"ХОТ БАЙГУУЛАЛТ, БАРИЛГА ЗАХИАЛАГЧИЙН АЛБА" ҮТҮГ

БАТЛАВ: ОРХОН АЙМГИЙН ЕРӨНХИЙ АРХИТЕКТОР /Ц.НЭМЭХБАЯР/

ЕГ Шифр: ХББЗА-190/2025

Орхон аймаг. Баян-Өндөр сум

ОЮУТ БАГТ БАЙРНУУДЫН ЯВГАН ХҮНИЙ ЗАМ ШИНЭЧЛЭХ

/Ажлын зураг/

ЗӨВШӨӨРСӨН:

Баян-Өндөр сумын засаг дарга /Б. Мөнхбаяр/

ХЯНАСАН:

Зураг төсвийн хэсгийн дарга /А. Нандинцэцэг/

БОЛОВСРУУЛСАН:

Архитектор /М. Алтанзул/

Орхон аймаг
2025 он

ЗУРГИЙН ЖАГСААЛТ, ТАЙЛБАР БИЧИГ

№	Хуудасны нэр	Хуудасны дугаар
1	Зургийн жагсаалт, тайлбар бичиг	БА-01
2	Ерөнхий төлөвлөгөө	ЕТ-01
3	Ерөнхий төлөвлөгөө	ЕТ-02
4	Явган хүний замын байгуулалт	БА-02
5	Тоо хэмжээ, огтлол М:20 1-1:2-2	БА-03

ҮНДЭСЛЭЛ
Орхон аймаг, Баян-өндөр сумын засаг даргын 2025.09.17 өдрийн 1/1402тоот албан бичгийг үндэслэн зураг төслийг "Хот Байгуулалт, Барилга Захиалагчийн Алба ҮТҮГ"-т боловсруулав.

БАЙРШИЛ:
Орхон аймаг, Баян-Өндөр сум, Оюут баг.

ТАЙЛБАР БИЧИГ
Уг ажлын тоо хэмжээнд явган зам шинэчлэх байрнуудын орц гарц зэрэг ажлын тоо хэмжээнд орсон болно. Хөгжлийн бэрхшээлтэй иргэдэд зорчихоод хүндрэл учрахааргүй байхаар хийх.
2-5. 2-6, 2-7, 2-8,2-9 дугаар байр явган замын ажлыг хийж гүйцэтгэхдээ Монгол улсад одоо мөрдөгдөж байгаа норм дүрмийг баримтлан, стандартын шаардлага хангасан материалаар хийж гүйцэтгэнэ. Явган замын өнгөт хавтан нь баталгаажсан сертифкаттай үйлдвэрт бэлтгэж уураар хатаасан хавтан байна. Явган замын өнгөт хавтангийн хээ болон өнгийг, хавтанг зурагт заасны дагуу байрлуулна. Зургийг зохиогчийн зөвшөөрөлгүйгээр өөрчлөхийг хориглоно. Явган хүний замын хавтангийн зузааныг δ=60мм-ээс дээш авна.

Явган хүний замын ажлыг
Зам талбайн хучилтын бетон хавтан. Техникийн шаардлага
MNS 4699:2016,
MNS 6056:2010,
MNS 1228:87,
MNS 1592:2002,
Явган хүний замын суурийн материал нь
MNS ASTM D1241:2002,
MNS 392:98,
БНбД30-01-04-стандарт, шаардлага, норм дүрмийг баримтална.
Явган хүний зам нь ХБИ-д зориулсан тусгайлан бэлтгэсэн хээтэй хавтанг замын эргэлт, төсгөлд, налуу, чиглэл өөрчлөгдөх зэрэг хэсэгт анхааруулах товруутай хээ, үргэлжлэх хэсэгт чиглэл заасан хөтөч хээ тавих да
MNS 5682:2005 стандартыг баримтлах.
Явган хүний зам, талбайн төлөвлөлт. техникийн шаардлага
MNS 6808:2019
Хөгжлийн бэрхшээлтэй иргэдийн анхааруулах хавтан, хөтөч хавтанг стандартын шаардлагыг хангасан материалтай, ашиглахад аюулгүй байдлыг хангаж гүйцэтгэнэ үү.
Ажил гүйцэтгэхдээ эргэн тойрны инженерийн шугам сүлжээ, цахилгааны утас зэргийг аюулгүйн зайг нягталсны дараа аюулгүй байдлыг хангаж гүйцэтгэлийн ажлыг эхлүүлэх

БАЙРШЛЫН СХЕМ

Таних тэмдэг
-Төв зам
-Засвар хийгдэх явган зам
-Байршил заасан тайлбар

Эрдэнэт ХББ "ХББЗА" ҮТҮГ	ОЮУТ БАГТ БАЙРНУУДЫН ЯВГАН ХҮНИЙ ЗАМ ШИНЭЧЛЭХ				
	Зургийн жагсаалт, тайлбар бичиг				
Архитектор	М.Алтанзул	Е.Г.Шифр ХББЗА-190/2025	Масштаб:	Огноо: 2025.11	
Гүйцэтгэсэн	М.Алтанзул	Т.Г.Шифр	Зургийн дугаар: БА-01	Нийт хуудас: 5	
Шалгасан	А.Нандинцэцэг				

ЯВГАН ХҮНИЙ ЗАМЫН БАЙГУУЛАЛТ

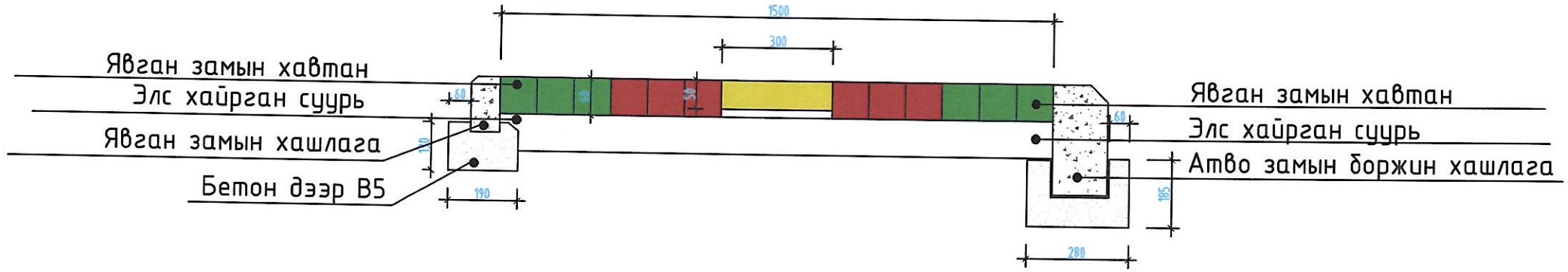

Явган замын хавтан 200*100*60мм

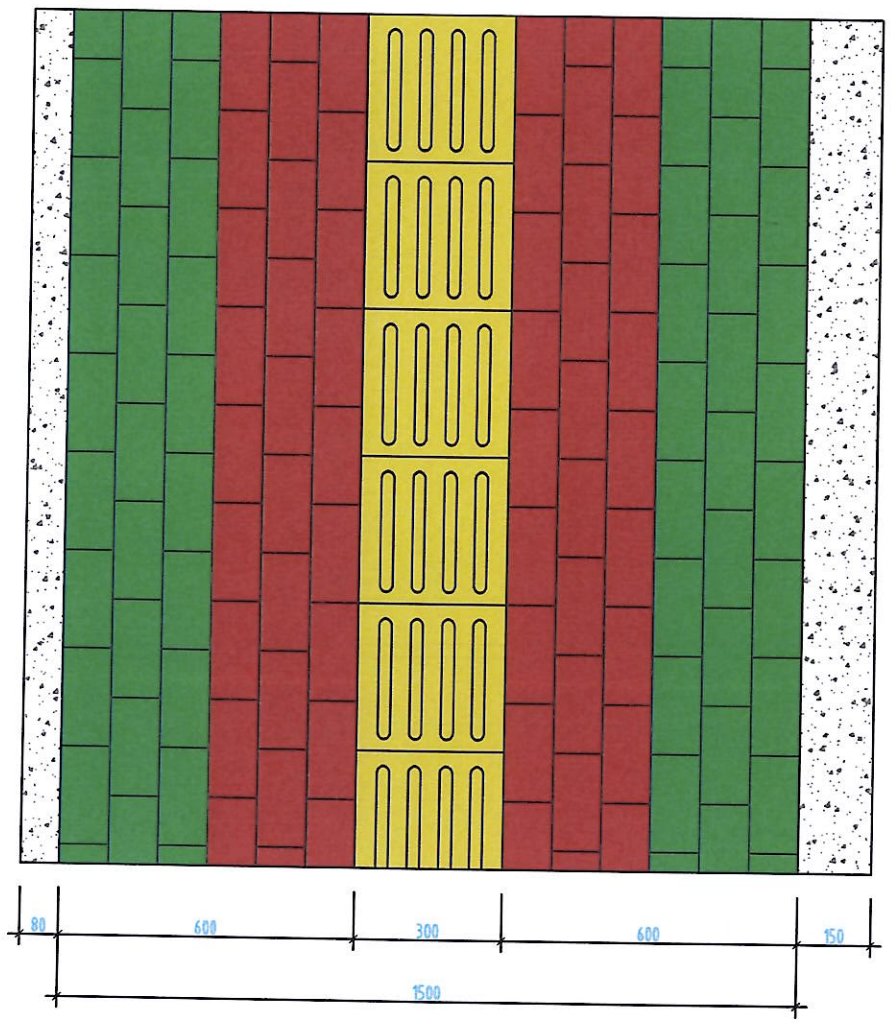

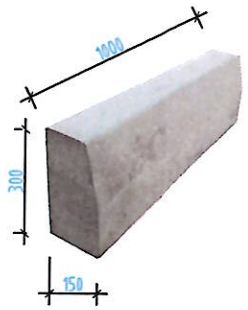

Атво замын боржин хашлага

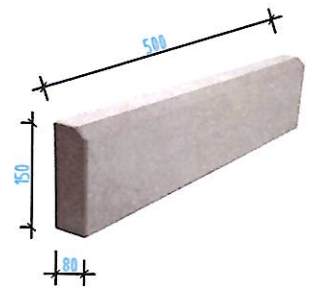

Явган замын хашлага

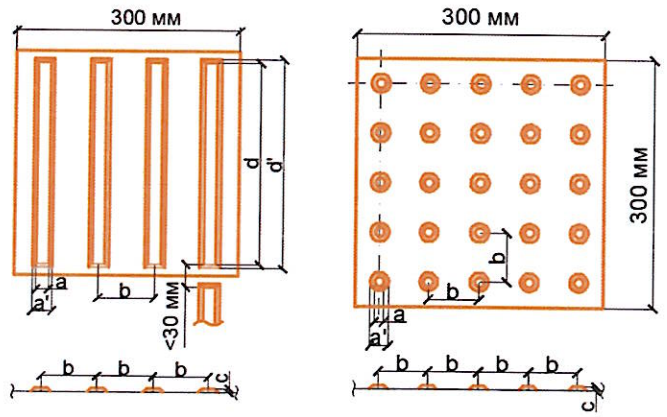

Хөтөч,чиглүүлэгч хавтан 300*300*60 мм

Эрдэнэт БЗ "ХББЗА" ҮТҮГ	ОЮУТ БАГТ БАЙРНУУДЫН ЯВГАН ХҮНИЙ ЗАМ ШИНЭЧЛЭХ				
	Зургийн жагсаалт, тайлбар бичиг				
Архитектор		М.Алтанзул	Е.Г.Шифр ХББЗА-190/2025	Масштаб:	Огноо: 2025.11
Гүйцэтгэсэн		М.Алтанзул	Т.Г.Шифр	Зургийн дугаар: БА-02	Нийт хуудас: 5
Шалгасан		А.Нандинцэцэг			

A3

ОГТЛОЛ 1-1 М:20

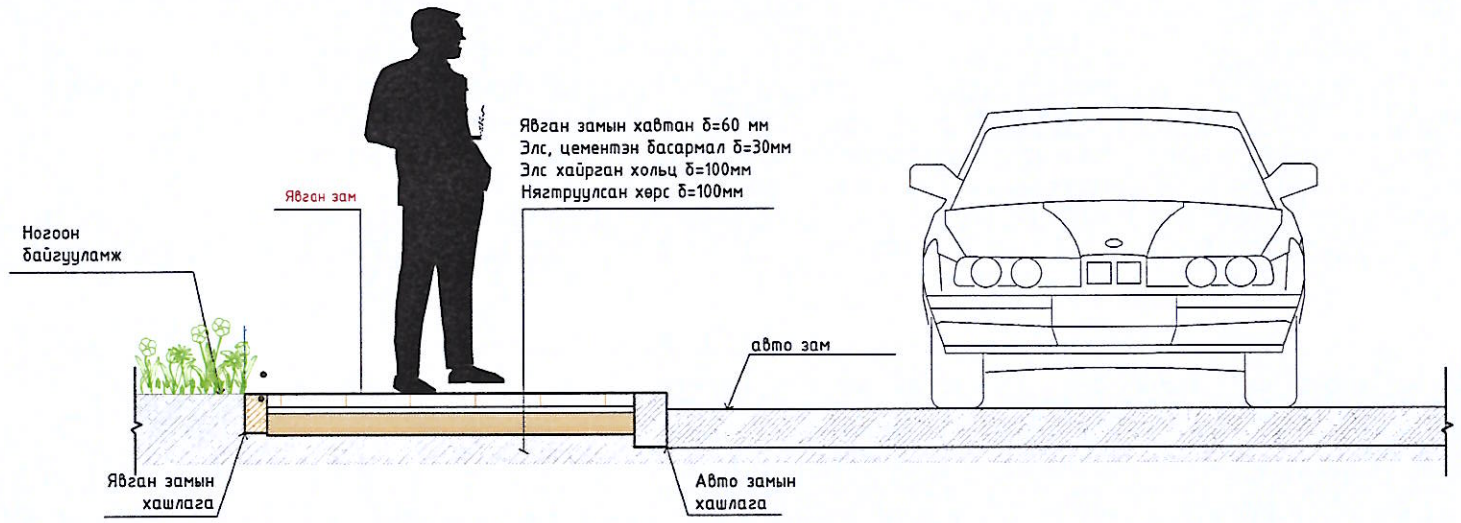

2-8-9-Р БАЙРНЫ ЯВГАН ХҮНИЙ ЗАМЫН МАТЕРИАЛЫН ТҮҮВЭР

Д/д	Ажлын нэр	Хэмжих нэгж	Тайлбар
	АЖЛЫН ТҮҮВЭР		
1	Ул хөрс нягтуулах	326.0м^2	Уг ажлын тоо хэмжээнд явган зам шинэчлэх байрнуудын орц гарц зэрэг ажлын тоо хэмжээнд орсон болно. хөгжлийн бэрхшээлтэй иргэдэд зорчихоод хүндрэл учрааргүй байхаар хийнэ. Авто замын хашлагыг үйрч эмтэрсэн бүх хашлагыг бүүлгаж шинээр хийж гүйцэтгэнэ.
2	Элс хайрган тэгшилгээ δ=0.03 м	9.8 м^3	
3	Элс цементний бүсармал δ=0.02 м	6.52 м^3	
4	Явган замын өнгөт хавтан	326 м^2	
5	Явган замын хашлага	309 м	
6	Атбо замын боржин хашлага	40 м	
	БҮҮЛГАЛТЫН АЖЛЫН ТҮҮВЭР		
1	Хуучин байгаа явган хүний замыг бүүлгах	210.1 м^2	Хуучин байгаа явган хүний замыг бүүлгаж шинээр явган хүний зам тавихад бэлтгэнэ үү.
2	Явган замын хашлага	181м	
3	Атбо замын хашлага	15м	

ХЭСЭГЛЭЛ М:20

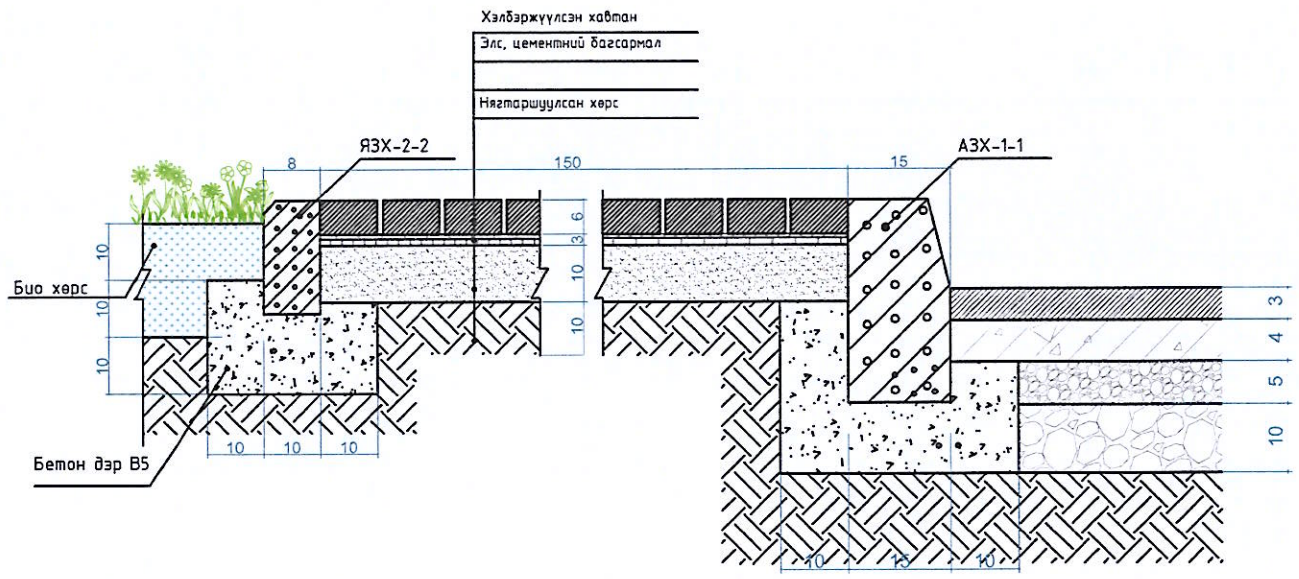

ТАЙЛБАР БИЧИГ

Уг ажлын тоо хэмжээнд явган зам шинэчлэх байрнуудын орц гарц зэрэг ажлын тоо хэмжээнд орсон болно. хөгжлийн бэрхшээлтэй иргэдэд зорчиход хүндрэл учрааргүй байхаар хийх.
Явган замын ажлыг хийж гүйцэтгэхдээ Монгол улсад одоо мөрдөгдөж байгаа норм дүрмийг баримтлан, стандартын шаардлага хангасан материалаар хийж гүйцэтгэнэ. Явган замын өнгөт хавтан нь баталгаажсан сертифкаттай үйлдвэрт бэлтгэж уураар хатаасан хавтан байна. Явган замын өнгөт хавтангийн хэв болон өнгийг, хавтанг зурагт заасны дагуу байрлуулна. Зургийг зохиогчийн зөвшөөрөлгүйгээр өөрчлөхийг хориглоно. Явган хүний замын хавтангийн зузааныг δ=60мм-ээс дээш авна.

Явган хүний замын ажлыг Зам талбайн хучилтын бетон хавтан. Техникийн шаардлага MNS 4699:2016, MNS 6056:2010, MNS 1228:87, MNS 1592:2002, суурийн материал нь MNS ASTM D1241:2002, MNS 392:98, БНбД30-01-04, БНбД31-101-04-ийн стандарт, шаардлага, норм дүрмийг баримтална.

Явган хүний зам нь ХБИ-д зориулсан тусгайлан бэлтгэсэн хээтэй хавтанг замын эргэлт, төсгөлд, налуу, чиглэл өөрчлөгдөх зэрэг хэсэгт анхааруулах товруутай хээ, үргэлжлэх хэсэгт чиглэл заасан хөтөч хээ тавих ба MNS 5682:2005 стандартыг баримтлах.

Эрдэнэт ХББЗА "ХББЗА" ҮТҮГ	ОЮУТ БАГТ БАЙРНУУДЫН ЯВГАН ХҮНИЙ ЗАМ ШИНЭЧЛЭХ				
	Зургийн жагсаалт, тайлбар бичиг				
Архитектор	М.Алтанзул	Е.Г.Шифр ХББЗА-190/2025	Масштаб:	Огноо: 2025.11	
Гүйцэтгэсэн	М.Алтанзул	Т.Г.Шифр	Зургийн дугаар: БА-03	Нийт хуудас: 5	
Шалгасан	А.Нандинцэцэг				

ОГТЛОЛ 1-1 М:20

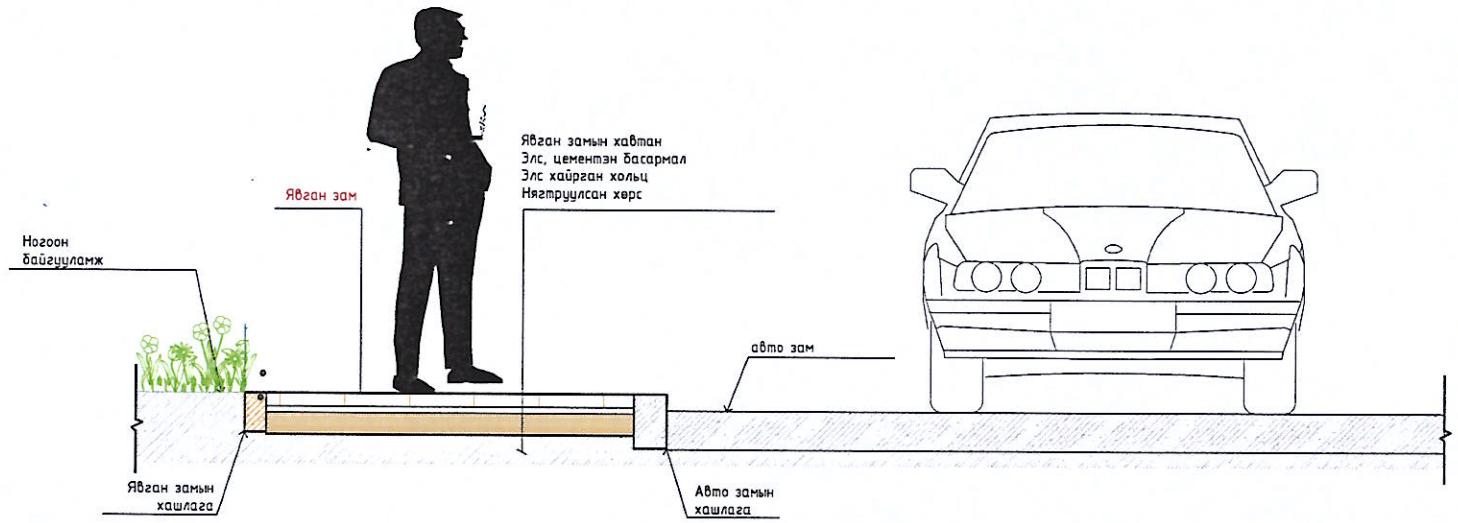

2-5-6-7-Р БАЙРНЫ ЯВГАН ХҮНИЙ ЗАМЫН МАТЕРИАЛЫН ТҮҮВЭР

Д/д	Ажлын нэр	Хэмжих нэгж	Тайлбар
	АЖЛЫН ТҮҮВЭР		
1	Ул хөрс нягтуулах	617 $м^2$	Уг ажлын тоо хэмжээнд явган зам шинэчлэх байрнуудын орц гарц зэрэг ажлын тоо хэмжээнд орсон болно. хөгжлийн бэрхшээлтэй иргэдэд зорчихоод хүндрэл учрахаргүй байхаар хийх.
2	Элс хайрган тэгшилгээ δ=0.02 м	12.4 $м^3$	
3	Элс цементний бүсармал δ=0.03 м	18.57 $м^3$	
4	Явган замын өнгөт хавтан	617 $м^2$	
5	Явган замын хашлага	451 м	
6	Авто замын боржин хашлага	90 м	
	БУУЛГАЛТЫН АЖЛЫН ТҮҮВЭР		
1	Хуучин байгаа явган хүний замыг буулгах	329 $м^2$	Хуучин байгаа явган хүний замыг буулгаж шинээр явган хүний зам тавихад бэлтгэнэ үү.
2	Явган замын хашлага	341 м	
3	Авто замын хашлага	30 м	
4	Авто замын асфальт	1.2 м3	

ХЭСЭГЛЭЛ М:20

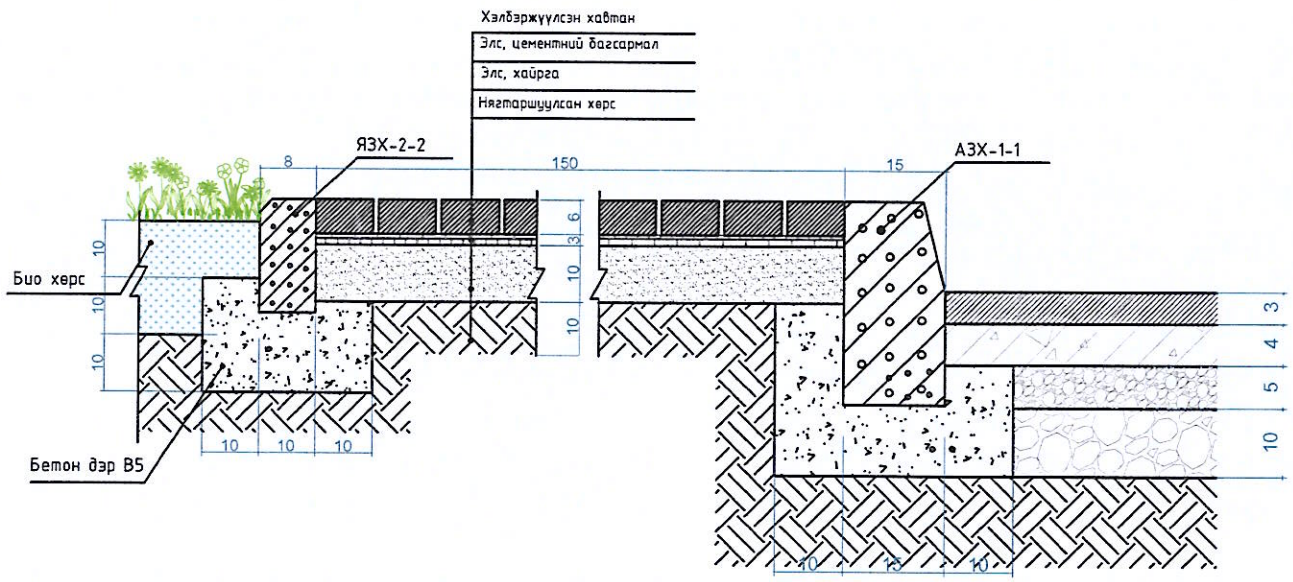
Хэлбэржүүлсэн хавтан
Элс, цементний бүсармал
Элс, хайрга
Нягтаршуулсан хөрс
ЯЗХ-2-2
АЗХ-1-1
8
150
15
Био хөрс
Бетон дэр В5
10
10
10