БАРИЛГЫН ЗУРАГ ТӨСЛИЙН
"ДИЗКОН" ХХК
Хаяг: Хан-Уул дүүрэг 3-р хороо ЭНГЕЛЬС-ийн
гудамж CAML оффис 201 тоот Утас: 8810-2812

ЕГ Шифр: ДК-04-2025/11

ЗАВХАН АЙМАГ, ТОСОНЦЭНГЭЛ СУМ

"НИЙТИЙН БИЕИЙН ТАМИРЫН ТАЛБАЙ, ТОХИЖИЛТЫН АЖИЛ"

(ажлын зураг)
ГАДНА ЦАХИЛГААН, ГАДНА ГЭРЭЛТҮҮЛЭГ - ГЦ, ГГ

Захирал: ..... /Г. Золжаргал/

Инженер: ..... /Н. Анхзул/

Улаанбаатар хот
2026 он

ЗУРГИЙН БҮРДЭЛ

Зургийн жагсаалт		
Д/д	Нэр	Хуудасны дугаар
ГГ-1	Зургийн жагсаалт, тайлбар бичиг	
ГГ-2	Тайлбар бичиг	
ГГ-3	Кабель шугамын паспорт, материалын түүвэр, ажлын тоо хэмжээ	
ГГ-4	Кабелийн хүснэгт-1,2	2 хуудас
ГГ-5	Гадна талбайн гэрэлтүүлгийн байгууламт	
ГГ-6	Гэрэлтүүлгийн удирдлагын самбарын бүдүүвч. ГГУС-1	
ГГ-7	Гадна гэрэлтүүлгийн удирдлагын самбарын огтлол, газардуулга	
ГГ-8	Гэрэлтүүлгийн самбарын суурь	
ГГ-9	Гадна гэрэлтүүлгийн удирдлагын самбарын огтлол (ГГУС-1)	
ГГ-10	9м өндөртэй гэрэлтүүлгийн шонгийн ерөнхий харагдах байдал	
ГГ-11	4м өндөртэй гэрэлтүүлгийн шонгийн ерөнхий харагдах байдал	
ГГ-12	Гэрэлтүүлгийн суурийн хэсэглэл	
ГГ-13	Кабелийн шуудууны зураг	
ГГ-14	Кабель шугамыг байрлуулах, инженерийн байгууламжтай зэрэгцээ байрлуулах	

ИШ ТАТСАН БОЛОН ХАВСАРГАСАН БИЧИГ БАРИМТЫН ЖАГСААЛТ

Тэмдэглэгээ	Нэр	Тайлбар
БД 43-101-03	Цахилгаан байгууламжийн дүрэм	
БД 30-102-11	Хот, тосгон ба суурин газрын гудамж, зам талбайн гэрэлтүүлгийг төлөвлөх	
БД 43-103-08	Барилга байгууламжийн аянга хамгаалалтын зураг төсөл зохиох заавар	
БНбД 23-02-08	Байгалийн ба зохиомол гэрэлтүүлэг	
BS 7430:2011+A1:2015	BRITISH STANDARD	

Үндсэн үзүүлэлт

Д/Д	Үзүүлэлтийн нэр	Хэмжих нэгж	Тоон утга	Хүчдлийн алдагдал
1	Сулжээний хүчдэл	Вольт	400/230	ΔU%
2	Гадна гэрэлтүүлгийн удирдлагын самбар (ГГУС-1)	кВт	1.6	0.2%

Dizkon

БАРИЛГЫН ЗУРАГ ТӨСЛИЙН "ДИЗКОН" ХХК
Хаяг: Хан-Уул дүүрэг 3-р хороо ЭНГЕЛЬС-иин гудамж САМІ оффис 201 тоот, Утас: 88102812

Завхан аймаг Тосонцэнгэл сум
НИЙТИЙН БИЕИЙН ТАМИРЫН ТАЛБАЙ, ТОХИЖИЛТЫН ГАДНА ГЭРЭЛТҮҮЛЭГ
Зургийн бүрдэл, тайлбар бичиг

Инженер		Н. Анхзул	ЕГ Шифр: ДК-04-2025/11	Масштаб: М1:	Огноо: 2026
Гүйцэтгэсэн		Н. Анхзул	ТГ Шифр:	Зургийн дугаар: ГГ-1	Хуудас: 14
Шалгасан		А.Энхтуяа			

ТАЙЛБАР

Завхан аймгийн Тосонцэнгэл сумын цэцэрлэгт хүрээлэнгийн гэрэлтүүлгийн гүйцэтгэлийн зураг төслийг хийхдээ:

1. Гэрэлтүүлгийн ажлын зургийг "Дизкон" ХХК-д 2026 онд гүйцэтгэсэн ерөнхий төлөвлөгөө,
2. "Алтай Улиастай Цахилгаан түгээх сүлжээ" ТӨХК-н 2026 оны 03-р сарын 13-ны өдрийн 08/26 тоот техникийн нөхцлийг үндэслэн хийж гүйцэтгэв.
3. Техникийн нөхцөл:

Холбогдох цэг:

- 10/0.4кВ-ын Тосон-1 гаргалгааны АТП-03 дэд станцын 0.4кВ-ын гаргалгааны №16-р тулгуураас бууЛт хийж газар кабелиар болбож авах.

Төлөвлөж буй гадна гэрэлтүүлгийн удирдлагын самбар ГГУС-1-с 4 групп гаргана.

-Гэрэлтүүлгийн самбарын тэжээлийг АВВБ 5х16мм2 хөндлөн огтлолтой кабелиар гэрэлтүүлгийн шон тус бүрийг тэжээнэ.

-Гэрэлтүүлгийн шон, явган замын гэрэлтүүлгийн АВВБ 5х10+мм2 хөндлөн огтлолтой кабелиар гэрэлтүүлгийн шон тус бүрийг тэжээнэ.

-Хөшөөний хэсэгт 0.8м-ийн өндөртэй шон дээр 20Вт чадалтай IP65-тай гэрэлтүүлэг сонгон төлөвлөсөн.

-Явган хүний зам дагуу 4м-ийн өндөртэй шон дээр 20Вт чадалтай IP65-тай гэрэлтүүлэг сонгон төлөвлөсөн.

-Спорт талбайн хэсэгт 9м-ийн өндөртэй шон дээр 94Вт чадалтай IP65-тай гэрэлтүүлэг сонгон төлөвлөсөн.

Гэрэлтүүлэгч нь нэг талаараа байрлах ба замын зорчих хэсэг болон явган замын бүхэлд нь гэрэлтүүлэхээр тооцож олон улсын стандартын шаардлага хангасан 94Вт, 20Вт, 10Вт чадалтай THORN брендийн LED гэрэлтүүлэгч төлөвлөсөн. Гэрэлтүүлгийн шон 69 ширхэг 9м, 4м, 0.8м-ийн өндөртэй анкерлаж боогдох стандартын шаардлага хангасан бөгөөд үйлдвэрийн аргаар будаж бэлтгэсэн төмөр хийцтэй байна. Гэрэлтүүлэгчийн толгойны өнцөг 5° налуутай гэрэлтэлт нь 10лк байна. /Цугларах хэсэг/

Гэрэлтүүлгийн шонг хоорондох зайг 25м-ээс ихгүй байрлуулна. Гэрэлтүүлэгчийн толгойны өнцөг 5° налуутай гэрэлтэлт нь 4лк байна. /Явган хүний зам/

Гэрэлтүүлгийн шугамын фаз хоорондын ачааллыг тэнцүүлж A,B,C гэсэн 3 фаздаа ачааллыг тэнцүү хуваарилна. ISARO PRO маркийн LED гэрэлтүүлэгчийн ажиллах нөхцөл нь -40°C +70°C байна.

Дээрх гадна гэрэлтүүлгийг төлөвлөхдөө ОУ-н IEC стандартын дагуу 5-н утасны (TN-C-S) системийг ашигласан болно. Гадна гэрэлтүүлгийн удирдлагын самбарын тэжээлийг гадна цахилгаан хангамжийн гүйцэтгэлийн зурагнаас үзнэ үү.

Газардуулга

Гадна гэрэлтүүлгийн самбар болон гэрэлтүүлгийн шонгийн газардуулгын хэвтээ хүрээг 40*4мм-ийн туузан төмрөөр, Босоо электродыг 3м урттай Ф20мм-ийн бөөрөнхий төмрөөр хийнэ.

Газардуулгын хэвтээ хүрээг газрын тэгшлэгдсэн түвшингээс доош 0,7м-ийн гүнд шуудуунд суулгаж босоо электродыг өрөмдөх замаар газарт зоож өгнө.

TN-C-S системийн дагуу гэрэлтүүлгийн шонгийн эхлэл ба төгсгөлд газардуулга хийнэ. Гэрэлтүүлгийн самбарын газардуулгын эсэргүүцэл нь 4 Ом ихгүй, Гэрэлтүүлгийн шонгийн газардуулгын эсэргүүцэл нь 4 Ом ихгүй байх шаардлагатай.

Үгсралтын ажлыг зураг төслийн дагуу болон "Цахилгаан техникийн ажил" БНбД-3.05.05.0.6-90-ийг мөрдөж гүйцэтгэвэл зохино. Бүх газар шорооны ажил, үгсралтын ажлын үед цахилгаан шугам сүлжээний байгууллагаас мэргэжлийн хүмүүс байлцуулах шаардлагатай.

Инженерийн шугам сүлжээтэй кабель огтолцох цэгүүд

Д/д		Огтолцлын дугаар №	Хүчдэл, кВ	Гүн, м	Яндангийн диаметр, мм
1	Явган хүний зам	3	0.4	-0.8	100
2	0.4 кВ-ын кабель шугам	36, 43, 49	0.4	-0.8	100
3	Бохир усны шугам	3, 5, 31, 52, 64	0.4	-0.8	100

БАРИЛГЫН ЗУРАГ ТӨСЛИЙН "ДИЗКОН" ХХК
Хаяг: Хан-Уул дүүрэг 3-р хороо ЭНГЕЛЬС-ийн гудамж САМL оффис 201 тоот, Утас: 88102812

Завхан аймаг Тосонцэнгэл сум
НИЙТИЙН БИЕИЙН ТАМИРЫН ТАЛБАЙ, ТОХИЖИЛТЫН ГАДНА ГЭРЭЛТҮҮЛЭГ
Тайлбар бичиг

Инженер		Н. Анхзул	ЕГ Шифр: ДК-04-2025/11	Масштаб: М1:	Огноо: 2026
Гүйцэтгэсэн		Н. Анхзул	ТГ Шифр:	Зургийн дугаар: ГГ-2	Хуудас: 14
Шалгасан		А.Энхтуяа			

МАТЕРИАЛЫН ТҮҮВЭР

Нэгж гэрэлтүүлэгт орох материалын түүвэр

№	Нэр	Маяг	Хэм. нэгж	Гэрэлтүүлэг, тоо	
				Нэг бүр	бүгд
1. Гэрэлтүүлэг h-9м				Гэрэлтүүлэг, тоо	
1.1	Гэрэлтүүлэг	94Вт	ком	1	6
1.2	Гэрэлтүүлгийн шон	H-9м, 3.5мм	ш	1	6
1.3	Холболтын клем	ТС-1004 35мм^2, 100А	ш	1	6
1.4	Автомат таслуур	ВА47-29-2Р-16А	ш	1	6
1.5	Кабелийн төгсгөвч	10мм^2	ш	5	30
1.6	суурь		ком	1	6
1.7	Кабель	ВВГ-3х2.5мм^2	м	9	45
2. Гэрэлтүүлэг h-4м					
2.1	Гэрэлтүүлэг	20Вт	ком	1	46
2.2	Гэрэлтүүлгийн шон	H-4м	ш	1	46
2.3	Холболтын клем	ТС-1004 35мм^2, 100А	ш	1	46
2.4	Автомат таслуур	ВА47-29-2Р-16А	ш	1	46
2.5	Кабелийн төгсгөвч	10мм^2	ш	5	230
2.6	суурь		ком	1	46
2.7	Кабель	ВВГ-3х2.5мм^2	м	4	184
3. Гэрэлтүүлэг h-0.8м					
3.1	Гэрэлтүүлэг	10Вт	ком	1	12
3.2	Гэрэлтүүлгийн шон	H-0.8м	ш	1	12
3.3	Холболтын клем	ТС-1004 35мм^2, 100А	ш	1	12
3.4	Автомат таслуур	ВА47-29-2Р-16А	ш	1	12
3.5	Кабелийн төгсгөвч	10мм^2	ш	5	60
3.6	суурь		ком	1	60
3.7	Кабель	ВВГ-3х2.5мм^2	м	4	48

Гэрэлтүүлэгт орох шугамын арматур

№	Нэр	Маяг	Хэм нэгж	Тоо	Тайлбар
1. Дамжуулагч утас, кабель					
1.1	5х16мм2 хөндлөн огтлолтой хөнгөн цагаан голтой 0.4кВ-н полиэтилен тусгаарлагчтай ПВС бүрээстэй хуягласан кабель	АВВБ	м	20	ГГУС-1 тэжээлд
1.2	5х10мм2 хөндлөн огтлолтой хөнгөн цагаан голтой 0.4кВ-н полиэтилен тусгаарлагчтай ПВС бүрээстэй хуягласан кабель	АВВБ	м	1650	-
1.3	Тоосго		ш	450	-
1.4	Элс		м^3	130	-
1.5	Хамгаалалтын тууз		м	1150	
2. Гадна гэрэлтүүлгийн удирдлагын самбар болон гэрэлтүүлгийн газардуулга					
2.1	Цайрдсан туузан төмөр	4х40	м	35	
2.2	Цайрдсан булан төмөр	3500х(50х50х4)	ш	48	

Гэрэлтүүлэгийн самбарын материалын түүвэр

№	Нэр	Маяг	Хэм нэгж	Тоо		Тайлбар
				Нэг	бүгд	
1	Удирдлагын самбар-1	Procube-G	ш	1	1	IP44, 775х1130х475мм
2	Оролтын автомат	АД14.4р-32А/30мА	ш	1	1	
3	Саронзон залгуур	КМ-23210/32А	ш	1	1	
4	Цэнэг шавхагч /3PN 20kA In=10kA Uc=225/	ОПС-1/4	ш	1	1	
5	Автомат таслуур	ВА47-100.3Р/25А	ш	1	1	
6	Гаралтын автомат таслуур	ВА47-100.3Р/16А	ш	4	4	
Удирдлагын хэсэг						
7	Удирдлагын товчлуур	РРВВ-30N	ш	1	1	
8	Сэлгэн залгагч	ALCLR-22	ш	1	1	
9	АВтомат таслуур /1р-6А/	ВА47-100.1Р/16А	ш	1	1	
10	Контактор	КМ-11810-18А	ш	1	1	
11	Хугацааны реле /220В, 10А/	KG-24010-40A	ш	1	1	
12	Дохионы гэрэл /улаан ногоон/		ш	2	2	
13	Самбарын гэрэлтүүлэг /220В, 30Вт/	Led-T5	ш	1	1	
14	Нойлийн шин	CCA busbar	ш	1	1	
15	Цутгамал бетон суурь		ш	1	1	

5-5
Батлуун
2026 оны 03 сар 30 өдөр

Diz kon
БАРИЛГЫН ЗӨВЛӨГ ТӨСЛИЙН "ДИЗКОН" ХХК
Хаяг: Хан-Уул дүүрэг 3-р хороо ЭНГЕЛЬС-ийн гудамж
САМЬ оффис 201 тоот, Утас: 88102812

Завхан аймаг Тосонцэнгэл сум
НИЙТИЙН БИЕИЙН ТАМИРЫН ТАЛБАЙ, ТОХИЖИЛТЫН ГАДНА ГЭРЭЛТҮҮЛЭГ
Материалын түүвэр

Инженер		Н. Анхзул	ЕГ Шифр: ДК-04-2025/11	Масштаб: М1:	Огноо: 2026
Гүйцэтгэсэн		Н. Анхзул	ТГ Шифр:	Зургийн дугаар: ГГ-3	Хуудас: 14
Шалгасан		А.Энхтуяа			

КАБЕЛИЙН ХҮСНЭГТ-1

Д/д	Эхлэл	Төгсгөл	Шон		Гэрэлтүүлэгч			Трассын урт, м	Кабель утас
			№	Фаз	Маяг	Ламп, Вт	Тоо		Марк, хэмжээ
	1	2	3	4	5	6	7	8	9
	ГГС-1.Гр-1								
1	ГГС-1.Гр-1	Шон №1	1	A	LED	19.1Вт	1	15	АВВБ 5х10мм^2
2	Шон №1	Шон №2	2	B	LED	19.1Вт	1	10	АВВБ 5х10мм^2
3	Шон №2	Шон №3	3	C	LED	19.1Вт	1	10	АВВБ 5х10мм^2
4	Шон №3	Шон №4	4	A	LED	19.1Вт	1	10	АВВБ 5х10мм^2
5	Шон №4	Шон №5	5	B	LED	19.1Вт	1	10	АВВБ 5х10мм^2
6	Шон №5	Шон №6	6	C	LED	19.1Вт	1	10	АВВБ 5х10мм^2
7	Шон №6	Шон №7	7	A	LED	19.1Вт	1	10	АВВБ 5х10мм^2
8	Шон №7	Шон №8	8	B	LED	19.1Вт	1	20	АВВБ 5х10мм^2
9	Шон №8	Шон №9	9	C	LED	19.1Вт	1	10	АВВБ 5х10мм^2
10	Шон №9	Шон №10	10	A	LED	19.1Вт	1	15	АВВБ 5х10мм^2
11	Шон №10	Шон №11	11	B	LED	19.1Вт	1	15	АВВБ 5х10мм^2
12	Шон №11	Шон №12	12	C	LED	19.1Вт	1	15	АВВБ 5х10мм^2
13	Шон №12	Шон №13	13	A	LED	19.1Вт	1	15	АВВБ 5х10мм^2
14	Шон №13	Шон №14	14	B	LED	19.1Вт	1	15	АВВБ 5х10мм^2
15	Шон №14	Шон №15	15	C	LED	19.1Вт	1	15	АВВБ 5х10мм^2
16	Шон №15	Шон №16	16	A	LED	19.1Вт	1	15	АВВБ 5х10мм^2
17	Шон №16	Шон №17	17	B	LED	19.1Вт	1	15	АВВБ 5х10мм^2

Д/д	Эхлэл	Төгсгөл	Шон		Гэрэлтүүлэгч			Трассын урт, м	Кабель утас
			№	Фаз	Маяг	Ламп, Вт	Тоо		Марк, хэмжээ
	1	2	3	4	5	6	7	8	9
	ГГС-1.Гр-1								
18	Шон №17	Шон №18	18	C	LED	19.1Вт	1	15	АВВБ 5х10мм^2
19	Шон №18	Шон №19	19	A	LED	19.1Вт	1	15	АВВБ 5х10мм^2
20	Шон №19	Шон №20	20	B	LED	19.1Вт	1	10	АВВБ 5х10мм^2
21	Шон №20	Шон №21	21	C	LED	19.1Вт	1	10	АВВБ 5х10мм^2
22	Шон №21	Шон №22	22	A	LED	19.1Вт	1	10	АВВБ 5х10мм^2
23	Шон №22	Шон №23	23	B	LED	19.1Вт	1	10	АВВБ 5х10мм^2
24	Шон №23	Шон №24	24	C	LED	19.1Вт	1	10	АВВБ 5х10мм^2
25	Шон №24	Шон №25	25	A	LED	19.1Вт	1	10	АВВБ 5х10мм^2
26	Шон №25	Шон №26	26	B	LED	19.1Вт	1	10	АВВБ 5х10мм^2
27	Шон №26	Шон №27	27	C	LED	19.1Вт	1	10	АВВБ 5х10мм^2
28	Шон №27	Шон №28	28	A	LED	19.1Вт	1	15	АВВБ 5х10мм^2
29	Шон №28	Шон №29	29	B	LED	19.1Вт	1	15	АВВБ 5х10мм^2
30	Шон №29	Шон №30	30	C	LED	19.1Вт	1	15	АВВБ 5х10мм^2

Dizkon
БАРИЛГЫН ЗӨВЛӨГ ТӨСЛИЙН "ДИЗКОН" ХХК
Хаяг: Хан-Уул дүүрэг 3-р хороо ЭНГЕЛЬС-ийн гудамж САМ. оффис 201 тоот, Утас: 88102812

Завхан аймаг Тосонцэнгэл сум
НИЙТИЙН БИЕИЙН ТАМИРЫН ТАЛБАЙ, ТОХИЖИЛТЫН ГАДНА ГЭРЭЛТҮҮЛЭГ
Кабелийн хүснэгт-1

Инженер		Н. Анхзул	ЕГ Шифр: ДК-04-2025/11	Масштаб: М1:	Огноо: 2026
Гүйцэтгэсэн		Н. Анхзул	ТГ Шифр:	Зургийн дугаар: ГГ-4	Хуудас: 14
Шалгасан		А.Энхтуяа			

КАБЕЛИЙН ХҮСНЭГТ-2

Д/д	Эхлэл	Төгсгөл	Шон		Гэрэлтүүлэгч			Трассын урт, м	Кабель утас
			№	Фаз	Маяг	Ламп, Вт	Тоо		Марк, хэмжээ
	1	2	3	4	5	6	7	8	9
	ГГС-1.Гр-2								
1	ГГС-1.Гр-2	Шон №31	31	A	LED	19.1Вт	1	78	АВВБ 5х10мм^2
2	Шон №31	Шон №32	32	B	LED	19.1Вт	1	15	АВВБ 5х10мм^2
3	Шон №32	Шон №33	33	C	LED	19.1Вт	1	12	АВВБ 5х10мм^2
4	Шон №33	Шон №34	34	A	LED	19.1Вт	1	15	АВВБ 5х10мм^2
5	Шон №34	Шон №35	35	B	LED	19.1Вт	1	15	АВВБ 5х10мм^2
6	Шон №35	Шон №36	36	C	LED	19.1Вт	1	15	АВВБ 5х10мм^2
7	Шон №36	Шон №37	37	A	LED	19.1Вт	1	15	АВВБ 5х10мм^2
8	Шон №37	Шон №38	38	B	LED	19.1Вт	1	15	АВВБ 5х10мм^2
9	Шон №38	Шон №39	39	C	LED	19.1Вт	1	15	АВВБ 5х10мм^2
10	Шон №39	Шон №40	40	A	LED	19.1Вт	1	15	АВВБ 5х10мм^2
11	Шон №40	Шон №41	41	B	LED	19.1Вт	1	15	АВВБ 5х10мм^2
12	Шон №41	Шон №42	42	C	LED	19.1Вт	1	15	АВВБ 5х10мм^2
13	Шон №36	Шон №43	43	A	LED	19.1Вт	1	15	АВВБ 5х10мм^2
14	Шон №43	Шон №44	44	B	LED	19.1Вт	1	15	АВВБ 5х10мм^2
15	Шон №44	Шон №45	45	C	LED	19.1Вт	1	15	АВВБ 5х10мм^2
16	Шон №45	Шон №46	46	A	LED	19.1Вт	1	15	АВВБ 5х10мм^2
17	Шон №37	Шон №47	47	B	LED	19.1Вт	1	15	АВВБ 5х10мм^2
18	Шон №47	Шон №48	48	C	LED	19.1Вт	1	15	АВВБ 5х10мм^2
19	Шон №43	Шон №49	49	A	LED	19.1Вт	1	15	АВВБ 5х10мм^2
20	Шон №49	Шон №50	50	B	LED	19.1Вт	1	15	АВВБ 5х10мм^2
21	Шон №50	Шон №51	51	C	LED	19.1Вт	1	15	АВВБ 5х10мм^2
	ГГС-1.Гр-3								
22	ГГС-1.Гр-3	Шон №52	52	A	LED	10Вт	1	178	АВВБ 5х10мм^2
23	Шон №52	Шон №53	53	B	LED	10Вт	1	10	АВВБ 5х10мм^2
24	Шон №53	Шон №54	54	C	LED	10Вт	1	10	АВВБ 5х10мм^2
25	Шон №54	Шон №55	55	A	LED	10Вт	1	10	АВВБ 5х10мм^2
26	Шон №55	Шон №56	56	B	LED	10Вт	1	20	АВВБ 5х10мм^2
27	Шон №56	Шон №57	57	C	LED	10Вт	1	10	АВВБ 5х10мм^2
28	Шон №57	Шон №58	58	A	LED	10Вт	1	10	АВВБ 5х10мм^2
29	Шон №58	Шон №59	59	B	LED	10Вт	1	10	АВВБ 5х10мм^2
30	Шон №59	Шон №60	60	C	LED	10Вт	1	20	АВВБ 5х10мм^2
31	Шон №60	Шон №61	61	A	LED	10Вт	1	10	АВВБ 5х10мм^2
32	Шон №61	Шон №62	62	B	LED	10Вт	1	10	АВВБ 5х10мм^2
33	Шон №62	Шон №63	63	C	LED	10Вт	1	10	АВВБ 5х10мм^2

Д/д	Эхлэл	Төгсгөл	Шон		Гэрэлтүүлэгч			Трассын урт, м	Кабель утас
			№	Фаз	Маяг	Ламп, Вт	Тоо		Марк, хэмжээ
	1	2	3	4	5	6	7	8	9
	ГГС-1.Гр-4								
1	ГГС-1.Гр-3	Шон №64	64	A	LED	53.4Вт	1	40	АВВБ 5х10мм^2
2	Шон №64	Шон №65	65	B	LED	53.4Вт	1	40	АВВБ 5х10мм^2
3	Шон №65	Шон №66	66	C	LED	53.4Вт	1	40	АВВБ 5х10мм^2
4	Шон №66	Шон №67	67	A	LED	53.4Вт	1	40	АВВБ 5х10мм^2
5	Шон №67	Шон №68	68	B	LED	53.4Вт	1	40	АВВБ 5х10мм^2
6	Шон №68	Шон №69	69	C	LED	53.4Вт	1	40	АВВБ 5х10мм^2

5-5
Батлуулсан
2026 оны 03 сар 30 өдөр

Dizkon
БАРИЛГЫН ЗӨВЛӨГӨӨ ТӨСЛИЙН "ДИЗКОН" ХХК
Хаяг: Хан-Уул дүүрэг 3-р хороо ЭНГЕЛЬС-ийн гудамж CAML оффис 201 тоот, Утас: 88102812

Завхан аймаг Тосонцэнгэл сум
НИЙТИЙН БИЕИЙН ТАМИРЫН ТАЛБАЙ, ТОХИЖИЛТЫН ГАДНА ГЭРЭЛТҮҮЛЭГ
Кабелийн хүснэгт-2

Инженер	Н. Анхзул	ЕГ Шифр: ДК-04-2025/11	Масштаб: М1:	Огноо: 2026
Гүйцэтгэсэн	Н. Анхзул	ТГ Шифр:	Зургийн дугаар: ГГ-4*	Хуудас: 14
Шалгасан	А.Энхтуяа			

ГАДНА СПОРТ ТАЛБАЙН ГЭРЭЛТҮҮЛГИЙН БАЙГУУЛАЛТ. М:1000

"Алтай-Улиастайн Цахилгаан түгээх сүлжээ"ТӨХК-ийн

Ерөнхий инженер Б.Лхагвадорж

АТА17041 3268616 0926010012

Тодорхойлолт

Д/д	Нэр	Төлөв
1	Хөлбөмбөгийн талбай	Төлөвлөж буй
2	Тохижилтын талбай	Төлөвлөж буй
3	ЗДТГ	Одоо байгаа
4	Авто зам	Одоо байгаа

ТАНИХ ТЭМДЭГ:

- Газрын хэмжээ
- Төлөвлөлтын хязгаар
- Явган зам, талбай
- Модон саравч
- Гүйлтийн зам
- Явган замын гэрэлтүүлэг
- Ногоон байгууламж
- Түшлэгтэй модон сандал
- Байшин барилга,хашаа
- Газар олголт
- Шилэн кавел
- Холбооны шугам
- Бохир усны шугам
- Дулааны шугам
- Цэвэр усны шугам
- Цахилгааны шугам

Таних тэмдэг

Нэр	Тэмдэглэгээ
Тулц дээр тоноглох гадна гэрэлтүүлэгч h=6-9м	
Тулц дээр тоноглох гадна гэрэлтүүлэгч h=3.5м	
Дамжуулагч утас	
Гадна гэрлийн самбар	

ГЭРЭЛТҮҮЛГИЙН ТОО, ТРАССЫН УРТ
ГГУС-1
ГЭРЭЛТҮҮЛЭГЧ-69 ШИРХЭГ
ТРАССЫН УРТ- 1650 МЕТР

№1-А
ГЭРЭЛТҮҮЛГИЙН ДУГААР
ФАЗ

5-5
Батсүрэн
2026он 03 сар 30 өдөр

Diz kon

БАРИЛГЫН ЗУРАГ ТӨСЛИЙН "ДИЗКОН" ХХК
Хаяг: Хан-Уул дүүрэг 3-р хороо ЭНГЕЛЬС-ийн гудамж
CAML оффис 201 тоот, Утас: 88102812

Завхан аймаг, Тосонцэнгэл сум
НИЙТИЙН БИЕИЙН ТАМИРЫН ТАЛБАЙ, ТОХИЖИЛТЫН ГАДНА ГЭРЭЛТҮҮЛЭГ

Гадна гэрэлтүүлгийн байгуулалт

Ер.Захирал		Г.Золжаргал	ЕГ Шифр: ДК-03-2026/01	Масштаб: М1:1000	Огноо: 2026он
Инженер		Н.Анхзул			
Гүйцэтгэсэн		Н.Анхзул	ТГ Шифр:	Зургийн дугаар: ГГ-6	Хуудас: 15
Шалгасан		А.Энхтуяа			

319
31

ГЭРЭЛТҮҮЛГИЙН УДИРДЛАГЫН САМБАРЫН БҮДҮҮВЧ. ГГУС-1

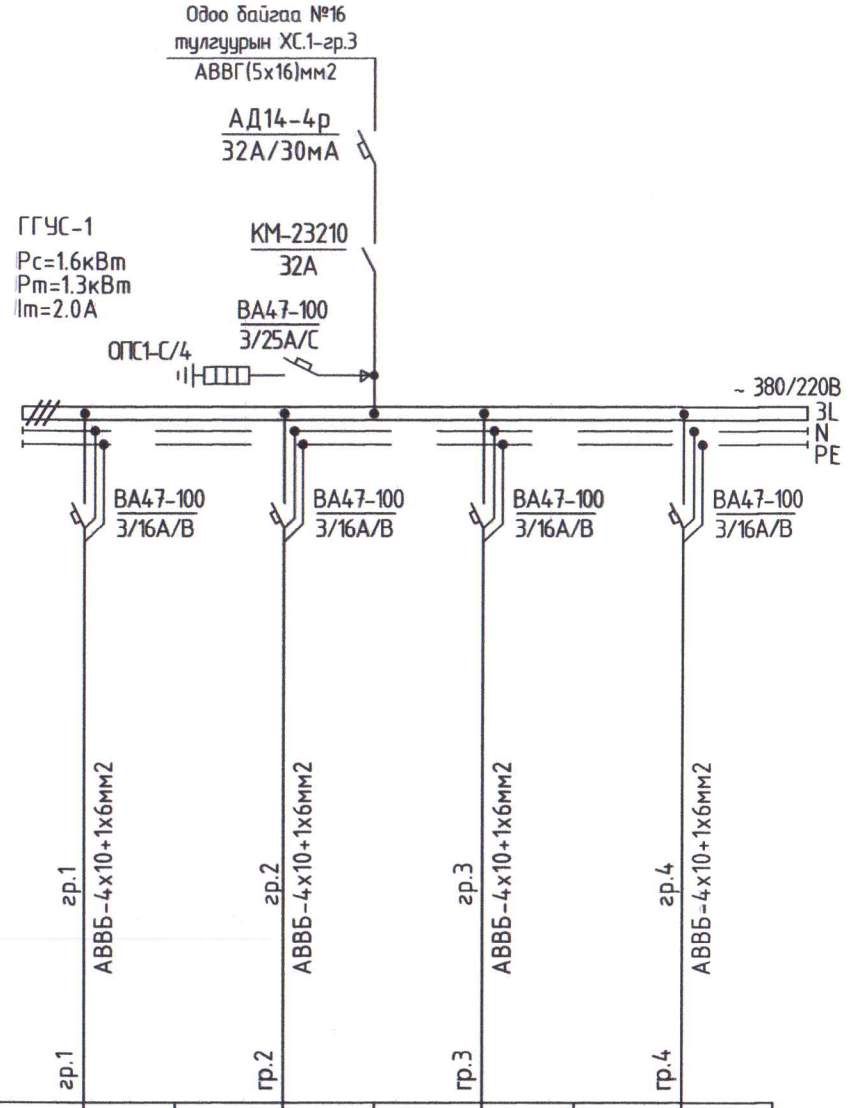

Тухайн тэжээх шугам					
Шин дамжуулагч хуваар.хайрцаг	Орол дээрхи аппаратын маяг Іхэвийн (А) Іявуулах (А)				
	Тэмдэглэгээ/маяг/ Хүчдэл, В; Рсуурь, кВт Ітооц, А				
Шугамын гаралтын аппарат	Маяг, Іхэвийн, А Салгагч ба хайлах тавьц				
Утасны ба хөндлөн огтлол мм 2	Шугамын тэмдэглэгээ байгуулалт төмөр хоолойн тэмдэглэгээ /стандартаар/ урт , м				
Явуулах аппарат	Шугамын тэмдэглэгээ І хэвийн , А , салгагч дулааны релений тавьц , А				
Утасны марк ба хөндлөн огтлол мм 2	Шугамын тэмдэглэгээ, байгуулалт дахь төмөр хоолойн тэмдэглэгээ /стандартаар/ урт,м				
Цахилгаан хэрэглэгчид	Таних тэмдэг				
	Байгуулалт дээрхи №	№1-30	№31-51	№52-63	№64-69
	Маяг	36L50-740	36L50-740	36L50-740	36L50-740
	Хэвийн чадал кВт L1, L2, L3	0.6	0.42	0.1	0.5
	Гүйдэл, А Іхэвийн	2.7	1.9	0.45	2.3
	Гүйдэл, А Іявуулах				
	Нэр	Гадна гэрэлтүүлэгч	Гадна гэрэлтүүлэгч	Гадна гэрэлтүүлэгч	Гадна гэрэлтүүлэгч
Технологийн тоног төхөөрөмжийн №		ГГУС-1			

ГАДНА ГЭРЭЛТҮҮЛГИЙН САМБАРЫН УДИРДЛАГЫН БҮДҮҮВЧ ГГУС-1

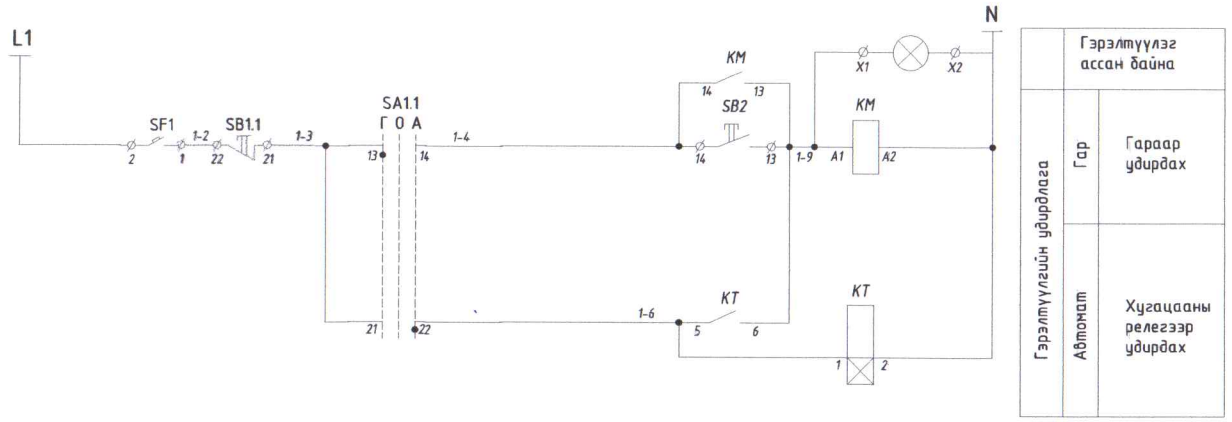

5-5
Батсүрэн
2026 он 08 сар 30 өдөр

Diz kon	Завхан аймаг Тосонцэнгэл сум НИЙТИЙН БИЕИЙН ТАМИРЫН ТАЛБАЙ, ТОХИЖИЛТЫН ГАДНА ГЭРЭЛТҮҮЛЭГ				
	Гэрэлтүүлгийн удирдлагын самбарын бүдүүвч. ГГУС-1				
БАРИЛГЫН ЗУРАГ ТӨСЛИЙН "ДИЗКОН" ХХК Хаяг: Хан-Уул дүүрэг 3-р хороо ЭНГЕЛЬС-ийн гудамж САМ. оффис 201 тоот, Утас: 88102812	Инженер	Анхзул	Н. Анхзул	ЕГ Шифр: ДК-04-2025/11	Масштаб: М1:	Огноо: 2026
	Гүйцэтгэсэн	Анхзул	Н. Анхзул	ТГ Шифр:	Зургийн дугаар: ГГ-6	Хуудас: 14
	Шалгасан	Энхтуяа	А.Энхтуяа			

ГАДНА ГЭРЭЛТҮҮЛГИЙН УДИРДЛАГЫН САМБАР М1:50

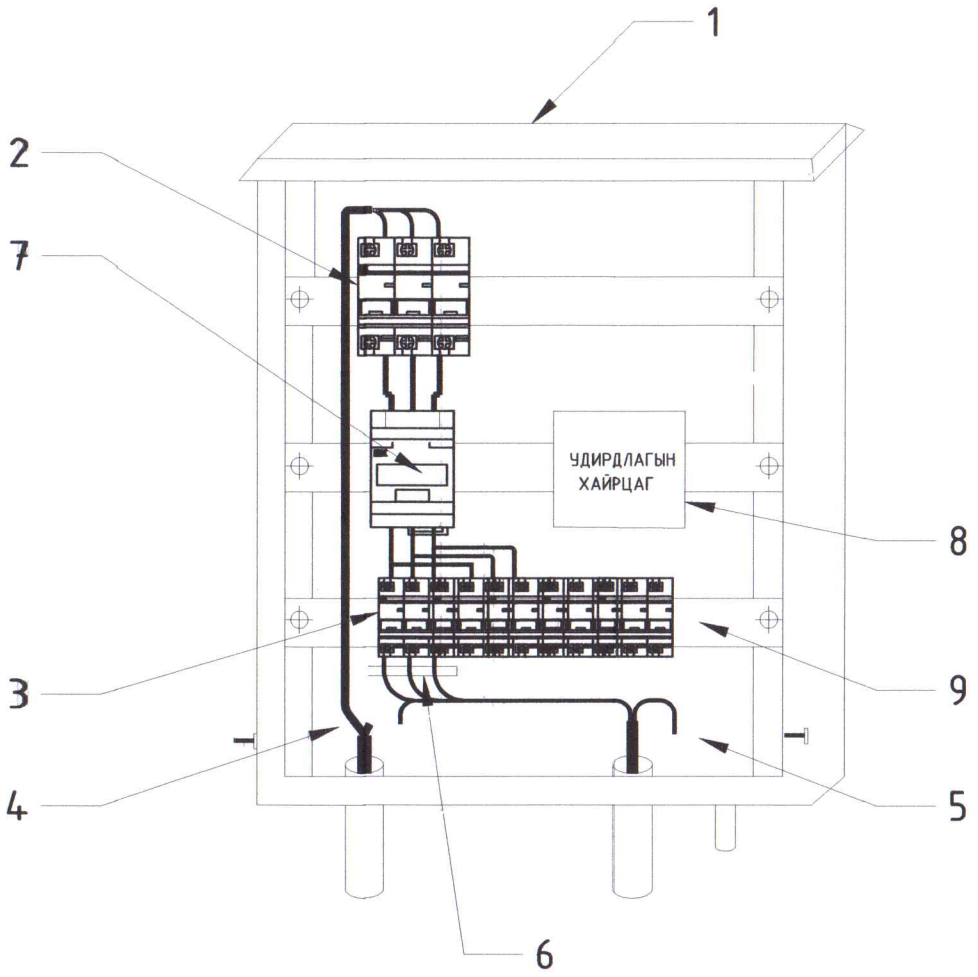

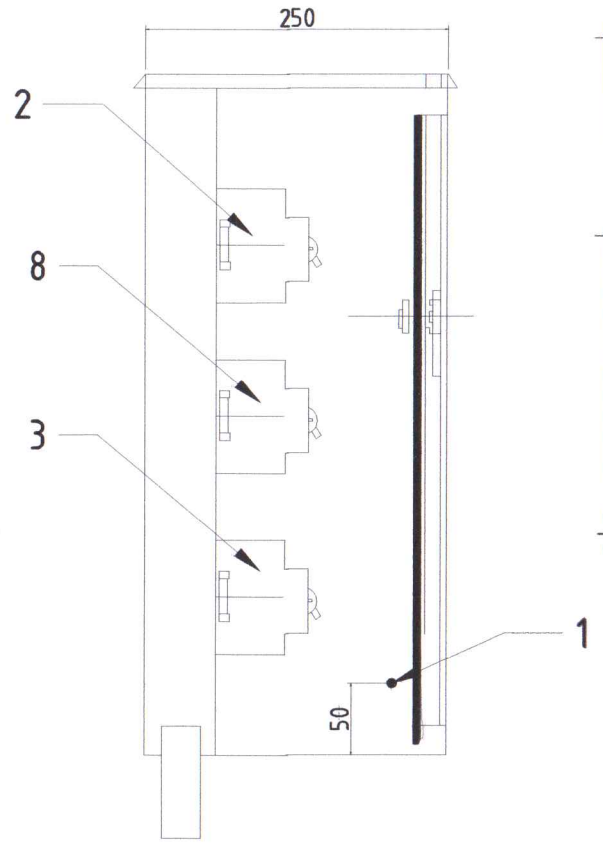

ГЭРЭЛТҮҮЛГИЙН САМБАРЫН ГАЗАРДУУЛГА

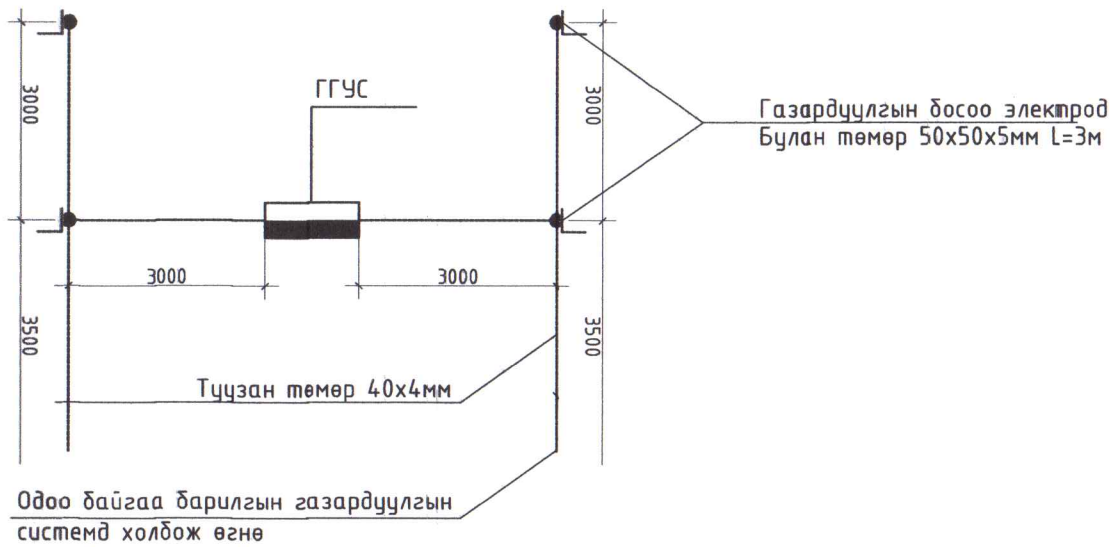

Тайлбар

1. Гэрэлтүүлгийн удирдлагын самбарыг газардуулна.
2. Газардуулгын хэвтээ хүрээг 40х4мм тууzан гангаар хийнэ. Газардуулгын хэвтээ хүрээг газрын тэгшлэгдсэн түвшингээс доош 0.5м гүнд шуудуунд суулгана.
3. Босоо электродыг 3м урттай 50х50х5мм булан гангаар хийнэ. Босоо электродыг өрөмдөх замаар газарт зоож угсарна.
4. Газардуулгын хэвтээ хүрээ, босоо электродыг хооронд нь гагнуураар холбоно.
5. Гэрэлтүүлгийн самбарын газардуулгын эсэргүүцэл нь 4 Ом ихгүй байх шаардлагатай.

Тэмдэглэгээ	Нэр	тоо хэмжээ	нэг бүрийн жин, кг	нийт жин, кг
1	Гадна гэрэлтүүлгийн удирдлагын самбар /Тоолуурын хайрцаг тусдаа/-500х400х250	1	10	10
2	Оролтын автомат АД14.4р-25А/30мА	1	0.3000	0.3000
3	Групын автомат ВА47-29.1р/16А	2	0.1030	0.6180
4	0-н шин, 14/2	1		
5	самбарын газардуулгын боолт М6	3		
6	кабель бэхлэгч, ш	3		
7	Сафонзон залгуур - КМ-22510/32А	1		
8	Хугацааны реле - KG316T	1		
9	Автомат тогтоогч зам - DIN Rail	5		

Diz kon

БАРИЛГЫН ЗУРАГ ТӨСЛИЙН "ДИЗКОН" ХХК
Хаяг: Хан-Уул дүүрэг 3-р хороо ЭНГЕЛЬС-ийн гудамж
САМЬ оффис 201 тоот, Утас: 88102812

Завхан аймаг Тосонцэнгэл сум
НИЙТИЙН БИЕИЙН ТАМИРЫН ТАЛБАЙ, ТОХИЖИЛТЫН ГАДНА ГЭРЭЛТҮҮЛЭГ
Гадна гэрэлтүүлгийн удирдлагын самбарын огтлол, газардуулга

Инженер		Н. Анхзул	ЕГ Шифр: ДК-04-2025/11	Масштаб: М1:	Огноо: 2026
Гүйцэтгэсэн		Н. Анхзул	ТГ Шифр:	Зургийн дугаар: ГГ-7	Хуудас: 14
Шалгасан		А.Энхтуяа			

ГЭРЭЛТҮҮЛГИЙН САМБАРЫН СУУРЬ

ОГТЛОЛ /1-1/
М1:10

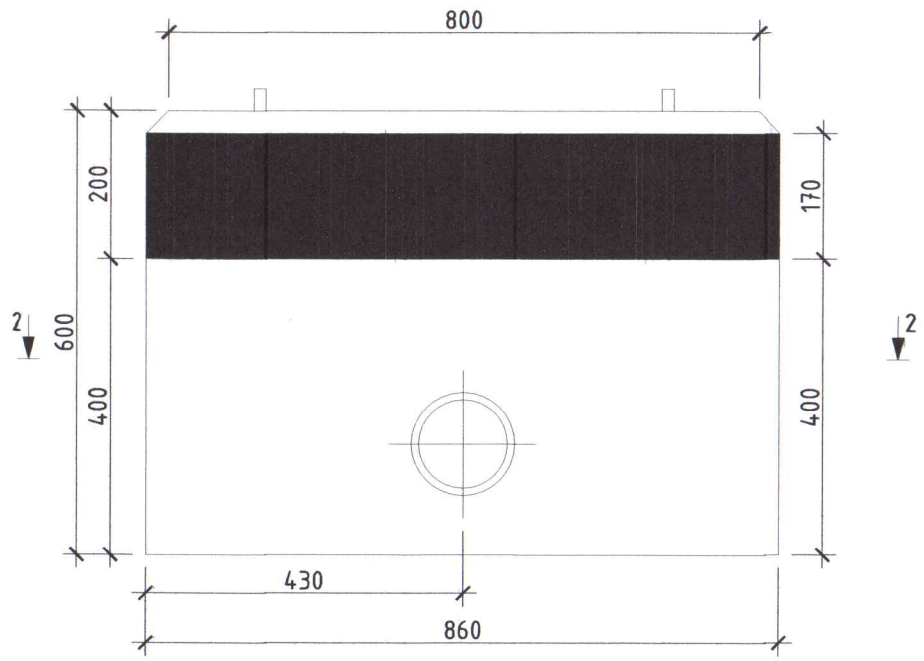

ОГТЛОЛ /3-3/
М1:10

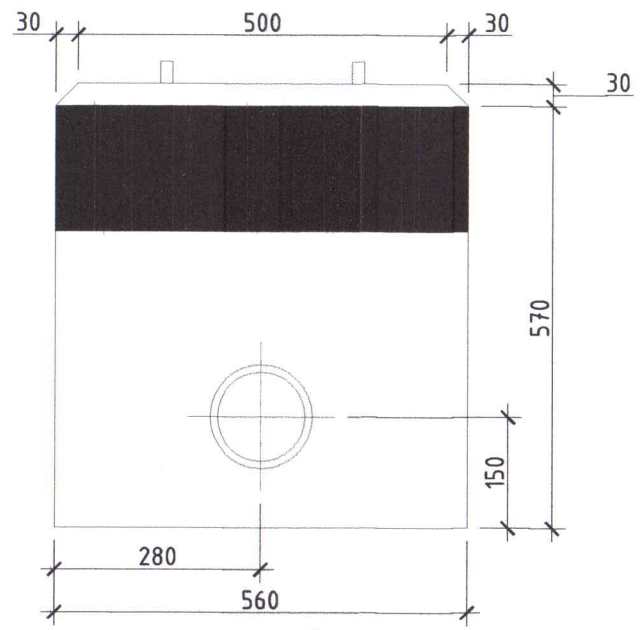

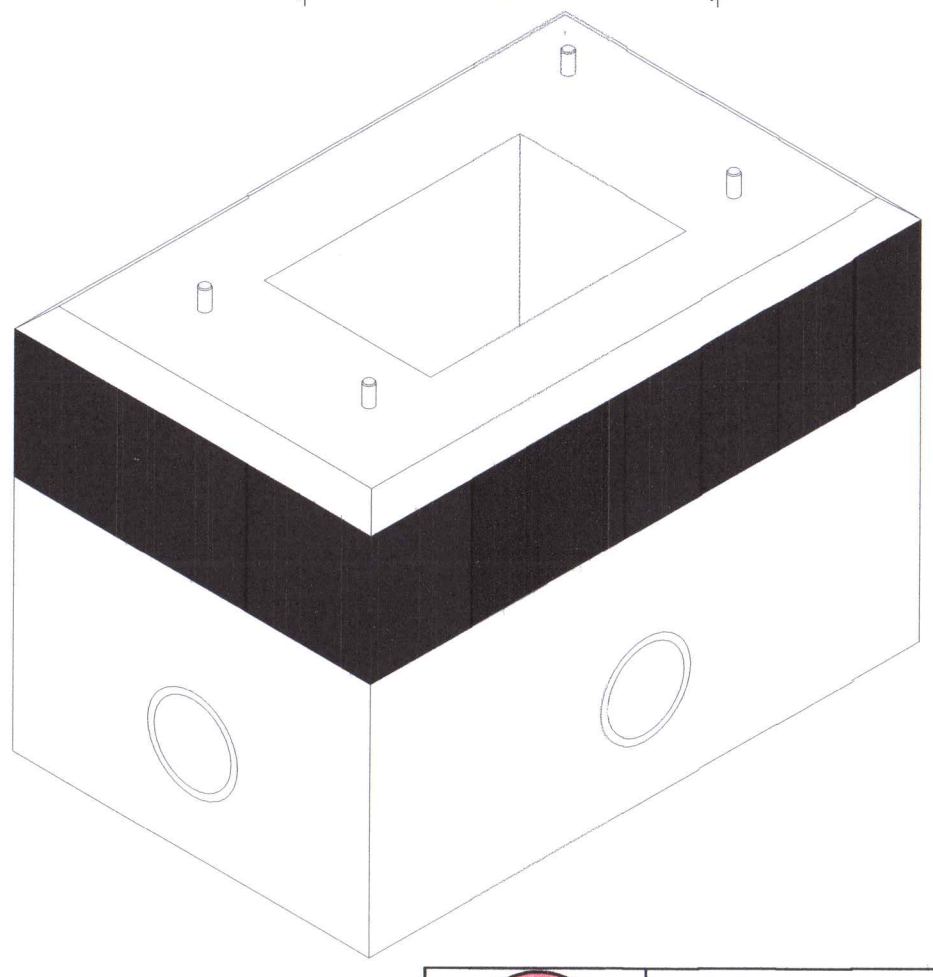

ОГТЛОЛ /2-2/
М1:10

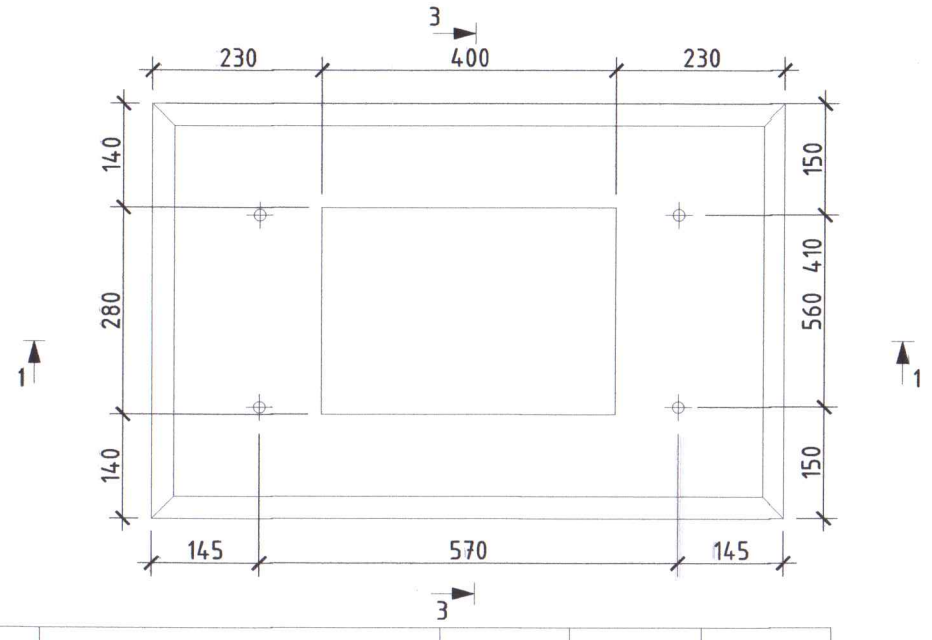

Д/д	Нэр	Маяг	Хэмж. нэгж	Тоо хэмжээ	
1	Болт	М16	ш	4	12
2	Бетон цутгамал суурь		$м^3$	1.5	6

Dizkon

БАРИЛГЫН ЗУРАГ ТӨСЛИЙН "ДИЗКОН" ХХК
Хаяг: Хан-Уул дүүрэг 3-р хороо ЭНГЕЛЬС-ийн гудамж CAML оффис 201 тоот, Утас: 88102812

Завхан аймаг Тосонцэнгэл сум
НИЙТИЙН БИЕИЙН ТАМИРЫН ТАЛБАЙ, ТОХИЖИЛТЫН ГАДНА ГЭРЭЛТҮҮЛЭГ
Гэрэлтүүлгийн самбарын суурь

Инженер		Н. Анхзул	ЕГ Шифр: ДК-04-2025/11	Масштаб: М1:	Огноо: 2026
Гүйцэтгэсэн		Н. Анхзул	ТГ Шифр:	Зургийн дугаар: ГГ-8	Хуудас: 14
Шалгасан		А.Энхтуяа			

ГАДНА ГЭРЭЛТҮҮЛГИЙН САМБАР /ХАЖУУ/

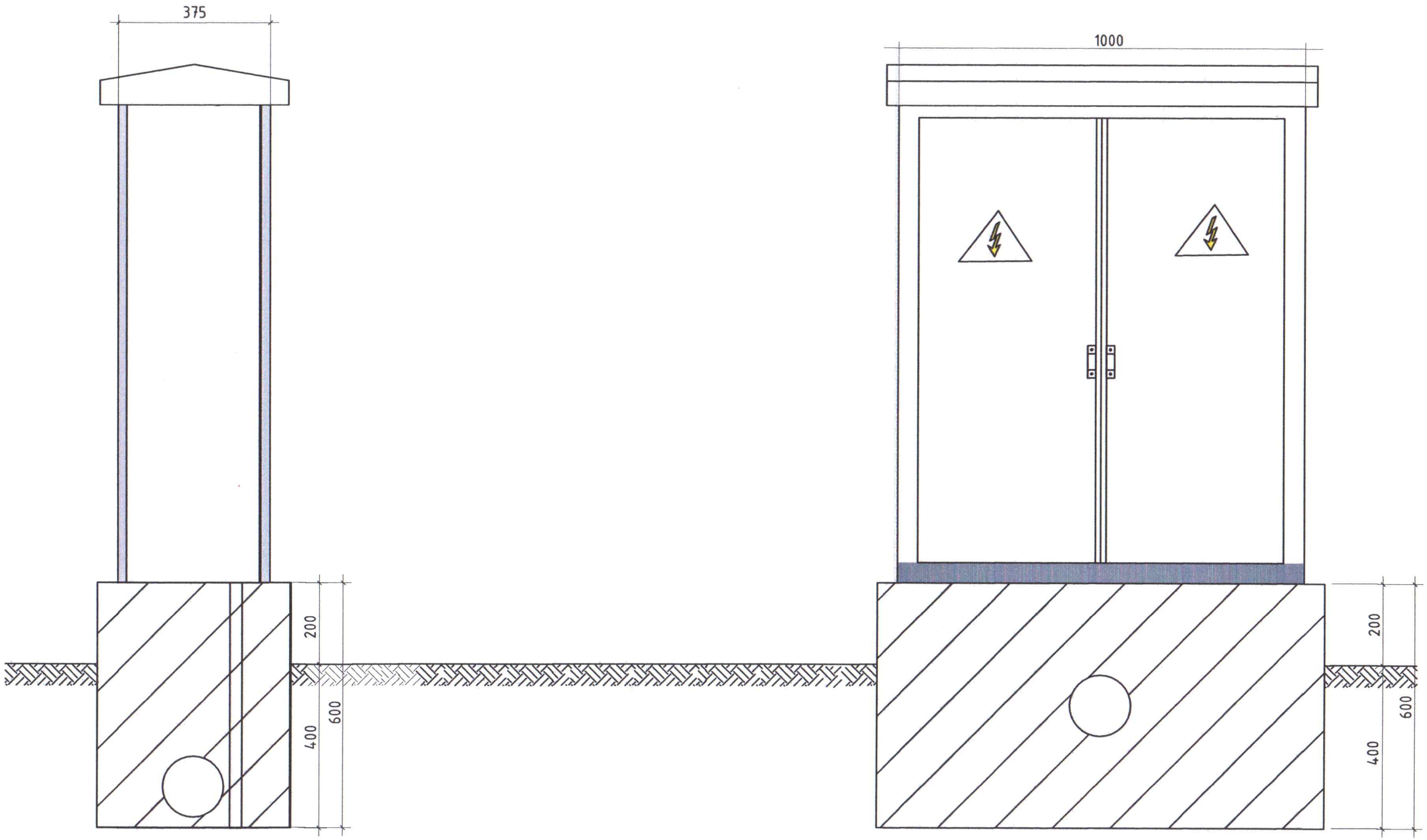

ГАДНА ГЭРЭЛТҮҮЛГИЙН САМБАР /НҮҮР/

Тайлбар:
(Уг техникийн зураг нь "ШУА"-н информатикийн хүрээлэнгийн гадна гэрэлтүүлгийн самбарын техникийн зураг болно.)

Dizkon	Завхан аймаг Тосонцэнгэл сум НИЙТИЙН БИЕИЙН ТАМИРЫН ТАЛБАЙ, ТОХИЖИЛТЫН ГАДНА ГЭРЭЛТҮҮЛЭГ				
БАРИЛГЫН ЗУРАГ ТӨСЛИЙН "ДИЗКОН" ХХК Хаяг: Хан-Уул дүүрэг 3-р хороо ЭНГЕЛЬС-ийн гудамж САМL оффис 201 тоот, Утас: 88102812	Гадна гэрэлтүүлгийн удирдлагын самбарын огтлол (ГГУС-1)				
Инженер		Н. Анхзул	ЕГ Шифр: ДК-04-2025/11	Масштаб: М1:	Огноо: 2026
Гүйцэтгэсэн		Н. Анхзул	ТГ Шифр:	Зургийн дугаар: ГГ-9	Хуудас: 14
Шалгасан		А.Энхтуяа			

9М ӨНДӨРТЭЙ ГЭРЭЛТҮҮЛГИЙН ШОНГИЙН ЕРӨНХИЙ ХАРАГДАХ БАЙДАЛ М1:50

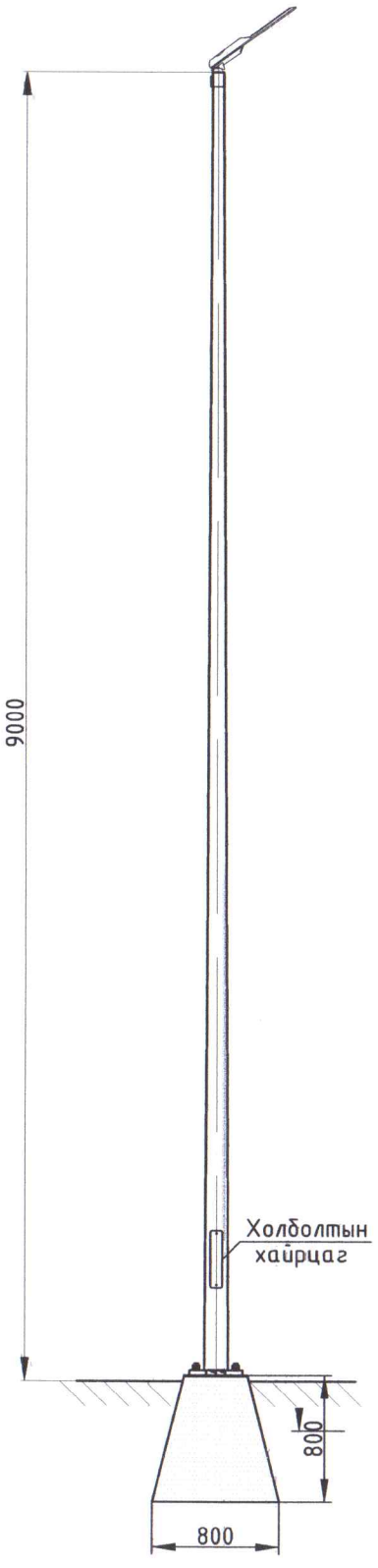

ХОЛБОЛТЫН ХАЙРЦАГ М1:10

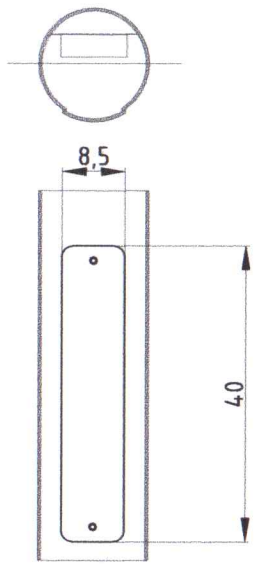

Dimensions: 571 x 224 x 114 mm
Luminaire input power: 93.6 W
Luminaire luminous flux: 13685 lm
Luminaire efficacy: 146 lm/W
Weight: 5.9 kg
Scx: 0.054 m

Тайлбар:
1. Шонг зохих зургийн дагуу чанар, үзэмж, хийцийг анхаарч гагнаасын хэсгийг чанартай хийх шаардлагатай
2. Гэрэлтүүлгийн шонгийн хийцийг үйлдвэрт бэлтгэж газар дээр нь угсарч босгохоор тооцов.

5-5
Батсүрэн
2026оны 03 сар 30 өдөр

ГЭРЭЛТҮҮЛГИЙН ШОНГЫН ГАЗАРДУУЛГА

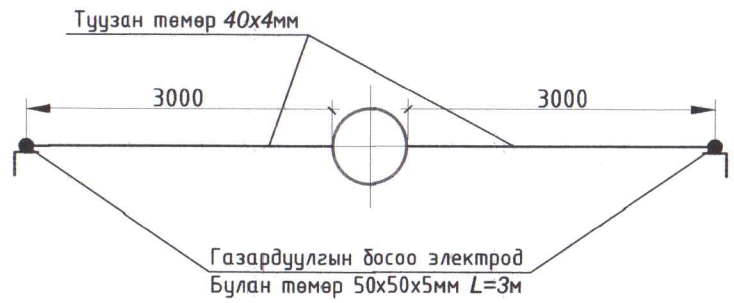

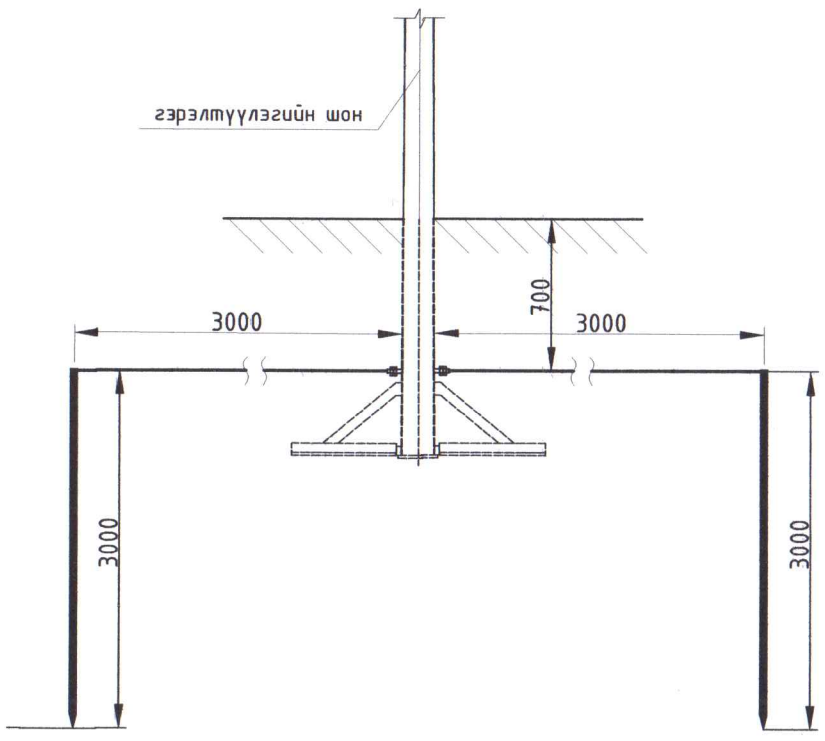

Тайлбар

1. Гэрэлтүүлгийн шонд трассын төгсгөлүүдэд давтан газардуулга хийж өгнө.
2. Газардуулгын хэвтээ хүрээг 40х4мм туузан гангаар хийнэ. Газардуулгын хэвтээ хүрээг газрын тэгшлэгдсэн түвшингээс доош 0.7м гүнд шуудуунд суулгана.
3. Босоо электродыг 3м урттай 50х50х5мм булан гангаар хийнэ. Босоо электродыг өрөмдөх замаар газарт зоож угсарна.
4. Газардуулгын хэвтээ хүрээ, босоо электродыг хооронд нь гагнуураар холбоно.
5. Гэрэлтүүлгийн шонгын газардуулгын эсэргүүцэл нь 4 Ом ихгүй байх шаардлагатай.
6. Гэрэлтүүлгийн шонгын суурийг ББ-н зургаас үз.

Diz kon БАРИЛГЫН ЗУРАГ ТӨСЛИЙН "ДИЗКОН" ХХК Хаяг: Хан-Уул дүүрэг 3-р хороо ЭНГЕЛЬС-ийн гудамж САМL оффис 201 тоот, Утас: 88102812	Завхан аймаг Тосонцэнгэл сум НИЙТИЙН БИЕИЙН ТАМИРЫН ТАЛБАЙ, ТОХИЖИЛТЫН ГАДНА ГЭРЭЛТҮҮЛЭГ 9м өндөртэй гэрэлтүүлгийн шонгийн ерөнхий харагдах байдал М1:50				
Инженер	Н. Анхэул	ЕГ Шифр: ДК-04-2025/11	Масштаб: М1:	Огноо: 2026	
Гүйцэтгэсэн	Н. Анхэул	ТГ Шифр:	Зургийн дугаар: ГГ-10	Хуудас: 14	
Шалгасан	А.Энхтуяа				

4М ӨНДӨРТЭЙ ГЭРЭТҮҮЛГИЙН ШОНГИЙН ЕРӨНХИЙ ХАРАГДАХ БАЙДАЛ М1:50

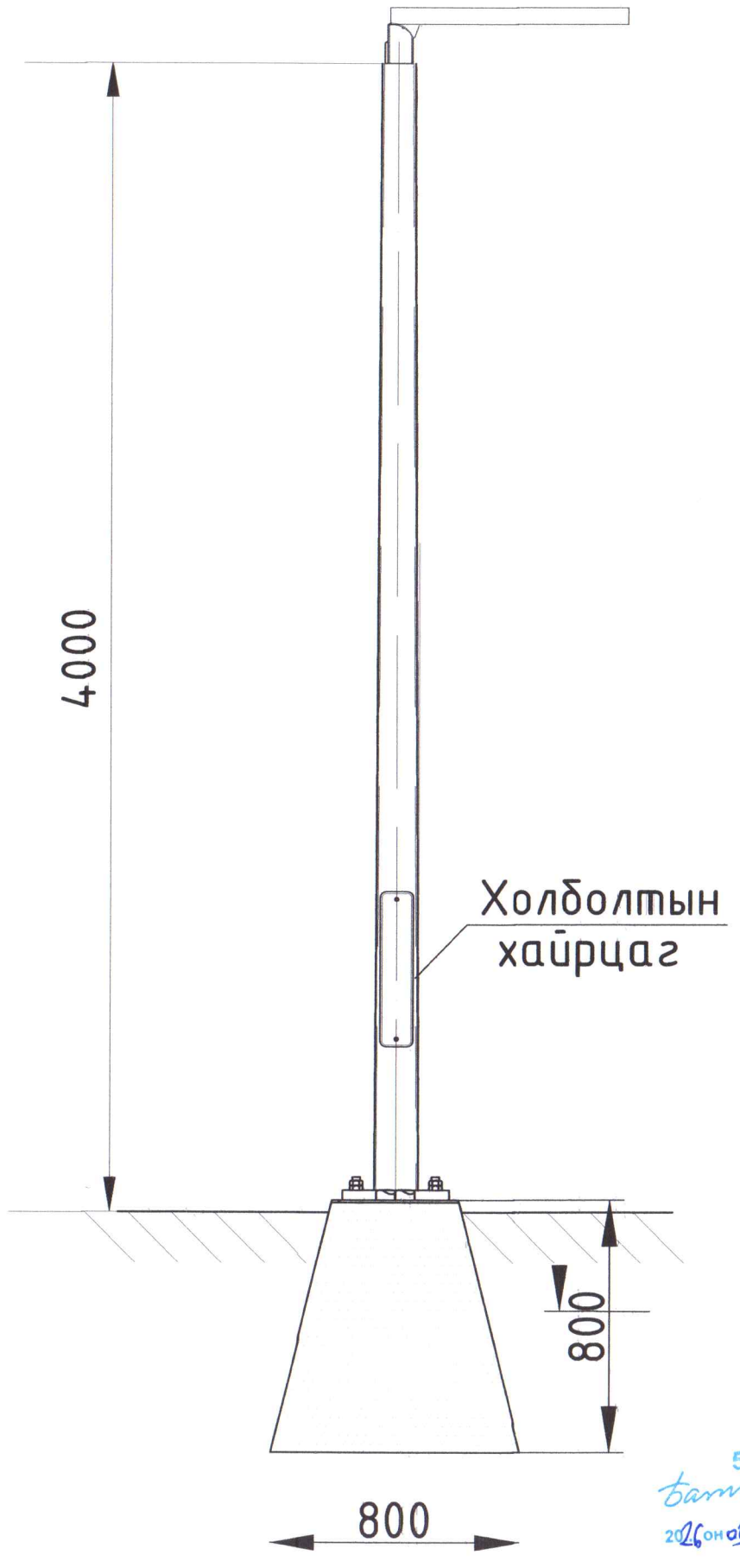

ХОЛБОЛТЫН ХАЙРЦАГ М1:10

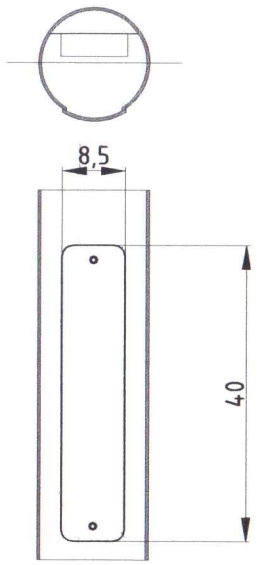

Dimensions: Ø435 x 81 mm
Luminaire input power: 19.1 W
Luminaire luminous flux: 2780 lm
Luminaire efficacy: 146 lm/W
Weight: 6.7 kg
Scx: 0.04 m²

ГЭРЭЛТҮҮЛГИЙН ШОНГЫН ГАЗАРДУУЛГА

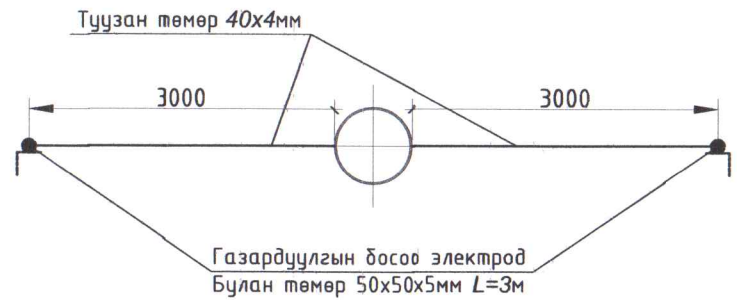

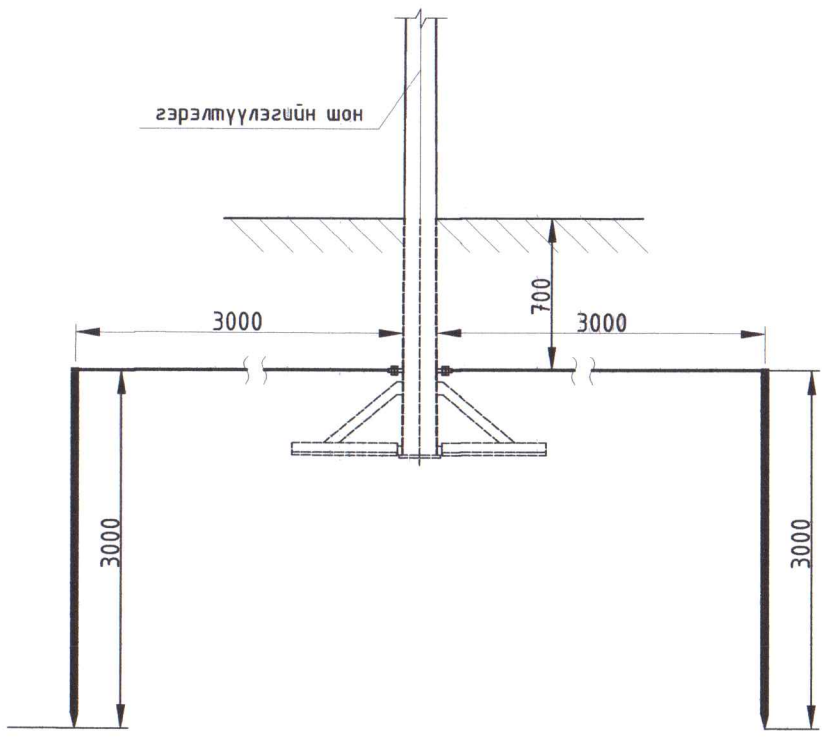

Тайлбар

1. Гэрэлтүүлгийн шонд трассын төгсгөлүүдэд давтан газардуулга хийж өгнө.
2. Газардуулгын хэвтээ хүрээг 40х4мм туузан гангаар хийнэ. Газардуулгын хэвтээ хүрээг газрын тэгшлэгдсэн түвшингээс доош 0.7м гүнд шуудуунд суулгана.
3. Босоо электродыг 3м урттай 50х50х5мм булан гангаар хийнэ. Босоо электродыг өрөмдөх замаар газарт зоож угсарна.
4. Газардуулгын хэвтээ хүрээ, босоо электродыг хооронд нь гагнуураар холбоно.
5. Гэрэлтүүлгийн шонгын газардуулгын эсэргүүцэл нь 4 Ом ихгүй байх шаардлагтай.
6. Гэрэлтүүлгийн шонгын суурийг ББ-н зургаас үз.

Тайлбар:

1. Шонг зохих зургийн дагуу чанар, үзэмж, хийцийг анхаарч гагнаасын хэсгийг чанартай хийх шаардлагатай
2. Гэрэлтүүлгийн шонгийн хийцийг үйлдвэрт бэлтгэж газар дээр нь угсарч босгохоор тооцов.

5-5
2026 он 03 сар 30 өдөр

Diz kon

БАРИЛГЫН ЗУРАГ ТӨСЛИЙН "ДИЗКОН" ХХК
Хаяг: Хан-Уул дүүрэг 3-р хороо ЭНГЕЛЬС-ийн гудамж
CAML оффис 201 тоот, Утас: 88102812

Завхан аймаг Тосонцэнгэл сум
НИЙТИЙН БИЕИЙН ТАМИРЫН ТАЛБАЙ, ТОХИЖИЛТЫН ГАДНА ГЭРЭЛТҮҮЛЭГ

4м өндөртэй гэрэтүүлгийн шонгийн ерөнхий харагдах байдал М1:50

Инженер	Анхзул	Н. Анхзул	ЕГ Шифр: ДК-04-2025/11	Масштаб: М1:	Огноо: 2026
Гүйцэтгэсэн	Анхзул	Н. Анхзул	ТГ Шифр:	Зургийн дугаар: ГГ-11	Хуудас 14
Шалгасан	Энхтуяа	А.Энхтуяа			

ГЭРЭЛТҮҮЛГИЙН СУУРИЙН ХЭСЭГЛЭЛ

ГЭРЭЛТҮҮЛЭГИЙН БЕТОН СУУРЬ /М1:50/

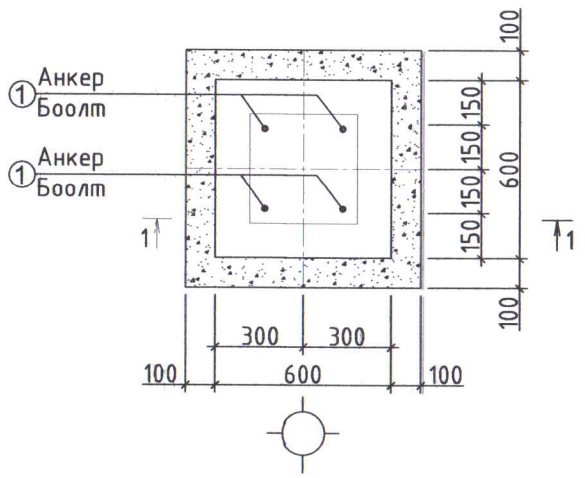

ПОЗ - 2 /М1:25/

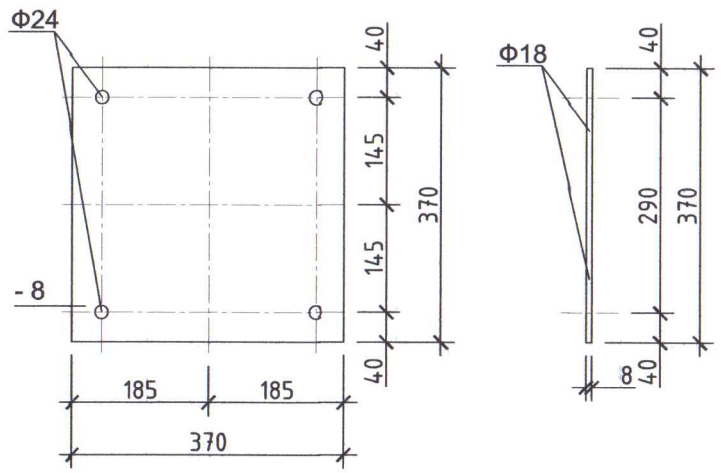

МАТЕРИАЛЫН ТҮҮВЭР

№	Тэмдэглэгээ	Нэр	Тоо	Нэгж жин /кг/	Нийт жин /кг/	Тайлбар
		ГЭРЭЛТҮҮЛЭГИЙН ТӨМӨР БЕТОН СУУРЬ	1	42.55	42.55	
1		М20 L=890	4	2.08	8.32	
2		-16x370 L=370	1	17.19	17.19	
3		-8x370 L=370	1	8.59	8.59	
4		ф8 AI ГОСТ5781-82 L=1320	3	0.52	1.56	
5		Гайка М20 ГОСТ 5915-70	16	0.22	3.52	
6		Шайба 20 ГОСТ 11371-78*	8	0.04	0.32	
7		Шайба -12x90x90	4	0.76	3.05	
8		Бетон анги В25	-	V=0.414м^3		
9		Бетон бэлтгэл В7.5	-	V=0.064м^3		

ОГТЛОЛ 1 - 1 /М1:50/

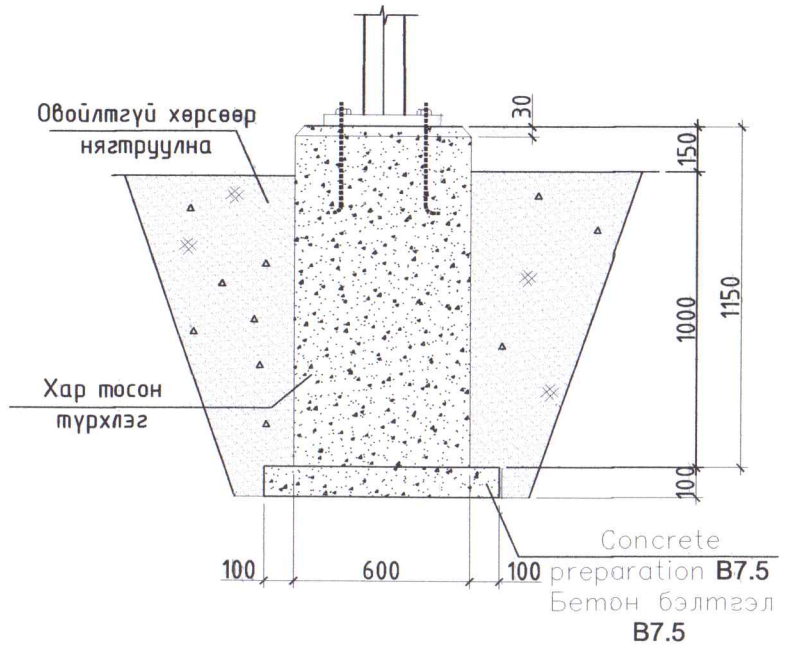

АНКЕР БООЛТ/М1:25/

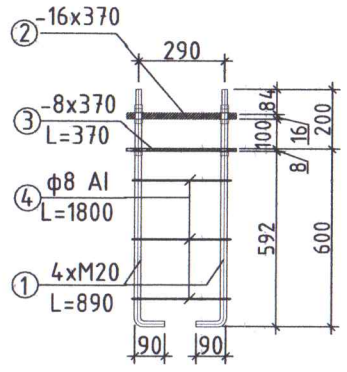

ТАЙЛБАР:

1. Төмөр хийцийн гадаргууг 60 мкм-аас багагүй зузаантай халуунаар цайрдаж зэврэлтээс хамгаалах.
2. Утасны холболтын холболтын хавчаарын таг 10-ын дотор талд хөдөлгөөнгүйгээр бэхлэнэ.
3. Төмөр бетон суурийн хөрстэй харьцах хэсэгт хар тосон түрхлэгээр 2 удаа түрхэнэ.
4. Гагнуурын оёдлын өндөр h=5 мм.
5. Буцааж дарах хөрс 1.7 кг/м^3 нягттай байх ба чийглэгийг шалгаж , БНбД3.02.01.90-д заасны дагуу буцааж дарна. Буцааж дарах хөрс ургамлын үетэй, органик хольцтой, хүлэр, ширхэгтэй хөрс, овойлт, сууль үүсгэдэг хөрс байж болохгүй.

Dizkon БАРИЛГЫН ЗУРАГ ТӨСЛИЙН "ДИЗКОН" ХХК Хаяг: Хан-Уул дүүрэг 3-р хороо ЭНГЕЛЬС-оан гудамж САМ. оффис 201 тоот, Утас: 88102812	Завхан аймаг Тосонцэнгэл сум НИЙТИЙН БИЕИЙН ТАМИРЫН ТАЛБАЙ, ТОХИЖИЛТЫН ГАДНА ГЭРЭЛТҮҮЛЭГ				
	Гэрэлтүүлгийн суурийн хэсэглэл				
	Инженер	Н. Анхзул	ЕГ Шифр: ДК-04-2025/11	Масштаб: М1:	Огноо: 2026
	Гүйцэтгэсэн	Н. Анхзул	ТГ Шифр:	Зургийн дугаар: ГГ-12	Хуудас: 14
	Шалгасан	А.Энхтуяа			

КАБЕЛИЙН ШУУДУУНЫ ЗУРАГ

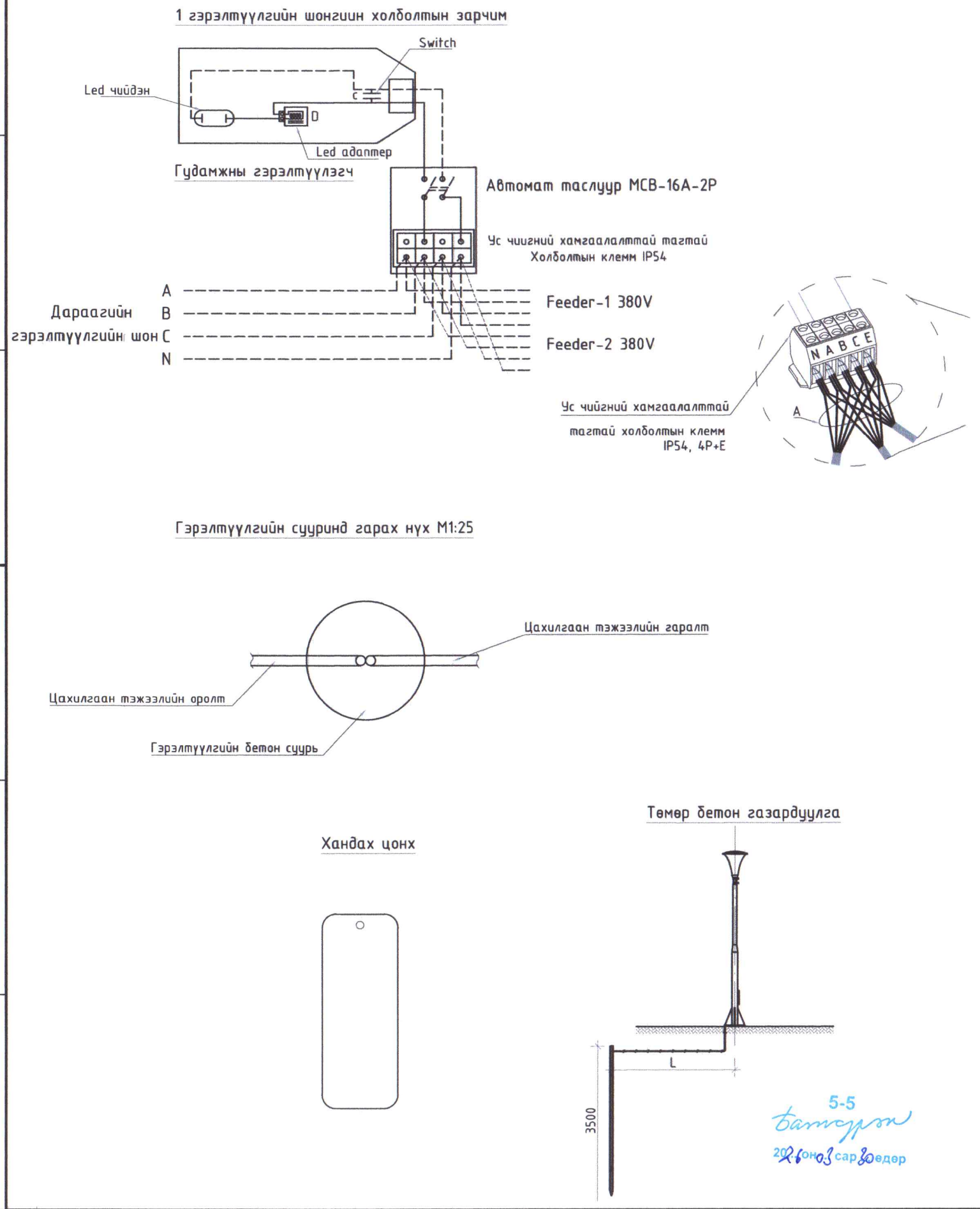

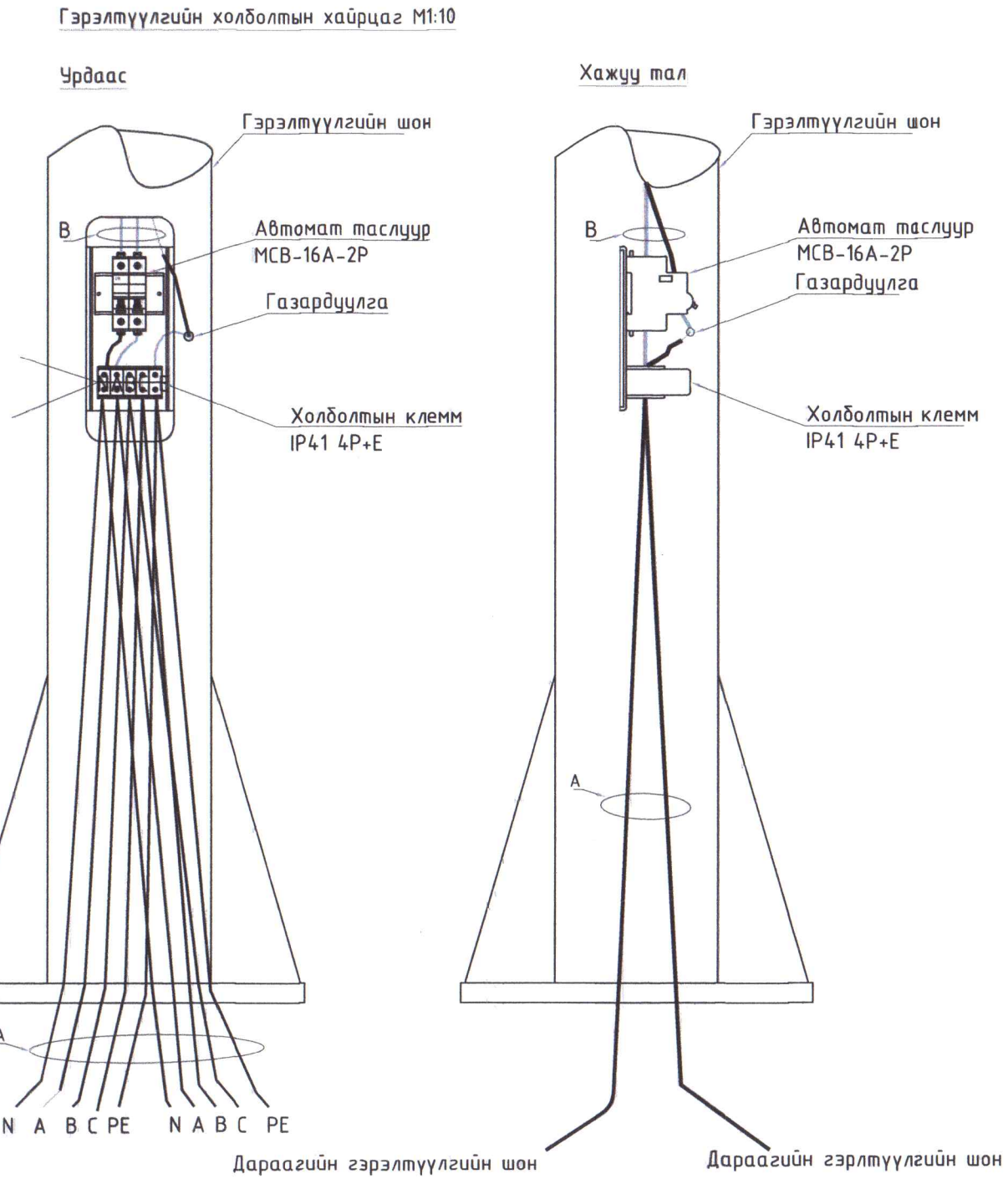

5-5
батсурэн
2026 оно 03 сар 30 өдөр

Diz kon	Завхан аймаг Тосонцэнгэл сум НИЙТИЙН БИЕИЙН ТАМИРЫН ТАЛБАЙ, ТОХИЖИЛТЫН ГАДНА ГЭРЭЛТҮҮЛЭГ				
	Кабелийн шуудууны зураг				
БАРИЛГЫН ЗУРАГ ТӨСЛИЙН "ДИЗКОН" ХХК Хаяг: Хан-Уул дүүрэг 3-р хороо ЭНГЕЛЬС-ийн гудамж CAML оффис 201 тоот, Утас: 88102812	Инженер	Н. Анхзул	ЕГ Шифр: ДК-04-2025/11	Масштаб: M1:	Огноо: 2026
	Гүйцэтгэсэн	Н. Анхзул	ТГ Шифр:	Зургийн дугаар: ГГ-13	Хуудас: 14
	Шалгасан	А.Энхтуяа			

КАБЕЛЬ ШУГАМЫГ ШУУДУУНД БАЙРЛУУЛАХ

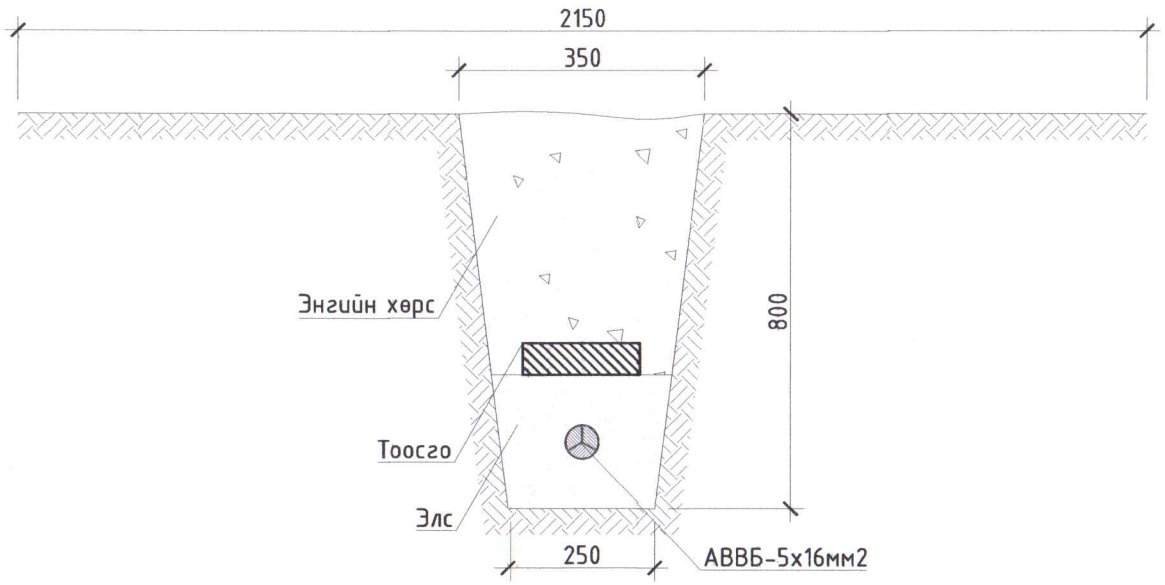

КАБЕЛЬ ШУГАМЫГ ГАЗАРТ ТАВИХ

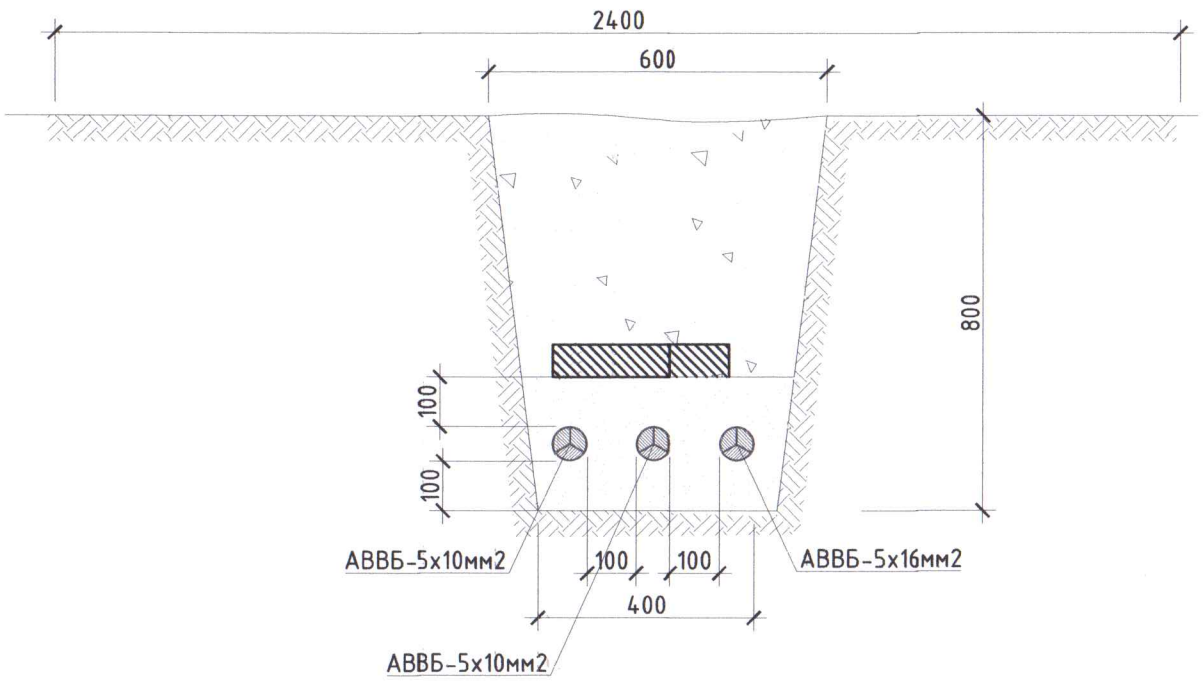

1. Кабелийн тэмдэглэгээний дээд талд цутгагдсан гуулин хавтгай дээр "Цахилгааны кабель" гэсэн үгийг тамгалсан байхаас гадна трассын чиглэлийг сумаар заажхүчдэлийн түвшинг бичиж өгнө.
2. Кабелийн тэмдэглэгээг газрын түвшнээс 50 мм дээр байхаар тооцон бүх газар доогуурх кабелийн трассын дагуу нүүрэн талд суурилуулах ба хэрэв байрлуулсан кабелийн тэмдэгнь явган хүн болон бусад хөдөлгөөнд саад учруулахаар бол газрын түвшинтэй чацуу байхаар байрлуулна.
3. Кабелийн тэмдэглэгээг трассын эхлэл ба төгсгөл дээр, чиглэлээ өөрчилсөн үед зай тутамд байрлуулна.

КАБЕЛЬ ШУГАМЫГ ИНЖЕНЕРИЙН БАЙГУУЛАМЖТАЙ ЗЭРЭГЦЭЭ БАЙРЛУУЛАХ

КАБЕЛЬ ШУГАМ АВТОЗАМТАЙ ОГТЛОЛЦОХ

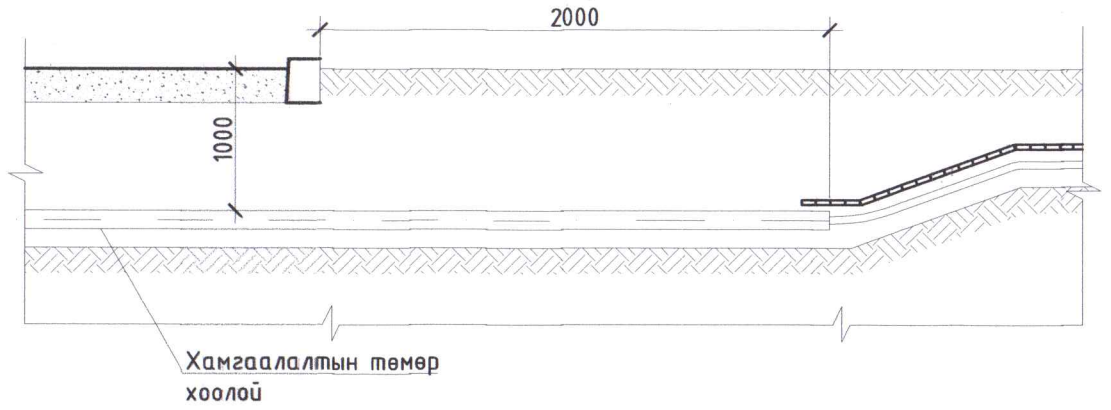

КАБЕЛЬ ШУГАМ ЦЭВЭР, БОХИР УСНЫ ШУГАМТАЙ ЗЭРЭГЦЭЖ

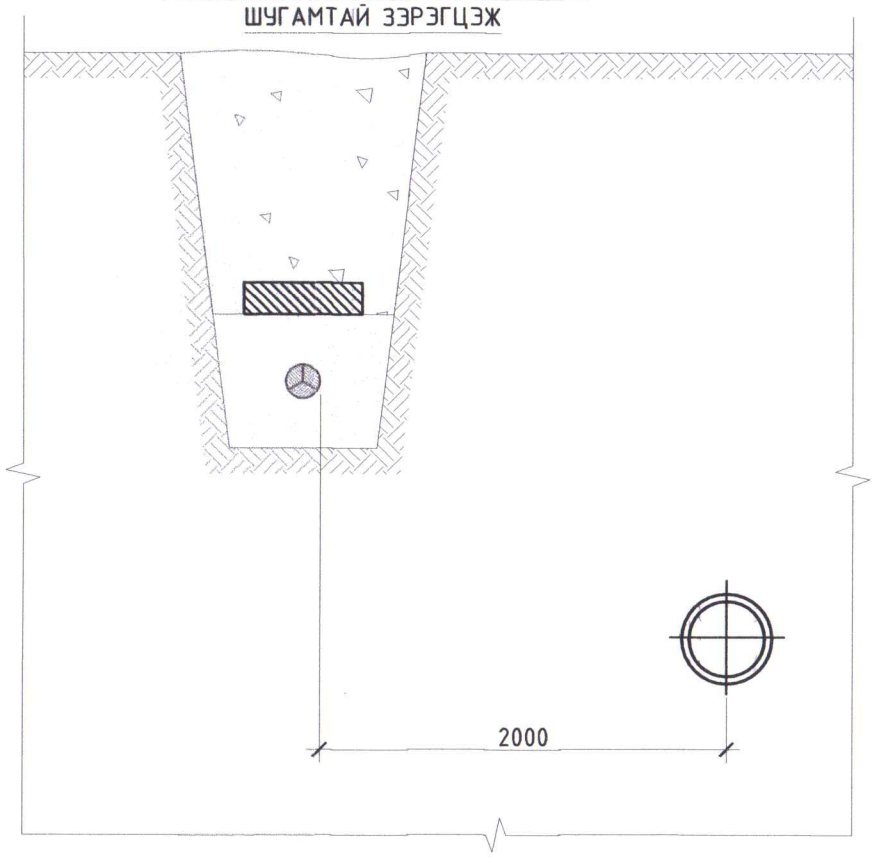

Diz kon	Завхан аймаг Тосонцэнгэл сум НИЙТИЙН БИЕИЙН ТАМИРЫН ТАЛБАЙ, ТОХИЖИЛТЫН ГАДНА ГЭРЭЛТҮҮЛЭГ				
БАРИЛГЫН ЗУРАГ ТӨСЛИЙН "ДИЗКОН" ХХК Хаяг: Хан-Уул дүүрэг 3-р хороо ЭНГЕЛЬС-ийн гудамж САМ. оффис 201 тоот, Утас: 88102812	Кабель шугамыг шуудуунд байрлуулах,инженерийн байгууламжтай зэрэгцээ байрлуулах				
	Инженер		Н. Анхзул	ЕГ Шифр: ДК-04-2025/11	Масштаб: М1:
	Гүйцэтгэсэн		Н. Анхзул	ТГ Шифр:	Зургийн дугаар: ГГ-14
	Шалгасан		А.Энхтуяа		Хуудас: 14
					Огноо: 2026