"Криетив Монголиа" ХХК
Хаяг: Монгол Улс, Улаанбаатар хот,
Баянзүрх дүүрэг, 26-р хороо, Санто 207;
Утас: (976) 9911-4527;
Вэбсайт: WWW.CreativeMongolia.mn

ЕГ шифр: КМ-25-02-543

ДОРНОГОВЬ АЙМАГ, САЙНШАНД СУМ

ЕРӨНХИЙ БОЛОВСРОЛЫН 1 ДҮГЭЭР СУРГУУЛИЙН ӨРГӨТГӨЛ 320 ХҮҮХДИЙН СУРГУУЛЬ

(АЖЛЫН ЗУРАГ)

БАРИЛГА БҮТЭЭЦИЙН ХЭСЭГ-ББ

БОЛОВСРУУЛСАН:

ЗАХИРАЛ:.....Ө.САНЖАА

ИНЖЕНЕР.....Б.БАТ-ОРГИЛ

Улаанбаатар хот
2025 он

ЗУРГИЙН ЖАГСААЛТ

Д/Д	Зургийн нэр	Марк
1	Зургийн жагсаалт, тайлбар бичиг	ББ-01
2	Суурь суулгалтын зураг, тайлбар	ББ-02
3	Баганан суурийн байгуулалт	ББ-03
4	Баганан суурийн огтлол 1-1-с 9-9	ББ-04
5	Баганан суурь БС-1-3-н арматурлал, огтлол, материалын түүвэр	ББ-05
6	Баганан суурь БС-4-6-н арматурлал, огтлол, материалын түүвэр	ББ-06
7	Баганан суурь БС-7; 8-н арматурлал, огтлол, материалын түүвэр	ББ-07
8	Баганан суурь БС-9; 10-н арматурлал, огтлол, материалын түүвэр	ББ-08
9	Баганан суурь БС-1а; 11-н арматурлал, огтлол, материалын түүвэр	ББ-09
10	СДН-1, 2-н, хашлага хана, цутгамал шалны арматурлал, огтлол, материалын түүвэр	ББ-10
	А БЛОК	
11	1-р давхрын багана, дамнуруугны байгуулалт	ББ-11
12	2-р давхрын багана, дамнуруугны байгуулалт	ББ-12
13	3-р давхрын багана, дамнуруугны байгуулалт	ББ-13
14	Х5-Х11 тэнхлэг дагуух рамын хэв	ББ-14
15	Y2'-Y4 тэнхлэг дагуух рамын хэв	ББ-15
16	Y5, Y6 тэнхлэг дагуух рамын хэв	ББ-16
17	Багана Б-1-4, шатны тулаас рам ШТР-1,2-н арматурлал, огтлол, материалын түүвэр	ББ-17
18	Багана дамнуруугны зангилааны хэсэглэл, огтлол	ББ-18
19	Дамнуруу /ДН-1;2/-ны арматурчлал, огтлол, материалын түүвэр	ББ-19
20	Дамнуруу /ДН-3;4/-ны арматурчлал, огтлол, материалын түүвэр	ББ-20
21	Дамнуруу /ДН-5/-ны арматурчлал, огтлол, материалын түүвэр	ББ-21
22	Дамнуруу /ДН-6/-ны арматурчлал, огтлол, материалын түүвэр	ББ-22
23	Дамнуруу /ДН-7/-ны арматурчлал, огтлол, материалын түүвэр	ББ-23
24	Дамнуруу /ДН-8/-ны арматурчлал, огтлол, материалын түүвэр	ББ-24
25	Дамнуруу /ДН-9;10/-ны арматурчлал, огтлол, материалын түүвэр	ББ-25
26	Дамнуруу /ДН-11/-ны арматурчлал, огтлол, материалын түүвэр	ББ-26
27	Дамнуруу /ДН-12/-ны арматурчлал, огтлол, материалын түүвэр	ББ-27
28	Дамнуруу /ДН-13/-ны арматурчлал, огтлол, материалын түүвэр	ББ-28
29	Дамнуруу /ДН-14/-ны арматурчлал, огтлол, материалын түүвэр	ББ-29
30	Дамнуруу /ДН-15/-ны арматурчлал, огтлол, материалын түүвэр	ББ-30
31	1-р давхрын хучилтын хэвний байгуулалт, нухний хучитгэл, далд дамнуруу ДДН-1-ны арматурлал, материалын түүвэр	ББ-31
32	1-р давхрын хучилтын доод үеийн арматурлал, материалын түүвэр	ББ-32
33	1-р давхрын хучилтын дээд үеийн арматурлал	ББ-33
34	2-р давхрын хучилтын хэвний байгуулалт, нухний хучитгэл, далд дамнуруу ДДН-1-ны арматурлал, материалын түүвэр	ББ-34
35	2-р давхрын хучилтын доод үеийн арматурлал	ББ-35
36	2-р давхрын хучилтын дээд үеийн арматурлал	ББ-36
37	3-р давхрын хучилтын хэвний байгуулалт, нухний хучитгэл, далд дамнуруу ДДН-1-ны арматурлал, материалын түүвэр	ББ-37
38	3-р давхрын хучилтын доод үеийн арматурлал	ББ-38
39	3-р давхрын хучилтын дээд үеийн арматурлал	ББ-39
40	1-3-р давхрын хучилтын хэсэглэл	ББ-40
41	Цутгамал шат Ш-1-н байгуулалт, огтлол 1-1, Ш0-1; Ш0-2; Ш0-3; Ш0-4-н арматурлал, хэсгийн тодорхойлолт, огтлол, материалын түүвэр	ББ-41
42	Парапетны байгуулалт, арматурлал, огтлол, материалын түүвэр	ББ-42
43	1-р давхрын ханын тор, ялууны байгуулалт	ББ-43
44	2-р давхрын ханын тор, ялууны байгуулалт	ББ-44
45	3-р давхрын ханын тор, ялууны байгуулалт	ББ-45
46	Ханын торны хэсэглэл 1-4, ХТ-1-3, огтлол 1-1...3-3, өргийг дамнуруу, хучилтанд бэхлэх, ялууны суулт, материалын түүвэр	ББ-46
47	Гадна довжоо ГД-1 хэсгийн байгуулалт, огтлол, ТХ-1,2,3,4, ЦТБС-1,2,3-н материалын түүвэр	ББ-47
48	Гадна довжоо ГД-1, ГД-2, ТХ-1,2,3,4,5,6, ЦТБС-1-н материалын түүвэр	ББ-48
	В БЛОК	
49	1, 2-р давхрын багана, дамнуруугны байгуулалт	ББ-49
50	3-р давхрын багана, дамнуруугны байгуулалт, Х12 тэнхлэг дагуух рамын хэв	ББ-50
51	Х13, Х14 тэнхлэг дагуух рамын хэв	ББ-51
52	Х15, Y1-Y3 тэнхлэг дагуух рамын хэв	ББ-52
53	Y4-Y6 тэнхлэг дагуух рамын хэв	ББ-53
54	Багана Б-1-5-н арматурлал, огтлол, материалын түүвэр	ББ-54
55	Багана Б-1-5-н зангилааны нэмэлт арматурлал, огтлол, материалын түүвэр	ББ-55
56	Дамнуруу ДН-1, ДН-4-н арматурлал, огтлол, материалын түүвэр	ББ-56
57	Дамнуруу ДН-2-н арматурлал, огтлол, материалын түүвэр	ББ-57
58	Дамнуруу ДН-3-н арматурлал, огтлол, материалын түүвэр	ББ-58
59	Дамнуруу ДН-5, ДН-6-н арматурлал, огтлол, материалын түүвэр	ББ-59
60	Дамнуруу ДН-7, ДН-8-н арматурлал, огтлол, материалын түүвэр	ББ-60
61	Дамнуруу ДН-9, ДН-10-н арматурлал, огтлол, материалын түүвэр	ББ-61
62	Дамнуруу ДН-11-н арматурлал, огтлол, материалын түүвэр	ББ-62
63	Дамнуруу ДН-12, ДН-14-н арматурлал, огтлол, материалын түүвэр	ББ-63
64	Дамнуруу ДН-13-н арматурлал, огтлол, материалын түүвэр	ББ-64
65	Дамнуруу ДН-15, ДН-16, ДН-17-н арматурлал, огтлол, материалын түүвэр	ББ-65
66	Дамнуруу ДН-18, ДН-20-н арматурлал, огтлол, материалын түүвэр	ББ-66
67	Дамнуруу ДН-19-н арматурлал, огтлол, материалын түүвэр	ББ-67
68	Дамнуруу ДН-21-н арматурлал, огтлол, материалын түүвэр	ББ-68
69	Дамнуруу ДН-22, ДН-23-н арматурлал, огтлол, материалын түүвэр	ББ-69
70	Дамнуруу ДН-24, ДН-25, ДН-26-н арматурлал, огтлол, материалын түүвэр	ББ-70
71	1-р давхрын хучилтын хэвний байгуулалт, доод үеийн арматурлал	ББ-71
72	1-р давхрын дээд үеийн арматурлал, хучилтын хэсэглэл, материалын түүвэр, хэсгийн тодорхойлолт	ББ-72
73	2-р давхрын хучилтын хэвний байгуулалт, доод үеийн арматурлал	ББ-73
74	2-р давхрын дээд үеийн арматурлал, хучилтын хэсэглэл, материалын түүвэр, хэсгийн тодорхойлолт	ББ-74
75	3-р давхрын хучилтын хэвний байгуулалт, доод үеийн арматурлал	ББ-75
76	3-р давхрын дээд үеийн арматурлал, хучилтын хэсэглэл, материалын түүвэр, хэсгийн тодорхойлолт	ББ-76
77	Цутгамал шат Ш-2-н байгуулалт, огтлол 1-1, Ш0-1; Ш0-2; Ш0-3; Ш0-4-н арматурлал, хэсгийн тодорхойлолт, огтлол, материалын түүвэр	ББ-77
78	Парапетны байгуулалт, арматурлал, огтлол, материалын түүвэр	ББ-78
79	1, 2-р давхрын ханын тор, ялууны байгуулалт	ББ-79
80	3-р давхрын ханын тор, хэсгэлэл 1-3, ялууны байгуулалт, ХТ-1-3, өргийг дамнуруу, хучилтанд бэхлэх, ялууны суулт, материалын түүвэр	ББ-80
81	Гадна довжоо ГД-1, 2-н хэсгийн байгуулалт, огтлол, ТХ-1,2, ЦТБС-1-н материалын түүвэр	ББ-81
	С БЛОК	
82	1, 2-р давхрын багана, дамнуруугны байгуулалт	ББ-82
83	Y1, Y6, Х1, Х4 тэнхлэг дагуух рамын хэв	ББ-83
84	Багана Б-1-3-н арматурлал, огтлол, материалын түүвэр	ББ-84
85	Багана Б-1-3-н зангилааны нэмэлт арматурлал, огтлол, материалын түүвэр	ББ-85
86	Дамнуруу ДН-1-н арматурлал, огтлол, материалын түүвэр	ББ-86
87	Дамнуруу ДН-2-н арматурчлал, огтлол, материалын түүвэр	ББ-87
88	1, 2-р давхрын ханын тор, ялууны байгуулалт	ББ-88
89	Ханын торны хэсэглэл 1-2, ХТ-1-2, огтлол 1-1; 2-2, өргийг дамнуруу, хучилтанд бэхлэх, ялууны суулт, материалын түүвэр	ББ-89
90	Гадна довжоо ГД-1 хэсгийн байгуулалт, огтлол, ТХ-1, ЦТБС-1-н материалын түүвэр	ББ-90

ТАЙЛБАР БИЧИГ

Дорноговь аймаг, Сайншанд сум, 8-р багийн нутаг дэвсгэрт баригдах "ЕРӨНХИЙ БОЛОВСРОЛЫН 1 ДҮГЭЭР СУРГУУЛИЙН ӨРГӨТГӨЛ 320 ХҮҮХДИЙН СУРГУУЛЬ" -ын барилгын ажлын зургийг Барилгын зураг төслийн "Криетив Монголиа" ХХК-д боловсруулав.

Ерөнхий өгөгдөл. Барилгын бүтээцийн шийдлийг байгаль цаг уурын доорхи нөхцөл тохируулан төлөвлөв.

Үүнд: Цасны ачаалал	30кг/м²
Салхины ачаалал	34м/сек /10 жилд нэг удаа/
Газар хөдлөлтийн эрчим	7 баллаас /Хөрсний оргил хурдатгал 97-102см/с²/
Гадна агаарын тооцооны температур	-29.1°С /Хамгийн хүйтэн үеийн 3 хоногийн/
Барилгын галын зэрэг	II-р зэрэг
Барилгын хэмжээ тэнхлэгээрээ	А блок /36.0х18.0м/
	В блок /30.0х16.0м/
	С блок /30.0х18.0м/

Барилгын даацын үндсэн хийц нь цутгамал төмөр бетон араг бүтээцтэй болно

1. Суурь: Суурийг барилгын инженер хайгуулын "Барнаб" ХХК-ний 2025 оны 02 дугаар сарын 18-ны өдөр хийж гүйцэтгэсэн инженер геологийн судалгааны ажлын дүгнэлт "Архив №ДГ-06/25"-д үндэслэн төлөвлөв. Суурь суух бууль хөрс нь /ИГЭ-2/. Орчин үеийн дэвсгэр дунд дөрөвдөгчийн настай нуур-пролювийн гаралтай (lpQ_2) бор саарал ба цайвар шаргал өнгөтэй хатуу хам байдалтай хайргархаг элсэнцэр хөрс байна. Уг хөрс нь улирлаар хөлдөхдөө сулаатар обойлт үүсгэнэ. Бууль хөрсний физик болон механик шинж чанарын үзүүлэлтийг ББ-03 хүүдэснаас үзнэ үү. Суурийн котлован нээсний дараа инженер геологич болон зураг зохиогч инженерээр хяналт хийлгэх шаардлагатай.

2. Суурь: Котлованыг механизмаар ухахдаа суурь суулгах төслийн түвшингээс дээш 20-30 см дутуу ухаж түүнээс доош төслийн түвшин хүртэл гараар ухаж, 98% хүртэл нягтруулсан байх шаардлагатай. А,В,С блокын суурийг цутгамал төмөр бетон баганан суурьтай байхаар төлөвлөв. Цутгамал төмөр бетон баганан суурийн доор хийх бетон бэлтгэлийн зузаан нь 10см ба бетоны анги В10 /М150/ байна. Цутгамал төмөр бетон баганан суурийн бетоны анги В25 /М350/, арматурын гангийн анги А400, А240 /ГОСТ 34028:2016/ байна. Бетоны цутгалтын ажлыг гүйцэтгэхдээ "Цутгамал бетон, төмөр бетон бүтээц" БНбД 52-02-05, "Цутгамал төмөр бетон бүтээцийн ажил гүйцэтгэх заавар" БД 52-102-04-ийн холбогдох заалтын дагуу хийнэ. Хөрстэй харьцах босоо болон хэвтээ гадаргууд ус, чийгнээс тусгаарлагч 2 уе хийх ба суурийг бүцаан булахдаа обойлт үүсэхгүй хөрсөөр 20-30см тутамд үечлүүлэн нягтруулна. Бүцаан булалтанд мод, долгиорхоз материал, хөнөөн шахагдалтай барилгын хог , хөлдүү цулын агууламж байхыг зөвшөөрөхгүй. Үе тус бүрийн гадарын түвшин ±5см-ээс хэтэрч болохгүй . Нягтруулгыг хийхдээ нягтруулагчийн мөрийн өргөний 0.05-0.1 хэмжээтэйгээр давхцаж байхаар гүйцэтгэнэ. Нягтруулах ажиллагаа дууссаны дараа 1-2 удаа хөнгөн хөрс нягтруулагч индүү явуулж гадаргуугийн нягтруулгыг гүйцэтгэнэ. Бууль суурийн ажлыг БНбД 50-02-17-г баримтлан гүйцэтгэвэл зохино. Цутгамал бүтээцэд эвдэрч муудсан, тахийж мурийсан арматур ашиглахыг хориглоно. Хэв хашмал нь бат бөх тогтвортой нөхцөлөөр хангагдсан байх шаардлагатай ба бетон бат бэхийн 70%-ийг авахаас өмнө хэв хашмалыг суллаж болохгүй.

3. Цутгамал төмөр бетон шал: Цутгамал төмөр бетон шалны доорх хөрсийг 20-30см тутамд үечлэн 95%-ийн (дундаж нягт 1800кг/м³-ээс багагүй) нягтруулсны дараа 100мм зузаан В10 /М150/ ангийн бетон бэлтгэл цутгаж, ус чийг тусгаарлагч хийнэ. Цутгамал төмөр бетон шалны зузаан 150мм, бетоны анги В15 /М200/, арматурын гангийн анги КРУГ, А400, А240 /ГОСТ 34028:2016/ байна.

4. Цутгамал төмөр бетон хаяавч: Хаяавчны бетоны анги В10 /М150/ , 1500мм өргөнтэй 150мм зузаантай i=0.06 налуутай байна. Бууль хөрсийг хөлдөхөөс хамгаалах зорилгоор хаяавчны доор 200мм зузаан керамзит дүлаалга байна. Дүлаалгыг ус тусгаарлагчаар битүүлж ус чийгнээс хамгаалсан байна.

5. Багана: А блок: Багана Б-1-н хөндлөн огтлол 500х500мм, Б-2-н хөндлөн огтлол 700х700мм, Б-3-н хөндлөн огтлол 600х600мм, Б-4 болон ШБ-1, 2-н хөндлөн огтлол 400х400мм байна. Арматурын гангийн анги А400, А240 /ГОСТ 34028:2016/ бетоны анги В25 /М350/ байна. Баганын хомут өндрийнхөө дагуу тасралтгүй 100мм алхамтай байна.

В блок: Багана Б-1, 2-н хөндлөн огтлол 500х500мм, Б-3-н хөндлөн огтлол 600х500мм, Б-4-н хөндлөн огтлол 700х500мм байна. Арматурын гангийн анги А400, А240 /ГОСТ 34028:2016/ бетоны анги В25 /М350/ байна. Баганын хомут өндрийнхөө дагуу тасралтгүй 100мм алхамтай байна.

С блок: Багана Б-1-н хөндлөн огтлол 600х500мм, Б-2-н хөндлөн огтлол 600х600мм, Б-3-н хөндлөн огтлол 500х500мм байна. Арматурын гангийн анги А400, А240 /ГОСТ 34028:2016/ бетоны анги В25 /М350/ байна. Баганын хомут өндрийнхөө дагуу тасралтгүй 100мм алхамтай байна.

6. Дамнуруу: А блок: Гол дамнуруугны хөндлөн огтлолын хэмжээ 400х500мм, туслах дамнуруугны хөндлөн огтлол 300х500мм, шатны дамнуруугны хөндлөн огтлолын хэмжээ 400х500мм, бетоны анги В25 /М350/, арматурын гангийн анги А400, А240 /ГОСТ 34028:2016/ байна. Адрын дамнуруугны захад бетоныг эвдрэлээс хамгаалах нэмэлт арматурлалыг зургийн дагуу гүйцэтгэнэ.

В блок: Гол дамнуруугны хөндлөн огтлолын хэмжээ 400х500мм, туслах дамнуруугны хөндлөн огтлол 300х500мм, шатны дамнуруугны хөндлөн огтлолын хэмжээ 400х500мм, бетоны анги В25 /М350/, арматурын гангийн анги А400, А240 /ГОСТ 34028:2016/ байна. Адрын дамнуруугны захад бетоныг эвдрэлээс хамгаалах нэмэлт арматурлалыг зургийн дагуу гүйцэтгэнэ.

С блок: Гол дамнуруугны хөндлөн огтлолын хэмжээ 400х500мм, бетоны анги В25 /М350/, арматурын гангийн анги А400, А240 /ГОСТ 34028:2016/ байна. Адрын дамнуруугны захад бетоныг эвдрэлээс хамгаалах нэмэлт арматурлалыг зургийн дагуу гүйцэтгэнэ.

7. Хучилт: А,В,С блокын цутгамал төмөр бетон хучилтын зузаан 160мм, бетоны анги В25 /М350/, арматурын гангийн анги А400, А240 /ГОСТ 34028:2016/ байна. Хучилтанд гарах нүхний хэсэгт зураг заасны дагуу дээд, доод бүсэнд нэмэлт арматур болон далд дамнуруутай байхаар тусгав.

8. Шат: А,В блокын цутгамал төмөр бетон шаттай байх ба 160мм зузаан байна. Цутгамал төмөр бетон шатны бетоны анги В25 /М350/, А400, А240 /ГОСТ 34028:2016/ байна. Бетоны бат бэх 70%-д хүрэхээс өмнө хэв хашмалыг задлахыг хориглоно. Цутгалт хийхээс өмнө хэв хашмалын доторх хог шороог цэвэрлэсэн байвал зохино. Арматурын байрлал зураг үзүүлсний дагуу байх бөгөөд холбогдох нормд заасан хүлцэх алдаанаас хэтрэхгүй байна. Цутгасан бетоныг технологийн дагуу арчилна.

9. Хэвний ажил: Бүтээцийн хэвний ажлыг гүйцэтгэхдээ БНбД 52-02-05-н дагуу хэвний ажил тээвэрлэх, хадгалах, угсрах, хуулаан авах, задалж бүлгээх ажилбарын дагуу гүйцэтгэх бөгөөд хэв нь хөшүүн тогтвортой, хөдөлгөөнгүй байх үүднээс босоо тулаас болон хэвтээ холбоосыг зохих ёсоор хийсэн байх ба хамгаалалтын хашлага, хайс, торыг зохих өндөр, хэмжээтэй хийсэн байх шаардлагатай. Хэвний ажлын технологийн карт боловсруулж ажиллавал зохино. Хэв, шат, вандангийн иж бүрдлийг бий болгож ашуулгүй ажиллагаг хангасан хамгаалалтын тор болон хашлагыг заавал хийнэ. Мөн хэвний тулаас болон бэхэлгээг инженерийн тооцоон дээр үндэслэн боловсруулна.

а. Хэв хашмалыг задлахдаа бетоны бэхжилтийн бат бэхийн 70%-аас дээш бэхжилт авсан тохиолдолд зөвшөөрнө.

б. Бетоны цутгалтын үед ажлын арматурын хамгаалах үеийг зураг үзүүлсний дагуу гараж өгөх ба зорилуулалтын ивээс, бөгж зэргийг байршуулсан байх хэрэгтэй.

10. Өрөг хана: А,В,С блокын гадна хана 300мм, хамар хана 200мм, 150мм хийт бетон гулдмай байна. Блок нь MNS EN-771-4:2003 стандартын /D500/ 500кг/м3 хувийн жинтэй байна. Ханын өргийг MNS 6424-2013 стандартын блокын цавуу эсвэл М75 маркийн цемент, шохойн зуурмагаар гагнавал зохино. Хамар ханыг өргийн босоо чиглэлд 500мм тутамд бүх уртын дагуух арматурлах ба 3м-с урт хамар ханыг зураг заасны дагуу хучилтанд бэхэлж өгнө. Өргийн ажлыг гүйцэтгэхдээ өрөгт бүтээцийн норм дүрэм БНбД 3.03.05-90-г баримталвал зохино.

11. Гадна довжоо, пандус: А,В,С блокын гадна довжоо пандусны суурийг зураг тусгасаны дагуу гүйцэтгэнэ. Пандусны бетоны анги В15 /М200/ , арматурын гангийн анги А400, А240 /ГОСТ 34028:2016/ байна. Хөрстэй харьцах хэсэгт 2 уе ус, чийг тусгаарлагч хийнэ.

Анхаарах зүйлс !

а. Барилгын бууль хөрсийг гадарын уснаас хамгаалах арга хэмжээг хэрэгжүүлэх шаардлагатай!

б. Суурь суух бууль хөрс нь улиралын хөлдөлтийн бүсэд сул обойлт үүсгэх тул өвлийн нөхцөлд барилга угсралтын ажил хийхгүй байх. Зайлшгүй өвлийн нөхцөлд гүйцэтгэх болвол бууль хөрс хөлдөөхгүй байх технологийн карт боловсруулж МЭРГЭЖЛИЙН ХЯНАЛТЫН ЕРӨНХИЙ ГАЗРЫН БАРИЛГА ХАРИУЦСАН МЭРГЭЖИЛТЭНТЭЙ зөвшөөлөн, түүнийг дагаж мөрдөх мөн халаалт авахгүй барилга угсралтын ажил зогсоох тохиолдолд суурь, зоорийн давхрыг битүүлж сайтар дүлаалах шаардлагатай.

Иш татсан баримт бичиг:

- БД 52-102-04 "Цутгамал төмөр бетон бүтээцийн ажил гүйцэтгэх заавар"
- БНбД 50-01-16 "Барилга байгууламжийн бууль, суурийн зураг төсөл зохиох норм ба дүрэм"
- БНбД 52-02-05 "Цутгамал бетон, төмөр бетон бүтээц"
- БНбД 50-02-17 "Барилгын газар шороо ба бууль суурийн норм"
- БНбД 2.03.02-90 "Өрөгт ба арматурласан өрөгт бүтээц"
- БНбД 51-02-05 "Өрөгт бүтээц"
- MNS 1228:87 "Хүнд бетон техникийн нөхцөл"
- MNS JIS G 3112:2002 "Төмөрбетон бүтээцийн ган түйван"
- ГОСТ 34028-2016 "Прокат арматурный для железобетонных конструкций. Технические условия"
- MNS EN-771-4:2016 "Автоклавын хийт бетон гулдмай"

Тодорхойлолт	Дүрслэл	Тодорхойлолт	Дүрслэл
В-Доод үе Т-Дээд үе 1 Бетоны нүүрэнд ойрхон үе 2 Бетоны нүүрнээс хоёр дахь үе	T2, T1, B1, B2	-Цааш чиглэлтэй тэгш өнцгөөр матсан арматур	
N-Нүүрэнд ойрхон F-Нүүрнээс хол 1 Бетоны нүүрэнд ойрхон үе 2 Бетоны нүүрнээс хоёр дахь үе	N2, N1, F1, F2	-Наах чиглэлтэй тэгш өнцгөөр матсан арматур	

Арматурын загвар

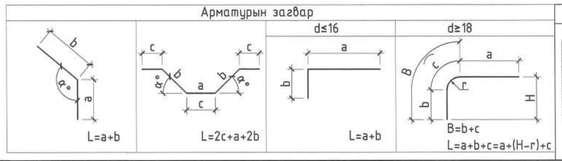

Байршлын схем

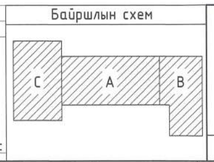

"КРИЕТИВ МОНГОЛИА" ХХК
Барилгын зураг төслийн компани
Улаанбаатар хот Баянгол дүүрэг, 26-р хороо, Их монгол үндэсний дуулиан, "Сонго Сноут Офис"2-207 тоот

ЕРӨНХИЙ БОЛОВСРОЛЫН 1 ДҮГЭЭР СУРГУУЛИЙН ӨРГӨТГӨЛ 320 ХҮҮХДИЙН СУРГУУЛЬ
Байршил: Дорноговь аймаг, Сайншанд сум

Зургийн жагсаалт, тайлбар бичиг				Үе шат: А.З
Инженер	Б.Бат-Оргил	ЕГ шифр: КМ-25-02-543	Масштаб: М1:1	Огноо: 2025он
Гүйцэтгэсэн	Ц.Мөнгөнцэцэг	ТГ шифр:	Зургийн дугаар: ББ-01	Хуудас: 90
Шалгасан	Ш.Мөнхзул			

ЦООНОГИЙН БАЙРЛАЛ
М1:1000

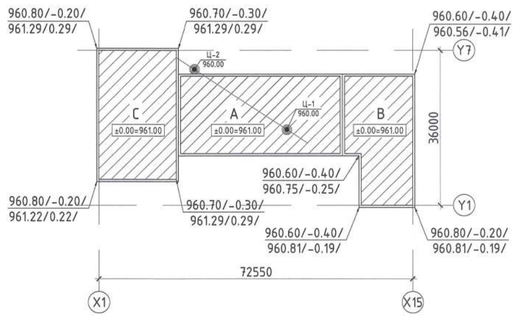

ИНЖЕНЕР ГЕОЛОГИЙН ЗҮСЭЛТ I-I'

Масштаб: Босоо М1:100
Хэвтээ М1:300

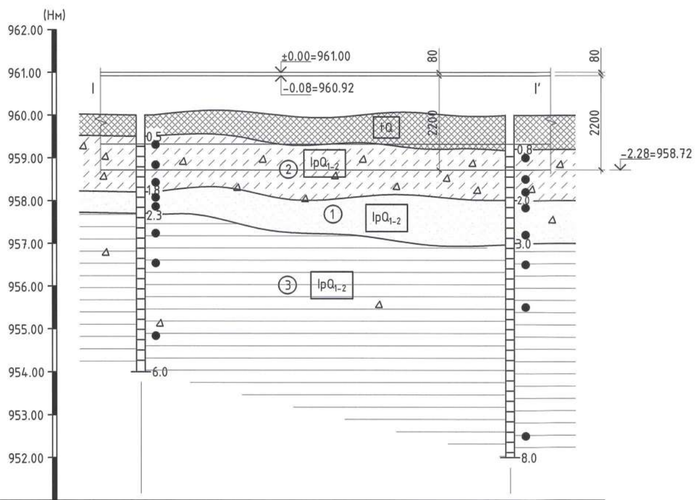

Цооногийн дугаар	Ц-1	Ц-2
Өндөржилт, м	960.00	960.00
Хоорондын зай, м	27.00	

ТАЙЛБАР

1. Суурийг барилгын инженер хайгуулын "Барнаб" ХХК-ний 2025 оны 02 дугаар сарын 18-ны өдөр хийж гүйцэтгэсэн инженер геологийн судалгааны ажлын дүгнэлт "Архив №ДГ-06/25"-д үндэслэн тооцлоо.
   Суурь суух бүүрь хэрс нь /ИГЭ-2/. Орчин үеийн дээд дунд дөрөвдөгчийн настай нуур-пролювийн гаралтай (lpQ_2) бор саарал ба цайвар шаргал өнгөтэй хатуу хам байдалтай хайргархаг элсэнцэр хэрс байна. Уг хэрс нь улирлаар хөлдөхдөө сулаатар овойлт үүсгэнэ.
2. Хөрсний ширхэгийн бүрэлдэхүүн:
   - Хайр, хайрга: -33.9%
   - Элс: -41.0%
   - Тоос: -17.5%
   - Шавар: -7.6%
3. Физик шинж чанар:
   - Байгалийн чийг /W/: -0.056
   - Хатуу хэсгийн нягт /g_s/: -2.68г/см^3
   - Хөрсний нягт /g/: -2.03г/см^3
   - Хөрсний хэлхээдсийн нягт /g_d/: -2.05г/см^3
   - Сүвэрхэг /n/: -23.51%
   - Сүвэрхэгийн итгэлцүүр /e/: -0.312
   - Чийглэгийн хэрэг /Sr/: -0.52
   - Консистенци /I_L/: <0
   - Урсалтын хязгаар /W_L/ 0.199
   - Ирмэгдлийн хязгаар /W_p/ 0.154
   - Чян налархайн тоо /I_p/ 0.045
4. Хөрсний механик шинж чанар:
   - Барьцалдах хүч: -C_H=21кПа, C_I=14кПа
   - Дотоод үрэлтийн өнцөг: -φ_H=30°, φ_I=26°
   - Хэв гажилтын модуль: -E=32МПа
   - Тооцооны эсэргүүцэл: -R_0=450кПа
5. Хөрсний улирлын хөлдөлтийн гүн - 2.61м.
6. Байгалийн нөхцөлд хөлдөхдөө сулаатар овойлт үүсгэнэ.
7. Газар шороонд ажлын зэрэг гэсэглэн нөхцөлд гар аргаар малтахад -III
8. Барилгын суурийн нүхийг ухсаны дараа инженер геологийн мэргэжлийн хүнээр үзүүлж бүүрь хөрсний акт үйлдэх ба суурийн ажил эхлэхээс өмнө зураг зохиогч инженерээр хянуулж зөвшөөрөл авсан байна.

ТАНИХ ТЭМДЭГ

- Асгамал хөрс: Хар саарал ба бор хүрэн өнгийн ахуйн хог, хаягдал материал агуулсан асгамал хөрс
- ② Хайргархан элсэнцэр ул хөрс: Орчин үеийн Дунд Дээд Дөрөвдөгчийн настай, нуур-пролювийн гаралтай, цагаан саарал цайвар шаргал өнгийн хайргархаг элсэнцэр ул хөрс.
- ① Жижиг ширхэгтэй элсэн ул хөрс: Орчин үеийн Дунд Дээд Дөрөвдөгчийн настай, нуур-пролювийн гаралтай, цагаан саарал цайвар шаргал өнгийн жижиг ширхэгтэй элсэн ул хөрс.
- ③ Шавар ул хөрс: Орчин үеийн Дунд Дээд Дөрөвдөгчийн настай, нуур-пролювийн гаралтай, цагаан саарал улаан хүрэн хөх саарал өнгийн шавар ул хөрс.
- I—I' Инженер-геологийн зүсэлтийн дугаар
- ① Хөрсний үеийн дугаар
- (pQ_I) Ул хөрсний нас, гарал үүслийн индекс
- Ц-1 960.00 Цооногийн дугаар ба өндөржилт

Цооногийн амсар
0.5 Хөрсний үеийн хил, м
Ул хөрсний дээж авсан гүн, м
6.0 Цооногийн гүн, м

Хөрсний төлөв байдал

Элсэн хөрс	Шаварлаг хөрс
Бага чийгтэй	Хатуу

Байршлын схем

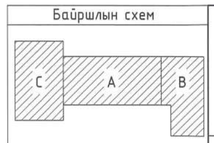

"КРИЕТИВ МОНГОЛИА" ХХК
Барилгын зураг төслийн компани
Улаанбаатар хот Баянгол дүүрэг, 26-р хороо, Их монгол улсын гудамж, "Сайто Сюрги Оффис"2-207 тоот

ЕРӨНХИЙ БОЛОВСРОЛЫН 1 ДҮГЭЭР СУРГУУЛИЙН ӨРГӨТГӨЛ 320 ХҮҮХДИЙН СУРГУУЛЬ
Байршил: Дорноговь аймаг, Сайншанд сум

Суурь суулгалтын зураг, тайлбар					Үе шат: А.З
Инженер	Б.Бат-Оргил	ЕГ шифр: КМ-25-02-543	Масштаб: М1:100;300	Огноо: 2025он	
Гүйцэтгэсэн	Ц.Мөнгөнцэцэг	ТГ шифр:	Зургийн дугаар: ББ-02	Хуудас: 90	
Шалгасан	Ш.Мөнхзул				

БАГАНАН СУУРИЙН БАЙГУУЛАЛТ /М1:100/

Тайлбар:
1. Энэ хуудсыг БА болон бусад холбогдох хуудсуудтай хамт уншна.
2. Шалны түвшин ±0.00=961.00
3. Газар хөдлөлийн эрчим /MSK-64/ -7 балл /Хөрсний оргил хурдатгал 97-102см/с²/
4. Барилгын суурийн нүх ухсаны дараа инженер геологичоор бүхэлд хөрсний давхарга ажлын акт хөтөлж бүрсэны дараа зураг зохиогч инженерээр үзүүлж, зөвшөөрөл авсаны дараа суурийн үгсгалтын ажлыг эхлэх шаардлагатай.
5. Барилга үгсгалтын ажлыг бүлааны цилиндр гүйцэтгэхээр зураг төсөлд тусгав. Хэрэв хүйтний цилиндр гүйцэтгэх бол барилгын норм ба дүрэм БНБД 52-02-05-н 9-р заалтыг "Цутгамал төмөр бетон бүтээцийн ажил гүйцэтгэх заавар" БД 52-102-04 баримтлан гүйцэтгэвэл зохино.
6. Баганан суурийн бетоны анги В25 /М350/, арматурын ганхийн анги А400, А240.

Байршлын схем

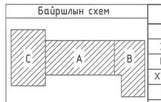

ЗӨВШӨӨРӨЛЦСӨН		
БА	Ч.Баттулга	
ХАС	М.Ооёбаяр	
ЦБҮ	Б.Ижилчимэг	
ХТ, ДГ	А.Тэмүүлэн	
ХД	Ц.Үүрцайх	

"ХРИСТИФ МОНГОЛИА" ХХК
Барилгын судалгаа зөвлөх компани
Улаанбаатар хот Баянгол дүүрэг, 26-р хороо, Ри чөлөөт цогцолборт, "Сонгино Сидэр Офис"-201 өрөө

ЕРӨНХИЙ БОЛОВСРОЛЫН 1 ДҮГЭЭР СУРГУУЛИЙН ӨРГӨТГӨЛ 320 ХҮҮХДИЙН СУРГУУЛЬ				
Байршил: Дорноговь аймаг, Сайншанд сум				
Баганан суурийн байгуулалт				Үе шат: А.3
Инженер	Б.Бат-Оргил	ЕГ шифр: КМ-25-02-543	Масштаб: М1:100	Огноо: 2025он
Гүйцэтгэсэн	Ц.Мөнгөнцэцэг	ТГ шифр: ББ-03	Зурагийн дугаар:	Хуудас: 90
Шалгасан	Ш.Мөнхзул			

ОГТЛОЛ 1-1 /М1:50/

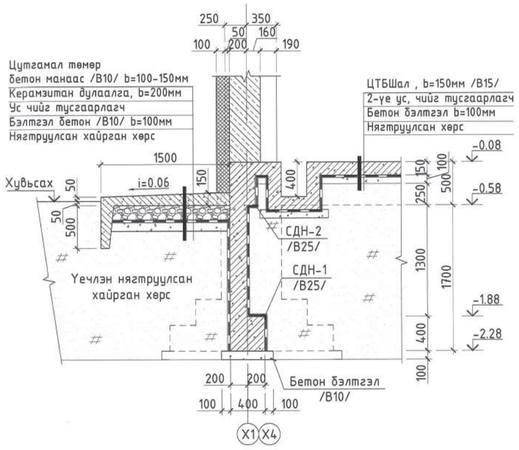

ОГТЛОЛ 2-2 /М1:50/

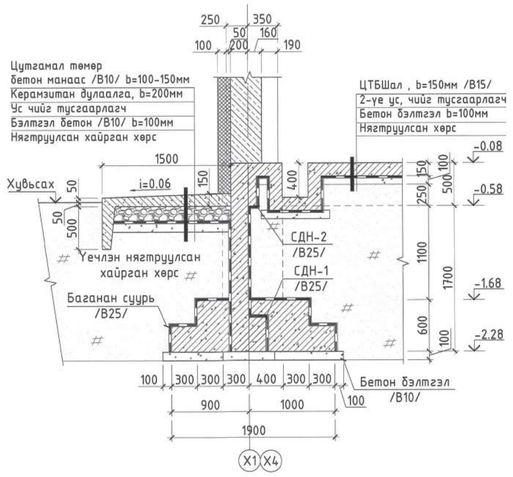

ОГТЛОЛ 3-3 /М1:50/

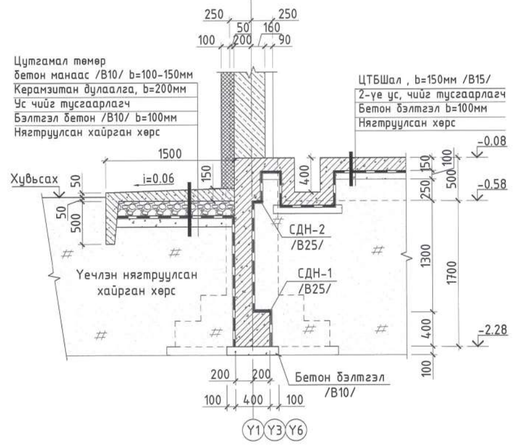

ОГТЛОЛ 4-4 /М1:50/

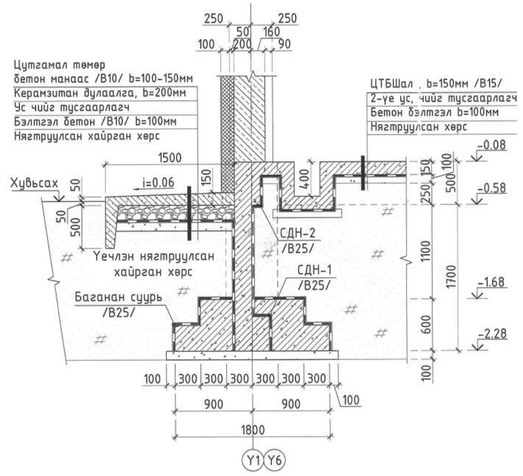

ОГТЛОЛ 5-5 /М1:50/

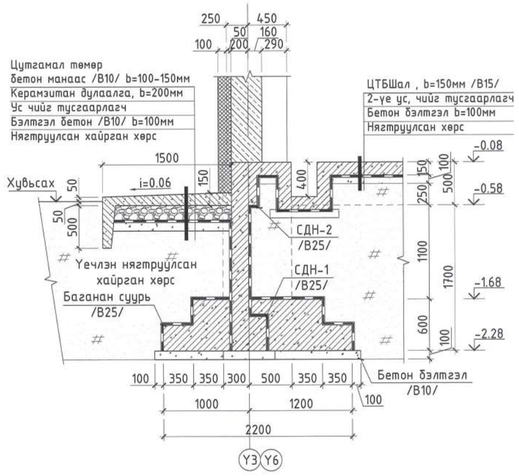

ОГТЛОЛ 6-6 /М1:50/

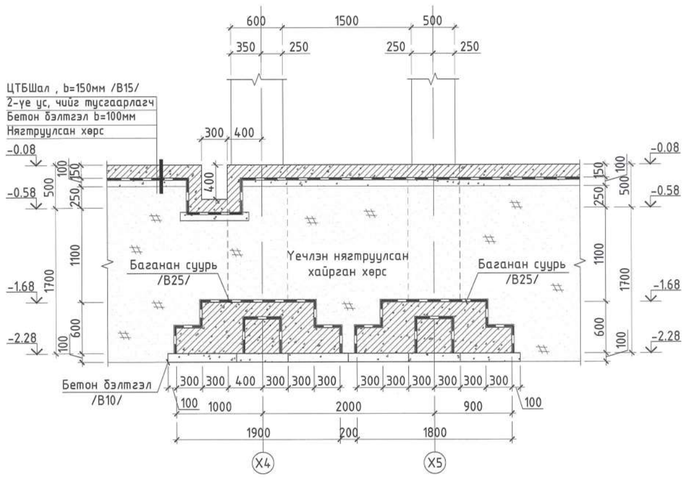

ОГТЛОЛ 7-7 /М1:50/

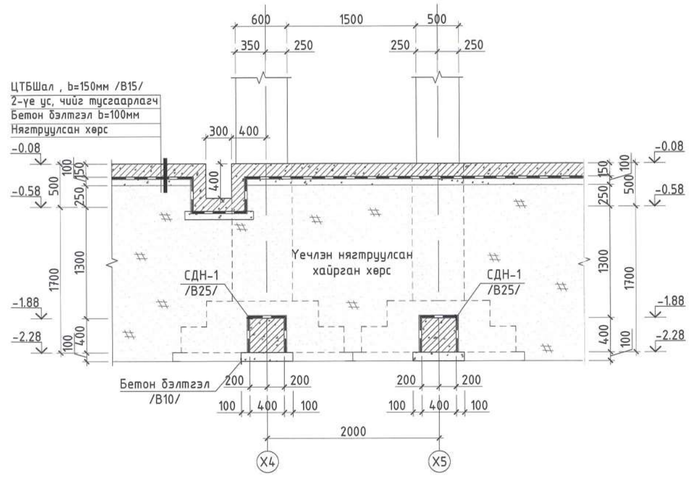

ОГТЛОЛ 8-8 /М1:50/

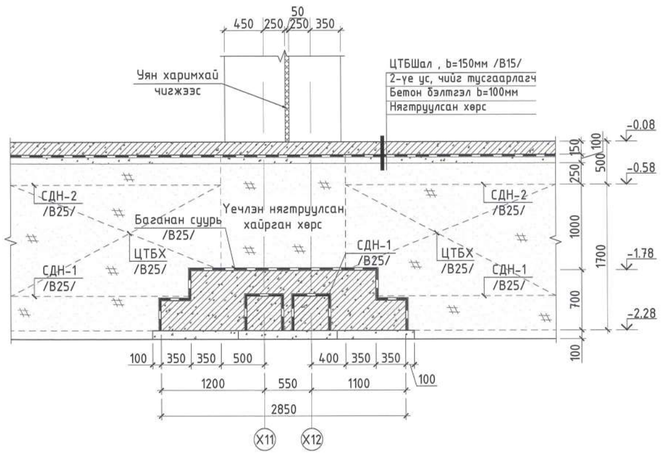

ОГТЛОЛ 9-9 /М1:50/

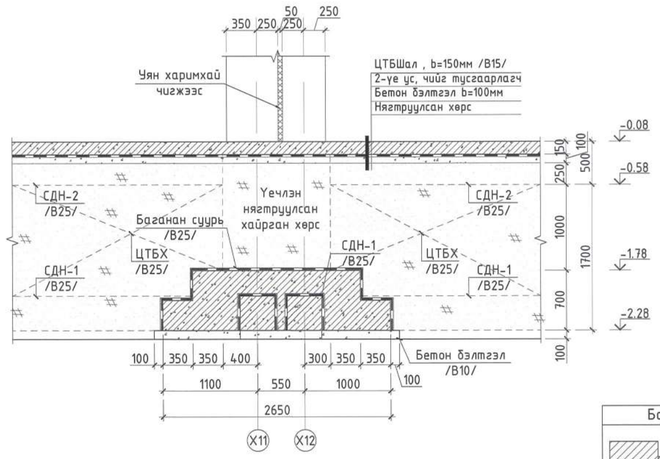

2.31

Тайлбар:
1. Энэ хуудсыг ББ-04 хуудастай хамт үзнэ.
2. Бетоны анги В25 /М350/, арматурын гангийн анги А400, А240.
3. Цутгалтын ажлыг "Цутгамал бетон, Төмөр бетон бүтээц" БНБД 52-02-05, "Цутгамал төмөр бетон бүтээцийн ажил гүйцэтгэх заавар" БД 52-102-04 баримтлан гүйцэтгэвэл зохино.

Байршлын схем

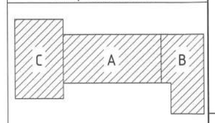

"КРИЕТИВ МОНГОЛИА" ХХК
Барилгын эрдэм шинжилгээ компани
Улаанбаатар хот Баянгол дүүрэг, 26-р хороо, Их монгол цэцэг гудамж, "Сайтс Сноут Оффис"2-207 тоот

ЕРӨНХИЙ БОЛОВСРОЛЫН 1 ДУГААР СУРГУУЛИЙН ӨРГӨТГӨЛ 320 ХҮҮХДИЙН СУРГУУЛЬ
Байршил: Дорноговь аймаг, Сайншанд сум

Баганан суурийн огтлол 1-1-с 9-9

Инженер		Б.Бат-Оргил	ЕГ шифр: КМ-25-02-543	Масштаб: М1:100	Огноо: 2025он
Гүйцэтгэсэн		Ц.Мөнгөнцэцэг	ТГ шифр:	Зургийн дугаар: ББ-04	Хуудас: 90
Шалгасан		Ш.Мөнхзул			

Үе шат: А.З

A2

БАГАНАН СУУРЬ БС-1 /М1:50/

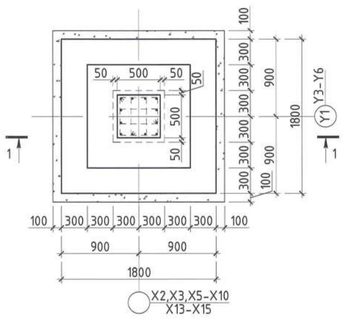

БАГАНАН СУУРЬ БС-2 /М1:50/

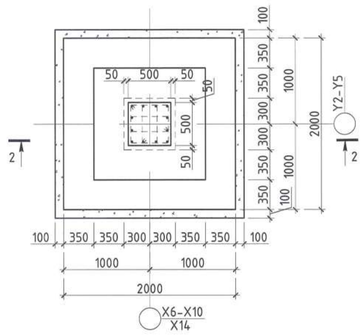

БАГАНАН СУУРЬ БС-3 /М1:50/

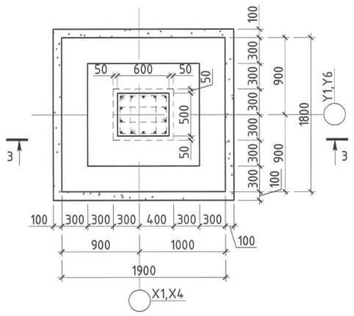

ОГТЛОЛ А-А /М1:25/

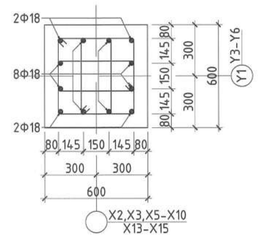

БАГАНА ХОМУТЛАХ СХЕМ

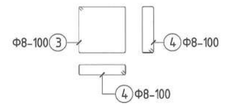

ОГТЛОЛ В-В /М1:25/

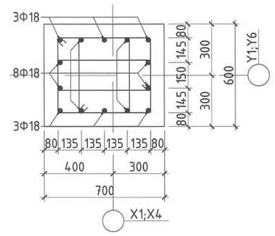

БАГАНА ХОМУТЛАХ СХЕМ

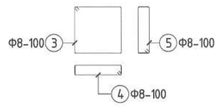

БАГАНАН СУУРЬ БС-1-Н ОГТЛОЛ 1-1 /М1:50/

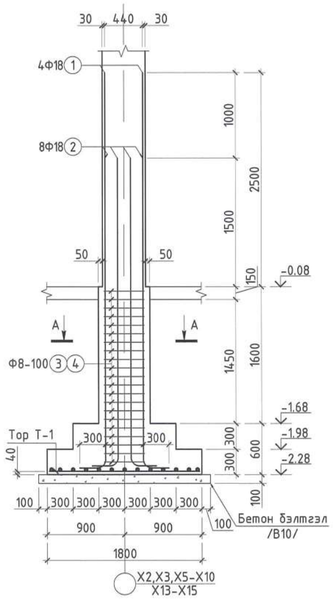

БАГАНАН СУУРЬ БС-2-Н ОГТЛОЛ 2-2 /М1:50/

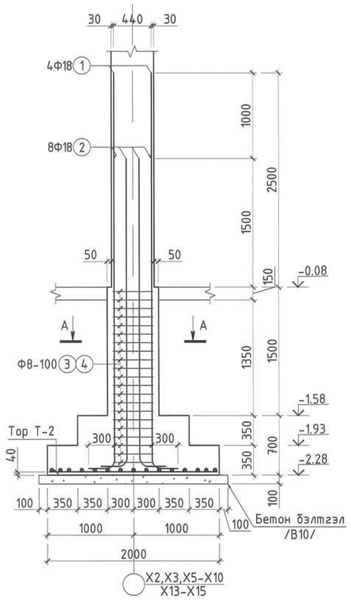

БАГАНАН СУУРЬ БС-3-Н ОГТЛОЛ 3-3 /М1:50/

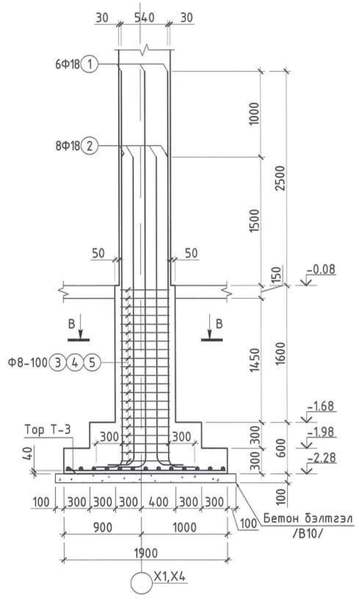

ТОР Т-1 /М1:50/

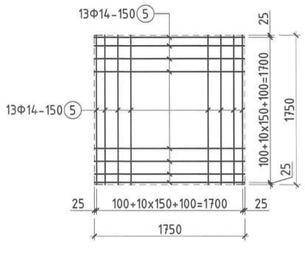

ТОР Т-2 /М1:50/

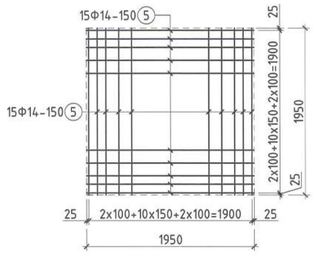

ТОР Т-3 /М1:50/

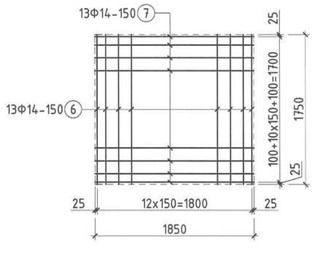

Хэсгийн тодорхойлолт

Баганан суурь БС-1-н арматур

Поз	Загвар	Поз	Загвар
1	4530; R=90 L=150; L=4980	2	3530; R=90 L=150; L=3980
3	560; 460; 560; 460; L=2040	4	560; 180; 280; 460; L=1480

Баганан суурь БС-2-н арматур

Поз	Загвар	Поз	Загвар
1	4530; R=90 L=150; L=4980	2	3530; R=90 L=150; L=3980
3	560; 460; 560; 460; L=2040	4	560; 180; 280; 460; L=1480

Баганан суурь БС-3-н арматур

Поз	Загвар	Поз	Загвар
1	4530; R=90 L=150; L=4980	2	3530; R=90 L=150; L=3980
3	660; 460; 560; 560; L=2240	4	660; 180; 280; 560; L=1680
5	400; 460; 560; 300; L=1720		

МАТЕРИАЛЫН ТҮҮВЭР

Позиц	Тэмдэглэгээ	Нэр	Тоо ширхэг	Хүнд /кг/ Нэгж	Хүнд /кг/ Нийт
		"БС-1" Баганан суурийн арматур	22	144.83	3186.17
1	MNS GOST 34028:2016	Ф 18 А400 L= 4980	4	9.948	39.792
2	MNS GOST 34028:2016	Ф 18 А400 L= 3980	8	7.950	63.603
3	MNS GOST 34028:2016	Ф 8 А240 L= 2040	21	0.805	16.904
4	MNS GOST 34028:2016	Ф 8 А240 L= 1480	42	0.584	24.527
		"Тор-1"-н арматур	23	54.98	1264.60
5	MNS GOST 34028:2016	Ф 14 А400 L= 1750	26	2.115	54.983
	Материал	Бетон В25 /М350/	V= 1.98м³		43.56м³
		Бетон бэлтгэл В10 /М150/	V= 0.4м³		8.8м³
		"БС-2" Баганан суурийн арматур	14	144.83	2027.57
1	MNS GOST 34028:2016	Ф 18 А400 L= 4980	4	9.948	39.792
2	MNS GOST 34028:2016	Ф 18 А400 L= 3980	8	7.950	63.603
3	MNS GOST 34028:2016	Ф 8 А240 L= 2040	21	0.805	16.904
4	MNS GOST 34028:2016	Ф 8 А240 L= 1480	42	0.584	24.527
		"Тор-2"-н арматур	14	70.69	989.69
5	MNS GOST 34028:2016	Ф 14 А400 L= 1950	30	2.356	70.692
	Материал	Бетон В25 /М350/	V= 2.53м³		35.42м³
		Бетон бэлтгэл В10 /М150/	V= 0.484м³		6.776м³
		"БС-3" Баганан суурийн арматур	4	150.13	600.52
1	MNS GOST 34028:2016	Ф 18 А400 L= 4980	4	9.948	39.792
2	MNS GOST 34028:2016	Ф 18 А400 L= 3980	8	7.950	63.603
3	MNS GOST 34028:2016	Ф 8 А240 L= 2240	21	0.884	18.561
4	MNS GOST 34028:2016	Ф 8 А240 L= 1680	21	0.663	13.921
5	MNS GOST 34028:2016	Ф 8 А240 L= 1720	21	0.679	14.252
		"Тор-3"-н арматур	4	56.55	226.21
6	MNS GOST 34028:2016	Ф 14 А400 L= 1750	13	2.115	27.491
7	MNS GOST 34028:2016	Ф 14 А400 L= 1850	13	2.236	29.062
	Материал	Бетон В25 /М350/	V= 2.17м³		8.68м³
		Бетон бэлтгэл В10 /М150/	V= 0.42м³		1.68м³

Тайлбар:
1. Энэ хуудсыг ББ-04 хуудастай хамт үзнэ.
2. Баганан суурийн бетоны анги В25 /М350/, арматурын гангийн анги А400, А240.
3. Цутгалтын ажлыг "Цутгамал бетон, Төмөр бетон бүтээц" БНБД 52-02-05, "Цутгамал төмөр бетон бүтээцийн ажил гүйцэтгэх заавар" БД 52-102-04 баримтлан гүйцэтгэвэл зохино.
4. Үечлэн нягтруулсан хайрган хөрсийг 20-30см үелүүлэн , үе тус бүрийг 95% (дундаж нягт 1800кг/м³-ээс багагүй) хүртэл нягтруулсан байна.

Байршлын схем

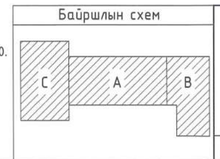

"КРИЕТИВ МОНГОЛИА" ХХК
Барилгын зураг төслийн компани
Улаанбаатар хот Баянгол дүүрэг, 26-р хороо, Их монгол цэцэг гудамж, "Сайто Сиарт Оффис"2-207 тоот

ЕРӨНХИЙ БОЛОВСРОЛЫН 1 ДҮГЭЭР СУРГУУЛИЙН ӨРГӨТГӨЛ 320 ХҮҮХДИЙН СУРГУУЛЬ
Байршил: Дорноговь аймаг, Сайншанд сум

Баганан суурь БС-1-3-н арматурлал, огтлол, материалын түүвэр

Инженер		Б.Бат-Оргил	ЕГ шифр: КМ-25-02-543	Масштаб: М1:25;50	Огноо: 2025он
Гүйцэтгэсэн		Ц.Мөнгөнцэцэг	ТГ шифр:	Зургийн дугаар: ББ-05	Хуудас: 90
Шалгасан		Ш.Мөнхзул			

Үе шат: А.3

2-31

БАГАНАН СУУРЬ БС-4 /М1:50/

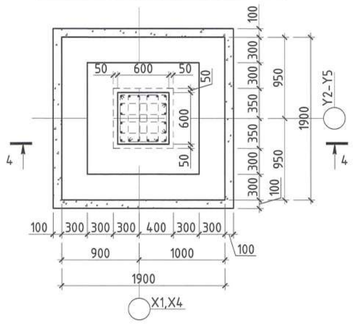

БАГАНАН СУУРЬ БС-5 /М1:50/

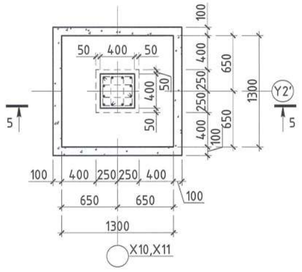

БАГАНАН СУУРЬ БС-6 /М1:50/

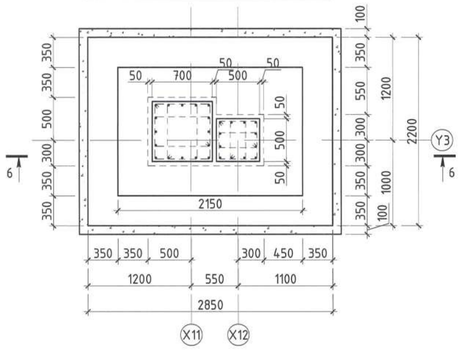

ОГТЛОЛ С-С /М1:25/

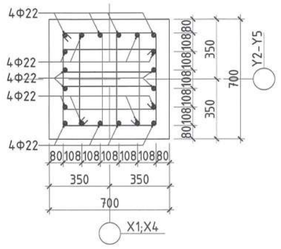

БАГАНА ХОМУТЛАХ СХЕМ

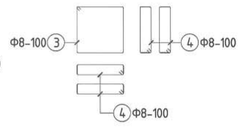

ОГТЛОЛ D-D /М1:25/

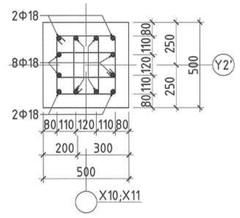

БАГАНА ХОМУТЛАХ СХЕМ

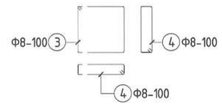

ОГТЛОЛ E-E /М1:25/

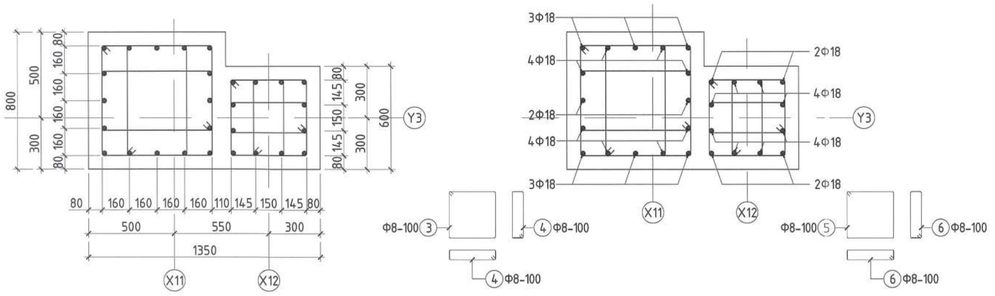

БАГАНАН СУУРЬ БС-4-Н
ОГТЛОЛ 4-4 /М1:50/

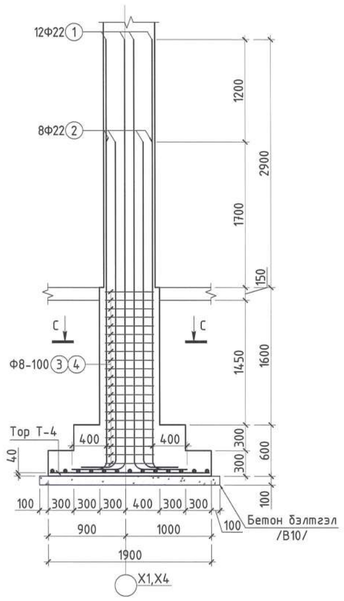

БАГАНАН СУУРЬ БС-5-Н
ОГТЛОЛ 5-5 /М1:50/

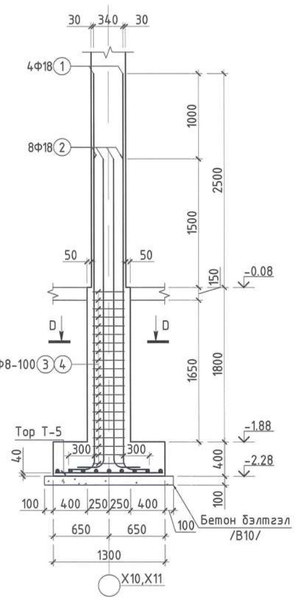

БАГАНАН СУУРЬ БС-6-Н
ОГТЛОЛ 6-6 /М1:50/

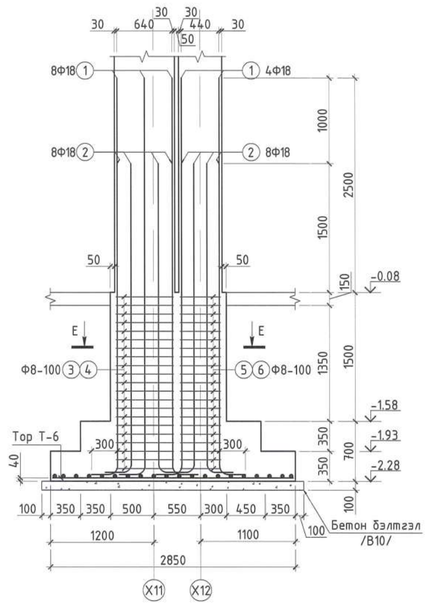

ТОР Т-4 /М1:50/

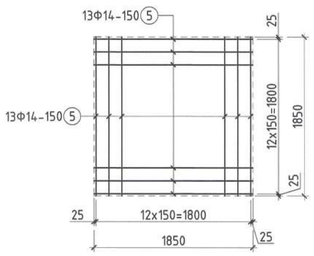

ТОР Т-5 /М1:50/

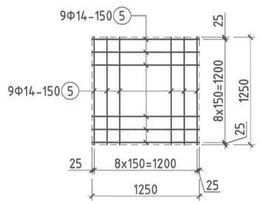

ТОР Т-6 /М1:50/

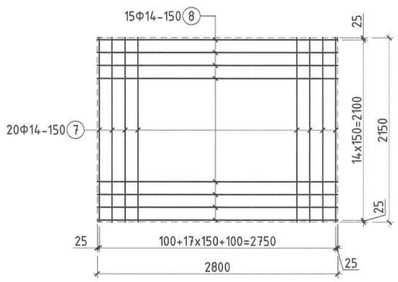

Хэсгийн тодорхойлолт

Баганан суурь БС-4-н арматур

Поз	Загвар	Поз	Загвар
1	4900; 400; R=110; L=190; L=5490	2	3700; 400; R=110; L=190; L=4290
3	660; 560; 660; 560; L=2440	4	660; 140; 240; 560; L=1600

Хэсгийн тодорхойлолт

Баганан суурь БС-5-н арматур

Поз	Загвар	Поз	Загвар
1	4530; 300; R=90; L=150; L=4980	2	3530; 300; R=90; L=150; L=3980
3	460; 360; 460; 360; L=1640	4	460; 150; 250; 360; L=1220

Хэсгийн тодорхойлолт

Баганан суурь БС-6-н арматур

Поз	Загвар	Поз	Загвар
1	4530; 300; R=90; L=150; L=4980	2	3530; 300; R=90; L=150; L=3980
3	760; 660; 760; 660; L=2840	4	760; 350; 450; 660; L=2220
5	560; 460; 560; 460; L=2040	6	560; 180; 280; 460; L=1480

МАТЕРИАЛЫН ТҮҮВЭР

Позиц	Тэмдэглэгээ	Нэр	Тоо ширхэг	Хүнд /кг/ Нэгж	Нийт
	"БС-4" Баганан суурийн арматур		8	372.25	2978.01
1	MNS GOST 34028:2016	Ф 22 А400 L= 5490	12	16.382	196.589
2	MNS GOST 34028:2016	Ф 22 А400 L= 4290	8	12.802	102.412
3	MNS GOST 34028:2016	Ф 8 А240 L= 2440	21	0.963	20.218
4	MNS GOST 34028:2016	Ф 8 А240 L= 1600	84	0.631	53.032
	"Тор-4"-н арматур		8	58.12	465.00
5	MNS GOST 34028:2016	Ф 14 А400 L= 1850	26	2.236	58.125
	Материал	Бетон В25 /М350/	V=	2.374м³	18.992м³
		Бетон бэлтгэл В10 /М150/	V=	0.44м³	3.52м³
	"БС-5" Баганан суурийн арматур		2	137.20	274.41
1	MNS GOST 34028:2016	Ф 18 А400 L= 4980	4	9.948	39.792
2	MNS GOST 34028:2016	Ф 18 А400 L= 3980	8	7.950	63.603
3	MNS GOST 34028:2016	Ф 8 А240 L= 1640	21	0.647	13.589
4	MNS GOST 34028:2016	Ф 8 А240 L= 1220	42	0.481	20.218
	"Тор-5"-н арматур		2	27.19	54.38
5	MNS GOST 34028:2016	Ф 14 А400 L= 1250	18	1.511	27.189
	Материал	Бетон В25 /М350/	V=	1.13м³	2.26м³
		Бетон бэлтгэл В10 /М150/	V=	0.225м³	0.45м³
	"БС-6" Баганан суурийн арматур		1	348.34	348.34
1	MNS GOST 34028:2016	Ф 18 А400 L= 4980	12	9.948	119.375
2	MNS GOST 34028:2016	Ф 18 А400 L= 3980	16	7.950	127.206
3	MNS GOST 34028:2016	Ф 8 А240 L= 2840	21	1.121	23.533
4	MNS GOST 34028:2016	Ф 8 А240 L= 2220	42	0.876	36.791
5	MNS GOST 34028:2016	Ф 8 А240 L= 2040	21	0.805	16.904
6	MNS GOST 34028:2016	Ф 8 А240 L= 1480	42	0.584	24.527
	"Тор-6"-н арматур		1	102.72	102.72
7	MNS GOST 34028:2016	Ф 14 А400 L= 2150	20	2.598	51.962
8	MNS GOST 34028:2016	Ф 14 А400 L= 2800	15	3.384	50.753
	Материал	Бетон В25 /М350/	V=	4.78м³	4.78м³
		Бетон бэлтгэл В10 /М150/	V=	0.732м³	0.732м³

Тайлбар:
1. Энэ хуудсыг ББ-04 хуудастай хамт үзнэ.
2. Баганан суурийн бетоны анги В25 /М350/, арматурын гангийн анги А400, А240.
3. Цутгалтын ажлыг "Цутгамал бетон, Төмөр бетон бүтээц" БНБД 52-02-05, "Цутгамал төмөр бетон бүтээцийн ажил гүйцэтгэх заавар" БД 52-102-04 баримтлан гүйцэтгэвэл зохино.
4. Үечлэн нягтруулсан хайрган хөрсийг 20-30см үелүүлэн , үе тус бүрийг 95% (дундаж нягт 1800кг/м³-ээс багагүй) хуртэл нягтруулсан байна.

Байршлын схем

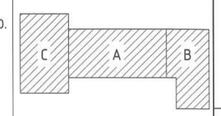

"ХРИЕТИВ МОНГОЛИА" ХХК
Барилгын зураг төслийн компани
Улаанбаатар хот Баянгол дүүрэг, 26-р хороо, Их монгол улсын дурсгалт "Сонгино Смарт Оффис"-207 тоот

ЕРӨНХИЙ БОЛОВСРОЛЫН 1 ДҮГЭЭР СУРГУУЛИЙН ӨРГӨТГӨЛ 320 ХҮҮХДИЙН СУРГУУЛЬ
Байршил: Дорноговь аймаг, Сайншанд сум

Баганан суурь БС-4-6-н арматурлал, огтлол, материалын түүвэр

Үе шат: А.3

Инженер	Б.Бат-Оргил	ЕГ шифр: КМ-25-02-543	Масштаб: М1:25;50	Огноо: 2025он
Гүйцэтгэсэн	Ц.Мөнгөнцэцэг	ТГ шифр:	Зургийн дугаар: ББ-06	Хуудас: 90
Шалгасан	Ш.Мөнхзул			

А2

БАГАНАН СУУРЬ БС-7 /М1:50/

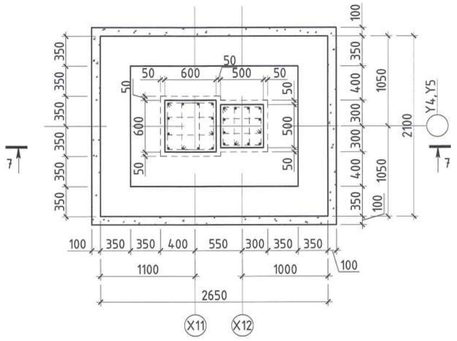

БАГАНАН СУУРЬ БС-8 /М1:50/

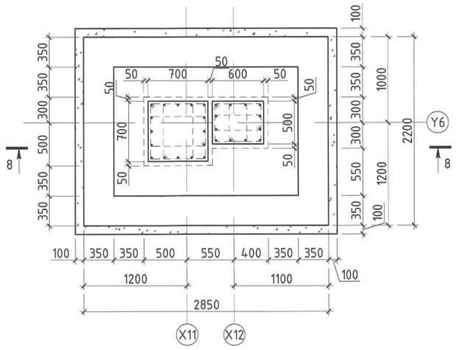

ОГТЛОЛ F-F /М1:25/

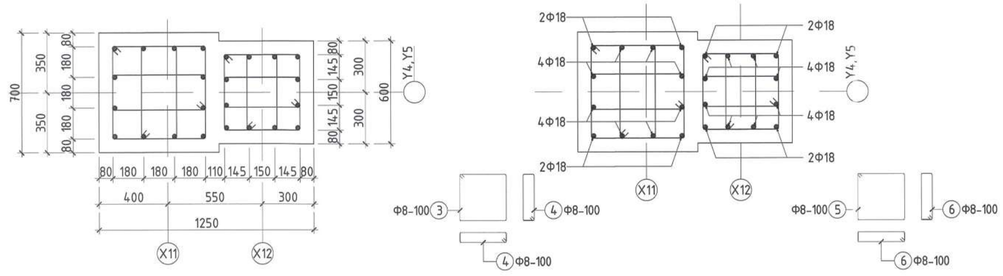

ОГТЛОЛ G-G /М1:25/

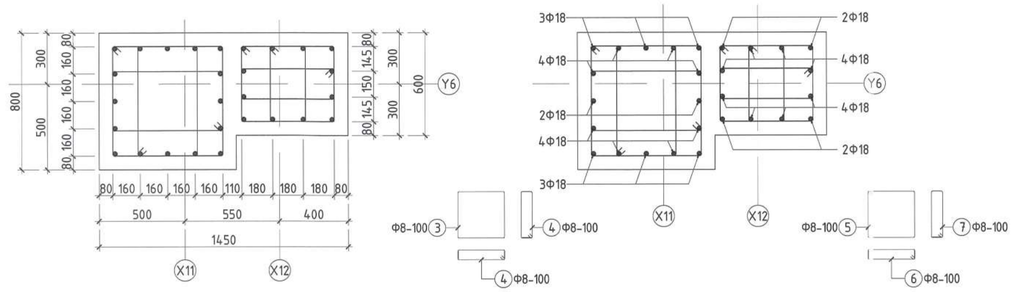

БАГАНАН СУУРЬ БС-7-Н
ОГТЛОЛ 7-7 /М1:50/

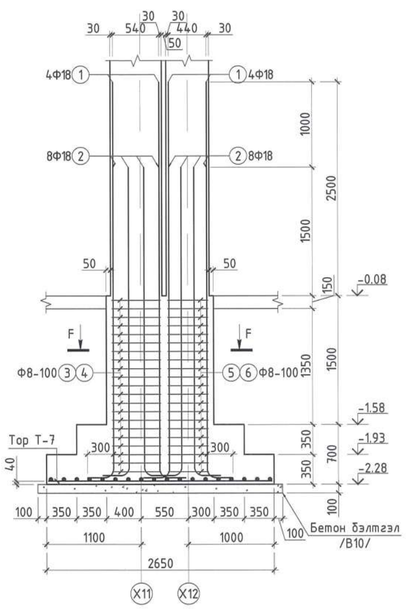

БАГАНАН СУУРЬ БС-8-Н
ОГТЛОЛ 8-8 /М1:50/

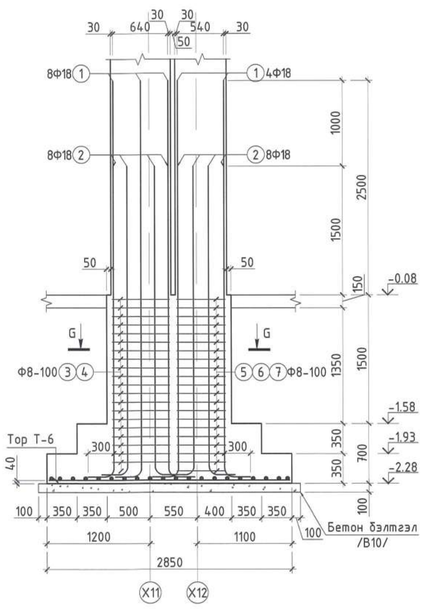

ТОР Т-7 /М1:50/

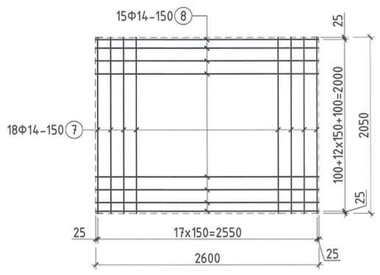

ТОР Т-6 /М1:50/

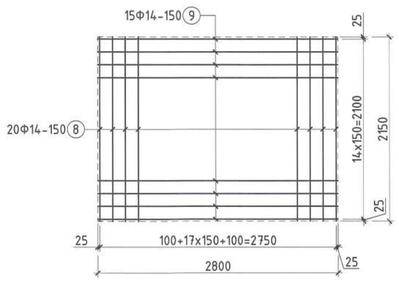

Хэсгийн тодорхойлолт			
Баганан суурь БС-7-н арматур			
Поз	Загвар	Поз	Загвар
1	4530; R=90; 300; L=150; L=4980	2	3530; R=90; 300; L=150; L=3980
3	660; 560; 660; 560; L=2440	4	660; 210; 310; 560; L=1740
5	560; 460; 560; 460; L=2040	6	560; 180; 280; 460; L=1480

Хэсгийн тодорхойлолт			
Баганан суурь БС-8-н арматур			
Поз	Загвар	Поз	Загвар
1	4530; R=90; 300; L=150; L=4980	2	3530; R=90; 300; L=150; L=3980
3	760; 660; 760; 660; L=2840	4	760; 350; 450; 660; L=2220
5	660; 460; 560; 560; L=2240	6	660; 180; 280; 560; L=1680
7	310; 460; 560; 210; L=1540		

МАТЕРИАЛЫН ТҮҮВЭР

Позиц	Тэмдэглэгээ	Нэр	Тоо ширхэг	Хүнд /кг/ Нэгж	Хүнд /кг/ Нийт
"БС-7" Баганан суурийн арматур			2	297.28	594.55
1	MNS GOST 34028:2016	Ф 18 А400 L= 4980	8	9.948	79.584
2	MNS GOST 34028:2016	Ф 18 А400 L= 3980	16	7.950	127.206
3	MNS GOST 34028:2016	Ф 8 А240 L= 2440	21	0.963	20.218
4	MNS GOST 34028:2016	Ф 8 А240 L= 1740	42	0.687	28.836
5	MNS GOST 34028:2016	Ф 8 А240 L= 2040	21	0.805	16.904
6	MNS GOST 34028:2016	Ф 8 А240 L= 1480	42	0.584	24.527
"Тор-7"-н арматур			1	91.72	91.72
7	MNS GOST 34028:2016	Ф 14 А400 L= 2050	18	2.477	44.590
8	MNS GOST 34028:2016	Ф 14 А400 L= 2600	15	3.142	47.128
Материал		Бетон В25 /М350/	V=	4.133м³	8.266м³
		Бетон бэлтгэл В10 /М150/	V=	0.66м³	1.32м³
"БС-8" Баганан суурийн арматур			1	352.15	352.15
1	MNS GOST 34028:2016	Ф 18 А400 L= 4980	12	9.948	119.375
2	MNS GOST 34028:2016	Ф 18 А400 L= 3980	16	7.950	127.206
3	MNS GOST 34028:2016	Ф 8 А240 L= 2840	21	1.121	23.533
4	MNS GOST 34028:2016	Ф 8 А240 L= 2220	42	0.876	36.791
5	MNS GOST 34028:2016	Ф 8 А240 L= 2240	21	0.884	18.561
6	MNS GOST 34028:2016	Ф 8 А240 L= 1680	21	0.663	13.921
7	MNS GOST 34028:2016	Ф 8 А240 L= 1540	21	0.608	12.761
"Тор-6"-н арматур			1	102.72	102.72
8	MNS GOST 34028:2016	Ф 14 А400 L= 2150	20	2.598	51.962
9	MNS GOST 34028:2016	Ф 14 А400 L= 2800	15	3.384	50.753
Материал		Бетон В25 /М350/	V=	4.87м³	4.87м³
		Бетон бэлтгэл В10 /М150/	V=	0.732м³	0.732м³

Тайлбар:
1. Энэ хуудсыг ББ-04 хуудастай хамт үзнэ.
2. Баганан суурийн бетоны анги В25 /М350/, арматурын гангийн анги А400, А240.
3. Цутгалтын ажлыг "Цутгамал бетон, Төмөр бетон бүтээц" БНБД 52-02-05, "Цутгамал төмөр бетон бүтээцийн ажил гүйцэтгэх заавар" БД 52-102-04 баримтлан гүйцэтгэвэл зохино.
4. Үечлэн нягтруулсан хайрган хөрсийг 20-30см үелүүлэн , үе тус бүрийг 95% (дундаж нягт 1800кг/м³-ээс багагүй) хуртэл нягтруулсан байна.

Байршлын схем

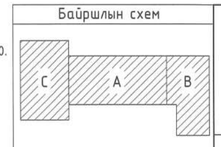

"КРИЕТИВ МОНГОЛИА" ХХК
Барилгын зураг төслийн компани
Улаанбаатар хот Баянгол дүүрэг, 26-р хороо, Их монгол үндэсний дуудлага, "Сонгт Смарт Оффис"2-207 тоот

ЕРӨНХИЙ БОЛОВСРОЛЫН 1 ДҮГЭЭР СУРГУУЛИЙН ӨРГӨТГӨЛ 320 ХҮҮХДИЙН СУРГУУЛЬ
Байршил: Дорноговь аймаг, Сайншанд сум

Баганан суурь БС-7, 8-н арматурлал, огтлол, материалын түүвэр — Үе шат: А.З

Инженер	Б.Бат-Оргил	ЕГ шифр: КМ-25-02-543	Масштаб: М1:25;50	Огноо: 2025он
Гүйцэтгэсэн	Ц.Мөнгөнцэцэг	ТГ шифр:	Зургийн дугаар: ББ-07	Хуудас: 90
Шалгасан	Ш.Мөнхзул			

БАГАНАН СУУРЬ БС-9 /М1:50/

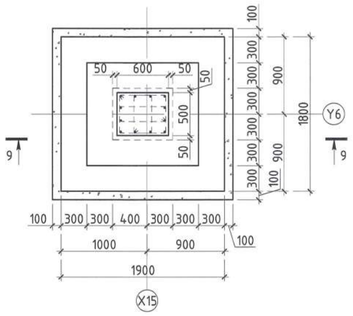

БАГАНАН СУУРЬ БС-10 /М1:50/

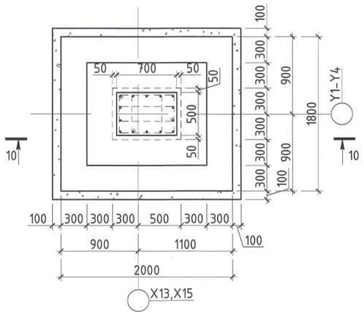

ОГТЛОЛ Н-Н /М1:25/

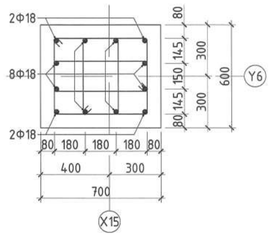

БАГАНА ХОМУТЛАХ СХЕМ

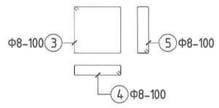

ОГТЛОЛ I-I /М1:25/

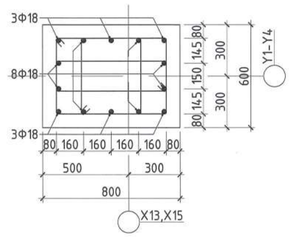

БАГАНА ХОМУТЛАХ СХЕМ

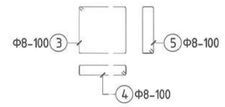

БАГАНАН СУУРЬ БС-9-Н ОГТЛОЛ 9-9 /М1:50/

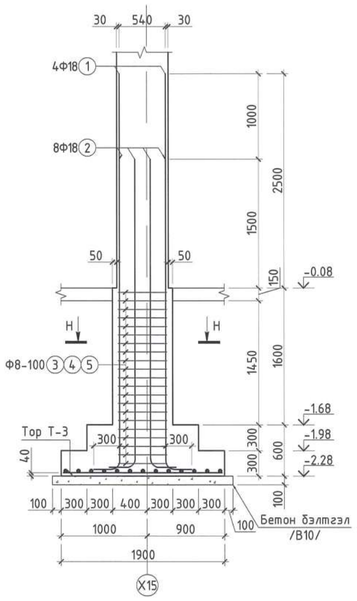

БАГАНАН СУУРЬ БС-10-Н ОГТЛОЛ 10-10 /М1:50/

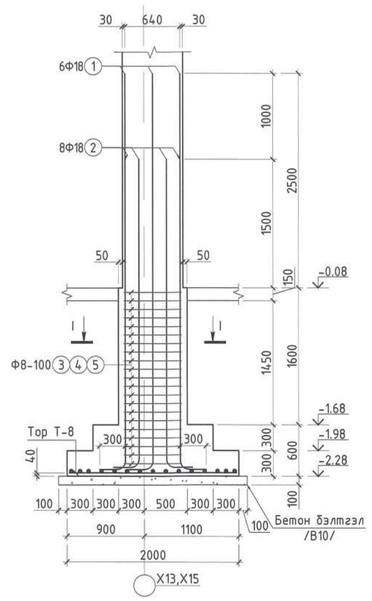

ТОР Т-3 /М1:50/

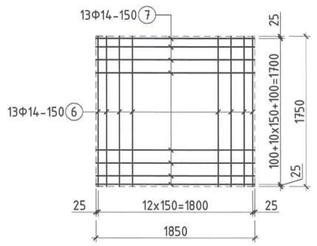

ТОР Т-8 /М1:50/

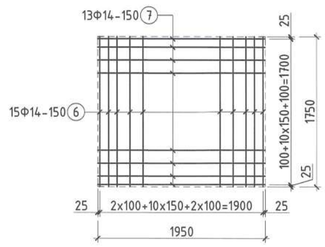

Хэсгийн тодорхойлолт

Баганан суурь БС-9-н арматур

Поз	Загвар	Поз	Загвар
1	4530; R=90; 300; L=150; L=4980	2	3530; R=90; 300; L=150; L=3980
3	660; 460; 560; 560; L=2240	4	660; 180; 280; 560; L=1680
5	310; 460; 560; 210; L=1540		

Хэсгийн тодорхойлолт

Баганан суурь БС-10-н арматур

Поз	Загвар	Поз	Загвар
1	4530; R=90; 300; L=150; L=4980	2	3530; R=90; 300; L=150; L=3980
3	760; 460; 560; 660; L=2440	4	760; 180; 280; 660; L=1880
5	450; 460; 560; 350; L=1820		

МАТЕРИАЛЫН ТҮҮВЭР

Позиц	Тэмдэглэгээ	Нэр	Тоо ширхэг	Хүнд /кг/ Нэгж	Нийт
	"БС-9" Баганан суурийн арматур		1	148.64	148.64
1	MNS GOST 34028:2016	Ф 18 А400 L= 4980	4	9.948	39.792
2	MNS GOST 34028:2016	Ф 18 А400 L= 3980	8	7.950	63.603
3	MNS GOST 34028:2016	Ф 8 А240 L= 2240	21	0.884	18.561
4	MNS GOST 34028:2016	Ф 8 А240 L= 1680	21	0.663	13.921
5	MNS GOST 34028:2016	Ф 8 А240 L= 1540	21	0.608	12.761
	"Тор-3"-н арматур		1	56.55	56.55
6	MNS GOST 34028:2016	Ф 14 А400 L= 1750	13	2.115	27.491
7	MNS GOST 34028:2016	Ф 14 А400 L= 1850	13	2.236	29.062
Материал		Бетон В25 /М350/	V=	$2.17м^3$	$2.17м^3$
		Бетон бэлтгэл В10 /М150/	V=	$0.42м^3$	$0.42м^3$
	"БС-10" Баганан суурийн арматур		8	174.17	1393.35
1	MNS GOST 34028:2016	Ф 18 А400 L= 4980	6	9.948	59.688
2	MNS GOST 34028:2016	Ф 18 А400 L= 3980	8	7.950	63.603
3	MNS GOST 34028:2016	Ф 8 А240 L= 2440	21	0.963	20.218
4	MNS GOST 34028:2016	Ф 8 А240 L= 1880	21	0.742	15.578
5	MNS GOST 34028:2016	Ф 8 А240 L= 1820	21	0.718	15.081
	"Тор-8"-н арматур		8	62.35	498.83
6	MNS GOST 34028:2016	Ф 14 А400 L= 1750	15	2.115	31.721
7	MNS GOST 34028:2016	Ф 14 А400 L= 1950	13	2.356	30.633
Материал		Бетон В25 /М350/	V=	$2.352м^3$	$18.816м^3$
		Бетон бэлтгэл В10 /М150/	V=	$0.44м^3$	$3.52м^3$

Тайлбар:
1. Энэ хуудсыг ББ-04 хуудастай хамт үзнэ.
2. Баганан суурийн бетоны анги В25 /М350/, арматурын гангийн анги А400, А240.
3. Цутгалтын ажлыг "Цутгамал бетон, Төмөр бетон бүтээц" БНБД 52-02-05, "Цутгамал төмөр бетон бүтээцийн ажил гүйцэтгэх заавар" БД 52-102-04 баримтлан гүйцэтгэвэл зохино.
4. Үечлэн нягтруулсан хайрган хөрсийг 20-30см үелүүлэн , уе тус бүрийг 95% (дундаж нягт 1800кг/$м^3$-ээс багагүй) хүртэл нягтруулсан байна.

Байршлын схем

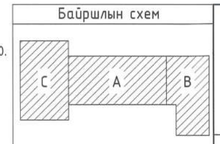

"КРИЕТИВ МОНГОЛИА" ХХК
Барилгын зураг төслийн компани
Улаанбаатар хот Баянгол дүүрэг, 26-р хороо, Их монгол улсын дурсгалт газар, "Сонго Сноун Оффис"2-207 тоот

ЕРӨНХИЙ БОЛОВСРОЛЫН 1 ДҮГЭЭР СУРГУУЛИЙН ӨРГӨТГӨЛ 320 ХҮҮХДИЙН СУРГУУЛЬ
Байршил: Дорноговь аймаг, Сайншанд сум

Баганан суурь БС-9; 10-н арматурлал, огтлол, материалын түүвэр

Уе шат: А.3

Инженер	Б.Бат-Оргил	ЕГ шифр: КМ-25-02-543	Масштаб: М1:25;50	Огноо: 2025он
Гүйцэтгэсэн	Ц.Мөнгөнцэцэг	ТГ шифр:	Зургийн дугаар: ББ-08	Хуудас: 90
Шалгасан	Ш.Мөнхзул			

БАГАНАН СУУРЬ БС-1а /М1:50/

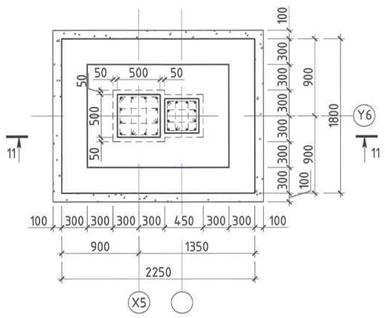

БАГАНАН СУУРЬ БС-11 /М1:50/

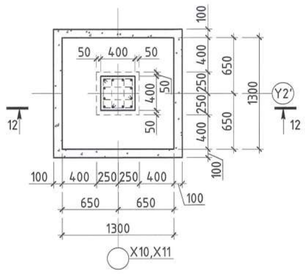

ОГТЛОЛ J-J /М1:25/

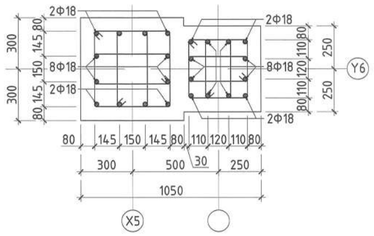

БАГАНА ХОМУТЛАХ СХЕМ

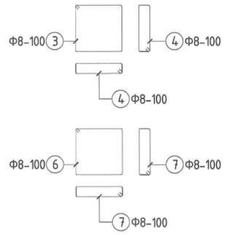

ОГТЛОЛ К-К /М1:25/

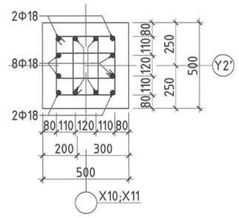

БАГАНА ХОМУТЛАХ СХЕМ

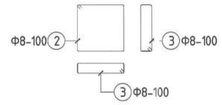

БАГАНАН СУУРЬ БС-1а-Н
ОГТЛОЛ 11-11 /М1:50/

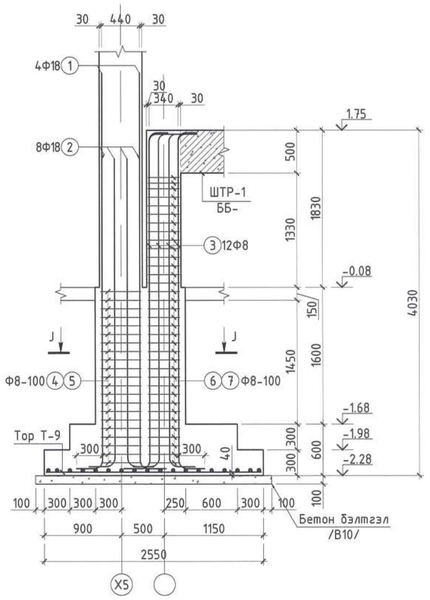

БАГАНАН СУУРЬ БС-11-Н
ОГТЛОЛ 12-12 /М1:50/

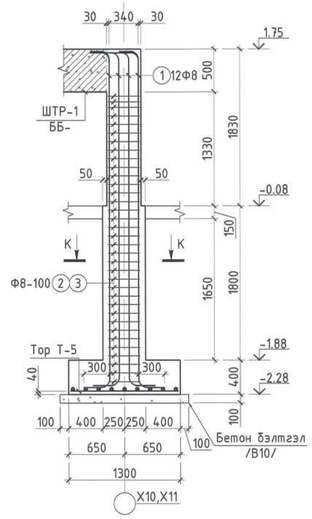

ТОР Т-9 /М1:50/

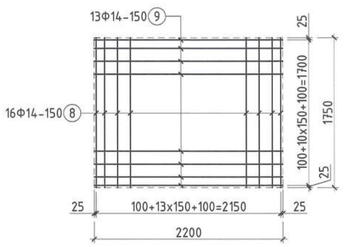

ТОР Т-5 /М1:50/

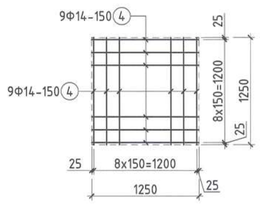

Хэсгийн тодорхойлолт			
Баганан суурь БС-1А-н арматур			
Поз	Загвар	Поз	Загвар
1	4530; R=90 L=150; 300; L=4980	2	3530; R=90 L=150; 300; L=3980
3	560; 460 560 460; L=2040	4	560; 180 280 460; L=1480
5	460; 360 460 360; L=1640	6	460; 150 250 360; L=1220

Хэсгийн тодорхойлолт			
Баганан суурь БС-11-н арматур			
Поз	Загвар	Поз	Загвар
1	R=90 L=150; 3710; 300; R=90 L=150; 300; L=4610	2	460; 360 460 360; L=1640
3	460; 150 250 360; L=1220		

МАТЕРИАЛЫН ТҮҮВЭР

Позиц	Тэмдэглэгээ	Нэр	Тоо ширхэг	Хүнд /кг/ Нэгж	Нийт
"БС-1а" Баганан суурийн арматур			1	201.17	201.17
1	MNS GOST 34028:2016	Ф 18 А400 L= 4980	4	9.948	39.792
2	MNS GOST 34028:2016	Ф 18 А400 L= 3980	8	7.950	63.603
3	MNS GOST 34028:2016	Ф 8 А240 L= 2040	21	0.805	16.904
4	MNS GOST 34028:2016	Ф 8 А240 L= 1480	42	0.584	24.527
5	MNS GOST 34028:2016	Ф 8 А240 L= 1640	35	0.647	22.649
6	MNS GOST 34028:2016	Ф 8 А240 L= 1220	70	0.481	33.697
"Тор-1"-н арматур			1	33.84	33.84
8	MNS GOST 34028:2016	Ф 14 А400 L= 1750	16	2.115	33.836
9	MNS GOST 34028:2016	Ф 14 А400 L= 2200	13	2.659	34.561
Материал		Бетон В25 /М350/	V=	1.98м^3	45.54м^3
		Бетон бэлтгэл В10 /М150/	V=	0.49м^3	0.49м^3
"БС-11" Баганан суурийн арматур			1	166.85	166.85
1	MNS GOST 34028:2016	Ф 18 А400 L= 4610	12	9.209	110.506
2	MNS GOST 34028:2016	Ф 8 А240 L= 1640	35	0.647	22.649
3	MNS GOST 34028:2016	Ф 8 А240 L= 1220	70	0.481	33.697
"Тор-2"-н арматур			1	27.19	27.19
4	MNS GOST 34028:2016	Ф 14 А400 L= 1250	18	1.511	27.189
Материал		Бетон В25 /М350/	V=	2.53м^3	35.42м^3
		Бетон бэлтгэл В10 /М150/	V=	0.225м^3	0.225м^3

Тайлбар:
1. Энэ хуудсыг ББ-04 хуудастай хамт үзнэ.
2. Баганан суурийн бетоны анги В25 /М350/, арматурын гангийн анги А400, А240.
3. Цутгалтын ажлыг "Цутгамал бетон, Төмөр бетон бүтээц" БНбД 52-02-05, "Цутгамал төмөр бетон бүтээцийн ажил гүйцэтгэх заавар" БД 52-102-04 баримтлан гүйцэтгэвэл зохино.
4. Үечлэн нягтруулсан хайрган хэрсийг 20-30см үелүүлэн , үе тус бүрийг 95% (дундаж нягт 1800кг/м^3-ээс багагүй) хүртэл нягтруулсан байна.

Байршлын схем

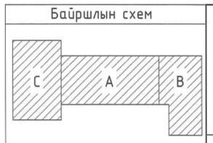

"КРИЕТИВ МОНГОЛИА" ХХК
Барилгын зураг төслийн компани
Улаанбаатар хот Баянгол дүүрэг, 26-р хороо, Их монгол улсын хурдатгал, "Сайпо Сидэл Оффис"2-207 тоот

ЕРӨНХИЙ БОЛОВСРОЛЫН 1 ДҮГЭЭР СУРГУУЛИЙН ӨРГӨТГӨЛ 320 ХҮҮХДИЙН СУРГУУЛЬ
Байршил: Дорноговь аймаг, Сайншанд сум

Баганан суурь БС-1а, 11-н арматурлал, огтлол, материалын түүвэр

Үе шат: А.З

Инженер	Б.Бат-Оргил	ЕГ шифр: КМ-25-02-543	Масштаб: М1:25;50
Гүйцэтгэсэн	Ц.Мөнгөнцэцэг	ТГ шифр:	Зургийн дугаар: ББ-09
Шалгасан	Ш.Мөнхзул		Хуудас: 90

Огноо: 2025он

СУУРИЙН ДАМ НУРУУНЫ БУЛАНГИЙН СУУРЬТАЙ ХОЛБОГДОХ ХЭСЭГЛЭЛ /М1:25/

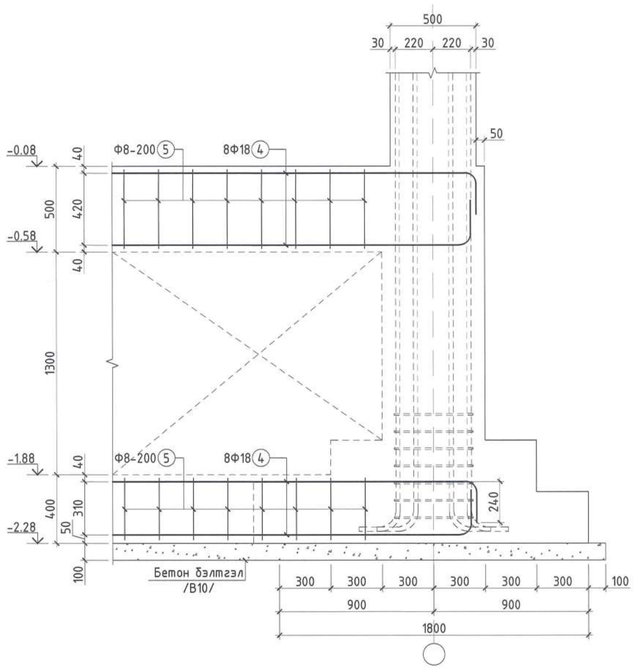

СУУРИЙН ДАМ НУРУУНЫ ЗАХЫН СУУРЬТАЙ ХОЛБОГДОХ ХЭСЭГЛЭЛ /М1:25/

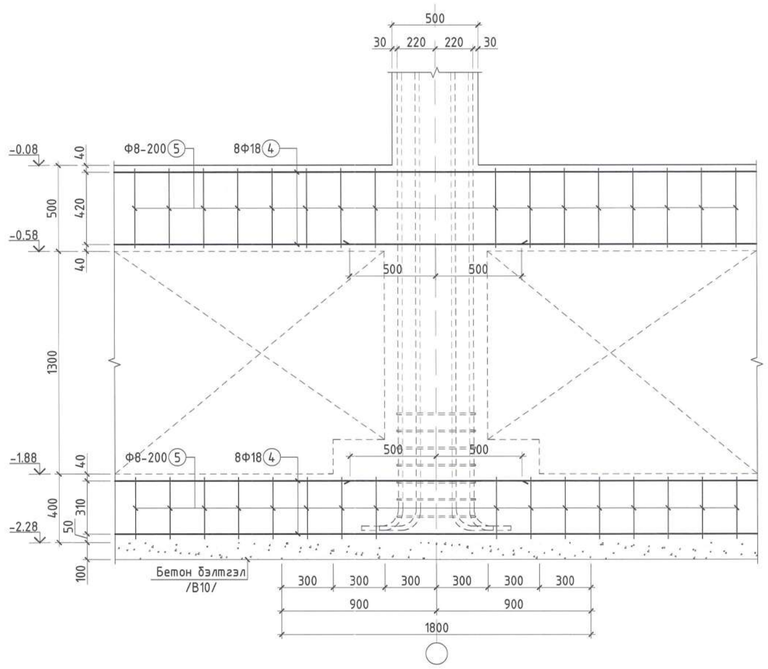

АЛСЛАЛЫН ГОЛЫН ХЭСЭГЛЭЛ /М1:25/

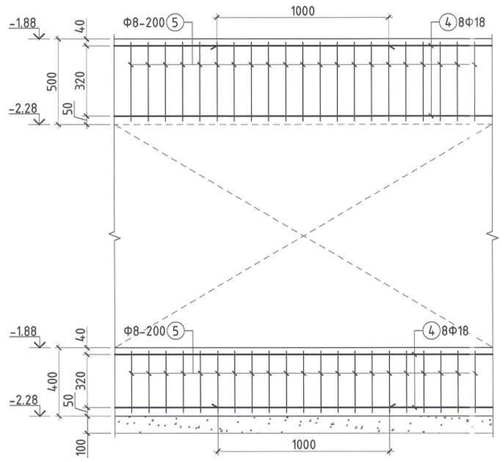

Хэсгийн тодорхойлолт		Хэсгийн тодорхойлолт	
Суурийн дамнуруу СДН-1-н арматур		Суурийн дамнуруу СДН-2-н арматур	
Поз	Загвар	Поз	Загвар
2	340; 320; 420; 240; L=1320	3	270; 420; 520; 170; L=1380

Хэсгийн тодорхойлолт			
Хашлага ханын арматур			
Поз	Загвар	Поз	Загвар
4	2120; 200; 200; L=2520	6	100; 100; 160; L=360

Хэсгийн тодорхойлолт
Цутгамал шалны арматур
Поз	Загвар
7	750; 300; L=1050

СУУРИЙН ДАМНУРУУ СДН-1-Н АРМАТУРЛАЛ /М1:25/

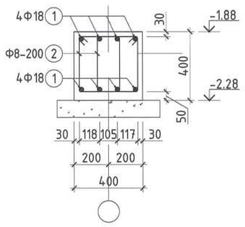

СУУРИЙН ДАМНУРУУ СДН-2-Н АРМАТУРЛАЛ /М1:25/

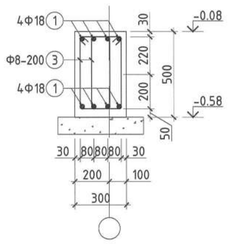

ХАШЛАГА ХАНЫН АРМАТУРЛАЛ /М1:25/

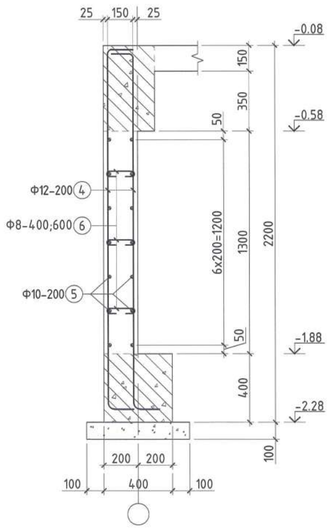

ЦУТГАМАЛ ШАЛНЫ АРМАТУРЛАЛ /М1:25/

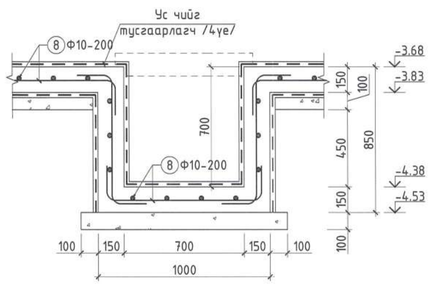

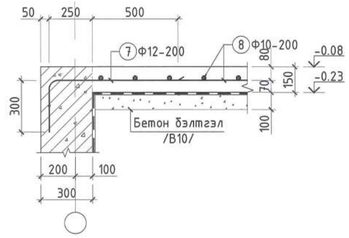

МАТЕРИАЛЫН ТҮҮВЭР						
Позиц	Тэмдэглэгээ	Нэр	Тоо ширхэг	Хүнд /кг/ Нэгж	Нийт
		"СДН-1" Шугаман суурийн арматур	1	7853.76	7853.76
1	MNS GOST 34028:2016	Ф 18 А400 $L_{ди}$= 398500	8	796.036	6368.289
2	MNS GOST 34028:2016	Ф 8 А240 L= 1320	2852	0.521	1485.467
	Материал	Бетон В25 /М350/	V=	38.1м^3	38.1м^3
		Бетон бэлтгэл В10 /М150/	V=	12.4м^3	12.4м^3
		"СДН-2" Шугаман суурийн арматур	1	5444.77	5444.77
1	MNS GOST 34028:2016	Ф 18 А400 $L_{ди}$= 269700	8	538.748	4309.981
3	MNS GOST 34028:2016	Ф 8 А240 L= 1380	2084	0.545	1134.792
	Материал	Бетон В25 /М350/	V=	30.26м^3	30.26м^3
		Хашлага ханын арматур	1	7032.26	7032.26
4	MNS GOST 34028:2016	Ф 12 А400 L= 2520	2102	2.237	4702.786
5	MNS GOST 34028:2016	Ф 10 А400 $L_{ди}$= 252600	14	155.737	2180.323
6	MNS GOST 34028:2016	Ф 8 А240 L= 360	1050	0.142	149.153
	Материал	Бетон В25 /М350/	V=	52.8м^3	52.8м^3
		"СДН-1" Шугаман суурийн арматур	1	11280.71	11280.71
7	MNS GOST 34028:2016	Ф 12 А400 L= 1050	990	0.932	922.883
8	MNS GOST 34028:2016	Ф 10 А240 $L_{ди}$= 12000	1400	7.398	10357.829
	Материал	Бетон В15 /М200/	V=	245.8м^3	245.8м^3
		Бетон бэлтгэл В10 /М150/	V=	163.86м^3	163.86м^3

Тайлбар:
1. Энэ хуудсыг ББ-04 хуудастай хамт үзнэ.
2. Суурийн дамнуруу, хашлага ханын бетоны анги В25 /М350/, арматурын гангийн анги А400, А240.
3. Суурилтын ажлыг "Цутгамал бетон, Төмөр бетон бүтээц" БНбД 52-02-05, "Цутгамал төмөр бетон бүтээцийн ажил гүйцэтгэх заавар" БД 52-102-04 баримтлан гүйцэтгэвэл зохино.
4. Үечлэн нягтруулсан хайрган хөрсийг 20-30см үелүүлэн , ує тус бүрийг 95% (дундаж нягт 1800кг/м^3-ээс багагүй) хүртэл нягтруулсан байна.

Байршлын схем

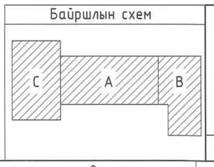

"КРИЕТИВ МОНГОЛИА" ХХК
Барилгын зураг төслийн компани
Улаанбаатар хот Баянгол дүүрэг, 26-р хороо, Их монгол улсын эдийн засаг, "Сайто Сиэйт Офис"2-201 тоот

ЕРӨНХИЙ БОЛОВСРОЛЫН 1 ДҮГЭЭР СУРГУУЛИЙН ӨРГӨТГӨЛ 320 ХҮҮХДИЙН СУРГУУЛЬ
Байршил: Дорноговь аймаг, Сайншанд сум

Суурийн дам нуруу СДН-1, 2, хашлага хана, цутгамал шалны арматурлал				Үе шат: А.З
Инженер	Б.Бат-Оргил	ЕГ шифр: КМ-25-02-543	Масштаб: М1:25	Огноо: 2025он
Гүйцэтгэсэн	Ц.Мөнгөнцэцэг	ТГ шифр:	Зургийн дугаар: ББ-10	Хуудас: 90
Шалгасан	Ш.Менхзул			

1-Р ДАВХРЫН БАГАНА, ДАМНУРУУ БАЙГУУЛАЛТ /М1:100/

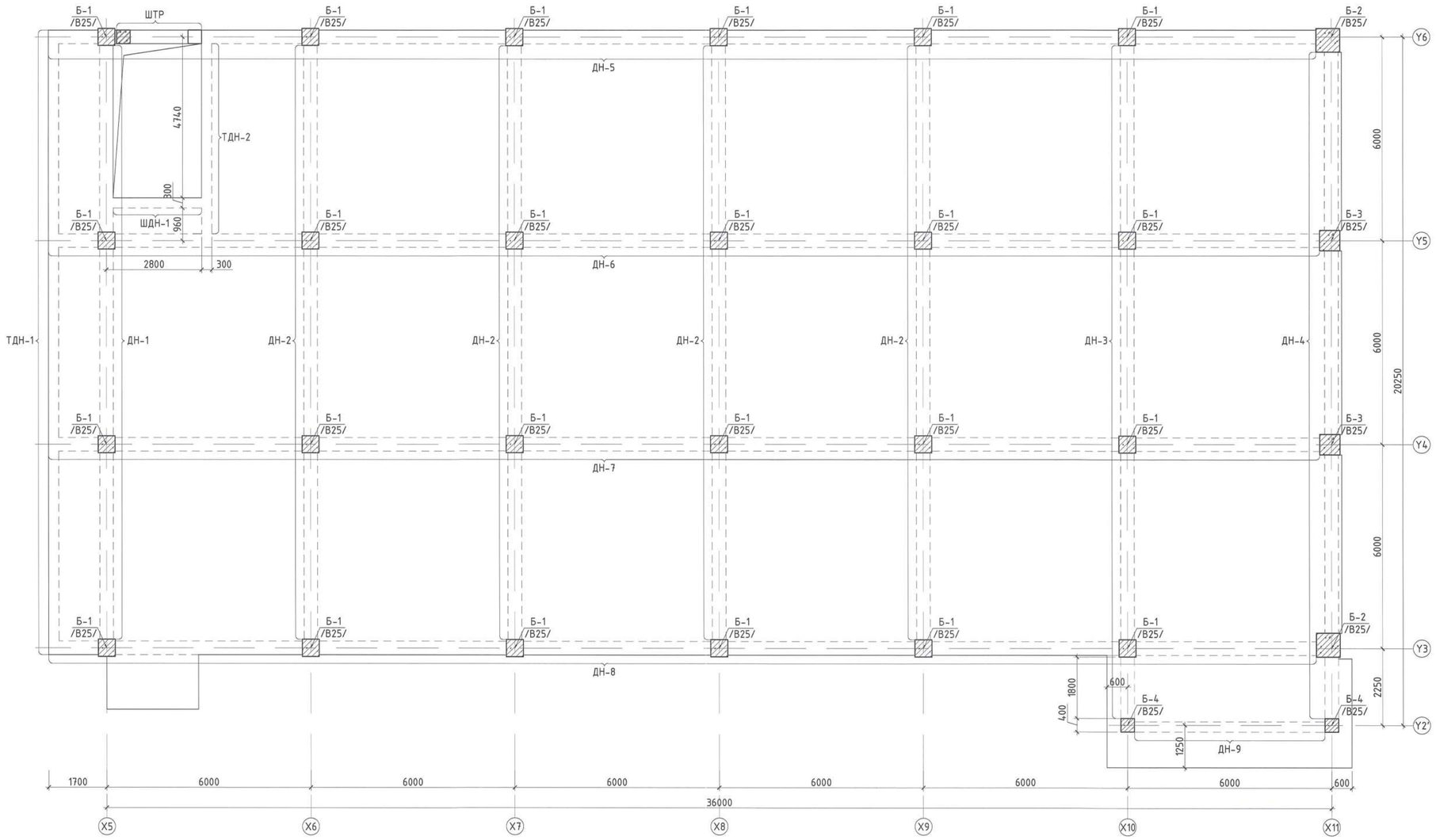

2.31

Товчилсон үгийн жагсаалт:

Б -Багана
ДН -Дамнуруу
ТДН -Туслах дамнуруу
ШДН -Шатны дамнуруу
ШТР -Шатны тулаас рам

Тайлбар:
1. Энэ хуудсыг холбогдох БА болон хорших зургийн хуудсуудтай хамт үзнэ.
2. Бетоны анги В25 /М350/, арматурын гангийн анги А400, А240.
3. Цутгалтын ажлыг "Цутгамал бетон, Төмөр бетон бүтээц" БНБД 52-02-05, "Цутгамал төмөр бетон бүтээцийн ажил гүйцэтгэх заавар" БД 52-102-04 баримтлан гүйцэтгэвэл зохино.
4. Дамнуруу болон баганын хөндлөн огтлолыг рамын хэв болон түүний огтлолд үзүүлсэн.
5. Рамын хэв, хучилтын хэвийг уялдуулж хийнэ. Зөрсөн тохиолдолд зураг төсөл зохиогчоос заавал лавлаж тодорхой болгох.

Байршлын схем

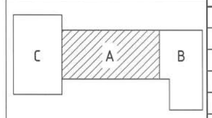

ЗӨВШӨӨРӨЛЦСӨН		
БА	Ч.Баттулга	
ХАС	М.Оддаяр	
ЦБУ	Б.Ижилчимэг	
ХТ, ДГ	А.Тэмүүлэн	
ХД	Ц.Үүрцайх	

"КРИЕТИВ МОНГОЛИА" ХХК
Барилгын зураг төслийн компани
Улаанбаатар хот Баянгол дүүрэг, 26-р хороо, Их монгол улсын гудамж, "Санто Сюрпр Оффис"2-207 тоот

ЕРӨНХИЙ БОЛОВСРОЛЫН 1 ДҮГЭЭР СУРГУУЛИЙН ӨРГӨТГӨЛ 320 ХҮҮХДИЙН СУРГУУЛЬ
Байршил: Дорноговь аймаг, Сайншанд сум

1-р давхрын багана, дамнурууны байгуулалт

Үе шат: А.З

Инженер	Б.Бат-Оргил	ЕГ шифр: КМ-25-02-543	Масштаб: М1:100	Огноо: 2025он
Гүйцэтгэсэн	Ц.Мөнгөнцэцэг	ТГ шифр:	Зургийн дугаар: ББ-11	Хуудас: 90
Шалгасан	Ш.Мөнхзул			

2-Р ДАВХРЫН БАГАНА, ДАМНУРУУ БАЙГУУЛАЛТ /М1:100/

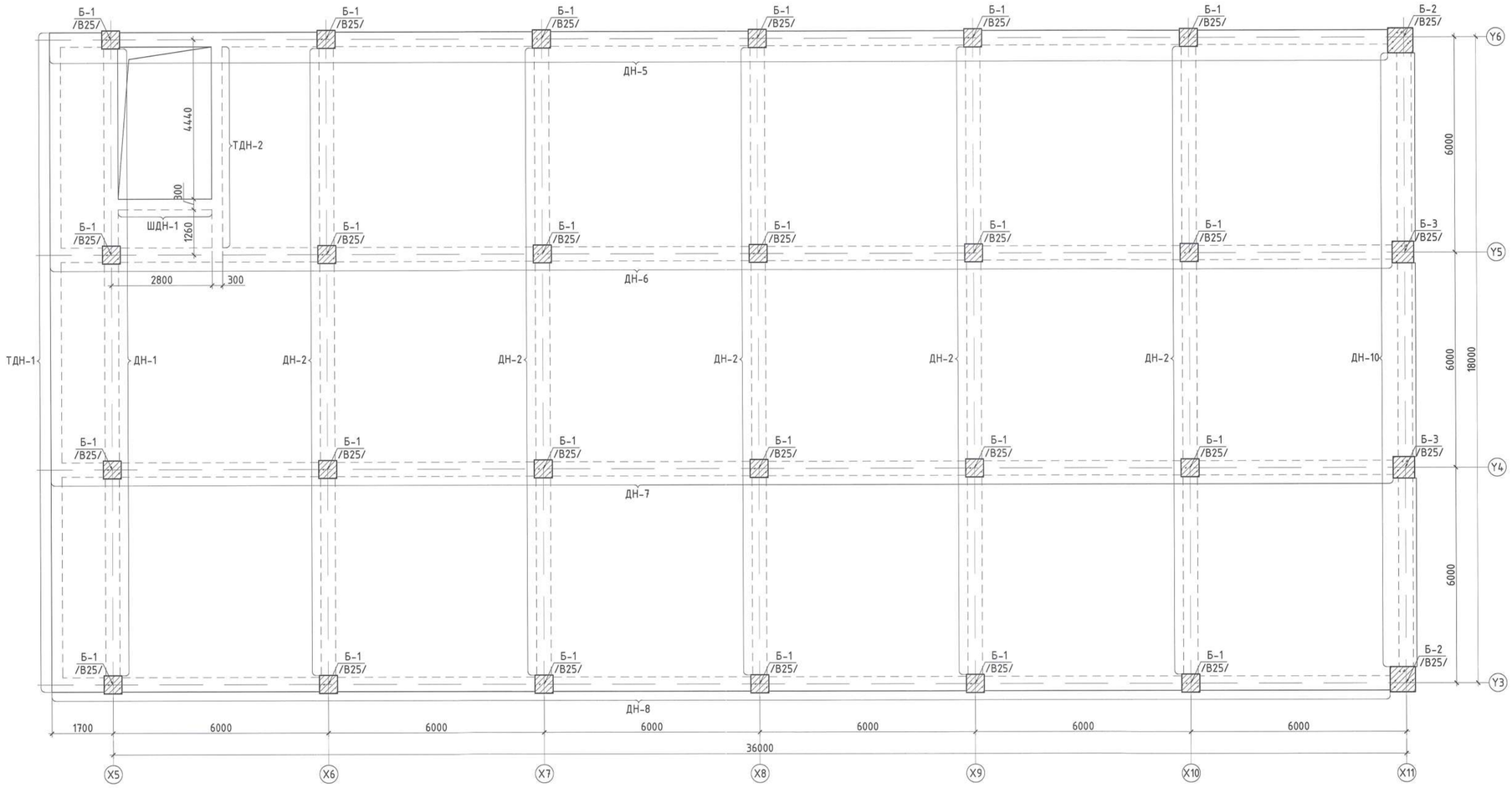

Товчилсон үгийн жагсаалт:

Б -Багана
ДН -Дамнуруу
ТДН -Туслах дамнуруу
ШДН -Шатны дамнуруу

Тайлбар:

1. Энэ хуудсыг холбогдох БА болон хорших зургийн хуудсуудтай хамт үзнэ.
2. Бетоны анги В25 /М350/, арматурын гангийн анги А400, А240.
3. Цутгалтын ажлыг "Цутгамал бетон, Төмөр бетон бүтээц" БНБД 52-02-05, "Цутгамал төмөр бетон бүтээцийн ажил гүйцэтгэх заавар" БД 52-102-04 баримтлан гүйцэтгэвэл зохино.
4. Дамнуруу болон баганын хөндлөн огтлолыг рамын хэв болон түүний огтлолд үзүүлсэн.
5. Рамын хэв, хучилтын хэвийг уялдуулж хийнэ. Зөрсөн тохиолдолд зураг төсөл зохиогчоос заавал лавлаж тодорхой болгох.

Байршлын схем

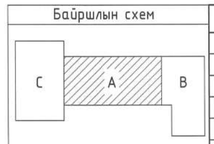

ЗӨВШӨӨРӨЛЦСӨН		
БА	Ч.Баттулга	
ХАС	М.Одбаяр	
ЦБУ	Б.Ижилчимэг	
ХТ, ДГ	А.Тэмүүлэн	
ХД	Ц.Үүрцайх	

"КРИЕТИВ МОНГОЛИА" ХХК
Барилгын зураг төслийн компани
Улаанбаатар хот Баянгол дүүрэг, 26-р хороо, Ин монгол улсын гудамж, "Сонго Сквер Оффис"2-207 тоот

ЕРӨНХИЙ БОЛОВСРОЛЫН 1 ДҮГЭЭР СУРГУУЛИЙН ӨРГӨТГӨЛ 320 ХҮҮХДИЙН СУРГУУЛЬ
Байршил: Дорноговь аймаг, Сайншанд сум

2-р давхрын багана, дамнуруугны байгуулалт				Үе шат: А.З
Инженер	Б.Бат-Оргил	ЕГ шифр: КМ-25-02-543	Масштаб: М1:100	Огноо: 2025он
Гүйцэтгэсэн	Ц.Мөнгөнцэцэг	ТГ шифр:	Зургийн дугаар: ББ-12	Хуудас: 90
Шалгасан	Ш.Мөнхзул			

З-Р ДАВХРЫН БАГАНА, ДАМНУРУУ БАЙГУУЛАЛТ /М1:100/

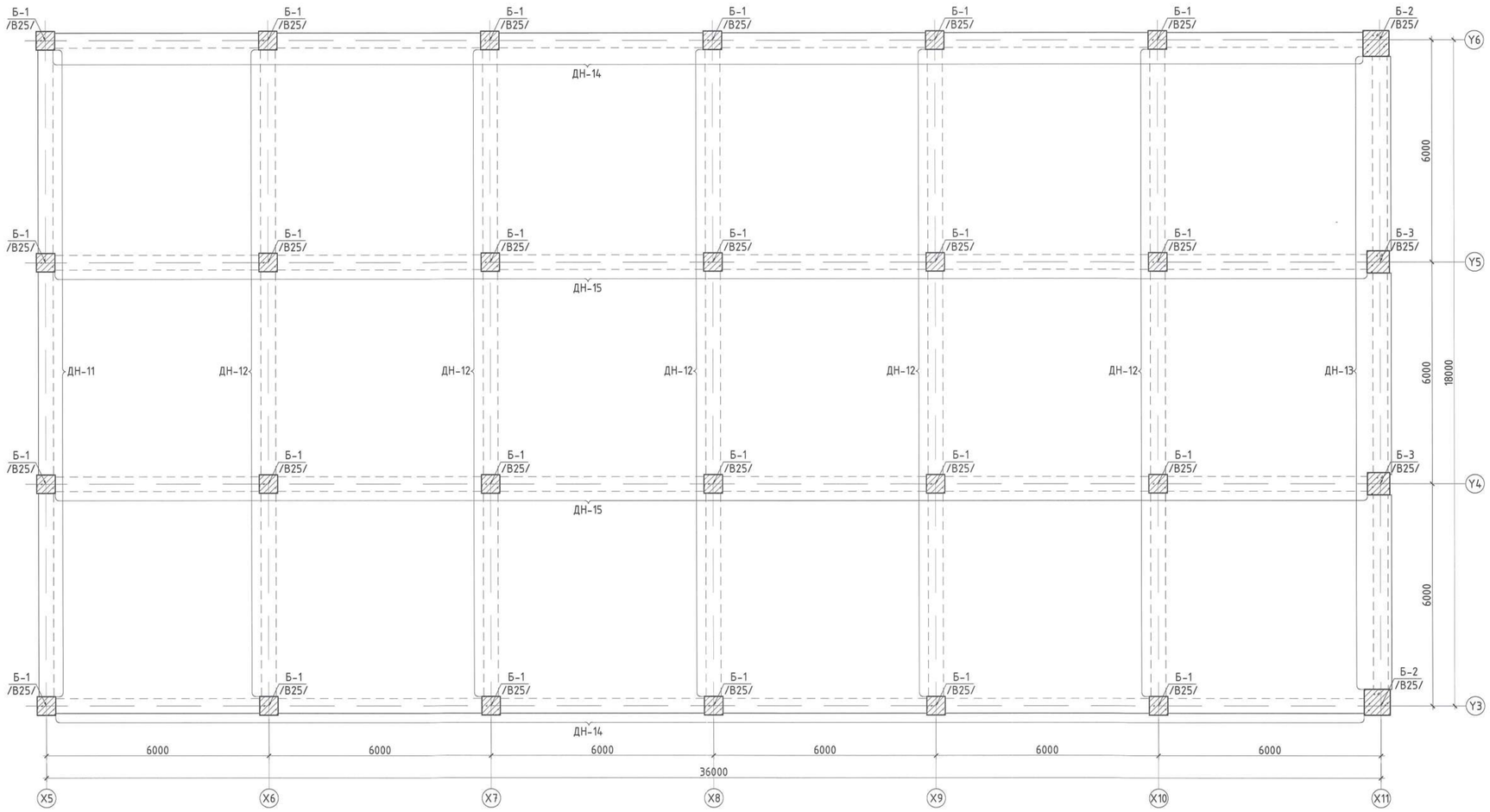

Товчилсон үгийн жагсаалт:

Б -Багана
ДН -Дамнуруу
ТДН -Туслах дамнуруу
ШДН -Шатны дамнуруу

Тайлбар:
1. Энэ хуудсыг холбогдох БА болон хорших зургийн хуудсуудтай хамт үзнэ.
2. Бетоны анги В25 /М350/, арматурын гангийн анги А400, А240.
3. Цутгалтын ажлыг "Цутгамал бетон, Төмөр бетон бүтээц" БНБД 52-02-05, "Цутгамал төмөр бетон бүтээцийн ажил гүйцэтгэх заавар" БД 52-102-04 баримтлан гүйцэтгэвэл зохино.
4. Дамнуруу болон баганын хөндлөн огтлолыг рамын хэв болон түүний огтлолд үзүүлсэн.
5. Рамын хэв, хучилтын хэвийг уялдуулж хийнэ. Зөрсөн тохиолдолд зураг төсөл зохиогчоос заавал лавлаж тодархой болгох.

Байршлын схем

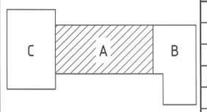

ЗӨВШӨӨРӨЛЦСӨН		
БА	Ч.Баттулга	
ХАС	М.Одбаяр	
ЦБУ	Б.Ижилчимэг	
ХТ, ДГ	А.Тэмүүлэн	
ХД	Ц.Үүрцайх	

"КРИЕТИВ МОНГОЛИА" ХХК
Барилгын зураг төслийн компани
Улаанбаатар хот Баянгол дүүрэг, 26-р хороо, Их монгол улсын дуулиан, "Сонго Смарт Оффис"2-207 тоот

ЕРӨНХИЙ БОЛОВСРОЛЫН 1 ДҮГЭЭР СУРГУУЛИЙН ӨРГӨТГӨЛ 320 ХҮҮХДИЙН СУРГУУЛЬ
Байршил: Дорноговь аймаг, Сайншанд сум

З-р давхрын багана, дамнуруугны байгуулалт				Үе шат: А.З
Инженер	Б.Бат-Оргил	ЕГ шифр: КМ-25-02-543	Масштаб: М1:100	Огноо: 2025он
Гүйцэтгэсэн	Ц.Мөнгөнцэцэг	ТГ шифр:	Зургийн дугаар: ББ-13	Хуудас: 90
Шалгасан	Ш.Мөнхзул			

Х5 ТЭНХЛЭГ ДАГУУХ РАМЫН ХЭВ /М1:100/

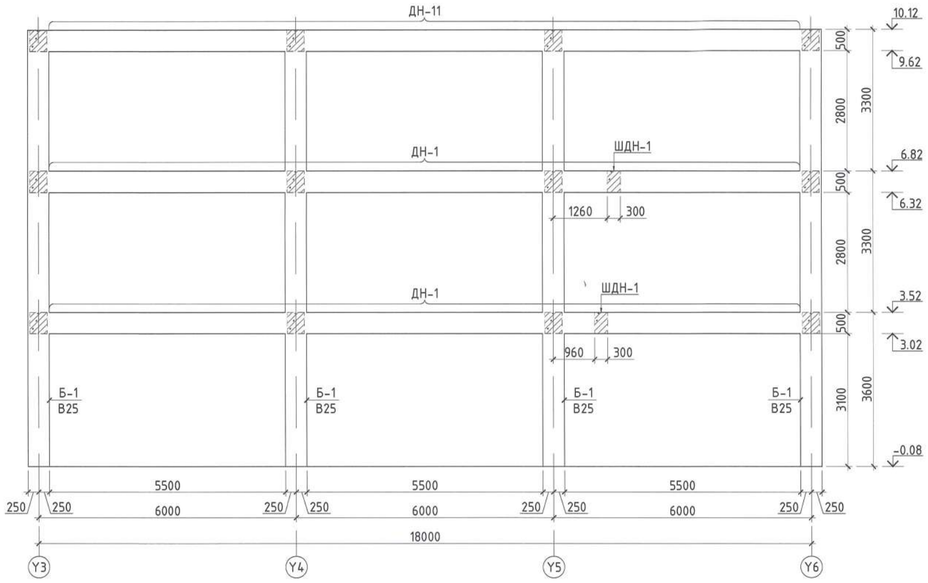

Х6-Х9 ТЭНХЛЭГ ДАГУУХ РАМЫН ХЭВ /М1:100/

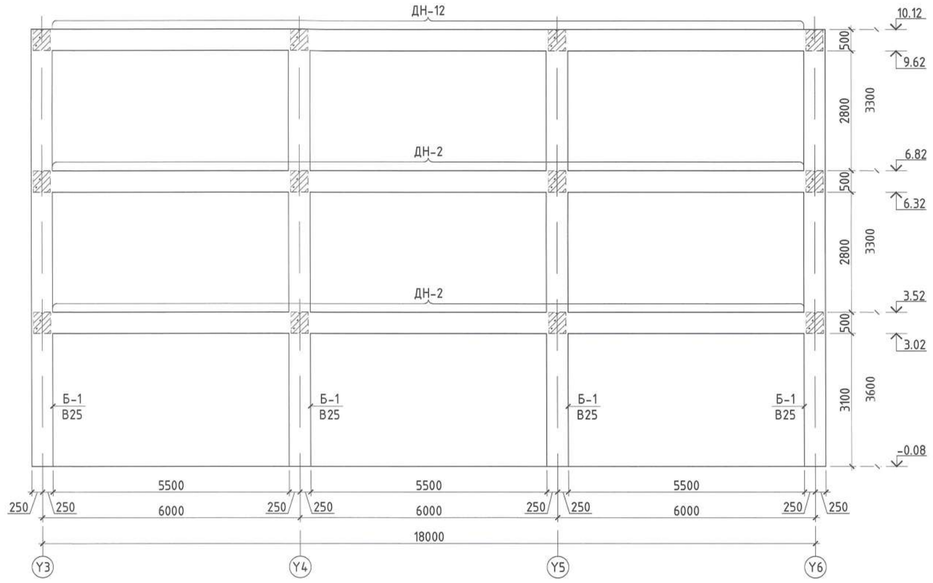

Х10 ТЭНХЛЭГ ДАГУУХ РАМЫН ХЭВ /М1:100/

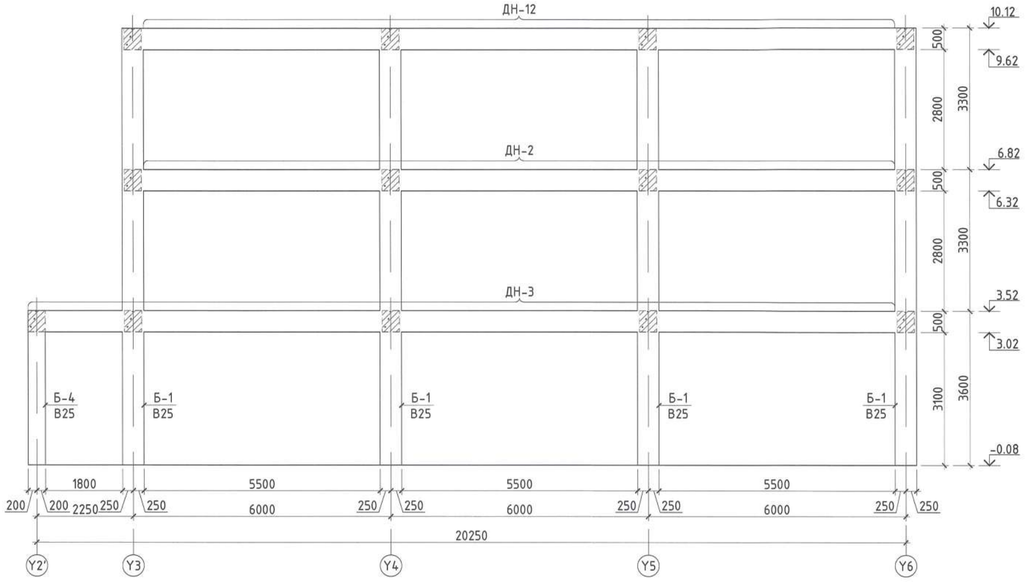

Х11 ТЭНХЛЭГ ДАГУУХ РАМЫН ХЭВ /М1:100/

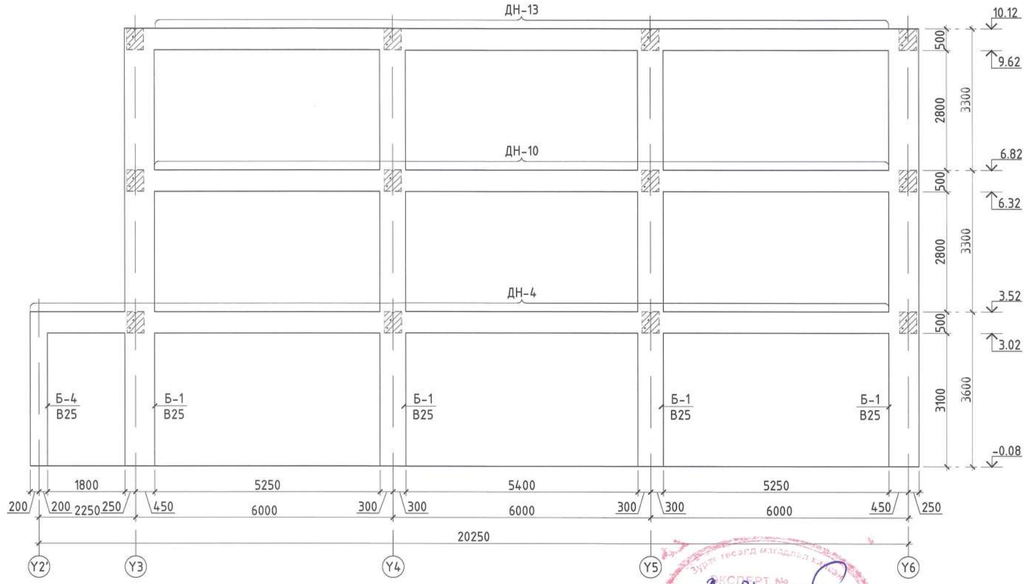

Тайлбар:
1. Энэ хуудсыг ББ-11-13 хуудастай хамт үзнэ.
2. Бетоны анги В25 /М350/, арматурын гангийн анги А400, А240.
3. Цутгалтын ажлыг "Цутгамал бетон, Төмөр бетон бүтээц" БНБД 52-02-05, "Цутгамал төмөр бетон бүтээцийн ажил гүйцэтгэх заавар" БД 52-102-04 баримтлан гүйцэтгэвэл зохино.

Байршлын схем

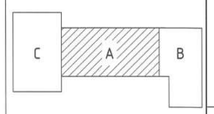

"КРИЕТИВ МОНГОЛИА" ХХК
Барилгын зураг төслийн компани
Улаанбаатар хот Баянгол дүүрэг, 26-р хороо, Их монгол улсын дурсгалт, "Сайто Сварф Оффис"2-207 тоот

ЕРӨНХИЙ БОЛОВСРОЛЫН 1 ДҮГЭЭР СУРГУУЛИЙН ӨРГӨТГӨЛ 320 ХҮҮХДИЙН СУРГУУЛЬ Байршил: Дорноговь аймаг, Сайншанд сум				
Х5-Х11 тэнхлэг дагуух рамын хэв				Үе шат: А.З
Инженер	Б.Бат-Оргил	ЕГ шифр: КМ-25-02-543	Масштаб: М1:100	Огноо: 2025он
Гүйцэтгэсэн	Ц.Мөнгөнцэцэг	ТГ шифр:	Зургийн дугаар: ББ-14	Хуудас: 90
Шалгасан	Ш.Мөнхзул			

Y3 ТЭНХЛЭГ ДАГУУХ РАМЫН ХЭВ /М1:100/

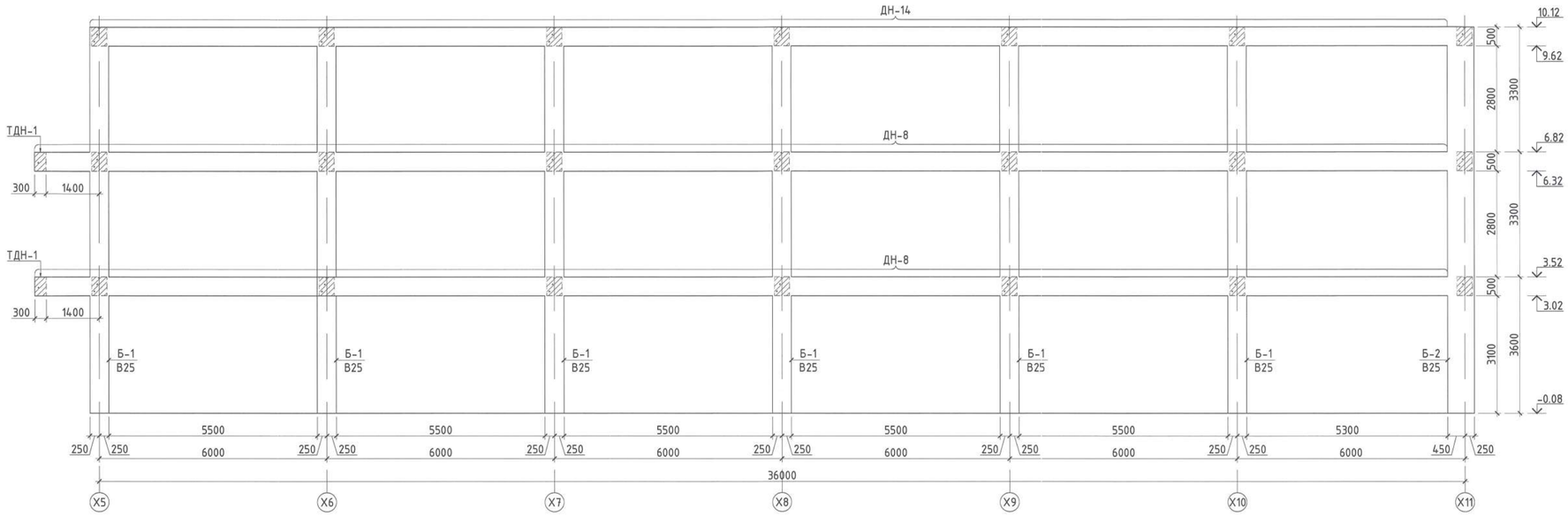

Y2' ТЭНХЛЭГ ДАГУУХ РАМЫН ХЭВ /М1:100/

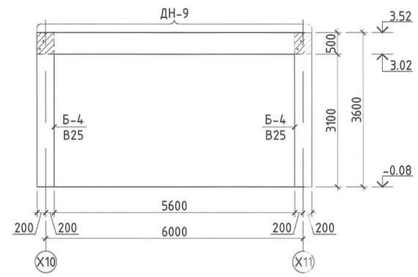

Y4 ТЭНХЛЭГ ДАГУУХ РАМЫН ХЭВ /М1:100/

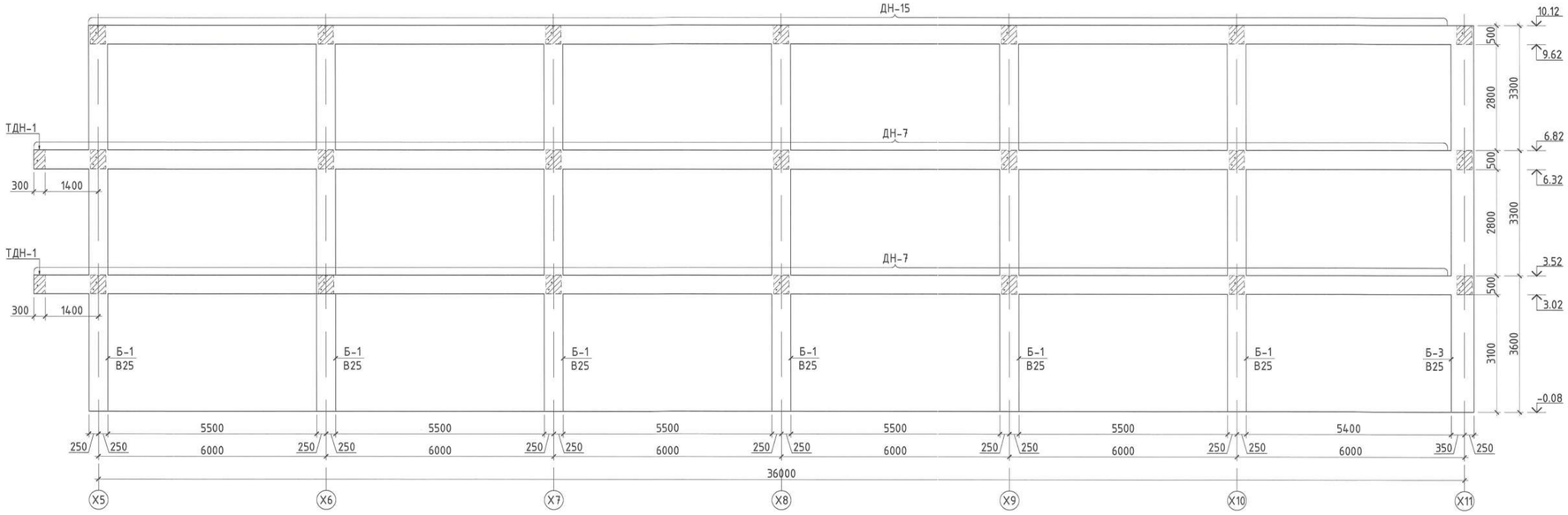

Тайлбар:
1. Энэ хуудсыг ББ-11-13 хуудастай хамт үзнэ.
2. Бетоны анги В25 /М350/, арматурын гангийн анги А400, А240.
3. Цутгалтын ажлыг "Цутгамал бетон, Төмөр бетон бүтээц" БНБД 52-02-05, "Цутгамал төмөр бетон бүтээцийн ажил гүйцэтгэх заавар" БД 52-102-04 баримтлан гүйцэтгэвэл зохино.

Байршлын схем

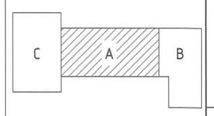

"КРИЕТИВ МОНГОЛИА" ХХК
Барилгын зураг төслийн компани
Улаанбаатар хот Баянгол дүүрэг, 26-р хороо, Их монгол улсын эдийн засгийн сургууль, "Сайпо Оффис"2-207 тоот

ЕРӨНХИЙ БОЛОВСРОЛЫН 1 ДҮГЭЭР СУРГУУЛИЙН ӨРГӨТГӨЛ 320 ХҮҮХДИЙН СУРГУУЛЬ
Байршил: Дорноговь аймаг, Сайншанд сум

Y2'-Y4 тэнхлэг дагуух рамын хэв

Уе шат: А.3

Инженер	Б.Бат-Оргил	ЕГ шифр: КМ-25-02-543	Масштаб: М1:100	Огноо: 2025он
Гүйцэтгэсэн	Ц.Мөнгөнцэцэг	ТГ шифр:	Зургийн дугаар: ББ-15	Хуудас: 90
Шалгасан	Ш.Мөнхзул			

А2

Y5 ТЭНХЛЭГ ДАГУУХ РАМЫН ХЭВ /М1:100/

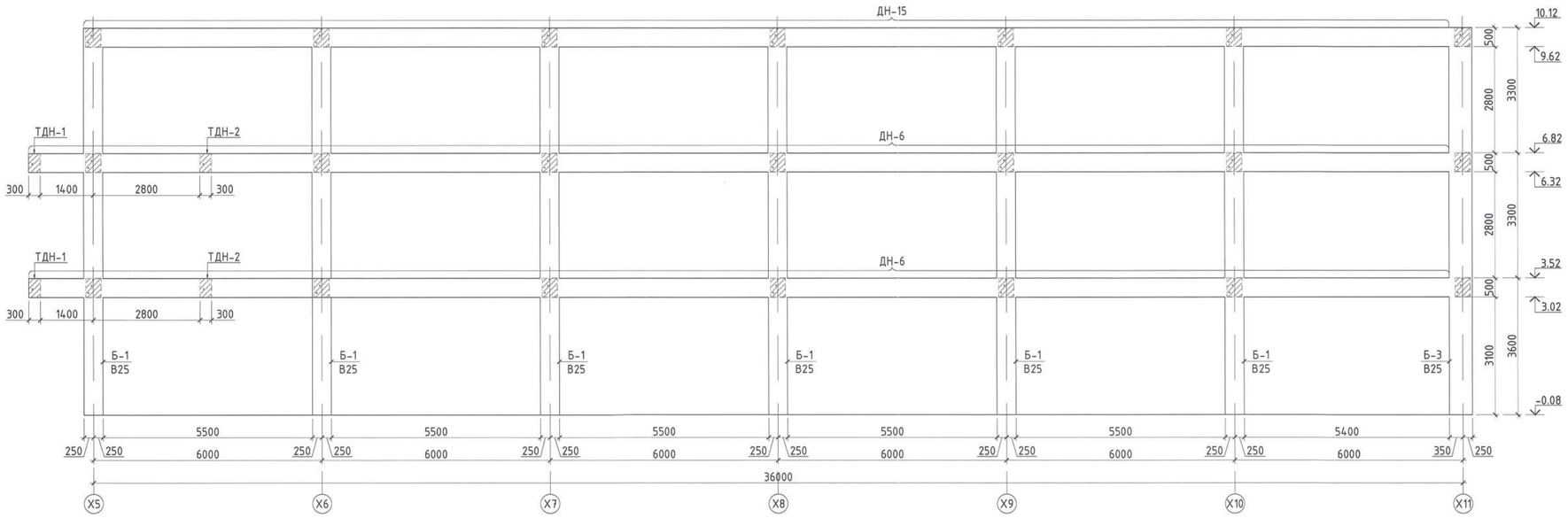

Y6 ТЭНХЛЭГ ДАГУУХ РАМЫН ХЭВ /М1:100/

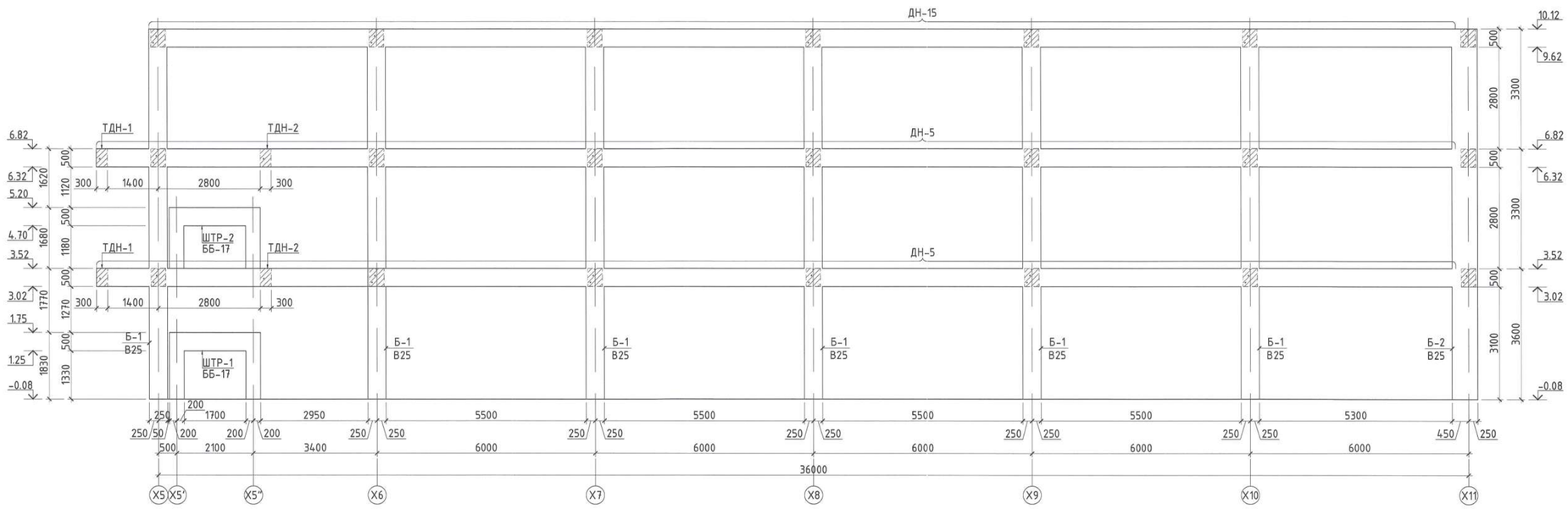

Тайлбар:
1. Энэ хуудсыг ББ-11-13 хуудастай хамт үзнэ.
2. Бетоны анги В25 /М350/, арматурын гангийн анги А400, А240.
3. Цутгалтын ажлыг "Цутгамал бетон, Төмөр бетон бүтээц" БНБД 52-02-05, "Цутгамал төмөр бетон бүтээцийн ажил гүйцэтгэх заавар" БД 52-102-04 баримтлан гүйцэтгэвэл зохино.

Байршлын схем

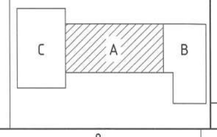

"КРИЕТИВ МОНГОЛИА" ХХК
Барилгын зураг зөвлөх компани
Чингэлтэй дүүрэг, 26-р хороо, Их монгол үндэсний дуулиан, "Сайто Сюрф Оффис"2-207 тоот

ЕРӨНХИЙ БОЛОВСРОЛЫН 1 ДҮГЭЭР СУРГУУЛИЙН ӨРГӨТГӨЛ 320 ХҮҮХДИЙН СУРГУУЛЬ Байршил: Дорноговь аймаг, Сайншанд сум			
Y5, Y6 тэнхлэг дагуух рамын хэв			Ye шат: А.3
Инженер Б.Бат-Оргил	ЕГ шифр: КМ-25-02-543	Масштаб: М1:100	Огноо: 2025он
Гүйцэтгэсэн Ц.Мөнгөнцэцэг	ТГ шифр:	Зургийн дугаар: ББ-16	Хуудас: 90
Шалгасан Ш.Мөнхзул			

БАГАНА Б-1 /М1:50/

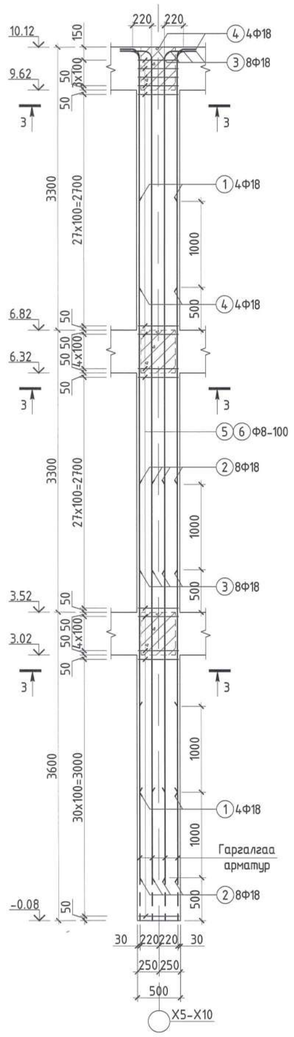

БАГАНА Б-2 /М1:50/

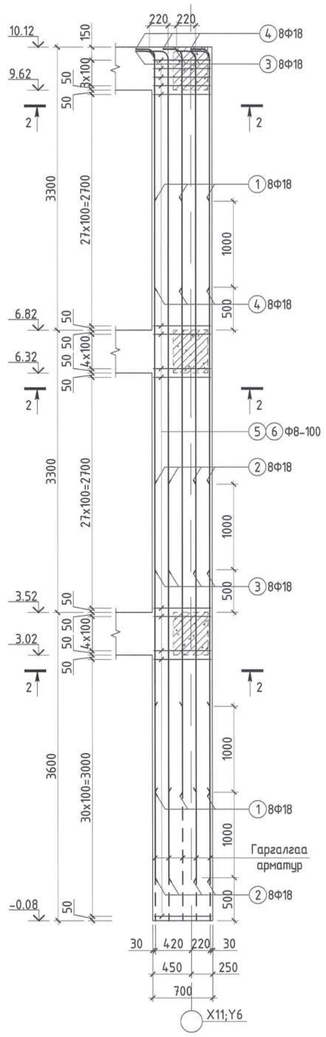

БАГАНА Б-3 /М1:50/

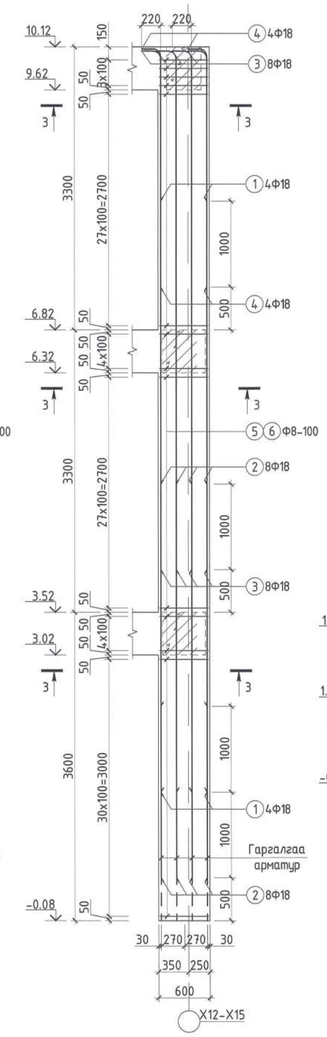

БАГАНА Б-4 /М1:50/

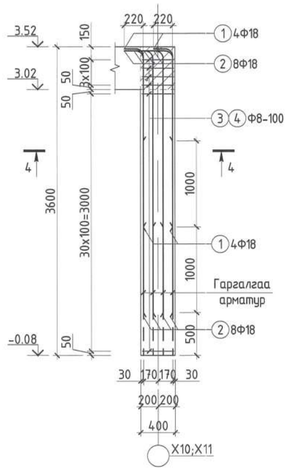

ОГТЛОЛ 1-1 /М1:25/

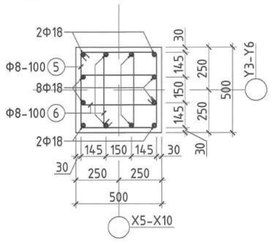

ОГТЛОЛ 2-2 /М1:25/

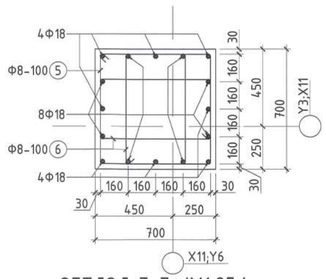

ОГТЛОЛ 3-3 /М1:25/

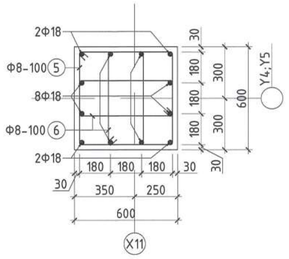

ОГТЛОЛ 4-4 /М1:25/

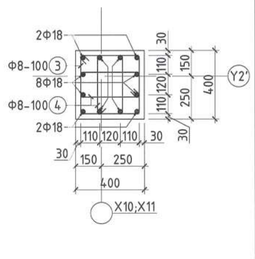

ОГТЛОЛ 5-5 /М1:25/

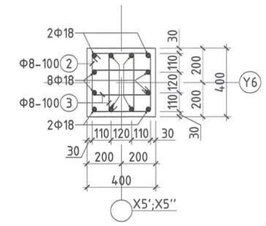

ОГТЛОЛ 7-7 /М1:25/

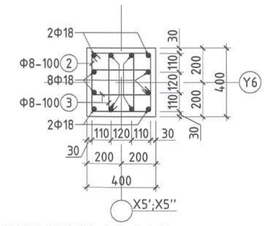

ОГТЛОЛ 6-6 /М1:25/

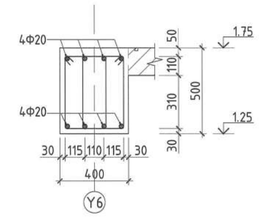

ОГТЛОЛ 8-8 /М1:25/

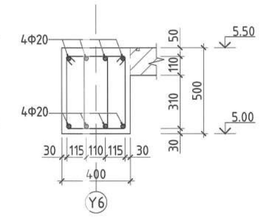

ШАТНЫ ТУЛААС РАМ
ШТР-1 /М1:50/

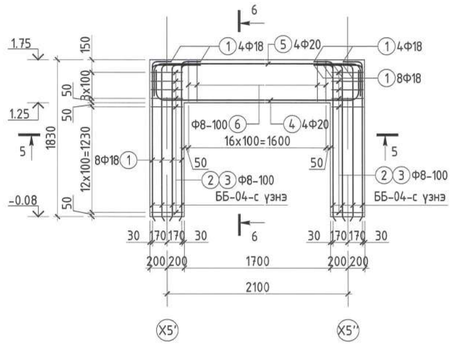

ШАТНЫ ТУЛААС РАМ
ШТР-2 /М1:50/

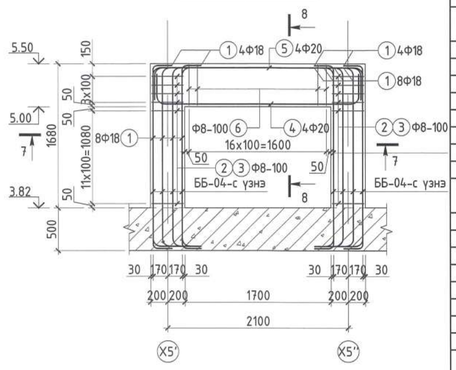

Хэсгийн тодорхойлолт			
Багана Б-1-н арматур			
Поз	Загвар	Поз	Загвар
3	6000; 220; R=90 L=150; L=6370	4	2700; 220; R=90 L=150; L=3070
5	560; 460; 560; 460; L=2040	6	280; 460; 560; 180; L=1480

Хэсгийн тодорхойлолт			
Багана Б-2-н арматур			
Поз	Загвар	Поз	Загвар
3	6000; 220; R=90 L=150; L=6370	4	2700; 220; R=90 L=150; L=3070
5	760; 660; 760; 660; L=2840	6	450; 660; 760; 350; L=2220

Хэсгийн тодорхойлолт			
Багана Б-3-н арматур			
Поз	Загвар	Поз	Загвар
3	6000; 220; R=90 L=150; L=6370	4	2700; 220; R=90 L=150; L=3070
5	660; 560; 660; 560; L=2440	6	310; 560; 660; 210; L=1740

Хэсгийн тодорхойлолт			
Багана Б-4-н арматур			
Поз	Загвар	Поз	Загвар
1	1980; 220; R=90 L=150; L=2350	2	2980; 220; R=90 L=150; L=3350
3	460; 360; 460; 360; L=1640	4	250; 360; 460; 150; L=1220

Хэсгийн тодорхойлолт					
Шатны тулаас рам "ШТР-1"-н арматур					
Поз	Загвар	Поз	Загвар	Поз	Загвар
1	1680; 220; R=90 L=150; L=2050	2	460; 360; 460; 360; L=1640	3	250; 360; 460; 150; L=1220
4	2000; 320; R=80 L=130; R=80 L=130; 320; L=2900	5	2000; 300; R=80 L=130; R=80 L=130; 300; L=2860	6	340; 440; 540; 240; L=1560

Хэсгийн тодорхойлолт					
Шатны тулаас рам "ШТР-2"-н арматур					
Поз	Загвар	Поз	Загвар	Поз	Загвар
1	2080; 220; R=90 L=150; R=90 L=150; 220; L=2820	2	460; 360; 460; 360; L=1640	3	250; 360; 460; 150; L=1220
4	2000; 320; R=80 L=130; R=80 L=130; 320; L=2900	5	2000; 300; R=80 L=130; R=80 L=130; 300; L=2860	6	340; 440; 540; 240; L=1560

МАТЕРИАЛЫН ТҮҮВЭР							
Позиц	Тэмдэглэгээ	Нэр				Тоо ширхэг	Хүнд /кг/ Нэгж	Хүнд /кг/ Нийт
Шатны тулаас рам "ШТР-2"-н арматур						1	186.71	186.71
1	MNS GOST 34028:2023	Ф	18	А400	L= 2820	24	5.633	135.196
2	MNS GOST 34028:2023	Ф	8	А240	L= 1640	32	0.647	20.708
3	MNS GOST 34028:2023	Ф	8	А240	L= 1220	64	0.481	30.809
4	MNS GOST 34028:2023	Ф	20	А400	L= 2900	4	7.152	28.607
5	MNS GOST 34028:2023	Ф	20	А400	L= 2860	4	7.053	28.213
6	MNS GOST 34028:2023	Ф	8	А240	L= 1560	17	0.616	10.464
Материал		Бетон В25 /М350/				V=	0.88м³	0.88м³

МАТЕРИАЛЫН ТҮҮВЭР							
Позиц	Тэмдэглэгээ	Нэр				Тоо ширхэг	Хүнд /кг/ Нэгж	Хүнд /кг/ Нийт
Багана "Б-1"-н арматур						24	545.10	13082.42
1	MNS GOST 34028:2023	Ф	18	А400	L= 6900	4	13.783	55.133
2	MNS GOST 34028:2023	Ф	18	А400	L= 4600	8	9.189	73.511
3	MNS GOST 34028:2023	Ф	18	А400	L= 6370	8	12.725	101.797
4	MNS GOST 34028:2023	Ф	18	А400	L= 3070	4	6.133	24.530
5	MNS GOST 34028:2023	Ф	8	А240	L= 2840	101	1.121	113.182
6	MNS GOST 34028:2023	Ф	8	А240	L= 2220	202	0.876	176.947
Материал		Бетон В25 /М350/				V=	2.55м³	61.2м³
Багана "Б-2"-н арматур						2	624.76	1249.53
1	MNS GOST 34028:2023	Ф	18	А400	L= 6900	8	13.783	110.266
2	MNS GOST 34028:2023	Ф	18	А400	L= 4600	8	9.189	73.511
3	MNS GOST 34028:2023	Ф	18	А400	L= 6370	8	12.725	101.797
4	MNS GOST 34028:2023	Ф	18	А400	L= 3070	8	6.133	49.061
5	MNS GOST 34028:2023	Ф	8	А240	L= 2840	101	1.121	113.182
6	MNS GOST 34028:2023	Ф	8	А240	L= 2220	202	0.876	176.947
Материал		Бетон В25 /М350/				V=	5.0м³	10.0м³
Багана "Б-3"-н арматур						2	490.90	981.80
1	MNS GOST 34028:2023	Ф	18	А400	L= 6900	4	13.783	55.133
2	MNS GOST 34028:2023	Ф	18	А400	L= 4600	8	9.189	73.511
3	MNS GOST 34028:2023	Ф	18	А400	L= 6370	8	12.725	101.797
4	MNS GOST 34028:2023	Ф	18	А400	L= 3070	4	6.133	24.530
5	MNS GOST 34028:2023	Ф	8	А240	L= 2440	101	0.963	97.241
6	MNS GOST 34028:2023	Ф	8	А240	L= 1740	202	0.687	138.688
Материал		Бетон В25 /М350/				V=	3.672м³	7.344м³
Багана "Б-4"-н арматур						2	128.66	257.32
1	MNS GOST 34028:2023	Ф	18	А400	L= 2350	4	4.694	18.777
2	MNS GOST 34028:2023	Ф	18	А400	L= 3350	8	6.692	53.535
3	MNS GOST 34028:2023	Ф	8	А240	L= 1640	35	0.647	22.649
4	MNS GOST 34028:2023	Ф	8	А240	L= 1220	70	0.481	33.697
Материал		Бетон В25 /М350/				V=	0.576м³	1.152м³
Шатны тулаас рам "ШТР-1"-н арматур						1	220.30	220.30
1	MNS GOST 34028:2023	Ф	18	А400	L= 2050	24	4.095	98.281
2	MNS GOST 34028:2023	Ф	8	А240	L= 1640	34	0.647	22.002
3	MNS GOST 34028:2023	Ф	8	А240	L= 1220	68	0.481	32.735
4	MNS GOST 34028:2023	Ф	20	А400	L= 2900	4	7.152	28.607
5	MNS GOST 34028:2023	Ф	20	А400	L= 2860	4	7.053	28.213
6	MNS GOST 34028:2023	Ф	8	А240	L= 1560	17	0.616	10.464
Материал		Бетон В25 /М350/				V=	0.93м³	0.93м³

Тайлбар:
1. Энэ хуудсыг холбогдох хуудастай хамт үзнэ.
2. Баганын бетоны анги В25 /М350/ арматурын гангийн анги А400, А240.
3. Цутгалтын ажлыг "Цутгамал бетон, Төмөр бетон бүтээц" БНБД 52-02-05, "Цутгамал төмөр бетон бүтээцийн ажил гүйцэтгэх заавар" БД 52-102-04 баримтлан гүйцэтгэвэл зохино.
4. Багана, дамнуруугын зангилааны хэсэгт баганын хомут тасралтгүй /100мм алхамтай/ байна. Зангилааны нэмэлт хучитгэлийг зургийн дагуу гүйцэтгэнэ.
5. Баганын арматурлалын ажлыг гүйцэтгэхийн өмнө сул, сийрэг бетоныг цохиж арматурын гарагалгаг сайтар цэвэрлэсэн байна.

Байршлын схем

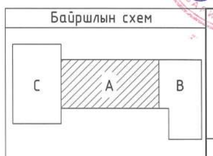

"КРИЕТИВ МОНГОЛИА" ХХК
Барилгын зураг төслийн компани
Чингэлтэй дүүрэг, 26-р хороо, Их монгол үндэс дуудах, "Сайто Сити Офис"2-201 тоот

ЕРӨНХИЙ БОЛОВСРОЛЫН 1 ДҮГЭЭР СУРГУУЛИЙН ӨРГӨТГӨЛ 320 ХҮҮХДИЙН СУРГУУЛЬ
Байршил: Дорноговь аймаг, Сайншанд сум

Багана Б-1-4, шатны тулаас рам ШТР-1,2-н арматурлал, огтлол, материалын түүвэр

Ye шат: А.3

Инженер	Б.Бат-Оргил	ЕГ шифр: КМ-25-02-543	Масштаб: М1:100	Огноо: 2025он
Гүйцэтгэсэн	О.Өсөхбаяр	ТГ шифр:	Зургийн дугаар: ББ-17	Хуудас: 90
Шалгасан	Ш.Мөнхзул			

А2

БАГАНА, ДАМНУРУУНЫ УУЛЗВАРЫН ХЭСЭГЛЭЛ /М:25/

АДРЫН ДАВХРЫН ЗАХАД

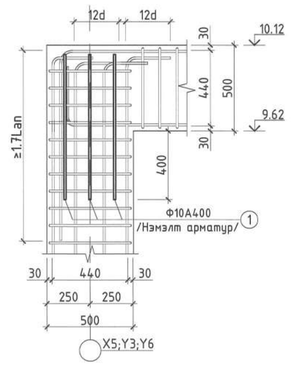

АДРЫН ДАВХРЫН ГОЛД

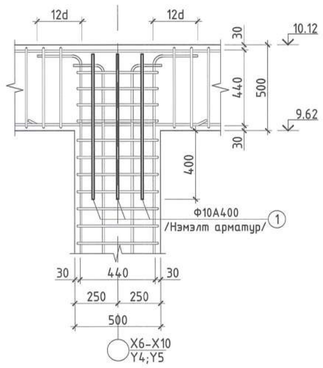

ДАВХАР ДУНД ЗАХАД

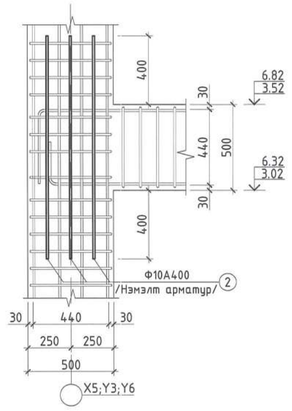

ДАВХАР ДУНД ГОЛД

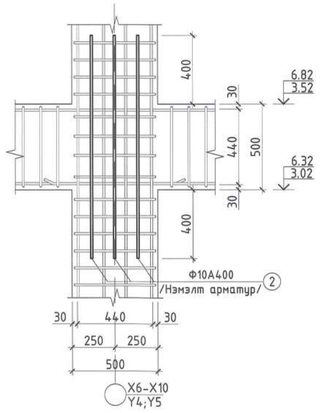

1-3-Р ДАВХРЫН ЗАНГИЛААНД ХИЙХ НЭМЭЛТ

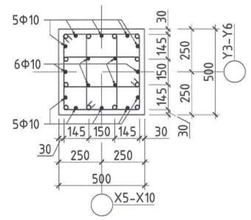

АДРЫН ДАВХРЫН ЗАХАД

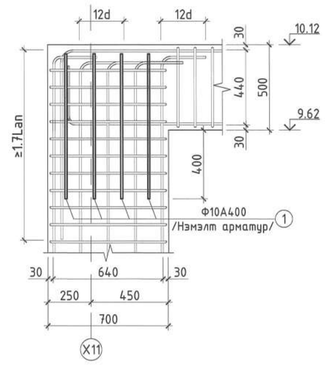

АДРЫН ДАВХРЫН ГОЛД

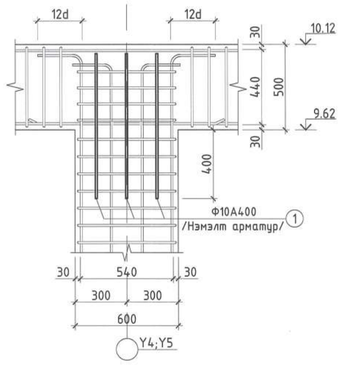

ДАВХАР ДУНД ЗАХАД

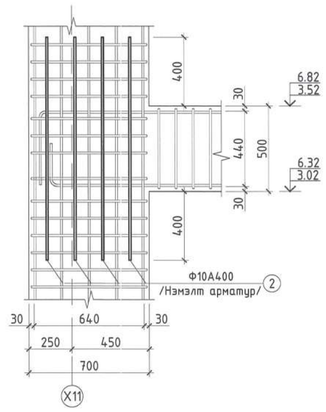

ДАВХАР ДУНД ГОЛД

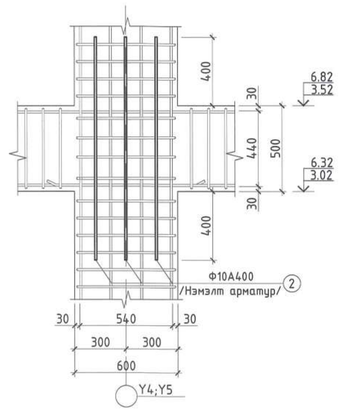

1-3-Р ДАВХРЫН ЗАНГИЛААНД ХИЙХ НЭМЭЛТ

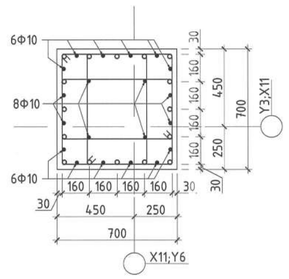

МАТЕРИАЛЫН ТҮҮВЭР

Позиц	Тэмдэглэгээ	Нэр	Тоо ширхэг	Хүнд /кг/ Нэгж	Хүнд /кг/ Нийт
	Багана нэмэлт арматур /500x500,600x600/		26	32.55	846.38
1	MNS GOST 34028:2023	Ф 10 А400 L= 800	16	0.493	7.892
2	MNS GOST 34028:2023	Ф 10 А400 L= 1250	32	0.771	24.661
Позиц	Тэмдэглэгээ	Нэр	Тоо ширхэг	Хүнд /кг/ Нэгж	Хүнд /кг/ Нийт
	Багана нэмэлт арматур /700x700/		2	40.69	81.38
1	MNS GOST 34028:2023	Ф 10 А400 L= 800	20	0.493	9.865
2	MNS GOST 34028:2023	Ф 10 А400 L= 1250	40	0.771	30.827

Тайлбар:
1. Энэ хуудсыг холбогдох хуудастай хамт үзнэ.
2. Баганын бетоны анги В25 /М350/ арматурын гангийн анги А400, А240.
3. Цутгалтын ажлыг "Цутгамал бетон, Төмөр бетон бүтээц" БНБД 52-02-05, "Цутгамал төмөр бетон бүтээцийн ажил гүйцэтгэх заавар" БД 52-102-04 баримтлан гүйцэтгэвэл зохино.
4. Багана, дамнуруугны зангилааны хэсэгт баганын хомут тасралтгүй /100мм алхамтай/ байна. Зангилааны нэмэлт хүчитгэлийг зургийн дагуу гүйцэтгэнэ.
5. Баганын арматурлалын ажлыг гүйцэтгэхийн өмнө сул, сийрэг бетоныг цохиж арматурын гарагдлаас сайтар цэвэрлэсэн байна.

Байршлын схем

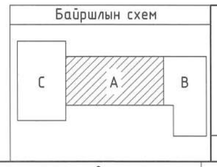

"КРИЕТИВ МОНГОЛИА" ХХК
Барилгын зураг төслийн компани
Улаанбаатар хот Баянгол дүүрэг, 25-р хороо, Их монгол үзэсгэлэн дуудлага, "Сайто Сити Оффис"2-207 тоот

ЕРӨНХИЙ БОЛОВСРОЛЫН 1 ДҮГЭЭР СУРГУУЛИЙН ӨРГӨТГӨЛ 320 ХҮҮХДИЙН СУРГУУЛЬ
Байршил: Дорноговь аймаг, Сайншанд сум

Багана дамнуруугны зангилааны хэсэглэл, огтлол

Ye шат: А.3

Инженер	Б.Бат-Оргил	ЕГ шифр: КМ-25-02-543	Масштаб: М1:25	Огноо: 2025он
Гүйцэтгэсэн	О.Өсөхбаяр	ТГ шифр:	Зургийн дугаар: ББ-18	Хуудас: 90
Шалгасан	Ш.Мөнхзул			

ДАМНУРУУ ДН-1-Н АРМАТУРЛАЛ /М1:50/

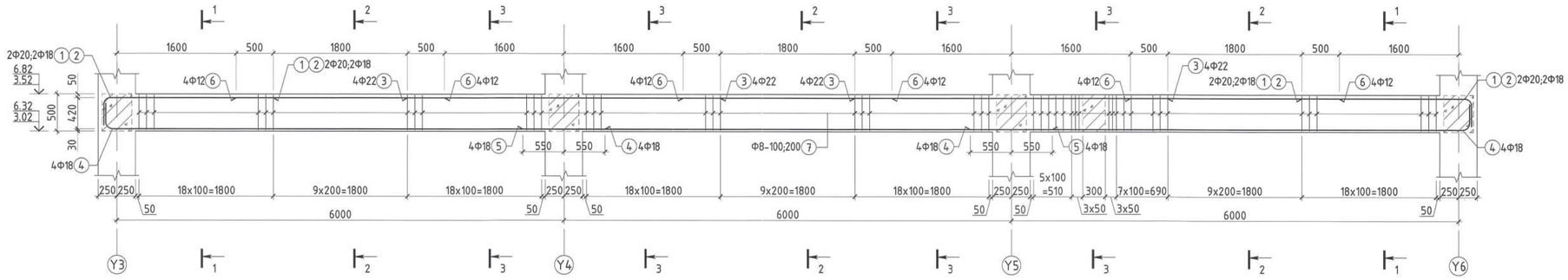

ДАМНУРУУ ДН-2-Н АРМАТУРЛАЛ /М1:50/

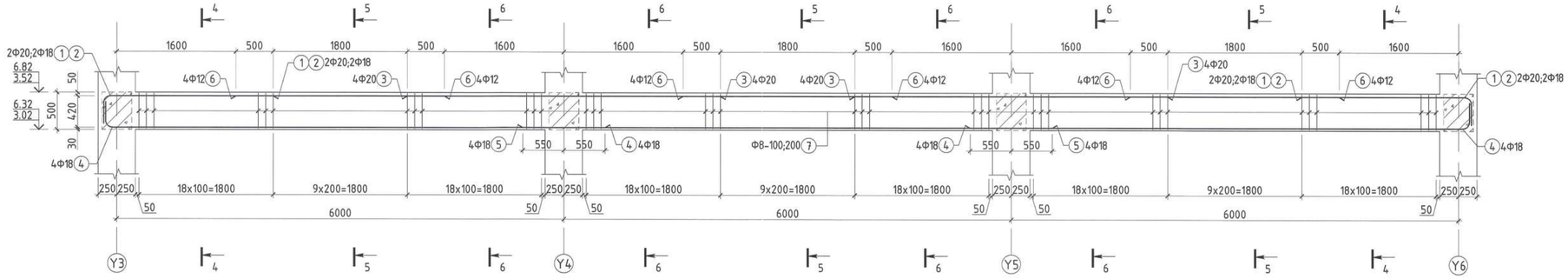

ДАМНУРУУ ДН-1-Н ОГТЛОЛ /М1:25/

ОГТЛОЛ 1-1

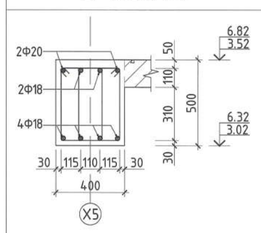

ОГТЛОЛ 2-2

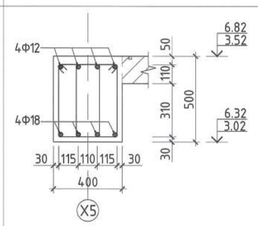

ОГТЛОЛ 3-3

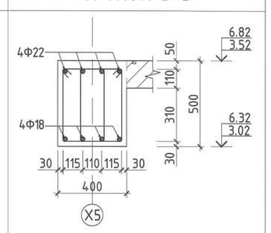

ДАМНУРУУ ДН-2-Н ОГТЛОЛ /М1:25/

ОГТЛОЛ 4-4

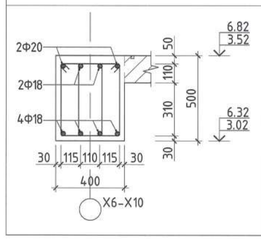

ОГТЛОЛ 5-5

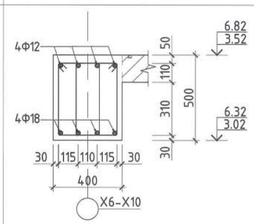

ОГТЛОЛ 6-6

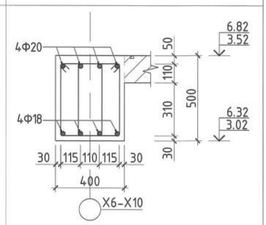

Хэсгийн тодорхойлолт

Дамнуруу ДН-1-н арматур

Поз	Загвар	Поз	Загвар	Поз	Загвар
1	2250; 350; R=100; L=170; L=2770	2	2250; 320; R=90; L=150; L=2720	4	300; R=90; L=150; 6700; L=7150
Поз	Загвар				
6	340; 440; 540; 240; L=1560				

Хэсгийн тодорхойлолт

Дамнуруу ДН-2-н арматур

Поз	Загвар	Поз	Загвар	Поз	Загвар
1	2250; 350; R=100; L=170; L=2770	2	2250; 320; R=90; L=150; L=2720	4	300; R=90; L=150; 6700; L=7150
Поз	Загвар				
6	340; 440; 540; 240; L=1560				

МАТЕРИАЛЫН ТУУВЭР

Позиц	Тэмдэглэгээ	Нэр	Тоо ширхэг	Хүнд /кг/ Нэгж	Хүнд /кг/ Нийт
	"ДН-1" Дамнурууны арматур		2	520.04	1040.08
1	MNS GOST 34028:2016	Ф 20 А400 L= 2770	4	6.831	27.325
2	MNS GOST 34028:2016	Ф 18 А400 L= 2720	4	5.433	21.734
3	MNS GOST 34028:2016	Ф 22 А400 L= 4200	8	12.533	100.264
4	MNS GOST 34028:2016	Ф 18 А400 L= 7150	8	14.283	114.262
5	MNS GOST 34028:2016	Ф 18 А400 L= 7100	4	14.183	56.731
6	MNS GOST 34028:2016	Ф 12 А400 L= 2800	12	2.486	29.831
7	MNS GOST 34028:2016	Ф 8 А240 L= 1560	276	0.616	169.892
	Материал	Бетон В25 /М350/ V=	3.3м³		6.6м³

Позиц	Тэмдэглэгээ	Нэр	Тоо ширхэг	Хүнд /кг/ Нэгж	Хүнд /кг/ Нийт
	"ДН-2" Дамнурууны арматур		9	502.64	4523.73
1	MNS GOST 34028:2016	Ф 20 А400 L= 2770	4	6.831	27.325
2	MNS GOST 34028:2016	Ф 18 А400 L= 2720	4	5.433	21.734
3	MNS GOST 34028:2016	Ф 20 А400 L= 4200	8	10.358	82.863
4	MNS GOST 34028:2016	Ф 18 А400 L= 7150	8	14.283	114.262
5	MNS GOST 34028:2016	Ф 18 А400 L= 7100	4	14.183	56.731
6	MNS GOST 34028:2016	Ф 12 А400 L= 2800	12	2.486	29.831
7	MNS GOST 34028:2016	Ф 8 А240 L= 1560	276	0.616	169.892
	Материал	Бетон В25 /М350/ V=	3.3м³		29.7м³

Зураг төсөлд мэдэллэл хийсэн
Паспорт № 2-31
Барилгын хөгжлийн газар

Тайлбар:
1. Энэ хуудсыг холбогдох хуудсуудтай хамтатган үзэнэ үү.
2. Бетоны анги В25 /М350/, арматурын гангийн анги А400, А240.
3. Цутгалтын ажлыг "Цутгамал бетон, Төмөр бетон бүтээц" БНБД 52-02-05, "Цутгамал төмөр бетон бүтээцийн ажил гүйцэтгэх заавар" БД 52-102-04 баримтлан гүйцэтгэвэл зохино.
4. Бетоны бэхжилт 70% хүрэхээс өмнө хэв хашмал задлахыг хориглоно.

Байршлын схем

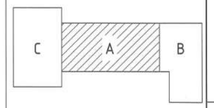

"КРИЕТИВ МОНГОЛИА" ХХК
Барилгын эрдэм шинжилгээ компани
Улаанбаатар хот Баянгол дүүрэг, 25-р хороо, Их монгол улсын дэвшил, "Сонго Сквер Офис"2-201 тоот

ЕРӨНХИЙ БОЛОВСРОЛЫН 1 ДҮГЭЭР СУРГУУЛИЙН ӨРГӨТГӨЛ 320 ХҮҮХДИЙН СУРГУУЛЬ
Байршил: Дорноговь аймаг, Сайншанд сум

Дамнуруу /ДН-1;2/-ны арматурчлал, огтлол, материалын түүвэр

Уе шат: А.З			
Инженер	Б.Бат-Оргил	ЕГ шифр: КМ-25-02-543	Масштаб: М1:25;50
Гүйцэтгэсэн	О.Өсөхбаяр	ТГ шифр:	Огноо: 2025он
Шалгасан	Ш.Мөнхзул	Зургийн дугаар: ББ-19	Хуудас: 90

A2

ДАМНУРУУ ДН-3-Н АРМАТУРЛАЛ /М1:50/

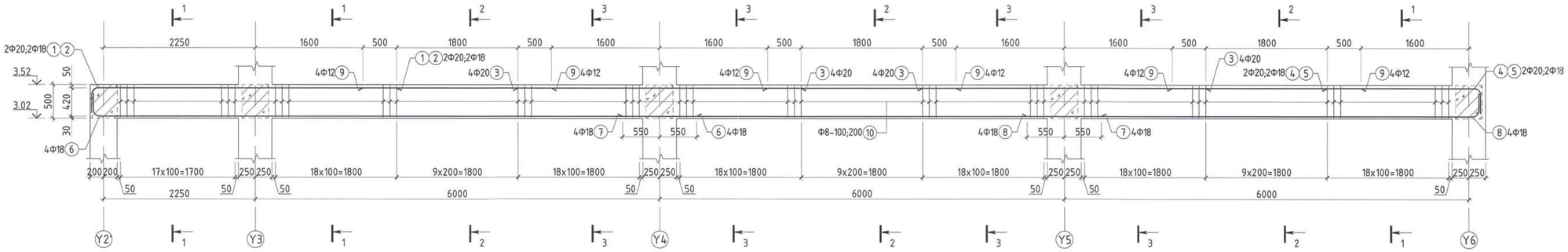

ДАМНУРУУ ДН-4-Н АРМАТУРЛАЛ /М1:50/

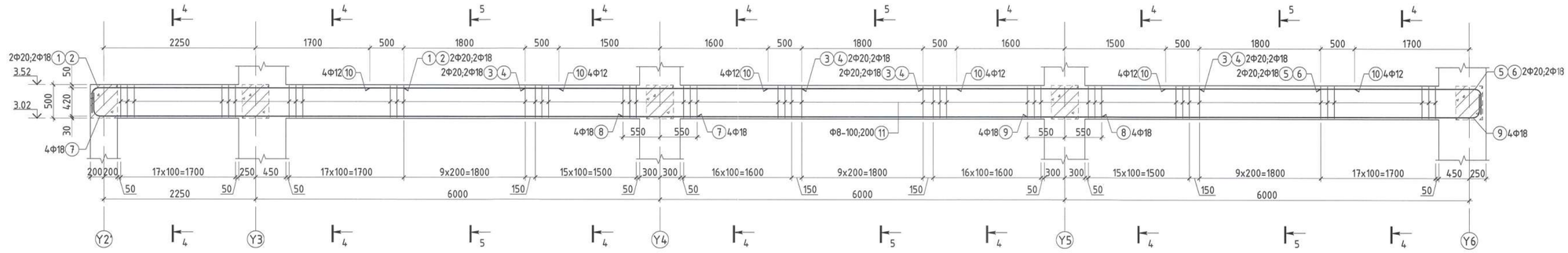

ДАМНУРУУ ДН-3-Н ОГТЛОЛ /М1:25/

ОГТЛОЛ 1-1

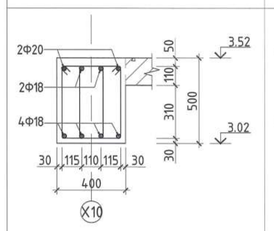

ОГТЛОЛ 2-2

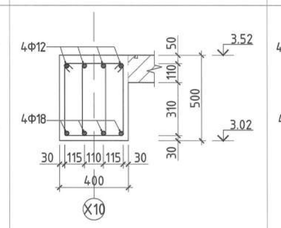

ОГТЛОЛ 3-3

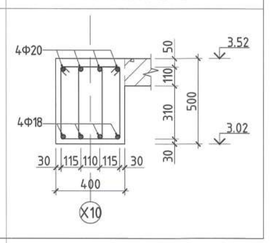

ДАМНУРУУ ДН-4-Н ОГТЛОЛ /М1:25/

ОГТЛОЛ 4-4

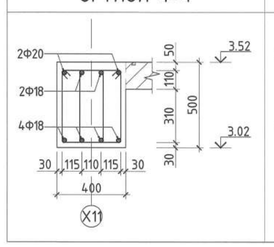

ОГТЛОЛ 5-5

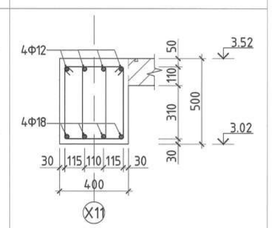

Хэсгийн тодорхойлолт

Дамнуруу ДН-3-н арматур

Поз	Загвар	Поз	Загвар	Поз	Загвар
1	4400; 350; R=100 L=170; L=4920	2	4400; 320; R=90 L=150; L=4870	4	2250; 350; R=100 L=170; L=2770
5	2250; 320; R=90 L=150; L=2720	6	8850; 300; R=90 L=150; L=9300	8	6650; 300; R=90 L=150; L=7100
10	340; 440; 540; 240; L=1560				

Дамнуруу ДН-4-н арматур

Поз	Загвар	Поз	Загвар	Поз	Загвар
1	4480; 350; R=100 L=170; L=5000	2	4500; 320; R=90 L=150; L=4870	5	2300; 350; R=100 L=170; L=2820
6	2300; 320; R=90 L=150; L=2770	7	8850; 300; R=90 L=150; L=9300	9	6650; 300; R=90 L=150; L=7100
11	340; 440; 540; 240; L=1560				

МАТЕРИАЛЫН ТҮҮВЭР

Позиц	Тэмдэглэгээ	Нэр	Тоо ширхэг	Хүнд /кг/ Нэгж	Хүнд /кг/ Нийт
		"ДН-3" Дамнуруугны арматур	1	560.77	560.77
1	MNS GOST 34028:2016	Ф 20 А400 L= 4920	2	12.133	24.267
2	MNS GOST 34028:2016	Ф 18 А400 L= 4870	2	9.728	19.456
3	MNS GOST 34028:2016	Ф 20 А400 L= 4200	8	10.358	82.863
4	MNS GOST 34028:2016	Ф 20 А400 L= 2770	2	6.831	13.662
5	MNS GOST 34028:2016	Ф 18 А400 L= 2720	2	5.433	10.867
6	MNS GOST 34028:2016	Ф 18 А400 L= 9300	4	18.578	74.310
7	MNS GOST 34028:2016	Ф 18 А400 L= 7100	4	14.183	56.731
8	MNS GOST 34028:2016	Ф 18 А400 L= 7100	4	14.183	56.731
9	MNS GOST 34028:2016	Ф 12 А400 L= 2800	12	2.486	29.831
10	MNS GOST 34028:2016	Ф 8 А240 L= 1560	312	0.616	192.052
Материал		Бетон В25 /М350/	V=	3.66м³	3.66м³

Позиц	Тэмдэглэгээ	Нэр	Тоо ширхэг	Хүнд /кг/ Нэгж	Хүнд /кг/ Нийт
		"ДН-4" Дамнуруугны арматур	1	551.75	551.75
1	MNS GOST 34028:2016	Ф 20 А400 L= 5000	2	12.331	24.661
2	MNS GOST 34028:2016	Ф 18 А400 L= 4870	2	9.728	19.456
3	MNS GOST 34028:2016	Ф 20 А400 L= 4100	4	10.111	40.445
4	MNS GOST 34028:2016	Ф 18 А400 L= 4100	4	8.190	32.760
5	MNS GOST 34028:2016	Ф 20 А400 L= 2820	2	6.955	13.909
6	MNS GOST 34028:2016	Ф 18 А400 L= 2720	2	5.433	10.867
7	MNS GOST 34028:2016	Ф 18 А400 L= 9300	4	18.578	74.310
8	MNS GOST 34028:2016	Ф 18 А400 L= 7100	4	14.183	56.731
9	MNS GOST 34028:2016	Ф 18 А400 L= 7100	4	14.183	56.731
10	MNS GOST 34028:2016	Ф 12 А400 L= 2800	12	2.486	29.831
11	MNS GOST 34028:2016	Ф 8 А240 L= 1560	312	0.616	192.052
Материал		Бетон В25 /М350/	V=	3.54м³	3.54м³

Тайлбар:
1. Энэ хуудсыг холбогдох хуудсуудтай хамтатгаж үзнэ үү.
2. Бетоны анги В25 /М350/, арматурын гангийн анги А400, А240.
3. Цутгалтын ажлыг "Цутгамал бетон, Төмөр бетон бүтээц" БНБД 52-02-05, "Цутгамал төмөр бетон бүтээцийн ажил гүйцэтгэх заавар" БД 52-102-04 баримтлан гүйцэтгэвэл зохино.
4. Бетоны бэхжилт 70% хүрэхээс өмнө хэв хашмал задлахыг хориглоно.

Байршлын схем

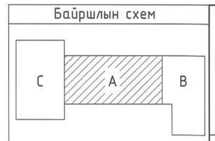

"ХРИЕТИЙ МОНГОЛИА" ХХК
Барилгын зураг төслийн компани
Улаанбаатар хот Баянгол дүүрэг, 26-р хороо, Их монгол улсын дурсгалт газар, "Сонгино Спорт Оффис"2-207 тоот

ЕРӨНХИЙ БОЛОВСРОЛЫН 1 ДҮГЭЭР СУРГУУЛИЙН ӨРГӨТГӨЛ 320 ХҮҮХДИЙН СУРГУУЛЬ
Байршил: Дорноговь аймаг, Сайншанд сум

Дамнуруу /ДН-3;4/-ны арматурчлал, огтлол, материалын түүвэр

Ye шат: А.3

Инженер	Б.Бат-Оргил	ЕГ шифр: КМ-25-02-543	Масштаб: М1:25;50	Огноо: 2025он
Гүйцэтгэсэн	О.Өсөхбаяр	ТГ шифр: ББ-20	Зургийн дугаар:	Хуудас: 90
Шалгасан	Ш.Мөнхзул			

Засгийн газрын агентлаг
Засварт
Б.Бат-Эрдэнэ

ДАМНУРУУ ДН-5-Н АРМАТУРЛАЛ /М1:50/

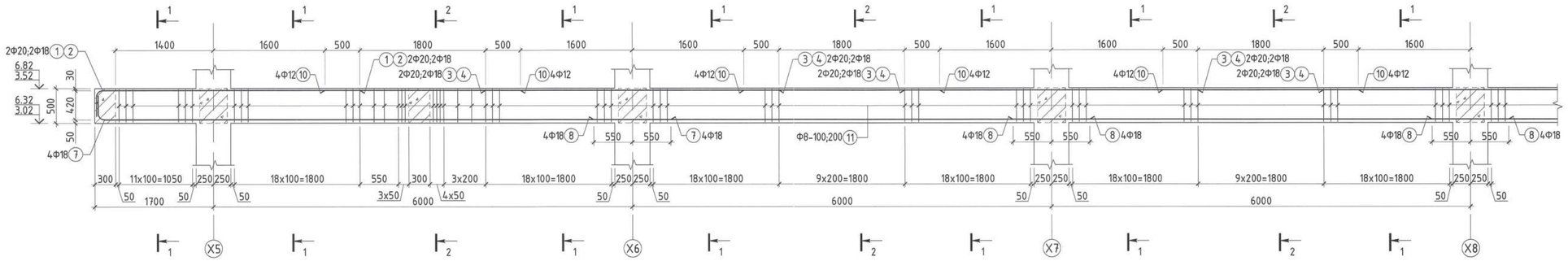

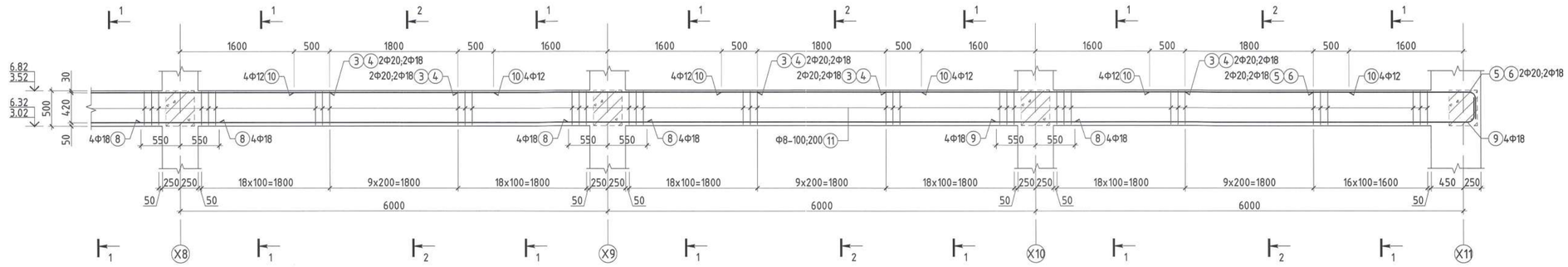

ДАМНУРУУ ДН-5-Н ОГТЛОЛ /М1:25/

ОГТЛОЛ 1-1

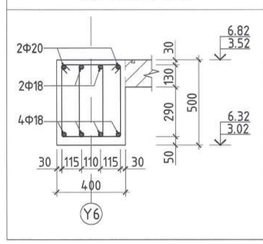

ОГТЛОЛ 2-2

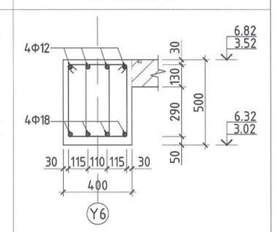

Хэсгийн тодорхойлолт					
Дамнуруу ДН-5-н арматур					
Поз	Загвар	Поз	Загвар	Поз	Загвар
1	3650; 350; R=100; L=170; L=4170	2	3650; 320; R=90; L=150; L=4120	5	2200; 350; R=100; L=170; L=2720
Поз	Загвар	Поз	Загвар	Поз	Загвар
6	2200; 320; R=90; L=150; L=2670	7	300; R=90; L=150; 8100; L=8550	9	300; R=90; L=150; 6650; L=7100
Поз	Загвар				
11	340; 440; 540; 240; L=1560				

МАТЕРИАЛЫН ТҮҮВЭР

Позиц	Тэмдэглэгээ	Нэр	Тоо ширхэг	Хүнд /кг/ Нэгж	Хүнд /кг/ Нийт
	"ДН-5" Дамнуруугны арматур		2	1021.22	2042.44
1	MNS GOST 34028:2016	Ф 20 А400 L= 4170	2	10.284	20.568
2	MNS GOST 34028:2016	Ф 18 А400 L= 4120	2	8.230	16.460
3	MNS GOST 34028:2016	Ф 20 А400 L= 4200	10	10.358	103.578
4	MNS GOST 34028:2016	Ф 18 А400 L= 4200	10	8.390	83.898
5	MNS GOST 34028:2016	Ф 20 А400 L= 2770	2	6.831	13.662
6	MNS GOST 34028:2016	Ф 18 А400 L= 2720	2	5.433	10.867
7	MNS GOST 34028:2016	Ф 18 А400 L= 9300	4	18.578	74.310
8	MNS GOST 34028:2016	Ф 18 А400 L= 7100	16	14.183	226.925
9	MNS GOST 34028:2016	Ф 18 А400 L= 7100	4	14.183	56.731
10	MNS GOST 34028:2016	Ф 12 А400 L= 2800	24	2.486	59.661
11	MNS GOST 34028:2016	Ф 8 А240 L= 1560	576	0.616	354.557
	Материал	Бетон В25 /М350/	V=	6.89м³	13.78м³

Тайлбар:
1. Энэ хуудсыг холбогдох хуудсуудтай хамтатгаж үзнэ үү.
2. Бетоны анги В25 /М350/, арматурын гангийн анги А400, А240.
3. Цутгалтын ажлыг "Цутгамал бетон, Төмөр бетон бүтээц" БНБД 52-02-05, "Цутгамал төмөр бетон бүтээцийн ажил гүйцэтгэх заавар" БД 52-102-04 баримтлан гүйцэтгэвэл зохино.
4. Бетоны бэхжилт 70% хүрэхээс өмнө хэв хашмал задлахыг хориглоно.

Байршлын схем

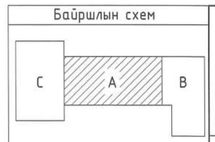

"КРИЕТИВ МОНГОЛИА" ХХК
Барилгын зураг төслийн компани
Улаанбаатар хот Баянгол дүүрэг, 26-р хороо, Их монгол улсын дурсгалт "Сэнто Сноуп Оффис"2-207 тоот

ЕРӨНХИЙ БОЛОВСРОЛЫН 1 ДҮГЭЭР СУРГУУЛИЙН ӨРГӨТГӨЛ 320 ХҮҮХДИЙН СУРГУУЛЬ
Байршил: Дорноговь аймаг, Сайншанд сум

Дамнуруу /ДН-5/-ны арматурчлал, огтлол, материалын түүвэр

Инженер	Б.Бат-Оргил	ЕГ шифр: КМ-25-02-543	Масштаб: М1:25;50	Огноо: 2025он
Гүйцэтгэсэн	О.Өсөхбаяр			
Шалгасан	Ш.Мөнхзул	ТГ шифр:	Зургийн дугаар: ББ-21	Хуудас: 90

Ye шат: А.3

ДАМНУРУУ ДН-6-Н АРМАТУРЛАЛ /М1:50/

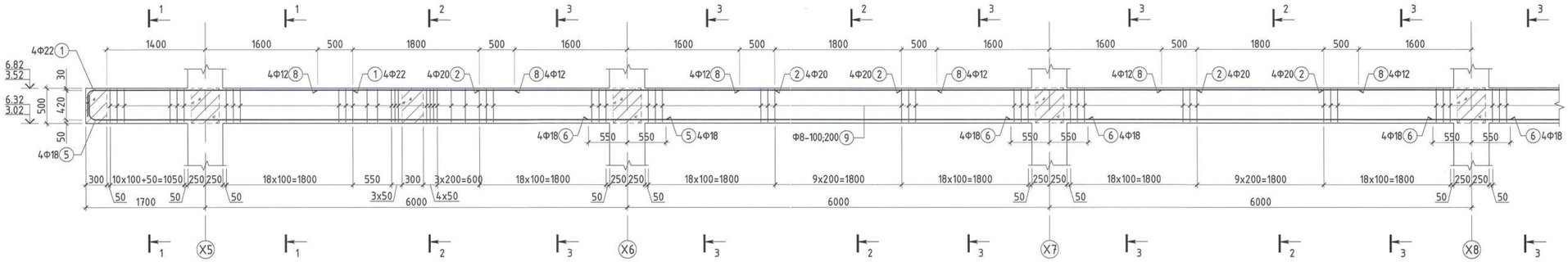

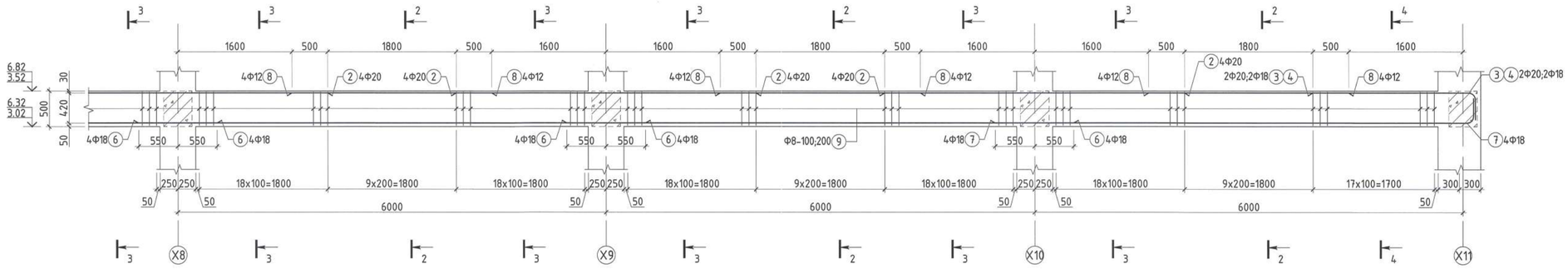

ДАМНУРУУ ДН-6-Н ОГТЛОЛ /М1:25/

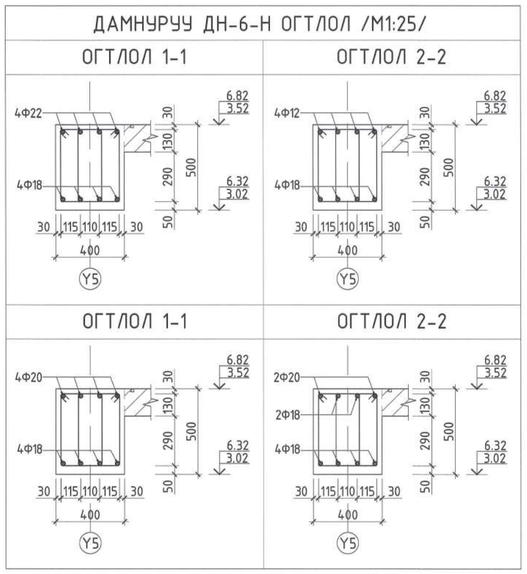

Хэсгийн тодорхойлолт					
Дамнуруу ДН-6-н арматур					
Поз	Загвар	Поз	Загвар	Поз	Загвар
1	3650; 350; R=110; L=180; L=4170	3	2200; 350; R=100; L=170; L=2720	4	2200; 320; R=90; L=150; L=2670
Поз	Загвар	Поз	Загвар	Поз	Загвар
5	300; R=90; L=150; 8100; L=8550	7	300; R=90; L=150; 6650; L=7100	9	340; 440; 540; 240; L=1560

МАТЕРИАЛЫН ТҮҮВЭР								
Позиц	Тэмдэглэгээ	Нэр					Тоо ширхэг	Хүнд /кг/ Нэгж	Нийт
"ДН-6" Дамнуруугны арматур							2	1047.21	2094.41
1	MNS GOST 34028:2016	Ф	22	А400	L=	4170	4	12.443	49.774
2	MNS GOST 34028:2016	Ф	20	А400	L=	4200	20	10.358	207.157
3	MNS GOST 34028:2016	Ф	20	А400	L=	2720	2	6.708	13.416
4	MNS GOST 34028:2016	Ф	18	А400	L=	2670	2	5.334	10.667
5	MNS GOST 34028:2016	Ф	18	А400	L=	8550	4	17.079	68.317
6	MNS GOST 34028:2016	Ф	18	А400	L=	7100	16	14.183	226.925
7	MNS GOST 34028:2016	Ф	18	А400	L=	7100	4	14.183	56.731
8	MNS GOST 34028:2016	Ф	12	А400	L=	2800	24	2.486	59.661
9	MNS GOST 34028:2016	Ф	8	А240	L=	1560	576	0.616	354.557
Материал		Бетон В25 /М350/					V=	6.9м³	13.8м³

Тайлбар:
1. Энэ хуудсыг холбогдох хуудсуудтай хамтатгаж үзнэ үү.
2. Бетоны анги В25 /М350/, арматурын гангийн анги А400, А240.
3. Цутгалтын ажлыг "Цутгамал бетон, Төмөр бетон бүтээц" БНБД 52-02-05, "Цутгамал төмөр бетон бүтээцийн ажил гүйцэтгэх заавар" БД 52-102-04 баримтлан гүйцэтгэвэл зохино.
4. Бетоны бэхжилт 70% хүрэхээс өмнө хэв хашмал зайлахыг хориглоно.

Байршлын схем

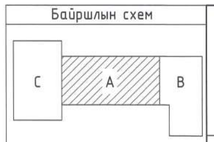

"КРИЕТИВ МОНГОЛИА" ХХК
Барилгын зураг төслийн компани
Улаанбаатар хот Баянгол дүүрэг, 26-р хороо, Их монгол улсын гудамж, "Сонго Сноуи Оффис"2-207 тоот

ЕРӨНХИЙ БОЛОВСРОЛЫН 1 ДҮГЭЭР СУРГУУЛИЙН ӨРГӨТГӨЛ 320 ХҮҮХДИЙН СУРГУУЛЬ
Байршил: Дорноговь аймаг, Сайншанд сум

Дамнуруу /ДН-6/-ны арматурчлал, огтлол, материалын түүвэр

Үе шат: А.3

Инженер	Б.Бат-Оргил	ЕГ шифр: КМ-25-02-543	Масштаб: М1:25;50	Огноо: 2025он
Гүйцэтгэсэн	О.Өсөхбаяр	ТГ шифр:	Зургийн дугаар: ББ-22	Хуудас: 90
Шалгасан	Ш.Мөнхзул			

А2

ДАМНУРУУ ДН-7-Н АРМАТУРЛАЛ /М1:50/

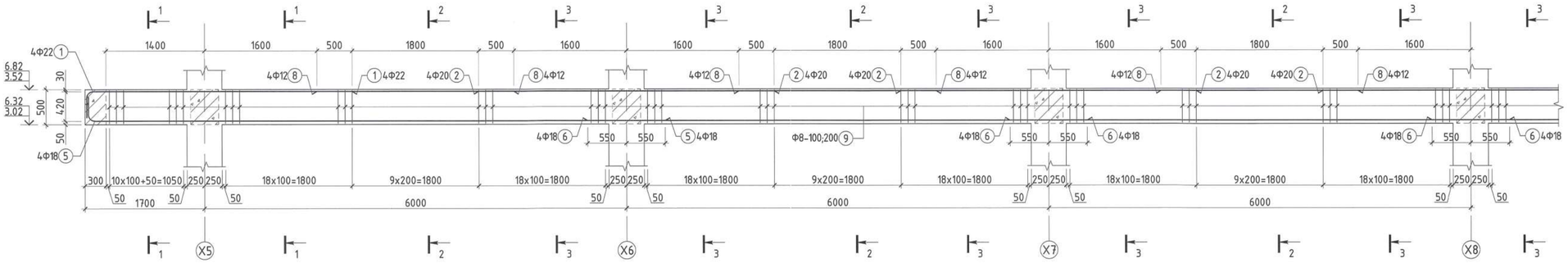

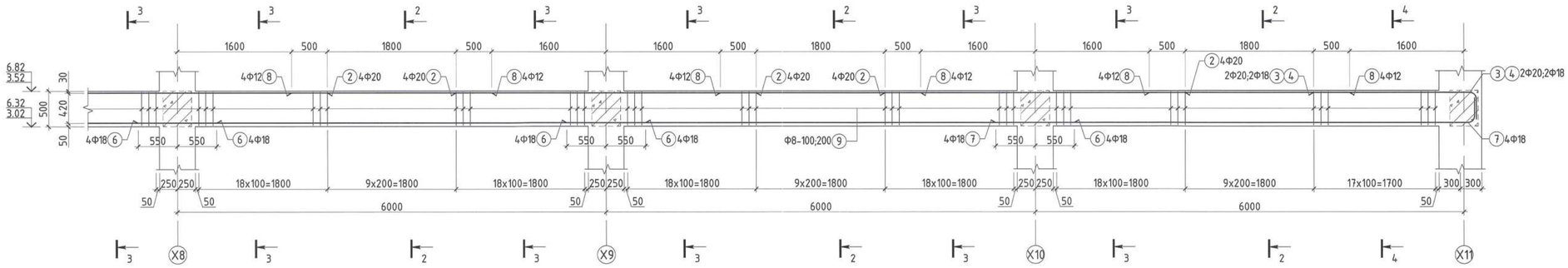

ДАМНУРУУ ДН-7-Н ОГТЛОЛ /М1:25/

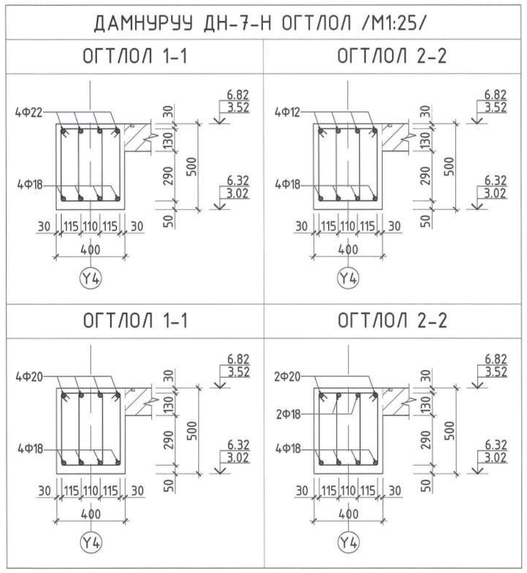

Хэсгийн тодорхойлолт					
Дамнуруу ДН-7-н арматур					
Поз	Загвар	Поз	Загвар	Поз	Загвар
1	3650; 350; R=110; L=180; L=4170	3	2200; 350; R=100; L=170; L=2720	4	2200; 320; R=90; L=150; L=2670
Поз	Загвар	Поз	Загвар	Поз	Загвар
5	8100; 300; R=90; L=150; L=8550	7	6650; 300; R=90; L=150; L=7100	9	340; 440; 540; 240; L=1560

МАТЕРИАЛЫН ТҮҮВЭР

Позиц	Тэмдэглэгээ	Нэр					Тоо ширхэг	Хүнд /кг/ Нэгж	Хүнд /кг/ Нийт
"ДН-7" Дамнуруугны арматур							2	1047.21	2094.41
1	MNS GOST 34028:2016	Ф	22	А400	L=	4170	4	12.443	49.774
2	MNS GOST 34028:2016	Ф	20	А400	L=	4200	20	10.358	207.157
3	MNS GOST 34028:2016	Ф	20	А400	L=	2720	2	6.708	13.416
4	MNS GOST 34028:2016	Ф	18	А400	L=	2670	2	5.334	10.667
5	MNS GOST 34028:2016	Ф	18	А400	L=	8550	4	17.079	68.317
6	MNS GOST 34028:2016	Ф	18	А400	L=	7100	16	14.183	226.925
7	MNS GOST 34028:2016	Ф	18	А400	L=	7100	4	14.183	56.731
8	MNS GOST 34028:2016	Ф	12	А400	L=	2800	24	2.486	59.661
9	MNS GOST 34028:2016	Ф	8	А240	L=	1560	576	0.616	354.557
Материал		Бетон В25 /М350/					V=	6.9м³	13.8м³

Тайлбар:
1. Энэ хуудсыг холбогдох хуудасуудтай хамтатган үзнэ үү.
2. Бетоны анги В25 /М350/, арматурын гангийн анги А400, А240.
3. Цутгалтын ажлыг "Цутгамал бетон, Төмөр бетон бүтээц" БНБД 52-02-05, "Цутгамал төмөр бетон бүтээцийн ажил гүйцэтгэх заавар" БД 52-102-04 баримтлан гүйцэтгэвэл зохино.
4. Бетоны бэхжилт 70% хүрэхээс өмнө хэв хашмал задлахыг хориглоно.

Байршлын схем

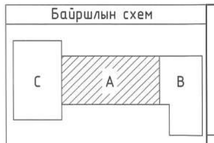

"КРИЕТИВ МОНГОЛИА" ХХК
Барилгын зураг төслийн компани
Улаанбаатар хот Баянгол дүүрэг, 26-р хороо, Их монгол улсын эцэгийн, "Сонго Сноуд Оффис"2-207 тоот

ЕРӨНХИЙ БОЛОВСРОЛЫН 1 ДҮГЭЭР СУРГУУЛИЙН ӨРГӨТГӨЛ 320 ХҮҮХДИЙН СУРГУУЛЬ
Байршил: Дорноговь аймаг, Сайншанд сум

Дамнуруу /ДН-7/-ны арматурчлал, огтлол, материалын түүвэр

Ye шат: А.3

Инженер	Б.Бат-Оргил	ЕГ шифр: КМ-25-02-543	Масштаб: М1:25;50	Огноо: 2025он
Гүйцэтгэсэн	О.Өсөхбаяр	ТГ шифр:	Зургийн дугаар: ББ-23	Хуудас: 90
Шалгасан	Ш.Мөнхзул			

A2

ДАМНУРУУ ДН-8-Н АРМАТУРЛАЛ /М1:50/

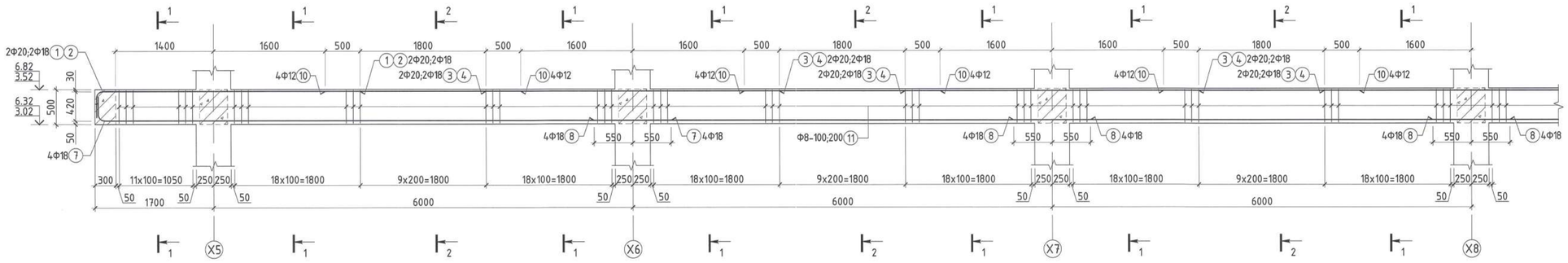

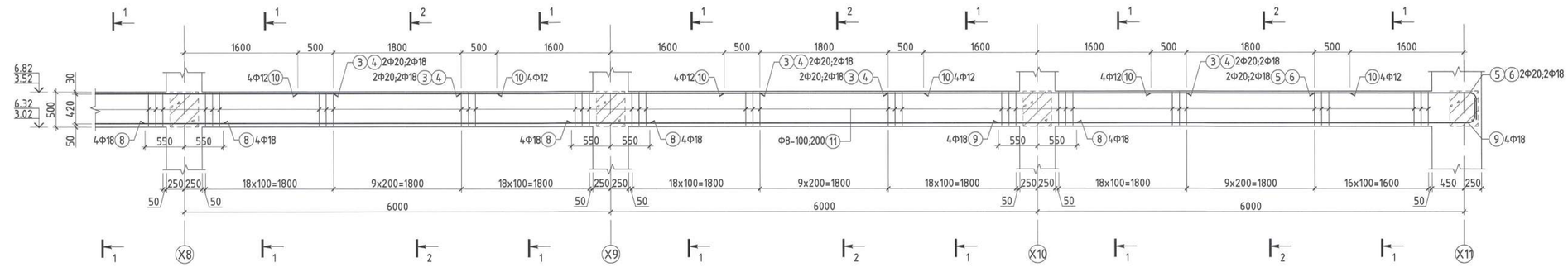

ДАМНУРУУ ДН-8-Н ОГТЛОЛ /М1:25/

ОГТЛОЛ 1-1 | ОГТЛОЛ 2-2

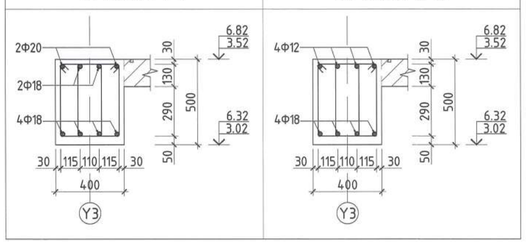

Хэсгийн тодорхойлолт					
Дамнуруу ДН-8-н арматур					
Поз	Загвар	Поз	Загвар	Поз	Загвар
1	3650; 350; R=100; L=170; L=4170	2	3650; 320; R=90; L=150; L=4120	5	2200; 350; R=100; L=170; L=2720
Поз	Загвар	Поз	Загвар	Поз	Загвар
6	2200; 320; R=90; L=150; L=2670	7	300; R=90; L=150; 8100; L=8550	9	300; R=90; L=150; 6650; L=7100
Поз	Загвар				
11	340; 440; 540; 240; L=1560				

МАТЕРИАЛЫН ТҮҮВЭР								
Позиц	Тэмдэглэгээ	Нэр					Тоо ширхэг	Хүнд /кг/ Нэгж	Нийт
"ДН-8" Дамнуруугны арматур							2	1021.22	2042.44
1	MNS GOST 34028:2016	Ф	20	А400	L=	4170	2	10.284	20.568
2	MNS GOST 34028:2016	Ф	18	А400	L=	4120	2	8.230	16.460
3	MNS GOST 34028:2016	Ф	20	А400	L=	4200	10	10.358	103.578
4	MNS GOST 34028:2016	Ф	18	А400	L=	4200	10	8.390	83.898
5	MNS GOST 34028:2016	Ф	20	А400	L=	2770	2	6.831	13.662
6	MNS GOST 34028:2016	Ф	18	А400	L=	2720	2	5.433	10.867
7	MNS GOST 34028:2016	Ф	18	А400	L=	9300	4	18.578	74.310
8	MNS GOST 34028:2016	Ф	18	А400	L=	7100	16	14.183	226.925
9	MNS GOST 34028:2016	Ф	18	А400	L=	7100	4	14.183	56.731
10	MNS GOST 34028:2016	Ф	12	А400	L=	2800	24	2.486	59.661
11	MNS GOST 34028:2016	Ф	8	А240	L=	1560	576	0.616	354.557
Материал		Бетон В25 /М350/					V=	6.89м³	13.78м³

Тайлбар:
1. Энэ хуудсыг холбогдох хуудсуудтай хамтатган үзнэ үү.
2. Бетоны анги В25 /М350/, арматурын гангийн анги А400, А240.
3. Цутгалтын ажлыг "Цутгамал бетон, Төмөр бетон бүтээц" БНБД 52-02-05, "Цутгамал төмөр бетон бүтээцийн ажил гүйцэтгэх заавар" БД 52-102-04 баримтлан гүйцэтгэвэл зохино.
4. Бетоны бэхжилт 70% хүрэхээс өмнө хэв хашмал задлахыг хориглоно.

Байршлын схем

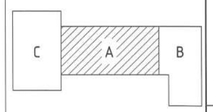

"КРИЕТИВ МОНГОЛИА" ХХК
Барилгын зураг төслийн компани
Чингисийн хаан Баянзүрх дүүрэг, 26-р хороо, Их монгол улсын дурсгалт, "Сонго Сюрт Оффис"2-207 тоот

ЕРӨНХИЙ БОЛОВСРОЛЫН 1 ДҮГЭЭР СУРГУУЛИЙН ӨРГӨТГӨЛ 320 ХҮҮХДИЙН СУРГУУЛЬ Байршил: Дорноговь аймаг, Сайншанд сум				
Дамнуруу /ДН-8/-ны арматурчлал, огтлол, материалын түүвэр				Үе шат: А.3
Инженер	Б.Бат-Оргил	ЕГ шифр: КМ-25-02-543	Масштаб: М1:25;50	Огноо: 2025он
Гүйцэтгэсэн	О.Всөхбаяр	ТГ шифр:	Зургийн дугаар: ББ-24	Хуудас: 90
Шалгасан	Ш.Мөнхзул			

ДАМНУРУУ ДН-9-Н АРМАТУРЛАЛ /М1:50/

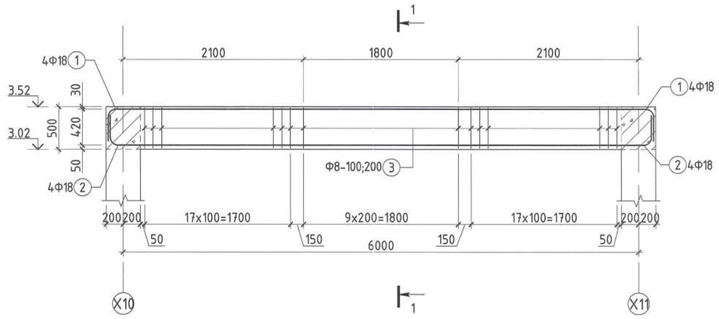

ДАМНУРУУ ДН-10-Н АРМАТУРЛАЛ /М1:50/

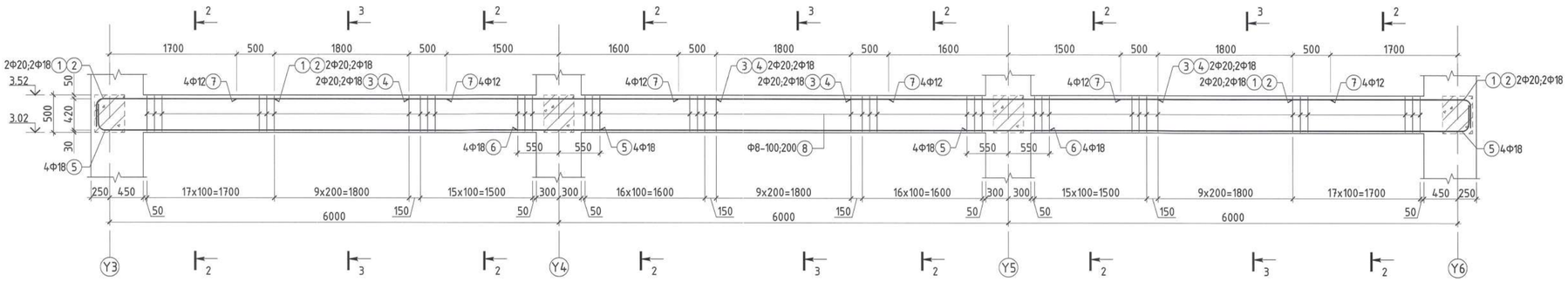

ДАМНУРУУ ДН-9-Н ОГТЛОЛ /М1:25/

ОГТЛОЛ 1-1

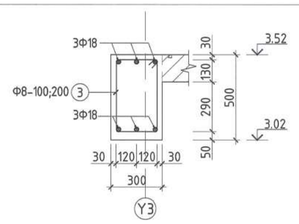

ДАМНУРУУ ДН-10-Н ОГТЛОЛ /М1:25/

ОГТЛОЛ 2-2

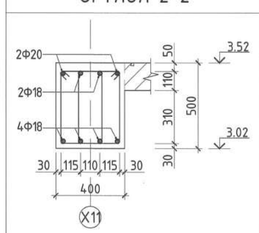

ОГТЛОЛ 3-3

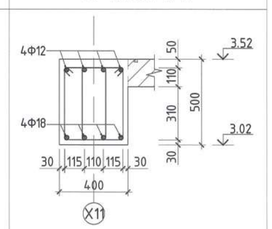

Хэсгийн тодорхойлолт

Дамнуруу ДН-9-н арматур

Поз	Загвар	Поз	Загвар	Поз	Загвар
1	6100; 320; R=90 L=150; R=90 L=150; 320; L=7040	2	300; R=90 L=150; R=90 L=150; 300; 6100; L=7000	3	340; 440; 540; 240; L=1560

Хэсгийн тодорхойлолт

Дамнуруу ДН-10-н арматур

Поз	Загвар	Поз	Загвар	Поз	Загвар
1	2300; 350; R=100 L=170; L=2820	2	2300; 320; R=90 L=150; L=2770	5	300; R=90 L=150; 6600; L=7050
Поз	Загвар				
8	340; 440; 540; 240; L=1560				

МАТЕРИАЛЫН ТҮҮВЭР

Позиц	Тэмдэглэгээ	Нэр	Тоо ширхэг	Хүнд /кг/ Нэгж	Хүнд /кг/ Нийт
	"ДН-9" Дамнуруугны арматур		1	111.22	111.22
1	MNS GOST 34028:2016	Ф 18 А400 L= 7040	3	14.063	42.189
2	MNS GOST 34028:2016	Ф 18 А400 L= 7000	3	13.983	41.949
##	MNS GOST 34028:2016	Ф 8 А240 L= 1560	44	0.616	27.084
Материал		Бетон В25 /М350/	V=	0.84м³	0.84м³
Позиц	Тэмдэглэгээ	Нэр	Тоо ширхэг	Хүнд /кг/ Нэгж	Хүнд /кг/ Нийт
	"ДН-10" Дамнуруугны арматур		1	484.89	484.89
1	MNS GOST 34028:2016	Ф 20 А400 L= 2820	4	6.955	27.818
2	MNS GOST 34028:2016	Ф 18 А400 L= 2770	4	5.533	22.133
3	MNS GOST 34028:2016	Ф 20 А400 L= 4100	4	10.111	40.445
4	MNS GOST 34028:2016	Ф 18 А400 L= 4100	4	8.190	32.760
5	MNS GOST 34028:2016	Ф 18 А400 L= 7050	8	14.083	112.664
6	MNS GOST 34028:2016	Ф 18 А400 L= 7100	4	14.183	56.731
7	MNS GOST 34028:2016	Ф 12 А400 L= 2800	12	2.486	29.831
8	MNS GOST 34028:2016	Ф 8 А240 L= 1560	264	0.616	162.505
Материал		Бетон В25 /М350/	V=	3.18м³	3.18м³

Тайлбар:
1. Энэ хуудсыг холбогдох хуудсуудтай хамтатган үзнэ үү.
2. Бетоны анги В25 /М350/, арматурын гангийн анги А400, А240.
3. Цутгалтын ажлыг "Цутгамал бетон, Төмөр бетон бүтээц" БНБД 52-02-05, "Цутгамал төмөр бетон бүтээцийн ажил гүйцэтгэх заавар" БД 52-102-04 баримтлан гүйцэтгэвэл зохино.
4. Бетоны бэхжилт 70% хүрэхээс өмнө хэв хашмал задлахыг хориглоно.

Байршлын схем

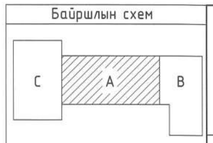

"КРИЕТИВ МОНГОЛИА" ХХК
Барилгын зураг төслийн компани
Чингэлтэй дүүрэг, Хан-Уул аймаг, 26-р хороо, Их монгол улсын дурсгалт газар, "Сонго Спорт Оффис"2-207 тоот

ЕРӨНХИЙ БОЛОВСРОЛЫН 1 ДҮГЭЭР СУРГУУЛИЙН ӨРГӨТГӨЛ 320 ХҮҮХДИЙН СУРГУУЛЬ
Байршил: Дорноговь аймаг, Сайншанд сум

Дамнуруу /ДН-9;10/-ны арматурчлал, огтлол, материалын түүвэр

Инженер	Б.Бат-Оргил	ЕГ шифр: КМ-25-02-543	Масштаб: М1:25;50	Огноо: 2025он
Гүйцэтгэсэн	О.Өсөхбаяр	ТГ шифр:	Зургийн дугаар: ББ-25	Хуудас: 90
Шалгасан	Ш.Мөнхзул			

Ye шат: А.3

ДАМНУРУУ ДН-11-Н АРМАТУРЛАЛ /М1:50/

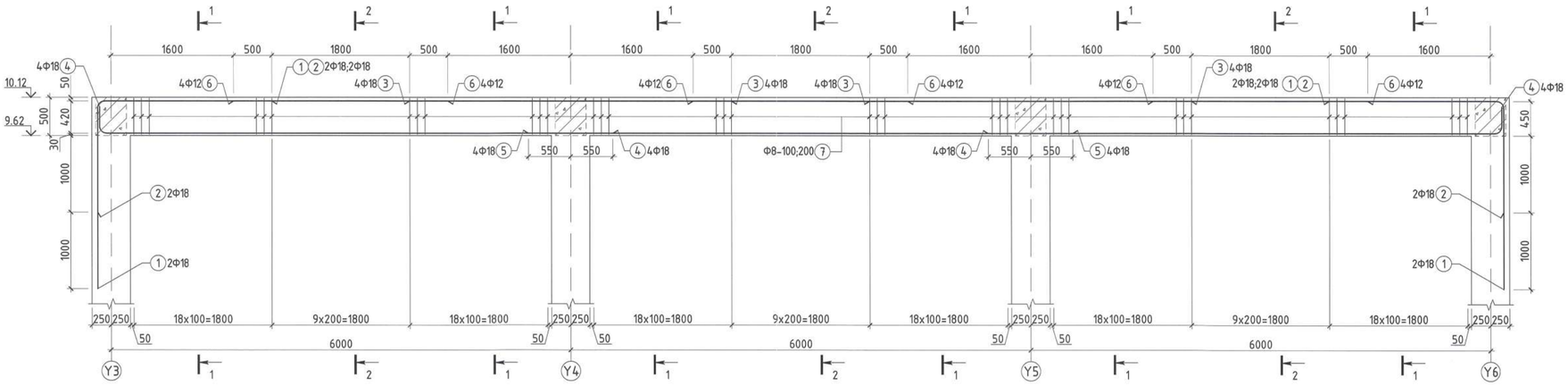

ДАМНУРУУ ДН-11-Н ОГТЛОЛ /М1:25/

ОГТЛОЛ 1-1

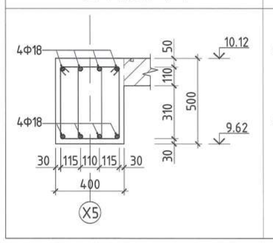

ОГТЛОЛ 2-2

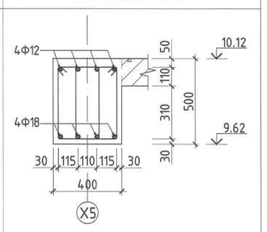

Хэсгийн тодорхойлолт

Дамнуруу ДН-11-н арматур

Поз	Загвар	Поз	Загвар	Поз	Загвар
1	2250; 2350; R=90 L=150; L=4750	2	2250; 1350; R=90 L=150; L=3750	4	300; R=90 L=150; 6700; L=7150
Поз	Загвар				
7	340; 440; 540; 240; L=1560				

МАТЕРИАЛЫН ТҮҮВЭР

Позиц	Тэмдэглэгээ	Нэр	Тоо ширхэг	Хүнд /кг/ Нэгж	Хүнд /кг/ Нийт
"ДН-11" Дамнуруугны арматур			1	505.75	505.75
1	MNS GOST 34028:2016	Ф 18 А400 L= 4750	4	9.489	37.954
2	MNS GOST 34028:2016	Ф 18 А400 L= 3750	4	7.491	29.964
3	MNS GOST 34028:2016	Ф 18 А400 L= 4200	8	8.390	67.119
4	MNS GOST 34028:2016	Ф 18 А400 L= 7150	8	14.283	114.262
5	MNS GOST 34028:2016	Ф 18 А400 L= 7100	4	14.183	56.731
6	MNS GOST 34028:2016	Ф 12 А400 L= 2800	12	2.486	29.831
7	MNS GOST 34028:2016	Ф 8 А240 L= 1560	276	0.616	169.892
Материал		Бетон В25 /М350/	V=	3.3м³	3.3м³

Тайлбар:
1. Энэ хуудсыг холбогдох хуудасуудтай хамтатган үзнэ үү.
2. Бетоны анги В25 /М350/, арматурын гангийн анги А400, А240.
3. Цутгалтын ажлыг "Цутгамал бетон, Төмөр бетон бүтээц" БНБД 52-02-05, "Цутгамал төмөр бетон бүтээцийн ажил гүйцэтгэх заавар" БД 52-102-04 баримтлан гүйцэтгэвэл зохино.
4. Бетоны бэхжилт 70% хүрэхээс өмнө хэв хашмал задлахыг хориглоно.

Байршлын схем

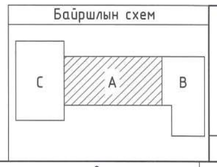

"КРИЕТИВ МОНГОЛИА" ХХК
Барилгын зураг төслийн компани
Улаанбаатар хот Баянгол дүүрэг, 26-р хороо, Их монгол улсын гудамж, "Сайто Смарт Оффис"2-207 тоот

ЕРӨНХИЙ БОЛОВСРОЛЫН 1 ДУГЭЭР СУРГУУЛИЙН ӨРГӨТГӨЛ 320 ХҮҮХДИЙН СУРГУУЛЬ
Байршил: Дорноговь аймаг, Сайншанд сум

Дамнуруу /ДН-11/-ны арматурчлал, огтлол, материалын түүвэр

Үе шат: А.З

Инженер	Б.Бат-Оргил	ЕГ шифр: КМ-25-02-543	Масштаб: М1:25;50	Огноо: 2025он
Гүйцэтгэсэн	О.Өсөхбаяр	ТГ шифр:	Зургийн дугаар: ББ-26	Хуудас: 90
Шалгасан	Ш.Мөнхзул			

Зураг төсөл батлах хянах
Эрхлэгч
22-31
Б.Баярсайхан
Барилгын хөгжлийн газар

ДАМНУРУУ ДН-12-Н АРМАТУРЛАЛ /М1:50/

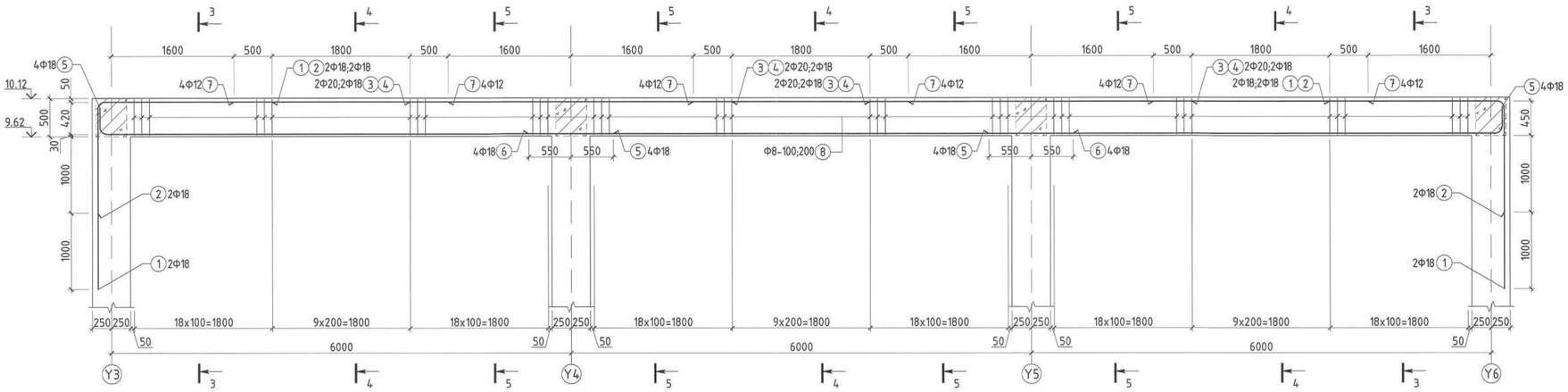

ДАМНУРУУ ДН-12-Н ОГТЛОЛ /М1:25/

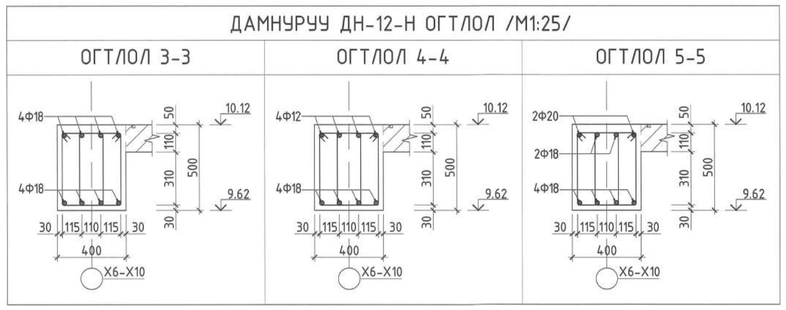

МАТЕРИАЛЫН ТҮҮВЭР									
Позиц	Тэмдэглэгээ	Нэр					Тоо ширхэг	Хүнд /кг/ Нэгж	Хүнд /кг/ Нийт
"ДН-12" Дамнуруугны арматур							5	513.62	2568.12
1	MNS GOST 34028:2016	Ф	18	А400	L=	4750	4	9.489	37.954
2	MNS GOST 34028:2016	Ф	18	А400	L=	3750	4	7.491	29.964
3	MNS GOST 34028:2016	Ф	20	А400	L=	4200	4	10.358	41.431
4	MNS GOST 34028:2016	Ф	18	А400	L=	4200	4	8.390	33.559
5	MNS GOST 34028:2016	Ф	18	А400	L=	7150	8	14.283	114.262
6	MNS GOST 34028:2016	Ф	18	А400	L=	7100	4	14.183	56.731
7	MNS GOST 34028:2016	Ф	12	А400	L=	2800	12	2.486	29.831
8	MNS GOST 34028:2016	Ф	8	А240	L=	1560	276	0.616	169.892
Материал		Бетон В25 /М350/					V=	3.3м³	16.5м³

Хэсгийн тодорхойлолт					
Дамнуруу ДН-12-н арматур					
Поз	Загвар	Поз	Загвар	Поз	Загвар
1	2250; 2350; R=90 L=150; L=4750	2	2250; 1350; R=90 L=150; L=3750	5	300; R=90 L=150; 6700; L=7150
Поз	Загвар				
8	340; 440; 540; 240; L=1560				

Тайлбар:
1. Энэ хуудсыг холбогдох хуудсуудтай хамтатгаж үзнэ үү.
2. Бетоны анги В25 /М350/, арматурын гангийн анги А400, А240.
3. Цутгалтын ажлыг "Цутгамал бетон, Төмөр бетон бүтээц" БНБД 52-02-05, "Цутгамал төмөр бетон бүтээцийн ажил гүйцэтгэх заавар" БД 52-102-04 баримтлан гүйцэтгэвэл зохино.
4. Бетоны бэхжилт 70% хүрэхээс өмнө хэв хашмал задлахыг хориглоно.

Байршлын схем

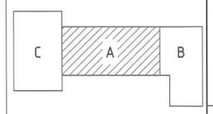

"КРИЕТИВ МОНГОЛИА" ХХК
Барилгын зураг төслийн компани
Улаанбаатар хот Баянгол дүүрэг, 26-р хороо, Их монгол улсын гудамж, "Сонго Оффис"2-207 тоот

ЕРӨНХИЙ БОЛОВСРОЛЫН 1 ДҮГЭЭР СУРГУУЛИЙН ӨРГӨТГӨЛ 320 ХҮҮХДИЙН СУРГУУЛЬ
Байршил: Дорноговь аймаг, Сайншанд сум

Дамнуруу /ДН-12/-ны арматурчлал, огтлол, материалын түүвэр				Үе шат: А.З
Инженер	Б.Бат-Оргил	ЕГ шифр: КМ-25-02-543	Масштаб: М1:25;50	Огноо: 2025он
Гүйцэтгэсэн	О.Өсөхбаяр	ТГ шифр:	Зургийн дугаар: ББ-27	Хуудас: 90
Шалгасан	Ш.Мөнхзул			

ДАМНУРУУ ДН-13-Н АРМАТУРЛАЛ /М1:50/

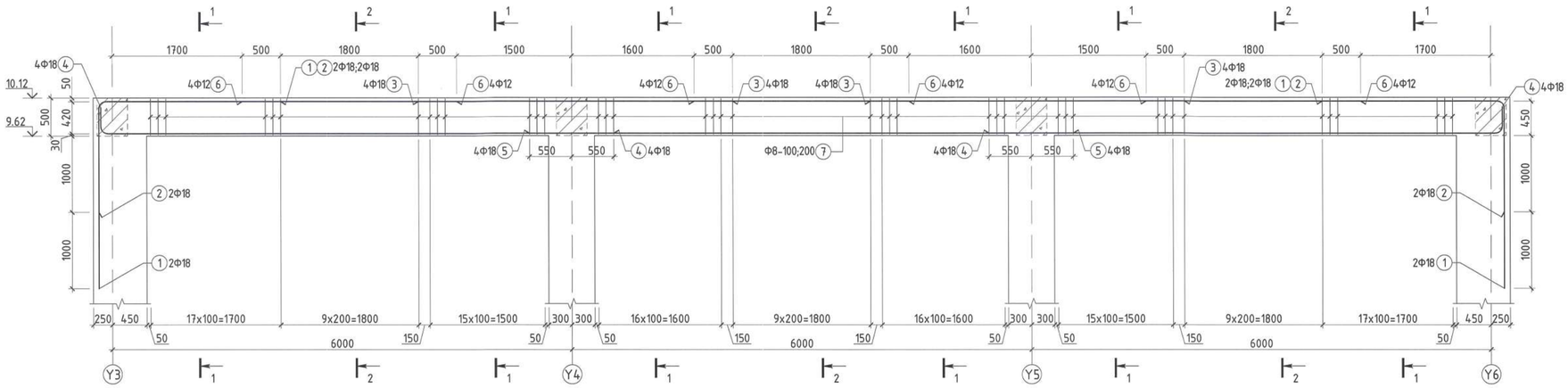

ДАМНУРУУ ДН-13-Н ОГТЛОЛ /М1:25/

ОГТЛОЛ 2-2

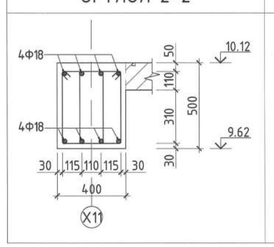

ОГТЛОЛ 3-3

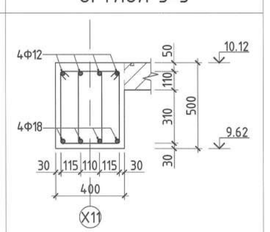

Хэсгийн тодорхойлолт

Дамнуруу ДН-13-н арматур

Поз	Загвар	Поз	Загвар	Поз	Загвар
1	2300; 2350; R=90 L=150; L=4800	2	2300; 1350; R=90 L=150; L=3800	4	300; R=90 L=150; 6600; L=7050
Поз	Загвар				
7	340; 440; 540; 240; L=1560				

МАТЕРИАЛЫН ТҮҮВЭР

Позиц	Тэмдэглэгээ	Нэр	Тоо ширхэг	Хүнд /кг/ Нэгж	Хүнд /кг/ Нийт
	"ДН-13" Дамнуруугны арматур		1	487.35	487.35
1	MNS GOST 34028:2016	Ф 18 А400 L= 4800	4	9.588	38.354
2	MNS GOST 34028:2016	Ф 18 А400 L= 3800	4	7.591	30.363
3	MNS GOST 34028:2016	Ф 18 А400 L= 4100	8	8.190	65.521
4	MNS GOST 34028:2016	Ф 18 А400 L= 7050	8	14.083	112.664
5	MNS GOST 34028:2016	Ф 18 А400 L= 7100	4	14.183	56.731
6	MNS GOST 34028:2016	Ф 12 А400 L= 2800	12	2.486	29.831
7	MNS GOST 34028:2016	Ф 8 А240 L= 1560	250	0.616	153.888
Материал		Бетон В25 /М350/	V=	$3.18м^3$	$3.18м^3$

Тайлбар:
1. Энэ хуудсыг холбогдох хуудсуудтай хамтатгаж үзнэ үү.
2. Бетоны анги В25 /М350/, арматурын гангийн анги А400, А240.
3. Цутгалтын ажлыг "Цутгамал бетон, Төмөр бетон бүтээц" БНБД 52-02-05, "Цутгамал төмөр бетон бүтээцийн ажил гүйцэтгэх заавар" БД 52-102-04 баримтлан гүйцэтгэвэл зохино.
4. Бетоны бэхжилт 70% хүрэхээс өмнө хэв хашмал зайлахыг хориглоно.

Байршлын схем

"КРИЕТИВ МОНГОЛИА" ХХК
Барилгын эдрэх тасалбар нөхөгдөж

Улаанбаатар хот Баянгол дүүрэг, 26-р хороо, Их монгол улсын гудамж, "Сонго Сиэрра Оффис"2-207 тоот

ЕРӨНХИЙ БОЛОВСРОЛЫН 1 ДҮГЭЭР СУРГУУЛИЙН ӨРГӨТГӨЛ 320 ХҮҮХДИЙН СУРГУУЛЬ
Байршил: Дорноговь аймаг, Сайншанд сум

Дамнуруу /ДН-13/-ны арматурчлал, огтлол, материалын түүвэр			Ye шат: А.3
Инженер: Б.Бат-Оргил	ЕГ шифр: КМ-25-02-543	Масштаб: М1:25;50	Огноо: 2025он
Гүйцэтгэсэн: О.Өсөхбаяр	ТГ шифр:	Зургийн дугаар: ББ-28	Хуудас: 90
Шалгасан: Ш.Мөнхзул			

ДАМНУРУУ ДН-14-Н АРМАТУРЛАЛ /М1:50/

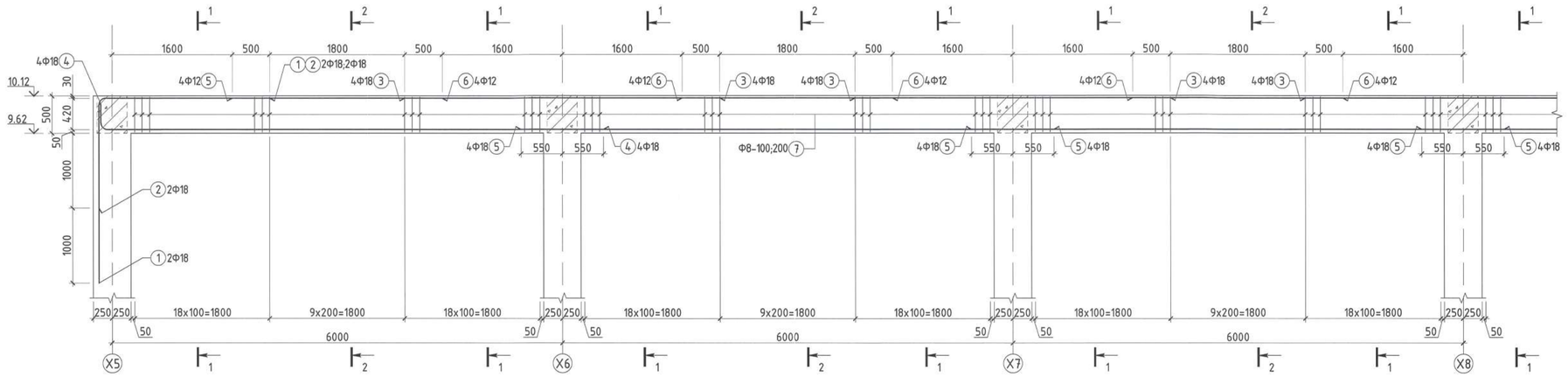

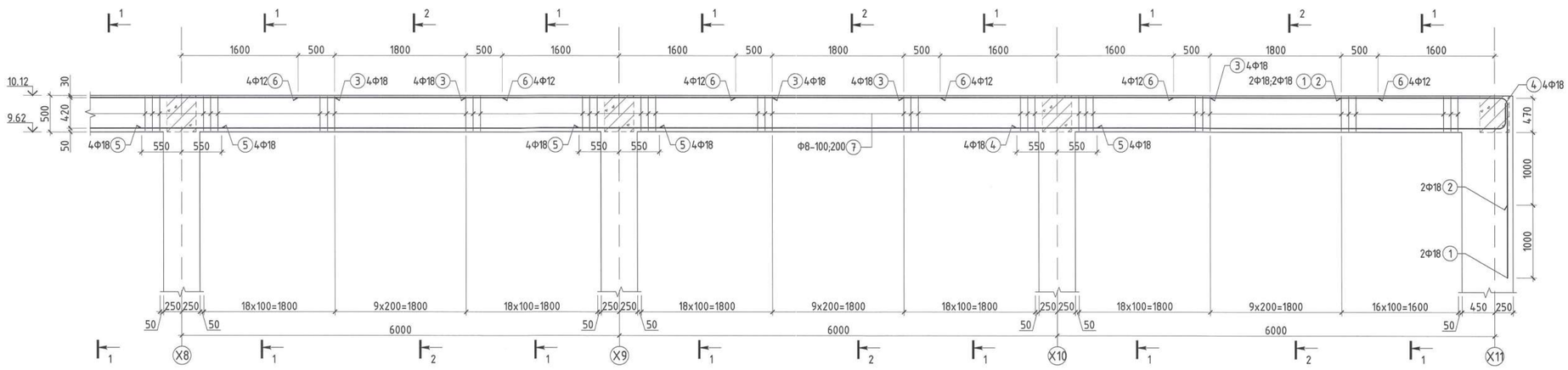

ДАМНУРУУ ДН-14-Н ОГТЛОЛ /М1:25/

ОГТЛОЛ 1-1

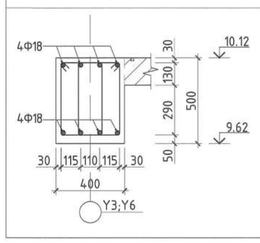

ОГТЛОЛ 2-2

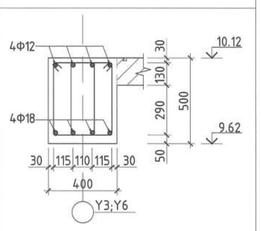

Хэсгийн тодорхойлолт					
Дамнуруу ДН-14-н арматур					
Поз	Загвар	Поз	Загвар	Поз	Загвар
1	2200; 2370; R=90 L=150; L=4720	2	2200; 1370; R=90 L=150; L=3720	4	300; R=90 L=150; 6650; L=7100
Поз	Загвар				
7	340; 440; 540; 240; L=1560				

МАТЕРИАЛЫН ТҮҮВЭР										
Позиц	Тэмдэглэгээ	Нэр						Тоо ширхэг	Хүнд /кг/ Нэгж	Хүнд /кг/ Нийт
"ДН-14" Дамнуруугны арматур								2	1016.84	2033.67
1	MNS GOST 34028:2016	Ф	18	А400	L=	4720		4	9.429	37.714
2	MNS GOST 34028:2016	Ф	18	А400	L=	3720		4	7.431	29.724
3	MNS GOST 34028:2016	Ф	18	А400	L=	4200		20	8.390	167.797
4	MNS GOST 34028:2016	Ф	18	А400	L=	7100		8	14.183	113.463
5	MNS GOST 34028:2016	Ф	18	А400	L=	7100		20	14.183	283.657
6	MNS GOST 34028:2016	Ф	12	А400	L=	2800		16	2.486	39.774
7	MNS GOST 34028:2016	Ф	8	А240	L=	1560		560	0.616	344.709
Материал		Бетон В25 /М350/						V=	6.89м³	13.78м³

Тайлбар:
1. Энэ хуудсыг холбогдох хуудсуудтай хамтатган үзнэ үү.
2. Бетоны анги В25 /М350/, арматурын гангийн анги А400, А240.
3. Цутгалтын ажлыг "Цутгамал бетон, Төмөр бетон бүтээц" БНБД 52-02-05, "Цутгамал төмөр бетон бүтээцийн ажил гүйцэтгэх заавар" БД 52-102-04 баримтлан гүйцэтгэвэл зохино.
4. Бетоны бэхжилт 70% хүрэхээс өмнө хэв хашмал задлахыг хориглоно.

Байршлын схем

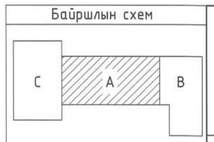

"КРИЕТИВ МОНГОЛИА" ХХК
Барилгын эдийг тасалбар компани

Улаанбаатар хот Баянгол дүүрэг, 25-р хороо, Их монгол улсын дурсгал, "Сайто Сиэйти Офис"2-207 тоот

ЕРӨНХИЙ БОЛОВСРОЛЫН 1 ДҮГЭЭР СУРГУУЛИЙН ӨРГӨТГӨЛ 320 ХҮҮХДИЙН СУРГУУЛЬ Байршил: Дорноговь аймаг, Сайншанд сум			
Дамнуруу /ДН-14/-ны арматурчлал, огтлол, материалын түүвэр			Уе шат: А.3
Инженер	Б.Бат-Оргил	ЕГ шифр: КМ-25-02-543	Масштаб: М1:25;50
Гүйцэтгэсэн	О.Өсөхбаяр		Огноо: 2025он
Шалгасан	Ш.Мөнхзул	ТГ шифр:	Зургийн дугаар: ББ-29
			Хуудас: 90

А2

ДАМНУРУУ ДН-15-Н АРМАТУРЛАЛ /М1:50/

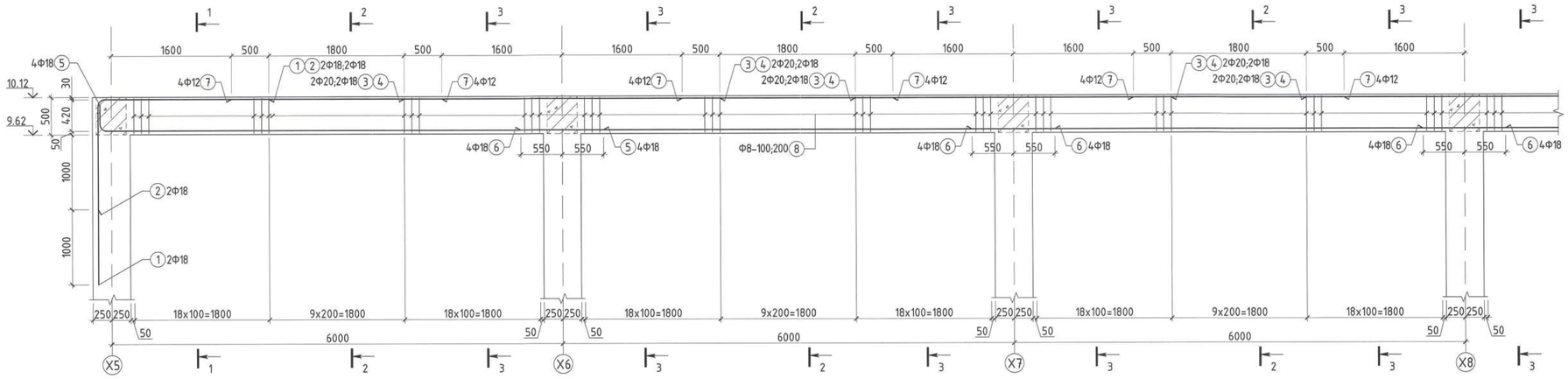

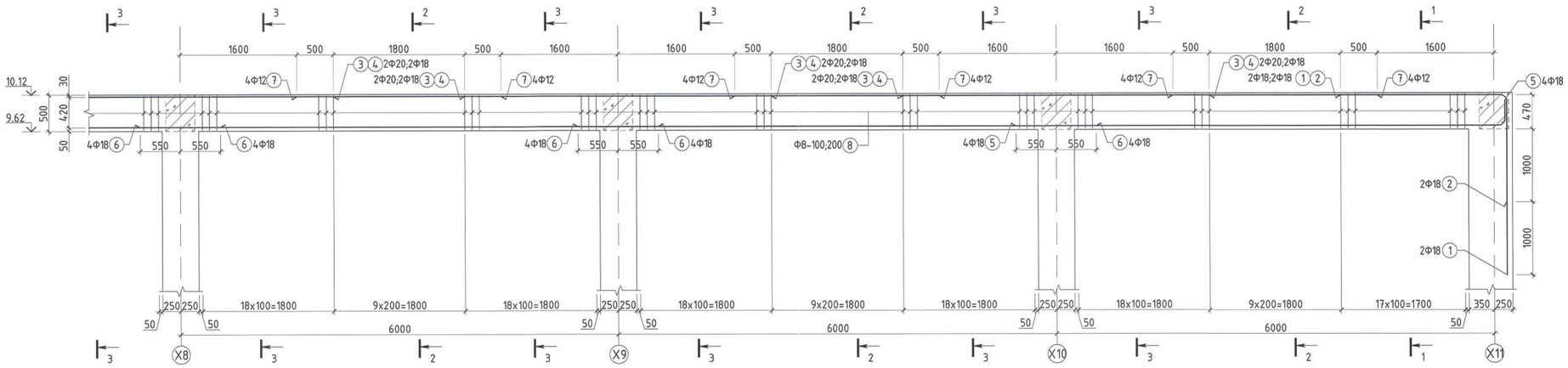

ДАМНУРУУ ДН-15-Н ОГТЛОЛ /М1:25/

ОГТЛОЛ 1-1

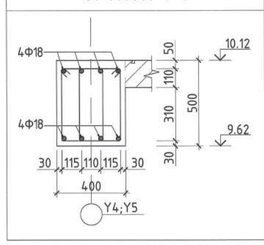

ОГТЛОЛ 2-2

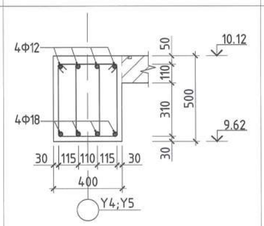

ОГТЛОЛ 3-3

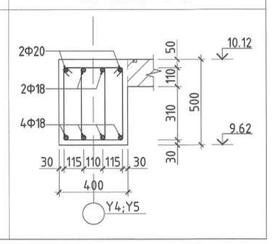

Хэсгийн тодорхойлолт

Дамнуруу ДН-15-н арматур

Поз	Загвар	Поз	Загвар	Поз	Загвар
1	2200; 2370; R=90; L=150; L=4720	2	2200; 1370; R=90; L=150; L=3720	5	300; R=90; L=150; 6650; L=7100
Поз	Загвар				
8	340; 440; 540; 240; L=1560				

МАТЕРИАЛЫН ТҮҮВЭР

Позиц	Тэмдэглэгээ	Нэр	Тоо ширхэг	Хүнд /кг/ Нэгж	Хүнд /кг/ Нийт
	"ДН-15" Дамнуруугны арматур		2	1036.52	2073.03
1	MNS GOST 34028:2016	Ф 18 А400 L= 4720	4	9.429	37.714
2	MNS GOST 34028:2016	Ф 18 А400 L= 3720	4	7.431	29.724
3	MNS GOST 34028:2016	Ф 20 А400 L= 4200	10	10.358	103.578
4	MNS GOST 34028:2016	Ф 18 А400 L= 4200	10	8.390	83.898
5	MNS GOST 34028:2016	Ф 18 А400 L= 7100	8	14.183	113.463
6	MNS GOST 34028:2016	Ф 18 А400 L= 7100	20	14.183	283.657
7	MNS GOST 34028:2016	Ф 12 А400 L= 2800	16	2.486	39.774
8	MNS GOST 34028:2016	Ф 8 А240 L= 1560	560	0.616	344.709
Материал		Бетон В25 /М350/	V=	6.89м³	13.78м³

Тайлбар:
1. Энэ хуудсыг холбогдох хуудсуудтай хамтатган үзнэ үү.
2. Бетоны анги В25 /М350/, арматурын гангийн анги А400, А240.
3. Цутгалтын ажлыг "Цутгамал бетон, Төмөр бетон бүтээц" БНБД 52-02-05, "Цутгамал төмөр бетон бүтээцийн ажил гүйцэтгэх заавар" БД 52-102-04 баримтлан гүйцэтгэвэл зохино.
4. Бетоны бэхжилт 70% хүрэхээс өмнө хэв хашмал задлахыг хориглоно.

Байршлын схем

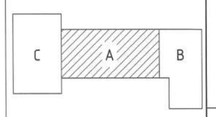

"КРИЕТИВ МОНГОЛИА" ХХК
Барилгын зураг төслийн компани
Улаанбаатар хот Баянгол дүүрэг, 26-р хороо, Их монгол улсын аудитор, "Сэнто Скорт Оффис"2-207 тоот

ЕРӨНХИЙ БОЛОВСРОЛЫН 1 ДҮГЭЭР СУРГУУЛИЙН ӨРГӨТГӨЛ 320 ХҮҮХДИЙН СУРГУУЛЬ
Байршил: Дорноговь аймаг, Сайншанд сум

Дамнуруу /ДН-15/-ны арматурчлал, огтлол, материалын түүвэр				Үе шат: А.3
Инженер	Б.Бат-Оргил	ЕГ шифр: КМ-25-02-543	Масштаб: М1:25;50	Огноо: 2025он
Гүйцэтгэсэн	О.Өсөхбаяр	ТГ шифр:	Зургийн дугаар: ББ-30	Хуудас: 90
Шалгасан	Ш.Мөнхзул			

A2

1-Р ДАВХРЫН ХУЧИЛТЫН ХЭВНИЙ БАЙГУУЛАЛТ /М1:100/
/түвшин 3.52/

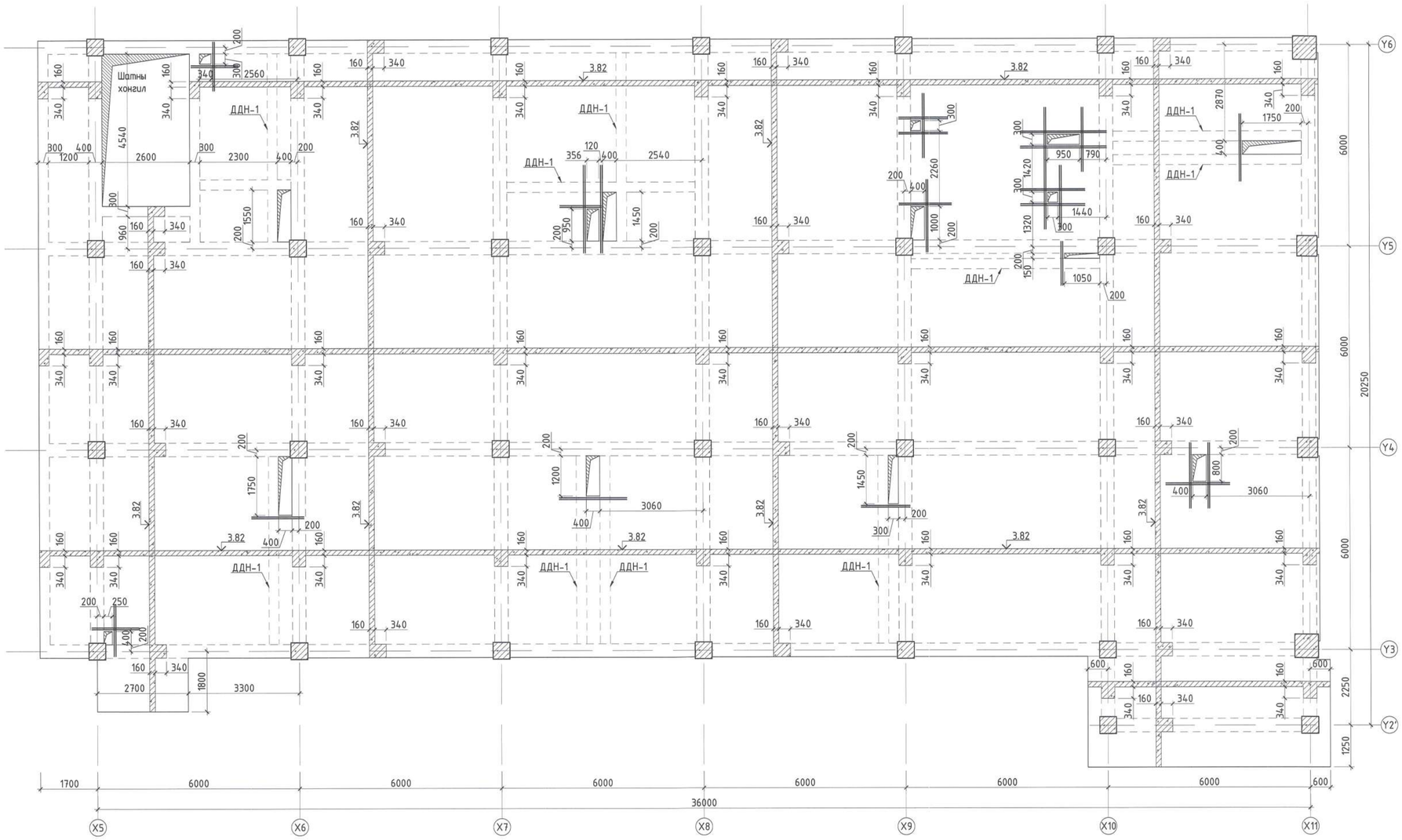

ДАЛД ДАМНУРУУ ДДН-1 АРМАТУРЛАЛ /М1:50/

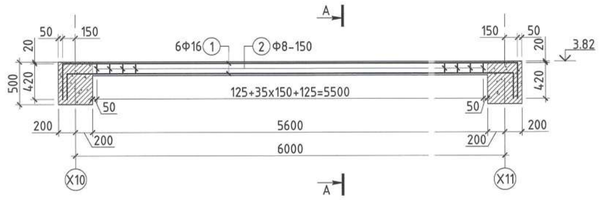

ДАЛД ДАМНУРУУ ДДН-1-Н ОГТЛОЛ А-А /М1:10/

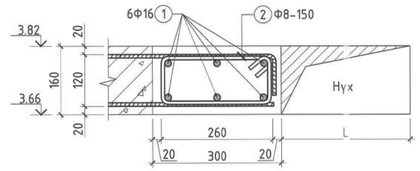

НҮХНИЙ ХҮЧИТГЭЛ ХИЙХ ЗАГВАР /М1:10/

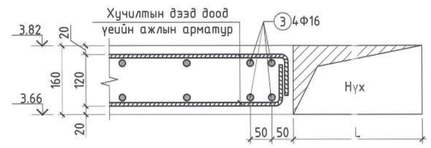

Хэсгийн тодорхойлолт			
Далд дамнуруу ДДН-1-н арматур			
Поз	Загвар	Поз	Загвар
1	6300; 420; 420; L=7140	2	260; 120; 220; 360; L=960

МАТЕРИАЛЫН ТҮҮВЭР						
Позиц	Тэмдэглэгээ	Нэр	Тоо ширхэг	Хүнд /кг/		
				Нэгж	Нийт	
Далд дамнуруу "ДДН-1"-н арматур			2	82.01	164.02	
1	MNS GOST 34028:2016	Ф 16 А400 L= 7140	6	11.269	67.616	
2	MNS GOST 34028:2016	Ф 8 А240 L= 960	38	0.379	14.394	
Позиц	Тэмдэглэгээ	Нэр	Тоо ширхэг	Хүнд /кг/		
				Нэгж	Нийт	
1-р давхрын хучилтын нүхний хүчитгэл			1	12.63	12.63	
3	MNS GOST 34028:2016	Ф 16 А400 $L_{ш}$= 8000	1	12.627	12.627	

Тайлбар
1. Энэ хуудсыг холбогдох хуудсуудтай хамтатган үзнэ.
2. Хучилтын зузаан 16 см байна.
3. Хучилт цутгаах явцад арматурын хамгаалалтын үе болон ажлын өндөр алдагдахаас хамгаалсан арга хэмжээ авсан байх шаардлагатай.
4. Хучилтанд гарах нүхийг байрах арматуруудыг нүхний голд тасалж, дээд бүсний арматурын үзүүрийг доод бүсэнд, доод бүсний арматурын үзүүрийг дээд бүсэнд орулан нуралж өгнө.
5. Хучилтанд гарах нүхнүүдийг ХС-ийн зургуудтай уялдуулж гаргана.
6. Хучилтанд гарах нүхний эргэн тойронд Ф16А400 ангийн арматурыг зураглаг үзүүлсэн загварын дагуу тавина.
7. Хучитгэлийн арматурыг урташ метрээр түүсэн бөгөөд талбай дээр тасалж бэлдэнэ.
8. Нүхний нэмэлт арматурын уртыг нүхний ирмэгээс 2 тийш $L_{ан}$=85см-ийн урттай улуу гарахаар тооцно.
9. Хучилтанд зураг төсөл зааглагүй нүх гаргах шаардлагатай бол захиалгатай заавал зөвшилцөж, холбогдох ажлын зургийг гүйцэтгүүлэх шаардлагатай. Хучилтыг цутгасны дараа цохих аргаар нүх гаргахыг хатуу хориглоно.

Байршлын схем

ЗӨВШӨӨРӨЛЦСӨН		
БА	Ч.Баттулга	
ХАС	М.Оддаяр	
ЦБУ	Б.Ижилчимэг	
ХТ, ДГ	А.Тэмүүлэн	
ХД	Ц.Үүрцайх	

"ХРИЕТИВ МОНГОЛИА" ХХК
Барилгын зураг төслийн компани
Улаанбаатар хот Баянгол дүүрэг, 26-р хороо, Их монгол үүсгэн байгуулагч, "Сонго Сиэрт Оффис"2-207 тоот

ЕРӨНХИЙ БОЛОВСРОЛЫН 1 ДҮГЭЭР СУРГУУЛИЙН ӨРГӨТГӨЛ 320 ХҮҮХДИЙН СУРГУУЛЬ				
Байршил: Дорноговь аймаг, Сайншанд сум				
1-р давхрын хучилтын хэвний байгуулалт, нүхний хучитгэл, далд дамнуруу ДДН-1-ны арматурлал, материалын түүвэр				Ye шат: А.3
Инженер	Б.Бат-Оргил	ЕГ шифр: КМ-25-02-543	Масштаб: М1:100;50	Огноо: 2025он
Гүйцэтгэсэн	О.Өсөхбаяр	ТГ шифр:	Зургийн дугаар: ББ-31	Хуудас: 90
Шалгасан	Ш.Менхзул			

1-Р ДАВХРЫН ХУЧИЛТЫН ХУЧИЛТЫН ДООД ҮЕЙН АРМАТУРЛАЛ /М1:100/
/түвшин 3.52/

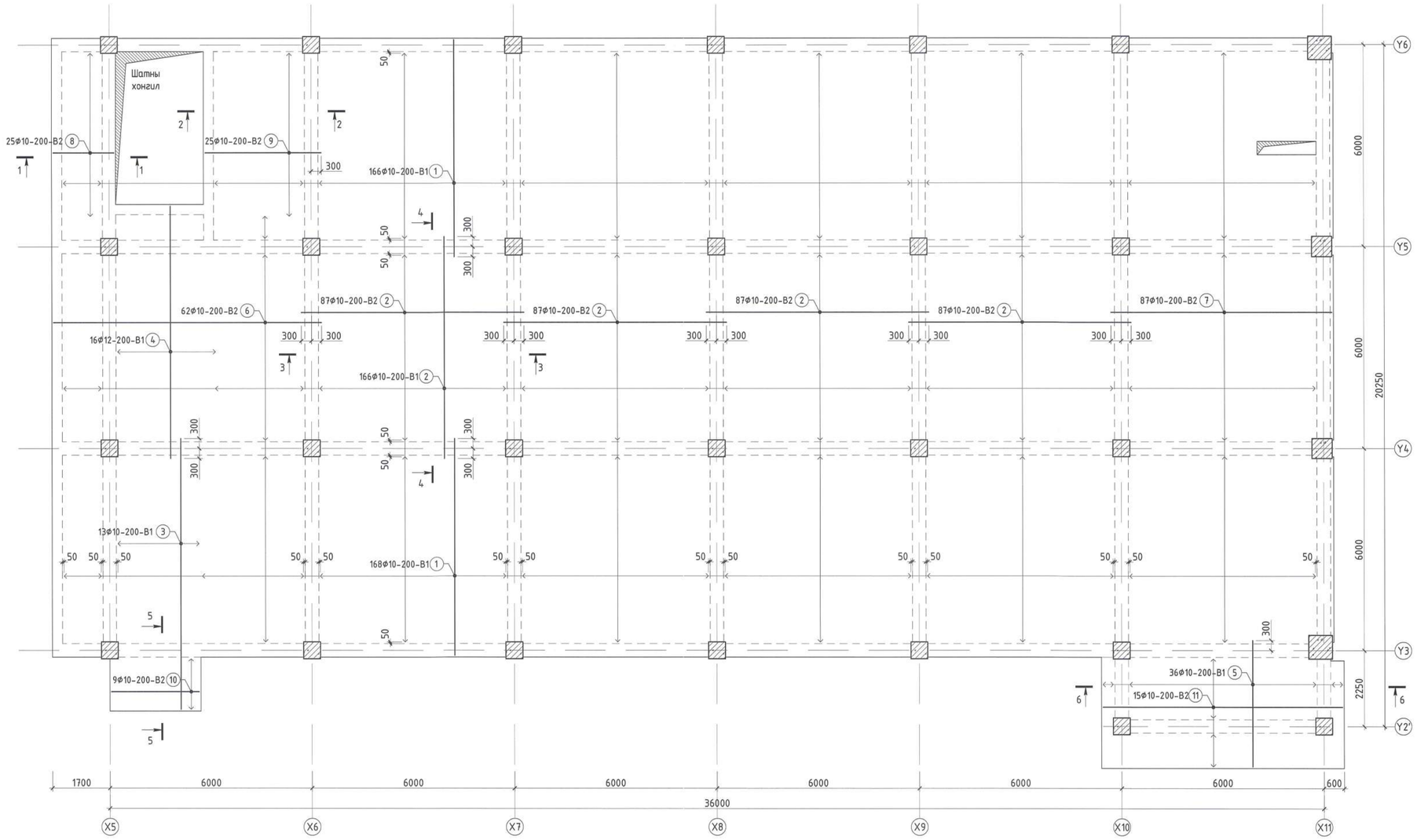

МАТЕРИАЛЫН ТҮҮВЭР							
Позиц	Тэмдэглэгээ	Нэр			Тоо ширхэг	Хүнд /кг/	
						Нэгж	Нийт
1-р давхрын хучилтын доод үеийн арматур					1	4461.89	4461.89
1	MNS GOST 34028:2016	Φ 10	A400	L= 6450	334	3.977	1328.207
2	MNS GOST 34028:2016	Φ 10	A400	L= 6600	515	4.069	2095.611
3	MNS GOST 34028:2016	Φ 10	A400	L= 8050	13	4.963	64.521
4	MNS GOST 34028:2016	Φ 10	A400	L= 7510	16	4.630	74.083
5	MNS GOST 34028:2016	Φ 10	A400	L= 3750	36	2.312	83.233
6	MNS GOST 34028:2016	Φ 10	A400	L= 7950	62	4.901	303.891
7	MNS GOST 34028:2016	Φ 10	A400	L= 6550	87	4.038	351.334
8	MNS GOST 34028:2016	Φ 10	A400	L= 1800	25	1.110	27.744
9	MNS GOST 34028:2016	Φ 10	A400	L= 3450	25	2.127	53.176
10	MNS GOST 34028:2016	Φ 10	A400	L= 2600	9	1.603	14.427
11	MNS GOST 34028:2016	Φ 10	A400	L= 7100	15	4.377	65.661

Тайлбар

1. Энэ хуудсыг холбогдох хуудсуудтай хамтатган үзнэ.
2. Хучилтын зузаан 16 см байна.
3. Хучилт цутгах явцад арматурын хамгаалалтын үе болон ажлын өндөр алдагдахаас хамгаалсан арга хэмжээ авсан байх шаардлагатай.
4. Хучилтанд гарах нүхийг дайрах арматуруудыг нүхний голд тасалж, дээд бүсний арматурын үзүүрийг доод бүсэнд, доод бүсний арматурын үзүүрийг дээд бүсэнд оруулан нугалж өгнө.
5. Хучилтанд гарах нүхнүүдийг ХС-ийн зургуудтай уялдуулж гаргана.
6. Хучилтанд гарах нүхний эргэн тойронд Φ16А400 ангийн арматурыг зураг үзүүлсэн заагварын дагуу тавина.
7. Хучитэлийн арматурыг урташ метрээр түүсэн бөгөөд талбай дээр тасалж бэлдэнэ.
8. Нүхний нэмэлт арматурын уртыг нүхний ирмэгээс 2 тийш L_{an}=85см-ийн урттай илүү гарахаар тооцно.
9. Хучилтанд зураг төсөлд заагаагүй нүх гарах шаардлагатай бол зохиогчтой зөвлөлдөж, холбогдох ажлын зургийг гүйцэтгүүлэх шаардлагатай. Хучилтыг цутгасны дараа цохих аргаар нүх гаргахыг хатуу хориглоно.

Байршлын схем

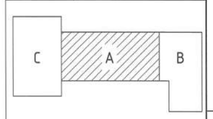

"КРИЕТИВ МОНГОЛИА" ХХК
Барилгын зураг төслийн компани
Улаанбаатар хот Баянгол дүүрэг, 26-р хороо, Их монгол улсын гудамж, "Санто Сити Офис"2-201 тоот

ЕРӨНХИЙ БОЛОВСРОЛЫН 1 ДҮГЭЭР СУРГУУЛИЙН ӨРГӨТГӨЛ 320 ХҮҮХДИЙН СУРГУУЛЬ Байршил: Дорноговь аймаг, Сайншанд сум				
1-р давхрын хучилтын доод үеийн арматурлал, материалын түүвэр				Үе шат: А.З
Инженер	Б.Бат-Оргил	ЕГ шифр: КМ-25-02-543	Масштаб: М1:100	Огноо: 2025он
Гүйцэтгэсэн	О.Өсөхбаяр	ТГ шифр:	Зургийн дугаар: ББ-32	Хуудас: 90
Шалгасан	Ш.Мөнхзул			

Зураг төсөл магадлал хийгдэв
Экспертийн дүгнэлт №
2-31
Засварлагч
Баярмагнай хөгжлийн төв

1-Р ДАВХРЫН ХУЧИЛТЫН ХУЧИЛТЫН ДЭЭД ҮЕЙН АРМАТУРЛАЛ /М1:100/

/түвшин 3.52/

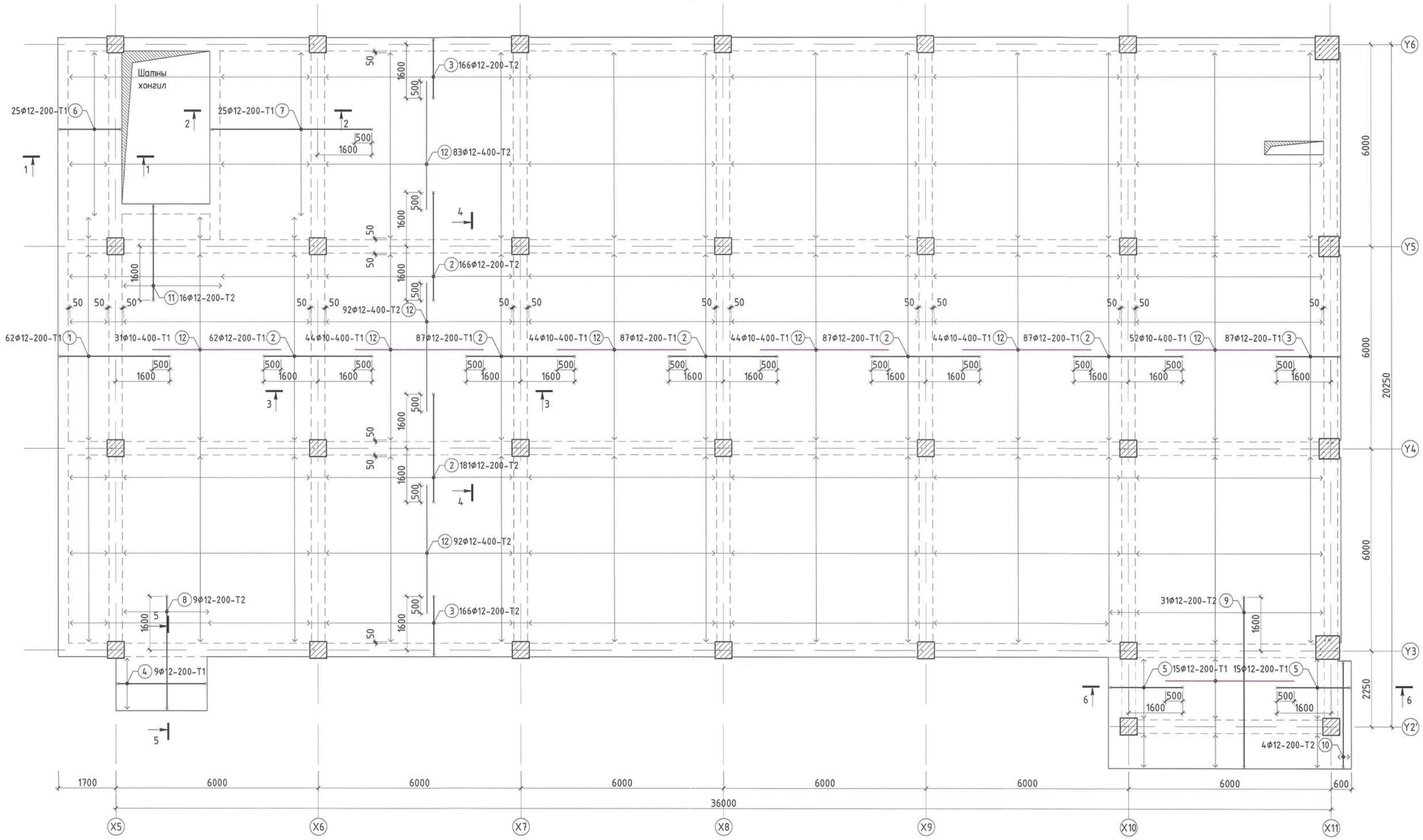

Хэсгийн тодорхойлолт					
1-р давхрын хучилтын дээд үеийн арматур					
Поз	Загвар	Поз	Загвар		Загвар
1	200 3250 130 L=3580	5	130 2150 130 L=2410	9	130 5050 130 L=5310
2	130 3200 130 L=3460	6	200 1800 200 L=2200	10	130 3100 130 L=3360
3	200 1850 130 L=2180	7	200 4750 130 L=5080	11	200 2810 130 L=3140
4	130 2600 130 L=2860	8	130 3350 130 L=3610		

МАТЕРИАЛЫН ТҮҮВЭР

Позиц	Тэмдэглэгээ	Нэр				Тоо ширхэг	Хүнд /кг/ Нэгж	Нийт
1-р давхрын хучилтын дээд үеийн арматур						1	5051.67	5051.67
1	MNS GOST 34028:2016	Ф 12	А400	L=	3580	62	3.178	197.059
2	MNS GOST 34028:2016	Ф 12	А400	L=	3460	757	3.072	2325.380
3	MNS GOST 34028:2016	Ф 12	А400	L=	2180	422	1.935	816.753
4	MNS GOST 34028:2016	Ф 12	А400	L=	2860	9	2.539	22.852
5	MNS GOST 34028:2016	Ф 12	А400	L=	2410	30	2.140	64.189
6	MNS GOST 34028:2016	Ф 12	А400	L=	2200	25	1.953	48.830
7	MNS GOST 34028:2016	Ф 12	А400	L=	5080	25	4.510	112.752
8	MNS GOST 34028:2016	Ф 12	А400	L=	3610	9	3.205	28.845
9	MNS GOST 34028:2016	Ф 12	А400	L=	5310	31	4.714	146.143
10	MNS GOST 34028:2016	Ф 12	А400	L=	3360	4	2.983	11.932
11	MNS GOST 34028:2016	Ф 12	А400	L=	3140	16	2.788	44.604
12	MNS GOST 34028:2016	Ф 10	А240	L=	3800	526	2.343	1232.335
Материал		Бетон В25 /М400/				V=	94м³	94м³

Тайлбар

1. Энэ хуудсыг холбогдох хуудсуудтай хамтатган үзнэ.
2. Хучилтын зузаан 16 см байна.
3. Хучилт цутгах явцад арматурын хамгаалалтын үе болон ажлын өндөр алдагдахаас хамгаалсан арга хэмжээ авсан байх шаардлагатай.
4. Хучилтанд гарах нүхийг дайрах арматуруудыг нүхний голд тасалж, дээд бүсний арматурын үзүүрийг доод бүсэнд, доод бүсний арматурын үзүүрийг дээд бүсэнд орууллан нугалж өгнө.
5. Хучилтанд гарах нүхнүүдийг ХС-ийн зургуудтай уялдуулж заргана.
6. Хучилтанд гарах нүхний эргэн тойронд Ф16А400 ангийн арматурыг зурагт үзүүлсэн загварын дагуу тавина.
7. Хучитэлийн арматурыг урташ метрээр нүүсэн бөгөөд талбай дээр тасалж бэлдэнэ.
8. Нүхний нэмэлт арматурын уртыг нүхний ирмэгээс 2 тийш L_{an}=85см-ийн урттай улүү гарахаар тооцно.
9. Хучилтанд зураг төсөл заагдаагүй нүх гарах шаардлагатай бол зохиогчтой зөвшилцөж, холбогдох ажлын зургийг гүйцэтгүүлэх шаардлагатай. Хучилтыг цутгасны дараа цохих аргаар нүх гарахыг хатуу хориглоно.

Байршлын схем

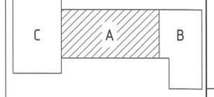

"КРИЕТИВ МОНГОЛИА" ХХК
Барилгын зураг төслийн компани

Улаанбаатар хот Баянзүрх дүүрэг, 26-р хороо, Их монгол үндэсний, "Сонгино Смарт Оффис"2-207 тоот

ЕРӨНХИЙ БОЛОВСРОЛЫН 1 ДҮГЭЭР СУРГУУЛИЙН ӨРГӨТГӨЛ 320 ХҮҮХДИЙН СУРГУУЛЬ

Байршил: Дорноговь аймаг, Сайншанд сум

1-р давхрын хучилтын дээд үеийн арматурлал

Ye шат: А.3

Инженер	Б.Бат-Оргил	ЕГ шифр: КМ-25-02-543	Масштаб: М1:100	Огноо: 2025он
Гүйцэтгэсэн	О.Өсөхбаяр	ТГ шифр:	Зургийн дугаар: ББ-33	Хуудас: 90
Шалгасан	Ш.Мөнхзул			

2-Р ДАВХРЫН ХУЧИЛТЫН ХЭВНИЙ БАЙГУУЛАЛТ /М1:100/
/түвшин 6.82/

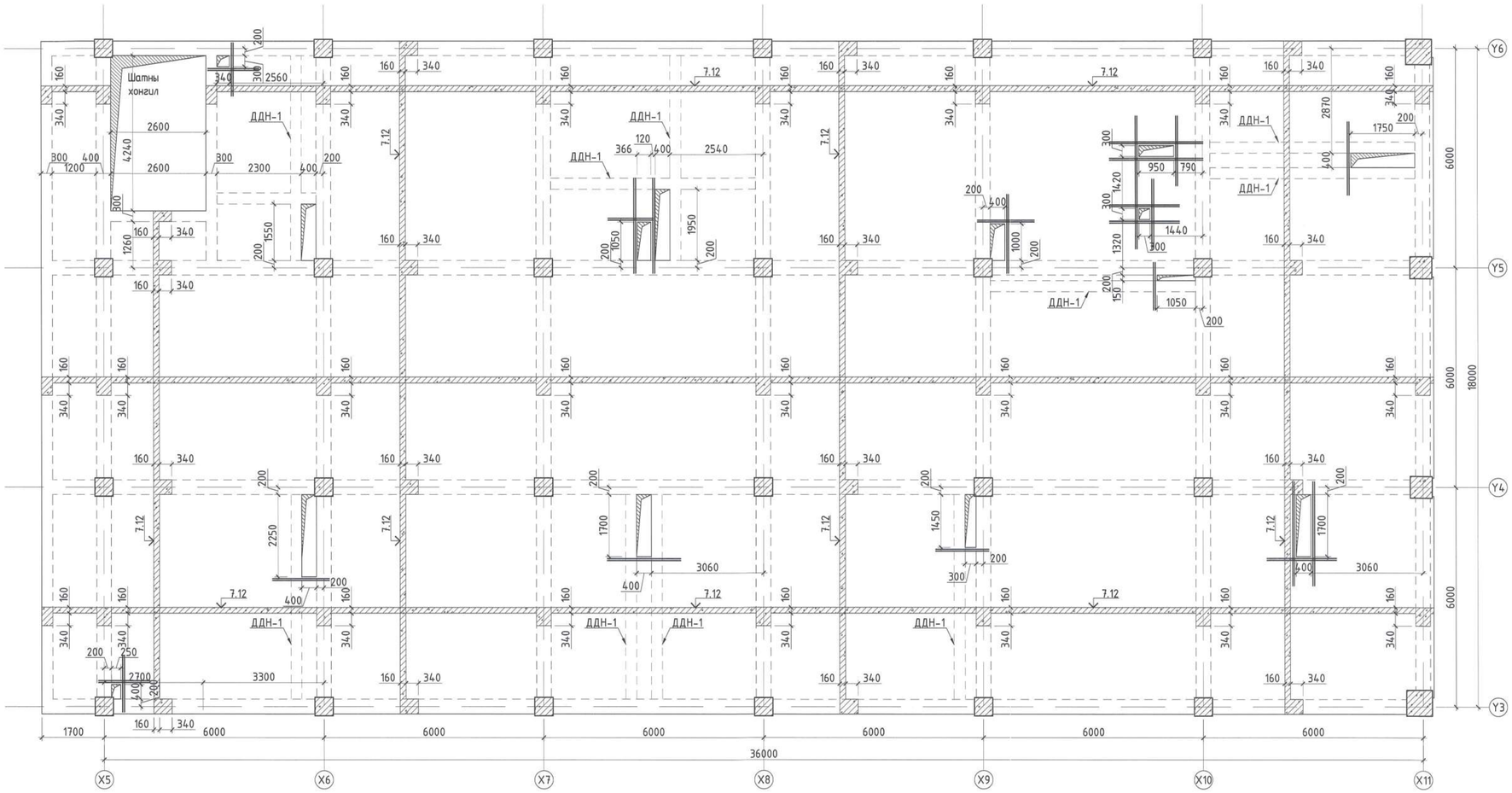

ДАЛД ДАМНУРУУ ДДН-1 АРМАТУРЛАЛ /М1:50/

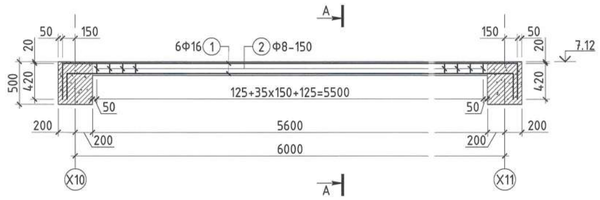

ДАЛД ДАМНУРУУ ДДН-1-Н ОГТЛОЛ А-А /М1:10/

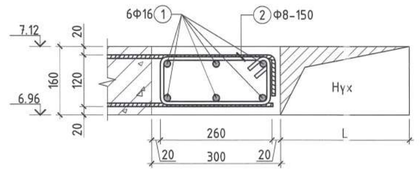

НҮХНИЙ ХҮЧИТГЭЛ ХИЙХ ЗАГВАР /М1:10/

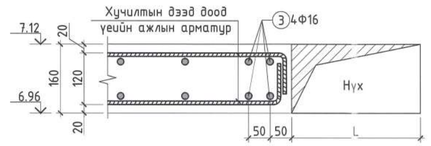

Хэсгийн тодорхойлолт			
Далд дамнуруу ДДН-1-н арматур			
Поз	Загвар	Поз	Загвар
1	6300; 420; 420; L=7140	2	260; 120; 220; 360; L=960

МАТЕРИАЛЫН ТҮҮВЭР					
Позиц	Тэмдэглэгээ	Нэр	Тоо ширхэг	Хүнд /кг/ Нэгж	Хүнд /кг/ Нийт
Далд дамнуруу "ДДН-1"-н арматур			2	82.01	164.02
1	MNS GOST 34028:2016	Ф 16 А400 L= 7140	6	11.269	67.616
2	MNS GOST 34028:2016	Ф 8 А240 L= 960	38	0.379	14.394
Позиц	Тэмдэглэгээ	Нэр	Тоо ширхэг	Хүнд /кг/ Нэгж	Хүнд /кг/ Нийт
2-р давхрын хучилтын нухний хучитгэл			1	12.63	12.63
3	MNS GOST 34028:2016	Ф 16 А400 $L_{дн}$= 8000	1	12.627	12.627

Тайлбар
1. Энэ хуудсыг холбогдох хуудсуудтай хамтатган үзнэ.
2. Хучилтын зузаан 16 см байна.
3. Хучилт цутгах явцад арматурын хамгаалалтын үе болон ажлын өндөр алдагдахаас хамгаалсан арга хэмжээ авсан байх шаардлагатай.
4. Хучилтанд гарах нухуйг дайрах арматуруудыг нухний голд тасалж, дээд бүсний арматурын үзүүрийг доод бүсэнд, доод бүсний арматурын үзүүрийг дээд бүсэнд орууллан нугалж өгнө.
5. Хучилтанд гарах нухнуудийг ХС-ийн зургуудтай уялдуулж гаргана.
6. Хучилтанд гарах нухний эрэгт тойронд Ф16А400 ангийн арматурыг зурагт үзүүлсэн загварын дагуу табина.
7. Хучитгэлийн арматурыг урташ метрээр түүсэн бөгөөд талбай дээр тасалж бэлдэнэ.
8. Нухний нэмэлт арматурын уртыг нухний ирмэгээс 2 тийш $L_{дн}$=85см-ийн урттай илүү гарахаар тооцно.
9. Хучилтанд зураг төсөл заагаагүй нух гарах шаардлагатай бол зохиогчтой заавал зөвшилцөж, холбогдох ажлын зургийг гүйцэтгүүлэх шаардлагатай. Хучилтыг цутгасны дараа цохих аргаар нух гаргахыг хатуу хориглоно.

Байршлын схем

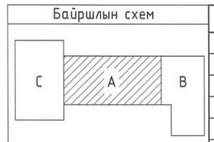

ЗӨВШӨӨРӨЛЦСӨН		
БА	Ч.Баттулга	
ХАС	М.Одбаяр	
ЦБҮ	Б.Ижилчимэг	
ХТ, ДГ	А.Тэмүүлэн	
ХД	Ц.Үүрцайх	

"КРИЕТИВ МОНГОЛИА" ХХК
Барилгын зураг төслийн компани
Улаанбаатар хот Баянгол дүүрэг, 26-р хороо, Их монгол улсын эдийн, "Сайто Сиити Офис"2-201 тоот

ЕРӨНХИЙ БОЛОВСРОЛЫН 1 ДҮГЭЭР СУРГУУЛИЙН ӨРГӨТГӨЛ 320 ХҮҮХДИЙН СУРГУУЛЬ Байршил: Дорноговь аймаг, Сайншанд сум			
2-р давхрын хучилтын хэвний байгуулалт, нухний хучитгэл, далд дамнуруу ДДН-1-ны арматурлал, материалын түүвэр			Үе шат: А.З
Инженер	Б.Бат-Оргил	ЕГ шифр: КМ-25-02-543 / Масштаб: М1:100;50	Огноо: 2025он
Гүйцэтгэсэн	О.Өсөхбаяр	ТГ шифр:	Зургийн дугаар: ББ-34 / Хуудас: 90
Шалгасан	Ш.Менхзул		

2-Р ДАВХРЫН ХУЧИЛТЫН ХУЧИЛТЫН ДООД ҮЕИЙН АРМАТУРЛАЛ /М1:100/

/түвшин 6.82/

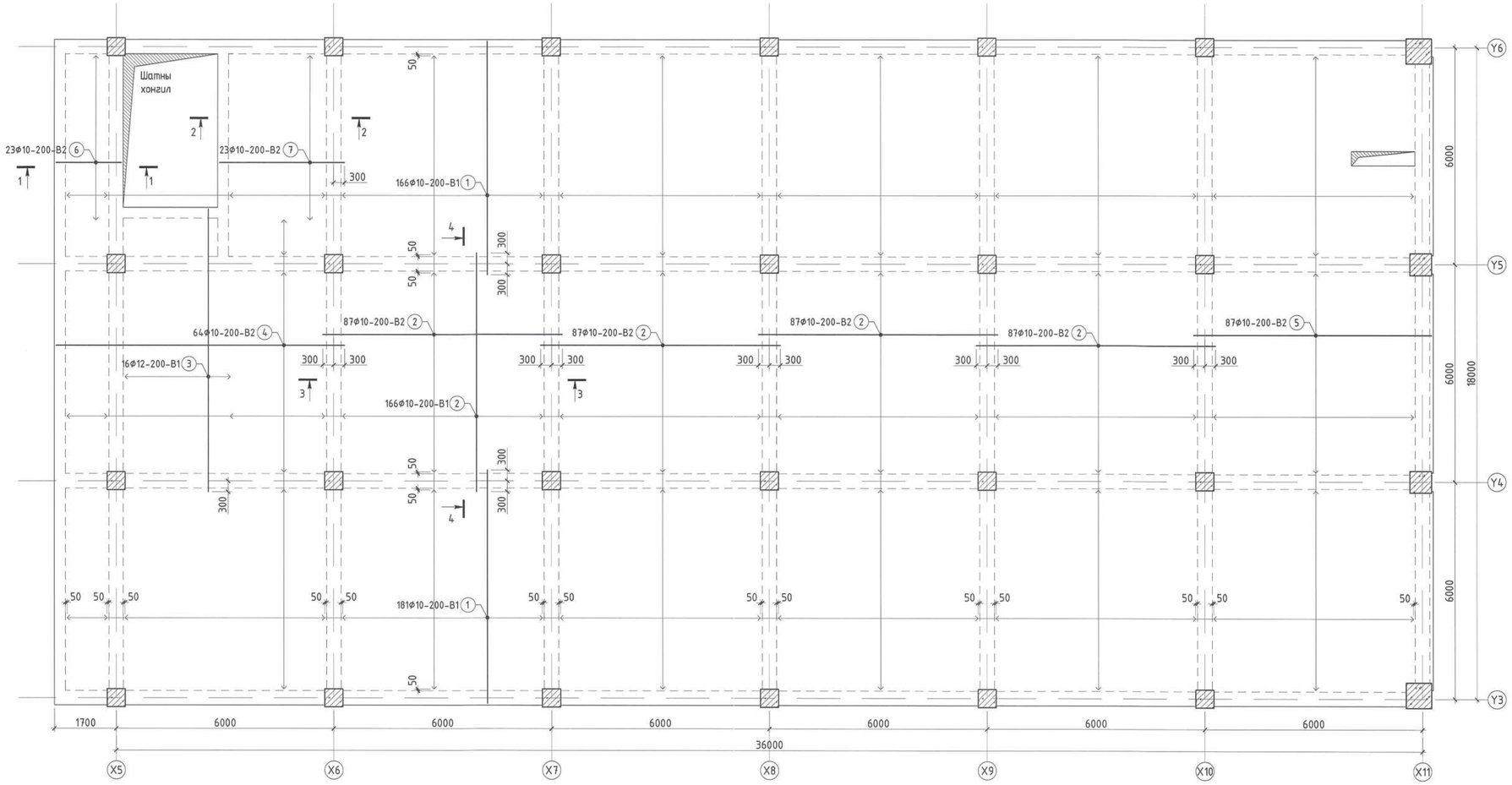

МАТЕРИАЛЫН ТҮҮВЭР								
Позиц	Тэмдэглэгээ	Нэр				Тоо ширхэг	Хүнд /кг/	
							Нэгж	Нийт
2-р давхрын хучилтын доод үеийн арматур						1	3909.44	3909.44
1	MNS GOST 34028:2016	Ф 10	А400	L=	6450	348	3.977	1383.880
2	MNS GOST 34028:2016	Ф 10	А400	L=	6600	420	4.069	1709.042
3	MNS GOST 34028:2016	Ф 10	А400	L=	7810	16	4.815	77.043
4	MNS GOST 34028:2016	Ф 10	А400	L=	7950	64	4.901	313.694
5	MNS GOST 34028:2016	Ф 10	А400	L=	6550	87	4.038	351.334
6	MNS GOST 34028:2016	Ф 10	А400	L=	1800	23	1.110	25.525
7	MNS GOST 34028:2016	Ф 10	А400	L=	3450	23	2.127	48.922

Тайлбар

1. Энэ хуудсыг холбогдох хуудсуудтай хамтатган үзнэ.
2. Хучилтын зузаан 16 см байна.
3. Хучилт цутгах явцад арматурын хамгаалалтын үе болон ажлын өндөр алдагдахаас хамгаалсан арга хэмжээ авсан байх шаардлагатай.
4. Хучилтанд гарах нүхийг дайрах арматуруудыг нүхний голд тасалж, дээд бүсний арматурын үзүүрийг доод бүсэнд, доод бүсний арматурын үзүүрийг дээд бүсэнд орууллан нугалж өгнө.
5. Хучилтанд гарах нүхнүүдийг ХС-ийн зургуудтай уялдуулж гаргана.
6. Хучилтанд гарах нүхний эргэн тойронд Ф16А400 ангийн арматурыг зураг үзүүлсэн загварын дагуу тавина.
7. Хучитгэлийн арматурыг урташ метрээр түүсэн бөгөөд талбай дээр тасалж бэлдэнэ.
8. Нүхний нэмэлт арматурын уртыг нүхний ирмэгээс 2 тийш L_{an}=85см-ийн урттай илүү гарахаар тооцно.
9. Хучилтанд зураг төсөлд заагдагүй нүх гарах шаардлагатай бол зохиогчтой заавал зөвшилцөж, холбогдох ажлын зургийг гүйцэтгүүлэх шаардлагатай. Хучилтыг цутгасны дараа цохих аргаар нүх гарахыг хатуу хориглоно.

Байршлын схем

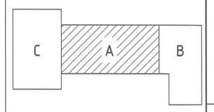

"КРИТИВ МОНГОЛИА" ХХК
Барилгын зураг төслийн компани
Улаанбаатар хот Баянзүрх дүүрэг, 26-р хороо, Их монгол цэцэг эдэлбэр, "Сэнто Сити" Оффис"2-207 тоот

ЕРӨНХИЙ БӨЛӨВСРӨЛЫН 1 ДҮГЭЭР СУРГУУЛИЙН ӨРГӨТГӨЛ 320 ХҮҮХДИЙН СУРГУУЛЬ Байршил: Дорноговь аймаг, Сайншанд сум					
2-р давхрын хучилтын доод үеийн арматурлал					Үе шат: А.З
Инженер	Б.Бат-Оргил	ЕГ шифр: КМ-25-02-543	Масштаб: М1:100		Огноо: 2025он
Гүйцэтгэсэн	О.Өсөхбаяр	ТГ шифр:	Зургийн дугаар: ББ-35		Хуудас: 90
Шалгасан	Ш.Мөнхзул				

2-Р ДАВХРЫН ХУЧИЛТЫН ХУЧИЛТЫН ДЭЭД ҮЕИЙН АРМАТУРЛАЛ /М1:100/

/түвшин 6.82/

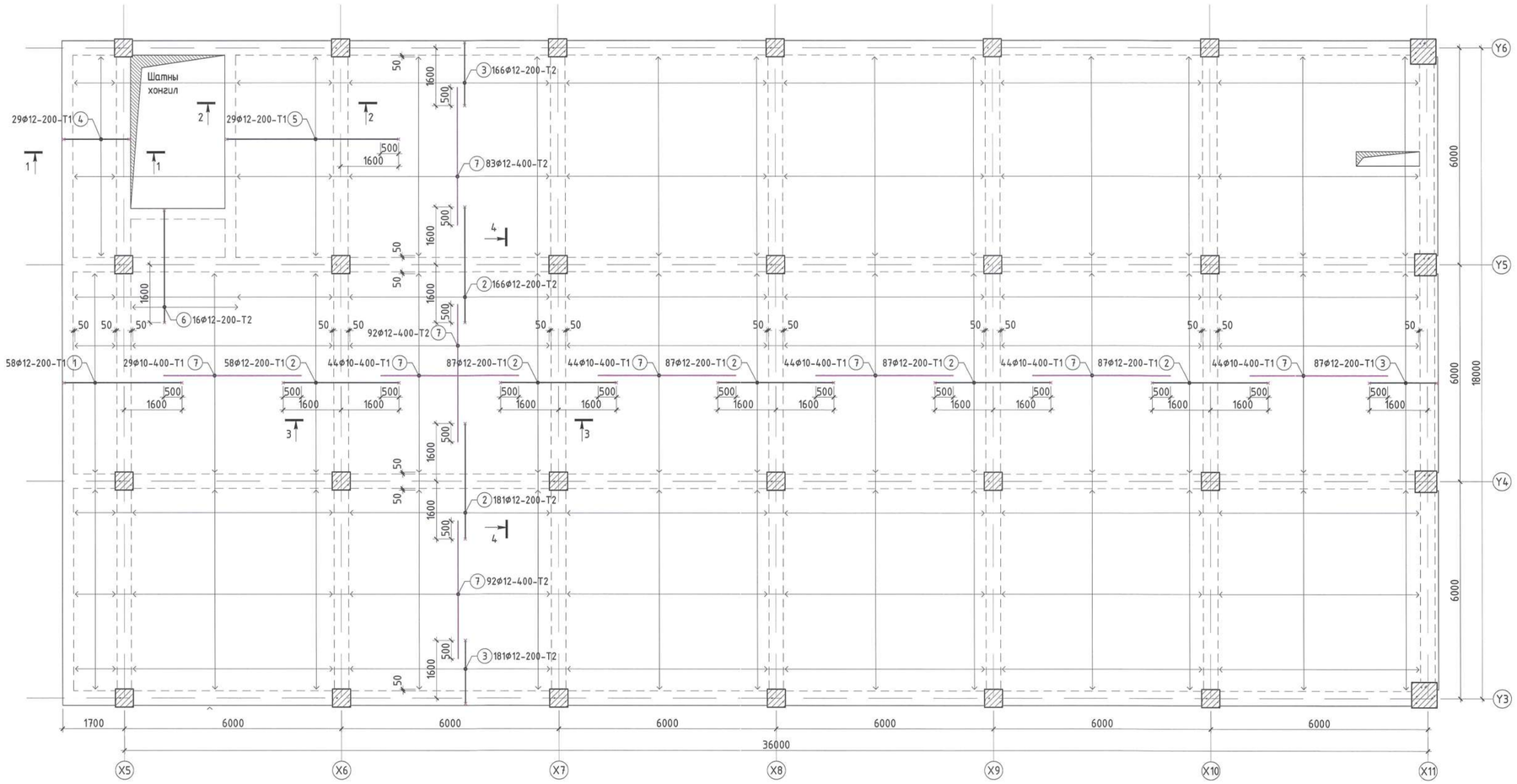

Хэсгийн тодорхойлолт			
2-р давхрын хучилтын дээд үеийн арматур			
Поз	Загвар	Поз	Загвар
1	200 / 3250 / 130 L=3580	4	200 / 1800 / 200 L=2200
2	130 / 3200 / 130 L=3460	5	200 / 4750 / 130 L=5080
3	200 / 1850 / 130 L=2180	6	200 / 3110 / 130 L=3440

МАТЕРИАЛЫН ТҮҮВЭР								
Позиц	Тэмдэглэгээ	Нэр				Тоо ширхэг	Хүнд /кг/ Нэгж	Хүнд /кг/ Нийт
1-р давхрын хучилтын дээд үеийн арматур						1	4782.62	4782.62
1	MNS GOST 34028:2016	Φ 12	A400	L=	3580	58	3.178	184.346
2	MNS GOST 34028:2016	Φ 12	A400	L=	3460	753	3.072	2313.093
3	MNS GOST 34028:2016	Φ 12	A400	L=	2180	434	1.935	839.978
4	MNS GOST 34028:2016	Φ 12	A400	L=	2200	29	1.953	56.643
5	MNS GOST 34028:2016	Φ 12	A400	L=	5080	29	4.510	130.793
6	MNS GOST 34028:2016	Φ 12	A400	L=	3440	16	3.054	48.865
7	MNS GOST 34028:2016	Φ 10	A240	L=	3800	516	2.343	1208.907
Материал		Бетон B25 /М400/				V=	91.2м³	91.2м³

Тайлбар

1. Энэ хуудсыг холбогдох хуудсуудтай хамтатгаж үзнэ.
2. Хучилтын зузаан 16 см байна.
3. Хучилт цутгах явцад арматурын хамгаалалтын үе болон ажлын өндөр алдагдахаас хамгаалсан арга хэмжээ авсан байх шаардлагатай.
4. Хучилтанд гарах нүхийг дайрах арматуруудыг нүхний голд тасалж, дээд бүсний арматурын үзүүрийг доод бүсэнд, доод бүсний арматурын үзүүрийг дээд бүсэнд оруулан нугалж өгнө.
5. Хучилтанд гарах нүхнүүдийг ХС-ийн зургуудтай уялдуулж гаргана.
6. Хучилтанд гарах нүхний эргэн тойронд Φ16А400 анхийн арматурыг зурагт үзүүлсэн загварын дагуу тавина.
7. Хучитгэлийн арматурыг уртаач метрээр түүсэн бөгөөд талбай дээр тасалж бэлдэнэ.
8. Нүхний нэмэлт арматурын уртыг нүхний ирмэгээс 2 тийш L_{an}=85см-ийн урттай илүү гарахаар тооцно.
9. Хучилтанд зураг төсөлд заагаагүй нүх гаргах шаардлагатай бол зохиогчтой зөвлөлдөж, холбогдох ажлын зургийг гүйцэтгүүлэх шаардлагатай. Хучилтыг цутгасны дараа цохих аргаар нүх гаргахыг хатуу хориглоно.

Байршлын схем

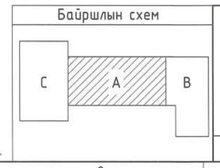

"КРИЕТИВ МОНГОЛИА" ХХК
Барилгын зураг төслийн компани
Чингисбаатар хоч Баянзүрх дүүрэг, 26-р хороо, Их монгол үндэсний университет, "Сайто Сноорт Оффис"2-297 тоот

ЕРӨНХИЙ БОЛОВСРОЛЫН 1 ДҮГЭЭР СУРГУУЛИЙН ӨРГӨТГӨЛ 320 ХҮҮХДИЙН СУРГУУЛЬ
Байршил: Дорноговь аймаг, Сайншанд сум

2-р давхрын хучилтын дээд үеийн арматурлал

Үе шат: А.3

Инженер	Б.Бат-Оргил	ЕГ шифр: КМ-25-02-543	Масштаб: М1:100	Огноо: 2025он
Гүйцэтгэсэн	О.Өсөхбаяр	ТГ шифр:	Зургийн дугаар: ББ-36	Хуудас: 90
Шалгасан	Ш.Мөнхзул			

3-Р ДАВХРЫН ХУЧИЛТЫН ХЭВНИЙ БАЙГУУЛАЛТ М1:100
/түвшин 10.12/

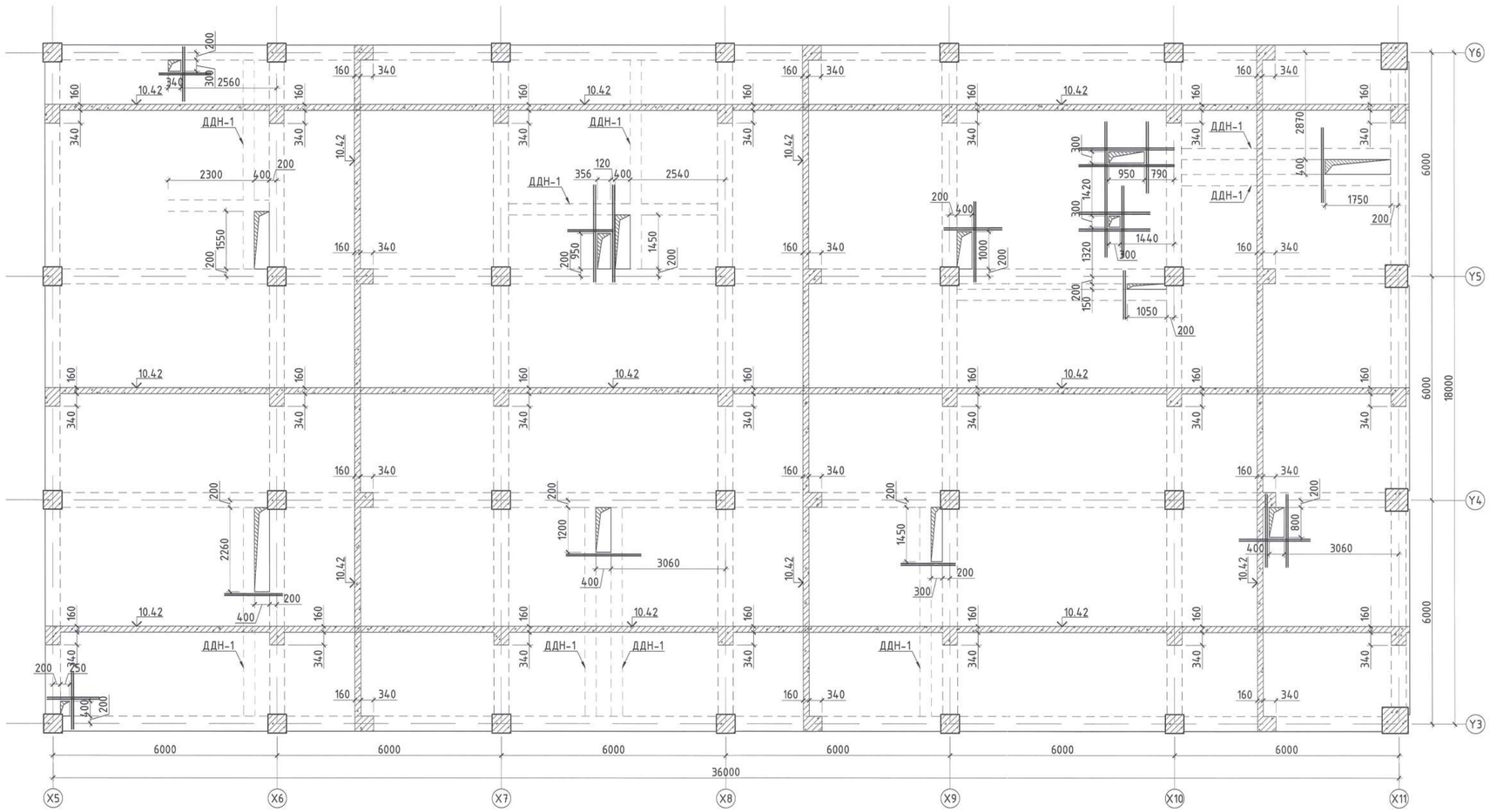

ДАЛД ДАМНУРУУ ДДН-1 АРМАТУРЛАЛ /М1:50/

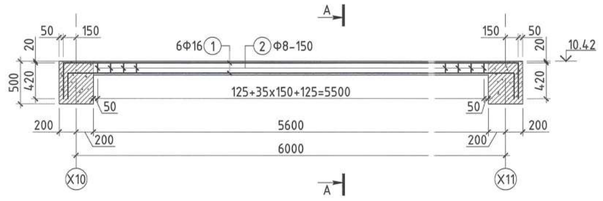

ДАЛД ДАМНУРУУ ДДН-1-Н ОГТЛОЛ А-А /М1:10/

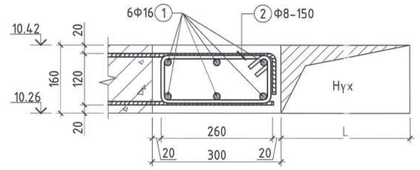

НҮХНИЙ ХҮЧИТГЭЛ ХИЙХ ЗАГВАР /М1:10/

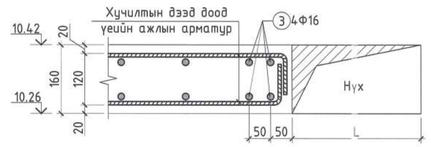

Хэсгийн тодорхойлолт			
Далд дамнуруу ДДН-1-н арматур			
Поз	Загвар	Поз	Загвар
1	6300; 420 420; L=7140	2	260; 120 220; 360; L=960

МАТЕРИАЛЫН ТҮҮВЭР						
Позиц	Тэмдэглэгээ	Нэр	Тоо ширхэг	Хүнд /кг/		
				Нэгж	Нийт	
Далд дамнуруу "ДДН-1"-н арматур			2	82.01	164.02	
1	MNS GOST 34028:2016	Ф 16 А400 L= 7140	6	11.269	67.616	
2	MNS GOST 34028:2016	Ф 8 А240 L= 960	38	0.379	14.394	
Позиц	Тэмдэглэгээ	Нэр	Тоо ширхэг	Хүнд /кг/		
				Нэгж	Нийт	
3-р давхрын хучилтын нухний хүчитгэл			1	12.63	12.63	
3	MNS GOST 34028:2016	Ф 16 А400 $L_{ш}$= 8000	1	12.627	12.627	

Тайлбар
1. Энэ хуудсыг холбогдох хуудсуудтай хамтатгаан үзнэ.
2. Хучилтын зузаан 16 см байна.
3. Хучилт цутгах явцад арматурын хамгаалалтын үе болон ажлын өндөр алдагдахаас хамгаалсан арга хэмжээ авсан байх шаардлагатай.
4. Хучилтанд гарах нүхийг дайрах арматурыг нухний голд тасалж, дээд бүсний арматурын үзүүрийг доод бүсэнд, доод бүсний арматурын үзүүрийг дээд бүсэнд оруулан нугалж өгнө.
5. Хучилтанд гарах нүхнүүдийг ХС-ийн зургуудтай уялдуулж гаргана.
6. Хучилтанд гарах нухний эргэн тойронд Ф16А400 ангийн арматурыг зураг үзүүлсэн загварын дагуу тавина.
7. Хучитгэлийн арматурыг урташ метрээр тооцсон бөгөөд талбай дээр тасалж бэлдэнэ.
8. Нухний нэмэлт арматурын урмыг нухний ирмэгээс 2 тийш $L_{эн}$=85см-ийн урттай улуу гарахаар тооцно.
9. Хучилтанд зураг төсөлд заагдаагүй нүх гарах шаардлагатай бол зохиогчтой зөвшилцөж, холбогдох ажлын зургийг гүйцэтгүүлэх шаардлагатай. Хучилтыг цутгасны дараа цохих аргаар нүх гаргахыг хатуу хориглоно.

Байршлын схем

ЗӨВШӨӨРӨЛЦСӨН		
БА	Ч.Баттулга	
ХАС	М.Одбаяр	
ЦБУ	Б.Ижилчимэг	
ХТ, ДГ	А.Тэмүүлэн	
ХД	Ц.Үүрцайх	

"КРИЕТИВ МОНГОЛИА" ХХК
Барилгын зураг төслийн компани
Улаанбаатар хот Баянгол дүүрэг, 26-р хороо, Их монгол улсын аудитор, "Сонгино Смарт Оффис"2-207 тоот

ЕРӨНХИЙ БОЛОВСРОЛЫН 1 ДҮГЭЭР СУРГУУЛИЙН ӨРГӨТГӨЛ 320 ХҮҮХДИЙН СУРГУУЛЬ
Байршил: Дорноговь аймаг, Сайншанд сум

3-р давхрын хучилтын хэвний байгуулалт, нухний хучитгэл, далд дамнуруу ДДН-1-ны арматурлал, материалын түүвэр

Ye шат: А.3

Инженер	Б.Бат-Оргил	ЕГ шифр: КМ-25-02-543	Масштаб: М1:100;50	Огноо: 2025он
Гүйцэтгэсэн	О.Өсөхбаяр	ТГ шифр:	Зургийн дугаар: ББ-37	Хуудас: 90
Шалгасан	Ш.Мөнхзул			

ЭРДЭНЭТ ХОТЫН ИНЖЕНЕР 2024-2027

3-Р ДАВХРЫН ХУЧИЛТЫН ХУЧИЛТЫН ДООД ҮЕЙЙН АРМАТУРЛАЛ /М1:100/

/түвшин 10.12/

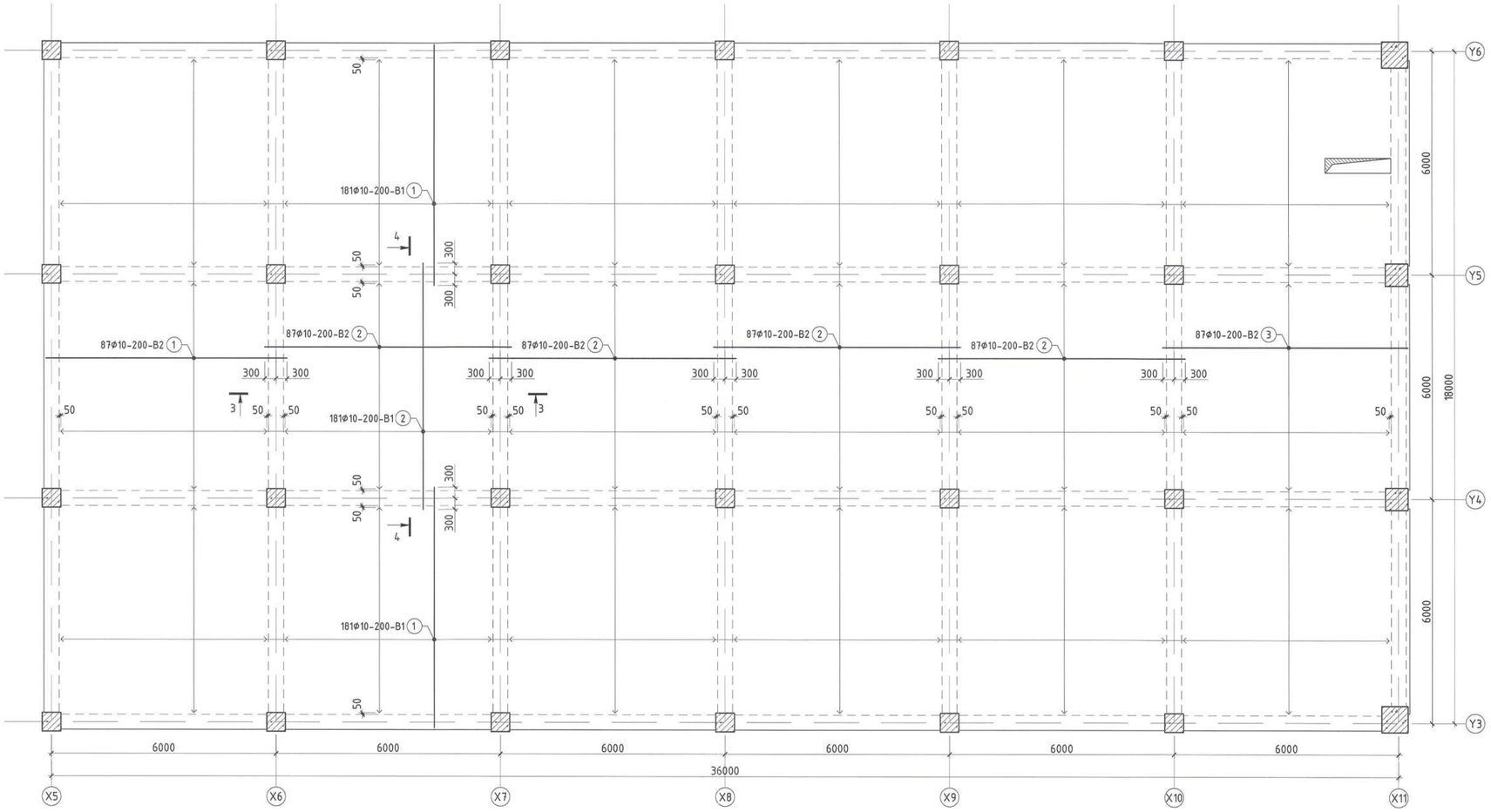

МАТЕРИАЛЫН ТҮҮВЭР							
Позиц	Тэмдэглэгээ	Нэр			Тоо ширхэг	Хүнд /кг/	
						Нэгж	Нийт
3-р давхрын хучилтын доод үеийн арматур					1	3910.91	3910.91
1	MNS GOST 34028:2016	Φ 10	A400	L= 6450	450	3.977	1789.500
2	MNS GOST 34028:2016	Φ 10	A400	L= 6600	435	4.069	1770.079
#	MNS GOST 34028:2016	Φ 10	A400	L= 6550	87	4.038	351.334

Тайлбар

1. Энэ хуудсыг холбогдох хуудсуудтай хамтатган үзнэ.
2. Хучилтын зузаан 16 см байна.
3. Хучилт цутгах явцад арматурын хамгаалалтын үе болон ажлын өндөр алдагдахаас хамгаалсан арга хэмжээ авсан байх шаардлагатай.
4. Хучилтанд гарах нүхийг дайрах арматурууд нүхний голд тасалж, дээд бүсний арматурын үзүүрийг доод бүсэнд, доод бүсний арматурын үзүүрийг дээд бүсэнд оруулан нугалж өгнө.
5. Хучилтанд гарах нүхнүүдийг ХС-ийн зургуудтай уялдуулж гаргана.
6. Хучилтанд гарах нүхний эргэн тойронд Φ16A400 ангийн арматурыг зурагт үзүүлсэн загварын дагуу тавина.
7. Хучитэлийн арматурыг урташ метрээр түүсэн бөгөөд талбай дээр тасалж бэлдэнэ.
8. Нүхний нэмэлт арматурын урдыг нүхний ирмэгээс 2 тийш L_{an}=85см-ийн урттай улүү гарахаар тооцно.
9. Хучилтанд зураг төсөлд заагдаагүй нүх гарах шаардлагатай бол зохиогчтой зөвшилцөж, холбогдох ажлын зургийг гүйцэтгүүлэх шаардлагатай. Хучилтыг цутгасны дараа цохих аргаар нүх гарахыг хатуу хориглоно.

Байршлын схем

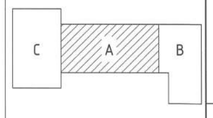

"КРИЕТИВ МОНГОЛИА" ХХК
Барилгын зураг төслийн компани
Чингэлтэй дүүрэг, 26-р хороо, Их монгол улсын дурсгал, "Сайто Сити" Оффис "Z-207 тоот

ЕРӨНХИЙ БОЛОВСРОЛЫН 1 ДҮГЭЭР СУРГУУЛИЙН ӨРГӨТГӨЛ 320 ХҮҮХДИЙН СУРГУУЛЬ
Байршил: Дорноговь аймаг, Сайншанд сум

3-р давхрын хучилтын доод үеийн арматурлал

Үе шат: А.3

Инженер	Б.Бат-Оргил	ЕГ шифр: КМ-25-02-543	Масштаб: М1:100	Огноо: 2025он
Гүйцэтгэсэн	О.Өсөхбаяр	ТГ шифр:	Зургийн дугаар: ББ-38	Хуудас: 90
Шалгасан	Ш.Мөнхзул			

Зураг төсөлд мэдэллэл хийсэн
Эмхэтгэсэн №
2-31
Гүйцэтгэсэн
Шалгасан
Б.АРИУНТУЯА

3-Р ДАВХРЫН ХУЧИЛТЫН ХУЧИЛТЫН ДЭЭД ҮЕИЙН АРМАТУРЛАЛ /М1:100/

/түвшин 10.12/

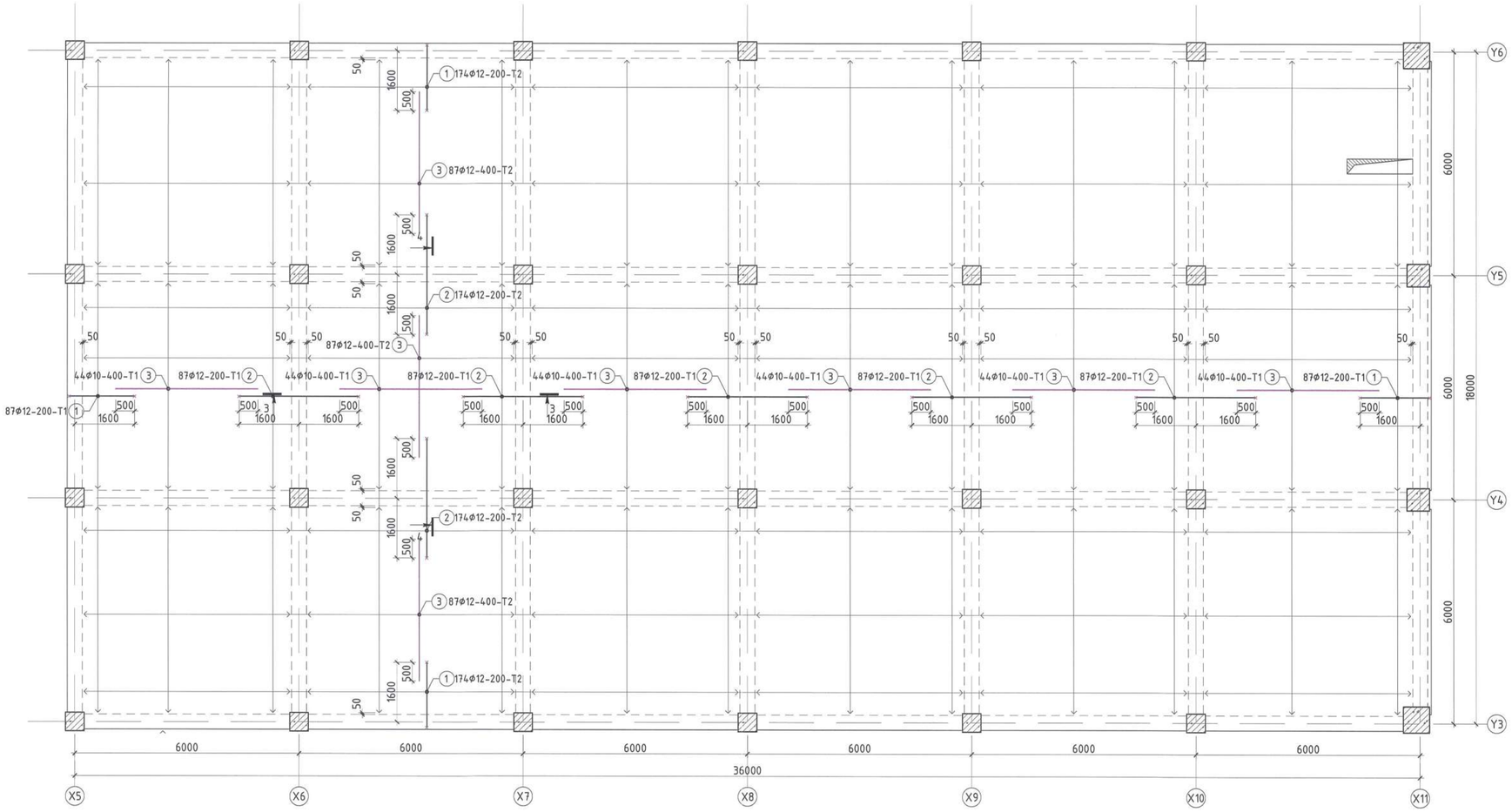

Хэсгийн тодорхойлолт			
3-р давхрын хучилтын дээд үеийн арматур			
Поз	Загвар	Поз	Загвар
1	200 — 3250 — 130 L=3580	2	130 — 3200 — 130 L=3460

МАТЕРИАЛЫН ТҮҮВЭР							
Позиц	Тэмдэглэгээ	Нэр			Тоо ширхэг	Хүнд /кг/ Нэгж	Нийт
1-р давхрын хучилтын дээд үеийн арматур					1	4645.54	4645.54
1	MNS GOST 34028:2016	Φ 12	A400	L=2180	522	1.935	1010.297
2	MNS GOST 34028:2016	Φ 12	A400	L=3460	783	3.072	2405.248
3	MNS GOST 34028:2016	Φ 10	A240	L=3800	525	2.343	1229.992
Материал		Бетон B25 /M400/			V=	90.1м^3	90.1м^3

Тайлбар

1. Энэ хуудсыг холбогдох хуудсуудтай хамтатган үзнэ.
2. Хучилтын зузаан 16 см байна.
3. Хучилт цутгах явцад арматурын хамгаалалтын үе болон ажлын өндөр алдагдахаас хамгаалсан арга хэмжээ авсан байх шаардлагатай.
4. Хучилтанд гарах нухийг дайрах арматуруудыг нухний голд тасалж, дээд бүсний арматурын үзүүрийг доод бүсэнд, доод бүсний арматурын үзүүрийг дээд бүсэнд оруулан нугалж өгнө.
5. Хучилтанд гарах нухнуудийг ХС-ийн зургуудтай уялдуулж гаргана.
6. Хучилтанд гарах нухний эргэн тойронд Φ16A400 ангийн арматурыг зурагт үзүүлсэн загварын дагуу тавина.
7. Хучитэлийн арматурыг цуглаж метрээр түүсэн бөгөөд талбай дээр тасалж бэлдэнэ.
8. Нухний нэмэлт арматурын цуглыг нухний ирмэгээс 2 тийш L_{an}=85см-ийн цуглтай илүү гарахаар тооцно.
9. Хучилтанд зураг төсөлд заагдагүй нух гарах шаардлагатай бол зохиогчтой заавал зөвшилцөж, холбогдох ажлын зургийг гүйцэтгүүлэх шаардлагатай. Хучилтыг цутгасны дараа цохих аргаар нух гарахыг хатуу хориглоно.

Байршлын схем

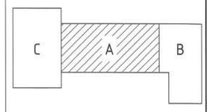

"КРИЕТИВ МОНГОЛИА" ХХК
Барилгын хүрээ тооцоолох компани
Улаанбаатар хот Баянгол дүүрэг, 26-р хороо, Их монгол үзэсгэлэнт аудитори, "Сонгино Сюрпри Оффис"2-207 тоот

ЕРӨНХИЙ БОЛОВСРОЛЫН 1 ДҮГЭЭР СУРГУУЛИЙН ӨРГӨТГӨЛ 320 ХҮҮХДИЙН СУРГУУЛЬ Байршил: Дорноговь аймаг, Сайншанд сум				
3-р давхрын хучилтын дээд үеийн арматурлал				Үе шат: А.3
Инженер	Б.Бат-Оргил	ЕГ шифр: КМ-25-02-543	Масштаб: М1:100	Огноо: 2025он
Гүйцэтгэсэн	О.Өсөхбаяр	ТГ шифр:	Зургийн дугаар: ББ-39	Хуудас: 90
Шалгасан	Ш.Мөнхзул			

X5,Y3,Y6 ТЭНХЛЭГ ДАГУУХ ХУЧИЛТЫН ХЭСЭГЛЭЛ /М1:25/

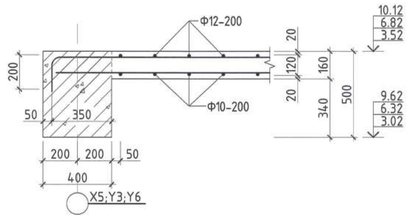

ОГТЛОЛ 1-1 /М1:25/

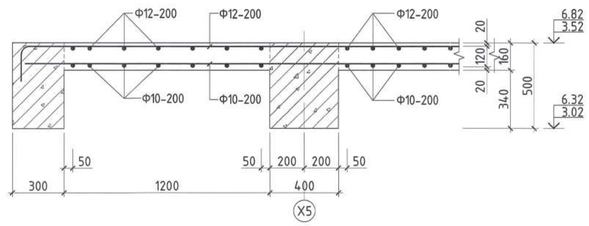

ОГТЛОЛ 2-2 /М1:25/

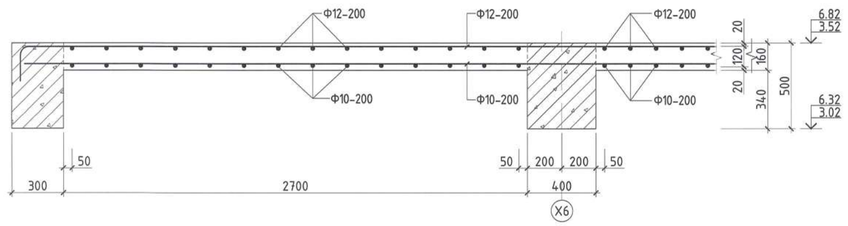

ОГТЛОЛ 3-3 /М1:25/

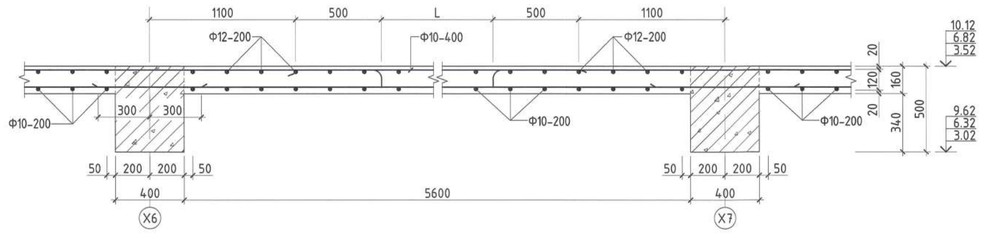

ОГТЛОЛ 4-4 /М1:25/

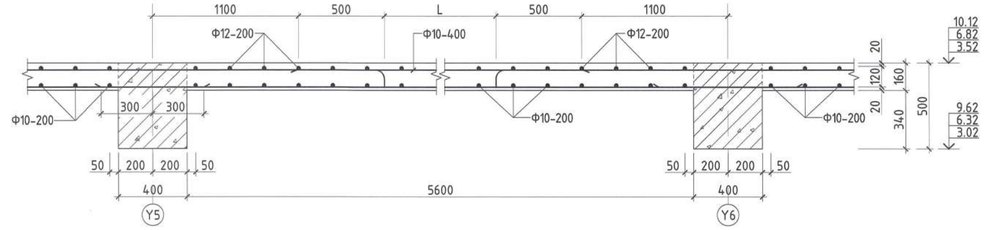

ОГТЛОЛ 5-5 /М1:25/

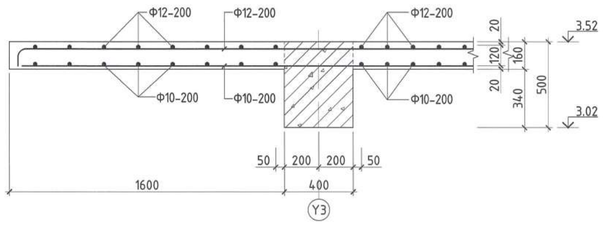

ОГТЛОЛ 6-6 /М1:25/

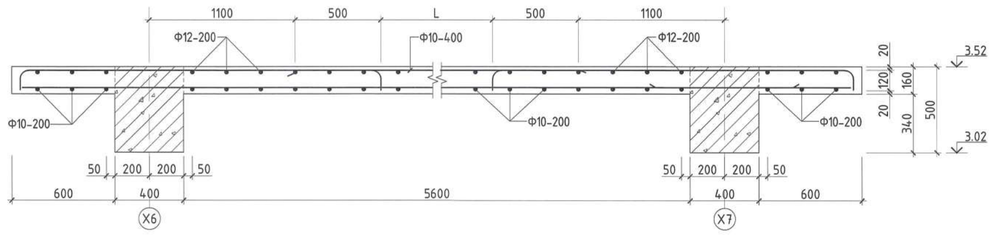

Тайлбар

1. Энэ хуудсыг холбогдох хуудасуудтай хамтатган үзнэ.
2. Хучилтын зузаан 16 см байна.
3. Хучилт цутгах явцад арматурын хамгаалалтын үе болон ажлын өндөр алдагдахаас хамгаалсан арга хэмжээ авсан байх шаардлагатай.
4. Хучилтанд гарах нүхийг дайрах арматуруудыг нүхний голд тасалж, дээд бүсний арматурын үзүүрийг доод бүсэнд, доод бүсний арматурын үзүүрийг дээд бүсэнд орууллан нугалж өгнө.
5. Хучилтанд гарах нүхнүүдийг ХС-ийн зургуудтай уялдуулж гаргана.
6. Хучилтанд гарах нүхний эргэн тойронд Ф16А400 ангийн арматурыг зурагт үзүүлсэн загварын дагуу тавина.
7. Хучитгэлийн арматурыг уртаач метрээр түүсэн бөгөөд талбай дээр тасалж бэлдэнэ.
8. Нүхний нэмэлт арматурын уртыг нүхний ирмэгээс 2 тийш L_{an}=85см-ийн урттай илүү гарахаар тооцно.
9. Хучилтанд зураг төсөлд заагдаагүй нүх гаргах шаардлагатай бол зохиогчтой заавал зөвшилцөж, холбогдох ажлын зургийг гүйцэтгүүлэх шаардлагатай. Хучилтыг цутгасны дараа цохих аргаар нүх гаргахыг хатуу хориглоно.

Байршлын схем

"КРИЕТИВ МОНГОЛИА" ХХК
Барилгын зураг төслийн компани
Улаанбаатар хот Баянзүрх дүүрэг, 26-р хороо, Их монгол үйсин дуулиан, "Сэнтро Сюрт Оффис"2-207 тоот

ЕРӨНХИЙ БОЛОВСРОЛЫН 1 ДҮГЭЭР СУРГУУЛИЙН ӨРГӨТГӨЛ 320 ХҮҮХДИЙН СУРГУУЛЬ
Байршил: Дорноговь аймаг, Сайншанд сум

1-3-р давхрын хучилтын хэсэглэл				Үе шат: А.З
Инженер	Б.Бат-Оргил	ЕГ шифр: КМ-25-02-543	Масштаб: М1:25	Огноо: 2025он
Гүйцэтгэсэн	О.Өсөхбаяр	ТГ шифр:	Зургийн дугаар: ББ-40	Хуудас: 90
Шалгасан	Ш.Мөнхзул			

ШАТ Ш-2-Н 1-2-Р ДАВХРЫН БАЙГУУЛАЛТ /М1:100/

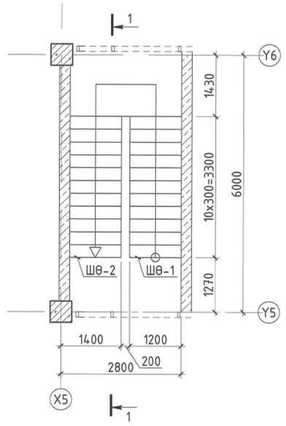

ШАТ Ш-2-Н 2-3-Р ДАВХРЫН БАЙГУУЛАЛТ /М1:100/

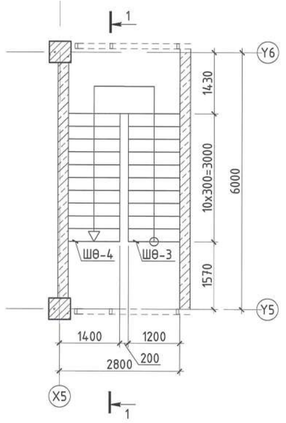

ОГТЛОЛ 1-1 /М1:100/

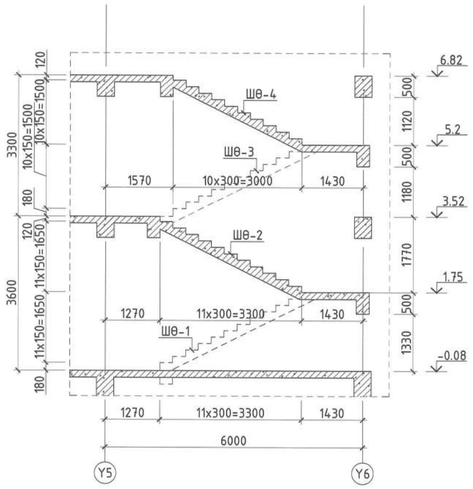

ШӨ-1-Н АРМАТУРЛАЛ /М1:50/

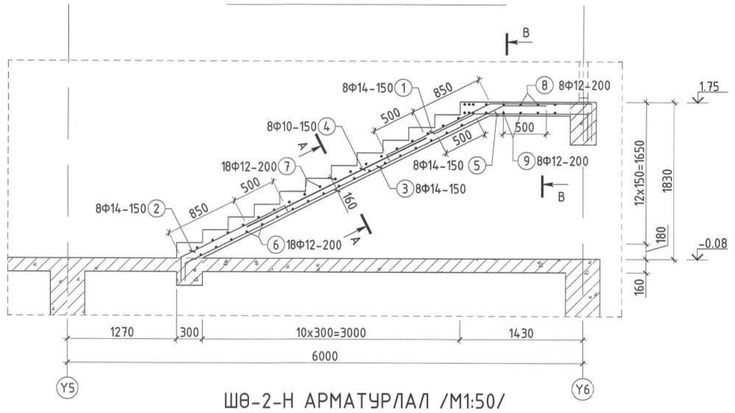

ШӨ-2-Н АРМАТУРЛАЛ /М1:50/

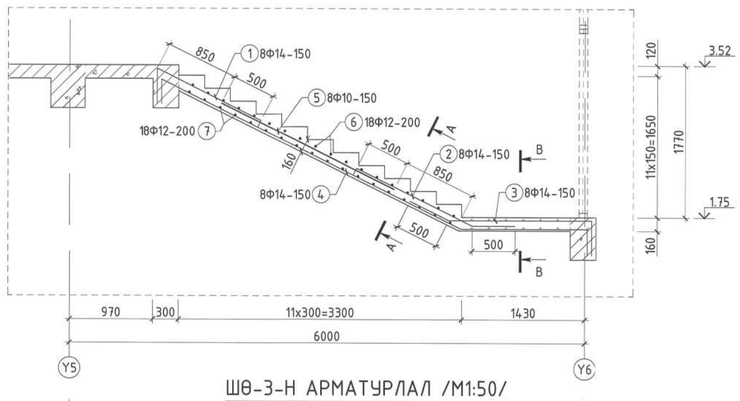

ШӨ-3-Н АРМАТУРЛАЛ /М1:50/

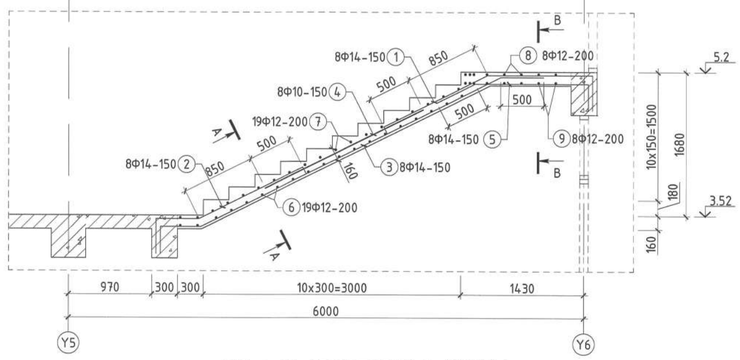

ШӨ-4-Н АРМАТУРЛАЛ /М1:50/

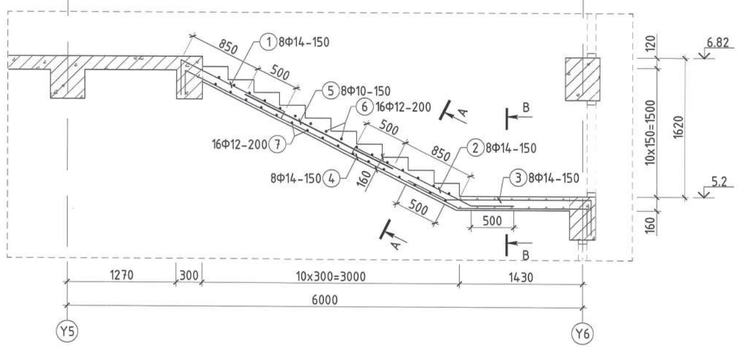

Хэсгийн тодорхойлолт

ШӨ-1-н арматур

Поз	Загвар	Поз	Загвар
1	1350, 153°, 1180, 430, 110; L=3070	2	1350, 110, 430; L=1890
3	4140, 500, 200; L=2980	5	500, 1320, 300; L=2120
7	110, 1650, 110; L=1870	8	110, 3550, 110; L=3770

ШӨ-2-н арматур

Поз	Загвар	Поз	Загвар
1	430, 1350, 110; L=1890	2	110, 1510, 500; L=2120
3	500, 1670, 300; L=2470	4	300, 3900, 1470, 300; L=5970
6	110, 1650, 110; L=1870		

ШӨ-3-н арматур

Поз	Загвар	Поз	Загвар
1	1350, 1230, 440, 110; L=3130	2	500, 1350, 110, 430; L=2390
3	470, 3900, 500, 300; L=5170	5	500, 1330, 300; L=2130
7	110, 1650, 110; L=1870	8	110, 3550, 110; L=3770

ШӨ-4-н арматур

Поз	Загвар	Поз	Загвар
1	440, 1350, 110; L=1900	2	110, 1510, 500; L=2120
3	500, 1700, 440; L=2640	4	300, 3570, 1500, 300; L=5670
6	110, 1650, 110; L=1870		

МАТЕРИАЛЫН ТҮҮВЭР

Позиц	Тэмдэглэгээ	Нэр	Тоо ширхэг	Хүнд /кг/ Нэгж	Хүнд /кг/ Нийт
	ШӨ-1-н арматур		1	222.69	222.69
1	MNS GOST 34028:2016	Ф 14 А400 L= 3070	8	3.710	29.679
2	MNS GOST 34028:2016	Ф 14 А400 L= 1890	8	2.284	18.271
3	MNS GOST 34028:2016	Ф 14 А400 L= 2980	8	3.601	28.809
4	MNS GOST 34028:2016	Ф 10 А400 L= 2430	8	1.498	11.985
5	MNS GOST 34028:2016	Ф 14 А400 L= 2120	8	2.562	20.495
6	MNS GOST 34028:2016	Ф 12 А400 L= 1650	18	1.465	26.368
7	MNS GOST 34028:2016	Ф 12 А400 L= 1870	18	1.660	29.884
8	MNS GOST 34028:2016	Ф 12 А400 L= 3770	8	3.347	26.776
9	MNS GOST 34028:2016	Ф 12 А400 L= 3550	8	3.152	25.214
10	MNS GOST 34028:2016	Ф 8 А240 L= 440	30	0.174	5.209
	Материал	Бетон B25 /М350/	V=	1.33м³	1.33м³
	ШӨ-2-н арматур		1	192.92	192.92
1	MNS GOST 34028:2016	Ф 14 А400 L= 1890	8	2.284	18.271
2	MNS GOST 34028:2016	Ф 14 А400 L= 2120	8	2.562	20.495
3	MNS GOST 34028:2016	Ф 14 А400 L= 2470	8	2.985	23.878
4	MNS GOST 34028:2016	Ф 14 А400 L= 5970	8	7.214	57.714
5	MNS GOST 34028:2016	Ф 10 А400 L= 2250	8	1.387	11.098
6	MNS GOST 34028:2016	Ф 12 А400 L= 1870	18	1.660	29.884
7	MNS GOST 34028:2016	Ф 12 А400 L= 1650	18	1.465	26.368
10	MNS GOST 34028:2016	Ф 8 А240 L= 440	30	0.174	5.209
	Материал	Бетон B25 /М350/	V=	1.21м³	1.21м³
	ШӨ-3-н арматур		1	250.67	250.67
1	MNS GOST 34028:2016	Ф 14 А400 L= 3130	8	3.782	30.259
2	MNS GOST 34028:2016	Ф 14 А400 L= 2390	8	2.888	23.105
3	MNS GOST 34028:2016	Ф 14 А400 L= 5170	8	6.247	49.980
4	MNS GOST 34028:2016	Ф 10 А400 L= 2060	8	1.270	10.161
5	MNS GOST 34028:2016	Ф 14 А400 L= 2130	8	2.574	20.591
6	MNS GOST 34028:2016	Ф 12 А400 L= 1650	19	1.465	27.833
7	MNS GOST 34028:2016	Ф 12 А400 L= 1870	19	1.660	31.544
8	MNS GOST 34028:2016	Ф 12 А400 L= 3770	8	3.347	26.776
9	MNS GOST 34028:2016	Ф 12 А400 L= 3550	8	3.152	25.214
10	MNS GOST 34028:2016	Ф 8 А240 L= 440	30	0.174	5.209
	Материал	Бетон B25 /М350/	V=	1.33м³	1.33м³
	ШӨ-4-н арматур		1	183.93	183.93
1	MNS GOST 34028:2016	Ф 14 А400 L= 1900	8	2.296	18.368
2	MNS GOST 34028:2016	Ф 14 А400 L= 2120	8	2.562	20.495
3	MNS GOST 34028:2016	Ф 14 А400 L= 2640	8	3.190	25.522
4	MNS GOST 34028:2016	Ф 14 А400 L= 5670	8	6.852	54.814
5	MNS GOST 34028:2016	Ф 10 А400 L= 1930	8	1.190	9.519
6	MNS GOST 34028:2016	Ф 12 А400 L= 1870	16	1.660	26.563
7	MNS GOST 34028:2016	Ф 12 А400 L= 1650	16	1.465	23.438
10	MNS GOST 34028:2016	Ф 8 А240 L= 440	30	0.174	5.209
	Материал	Бетон B25 /М350/	V=	1.21м³	1.21м³

ОГТЛОЛ А-А /М1:25/

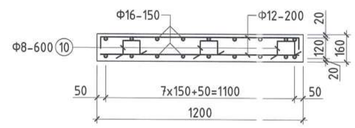

ОГТЛОЛ В-В /М1:25/

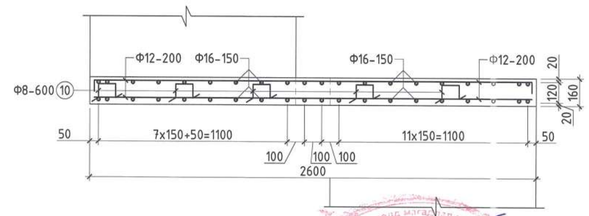

Тайлбар:
1. Энэ хуудсыг ББ-11-16; БА-н байгуулалтын зургийн хуудсуудтай хамт үзэх.
2. Баганын бетоны анги B25 /М350/ арматурын гангийн анги А400, А240.
3. Бетоны бэхжилт 70% хүрэхээс өмнө хэв хашмал зайлахыг хориглоно.
4. Шатны арматурлалын ажил гүйцэтгэхийн өмнө сул, сийрэг бетоныг цохиж арматурын гарагалгаг сайтар цэвэрлэсэн байна.
5. Шатны дагуу арматурын анкерлалтыг хана болон дамнуурын зургийн дагуу хийж гүйцэтгэнэ.
6. Хамгаалалтын үеийг зураг үзүүлсэнэ дагуу авна.

Байршлын схем

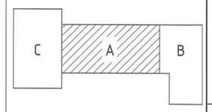

"КРИЕТИВ МОНГОЛИА" ХХК
Барилгын зураг төслийн компани
Улаанбаатар хот Баянгол дүүрэг, 26-р хороо, Их монгол улсын дурсгалт газар, "Сонгинохайрхан" СӨХ-ийн 2-р давхарт

ЕРӨНХИЙ БОЛОВСРОЛЫН 1 ДҮГЭЭР СУРГУУЛИЙН ӨРГӨТГӨЛ 320 ХҮҮХДИЙН СУРГУУЛЬ Байршил: Дорноговь аймаг, Сайншанд сум			
Цутгамал шат Ш-1-н байгуулалт, огтлол 1-1, ШӨ-1; ШӨ-2; ШӨ-3; ШӨ-4-н арматурлал, хэсгийн тодорхойлолт, огтлол, материалын түүвэр			Үе шат: А.З
Инженер	Б.Бат-Өргил	ЕГ шифр: КМ-25-02-543	Масштаб: М1:100;50;25 / Огноо: 2025он
Гүйцэтгэсэн	Л.Шижирбаатар	ТГ шифр:	Зургийн дугаар: ББ-41 / Хуудас: 90
Шалгасан	Ш.Мөнхзул		

А2

ПАРАПЕТНЫ БАЙГУУЛАЛТ /М1:100/

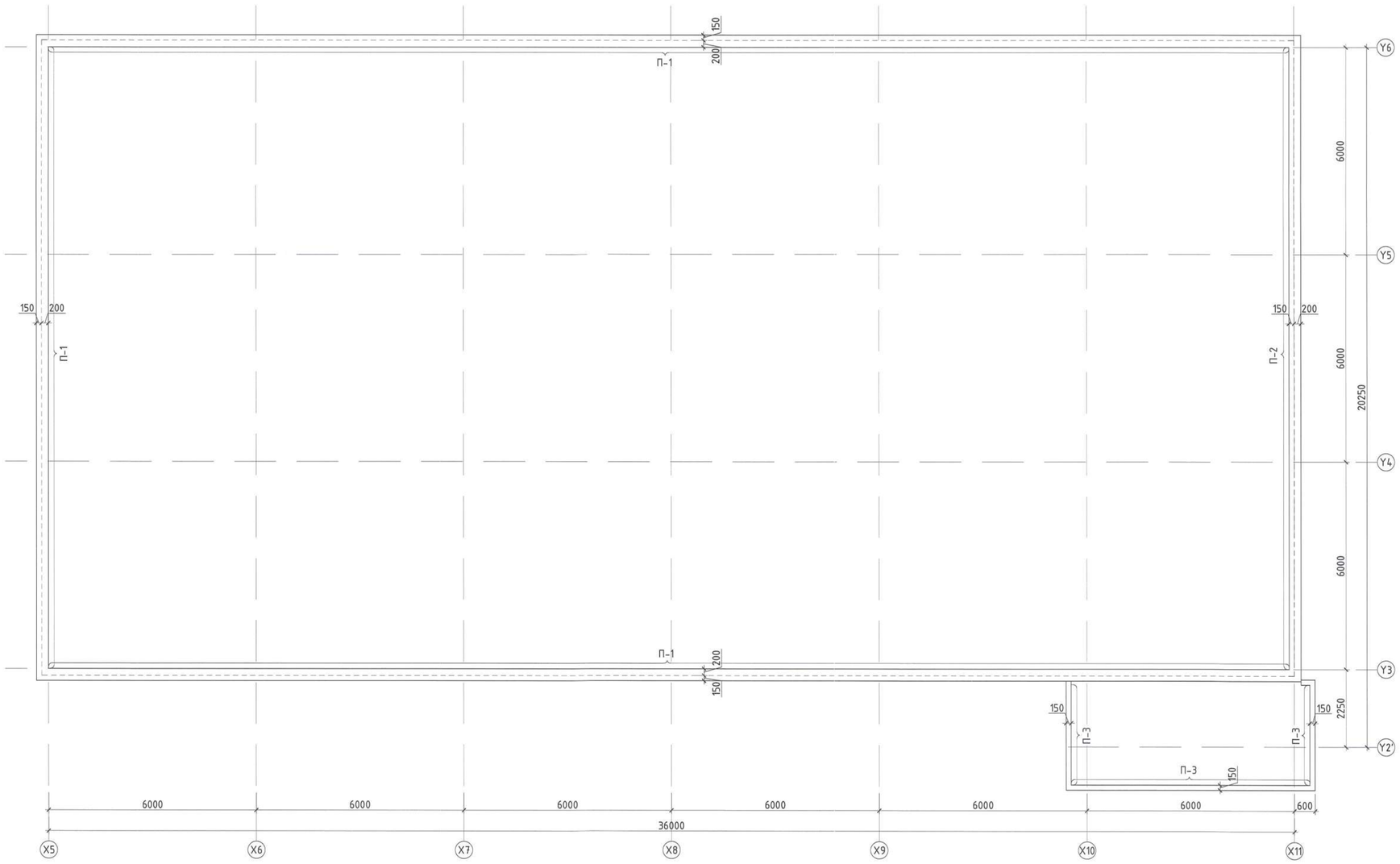

ПАРАПЕТ П-1-Н ОГТЛОЛ /М1:25/

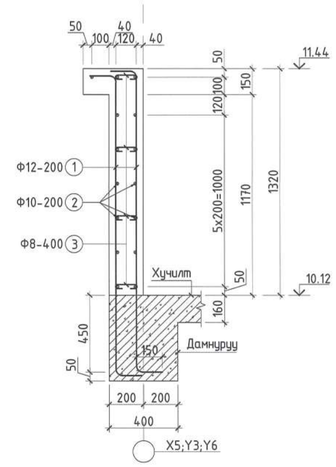

ПАРАПЕТ П-2-Н ОГТЛОЛ /М1:25/

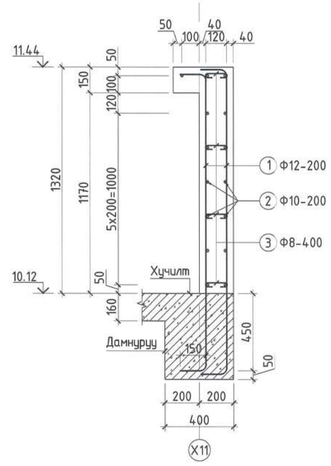

ПАРАПЕТ П-3-Н ОГТЛОЛ /М1:25/

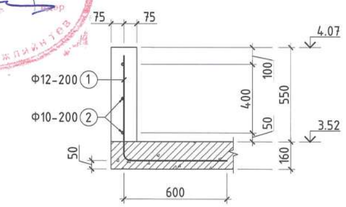

Хэсгийн тодорхойлолт			
Парпет П-1-н арматур			
Поз	Загвар	Поз	Загвар
1	150 / 1700 / 150 L=2000	3	160 / 80 80 L=320

Хэсгийн тодорхойлолт			
Парпет П-2-н арматур			
Поз	Загвар	Поз	Загвар
1	150 / 1700 / 150 L=2000	3	160 / 80 80 L=320

Хэсгийн тодорхойлолт	
Парпет П-3-н арматур	
Поз	Загвар
1	600 / 600 L=1200

МАТЕРИАЛЫН ТҮҮВЭР

Позиц	Тэмдэглэгээ	Нэр	Тоо ширхэг	Хүнд /кг/ Нэгж	Хүнд /кг/ Нийт
	Парпет П-1-н арматур		1	1676.49	1676.49
1	MNS GOST 34028:2016	Ф 12 А400 L= 2000	465	1.776	825.667
2	MNS GOST 34028:2016	Ф 10 А400 L= 92000	15	56.721	850.822
3	MNS GOST 34028:2016	Ф 8 А400 L= 320	1630	0.126	205.815
	Материал	Бетон В25 /М350/	V=	26.4м³	26.4м³
Позиц	Тэмдэглэгээ	Нэр	Тоо ширхэг	Хүнд /кг/ Нэгж	Хүнд /кг/ Нийт
	Парпет П-2-н арматур		1	338.00	338.00
1	MNS GOST 34028:2016	Ф 12 А400 L= 2000	94	1.776	166.909
2	MNS GOST 34028:2016	Ф 10 А400 L= 18500	15	11.406	171.089
3	MNS GOST 34028:2016	Ф 8 А400 L= 320	330	0.126	41.668
	Материал	Бетон В25 /М350/	V=	26.4м³	26.4м³
Позиц	Тэмдэглэгээ	Нэр	Тоо ширхэг	Хүнд /кг/ Нэгж	Хүнд /кг/ Нийт
	Парпет П-3-н арматур		1	99.55	99.55
1	MNS GOST 34028:2016	Ф 12 А400 L= 1200	70	1.065	74.576
2	MNS GOST 34028:2016	Ф 10 А400 L= 13500	3	8.323	24.970
	Материал	Бетон В25 /М350/	V=	1.01м³	1.01м³

Байршлын схем

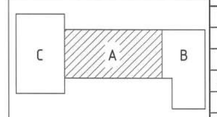

ЗӨВШӨӨРӨЛЦСӨН

БА	Ч.Баттулга	
ХАС	М.Одбаяр	
ЦБУ	Б.Ижилчимэг	
ХТ, ДГ	А.Тэмүүлэн	
ХД	Ц.Үүрцайх	

"КРИЕТИВ МОНГОЛИА" ХХК
Барилгын зураг төслийн компани
Улаанбаатар хот Баянгол дүүрэг, 26-р хороо, Их монгол улсын дурсгэл, "Сайто Сиарт Оффис"2-207 тоот

ЕРӨНХИЙ БОЛОВСРОЛЫН 1 ДҮГЭЭР СУРГУУЛИЙН ӨРГӨТГӨЛ 320 ХҮҮХДИЙН СУРГУУЛЬ
Байршил: Дорноговь аймаг, Сайншанд сум

Парапетны байгуулалт, арматурлал, огтлол, материалын түүвэр				Үе шат: А.З
Инженер	Б.Бат-Оргил	ЕГ шифр: КМ-25-02-543	Масштаб: М1:25;100	Огноо: 2025он
Гүйцэтгэсэн	О.Өсөхбаяр	ТГ шифр:	Зургийн дугаар: ББ-42	Хуудас: 90
Шалгасан	Ш.Мөнхзул			

Эрдэм шинжилгээ, судалгаа, загвар зохиолын хүрээлэн
Эксперт № 2-31

1-Р ДАВХРЫН ХАНЫН ТОР ЯЛУУНЫ БАЙГУУЛАЛТ /М1:100/

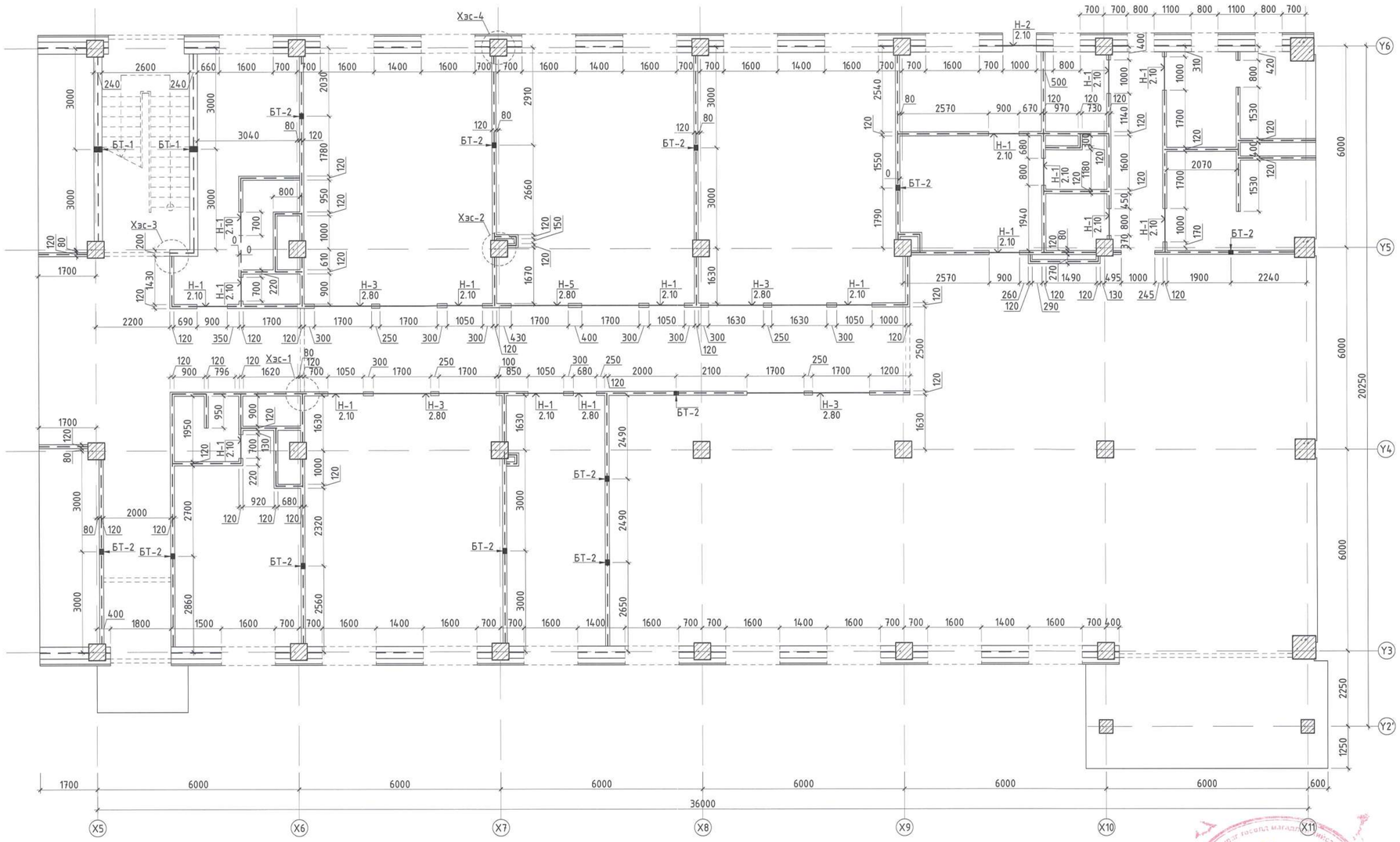

Тайлбар:
1. Энэ хуудсыг БА-н байгуулалтын зургийн хуудсуудтай хамт үзнэ.
2. Ханын арматурлалд Цуврал Г1.050.1-2Г дэвтрийг ашиглав.
3. Ханын өргийг MNS:EN-771-4:2016 стандартын, D500 марктай, 500кг/м3 хувийн жинтэй хийт бетон гулдмайгаар өрнө.
4. Зм-ээс урт ханыг дамнуруу болон хучилтанд зуурагт үзүүлсний дагуу бэхэлгээгээр бэхэлнэ.
5. Торыг ханын гадаргуу дээр 5мм (зөв тавигдсан эсэхийг шалгах) цухуйлгана.
6. Гарагаа арматурыг 2 эгнээгээр блокон өрөгт /200мм/ өндрийн 500мм тутамд тоосгон өрөгт /120мм/ 675мм тутамд гараж өгнө.
7. Ялууг 1500мм хүртэл хананд 250мм, 1500мм-с дээш хананд 350мм-с багагүйгээр суулгана.

Байршлын схем

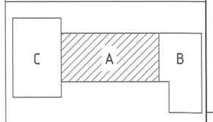

"КРИЕТИВ МОНГОЛИА" ХХК
Барилгын зураг төслийн компани
Чингэлтэй дүүрэг, 26-р хороо, Их монгол улсын дурсгалт, "Сонго Спорт Оффис"2-207 тоот

ЕРӨНХИЙ БОЛОВСРОЛЫН 1 ДҮГЭЭР СУРГУУЛИЙН ӨРГӨТГӨЛ 320 ХҮҮХДИЙН СУРГУУЛЬ Байршил: Дорноговь аймаг, Сайншанд сум				
1-р давхрын ханын тор, ялууны байгуулалт				Үе шат: А.З
Инженер	Б.Бат-Оргил	ЕГ шифр: КМ-25-02-543	Масштаб: М1:100	Огноо: 2025он
Гүйцэтгэсэн	О.Өсөхбаяр	ТГ шифр:	Зургийн дугаар: ББ-43	Хуудас: 90
Шалгасан	Ш.Мөнхзул			

Зураг гаргалт магадлагаажсан
№ 2-31
Багтаамж: 320 сав суудал
Захиалагч: Дорнод аймаг
Барилгын ерөнхий газар

2-Р ДАВХРЫН ХАНЫН ТОР ЯЛУУНЫ БАЙГУУЛАЛТ /М1:100/

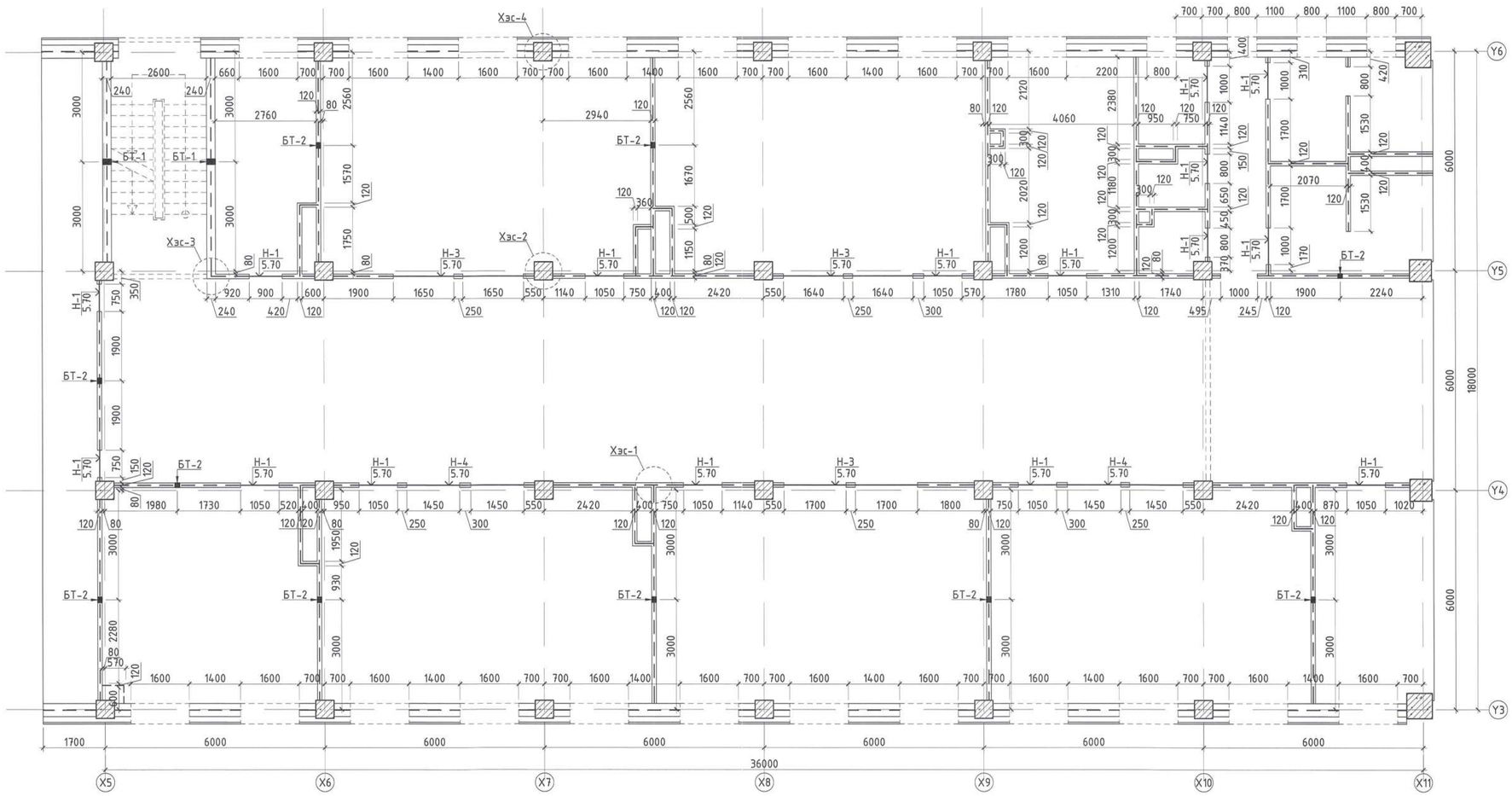

Тайлбар:
1. Энэ хуудсыг БА-н байгуулалтын зургийн хуудсуудтай хамт үзнэ.
2. Ханын арматурлалд Цуврал Г1.050.1-2Г дэвтрийг ашиглав.
3. Ханын ергийг MNS:EN-771-4:2016 стандартын, D500 марктай, 500кг/м3 хувийн жинтэй хийт бетон гулдмайгаар өрнө.
4. Зм-ээс урт ханыг дамнуруу болон хучилтанд зуурагт үзүүлсний дагуу бэхэлгээгээр бэхэлнэ.
5. Торыг ханын гадаргуу дээр 5мм (зөв тавигдсан эсэхийг шалгах) цухуйлгана.
6. Гаргалгаа арматурыг 2 зангэгээр блокон өрөгт /200мм/ өндрийн 500мм тутамд тоосгон өрөгт /120мм/ 675мм тутамд гаргаж өгнө.
7. Ялууг 1500мм хүртэл хананд 250мм, 1500мм-с дээш хананд 350мм-с багагүйгээр суулгана.

Байршлын схем

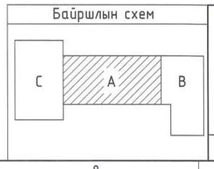

"КРИЕТИВ МОНГОЛИА" ХХК
Барилгын зураг төслийн компани
Чингэлтэй дүүрэг Баянмонгол хороо, Их монгол цэцэг гудамж, "Сэлэнгэ Смарт Офис"2-207 тоот

ЕРӨНХИЙ БОЛОВСРОЛЫН 1 ДҮГЭЭР СУРГУУЛИЙН ӨРГӨТГӨЛ 320 ХҮҮХДИЙН СУРГУУЛЬ Байршил: Дорноговь аймаг, Сайншанд сум				
2-р давхрын ханын тор, ялууны байгуулалт				Ye шат: А.3
Инженер	Б.Бат-Оргил	ЕГ шифр: КМ-25-02-543	Масштаб: М1:100	Огноо: 2025он
Гүйцэтгэсэн	О.Өсөхбаяр	ТГ шифр:	Зургийн дугаар: ББ-44	Хуудас: 90
Шалгасан	Ш.Мөнхзул			

3-Р ДАВХРЫН ХАНЫН ТОР ЯЛУУНЫ БАЙГУУЛАЛТ /М1:100/

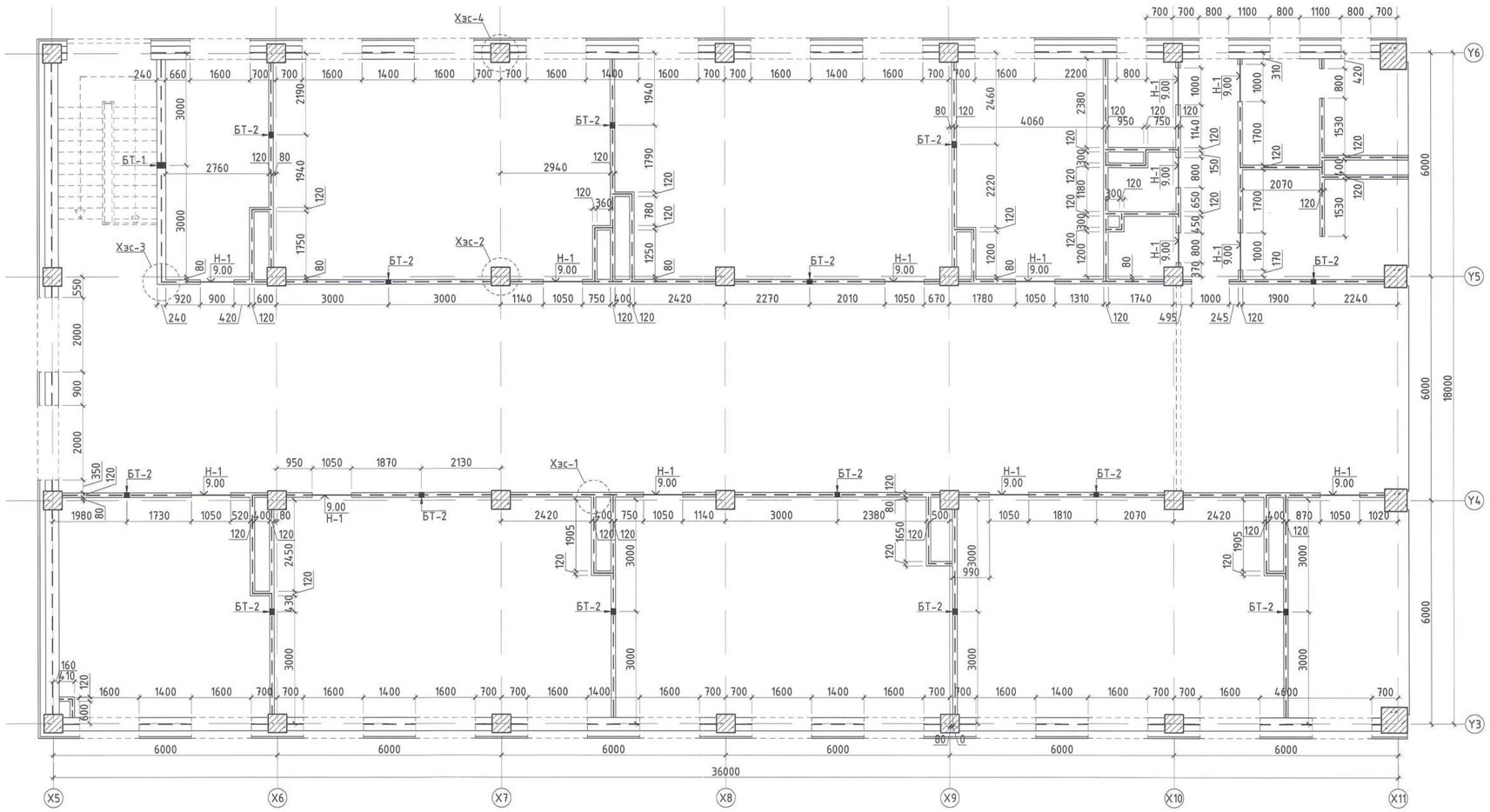

Тайлбар:

1. Энэ хуудсыг БА-н байгуулалтын зургийн хуудсуудтай хамт үзнэ.
2. Ханын арматурлалд Цуврал Г1.050.1-2Г дэвтрийг ашиглав.
3. Ханын ергийг MNS:EN-771-4:2016 стандартын, D500 марктай, 500кг/м3 хувийн жинтэй хийт бетон гулдмайгаар өрнө.
4. 3м-ээс урт ханыг дамнуруу болон хучилтанд зуурагт үзүүлснийн дагуу бэхэлгээгээр бэхэлнэ.
5. Торыг ханын гадаргуу дээр 5мм (эвэр тавигдсан эсэхийг шалгах) цухуйлгана.
6. Гаргалгаа арматурыг 2 згнэгээгээр блокон өрөгт /200мм/ өндрийн 500мм тутамд тоосгон өрөгт /120мм/ 675мм тутамд гаргаж өгнө.
7. Ялууг 1500мм хүртэл хананд 250мм, 1500мм-с дээш хананд 350мм-с багагүйгээр суулгана.

Байршлын схем

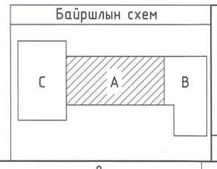

"КРИЕТИВ МОНГОЛИА" ХХК
Барилгын зураг төслийн компани
Улаанбаатар хот Баянгол дүүрэг, 26-р хороо, Их монгол үндэсний аудитори, "Сэнто Сити Оффис"2-207 тоот

ЕРӨНХИЙ БОЛОВСРОЛЫН 1 ДҮГЭЭР СУРГУУЛИЙН ӨРГӨТГӨЛ 320 ХҮҮХДИЙН СУРГУУЛЬ Байршил: Дорноговь аймаг, Сайншанд сум				
3-р давхрын ханын тор, ялууны байгуулалт				Ye шат: А.3
Инженер	Б.Бат-Оргил	ЕГ шифр: КМ-25-02-543	Масштаб: М1:100	Огноо: 2025он
Гүйцэтгэсэн	О.Өсөхбаяр	ТГ шифр:	Зургийн дугаар: ББ-45	Хуудас: 90
Шалгасан	Ш.Менхзул			

ХЭСЭГЛЭЛ-1 /М1:25/

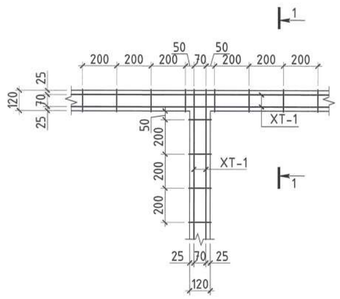

ХЭСЭГЛЭЛ-2 /М1:25/

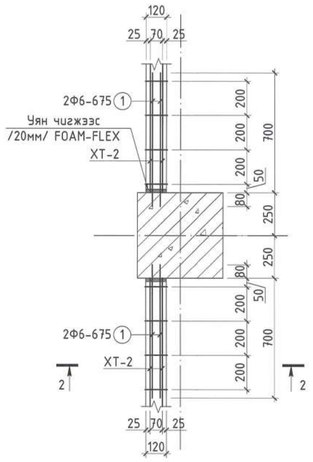

ХЭСЭГЛЭЛ-3 /М1:25/

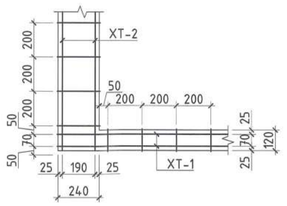

ХЭСЭГЛЭЛ-4 /М1:25/

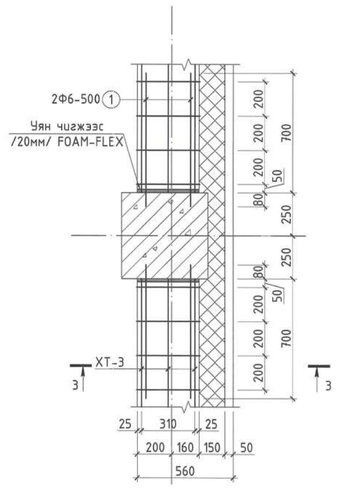

ӨРГИЙГ ХУЧИЛТАНД БЭХЛЭХ /М1:25/

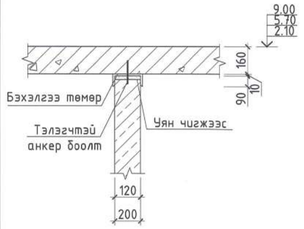

ӨРГИЙГ ДАМНУРУУНД БЭХЛЭХ /М1:25/

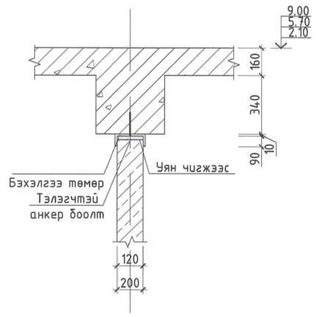

ХАНЫН ТОР XT-1 /М1:25/

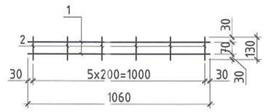

ХАНЫН ТОР XT-2 /М1:25/

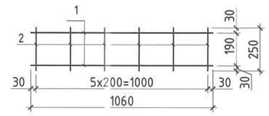

ХАНЫН ТОР XT-3 /М1:25/

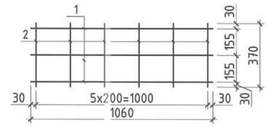

ОГТЛОЛ 1-1 /М1:25/

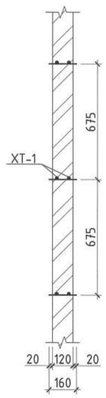

ОГТЛОЛ 2-2 /М1:25/

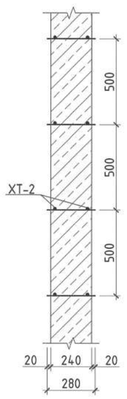

ОГТЛОЛ 3-3 /М1:25/

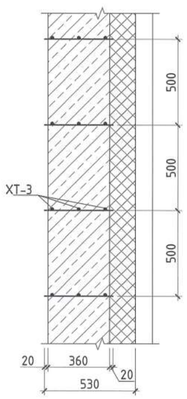

НҮХ Н-1-Н УГСАРМАЛ ЯЛУУ Я-15.12.14-Н СУУЛТ /М1:25/

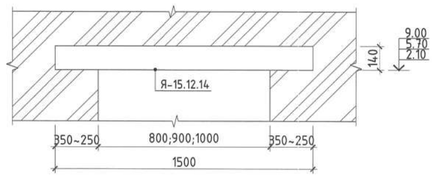

НҮХ Н-2-Н УГСАРМАЛ ЯЛУУ Я-15.12.14-Н СУУЛТ /М1:25/

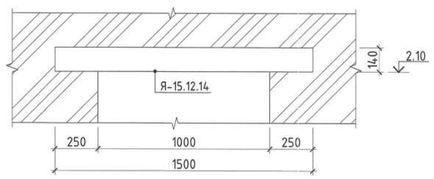

НҮХ Н-3-Н ЦУТГАМАЛ ЯЛУУ ЦЯ-1-Н АРМАТУРЛАЛ /М1:25/

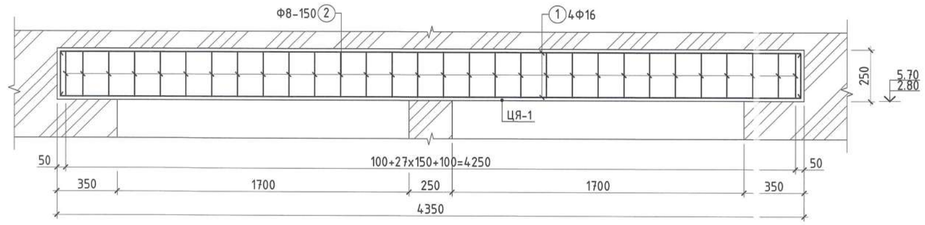

НҮХ Н-4-Н ЦУТГАМАЛ ЯЛУУ ЦЯ-2-Н АРМАТУРЛАЛ /М1:25/

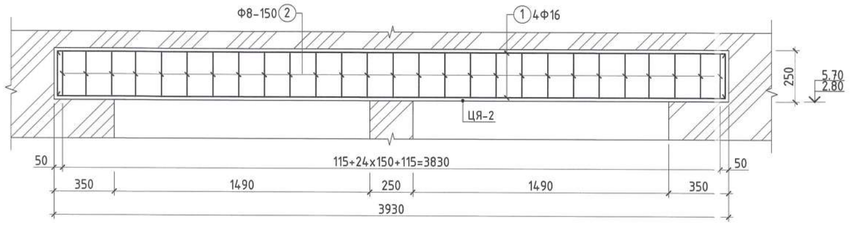

ЦЯ-1;2;3-Н ОГТЛОЛ /М1:10/

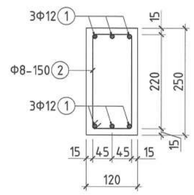

НҮХ Н-5-Н ЦУТГАМАЛ ЯЛУУ ЦЯ-3-Н АРМАТУРЛАЛ /М1:25/

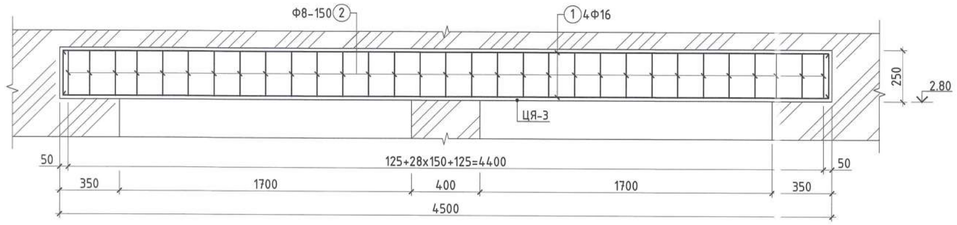

МАТЕРИАЛЫН ТҮҮВЭР

Позиц	Тэмдэглэгээ	Нэр	Тоо ширхэг	Хүнд /кг/ Нэгж	Хүнд /кг/ Нийт
"ЦЯ-1" Цутгамал ялуугын арматур			7	34.74	243.20
1	MNS GOST 34028:2023	Ф 12 А400 L= 4700	6	4.173	25.036
2	MNS GOST 34028:2023	Ф 8 А240 L= 820	30	0.324	9.707
Материал		Бетон В15	V=	0.13м³	0.65м³
"ЦЯ-2" Цутгамал ялуугын арматур			2	31.64	63.28
1	MNS GOST 34028:2023	Ф 12 А400 L= 4300	6	3.818	22.906
2	MNS GOST 34028:2023	Ф 8 А240 L= 820	27	0.324	8.736
Материал		Бетон В15	V=	0.12м³	0.36м³
"ЦЯ-3" Цутгамал ялуугын арматур			1	36.13	36.13
1	MNS GOST 34028:2023	Ф 12 А400 L= 4900	6	4.350	26.102
2	MNS GOST 34028:2023	Ф 8 А240 L= 820	31	0.324	10.030
Материал		Бетон В15	V=	0.14м³	0.14м³

Эдэлхүүний материалын түүвэр

Эдэлхүүний нэр	Позиц	Диаметр, анги			Үрт /мм/	Тоо ширхэг	Жин /кг/ Нэгж	Жин /кг/ Нийт	Бүгд
Тор-1	1	Ф	5	ВСт3Гпс	446400	10	68.77	687.71	768.82
	2	Ф	3	ВСт3Гпс	130	11250	0.01	81.11	
Тор-2	1	Ф	5	ВСт3Гпс	29000	16	4.47	71.48	88.12
	2	Ф	3	ВСт3Гпс	250	1200	0.01	16.64	
Тор-3	1	Ф	5	ВСт3Гпс	213000	24	32.81	787.54	968.11
	2	Ф	3	ВСт3Гпс	370	8800	0.02	180.58	
Гарагалгаа арматур	1	Ф	6	А240	1000	1900	0.22	421.50	421.50
БТ-1	1			№24	150	5	3.60	18.00	75.72
БТ-2	1			№12	150	37	1.56	57.72	

Марк Позиц	Тэмдэглэгээ	Нэр	Тоо ширхэг 1-р	2-р	3-р	Бүгд	Жин /кг/
	Ялуу						3150.00
Н-1	Г1.050.1-2Г	Я-15.12.14	17	16	14	47	2961
Н-2	Г1.050.1-2Г	Я-15.12.14	3	0	0	3	189

Тайлбар:
1. Энэ хуудсыг БА-н байгуулалтын зургийн хуудсуудтай хамт үзнэ.
2. Ханын арматурлалд Цуврал Г1.050.1-2Г дэвтрийг ашиглав.
3. Ханын өргийг MNS-EN-771-4:2016 стандартын, D500 марктай, 500кг/м3 хувийн жинтэй хийт бетон гулдмайгаар өрнө.
4. 3м-ээс урт ханыг дамнуруу болон хучилтанд зурагт үзүүлснийн дагуу бэхэлгээгээр бэхэлнэ.
5. Торыг ханын гадаргуу дээр 5мм (эвэл тавигдсан эсэхийг шалгах) цухуйлгана.
6. Гарагалгаа арматурыг 2 згнэгээгээр блокон өрөгт /200мм/ өндрийн 500мм тутамд тоосгон өрөгт /120мм/ 675мм тутамд гарга өгнө.
7. Ялууг 1500мм хүртэл ханаанд 250мм, 1500мм-с дээш ханаанд 350мм-с багагүйгээр суулгана.

Байршлын схем

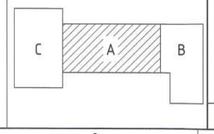

"КРИЕТИВ МОНГОЛИА" ХХК
Барилгын зураг төслийн компани
Үндэсний хэмжээний зөвшөөрөл, 28-р хороо, Их монгол үндэсний дуулиан, "Сайто Сюрт Оффис"2-207 тоот

ЕРӨНХИЙ БОЛОВСРОЛЫН 1 ДҮГЭЭР СУРГУУЛИЙН ӨРГӨТГӨЛ 320 ХҮҮХДИЙН СУРГУУЛЬ
Байршил: Дорноговь аймаг, Сайншанд сум

Ханын торны хэсэглэл 1-4, XT-1-3, огтлол 1-1...3-3, өргийг дамнуруу, хучилтанд бэхлэх ялууны суулт, материалын түүвэр

Инженер	Б.Бат-Оргил	ЕГ шифр: КМ-25-02-543	Масштаб: М1:25	Огноо: 2025он	Ye шат: А.3
Гүйцэтгэсэн	О.Өсөхбаяр	ТГ шифр:	Зургийн дугаар: ББ-46	Хуудас: 90	
Шалгасан	Ш.Мөнхзул				

ГАДНА ДОВЖОО ГД-1-Н ХЭСГИЙН БАЙГУУЛАЛТ М1:100

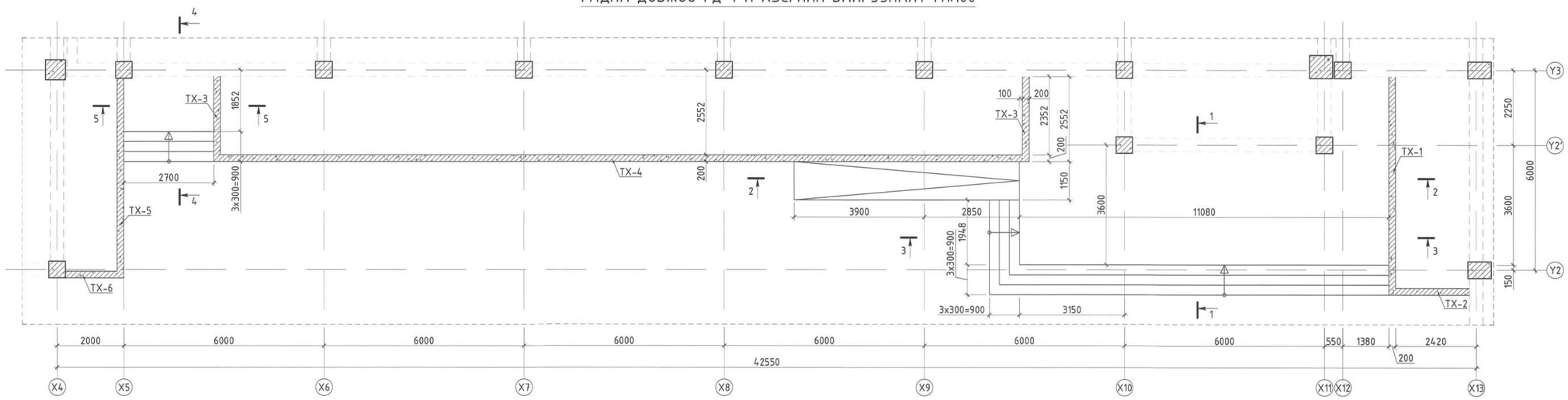

ОГТЛОЛ 1-1 /М1:50/

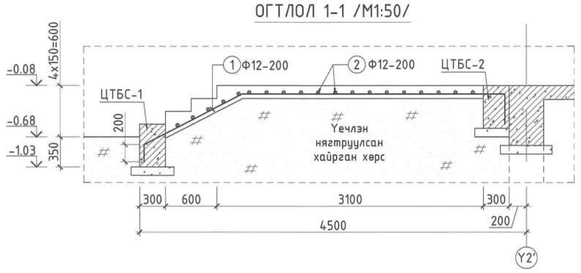

ОГТЛОЛ 2-2 /М1:50/

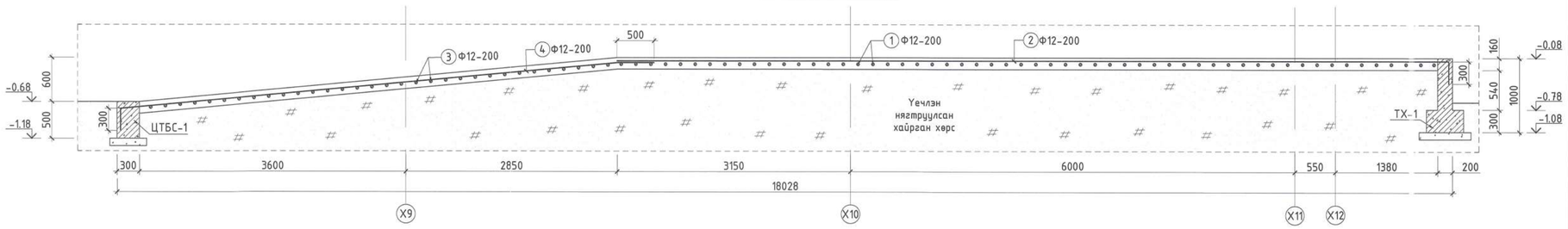

ОГТЛОЛ 3-3 /М1:50/

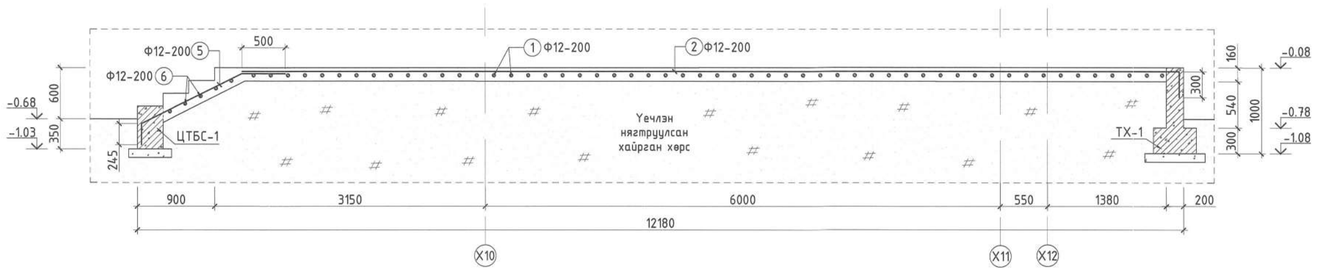

ОГТЛОЛ 4-4 /М1:50/

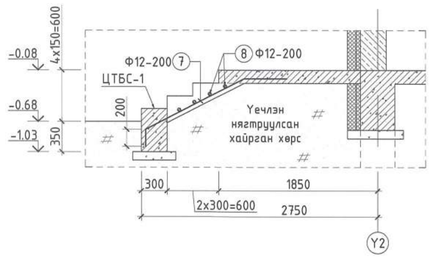

ОГТЛОЛ 5-5 /М1:50/

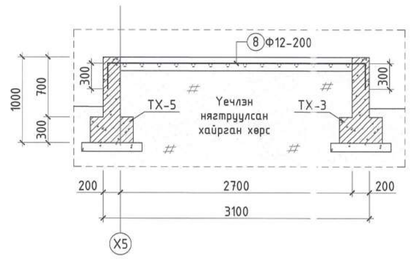

ГАДНА ДОВЖОО ГД-2-Н ХЭСГИЙН БАЙГУУЛАЛТ М1:100

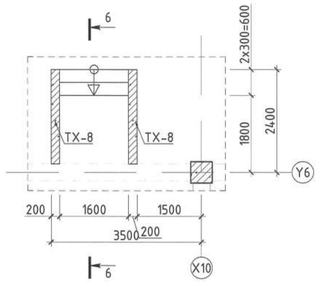

ОГТЛОЛ 6-6 /М1:50/

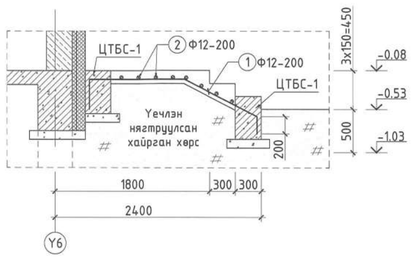

ГАДНА ДОВЖОО ГД-3-Н ХЭСГИЙН БАЙГУУЛАЛТ М1:100

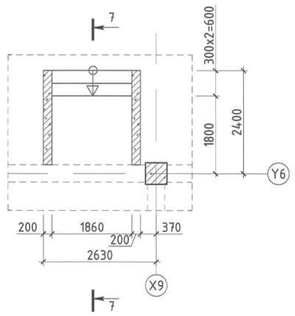

ОГТЛОЛ 7-7 /М1:50/

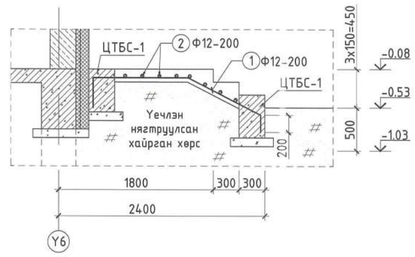

Тайлбар:

1. Энэ хуудсыг холбогдох хуудсуудтай хамтатган үзнэ үү.
2. Цутгамал хийцэд хэрэглэх арматур нь зэвэрч муудаагүй, тахийж мурийгаагүй, стандартын шаардлагыг хангасан байх ёстой.
3. Цутгамал бетон, төмөрбетон ажлыг гүйцэтгэхдээ барилгын норм ба дүрэм БНбД 52-02-05, БД-52-102-04-ын зохих заавруудыг дагаж мөрдөх ёстой.
4. Барилга архитектурын зураг тай хамтатган үзнэ үү.

Байршлын схем

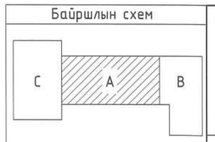

"КРИЕТИВ МОНГОЛИА" ХХК
Барилгын зураг төслийн компани

Улаанбаатар хот Баянгол дүүрэг, 26-р хороо, Их монгол улсын эдийн, "Сайто Сиэрра Офис"-2-201 тоот

ЕРӨНХИЙ БОЛОВСРОЛЫН 1 ДҮГЭЭР СУРГУУЛИЙН ӨРГӨТГӨЛ 320 ХҮҮХДИЙН СУРГУУЛЬ
Байршил: Дорноговь аймаг, Сайншанд сум

Гадна довжоо ГД-1 хэсгийн байгуулалт, огтлол, ТХ-1,2,3,4, ЦТБС-1,2,3-н материалын түүвэр

Үе шат: А.З

Инженер	Б.Бат-Оргил	ЕГ шифр: КМ-25-02-543	Масштаб: М1:100;50;25	Огноо: 2025он
Гүйцэтгэсэн	Л.Шижирбаатар	ТГ шифр:	Зургийн дугаар: ББ-47	Хуудас: 90
Шалгасан	Ш.Мөнхзул			

ТХ-1-Н АРМАТУРЛАЛ /М1:50/

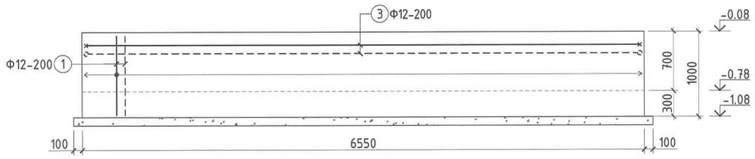

ТХ-2-Н АРМАТУРЛАЛ /М1:50/

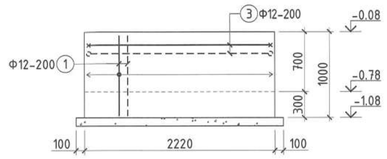

ТХ-3-Н АРМАТУРЛАЛ /М1:50/

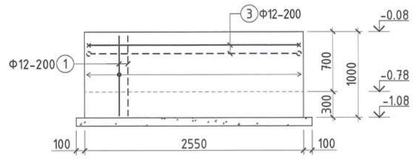

ТХ-4-Н АРМАТУРЛАЛ /М1:50/

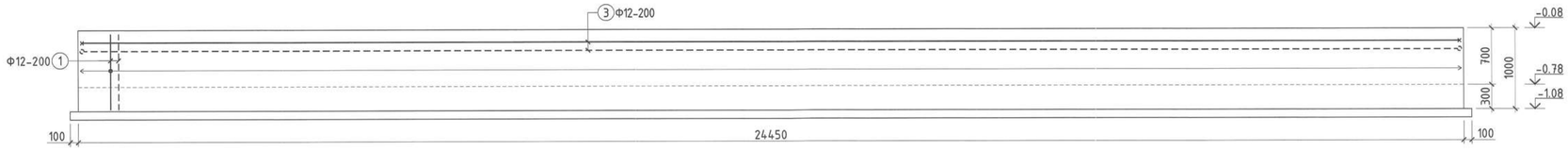

ТХ-5-Н АРМАТУРЛАЛ /М1:50/

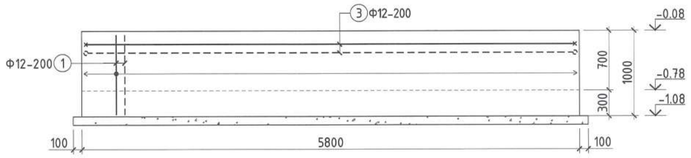

ТХ-6-Н АРМАТУРЛАЛ /М1:50/

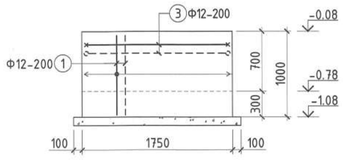

ТҮШИЦ ХАНЫН ОГТЛОЛ /М1:25/

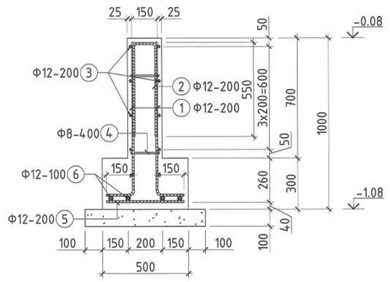

ЦТБС-1-Н АРМАТУРЛАЛ /М1:25/

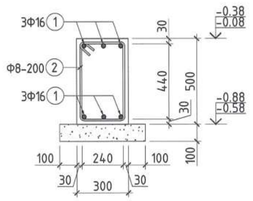

Хэсгийн тодорхойлолт — Гадна довжоо ГД-1-ийн арматур

Поз	Загвар	Поз	Загвар
1	1290, 3100, 350; 200; L=4940	5	1300, 500; 250; L=2050
2	11250; 300; L=11550	7	1290, 500; 200; L=1990
3	1250; 300, 300; L=1850	8	3000; 300, 300; L=3600
4	6730, 500; 300; L=7530		

Хэсгийн тодорхойлолт — Гадна довжоо ГД-2-ийн арматур

Поз	Загвар	Поз	Загвар
1	950, 1100, 350; 200; L=2600	2	1900; 300, 300; L=2500

Хэсгийн тодорхойлолт — Гадна довжоо ГД-3-ийн арматур

Поз	Загвар	Поз	Загвар
1	950, 1100, 350; 200; L=2600	2	2160; 300, 300; L=2760

Хэсгийн тодорхойлолт — Тушиц хана ТХ-1-ийн арматур

Поз	Загвар
1	900; 150; L=1050
2	550; 150; L=1250
3	6450; 150, 150; L=1050
4	150; 100, 100; L=350

Хэсгийн тодорхойлолт — Тушиц хана ТХ-3-ийн арматур

Поз	Загвар
1	900; 150; L=1050
2	550; 150; L=1250
3	2450; 150, 150; L=2750
4	150; 100, 100; L=350

Хэсгийн тодорхойлолт — Тушиц хана ТХ-2-ийн арматур

Поз	Загвар
1	900; 150; L=1050
2	550; 150; L=1250
3	2120; 150, 150; L=2420
4	150; 100, 100; L=350

Хэсгийн тодорхойлолт — Тушиц хана ТХ-4-ийн арматур

Поз	Загвар
1	900; 150; L=1050
2	550; 150; L=1250
3	24350; 150, 150; L=24650
4	150; 100, 100; L=350

Хэсгийн тодорхойлолт — Тушиц хана ТХ-5-ийн арматур

Поз	Загвар
1	900; 150; L=1050
2	550; 150; L=1250
3	5700; 150, 150; L=6000
4	150; 100, 100; L=350

Хэсгийн тодорхойлолт — Тушиц хана ТХ-6-ийн арматур

Поз	Загвар
1	900; 150; L=1050
2	550; 150; L=1250
3	1650; 150, 150; L=1950
4	150; 100, 100; L=350

ЦТБС-1,2,3-н арматур

Поз	Загвар
2	360; 560, 260, 460; L=1640

МАТЕРИАЛЫН ТҮҮВЭР

Позиц	Тэмдэглэгээ	Нэр	Тоо ширхэг	Хүнд /кг/ Нэгж	Хүнд /кг/ Нийт
		Гадна довжоо ГД-1-н арматур	1	440.44	440.44
1	MNS GOST 34028:2016	Ф 12 А400 L= 4940	56	4.386	245.605
2	MNS GOST 34028:2016	Ф 12 А400 L= 11550	19	10.254	194.831
3	MNS GOST 34028:2016	Ф 12 А400 L= 1850	32	1.642	52.559
4	MNS GOST 34028:2016	Ф 12 А400 L= 7530	6	6.685	40.111
5	MNS GOST 34028:2016	Ф 12 А400 L= 2050	8	1.820	14.560
6	MNS GOST 34028:2016	Ф 12 А400 L= 2750	5	2.441	12.207
	Материал	Бетон В20	V=	11.4м³	11.4м³
Позиц	Тэмдэглэгээ	Нэр	Тоо ширхэг	Хүнд /кг/ Нэгж	Хүнд /кг/ Нийт
		Гадна довжоо ГД-2-н арматур	1	38.53	38.53
1	MNS GOST 34028:2016	Ф 12 А400 L= 2600	9	2.308	20.775
2	MNS GOST 34028:2016	Ф 12 А400 L= 2500	8	2.220	17.756
	Материал	Бетон В20	V=	0.42м³	0.42м³
Позиц	Тэмдэглэгээ	Нэр	Тоо ширхэг	Хүнд /кг/ Нэгж	Хүнд /кг/ Нийт
		Гадна довжоо ГД-3-н арматур	1	42.69	42.69
1	MNS GOST 34028:2016	Ф 12 А400 L= 2600	10	2.308	23.083
2	MNS GOST 34028:2016	Ф 12 А400 L= 2760	8	2.450	19.603
	Материал	Бетон В20	V=	0.49м³	0.49м³
Позиц	Тэмдэглэгээ	Нэр	Тоо ширхэг	Хүнд /кг/ Нэгж	Хүнд /кг/ Нийт
		Тушиц хана ТХ-1-н арматур	1	158.08	158.08
1	MNS GOST 34028:2016	Ф 12 А400 L= 1050	66	0.932	61.526
2	MNS GOST 34028:2016	Ф 12 А400 L= 1250	33	1.110	36.622
3	MNS GOST 34028:2016	Ф 12 А400 $L_{ш}$= 6750	10	5.993	59.927
4	MNS GOST 34028:2016	Ф 8 А400 L= 350	66	0.138	9.115
5	MNS GOST 34028:2016	Ф 12 А400 L= 420	33	0.373	12.305
6	MNS GOST 34028:2016	Ф 12 А400 $L_{ш}$= 6450	4	5.726	22.906
	Материал	Бетон В20	V=	1.9м³	1.9м³
Позиц	Тэмдэглэгээ	Нэр	Тоо ширхэг	Хүнд /кг/ Нэгж	Хүнд /кг/ Нийт
		Тушиц хана ТХ-2-н арматур	1	57.18	57.18
1	MNS GOST 34028:2016	Ф 12 А400 L= 1050	24	0.932	22.373
2	MNS GOST 34028:2016	Ф 12 А400 L= 1250	12	1.110	13.317
3	MNS GOST 34028:2016	Ф 12 А400 $L_{ш}$= 2420	10	2.149	21.485
4	MNS GOST 34028:2016	Ф 8 А400 L= 350	24	0.138	3.315
5	MNS GOST 34028:2016	Ф 12 А400 L= 420	12	0.373	4.475
6	MNS GOST 34028:2016	Ф 12 А400 $L_{ш}$= 2120	4	1.882	7.529
	Материал	Бетон В20	V=	0.64м³	0.64м³
Позиц	Тэмдэглэгээ	Нэр	Тоо ширхэг	Хүнд /кг/ Нэгж	Хүнд /кг/ Нийт
		Тушиц хана ТХ-3-н арматур	2	63.08	126.16
1	MNS GOST 34028:2016	Ф 12 А400 L= 1050	26	0.932	24.237
2	MNS GOST 34028:2016	Ф 12 А400 L= 1250	13	1.110	14.427
3	MNS GOST 34028:2016	Ф 12 А400 $L_{ш}$= 2750	10	2.441	24.415
4	MNS GOST 34028:2016	Ф 8 А400 L= 350	26	0.138	3.591
5	MNS GOST 34028:2016	Ф 12 А400 L= 420	13	0.373	4.847
6	MNS GOST 34028:2016	Ф 12 А400 $L_{ш}$= 2450	4	2.175	8.701
	Материал	Бетон В20	V=	0.74м³	1.48м³
Позиц	Тэмдэглэгээ	Нэр	Тоо ширхэг	Хүнд /кг/ Нэгж	Хүнд /кг/ Нийт
		Тушиц хана ТХ-4-н арматур	1	584.67	584.67
1	MNS GOST 34028:2016	Ф 12 А400 L= 1050	246	0.932	229.322
2	MNS GOST 34028:2016	Ф 12 А400 L= 1250	123	1.110	136.501
3	MNS GOST 34028:2016	Ф 12 А400 $L_{ш}$= 24650	10	21.885	218.846
4	MNS GOST 34028:2016	Ф 8 А400 L= 350	246	0.138	33.974
5	MNS GOST 34028:2016	Ф 12 А400 L= 420	143	0.373	53.322
6	MNS GOST 34028:2016	Ф 12 А400 $L_{ш}$= 24350	4	21.618	86.473
	Материал	Бетон В20	V=	7.1м³	7.1м³
Позиц	Тэмдэглэгээ	Нэр	Тоо ширхэг	Хүнд /кг/ Нэгж	Хүнд /кг/ Нийт
		Тушиц хана ТХ-5-н арматур	1	142.49	142.49
1	MNS GOST 34028:2016	Ф 12 А400 L= 1050	60	0.932	55.932
2	MNS GOST 34028:2016	Ф 12 А400 L= 1250	30	1.110	33.293
3	MNS GOST 34028:2016	Ф 12 А400 $L_{ш}$= 6000	10	5.327	53.269
4	MNS GOST 34028:2016	Ф 8 А400 L= 350	60	0.138	8.286
5	MNS GOST 34028:2016	Ф 12 А400 L= 420	30	0.373	11.186
6	MNS GOST 34028:2016	Ф 12 А400 $L_{ш}$= 5700	4	5.061	20.242
	Материал	Бетон В20	V=	1.68м³	1.68м³
Позиц	Тэмдэглэгээ	Нэр	Тоо ширхэг	Хүнд /кг/ Нэгж	Хүнд /кг/ Нийт
		Тушиц хана ТХ-6-н арматур	1	44.08	44.08
1	MNS GOST 34028:2016	Ф 12 А400 L= 1050	18	0.932	16.780
2	MNS GOST 34028:2016	Ф 12 А400 L= 1250	9	1.110	9.988
3	MNS GOST 34028:2016	Ф 12 А400 $L_{ш}$= 1950	10	1.731	17.312
4	MNS GOST 34028:2016	Ф 8 А400 L= 350	18	0.138	2.486
5	MNS GOST 34028:2016	Ф 12 А400 L= 420	9	0.373	3.356
6	MNS GOST 34028:2016	Ф 12 А400 $L_{ш}$= 1650	4	1.465	5.860
	Материал	Бетон В20	V=	0.51м³	0.51м³
		ЦТБС-1-н арматур	1	283.06	283.06
1	MNS GOST 34028:2016	Ф 16 А400 $L_{ш}$= 22100	6	34.881	209.287
2	MNS GOST 34028:2016	Ф 8 А240 L= 1640	114	0.647	73.771
	Материал	Бетон В20	V=	3.32м³	3.32м³

Тайлбар:
1. Энэ хуудсыг холбогдох хуудсуудтай хамтатган үзнэ үү.
2. Цутгамал хийцэд хэрэглэх арматур нь эвэрч муудаагүй, тахийж мурийгаагүй, стандартын шаардлагыг хангасан байх ёстой.
3. Цутгамал бетон, төмөрбетон ажлыг гүйцэтгэхдээ барилгын норм ба дүрэм БНБД 52-02-05, БД-52-102-04-ын зохих заавруудыг дагаж мөрдөх ёстой.
4. Барилга архитектурын зураглагаа хамтатган үзнэ үү.

Байршлын схем

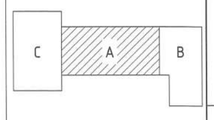

"КРИЕТИВ МОНГОЛИА" ХХК
Барилгын зураг төслийн компани
Улаанбаатар хот Баянгол дүүрэг, 26-р хороо, Их монгол үүсэн байгуулагч, "Сонго Спорт Оффис"2-207 тоот

ЕРӨНХИЙ БОЛОВСРОЛЫН 1 ДҮГЭЭР СУРГУУЛИЙН ӨРГӨТГӨЛ 320 ХҮҮХДИЙН СУРГУУЛЬ
Байршил: Дорноговь аймаг, Сайншанд сум

Гадна довжоо ГД-1, ГД-2, ТХ-1,2,3,4,5,6, ЦТБС-1-н материалын түүвэр

Ye шат: А.З

Инженер	Б.Бат-Оргил	ЕГ шифр: КМ-25-02-543	Масштаб: М1:100;50;25	Огноо: 2025он
Гүйцэтгэсэн	Л.Шижирбаатар	ТГ шифр:	Зургийн дугаар: ББ-48	Хуудас: 90
Шалгасан	Ш.Мөнхзул			

Баталгаажуулсан хувилбар
Монгол Улсын Барилгын тухай хуулийн 24.2.1-д заасны дагуу
2024-2025

Х13 ТЭНХЛЭГ ДАГУУХ РАМЫН ХЭВ /М1:100/

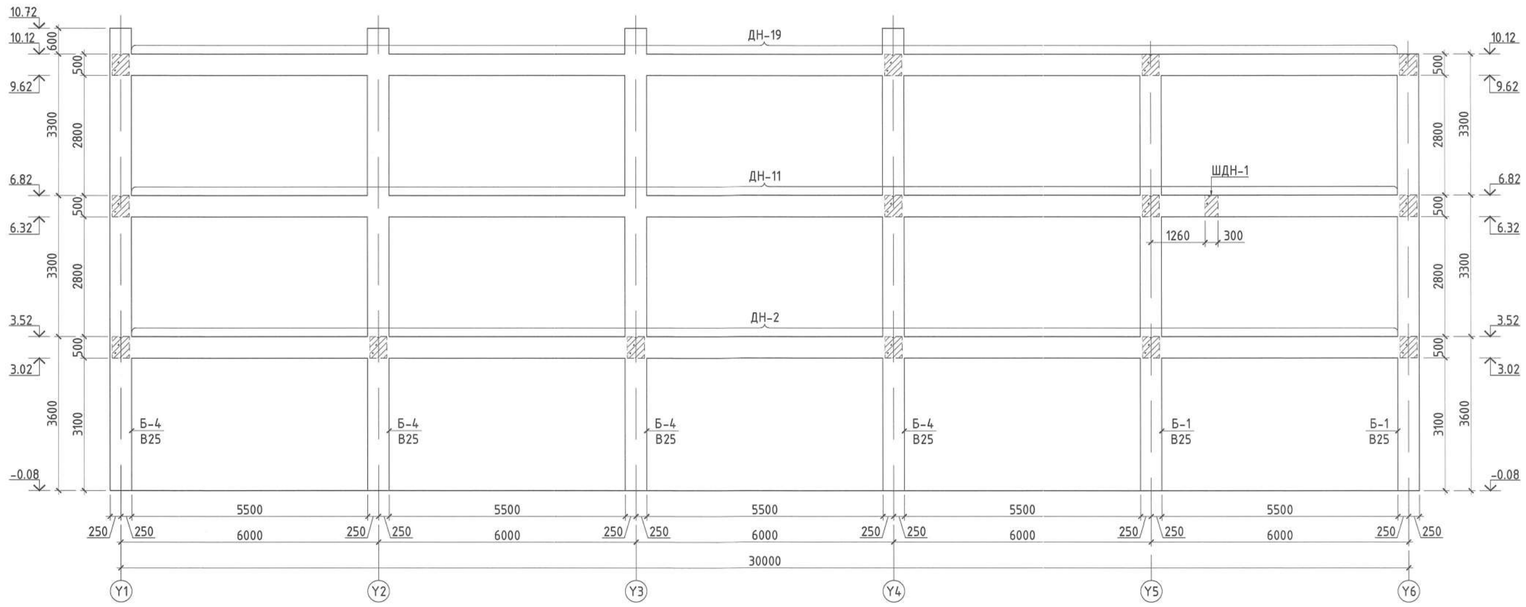

Х14 ТЭНХЛЭГ ДАГУУХ РАМЫН ХЭВ /М1:100/

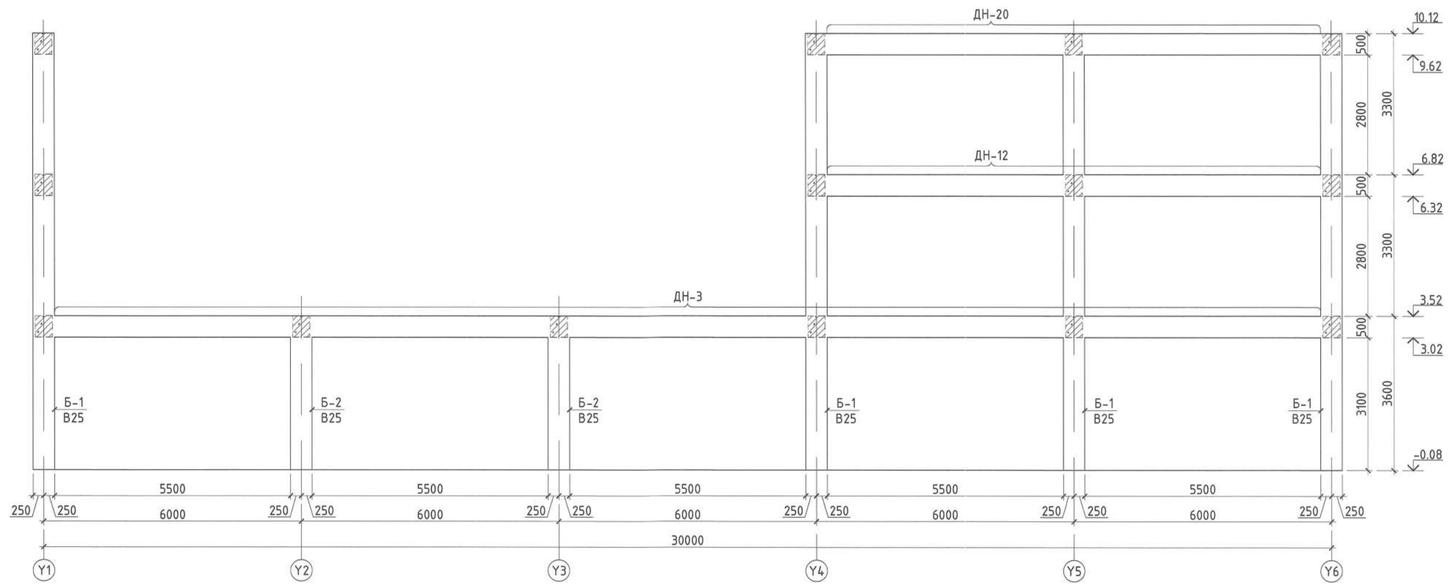

Тайлбар:
1. Энэ хуудсыг ББ-49-50 хуудастай хамт үзнэ.
2. Бетоны анги В25 /М350/, арматурын гангийн анги А400, А240.
3. Цутгалтын ажлыг "Цутгамал бетон, Төмөр бетон бүтээц" БНБД 52-02-05, "Цутгамал төмөр бетон бүтээцийн ажил гүйцэтгэх заавар" БД 52-102-04 баримтлан гүйцэтгэвэл зохино.

Товчилсон үгийн жагсаалт:

Б -Багана
ДН -Дамнуруу
ТДН -Туслах дамнуруу
ШДН -Шатны дамнуруу

Байршлын схем

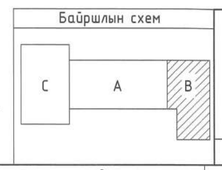

"КРИЕТИВ МОНГОЛИА" ХХК
Барилгын зураг төслийн компани
Чингэлтэй дүүрэг, 26-р хороо, Их монгол үндэсний дуулиан, "Сонгэ Сиэрэ Оффис"2-207 тоот

ЕРӨНХИЙ БОЛОВСРОЛЫН 1 ДҮГЭЭР СУРГУУЛИЙН ӨРГӨТГӨЛ 320 ХҮҮХДИЙН СУРГУУЛЬ
Байршил: Дорноговь аймаг, Сайншанд сум

Х13, Х14 тэнхлэг дагуух рамын хэв

Ye шат: А.3

Инженер	Б.Бат-Оргил	ЕГ шифр: КМ-25-02-543	Масштаб: М1:100	Огноо: 2025он
Г.Гүйцэтгэсэн	Ц.Мөнгөнцэцэг	ТГ шифр:	Зургийн дугаар: ББ-51	Хуудас: 90
Шалгасан	Ш.Мөнхзул			

ЭКСПЕРТ № 2-31

X15 ТЭНХЛЭГ ДАГУУХ РАМЫН ХЭВ /М1:100/

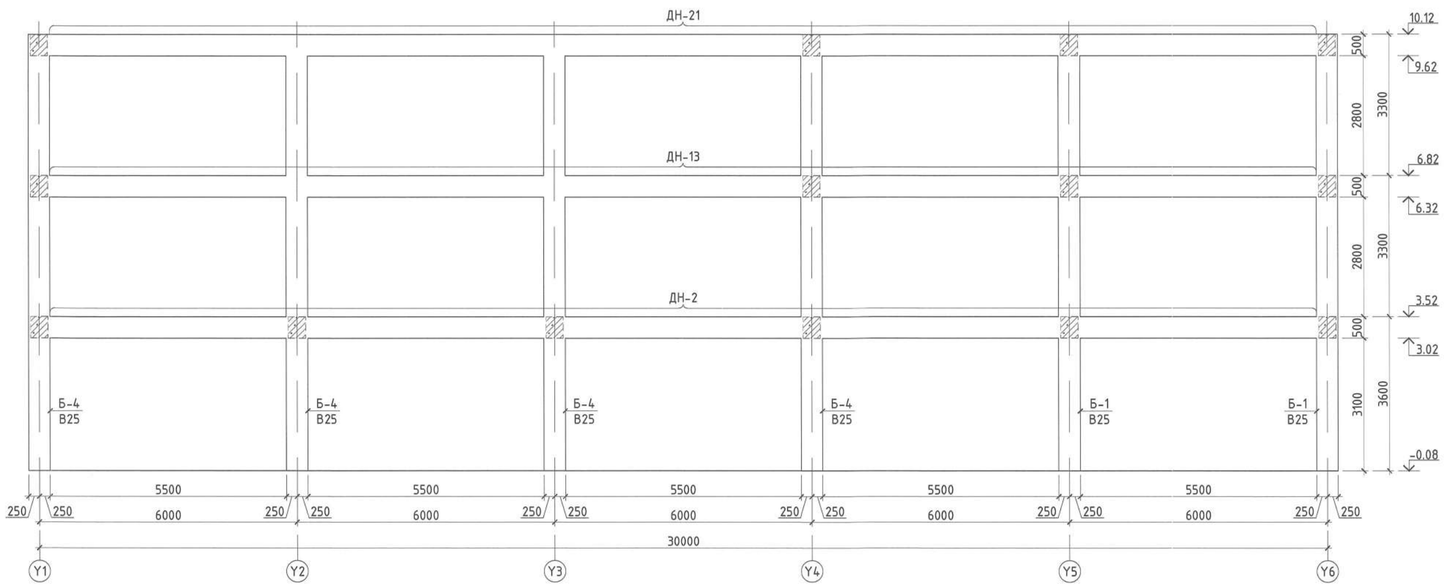

Y1 ТЭНХЛЭГ ДАГУУХ РАМЫН ХЭВ /М1:100/

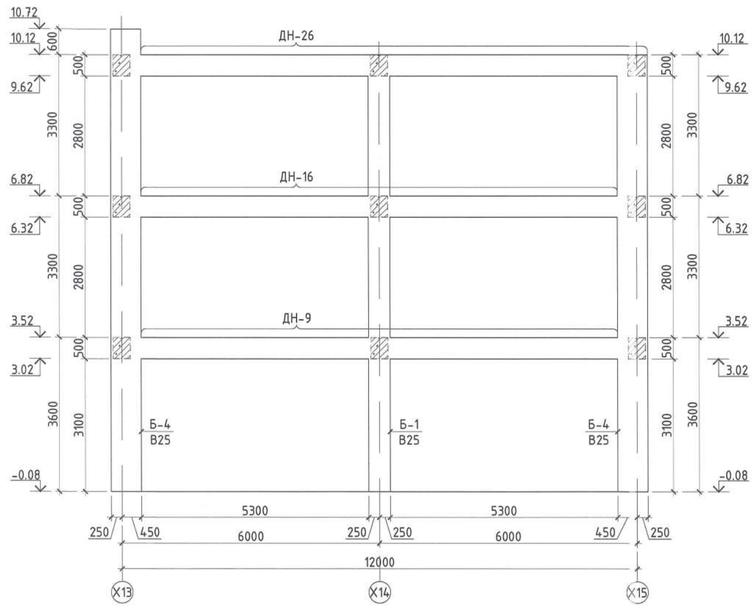

Y2 ТЭНХЛЭГ ДАГУУХ РАМЫН ХЭВ /М1:100/

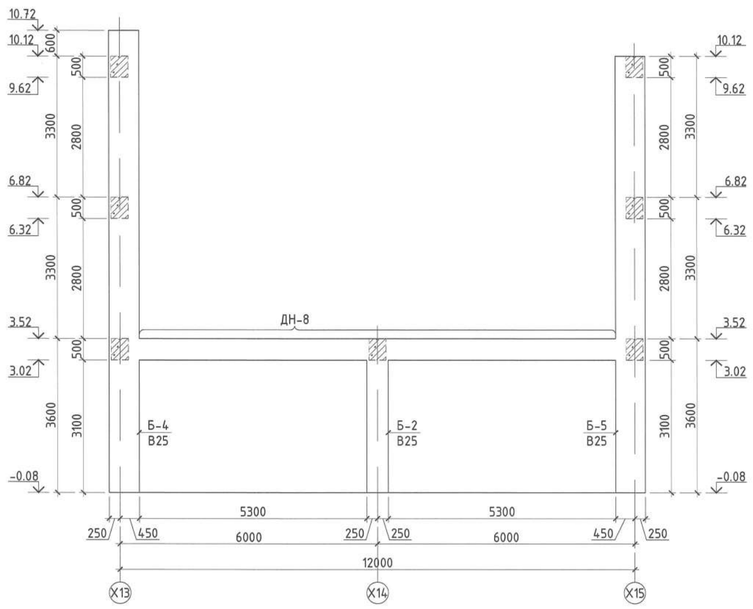

Y3 ТЭНХЛЭГ ДАГУУХ РАМЫН ХЭВ /М1:100/

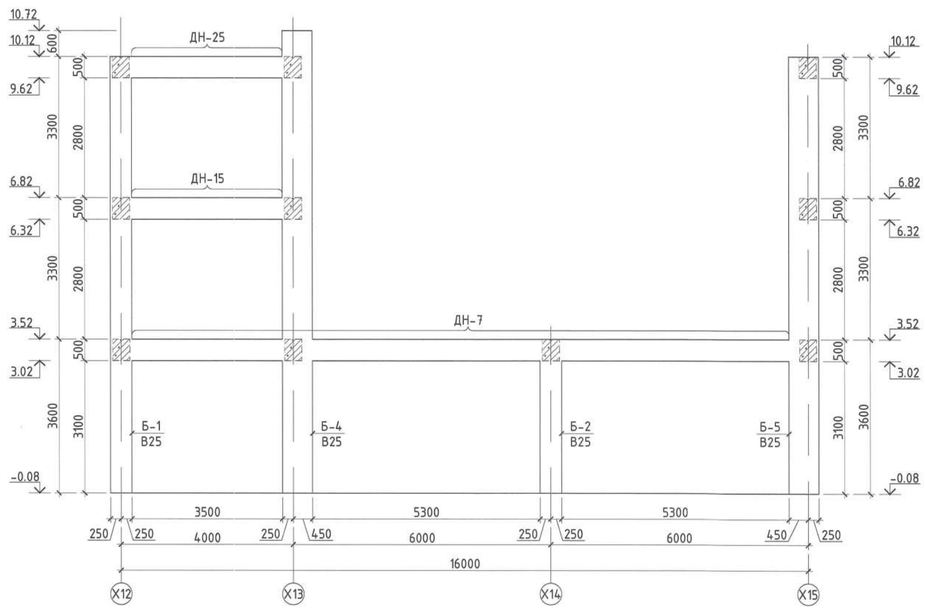

Товчилсон үгийн жагсаалт:

Б -Багана
ДН -Дамнуруу
ТДН -Туслах дамнуруу
ШДН -Шатны дамнуруу

Тайлбар:
1. Энэ хуудсыг ББ-49-50 хуудастай хамт үзнэ.
2. Бетоны анги В25 /М350/, арматурын гангийн анги А400, А240.
3. Цутгалтын ажлыг "Цутгамал бетон, Төмөр бетон бүтээц" БНБД 52-02-05, "Цутгамал төмөр бетон бүтээцийн ажил гүйцэтгэх заавар" БД 52-102-04 баримтлан гүйцэтгэдэл зохино.

Байршлын схем

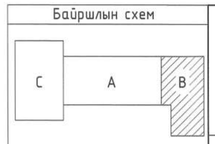

"КРИЕТИВ МОНГОЛИА" ХХК
Барилгын зураг төслийн компани
Улаанбаатар хот Баянгол дүүрэг, 26-р хороо, Үй монгол цэсэм дүүжин, "Сонгэ Сиэрра Оффис"2-207 тоот

ЕРӨНХИЙ БОЛОВСРОЛЫН 1 ДҮГЭЭР СУРГУУЛИЙН ӨРГӨТГӨЛ 320 ХҮҮХДИЙН СУРГУУЛЬ
Байршил: Дорноговь аймаг, Сайншанд сум

X15, Y1-Y3 тэнхлэг дагуух рамын хэв

Инженер	Б.Бат-Оргил	ЕГ шифр: КМ-25-02-543	Масштаб: М1:100	Огноо: 2025он	Үе шат: А.3
Гүйцэтгэсэн	Ц.Мөнгөнцэцэг	ТГ шифр:	Зургийн дугаар: ББ-52	Хуудас: 90	
Шалгасан	Ш.Мөнхзул				

Зураг төсөлд мэдээлэл хянасан
ЭКСПЕРТ № 8.31
Гарын үсэг
Эмхэтгэсэн огноо
Шинжлэгч эсэх .....
Барилгын хөгжлийн газар

Y4 ТЭНХЛЭГ ДАГУУХ РАМЫН ХЭВ /М1:100/

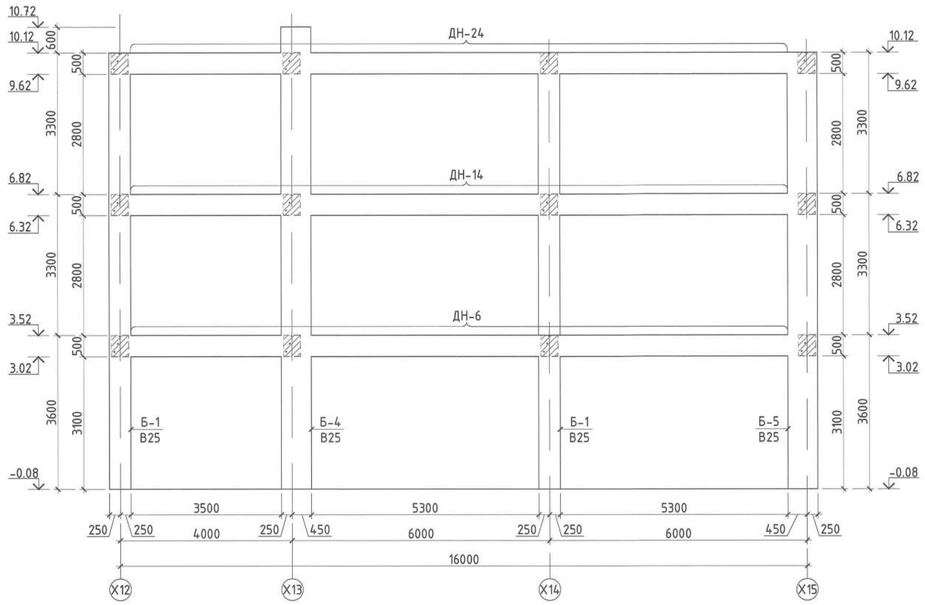

Y5 ТЭНХЛЭГ ДАГУУХ РАМЫН ХЭВ /М1:100/

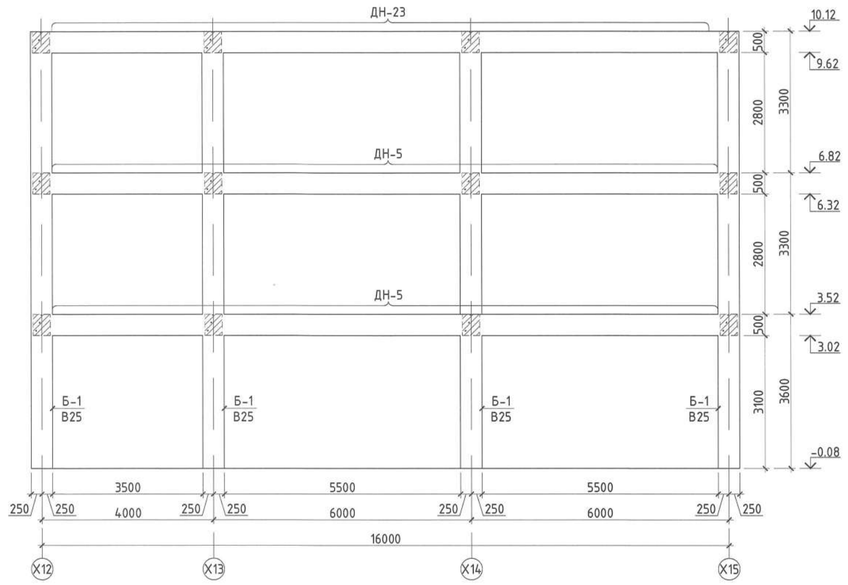

Y6 ТЭНХЛЭГ ДАГУУХ РАМЫН ХЭВ /М1:100/

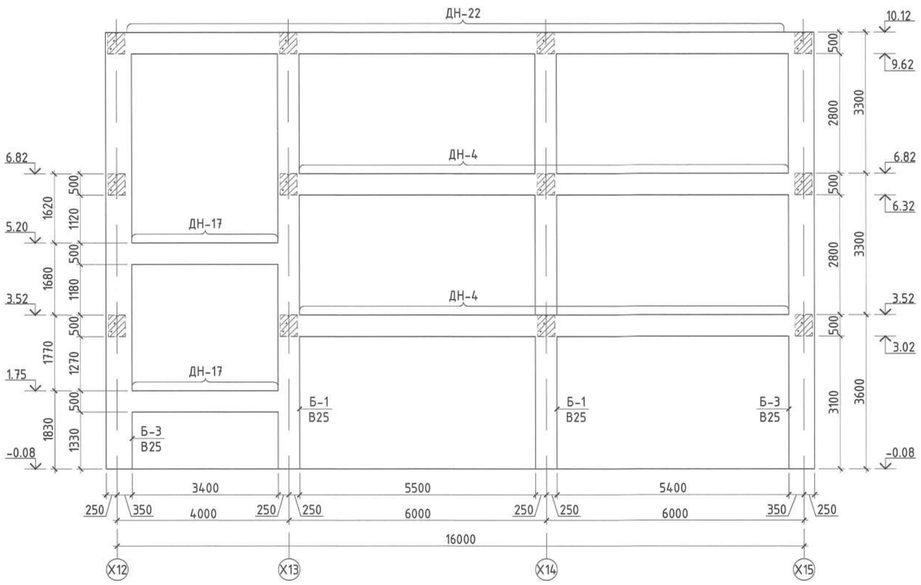

Тайлбар:
1. Энэ хуудсыг ББ-49-50 хуудастай хамт үзнэ.
2. Бетоны анги В25 /МЗ50/, арматурын гангийн анги А400, А240.
3. Цутгалтын ажлыг "Цутгамал бетон, Төмөр бетон бүтээц" БНБД 52-02-05, "Цутгамал төмөр бетон бүтээцийн ажил гүйцэтгэх заавар" БД 52-102-04 баримтлан гүйцэтгэвэл зохино.

Товчилсон үгийн жагсаалт:

Б -Багана
ДН -Дамнуруу
ТДН -Туслах дамнуруу
ШДН -Шатны дамнуруу

Байршлын схем

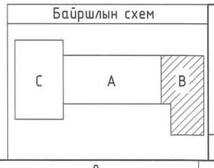

"КРИЕТИВ МОНГОЛИА" ХХК
Барилгын зураг төслийн компани
Улаанбаатар хот Баянгол дүүрэг, 26-р хороо, Их монгол улсын дурсгалт "Сонгто Сноорт Оффис"2-207 тоот

ЕРӨНХИЙ БОЛОВСРОЛЫН 1 ДҮГЭЭР СУРГУУЛИЙН ӨРГӨТГӨЛ 320 ХҮҮХДИЙН СУРГУУЛЬ Байршил: Дорноговь аймаг, Сайншанд сум				
Y4-Y6 тэнхлэг дагуух рамын хэв				Үе шат: А.З
Инженер	Б.Бат-Оргил	ЕГ шифр: КМ-25-02-543	Масштаб: М1:100	Огноо: 2025он
Гүйцэтгэсэн	Ц.Мөнгөнцэцэг	ТГ шифр:	Зургийн дугаар: ББ-53	Хуудас: 90
Шалгасан	Ш.Мөнхзул			

3-Р ДАВХРЫН БАГАНА, ДАМНУРУУ БАЙГУУЛАЛТ /М1:100/

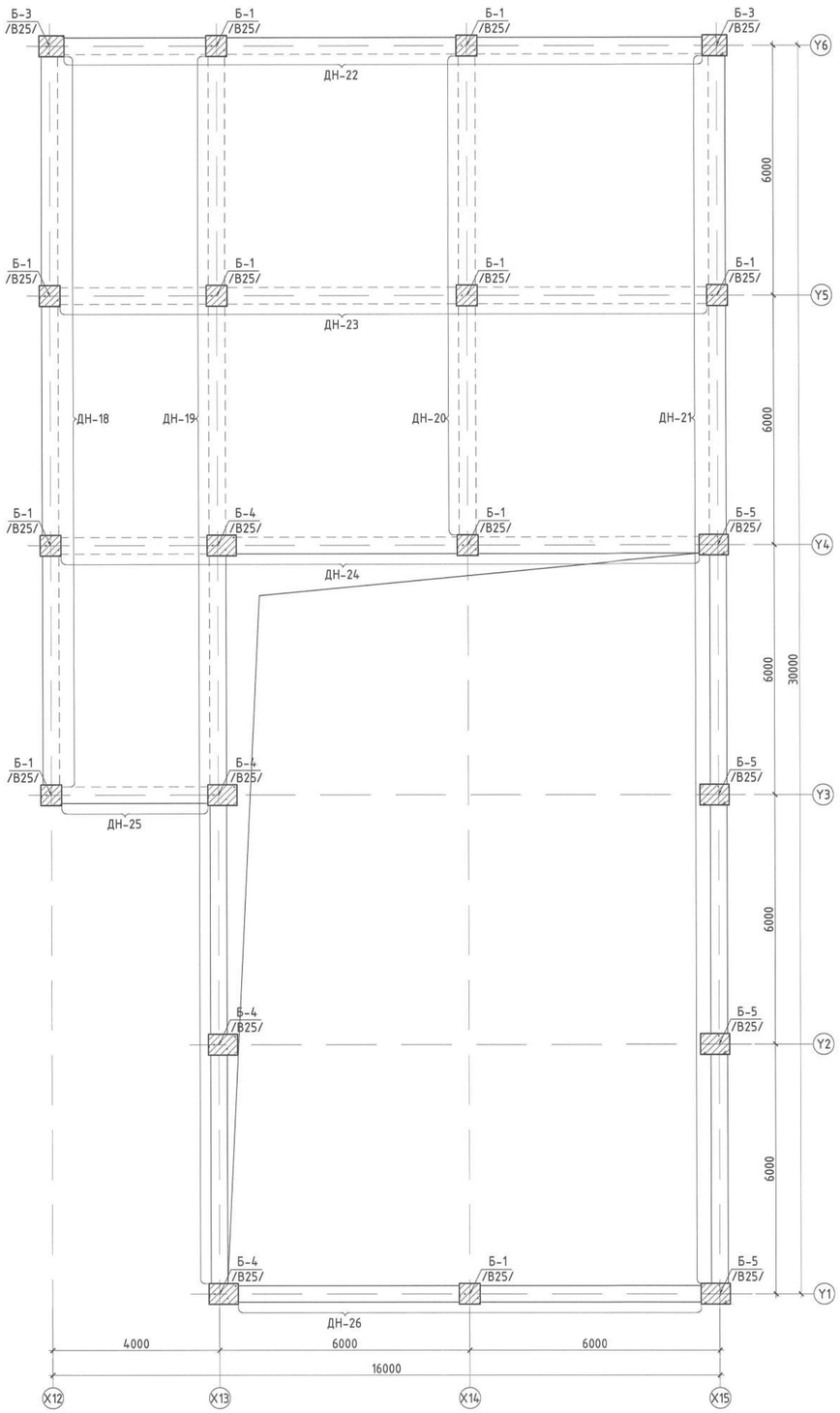

Х12 ТЭНХЛЭГ ДАГУУХ РАМЫН ХЭВ /М1:100/

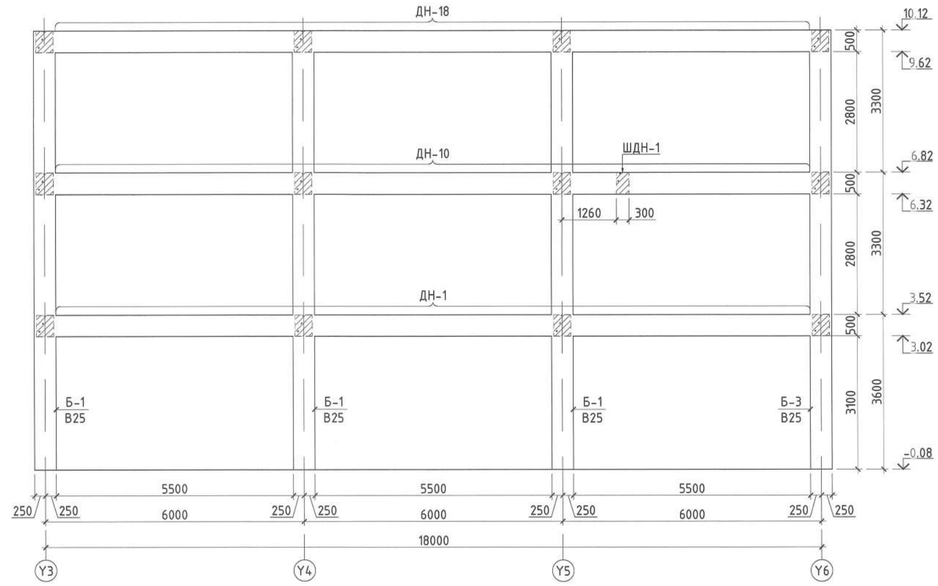

Товчилсон үгийн жагсаалт:

Б -Багана
ДН -Дамнуруу
ТДН -Туслах дамнуруу
ШДН -Шатны дамнуруу

Тайлбар:
1. Энэ хуудсыг холбогдох БА болон хорших зургийн хуудсуудтай хамт үзнэ.
2. Бетоны анги В25 /М350/, арматурын гангийн анги А400, А240.
3. Цутгалтын ажлыг "Цутгамал бетон, Төмөр бетон бүтээц" БНБД 52-02-05, "Цутгамал төмөр бетон бүтээцийн ажил гүйцэтгэх заавар" БД 52-102-04 баримтлан гүйцэтгэвэл зохино.
4. Дамнуруу болон баганын хөндлөн огтлолыг рамын хэв болон түүний огтлолд үзүүлсэн.
5. Рамын хэв, хучилтын хэвийг уялдуулж хийнэ. Зөрсөн тохиолдолд зураг төсөл зохиогчоос заавал лавлаж тодорхой болгох.

Байршлын схем

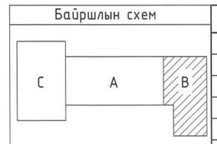

ЗӨВШӨӨРӨЛЦСӨН		
БА	Ч.Баттулга	
ХАС	М.Оддаяр	
ЦБУ	Б.Ижилчимэг	
ХТ, ДГ	А.Тэмүүлэн	
ХД	Ц.Үүрцайх	

"КРИЕТИВ МОНГОЛИА" ХХК
Барилгын зураг төслийн компани
Улаанбаатар хот Баянгол дүүрэг, 26-р хороо, Их монгол улсын аудитор, "Сайто Смарт Оффис"2-207 тоот

ЕРӨНХИЙ БОЛОВСРОЛЫН 1 ДҮГЭЭР СУРГУУЛИЙН ӨРГӨТГӨЛ 320 ХҮҮХДИЙН СУРГУУЛЬ
Байршил: Дорноговь аймаг, Сайншанд сум

3-р давхрын багана, дамнуруугийн байгуулалт, Х12 тэнхлэг дагуух рамын хэв				Үе шат: А.З
Инженер	Б.Бат-Оргил	ЕГ шифр: КМ-25-02-543	Масштаб: М1:100	Огноо: 2025он
Гүйцэтгэсэн	Ц.Мөнгөнцэцэг	ТГ шифр:	Зургийн дугаар: ББ-50	Хуудас: 90
Шалгасан	Ш.Мөнхзул			

Баталгаажуулсан: Барилгын хөгжлийн яам
Q-31

1-Р ДАВХРЫН БАГАНА, ДАМНУРУУ БАЙГУУЛАЛТ /М1:100/

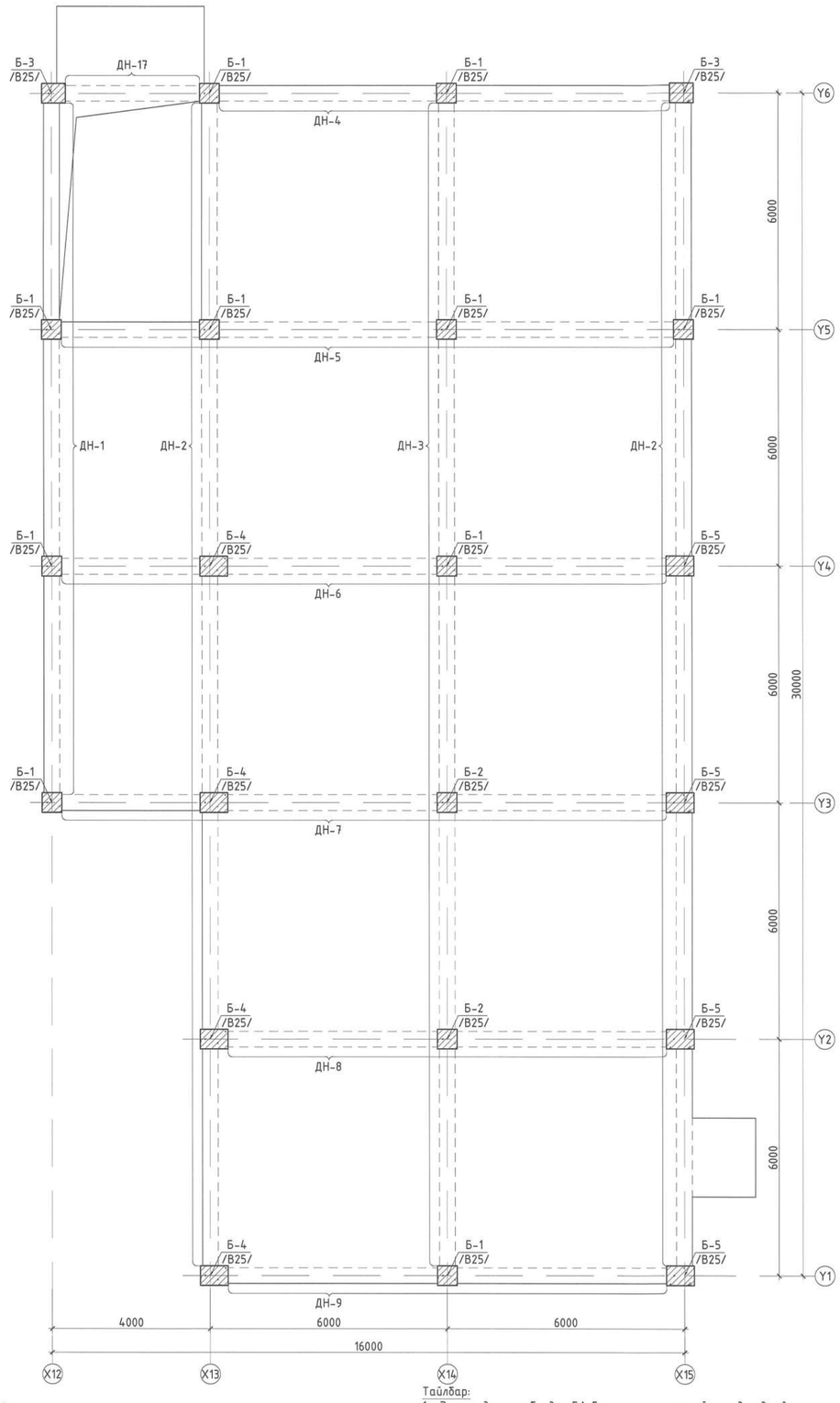

2-Р ДАВХРЫН БАГАНА, ДАМНУРУУ БАЙГУУЛАЛТ /М1:100/

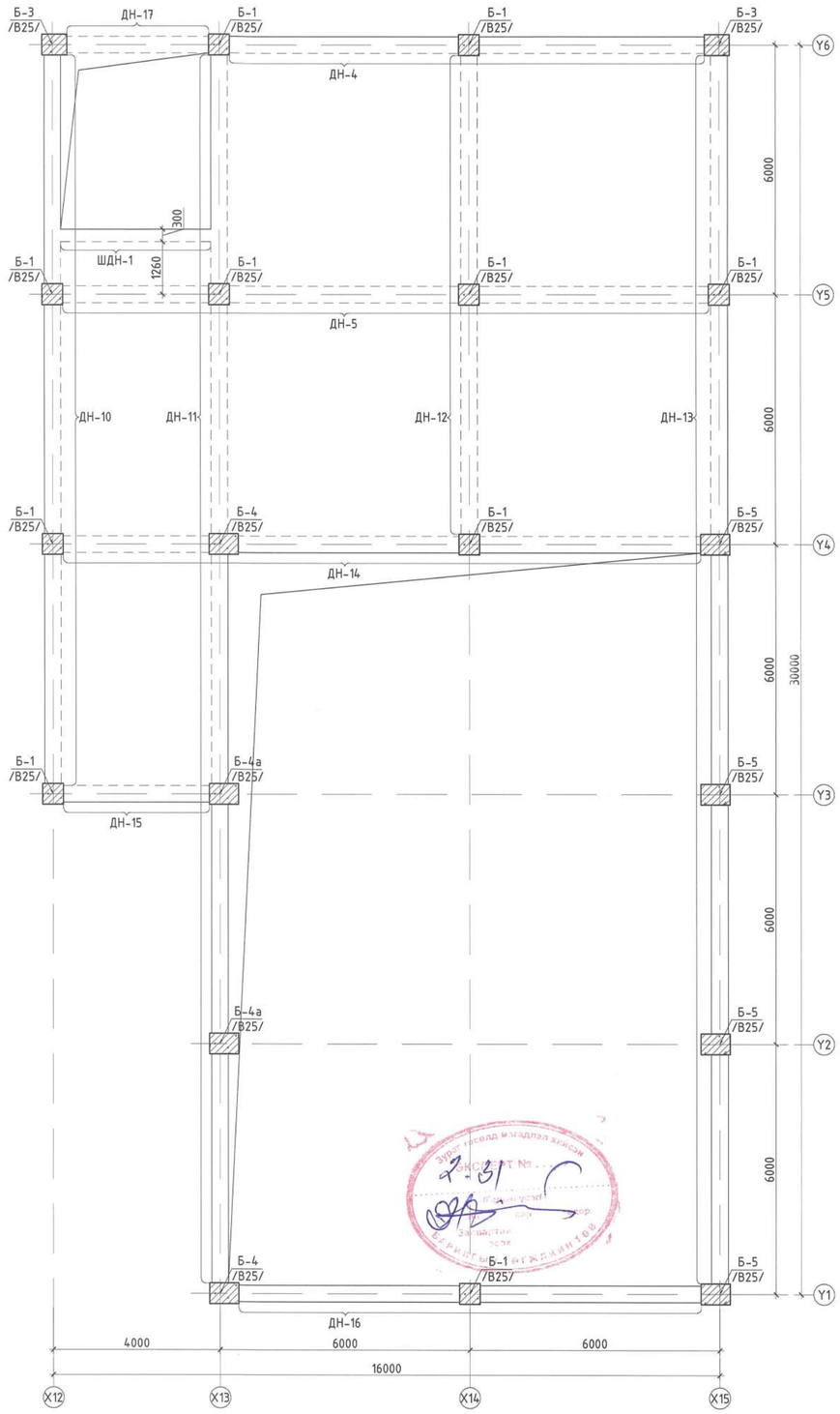

Тодчилсон үгийн жагсаалт:

Б -Багана
ДН -Дамнуруу
ТДН -Туслах дамнуруу
ШДН -Шатны дамнуруу

Тайлбар:

1. Энэ хуудсыг холбогдох БА болон хоршох зургийн хуудсуудтай хамт үзнэ.
2. Бетоны ангиВ25 /М350/, арматурын гангийн ангиА400, А240.
3. Цутгалтын ажлыг "Цутгамал бетон, Төмөр бетон бүтээц" БНБД 52-02-05, "Цутгамал төмөр бетон бүтээцийн ажил гүйцэтгэх заавар" БД 52-102-04 баримтлан гүйцэтгэвэл зохино.
4. Дамнуруу болон баганын хөндлөн огтлолыг рамын хэв болон түүний огтлолд уялдуулсан.
5. Рамын хэв, хучилтын хэвийг уялдуулж хийнэ. Зөрсөн тохиолдолд зураг төсөл зохиогчоос заавал лавлаж тодорхой болгох.

Байршлын схем

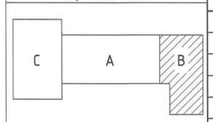

ЗӨВШӨӨРӨЛЦСӨН		
БА	Ч.Баттулга	
ХАС	М.Оддаяр	
ЦБУ	Б.Ижилчимэг	
ХТ, ДГ	А.Тэмүүлэн	
ХД	Ц.Үүрцайх	

"КРИЕТИВ МОНГОЛИА" ХХК
Барилгын зураг төслийн компани
Улаанбаатар хот Баянзүрх дүүрэг, 26-р хороо, Их монгол аудитор, "Сонгт Сюрф Офис"2-207 тоот

ЕРӨНХИЙ БОЛОВСРОЛЫН 1 ДҮГЭЭР СУРГУУЛИЙН ӨРГӨТГӨЛ 320 ХҮҮХДИЙН СУРГУУЛЬ
Байршил: Дорноговь аймаг, Сайншанд сум

1, 2-р давхрын багана, дамнуруугны байгуулалт

Ye шат: А.3					
Инженер	Б.Бат-Оргил	ЕГ шифр: КМ-25-02-543	Масштаб: М1:100	Огноо: 2025он	
Гүйцэтгэсэн	Ц.Мөнгөнцэцэг	ТГ шифр:	Зургийн дугаар: ББ-49	Хуудас: 90	
Шалгасан	Ш.Мөнхзул				

БАГАНА Б-1 /М1:50/

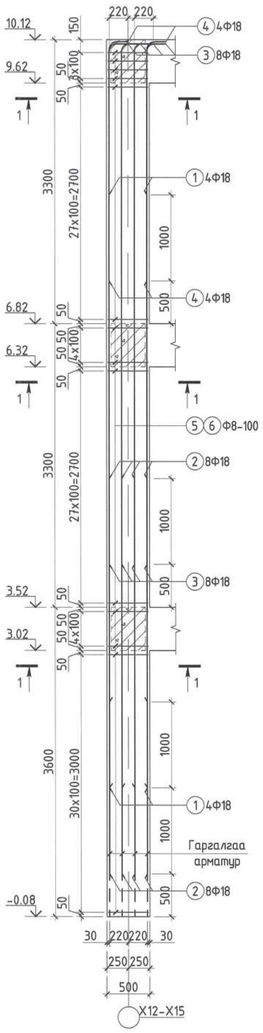

БАГАНА Б-2 /М1:50/

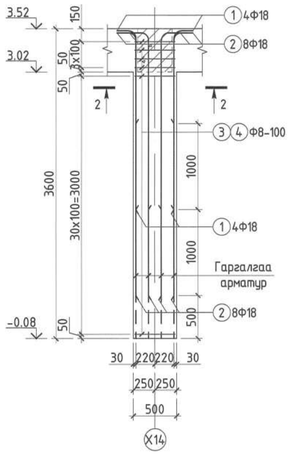

БАГАНА Б-3 /М1:50/

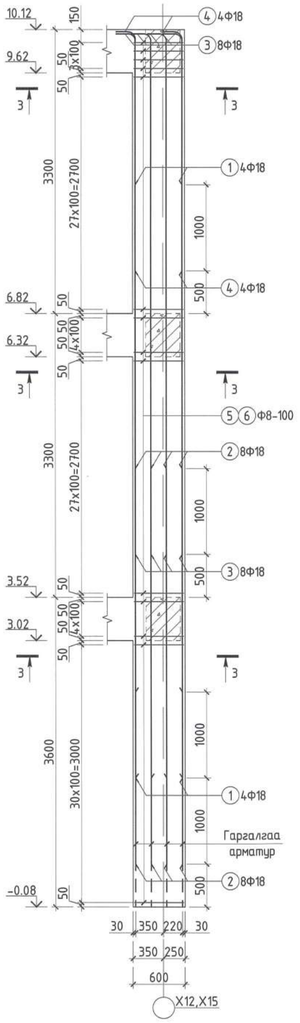

БАГАНА Б-4 /М1:50/

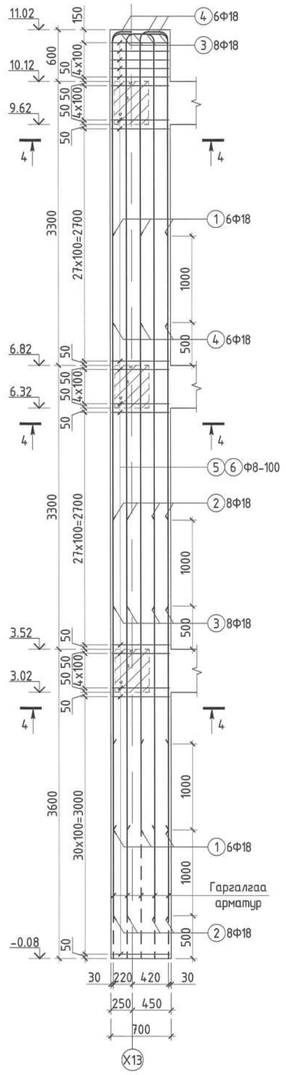

БАГАНА Б-5 /М1:50/

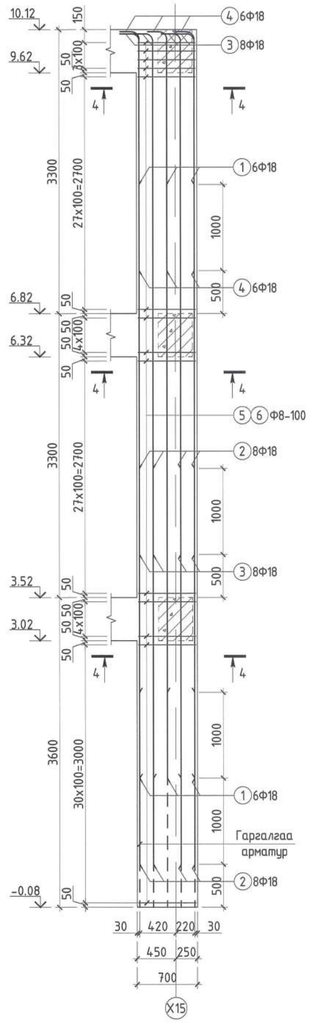

ОГТЛОЛ 1-1 /М1:25/

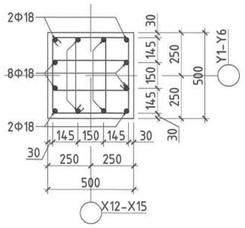

ОГТЛОЛ 2-2 /М1:25/

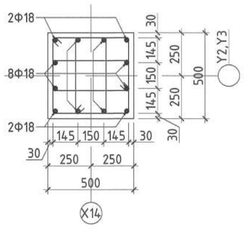

ОГТЛОЛ 3-3 /М1:25/

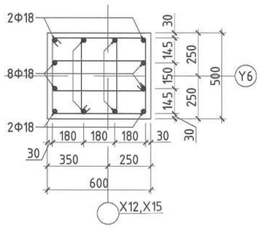

ОГТЛОЛ 4-4 /М1:25/

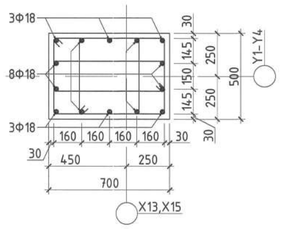

Хэсгийн тодорхойлолт

Багана Б-1-н арматур

Поз	Загвар	Поз	Загвар
3	5970; R=90; L=150; L=6340	4	2670; R=90; L=150; L=3040
5	540; 440; 540; 440; L=1960	6	280; 440; 540; 180; L=1440

Багана Б-2-н арматур

Поз	Загвар	Поз	Загвар
1	1970; R=90; L=150; L=2340	2	2970; R=90; L=150; L=3340
3	540; 440; 540; 440; L=1960	4	280; 440; 540; 180; L=1440

Багана Б-3-н арматур

Поз	Загвар	Поз	Загвар
3	5970; R=90; L=150; L=6340	4	2670; R=90; L=150; L=3040
5	640; 440; 540; 540; L=2160	6	310; 440; 540; 210; L=1500

Багана Б-4-н арматур

Поз	Загвар	Поз	Загвар
3	6570; R=90; L=150; L=6940	4	3270; R=90; L=150; L=3640
5	740; 440; 540; 640; L=2360	6	450; 440; 540; 350; L=1780

Багана Б-5-н арматур

Поз	Загвар	Поз	Загвар
3	5970; R=90; L=150; L=6340	4	2670; R=90; L=150; L=3040
5	740; 440; 540; 640; L=2360	6	450; 440; 540; 350; L=1780

МАТЕРИАЛЫН ТҮҮВЭР

Позиц	Тэмдэглэгээ	Нэр	Тоо ширхэг	Хүнд /кг/ Нэгж	Нийт
		Багана "Б-1"-н арматур	10	465.52	4655.18
1	MNS GOST 34028:2016	Ф 18 А400 L= 4600	4	9.189	36.755
2	MNS GOST 34028:2016	Ф 18 А400 L= 6900	8	13.783	110.266
3	MNS GOST 34028:2016	Ф 18 А400 L= 6340	8	12.665	101.317
4	MNS GOST 34028:2016	Ф 18 А400 L= 3040	4	6.073	24.291
5	MNS GOST 34028:2016	Ф 8 А240 L= 1960	101	0.773	78.112
6	MNS GOST 34028:2016	Ф 8 А240 L= 1440	202	0.568	114.777
	Материал	Бетон В25 /М350/	V=	$2.55м^3$	$25.5м^3$
		Багана "Б-2"-н арматур	2	138.92	277.83
1	MNS GOST 34028:2016	Ф 18 А400 L= 2340	4	4.674	18.697
2	MNS GOST 34028:2016	Ф 18 А400 L= 3340	8	6.672	53.375
3	MNS GOST 34028:2016	Ф 8 А240 L= 1960	35	0.773	27.068
4	MNS GOST 34028:2016	Ф 8 А240 L= 1440	70	0.568	39.774
	Материал	Бетон В25 /М350/	V=	$0.9м^3$	$1.8м^3$
		Багана "Б-3"-н арматур	2	478.27	956.54
1	MNS GOST 34028:2016	Ф 18 А400 L= 4600	4	9.189	36.755
2	MNS GOST 34028:2016	Ф 18 А400 L= 6900	8	13.783	110.266
3	MNS GOST 34028:2016	Ф 18 А400 L= 6340	8	12.665	101.317
4	MNS GOST 34028:2016	Ф 18 А400 L= 3040	4	6.073	24.291
5	MNS GOST 34028:2016	Ф 8 А240 L= 2160	101	0.852	86.082
6	MNS GOST 34028:2016	Ф 8 А240 L= 1500	202	0.592	119.559
	Материал	Бетон В25 /М350/	V=	$3.06м^3$	$6.12м^3$
		Багана "Б-4"-н арматур	4	567.54	2270.17
1	MNS GOST 34028:2016	Ф 18 А400 L= 4600	6	9.189	55.133
2	MNS GOST 34028:2016	Ф 18 А400 L= 6900	8	13.783	110.266
3	MNS GOST 34028:2016	Ф 18 А400 L= 6940	8	13.863	110.906
4	MNS GOST 34028:2016	Ф 18 А400 L= 3640	6	7.271	43.627
5	MNS GOST 34028:2016	Ф 8 А240 L= 2360	106	0.931	98.709
6	MNS GOST 34028:2016	Ф 8 А240 L= 1780	212	0.702	148.900
	Материал	Бетон В25 /М350/	V=	$3.78м^3$	$15.12м^3$
		Багана "Б-5"-н арматур	4	539.08	2156.33
1	MNS GOST 34028:2016	Ф 18 А400 L= 4600	6	9.189	55.133
2	MNS GOST 34028:2016	Ф 18 А400 L= 6900	8	13.783	110.266
3	MNS GOST 34028:2016	Ф 18 А400 L= 6340	8	12.665	101.317
4	MNS GOST 34028:2016	Ф 18 А400 L= 3040	6	6.073	36.436
5	MNS GOST 34028:2016	Ф 8 А240 L= 2360	101	0.931	94.053
6	MNS GOST 34028:2016	Ф 8 А240 L= 1780	202	0.702	141.877
	Материал	Бетон В25 /М350/	V=	$3.57м^3$	$14.28м^3$

Тайлбар:
1. Энэ хуудсыг ББ-49-53 хуудастай хамт үзэнэ.
2. Бетоны анги В25 /М350/, арматурын ангийн анги А400, А240.
3. Цутгалтын ажлыг "Цутгамал бетон, Төмөр бетон бүтээц" БНБД 52-02-05, "Цутгамал төмөр бетон бүтээцийн ажил гүйцэтгэх заавар" БД 52-102-04 баримтлан гүйцэтгэвэл зохино.

Байршлын схем

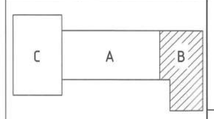

"КРИЕТИВ МОНГОЛИА" ХХК
Барилгын зураг төслийн компани
Улаанбаатар хот Баянгол дүүрэг, 26-р хороо, Их монгол улсын аудитор, "Сэнто Сюрэн Оффис"2-207 тоот

ЕРӨНХИЙ БОЛОВСРОЛЫН 1 ДҮГЭЭР СУРГУУЛИЙН ӨРГӨТГӨЛ 320 ХҮҮХДИЙН СУРГУУЛЬ
Байршил: Дорноговь аймаг, Сайншанд сум

Багана Б-1-5-н арматурлал, огтлол, материалын түүвэр

Ye шат: А.3

Инженер	Б.Бат-Оргил	ЕГ шифр: КМ-25-02-543	Масштаб: М1:25, 50	Огноо: 2025он
Гүйцэтгэсэн	Ц.Мөнгөнцэцэг	ТГ шифр:	Зургийн дугаар: ББ-54	Хуудас: 90
Шалгасан	Ш.Мөнхзул			

БАГАНА Б-1, 2-Н БАГАНА, ДАМНУРУУНЫ ЗАНГИЛААНЫ ХЭСЭГЛЭЛ /М:25/

АДРЫН ДАВХРЫН ЗАХАД

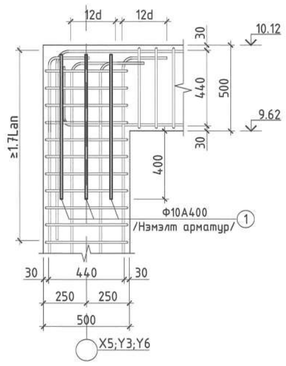

АДРЫН ДАВХРЫН ГОЛД

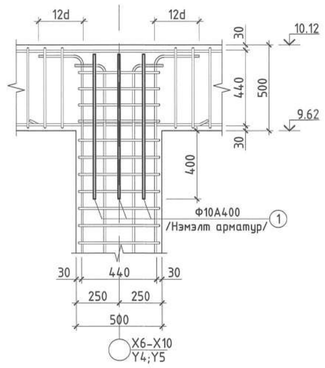

ДАВХАР ДУНД ЗАХАД

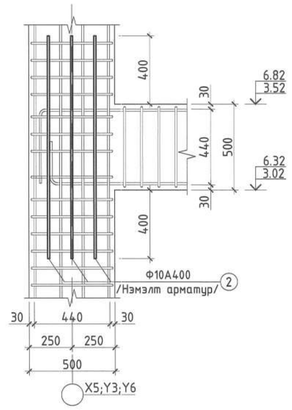

ДАВХАР ДУНД ГОЛД

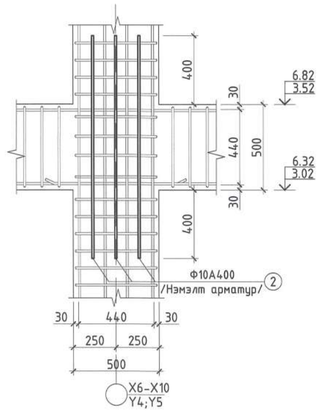

1-3-Р ДАВХРЫН ЗАНГИЛААНД ХИЙХ НЭМЭЛТ

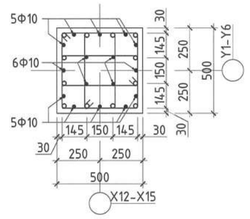

БАГАНА Б-3-Н БАГАНА, ДАМНУРУУНЫ ЗАНГИЛААНЫ ХЭСЭГЛЭЛ /М:25/

АДРЫН ДАВХРЫН ЗАХАД

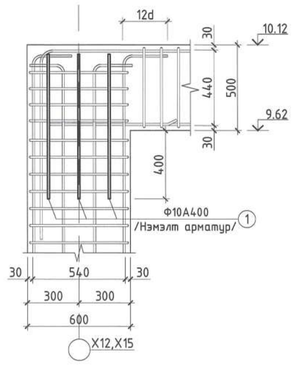

ДАВХАР ДУНД ЗАХАД

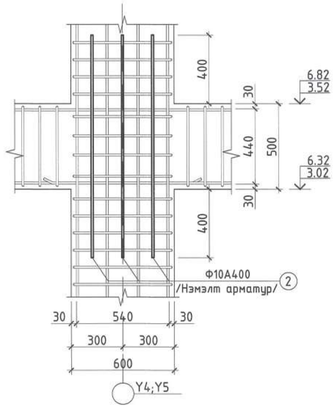

1-3-Р ДАВХРЫН ЗАНГИЛААНД ХИЙХ НЭМЭЛТ

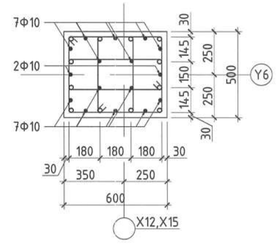

БАГАНА Б-4, 5-Н БАГАНА, ДАМНУРУУНЫ ЗАНГИЛААНЫ ХЭСЭГЛЭЛ /М:25/

АДРЫН ДАВХРЫН ЗАХАД

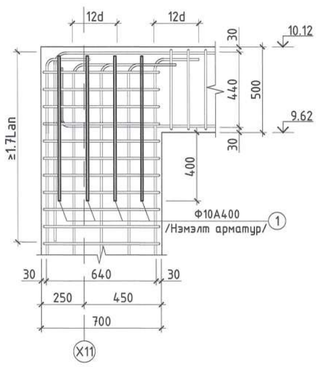

ДАВХАР ДУНД ЗАХАД

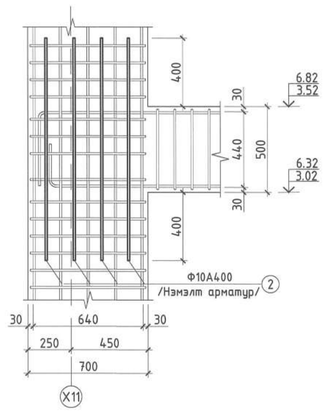

1-3-Р ДАВХРЫН ЗАНГИЛААНД ХИЙХ НЭМЭЛТ

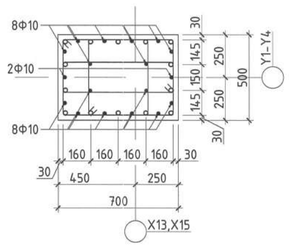

МАТЕРИАЛЫН ТҮҮВЭР								
Позиц	Тэмдэглэгээ	Нэр					Тоо ширхэг	Хүнд /кг/ Нэгж	Хүнд /кг/ Нийт
Багана Б-1-3-н зангилааны нэмэлт арматур							14	35.64	498.90
1	MNS GOST 34028:2016	Ф	10	А400	L=	800	16	0.493	7.892
2	MNS GOST 34028:2016	Ф	10	А400	L=	1250	36	0.771	27.744
Позиц	Тэмдэглэгээ	Нэр					Тоо ширхэг	Хүнд /кг/ Нэгж	Хүнд /кг/ Нийт
Багана Б-4-5-н зангилааны нэмэлт арматур							8	36.62	292.98
1	MNS GOST 34028:2016	Ф	10	А400	L=	800	18	0.493	8.878
2	MNS GOST 34028:2016	Ф	10	А400	L=	1250	36	0.771	27.744

Тайлбар:
1. Энэ хуудсыг ББ-49-53 хуудастай хамт үзнэ.
2. Бетоны анги В25 /М350/, арматурын гангийн анги А400, А240.
3. Цутгалтын ажлыг "Цутгамал бетон, Төмөр бетон бүтээц" БНБД 52-02-05, "Цутгамал төмөр бетон бүтээцийн ажил гүйцэтгэх заавар" БД 52-102-04 баримтлан гүйцэтгэвэл зохино.

Байршлын схем

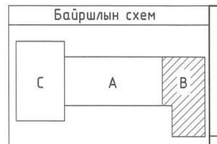

"КРИЕТИВ МОНГОЛИА" ХХК
Барилгын зураг төслийн компани
Улаанбаатар хот Баянгол дүүрэг, 26-р хороо, Их монгол үүсэн байгуулагч, "Сонго Смарт Оффис"2-207 тоот

ЕРӨНХИЙ БОЛОВСРОЛЫН 1 ДҮГЭЭР СУРГУУЛИЙН ӨРГӨТГӨЛ 320 ХҮҮХДИЙН СУРГУУЛЬ
Байршил: Дорноговь аймаг, Сайншанд сум

Багана Б-1-5-н арматурлал, огтлол, материалын түүвэр

Ye шат: А.3

Инженер	Б.Бат-Оргил	ЕГ шифр: КМ-25-02-543	Масштаб: М1:25, 50	Огноо: 2025он
Гүйцэтгэсэн	Ц.Мөнгөнцэцэг	ТГ шифр:	Зургийн дугаар: ББ-55	Хуудас: 90
Шалгасан	Ш.Мөнхзул			

ДАМНУРУУ ДН-1-Н АРМАТУРЛАЛ /М1:50/

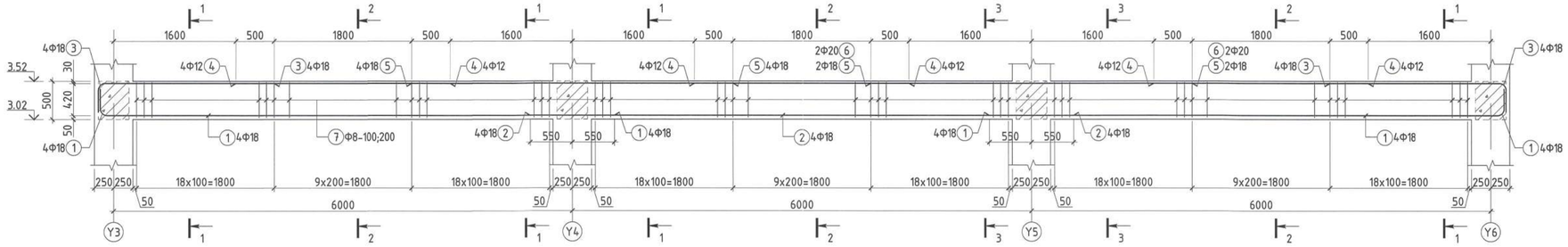

ДАМНУРУУ ДН-1-Н ОГТЛОЛ /М1:25/

ОГТЛОЛ 1-1

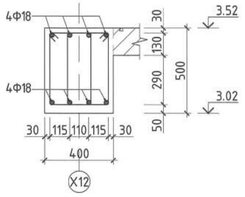

ОГТЛОЛ 2-2

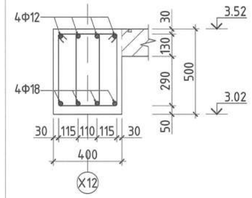

ОГТЛОЛ 3-3

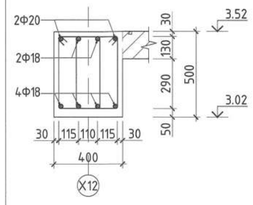

Хэсгийн тодорхойлолт			
Дамнуруу ДН-1-н арматур			
Поз	Загвар	Поз	Загвар
1	270, R=90 L=150, 6650, L=7070	3	2200, 300, R=90 L=150, L=2650
7	340, 420, 520, 240, L=1520		

МАТЕРИАЛЫН ТУУВЭР									
Позиц	Тэмдэглэгээ	Нэр					Тоо ширхэг	Хүнд /кг/ Нэгж	Хүнд /кг/ Нийт
"ДН-1" Дамнуруугны арматур							1	478.48	478.48
1	MNS GOST 34028:2016	Ф	18	А400	L=	7070	8	14.123	112.983
2	MNS GOST 34028:2016	Ф	18	А400	L=	7100	4	14.183	56.731
3	MNS GOST 34028:2016	Ф	18	А400	L=	2650	8	5.294	42.349
4	MNS GOST 34028:2016	Ф	12	А400	L=	2800	12	2.486	29.831
5	MNS GOST 34028:2016	Ф	18	А400	L=	4200	6	8.390	50.339
6	MNS GOST 34028:2016	Ф	20	А400	L=	4200	2	10.358	20.716
7	MNS GOST 34028:2016	Ф	8	А240	L=	1520	276	0.600	165.536
Материал		Бетон В25 /М350/					V=	$3.3м^3$	$3.3м^3$

ДАМНУРУУ ДН-4-Н АРМАТУРЛАЛ /М1:50/

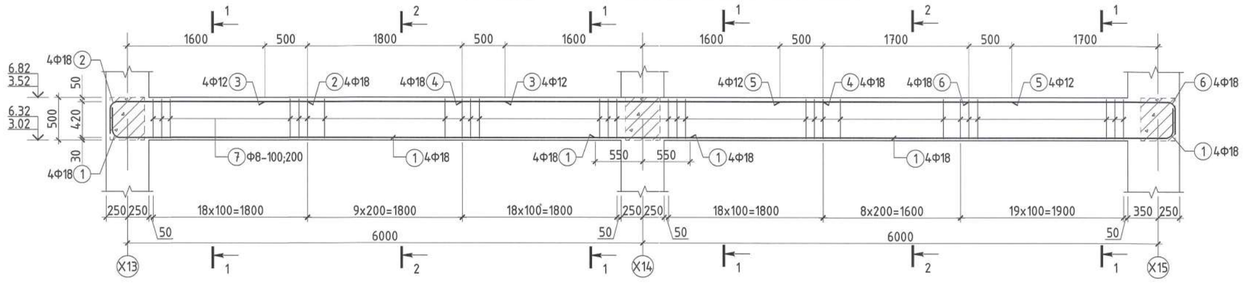

ДАМНУРУУ ДН-4-Н ОГТЛОЛ /М1:25/

ОГТЛОЛ 1-1

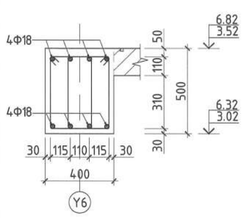

ОГТЛОЛ 2-2

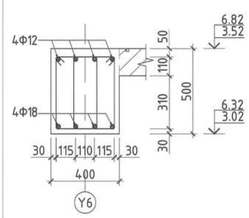

Хэсгийн тодорхойлолт			
Дамнуруу ДН-4-н арматур			
Поз	Загвар	Поз	Загвар
1	270, R=90 L=150, 6650, L=7070	3	2200, 300, R=90 L=150, L=2650
6	2300, 300, R=90 L=150, L=2750	7	340, 420, 520, 240, L=1520

МАТЕРИАЛЫН ТУУВЭР									
Позиц	Тэмдэглэгээ	Нэр					Тоо ширхэг	Хүнд /кг/ Нэгж	Хүнд /кг/ Нийт
"ДН-4" Дамнуруугны арматур							2	319.58	639.16
1	MNS GOST 34028:2016	Ф	18	А400	L=	7070	8	14.123	112.983
2	MNS GOST 34028:2016	Ф	18	А400	L=	2650	4	5.294	21.174
3	MNS GOST 34028:2016	Ф	12	А400	L=	2800	4	2.486	9.944
4	MNS GOST 34028:2016	Ф	18	А400	L=	4200	4	8.390	33.559
5	MNS GOST 34028:2016	Ф	12	А400	L=	2700	4	2.397	9.588
6	MNS GOST 34028:2016	Ф	18	А400	L=	2750	4	5.493	21.973
7	MNS GOST 34028:2016	Ф	8	А240	L=	1520	184	0.600	110.357
Материал		Бетон В25 /М350/					V=	$2.18м^3$	$4.36м^3$

Тайлбар:
1. Энэ хуудсыг ББ-49-53 хуудастай хамт үзнэ.
2. Бетоны анги В25 /М350/, арматурын гангийн анги А400, А240.
3. Цутгалтын ажлыг "Цутгамал бетон, Төмөр бетон бүтээц" БНБД 52-02-05, "Цутгамал төмөр бетон бүтээцийн ажил гүйцэтгэх заавар" БД 52-102-04 баримтлан гүйцэтгэвэл зохино.
4. Бетоны бэхжилт 70% хүрэхээс өмнө хэв хашмал задлахыг хориглоно.

Байршлын схем

"КРИЕТИВ МОНГОЛИА" ХХК
Барилгын зураг төслийн хэлтэс
Улаанбаатар хот Баянгол дүүрэг, 26-р хороо, Их монгол үдэшин, "Сонгино Смарт Оффис"2-207 тоот

ЕРӨНХИЙ БОЛОВСРОЛЫН 1 ДҮГЭЭР СУРГУУЛИЙН ӨРГӨТГӨЛ 320 ХҮҮХДИЙН СУРГУУЛЬ
Байршил: Дорноговь аймаг, Сайншанд сум

Дамнуруу ДН-1, ДН-4-н арматурлал, огтлол, материалын тууварь

Уе шат: А.З

Инженер	Б.Баат-Оргил	ЕГ шифр: КМ-25-02-543	Масштаб: М1:25, 50	Огноо: 2025он
Гүйцэтгэсэн	Ц.Мөнгөнцэцэг	ТГ шифр:	Зургийн дугаар: ББ-56	Хуудас: 90
Шалгасан	Ш.Мөнхзул			

Хүчинтэй 2025-12-31

ДАМНУРУУ ДН-2-Н АРМАТУРЛАЛ /М1:50/

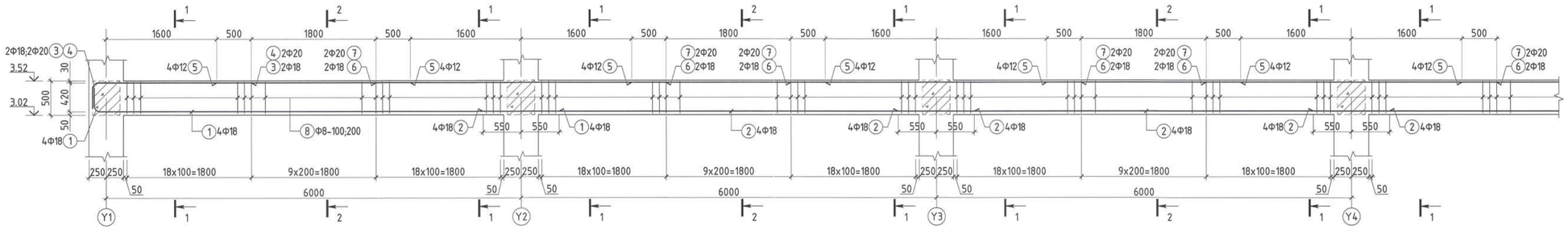

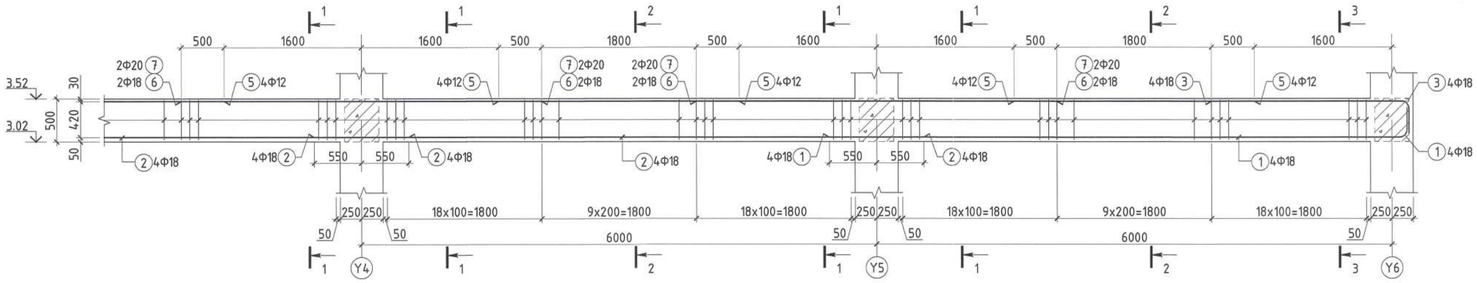

ДАМНУРУУ ДН-2-Н ОГТЛОЛ /М1:25/

ОГТЛОЛ 1-1	ОГТЛОЛ 2-2	ОГТЛОЛ 3-3

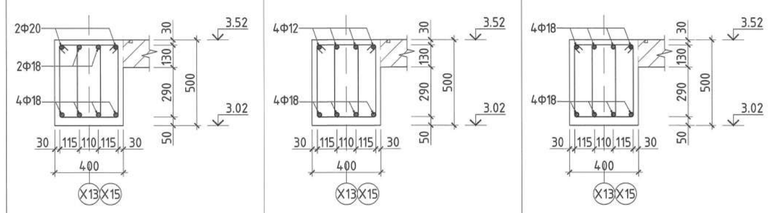

Хэсгийн тодорхойлолт			
Дамнуруу ДН-2-н арматур			
Поз	Загвар	Поз	Загвар
1	270, R=90, L=150, 6650, L=7070	3	300, R=90, L=150, 2200, L=2650
4	350, R=100, L=170, 2180, L=2700	8	420, 520, 340, 240, L=1520

МАТЕРИАЛЫН ТҮҮВЭР								
Позиц	Тэмдэглэгээ	Нэр					Тоо ширхэг	Хүнд /кг/ Нэгж	Хүнд /кг/ Нийт
"ДН-2" Дамнуруугны арматур							2	809.31	1618.62
1	MNS GOST 34028:2016	Ф	18	А400	L=	7070	8	14.123	112.983
2	MNS GOST 34028:2016	Ф	18	А400	L=	7100	12	14.183	170.194
3	MNS GOST 34028:2016	Ф	18	А400	L=	2650	2	5.294	10.587
4	MNS GOST 34028:2016	Ф	20	А400	L=	2700	6	6.659	39.952
5	MNS GOST 34028:2016	Ф	12	А400	L=	2800	20	2.486	49.718
6	MNS GOST 34028:2016	Ф	18	А400	L=	4200	8	8.390	67.119
7	MNS GOST 34028:2016	Ф	20	А400	L=	4200	8	10.358	82.863
8	MNS GOST 34028:2016	Ф	8	А240	L=	1520	460	0.600	275.893
Материал		Бетон В25 /М350/					V=	5.5м³	11м³

Тайлбар:
1. Энэ хуудсыг ББ-49-53 хуудастай хамт үзнэ.
2. Бетоны анги В25 /М350/, арматурын гангийн анги А400, А240.
3. Цутгалтын ажлыг "Цутгамал бетон, Төмөр бетон бүтээц" БНБД 52-02-05, "Цутгамал төмөр бетон бүтээцийн ажил гүйцэтгэх заавар" БД 52-102-04 баримтлан гүйцэтгэвэл зохино.
4. Бетоны бэхжилт 70% хүрэхээс өмнө хэв хаашал зайлахыг хориглоно.

Байршлын схем

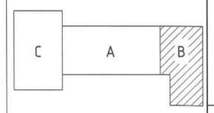

"КРИЕТИВ МОНГОЛИА" ХХК
Барилгын зураг төслийн компани
Улаанбаатар хот Баянгол дүүрэг, 26-р хороо, Их монгол үндэсний зуслан, "Сонгто Сиэрл Оффис"2-207 тоот

ЕРӨНХИЙ БОЛОВСРОЛЫН 1 ДҮГЭЭР СУРГУУЛИЙН ӨРГӨТГӨЛ 320 ХҮҮХДИЙН СУРГУУЛЬ
Байршил: Дорноговь аймаг, Сайншанд сум

Дамнуруу ДН-2-н арматурлал, огтлол, материалын түүвэр					Үе шат: А.3
Инженер	Б.Бат-Оргил	ЕГ шифр: КМ-25-02-543	Масштаб: М1:25, 50	Огноо: 2025он	
Гүйцэтгэсэн	Ц.Мөнгөнцэцэг	ТГ шифр:	Зургийн дугаар: ББ-57	Хуудас: 90	
Шалгасан	Ш.Мөнхэул				

ДАМНУРУУ ДН-3-Н АРМАТУРЛАЛ /М1:50/

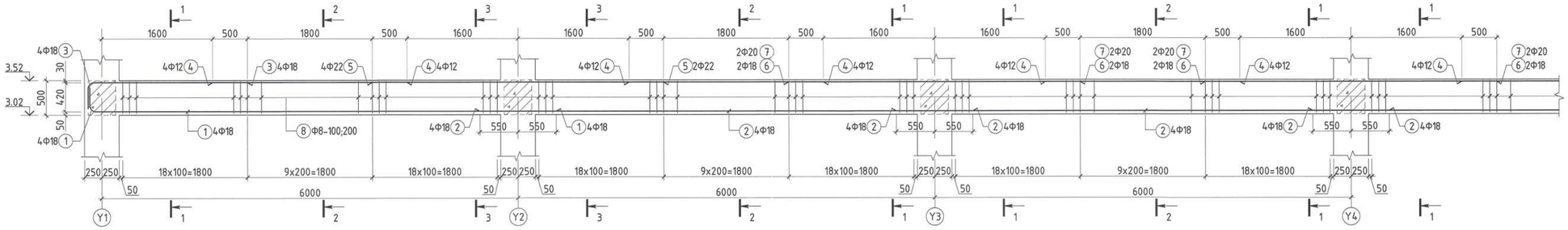

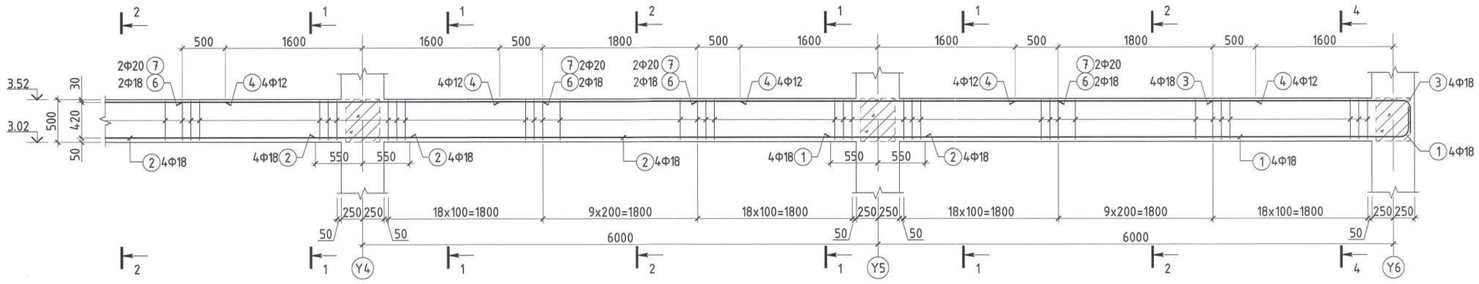

ДАМНУРУУ ДН-3-Н ОГТЛОЛ /М1:25/

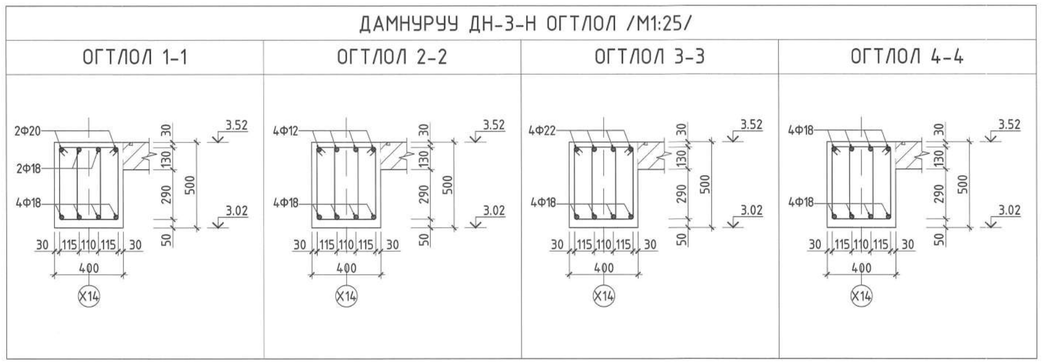

Хэсгийн тодорхойлолт

Дамнуруу ДН-3-н арматур

Поз	Загвар	Поз	Загвар
1	270, R=90, L=150, 6650, L=7070	3	2200, 300, R=90, L=150, L=2650
8	340, 420, 520, 240, L=1520		

МАТЕРИАЛЫН ТҮҮВЭР

Позиц	Тэмдэглэгээ	Нэр					Тоо ширхэг	Хүнд /кг/ Нэгж	Хүнд /кг/ Нийт
"ДН-3" Дамнуруугны арматур							1	813.75	813.75
1	MNS GOST 34028:2016	Ф	18	А400	L=	7070	8	14.123	112.983
2	MNS GOST 34028:2016	Ф	18	А400	L=	7100	12	14.183	170.194
3	MNS GOST 34028:2016	Ф	18	А400	L=	2650	8	5.294	42.349
4	MNS GOST 34028:2016	Ф	12	А400	L=	2800	20	2.486	49.718
5	MNS GOST 34028:2016	Ф	22	А400	L=	4200	4	12.533	50.132
6	MNS GOST 34028:2016	Ф	18	А400	L=	4200	6	8.390	50.339
7	MNS GOST 34028:2016	Ф	20	А400	L=	4200	6	10.358	62.147
8	MNS GOST 34028:2016	Ф	8	А240	L=	1520	460	0.600	275.893
Материал		Бетон В25 /М350/					V=	5.5м³	5.5м³

Тайлбар:
1. Энэ хуудсыг ББ-49-53 хуудастай хамт үзнэ.
2. Бетоны анги В25 /М350/, арматурын гангийн анги А400, А240.
3. Цутгалтын ажлыг "Цутгамал бетон, Төмөр бетон бүтээц" БНБД 52-02-05, "Цутгамал төмөр бетон бүтээцийн ажил гүйцэтгэх заавар" БД 52-102-04 баримтлан гүйцэтгэбэл зохино.
4. Бетоны бэхжилт 70% хүрэхээс өмнө хэв хашмал задлахыг хориглоно.

Байршлын схем

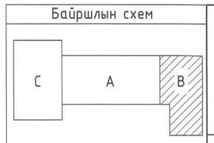

"КРИЕТИВ МОНГОЛИА" ХХК
Барилгын зураг төслийн компани
Улаанбаатар хот Баянзүрх дүүрэг, 26-р хороо, Их монгол үзэсгэлэн гудамж, "Сонгто Смарт Оффис"2-207 тоот

ЕРӨНХИЙ БОЛОВСРОЛЫН 1 ДҮГЭЭР СУРГУУЛИЙН ӨРГӨТГӨЛ 320 ХҮҮХДИЙН СУРГУУЛЬ
Байршил: Дорноговь аймаг, Сайншанд сум

Дамнуруу ДН-3-н арматурлал, огтлол, материалын түүвэр				Үе шат: А.З
Инженер	Б.Баат-Оргил	ЕГ шифр: КМ-25-02-543	Масштаб: М1:25, 50	Огноо: 2025он
Гүйцэтгэсэн	Ц.Мөнгөнцэцэг	ТГ шифр:	Зургийн дугаар: ББ-58	Хуудас: 90
Шалгасан	Ш.Мөнхзул			

ДАМНУРУУ ДН-5-Н АРМАТУРЛАЛ /М1:50/

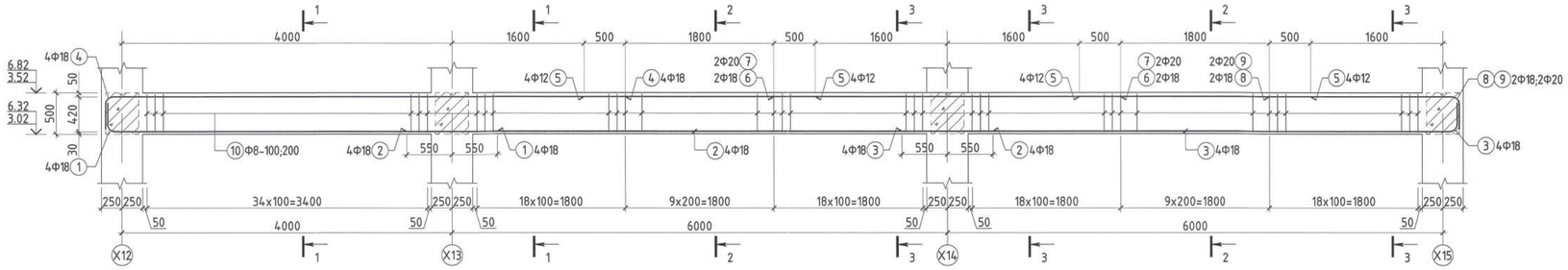

ДАМНУРУУ ДН-5-Н ОГТЛОЛ /М1:25/

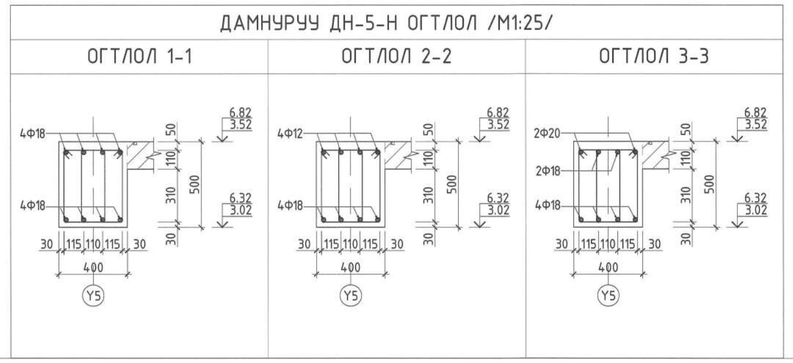

Хэсгийн тодорхойлолт			
Дамнуруу ДН-5-н арматур			
Поз	Загвар	Поз	Загвар
1	270 R=90 L=150; 4650; L=5070	3	270 R=90 L=150; 6650; L=7070
4	6200; 300 R=90 L=150; L=6650	8	2200; 300 R=90 L=150; L=2650
9	2180; 350 R=100 L=170; L=2700	10	340; 420; 520; 240; L=1520

МАТЕРИАЛЫН ТУУВЭР						
Позиц	Тэмдэглэгээ	Нэр	Тоо ширхэг	Хүнд /кг/ Нэгж	Хүнд /кг/ Нийт
	"ДН-5" Дамнурууны арматур		2	440.50	880.99
1	MNS GOST 34028:2016	Ф 18 А400 L= 5070	4	10.128	40.511
2	MNS GOST 34028:2016	Ф 18 А400 L= 7100	4	14.183	56.731
3	MNS GOST 34028:2016	Ф 18 А400 L= 7070	4	14.123	56.492
4	MNS GOST 34028:2016	Ф 18 А400 L= 6650	4	13.284	53.136
5	MNS GOST 34028:2016	Ф 12 А400 L= 2800	8	2.486	19.887
6	MNS GOST 34028:2016	Ф 18 А400 L= 4200	2	8.390	16.780
7	MNS GOST 34028:2016	Ф 20 А400 L= 4200	2	10.358	20.716
8	MNS GOST 34028:2016	Ф 18 А400 L= 2650	2	5.294	10.587
9	MNS GOST 34028:2016	Ф 20 А400 L= 2700	2	6.659	13.317
10	MNS GOST 34028:2016	Ф 8 А240 L= 1520	254	0.600	152.341
Материал		Бетон В25 /М350/	V=	2.9м³	5.8м³

ДАМНУРУУ ДН-6-Н АРМАТУРЛАЛ /М1:50/

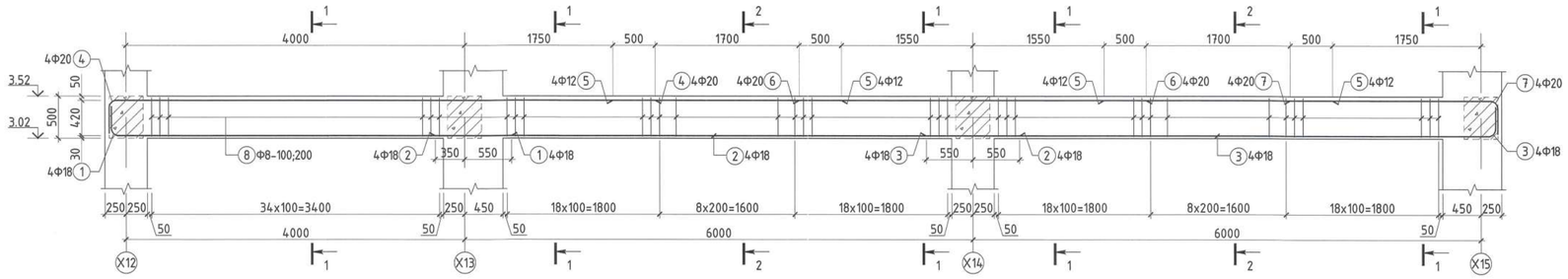

ДАМНУРУУ ДН-6-Н ОГТЛОЛ /М1:25/

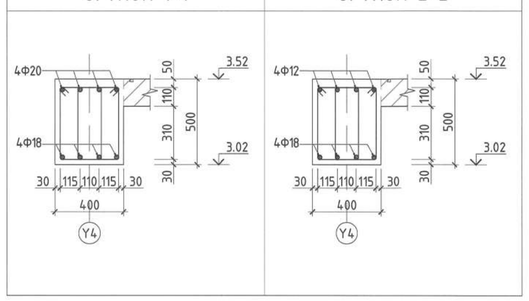

Хэсгийн тодорхойлолт			
Дамнуруу ДН-6-н арматур			
Поз	Загвар	Поз	Загвар
1	270 R=90 L=150; 4650; L=5070	3	270 R=90 L=150; 6650; L=7070
4	6330; 350 R=100 L=170; L=6850	7	2330; 350 R=100 L=170; L=2850
8	340; 420; 520; 240; L=1520		

МАТЕРИАЛЫН ТУУВЭР						
Позиц	Тэмдэглэгээ	Нэр	Тоо ширхэг	Хүнд /кг/ Нэгж	Хүнд /кг/ Нийт
	"ДН-6" Дамнурууны арматур		1	457.39	457.39
1	MNS GOST 34028:2016	Ф 18 А400 L= 5070	4	10.128	40.511
2	MNS GOST 34028:2016	Ф 18 А400 L= 6900	4	13.783	55.133
3	MNS GOST 34028:2016	Ф 18 А400 L= 7070	4	14.123	56.492
4	MNS GOST 34028:2016	Ф 20 А400 L= 6850	4	16.893	67.573
5	MNS GOST 34028:2016	Ф 12 А400 L= 2700	8	2.397	19.177
6	MNS GOST 34028:2016	Ф 20 А400 L= 4100	4	10.111	40.445
7	MNS GOST 34028:2016	Ф 20 А400 L= 2850	4	7.029	28.114
8	MNS GOST 34028:2016	Ф 8 А240 L= 1520	250	0.600	149.942
Материал		Бетон В25 /М350/	V=	2.82м³	2.82м³

Тайлбар:
1. Энэ хуудсыг ББ-49-53 хуудастай хамт уна.
2. Бетоны анги В25 /М350/, арматурын гангийн анги А400, А240.
3. Цутгалтын ажлыг "Цутгамал бетон, Төмөр бетон бүтээц" БНБД 52-02-05, "Цутгамал төмөр бетон бүтээцийн ажил гүйцэтгэх заавар" БД 52-102-04 баримтлан гүйцэтгэвэл зохино.
4. Бетоны бэхжилт 70% хүрэхээс өмнө хэв хашмал задлахыг хориглоно.

Байршлын схем

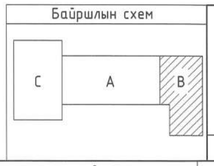

"КРИЕТИВ МОНГОЛИА" ХХК
Барилгын зураг төслийн компани
Чингэлтэй дүүрэг, 26-р хороо, Их монгол үзэсгэлэнт дуулиан, "Сонгт Сидэр Офис"2-207 тоот

ЕРӨНХИЙ БОЛОВСРОЛЫН 1 ДҮГЭЭР СУРГУУЛИЙН ӨРГӨТГӨЛ 320 ХҮҮХДИЙН СУРГУУЛЬ
Байршил: Дорноговь аймаг, Сайншанд сум

Дамнуруу ДН-5, ДН-6-н арматурлал, огтлол, материалын түүвэр				Үе шат: А.З
Инженер	Б.Бат-Оргил	ЕГ шифр: КМ-25-02-543	Масштаб: М1:25, 50	Огноо: 2025он
Гүйцэтгэсэн	Ц.Мөнгөнцэцэг	ТГ шифр:	Зургийн дугаар: ББ-59	Хуудас: 90
Шалгасан	Ш.Мөнхзул			

ДАМНУРУУ ДН-7-Н АРМАТУРЛАЛ /М1:50/

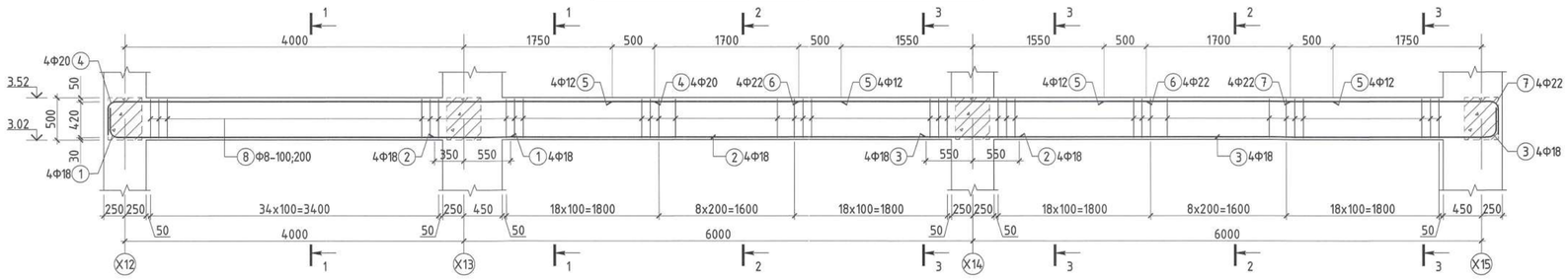

ДАМНУРУУ ДН-7-Н ОГТЛОЛ /М1:25/

ОГТЛОЛ 1-1 | ОГТЛОЛ 2-2 | ОГТЛОЛ 3-3

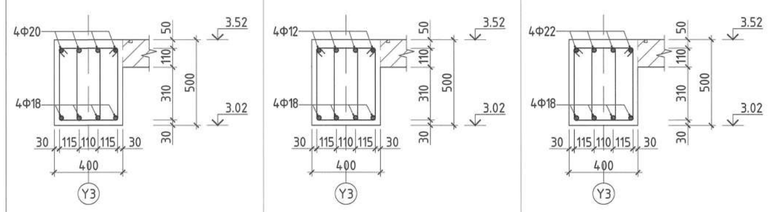

Хэсгийн тодорхойлолт

Дамнуруу ДН-7-н арматур

Поз	Загвар	Поз	Загвар
1	270, R=90, L=150; 4650; L=5070	3	270, R=90, L=150; 6650; L=7070
4	350, R=100, L=170; 6330; L=6850	7	300, R=110, L=190; 2320; L=2810
8	420, 520, 340, 240; L=1520		

МАТЕРИАЛЫН ТҮҮВЭР

Позиц	Тэмдэглэгээ	Нэр	Тоо ширхэг	Хүнд /кг/ Нэгж	Нийт
	"ДН-7" Дамнурууны арматур		1	471.31	471.31
1	MNS GOST 34028:2016	Ф 18 А400 L= 5070	4	10.128	40.511
2	MNS GOST 34028:2016	Ф 18 А400 L= 6900	4	13.783	55.133
3	MNS GOST 34028:2016	Ф 18 А400 L= 7070	4	14.123	56.492
4	MNS GOST 34028:2016	Ф 20 А400 L= 6850	4	16.893	67.573
5	MNS GOST 34028:2016	Ф 12 А400 L= 2700	8	2.397	19.177
6	MNS GOST 34028:2016	Ф 22 А400 L= 4100	4	12.235	48.938
7	MNS GOST 34028:2016	Ф 22 А400 L= 2810	4	8.385	33.541
8	MNS GOST 34028:2016	Ф 8 А240 L= 1520	250	0.600	149.942
Материал		Бетон В25 /М350/	V=	2.82м³	2.82м³

ДАМНУРУУ ДН-8-Н АРМАТУРЛАЛ /М1:50/

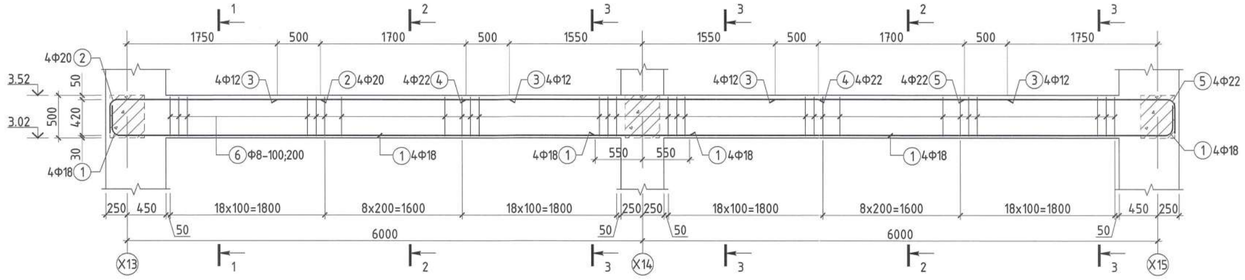

ДАМНУРУУ ДН-8-Н ОГТЛОЛ /М1:25/

ОГТЛОЛ 1-1 | ОГТЛОЛ 2-2 | ОГТЛОЛ 3-3

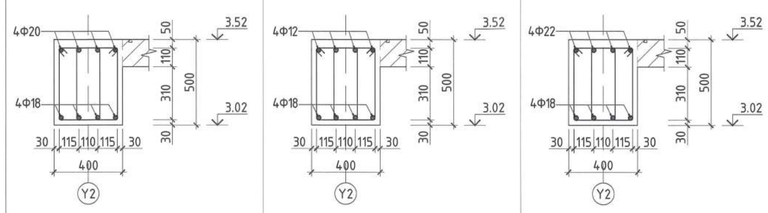

Хэсгийн тодорхойлолт

Дамнуруу ДН-8-н арматур

Поз	Загвар	Поз	Загвар
1	270, R=90, L=150; 6650; L=7070	2	350, R=100, L=170; 2330; L=2850
5	300, R=110, L=190; 2320; L=2810	6	420, 520, 340, 240; L=1520

МАТЕРИАЛЫН ТҮҮВЭР

Позиц	Тэмдэглэгээ	Нэр	Тоо ширхэг	Хүнд /кг/ Нэгж	Нийт
	"ДН-8" Дамнурууны арматур		1	350.71	350.71
1	MNS GOST 34028:2016	Ф 18 А400 L= 7070	8	14.123	112.983
2	MNS GOST 34028:2016	Ф 20 А400 L= 2850	4	7.029	28.114
3	MNS GOST 34028:2016	Ф 12 А400 L= 2700	8	2.397	19.177
4	MNS GOST 34028:2016	Ф 22 А400 L= 4100	4	12.235	48.938
5	MNS GOST 34028:2016	Ф 22 А400 L= 2810	4	8.385	33.541
6	MNS GOST 34028:2016	Ф 8 А240 L= 1520	180	0.600	107.958
Материал		Бетон В25 /М350/	V=	2.12м³	2.12м³

Тайлбар:
1. Энэ хуудсыг ББ-49-53 хуудастай хамт уншна.
2. Бетоны анги В25 /М350/, арматурын гангийн анги А400, А240.
3. Цутгалтын ажлыг "Цутгамал бетон, Төмөр бетон бүтээц" БНБД 52-02-05, "Цутгамал төмөр бетон бүтээцийн ажил гүйцэтгэх заавар" БД 52-102-04 баримтлан гүйцэтгэвэл зохино.
4. Бетоны бэхжилт 70% хүрэхээс өмнө хэв хашмал задлахыг хориглоно.

Байршлын схем

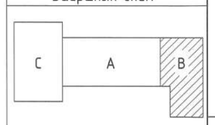

"КРИЕТИВ МОНГОЛИА" ХХК
Барилгын зураг төслийн компани
Улаанбаатар хот Баянгол дүүрэг, 26-р хороо, Их монгол цэцэг гудамж, "Сайнт Сидат Оффис"2-207 тоот

ЕРӨНХИЙ БОЛОВСРОЛЫН 1 ДҮГЭЭР СУРГУУЛИЙН ӨРГӨТГӨЛ 320 ХҮҮХДИЙН СУРГУУЛЬ
Байршил: Дорноговь аймаг, Сайншанд сум

Дамнуруу ДН-7, ДН-8-н арматурлал, огтлол, материалын түүвэр

Ye шат: А.3

Инженер	Б.Бат-Оргил	ЕГ шифр: КМ-25-02-543	Масштаб: М1:25, 50	Огноо: 2025он
Гүйцэтгэсэн	Ц.Мөнгөнцэцэг	ТГ шифр:	Зургийн дугаар: ББ-60	Хуудас: 90
Шалгасан	Ш.Мөнхзул			

ДАМНУРУУ ДН-9-Н АРМАТУРЛАЛ /М1:50/

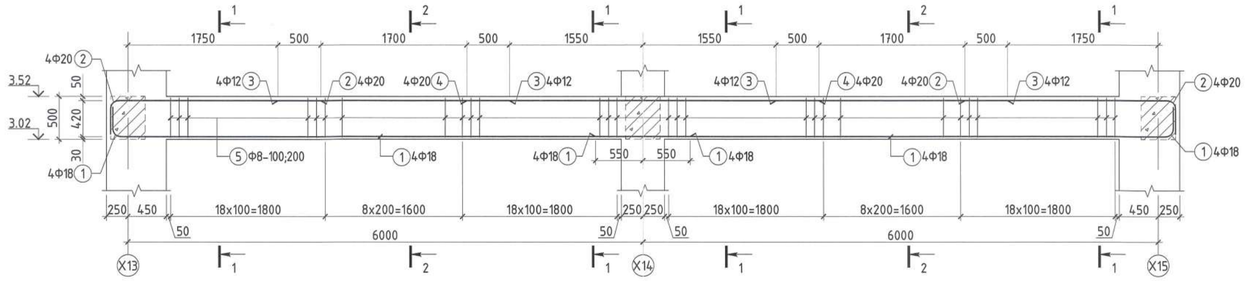

ДАМНУРУУ ДН-9-Н ОГТЛОЛ /М1:25/

ОГТЛОЛ 1-1

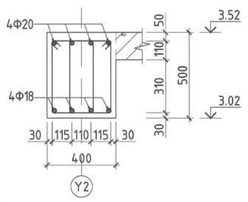

ОГТЛОЛ 2-2

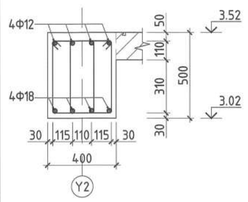

Хэсгийн тодорхойлолт			
Дамнуруу ДН-9-н арматур			
Поз	Загвар	Поз	Загвар
1	270; R=90 L=150; 6650; L=7070	2	350; 2330; R=100 L=170; L=2850
5	340; 420; 520; 240; L=1520		

МАТЕРИАЛЫН ТУУВЭР								
Позиц	Тэмдэглэгээ	Нэр				Тоо ширхэг	Хүнд /кг/ Нэгж	Хүнд /кг/ Нийт
"ДН-9" Дамнурууны арматур						1	336.79	336.79
1	MNS GOST 34028:2016	Ф 18	А400	L=	7070	8	14.123	112.983
2	MNS GOST 34028:2016	Ф 20	А400	L=	2850	8	7.029	56.228
3	MNS GOST 34028:2016	Ф 12	А400	L=	2700	8	2.397	19.177
4	MNS GOST 34028:2016	Ф 20	А400	L=	4100	4	10.111	40.445
5	MNS GOST 34028:2016	Ф 8	А240	L=	1520	180	0.600	107.958
Материал		Бетон В25 /М350/				V=	2.12м³	2.12м³

ДАМНУРУУ ДН-10-Н АРМАТУРЛАЛ /М1:50/

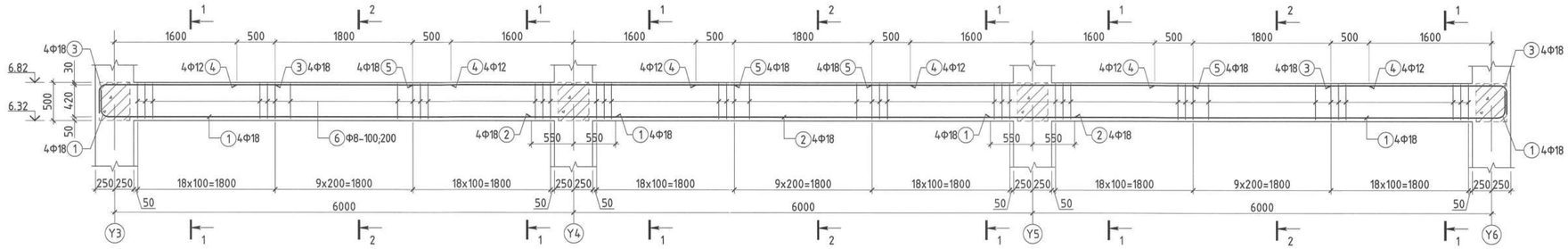

ДАМНУРУУ ДН-10-Н ОГТЛОЛ /М1:25/

ОГТЛОЛ 1-1

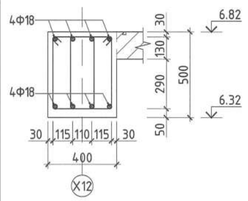

ОГТЛОЛ 2-2

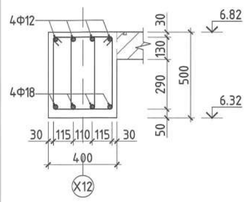

Хэсгийн тодорхойлолт			
Дамнуруу ДН-10-н арматур			
Поз	Загвар	Поз	Загвар
1	270; R=90 L=150; 6650; L=7070	3	300; 2200; R=90 L=150; L=2650
6	340; 420; 520; 240; L=1520		

МАТЕРИАЛЫН ТУУВЭР								
Позиц	Тэмдэглэгээ	Нэр				Тоо ширхэг	Хүнд /кг/ Нэгж	Хүнд /кг/ Нийт
"ДН-10" Дамнурууны арматур						1	474.55	474.55
1	MNS GOST 34028:2016	Ф 18	А400	L=	7070	8	14.123	112.983
2	MNS GOST 34028:2016	Ф 18	А400	L=	7100	4	14.183	56.731
3	MNS GOST 34028:2016	Ф 18	А400	L=	2650	8	5.294	42.349
4	MNS GOST 34028:2016	Ф 12	А400	L=	2800	12	2.486	29.831
5	MNS GOST 34028:2016	Ф 18	А400	L=	4200	8	8.390	67.119
6	MNS GOST 34028:2016	Ф 8	А240	L=	1520	276	0.600	165.536
Материал		Бетон В25 /М350/				V=	3.3м³	3.3м³

Тайлбар:
1. Энэ хуудсыг ББ-49-53 хуудастай хамт үзнэ.
2. Бетоны анги В25 /М350/, арматурын гангийн анги А400, А240.
3. Цутгалтын ажлыг "Цутгамал бетон, Төмөр бетон бүтээц" БНБД 52-02-05, "Цутгамал төмөр бетон бүтээцийн ажил гүйцэтгэх заавар" БД 52-102-04 баримтлан гүйцэтгэвэл зохино.
4. Бетоны бэхжилт 70% хүрэхээс өмнө хэв хашмал задлахыг хориглоно.

Байршлын схем

"КРИЕТИВ МОНГОЛИА" ХХК
Барилгын зураг төслийн компани
Улаанбаатар хот Баянгол дүүрэг, 26-р хороо, Их монгол улсын гудамж, "Сонго Смарт Оффис"2-297 тоот

ЕРӨНХИЙ БОЛОВСРОЛЫН 1 ДҮГЭЭР СУРГУУЛИЙН ӨРГӨТГӨЛ 320 ХҮҮХДИЙН СУРГУУЛЬ
Байршил: Дорноговь аймаг, Сайншанд сум

Дамнуруу ДН-9, ДН-10-н арматурлал, огтлол, материалын түүвэр				Үе шат: А.3
Инженер	Б.Бат-Оргил	ЕГ шифр: КМ-25-02-543	Масштаб: М1:25, 50	Огноо: 2025он
Гүйцэтгэсэн	Ц.Мөнгөнцэцэг	ТГ шифр:	Зургийн дугаар: ББ-61	Хуудас: 90
Шалгасан	Ш.Мөнхэул			

ДАМНУРУУ ДН-11-Н АРМАТУРЛАЛ /М1:50/

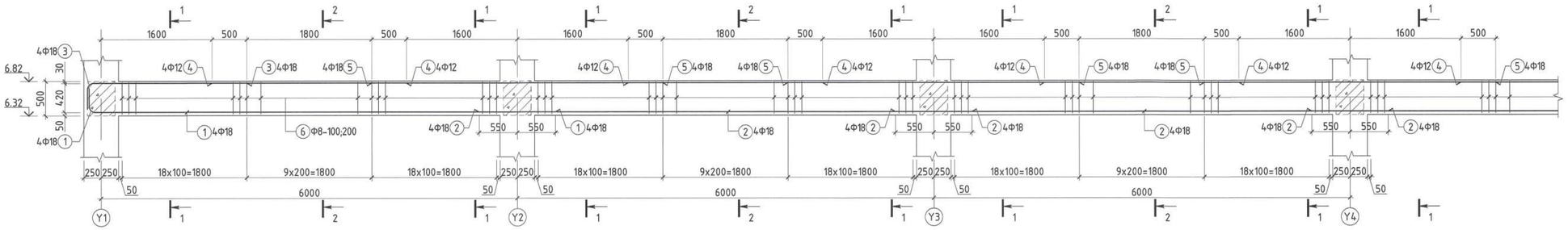

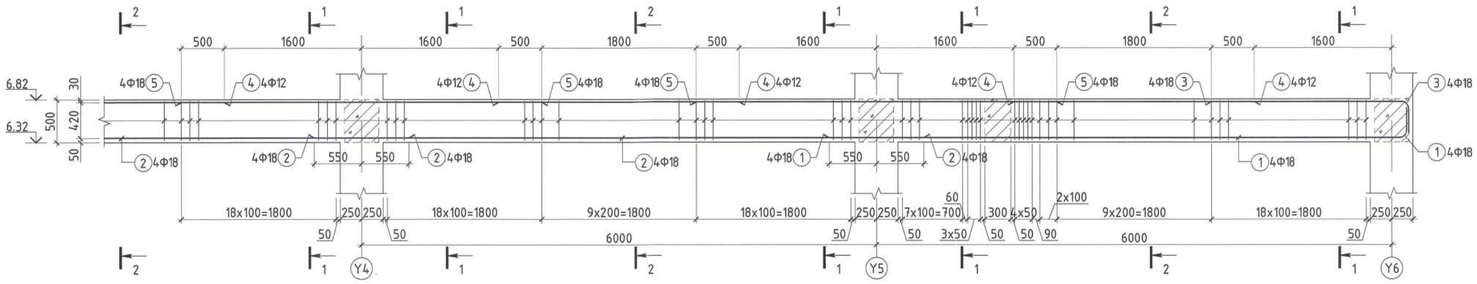

ДАМНУРУУ ДН-11-Н ОГТЛОЛ /М1:25/

ОГТЛОЛ 1-1

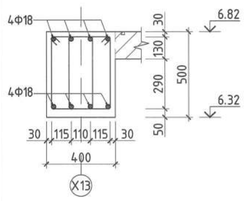

ОГТЛОЛ 2-2

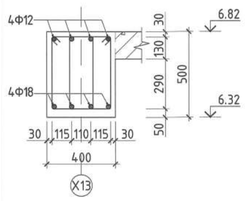

Хэсгийн тодорхойлолт

Дамнуруу ДН-11-н арматур

Поз	Загвар	Поз	Загвар
1	270, R=90, L=150, 6650, L=7070	3	2200, 300, R=90, L=150, L=2650
6	340, 420, 520, 240, L=1520		

МАТЕРИАЛЫН ТҮҮВЭР

Позиц	Тэмдэглэгээ	Нэр	Тоо ширхэг	Хүнд /кг/ Нэгж	Хүнд /кг/ Нийт
	"ДН-11" Дамнурууны арматур		1	786.57	786.57
1	MNS GOST 34028:2016	Ф 18 А400 L= 7070	8	14.123	112.983
2	MNS GOST 34028:2016	Ф 18 А400 L= 7100	12	14.183	170.194
3	MNS GOST 34028:2016	Ф 18 А400 L= 2650	8	5.294	42.349
4	MNS GOST 34028:2016	Ф 12 А400 L= 2800	20	2.486	49.718
5	MNS GOST 34028:2016	Ф 18 А400 L= 4200	16	8.390	134.237
6	MNS GOST 34028:2016	Ф 8 А240 L= 1520	462	0.600	277.093
Материал		Бетон В25 /М350/	V=	5.5м³	5.5м³

Тайлбар:
1. Энэ хуудсыг ББ-49-53 хуудастай хамт үзнэ.
2. Бетоны анги В25 /М350/, арматурын гангийн анги А400, А240.
3. Цутгалтын ажлыг "Цутгамал бетон, Төмөр бетон бүтээц" БНБД 52-02-05, "Цутгамал төмөр бетон бүтээцийн ажил гүйцэтгэх заавар" БД 52-102-04 бариллан гүйцэтгэвэл зохино.
4. Бетоны бэхжилт 70% хүрэхээс өмнө хэв хашмал задлахыг хориглоно.

Байршлын схем

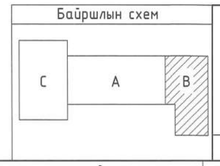

"КРИЕТИВ МОНГОЛИА" ХХК
Барилгын зураг төслийн компани
Улаанбаатар хот Баянгол дүүрэг, 26-р хороо, Их монгол улсын дөрөвн, "Сайтс Сквер Оффис"2-207 тоот

ЕРӨНХИЙ БОЛОВСРОЛЫН 1 ДҮГЭЭР СУРГУУЛИЙН ӨРГӨТГӨЛ 320 ХҮҮХДИЙН СУРГУУЛЬ
Байршил: Дорноговь аймаг, Сайншанд сум

Дамнуруу ДН-11-н арматурлал, огтлол, материалын түүвэр

Ye шат: А.3

Инженер	Б.Бат-Оргил	ЕГ шифр: КМ-25-02-543	Масштаб: М1:25, 50	Огноо: 2025он
Гүйцэтгэсэн	Ц.Мөнгөнцэцэг	ТГ шифр:	Зургийн дугаар: ББ-62	Хуудас: 90
Шалгасан	Ш.Мөнхзул			

Засвар тэмдэглэл

ДАМНУРУУ ДН-12-Н АРМАТУРЛАЛ /М1:50/

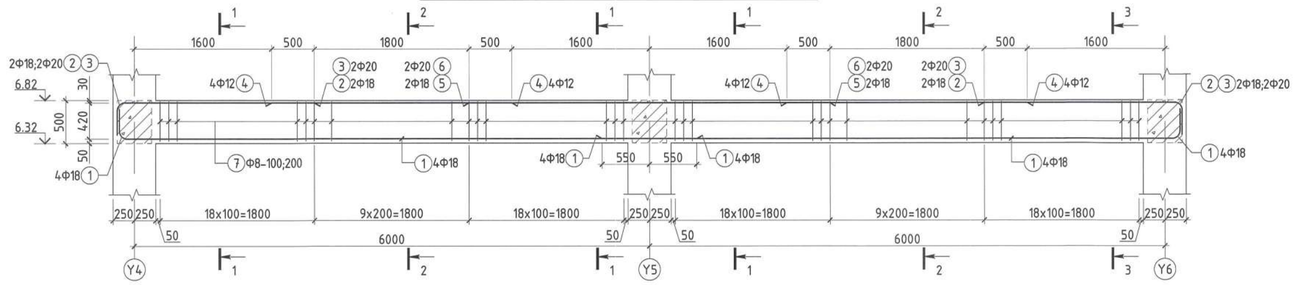

ДАМНУРУУ ДН-12-Н ОГТЛОЛ /М1:25/

ОГТЛОЛ 1-1

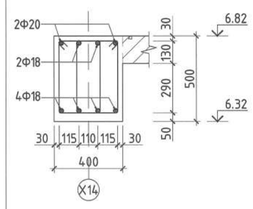

ОГТЛОЛ 2-2

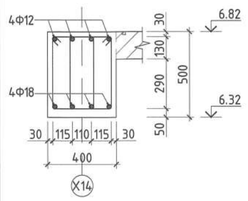

Хэсгийн тодорхойлолт			
Дамнуруу ДН-12-н арматур			
Поз	Загвар	Поз	Загвар
1	270, R=90, L=150; 6650; L=7070	2	300, R=90, L=150; 2200; L=2650
3	350, R=100, L=170; 2180; L=2700	7	420, 520; 340; 240; L=1520

МАТЕРИАЛЫН ТУУВЭР								
Позиц	Тэмдэглэгээ	Нэр					Тоо ширхэг	Хүнд /кг/ Нэгж	Нийт
"ДН-12" Дамнуруугны арматур							1	328.53	328.53
1	MNS GOST 34028:2016	Ф	18	А400	L=	7070	8	14.123	112.983
2	MNS GOST 34028:2016	Ф	18	А400	L=	2650	4	5.294	21.174
3	MNS GOST 34028:2016	Ф	20	А400	L=	2700	4	6.659	26.634
4	MNS GOST 34028:2016	Ф	12	А400	L=	2800	8	2.486	19.887
5	MNS GOST 34028:2016	Ф	18	А400	L=	4200	2	8.390	16.780
6	MNS GOST 34028:2016	Ф	20	А400	L=	4200	2	10.358	20.716
7	MNS GOST 34028:2016	Ф	8	А240	L=	1520	184	0.600	110.357
Материал		Бетон В25 /М350/					V=	2.2м³	2.2м³

ДАМНУРУУ ДН-14-Н АРМАТУРЛАЛ /М1:50/

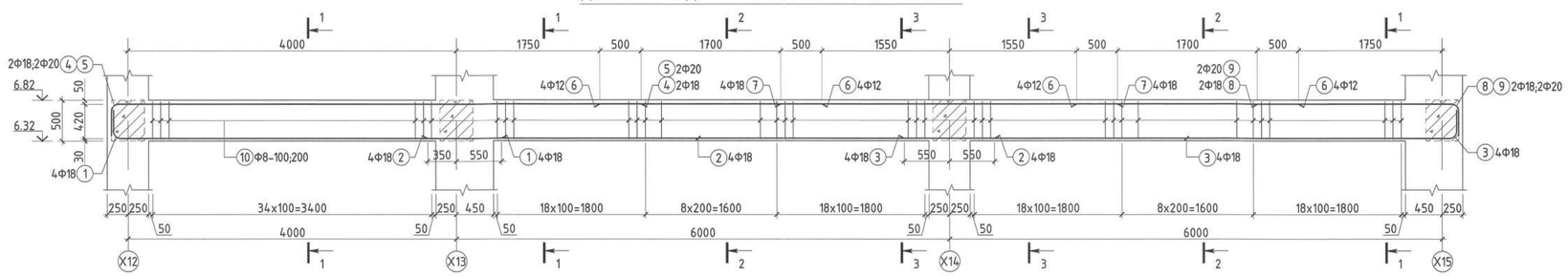

ДАМНУРУУ ДН-14-Н ОГТЛОЛ /М1:25/

ОГТЛОЛ 1-1

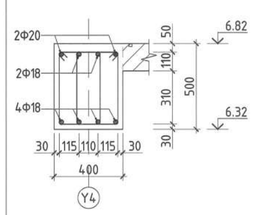

ОГТЛОЛ 2-2

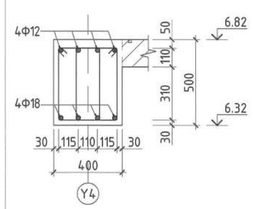

ОГТЛОЛ 3-3

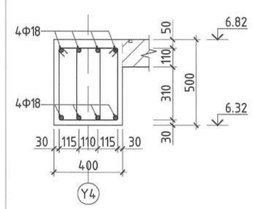

Хэсгийн тодорхойлолт			
Дамнуруу ДН-14-н арматур			
Поз	Загвар	Поз	Загвар
1	270, R=90, L=150; 4650; L=5070	3	270, R=90, L=150; 6650; L=7070
4	300, R=90, L=150; 6350; L=6800	5	350, R=100, L=170; 6330; L=6850
8	300, R=90, L=150; 2350; L=2800	9	350, R=100, L=170; 2330; L=2850
10	420, 520; 340; 240; L=1520		

МАТЕРИАЛЫН ТУУВЭР								
Позиц	Тэмдэглэгээ	Нэр					Тоо ширхэг	Хүнд /кг/ Нэгж	Нийт
"ДН-14" Дамнуруугны арматур							1	440.21	440.21
1	MNS GOST 34028:2016	Ф	18	А400	L=	5070	4	10.128	40.511
2	MNS GOST 34028:2016	Ф	18	А400	L=	6900	4	13.783	55.133
3	MNS GOST 34028:2016	Ф	18	А400	L=	7070	4	14.123	56.492
4	MNS GOST 34028:2016	Ф	18	А400	L=	6800	2	13.584	27.167
5	MNS GOST 34028:2016	Ф	20	А400	L=	6850	2	16.893	33.786
6	MNS GOST 34028:2016	Ф	12	А400	L=	2700	8	2.397	19.177
7	MNS GOST 34028:2016	Ф	18	А400	L=	4100	4	8.190	32.760
8	MNS GOST 34028:2016	Ф	18	А400	L=	2800	2	5.593	11.186
9	MNS GOST 34028:2016	Ф	20	А400	L=	2850	2	7.029	14.057
10	MNS GOST 34028:2016	Ф	8	А240	L=	1520	250	0.600	149.942
Материал		Бетон В25 /М350/					V=	2.82м³	2.82м³

Тайлбар:
1. Энэ хуудсыг ББ-49-53 хуудастай хамт үзэх.
2. Бетоны анги В25 /М350/, арматурын гангийн анги А400, А240.
3. Цутгалтын ажлыг "Цутгамал бетон, Төмөр бетон бүтээц" БНБД 52-02-05, "Цутгамал төмөр бетон бүтээцийн ажил гүйцэтгэх заавар" БД 52-102-04 баримтлан гүйцэтгэвэл зохино.
4. Бетоны бэхжилт 70% хүрэхээс өмнө хэв хашмал задлахыг хориглоно.

Байршлын схем

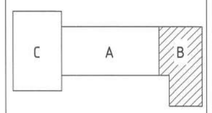

"КРИЕТИВ МОНГОЛИА" ХХК
Барилгын эдэлбэр тасалбар хөтлөгч

Улаанбаатар хот Баянгол дүүрэг, 26-р хороо, Их монгол үйлдвэр, "Сонго Сиэрэ Оффис"2-207 тоот

ЕРӨНХИЙ БОЛОВСРОЛЫН 1 ДҮГЭЭР СУРГУУЛИЙН ӨРГӨТГӨЛ 320 ХҮҮХДИЙН СУРГУУЛЬ
Байршил: Дорноговь аймаг, Сайншанд сум

Дамнуруу ДН-12, ДН-14-н арматурлал, огтлол, материалын түүвэр

Ye шат: А.3

Инженер	Б.Бат-Оргил	ЕГ шифр: КМ-25-02-543	Масштаб: М1:25, 50	Огноо: 2025он
Гүйцэтгэсэн	Ц.Мөнгөнцэцэг	ТГ шифр:	Зургийн дугаар: ББ-63	Хуудас: 90
Шалгасан	Ш.Мөнхзул			

ЭРДЭНЭТ ХОТ ТӨСӨЛ ХӨГЖҮҮЛЭХ ТӨВ ХХК 2024-2025

ДАМНУРУУ ДН-13-Н АРМАТУРЛАЛ /М1:50/

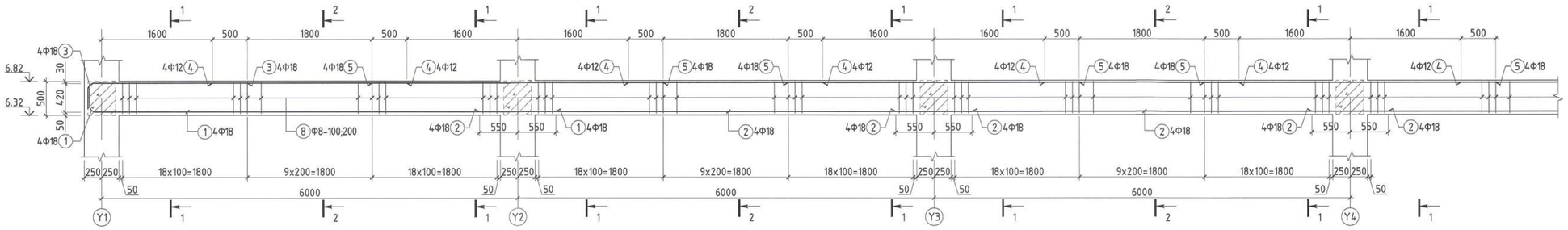

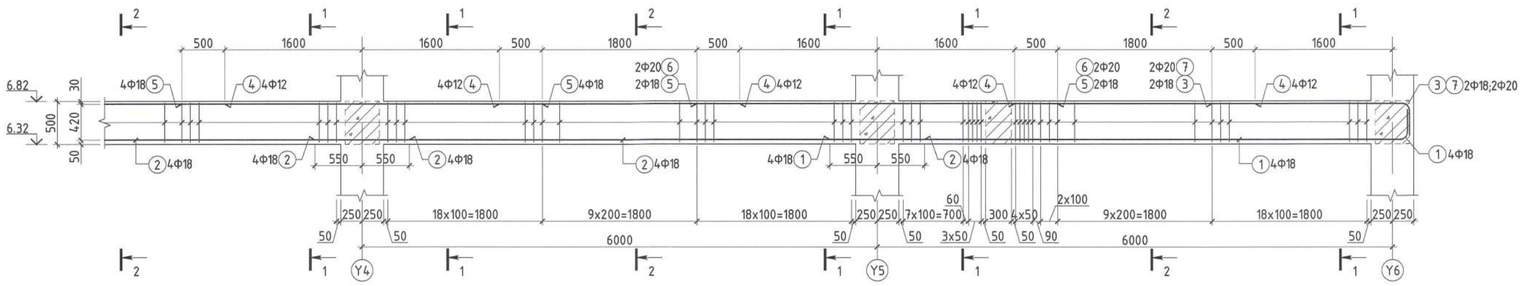

ДАМНУРУУ ДН-13-Н ОГТЛОЛ /М1:25/

ОГТЛОЛ 1-1

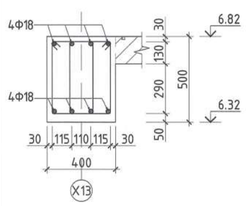

ОГТЛОЛ 2-2

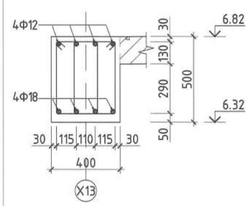

Хэсгийн тодорхойлолт

Дамнуруу ДН-13-н арматур

Поз	Загвар	Поз	Загвар
1	270; R=90; L=150; 6650; L=7070	3	300; R=90; L=150; 2200; L=2650
7	350; R=100; L=170; 2180; L=2700	8	420; 520; 340; 240; L=1520

МАТЕРИАЛЫН ТҮҮВЭР

Позиц	Тэмдэглэгээ	Нэр	Тоо ширхэг	Хүнд /кг/ Нэгж	Хүнд /кг/ Нийт
	"ДН-13" Дамнурууны арматур		1	793.24	793.24
1	MNS GOST 34028:2016	Ф 18 А400 L= 7070	8	14.123	112.983
2	MNS GOST 34028:2016	Ф 18 А400 L= 7100	12	14.183	170.194
3	MNS GOST 34028:2016	Ф 18 А400 L= 2650	6	5.294	31.762
4	MNS GOST 34028:2016	Ф 12 А400 L= 2800	20	2.486	49.718
5	MNS GOST 34028:2016	Ф 18 А400 L= 4200	14	8.390	117.458
6	MNS GOST 34028:2016	Ф 20 А400 L= 4200	2	10.358	20.716
7	MNS GOST 34028:2016	Ф 20 А400 L= 2700	2	6.659	13.317
8	MNS GOST 34028:2016	Ф 8 А240 L= 1520	462	0.600	277.093
Материал		Бетон В25 /М350/	V=	5.5м³	5.5м³

Тайлбар:
1. Энэ хуудсыг ББ-49-53 хуудастай хамт үзнэ.
2. Бетоны анги В25 /М350/, арматурын гангийн анги А400, А240.
3. Цутгалтын ажлыг "Цутгамал бетон, Төмөр бетон бүтээц" БНБД 52-02-05, "Цутгамал төмөр бетон бүтээцийн ажил гүйцэтгэх заавар" БД 52-102-04 баримтлан гүйцэтгэвэл зохино.
4. Бетоны бэхжилт 70% хүрэхээс өмнө хэв хашмал задлахыг хориглоно.

Байршлын схем

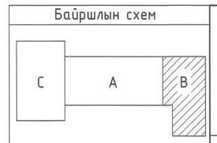

"КРИЕТИВ МОНГОЛИА" ХХК
Барилгын зураг төслийн компани
Улаанбаатар хот Баянгол дүүрэг, 26-р хороо, Их монгол улсын дурсгалт "Сонгино Сноорт Оффис"2-207 тоот

ЕРӨНХИЙ БОЛОВСРОЛЫН 1 ДҮГЭЭР СУРГУУЛИЙН ӨРГӨТГӨЛ 320 ХҮҮХДИЙН СУРГУУЛЬ
Байршил: Дорноговь аймаг, Сайншанд сум

Дамнуруу ДН-13-н арматурлал, огтлол, материалын түүвэр

Үе шат: А.3

Инженер	Б.Бат-Оргил	ЕГ шифр: КМ-25-02-543	Масштаб: М1:25, 50	Огноо: 2025он
Гүйцэтгэсэн	Ц.Мөнгөнцэцэг	ТГ шифр:	Зургийн дугаар: ББ-64	Хуудас: 90
Шалгасан	Ш.Мөнхзул			

A2

ДАМНУРУУ ДН-15-Н АРМАТУРЛАЛ /М1:50/

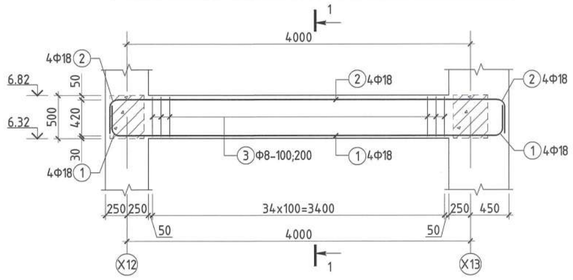

ДАМНУРУУ ДН-15-Н ОГТЛОЛ /М1:25/

ОГТЛОЛ 1-1

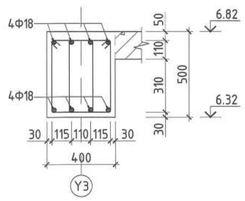

Хэсгийн тодорхойлолт			
Дамнуруу ДН-15-н арматур			
Поз	Загвар	Поз	Загвар
1	270 R=90 L=150 / R=90 L=150 270 / 4380 / L=5220	2	4380 / 300 R=90 L=150 / R=90 L=150 300 / L=5280
3	340 / 420 520 / 240 / L=1520		

МАТЕРИАЛЫН ТҮҮВЭР						
Позиц	Тэмдэглэгээ	Нэр	Тоо ширхэг	Хүнд /кг/ Нэгж	Нийт
	"ДН-15" Дамнуруугны арматур		1	125.88	125.88
1	MNS GOST 34028:2016	Ф 18 А400 L= 5220	4	10.427	41.709
2	MNS GOST 34028:2016	Ф 18 А400 L= 5280	4	10.547	42.189
3	MNS GOST 34028:2016	Ф 8 А240 L= 1520	70	0.600	41.984
	Материал	Бетон В25 /М350/	V=	0.7	0.7м³

ДАМНУРУУ ДН-17-Н АРМАТУРЛАЛ /М1:50/

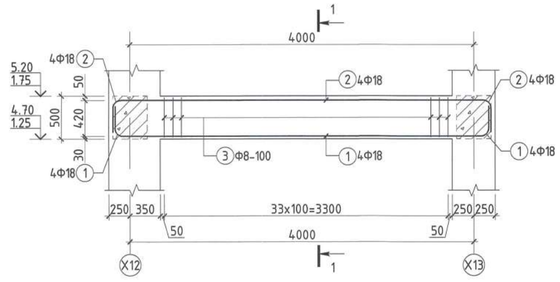

ДАМНУРУУ ДН-17-Н ОГТЛОЛ /М1:25/

ОГТЛОЛ 1-1

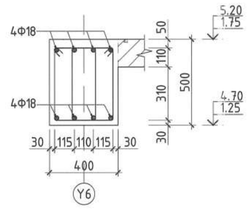

Хэсгийн тодорхойлолт			
Дамнуруу ДН-17-н арматур			
Поз	Загвар	Поз	Загвар
1	270 R=90 L=150 / R=90 L=150 270 / 4180 / L=5020	2	4180 / 300 R=90 L=150 / R=90 L=150 300 / L=5080
3	340 / 420 520 / 240 / L=1520		

МАТЕРИАЛЫН ТҮҮВЭР						
Позиц	Тэмдэглэгээ	Нэр	Тоо ширхэг	Хүнд /кг/ Нэгж	Нийт
	"ДН-17" Дамнуруугны арматур		2	121.49	242.97
1	MNS GOST 34028:2016	Ф 18 А400 L= 5020	4	10.028	40.111
2	MNS GOST 34028:2016	Ф 18 А400 L= 5080	4	10.148	40.591
3	MNS GOST 34028:2016	Ф 8 А240 L= 1520	68	0.600	40.784
	Материал	Бетон В25 /М350/	V=	0.68	1.36м³

ДАМНУРУУ ДН-16-Н АРМАТУРЛАЛ /М1:50/

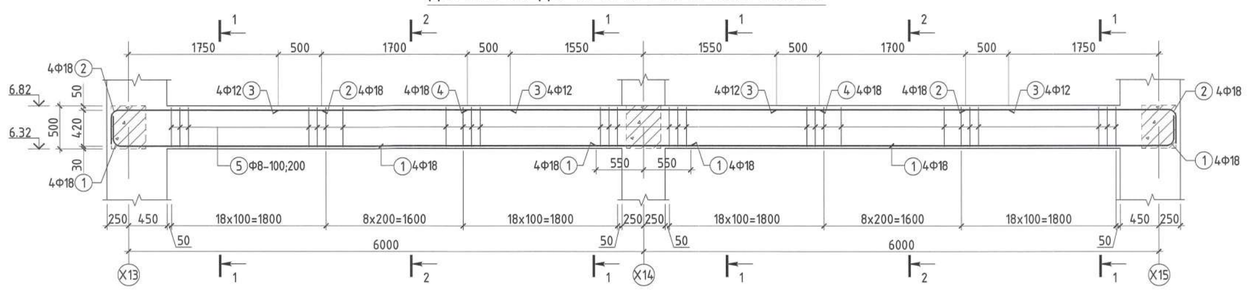

ДАМНУРУУ ДН-16-Н ОГТЛОЛ /М1:25/

ОГТЛОЛ 1-1

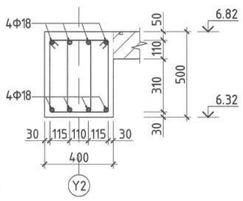

ОГТЛОЛ 2-2

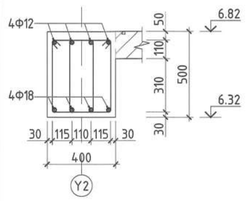

Хэсгийн тодорхойлолт			
Дамнуруу ДН-16-н арматур			
Поз	Загвар	Поз	Загвар
1	270 R=90 L=150 / 6650 / L=7070	2	2350 / 300 R=90 L=150 / L=2800
5	340 / 420 520 / 240 / L=1520		

МАТЕРИАЛЫН ТҮҮВЭР						
Позиц	Тэмдэглэгээ	Нэр	Тоо ширхэг	Хүнд /кг/ Нэгж	Нийт
	"ДН-16" Дамнуруугны арматур		1	317.62	317.62
1	MNS GOST 34028:2016	Ф 18 А400 L= 7070	8	14.123	112.983
2	MNS GOST 34028:2016	Ф 18 А400 L= 2800	8	5.593	44.746
3	MNS GOST 34028:2016	Ф 12 А400 L= 2700	8	2.397	19.177
4	MNS GOST 34028:2016	Ф 18 А400 L= 4100	4	8.190	32.760
5	MNS GOST 34028:2016	Ф 8 А240 L= 1520	180	0.600	107.958
	Материал	Бетон В25 /М350/	V=	2.12м³	2.12м³

Тайлбар:
1. Энэ хуудсыг ББ-49-53 хуудастай хамт үзнэ.
2. Бетоны анги В25 /М350/, арматурын гангийн анги А400, А240.
3. Цутгалтын ажлыг "Цутгамал бетон, Төмөр бетон бүтээц" БНБД 52-02-05, "Цутгамал төмөр бетон бүтээцийн ажил гүйцэтгэх заавар" БД 52-102-04 баримтлан гүйцэтгэвэл зохино.
4. Бетоны бэхжилт 70% хүрэхээс өмнө хэв хашмал задлахыг хориглоно.

Байршлын схем

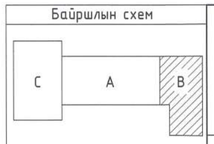

"КРИЕТИВ МОНГОЛИА" ХХК
Барилгын зураг төслийн компани
Чингэлтэй дүүрэг, 26-р хороо, Их монгол үндэсний дуудлага, "Сонго Сноот Оффис"2-207 тоот

ЕРӨНХИЙ БОЛОВСРОЛЫН 1 ДҮГЭЭР СУРГУУЛИЙН ӨРГӨТГӨЛ 320 ХҮҮХДИЙН СУРГУУЛЬ
Байршил: Дорноговь аймаг, Сайншанд сум

Дамнуруу ДН-15, ДН-16, ДН-17-н арматурлал, огтлол, материалын түүвэр				Үе шат: А.З
Инженер	Б.Бат-Оргил	ЕГ шифр: КМ-25-02-543	Масштаб: М1:25, 50	Огноо: 2025он
Гүйцэтгэсэн	Ц.Мөнгөнцэцэг	ТГ шифр:	Зургийн дугаар: ББ-65	Хуудас: 90
Шалгасан	Ш.Мөнхэул			

ДАМНУРУУ ДН-18-Н АРМАТУРЛАЛ /М1:50/

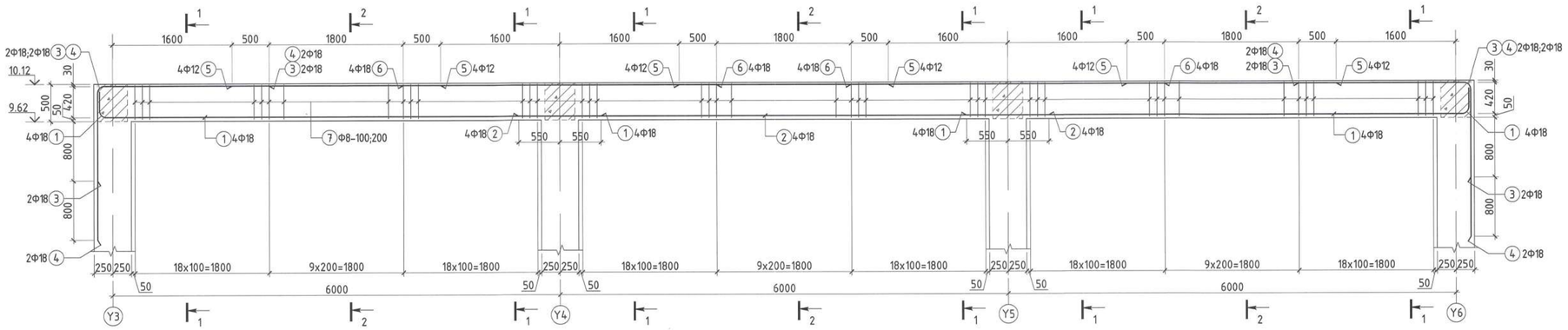

ДАМНУРУУ ДН-18-Н ОГТЛОЛ /М1:25/

ОГТЛОЛ 1-1

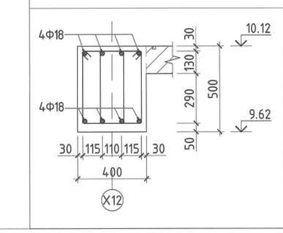

ОГТЛОЛ 2-2

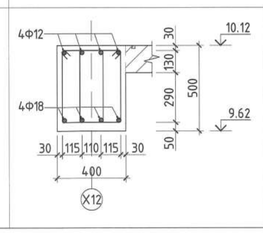

Хэсгийн тодорхойлолт

Дамнуруу ДН-18-н арматур

Поз	Загвар	Поз	Загвар
1	270, R=90, L=150, 6650, L=7070	3	2200, R=90, L=150, 1170, L=3520
4	2200, R=90, L=150, 1970, L=4320	7	340, 420, 520, 240, L=1520

МАТЕРИАЛЫН ТҮҮВЭР

Позиц	Тэмдэглэгээ	Нэр	Тоо ширхэг	Хүнд /кг/ Нэгж	Хүнд /кг/ Нийт
	"ДН-18" Дамнуруугны арматур		1	494.84	494.84
1	MNS GOST 34028:2016	Ф 18 А400 L= 7070	8	14.123	112.983
2	MNS GOST 34028:2016	Ф 18 А400 L= 7100	4	14.183	56.731
3	MNS GOST 34028:2016	Ф 18 А400 L= 3520	4	7.031	28.126
4	MNS GOST 34028:2016	Ф 18 А400 L= 4320	4	8.630	34.518
5	MNS GOST 34028:2016	Ф 12 А400 L= 2800	12	2.486	29.831
6	MNS GOST 34028:2016	Ф 18 А400 L= 4200	8	8.390	67.119
7	MNS GOST 34028:2016	Ф 8 А240 L= 1520	276	0.600	165.536
Материал		Бетон В25 /М350/	V=	$3.3м^3$	$3.3м^3$

ДАМНУРУУ ДН-20-Н АРМАТУРЛАЛ /М1:50/

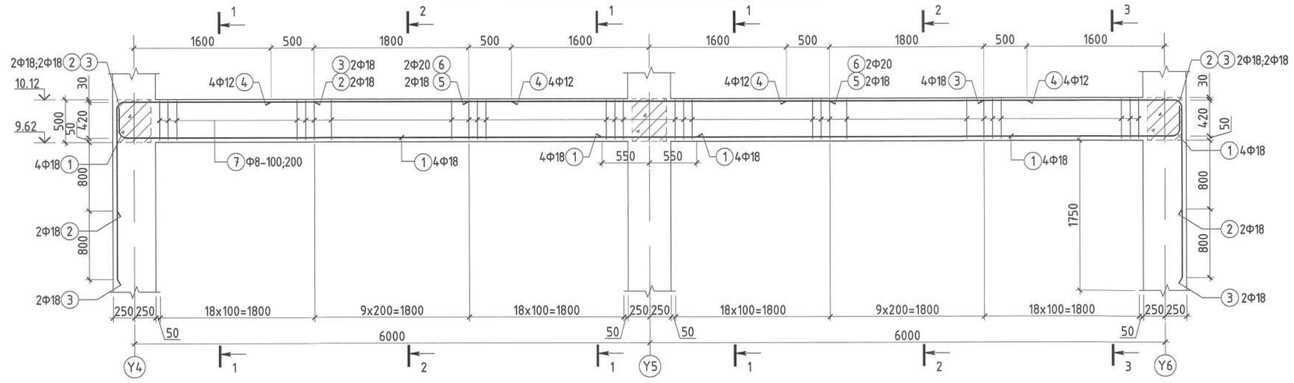

ДАМНУРУУ ДН-20-Н ОГТЛОЛ /М1:25/

ОГТЛОЛ 1-1

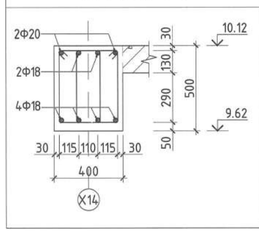

ОГТЛОЛ 2-2

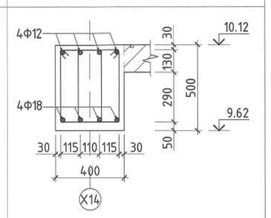

Хэсгийн тодорхойлолт

Дамнуруу ДН-20-н арматур

Поз	Загвар	Поз	Загвар
1	270, R=90, L=150, 6650, L=7070	2	2200, R=90, L=150, 1170, L=3520
3	2200, R=90, L=150, 1970, L=4320	7	340, 420, 520, 240, L=1520

МАТЕРИАЛЫН ТҮҮВЭР

Позиц	Тэмдэглэгээ	Нэр	Тоо ширхэг	Хүнд /кг/ Нэгж	Хүнд /кг/ Нийт
	"ДН-20" Дамнуруугны арматур		1	343.37	343.37
1	MNS GOST 34028:2016	Ф 18 А400 L= 7070	8	14.123	112.983
2	MNS GOST 34028:2016	Ф 18 А400 L= 3520	4	7.031	28.126
3	MNS GOST 34028:2016	Ф 18 А400 L= 4320	4	8.630	34.518
4	MNS GOST 34028:2016	Ф 12 А400 L= 2800	8	2.486	19.887
5	MNS GOST 34028:2016	Ф 18 А400 L= 4200	2	8.390	16.780
6	MNS GOST 34028:2016	Ф 20 А400 L= 4200	2	10.358	20.716
7	MNS GOST 34028:2016	Ф 8 А240 L= 1520	184	0.600	110.357
Материал		Бетон В25 /М350/	V=	$2.2м^3$	$2.2м^3$

Тайлбар:
1. Энэ хуудсыг ББ-49-53 хуудастай хамт үзэх.
2. Бетоны анги В25 /М350/, арматурын гангийн анги А400, А240.
3. Цутгалтын ажлыг "Цутгамал бетон, Төмөр бетон бүтээц" БНБД 52-02-05, "Цутгамал төмөр бетон бүтээцийн ажил гүйцэтгэх заавар" БД 52-102-04 баримтлан гүйцэтгэбэл зохино.
4. Бетоны бэхжилт 70% хүрэхээс өмнө хэв хаашал задлахыг хориглоно.

Байршлын схем

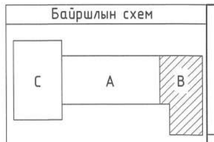

"КРИЕТИВ МОНГОЛИА" ХХК
Барилгын зураг төслийн компани
Улаанбаатар хот Баянгол дүүрэг, 26-р хороо, Их монгол үндэсний университетийн Сноот Офис"2-207 тоот

ЕРӨНХИЙ БОЛОВСРОЛЫН 1 ДҮГЭЭР СУРГУУЛИЙН ӨРГӨТГӨЛ 320 ХҮҮХДИЙН СУРГУУЛЬ
Байршил: Дорноговь аймаг, Сайншанд сум

Дамнуруу ДН-18, ДН-20-н арматурлал, огтлол, материалын түүвэр

Уе шат: А.3

Инженер	Б.Бат-Оргил	ЕГ шифр: КМ-25-02-543	Масштаб: М1:25, 50	Огноо: 2025он
Гүйцэтгэсэн	Ц.Мөнгөнцэцэг	ТГ шифр:	Зургийн дугаар: ББ-66	Хуудас: 90
Шалгасан	Ш.Мөнхзул			

ДАМНУРУУ ДН-19-Н АРМАТУРЛАЛ /М1:50/

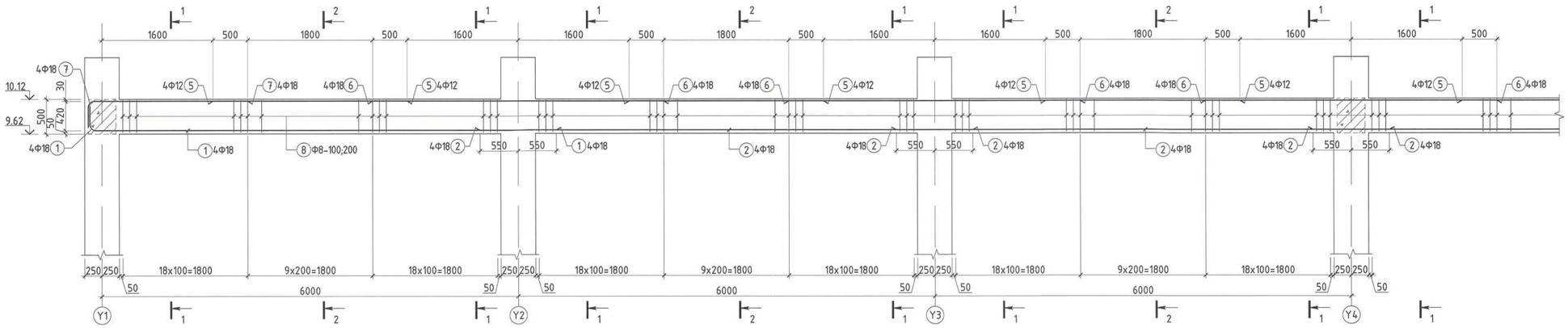

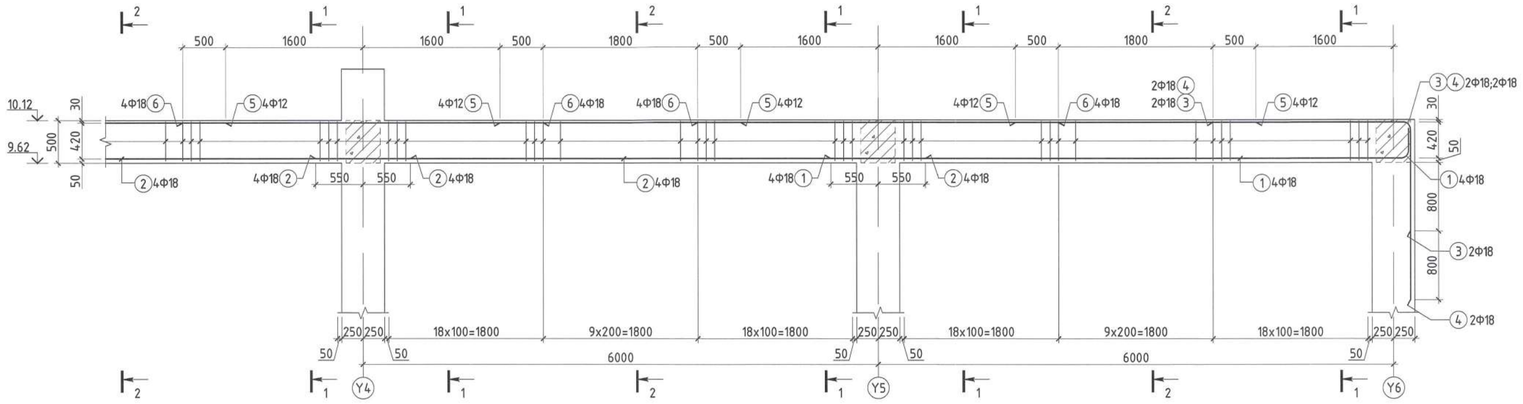

ДАМНУРУУ ДН-19-Н ОГТЛОЛ /М1:25/

ОГТЛОЛ 1-1

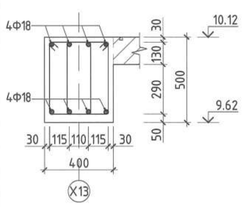

ОГТЛОЛ 2-2

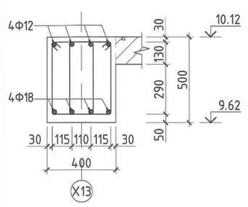

Хэсгийн тодорхойлолт			
Дамнуруу ДН-19-н арматур			
Поз	Загвар	Поз	Загвар
1	270; R=90 L=150; 6650; L=7070	3	1170; 2200; R=90 L=150; L=3520
4	1970; 2200; R=90 L=150; L=4320	7	300; 2200; R=90 L=150; L=2650
8	420; 340; 520; 240; L=1520		

МАТЕРИАЛЫН ТҮҮВЭР								
Позиц	Тэмдэглэгээ	Нэр					Тоо ширхэг	Хүнд /кг/ Нэгж	Нийт
"ДН-19" Дамнуруугийн арматур							1	796.72	796.72
1	MNS GOST 34028:2016	Ф	18	А400	L=	7070	8	14.123	112.983
2	MNS GOST 34028:2016	Ф	18	А400	L=	7100	12	14.183	170.194
3	MNS GOST 34028:2016	Ф	18	А400	L=	3520	2	7.031	14.063
4	MNS GOST 34028:2016	Ф	18	А400	L=	4320	2	8.630	17.259
5	MNS GOST 34028:2016	Ф	12	А400	L=	2800	20	2.486	49.718
6	MNS GOST 34028:2016	Ф	18	А400	L=	4200	16	8.390	134.237
7	MNS GOST 34028:2016	Ф	18	А400	L=	2650	4	5.294	21.174
8	MNS GOST 34028:2016	Ф	8	А240	L=	1520	462	0.600	277.093
Материал		Бетон В25 /М350/					V=	5.5м³	5.5м³

Тайлбар:
1. Энэ хуудсыг ББ-49-53 хуудастай хамт үзэх.
2. Бетоны анги В25 /М350/, арматурын гангийн анги А400, А240.
3. Цутгалтын ажлыг "Цутгамал бетон, Төмөр бетон бүтээц" БНбД 52-02-05, "Цутгамал төмөр бетон бүтээцийн ажил гүйцэтгэх заавар" БД 52-102-04 баримтлан гүйцэтгэвэл зохино.
4. Бетоны бэхжилт 70% хүрэхээс өмнө хэв хашмал задлахыг хориглоно.

Байршлын схем

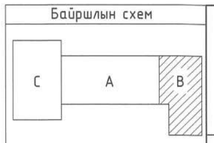

"КРИЕТИВ МОНГОЛИА" ХХК
Барилгын зураг төслийн компани
Улаанбаатар хот Баянзүрх дүүрэг, 26-р хороо, Их монгол цуваа лудбанк, "Сонго Смарт Оффис"2-207 тоот

ЕРӨНХИЙ БОЛОВСРОЛЫН 1 ДҮГЭЭР СУРГУУЛИЙН ӨРГӨТГӨЛ 320 ХҮҮХДИЙН СУРГУУЛЬ
Байршил: Дорноговь аймаг, Сайншанд сум

Дамнуруу ДН-19-н арматурлал, огтлол, материалын түүвэр					Ye шат: А.3
Инженер	Б.Бат-Оргил	ЕГ шифр: КМ-25-02-543		Масштаб: М1:25, 50	Огноо: 2025он
Гүйцэтгэсэн	Ц.Мөнгөнцэцэг	ТГ шифр:		Зургийн дугаар: ББ-67	Хуудас: 90
Шалгасан	Ш.Мөнхзул				

ДАМНУРУУ ДН-21-Н АРМАТУРЛАЛ /М1:50/

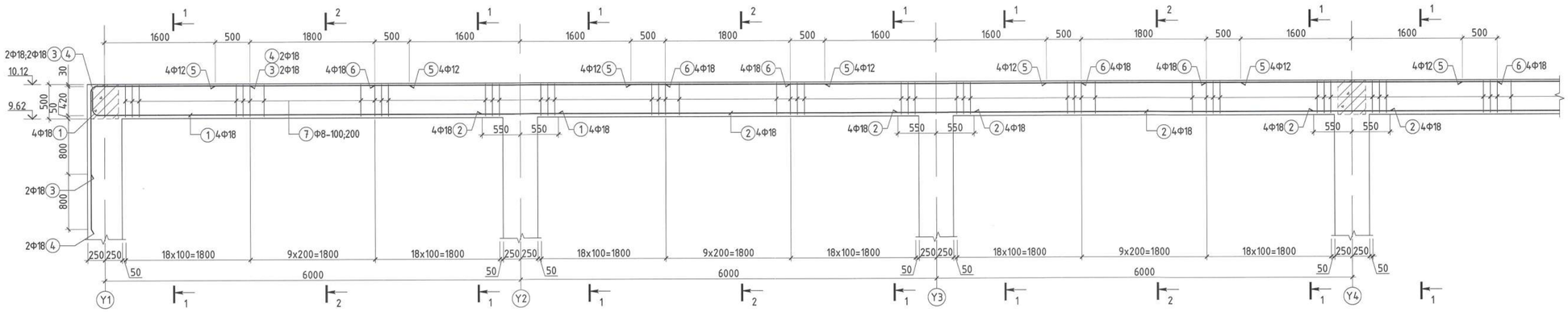

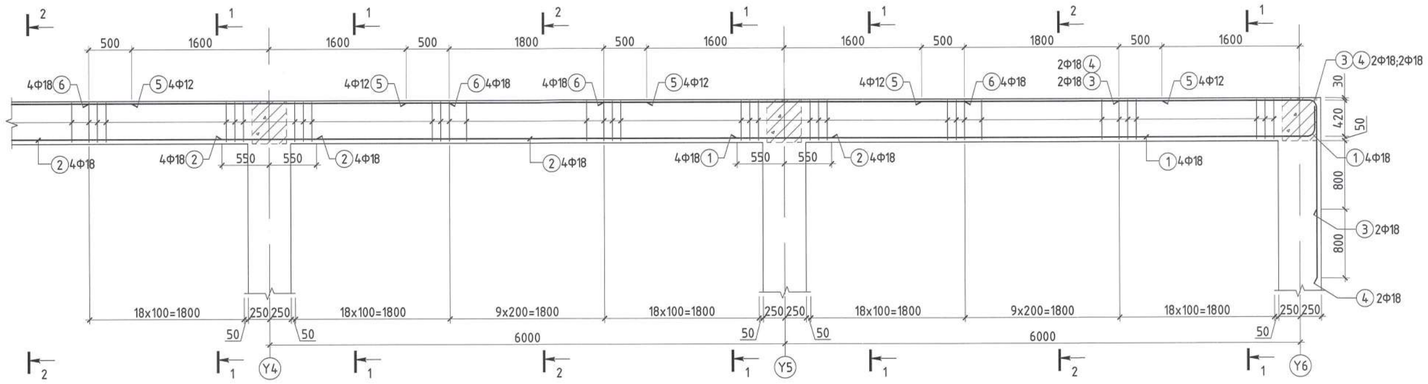

ДАМНУРУУ ДН-21-Н ОГТЛОЛ /М1:25/

ОГТЛОЛ 1-1

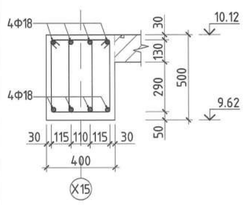

ОГТЛОЛ 2-2

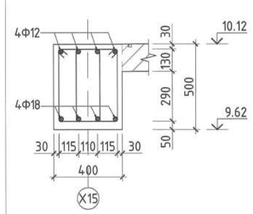

Хэсгийн тодорхойлолт

Дамнуруу ДН-21-н арматур

Поз	Загвар	Поз	Загвар
1	270; R=90 L=150; 6650; L=7070	3	2200; 1170; R=90 L=150; L=3520
4	2200; 1970; R=90 L=150; L=4320	7	340; 420; 520; 240; L=1520

МАТЕРИАЛЫН ТҮҮВЭР

Позиц	Тэмдэглэгээ	Нэр	Тоо ширхэг	Хүнд /кг/ Нэгж	Хүнд /кг/ Нийт
	"ДН-21" Дамнуруугны арматур		1	806.87	806.87
1	MNS GOST 34028:2016	Ф 18 А400 L= 7070	8	14.123	112.983
2	MNS GOST 34028:2016	Ф 18 А400 L= 7100	12	14.183	170.194
3	MNS GOST 34028:2016	Ф 18 А400 L= 3520	4	7.031	28.126
4	MNS GOST 34028:2016	Ф 18 А400 L= 4320	4	8.630	34.518
5	MNS GOST 34028:2016	Ф 12 А400 L= 2800	20	2.486	49.718
6	MNS GOST 34028:2016	Ф 18 А400 L= 4200	16	8.390	134.237
7	MNS GOST 34028:2016	Ф 8 А240 L= 1520	462	0.600	277.093
Материал		Бетон В25 /М350/	V=	$5.5м^3$	$5.5м^3$

Тайлбар:
1. Энэ хуудсыг ББ-49-53 хуудастай хамт үзнэ.
2. Бетоны анги В25 /М350/, арматурын гангийн анги А400, А240.
3. Цутгалтын ажлыг "Цутгамал бетон, төмөр бетон бүтээц" БНБД 52-02-05, "Цутгамал төмөр бетон бүтээцийн ажил гүйцэтгэх заавар" БД 52-102-04 баримтлан гүйцэтгэвэл зохино.
4. Бетоны бэхжилт 70% хүрэхээс өмнө хэв хашмал задлахыг хориглоно.

Байршлын схем

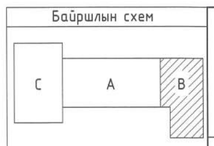

"КРИЕТИВ МОНГОЛИА" ХХК
Барилгын эдрэх вилсийн компани
Улаанбаатар хот Баянзүрх дүүрэг, 26-р хороо, Их монгол цуглуулгын дурсгалт газар, "Сонгто Сиэйт Офис"2-207 тоот

ЕРӨНХИЙ БОЛОВСРОЛЫН 1 ДҮГЭЭР СУРГУУЛИЙН ӨРГӨТГӨЛ 320 ХҮҮХДИЙН СУРГУУЛЬ
Байршил: Дорноговь аймаг, Сайншанд сум

Дамнуруу ДН-21-н арматурлал, огтлол, материалын түүвэр

Үе шат: А.З

Инженер	Б.Бат-Оргил	ЕГ шифр: КМ-25-02-543	Масштаб: М1:25, 50	Огноо: 2025он	
Гүйцэтгэсэн	Ц.Мөнгөнцэцэг	ТГ шифр:	Зургийн дугаар: ББ-68	Хуудас: 90	
Шалгасан	Ш.Мөнхзул				

ДАМНУРУУ ДН-22-Н АРМАТУРЛАЛ /М1:50/

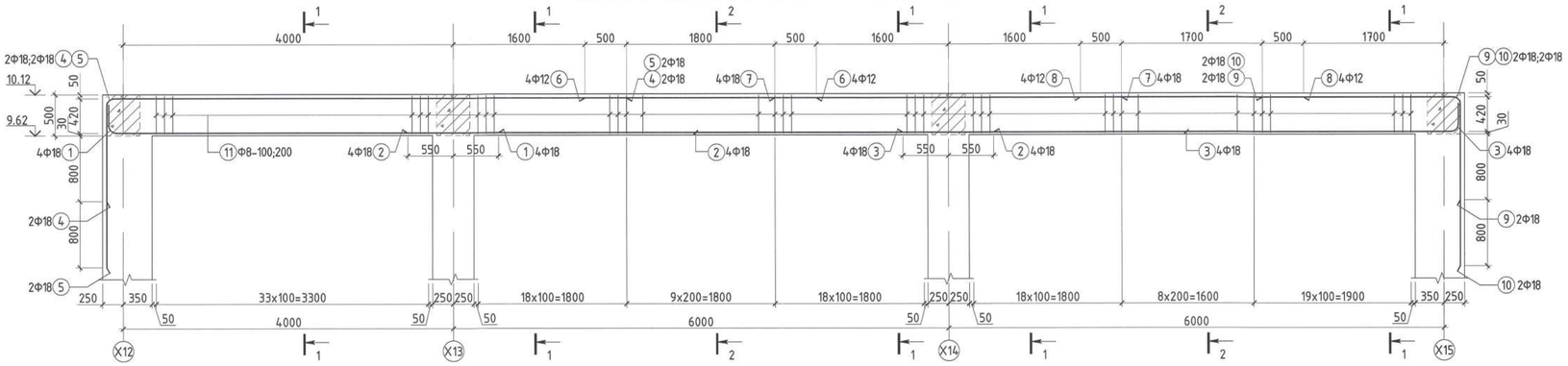

ДАМНУРУУ ДН-22-Н ОГТЛОЛ /М1:25/

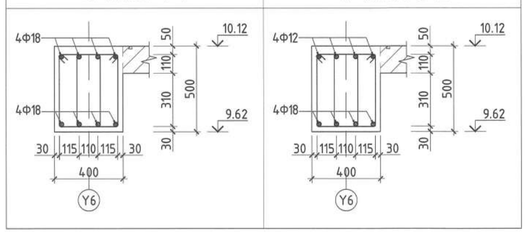

Хэсгийн тодорхойлолт			
Дамнуруу ДН-22-н арматур			
Поз	Загвар	Поз	Загвар
1	270 R=90 L=150 4650 L=5070	3	270 R=90 L=150 6650 L=7070
4	6200 1170 R=90 L=150 L=7520	5	6200 1970 R=90 L=150 L=8320
9	2300 1170 R=90 L=150 L=3620	10	2300 1970 R=90 L=150 L=4420
11	340 420 520 240 L=1520		

МАТЕРИАЛЫН ТҮҮВЭР						
Позиц	Тэмдэглэгээ	Нэр	Тоо ширхэг	Хүнд /кг/ Нэгж	Хүнд /кг/ Нийт
	"ДН-22" Дамнурууны арматур		1	453.37	453.37
1	MNS GOST 34028:2016	Ф 18 А400 L= 5070	4	10.128	40.511
2	MNS GOST 34028:2016	Ф 18 А400 L= 7100	4	14.183	56.731
3	MNS GOST 34028:2016	Ф 18 А400 L= 7070	4	14.123	56.492
4	MNS GOST 34028:2016	Ф 18 А400 L= 7520	2	15.022	30.044
5	MNS GOST 34028:2016	Ф 18 А400 L= 8320	2	16.620	33.240
6	MNS GOST 34028:2016	Ф 12 А400 L= 2800	4	2.486	9.944
7	MNS GOST 34028:2016	Ф 18 А400 L= 4200	4	8.390	33.559
8	MNS GOST 34028:2016	Ф 12 А400 L= 2700	4	2.397	9.588
9	MNS GOST 34028:2016	Ф 18 А400 L= 3620	2	7.231	14.462
10	MNS GOST 34028:2016	Ф 18 А400 L= 4420	2	8.829	17.659
11	MNS GOST 34028:2016	Ф 8 А240 L= 1520	252	0.600	151.141
	Материал	Бетон В25 /М350/	V=	2.86м³	2.86м³

ДАМНУРУУ ДН-23-Н АРМАТУРЛАЛ /М1:50/

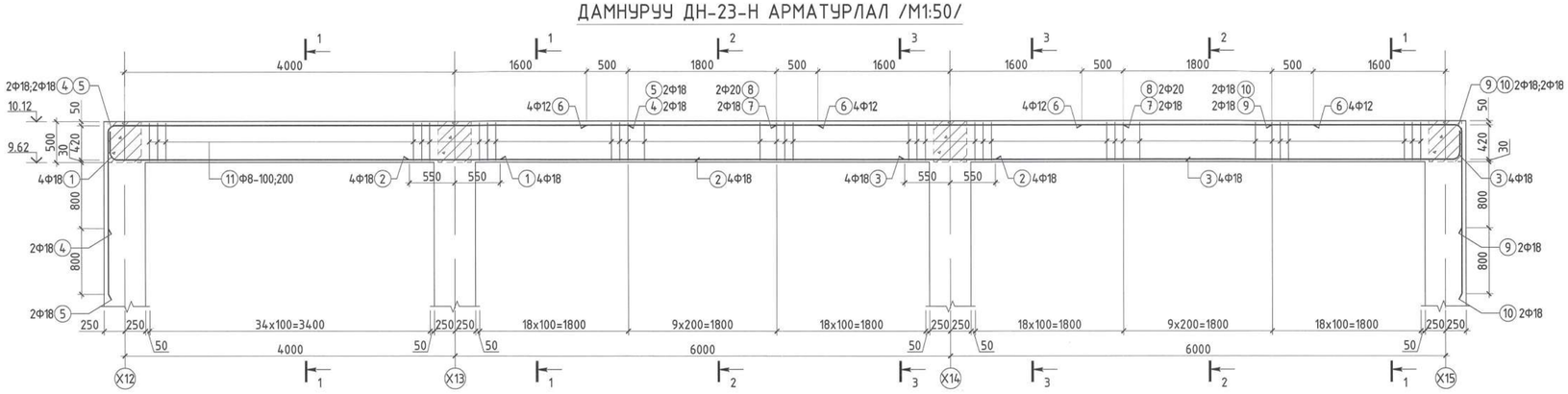

ДАМНУРУУ ДН-23-Н ОГТЛОЛ /М1:25/

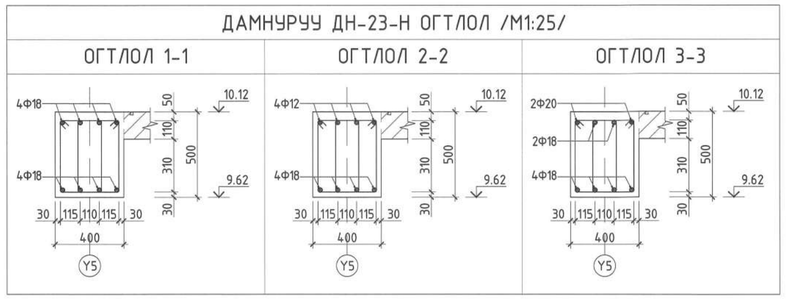

Хэсгийн тодорхойлолт					
Дамнуруу ДН-23-н арматур					
Поз	Загвар	Поз	Загвар	Поз	Загвар
1	270 R=90 L=150 4650 L=5070	3	270 R=90 L=150 6650 L=7070	4	6200 1170 R=90 L=150 L=7520
5	6200 1970 R=90 L=150 L=8320	9	2200 1170 R=90 L=150 L=3520	10	2200 1970 R=90 L=150 L=4320
11	340 420 520 240 L=1520				

МАТЕРИАЛЫН ТҮҮВЭР						
Позиц	Тэмдэглэгээ	Нэр	Тоо ширхэг	Хүнд /кг/ Нэгж	Хүнд /кг/ Нийт
	"ДН-23" Дамнурууны арматур		1	458.06	458.06
1	MNS GOST 34028:2016	Ф 18 А400 L= 5070	4	10.128	40.511
2	MNS GOST 34028:2016	Ф 18 А400 L= 7100	4	14.183	56.731
3	MNS GOST 34028:2016	Ф 18 А400 L= 7070	4	14.123	56.492
4	MNS GOST 34028:2016	Ф 18 А400 L= 7520	2	15.022	30.044
5	MNS GOST 34028:2016	Ф 18 А400 L= 8320	2	16.620	33.240
6	MNS GOST 34028:2016	Ф 12 А400 L= 2800	8	2.486	19.887
7	MNS GOST 34028:2016	Ф 18 А400 L= 4200	2	8.390	16.780
8	MNS GOST 34028:2016	Ф 20 А400 L= 4200	2	10.358	20.716
9	MNS GOST 34028:2016	Ф 18 А400 L= 3520	2	7.031	14.063
10	MNS GOST 34028:2016	Ф 18 А400 L= 4320	2	8.630	17.259
11	MNS GOST 34028:2016	Ф 8 А240 L= 1520	254	0.600	152.341
	Материал	Бетон В25 /М350/	V=	2.9м³	2.9м³

Тайлбар:
1. Энэ хуудсыг ББ-49-53 хуудастай хамт үзнэ.
2. Бетоны анги В25 /М350/, арматурын гангийн анги А400, А240.
3. Цутгалтын ажлыг "Цутгамал бетон, төмөр бетон бүтээц" БНБД 52-02-05, "Цутгамал төмөр бетон бүтээцийн ажил гүйцэтгэх заавар" БД 52-102-04 баримтлан гүйцэтгэвэл зохино.
4. Бетоны бэхжилт 70% хүрэхээс өмнө хэв хашмал задлахыг хориглоно.

Байршлын схем

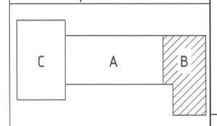

"КРИСТИВ МОНГОЛИА" ХХК
Барилгын эдрэх хөрөнгө оруулалт компани
Улаанбаатар хот Баянгол дүүрэг, 28-р хороо, Их монгол цэцэг аллея, "Сити Сквер Оффис"2-207 тоот

ЕРӨНХИЙ БОЛОВСРОЛЫН 1 ДҮГЭЭР СУРГУУЛИЙН ӨРГӨТГӨЛ 320 ХҮҮХДИЙН СУРГУУЛЬ
Байршил: Дорноговь аймаг, Сайншанд сум

Дамнуруу ДН-22, ДН-23-н арматурлал, огтлол, материалын түүвэр				Үе шат: А.З
Инженер	Б.Бат-Оргил	ЕГ шифр: КМ-25-02-543	Масштаб: М1:25, 50	Огноо: 2025он
Гүйцэтгэсэн	Ц.Менгөнцэцэг	ТГ шифр:	Зургийн дугаар: ББ-69	Хуудас: 90
Шалгасан	Ш.Мөнхзул			

ДАМНУРУУ ДН-24-Н АРМАТУРЛАЛ /М1:50/

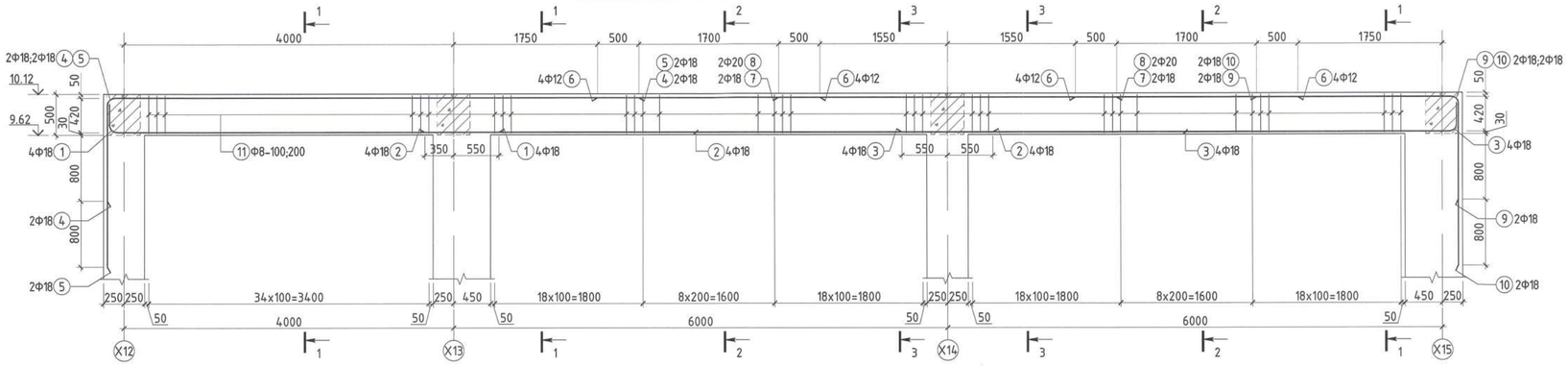

Хэсгийн тодорхойлолт			
Дамнуруу ДН-24-н арматур			
Поз	Загвар	Поз	Загвар
1	270, R=90 L=150, 4650, L=5070	3	270, R=90 L=150, 6650, L=7070
4	6350, 1170, R=90 L=150, L=7670	5	6350, 1970, R=90 L=150, L=8470
9	2350, 1170, R=90 L=150, L=3670	10	2350, 1970, R=90 L=150, L=4470
11	340, 420, 520, 240, L=1520		

ДАМНУРУУ ДН-24-Н ОГТЛОЛ /М1:25/

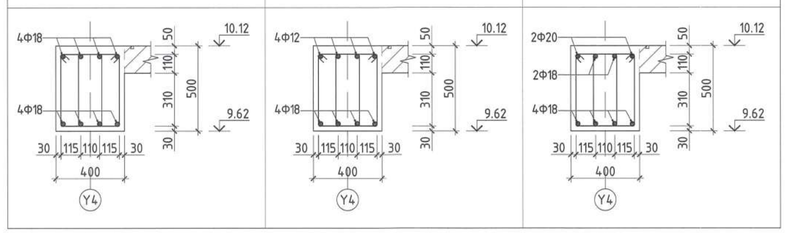

МАТЕРИАЛЫН ТҮҮВЭР					
Позиц	Тэмдэглэгээ	Нэр	Тоо ширхэг	Хүнд /кг/ Нэгж	Нийт
"ДН-24" Дамнуруугны арматур			1	459.05	459.05
1	MNS GOST 34028:2016	Ф 18 А400 L= 5070	4	10.128	40.511
2	MNS GOST 34028:2016	Ф 18 А400 L= 6900	4	13.783	55.133
3	MNS GOST 34028:2016	Ф 18 А400 L= 7070	4	14.123	56.492
4	MNS GOST 34028:2016	Ф 18 А400 L= 7670	2	15.321	30.643
5	MNS GOST 34028:2016	Ф 18 А400 L= 8470	2	16.920	33.839
6	MNS GOST 34028:2016	Ф 12 А400 L= 2700	8	2.397	19.177
7	MNS GOST 34028:2016	Ф 18 А400 L= 4100	2	8.190	16.380
8	MNS GOST 34028:2016	Ф 20 А400 L= 4100	2	10.111	20.222
9	MNS GOST 34028:2016	Ф 18 А400 L= 3670	2	7.331	14.662
10	MNS GOST 34028:2016	Ф 20 А400 L= 4470	2	11.024	22.047
11	MNS GOST 34028:2016	Ф 8 А240 L= 1520	250	0.600	149.942
Материал		Бетон В25 /М350/	V=	2.82м³	2.82м³

ДАМНУРУУ ДН-26-Н АРМАТУРЛАЛ /М1:50/

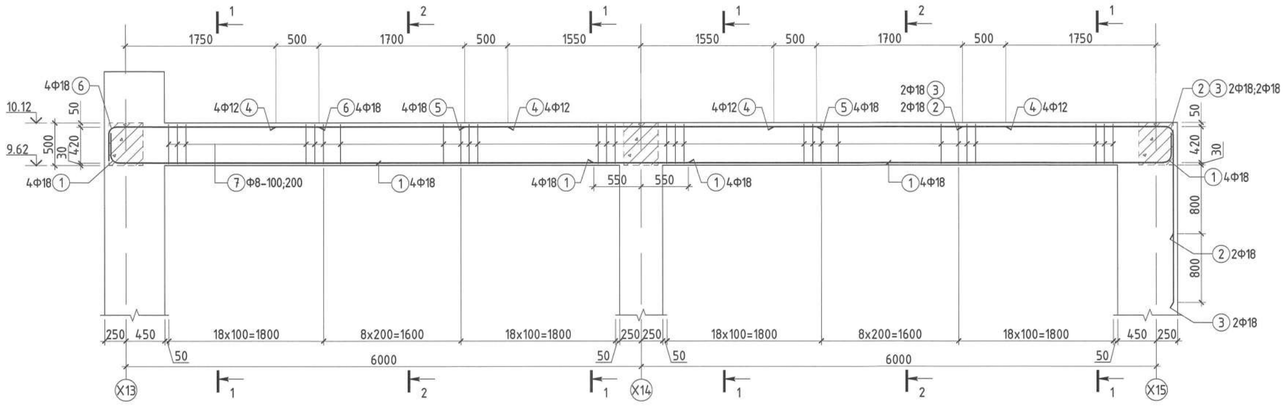

ДАМНУРУУ ДН-26-Н ОГТЛОЛ /М1:25/

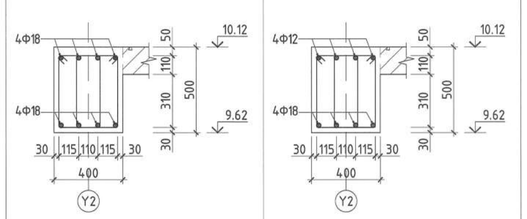

Хэсгийн тодорхойлолт					
Дамнуруу ДН-26-н арматур					
Поз	Загвар	Поз	Загвар	Поз	Загвар
1	270, R=90 L=150, 6650, L=7070	2	2350, 1170, R=90 L=150, L=3670	3	2350, 1970, R=90 L=150, L=4470
6	2350, 300, R=90 L=150, L=2800	7	340, 420, 520, 240, L=1520		

МАТЕРИАЛЫН ТҮҮВЭР					
Позиц	Тэмдэглэгээ	Нэр	Тоо ширхэг	Хүнд /кг/ Нэгж	Нийт
"ДН-26" Дамнуруугны арматур			1	327.77	327.77
1	MNS GOST 34028:2016	Ф 18 А400 L= 7070	8	14.123	112.983
2	MNS GOST 34028:2016	Ф 18 А400 L= 3670	2	7.331	14.662
3	MNS GOST 34028:2016	Ф 18 А400 L= 4470	2	8.929	17.858
4	MNS GOST 34028:2016	Ф 12 А400 L= 2700	8	2.397	19.177
5	MNS GOST 34028:2016	Ф 18 А400 L= 4100	4	8.190	32.760
6	MNS GOST 34028:2016	Ф 18 А400 L= 2800	4	5.593	22.373
7	MNS GOST 34028:2016	Ф 8 А240 L= 1520	180	0.600	107.958
Материал		Бетон В25 /М350/	V=	2.12м³	2.12м³

ДАМНУРУУ ДН-25-Н АРМАТУРЛАЛ /М1:50/

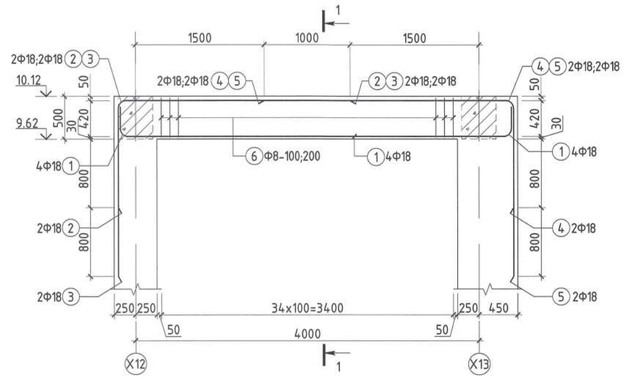

ДАМНУРУУ ДН-25-Н ОГТЛОЛ /М1:25/

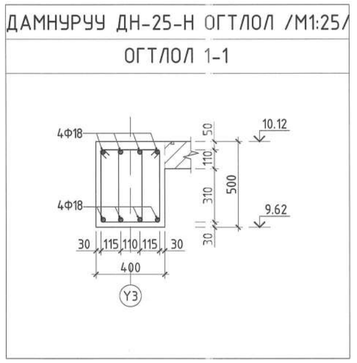

Хэсгийн тодорхойлолт			
Дамнуруу ДН-25-н арматур			
Поз	Загвар	Поз	Загвар
1	270, R=90 L=150, 4380, 270, R=90 L=150, L=5220	2	2600, 1170, R=90 L=150, L=3920
3	2600, 1970, R=90 L=150, L=4720	4	2800, 1170, R=90 L=150, L=4120
5	2800, 1970, R=90 L=150, L=4920	6	340, 420, 520, 240, L=1520

МАТЕРИАЛЫН ТҮҮВЭР					
Позиц	Тэмдэглэгээ	Нэр	Тоо ширхэг	Хүнд /кг/ Нэгж	Нийт
"ДН-25" Дамнуруугны арматур			1	154.33	154.33
1	MNS GOST 34028:2016	Ф 18 А400 L= 5220	4	10.427	41.709
2	MNS GOST 34028:2016	Ф 18 А400 L= 3920	2	7.831	15.661
3	MNS GOST 34028:2016	Ф 18 А400 L= 4720	2	9.429	18.857
4	MNS GOST 34028:2016	Ф 18 А400 L= 4120	2	8.230	16.460
5	MNS GOST 34028:2016	Ф 18 А400 L= 4920	2	9.828	19.656
6	MNS GOST 34028:2016	Ф 8 А240 L= 1520	70	0.600	41.984
Материал		Бетон В25 /М350/	V=	0.7	0.7м³

Тайлбар:
1. Энэ хуудсыг ББ-49-53 хуудастай хамт үзнэ.
2. Бетоны анги В25 /М350/, арматурын гангийн анги А400, А240.
3. Цутгалтын ажлыг "Цутгамал бетон, Төмөр бетон бүтээц" БНбД 52-02-05, "Цутгамал төмөр бетон бүтээцийн ажил гүйцэтгэх заавар" БД 52-102-04 баримтлан гүйцэтгэвэл зохино.
4. Бетоны бэхжилт 70% хүрэхээс өмнө хэв хашмал зайлахыг хориглоно.

Байршлын схем

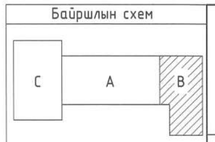

"КРИЕТИВ МОНГОЛИА" ХХК
Барилгын зураг төслийн компани
Чөлөөбаатар хот Бөмбөрцөг дүүрэг, 26-р хороо, Их монгол цэцэг судалгаа, "Сайто Сноуп Оффис"2-207 тоот

ЕРӨНХИЙ БОЛОВСРОЛЫН 1 ДҮГЭЭР СУРГУУЛИЙН ӨРГӨТГӨЛ 320 ХҮҮХДИЙН СУРГУУЛЬ
Байршил: Дорноговь аймаг, Сайншанд сум

Дамнуруу ДН-24, ДН-25, ДН-26-н арматурлал, огтлол, материалын түүвэр				Уе шат: А.З
Инженер	Б.Бат-Өргөл	ЕГ шифр: КМ-25-02-543	Масштаб: М1:25, 50	Огноо: 2025он
Гүйцэтгэсэн	Ц.Менгенцэцэг			
Шалгасан	Ш.Менхзул	ТГ шифр:	Зургийн дугаар: ББ-70	Хуудас: 90

1-Р ДАВХРЫН ХУЧИЛТЫН ХЭВНИЙ БАЙГУУЛАЛТ /М1:100/
/түвшин 3.52/

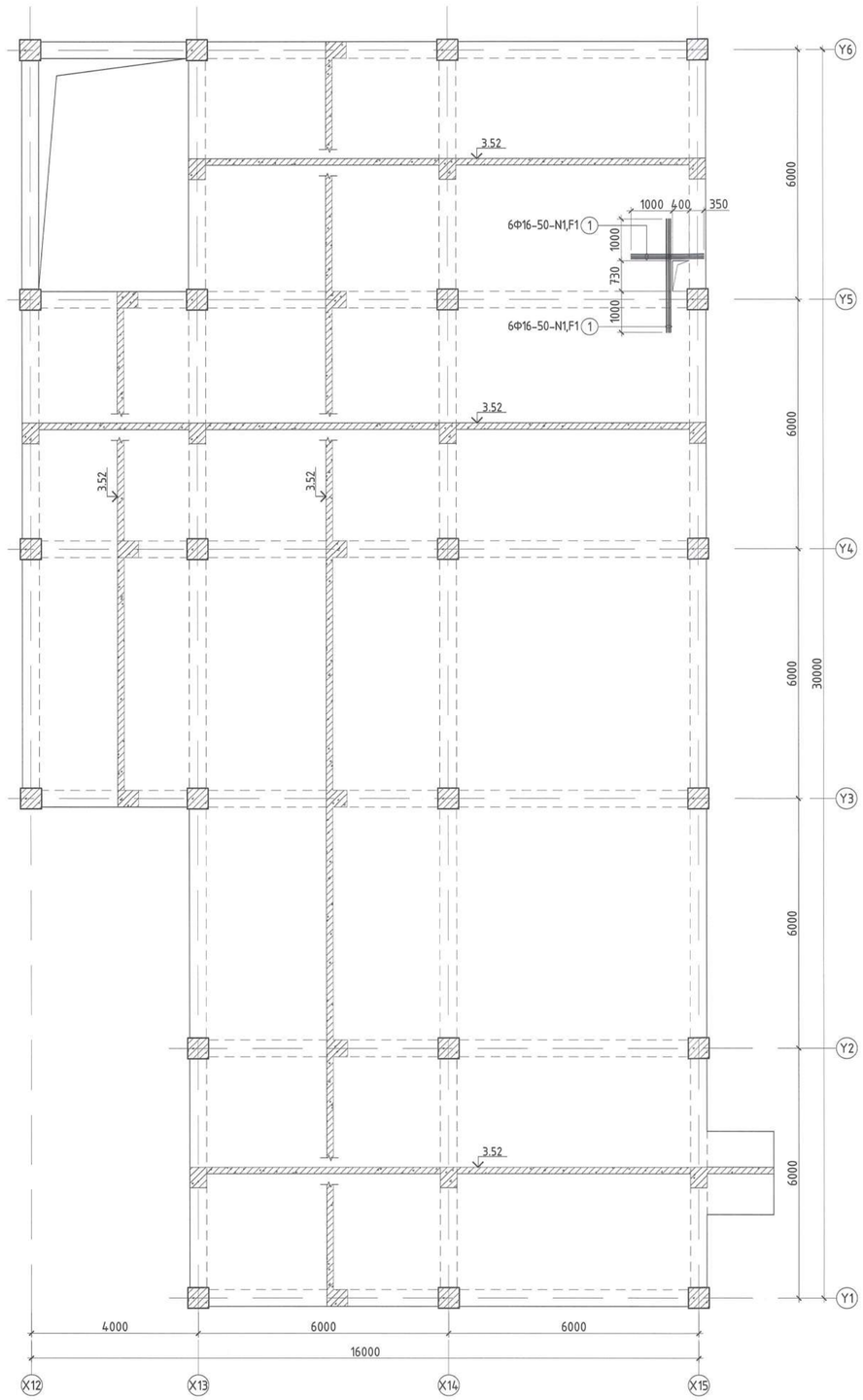

1-Р ДАВХРЫН ХУЧИЛТЫН ДООД ҮЕЙИН АРМАТУРЛАЛ /М1:100/
/түвшин 3.52/

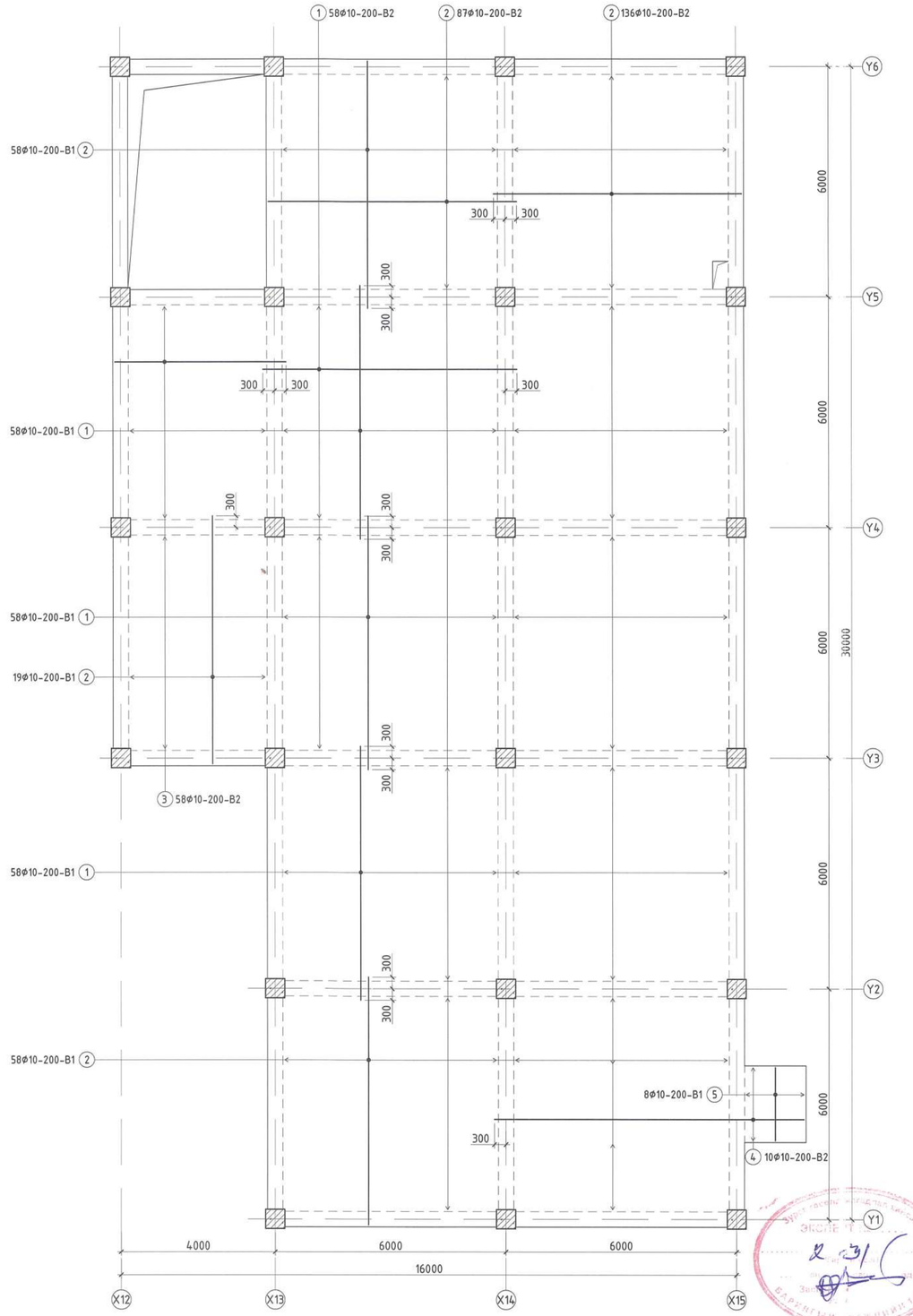

Тайлбар

1. Энэ хуудсыг холбогдох хуудсуудтай хамтатган үзнэ.
2. Хучилтын зузаан 16 см байна.
3. Хучилт цутгах явцад арматурын хамгаалалтын үе болон ажлын өндөр алдагдахаас хамгаалсан арга хэмжээ авсан байх шаардлагатай.
4. Хучилтанд гарах нүхийг дайрах арматурыг нүхний голд тасалж, дээд бүсний арматурын үзүүрийг доод бүсэнд, доод бүсний арматурын үзүүрийг дээд бүсэнд оруулан нугалж өгнө.
5. Хучилтанд гарах нүхнүүдийг ХС-ийн зургуудтай уялдуулж гаргана.
6. Хучилтанд гарах нүхний эргэн тойронд Ф16А400 ангийн арматураг зурагт үзүүлсэн загварын дагуу тавина.
7. Хучитэлийн арматураг урталаа метрээр түүсэн бөгөөд талбай дээр тасалж бэлдэнэ.
8. Нүхний нэмэлт арматурын урттыг нүхний ирмэгээс 2 тийш L_{an}=85см-ийн урттай илүү гарахаар тооцно.
9. Хучилтанд зураг төсөл зааглагүй нүх гарах шаардлагатай бол зохиогчтой зөвлөл зөвшилцөж, холбогдох ажлын зургийг гүйцэтгүүлэх шаардлагатай. Хучилтыг цутгасны дараа цохих аргаар нүх гаргахыг хатуу хориглоно.

Байршлын схем	ЗӨВШӨӨРӨЛЦСӨН		
С А В	БА	Ч.Баттулга	
	ХАС	М.Өдбаяр	
	ЦБҮ	Б.Ижилчимэг	
	ХТ, ДГ	А.Тэмүүлэн	
	ХД	Ц.Үүрцайх	

"КРИЕТИВ МОНГОЛИА" ХХК
Барилгын зураг төслийн компани
Улаанбаатар хот Баянгол дүүрэг, 26-р хороо, Их монгол цэцэг гудамж, "Сонгт Сквер Офис"2-201 тоот

ЕРӨНХИЙ БОЛОВСРОЛЫН 1 ДҮГЭЭР СУРГУУЛИЙН ӨРГӨТГӨЛ 320 ХҮҮХДИЙН СУРГУУЛЬ
Байршил: Дорноговь аймаг, Сайншанд сум

1-р давхрын хучилтын хэвний байгуулалт, доод үеийн арматурлал			Үе шат: А.З
Инженер	Б.Бат-Оргил	ЕГ шифр: КМ-25-02-543	Масштаб: М1:100	Огноо: 2025он
Гүйцэтгэсэн	Л.Шижирбаатар	ТГ шифр:	Зургийн дугаар: ББ-71	Хуудас: 90
Шалгасан	Ш.Мөнхзул		

1-Р ДАВХРЫН ХУЧИЛТЫН ДЭЭД ҮЕИЙН АРМАТУРЛАЛ /М1:100/
/түвшин 3.52/

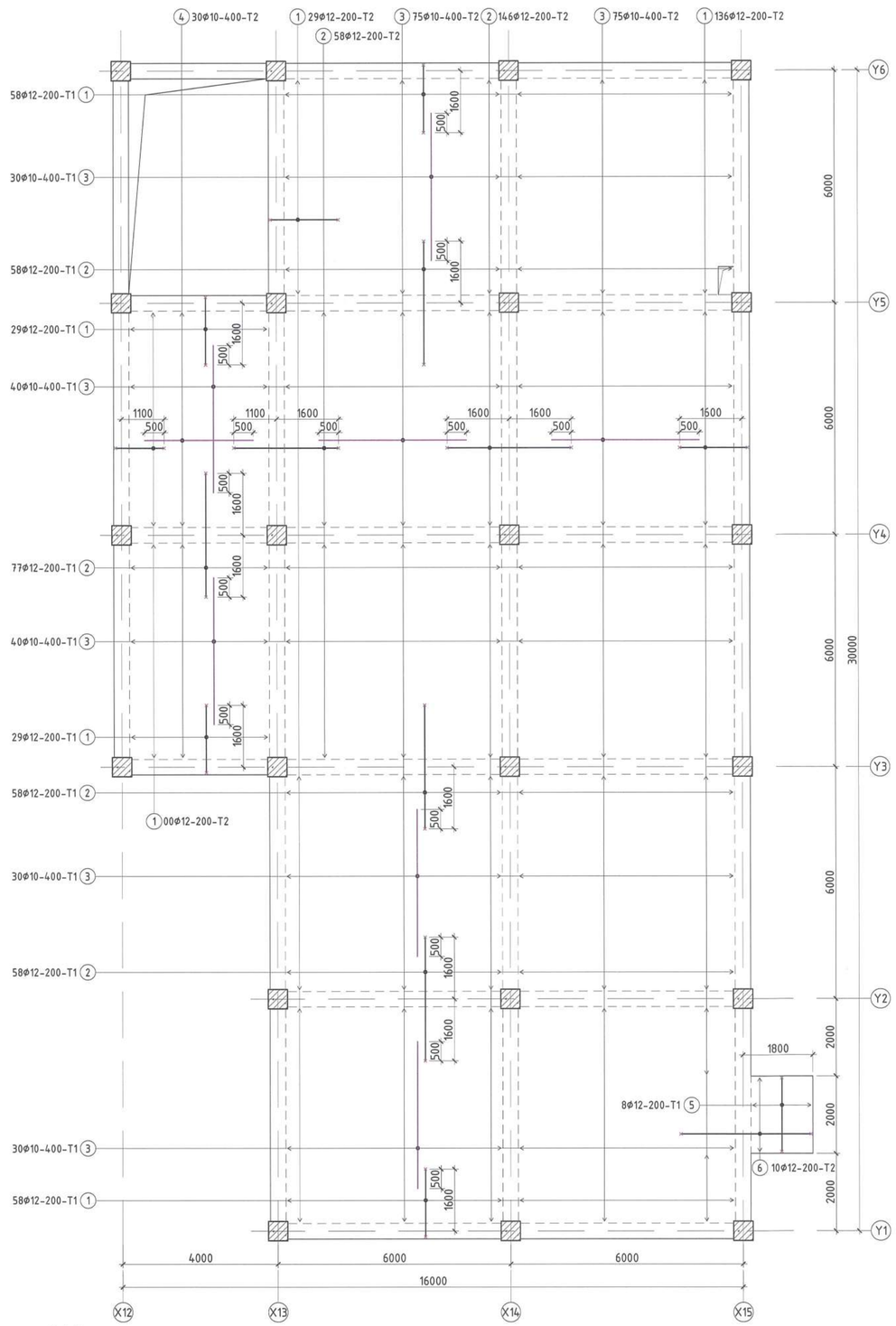

Тайлбар

1. Энэ хуудсыг холбогдох хуудсуудтай хамтатган үзнэ.
2. Хучилтын зузаан 16 см байна.
3. Хучилт цутгах явцад арматурын хамгаалалтын үе болон ажлын өндөр алдагдахаас хамгаалсан арга хэмжээ авсан байх шаардлагатай.
4. Хучилтанд гарах нүхийг дайрах арматурууд нүхний голд тасалж, дээд бүсний арматурын үзүүрийг доод бүсэнд, доод бүсний арматурын үзүүрийг дээд бүсэнд оруулан нугалж өгнө.
5. Хучилтанд гарах нүхнүүдийг ХС-ийн зургуудтай уялдуулж гаргана.
6. Хучилтанд гарах нүхний эргэн тойронд Ф16А400 ангийн арматуруг зураг үзүүлсэн заагварын дагуу тавина.
7. Хучитгэлийн арматурыг урттааш метрээр түүсэн бөгөөд талбай дээр тасалж бэлдэнэ.
8. Нүхний нэмэлт арматурын урттыг нүхний ирмэгээс 2 тийш L_{an}=85см-ийн урттай илүү гарахаар тооцно.
9. Хучилтанд зураг төсөлд заагагагүй нүх гарах шаардлагатай бол зохиогчтой зөвшилцөж, холбогдох ажлын зургийг гүйцэтгүүлэх шаардлагатай. Хучилтыг цутгасны дараа цохих аргаар нүх гаргахыг хатуу хориглоно.

X' ТЭНХЛЭГ ДАГУУХ ХУЧИЛТЫН ХЭСЭГЛЭЛ /М1:25/

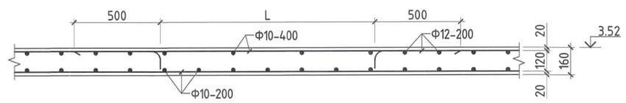

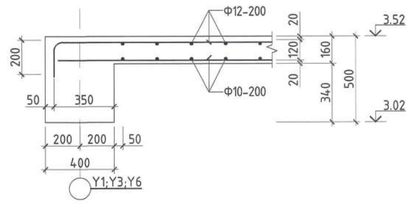

Y' ТЭНХЛЭГ ДАГУУХ ХУЧИЛТЫН ХЭСЭГЛЭЛ /М1:25/

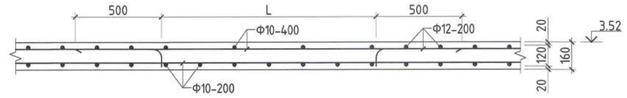

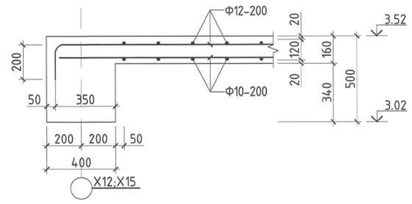

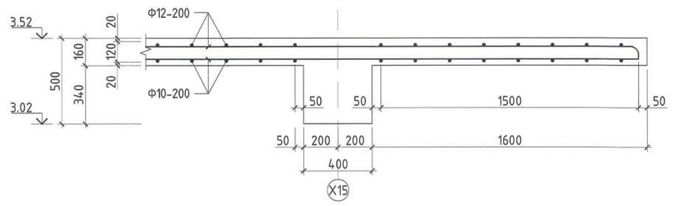

МАТЕРИАЛЫН ТҮҮВЭР

Позиц	Тэмдэглэгээ	Нэр				Тоо ширхэг	Хүнд /кг/ Нэгж	Хүнд /кг/ Нийт
1-р давхрын хучилтын нүхний хучитгэл						1	42.43	42.43
1	MNS GOST 34028:2016	Ф	16	А400	L= 1750	6	2.762	16.573
2	MNS GOST 34028:2016	Ф	16	А400	L= 2730	6	4.309	25.853

МАТЕРИАЛЫН ТҮҮВЭР

Позиц	Тэмдэглэгээ	Нэр				Тоо ширхэг	Хүнд /кг/ Нэгж	Хүнд /кг/ Нийт
1-р давхрын хучилтын доод үеийн арматур						1	2597.75	2597.75
1	MNS GOST 34028:2016	Ф	10	А400	L= 6600	232	4.069	944.042
2	MNS GOST 34028:2016	Ф	10	А400	L= 6450	361	3.977	1435.577
3	MNS GOST 34028:2016	Ф	10	А400	L= 4450	58	2.744	159.128
4	MNS GOST 34028:2016	Ф	10	А400	L= 8050	10	4.963	49.631
5	MNS GOST 34028:2016	Ф	10	А400	L= 1900	8	1.171	9.371
1-р давхрын хучилтын дээд үеийн арматур						1	2727.17	2727.17
1	MNS GOST 34028:2016	Ф	12	А400	L= 2080	339	1.847	626.015
2	MNS GOST 34028:2016	Ф	12	А400	L= 3100	455	2.752	1252.262
3	MNS GOST 34028:2016	Ф	10	А240	L= 3800	320	2.343	749.710
4	MNS GOST 34028:2016	Ф	10	А240	L= 2800	30	1.726	51.789
5	MNS GOST 34028:2016	Ф	12	А400	L= 2160	8	1.918	15.341
6	MNS GOST 34028:2016	Ф	12	А400	L= 3610	10	3.205	32.050
Материал		Бетон В25 /М350/				V=	65.85м^3	65.85м^3

Хэсгийн тодорхойлолт

1-р давхрын хучилтын дээд үеийн арматур

Поз	Загвар	Поз	Загвар	Поз	Загвар
1	200 / 1750 / 130 L=2080	2	200 / 2700 / 200 L=3100	5	130 / 1900 / 130 L=2160
6	130 / 3350 / 130 L=3610				

Байршлын схем

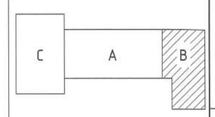

"КРИЕТИВ МОНГОЛИА" ХХК
Барилгын зураг төслийн компани
Чингэлтэй дүүрэг, 26-р хороо, Их монгол үндэсний дуулиан, "Сонгто Сиэйт Оффис"2-207 тоот

ЕРӨНХИЙ БОЛОВСРОЛЫН 1 ДҮГЭЭР СУРГУУЛИЙН ӨРГӨТГӨЛ 320 ХҮҮХДИЙН СУРГУУЛЬ
Байршил: Дорноговь аймаг, Сайншанд сум

1-р давхрын дээд үеийн арматурлал, хучилтын хэсэглэл, материалын түүвэр, хэсгийн тодорхойлолт

Инженер	Б.Бат-Оргил	ЕГ шифр: КМ-25-02-543	Масштаб: М1:100;25	Огноо: 2025он	Ye шат: А.3
Гүйцэтгэсэн	Л.Шижирбаатар	ТГ шифр:	Зургийн дугаар: ББ-72	Хуудас: 90	
Шалгасан	Ш.Менхзул				

2-31

2-Р ДАВХРЫН ХУЧИЛТЫН ХЭВНИЙ БАЙГУУЛАЛТ /М1:100/
/түвшин 4.86;6.82/

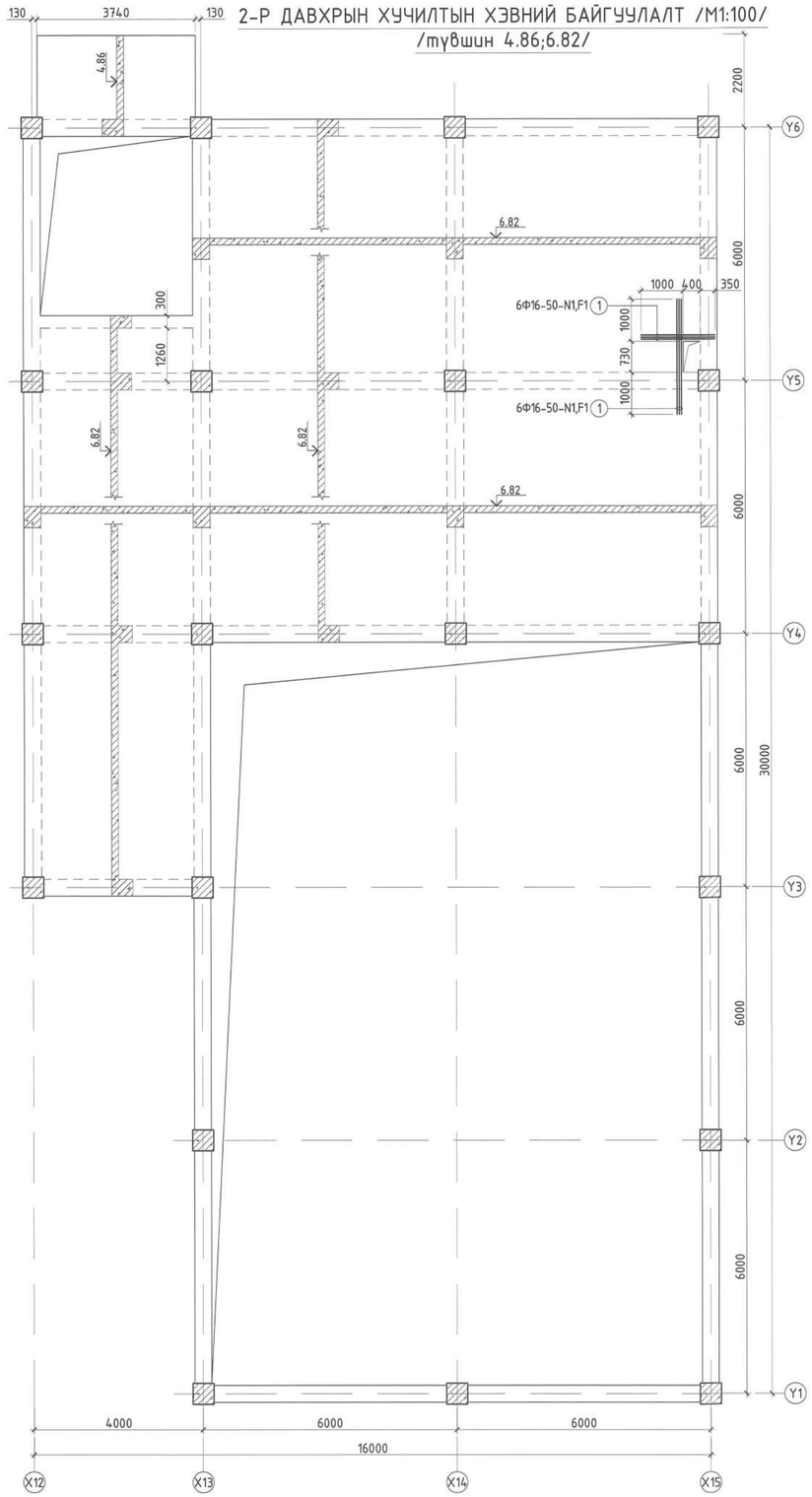

2-Р ДАВХРЫН ХУЧИЛТЫН ДООД ҮЕЙИН АРМАТУРЛАЛ /М1:100/
/түвшин 4.86;6.82/

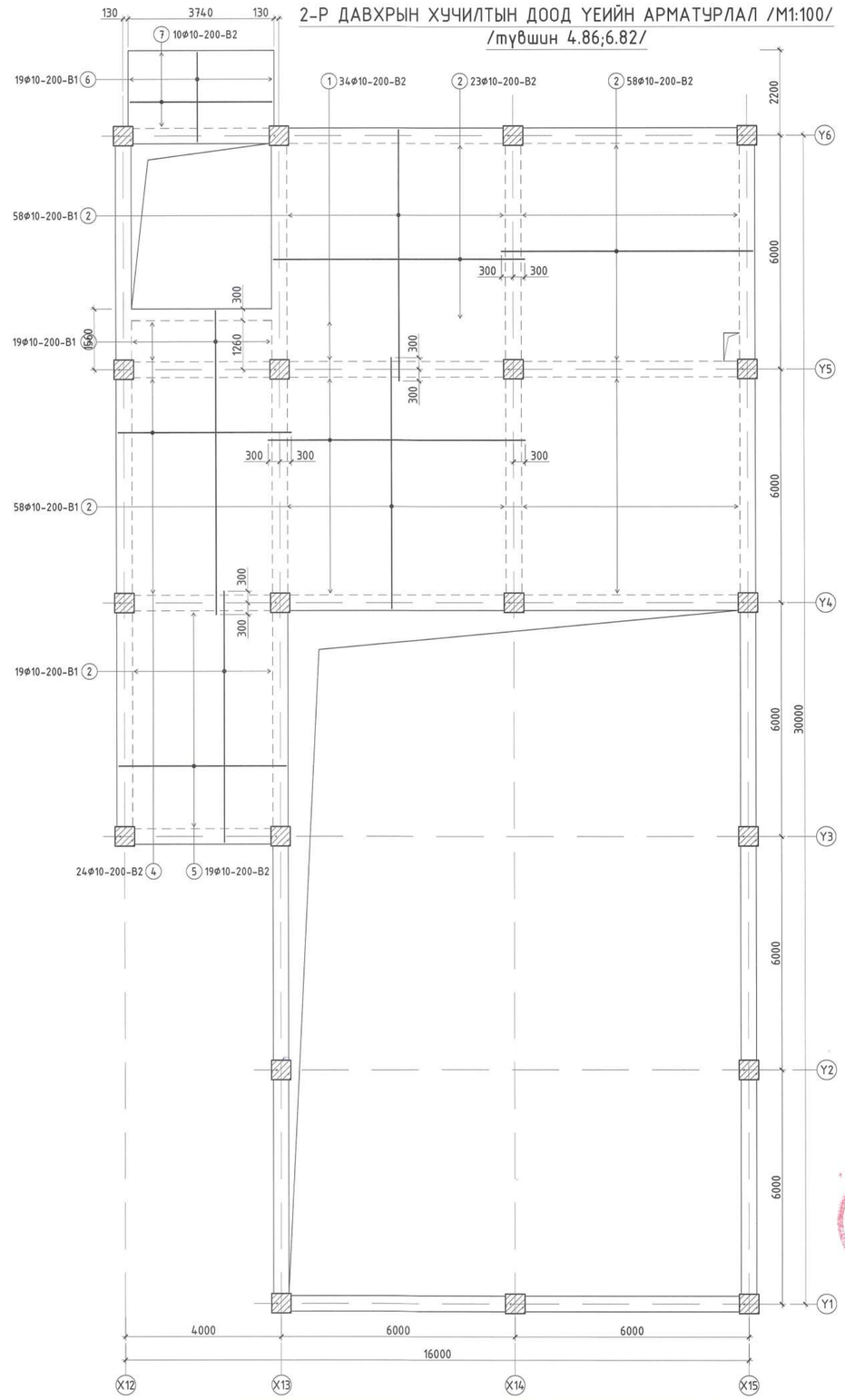

Тайлбар

1. Энэ хуудсыг холбогдох хуудсуудтай хамтатган үзнэ.
2. Хучилтын зузаан 16 см байна.
3. Хучилт цутгах явцад арматурын хамгаалалтын үе болон ажлын өндөр алдагдахаас хамгаалсан арга хэмжээ авсан байх шаардлагатай.
4. Хучилтанд гарах нүхийг дайрах арматуруудыг нүхний голд тасалж, дээд бүсний арматурын үзүүрийг доод бүсэнд, доод бүсний арматурын үзүүрийг дээд бүсэнд орууллан нугалж өгнө.
5. Хучилтанд гарах нүхнүүдийг ХС-ийн зургуудтай уялдуулж гаргана.
6. Хучилтанд гарах нүхний эргэн тойронд Ф16А400 ангийн арматурыг зураг үзүүлсэн загварын дагуу тавина.
7. Хучитэлийн арматурыг уртааш метрээр түүсэн бөгөөд талбай дээр тасалж бэлдэнэ.
8. Нүхний нэмэлт арматурын уртыг нүхний ирмэгээс 2 тийш L_{an}=85см-ийн урттай улүү гарахаар тооцно.
9. Хучилтанд зураг төсөлд заагдагүй нүх гарах шаардлагатай бол зохиогчтой заавал зөвшилцөж, холбогдох ажлын зургийг гүйцэтгүүлэх шаардлагатай. Хучилтыг цутгасны дараа цохих аргаар нүх гарахыг хатуу хориглоно.

Байршлын схем

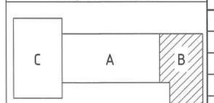

ЗӨВШӨӨРӨЛЦСӨН		
БА	Ч.Баттулга	
ХАС	М.Одбаяр	
*ЦБҮ	Б.Ижилчимэг	
ХТ, ДГ	А.Тэмүүлэн	
ХД	Ц.Үүрцайх	

"КРИЕТИВ МОНГОЛИА" ХХК
Барилгын зураг төслийн компани
Улаанбаатар хот Баянзүрх дүүрэг, 26-р хороо, Их монгол үдэшлэг, "Сонго Сноуз Офис"2-207 тоот

ЕРӨНХИЙ БОЛОВСРОЛЫН 1 ДҮГЭЭР СУРГУУЛИЙН ӨРГӨТГӨЛ 320 ХҮҮХДИЙН СУРГУУЛЬ
Байршил: Дорноговь аймаг, Сайншанд сум

2-р давхрын хучилтын хэвний байгуулалт, доод үеийн арматурлал				Үе шат: А.3
Инженер	Б.Бат-Оргил	ЕГ шифр: КМ-25-02-543	Масштаб: М1:100	Огноо: 2025он
Гүйцэтгэсэн	Л.Шижирбаатар	ТГ шифр:	Зургийн дугаар: ББ-73	Хуудас: 90
Шалгасан	Ш.Мөнхзул			

2-Р ДАВХРЫН ХУЧИЛТЫН ДЭЭД ҮЕИЙН АРМАТУРЛАЛ /М1:100/ /түвшин 4.86;6.82/

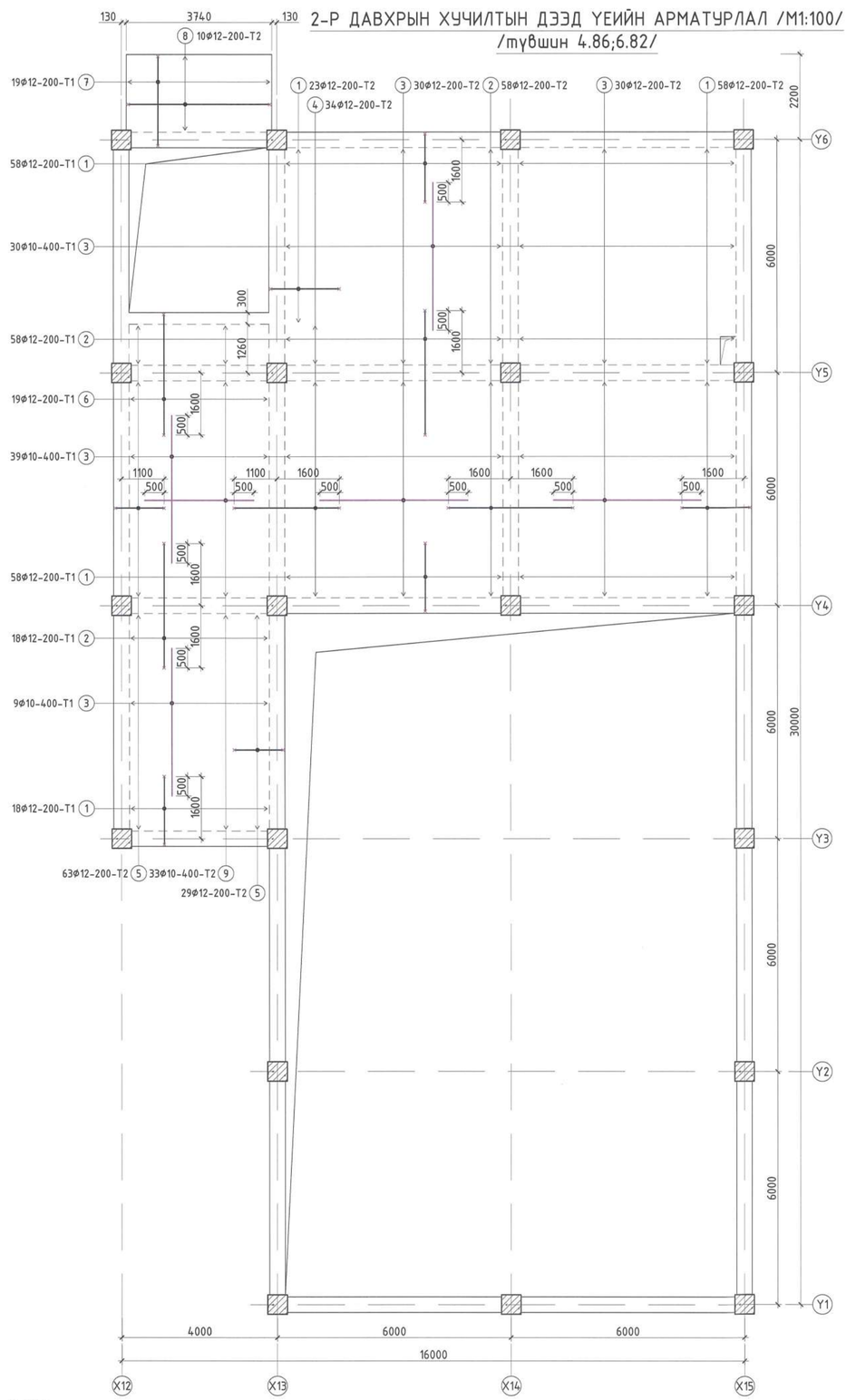

X' ТЭНХЛЭГ ДАГУУХ ХУЧИЛТЫН ХЭСЭГЛЭЛ /М1:25/

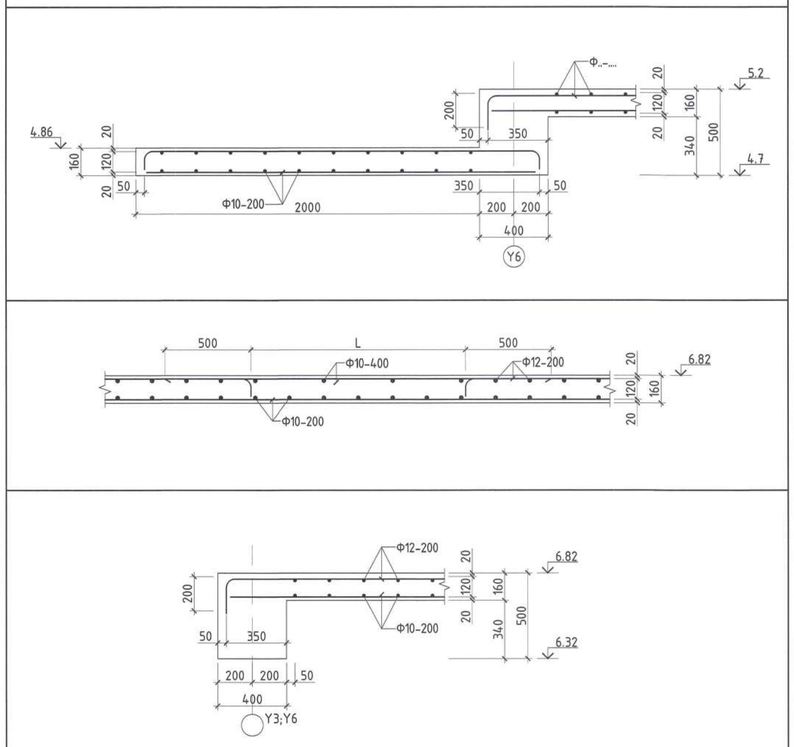

Y' ТЭНХЛЭГ ДАГУУХ ХУЧИЛТЫН ХЭСЭГЛЭЛ /М1:25/

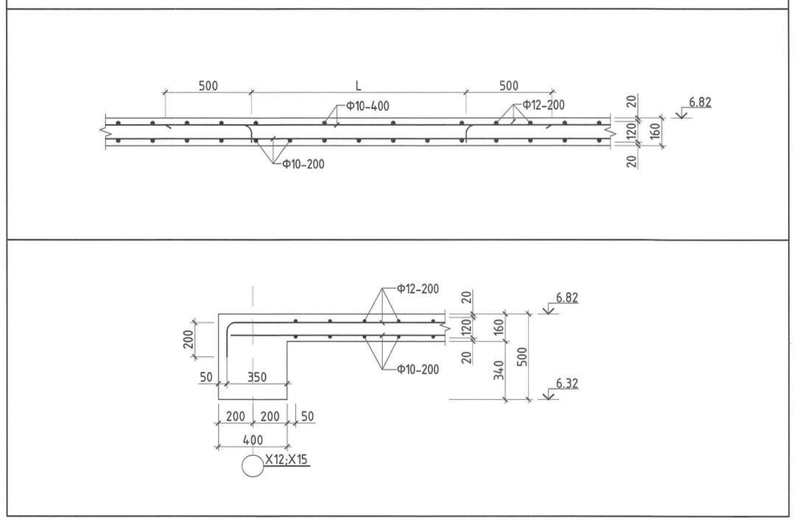

МАТЕРИАЛЫН ТҮҮВЭР									
Позиц	Тэмдэглэгээ	Нэр					Тоо ширхэг	Хүнд /кг/ Нэгж	Хүнд /кг/ Нийт
2-р давхрын хучилтын нүхний хучитгэл							1	42.43	42.43
1	MNS GOST 34028:2016	Ф	16	А400	L=	1750	6	2.762	16.573
2	MNS GOST 34028:2016	Ф	16	А400	L=	2730	6	4.309	25.853

МАТЕРИАЛЫН ТҮҮВЭР									
Позиц	Тэмдэглэгээ	Нэр					Тоо ширхэг	Хүнд /кг/ Нэгж	Хүнд /кг/ Нийт
2-р давхрын хучилтын доод үеийн арматур							1	1257.92	1257.92
1	MNS GOST 34028:2016	Ф	10	А400	L=	6600	29	4.069	118.005
2	MNS GOST 34028:2016	Ф	10	А400	L=	6450	222	3.977	882.820
3	MNS GOST 34028:2016	Ф	10	А400	L=	7810	19	4.815	91.488
4	MNS GOST 34028:2016	Ф	10	А400	L=	4450	24	2.744	65.846
5	MNS GOST 34028:2016	Ф	10	А400	L=	4300	19	2.651	50.371
6	MNS GOST 34028:2016	Ф	10	А400	L=	2300	19	1.418	26.943
7	MNS GOST 34028:2016	Ф	10	А400	L=	3640	10	2.244	22.442
2-р давхрын хучилтын дээд үеийн арматур							1	1156.94	1156.94
1	MNS GOST 34028:2016	Ф	10	А400	L=	2080	213	1.282	273.151
2	MNS GOST 34028:2016	Ф	10	А400	L=	3460	134	2.133	285.851
3	MNS GOST 34028:2016	Ф	10	А400	L=	3800	138	2.343	323.312
4	MNS GOST 34028:2016	Ф	10	А400	L=	2960	34	1.825	62.048
5	MNS GOST 34028:2016	Ф	10	А400	L=	1580	92	0.974	89.620
6	MNS GOST 34028:2016	Ф	10	А400	L=	3440	19	2.121	40.297
7	MNS GOST 34028:2016	Ф	10	А400	L=	2630	19	1.621	30.808
8	MNS GOST 34028:2016	Ф	8	А240	L=	3900	10	1.539	15.389
9	MNS GOST 34028:2016	Ф	8	А240	L=	2800	33	1.105	36.460
Материал		Бетон В25 /М350/					V=	33.022м³	33.022м³

Хэсгийн тодорхойлолт								
2-р давхрын хучилтын дээд үеийн арматур								
Поз	Заг/вар	Поз	Заг/вар	Поз	Заг/вар
1	200 1750 130 L=2080	2	130 3200 130 L=3460	4	130 2700 130 L=2960
5	200 1250 130 L=1580	6	200 3110 130 L=3440	7	200 2300 130 L=2630
8	130 3640 130 L=3900				

Тайлбар

1. Энэ хуудсыг холбогдох хуудсуудтай хамтатган үзнэ.
2. Хучилтын зузаан 16 см байна.
3. Хучилт цутгах явцад арматурын хамгаалалтын үе болон ажлын өндөр алдагдахаас хамгаалсан арга хэмжээ авсан байх шаардлагатай.
4. Хучилтанд гарах нүхийг дайрах арматуруудыг нүхний голд тасалж, дээд бүсний арматурын үзүүрийг доод бүсэнд, доод бүсний арматурын үзүүрийг дээд бүсэнд оруулан нугалж өгнө.
5. Хучилтанд гарах нүхнүүдийг ХС-ийн зургуудтай уялдуулж гаргана.
6. Хучилтанд гарах нүхний эргэн тойронд Ф16А400 ангийн арматураг зураг үзүүлсэн заг/варын дагуу тавина.
7. Хучитгэлийн арматураг уртааш метрээр түүсэн бөгөөд талбай дээр тасалж бэлдэнэ.
8. Нүхний нэмэлт арматурын уртыг нүхний ирмэгээс 2 тийш L_{an}=85см-ийн урттай илүү гарахаар тооцно.
9. Хучилтанд зураг төсөлд заагдагүй нүх гаргах шаардлагатай бол зохиогчтой заавал зөвшилцөж, холбогдох ажлын зургийг гүйцэтгүүлэх шаардлагатай. Хучилтыг цутгасны дараа цохих аргаар нүх гарахыг хатуу хориглоно.

Байршлын схем

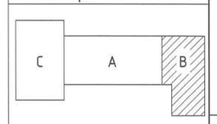

"КРИЕТИВ МОНГОЛИА" ХХК
Барилгын эдрэх төслийн компани
Чөлөт-Аймгийн хэсэг Баянхуучин дүүрэг, 26-р хороо, Их монгол улсын дүрэмж, "Сантро Смарт Офис"2-207 тоот

ЕРӨНХИЙ БОЛОВСРОЛЫН 1 ДҮГЭЭР СУРГУУЛИЙН ӨРГӨТГӨЛ 320 ХҮҮХДИЙН СУРГУУЛЬ
Байршил: Дорноговь аймаг, Сайншанд сум

2-р давхрын дээд үеийн арматурлал, хучилтын хэсэглэл, материалын түвшин, хэсгийн тодорхойлолт				Үе шат: А.З
Инженер	Б.Бат-Оргил	ЕГ шифр: КМ-25-02-543	Масштаб: М1:100;25	Огноо: 2025он
Гүйцэтгэсэн	Л.Шижирбаатар	ТГ шифр:	Зургийн дугаар: ББ-74	Хуудас: 90
Шалгасан	Ш.Мөнхзул			

МӨРГӨЛТ ЗӨВШӨӨРӨГДСӨН ИНЖЕНЕР

3-Р ДАВХРЫН ХУЧИЛТЫН ХЭВНИЙ БАЙГУУЛАЛТ /М1:100/
/түвшин 10.12/

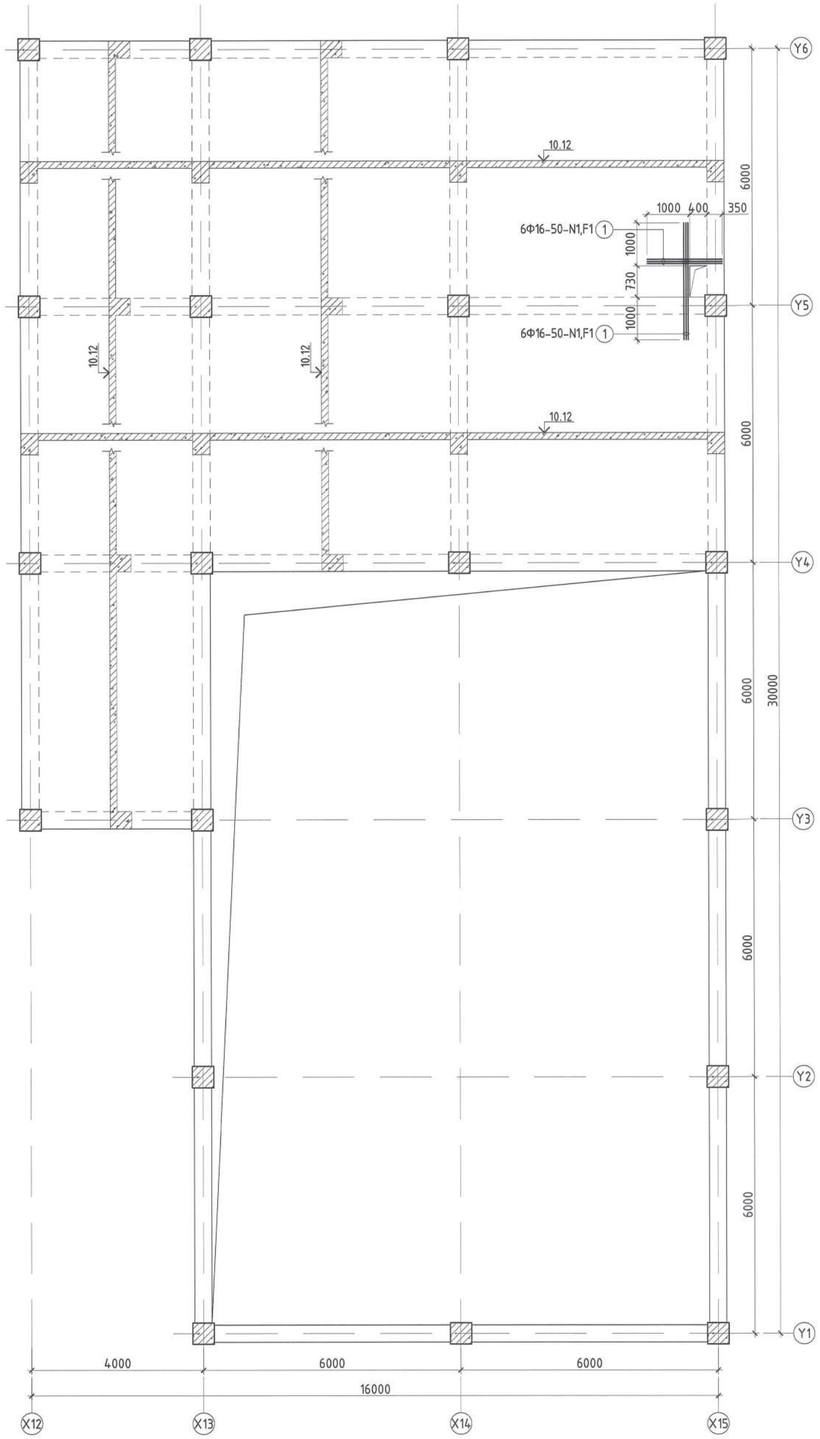

3-Р ДАВХРЫН ХУЧИЛТЫН ДООД ҮЕЙН АРМАТУРЛАЛ /М1:100/
/түвшин 10.12/

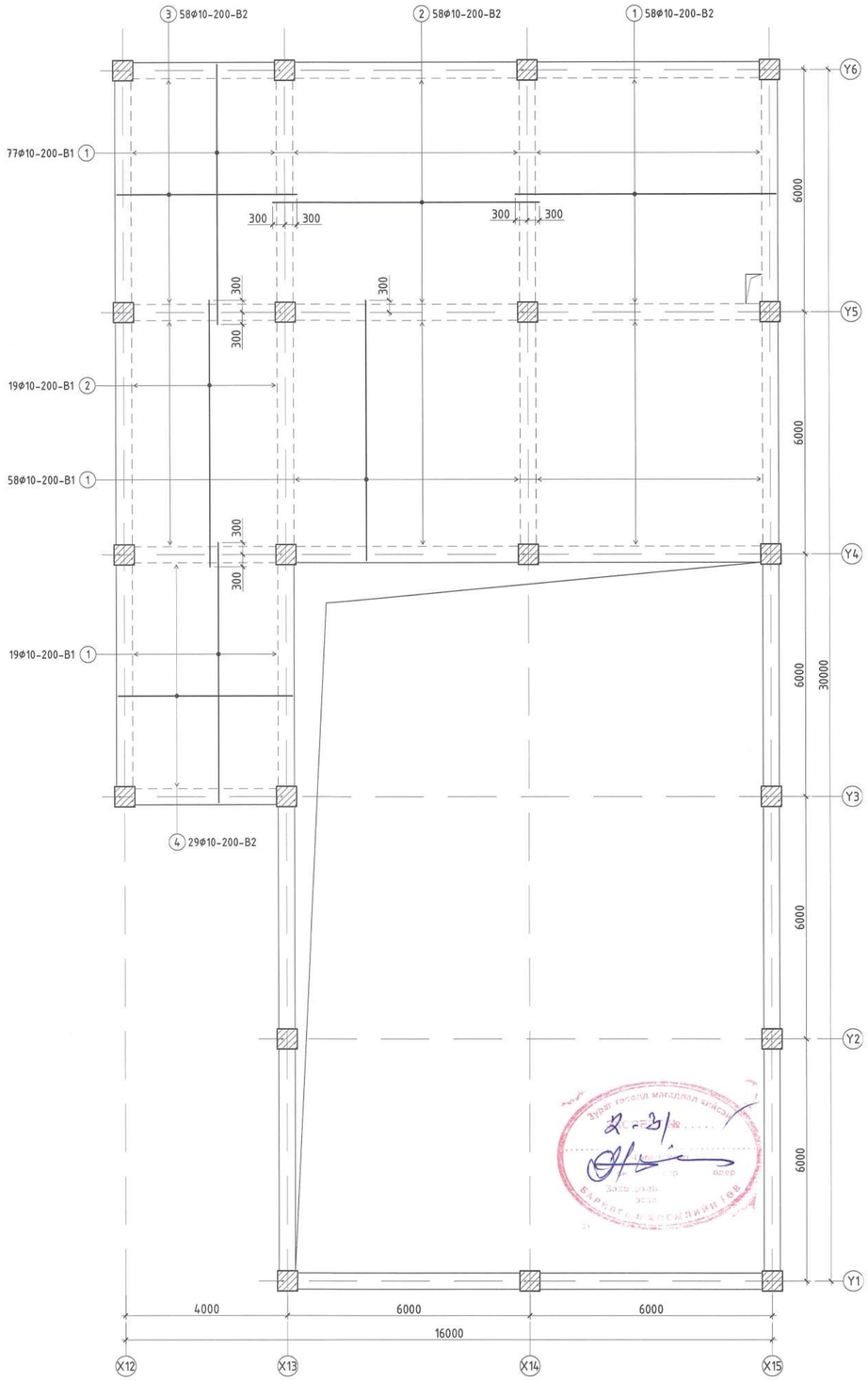

Тайлбар

1. Энэ хуудсыг холбогдох хуудсуудтай хамтатган үзнэ.
2. Хучилтын зузаан 16 см байна.
3. Хучилт цутгах явцад арматурын хамгаалалтын үе болон ажлын өндөр алдагдахаас хамгаалсан арга хэмжээ авсан байх шаардлагатай.
4. Хучилтанд гарах нүхийг дайрах арматуруудыг нүхний голд тасалж, дээд бүсний арматурын үзүүрийг доод бүсэнд, доод бүсний арматурын үзүүрийг дээд бүсэнд оруулан нугалж өгнө.
5. Хучилтанд гарах нүхнүүдийг ХС-ийн зургуудтай уялдуулж гаргана.
6. Хучилтанд гарах нүхний эргэн тойронд Ф16А400 ангийн арматурыг зураг үзүүлсэн загварын дагуу тавина.
7. Хучитэлийн арматурыг уртааш метрээр түүсэн бөгөөд талбай дээр тасалж бэлдэнэ.
8. Нүхний нэмэлт арматурын уртыг нүхний ирмэгээс 2 тийш L_{an}=85см-ийн урттай илүү гарахаар тооцно.
9. Хучилтанд зураг төсөлд заагдаагүй нүх гаргах шаардлагатай бол зохиогчтой заавал зөвшилцөж, холбогдох ажлын зургийг гүйцэтгүүлэх шаардлагатай. Хучилтыг цутгасны дараа цохих аргаар нүх гаргахыг хатуу хориглоно.

Байршлын схем

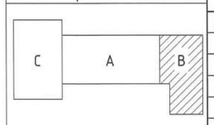

ЗӨВШӨӨРӨЛЦСӨН		
БА	Ч.Баттулга	
ХАС	М.Одбаяр	
ЦБУ	Б.Ижилчимэг	
ХТ, ДГ	А.Тэмүүлэн	
ХД	Ц.Үүрцайх	

"КРИЕТИВ МОНГОЛИА" ХХК
Барилгын эдлэх эрхтэй компани
Улаанбаатар хот Баянгол дүүрэг, 26-р хороо, Ин монгол цуглах аудитори, "Сэнтер Сиэлэн Оффис"2-207 тоот

ЕРӨНХИЙ БОЛОВСРОЛЫН 1 ДҮГЭЭР СУРГУУЛИЙН ӨРГӨТГӨЛ 320 ХҮҮХДИЙН СУРГУУЛЬ
Байршил: Дорноговь аймаг, Сайншанд сум

3-р давхрын хучилтын хэвний байгуулалт, доод үеийн арматурлал					Үе шат: А.З
Инженер		Б.Бат-Оргил	ЕГ шифр: КМ-25-02-543	Масштаб: М1:100	Огноо: 2025он
Гүйцэтгэсэн		Л.Шижирбаатар	ТГ шифр:	Зургийн дугаар: ББ-75	Хуудас: 90
Шалгасан		Ш.Мөнхзул			

3-Р ДАВХРЫН ХУЧИЛТЫН ДЭЭД ҮЕИЙН АРМАТУРЛАЛ /М1:100/
/түвшин 10.12/

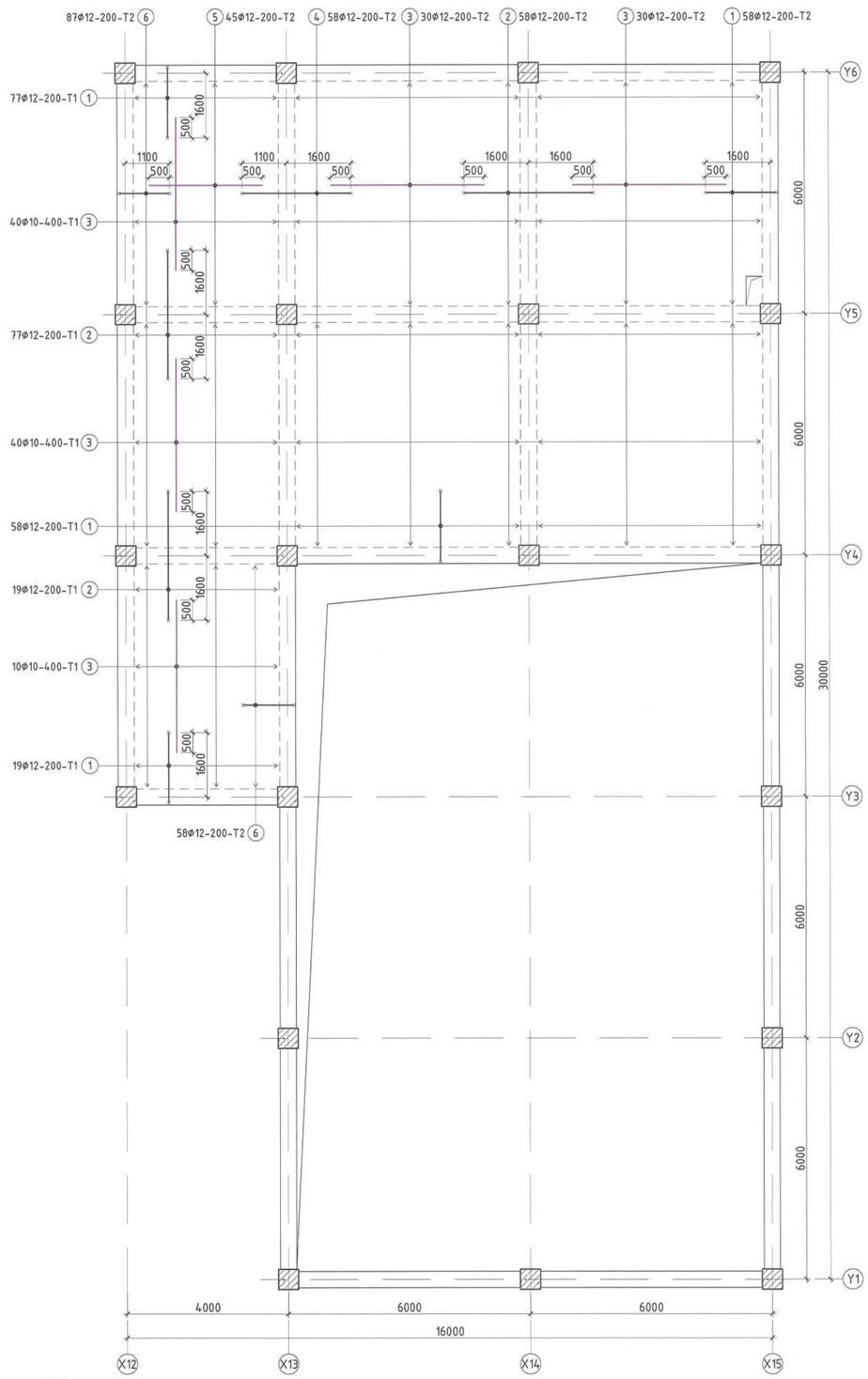

X' ТЭНХЛЭГ ДАГУУХ ХУЧИЛТЫН ХЭСЭГЛЭЛ /М1:25/

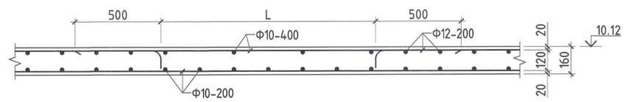

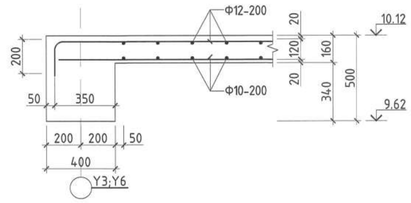

Y' ТЭНХЛЭГ ДАГУУХ ХУЧИЛТЫН ХЭСЭГЛЭЛ /М1:25/

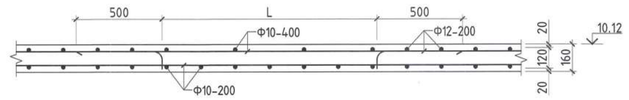

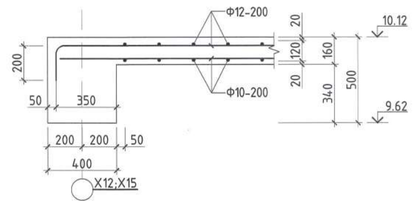

МАТЕРИАЛЫН ТҮҮВЭР									
Позиц	Тэмдэглэгээ	Нэр					Тоо ширхэг	Хүнд /кг/ Нэг	Хүнд /кг/ Нийт
3-р давхрын хучилтын нүхний хучитгэл							1	42.43	42.43
1	MNS GOST 34028:2016	Ф	16	А400	L=	1750	6	2.762	16.573
2	MNS GOST 34028:2016	Ф	16	А400	L=	2730	6	4.309	25.853

МАТЕРИАЛЫН ТҮҮВЭР									
Позиц	Тэмдэглэгээ	Нэр					Тоо ширхэг	Хүнд /кг/ Нэг	Хүнд /кг/ Нийт
3-р давхрын хучилтын доод үеийн арматур							1	1392.39	1392.39
1	MNS GOST 34028:2016	Ф	10	А400	L=	6450	212	3.977	843.053
2	MNS GOST 34028:2016	Ф	10	А400	L=	6600	77	4.069	313.324
3	MNS GOST 34028:2016	Ф	10	А400	L=	4450	58	2.744	159.128
4	MNS GOST 34028:2016	Ф	10	А400	L=	4300	29	2.651	76.882
3-р давхрын хучилтын дээд үеийн арматур							1	591.89	591.89
1	MNS GOST 34028:2016	Ф	10	А400	L=	1830	36	1.128	40.617
2	MNS GOST 34028:2016	Ф	10	А400	L=	2960	36	1.825	65.698
3	MNS GOST 34028:2016	Ф	10	А400	L=	3210	117	1.979	231.553
4	MNS GOST 34028:2016	Ф	10	А400	L=	2080	116	1.282	148.758
5	MNS GOST 34028:2016	Ф	10	А400	L=	2060	78	1.270	99.065
6	MNS GOST 34028:2016	Ф	10	А400	L=	2010	5	1.239	6.196
Материал		Бетон В25 /М350/					V=	34.56м^3	34.56м^3

Хэсгийн тодорхойлолт							
3-р давхрын хучилтын дээд үеийн арматур							
Поз	Загвар	Поз	Загвар	Поз	Загвар		
1	200 1750 130 L=2080	2	130 3200 130 L=3460	4	130 2700 130 L=2960		
6	200 1250 130 L=1580						

Тайлбар

1. Энэ хуудсыг холбогдох хуудсуудтай хамтатган үзнэ.
2. Хучилтын зузаан 16 см байна.
3. Хучилт цутгах явцад арматурын хамгаалалтын үе болон ажлын өндөр алдагдахаас хамгаалсан арга хэмжээ авсан байх шаардлагатай.
4. Хучилтанд гарах нүхийг дайрах арматурууд нүхний голд тасалж, дээд бүсний арматурын үзүүрийг доод бүсэнд, доод бүсний арматурын үзүүрийг дээд бүсэнд оруулан нугалж өгнө.
5. Хучилтанд гарах нүхнүүдийг ХС-ийн зургуудтай уялдуулж гаргана.
6. Хучилтанд гарах нүхний эргэн тойронд Ф16А400 ангийн арматураг зураг үзүүлсэн загварын дагуу тавина.
7. Хучитгэлийн арматураг цутгааш метрээр түүсэн бөгөөд талбай дээр тасалж бэлдэнэ.
8. Нүхний нэмэлт арматурын цутыг нүхний ирмэгээс 2 тийш L_{an}=85см-ийн урттай илүү гарахаар тооцно.
9. Хучилтанд зураг төсөлд заагаагүй нүх гаргах шаардлагатай бол зохиогчтой заавал зөвшилцөж, холбогдох ажлын зургийг гүйцэтгүүлэх шаардлагатай. Хучилтыг цутгасны дараа цохих аргаар нүх гаргахыг хатуу хориглоно.

Байршлын схем

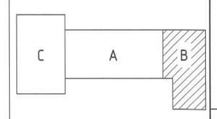

"КРИЕТИВ МОНГОЛИА" ХХК
Барилгын зураг төслийн компани
Чингэлтэй дүүрэг, 26-р хороо, Ич монгол цогцолборын ард, "Сайто Сиарт Оффис"2-207 тоот

ЕРӨНХИЙ БОЛОВСРОЛЫН 1 ДҮГЭЭР СУРГУУЛИЙН ӨРГӨТГӨЛ 320 ХҮҮХДИЙН СУРГУУЛЬ
Байршил: Дорноговь аймаг, Сайншанд сум

3-р давхрын дээд үеийн арматурлал, хучилтын хэсэглэл, материалын түүвэр, хэсгийн тодорхойлолт					Үе шат: А.3
Инженер	Б.Бат-Оргил	ЕГ шифр: КМ-25-02-543	Масштаб: М1:100;25		Огноо: 2025он
Гүйцэтгэсэн	Л.Шижирбаатар	ТГ шифр:	Зургийн дугаар: ББ-76		Хуудас: 90
Шалгасан	Ш.Мөнхзул				

ШАТ Ш-2-Н 1-2-Р ДАВХРЫН БАЙГУУЛАЛТ /М1:100/

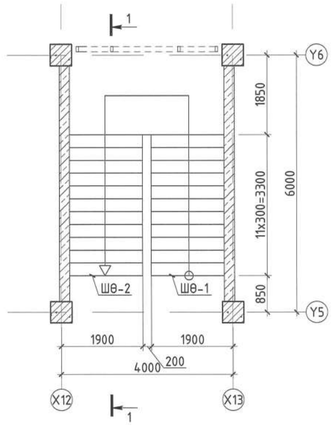

ШАТ Ш-2-Н 2-3-Р ДАВХРЫН БАЙГУУЛАЛТ /М1:100/

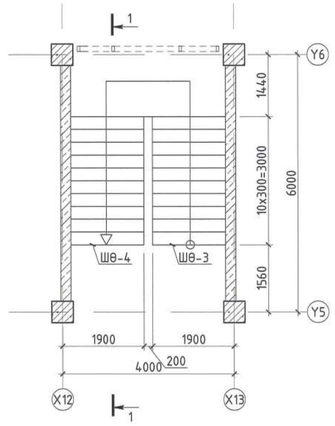

ОГТЛОЛ 1-1 /М1:100/

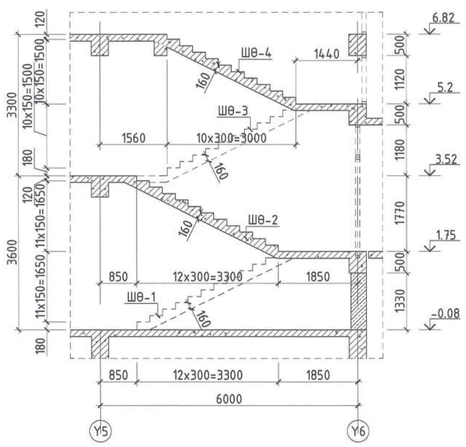

ШӨ-1-Н АРМАТУРЛАЛ /М1:50/

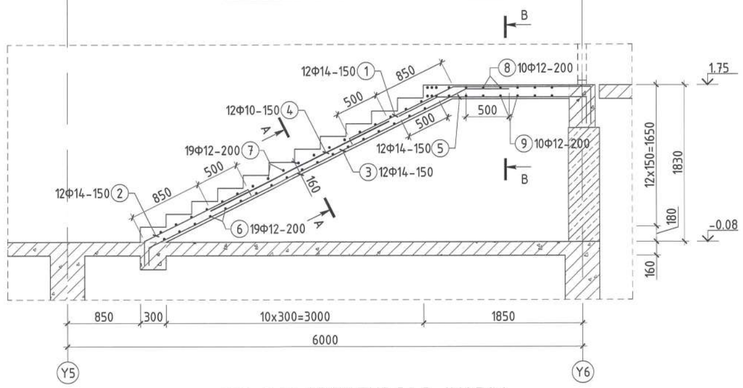

ШӨ-2-Н АРМАТУРЛАЛ /М1:50/

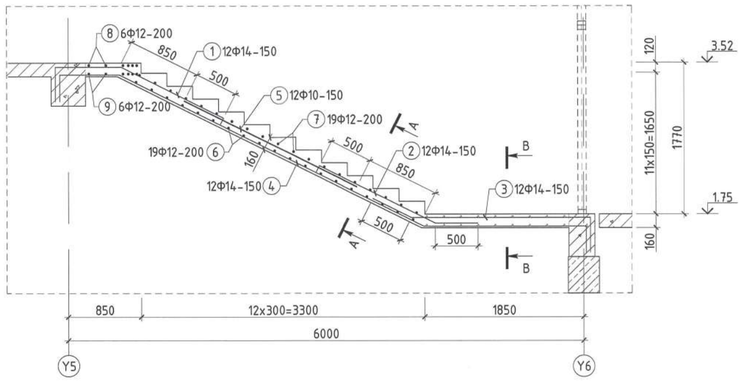

ШӨ-3-Н АРМАТУРЛАЛ /М1:50/

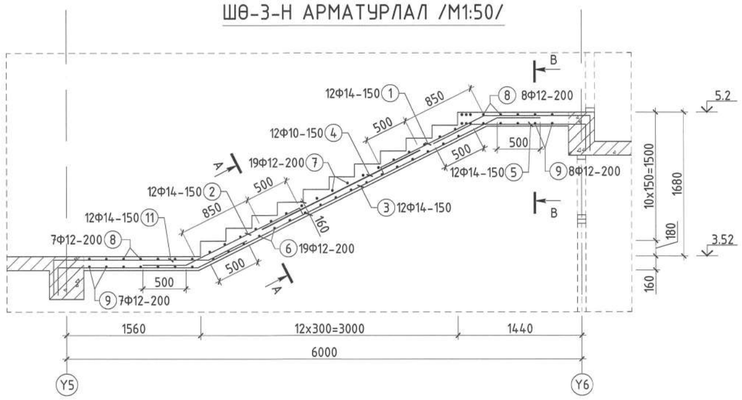

ШӨ-4-Н АРМАТУРЛАЛ /М1:50/

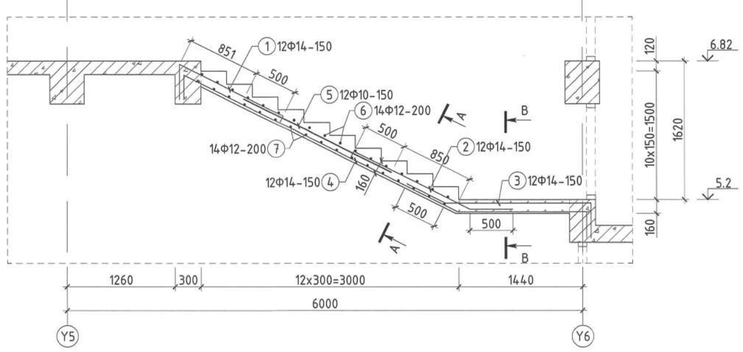

Хэсгийн тодорхойлолт

ШӨ-1-н арматур

Поз	Загвар	Поз	Загвар
1	1350, 1600, 153°, 430, 110, L=3490	2	1350, 110, 430, L=1890
3	4140, 500, 200, L=2980	5	500, 1740, 300, L=2540
7	110, 1650, 110, L=1870	8	110, 3550, 110, L=3770

ШӨ-2-н арматур

Поз	Загвар	Поз	Загвар
1	430, 770, 1350, 110, L=2660	2	110, 1510, 500, L=2120
3	500, 2090, 300, L=2890	4	700, 300, 3960, 1890, 300, L=7150
7	110, 1650, 110, L=1870	8	110, 3550, 110, L=3770

ШӨ-3-н арматур

Поз	Загвар	Поз	Загвар
1	1350, 1230, 440, 110, L=3130	2	500, 1490, 110, L=2100
3	1630, 3900, 500, 300, L=6330	5	500, 1330, 300, L=2130
7	110, 1650, 110, L=1870	8	110, 3550, 110, L=3770
11	1630, 500, 300, L=2430		

ШӨ-4-н арматур

Поз	Загвар	Поз	Загвар
1	440, 1350, 110, L=1900	2	110, 1510, 500, L=2120
3	500, 1700, 440, L=2640	4	300, 3570, 1500, 300, L=5670
6	110, 1650, 110, L=1870		

МАТЕРИАЛЫН ТҮҮВЭР

Позиц	Тэмдэглэгээ	Нэр	Тоо ширхэг	Хүнд /кг/ Нэгж	Нийт
		ШӨ-1-н арматур	1	305.61	305.61
1	MNS GOST 34028:2016	Ф 14 А400 L= 3490	12	4.217	50.608
2	MNS GOST 34028:2016	Ф 14 А400 L= 1890	12	2.284	27.407
3	MNS GOST 34028:2016	Ф 14 А400 L= 2980	12	3.601	43.213
4	MNS GOST 34028:2016	Ф 10 А400 L= 2430	12	1.498	17.978
5	MNS GOST 34028:2016	Ф 14 А400 L= 2540	12	3.069	36.832
6	MNS GOST 34028:2016	Ф 12 А400 L= 1650	19	1.465	27.833
7	MNS GOST 34028:2016	Ф 12 А400 L= 1870	19	1.660	31.544
8	MNS GOST 34028:2016	Ф 12 А400 L= 3770	10	3.347	33.471
9	MNS GOST 34028:2016	Ф 12 А400 L= 3550	10	3.152	31.517
10	MNS GOST 34028:2016	Ф 8 А240 L= 440	30	0.174	5.209
	Материал	Бетон В25 /М350/	V=	1.33м³	1.33м³
		ШӨ-2-н арматур	1	335.13	335.13
1	MNS GOST 34028:2016	Ф 14 А400 L= 2660	12	3.214	38.573
2	MNS GOST 34028:2016	Ф 14 А400 L= 2120	12	2.562	30.742
3	MNS GOST 34028:2016	Ф 14 А400 L= 2890	12	3.492	41.908
4	MNS GOST 34028:2016	Ф 14 А400 L= 7150	12	8.640	103.682
5	MNS GOST 34028:2016	Ф 10 А400 L= 2250	12	1.387	16.647
6	MNS GOST 34028:2016	Ф 12 А400 L= 1650	19	1.465	27.833
7	MNS GOST 34028:2016	Ф 12 А400 L= 1870	19	1.660	31.544
8	MNS GOST 34028:2016	Ф 12 А400 L= 3770	6	3.347	20.082
9	MNS GOST 34028:2016	Ф 12 А400 L= 3550	6	3.152	18.910
10	MNS GOST 34028:2016	Ф 8 А240 L= 440	30	0.174	5.209
	Материал	Бетон В25 /М350/	V=	1.21м³	1.21м³
		ШӨ-3-н арматур	1	411.06	411.06
1	MNS GOST 34028:2016	Ф 14 А400 L= 3130	12	3.782	45.388
2	MNS GOST 34028:2016	Ф 14 А400 L= 2100	12	2.538	30.452
3	MNS GOST 34028:2016	Ф 14 А400 L= 6330	12	7.649	91.791
4	MNS GOST 34028:2016	Ф 10 А400 L= 2060	12	1.270	15.241
5	MNS GOST 34028:2016	Ф 14 А400 L= 2130	12	2.574	30.887
6	MNS GOST 34028:2016	Ф 12 А400 L= 1650	19	1.465	27.833
7	MNS GOST 34028:2016	Ф 12 А400 L= 1870	19	1.660	31.544
8	MNS GOST 34028:2016	Ф 12 А400 L= 3770	15	3.347	50.206
9	MNS GOST 34028:2016	Ф 12 А400 L= 3550	15	3.152	47.276
10	MNS GOST 34028:2016	Ф 8 А240 L= 440	30	0.174	5.209
11	MNS GOST 34028:2016	Ф 14 А400 L= 2430	12	2.936	35.237
	Материал	Бетон В25 /М350/	V=	1.21м³	1.21м³
		ШӨ-4-н арматур	1	242.04	242.04
1	MNS GOST 34028:2016	Ф 14 А400 L= 1900	12	2.296	27.552
2	MNS GOST 34028:2016	Ф 14 А400 L= 2120	12	2.562	30.742
3	MNS GOST 34028:2016	Ф 14 А400 L= 2640	12	3.190	38.283
4	MNS GOST 34028:2016	Ф 14 А400 L= 5670	12	6.852	82.220
5	MNS GOST 34028:2016	Ф 10 А400 L= 1930	12	1.190	14.279
6	MNS GOST 34028:2016	Ф 12 А400 L= 1870	14	1.660	23.243
7	MNS GOST 34028:2016	Ф 12 А400 L= 1650	14	1.465	20.509
10	MNS GOST 34028:2016	Ф 8 А240 L= 440	30	0.174	5.209
	Материал	Бетон В25 /М350/	V=	1.21м³	1.21м³

ОГТЛОЛ А-А /М1:25/

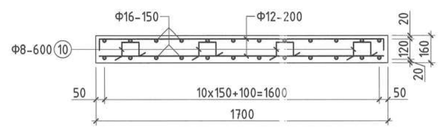

ОГТЛОЛ В-В /М1:25/

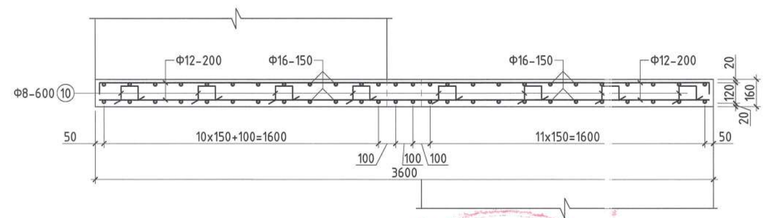

Тайлбар:
1. Энэ хуудсыг ББ-61; БА-н байгуулалтын зургийн хуудсуудтай хамт уншна.
2. Баганын бетоны анги В25 /М350/ арматурын гангийн анги А400, А240.
3. Бетоны бэхжилт 70% хүрэхээс өмнө хэв хашмал задлахыг хориглоно.
4. Шатны арматурлалын ажил гүйцэтгэхийн өмнө сул, сийрэг бетоныг цохиж арматурын гаргалгаг сайтар цэвэрлэсэн байна.
5. Шатны дагуу арматурын анкерлалтыг хана болон дамнуруунд зургийн дагуу хийж гүйцэтгэнэ.
6. Хамгаалалтын үеийг зураг үзүүлсэнийг дагуу авна.

Байршлын схем

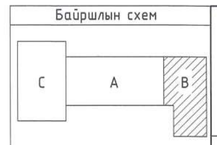

"КРИЕТИВ МОНГОЛИА" ХХК
Барилгын зураг төслийн компани
Улаанбаатар хот Баянзүрх дүүрэг, 26-р хороо, Их монгол цэцэг гудамж, "Сонго Спорт Оффис"2-207 тоот

ЕРӨНХИЙ БОЛОВСРОЛЫН 1 ДҮГЭЭР СУРГУУЛИЙН ӨРГӨТГӨЛ 320 ХҮҮХДИЙН СУРГУУЛЬ
Байршил: Дорноговь аймаг, Сайншанд сум

Цутгамал шат Ш-2-н байгуулалт, огтлол 1-1, ШӨ-1; ШӨ-2; ШӨ-3; ШӨ-4-н арматурлал, хэсгийн тодорхойлолт, огтлол, материалын түүвэр

Инженер	Б.Бат-Оргил	ЕГ шифр: КМ-25-02-543	Масштаб: М1:100,50	Огноо: 2025он
Гүйцэтгэсэн	Л.Шижирбаатар	ТГ шифр:	Зургийн дугаар: ББ-77	Хуудас: 90
Шалгасан	Ш.Мөнхзул			

Ye шат: А.3

A2

ПАРАПЕТНЫ БАЙГУУЛАЛТ /М1:100/

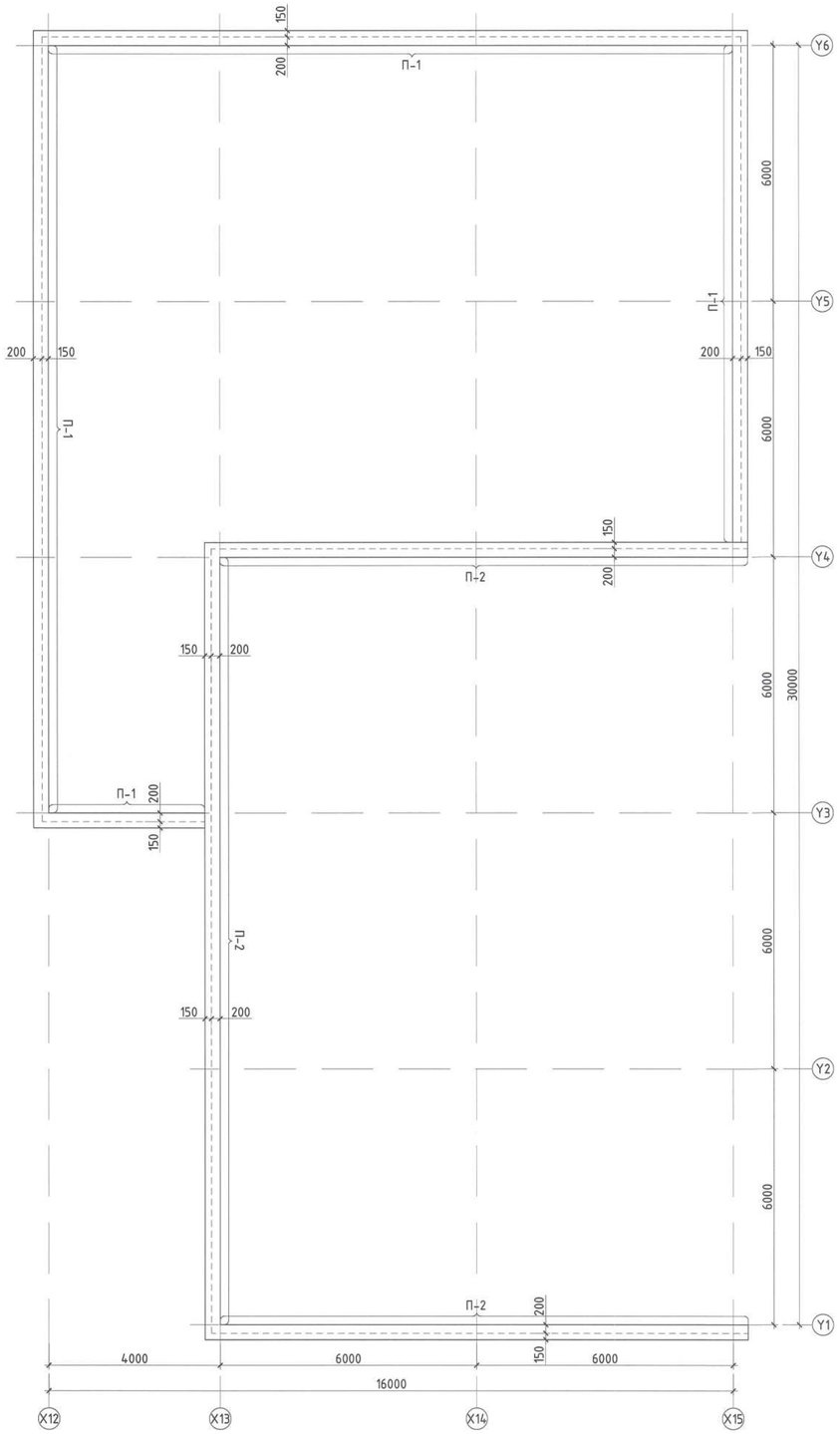

ПАРАПЕТ П-1-Н ОГТЛОЛ /М1:25/

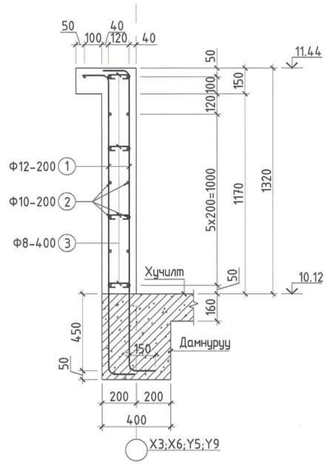

ПАРАПЕТ П-1-Н ОГТЛОЛ /М1:25/

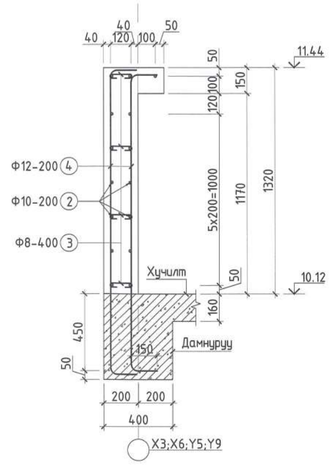

ПАРАПЕТ П-2-Н ОГТЛОЛ /М1:25/

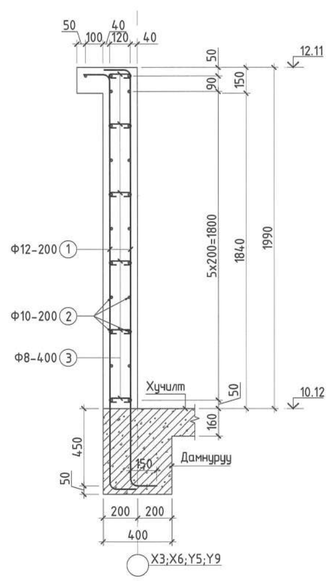

Хэсгийн тодорхойлолт			
Парпет П-1-н арматур			
Поз	Загвар	Поз	Загвар
3	200 / 1720 / 200 L=2120	3	210 / 80 / 80 L=370
4	200 / 1720 / 200 L=2120		

Хэсгийн тодорхойлолт			
Парпет П-2-н арматур			
Поз	Загвар	Поз	Загвар
1	200 / 2490 / 400 L=2890	3	210 / 80 / 80 L=370

МАТЕРИАЛЫН ТҮҮВЭР

Позиц	Тэмдэглэгээ	Нэр	Тоо ширхэг	Хүнд /кг/ Нэгж	Нийт
Парапет П-1-н арматур			1	2092.37	2092.37
1	MNS GOST 34028:2023	Ф 12 А400 L= 2120	160	1.882	301.146
2	MNS GOST 34028:2023	Ф 10 А400 L= 32000	15	19.729	295.938
3	MNS GOST 34028:2023	Ф 10 А400 L= 370	250	0.228	57.030
4	MNS GOST 34028:2023	Ф 12 А400 L= 18000	90	15.981	1438.259
Материал		Бетон В20 /М250/	V=	12.14м³	12.14м³
Парапет П-2-н арматур			1	1182.29	1182.29
1	MNS GOST 34028:2023	Ф 12 А400 L= 2890	210	2.566	538.814
2	MNS GOST 34028:2023	Ф 10 А400 L= 42000	23	25.895	595.575
3	MNS GOST 34028:2023	Ф 10 А400 L= 370	210	0.228	47.905
Материал		Бетон В20 /М250/	V=	16.7м³	16.7м³

Тайлбар:
1. Энэ хуудсыг холбогдох БА хуудсуудтай хамт үзнэ.
2. Бетоны анги В20 /М250/, арматурын гангийн анги А400, А240.
3. Цутгалтын ажлыг "Цутгамал бетон, Төмөр бетон бүтээц" БНБД 52-02-05, "Цутгамал төмөр бетон бүтээцийн ажил гүйцэтгэх заавар" БД 52-102-04 баримтлан гүйцэтгэвэл зохино.
4. Бетоны бэхжилт 70% хүрэхээс өмнө хэв хашмал задлахыг хориглоно.

Байршлын схем

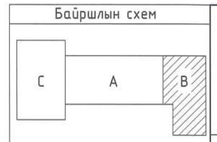

"КРИЕТИВ МОНГОЛИА" ХХК
Барилгын зураг төслийн компани
Зөвшөөлөгдөг хэвлэх хэмжээ: 25-р хорго, Их монгол үсгэн дүрэм, "Сүлжээ Сюрэн Оффис"2-207 тоот

ЕРӨНХИЙ БОЛОВСРОЛЫН 1 ДҮГЭЭР СУРГУУЛИЙН ӨРГӨТГӨЛ 320 ХҮҮХДИЙН СУРГУУЛЬ
Байршил: Дорноговь аймаг, Сайншанд сум

Парапетны байгуулалт, арматурлал, огтлол, материалын түүвэр

Ye шат: А.3

Инженер	Б.Бат-Оргил	ЕГ шифр: КМ-25-02-543	Масштаб: М1:100,25	Огноо: 2025он
Гүйцэтгэсэн	Л.Шижирбаатар	ТГ шифр:	Зургийн дугаар: ББ-78	Хуудас: 90
Шалгасан	Ш.Мөнхзул			

А2

1-Р ДАВХРЫН ХАНЫН ТОР ЯЛУУНЫ БАЙГУУЛАЛТ /М1:100/

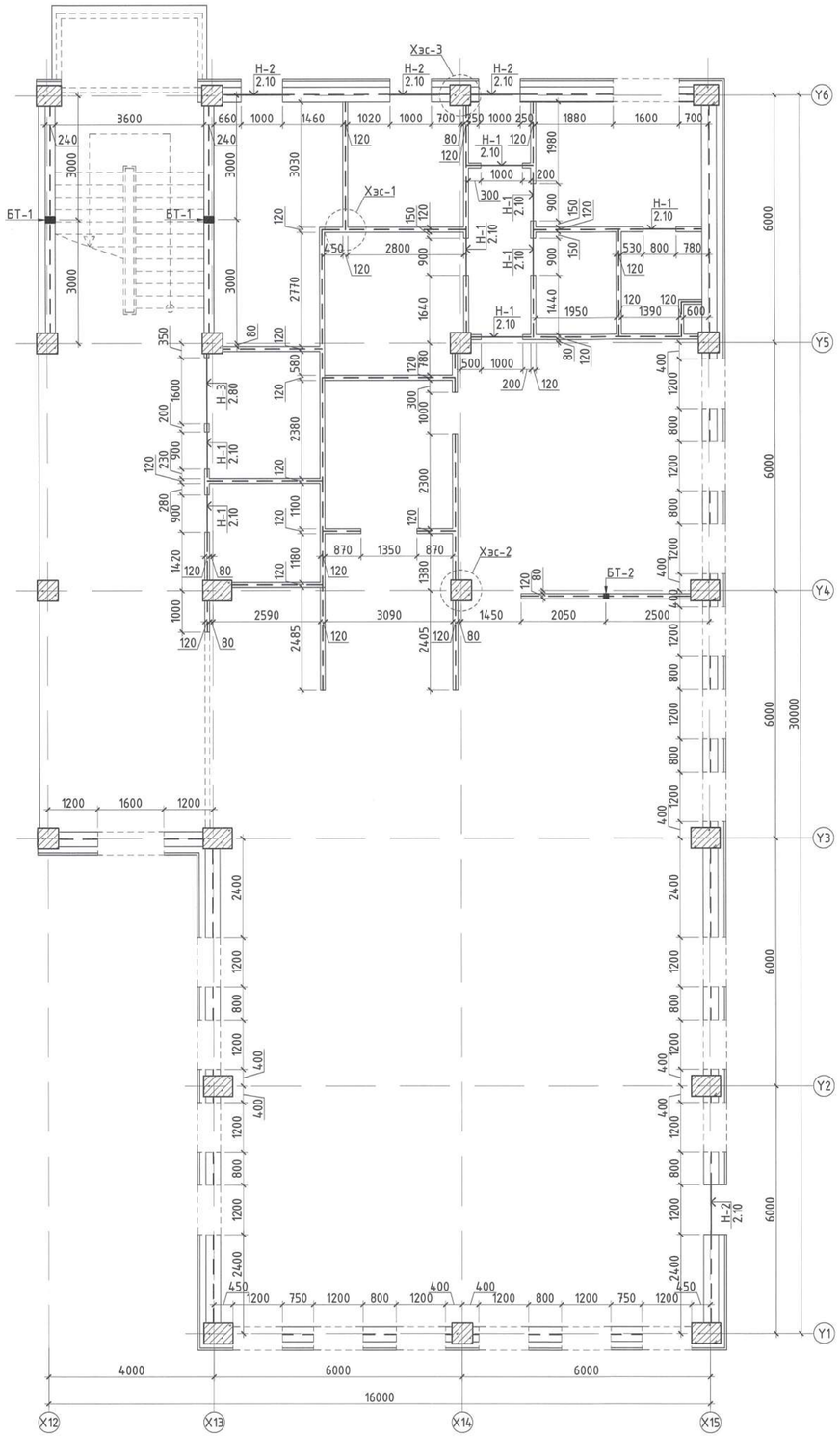

2-Р ДАВХРЫН ХАНЫН ТОР ЯЛУУНЫ БАЙГУУЛАЛТ /М1:100/

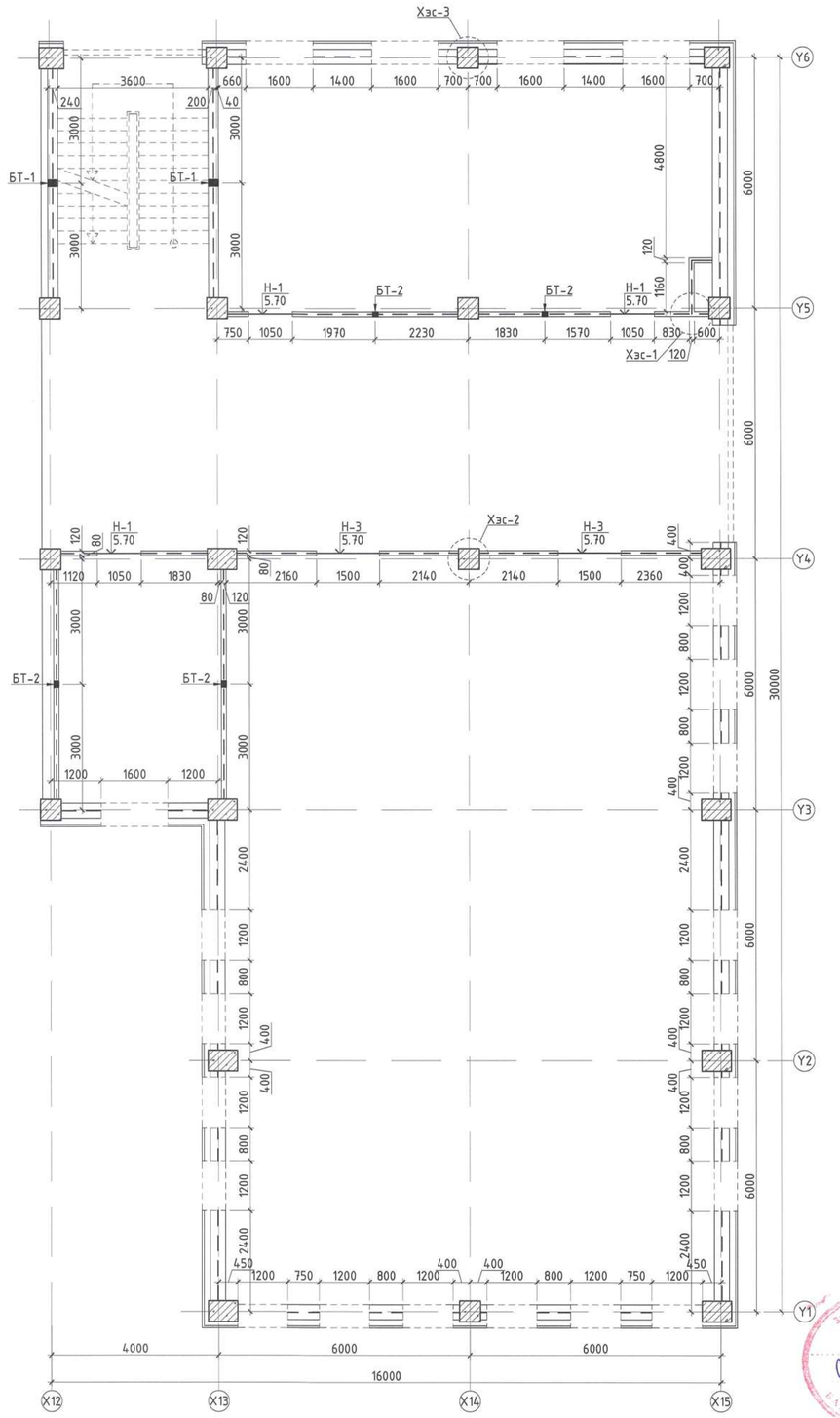

Тайлбар:

1. Энэ хуудсыг БА-н байгуулалтын зургийн хуудсуудтай хамт үзнэ.
2. Ханын арматурлалд Цуврал Г1.050.1-2Г дэвтрийг ашиглав.
3. Ханын ергийг MNS:EN-771-4:2016 стандартын, D500 марктай, 500кг/м3 хувийн жинтэй хийт бетон гулдмайгаар өрнө.
4. 3м-ээс урт ханыг дамнуруу болон хучилтанд зураг үзүүлснийг дагуу бэхэлгээгээр бэхэлнэ.
5. Торыг ханын гадаргуу дээр 5мм (эвэр тавигдсан эсэхийг шалгах) цухуйлгана.
6. Гарцалгаа арматурыг 2 згнэгээр блокон өрөгт /200мм/ өндрийн 500мм тутамд тоосгон өрөгт /120мм/ 675мм тутамд гарцаж өгнө.
7. Ялуугг 1500мм хүртэл хананд 250мм, 1500мм-с дээш хананд 350мм-с багагүйгээр суулгана.

Байршлын схем

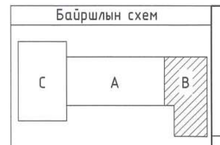

"КРИЕТИВ МОНГОЛИА" ХХК
Барилгын зураг төслийн компани
Улаанбаатар хот Баянзүрх дүүрэг, 26-р хороо, Их монгол улсын дугаарт, "Санто Стюдио Офис"2-207 тоот

ЕРӨНХИЙ БОЛОВСРОЛЫН 1 ДҮГЭЭР СУРГУУЛИЙН ӨРГӨТГӨЛ 320 ХҮҮХДИЙН СУРГУУЛЬ
Байршил: Дорноговь аймаг, Сайншанд сум

1, 2-р давхрын ханын тор, ялууны байгуулалт

Инженер	Б.Бат-Оргил	ЕГ шифр: КМ-25-02-543	Масштаб: М1:100	Огноо: 2025он
Гүйцэтгэсэн	О.Өсөхбаяр	ТГ шифр:	Зургийн дугаар: ББ-79	Хуудас: 90
Шалгасан	Ш.Мөнхзул			

Ye шат: А.3

3-Р ДАВХРЫН ХАНЫН ТОР ЯЛУУНЫ БАЙГУУЛАЛТ /М1:100/

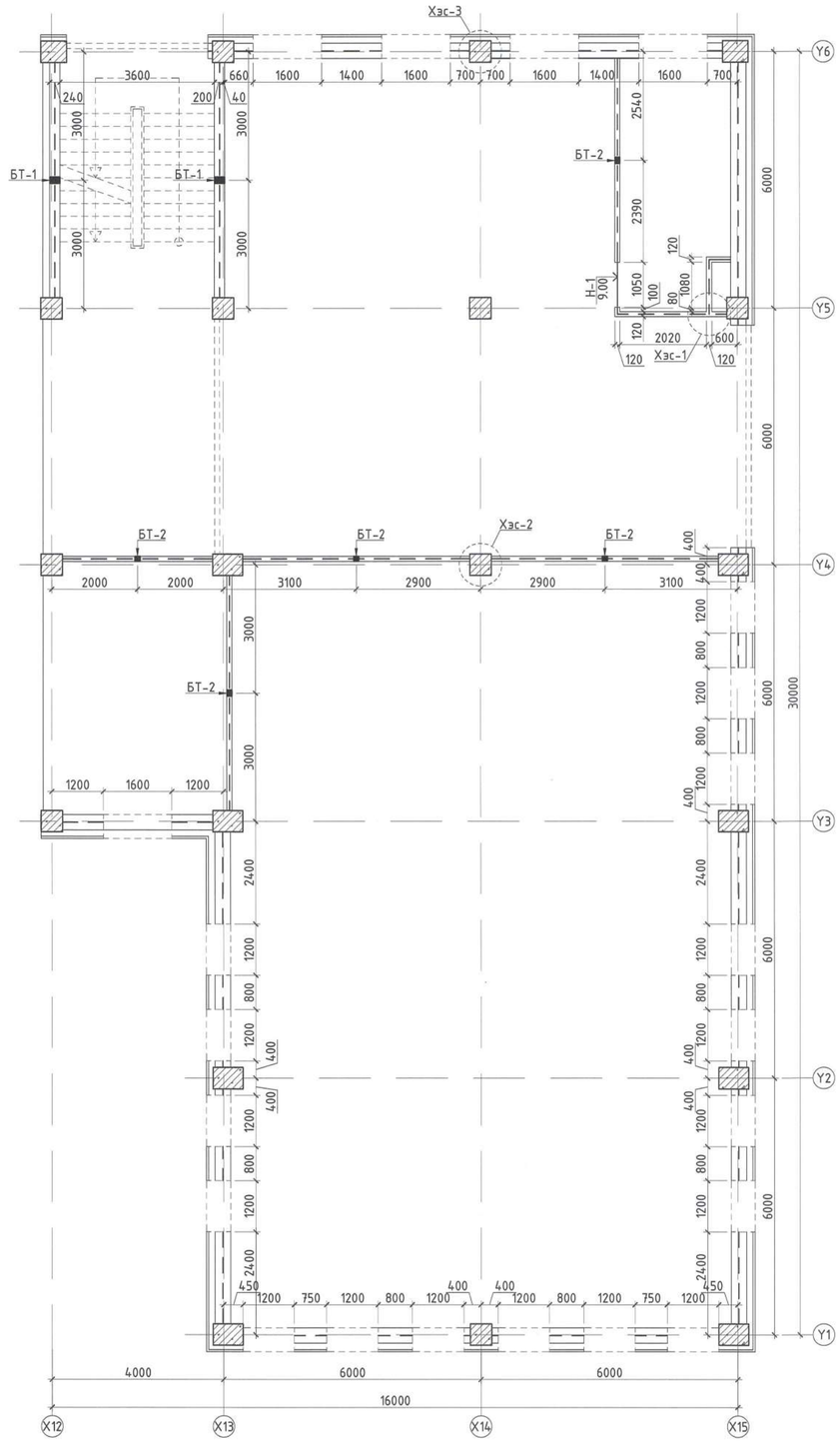

ХЭСЭГЛЭЛ-1 /М1:25/

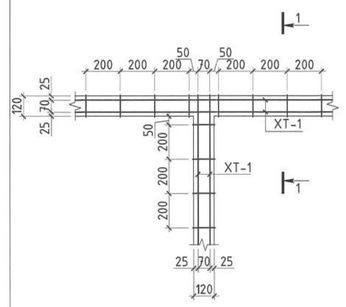

ХЭСЭГЛЭЛ-2 /М1:25/

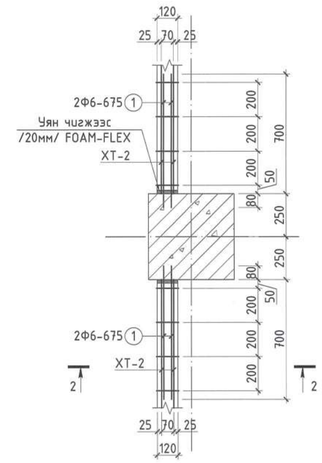

ХЭСЭГЛЭЛ-3 /М1:25/

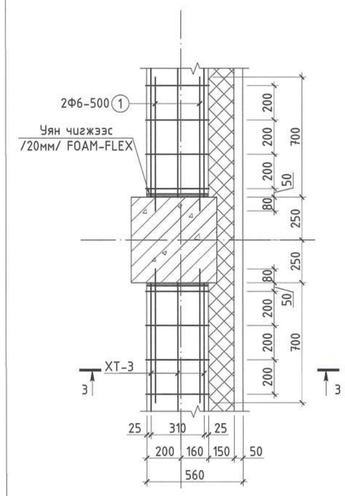

ХАНЫН ТОР XT-1 /М1:25/

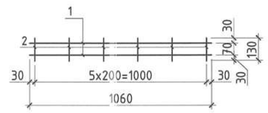

ХАНЫН ТОР XT-2 /М1:25/

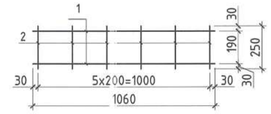

ХАНЫН ТОР XT-3 /М1:25/

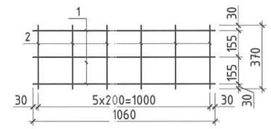

ӨРГИЙГ ХУЧИЛТАНД БЭХЛЭХ /М1:25/

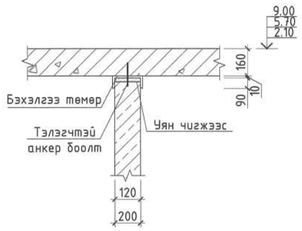

ӨРГИЙГ ДАМНУРУУНД БЭХЛЭХ /М1:25/

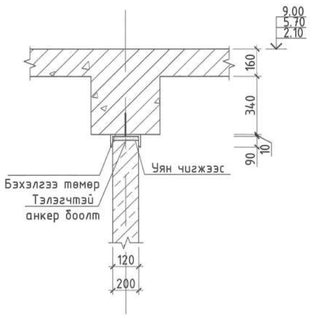

НУХ Н-1-Н УГСАРМАЛ ЯЛУУ Я-15.12.14-Н СУУЛТ /М1:25/

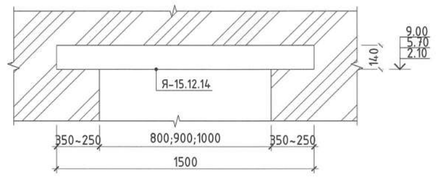

НУХ Н-2-Н УГСАРМАЛ ЯЛУУ Я-15.12.14-Н СУУЛТ /М1:25/

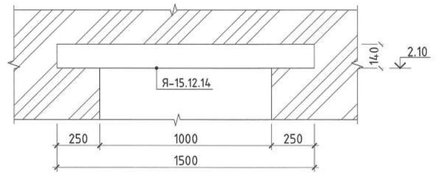

НУХ Н-3-Н УГСАРМАЛ ЯЛУУ Я-22.12.14-Н СУУЛТ /М1:25/

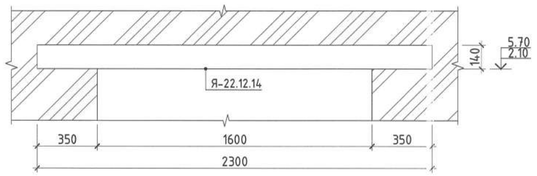

Эдэлхүүний материалын түүвэр									
Эдэлхүүний нэр	Позиц	Диаметр, анги			Үрт /мм/	Тоо ширхэг	Жин /кг/ Нэгж	Жин /кг/ Нийт	Бүгд
Тор-1	1	ф	5	ВСт3Гпс	132000	10	20.34	203.35	227.15
	2	ф	3	ВСт3Гпс	130	3300	0.01	23.79	
Тор-2	1	ф	5	ВСт3Гпс	33000	16	5.08	81.34	100.20
	2	ф	3	ВСт3Гпс	250	1360	0.01	18.86	
Тор-3	1	ф	5	ВСт3Гпс	180000	24	27.73	665.52	813.27
	2	ф	3	ВСт3Гпс	370	7200	0.02	147.75	
Гараалгаа арматур	1	ф	6	А240	1000	1030	0.22	228.50	228.50
БТ-1	1			№24	150	6	3.60	21.60	37.20
БТ-2	1			№12	150	10	1.56	15.60	

Марк Позиц	Тэмдэглэгээ	Нэр	Тоо ширхэг				Жин /кг/
	Ялуу		1-р	2-р	3-р	Бүгд	1512.00
Н-1	Г1.050.1-2Г	Я-15.12.14	8	3	1	12	756
Н-2	Г1.050.1-2Г	Я-15.12.14	12	0	0	12	756
Н-3	Г1.050.1-2Г	Я-22.12.14	1	2	0	3	285

Тайлбар:
1. Энэ хуудсыг БА-н байгуулалтын зургийн хуудсуудтай хамт үзнэ.
2. Ханын арматурлалд Цуврал Г1.050.1-2Г дэвтрийг ашиглав.
3. Ханын өргийг MNS:EN-771-4:2016 стандартын, D500 марктай, 500кг/м3 хувийн жинтэй хийт бетон гулдмайгаар өрнө.
4. Зм-ээс урт ханыг дамнуруу болон хучилтанд зурагт үзүүлснийн дагуу бэхэлгээгээр бэхэлнэ.
5. Торыг ханын гадаргуу дээр 5мм (эвэл тавигдсан эсэхийг шалгах) цухуйлгана.
6. Гараалгаа арматурыг 2 зэнгэгээр блокон өрөгт /200мм/ өндрийн 500мм тутамд тоосгон өрөгт /120мм/ 675мм тутамд гаргаж өгнө.
7. Ялууг 1500мм хүртэл хананд 250мм, 1500мм-с дээш хананд 350мм-с багагүйгээр суулгана.

Байршлын схем

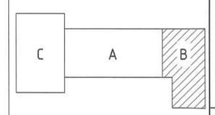

"КРИЕТИВ МОНГОЛИА" ХХК
Барилгын зураг төслийн компани

Улаанбаатар хот Баянзүрх дүүрэг, 26-р хороо, Их монгол үндэсний, "Сонго Сноут Офис"2-207 тоот

ЕРӨНХИЙ БОЛОВСРОЛЫН 1 ДҮГЭЭР СУРГУУЛИЙН ӨРГӨТГӨЛ 320 ХҮҮХДИЙН СУРГУУЛЬ
Байршил: Дорноговь аймаг, Сайншанд сум

3-р давхрын ханын тор, хэсэглэл 1-3, ялууны байгуулалт, XT-1-3, өргийг дамнуруу, хучилтанд бэхлэх, ялууны суулт, материалын түүвэр

Ye шат: А.3

Инженер	Б.Бат-Оргил	ЕГ шифр: КМ-25-02-543	Масштаб: М1:100;25	Огноо: 2025он
Гүйцэтгэсэн	О.Өсөхбаяр	ТГ шифр:	Зургийн дугаар: ББ-80	Хуудас: 90
Шалгасан	Ш.Менхзул			

ГАДНА ДОВЖОО ГД-1-Н ХЭСГИЙН БАЙГУУЛАЛТ М1:100

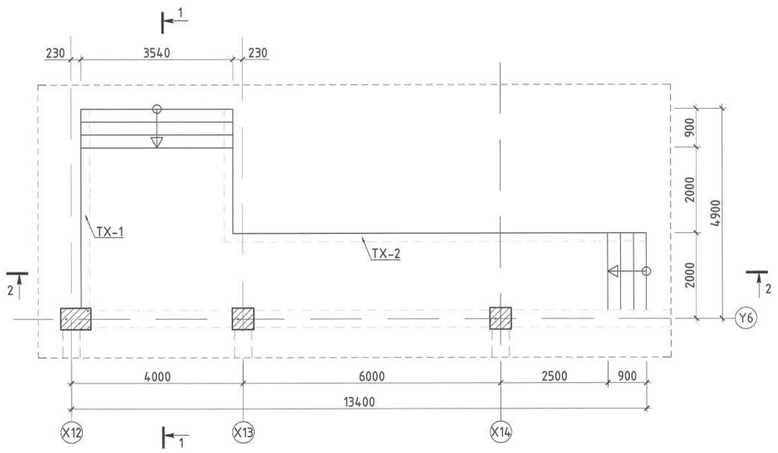

ОГТЛОЛ 2-2 /М1:50/

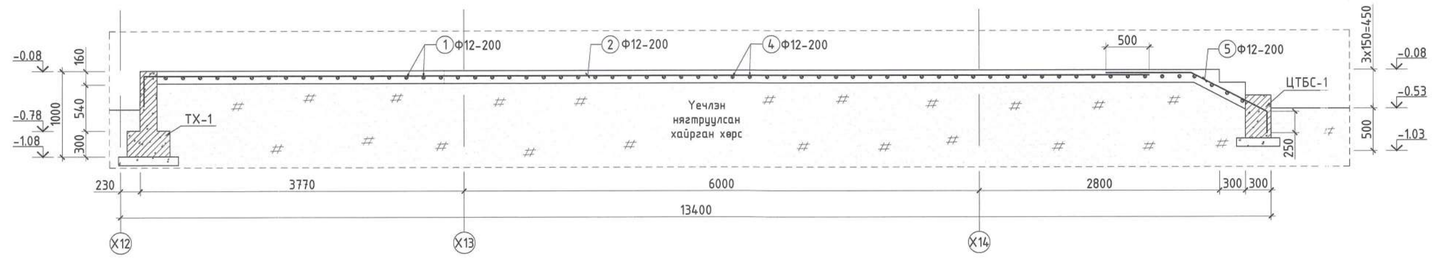

ОГТЛОЛ 1-1 /М1:50/

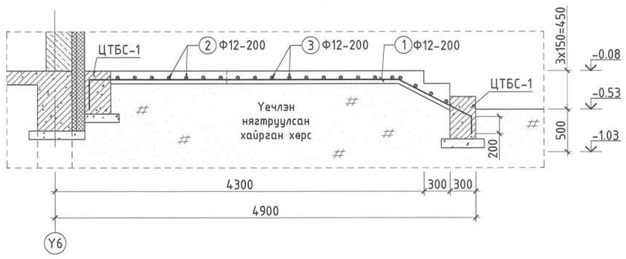

ГАДНА ДОВЖОО ГД-2-Н ХЭСГИЙН БАЙГУУЛАЛТ М1:100

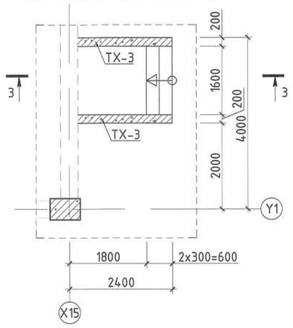

ОГТЛОЛ 3-3 /М1:50/

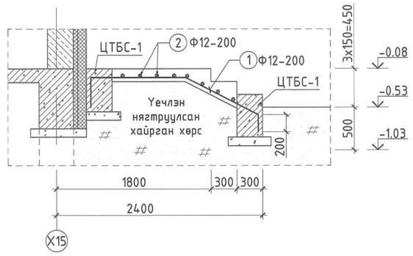

ТҮШИЦ ХАНЫН ОГТЛОЛ /М1:25/

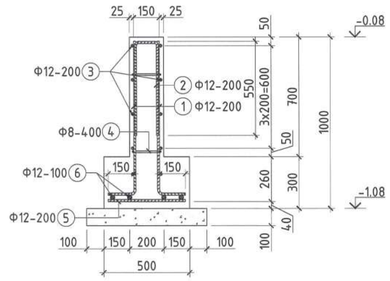

ЦТБС-1-Н АРМАТУРЛАЛ /М1:25/

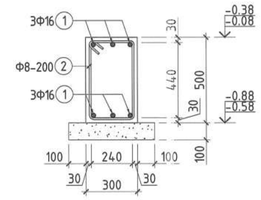

Хэсгийн тодорхойлолт			
Гадна довжоо ГД-1-ийн арматур			
Поз	Загвар	Поз	Загвар
1	950, 3600, 200, 350 L=5100	4	1550, 350, 300 L=2200
2	11700, 300 L=12000	5	990, 1000, 250 L=2240
3	3440, 300, 300 L=4040		

Хэсгийн тодорхойлолт	
Түшиц хана ТХ-1-ийн арматур	
Поз	Загвар
1	900, 150 L=1050
2	550, 150 L=1250
3	4550, 150, 150 L=4850
4	150, 100, 100 L=350

Хэсгийн тодорхойлолт	
Түшиц хана ТХ-2-ийн арматур	
Поз	Загвар
1	900, 150 L=1050
2	550, 150 L=1250
3	12630, 150, 150 L=12930
4	150, 100, 100 L=350

ЦТБС-1-н арматур	
Поз	Загвар
2	360, 560, 260, 460 L=1640

МАТЕРИАЛЫН ТҮҮВЭР

Позиц	Тэмдэглэгээ	Нэр				Тоо ширхэг	Хүнд /кг/ Нэгж	Нийт
Гадна довжоо ГД-1-н арматур						1	151.55	151.55
1	MNS GOST 34028:2016	Ф	12	А400	L= 5100	17	4.528	76.973
2	MNS GOST 34028:2016	Ф	12	А400	L= 12000	7	10.654	74.576
3	MNS GOST 34028:2016	Ф	12	А400	L= 4040	14	3.587	50.215
4	MNS GOST 34028:2016	Ф	12	А400	L= 2200	47	1.953	91.800
5	MNS GOST 34028:2016	Ф	12	А400	L= 2240	7	1.989	13.921
Материал		Бетон В20			V=	$4.67м^3$	$4.67м^3$	
Позиц	Тэмдэглэгээ	Нэр				Тоо ширхэг	Хүнд /кг/ Нэгж	Нийт
Түшиц хана ТХ-1-н арматур						1	114.44	114.44
1	MNS GOST 34028:2016	Ф	12	А400	L= 1050	48	0.932	44.746
2	MNS GOST 34028:2016	Ф	12	А400	L= 1250	24	1.110	26.634
3	MNS GOST 34028:2016	Ф	12	А400	$L_{ЦН}$= 4850	10	4.306	43.059
4	MNS GOST 34028:2016	Ф	8	А400	L= 350	48	0.138	6.629
5	MNS GOST 34028:2016	Ф	12	А400	L= 420	24	0.373	8.949
6	MNS GOST 34028:2016	Ф	12	А400	$L_{ЦН}$= 4550	4	4.040	16.158
Материал		Бетон В20			V=	$1.35м^3$	$1.35м^3$	
Позиц	Тэмдэглэгээ	Нэр				Тоо ширхэг	Хүнд /кг/ Нэгж	Нийт
Түшиц хана ТХ-2-н арматур						1	305.14	305.14
1	MNS GOST 34028:2016	Ф	12	А400	L= 1050	128	0.932	119.322
2	MNS GOST 34028:2016	Ф	12	А400	L= 1250	64	1.110	71.025
3	MNS GOST 34028:2016	Ф	12	А400	$L_{ЦН}$= 12930	10	11.479	114.794
4	MNS GOST 34028:2016	Ф	8	А400	L= 350	128	0.138	17.677
5	MNS GOST 34028:2016	Ф	12	А400	L= 420	64	0.373	23.864
6	MNS GOST 34028:2016	Ф	12	А400	$L_{ЦН}$= 12630	4	11.213	44.852
Материал		Бетон В20			V=	$3.69м^3$	$3.69м^3$	
ЦТБС-1-н арматур						1	242.05	242.05
1	MNS GOST 34028:2016	Ф	16	А400	$L_{ЦН}$= 19000	6	29.988	179.930
2	MNS GOST 34028:2016	Ф	8	А240	L= 1640	96	0.647	62.123
Материал		Бетон В20			V=	$2.85м^3$	$2.85м^3$	

Байршлын схем

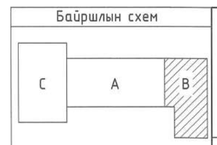

"КРИЕТИВ МОНГОЛИА" ХХК
Барилгын зураг төслийн компани
Улаанбаатар хот Баянгол дүүрэг, 26-р хороо, Их монгол үндэсний дуудлага, "Сонго Сити Оффис"-2-207 тоот

ЕРӨНХИЙ БОЛОВСРОЛЫН 1 ДҮГЭЭР СУРГУУЛИЙН ӨРГӨТГӨЛ 320 ХҮҮХДИЙН СУРГУУЛЬ
Байршил: Дорноговь аймаг, Сайншанд сум

Гадна довжоо ГД-1, 2-н хэсгийн бүтэцлэлт, огтлол, ТХ-1,2, ЦТБС-1-н материалын түүвэр

Үе шат: А.З

Инженер	Б.Бат-Оргил	ЕГ шифр: КМ-25-02-543	Масштаб: М1:100;50;25	Огноо: 2025он
Гүйцэтгэсэн	Л.Шижирбаатар	ТГ шифр:	Зургийн дугаар: ББ-81	Хуудас: 90
Шалгасан	Ш.Мөнхзул			

1-Р ДАВХРЫН БАГАНА, ДАМНУРУУ БАЙГУУЛАЛТ /М1:100/

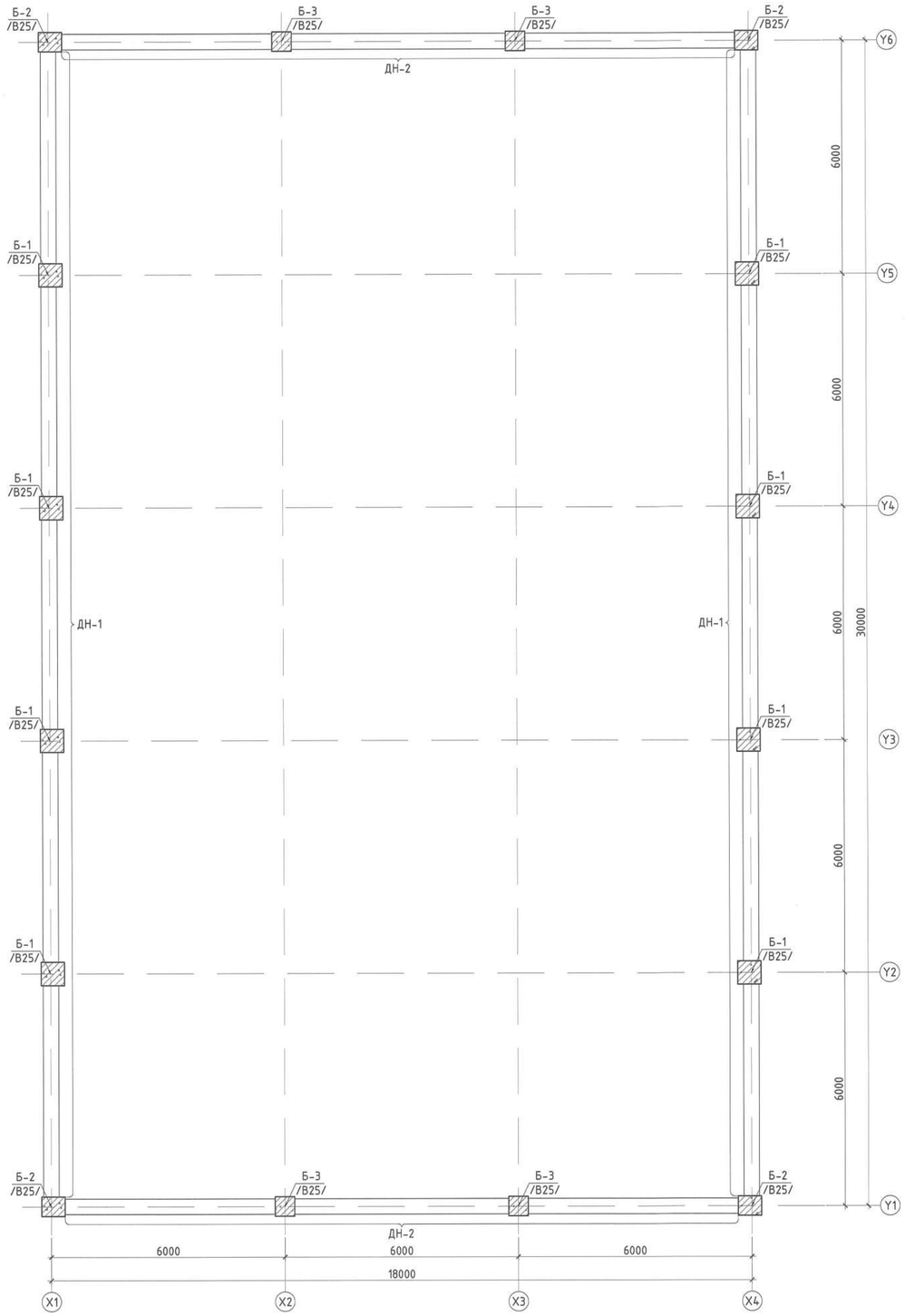

2-Р ДАВХРЫН БАГАНА, ДАМНУРУУ БАЙГУУЛАЛТ /М1:100/

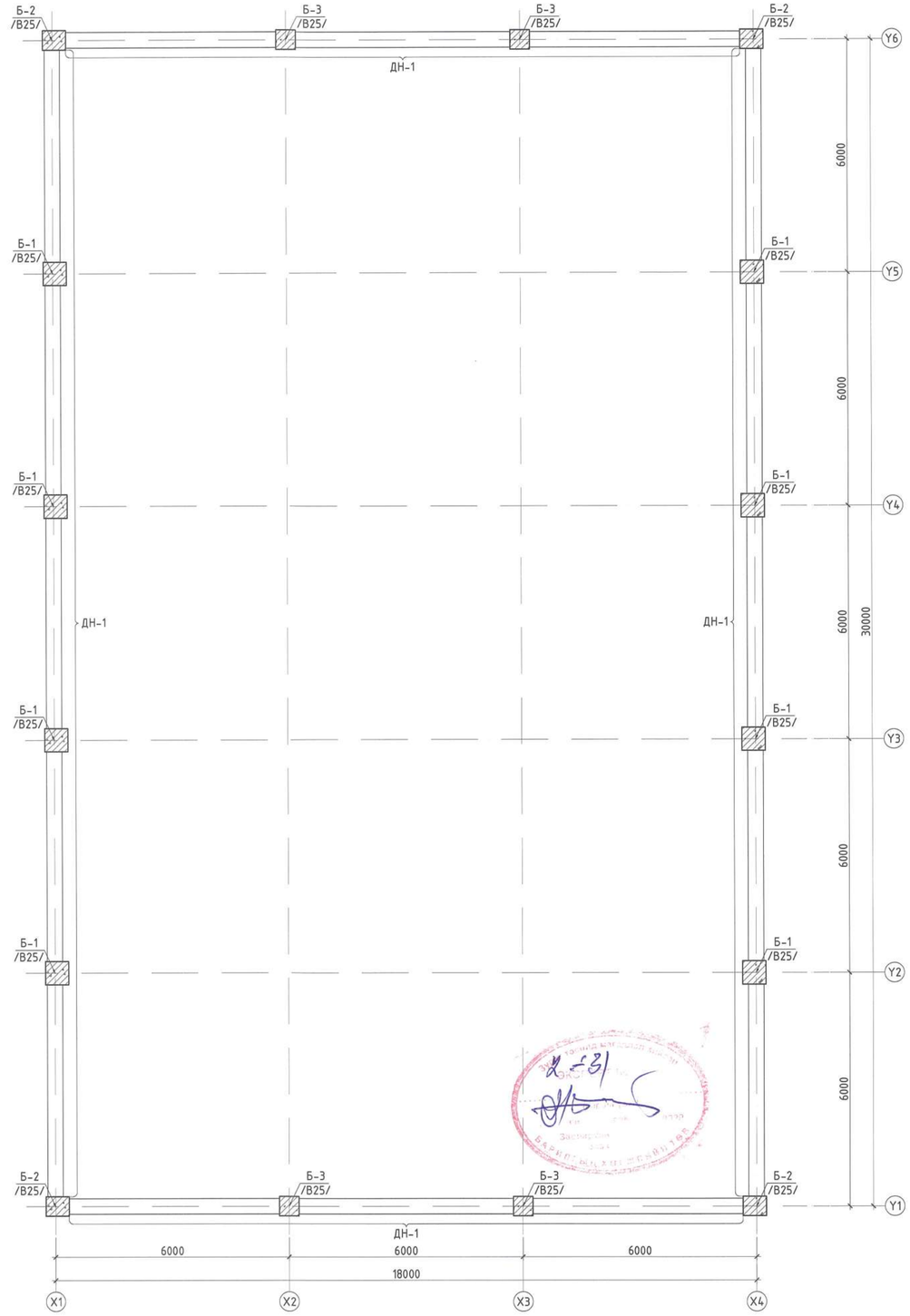

Товчилсон үгийн жагсаалт:

Б -Багана
ДН -Дамнуруу

Тайлбар:

1. Энэ хуудсыг холбогдох БА болон хорших зургийн хуудсуудтай хамт үзнэ.
2. Бетоны анги В25 /М350/, арматурын гангийн анги А400, А240.
3. Цутгалтын ажлыг "Цутгамал бетон, Төмөр бетон бүтээц" БНБД 52-02-05, "Цутгамал төмөр бетон бүтээцийн ажил гүйцэтгэх заавар" БД 52-102-04 баримтлан гүйцэтгэсэн зохино.
4. Дамнуруу болон баганын хөндлөн огтлолыг рамын хэв болон түүний огтлолд үзүүлсэн.
5. Рамын хэв, хучилтын хэвийг уялдуулж хийнэ. Зөрсөн тохиолдолд зураг төсөл зохиогчоос заавал лавлаж тодорхой болгох.

Байршлын схем

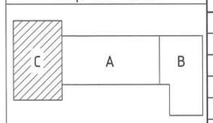

ЗӨВШӨӨРӨЛЦСӨН		
БА	Ч.Баттулга	
ХАС	М.Оддаяр	
ЦБУ	Б.Ижилчимэг	
ХТ, ДГ	А.Тэмүүлэн	
ХД	Ц.Үүрцайх	

"КРИЕТИВ МОНГОЛИА" ХХК
Барилгын зураг төслийн компани
Улаанбаатар хот Баянгол дүүрэг, 26-р хороо, Их монгол цэцэг гудамж, "Сайто Стэйт Офис"2-207 тоот

ЕРӨНХИЙ БОЛОВСРОЛЫН 1 ДҮГЭЭР СУРГУУЛИЙН ӨРГӨТГӨЛ 320 ХҮҮХДИЙН СУРГУУЛЬ
Байршил: Дорноговь аймаг, Сайншанд сум

1, 2-р давхрын багана, дамнуруугны байгуулалт

Ye шат: А.3

Инженер		Б.Бат-Оргил	ЕГ шифр: КМ-25-02-543	Масштаб: М1:100	Огноо: 2025он
Гүйцэтгэсэн		Л.Шижирбаатар	ТГ шифр:	Зургийн дугаар: ББ-82	Хуудас: 90
Шалгасан		Ш.Мөнхзул			

X1;X4 ТЭНХЛЭГ ДАГУУХ РАМЫН ХЭВ /М1:100/

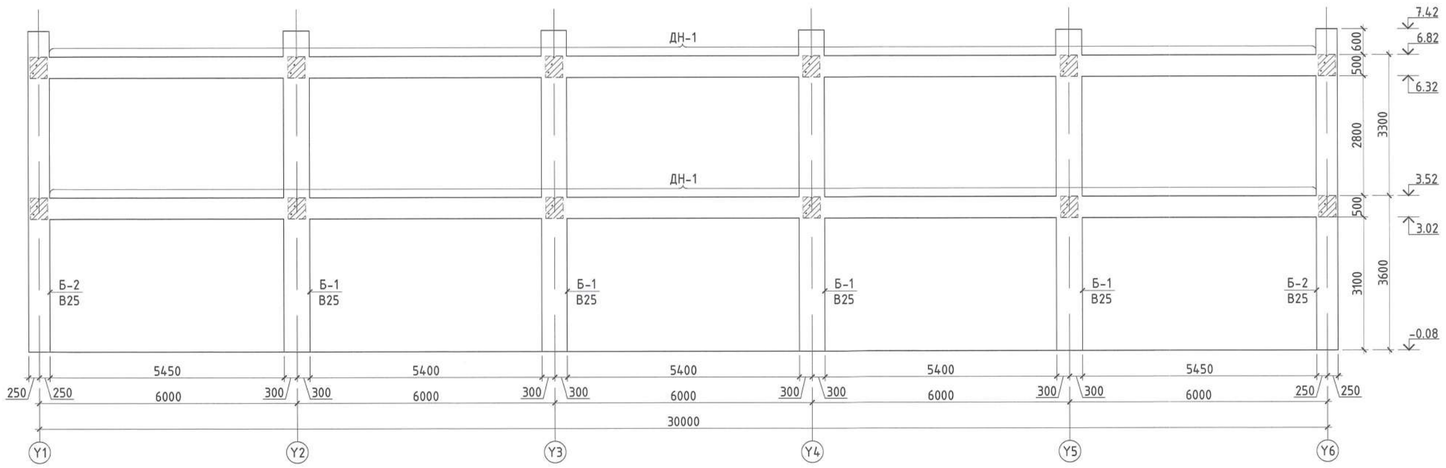

Y1;Y6 ТЭНХЛЭГ ДАГУУХ РАМЫН ХЭВ /М1:100/

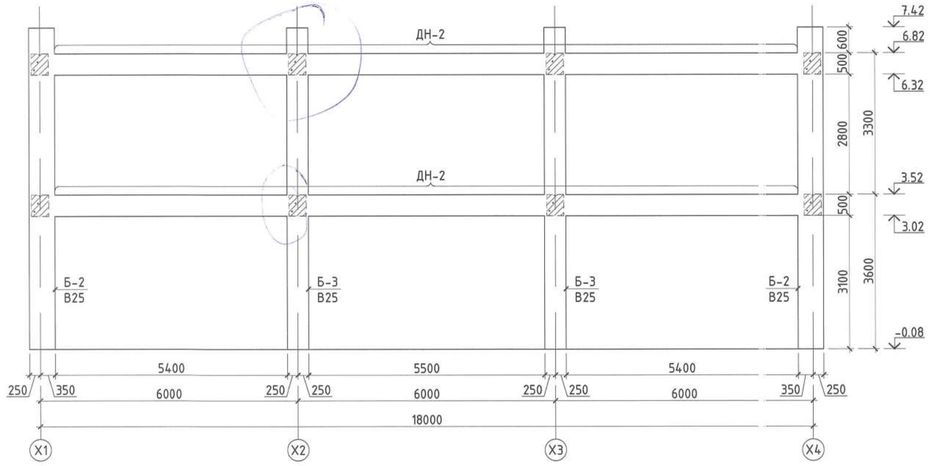

Тайлбар:

1. Энэ хуудсыг холбогдох БА болон хорших зургийн хуудсуудтай хамт үзнэ.
2. Бетоны анги В25 /М350/, арматурын гангийн анги А400, А240.
3. Цутгалтын ажлыг "Цутгамал бетон, Төмөр бетон бүтээц" БНБД 52-02-05, "Цутгамал төмөр бетон бүтээцийн ажил гүйцэтгэх заавар" БД 52-102-04 баримтлан гүйцэтгэвэл зохино.
4. Дамнуруу болон баганын хөндлөн огтлолыг рамын хэв болон түүний огтлолд үзүүлсэн.
5. Рамын хэв, хучилтын хэвийг уялдуулж хийнэ. Зөрсөн тохиолдолд зураг төсөл зохиогчоос заавал лавлаж тодорхой болгох.

Байршлын схем

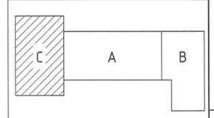

"КРИЕТИВ МОНГОЛИА" ХХК
Барилгын зураг төслийн компани
Улаанбаатар хот Баянгол дүүрэг, 26-р хороо, Их монгол улсын дурсгалт газар, "Сэнто Сюрпр Оффис"2-207 өрөө

ЕРӨНХИЙ БОЛОВСРОЛЫН 1 ДҮГЭЭР СУРГУУЛИЙН ӨРГӨТГӨЛ 320 ХҮҮХДИЙН СУРГУУЛЬ Байршил: Дорноговь аймаг, Сайншанд сум					
Y1, Y6, X1, X4 тэнхлэг дагуух рамын хэв					Үе шат: А.З
Инженер	Б.Бат-Оргил	ЕГ шифр: КМ-25-02-543	Масштаб: М1:100	Огноо: 2025он
Гүйцэтгэсэн	Л.Шижирбаатар	ТГ шифр:	Зургийн дугаар: ББ-83	Хуудас: 90
Шалгасан	Ш.Мөнхзул			

A2

БАГАНА Б-1 /М1:50/

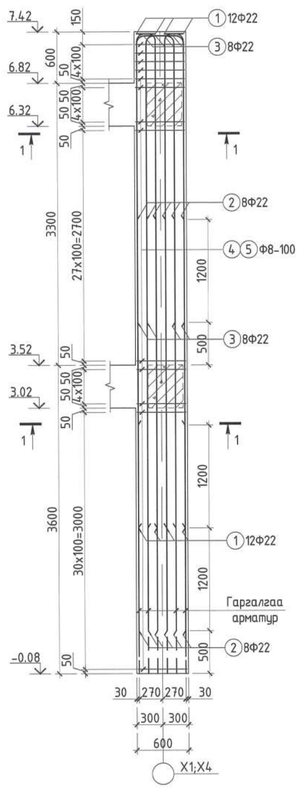

БАГАНА Б-2 /М1:50/

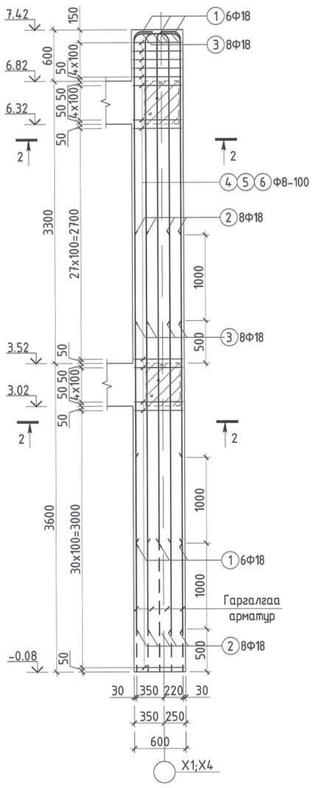

БАГАНА Б-3 /М1:50/

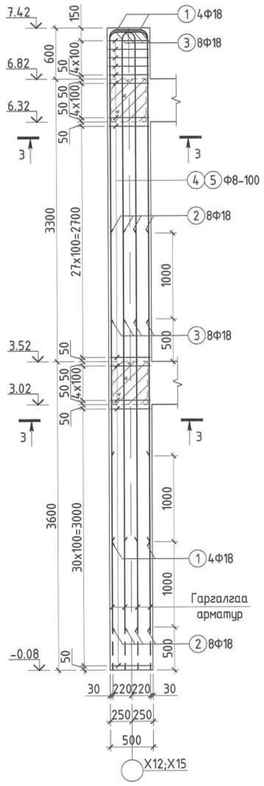

Хэсгийн тодорхойлолт

Багана Б-1-н арматур

Поз	Загвар	Поз	Загвар
1	5750; R=110 L=190; L=6080	3	3350; R=110 L=190; L=3760
4	640 / 540 / 540 / 640; L=2360	5	430 / 540 / 330 / 640; L=1940

Багана Б-2-н арматур

Поз	Загвар	Поз	Загвар
1	5950; R=90 L=150; L=6320	3	3350; R=90 L=150; L=3720
4	640 / 440 / 540 / 540 / 440; L=2160	5	400 / 440 / 300 / 540; L=1680
		6	280 / 540 / 180 / 640; L=1640

Багана Б-3-н арматур

Поз	Загвар	Поз	Загвар
1	5950; R=90 L=150; L=6320	3	3350; R=90 L=150; L=3720
4	540 / 440 / 440 / 540; L=1960	5	280 / 540 / 180 / 640; L=1640

МАТЕРИАЛЫН ТҮҮВЭР

Позиц	Тэмдэглэгээ	Нэр	Тоо ширхэг	Хүнд /кг/ Нэгж	Хүнд /кг/ Нийт
Багана "Б-1"-н арматур			8	604.27	4834.13
1	MNS GOST 34028:2016	Ф 22 А400 L= 6080	12	18.143	217.716
2	MNS GOST 34028:2016	Ф 22 А400 L= 4800	8	14.323	114.587
3	MNS GOST 34028:2016	Ф 22 А400 L= 3760	8	11.220	89.760
4	MNS GOST 34028:2016	Ф 8 А240 L= 2360	74	0.931	68.910
5	MNS GOST 34028:2016	Ф 8 А240 L= 1940	148	0.765	113.293
Материал		Бетон B25 /М350/	V=	$2.7м^3$	$21.6м^3$
Багана "Б-2"-н арматур			4	320.83	1283.33
1	MNS GOST 34028:2016	Ф 18 А400 L= 6320	6	12.625	75.748
2	MNS GOST 34028:2016	Ф 18 А400 L= 4600	8	9.189	73.511
3	MNS GOST 34028:2016	Ф 18 А400 L= 3720	8	7.431	59.448
4	MNS GOST 34028:2016	Ф 8 А240 L= 2160	74	0.852	63.070
5	MNS GOST 34028:2016	Ф 8 А240 L= 1680	74	0.663	49.055
6	MNS GOST 34028:2016	Ф 8 А240 L= 1640	74	0.647	47.887
Материал		Бетон B25 /М350/	V=	$2.25м^3$	$9м^3$
Багана "Б-3"-н арматур			4	336.46	1345.85
1	MNS GOST 34028:2016	Ф 18 А400 L= 6320	4	12.625	50.499
2	MNS GOST 34028:2016	Ф 18 А400 L= 4600	8	9.189	73.511
3	MNS GOST 34028:2016	Ф 18 А400 L= 3720	8	7.431	59.448
4	MNS GOST 34028:2016	Ф 8 А240 L= 1960	74	0.773	57.230
5	MNS GOST 34028:2016	Ф 8 А240 L= 1640	148	0.647	95.773
Материал		Бетон B25 /М350/	V=	$1.875м^3$	$7.5м^3$

ОГТЛОЛ 1-1 /М1:25/

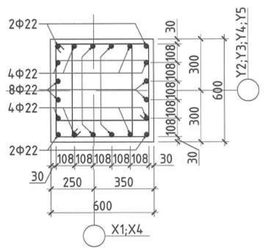

ОГТЛОЛ 2-2 /М1:25/

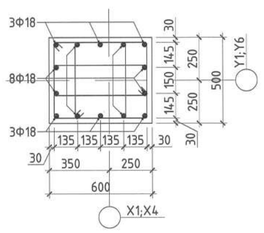

ОГТЛОЛ 3-3 /М1:25/

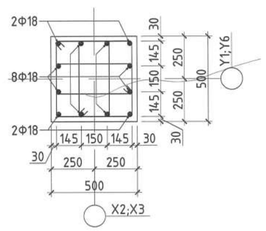

Тайлбар:
1. Энэ хуудсыг ББ-82-83 хуудастай хамт үзнэ.
2. Бетоны анги B25 /М350/, арматурын гангийн анги А400, А240.
3. Цутгалтын ажлыг "Цутгамал бетон, Төмөр бетон бүтээц" БНБД 52-02-05, "Цутгамал төмөр бетон бүтээцийн ажил гүйцэтгэх заавар" БД 52-102-04 баримтлан гүйцэтгэвэл зохино.

Байршлын схем

"КРИЕТИВ МОНГОЛИА" ХХК
Барилгын зураг төслийн компани
Чингэлтэй дүүрэг, 26-р хороо, Их монгол улсын дүрэмт, "Сайто Сквер Офис"2-207 тоот

ЕРӨНХИЙ БОЛОВСРОЛЫН 1 ДҮГЭЭР СУРГУУЛИЙН ӨРГӨТГӨЛ 320 ХҮҮХДИЙН СУРГУУЛЬ
Байршил: Дорноговь аймаг, Сайншанд сум

Багана Б-1-3-н арматурлал, огтлол, материалын түүвэр

Ye шат: А.З

Инженер	Б.Бат-Оргил	ЕГ шифр: КМ-25-02-543	Масштаб: М1:25, 50
Гүйцэтгэсэн	Л.Шижирбаатар	ТГ шифр:	Огноо: 2025он
Шалгасан	Ш.Мөнхзул	Зургийн дугаар: ББ-84	Хуудас: 90

2-31

БАГАНА, ДАМНУРУУНЫ УУЛЗВАРЫН ХЭСЭГЛЭЛ /М:25/

АДРЫН ДАВХРЫН ЗАХАД

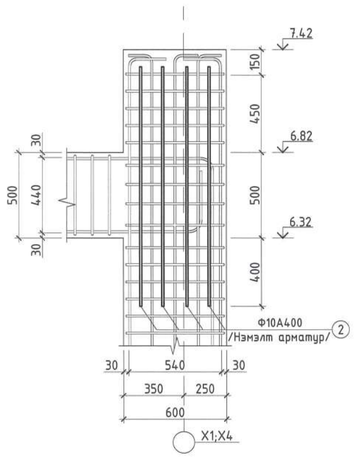

АДРЫН ДАВХРЫН ГОЛД

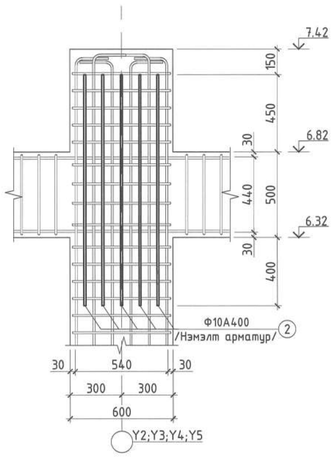

ДАВХАР ДУНД ЗАХАД

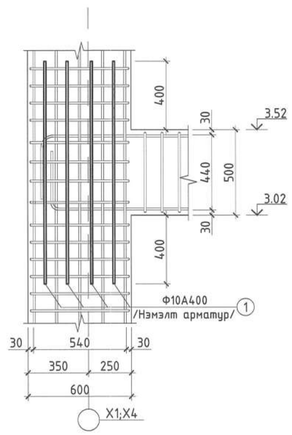

ДАВХАР ДУНД ГОЛД

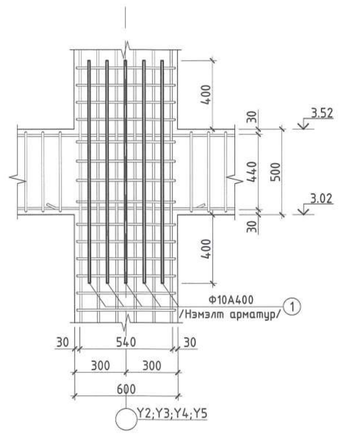

АДРЫН ДАВХРЫН ГОЛД

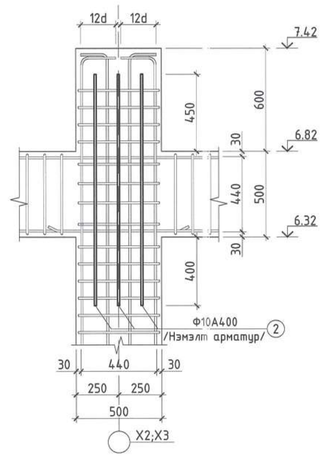

ДАВХАР ДУНД ГОЛД

1-2-Р ДАВХРЫН ЗАНГИЛААНД ХИЙХ НЭМЭЛТ

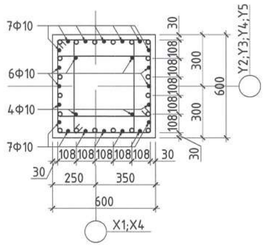

1-2-Р ДАВХРЫН ЗАНГИЛААНД ХИЙХ НЭМЭЛТ

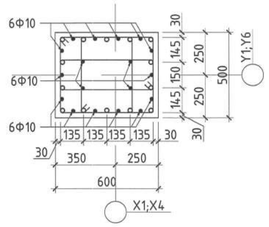

1-2-Р ДАВХРЫН ЗАНГИЛААНД ХИЙХ НЭМЭЛТ

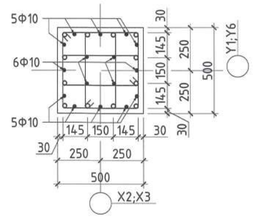

МАТЕРИАЛЫН ТҮҮВЭР

Позиц	Тэмдэглэгээ	Нэр	Тоо ширхэг	Хүнд /кг/ Нэгж	Хүнд /кг/ Нийт
	Багана нэмэлт арматур /600x600/		8	39.21	313.69
1	MNS GOST 34028:2023	Ф 10 А400 L= 1300	24	0.801	19.236
2	MNS GOST 34028:2023	Ф 10 А400 L= 1350	24	0.832	19.976
Позиц	**Тэмдэглэгээ**	**Нэр**	**Тоо ширхэг**	**Хүнд /кг/ Нэгж**	**Хүнд /кг/ Нийт**
	Багана нэмэлт арматур /600x500/		4	29.41	117.64
1	MNS GOST 34028:2023	Ф 10 А400 L= 1300	18	0.801	14.427
2	MNS GOST 34028:2023	Ф 10 А400 L= 1350	18	0.832	14.982
Позиц	**Тэмдэглэгээ**	**Нэр**	**Тоо ширхэг**	**Хүнд /кг/ Нэгж**	**Хүнд /кг/ Нийт**
	Багана нэмэлт арматур /500x500/		4	26.14	104.56
1	MNS GOST 34028:2023	Ф 10 А400 L= 1300	16	0.801	12.824
2	MNS GOST 34028:2023	Ф 10 А400 L= 1350	16	0.832	13.317

Тайлбар:
1. Энэ хуудсыг холбогдох хуудастай хамт үзнэ.
2. Баганын бетоны анги B25 /М350/ арматурын гангийн анги А400, А240.
3. Цутгалтын ажлыг "Цутгамал бетон, Төмөр бетон бүтээц" БНБД 52-02-05, "Цутгамал төмөр бетон бүтээцийн ажил гүйцэтгэх заавар" БД 52-102-04 баримтлан гүйцэтгэбэл зохино.
4. Багана, дамнуруугны зангилааны хэсэгт баганын хомут тасралтгүй /100мм алхамтай/ байна. Зангилааны нэмэлт хүчитгэлийг зургийн дагуу гүйцэтгэнэ.
5. Баганын арматурлалын ажлыг гүйцэтгэхийн өмнө сул, сийрэг бетоныг цохиж арматурын гарагалгаг сайтар цэвэрлэсэн байна.

Байршлын схем

"КРИЕТИВ МОНГОЛИА" ХХК
Барилгын зураг төслийн компани
Чингэлтэгийн дүүрэг, 26-р хороо, Их монгол цэцэг хороолол, "Сонго Сноун Оффис"2-207 тоот

ЕРӨНХИЙ БОЛОВСРОЛЫН 1 ДҮГЭЭР СУРГУУЛИЙН ӨРГӨТГӨЛ 320 ХҮҮХДИЙН СУРГУУЛЬ
Байршил: Дорноговь аймаг, Сайншанд сум

Багана дамнуруугны уулзварын хэсэглэл, огтлол, материалын түүвэр

Ye шат: А.3

Инженер	Б.Бат-Оргил	ЕГ шифр: КМ-25-02-543	Масштаб: М1:100	Огноо: 2025он
Гүйцэтгэсэн	Л.Шижирбаатар	ТГ шифр:	Зургийн дугаар: ББ-85	Хуудас: 90
Шалгасан	Ш.Менхзул			

A2

ДАМНУРУУ ДН-1-Н АРМАТУРЛАЛ /М1:50/

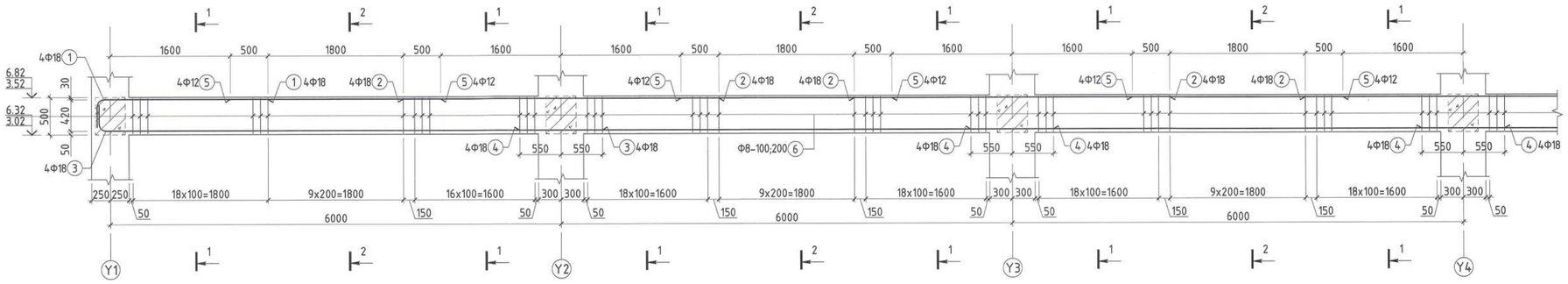

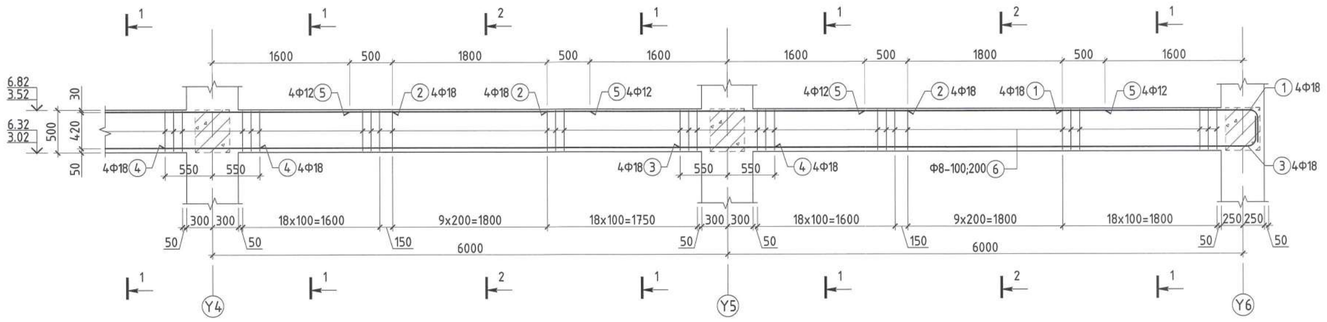

ДАМНУРУУ ДН-1-Н ОГТЛОЛ /М1:25/

ОГТЛОЛ 1-1

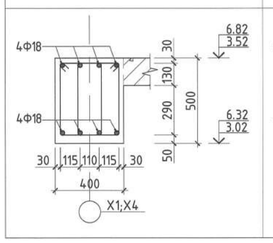

ОГТЛОЛ 2-2

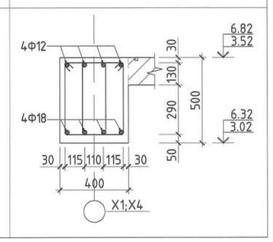

Хэсгийн тодорхойлолт					
Дамнуруу ДН-1-н арматур					
Поз	Загвар	Поз	Загвар	Поз	Загвар
1	2300; 320; R=90 L=150; L=2770	3	300; R=90 L=150; 6750; L=7200	6	340; 440; 540; 240; L=1560

МАТЕРИАЛЫН ТҮҮВЭР						
Позиц	Тэмдэглэгээ	Нэр	Тоо ширхэг	Хүнд /кг/ Нэгж	Хүнд /кг/ Нийт
"ДН-1" Дамнуруугны арматур			4	796.63	3186.52
1	MNS GOST 34028:2016	Ф 18 А400 L= 2770	8	5.533	44.266
2	MNS GOST 34028:2016	Ф 18 А400 L= 4200	16	8.390	134.237
3	MNS GOST 34028:2016	Ф 18 А400 L= 7200	8	14.383	115.061
4	MNS GOST 34028:2016	Ф 18 А400 L= 7100	12	14.183	170.194
5	MNS GOST 34028:2016	Ф 12 А400 L= 2800	20	2.486	49.718
6	MNS GOST 34028:2016	Ф 8 А240 L= 1560	460	0.616	283.153
Материал		Бетон В25 /М350/	V=	6м³	24м³

Тайлбар:
1. Энэ хуудсыг холбогдох хуудасуудтай хамтатган үзнэ үү.
2. Бетоны анги В25 /М350/, арматурын гангийн анги А400, А240.
3. Цутгалтын ажлыг "Цутгамал бетон, Төмөр бетон бүтээц" БНБД 52-02-05, "Цутгамал төмөр бетон бүтээцийн ажил гүйцэтгэх заавар" БД 52-102-04 баримтлан гүйцэтгэвэл зохино.
4. Бетоны бэхжилт 70% хүрэхээс өмнө хэв хашмал задлахыг хориглоно.

Байршлын схем

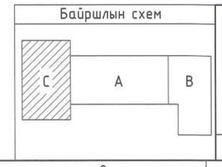

"КРИЕТИВ МОНГОЛИА" ХХК
Барилгын зураг төслийн компани
Улаанбаатар хот Баянгол дүүрэг, 26-р хороо, Их монгол үүсэн байгуулах, "Сонго Смарт Оффис"2-201 тоот

ЕРӨНХИЙ БОЛОВСРОЛЫН 1 ДҮГЭЭР СУРГУУЛИЙН ӨРГӨТГӨЛ 320 ХҮҮХДИЙН СУРГУУЛЬ Байршил: Дорноговь аймаг, Сайншанд сум				
Дамнуруу ДН-1-н арматурлал, огтлол, материалын түүвэр				Үе шат: А.3
Инженер	Б.Бат-Оргил	ЕГ шифр: КМ-25-02-543	Масштаб: М1:25, 50	Огноо: 2025он
Гүйцэтгэсэн	Л.Шижирбаатар	ТГ шифр:	Зургийн дугаар: ББ-86	Хуудас: 90
Шалгасан	Ш.Мөнхзул			

ДАМНУРУУ ДН-2-Н АРМАТУРЛАЛ /М1:50/

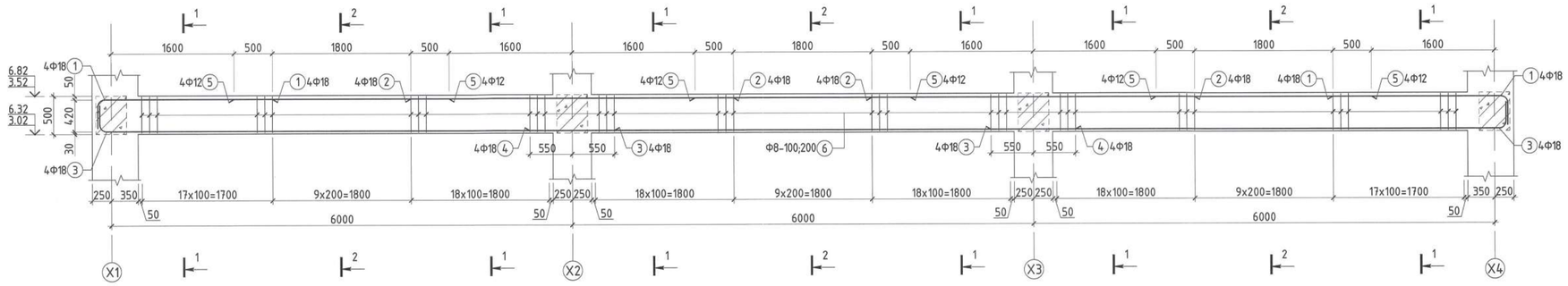

ДАМНУРУУ ДН-2-Н ОГТЛОЛ /М1:25/

ОГТЛОЛ 1-1

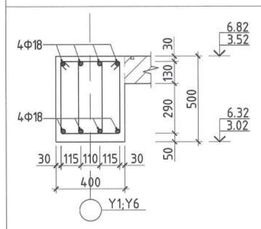

ОГТЛОЛ 2-2

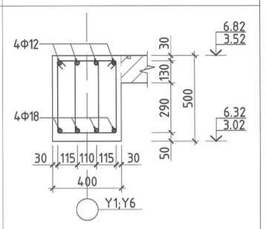

Хэсгийн тодорхойлолт

Дамнуруу ДН-2-н арматур

Поз	Загвар	Поз	Загвар	Поз	Загвар
1	2300; 320; R=90; L=150; L=2770	3	300; R=90; L=150; 6750; L=7200	6	340; 440; 540; 240; L=1560

МАТЕРИАЛЫН ТҮҮВЭР

Позиц	Тэмдэглэгээ	Нэр	Тоо ширхэг	Хүнд /кг/ Нэгж	Хүнд /кг/ Нийт
	"ДН-2" Дамнуруугны арматур		4	482.90	1931.60
1	MNS GOST 34028:2016	Ф 18 А400 L= 2770	8	5.533	44.266
2	MNS GOST 34028:2016	Ф 18 А400 L= 4200	8	8.390	67.119
3	MNS GOST 34028:2016	Ф 18 А400 L= 7200	8	14.383	115.061
4	MNS GOST 34028:2016	Ф 18 А400 L= 7100	4	14.183	56.731
5	MNS GOST 34028:2016	Ф 12 А400 L= 2800	12	2.486	29.831
6	MNS GOST 34028:2016	Ф 8 А240 L= 1560	276	0.616	169.892
	Материал	Бетон В25 /М350/	V=	3.6м³	14.4м³

Тайлбар:
1. Энэ хуудсыг холбогдох хуудсуудтай хамтатган үзнэ үү.
2. Бетоны анги В25 /М350/, арматурын гангийн анги А400, А240.
3. Цутгалтын ажлыг "Цутгамал бетон, Төмөр бетон бүтээц" БНБД 52-02-05, "Цутгамал төмөр бетон бүтээцийн ажил гүйцэтгэх заавар" БД 52-102-04 баримтлан гүйцэтгэвэл зохино.
4. Бетоны бэхжилт 70% хүрэхээс өмнө хэв хашмал задлахыг хориглоно.

Байршлын схем

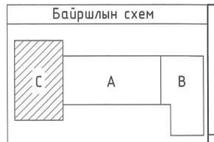

"КРИЕТИВ МОНГОЛИА" ХХК
Барилгын зураг төслийн компани
Улаанбаатар хот Баянзүрх дүүрэг, 26-р хороо, Их монгол цуврал дуудлага, "Сонгто Сити Оффис"2-207 тоот

ЕРӨНХИЙ БОЛОВСРОЛЫН 1 ДҮГЭЭР СУРГУУЛИЙН ӨРГӨТГӨЛ 320 ХҮҮХДИЙН СУРГУУЛЬ Байршил: Дорноговь аймаг, Сайншанд сум			
Дамнуруу ДН-2-н арматурчлал, огтлол, материалын түүвэр			Үе шат: А.З
Инженер	Б.Бат-Оргил	ЕГ шифр: КМ-25-02-543	Масштаб: М1:25, 50 / Огноо: 2025он
Гүйцэтгэсэн	Л.Шижирбаатар	ТГ шифр:	Зургийн дугаар: ББ-87 / Хуудас: 90
Шалгасан	Ш.Мөнхзул		

Мэдээлэл

A2

1-Р ДАВХРЫН ХАНЫН ТОР ЯЛУУНЫ БАЙГУУЛАЛТ /М1:100/

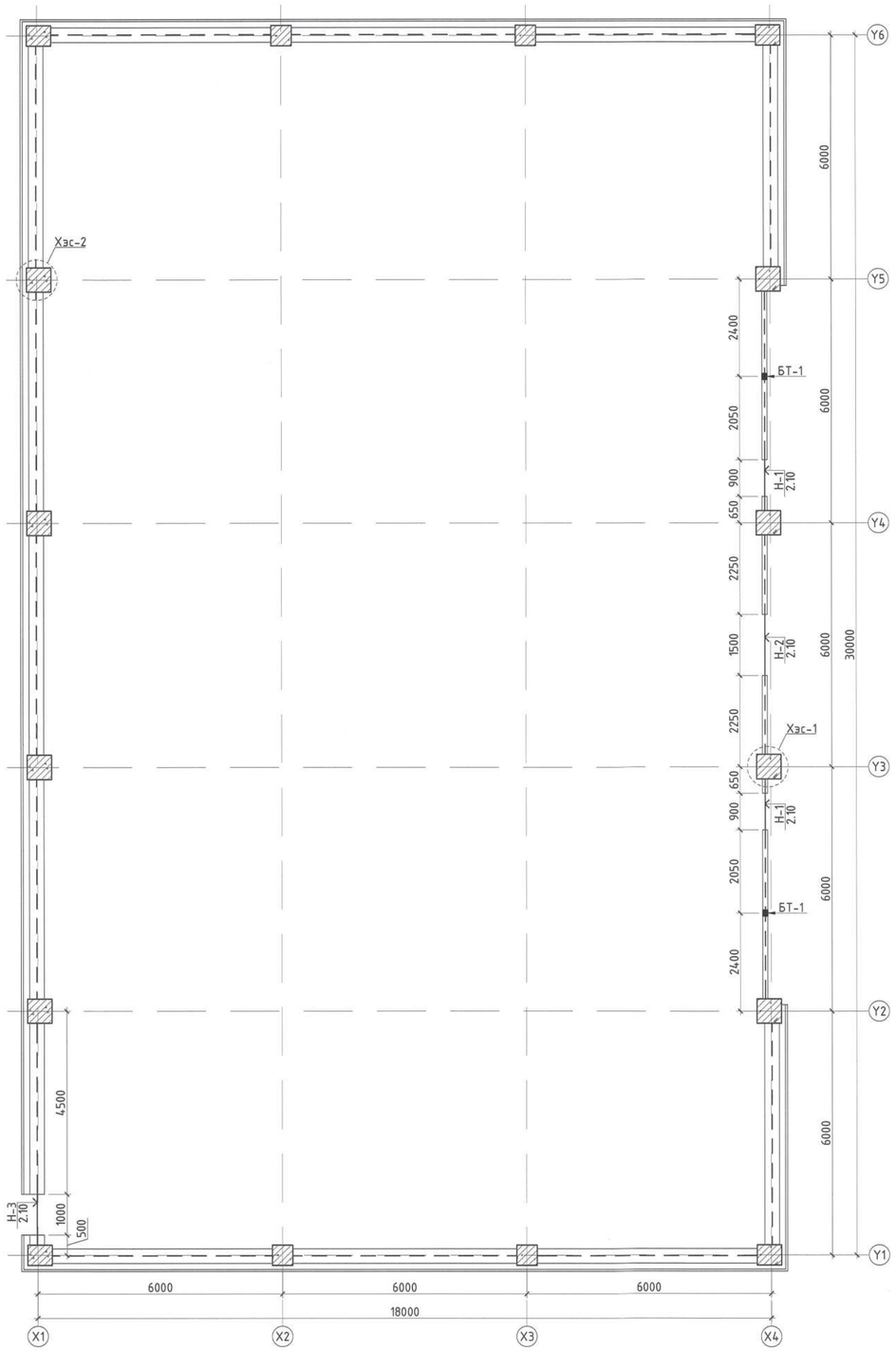

2-Р ДАВХРЫН ХАНЫН ТОР ЯЛУУНЫ БАЙГУУЛАЛТ /М1:100/

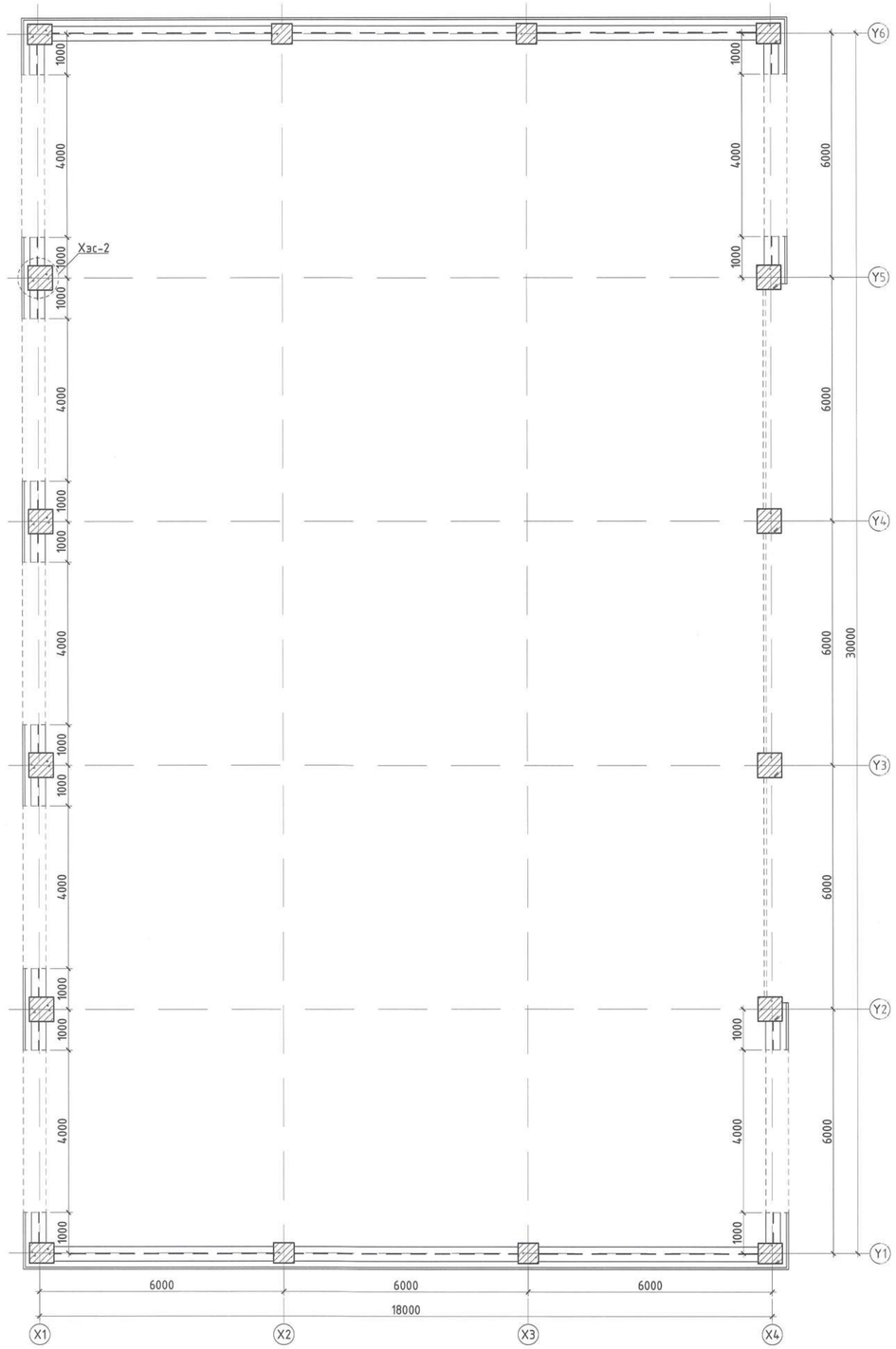

Тайлбар:

1. Энэ хуудсыг БА-н байгуулалтын зургийн хуудсуудтай хамт үзнэ.
2. Ханын арматурлалд Цуврал Г1.050.1-2Г дэвтрийг ашиглав.
3. Ханын өргийг MNS:EN-771-4:2016 стандартын, D500 марктай, 500кг/м3 хувийн жинтэй хийт бетон гулдмайгаар өрнө.
4. Зм-ээс урт ханыг дамнуруу болон хучилтанд зураг үзүүлсний дагуу бэхэлгээгээр бэхэлнэ.
5. Торыг ханын гадаргуу дээр 5мм (зөв тавигдсан эсэхийг шалгах) цухуйлгана.
6. Гарцалгаа арматурыг 2 эгнээгээр блокон өргөг /200мм/ өндрийн 500мм тутамд тоосгон өргөг /120мм/ 675мм тутамд гаргаж өгнө.
7. Ялууг 1500мм хүртэл ханаанд 250мм, 1500мм-с дээш ханаанд 350мм-с багагүйгээр суулгана.

Байршлын схем

"КРИЕТИВ МОНГОЛИА" ХХК
Барилгын зураг төслийн компани
Улаанбаатар хот Баянзүрх дүүрэг, 25-р хороо, Их монгол үндэсний аудитори "Сүнхэ Смарт Оффис"2-207 тоот

ЕРӨНХИЙ БОЛОВСРОЛЫН 1 ДҮГЭЭР СУРГУУЛИЙН ӨРГӨТГӨЛ 320 ХҮҮХДИЙН СУРГУУЛЬ Байршил: Дорноговь аймаг, Сайншанд сум				
1, 2-р давхрын ханын тор, ялууны байгуулалт				Ye шат: А.3
Инженер	Б.Бат-Оргил	ЕГ шифр: КМ-25-02-543	Масштаб: М1:100	Огноо: 2025он
Гүйцэтгэсэн	О.Өсөхбаяр	ТГ шифр:	Зургийн дугаар: ББ-88	Хуудас: 90
Шалгасан	Ш.Мөнхзул			

ХЭСЭГЛЭЛ-1 /М1:25/

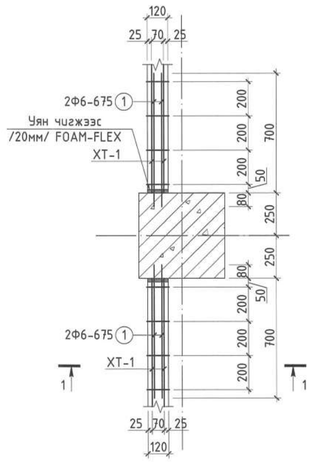

ХЭСЭГЛЭЛ-2 /М1:25/

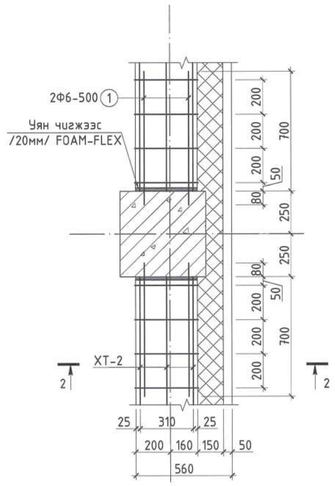

ӨРГИЙГ ХУЧИЛТАНД БЭХЛЭХ /М1:25/

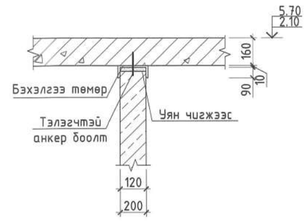

ӨРГИЙГ ДАМНУРУУНД БЭХЛЭХ /М1:25/

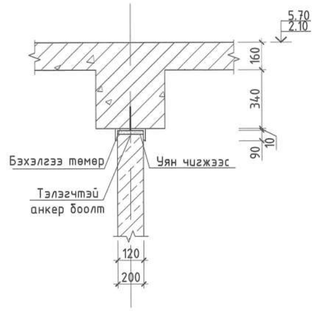

ОГТЛОЛ 1-1 /М1:25/

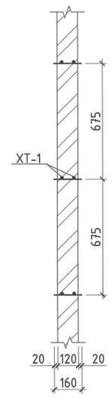

ОГТЛОЛ 2-2 /М1:25/

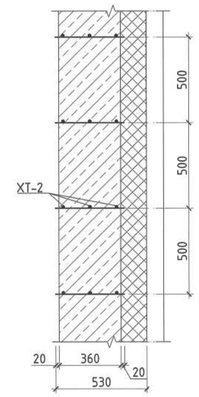

ХАНЫН ТОР ХТ-1 /М1:25/

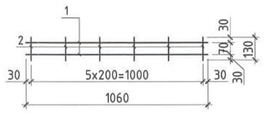

НУХ Н-1-Н УГСАРМАЛ ЯЛУУ Я-15.12.14-Н СУУЛТ /М1:25/

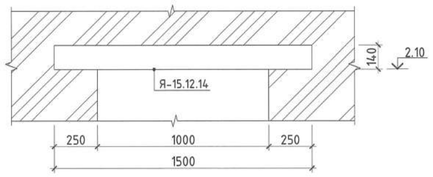

НУХ Н-3-Н УГСАРМАЛ ЯЛУУ Я-15.12.14-Н СУУЛТ /М1:25/

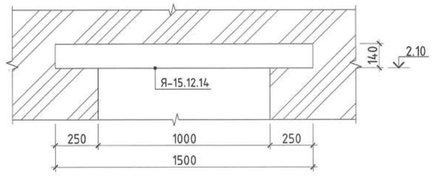

ХАНЫН ТОР ХТ-2 /М1:25/

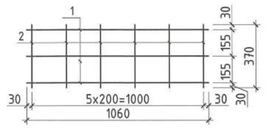

НУХ Н-2-Н УГСАРМАЛ ЯЛУУ Я-22.12.14-Н СУУЛТ /М1:25/

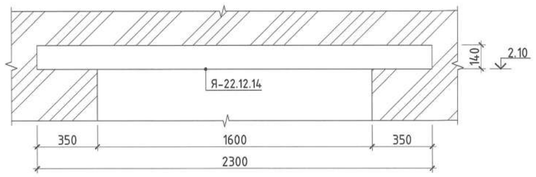

Эдэлхүүний материалын түүвэр									
Эдэлхүүний нэр	Позиц	Диаметр, анги			Урт /мм/	Тоо ширхэг	Жин /кг/ Нэгж	Нийт	Бүгд
Тор-1	1	ф	5	ВСт3Гпс	13000	10	2.00	20.03	22.41
	2	ф	3	ВСт3Гпс	130	330	0.01	2.38	
Тор-2	1	ф	5	ВСт3Гпс	115000	24	17.72	425.20	495.99
	2	ф	3	ВСт3Гпс	370	3450	0.02	70.80	
Гарагалаа арматур	1	ф	6	А240	1000	680	0.22	150.85	150.85
БТ-1	1			№12	150	2	1.56	3.12	

Марк Позиц	Тэмдэглэгээ	Нэр	Тоо ширхэг			Жин /кг/
	Ялуу		1-р	2-р	Бүгд	126.00
Н-1	Г1.050.1-2Г	Я-15.12.14	2	0	2	126
Н-2	Г1.050.1-2Г	Я-22.12.14	1	0	1	95
Н-3	Г1.050.1-2Г	Я-15.12.14	3	0	3	189

Тайлбар:
1. Энэ хуудсыг БА-н байгуулалтын зургийн хуудсуудтай хамт үзнэ.
2. Ханын арматурлалд Цуврал Г1.050.1-2Г дэвтрийг ашиглав.
3. Ханын өргийг MNS:EN-771-4:2016 стандартын, D500 марктай, 500кг/м3 хувийн жинтэй хийт бетон гулдмайгаар өрнө.
4. Зм-ээс урт ханыг дамнуруу болон хучилтанд зураг үзүүлснийг дагуу бэхэлгээгээр бэхэлнэ.
5. Торыг ханын гадаргуу дээр 5мм (зөв тавигдсан эсэхийг шалгах) цухуйлгана.
6. Гарагалаа арматурыг 2 зангээгээр блокон өрөгт /200мм/ өндрийн 500мм тутамд тоосгон өрөгт /120мм/ 675мм тутамд гараж өгнө.
7. Ялууг 1500мм хүртэл ханаанд 250мм, 1500мм-с дээш ханаанд 350мм-с багагүйгээр суулгана.

Байршлын схем

"КРИЕТИВ МОНГОЛИА" ХХК
Барилгын зураг төслийн компани
Улаанбаатар хот Баянзүрх дүүрэг, 26-р хороо, Их монгол дүрэм гудамж, "Сонго Спорт Офис"2-207 тоот

ЕРӨНХИЙ БОЛОВСРОЛЫН 1 ДҮГЭЭР СУРГУУЛИЙН ӨРГӨТГӨЛ 320 ХҮҮХДИЙН СУРГУУЛЬ
Байршил: Дорноговь аймаг, Сайншанд сум

Ханын торны хэсэглэл 1-2, ХТ-1-2, огтлол 1-1; 2-2, өргийг дамнуруу, хучилтанд бэхлэх ялууны суулт, материалын түүвэр

Инженер	Б.Бат-Оргил	ЕГ шифр: КМ-25-02-543	Масштаб: М1:25	Огноо: 2025он
Гүйцэтгэсэн	О.Өсөхбаяр	ТГ шифр:	Зургийн дугаар: ББ-89	Хуудас: 90
Шалгасан	Ш.Мөнхзул			

Ye шат: А.3

A2

ГАДНА ДОВЖОО ГД-1-Н ХЭСГИЙН БАЙГУУЛАЛТ М1:100

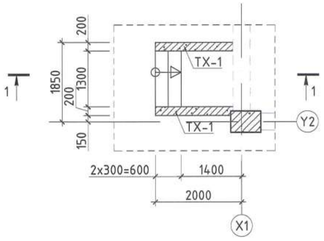

ОГТЛОЛ 1-1 /М1:50/

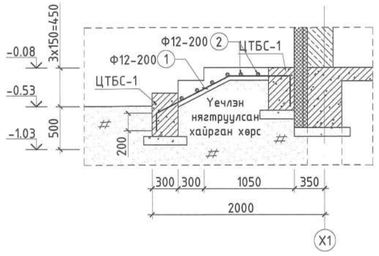

ТХ-1-Н АРМАТУРЛАЛ /М1:50/

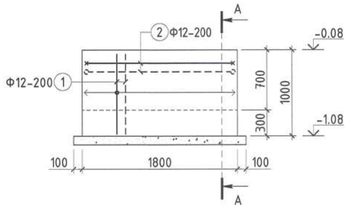

ОГТЛОЛ А-А /М1:25/

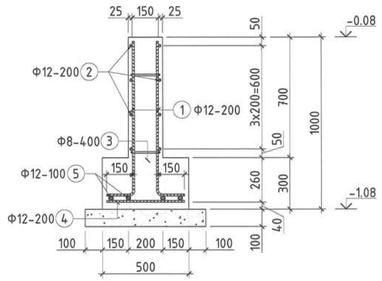

ЦТБС-1-Н АРМАТУРЛАЛ /М1:25/

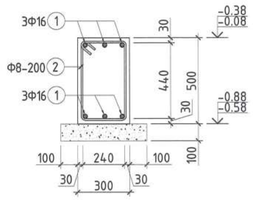

Хэсгийн тодорхойлолт			
Гадна довжоо ГД-1-ийн арматур			
Поз	Загвар	Поз	Загвар
1	200 / 950 / 700 / 350 L=2600	2	300 / 1600 / 300 L=2200

Хэсгийн тодорхойлолт			
Түшиц хана ТХ-1-ийн арматур			
Поз	Загвар	Поз	Загвар
1	150 / 900 L=1050	3	150 / 1700 / 150 L=2000
2	150 / 550 L=1250	4	100 / 150 / 100 L=350

ЦТБС-1-н арматур	
Поз	Загвар
2	560 / 360 / 260 / 460 L=1640

МАТЕРИАЛЫН ТҮҮВЭР

Позиц	Тэмдэглэгээ	Нэр				Тоо ширхэг	Хүнд /кг/ Нэгж	Хүнд /кг/ Нийт
Гадна довжоо ГД-1-н арматур						1	30.19	30.19
1	MNS GOST 34028:2016	Ф	12	А400	L= 2600	8	2.308	18.467
2	MNS GOST 34028:2016	Ф	12	А400	L= 2200	6	1.953	11.719
Материал		Бетон В20				V=	$0.27м^3$	$0.27м^3$
Позиц	Тэмдэглэгээ	Нэр				Тоо ширхэг	Хүнд /кг/ Нэгж	Хүнд /кг/ Нийт
Түшиц хана ТХ-1-н арматур						1	47.50	47.50
1	MNS GOST 34028:2016	Ф	12	А400	L= 1050	20	0.932	18.644
2	MNS GOST 34028:2016	Ф	12	А400	L= 1250	10	1.110	11.098
3	MNS GOST 34028:2016	Ф	12	А400	$L_{ш}$= 2000	10	1.776	17.756
4	MNS GOST 34028:2016	Ф	8	А400	L= 350	20	0.138	2.762
5	MNS GOST 34028:2016	Ф	12	А400	L= 420	10	0.373	3.729
6	MNS GOST 34028:2016	Ф	12	А400	$L_{ш}$= 1700	4	1.509	6.037
Материал		Бетон В20				V=	$0.52м^3$	$0.52м^3$
ЦТБС-1-н арматур						1	43.85	43.85
1	MNS GOST 34028:2016	Ф	16	А400	$L_{ш}$= 3400	6	5.366	32.198
2	MNS GOST 34028:2016	Ф	8	А240	L= 1640	18	0.647	11.648
Материал		Бетон В20				V=	$0.51м^3$	$0.51м^3$

Байршлын схем

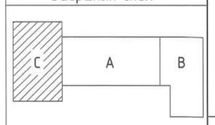

"КРИЕТИВ МОНГОЛИА" ХХК
Барилгын зураг төслийн компани
Улаанбаатар хот Баянгол дүүрэг, 26-р хороо, Их монгол улсын гудамж, "Санто Снарт Оффис"2-207 тоот

ЕРӨНХИЙ БОЛОВСРОЛЫН 1 ДҮГЭЭР СУРГУУЛИЙН ӨРГӨТГӨЛ 320 ХҮҮХДИЙН СУРГУУЛЬ
Байршил: Дорноговь аймаг, Сайншанд сум

Гадна довжоо ГД-1 хэсгийн байгуулалт, огтлол, ТХ-1, ЦТБС-1-н материалын түүвэр				Ye шат: А.3
Инженер	Б.Бат-Оргил	ЕГ шифр: КМ-25-02-543	Масштаб: М1:25, 50	Огноо: 2025он
Гүйцэтгэсэн	Л.Шижирбаатар	ТГ шифр:	Зургийн дугаар: ББ-90	Хуудас: 90
Шалгасан	Ш.Мөнхзул			

"Криетив Монголиа" ХХК
Хаяг: Монгол Улс, Улаанбаатар хот,
Баянзүрх дүүрэг, 26-р хороо, Санто 207;
Утас: (976) 9911-4527;
Вэбсайт: WWW.CreativeMongolia.mn

ЕГ шифр: КМ-25-02-543

ДОРНОГОВЬ АЙМАГ, САЙНШАНД СУМ

ЕРӨНХИЙ БОЛОВСРОЛЫН 1 ДҮГЭЭР СУРГУУЛИЙН ӨРГӨТГӨЛ 320 ХҮҮХДИЙН СУРГУУЛЬ

(АЖЛЫН ЗУРАГ)

ГАН БҮТЭЭЦИЙН ХЭСЭГ-ГБ

БОЛОВСРУУЛСАН:

ЗАХИРАЛ.....Ө.САНЖАА

ИНЖЕНЕР.....Б.БАТ-ОРГИЛ

Улаанбаатар хот
2025 он

ГАН БҮТЭЭЦИЙН ЗУРГИЙН ЖАГСААЛТ		
Д/Д	Зургийн нэр	Марк
1	Зургийн жагсаалт, тайлбар бичиг	ГБ-01
2	Барилгаа орох гангийн тодорхойлолт, нэг маягийн хэсэгчлэлүүд	ГБ-02
	В БЛОК	
3	Дээвэрийн ган дамнуруу, дагуу, хэвтээ холбоосын байгуулалт, хэсэгчлэл	ГБ-03
4	Ган дамнуруу ГДН-1, хэсэгчлэл, огтлол	ГБ-04
5	Дээвэрийн прогон, ташуу болон хэвтээ холбоосын байгуулалт, хэсэгчлэл, огтлол	ГБ-05
	С БЛОК	
6	Дээвэрийн ган дамнуруу, дагуу, хэвтээ холбоосын байгуулалт	ГБ-06
7	Ган дамнуруу ГДН-2, хэсэгчлэл, огтлол	ГБ-07
8	Дээвэрийн прогон, ташуу болон хэвтээ холбоосын байгуулалт, хэсэгчлэл, огтлол	ГБ-08

Тайлбар бичиг

Дорноговь аймаг, Сайншанд сум, 8-р багийн нутаг дэвсгэрт бариглах "ЕРӨНХИЙ БОЛОВСРОЛЫН 1 ДҮГЭЭР СУРГУУЛИЙН ӨРГӨТГӨЛ 320 ХҮҮХДИЙН СУРГУУЛЬ" -ын барилгын ажлын зургийг Барилгын зураг төслийн "Криетив Монголиа" ХХК-д боловсруулав.

1.Ерөнхий өгөгдөл. Барилгын бүтээцийн ашиглалт цаг уурын доорхи нөхцөлд тохируулан төлөвлөв.

Үүнд:
- Цасны ачаалал - 30кг/м2;
- Салхины ачаалал -34м/сек;
- Гадна агаарын тооцооны температур - -29.1°С (Хамгийн хүйтэн 3 хоногийн дундаж);
- Газар чичирхийллийн эрчим (МСК-64) - 7 балл;

Материал:

А. Ган:

А.1 Барилгын ган бүтээцүүдэд ГОСТ 27772 (эсвэл үүнтэй дүйцэхүйц) стандартын дараах ангийн ганг ашиглахаар тооцов Үүнд:
- Үндсэн дамнуруу -С345
- Холбоос -С235

А.2 Гангийн механик шинж чанар нь хүснэгт 1-д заасsnaс багагүй байна.

А.3 Гангийн тур эсэргүүцэл болон цуралтын хязгаарын харьцаа 1.3-с бага байж болохгүй.

А.4 С345 ангийн эзэрэлэлийг тухайн элементийн хийцийн бүлгээс хамааруулан БНБД 53-03-07-ын 1-р хавсралтаар тодорхойлно.

А.5 Зураг төслөд тусгасан гантай дүйцэхүйц өөр төрлийн ган хэрэглэх тохиолдолд зураг төсөл зохиогч инженерээс зөвшөөрөл авах шаардлагатай.

Гангийн анги	Цувималын зузаан, мм	Механик шинж чанарын үзүүлэлтүүд		
		Уртасалтын хязгаар, МПа	Тур эсэргүүцэл МПа	Харьцангуй уртсалт, %
С235	2-20	235	360	26
	21-40	225	360	25
С345	4-10	345	490	21
	11-20	325	470	
	21-40	305	460	

В. Ширээлтийн цутас болон электрод:

В.1 Ган бүтээцийн ширээлтэнд дараах материалыг хэрэглэнэ. Үүнд: Гар аргаар ширээх ширээлтэнд MNS 4900-1999 (эсвэл үүнтэй дүйцэхүйц) стандартын электрод, автомат эсвэл хагас автомат ширээлтэнд ГОСТ 2246 (эсвэл үүнтэй дүйцэхүйц) стандартын ширээлтийн утас, ГОСТ 9087 (эсвэл үүнтэй дүйцэхүйц) стандартын жац (флюс), ГОСТ 8050 (эсвэл үүнтэй дүйцэхүйц) стандартын нүүрсхүчлийн хий ашиглана.

В.2 Гар аргаар ширээх ширээлтэнд дараах электродыг хэрэглэнэ. Үүнд:
- С235-342А
- С345-350А

В.3 Автомат болон хагас автомат аргаар ширээх ширээлтэнд дараах маркын утсыг хэрэглэнэ. Үүнд:
- С235-АН-348-А
- С345-АН-47

В.4 Автомат болон хагас автомат аргаар ширээх ширээлтэнд дараах маркын жац (флюс) хэрэглэнэ. Үүнд:
- С235-АН-348-А
- С345-АН-47

В.5 Ширээлтэнд хэрэглэх материал, ширээлтийн технологи нь металлын тур эсэргүүцлийн утгыг хангаж байвал зохино. Өөдөл нь үндсэн металлын тур эсэргүүцлийн утгаас багагүй байна. Түүнчлэн хатуулаг, цохилтын зуурц, ширээлтэн холбоосын харьцангуй уртсалтын үзүүлэлтүүд нормоор тогтоосон хэмжээтэй тохирч байвал зохино.

С. Ердийн нарийвчлалтай болт, эрэг, шайб:

С.1 Ган бүтээцийн холбоосонд ГОСТ 1759.0, ГОСТ 1759.4, ГОСТ 1759.5 (эсвэл үүнтэй дүйцэхүйц) стандартын болт, эрэг, ГОСТ 18123 (эсвэл үүнтэй дүйцэхүйц)-н шаардлага хангах жийрэг хэрэглэнэ.

С.2 Болтыг ГОСТ 15589, ГОСТ 15591, ГОСТ 7796, ГОСТ 7798 (эсвэл үүнтэй дүйцэхүйц) стандартаас сонгож авна.

С.3 Эргийг ГОСТ 5915 (эсвэл үүнтэй дүйцэхүйц) стандартын дагуу сонгоно 5.6 бат бэхийн ангилалтай болтонд бат бэхийн 5 ангилхалтай эрэг, 8.8 бат бэхийн ангилалтай болтонд 6 бат бэхийн ангилалтай эрэг тус тус хэрэглэнэ.

С.4 ГОСТ 11371 (эсвэл үүнтэй дүйцэхүйц) стандартын бөөрөнхий, ГОСТ 10906 (эсвэл үүнтэй дүйцэхүйц) стандартын жишүү, ГОСТ 6402 (эсвэл үүнтэй дүйцэхүйц) стандартын пуршгэй жийргүүдийг хэрэглэнэ.

С.5 Барилгын холбоосуудыг багана дамнуруутай 8.8 ангийн болтоор бэхлэнэ.

С.6 Туслах дамнуруу болон дээвэй туслах элементүүдийн бэхэлгээнд 5.6 ангийн болт ашиглана.

С.7 5.6 болон 8.8 ангийн болтны механик шинж чанар нь хүснэгт 2-д заасnaас багагүй байна.

Боолтын анги	Механик шинж чанарын үзүүлэлтүүд				Стандарт
	Уртсалтын хязгаар, МПа	Тур эсэргүүцэл МПа	Харьцангуй уртсалт, %	Гангийн марк	
5.6	300	500	20	30;35	ГОСТ 1050
5.8	640	800-830	12	35Х	ГОСТ 4543

D. Өндөр бэхжилтэй болт:

D.1 Барилгын үндсэн дамнуруу залгаас болон багана дамнуруулы холболтонд өндөр бэхжилтэй болт ашиглана.

D.2 Өндөр бэхжилттэй болт нь ГОСТ 52627 (эсвэл үүнтэй дүйцэхүйц) стандартын шаардлага хангасан байна.

D.3 Өндөр бэхжилттэй болтонд хэрэглэх эрэг, жийрэг нь ГОСТ 52643, ГОСТ 22355 (эсвэл үүнтэй дүйцэхүйц) стандартын шаардлага хангасан байна.

D.4 12.9 ангийн болтны механик шинж чанар нь хүснэгт 3-д заасnaас багагүй байна.

Эрэгсний нэрлэсэн диаметр, мм	12.9 ангийн өндөр бэхжилтэй болт		Эрэг		
	Тур эсэргүүцэл МПа	Гангийн марк	Эсэргүүцэл, МПа	Ган	
				Марк	Стандарт
16-30	Min 1274	20Х2НМТРБ	>1668 (Ф=16...27)	40Х	ГОСТ 52643
	Max 1519		>1519 (Ф=30)		

Ган бүтээц:

Энэ зураг төсөл нь ган бүтээцийн ерөнхий байдлын "ГБ" маркын зураг бөгөөд ган бүтээцийн нарийвчилсан "ГБН" маркын зургийг ган бүтээцийн үйлдвэрт боловсруулна.

БУА-н гүйцэтгэгч нь ган бүтээцийг үйлдвэрлэх "ГБН" маркын ажлыг зургийг зохиогчид шалгуулж батлуулсны дараа ган бүтээцийн үйлдвэрлэлийн ажлыг эхлүүлнэ. "ГБН" маркын ажлын зургийн үе шатанд зураг өөрчлөлт оруулах шаардлага гарвал "ГБ" маркын зураг төсөл зохиогчтой зөвшилцөх шаардлагатай, ган бүтээцийг үйлдвэрлэх, шалгах, тээвэрлэх процедур нь БнБД 53-02-05, БнБД 53-03-07 болон бусад олон улсын норм дүрмийн шаардлагуудыг хангаж байвал зохино.

Барилгын үндэсэн даацыг ган бүтээц нь хоорондоо хөшүүн холбогдсон багана болон дамнуруу болно. Барилгын орон зайн хөшүүн чанар болон тогтвортой байдал нь суурийн хөшүүн бэхлэгдсэн баганууд болон багана дамнуруугны хөшүүн бэхэлгээ, бусад холбоосуудаар хангагдана.

Барилгад хэрэглэх нийлмэл болон цувимал огтлолтой элементүүд нь дараах стандартуудын шаардлагыг хангасан(эсвэл үүнтэй дүйцэхүйц) байна.

- Дөвтавр огтлолтой нийлмэл дамнуруугны лист төмрүүд -ГОСТ 19903
- Хайрцаг огтлолтой нийлмэл багаснын лист төмрүүд -ГОСТ 19903
- Бусад лист төмрүүд -ГОСТ 19903
- Цувимал дөвтавруud -СТО АСЧМ 20-93
- Цувимал дөвтавруud -ГОСТ 8240

Ган бүтээцүүдийн хоорондох ширээлт нь дараах шаардлагуудыг хангасан байна:

Үйлдвэрийн ширээлтийг автомат болон хагас автомат аргаар, талбайн ширээлтийг гар аргаар хийнэ. Бүрэн болон хагас нэвтрэлттэй тулгаан ширээлт хийх элементүүдэд технологийн дагуу фаск заргана.

Бүрэн нэвтрэлттэй тулгаан ширээлтийг дараах байрлалуудад хэрэглэнэ:
- Нэвт хөшүүн хавирга болон хайрцаг огтлолтой нийлмэл багана хоорондын ширээлт;
- Улны лист болон хайрцаг огтлолтой нийлмэл багана хоорондын ширээлт;
- Консоль дамнуруугны бус болон хайрцаг огтлолтой нийлмэл багана хоорондын ширээлт;
- Үндэсэн дамнуруугны бус болон хайрцаг огтлолтой нийлмэл багана хоорондын ширээлт;

Хагас нэвтрэлттэй тулгаан ширээлт:
- Нийлмэл огтлолтой ган дамнуруугны ханын зузаан 14мм-с их үед бүс да ханын залгаасыг ханын зузааны 1/3-с багагүй зузаантай К-хэлбэрийн хагас нэвтрэлттэй тулгаан ширээлтээр залгана.
- Хайрцаг огтлолтой нийлмэл багаснын бүс да ханын залгаас.

Булангийн ширээлт:
- Дөвтавр огтлолтой нийлмэл дамнуруугны бүс болон хана хоорондын ширээлт, хөндлөн хавирганы дамнуруугны бүс да хананд ширээх ширээлтэнд хэрэглэнэ. Ширээлтийн катет 8мм-с багагүй байна. Ширээлтийн буланд өөдлөн катет нь холбоосны элементийн хамгийн бага зузааныг 20% нэмэгдүүлж авсанаас ихгүй байна.
- Багана доторх хөшүүн хавирга болон хайрцаг огтлолтой нийлмэл багана хоорондын ширээлт

Ширээлтэн холбоосыг бүдаагаа гадаргуу дээр гүйцэтгэхийг хориглоно.

Ширээлтийг шалгах болон турших:

Ган бүтээцийн үйлдвэрлэлийн шатанд ширээлтийн чанарт шалгалт хийх нь хамгийн чухал үе шат юм. Бүх элементийн ширээлтийн чанарыг үл эвдэх аргаар шалгах бөгөөд 100% тэнцсэн байх шаардлагатай.

Ширээлтийн чанарийн эзэрэлэл:
- Ширээгдэж бүй металтай ижил бат бэх бүхий бүрэн нэвтрэлттэй тулгаан ширээлтэнд 1-р эзэрэ
- Т хэлбэрийн хагас нэвтрэлтэт тулгаан ширээлт болон нийлмэл дамнуруугны булангийн ширээлтэнд 2-р эзэрээр тус тус тооцож шалгана.

Бүх ширээлтийн чанарыг туршлагатай ширээлтийн мэргэжилтнээр бүеэ үеэлж, шалгалт хийлгэсэн байна. Бага чанаржуулсан гангийн ширээлтийг хийснээс хойш 24 цагийн дараа шалгалт хийнэ. Ширээлтийн ан цавыг 5 дахин өсгөх хүчин чадал бүхий томруулагч шил агуулсан шалгах бө тухайн шалгалтыг хангалттай тоо эзэлтэй орчинд хийх гүйцэтгэнэ. Шаардлагатай тохиолдолд соронзон бөөмийн болон бэх нэвчүүлэх шалгалтыг хийх бөгөөд тухайн шалгалтыг хийхдээ шугам болон шаардлагатай багажуудыг ашиглан гүйцэтгэнэ. 1-р эзэргийн ширээлтэнд уг хэсгийн дүнцүү хайлалт, уг хэсгийн агшилт, үндэсэн металл ховил үүсэх, тасралт болон цул байдлаа алдах бо бусад төрлийн дефектүүд байж болохгүй. 1 ба 2-р эзэргийн ширээлтэнд хадгалуугийн нүх суб, шааран залгаас, үеүүдийн хооронд дутуу ширээгдэх, ан цав болон бусад төрлийн дефектүүд байж болохгүй.

Ирээлтийн мэрэжилтний биет үзлэг, шалгалтын үр дүн хангалттай тохиолдолд 1 болон 2-р эзэргийн ширээлтийг үл эвдэх аргаар шалгана. үл эвдэх туршилтыг захиалагчийн эвшөөрсэн хөнөлөнгийн эрх бүхий байгуулламгаар хийлгүүлнэ.

1 болон 2-р эзэргийн ширээлт хэм богино авиан шалгалтанд 100% тэнцэх шаардлагатай бо үр дүн нь гост 14782 болон mns iso 23279-2011 стандартын шаардлагыг хангасан байх ёстой. хэрэв хэм авиан шалгалтаар ширээлтийн согогийг бүрэн илрүүлэх боломжгүй болон тохиромжгүй тохиолдолд радиографын аргыг ашиглана. рарадиографын аргыг олон улсын стандарт болон монгол улсын стандартын дагуу хийж гүйцэтгэнэ.

Шиирээлт хийх явцад бүтээцийн элементүүдэд ан цав үүсэхээс сэргийлэх, халууны нөлөөлөлтэй бүсэд хатуулгийг бууруулах, хөргөх үеэд агшилтын хүчдэлийг бууруулах, үлдэгдэл хүчдэлийн төвлөрлийг саруулах зэрэг арга хэмжээг авч ажиллана. хэрвээ ганг урьдчилан халаах шаардлагатай бол ган бүтээцийг үйлдвэрлэгч нь ширээгдэж бүй металлын зузаан, электродын марк, орчны температтур, гагнуурчны зэрэг дэв, цр чадвар зэргийг тодорхойлсон байх шаардлагатай.

Өндөр бэхжилтэй болтны чанарыг шалгах:

Өндөр бэхжилтэй болт ашиглан холбох гадаргуу элсэн буугаар элс цацаж боловсруулалт хийнэ. гадаргуугийн үрэлтийн илтгэлцүүр 0.5-с багагүй байх шаардлагатай. ган бүтээц үйлдвэрлэгч нь үрэлтийн илтгэлцүүр тодорхойлох туршилт хийлгэж ур дүнг зураг төсөл зохиогч инженерт танилцуулна.

Эзвэрлэт болон галын эсрэг авах арга хэмжээ:

Ган бүтээцийн эзвэрлэтийн эсрэг арга хэмжээг бнбд 20-02-11, бнбд 20-03-11 болон бусад олон улсын норм дүрмийн дагуу авна. эзвэрлэтээс хамгаалах метал гадаргуугийг бэлтгэхдэз сайтар цэвэрлэж, хурц ирмэг, хайлшин шаарга, жацын үлдэгдэл, цуглас, цувин үеэ үүссэн согог, нүх, цаб, атираа, ваб, хужир болон тоос толбыг бүрэн хусаж арилгах, тэжилэх зэрэгээр гадаргуугуг хамгаалах бүрхүүл уетэй сайн барьцалдуулах боломжийг хангасан байвал зохино.

Багана, дамнуруу болон бусад ган бүтээцүүдийн гадаргуугуг iso 8501.1 стандартын дагуу sa2.5 эзэргт хүртэл элсэн буугаар цэвэрлэж бэлтгэсэн байна. эзвэрлэтийн эсрэг будгийн үеийн зузаан доор заасnaас багагүй байна:
- Цөөрөөр баяжуулсан суурь үе - min. 75-100 µm
- "mio" агуулсан эпокси будаг захын үе - min. 125 µm
- 2 үе полиуретан резинэн будаг өнгөн үе - min. 100 µm

Эзвэрлэтийн эсрэг будгийн системийг захиалагч батлагаа байх ба 30-с доошгүй жилийн ашиглалтын шаардлага хангасан байх ёстой. Эзвэрлэтээс хамгаалах будгийн систем нь галаас хамгаалах будгийн системтэй тохирч байх шаардлагатай. Галаас хамгаалах шаардлагатай бүтээцийг барилга бүтээцийн зураг тусгасnaар авна. Ган бүтээц нь бнбд 21.02.02 болон олон улсын норм дүрмийн шаардлагаа нийцсэн галт тэсэрлэлтийн турхлэгтэй байна.

Бүх болт нь галаас хамгаалагдсан бүтээцүүдтэй адил галаас хамгаалах турхлэгтэй байна. Бүх болт, эрэг, дараа чийг эзвэрлэхэ хамгаалж халуунаар цайрсан байна.

Ган бүтээцийн дараах гадаргууг будахгүй:
- Багаснын улны лист бетонтой үүлэх гадаргуу;
- Өндөр бэхжилтэй болт ашиглан бэхлэх гадаргуу;
- Бетон дотор орох гадаргуу, хучлт суух дамнуруугны дээд гадаргуу;
- Талбайн ширээлт хийх байршлаас тал бүр тийш 100мм-т;
- Хэт авиан шалгалт хийх байршилд.

Талбайн ширээлт хийгдэж ширээлтийн чанарыг шалгасны дараа ширээгдсэн гадаргууг эзвэрлэтийн эсрэг будгаар 8-15 м зузаантай тур хамгаалж будна. Эзвэрлэтийн эсрэг байнгын хамгаалалтыг дээр заасны дагуу бүх талбайн ширээлтийн ажил хийгдэж бүссаны дараа будна.

Ган бүтээцийг үйлдвэрлэх болон угсрахад тавигдах шаардлагууд:

Бүх ган бүтээц, ширээлтийн электрод, дагалдах хэрэгсүүд, эзлэлтийн жац, өндөр бэхжилтэй болт, тавтай болт, эзвэрлэтийн болон галын будаг нь энэ зураг төсөл тусгасан материал тавигдах шаардлагуud болон монгол улсын норм ба дүрэм, стандартуud, техникийн шаардлагуудад бүрэн нийцэж байх шаардлагатай. бүх материалуud нь чанарын гэрчилгээтэй байх ба чанарын гэрчилгээгүй материалыг тухайн төсөл хэрэглэхийг хориглоно.

Ган бүтээцийг байнгын хэв гажилтанд орох болон гадаргуугийн гэмтэл авахаас зайлсхийж багцлах, савлах, бэхлэх зэрэг ажлуудыг арга аргачлал ашиглан зөөж тээвэрлэх шаардлагатай. ган бүтээцийг байнгын талбай дээр чирж гулгуулж зөөвөрлөхийг хориглоно. Ган бүтээцийн гадаргуу дээрх хамгаалалтын турхлэгийг гэмтэхээс хамгаалах арга хэмжээг авч ажиллах шаардлагатай.

Ган бүтээцийн угсралтыг гүйцэтгэхдээ тухайн барилгын онцлогуудыг тусгасан ажил гүйцэтгэх төсөл (агт) боловсруулж мөрдлөг болгон ажиллана. "агт" - н гол шийдлүүдийг зураг төслийн зохиогчтой зөвшилцөх шаардлагатай.

Ган бүтээцүүдийг ширээхдээ туршлагатай инженерийн зааварчилгаан дор гүйцэтгэнэ. ширээх ажлын ажил гүйцэтгэх аргачлалыг хянуулж батлуулсны дараа ширээх ажлыг эхлүүлбэл зохино. Хэв гажил болон үлдэгдэл хүчдэл үүсэхгүйн тулд хэмжилт шалгалтыг сайн хийж шаардлагатай. Зузаан лист төмрийг ширээхдээ агнагаддаж бүй элементэд дагуу болон хөндлөн цууралт үүсэхээс сэргийлэх.

Ган бүтээцийг ширээхдээ зурагт заасан геометр хэмжээсийн дагуу зорилуулалтын тогтвортой бэхлэгдсэн платформ болон үйлдвэрийн орчинд гүйцэтгэнэ.

Ган бүтээцийг төслийн талбайд авчрахаас өмнө геометр хэмжээ, болтнууд, залгаас, ширээлт, тавтай болт болон үрэлтийн гадаргуу эзэгийн чанарыг шалгаан байвал зохино.

Ган бүтээцийг үйлдвэрлэх болон төслийн байрлалд угсрахын өмнө тэнхлэгийн байршил, ган баганын суух түвшин, бетоны бат бэх болон гангийн чанар эзэгийг шалгаж хүлээн авсан байна.

Төслийн талбай дахь угсралтын ажлын төлөвлөгөөтэй уялдуулан ган бүтээцийн үйлдвэрлэлийн ажлыг зохион байгуулна. ган бүтээц үйлдвэрлэгч нь үйлдвэрлэлийн процедурыг нарийн баримтлан ажиллана.

Ирээлтийн явцад үлдэгдэл хүчдэл болон хэв гажилт үүсэхгүйн тулд зургийн байцуулалтад тусгагдсан төвийн элементүүдээс эхлэн захруу нь мөн хамгийн доод элементүүдээс эхлэн дээвэр хүртэл гэсэн дараалаллаар үйлдвэрлэлийг гүйцэтгэнэ.

Ган бүтээцийн суралтаанд цамхаг кран, өргүүр ашиглаж байгаа бол тэдгээрийг нэмэлт ачаалал болон гаргах хөдөлгийн ачаалал, тоног төхөөрөмжийн жин зэрэгт шалгаж тооцсон байвал зохино. краны ажлуудыг ажиллагаанд зорилуулж ачаа өргөхөөс өмнө хэмжилт шалгалтуудыг сайн хийж байх шаардлагатай.

Угсралтын явцад бүтээцийн тогтвортой байдал болон хөдөлмөр хамгаалал, ажлуудыг ажиллагааг хангаж ажиллах тал дээр угсралтын ажил гүйцэтгэгч хариуцах ажилдана.

Баганын улны листийг гайк, лист, жийрэг ашиглан төлөвлөлтийн түвшинд байршуулсны дараа үл агших зуурмагийг цутгана. баганын босоо хэзайлтын хэмжилтийг хийсний дараа их хэмжээний момент болон дагуу хүч баганын улны листэд үйлчлэхээс өмнө аль болох хурдан хугацаанд үл агших зуурмагийг цутгах шаардлагатай.

Угсралтын үеийн тохиромжтой ачааллыг бий болгохын тулд шаардагдах тур холбоос болон татуургыг нэмэлтээр төлөвлөж угсрахдаа угсралтын шат дараалалтай уялдуулах бөгөөд ажил бүрийн төгсгөлд тэдгээрийн тогтвортой байдал болон ажлуудыг байдлыг хангах шаардлагатай. тур туулаас болон холбоосуудыг бариглын дараагийн давхрын ажил хийгдэж бүсэх хүртэл ашиглах ба үүний дараа тэдгээрийг ажлуудыг байдлаар бүуглах хэрэгтэй.

Ган бүтээцүүдийг өргөх бүүжлэх бэхэлгээний деталийн хэсгэт нэмэлт хэв гажилт үүсэхээс сэргийлэн угсралтын ачааллалд тооцсон байна.

Фасадны элементүүдийг угсрахдаа барилгын даацын бүтээцүүдэд жигд ачаалал үүсэхээр тэгш хэмтэй угсрах шаардлагатай.

Нэг элементийг бүрэн угсарч, шалгалт хийн хүлээн авсны дараа дараагийн элементийг угсрах ажлыг эхлүүлнэ.
Угсралтын явцад хучилтын дамнуруудыг урэх ачааллыг тооцооны ачааллаас хэтрүүлж болохгүй.

Бороо, цас, салхитай нөхцөлд ширээлт хийх тохиолдолд урьдчилсан хэмжилт шалгалтыг сайтар хийвэл зохино. чанаргүй болсон ширээлтийг засварлах ажлыг батлагдсан арганчлалын дагуу засбалараас шаардлагатай. засвар хийгдсэн ширээлт нь шинээр хийгдэж байгаа ширээлтийн бүх шаардлагыг хангасан байх ёстой. хэрэв 2 дахь удаагийн шалгалтаар тэнцэхгүй бол тэр ширээлтийг бүхэлд нь хуулж шинээр ширээлт хийнэ.

Төслийн талбай дээр гаргах нухийг өрөмдөж цоолно. тайрах, сэтлэх эсвэл нух томруулах зэргэт хийн гагнуур эзэгийг ашиглахыг хориглоно.

Өндөр бэхжилтэй болт ашиглан бэхлэх гадаргууг сайтар шалгасны дараа холбоосын ажлыг хийж гүйцэтгэнэ. ган бүтээц угсралтын ажил гүйцэтгэгч нь болт чангалах мушгих моментийн хэмжээг тодорхойлж зураг төсөл зохиогчид шалгуулах шаардлагатай.

Өндөр бэхжилтэй болт ашигласан зангилааны хэсгэт хийгдэж ширээлтийн дулааны нөлөөгөөр өндөр бэхжилтэй болтонт сулрал үүсэхээс сэргийлэх.
Бүх болтыг гараар чангалсны дараа холболтын хамгийн хөшүүн хэсгээс эхлэн захруу нь чиглэлтэйгээр эцсийн чангалгааг хийж гүйцэтгэнэ.

Бүх гайк, болтны толгой, анкер болтны гайк нь элементийн гадаргуу болон шайбтай нягт нийлж байх ёстой. байнгын болтны толгой доор нэгээс ихгүй, гайкан доор хөрөөс ихгүй шайб заавал тавина. хэрэв болтны толгой эсвэл гайк налуу гадаргуу дээр таарах бол ташуу шайб тавина. чангалаттын хэмжээг шалгаж тохируулах өндөр бат бэхтэй болттой угсралтын холбоосны ажлыг мэргэжлийн гэрчилгээ бүхий ажилчин гүйцэтгэнэ. өндөр бэхжилтэй болтыг чангалах, тууний таталтыг шалгах динамометр бүхий түлхүүрт эзлж бүрд тохируулга хийх ба мөн түлхүүрт засвар хийх хяналтын багажийг солих бүрд тохируулга хийсэн байна.
Тайтай болтыг даамнуруунд ширээх бэхлэхээс өмнө тестлэж шалгасан байвал зохино.

Ган бүтээцийн угсралтын ажлыг монгол улсад мөрдөгдөж бүй хөдөлмөр хамгааллын норм болон олон улсын "osha 29 cfr хэсэг-1926, дэд хэсэг г - ган бүтээцийн угсралт"-г мөрдлөг болгоно.
Ган бүтээцийн угсралтын үед мөрдөх хүлээх алдаан хэмжээ нь бнбд 53-02-05-д заасан хэмжээнээс хэтрэхгүй байх шаардлагатай. ган бүтээцийн угсралтын үе шатанд тавигдах бусад нарийвчилсан шаардлагуудыг бнбд 53-02-05 болон олон улсын норм дүрэм, техникийн шаардлагуудад заасныг баримтлан ажилсах шаардлагатай.
Гүйцэтгэсэн ажлын үр дүнд гүйцэтгэгч хариуцлага хүлээх бөгөөд ажлын зургаас хазайсан ямар нэгэн өөрчлөлт хийх бол зураг төслийг боловсруулан байгуулламгаатай байна. Сэндвичийг дээвэрийн прогонд бэхлэнэ.

Дээвэр:

-Урлаг заал болон спорт заалны дээвэрийг нимэн ган хуудсан хамгаалалттай дулаан тусгаарлах материал бүхий эрдэс хөвөн сэндвич хавтангаар хийх ба нимэн ган хуудасны зузаан 1,4мм-с багагүй байна. MNS 3178:1998, MNS 6227:2010 эзэрэ холбогдох стандартын шаардлагыг хангасан байна.
- Сэндвич хавтан нь 200мм зузаан галд тэсвэртэй чулуун хөвөн дулаалгатай байна. Сэндвичийг дээвэрийн прогонд бэхлэнэ.

"КРИЕТИВ МОНГОЛИА" ХХК
Барилгын зураг төслийн компани
Улаанбаатар хот Баянгол дүүрэг, 26-р хороо, Их монгол улсын дурсгал, "Сентро Спорт Офис"2-207 тоот

ЕРӨНХИЙ БОЛОВСРОЛЫН 1 ДҮГЭЭР СУРГУУЛИЙН ӨРГӨТГӨЛ 320 ХҮҮХДИЙН СУРГУУЛЬ
Байршил: Дорноговь аймаг, Сайншанд сум

Зургийн жагсаалт, тайлбар бичиг

Ye шат: А.3

Инженер	Б.Бат-Оргил	ЕГ шифр: КМ-25-02-543	Масштаб: М1:	Огноо: 2025он
Гүйцэтгэсэн	Ц.Мөнгөнцэцэг	ТГ шифр:	Зургийн дугаар: ГБ-01	Хуудас: 90
Шалгасан	Ш.Мөнхзул			

МОНГОЛ УЛСЫН ШАДАРЧИН ЗӨВЛӨЛ ГАЗАР ЗУРАГ ТӨСЛИЙН ГАЗАР ЗУРАГЧИН

Барилгад орох гангийн тодорхойлолт /Спорт заал/

Огтлолын төрөл mns, техникийн нөхцөл	Гангийн нэр ба марк, mns, техникийн нөхцөл	Огтлолын дугаар ба хэмжээ, мм	N п.п.	Хийцийн элемент бүрийн гангийн масс, тн: Дамнуурга	Холбоос	Дээврийн хүрээ		Бүх масс, тн
1	2	3	4	5	6	7	8	9
С хэлбэрийн нугамал төмөр GBT	С235 ГОСТ 27772-2015	180x50x20x3	1			4,74		4,74
			2					
	Бүгд:		3			4,74		4,74
Нийт огтлол:			4			4,74		4,74
Халуунаар цувисан круг ГОСТ 2590-2006	С235 ГОСТ 27772-2015	● 12	5			0,2		0,2
			6					
	Бүгд:		7			0,2		0,2
Нийт огтлол:			8			0,2		0,2
Труба ГОСТ 10704-91	С235 ГОСТ 27772-2015	Тр. Ø32x2.5	9			0,05		0,05
		Тр. Ø108x8	10		0,17			0,17
	Бүгд:		11		0,17	0,05		0,22
Нийт огтлол:			12		0,17	0,05		0,22
Халуунаар цувисан адил талт булан ГОСТ 8509-93	С235 ГОСТ 27772-2015	L 50x5	13			0,29		0,29
		L 125x8	14		1,75			1,75
			15		1,75	0,29		2,04
Нийт огтлол:			16		1,75	0,29		2,04
Халуунаар цувисан лист ГОСТ 19903-2015	С235 ГОСТ 27772-2015	t 10	17		0,35	0,27		0,62
			18					
	Бүгд:		19		0,35	0,27		0,62
	С345 ГОСТ 27772-2015	t 10	20	0,81				0,81
		t 11	21	3,41				3,41
		t 14	22	0,7				0,7
		t 17	23	4,02				4,02
		t 20	24	1,32				1,32
	Бүгд:		25	10,26				10,26
Нийт огтлол:			26	10,26	0,35	0,27		10,88
Бүх гангийн масс:			27	10,26	2,27	5,55		18,08
Үүний дотор маркаар бүүц нэрээр:			28					
С235			29		2,27	5,55		7,82
С345			30	10,26				10,26

Барилгад орох гангийн тодорхойлолт /Урлаг заал/

Огтлолын төрөл mns, техникийн нөхцөл	Гангийн нэр ба марк, mns, техникийн нөхцөл	Огтлолын дугаар ба хэмжээ, мм	N п.п.	Хийцийн элемент бүрийн гангийн масс, тн: Дамнуурга	Холбоос	Дээврийн хүрээ	Парапет	Бүх масс, тн
1	2	3	4	5	6	7	8	9
Халуунаар цувисан параллель бүстэй дөнгөвр ГОСТ 26020-83	С235 ГОСТ 27772-2015	I 20Б1	1				0,07	0,07
			2					
	Бүгд:		3				0,07	0,07
Нийт огтлол:			4				0,07	0,07
С хэлбэрийн нугамал төмөр GBT	С235 ГОСТ 27772-2015	120x50x20x3	5				0,48	0,48
		180x50x20x3	6			1,77		1,77
	Бүгд:		7			1,77	0,48	2,25
Нийт огтлол:			8			1,77	0,48	2,25
Халуунаар цувисан швеллер ГОСТ 8240-97	С235 ГОСТ 27772-2015	[20У	9				0,66	0,66
			10					
	Бүгд:		11				0,66	0,66
Нийт огтлол:			12				0,66	0,66
Халуунаар цувисан круг ГОСТ 2590-2006	С235 ГОСТ 27772-2015	● 12	13			0,11		0,11
			14					
			15			0,11		0,11
Нийт огтлол:			16			0,11		0,11
Труба ГОСТ 10704-91	С235 ГОСТ 27772-2015	Тр. Ø32x2,5	17			0,03		0,03
		Тр. Ø108x4	18		0,56			0,56
	Бүгд:		19		0,56	0,03		0,03
Нийт огтлол:			20		0,56	0,03		0.59
Нийт огтлол:			24					0,56
Халуунаар цувисан адил талт булан ГОСТ 8509-93	С235 ГОСТ 27772-2015	L 50x5	25			0,09		0,09
		L 125x8	26		0,83			0,83
	Бүгд:		27		0,83	0,09		0,92
Нийт огтлол:			28		0,83	0,09		0,92
Халуунаар цувисан квадрат ГОСТ 8645-68	С235 ГОСТ 27772-2015	Гн.□ 140x80x5	29				0,11	0,11
			30					
	Бүгд:		31				0,11	0,11
Нийт огтлол:			32				0,11	0,11
Халуунаар цувисан лист ГОСТ 19903-2015	С235 ГОСТ 27772-2015	t 10	33		0,34	0,12		0,46
			34					
			35		0,34	0,12		0,46
	С345 ГОСТ 27772-2015	t 10	36	0,52				0,52
		t 12	37	0,32				0,32
		t 14	38	1,52				1,52
		t 20	39	2,08				2,08
	Бүгд:		40	4,44				4,44
Нийт огтлол:			41	4,44	0,34	0,12		4,9
Бүх гангийн масс:			42	4,44	1,73	2,12	1,32	9,61
Үүний дотор маркаар бүүц нэрээр:			43					
С235			44		1,73	2,12	1,32	5,17
С345			45	4,44				4,44

НЭГ МАЯГИЙН ХЭСЭГЛЭЛҮҮД

ДХ-1-Н ЗАНГИЛААНЫ ХИЙЦЛЭЛ /М1:10/

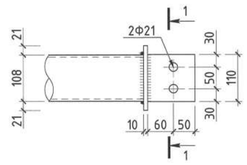

ОГТЛОЛ 1-1 /М1:10/

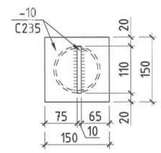

ХХ-1-Н ЗАНГИЛААНЫ ХИЙЦЛЭЛ /М1:10/

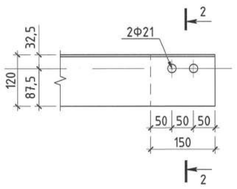

ОГТЛОЛ 2-2 /М1:10/

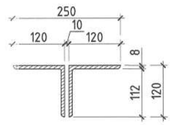

"КРИЕТИВ МОНГОЛИА" ХХК
Барилгын зураг төслийн компани
Чөлөт-Баатар хотын Баянзүрх дүүрэг, 26-р хороо, Их монгол цэцэн дүбэнж, "Сайто Стиэйт Оффис"2-207 тоот

ЕРӨНХИЙ БОЛОВСРОЛЫН 1 ДҮГЭЭР СУРГУУЛИЙН ӨРГӨТГӨЛ 320 ХҮҮХДИЙН СУРГУУЛЬ
Байршил: Дорноговь аймаг, Сайншанд сум

Барилгад орох гангийн тодорхойлолт, нэг маягийн хэсэглэлүүд

Үе шат: А.З

Инженер	Б.Бат-Оргил	ЕГ шифр: КМ-25-02-543	Масштаб: М1:10	Огноо: 2025он
Гүйцэтгэсэн	Ц.Менгенцэцэг	ТГ шифр:	Зургийн дугаар: ГБ-02	Хуудас: 90
Шалгасан	Ш.Менхзул			

А2

ДЭЭВРИЙН ГАН ДАМНУРУУ, ХЭВТЭЭ, ДАГУУ ХОЛБООСЫН БАЙГУУЛАЛТ /М1:100/

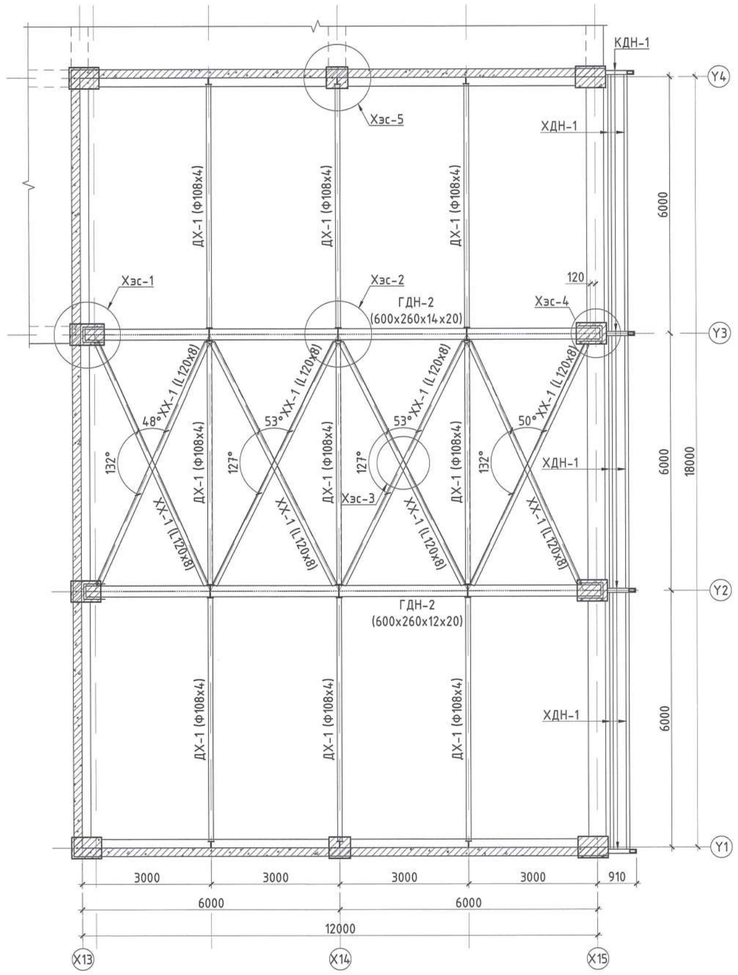

ХЭСЭГЛЭЛ-1 /М1:10/

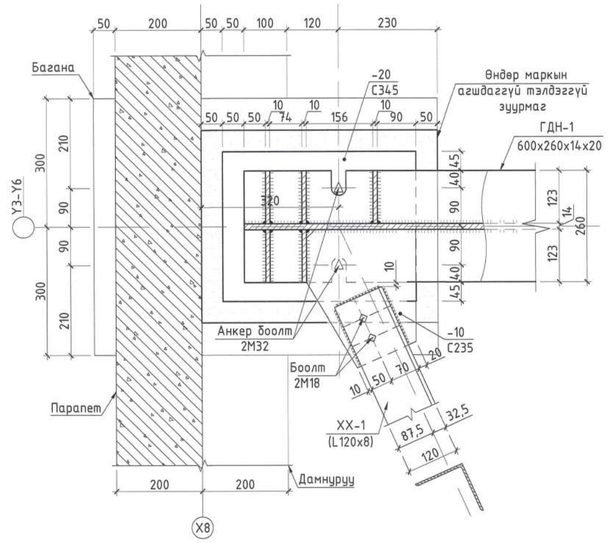

ХЭСЭГЛЭЛ-2 /М1:10/

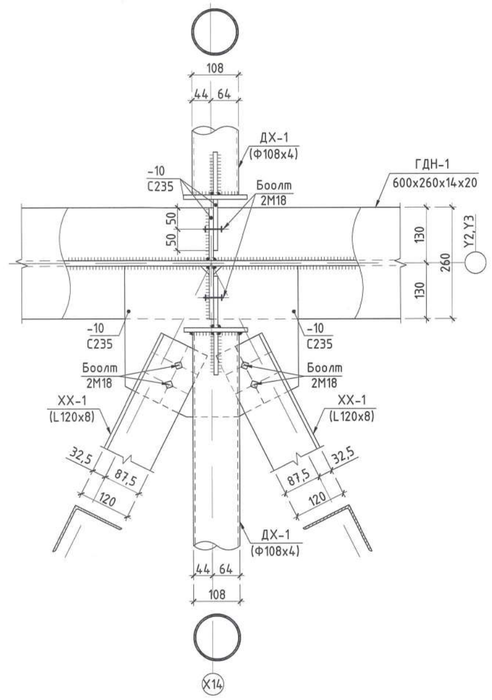

ХЭСЭГЛЭЛ-3 /М1:10/

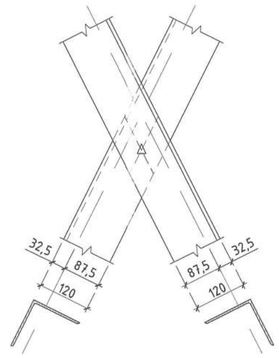

ОГТЛОЛ 1-1 /М1:10/

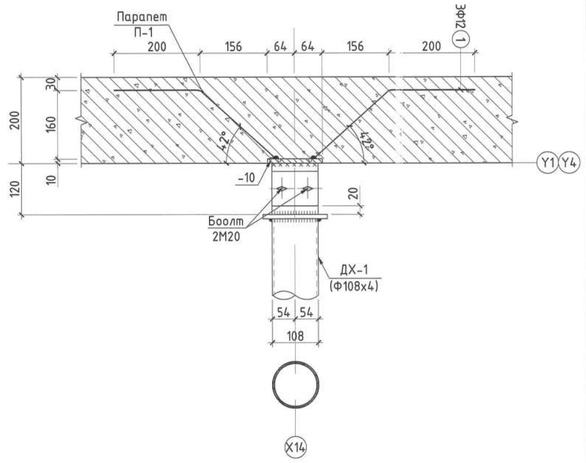

ХЭСЭГЛЭЛ-4 /М1:10/

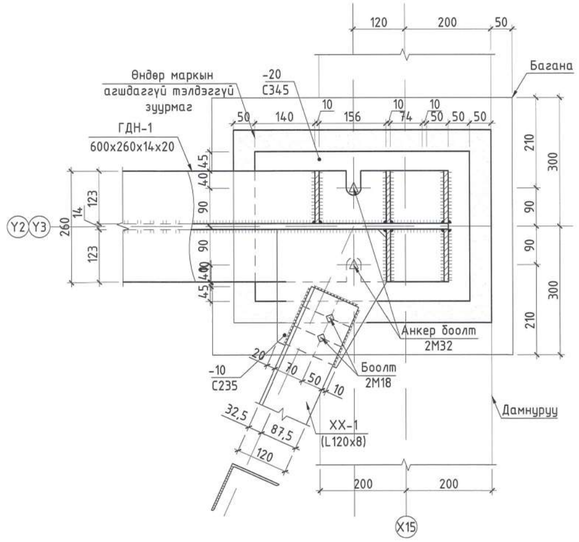

ХЭСЭГЛЭЛ-5 /М1:10/

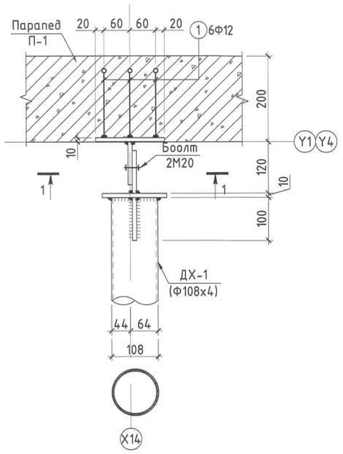

ЭЛЕМЕНТҮҮДИЙН ТОДОРХОЙЛОЛТ

Элементийн марк	Зүсэлт: Загвар	Зүсэлт: Поз.	Зүсэлт: Бүрдэл	Бэхлэхэд шаардагдах хүчлэл: А, кН	Бэхлэхэд шаардагдах хүчлэл: N, кН	Бэхлэхэд шаардагдах хүчлэл: М, кН*м	Нэр ба гангийн марк	Тайлбар
ГДН-1	I		-600х260х14х20				С345	
ДХ-1	○		Тр. Ф108х4				С235	
ХХ-1	L		L120х8				С235	
КДН-1	I		-20Б1				С235	
ХДН-1	[		-20У				С235	
П-1	□		□ 140х80х5				С235	
ПХ-1	[		С120х60х20х3				Q235	

Тайлбар:
1. Энэ хуудсыг холбогдох зураг тай хамтатгаж үзнэ.
2. Ган дамнуруугы гангийн анги С345, дээврийн прогон болон холбоосын гангийн анги С235.
3. Ган хийц эдлэл зэврэлтийн эсрэг будаг болон 2 цагаас доошгүй галд тэсвэрлэлтийн зэрэгтэй түрхлэгтэй байна.
4. Ширээлтийн өндөр нь ширээгдэж буй элементийн зузаанаас бага byuy тэнцүү байна.
5. Ган хийцийг бороотой уед ширээхийг хориглоно.
6. Үйлдвэрийн нарийвчилсан зураг хийлгэх шаардлагатай.

Товчилсон үгийн жагсаалт:

ГДН -Ган дам нуруу
ДХ -Дагуу холбоос
ХХ -Хэвтээ холбоос
ДП -Дээврийн прогон
ТТ -Ташуу тулаас
Т - Таглага

Байршлын схем

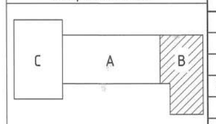

ЗӨВШӨӨРӨЛЦСӨН		
БА	Ч.Баттулга	
ХАС	М.Одбаяр	
ЦБҮ	Б.Ижилчимэг	
ХТ, ДГ	А.Тэмүүлэн	
ХД	Ц.Үүрцайх	

"ХРИЕТИВ МОНГОЛИА" ХХК
Барилгын гүйцэт зураг хийгдсэн

Улаанбаатар хот Баянгол дүүрэг, 26-р хороо, Их монгол улсын өргөн чөлөө, "Сэнтэр Сквер Офис"2-207 тоот

ЕРӨНХИЙ БОЛОВСРОЛЫН 1 ДҮГЭЭР СУРГУУЛИЙН ӨРГӨТГӨЛ 320 ХҮҮХДИЙН СУРГУУЛЬ
Байршил: Дорноговь аймаг, Сайншанд сум

Дээврийн ган дамнуруу, дагуу, хэвтээ холбоосын байгуулалт, хэсэглэл				Ye шат: А.3
Инженер	Б.Бат-Оргил	ЕГ шифр: КМ-25-02-543	Масштаб: М1:	Огноо: 2025он
Гүйцэтгэсэн	Ц.Мөнгөнцэцэг	ТГ шифр:	Зургийн дугаар: ГБ-03	Хуудас: 8
Шалгасан	Ш.Мөнхзул			

ДЭЭВРИЙН ПРОГОН, ТАШУУ БОЛОН ХЭВТЭЭ ХОЛБООСЫН БАЙГУУЛАЛТ /М1:100/

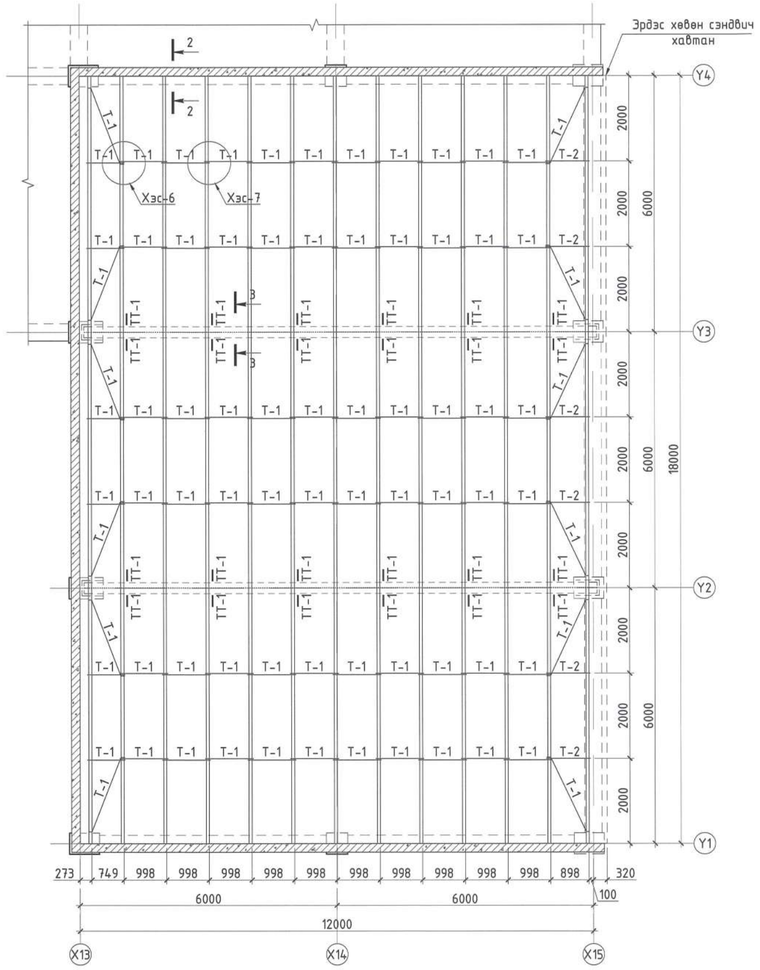

ХЭСЭГЛЭЛ-6 /М1:10/

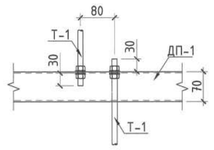

ХЭСЭГЛЭЛ-7 /М1:10/

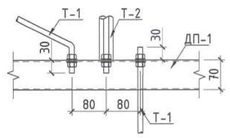

ОГТЛОЛ 4-4 /М1:25/

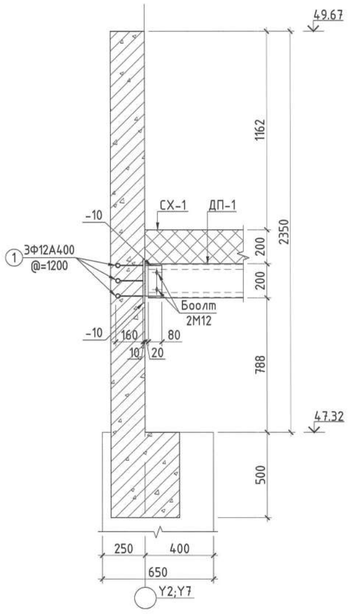

ОГТЛОЛ 5-5 /М1:10/

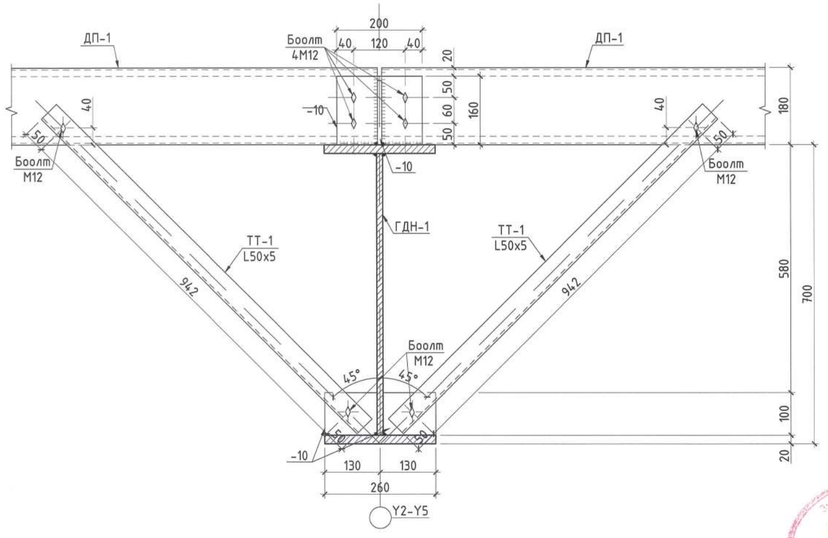

ЭЛЕМЕНТҮҮДИЙН ТОДОРХОЙЛОЛТ

Элементийн марк	Зүсэлт			Бэхлэхэд шаардагдах хүчлэл			Нэр ба гангийн марк	Тайлбар
	Загвар	Поз.	Бүрдэл	A, кН	N, кН	M, кН*м		
ГДН-1	I		-600x260x14x20				С345	
ДХ-1	○		Тр. Ф108x4				С235	
ХХ-1	L		L120x8				С235	
ДП-1	[		С180x50x20x3				Q235	
ТТ-1	L		L 50x5				С235	
Т-1	•		Ф12				С235	
Т-2	2 1	1	Ф12				С235	
		2	Тр. Ф32x2.5					
Х-1	L		L 50x3				С235	

Товчилсон үгийн жагсаалт:

ГДН -Ган дам нуруу
ДХ -Дугуй холбоос
ХХ -Хэвтээ холбоос
ДП -Дэврийн прогон
ТТ -Ташуу тулаас
Т - Татлага

Тайлбар:
1. Энэ хуудсыг холбогдох зураг хамтатгаж үзнэ.
2. Ган бамнурууны гангийн анги С345, дэврийн прогон болон холбоосын гангийн анги С235.
3. Ган хийц эдлэл зэврэлтийн эсрэг будаг болон 2 цагаас доошгүй галд тэсвэрлэлтийн зэрэгтэй турхлэгтэй байна.
4. Ширэлтийн өндөр нь ширээгдэж буй элементийн зузаанаас бага буюу тэнцүү байна.
5. Ган хийцийг бороотой үед ширэхийг хориглоно.
6. Үйлдвэрийн нарийвчилсан зураг хийлгэх шаардлагатай.

Байршлын схем

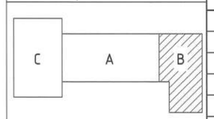

ЗӨВШӨӨРӨЛЦСӨН

БА	Ч.Баттулга	
ХАС	М.Одбаяр	
ЦБУ	Б.Ижилчимэг	
ХТ, ДГ	А.Тэмүүлэн	
ХД	Ц.Үүрцайх	

"КРИЕТИВ МОНГОЛИА" ХХК
Барилгын зураг төслийн компани
Улаанбаатар хот Баянгол дүүрэг, 26-р хороо, Их монгол улсын аудитор, "Сайто Сюрф Офис"Г-201 тоот

ЕРӨНХИЙ БОЛОВСРОЛЫН 1 ДУГЭЭР СУРГУУЛИЙН ӨРГӨТГӨЛ 320 ХҮҮХДИЙН СУРГУУЛЬ Байршил: Дорноговь аймаг, Сайншанд сум				
Дэврийн прогон, ташуу болон хэвтээ холбоосын байгуулалт, хэсэглэл, огтлол				Ye шат: А.З
Инженер	Б.Бат-Оргил	ЕГ шифр: КМ-25-02-543	Масштаб: М1:	Огноо: 2025он
Гүйцэтгэсэн	Ц.Мөнгөнцэцэг	ТГ шифр:	Зургийн дугаар: ГБ-04	Хуудас: 8
Шалгасан	Ш.Мөнхзул			

ГАН ДАМНУРУУ ГДН-2 /М1:50/

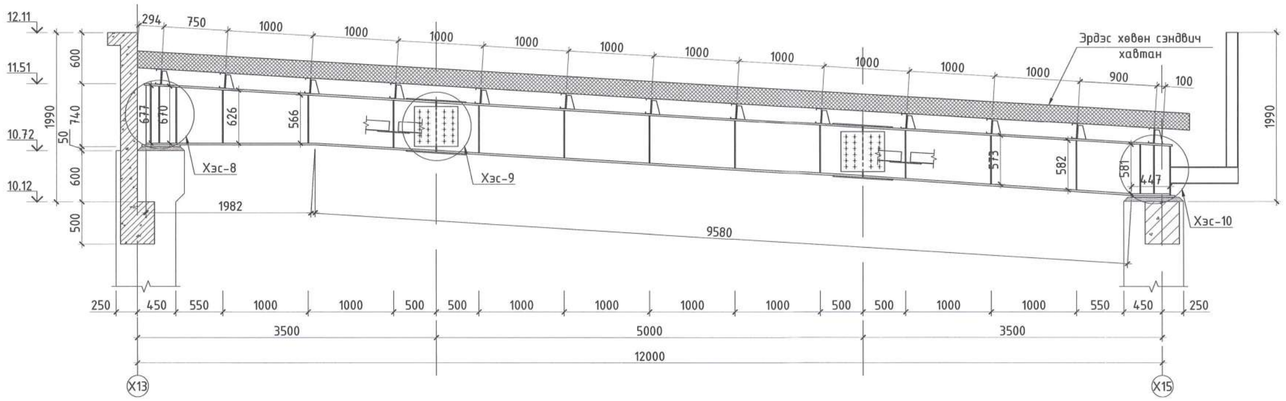

ОГТЛОЛ 7-7 /М1:10/

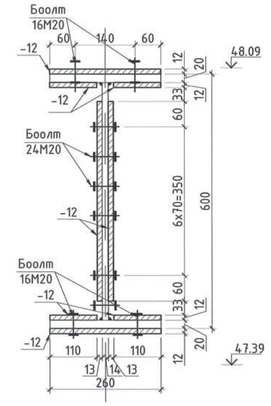

ХЭСЭГЛЭЛ-8 /М1:10/

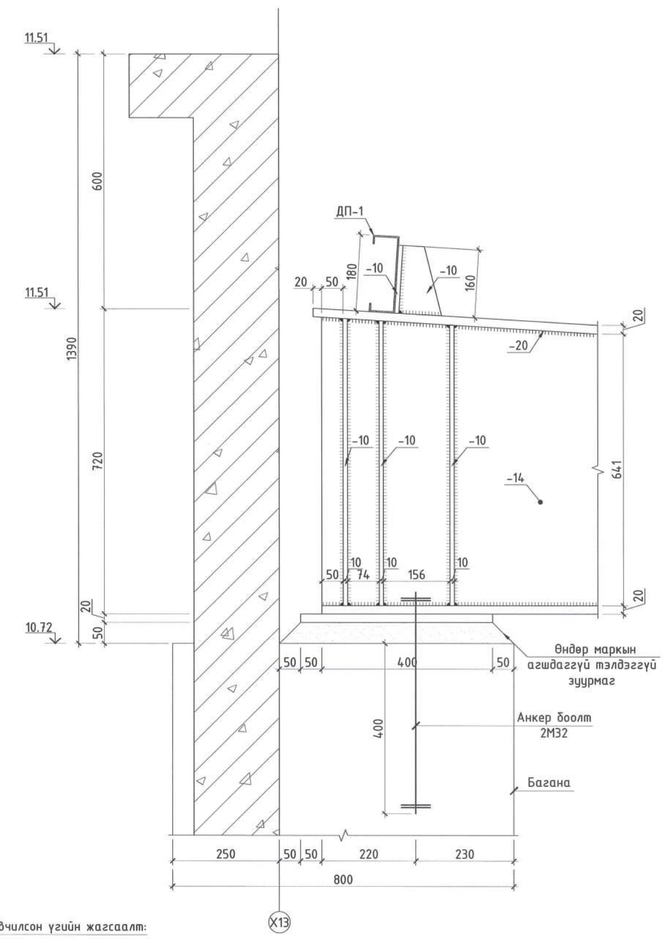

ХЭСЭГЛЭЛ-9 /М1:10/

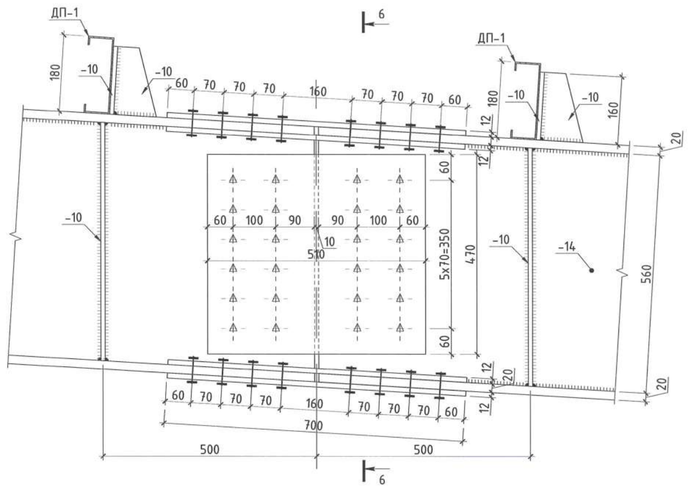

ХЭСЭГЛЭЛ-10 /М1:10/

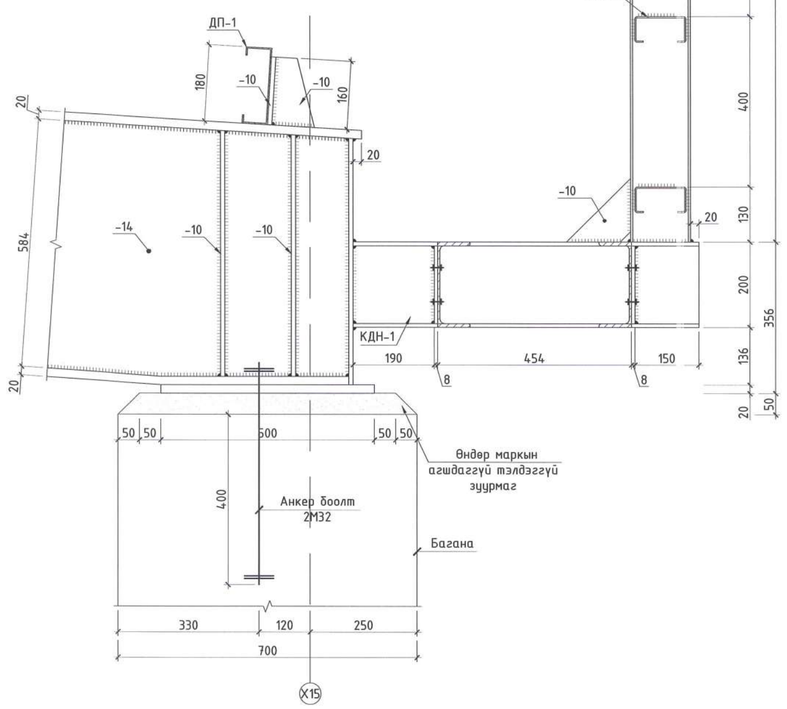

Товчилсон үгийн жагсаалт:

ГДН -Ган дам нуруу
ДХ -Дагуу холбоос
ХХ -Хэвтээ холбоос
ДП -Дээврийн прогон
ТТ -Ташуу тулаас
Т - Таглага

Тайлбар:
1. Энэ хуудсыг холбогдох зураг хамтатгаж үзнэ.
2. Ган дамнуруугийн гангийн анги С345, дээврийн прогон болон холбоосын гангийн анги С235.
3. Ган хийц эдлэл зэврэлтийн эсрэг будаг болон 2 цагаас доошгүй галд тэсвэрлэлтийн зэрэгтэй түрхлэгтэй байна.
4. Ширэлтийн өндөр нь ширээдэж бүй элементийн зузаанаас бага бүүц тэнцүү байна.
5. Ган хийцийг бороотой үед ширээхийг хориглоно.
6. Үйлдвэрийн нарийвчилсан зураг хийлгэх шаардлагатай.

Байршлын схем

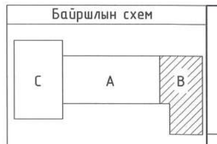

"КРИЕТИВ МОНГОЛИА" ХХК
Барилгын эдийн засгийн компани
Улаанбаатар хот Баянзүрх дүүрг, 26-р хороо, Их монгол цуглуулга зуслангийн "Сэнтэ Гиорги Оффис"2-207 тоот

ЕРӨНХИЙ БОЛОВСРОЛЫН 1 ДҮГЭЭР СУРГУУЛИЙН ӨРГӨТГӨЛ 320 ХҮҮХДИЙН СУРГУУЛЬ
Байршил: Дорноговь аймаг, Сайншанд сум

Ган дамнуруу ГДН-2, хэсэглэл, огтлол					Ye шат: А.3
Инженер		Б.Бат-Оргил	ЕГ шифр: КМ-25-02-543	Масштаб: М1:	Огноо: 2025он
Гүйцэтгэсэн		Ц.Мөнгөнцэцэг			
Шалгасан		Ш.Мөнхзул	ТГ шифр:	Зургийн дугаар: ГБ-05	Хуудас: 8

А2

ДЭЭВРИЙН ГАН ДАМНУРУУ, ХЭВТЭЭ, ДАГУУ ХОЛБООСЫН БАЙГУУЛАЛТ /М1:100/

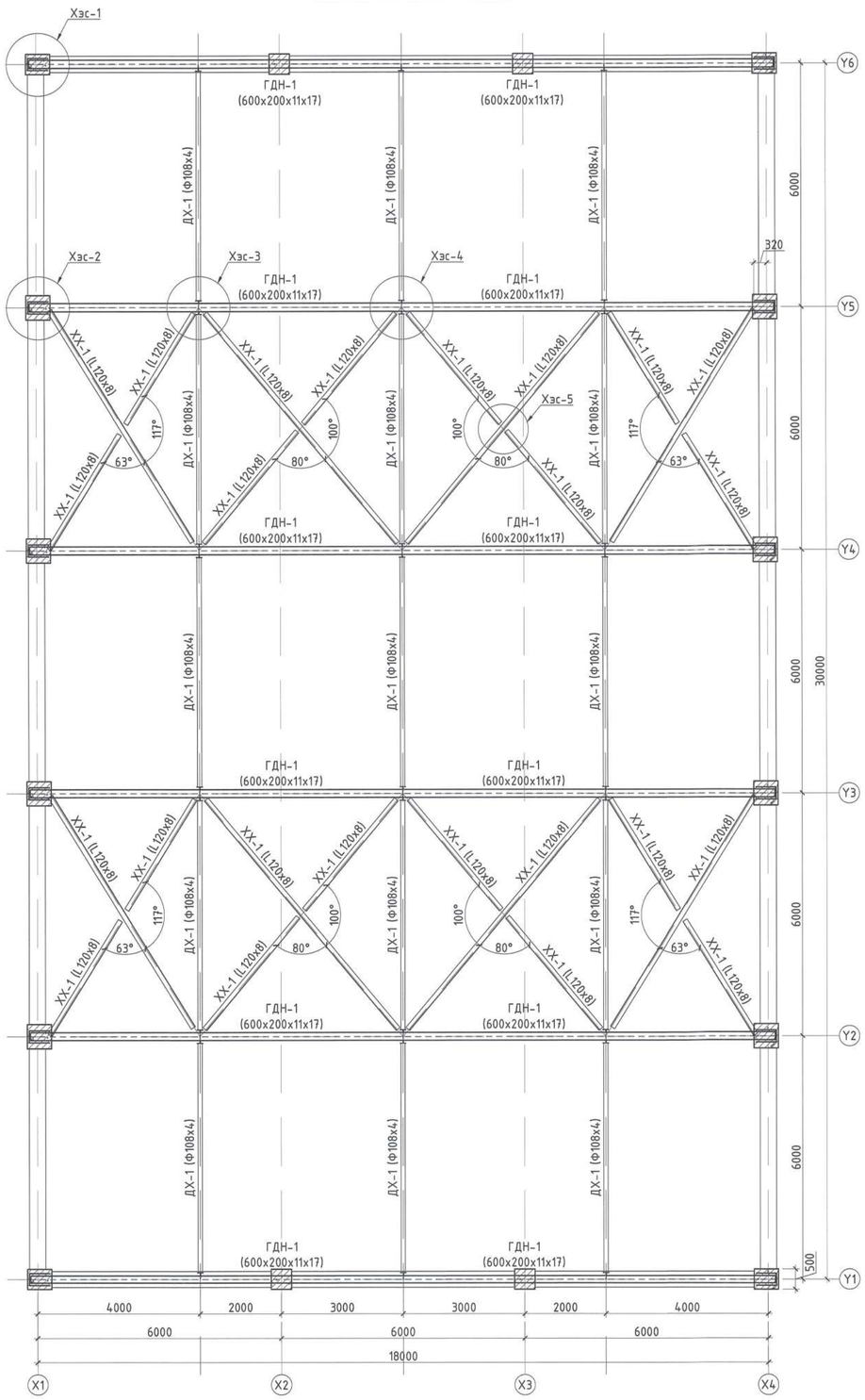

ХЭСЭГЛЭЛ-1 /М1:10/

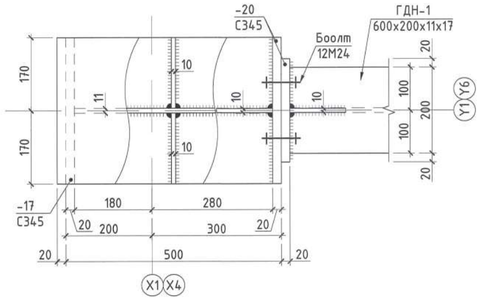

ХЭСЭГЛЭЛ-2 /М1:10/

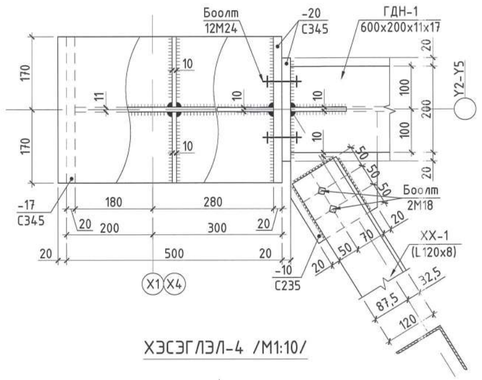

ХЭСЭГЛЭЛ-3 /М1:10/

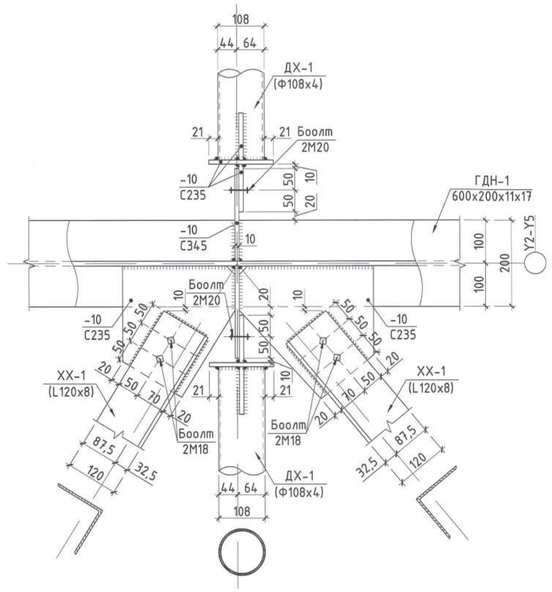

ХЭСЭГЛЭЛ-4 /М1:10/

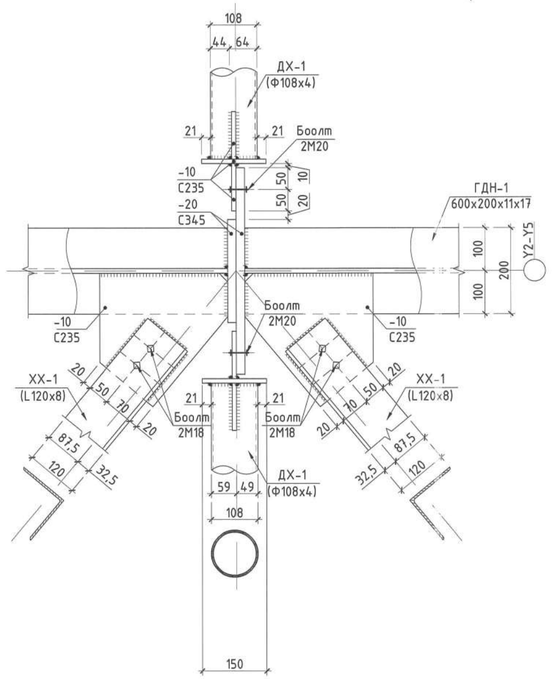

ХЭСЭГЛЭЛ-5 /М1:10/

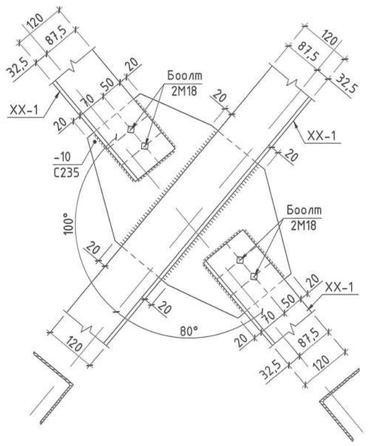

ЭЛЕМЕНТҮҮДИЙН ТОДОРХОЙЛОЛТ

Элементийн марк	Зүсэлт			Бэхлэхэд шаардагдах хүчлэл			Нэр ба гангийн марк	Тайлбар
	Загвар	Поз.	Бүрдэл	А, кН	N, кН	М, кН*м		
ГДН-1	I		-600x200x11x17				С345	
ДХ-1	○		Тр. Ф108x4				С235	
XX-1	L		L120x8				С235	

Тайлбар:
1. Энэ хуудсыг холбогдох зураг тай хамтатгаж үзнэ.
2. Ган дамнуруугны гангийн анги С345, дээврийн прогон болон холбоосын гангийн анги С235.
3. Ган хийц эдлэл эвдрэлтийн эрсэг бидаг болон 2 цагаас доошгүй галд тэсвэрлэлтийн зэрэгтэй түрхлэгтэй байна.
4. Ширэлтийн өндөр нь ширэгдэж буй элементийн зузаанаас бага byuy тэнцүү байна.
5. Ган хийцийг бороотой үед ширэгхийг хориглоно.
6. Үйлдвэрийн нарийвчилсан зураг хийлгэх шаардлагатай.

Байршлын схем

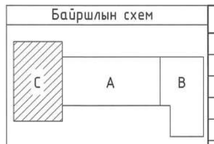

ЗӨВШӨӨРӨЛЦСӨН		
БА	Ч.Баттулга	
ХАС	М.Өдбаяр	
ЦБУ	Б.Ижилчимэг	
ХТ, ДГ	А.Тэмүүлэн	
ХД	Ц.Үурцайх	

"КРИЕТИВ МОНГОЛИА" ХХК
Барилгын зураг төслийн компани
Улаанбаатар хот Баянгол дүүрэг, 26-р хороо, Их монгол улсын дэлгэрэх, "Сонго Смарт Оффис"2-207 тоот

ЕРӨНХИЙ БОЛОВСРОЛЫН 1 ДҮГЭЭР СУРГУУЛИЙН ӨРГӨТГӨЛ 320 ХҮҮХДИЙН СУРГУУЛЬ
Байршил: Дорноговь аймаг, Сайншанд сум

Дээврийн ган дамнуруу, дагуу, хэвтээ холбоосын байгуулалт, хэсэглэл				Үе шат: А.З
Инженер	Б.Бат-Оргил	ЕГ шифр: КМ-25-02-543	Масштаб: М1:	Огноо: 2025он
Гүйцэтгэсэн	Ц.Мөнгөнцэцэг	ТГ шифр:	Зургийн дугаар: ГБ-06	Хуудас: 8
Шалгасан	Ш.Мөнхзул			

ДЭЭВРИЙН ПРОГОН, ТАШУУ БОЛОН ХЭВТЭЭ ХОЛБООСЫН БАЙГУУЛАЛТ /М1:100/

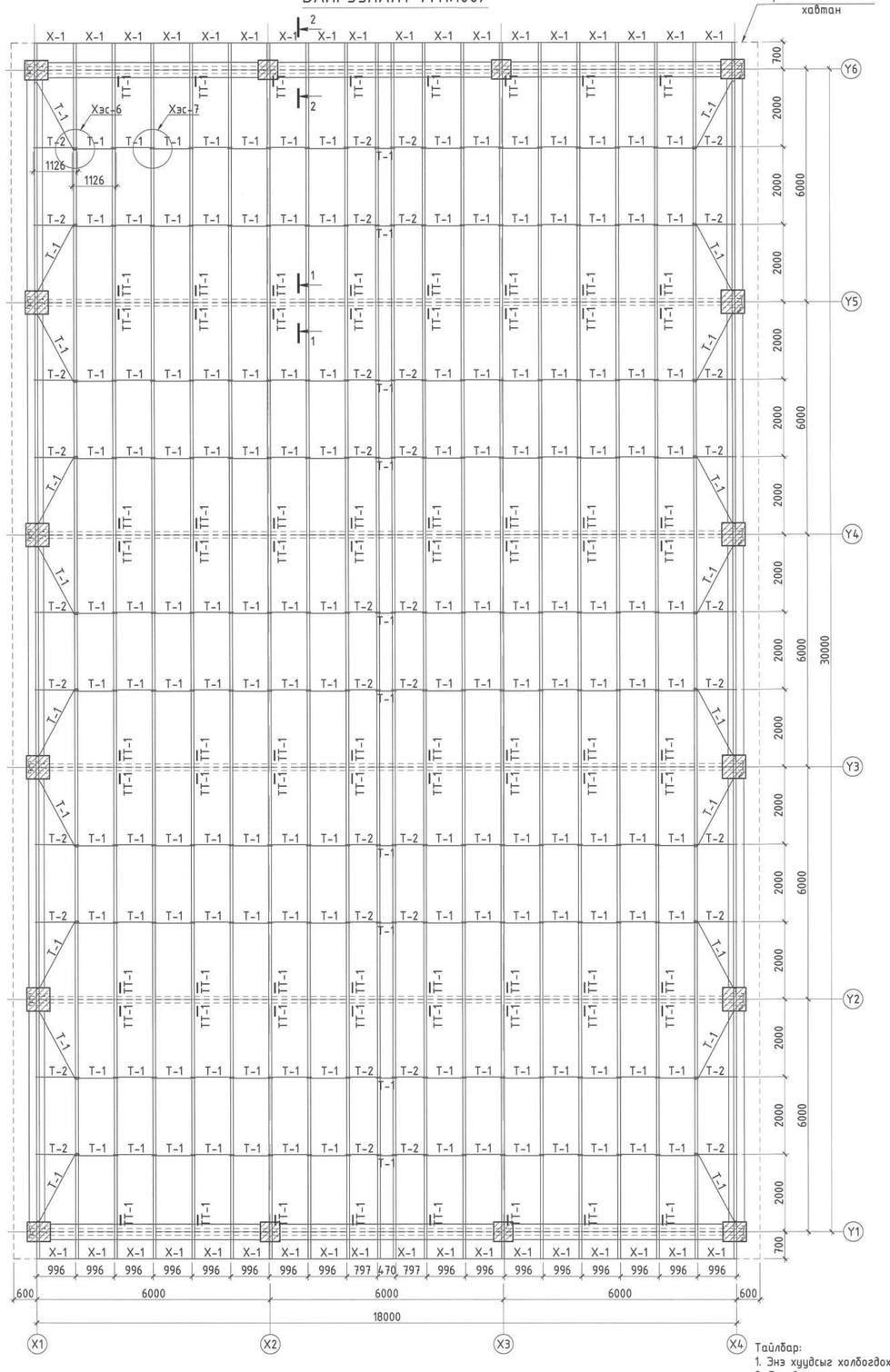

ХЭСЭГЛЭЛ-6 /М1:10/

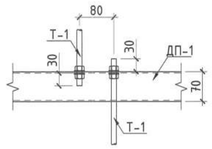

ХЭСЭГЛЭЛ-7 /М1:10/

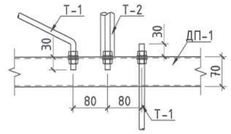

ДЭЭВРИЙН ПРОГОНЫ ТАТЛАГА ХИЙХ ХЭСЭГЛЭЛ /М1:10/

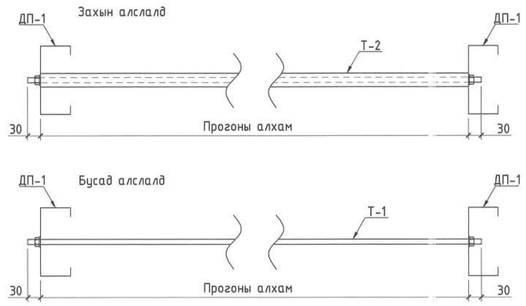

ОГТЛОЛ 1-1 /М1:10/

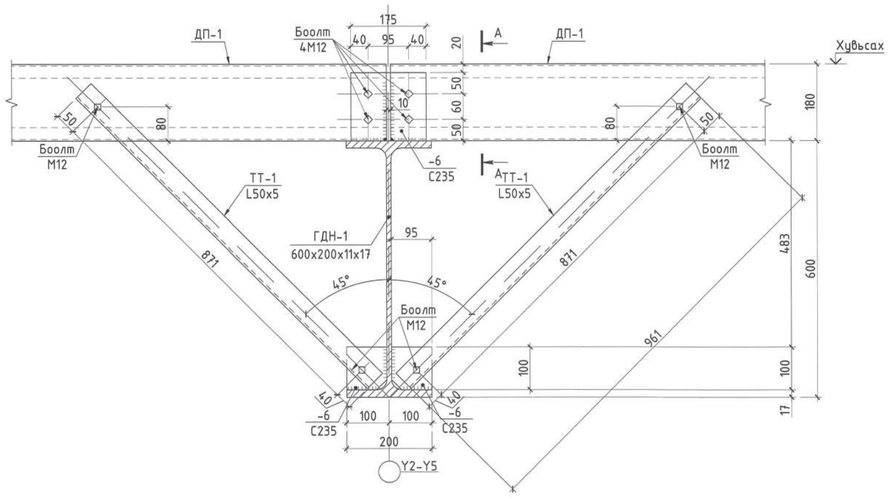

ОГТЛОЛ А-А /М1:10/

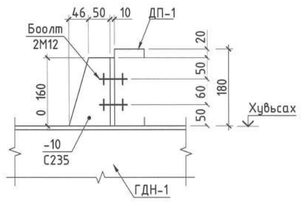

ОГТЛОЛ 2-2 /М1:10/

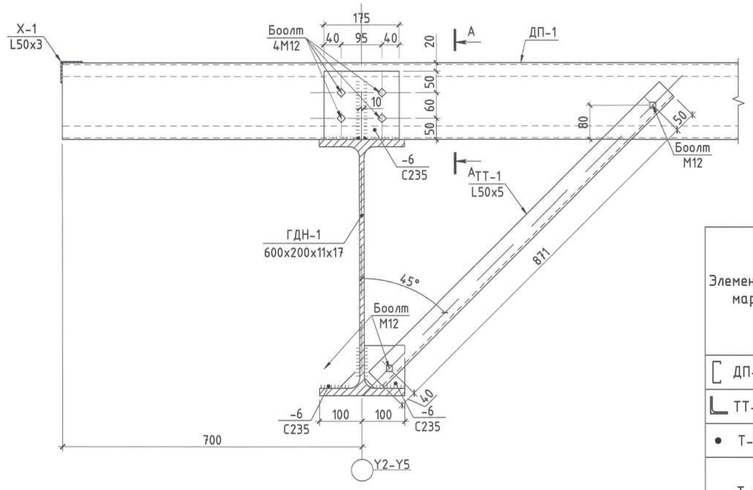

ЭЛЕМЕНТҮҮДИЙН ТОДОРХОЙЛОЛТ

Элементийн марк	Зүсэлт: Загвар	Зүсэлт: Поз.	Зүсэлт: Бүрдэл	Бэхлэхэд шаардагдах хүчлэл: А, кН	Бэхлэхэд шаардагдах хүчлэл: N, кН	Бэхлэхэд шаардагдах хүчлэл: М, кН*м	Нэр ба ганзгийн марк	Тайлбар
ДП-1			С180х50х20х3				Q235	
ТТ-1			L 50х5				С235	
Т-1			Ф12				С235	
Т-2		1	Ф12				С235	
		2	Тр. Ф32х2.5					
Х-1			L 50х3				С235	

Тайлбар:
1. Энэ хуудсыг холбогдох зураг тай хамтатгаж үзнэ.
2. Ган дамнуруугны ганзгийн анги С345, дэвэрийн прогон болон холбоосын ганзгийн анги С235.
3. Ган хийц эдлэл зэврэлтийн эсрэг будаг болон 2 цагаас доошгүй галд тэсвэрлэлтийн зэрэгтэй түрхлэгтэй байна.
4. Ширээлтийн өндөр нь ширээгдэж буй элементийн зузаанаас бага байхыг тэнцүү байна.
5. Ган хийцийг бороотой үед ширээхийг хориглоно.
6. Үйлдвэрийн нарийвчилсан зураг хийлгэх шаардлагатай.

Товчилсон үгийн жагсаалт:

ГДН -Ган дам нуруу
ДХ -Дагуу холбоос
ХХ -Хэвтээ холбоос
ДП -Дэвэрийн прогон
ТТ -Ташуу тулаас
Т - Татлага

Байршлын схем

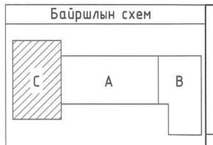

"КРИЕТИВ МОНГОЛИА" ХХК
Барилгын зураг төслийн компани
Улаанбаатар хот Баянгол дүүрэг, 26-р хороо, Их монгол үүсгэн байгуулагч, "Сайто Сюрпр Офис"2-207 тоот

ЕРӨНХИЙ БОЛОВСРОЛЫН 1 ДҮГЭЭР СУРГУУЛИЙН ӨРГӨТГӨЛ 320 ХҮҮХДИЙН СУРГУУЛЬ
Байршил: Дорноговь аймаг, Сайншанд сум

Дэвэрийн прогон, ташуу болон хэвтээ холбоосын байгуулалт, хэсэглэл, огтлол

Ye шат: А.3

Инженер	Б.Бат-Оргил	ЕГ шифр: КМ-25-02-543	Масштаб: М1:	Огноо: 2025он
Гүйцэтгэсэн	Ц.Мөнгөнцэцэг	ТГ шифр:	Зургийн дугаар: ГБ-07	Хуудас: 8
Шалгасан	Ш.Мөнхзул			

ГАН ДАМНУРУУ ГДН-1 /М1:50/

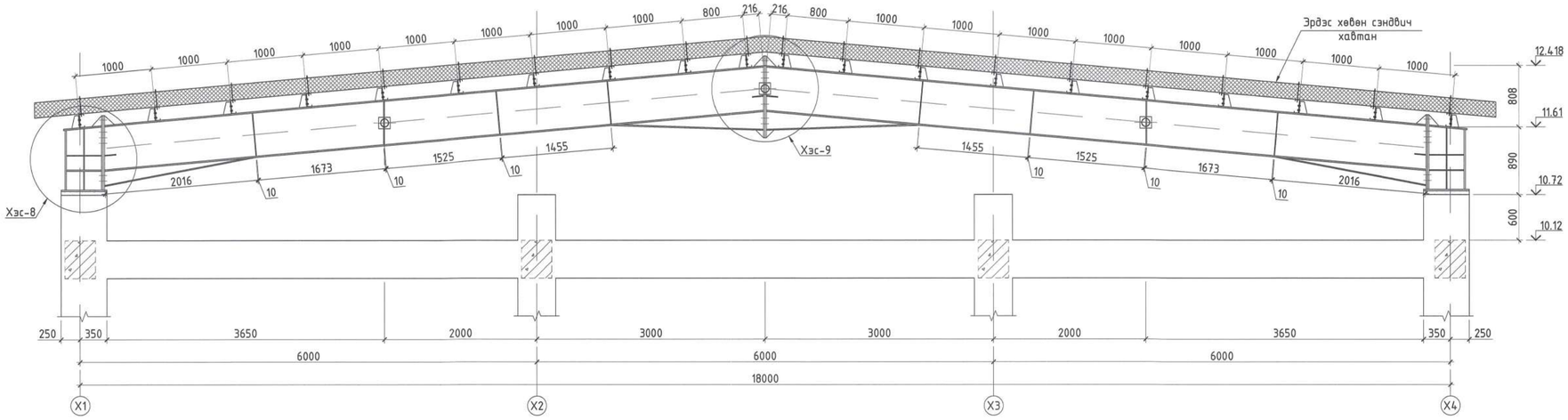

ХЭСЭГЛЭЛ-8 /М1:20/

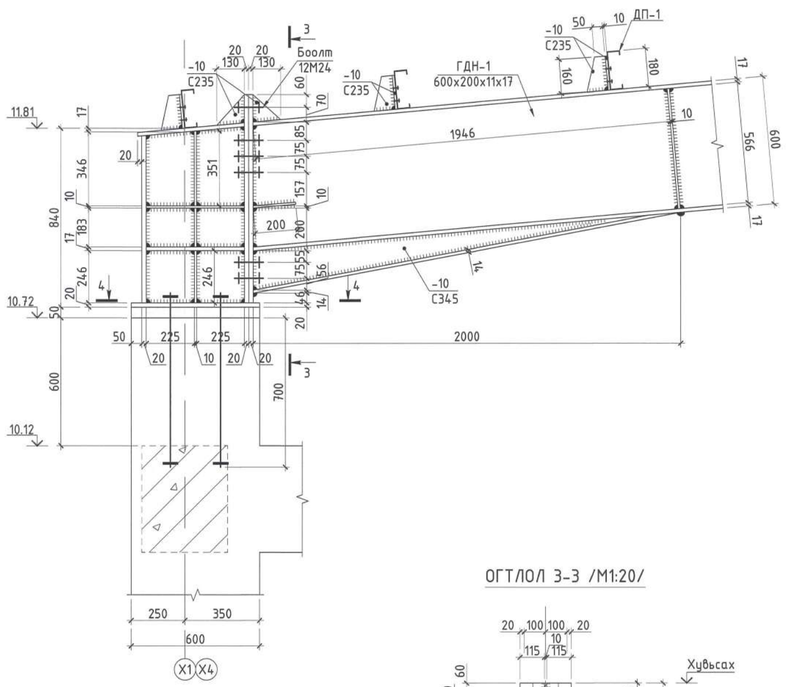

ХЭСЭГЛЭЛ-9 /М1:20/

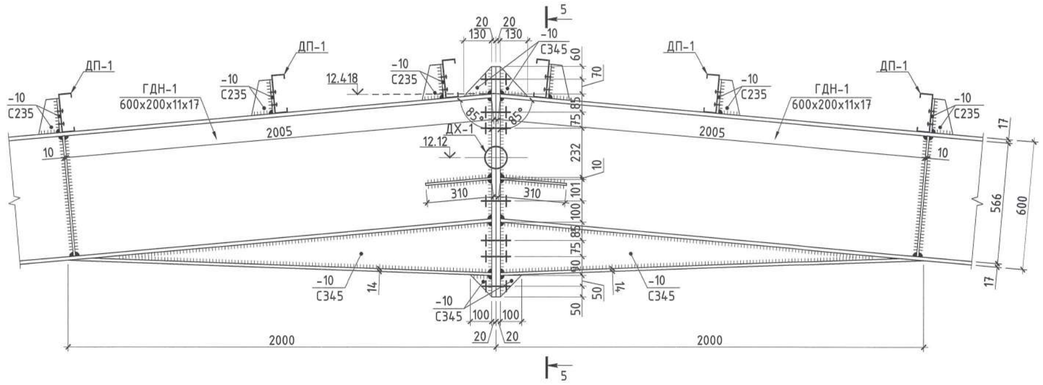

ОГТЛОЛ 5-5 /М1:20/

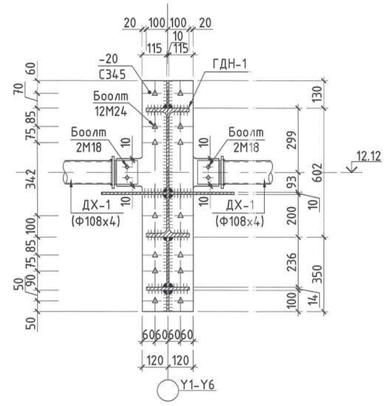

ОГТЛОЛ 3-3 /М1:20/

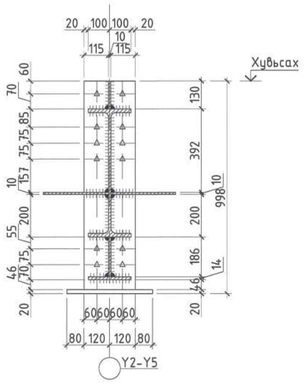

ОГТЛОЛ 4-4 /М1:20/

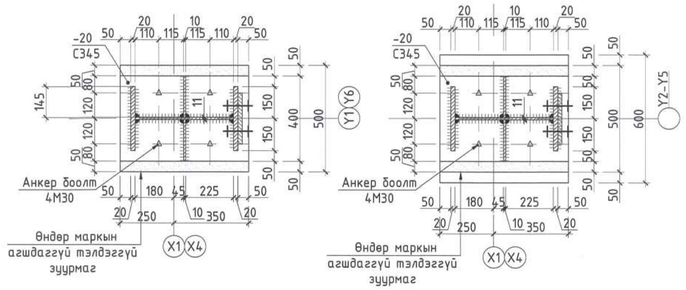

Тайлбар:
1. Энэ хуудсыг холбогдох зураглалтай хамтатгаж үзнэ.
2. Ган дамнуруугны гангийн анги С345, дээврийн прогон болон холбоосын гангийн анги С235.
3. Ган хийц эдлэл зэврэлтийн эсрэг буддаг болон 2 цагаас доошгүй галд тэсвэрлэлтийн зэрэгтэй түрхлэгтэй байна.
4. Ширээлтийн өндөр нь ширээгдэж буй элементийн зузаанаас бага byuy тэнцүү байна.
5. Ган хийцийг бороотой үед ширээхийг хориглоно.
6. Үйлдвэрийн нарийвчилсан зураг хийлгэх шаардлагатай.

Байршлын схем

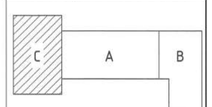

"КРИЕТИВ МОНГОЛИА" ХХК
Барилгын зураг төслийн компани
Улаанбаатар хот Баянгол дүүрэг, 26-р хороо, Их монгол үндэсний аудитор, "Сентро Спорт Офис"2-201 тоот

ЕРӨНХИЙ БОЛОВСРОЛЫН 1 ДҮГЭЭР СУРГУУЛИЙН ӨРГӨТГӨЛ 320 ХҮҮХДИЙН СУРГУУЛЬ Байршил: Дорноговь аймаг, Сайншанд сум				
Ган дамнуруу ГДН-1, хэсэглэл, огтлол				Ye шат: А.3
Инженер	Б.Бат-Оргил	ЕГ шифр: КМ-25-02-543	Масштаб: М1:	Огноо: 2025он
Гүйцэтгэсэн	Ц.Мөнгөнцэцэг	ТГ шифр:	Зургийн дугаар: ГБ-08	Хуудас: 8
Шалгасан	Ш.Мөнхзул			