БАТЛАВ:

ЦАХИЛГААН ДАМЖУУЛАХ ҮНДЭСНИЙ СҮЛЖЭЭ ТӨХК-ИЙН ЕРӨНХИЙ ИНЖЕНЕР

Б.ЭРХЭМЗАЯА

2026 оны засварын ажилд ашиглагдах шилэн хөндийрүүлэгчийн техникийн тодорхойлолт

1. Ерөнхий шаардлага

1.1 Нийлүүлэх хэлхмэл шилэн хөндийрүүлэгч нь өмнө нь ашиглагдаж байгаагүй 2025 оноос хойш үйлдвэрлэгдсэн, үйлдвэрийн доголдолгүй стандартын шаардлага хангасан бүтээгдэхүүн байна.
1.2 Хэлхмэл шаазан хөндийрүүлэгчийн ашиглалтын хугацаа 40 жил байх ба Монгол Улсын цаг уур, газар зүйн нөхцөл (-60 +45С, далайн түвшнээс дээш 1500м, бохирдлогын зэрэгт)-д тохирохоор тооцсон байна.
1.3 Хөндийрүүлэгийн металл хийц (малгай болон холболтын палец) цайрдсан байх ба цайран бүрхүүлийн хэмжээ хүснэгтэд заасанаас багагүй байна.
1.4 Хөндийрүүлэгийн түгжээ V болон W хэлбэрийн аль ч байж болно.
1.5 Хөндийрүүлэгчийн шилэн таваг (тусгаарлах хэсэг) нь жигд гөлгөр, ямарваа нэг сэв зураасгүй, хий үүсээгүй, геометр хэмжээсийн алдаа хувьд стандартад заасан утгаас ихгүй байна.

2. Техникийн үзүүлэлт

Хэлхмэл шилэн тусгаарлагчийн техникийн үзүүлэлт (хамгийн бага утга)

№	Үзүүлэлт		Утга	
1	Олон улсын IEC60305 стандартын тэмдэглэгээ		U70BS	U120BS
2	ОХУ-ын ГОСТ27661 тэмдэглэгээ		ПС70Е	ПС120Б
3	Хамгийн бага механик даац, кН-аас багагүй		70	120
4	Изолятор хагарсан үед түүний үлдэгдэл хэсгийн механик даац, кН-аас багагүй		56	96
5	Тавагны диаметр, мм		255	255
6	Ажлын өндөр, мм		127	127
7	Нэвчих гүйдлийн замын урт, мм		320	330
8	Холболтын тогтоогдсон хэмжээ, мм		16	16
9	Тусгаарлах орчинд нэвт цохигдох хүчдэл, кВ		130	130
10	Аянгын импульсын даац хүчдэл	1ш +/-, кВ	100/100	100/100
		5ш холбосон үед, кВ	400/400	450/450
11	Үйлдвэрийн давтамжтай үед	1ш , кВ	40	40
		5ш холбосон үед, кВ	185	195
12	Радио шуугианы түвшингээр	дБ	60	60
		кВ	20	20
13		дБ	86	86
		кВ	25	30
14	Цинкэн бүрхүүлийн жин, гр/м2-аас багагүй		600	600
15	Зураг		1	1

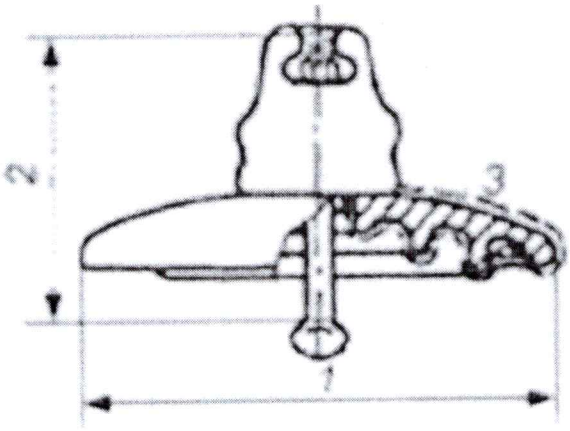

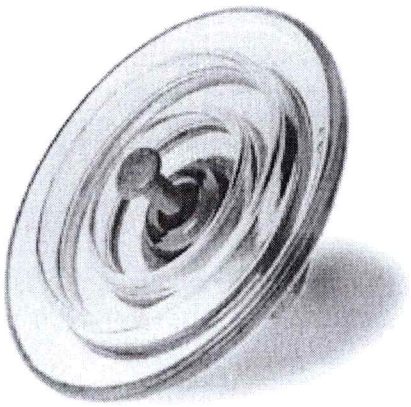

Зураг – 1 – Шилэн хөндийрүүлэгч U70BS, U120BS

1 - Тавагны диаметр, мм, 2 – ажлын өндөр, мм, 3 - Нэвчих гүйдлийн замын урт, мм

3. *Холбогдох стандартууд*

3.1 Хэлхмэл шилэн хөндийрүүлэгчийн үйлдвэрлэл, туршилт нь дор дурьдсан болон түүнтэй дүйцэхүйц стандартын шаардлагуудыг хангасан байна. Үүнд:

- MNS 6222:2011 -Шилэн тавган хэлхмэл хөндийрүүлэгч. Техникийн ерөнхий шаардлага
- IEC 60305 Insulators for overhead lines with a nominal voltage above 1 000 V – Ceramic or glass insulator units for AC systems – Characteristics of insulator units of the
- cap and pin type
- ГОСТ 27661-2017 Изоляторы линейные подвесные тарельчатые. Типы, параметры и размеры
- IEC 60797 Residual strength of string insulator units of glass or ceramic material for overhead lines after mechanical damage of the dielectric
- IEC 60120 Ball and socket couplings of string insulator units – Dimensions
- IEC 60383-1 Insulators For Overhead Lines With A Nominal Voltage Above 1000 V - Part 1: Ceramic Or Glass Insulator Units For A.C. Systems - Definitions, Test Methods And Acceptance Criteria
- IEC 60437:2023 Radio interference test on high-voltage insulators

3.2 Үйлдвэрлэгч нь чанарын удирдлагын ISO 9001, байгаль орчны ISO 14001, хөдөлмөрийн аюулгүй байдлын ISO 45001 (эсвэл түүнтэй дүйцэх) сертификаттай байхыг шаардана.

4. Сав баглаа, тэмдэглэгээ

4.1 Шилэн хөндийрүүлэгчийг 5 ширхэгээр багцалж зөөж тээвэрлэхэд хагарахааргүй багцалж боосон байна.

4.2 Хөндийрүүлэгчийн марк, үйлдвэрлэсэн оны тэмдэглэгээ толгой хэсэгт хийгдсэн байна.

5. Дагалдах бичиг баримт

5.1 Шилэн тусгаарлагчийн төрөл бүрээр дор дурьдсан бичиг баримтыг ирүүлнэ

- Үйлдвэрлэлийн паспорт
- Үйлдвэрийн туршилтын протокол (Өндөр хүчдлийн туршилт, геометр хэмжээсийн шалгалт, механик даацын туршилт болон стандартад заагдсан бусад туршилт)
- Чанарын гэрчилгээ, гарал үүслийн баталгаа
- Үйлдвэрийн каталог
- Бараа материал нийлүүлэх үед Монгол улсын итгэмжлэгдсэн лаборийн туршилтын протокол (Өндөр хүчдлийн туршилт, Өндөр хүчдлийн туршилт, геометр хэмжээсийн шалгалт, механик даацын туршилт)

Хянасан: ЗЗХ-ийн дарга Э.Батбаяр

Боловсруулсан: ЗЗХ-ийн ахлах бөгөөд шугамын завсарын инженер С.Ариунбат