БАТЛАВ:
АЙМГИЙН ЕРӨНХИЙ АРХИТЕКТОР Э.АЗЗАЯА

Мөрөн сум

Мөрөн сум доторх үерийн суваг шуудуу хийх ажлын зураг төсөл

Шифр: 2026/03/1С

	Хянасан:	Нэр	Гарын үсэг		Захиалагч:	Нэр	Гарын үсэг
	Аймгийн Газрын харилцаа БХБ-ын газрын Барилгын хэлтсийн дарга	Д.Нямбат		МӨРӨН ХОТ	Хөвсгөл аймгийн Мөрөн сумын Засаг дарга	Х.Тайванбаяр	
	Аймгийн Онцгой Байдлын Газрын Гамшгаас хамгаалах улсын хяналтын ахлах байцаагч, дэд хурандаа	Л.Бямбасүрэн		ЭНХ УРИН РӨУД	Боловсруулсан: "Энх Урин Рөүд" ХХК-ийн захирал	С.Баярхүү	

Хөвсгөл аймаг, Мөрөн хот 2026 он

Гүүрийн ерөнхий байдал

Үндэслэл:

Хөвсгөл аймгийн Мөрөн сумын Засаг даргын 2024-2028 онд хэрэгжүүлэх үйл ажиллагааны хөтөлбөр. Мөрөн сумын иргэдийн Төлөөлөгчдийн III дугаар Хурлын хуралдаанаар батлагдсан Мөрөн сумын нутаг дэвсгэрийн 1,2,3,4 багийн хэмжээнд иргэдийн эрүүл аюулгүй орчныг бүрдүүлж уерийн эрсдэлээс сэргийлэх арга хэмжээний хүрээнд Мөрөн сумын Засаг даргын баталсан 2026 оны 02-р сарын 25-ны өдрийн №АД-2026/09 дугаартай ажлын даалгаврын дагуу 2 дугаар багийн 16 дугаар гудамжны үзүүрээс 13 дугаар гудамжны хойд үзүүр хүртэлх авто зам дагуу ус зайлуулах шуудууны зураг төслийн ажлыг хийж гүйцэтгэлээ.

1,2 дугаар багийн босоо тэнхлэгийн авто замын хөндлөн гарах хэсэгт 500мм диаметр бүхий ган дугуй хоолойг 2 /10м,15м/ цэгт, 2-р багийн асфальтбетон хучилттай авто замын хөндлөн гарах хэсэгт 500мм диаметр бүхий хос дугуй төмөрбетон хоолойг төлөвлөсөн. Мөн шуудууны эхлэлээс /Пк0+000/ 140м зайд буюу Пк0+140-д шуудуу талдаа гадаргуун ус зайлуулах байгууламжийг нэмж төлөвлөв.

Мөн 2-р багийн 6-р гудамжний урд хэсгийн ус тогттодог хонгор хэсэгт техникийн шаардлагад нийцсэн материалыг нэмж тарааж тэгшилэн, зохистой чийгтэй болтол усалсны дараа нягтруулалтын ажлыг хийж гүйцэтгэнэ. Нийт талбайд хэв дүрс гарган засах ба 2-5-р гудамжний хойд хэсэгээр айл руу ус ихээр ордог тул хашаа талдаа шороон хамар хийнэ.

ЭНХ УРИН РӨУД	Мөрөн сумын доторх уерийн суваг шуудуу хийх ажил						
	Захирал	С.Баярхүү		Тайлбар бичиг	Масштаб		
	Инженер	Г.Дашням			Загвар	Хууд	Б.хууд
	Шалгасан	С.Баярхүү			А3	2	20
"Энх Урин Рөүд"ХХК				Шифр:2026/03/1С	2026/03/16		

ТОО ХЭМЖЭЭ

№	Ажлын нэр	Хэмжих нэгж	Тоо хэмжээ	Тайлбар
ШУУДУУНЫ АЖИЛ				
1	Шуудууг экскаватороор ухах	1 м3	121.8	
2	Шуудууг бетоноор бэхлэх	1 м2	308.7	В20 ангийн бетон, h=0.15м
ГАН ДУГУЙ ХООЛОЙН БАРИЛГА - D500				
3	Асфальтбетон хучилт экскаватороор эвдэж хуулж ачих	1 м3	1.405	
4	Замын хашлага байрлуулах (1.0 х 0.3 х 0.18 м)	1 м	6.0	
5	Явган хүн ба унадаг дугуйн замын хашлага байрлуулах	1 м	6.0	
6	Хоолойн суурийн ухмал	1 м3	53.8	
7	Хоолойн ул суурь нягтруулах	1 м2	22.06	
8	Хоолойн суурийг зохистой ширхэглэл бүхий элс хайргаар байгуулах	1 м3	3.309	
9	Цементбетон суурь байгуулах	1 м3	1.872	В20 ангийн бетон
10	Төмөрбетон суурь байгуулах, d500	1 м3	1.917	В20 ангийн бетон
11	Ган дугуй хоолой суурин дээр угсрах, d500	1 м	25.0	d500мм ган хос хоолой
12	Хоолойн толгой, далбааны хэсэглэл цутгах, d500	1 м3	0.589	В25 ангийн бетон
13	Түрхмэл ус тусгаарлагч хийх	1 м2	7.4	
14	Хоолойн орох, гарах хэсгийн чулуун бэхэлгээ хийх	1 м3	2.74	35кг-ээс дээш
15	Чулуун тулц хийх	1 м3	0.93	
16	Буцаан дүүргэлт хийх	1 м3	36.5	
17	Урсгал залах шуудуу татах	1 м3	17.0	Хоолойн гарах хэсэгт
18	Буталсан чулуун суурь гараар байгуулах	1 м3	3.542	
19	Халуун асфальтбетон хольцоор хучлага гараар байгуулах	1 м3	1.405	
20	Хажуу налууд чулуун бэхэлгээ хийх	1 м2	3.22	
21	Ус орох хэсгийн бетон бэхэлгээ	1 м2	12.04	Ус орох хэсгийн өргөсгөлтийн бетон
D500 ГАН ДУГУЙ ХООЛОЙ БАЙРЛУУЛАХ /2ЦЭГТ/				
22	Хоолойн суурийн ухмал	1 м3	17.56	
23	Хоолойн суурийг зохистой ширхэглэл бүхий элс хайргаар байгуулах	1 м3	3.29	
24	Ган дугуй хоолой суурин дээр угсрах, d500	1 м	25.0	
25	Буцаан дүүргэлт хийх	1 м3	17.56	
26	Дохионы төмөрбетон шон суулгах	1 ш	3.0	Пк0+045, Пк0+155, Пк0+175
БУСАД АЖИЛ				
27	Хоолой цэвэрлэх	1 м3	0.8	Одоо байгаа хоолойг
28	Замын гадаргуугийн ус зайлуулах сувгийн тэвш байрлуулах (УЗС-1-1) 500х300х60	1 м	2.0	
29	Ус зайлуулах сувгийн нүх гараар ухах	1 м	2.0	
30	Асфальтбетон хучлагыг хийн алхаар эвдэж, хуулах	1 м3	0.45	
31	Ус залах бетон хийх	1 м3	0.02	
32	Тохиромжгүй материал ухаж ачиж, зайлуулах (экскаватороор)	1 м3	138.8	
2-6-Р ГУДАМЖИНД ХИЙГДЭХ АЖИЛ				
33	Ердийн хөрсөн ба сайжруулсан шороон замыг хэв дүрс гарган засаж тэгшлэх	1 м2	1,550.0	
34	Хонхор хэсэгт шинэ материал нэмж засварлах	1 м3	82.0	

ЭНХ УРИН РӨҮД	Мөрөн сумын доторх үерийн суваг шуудуу хийх ажил						
	Захирал	С.Баярхүү		Ажлын тоо хэмжээ	Масштаб		
	Инженер	Г.Дашням			Загвар	Хууд	Б.хууд
	Шалгасан	С.Баярхүү			А3	3	20
"Энх Урин Рөүд"ХХК				Шифр:2026/03/1С	2026/03/16		

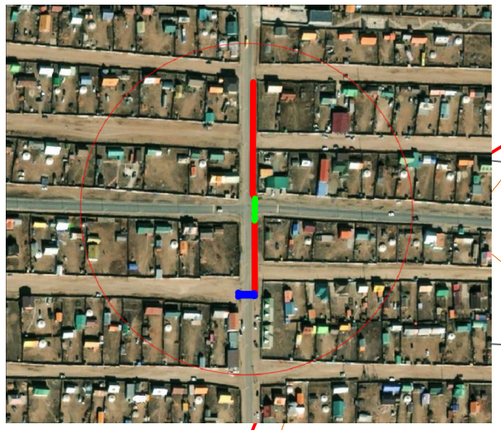

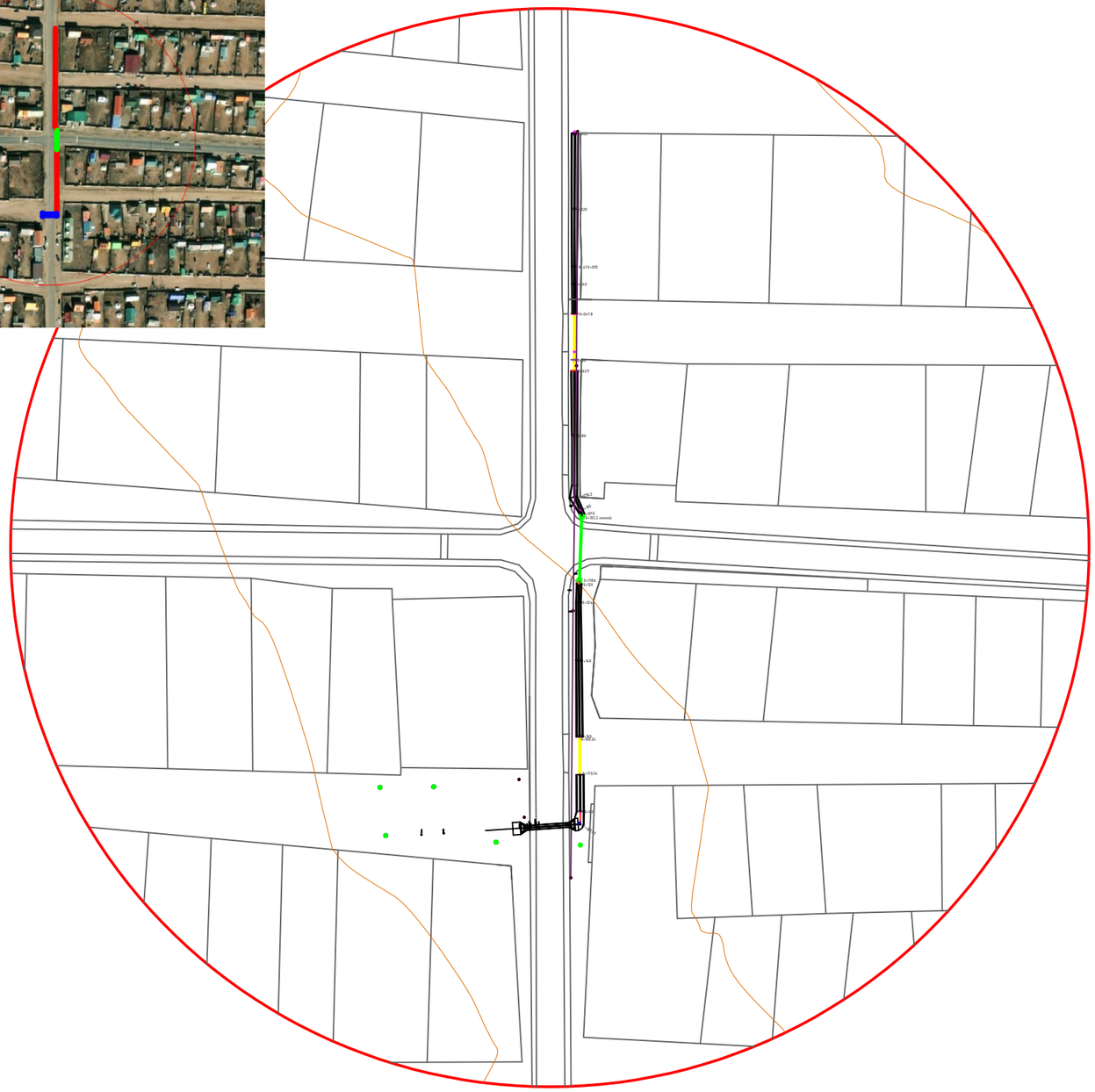

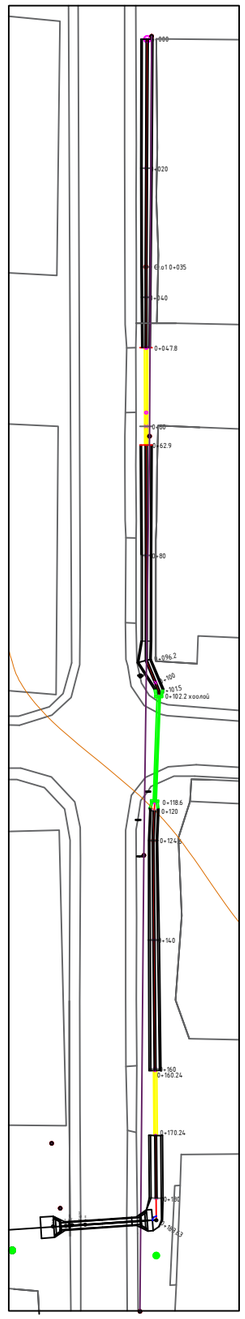

Байршлын координат

Пикет	X,m	X,m	
0+000	5500238.081	583008.685	
0+020	5500218.213	583008.538	
0+035	5500218.209	583008.6115	
0+040	5500198.256	583008.571	
0+060	5500178.439	583008.557	
0+080	5500158.527	583008.583	
0+100	5500138.936	583010.012	
0+120	5500119.139	583009.856	
0+140	5500099.317	583009.745	
0+160	5500079.409	583009.927	
0+180	5500059.555	583010.100	
0+183	5500056.172	583010.1298	

ЭНХ УРИН РӨУД	Мөрөн сумын доторх үерийн суваг шуудуу хийх ажил					
	Захирал	С.Баярхүү		Байршлын схем	Масштаб	
	Инженер	Г.Дашням			Загвар	Хууд	Б.хууд
	Шалгасан	С.Баярхүү			А3	4	19
"Энх Урин Рөүд"ХХК				Шифр:2026/3/1С	2026/03/16	

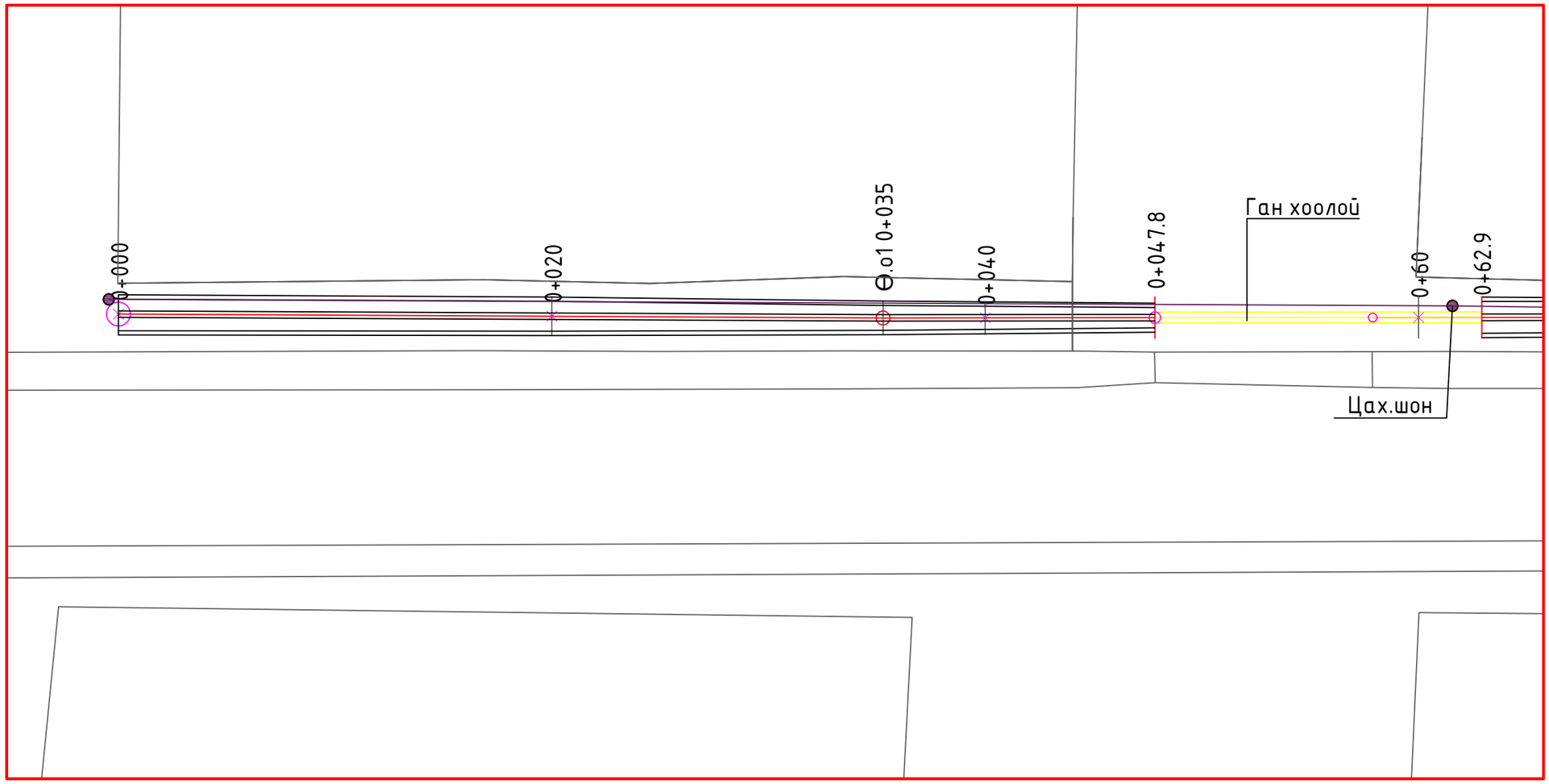

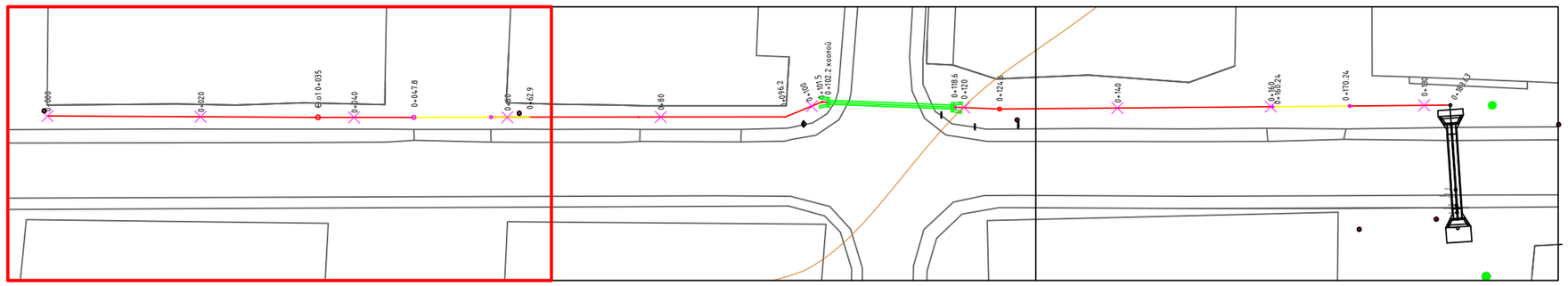

ЭНХ УРИН РӨУД	МӨРӨН СУМЫН ДОТОРХ ҮЕРИЙН СУВАГ ШУУДУУ ХИЙХ АЖИЛ					
	Захирал	С.Баярхүү		Байршлын схем	Масштаб	
	Инженер	Г.Дашням			Загвар	Хууд	Б.хууд
	Шалгасан	С.Баярхүү			А3	5	19
"Энх Урин Рөүд"ХХК				Шифр:2026/03/1С	2026/03/16	

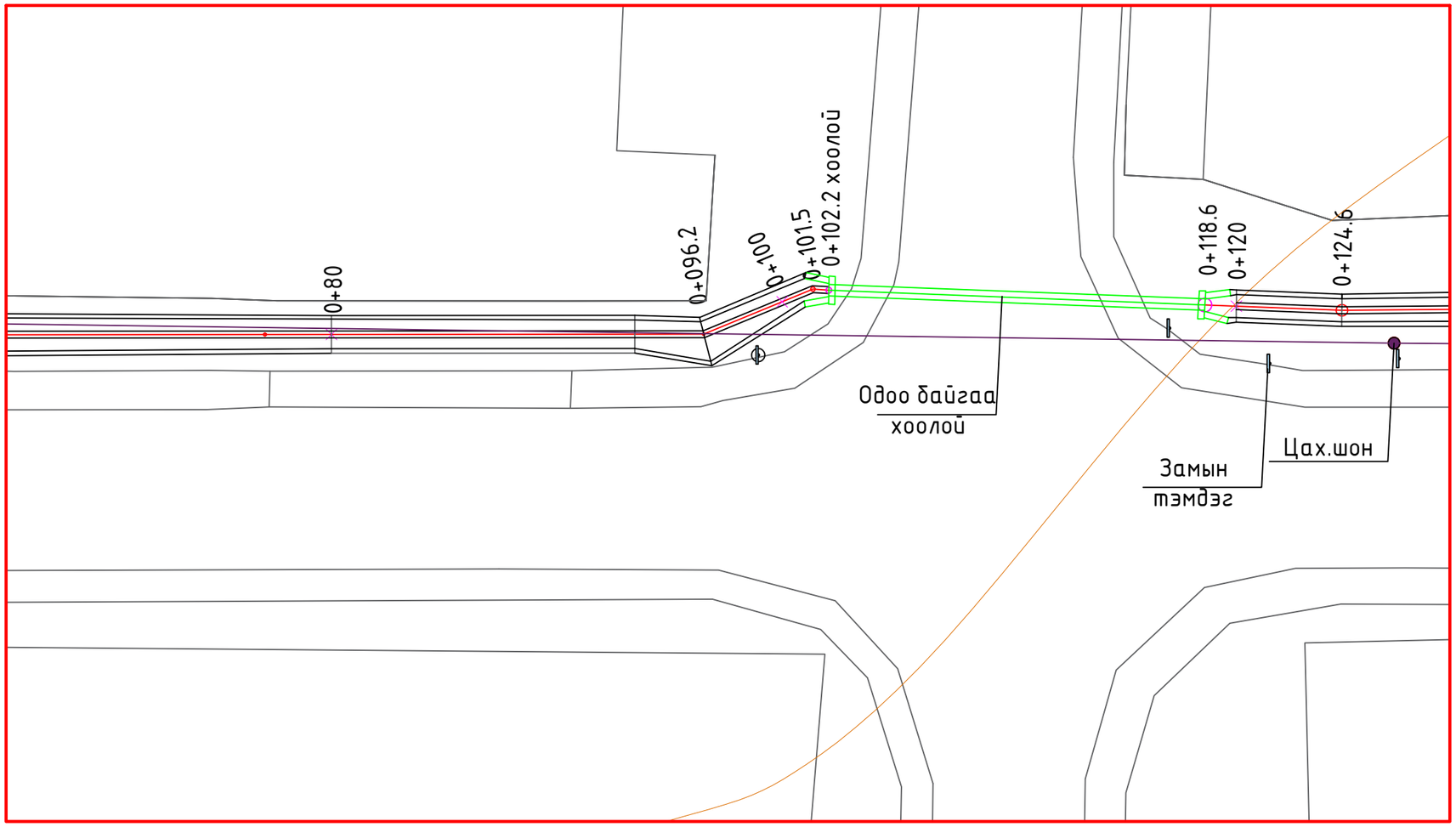

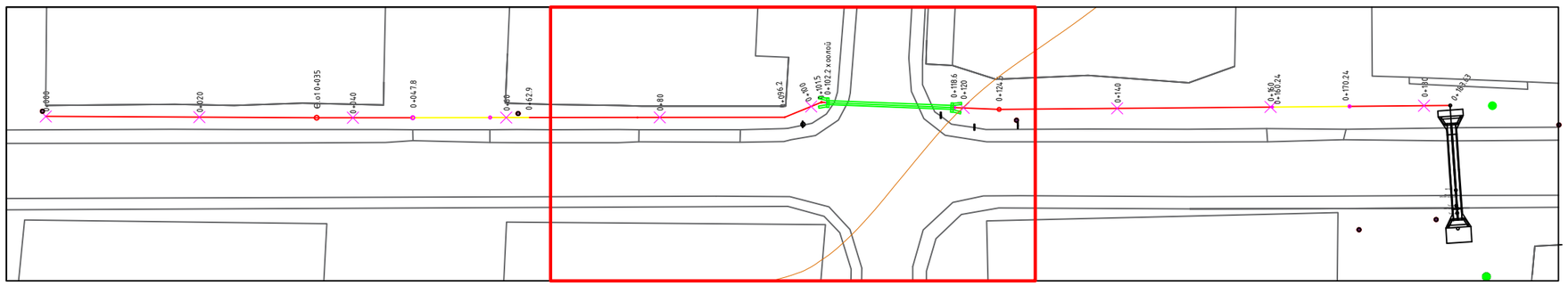

ЭНХ УРИН РӨУД	МӨРӨН СУМЫН ДОТОРХ ҮЕРИЙН СУВАГ ШУУДУУ ХИЙХ АЖИЛ					
	Захирал	С.Баярхүү		Байршлын схем	Масштаб	
	Инженер	Г.Дашням			Загвар	Хууд	Б.хууд
	Шалгасан	С.Баярхүү			А3	6	19
"Энх Урин Рөүд"ХХК				Шифр:2026/03/1С	2026/03/16	

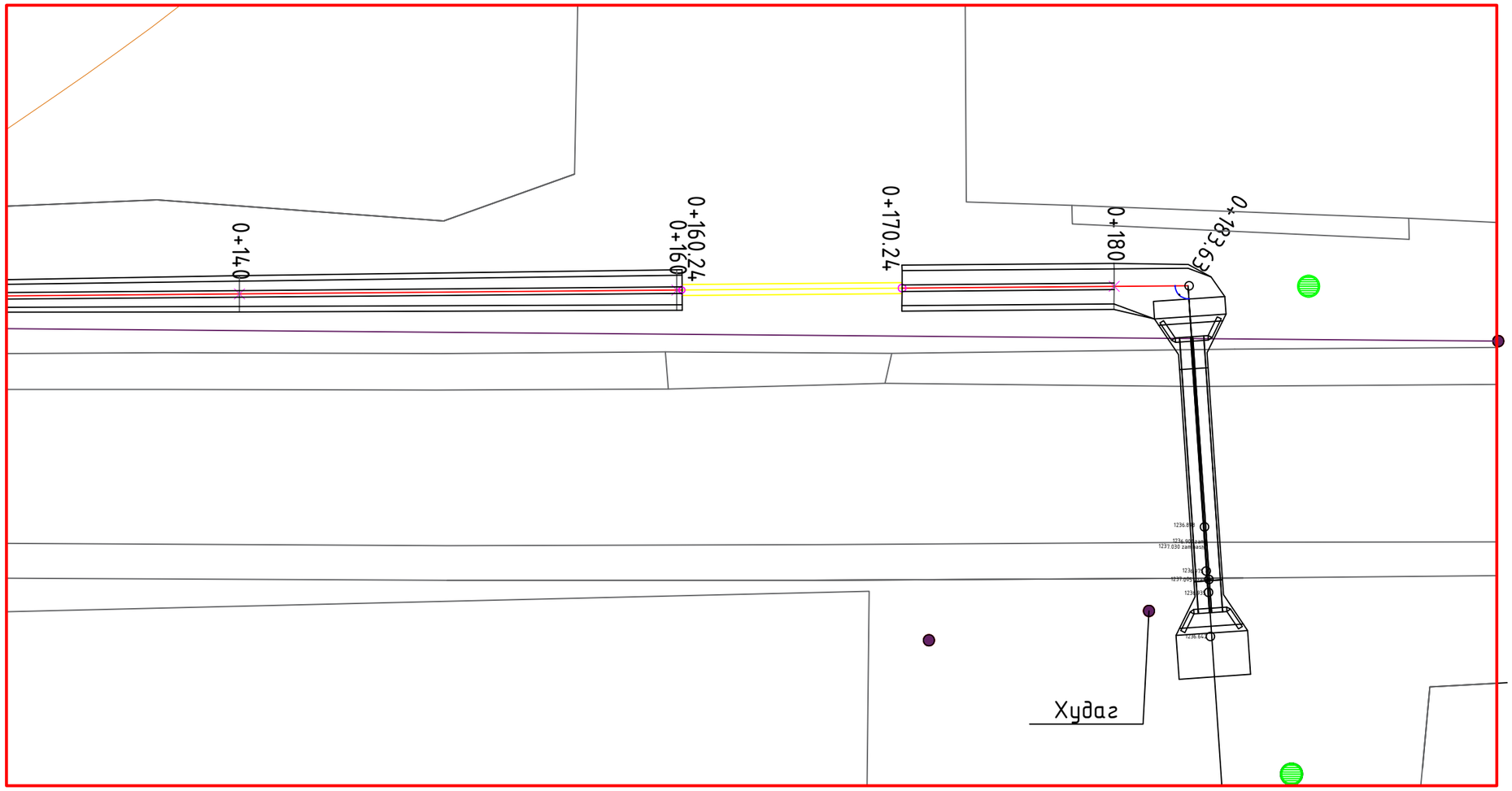

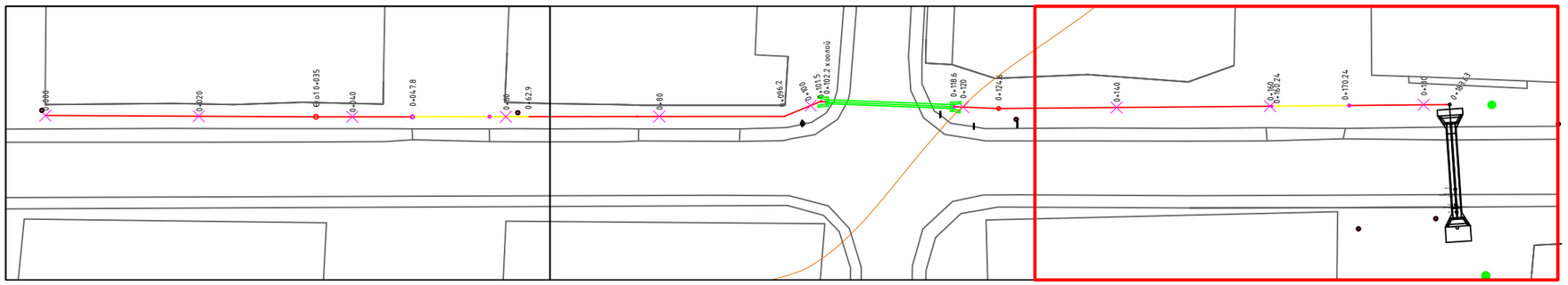

ЭНХ УРИН РӨУД	МӨРӨН СУМЫН ДОТОРХ ҮЕРИЙН СУВАГ ШУУДУУ ХИЙХ АЖИЛ					
	Захирал	С.Баярхүү		Байршлын схем	Масштаб	
	Инженер	Г.Дашням			Загвар	Хууд	Б.хууд
	Шалгасан	С.Баярхүү			А3	7	19
"Энх Урин Рөүд"ХХК				Шифр:2026/03/1С	2026/03/16	

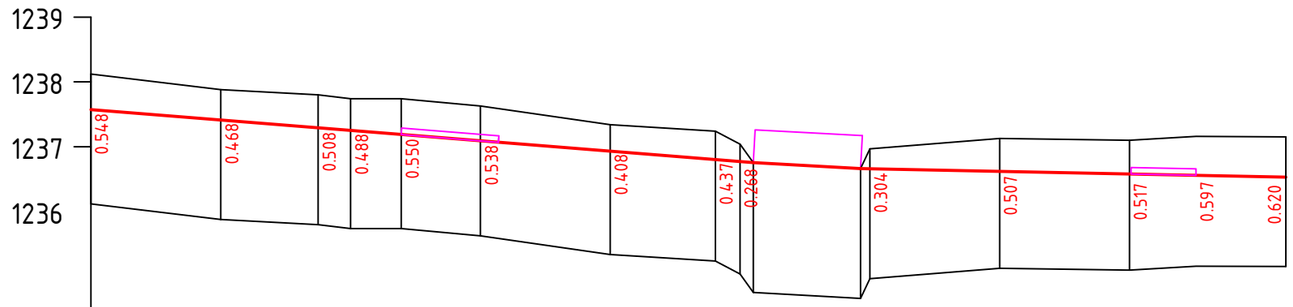

Төслийн өгөгдөл	Босоо муруй ба налуу %	8													102.6	хоолой 16.51	8							69.13
	Төлөвлөлтийн түвшин	1237.572	1237.212	1237.292	1237.252	1237.19	1237.092	1236.932	1237.287	1236.772	1236.756	1236.666	1236.666	1236.623	1236.58.	1236.563	1236.535							
Бусад өгөгдөл	Газрын түвшин, м	1238.12	1237.68	1237.80	1237.74	1237.74	1237.63	1237.34	1237.24	1237.04	1236.756	1236.666	1236.97	1237.13	1237.100	1237.16	1237.155							
	Пикет,т	0	20	35	40	47.8	60	80	96.2	100	102.06	118.57	120	140	160	170.24	180							
	Зай,м	20		15	5	7.8	12.2	20		16.2	3.8	2.06	16.51	1.43	20	20	10.24	9.76	3					
Пикет Шулуун ба муруй Километр		0 0									1													

ЭНХ УРИН РӨҮД	МӨРӨН СУМЫН ДОТОРХ ҮЕРИЙН СУВАГ ШУУДУУ ХИЙХ АЖИЛ					
	Захирал	С.Баярхүү		Дагуу огтлол	Масштаб	
	Инженер	Г.Дашням			Загвар	Хууд	Б.хууд
	Шалгасан	С.Баярхүү			А3	8	19
"Энх Урин Рөүд"ХХК				Шифр:2026/03/1С	2026/03/16	

Хучилтын хийц: 0.356м2
Ухмал: 0.872м2

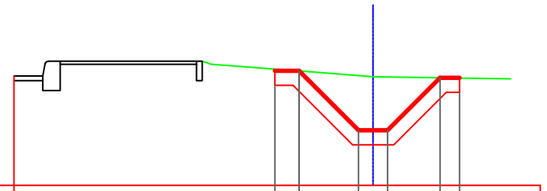

Теслий н өгөгдөл	Зай,м	0.2	0.61	0.3	0.54	0.2
	Төлөвлөлтийн түвшин, м	1238.182		1237.572		1238.110
Бусад өгөгдөл	Газрын түвшин			1238.120		

Пк0+000

Хучилтын хийц: 0.332м2
Ухмал: 0.915м2

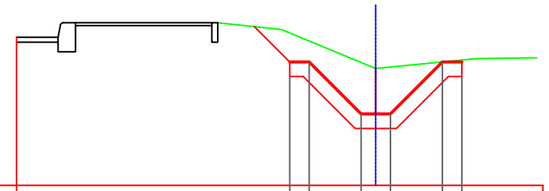

Теслий н өгөгдөл	Зай,м	0.2	0.53	0.3	0.53	0.2
	Төлөвлөлтийн түвшин, м	1237.746		1237.212		1237.760
Бусад өгөгдөл	Газрын түвшин			1237.68		

Пк0+020

Хучилтын хийц: 0.286м2
Ухмал: 0.771м2

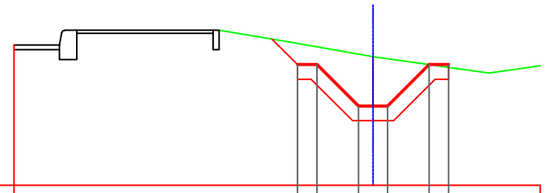

Теслий н өгөгдөл	Зай,м	0.2	0.61	0.3	0.43	0.2
	Төлөвлөлтийн түвшин, м	1237.722		1237.292		1237.722
Бусад өгөгдөл	Газрын түвшин			1237.800		

Пк0+035

Хучилтын хийц: 0.268м2
Ухмал: 0.706м2

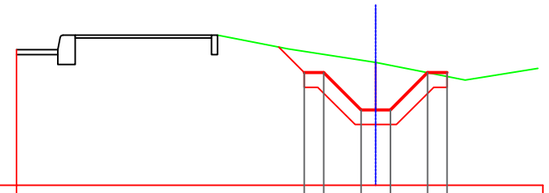

Теслий н өгөгдөл	Зай,м	0.2	0.61	0.3	0.54	0.2
	Төлөвлөлтийн түвшин, м	1237.57		1237.190		1237.57
Бусад өгөгдөл	Газрын түвшин			1237.740		

Пк0+040

ЭНХ УРИН РӨҮД	МӨРӨН СУМЫН ДОТОРХ ҮЕРИЙН СУВАГ ШУУДУУ ХИЙХ АЖИЛ				
	Захирал	С.Баярхүү		Хөндлөн огтлол	Масштаб
	Инженер	Г.Дашням			Загвар: А3 / Хууд: 9 / Б.хууд: 19
	Шалгасан	С.Баярхүү			
"Энх Урин Рөүд"ХХК				Шифр:2026/03/1С	2026/03/16

Ухмал: 0.5704м2

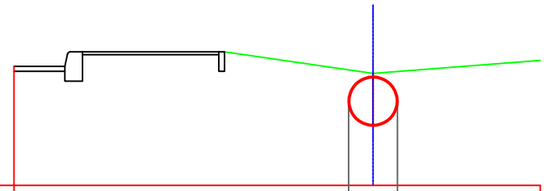

Теслий н өгөгдөл	Зай,м	0.5
	Төлөвлөлтийн түвшин, м	1237.092
Бусад өгөгдөл	Газрын түвшин	1237.630

Пк0+060

Хучилтын хийц: 0.3048м2
Ухмал: 0.6731м2

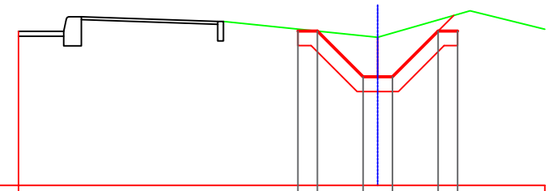

Теслий н өгөгдөл	Зай,м	0.2	0.61	0.3	0.54	0.2
	Төлөвлөлтийн түвшин, м	1237.403		1236.932		1237.403
Бусад өгөгдөл	Газрын түвшин			1237.340		

Пк0+080

Хучилтын хийц: 0.3697м2
Ухмал: 0.7534м2

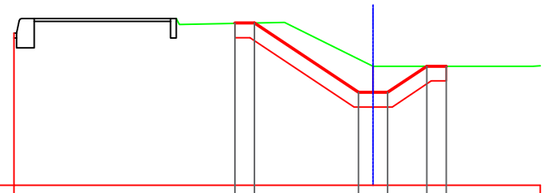

Теслий н өгөгдөл	Зай,м	0.2	0.61	0.3	0.54	0.2
	Төлөвлөлтийн түвшин, м	1237.484		1236.772		1237.04
Бусад өгөгдөл	Газрын түвшин			1237.040		

Пк0+100

Хучилтын хийц: 0.254м2
Ухмал: 0.4744м2

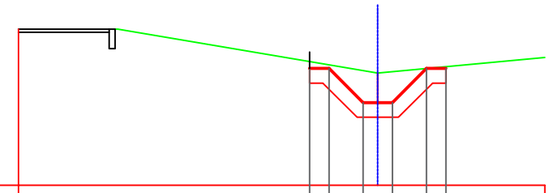

Теслий н өгөгдөл	Зай,м	0.2	0.61	0.3	0.54	0.2
	Төлөвлөлтийн түвшин, м	1237.017		1236.666		1237.017
Бусад өгөгдөл	Газрын түвшин			1236.970		

Пк0+120

ЭНХ УРИН РӨҮД	МӨРӨН СУМЫН ДОТОРХ ҮЕРИЙН СУВАГ ШУУДУУ ХИЙХ АЖИЛ						
	Захирал	С.Баярхүү		Хөндлөн огтлол	Масштаб		
	Инженер	Г.Дашням			Загвар	Хууд	Б.хууд
	Шалгасан	С.Баярхүү			А3	10	19
"Энх Урин Рөүд"ХХК				Шифр:2026/03/1С	2026/03/16		

Хучилтын хийц: 0.3013м2
Ухмал: 0.7536м2

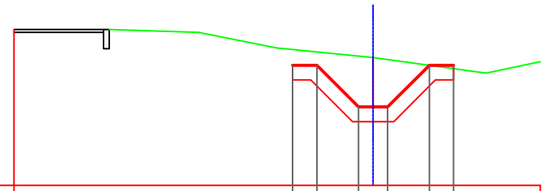

Төслийн өгөгдөл	Зай,м	0.2 / 0.61 / 0.3 / 0.54 / 0.2
	Төлөвлөлтийн түвшин, м	1237.05 / 1236.623 / 1237.05
Бусад өгөгдөл	Газрын түвшин	1237.130

Пк0+140

Хучилтын хийц: 0.3415м2
Ухмал: 0.7494м2

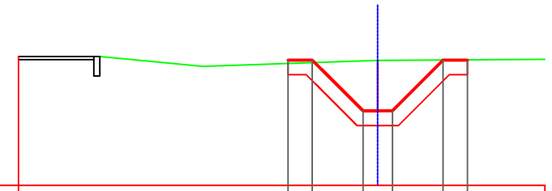

Төслийн өгөгдөл	Зай,м	0.2 / 0.61 / 0.3 / 0.54 / 0.2
	Төлөвлөлтийн түвшин, м	1237.102 / 1236.580 / 1237.102
Бусад өгөгдөл	Газрын түвшин	1237.100

Пк0+160

Хучилтын хийц: 0.3945м2
Ухмал: 0.9982м2

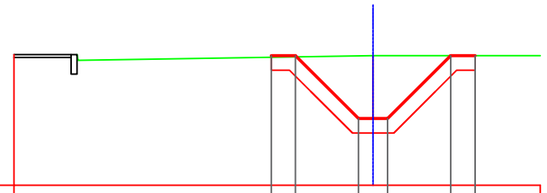

Төслийн өгөгдөл	Зай,м	0.2 / 0.61 / 0.3 / 0.54 / 0.2
	Төлөвлөлтийн түвшин, м	1237.15 / 1236.503 / 1237.15
Бусад өгөгдөл	Газрын түвшин	1237.150

Пк0+180

ЭНХ УРИН РӨҮД	МӨРӨН СУМЫН ДОТОРХ ҮЕРИЙН СУВАГ ШУУДУУ ХИЙХ АЖИЛ					
	Захирал	С.Баярхүү		Хөндлөн огтлол	Масштаб	
	Инженер	Г.Дашням			Загвар	Хууд	Б.хууд
	Шалгасан	С.Баярхүү			А3	11	19
"Энх Урин Рөүд"ХХК				Шифр:2026/03/1С	2026/03/16	

НЭГ МАЯГИЙН ХӨНДЛӨН ОГТЛОЛ

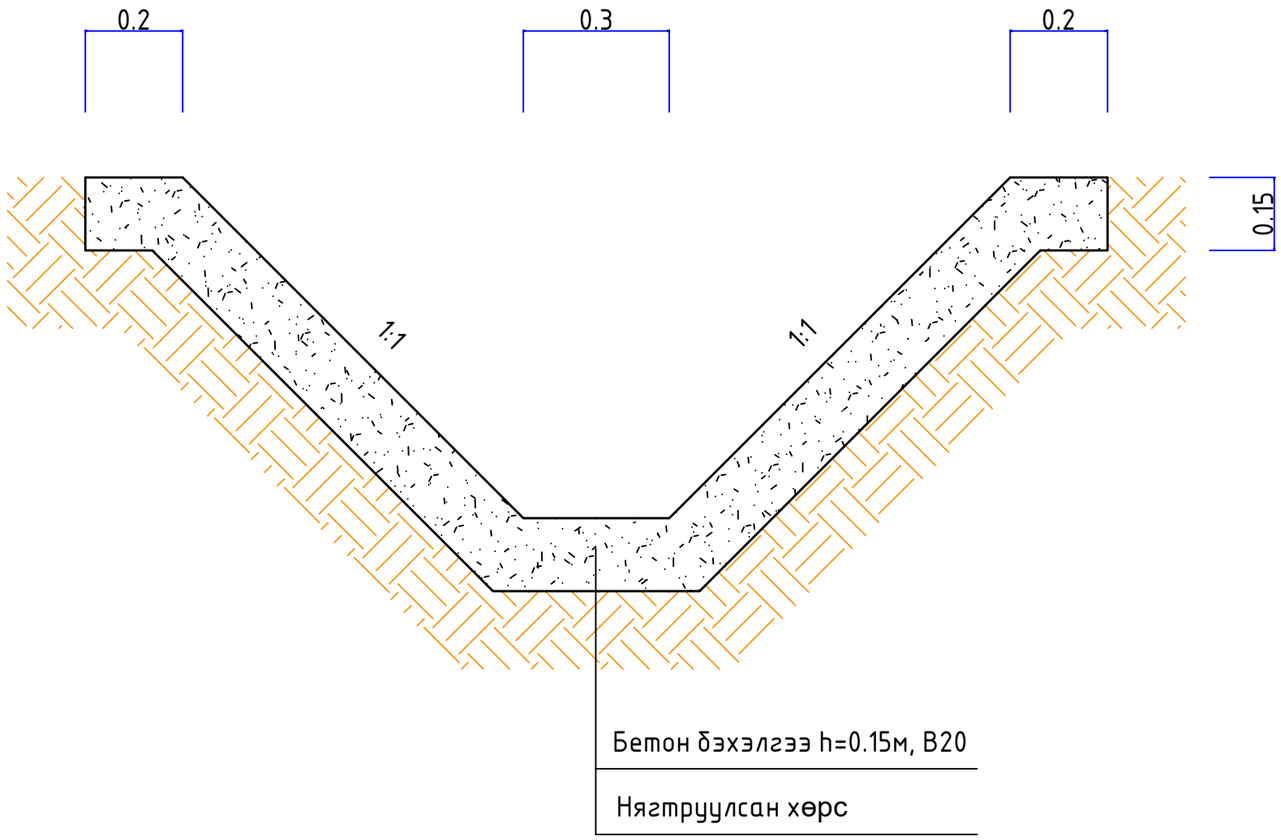

ЭНХ УРИН РӨҮД	МӨРӨН СУМЫН ДОТОРХ ҮЕРИЙН СУВАГ ШУУДУУ ХИЙХ АЖИЛ						
	Захирал	С.Баярхүү		Хөндлөн огтлол	Масштаб		
	Инженер	Г.Дашням			Загвар	Хууд	Б.хууд
	Шалгасан	С.Баярхүү			А3	12	19
"Энх Урин Рөүд"ХХК				Шифр:2026/03/1С	2026/03/16		

d0.5м хос ган дугуй хоолойн ерөнхий байдал

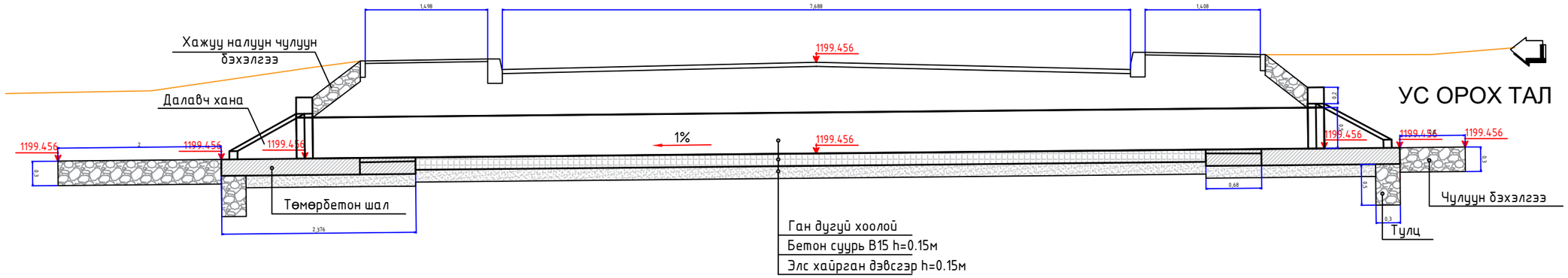

ЭНХ УРИН РӨУД	МӨРӨН СУМЫН ДОТОРХ ҮЕРИЙН СУВАГ ШУУДУУ ХИЙХ АЖИЛ						
	Захирал	С.Баярхүү		Хоолойн холболтын зураг	Масштаб		
	Инженер	Г.Дашням			Загвар	Хууд	Б.хууд
	Шалгасан	С.Баярхүү			А3	13	19
"Энх Урин Рөүд"ХХК				Шифр:2026/03/1С	2026/03/16		

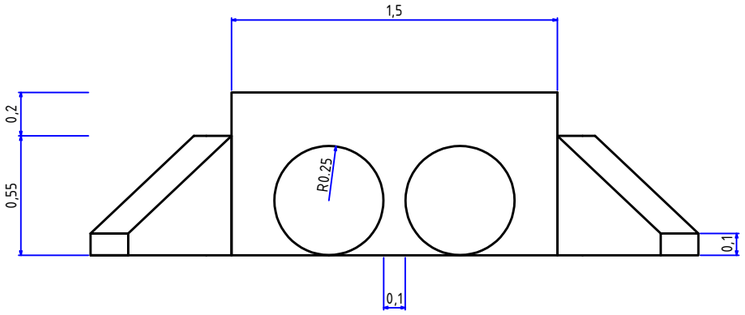

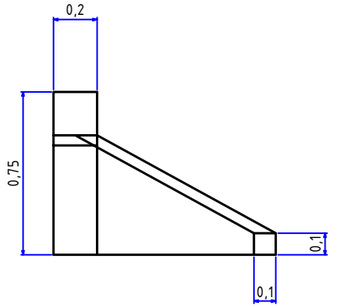

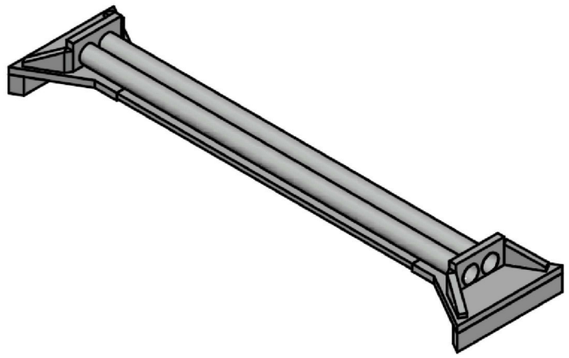

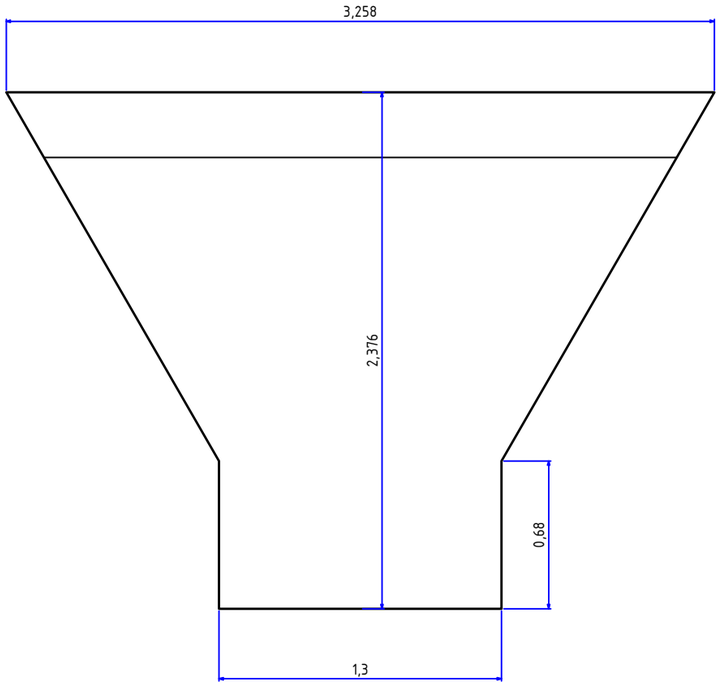

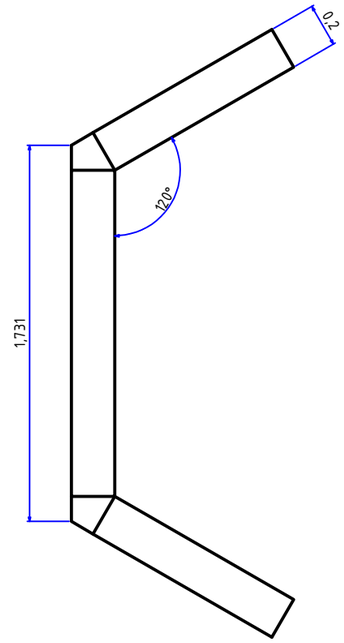

1. Зурагт тусгайлан зааснаас бусад хэмжээг м-ээр өгөв.
2. Толгойн хэсэг, далавч хана, шалны бетоны 28 дахь хоногийн дараах хамгийн бага шахалтын бат бэх нь 25 MPa (шооны) байна.
3. Хоолойн хэсэглэлийн бетон зуурмагийн 28 хоногийн дараах хамгийн бага шахалтын бат бэх нь 35 MPa (шооны) байна.
4. Арматурын хамгаалалтын үе нь далавч хана,шал ба тулц хана хананд 50мм

ЭНХ УРИН РӨУД	МӨРӨН СУМЫН ДОТОРХ ҮЕРИЙН СУВАГ ШУУДУУ ХИЙХ АЖИЛ						
	Захирал	С.Баярхүү		d0.5м*2 хоолой	Масштаб		
	Инженер	Г.Дашням			Загвар	Хууд	Б.хууд
	Шалгасан	С.Баярхүү			А3	14	19
"Энх Урин Рөүд"ХХК				Шифр:2026/03/1С	2026/03/16		

АРМАТУРЛАЛТ (ДАЛАВЧ ХАНА, ТОЛГОЙ)

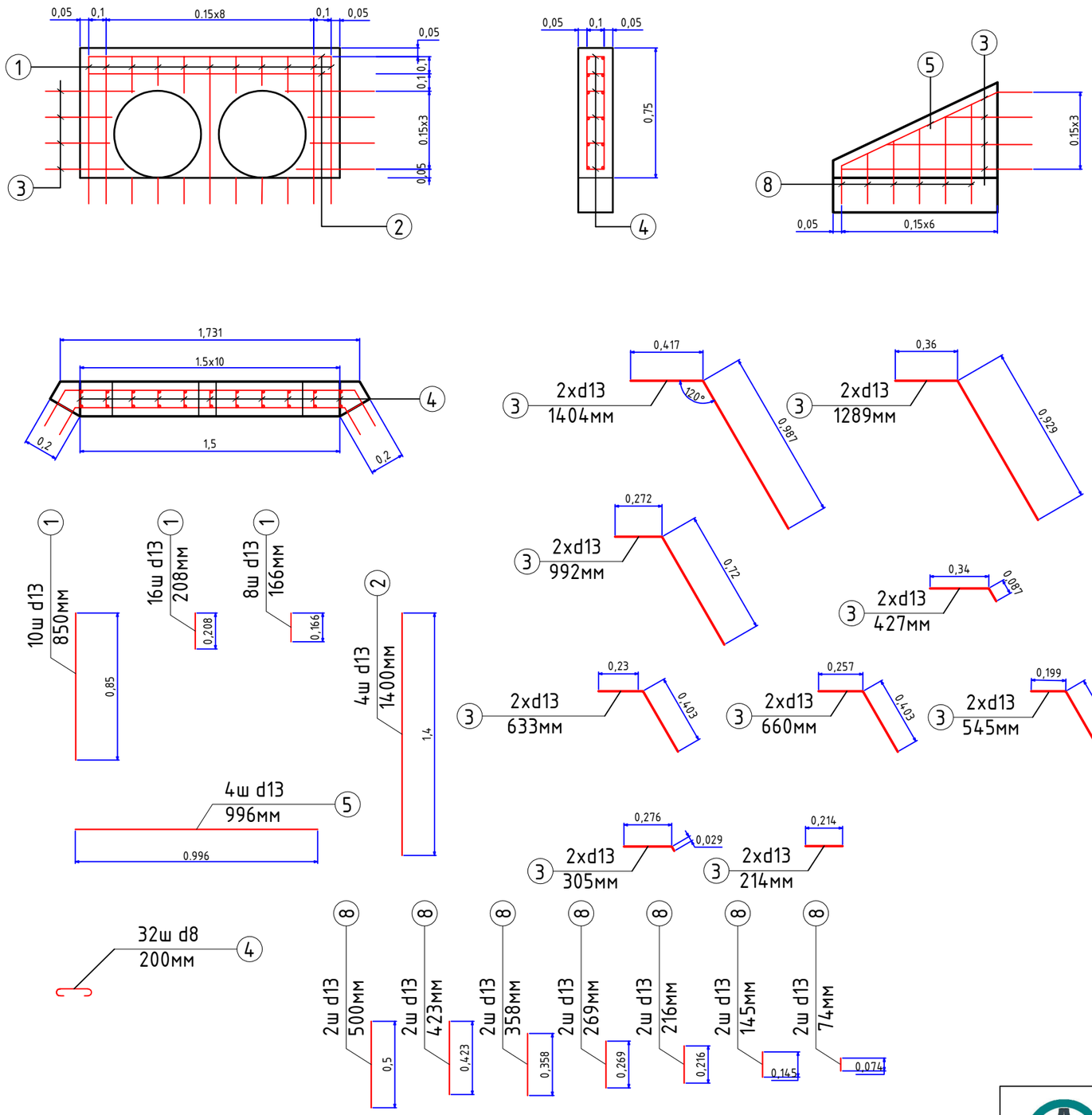

Зураг тусгайлан зааснаас бусад хэмжээг м-ээр өгөв.

МАТЕРИАЛЫН ХҮСНЭГТ (НЭГ ДАЛАВЧ ХАНАНД)

Дугаар	Диаметр (мм)	Нэгж урт (мм)	Тоо ширхэг	Нийт урт (м)	Нэгж жин (кг/м)	Нийт жин (кг)	Бетон М20 (м3)
1	13	500	2	1			
2		423	2	0.846			
3		358	2	0.716			
4		269	2	0.538			
5		216	2	0.432			
6		145	2	0.290			
7		74	2	0.148			
8		987	2	1.974			
9		929	2	1.858			
10		720	2	1.440			
11		87	2	1.740			
12		403	2	0.806			
13		403	2	0.806			
14		346	2	0.692			
15		29	2	0.058			
16		214	2	0.428			
Нийт				13.772	0.56	7.712	
17	8	300	20	6	0.395	2.37	
Нийт						10.082	0.0745
Боох утас 0,5%						0.05	
Нийт						10.132	

МАТЕРИАЛЫН ХҮСНЭГТ (НЭГ ТОЛГОЙ ХЭСЭГТ)

1	13	850	10	8.5			
2		208	16	3.328			
3		166	8	1.328			
4		1400	4	5.6			
5		417	2	0.834			
6		360	2	0.72			
7		272	2	0.544			
8		340	2	0.68			
9		230	2	0.46			
10		257	2	0.514			
11		199	2	0.398			
12		276	2	0.552			
13		214	2	0.428			
Нийт				23.886	0.56	13.376	
14	8	300	12	3.6	0.395	1.422	
Нийт						14.798	0.1452
Боох утас 0,5%						0.074	
Нийт						14.872	

ЭНХ УРИН РӨУД	МӨРӨН СУМЫН ДОТОРХ ҮЕРИЙН СУВАГ ШУУДУУ ХИЙХ АЖИЛ					
	Захирал	С.Баярхүү		d0.5м*2 хоолой	Масштаб	
	Инженер	Г.Дашням			Загвар	Хуудас	Б.хуудас
	Шалгасан	С.Баярхүү			А3	15	19
"Энх Урин Рөүд"ХХК				Шифр:2026/03/1С	2026/03/16	

АРМАТУРЛАЛТ

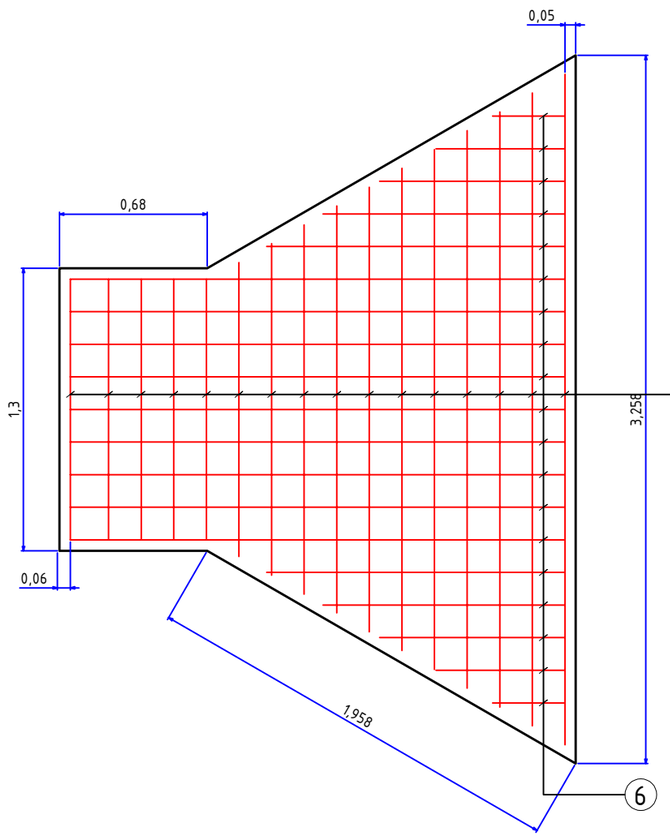

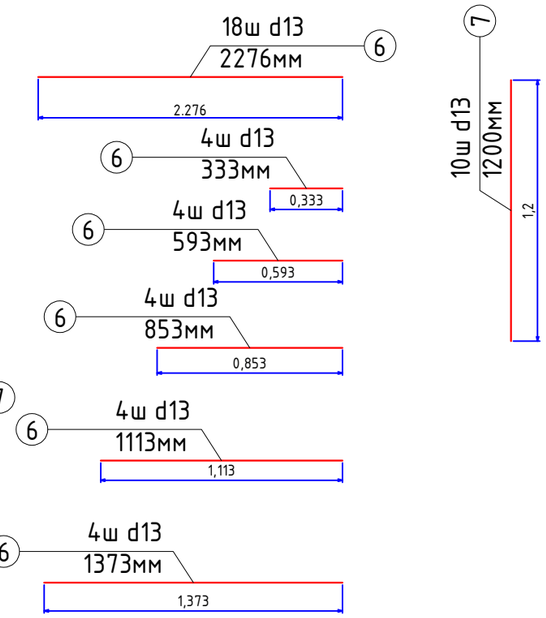

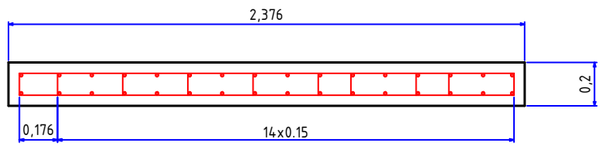

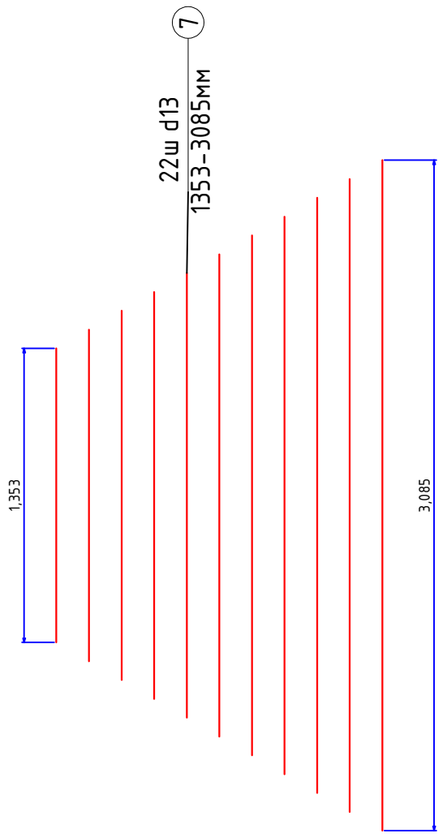

МАТЕРИАЛЫН ХҮСНЭГТ (НЭГ АМСРЫН БЕТОН)

Дугаар	Диаметр (мм)	Нэгж урт (мм)	Тоо ширхэг	Нийт урт (м)	Нэгж жин (кг/м)	Нийт жин (кг)	Бетон М20 (м3)
1	10	2276	18	6.78			
2		333	4	3.31			
3		593	4	3.13			
4		853	4	2.95			
5		1113	4	2.77			
6		1373	4	2.59			
7		1200	10	2.42			
8		3085	2	2.24			
9		2912	2	2.06			
10		2739	2	1.88			
11		2565	2	1.70			
12		2392	2	1.52			
13		2219	2	1.34			
14		2046	2	1.17			
15		1873	2	0.98			
16		1699	2	1.65			
17		1526	2	2.32			
18		1353	2	2.99			
Нийт				118.846	0.56	66.554	
19	8	300	35	10.5	0.395	4.148	
Нийт						70.702	0.95
Боох утас 0,5%						0.35	
Нийт						71.056	

Зурагт тусгайлан зааснаас бусад хэмжээг м-ээр өгөв.

ЭНХ УРИН РӨҮД "Энх Урин Рөүд"ХХК	МӨРӨН СУМЫН ДОТОРХ ҮЕРИЙН СУВАГ ШУУДУУ ХИЙХ АЖИЛ						
	Захирал	С.Баярхүү		d0.5м*2 хоолой	Масштаб		
	Инженер	Г.Дашням			Загвар	Хууд	Б.хууд
	Шалгасан	С.Баярхүү			А3	16	19
				Шифр:2026/03/1С	2026/03/16		

ПИКЕТ 0+140 дээрх ус зайлуулах байгууламж

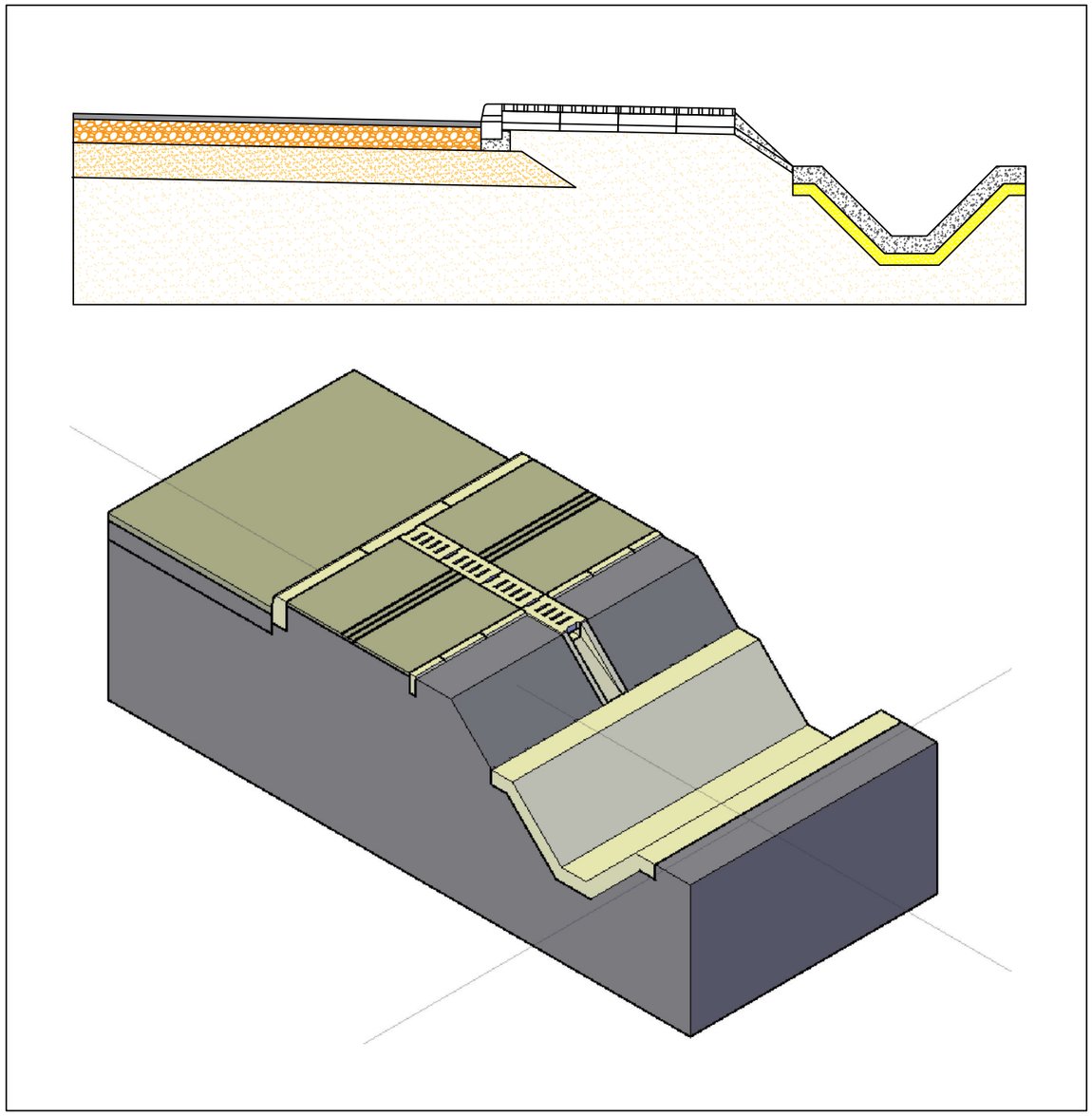

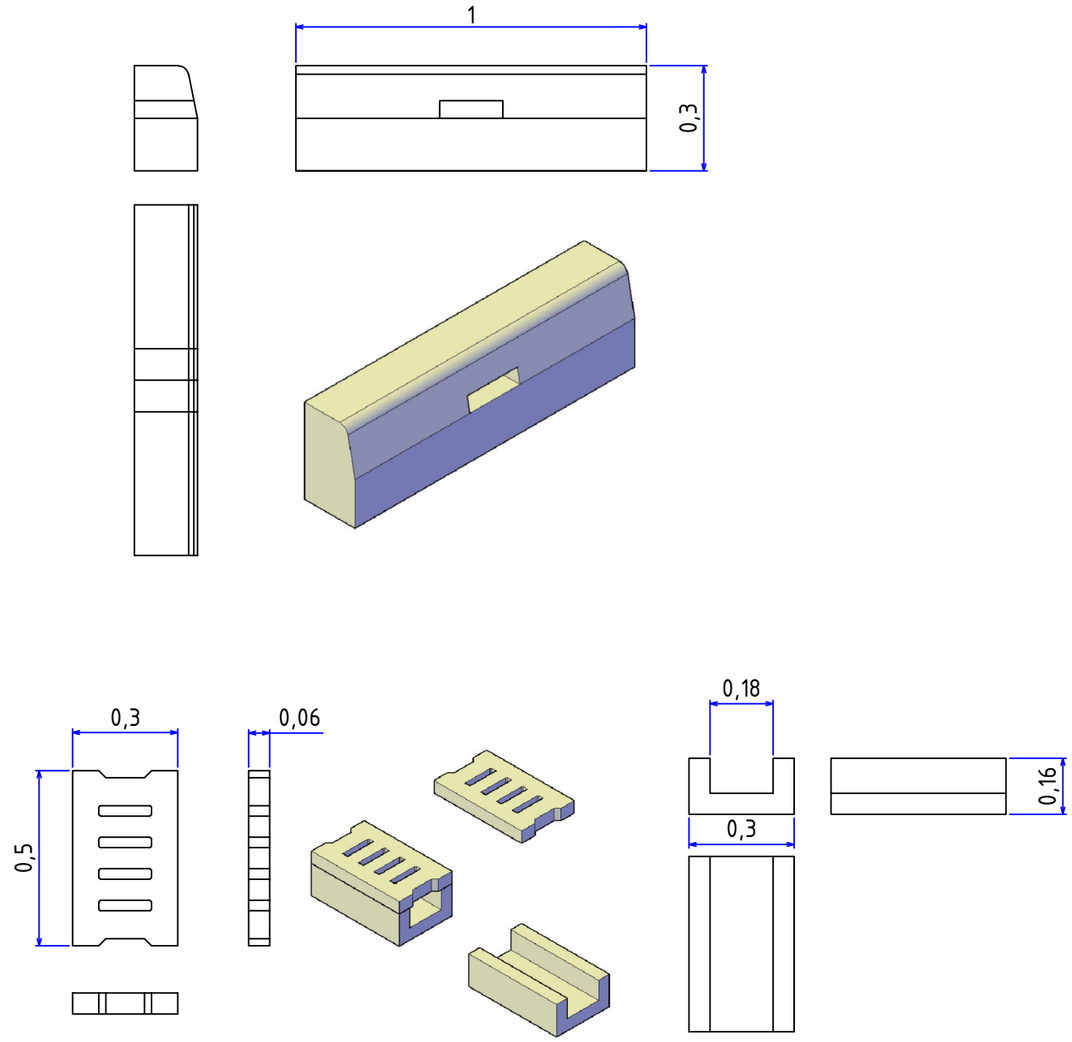

ЭНХ УРИН РӨҮД	МӨРӨН СУМЫН ДОТОРХ ҮЕРИЙН СУВАГ ШУУДУУ ХИЙХ АЖИЛ						
	Захирал	С.Баярхүү		Ус зайлуулах лотки	Масштаб		
	Инженер	Г.Дашням			Загвар	Хууд	Б.хууд
	Шалгасан	С.Баярхүү			А3	17	19
"Энх Урин Рөүд"ХХК				Шифр:2026/03/1С	2026/03/16		

Ган дугуй хоолой /d500мм/

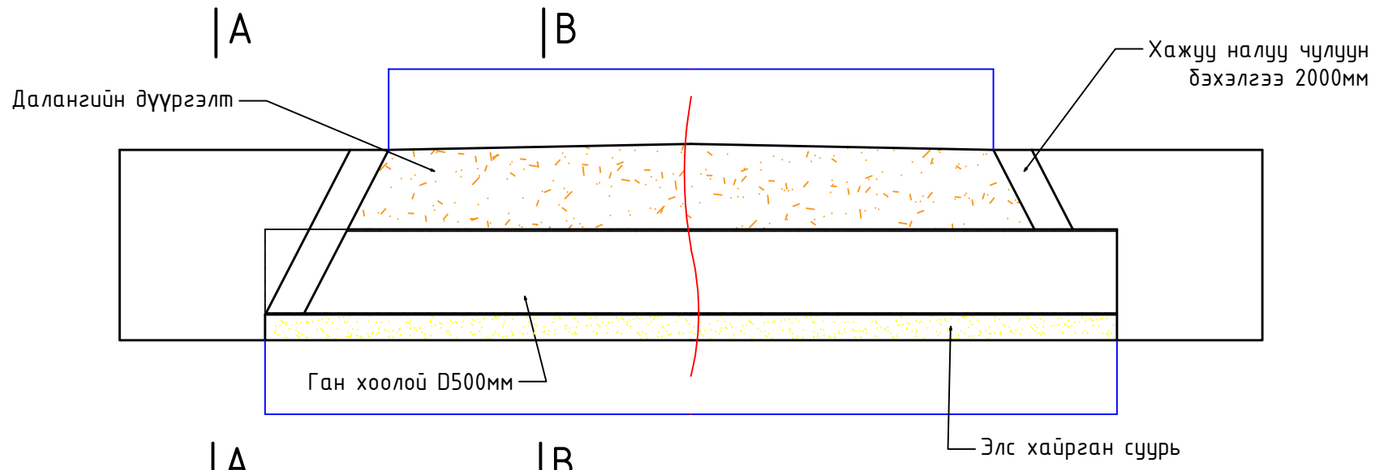

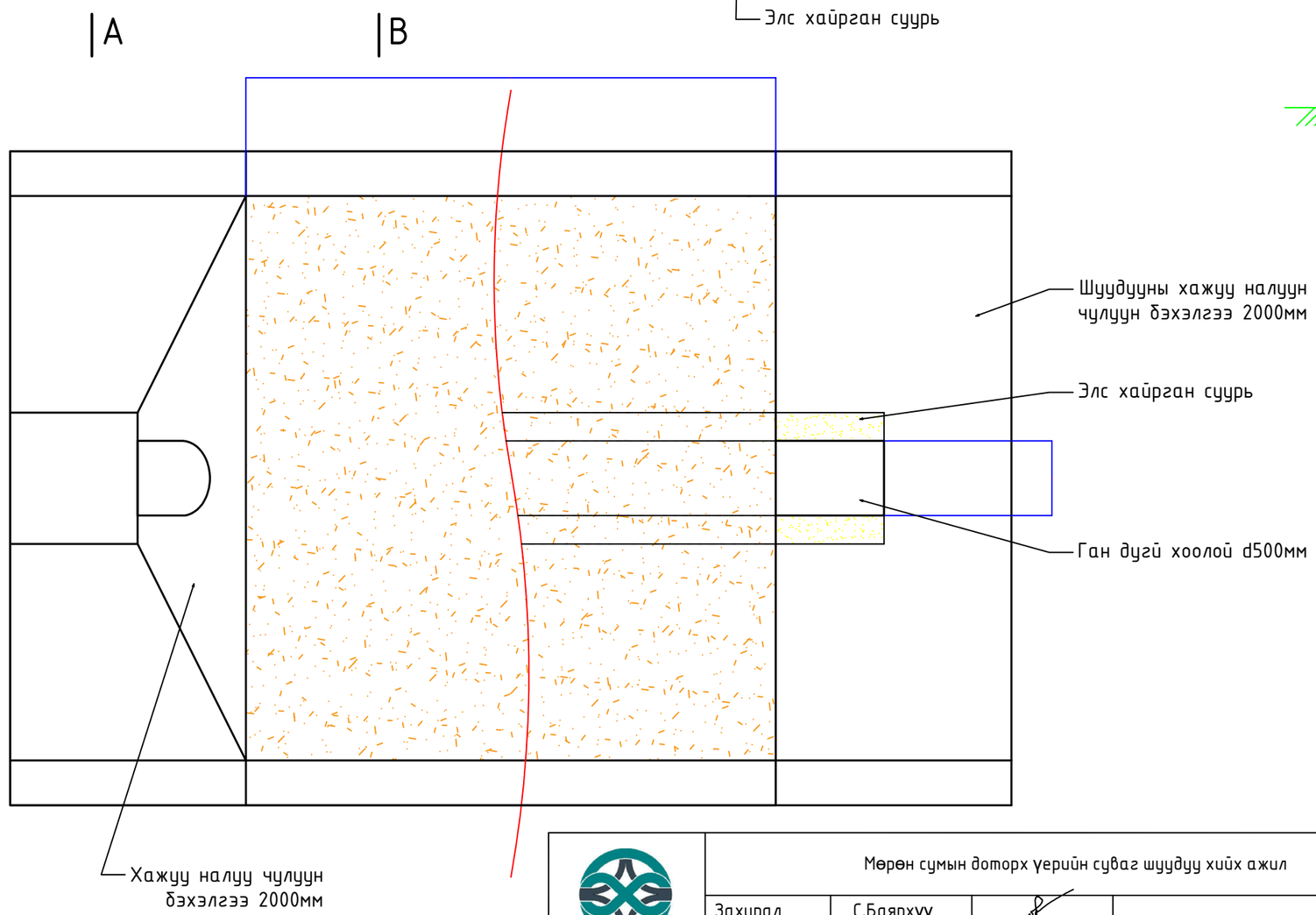

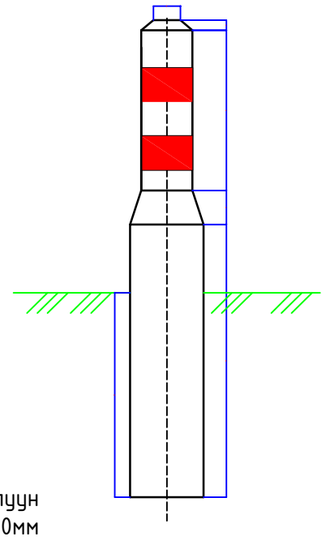

ЭНХ УРИН РӨУД	Мөрөн сумын доторх үерийн суваг шуудуу хийх ажил						
	Захирал	С.Баярхүү		d0.5м ган хоолой	Масштаб		
	Инженер	Г.Дашням			Загвар	Хууд	Б.хууд
	Шалгасан	С.Баярхүү			А3	18	19
"Энх Урин Рөүд"ХХК				Шифр:2026/3/1С	2026/03/16		

НЭГ МАЯГИЙН ХӨНДЛӨН ОГТЛОЛ
М1:20

B-B

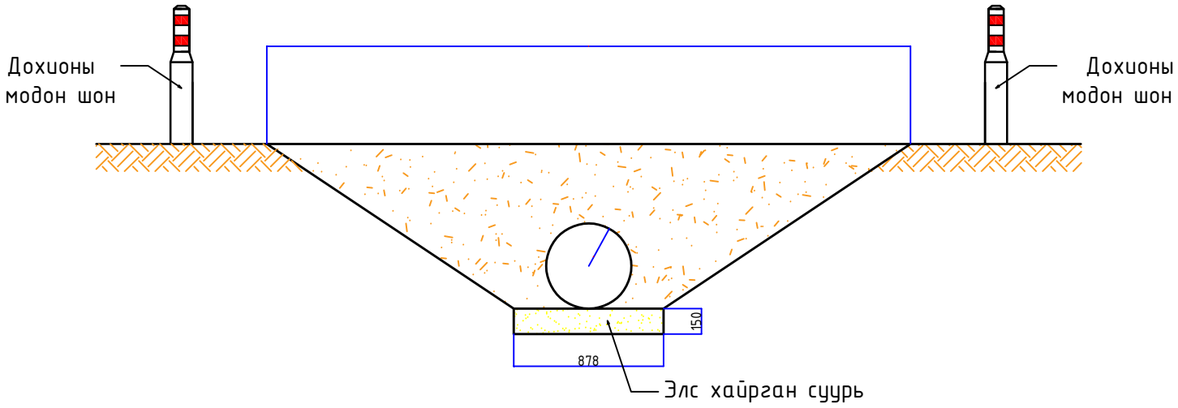

Ган хоолой 500мм			
№	Ажлын нэр	Х/н	Х/н
1	500мм ган хоолой байрлуулах	у/м	15,10 /25/
2	Элс хайрган хольцоор суурь байгуулах h=150мм	м3	3.29
3	Дүүргэлт хийх	м3	17.56
4	Хажуу налуун чулуун бэхэлгээ хийх h=200мм	м2	4.32
5	Дохионы шон суулгах	ш	4
6	Катлован ухах	м3	17.56

A-A

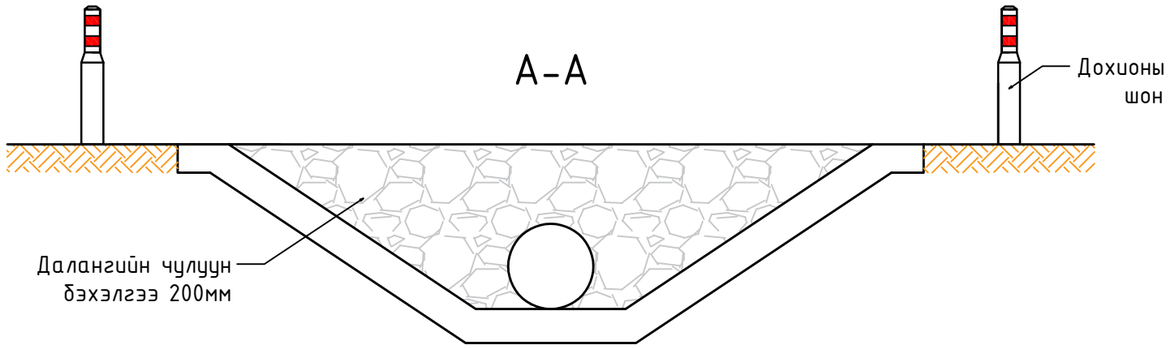

ЭНХ УРИН РӨУД	Мөрөн сумын доторх үерийн суваг шуудуу хийх ажил						
	Захирал	С.Баярхүү		d0.5м ган хоолой	Масштаб		
	Инженер	Г.Дашням			Загвар	Хууд	Б.хууд
	Шалгасан	С.Баярхүү			А3	19	19
"Энх Урин Рөүд"ХХК				Шифр:2026/3/1С	2026/03/16		

2-6-Р ХЭСГИЙН УРД ХЭСГИЙН ЗАСВАР

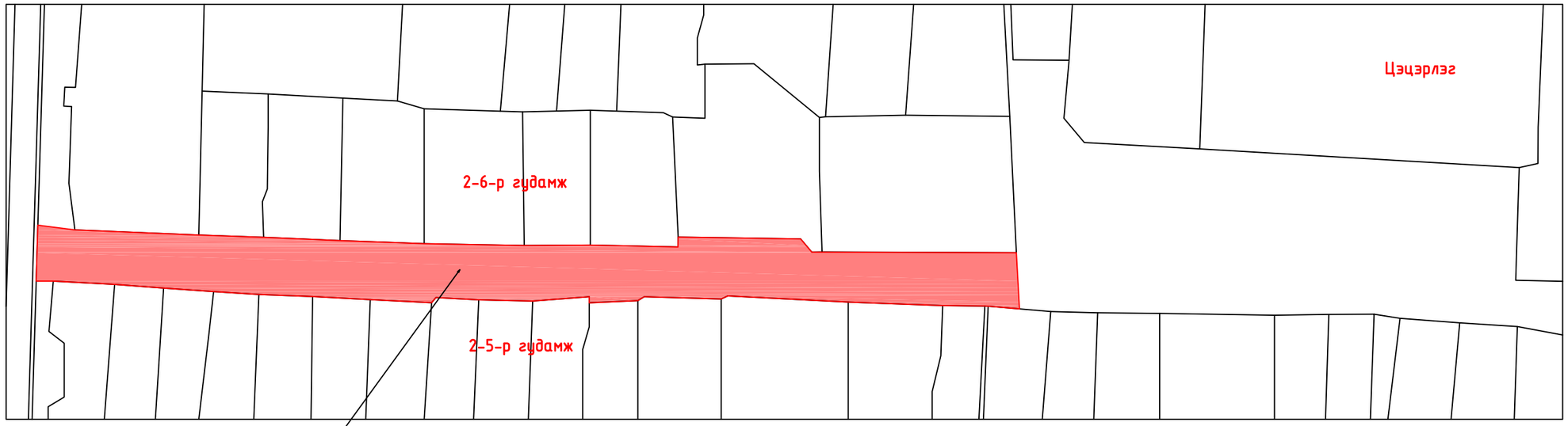

Одоо байгаа авто замын хонхор хэсэгт шинэ материал нэмж засварлах, нийт хэсэгт хэв дүрс гарган засах

Одоо байгаа замын хонхор хэсэгт техникийн шаардлага хангасан материал нэмж хучилтын гадаргууг тэгшилж нягтруулах ба нийт өргөнд хэв дүрс гарган засна. айл руу ус орохоос сэргийлэн шороон хамар хийнэ.

ЭНХ УРИН РӨУД	Мөрөн сумын доторх үерийн суваг шуудуу хийх ажил						
	Захирал	С.Баярхүү		Засвар	Масштаб		
	Инженер	Г.Дашням			Загвар	Хууд	Б.хууд
	Шалгасан	С.Баярхүү			А3	20	20
"Энх Урин Рөүд"ХХК				Шифр:2026/3/1С	2026/03/16		