"ЭРДЭНЭТ ҮЙЛДВЭР" ТӨҮГ
Зураг төслийн хүрээлэн

ЕГ шифр: 28.58.012
ТГ шифр:

Эрдэнэт үйлдвэр ТӨҮГ, Чанар хяналтын хэлтэс. Шалган нэвтрүүлэх пост №5

(Ажлын зураг)

Халаалт агаар сэлгэлт - ХАС

Орхон аймаг
2024 он

A.3

2.400*

Материалын түүвэр

д/д	Тэмдэглэгээ	Нэр	Тоо	Жин кг	Тайлбар
1		Конвектор CON20 N=2квт			
		хэмжээ 460x740x123	5	8,3	ш
2		Конвектор CON10 N=1квт			
3		хэмжээ 460x430x123	2	4.8	ш
		Кондиционер N=3.66 квт			
		Dantex RK-12ENT4/RK-12ENT4E			
		хэмжээ 69.8x25.5x19см	1	7.0	ш
		гадна блок Dantex RK-12ENT4E			
4		хэмжээ 65.4x50.7x27.6см	1	20.0	ш
5		Бэхэлгээ төмөр			
6		уголок ∠50x50x5	2	3,66	ш
7	ГОСТ7798-70	Болт М10x35	4	0,028	ш
8	ГОСТ5915-7070	Гайк М10	4	0,012	ш
9	ГОСТ11371-78	Шайб М10	4	0,0041	ш
	VENTS 150M	Сэнстэй сараалж Р200x200 N=24 вт			
10		/Үл буцах хавхлагатай/	1	-	ш
		Агаар дамжуулах хоолой 150x150	15	-	у.м

Давтан хэрэглэгдэх материалын жагсаалт

Тэмдэглэгээ	Нэр	Тайлбар
Серия 4.904-69	Крепление детали санитарно-технических	
	приборов и трубопроводов	

Үндсэн зургийн иж бүрдэл

Тэмдэглэгээ	Нэр	Тайлбар
28.58.012 БА	Барилга архитектурын хэсэг	
28.58.012 ББ	Барилга бүтээц	
28.58.012 ХАС	Халаалт агааржуулалтийн систем	
28.58.012 ХТ,ДГ	Хучит төхөөрөмж,дотор гэрэлтүүлэг	
28.58.012 АТГ	Ариутгах татуурга	
28.58.012 ЦБУ	Цэвэр усан хангамж	
28.58.012 УХГ	Гадна усан хангамж	

Тайлбар

1. Барилгын ажлын зургийг "Эрдэнэт үйлдвэр" ТӨҮГ-ын Ерөнхий захирлын нэгдүгээр орлогч бөгөөд ерөнхий инженерийн 2024 оны 07-р сарын 05-ны өдрийн Т24.366 2025-149-ХО тоот зураг төсөл боловсруулах даалгаврыг үндэслэн боловсруулав.
2. Шалган нэвтрүүлэх пост №5 байранд халаалтын системийг цахилгаан төхөөрөмжөөр халаахаар төлөвлөлөө.
3. Халаалтын тоног төхөөрөмжүүдийг хананд зурагт заасан дагуу бэхэлнэ.
4. Тус барилга нь шороо тоос ихтэй орчинд байрлах тул цонхоор агаар оруулах боломжгүй учраас кондиционер төлөвлөв.

Зөвшөөрсөн:

ЧХХ-н дарга 10/X О.Эрдэнэбат

ЧХХ-ийн хяналтын инженер эрчим зүйч 2024.10.03 Ш.Наранбаатар

"Эрдэнэт үйлдвэр"ТӨҮГ ЗТХ	Эрдэнэт үйлдвэр ТӨҮГ,Чанар хяналтын хэлтэс.Шалган нэвтрүүлэх пост №5				
	Нүүр хуудас.тайлбар бичиг, материалын түүвэр				Ye шат: АЗ
	Захирал	Д.Тамир	ЕГ Шифр: 28.58.012	Масштаб:	Огноо: 2024.09.
	З.Е.И	Т.Намсрайсүрэн			
	Тэргүүлэх инж	Л.Мөнхцэцэг	ТГ Шифр:	Зургийн дугаар: ХАС-1	Хуудас: 3
	Шалгасан				
	Гүйцэтгэсэн	Л.Мөнхцэцэг			

А.3

1-р давхрын байгуулалт 0.000

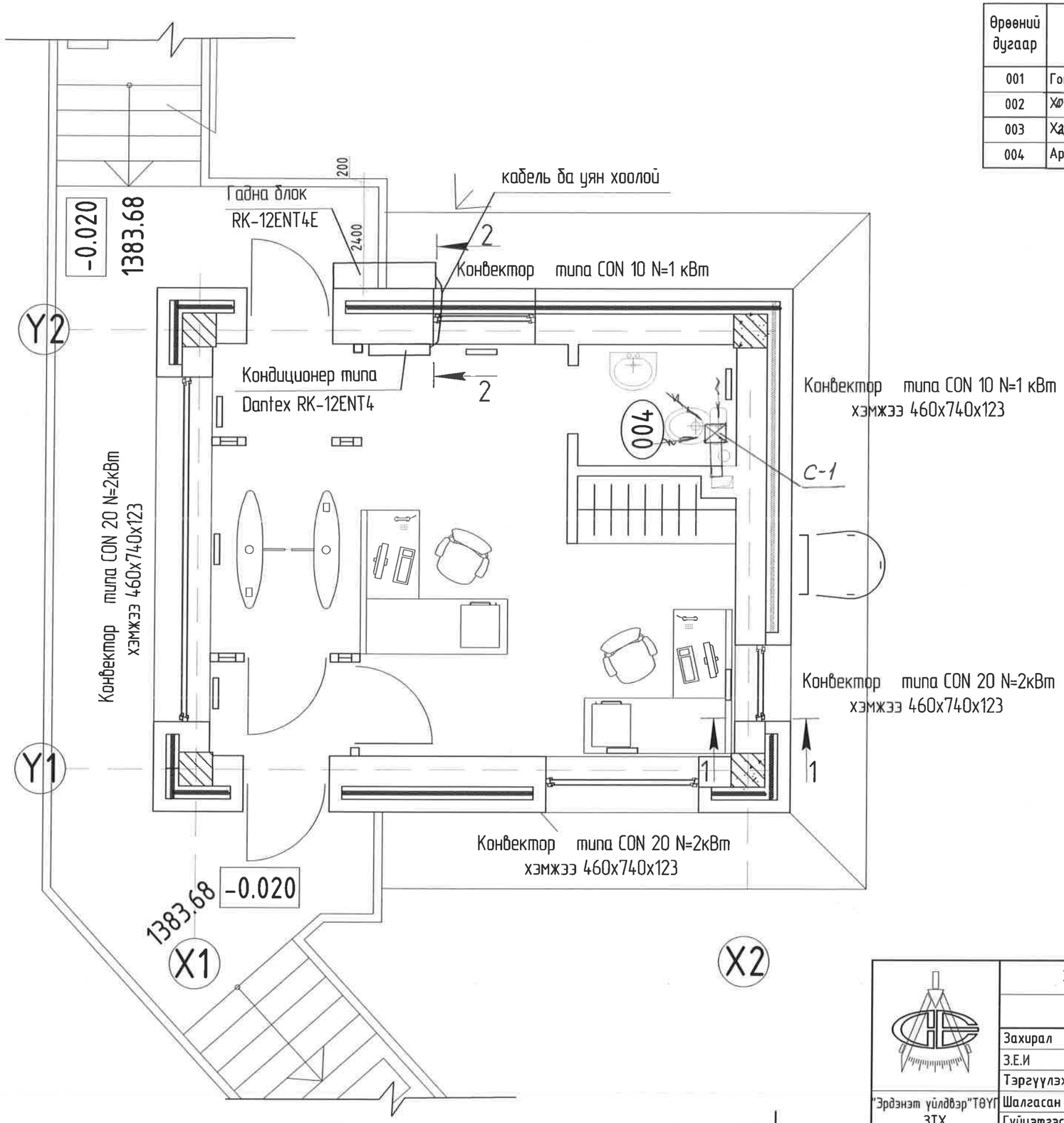

1-Р ДАВХРЫН ӨРӨӨ ТАСАЛГААНЫ ТОДОРХОЙЛОЛТ

Өрөөний дугаар	Өрөөний нэр	Талбай м²	Шал
001	Гонх	1.8x2	Хиймэл чулуу
002	Хонгил	4.3	Хиймэл чулуу
003	Харуулын өрөө	18.4	Керамик
004	Ариун цэврийн өрөө	2.6	Керамик

"Эрдэнэт үйлдвэр"ТӨҮГ ЗТХ	Эрдэнэт үйлдвэр ТӨҮГ,Чанар хяналтын хэлтэс.Шалгаан нэвтрүүлэх пост №5				
	Байгуулалт 0,000				Ye шат: А3
	Захирал	Д.Тамир	ЕГ Шифр: 28.58.012	Масштаб:	Огноо: 2024.09
	З.Е.И	Т.Намсрайсүрэн			
	Тэргүүлэх инж.	Л.Мөнхцэцэг	ТГ Шифр:	Зургийн дугаар: ХАС-2	Хуудас: 3
	Шалгасан				
	Гүйцэтгэсэн	Л.Мөнхцэцэг			

А.3

Огтлол 2-2

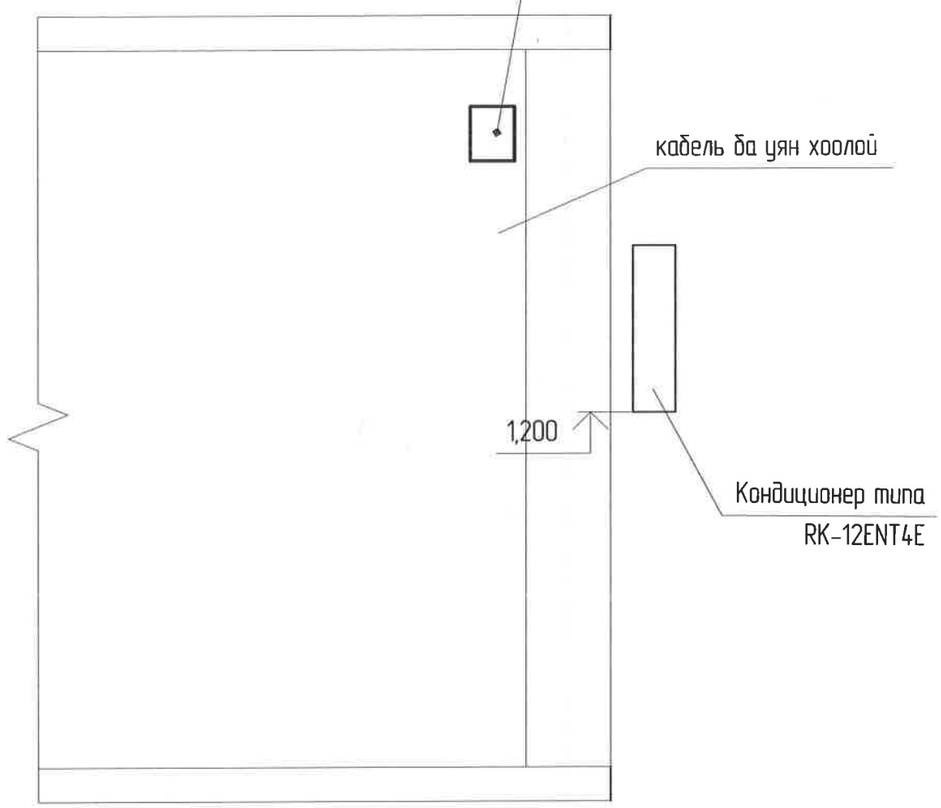

С-1

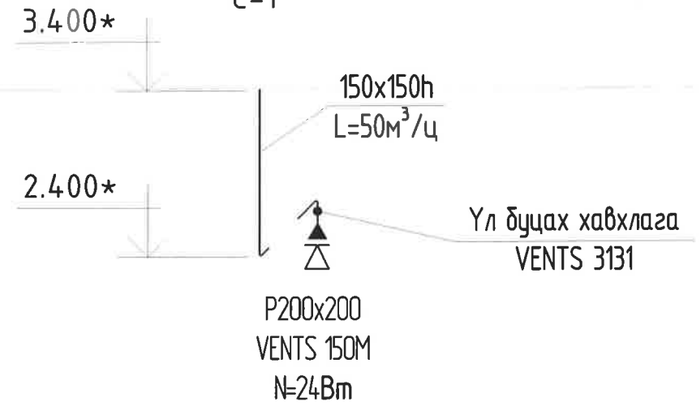

Огтлол 1-1

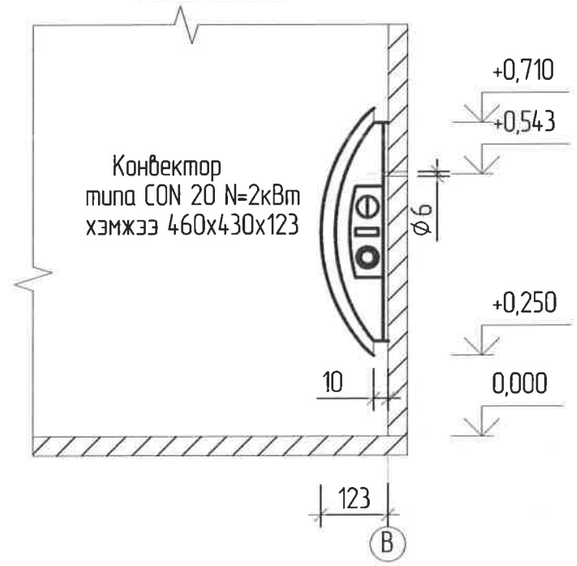

Кондиционерыг бэхлэх

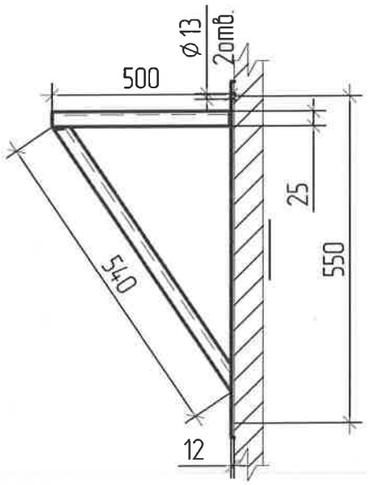

Гадна дотор блокуудын холболт

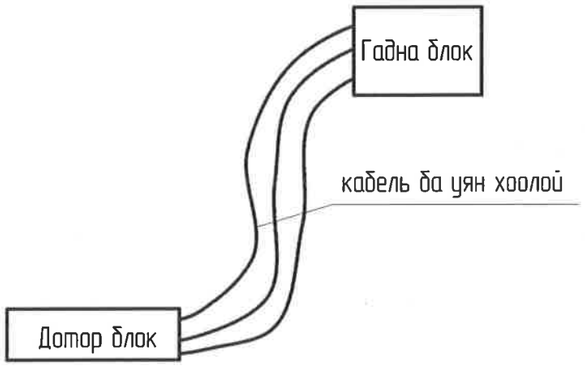

"Эрдэнэт үйлдвэр"ТӨҮГ ЗТХ	Эрдэнэт үйлдвэр ТӨҮГ,Чанар хяналтын хэлтэс.Шалгаан нэвтрүүлэх пост №5				
	Огтлол 1-1, 2-2 кондиционерийн бэхэлгээ				Ye шат: А3
	Захирал	Д.Тамир	ЕГ Шифр: 28.58.012	Масштаб:	Огноо: 2024.09.
	З.Е.И	Т.Намсрайсүрэн			
	Тэргүүлэх инж.	Л.Мөнхцэцэг	ТГ Шифр:	Зургийн дугаар: ХАС-3	Хуудас: 3
	Шалгасан				
	Гүйцэтгэсэн	Л.Мөнхцэцэг			

А.3