"ЭРДЭНЭТ ҮЙЛДВЭР" ТӨҮГ
ЗУРАГ ТӨСЛИЙН ХҮРЭЭЛЭН

ЕГ шифр: 28.58.012
ТГ шифр:

"ЭРДЭНЭТ ҮЙЛДВЭР" ТӨҮГ. ЧАНАРЫН ХЯНАЛТЫН ХЭЛТЭС. ШАЛГАН НЭВТРҮҮЛЭХ ПОСТ №5.

(Ажлын зураг)

БАРИЛГА БҮТЭЭЦ - ББ

БОЛОВСРУУЛСАН:

Захирал /Д.Тамир/

Инженер /Ц.Хатанбаатар/

Орхон аймаг
2024 он

A.3

АЖЛЫН ЗУРГИЙН ҮНДСЭН БҮРДЛИЙН ЖАГСААЛТ

Д.д	Зургийн нэр	Зургийн марк	Тайлбар
1	Ерөнхий төлөвлөгөө	ЕТ	
2	Барилга архитектур	БА	
3	Барилга бүтээц	ББ	
4	Барилга бүтээц-1	ББ1	
5	Халаалт агаар сэлгэлт	ХАС	
6	Цэвэр бохир ус	ЦБУ	
7	Дотор гэрэлтүүлэг, Хүчит төхөөрөмж	ДГ, ХТ	
8	Холбоо дохиолол	ХД	

''ББ'' МАРКИЙН АЖЛЫН ЗУРГИЙН ЖАГСААЛТ

Д.д	Зургийн нэр	Тайлбар
1	Зургийн жагсаалт, тайлбар бичиг	ББ-1
2	Суурийн байгуулалт	ББ-2
3	Баганын суурь: БС-1	ББ-3
4	Суурийн дамнуруу СДн-1; СДн-2	ББ-4
5	Төмөр бетон рамны байгуулалт	ББ-5
6	"Х1; Х2" тэнхлэгийн дагуух рам Рм-2; Рм-3	ББ-6
7	0.00; 3.45 түвшний багана, дамнурууны байгуулалт	ББ-7
8	Багана: Б-1-ийн хэв	ББ-8
9	Багана: Б-1-ийн арматурчлал	ББ-9
10	Дамнуруу: Дн-1	ББ-10
11	Дамнуруу: Дн-2, Туслах дамнуруу ТДн-1	ББ-11
12	Дамнуруу: Дн-3; Дн-4	ББ-12
13	0.00 түвшний хэвний байгуулалт	ББ-13
14	0.00 түвшний хучилтын арматурчлал	ББ-14
15	0.00 түвшний хучилтын төмөр бетон хашлага	ББ-15
16	3.45 түвшний хэвний байгуулалт	ББ-16
17	3.45 түвшний хучилтын арматурчлал	ББ-17
18	Төмөр бетон шатны байгуулалт	ББ-18
19	Шатны дамнуруу: Шдн-1	ББ-19
20	Шат: Ш-1	ББ-20
21	Шат: Ш-2	ББ-21
22	Шатны хашлага Х1-ийн байгуулалт	ББ-22
23	0.00 түвшний ханын тор, ялууны байгуулалт	ББ-23
24	Ханын торны хэсэглэл, материалын түүвэр	ББ-24
25	Босоо шат БШ-1-ийн байгуулалт	ББ-25
26	Босоо шат Бш-1	ББ-26
27	Босоо шатны хашлага БШХ-1	ББ-27

Тайлбар бичиг

ЕРӨНХИЙ ЗҮЙЛ:

Барилгын ажлын зургийг "Эрдэнэт үйлдвэр"ТӨҮГ-ны Ерөнхий инженерийн 2024 оны 07-р сарын 19-ны өдөр баталсан Т24.366 (2025-149-ХО) тоот зургийн даалгаврыг үндэслэн боловсруулав.

Уг барилгын зураг төслийг газар хөдлөлтийн 8-н баллд тооцов. Тус барилга нь тэнхлэгээрээ 5.20х6.50 метр хэмжээтэй зоорьгүй, 1-н давхар металл каркасан хийцтэй байна.

БУУРЬ:

Барилгын суурийн катлован нээсний дараа инженер-геологийн зохиогчийн хяналт заавал хийлгэж дүгнэлт гаргуулсны дараа суурийн ажлыг эхлүүлнэ. Барилгын суурийн ажлыг гүйцэтгэх явцад суурийн нүхэнд гадаргуугийн ус оруулахгүй байх арга хэмжээг авах хэрэгтэй. Буурь суурийн ажлыг үйцэтгэхдээ барилгын газар шороо да буурь суурийн ажил гүйцэтгэх БНбД 3.02.01-90-н заалтыг баримтлан ажиллах хэрэгтэй.

СУУРЬ:

Барилгын суурийн нүхийг механизмаар ухахдаа суурь суулгах төслийн түвшингээс дээш 20-30 см дутуу ухаж, түүнээс доош төслийн түвшин хүртэл гараар ухах хэрэгтэй. Барилгын суурийг цутгамал төмөр бетон баганан суурьтай төлөвлөв. Баганан суурийн бетоны марк 250 (В20), арматурын анги А400 ГОСТ 34028-2016 байхаар ажлын зураг тусгасан болно. Цутгамал төмөр бетон баганан суурийн доор 100 мм зузаан В10 ангийн бетон бэлтгэл хийнэ. Бетоны ажлыг гүйцэтгэхдээ "Цутгамал бетон, төмөр бетон бүтээц" /БНбД 52-02-05/ барилгын норм да дүрэм, "Цутгамал төмөр бетоны ажил гүйцэтгэх заавар" /БД 52-102.04/ барилгын дүрмийн заалтуудыг баримталбал зохино. Цутгамал төмөр бетон суурийг хэв хашмалд хийж цутгах да бетон бат бэхийнхээ 70%-ийг авахаас өмнө хэв хашмалыг суллахыг хориглоно. Өвлийн улиралд төмөр бетон суурийн ажил гүйцэтгэхийг хориглоно. Суурийн хөрстэй харьцах босоо гадаргууд хар тосон түрхлэг 2 удаа хийнэ.

ХАНА:

Уг барилгын 3.0м өндөртэй гадна ханын зузаан 480мм байна. Ханыг MNS 0831:2001-ийн шаардлагыг хангасан М100 маркийн 380мм -ийн зузаан тоосго, Евро блок өрж гадна талаас нь 100мм зузаан хөөсөн полистрол хавтангаар дулаална. Дулаалгын хөөсөн полистрол хавтангын марк 25 да стандратын MNS 4629:2007 -ын шаардлагыг хангасан байх ёстой. Ханын өргийн зуурмагын марк М50. Өргийн зэрэг -II, нормаль барьцалдагч нь 1.8>R>1.2 байна. Өргийн ажилд хэвтээ босоо чиглүүлэгч утсыг тогтмол шалгаж, шалгах хэрэгслийн хяналтын дор чанартай гүйцэтгэвэл зохино. Өргийн ажлыг өвлийн улиралд гүйцэтгэвэл зуурмагын маркийг шат ахиулан хийх шаардлагатай. Өрөгт бүтээцийн ажлыг Өрөгт бүтээц БНбД 51-02-05-ын шаардлагын дагуу гүйцэтгэнэ.

ДОВЖОО, ПАНДУС:

Довжоо болон пандусыг цутгамал төмөр бетон байх да цутгамал бүтээцийг цутгахдаа ''Цутгамал бетон, төмөр бетон бүтээц'' /БНбД 52-02-05/ барилгын норм да дүрэм, ''Цутгамал төмөр бетон ажил гүйцэтгэх заавар'' /БНбД 52-102.04/ барилгын дүрмийн заалтуудыг баримтлах шаардлагатай. Цутгамал бүтээцийн бетон анги В15(F75; W6) арматурын анги А400 ГОСТ 34028-2016* байна. Довжооны доорх хөрсийг овойлт үүсгэдэггүй хөрсөөр 20 см тутамд хөрсний эзэлхүүн жинг 1.86 гр/см3-ээс багагүй болтол нягтруулж чигжинэ.

ХАЯАВЧ:

Барилгын эргэн тойронд 100 см өргөнтэй бетон хаяавчыг барилгаас гадагш /i=0.02/ налуутай хийнэ. Барилгын гадна довжооноос бусад бүх хэсэгт периметрийн дагуу 10-15см зузаан 1,0 м-ийн өргөн бетон хаяавчийг сайтар нягтруулсан хөрсөн дээр В15 (F75; W6) маркийн бетоноор цутгаж өнгөлнө. Орчны тохижилтын ажлыг зургийн дагуу БНбД 3.01.06-90-ийг баримтлан гүйцэтгэх хэрэгтэй.

Анхаар!!!

1. Цутгамал төмөр бетон хийцүүдэд зураг төсөлд тооцсон арматураас өөр төрлийн арматур ашиглах тохиолдолд тухайн арматурын багц бүхнээс 45 см урттай дээж авч эрх бүхий мэргэжлийн байгууллагаар шалгуулж ажлын зураг тусгасан арматуртай тохирч байгаа бол зохиогчийн зөвшөөрлийн дагуу хэрэглэж болно.
2. Цутгамал төмөр бетон хийцүүдийн арматурчлалыг зургийн дагуу хийх да бетон цутгалт хийхээс өмнө зураг зохиогчид хянуулж ажлын үе шатны журналд тэмдэглүүлэх ёстой.

"Эрдэнэт үйлдвэр" ТӨҮГ. Чанар хяналтын хэлтэс. Шалгах нэгтгүүлэх пост №5					
Зургийн жагсаалт, Тайлбар бичиг					Үе шат: А.З
Захирал		Д.Тамир	ЕГ Шифр: 28.58.012	Масштаб: М1:100	Огноо: 2024.10
З.Е.Инженер		Т.Намсрайсүрэн			
Тэргүүлэх инж.		А.Хатантуул	ТГ Шифр:	Зургийн дугаар: ББ-1	Хуудас: 27
"Эрдэнэт үйлдвэр"ТӨҮГ ЗТХ	Шалгасан	Ж.Хурц			
	Гүйцэтгэсэн	Ц.Хатанбаатар			

А.3

СУУРИЙН БАЙГУУЛАЛТ

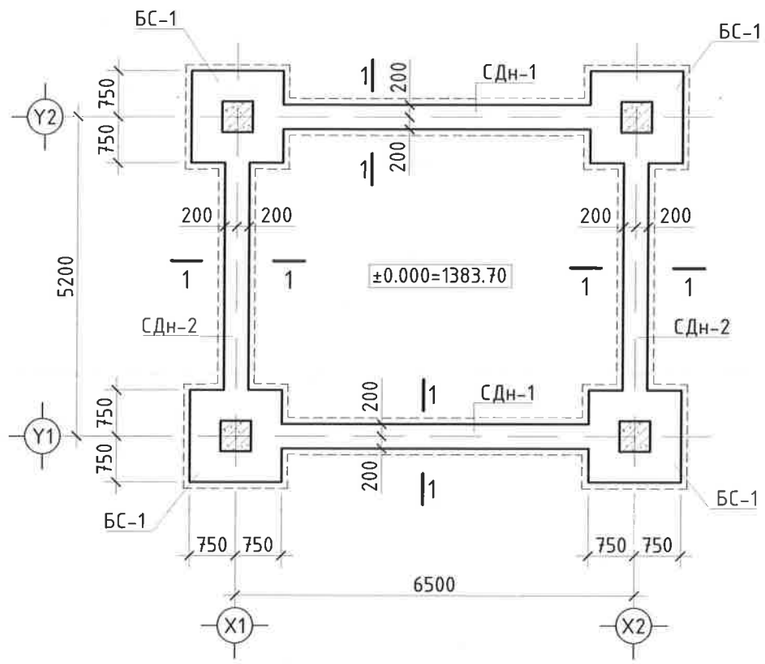

ОГТЛОЛ 1 - 1

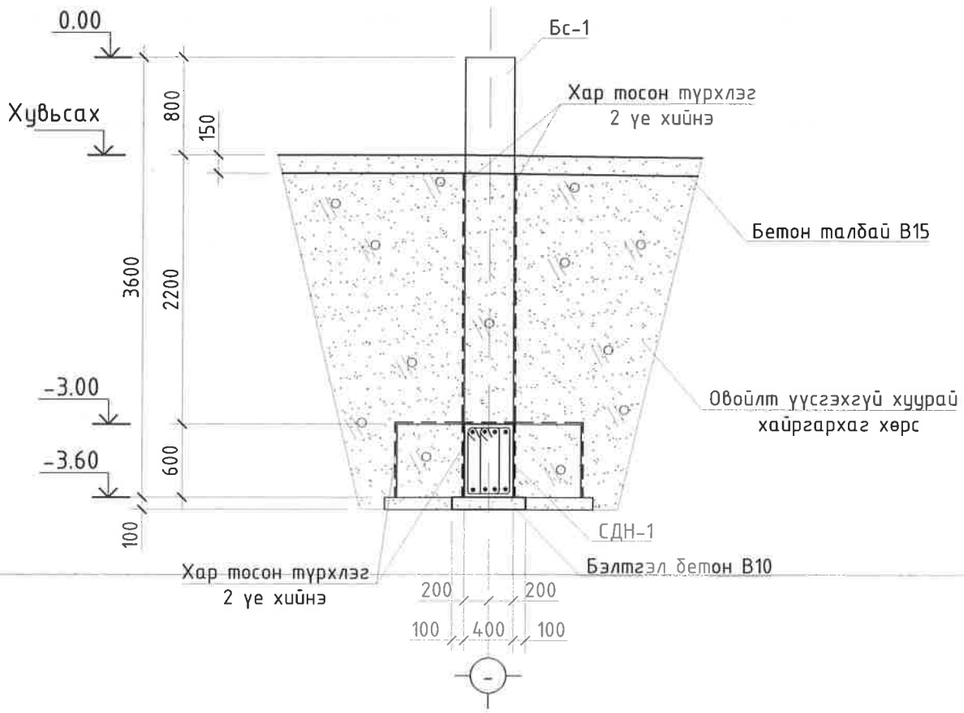

ЦУТГАМАЛ ЭЛЕМЕНТИЙН НЭГДСЭН ТҮҮВЭР

Д/д	Тэмдэглэгээ	Элементийн нэр	Тоо, ш	Бетон эзэлхүүн /м³/		Гангийн жин /кг/	
				Нэгж	Нийт	Нэгж	Нийт
Бс-1	28.58.012 ББ-3	Баганын суурь Бс-1	4	1.35	5.40	172.70	690.80
СДн-1	28.58.012 ББ-4	Суурийн дамнуруу СДн-1	2	1.20	2.40	116.10	232.20
СДн-2	28.58.012 ББ-4	Суурийн дамнуруу СДн-2	2	0.88	1.76	93.37	186.74
Нийт арматур кг							1109.7
Нийт бетон м³					9.6		
Бетон талбай В15/F75;W6/					9.0		

1. Ерөнхий өгөгдлийг ББ-1 хуудаснаас үз.
2. ББ-3, ББ-4 хуудастай хамтад нь үзнэ.
3. Газар хөдлөлийн балл -8.
4. Суурийн төмөр бетоны ажил гүйцэтгэхдээ БНбД 52-02-05, БНбД 52-03-05, БНбД 3.03.02.-90 - ийн заалтуудыг бариимтлана.
5. Төмөр бетон суурийн В20 ангийн бетон болон ГОСТ 34028-2016 стандартын А400; А240 маркийн арматур хэрэглэнэ.
6. Суурийн хажуугаар эргүүлж чигжих шороог овойлт үүсгүүлдэггүй хайргархаг элсэнцэр хөрсөөр чигжих ба 20-30 см тутамд үечлэн нягтруулалт хийнэ.
7. Суурийн улан доор сууринаас тал бүрд 100мм өргөн 100мм зузаантай бэлтгэл бетон В10 хийнэ
8. Суурийн хөрстэй харьцах хэвтээ босоо гадаргууд хар тосон түрхлэг 2 удаа хийнэ.

Зөвшөөрөлцсөн		
28.58.012 БА		Г.Нямдаваа
28.58.012 ЦБУ		Л.Мөнхцэцэг
28.58.012 ХАС		Л.Мөнхцэцэг
28.58.012 ХТ, ДГ		Б.Ганшишгэд
28.58.012 ХД		Л.Гаваацадмид

"Эрдэнэт үйлдвэр" ТӨҮГ. Чанар хяналтын хэлтэс.
Шалган нэвтрүүлэх пост №5

Суурийн байгуулалт

Захирал		Д.Тамир	ЕГ Шифр: 28.58.012	Масштаб: М1:100	Огноо: 2024.10
З.Е.Инженер		Т.Намсрайсүрэн			
Тэргүүлэх инж.		А.Хатантуул	ТГ Шифр:	Зургийн дугаар: ББ-2	Хуудас: 27
Шалгасан		Ж.Хурц			
Гүйцэтгэсэн		Ц.Хатанбаатар			

"Эрдэнэт үйлдвэр"ТӨҮГ ЗТХ

Үе шат: А.3

А.3

БАГАНЫН СУУРЬ БС-1

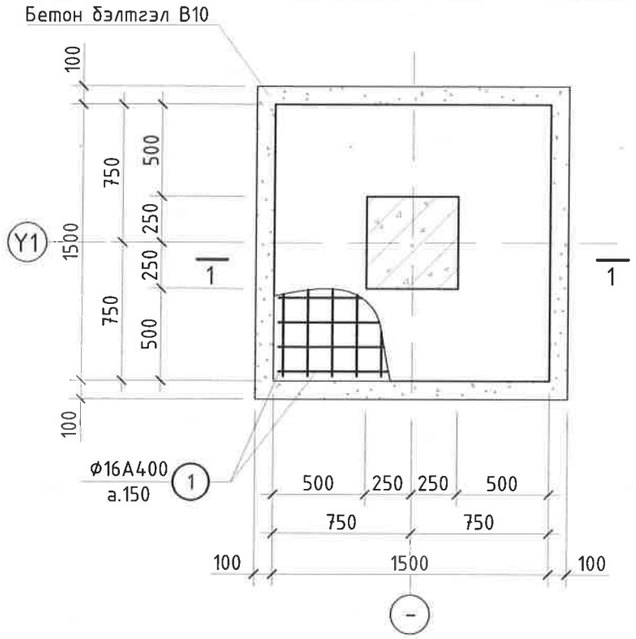

ОГТЛОЛ А - А

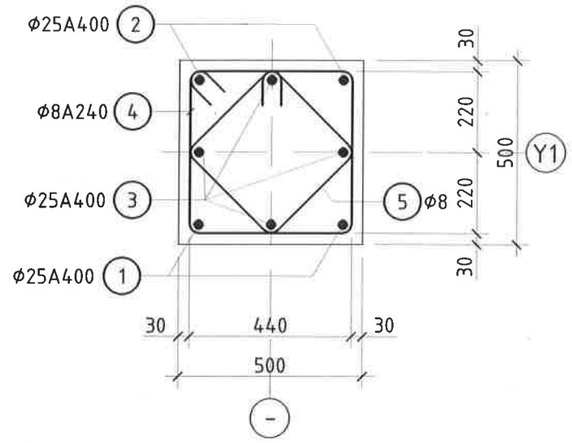

ОГТЛОЛ 1 - 1

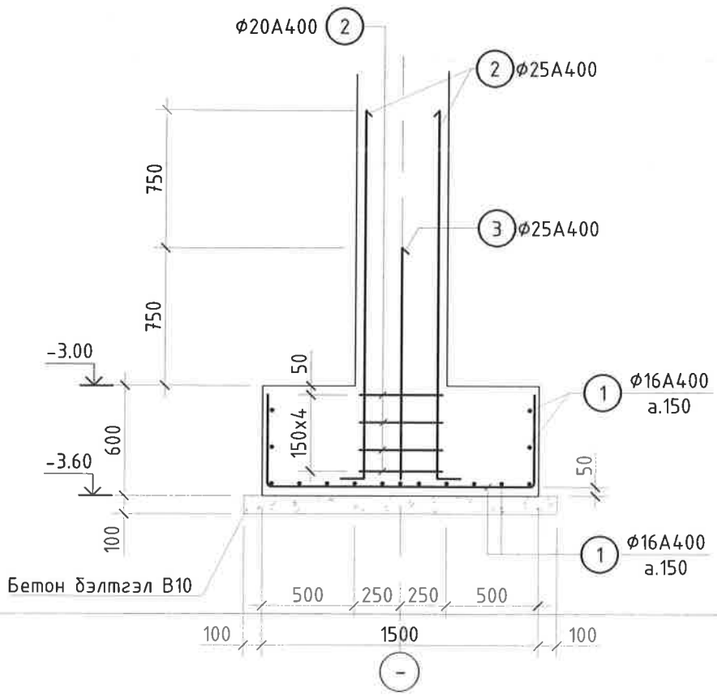

ЦУТГАМАЛ ТӨМӨР БЕТОН ХИЙЦИЙН МАТЕРИАЛЫН ТУУВЭР

Д/д	Тэмдэглэгээ	Нэр		Тоо ширхэг	Жин /кг/ Нэгж	Жин /кг/ Нийт
	Баганын суурь БС-1			1	172.70	172.70
1	ГОСТ 34028-2016	Ф16 А400	L= 2300	30	3.63	108.88
2	ГОСТ 34028-2016	Ф25 А400	L= 2250	4	8.68	34.71
3	ГОСТ 34028-2016	Ф25 А400	L= 1500	4	5.79	23.14
4	ГОСТ 34028-2016	Ф8 А240	L= 2300	4	0.92	3.67
5	ГОСТ 34028-2016	Ф8 А240	L= 1440	4	0.57	2.30
		Бетон В20	$V=1.35м^3$			
		Бэлтгэл бетон В10	$V=0.30м^3$			

ХЭСГИЙН ТОДОРХОЙЛОЛТ

Д/д	Загвар	Д/д	Загвар	Д/д	Загвар
1	450, 450, 1400, L=2300	2	R120, 2000, 1880, 250, 130, 188, L=2250	3	R120, 1250, 1130, 250, 130, 188, L=1500
4	520, 520, 440, 440, L=1920	5	400, 320, 400, 320, L=1440		

Тайлбар

1. Энэхүү хуудсыг ББ-1-д хамт үз.
2. Ажлын арматур А400, хомут А240, Бетон анги В20.
3. Ажлын арматурын хамгаалах үеийн зузаан 30мм байна.
4. Цутгамал суурийг БНбД 52.02.05, БД 52-102.04 -ийн дагуу гүйцэтгэнэ.

"Эрдэнэт үйлдвэр"ТӨҮГ ЗТХ	"Эрдэнэт үйлдвэр" ТӨҮГ. Чанар хяналтын хэлтэс. Шалган нэвтрүүлэх пост №5				
	Баганын суурь: БС-1				Ye шат: А.3
	Захирал	Д.Тамир	ЕГ Шифр: 28.58.012	Масштаб: М1:100	Огноо: 2024.10
	З.Е.Инженер	Т.Намсрайсүрэн			
	Тэргүүлэх инж	А.Хатантуул	ТГ Шифр:	Зургийн дугаар: ББ-3	Хуудас: 27
	Шалгасан	Ж.Хурц			
	Гүйцэтгэсэн	Ц.Хатанбаатар			

А.3

СУУРИЙН ДАМНУРУУ СДН-1

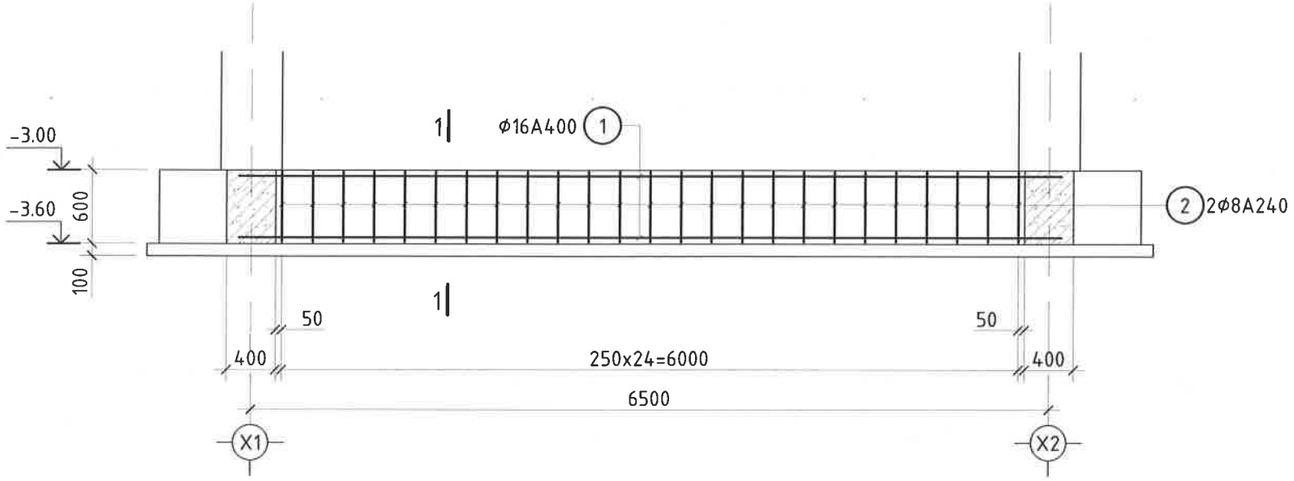

ОГТЛОЛ 1 - 1

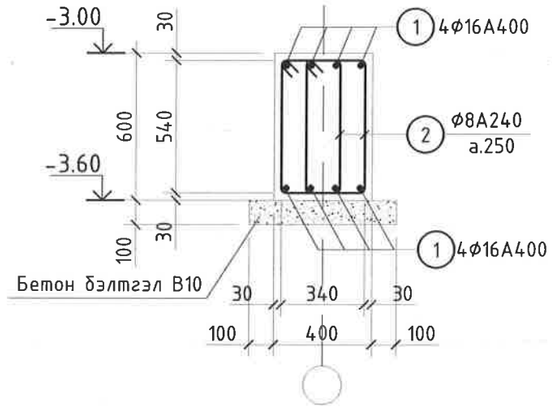

СУУРИЙН ДАМНУРУУ СДН-2

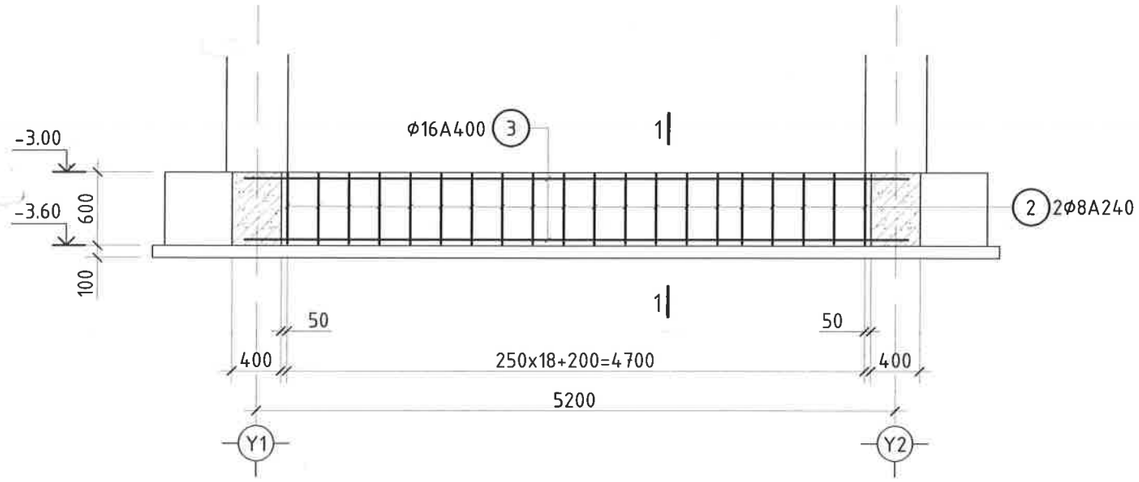

ЦУТГАМАЛ ТӨМӨР БЕТОН ХИЙЦИЙН МАТЕРИАЛЫН ТҮҮВЭР

Д/д	Тэмдэглэгээ	Нэр	Тоо шир	Жин /кг/ Нэгж	Нийт
		Суурийн дамнуруу СДн-1	1	116.09	116.09
1	ГОСТ 34028-2016	Ф16 А400 L= 6700	8	10.57	84.58
2	ГОСТ 34028-2016	Ф8 А240 L= 1580	50	0.63	31.51
		Бетон В20 V=1.20м^3			
		Бэлтгэл бетон В10 V=0.30м^3			
		Суурийн дамнуруу СДн-2	1	93.37	93.37
3	ГОСТ 34028-2016	Ф16 А400 L= 5400	8	8.52	68.17
2	ГОСТ 34028-2016	Ф8 А240 L= 1580	40	0.63	25.20
		Бетон В20 V=0.88м^3			
		Бэлтгэл бетон В10 V=0.22м^3			

Д/д	Загвар
2	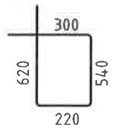

Тайлбар
1. Энэхүү хуудсыг ББ-1-д хамт үз.
2. Ажлын арматур А400, хомут А240, Бетон анги В20.
3. Ажлын арматурын хамгаалах үеийн зузаан 30мм байна.
4. Цутгамал суурийг БНбД 52.02.05, БД 52-102.04 -ийн дагуу гүйцэтгэнэ.

"Эрдэнэт үйлдвэр" ТӨҮГ. Чанар хяналтын хэлтэс.
Шалгаан нэвтрүүлэх пост №5

Суурийн дамнуруу СДн-1; СДн-2

Захирал	Д.Тамир	ЕГ Шифр: 28.58.012	Масштаб: М1:100	Огноо: 2024.10	Уе шат: А.3
З.Е.Инженер	Т.Намсрайсүрэн				
Тэргүүлэх инж.	А.Хатантуул	ТГ Шифр:	Зургийн дугаар: ББ-4	Хуудас: 27	
Шалгасан	Ж.Хурц				
Гүйцэтгэсэн	Ц.Хатанбаатар				

"Эрдэнэт үйлдвэр"ТӨҮГ ЗТХ

А.3

0.00 ТҮВШНИЙ ТӨМӨР БЕТОН РАМНЫ БАЙГУУЛАЛТ

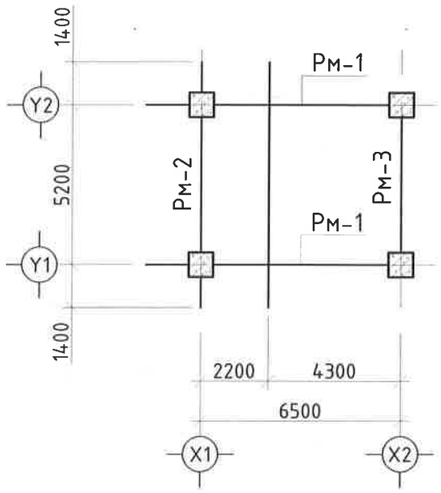

3.45 ТҮВШНИЙ ТӨМӨР БЕТОН РАМНЫ БАЙГУУЛАЛТ

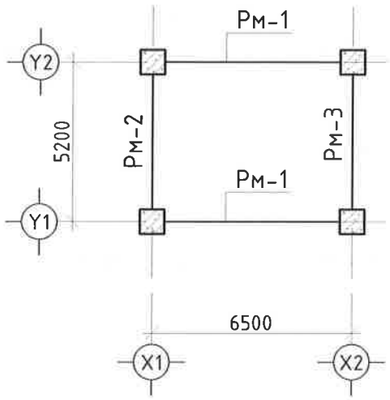

ЦУТГАМАЛ ЭЛЕМЕНТИЙН НЭГДСЭН ТҮҮВЭР

Д/д	Тэмдэглэгээ	Элементийн нэр	Тоо,ш
1	Рм-1	Төмөр бетон рам Рм-1	2
2	Рм-2	Төмөр бетон рам Рм-2	1
3	Рм-3	Төмөр бетон рам Рм-3	1

"Y1; Y2" ТЭНХЛЭГИЙН ДАГУУХ РАМ Рм-1

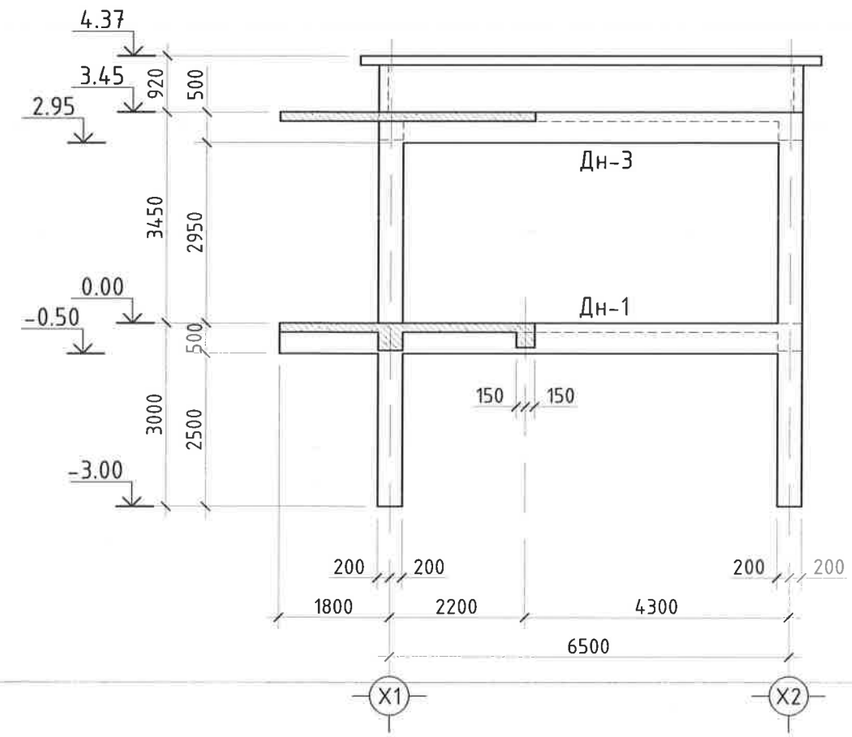

Тайлбар:

1. Энэхүү хуудсыг холбогдох хуудастай хамт үз.
2. Цутгамал төмөр бетон рамны арматурчлалт, бетон цутгах, арчлах, хэв хашмал хийх ажлыг төмөр бетон бүтээцийн ажлыг гүйцэтгэх ба хүлээн авах норм дүрмийг баримтлан хийх шаардлагатай.
3. Рамны бетоныг сайтар нягтруулж өгөх ба бетон цутгах үедээ стандартад заагдсны дагуу бетон зуурмагаас сорьц авч бетоны ангийг лабораторт тодорхойлуулж акт үйлдэж ажиллавал зохино.
4. Баганын хэвийг хийхдээ багананаас гарах сахал арматурыг хэвний зураг болон баганын огтлолын зурагтай хамт үз.

Зөвшөөрөлцсөн		
28.58.012 БА		Г.Нямдаваа
28.58.012 ЦБУ		Л.Мөнхцэцэг
28.58.012 ХАС		Л.Мөнхцэцэг
28.58.012 ХТ, ДГ		Б.Ганшишгэд
28.58.012 ХД		Л.Гаваацадмид

"Эрдэнэт үйлдвэр"ТӨҮГ ЗТХ

"Эрдэнэт үйлдвэр" ТӨҮГ. Чанар хяналтын хэлтэс.
Шалгаан нэвтрүүлэх пост №5

Төмөр бетон рамны байгуулалт

Үе шат: А.3

Захирал	Д.Тамир	ЕГ Шифр: 28.58.012	Масштаб: М1:100	Огноо: 2024.10
З.Е.Инженер	Т.Намсрайсүрэн			
Тэргүүлэх инж.	А.Хатантуул	ТГ Шифр:	Зургийн дугаар: ББ-5	Хуудас: 27
Шалгасан	Ж.Хурц			
Гүйцэтгэсэн	Ц.Хатанбаатар			

А.3

"X1" ТЭНХЛЭГИЙН ДАГУУХ РАМ Рм-2

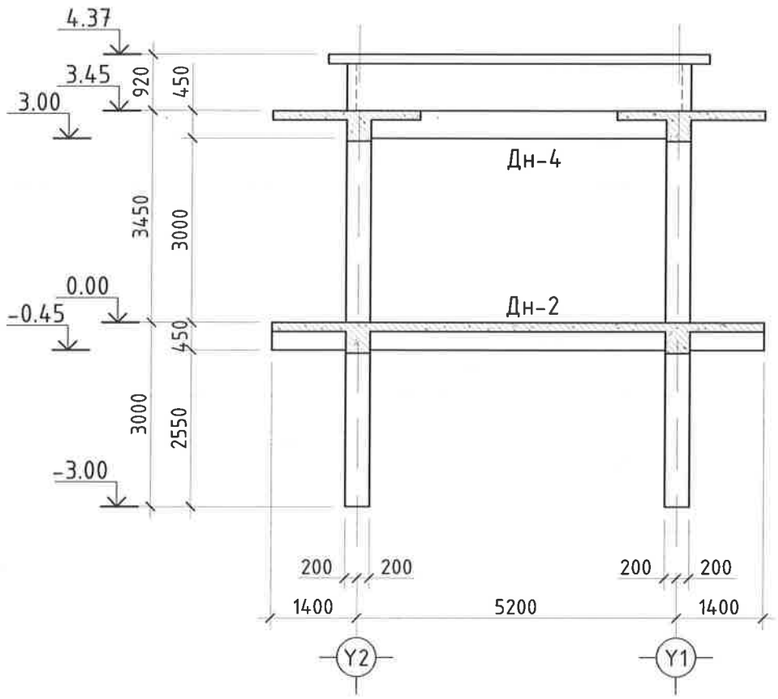

БАГАНЫН ОГТЛОЛ

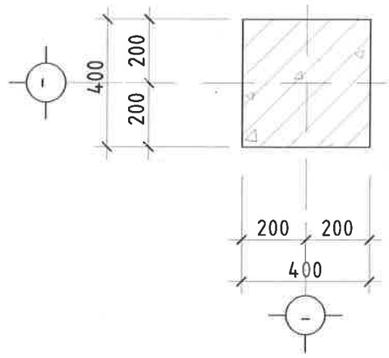

ЗАХЫН ДАМНУРУУ

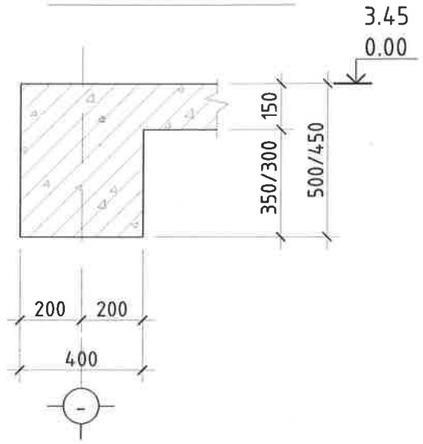

ГАДНА БУЛАНГИЙН 360ММ БЛОКОН ХАНА БАГАНАНД БЭХЛЭХ БАЙДАЛ

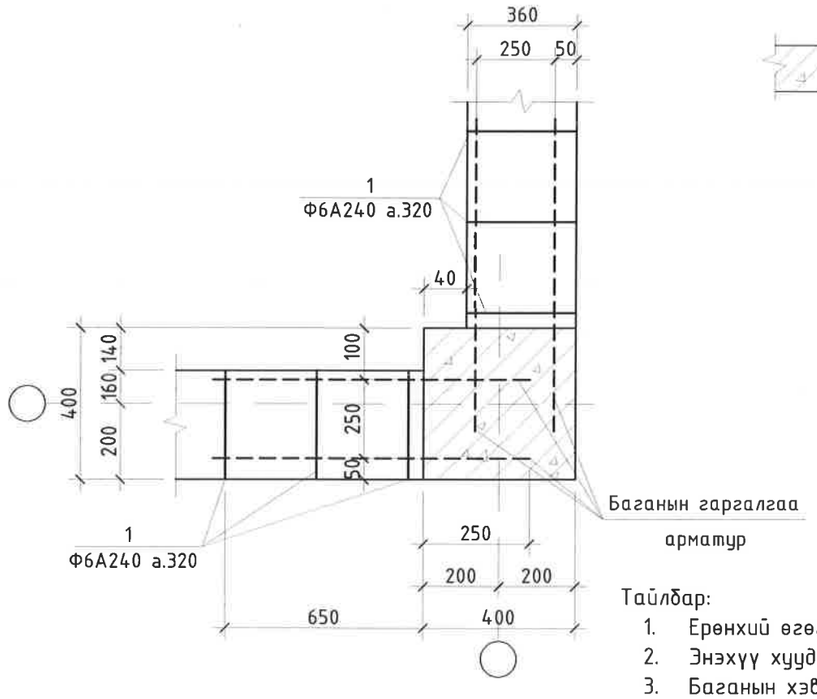

ТУСЛАХ ДАМНУРУУ

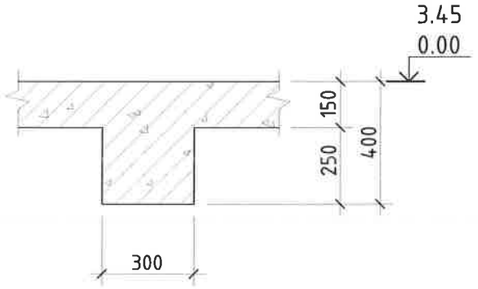

"X2" ТЭНХЛЭГИЙН ДАГУУХ РАМ Рм-3

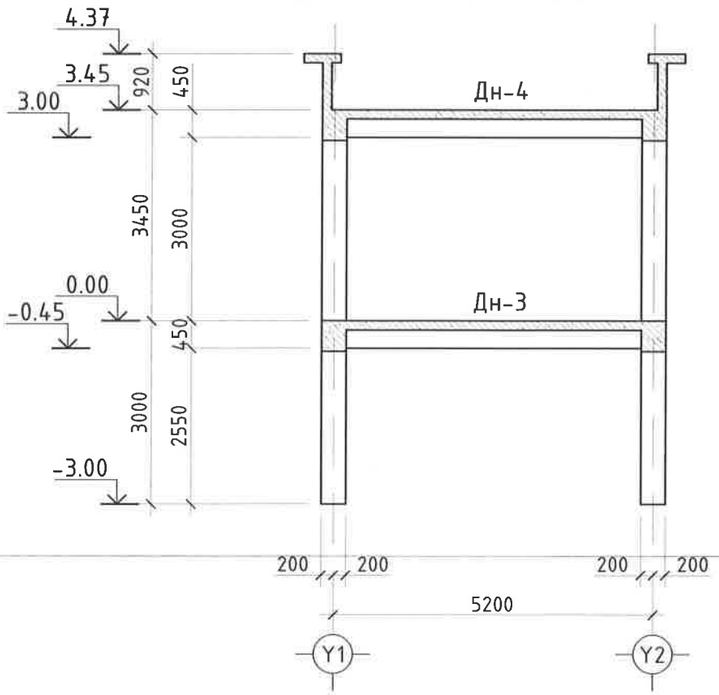

Тайлбар:

1. Ерөнхий өгөгдлийг ББ-1 хуудаснаас үз.
2. Энэхүү хуудсыг холбогдох хуудастай хамт үз.
3. Баганын хэвийг хийхдээ баганаанаас гарах сахал арматурыг хэвний зураг болон баганын огтлолын зурагтай хамт үз.

"Эрдэнэт үйлдвэр"ТӨҮГ ЗТХ	"Эрдэнэт үйлдвэр" ТӨҮГ. Чанар хяналтын хэлтэс. Шалгах нэвтрүүлэх пост №5				Ye шат: А.3
	"X1, X2" тэнхлэгийн дагуух рам Рм-2; Рм-3				
	Захирал	Д.Тамир	ЕГ Шифр: 28.58.012	Масштаб: М1:100	Огноо: 2024.10
	З.Е.Инженер	Т.Намсрайсүрэн			
	Тэргүүлэх инж	А.Хатантуул	ТГ Шифр:	Зургийн дугаар: ББ-6	Хуудас: 27
	Шалгасан	Ж.Хурц			
	Гүйцэтгэсэн	Ц.Хатанбаатар			

А.3

0.00 ТҮВШНИЙ БАГАНА, ДАМНУРУУНЫ БАЙГУУЛАЛТ

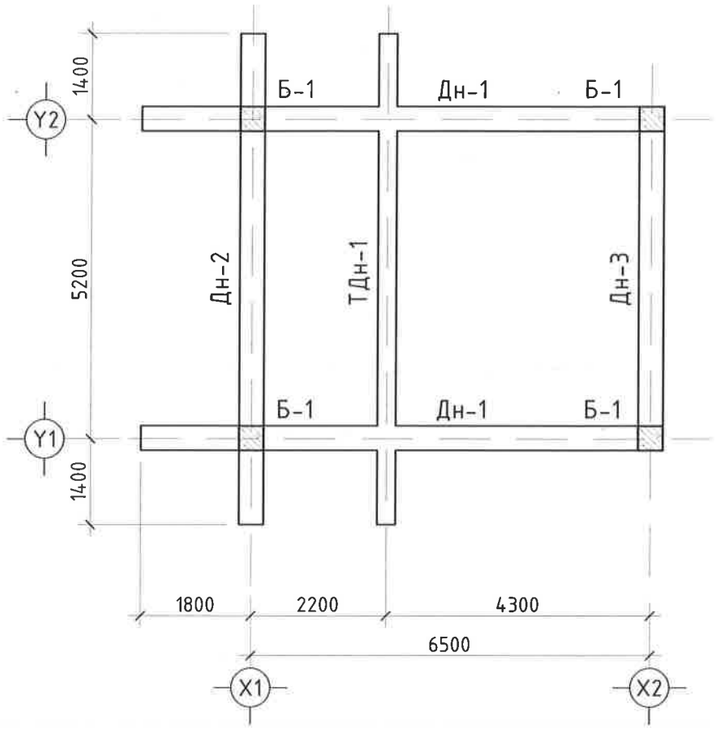

ЦУТГАМАЛ ЭЛЕМЕНТИЙН НЭГДСЭН ТҮҮВЭР

Д/д	Тэмдэглэгээ	Элементийн нэр	Тоо, ш	Бетон эзэлхүүн /м³/		Гангийн жин/кг/	
				Нэгж	Нийт	Нэгж	Нийт
Б-1	28.58.012 ББ-8	Багана Б-1	4	1.06	4.24	207.12	828.48
Дн-1	28.58.012 ББ-9	Дамнуруу Дн-1	2	1.54	3.08	333.51	667.02
Дн-2	28.58.012 ББ-11	Дамнуруу Дн-2	2	1.81	3.62	260.23	520.46
Дн-3	28.58.012 ББ-12	Дамнуруу Дн-3	2	1.22	2.44	210.91	421.82
Дн-4	28.58.012 ББ-12	Дамнуруу Дн-4	2	0.86	1.72	167.23	334.46
ТДн-1	28.58.012 ББ-11	Туслах дамнуруу ТДн-1	14	0.90	12.60	161.95	2267.30
	Нийт арматур, кг						5039.5
	Нийт бетон, м³				27.7		

3.45 ТҮВШНИЙ БАГАНА, ДАМНУРУУНЫ БАЙГУУЛАЛТ

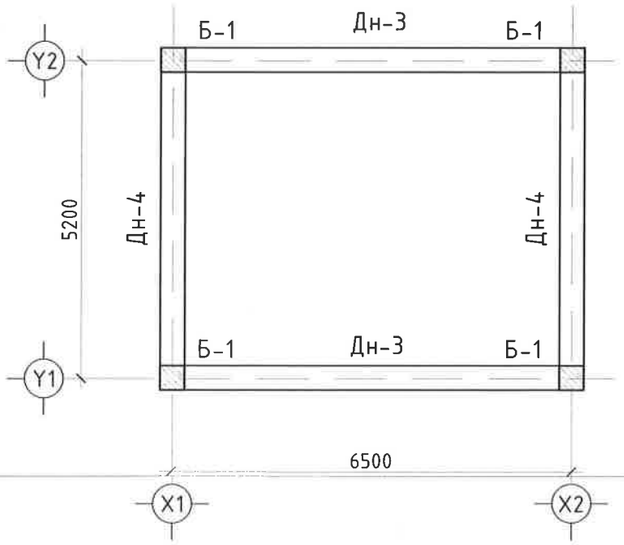

Тайлбар:

1. Энэхүү хуудсыг холбогдох хуудсуудтай хамт үзнэ.
2. Цутгамал төмөр бетон баганын арматурчлал, бетон цутгах, арчлах, хэв хашмал хийх ажлыг бетон бүтээцийн ажлыг гүйцэтгэх да хүлээн авах норм да дүрмийг баримтлан хийх шаардлагатай.
3. Баганы бетоныг сайтар нягтруулж өгөх да бетон цутгах үедээ стандартад заагдсны дагуу бетон зуурмагаас сорьц авч бетоны маркийг лабораторт тодорхойлуулж акт үйлдэж ажиллана.
4. Цутгамал рамын хэв хашмалд бэлтгэж цутгасны дараа бэхжилтийн бат бэх 70%-д хүрсэний дараа хэв хашмалыг авна.

"Эрдэнэт үйлдвэр" ТӨҮГ. Чанар хяналтын хэлтэс. Шалгаан нэвтрүүлэх пост №5					
0.00; 3.45 тувшний багана, дамнурууны байгуулалт					Ye шат: А.3
Захирал		Д.Тамир	ЕГ Шифр: 28.58.012	Масштаб: М1:100	Огноо: 2024.10
З.Е.Инженер		Т.Намсрайсүрэн			
Тэргүүлэх инж		А.Хатантуул	ТГ Шифр:	Зургийн дугаар: ББ-7	Хуудас: 27
"Эрдэнэт үйлдвэр"ТӨҮГ ЗТХ	Шалгасан	Ж.Хурц			
	Гүйцэтгэсэн	Ц.Хатанбаатар			

А.3

БАГАНА Б-1-ИЙН ХЭВ

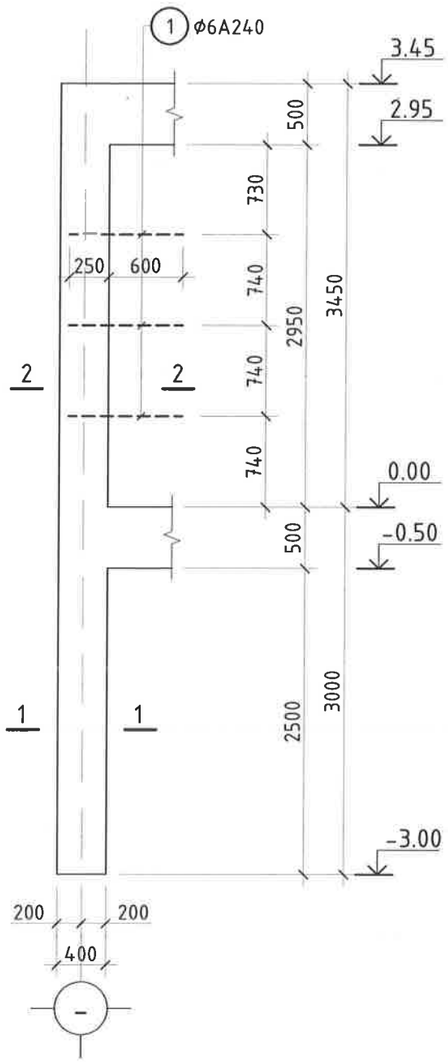

ОГТЛОЛ 1 - 1

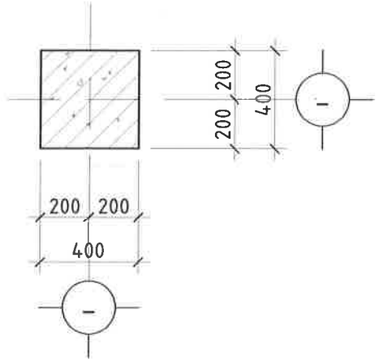

ОГТЛОЛ 2 - 2

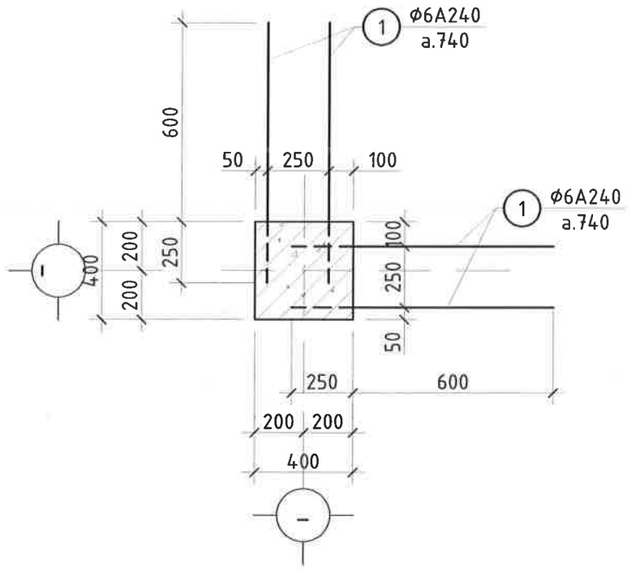

ЦУТГАМАЛ ТӨМӨР БЕТОН ХИЙЦИЙН МАТЕРИАЛЫН ТОДОРХОЙЛОЛТ

Д/д	Тэмдэглэгээ	Нэр	Тоо шир	Жин /кг/	
				Нэгж	Нийт
1	ГОСТ 34028-2016	Ф8 А240 L= 850	12	0.34	4.06
		Материал			
		Бетон В20 V=1.06м^3			

Тайлбар:

1. Энэхүү хуудсыг холбогдох хуудсуудтай хамт үзнэ.
2. Цутгамал төмөр бетон баганын арматурчлал, бетон цутгах, арчлах, хэв хашмал хийх ажлыг бетон бүтээцийн ажлыг гүйцэтгэх да хүлээн авах норм да дүрмийг баримтлан хийх шаардлагатай.
3. Баганы бетоныг сайтар нягтруулж өгөх да бетон цутгах үедээ стандартад заагдсны дагуу бетон зуурмагаас сорьц авч бетоны маркийг лабораторт тодорхойлуулж акт үйлдэж ажиллана.
4. Цутгамал рамын хэв хашмалд бэлтгэж цутгасны дараа бэхжилтийн бат бэх 70%-д хүрсэний дараа хэв хашмалыг авна.

"Эрдэнэт үйлдвэр" ТӨҮГ. Чанар хяналтын хэлтэс. Шалган нэвтрүүлэх пост №5					
Багана Б-1-ийн хэв					Ye шат: А.3
Захирал		Д.Тамир	ЕГ Шифр: 28.58.012	Масштаб: М1:100	Огноо: 2024.10
З.Е.Инженер		Т.Намсрайсүрэн			
Тэргүүлэх инж.		А.Хатантуул	ТГ Шифр:	Зургийн дугаар: ББ-8	Хуудас: 27
"Эрдэнэт үйлдвэр"ТӨҮГ ЗТХ	Шалгасан	Ж.Хурц			
	Гүйцэтгэсэн	Ц.Хатанбаатар			

БАГАНА Б-1-ИЙН АРМАТУРЧЛАЛ

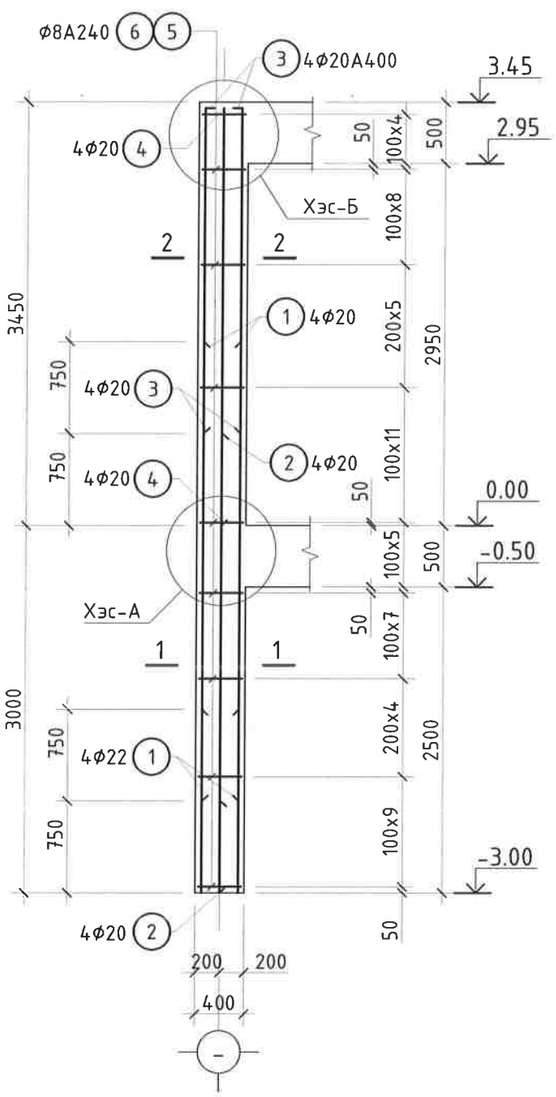

ОГТЛОЛ 1 - 1

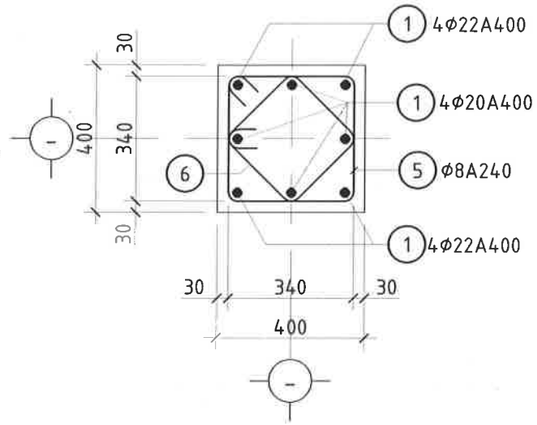

ОГТЛОЛ 2 - 2

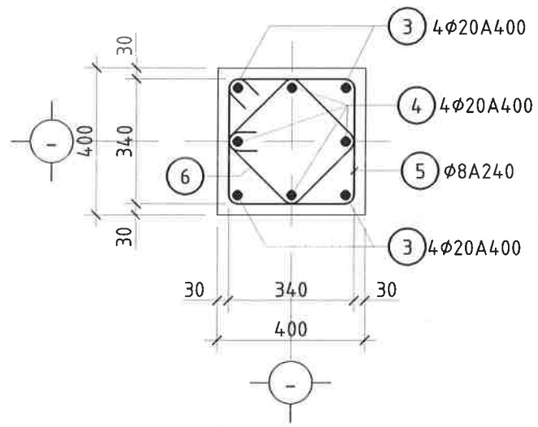

ОГТЛОЛ А - А

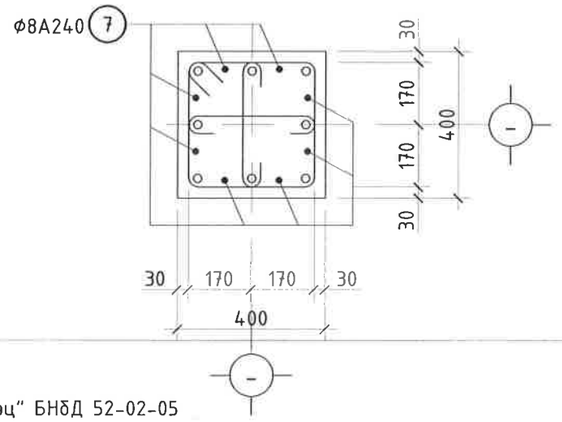

ХЭСЭГЛЭЛ - А

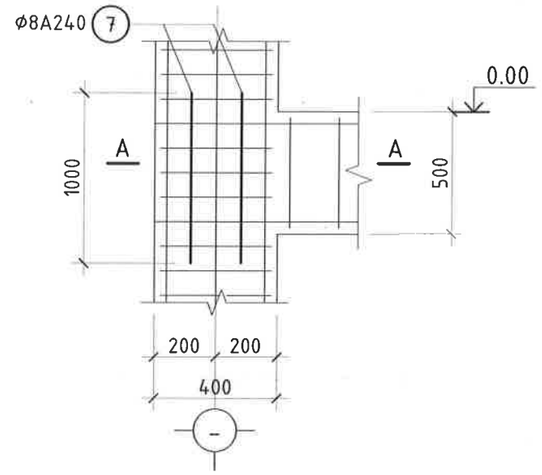

ХЭСЭГЛЭЛ - Б

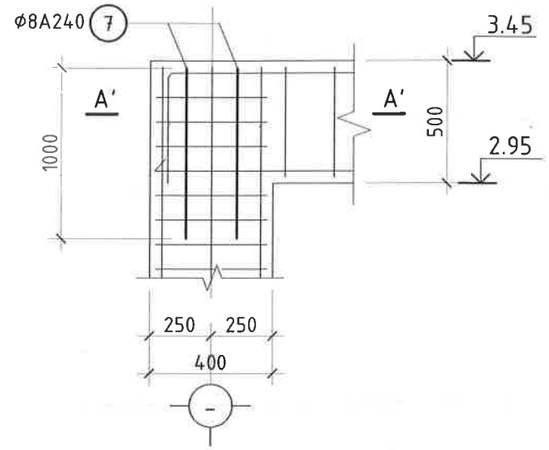

ХЭСГИЙН ТОДОРХОЙЛОЛТ

Д/д	Загвар	Д/д	Загвар	Д/д	Загвар	Д/д	Загвар
3	L=2800; 2650; R100; 150	4	L=3550; 3400; R100; 150	5	L=1520; 420; 420; 340; 340	6	L=1080; 310; 310; 230; 230

ЦУТГАМАЛ ТӨМӨР БЕТОН ХИЙЦИЙН МАТЕРИАЛЫН ТОДОРХОЙЛОЛТ

Д/д	Тэмдэглэгээ	Нэр		Тоо ширхэг	Жин /кг/ Нэгж	Жин /кг/ Нийт
	Багана Б-1-ийн арматур			1	207.12	207.12
1	ГОСТ 34028-2016	Φ22 A400	L= 3750	4	11.18	44.70
2	ГОСТ 34028-2016	Φ20 A400	L= 3750	4	9.29	37.17
3	ГОСТ 34028-2016	Φ20 A400	L= 2800	4	6.94	27.75
4	ГОСТ 34028-2016	Φ20 A400	L= 3550	4	8.80	35.19
5	ГОСТ 34028-2016	Φ8 A240	L= 1520	54	0.61	32.70
6	ГОСТ 34028-2016	Φ8 A240	L= 1080	54	0.43	23.23
7	ГОСТ 34028-2016	Φ8 A240	L= 1000	16	0.40	6.37

Тайлбар:

1. Энэ хуудсыг ББ-1; ББ-7 хуудастай хамт үзнэ.
2. Бетоны анги В20, арматурын гангийн анги А400, А240.
3. Цутгалтын ажлыг "Цутгамал бетон, Төмөр бетон бүтээц" БНбД 52-02-05 баримтлан гүйцэтгэвэл зохино.
4. Бетоны бэхжилт 70% хүрэхээс өмнө хэв хашмал задлахыг хориглоно.
5. Арматур хамгаалалтын үе 30мм байна.

"Эрдэнэт үйлдвэр" ТӨҮГ. Чанар хяналтын хэлтэс,
Шалгаан нэвтрүүлэх пост №5

Багана Б-1-ийн арматурчлал

Үе шат: А.З

Захирал		Д.Тамир	ЕГ Шифр: 28.58.012	Масштаб: М1:100	Огноо: 2024.10
З.Е.Инженер		Т.Намсрайсүрэн			
Тэргүүлэх инж.		А.Хатантуул	ТГ Шифр:	Зургийн дугаар: ББ-9	Хуудас: 27
Шалгасан		Ж.Хурц			
Гүйцэтгэсэн		Ц.Хатанбаатар			

"Эрдэнэт үйлдвэр"ТӨҮГ ЗТХ

А.З

ДАМНУРУУ ДН-1

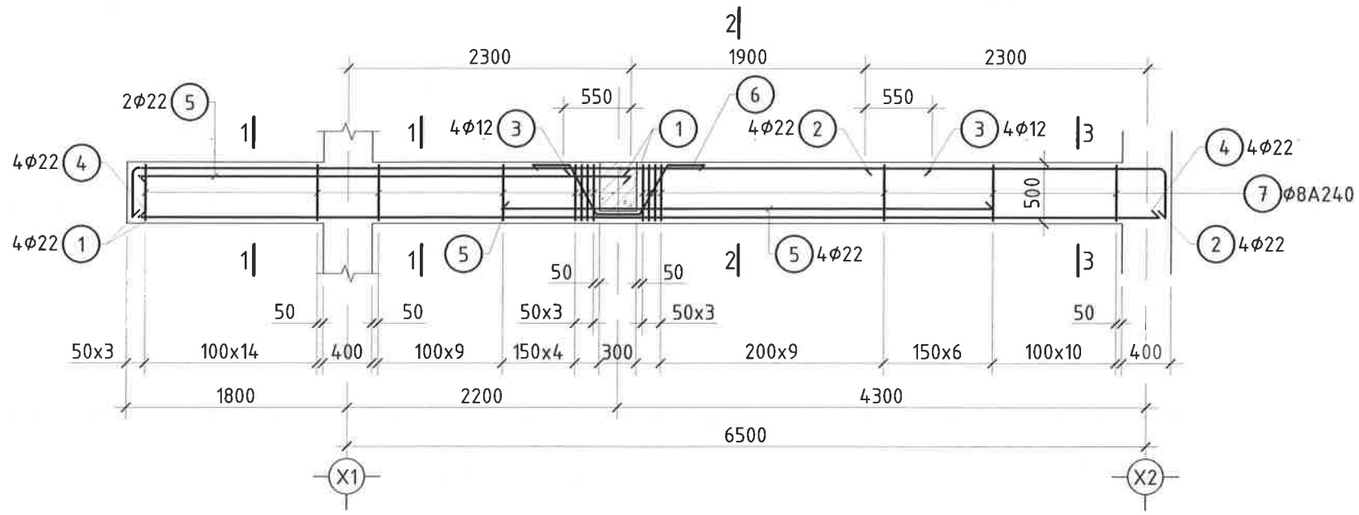

ХЭСГИЙН ТОДОРХОЙЛОЛТ

Д/д	Загвар	Д/д	Загвар
1	L=4400 157, 3950, 250, R100, 4050, 350	2	L=2900 157, 2300, 400, R100, 2400, 500
6	L=2300 500, 500, 450, 450, 400	7	L=1500 310, 540, 440, 210

ОГТЛОЛ 1 - 1

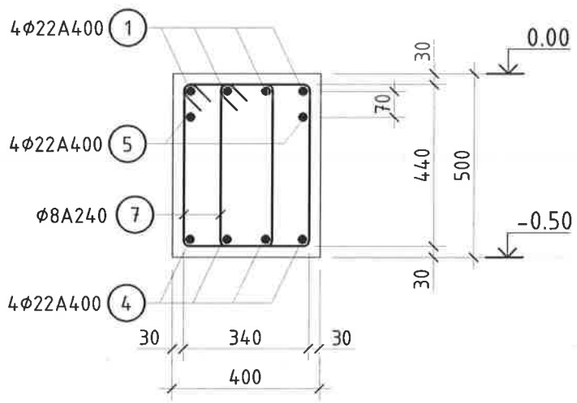

ОГТЛОЛ 2 - 2

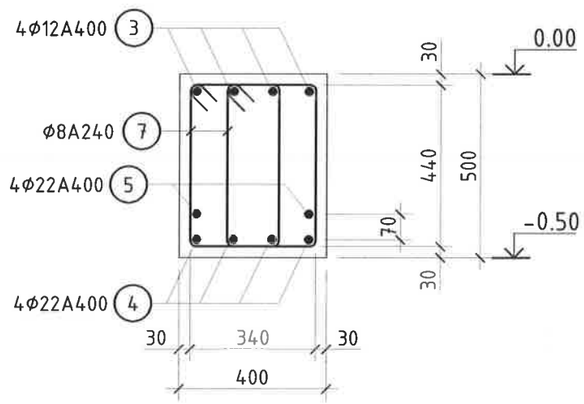

ОГТЛОЛ 3 - 3

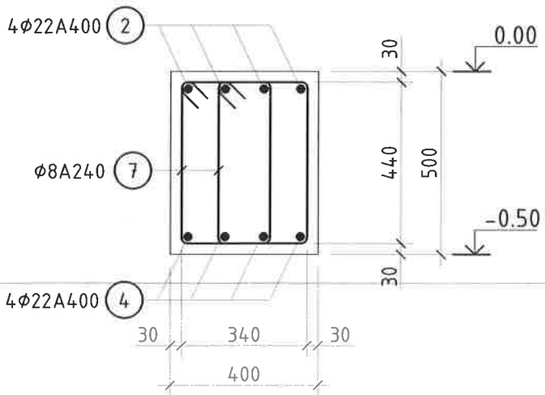

ЦУТГАМАЛ ТӨМӨР БЕТОН ХИЙЦИЙН МАТЕРИАЛЫН ТОДОРХОЙЛОЛТ

Д/д	Тэмдэглэгээ	Нэр		Тоо шир	Жин /кг/ Нэгж	Нийт
	Дамнуруу Дн-1-ийн арматур			1	333.51	333.51
1	ГОСТ 34028-2016	Φ22 A400	L= 4400	4	13.14	52.57
2	ГОСТ 34028-2016	Φ22 A400	L= 2900	4	8.66	34.65
3	ГОСТ 34028-2016	Φ12 A400	L= 3000	4	2.67	10.67
4	ГОСТ 34028-2016	Φ22 A400	L= 8300	4	24.73	98.94
5	ГОСТ 34028-2016	Φ22 A400	L= 4000	4	11.92	47.68
6	ГОСТ 34028-2016	Φ22 A400	L= 2300	2	6.85	13.71
7	ГОСТ 34028-2016	Φ8 A240	L= 1500	126	0.60	75.30
		Материал				
		Бетон В20 V=1.54м^3				

Тайлбар:

1. Энэ хуудсыг ББ-1; ББ-7 хуудастай хамт үзнэ.
2. Бетоны анги В20, арматурын гангийн анги А400, А240.
3. Цутгалтын ажлыг "Цутгамал бетон, Төмөр бетон бүтээц" БНбД 52-02-05 бариитлан гүйцэтгэвэл зохино.
4. Бетоны бэхжилт 70% хүрэхээс өмнө хэв хашмал задлахыг хориглоно.
5. Арматур хамгаалалтын үе 30мм байна.

"Эрдэнэт үйлдвэр"ТӨҮГ ЗТХ	"Эрдэнэт үйлдвэр" ТӨҮГ. Чанар хяналтын хэлтэс. Шалгах нэвтрүүлэх пост №5				Ye шат: А.3
	Дамнуруу Дн-1				
	Захирал	Д.Тамир	ЕГ Шифр: 28.58.012	Масштаб: М1:100	Огноо: 2024.10
	З.Е.Инженер	Т.Намсрайсүрэн			
	Тэргүүлэх инж.	А.Хатантуул	ТГ Шифр:	Зургийн дугаар: ББ-10	Хуудас: 27
	Шалгасан	Ж.Хурц			
	Гүйцэтгэсэн	Ц.Хатанбаатар			

ДАМНУРУУ ДН-2

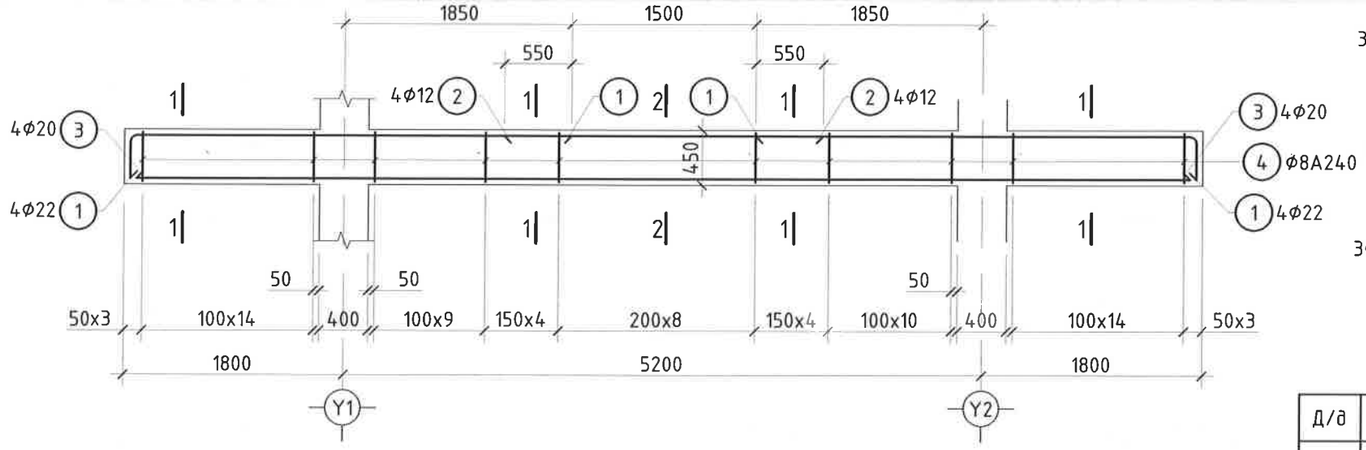

ТУСЛАХ ДАМНУРУУ ТДН-1

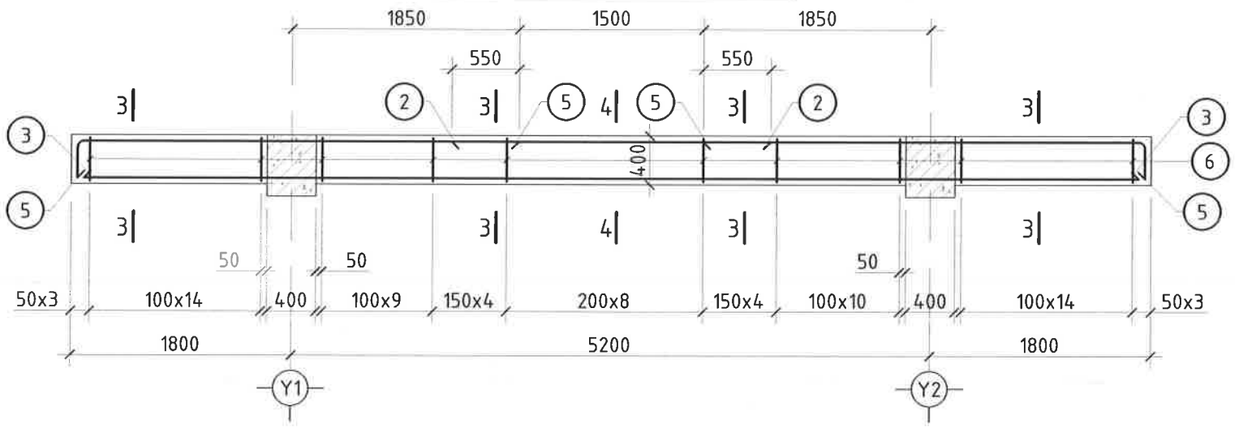

ОГТЛОЛ 1 - 1

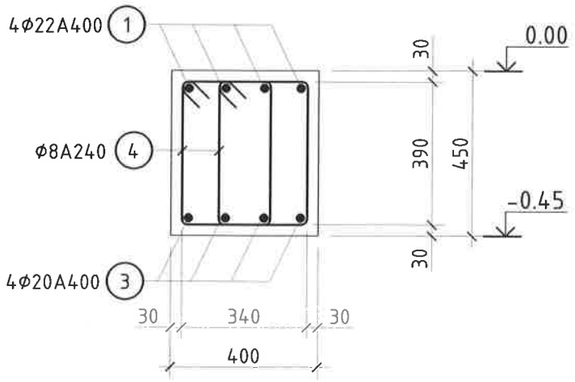

ОГТЛОЛ 2 - 2

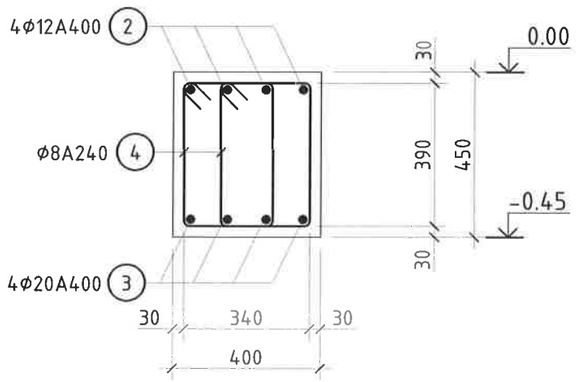

ОГТЛОЛ 3 - 3

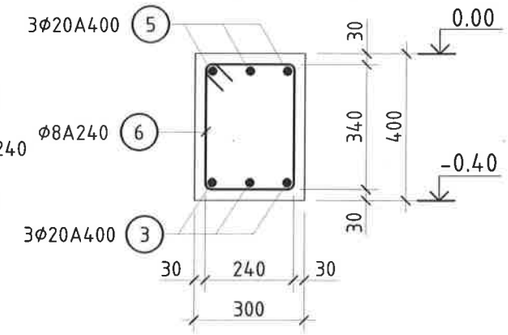

ОГТЛОЛ 4 - 4

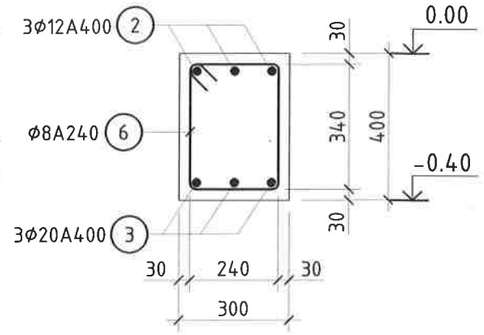

ХЭСГИЙН ТОДОРХОЙЛОЛТ

Д/д	Загвар	Д/д	Загвар	Д/д	Загвар	Д/д	Загвар
1	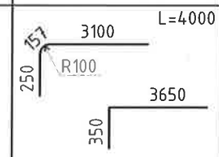	2	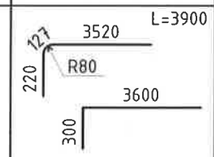	4	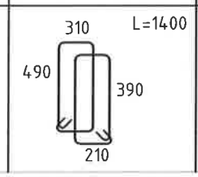	7	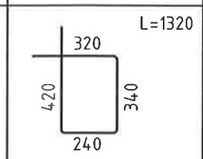

ЦУТГАМАЛ ТӨМӨР БЕТОН ХИЙЦИЙН МАТЕРИАЛЫН ТОДОРХОЙЛОЛТ

Д/д	Тэмдэглэгээ	Нэр		Тоо ширх	Жин /кг/ Нэгж	Нийт
	Дамнуруу Дн-2-ийн арматур			1	260.23	260.23
1	ГОСТ 34028-2016	Φ22 A400	L= 4000	8	11.95	95.58
2	ГОСТ 34028-2016	Φ12 A400	L= 2600	4	2.31	9.24
3	ГОСТ 34028-2016	Φ20 A400	L= 7800	4	19.33	77.31
4	ГОСТ 34028-2016	Φ8 A240	L= 1400	140	0.56	78.09
		Материал				
		Бетон B20 V=1.81м^3				
	Туслах дамнуруу ТДн-1-ийн арматур			1	161.95	161.95
5	ГОСТ 34028-2016	Φ20 A400	L= 3900	6	9.66	57.99
2	ГОСТ 34028-2016	Φ12 A400	L= 2600	3	2.31	6.93
3	ГОСТ 34028-2016	Φ20 A400	L= 7800	3	19.33	57.99
6	ГОСТ 34028-2016	Φ8 A240	L= 1400	70	0.56	39.04
		Материал				
		Бетон B20 V=0.90м^3				

Тайлбар:

1. Энэ хуудсыг ББ-1; ББ-7 хуудастай хамт үзнэ.
2. Бетоны анги B20, арматурын гангийн анги A400, A240.
3. Цутгалтын ажлыг "Цутгамал бетон, Төмөр бетон бүтээц" БНбД 52-02-05 баримтлан гүйцэтгэвэл зохино.
4. Бетоны бэхжилт 70% хүрэхээс өмнө хэв хашмал задлахыг хориглоно.
5. Арматур хамгаалалтын үе 30мм байна.

"Эрдэнэт үйлдвэр" ТӨҮГ. Чанар хяналтын хэлтэс.
Шалгаан нэвтрүүлэх пост №5

Дамнуруу Дн-2. Туслах дамнуруу ТДн-1

Үе шат: А.3

Захирал		Д.Тамир	ЕГ Шифр: 28.58.012	Масштаб: М1:100	Огноо: 2024.10
З.Е.Инженер		Т.Намсрайсүрэн			
Тэргүүлэх инж.		А.Хатантуул	ТГ Шифр:	Зургийн дугаар: ББ-11	Хуудас: 27
Шалгасан		Ж.Хурц			
Гүйцэтгэсэн		Ц.Хатанбаатар			

"Эрдэнэт үйлдвэр"ТӨҮГ ЗТХ

ДАМНУРУУ ДН-3

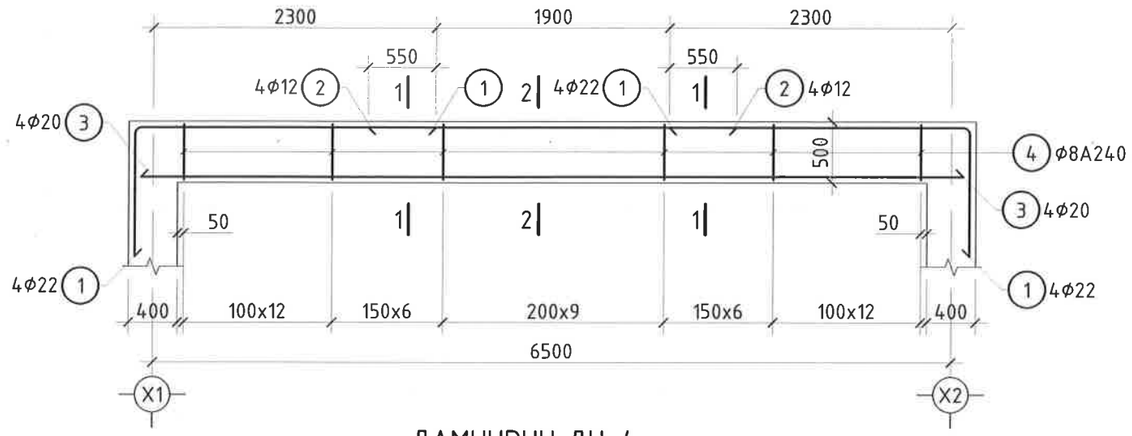

ДАМНУРУУ ДН-4

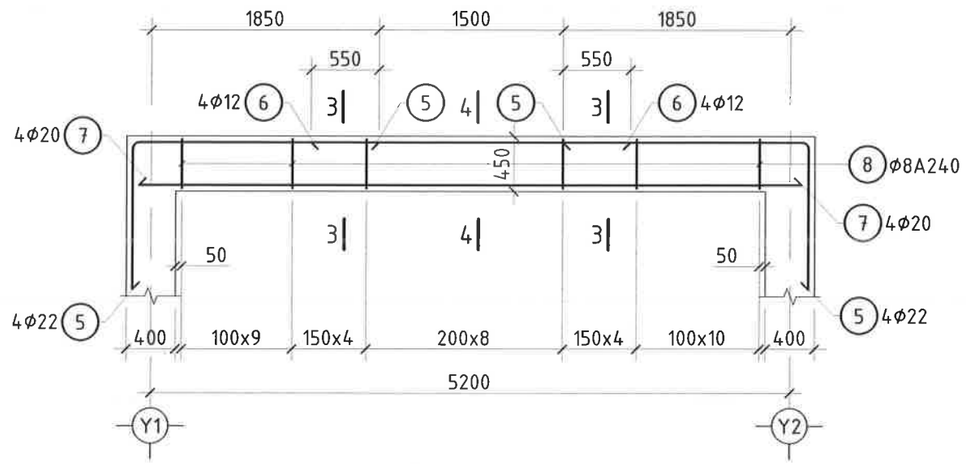

ОГТЛОЛ 1 - 1

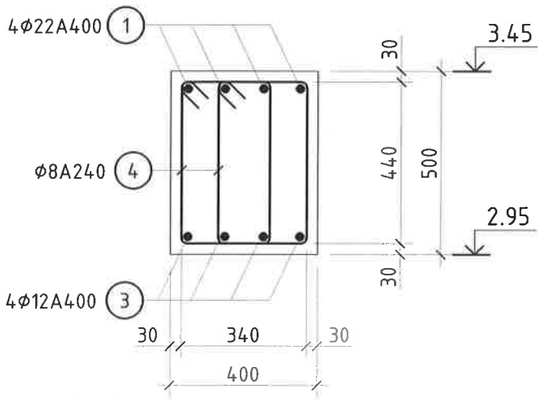

ОГТЛОЛ 2 - 2

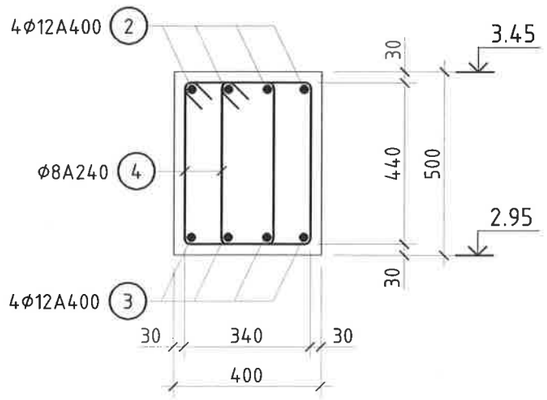

ОГТЛОЛ 3 - 3

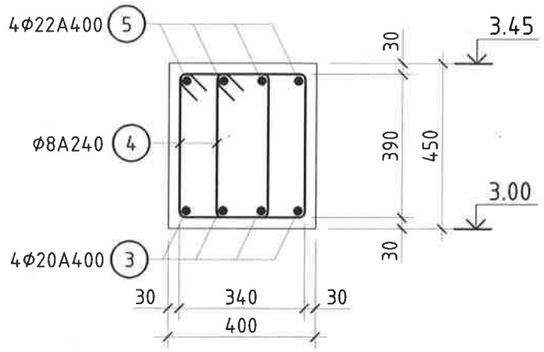

ОГТЛОЛ 4 - 4

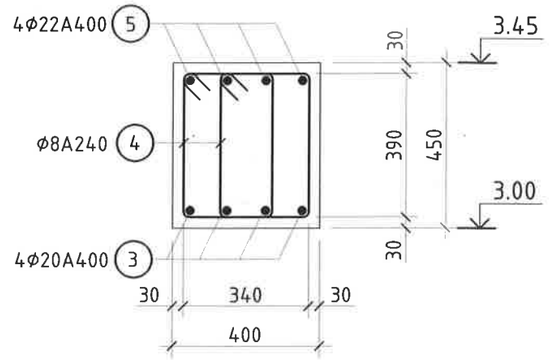

ХЭСГИЙН ТОДОРХОЙЛОЛТ

Д/д	Загвар	Д/д	Загвар	Д/д	Загвар	Д/д	Загвар
1	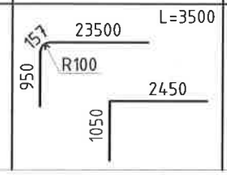	5	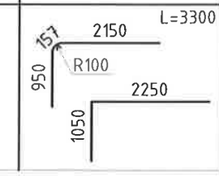	4	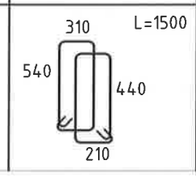	8	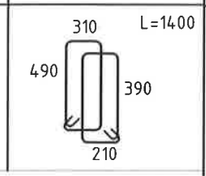

ЦУТГАМАЛ ТӨМӨР БЕТОН ХИЙЦИЙН МАТЕРИАЛЫН ТОДОРХОЙЛОЛТ

Д/д	Тэмдэглэгээ	Нэр		Тоо ширх	Жин /кг/ Нэгж	Жин /кг/ Нийт
		Дамнуруу Дн-3-ийн арматур		1	210.91	210.91
1	ГОСТ 34028-2016	Φ22 A400	L= 3500	8	10.45	83.64
2	ГОСТ 34028-2016	Φ12 A400	L= 3000	4	2.67	10.67
3	ГОСТ 34028-2016	Φ20 A400	L= 6700	4	16.60	66.41
4	ГОСТ 34028-2016	Φ8 A240	L= 1400	90	0.56	50.20
		Материал				
		Бетон B25 V=1.22м^3				
		Дамнуруу Дн-4-ийн арматур		1	167.23	167.23
5	ГОСТ 34028-2016	Φ22 A400	L= 3300	8	8.18	65.42
6	ГОСТ 34028-2016	Φ12 A400	L= 2600	4	2.31	9.24
7	ГОСТ 34028-2016	Φ20 A400	L= 5400	4	13.38	53.52
8	ГОСТ 34028-2016	Φ8 A240	L= 1400	70	0.56	39.04
		Материал				
		Бетон B25 V=0.86м^3				

Тайлбар:

1. Энэ хуудсыг ББ-1; ББ-7 хуудастай хамт үзнэ.
2. Бетоны анги B20, арматурын гангийн анги A400, A240.
3. Цутгалтын ажлыг "Цутгамал бетон, Төмөр бетон бүтээц" БНбД 52-02-05 баримтлан гүйцэтгэвэл зохино.
4. Бетоны бэхжилт 70% хүрэхээс өмнө хэв хашмал задлахыг хориглоно.
5. Арматур хамгаалалтын үе 30мм байна.

"Эрдэнэт үйлдвэр" ТӨҮГ. Чанар хяналтын хэлтэс.
Шалгаан нэвтрүүлэх пост №5

Дамнуруу Дн-3; Дн-4

Үе шат: А.3

Захирал		Д.Тамир	ЕГ Шифр: 28.58.012	Масштаб: М1:100	Огноо: 2024.10
З.Е.Инженер		Т.Намсрайсүрэн			
Тэргүүлэх инж.		А.Хатантуул	ТГ Шифр:	Зургийн дугаар: ББ-12	Хуудас: 27
Шалгасан		Ж.Хурц			
Гүйцэтгэсэн		Ц.Хатанбаатар			

"Эрдэнэт үйлдвэр"ТӨҮГ ЗТХ

А.3

0.00 ТҮВШНИЙ ХУЧИЛТЫН ХЭВНИЙ БАЙГУУЛАЛТ

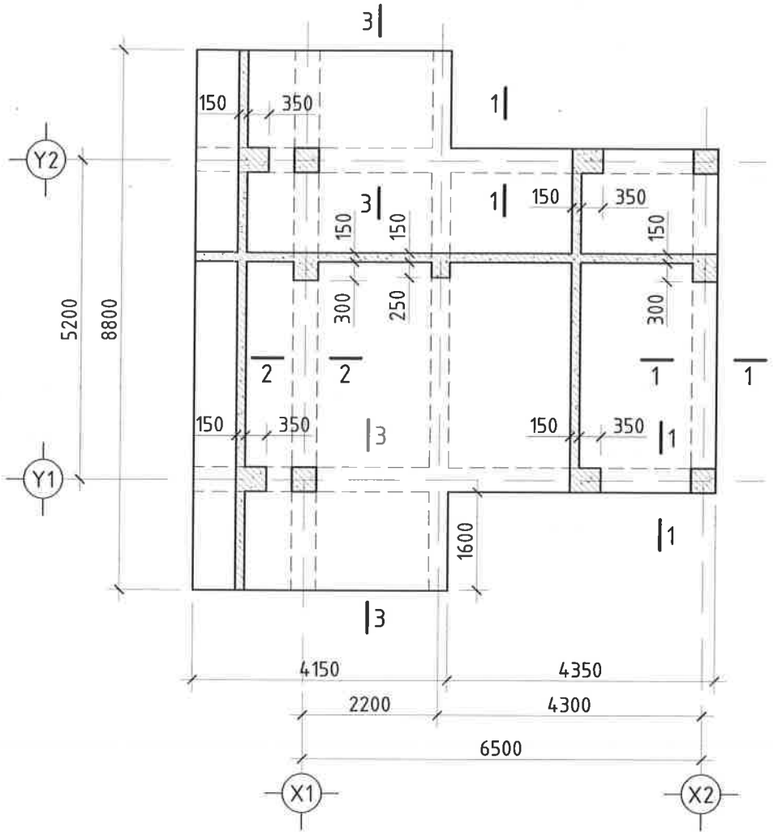

ЦУТГАМАЛ ТӨМӨР БЕТОН ХИЙЦИЙН МАТЕРИАЛЫН ТОДОРХОЙЛОЛТ

Д/д	Тэмдэглэгээ	Нэр	Тоо ширх	Жин /кг/	
				Нэгж	Нийт
		Материал			
		Бетон В20 V=7.00м^3			
		Нийт арматур, кг			1504.00

ОГТЛОЛ 3 - 3

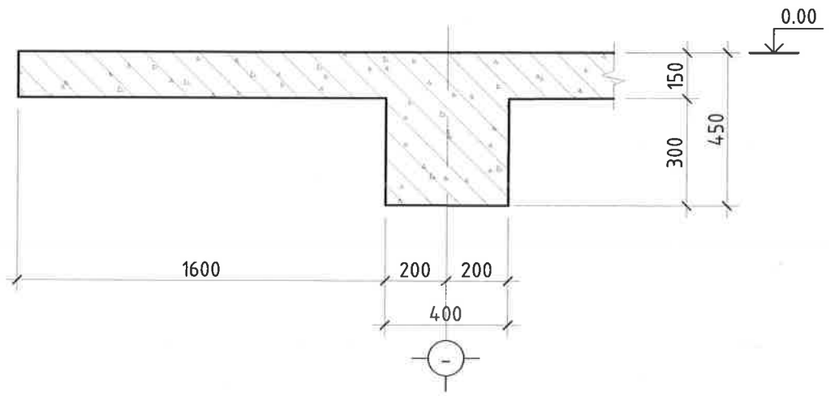

ОГТЛОЛ 1 - 1

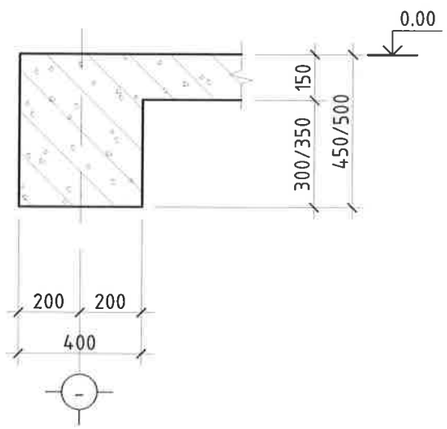

ОГТЛОЛ 2 - 2

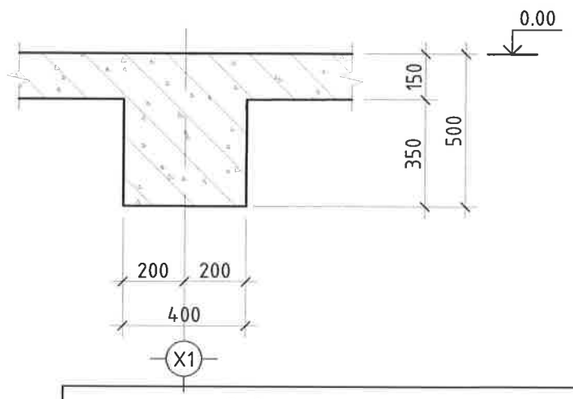

Тайлбар:

1. Энэхүү хуудсыг ББ-1 хуудастай хамт үз.
2. Цутгамал төмөр бетон хучилтын арматурчлалт, бетон цутгах, арчлах, хэв хашмал хийг ажлыг төмөр бетон бүтээцийн ажлыг гүйцэтгэх да хүлээн авах норм да дүрмийг баримтлан хийнэ.
3. Цутгамал хучилтын бетоныг сайтар нягтруулж өгөх да цутгах үедээ стандартад заагдсны дагуу бетон зуурмагаас сорьц авч бетоны маркийг лабораторт тодорхойлуулж акт үйлдэж ажиллана.
4. Цутгамал хучилтанд ГОСТ 34028-2016 стандартын А240, А400 стандартын арматур хэрэглэнэ.
5. Цутгамал хучилттанд гаргах нүхний эргэн тойронд нэмэлт арматурыг тавьж өгнө.
6. Цутгамал дамнуруу, хана болон цутгамал шатны хамт цутгах тул холбогдох элементийн зургийг хамт үзнэ.
7. Цутгамал хучилтанд хийгдэх дээд, доод торон арматуруудын зайг хэмжээнд нь барьж байх зорилгаар хийгдэх холбоос (Ф8А240, алхам 300х300мм) болон хөндийрүүлэх арматурыг заавал хийх да тоо ширхэгийг газар дээр нь гаргана.

Зөвшөөрөлцсөн		
28.58.012 БА		Г.Нямдаваа
28.58.012 ЦБУ		Л.Мөнхцэцэг
28.58.012 ХАС		Л.Мөнхцэцэг
28.58.012 ХТ, ДГ		Б.Ганшишгэд
28.58.012 ХД		Л.Гаваацадмид

"Эрдэнэт үйлдвэр"ТӨҮГ ЗТХ

"Эрдэнэт үйлдвэр" ТӨҮГ. Чанар хяналтын хэлтэс.
Шалгаан нэвтрүүлэх пост №5

0.00 түвшний хэвний байгуулалт

Захирал		Д.Тамир	ЕГ Шифр: 28.58.012	Масштаб: М1:100	Огноо: 2024.10
З.Е.Инженер		Т.Намсрайсүрэн			
Тэргүүлэх инж.		А.Хатантуул	ТГ Шифр:	Зургийн дугаар: ББ-13	Хуудас: 27
Шалгасан		Ж.Хурц			
Гүйцэтгэсэн		Ц.Хатанбаатар			

Ye шат: А.3

А.3

0.00 ТҮВШНИЙ ХҮЧИЛТЫН ДООД ҮЕЙЙН АРМАТУРЧЛАЛ

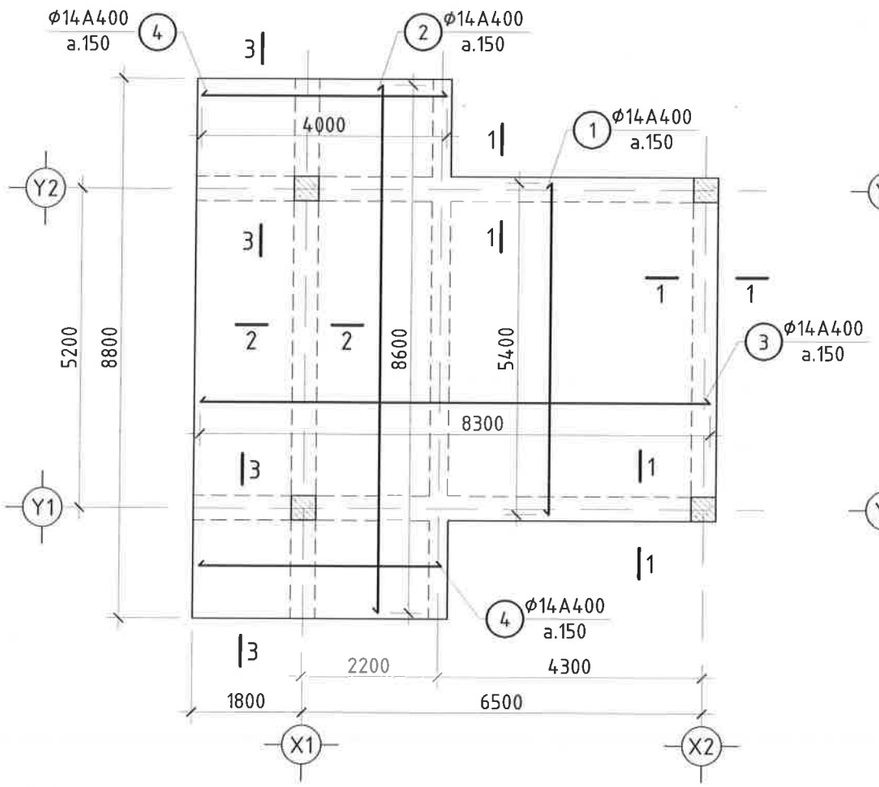

0.00 ТҮВШНИЙ ХҮЧИЛТЫН ДЭЭД ҮЕЙЙН АРМАТУРЧЛАЛ

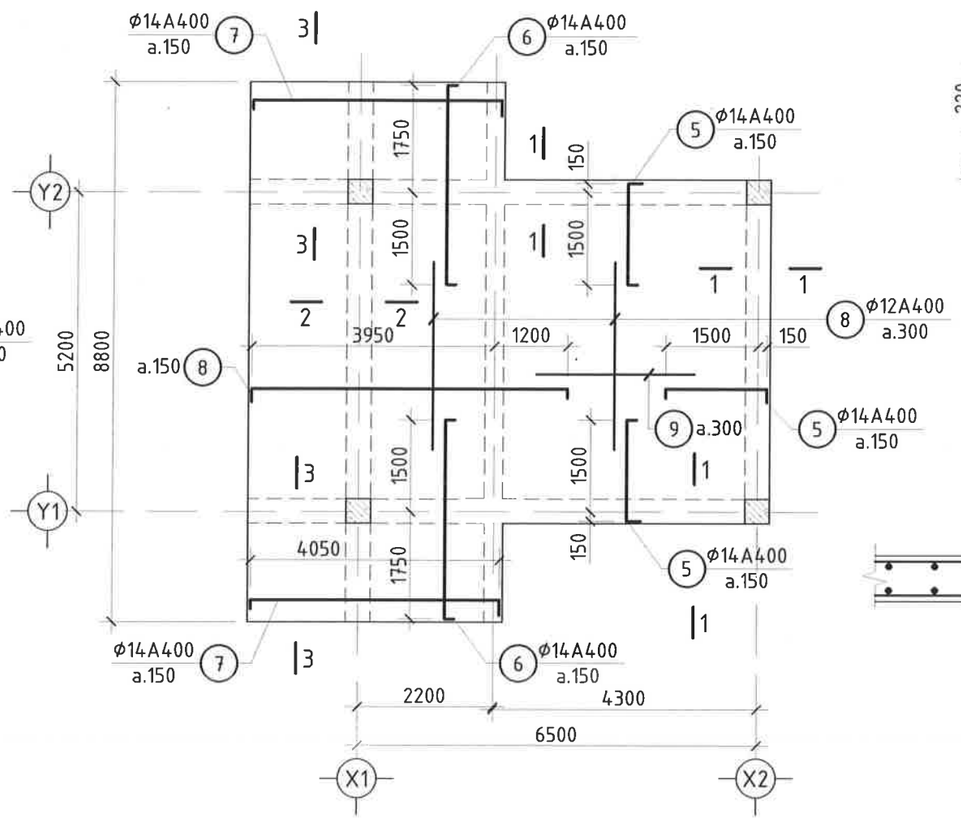

ОГТЛОЛ 1 - 1

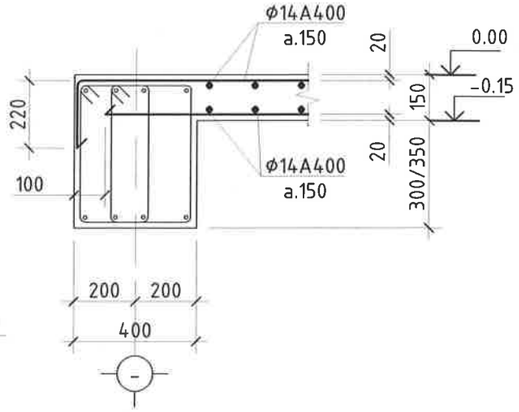

ОГТЛОЛ 2 - 2

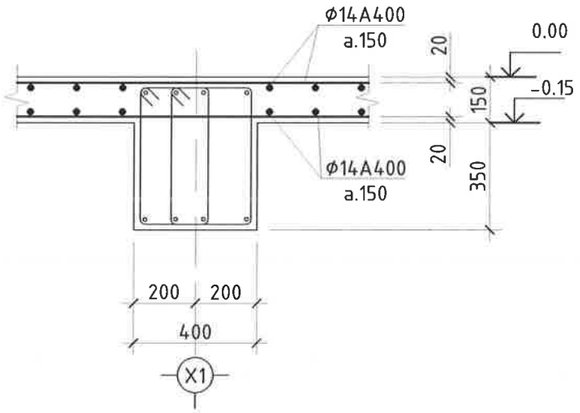

ОГТЛОЛ 3 - 3

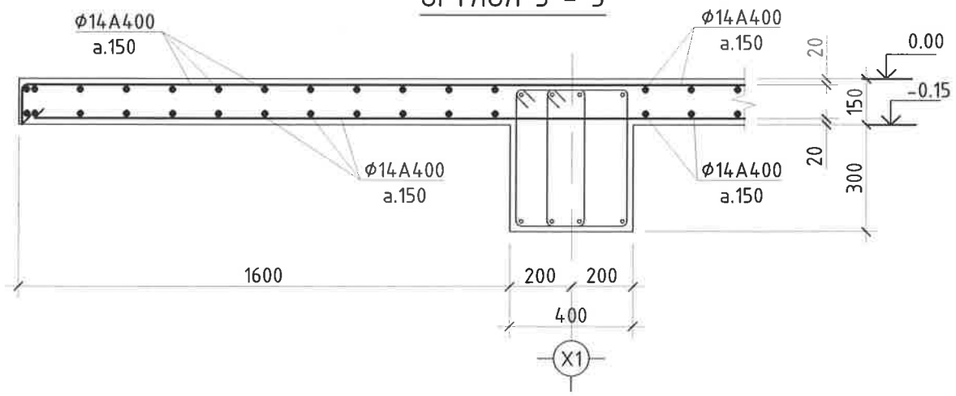

Тайлбар:

1. Энэ хуудсыг ББ-1; ББ-13 хуудастай хамт үзнэ.
2. Бетоны анги В20, арматурын гангийн анги А400, А240.
3. Цутгалтын ажлыг "Цутгамал бетон, Төмөр бетон бүтээц" БНбД 52-02-05 баримтлан гүйцэтгэвэл зохино.
4. Бетоны бэхжилт 70% хүрэхээс өмнө хэв хашмал задлахыг хориглоно.
5. Арматур хамгаалалтын үе 20мм байна.

ЦУТГАМАЛ ТӨМӨР БЕТОН ХИЙЦИЙН МАТЕРИАЛЫН ТОДОРХОЙЛОЛТ

Д/д	Тэмдэглэгээ	Загвар	Нэр	Тоо ширх	Жин /кг/ Нэгж	Жин /кг/ Нийт
	Хучилтын арматур			1	1503.93	1503.93
1	ГОСТ 34028-2016"	5400	Ф14 А400 L= 5400	27	6.53	176.42
2	ГОСТ 34028-2016"	8600	Ф14 А400 L= 8600	24	10.41	249.74
3	ГОСТ 34028-2016"	8300	Ф14 А400 L= 8300	33	10.04	331.42
4	ГОСТ 34028-2016"	4000	Ф14 А400 L= 4000	22	4.84	106.48
5	ГОСТ 34028-2016"	100 1650 220	Ф14 А400 L= 1970	85	2.38	202.61
6	ГОСТ 34028-2016"	100 3250 220	Ф14 А400 L= 3570	48	4.32	207.35
7	ГОСТ 34028-2016"	220 4050 220	Ф14 А400 L= 4490	22	5.43	119.52
8	ГОСТ 34028-2016"	3200	Ф12 А400 L= 3200	25	2.84	71.10
9	ГОСТ 34028-2016"	2600	Ф12 А400 L= 2600	17	2.31	39.28

"Эрдэнэт үйлдвэр" ТӨҮГ. Чанар хяналтын хэлтэс.
Шалгах нэвтрүүлэх пост №5

0.00 түвшний хучилтын арматурчлал

Захирал	Д.Тамир	ЕГ Шифр: 28.58.012	Масштаб: М1:100	Огноо: 2024.10	Үе шат: А.3
З.Е.Инженер	Т.Намсрайсүрэн				
Тэргүүлэх инж.	А.Хатантуул	ТГ Шифр:	Зургийн дугаар: ББ-14	Хуудас: 27	
Шалгасан	Ж.Хурц				
Гүйцэтгэсэн	Ц.Хатанбаатар				

"Эрдэнэт үйлдвэр"ТӨҮГ ЗТХ

А.3

0.00 ТҮВШНИЙ ХАШЛАГАНЫ ХЭВНИЙ БАЙГУУЛАЛТ

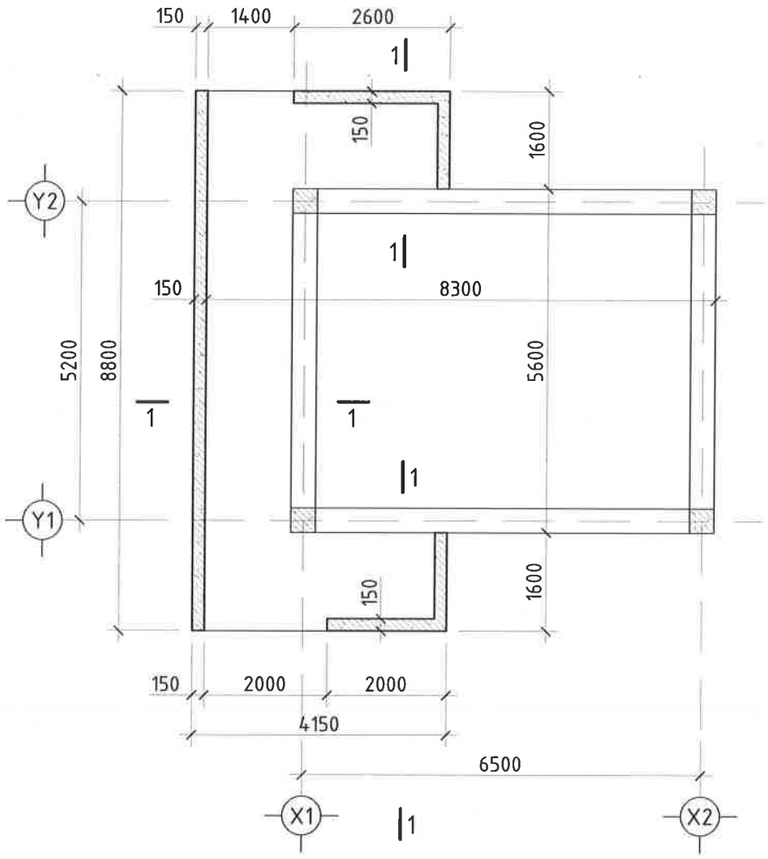

0.00 ТҮВШНИЙ ХУЧИЛТЫН ХАШЛАГАНЫ АРМАТУРЧЛАЛ

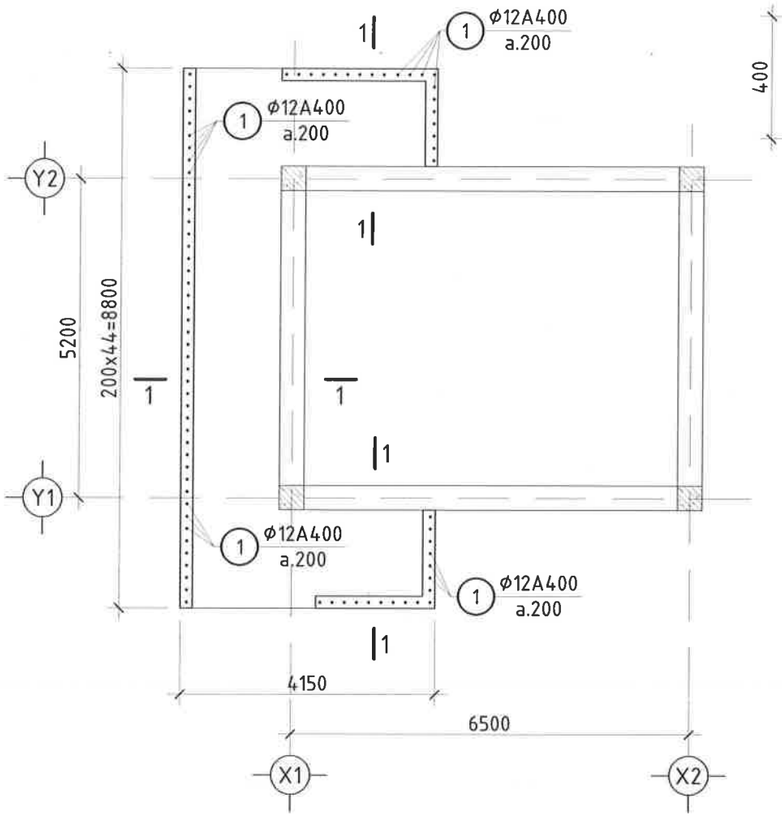

ОГТЛОЛ 1 - 1 /ХЭВ/

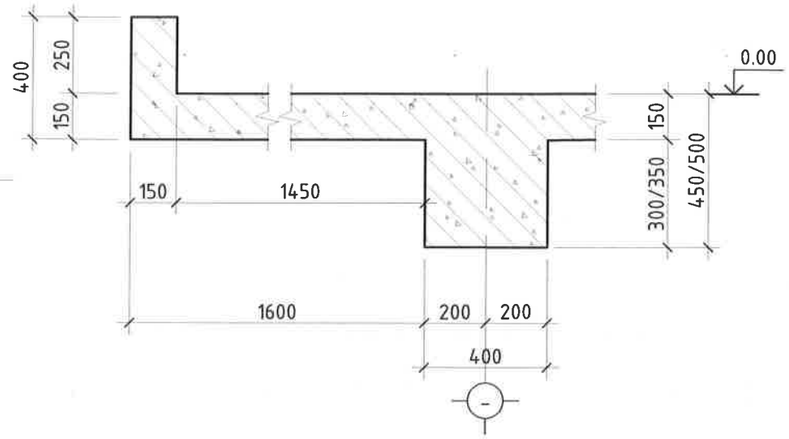

Д/д	Загвар
1	300 / 150

ОГТЛОЛ 1 - 1 /АРМАТУРЧЛАЛ

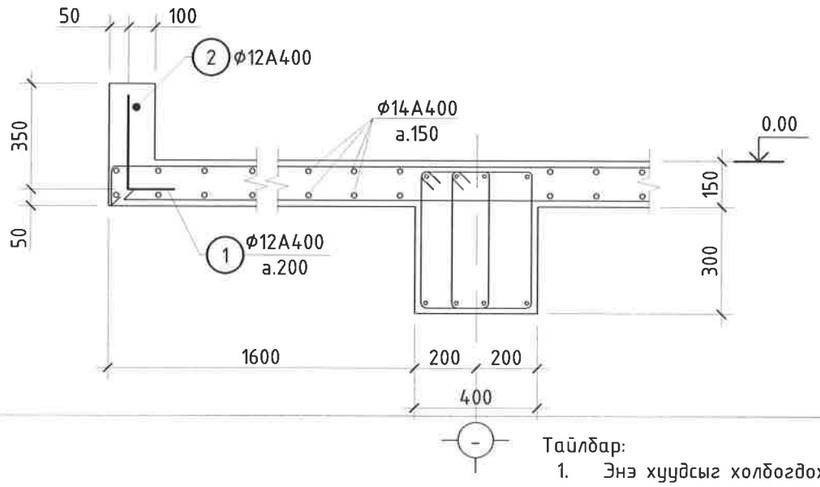

Тайлбар:

1. Энэ хуудсыг холбогдох хуудсуудтай хамт үзнэ.
2. Бетоны анги В20 /марк М250/, арматурын гангийн анги А400.
3. Цутгалтын ажлыг "Цутгамал бетон, Төмөр бетон бүтээц" БНбД 52-02-05 баримтлан гүйцэтгэвэл зохино.

ЦУТГАМАЛ ТӨМӨР БЕТОН ХИЙЦИЙН МАТЕРИАЛЫН ТОДОРХОЙЛОЛТ

Д/д	Тэмдэглэгээ	Нэр		Тоо шир	Жин /кг/ Нэгж	Жин /кг/ Нийт
		Хашлаганы арматур		1	47.91	47.91
1	ГОСТ 34028-2016	Ф12 А400	L= 450	82	0.40	32.80
2	ГОСТ 34028-2016	Ф12 А400	L= 17000	1	15.11	15.11
		Бетон В15 V=0.80м^3				

"Эрдэнэт үйлдвэр"ТӨҮГ ЗТХ	"Эрдэнэт үйлдвэр" ТӨҮГ. Чанар хяналтын хэлтэс. Шалгаан нэвтрүүлэх пост №5				
	0.00 түвшний хучилтын төмөр бетон хашлага				Ye шат: А.3
	Захирал	Д.Тамир	ЕГ Шифр: 28.58.012	Масштаб: М1:100	Огноо: 2024.10
	З.Е.Инженер	Т.Намсрайсүрэн			
	Тэргүүлэх инж.	А.Хатантуул	ТГ Шифр:	Зургийн дугаар: ББ-15	Хуудас: 27
	Шалгасан	Ж.Хурц			
	Гүйцэтгэсэн	Ц.Хатанбаатар			

А.3

3.45 ТҮВШНИЙ ХУЧИЛТЫН ХЭВНИЙ БАЙГУУЛАЛТ

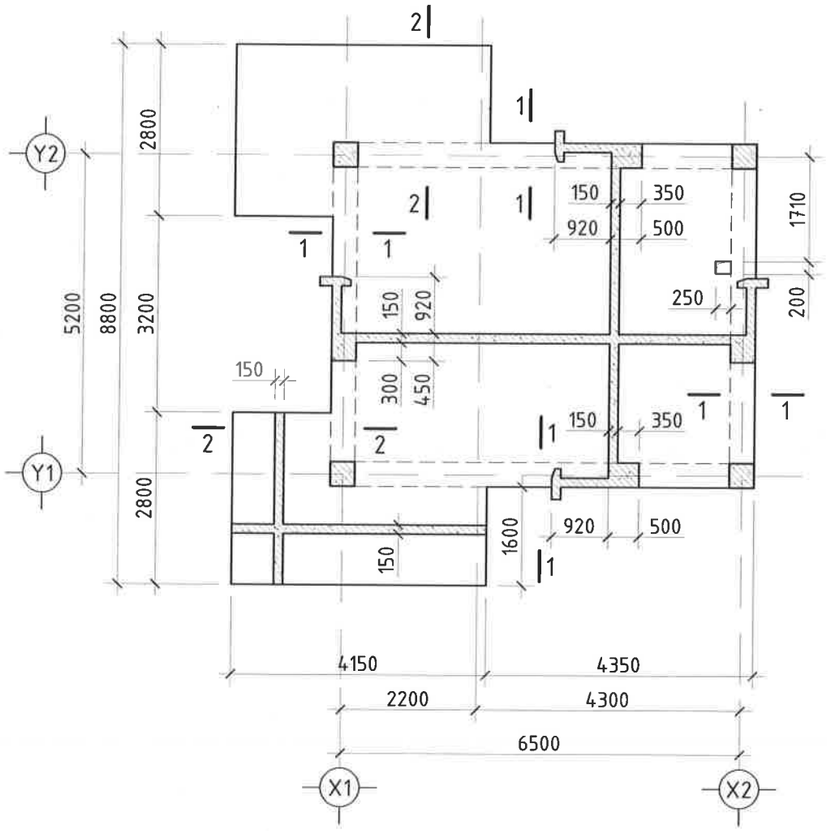

ОГТЛОЛ 1 - 1

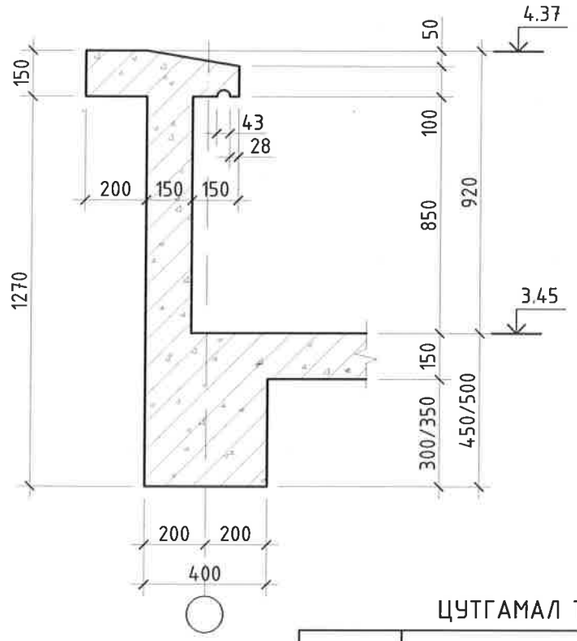

ОГТЛОЛ 2 - 2

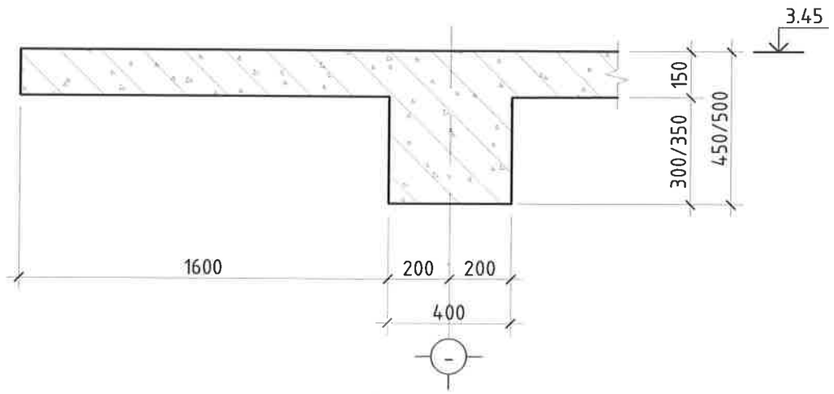

ЦУТГАМАЛ ТӨМӨР БЕТОН ХИЙЦИЙН МАТЕРИАЛЫН ТОДОРХОЙЛОЛТ

Д/д	Тэмдэглэгээ	Нэр	Тоо шир	Жин /кг/	
				Нэгж	Нийт
		Материал			
		Бетон В20 V=7.00м^3			
		Парапед бетон В15 V=4.80м^3			
		Нийт арматур, кг			1973.71

Тайлбар:

1. Энэхүү хуудсыг ББ-1 хуудастай хамт үз.
2. Цутгамал төмөр бетон хучилтын арматурчлалт, бетон цутгах, арчлах, хэв хашмал хийг ажлыг төмөр бетон бүтээцийн ажлыг гүйцэтгэх ба хүлээн авах норм да дүрмийг баримтлан хийнэ.
3. Цутгамал хучилтын бетоныг сайтар нягтруулж өгөх ба цутгах үедээ стандартад заагдсны дагуу бетон эуурмагаас сорьц авч бетоны маркийг лабораторт тодорхойлуулж акт үйлдэж ажиллана.
4. Цутгамал хучилтанд ГОСТ 34028-2016 стандартын А240, А400 стандартын арматур хэрэглэнэ.
5. Цутгамал хучилттанд гаргах нүхний эргэн тойронд нэмэлт арматурыг тавьж өгнө.
6. Цутгамал дамнуруу, хана болон цутгамал шатны хамт цутгах тул холбогдох элементийн зургийг хамт үзнэ.
7. Цутгамал хучилтанд хийгдэх дээд, доод торон арматуруудын зайг хэмжээнд нь барьж байх зорилгаар хийгдэх холбоос (Ф8А240, алхам 300х300мм) болон хөндийрүүлэх арматурыг заавал хийх ба тоо ширхэгийг газар дээр нь гаргана.

"Эрдэнэт үйлдвэр" ТӨҮГ. Чанар хяналтын хэлтэс. Шалган нэвтрүүлэх пост №5					
3.45 түвшний хэвний байгуулалт					Ye шат: А.3
Захирал		Д.Тамир	ЕГ Шифр: 28.58.012	Масштаб: М1:100	Огноо: 2024.10
З.Е.Инженер		Т.Намсрайсүрэн			
Тэргүүлэх инж.		А.Хатантуул	ТГ Шифр:	Зургийн дугаар: ББ-16	Хуудас: 27
"Эрдэнэт үйлдвэр"ТӨҮГ ЗТХ	Шалгасан	Ж.Хурц			
	Гүйцэтгэсэн	Ц.Хатанбаатар			

3.45 ТҮВШНИЙ ХҮЧИЛТЫН ДООД ҮЕИЙН АРМАТУРЧЛАЛ

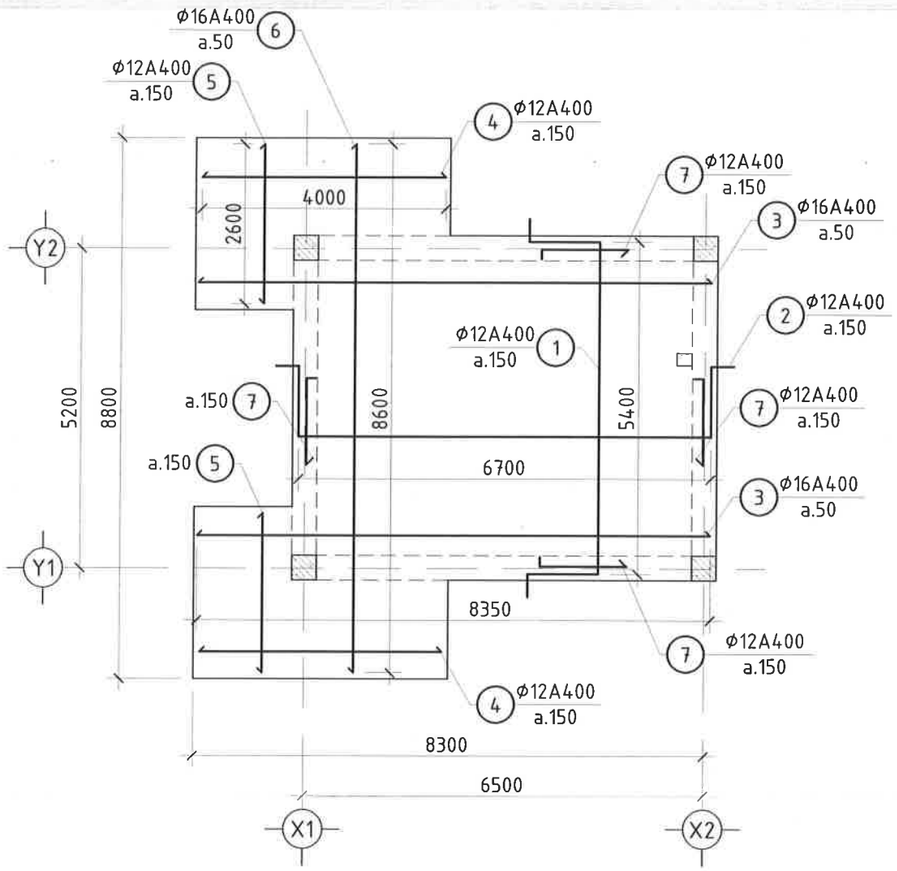

3.45 ТҮВШНИЙ ХҮЧИЛТЫН ДЭЭД ҮЕИЙН АРМАТУРЧЛАЛ

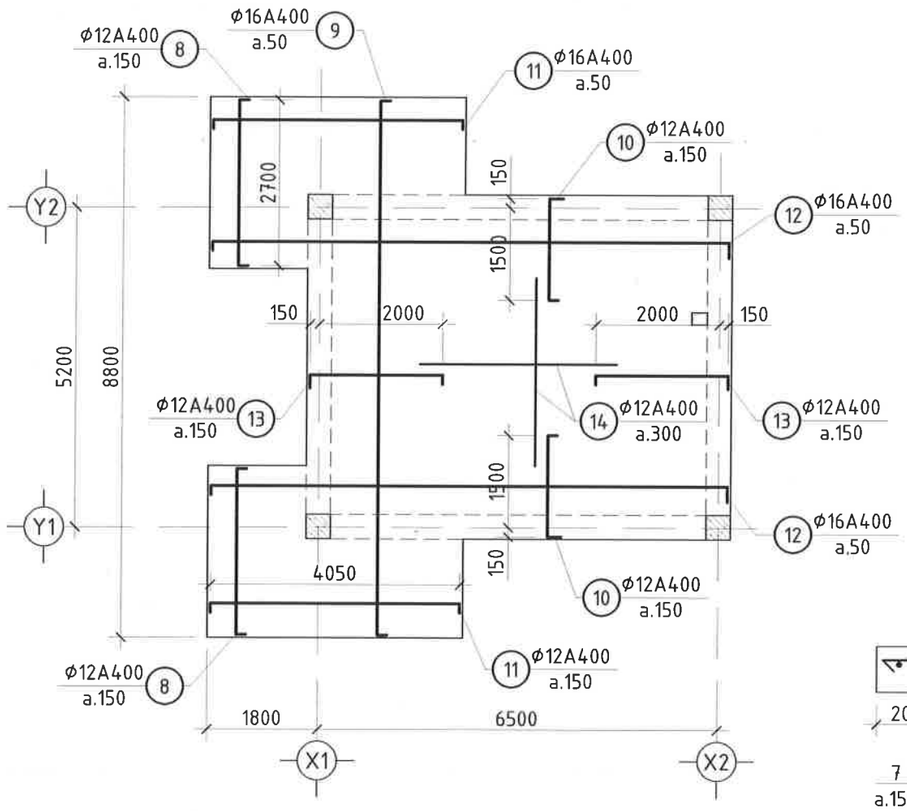

ХЭСГИЙН ТОДОРХОЙЛОЛТ

Поз	Загвар
1	200, 200, 850, 850, 5400
2	200, 200, 850, 850, 6700
7	120, 1100

ОГТЛОЛ 2 - 2

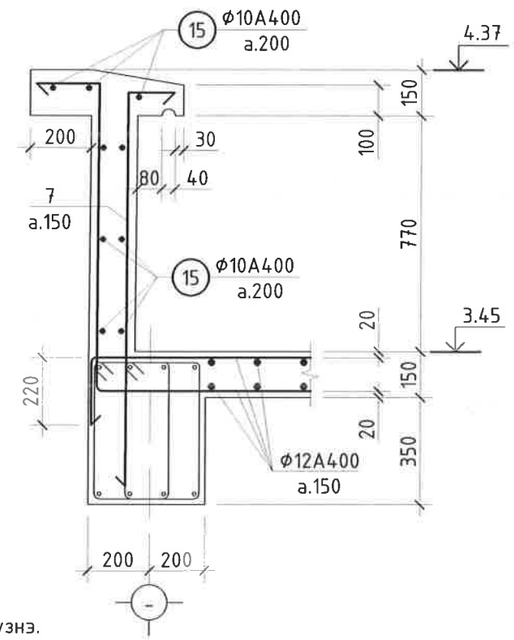

ЦУТГАМАЛ ТӨМӨР БЕТОН ХИЙЦИЙН МАТЕРИАЛЫН ТОДОРХОЙЛОЛТ

Д/д	Тэмдэглэгээ	Загвар	Нэр	Тоо ширх	Жин /кг/ Нэгж	Жин /кг/ Нийт
		Хучилтын арматур		1	1973.71	1973.71
1	ГОСТ 34028-2016"	"	Ф12 А400 L= 7500	27	6.67	179.98
2	ГОСТ 34028-2016"	"	Ф12 А400 L= 8800	32	7.82	250.29
3	ГОСТ 34028-2016"	8350	Ф16 А400 L= 8350	10	13.18	131.76
4	ГОСТ 34028-2016"	4000	Ф12 А400 L= 4000	22	3.56	78.21
5	ГОСТ 34028-2016"	2600	Ф12 А400 L= 2600	22	2.31	50.84
6	ГОСТ 34028-2016"	8600	Ф16 А400 L= 8600	15	13.57	203.56
7	ГОСТ 34028-2016"	1220	Ф12 А400 L= 1220	168	1.08	182.17
8	ГОСТ 34028-2016"	100, 2700, 100	Ф12 А400 L= 2900	22	2.58	56.71
9	ГОСТ 34028-2016"	100, 8700, 100	Ф16 А400 L= 8900	15	14.04	210.66
10	ГОСТ 34028-2016"	100, 1650, 220	Ф12 А400 L= 1970	54	1.75	94.55
11	ГОСТ 34028-2016"	100, 4050, 100	Ф12 А400 L= 4250	22	3.78	83.10
12	ГОСТ 34028-2016"	100, 8400, 220	Ф12 А400 L= 8720	10	7.75	77.50
13	ГОСТ 34028-2016"	100, 2150, 220	Ф12 А400 L= 2470	64	2.20	140.50
14	ГОСТ 34028-2016"	3400	Ф10 А400 L= 3400	37	2.21	81.77
15	ГОСТ 34028-2016"	26000	Ф10 А400 L= 26000	9	16.90	152.10

Тайлбар:

1. Энэ хуудсыг ББ-1; ББ-16 хуудастай хамт үзнэ.
2. Бетоны анги В20, арматурын гангийн анги А400, А240.
3. Цутгалтын ажлыг "Цутгамал бетон, Төмөр бетон бүтээц" БНбД 52-02-05 баримтлан гүйцэтгэвэл зохино.
4. Бетоны бэхжилт 70% хүрэхээс өмнө хэв хашмал задлахыг хориглоно.
5. Арматур хамгаалалтын үе 20мм байна.

"Эрдэнэт үйлдвэр" ТӨҮГ. Чанар хяналтын хэлтэс.
Шалгах нэгтгүүлэх пост №5

3.45 түвшний хучилтын арматурчлал

"Эрдэнэт үйлдвэр"ТӨҮГ ЗТХ	Захирал	Д.Тамир	ЕГ Шифр: 28.58.012	Масштаб: М1:100	Огноо: 2024.10
	З.Е.Инженер	Т.Намсрайсүрэн			
	Тэргүүлэх инж.	А.Хатантуул	ТГ Шифр:	Зургийн дугаар: ББ-17	Хуудас: 27
	Шалгасан	Ж.Хурц			
	Гүйцэтгэсэн	Ц.Хатанбаатар			

Үе шат: А.3

А.3

ТӨМӨР БЕТОН ШАТНЫ БАЙГУУЛАЛТ

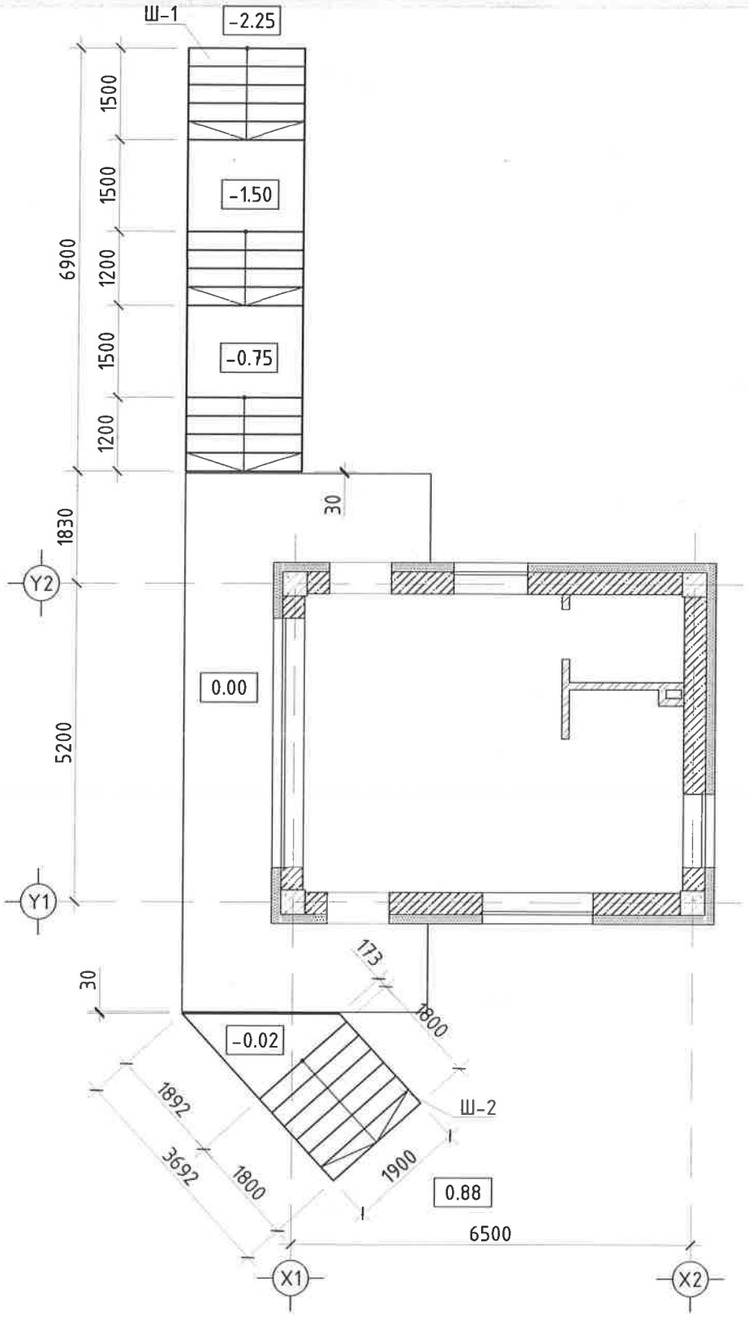

ШАТНЫ ДАМНУРУУ ШДн-1-Н БАЙГУУЛАЛТ

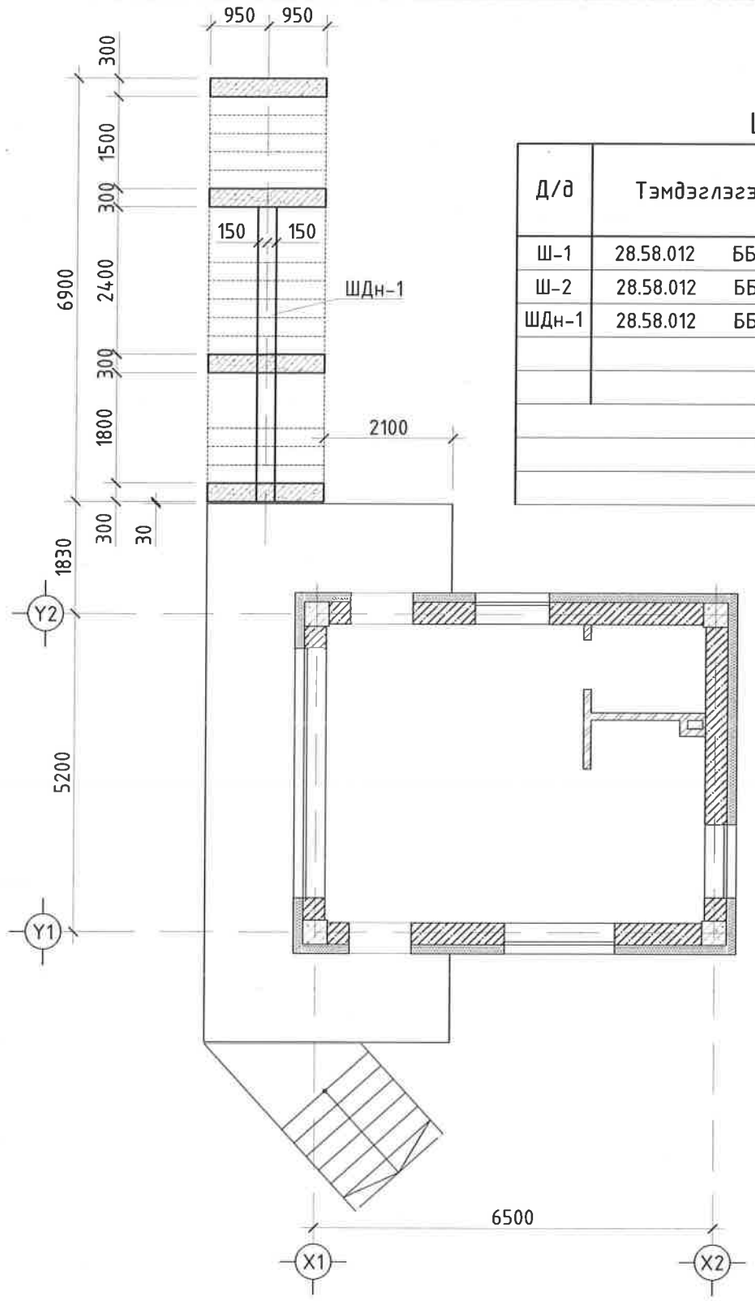

ЦУТГАМАЛ ЭЛЕМЕНТИЙН НЭГДСЭН ТҮҮВЭР

Д/д	Тэмдэглэгээ	Элементийн нэр	Тоо, ш	Бетон эзэлхүүн /м³/		Гангийн жин /кг/	
				Нэгж	Нийт	Нэгж	Нийт
Ш-1	28.58.012 ББ-20	Шат Ш-1	1	6.58	6.58	845.67	845.67
Ш-2	28.58.012 ББ-21	Шат Ш-2	1	1.20	1.20	141.41	141.41
ШДн-1	28.58.012 ББ-19	Шатны дамнуруу ШДн-1	1	1.58	1.58	117.25	117.25
Нийт арматур кг							1104.3
Нийт бетон м³					9.4		

Тайлбар:

1. Энэ хуудсыг холбогдох хуудсуудтай хамт үзнэ.
2. Бетоны анги В25 /марк М250/, арматурын гангийн анги А400.
3. Хамгаалалтын үе 20мм.
4. Цутгалтын ажлыг "Цутгамал бетон, Төмөр бетон бүтээц" БНбД 52-02-05 баримтлан гүйцэтгэвэл зохино.
5. Бетоны бэхжилт 70% хүрэхээс өмнө хэв хашмал задлахыг хориглоно.

Зөвшөөрөлцсөн		
28.58.012 БА		Г.Нямдаваа
28.58.012 ЦБУ		Л.Мөнхцэцэг
28.58.012 ХАС		Л.Мөнхцэцэг
28.58.012 ХТ, ДГ		Б.Ганшишгэд
28.58.012 ХД		Л.Гаваацадмид

"Эрдэнэт үйлдвэр"ТӨҮГ ЗТХ

"Эрдэнэт үйлдвэр" ТӨҮГ. Чанар хяналтын хэлтэс.
Шалгах нэвтрүүлэх пост №5

Төмөр бетон шатны байгуулалт

Захирал		Д.Тамир	ЕГ Шифр: 28.58.012	Масштаб: М1:100	Огноо: 2024.10
З.Е.Инженер		Т.Намсрайсүрэн			
Тэргүүлэх инж.		А.Хатантуул	ТГ Шифр:	Зургийн дугаар: ББ-18	Хуудас: 27
Шалгасан		Ж.Хурц			
Гүйцэтгэсэн		Ц.Хатанбаатар			

Үе шат: А.3

А.3

ШАТНЫ ДАМНУРУУ ШДн-1

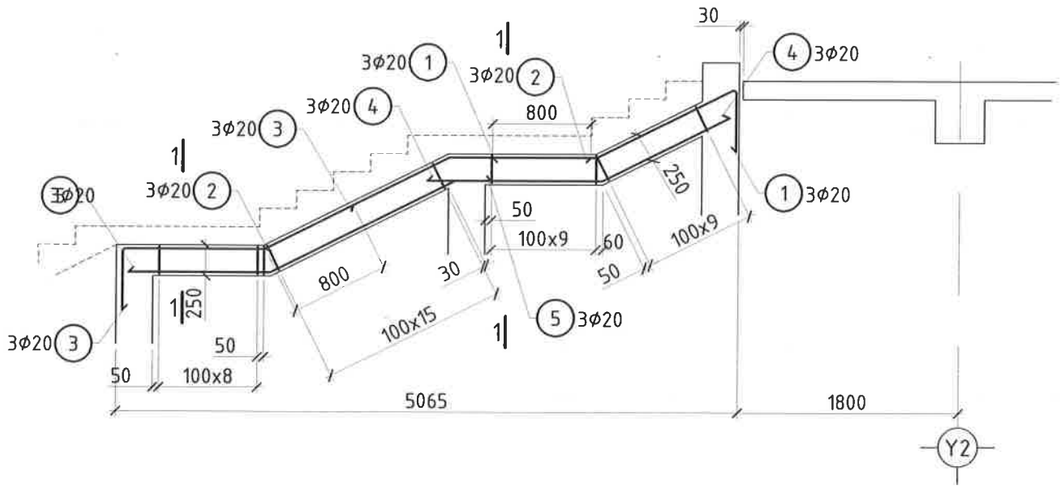

ЦУТГАМАЛ ЭДЭЛХҮҮНИЙ МАТЕРИАЛЫНТҮҮВЭР

Д/д	Тэмдэглэгээ	Нэр		Тоо ширх	Жин /кг/ Нэгж	Жин /кг/ Нийт
	Шатны дамнуруу ШДн-1-ийн арматур			1	117.25	117.25
1	ГОСТ 34028-2016	Φ20 А400	L= 2600	3	6.44	19.33
2	ГОСТ 34028-2016	Φ20 А400	L= 2100	3	5.20	15.61
3	ГОСТ 34028-2016	Φ20 А400	L= 2450	3	6.07	18.21
4	ГОСТ 34028-2016	Φ20 А400	L= 2650	3	6.57	19.70
5	ГОСТ 34028-2016	Φ20 А400	L= 3300	3	8.18	24.53
6	ГОСТ 34028-2016	Φ8 А240	L= 1040	48	0.41	19.87
		Материал				
		Бетон В20 V=1.58м^3				

ОГТЛОЛ 1 - 1

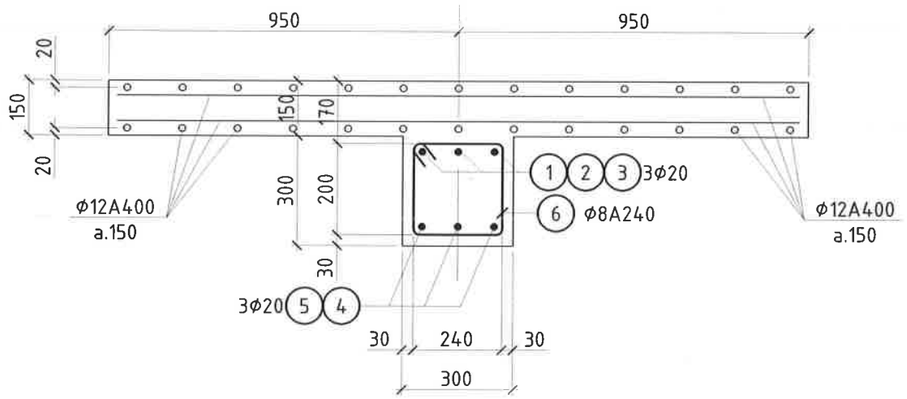

ХЭСГИЙН ТОДОРХОЙЛОЛТ

Д/д	Загвар	Д/д	Загвар	Д/д	Загвар	Д/д
1	400, 1250, R100, 850 L=2600	3	850, 1200, 400 L=2450	5	400, 1700, 1200 L=3300	
2	850, 1250 L=2100	4	1200, 1450 L=2650	6	320, 280, 200, 240 L=1040	

Тайлбар:

1. Энэ хуудсыг ББ-1; ББ-18; 20 хуудастай хамт үзнэ.
2. Бетоны анги В20, арматурын гангийн анги А400, А240.
3. Цутгалтын ажлыг "Цутгамал бетон, Төмөр бетон бүтээц" БНбД 52-02-05 баримтлан гүйцэтгэвэл зохино.
4. Бетоны бэхжилт 70% хүрэхээс өмнө хэв хашмал задлахыг хориглоно.
5. Арматур хамгаалалтын үе 30мм байна.

"Эрдэнэт үйлдвэр"ТӨҮГ ЗТХ	"Эрдэнэт үйлдвэр" ТӨҮГ. Чанар хяналтын хэлтэс. Шалгах нэгтгүүлэх пост №5				
	Шатны дамнуруу Шдн-1				Үе шат: А.3
	Захирал	Д.Тамир	ЕГ Шифр: 28.58.012	Масштаб: М1:100	Огноо: 2024.10
	З.Е.Инженер	Т.Намсрайсүрэн			
	Тэргүүлэх инж	А.Хатантуул	ТГ Шифр:	Зургийн дугаар: ББ- 19	Хуудас: 27
	Шалгасан	Ж.Хурц			
	Гүйцэтгэсэн	Ц.Хатанбаатар			

А.3

ЦУТГАМАЛ ШАТ Ш-1-Н АРМАТУРЧЛАЛ

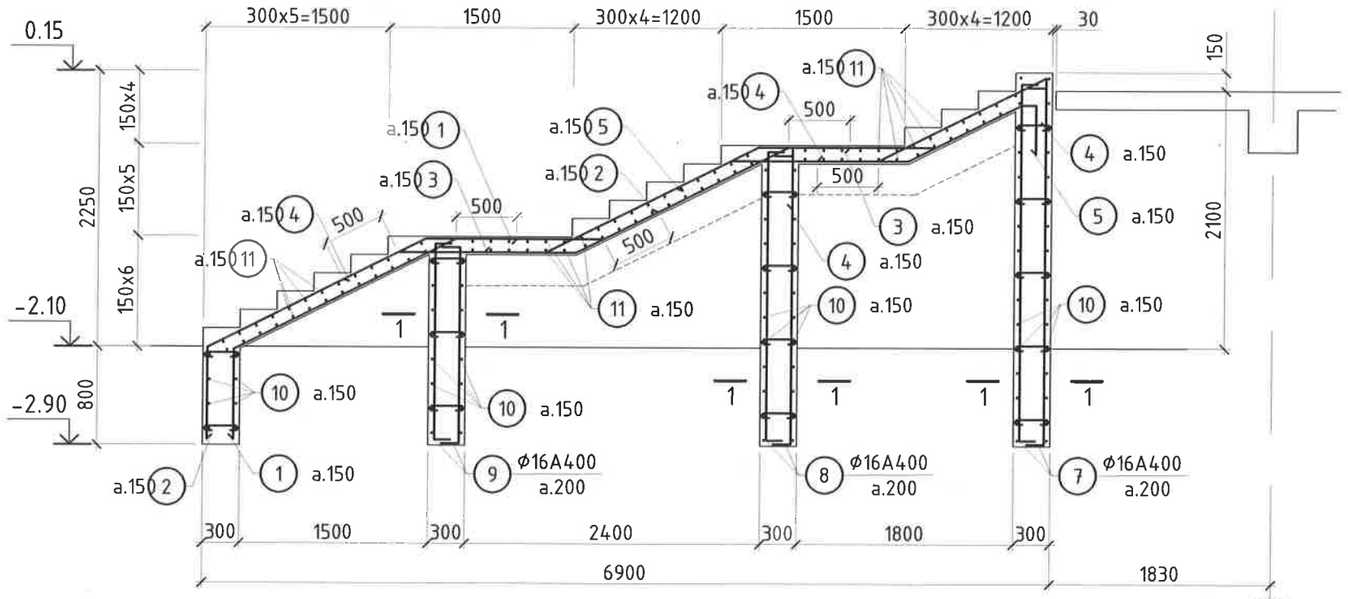

ОГТЛОЛ 1 - 1

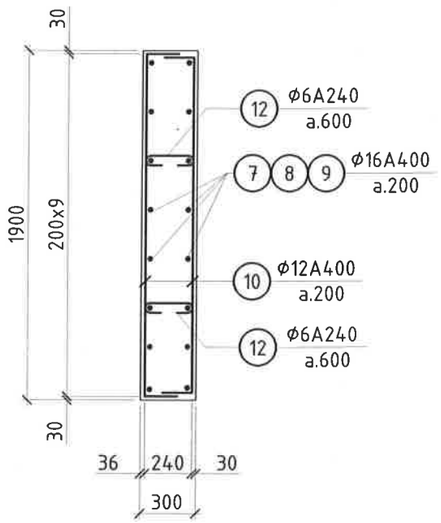

ЦУТГАМАЛ ГИШГҮҮР ЦГ-1 ИЙН АРМАТУРЫН ЗАГВАР

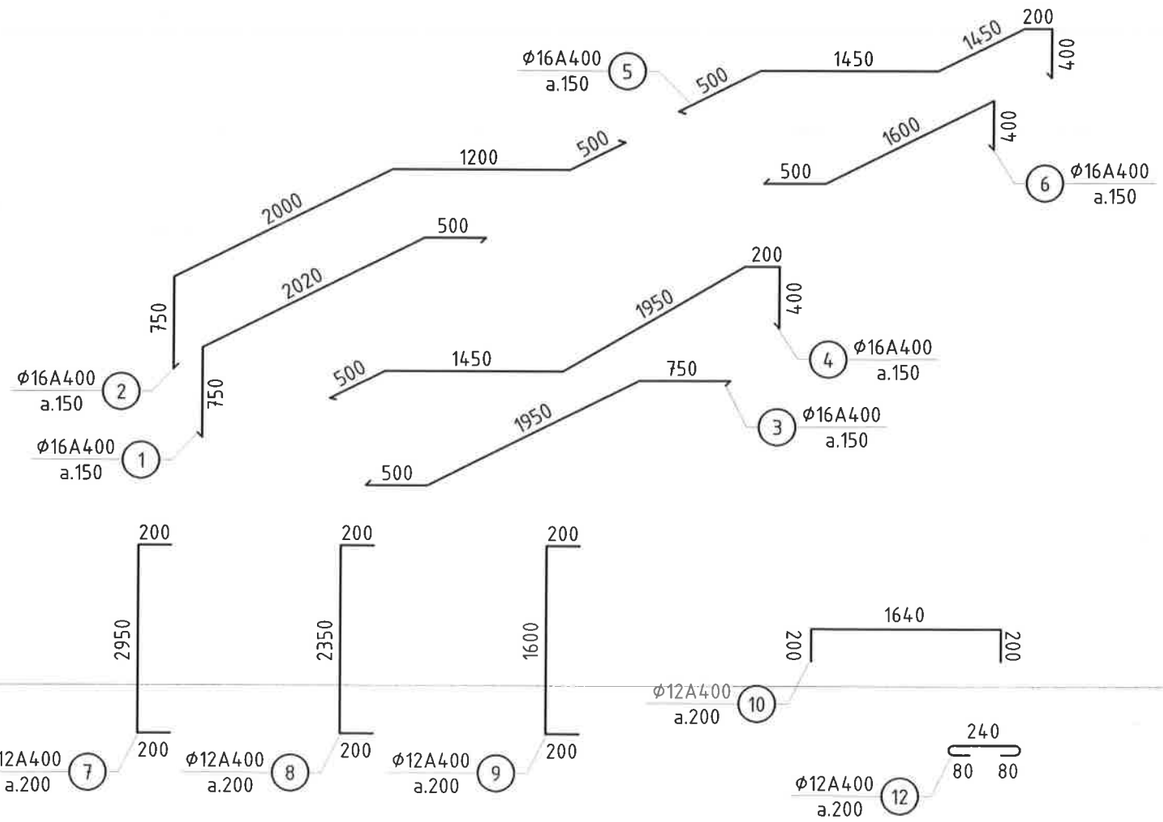

ЦУТГАМАЛ ЭДЭЛХҮҮНИЙ МАТЕРИАЛЫНТҮҮВЭР

Д/д	Тэмдэглэгээ	Нэр	Тоо ширх	Жин /кг/ Нэгж	Жин /кг/ Нийт
	Цутгамал гишгүүр Цг-1-ийн арматур		1	845.67	845.67
1	ГОСТ 34028-2016	Ф16 А400 L= 3270	13	5.13	66.74
2	ГОСТ 34028-2016	Ф16 А400 L= 4450	13	6.99	90.82
3	ГОСТ 34028-2016	Ф16 А400 L= 3200	13	5.02	65.31
4	ГОСТ 34028-2016	Ф16 А400 L= 4500	13	7.07	91.85
5	ГОСТ 34028-2016	Ф16 А400 L= 4000	13	6.28	81.64
6	ГОСТ 34028-2016	Ф16 А400 L= 2500	13	3.93	51.03
7	ГОСТ 34028-2016	Ф12 А400 L= 3350	16	2.98	47.64
8	ГОСТ 34028-2016	Ф12 А400 L= 2750	16	2.44	39.11
9	ГОСТ 34028-2016	Ф12 А400 L= 2000	16	1.78	28.44
10	ГОСТ 34028-2016	Ф12 А400 L= 2040	78	1.81	141.43
11	ГОСТ 34028-2016	Ф12 А400 L= 1800	86	1.60	137.59
12	ГОСТ 34028-2016	Ф6 А240 L= 400	46	0.09	4.08
		Материал			
		Бетон В20 V=6.58м^3			

"Эрдэнэт үйлдвэр" ТӨҮГ. Чанар хяналтын хэлтэс.
Шалгаан нэвтрүүлэх пост №5

Шат Ш-1

Үе шат: А.3

Захирал	Д.Тамир	ЕГ Шифр: 28.58.012	Масштаб: М1:100	Огноо: 2024.10
З.Е.Инженер	Т.Намсрайсүрэн			
Тэргүүлэх инж.	А.Хатантуул	ТГ Шифр:	Зургийн дугаар: ББ- 20	Хуудас: 27
Шалгасан	Ж.Хурц			
Гүйцэтгэсэн	Ц.Хатанбаатар			

"Эрдэнэт үйлдвэр"ТӨҮГ ЗТХ

А.3

ЦУТГАМАЛ ШАТ Ш-2-Н АРМАТУРЧЛАЛ

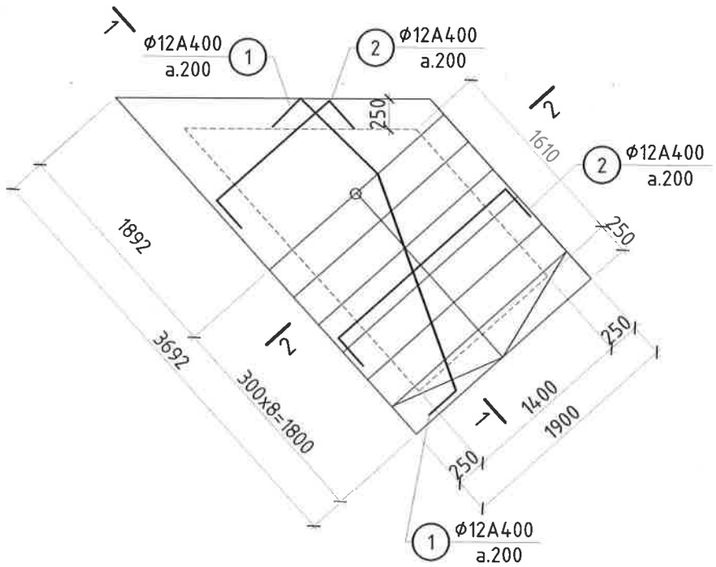

ЦУТГАМАЛ ЭДЭЛХҮҮНИЙ МАТЕРИАЛЫНТҮҮВЭР

Д/д	Тэмдэглэгээ	Нэр		Тоо ширхэг	Жин /кг/ Нэгж	Жин /кг/ Нийт
	Шат Ш-2-ийн арматур			1	141.41	141.41
1	ГОСТ 34028-2016	Ф12 А400	L= 5100	16	4.53	72.53
2	ГОСТ 34028-2016	Ф12 А400	L= 3100	25	2.76	68.88
		Материал				
		Бетон В20 V=3.28м^3				

ОГТЛОЛ 1 - 1

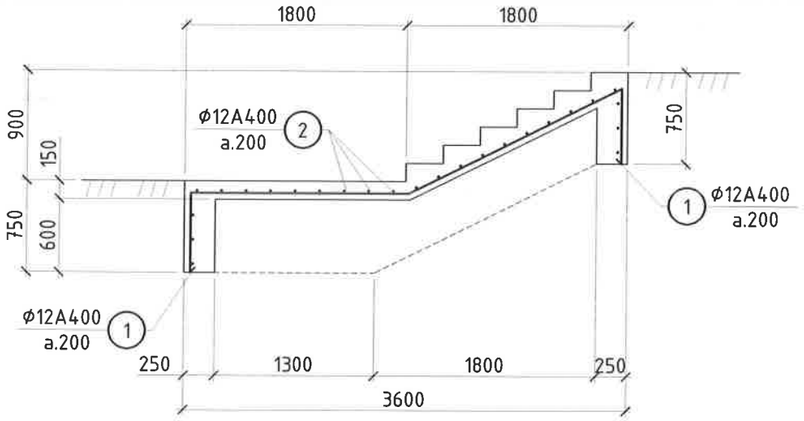

ОГТЛОЛ 2 - 2

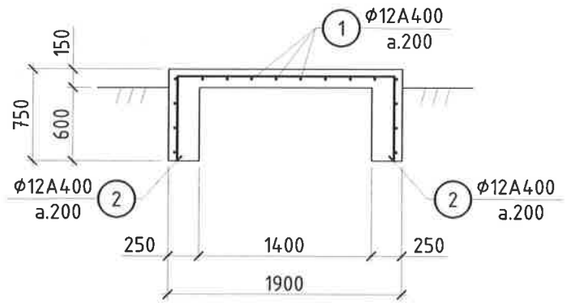

Тайлбар:

1. Энэ хуудсыг ББ-1; ББ-18 хуудастай хамт үзнэ.
2. Бетоны анги В20, арматурын гангийн анги А400.
3. Цутгалтын ажлыг "Цутгамал бетон, Төмөр бетон бүтээц" БНбД 52-02-05 баримтлан гүйцэтгэвэл зохино.
4. Бетоны бэхжилт 70% хүрэхээс өмнө хэв хашмал задлахыг хориглоно.
5. Арматур хамгаалалтын үе 50мм байна.

ХЭСГИЙН ТОДОРХОЙЛОЛТ

Д/д	Загвар	Д/д	Загвар	Д/д	Загвар
1	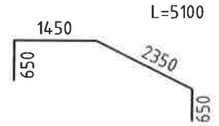	2	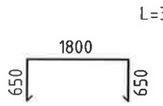		

"Эрдэнэт үйлдвэр" ТӨҮГ. Чанар хяналтын хэлтэс. Шалгаан нэвтрүүлэх пост №5					
Шат Ш-2					Үе шат: А.3
Захирал		Д.Тамир	ЕГ Шифр: 28.58.012	Масштаб: М1:100	Огноо: 2024.10
З.Е.Инженер		Т.Намсрайсүрэн			
Тэргүүлэх инж.		А.Хатантуул	ТГ Шифр:	Зургийн дугаар: ББ- 21	Хуудас: 27
Шалгасан		Ж.Хурц			
Гүйцэтгэсэн		Ц.Хатанбаатар			

"Эрдэнэт үйлдвэр"ТӨҮГ ЗТХ

А.3

ШАТНЫ ХАШЛАГА Х-1-ИЙН БАЙГУУЛАЛТ

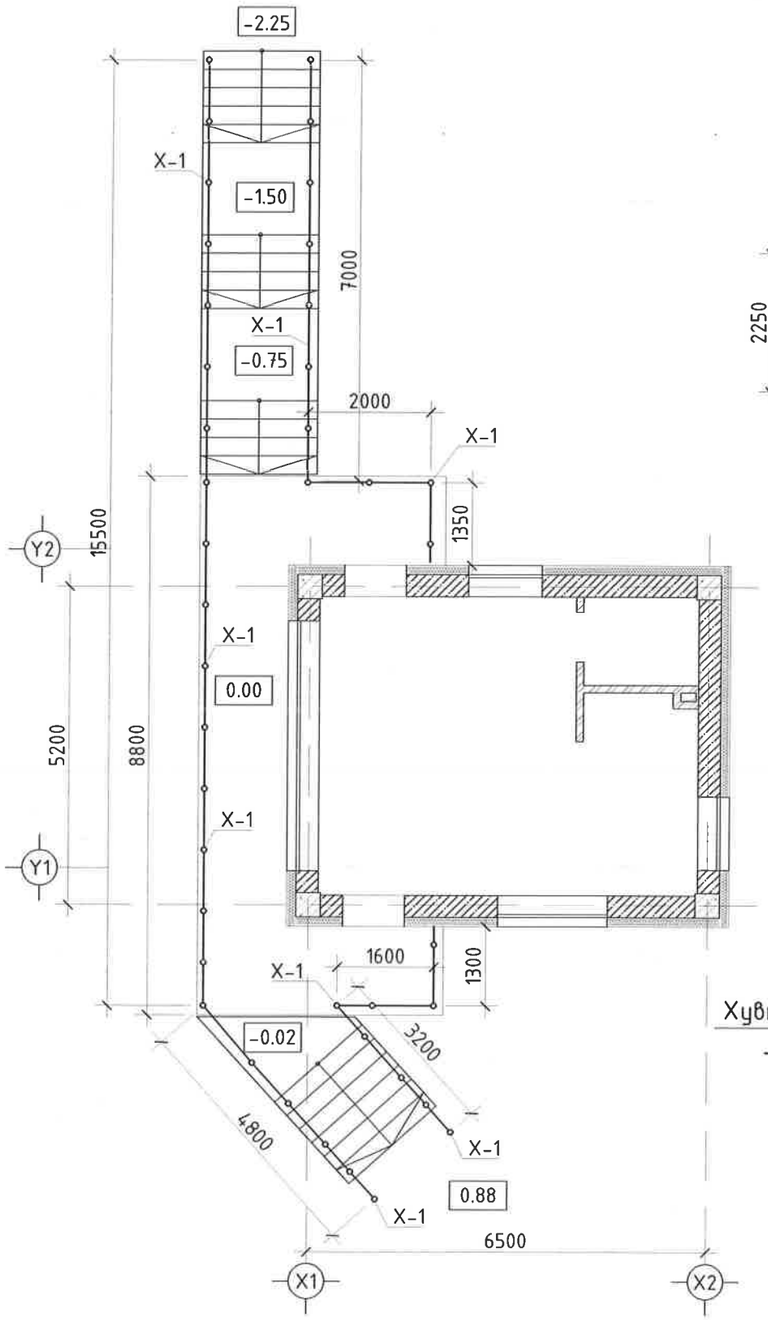

ОГТЛОЛ 1 - 1

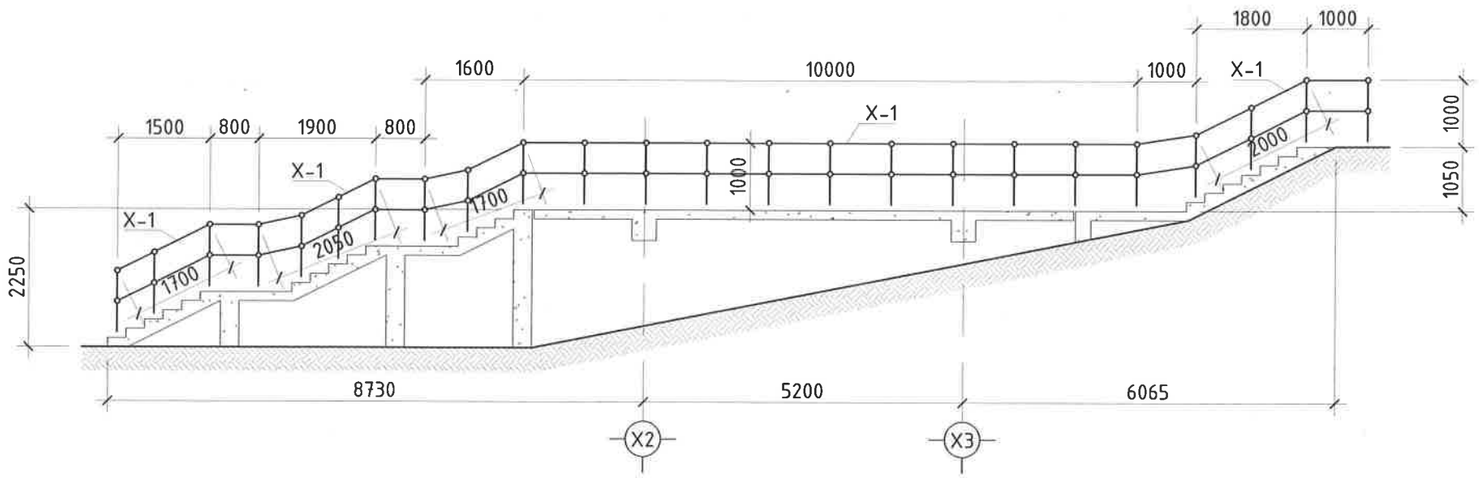

ХАШЛАГА Х-1

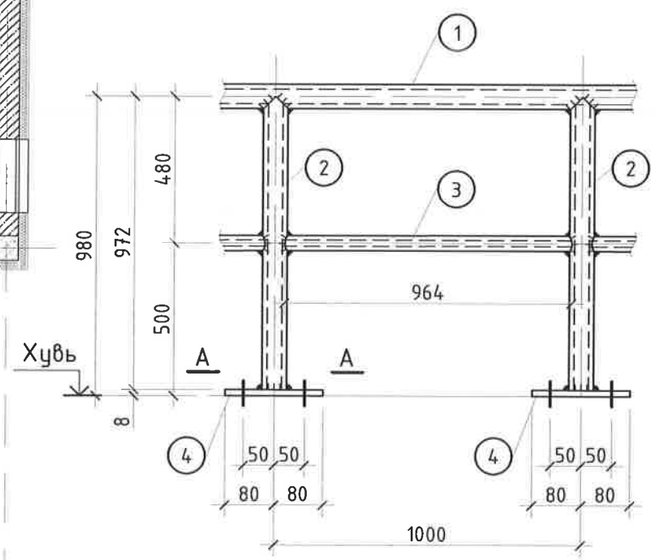

ОГТЛОЛ А - А

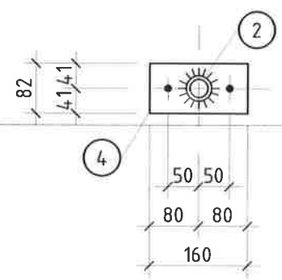

МАТЕРИАЛЫН ТҮҮВЭР

Д/д	Тэмдэглэгээ	Нэр		Тоо шир	Жин /кг/ Нэгж	Жин /кг/ Нийт
Х-1	28.58.012 ББ-22	Хашлага	Х-1 /у.м/	41	10.00	410.00

МАТЕРИАЛЫН ТҮҮВЭР

Д/д	Тэмдэглэгээ	Нэр		Тоо шир	Жин /кг/ Нэгж	Жин /кг/ Нийт
Хашлага Х-1				1	9.77	9.77
1	ГОСТ 8732-78	Труба Ф42х3	L= 1000	1	3.00	3.00
2	ГОСТ 8732-78	Труба Ф42х3	L= 980	1	2.92	2.92
3	ГОСТ 8732-78	Труба Ф25х2.5	L= 968	1	1.45	1.45
4	ГОСТ 19903-72	-8х82	L= 160	2	1.20	2.40

1. Тэлэгчтэй болт М8х10 - 82ш

1. Ерөнхий өгөгдлийг ББ-1 хуудаснаас үз.
2. ББ-18 хуудастай хамт үз.
3. Шатны байрлалыг БА зургийн байгуулалтын зургаас үз.
4. Угсралтын үеийн гагнаасыг Э42 маркийн электродоор хийнэ. Электродийн ГОСТ 9467-75.
5. Гагнаасын өндөр h=6мм.
6. Шатны хашлагыг төмрийн будгаар 2 үе сайтар будна.
7. Бүх нүх Ф12мм.

"Эрдэнэт үйлдвэр" ТӨҮГ. Чанар хяналтын хэлтэс. Шалган нэвтрүүлэх пост №5					Үе шат: А.3
Шатны хашлага Х1-ийн байгуулалт					
Захирал		Д.Тамир	ЕГ Шифр: 28.58.012	Масштаб: М1:100	Огноо: 2024.10
Э.Е.Инженер		Т.Намсрайсүрэн			
Тэргүүлэх инж.		А.Хатантуул	ТГ Шифр:	Зургийн дугаар: ББ-22	Хуудас: 27
Шалгасан		Ж.Хурц			
Гүйцэтгэсэн		Ц.Хатанбаатар			

"Эрдэнэт үйлдвэр"ТӨҮГ ЗТХ

▼0.00 ТҮВШНИЙ ЯЛУУНЫ БАЙГУУЛАЛТ

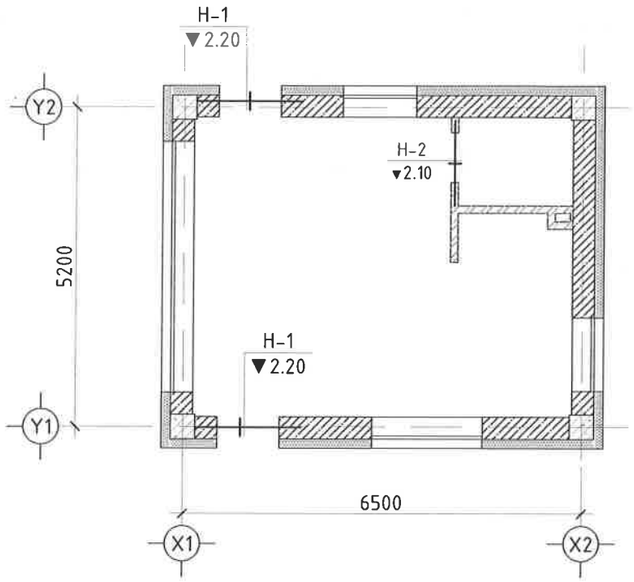

▼0.00 ТҮВШНИЙ ХАНЫН ТОРНЫ БАЙГУУЛАЛТ

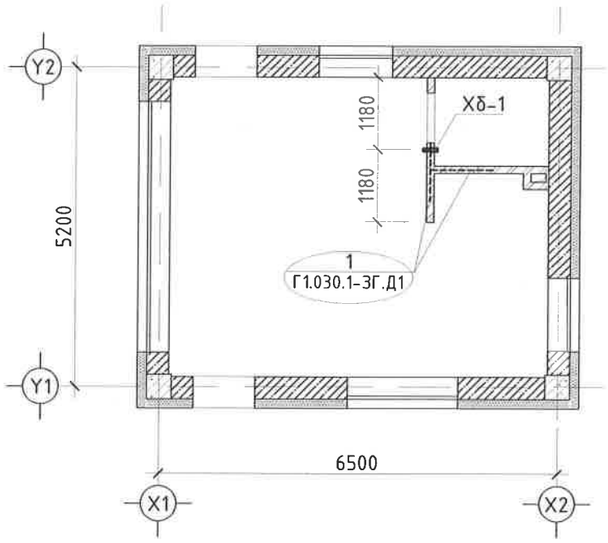

ЯЛУУНЫ ТОДОРХОЙЛОЛТ

№ поз	Загвар	№ поз	Загвар
Н-1	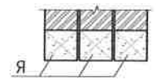	Н-2	

ЯЛУУНЫ НЭГДСЭН ТҮҮВЭР

Марк, дугаар	Тэмдэглэгээ		Нэр		Тоо ш	Жин, кг
Н - 1	В1.038-1	Дэв.1	Ялуу	Я15.12.14	6	65
Н - 2	В1.038-1	Дэв.1	Ялуу	Я12.12.14	1	50

МАТЕРИАЛЫН ТҮҮВЭР

Марк, дугаар	Тэмдэглэгээ		Нэр		Тоо ш	Жин, кг
Бт1	В1.038-1	Дэв.1	Ханын бэхэлгээ төмөр Бт2		37	2.0
Тр1	В1.038-1	Дэв.1	Ханын тор	Тр1	48	0.54
Тр2	В1.038-1	Дэв.1	Ханын тор	Тр2	64	0.92

ТООСГОН ХАНЫГ ЦАРУУЦ ГУЛДМАЙ ХАНАТАЙ БЭХЛЭХ БАЙДАЛ

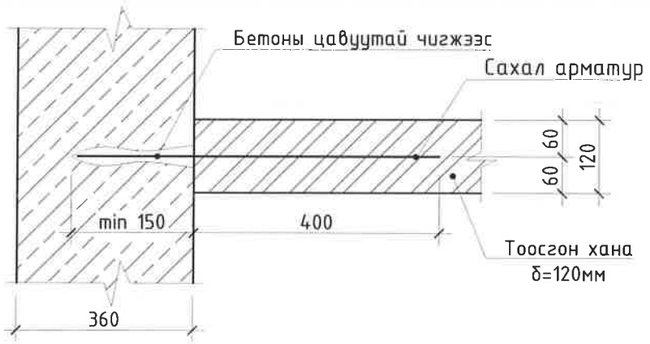

ТООСГОН ХАНЫГ ХУЧИЛТАНД БЭХЛЭХ БАЙДАЛ

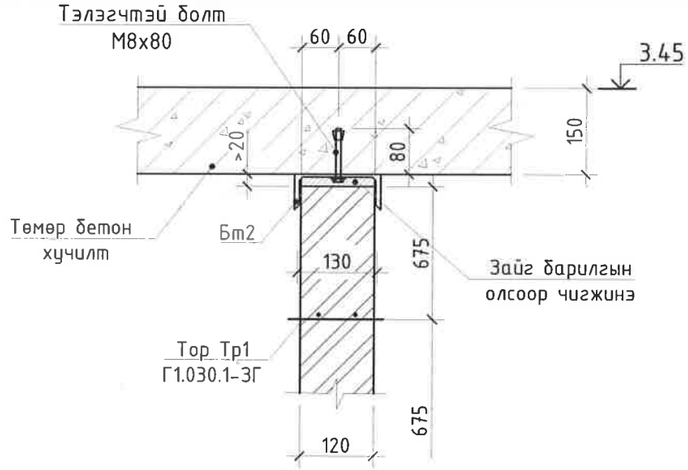

ХАНЫН БЭХЭЛГЭЭ ТӨМӨР Хб1

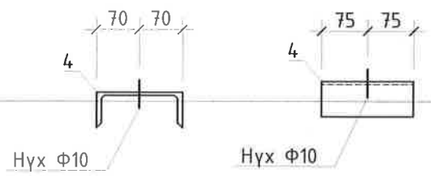

1. Дотор хамар ханыг хучилтийн хийцтэй бэхлэх ханын бэхэлгээг 3.0 м -ээс их урттай хананд 2000 мм тутамд хийнэ. Бэхэлгээг төмөр бетон хучилтанд 2ш тэлэгчтэй бооолтоор боож бэхэлнэ.
2. Тоосгон ханыг өндрийн 675мм тутамд, царуулц гулдмай ханыг өндрийн 500мм Г1.030.1-3Г-н дагуу стандарт тороор зургийн дагуу ханын бүх уртаар тасралтгүй торолж өрнө.
3. Ханын өрөгт 100 маркийн ердийн улаан тоосго ашиглаж гүйцэтгэнэ.
4. Өрөгт элс цементэн зуурмаг хэрэглэх бөгөөд тоосгон өргийн зуурмагийн марк М50 /барьцалдалтыг дээшлүүлэх химийн нэмэлттэй/ байвал зохино.
   Өргийн зэрэг II бөгөөд нормаль барьцалдалт нь 1.8кг/см^2>R>1.2см^2 байна.
1. БА зургийн давхрын байгуулалтын зураг болон хаалга, цонхны цонхтой тулгаж үз.
2. Дотор хаалганы нүхэнд стандарт ялуу хэрэглэнэ. Ялууны суулт 1500мм болон түүнээс бага нүхэнд 250мм багагүй, 1500мм дээш нүхэнд 350мм-ээс багагүй дэрлүүлнэ.
3. Угсармал төмөр бетон ялууг жигд тараасан 15мм зузаантай 100 маркийн бэхжээгүй элс цементэн дээр угсарна. Ялууны түвшинг архитектурын зурагтай сайтар тулган үзэх хэрэгтэй.

"Эрдэнэт үйлдвэр" ТӨҮГ. Чанар хяналтын хэлтэс. Шалган нэвтрүүлэх пост №5					Ye шат: А.3
0.00 түвшний ханын тор, ялууны байгуулалт					
Захирал		Д.Тамир	ЕГ Шифр: 28.58.012	Масштаб: М1:100	Огноо: 2024.10
З.Е.Инженер		Т.Намсрайсүрэн			
Тэргүүлэх инж.		А.Хатантуул	ТГ Шифр:	Зургийн дугаар: ББ-23	Хуудас: 27
Шалгасан		Ж.Хурц			
Гүйцэтгэсэн		Ц.Хатанбаатар			

"Эрдэнэт үйлдвэр"ТӨҮГ ЗТХ

А.3

ХАНЫН ТӨРӨЛ

12-н тоосгон хана	38-н пеноблок хана	51-н тоосгон хана

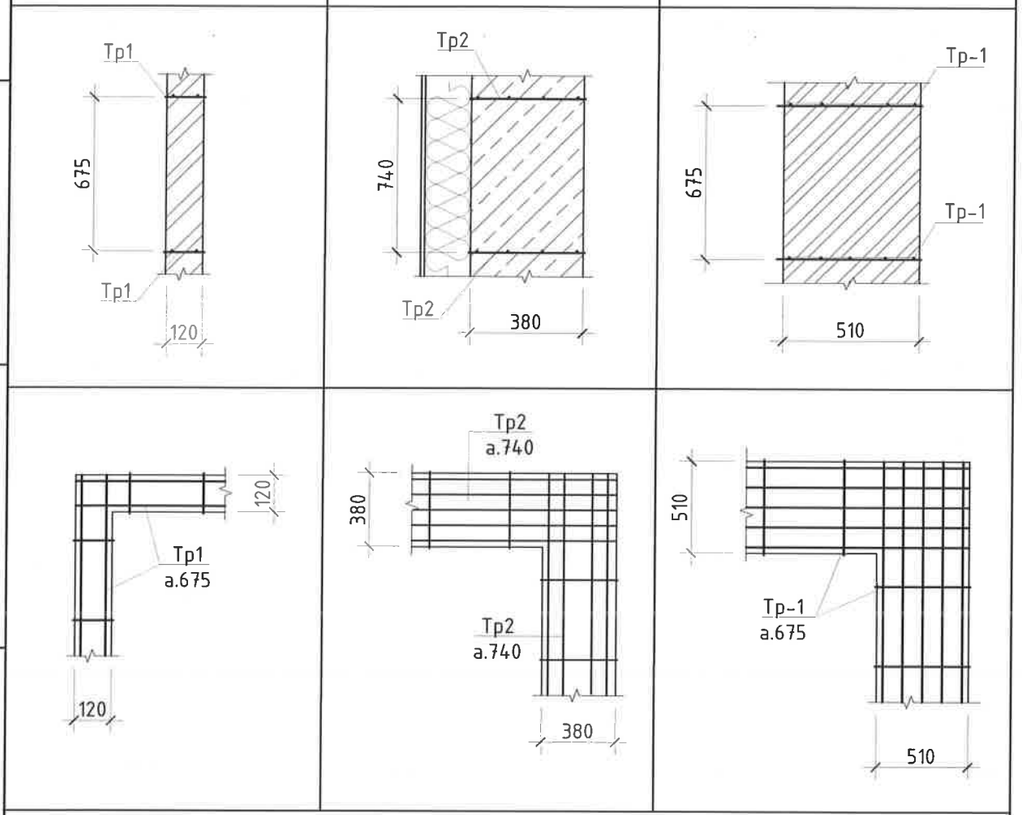

Хамар ханын бэхэлгээ, хэсэглэл

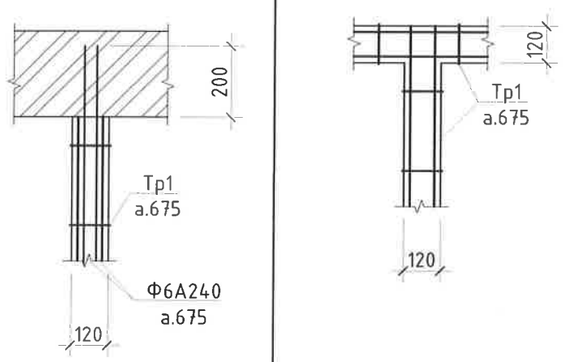

МАТЕРИАЛЫН ТУУВЭР

Марк Поз	Тэмдэглэгээ	Нэр		Тоо. ш	Нэгж жин /кг/	Нийт жин /кг/
	Тор Тр1				0.54	
1	ГОСТ 5781-82	⌀5 Врl	L=1000	2	0.15	0.30
2	ГОСТ 5781-82	⌀3 Врl	L=130	4	0.06	0.24
	Тор Тр2				0.92	
1	ГОСТ 5781-82	⌀5 Врl	L=1000	4	0.15	0.60
3	ГОСТ 5781-82	⌀3 Врl	L=380	4	0.08	0.32

ХАНЫН ТОР ТР1

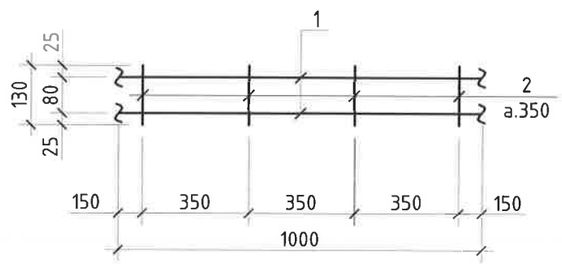

ХАНЫН ТОР ТР2

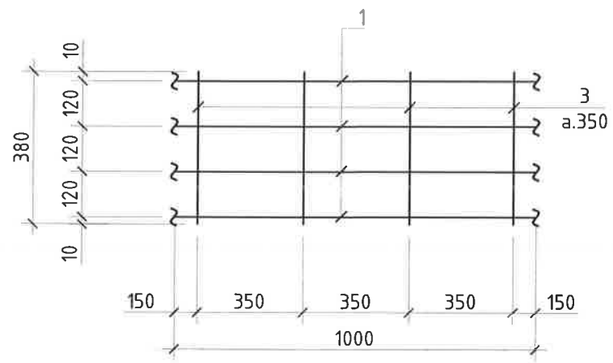

1. Дотор хамар ханыг хучилтийн хийцтэй бэхлэх ханын бэхэлгээг 3.0 м -ээс их урттай хананд 2000 мм тутамд хийнэ. Бэхэлгээг төмөр бетон хучилтанд 2ш тэлэгчтэй боолтоор боож бэхэлнэ.
2. Тоосгон ханыг өндрийн 675мм тутамд, царууц гулдмай ханыг өндрийн 500мм Г1.030.1-3Г-н дагуу стандарт тороор зургийн дагуу ханын бүх уртаар тасралтгүй торолж өрнө.
3. Ханын өрөгт 100 маркийн ердийн улаан тоосго ашиглаж гүйцэтгэнэ.
4. Өрөгт элс цементэн зуурмаг хэрэглэх бөгөөд тоосгон өргийн зуурмагийн марк М50 /барьцалдалтыг дээшлүүлэх химийн нэмэлттэй/ байвал зохино.
5. Өргийн зэрэг II бөгөөд норматив барьцалдалт нь 1.8кг/см^2>R>1.2см^2 байна.

"Эрдэнэт үйлдвэр"ТӨҮГ ЗТХ	"Эрдэнэт үйлдвэр" ТӨҮГ. Чанар хяналтын хэлтэс. Шалгаан нэвтрүүлэх пост №5				
	Ханын торны хэсэглэл, материалын түүвэр				Ye шат: А.3
	Захирал	Д.Тамир	ЕГ Шифр: 28.58.012	Масштаб: М1:100	Огноо: 2024.10
	З.Е.Инженер	Т.Намсрайсүрэн			
	Гэргүүлэх инж.	А.Хатантуул	ТГ Шифр:	Зургийн дугаар: ББ-24	Хуудас: 27
	Шалгасан	Ж.Хурц			
	Гүйцэтгэсэн	Ц.Хатанбаатар			

А.3

БОСОО ШАТ БШ-1-ИЙН БАЙГУУЛАЛТ

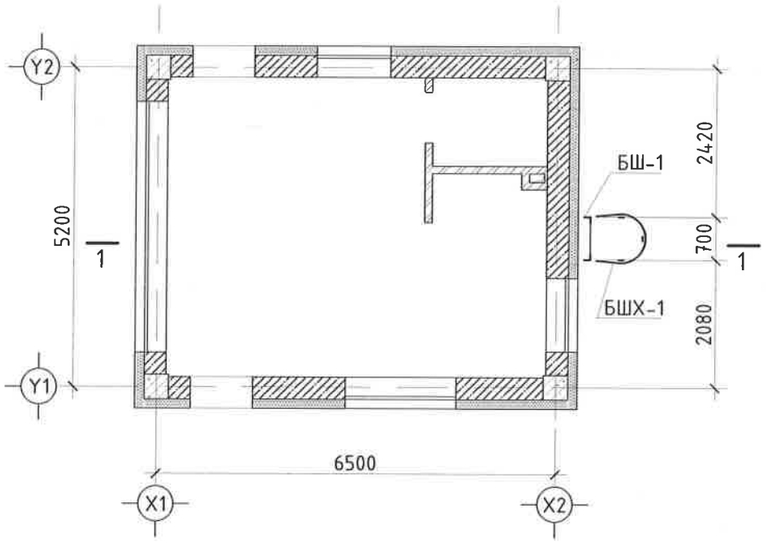

ОГТЛОЛ 1 - 1

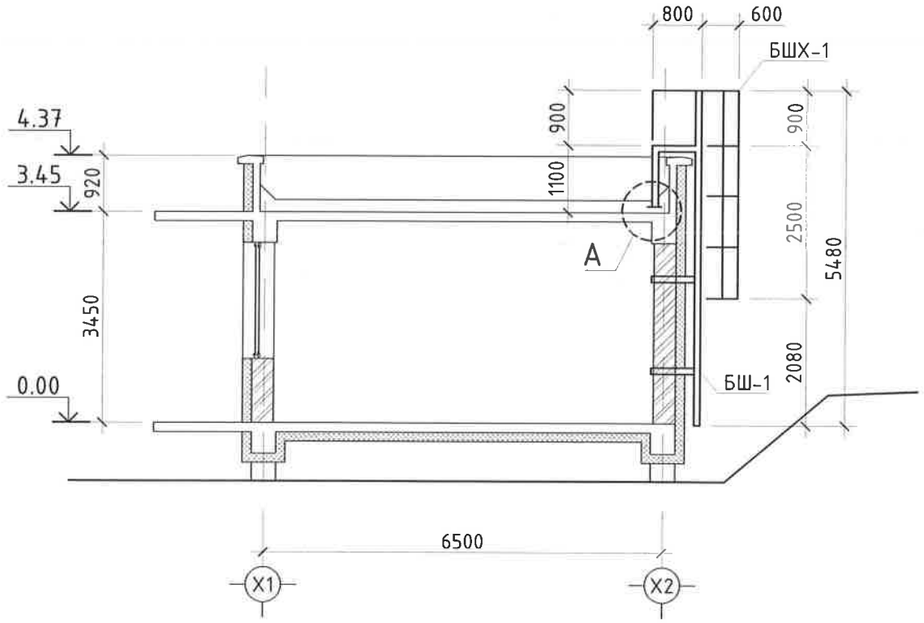

УГСРАЛТЫН ТҮҮВЭР

Марк	Нэр	Тоо, ш		Жин, кг		Тайлбар
		зө	зс	Нэг	Бүгд	
БШ-1	Босоо шат БШ-1	1		194	194	Хуудас 26
БШХ-1	Босоо шатны БШХ-1	1		26	26	Хуудас 27

ХЭСЭГЛЭЛ - А

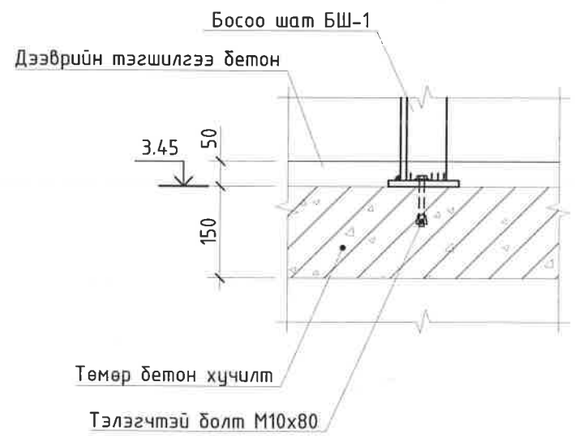

1. Ерөнхий өгөгдлийг ББ-1 хуудаснаас үз.
2. ББ-26; ББ-19 хуудастай хамт үз.
3. БА зурагтай тулгаж үзнэ.
4. Босоо шатыг ханын өрөгт суулгаж бэхлэнэ.
5. Угсралтын үеийн гагнаасыг Э42 маркийн электродоор хийнэ. Электродийн ГОСТ 9467-75.
6. Гагнаасын өндөр h=6мм.
7. Металл шат болон шатны хашлагыг зэврэлтийн эсрэг төмрийн будгаар 2 үе давхарлаж будна.

"Эрдэнэт үйлдвэр" ТӨҮГ. Чанар хяналтын хэлтэс. Шалгаан нэвтрүүлэх пост №5					
Босоо шат БШ-1-ийн байгуулалт					Үе шат: А.3
Захирал		Д.Тамир	ЕГ Шифр: 28.58.012	Масштаб: М1:100	Огноо: 2024.10
З.Е.Инженер		Т.Намсрайсүрэн			
Тэргүүлэх инж.		А.Хатантуул	ТГ Шифр:	Зургийн дугаар: ББ-25	Хуудас: 27
"Эрдэнэт үйлдвэр"ТӨҮГ ЗТХ	Шалгасан	Ж.Хурц			
	Гүйцэтгэсэн	Ц.Хатанбаатар			

А.3

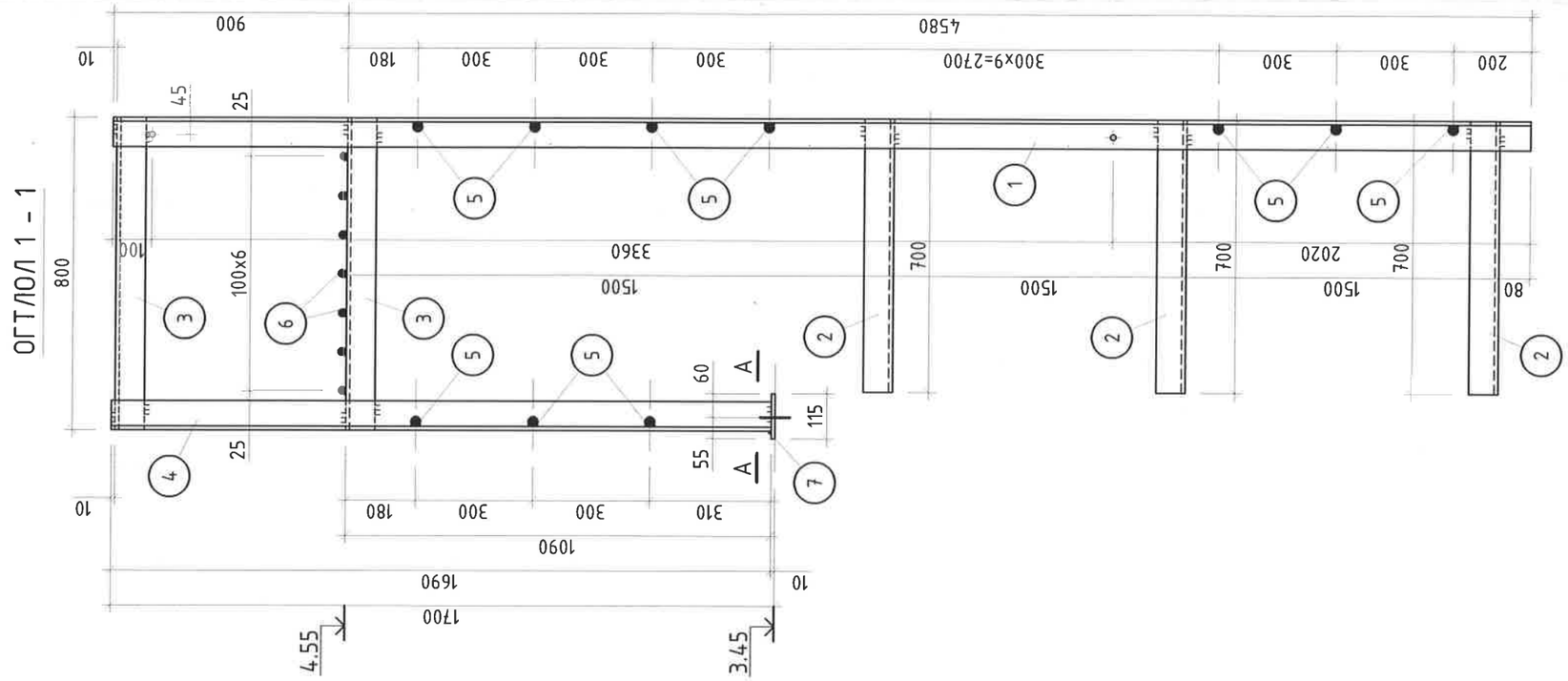

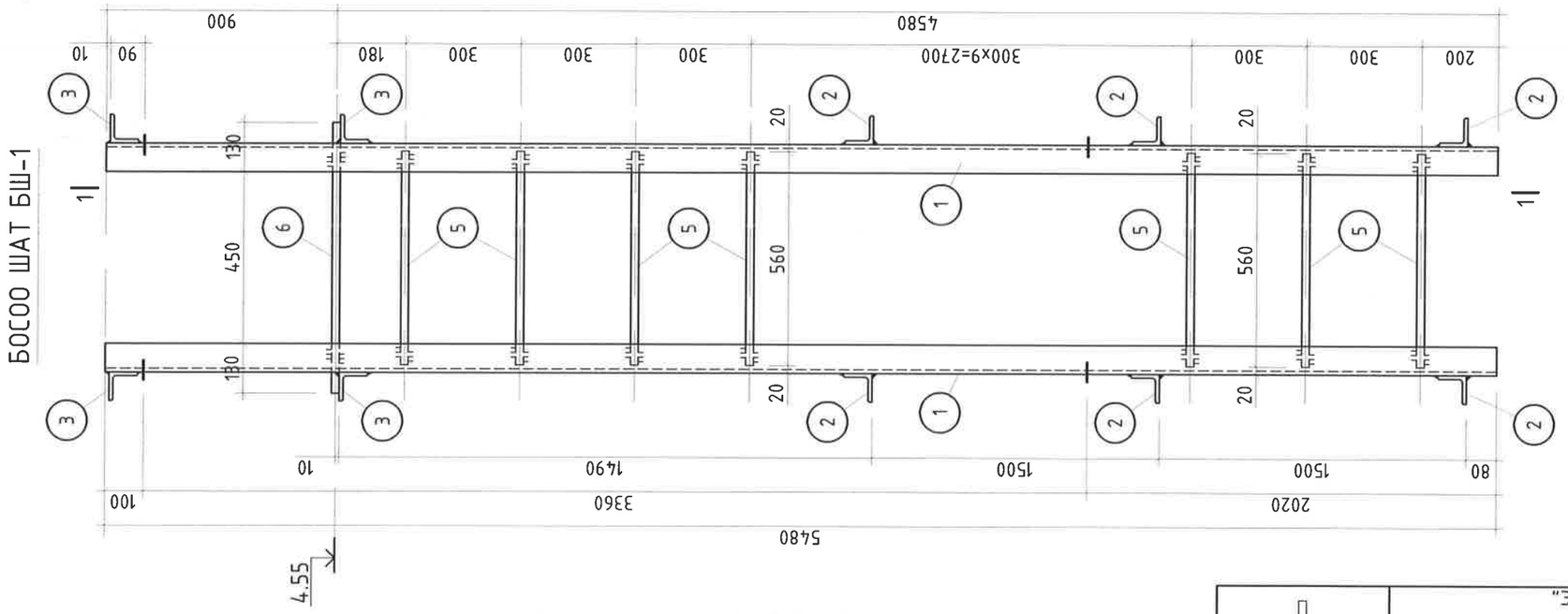

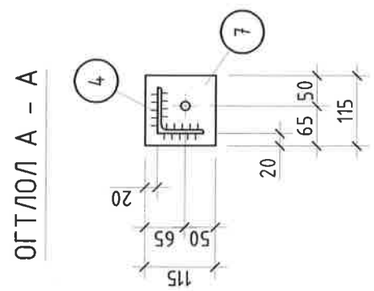

1. Ерөнхий өгөгдлийг ББ-1 хуудаснаас үз.
2. ББ-25 хуудастай хамт үз.
3. Босоо шатны байрлалыг БА зургийн байгуулалтын зургаас үз.
4. Угсралтын үеийн гагнаасыг Э42 маркийн электродоор хийнэ. Электродийн ГОСТ 9467-75.
5. Гагнаасын өндөр h=6мм.
6. Бүх нүх Ф14мм

ГАНГИЙН ТУУВЭР

Марк	Поз	Огтлол	Урт	Тоо ш зө	Тоо ш эс	Жин, кг 1ш	Жин, кг нийт	Жин, кг маркын	Тайлбар
БШ-1	1	L75x6	5480	2		37.8	76	194	С345
	2	L75x6	700	6		4.8	29		С345
	3	L75x6	800	4		5.5	22		С345
	4	L75x6	1990	2		13.7	27		С345
	5	Круг Ф20	560	18		1.4	25		С345
	6	Круг Ф20	710	7		1.8	13		С345
	7	- 115 x 10	115	2		1.0	2		С345

ГАНГИЙН СОНГОЛТ

Огтлол	Жин, кг	ГОСТ
L75x6	154	8509-93
-110	2	19903-74
Круг Ф20	38	7417-75
Нийт	194	

БЭЛДЭЦ

Марк	Тоо, ш зө	Тоо, ш эс	Жин, кг 1ш	Жин, кг нийт
БШ-1	1		194	194
Нийт жин, кг				194
Гагнаас1%, кг				2

"Эрдэнэт үйлдвэр"ТӨҮГ ЗТХ	"Эрдэнэт үйлдвэр" ТӨҮГ. Чанар хяналтын хэлтэс. Шалган нэвтрүүлэх пост №5			
	Босоо шат Бш-1			Үе шат: А.3
Захирал	Д.Тамир	ЕГ Шифр: 28.58.012	Масштаб: М1:100	Огноо: 2024.10
З.Е.Инженер	Т.Намсрайсүрэн			
Тэргүүлэх инж.	А.Хатантуул	ТГ Шифр:	Зургийн дугаар: ББ-26	Хуудас: 27
Шалгасан	Ж.Хурц			
Гүйцэтгэсэн	Ц.Хатанбаатар			

А.3

БОСОО ШАТНЫ ХАШЛАГА БШХ-1

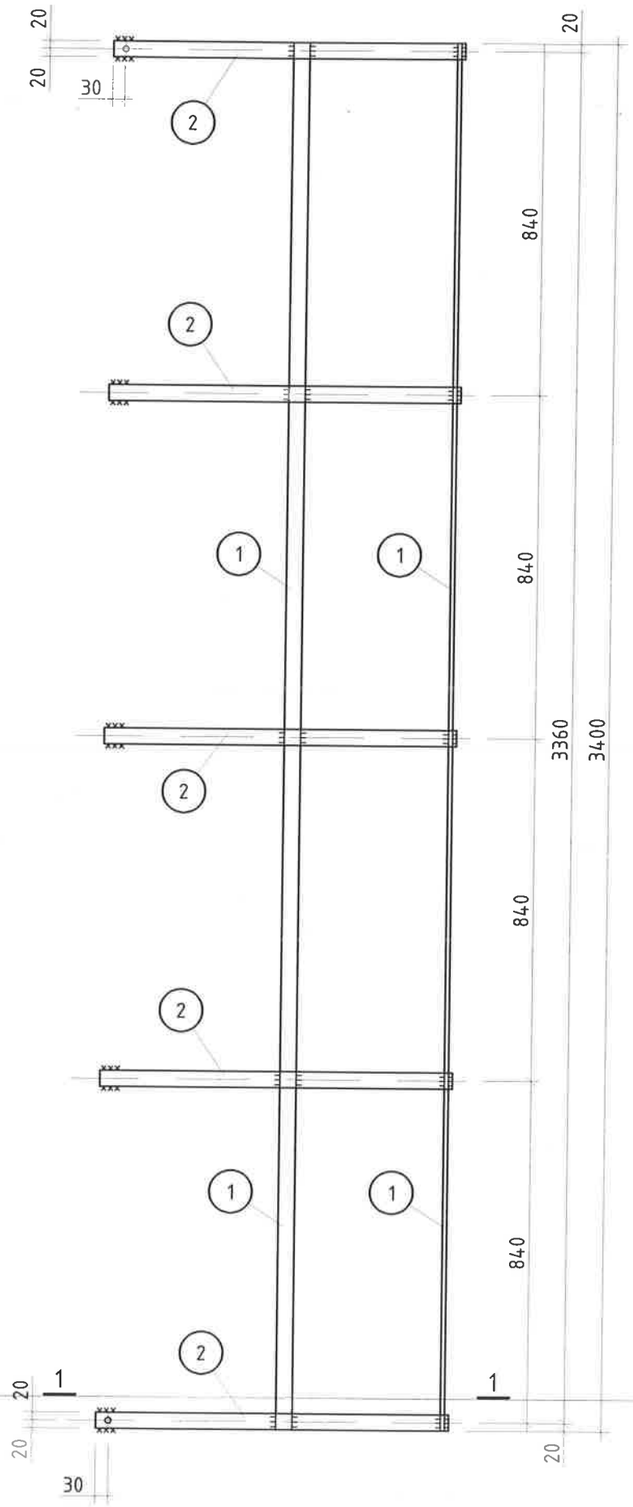

ОГТЛОЛ 1 - 1

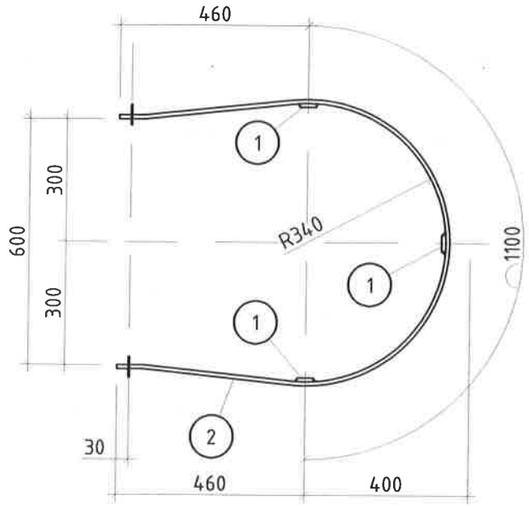

ГАНГИЙН ТҮҮВЭР

Марк	Д/д	Огтлол	Урт, мм	Тоо, ш		Жин, кг			Тайлбар
				зө	эс	1ш	Бүгд	Марк	
БШХ-1	1	-40х4	3360	3		4.2	13	26	С245
	2	-40х4	2020	5		2.6	13		С245

БЭЛТГЭЦ

Марк	Тоо, ш		Жин, кг	
	зө	эс	1ш	Бүгд
БШХ-1	1		26	26
Нийт, кг				26
Гагнаас, 1%, кг				0

ГАНГИЙН СОНГОЛТ

Огтлол	Жин, кг	Гост
-t4	26	19903-74
Бүгд, кг	26	

1. Ерөнхий өгөгдлийг ББ-1 хуудаснаас үз.
2. ББ-25 хуудастай хамт үз.
3. Босоо шатны байрлалыг БА зургийн байгуулалтын зургаас үз.
4. Угсралтын үеийн гагнаасыг Э42 маркийн электродоор хийнэ. Электродийн ГОСТ 9467-75.
5. Гагнаасын өндөр h=6мм.
6. Бүх нүх Ф14мм

"Эрдэнэт үйлдвэр" ТӨҮГ. Чанар хяналтын хэлтэс. Шалган нэвтрүүлэх пост №5					
Босоо шатны хашлага БШХ-1					Ye шат: А.3
Захирал		Д.Тамир	ЕГ Шифр: 28.58.012	Масштаб: М1:100	Огноо: 2024.10
З.Е.Инженер		Т.Намсрайсүрэн			
Тэргүүлэх инж		А.Хатантуул	ТГ Шифр:	Зургийн дугаар: ББ-27	Хуудас: 27
Шалгасан		Ж.Хурц			
Гүйцэтгэсэн		Ц.Хатанбаатар			

"Эрдэнэт үйлдвэр"ТӨҮГ ЗТХ

А.3