Ажлын зургийн үндсэн бүрэлдэхүүн хэсгийн жагсаалт

Д/д	Зургийн нэр	Зургийн маяг	Хуудас дугаар
1	Барилга архитектур	БА	
2	Халаалт агаар сэлгэлт	ХАС	
3	Хүчит тэжээмж, Дотор гэрэлтүүлэг	ХТ, ДГ	
4	Холбоо дохиолол	ХД	

ХД маягийн ажлын зургийн жагсаалт

Д/д	Зургийн нэр	Тайлбар
1	Ерөнхий өгөгдөл. Тайлбар бичиг.	А3
2	Материалын түүвэр.	А3
3	Захиргааны байрны 0.000 түвшний интернет сүлжээ, телефон холбооны байгуулалт. Таних тэмдэг.	А3
4	Дэвсгэр зураг. 0.150 түвшний интернет сүлжээ, телефон холбооны байгуулалт.	А3
5	0.150 түвшний галын дохиоллын байгуулалт. Таних тэмдэг. Өрөөний тодорхойлолт.	А3
6	Одоо байгаа галын дохиоллын хүлээн авах хянах самбарын бүдүүвч. Сигнал-20М -н холболтын бүдүүвч	А3

Тайлбар бичиг

Уг ажлын зургийг 2019.07.23-ны өдрийн Т19.800 (2020-270-ХО) тоот зураг төсөл боловсруулах даалгаврыг үндэслэн дараах норм, дүрмийн дагуу хийж гүйцэтгэв.

Үүнд:

-Барилга байгуулламжийн гал унтраах төхөөрөмж, дохиоллын хэрэгсэл. БНБД 21-04-05

- Мэдээлэл холбоо, дохиоллын тоног төхөөрөмжийн тэмдэглэгээ. MNS 5532:2016

-Барилга байгуулламжийн мэдээлэл,холбоо,дохиоллын ажлын зураг боловсруулах ерөнхий шаардлага. MNS 6586:2016

- Барилгын дотор холбоо,дохиоллын суваг,чөлөө да кабелийн үгсралт. MNS 5471:2005

-Цахилгаан байгуулламжийн дүрэм. БД 43-101-03

Зураг тусгагдсан үндсэн шийдэл:

Интернет сүлжээ, Телефон холбоо:

1. Дээжийн сан, дээж боловсруулах байрны №2 дугаартай өрөөнд интернет, телефон холбооны хосолсон розеткийг төлөвлөв.
2. Геологи хайгуулын экспедицийн захиргааны байрны 1-р давхарт одоо байгаа сүлжээний шкаф болон телефон холбооны хуваарилах хайрцагнаас STP кабелийг хувьцаар уян хоолойд суулгаж ашиглах төлөвлөж буй интернет, телефон холбооны хосолсон розеткэнд холбоно.

Галын дохиолол:

1. Дээжийн сан, дээж боловсруулах байранд одоо байгаа галын дохиоллын хүлээн авах самбарт дараах төхөөрөмжүүдийг шинээр суурилуулна. Үүнд:
   - -Хүчдэл бариг /РИП-12RS/
   - -Галын дохиоллын хүлээн авах станц /Сигнал-20М/
   - -Галын дохиоллын дааг хүчдлийн шугамын хамгаалах төхөөрөмж /БЗК/
   - -Галын дохиоллын интэрфэйсийн шугамын хамгаалах төхөөрөмж /БЗЛ/
2. Галын дохиоллын дуулааны болон утааны мэдээлэгчүүдийг таазанд, гар мэдээлэгчийг шалны түвшнээс 1,5м-н өндөрт гарах хаалганы дэргэд ханаанд байрлуулна.
3. Галын дохиоллын дуут болон гэрлэн дохиолгочийг шалнаас 2,2м-н өндөрт ханаанд байрлуулна.
4. Галын дохиоллын хэлхээг КПСнг(А)-FRHF кабелиар ханаар болон таазаар уян хувцаар хоолойд явуулж холбоно.
5. Бүх үгсралтын ажлыг Цахилгаан байгуулламжийн дүрэм БД 43-101-03, Барилга байгуулламжийн гал унтраах төхөөрөмж, дохиоллын хэрэгсэл БНБД 21-04-05, Барилгын дотор холбоо,дохиоллын суваг,чөлөө да кабелийн үгсралт MNS 5471:2005, Цахилгаан техникийн ажил БНБД 03.05.06-90 -ийн дагуу мэргэжлийн байгуулlandаагаар хийлгэж гүйцэтгүүлнэ.

Зөвшөөрөлцсэн

ГХЭ-н дарга	М.Дамбинсүрэн
ГХЭ-н эрчим зүйч	Ц.Дашдорж
ХМТАЦ-ийн Галын автоматикийн хэсгийн дарга	Н.Шинжэл
ХМТАЦ-ийн Галын автоматикийн инженер	Э.Энхтүвшин
ХМТАЦ-ийн Холбооны хэсгийн дарга	Д.Баярмагнай
ХМТАЦ-ийн Мэдээлэл боловсруулах хэсгийн дарга	Д.Энхбаяр

ГХЭ. Үйлдвэрлэлийн баяз. Дээжийн сан, дээж боловсруулах ажлын байр.				ХД
Захирал	Д.Тамир	Ерөнхий өгөгдөл. Тайлбар бичиг	Масштаб:	
Ер.инженер	Т.Намсрайсүрэн		үе шат	хуудас	бүх хуудас
Тэргүүлэх ИЗБ	Д.Болормаа		А3	1	6
Шалгасан	Д.Болормаа				
ЭТХ. ЦЗБТ	Гүйцэтгэсэн	Б.Эрдэнэ	ЕГ шифр: 57.17.002	2020.05	
			ТГ шифр:		

Материалын түүвэр

Д/д	Нэр	Маяг	Хэмжих нэгж	Тоо	Нэг бүрийн жин.кг	Нийт жин.кг	Тайлбар
	Интернет сүлжээ, Телефон холбоо						
1	Ханаанд суурилуулах телефон болон интернет сүлжээний хосолсон розетка		ш	1			
2	Телефон аппарат		ш	1			
3	Сүлжээний утасны толгой	RJ45	ш	5			
4	Телефоны утасны толгой	RJ11	ш	5			
5	Зэс голчтой, полиэтилэн тусгаарлагчтай, гадна талаас зоригуулалттай сүлжээний кабель: 4х2х0,5	STP	м	250			
6	Хувцаар уян хоолой ø25 мм /үгсралтын хэрэгслийн хамт/		м	150			
7	15х15мм-ийн хэмжээтэй кабель далдлах хувцаар хайрцаг		м	30			
8	Хэц ø8 мм /трос/	К676У3	м	60			
9	Хавчаар	К676У3	ш	2			
10	Бэхэлгээ	К676У3	ш	2			
11	Чангалагч	К676У3	ш	1			
12	Шруп L=40 мм		хайрцаг	4			
13							
14							
15							
	Галын дохиолол						
1	Хүчдэл бариг	РИП-12 RS	ш	1	10	10	
2	Цэнэг хураагуур /12В, 17А/	АБ1217 К	ш	1	5.4	5.4	
3	Галын дохиоллын хүлээн авах станц	Сигнал-20М	ш	1	0.30	0.30	

Материалын түүвэр /үргэлжлэл/

Д/д	Нэр	Маяг	Хэмжих нэгж	Тоо	Нэг бүрийн жин.кг	Нийт жин.кг	Тайлбар
4	Галын дохиоллын дааг хүчдлийн шугамын хамгаалах төхөөрөмж /12В/	БЗК	ш	1	0.20	0.20	
5	Галын дохиоллын интэрфэйсийн шугамын хамгаалах төхөөрөмж	БЗЛ	ш	1	0.20	0.20	
6	Галын дохиоллын утааны мэдээлэгч /12В, 45мкА/	ИП 212-45	ш	4			
7	Галын дохиоллын дулааны мэдээлэгч /12В, 45мкА/	ИП 101-1А-А3	ш	8			
8	Галын дохиоллын дуут болон гэрлэн дохио өгөгч /12В, 20мА, 105 дБ/	Маяк-12К	ш	1			
9	Галын дохиоллын гар мэдээлэгч	ИПР-3СУМ	ш	1			
10	1,5 кОм-ийн эсэргүүцэл		ш	4			
11	4.7 кОм-ийн эсэргүүцэл		ш	6			
12	8,2 кОм-ийн эсэргүүцэл		ш	1			
13	Зэс голчтой, силикон резинен тусгаарлагчтай, галын дохиоллын хэлхээнд зориулсан гал тархаадаггүй кабель: 2х2х0.5	КПСнг(А)-FRHF	м	220			
14	Галын дохиоллын холболтын хайрцаг	КС-4	ш	3			
15	Хувцаар уян хоолой ø25 мм /үгсралтын хэрэгслийн хамт/		м	80			
16	Шруп L=40 мм		хайрцаг	4			

ГХЭ. Үйлдвэрлэлийн дааз. Дээжийн сан, дээж боловсруулах ажлын байр.				ХД
Захирал	Д.Тамир	Материалын түүвэр	Масштаб:	
Ер.инженер	Т.Намсрайсүрэн		үе шат	хуудас	бүх хуудас
Тэргүүлэх ИЗБ	Д.Болормаа		А3	2	6
Шалгасан	Д.Болормаа				
ЭТХ. ЦЗБТ	Гүйцэтгэсэн	Б.Эрдэнэ	ЕГ шифр: 57.17.002	2020.05	
			ТГ шифр:		

Дэвсгэр зураг. М1:500

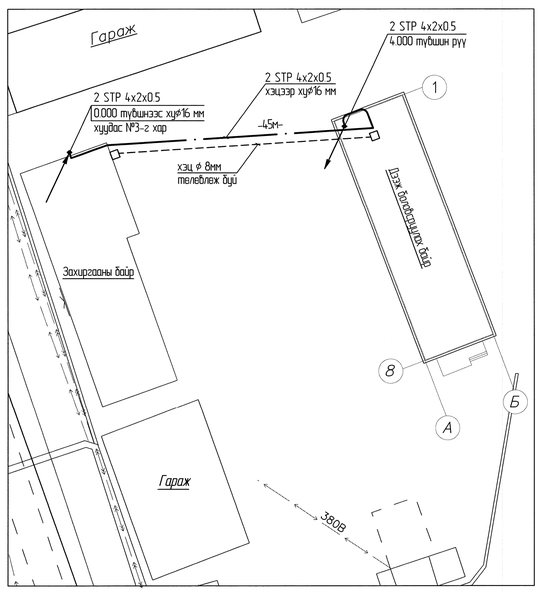

Өрөөний тодорхойлолт

Өрөөний дугаар	Өрөөний нэр	Талбай м²
1	Геологийн бичиглэл хийх өрөө	43.34
2	Амралтын өрөө	13.34
3	Дээж нунтаглах өрөө	12
4	Дээж бүтлах өрөө	22.94
5	Дээж эусэх, хөрөөдөх өрөө	23.87

0.150 түвшний интернет сүлжээ, телефон холбооны байгуулалт. М1:100

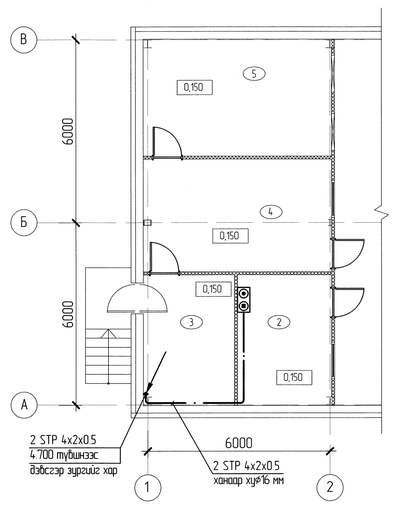

ГХЭ. Үйлдвэрлэлийн дааз. Дээжийн сан, дээж боловсруулах ажлын байр.				ХД
Захирал	Д.Тамир	Дэвсгэр зураг. 0.150 түвшний интернет сүлжээ, телефон холбооны байгуулалт.	Масштаб:	
Ер.инженер	Т.Намсрайсүрэн		үе шат	хуудас	бүх хуудас
Тэргүүлэх ИЗБ	Д.Болормаа		А3	4	6
Шалгасан	Д.Болормаа				
ЭТХ. ЦЗБТ	Гүйцэтгэсэн	Б.Эрдэнэ	ЕГ шифр: 57.17.002	2020.05	
			ТГ шифр:		

Захиргааны байрны 0.000 түвшний интернет сүлжээ, телефон холбооны байгуулалт. М1:100

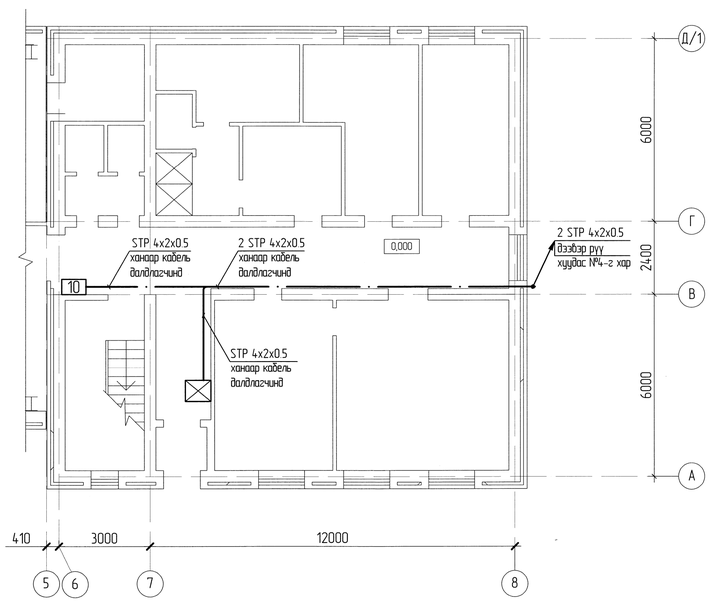

Таних тэмдэг

Тэмдэглэгээ	Нэр
⊠	Сүлжээний шкаф /одоо байгаа/
10	Телефоны 10х2 хосын хуваарилах хайрцаг /одоо байгаа/
◎◉	Ханаанд суурилуулах телефон, компьютерийн сүлжээний хосолсон розетка
—·—	Сүлжээний кабель

Зөвшөөрөлцсэн

БА	Ц.Хишигбаатар
ХАС	Г.Тармандах
ХТ, ДГ	Ж.Батцэцэг

ГХЭ. Үйлдвэрлэлийн дааз. Дээжийн сан, дээж боловсруулах ажлын байр.				ХД
Захирал	Д.Тамир	Захиргааны байрны 0.000 түвшний интернет сүлжээ, телефон холбооны байгуулалт. Таних тэмдэг.	Масштаб:	
Ер.инженер	Т.Намсрайсүрэн		үе шат	хуудас	бүх хуудас
Тэргүүлэх ИЗБ	Д.Болормаа		А3	3	6
Шалгасан	Д.Болормаа				
ЭТХ. ЦЗБТ	Гүйцэтгэсэн	Б.Эрдэнэ	ЕГ шифр: 57.17.002	2020.05	
			ТГ шифр:		

0.150 түвшний галын дохиоллын байгуулалт. М1:100

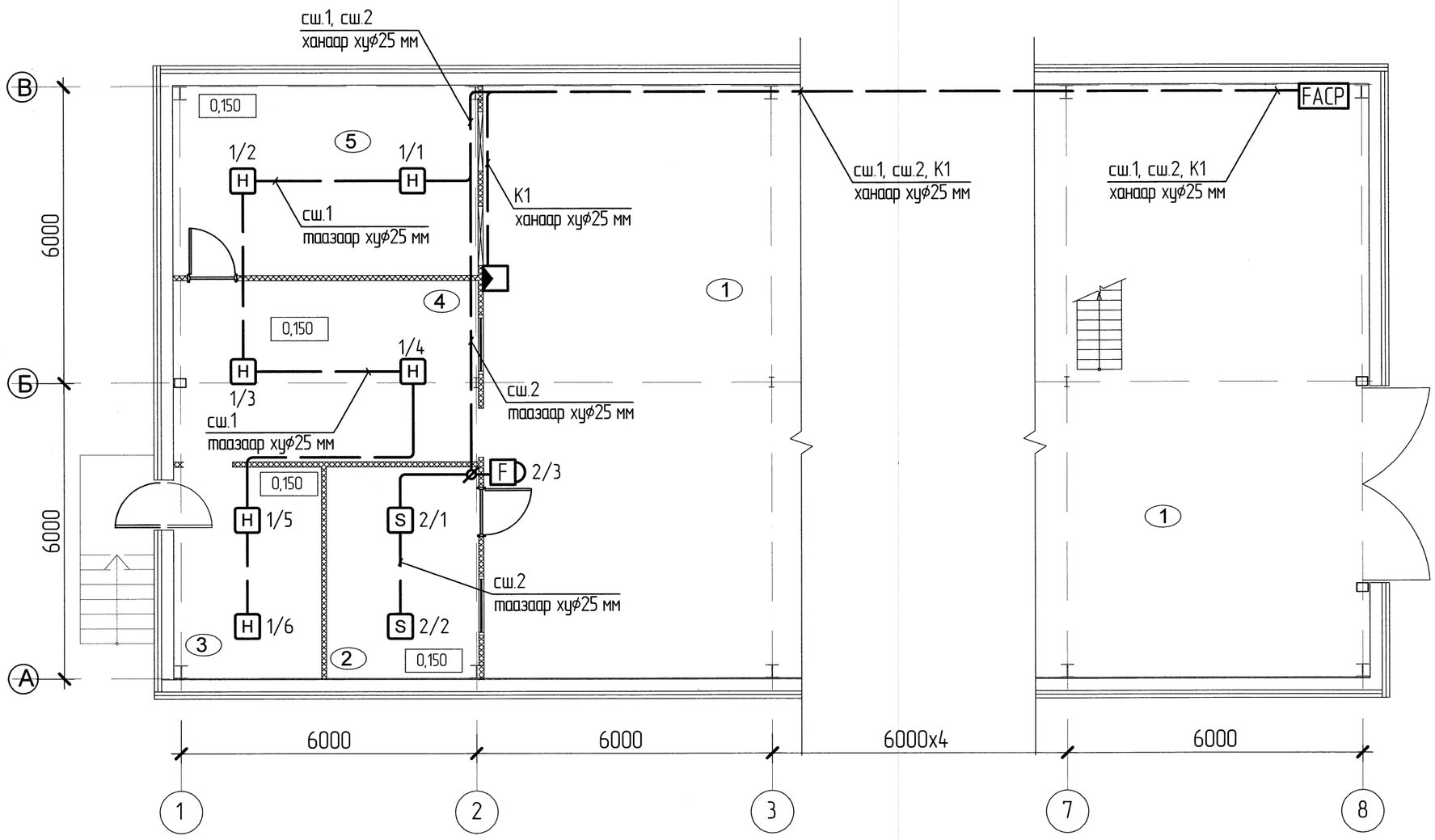

Таних тэмдэг

Тэмдэглэгээ	Нэр
FACP	Галын дохиоллын хүлээн авах станц /төлөвлөж буй/
F	Галын дохиоллын гар мэдээлэгч
	Галын дохиоллын дуут болон гэрлэн дохио өгөгч
H	Галын дохиоллын дулааны мэдээлэгч
— — —	Галын дохиоллын кабель

Өрөөний тодорхойлолт

Өрөөний дугаар	Өрөөний нэр	Талбай м²
1	Геологийн бичиглэл хийх өрөө	433.4
2	Амралтын өрөө	13.34
3	Дээж нунтаглах өрөө	12
4	Дээж бутлах өрөө	22.94
5	Дээж зүсэх, хөрөөдөх өрөө	23.87

ЗТХ. ЦЗБТ	ГХЭ. Үйлдвэрлэлийн бааз. Дээжийн сан, дээж боловсруулах ажлын байр.			ХД
	Захирал	Д.Тамир	0.150 түвшний галын дохиоллын байгуулалт. Таних тэмдэг. Өрөөний тодорхойлолт.	Масштаб:
	Ер.инженер	Т.Намсрайсүрэн		
	Тэргүүлэх ИЗБ	Д.Болормаа		
	Шалгасан	Д.Болормаа		А3 / 5 / 6
	Гүйцэтгэсэн	Б.Эрдэнэ	ЕГ шифр: 57.17.002 ТГ шифр:	2020.05

Одоо байгаа галын дохиоллын хүлээн авах хянах самбарын бүдүүвч.

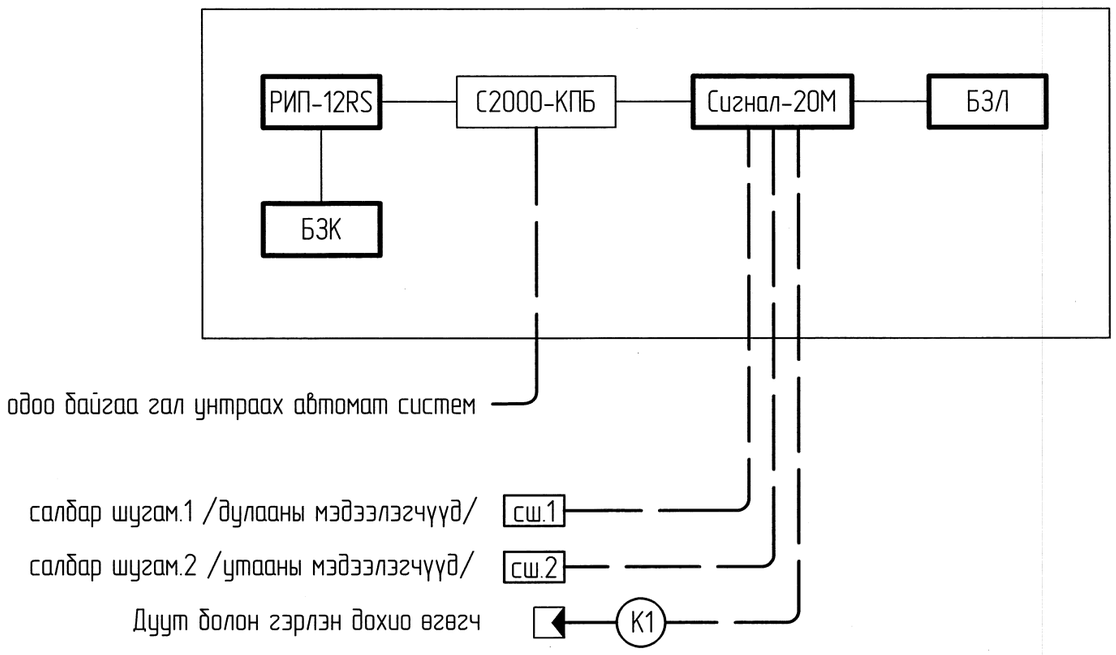

Тайлбар

Дээжийн сан, дээж боловсруулах ажлын байрны одоо байгаа гал унтраах автомат систем хэвээр үлдэнэ.

Сигнал-20М -н холболтын бүдүүвч

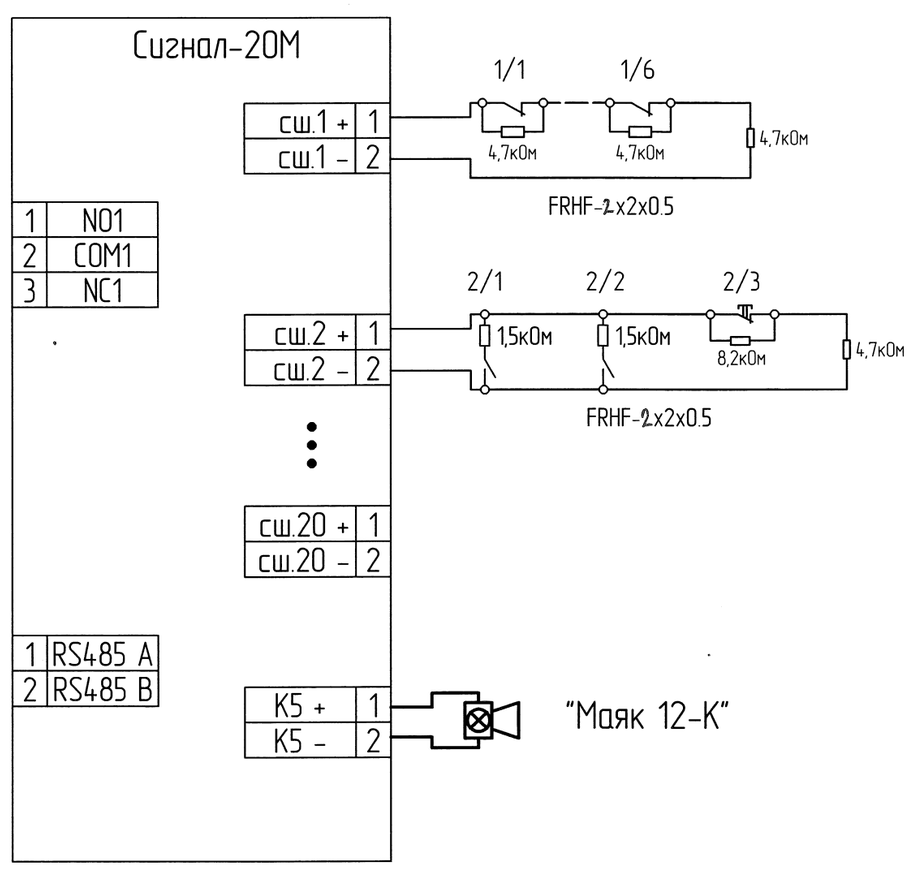

ЗТХ. ЦЗБТ	ГХЭ. Үйлдвэрлэлийн бааз. Дээжийн сан, дээж боловсруулах ажлын байр.			ХД
	Захирал	Д.Тамир	Одоо байгаа галын дохиоллын хүлээн авах хянах самбарын бүдүүвч. Сигнал-20М -н холболтын бүдүүвч	Масштаб:
	Ер.инженер	Т.Намсрайсүрэн		
	Тэргүүлэх ИЗБ	Д.Болормаа		
	Шалгасан	Д.Болормаа		А3 / 6 / 6
	Гүйцэтгэсэн	Б.Эрдэнэ	ЕГ шифр: 57.17.002 ТГ шифр:	2020.05