АВТО ЗАМ, ГҮҮРИЙН ЗУРАГ ТӨСЛИЙН
"МИЛЛЕНИУМ РОУД" ХХК

АРХАНГАЙ АЙМАГ, ТАРИАТ СУМ, СУМАН ГОЛЫН ХАВТГАЙ ОРУУЛГЫН 72.85 У/М ТӨМӨРБЕТОН ГҮҮРИЙН БАРИЛГА УГСРАЛТЫН АЖЛЫН ЗУРАГ

Улаанбаатар хот 2013 он

АВТО ЗАМ, ГҮҮРИЙН ЗУРАГ ТӨСЛИЙН
"МИЛЛЕНИУМ РОУД" ХХК

ШИФР: ЗТ 10/13

БАРИЛГА, ХОТ БАЙГУУЛАЛТЫН ЯАМ
БАРИЛГЫН ХӨГЖЛИЙН ТӨВ
Магадлалын ерөнхий дугнэлтийн
дугаар 166/2014
МАГАДЛАЛ ХИЙГДСЭН
Магадлал хасагдсан
Хэлтсийн дарга .....
/гарын үсэг/
2014 оны 02 сарын 26 өдөр

ЗУРАГ ТӨСЛИЙГ ХЯНАСАН
БАРИЛГЫН ХӨГЖЛИЙН ТӨВ
2014
... он ... сар ... өдөр
ЭКСПЕРТ

АРХАНГАЙ АЙМАГ, ТАРИАТ СУМ, СУМАН ГОЛЫН ХАВТГАЙ ОРУУЛГЫН 72.85 У/М ТӨМӨРБЕТОН ГҮҮРИЙН БАРИЛГА УГСРАЛТЫН АЖЛЫН ЗУРАГ

УЛААНБААТАР ХОТ
МИЛЛЕНИУМ
ХХК

ЕРӨНХИЙ ЗАХИРАЛ . . . . . Б.МАЙНБАЯР

ЗУРГИЙН ИНЖЕНЕР . . . . . А.ЧИНБАТ

Улаанбаатар хот 2013 он

ЗУРГИЙН ЖАГСААЛТ

№	ЗУРГИЙН НЭР	ХУУДАС
1	ЕРӨНХИЙ ГАДНА НҮҮР ХУУДАС	1
2	НҮҮР ХУУДАС	2
3	ЗУРГИЙН ЖАГСААЛТ	3
4	ЗУРАГ ТӨСӨЛД МАГАДЛАЛ ХИЙХЭД ШААРДАГДАХ ҮЗҮҮЛЭЛТҮҮД	4
5	ГҮҮРИЙН ДАГУУ ОГТЛОЛ	5
6	ГҮҮРИЙН ДЭВСГЭР ЗУРАГ	6
7	ДАМ НУРУУНЫ ЕРӨНХИЙ БАЙДАЛ	7
8	ДАМ НУРУУНЫ АРМАТУРЛАЛТ	8
9	ДАМ НУРУУНЫ АРМАТУРЛАЛТ	9
10	ДАМ НУРУУНЫ БООМОЛ САРААЛЖНЫ АРМАТУРУУДЫН ЗАЛГААСНЫ Б ҮДҮҮВЧ	10
11	ДАМ НУРУУНЫ АРМАТУР ЫН ДУГААРЛАЛТ	11
12	ЗАХЫН ДАМ НУРУУНЫ ХАВТАНГИЙН АРМАТУРЛАЛТ	12
13	ЗАВСАРЫН ДАМ НУРУУНЫ ХАВТАНГИЙН АРМАТУРЛАЛТ	13
14	ДАМ НУРУУНЫ АРМАТУРЫН БОЛОН БЕТОНЫ ТОДОРХОЙЛОЛТ	14
15	ДАМ НУРУУНЫ ДИАФРАГМЫН БАЙРШИЛ БОЛОН АРМАТУРЛАЛТ	15
16	ДАМ НУРУУНЫ ДИАФРАГМЫН БАЙРШИЛ БОЛОН АРМАТУРЛАЛТ	16
17	ТУЛАХ ХӘСГИЙН БАЙРШИЛ, ХЭМЖЭЭСҮҮД	17
18	ТӨМӨР БЕТОН ДЭР БОЛОН ТУЛАХ ХЭСГИЙН БҮТЭЭЦ	18
19	РИГЕЛИЙН АРМАТУРЛАЛТ	19
20	РИГЕЛИЙН АРМАТУРЛАЛТ	20
21	РИГЕЛИЙН АРМАТУРЛАЛТ	21
22	ЗАВСРЫН ТУЛГУУРЫН АРМАТУРЫН ДУГААРЛАЛТ	22
23	ЗАВСРЫН ТУЛГУУРЫН СУУРИЙН АРМАТУР ЫН ДУГААРЛАЛТ	23
24	ЗАХЫН ТУЛГУУРЫН ЕРӨНХИЙ БАЙДАЛ	24
25	ЗАХЫН ТУЛГУУРЫН АРМАТУРЛАЛТ	25
26	ЗАХЫН ТУЛГУУРЫН СУУРИЙН АРМАТУРЛАЛТ	26
27	ЗАХЫН ТУЛГУУРЫН ДАЛАВЧ ХАНАНЫ ГАДНА ТАЛЫН АРМАТУРЛАЛТ	27
28	ЗАХЫН ТУЛГУУРЫН ДАЛАВЧ ХАНАНЫ ДОТОР ТАЛЫН АРМАТУРЛАЛТ	28
29	ЗАХЫН ТУЛГУУРЫН АРМАТУРЫН ТОДОРХОЙЛОЛТ	29
30	ХӘВ ГАЖИЛТЫН ЗААДАСНЫ ЕРӨНХИЙ БАЙДАЛ БОЛОН АРМАТУРЛАЛТ	30
31	УС ГАРГАХ ЦОРГОНЫ БҮТЭЭЦ	31
32	ЯВАХ АНГИЙН ХИЙЦИЙН ЕРӨНХИЙ БАЙДАЛ БОЛОН АРМАТУРЛАЛТ	32
33	ДАМЖИХ ХАВТАН БОЛОН ДЭРНИЙ ЕРӨНХИЙ БАЙДАЛ БОЛОН АРМАТУРЛАЛТ	33
34	ХАЖУУ НАЛУУГИЙН БЭХЭЛГЭЭНИЙ ХАВТАНГИЙН ЕРӨНХИЙ БАЙДАЛ	34
35	ТӨМӨРБЕТОН ХАЙСНЫ ЕРӨНХИЙ БАЙДАЛ БОЛОН АРМАТУРЛАЛТ	35
36	ПАРАПЕТНЫ ХЭЛБЭР БА АРМАТУРЛАЛТ	36

АВТО ЗАМ, ГҮҮРИЙН ЗУРАГ ТӨСЛИЙН "МИЛЛЕНИУМ РОУД" ХХК	АРХАНГАЙ АЙМАГ, ТАРИАТ СУМ, СУМАН ГОЛЫН ХАВТГАЙ ОРУУЛГЫН 72.85 У/М ТӨМӨРБЕТОН ГҮҮРИЙН БАРИЛГА УГСРАЛТЫН АЖЛЫН ЗУРАГ						
	Гүйцэтгэсэн	А.Чинбат		ЗУРГИЙН ЖАГСААЛТ	Масштаб		
	Гүйцэтгэсэн	А.Чинбат			үе шат	хуудас	бүх хуудас
	Гүйцэтгэсэн	А.Жигжидсүрэн		ЕГ шифр: ЗТ 10/13	А3	3	36
	Шалгасан	В. Майнбаяр		ТГ шифр: -	2013.12.15		

ЗУРАГ ТӨСӨЛД МАГАДЛАЛ ХИЙХЭД ШААРДАГДАХ ҮЗҮҮЛЭЛТҮҮД

АРХАНГАЙ АЙМАГ, ТАРИАТ СУМ, СУМАН ГОЛЫН ХАВТГАЙ ОРУУЛГЫН 72.85 У/М ТӨМӨРБЕТОН ГҮҮРИЙ БАРИЛГА

УГСРАЛТЫН АЖЛЫН ЗУРАГ

ЗУРГИЙН ШИФР: ЗТ 10/2013

ГҮҮР ХИЙМЭЛ БАЙГУУЛАМЖИЙН ЗАХИАЛАГЧ: ТАРИАТ СУМЫН ЗАСАГ ДАРГЫН ТАМГЫН ГАЗАР

ЗУРАГ ТӨСӨЛ БОЛОВСРУУЛСАН: "МИЛЛЕНИУМ РОУД" ХХК

ОГНОО: 2013.12.15

№	Үндсэн үзүүлэлтүүд	Тэмдэг	Даалгавар, зөвшөөрөл, төлөвлөлт тооцооны үзүүлэлэт, программ, БНбД, гэрээний гүйцэтгэгчийн нэр, дүгнэлт шийдвэр гаргагчийн нэр албан тушаал цол хэргэм
1	Объектын байршил /аймаг хот, сум дүүрэг,баг хороо /		Архангай аймаг, Тариат сум
2	Гол горхи, гуу жалга, гудамж талбайн нэр		Суман гол
3	ПК-н байршил Координат		-
4	Гүүр хиймэл байгууламжийн зорилалт		Нийтийн хэрэгцээнд
5	Зураг төсөл боловсруулах даалгавар	№	Дугаар: 01
6	Газар олголтын зөвшөөрөл		Тариат сумын засаг даргын олгосон захирамж
7	Зураг төсөл боловсруулах гэрээ болон бусад эрх зүйн баримт бичгүүд		Архангай аймгийн ЗДТГазар
8	Замын зэрэглэл		Ш зэрэглэл
9	Геодезийн хатуу цэг /гүүр хиймэл байгууламжид хамгийн ойр байрлах/ Репер Байрлал Координат	 № ПК ХУ	-
10	Зураг төслөөр тодорхойлогдсон гүүрийн зорчих хэсгийн овор хэмжээ	Г	Г - 8
11	Гүүрэн доогуурх Хамгийн бага усны түвшин Хамгийн их усны түвшин Газрын хамгийн доод түвшин	 ХБУТ ХИУТ ГХДТ	 85.77 м 87.70 м 83.52 м
12	Гүүр, хиймэл байгууламж байрлах Суурийн доод түвшин Суурийн дээд түвшин Тулгуурын дээд түвшин Ригелийн дээд түвшин Дам нурууны доод түвшин Зорчих хэсгийн түвшин	 Сдот Сдэт ТДТ РДТ ДНДТ ЗХТ	 81.04 м 82.96 м 89.96 м 91.10 м 91.40 м 92.82 м
13	Гүүр хиймэл байгууламж дээгүүр тээврийн хэрэгсэл зорчих хэсгийн Дагуу налуу Хөндлөн налуу Явган зорчих хэсгийн налуу	 % % %	 0.00 2.00 2.00
14	Зорчих хэсгийн гадаргуугийн ус зайлуулалтын шийдэл	ш/м	1 / 2
15	Зорчих хэсгийн хучилтын төрөл		Асфальтбетон
16	Үер усны талаар албан болон орон нутгийн мэдээлэл		БНбД 2.01.14-86 - ийн дагуу
17	Үерийн их усны тооцоот өнгөрөлт	м3/сек	69.2
18	Гүүр хиймэл байгууламж үерийн их ус нэвтүүлэх тооцоот өргөн /өндөр/ диаметр	м	69.23 / 1
19	Ашиглагдаж байгаа гүүр хиймэл байгууламжийн ус нэвтрүүлэх	м	69.23 / 1
20	Гүүр хиймэл байгууламжийн сонгосон урт, м-ээр	L гүүр	72.9
21	Голын урсгал урсацын тодорхойлолт		Байнгын устай
22	Гүүрийн доорх хөрсний угаагдалтын илтгэлцүүр	к	1.00
23	Гүүр хиймэл байгууламжийн тооцоот ачаалал	А	А-14, НК - 80
24	Үндсэн бүтээц тооцсон аргачлал		Хязгаарын төлөв байдлын тооцоо
25	Геологийн өрөмдлөгийн цооногийн тоо, дугаар	Цо, №	Ц - 1, Ц - 2
26	Суурийн ул хөрсний даацын өгөгдөл	Кн/м2	300
27	Хөрсний хөндлөлтийн гүн	м	3.2 м
28	Суурийн төлөвлөлт Захын тулгуурын суурьний төрөл Овор хэмжээ Завсрын тулгуур суурьний төрөл Овор хэмжээ	 м м	 Төмөрбетон 5.866 / 10.5 / 1.216 м Төмөрбетон 3.57/ 6.90 / 1.92 м
29	Алгаслал байгууламжийн тодорхойлолт	төрөл	Дам нуруу
30	Дам нурууны үндсэн өгөгдөхүүн Урт Өргөн Өндөр Жин	 м см м т	 18 м 1.5 м 1.2 м 21.42 т
31	Гүүр хиймэл байгууламжийн даацын арматурлалт /Т,I, хавтан нурууны ердийн арматур,/		SD 345, Rc=345 мПа
32	Бусад арматурлалт /монтажный/		SD 345, Rc=345 мПа
33	Дам нурууны барилгын өндөржилт	см	120 см
34	Гүүрэнд хэрэглэх бетоны марк, ангилал а.Суурь тулгуурын хэсэг б.Алгаслал байгууламж в.Зорчих хэсэг	 МРа МРа МРа	 В30, 34.5 МПа В40, 36 МПа В25, 30 МПа
35	Гүүрийн хөөр талын замын зорчих хэсгийн хөдөлгөөний зурвасын тоо	n	2
36	Хөвөөний өргөн явганаар зорчих хэсгийн хамт	м	2.0
37	Гүүрийн 2 талын замын урт Баруун эрэг Зүүн эрэг Хучилтын төрөл	 м м	 Lб=0 м Lз=0 м Асфальтбетон хучилт
38	Гольдрилын хэв шинж ус залах далангийн төлөвлөлт		Хажуугийн бэхэлгээ
39	Захын тулгуурын бэхэлгээний тодорхойлолт		Хажуугийн бэхэлгээ
40	Төмөрбетон бүтээц тооцсон байгаль цаг уурын өгөгдөл хамгийн хүйтэн хэм – С /градус/		-39.7°С
41	Газар хөдлөлтийн нөхцөл	балл	7
42	Байр зүйн судалгаа хийсэн		Судалгаагаар
43	Инженер геологийн судалгаа хийсэн		Судалгаагаар
44	Инженер гидрологийн судалгаа хийсэн		"МИЛЛЕНИУМ РОУД" ХХК инженер А.Жигжидсүрэн
45	Ажил гүйцэтгэх аргачлал		Тайлбар бичигт тусгав.
46	Ерөнхий ТШ болон тусгай ТШ		Техникийн шаардлагыг хавсаргав.
47	Үндсэн материалын тоо хэмжээ : Бетон Арматур Хэв хашмал	 м3 т м2	Тайлбар бичигт тусгав.
48	Гүүр, хиймэл байгууламж барих хугацаа	Сар	1 жил
49	Гүүр, хиймэл байгууламжийн баталгаат хугацаа	Жил	50 жил
50	Шилжүүлсэн магадлалын ажлын хөлсний Дүн (шилжүүлгийн хуулбарыг хавсаргах)	Мян/төг	төг

Тайлбар:

Үзүүлэлтүүдийг үндсэн баримтууд болон тооцоог үндэслэн гаргав.Тухайн хиймэл байгууламжид холбогдохгүй үзүүлэлтийг гаргаагүй.

Үзүүлэлт гаргасан: Зураг төсөл зөвлөхийн үйлчилгээний "МИЛЛЕНИУМ РОУД" ХХК-ний

Гүүр, хиймэл байгууламжийн Зураг төслийн инженер /А.Чинбат/

2013 оны 12 сарын 15 өдөр

АВТО ЗАМ, ГҮҮРИЙН ЗУРАГ ТӨСЛИЙН "МИЛЛЕНИУМ РОУД" ХХК	АРХАНГАЙ АЙМАГ, ТАРИАТ СУМ, СУМАН ГОЛЫН ХАВТГАЙ ОРУУЛГЫН 72.85 У/М ТӨМӨРБЕТОН ГҮҮРИЙН БАРИЛГА УГСРАЛТЫН АЖЛЫН ЗУРАГ					
	Гүйцэтгэсэн	А.Чинбат		МАГАДЛАЛ ҮЗҮҮЛЭЛТҮҮД	Масштаб	
	Гүйцэтгэсэн	А.Чинбат			үе шат	хуудас	бүх хуудас
	Гүйцэтгэсэн	А.Жигжидсүрэн		ЕГ шифр: ЗТ 10/13	А3	3	36
	Шалгасан	В. Майнбаяр		ГГ шифр: -	2013.12.15		

ГҮҮРИЙН ДА

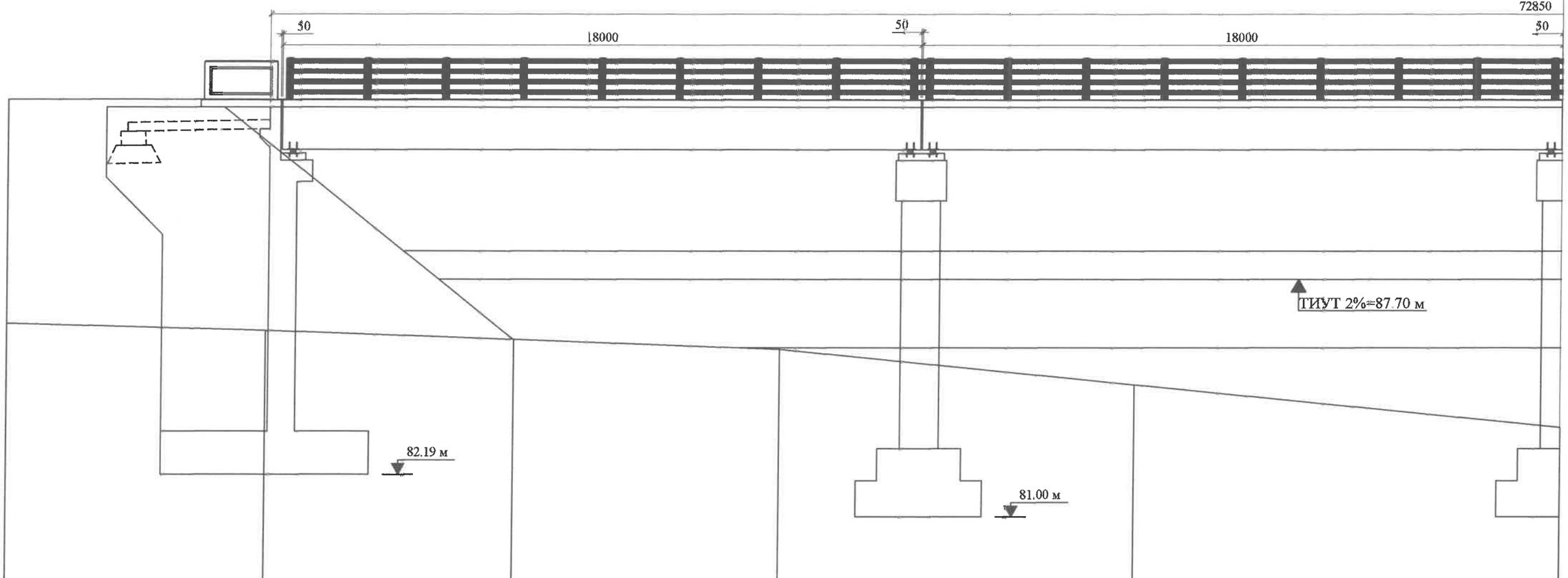

ТООЦООТ ТҮВШИН, М	92.82	92.82	92.82	92.82	92.82
ГАЗРЫН ГАДАРГЫН ТҮВШИН, М	86.36	86.25	86.00	85.72	84.72
ЗАЙ, М	7.30	7.00	7.50	10.00	12.00

ГУУ ОГТЛОЛ

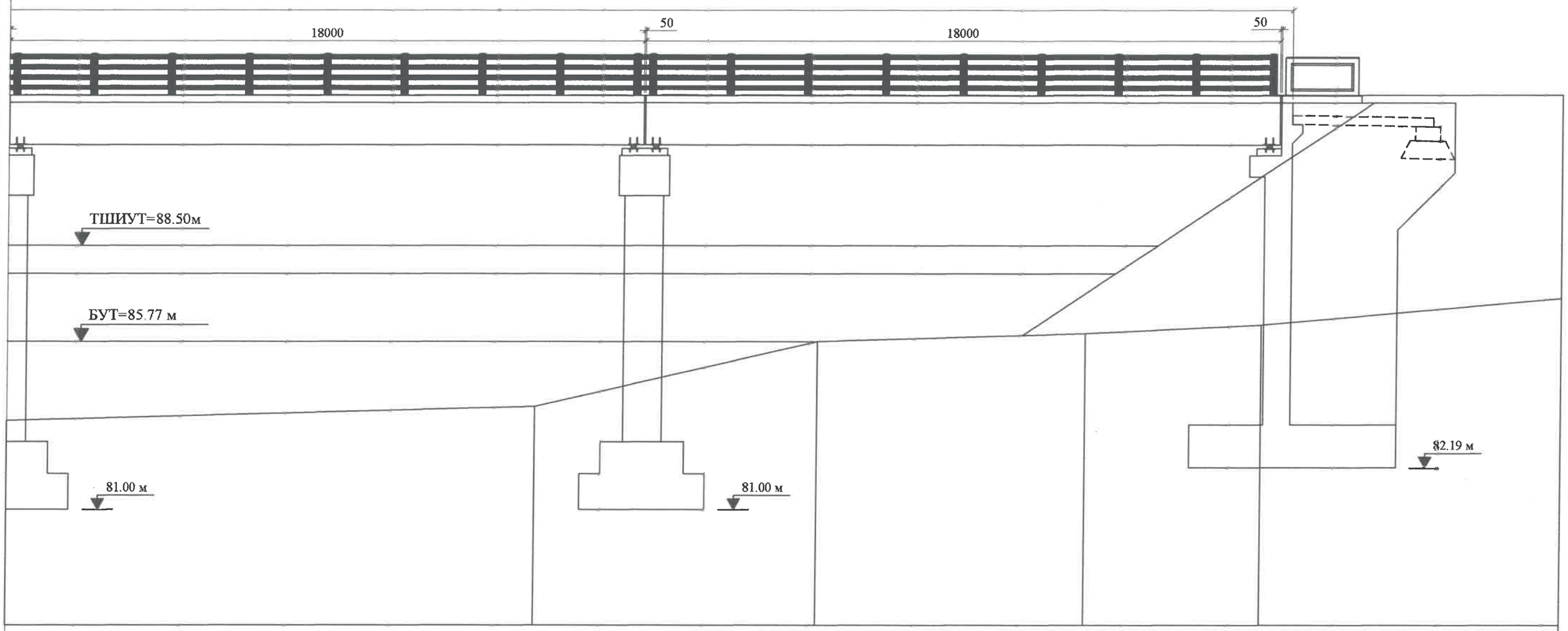

92.82	92.82	92.82	92.82	92.82	92.82
84.52	83.92	85.77	86.00	86.24	87.00
15.00	8.00	7.59	5.00	8.50	

АВТО ЗАМ, ГҮҮРИЙН ЗУРАГ ТӨСЛИЙН "МИЛЛЕНИУМ РОУД" ХХК	АРХАНГАЙ АЙМАГ, ТАРИАТ СУМ, СУМАН ГОЛЫН ХАВТГАЙ ОРУУЛГЫН 72.85 У/М ТӨМӨРБЕТОН ГҮҮРИЙН БАРИЛГА УГСРАЛТЫН АЖЛЫН ЗУРАГ						
	Гүйцэтгэсэн	А.Чинбат		ГҮҮРИЙН ДАГУУ ОГТЛОЛ	Масштаб		
	Гүйцэтгэсэн	А.Чинбат			үе шат	хуудас	бүх хуудас
	Гүйцэтгэсэн	А.Жигжидсүрэн		ЕГ шифр: ЗТ 10/13	А3	5	36
	Шалгасан	В. Майнбаяр		ТГ шифр: -	2013.12.15		

ГҮҮРИЙН ДЭВСГЭР ЗУРАГ

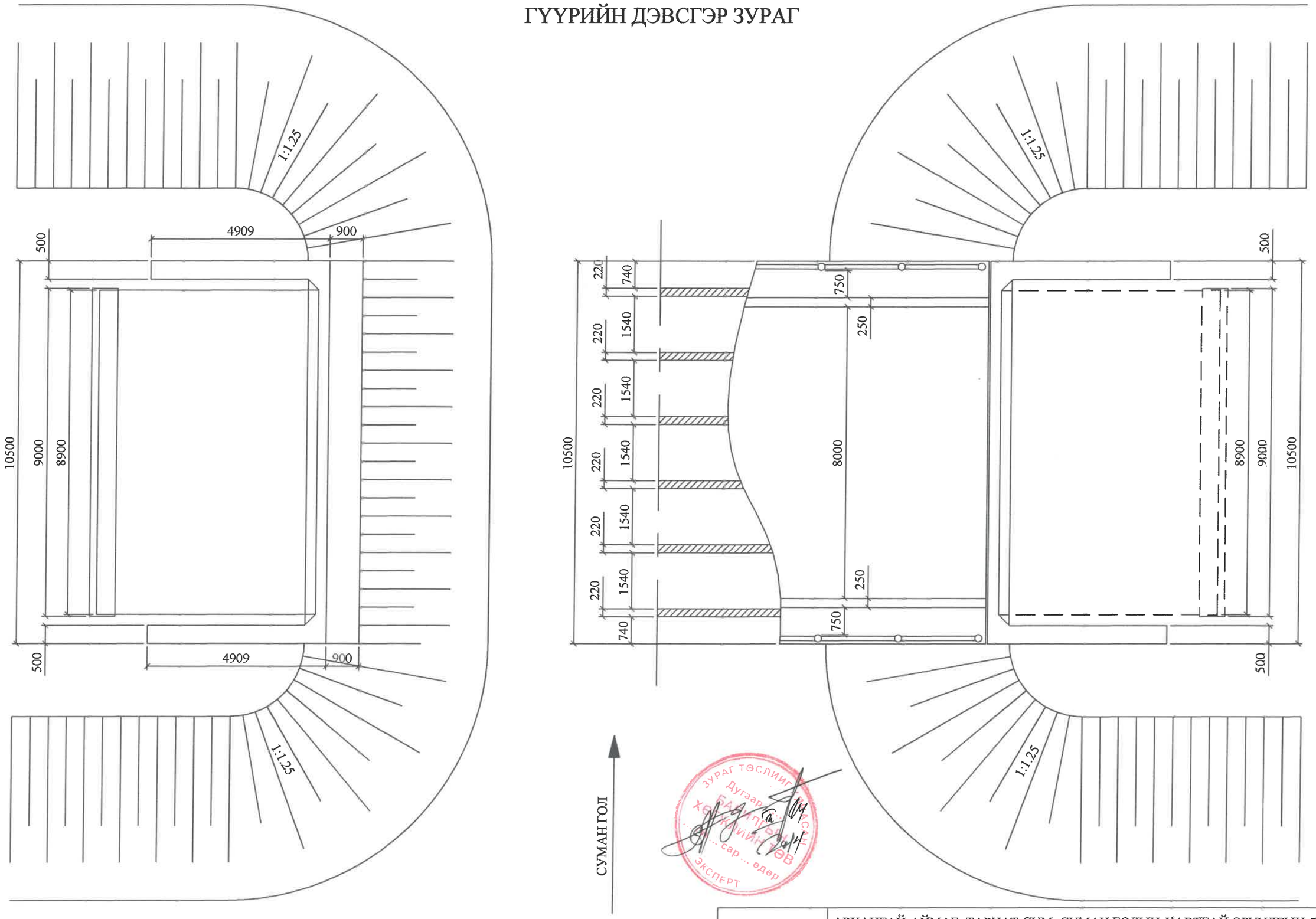

АВТО ЗАМ, ГҮҮРИЙН ЗУРАГ ТӨСЛИЙН "МИЛЛЕНИУМ РОУД" ХХК	АРХАНГАЙ АЙМАГ, ТАРИАТ СУМ, СУМАН ГОЛЫН ХАВТГАЙ ОРУУЛГЫН 72.85 У/М ТӨМӨРБЕТОН ГҮҮРИЙН БАРИЛГА УГСРАЛТЫН АЖЛЫН ЗУРАГ					
	Гүйцэтгэсэн	А.Чинбат	ГҮҮРИЙН ДЭВСГЭР ЗУРАГ	Масштаб		
	Гүйцэтгэсэн	А.Чинбат		үе шат	хуудас	бүх хуудас
	Гүйцэтгэсэн	А.Жигжидсүрэн	ЕГ шифр: ЗТ 10/13	А3	6	36
	Шалгасан	В. Майнбаяр	ТГ шифр: -	2013.12.15		

ДАМ НУРУУНЫ ЕРӨНХИЙ БАЙДАЛ

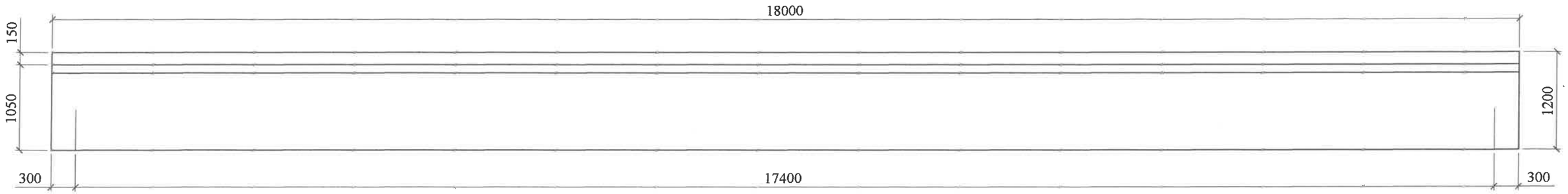

БАРИЛГЫН ӨРГӨЛТИЙН БҮДҮҮВЧ

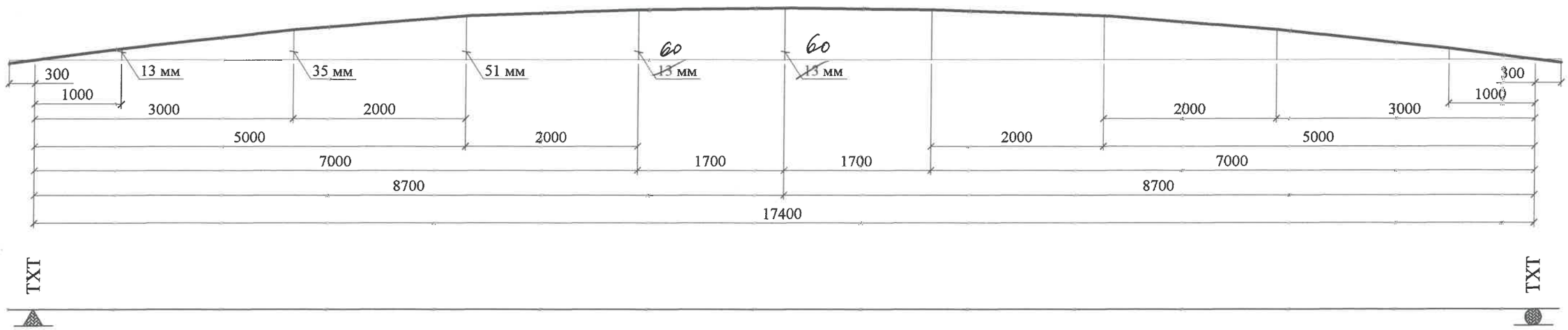

ЗАХЫН ДАМ НУРУУ ОГТЛОЛ А - А

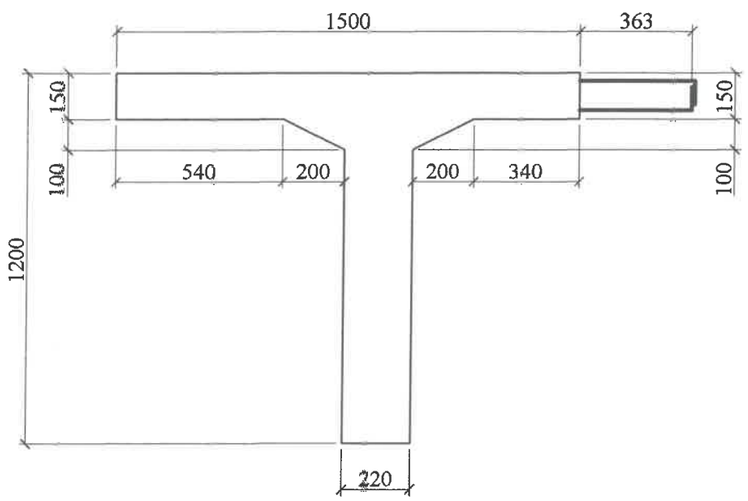

ЗАВСРЫН ДАМ НУРУУ ОГТЛОЛ А - А

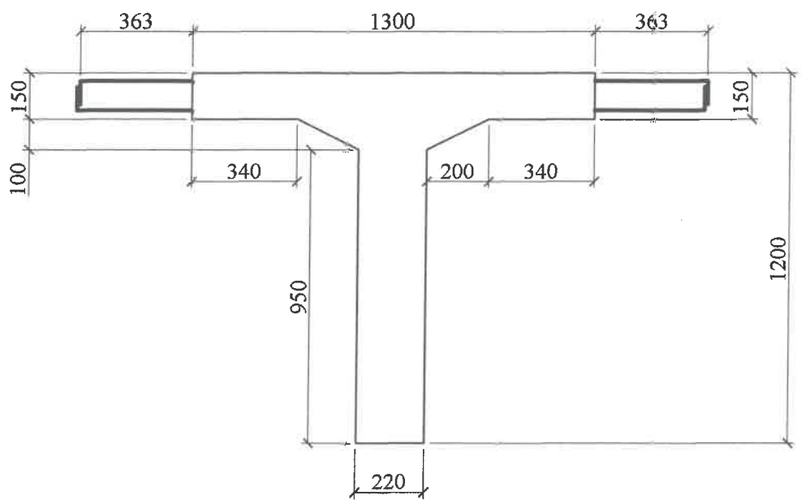

УГСРАЛТЫН ГОГЦОО

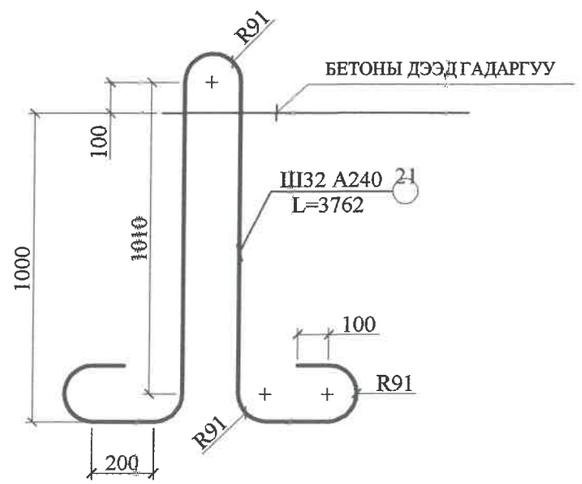

ТАЙЛБАР:

1. ТХТ- ТУЛАХ ХЭСГИЙН ТЭНХЛЭГ
2. УГСРАЛТЫН ГОГЦООНД ХАЛУУНААР ЦУВЬСАН СТ3СП ба СТ3ПС МАРКИЙН ГАНГААР ХИЙСЭН А240 АНГИЙН АРМАТУРЫГ ХЭРЭГЛЭНЭ.
3. ТУСГАЙЛАН ЗААСНААС БУСАД БҮХ ХЭМЖЭЭГ "ММ" - ЭЭР ӨГӨВ.

АВТО ЗАМ, ГҮҮРИЙН ЗУРАГ ТӨСЛИЙН "МИЛЛЕНИУМ РОУД" ХХК	АРХАНГАЙ АЙМАГ, ТАРИАТ СУМ, СУМАН ГОЛЫН ХАВТГАЙ ОРУУЛГЫН 72.85 У/М ТӨМӨРБЕТОН ГҮҮРИЙН БАРИЛГА УГСРАЛТЫН АЖЛЫН ЗУРАГ					
	Гүйцэтгэсэн	А.Чинбат	ДАМ НУРУУНЫ ЕРӨНХИЙ БАЙДАЛ	Масштаб		
	Гүйцэтгэсэн	А.Чинбат		үе шат	хуудас	бүх хуудас
	Гүйцэтгэсэн	А.Жигжидсүрэн	ЕГ шифр: ЗТ 10/13	А3	7	36
	Шалгасан	В. Майнбаяр	ТГ шифр: -	2013.12.15		

ДАМ НУРУУНЫ АРМАТУРЛАЛТ

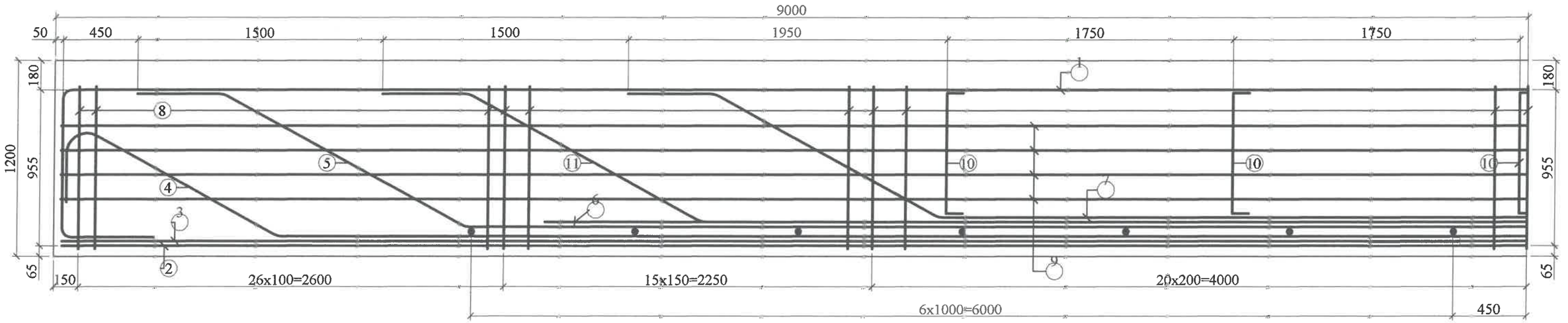

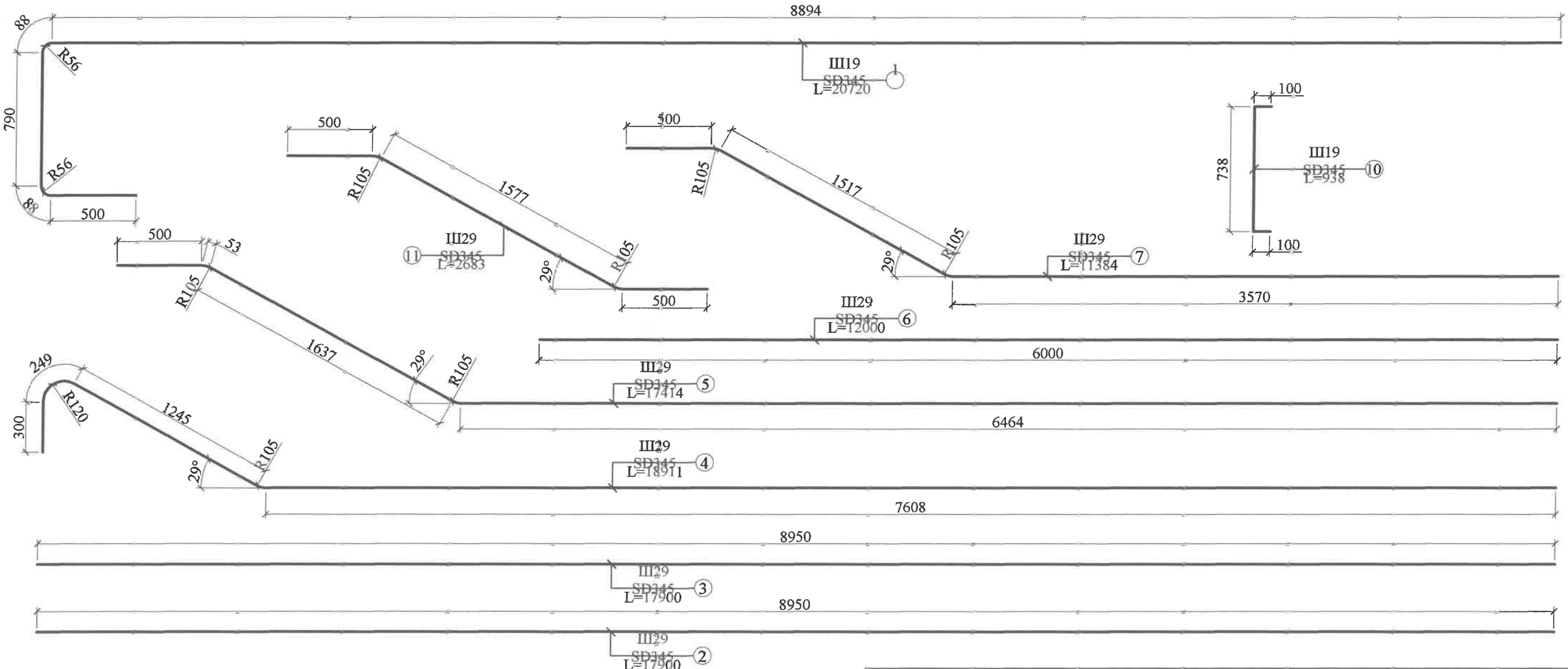

АВТО ЗАМ, ГҮҮРИЙН ЗУРАГ ТӨСЛИЙН "МИЛЛЕНИУМ РОУД" ХХК	АРХАНГАЙ АЙМАГ, ТАРИАТ СУМ, СУМАН ГОЛЫН ҲАВТГАЙ ОРУУЛГЫН 72.85 У/М ТӨМӨРБЕТОН ГҮҮРИЙН БАРИЛГА УГСРАЛТЫН АЖЛЫН ЗУРАГ				
	Гүйцэтгэсэн	А.Чинбат	ДАМ НУРУУНЫ АРМАТУРЛАЛТ	Масштаб	
	Гүйцэтгэсэн	А.Чинбат		үе шат	хуудас	бүх хуудас
	Гүйцэтгэсэн	А.Жигжидсүрэн	ЕГ шифр: ЗТ 10/13	А3	8	36
	Шалгасан	В. Майнбаяр	ТГ шифр: -	2013.12.15		

ДАМ НУРУУНЫ БООМОЛ САРААЛЖНЫ АРМАТУРУУДЫН ЗАЛГААСНЫ БҮДҮҮВЧ

БАРУУН ТАЛЫН ХАВТГАЙ САРААЛЖНЫ АРМАТУРУУД

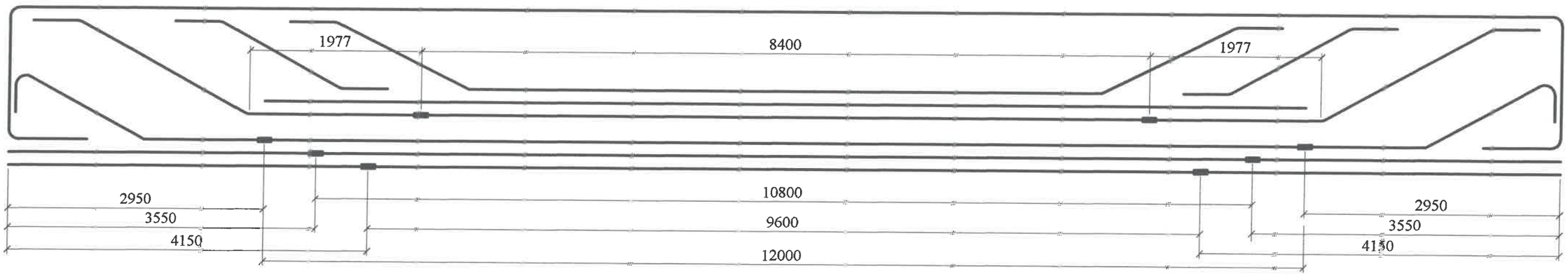

ЗҮҮН ТАЛЫН ХАВТГАЙ САРААЛЖНЫ АРМАТУРУУД

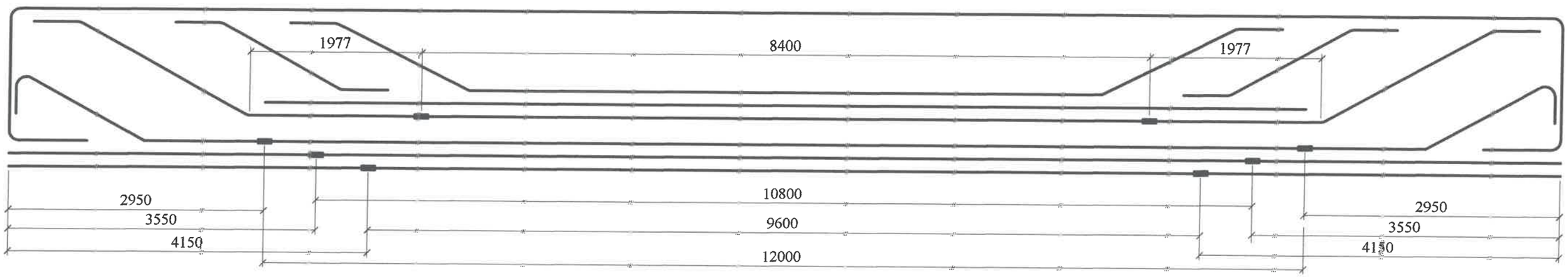

САРААЛЖНЫ БООХ ХЭСГҮҮДИЙН БҮДҮҮВЧ

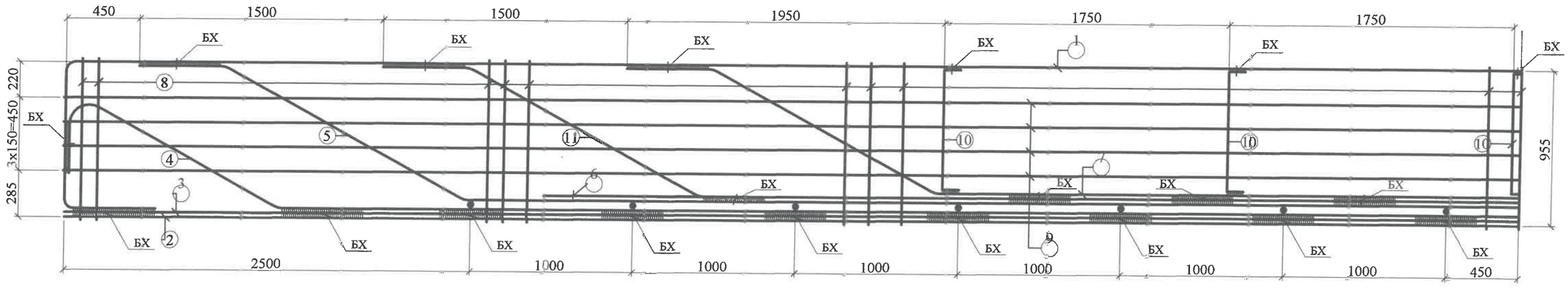

ТАЙЛБАР:

1. БООХ ЦЭГҮҮДЭД ГАГНУУР ХЭРЭГЛЭЖ ХОЛБОХЫГ ХОРИГЛОНО . ЗАЛГААСЫГ ЗАСЛГААСЫН ДЕТАЛЬ ХЭСГИЙН ЗУРГААС ХАРНА УУ .
2. БҮХ ХЭМЖЭЭГ ММ-ЭЭР ӨГӨВ.

АВТО ЗАМ, ГҮҮРИЙН ЗУРАГ ТӨСЛИЙН "МИЛЛЕНИУМ РОУД" ХХК	АРХАНГАЙ АЙМАГ, ТАРИАТ СУМ, СУМАН ГОЛЫН ХАВТГАЙ ОРУУЛГЫН 72.85 У/М ТӨМӨРБЕТОН ГҮҮРИЙН БАРИЛГА УГСРАЛТЫН АЖЛЫН ЗУРАГ				
Гүйцэтгэсэн	А.Чинбат		ДАМ НУРУУНЫ АРМАТУР	Масштаб	
Гүйцэтгэсэн	А.Чинбат			үе шат	хуудас	бүх хуудас
Гүйцэтгэсэн	А.Жигжидсүрэн		ЕГ шифр: ЗТ 10/13	А3	10	36
Шалгасан	В. Майнбаяр		ТГ шифр: -	2013.12.15		

ДАМ НУРУУНЫ АРМАТУРЛАЛТ

ЗАХЫН ДАМ НУРУУНЫ АРМАТУРЛАЛТ

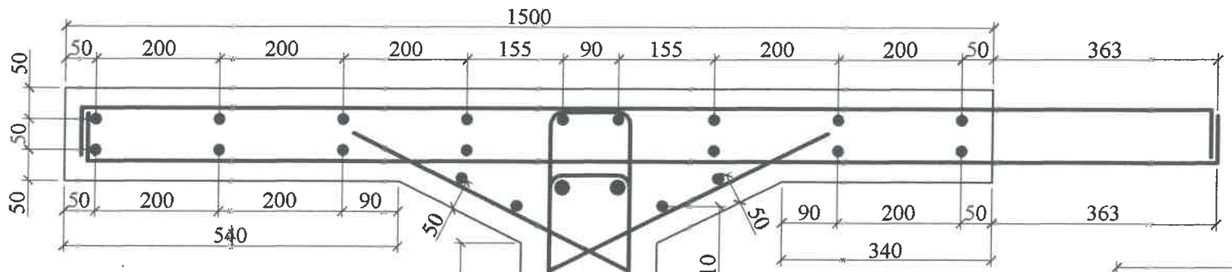

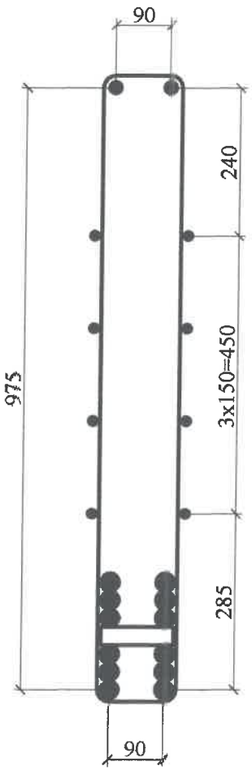

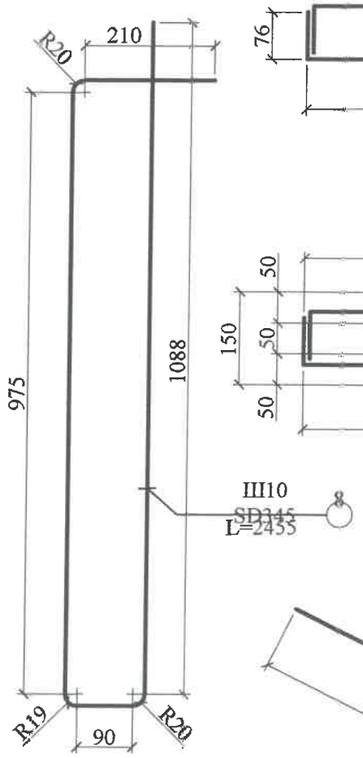

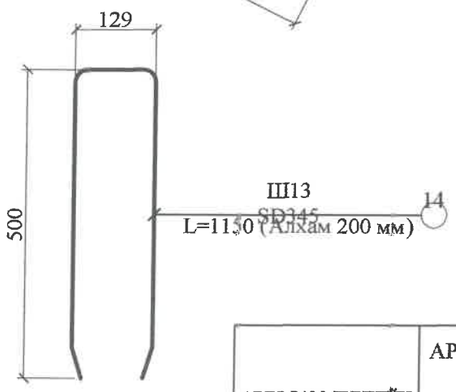

ЗАХЫН ДАМ НУРУУНЫ АРМАТУРЛАЛТ

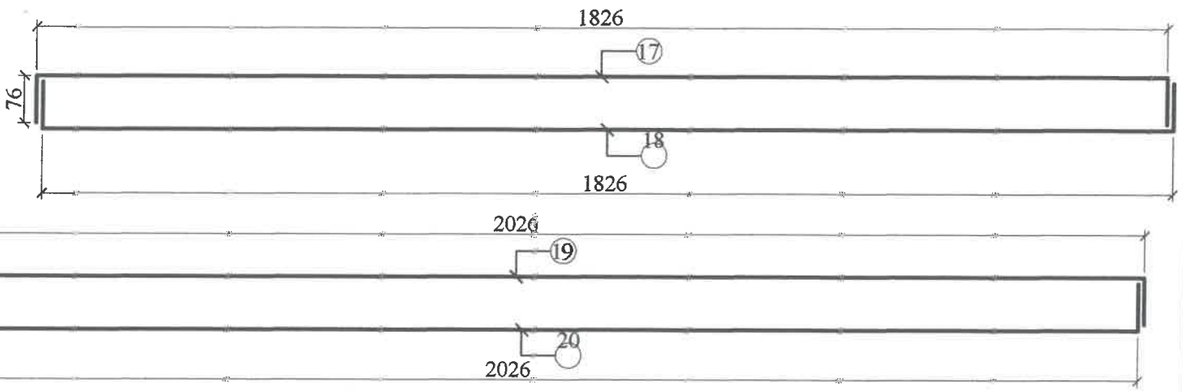

ЗАВСАРЫН ДАМ НУРУУНЫ АРМАТУРЛАЛТ

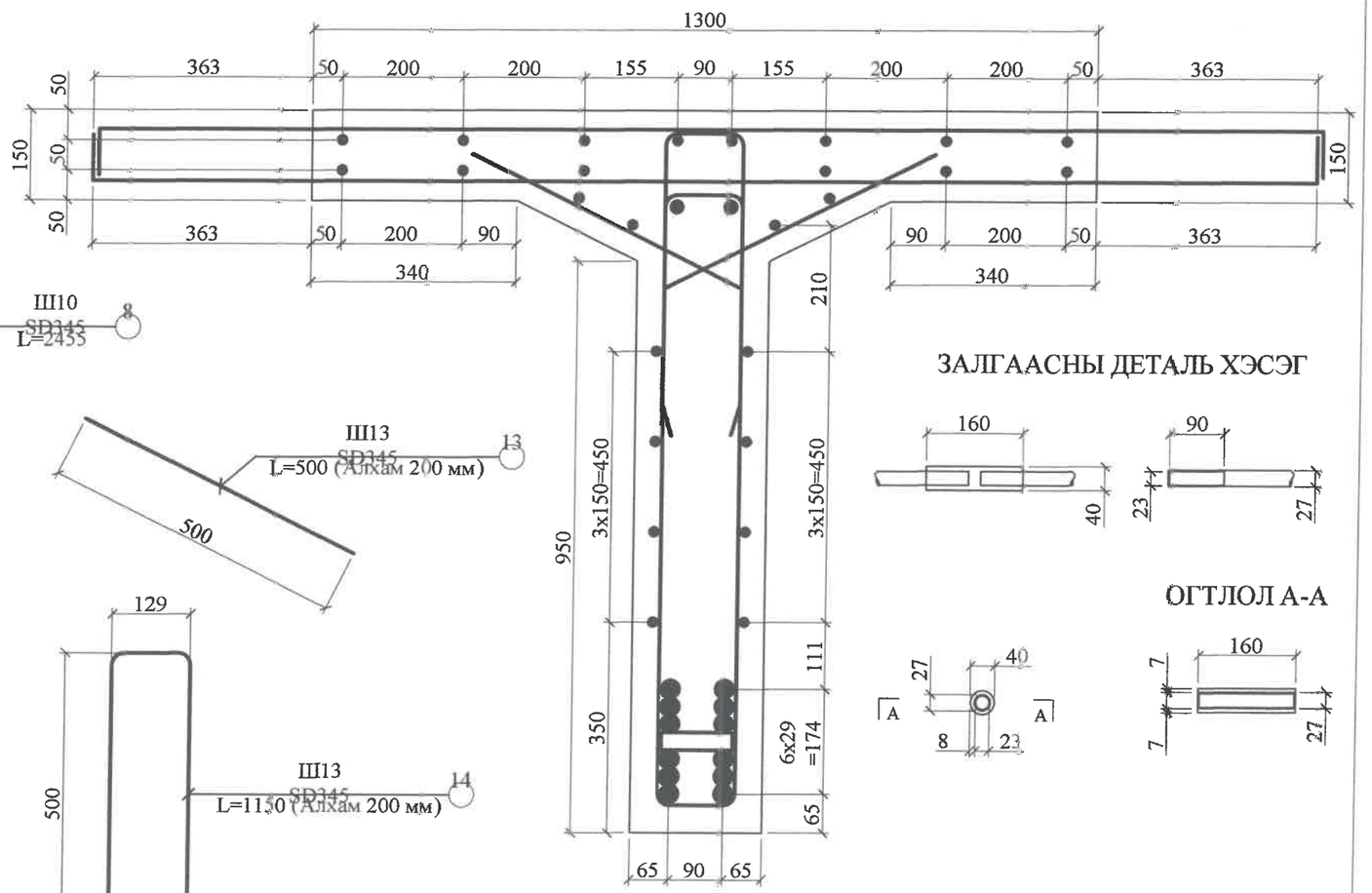

ЗАЛГААСНЫ ДЕТАЛЬ ХЭСЭГ

ОГТЛОЛ А-А

ТАЙЛБАР:

1. БООХ ЦЭГҮҮДЭД ГАГНУУР ХЭРЭГЛЭЖ ХОЛБОХЫГ ХОРИГЛОНО. ЗАЛГААСЫГ ЗАЛГААСЫН ДЕТАЛЬ ХЭСГИЙН ЗУРГААС ХАРНА УУ.
2. ДАМ НУРУУНЫ БЕТОНЫ АНГИЛАЛ В40 БАЙНА.
3. АРМАТУРЫН ГАНГИЙН УРСАЛТЫН ХЯЗГААР Fy=400 МПА - ААС БАГАГҮЙ БАЙНА.
4. ТУСГАЙЛАН ЗААСНААС БУСАД БҮХ ХЭМЖЭЭГ "ММ" - ЭЭР ӨГӨВ.

АВТО ЗАМ, ГҮҮРИЙН ЗУРАГ ТӨСЛИЙН "МИЛЛЕНИУМ РОУД" ХХК	АРХАНГАЙ АЙМАГ, ТАРИАТ СУМ, СУМАН ГОЛЫН ХАВТГАЙ ОРУУЛГЫН 72.85 У/М ТӨМӨРБЕТОН ГҮҮРИЙН БАРИЛГА УГСРАЛТЫН АЖЛЫН ЗУРАГ					
	Гүйцэтгэсэн	А.Чинбат		ДАМ НУРУУНЫ АРМАТУРЛАЛТ	Масштаб	
	Гүйцэтгэсэн	А.Чинбат			үе шат	хуудас	бүх хуудас
	Гүйцэтгэсэн	А.Жигжидсүрэн		ЕГ шифр: ЗТ 10/13	А3	9	36
	Шалгасан	В. Майнбаяр		ТГ шифр: -	2013.12.15		

ДАМ НУРУУНЫ АРМАТУРЫН ДУГААРЛАЛТ

ЗАХЫН ДАМ НУРУУНЫ АРМАТУРЫН ДУГААРЛАЛТ

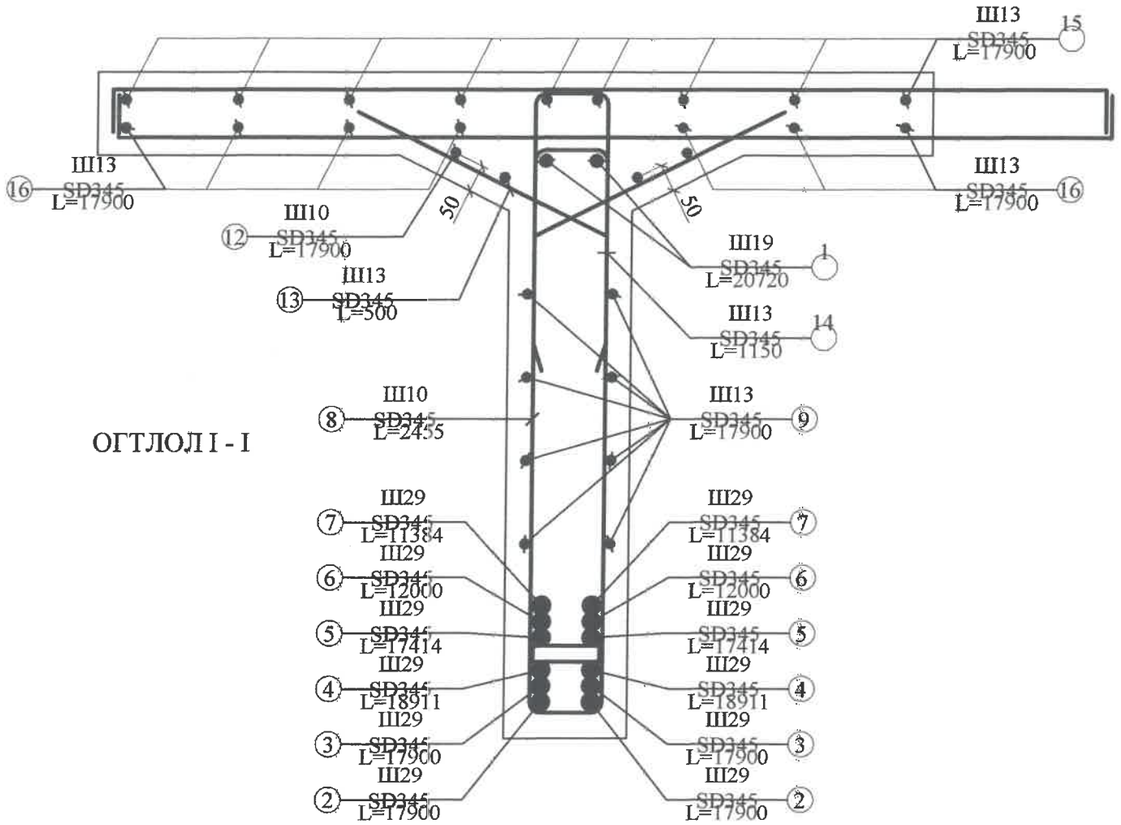

ОГТЛОЛ I - I

ЗАВСАРЫН ДАМ НУРУУНЫ АРМАТУРЫН ДУГААРЛАЛТ

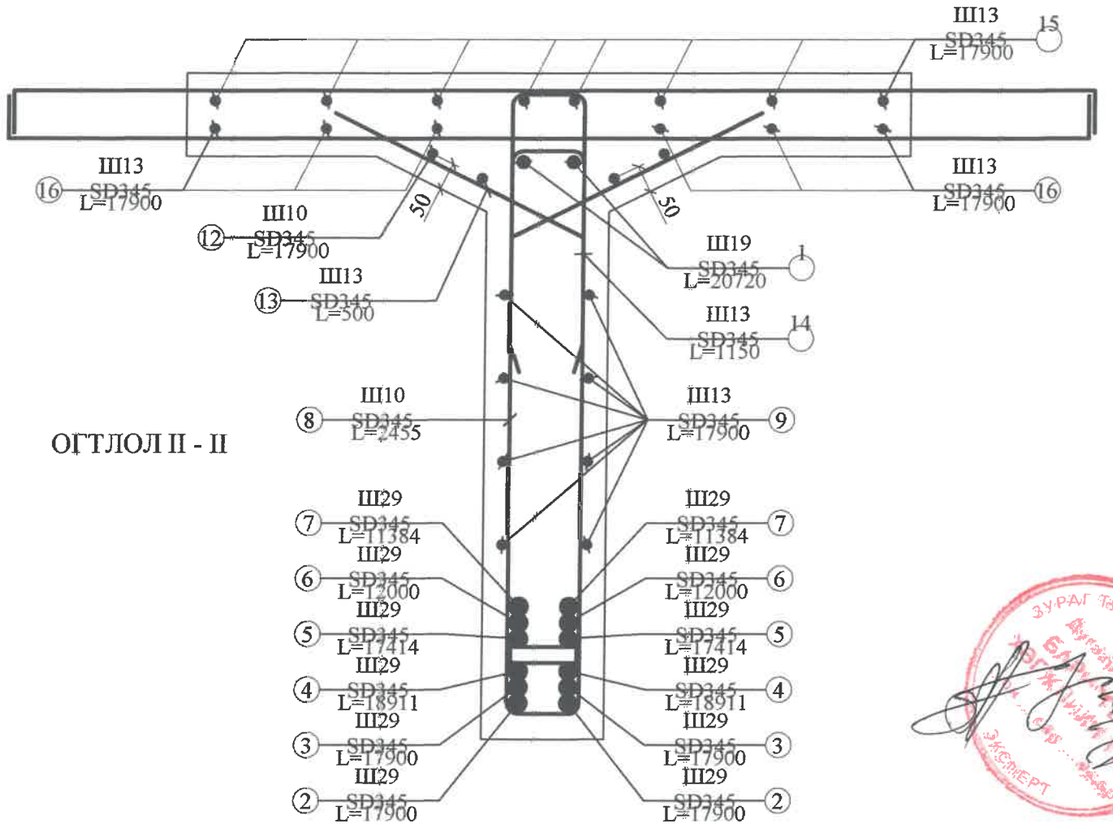

ОГТЛОЛ II - II

ДАМ НУРУУ ХООРОНДЫН ХАВТАНГИЙН ЗАЛГААС ХЭСЭГ

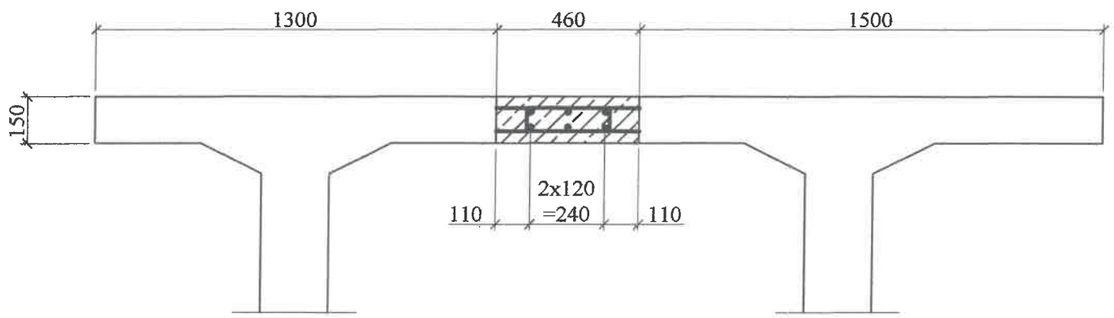

ТАЙЛБАР:

1. БООХ ЦЭГҮҮДЭД ГАГНУУР ХЭРЭГЛЭЖ ХОЛБОХЫГ ХОРИГЛОНО. ЗАЛГААСЫГ ЗАЛГААСЫН ДЕТАЛЬ ХЭСГИЙН ЗУРГААС ХАРНА УУ.
2. ДАМ НУРУУНЫ БЕТОНЫ АНГИЛАЛ В40 БАЙНА.
3. АРМАТУРЫН ГАНГИЙН УРСАЛТЫН ХЯЗГААР Fy=400 МПА - ААС БАГАГҮЙ БАЙНА.
4. ТУСГАЙЛАН ЗААСНААС БУСАД БҮХ ХЭМЖЭЭГ "ММ" - ЭЭР ӨГӨВ.

ДАМ НУРУУНЫ ЗАВСРЫН ЗАЛГААС ХЭСГИЙН АРМАТУРЫН ТОДОРХОЙЛОЛТ							
№	ДИАМЕТР, ММ	ГАНГИЙН МАРК	НЭГЖ УРТ, ММ	ТОО, Ш	БҮХ УРТ, М	1-УМ - ИЙН ЖИН, КГ	НИЙТ ЖИН, КГ
1	13	SD345	17940	30	538.20	0.995	535.51

ДАМ НУРУУНЫ ЗАВСРЫН ЗАЛГААС ХЭСГИЙН БЕТОНЫ ТОДОРХОЙЛОЛТ					
№	БЕТОНЫ МАРК	БЕТОНЫ ХҮЙТЭН ТЭСВЭРЛЭЛТ	БЕТОНЫ УС ШИНГЭЭЛТ	БЕТОНЫ ХЭМЖЭЭ, М³	ДАМ НУРУУНЫ ЖИН, ТН
1	B40	F300	W4	6.21	15.53

АВТО ЗАМ, ГҮҮРИЙН ЗУРАГ ТӨСЛИЙН "МИЛЛЕНИУМ РОУД" ХХК	АРХАНГАЙ АЙМАГ, ТАРИАТ СУМ, СУМАН ГОЛЫН ХАВТГАЙ ОРУУЛГЫН 72.85 У/М ТӨМӨРБЕТОН ГҮҮРИЙН БАРИЛГА УГСРАЛТЫН АЖЛЫН ЗУРАГ					
Гүйцэтгэсэн	А.Чинбат		ДАМ НУРУУНЫ АРМАТУР	Масштаб		
Гүйцэтгэсэн	А.Чинбат			үе шат	хуудас	бүх хуудас
Гүйцэтгэсэн	А.Жигжидсүрэн		ЕГ шифр: ЗТ 10/13	А3	11	36
Шалгасан	В. Майнбаяр		ТГ шифр: -	2013.12.15		

ЗАХЫН ДАМ НУРУУНЫ ХАВТАНГИЙН АРМАТУРЛАЛТ

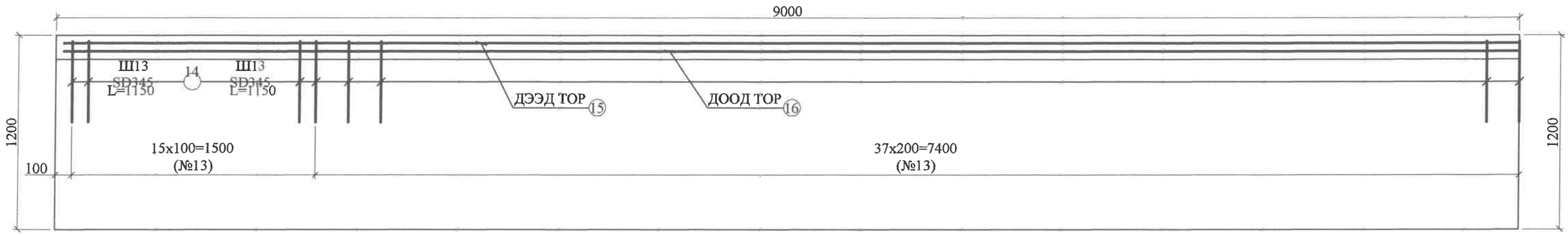

ДЭЭД ТОР

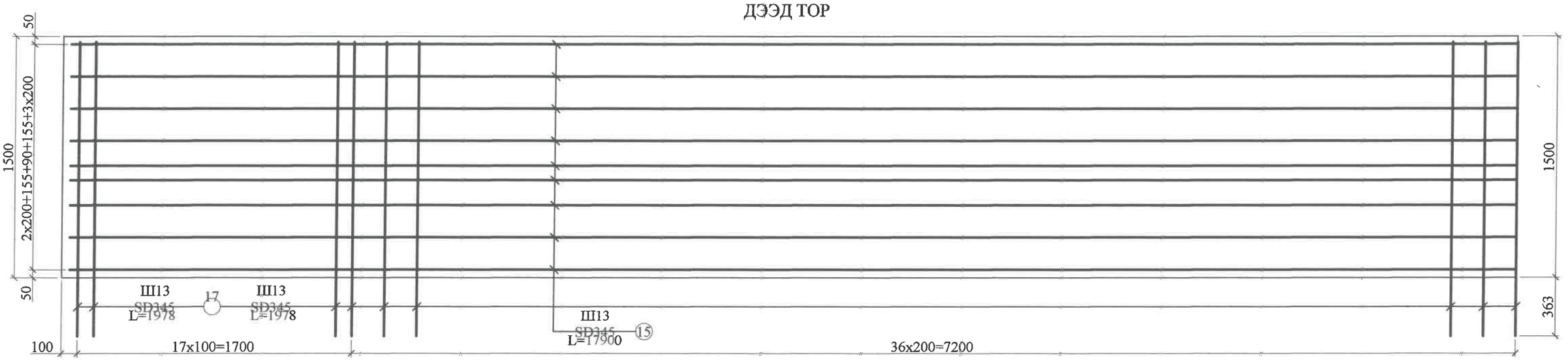

ДООД ТОР

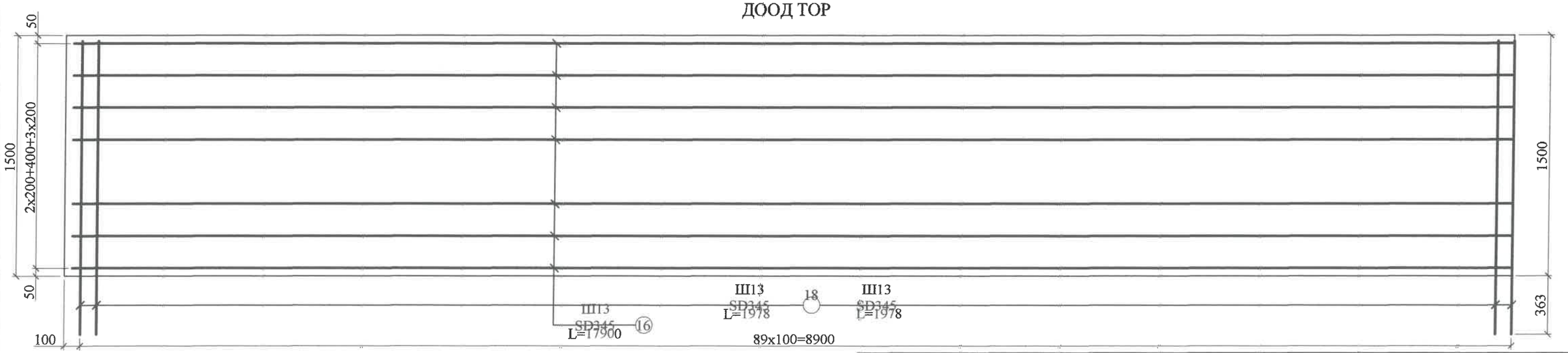

АВТО ЗАМ, ГҮҮРИЙН ЗУРАГ ТӨСЛИЙН "МИЛЛЕНИУМ РОУД" ХХК	АРХАНГАЙ АЙМАГ, ТАРИАТ СУМ, СУМАН ГОЛЫН ХАВТГАЙ ОРУУЛГЫН 72.85 У/М ТӨМӨРБЕТОН ГҮҮРИЙН БАРИЛГА УГСРАЛТЫН АЖЛЫН ЗУРАГ					
	Гүйцэтгэсэн	А.Чинбат		ДАМ НУРУУНЫ АРМАТУРЛАЛТ	Масштаб	
	Гүйцэтгэсэн	А.Чинбат			үе шат	хуудас	бүх хуудас
	Гүйцэтгэсэн	А.Жигжидсүрэн		ЕГ шифр: ЗТ 10/13	А3	12	36
	Шалгасан	В. Майнбаяр		ТГ шифр: -	2013.12.15		

ЗАВСАРЫН ДАМ НУРУУНЫ ХАВТАНГИЙН АРМАТУРЛАЛТ

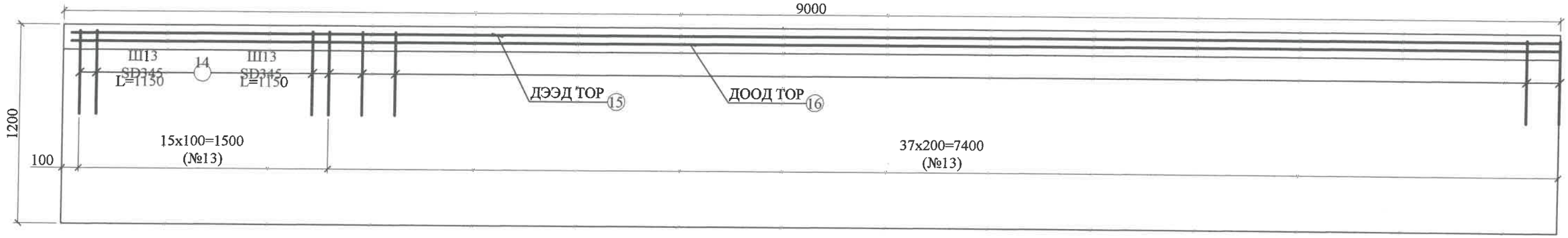

ДЭЭД ТОР

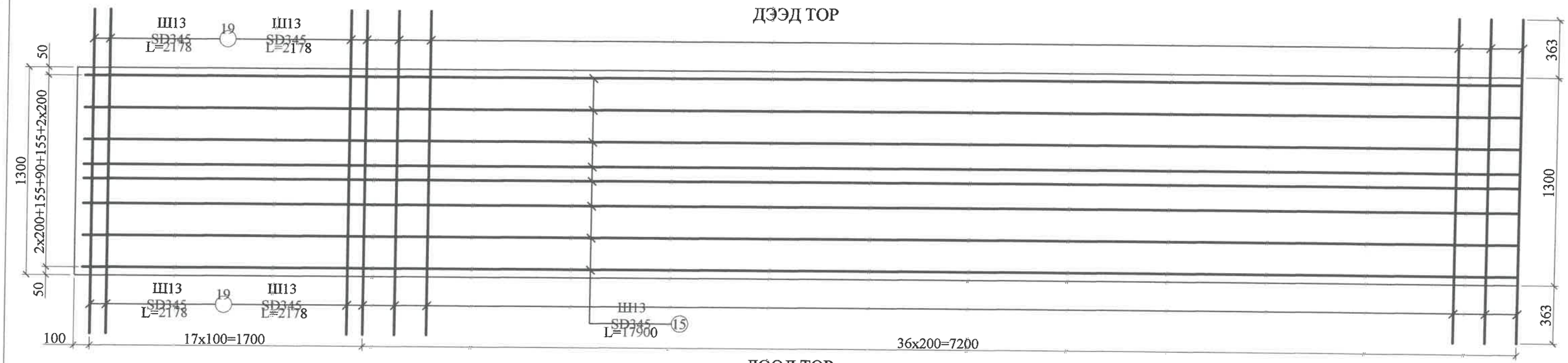

ДООД ТОР

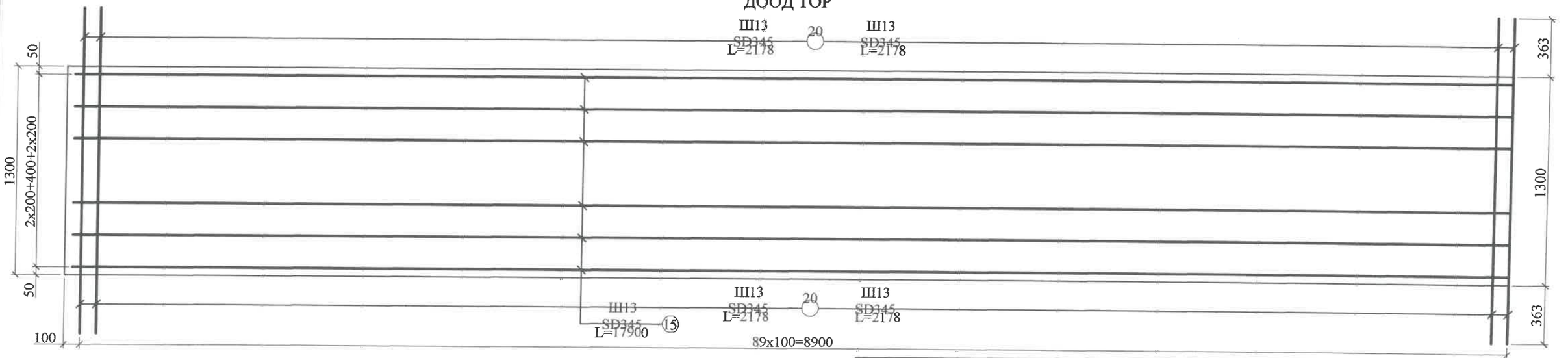

АВТО ЗАМ, ГҮҮРИЙН ЗУРАГ ТӨСЛИЙН "МИЛЛЕНИУМ РОУД" ХХК	АРХАНГАЙ АЙМАГ, ТАРИАТ СУМ, СУМАН ГОЛЫН ХАВТГАЙ ОРУУЛГЫН 72.85 У/М ТӨМӨРБЕТОН ГҮҮРИЙН БАРИЛГА УГСРАЛТЫН АЖЛЫН ЗУРАГ					
	Гүйцэтгэсэн	А.Чинбат		ДАМ НУРУУНЫ АРМАТУРЛАЛТ	Масштаб	
	Гүйцэтгэсэн	А.Чинбат			үе шат	хуудас	бүх хуудас
	Гүйцэтгэсэн	А.Жигжидсүрэн		ЕГ шифр: ЗТ 10/13	А3	13	36
	Шалгасан	В. Майнбаяр		ТГ шифр: -	2013.12.15		

ДАМ НУРУУНЫ АРМАТУРЫН БОЛОН БЕТОНЫ ТОДОРХОЙЛОЛТ

ЗАХЫН ДАМ НУРУУНЫ АРМАТУРЫН ТОДОРХОЙЛОЛТ

№	Арматур төрөл, ангилал	Арматур голч, мм	Нэгжийн урт, мм	Нийт урт, м	1 ум жин, кг	Нийт жин, кг	1 нуруунд орох тоо, ш	Нийт жин, кг
1	SD345	19	20720	20.72	2.25	46.62	2	93.24
2	SD345	29	17900	17.90	5.04	90.22	2	180.43
3	SD345	29	17900	17.90	5.04	90.22	2	180.43
4	SD345	29	18911	18.911	5.04	95.31	2	190.62
5	SD345	29	17414	17.414	5.04	87.77	2	175.53
6	SD345	29	12000	12.00	5.04	60.48	2	120.96
7	SD345	29	11384	11.384	5.04	57.38	2	114.75
8	SD345	10	2455	2.455	0.56	1.37	123	169.10
9	SD345	13	17900	17.90	0.995	17.81	8	142.48
10	SD345	19	938	0.938	2.25	2.11	10	21.11
11	SD345	29	2683	2.683	5.04	13.52	4	54.09
12	SD345	13	17900	17.90	0.995	17.81	4	71.24
13	SD345	13	500	0.50	0.995	0.50	180	89.55
14	SD345	13	1150	1.15	0.995	1.14	105	120.15
15	SD345	13	17900	17.90	0.995	17.81	9	160.29
16	SD345	13	17900	17.90	0.995	17.81	7	124.67
17	SD345	13	1978	1.978	0.995	1.97	107	206.65
18	SD345	13	1978	1.978	0.995	1.97	179	352.29
21	A240	32	3762	3.762	6.31	23.74	2	47.48
22	АРМАТУР БООХ УТАС							156.90
	НИЙТ							**2771.98**

ЗАВСРЫН ДАМ НУРУУНЫ АРМАТУРЫН ТОДОРХОЙЛОЛТ

№	Арматур төрөл, ангилал	Арматур голч, мм	Нэгжийн урт, мм	Нийт урт, м	1 ум жин, кг	Нийт жин, кг	1 нуруунд орох тоо, ш	Нийт жин, кг
1	SD345	19	20720	20.72	2.25	46.62	2	93.24
2	SD345	29	17900	17.90	5.04	90.22	2	180.43
3	SD345	29	17900	17.90	5.04	90.22	2	180.43
4	SD345	29	18911	18.911	5.04	95.31	2	190.62
5	SD345	29	17414	17.414	5.04	87.77	2	175.53
6	SD345	29	12000	12.00	5.04	60.48	2	120.96
7	SD345	29	11384	11.384	5.04	57.38	2	114.75
8	SD345	10	2455	2.455	0.56	1.37	123	169.10
9	SD345	13	17900	17.90	0.995	17.81	8	142.48
10	SD345	19	938	0.938	2.25	2.11	10	21.11
11	SD345	29	2683	2.683	5.04	13.52	4	54.09
12	SD345	13	17900	17.90	0.995	17.81	4	71.24
13	SD345	13	500	0.50	0.995	0.50	180	89.55
14	SD345	13	1150	1.15	0.995	1.14	105	120.15
15	SD345	13	17900	17.90	0.995	17.81	8	142.48
16	SD345	13	17900	17.90	0.995	17.81	6	106.86
19	SD345	13	2178	2.178	0.995	1.97	107	227.55
20	SD345	13	2178	2.178	0.995	1.97	179	387.91
21	A240	32	3762	3.762	6.31	23.74	2	47.48
22	АРМАТУР БООХ УТАС							158.16
	НИЙТ							**2794.13**

ЗАХЫН ДАМ НУРУУНЫ БЕТОНЫ ТОДОРХОЙЛОЛТ

№	Бетоны төрөл, ангилал	Бетоны хүйтэн тэсвэрлэлт	Бетоны ус шингээлт	Дам нуруу эзэлхүүн, м³	Дам нурууны жин,тн	Тайлбар
1	B40	F300	W4	8.568	21.42	

ЗАВСРЫН ДАМ НУРУУНЫ БЕТОНЫ ТОДОРХОЙЛОЛТ

№	Бетоны төрөл, ангилал	Бетоны хүйтэн тэсвэрлэлт	Бетоны ус шингээлт	Дам нуруу эзэлхүүн, м³	Дам нурууны жин,тн	Тайлбар
1	B40	F300	W4	8.028	20.07	

ДИАФРАГМЫН АНКЕРИЙН МАТЕРИАЛЫН ТОДОРХОЙЛОЛТ /НЭГ НУРУУНД/

№	Элементийн нэр	Арматур төрөл ангилал	Арматур голч, мм	Нэгж урт, мм	Нийт урт, м	Нэгж жин, кг	Нийт жин, кг	1 нуруунд орох тоо, ш	Нийт жин, кг
	ЗАХАД								
1	Анкерын гогцоо - 1	A240	16	380	0.38	1.58	0.60	4	2.40
2	Анкер гайка	A240	40	60		0.41	1.58	8	6.32
	ДУНД								
3	Анкерын гогцоо - 1	A240	16	616	0.38	1.58	0.97	4	3.89
4	Анкер гайка	A240	40	60		0.41	1.58	8	6.32
	НИЙТ								18.93

АВТО ЗАМ, ГҮҮРИЙН ЗУРАГ ТӨСЛИЙН "МИЛЛЕНИУМ РОУД" ХХК	АРХАНГАЙ АЙМАГ, ТАРИАТ СУМ, СУМАН ГОЛЫН ХАВТГАЙ ОРУУЛГЫН 72.85 У/М ТӨМӨРБЕТОН ГҮҮРИЙН БАРИЛГА УГСРАЛТЫН АЖЛЫН ЗУРАГ					
	Гүйцэтгэсэн	А.Чинбат	ДАМ НУРУУНЫ АРМАТУРЛАЛТ	Масштаб		
	Гүйцэтгэсэн	А.Чинбат		үе шат	хуудас	бүх хуудас
	Гүйцэтгэсэн	А.Жигжидсүрэн	ЕГ шифр: ЗТ 10/13	А3	14	36
	Шалгасан	В. Майнбаяр	ТГ шифр: -	2013.12.15		

ДАМ НУРУУНЫ ДИАФРАГМЫН БАЙРШИЛ БОЛОН АРМАТУРЛАЛТ

ДАМ НУРУУНЫ ДАГУУ ЧИГЛЭЛД ДИАФРАГМЫН БАЙРЛАЛ БОЛОН АРМАТУРЛАЛТ

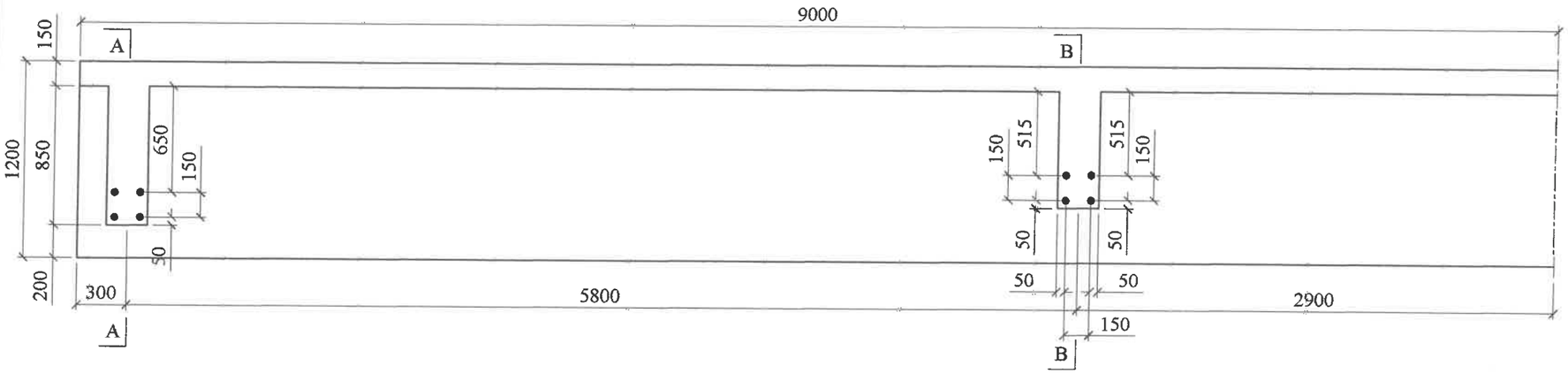

ОГТЛОЛ A - A

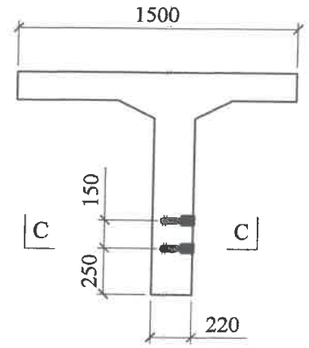

ОГТЛОЛ B - B

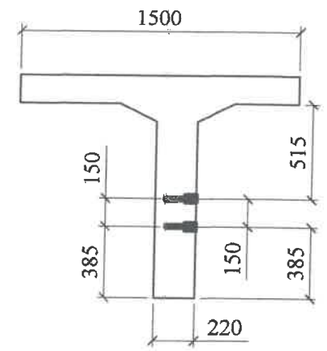

ДАМ НУРУУНЫ ДАГУУ ЧИГЛЭЛД ДИАФРАГМЫН БАЙРЛАЛ БОЛОН АРМАТУРЛАЛТ

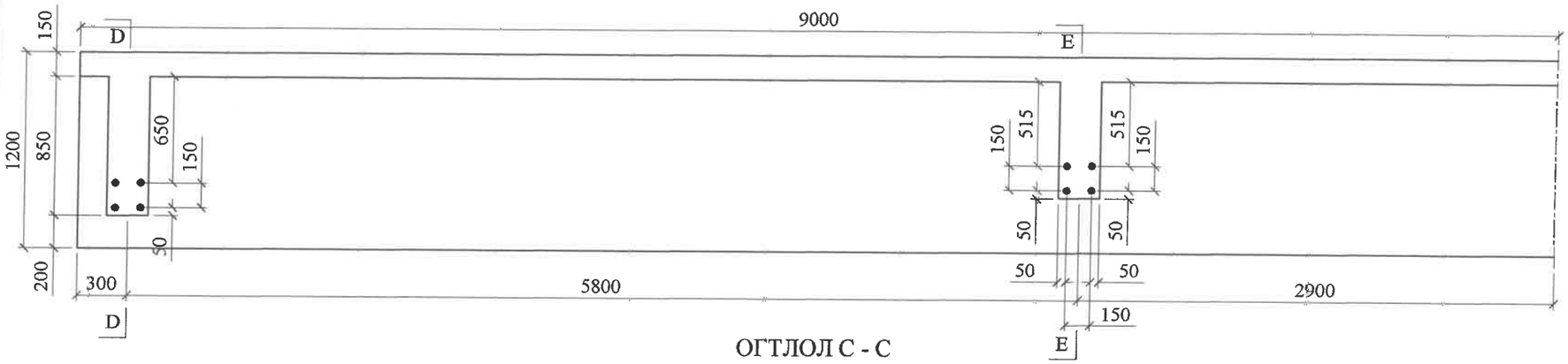

ОГТЛОЛ D - D

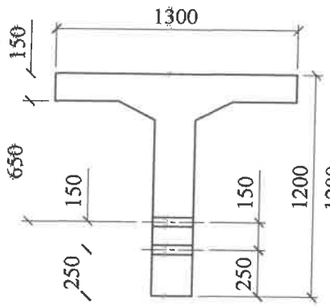

ОГТЛОЛ E - E

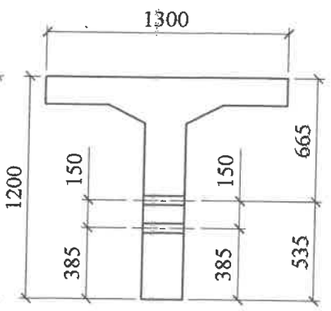

ОГТЛОЛ C - C

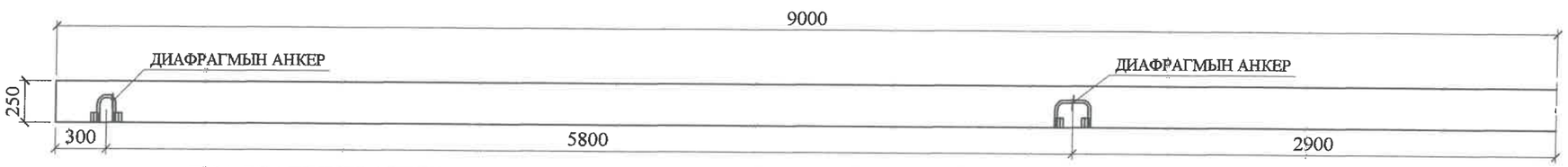

ТАЙЛБАР:

1. ОГТЛОЛ A - A БОЛОН B - B НЬ ЗАХЫН ДАМ НУРУУНД, ОГТЛОЛ D - D БОЛОН E - E НЬ ЗАВСАРЫН ДАМ НУРУУНД ТУС ТУС ХАМААРНА .
2. ДАМ НУРУУНД ГАРГАХ НУХНИЙ ГОЛЧ НЬ 50 ММ БАЙНА.
3. АНКЕР ГАЙКАНЫ НЭГЖ ЖИН 0.41 КГ.

ДИАФРАГМЫН АНКЕР ЗАХАД

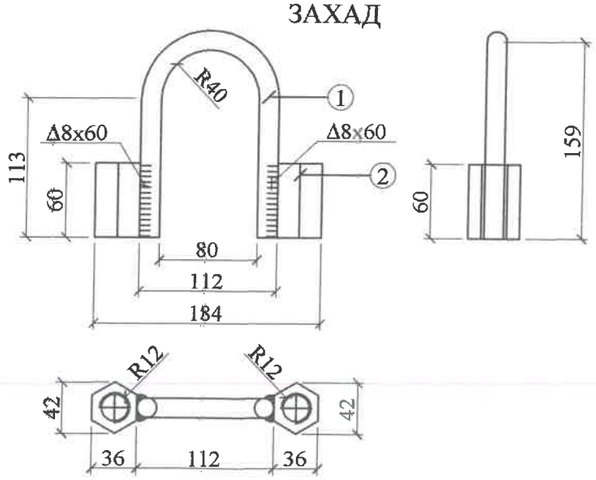

ДИАФРАГМЫН АНКЕР ГОЛД

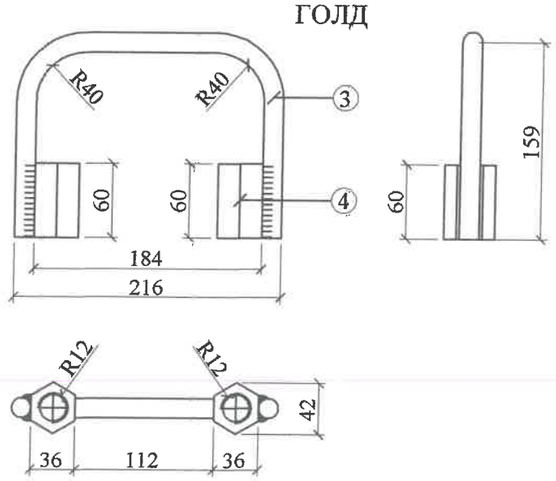

АНКЕРЫН ГОГЦОО-1

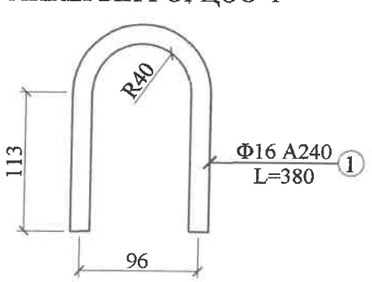

АНКЕРЫН ГОГЦОО-2

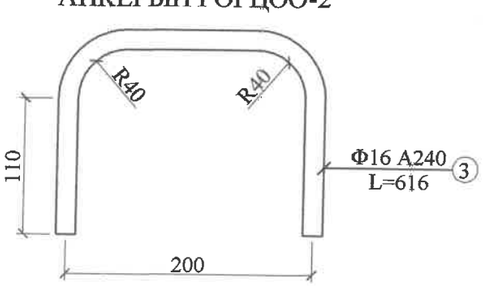

АНКЕР ГАЙКА

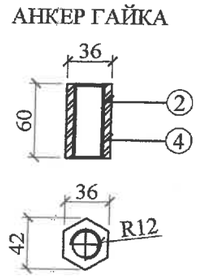

АВТО ЗАМ, ГҮҮРИЙН ЗУРАГ ТӨСЛИЙН "МИЛЛЕНИУМ РОУД" ХХК	АРХАНГАЙ АЙМАГ, ТАРИАТ СУМ, СУМАН ГОЛЫН ХАВТГАЙ ОРУУЛГЫН 72.85 У/М ТӨМӨРБЕТОН ГҮҮРИЙН БАРИЛГА УГСРАЛТЫН АЖЛЫН ЗУРАГ				
Гүйцэтгэсэн	А.Чинбат		ДАМ НУРУУНЫ ДИАФРАГМ	Масштаб	
Гүйцэтгэсэн	А.Чинбат			үе шат	хуудас	бүх хуудас
Гүйцэтгэсэн	А.Жигжидсүрэн		ЕГ шифр: ЗТ 10/13	А3	15	36
Шалгасан	В. Майнбаяр		ТГ шифр: -	2013.12.15		

ДИАФРАГМЫН ЕРӨНХИЙ БАЙДАЛ БА ТҮҮНИЙ АРМАТУРЛАЛТ

ДАМ НУРУУНЫ ЗАХАД ХИЙГДЭХ ДИАФРАГМЫН АРМАТУРЛАЛТ

ДАМ НУРУУНЫ ГОЛД ХИЙГДЭХ ДИАФРАГМЫН АРМАТУРЛАЛТ

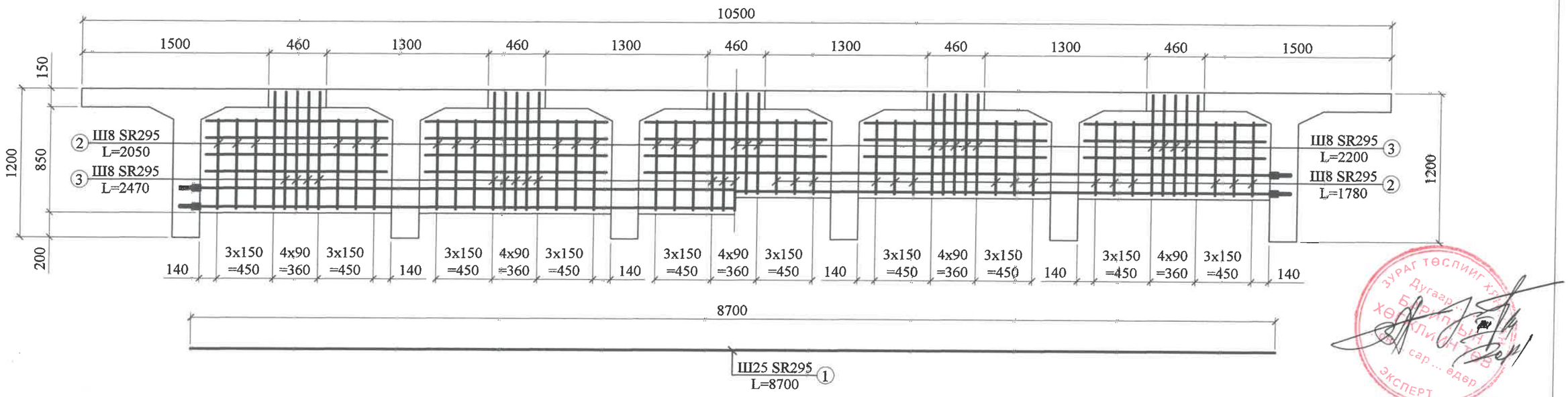

ДАМ НУРУУНЫ ЗАХАД ХИЙГДЭХ ДИАФРАГМЫН АРМАТУРЛАЛТ

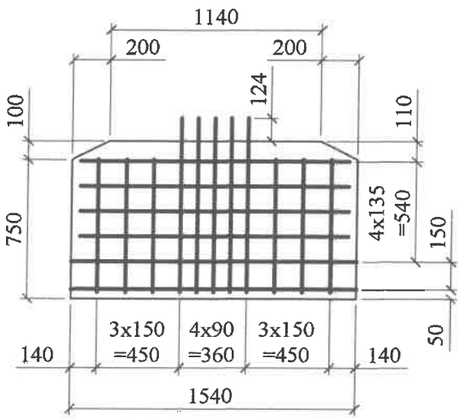

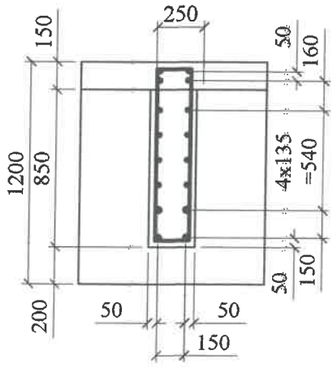

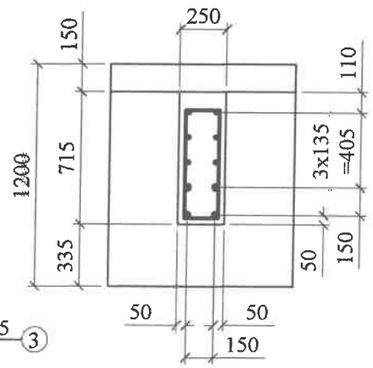

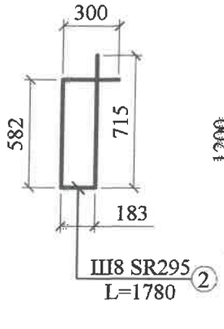

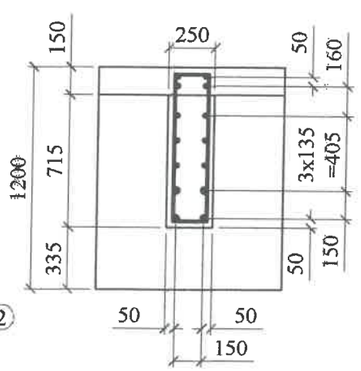

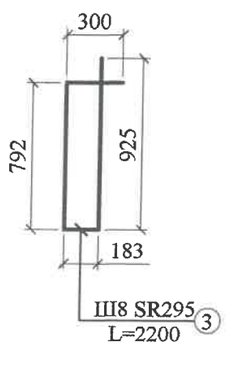

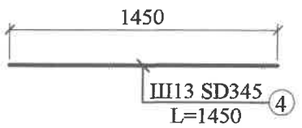

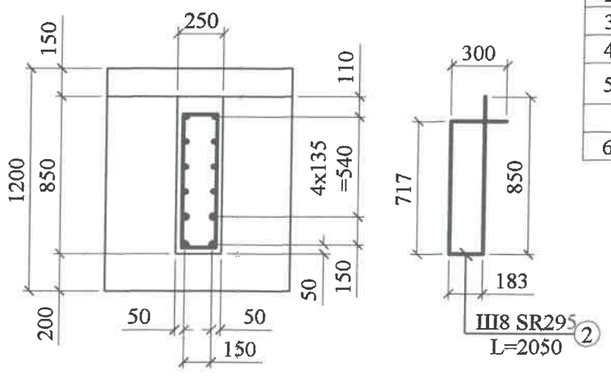

ДАМ НУРУУНЫ ЗАХЫН ХОЁР ДИАФРАГМЫН АРМАТУРЫН ТОДОРХОЙЛОЛТ

№	Арматур төрөл, ангилал	Арматур голч, мм	Нэгжийн урт, мм	Нийт урт, м	1 ум жин, кг	Нийт жин, кг	1 нуруунд орох тоо, ш	Нийт жин, кг
1	SR295	25	8700	8.70	3.85	33.50	8	267.96
2	SR295	8	2050	2.05	0.395	0.81	60	48.59
3	SR295	8	2470	2.47	0.395	0.98	50	48.78
4	SR295	13	1450	1.450	0.995	1.44	80	115.42
5	Арматур боох утас							9.61
	НИЙТ							490.36
6	Бетон, м³		B40	F300	W4	0.322 м³	10ш	8.06 тн

ДАМ НУРУУНЫ ГОЛЫН ХОЁР ДИАФРАГМЫН АРМАТУРЫН ТОДОРХОЙЛОЛТ

№	Арматур төрөл, ангилал	Арматур голч, мм	Нэгжийн урт, мм	Нийт урт, м	1 ум жин, кг	Нийт жин, кг	1 нуруунд орох тоо, ш	Нийт жин, кг
1	SR295	25	8700	8.70	3.85	33.50	8	267.96
2	SR295	8	1780	2.05	0.395	0.81	60	42.19
3	SR295	8	2200	2.47	0.395	0.98	50	43.45
4	SR295	13	1450	1.450	0.995	1.44	60	86.57
5	Арматур боох утас							8.80
	НИЙТ							448.96
6	Бетон, м³		B40	F300	W4	0.27 м³	10 ш	6.76 тн

АВТО ЗАМ, ГҮҮРИЙН ЗУРАГ ТӨСЛИЙН "МИЛЛЕНИУМ РОУД" ХХК	АРХАНГАЙ АЙМАГ, ТАРИАТ СУМ, СУМАН ГОЛЫН ХАВТГАЙ ОРУУЛГЫН 72.85 У/М ТӨМӨРБЕТОН ГҮҮРИЙН БАРИЛГА УГСРАЛТЫН АЖЛЫН ЗУРАГ				
	Гүйцэтгэсэн	А.Чинбат	ДАМ НУРУУНЫ ДИАФРАГМ	Масштаб	
	Гүйцэтгэсэн	А.Чинбат		үе шат	хуудас	бүх хуудас
	Гүйцэтгэсэн	А.Жигжидсүрэн	ЕГ шифр: ЗТ 10/13	А3	16	36
	Шалгасан	В. Майнбаяр	ТГ шифр: -	2013.12.15		

ТУЛАХ ХЭСГИЙН БАЙРШИЛ, ХЭМЖЭЭСҮҮД

ХӨДӨЛГӨӨНТ ТУЛАХ ХЭСЭГ

ОГТЛОЛ В-В

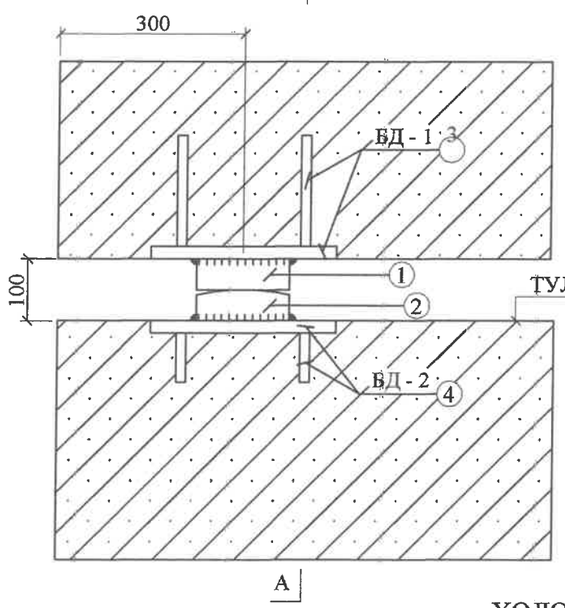

ОГТЛОЛ А-А

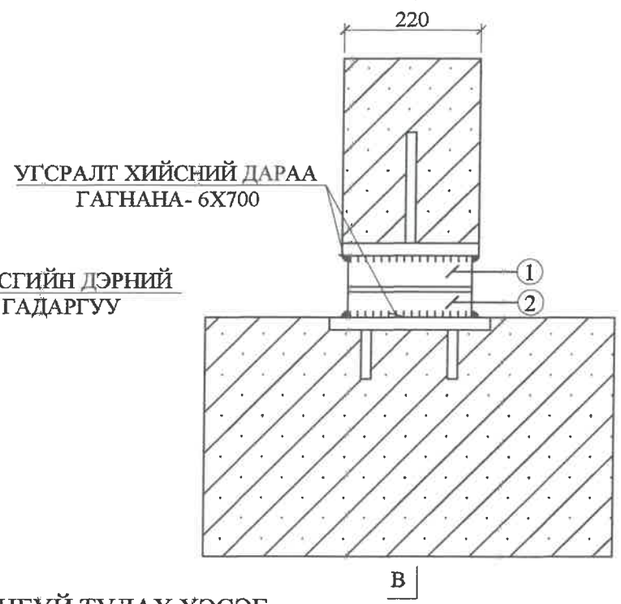

ХӨДӨЛГӨӨНГҮЙ ТУЛАХ ХЭСЭГ

ОГТЛОЛ D-D

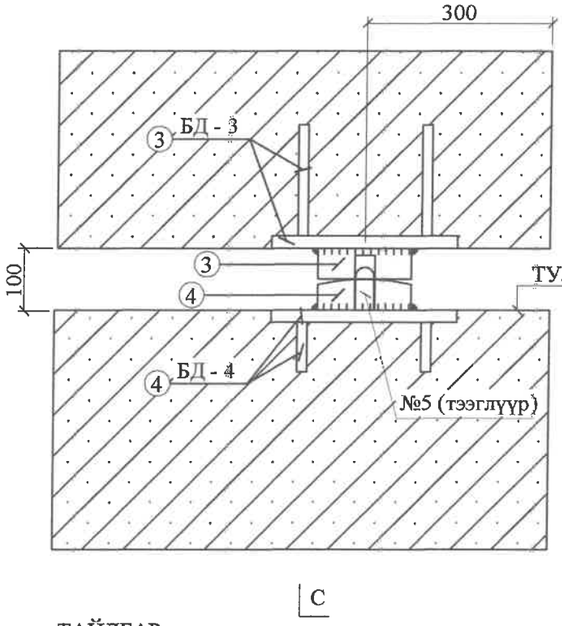

ОГТЛОЛ С-С

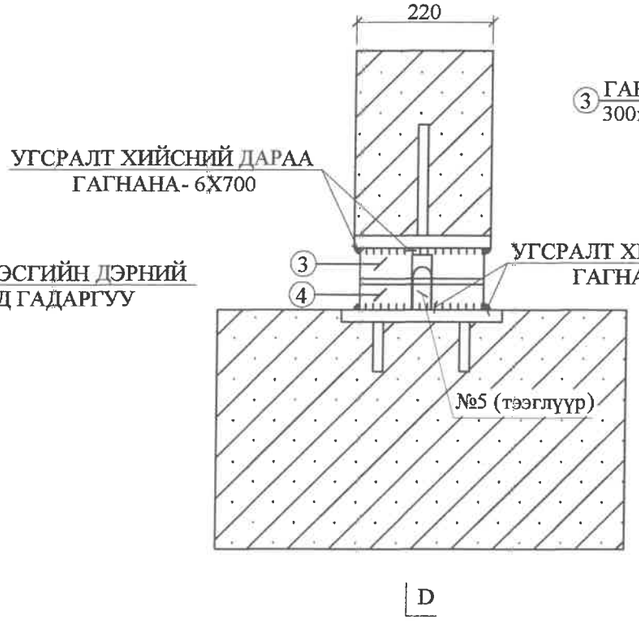

НЭГ ДАМ НУРУУНЫ ГАН ТУЛАХ ХЭСГИЙН МАТЕРИАЛЫН ТОДОРХОЙЛОЛТ									
Тулах хэсэг	Элементийн нэр	Дугаар	№	Хийцийн нэр ба төрөл	Огтлол, мм	Урт, мм	Нэгжийн жин, кг	Тоо хэмжээ	Нийт жин,кг
Хөдлөөнтэй	Дэр	1	1	Хавтгай ган	150х50	180	9.54	1	9.54
	Дэр	2	2	Хавтгай ган	150х50	180	9.18	1	9.18
	Бэхэлгээний деталь	3	БД - 1	Хавтгай ган	220х12	300	6.2172	1	6.22
		4		Анкер арматур, АII	16	200	1.58	2	0.95
	Бэхэлгээний деталь	5	БД - 2	Хавтгай ган	260х12	300	7.3476	1	7.35
		6		Анкер арматур, АII	16	150	1.58	4	1.9
	Дүн								35.13
Тулах хэсэг	Элементийн нэр	Дугаар	№	Хийцийн нэр ба төрөл	Огтлол, мм	Урт, мм	Нэгжийн жин, кг	Тоо хэмжээ	Нийт жин,кг
Хөдлөөнгүй	Дэр	1	3	Хавтгай ган	150х50	180	9.36	1	9.36
	Дэр	2	4	Хавтгай ган	150х50	180	8.91	1	8.91
	Бэхэлгээний деталь	3	БД - 3	Хавтгай ган	220х12	300	6.2172	1	6.22
		4		Анкер арматур, АII	16	200	1.58	2	0.95
	Бэхэлгээний деталь	5	БД - 4	Хавтгай ган	260х12	300	7.3476	1	7.35
		6		Анкер арматур, АII	16	150	1.58	4	1.9
	Хязгаарлагч	7	5	Анкер арматур, АI	30	70	5.04	1	0.35
	Дүн								35.04

БД - 1

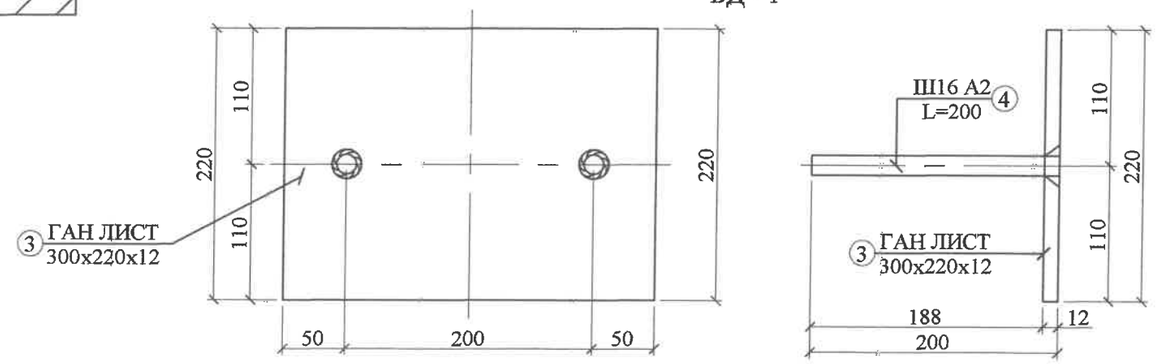

БД - 2

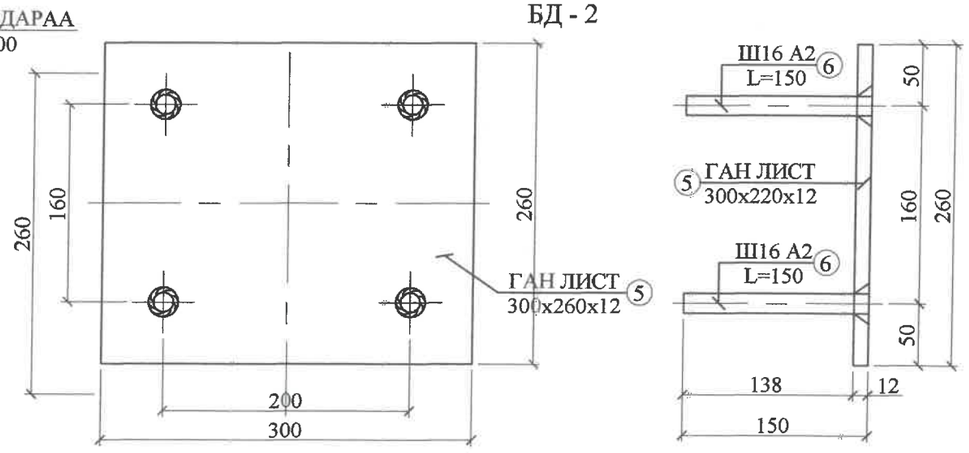

ТАЙЛБАР:

1. БЭХЭЛГЭЭНИЙ ДЕТАЛИЙН АНКЕР АРМАТУР НЬ АII ВСТ 3ПС2 АНГИЙН ГАН БАЙНА.
2. ХЯЗГААРЛАГЧ АI ВСТ3СП2 АНГИЙН ГАН БАЙНА.
3. ТУЛАХ ХЭСГИЙН ДЭР БОЛОН БЭХЭЛГЭЭНИЙ ДЕТАЛИЙН ХАВТГАЙ ЭЛЕМЕНТҮҮД НЬ 10ХСНД2 АНГИЙН ГАН БАЙНА.
4. ДАМ НУРУУГ УГСАРЧ, ТӨСЛИЙН БАЙРШЛЫН ШААРДЛАГЫГ ХАНГАСАН НӨХЦӨЛД ЗУРАГТ ЗААСНЫ ДАГУУ ГАГНАЖ БЭХЛЭНЭ. ГАГНАХ ЭЛЕКТРОДНЫ МАРК НЬ 942 БУЮУ ТҮҮНТЭЙ АДИЛТГАХ ТӨРӨЛ БАЙНА.

АВТО ЗАМ, ГҮҮРИЙН ЗУРАГ ТӨСЛИЙН "МИЛЛЕНИУМ РОУД" ХХК	АРХАНГАЙ АЙМАГ, ТАРИАТ СУМ, СУМАН ГОЛЫН ХАВТГАЙ ОРУУЛГЫН 72.85 У/М ТӨМӨРБЕТОН ГҮҮРИЙН БАРИЛГА УГСРАЛТЫН АЖЛЫН ЗУРАГ					
Гүйцэтгэсэн	А.Чинбат		ТУЛАХ ХЭСГИЙН БАЙРШИЛ	Масштаб		
Гүйцэтгэсэн	А.Чинбат			үе шат	хуудас	бүх хуудас
Гүйцэтгэсэн	А.Жигжидсүрэн		ЕГ шифр: ЗТ 10/13	А3	17	36
Шалгасан	В. Майнбаяр		ТГ шифр: -	2013.12.15		

ТӨМӨР БЕТОН ДЭР БОЛОН ТУЛАХ ХЭСГИЙН БҮТЭЭЦ

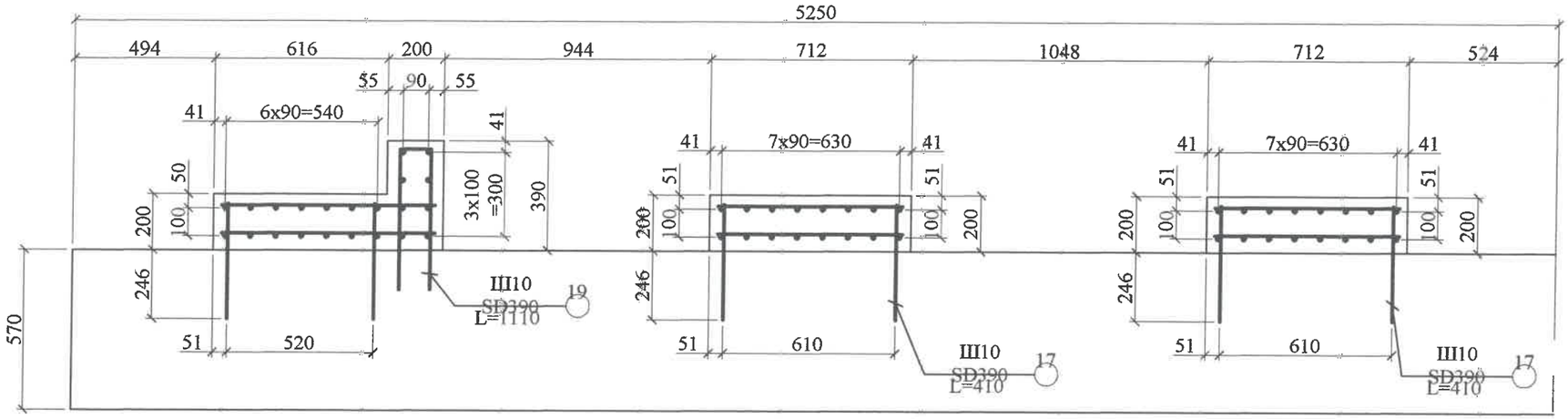

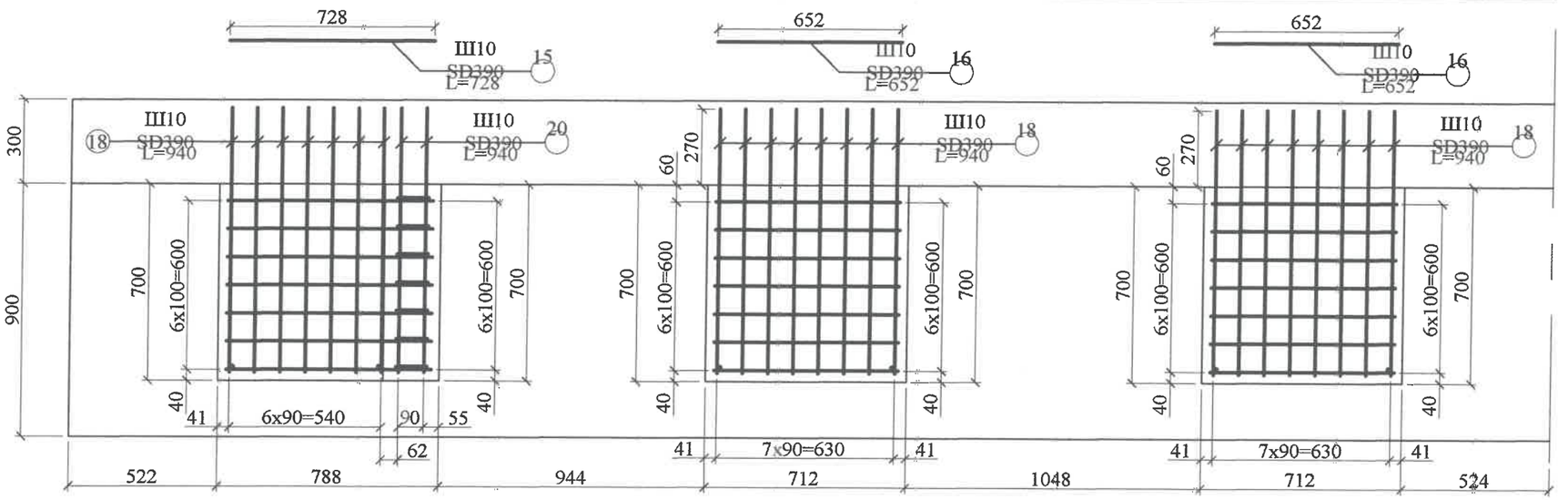

ДЭР №1

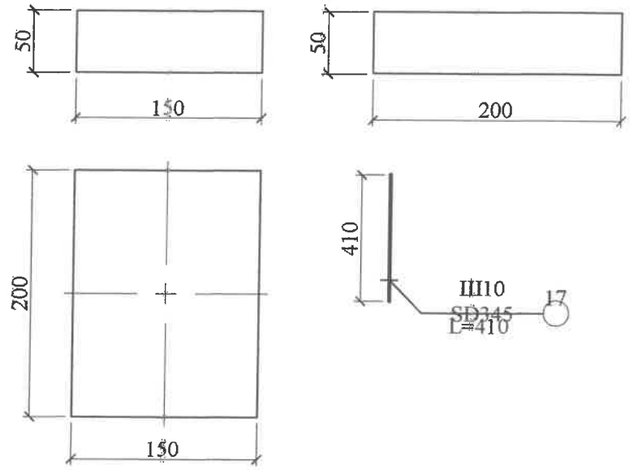

ДЭР №2

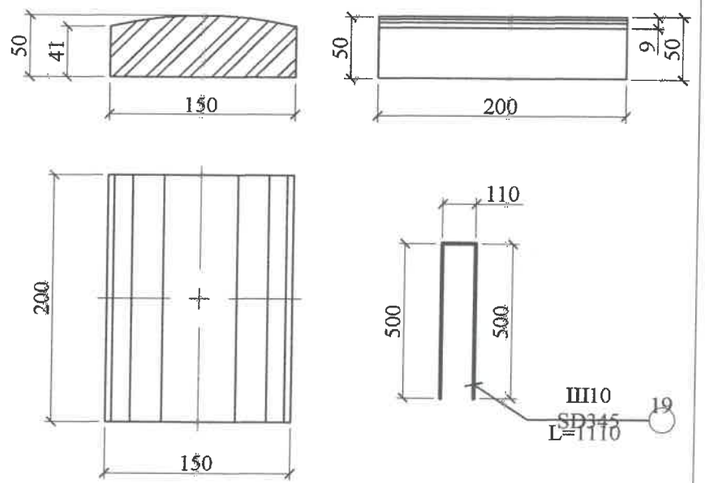

ДЭР №3

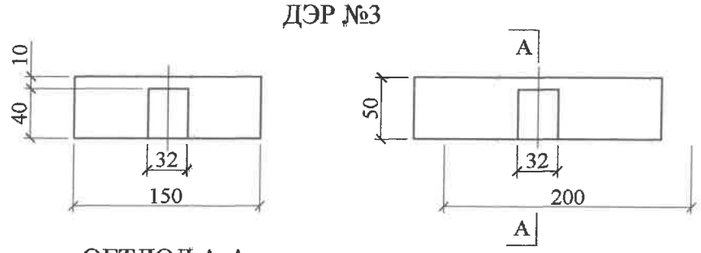

ДЭР №4

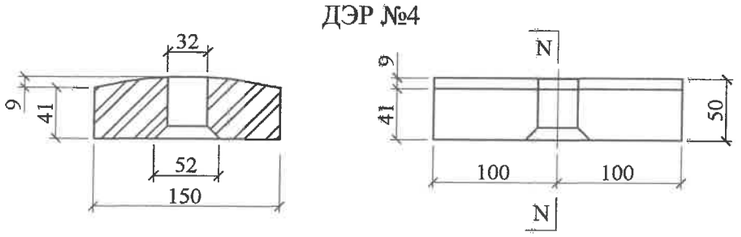

ОГТЛОЛ А-А

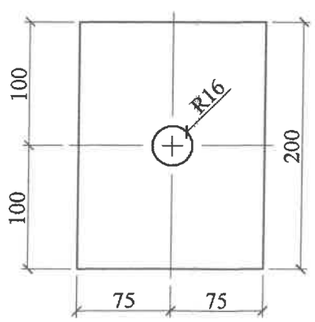

ХЯЗГААРЛАГЧ №5

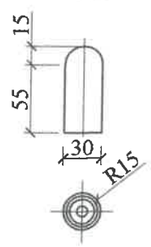

ОГТЛОЛ N-N

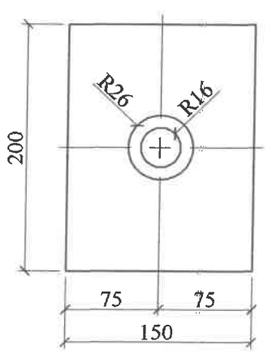

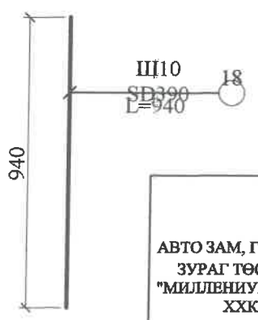

№	Эдлэхүүний нэр	Бетоны төрөл, ангилал	Бетоны хүйтэн тэсвэрлэлт	Бетоны ус шингээлт	Эзэлхүүн, м³	Нийт жин,тн
ЗАХЫН ТУЛГУУРЫН ТӨМӨР БЕТОН ДЭРНИЙ БЕТОНЫ ТОДОРХОЙЛОЛТ						
1	Төмөрбетон дэр	В30	F300	W4	0.10x12	2.99
2	Сейсмикийн довжоо	В30	F300	W4	0.055x4	0.55
ЗАВСРЫН ТУЛГУУРЫН ТӨМӨР БЕТОН ДЭРНИЙ БЕТОНЫ ТОДОРХОЙЛОЛТ						
1	Төмөрбетон дэр	В30	F300	W4	0.265x12	7.96
2	Сейсмикийн довжоо	В30	F300	W4	0.102x6	1.52

АВТО ЗАМ, ГҮҮРИЙН ЗУРАГ ТӨСЛИЙН "МИЛЛЕНИУМ РОУД" ХХК	АРХАНГАЙ АЙМАГ, ТАРИАТ СУМ, СУМАН ГОЛЫН ХАВТГАЙ ОРУУЛГЫН 72.85 У/М ТӨМӨРБЕТОН ГҮҮРИЙН БАРИЛГА УГСРАЛТЫН АЖЛЫН ЗУРАГ					
Гүйцэтгэсэн	А.Чинбат		ТӨМӨР БЕТОН ДЭР	Масштаб		
Гүйцэтгэсэн	А.Чинбат			үе шат	хуудас	бүх хуудас
Гүйцэтгэсэн	А.Жигжидсүрэн		ЕГ шифр: ЗТ 10/13	АЗ	18	36
Шалгасан	В. Майнбаяр		ТГ шифр: -	2013.12.15		

РИГЕЛИЙН АРМАТУРЛАЛТ

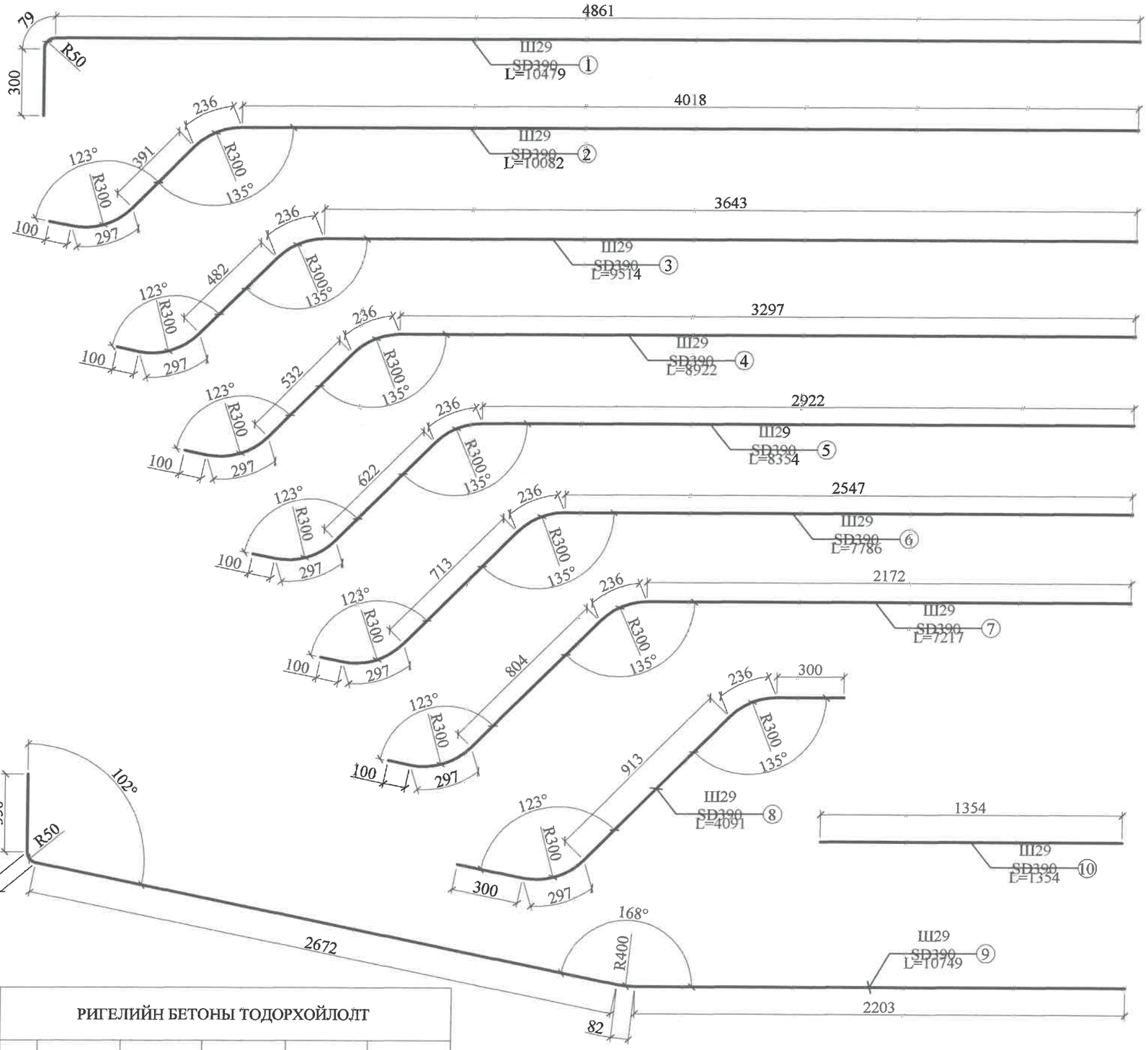

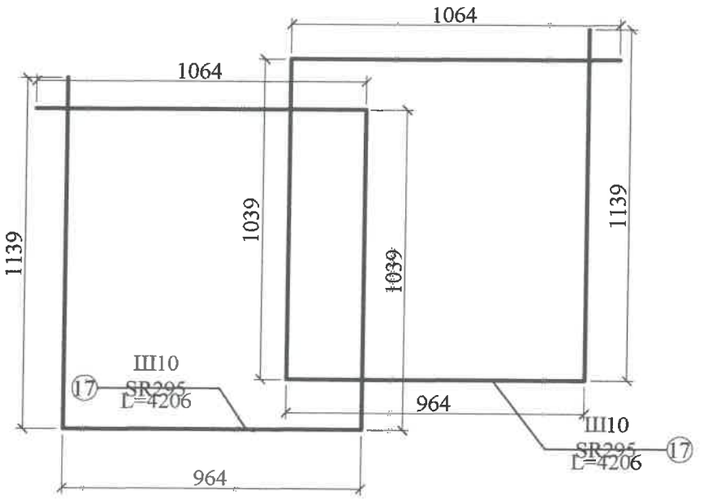

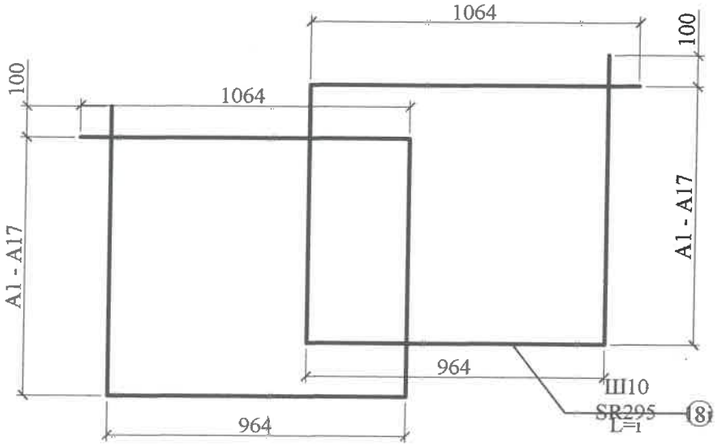

№	L1	L2	L3	L4	L
A1	964	1064	1007	1107	4142
A2	964	1064	976	1076	4080
A3	964	1064	945	1045	4018
A4	964	1064	914	1014	3956
A5	964	1064	883	983	3894
A6	964	1064	852	952	3832
A7	964	1064	821	921	3770
A8	964	1064	790	890	3708
A9	964	1064	759	859	3646
A10	964	1064	728	828	3584
A11	964	1064	697	797	3522
A12	964	1064	666	766	3460
A13	964	1064	635	735	3398
A14	964	1064	604	704	3336
A15	964	1064	573	673	3274
A16	964	1064	542	642	3212
A17	964	1064	511	611	3150

РИГЕЛИЙН БЕТОНЫ ТОДОРХОЙЛОЛТ

№	Бетоны төрөл, ангилал	Бетоны хүйтэн тэсвэрлэлт	Бетоны ус шингээлт	Дам нуруу эзэлхүүн, м³	Дам нурууны жин,тн
1	B30	F300	W4	14.08	35.21

АВТО ЗАМ, ГҮҮРИЙН ЗУРАГ ТӨСЛИЙН "МИЛЛЕНИУМ РОУД" ХХК

АРХАНГАЙ АЙМАГ, ТАРИАТ СУМ, СУМАН ГОЛЫН ХАВТГАЙ ОРУУЛГЫН 72.85 У/М ТӨМӨРБЕТОН ГҮҮРИЙН БАРИЛГА УГСРАЛТЫН АЖЛЫН ЗУРАГ

				Масштаб		
Гүйцэтгэсэн	А.Чинбат		РИГЕЛИЙН АРМАТУРЛАЛТ	үе шат	хуудас	бүх хуудас
Гүйцэтгэсэн	А.Чинбат					
Гүйцэтгэсэн	А.Жигжидсүрэн		ЕГ шифр: ЗТ 10/13	А3	20	36
Шалгасан	В. Майнбаяр		ТГ шифр: -	2013.12.15		

РИГЕЛИЙН АРМАТУРЛАЛТ

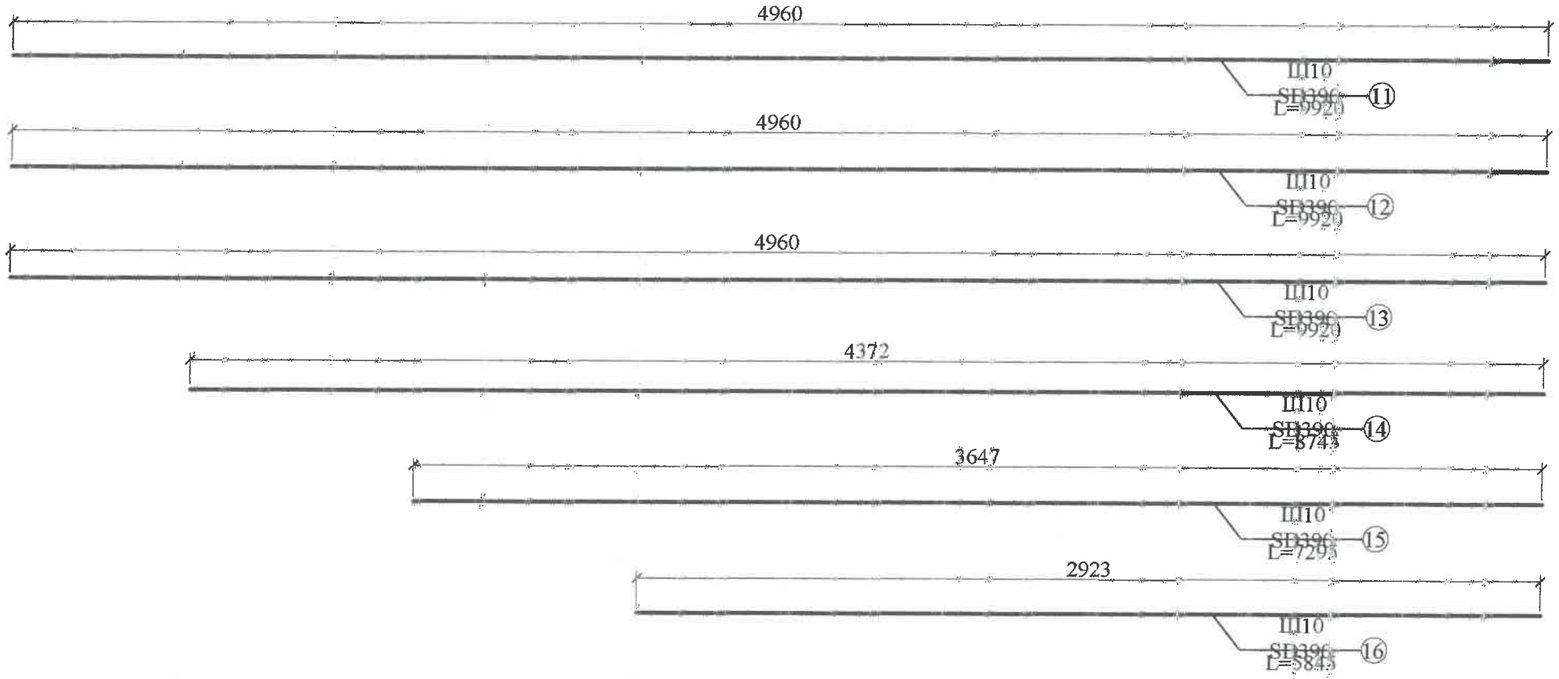

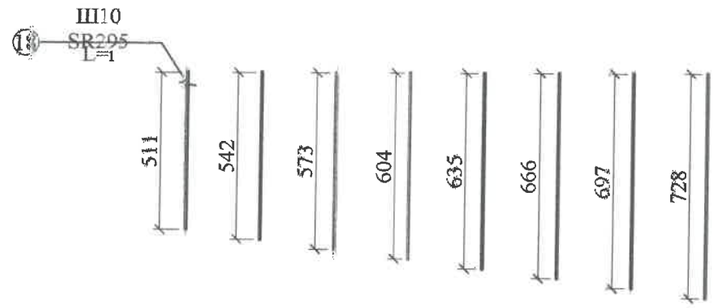

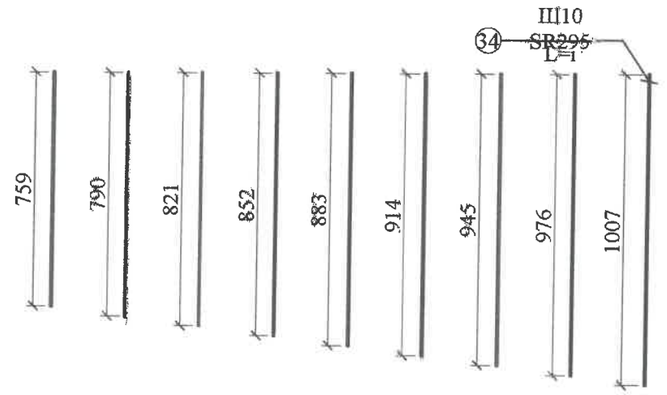

РИГЕЛИЙН АРМАТУРЫН ТОДОРХОЙЛОЛТ

№	Гангин марк	Диаметр, мм	Нэгж урт, мм	Тоо, ш	Бүх урт, м	Нэгж жин, кг	Нийт жин, кг
1	SD390	29	10479	8	83.83	5.04	422.51
2	SD390	29	10082	2	20.16	5.04	101.63
3	SD390	29	9514	2	19.03	5.04	95.90
4	SD390	29	8922	2	17.84	5.04	89.93
5	SD390	29	8354	2	16.71	5.04	84.21
6	SD390	29	7786	2	15.57	5.04	78.48
7	SD390	29	7217	2	14.43	5.04	72.75
8	SD390	29	4091	4	16.36	5.04	82.47
9	SD390	29	10749	8	85.99	5.04	433.40
10	SD390	29	1354	58	78.53	0.56	395.80
11	SD390	10	9920	2	19.84	0.56	11.11
12	SD390	10	9920	2	19.84	0.56	11.11
13	SD390	10	9920	2	19.84	0.56	11.11
14	SD390	10	8745	2	17.49	0.56	9.79
15	SD390	10	7295	2	14.59	0.56	8.17
16	SD390	10	5845	2	11.69	0.56	6.55
17	SD390	10	4206	48	201.89	0.56	113.06
18	SD390	10	4142	4	16.57	0.56	9.28
19	SR295	10	4080	4	16.32	0.56	9.14
20	SR295	10	4018	4	16.07	0.56	9.00
21	SR295	10	3956	4	15.82	0.56	8.86
22	SR295	10	3894	4	15.58	0.56	8.72
23	SR295	10	3832	4	15.33	0.56	8.58

ЗАВСРЫН ТУЛГУУРЫН СЕЙСМИКИЙН ДОВЖООНЫ АРМАТУРЫН ТОДОРХОЙЛОЛТ

№	Гангин марк	Диаметр, мм	Нэгж урт, мм	Тоо, ш	Бүх урт, м	1-ум - ийн жин, кг	Нийт жин, кг
19	SD390	10	1110	26	28.86	0.56	16.16
20	SD390	10	1240	16	19.84	0.56	11.11
Нийт							**27.27**

РИГЕЛИЙН АРМАТУРЫН ТОДОРХОЙЛОЛТ

№	Гангин марк	Диаметр, мм	Нэгж урт, мм	Тоо, ш	Бүх урт, м	Нэгж жин, кг	Нийт жин, кг
24	SR295	10	3770	4	15.08	0.56	8.44
25	SR295	10	3708	4	14.83	0.56	8.31
26	SR295	10	3646	4	14.58	0.56	8.17
27	SR295	10	3584	4	14.34	0.56	8.03
28	SR295	10	3522	4	14.09	0.56	7.89
29	SR295	10	3460	4	13.84	0.56	7.75
30	SR295	10	3398	4	13.59	0.56	7.61
31	SR295	10	3336	4	13.34	0.56	7.47
32	SR295	10	3274	4	13.10	0.56	7.33
33	SR295	10	3212	4	12.85	0.56	7.19
34	SR295	10	3150	4	12.60	0.56	7.06
	Арматур боох утас						108.34
Нийт							**2275.17**

ЗАВСРЫН ТУЛГУУРЫН ТӨМӨР БЕТОН ДЭРНИЙ АРМАТУРЫН ТОДОРХОЙЛОЛТ

№	Гангин марк	Диаметр, мм	Нэгж урт, мм	Тоо, ш	Бүх урт, м	1-ум - ийн жин, кг	Нийт жин, кг
15	SD390	10	728	52	37.86	0.56	21.20
16	SD390	10	652	104	67.81	0.56	37.97
17	SD390	10	410	24	9.84	0.56	5.51
18	SD390	10	1240	120	148.8	0.56	83.33
Нийт							148.01

АВТО ЗАМ, ГҮҮРИЙН ЗУРАГ ТӨСЛИЙН "МИЛЛЕНИУМ РОУД" ХХК	АРХАНГАЙ АЙМАГ, ТАРИАТ СУМ, СУМАН ГОЛЫН ХАВТГАЙ ОРУУЛГЫН 72.85 У/М ТӨМӨРБЕТОН ГҮҮРИЙН БАРИЛГА УГСРАЛТЫН АЖЛЫН ЗУРАГ				
	Гүйцэтгэсэн	А.Чинбат	РИГЕЛИЙН АРМАТУРЛАЛТ	Масштаб	
	Гүйцэтгэсэн	А.Чинбат		үе шат	хуудас	бүх хуудас
	Гүйцэтгэсэн	А.Жигжидсүрэн	ЕГ шифр: ЗТ 10/13	А3	21	36
	Шалгасан	В. Майнбаяр	ТГ шифр: -	2013.12.15		

ЗАВСРЫН ТУЛГУУРЫН АРМАТУРЫН ДУГААРЛАЛТ

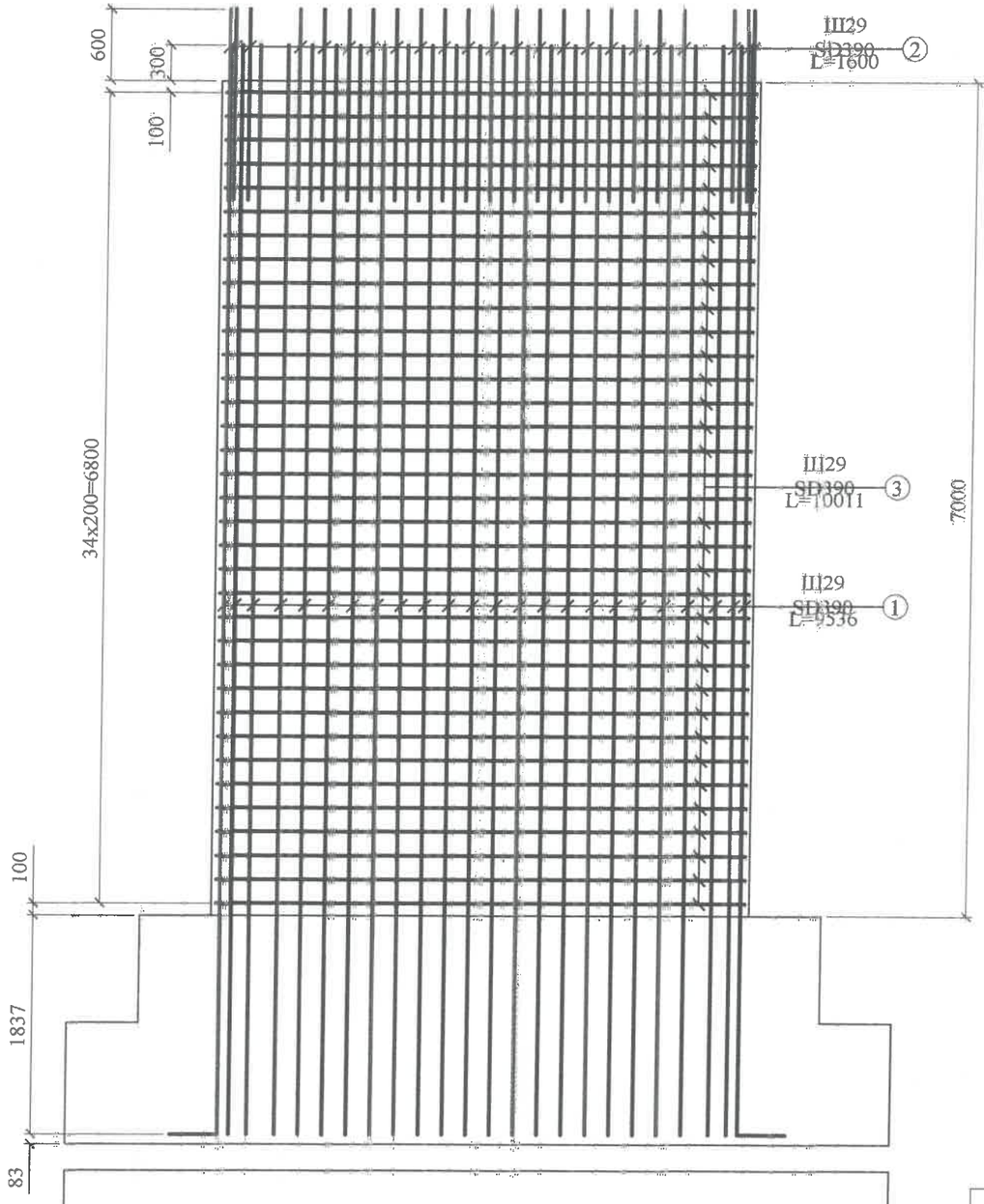

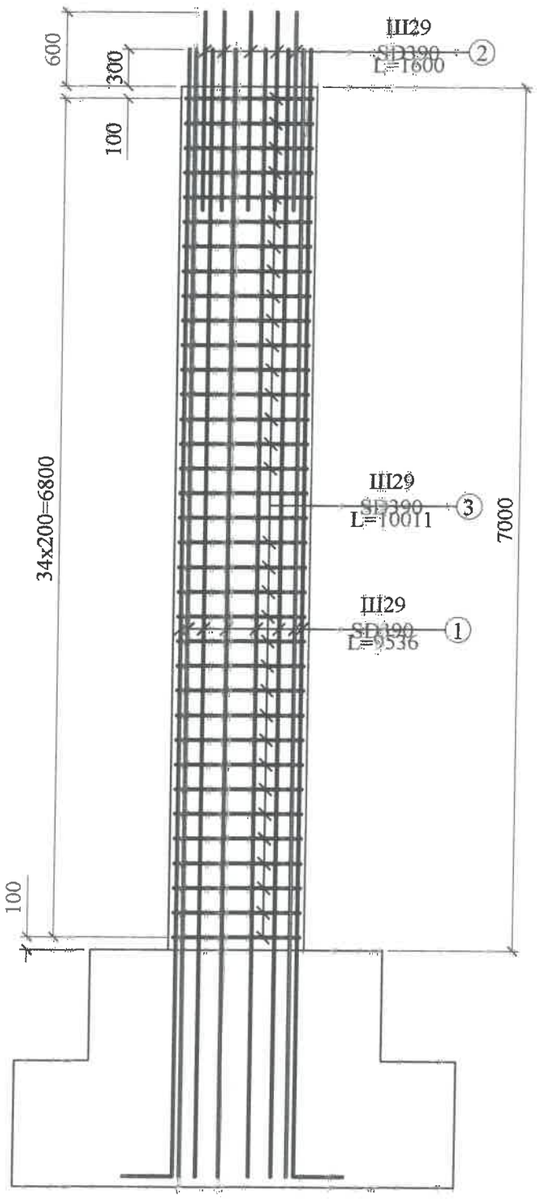

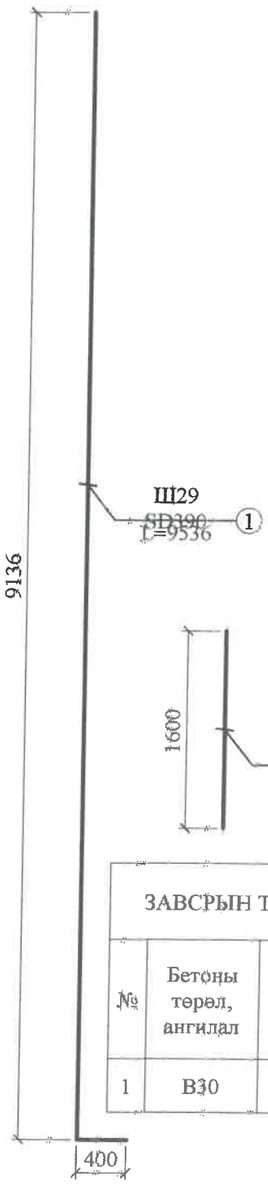

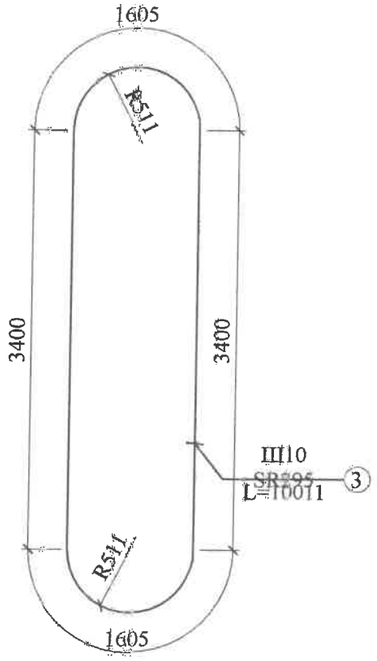

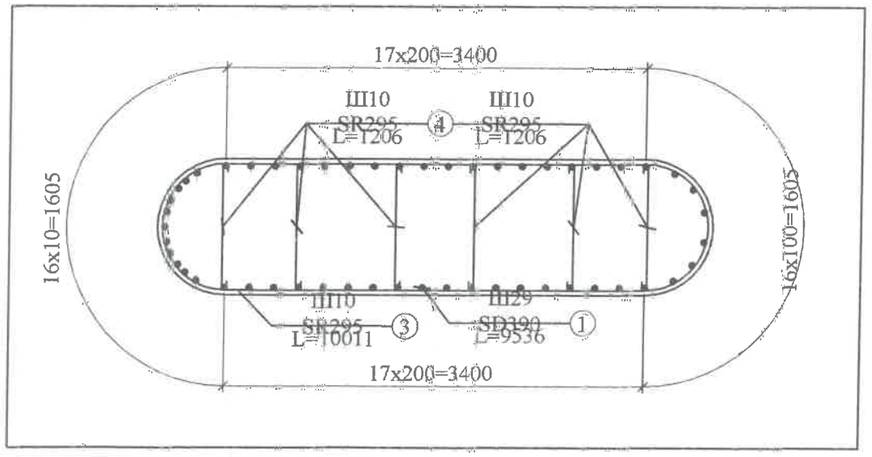

ЗАВСРЫН ТУЛГУУРЫН БЕТОНЫ ТОДОРХОЙЛОЛТ

№	Бетоны төрөл, ангилал	Бетоны хүйтэн тэсвэрлэлт	Бетоны ус шингээлт	Эзэлхүүн, м³	Жин,тн
1	B30	F300	W4	32.83	82.08

ЗАВСРЫН ТУЛГУУРЫН АРМАТУРЫН ТОДОРХОЙЛОЛТ

№	Гангин марк	Диаметр, мм	Нэгж урт, мм	Тоо, ш	Бүх урт, м	Нэгж жин, кг	Нийт жин, кг
1	SD390	29	9536	48	457.73	5.04	2306.95
2	SD390	29	1600	27	43.20	5.04	217.73
3	SR295	10	10011	35	350.39	0.560	196.22
4	SR295	10	1206	72	86.83	0.560	48.63
Нийт							**2769.52**

АВТО ЗАМ, ГҮҮРИЙН ЗҮРАГ ТӨСЛИЙН "МИЛЛЕНИУМ РОУД" ХХК	АРХАНГАЙ АЙМАГ, ТАРИАТ СУМ, СУМАН ГОЛЫН ХАВТГАЙ ОРУУЛГЫН 72.85 У/М ТӨМӨРБЕТОН ГҮҮРИЙН БАРИЛГА УГСРАЛТЫН АЖЛЫН ЗҮРАГ						
	Гүйцэтгэсэн	А.Чинбат		ЗАВСРЫН ТУЛГУУРЫН АРМАТУР	Масштаб		
	Гүйцэтгэсэн	А.Чинбат			үе шат	хуудас	бүх хуудас
	Гүйцэтгэсэн	А.Жигжидсүрэн		ЕГ шифр: ЗТ 10/13	А3	22	36
	Шалгасан	В. Майнбаяр		ТГ шифр: -	2013.12.15		

ЗАВСРЫН ТУЛГУУРЫН СУУРИЙН АРМАТУРЫН ДУГААРЛАЛТ

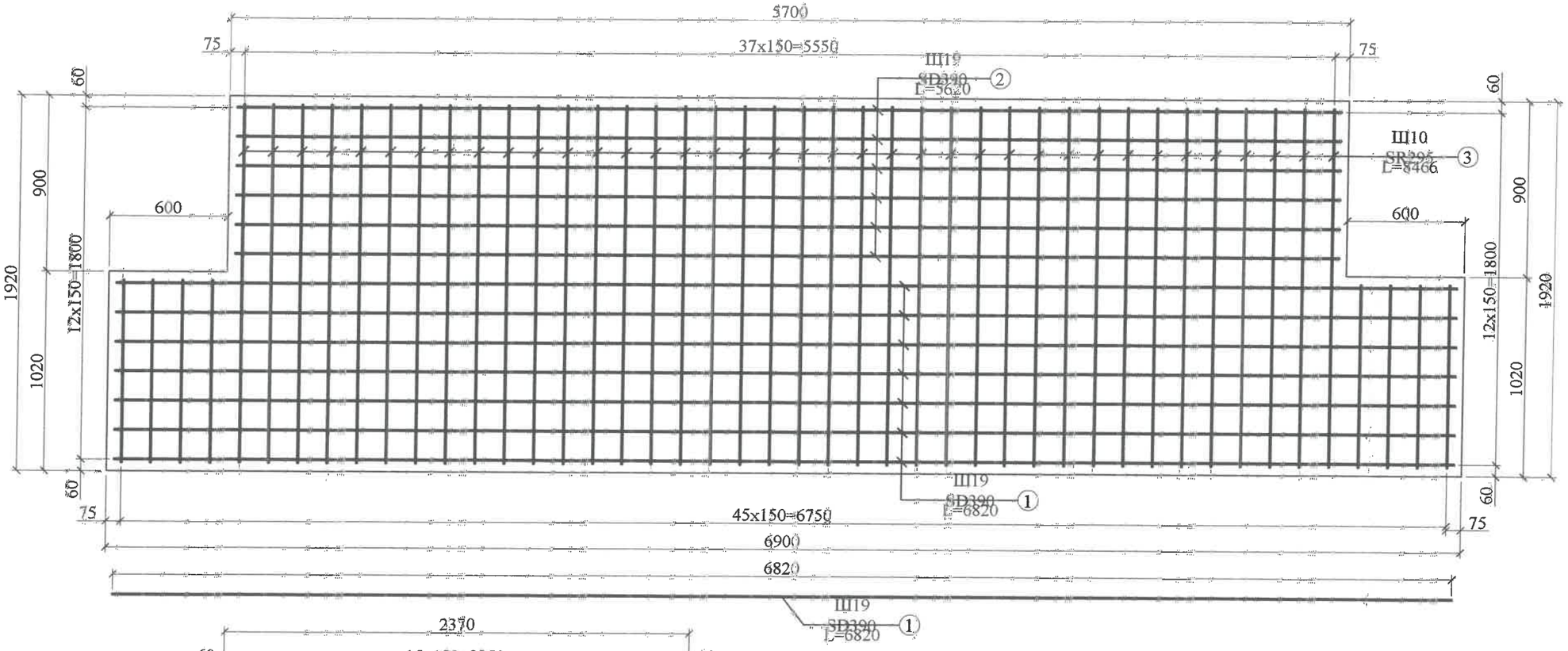

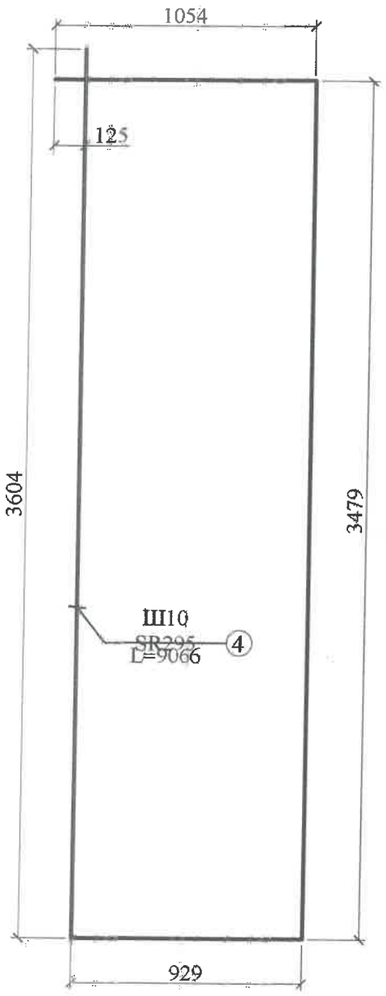

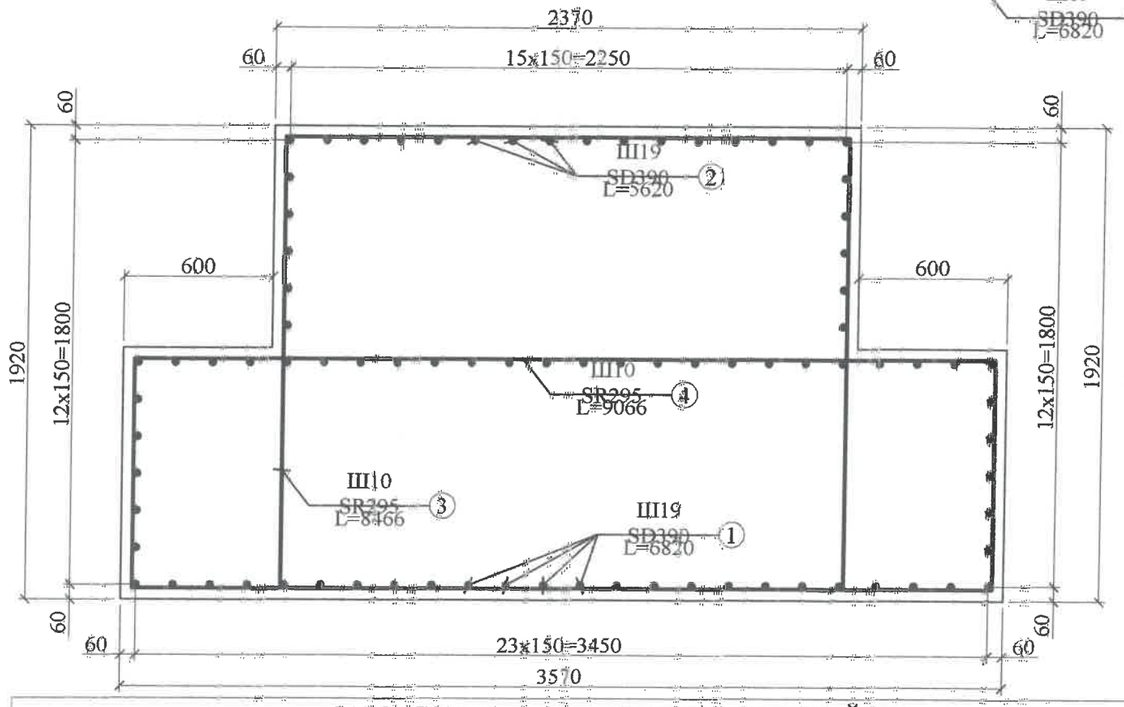

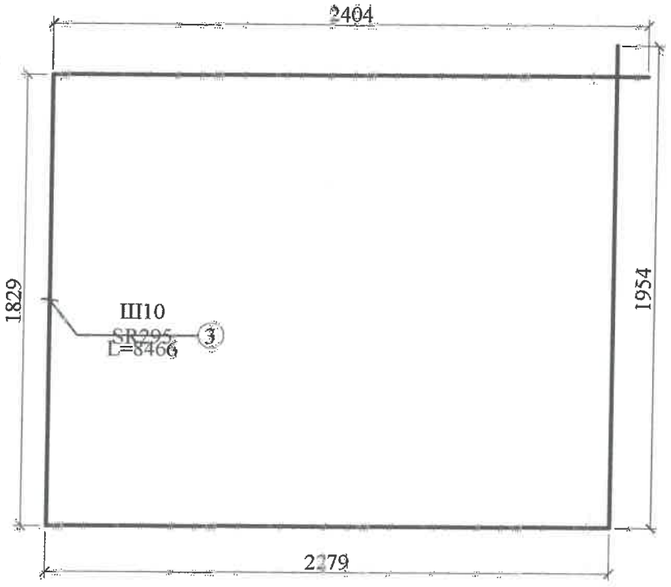

ЗАВСРЫН ТУЛГУУРЫН СУУРИЙН БЕТОНЫ ТОДОРХОЙЛОЛТ					
№	Бетоны төрөл, ангилал	Бетоны хүйтэн тэсвэрлэлт	Бетоны ус шингээлт	Эзэлхүүн, м³	Жин,тн
1	B30	F300	W4	37.28	93.21

ЗАВСРЫН ТУЛГУУРЫН АРМАТУРЫН ТОДОРХОЙЛОЛТ							
№	Гангин марк	Диаметр, мм	Нэгж урт, мм	Тоо, ш	Бүх урт, м	Нэгж жин, кг	Нийт жин, кг
1	SD390	19	6820	58	395.56	2.25	890.01
2	SD390	19	5620	26	146.12	2.25	328.77
3	SR295	10	8466	38	321.71	0.560	180.16
4	SR295	10	9066	46	417.04	0.560	233.54
Нийт							**1632.48**

АВТО ЗАМ, ГҮҮРИЙН ЗУРАГ ТӨСЛИЙН "МИЛЛЕНИУМ РОУД" ХХК	АРХАНГАЙ АЙМАГ, ТАРИАТ СУМ, СУМАН ГОЛЫН ХАВТГАЙ ОРУУЛГЫН 72.85 У/М ТӨМӨРБЕТОН ГҮҮРИЙН БАРИЛГА УГСРАЛТЫН АЖЛЫН ЗУРАГ						
	Гүйцэтгэсэн	А.Чинбат		ЗАВСРЫН ТУЛГУУРЫН СУУРЬ	Масштаб		
	Гүйцэтгэсэн	А.Чинбат			үе шат	хуудас	бүх хуудас
	Гүйцэтгэсэн	А.Жигжидсүрэн		ЕГ шифр: ЗТ 10/13	А3	23	36
	Шалгасан	В. Майнбаяр		ТГ шифр: -	2013.12.15		

ЗАХЫН ТУЛГУУРЫН ЕРӨНХИЙ БАЙДАЛ

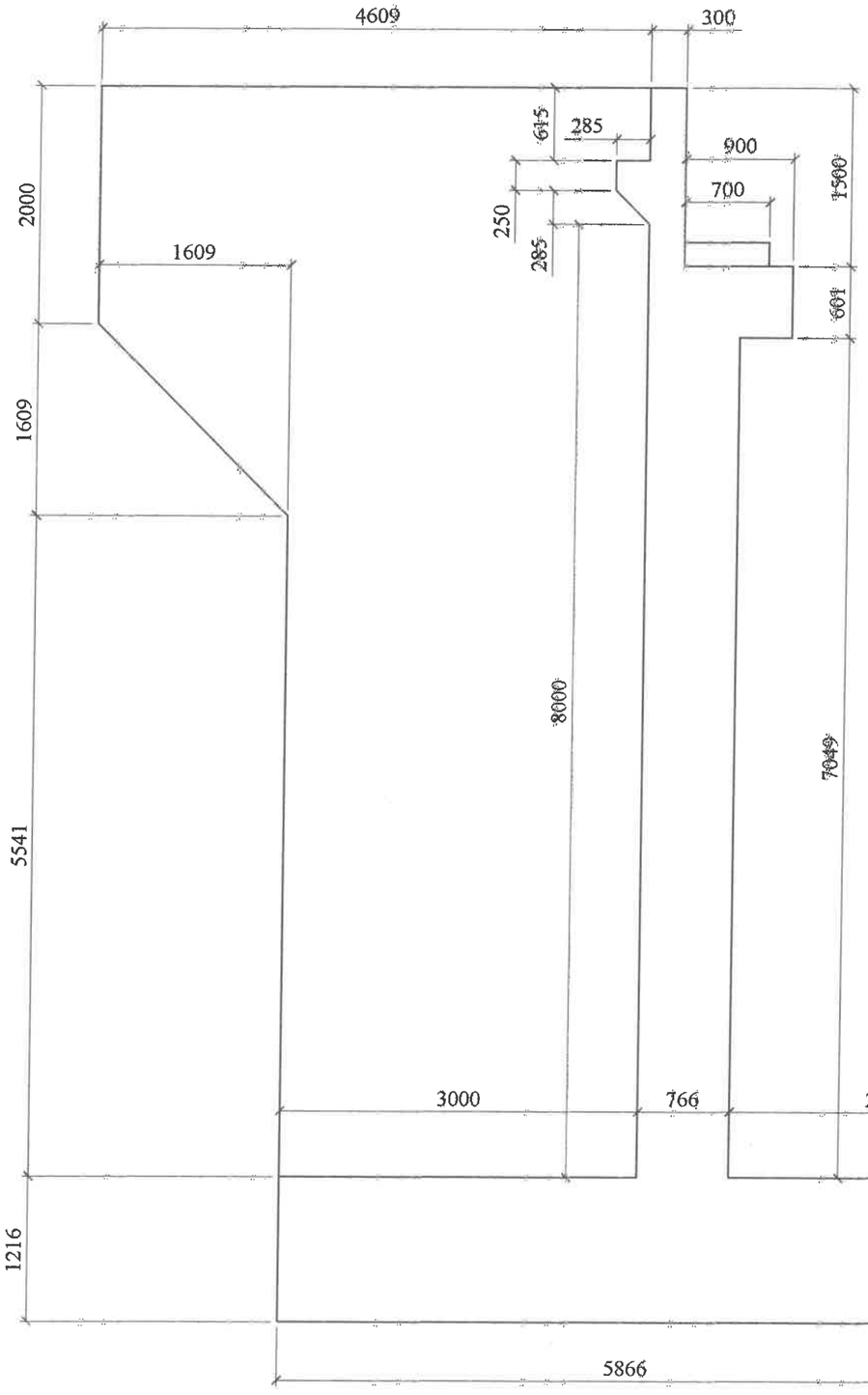

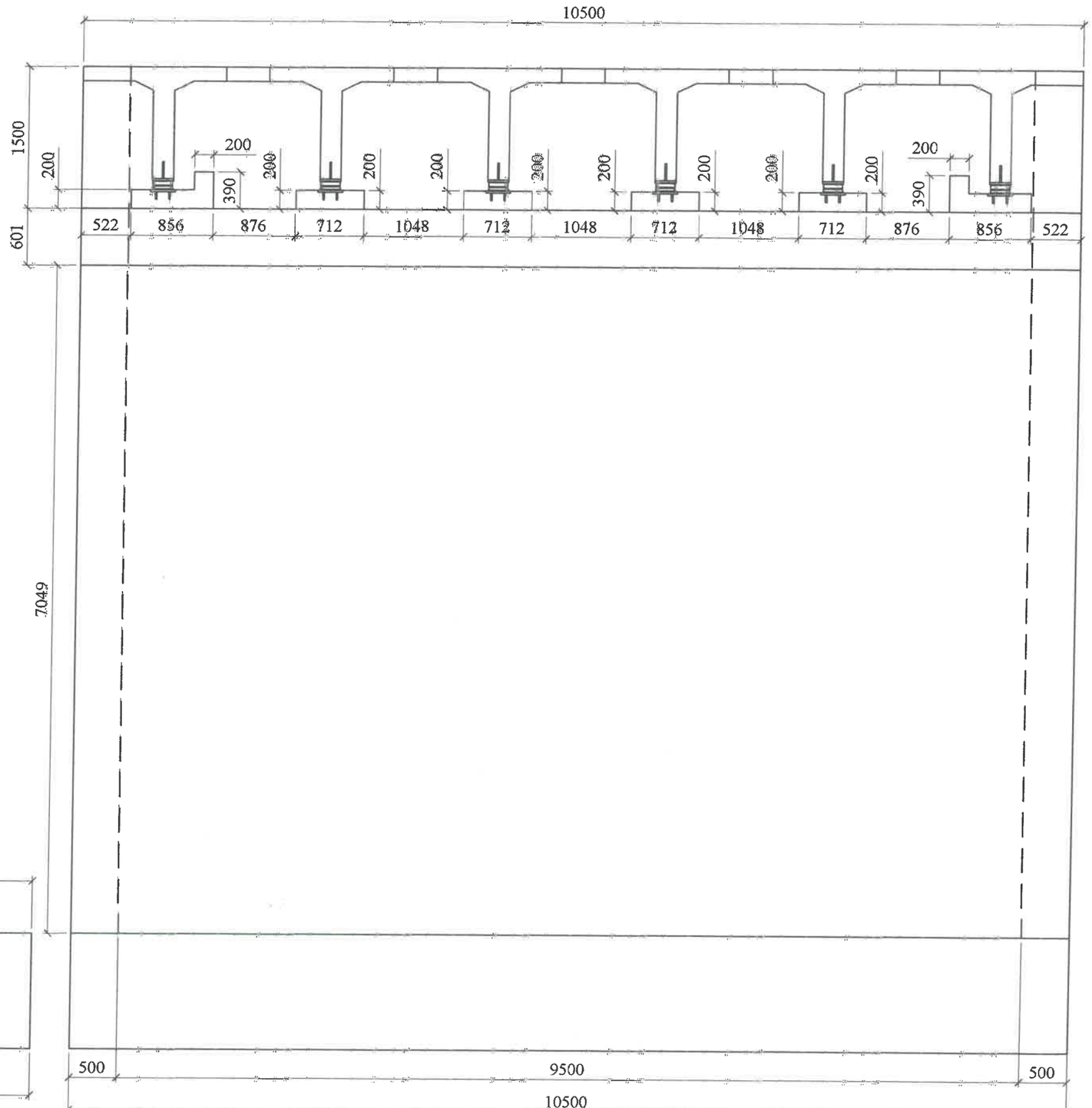

АВТО ЗАМ, ГҮҮРИЙН ЗУРАГ ТӨСЛИЙН "МИЛЛЕНИУМ РОУД" ХХК	АРХАНГАЙ АЙМАГ, ТАРИАТ СУМ, СУМАН ГОЛЫН ХАВТГАЙ ОРУУЛГЫН 72.85 У/М ТӨМӨРБЕТОН ГҮҮРИЙН БАРИЛГА УГСРАЛТЫН АЖЛЫН ЗУРАГ					
	Гүйцэтгэсэн	А.Чинбат		ЗАХЫН ТУЛГУУР	Масштаб	
	Гүйцэтгэсэн	А.Чинбат			үе шат	хуудас	бүх хуудас
	Гүйцэтгэсэн	А.Жигжидсүрэн		ЕГ шифр: ЗТ 10/13	А3	24	36
	Шалгасан	В. Майнбаяр		ТГ шифр: -	2013.12.15		

ЗАХЫН ТУЛГУУРЫН АРМАТУРЛАЛТ

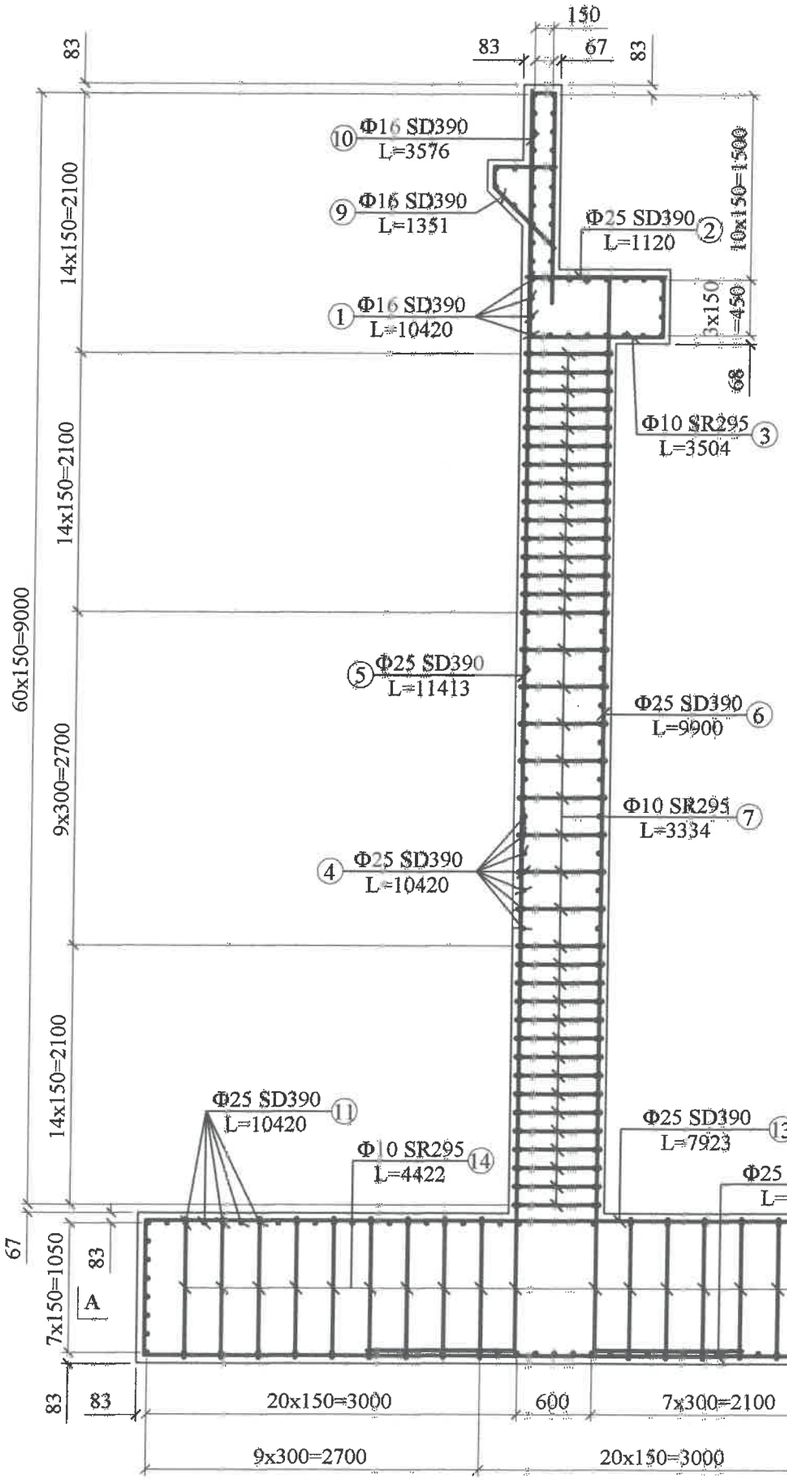

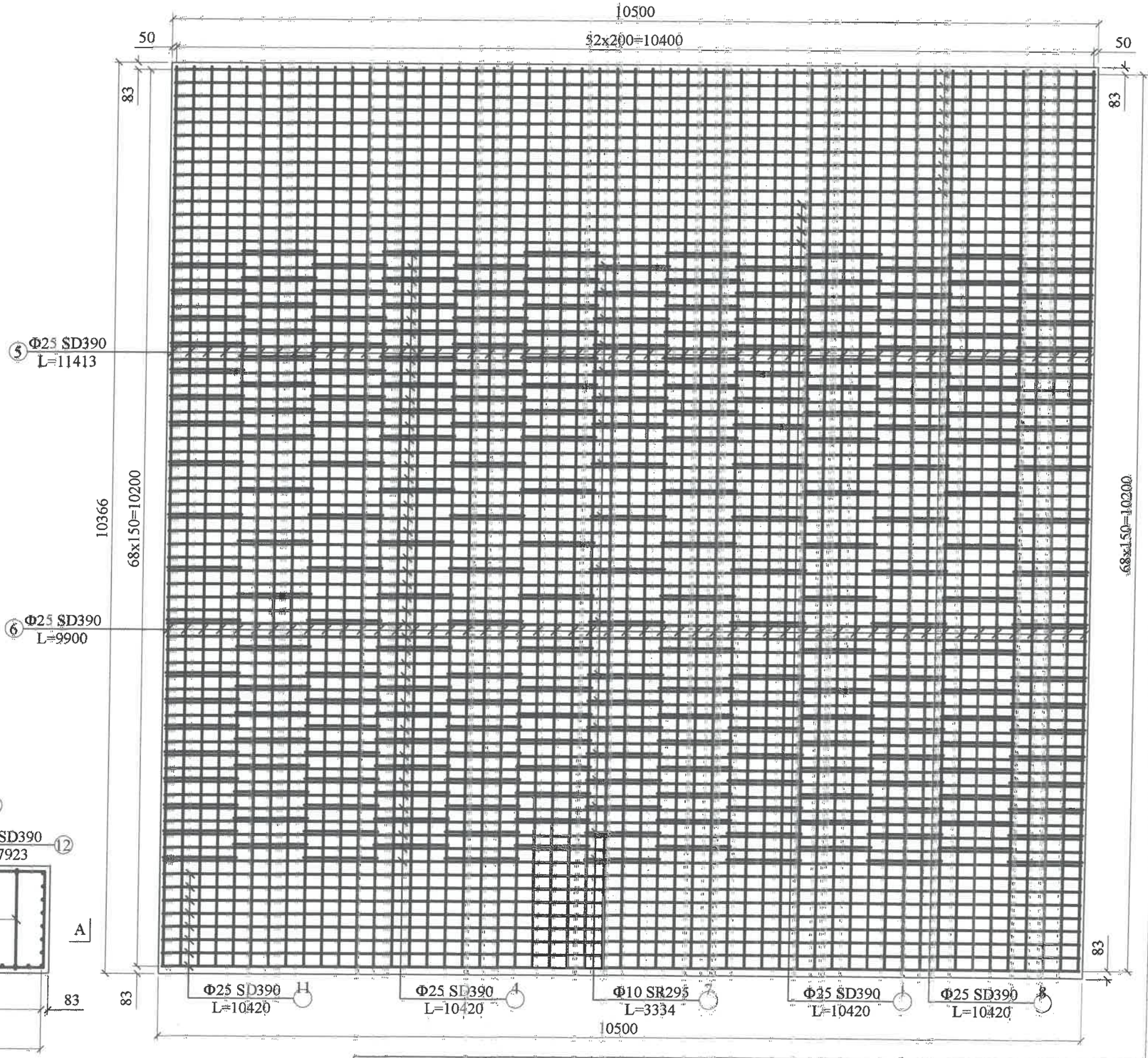

АВТ® ЗАМ, ГҮҮРИЙН ЗУРАГ ТӨСЛИЙН "МИЛЛЕНИУМ РОУД" ХХК	АРХАНГАЙ АЙМАГ, ТАРИАТ СУМ, СУМАН ГОЛЫН ХАВТГАЙ ОРУУЛГЫН 72.85 У/М ТӨМӨРБЕТОН ГҮҮРИЙН БАНИЛГА УГСРАЛТЫН АЖЛЫН ЗУРАГ						
	Гүйцэтгэсэн	А.Чинбат		ЗАХЫН ТУЛГУУР АРМАТУРЛАЛТ	Масштаб		
	Гүйцэтгэсэн	А.Чинбат			үе шат	хуудас	бүх хуудас
	Гүйцэтгэсэн	А.Жигжидсүрэн		ЕГ шифр: ЗТ 10/13	А3	25	36
	Шалгасан	В. Майнбаяр		ТГ шифр: -	2013.12.15		

ЗАХЫН ТУЛГУУРЫН СУУРИЙН АРМАТУРЛАЛТ

СУУРИЙН ОГТЛОЛ А - А

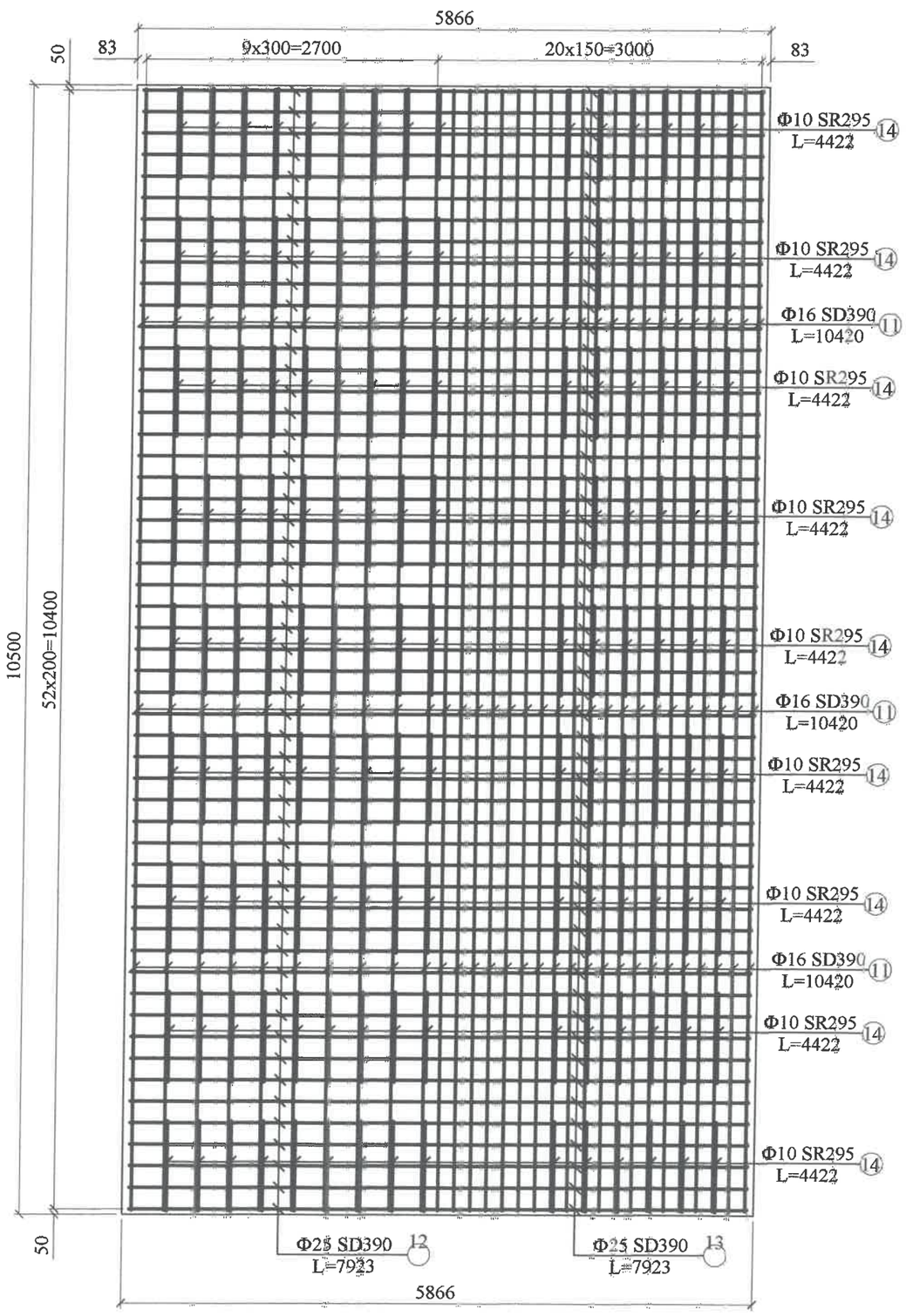

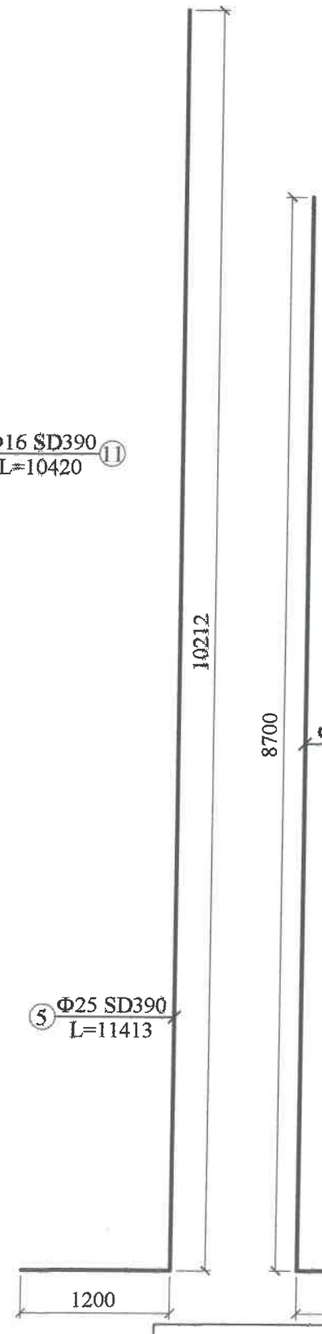

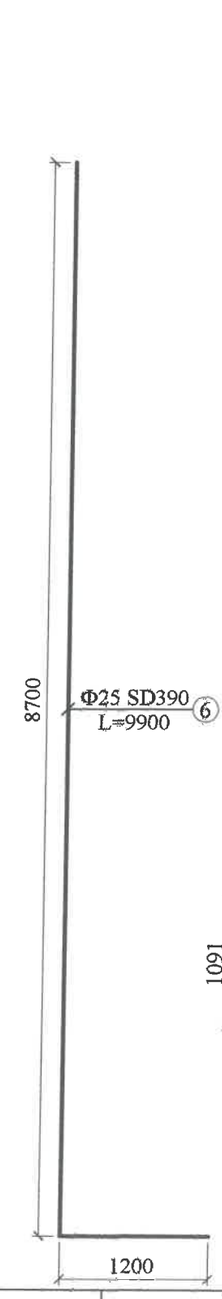

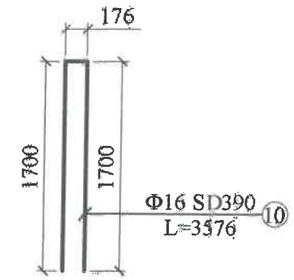

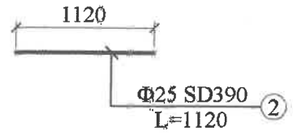

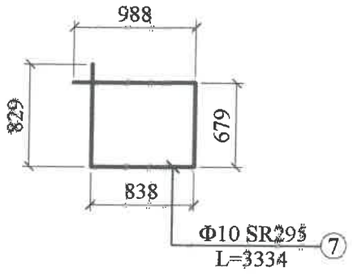

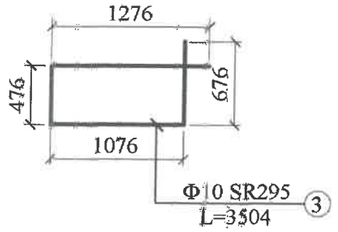

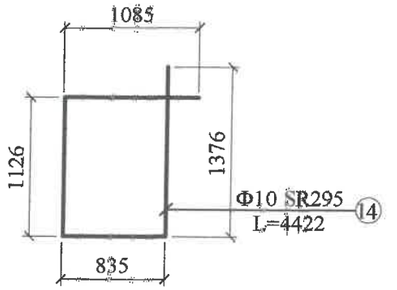

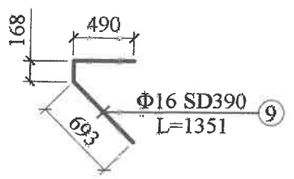

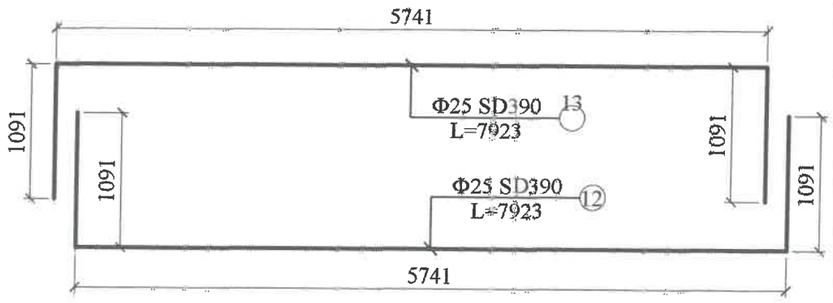

АВТО ЗАМ, ГҮҮРИЙН ЗУРАГ ТӨСЛИЙН "МИЛЛЕНИУМ РОУД" ХХК	АРХАНГАЙ АЙМАГ, ТАРИАТ СУМ, СУМАН ГОЛЫН ХАВТГАЙ ОРУУЛГЫН 72.85 У/М ТӨМӨРБЕТОН ГҮҮРИЙН БАРИЛГА УГСРАЛТЫН АЖЛЫН ЗУРАГ					
Гүйцэтгэсэн	А.Чинбат		ЗАХЫН ТУЛГУУР АРМАТУРЛАЛТ	Масштаб		
Гүйцэтгэсэн	А.Чинбат			үе шат	хуудас	бүх хуудас
Гүйцэтгэсэн	А.Жигжидсүрэн		ЕГ шифр: ЗТ 10/13	А3	26	36
Шалгасан	В. Майнбаяр		ТГ шифр: -	2013.12.15		

ЗАХЫН ТУЛГУУРЫН ДАЛАВЧ ХАНАНЫ ГАДНА ТАЛЫН АРМАТУРЛАЛТ

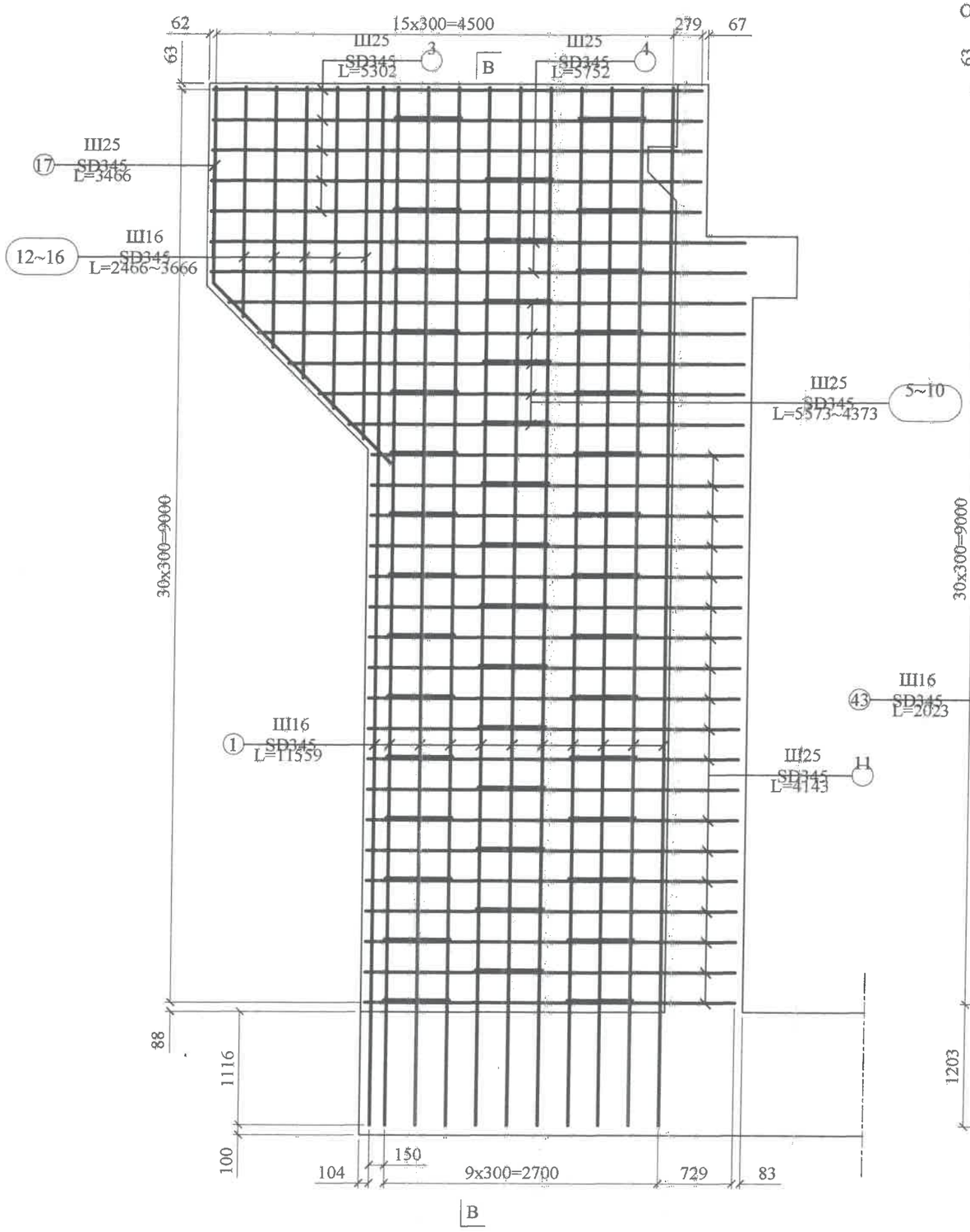

ОГТЛОЛ В - В

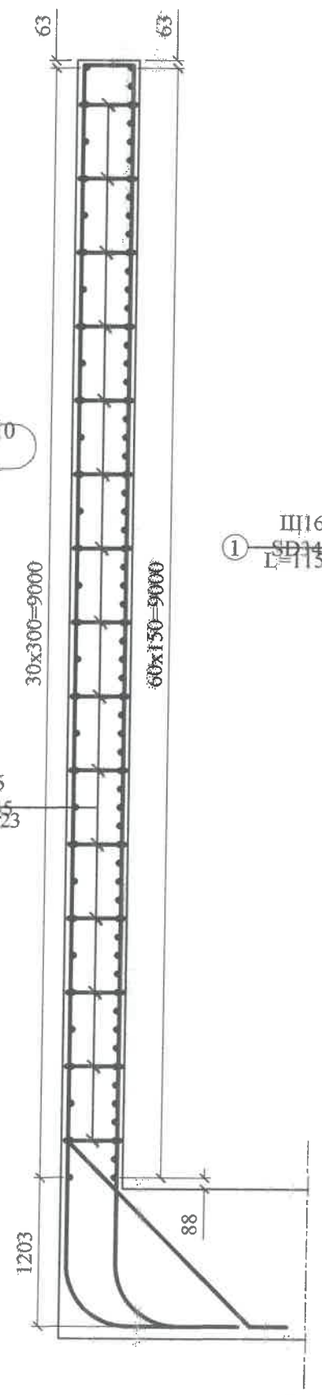

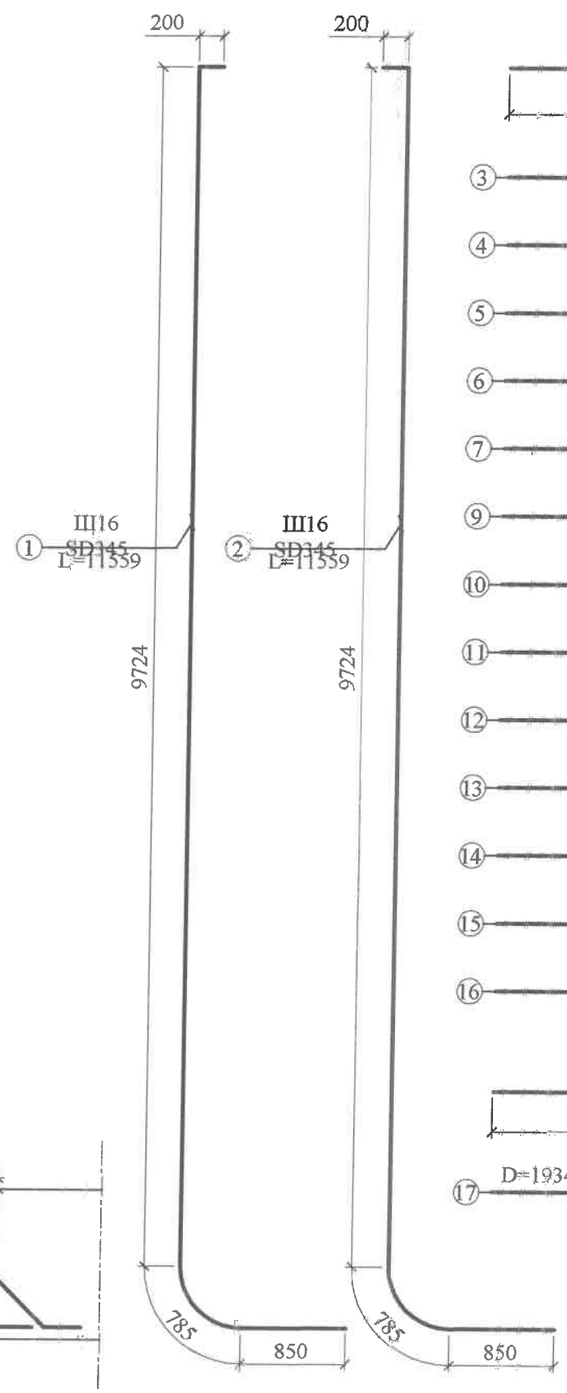

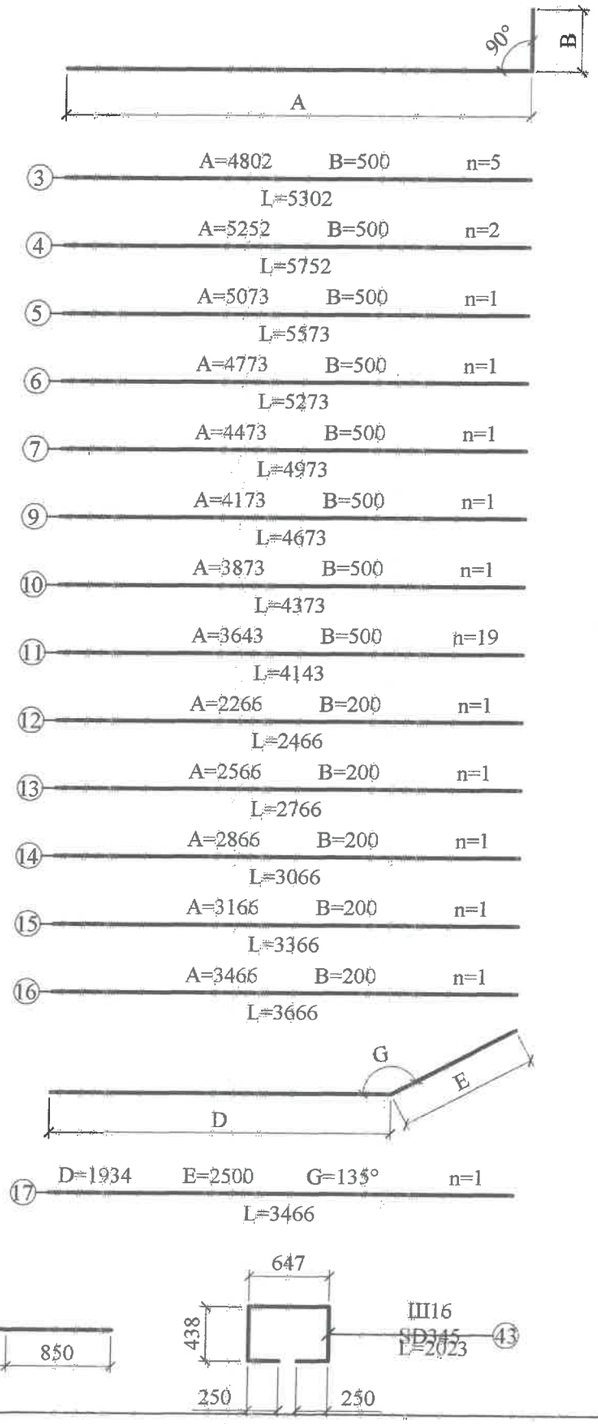

АВТО ЗАМ, ГҮҮРИЙН ЗУРАГ ТӨСЛИЙН "МИЛЛЕНИУМ РОУД" ХХК	АРХАНГАЙ АЙМАГ, ТАРИАТ СУМ, СУМАН ГОЛЫН ХАВТГАЙ ОРУУЛГЫН 72.85 У/М ТӨМӨРБЕТОН ГҮҮРИЙН БАРИЛГА УГСРАЛТЫН АЖЛЫН ЗУРАГ				
Гүйцэтгэсэн	А.Чинбат		ЗАХЫН ТУЛГУУР АРМАТУРЛАЛТ	Масштаб	
Гүйцэтгэсэн	А.Чинбат			үе шат	хуудас	бүх хуудас
Гүйцэтгэсэн	А.Жигжидсүрэн		ЕГ шифр: ЗТ 10/13	А3	27	36
Шалгасан	В. Майнбаяр		ТГ шифр: -	2013.12.15		

ЗАХЫН ТУЛГУУРЫН ДАЛАВЧ ХАНАНЫ ДОТОР ТАЛЫН АРМАТУРЛАЛТ

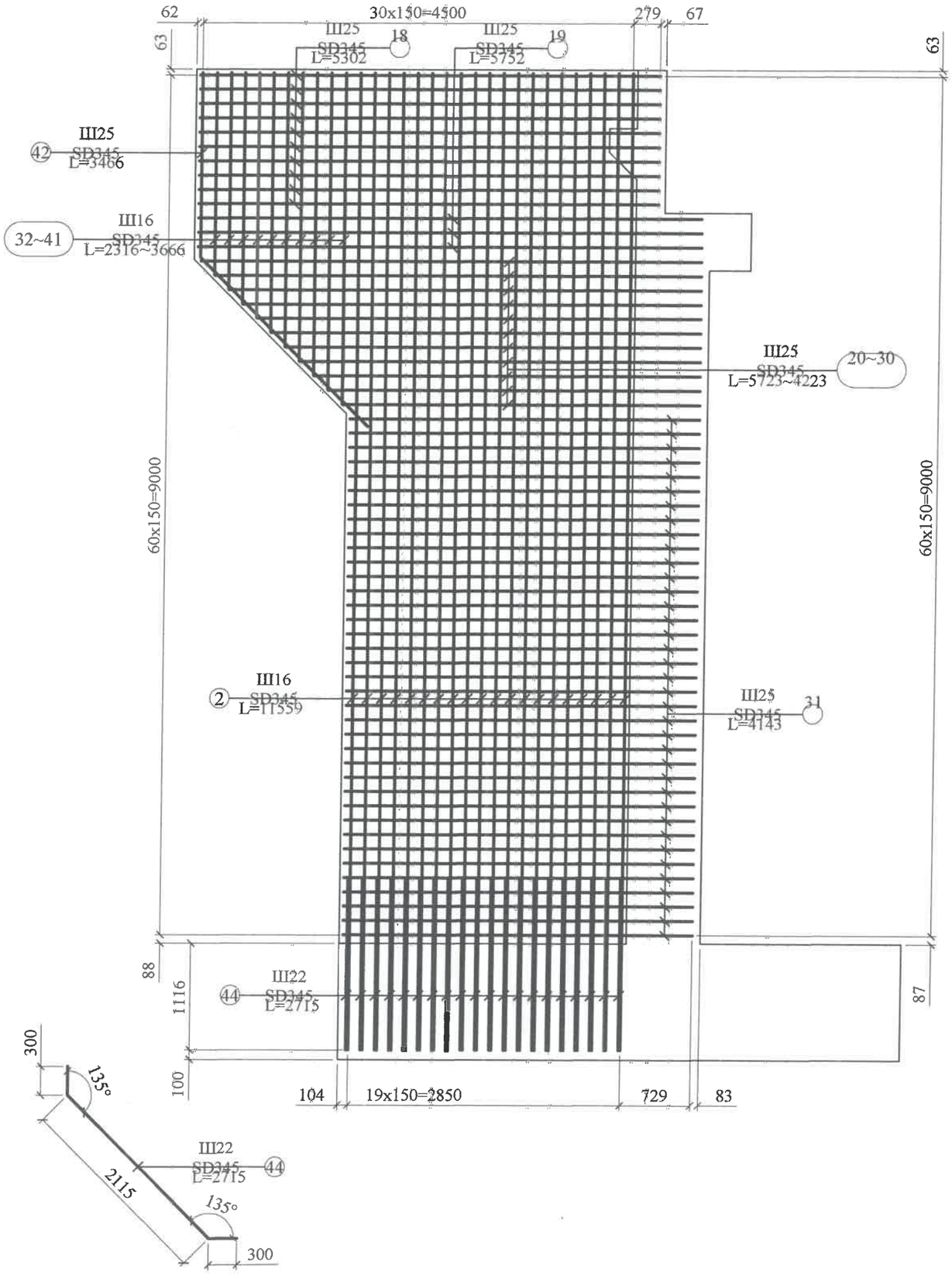

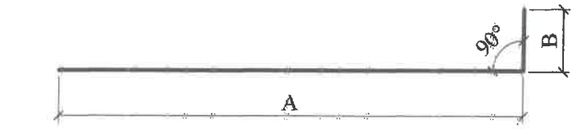

18	A=4802	B=500	n=10	L=5302
19	A=5252	B=500	n=3	L=5752
20	A=5223	B=500	n=1	L=5723
21	A=5073	B=500	n=1	L=5573
22	A=4923	B=500	n=1	L=5423
23	A=4773	B=500	n=1	L=5273
24	A=4623	B=500	n=1	L=5123
25	A=4473	B=500	n=1	L=4973
26	A=4323	B=500	n=1	L=4823
27	A=4173	B=500	n=1	L=4673
28	A=4023	B=500	n=1	L=4523
29	A=3873	B=500	n=1	L=4373
30	A=3723	B=500	n=1	L=4223
31	A=3643	B=500	n=37	L=4143

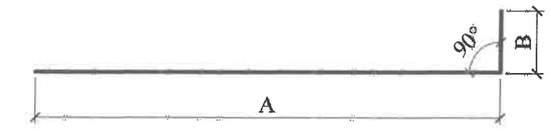

32	A=2116	B=200	n=1	L=2316
33	A=2266	B=200	n=1	L=2466
34	A=2416	B=200	n=1	L=2616
35	A=2566	B=200	n=1	L=2766
36	A=2716	B=200	n=1	L=2916
37	A=2866	B=200	n=1	L=3066
38	A=3016	B=200	n=1	L=3216
39	A=3166	B=200	n=1	L=3366
40	A=3316	B=200	n=1	L=3516
41	A=3466	B=200	n=1	L=3666

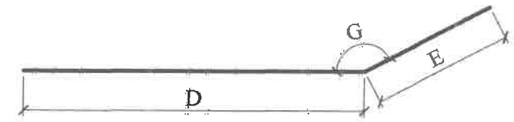

42	D=1934	E=2500	G=135°	n=1

L=3466

ЗАХЫН ТУЛГУУРЫН БЕТОНЫ ТОДОРХОЙЛОЛТ						
№	Эдлэхүүний нэр	Бетоны төрөл, ангилал	Бетоны хүйтэн тэсвэрлэлт	Бетоны ус шингээлт	Эзэлхүүн, м³	Нийт жин,тн
1	Толгой	B30	F300	W4	7.57	18.93
2	Тулгуур	B30	F300	W4	56.69	141.74
3	Ар хана	B30	F300	W4	5.90	14.75
4	Суурь	B30	F300	W4	74.90	187.24
5	Далавч хана	B30	F300	W4	31.96	79.91
6	Нийт				177.03	442.57

АВТО ЗАМ, ГҮҮРИЙН ЗУРАГ ТӨСЛИЙН "МИЛЛЕНИУМ РОУД" ХХК	АРХАНГАЙ АЙМАГ, ТАРИАТ СУМ, СУМАН ГОЛЫН ХАВТГАЙ ОРУУЛГЫН 72.85 У/М ТӨМӨРБЕТОН ГҮҮРИЙН БАРИЛГА УГСРАЛТЫН АЖЛЫН ЗУРАГ					
	Гүйцэтгэсэн	А.Чинбат		ЗАХЫН ТУЛГУУР АРМАТУРЛАЛТ	Масштаб	
	Гүйцэтгэсэн	А.Чинбат			үе шат	хуудас	бүх хуудас
	Гүйцэтгэсэн	А.Жигжидсүрэн		ЕГ шифр: ЗТ 10/13	А3	28	36
	Шалгасан	В. Майнбаяр		ТТ шифр: -	2013.12.15		

ЗАХЫН ТУЛГУУРЫН АРМАТУРЫН ТОДОРХОЙЛОЛТ

ЗАХЫН ТУЛГУУРЫН ТОЛГОЙН АРМАТУРЫН ТОДОРХОЙЛОЛТ

№	Гангин марк	Диаметр, мм	Нэгж урт, мм	Тоо, ш	Бүх урт, м	1-ум - ийн жин, кг	Нийт жин, кг
1	SD390	25	10420	20	208.40	3.98	829.43
2	SD390	25	1120	53	59.36	3.98	236.25
3	SR295	10	3504	53	185.71	0.995	184.78
Нийт							**1250.47**

ЗАХЫН ТУЛГУУРЫН АРМАТУРЫН ТОДОРХОЙЛОЛТ

№	Гангин марк	Диаметр, мм	Нэгж урт, мм	Тоо, ш	Бүх урт, м	1-ум - ийн жин, кг	Нийт жин, кг
4	SD390	25	10420	94	979.48	3.98	3898.33
5	SD390	25	11413	53	604.89	3.98	2407.46
6	SD390	25	9900	53	524.70	3.98	2088.31
7	SR295	10	3334	247	823.50	0.995	819.38
Нийт							**9213.48**

ЗАХЫН ТУЛГУУРЫН АР ХАНАНЫ АРМАТУРЫН ТОДОРХОЙЛОЛТ

№	Гангин марк	Диаметр, мм	Нэгж урт, мм	Тоо, ш	Бүх урт, м	1-ум - ийн жин, кг	Нийт жин, кг
8	SD390	25	10420	24	250.08	3.98	995.32
9	SD390	16	1351	53	71.60	1.56	111.70
10	SD390	16	3576	53	189.53	1.56	295.66
	Арматур боох утас						70.13
Нийт							**1472.82**

ЗАХЫН ТУЛГУУРЫН СУУРИЙН АРМАТУРЫН ТОДОРХОЙЛОЛТ

№	Гангин марк	Диаметр, мм	Нэгж урт, мм	Тоо, ш	Бүх урт, м	1-ум - ийн жин, кг	Нийт жин, кг
11	SD390	25	10420	69	718.98	3.98	2861.54
12	SD390	25	7923	53	419.92	3.98	1671.28
13	SD390	25	7923	53	419.92	3.98	1671.28
14	SR295	10	4422	135	596.97	0.995	593.99
Нийт							**6798.09**

ЗАХЫН ТУЛГУУРЫН ТӨМӨР БЕТОН ДЭРНИЙ АРМАТУРЫН ТОДОРХОЙЛОЛТ

№	Гангин марк	Диаметр, мм	Нэгж урт, мм	Тоо, ш	Бүх урт, м	1-ум - ийн жин, кг	Нийт жин, кг
15	SD390	10	728	28	20.38	0.56	11.42
16	SD390	10	652	56	36.51	0.56	20.45
17	SD390	10	410	12	4.92	0.56	2.76
18	SD390	10	940	92	86.48	0.56	48.43
Нийт							**83.05**

ЗАХЫН ТУЛГУУРЫН СЕЙСМИКИЙН ДОВЖООНЫ АРМАТУРЫН ТОДОРХОЙЛОЛТ

№	Гангин марк	Диаметр, мм	Нэгж урт, мм	Тоо, ш	Бүх урт, м	1-ум - ийн жин, кг	Нийт жин, кг
19	SD390	10	1110	14	15.54	0.56	8.70
20	SD390	10	940	16	15.04	0.56	8.42
Нийт							**17.12**
ЗАХЫН ТУЛГУУРТ ОРОХ НИЙТ АРМАТУР							**21769.42**

ЗАХЫН ТУЛГУУРЫН ДАЛАВЧ ХАНАНЫ АРМАТУРЫН ТОДОРХОЙЛОЛТ

№	Гангин марк	Диаметр, мм	Нэгж урт, мм	Тоо, ш	Бүх урт, м	1-ум - ийн жин, кг	Нийт жин, кг
1	SD390	16	11559	11	127.15	1.56	198.35
2	SD390	16	11559	20	231.18	1.56	360.64
3	SD390	25	5302	5	26.51	3.98	105.51
4	SD390	25	5752	2	11.50	3.98	45.79
5	SD390	25	5573	1	5.57	3.98	22.18
6	SD390	25	5273	1	5.27	3.98	20.99
7	SD390	25	4973	1	4.97	3.98	19.79
9	SD390	25	4673	1	4.67	3.98	18.60
10	SD390	25	4373	1	4.37	3.98	17.40
11	SD390	25	4143	19	78.72	3.98	313.29
12	SD390	16	2466	1	2.47	1.56	3.85
13	SD390	16	2766	1	2.77	1.56	4.31
14	SD390	16	3066	1	3.07	1.56	4.78
15	SD390	16	3366	1	3.37	1.56	5.25
16	SD390	16	3666	1	3.67	1.56	5.72
17	SD390	25	3466	1	3.47	3.98	13.79
18	SD390	25	5302	18	95.44	3.98	379.84
19	SD390	25	5752	1	17.26	3.98	68.68
20	SD390	25	5723	1	5.72	3.98	22.78
21	SD390	25	5573	1	5.57	3.98	22.18
22	SD390	25	5423	1	5.42	3.98	21.58
23	SD390	25	5273	1	5.27	3.98	20.99
24	SD390	25	5123	1	5.12	3.98	20.39
25	SD390	25	4973	1	4.97	3.98	19.79
26	SD390	25	4823	1	4.82	3.98	19.20
27	SD390	25	4673	1	4.67	3.98	18.60
28	SD390	25	4523	1	4.52	3.98	18.00
29	SD390	25	4373	1	4.37	3.98	17.40
30	SD390	25	4223	1	4.22	3.98	16.81
31	SD390	25	4143	37	153.29	3.98	610.10
32	SD390	16	2316	1	2.32	1.56	3.61
33	SD390	16	2466	1	2.47	1.56	3.85
34	SD390	16	2616	1	2.62	1.56	4.08
35	SD390	16	2766	1	2.77	1.56	4.31
36	SD390	16	2916	1	2.92	1.56	4.55
37	SD390	16	3066	1	3.07	1.56	4.78
38	SD390	16	3216	1	3.22	1.56	5.02
39	SD390	16	3366	1	3.37	1.56	5.25
40	SD390	16	3516	1	3.52	1.56	5.48
41	SD390	16	3666	1	3.67	1.56	5.72
42	SD390	25	3466	1	3.47	3.98	13.79
43	SD390	16	2023	42	84.97	1.56	132.55
44	SD390	22	2715	20	54.30	3.04	165.07
	Арматур боох утас						139.73
Нийт							**2934.39**

АВТО ЗАМ, ГҮҮРИЙН ЗУРАГ ТӨСЛИЙН "МИЛЛЕНИУМ РОУД" ХХК	АРХАНГАЙ АЙМАГ, ТАРИАТ СУМ, СУМАН ГОЛЫН ХАВТГАЙ ОРУУЛГЫН 72.85 У/М ТӨМӨРБЕТОН ГҮҮРИЙН БАРИЛГА УГСРАЛТЫН АЖЛЫН ЗУРАГ				
Гүйцэтгэсэн	А.Чинбат	ЗАХЫН ТУЛГУУР АРМАТУРЛАЛТ	Масштаб		
Гүйцэтгэсэн	А.Чинбат		үе шат	хуудас	бүх хуудас
Гүйцэтгэсэн	А.Жигжидсүрэн	ЕГ шифр: ЗТ 10/13	А3	29	36
Шалгасан	В. Майнбаяр	ТГ шифр: -	2013.12.15		

ХЭВ ГАЖИЛТЫН ЗААДАСНЫ ЕРӨНХИЙ БАЙДАЛ БОЛОН АРМАТУРЛАЛТ

ХЭВ ГАЖИЛТЫН ЗААДАСНЫ ЕРӨНХИЙ БАЙДЛЫН ПЛАН

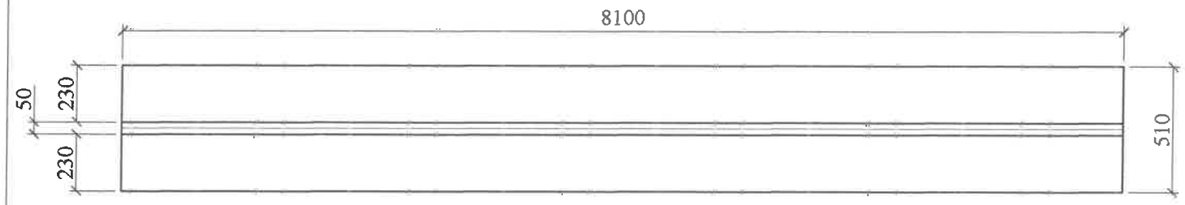

КОНПЕНСАТОРТ БЭХЭЛГЭЭНИЙ НҮХ ГАРГАХ БАЙДАЛ

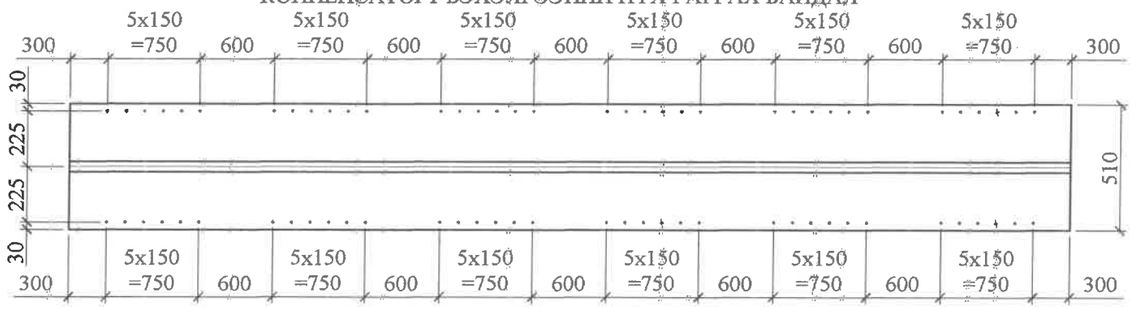

D=2 ММ ЦАЙРДСАН ЛИСТ ТӨМРИЙН ДЭЛГЭЭС

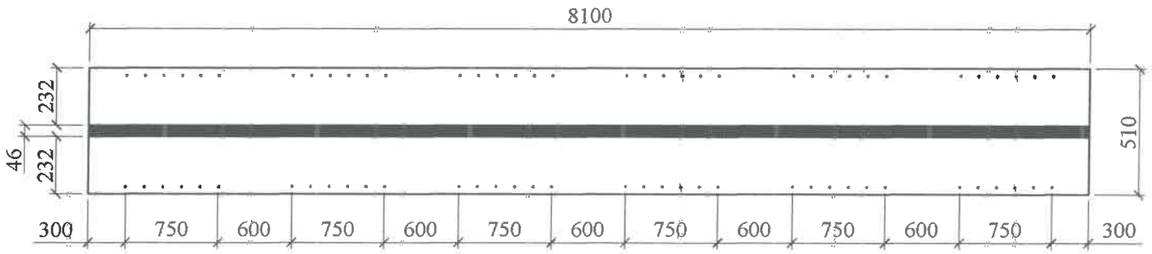

D=2 ММ ХӨНГӨН ЦАГААН ТӨМРИЙН ДЭЛГЭЭС

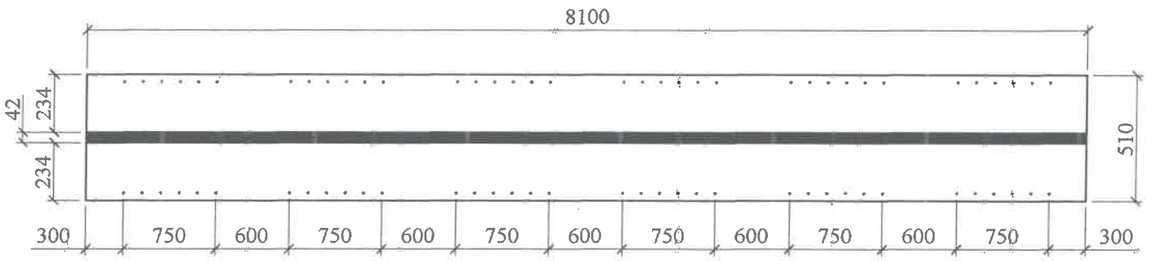

ХЭВ ГАЖИЛТЫН ЗААДАСНЫ АРМАТУР БОЛОН МАТЕРИАЛЫН ТОДОРХОЙЛОЛТ							
№	ДИАМЕТР, ММ	ГАНГИЙН МАРК	НЭГЖ УРТ, ММ	ТОО, Ш	БҮХ УРТ, М	1-УМ - ИЙН ЖИН, КГ	НИЙТ ЖИН, КГ
1	ХӨНГӨН ЦАГААН ЛИСТ	Q235	8100	1	8.10	5.46	44.23
2	ЦАЙРДСАН ЛИСТ	Q235	8100	1	8.10	12.6	102.06
3	ДАРАЛТ ПОЛОСА	Q235	8100	2	16.2	1.57	25.43
4	L ЦУВИМАЛ ГАН	Q215	8000	2	16.00	6.89	110.24
5	АНКЕР Ш10	SR295	305	72	21.96	0.560	13.55
6	АНКЕР Ш10	SR295	338	72	24.34	0.560	15.02
7	АНКЕР Ш10	SR295	234	72	16.85	0.560	10.40
НИЙТ							320.92

ХЭВ ГАЖИЛТЫН ЗААДСЫГ СУУЛГАЖ БЭХЛЭХ БАЙДАЛ

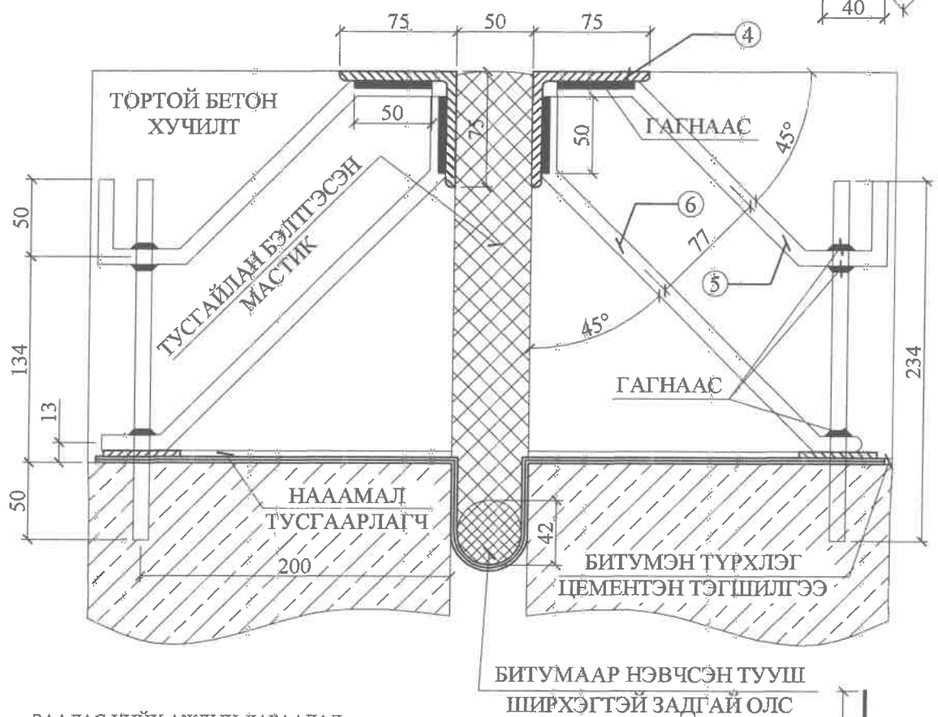

ЗААДАС ХИЙХ АЖЛЫН ДАРААЛАЛ:

1. ӨНГӨТ МЕТАЛЛУУДЫГ ДЭЛГЭСЭН ХЭМЖЭЭГЭЭР ИСГЭНЭ.
2. ҮЛГЭР ПРЭССЛЭХ ТӨХӨӨРӨМЖ АШИГЛАН ЗААСАН ХЭМЖЭЭГЭЭР НУГАЛНА.
3. ЗУРАГТ ЗААСНААР НҮХЛЭН ДАВХАРЛАЖ АНКЕРТ СУУЛГАНА.
4. ДАРУУЛГА ПОЛОС №3-ААР ШАХАЖ ГАГНАНА.
5. ХУЧИЛТЫН БЕТОН ЦУТГАХААС ӨМНӨ БЭХЭЛГЭЭ №4, АНКЕРТ №5, №6 ЗОХИХ ХЭМЖЭЭНД НЬ ДУРАНДАЖ ТААРУУЛАН ГАГНАЖ БЭХЭЛНЭ.
6. 50 ММ ЗААДАС ГАРГАХ ХЭВГИЙГ БЭХЭЖСЭН БЕТОНД ГЭМТЭЛ УЧРУУЛАХГҮЙ ЗАДЛАХ БОЛОМЖТОЙ ХИЙЖ ГҮЙЦЭТГЭНЭ.

АВТО ЗАМ, ГҮҮРИЙН ЗУРАГ ТӨСЛИЙН "МИЛЛЕНИУМ РОУД" ХХК	АРХАНГАЙ АЙМАГ, ТАРИАТ СУМ, СУМАН ГОЛЫН ХАВТГАЙ ОРУУЛГЫН 72.85 У/М ТӨМӨРБЕТОН ГҮҮРИЙН БАРИЛГА УГСРАЛТЫН АЖЛЫН ЗУРАГ					
	Гүйцэтгэсэн	А.Чинбат		ХЭВ ГАЖИЛТЫН ЗААДАС	Масштаб	
	Гүйцэтгэсэн	А.Чинбат			үе шат	хуудас / бүх хуудас
	Гүйцэтгэсэн	А.Жигжидсүрэн		ЕГ шифр: ЗТ 10/13	А3	30 / 36
	Шалгасан	В. Майнбаяр		ТГ шифр: -	2013.12.15	

УС ГАРГАХ ЦОРГОНЫ БҮТЭЭЦ

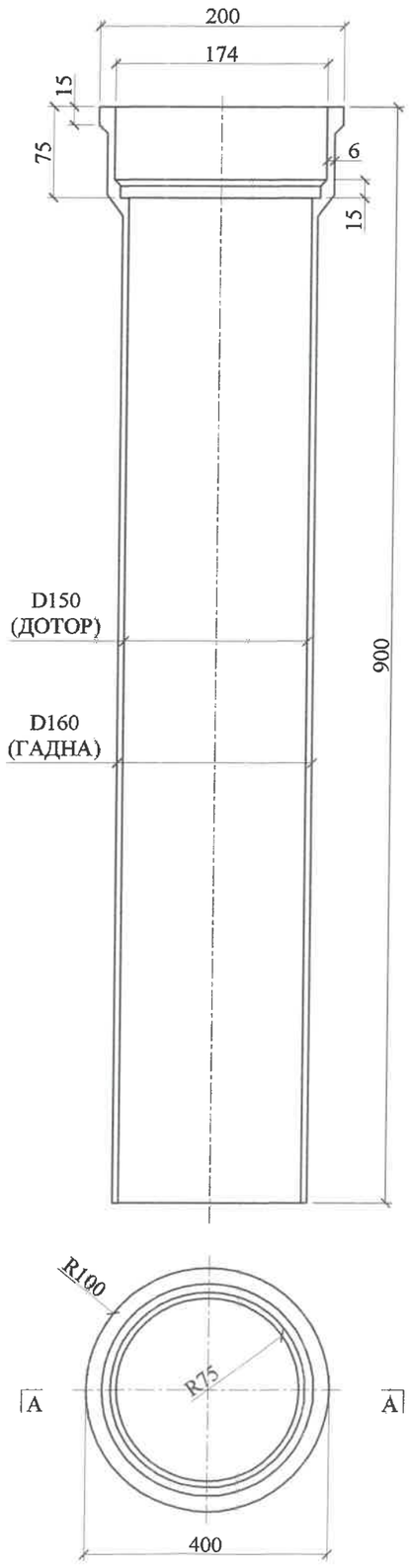

ПЛАН

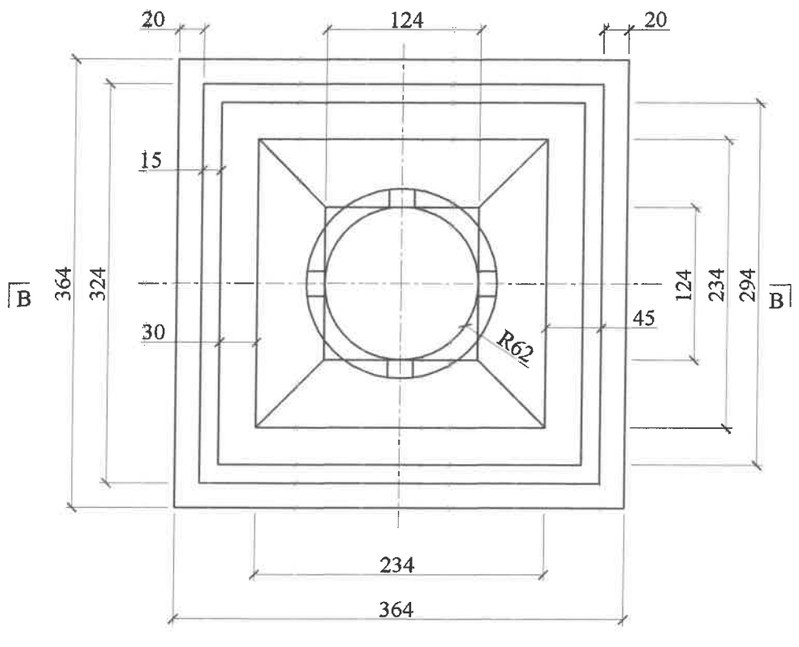

ОГТЛОЛ B - B

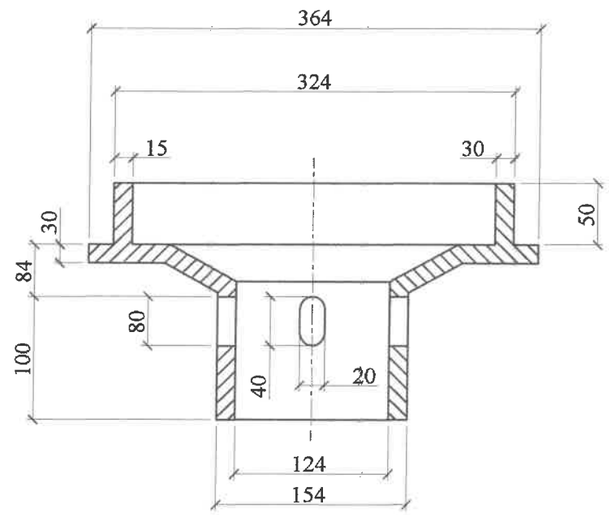

УС ГАРГАХ ЦОРГОНЫ ШҮҮРНИЙ ХИЙЦ

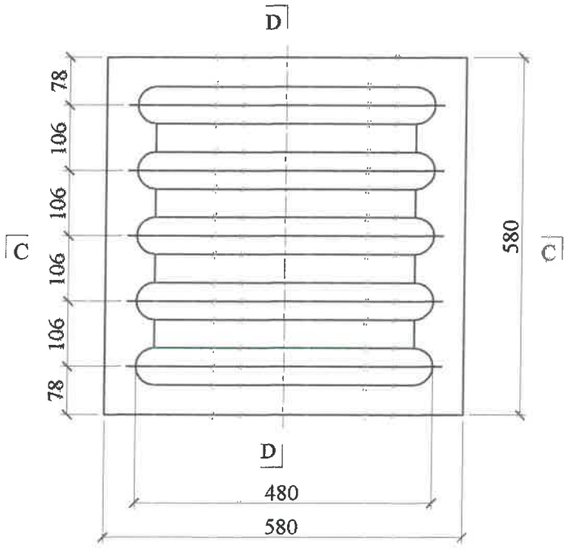

ОГТЛОЛ C - C

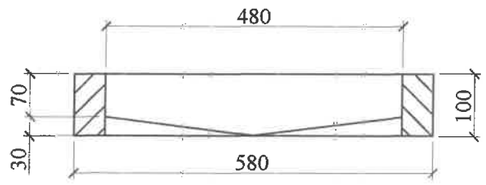

ОГТЛОЛ D - D

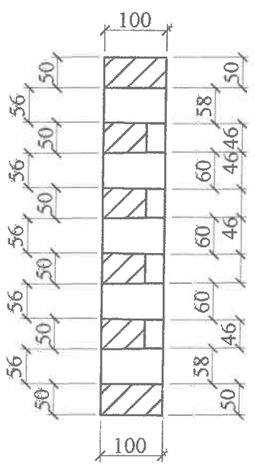

ТАЙЛБАР:

1. УС ГАРГАХ ЦОРГО НЬ ШИРМЭН ХИЙЦИЙН ШААРДЛАГЫГ ХАНГАСАН БАЙНА.
2. УС ГАРГАХ ЦОРГОНЫ ДООД ХЭСГИЙГ ДАМ НУРУУГГ ЦУТГАХДАА ТҮҮНД СУУЛГАН ӨГЧ ЦУТГАНА.

УС ГАРГАХ ЦОРГОНЫ МАТЕРИАЛЫН ТҮҮВЭР

№	БҮТЭЭГДЭХҮҮНИЙ НЭР	МАТЕРИАЛ	НЭГЖ ЖИН, КГ	НЭГ АЛГАСЛАЛД ОРОХ ТОО	НИЙТ ЖИН, КГ
1	УС ЗАЙЛУУЛАХ ХООЛОЙ L900	ШИРЭМ	24	2	48
2	ТОЛГОЙ	ШИРЭМ	13	2	26
3	ТАГЛАА	ШИРЭМ	16	2	32
4	ДҮН				106

АВТО ЗАМ, ГҮҮРИЙН ЗУРАГ ТӨСЛИЙН "МИЛЛЕНИУМ РОУД" ХХК	АРХАНГАЙ АЙМАГ, ТАРИАТ СУМ, СҮМАН ГОЛЫН ХАВТГАЙ ОРУУЛГЫН 72.85 У/М ТӨМӨРБЕТОН ГҮҮРИЙН БАРИЛГА УГСРАЛТЫН АЖЛЫН ЗҮРАГ						
	Гүйцэтгэсэн	А.Чинбат		УС ГАРГАХ ЦОРГО	Масштаб		
	Гүйцэтгэсэн	А.Чинбат			үе шат	хуудас	бүх хуудас
	Гүйцэтгэсэн	А.Жигжидсүрэн		ЕГ шифр: ЗТ 10/13	А3	31	36
	Шалгасан	В. Майнбаяр		ТГ шифр: -	2013.12.15		

ЯВАХ АНГИЙН ХИЙЦИЙН ЕРӨНХИЙ БАЙДАЛ БОЛОН АРМАТУРЛАЛТ

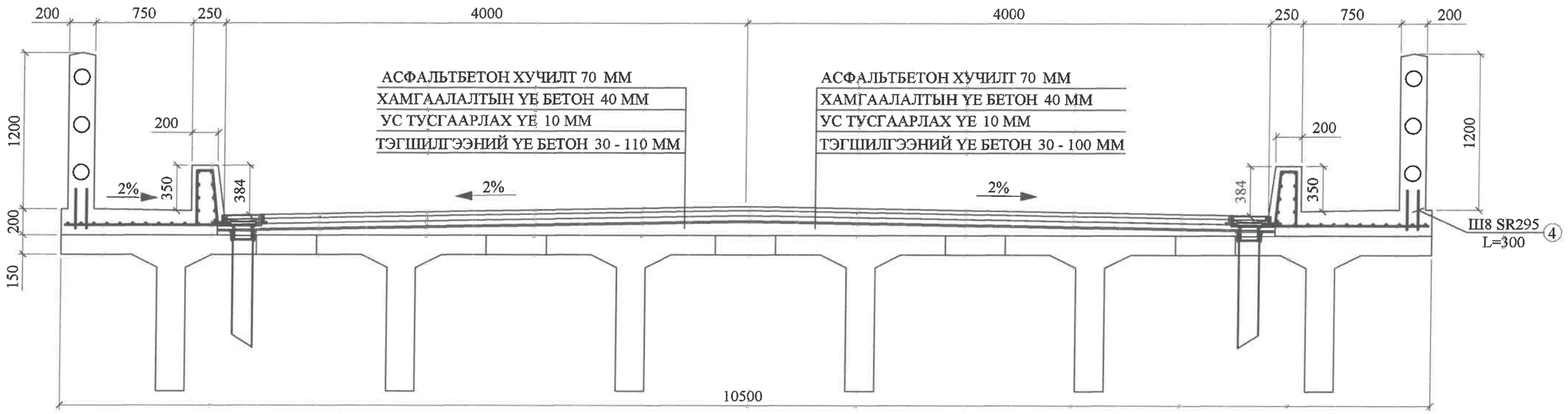

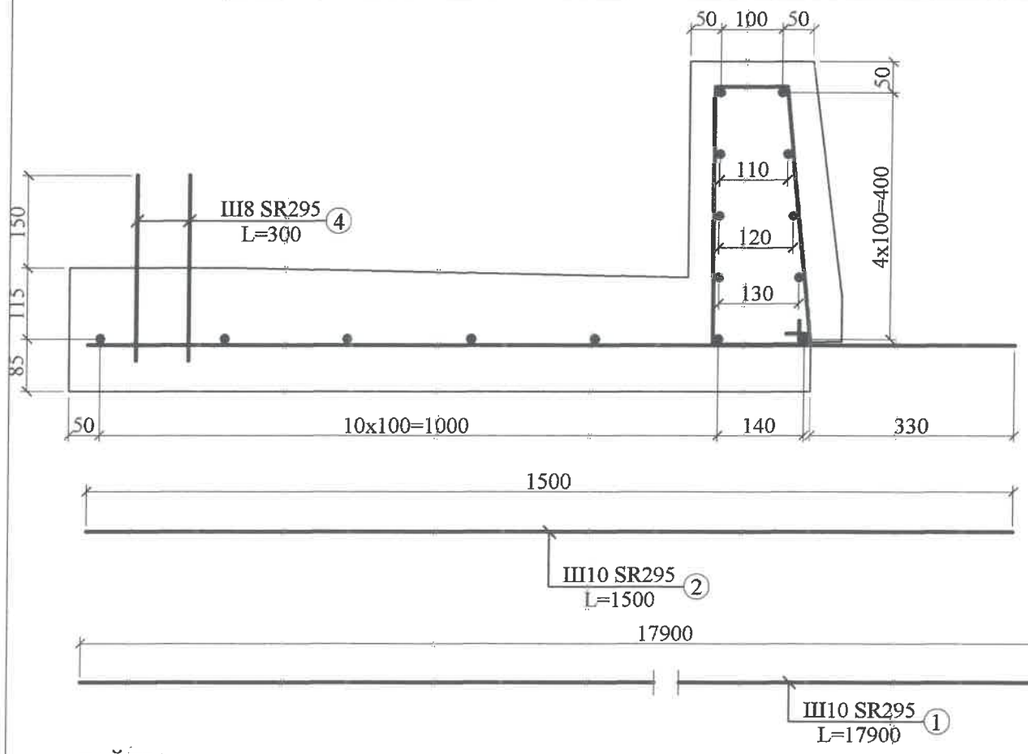

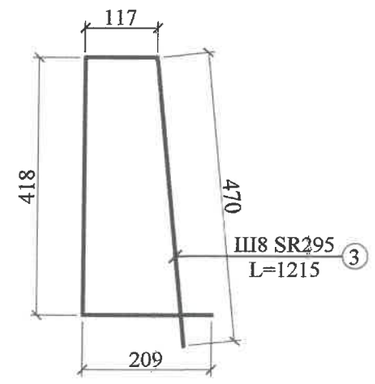

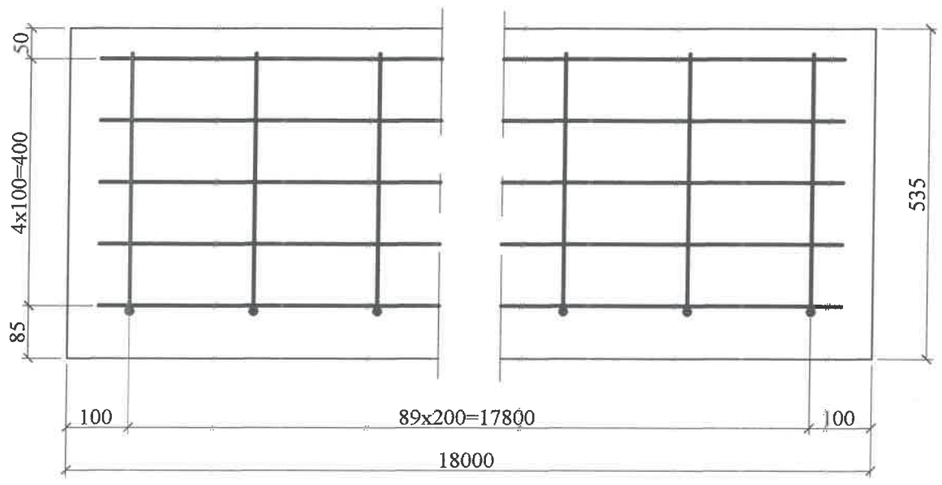

ТАЙЛБАР:

1. АСФАЛЬТБЕТОН ХУЧИЛТ 70 ММ БУЮУ 40ММ БА 30ММ - ЭЭР ХОЁР ХУВААЖ ДЭВСЭНЭ. 18x8x0.07=10.08м³
2. ХАМГААЛАЛТЫН ҮЕ БЕТОН 40 ММ - 18x8.1x0.04=5.832м³
3. УС ТУСГААРЛАХ ҮЕ 10 ММ - 18x8.1=145.8м²
4. ТЭГШИЛГЭЭНИЙ ҮЕ БЕТОН 30 - 100 ММ - 18x8.1x0.065=9.477м³
5. ЯВГАН ЗАМЫН БЛОК - 18x0.315=5.67м³ x 2 = 11.34м³
6. ДУГУЙ ЦОХИГЧ БУЮУ ХАШЛАГЫГ ЯВГАН ЗАМЫН БЛОКТОЙ ЦУГ ЦУТГАЖ ХИЙНЭ ГЭЖ ЗУРАГ ТӨСӨЛД ТУСГАВ.

ЯВГАН ЗАМЫН БЛОКНЫ АРМАТУРЫН ТОДОРХОЙЛОЛТ

№	ДИАМЕТР, ММ	ГАНГИЙН МАРК	НЭГЖ УРТ, ММ	ТОО, Ш	БҮХ УРТ, М	1-УМ - ИЙН ЖИН, КГ	НИЙТ ЖИН, КГ
1	10	SR295	17900	30	537.00	0.56	300.72
2	10	SR295	1500	180	270.00	0.56	151.20
3	8	SR295	1215	180	218.70	0.395	86.39
4	8	SR295	300	80	24.00	0.395	9.48
5	АРМАТУР БООХ ҮТАС						5.48
НИЙТ							553.26

АВТО ЗАМ, ГҮҮРИЙН ЗУРАГ ТӨСЛИЙН "МИЛЛЕНИУМ РОУД" ХХК	АРХАНГАЙ АЙМАГ, ТАРИАТ СУМ, СУМАН ГОЛЫН ХАВТГАЙ ОРУУЛГЫН 72.85 У/М ТӨМӨРБЕТОН ГҮҮРИЙН БАРИЛГА УГСРАЛТЫН АЖЛЫН ЗУРАГ					
	Гүйцэтгэсэн	А.Чинбат	ЯВАХ АНГИЙН ХИЙЦ	Масштаб		
	Гүйцэтгэсэн	А.Чинбат		үе шат	хуудас	бүх хуудас
	Гүйцэтгэсэн	А.Жигжидсүрэн	ТГ шифр: ЗТ 10/13	А3	32	36
	Шалгасан	В. Майнбаяр	ТГ шифр: -	2013.12.15		

ДАМЖИХ ХАВТАН БОЛОН ДЭРНИЙ ЕРӨНХИЙ БАЙДАЛ БОЛОН АРМАТУРЛАЛТ

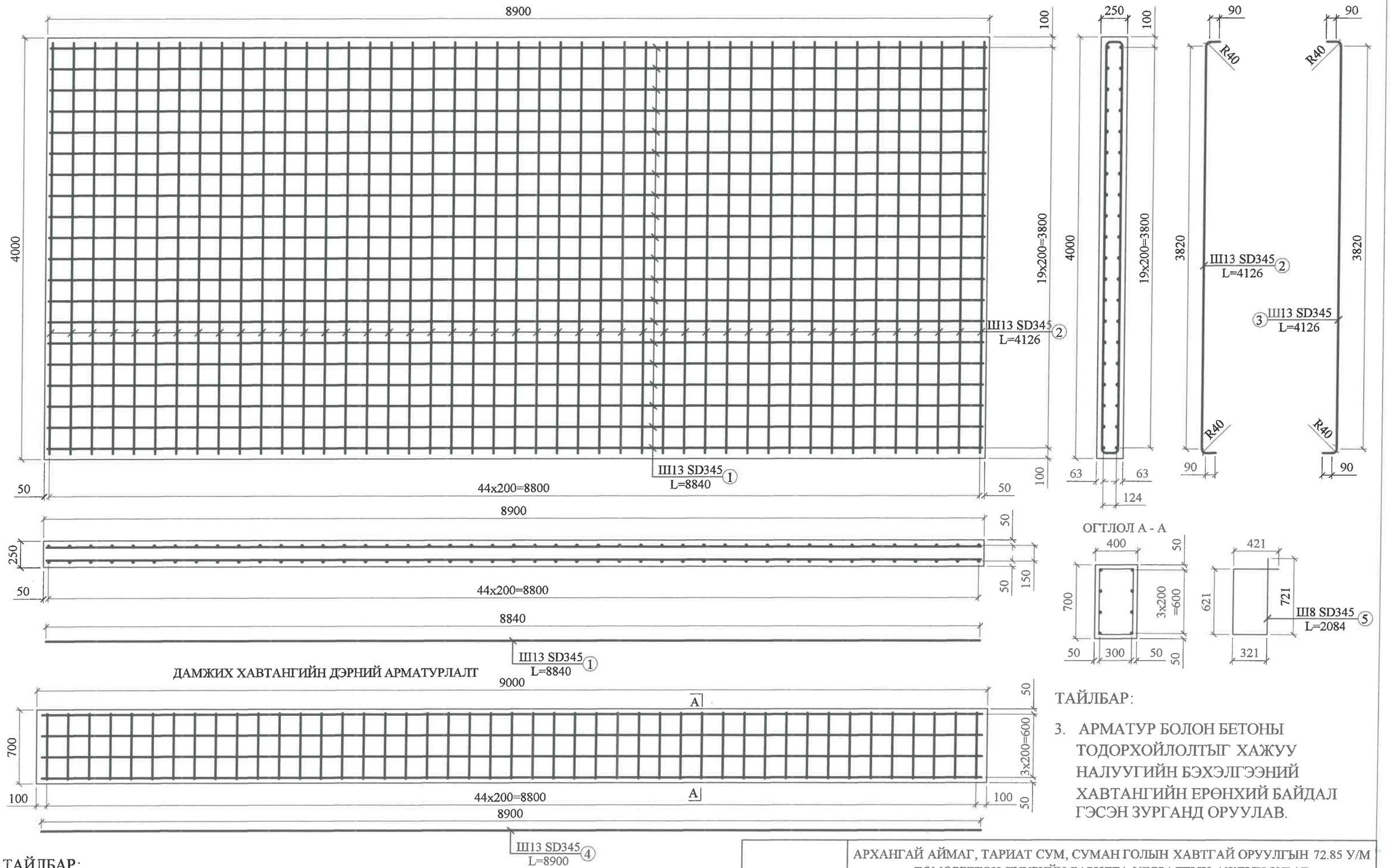

ТАЙЛБАР:

1. АЖЛЫН ҮНДСЭН АРМАТУР НЬ MNS JIS G 3112:2002-ЫН ШААРДЛАГЫГ ХАНГАНА.
2. БЕТОНЫ АНГИЛАЛ НЬ B 30 (ШООН БАТ БЭХ) БАЙНА.

ТАЙЛБАР:

3. АРМАТУР БОЛОН БЕТОНЫ ТОДОРХОЙЛОЛТЫГ ХАЖУУ НАЛУУГИЙН БЭХЭЛГЭЭНИЙ ХАВТАНГИЙН ЕРӨНХИЙ БАЙДАЛ ГЭСЭН ЗУРГАНД ОРУУЛАВ.

АВТО ЗАМ, ГҮҮРИЙН ЗУРАГ ТӨСЛИЙН "МИЛЛЕНИУМ РОУД" ХХК	АРХАНГАЙ АЙМАГ, ТАРИАТ СУМ, СУМАН ГОЛЫН ХАВТГАЙ ОРУУЛГЫН 72.85 У/М ТӨМӨРБЕТОН ГҮҮРИЙН БАРИЛГА УГСРАЛТЫН АЖЛЫН ЗУРАГ				Масштаб		
Гүйцэтгэсэн	А.Чинбат		ДАМЖИХ ХАВТАН		үе шат	хуудас	бүх хуудас
Гүйцэтгэсэн	А.Чинбат						
Гүйцэтгэсэн	А.Жигжидсүрэн		ЕГ шифр: ЗТ 10/13		А3	33	36
Шалгасан	В. Майнбаяр		ТГ шифр: -		2013.12.15		

ХАЖУУ НАЛУУГИЙН БЭХЭЛГЭЭНИЙ ХАВТАНГИЙН ЕРӨНХИЙ БАЙДАЛ

БЭХЭЛГЭЭНИЙ ХАВТАНГИЙН ЕРӨНХИЙ БАЙДАЛ

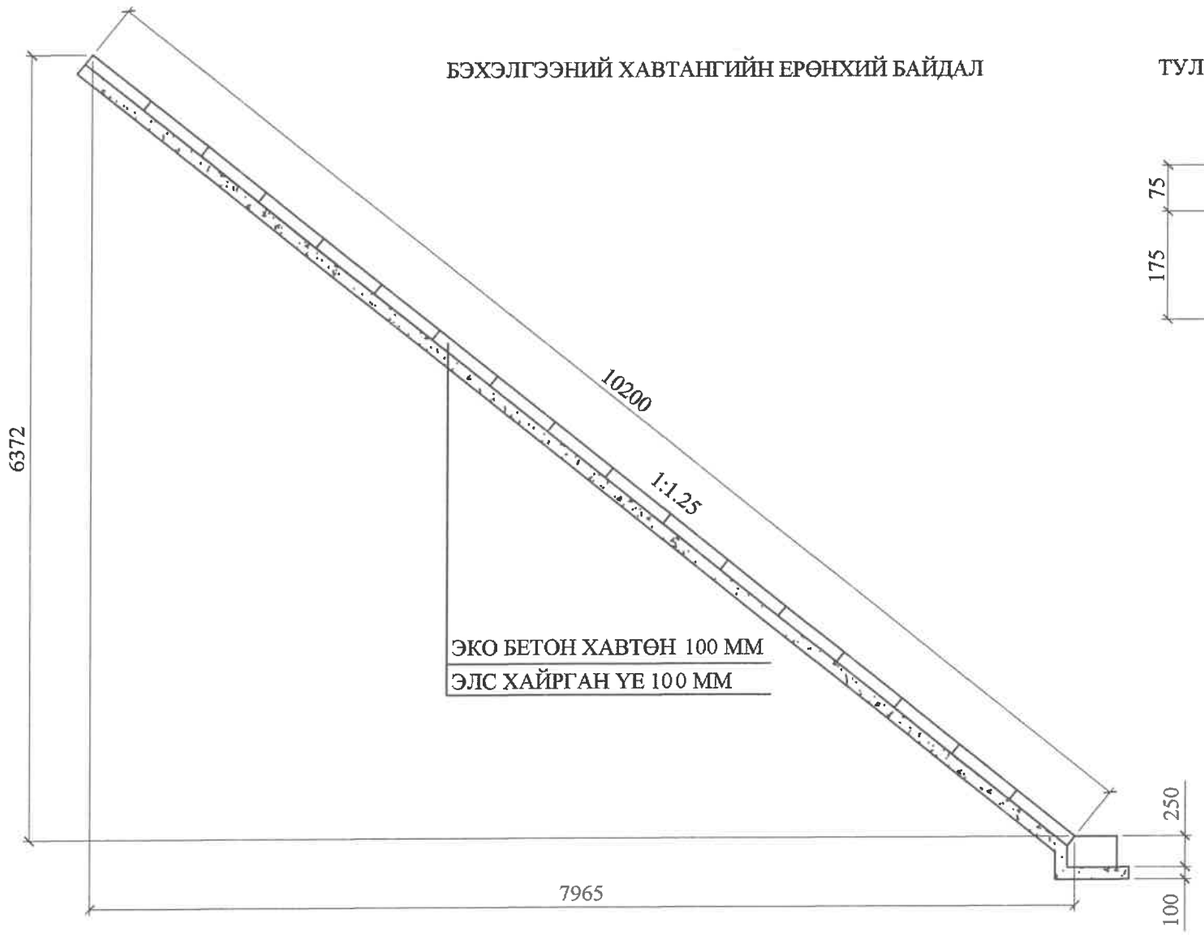

ТУЛЦ БЕТОНЫ ЕРӨНХИЙ БАЙДАЛ

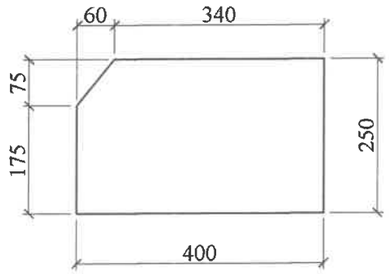

БЭХЭЛГЭЭНИЙ ХАВТАН

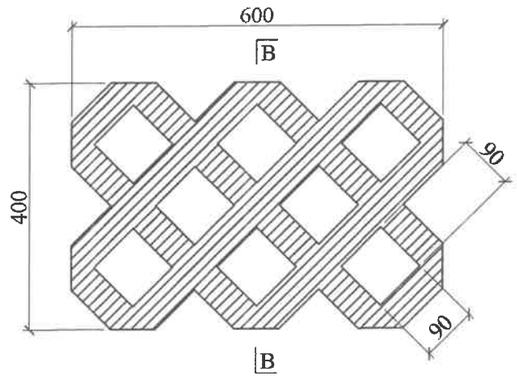

ОГТЛОЛ В - В

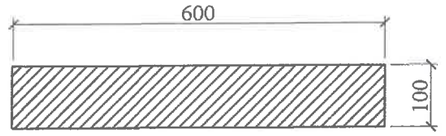

ДАМЖИХ ХАВТАНГИЙН АРМАТУРЫН ТОДОРХОЙЛОЛТ							
№	ДИАМЕТР, ММ	ГАНГИЙН МАРК	НЭГЖ УРТ, ММ	ТОО, Ш	БҮХ УРТ, М	1-УМ - ИЙН ЖИН, КГ	НИЙТ ЖИН, КГ
1	13	SD345	8840	20	537.00	0.995	99.01
2	13	SD345	4126	45	270.00	0.995	103.98
3	13	SD345	4126	45	218.70	0.995	103.98
	АРМАТУР БООХ УТАС						3.07
НИЙТ							**310.03**
ДАМЖИХ ХАВТАНГИЙН ДЭРНИЙ АРМАТУРЫН ТОДОРХОЙЛОЛТ							
№	ДИАМЕТР, ММ	ГАНГИЙН МАРК	НЭГЖ УРТ, ММ	ТОО, Ш	БҮХ УРТ, М	1-УМ - ИЙН ЖИН, КГ	НИЙТ ЖИН, КГ
4	13	SD345	8900	8	537.00	0.995	39.87
5	8	SD345	2084	45	270.00	0.395	37.04
							76.92

ДАМЖИХ ХАВТАН БОЛОН ДЭРНИЙ БЕТОНЫ ТОДОРХОЙЛОЛТ						
№	Эдлэхүүний нэр	Бетоны төрөл, ангилал	Бетоны хүйтэн тэсвэрлэлт	Бетоны ус шингээлт	Эзэлхүүн, м³	Нийт жин,тн
1	Дамжих хавтан	B30	F300	W4	8.90	22.25
2	Дамжих хавтангийн дэр	B30	F300	W4	2.52	6.30

ХАЖУУ НАЛУУГИЙН БЭХЭЛГЭЭНИЙ ХАВТАН					
№	БҮТЭЭГДЭХҮҮНИЙ НЭР	БЕТОНЫ МАРК	НЭГЖ БЕТОН, м³	ТОО ШИРХЭГ	НИЙТ БЭХЛЭХ ТАЛБАЙ, м²
1	ЭКО ХАВТАН	B20	0.014	3096	742.86м²
2	ТУЛЦ БЕТОН	B20	0.098	2	105м
3	ЭЛС ХАЙРГАН ХОЛЦ	-	161.37	2	322.74м³

ТАЙЛБАР:

1. БЭХЭЛГЭЭГ ГҮҮРИЙН ЗАХААС ГАДНА ТИЙШ 8 МЕТРИЙН УРТАД БЭХЭЛХЭЭР ТӨЛӨВЛӨЖ АЖЛЫН ТОО ХЭМЖЭЭГ ГАРГАЖ ӨГӨВ.
2. ХАЖУУ НАЛУУГ ЭКО ХАВТАНГААР ТӨЛӨВЛӨСӨН БА НЭГ БҮРИЙН ЖИН НЬ 35.7 КГ БАЙНА.

АВТО ЗАМ, ГҮҮРИЙН ЗУРАГ ТӨСЛИЙН "МИЛЛЕНИУМ РОУД" ХХК	АРХАНГАЙ АЙМАГ, ТАРИАТ СУМ, СУМАН ГОЛЫН ХАВТГАЙ ОРУУЛГЫН 72.85 У/М ТӨМӨРБЕТОН ГҮҮРИЙН БАРИЛГА УГСРАЛТЫН АЖЛЫН ЗУРАГ					
	Гүйцэтгэсэн	А.Чинбат	ХАЖУУ НАЛУУГИЙН БЭХЭЛГЭЭ	Масштаб		
	Гүйцэтгэсэн	А.Чинбат		үе шат	хуудас	бүх хуудас
	Гүйцэтгэсэн	А.Жигжидсүрэн	ЕГ шифр: ЗТ 10/13	А3	34	36
	Шалгасан	В. Майнбаяр	ТГ шифр: -	2013.12.15		

ПАРАПЕТНЫ ХЭЛБЭР БА АРМАТУРЛАЛТ

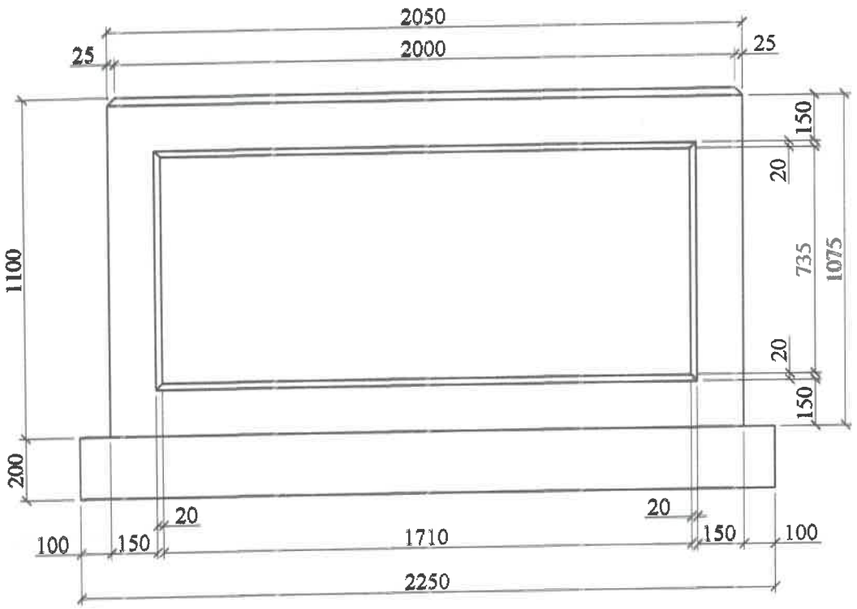

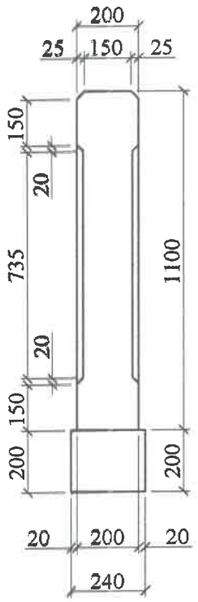

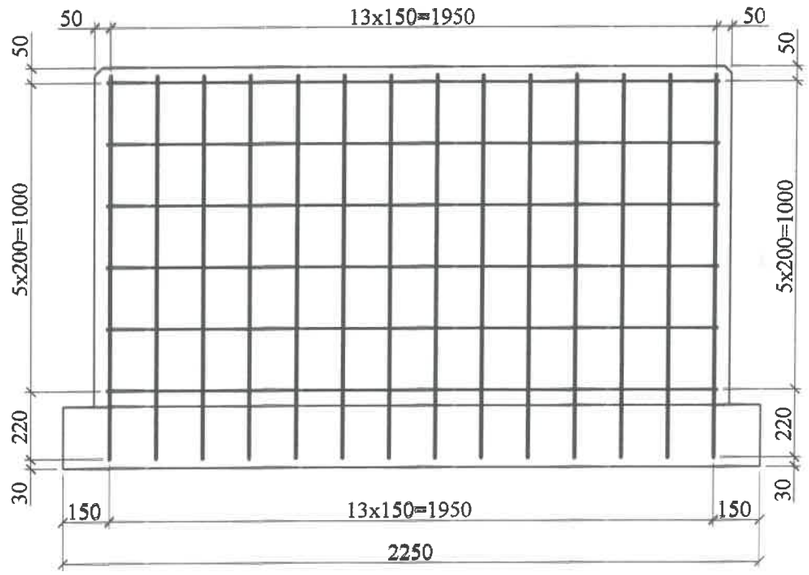

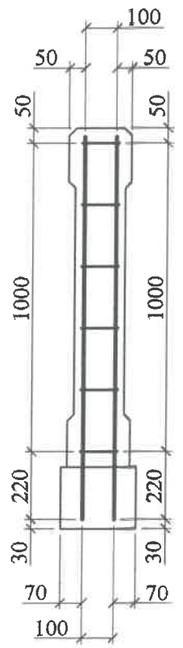

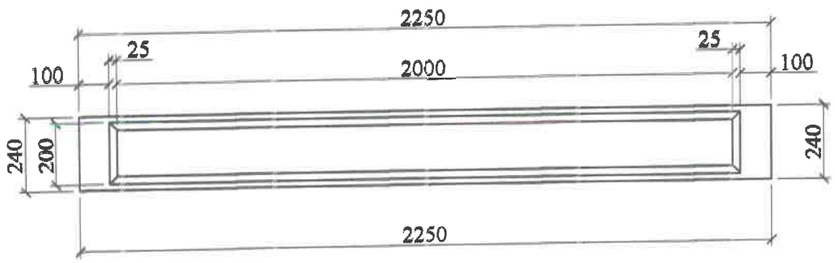

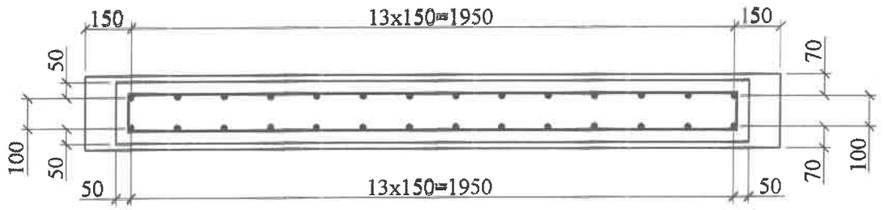

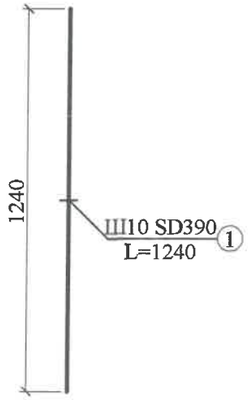

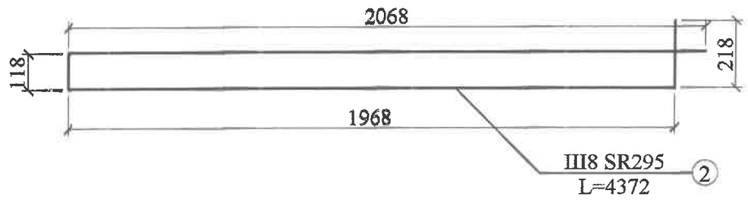

ПАРАПЕТНЫ АРМАТУР БОЛОН БЕТОНЫ ТОДОРХОЙЛОЛТ							
№	ДИАМЕТР, ММ	ГАНГИЙН МАРК	НЭГЖ УРТ, ММ	ТОО, Ш	БҮХ УРТ, М	1-УМ - ИЙН ЖИН, КГ	НИЙТ ЖИН, КГ
1	10	SD390	1240	28	34.72	0.560	19.44
2	8	SR295	4372	6	26.23	0.395	10.36
3	АРМАТУР БООХ УТАС						0.6
НИЙТ							30.4
4	ПАРАПЕТ		БЕТОН В25, м³		0.451	2.5тн/м³	1.13тн
5	ПАРАПЕТНЫ СУУРЬ		БЕТОН В25, м³		0.108	2.5тн/м³	0.27тн

ТАЙЛБАР:

1. ЗАХЫН ТУЛГУУРЫН ДАЛАВЧ ХАНАНААС ЦУХУЙСАН АРМАТУРТАЙ ХОЛБОЖ ЦУТГАЖ ХИЙХЭЭР ЗУРАГТ ТУСГАВ.

АВТО ЗАМ, ГҮҮРИЙН ЗУРАГ ТӨСЛИЙН "МИЛЛЕНИУМ РОУД" ХХК	АРХАНГАЙ АЙМАГ, ТАРИАТ СУМ, СУМАН ГОЛЫН ХАВТГАЙ ОРУУЛГЫН 72.85 У/М ТӨМӨРБЕТОН ГҮҮРИЙН БАРИЛГА УГСРАЛТЫН АЖЛЫН ЗУРАГ						
Гүйцэтгэсэн	А.Чинбат		ПАРАПЕТНЫ ХЭЛБЭР БА АРМАТУРЛАЛТ		Масштаб		
Гүйцэтгэсэн	А.Чинбат				үе шат	хуудас	бүх хуудас
Гүйцэтгэсэн	А.Жигжидсүрэн		БГ шифр: ЗТ 10/13		А3	36	36
Шалгасан	В. Майнбаяр		ТГ шифр: -		2013.12.15		