"УРАНТОД ЦЭГ" ХХК
Барилгын зураг төслийн тусгай зөвшөөрлийн дугаар ЗТ56-693/19,
Хаяг: Хэнтий аймаг, Хэрлэн сум 1-р баг "Эрдэнэ төв" 2 давхар
Утас: 80006394, 98889300

Зургийн шифт: УТЦ-2025/086

ХЭНТИЙ АЙМАГ. БАЯН-АДАРГА СУМЫН ДУУРЛИГ БАГИЙН НУТАГ ДЭВСГЭРТ БАЙРЛАХ

ТОГЛООМЫН ТАЛБАЙН ГАДНА ТОХИЖИЛТ

/ТОХИЖИЛТЫН ЗУРАГ/

ЗӨВШӨӨРСӨН:

БОЛОВСРУУЛСАН:

Захиалагч:				Гүйцэтгэгч:			
	Баян-Адарга сумын засаг дарга	Нэр	Гарын үсэг	"УРАНТОД ЦЭГ" ХХК	"Урантод цэг" ХХК-ийн Захирал	Нэр	Гарын үсэг
		О.Лхагвадорж				П.Ганцоож	

ЧИНГИС ХОТ 2025 ОН

ТАЙЛБАР БИЧИГ, ЗУРГИЙН ЖАГСААЛТ

АЖЛЫН ЗУРГИЙН БҮРДЭЛ

№	Зургийн нэр	Зургийн марк	Хуудас
1	Ерөнхий төлөвлөгөө	ЕТ	4
2	Барилга-Архитектур	БА	14

ЗУРГИЙН ЖАГСААЛТ /ЕРӨНХИЙ ТӨЛӨВЛӨГӨӨ, БА/

№	Зургийн нэр	Хуудасны марк
1	Тайлбар бичиг, зургийн жагсаалт	БА-1
2	Байршлын ерөнхий схем	ЕТ-1
3	Ерөнхий төлөвлөгөө /одоогийн байдал/	ЕТ-2
4	Ерөнхий төлөвлөгөө	ЕТ-3
5	Зай хэмжээ	ЕТ-4
6	Хэсэгчилсэн байгуулалт /3х3 Сагсан бөмбөгийн талбай/	БА-2
7	Харагдах байдал /3х3 Сагсан бөмбөгийн талбай/	БА-3
8	Сагсан бөмбөгийн талбайн төмөр торон хашаа	БА-4
9	Тоглоомын талбайн төмөр хашаа	БА-5
10	Хогийн сав, гэрэлтүүлэгийн тулгуур	БА-6
11	Харагдах байдал	БА-7
12	Харагдах байдал	БА-8
13	Харагдах байдал	БА-9
14	Харагдах байдал	БА-10
15	Харагдах байдал	БА-11
16	Харагдах байдал	БА-12
17	Харагдах байдал	БА-13
18	Харагдах байдал	БА-14

ЕРӨНХИЙ ТАЛБАР ХЭСЭГ

ЕРӨНХИЙ ХЭСЭГ:

Хэнтий аймгийн Баян-Адарга сумын Дуурлиг багт байрлах "ТОГЛООМЫН ТАЛБАЙН ГАДНА ТОХИЖИЛТ" -ын ажлын зураг төслийг Хэнтий аймгийн Баян-Адарга сумын Засаг даргын Тамгын газартай байгуулсан УТЦ-2025/086 дугаартай гэрээг үндэслэн "Урантод цэг" ХХК-ийн барилгын зураг төслийн газарт боловсруулав.

БАРИЛГЫН БАЙРШИЛ:

Хэнтий аймгийн Баян-Адарга сумын Дуурлиг багт байрлана.

Төлөвлөлтийн хязгаар-5900м2

БАЙГАЛЬ ЦАГУУР, БАРИЛГЫН ҮНДСЭН ӨГӨГДЛҮҮД:

- Гадна агаарын тооцооны температур -37.2°С
- Цасны ачаалал 30кг/м2
- Салхины ачаалал 37кг/м2
- Газар хөдлөлтийн балл 7 балл
- Барилгын ангилал II
- Эдэлгээний зэрэг II
- Гал тэсвэрлэлт 2-р зэрэг
- Барилгын үүргийн аюулын ангилал В

АРХИТЕКТУР ТӨЛӨВЛӨЛТ:

Баян-Адарга сумын ЗДТГ-аас өгсөн тохижилтын ажлын зураг төсөл боловсруулах даалгаврыг үндэслэн дараах ажлуудыг төлөвлөв. Үүнд:

1. Сагсан бөмбөгийн талбай байгуулахдаа одоо байгаа хөрсийг хуулан, нягтруулсны дараа бетон хучилт хийнэ. Бетон талбай /В15/ δ=100 -311.05м2
2. Одоо байгаа 50м урттай төмөр хашаа/h=1.2/-г шилжүүлж, нийт 250м хашааг будах.
3. Сагсан бөмбөгийн талбайд самбар, шит суурьлуулах, будах - 1 самбар
4. Сагсан бөмбөгийн талбайд стандарын хэвтээ тэмдэглэгээ бүхий М Резинэн лего шал/TPE/ хийх - 167.61м2
5. 3х3 С/Б-ийн талбайн төмөр хашаа/h=3.6/ - 30.0м
6. Тоглоомын талбайн төмөр хашаа/h=1.2/ - 77.0м
7. Зориулалтын /үйлдвэрийн/ түшлэгтэй гадна талбайн сандал, хогийн сав байрлуулах Сандал - 8ш, Хогийн сав - 4ш
8. Талбайд нэг толгойтой гэрэлтүүлгийн шон / h=6.0м / байршуулах - 8ш
9. Талбайд чийрэгжүүлэлтийг төхөөрөмж - 4ш, дүүжин даажин - 2ш, жижиг гулгуур - 1ш, 2 хүний савлуур - 1ш суурьлуулах
10. Төв талбайд зурагт үзүүлсний дагуу тайз хийх

БАЙРШЛЫН СХЕМ

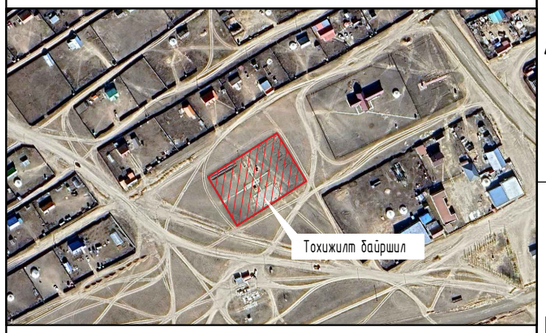

"УРАНТОД ЦЭГ" ХХК	Баян-Адарга сум. Дуурлиг баг Тоглоомын талбайн гадна тохижилт	
Захирал	П.Ганцоож	
Архитектор	Т.Бариашир	
Гүйцэтгэсэн	Т.Бариашир	
Шалгасан	Б.Отгонбаатар	
Зургийн нэр: Тайлбар бичиг, зургийн жагсаалт	БА-01	
	Масштаб -	
	Үе шат / Хуудас / Бүх хуудас	
ЕГ шифр: УТЦ-2025/086	А3 / 01 / 18	
ТГ шифр:	2025 он 12 сар	

БАЙРШЛЫН СХЕМ Масштаб 1:1000

ҮНДЭСЛЭЛ.

- Хэнтий аймгийн Баян-Адрага сумын ЗДТГазартай байгуулсан 2025 оны 12-р сарын 01-ний өдрийн УТЦ-2025/086 дугаартай зураг төсөл боловсруулах гэрээ, ажлын даалгаврыг үндэслэн "Урантод цэг" ХХК-д боловсруулав.

Д/Д	ТОДОРХОЙЛОЛТ	ТАЙЛБАР
1.	Гадна тохижилт	Төлөвлөж буй
2.	Тохижилт 2026 оны газар олголт	Одоо байгаа
3.	Амины орон сууц	Одоо байгаа
4.	Аяны түр буудаллах газар	Одоо байгаа
5.	Хүнсний дэлгүүр	Одоо байгаа

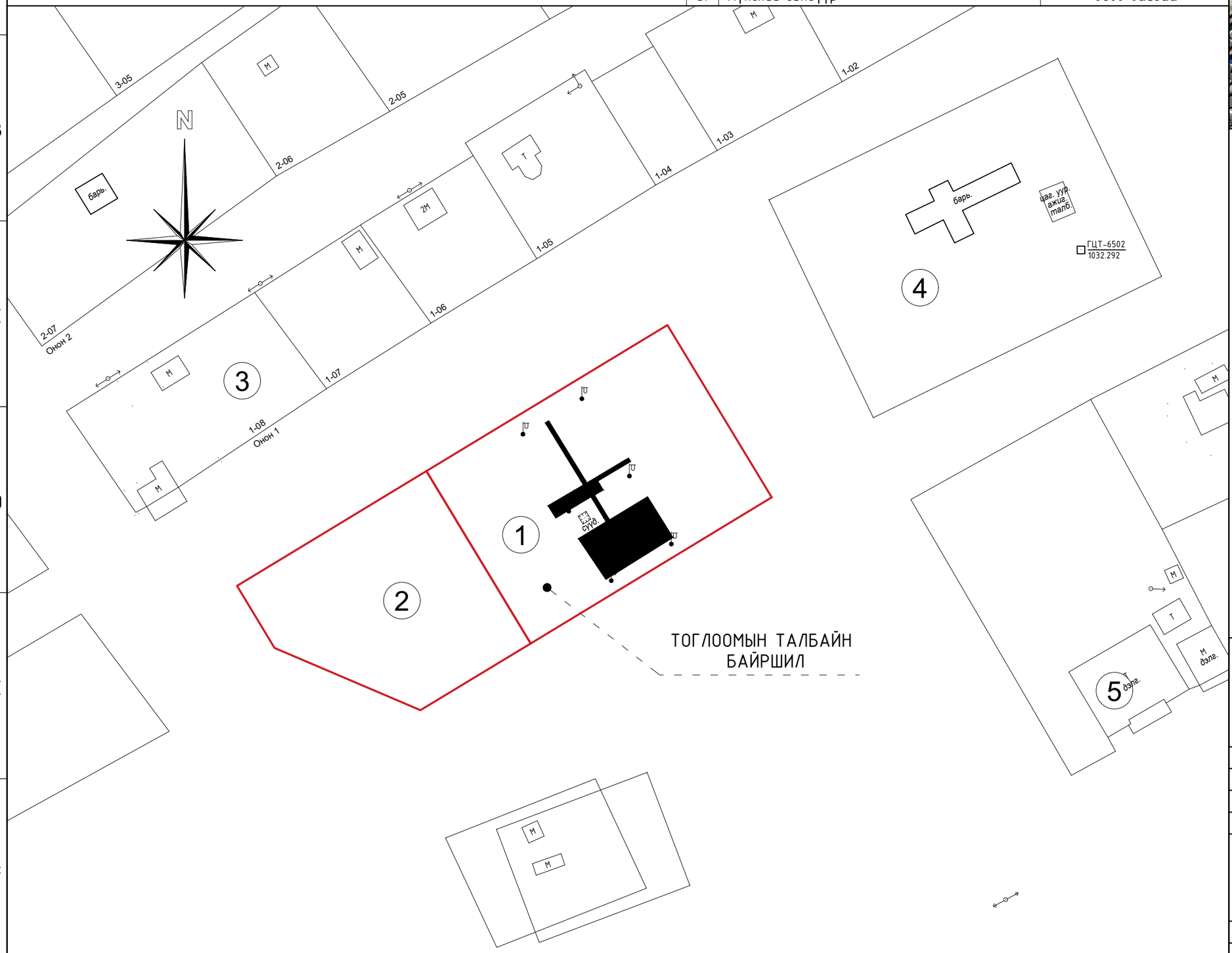

БАЙРШЛЫН ЕРӨНХИЙ СХЕМ

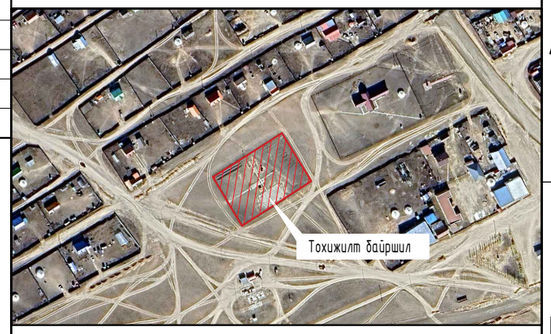

ТАНИХ ТЭМДЭГ

- Тохижилт байршил
- Төлөвлөлтийн хязгаар-3500м2
- 2026 оны газар олголт-2400м2
- Дулааны шугам
- Цэвэр усны шугам
- Бохир усны шугам
- Цахилгааны шугам
- Холбооны шугам

"УРАНТОД ЦЭГ" ХХК

Баян-Адарга сум. Дуурлиг баг

Тоглоомын талбайн гадна тохижилт

Захирал	П.Ганцоож	
Архитектор	Т.Бариашир	
Гүйцэтгэсэн	Т.Бариашир	
Шалгасан	Б.Отгонбаатар	

Зургийн нэр: Байршлын схем

ЕТ-01

Масштаб 1:1000

Үе шат	Хуудас	Бүх хуудас
АЗ	02	18

ЕГ шифр: УТЦ-2025/086

ТГ шифр:

2025 он 12 сар

А3

ЕРӨНХИЙ ТӨЛӨВЛӨГӨӨ /одоогийн байдал/ Масштаб М1:500

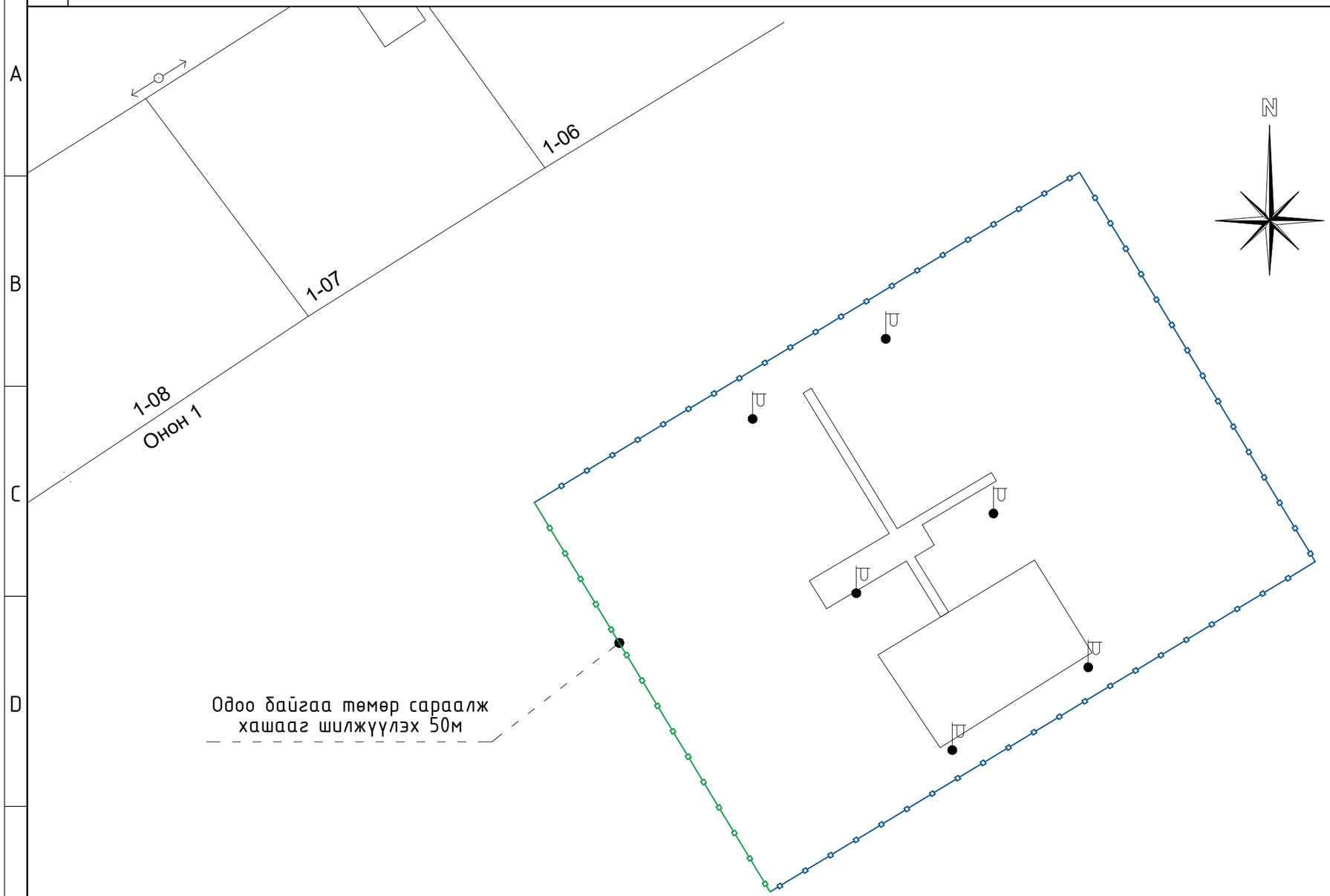

БАЙРШЛЫН ЕРӨНХИЙ СХЕМ

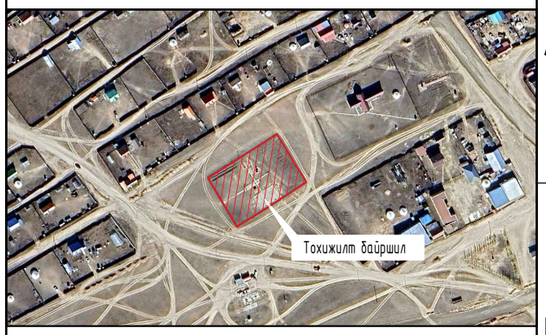

"УРАНТОД ЦЭГ" ХХК

Баян-Адарга сум. Дуурлиг баг

Тоглоомын талбайн гадна тохижилт

Захирал	П.Ганцоож	
Архитектор	Т.Бариашир	
Гүйцэтгэсэн	Т.Бариашир	
Шалгасан	Б.Отгонбаатар	

Зургийн нэр:

Ерөнхий төлөвлөгөө /Одоогийн байдал/

ЕТ-02

Масштаб 1:500

Үе шат	Хуудас	Бүх хуудас
АЗ	03	18

ЕГ шифр: УТЦ-2025/086

ТГ шифр: 2025 он 12 сар

A3

ЕРӨНХИЙ ТӨЛӨВЛӨГӨӨ

Масштаб М1:500

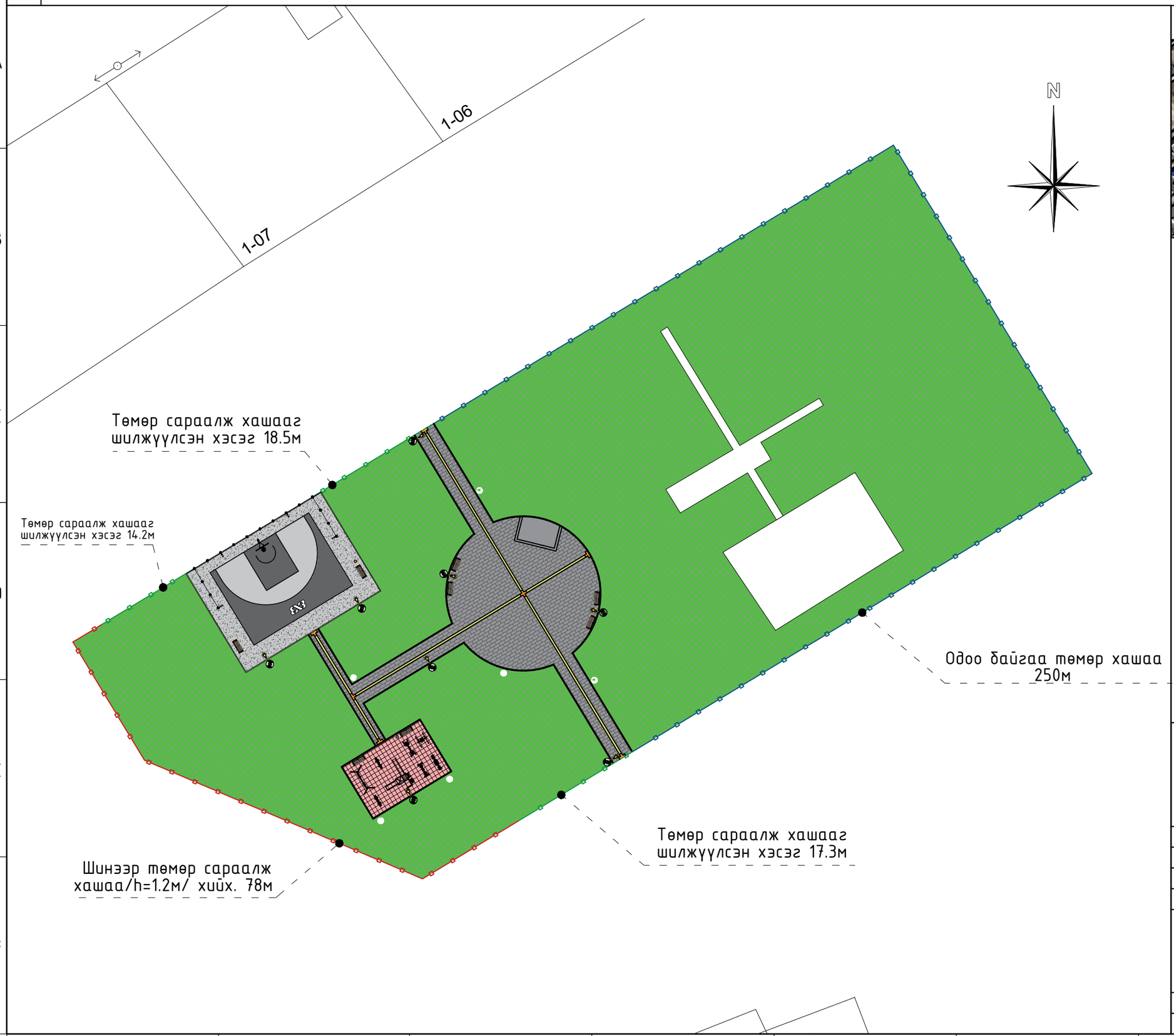

БАЙРШЛЫН ЕРӨНХИЙ СХЕМ

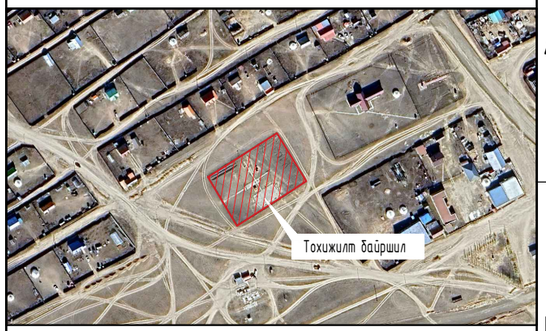

ТАНИХ ТЭМДЭГ

- Бетон талбай /B15/ δ=100 -311.05м2
- 3х3 С/Б М Резинэн лего шал/TPE/ - 167.61м2
  Бетон хашлага - 71.4м
- Сандал /үйлдвэрийн/L=2м/ - 8ш
- Хогийн сав /үйлдвэрийн/ - 4ш
- Гэрэлтүүлэгийн тулгуур /h=6.0/ - 8ш
- 3х3 С/Б-ийн талбайн төмөр хашаа/h=3.6/ - 30.0м
- Одоо байгаа төмөр хашаа/h=1.2/ будах - 250.0м
- Тоглоомын талбайн төмөр хашаа/h=1.2/ - 78.0м
- Ногоон байгууламж
- Т-1 Чийрэгжүүлэх төхөөрөмж - 4ш
- Дүүжин даажин - 2ш
- 2 хүний савлуур - 1ш
- Жижиг гулгуур - 1ш
- Төв талбайн тайз - 19.51м2
- Явган хүний зам - 413.78м2
  Явган замын бетон хашлага - 175.8м
- Явган замын хөтөч хавтан - 31.62м2
  Анхааруулах хавтан
- Зөөлөвчтэй лего шал/хуванцар PP/ - 92.04м2
  /Бетон талбай /B15/ δ=100/
  Бетон хашлага - 39.2м

"УРАНТОД ЦЗГ" ХХК

Баян-Адарга сум. Дуурлиг баг

Тоглоомын талбайн гадна тохижилт

Захирал	П.Ганцоож	
Архитектор	Т.Бариашир	
Гүйцэтгэсэн	Т.Бариашир	
Шалгасан	Б.Отгонбаатар	

Зургийн нэр: Ерөнхий төлөвлөгөө

ЕТ-03

Масштаб 1:500

Уе шат	Хуудас	Бүх хуудас
АЗ	04	18

ЕГ шифр: УТЦ-2025/086

ТГ шифр: 2025 он 12 сар

A3

ЗАЙ ХЭМЖЭЭ Масштаб М1:500

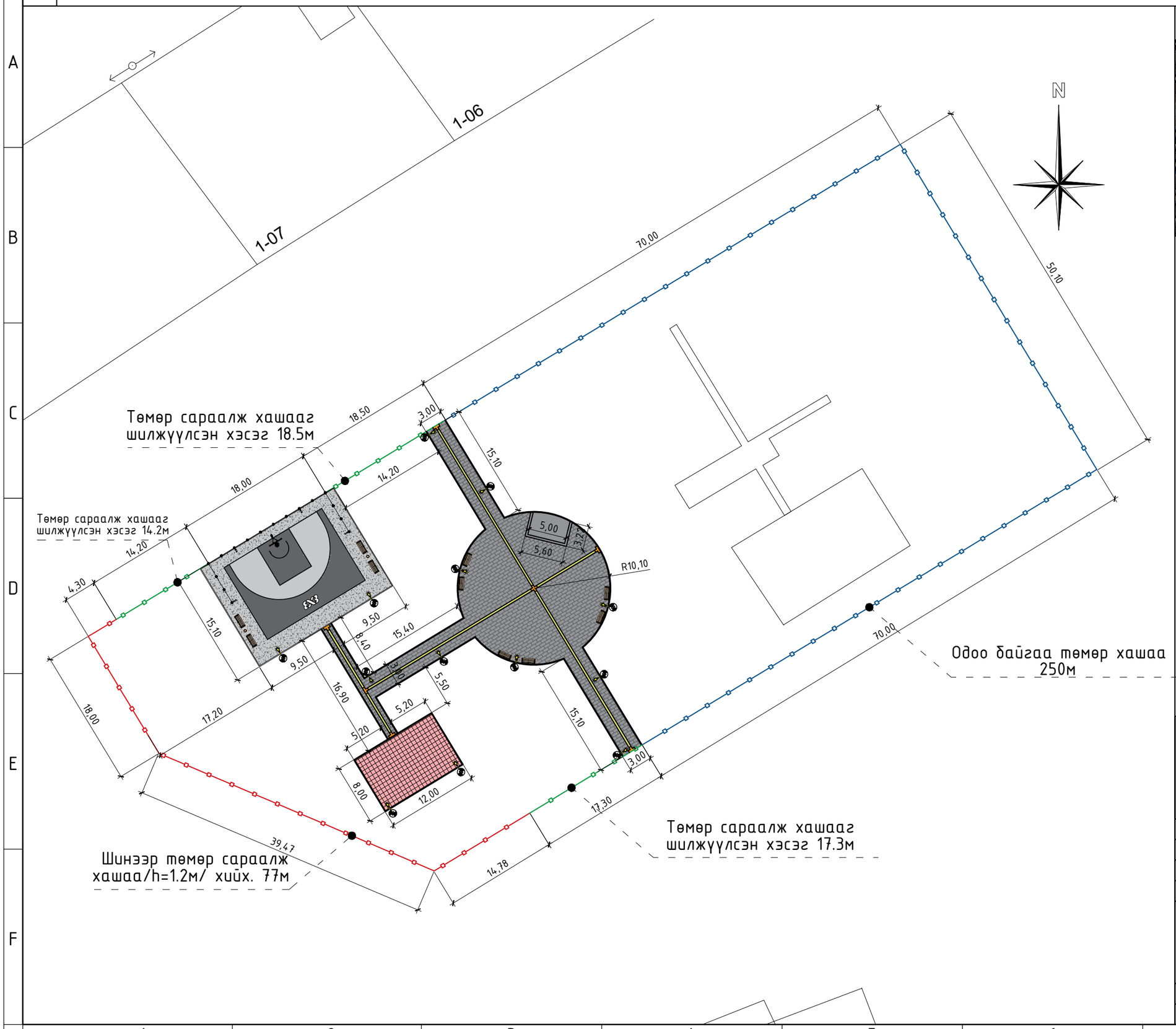

БАЙРШЛЫН ЕРӨНХИЙ СХЕМ

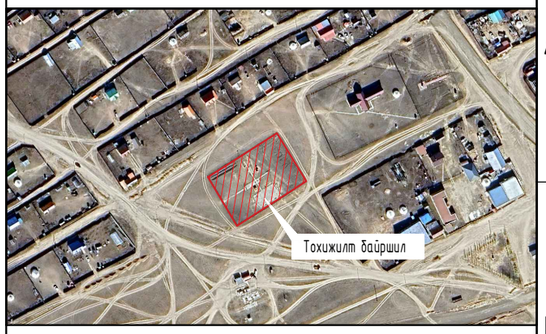

"УРАНТОД ЦЭГ" ХХК

Баян-Адарга сум. Дуурлиг баг

Тоглоомын талбайн гадна тохижилт

Захирал	П.Ганцоож	
Архитектор	Т.Бариашир	
Гүйцэтгэсэн	Т.Бариашир	
Шалгасан	Б.Отгонбаатар	

Зургийн нэр: Зай хэмжээ

ЕТ-04

Масштаб 1:500

Үе шат	Хуудас	Бүх хуудас
АЗ	05	18

ЕГ шифр: УТЦ-2025/086

ТГ шифр: 2025 он 12 сар

A3

ХЭСЭГЧИЛСЭН БАЙГУУЛАЛТ /3х3 Сагсан бөмбөгийн талбай/ Масштаб М1:100

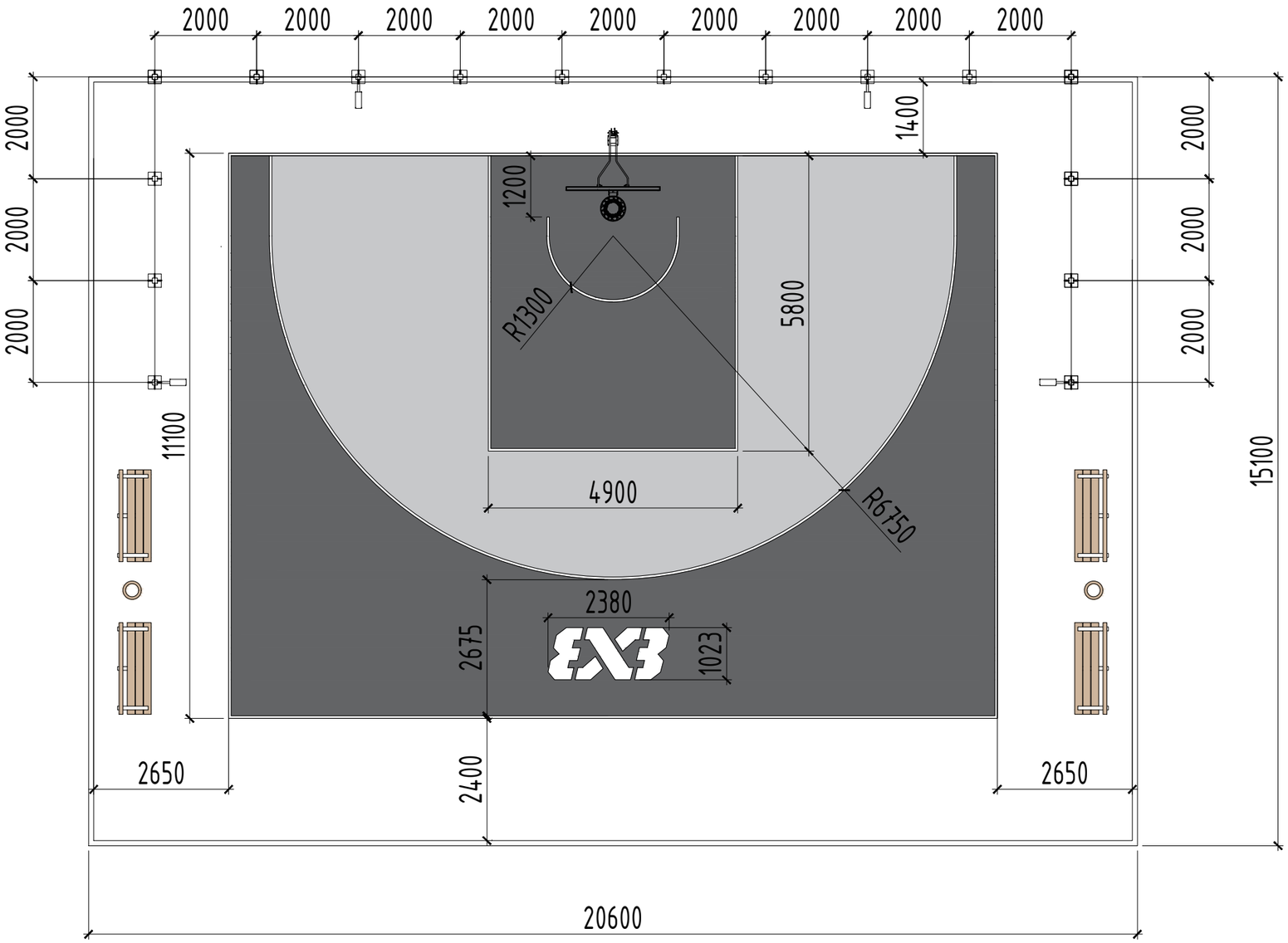

"УРАНТОД ЦЭГ" ХХК	Баян-Адарга сум. Дуурлиг баг Тоглоомын талбайн гадна тохижилт			БА-02	
Захирал	П.Ганцоож	Зургийн нэр: Хэсэгчилсэн байгуулалт /3х3 Сагсан бөмбөгийн талбай/	Масштаб 1:100		
Архитектор	Т.Бариашир		Үе шат	Хуудас	Бүх хуудас
Гүйцэтгэсэн	Т.Бариашир	ЕГ шифр: УТЦ-2025/086	АЗ	06	18
Шалгасан	Б.Отгонбаатар	ТГ шифр:	2025 он 12 сар		

A3

ХАРАГДАХ БАЙДАЛ

"УРАНТОД ЦЭГ" ХХК

Баян-Адарга сум. Дуурлиг баг

Тоглоомын талбайн гадна тохижилт

Захирал	П.Ганцоож		Зургийн нэр: Харагдах байдал	
Архитектор	Т.Бариашир			
Гүйцэтгэсэн	Т.Бариашир		ЕГ шифр: УТЦ-2025/086	
Шалгасан	Б.Отгонбаатар		ТГ шифр:	

БА-03

Масштаб 1:100		
Үе шат	Хуудас	Бүх хуудас
АЗ	07	18

2025 он 12 сар

A3

САГСАН БӨМБӨГИЙН ТАЛБАЙН ТӨМӨР ТОРОН ХАШАА

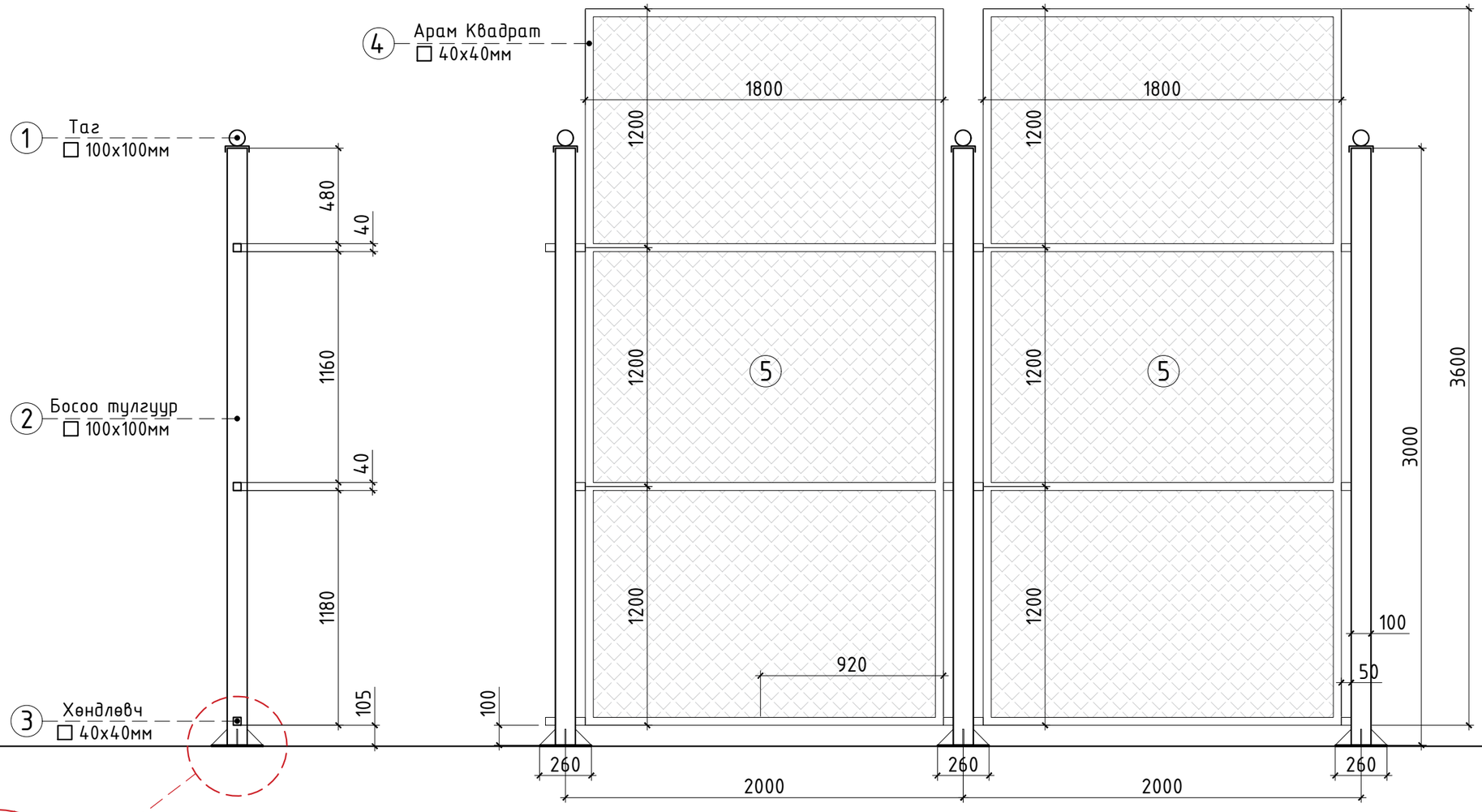

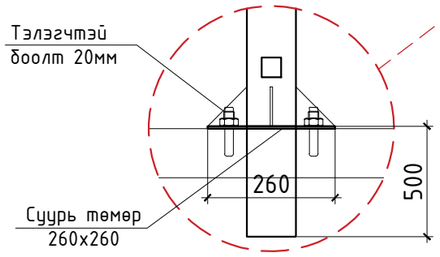

САГСАН БӨМБӨГИЙН ТАЛБАЙН ХАШЛАГА ХАЙС МАТЕРИАЛЫН ТҮҮВЭР

Поз		Нэр	Нэгж жин/кг/	Нийт жин	Тоо ширхэг	Бүгд жин	Тайлбар
1		Таг /100x100x4мм/			15		Сагсанбөмбөгийн талбайн төмөр торон хашааны бариул, хөндлөвч, торны материалын түүврийг тооцов.
2	L=3500	Босоо тулгуур □ 100x100x4мм	11.8	41.3	15	619.5	
3	L=50	Хөндлөвч □ 40x40x2мм	2.447	0.12	90	10.8	
4	L=14240	Арам Квадрат □ 40x40x2мм	2.447	34.84	15	522.6	
5	6.0м2	Хэвлэмэл төмөр тор 80x80мм			15	90м2	

Тайлбар:
-Хайсыг төмрийн будгаар 2 дахин будна.
-Төмөр эдэлхүүнийг электрод 342-оор гагнана. Гагнасан өндөр h=6мм

"УРАНТОД ЦЭГ" ХХК

Баян-Адарга сум. Дуурлиг баг
Тоглоомын талбайн гадна тохижилт

Захирал	П.Ганцоож	Зургийн нэр: Сагсан бөмбөгийн талбайн төмөр торон хашаа	Масштаб М1:100	
Архитектор	Т.Бариашир		Үе шат	Хуудас / Бүх хуудас
Гүйцэтгэсэн	Т.Бариашир	ЕГ шифр: УТЦ-2025/086	АЗ	08 / 18
Шалгасан	Б.Отгонбаатар	ТГ шифр:	2025 он 12 сар	

БА-04

A3

ТОГЛООМЫН ТАЛБАЙН ТӨМӨР ХАШАА

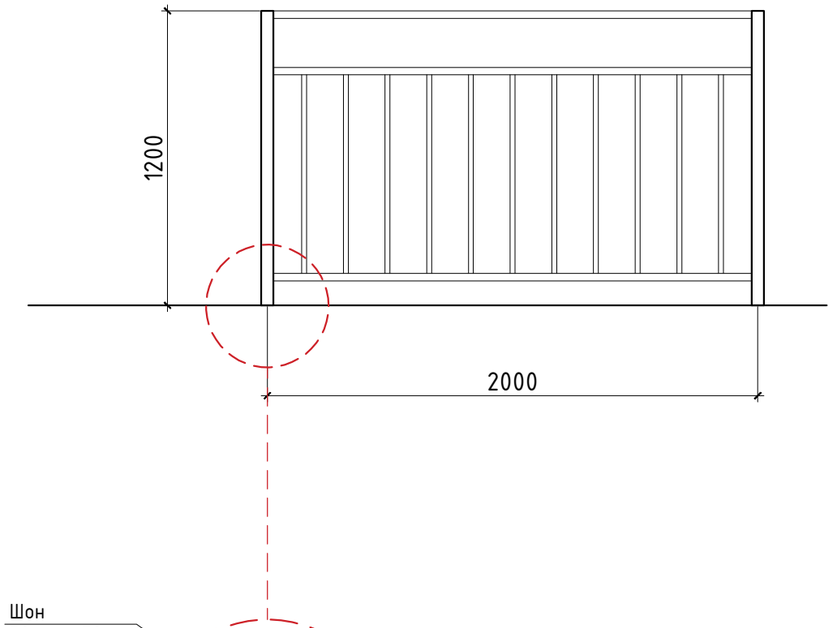

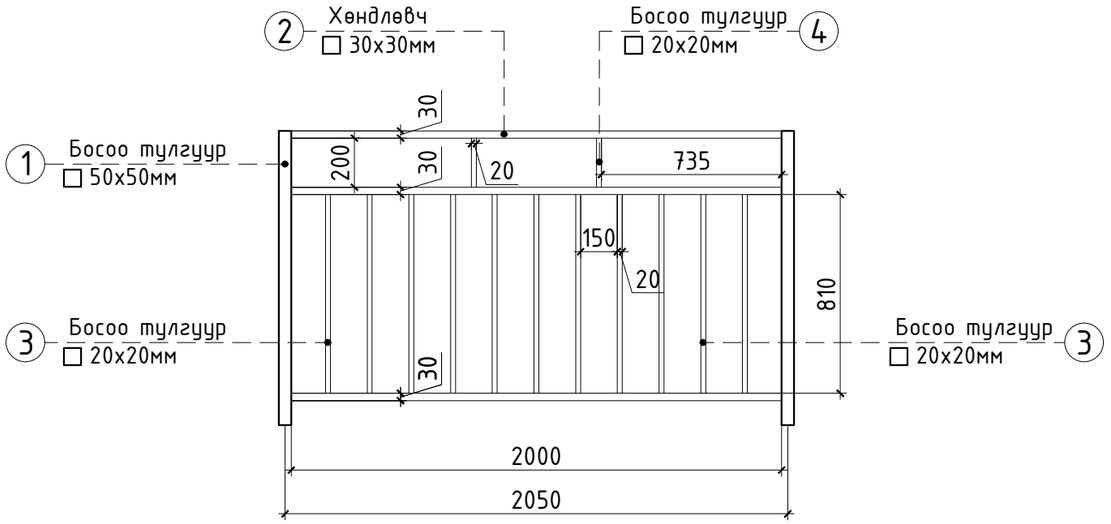

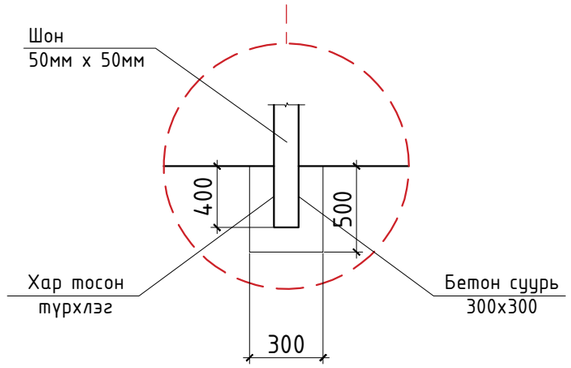

ТОГЛООМЫН ТАЛБАЙН ХАШЛАГА ХАЙС МАТЕРИАЛЫН ТҮҮВЭР

Поз		Нэр	Нэгж жин/кг/	Нийт жин	Тоо ширхэг	Бүгд жин	Тайлбар
1		Таг /50х50х3мм/			1		Ногоон байгууламжын хамгаалах хашлага хайсны материалын түүврийг 1ш хайсаар тооцов. Нийт 32ш хайс
2	L=1600	Босоо тулгуур □ 50х50х4мм	4.57	7.312	1	7.312	
3	L=2000	Хөндлөвч □ 30х30х3мм	3.85	7.70	3	23.10	
4	L=200	Босоо тулгуур □ 20х20х3мм	1.78	0.356	2	0.712	
5	L=810	Босоо тулгуур □ 20х20х3мм	1.78	1.44	11	15.84	
					Нийт жин	46.964	
					Суурийн бетон	0.045м3	

Тайлбар:
-Хашлага хайсыг хийхдээ одоо байгаа мод ногоон байгууламжын гадуур хашлагыг зураг үзүүлсэн хэмжээний дагуу хийх ба шонг 50мм х 50мм хэмжээтэй 50см гүнтэй суурь хийж 40 см суулгана.

"УРАНТОД ЦЭГ" ХХК

Баян-Адарга сум. Дуурлиг баг
Тоглоомын талбайн гадна тохижилт

БА-05

Захирал	П.Ганцоож		Зургийн нэр: Тоглоомын талбайн төмөр хашаа	Масштаб М1:100		
Архитектор	Т.Бариашир			Үе шат	Хуудас	Бүх хуудас
Гүйцэтгэсэн	Т.Бариашир		ЕГ шифр: УТЦ-2025/086	А3	09	18
Шалгасан	Б.Отгонбаатар		ТГ шифр:	2025 он 12 сар		

А3

ХОГЫН САВ, САНДАЛ, ГЭРЭЛТҮҮЛЭГИЙН ТУЛГУУР

НЭГ ТОЛГОЙТОЙ ШОН

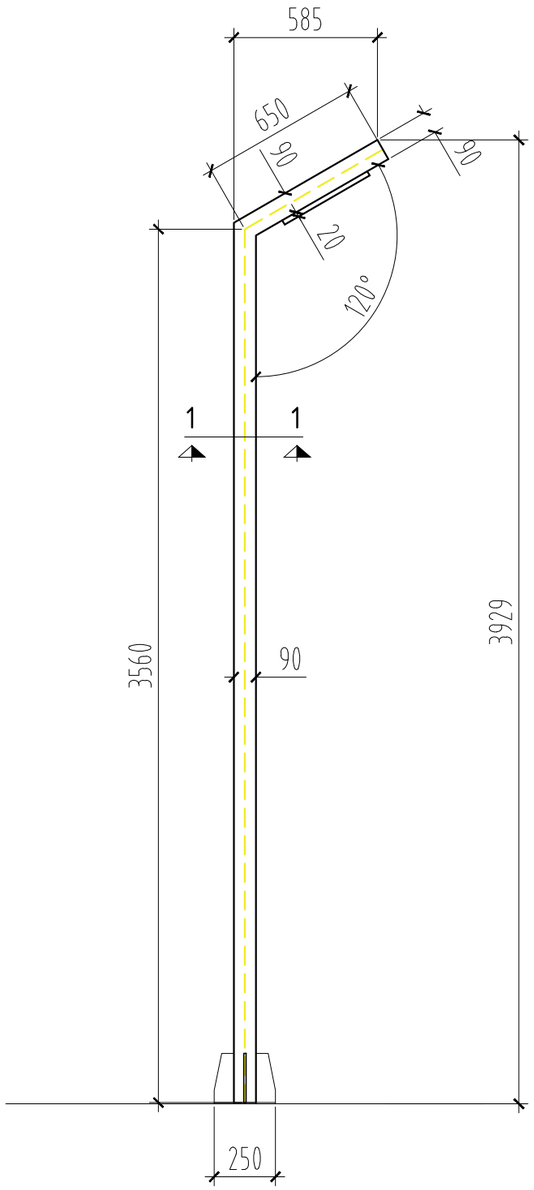

ОГТЛОЛ 1 1

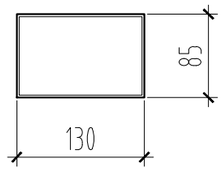

ШОНГИЙН ТОЛГОЙ

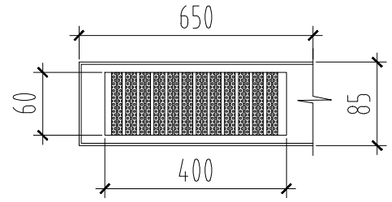

ХОГЫН САВ

НҮҮР ТАЛ ХАЖУУ ТАЛ

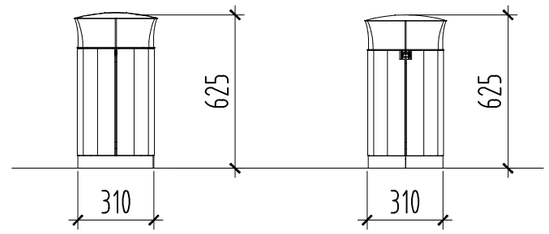

ТУЛГУУРЫН СУУРЬ

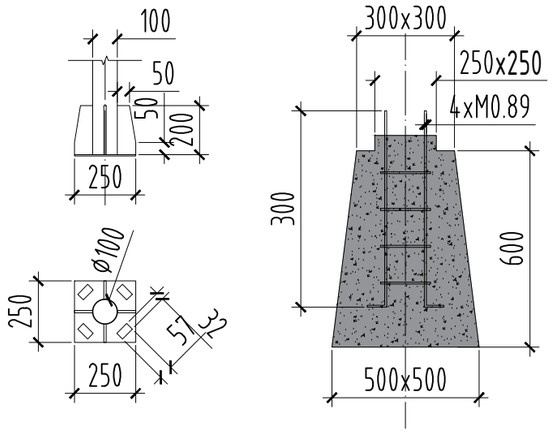

НЭГ ТОЛГОЙТОЙ ШОНГИЙН МАТЕРИАЛЫН ТҮҮВЭР

Поз	Нэр	Тип марк	Хэмжих нэгж	Тоо хэмжээ
1	Гэрэлтүүлэгч /шонгийн толгой 3000-6500k/	SMD3030 LED 30W	ш	1
2	Гэрэлтүүлгийн үйлдвэрийн тулгуур /4m Led pole light/	130*85*4000h	ш	1
3	Гэрэлтүүлгийн шонгийн суурь /B15/	500*500*600h	ш	1
4	Суурийн анкер /L=400/	Ф18	ш	4

САНДАЛ

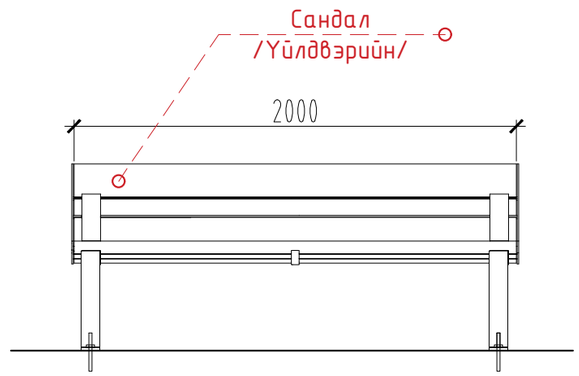

"УРАНТОД ЦЭГ" ХХК	Баян-Адарга сум. Дуурлиг баг Тоглоомын талбайн гадна тохижилт				БА-06	
Захирал	П.Ганцоож		Зургийн нэр: Хогын сав, сандал, гэрэлтүүлэгийн тулгуур		Масштаб М1:25	
Архитектор	Т.Бариашир			Үе шат	Хуудас	Бүх хуудас
Гүйцэтгэсэн	Т.Бариашир		ЕГ шифр: УТЦ-2025/086	А3	10	18
Шалгасан	Б.Отгонбаатар		ТГ шифр:	2025 он 12 сар		

А3

ХАРАГДАХ БАЙДАЛ

"УРАНТОД ЦЭГ" ХХК

Баян-Адарга сум. Дуурлиг баг

Тоглоомын талбайн гадна тохижилт

Захирал	П.Ганцоож		Зургийн нэр: Харагдах байдал	БА-07		
Архитектор	Т.Бариашир			Масштаб 1:100		
Гүйцэтгэсэн	Т.Бариашир		ЕГ шифр: УТЦ-2025/086	Үе шат	Хуудас	Бүх хуудас
Шалгасан	Б.Отгонбаатар		ТГ шифр:	А3	11	18
				2025 он 12 сар		

A3

ХАРАГДАХ БАЙДАЛ

"УРАНТОД ЦЭГ" ХХК

Баян-Адарга сум. Дуурлиг баг

Тоглоомын талбайн гадна тохижилт

Захирал	П.Ганцоож		Зургийн нэр: Харагдах байдал	Масштаб 1:100		
Архитектор	Т.Бариашир			Үе шат	Хуудас	Бүх хуудас
Гүйцэтгэсэн	Т.Бариашир		ЕГ шифр: УТЦ-2025/086	А3	12	18
Шалгасан	Б.Отгонбаатар		ТГ шифр:	2025 он 12 сар		

БА-08

А3

ХАРАГДАХ БАЙДАЛ

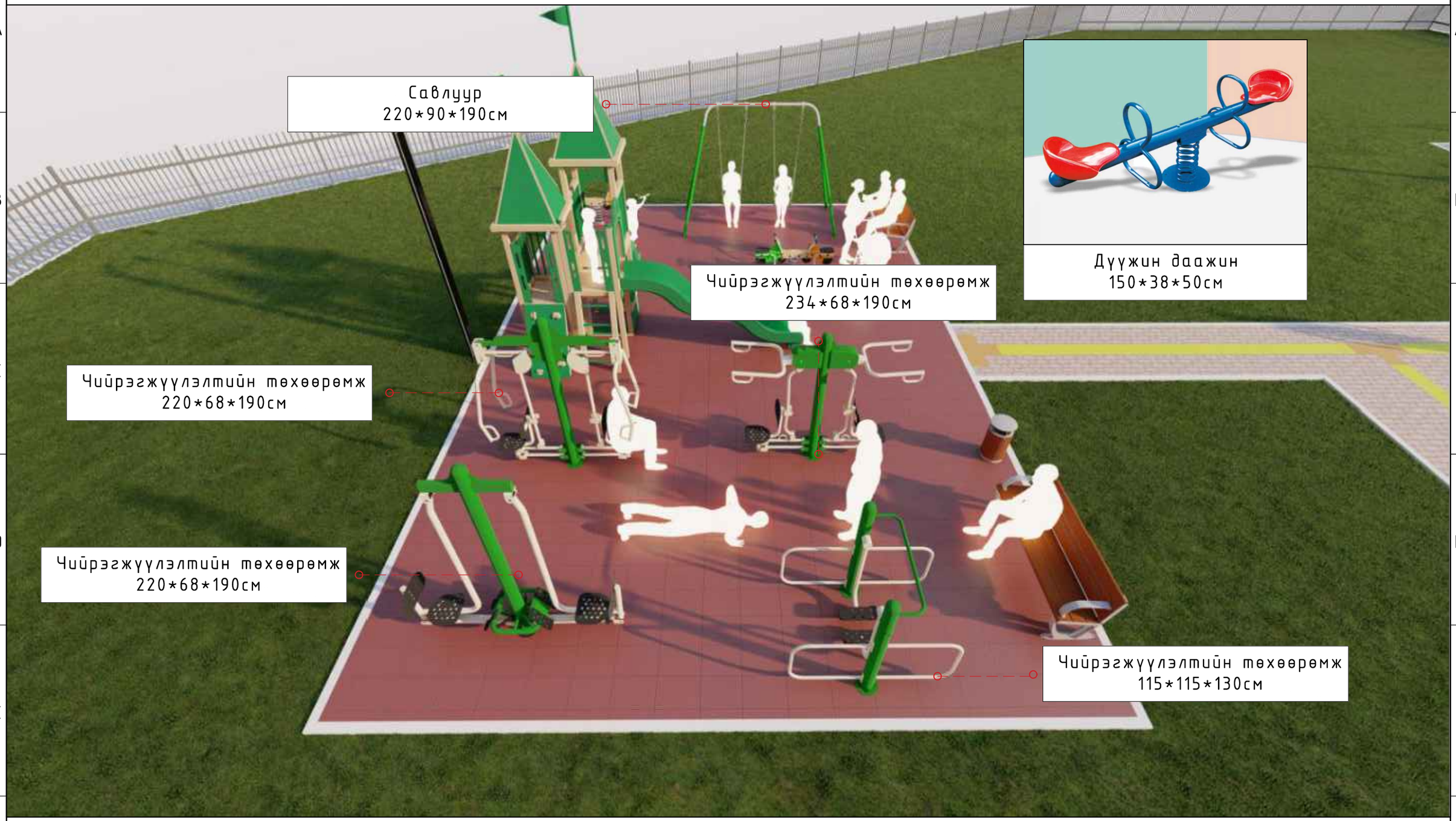

"УРАНТОД ЦЭГ" ХХК

Баян-Адарга сум. Дуурлиг баг

Тоглоомын талбайн гадна тохижилт

Захирал	П.Ганцоож		Зургийн нэр: Харагдах байдал	
Архитектор	Т.Бариашир			
Гүйцэтгэсэн	Т.Бариашир		ЕГ шифр: УТЦ-2025/086	
Шалгасан	Б.Отгонбаатар		ТГ шифр:	

БА-09

Масштаб 1:100		
Үе шат	Хуудас	Бүх хуудас
АЗ	13	18

2025 он 12 сар

АЗ

ХАРАГДАХ БАЙДАЛ

"УРАНТОД ЦЭГ" ХХК

Баян-Адарга сум. Дуурлиг баг

Тоглоомын талбайн гадна тохижилт

Захирал	П.Ганцоож		Зургийн нэр: Харагдах байдал	БА-10		
Архитектор	Т.Бариашир			Масштаб 1:100		
Гүйцэтгэсэн	Т.Бариашир		ЕГ шифр: УТЦ-2025/086	Үе шат	Хуудас	Бүх хуудас
Шалгасан	Б.Отгонбаатар		ТГ шифр:	А3	14	18
				2025 он 12 сар		

A3

ХАРАГДАХ БАЙДАЛ

"УРАНТОД ЦЭГ" ХХК

Баян-Адарга сум. Дуурлиг баг

Тоглоомын талбайн гадна тохижилт

Захирал	П.Ганцоож		Зургийн нэр: Харагдах байдал	БА-11		
Архитектор	Т.Бариашир			Масштаб 1:100		
Гүйцэтгэсэн	Т.Бариашир		ЕГ шифр: УТЦ-2025/086	Ye шат	Хуудас	Бүх хуудас
Шалгасан	Б.Отгонбаатар		ТГ шифр:	А3	15	18
				2025 он 12 сар		

А3

ХАРАГДАХ БАЙДАЛ

"УРАНТОД ЦЭГ" ХХК

Баян-Адарга сум. Дуурлиг баг

Тоглоомын талбайн гадна тохижилт

БА-12

Захирал	П.Ганцоож		Зургийн нэр: Харагдах байдал	Масштаб 1:100		
Архитектор	Т.Бариашир			Үе шат	Хуудас	Бүх хуудас
Гүйцэтгэсэн	Т.Бариашир		ЕГ шифр: УТЦ-2025/086	АЗ	16	18
Шалгасан	Б.Отгонбаатар		ТГ шифр:	2025 он 12 сар		

A3

ХАРАГДАХ БАЙДАЛ

"УРАНТОД ЦЭГ" ХХК

Баян-Адарга сум. Дуурлиг баг

Тоглоомын талбайн гадна тохижилт

Захирал	П.Ганцоож		Зургийн нэр: Харагдах байдал	БА-13		
Архитектор	Т.Бариашир			Масштаб 1:100		
Гүйцэтгэсэн	Т.Бариашир		ЕГ шифр: УТЦ-2025/086	Уе шат	Хуудас	Бүх хуудас
Шалгасан	Б.Отгонбаатар		ТГ шифр:	АЗ	17	18
				2025 он 12 сар		

A3

ХАРАГДАХ БАЙДАЛ

"УРАНТОД ЦЭГ" ХХК

Баян-Адарга сум. Дуурлиг баг

Тоглоомын талбайн гадна тохижилт

Захирал	П.Ганцоож		Зургийн нэр: Харагдах байдал	БА-14		
Архитектор	Т.Бариашир			Масштаб 1:100		
Гүйцэтгэсэн	Т.Бариашир		ЕГ шифр: УТЦ-2025/086	Үе шат	Хуудас	Бүх хуудас
Шалгасан	Б.Отгонбаатар		ТГ шифр:	АЗ	18	18
				2025 он 12 сар		

A3