ЭРХЭС КОНСТРАКШН ХХК
ERKHES CONSTRUCTION LLC
БАРИЛГЫН ЗУРАГ ТӨСӨЛ, ТЕХНИКИЙН ХЯНАЛТ, ХУДАЛДАА
Хаяг: УБ, СБД 1-р хороо, Нарны зам-62, Юнескогийн гудамж, Юнион бюлдинг А902 тоот.
e-mail: erkhesconstructionllc@gmail.com
Утас: 99071547, 99070430, 77070430.

ТЗД: ЗТ11-222/23

ЕГ Шифр:ЭК-114/2023-16

Өмнөговь аймаг, Даланзадгад сум.

МАЛ НЯДАЛГААНЫ ГАЗРЫН БАРИЛГА
(ажлын зураг)

БАРИЛГА БҮТЭЭЦИЙН ХЭСЭГ-ББ

Инженер /Б.Эрдэнэбаатар/

Гүйцэтгэсэн /Г.Сүхбаяр/

Инженер /Л.Энхцацралт/

Улаанбаатар хот
2023 он

ЗУРГИЙН ЖАГСААЛТ

Д/Д	ЗУРГИЙН НЭР	Хуудасны марк	Тайлбар
0	1	2	3
1	Зургийн жагсаалт	ББ-1	
2	Тайлбар бичиг	ББ-2	
3	Суурь суулгалт	ББ-3	
4	Суурийн байгуулалт	ББ-4	
5	Хамар ханын доорх суурь ба тралны байгуулалт, материалын тодорхойлолт	ББ-5	
6	Суурийн огтлол 1-1, 2-2, суурийн холбоос дамнуруу СХДН-1, материалын тодорхойлолт	ББ-6	
7	Баганан суурь БС-1-ийн огтлол, арматурлал, материалын тодорхойлолт	ББ-7	
8	Баганан суурь БС-2-ын огтлол, арматурлал, материалын тодорхойлолт	ББ-8	
9	Баганан суурь БС-3-ын огтлол, арматурлал, материалын тодорхойлолт	ББ-9	
10	Баганан суурь БС-4-ийн огтлол, арматурлал, материалын тодорхойлолт	ББ-10	
11	D, 1 тэнхлэгийн дагуух суурийн блокны дэлгэрэнгүй, материалын тодорхойлолт	ББ-11	
12	А, 5 тэнхлэгийн дагуух суурийн блокны дэлгэрэнгүй, материалын тодорхойлолт	ББ-12	
13	Гадна довжоо ГД-1, ГД-2, ГД-3-ын материалын тодорхойлолт	ББ-13	
14	Рам болон баганын байршлын схем /3.230, 5.930 түвшинд/	ББ-14	холболт
15	D тэнхлэгийн дагуух рам Р-1-ийн хэв	ББ-15	
16	С тэнхлэгийн дагуух рам Р-2-ын хэв	ББ-16	
17	В тэнхлэгийн дагуух рам Р-3-ын хэв	ББ-17	
18	А тэнхлэгийн дагуух рам Р-4-ийн хэв	ББ-18	
19	1, 5-р тэнхлэгийн дагуух рам Р-5-ын хэв	ББ-19	
20	2, 3, 4-р тэнхлэгийн дагуух рам Р-6-ийн хэв	ББ-20	
21	Багана Б-1-ийн арматурлал, огтлол, материалын тодорхойлолт	ББ-21	
22	Багана Б-2-ын арматурлал, огтлол, материалын тодорхойлолт	ББ-22	
23	Багана Б-3-ын арматурлал, огтлол, материалын тодорхойлолт	ББ-23	
24	Багана Б-4-ийн арматурлал, огтлол, материалын тодорхойлолт	ББ-24	
25	Багана Б-5-ын арматурлал, огтлол, материалын тодорхойлолт	ББ-25	
26	Багана Б-6-ийн арматурлал, огтлол, материалын тодорхойлолт	ББ-26	
27	Дамнурууны байршлын схем /3.230, 5.930 түвшинд/	ББ-27	
28	Дамнуруу ДН-1, материалын тодорхойлт	ББ-28	
29	Дамнуруу ДН-2, материалын тодорхойлт	ББ-29	
30	Дамнуруу ДН-3, материалын тодорхойлт	ББ-30	
31	Дамнуруу ДН-4, материалын тодорхойлт	ББ-31	
32	Дамнуруу ДН-5, материалын тодорхойлт	ББ-32	холболт
33	3.230 түвшин дэх хучилтын нүхний байгуулалт	ББ-33	
34	3.230 түвшин дэх хучилтын хэвний байгуулалт	ББ-34	
35	3.230 түвшин дэх хучилтын доод үеийн арматурлал	ББ-35	
36	3.230 түвшин дэх хучилтын дээд үеийн арматурлал	ББ-36	
37	3.230 түвшин дэх хучилтын арматурлалын огтлол, материалын тодорхойлолт	ББ-37	
38	3.230 түвшин дэх хучилтын си төмөр, ТББ-1, ТББ-2-ын материалын тодорхойлолт	ББ-38	
39	5.930 түвшин дэх хучилтын хэвний байгуулалт	ББ-39	
40	5.930 түвшин дэх хучилтын доод үеийн арматурлал	ББ-40	
41	5.930 түвшин дэх хучилтын дээд үеийн арматурлал	ББ-41	
42	5.930 түвшин дэх хучилтын арматурлалын огтлол, материалын тодорхойлолт	ББ-42	
43	Ялуу ба ханын торны байгуулалт	ББ-43	
44	Төмөр бэхэлгээ ТБ-1, ТБ-2, ТБ-3 материалын түүвэр	ББ-44	
45	Ханын тор Т-1, Т-2, Т-3-ын материалын тодорхойлолт	ББ-45	

ТАЙЛБАР.
Сууриас бусад зургийг холболтын зургаас харна уу.

БАРИЛГЫН ТООЦООНЫ СХЕМ

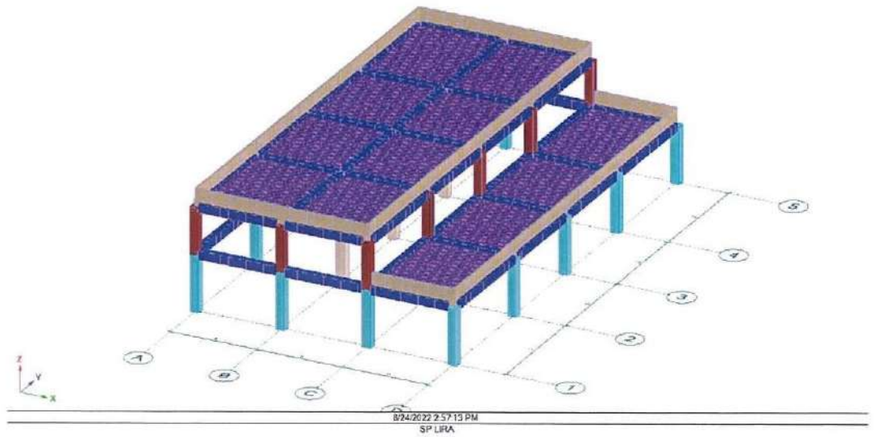

Барилгын бүтээцийн тооцооны хувь: Өмнөговь аймгийн Даланзадгад сумын 8-р багийн нутаг дэвсгэрт олгогдсон газарт төлөвлөж буй "Мал нядалгааны газрын барилга"-ын зураг төсөлд 2022 онд Эрхэс констракшн ХХК-ийн боловсруулсан ЭК-117/2022-21 шифртэй Мал нядалгааны цэхийн барилгын зураг төслийг холболтоор төлөвлөсөн тул тус барлгын барилга бүтээцийн тооцооны файл, схемийг шинээр төлөвлөж буй байршилд тохируулан тооцсон болно.

ERKHES CONSTRUCTION LLC	Өмнөговь аймаг, Даланзадгад сум МАЛ НЯДАЛГААНЫ БАРИЛГА			ББ
	Зургийн жагсаалт			Үе шат: А.3
Инженер: Б.Эрдэнэбаатар	Е.Г.Шифр: ЭК-114/2023-16	Масштаб:		Огноо: 2023 он
Гүйцэтгэсэн: Г.Сүхбаяр	Т.Г.Шифр:	Зургийн дугаар: ББ- 1		Хуудас:
Шалгасан: Л.Энхцацралт				

Барилгын зураг төсөл, техникийн хяналт, хүлээлгэн өгөх

МОНГОЛ УЛ 23-6018 АГХЗ246 Батцэндийн ЭРДЭНЭБААТАР МЭРГЭШСЭН ИНЖЕНЕР

А3

Тайлбар.

Ерөнхий хэсэг. Өмнөговь аймаг, Даланзадгад сум, 8-р багийн нутаг дэвсгэрт баригдах "МАЛ НЯДАЛГААНЫ ГАЗРЫН БАРИЛГА"-ын суурийн зургийг Өмнөговь аймгийн ЗДТГазартай байгуулсан ӨМАШХАГ2023/81 дугаар гэрээ, Эрхэс констракшн ХХК-ийн 2022 онд боловсруулж БХТөвийн магадлалаар батлуулсан "Сэлэнгэ аймгийн Мандал суманд төлөвлөсөн Мал нядалгааны цехийн барилга"-ын барилга бүтээцийн зургийг холбон боловсруулав.
Төлөвлөж буй барилга нь байгаль цаг уурын доорх нөхцөлд төлөвлөгдөв. Үүнд:

Гадна агаарын тооцооны температур	-26.2°C
Цасны ачаалал	30 кг/м²
Салхины ачаалал	47 кг/м²
Газар хөдлөлтийн балл	8 балл

Барилга нь тэнхлэгээрээ 26.0х15.0м, зоорьгүй, 1 давхар каркасан барилга болно. Давхарын өндөр нь 1-р давхарт 6.0м,. Тус барилгын барилга бүтээцийн зургийг "Эрхэс констракшин" ХХК-нд боловсруулсан ЭК-114/2023-16 шифртэй барилгын зургийг үндэслэн боловсруулав.

Бууць. Инженер-геологийн судалгааны "БИГҮЭШХ" ХХК-д боловсруулсан инженер-геологийн 2023 оны архив №21/19 тоот дүгнэлтийн дагуу суурийн улны доорх барилгын бууць болох хөрс нь элсэн чигжээстэй хайрган ул хөрс болно. Суурийн гадаргууд ус тусгаарлагч 2 үе хийж, овойлт үүсгэдэггүй элс хайрган хөрсөөр суурийн хүнхээлийг бүцааж чигжинэ. Тухайн талбайд 6м, ба 8м гүнтэй 2 цооног өрөмдөхөд хөрсний ус илрээгүй. Энэ хөрсний улиралын хөлдөлтийн нормatив гүн нь -1.92м байна. Хөрсний үзүүлэлтүүдийг суурь суулгалтын зураг тодорхой өгөв. Суурийн нүхийг ухахад гарсан барилгын хог хаягдал агуулсан хөрсөөр суурийг эргүүлж чигжиж болохгүй. Ургамалын үе бүхий хөрсийг барилгын талбайгаас зайлуулах шаардлагатай ба овойлт үүсгэдэггүй элс хайрган хөрсөөр суурийн хүнхээлийг бүцааж чигжинэ.

Суурь. Хүнхээлийг механизмаар ухахдаа суурь суулгах түвшингээс 30см-аас доошгүй дутуу ухаж, цааш нь гар аргаар ухаж төслийн түвшинд хүргэнэ. Барилгын суурийг цутгамал төмөр бетон баганан суурьтай байхаар төлөвлөв. Суурийн бетоны анги нь В20, ажлын арматур нь А500, А240 байхаар зураг төсөлд тусгасан болно. Цутгамал төмөр бетон баганан суурийн доор 10см зузаан В10 ангийн бетон бэлтгэл хийнэ. Бетоны цутгалтын ажлыг гүйцэтгэхдээ "Цутгамал бетон, төмөр бетон бүтээц"-ийн БНбД 52-02-05-ын холбогдох заалтуудын дагуу гүйцэтгэнэ. Бууць, суурийн ажлыг гүйцэтгэхдээ барилгын газар шороо бо бууць суурийн ажлыг гүйцэтгэх БНбД 50-02-17-ийг баримталбал зохино. Гадна ханын доор СП маркийн суурийн блокыг 3 үе өрнө.

Цутгамал төмөр бетон каркас. Барилгын бүтээцийн тооцооны "Лира 10.10" ЛСМ101019000491 лицензийн дугаартай программыг ашиглан барилгыг каркасан схемтэйгээр, огторгуйн орон зайн төгсгөлөг элементийн аргаар тооцсон болно. Барилгын даацын үндсэн бүтээц нь цутгамал төмөр бетон рам байна. Төмөр бетон рамыг В20 ангийн бетон, А500, А240 ангийн арматураар зураг төсөлд тооцсон. Бетоны цутгалтын ажлыг гүйцэтгэхдээ "Цутгамал бетон, төмөр бетон бүтээц" БНбД 52-02-05-ийг нарийн баримталбал зохино. Цутгамал бүтээцэд зэвэрч муудсан, тахийж муруйсан арматур хэрэглэхийг хориглоно. Хэв хашмал нь бат бэх тогтвортой нөхцөлөөр хангагдсан байх шаардлагатай. Бетоны бат бэх 70%-даа хүрэхээс өмнө буюу 28 хоногоос өмнө хэв хашмалыг задалж авч болохгүй. Бетон зуурмагаас холбогдох журмын дагуу дээж авч В20 ангид хүрч байгаа эсэхийг тодорхойлуулсны дараа цутгалтын ажлыг эхлэх хэрэгтэй. Арматурыг угсрах явцад уг рамтай холбогдох цутгамал дам нуруу, хучилт, бэхэлгээний суулгах нарийвч, ханын төмөр бэхэлгээг зураг үзүүлсний дагуу байрлуулах шаардлагатай. Үүний тулд барилга архитектурын зурган дээрх давхрын байгуулалт бо барилгын бүтээцийн ханын тор ялууны байгуулалтын зургаас бэхлэгдэх ханын байрлалыг сайтар судлаж үзэх хэрэгтэй. Цутгамал төмөр бетон рамыг давхар тус бүрээр нь цутгах явцад гарах ажлын зааг буюу тасралтын дараа үргэлжлүүлэн цутгахдаа гадаргууд тогтсон цементэн өнгийг арилгах хэрэгтэй.

Хана. Барилгын гадна ханыг зураг үзүүлсэнний дагуу MNS 0831:2001-ийн шаардлагыг хангасан 500 кг/м³ эзэлхүүн жинтэй 360мм-ийн хөнгөн блокоор өрөх бо MNS 4629:1998-ын шаардлагыг хангасан 150мм зузаан, гал дэмждэггүй дулаалгаар дулаалж шаардлага хийж БА зураг заасны дагуу фассадыг өнгөлнө. Өргийн ажилд хэвтээ босоо чиглүүлэгч утсыг тогтмол шалгаж, шалгах хэрэгслийн хяналтын дор чанартай гүйцэтгэвэл зохино. Гадна ханын өндрийн 500мм тутамд төмөр торыг ханын торны зургийн дагуу тавина.

Дотор тоосгон ханыг 675мм тутамд төмөр торыг Г1.03.30.1-3Г дэв.1-ийн дагуу тавина. Өрөгт цемент шохойн зуурмаг хэрэглэх бөгөөд блокон өргийн зуурмагийн марк М50-иас багагүй бо тоосгон өргийн зуурмагийн марк М25 байвал зохино. Өргийн зэрэг-II, нормаль барьцалдагч нь 1.8кг/см>R>1.2кг/см байна.

Ялуу. Гадна хананд гарах цонхны нүх нь цутгамал төмөр бетон дамнурууны доор гарах тул ялуу тавихгүй. Дотор тоосгон хананд гарах хаалганы нүхэн дээр угсармал төмөр бетон ялуу тавина. Ялууны суулт нь нүхний өргөнөөс хамааран 1.5м-ээс их өргөнтэй нүхэнд 35см-ээс бага өргөнтэй нүхэнд 25см-ээс багагүй байна. Угсармал төмөр бетон ялууг 100 маркийн жигд тараасан бэхжээгүй зуурмаг дээр суулгана.

Хучилт. Цутгамал хучилтын ажлыг зураг үзүүлсэнний дагуу хийж гүйцэтгэнэ. Цутгамал хучилтын арматурчлалыг цутгамал багана, дамнуруутай хамт хийх шаардлагатай. Бетоны цутгалтын ажлыг гүйцэтгэхдээ угсралтын "Цутгамал бетон, төмөр бетон бүтээц"-ийн норм дүрэм БНбД 52-02-05-ын холбогдох заалтуудын дагуу гүйцэтгэнэ. Цутгамал бүтээцэд зэвэрч муудсан, тахийж муруйсан арматур хэрэглэхийг хориглоно. Хэв хашмал нь бат бэх тогтвортой нөхцөлөөр хангагдсан байх шаардлагатай. Бетоны бат бэх 70%-даа хүрэхээс өмнө буюу 28 хоногоос өмнө хэв хашмалыг задалж авч болохгүй.

Хаяавч. Барилгын эргэн тойронд 100см өргөнтэй барилгаас гадагш i=0.02 налуутайгаар, уртын дагуу 2000мм тутамд тасалж буюу технологийн заag гаргаж бетон хаяавч цутгана. Гадна доожоо ГД-1, ГД-2, ГД-3-ыг тус бүрийн зураг үзүүлсэнний дагуу хийж гүйцэтгэнэ.

БҮТЭЭЦИЙН ХЭСГИЙН АШИГЛАСАН СТАНДАРТ, НОРМЫН ЖАГСААЛТ		
Тэмдэглэгээ	Нэр	Тайлбар
MNS 3505:2013	Барилгын бүтээцийн зураг тавих ерөнхийд шаардлага	
MNS 6495:2014	Бетон, төмөр бетон бүтээцийн ажлын зураг	
MNS 3766:2013	Төмөр бетон бүтээцийн арматурлалтын зураг хийх тэмдэглэгээ	
БНбД 50-01-16	Барилга байгуулламжийн бууць, суурийн зураг төсөл зохиох норм бо дүрэм	
БНбД 22-01-21	Газар хөдлөлийн бүс нутагт барилга төлөвлөх барилгын норм бо дүрэм	
БНбД 23-01-09	Барилгад хэрэглэх уур амьсгал бо геофизикийн үзүүлэлт	
БД 52-105-10	Бетон бо урьдчилан хучитгээгүй арматуртай төмөр бетон бүтээц	
Г1.000-1Г Дэвтэр 1	Цутгамал төмөр бетон бүтээцийн хийц хэсэглэлийн цомог	

ERKHES CONSTRUCTION LLC	Өмнөговь аймаг, Даланзадгад сум МАЛ НЯДАЛГААНЫ БАРИЛГА				ББ
	Тайлбар бичиг				Ye шат: А.3
Инженер	Б.Эрдэнэбаатар	Е.Г.Шифр: ЭК-114/2023-16	Масштаб:	Огноо: 2023 он	
Гүйцэтгэсэн	Г.Сүхбаяр	Т.Г.Шифр:	Зургийн дугаар: ББ- 2	Хуудас:	
Шалгасан	Л.Энхцацралт				

Барилгын зураг төсөл, техникийн хяналт, хөдлөлөө

МОНГОЛ УЛС 23-6015 Батцэндийн ЭРДЭНЭБААТАР МЭРГЭШЛИЙН ИНЖЕНЕР

ЦООНОГИЙН БАЙРШИЛ

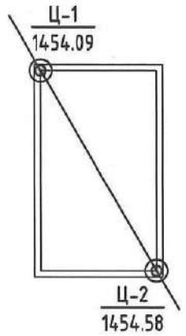

ИНЖЕНЕР ГЕОЛОГИЙН ЗҮСЭЛТ II-II'

Машстаб Б1:100, Х1:300

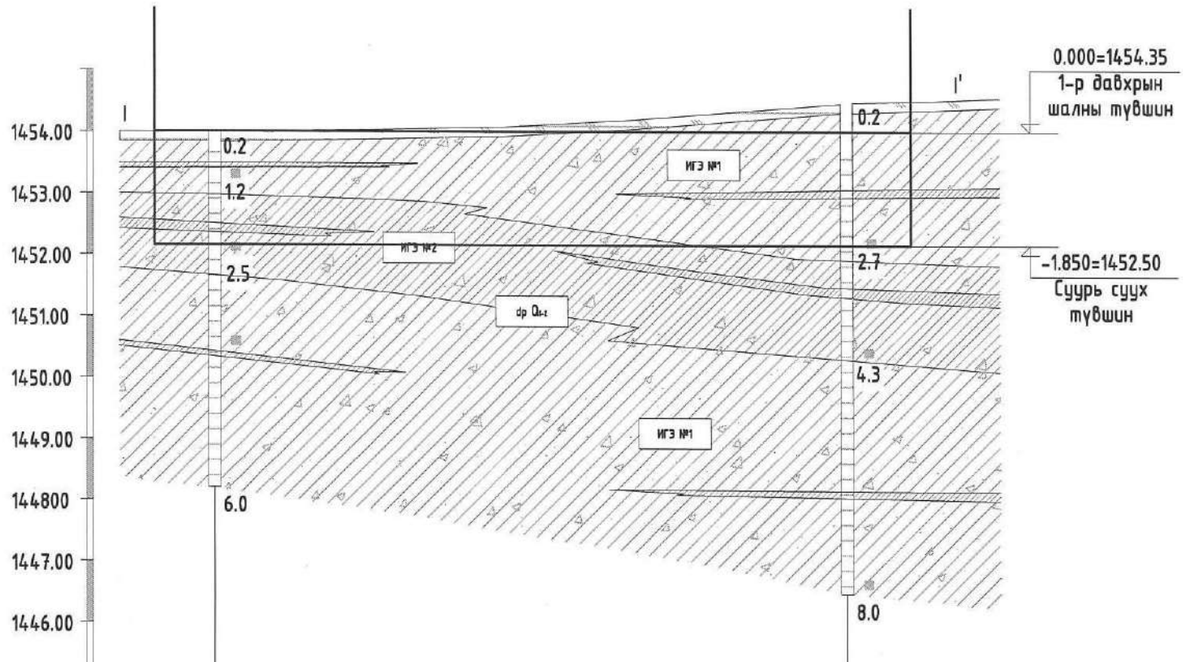

Цооногийн дугаар	Ц-1	Ц-2
Амсрын ойролцоо өндөржилт, м	1454.05	1454.58
Цооног хоорондын зай, м	30.97	

ТАНИХ ТЭМДЭГ

Өнгөн хөрс.

ИГЭ №1: Бор шаргал өнгөтэй, Делюви-пролювийн гаралтай, Плейстоцен-голоцены настай, хатуу консистенцтэй, шавранцарын мишил үе агуулсан, хайрхархаг шавранцар ул хөрс.

ИГЭ №2: Бор шаргал өнгөтэй, Делюви-пролювийн гаралтай, Плейстоцен-голоцены настай, хатуу консистенцтэй, шавранцарын мишил үе агуулсан, шавранцар чигжээстэй хайрган ул хөрс.

ИГЭ №1 — Инженер геологийн элементийн дугаар

d-pQIII-IV — Хөрсний нас, гарал үүсэл

Цооногийн амсар
0.2-Хөрсний хил, зааг
Ул хөрсний дээж авсан гүн
9.0-Цооногийн гүн

ХӨРСНИЙ ТӨЛӨВ

	Шаварлаг ул хөрс
	Хатуу консистенцтэй

Тайлбар.

1. Төлөвлөж буй "МАЛ НЯДАЛГААНЫ ГАЗРЫН" барилгын талбайн инженер геологийн судалгааг Барилгын зураг төсөл, инженер-геологийн судалгааны "БИГҮЭШХ" ХХК-д боловсруулсан инженер-геологийн архив №21/19 дугаартай дүгнэлтийн дагуу суурийн улны доорхи бууръ нь бор шаргал делюви-пролювийн Плейстоцен-голоцены настай, хатуу консистенцтэй, шавранцарын мишил үе агуулсан, хайрхархаг шавранцар ул хөрс.
2. Судалгааны талбайд илэрсэн хөрсний физик механик шинж чанарын норматив болон тооцооны үзүүлэлтүүд:

- Хайр, хайрга — 32.0%
- Янз бүрийн ширхэгтэй элс — 29.2%
- Тоосорхог хэсэг — 20.2%
- Шавар хэсэг — 18.6% тус тус агуулагдана.

Физик шинж чанарын үзүүлэлт:

Байгалийн чийг	W=0.065
Урсалтын хязгаар	W_L=0.305
Итрэгдэлтийн хязгаар	W_p=0.305
Уян налархайн тоо	J_p=0.136
Нягт: Эрдэсийн нягт	ρ_s=2.72 г/см^3
Хөрсний нягт	ρ=2.12 г/см^3
Хөрсний хэлхээдсийн нягт	ρ_d=1.99 г/см^3
Сүвшил	n=26.89%
Сүвшлийн коэффициент	e=0.370
Чийглэгийн зэрэг	Sr=0.62
Консистенц	J_L=<0

Хөрсний механик шинж чанарын норматив үзүүлэлт:

Барьцалдах хүч	$C_н$=0.47 кПа
Дотоод үрэлтийн өнцөг	$\Phi_н$=26.0°
Хэв гажилтын модуль	$E_н$=34.0 мПа
Тооцооны эсэргүүцэл	R_0=400 кПа

3. Хайргархаг шавранцар ул хөрсний хөлдөлтийн овойлтын зэрэг R_f=0.182 кридит чийг W_{cr}=0,192 байгаа нь байгалийн нөхцөлдөө сулавтар овойлттой ул хөрсөнд нормчлогдож байна. Ул хөрсний чийг нэмэгдэхэд дунд зэргийн овойл үүсэх нөхцөлтэй байна. Хайргархаг шавранцар ул хөрсний газар шорооны ажлын зэрэг гэсгэлэн нөхцөлд гар аргаар талтахад III байна. Ул хөрсний улирлын хөлдөлтийн норматив гүн-1,92
4. Тухайн талбайд 6.0м ба 8.0м гүнтэй 2 цооног өрөмдөхөд хөрсний ус илрээгүй
5. Судалгааны талбайд тархсан шаварлаг ул хөрснийг ул, чийгнээс хамгаалах арга хэмжээ авах хэрэгтэй.
6. Газар хөдлөлтийн 8 баллын бүсэд оршино.
7. Хүйтний улиралд суурийн ажлыг хийхийг хориглоно.
8. Газар шорооны ажлыг механизмаар ухахдаа суурь суулгах түвшингээс 30см-аас доошгүй дутуу ухаж, цааш нь гар аргаар ухаж төслийн түвшинд хүргэнэ.
9. Барилгын суурийн нүх ухсаны дараа хөрсний хяналт хийлгэх шаардлагатай.
10. Барилгын талбайг гадаргуугын болон хур борооны уснаас хамгаалах арга хэмжээ авах шаардлагатай.
11. Төлөвлөж буй барилгын талбайн суурийн котолваныг нээх үедээ асгамал хөрсийг барилгын суурнаас бүрэн зайлуулах хэрэгтэй.

ERKHES CONSTRUCTION LLC	Өмнөговь аймаг, Даланзадгад сум МАЛ НЯДАЛГААНЫ БАРИЛГА			ББ
	Суурь суулгалт			Үе шат: А.З
Инженер	Б.Эрдэнэбаатар	Е.Г.Шифр: ЭК-114/2023-16	Масштаб:	Огноо: 2023 он
Гүйцэтгэсэн	Т.Сүхбаяр	Т.Г.Шифр:	Зургийн дугаар: ББ- 6	Хуудас:
Барилгын зураг төсөл, техникийн хяналт, хүлээлгэн өгөх	Шалгасан	Л.Энхцацралт		

МОНГОЛ УЛС Баянзандийн ЭРДЭНЭСИЙН ИНЖЕНЕР 2023-2026

ГГУ.01.24

СУУРИЙН БАЙГУУЛАЛТ М1:100

/±0.000=1454.35/

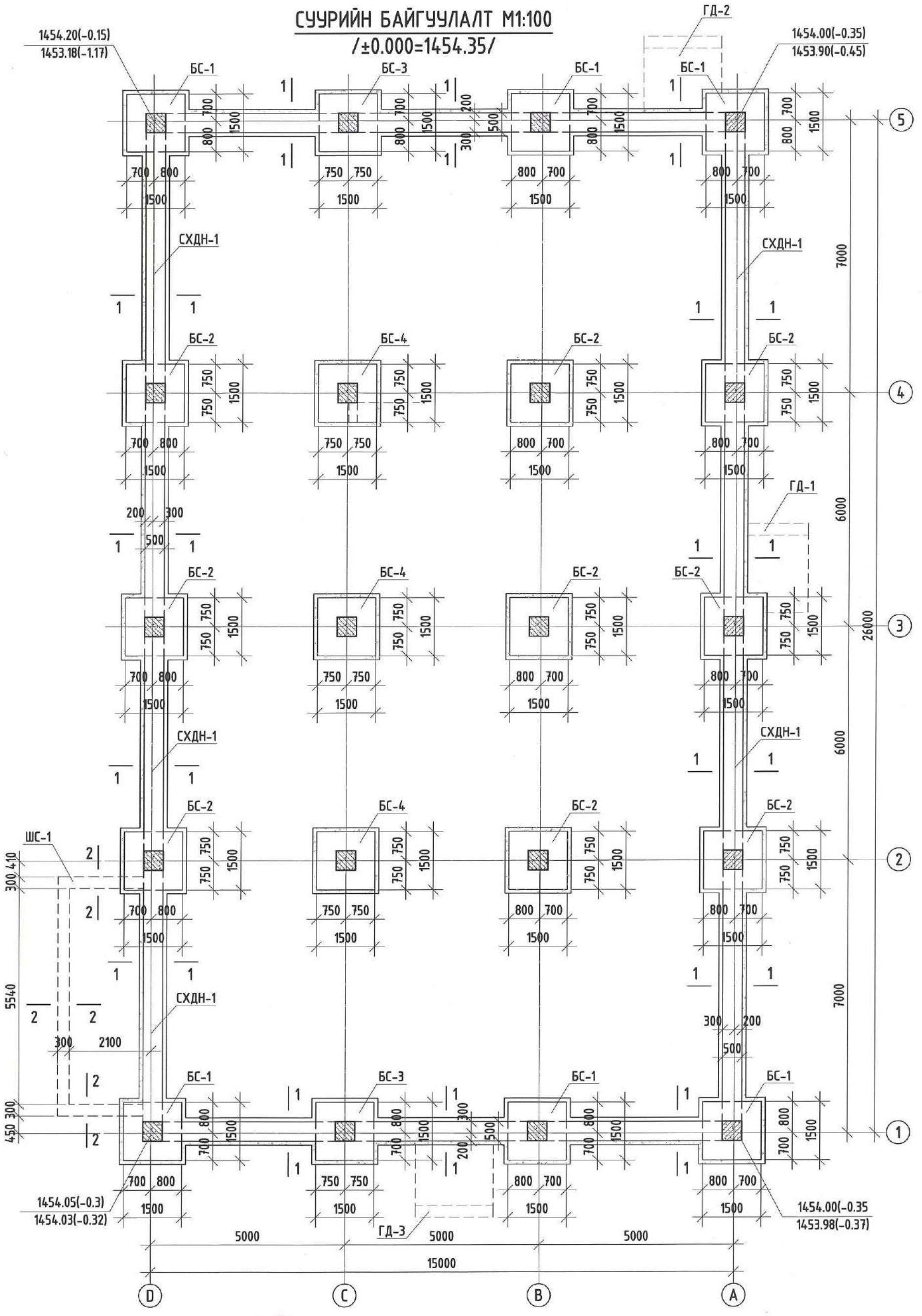

ERKHES CONSTRUCTION LLC	Өмнөговь аймаг, Даланзадгад сум МАЛ НЯДАЛГААНЫ БАРИЛГА Суурийн байгуулалт			ББ Ye шат: А.3
Инженер	Б.Эрдэнэбаатар	Е.Г.Шифр: ЭК-114/2023-16	Масштаб:	Огноо: 2023 он
Гүйцэтгэсэн	Г.Сүхбаяр	Т.Г.Шифр:	Зургийн дугаар: ББ- 4	Хуудас:
Барилгын зураг төсөл, техникийн хяналт, худалдаа	Шалгасан Л.Энхцацралт			

ХАМАР ХАНЫН ДООРХ СУУРЬ БА ТРАПНЫ БАЙГУУЛАЛТ М1:100

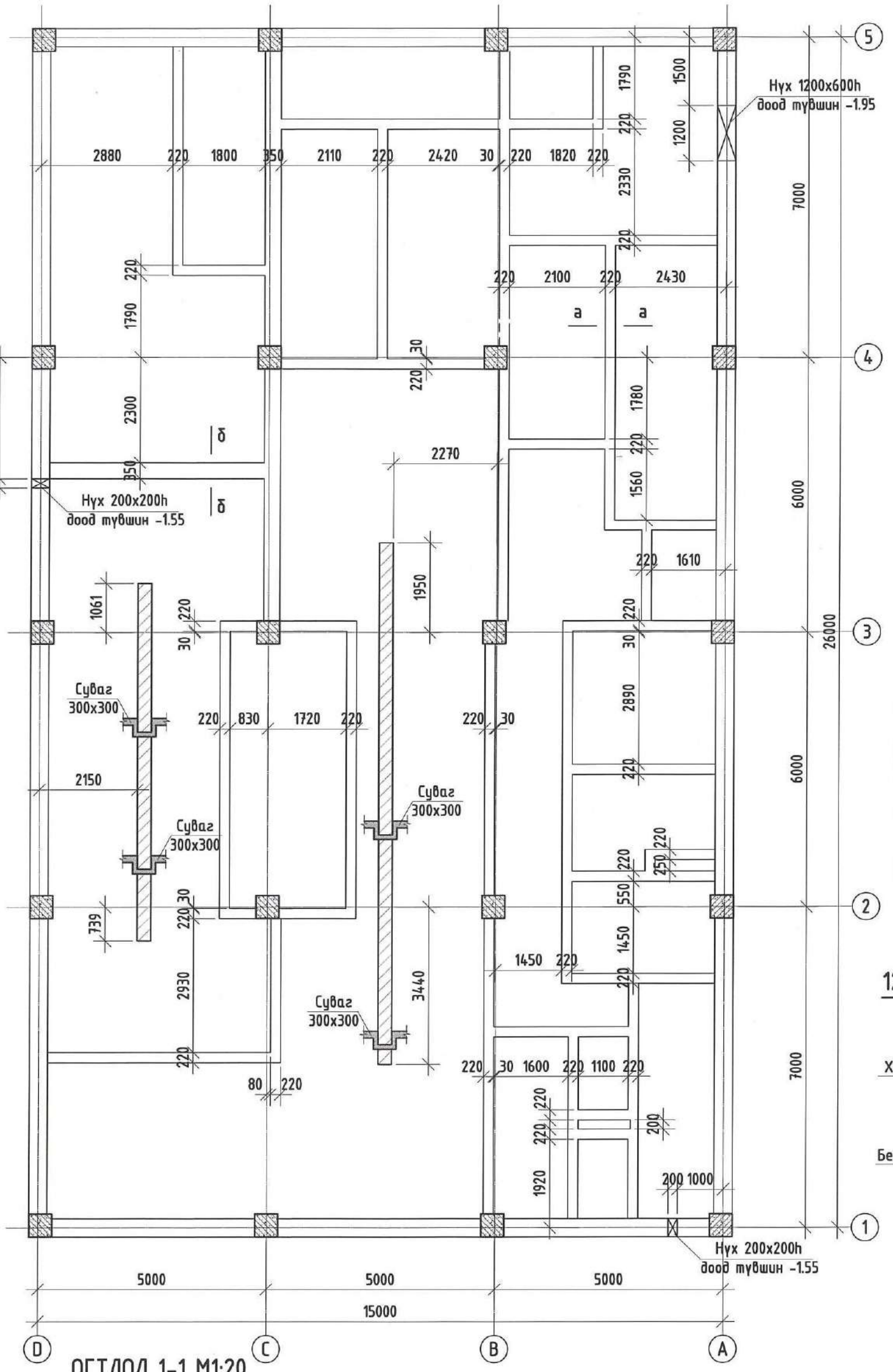

ТАЙЛБАР:

1. Энэ хуудсыг суурийн байгуулалт, ББ-6, ББ-33 болон бусад холбогдох зураг тай хамт үзнэ үү.
2. Цутгамал хийц эдлэлийг хэв хашмалд хийж цутгасаны дараа бетоны бэхжилт 70%-д хүрэхээс өмнө хэв хашмалыг авахыг хориглоно.

Жич:
Барилга угсралтын ажлаас өмнө буюу угсралтын ажлын үе шат бүрийн өмнө ББ-н зургийг БА, ХАС, ЦБУ, ХТ-ДГ, ХД, ГА зураг тай байнга тулган харж хоорондын уялдаа холбоог сайтар нягталж үзсэний үндсэн дээр угсралтын ажлыг хийх шаардлагатай ба ойлгомжгүй эсвэл зөрчилтэй, уялдаагүй зүйл гарвал зохиогчтой холбогдож заавал тодруулга авч тодорхой болгосоны үндсэн дээр ажлаа үргэлжлүүлэн гүйцэтгэнэ. Тиймээс Гүйцэтгэгч тал нь барилгын иж бүрэн ажлын зургийн хоорондын уялдаа холбоог ойлгож уншаагүйгээс үүдэлтэй учирсан алдаа дутагдлыг өөрөө хариуцна.

120мм ХАНЫН ДООРХ СУУРЬ /ОГТЛОЛ а-а/ М1:50

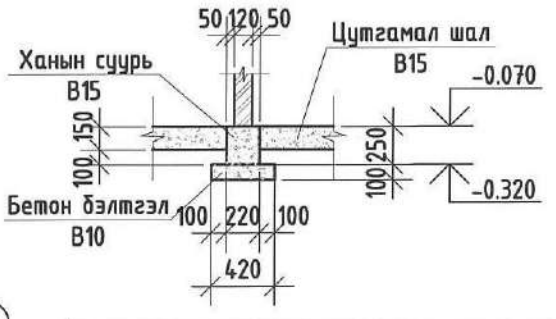

ОГТЛОЛ 1-1 М1:20

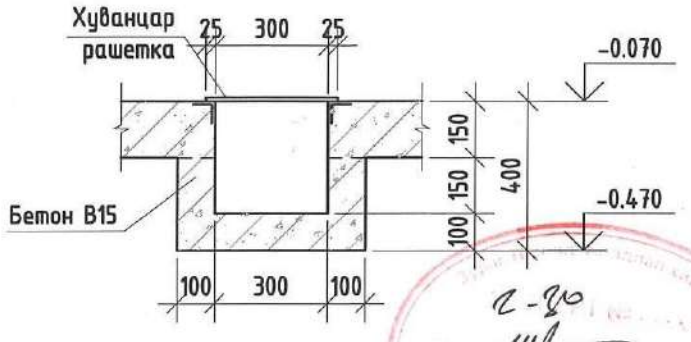

ЗӨВШӨӨРӨЛЦСӨН		
БА		С.Пүрэвдорж
ХАС		Б.Эрдэнэжаргал
ЦБУ		Б.Отгонжаргал
ХТ, ДГ		Г.Нарантуяа
ХД		В.Одончимэг
ГА		Г.Пагамжаргал

Цутгамал төмөр бетон хийцийн материалын тодорхойлолт

Д / Д	Тэмдэглэгээ	Нэр	Тоо шир	Жин /кг/ Нэгж	Нийт
		Сувгийн /трап/ материалын тодорхойлт			
		Хуванцар рашётка L=19190	1		
		Материал B15 V=1.53м³			

ERKHES CONSTRUCTION LLC
Барилгын зураг төсөл, техникийн хяналт, худалдаа

Өмнөговь аймаг, Даланзадгад сум
МАЛ НЯДАЛГААНЫ БАРИЛГА

Хамар ханын доорх суурь ба трапны байгуулалт, материалын тодорхойлолт

Инженер	Б.Эрдэнэбаатар	Е.Г.Шифр: ЭК-114/2023-16	Масштаб:	Огноо: 2023 он
Гүйцэтгэсэн	Г.Сүхбаяр	Т.Г.Шифр:	Зургийн дугаар: ББ- 5	Хуудас:
Шалгасан	Л.Энхцацралт			

ББ
Ye шат: А.3

Батцэнгэлийн ЭРДЭНЭБААТАР мэргэшсэн инженер 2023-2026
МОНГОЛ УЛС Д.ХАН 23-6018

ОГТЛОЛ 1-1 М1:50

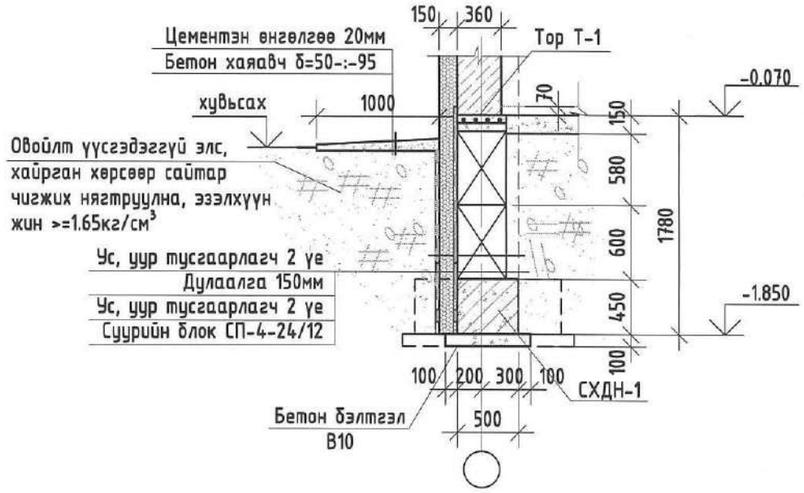

250мм ХАНЫН ДООРХ СУУРЬ /ОГТЛОЛ δ-δ/ М1:50

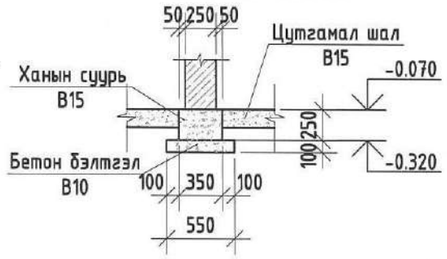

СУУРИЙН ХОЛБООС ДАМНУРУУ СХДН-1 М1:20

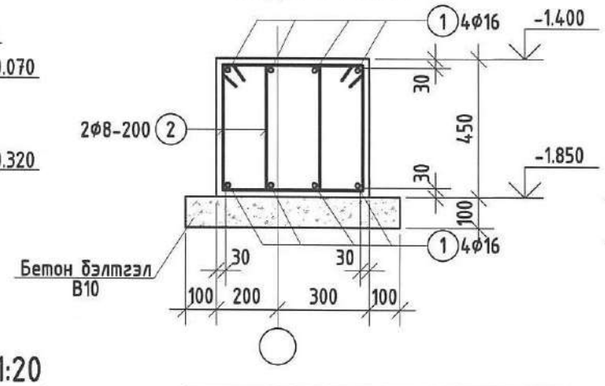

ТОР Т-1 М1:20

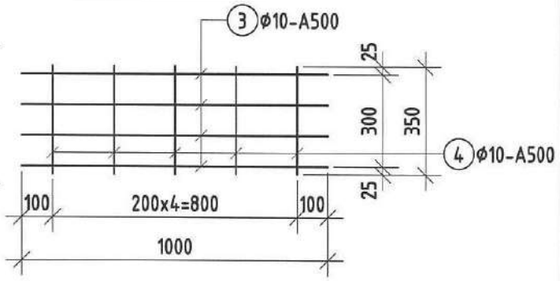

ОГТЛОЛ 2-2 М1:50

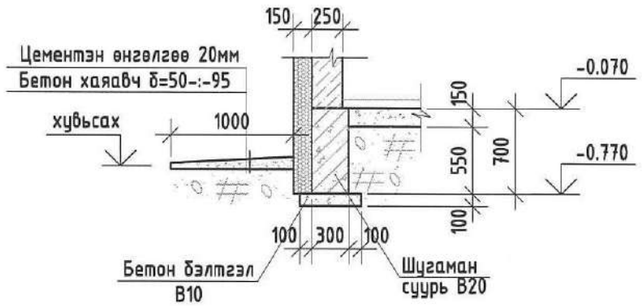

ШУГАМАН СУУРЬ ШС-1 М1:20

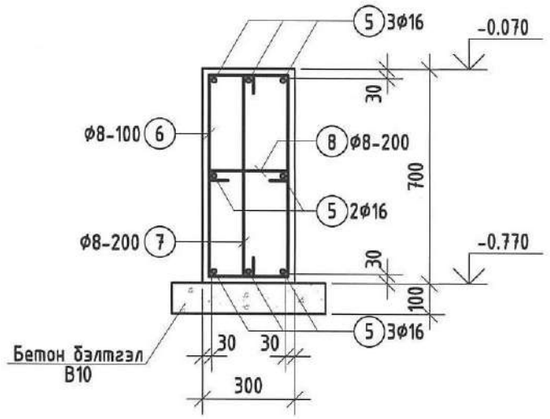

Хэсгийн тодорхойлолт

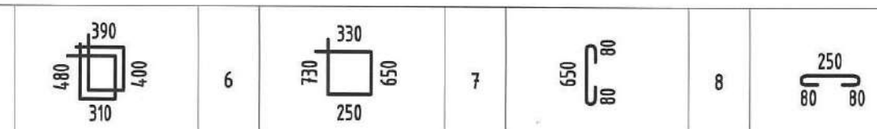

Цутгамал төмөр бетон хийцийн материалын тодорхойлолт

Д/Д	Тэмдэглэгээ	Нэр	Тоо ширхэг	Жин /кг/ Нэгж	Жин /кг/ Нийт
		Суурийн холбоос дамнуруу СХДН-1	1		2046.49
1	ГОСТ 5781-82	Арматур Φ16 А500 L=110600	8	174.56	1396.51
2	ГОСТ 5781-82	" Φ8 А500 L=1590	1036	0.63	649.97
		Тор Т-1	1		264.46
3	ГОСТ 5781-82	" Φ10 А500 L=74600	4	45.99	183.97
4	ГОСТ 5781-82	" Φ10 А500 L=350	373	0.22	80.49
		Материал В20 V=10.91м³			
		Хамар ханын доорх суурь материал В20 V=8.80м³			
		Бетон бэлтгэл В10 V=5.35 м³			
		Шугаман суурь ШС-1	1		144.92
5	ГОСТ 5781-82	Арматур Φ16 А500 L=10340	8	16.32	130.56
6	ГОСТ 5781-82	" Φ8 А240 L=350	52	0.14	7.18
7	ГОСТ 5781-82	" Φ8 А240 L=350	26	0.14	3.59
8	ГОСТ 5781-82	" Φ8 А240 L=350	26	0.14	3.59
		Материал В20 V=2.09м³			

ТАЙЛБАР:

1. Энэ хуудсыг суурийн байгуулалт, багана, суурийн блок, гадна довжоо ГД-1, ГД-2, ГД-3 болон бусад холбогдох зургуудтай хамт үзнэ үү.
2. Суурийн блокны дээр тор Т-1-ийг арматурлан 80мм зузаан бетон цутгана.
3. ±0.00 түвшин 864.500 тэмдэгтэд байна.
4. Суурийн улны доор 100мм зузаантай В10 ангийн бетоноор бетон бэлтгэл хийнэ.
5. Суурийн хажуу гадаргууд 2 уе ус тусгаарлагч түрхэнэ.
6. Аянга газардуулгын зургийг цахилгааны зурагаас үзэх ба суурийн ажилтай холбож хийнэ үү.
7. Газар шорооны ажлыг механизмаар ухахдаа суурь суулгах түвшингээс 30см-аас доошгүй дутуу ухаж, цааш нь гар аргаар ухаж төслийн түвшинд хүргэнэ.
8. Барилгын суурийн нүх ухсаны дараа хөрсний хяналт хийлгэх шаардлагатай.
9. Барилгын талбайг гадаргуугийн болон хур борооны уснаас хамгаалах арга хэмжээ авах шаардлагатай.
10. Цутгамал хийц эдлэлийг хэв хашмалд хийж цутгасаны дараа бетоны бэхжилт 70%-д хүрэхээс өмнө хэв хашмалыг авахыг хориглоно.
11. Цутгамал бетоны ажлыг БНБД 52-02-05-ын заалтын дагуу хийж гүйцэтгэнэ.
12. Цутгамал шал, хаяавчны В15 ангийн бетоныг уртын дагуу 2000мм тутамд тасалж буюу технологийн заадас гаргаж цутгана. Технологийн заадсыг 10мм өргөн-тэй хөөсөнцөр хавчуулж гаргах эсвэл бетон цутгасаны дараа хуваалт хийж болно.

Жич:

Барилга угсралтын ажлаас өмнө буюу угсралтын ажлын уе шат бүрийн өмнө ББ-н зургийг БА, ХАС, ЦБУ, ХТ-ДГ, ХД, ГА зурагтай байнга тулгах харж хоорондын уялдаа холбоог сайтар нягталж үзсэний үндсэн дээр угсралтын ажлыг хийх шаардлагатай ба ойлгомжгүй эсвэл эеэрчилтэй, уялдаагүй зүйл гарвал зохиогчтой холбогдож заавал тодруулга авч тодорхой болгосоны үндсэн дээр ажлаа үргэлжлүүлэн гүйцэтгэнэ. Тиймээс Гүйцэтгэгч тал нь барилгын иж бүрэн ажлын зургын хоорондын уялдаа холбоог ойлгож уншаагүйгээс үүдэлтэй учирсан алдаа дутагдлыг өөрөө хариуцна.

ERKHES CONSTRUCTION LLC	Өмнөговь аймаг, Даланзадгад сум МАЛ НЯДАЛГААНЫ БАРИЛГА		ББ
Барилгын зураг төсөл, техникийн хяналт, худалдаа	Суурийн огтлол 1-1, 2-2, суурийн холбоос дамнуруу СХДН-1, материалын тодорхойлолт		Уе шат: А.3
Инженер: Б.Эрдэнэбаатар	Е.Г.Шифр: ЭК-114/2023-16	Масштаб:	Огноо: 2023 он
Гүйцэтгэсэн: Г.Сүхбаяр	Т.Г.Шифр:	Зургийн дугаар: ББ- 6	Хуудас:
Шалгасан: Л.Энхцацралт			

МОНГОЛ УЛС Барилгын үндэсний стандарт МЭРГЭШСЭН ИНЖЕНЕР 2023-2025

БАГАНАН СУУРЬ БС-1 М1:50

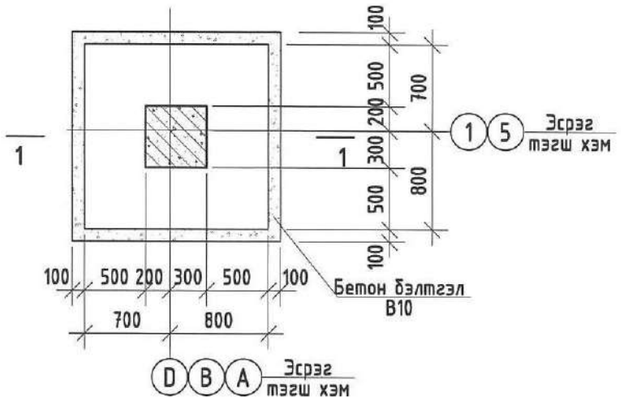

ОГТЛОЛ 2-2 М1:20

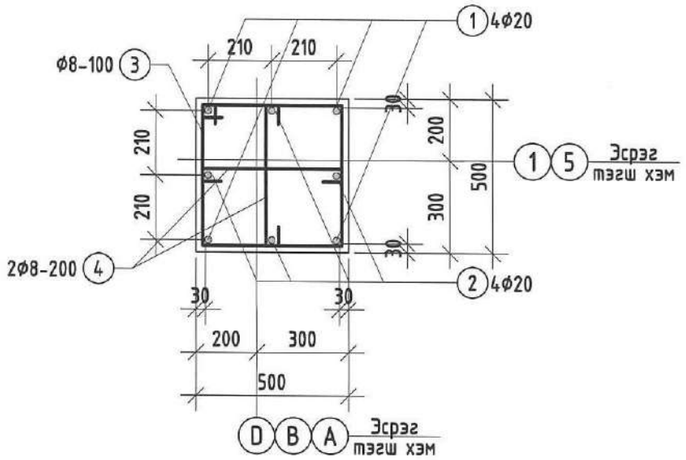

ТОР Т-1 М1:50

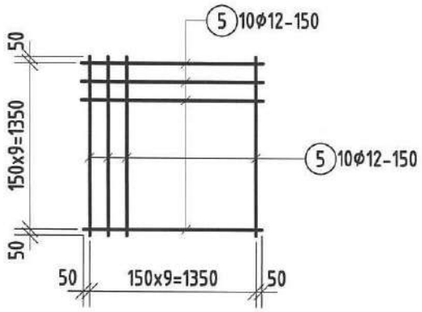

БАЙРШЛЫН СХЕМ

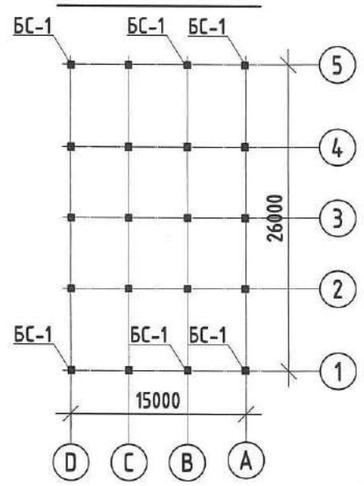

ОГТЛОЛ 1-1 М1:50

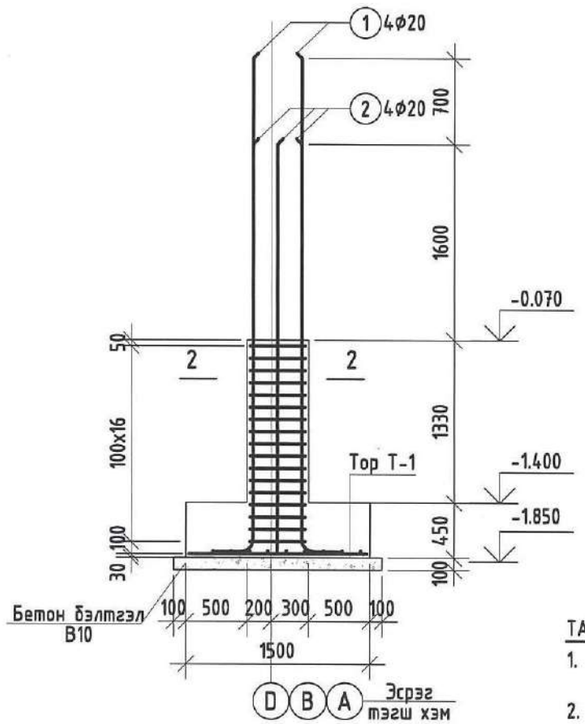

Хэсгийн тодорхойлолт

1	160, 200, 4000, 100	2	160, 200, 3400, 100	3	530, 530, 450, 450	4	450, 80, 80

Цутгамал төмөр бетон хийцийн материалын тодорхойлолт

Д/Д	Тэмдэглэгээ	Нэр				Тоо ширх	Жин /кг/ Нэгж	Жин /кг/ Нийт
		Баганан суурь БС-1				6	125.92	755.54
1	ГОСТ 5781-82	Арматур	Φ20	A500	L=4360	4	10.75	43.01
2	ГОСТ 5781-82	"	Φ20	A500	L=3760	4	9.27	37.09
3	ГОСТ 5781-82	"	Φ8	A240	L=1960	16	0.77	12.37
4	ГОСТ 5781-82	"	Φ8	A240	L=610	32	0.24	7.70
5	ГОСТ 5781-82	"	Φ12	A500	L=1450	20	1.29	25.75
		Материал B20 V=1.025м³x6						
		Бетон бэлтгэл B10 V=0.29м³x6						

2-80
2024.06.24
МОГЖЛИЙН

ТАЙЛБАР:

1. Энэ хуудсыг суурийн байгуулалт, багана болон бусад холбогдох зураг тай хамт үзнэ үү.
2. Цутгамал хийц эдлэлийг хэв хашмалд хийж цутгасаны дараа бетоны бэхжилт 70%-д хүрэхээс өмнө хэв хашмалыг авахыг хориглоно.

Жич:
Барилга угсралтын ажлаас өмнө буюу угсралтын ажлын үе шат бүрийн өмнө ББ-н зургийг БА, ХАС, ЦБУ, ХТ-ДГ, ХД, ГА зураг тай байнга тулгах харж хоорондын уялдаа холбоог сайтар нягталж үзсэний үндсэн дээр угсралтын ажлыг хийх шаардлагатай бо ойлгомжгүй эсвэл зөрчилтэй, уялдаагүй зүйл гарвал зохиогчтой холбогдож заавал тодруулга авч тодорхой болгосоны үндсэн дээр ажлаа үргэлжлүүлэн гүйцэтгэнэ. Тиймээс Гүйцэтгэгч тал нь барилгын иж бүрэн ажлын зургийн хоорондын уялдаа холбоог ойлгож уншаагүйгээс үүдэлтэй учирсан алдаа дутагдлыг өөрөө хариуцна.

ERKHES CONSTRUCTION LLC	Өмнөговь аймаг, Даланзадгад сум МАЛ НЯДАЛГААНЫ БАРИЛГА				ББ
	Баганан суурь БС-1-ийн огтлол, арматурлал, материалын тодорхойлолт				Ye шат: А.3
Барилгын зураг төсөл, техникийн хяналт, хөдөлгөөн	Инженер	Б.Эрдэнэбаатар	Е.Г.Шифр: ЭК-114/2023-16	Масштаб:	Огноо: 2023 он
	Гүйцэтгэсэн	Г.Сүхбаяр	Т.Г.Шифр:	Зургийн дугаар: ББ- 7	Хуудас:
	Шалгасан	Л.Энхцацралт			

МОНГОЛ УЛС 23-6016 ЭРДЭНЭБААТАР МЭРГЭШСЭН ИНЖЕНЕР ББ 2023-2026

БАГАНАН СУУРЬ БС-2 М1:50

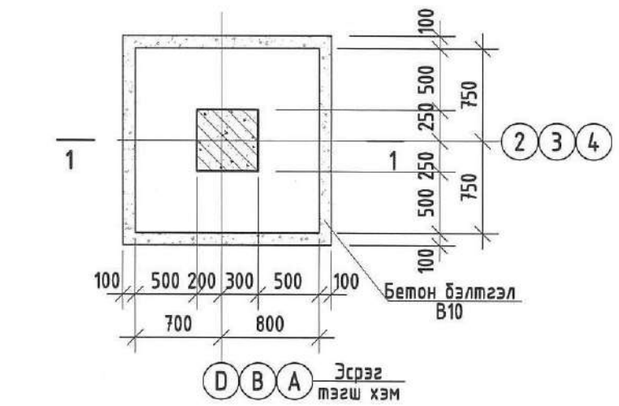

ОГТЛОЛ 2-2 М1:20

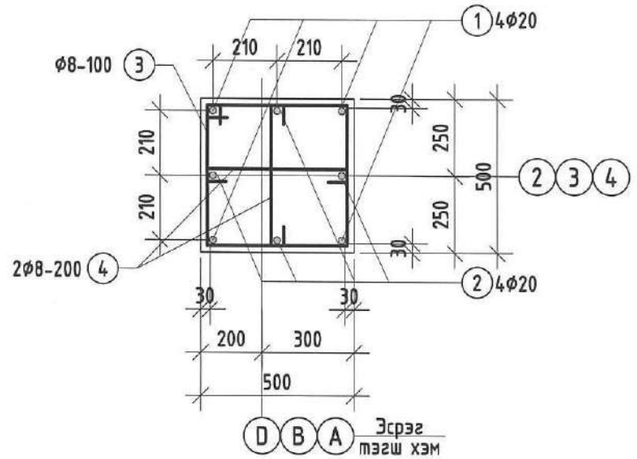

ТОР Т-1 М1:50

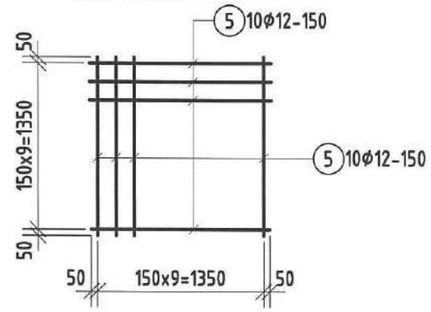

БАЙРШЛЫН СХЕМ

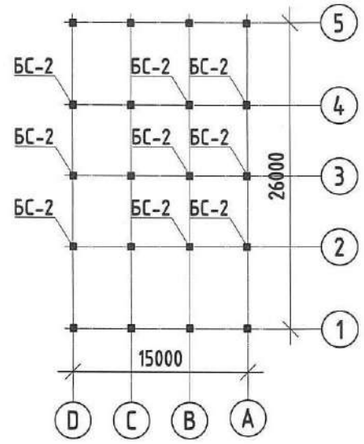

ОГТЛОЛ 1-1 М1:50

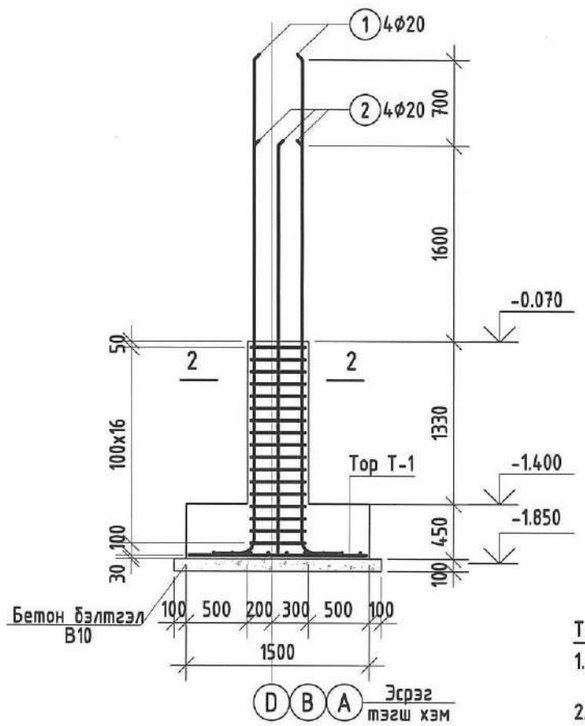

Хэсгийн тодорхойлолт

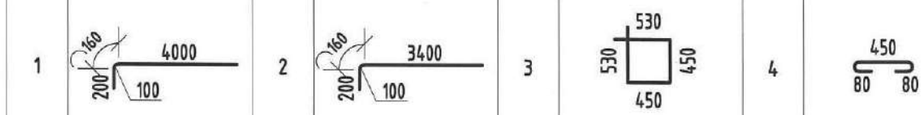

Цутгамал төмөр бетон хийцийн материалын тодорхойлолт

Д/Д	Тэмдэглэгээ	Нэр	Тоо ширх	Жин /кг/ Нэгж	Жин /кг/ Нийт
		Баганан суурь БС-2	9	125.92	1133.31
1	ГОСТ 5781-82	Арматур Φ20 A500 L=4360	4	10.75	43.01
2	ГОСТ 5781-82	" Φ20 A500 L=3760	4	9.27	37.09
3	ГОСТ 5781-82	" Φ8 A240 L=1960	16	0.77	12.37
4	ГОСТ 5781-82	" Φ8 A240 L=610	32	0.24	7.70
5	ГОСТ 5781-82	" Φ12 A500 L=1450	20	1.29	25.75
		Материал B20 V=1.025м³x9			
		Бетон бэлтгэл B10 V=0.29м³x9			

ТАЙЛБАР:

1. Энэ хуудсыг суурийн байгуулалт, багана болон бусад холбогдох зураг тай хамт үзнэ үү.
2. Цутгамал хийц эдлэлийг хэв хашмалд хийж цутгасаны дараа бетоны бэхжилт 70%-д хүрэхээс өмнө хэв хашмалыг авахыг хориглоно.

Жич:

Барилга угсралтын ажлаас өмнө бүюу угсралтын ажлын үе шат бүрийн өмнө ББ-н зургийг БА, ХАС, ЦБУ, ХТ-ДГ, ХД, ГА зураг тай байнга тулган харж хоорондын уялдаа холбоог сайтар нягталж үзсэний үндсэн дээр угсралтын ажлыг хийх шаардлагатай ба ойлгомжгүй эсвэл зөрчилтэй, уялдаагүй зүйл гарвал зохиогчтой холбогдож заавал тодруулга авч тодорхой болгосоны үндсэн дээр ажлаа үргэлжлүүлэн гүйцэтгэнэ. Тиймээс Гүйцэтгэгч тал нь барилгын иж бүрэн ажлын зургийн хоорондын уялдаа холбоог ойлгож уншаагүйгээс үүдэлтэй учирсан алдаа дутагдлыг өөрөө хариуцна.

ERKHES CONSTRUCTION LLC	Өмнөговь аймаг, Даланзадгад сум МАЛ НЯДАЛГААНЫ БАРИЛГА				ББ
	Баганан суурь БС-2-ын огтлол, арматурлал, материалын тодорхойлолт				Ye шат: А.3
	Инженер	Б.Эрдэнэбаатар	Е.Г.Шифр: ЭК-114/2023-16	Масштаб:	Огноо: 2023 он
	Гүйцэтгэсэн	Г.Сүхбаяр	Т.Г.Шифр:	Зургийн дугаар: ББ- 8	Хуудас:
Барилгын зураг төсөл, техникийн хяналт, хөдөлгөөн	Шалгасан	Л.Энхцацралт			

ЭРДЭНЭБАТЫНЕР ХХК
ЗУРГАЛЧИН ЗОХИОГЧ
23-6018 АГХ8246
23-01-05
2023-01-05

БАГАНАН СУУРЬ БС-3 М1:50

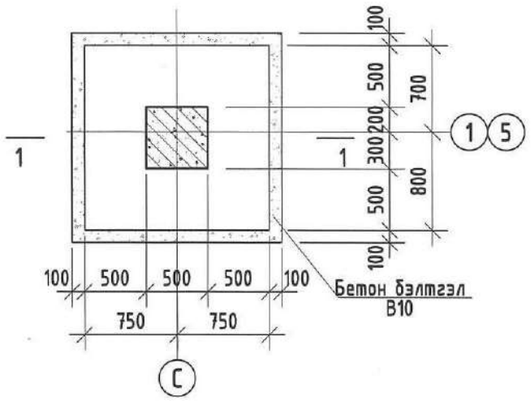

ОГТЛОЛ 2-2 М1:20

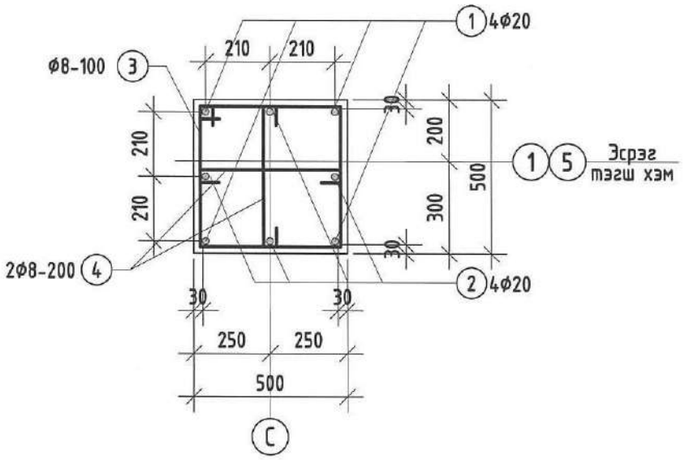

ТОР Т-1 М1:50

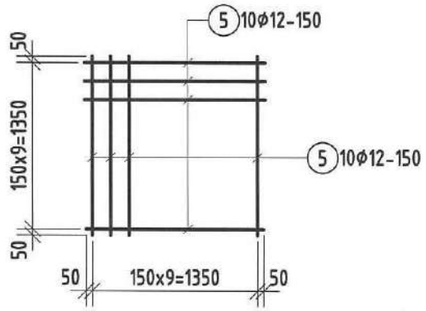

БАЙРШЛЫН СХЕМ

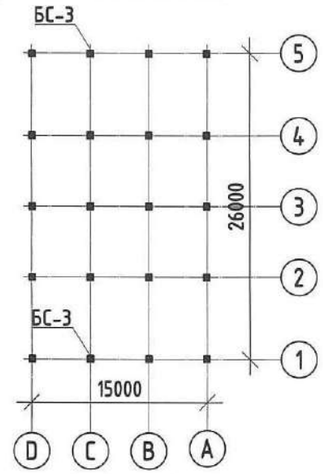

ОГТЛОЛ 1-1 М1:50

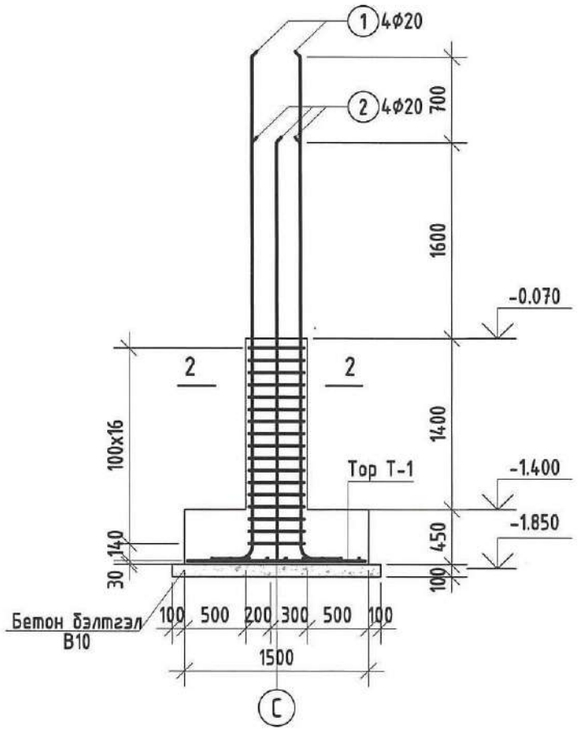

1. Энэ хуудсыг суурийн байгуулалт, багана болон бусад холбогдох зураг тай хамт үзнэ үү.
2. Цутгамал хийц эдлэлийг хэв хашмалд хийж цутгасаны дараа бетоны бэхжилт 70%-д хүрэхээс өмнө хэв хашмалыг авахыг хориглоно.

Жич:
Барилга угсралтын ажлаас өмнө бүюу угсралтын ажлын үе шат бүрийн өмнө ББ-н зургийг БА, ХАС, ЦБУ, ХТ-ДГ, ХД, ГА зургтай байнга тулгах харж хоорондын уялдаа холбоог сайтар нягталж үзсэний үндсэн дээр угсралтын ажлыг хийх шаардлагатай бо ойлгомжгүй эсвэл зөрчилтэй, уялдаагүй зүйл гарвал зохиогчтой холбогдож заавал тодруулга авч тодорхой болгосоны үндсэн дээр ажлаа үргэлжлүүлэн гүйцэтгэнэ. Тиймээс Гүйцэтгэгч тал нь барилгын иж бүрэн ажлын зургийн хоорондын уялдаа холбоог ойлгож уншаагүйгээс үүдэлтэй учирсан алдаа дутагдлыг өөрөө хариуцна.

Хэсгийн тодорхойлолт

1	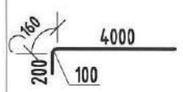
2	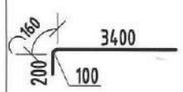
3	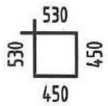
4	

Цутгамал төмөр бетон хийцийн материалын тодорхойлолт

Д/Д	Тэмдэглэгээ	Нэр	Тоо шир	Жин /кг/ Нэгж	Жин /кг/ Нийт
		Баганан суурь БС-3	2		125.92
1	ГОСТ 5781-82	Арматур Ф20 А500 L=4360	4	10.75	43.01
2	ГОСТ 5781-82	" Ф20 А500 L=3760	4	9.27	37.09
3	ГОСТ 5781-82	" Ф8 А240 L=1960	16	0.77	12.37
4	ГОСТ 5781-82	" Ф8 А240 L=610	32	0.24	7.70
5	ГОСТ 5781-82	" Ф12 А500 L=1450	20	1.29	25.75
		Материал В20 V=1.025м³x2			
		Бетон бэлтгэл В10 V=0.29м³x2			

ERKHES CONSTRUCTION LLC	Өмнөговь аймаг, Даланзадгад сум МАЛ НЯДАЛГААНЫ БАРИЛГА			ББ
	Баганан суурь БС-3-ын огтлол, арматурлал, материалын тодорхойлолт			Ye шат: А.3
Барилгын зураг төсөл, техникийн хяналт, хөдөлгөөн	Инженер: Б.Эрдэнэбаатар	Е.Г.Шифр: ЭК-114/2023-16	Масштаб:	Огноо: 2023 он
	Гүйцэтгэсэн: Г.Сүхбаяр	Т.Г.Шифр:	Зургийн дугаар: ББ- 9	Хуудас:
	Шалгасан: Л.Энхцацралт			

МОНГОЛ УЛСЫН ГАЗАРЗҮЙН ХЭЛХЭЭ
2-90
2024.06.24
ХОРГЛИЙН ТОВ
МОНГОЛ УЛСЫН ГАЗАРЗҮЙН ХЭЛХЭЭ
ATX9246
Батцэндийн Эрдэнэбаатар
МӨРГӨЛ ЭШСЭН ИНЖЕНЕР
2023-12-25

БАГАНАН СУУРЬ БС-4 М1:50

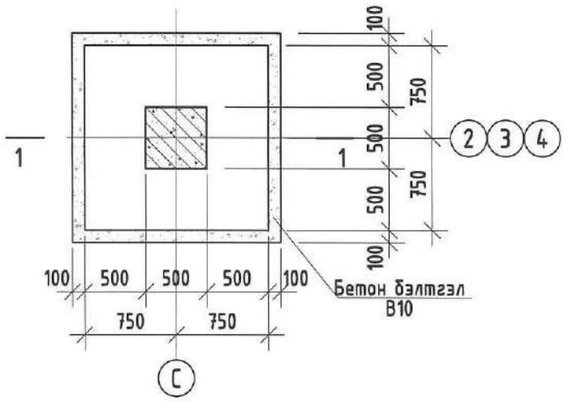

ОГТЛОЛ 2-2 М1:20

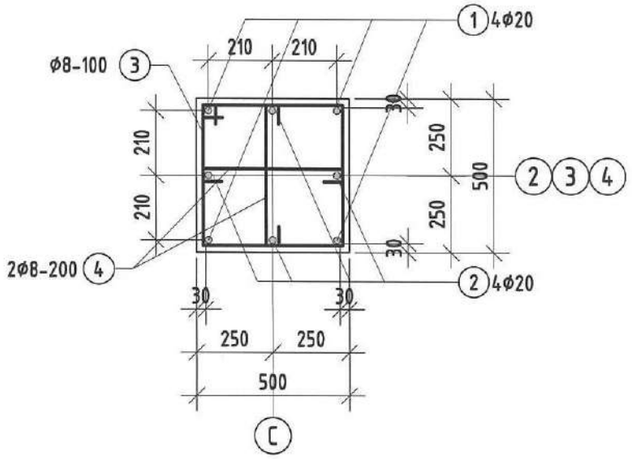

ТОР Т-1 М1:50

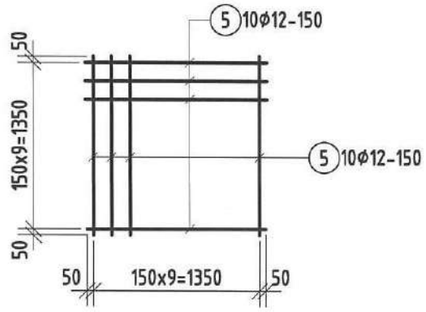

БАЙРШЛЫН СХЕМ

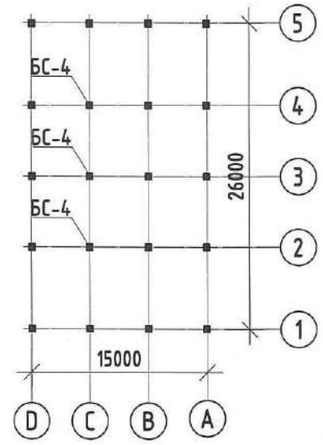

ОГТЛОЛ 1-1 М1:50

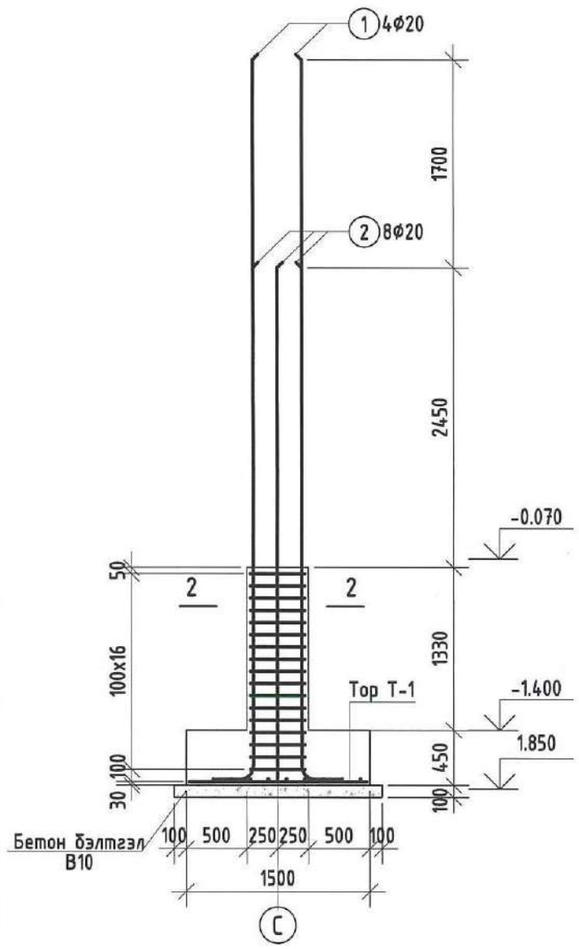

ТАЙЛБАР:

1. Энэ хуудсыг суурийн байгуулалт, багана болон бусад холбогдох зураг тай хамт үзнэ үү.
2. Цутгамал хийц эдлэлийг хэв хашмалд хийж цутгасаны дараа бетоны бэхжилт 70%-д хүрэхээс өмнө хэв хашмалыг авахыг хориглоно.

Жич:

Барилга угсралтын ажлаас өмнө буюу угсралтын ажлын үе шат бүрийн өмнө ББ-н зургийг БА, ХАС, ЦБУ, ХТ-ДГ, ХД, ГА зураг тай байнга тулган харж хоорондын уялдаа холбоог сайтар нягталж үзсэний үндсэн дээр угсралтын ажлыг хийх шаардлагатай ба ойлгомжгүй эсвэл зөрчилтэй, уялдаагүй зүйл гарвал зохиогчтой холбогдож заавал тодруулга авч тодорхой болгосоны үндсэн дээр ажлаа үргэлжлүүлэн гүйцэтгэнэ. Тиймээс Гүйцэтгэгч тал нь барилгын иж бүрэн ажлын зургийн хоорондын уялдаа холбоог ойлгож уншаагүйгээс үүдэлтэй учирсан алдаа дутагдлыг өөрөө хариуцна.

Хэсгийн тодорхойлолт

1	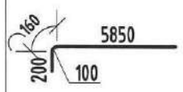	2	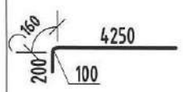	3	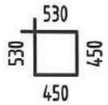	4	

Цутгамал төмөр бетон хийцийн материалын тодорхойлолт

Д/Д	Тэмдэглэгээ	Нэр	Тоо шир	Жин /кг/ Нэгж	Нийт
		Баганан суурь БС-4	3	152.56	457.67
1	ГОСТ 5781-82	Арматур Ф20 А500 L=6210	4	15.31	61.26
2	ГОСТ 5781-82	" Ф20 А500 L=4610	4	11.37	45.48
3	ГОСТ 5781-82	" Ф8 А240 L=1960	16	0.77	12.37
4	ГОСТ 5781-82	" Ф8 А240 L=610	32	0.24	7.70
5	ГОСТ 5781-82	" Ф12 А500 L=1450	20	1.29	25.75
		Материал В20 V=1.025м³x3			
		Бетон бэлтгэл В10 V=0.29м³x3			

ERKHES CONSTRUCTION LLC	Өмнөговь аймаг, Даланзадгад сум МАЛ НЯДАЛГААНЫ БАРИЛГА			ББ
	Баганан суурь БС-4-ийн огтлол, арматурлал, материалын тодорхойлолт			Ye шат: А.3
Барилгын зураг төсөл, техникийн хяналт, хөдөлгөөн	Инженер	Б.Эрдэнэбаатар	Е.Г.Шифр: ЭК-114/2023-16	Масштаб:
	Гүйцэтгэсэн	Г.Сүхбаяр	Т.Г.Шифр:	Огноо: 2023 он
	Шалгасан	Л.Энхцацралт	Зургийн дугаар: ББ- 10	Хуудас:

МОНГОЛ ЭРДЭНЭТ ХХК
МОРГЭШСЭН ИНЖЕНЕР

D ТЭНХЛЭГИЙН ДАГУУХ СУУРИЙН БЛОКНЫ ДЭЛГЭЭС М1:50

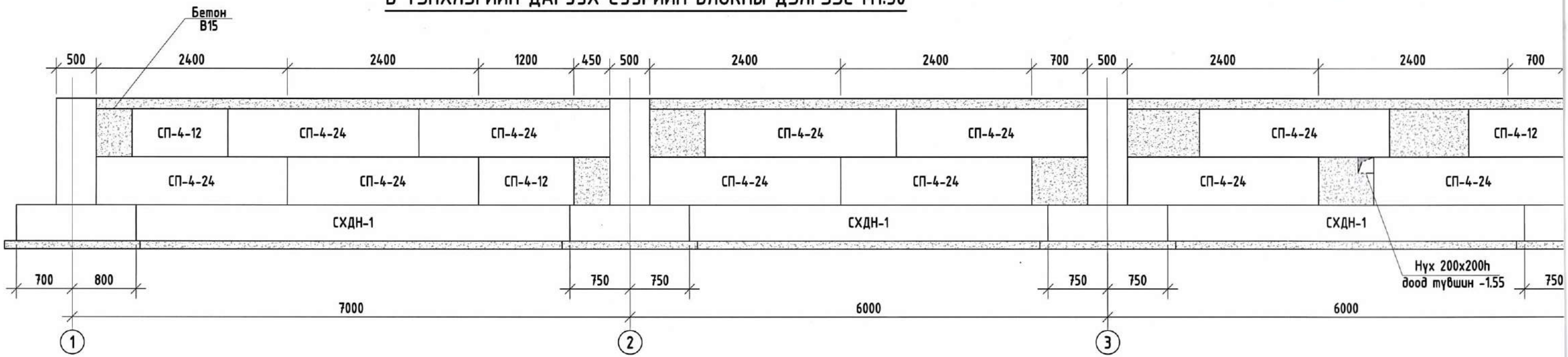

1 ТЭНХЛЭГИЙН ДАГУУХ СУУРИЙН БЛОКНЫ ДЭЛГЭЭС М1:50

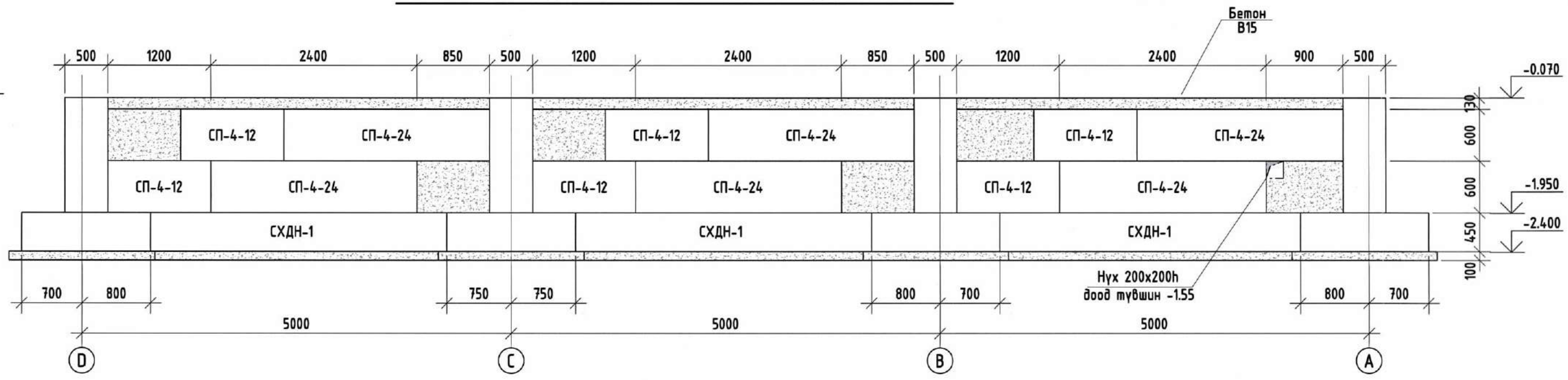

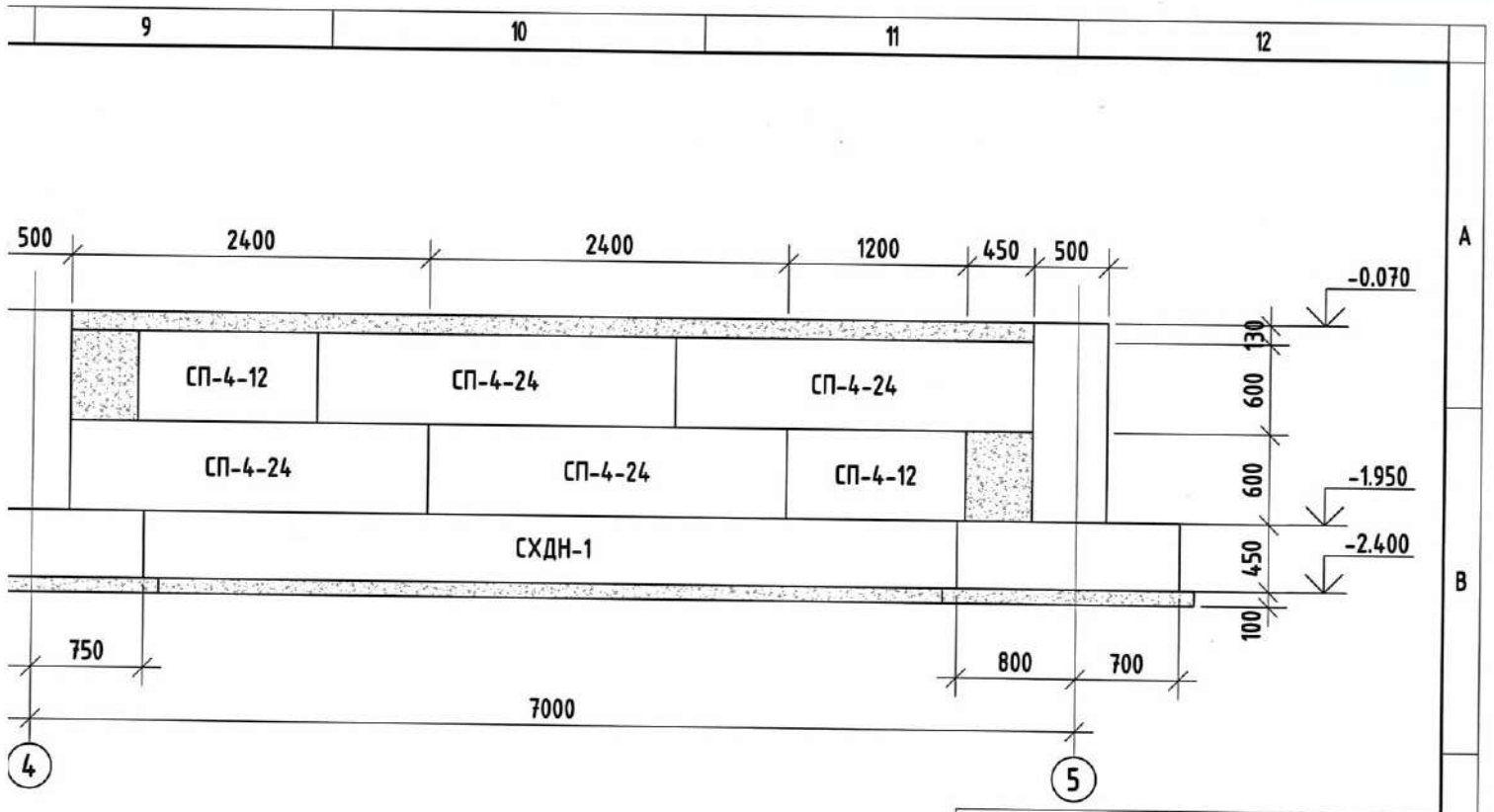

БАЙРШЛЫН СХЕМ

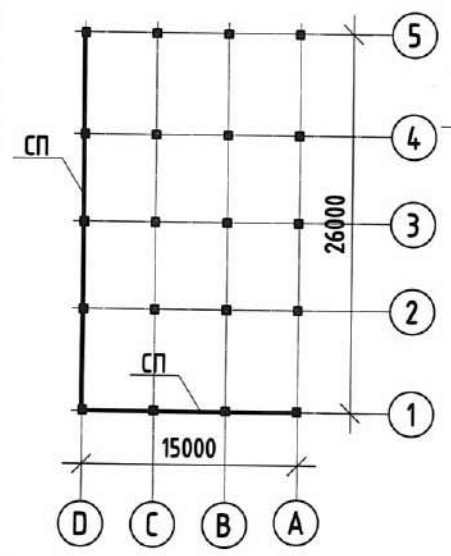

ТАЙЛБАР:

1. Энэ хуудсыг суурь, ББ-5, суурийн огтлол 1-1, багана болон бусад холбогдох зураг тай хамт үзнэ үү.
2. Цутгамал хийц эдлэлийг хэв хашмалд хийж цутгасаны дараа бетоны бэхжилт 70%-д хүрэхээс өмнө хэв хашмалыг авахыг хориглоно.

Жич:
Барилга угсралтын ажлаас өмнө буюу угсралтын ажлын үе шат бүрийн өмнө ББ-н зургийг БА, ХАС, ЦБУ, ХТ-ДГ, ХД, ГА зураг тай байнга тулган харж хоорондын уялдаа холбоог сайтар нягталж үзсэний үндсэн дээр угсралтын ажлыг хийх шаардлагатай ба ойлгомжгүй эсвэл зөрчилтэй, уялдаагүй зүйл гарвал зохиогчтой холбогдож заавал тодруулга авч тодорхой болгосоны үндсэн дээр ажлаа үргэлжлүүлэн гүйцэтгэнэ. Тиймээс Гүйцэтгэгч тал нь барилгын иж бүрэн ажлын зургийн хоорондын уялдаа холбоог ойлгож ойлгоогүйгээс үүдэлтэй учирсан алдаа дутагдлыг өөрөө хариуцна.

ЭКСПЕРТ
12-90
2024.05.24

Суурийн блокны нэгдсэн түүвэр

Дэс дугаар	Тэмдэглэгээ	Нэр	Тоо ширхэг	Жин /кг/
1	01-1-1 дэв2	СП-4-12	11	800
2	01-1-1 дэв2	СП-4-24	21	1600
	Материал B15 V=5.625м³			

ERKHES CONSTRUCTION LLC	Өмнөговь аймаг, Даланзадгад сум МАЛ НЯДАЛГААНЫ БАРИЛГА				ББ
	D, 1 тэнхлэгийн дагуух суурийн блокны дэлгэрэнгүй, материалын тодорхойлолт				Ye шат: А.3
	Инженер	Б.Эрдэнэбаатар	Е.Г.Шифр: ЭК-114/2023-16	Масштаб:	Огноо: 2023 он
	Гүйцэтгэсэн	Г.Сүхбаяр			
Барилгын зураг төсөл, техникийн хяналт, хөдлөлт	Шалгасан	Л.Энхцацралт	Т.Г.Шифр:	Зургийн дугаар: ББ- 11	Хуудас:

МОНГОЛ УЛСЫН ИХ СУРГУУЛЬ ЭРДЭНЭБААТАР МЭРГЭШЛИЙН ДУНДАРХ СУРГУУЛЬ 2023-02-

А ТЭНХЛЭГИЙН ДАГУУХ СУУРИЙН БЛОКНЫ ДЭЛГЭЭС М1:50

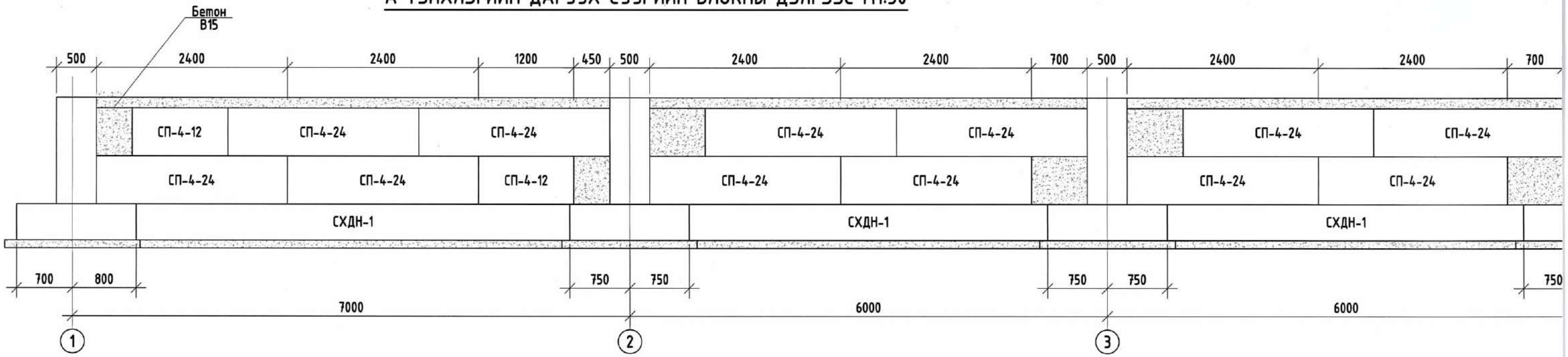

5 ТЭНХЛЭГИЙН ДАГУУХ СУУРИЙН БЛОКНЫ ДЭЛГЭЭС М1:50

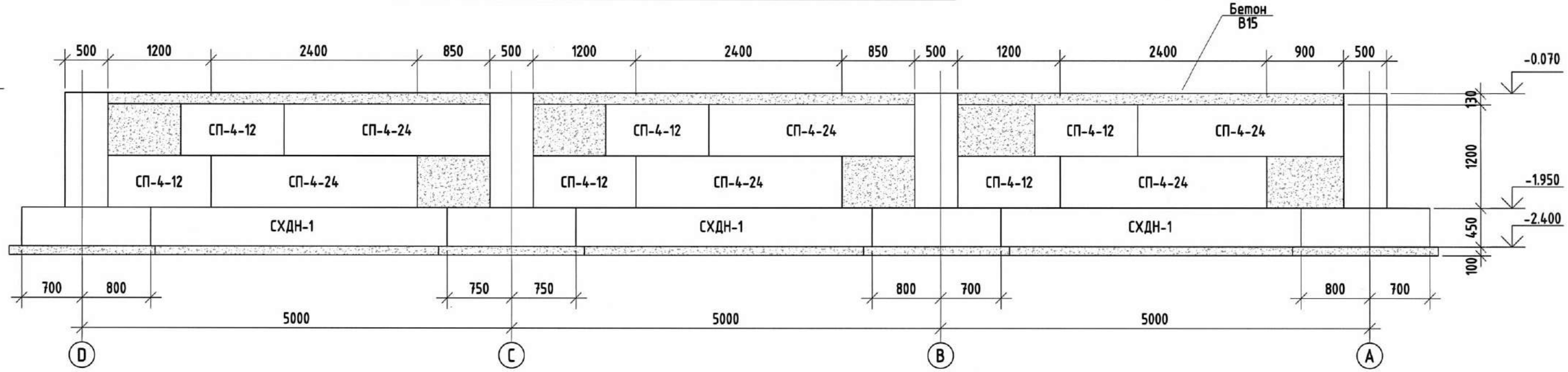

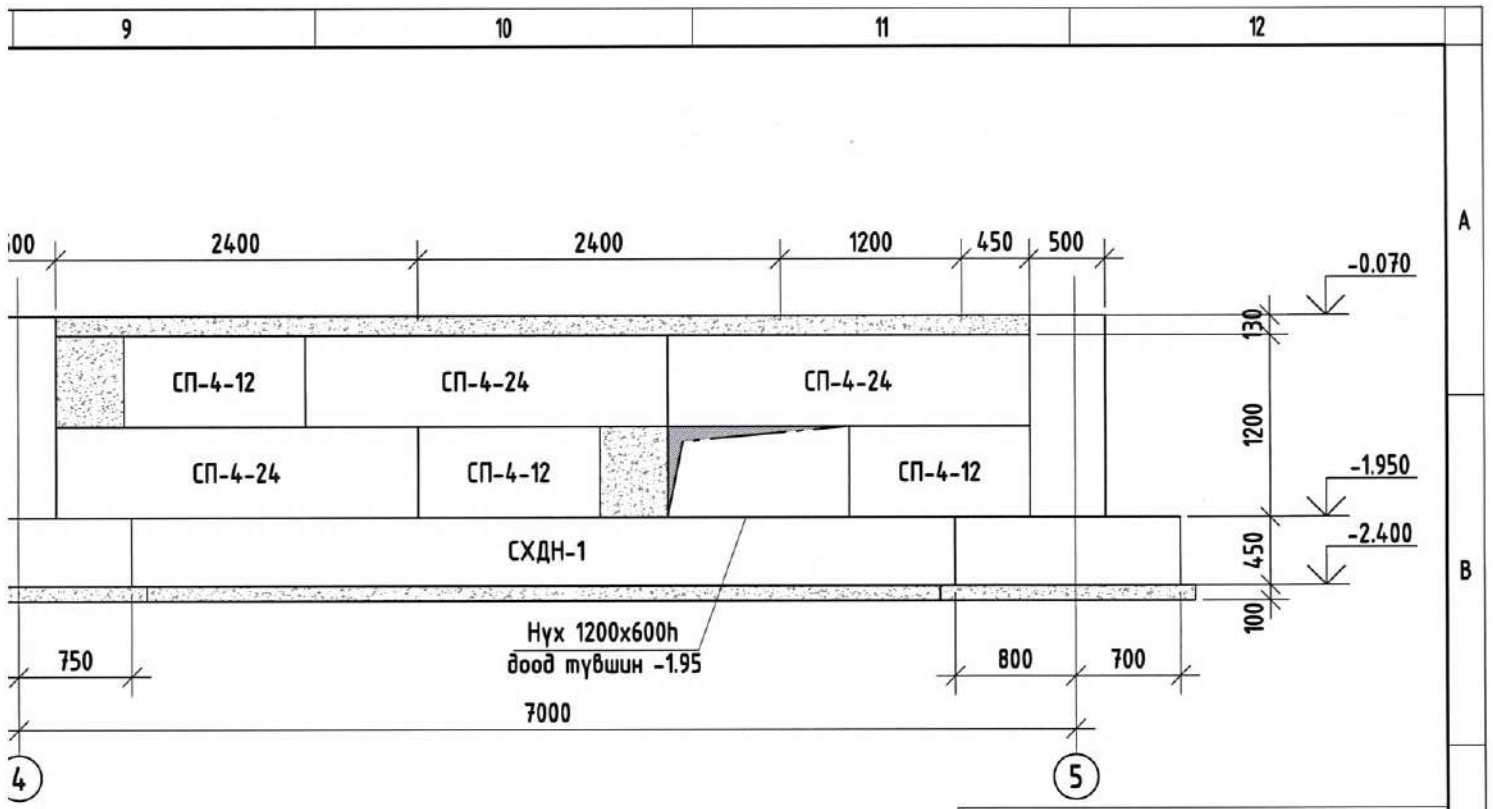

БАЙРШЛЫН СХЕМ

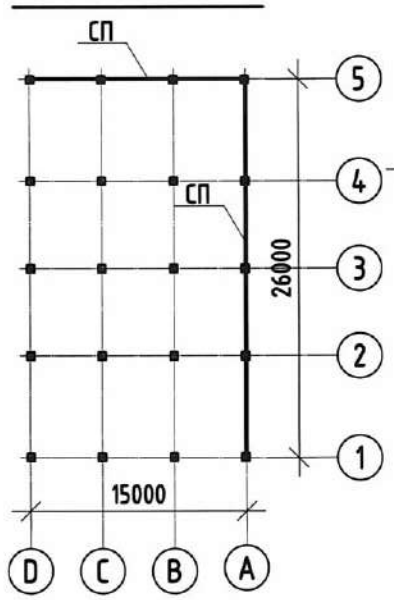

ТАЙЛБАР:

1. Энэ хуудсыг суурь, ББ-5, суурийн огтлол 1-1, багана болон бусад холбогдох зурагтай хамт үзнэ үү.
2. Цутгамал хийц эдлэлийг хэв хашмалд хийж цутгасаны дараа бетоны бэхжилт 70%-д хүрэхээс өмнө хэв хашмалыг авахыг хориглоно.

Кич:

Барилга угсралтын ажлаас өмнө буюу угсралтын ажлын үе шат бүрийн өмнө ББ-н зургийг БА, ХАС, ЦБУ, ХТ-ДГ, ХД, ГА зурагтай байнга тулган харж коорондын уялдаа холбоог сайтар нягталж үзсэний үндсэн дээр угсралтын ажлыг хийх шаардлагатай ба ойлгомжгүй эсвэл зөрчилтэй, уялдаагүй зүйл гарвал зохиогчтой холбогдож зааварлуулга авч тодорхой болгосоны үндсэн дээр ажлаа үргэлжлүүлэн гүйцэтгэнэ. Тиймээс Гүйцэтгэгч тал нь барилгын иж бүрэн ажлын зургийн хоорондын уялдаа холбоог ойлгож ойлгоогүйгээс үүдэлтэй учирсан алдаа дутагдлыг өөрөө хариуцна.

Суурийн блокны нэгдсэн түүвэр

Дэс дугаар	Тэмдэглэгээ	Нэр	Тоо ширхэг	Жин /кг/
1	01-1-1 дэв2	СП-4-12	11	800
2	01-1-1 дэв2	СП-4-24	21	1600
	Материал В15 V=5.332м³			

ERKHES CONSTRUCTION LLC	Өмнөговь аймаг, Даланзадгад сум МАЛ НЯДАЛГААНЫ БАРИЛГА				ББ
	А, 5 тэнхлэгийн дагуух суурийн блокны дэлгэрэнгүй, материалын тодорхойлолт				Ye шат: А.3
	Инженер	Б.Эрдэнэбаатар	Е.Г.Шифр: ЭК-114/2023-16	Масштаб:	Огноо: 2023 он
	Гүйцэтгэсэн	Г.Бүхбаяр	Т.Г.Шифр:	Зургийн дугаар: ББ- 12	Хуудас:
Барилгын зураг төсөл, техникийн хяналт, хүлээлгэн өгөлт	Шалгасан	Л.Энхцацралт			

МОНГОЛ УЛС ЭРДЭНЭБААТАР МАГТУУЛЭН ИНЖЕНЕР 31-ББ 2023-20

А3+А4

ГАДНА ДОВЖОО ГД-1-ИЙН БАЙГУУЛАЛТ М1:100

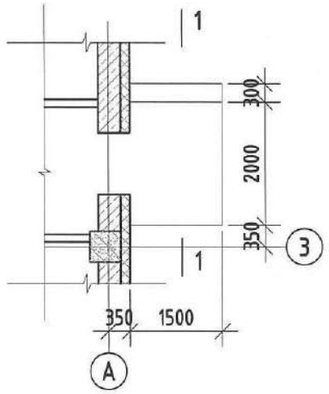

ОГТЛОЛ 1-1 М1:50

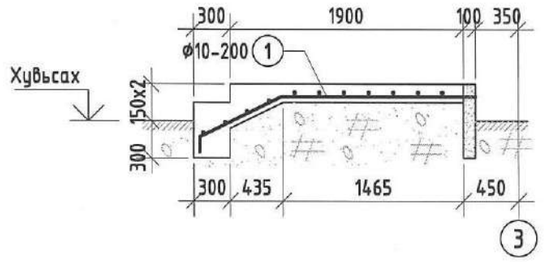

ГАДНА ДОВЖОО ГД-3-ЫН БАЙГУУЛАЛТ М1:100

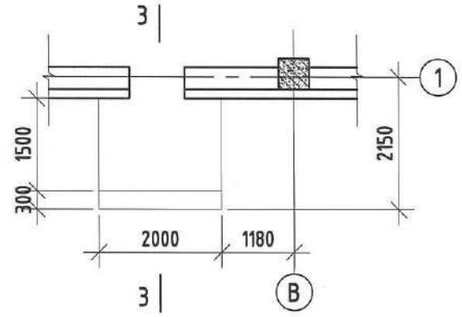

ОГТЛОЛ 3-3 М1:50

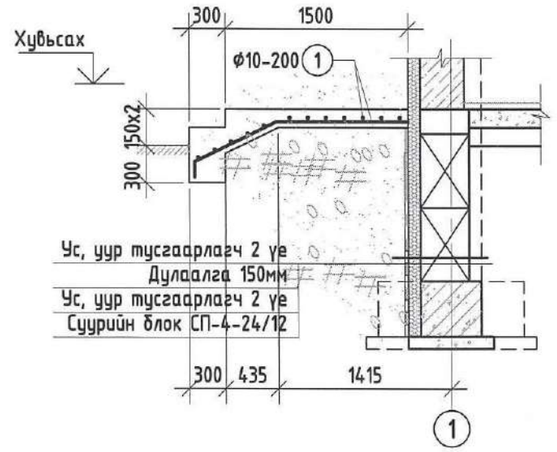

ГАДНА ДОВЖОО ГД-2-ЫН БАЙГУУЛАЛТ М1:100

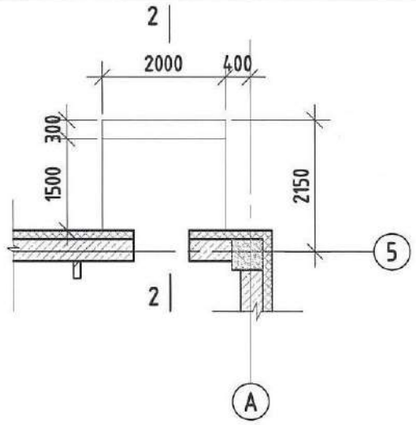

ОГТЛОЛ 2-2 М1:50

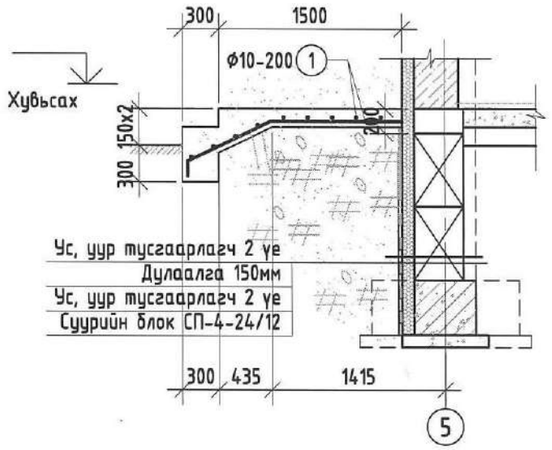

Цутгамал төмөр бетон хийцийн материалын тодорхойлолт

Д/Д	Тэмдэглэгээ	Нэр	Тоо шир	Жин /кг/ Нэгж	Жин /кг/ Нийт
		Гадна довжоо ГД-1			
1	ГОСТ 5781-82	Арматур Ф10 А500 L=41000	1	25.28	25.28
		Материал В15 V=0.64м³			
		Гадна довжоо ГД-2			
1	ГОСТ 5781-82	Арматур Ф10 А500 L=45300	1	27.93	27.93
		Материал В15 V=0.82м³			
		Гадна довжоо ГД-3			
1	ГОСТ 5781-82	Арматур Ф10 А500 L=45300	1	27.93	27.93
		Материал В15 V=0.82м³			

ТАЙЛБАР:

1. Энэ хуудсыг суурийн байгуулалт болон бусад холбогдох зураг тай хамт үзнэ үү.
2. Цутгамал хийц эдлэлийг хэв хашмалд хийж цутгасаны дараа бетоны бэхжилт 70%-д хүрэхээс өмнө хэв хашмалыг авахыг хориглоно.

Жич:
Барилга угсралтын ажлаас өмнө буюу угсралтын ажлын үе шат бүрийн өмнө ББ-н зургийг БА, ХАС, ЦБУ, ХТ-ДГ, ХД, ГА зураг тай байнга тулгах харж хоорондын уялдаа холбоог сайтар нягталж үзсэний үндсэн дээр угсралтын ажлыг хийх шаардлагатай бо ойлгомжгүй эсвэл зөрчилтэй, уялдаагүй зүйл гарвал зохиогчтой холбогдож заавал тодруулга авч тодорхой болгосоны үндсэн дээр ажлаа үргэлжлүүлэн гүйцэтгэнэ. Тиймээс Гүйцэтгэгч тал нь барилгын иж бүрэн ажлын зургийн хоорондын уялдаа холбоог ойлгож уншаагүйгээс үүдэлтэй учирсан алдаа дутагдлыг өөрөө хариуцна.

ЭГСП 2-80 ..... он ..... Захирал ..... өдөр БАРАГЦОГЛИНОВ 024.06.24

ERKHES CONSTRUCTION LLC	Өмнөговь аймаг, Даланзадгад сум МАЛ НЯДАЛГААНЫ БАРИЛГА				ББ
	Гадна довжоо ГД-1, ГД-2, ГД-3-ын материалын тодорхойлолт				Ує шат: А.З
Барилгын зураг төсөл, техникийн хяналт, хөдөлгөөн	Инженер	Б.Эрдэнэбаатар	Е.Г.Шифр: ЗК-114/2023-16	Масштаб:	Огноо: 2023 он
	Гүйцэтгэсэн	Г.Сүхбаяр	Т.Г.Шифр:	Зургийн дугаар: ББ- 13	Хуудас:
	Шалгасан	Л.Энхцацралт			

ЭРДЭНЭБААТАР МАЛЛИЙН ИНЖЕНЕР 2023-2026

РАМ БОЛОН БАГАНЫН БАЙРШЛЫН СХЕМ М1:200
/түвшин 3.230/

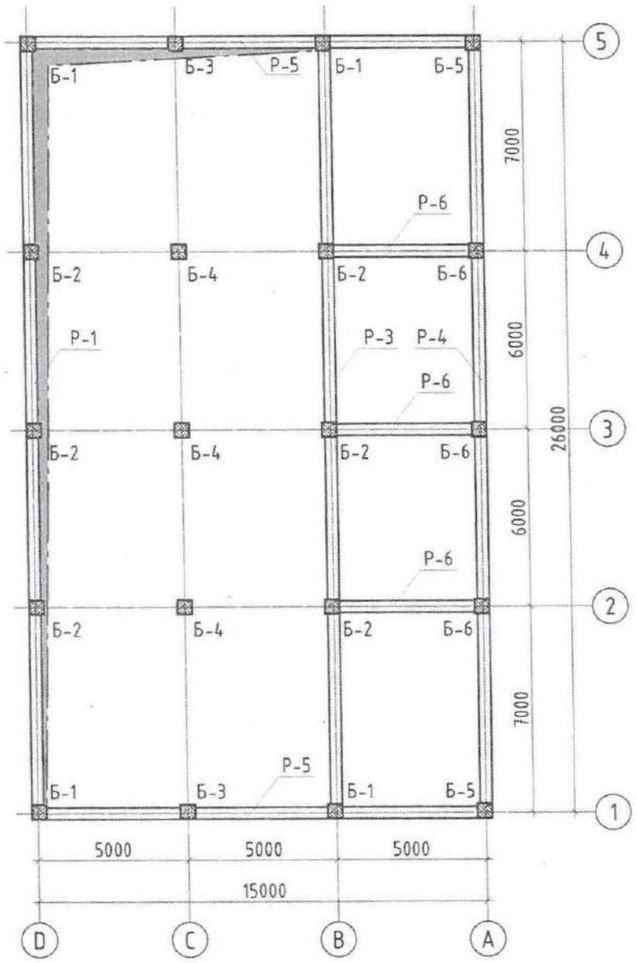

РАМ БОЛОН БАГАНЫН БАЙРШЛЫН СХЕМ М1:200
/түвшин 5.930/

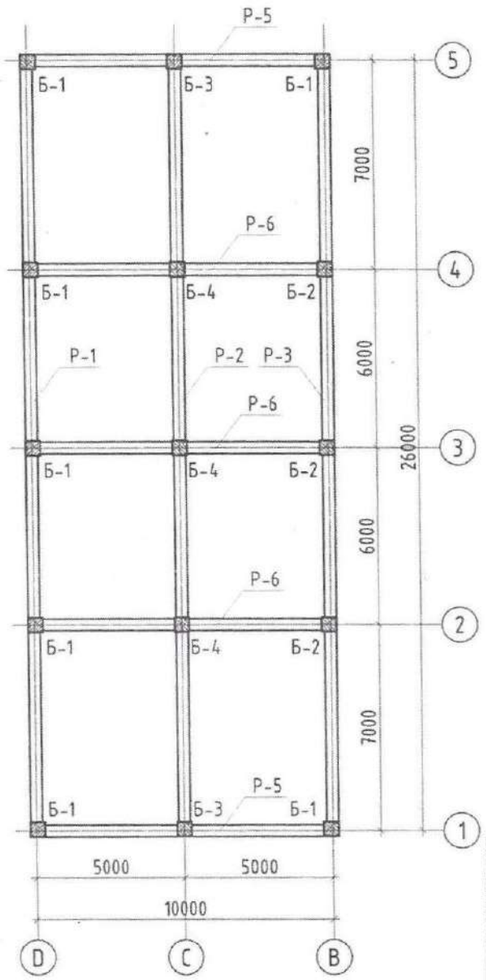

ХОЛБОЛТ ХАМТ...
ЭРХЭС КОНСТРАКШН ХХК

ОБЬЕКТЫН НЭР БАЙРШИЛ
Оюноовь ай лаг
Долан задгай суц

ЭНЭ ХУУДАС
ЗАСВАРТАЙ ЗАСВАРГҮЙ

ЗУРГИЙН ШИФР ЭК-114/2022-16

АРХИТЕКТОР ИНЖЕНЕР	Б.	Б. Ариунбаяр
ГҮЙЦЭТГЭСЭН	Г.	Г. Сүхбаяр
ШАЛГАСАН		А. Энхцацралт

ЦУТГАМАЛ ТӨМӨР БЕТОН ЭДЛЭХҮҮНИЙ НЭГДСЭН ТҮҮВЭР

Марк дугаар	Тэмдэглэгээ	Эдлэхүүний нэр	Тоо ширхэг	Бетоны эзэлхүүн /м³/		Арматурын жин /кг/	
				Нэгж /м³/	Нийт /м³/	Нэгж /кг/	Нийт /кг/
					46.40		6162.56
1	ББ-	Цутгамал төмөр бетон рам Р-1	1	17.06	17.06	2339.53	2339.53
2	ББ-	Р-2	1	12.28	12.28	1483.50	1483.50
3	ББ-	Р-3	1	17.06	17.06	2339.53	2339.53
4	ББ-	Р-4	1	8.90	8.90	1132.77	1132.77
5	ББ-	Р-5	2	4.46	8.92	713.58	1427.16
6	ББ-	Р-6	3	2.68	8.04	434.62	1303.86

2-11
2022.10.20

ERKHES CONSTRUCTION LLC

Барилгын зураг төсөл, техникийн хяналт, хөдлөөс

Сэлэнгэ аймаг, Мандал сум, Баянсуудалын 3-р баг
МАЛ НЯДАЛГААНЫ ЦЕХИЙН БАРИЛГА

Рам болон баганын байршлын схем /3.230, 5.930 түвшинд/

Ye шат: А.3

Инженер		Э.Хаш-Эрдэнэ	Е.Г.Шифр: ЭК-74/2022-21	Масштаб:	Огноо: 2022.07
Гүйцэтгэсэн		Д.Ганбат	Т.Г.Шифр:	Зургийн дугаар: ББ-14	Хуудас: 45
Шалгасан		Л.Энхцацралт			

A3

D ТЭНХЛЭГИЙН ДАГУУХ РАМ Р-1-ИЙН ХЭВ М1:100

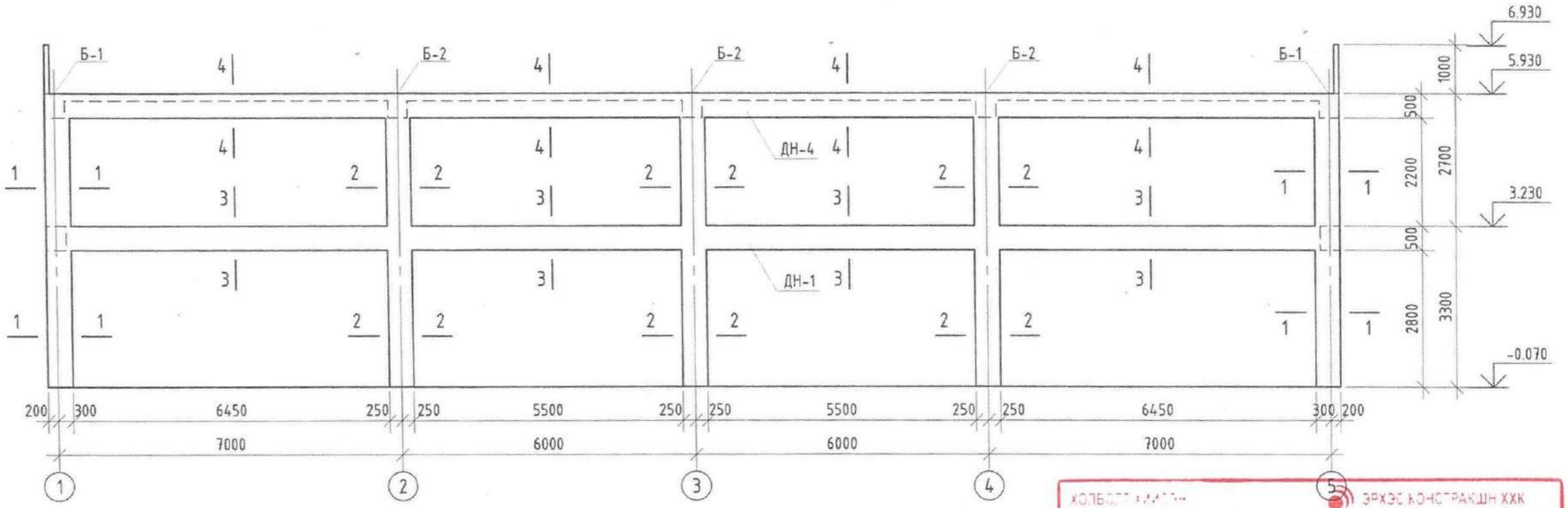

БАЙРШЛЫН СХЕМ

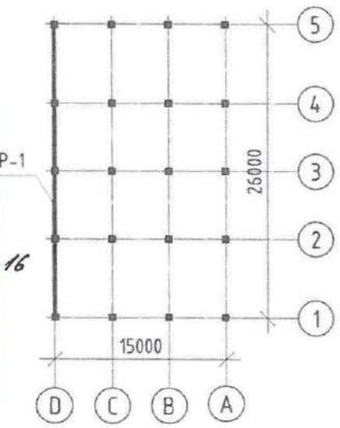

ОГТЛОЛ 1-1 М1:50

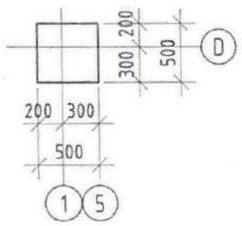

ОГТЛОЛ 2-2 М1:50

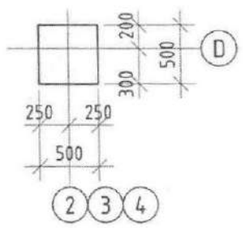

ОГТЛОЛ 3-3 М1:50

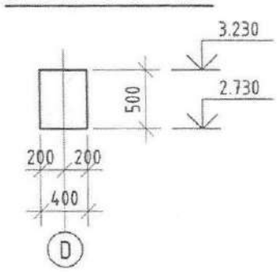

ОГТЛОЛ 4-4 М1:50

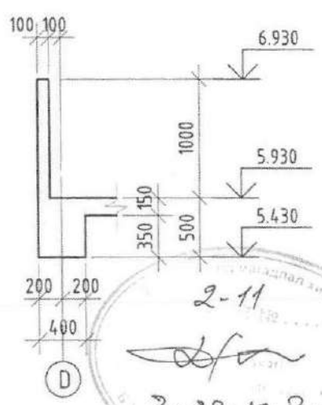

ТАЙЛБАР:

1. Энэ хуудсыг суурь, рамын байршлын схем, багана, дамнуруу ялуу да ханын тор болон бусад холбогдох зургуудтай хамт үзнэ үү.
2. Цутгамал хийц эдлэлийг хэв хашмалд хийж цутгасаны дараа бетоны бэхжилт 70%-д хүрэхээс өмнө хэв хашмалыг авахыг хориглоно.

Жич:

Барилга угсралтын ажлаас өмнө бүюу угсралтын ажлын үе шат бүрийн өмнө ББ-н зургийг БА, ХАС, ЦБУ, ХТ-ДГ, ХД, ГА зургатай байнга тулган харж хоорондын уялдаа холбоог сайтар нягталж үзсэний үндсэн дээр угсралтын ажлыг хийх шаардлагатай бо ойлгомжгүй эсвэл зөрчилтэй, уялдаагүй зүйл гарвал зохиогчтой холбогдож заавал тодруулга авч тодорхой болгосоны үндсэн дээр ажлаа үргэлжлүүлэн гүйцэтгэнэ. Тиймээс Гүйцэтгэгч тал нь барилгын ж бүрэн ажлын зургын хоорондын уялдаа холбоог ойлгож ушаагүйгээс үүдэлтэй учирсан алдаа дутагдлыг өөрөө хариуцна.

ХОЛБООТ АЖЛУУД: ЭРХЭС КОНСТРАКШН ХХК

ОБЪЕКТЫН НЭР БАЙРШИЛ: Оюунгоёвь аймаг Даланзадгад сум

ЭНЭ ХУУДАС ЗАСВАРТАЙ, ЗАСВАРГҮЙ

ЗУРГИЙН ШИФР: ЭК-114/2022-16

АРХИТЕКТОР ИНЖЕНЕР: Б. Эрдэнэбаатар

ГҮЦЭТГЭСЭН: Г. Сүхбаяр

ШАЛГАСАН: Л. Энхцацралт

2-11

2022.10.20

ЦУТГАМАЛ ТӨМӨР БЕТОН РАМ ЭДЛЭХҮҮНИЙ ТОДОРХОЙЛОЛТ

Дугаар	Тэмдэглэгээ	Эдлэхүүний нэр	Тоо ширхэг	Бетоны эзэлхүүн /м³/		Арматурын жин /кг/	
				Нэгж /м³/	Нийт /м³/	Нэгж /кг/	Нийт /кг/
		Рам Р-1	1		17.06		2339.53
1	ББ-	Багана Б-1	2	1.50	3.00	183.31	366.62
2	ББ-	Б-2	3	1.50	4.50	183.31	549.93
3	ББ-	Дам нуруу ДН-1	1	4.78	4.78	706.06	706.06
4	ББ-	ДН-4	1	4.78	4.78	716.92	716.92

ERKHES CONSTRUCTION LLC

Барилгын зураг төсөл, техникийн хяналт, хөдлөлгөө

Сэлэнгэ аймаг, Мандал сум, Баянсуудалын 3-р баг
МАЛ НЯДАЛГААНЫ ЦЕХИЙН БАРИЛГА

D тэнхлэгийн дагуух рам Р-1-ийн хэв

Ye шат: А.3

Инженер	Э.Хаш-Эрдэнэ	Е.Г.Шифр: ЭК-74/2022-21	Масштаб:	Огноо: 2022.07
Гүйцэтгэсэн	Д.Ганбат	Т.Г.Шифр:	Зургийн дугаар: ББ-15	Хуудас: 45
Шалгасан	Л.Энхцацралт			

А3

С ТЭНХЛЭГИЙН ДАГУУХ РАМ Р-2-ЫН ХЭВ М1:100

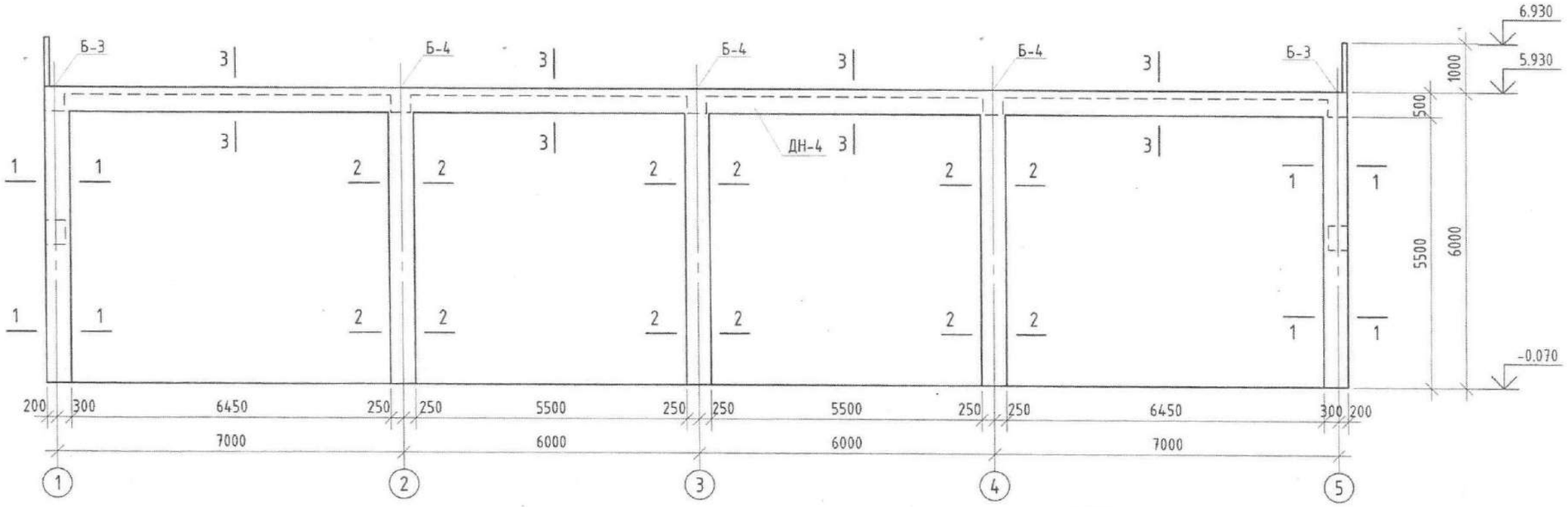

БАЙРШЛЫН СХЕМ

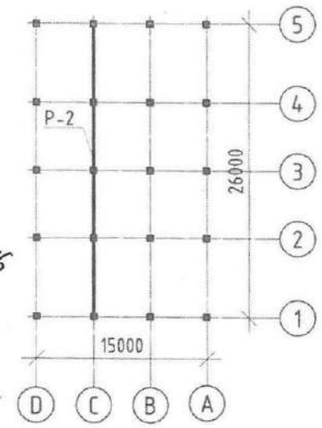

ОГТЛОЛ 1-1 М1:50

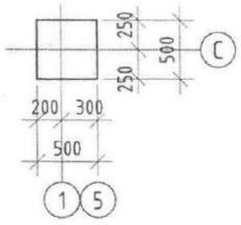

ОГТЛОЛ 2-2 М1:50

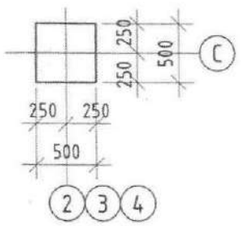

ОГТЛОЛ 3-3 М1:50

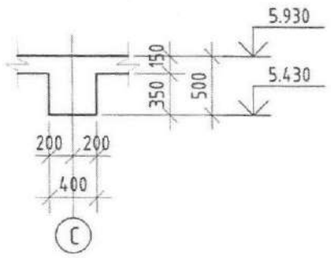

ХОЛБОГДОХ АЖЛЫН НЭР	ЭРХЭС КОНСТРАКШН ХХК
ОБЪЕКТЫН НЭР БАЙРШИЛ: Олноогоо аймаг Болан зад гад сум	ЭНЭ ХУУДАС ЗАСВАРТАЙ ЗАСВАРГҮЙ
	ЗУРГИЙН ШИФР ЭК-114/2023-16
АРХИТЕКТОР ИНЖЕНЕР	Б.Эрдэнэбаатар
ГҮЙЦЭТГЭСЭН	Г.Сүхбаяр
ЗАРТАГЧ	Л.Энхцацралт

ТАЙЛБАР:

1. Энэ хуудсыг суурь, рамын байршлын схем, багана, дамнуруу ялуу да ханын тор болон бусад холбогдох зургуудтай хамт үзнэ үү.
2. Цутгамал хийц эдлэлийг хэв хашмалд хийж цутгасаны дараа бетоны бэхжилт 70%-д хүрэхээс өмнө хэв хашмалыг авахыг хориглоно.

Жич:

Барилга угсралтын ажлаас өмнө бүюу угсралтын ажлын үе шат бүрийн өмнө ББ-н зургийг БА, ХАС, ЦБУ, ХТ-ДГ, ХД, ГА зургатай байнга тулган харж хоорондын уялдаа холбоог сайтар нягталж үзсэний үндсэн дээр угсралтын ажлыг хийх шаардлагатай ба ойлгомжгүй эсвэл зөрчилтэй, уялдаагүй зүйл гарвал зохиогчтой холбогдож заавал тодруулга авч тодорхой болгосоны үндсэн дээр ажлаа үргэлжлүүлэн гүйцэтгэнэ. Тиймээс Гүйцэтгэгч тал нь барилгын иж бүрэн ажлын зургын хоорондын уялдаа холбоог ойлгож уншаагүйгээс үүдэлтэй учирсан алдаа дутагдлыг өөрөө хариуцна.

2.11
2022.10.22

ЦУТГАМАЛ ТӨМӨР БЕТОН РАМ ЭДЛЭХҮҮНИЙ ТОДОРХОЙЛОЛТ

Дугаар	Тэмдэглэгээ	Эдлэхүүний нэр	Тоо ширхэг	Бетоны эзэлхүүн /м³/		Арматурын жин /кг/	
				Нэгж /м³/	Нийт /м³/	Нэгж /кг/	Нийт /кг/
		Рам Р-2	1		12.28		1483.50
1	ББ-	Багана Б-3	2	1.50	3.00	183.31	366.62
2	ББ-	Б-4	3	1.50	4.50	136.94	410.82
3	ББ-	Дам нуруу ДН-1	1	4.78	4.78	706.06	706.06

ERKHES CONSTRUCTION LLC	Сэлэнгэ аймаг, Мандал сум, Баянсуудалын 3-р баг МАЛ НЯДАЛГААНЫ ЦЕХИЙН БАРИЛГА				
	С тэнхлэгийн дагуух рам Р-2-ын хэв				Ye шат: А.З
Инженер	Э.Хаш-Эрдэнэ	Е.Г.Шифр: ЭК-74/2022-21	Машстаб:		Огноо: 2022.07
Гүйцэтгэсэн	Д.Ганбат	Т.Г.Шифр:	Зургийн дугаар: ББ-16		Хуудас: 45
Шалгасан	Л.Энхцацралт				

Барилгын зураг төсөл, техникийн хяналт, хүлээлгэх

В ТЭНХЛЭГИЙН ДАГУУХ РАМ Р-3-ЫН ХЭВ М1:100

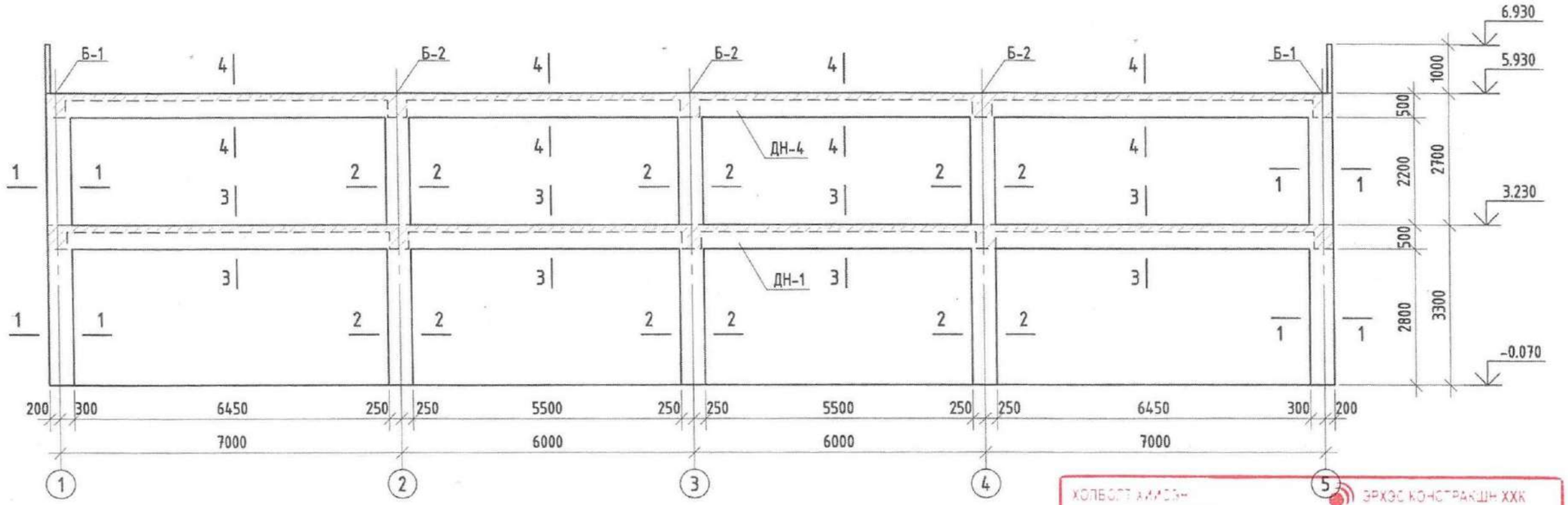

БАЙРШЛЫН СХЕМ

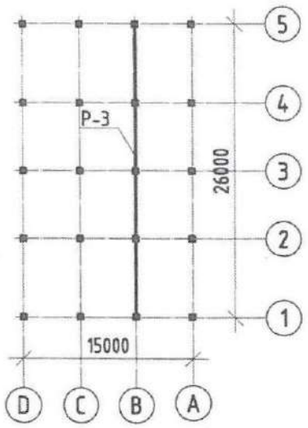

ОГТЛОЛ 1-1 М1:50

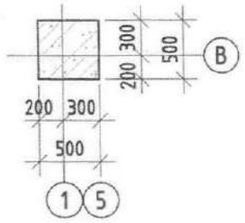

ОГТЛОЛ 2-2 М1:50

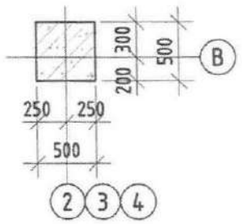

ОГТЛОЛ 3-3 М1:50

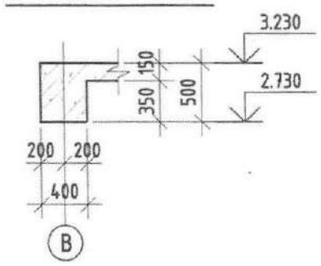

ОГТЛОЛ 4-4 М1:50

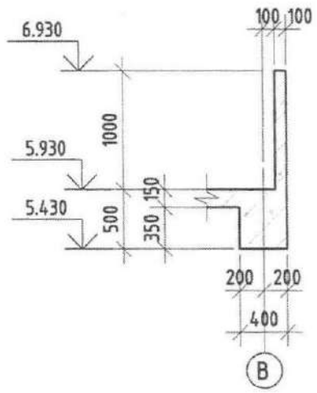

ТАЙЛБАР:

1. Энэ хуудсыг суурь, рамын байршлын схем, багана, дамнуруу ялуу да ханын тор болон бусад холбогдох зургуудтай хамт үзнэ үү.
2. Цутгамал хийц эдлэлийг хэв хашмалд хийж цутгасаны дараа бетоны бэхжилт 70%-д хүрэхээс өмнө хэв хашмалыг авахыг хориглоно.

Жич:

Барилга угсралтын ажлаас өмнө буюу угсралтын ажлын үе шат бүрийн өмнө ББ-н зургийг БА, ХАС, ЦБУ, ХТ-ДГ, ХД, ГА зургатай байнга тулган харж хоорондын уялдаа холбоог сайтар нягталж үзсэний үндсэн дээр угсралтын ажлыг хийх шаардлагатай ба ойлгомжгүй эсвэл зөрчилтэй, уялдаагүй зүйл гарвал зохиогчтой холбогдож заавал тодруулга авч тодорхой болгосоны үндсэн дээр ажлаа үргэлжлүүлэн гүйцэтгэнэ. Тиймээс Гүйцэтгэгч тал нь барилгын иж бүрэн ажлын зургын хоорондын уялдаа холбоог ойлгож ойлгуулаагүйгээс үүдэлтэй учирсан алдаа дутагдлыг өөрөө хариуцна.

ХОЛБОГДОХ АЖЛЫН	ЭРХЭС КОНСТРАКШН ХХК
ОБЪЕКТЫН НЭР БАЙРШИЛ: Дэлгэрэнгүй ажлын загвар зураг сум	ЭНЭ ХУУДАС ЗАСВАРТАЙ, ЗАСВАРГҮЙ
	ЗУРГИЙН ШИФР ЭК-114/2023-16
АРХИТЕКТОР ИНЖЕНЕР	Б.Эрдэнбаатар
ГҮЦЭТГЭСЭН	Г.Сүхбаяр
ШАЛГАСАН	Л.Энхцацралт

ЦУТГАМАЛ ТӨМӨР БЕТОН РАМ ЭДЛЭХҮҮНИЙ ТОДОРХОЙЛОЛТ

Дугаар	Тэмдэглэгээ	Эдлэхүүний нэр	Тоо ширхэг	Бетоны зэлхүүн /м³/		Арматурын жин /кг/	
				Нэгж /м³/	Нийт /м³/	Нэгж /кг/	Нийт /кг/
		Рам Р-3	1		17.06		2339.53
1	ББ-	Багана Б-1	2	1.50	3.00	183.31	366.62
2	ББ-	Б-2	3	1.50	4.50	183.31	549.93
3	ББ-	Дам нуруу ДН-1	1	4.78	4.78	706.06	706.06
4	ББ-	ДН-4	1	4.78	4.78	716.92	716.92

ERKHES CONSTRUCTION LLC

Барилгын зураг төсөл, техникийн хяналт, худалдаа

Сэлэнгэ аймаг, Мандал сум, Баянсуудалын 3-р баг
МАЛ НЯДАЛГААНЫ ЦЕХИЙН БАРИЛГА

В тэнхлэгийн дагуух рам Р-3-ын хэв

Ye шат: А.3

Инженер	Э.Хаш-Эрдэнэ	Е.Г.Шифр: ЭК-74/2022-21	Масштаб:	Огноо: 2022.07
Гүйцэтгэсэн	Д.Ганбат	Т.Г.Шифр:	Зургийн дугаар: ББ-17	Хуудас: 45
Шалгасан	Л.Энхцацралт			

А3

А ТЭНХЛЭГИЙН ДАГУУХ РАМ Р-4-ИЙН ХЭВ М1:100

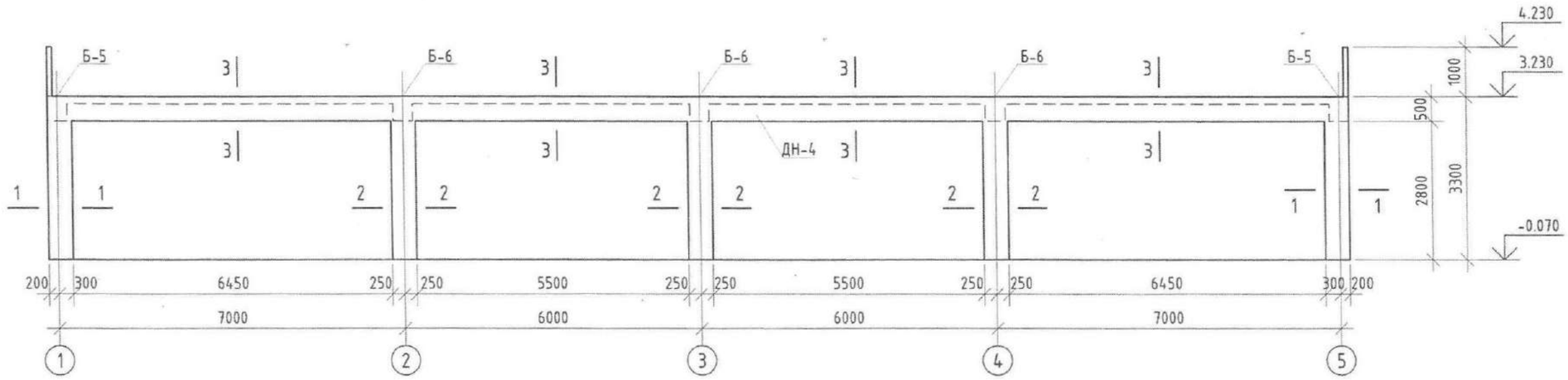

ОГТЛОЛ 1-1 М1:50

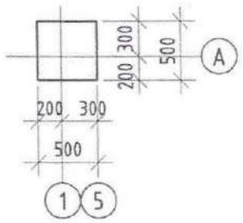

ОГТЛОЛ 2-2 М1:50

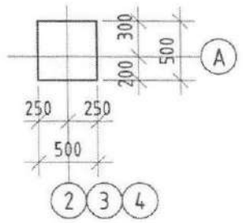

ОГТЛОЛ 3-3 М1:50

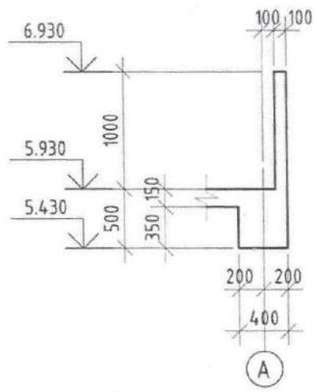

БАЙРШЛЫН СХЕМ

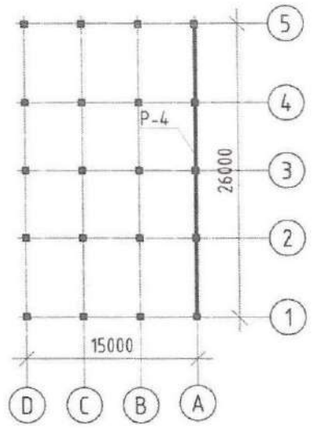

ХОЛБОЛТ АЛАСЗН	ЭРХЭС КОНСТРАКШН ХХК
ОБЬЕКТЫН НЭР БАЙРШИЛ Онноловч аймаг Долоон жад гад суц	ЭНЭ ХУУДАС ЗАСВАРТАЙ ЗАСВАРГҮЙ
	ЗУРГИЙН ШИФР ЭК-114/2023-16
АРХИТЕКТОР ИНЖЕНЕР	Б.Дарьсүрэн
ГҮЦЭТГЭСЭН	Г.Сүхбаяр
ШАЛГАСАН	Л.Энхцацралт

ЦУТГАМАЛ ТӨМӨР БЕТОН РАМ ЭДЛЭХҮҮНИЙ ТОДОРХОЙЛОЛТ

Дугаар	Тэмдэглэгээ	Эдлэхүүний нэр	Тоо ширхэг	Бетоны эзэлхүүн /м³/		Арматурын жин /кг/	
				Нэгж /м³/	Нийт /м³/	Нэгж /кг/	Нийт /кг/
		Рам Р-4	1		8.90		1132.77
1	ББ-	Багана Б-5	2	0.825	1.65	83.17	166.34
2	ББ-	Б-6	3	0.825	2.48	83.17	249.51
3	ББ-	Дам нуруу ДН-4	1	4.78	4.78	716.92	716.92

ТАЙЛБАР:

1. Энэ хуудсыг суурь, рамын байршлын схем, багана, дамнуруу ялуу ба ханын тор болон бусад холбогдох зургуудтай хамт үзнэ үү.
2. Цутгамал хийц эдлэлийг хэв хашмалд хийж цутгасаны дараа бетоны бэхжилт 70%-д хүрэхээс өмнө хэв хашмалыг авахыг хориглоно.

Жич:

Барилга угсралтын ажлаас өмнө бүхэл угсралтын ажлын үе шат бүрийн өмнө ББ-н зургийг БА, ХАС, ЦБУ, ХТ-ДГ, ХД, ГА зураг тай байнга тулгах харж хоорондын уялдаа холбоог сайтар нягталж үзсэний үндсэн дээр угсралтын ажлыг хийх шаардлагатай ба ойлгомжгүй эсвэл зөрчилтэй, уялдаагүй зүйл гарвал зохиогчтой холбогдож заавал тодруулга авч тодорхой болгосоны үндсэн дээр ажлаа үргэлжлүүлэн гүйцэтгэнэ. Тийм эсэх Гүйцэтгэгч тал нь барилгын ин бүрэн ажлын зургийн хоорондын уялдаа холбоог ойлгож чадаагүйгээс үүдэлтэй учирсан алдаа дутагдлыг өөрөө хариуцна.

2-11
2022.10.28

ERKHES CONSTRUCTION LLC	Сэлэнгэ аймаг, Мандал сум, Баянсуудалын 3-р баг МАЛ НЯДАЛГААНЫ ЦЕХИЙН БАРИЛГА				
	А тэнхлэгийн дагуух рам Р-4-ийн хэв				Ye шат: А.3
Инженер	Э.Хаш-Эрдэнэ	Е.Г.Шифр: ЭК-74/2022-21	Масштаб:		Огноо: 2022.07
Гүйцэтгэсэн	Д.Ганбат	Т.Г.Шифр:	Зургийн дугаар: ББ-18		Хуудас: 45
Шалгасан	Л.Энхцацралт				

Барилгын зураг төсөл, техникийн хяналт, хөдлөлдөө

A3

1, 5 ТЭНХЛЭГИЙН ДАГУУХ РАМ Р-5-ЫН ХЭВ М1:100

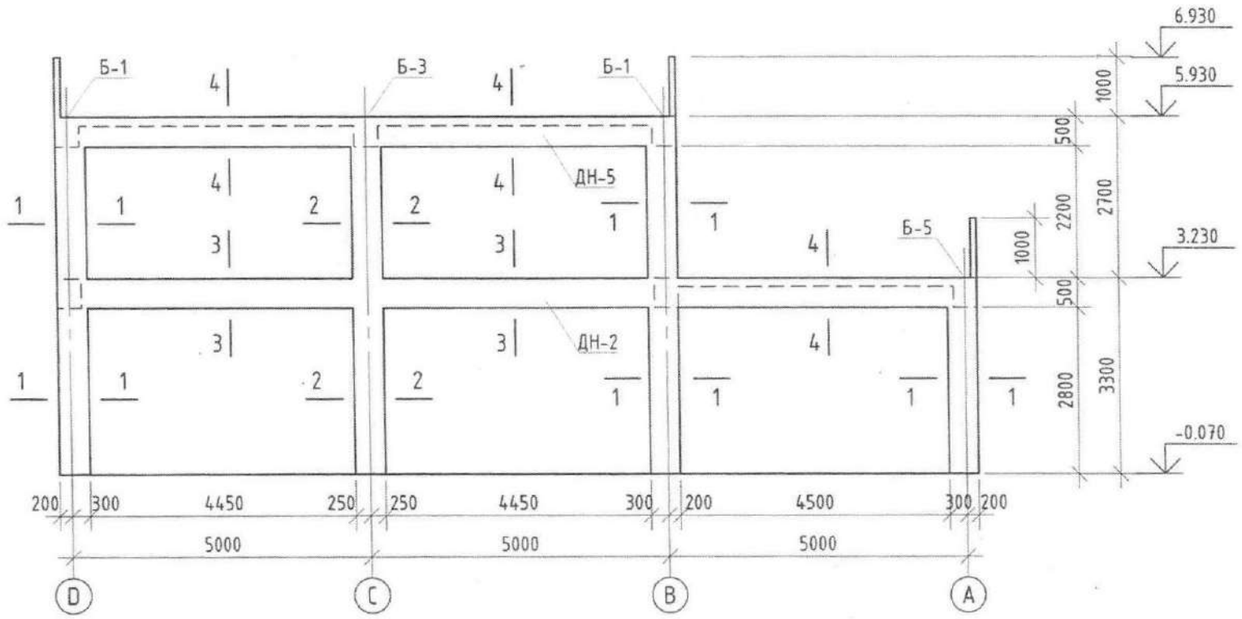

ОГТЛОЛ 4-4 М1:50

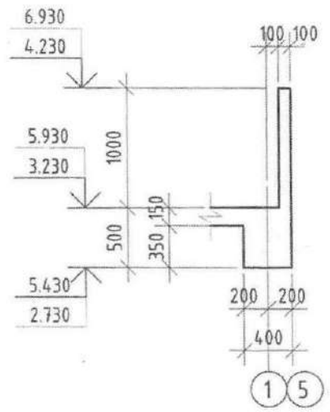

БАЙРШЛЫН СХЕМ

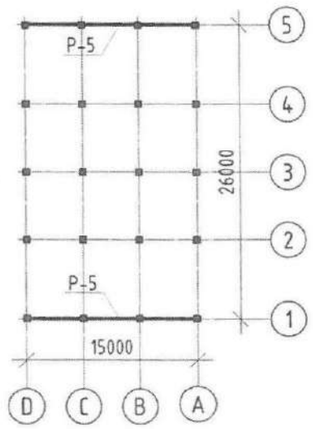

ОГТЛОЛ 1-1 М1:50

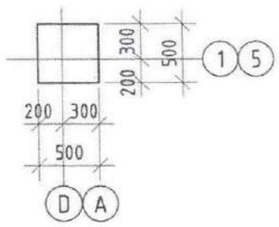

ОГТЛОЛ 2-2 М1:50

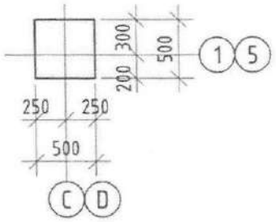

ОГТЛОЛ 3-3 М1:50

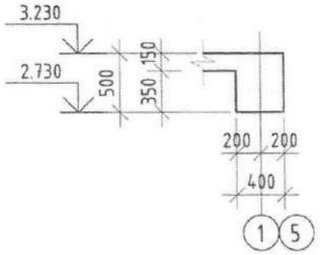

ХОЛБОГДОХ АЖИЛЛАГАА	ЭРХЭС КОНСТРАКШН ХХК
ОБЪЕКТЫН НЭР БАЙРШИЛ: Дунговь аймаг Даланзадгад сум	ЭНЭ ХУУДАС ЗАСВАРТАЙ, ЗАСВАРГҮЙ
	ЗУРГИЙН ШИФР: ЭК-114/2023-16
АРХИТЕКТОР ИНЖЕНЕР	Б.Дэрэнгэрэл
ГҮЦЭТГЭСЭН	Г.Сүхбаяр
ШАЛГАСАН	Л.Энхцацралт

ЦУТГАМАЛ ТӨМӨР БЕТОН РАМ ЭДЛЭХҮҮНИЙ ТОДОРХОЙЛОЛТ

Дугаар	Тэмдэглэгээ	Эдлэхүүний нэр	Тоо ширхэг	Бетоны эзэлхүүн /м³/		Арматурын жин /кг/	
				Нэгж /м³/	Нийт /м³/	Нэгж /кг/	Нийт /кг/
		Рам Р-5	2		4.46		713.58
1	ББ-	Дам нуруу ДН-2	1	2.68	2.68	426.61	426.61
2	ББ-	ДН-5	1	1.78	1.78	286.97	286.97

ТАЙЛБАР:

1. Энэ хуудсыг суурь, рамын байршлын схем, багана, дамнуруу ялуу ба ханын тор болон бусад холбогдох зургуудтай хамт үзнэ үү.
2. Цутгамал хийц эдлэлийг хэв хашмалд хийж цутгасаны дараа бетоны бэхжилт 70%-д хүрэхээс өмнө хэв хашмалыг авахыг хориглоно.

Жич:

Барилга угсралтын ажлаас өмнө буюу угсралтын ажлын үе шат бүрийн өмнө ББ-н зургийг БА, ХАС, ЦБУ, ХТ-ДГ, ХД, ГА зураг тай байнга тулган харж хоорондын уялдаа холбоог сайтар нягталж үзсэний үндсэн дээр угсралтын ажлыг хийх шаардлагатай ба ойлгомжгүй эсвэл зөрчилтэй, уялдаагүй зүйл гарвал зохиогчтой холбогдож заавал тодруулга авч тодорхой болгосоны үндсэн дээр ажлаа үргэлжлүүлэн гүйцэтгэнэ. Тиймээс Гүйцэтгэгч тал нь барилгын иж бүрэн ажлын зургын хоорондын уялдаа холбоог ойлгож уншаагүйгээс үүдэлтэй учирсан алдаа дутагдлыг өөрөө хариуцна.

2022.10.20

ERKHES CONSTRUCTION LLC	Сэлэнгэ аймаг, Мандал сум, Баянсуудалын 3-р баг МАЛ НЯДАЛГААНЫ ЦЕХИЙН БАРИЛГА				
	1, 5-р тэнхлэгийн дагуух рам Р-5-ын хэв				Үе шат: А.З
Барилгын зураг төсөл, техникийн хяналт, хөдөлгөөн	Инженер	Э.Хаш-Эрдэнэ	Е.Г.Шифр: ЭК-74/2022-21	Масштаб:	Огноо: 2022.07
	Гүйцэтгэсэн	Д.Ганбат	Т.Г.Шифр:	Зургийн дугаар: ББ-19	Хуудас: 45
	Шалгасан	Л.Энхцацралт			

A3

2, 3, 4 ТЭНХЛЭГИЙН ДАГУУХ РАМ Р-6-ИЙН ХЭВ М1:100

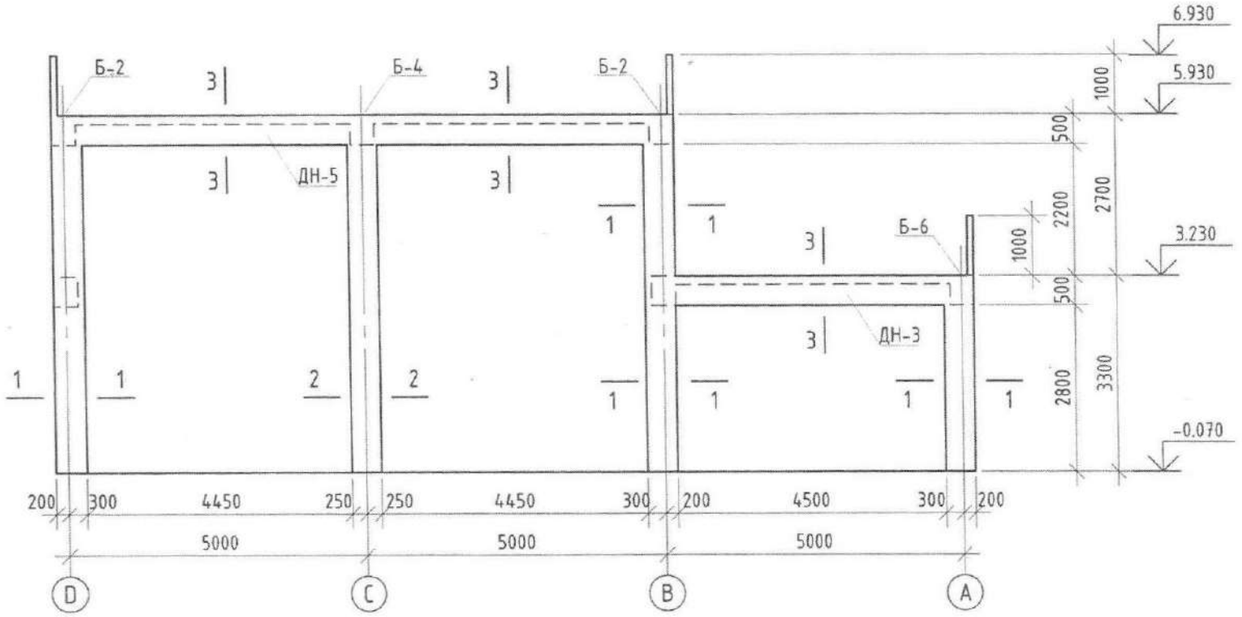

БАЙРШЛЫН СХЕМ

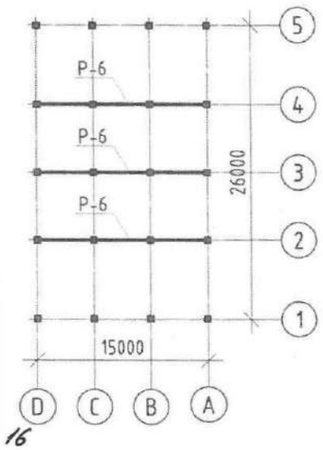

ОГТЛОЛ 1-1 М1:50

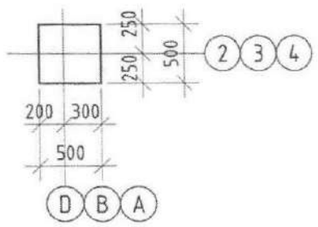

ОГТЛОЛ 2-2 М1:50

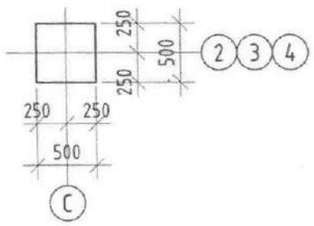

ОГТЛОЛ 3-3 М1:50

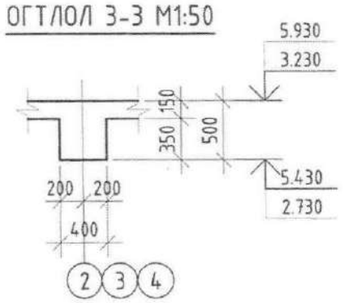

ХОЛБООТ АЛИАС-	ЭРДЭТ КОНСТРАКШН ХХК
ОБЬЕКТЫН НЭР БАЙРШИЛ: Олноговь аймаг Далан задгай сум	ЭНЭ ХУДАС: ЗАСВАРТАЙ ЗАСВАРГҮЙ
	ЗУРГИЙН ШИФР: ЭК-114/2023-16
АРХИТЕКТОР ИНЖЕНЕР	Б. Ерөнхэнэрэн
ГҮЦЭТГЭГЧ	Г. Сүрэнбаяр
ШАЛГАСАН	Л. Энхцацралт

ТАЙЛБАР:

1. Энэ хуудсыг суурь, рамын байршлын схем, багана, дамнуруу ялуу ба ханын тор болон бусад холбогдох зургуудтай хамт үзнэ үү.
2. Цутгамал хийц эдлэлийг хэв хашмалд хийж цутгасаны дараа бетоны бэхжилт 70%-д хүрэхээс өмнө хэв хашмалыг авахыг хориглоно.

Жич:

Барилга угсралтын ажлаас өмнө буюу угсралтын ажлын үе шат бүрийн өмнө ББ-н зургийг БА, ХАС, ЦБУ, ХТ-ДГ, ХД, ГА зураглалтай байнга тулгах харж хоорондын уялдаа холбоог сайтар нягталж үзсэний үндсэн дээр угсралтын ажлыг хийх шаардлагатай ба ойлгомжгүй эсвэл зөрчилтэй, уялдаагүй зүйл гарвал зохиогчтой холбогдож заавал тодруулга авч тодорхой болгосоны үндсэн дээр ажлаа үргэлжлүүлэн гүйцэтгэнэ. Тиймээс Гүйцэтгэгч тал нь барилгын иж бүрэн ажлын зургын хоорондын уялдаа холбоог ойлгож ойлгоогүйгээс үүдэлтэй учирсан алдаа дутагдлыг өөрөө хариуцна.

2.11
2022.10.20

ЦУТГАМАЛ ТӨМӨР БЕТОН РАМ ЭДЛЭХҮҮНИЙ ТОДОРХОЙЛОЛТ

Дугаар	Тэмдэглэгээ	Эдлэхүүний нэр	Тоо ширхэг	Бетоны эзэлхүүн /м³/		Арматурын жин /кг/	
				Нэгж /м³/	Нийт /м³/	Нэгж /кг/	Нийт /кг/
		Рам Р-6	3		2.68		434.62
1	ББ-	Дам нуруу ДН-3	1	0.90	0.90	147.65	147.65
2	ББ-	ДН-5	1	1.78	1.78	286.97	286.97

ERKHES CONSTRUCTION LLC	Сэлэнгэ аймаг, Мандал сум, Баянсуудалын 3-р баг МАЛ НЯДАЛГААНЫ ЦЕХИЙН БАРИЛГА				
	2, 3, 4-р тэнхлэгийн дагуух рам Р-6-ийн хэв				Үе шат: А.3
	Инженер	Э.Хаш-Эрдэнэ	Е.Г.Шифр: ЭК-74/2022-21	Масштаб:	Огноо: 2022.07
	Гүйцэтгэсэн	Д.Ганбат	Т.Г.Шифр:	Зургийн дугаар: ББ-20	Хуудас: 45
Барилгын зураг төсөл, техникийн хяналт, хүлээлгэн өгөх	Шалгасан	Л.Энхцацралт			

A3

БАГАНА Б-1 М1:50

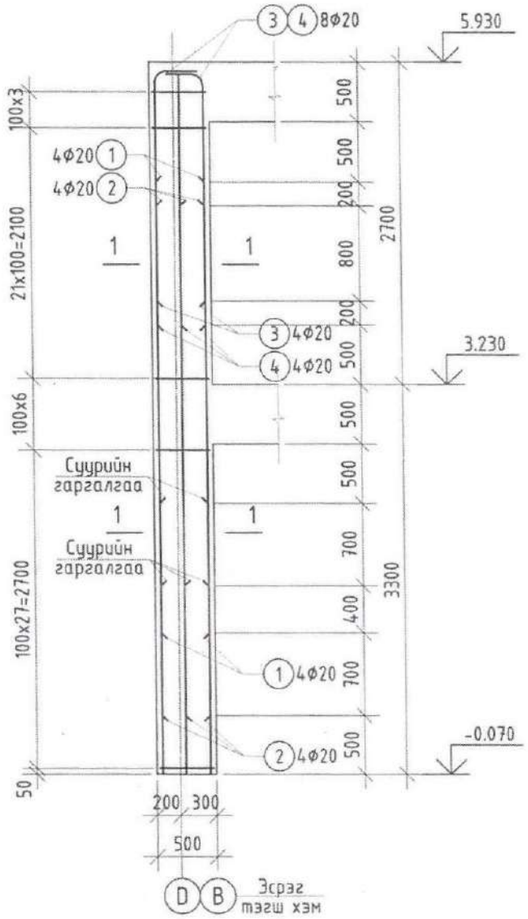

ОГТЛОЛ 1-1 М1:20

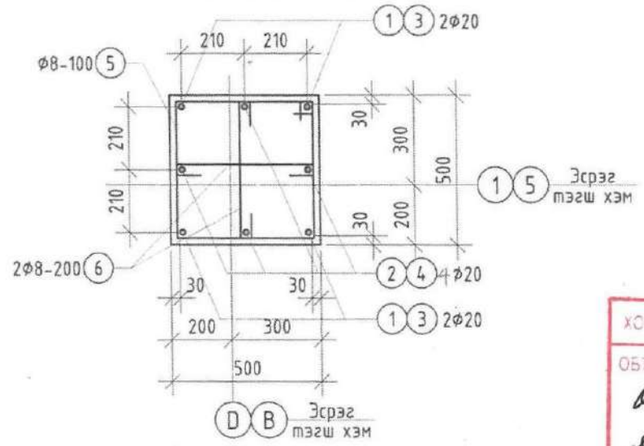

БАЙРШЛЫН СХЕМ

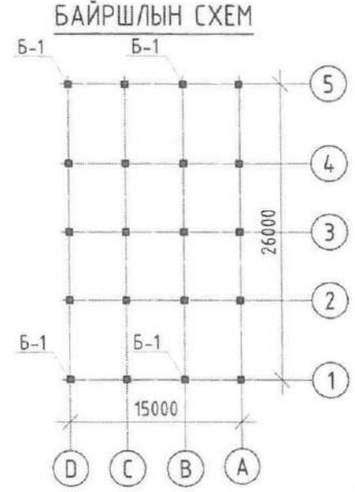

ТАЙЛБАР:

1. Энэ хуудсыг суурь, рамын байршлын схем, багана, дамнуруу ялуу да ханын тор болон бусад холбогдох зургуудтай хамт үзнэ үү.
2. Цутгамал хийц эдлэлийг хэв хашмалд хийж цутгасаны дараа бетоны бэхжилт 70%-д хүрэхээс өмнө хэв хашмалыг авахыг хориглоно.

Жич:

Барилга угсралтын ажлаас өмнө буюу угсралтын ажлын үе шат бүрийн өмнө ББ-н зургийг БА, ХАС, ЦБУ, ХТ-ДГ, ХД, ГА зураглай байнга тулгах харж хоорондын уялдаа холбоог сайтар нягталж үзсэний үндсэн дээр угсралтын ажлыг хийх шаардлагатай бо ойлгомжгүй эсвэл эерчилтэй, уялдаагүй зүйл гарвал зохиогчтой холбогдож заавал тодруулга авч тодорхой болгосоны үндсэн дээр ажлаа үргэлжлүүлэн гүйцэтгэнэ. Тиймээс Гүйцэтгэгч тал нь барилгын иж бүрэн ажлын зургын хоорондын уялдаа холбоог ойлгож уншаагүйгээс үүдэлтэй учирсан алдаа бутаглыг өөрөө хариуцна.

ХОЛБОГДОХ ХЭСГИЙН: ЭРХЭС КОНСТРАКШН ХХК

ОБЪЕКТЫН НЭР БАЙРШИЛ: Онцгой ач холбогдолтой

ЭНЭ ХУУДАС ЗАСВАРТАЙ ЗАСВАРГҮЙ

ЗУРГИЙН ШИФР: ЭК-1141/2023-16

АРХИТЕКТОР ИНЖЕНЕР: Б.Ганбаатар

ГИЦЭТГЭСЭН: Г.Сүхбаяр

ШАЛГАСАН: Л.Энхцацралт

ЭРҮҮЛ ЭСГЭЛ ХАМГААЛАЛ ХИЙСЭН ЭКСПЕРТ № 2-11 2022.10.22

Хэсгийн тодорхойлолт

3	160, 200, 1800, 100	4	160, 200, 2000, 100	5	530, 530, 450, 450	6	450, 80, 80

ЦУТГАМАЛ ТӨМӨР БЕТОН ХИЙЦИЙН МАТЕРИАЛЫН ТОДОРХОЙЛОЛТ

Д/Д	Тэмдэглэгээ	Нэр				Тоо ширх	Жин /кг/ Нэгж	Жин /кг/ Нийт
		Багана Б-1				4		183.31
1	ГОСТ 5781-82	Арматур	Ф20	А500	L=3800	4	9.37	37.49
2	ГОСТ 5781-82	"	Ф20	А500	L=4300	4	10.60	42.42
3	ГОСТ 5781-82	"	Ф20	А500	L=2160	4	5.33	21.31
4	ГОСТ 5781-82	"	Ф20	А500	L=2360	4	5.82	23.28
5	ГОСТ 5781-82	"	Ф8	А500	L=1960	58	0.77	44.86
6	ГОСТ 5781-82	"	Ф8	А240	L=610	58	0.24	13.96
		Материал Бетон В20 V=1.50м³x4						

ERKHES CONSTRUCTION LLC

Барилгын зураг төсөл, техникийн хяналт, хөдөлгөөн

Сэлэнгэ аймаг, Мандал сум, Баянсуудалын 3-р баг
МАЛ НЯДАЛГААНЫ ЦЕХИЙН БАРИЛГА

Багана Б-1-ийн арматурлал, огтлол, материалын тодорхойлолт

Ye шат: А.3

Инженер	З.Хаш-Эрдэнэ	Е.Г.Шифр: ЭК-74/2022-21	Масштаб:	Огноо: 2022.07
Гүйцэтгэсэн	Д.Ганбат	Т.Г.Шифр:	Зургийн дугаар: ББ-21	Хуудас: 45
Шалгасан	Л.Энхцацралт			

A3

БАГАНА Б-2 М1:50

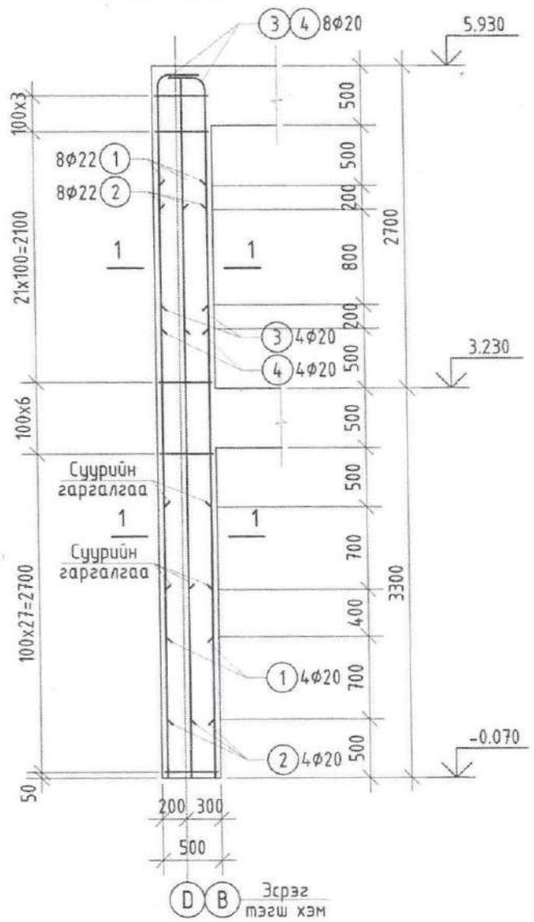

ОГТЛОЛ 1-1 М1:20

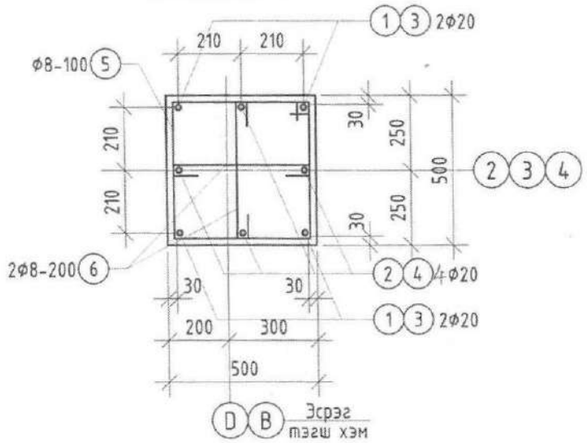

БАЙРШЛЫН СХЕМ

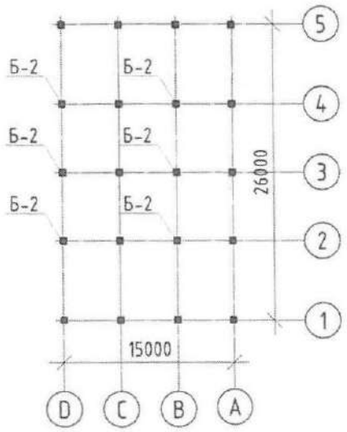

ТАЙЛБАР:

1. Энэ хуудсыг суурь, рамын байршлын схем, багана, дамнуруу ялуу ба ханын тор болон бусад холбогдох зургуудтай хамт үзнэ үү.
2. Цутгамал хийц эдлэлийг хэв хашмалд хийж цутгасаны дараа бетоны бэхжилт 70%-д хүрэхээс өмнө хэв хашмалыг авахыг хориглоно.

Жич:

Барилга угсралтын ажлаас өмнө бүхэл угсралтын ажлын үе шат бүрийн өмнө ББ-н зургийг БА, ХАС, ЦБУ, ХТ-ДГ, ХД, ГА зураг тай байнга тулган харж хоорондын уялдаа холбоог сайтар нягталж үзсэний үндсэн дээр угсралтын ажлыг хийх шаардлагатай ба ойлгомжгүй эсвэл зөрчилтэй, уялдаагүй зүйл гарвал зохиогчтой холбогдож заавал тодруулга авч тодорхой болгосоны үндсэн дээр ажлаа үргэлжлүүлэн гүйцэтгэнэ. Тиймээс Гүйцэтгэгч тал нь барилгын ин бүрэн ажлын зургын хоорондын уялдаа холбоог ойлгож ушаагүйгээс үүдэлтэй учирсан алдаа дутагдлыг өөрөө хариуцна.

ХОЛБОГДОХ ГАЛИЙН	ЭРХЭС КОНСТРАКШН ХХК
ОБЬЕКТЫН НЭР, БАЙРШИЛ Өмнөговь аймаг Даланзадгад сум	ЭНЭ ХУУДАС ЗАСВАРТАЙ, ЗАСВАРГҮЙ
	ЗУРГИЙН ШИФР ЭК-114/2023-16
АРХИТЕКТОР, ИНЖЕНЕР	Б.Дэрмбаатар
ГҮЙЦЭТГЭСЭН	Г.Сүхбаяр
ШАЛГАСАН	Л.Энхцацралт

ЭКСПЕРТ № 2.11
2022.10.20

Хэсгийн тодорхойлолт

3	160, 200, 1800, 100	4	160, 200, 2000, 100	5	530, 530, 450, 450	6	450, 80, 80

ЦУТГАМАЛ ТӨМӨР БЕТОН ХИЙЦИЙН МАТЕРИАЛЫН ТОДОРХОЙЛОЛТ

Д/Д	Тэмдэглэгээ	Нэр				Тоо ширх	Жин /кг/ Нэгж	Жин /кг/ Нийт
		Багана Б-2				6		183.31
1	ГОСТ 5781-82	Арматур	Ф20	А500	L=3800	4	9.37	37.49
2	ГОСТ 5781-82	"	Ф20	А500	L=4300	4	10.60	42.42
3	ГОСТ 5781-82	"	Ф20	А500	L=2160	4	5.33	21.31
4	ГОСТ 5781-82	"	Ф20	А500	L=2360	4	5.82	23.28
5	ГОСТ 5781-82	"	Ф8	А500	L=1960	58	0.77	44.86
6	ГОСТ 5781-82	"	Ф8	А240	L=610	58	0.24	13.96
		Материал Бетон В20 V=1.50м³x6						

ERKHES CONSTRUCTION LLC

Барилгын зураг төсөл, техникийн хяналт, хөдлөлдөө

Сэлэнгэ аймаг, Мандал сум, Баянсуудалын 3-р баг
МАЛ НЯДАЛГААНЫ ЦЕХИЙН БАРИЛГА

Багана Б-2-ын арматурлал, огтлол, материалын тодорхойлолт

Ye шат: А.3

Инженер	Э.Хаш-Эрдэнэ	Е.Г.Шифр: ЭК-74/2022-21	Машстаб:	Огноо: 2022.07
Гүйцэтгэсэн	Д.Ганбат	Т.Г.Шифр:	Зургийн дугаар: ББ-22	Хуудас: 45
Шалгасан	Л.Энхцацралт			

A3

БАГАНА Б-3 М1:50

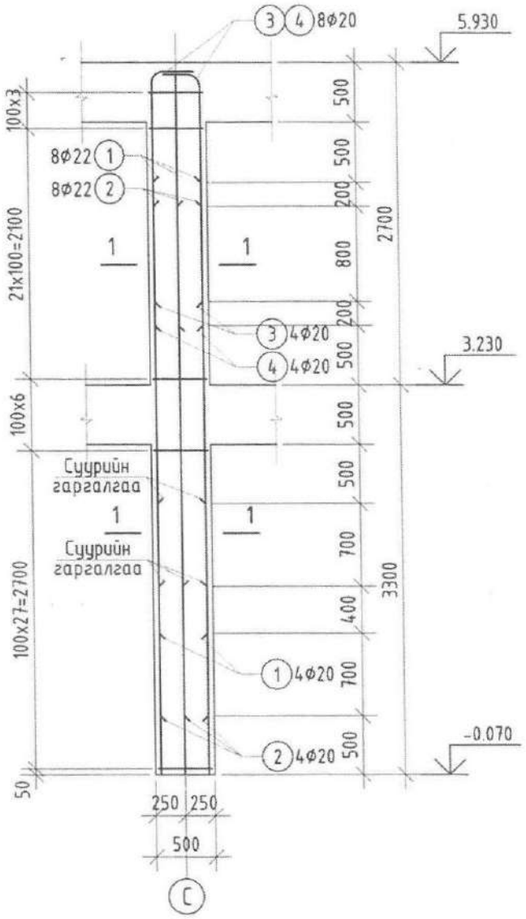

ОГТЛОЛ 1-1 М1:20

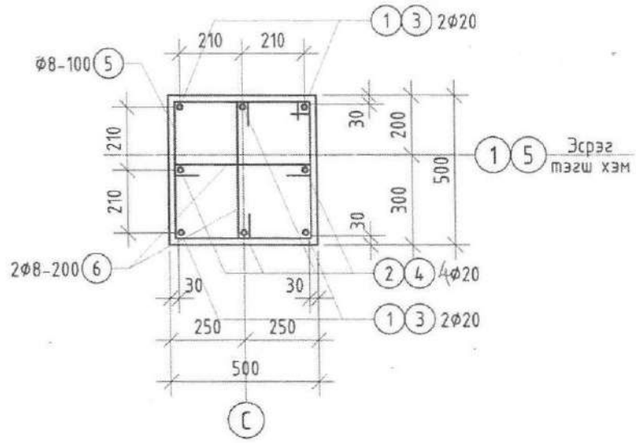

ХОЛБОГДОХ ХЭСГИЙН ЗАХИАЛГА: ЭРХЭС КОНСТРАКШН ХХК

ОБЪЕКТЫН НЭР БАЙРШИЛ: Олиноговь аймаг Даланзадгад сум

ЭНЭ ХУУДАС ЗАСВАРТАЙ ЗАСВАРГҮЙ

ЗУРГИЙН ШИФР ЭК-114/2023-16

АРХИТЕКТОР ИНЖЕНЕР	Б.Эрдэнэчимэг
ГЛИЦЭТГЭГЧ	Г.Сүхбаяр
ШАЛГАСАН	Л.Энхцацралт

Хэсгийн тодорхойлолт

3	160, 200, 1800, 100	4	160, 200, 2000, 100	5	530, 530, 450, 450	6	450, 80, 80

ЦУТГАМАЛ ТӨМӨР БЕТОН ХИЙЦИЙН МАТЕРИАЛЫН ТОДОРХОЙЛОЛТ

Д/Д	Тэмдэглэгээ	Нэр				Тоо ширх	Жин /кг/ Нэгж	Жин /кг/ Нийт
		Багана Б-3				2		183.31
1	ГОСТ 5781-82	Арматур	Ф20	А500	L=3800	4	9.37	37.49
2	ГОСТ 5781-82	"	Ф20	А500	L=4300	4	10.60	42.42
3	ГОСТ 5781-82	"	Ф20	А500	L=2160	4	5.33	21.31
4	ГОСТ 5781-82	"	Ф20	А500	L=2360	4	5.82	23.28
5	ГОСТ 5781-82	"	Ф8	А500	L=1960	58	0.77	44.86
6	ГОСТ 5781-82	"	Ф8	А240	L=610	58	0.24	13.96
		Материал Бетон В20 V=1.50м³x2						

БАЙРШЛЫН СХЕМ

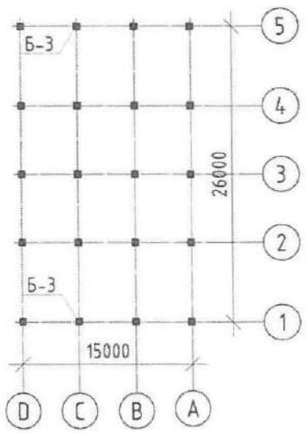

ТАЙЛБАР:

1. Энэ хуудсыг суурь, рамын байршлын схем, багана, дамнуруу ялуу да ханын тор болон бусад холбогдох зургуудтай хамт үзнэ үү.
2. Цутгамал хийц эдлэлийг хэв хашмалд хийж цутгасаны дараа бетоны бэхжилт 70%-д хүрэхээс өмнө хэв хашмалыг авахыг хориглоно.

Жич:

Барилга угсралтын ажлаас өмнө бүюу угсралтын ажлын үе шат бүрийн өмнө ББ-н зургийг БА, ХАС, ЦБУ, ХТ-ДГ, ХД, ГА зургатай байнга тулган харж хоорондын уялдаа холбоог сайтар нягталж үзсэний үндсэн дээр угсралтын ажлыг хийх шаардлагатай да ойлгомжгүй эсвэл зөрчилтэй, уялдаагүй зүйл гарвал зохиогчтой холбогдож заавал тодруулга авч тодорхой болгосоны үндсэн дээр ажлаа үргэлжлүүлэн гүйцэтгэнэ. Тиймээс Гүйцэтгэгч тал нь барилгын иж бүрэн ажлын зургын хоорондын уялдаа холбоог ойлгож уншаагүйгээс үүдэлтэй учирсан алдаа дутагдлыг өөрөө хариуцна.

ERKHES CONSTRUCTION LLC	Сэлэнгэ аймаг, Мандал сум, Баянсуудалын 3-р баг МАЛ НЯДАЛГААНЫ ЦЕХИЙН БАРИЛГА				
	Багана Б-3-ын арматурлал, огтлол, материалын тодорхойлолт				Ye шат: А.3
	Инженер	Э.Хаш-Эрдэнэ	Е.Г.Шифр: ЭК-74/2022-21	Масштаб:	Огноо: 2022.07
	Гүйцэтгэсэн	Д.Ганбат	Т.Г.Шифр:	Зургийн дугаар: ББ-23	Хуудас: 45
Барилгын зураг төсөл, техникийн хяналт, хөдлөөс	Шалгасан	Л.Энхцацралт			

А3

БАГАНА Б-4 М1:50

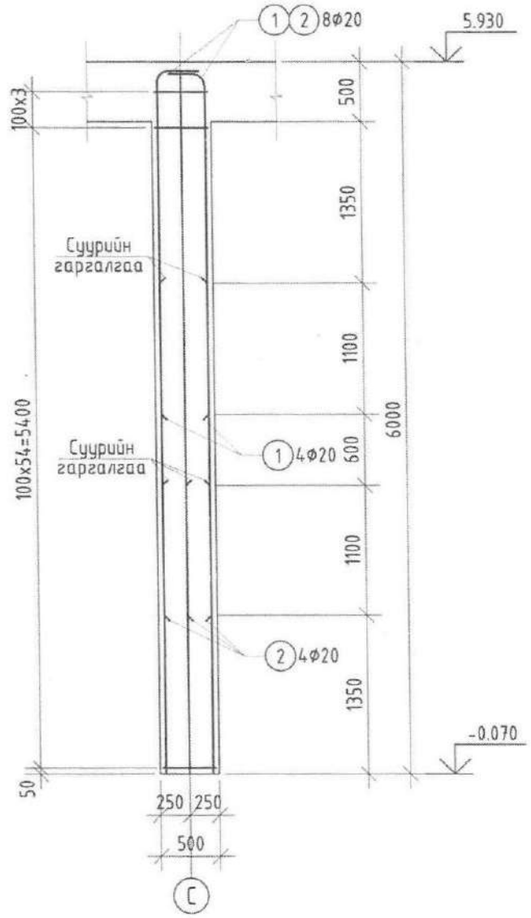

ОГТЛОЛ 1-1 М1:20

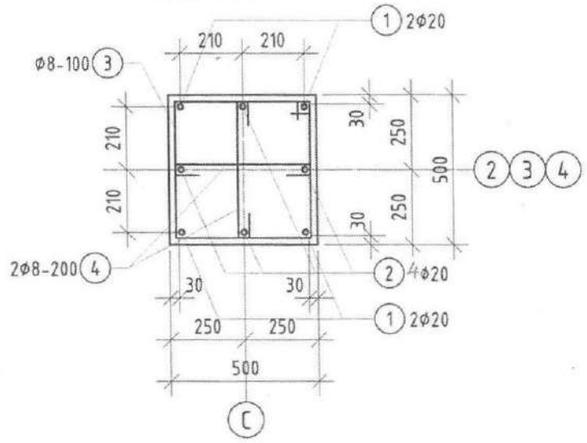

БАЙРШЛЫН СХЕМ

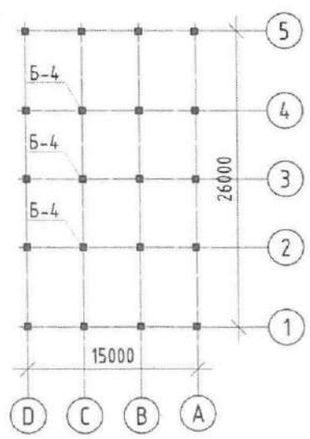

ТАЙЛБАР:

1. Энэ хуудсыг суурь, рамын байршлын схем, багана, дамнуруу ялуу ба ханын тор болон бусад холбогдох зургуудтай хамт үзнэ үү.
2. Цутгамал хийц эдлэлийг хэв хашмалд хийж цутгасаны дараа бетоны бэхжилт 70%-д хүрэхээс өмнө хэв хашмалыг авахыг хориглоно.

Жич:

Барилга угсралтын ажлаас өмнө бүюу угсралтын ажлын үе шат бүрийн өмнө ББ-н зургийг БА, ХАС, ЦБУ, ХТ-ДГ, ХД, ГА зурагтай байнга тулган харж хоорондын уялдаа холбоог сайтар нягталж үзсэний үндсэн дээр угсралтын ажлыг хийх шаардлагатай ба ойлгомжгүй эсвэл эерчилтэй, уялдаагүй зүйл гарвал зохиогчтой холбогдож заавал тодруулга авч тодорхой болгосоны үндсэн дээр ажлаа үргэлжлүүлэн гүйцэтгэнэ. Тиймээс Гүйцэтгэгч тал нь барилгын иж бүрэн ажлын зургын хоорондын уялдаа холбоог ойлгож уншаагүйгээс үүдэлтэй учирсан алдаа дутагдлыг өөрөө хариуцна.

ХОТЫН ЗАХИРГАА	ЭРХЭС КОНСТРАКШН ХХК
ОБЪЕКТЫН НЭР БАЙРШИЛ: Онцгой ач холбогдолтой Долоонзад гол суурь	ЭНЭ ХУДАЛДАН ЗАСВАРТАЙ ЗАСВАРГҮЙ
	ЗУРГИЙН ШИФР ЭК-114/2023-16
АРХИТЕКТОР ИНЖЕНЕР	Б.Ж.Ж Б.Жаргалсайхан
ГҮЙЦЭТГЭГЧ	Г.Сүрэнбаяр Г.Сүрэнбаяр
ШАЛГАСАН	Л.Энхцацралт Л.Энхцацралт

Хэсгийн тодорхойлолт

1	160, 200, 2750, 100	2	160, 200, 4450, 100	3	530, 530, 450, 450	4	450, 80, 80

ЦУТГАМАЛ ТӨМӨР БЕТОН ХИЙЦИЙН МАТЕРИАЛЫН ТОДОРХОЙЛОЛТ

Д/Д	Тэмдэглэгээ	Нэр	Тоо ширх	Жин /кг/ Нэгж	Нийт
		Багана Б-4	3		136.94
1	ГОСТ 5781-82	Арматур Ф20 А500 L=3110	4	7.67	30.68
2	ГОСТ 5781-82	" Ф20 А500 L=4810	4	11.86	47.45
3	ГОСТ 5781-82	" Ф8 А500 L=1960	58	0.77	44.86
4	ГОСТ 5781-82	" Ф8 А240 L=610	58	0.24	13.96
		Материал Бетон В20 V=1.50м^{3}x3			

ERKHES CONSTRUCTION LLC	Сэлэнгэ аймаг, Мандал сум, Баянсуудалын 3-р баг МАЛ НЯДАЛГААНЫ ЦЕХИЙН БАРИЛГА				
	Багана Б-4-ийн арматурлал, огтлол, материалын тодорхойлолт				Үе шат: А.3
Барилгын зураг тесел, техникийн хяналт, хүлээлгэ	Инженер	Э.Хаш-Эрдэнэ	Е.Г.Шифр: ЭК-74/2022-21	Масштаб:	Огноо: 2022.07
	Гүйцэтгэсэн	Д.Ганбат	Т.Г.Шифр:	Зургийн дугаар: ББ-24	Хуудас: 45
	Шалгасан	Л.Энхцацралт			

A3

БАГАНА Б-5 М1:50

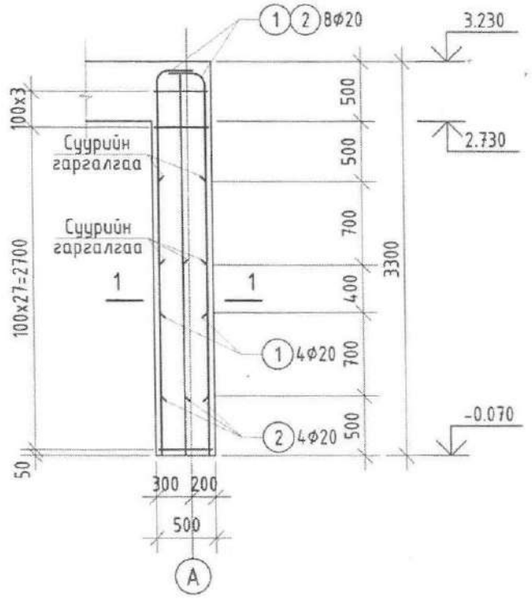

ОГТЛОЛ 1-1 М1:20

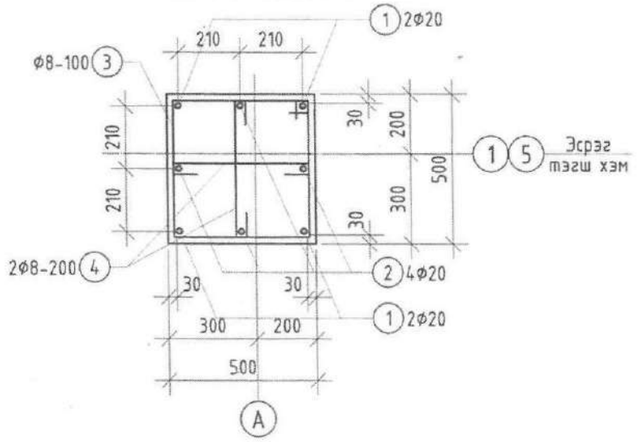

ТАЙЛБАР:

1. Энэ хуудсыг суурь, рамын хэв болон бусад холбогдох зургуутай хамт үзнэ үү.
2. Цутгамал хийц эдлэлийг хэв хашмалд хийж цутгасаны дараа бетоны бэхжилт 70%-д хүрэхээс өмнө хэв хашмалыг авахыг хориглоно.

Жич:

Барилга угсралтын ажлаас өмнө буюу угсралтын ажлын үе шат бүрийн өмнө ББ-н зургийг БА, ХАС, ЦБУ, ХТ-ДГ, ХД, ГА зурагтай байнга тулган харж хоорондын уялдаа холбоог сайтар нягталж үзсэний үндсэн дээр угсралтын ажлыг хийх шаардлагатай ба ойлгомжгүй эсвэл эрчилтэй, уялдаагүй зүйл гарвал зохиогчтой холбогдож заавал тодруулга авч тодорхой болгосоны үндсэн дээр ажлаа үргэлжлүүлэн гүйцэтгэнэ. Тиймээс Гүйцэтгэгч тал нь барилгын иж бүрэн ажлын зургын хоорондын уялдаа холбоог ойлгож уншаагүйгээс үүдэлтэй учирсан алдаа дутагдлыг өөрөө хариуцна.

БАЙРШЛЫН СХЕМ

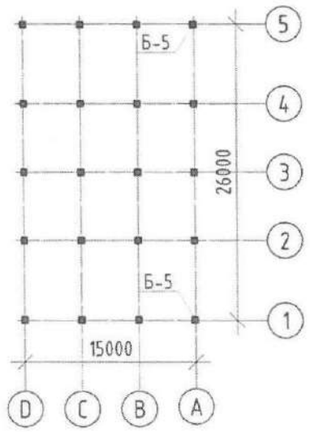

ХОЛБООТ АЖИЛ	ЭРХЭС КОНСТРАКШН ХХК
ОБЪЕКТЫН НЭР БАЙРШИЛ: Өлиөгөвь аймаг Баян даглаг сум	ЭНЭ ХУУДАС ЗАСВАРТАЙ ЗАСВАРГҮЙ
	ЗУРГИЙН ШИФР ЭК-114/2023-16
АРХИТЕКТОР ИНЖЕНЕР	Б.Ганбаатар
ГҮЙЦЭТГЭСЭН	Г.Сүхбаатар
ШАЛГАСАН	Л.Энхцацралт

Хэсгийн тодорхойлолт

1	160, 200, 1900, 100	2	160, 200, 2600, 100	3	530, 530, 450, 450	4	450, 80, 80

ЦУТГАМАЛ ТӨМӨР БЕТОН ХИЙЦИЙН МАТЕРИАЛЫН ТОДОРХОЙЛОЛТ

Д/Д	Тэмдэглэгээ	Нэр				Тоо ширх	Жин /кг/ Нэгж	Жин /кг/ Нийт
		Багана Б-5				2		83.17
1	ГОСТ 5781-82	Арматур	Φ20	A500	L=2260	4	5.57	22.29
2	ГОСТ 5781-82	"	Φ20	A500	L=2960	4	7.30	29.20
3	ГОСТ 5781-82	"	Φ8	A500	L=1960	31	0.77	23.97
4	ГОСТ 5781-82	"	Φ8	A240	L=610	32	0.24	7.70
		Материал Бетон B20 V=0.825м³x2						

ERKHES CONSTRUCTION LLC	Сэлэнгэ аймаг, Мандал сум, Баянсуудалын 3-р баг МАЛ НЯДАЛГААНЫ ЦЕХИЙН БАРИЛГА				
Барилгын зураг тесел, техникийн хяналт, хүлээлгэ	Багана Б-5-ын арматурлал, огтлол, материалын тодорхойлолт				Ye шат: А.3
	Инженер	Э.Хаш-Эрдэнэ	Е.Г.Шифр: ЭК-74/2022-21	Масштаб:	Огноо: 2022.07
	Гүйцэтгэсэн	Д.Ганбат	Т.Г.Шифр:	Зургийн дугаар: ББ-25	Хуудас: 45
	Шалгасан	Л.Энхцацралт			

A3

БАГАНА Б-6 М1:50

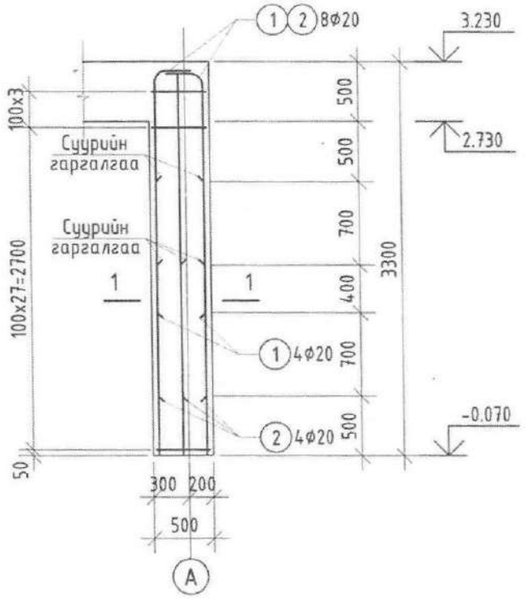

ОГТЛОЛ 1-1 М1:20

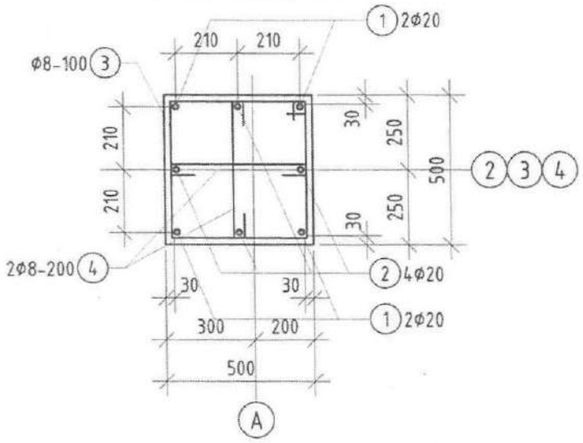

ХОЛБООТ АЖИЛЛАН ЭРХЭС КОНСТРАКШН ХХК

ОБЬЕКТЫН НЭР БАЙРШИЛ: Онцгой айлын дулаан зогсоол сүм

ЭНЭ ХУУДАС ЗАСВАРТАЙ ЗАСВАРГҮЙ

ЗУРГИЙН ШИФР ЭК-114/2023-16

АРХИТЕКТОР ИНЖЕНЕР	Б.Ганзориг	Б.Ганзориг
ГҮЙЦЭТГЭСЭН	Г.Сүхбаяр	Г.Сүхбаяр
ШАЛГАСАН	Л.Энхцацралт	Л.Энхцацралт

2-11

2022.10.20

Хэсгийн тодорхойлолт

1	160, 200, 1900, 100	2	160, 200, 2600, 100	3	530, 530, 450, 450	4	450, 80, 80

ЦУТГАМАЛ ТӨМӨР БЕТОН ХИЙЦИЙН МАТЕРИАЛЫН ТОДОРХОЙЛОЛТ

Д/Д	Тэмдэглэгээ	Нэр	Тоо ширх	Жин /кг/ Нэгж	Жин /кг/ Нийт
		Багана Б-6	3		83.17
1	ГОСТ 5781-82	Арматур Φ20 A500 L=2260	4	5.57	22.29
2	ГОСТ 5781-82	" Φ20 A500 L=2960	4	7.30	29.20
3	ГОСТ 5781-82	" Φ8 A500 L=1960	31	0.77	23.97
4	ГОСТ 5781-82	" Φ8 A240 L=610	32	0.24	7.70
		Материал Бетон B20 V=0.825м³x3			

БАЙРШЛЫН СХЕМ

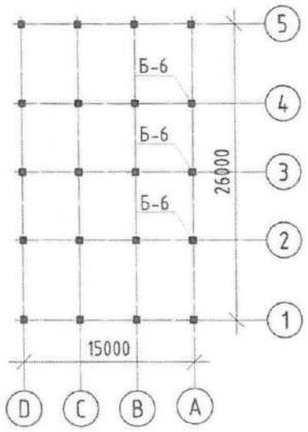

ТАЙЛБАР:

1. Энэ хуудсыг суурь, рамын хэв болон бусад холбогдох зургуутай хамт үзнэ үү.
2. Цутгамал хийц эдлэлийг хэв хашмалд хийж цутгасаны дараа бетоны бэхжилт 70%-д хүрэхээс өмнө хэв хашмалыг авахыг хориглоно.

Жич:

Барилга угсралтын ажлаас өмнө буюу угсралтын ажлын үе шат бүрийн өмнө ББ-н зургийг БА, ХАС, ЦБУ, ХТ-ДГ, ХД, ГА зураглалтай байнга тулгах харж хоорондын уялдаа холбоог сайтар нягталж үзсэний үндсэн дээр угсралтын ажлыг хийх шаардлагатай бол ойлгомжгүй эсвэл зөрчилтэй, уялдаагүй зүйл гарвал зохиогчтой холбогдож заавал тодруулга авч тодорхой болгосоны үндсэн дээр ажлаа үргэлжлүүлэн гүйцэтгэнэ. Тийм эсэг Гүйцэтгэгч тал нь барилгын иж бүрэн ажлын зургын хоорондын уялдаа холбоог ойлгож уншаагүйгээс үүдэлтэй учирсан алдаа дутагдлыг өөрөө хариуцна.

ERKHES CONSTRUCTION LLC

Барилгын зураг төсөл, техникийн хяналт, хөдөлгөөн

Сэлэнгэ аймаг, Мандал сум, Баянсуудалын 3-р баг
МАЛ НЯДАЛГААНЫ ЦЕХИЙН БАРИЛГА

Багана Б-6-ийн арматурлал, огтлол, материалын тодорхойлолт

Ye шат: А.3

Инженер	Э.Хаш-Эрдэнэ	Е.Г.Шифр: ЭК-74/2022-21	Масштаб:	Огноо: 2022.07
Гүйцэтгэсэн	Д.Ганбат	Т.Г.Шифр:	Зургийн дугаар: ББ-26	Хуудас: 45
Шалгасан	Л.Энхцацралт			

A3

ДАМНУРУУНЫ БАЙРШЛЫН СХЕМ М1:200

/түвшин 3.230/

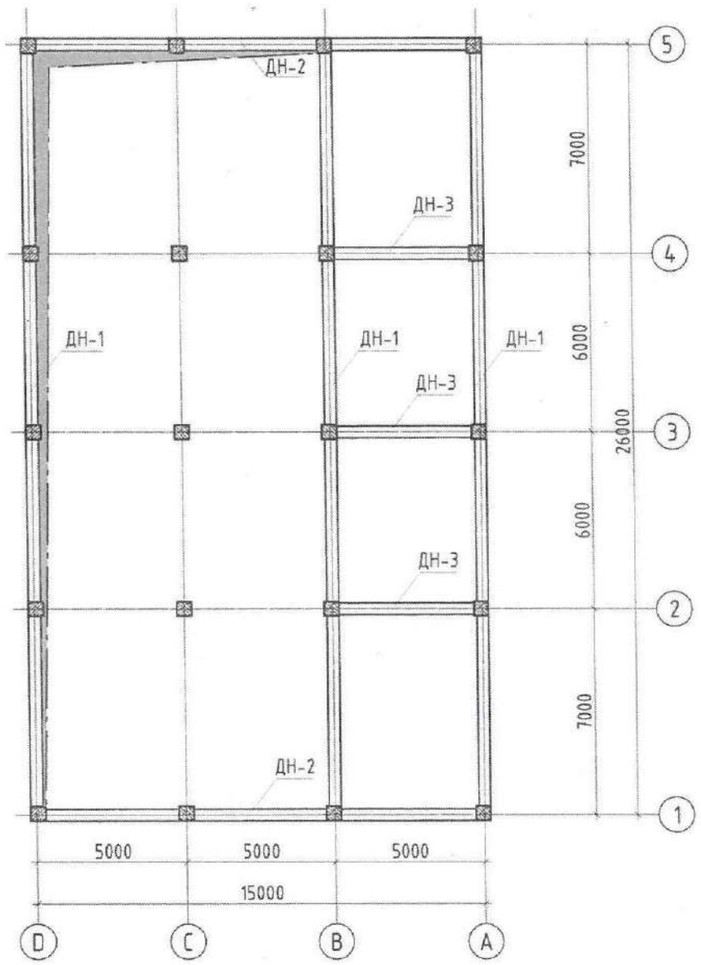

ДАМНУРУУНЫ БАЙРШЛЫН СХЕМ М1:200

/түвшин 5.930/

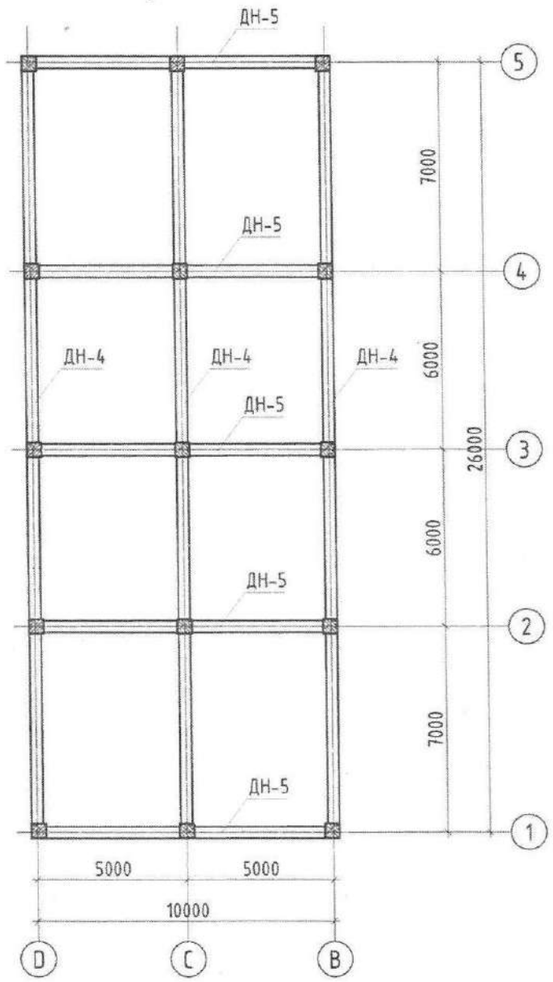

ХОЛБОГДОХ ХАРГЫН	ЭРХЭС КОНСТРАКШН ХХК
ОБЬЕКТЫН НЭР БАЙРШИЛ: Онгоцны аймаг далангаглаг сум	ЭНЭ ХУУДАС ЗАСВАРТАЙ ЗАСВАРГҮЙ
	ЗУРГИЙН ШИФР ЭК-114/2022-16
АРХИТЕКТОР ИНЖЕНЕР	Б.Эрдэнэцогт
ГҮЦЭТГЭСЭН	Г.Сүхбаатар
ШАЛГАСАН	Л.Энхцацралт

ТАЙЛБАР:

1. Энэ хуудсыг суурь, рамын байршлын схем, багана, дамнуруу ялуу ба ханын тор болон бусад холбогдох зургуудтай хамт үзнэ үү.
2. Цутгамал хийц эдлэлийг хэв хашмалд хийж цутгасаны дараа бетоны бэхжилт 70%-д хүрэхээс өмнө хэв хашмалыг авахыг хориглоно.

Жич:

Барилга угсралтын ажлаас өмнө буюу угсралтын ажлын үе шат бүрийн өмнө ББ-н зургийг БА, ХАС, ЦБУ, ХТ-ДГ, ХД, ГА зураг тай байнга тулган харж хоорондын уялдаа холбоог сайтар нягталж үзсэний үндсэн дээр угсралтын ажлыг хийх шаардлагатай ба ойлгомжгүй эсвэл зөрчилтэй, уялдаагүй зүйл гарвал зохиогчтой холбогдож заавал тодруулга авч тодорхой болгосоны үндсэн дээр ажлаа үргэлжлүүлэн гүйцэтгэнэ. Тиймээс Гүйцэтгэгч тал нь барилгын иж бүрэн ажлын зургын хоорондын уялдаа холбоог ойлгож ойлгуулгүйгээс үүдэлтэй учирсан алдаа дутагдлыг өөрөө хариуцна.

Q-11

2022-10-20

ERKHES CONSTRUCTION LLC	Сэлэнгэ аймаг, Мандал сум, Баянсуудалын 3-р баг МАЛ НЯДАЛГААНЫ ЦЕХИЙН БАРИЛГА				
	Дамнуруугны байршлын схем /3.230, 5.930 түвшинд/				Үе шат: А.3
	Инженер	Э.Хаш-Эрдэнэ	Е.Г.Шифр: ЭК-74/2022-21	Масштаб:	Огноо: 2022.07
	Гүйцэтгэсэн	Д.Ганбат	Т.Г.Шифр:	Зургийн дугаар: ББ-27	Хуудас: 45
Барилгын зураг төсөл, техникийн хяналт, хөдөлгөөн	Шалгасан	Л.Энхцацралт			

ДАМНУРУУ ДН-1 М1:50

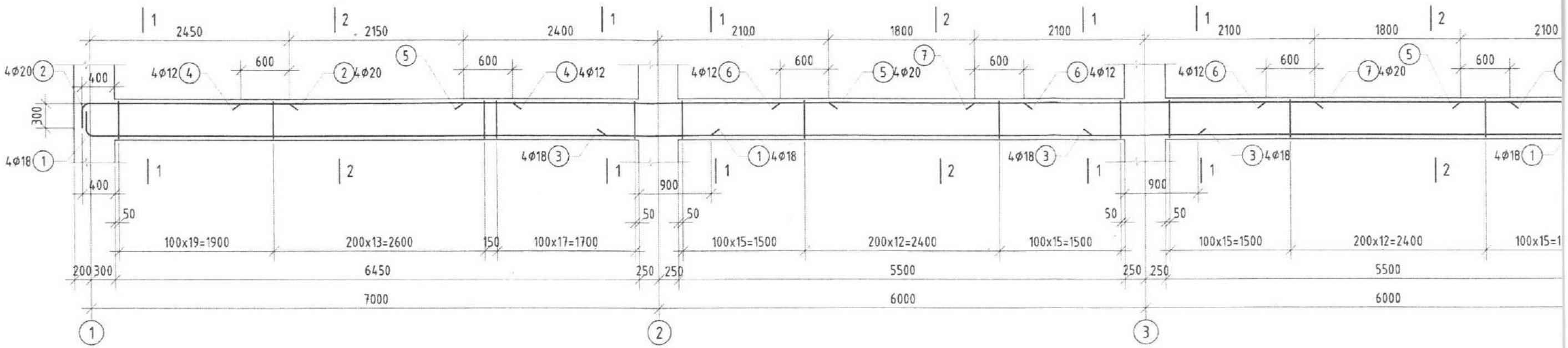

ОГТЛОЛ 1-1 М1:20

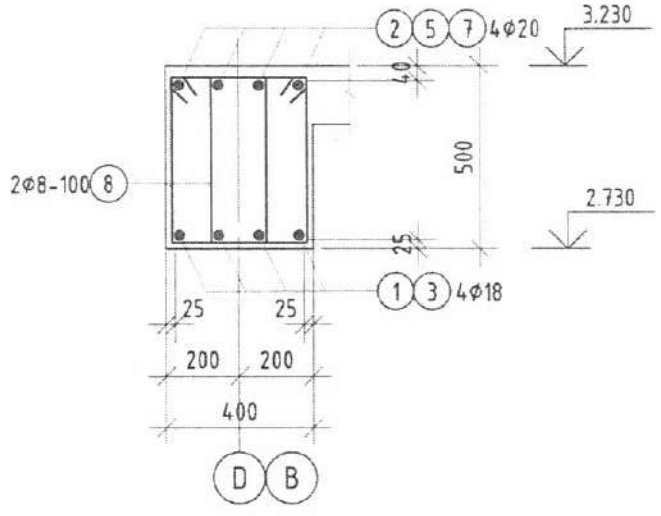

ОГТЛОЛ 2-2 М1:20

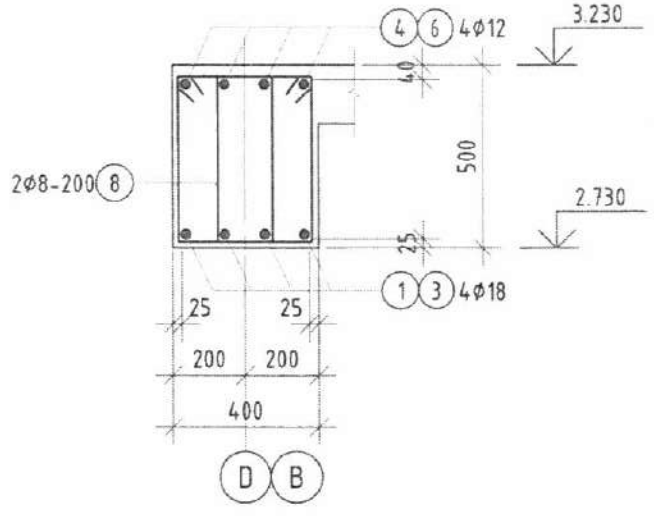

БАЙРШЛЫН СХЕ

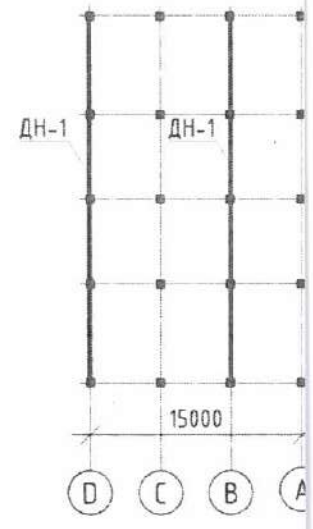

ТАЙЛБАР:

1. Энэ хуудсыг суурь, рамын байршлын схем, суулгах нарийвч СН-1 буюу ББ-33, багана, дамнуруу ялуу бо ханын тор болон бусад холбогдох зургуудтай хамт үзнэ үү.
2. Цутгамал хийц эдлэлийг хэв хашмалд хийж цутгасаны дараа бетоны бэхжилт 70%-д хүрэхээс өмнө хэв хашмалыг авахыг хориглоно.

Жич:

Барилга угсралтын ажлаас өмнө буюу угсралтын ажлын үе шат бүрийн өмнө ББ-н зургийг БА, ХАС, ЦБУ, ХТ-ДГ, ХД, ГА зурагтай байнга тулган харж хоорондын уялдаа холбоог сайтар нягталж үзсэний үндсэн дээр угсралтын ажлыг хийх шаардлагатай бо ойлгомжгүй эсвэл зөрчилтэй, уялдаагүй зүйл гарвал зохиогчтой холбогдож заавал тодруулга авч тодорхой болгосоны үндсэн дээр ажлаа үргэлжлүүлэн гүйцэтгэнэ. Тиймээс Гүйцэтгэгч тал нь барилгын иж бүрэн ажлын зургын хоорондын уялдаа холбоог ойлгож уншаагүйгээс үүдэлтэй учирсан алдаа дутагдлыг өөрөө хариуцна.

Хэсгийн тодорхойлолт

1	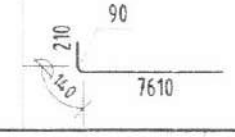	2	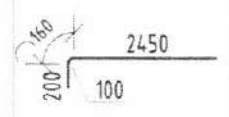	8	530

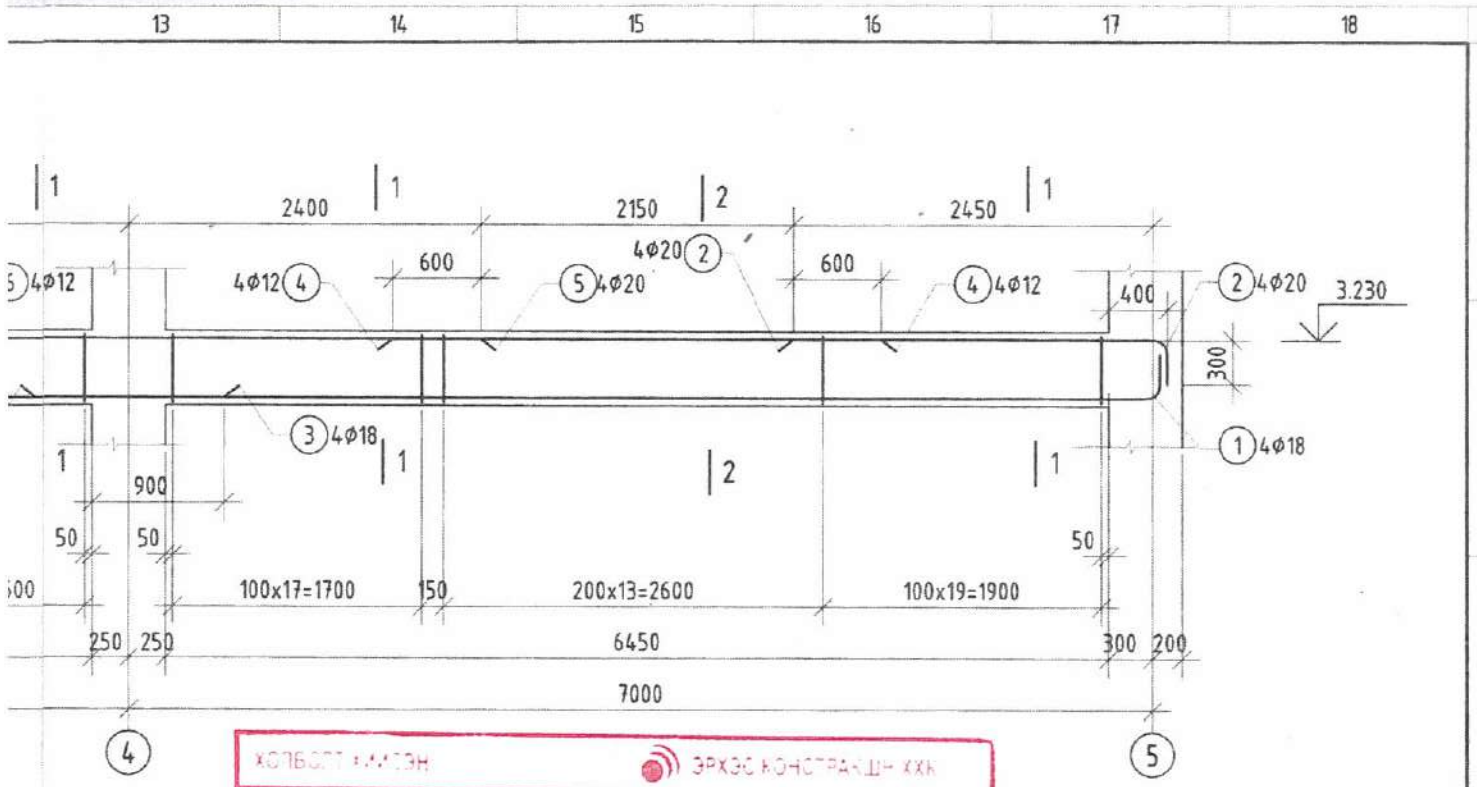

ХОЛБОГДОХ ХЭСГИЙН	ЭРХЭС КОНСТРАКШН ХХК
ОБЪЕКТЫН НЭР БАЙРШИЛ Онгоговь аймаг Долан зам гад суц	ЭНЭ ХУДАЛДАН ЗАСВАРТАЙ ЗАСВАРГҮЙ ЗУРГИЙН ШИФР Ж-114/2022-16
АРХИТЕКТОР ИНЖЕНЕР	Б.Мөнхбаяр
ГҮЙЦЭТГЭСЭН	Г.Сүрэнжав
ДАГ ЗАЛГАН	Л.Энхцацралт

2-11
2022.10.20

ЦУТГАМАЛ ТӨМӨР БЕТОН ХИЙЦИЙН МАТЕРИАЛЫН ТОДОРХОЙЛОЛТ

Д/Д	Тэмдэглэгээ	Нэр				Тоо ширх	Жин /кг/ Нэгж	Нийт
		Дамнуруу ДН-1				2		706.06
1	ГОСТ 5781-82	Арматур	Φ18	A500	L=7960	8	15.90	127.21
2	ГОСТ 5781-82	"	Φ20	A500	L=2810	8	6.93	55.44
3	ГОСТ 5781-82	"	Φ18	A500	L=7300	8	14.58	116.66
4	ГОСТ 5781-82	"	Φ12	A500	L=3350	8	2.97	23.79
5	ГОСТ 5781-82	"	Φ20	A500	L=4500	8	11.10	88.78
6	ГОСТ 5781-82	"	Φ12	A500	L=3000	8	2.66	21.31
7	ГОСТ 5781-82	"	Φ20	A500	L=4200	4	10.36	41.43
8	ГОСТ 5781-82	"	Φ8	A240	L=1560	376	0.62	231.45
		Материал Бетон B20 V=4.78м³x2						

ERKHES CONSTRUCTION LLC

Барилгын эдрэг тасал, техникийн хяналт, худалдаа

Сэлэнгэ аймаг, Мандал сум, Баянсуудалын 3-р баг
МАЛ НЯДАЛГААНЫ ЦЕХИЙН БАРИЛГА

Дамнуруу ДН-1, материалын тодорхойлт

Ye шат: А.3

Инженер	Э.Хаш-Эрдэнэ	Е.Г.Шифр: ЭК-74/2022-21	Масштаб:	Огноо: 2022.07
Гүйцэтгэсэн	Д.Ганбат	Т.Г.Шифр:	Зургийн дугаар: ББ-28	Хуудас: 45
Шалгасан	Л.Энхцацралт			

А3+А4

ДАМНУРУУ ДН-2 М1:50

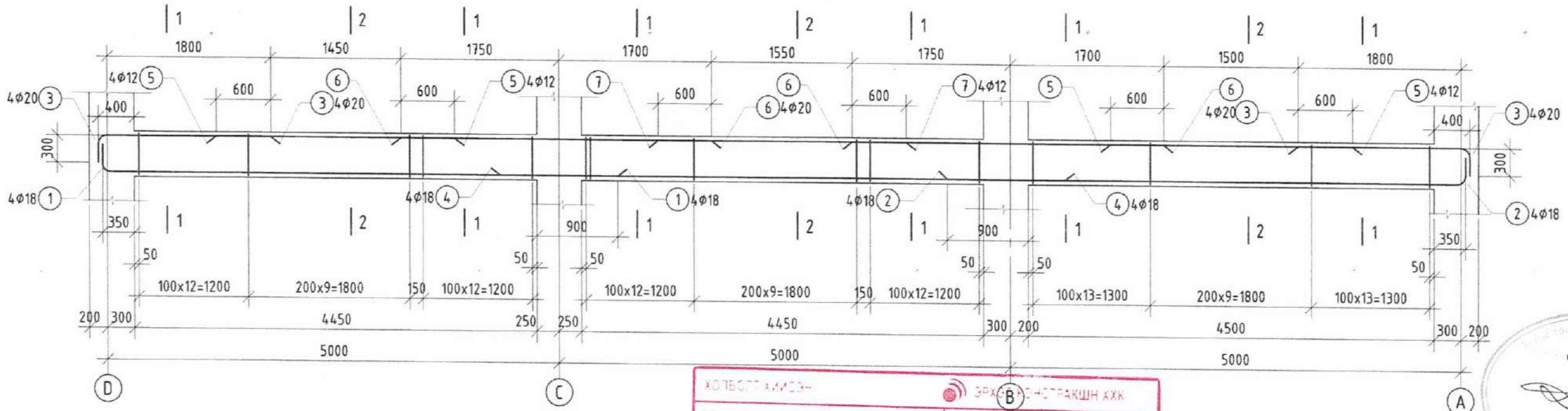

ОГТЛОЛ 1-1 М1:20

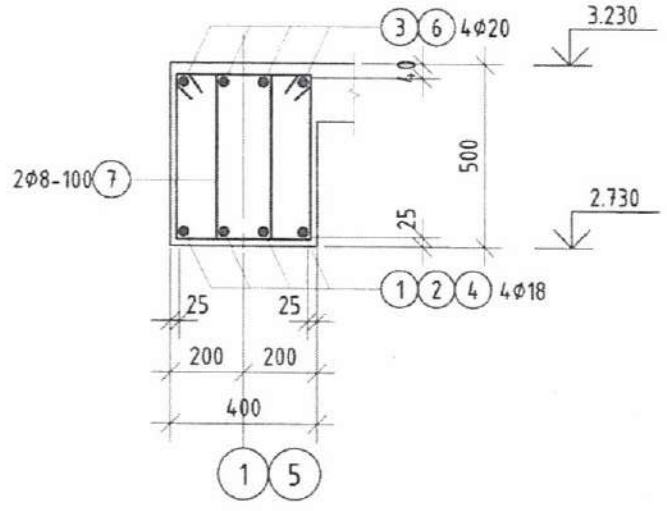

ОГТЛОЛ 2-2 М1:20

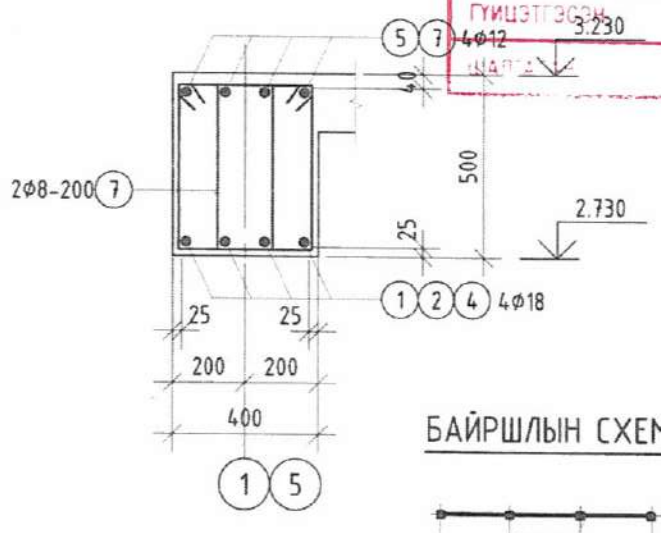

БАЙРШЛЫН СХЕМ

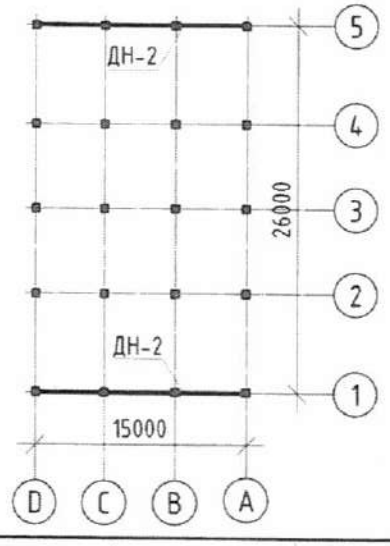

ТАЙЛБАР:

1. Энэ хуудсыг суурь, рамын байршлын схем, багана, дамнуруу ялуу да ханын тор болон бусад холбогдох зургуудтай хамт үзнэ үү.
2. Цутгамал хийц эдлэлийг хэв хашмалд хийж цутгасаны дараа бетоны бэхжилт 70%-д хүрэхээс өмнө хэв хашмалыг авахыг хориглоно.

Жич:

Барилга угсралтын ажлаас өмнө буюу угсралтын ажлын үе шат бүрийн өмнө ББ-н зургийг БА, ХАС, ЦБУ, ХТ-ДГ, ХД, ГА зураглалтай байнга тулгах харж хоорондын уялдаа холбоог сайтар нягталж үзсэний үндсэн дээр угсралтын ажлыг хийх шаардлагатай ба ойлгомжгүй эсвэл зөрчилтэй, уялдаагүй зүйл гарвал зохиогчтой холбогдож заавал тодруулга авч тодорхой болгосоны үндсэн дээр ажлаа үргэлжлүүлэн гүйцэтгэнэ. Тийм эсэх Гүйцэтгэгч тал нь барилгын иж бүрэн ажлын зургын хоорондын уялдаа холбоог ойлгож ойлгосны дараа бетоны бэхжилт 70%-д хүрсэн алдаа дутагдлыг өөрөө хариуцна.

ХОЛБОГДОХ ХАМГААЛ	ЭРХЭС КОНСТРАКШН ХХК
ОБЪЕКТЫН НЭР БАЙРШИЛ: Оюуны аж ахуй долоон давхар сум	ЭНЭ ХУУДАС ЗАСВАРТАЙ ЗАСВАРГҮЙ
ЗУРГИЙН ШИФР ЭК-114/2022-16	Хэгийн тодорхойлолт
АРХИТЕКТОР ИНЖЕНЕР	Б.Эрдэнэ
ГҮЙЦЭТГЭСЭН	Б.Сүхбаатар
ШАЛГАСАН	Р.Энхцацралт

2	210 90 140 5660	3	160 200 1800 100	8	330 530 450 250

ЦУТГАМАЛ ТӨМӨР БЕТОН ХИЙЦИЙН МАТЕРИАЛЫН ТОДОРХОЙЛОЛТ

Д/Д	Тэмдэглэгээ	Нэр				Тоо ширхэг	Жин /кг/ Нэгж	Нийт
		Дамнуруу ДН-2				2		426.61
1	ББ-	Арматур	Ф18	А500	L=5960	4	11.91	47.62
2	"	"	Ф20	А500	L=6010	4	14.82	59.29
3	"	"	Ф20	А500	L=2160	8	5.33	42.62
4	"	"	Ф18	А500	L=6250	4	12.48	49.94
5	"	"	Ф12	А500	L=2650	8	2.35	18.82
6	"	"	Ф20	А500	L=3450	8	8.51	68.07
7	"	"	Ф12	А500	L=2750	4	2.44	9.77
8	"	"	Ф8	А240	L=1560	212	0.62	130.50
		Материал Бетон В20 V=2.68м^{3}x2						

ERKHES CONSTRUCTION LLC

Барилгын зураг төсөл, техникийн хяналт, хөдлөлт

Сэлэнгэ аймаг, Мандал сум, Баянсуудалын 3-р баг

МАЛ НЯДАЛГААНЫ ЦЕХИЙН БАРИЛГА

Дамнуруу ДН-2, материалын тодорхойлт

Инженер	Э.Хаш-Эрдэнэ	Е.Г.Шифр: ЭК-74/2022-21	Машстаб:	Үе шат: А.3	
Гүйцэтгэсэн	Д.Ганбат	Т.Г.Шифр:		Огноо: 2022.07	
Шалгасан	Л.Энхцацралт		Зургийн дугаар: ББ-29	Хуудас: 45	

А3

ДАМНУРУУ ДН-3 М1:50

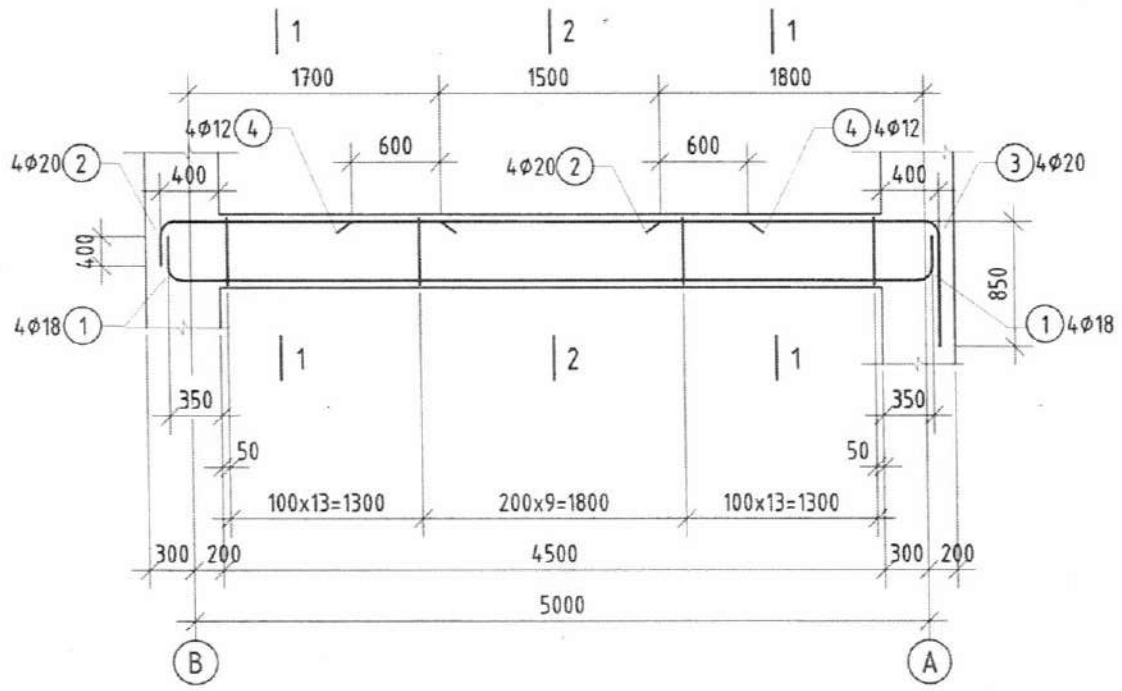

ОГТЛОЛ 1-1 М1:20

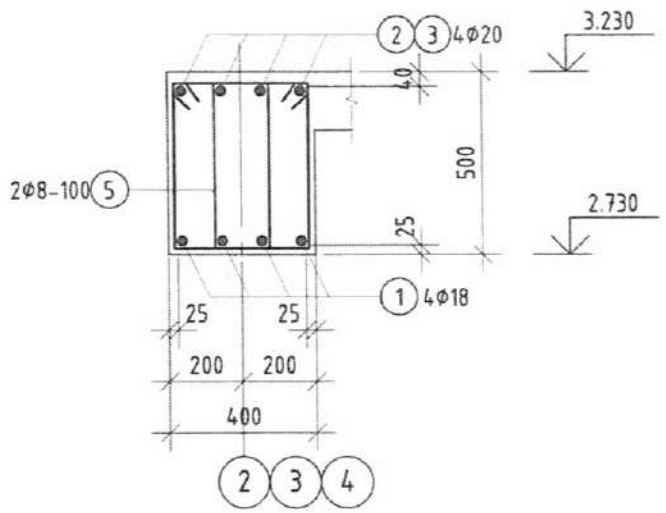

ОГТЛОЛ 2-2 М1:20

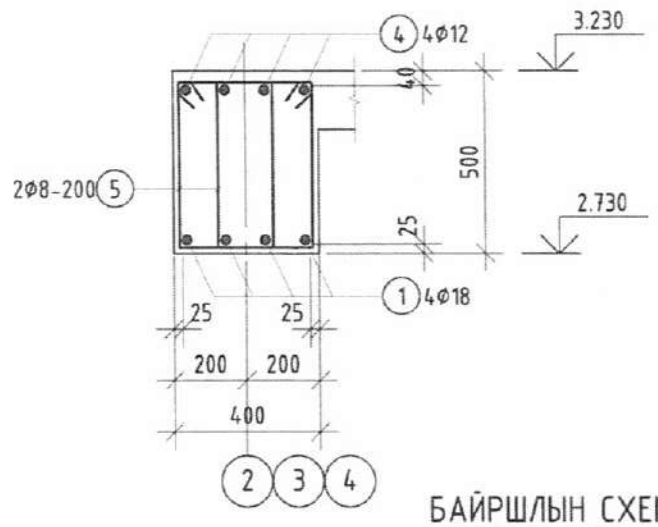

БАЙРШЛЫН СХЕМ

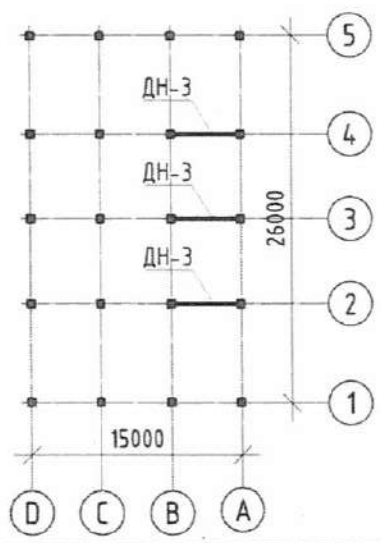

ХОЛБОГДОХ АЖЛЫН НЭР	ЭРХЭС КОНСТРАКШН ХХК
ОБЪЕКТЫН НЭР БАЙРШИЛ: Онцгой ач холбогдолтой Долоон задгай сум	ЭНЭ ХУУДАС ЗАСВАРТАЙ ЗАСВАРГҮЙ
	ЗУРГИЙН ШИФР ЭК-114/2022-16
АРХИТЕКТОР ИНЖЕНЕР	Б.Ганбаатар
ГҮЦЭТГЭСЭН	Б.Сүхбаатар
ШАЛГАСАН	Б.Энхцацралт

ТАЙЛБАР:

1. Энэ хуудсыг суурь, рамын байршлын схем, багана, дамнуруу ялуу ба ханын тор болон бусад холбогдох зургуудтай хамт үзнэ үү.
2. Цутгамал хийц эдлэлийг хэв хашмалд хийж цутгасаны дараа бетоны бэхжилт 70%-д хүрэхээс өмнө хэв хашмалыг авахыг хориглоно.

Жич:
Барилга угсралтын ажлаас өмнө бүюу угсралтын ажлын үе шат бүрийн өмнө ББ-н зургийг БА, ХАС, ЦБУ, ХТ-ДГ, ХД, ГА зураг тай байнга тулган харж хоорондын уялдаа холбоог сайтар нягталж үзсэний үндсэн дээр угсралтын ажлыг хийх шаардлагатай ба ойлгомжгүй эсвэл зөрчилтэй, уялдаагүй зүйл гарвал зохиогчтой холбогдож заавал тодруулга авч тодорхой болгосоны үндсэн дээр ажлаа үргэлжлүүлэн гүйцэтгэнэ. Тиймээс Гүйцэтгэгч тал нь барилгын иж бүрэн ажлын зургын хоорондын уялдаа холбоог ойлгож уншаагүйгээс үүдэлтэй учирсан алдаа дутагдлыг өөрөө хариуцна.

Хэсгийн тодорхойлолт

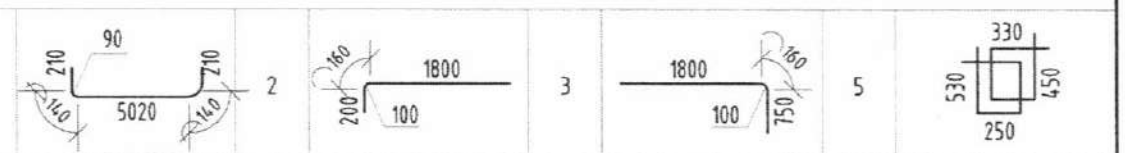

ЦУТГАМАЛ ТӨМӨР БЕТОН ХИЙЦИЙН МАТЕРИАЛЫН ТОДОРХОЙЛОЛТ

Д/Д	Тэмдэглэгээ	Нэр				Тоо ширх	Жин /кг/ Нэгж	Жин /кг/ Нийт
		Дамнуруу ДН-3				3		147.65
1	ББ-	Арматур	Ф18	А500	L=5720	4	11.43	45.70
2	"	"	Ф20	А500	L=2160	4	5.33	21.31
3	"	"	Ф20	А500	L=2710	4	6.68	26.73
4	"	"	Ф12	А500	L=2700	4	2.40	9.59
5	"	"	Ф8	А240	L=1560	72	0.62	44.32
		Материал Бетон В20 V=0.90м^{3}x3						

ERKHES CONSTRUCTION LLC	Сэлэнгэ аймаг, Мандал сум, Баянсуудалын 3-р баг МАЛ НЯДАЛГААНЫ ЦЕХИЙН БАРИЛГА				
	Дамнуруу ДН-3, материалын тодорхойлт				Ye шат: А.3
Инженер	Э.Хаш-Эрдэнэ	Е.Г.Шифр: ЭК-74/2022-21	Масштаб:		Огноо: 2022.07
Гүйцэтгэсэн	Д.Ганбат	Т.Г.Шифр:	Зургийн дугаар: ББ-30		Хуудас: 45
Шалгасан	Л.Энхцацралт				
Барилгын зураг төсөл, техникийн хяналт, хүлээлгэх					

ДАМНУРУУ ДН-4 М1:50

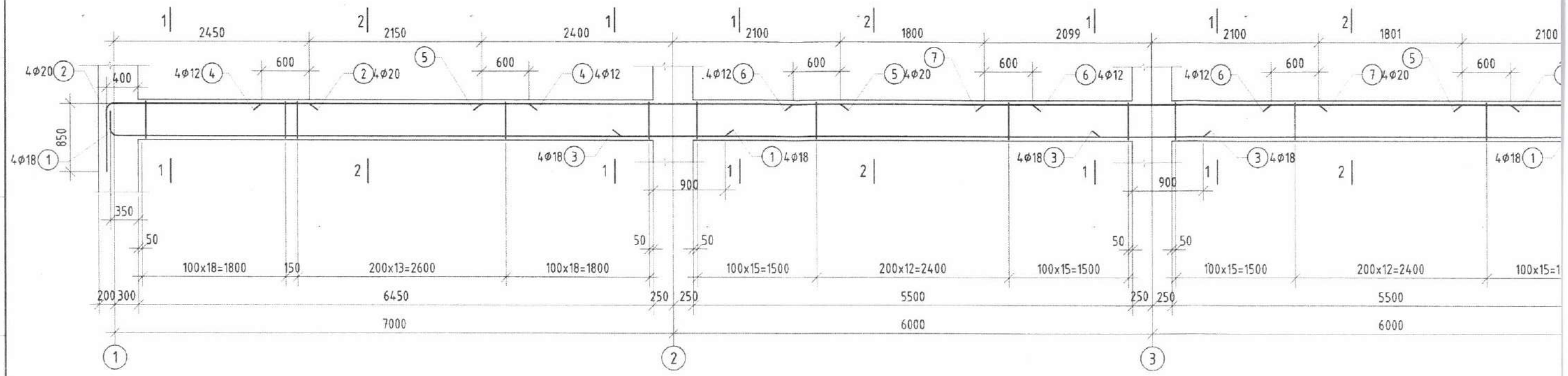

ОГТЛОЛ 1-1 М1:20

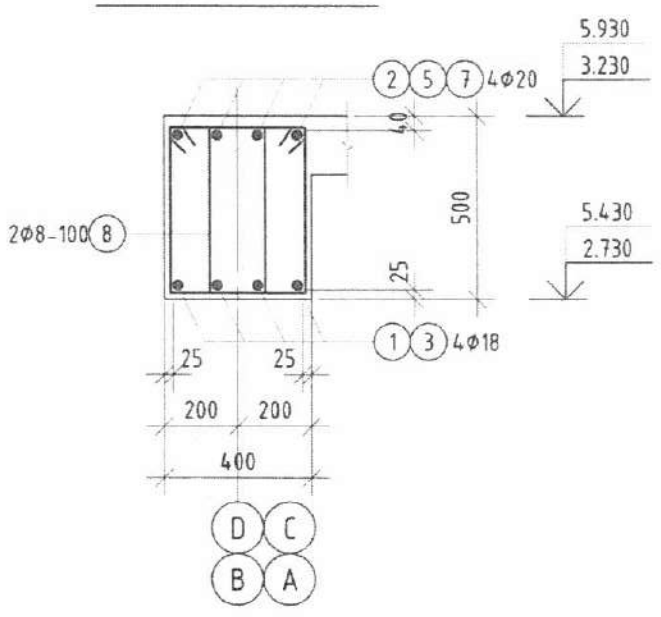

ОГТЛОЛ 2-2 М1:20

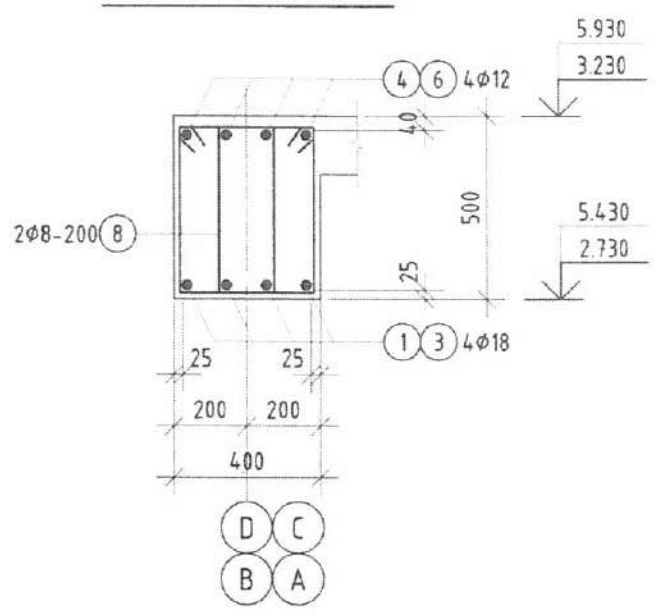

БАЙРШЛЫН СХЕ

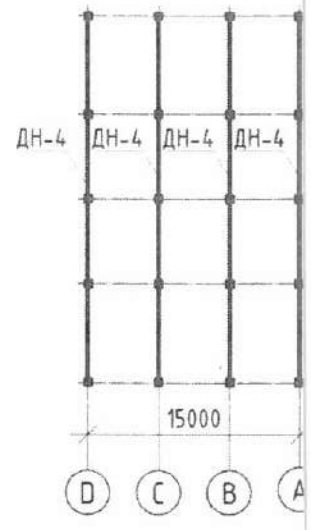

ТАЙЛБАР:

1. Энэ хуудсыг суурь, рамын байршлын схем, багана, дамнуруу ялуу да ханын тор болон бусад холбогдох зургуудтай хамт үзнэ үү.
2. Цутгамал хийц эдлэлийг хэв хашмалд хийж цутгасаны дараа бетоны бэхжилт 70%-д хүрэхээс өмнө хэв хашмалыг авахыг хориглоно.

Жич:
Барилга угсралтын ажлаас өмнө буюу угсралтын ажлын үе шат бүрийн өмнө ББ-н зургийг БА, ХАС, ЦБУ, ХТ-ДГ, ХД, ГА зураг тай байнга тулган харж хоорондын уялдаа холбоог сайтар нягталж үзсэний үндсэн дээр угсралтын ажлыг хийх шаардлагатай да ойлгомжгүй эсвэл зөрчилтэй, уялдаагүй зүйл гарвал зохиогчтой холбогдож заавал тодруулга авч тодорхой болгосоны үндсэн дээр ажлаа үргэлжлүүлэн гүйцэтгэнэ. Тиймээс Гүйцэтгэгч тал нь барилгын иж бүрэн ажлын зургын хоорондын уялдаа холбоог ойлгож уншаагүйгээс үүдэлтэй учирсан алдаа дутагдлыг өөрөө хариуцна.

Хэсгийн тодорхойлолт

1	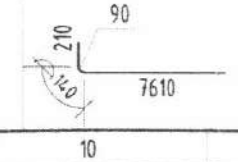	2	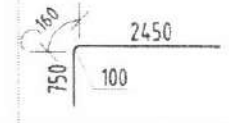	8	530

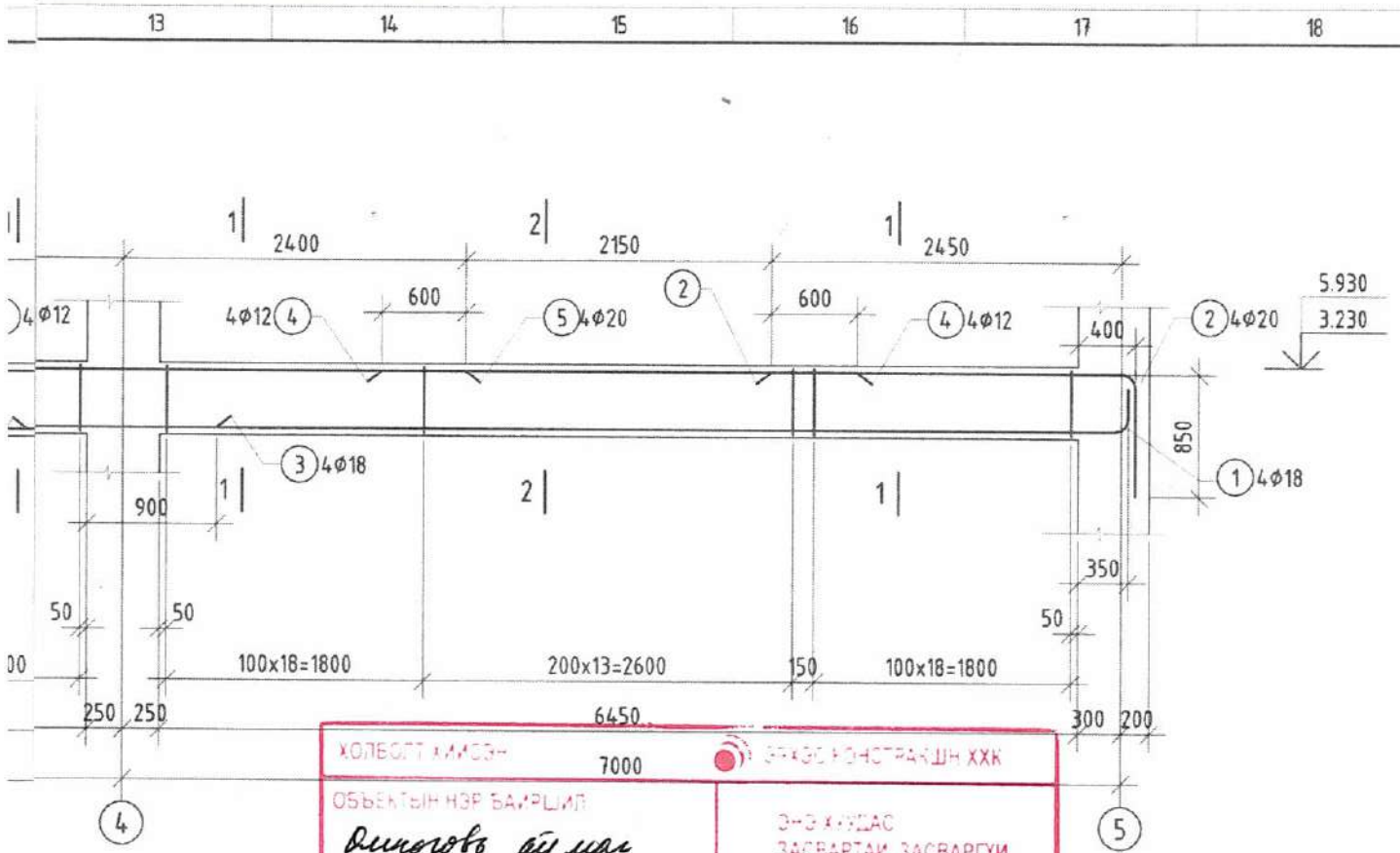

ХОЛБОЛТ ХАМСЭН	ЭРДЭС КОНСТРАКШН ХХК
ОБЪЕКТЫН НЭР БАЙРШИЛ: Дэлгэрэнгүй төлөвлөлт Даланзадгад сум	ЗАСВАРТАЙ ЗАСВАРГҮЙ
	ЗУРГИЙН ШИФР ЭК-114/2022-16
АРХИТЕКТОР ИНЖЕНЕР	Б.Эрдэнэ
ГҮЙЦЭТГЭСЭН	Д.Сүхбаатар
ШАЛГАСАН	Л.Энхцацралт

ЦУТГАМАЛ ТӨМӨР БЕТОН ХИЙЦИЙН МАТЕРИАЛЫН ТОДОРХОЙЛОЛТ

Д/Д	Тэмдэглэгээ	Нэр				Тоо ширхэг	Жин /кг/ Нэгж	Жин /кг/ Нийт
		Дамнуруу ДН-4				4		716.92
1	ББ-	Арматур	Ф18	А500	L=7960	8	15.90	127.21
2	"	"	Ф20	А500	L=3360	8	8.29	66.29
3	"	"	Ф18	А500	L=7300	8	14.58	116.66
4	"	"	Ф12	А500	L=3350	8	2.97	23.79
5	"	"	Ф20	А500	L=4500	8	11.10	88.78
6	"	"	Ф12	А500	L=3000	8	2.66	21.31
7	"	"	Ф20	А500	L=4200	4	10.36	41.43
8	"	"	Ф8	А240	L=1560	376	0.62	231.45
		Материал Бетон В20 V=4.78м^{3}x4						

ERKHES CONSTRUCTION LLC

Барилгын эрдэм шинжилгээ, техникийн хяналт, хөдөлгөөн

Сэлэнгэ аймаг, Мандал сум, Баянсуудалын 3-р баг
МАЛ НЯДАЛГААНЫ ЦЕХИЙН БАРИЛГА

Дамнуруу ДН-4, материалын тодорхойлт

Ye шат: А.3

Инженер	З.Хаш-Эрдэнэ	Е.Г.Шифр: ЭК-74/2022-21	Масштаб:	Огноо: 2022.07
Гүйцэтгэсэн	Д.Ганбат	Т.Г.Шифр:	Зургийн дугаар: ББ-31	Хуудас: 45
Шалгасан	Л.Энхцацралт			

А3+А4

ДАМНУРУУ ДН-5 М1:50

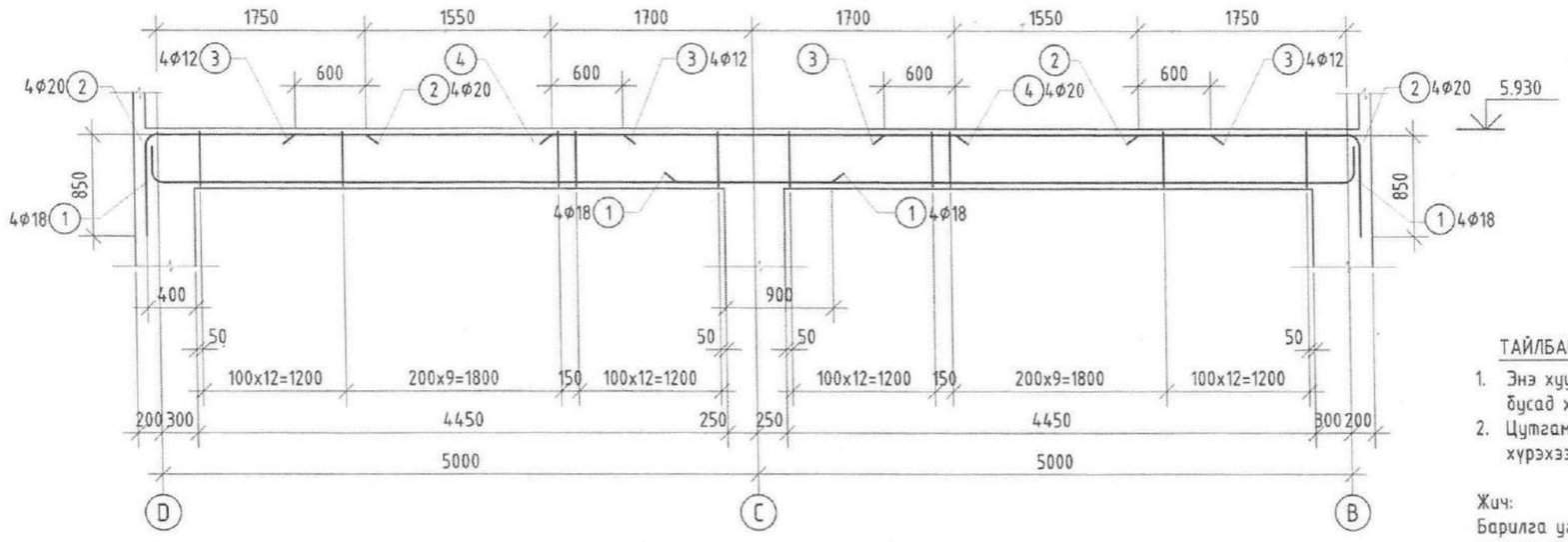

ОГТЛОЛ 1-1 М1:20

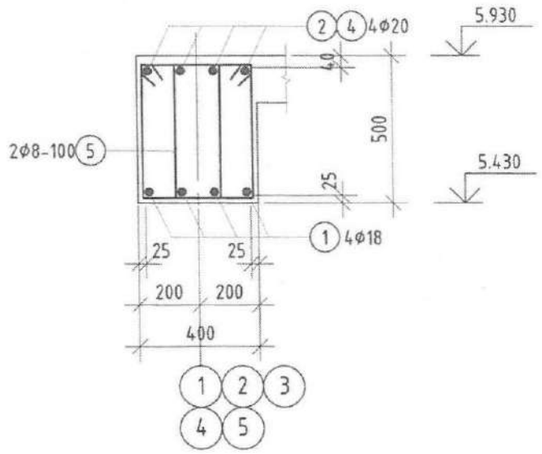

ОГТЛОЛ 2-2 М1:20

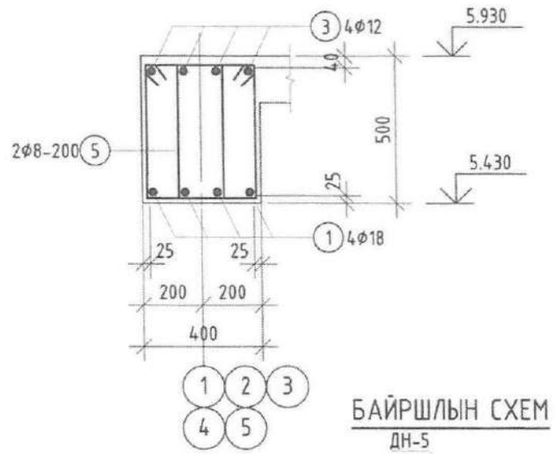

БАЙРШЛЫН СХЕМ

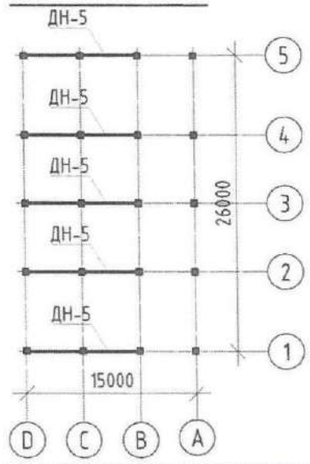

ХОЛБОГДОХ ХЭСЭГ	ЭРХЭС КОНСТРАКШН ХХК
ОБЬЕКТЫН НЭР БАЙРШИЛ: Диноговь аймаг Дөлөн задгай суц	ЭНЭ ХУУДАС ЗАСВАРТАЙ ЗАСВАРГҮЙ
	ЗУРГИЙН ШИФР ЭК-114/2022-16
АРХИТЕКТОР ИНЖЕНЕР	Б.Дөрөвбаатар
ГҮЦЭТГЭСЭН	Б.Сүхбаяр
ШАЛГАСАН	Л.Энхцацралт

ТАЙЛБАР:

1. Энэ хуудсыг суурь, рамын байршлын схем, багана, дамнуруу ялуу ба ханын тор болон бусад холбогдох зургуудтай хамт үзнэ үү.
2. Цутгамал хийц эдлэлийг хэв хашмалд хийж цутгасаны дараа бетоны бэхжилт 70%-д хүрэхээс өмнө хэв хашмалыг авахыг хориглоно.

Жич:
Барилга угсралтын ажлаас өмнө буюу угсралтын ажлын үе шат бүрийн өмнө ББ-н зургийг БА, ХАС, ЦБУ, ХТ-ДГ, ХД, ГА зураг тай байнга тулган харж хоорондын уялдаа холбоог сайтар нягталж үзсэний үндсэн дээр угсралтын ажлыг хийх шаардлагатай ба ойлгомжгүй эсвэл зөрчилтэй, уялдаагүй зүйл гарвал зохиогчтой холбогдож заавал тодруулга авч тодорхой болгосоны үндсэн дээр ажлаа үргэлжлүүлэн гүйцэтгэнэ. Тиймээс Гүйцэтгэгч тал нь барилгын ийм бүрэн ажлын зургийн хоорондын уялдаа холбоог ойлгож уншаагүйгээс үүдэлтэй учирсан алдаа дутагдлыг өөрөө хариуцна.

Хэсгийн тодорхойлолт

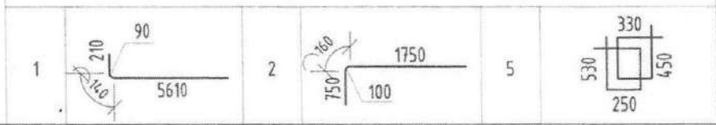

ЦУТГАМАЛ ТӨМӨР БЕТОН ХИЙЦИЙН МАТЕРИАЛЫН ТОДОРХОЙЛОЛТ

Д/Д	Тэмдэглэгээ	Нэр				Тоо ширх	Жин /кг/ Нэгж	Жин /кг/ Нийт
		Дамнуруу ДН-5				5		286.97
1	ББ-	Арматур	Φ18	А500	L=5960	8	11.91	95.24
2	"	"	Φ20	А500	L=2660	8	6.56	52.48
3	"	"	Φ12	А500	L=2750	8	2.44	19.53
4	"	"	Φ20	А500	L=3400	4	8.38	33.54
5	"	"	Φ8	А240	L=1560	140	0.62	86.18
		Материал Бетон В20 V=1.78м^{3}x5						

ERKHES CONSTRUCTION LLC

Барилгын зураг төсөл, техникийн хяналт, хөдөлгөөн

Сэлэнгэ аймаг, Мандал сум, Баянсуудалын 3-р баг
МАЛ НЯДАЛГААНЫ ЦЕХИЙН БАРИЛГА

Дамнуруу ДН-5, материалын тодорхойлт

Ye шат: А.3

Инженер	Э.Хаш-Эрдэнэ	Е.Г.Шифр: ЭК-74/2022-21	Масштаб:	Огноо: 2022.07
Гүйцэтгэсэн	Д.Ганбат	Т.Г.Шифр:	Зургийн дугаар: ББ-32	Хуудас: 45
Шалгасан	Л.Энхцацралт			

A3

3.230 ТҮВШИН ДЭХ ХУЧИЛТЫН НҮХНИЙ БАЙГУУЛАЛТ М1:100

ТАЙЛБАР:

1. Энэ хуудсыг холбогдох зургуудтай хамт үзнэ үү.
2. Нүхний зай хэмжээ бусад зургуудтай /БА, ХАС, ЦБУ, ХД, ХТ, ДГ/ зөрж байвал зохиогчоос тодруулна.
2. Хучилтанд гарах нүхний нэмэлт арматурыг газар дээр нь тааруулж арматурлана.

Жич: Нэмэлт арматурын урт нь L_a=300+a+300, L_b=300+b+300,
a - нүхний өргөн
b - нүхний урт

НҮХНИЙ ОГТЛОЛ М1:20

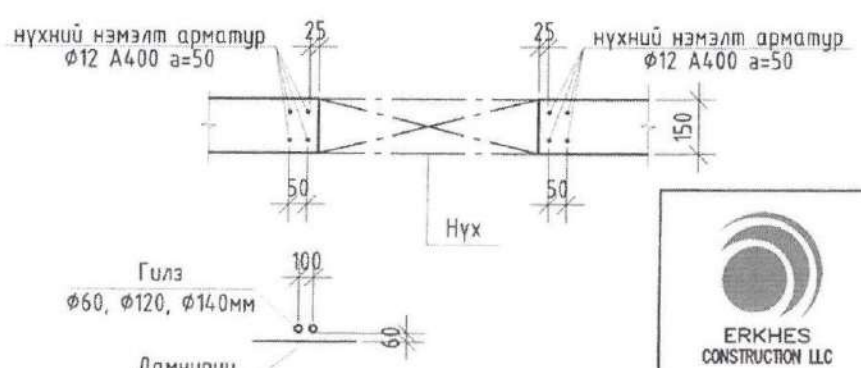

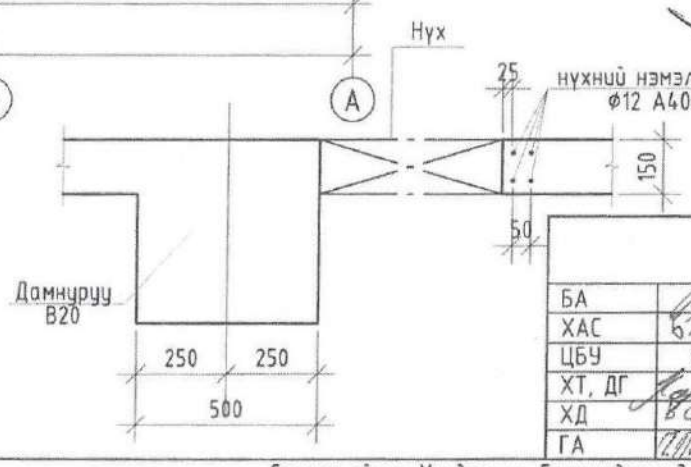

ЗӨВШӨӨРӨЛЦСӨН		
БА		С.Пүрэвдорж
ХАС		Б.Эрдэнэжаргал
ЦБУ		Б.Отгонжаргал
ХТ, ДГ		Г.Нарантуяа
ХД		В.Одончимэг
ГА		Г.Пагамжаргал

ЭНЭХҮҮДАС ЗАСВАРТАЙ ЗАСВАРГҮЙ

ЗУРГИЙН ШИФР ЭК-111/2023-16

ОБЕКТЫН НЭР БАРИЛГА

Дөлгөн уулын ай шаг дөлгөн уулзуд сум

АРХИТЕКТУРЫН ЧИГЛЭЛ

ГИШҮҮНЭЭСЭН

ШАГНАЛЫН

ERKHES CONSTRUCTION LLC

Барилгын зураг төсөл, техникийн хяналт, хөдөлгөөн

Сэлэнгэ аймаг, Мандал сум, Баянсуудалын 3-р баг

МАЛ НЯДАЛГААНЫ ЦЕХИЙН БАРИЛГА

3.230 түвшин дэх хучилтын нүхний байгуулалт

Ye шат: А.3

Инженер		Э.Хаш-Эрдэнэ	Е.Г.Шифр: ЭК-74/2022-21	Масштаб:	Огноо: 2022.07
Гүйцэтгэсэн		Д.Ганбат	Т.Г.Шифр:	Зургийн дугаар: ББ-33	Хуудас: 45
Шалгасан		Л.Энхцацралт			

А3

3.230 ТҮВШИН ДЭХ ХУЧИЛТЫН ХЭВНИЙ БАЙГУУЛАЛТ М1:100

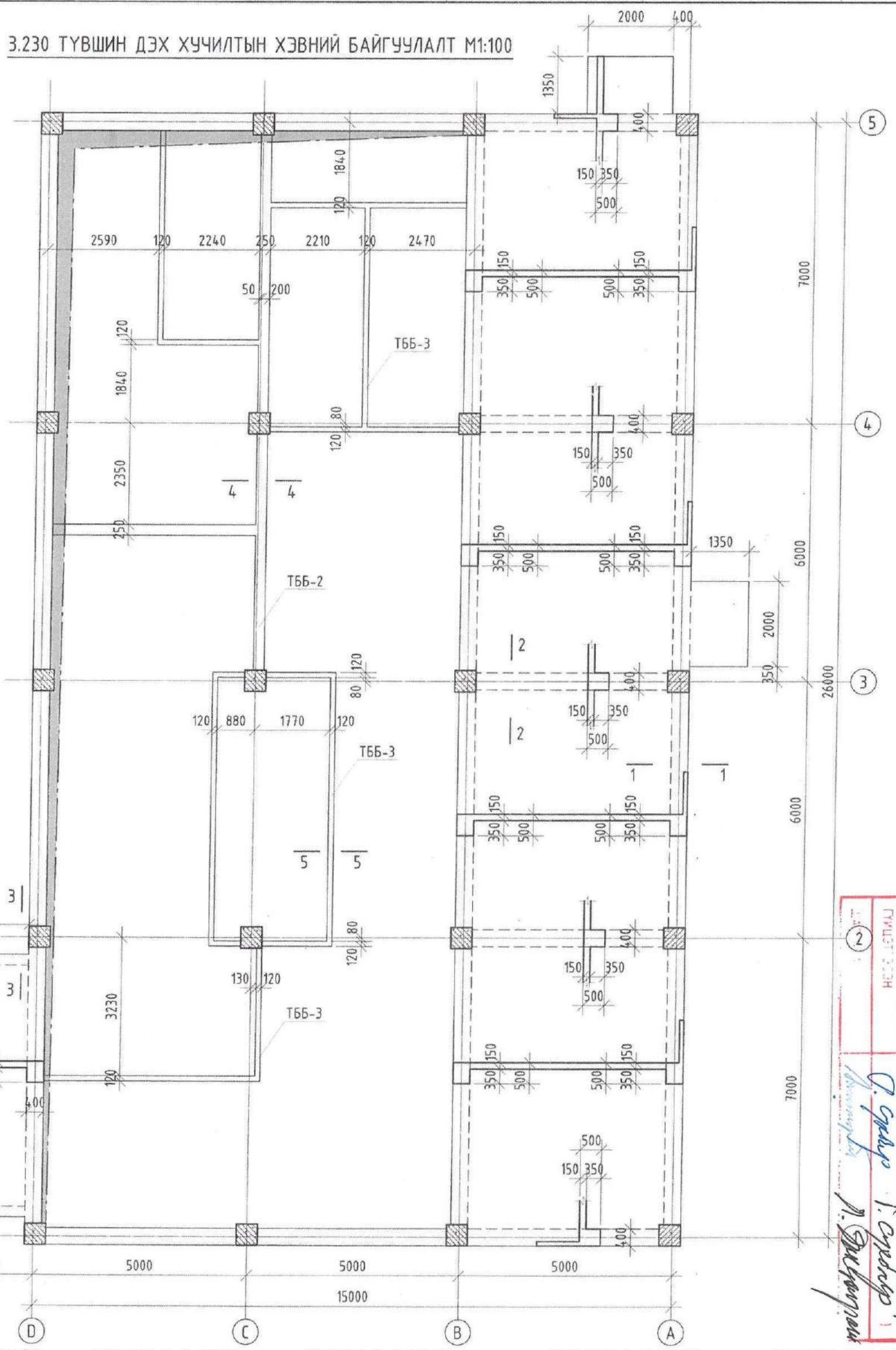

ОГТЛОЛ 1-1 М1:50

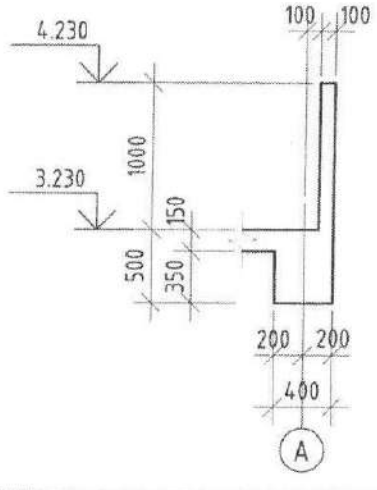

ОГТЛОЛ 2-2 М1:50

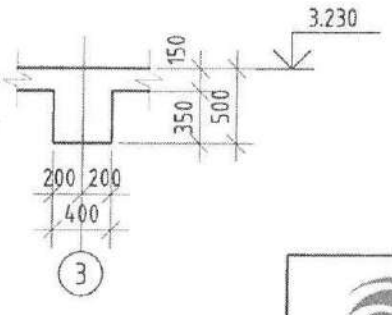

ОГТЛОЛ 3-3 М1:50

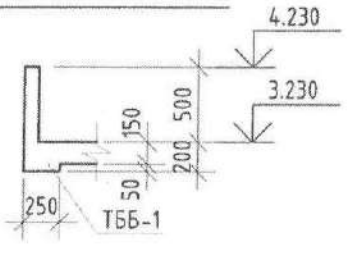

ОГТЛОЛ 4-4 М1:50

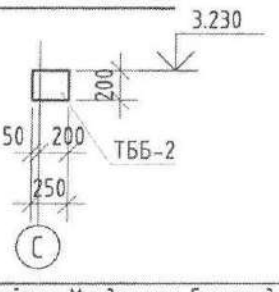

ОГТЛОЛ 5-5 М1:50

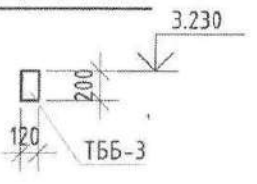

Хотлолт ашиглах

Объект нэрлэгдэх

Дэлгэц дээрх загвар

Архитектор инженер

Гүйцэтгэсэн

Зургийн шифр ЭК-114/2023-16

Э-3 хэсэг

Засварлах засварчин

Ерөнхий төлөвлөгч

Ерөнхий инженер

Хянасан

ERKHES CONSTRUCTION LLC	Сэлэнгэ аймаг, Мандал сум, Баянсуудалын 3-р баг МАЛ НЯДАЛГААНЫ ЦЕХИЙН БАРИЛГА			
	3.230 түвшин дэх хучилтын хэвний байгуулалт			Ye шат: А.3
Инженер	Э.Хаш-Эрдэнэ	Е.Г.Шифр: ЭК-74/2022-21	Масштаб:	Огноо: 2022.07
Гүйцэтгэсэн	Д.Ганбат	Т.Г.Шифр:	Зургийн дугаар: ББ-34	Хуудас: 45
Шалгасан	Л.Энхцацралт			
Барилгын зураг төсөл, техникийн хяналт, хүлээлгэх				

3.230 ТҮВШИН ДЭХ ХУЧИЛТЫН ДООД ҮЕИЙН АРМАТУРЛАЛ М1:100

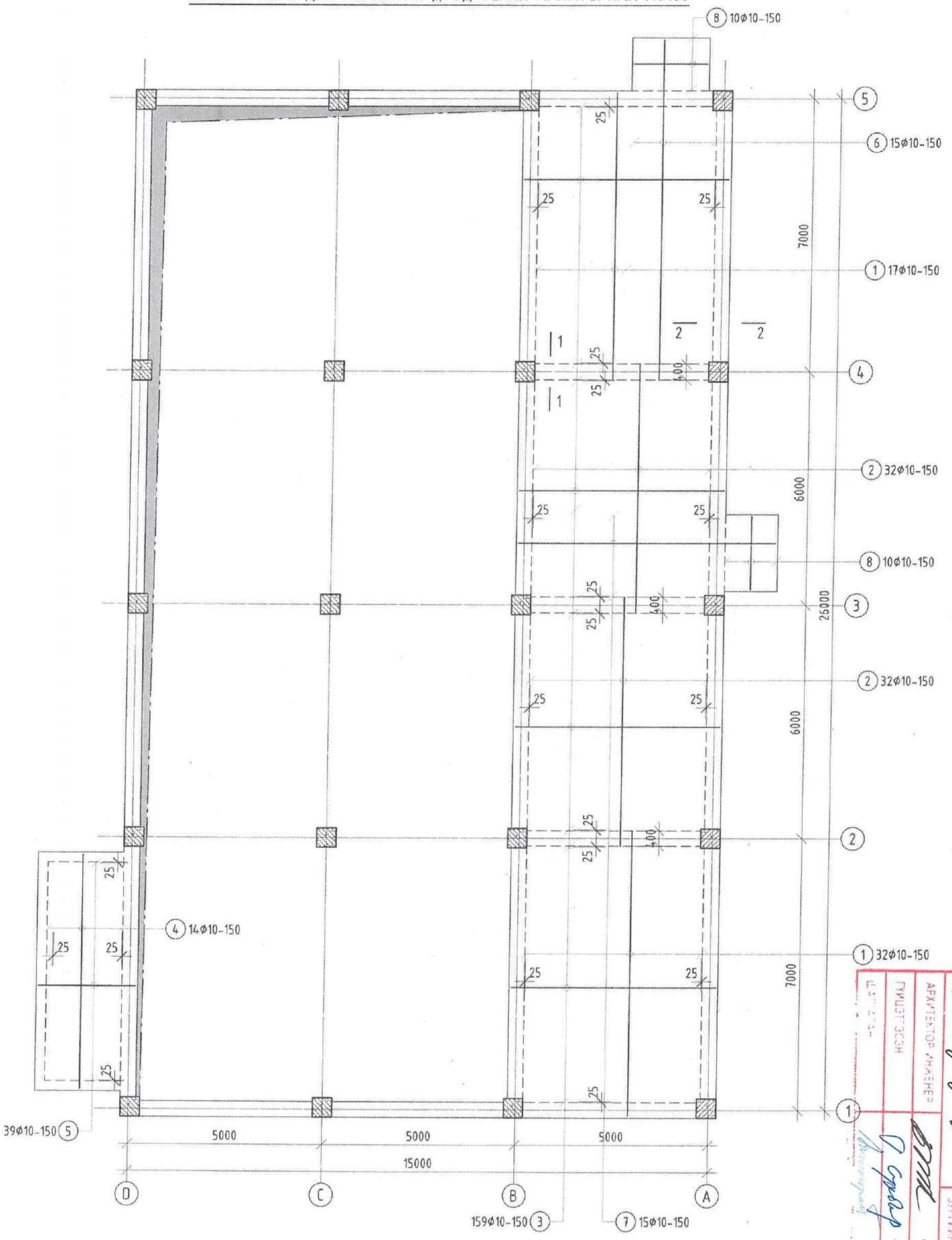

ТАЙЛБАР:

1. Энэ хуудсыг рамын хэв, багана, дамнуруу болон дуусах хэсгийн зургуудтай хамт үзнэ үү.
2. Цутгамал хийц эдлэлийг хэв хашмалд хийж цутгаснаас дараа бетоны бэхжилт 70%-д хүрэхээс өмнө хэв хашмалыг авахыг хориглоно.

2-11

2022.10.20

ERKHES CONSTRUCTION LLC	Сэлэнгэ аймаг, Мандал сум, Баянсуудалын 3-р баг МАЛ НЯДАЛГААНЫ ЦЕХИЙН БАРИЛГА				
	3.230 түвшин дэх хучилтын доод үеийн арматурлал				Хуудсын тоо шат: А.3
	Инженер	Э.Хаш-Эрдэнэ	Е.Г.Шифр: ЭК-74/2022-21	Машстаб:	Огноо: 2022.07
	Гүйцэтгэсэн	Д.Ганбат	Т.Г.Шифр:	Зургийн дугаар: ББ-35	Хуудас: 45
Барилгын зураг төсөл, техникийн хяналт, хөдлөлдөх	Шалгасан	Л.Энхцацралт			

3.230 ТҮВШИН ДЭХ ХҮЧИЛТЫН ДЭЭД ҮЕИЙН АРМАТУРЛАЛ М1:100

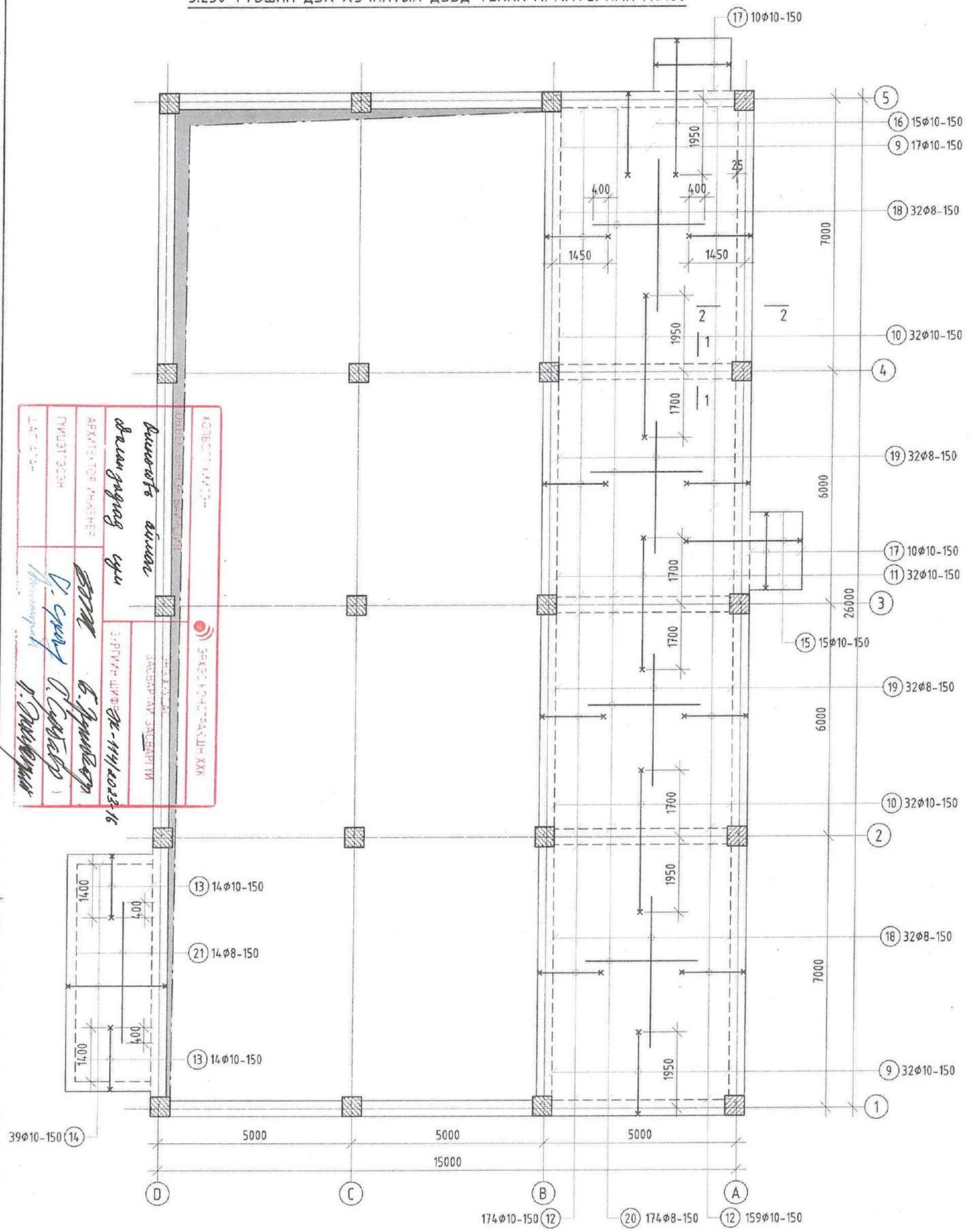

ТАЙЛБАР:

1. Энэ хуудсыг рамын хэв, багана, дамнуруу болон бусад холбогдох зургуутай хамт үзнэ үү.
2. Цутгамал хийц эдлэлийг хэв хашмалд хийж цутгасаны дараа бетоны бэхжилт 70%-д хүрэхээс өмнө хэв хашмалыг авахыг хориглоно.

Барилгын зураг төсөл, техникийн хяналт, хөдөлгөөн

ERKHES CONSTRUCTION LLC

Сэлэнгэ аймаг, Мандал сум, Баянсуудалын 3-р баг

МАЛ НЯДАЛГААНЫ ЦЕХИЙН БАРИЛГА

3.230 түвшин дэх хучилтын дээд үеийн арматурлал

Үе шат: А.З

Инженер		З.Хаш-Эрдэнэ	Е.Г.Шифр: ЭК-74/2022-21	Масштаб:	Огноо: 2022.07
Гүйцэтгэсэн		Д.Ганбат	Т.Г.Шифр:	Зургийн дугаар: ББ-36	Хуудас: 45
Шалгасан		Л.Энхцацралт			

2-11

2022.10.20

ОГТЛОЛ 1-1 М1:20

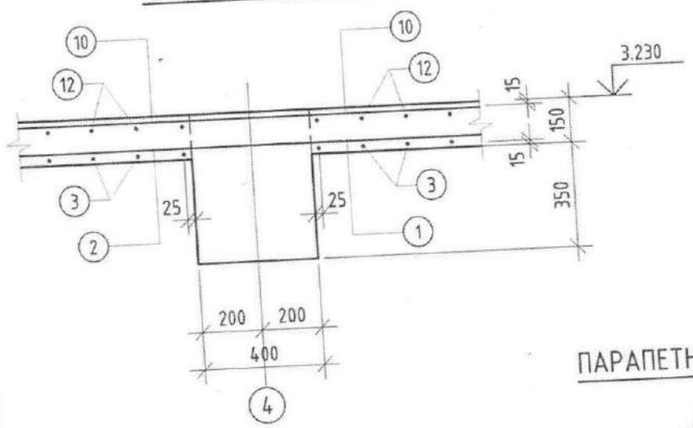

ОГТЛОЛ 2-2 М1:20

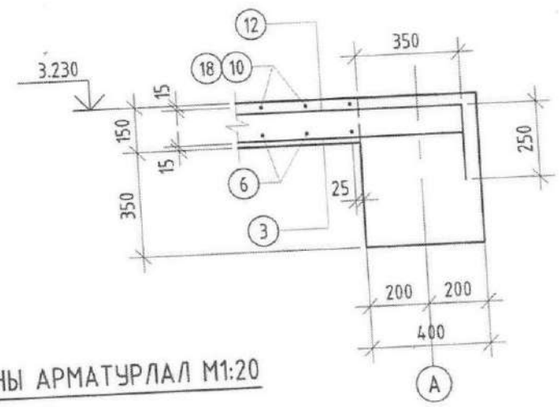

ПАРАПЕТНЫ АРМАТУРЛАЛ М1:20

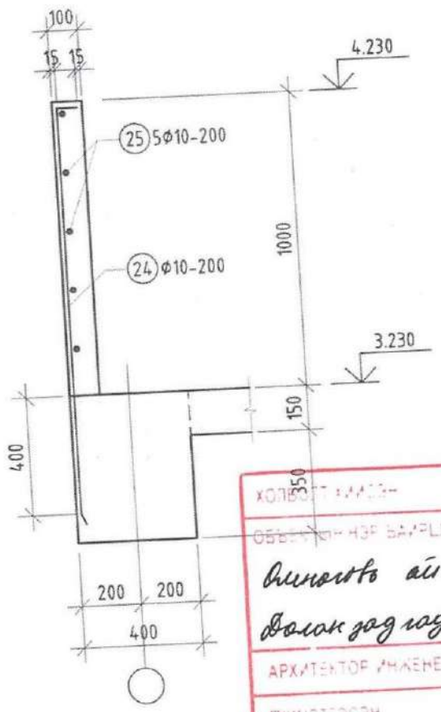

ТӨМӨР БЕТОН БҮС ТББ-1 М1:20

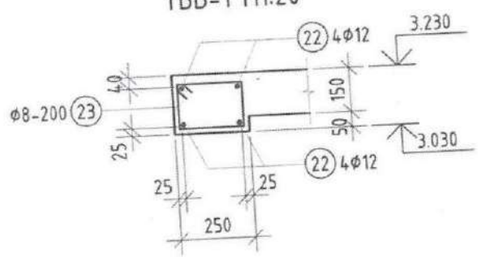

САРАВЧНЫ ПАРАПЕТНЫ АРМАТУРЛАЛ М1:20

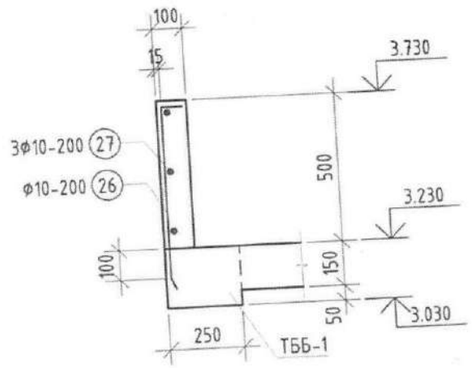

ТАЙЛБАР:

1. Энэ хуудсыг рамын хэв, багана, дамнуруу болон бусад холбогдох зургуудтай хамт үзнэ үү.
2. Цутгамал хийц эдлэлийг хэв хашмалд хийж цутгасаны дараа бетоны бэхжилт 70%-д хүрэхээс өмнө хэв хашмалыг авахыг хориглоно.

ХОЛБОГДОХ ХУУДАС	ЭРХЭС КОНСТРАКШН ХХК
ОБЪЕКТИЙН НЭР БАЙРШИЛ: Онгонтөв аймаг Долоодгодгод сум	ЭНЭ ХУУДАС ЗАСВАРТАЙ ЗАСВАРГҮЙ: 22 / 23
	ЗУРГИЙН ШИФР: ЭК-114/2023-16
АРХИТЕКТОР ИНЖЕНЕР	БТН Б.Арцмаатар
ГҮЙЦЭТГЭСЭН	Д.Сүхбат Д.Сүхбат
ДАГАЛДАН	Л.Энхцацралт

Цутгамал төмөр бетон хийцийн материалын тодорхойлолт

Д/Д	Тэмдэглэгээ	Нэр	Тоо ширхэг	Жин /кг/ Нэгж	Нийт
		3.230 түвшин дэх хучилтын арматурлал	1		2590.63
		Доод үе			
1	ГОСТ 5781-82	Арматур Φ10 A500 L=7350	49	4.53	222.05
2	ГОСТ 5781-82	" Φ10 A500 L=6400	64	3.95	252.53
3	ГОСТ 5781-82	" Φ10 A500 L=5300	159	3.27	519.56
4	ГОСТ 5781-82	" Φ10 A500 L=6040	14	3.72	52.13
5	ГОСТ 5781-82	" Φ10 A500 L=2500	39	1.54	60.11
6	ГОСТ 5781-82	" Φ10 A500 L=8700	15	5.36	80.46
7	ГОСТ 5781-82	" Φ10 A500 L=6650	15	4.10	61.50
8	ГОСТ 5781-82	" Φ10 A500 L=1900	20	1.17	23.43
		Дээд үе			
9	ГОСТ 5781-82	" Φ10 A500 L=2473	49	1.52	74.71
10	ГОСТ 5781-82	" Φ10 A500 L=3896	64	2.40	153.73
11	ГОСТ 5781-82	" Φ10 A500 L=3646	32	2.25	71.93
12	ГОСТ 5781-82	" Φ10 A500 L=1985	333	1.22	407.53
13	ГОСТ 5781-82	" Φ10 A500 L=1846	28	1.14	31.87
14	ГОСТ 5781-82	" Φ10 A500 L=2770	39	1.71	66.60
15	ГОСТ 5781-82	" Φ10 A500 L=3220	15	1.99	29.78
16	ГОСТ 5781-82	" Φ10 A500 L=3696	15	2.28	34.18
17	ГОСТ 5781-82	" Φ10 A500 L=3646	20	2.25	44.96
18	ГОСТ 5781-82	" Φ8 A240 L=3900	64	1.54	98.49
19	ГОСТ 5781-82	" Φ8 A240 L=3400	64	1.34	85.86
20	ГОСТ 5781-82	" Φ8 A240 L=2900	174	1.14	199.11
21	ГОСТ 5781-82	" Φ8 A240 L=3640	14	1.44	20.11
		Материал B20 V=19.29м³			
		3.230 түвшин дэх төмөр бетон бүс ТББ-1	1		76.00
	ГОСТ 5781-82	Арматур Φ12 A500 L=10400	4	9.23	36.93
	ГОСТ 5781-82	" Φ12 A500 L=880	50	0.78	39.06
		Материал B20 V=0.50м³			
		3.230 түвшин дэх парапетны арматурлал	1		274.30
	ГОСТ 5781-82	Арматур Φ10 A500 L=1450	182	0.89	162.70
	ГОСТ 5781-82	" Φ10 A500 L=36200	5	22.32	111.59
		Материал B20 V=3.62м³			
		Саравчны парапетны арматурлал	1		40.66
26	ГОСТ 5781-82	Арматур Φ10 A500 L=650	53	0.40	21.24
27	ГОСТ 5781-82	" Φ10 A500 L=10500	3	6.47	19.42
		Материал B20 V=0.77м³			

Хэсгийн тодорхойлолт

23	290 / 230 / 150 / 210

Хэсгийн тодорхойлолт

Поз	Загвар	Поз	Загвар	Поз	Загвар
9	250 2100 123	10	123 3650 123	11	123 3400 123
12	250 1600 135	13	123 1600 123	14	135 2500 135
15	135 2950 135	16	123 3450 123	17	123 1900 123

ERKHES CONSTRUCTION LLC

Барилгын зураг төсөл, техникийн хяналт, хүлээлгэх

Сэлэнгэ аймаг, Мандал сум, Баянсуудалын 3-р баг
МАЛ НЯДАЛГААНЫ ЦЕХИЙН БАРИЛГА

3.230 түвшин дэх хучилтын арматурлалын огтлол, материалын тодорхойлолт

Инженер	Э.Хаш-Эрдэнэ	Е.Г.Шифр: ЭК-74/2022-21	Масштаб:	Үе шат: А.З
Гүйцэтгэсэн	Д.Ганбат	Т.Г.Шифр:	Зургийн дугаар: ББ-37	Огноо: 2022.07
Шалгасан	Л.Энхцацралт			Хуудас: 45

A3

3.230 ТҮВШИН ДЭХ ХУЧИЛТЫН СИ ТӨМӨРИЙН БАЙГУУЛАЛТ М1:100

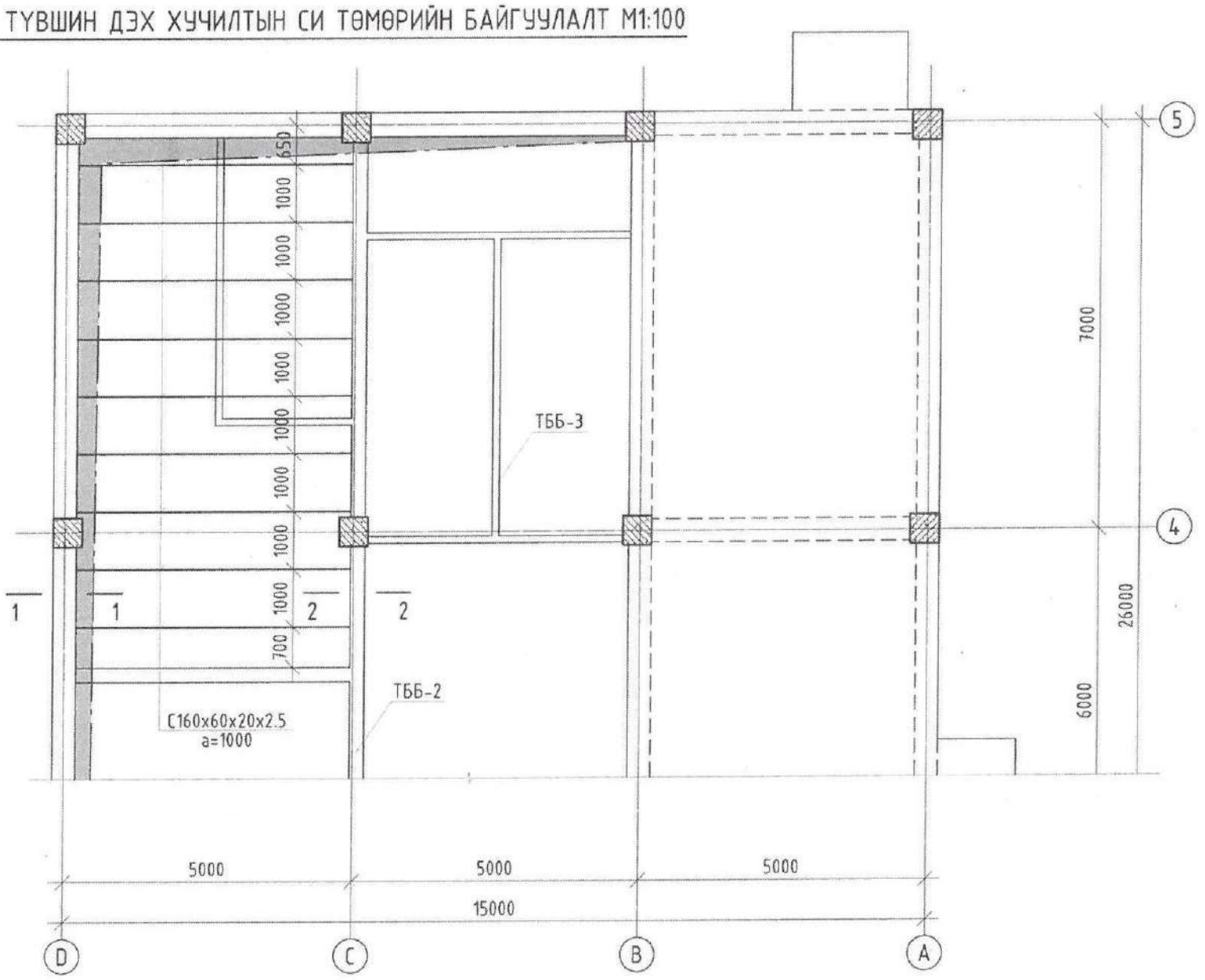

ОГТЛОЛ 1-1 М1:20

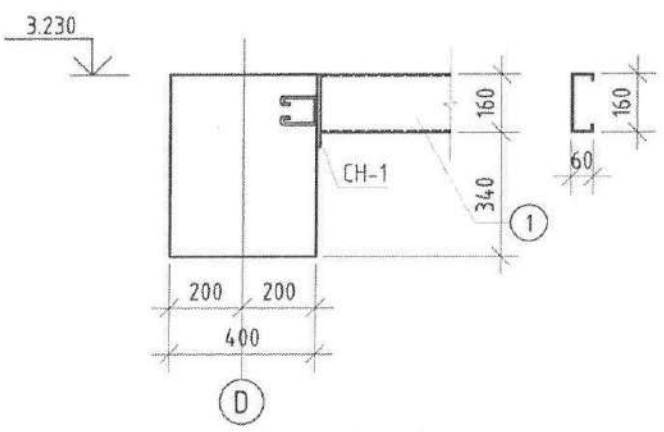

ТӨМӨР БЕТОН БҮС ТББ-2 М1:20
/огтлол 2-2/

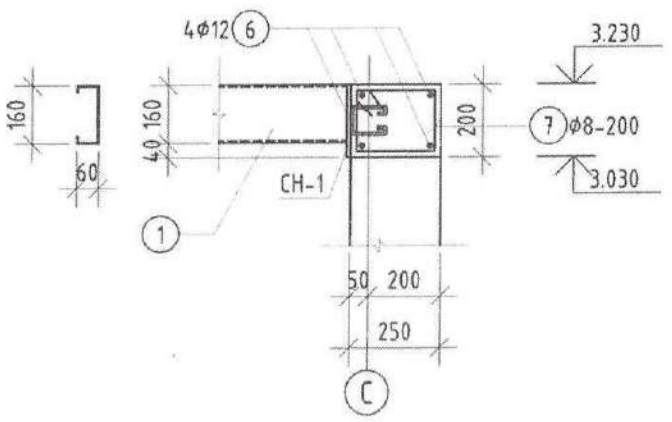

ТӨМӨР БЕТОН БҮС ТББ-3 М1:20

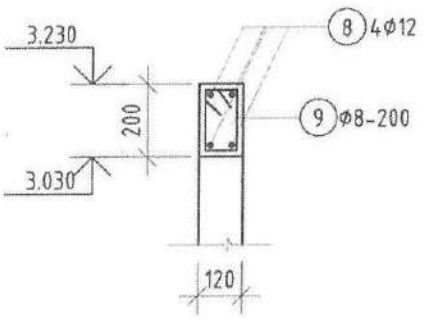

Төмөр эдлэхүүний тодорхойлолт						
Д/Д	Тэмдэглэгээ	Нэр	Тоо шир	Нэгж жин /кг/	Нийт жин /кг/
		3.300 түвшин дэх хучилтын доорхи метал эдлэхүүн	1		320.20
1	ББ-	С 160x60x20x2.5 С345; ГОСТ 27772-88 L=4730	9	28.78	258.99
		Суулгах нарийвч СН-1	18	3.40	61.21
4	ГОСТ 5781-82	-200x10 " L=200	1	3.14	3.14
5	ГОСТ 5781-82	" Φ8 А240 L=330	2	0.13	0.26
		Төмөр бетон бүс ТББ-2	1		92.48
6	ГОСТ 5781-82	Арматур Φ12 А500 L=17330	4	15.39	61.56
7	ГОСТ 5781-82	" Φ8 А240 L=900	87	0.36	30.93
		Материал Бетон В20 V=0.83м^3			
		Төмөр бетон бүс ТББ-3	1		226.28
6	ГОСТ 5781-82	Арматур Φ12 А500 L=46980	4	41.72	166.87
7	ГОСТ 5781-82	" Φ8 А240 L=640	235	0.25	59.41
		Материал Бетон В20 V=1.16м^3			

ХОЛБОГДСОН БАРИЛГА ОБЬЕКТЫН НЭР БАЙРШИЛ: Хилийн дайны дурсгалын газар

ЭНЭ ХУДАС ЗАСВАРТАЙ ЗАСВАРГҮЙ

ЗУРГИЙН ШИФР: ЭК-114/2022

АРХИТЕКТОР /ИНЖЕНЕР

ГҮЙЦЭТГЭСЭН

ДАТА ОГНОО

2022.10.20

ТАЙЛБАР:

1. Энэ хуудсыг ББ-34, рамын хэв, багана, дамнуруу болон бусад холбогдох зургуудтай хамт үзнэ үү.
2. Цутгамал хийц эдлэлийг хэв хашмалд хийж цутгасаны дараа бетоны бэхжилт 70%-д хүрэхээс өмнө хэв хашмалыг авахыг хориглоно.

ERKHES CONSTRUCTION LLC	Сэлэнгэ аймаг, Мандал сум, Баянсуудалын 3-р баг МАЛ НЯДАЛГААНЫ ЦЕХИЙН БАРИЛГА				
	3.230 түвшин дэх хучилтын си төмөр, ТББ-1, ТББ-2-ын материалын тодорхойлолт				Ye шат: А.3
	Инженер	Э.Хаш-Эрдэнэ	Е.Г.Шифр: ЭК-74/2022-21	Масштаб:	Огноо: 2022.07
	Гүйцэтгэсэн	Д.Ганбат	Т.Г.Шифр:	Зургийн дугаар: ББ-38	Хуудас: 45
Барилгын зураг төсөл, техникийн хяналт, хүлээлгэн өгөх	Шалгасан	Л.Энхцацралт			

5.930 ТҮВШИН ДЭХ ХУЧИЛТЫН ХЭВНИЙ БАЙГУУЛАЛТ М1:100

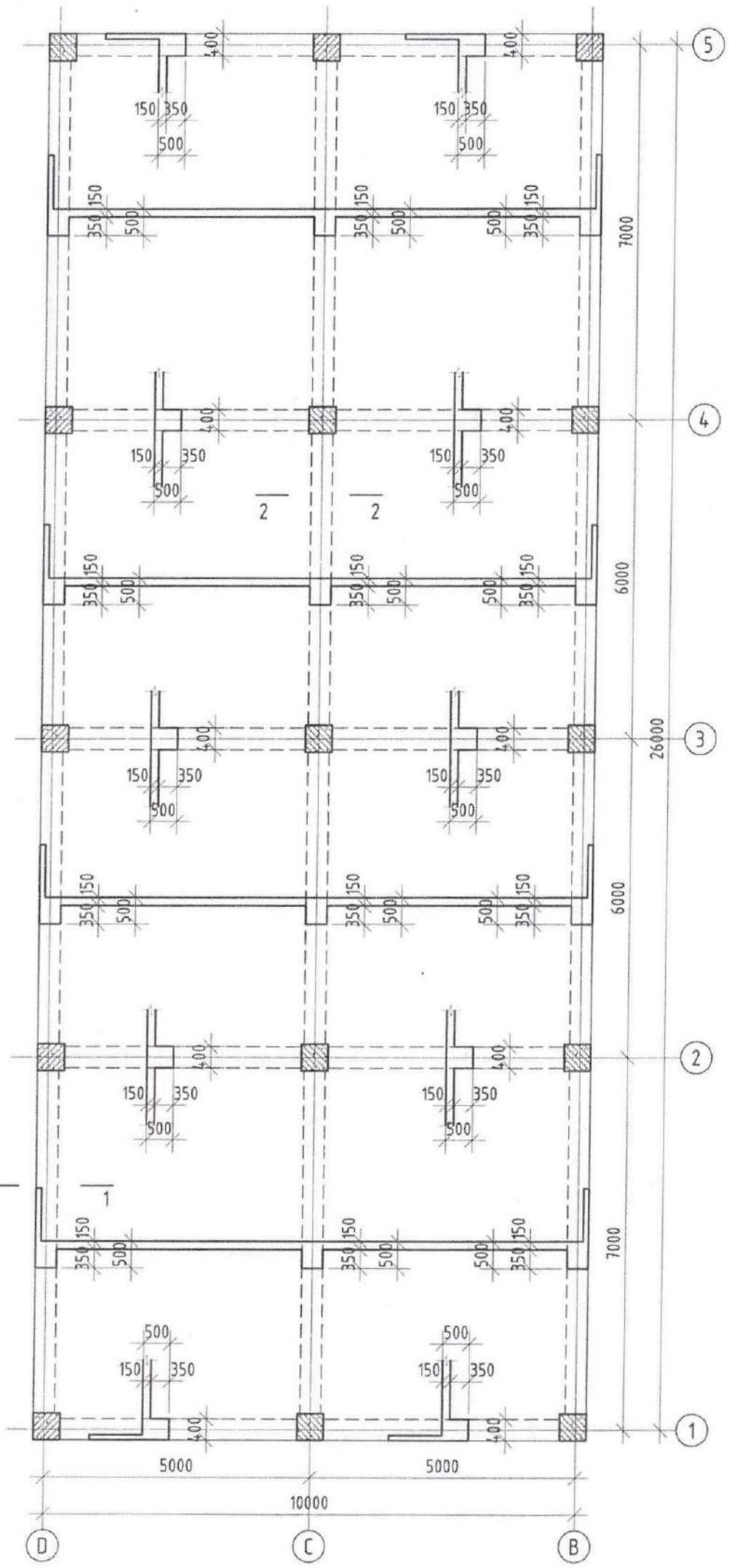

ОГТЛОЛ 1-1 М1:50

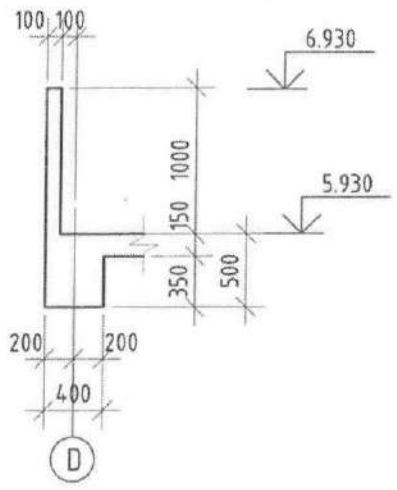

ОГТЛОЛ 2-2 М1:50

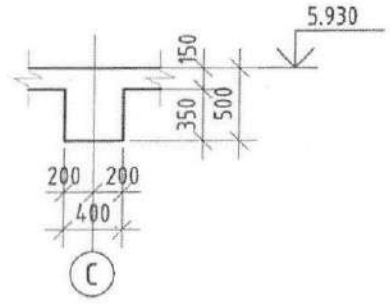

ХОЛБООТ ХЭСЭГ

ОБЬЕКТИЙН НЭР БАЙРШИЛ: Винотов нөөцөт давхар уяг сүм

АРХИТЕКТОР ИНЖЕНЕР: ГИЦЭТГЭСЭН

ЭРХЭС КОНСТРАКШН ХХК

ЭНЭ ХУДАС ЗАСБАРТАЙ ЗАСВАРГҮЙ

ЭЕГҮҮ-ШИФР: ЭК-141/2022-16

Д. Сүмбэр

Д. Ганбат

Л. Энхцацралт

ТАЙЛБАР:

1. Энэ хуудсыг рамын хэв, багана, дамнуруу болон бусад холбогдох зургуутай хамт үзнэ үү.
2. Цутгамал хийц эдлэлийг хэв хашмалд хийж цутгасаны дараа бетоны бэхжилт 70%-д хүрэхээс өмнө хэв хашмалыг авахыг хориглоно.

Жич:
Барилга угсралтын ажлаас өмнө буюу угсралтын ажлын үе шат бүрийн өмнө ББ-н зургийг БА, ХАС, ЦБУ, ХТ-ДГ, ХД, ГА зураг тай байнга тулгах харж хоорондын уялдаа холбоог сайтар нягталж үзсэний үндсэн дээр угсралтын ажлыг хийх шаардлагатай бөгөөд ойлгомжгүй эсвэл зөрчилтэй, уялдаагүй зүйл гарвал зохиогчтой холбогдож зөвшөөрөл тодруулга авч тодорхой болгосоны үндсэн дээр ажлаа үргэлжлүүлэн гүйцэтгэнэ. Тиймээс Гүйцэтгэгч тал нь барилгын ич бүрэн ажлын зургийн хоорондын уялдаа холбоог ойлгож ойлгоогүйгээс үүдэлтэй учирсан алдаа дутагдлыг өөрөө хариуцна.

ERKHES CONSTRUCTION LLC	Сэлэнгэ аймаг, Мандал сум, Баянсуудалын 3-р баг МАЛ НЯДАЛГААНЫ ЦЕХИЙН БАРИЛГА				
	5.930 түвшин дэх хучилтын хэвний байгуулалт				Ye шат: А.3
	Инженер	Э.Хаш-Эрдэнэ	Е.Г.Шифр: ЭК-74/2022-21	Масштаб:	Огноо: 2022.07
	Гүйцэтгэсэн	Д.Ганбат	Т.Г.Шифр:	Зургийн дугаар: ББ-39	Хуудас: 45
Барилгын зураг төсөл, техникийн хяналт, хүлээлгэн өгөлт	Шалгасан	Л.Энхцацралт			

5.930 ТҮВШИН ДЭХ ХҮЧИЛТЫН ДООД ҮЕИЙН АРМАТУРЛАЛ М1:100

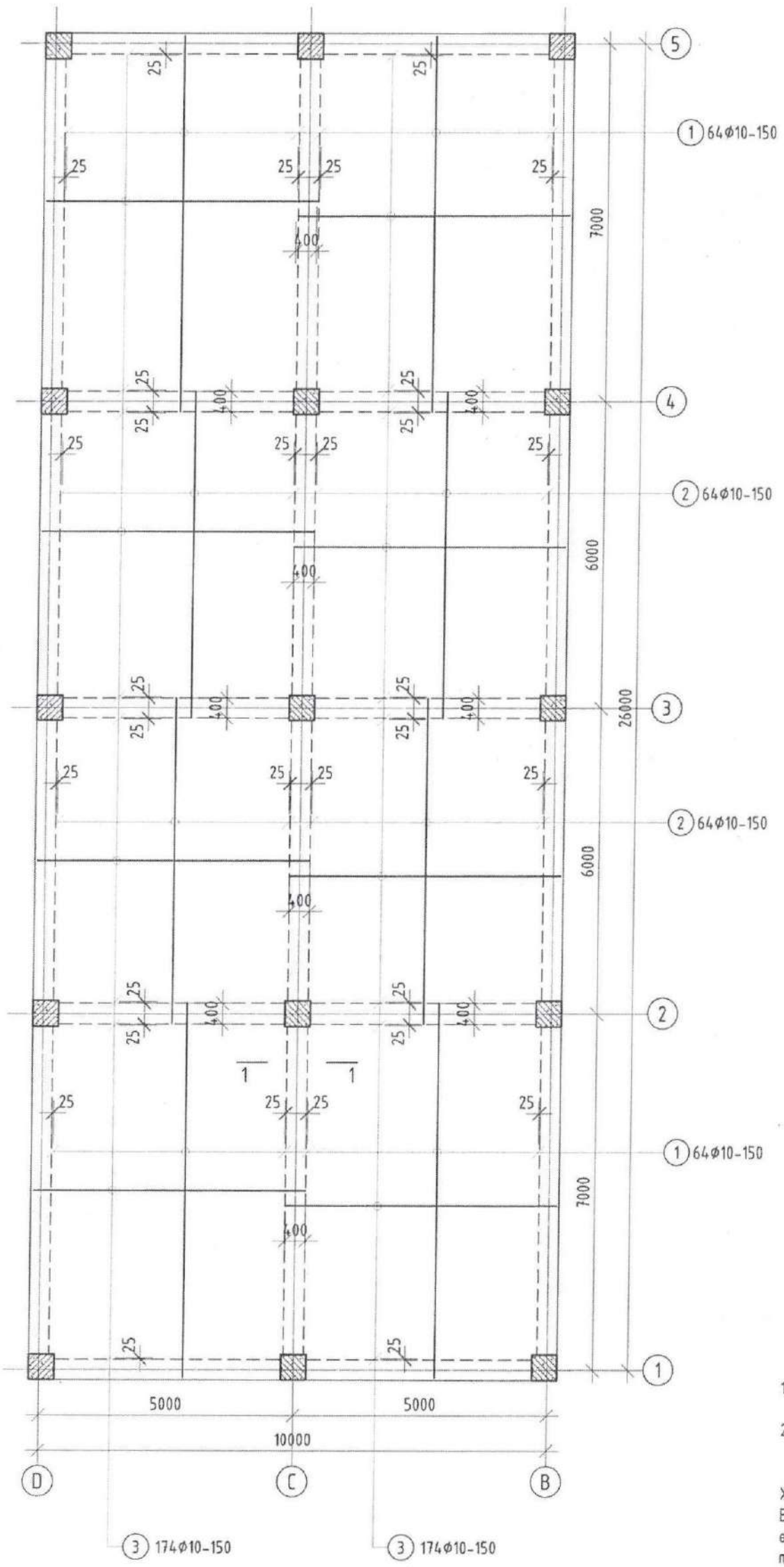

ТАЙЛБАР:

1. Энэ хуудсыг рамын хэв, багана, дамнуруу болон бусад холбогдох зургуутай хамт үзнэ үү.
2. Цутгамал хийц эдлэлийг хэв хашмалд хийж цутгасаны дараа бетоны бэхжилт 70%-д хүрэхээс өмнө хэв хашмалыг авахыг хориглоно.

Жич:

Барилга угсралтын ажлаас өмнө буюу угсралтын ажлын үе шат бүрийн өмнө ББ-н зургийг БА, ХАС, ЦБУ, ХТ-ДГ, ХД, ГА зураг тай байнга тулгах харж хоорондын уялдаа холбоог сайтар нягталж үзсэний үндсэн дээр угсралтын ажлыг хийх шаардлагатай ба ойлгомжгүй эсвэл зөрчилтэй, уялдаагүй зүйл гарвал эохиогчтой холбогдож заавал тодруулга авч тодорхой болгосоны үндсэн дээр ажлаа үргэлжлүүлэн гүйцэтгэнэ. Тиймээс Гүйцэтгэгч тал нь барилгын иж бүрэн ажлын зургийн хоорондын уялдаа холбоог ойлгож уншаагүйгээс үүдэлтэй учирсан алдаа дутагдлыг өөрөө хариуцна.

ХОЛБОГДОХ ЗУРГУУД

ЭРХЭС КОНСТРАКШН ХХК

ОБЪЕКТЫН НЭР БАЙРШИЛ: Ямаа тогтоох байшин дээлэн угсрах ажлын зураг

ЭНЭ ХУДАЛДАС ЗАСВАРТАЙ ЗАСВАРГҮЙ

ЗУРГИЙН ШИФР ЭК-114/2023-16

АРХИТЕКТОР ИНЖЕНЕР: Б.Ганбаатар

ГИЙЦЭТГЭСЭН: Б.Ганбат

ШАЛГАСАН: Л.Энхцацралт

2022.10.20

Сэлэнгэ аймаг, Мандал сум, Баянсуудалын 3-р баг МАЛ НЯДАЛГААНЫ ЦЕХИЙН БАРИЛГА					
5.930 түвшин дэх хучилтын доод үеийн арматурлал					Үе шат: А.3
Инженер		Э.Хаш-Эрдэнэ	Е.Г.Шифр: ЭК-74/2022-21	Масштаб:	Огноо: 2022.07
Гүйцэтгэсэн		Д.Ганбат			
Шалгасан		Л.Энхцацралт	Т.Г.Шифр:	Зургийн дугаар: ББ-40	Хуудас: 45

ERKHES CONSTRUCTION LLC

Барилгын эрдэм шинжилгээ, техникийн хяналт, судалгаа

5.930 ТҮВШИН ДЭХ ХҮЧИЛТЫН ДЭЭД ҮЕИЙН АРМАТУРЛАЛ М1:100

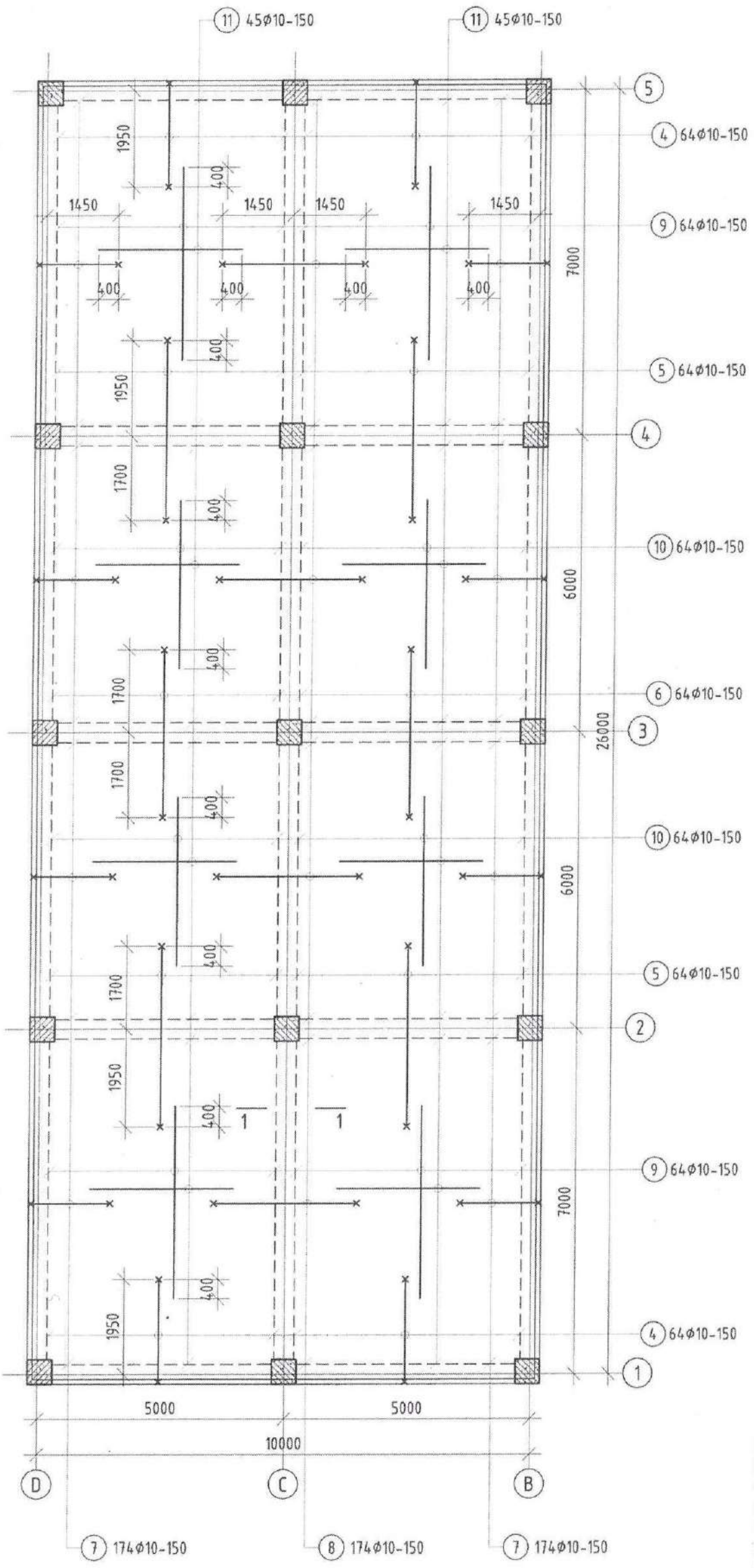

ТАЙЛБАР:

1. Энэ хуудсыг рамын хэв, багана, дамнуруу болон бусад холбогдох зургуутай хамт үзнэ үү.
2. Цутгамал хийц эдлэлийг хэв хашмалд хийж цутгасаны дараа бетоны бэхжилт 70%-д хүрэхээс өмнө хэв хашмалыг авахыг хориглоно.

Жич:
Барилга угсралтын ажлаас өмнө буюу угсралтын ажлын үе шат бүрийн өмнө ББ-н зургийг БА, ХАС, ЦБУ, ХТ-ДГ, ХД, ГА зураг тай байнга тулган харж хоорондын уялдаа холбоог сайтар нягталж үзсэний үндсэн дээр угсралтын ажлыг хийх шаардлагатай ба ойлгомжгүй эсвэл зөрчилтэй, уялдаагүй зүйл гарвал зохиогчтой холбогдож заавал тодруулга авч тодорхой болгосоны үндсэн дээр ажлаа үргэлжлүүлэн гүйцэтгэнэ. Тиймээс Гүйцэтгэгч тал нь барилгын иж бүрэн ажлын зургийн хоорондын уялдаа холбоог ойлгож ойлгоогүйгээс үүдэлтэй учирсан алдаа дутагдлыг өөрөө хариуцна.

2.11

2022.10.20

ERKHES CONSTRUCTION LLC	Сэлэнгэ аймаг, Мандал сум, Баянсуудалын 3-р баг МАЛ НЯДАЛГААНЫ ЦЕХИЙН БАРИЛГА				
	5.930 түвшин дэх хучилтын дээд үеийн арматурлал				Үе шат: А.З
	Инженер	Э.Хаш-Эрдэнэ	Е.Г.Шифр: ЭК-74/2022-21	Масштаб:	Огноо: 2022.07
	Гүйцэтгэсэн	Д.Ганбат	Т.Г.Шифр:	Зургийн дугаар: ББ-41	Хуудас: 45
Барилгын зураг тесел, техникийн хяналт, хүлээлгэн өгөлт	Шалгасан	Л.Энхцацралт			

ПАРАПЕТНЫ АРМАТУРЛАЛ М1:20

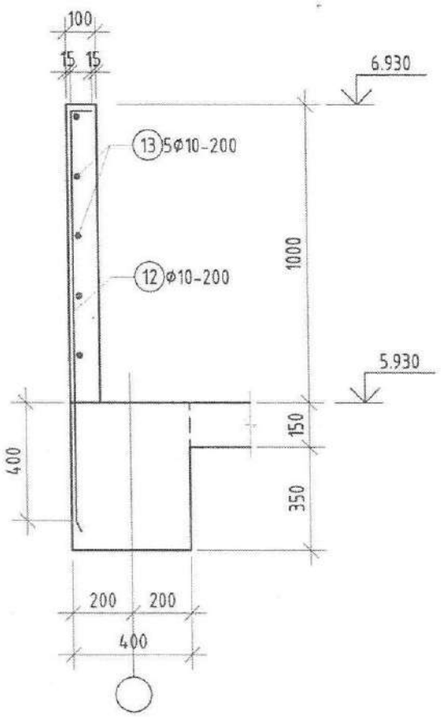

ОГТЛОЛ 1-1 М1:20

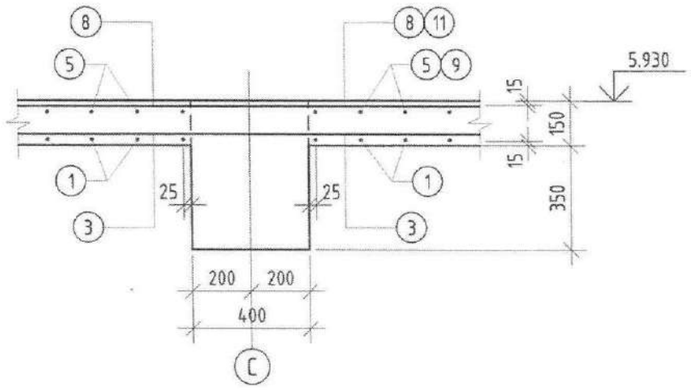

ТАЙЛБАР:

1. Энэ хуудсыг рамын хэв, багана, дамнуруу болон бусад холбогдох зургуутай хамт үзнэ үү.
2. Цутгамал хийц эдлэлийг хэв хашмалд хийж цутгасаны дараа бетоны бэхжилт 70%-д хүрэхээс өмнө хэв хашмалыг авахыг хориглоно.

Хэсгийн тодорхойлолт

Поз	Загвар	Поз	Загвар	Поз	Загвар
4	250 2100 123	5	123 3650 123	6	123 3400 123
7	250 1600 135	8	135 2900 135		

Цутгамал төмөр бетон хийцийн материалын тодорхойлолт

Д/Д	Тэмдэглэгээ	Нэр	Тоо ширш	Жин /кг/ Нэгж	Жин /кг/ Нийт
		5.930 түвшин дэх хучилтын арматурлал	1		4843.73
		Доод үе			
1	ГОСТ 5781-82	Арматур Ф10 А500 L=7350	128	4.53	580.04
2	ГОСТ 5781-82	" Ф10 А500 L=6400	128	3.95	505.07
3	ГОСТ 5781-82	" Ф10 А500 L=5350	348	3.30	1147.87
		Дээд үе			
4	ГОСТ 5781-82	" Ф10 А500 L=2473	128	1.52	195.16
5	ГОСТ 5781-82	" Ф10 А500 L=3896	128	2.40	307.46
6	ГОСТ 5781-82	" Ф10 А500 L=3646	64	2.25	143.87
7	ГОСТ 5781-82	" Ф10 А500 L=1985	348	1.22	425.89
8	ГОСТ 5781-82	" Ф10 А500 L=3170	174	1.95	340.07
9	ГОСТ 5781-82	" Ф10 А500 L=3900	128	2.40	307.78
10	ГОСТ 5781-82	" Ф10 А500 L=3400	128	2.10	268.32
11	ГОСТ 5781-82	" Ф10 А500 L=2900	348	1.79	622.21
		Материал В20 V=33.55м³			
		5.930 түвшин дэх парапетны арматурлал	1		553.74
12	ГОСТ 5781-82	" Ф10 А500 L=1450	367	0.89	328.09
13	ГОСТ 5781-82	" Ф10 А500 L=73200	5	45.13	225.65
		Материал В20 V=7.32м³			

ХОЛБОГДОХ ХЭСГИЙН: ЭРХЭС КОНСТРАКШН ХХК

ОБЬЕКТЫН НЭР БАЙРШИЛ: Өмнөговь аймаг Даланзадгад сум

ЭНЭ ХУУДАС ЗАСВАРТАЙ ЗАСВАРГҮЙ

ЗУРГИЙН ШИФР: ЭК-114/2023-16

АРХИТЕКТОР ИНЖЕНЕР: Б.Эрдэнэбаяр

ГҮЦЭТГЭСЭН: Б.Сүрэнжав, Г.Сүхбаяр

ДАТАЛСАН: Л.Энхцацралт

2.14

2022.10.20

Сэлэнгэ аймаг, Мандал сум, Баянсуудалын 3-р баг
МАЛ НЯДАЛГААНЫ ЦЕХИЙН БАРИЛГА

5.930 түвшин дэх хучилтын арматурлалын огтлол, материалын тодорхойлолт

Ye шат: А.3

Инженер	Д.Хаш	З.Хаш-Эрдэнэ	Е.Г.Шифр: ЭК-74/2022-21	Масштаб:
Гүйцэтгэсэн	Д.Ганбат	Д.Ганбат	Т.Г.Шифр:	Огноо: 2022.07
Шалгасан	Л.Энхцацралт	Л.Энхцацралт	Зургийн дугаар: ББ-42	Хуудас: 45

ERKHES CONSTRUCTION LLC

Барилгын зураг төсөл, техникийн хяналт, хүдалдаа

A3

1-Р ДАВХРЫН ЯЛУУ БА ХАНЫН ТОРНЫ БАЙГУУЛАЛТ М1:100

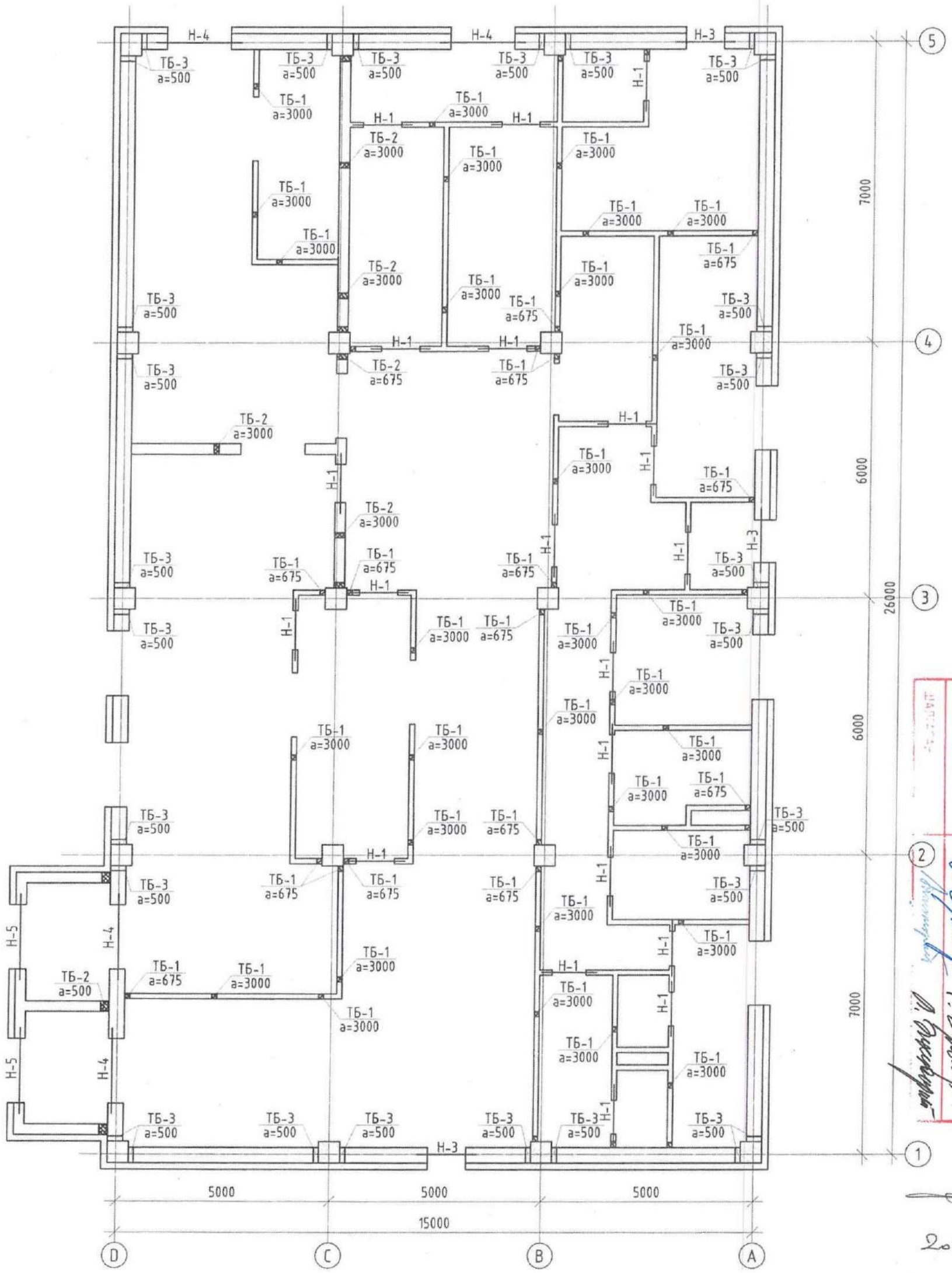

Ялууны түүвэр										
Дэс дугаар	Тэмдэглэгээ	Нэр	Нэг нүхэнд орох элементийн тоо	Нүхний тоо	Нийт ялууны тоо ширхэг	Н-3	☒☒☒	Я 15.12.14	3	3	9
				1-р давхар		Н-4	☒☒☒	Я 22.12.14	3	4	12
Н-1	☒	Я 15.12.14	1	20	20	Н-5	☒☒	Я 22.12.14	2	2	4

ЭРХЭС ХУДАЛДАН БОРЛУУЛАЛТ ХХК

ОБЪЕКТИЙН НЭР БАЙРШИЛ

Дилмэнд айлас авлах газар суурь

АРХИТЕКТОР ИНЖЕНЕР

ГЭРЭЭНИЙ ШИФР ЭК-114/2021-15

ГЭРЭЭНИЙ ДУГААР

ЭНЭХҮЧЛЭЛ ЗАСВАРТАЙ ЗАСВАРГҮЙ

ГЭРЭЭ КОНТРАКТЫН ШИФР

ЗАХИАЛГЫН ДУГААР

2.11

2022.10.20

ERKHES CONSTRUCTION LLC

Барилгын зураг төсөл, техникийн хяналт, хөдөлгөөн

Сэлэнгэ аймаг, Мандал сум, Баянсуудалын 3-р баг

МАЛ НЯДАЛГААНЫ ЦЕХИЙН БАРИЛГА

Ялуу ба ханын торны байгуулалт

Ye шат: А.3

Инженер		Э.Хаш-Эрдэнэ	Е.Г.Шифр: ЭК-74/2022-21	Масштаб:	Огноо: 2022.07
Гүйцэтгэсэн		Д.Ганбат	Т.Г.Шифр:	Зургийн дугаар: ББ-43	Хуудас: 45
Шалгасан		Л.Энхцацралт			

120-Н ДОТОР ХАНЫГ ЦУТГАМАЛ Т/Б ХАНАНД, БАГАНАНД БЭХЛЭХ БЭХЭЛГЭЭ М1:20

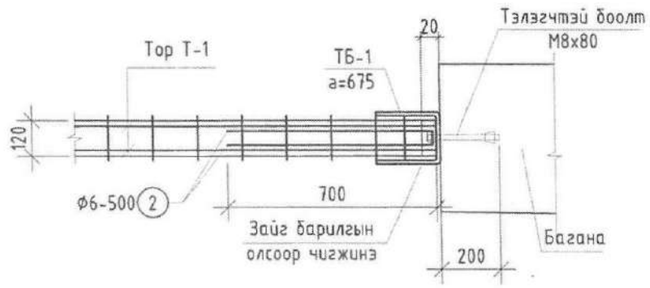

120-Н ДОТОР ХАНЫГ ХУЧИЛТАНД БЭХЛЭХ БЭХЭЛГЭЭ М1:20

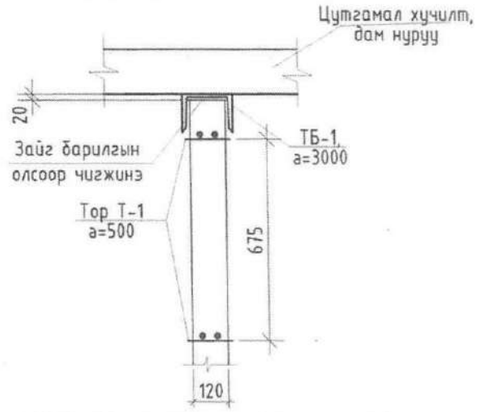

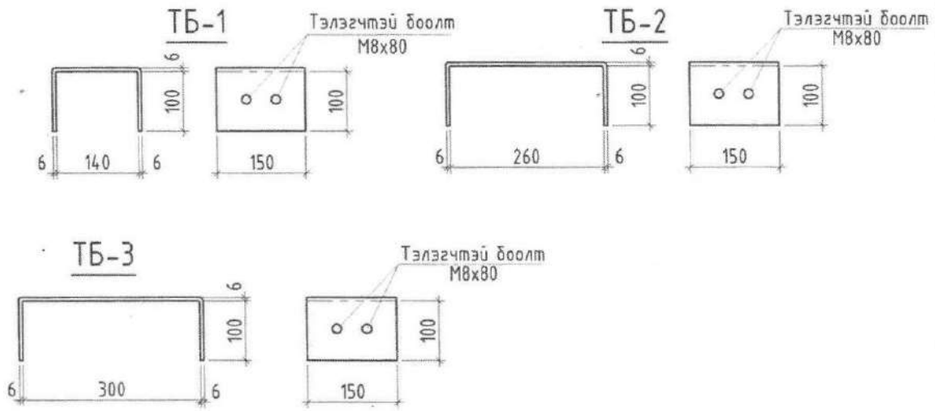

ТАЙЛБАР:

1. Энэ хуудсыг холбогдох рамын хэв, багана, ялуу хананы зургуудтай хамт үзнэ үү.

250-Н ДОТОР ХАНЫГ ЦУТГАМАЛ Т/Б ХАНАНД, БАГАНАНД БЭХЛЭХ БЭХЭЛГЭЭ М1:20

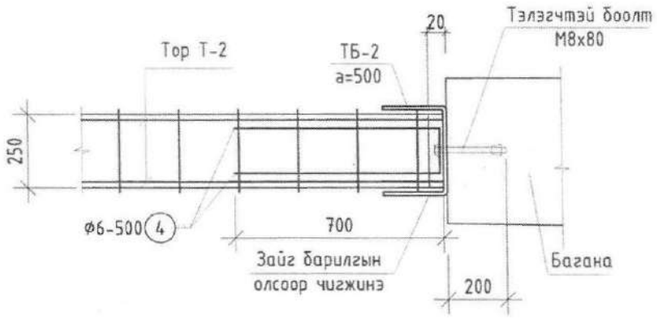

250-Н ДОТОР ХАНЫГ ХУЧИЛТАНД БЭХЛЭХ БЭХЭЛГЭЭ М1:20

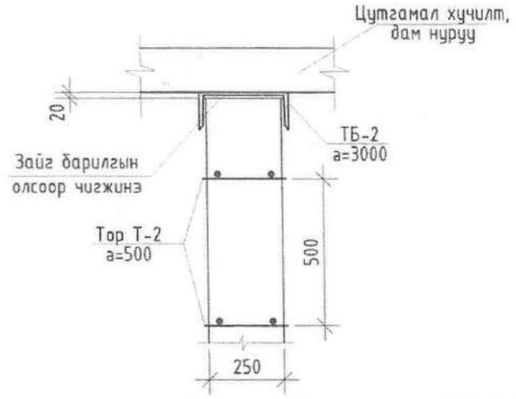

360-Н ДОТОР ХАНЫГ ЦУТГАМАЛ Т/Б ХАНАНД, БАГАНАНД БЭХЛЭХ БЭХЭЛГЭЭ М1:20

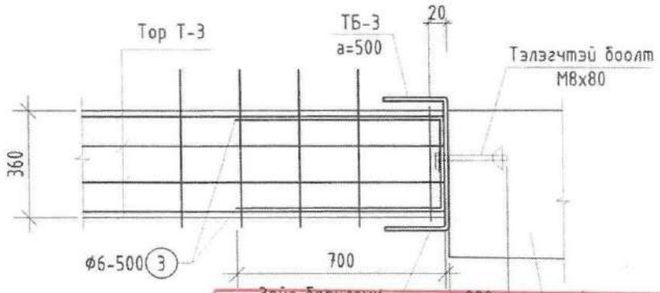

360-Н ГАДНА ХАНЫГ ХУЧИЛТАНД БЭХЛЭХ БЭХЭЛГЭЭ М1:20

Ялууны нэгдсэн түүвэр				
Дэс дугаар	Тэмдэглэгээ	Нэр	Тоо ширхэг	Жин /кг/
1	В1.038-1.1.	Я 15.12.14	18	61
1	В1.038-1.1.	Я 22.12.14	6	74

Төмөр хийцийн материалын түүвэр

Д/Д	Тэмдэглэгээ	Нэр	Тоо шир	Жин /кг/ Нэгж	Жин /кг/ Нийт
0	1	2	3	4	5
	ББ-	Төмөр бэхэлгээ ТБ-1	151		
1	"	[14, ГОСТ 8509-82-82, L=150	1	1.60	1.60
2	"	" Ф6 А240 L=1450	1	0.32	0.32
	ББ-	Төмөр бэхэлгээ ТБ-2	24		
3	"	[14, ГОСТ 8509-82-82, L=150	1	3.25	3.25
4	"	" Ф6 А240 L=1550	1	0.34	0.34
	ББ-	Төмөр бэхэлгээ ТБ-3	140		
5	"	[14, ГОСТ 8509-82-82, L=150	1	3.60	3.60
6	"	" Ф6 А240 L=1700	1	0.38	0.38

ХОТОЛБОРЫН НЭР БАЙРШИЛ
Дэлгэрэх аймаг
Далантэдэг сум
ЭНЭ ХУДАЛДАН ЗАСВАРТАЙ ЗАСВАРГҮЙ
ЗУРГИЙН ШИФР ЭК-114/2023-16
АРХИТЕКТОР ИНЖЕНЕР
ГҮЙЦЭТГЭСЭН
ШАЛГАСАН

ERKHES CONSTRUCTION LLC

Барилгын зураг төсөл, техникийн хяналт, хөдлөлдөө

Сэлэнгэ аймаг, Мандал сум, Баянсуудалын 3-р баг
МАЛ НЯДАЛГААНЫ ЦЕХИЙН БАРИЛГА

Төмөр бэхэлгээ ТБ-1, ТБ-2, ТБ-3 материалын тодорхойлолт

Инженер	Э.Хаш-Эрдэнэ	Е.Г.Шифр: ЭК-74/2022-21	Масштаб:	Ye шат: А.3	
Гүйцэтгэсэн	Д.Ганбат	Т.Г.Шифр:	Зургийн дугаар: ББ-44	Огноо: 2022.07	
Шалгасан	Л.Энхцацралт			Хуудас: 45	

А3

ДОТОР 120ММ-Н ХАНЫН ХЭСЭГЛЭЛ М1:20

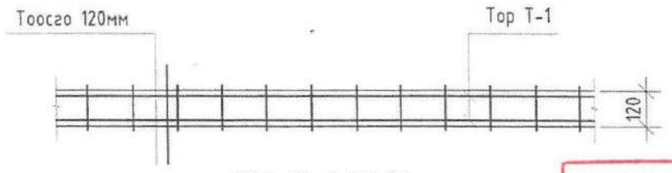

ТОР Т-1 М1:20

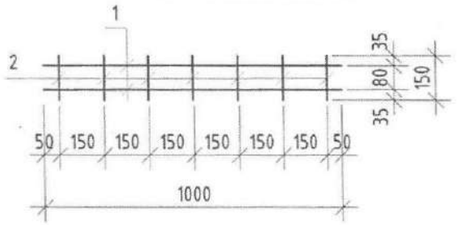

ХОЛБОГДСОН ХЭМЖЭЭ	ЗӨВХӨН ТАНИЛЦУУЛАКЧИН ХХ	
ОБЬЕКТЫН НЭР БАЙРШИЛ Онцгой аймаг Далан зэдлэл цуг	ЭНЭ ХЭСЭГ ЗАСВАРТАЙ ЗАСВАРГҮЙ	
	ЗУРГИЙН ШИФР ЭК-1141/2023-16	
АРХИТЕКТОР ИНЖЕНЕР		Б.Архитектур
ГҮЙЦЭТГЭСЭН		Г.Сүхбаяр
ШАЛГАСАН		Л.Энхцацралт

ДОТОР 250ММ-Н ХАНЫН ХЭСЭГЛЭЛ М1:20

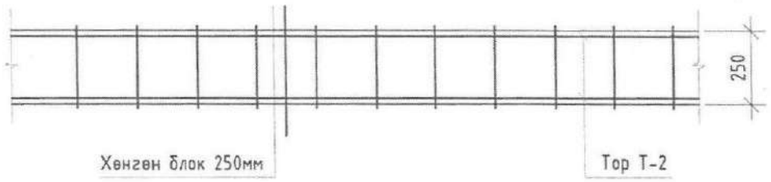

ТОР Т-2 М1:20

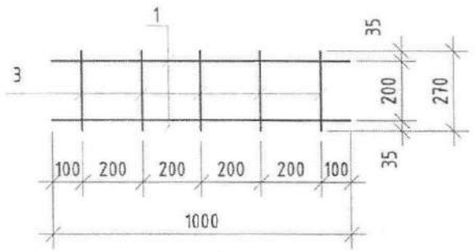

ГАДНА 560ММ-Н ХАНЫН ХЭСЭГЛЭЛ М:25

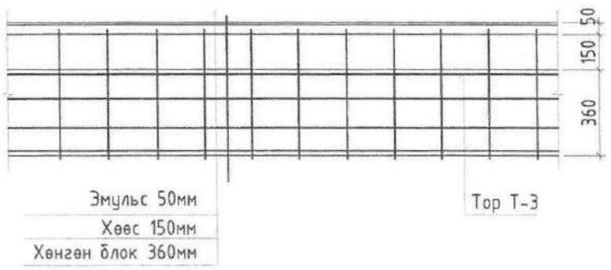

ТОР Т-3 М:25

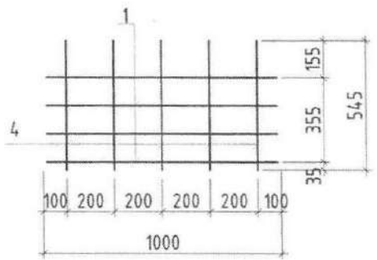

Төмөр хийцийн материалын түүвэр

Дэс дугаар	Тэмдэглэгээ	Нэр	Тоо ширхэг	Жин /кг/ Нэгж	Жин /кг/ Нийт	Тайлбар
0	1	2	3	4	5	6
		Тор Т-1				
1		Ф5Врl L=1000	2	0.15	0.31	0.37
2		Ф3Врl L=150	7	0.01	0.06	
		Тор Т-2				
1		Ф5Врl L=1000	2	0.15	0.31	0.38
3		Ф3Врl L=270	5	0.01	0.07	
		ТОР Т-3				
1		Ф5Врl L=1000	4	0.15	0.62	0.73
4		Ф3Врl L=545	5	0.02	0.11	

Хийц эдлэлийн нэгдсэн түүвэр

Дэс дугаар	Тэмдэглэгээ	Нэр	1-р давхар	Дүн	Жин /кг/ Нэгж	Жин /кг/ Нийт
0	1	2	3	5	6	7
		120мм-н хана				
	Цув. Г1.030. 1-3Г	Тор Т-1 L=у.м	520.00	520.00	0.37	192.40
		ТБ-1	151	151	1.60	241.60
		250мм-н хана				
	Цув. Г1.030. 1-3Г	Тор Т-2 L=у.м	67.46	67.46	0.38	25.63
		ТБ-2	24	24	3.25	78.00
		360 мм-н хана				
	Цув. Г1.030. 1-3Г	Тор Т-3 L=у.м	261.10	261.10	0.73	190.60
		ТБ-3	140	140	3.60	504.00

ERKHES CONSTRUCTION LLC

Барилгын зураг төсөл, техникийн хяналт, хөдлөлт

Сэлэнгэ аймаг, Мандал сум, Баянсуудалын 3-р баг
МАЛ НЯДАЛГААНЫ ЦЕХИЙН БАРИЛГА

Ханын тор Т-1, Т-2, Т-3-ын материалын тодорхойлолт

Ye шат: А.3

Инженер	Э.Хаш-Эрдэнэ	Е.Г.Шифр: ЭК-74/2022-21	Масштаб:	Огноо: 2022.07
Гүйцэтгэсэн	Д.Ганбат	Т.Г.Шифр:	Зургийн дугаар: ББ-45	Хуудас: 45
Шалгасан	Л.Энхцацралт			

A3

1-Р ДАВХРЫН ТЕХНОЛОГИЙН БАЙГУУЛАЛТ

М1:150

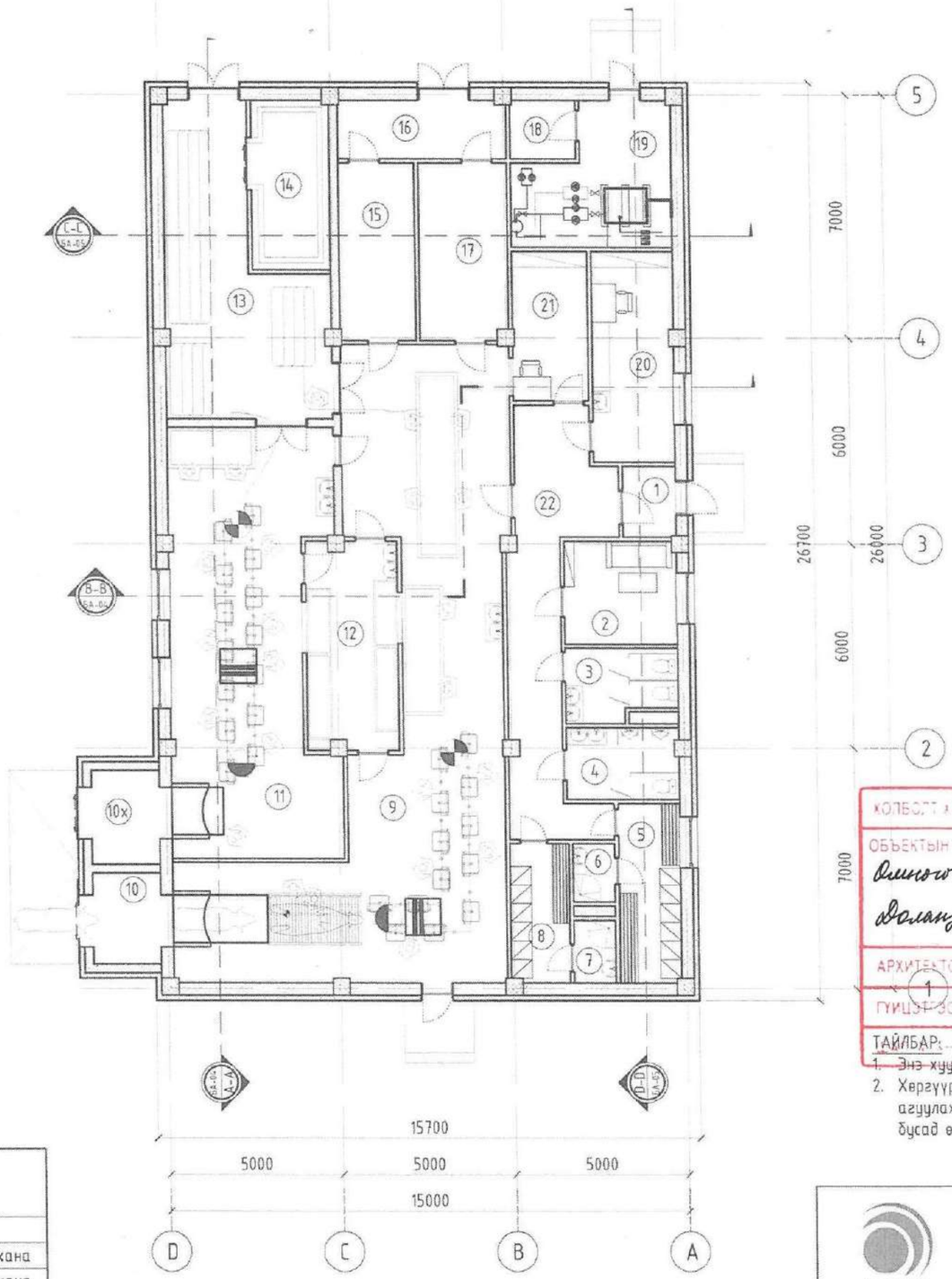

Д/Д	Танх тэмдэг	Нэр
1		Төмөр бетон
2		Хөнгөн блокон хана
3		Тоосгон өрөгт хана
4		Дулаалга

ӨРӨӨНИЙ ТОДОРХОЙЛОЛТ			
Д/Д	ӨРӨӨНИЙ НЭР	ТАЛБАЙ	Шалны төрөл
1	Гонх	3,09	Плита
2	Амрах өрөө	9,67	Плита
3	Ариун цэврийн өрөө /эм/	6,43	Плита
4	Ариун цэврийн өрөө /эр/	6,69	Плита
5	Хувцас солих өрөө /эр/	9,11	Плита
6	Душ /эр/	2,04	Плита
7	Душ /эм/	2,17	Плита
8	Хувцас солих өрөө /эм/	6,96	Плита
9	Нядалгааны заал /Бод/	93,74	Плита
10	Гонх 2х	10,50	Бетон
11	Нядалгааны заал /Бог/	54,79	Плита
12	Гэдэс дотор бэлтгэх өрөө	15,99	Плита
13	Бэлэн бүтээгдэхүүний агуулах	32,03	Бетон
14	Хөргүүрийн өрөө	10,90	Бетон
15	Толгой шийр бэлтгэх өрөө	11,29	Бетон
16	Коридор	8,14	Плита
17	Арьс шир бэлтгэх өрөө	12,94	Плита
18	Цахилгааны өрөө	3,21	Бетон
19	Үзэлтэн өрөө	15,93	Бетон
20	Эмч лабораторийн өрөө	14,08	Плита
21	Нярвын өрөө	9.47	Плита
22	Коридор	25.40	Плита
	Нийт	364.37	

ХОЛБОГДОХ ХЭСЭГ — ЭРХЕС КОНСТРАКШН ХХК

ОБЪЕКТЫН НЭР БАЙРШИЛ: Онгоцны аймаг Долоодгад сум

ЭНЭ ХУДАЛДАС ЗАСВАРТАЙ, ЗАСВАРГҮЙ

ЗУРГИЙН ШИФР: ЭК-114/2023-16

АРХИТЕКТОР ИНЖЕНЕР

ГҮЙЦЭТГЭСЭН

ТАЙЛБАР:

1. ~~Энэ хуудсыг ТХ-2 хуудастай хамт уз.~~
2. Хөргүүрийн өрөө тогтмол -20С, бэлэн бүтээгдэхүүний агуулах тогтмол -5С градусын температуртай байна. бусад өрөөний температурыг ХАС-ийн зургаас уз.

Зураг төсөлд нягталлаг хийсэн ЭКСПЕРТ ..... он ..... сар ..... өдөр 2024-6-14 Барилгын хөгжлийн газар

ЗӨВШӨӨРӨЛЦСӨН		
ББ		Э.Хаш-Эрдэнэ
ХАС		Б.Эрдэнэжаргал
ЦБҮ		Б.Отгонжаргал
ХТ, ДГ		Г.Нарантуяа
ХД		В.Одончимэг
А		Г.Пагамжаргал

ERKHES CONSTRUCTION LLC

Барилгын зураг төсөл, техникийн хяналт, хөгжүүлэлт

Сэлэнгэ аймаг, Мандал сум 3-р баг
МАЛ НЯДАЛГААНЫ ЦЕХИЙН БАРИЛГА

1-р давхрын технологийн байгуулалт

Ye шат: А.3

Архитектор	С.Пүрэвдорж	Е.Г.Шифр: ЭК-74/2022-21	Масштаб: М1:150	Огноо: 2022.06
Гүйцэтгэсэн	С.Пүрэвдорж	Т.Г.Шифр:	Зургийн дугаар: ТХ-01	Хуудас: 2
Шалгасан	Н.Батцэцэг			

A3

ХОЛБОЛТ ХАМСЭН	ЭРХЭС КОНСТРАКШН ХХК
ОБЬЕКТЫН НЭР БАЙРШИР: Дунго говь аймаг Далан зуд гад сум	ЭНЭ ХУДАЛДАС ЗАСВАРТАЙ ЗАСВАРГҮЙ
	ЗУРГИЙН ШИФР: ЭК-114/2023-16
АРХИТЕКТОР ИНЖЕНЕР	
ХЭСЭГЧИЛСЭН ОГТЛОЛ ГҮЙЦЭТГЭСЭН	
ШАЛГАСАН	

ТОНОГ ТӨХӨӨРӨМЖИЙН ЖАГСААЛТ

M1:150

ӨДӨРТ 50 БОД НЯДЛАХ ЦЕХИЙН ТОНОГ ТӨХӨӨРӨМЖ				
Д/Д	ТОНОГ ТӨХӨӨРӨМЖИЙН НЭРС	МАРК	ТОО ШИРХЭГ	ТАЙЛБАР
1	Үхэр нядлах машин		1	
2	Эргүүлэх төхөөрөмж		1	
3	Цус юулэгч	2T	1	
4	Мах дүүжлэгч дэгээ	KL-800	50	
5	Хийн шахуургат арьс өвчих тавцан	ZT-1	1	
6	Зам солих өргөгч	1T	1	
7	Зам солих тавцан	ZT-1	1	
8	Төмөр замны зориулалтын дамарт дэгээ	GLG-400	50	
9	Хос цилиндртэй хийн шахуургат өргөгч	SQT-1600	1	
10	Хийн шахуургат арьс өвчигч	YCJ-5300	1	
11	Урд хөл бэхлэгч		1	
12	Өрц, өвчүү нээх хөрөө	KXJ-50	1	
13	Гэдэс дотор авах тавцан	ZT-1	1	
14	Гулууз жинлэх электрон жин	400KG	1	
15	Мах эвдэх ажлын тавцан	ZT-1	3	
16	Дэгээ	DG60*4	50	
17	Өгсөх хэлбэрийн конвейор (90 градусын)	R300*90.	1	
18	Төмөр зам	1RG, 2RG, 1LG, 2LG	1	
19	Төмөр зам дээр дэгээ бэхлэгч	H225	25	
20	Шурган эйр компрессор		1	

ӨДӨРТ 100 БОГ НЯДЛАХ ЦЕХИЙН ТОНОГ ТӨХӨӨРӨМЖ			
Д/Д	ТОНОГ ТӨХӨӨРӨМЖИЙН НЭРС	ТОО ШИРХЭГ	ТАЙЛБАР
21	Автомат цуслах конвейорын шугам	14	Каркасны хоорондын зай 1.2 метр. Хөдөлгүүрийн чадал 3 кВт
22	Горхин бэхлэгч	12	
23	Дүүжлэгч платформ	1	
24	Хөтлөгч төхөөрөмж	3	
25	Татагч төхөөрөмж	3	
26	Эргүүлэх төхөөрөмж	5	
27	Хийн шахуургат тэжээгч төхөөрөмж	2	
28	Арьс хуулагч машин	1	Каркасны хоорондын зай 1.2 метр Хөдөлгүүрийн чадал 2.2 кВт
29	Эрүүл ахуйн иж бүрэн үзлэгийн төхөөрөмж	1	2 тавиуртай. 1,5 кВт хөдөлгүүрийн чадалтай.
30	Гэдэс дотор хүлээн авах 1-р платформ	1	
31	Хос дэгээтэй дамарт өлгүүр	100	
32	Ажлын ширээнүүд	2	
33	1тн багтаамжтай хөргүүрийн өрөө	1	Хүчдэл:380V, 2,5кВт хүчин чадалтай.

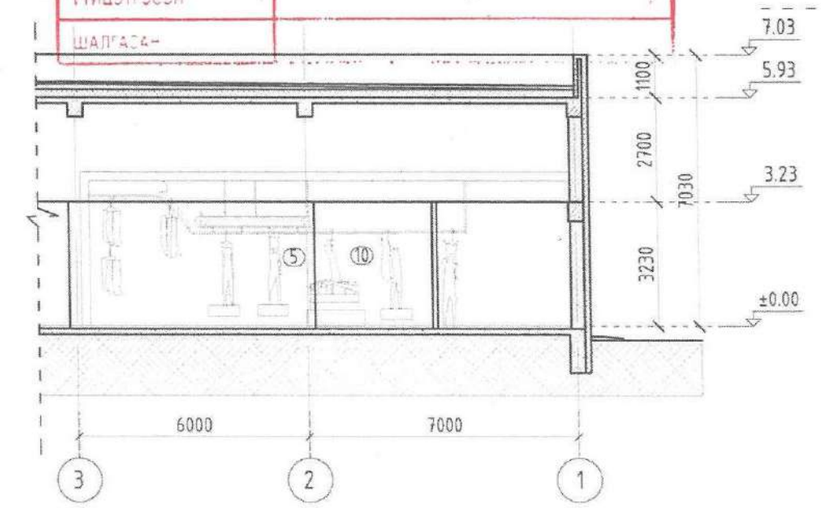

ХЭСЭГЧИЛСЭН БАЙГУУЛАЛТ

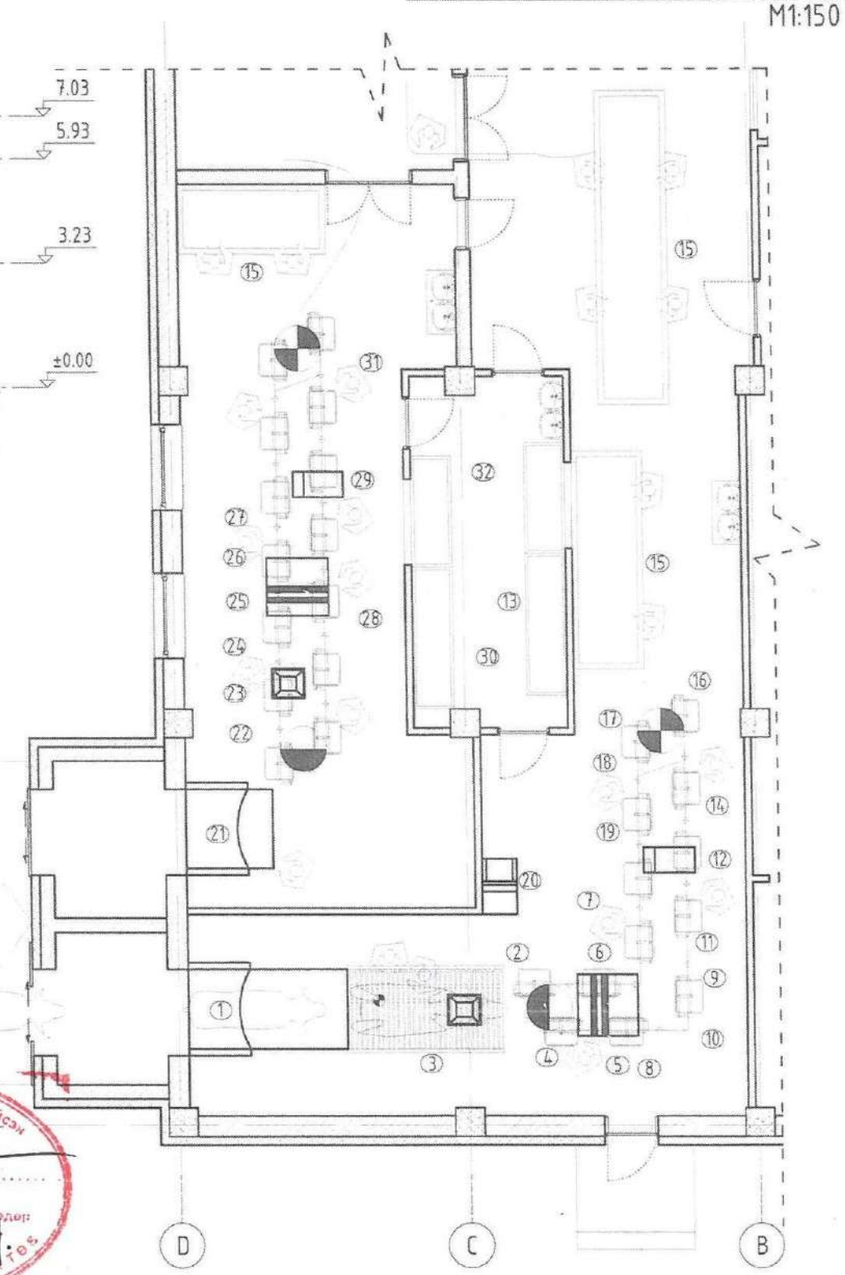

ТАЙЛБАР:

1. Энэ хуудсыг ТХ-1 хуудастай хамт үз.
2. Хөргүүрийн өрөө тогтмол -20С, бэлэн бүтээгдэхүүний агуулах тогтмол -5С градусын температуртай байна. бусад өрөөний температурыг ХАС-ийн зургаас үз.

Хот, тосгоны газрын алба хийсэн ЭКСПЕРТИЗ 1-37 2024 оны 6 - 14.

ЗӨВШӨӨРӨЛЦСӨН		
ББ		З.Хаш-Эрдэнэ
ХАС	Б.Эрдэнэжаргал	Б.Эрдэнэжаргал
ЦБҮ	Б.Отгонжаргал	Б.Отгонжаргал
ХТ, ДГ		Г.Нарантуяа
ХД		В.Одончимэг
А		Г.Пагамжаргал

ERKHES CONSTRUCTION LLC
Барилгын зураг төсөл, техникийн хяналт, хүлээлгэх

Сэлэнгэ аймаг, Мандал сум 3-р баг
МАЛ НЯДЛАГААНЫ ЦЕХИЙН БАРИЛГА

Тоног төхөөрөмжийн жагсаалт					Ye шат: А.3
Архитектор		Е.Пүрэвдорж	Е.Г.Шифр: ЭК-74/2022-21	Масштаб: M1:150	Огноо: 2022.06
Гүйцэтгэсэн		Е.Пүрэвдорж	Т.Г.Шифр:	Зургийн дугаар: ТХ-02	Хуудас: 2
Шалгасан		Н.Батцэцэг			

A3