ARCHITECTURE, ENGINEERING & CONSULTING
БАРИЛГЫН ИЖ БҮРЭН ЗУРАГ ТӨСЛИЙН
"ЗЭДПРОЖЕКТ" ХХК
Монгол улс, Улаанбаатар хот, Сүхбаатар дүүрэг, 11-р хороо,
Ногоон нуурын гудамж, Про ван оффис, 1604,1606,1607 тоот
Утас: 95053143, И-мэйл: zproject3143@gmail.com

ЕГ Шифр: ЗП-25-13-230
ТГ Шифр:

Архангай аймаг, Өлзийт сум, 4-р баг

"/320-н СУУДАЛТАЙ/ СУРГУУЛИЙН БАРИЛГА"

(ажлын зураг)
Холбоо дохиолол

Гүйцэтгэх захирал ..... /Д.Дөлгөөн/

Инженер ..... /Э.Баасандулам/

Улаанбаатар хот
2025 он

"ХД" МАРКТАЙ ХОЛБОО ДОХИОЛЛЫН АЖЛЫН ЗУРГИЙН БҮРДЭЛ

№	Зургийн нэр	Зургийн дугаар
1	Зургийн жагсаалт, Тайлбар бичиг	ХД-1
2	Таних тэмдэг	ХД-2
3	Материалын түүвэр	ХД-3
4	Угсралтын бүдүүвч-1	ХД-4
5	Угсралтын бүдүүвч-2	ХД-5
6	1-р давхрын ашиглалтын дуран, мэдээлэл холбооны сүлжээний байгуулалт М1:100	ХД-6
7	2-р давхрын ашиглалтын дуран, мэдээлэл холбооны сүлжээний байгуулалт М1:100	ХД-7
8	3-р давхрын ашиглалтын дуран, мэдээлэл холбооны сүлжээний байгуулалт М1:100	ХД-8
9	1-р давхрын галын дохиоллын байгуулалт М1:100	ХД-9
10	2-р давхрын галын дохиоллын байгуулалт М1:100	ХД-10
11	3-р давхрын галын дохиоллын байгуулалт М1:100	ХД-11
12	1-р давхрын зарлан мэдээлэх системийн байгуулалт М1:100	ХД-12
13	2-р давхрын зарлан мэдээлэх системийн байгуулалт М1:100	ХД-13
14	3-р давхрын зарлан мэдээлэх системийн байгуулалт М1:100	ХД-14

ТАЙЛБАР

НЭГ. Барилгын тодорхойлолт

Барилгын байршил: Архангай аймаг, Өлзийт сум 4-р баг

Барилгын нэр: "127-р СУРГУУЛИЙН ӨРГӨТГӨЛИЙН БАРИЛГА" /320-н СУУДАЛТАЙ/

Барилгын зохион байгуулалт: 3 давхар сургуулийн хичээлийн байрын зориулалтаар ашиглана.

ХОЁР. Зураг төсөл боловсруулах үндэслэл

Барилгын холбоо дохиоллын ажлын зургийг барилгын төлөвлөлт, байгуулалтын дараах стандарт, норм, дүрмийг үндэслэн гүйцэтгэв. Үүнд:

-MNS 6586-2016 Холбоо дохиоллын ажлын зураг боловсруулах улсын стандарт
-БНбД 21-04-04 Галын дохиоллын төлөвлөлт, угсралт хийх дүрэм
-БНбД 21-04-05 Барилга, байгууламжийн гал унтраах автомат төхөөрөмж, дохиоллын хэрэгсэл
-БНбД 01-11-98 Зураг төсөл боловсруулах, зөвшөөрөлцөх, батлах дүрэм
-MNS 5471-2005 Барилгын дотор холбоо дохиоллын сувагчлал да кабелийн угсралт хийх улсын стандарт
-MNS 5532:2016 Барилгын зуратт холбоо дохиоллын тоног төхөөрөмжүүдийн тэмдэглэгээ зэрэг стандарт, норм дүрмийн заалтуудыг баримтлан хийж гүйцэтгэв.

ГУРАВ. Үндсэн шийдэл

1. Техникийн өрөө, босоо да хөндлөн сувагчлал ДХС-ын төлөвлөлт
1.1. 1-р давхрын №3 өрөөнд холбооны рак суурилуулан гол төхөөрөмжүүдийг суурилуулна. Ракыг №3 өрөөны газардуулгын шинад, ДХС-ыг 1,2,8-р давхрын цахилгааны самбарын газардуулгын шинад ПВ-1х16мм.кв кабелиар холбож гагнана.
1.2. 1-р давхрын ДХС-аас №3 өрөө хүртэл кабелийн тавиур суурилуулна.
1.3. Давхар тус бүрт ДХС суурилуулан босоо сувагчлалд ф50 хуванцар хоолой, хөндлөн сувагчлалд хэрэглэгчийн үүр хүртэл ф25 хуванцар хоолойгоор татахаар төлөвлөв.
2. МХТ-ийн IPTV гуравласан үйлчилгээний сүлжээ:
2.1. Шилэн кабелийн гадна оролтыг газрын түвшнээс -1,0м-т зоорийн давхраар 100мм-ийн хуванцар хоолойд сүвлэн оруулж, зоорийн давхрын холбооны өрөөнд байрлах шилэн кабелийн төгсгөлийн төхөөрөмж IP PBX-д угсарна.
2.2. IP PBX-ээс жампер кабелиар 1-р давхрын самбарт суурилуулах дохио хувиргах төхөөрөмж ONT-г тэжээхээр төлөвлөв. ONT-оос UTP-4x2 Cat.6 кабель татаж давхрын самбарт байрлах сүлжээний замчлагч төхөөрөмж /switch/ -ийг тэжээнэ.
2.3. Сүлжээний замчлагч төхөөрөмж /switch/-ээс өрөөнүүдийн хэрэглэгчийн үүр хүртэл 25мм-ийн хуванцар хоолойд UTP-4x2 Cat.6 кабель сүвлэж угсарна.
3. Ажиглалтын дурангийн системийн төлөвлөлт:
3.1. Дүрс бичлэгийн хяналтын системд зориулан жижүүрийн өрөөнд 34-аас доошгүй оролттой дүрс бичлэгийн төхөөрөмж (NVR), барилгын гадна, дотор хяналт тавих зорилгоор 34 цэгт ажиглалтын дуран суурилуулна. Хяналтыг зэрэг хийх зорилгоор №3 өрөөнд хяналтын иж бүрэн компьютер суурилуулан дүрс бичлэгийн (NVR) төхөөрөмжтэй холбоно. Захиалагчийн хүсэлтээр хяналтын дэлгэцийг өөр өрөөнд суурилуулж болно.
3.2. Дүрс бичлэгийн төхөөрөмжөөс ажиглалтын дуран хүртэл 25мм-ийн хуванцар хоолойгоор UTP 4x2x0.5мм cat.5e кабель сүвлэж холбохоор төлөвлөв.
3.3. Дүрс бичлэгийн төхөөрөмж болон ажиглалтын дурангийн тэжээлд зориулан үл тасалдах тэжээлийн блок суурилуулна.
3.4. Ажиглалтын дурангийн техникийн үзүүлэлт нь "Барилга,орон сууц, гудамж талбайд тавих хяналтын камерийн шаардлага" MNS 6423:2019 стандартад заагдсан үзүүлэлтүүдийн шаардлагыг бүрэн хангасан байх шаардлагатай.
4. Галын дохиоллын системийн төлөвлөлт:
4.1. Галын дохиоллын системд зориулан галын дохиоллын хүлээн авах хяналтын станц (FACP)-ыг №3 өрөөнд ханаанд, өрөөнүүд да нийтийн эзэмшлийн хонгилын таазанд хэт улаан туяаны үүсгэгчтэй галын дохиоллын утаа да дулааны мэдээлэгчүүд, галын гар мэдээлэгч, дуут дохиологчуудыг БНбД 21-04-05-т заагдсан норм дүрмийг үндэслэн суурилуулахаар.
4.2. Галын дохиоллын дэд станцуудыг (FACP)-тай UTP-4x2x0.5мм кабелиар холбоно. ГДДС нь 20 хүртэл бүс холбох багтаамжтай байна.
4.3. Станцаас мэдээлэгчүүд хүртэл 1x4x0,8 маркийн галд тэсвэртэй, галд шатсан нөхцөлд хүний амьсгал боогдуулах хий гаргадаггүй кабелиар өрөөнүүдийн таазаар далд цян хуванцар хоолойгоор дамжуулан суурилуулахаар тус тус төлөвлөв.
4.4. Галын дохиоллын станц нь нөөц тэжээлийн батарейтэй байх, станц да мэдээлэгчүүдийн тэжээлд зориулан үл тасалдах тэжээлийн блок нэмж суурилуулахаар төлөвлөв.
5. Зарлан мэдээлэх систем:
5.1. Барилгын дотор зарлан мэдээллийг шуурхай дамжуулах зорилгоор №3 өрөөнд радио өсгүүрийг удирдлагын пультийн хамт, өрөөнүүд да нийтийн эзэмшлийн хэсэгт зарлан мэдээлэгчүүдийг таазанд суурилуулан, 2x1,5мм маркийн хамгаалалтын тортой (экрантай) кабелиар хуванцар хоолой дотуур дамжуулан холбохоор төлөвлөв.
5.2. Давхар бүр луу гарах сүлжээний гол шугамыг гаралтын самбараар дамжуулан шаардлагатай үед зарим гол шугамыг түр салгах боломжийг хангахаар төлөвлөв.
5.3. Захиалагчийн хүсэлтээр удирдлагын пульт, микрофоныг өөр өрөөнд суурилуулж болно.

ДӨРӨВ. Угсралтанд тавигдах шаардлага

1. Угсралтын ажлыг холбоо, дохиоллын системийн угсралтын ажил гүйцэтгэх тусгай зөвшөөрөлтэй мэргэжлийн байгууллага зургийн дагуу монгол улсад мөрдөгдөж байгаа доорхи стандарт, технологийн шаардлага болон үйлдвэрлэгчийн тоног төхөөрөмжийн угсралтын зааварыг баримтлан гүйцэтгэнэ. Үүнд:
- Орон сууцны барилгын МХСС-ны суурилуулалт.Ерөнхий шаардлага MNS 6581:2016
- Холбооны кабелийн суурилуулалт Ерөнхий шаардлага MNS 5276:2013
- Барилга, орон сууц, гудамж талбайд тавих хяналтын камер. MNS 6423:2014
- Барилга байгууламжийн гал унтраах автомат төхөөрөмж, дохиоллын хэрэгсэл БНбД 21-04-05

2. Үе шатны ажил эхлэхэд зураг төсөлд тодруулах шаардлагатай зүйл байвал зураг төсөл зохиогчид мэдэгдэж зөвшөөрөлцсөний дараа угсралтын ажлыг эхлүүлнэ.
3. Ханаанд суурилуулах телефон, PC, КаТВ-ийн розеткыг доод шалнаас +0.3 метрийн өндөрт байрлуулах да угсралтыг далд хийнэ. Галын Дохиоллын Дэд Станцыг шалнаас +1,6м-т суурилуулах да кабелийг таазаар далд суурилуулна. Галын дохиолол, ажиглалтын систем да чанга яригчийн сүлжээний техник хэрэгслийн байршлийг байгын жижүүр байрлах байршилд суурилуулана.
4. Давхар хооронд кабелиудыг сүвлэх босоо шугамыг ф50мм-ын PVC хоолойгоор угсрах да далдлах шаардлагатай. Газардуулгын эсэргүүцэл нь 4 Омоос хэтрэхгүй байвал зохино. Газардуулгатай холбогдолтой зургийг ХТ,ДГ маркын зургаас харж болно.

"ЗЗДПРОЖЕКТ" ХХК	"320-н СУУДАЛТАЙ СУРГУУЛИЙН БАРИЛГА" Байршил: Архангай аймаг, Өлзийт сум, 4-р баг				
	Зургийн бүрдэл, тайлбар				Ye шат: А3
	Инженер	Э.Баасандулам	ЕГ Шифр: ЗП-25-13-230	Масштаб:	Огноо: 2025 он
	Гүйцэтгэсэн	Э.Баасандулам	ТГ Шифр:	Зургийн дугаар: ХД-1	Хуудас: 14
	Шалгасан	Э.Баасандулам			

ARCHITECTURE ENGINEERING & CONSULTING
БАРИЛГЫН ИЖ БҮРЭН ЗУРАГ ТӨСЛИЙН КОМПАНИ
"ЗЗДПРОЖЕКТ" ХХК

А3

ТАНИХ ТЭМДЭГ

Нэрс	Тэмдэглэгээ
МХТ-ийн IPTV гуравласан үйлчилгээний сүлжээ	
Хананд суурилуулах 3-ласан үүр /телефон, интернет, телевиз/	
Шаланд суурилуулах телефон, компвьютерийн сүлжээний хосолсон үүр	
Компьютерийн сүлжээний сэлгэгч /switch/	Sw
Олон хэрэглэгчийн хуваарилах төхөөрөмж /Multiple Dwelling Unit/	ONT
	IP PBX
Ажиглалтын дуран	
Ажиглалтын дурангийн хүлээн авах станц	
Барилгын дотор, гадна суурилуулах ажиглалтын дуран	
Ажиглалтын дурангийн сүлжээний зангилаа /PoE Switch/	PoE Sw
Компьютер	PC
Ажиглалтын дэлгэц	32"
Галын дохиолол	
Галын дохиоллын хүлээн авах станц	FACP
Галын дохиоллын утаа, дулаан мэдрэгч	S H
Утааны шугаман мэдрэгч /R-хүлээн авагч T-нэвтрүүлэгч/	S R S T
Галын дохиоллын гар мэдээлэгч	F
Дуут дохио өгөгч	

Зарлан мэдээлэх систем	
Чанга яригч (Таазанд угсрах)	
Зарлан мэдээлэх системийн өсгөгч	AMP
Зарлан мэдээлэх системийн удирдлагын пульт, микрофон	
Гэмтэл хязгаарлагч	
Бусад	
Нимгэн ханатай угсралтын яндан	
Холбоо дохиоллын давхар хоорондын угсралтын босоо сувагчлалын хайрцаг	
Холбооны төхөөрөмжүүдийг тоноглох шүүгээ (Rack-19")	19"
Давхар хоорондын шилжилт	
Хэрэглэгчийн үүр , хэрэглэгчийн үүрийг заасан тоо 8	8
Хүчдэл барих төхөөрөмж	UPS

ZZD PROJECT ARCHITECTURE ENGINEERING & CONSULTING БАРИЛГЫН ИХ БҮРЭН ЗӨРГӨ ТӨСЛИЙН КОМПАНИ "ЗЗДПРОЖЕКТ" ХХК	"320-н СУУДАЛТАЙ СУРГУУЛИЙН БАРИЛГА" Байршил: Архангай аймаг, Өлзийт сум, 4-р баг				
	Таних тэмдэг				Уе шат: А3
	Инженер		Э.Баасандулам	ЕГ Шифр: ЗП-25-13-230	Масштаб:	Огноо: 2025 он
	Гүйцэтгэсэн		Э.Баасандулам	ТГ Шифр:	Зургийн дугаар: ХД-2	Хуудас: 14
"ЗЗДПРОЖЕКТ" ХХК	Шалгасан		Э.Баасандулам			

МАТЕРИАЛЫН ТҮҮВЭР

Дэс дугаар	Нэр	Маяг	Тэмдэглэгээ	Хэмжих нэгж	Тоо ширхэг	Тайлбар
	МХТ-ийн гуравласан үйлчилгээний сүлжээ					
1	Интернет+телефон+телевиз хэрэглэгчийн гуравласан үүр /хананд/			ш	13	Хананд
2	Интернет хэрэглэгчийн нүүр /шаланд/			ш	30	Шаланд
3	Оптик сүлжээний төгсгөлийн төхөөрөмж ONT		ONT	ш	1	
4	Сүлжээгний сэлгэгч /swtich/	12 port	PoE Sw-12	ш	1	
5	Сүлжээгний сэлгэгч /swtich/	16 port	PoE Sw-16	ш	1	
6	Сүлжээгний сэлгэгч /swtich/	20 port	PoE Sw-20	ш	1	
7	Сүлжээгний сэлгэгч /swtich/	24 port	PoE Sw-24	ш	1	
8	Сүлжээгний сэлгэгч /swtich/	32 port	PoE Sw-32	ш	3	
9	Зэс дамжуулагчтай ПЭ тусгаарлагчтай ПЭ бүрхүүлтэй ердийн 8 судастай кабель	UTP Cat.6 0.5x4P	A	м	2600	
10	1 шөрмөстэй дотор шилэн кабель	G617D 1 core	B	м	180	
11	IP протоколд суурилсан дотуур холбооны төхөөрөмж	UCM6300	IP PBX	ш	1	16 хүртэлх хэрэглэгч холбох боломжтой
	Ажиглалт хяналтын систем					
1	Сүлжээний дүрс бичигч төхөөрөмж	40 суваг	NVR	ш	1	Бичлэгийг 2 сар хадгалдаг байх
2	Барилгын дотор суурилуулах хөдөлгөөний хяналтын камер	3 megapixel-ээс дээгүй TCP/IP, PoE		ш	41	
3	Барилгын гадна суурилуулах хөдөлгөөний хяналтын камер/цаг уурын нөхцлөөс хамгаалагдсан/	4 megapixel-ээс дээгүй TCP/IP, PoE	IP66	ш	8	/Water proof/
4	Камерийн сүлжээний кабель	UTP 4x2 Cat.5e	D	м	1000	
5	Хяналтын дэлгэц	32"	32"	ш	2	
6	Сүлжээ салаалах төхөөрөмж /switch/	PoE Sw-16	PoE Sw-16	ш	3	
7	Сүлжээ салаалах төхөөрөмж /switch/	PoE Sw-20	PoE Sw-20	ш	1	
	Галын дохиоллын систем					
1	Автомат залгуур бүхий галын дохиоллын хүлээн авах станц	КОМ	FACP	ш	1	
2	Давхруудад байрлах дэд станц	Систем 20П	SP	ш	2	
3	Утаа мэдрэх хэт улаан туяаны үүсгэгчтэй ГД-ын мэдээлэгч	i=100мкА Rx-1,1кОм	S	ш	128	
4	Дулаан мэдрэх хэт улаан туяаны үүсгэгчтэй ГД-ын мэдээлэгч	i=100мкА Rx-1,1кОм	H	ш	-	
5	80ДБ хүртэл авиа үүсгэх чадалтай түгшүүрийн дуут дохио өгөгч			ш	7	
6	Гараар удирдах галын дохиоллын мэдээлэгч/телефон утасны холбогчтой/		F	ш	8	
7	Утааны шугаман мэдрэгч R-хүлээн авагч		L R	ш	2	
8	Утааны шугаман мэдрэгч T-нэвтрүүлэгч		L T	ш	2	
9	Зэс дамжуулагчтай полиэтилэн тусгаарлагчтай утас	1x4x0,8мм	E	м	2000	Галд тэсвэртэй кабель
10	Зэс дамжуулагчтай полиэтилэн тусгаарлагчтай утас /ердийн, дан хос/	2x1,5мм	F	м	80	
11	Дэд станцуудыг хүлээн авах станц (FACP)-тай холбох	UTP 4x2 Cat.5e	A	м	10	Тогтмол хүчдэлийн кабель

Дэс дугаар	Нэрс	Маяг	Тэмдэглэгээ	Хэмжих нэгж	Тоо ширхэг	Тайлбар
	Зарлан мэдээлэх систем					
1	Зарлан мэдээлэх системийн удирдлагын пульт	27 хүртэлх суваг холбох		ш	1	Захиалагчийн сонголтоор
2	Бүс сонгох товчлууртай микрофон		M	ш	1	
3	Өсгүүр	600W	AMP	ш	1	
4	Таазанд суурилуулах чанга яригч	10W		ш	86	
5	Хананд суурилуулах чанга яригч	15W		ш	-	
6	Гэмтэл хязгаарлагч			ш	6	
7	Угсралтын кабель	2x2,5мм	H	м	2000	
	Бусад материал тоног төхөөрөмж					
1	Хананд угсардаг холбооны давхар хоорондын хайрцаг	600(h)x500x150мм		ш	6	
2	Хананд угсардаг айлын холбооны хайрцаг	395(h)x310x120мм		ш	-	
3	Холбооны босоо хайрцаг (Rack)	22U, 19'' 600x800x1070мм	19"	ш	1	
4	Холбооны ханын хайрцаг (Rack)	6U, 19'' 600x800x368мм		ш	-	
5	Угсралтын нимгэн ханатай пластмассан уян хоолой	ПВХ Ф25мм		м	4000	
6	Угсралтын нимгэн ханатай пластмассан уян хоолой	ПВХ Ф75мм		м	100	
7	Хүчдэл барих төхөөрөмж	UPS-3kBm		ш	1	Раканд суурилуулах
8	Кабелийн тавиурын холбогч	металл		ш	8	
9	Кабелийн тавиур /металл/	200мм L=2м		ш	-	

"ЗЭДПРОЖЕКТ" ХХК	"320-н СУУДАЛТАЙ СУРГУУЛИЙН БАРИЛГА" Байршил: Архангай аймаг, Өлзийт сум, 4-р баг				
	Материалын түүвэр				Ye шат: А3
	Инженер	Э.Баасандулам	ЕГ Шифр: ЗП-25-13-230	Масштаб:	Огноо: 2025 он
	Гүйцэтгэсэн	Э.Баасандулам	ТГ Шифр:	Зургийн дугаар: ХД-3	Хуудас: 14
	Шалгасан	Э.Баасандулам			

ARCHITECTURE ENGINEERING & CONSULTING
БАРИЛГЫН ИЖ БҮРЭН ЗУРАГ ТӨСЛИЙН КОМПАНИ
"ЗЭДПРОЖЕКТ" ХХК

А3

УГСРАЛТЫН БҮДҮҮВЧ

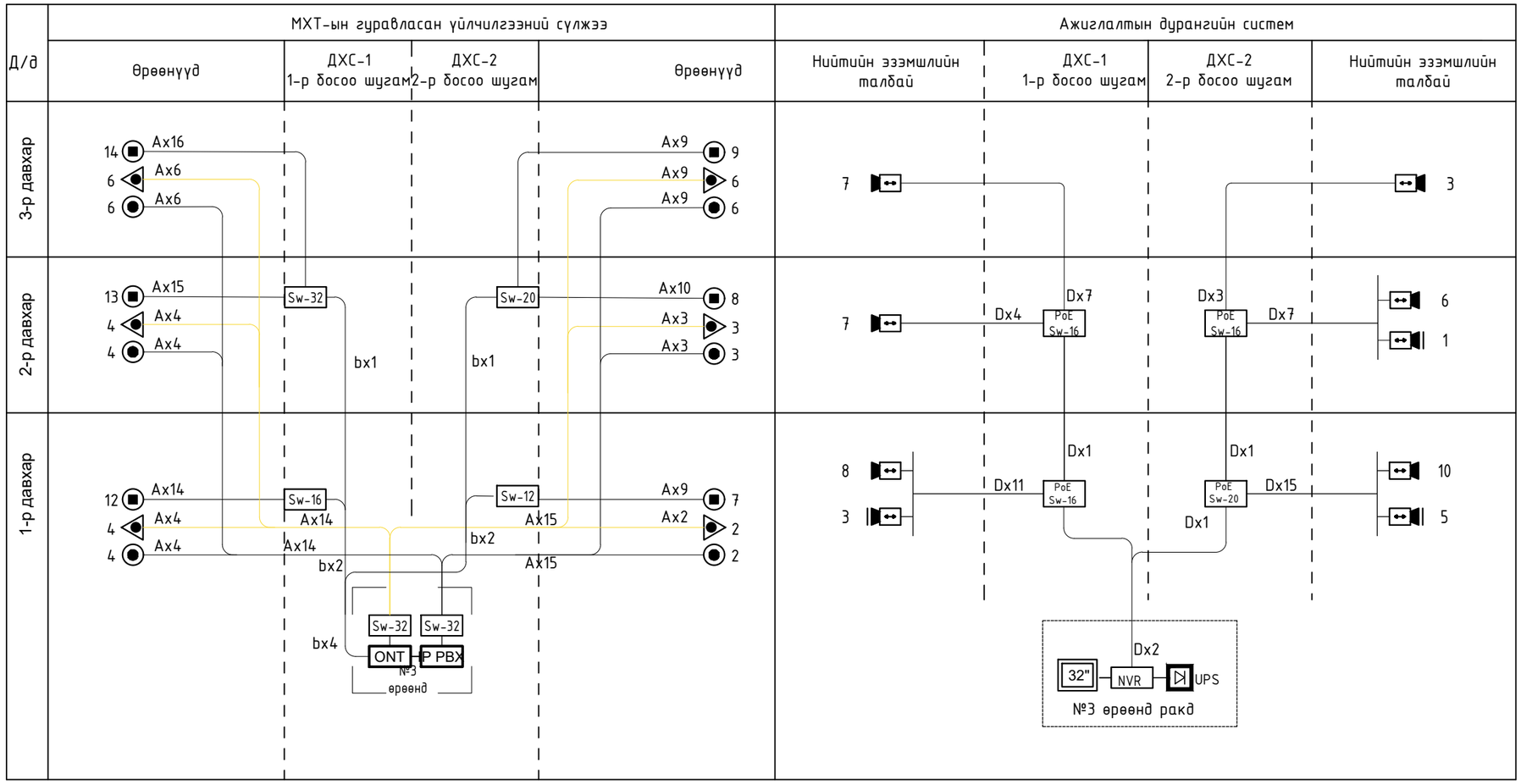

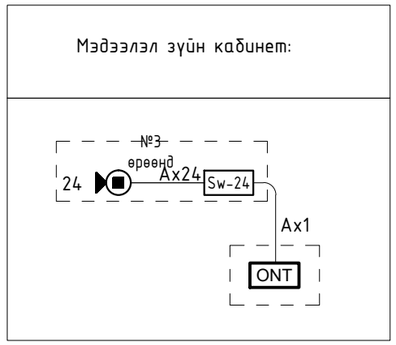

Таних тэмдэг	Кабелийн марк	Зориулалт
Ⓐ	UTP-4x2 Cat.6	МХТ-ийн гуравласан үйлчилгээний сүлжээнд
Ⓑ	G617D 1 core	Шилэн кабель (indoor)
Ⓓ	UTP-4x2 Cat.5e	Хяналтын камер
Ⓔ	1x4x0,8мм	Галын дохиоллын системд
Ⓕ	2x1,5мм	Галын дохиоллын системд
Ⓗ	2x2,5мм	Зарлан мэдээлэх системд

"ЗЭДПРОЖЕКТ" ХХК	"320-н СУУДАЛТАЙ СУРГУУЛИЙН БАРИЛГА" Байршил: Архангай аймаг, Өлзийт сум, 4-р баг					
	Угсралтын бүдүүвч-1					Уе шат: А3
	Инженер		Э.Баасандулам	ЕГ Шифр: ЗП-25-13-230	Масштаб:	Огноо: 2025 он
	Гүйцэтгэсэн		Э.Баасандулам	ТГ Шифр:	Зургийн дугаар: ХД-4	Хуудас: 14
	Шалгасан		Э.Баасандулам			

ARCHITECTURE ENGINEERING & CONSULTING
БАРИЛГЫН ИЖ БҮРЭН ЗУРАГ ТӨСЛИЙН КОМПАНИ
"ЗЭДПРОЖЕКТ" ХХК

А3

УГСРАЛТЫН БҮДҮҮВЧ

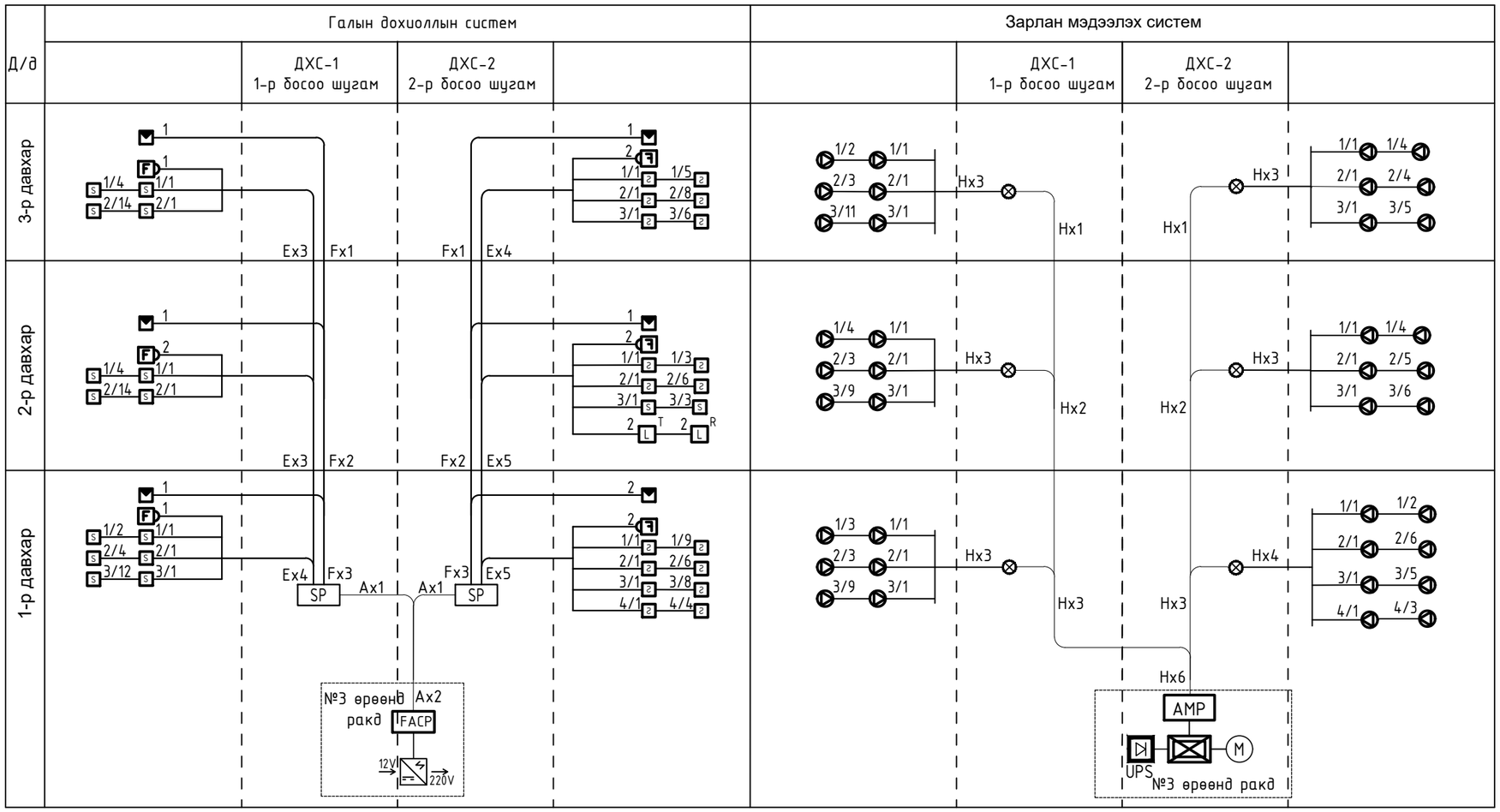

Таних тэмдэг	Кабелийн марк	Зориулалт
Ⓐ	UTP-4x2 Cat.6	МХТ-ийн гуравласан үйлчилгээний сүлжээнд
Ⓑ	G617D 1 core	Шилэн кабель (indoor)
Ⓓ	UTP-4x2 Cat.5e	Хяналтын камер
Ⓔ	1x4x0,8мм	Галын дохиоллын системд
Ⓕ	2x1,5мм	Галын дохиоллын системд
Ⓗ	2x2,5мм	Зарлан мэдээлэх системд

"ЗЗДПРОЖЕКТ" ХХК

"320-н СУУДАЛТАЙ СУРГУУЛИЙН БАРИЛГА"
Байршил: Архангай аймаг, Өлзийт сум, 4-р баг

Угсралтын бүдүүвч-2

Уе шат: АЗ

Инженер		Э.Баасандулам	ЕГ Шифр: ЗП-25-13-230	Масштаб:	Огноо: 2025 он
Гүйцэтгэсэн		Э.Баасандулам	ТГ Шифр:	Зургийн дугаар: ХД-5	Хуудас: 14
Шалгасан		Э.Баасандулам			

1-Р ДАВХРЫН АШИГЛАЛТЫН ДУРАН, МЭДЭЭЛЭЛ ХОЛБООНЫ СҮЛЖЭЭНИЙ БАЙГУУЛАЛТ

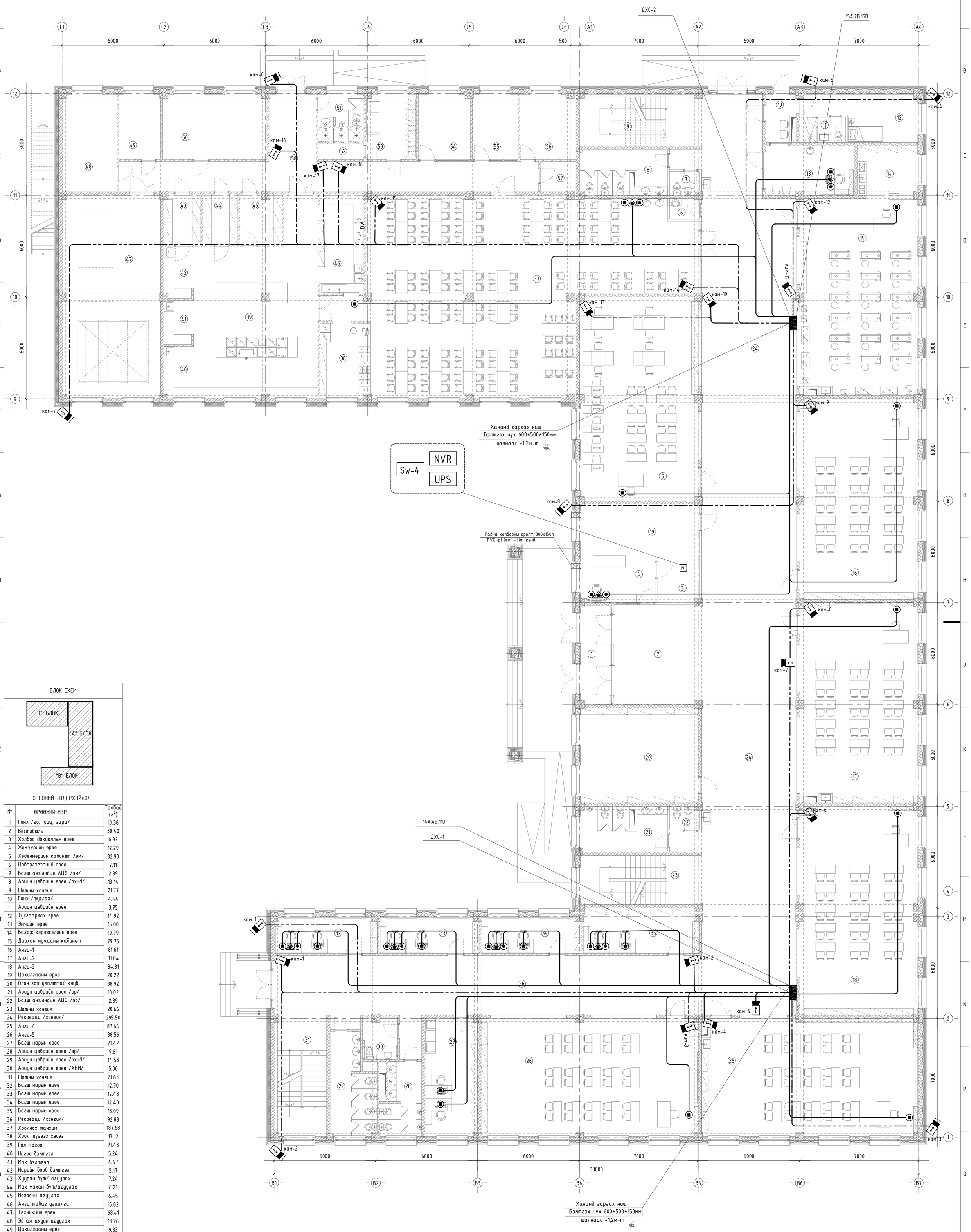

БЛОК СХЕМ

ӨРӨӨНИЙ ТОДОРХОЙЛОЛТ

№	ӨРӨӨНИЙ НЭР	Талбай ($м^2$)
1	Гонх /гол орц, гарц/	10.36
2	Вестибюль	30.40
3	Холбоо дохиоллын өрөө	6.92
4	Жижүүрийн өрөө	12.29
5	Хөдөлмөрийн кабинет /эм/	82.90
6	Цэвэрлэгээний өрөө	2.11
7	Багш ажилчдын АЦӨ /эм/	2.39
8	Ариун цэврийн өрөө /охид/	13.14
9	Шатны хонгил	21.77
10	Гонх /туслах/	4.44
11	Ариун цэврийн өрөө	3.75
12	Тусгаарлах өрөө	14.92
13	Эмчийн өрөө	15.00
14	Багаж хэрэгсэлийн өрөө	10.79
15	Дархан мужааны кабинет	79.75
16	Анги-1	81.61
17	Анги-2	81.04
18	Анги-3	84.81
19	Цахилгааны өрөө	20.22
20	Олон зорилгоотой клуб	38.92
21	Ариун цэврийн өрөө /эр/	13.02
22	Багш ажилчдын АЦӨ /эр/	2.39
23	Шатны хонгил	20.66
24	Рекреаци /хонгил/	295.50
25	Анги-4	87.64
26	Анги-5	88.56
27	Багш нарын өрөө	21.42
28	Ариун цэврийн өрөө /эр/	9.61
29	Ариун цэврийн өрөө /охид/	14.58
30	Ариун цэврийн өрөө /ХБИ/	5.00
31	Шатны хонгил	21.63
32	Багш нарын өрөө	12.70
33	Багш нарын өрөө	12.43
34	Багш нарын өрөө	12.43
35	Багш нарын өрөө	18.09
36	Рекреаци /хонгил/	92.88
37	Хооллох танхим	187.68
38	Хоол түгээх хэсэг	13.12
39	Гол тогоо	71.43
40	Ногоо бэлтгэл	5.24
41	Мах бэлтгэл	4.47
42	Нарийн боов бэлтгэл	5.17
43	Хуурай бүт/ агуулах	7.24
44	Мах махан бүт/агуулах	6.21
45	Ногооны агуулах	6.45
46	Аяга таваг угаалга	15.82
47	Техникийн өрөө	68.41
48	Эд аж ахуйн агуулах	18.26
49	Цахилгааны өрөө	9.33
50	Эд аж ахуйн агуулах	23.42
51	Ажилчдын АЦӨ	5.00
52	Шүршүүрийн өрөө	4.99
53	Хувцас солих өрөө	11.25
54	Захиргаа, а/а-н ажилтан	11.77
55	Цэвэрлэгээний мат/ өрөө	10.30
56	Агуулах	12.49
57	Агуулах	3.71
58	Хонгил	55.40
	Нийт талбай	1903.23

ЗӨВШӨӨРӨЛЦСӨН		
	Гарын үсэг	Нэр
БА		Б.Бат-Оргил
ББ		Б.Цэнгэлмаа
ХАС		Ө.Бямбадорж
ЦБУ		Б.Тунгалаг
ХТ, ДГ		Г.Наранцацралт
А		-

ARCHITECTURE ENGINEERING & CONSULTING
БАРИЛГЫН ИХ БҮРЭН ЗӨВШӨӨРӨЛ ТӨСЛИЙН КОМПАНИ
"ЗЗДПРОЖЕКТ" ХХК

"320-н СУУДАЛТАЙ СУРГУУЛИЙН БАРИЛГА"
Байршил: Архангай аймаг, Өлзийт сум, 4-р баг

1-р давхрын ашиглалтын дуран, мэдээлэл холбооны сүлжээний байгуулалт

Үе шат: АЖЛЫН ЗУРАГ

Инженер		Э.Баасандулам	Масштаб: М1:100	Дугаар: ХД-06
Гүйцэтгэсэн		Э.Баасандулам		Хуудас: 14
Шалгасан		Э.Баасандулам	ЕГ Шифр: ЗП-25-13-230	ТГ Шифр: Огноо: 2025он

2-Р ДАВХРЫН АШИГЛАЛТЫН ДУРАН, МЭДЭЭЛЭЛ ХОЛБООНЫ СҮЛЖЭЭНИЙ БАЙГУУЛАЛТ

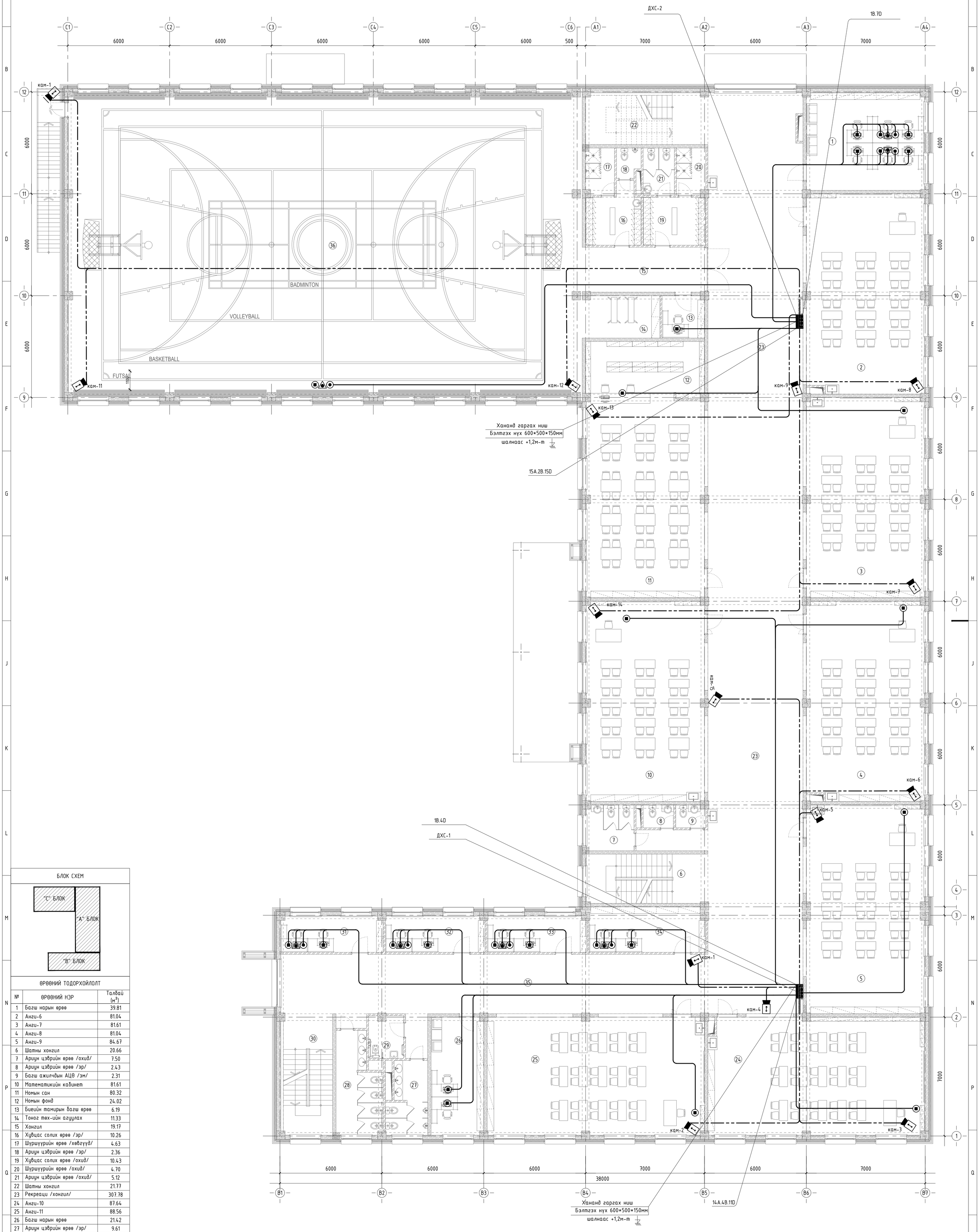

БЛОК СХЕМ

ӨРӨӨНИЙ ТОДОРХОЙЛОЛТ

№	ӨРӨӨНИЙ НЭР	Талбай ($м^2$)
1	Багш нарын өрөө	39.81
2	Анги-6	81.04
3	Анги-7	81.61
4	Анги-8	81.04
5	Анги-9	84.67
6	Шатны хонгил	20.66
7	Ариун цэврийн өрөө /охид/	7.50
8	Ариун цэврийн өрөө /эр/	2.43
9	Багш ажилчдын АЦӨ /эм/	2.31
10	Математикийн кабинет	81.61
11	Номын сан	80.32
12	Номын фонд	24.02
13	Биеийн тамирын багш өрөө	6.19
14	Тоног төх-ийн агуулах	11.33
15	Хонгил	19.17
16	Хувцас солих өрөө /эр/	10.26
17	Шуршүүрийн өрөө /хөвгүүд/	4.63
18	Ариун цэврийн өрөө /эр/	2.36
19	Хувцас солих өрөө /охид/	10.43
20	Шуршүүрийн өрөө /охид/	4.70
21	Ариун цэврийн өрөө /охид/	5.12
22	Шатны хонгил	21.77
23	Рекреаци /хонгил/	307.78
24	Анги-10	87.64
25	Анги-11	88.56
26	Багш нарын өрөө	21.42
27	Ариун цэврийн өрөө /эр/	9.61
28	Ариун цэврийн өрөө /охид/	14.58
29	Ариун цэврийн өрөө /ХБИ/	5.00
30	Шатны хонгил	21.63
31	Багш нарын өрөө	12.70
32	Багш нарын өрөө	12.43
33	Багш нарын өрөө	12.43
34	Багш нарын өрөө	18.09
35	Рекреаци /хонгил/	92.88
36	Спорт заал	539.20
	Нийт талбай	1926.93

ЗӨВШӨӨРӨЛЦСӨН	Гарын үсэг	Нэр
БА		Б.Бат-Оргил
ББ		Б.Цэнгэлмаа
ХАС		Ө.Бямбадорж
ЦБУ		Б.Тунгалаг
ХТ, ДГ		Г.Наранцацралт
А		-

ARCHITECTURE ENGINEERING & CONSULTING
БАРИЛГЫН ИХ БҮРЭН ЗӨРАГ ТӨСЛИЙН КОМПАНИ
"ЗЗДПРОЖЕКТ" ХХК

"320-н СУУДАЛТАЙ СУРГУУЛИЙН БАРИЛГА"
Байршил: Архангай аймаг, Өлзийт сум, 4-р баг

2-р давхрын ашиглалтын дуран, мэдээлэл холбооны сүлжээний байгуулалт

Ye шат: АЖЛЫН ЗУРАГ

Инженер		Э.Баасандулам	Масштаб: М1:100	Дугаар: ХД-07	Хуудас: 14
Гүйцэтгэсэн		Э.Баасандулам	ЕГ Шифр: ЗП-25-13-230	ТГ Шифр:	Огноо: 2025он
Шалгасан		Э.Баасандулам			

3-Р ДАВХРЫН АШИГЛАЛТЫН ДУРАН, МЭДЭЭЛЭЛ ХОЛБООНЫ СҮЛЖЭЭНИЙ БАЙГУУЛАЛТ

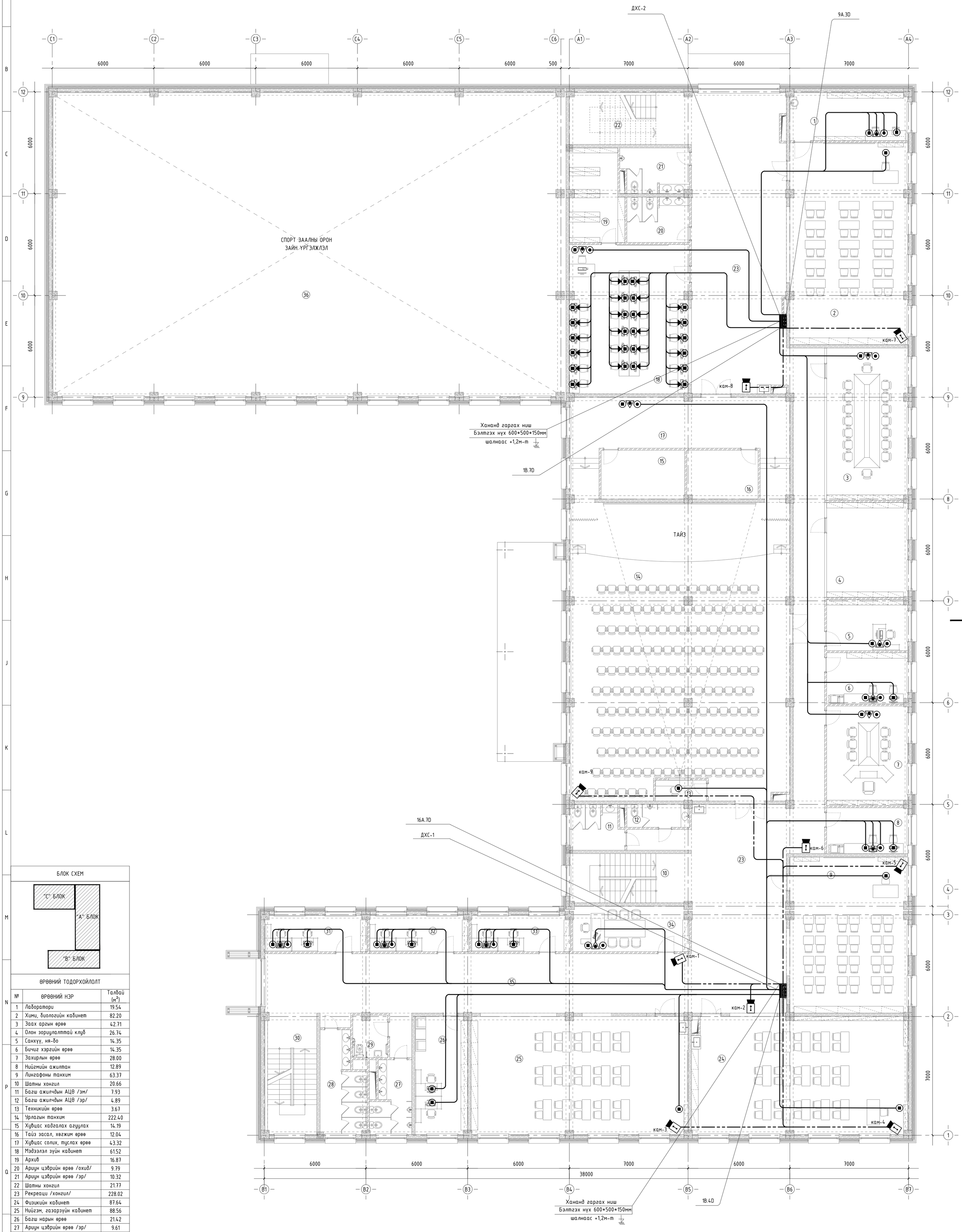

БЛОК СХЕМ

ӨРӨӨНИЙ ТОДОРХОЙЛОЛТ

№	ӨРӨӨНИЙ НЭР	Талбай ($м^2$)
1	Лаборатори	19.54
2	Хими, биологийн кабинет	82.20
3	Заах аргын өрөө	42.71
4	Олон зориулалттай клуб	26.74
5	Санхүү, ня-бо	14.35
6	Бичиг хэргийн өрөө	14.35
7	Захирлын өрөө	28.00
8	Нийгмийн ажилтан	12.89
9	Лингафоны танхим	63.37
10	Шатны хонгил	20.66
11	Багш ажилчдын АЦӨ /эм/	7.93
12	Багш ажилчдын АЦӨ /эр/	4.89
13	Техникийн өрөө	3.67
14	Урлагын танхим	222.40
15	Хувцас хадгалах агуулах	14.19
16	Тайз засал, хөгжим өрөө	12.04
17	Хувцас солих, туслах өрөө	43.32
18	Мэдээлэл зүйн кабинет	61.52
19	Архив	16.87
20	Ариун цэврийн өрөө /охид/	9.79
21	Ариун цэврийн өрөө /эр/	10.32
22	Шатны хонгил	21.77
23	Рекреаци /хонгил/	228.02
24	Физикийн кабинет	87.64
25	Нийгэм, газарзүйн кабинет	88.56
26	Багш нарын өрөө	21.42
27	Ариун цэврийн өрөө /эр/	9.61
28	Ариун цэврийн өрөө /охид/	14.58
29	Ариун цэврийн өрөө /ХБИ/	5.00
30	Шатны хонгил	21.63
31	Багш нарын өрөө	12.70
32	Багш нарын өрөө	12.43
33	Багш нарын өрөө	12.43
34	Сургалтын менежер	18.09
35	Рекреаци /хонгил/	92.88
36	Спорт заал	0.00
	Нийт талбай	1378.51

ЗӨВШӨӨРӨЛЦСӨН	Гарын үсэг	Нэр
БА		Б.Бат-Оргил
ББ		Б.Цэнгэлмаа
ХАС		Ө.Бямбадорж
ЦБУ		Б.Тунгалаг
ХТ, ДГ		Г.Наранцацралт
А		-

PROJECT LLC
ARCHITECTURE ENGINEERING & CONSULTING
БАРИЛГЫН ИЖ БҮРЭН ЗӨВШӨӨРӨЛ ТӨСЛИЙН КОМПАНИ
"ЗЭДПРОЖЕКТ" ХХК

"320-н СУУДАЛТАЙ СУРГУУЛИЙН БАРИЛГА"
Байршил: Архангай аймаг, Өлзийт сум, 4-р баг

3-р давхрын ашиглалтын дуран, мэдээлэл холбооны сүлжээний байгуулалт | Ye шат: АЖЛЫН ЗУРАГ

Инженер		Э.Баасандулам	Масштаб: М1:100	Дугаар: ХД-08	Хуудас: 14
Гүйцэтгэсэн		Э.Баасандулам	ЕГ Шифр: ЗП-25-13-230	ТГ Шифр:	Огноо: 2025он
Шалгасан		Э.Баасандулам			

1-Р ДАВХРЫН ГАЛЫН ДОХИОЛЛЫН БАЙГУУЛАЛТ

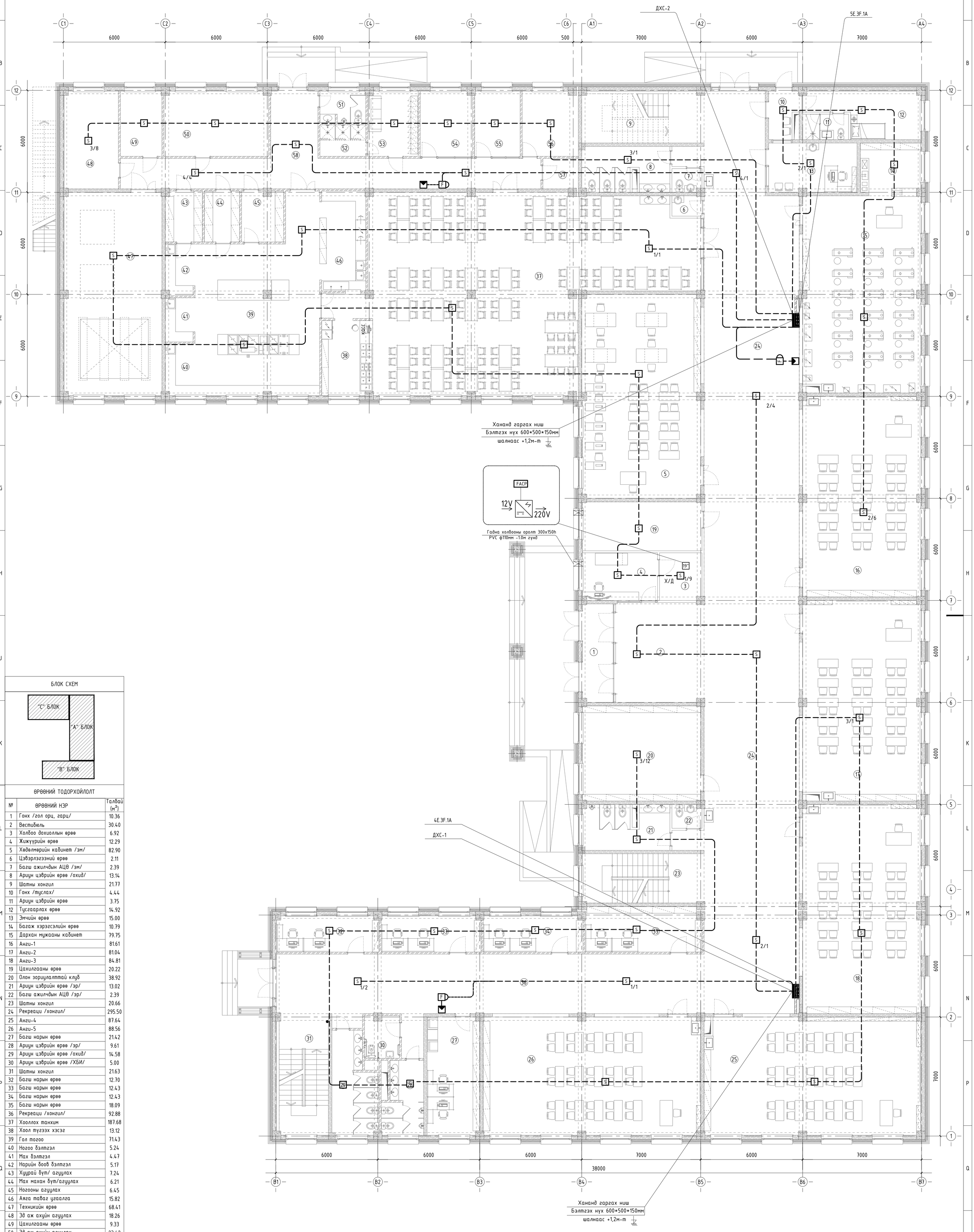

БЛОК СХЕМ

ӨРӨӨНИЙ ТОДОРХОЙЛОЛТ

№	ӨРӨӨНИЙ НЭР	Талбай ($м^2$)
1	Гонх /гол орц, гарц/	10.36
2	Вестибюль	30.40
3	Холбоо дохиоллын өрөө	6.92
4	Жижүүрийн өрөө	12.29
5	Хөдөлмөрийн кабинет /эм/	82.90
6	Цэвэрлэгээний өрөө	2.11
7	Багш ажилчдын АЦӨ /эм/	2.39
8	Ариун цэврийн өрөө /охид/	13.14
9	Шатны хонгил	21.77
10	Гонх /туслах/	4.44
11	Ариун цэврийн өрөө	3.75
12	Тусгаарлах өрөө	14.92
13	Эмчийн өрөө	15.00
14	Багаж хэрэгсэлийн өрөө	10.79
15	Дархан мужааны кабинет	79.75
16	Анги-1	81.61
17	Анги-2	81.04
18	Анги-3	84.81
19	Цахилгааны өрөө	20.22
20	Олон зорилгоотой клуб	38.92
21	Ариун цэврийн өрөө /эр/	13.02
22	Багш ажилчдын АЦӨ /эр/	2.39
23	Шатны хонгил	20.66
24	Рекреаци /хонгил/	295.50
25	Анги-4	87.64
26	Анги-5	88.56
27	Багш нарын өрөө	21.42
28	Ариун цэврийн өрөө /эр/	9.61
29	Ариун цэврийн өрөө /охид/	14.58
30	Ариун цэврийн өрөө /ХБИ/	5.00
31	Шатны хонгил	21.63
32	Багш нарын өрөө	12.70
33	Багш нарын өрөө	12.43
34	Багш нарын өрөө	12.43
35	Багш нарын өрөө	18.09
36	Рекреаци /хонгил/	92.88
37	Хооллох танхим	187.68
38	Хоол түгээх хэсэг	13.12
39	Гол тогоо	71.43
40	Ногоо бэлтгэл	5.24
41	Мах бэлтгэл	4.47
42	Нарийн боов бэлтгэл	5.17
43	Хуурай бүт/ агуулах	7.24
44	Мах махан бүт/агуулах	6.21
45	Ногооны агуулах	6.45
46	Аяга таваг угаалга	15.82
47	Техникийн өрөө	68.41
48	Эд аж ахуйн агуулах	18.26
49	Цахилгааны өрөө	9.33
50	Эд аж ахуйн агуулах	23.42
51	Ажилчдын АЦӨ	5.00
52	Шүршүүрийн өрөө	4.99
53	Хувцас солих өрөө	11.25
54	Захиргаа, а/а-н ажилтан	11.77
55	Цэвэрлэгээний мат/ өрөө	10.30
56	Агуулах	12.49
57	Агуулах	3.71
58	Хонгил	55.40
	Нийт талбай	1903.23

ЗӨВШӨӨРӨЛЦСӨН		
	Гарын үсэг	Нэр
БА		Б.Бат-Оргил
ББ		Б.Цэнгэлмаа
ХАС		Ө.Бямбадорж
ЦБУ		Б.Тунгалаг
ХТ, ДГ		Г.Наранцацралт
А		-

ARCHITECTURE ENGINEERING & CONSULTING
БАРИЛГЫН ИХ БҮРЭН ЗӨРАГ ТӨСЛИЙН КОМПАНИ
"ЗЭДПРОЖЕКТ" ХХК

"320-н СУУДАЛТАЙ СУРГУУЛИЙН БАРИЛГА"
Байршил: Архангай аймаг, Өлзийт сум, 4-р баг

1-р давхрын галын дохиоллын байгуулалт

Ye шат: АЖЛЫН ЗУРАГ

Инженер		Э.Баасандулам	Масштаб: М1:100	Дугаар: ХД-09	Хуудас: 14
Гүйцэтгэсэн		Э.Баасандулам	ЕГ Шифр: ЗП-25-13-230	ТГ Шифр:	Огноо: 2025он
Шалгасан		Э.Баасандулам			

2-Р ДАВХРЫН ГАЛЫН ДОХИОЛЛЫН БАЙГУУЛАЛТ

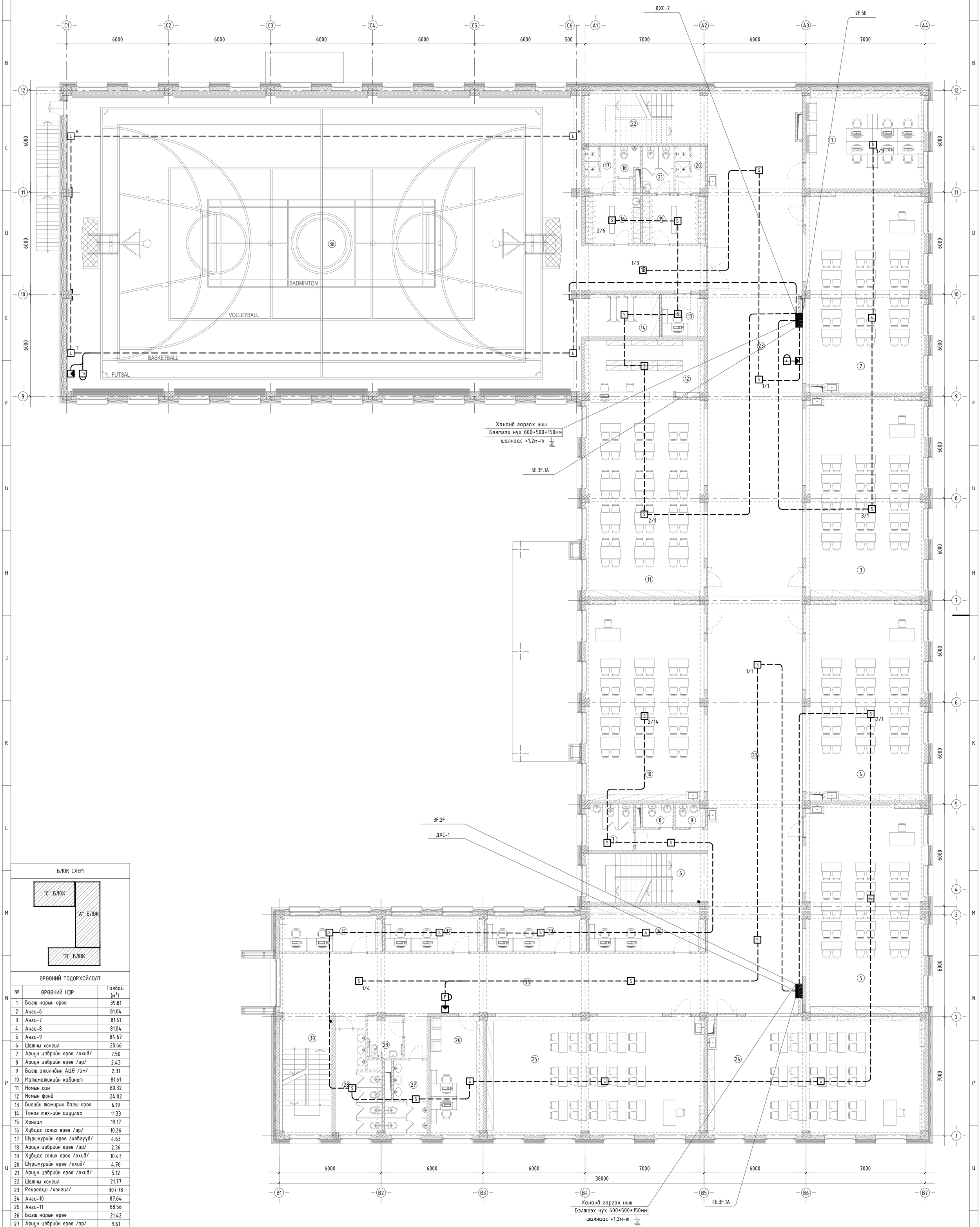

БЛОК СХЕМ

ӨРӨӨНИЙ ТОДОРХОЙЛОЛТ

№	ӨРӨӨНИЙ НЭР	Талбай ($м^2$)
1	Багш нарын өрөө	39.81
2	Анги-6	81.04
3	Анги-7	81.61
4	Анги-8	81.04
5	Анги-9	84.67
6	Шатны хонгил	20.66
7	Ариун цэврийн өрөө /охид/	7.50
8	Ариун цэврийн өрөө /эр/	2.43
9	Багш ажилчдын АЦӨ /эм/	2.31
10	Математикийн кабинет	81.61
11	Номын сан	80.32
12	Номын фонд	24.02
13	Биеийн тамирын багш өрөө	6.19
14	Тоног төх-ийн агуулах	11.33
15	Хонгил	19.17
16	Хувцас солих өрөө /эр/	10.26
17	Шүршүүрийн өрөө /хөвгүүд/	4.63
18	Ариун цэврийн өрөө /эр/	2.36
19	Хувцас солих өрөө /охид/	10.43
20	Шүршүүрийн өрөө /охид/	4.70
21	Ариун цэврийн өрөө /охид/	5.12
22	Шатны хонгил	21.77
23	Рекреаци /хонгил/	307.78
24	Анги-10	87.64
25	Анги-11	88.56
26	Багш нарын өрөө	21.42
27	Ариун цэврийн өрөө /эр/	9.61
28	Ариун цэврийн өрөө /охид/	14.58
29	Ариун цэврийн өрөө /ХБИ/	5.00
30	Шатны хонгил	21.63
31	Багш нарын өрөө	12.70
32	Багш нарын өрөө	12.43
33	Багш нарын өрөө	12.43
34	Багш нарын өрөө	18.09
35	Рекреаци /хонгил/	92.88
36	Спорт заал	539.20
	Нийт талбай	1926.93

ЗӨВШӨӨРӨЛЦСӨН	Гарын үсэг	Нэр
БА		Б.Бат-Оргил
ББ		Б.Цэнгэлмаа
ХАС		Ө.Бямбадорж
ЦБҮ		Б.Тунгалаг
ХТ, ДГ		Г.Наранцацралт
А		-

ARCHITECTURE ENGINEERING & CONSULTING
БАРИЛГЫН ИЖ БҮРЭН ЗӨРАГ ТӨСЛИЙН КОМПАНИ
"ЗЗДПРОЖЕКТ" ХХК

"320-н СУУДАЛТАЙ СУРГУУЛИЙН БАРИЛГА"
Байршил: Архангай аймаг, Өлзийт сум, 4-р баг

2-р давхрын галын дохиоллын байгуулалт

Ye шат: АЖЛЫН ЗУРАГ

Инженер		Э.Баасандулам	Масштаб: М1:100	Дугаар: ХД-10
Гүйцэтгэсэн		Э.Баасандулам		Хуудас: 14
Шалгасан		Э.Баасандулам	ЕГ Шифр: ЗП-25-13-230	ТГ Шифр: Огноо: 2025он

3-Р ДАВХРЫН ГАЛЫН ДОХИОЛЛЫН БАЙГУУЛАЛТ

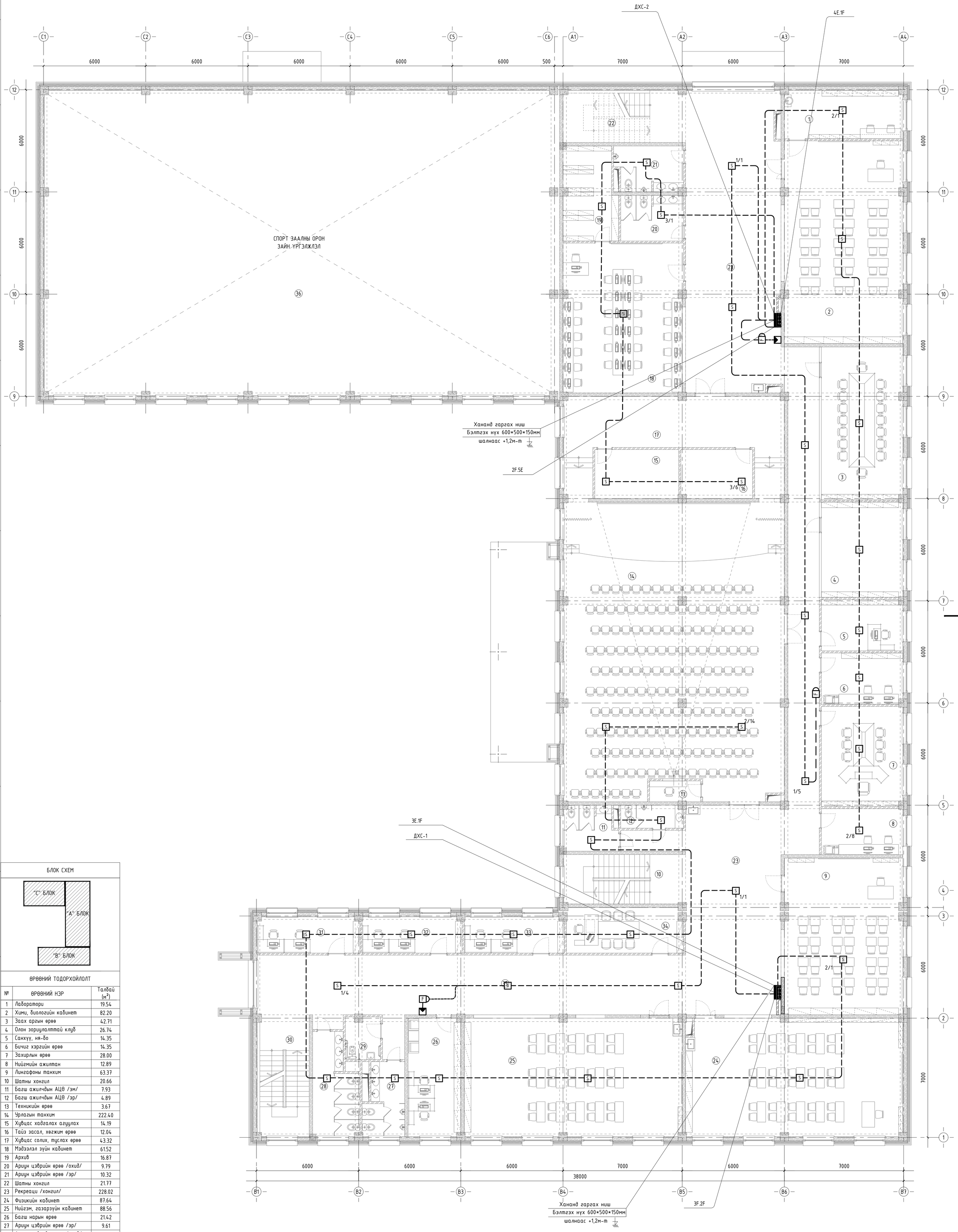

БЛОК СХЕМ

ӨРӨӨНИЙ ТОДОРХОЙЛОЛТ

№	ӨРӨӨНИЙ НЭР	Талбай ($м^2$)
1	Лаборатори	19.54
2	Хими, биологийн кабинет	82.20
3	Заах аргын өрөө	42.71
4	Олон зорилгоотой клуб	26.74
5	Санхүү, ня-бо	14.35
6	Бичиг хэргийн өрөө	14.35
7	Захирлын өрөө	28.00
8	Нийгмийн ажилтан	12.89
9	Лингафоны танхим	63.37
10	Шатны хонгил	20.66
11	Багш ажилчдын АЦӨ /эм/	7.93
12	Багш ажилчдын АЦӨ /эр/	4.89
13	Техникийн өрөө	3.67
14	Урлагын танхим	222.40
15	Хувцас хадгалах агуулах	14.19
16	Тайз засал, хөгжим өрөө	12.04
17	Хувцас солих, туслах өрөө	43.32
18	Мэдээлэл зүйн кабинет	61.52
19	Архив	16.87
20	Ариун цэврийн өрөө /охид/	9.79
21	Ариун цэврийн өрөө /эр/	10.32
22	Шатны хонгил	21.77
23	Рекреаци /хонгил/	228.02
24	Физикийн кабинет	87.64
25	Нийгэм, газарзүйн кабинет	88.56
26	Багш нарын өрөө	21.42
27	Ариун цэврийн өрөө /эр/	9.61
28	Ариун цэврийн өрөө /охид/	14.58
29	Ариун цэврийн өрөө /ХБИ/	5.00
30	Шатны хонгил	21.63
31	Багш нарын өрөө	12.70
32	Багш нарын өрөө	12.43
33	Багш нарын өрөө	12.43
34	Сургалтын менежер	18.09
35	Рекреаци /хонгил/	92.88
36	Спорт заал	0.00
	Нийт талбай	1378.51

ТХ
Х

ЗӨВШӨӨРӨЛЦСӨН		
	Гарын үсэг	Нэр
БА		Б.Бат-Оргил
ББ		Б.Цэнгэлмаа
ХАС		Ө.Бямбадорж
ЦБҮ		Б.Тунгалаг
ХТ, ДГ		Г.Наранцацралт
А		-

ARCHITECTURE ENGINEERING & CONSULTING
БАРИЛГЫН ИЖ БҮРЭН ЗӨВШӨӨРӨЛ ТӨСЛИЙН КОМПАНИ
"ЗЗДПРОЖЕКТ" ХХК

"320-н СУУДАЛТАЙ СУРГУУЛИЙН БАРИЛГА"
Байршил: Архангай аймаг, Өлзийт сум, 4-р баг

3-р давхрын галын дохиоллын байгуулалт			Үе шат:	АЖЛЫН ЗУРАГ	
Инженер		Э.Баасандулам	Масштаб: М1:100	Дугаар: ХД-11	Хуудас: 14
Гүйцэтгэсэн		Э.Баасандулам	ЕГ Шифр: ЗП-25-13-230	ТГ Шифр:	Огноо: 2025он
Шалгасан		Э.Баасандулам			

1-Р ЗАРЛАН МЭДЭЭЛЭЭЛЭХ СИСТЕМИЙН БАЙГУУЛАЛТ

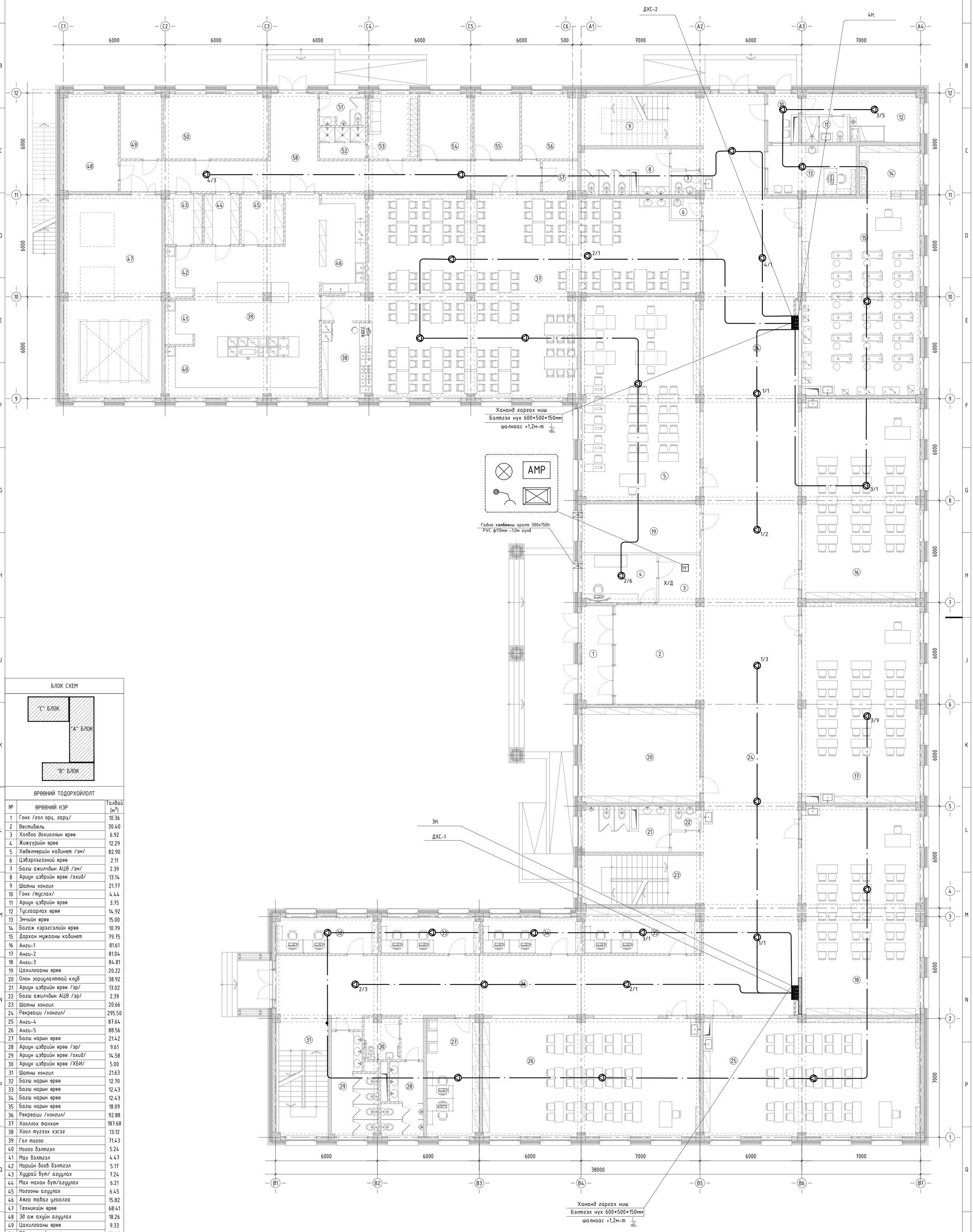

БЛОК СХЕМ

ӨРӨӨНИЙ ТОДОРХОЙЛОЛТ

№	ӨРӨӨНИЙ НЭР	Талбай ($м^2$)
1	Гонх /гол орц, гарц/	10.36
2	Вестибюль	30.40
3	Холбоо дохиоллын өрөө	6.92
4	Жижүүрийн өрөө	12.29
5	Хөдөлмөрийн кабинет /эм/	82.90
6	Цэвэрлэгээний өрөө	2.11
7	Багш ажилчдын АЦӨ /эм/	2.39
8	Арчин цэврийн өрөө /охид/	13.14
9	Шатны хонгил	21.77
10	Гонх /туслах/	4.44
11	Арчин цэврийн өрөө	3.75
12	Тусгаарлах өрөө	14.92
13	Эмчийн өрөө	15.00
14	Багаж хэрэгсэлийн өрөө	10.79
15	Дархан мужааны кабинет	79.75
16	Анги-1	81.61
17	Анги-2	81.04
18	Анги-3	84.81
19	Цахилгааны өрөө	20.22
20	Олон зорилгоотой клуб	38.92
21	Арчин цэврийн өрөө /эр/	13.02
22	Багш ажилчдын АЦӨ /эр/	2.39
23	Шатны хонгил	20.66
24	Рекреаци /хонгил/	295.50
25	Анги-4	87.64
26	Анги-5	88.56
27	Багш нарын өрөө	21.42
28	Арчин цэврийн өрөө /эр/	9.61
29	Арчин цэврийн өрөө /охид/	14.58
30	Арчин цэврийн өрөө /ХБИ/	5.00
31	Шатны хонгил	21.63
32	Багш нарын өрөө	12.70
33	Багш нарын өрөө	12.43
34	Багш нарын өрөө	12.43
35	Багш нарын өрөө	18.09
36	Рекреаци /хонгил/	92.88
37	Хооллох танхим	187.68
38	Хоол тугээх хэсэг	13.12
39	Гол тогоо	71.43
40	Ногоо бэлтгэл	5.24
41	Мах бэлтгэл	4.47
42	Нарийн боов бэлтгэл	5.17
43	Хуурай бүт/ агуулах	7.24
44	Мах махан бүт/агуулах	6.21
45	Ногооны агуулах	6.45
46	Аяга таваг угаалга	15.82
47	Техникийн өрөө	68.41
48	Эд аж ахуйн агуулах	18.26
49	Цахилгааны өрөө	9.33
50	Эд аж ахуйн агуулах	23.42
51	Ажилчдын АЦӨ	5.00
52	Шүршүүрийн өрөө	4.99
53	Хувцас солих өрөө	11.25
54	Захиргаа, а/а-н ажилтан	11.77
55	Цэвэрлэгээний мат/ өрөө	10.30
56	Агуулах	12.49
57	Агуулах	3.71
58	Хонгил	55.40
	Нийт талбай	1903.23

ЗӨВШӨӨРӨЛЦСӨН		
	Гарын үсэг	Нэр
БА		Б.Бат-Оргил
ББ		Б.Цэнгэлмаа
ХАС		Ө.Бямбадорж
ЦБЧ		Б.Тунгалаг
ХТ, ДГ		Г.Наранцацралт
А		-

ARCHITECTURE ENGINEERING & CONSULTING
БАРИЛГЫН ИЖ БҮРЭН ЗӨВШӨӨРӨЛ ТӨСЛИЙН КОМПАНИ
"ЗЭДПРОЖЕКТ" ХХК

"320-н СУУДАЛТАЙ СУРГУУЛИЙН БАРИЛГА"
Байршил: Архангай аймаг, Өлзийт сум, 4-р баг

1-р давхрын зарлан мэдээлэх системийн байгуулалт

Үе шат: АЖЛЫН ЗУРАГ

Инженер		Э.Баасандулам	Масштаб: М1:100	Дугаар: ХТ-12	Хуудас: 14
Гүйцэтгэсэн		Э.Баасандулам	ЕГ Шифр: ЗП-25-13-230	ТГ Шифр:	Огноо: 2025он
Шалгасан		Э.Баасандулам			

2-Р ЗАРЛАН МЭДЭЭЛЭЭЛЭХ СИСТЕМИЙН БАЙГУУЛАЛТ

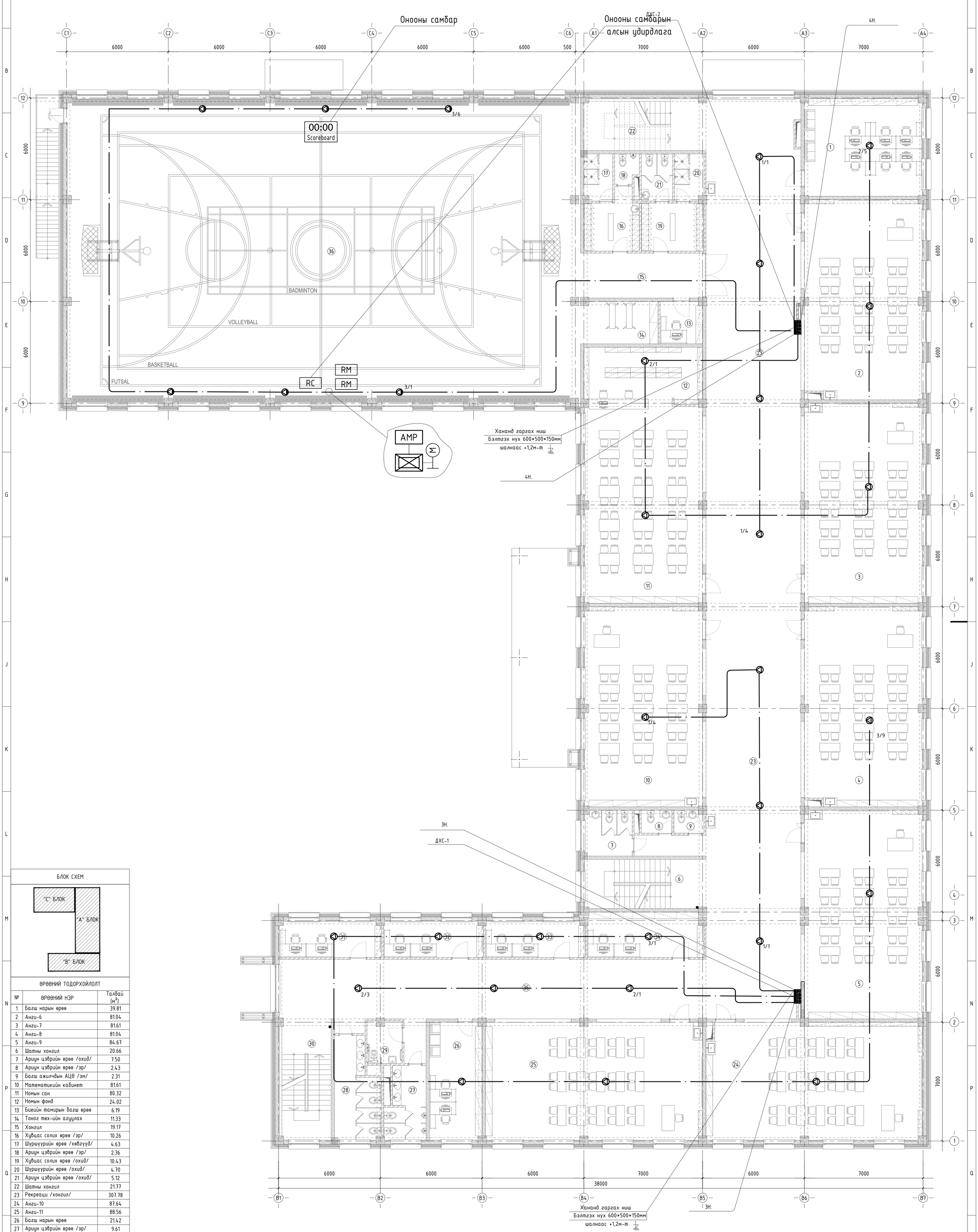

БЛОК СХЕМ

ӨРӨӨНИЙ ТОДОРХОЙЛОЛТ

№	ӨРӨӨНИЙ НЭР	Талбай ($м^2$)
1	Багш нарын өрөө	39.81
2	Анги-6	81.04
3	Анги-7	81.61
4	Анги-8	81.04
5	Анги-9	84.67
6	Шатны хонгил	20.66
7	Ариун цэврийн өрөө /охид/	7.50
8	Ариун цэврийн өрөө /эр/	2.43
9	Багш ажилчдын АЦӨ /эм/	2.31
10	Математикийн кабинет	81.61
11	Номын сан	80.32
12	Номын фонд	24.02
13	Биеийн тамирын багш өрөө	6.19
14	Тоног төх-ийн агуулах	11.33
15	Хонгил	19.17
16	Хувцас солих өрөө /эр/	10.26
17	Шүршүүрийн өрөө /хөвгүүд/	4.63
18	Ариун цэврийн өрөө /эр/	2.36
19	Хувцас солих өрөө /охид/	10.43
20	Шүршүүрийн өрөө /охид/	4.70
21	Ариун цэврийн өрөө /охид/	5.12
22	Шатны хонгил	21.77
23	Рекреаци /хонгил/	307.78
24	Анги-10	87.64
25	Анги-11	88.56
26	Багш нарын өрөө	21.42
27	Ариун цэврийн өрөө /эр/	9.61
28	Ариун цэврийн өрөө /охид/	14.58
29	Ариун цэврийн өрөө /ХБИ/	5.00
30	Шатны хонгил	21.63
31	Багш нарын өрөө	12.70
32	Багш нарын өрөө	12.43
33	Багш нарын өрөө	12.43
34	Багш нарын өрөө	18.09
35	Рекреаци /хонгил/	92.88
36	Спорт заал	539.20
	Нийт талбай	1926.93

ЗӨВШӨӨРӨЛЦСӨН

	Гарын үсэг	Нэр
БА		Б.Бат-Оргил
ББ		Б.Цэнгэлмаа
ХАС		Ө.Бямбадорж
ЦБҮ		Б.Тунгалаг
ХТ, ДГ		Г.Наранцацралт
А		-

ARCHITECTURE ENGINEERING & CONSULTING
БАРИЛГЫН ИЖ БҮРЭН ЗҮРАГ ТӨСЛИЙН КОМПАНИ
"ЗЭДПРОЖЕКТ" ХХК

"320-н СУУДАЛТАЙ СУРГУУЛИЙН БАРИЛГА"
Байршил: Архангай аймаг, Өлзийт сум, 4-р баг

2-р давхрын зарлан мэдээлэх системийн байгуулалт

Ye шат: АЖЛЫН ЗУРАГ

Инженер		Э.Баасандулам	Масштаб: М1:100	Дугаар: ХД-13	Хуудас: 14
Гүйцэтгэсэн		Э.Баасандулам			
Шалгасан		Э.Баасандулам	ЕГ Шифр: ЗП-25-13-230	ТГ Шифр:	Огноо: 2025он

3-Р ЗАРЛАН МЭДЭЭЛЭЭЛЭХ СИСТЕМИЙН БАЙГУУЛАЛТ

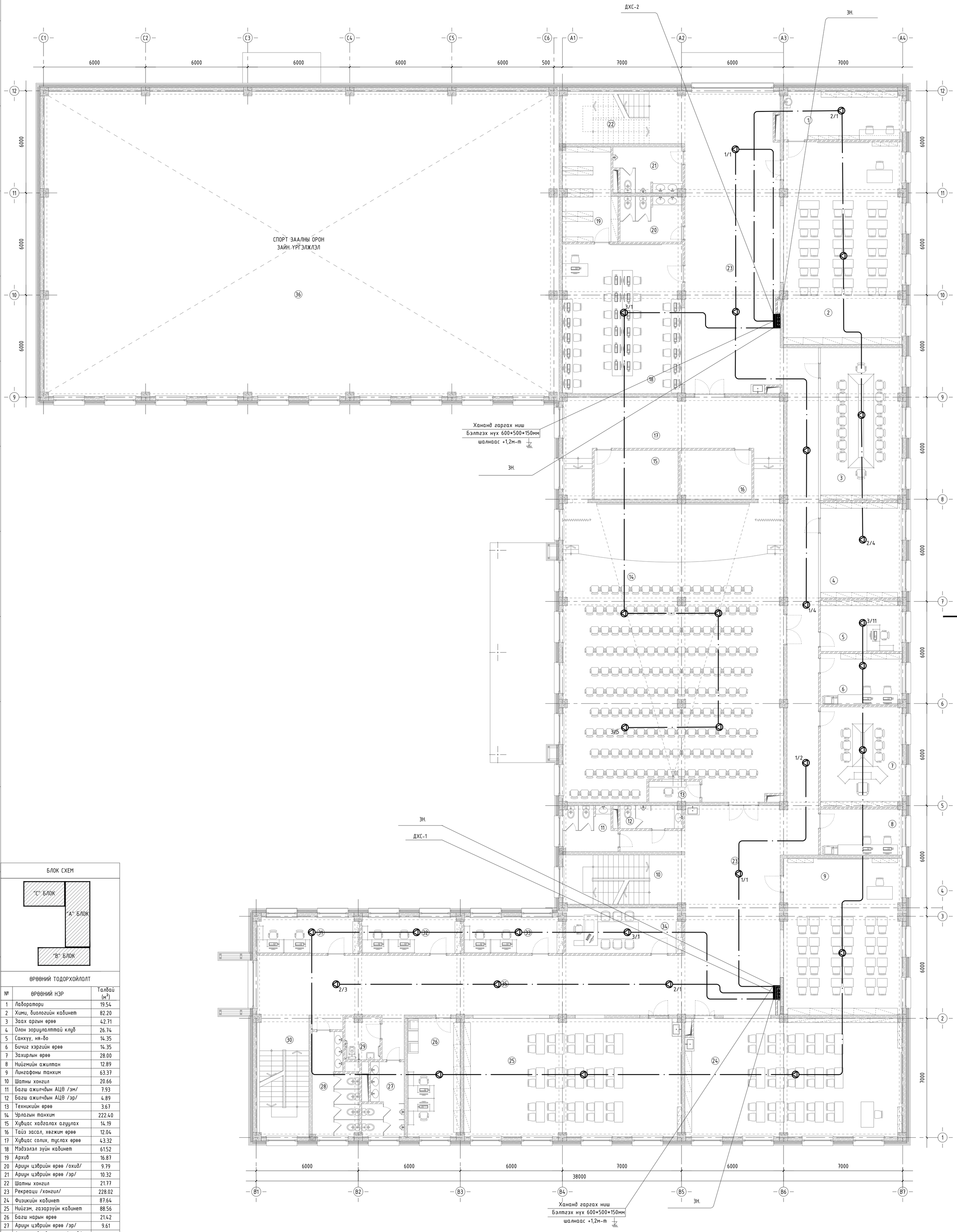

БЛОК СХЕМ

ӨРӨӨНИЙ ТОДОРХОЙЛОЛТ

№	ӨРӨӨНИЙ НЭР	Талбай ($м^2$)
1	Лаборатори	19.54
2	Хими, биологийн кабинет	82.20
3	Заах аргын өрөө	42.71
4	Олон зорилалттай клуб	26.74
5	Санхүү, ня-бо	14.35
6	Бичиг хэргийн өрөө	14.35
7	Захирлын өрөө	28.00
8	Нийгмийн ажилтан	12.89
9	Лингафоны танхим	63.37
10	Шатны хонгил	20.66
11	Багш ажилчдын АЦӨ /эм/	7.93
12	Багш ажилчдын АЦӨ /эр/	4.89
13	Техникийн өрөө	3.67
14	Урлагын танхим	222.40
15	Хувцас хадгалах агуулах	14.19
16	Тайз засал, хөгжим өрөө	12.04
17	Хувцас солих, туслах өрөө	43.32
18	Мэдээлэл зүйн кабинет	61.52
19	Архив	16.87
20	Ариун цэврийн өрөө /охид/	9.79
21	Ариун цэврийн өрөө /эр/	10.32
22	Шатны хонгил	21.77
23	Рекреаци /хонгил/	228.02
24	Физикийн кабинет	87.64
25	Нийгэм, газарзүйн кабинет	88.56
26	Багш нарын өрөө	21.42
27	Ариун цэврийн өрөө /эр/	9.61
28	Ариун цэврийн өрөө /охид/	14.58
29	Ариун цэврийн өрөө /ХБИ/	5.00
30	Шатны хонгил	21.63
31	Багш нарын өрөө	12.70
32	Багш нарын өрөө	12.43
33	Багш нарын өрөө	12.43
34	Сургалтын менежер	18.09
35	Рекреаци /хонгил/	92.88
36	Спорт заал	0.00
	Нийт талбай	1378.51

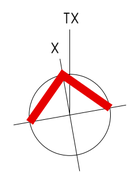

ЗӨВШӨӨРӨЛЦСӨН		
	Гарын үсэг	Нэр
БА		Б.Бат-Оргил
ББ		Б.Цэнгэлмаа
ХАС		Ө.Бямбадорж
ЦБЧ		Б.Тунгалаг
ХТ, ДГ		Г.Наранцацралт
А		-

PROJECT LLC
ARCHITECTURE ENGINEERING & CONSULTING
БАРИЛГЫН ИЖ БҮРЭН ЗӨРАГ ТӨСЛИЙН КОМПАНИ
"ЗЗДПРОЖЕКТ" ХХК

"320-н СУУДАЛТАЙ СУРГУУЛИЙН БАРИЛГА"
Байршил: Архангай аймаг, Өлзийт сум, 4-р баг

3-р давхрын зарлан мэдээлэх системийн байгуулалт			Ye шат: АЖЛЫН ЗУРАГ		
Инженер		Э.Баасандулам	Масштаб: М1:100	Дугаар: ХД-14	Хуудас: 14
Гүйцэтгэсэн		Э.Баасандулам	ЕГ Шифр: ЗП-25-13-230	ТГ Шифр:	Огноо: 2025он
Шалгасан		Э.Баасандулам			