БАРИЛГЫН ИЖ БҮРЭН ЗУРАГ ТӨСЛИЙН
"ЗЭДПРОЖЕКТ" ХХК
Монгол улс, Улаанбаатар хот, Сүхбаатар дүүрэг, 11-р хороо,
Ногооннуурын гудамж 25, Про Ван оффис, 16-1607 тоот
Утас: 95053143 И-мэйл: zproject3143@gmail.com

ЕГ Шифр: ЗП-25-13-230
ТГ Шифр:

(Байршил: Архангай аймаг, Өлзийт сум, 4-р баг, Хөшөөт)

ӨЛЗИЙТ СУМЫН 320 ХҮҮХДИЙН СУУДАЛТАЙ СУРГУУЛИЙН БАРИЛГА

(ажлын зураг)

БАРИЛГА БҮТЭЭЦИЙН ХЭСЭГ-ББ

БОЛОВСРУУЛСАН:

Захирал /Д.Дөлгөөн/

Инженер /Д.Занабазар/

Улаанбаатар хот
2025 он

Д/д	Зургийн нэр	Хуудас Марк
0	1	2
1	Зургийн жагсаалт	ББ-1
2	Тайлбар бичиг	ББ-2
3	Суурь суулгалтын зураг	ББ-3
4	Баганан суурийн байгуулалт	ББ-4
5	Баганан суурийн огтлол	ББ-5
6	Баганан суурь БС-1; БС-1'-н арматурчлал	ББ-6
7	Баганан суурь БС-2-н арматурчлал	ББ-7
8	Баганан суурь БС-3; БС-3'-н арматурчлал	ББ-8
9	Баганан суурь БС-4-н арматурчлал	ББ-9
10	Баганан суурь БС-5-н арматурчлал	ББ-10
11	Суурийн дамнуруу СДН-1; Суурийн холбоос СХ-1; ХХС-1; ХХС-2-н арматурчлал	ББ-11
12	1-р давхрын багана, рамын байршлын байгуулалт	ББ-12
13	2-р давхрын багана, рамын байршлын байгуулалт	ББ-13
14	3-р давхрын багана, рамын байршлын байгуулалт	ББ-14
15	Рам Р-1-с Р-3-ын хэв; огтлол	ББ-15
16	Рам Р-4; Р-5-ын хэв; огтлол	ББ-16
17	Рам Р-6; Р-6'; Р-7-ын хэв	ББ-17
18	Рам Р-8; Р-9 ;Р-18-ын хэв	ББ-18
19	Рам Р-10; Р-11-ын хэв	ББ-19
20	Рам Р-12; Р-13-ын хэв	ББ-20
21	Рам Р-14; Р-14'; Р-15-н хэв	ББ-21
22	Рам Р-16; Р-17-н хэв	ББ-22
23	Багана Б-1-н арматурчлал	ББ-23
24	Багана Б-2-н арматурчлал	ББ-24
25	Багана Б-3-н арматурчлал	ББ-25
26	Багана Б-4-н арматурчлал	ББ-26
27	Багана Б-5-н арматурчлал	ББ-27
28	Багана Б-6;7-н арматурчлал	ББ-28
29	Багана Б-8;9-н арматурчлал	ББ-29
30	Багана Б-10-н арматурчлал	ББ-30
31	Багана Б-11-н арматурчлал	ББ-31
32	Багана Б-12-н арматурчлал	ББ-32
33	Багана Б-13-н арматурчлал	ББ-33
34	Багана Б-14-н арматурчлал	ББ-34
35	Багана Б-15-н арматурчлал	ББ-35
36	Рам Р-1-ийн арматурчлал, огтлол	ББ-36
37	Рам Р-1'-ийн арматурчлал, огтлол	ББ-37
38	Рам Р-2-ийн арматурчлал, огтлол	ББ-38
39	Рам Р-3-ийн арматурчлал, огтлол	ББ-39
40	Рам Р-3-ын арматурчлалын огтлол, материалын түүвэр	ББ-40
41	Рам Р-4-ийн арматурчлал, огтлол	ББ-41
42	Рам Р-4-ийн арматурчлалын огтлол, материалын түүвэр	ББ-42
43	Рам Р-5-ын арматурчлал, огтлол	ББ-43
44	Рам Р-5-ын арматурчлалын огтлол, материалын түүвэр	ББ-44
45	Рам Р-6; Р-6'-ийн арматурчлал, огтлол	ББ-45
46	Рам Р-7-ийн арматурчлал, огтлол	ББ-46
47	Рам Р-8-ийн арматурчлал, огтлол	ББ-47
48	Рам Р-9-ийн арматурчлал, огтлол	ББ-48
49	Рам Р-18-ийн арматурчлал, огтлол	ББ-49
50	Рам Р-10-ийн арматурчлал, огтлол	ББ-50
51	Рам Р-10-ын арматурчлалын огтлол, материалын түүвэр	ББ-51
52	Рам Р-11-ийн арматурчлал, огтлол	ББ-52
53	Рам Р-11-ын арматурчлалын огтлол, материалын түүвэр	ББ-53
54	Рам Р-12-ийн арматурчлал, огтлол	ББ-54
55	Рам Р-12-ын арматурчлалын огтлол, материалын түүвэр	ББ-55
56	Рам Р-13-ийн арматурчлал, огтлол	ББ-56
57	Рам Р-13-ын арматурчлалын огтлол, материалын түүвэр	ББ-57
58	Рам Р-14; Р-14'-н арматурчлал, материалын түүвэр	ББ-58
59	Рам Р-14; Р-14'-н арматурчлалын огтлол	ББ-59
60	Рам Р-15-н арматурчлал, огтлол, материалын түүвэр	ББ-60
61	Рам Р-16-н арматурчлал	ББ-61
61'	Рам Р-16-н арматурчлалын огтлол, материалын түүвэр	ББ-61'
62	Рам Р-16-н арматурчлал	ББ-62
62'	Рам Р-16-н арматурчлалын огтлол, материалын түүвэр	ББ-62'
63	Рам Р-17-н арматурчлал, огтлол, материалын түүвэр	ББ-63
63'	Рам Р-17-н арматурчлал, огтлол, материалын түүвэр	ББ-63'
64	1-р давхрын хучилтын хэвний байгуулалт, огтлол	ББ-64
65	1-р давхрын хучилтын доод үеийн арматурчлал	ББ-65
66	1-р давхрын хучилтын дээд үеийн арматурчлал	ББ-66
67	1-р давхрын хучилтын арматурчлалын огтлол, мат/түүвэр	ББ-67
68	2-р давхрын хучилтын хэвний байгуулалт, огтлол	ББ-68
69	2-р давхрын хучилтын доод үеийн арматурчлал	ББ-69
70	2-р давхрын хучилтын дээд үеийн арматурчлал	ББ-70
71	2-р давхрын хучилтын арматурчлалын огтлол, мат/түүвэр	ББ-71
72	3-р давхрын хучилтын хэвний байгуулалт, огтлол	ББ-72
73	3-р давхрын хучилтын доод үеийн арматурчлал	ББ-73
74	3-р давхрын хучилтын дээд үеийн арматурчлал	ББ-74
75	3-р давхрын хучилтын арматурчлалын огтлол, мат/түүвэр	ББ-75
76	А блок дамнуруу ДН-1, ТДН-2-н арматурчлал	ББ-76
77	А блок туслах дамнуруу ТДН-3, ТДН-4, ТДН-5-н арматурчлал	ББ-77
78	В блок 1-р давхрын хучилтын хэвний байгуулалт, огтлол	ББ-78
79	В блок 1-р давхрын хучилтын доод үеийн арматурчлал	ББ-79
80	В блок 1-р давхрын хучилтын дээд үеийн арматурчлал	ББ-80
81	В блок 1-р давхрын хучилтын арматурчлалын огтлол, мат/түүвэр	ББ-81
82	В блок 2-р давхрын хучилтын хэвний байгуулалт, огтлол	ББ-82
83	В блок 2-р давхрын хучилтын доод үеийн арматурчлал	ББ-83
84	В блок 2-р давхрын хучилтын дээд үеийн арматурчлал	ББ-84
85	В блок 2-р давхрын хучилтын арматурчлалын огтлол,мат/түүвэр	ББ-85
86	В блок 3-р давхрын хучилтын хэвний байгуулалт, огтлол	ББ-86
87	В блок 3-р давхрын хучилтын доод үеийн арматурчлал	ББ-87
88	В блок 3-р давхрын хучилтын дээд үеийн арматурчлал	ББ-88
89	В блок 3-р давхрын хучилтын арматурчлалын огтлол,мат/түүвэр	ББ-89
90	В блок дамнуруу ДН-1-н арматурчлал	ББ-90
91	С блок 1-р давхрын хучилтын хэвний байгуулалт, огтлол	ББ-91
92	С блок 1-р давхрын хучилтын доод үеийн арматурчлал	ББ-92
93	С блок 1-р давхрын хучилтын дээд үеийн арматурчлал	ББ-93
94	С блок 1-р давхрын хучилтын арматурчлалын огтлол, мат/түүвэр	ББ-94
95	С блок туслах дамнуруу ТДН-1, ТДН-2-н арматурчлал	ББ-95
95'	С блок туслах дамнуруу ТДН-3, ТДН-4-н арматурчлал	ББ-95
96	13.12 түвшний метал дамнурууны байгуулалт, хэсэглэл	ББ-96
97	Метал дамнурууны огтлол, хэсэглэл, анкер боолт АБ-1;2	ББ-97
98	Метал дамнуруу МДН-1, материалын түүвэр	ББ-98
99	Хэвтээ холбоос ХХ-1, трубан холбоос ТХ-1-н материалын түүвэр	ББ-99
100	Дээврийн пурлин төмөр, холбоосны байгуулалт, хэсэглэл	ББ-100
101	Дээврийн пурлин төмөр, холбоосны хэсэглэл, түүвэр	ББ-101
102	10.72 түвшний метал дамнурууны байгуулалт, хэсэглэл	ББ-102
103	Метал дамнурууны огтлол, хэсэглэл, анкер боолт АБ-1	ББ-103
104	Метал дамнуруу МДН-1	ББ-104
105	Метал дамнуруу МДН-1-н эд анги	ББ-105
106	Хэвтээ холбоос ХХ-1, трубан холбоос ТХ-1-н материалын түүвэр	ББ-106
107	Дээврийн пурлин төмөр, холбоосны байгуулалт	ББ-107
108	Дээврийн пурлин төмөр, холбоосны хэсэглэл, түүвэр	ББ-108
109	Дээврийн парапетны байгуулалт /А блок/	ББ-109
110	Дээврийн парапетны байгуулалт /В блок/	ББ-110
111	Дээврийн парапетны байгуулалт /С блок/	ББ-111
112	Шат-1-н байгуулалт огтлол, шатны дамнуруу ШДН-1, ЦМ-1	ББ-112
113	Цутгамал марш ЦМ-2,3-н арматурчлал, түүвэр	ББ-113
114	1-р давхрын ханын тор, ялууны байгуулалт /А блок/	ББ-114
115	1-р давхрын ханын тор, ялууны хэсэглэл /А блок/	ББ-115
116	1-р давхрын ханын тор, ялууны түүвэр /А блок/	ББ-116
117	2-р давхрын ханын тор, ялууны байгуулалт /А блок/	ББ-117
118	2-р давхрын ханын тор, ялууны хэсэглэл /А блок/	ББ-118
119	2-р давхрын ханын тор, ялууны түүвэр /А блок/	ББ-119
120	3-р давхрын ханын тор, ялууны байгуулалт /А блок/	ББ-120
121	3-р давхрын ханын тор, ялууны хэсэглэл /А блок/	ББ-121
122	3-р давхрын ханын тор, ялууны түүвэр /А блок/	ББ-122
123	1-р давхрын ханын тор, ялууны байгуулалт /В блок/	ББ-123
124	1-р давхрын ханын тор, ялууны хэсэглэл /В блок/	ББ-124
125	1-р давхрын ханын тор, ялууны түүвэр /В блок/	ББ-125
126	2-р давхрын ханын тор, ялууны байгуулалт /В блок/	ББ-126
127	2-р давхрын ханын тор, ялууны хэсэглэл /В блок/	ББ-127
128	2-р давхрын ханын тор, ялууны түүвэр /В блок/	ББ-128
129	3-р давхрын ханын тор, ялууны байгуулалт /В блок/	ББ-129
130	3-р давхрын ханын тор, ялууны хэсэглэл /В блок/	ББ-130
131	3-р давхрын ханын тор, ялууны түүвэр /В блок/	ББ-131
132	1-р давхрын ханын тор, ялууны байгуулалт /С блок/	ББ-132
133	1-р давхрын ханын тор, ялууны хэсэглэл /С блок/	ББ-133
134	1-р давхрын ханын тор, ялууны түүвэр /С блок/	ББ-134
135	2-р давхрын ханын тор, ялууны байгуулалт /С блок/	ББ-135
136	2-р давхрын ханын тор, ялууны хэсэглэл, түүвэр /С блок/	ББ-136
137	3-р давхрын ханын тор, ялууны байгуулалт /С блок/	ББ-137
138	3-р давхрын ханын тор, ялууны хэсэглэл, түүвэр /С блок/	ББ-138
139	Гадна шатны байгуулалт, огтлол, түүвэр	ББ-139
140	Гадна довжоо ГД-1,2-н байгуулалт, арматурчлал	ББ-140
141	Гадна довжоо ГД-3-н байгуулалт, арматурчлал	ББ-141
142	Гадна довжоо ГД-4-н байгуулалт, арматурчлал	ББ-142

Байршлын схем

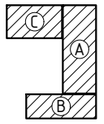

PROJECT LLC
ARCHITECTURE ENGINEERING & CONSULTING
БАРИЛГЫН ИЖ БҮРЭН ЗУРАГ ТӨСЛИЙН КОМПАНИ
"ЗЭДПРОЖЕКТ" ХХК

ӨЛЗИЙТ СУМЫН 320 ХҮҮХДИЙН СУУДАЛТАЙ СУРГУУЛИЙН БАРИЛГА
Байршил: Архангай аймаг, Өлзийт сум, 4-р баг, Хөшөөт

Зургийн жагсаалт				Үе шат:	АЖЛЫН ЗУРАГ
Инженер		Б.Содном	Масштаб: М1:100	Зургийн дугаар: ББ-1	Хуудас: ББ-142
Инженер		Л.Даариймаа	ЕГ Шифр: ЗП-25-13-230	ТГ Шифр:	Огноо: 2025 он
Шалгасан		Д.Занабазар			

А3

ТАЙЛБАР БИЧИГ

Архангай аймаг, Өлзийн сумын, 4-р багийн нутагт баригдах "320-н ХҮҮХДИЙН СУРГУУЛИЙН БАРИЛГА"-н бүтээцийн ажлын зургийг барилгын зураг төслийн "ЗЗД ПРОЖЕКТ" ХХД-д архитектурын даалгаврыг үндэслэн боловсруулав.

Ерөнхий өгөгдөл: Барилгын бүтээцийн шийдлийг байгаль цаг уурын доорхи нөхцөлд төлөвлөв.

Үүнд: Цасны ачаалал -50кг/м2
Салхины ачаа -33кг/м2
Газар хөдлөлийн балл - 8
Гадна агаарын тооцооны температур -38.8°C

Мөрдлөг болгосон баримт бичгийн жагсаалт:

1. "Ачаа да үйлчлэл" /БНбД 20-04-17/
2. "Барилгад хэрэглэх уур амьсгал, геофизикийн нөхцөл" /БНбД 23-01-09/
3. "Төмөр бетон бүтээц" /БНбД 52-01-10/
4. "Өрөгт бүтээц" /БНбД 51-02-05/
5. "Барилга байгууламжийн бууль, суурийн зураг төсөл зохиох норм дүрэм" /БНбД 50-01-16/
6. "Газар хөдлөлтийн бүс нутагт барилга төлөвлөх барилгын норм да дүрэм" /БНбД 22-01-21/
8. "Ган бүтээц" /БНбД 53-03-07/
9. "Барилгын Эталон зураг" /2017/

Материал:

Барилгын цутгамал болон угсармал хийцүүдэд доор дурдсан ангийн материалуудыг хэрэглэнэ.

-Суурийн бетон бэлтгэл	-B10
-Баганан суурь	-B25
-Багана, дамнуруу, хучилт, шат	-B25
-Парапет	-B25
-Ажлын арматур	-A400 /MNS GOST 34028-2022/
-Холбогч арматур	-A240 /MNS GOST 34028-2022/
-Хомут	-A240 /MNS GOST 34028-2022/

"320 ХҮҮХДИЙН СУРГУУЛЬ"-ийн барилга нь 3 блокоос бүрдэх бөгөөд энэ нь зоорьгүй 3 давхар бөгөөд урлаг заал, болон спорт заалны хучилт нь металл дамнуруутай сендвич хавтан байна. Барилгын үндсэн даацын бүтээц нь төмөрбетон каркас байна.

Бууль:

Суурийг барилгын инженер геологийн "ЭНХ ӨРНӨЛТ" ХХК-ийн /архив №25/045/ инженер геологийн дүгнэлтийг үндэслэн хийв. Суурь суух бууль хөрс нь бор шаргалаас цайвар шаргал өнгийн орчин үеийн дунд дөрөвдөгчийн настай, аллювы-пролювийн гаралтай, бага чийгтэй, элсэн чигжээстэй хайрган ул хөрс /ИГЭ-1/ байна. Суурийн котлован нээсний дараа инженер геологийн болон зураг зохиогч инженерээр зохиогчийн хяналт хийлгүүлэх шаардлагатай.

Суурь:

Котлованы механизмаар ухахдаа суурь суулгах төслийн түвшингээс дээш 20-30см дутуу ухаж, түүнээс доош төслийн түвшин хүртэл гараар ухаж, маш сайн нягтруулсан байх хэрэгтэй. Барилгын суурийг цутгамал төмөрбетон баганан суурьтай байхаар төлөвлөв. Цутгамал төмөрбетон баганан суурийн доор 10см зузаан бетон /B10/ бэлтгэл хийнэ. Цутгамал төмөрбетон баганан суурийн бетоны анги /B25/, арматурын анги A400; A240 ГОСТ 34028-2024 стандартын байна. Хөрстэй харьцах босоо гадаргууд халуун хар тосон түрхлэг 3 дахин түрхэх да эргүүлж чигжихдээ овойлт үүсгэхгүй хөрсөөр чигжинэ. Бууль суурийн ажлыг БНбД 50-01-16-г бариимтлан гүйцэтгэвэл зохино. Хэв хашмал нь бат бөх тогтвортой нөхцөлөөр хангагдсан байх шаардлагатай да бетон бат бэхийн бэжжилтийнхээ 70%-ийг авахаас өмнө буюу 28 хоногоос өмнө хэв хашмалыг суллаж болохгүй.

Цутгамал төмөрбетон бүтээц:

Барилгын үндсэн хийц нь цутгамал төмөр бетон бүтээц байна.

Цутгамал төмөр бетон бүтээцэд "материал" хэсэгт дурдаснаас бага бат бэх физик механик шинж чанартай материал хэрэглэнэ. Цутгамал төмөр бетоны ажлыг гүйцэтгэх, хэв хашмал бэхлэх авах, ачааллах зэргэт БНбД 52-02-05-ын холбогдох шаардлагуудыг бариимтална.

Цутгамал төмөр бетон хучилт цутгахдаа хамгаалалтын үеийн зузаан 15мм-ээс багагүй байна. Дамнуруу, цутгамал хучилт, шатыг нэг хэвэнд цутгана. Хучилт цутгах үедээ хамгаалалтын ус болон ажлын өндөр алдагдахаас хамгаалсан арга хэмжээ авах шаардлагатай. Хучилтанд гарах нүхийг зураг тусгаснаар гаргах да бусад хорших мэргэжлийн зургуудад тусгасан нүхнүүдтэй харьцуулж үзнэ. Нүхний ирмэгээр нэмэлт арматур зургийн дагуу байрлуулна. 150мм-ээс бага хэмжээтэй нүхнүүдийг хучилт цутгасны дараа өрөмдөж цоолж болно. Хэв хашмал нь бат бөх, тогтвортой нөхцөлөөр хангагдсан байх шаардлагатай да бетон бат бэхийнхээ 70%-ийг авахаас өмнө буюу 28 хоногоос өмнө хэв хашмалыг суллаж болохгүй. Бетон цутгах зуурмагаас дээж авч B20 ангид хүрч байгаа эсэхийг тодорхойлуулсны дараа цутгалтын ажлыг эхлэх хэрэгтэй. Цутгамал бүтээцэд зэвэрч муудсан, тахийж мурийсан арматур ашиглахыг хориглоно.

Цутгамал төмөрбетон шат:

Барилгын төмөр бетон шатны маршийг цутгахын өмнө шат эхлэх гаргалгаанудыг хийнэ. Шатыг холбогдох хийц элементүүдтэй хамт цутгана. Тухайн давхрын шатыг цутгахдаа дараагийн давхрын шатны нийт уртын ¼ хүртэл хэв хийж хамт цутгана.

Хана:

1-р давхрын хана нь 36см блокон хана, галд тэсвэртэй дулаалга 15см байна байна. 2,3-р давхар хана нь 36см блокон хана , галд тэсвэртэй дулаалга 15см байна. Дотор хана нь 24см блок, 12см-ын тоосгон хана байна.

Дулаалга:

Барилгын ханын дулаалгад хэрэглэх материал нь MNS1247;1998 стандартад нийцсэн байна.

Гадна доважоо:

Гадна доважоог сайтар нягтруулсан овойлт үүсгэдэггүй хөрсөн дээр зураг үзүүлсний дагуу хийж гүйцэтгэнэ. Бетоны анги нь B10-оос багагүй байна.

Парапет:

Парапетыг шахалтын бат бэх нь B20 багагүй ангийн бетоноор цутгана.

Хаяавч:

Барилгын суурийг гадаргуугийн уснаас хамгаалах зорилгоор 1.0 м-ээс багагүй өргөнтэй хаяавчыг B10-аас багагүй ангийн ус нэвтэрдэггүй бетоноор чанартай хийж гүйцэтгэнэ.

Хэв хашмал:

Хэв хашмал нь дараах шаардлагыг хангасан байна. Бетоноор бүтээцийн төслийн хэлбэр дүрсийг бий болгох, бетоны гаднах гадаргуугийн шаардлагатай үзэмжийг хангах, хэв хашмалгүй байх үеийн бат бэхийг автал бүтээцийг барьж байх. Хэв хашмалыг салгахдаа бетоны ирмэг буланг гэмтээхгүй байх.

Бетон арчилгаа:

Бетоны бэхжилтийн эхний цагүдад өнгөн гадаргад нарны хурц туяа тусах, салхи, бороонд уснаас хамгаалж хучлага, халхавч хийж хамгаалж өгнө. Бетоны арчилгааг бетон цутгаснаас 2 цагийн дараанаас эхлэн хийж эхлэнэ.

Дээвэр:

-Урлаг заалны дээвэрийг нимгэн ган хуудсан хамгаалалттай дулаан тусгаарлах материал бүхий сэндвич хавтангаар хийх да нимгэн ган хуудсын зузаан 1.4мм-с багагүй байна.

-Сэндвич хавтан нь 150мм зузаам хөвсөнцөр дулааалгатай байна. (Нягт 40кг/м3) Сэндвичийг дээвэрийн холбоос дамнуруунд бэхэлнэ.

-Дээвэрийн сэндвичийг 2 хэсэг болгож бэлтгэвэл дээд талын сэндвичийн гаднах гадаргуу дахь хуудас төмрийг сэндвичээс 300мм илүү гаргаж доод талын дээвэрийн дээгүүр бүрхүүлж хадах хэрэгтэй.

Урлаг заалны металл хучилт:

-Металл дамнуруу Н-400x200x10x14 хөндлөн огтлолтой, Q345B ангийн даацын ган сонгов.

-Металл дамнуруу нь /9.67-9.97/ түвшинд сууна.

-Металл бүтээцийн нарийвчилсан (КМД) зургийг үйлдвэрт тусгайлан захиалж хийлгэх нь зүйтэй.

-Металл хийц эдлэл зэврэлтийн эсрэг будаг болон нэг цагаас доошгүй галд тэсвэрлэлтийн зэрэгтэй түрхлэгтэй байна.

-Металл хийц эдлэлүүдийг тээвэрлэх, хураах хадгалахад тэдгээрийг ажлын байрлалд байлгах бөгөөд тусгай кондуктарт хөдөлгөөнгүй бэхлэх хэрэгтэй. Хадгалах явцад болон тээвэрлэлтийн үед гэмтсэн хийц эдлэлийг угсарахыг хориглоно.

-Металл эдлэлийн гагнаасыг ГОСТ 5264-80-н дагуу гүйцэтгэвэл зохино.

-Угсралтын үеийн гагнаасан холбоосыг Барилгын Норм да Дүрэм /СНиП III-18-75/-н дагуу гүйцэтгэх буюу хүлээн авах шаардлагатай.

-Анкер боолты баганатай хамт цутгах да цутгамал баганын бетон гадаргуу болон метал дамнуруу хооронд гарсан зайг нарийн ширхэгтэй, өндөр маркын, өөрөө нягтардаг бетоноор чигжиж дүүргэнэ.

-Үйлдвэрт металл бүтээцийг тусгайлан бэлдэхээр тогтоосон бөгөөд хагас автомат аргаар гагнуурын ажлыг гүйцэтгэхээр төлөвлөсөн да гагнуурыг CO2-н орчинд гагнахаар тусгасан.

-Метал бүтээцийн хүлцэх алдаа ±5мм байна.

-Ажлын зураг хэрэглэсэн тэмдэглээгээ нь доор зааснаар байна.

xxxxxxxxxxxx- угсралтын гагнаас
|||||||||||- үйлдвэрийн гагнаас
✦- боолтон холбоос

-Ширээлтийн өндөр нь ширээгдэж буй элементийн зузаанаас бага буюу тэнцүү байна.

-Металл хийцийг бороотой үед ширээхийг хориглоно.

Анхаар!

1. Анкер боолтыг баганатай хамт цутгах да цутгамал баганын бетон гадаргуу болон метал дамнуруу хооронд гарсан зайг нарийн ширхэгтэй, өндөр маркын, өөрөө нягтардаг бетоноор чигжиж дүүргэнэ.

Байршлын схем

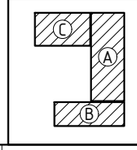

PROJECT LLC
ARCHITECTURE ENGINEERING & CONSULTING
БАРИЛГЫН ИЖ БҮРЭН ЗУРАГ ТӨСЛИЙН КОМПАНИ
"ЗЗДПРОЖЕКТ" ХХК

ӨЛЗИЙТ СУМЫН 320 ХҮҮХДИЙН СУУДАЛТАЙ СУРГУУЛИЙН БАРИЛГА
Байршил: Архангай аймаг, Өлзийт сум, 4-р баг, Хөвөөт

Тайлбар бичиг

Үе шат: АЖЛЫН ЗУРАГ

Инженер		Б.Содном	Масштаб: M1:100	Зургийн дугаар: ББ-2	Хуудас: ББ-142
Инженер		Л.Даариймаа			
Шалгасан		Д.Занабазар	ЕГ Шифр: ЗП-25-13-230	ТГ Шифр:	Огноо: 2025 он

А3

Цооногын байршлын тойм

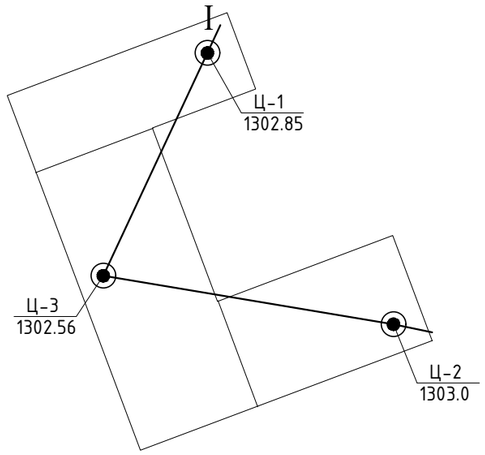

Таних тэмдэг:

Өнгөн хөрс: Ургамлын үндэс бүхий өнгөн хөрс

1 Элсэн чигжээстэй хайрган ул хөрс: Цайвар шаргал өнгийн орчин үеийн дээд дөрөвдөгчийн настай, аллюви-пролювийн гаралтай, бага чийгтэй элсэн чигжээстэй хайрган ул хөрс.

2 Дунд ширхэгтэй элсэн ул хөрс: Цайвар шаргал өнгийн орчин үеийн дээд дөрөвдөгчийн настай, аллюви-пролювийн гаралтай, бага чийгтэй дунд ширхэгтэй элсэн ул хөрс.

3 Элсэнцэр ул хөрс: Бор шаргал өнгийн орчин үеийн дээд дөрөвдөгчийн настай, делюви-пролювийн гаралтай, хатуу консистенцитэй, элсэнцэр ул хөрс.

I I' Инженер-геологийн зүсэлтийн дугаар

1 Хөрсний үеийн дугаар

ТАЙЛБАР

Төлөвлөж буй барилгын талбай нь Архангай аймаг Өлзийт сумын 4-р баг байрлана. Талбайн инженер геологийн судалгааг барилгын инженер геологийн "Энх өрнөлт" ХХК боловсруулав. Тус сумын нутаг дэвсгэр нь геологийн тогтоцын хувьд палеозойн насны чулуулаг өргөн тархсан бүсэд орших ба дунд палеозойн хувирмал элсэн чулуу, занар элбэгээр тохиолдоно. Дөрөвдөгчийн хурдас нь аллюви-пролювийн гаралтай.

Судалгааны талбайд 8,0 метрийн гүнтэй 3 цооног өрөмдөхөд ургамлын үндэс бүхий өнгөн хөрс нь 0,2-0,3 метрийн зузаантайгаар аллюви-пролювийн гаралтай дунд дээд дөрөвдөгчийн настай бор шаргалаас цайвар шаргал өнгийн элсэн чигжээстэй хайрган ул хөрсийг хучиж тогтсон байна.

Судалгааны талбайд 8,0 метрийн гүнд ул хөрсний ус болон ОЖЦ хөрс илрээгүй. Хур бороо, шар усны үер зэрэг улирлын чанартай талбайн үгаагдал бага хэмжээгээр явагдана.

Суурь суух бүрэн хөрсний ширхэгийн бүрэлдэхүүнд:

ИГЭ-1. Элсэн чигжээстэй хайрган ул хөрс: хайр, хайрга 56.4%, элс 39.9%, тоос 1.7%, шавар 2.0% тус тус агуулагдана.

Цооногын амсар
0.3 Хөрсний хил зааг, м
Ул хөрсний дээж авсан гүн, м
8.0 Цооногийн гүн, м

Хөрснүүдийн физик шинж чанарын үзүүлэлтүүд:

Хөрсний төрөл	Элсэн чигжээстэй хайрган ул хөрс ИГЭ-1
Байгалийн чийг /W/	0.017
Урсалтын хязгаар дээрх чийг, %	-
Ирмэгдлийн хязгаар дээрх чийг, %	-
Уян налархай тоо, %	-
Хатуу хэсгийн нягт бүжүү хувийн жин г/см^3	2.66
Хөрсний нягт г/см^3	2.20
Эрдэслэг хэсгийн нягт г/см^3	2.16
Сүвшил %	18.53
Сүвшилийн коэффициент	0.228
Чийглэгийн зэрэг /Sr/	0.20
Урсамтгайн үзүүлэлт	-

Инженер-геологийн зүсэлт I-I'

Масштаб Б 1:100
Х 1:1000

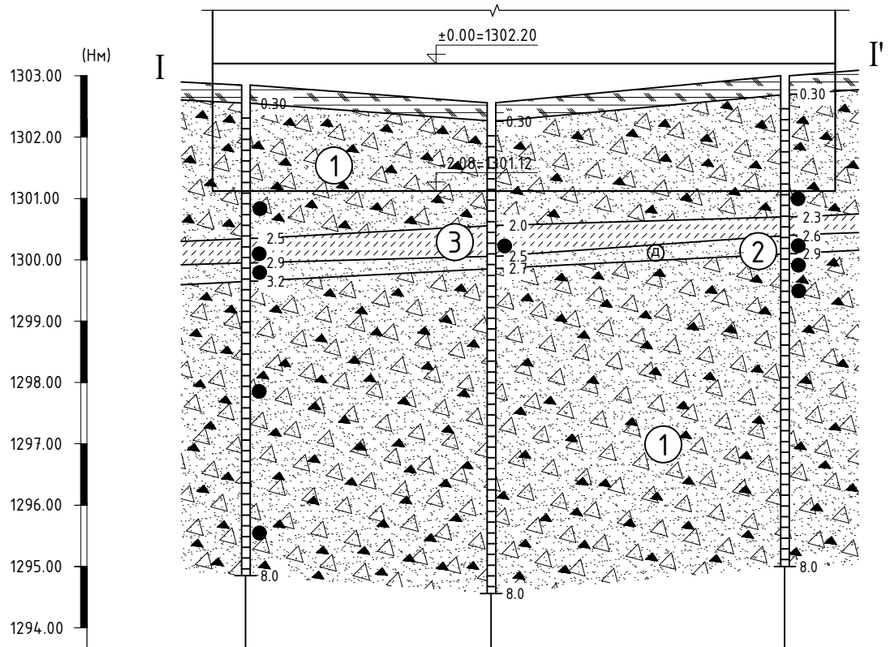

Цооногийн дугаар	Ц-1	Ц-3	Ц-2
Амсрын ойролцоо өндөржилт , м	1302.85	1302.56	1303.00
Цооног хоорондын зай, м	40.0	48.0	

Хөрсний төлөв байдал:

Элсэн ул хөрс
Бага чийгтэй
Шаварлаг ул хөрс
Хатуу

Хөрсний механик шинж чанарын норматив ба тооцооны үзүүлэлтүүд:

Хөрсний төрөл		Элсэн чигжээстэй хайрган ул хөрс ИГЭ-1
Барьцалдах хүч	$C^H=C^H=$	2.0кПа (0.02 кгс/см^2)
	$C^I=$	1.3кПа (0.013 кгс/см^2)
Дотоод үрэлтийн өнцөг	$\varphi^H=\varphi^H=$	43°
	$\varphi^I=$	38.7°
Хэв гажилтын модуль	E=	50 МПа (500 кг/см^2)
Тооцооны эсэргүүцэл	$R_0=$	500 МПа (5.0 кгс/см^2)

Хөрсний төрөл	Газар шорооны ажлын зэрэг	Хөрсний улирлын хөлдөлтийн норматив гүн м	Овойлтын зэрэг	Хувийн цахилгаан эсэргүүцэл (Ом.м)
Элсэн чигжээстэй хайрган ул хөрс ИГЭ-1	III-IV	3.75	Овойлтгүй	500-1000

Барилга барих талбай нь газар чичиргийллийн 8 баллын бүсэд оршино.
Барилгын суурийн нүхийг бүрэн ухсаны дараа холбогдох хүмүүсийг байццуулан инженер геологичоор буурь хөрсний хяналт хийлгэх шаардлагатай.

ARCHITECTURE ENGINEERING & CONSULTING
БАРИЛГЫН ИЖ БҮРЭН ЗУРАГ ТӨСЛИЙН КОМПАНИ
"ЗЭДПРОЖЕКТ" ХХК

ӨЛЗИЙТ СУМЫН 320 ХҮҮХДИЙН СУУДАЛТАЙ СУРГУУЛИЙН БАРИЛГА
Байршил: Архангай аймаг, Өлзийт сум, 4-р баг, Хөшөөт

Суурь суулгалтын зураг | Үе шат: АЖЛЫН ЗУРАГ

Инженер		Б.Содном	Масштаб: М1:100	Зургийн дугаар: ББ-3	Хуудас: ББ-142
Инженер		Л.Даарийма			
Шалгасан		Д.Занабазар	ЕГ Шифр: ЗП-25-13-230	ТГ Шифр:	Огноо: 2025 он

БАГАНА СУУРИЙН БАЙГУУЛАЛТ М1:100

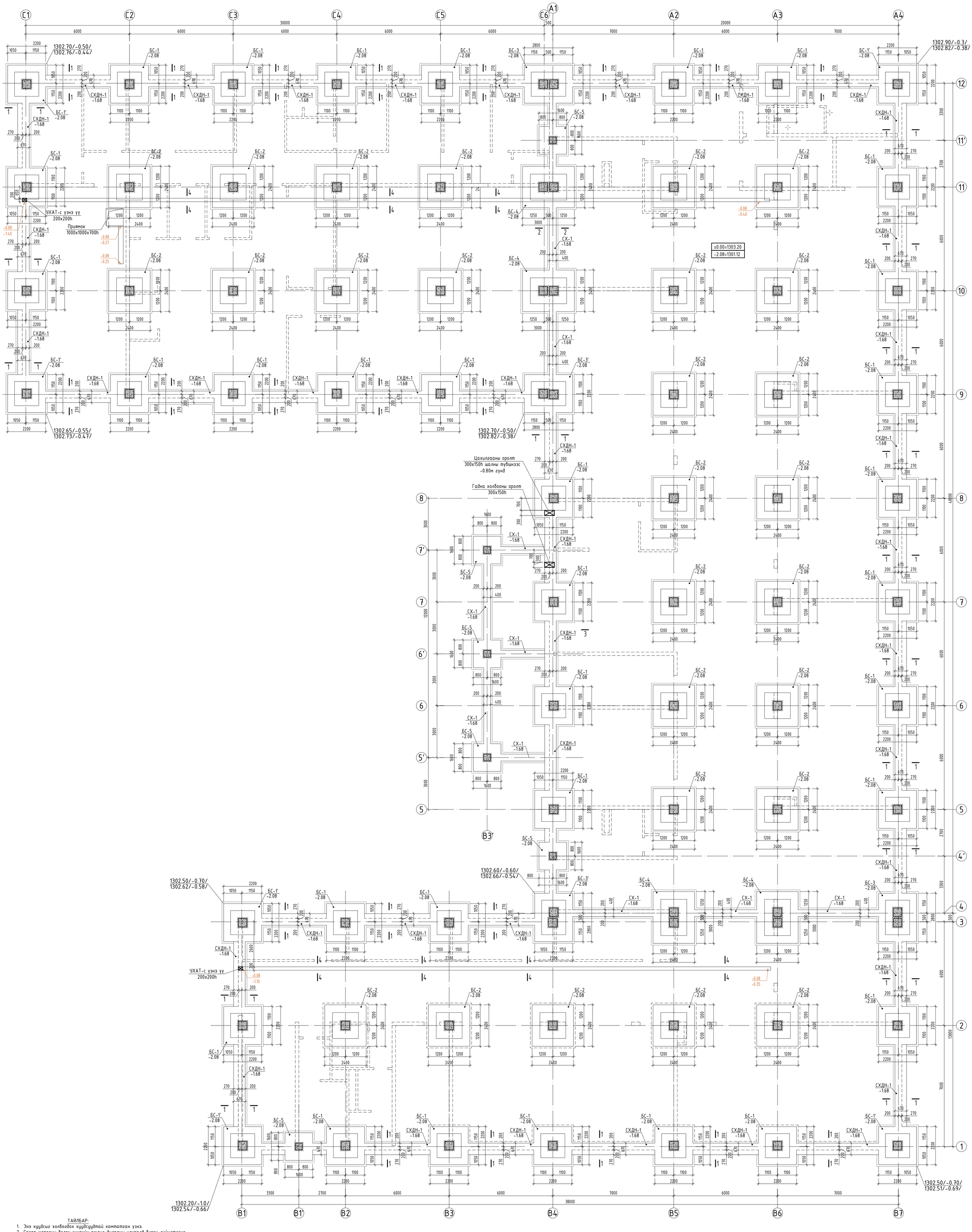

ТАЙЛБАР:

1. Энэ хуудсыг холбогдох хуудсуудтай хамтатган үзнэ.
2. Газар шорооны болон суурийн ажлыг дулааны улиралд бүрэн гүйцэтгэнэ.
3. Суурийн нүхийг ухсаны дараа геологичид үзүүлж техникийн дүгнэлт гаргуулах шаардлагатай.
4. Суурийн нүхийг механизмаар ухахдаа суурь суулгах төслийн түвшинээс дээш 20-30см дутуу ухаж түүнээс доош төслийн түвшин хүртэл гараар ухах хэрэгтэй.
5. Газар шорооны ажил хийх үедээ бууль хөрсөнд гадаргуугийн ус орохоос хамгаалсан арга хэмжээг авах шаардлагатай.
6. Суурийн хажуугаар овойлт суулт үүсэхгүй хайрган хөрсөөр 20 см үе тутамд γ_k=1.65т/м3 болтол сайтар нягтруулж чигжинэ.
7. Судалгааны талбайгаас илэрсэн үүсмэл хөрсийг бариглын сууриас бүрэн зайлуулах хэрэгтэй. Бүдаан бүүргэлтэнд ашиглаж болохгүй.
8. Довжоо, пандусны доорхи шороог 20 см тутамд γ_k=1.65 т/м3 хүртэл сайтар нягтруулах хэрэгтэй.
9. Гүний худагтай ойр тул бариглын суурийг худагийн ус орохоос хамгаалах хэрэгтэй. Шавранцар болон хайргархаг шавранцар ул хөрс нь устай харилцан үйлчлэл хүчтэй овойлт үүсэхийг анхаарах.
10. Суурийг гарах оролт, гаргалгааны нүхийг БА, ХАС, ЦАХ, ХД-ийн зургуудтай уялдуулж гаргана.
11. Хөрсний талаархи дүсад өгөгдлүүдийг суурь суулгалтын зургаас үзнэ үү.
12. Суурийн болон зоорийн ханын хөрстэй шүргэлцэх гадаргууд хар тосон түрхлэг 3-н удаа хийнэ.

Зөвшөөрөлцсөн		
БА	Б.Бат-Өргил	
ХАС	Ө.Бямбадорж	
ХТ,ДГ	Г.Наранцацралт	
ЦБУ	Б.Тунгалаг	
ХД	Э.Баасандулам	

Байршлын схем

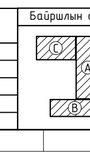

"ЗЭДПРОЖЕКТ" ХХК

ӨЛЗИЙТ СУМЫН 320 ХҮҮХДИЙН СУУДАЛТАЙ СУРГУУЛИЙН БАРИЛГА
Байршил: Архангай аймаг, Өлзийт сум, 4-р баг, Хөшөөт

Баганан суурийн байгуулалт				Үе шат:	АЖЛЫН ЗУРАГ
Инженер		Б.Содном	Масштаб: М1:100	Зургийн дугаар: ББ-4	Хуудас: ББ-142
Инженер		Л.Даарийжаа	ЕГ Шифр: ЗП-25-13-230	ТГ Шифр:	Огноо: 2025 он
Шалгасан		Д.Занабазар			

ОГТЛОЛ 1 - 1 М1:50

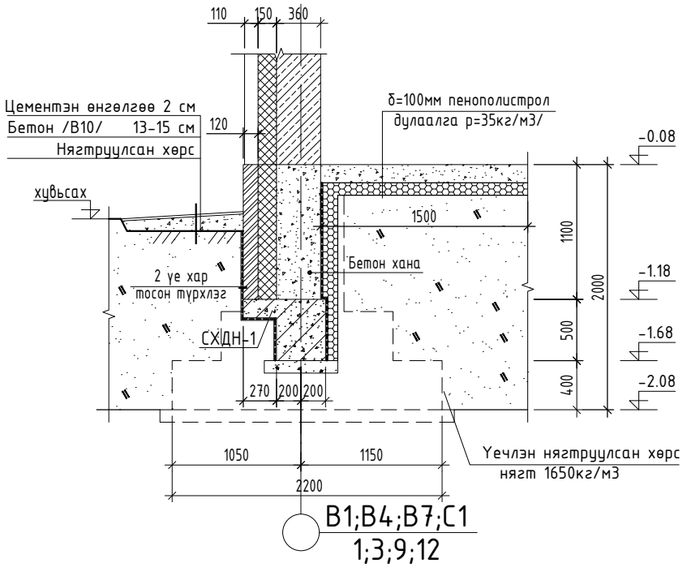

ОГТЛОЛ 2 - 2 М1:50

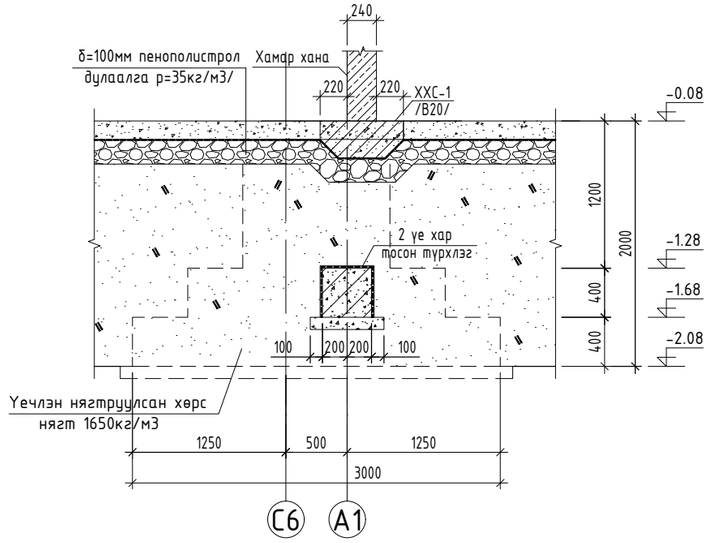

ОГТЛОЛ 3 - 3 М1:50

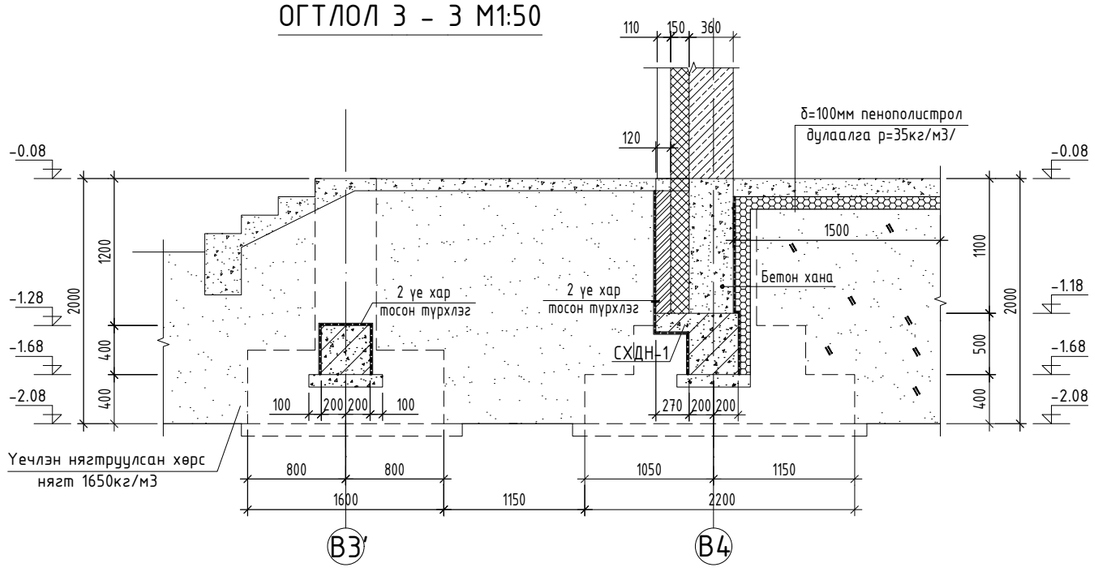

ОГТЛОЛ 4 - 4 М1:50

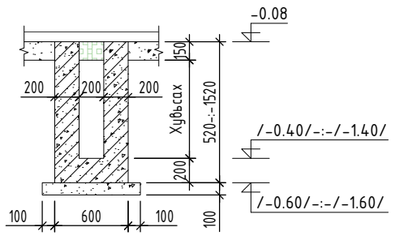

ОГТЛОЛ 4 - 4 М1:50
арматурчлал

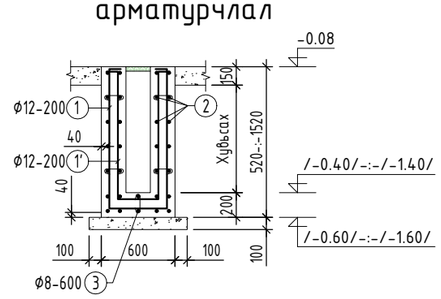

Хэсгийн тодорхойлолт

Поз	Загвар	Поз	Загвар
1	450-:-1450 100 100 450-:-1450 500 $L_{ду}$=2600	1'	350-:-1350 100 100 350-:-1350 500 $L_{ду}$=2400
3	120 75 75 L=270		

ЦУТГАМАЛ ТӨМӨР БЕТОН ЭДЛЭХҮҮНИЙ МАТЕРИАЛЫН ТОДОРХОЙЛОЛТ

поз	Тэмдэглэгээ	Нэр				Тоо шир	Жин /кг/ нэгж	Жин /кг/ нийт
	Огтлол 4-4 арматурчлал					1	2340.3	2340.3
1	MNS ГОСТ 34028:2022	A400	D 10	$L_{ду}$=	2600	368	1.60	589.9
1'	MNS ГОСТ 34028:2022	A400	D 10	$L_{ду}$=	2400	368	1.48	544.5
2	MNS ГОСТ 34028:2022	A400	D 10	$L_{ду}$=	77100	24	47.54	1140.8
3	MNS ГОСТ 34028:2022	A240	D 8	L=	270	610	0.11	65
	Материал В25	V=33.0 $м^3$						
	Бетон бэлтгэл В10	V=5.89 $м^3$						

Байршлын схем

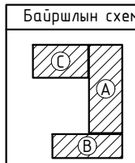

PROJECT LLC
ARCHITECTURE ENGINEERING & CONSULTING
БАРИЛГЫН ИЖ БҮРЭН ЗУРАГ ТӨСЛИЙН КОМПАНИ
"ЗЭДПРОЖЕКТ" ХХК

ӨЛЗИЙТ СУМЫН 320 ХҮҮХДИЙН СУУДАЛТАЙ СУРГУУЛИЙН БАРИЛГА
Байршил: Архангай аймаг, Өлзийт сум, 4-р баг, Хөшөөт

Баганан суурийн огтлол

Ye шат: АЖЛЫН ЗУРАГ

Инженер		Б.Содном	Масштаб: М1:50	Зургийн дугаар: ББ-5	Хуудас: ББ-142
Инженер		Л.Даариймаа	ЕГ Шифр: ЗП-25-13-230	ТГ Шифр:	Огноо: 2025 он
Шалгасан		Д.Занабазар			

БАГАНАН СУУРЬ БС-1 М1:50

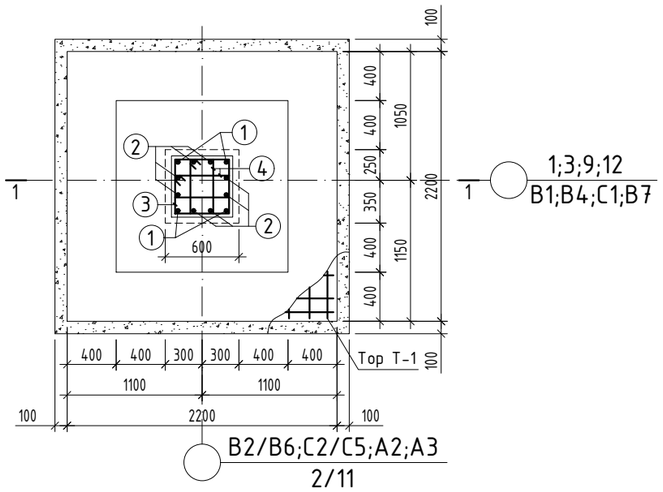

БАГАНАН СУУРЬ БС-1' М1:50

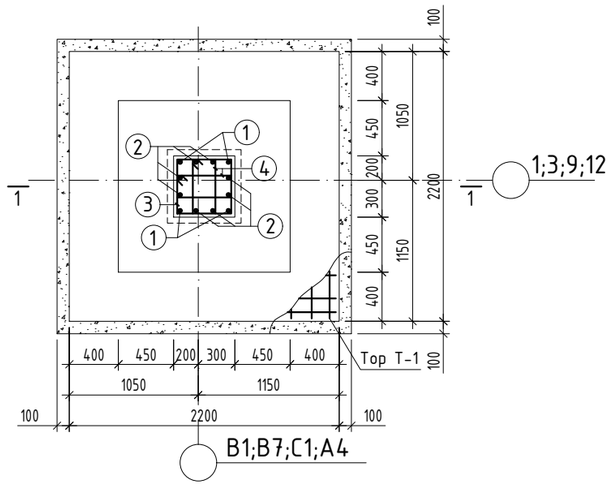

ТОР Т-1 М1:50

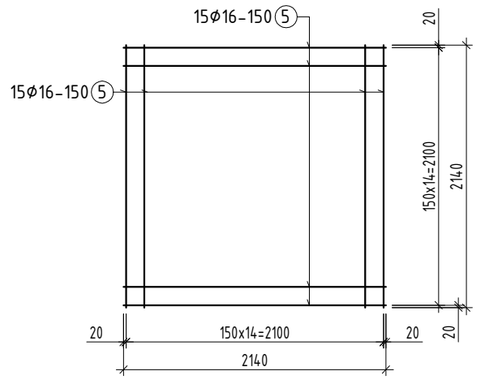

ОГТЛОЛ 1 - 1 М1:50

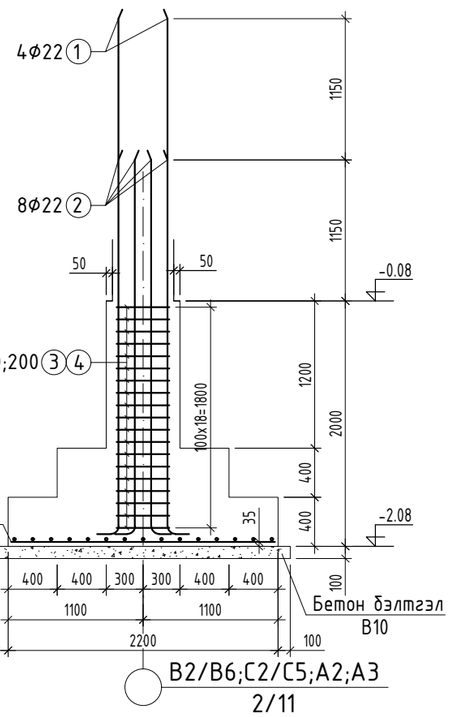

ОГТЛОЛ 1 - 1 М1:50

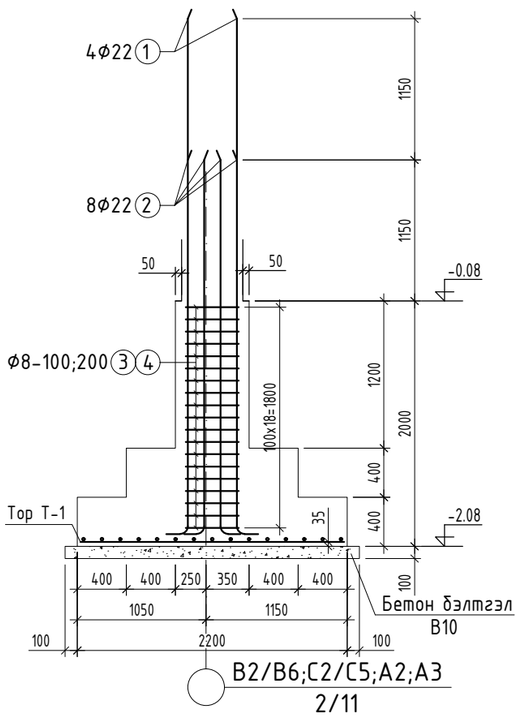

Хэсгийн тодорхойлолт

Поз	Загвар	Поз	Загвар
1	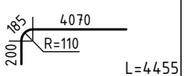 L=4455	2	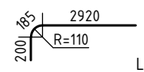 L=3305
3	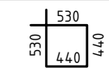 L=1940	4	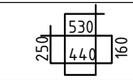 L=1380

ЦУТГАМАЛ ТӨМӨР БЕТОН ЭДЛЭХҮҮНИЙ МАТЕРИАЛЫН ТОДОРХОЙЛОЛТ

позиц	Тэмдэглэгээ	Нэр				Тоо ширхэг	Жин /кг/ нэгж	Жин /кг/ нийт
		Баганан суурь БС-1; БС-1'				38	258.8	9835.8
1	MNS ГОСТ 34028:2022	А400	D 22	L=	4455	4	13.29	53.2
2	MNS ГОСТ 34028:2022	А400	D 22	L=	3305	8	9.86	78.9
3	MNS ГОСТ 34028:2022	А240	D 8	L=	1940	19	0.77	14.5
4	MNS ГОСТ 34028:2022	А240	D 8	L=	1380	20	0.54	10.9
		Тор Т-1						
5	MNS ГОСТ 34028:2022	А400	D 16	L=	2140	30	3.38	101.3
		Материал В25 V=3.15x38=119.7м^3						
		Бетон бэлтгэл В10 V=0.576x38=21.89м^3						

ТАЙЛБАР

1. Энэхүү зургийг суурийн байгууламттай хамтатгаж үзнэ үү.
2. Цутгамал хийцэд хэрэглэх арматур нь зэвэрч муудаагүй, тахийж мурийгаагүй, стандартын шаардлагыг хангасан байх ёстой.
3. Цутгамал бетон, төмөрбетоны ажлыг гүйцэтгэхдээ барилгын норм дүрэм БНбД 52-02-05-ын зохих заавруудыг дагаж мөрдөх ёстой.
4. Суурийг хөлдүү хөрсөн дээр цутгах бөгөөд бэхжүүлэхийг хориглоно.

Байршлын схем

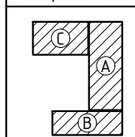

PROJECT LLC
ARCHITECTURE ENGINEERING & CONSULTING
БАРИЛГЫН ИЖ БҮРЭН ЗӨВЛӨГӨӨ ТӨСЛИЙН КОМПАНИ
"ЗЭДПРОЖЕКТ" ХХК

ӨЛЗИЙТ СУМЫН 320 ХҮҮХДИЙН СУУДАЛТАЙ СУРГУУЛИЙН БАРИЛГА
Байршил: Архангай аймаг, Өлзийт сум, 4-р баг, Хөшөөт

Баганан суурь БС-1; БС-1'-н арматурчлал				Үе шат:	АЖЛЫН ЗУРАГ
Инженер		Б.Содном	Масштаб: М1:50	Зургийн дугаар: ББ-6	Хуудас: ББ-142
Инженер		Л.Даариймаа	ЕГ Шифр: ЗП-25-13-230	ТГ Шифр:	Огноо: 2025 он
Шалгасан		Д.Занабазар			

БАГАНАН СУУРЬ БС-2 М1:50

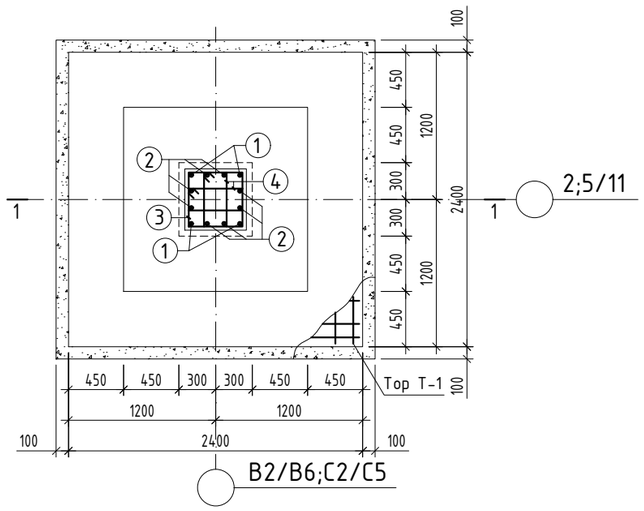

ТОР Т-1 М1:50

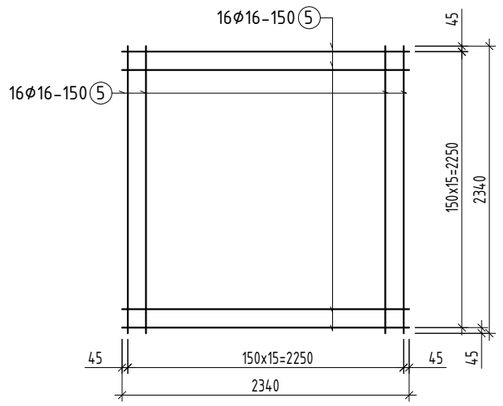

ОГТЛОЛ 1 - 1 М1:50

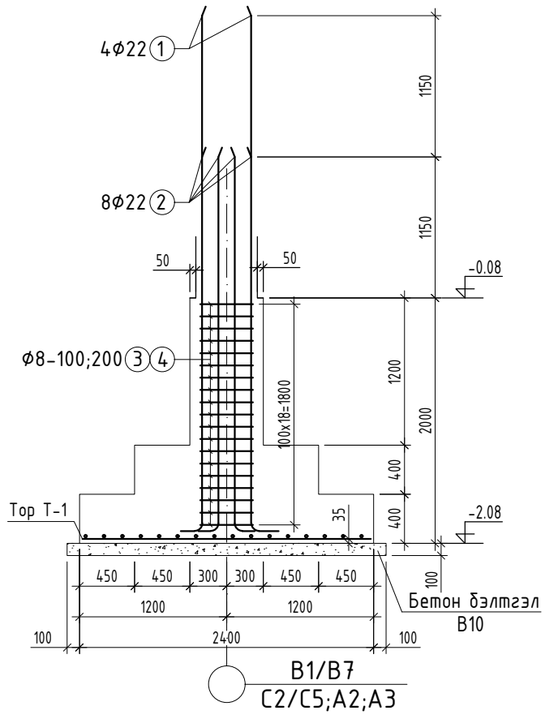

ТАЙЛБАР

1. Энэхүү зургийг суурийн байгууламтай хамтатгаж үзнэ үү.
2. Цутгамал хийцэд хэрэглэх арматур нь зэвэрч муудаагүй, махийж мурийгаагүй, стандартын шаардлагыг хангасан байх ёстой.
3. Цутгамал бетон, төмөрбетоны ажлыг гүйцэтгэхдээ барилгын норм да дүрэм БНбД 52-02-05-ын зохих заавруудыг дагаж мөрдөх ёстой.
4. Суурийг хөлдүү хөрсөн дээр цутгах да хөлдөөж бэхжүүлэхийг хориглоно.

Хэсгийн тодорхойлолт

Поз	Загвар	Поз	Загвар
1	4070, 185, 200, R=110, L=4455	2	2920, 185, 200, R=110, L=3305
3	530, 530, 440, L=1940	4	530, 440, 250, 160, L=1380

ЦУТГАМАЛ ТӨМӨР БЕТОН ЭДЛЭХҮҮНИЙ МАТЕРИАЛЫН ТОДОРХОЙЛОЛТ

позиц	Тэмдэглэгээ	Нэр				Тоо шир	Жин /кг/ нэгж	Жин /кг/ нийт
		Баганан суурь БС-2				27	275.7	7443.7
1	MNS ГОСТ 34028:2022	А400	D 22	L=	4455	4	13.29	53.2
2	MNS ГОСТ 34028:2022	А400	D 22	L=	3305	8	9.86	78.9
3	MNS ГОСТ 34028:2022	А240	D 8	L=	1940	19	0.77	14.5
4	MNS ГОСТ 34028:2022	А240	D 8	L=	1380	20	0.54	10.9
		Тор Т-1						
5	MNS ГОСТ 34028:2022	А400	D 16	L=	2340	32	3.69	118.2
		Материал В25 V=4.07x27=109.89м^3						
		Бетон бэлтгэл В10 V=0.67x27=18.09м^3						

Байршлын схем

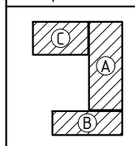

PROJECT LLC
ARCHITECTURE ENGINEERING & CONSULTING
БАРИЛГЫН ИЖ БҮРЭН ЗУРАГ ТӨСЛИЙН КОМПАНИ
"ЗЭДПРОЖЕКТ" ХХК

ӨЛЗИЙТ СУМЫН 320 ХУУХДИЙН СУУДАЛТАЙ СУРГУУЛИЙН БАРИЛГА
Байршил: Архангай аймаг, Өлзийт сум, 4-р баг, Хөшөөт

Баганан суурь БС-2-н арматурчлал

Үе шат: АЖЛЫН ЗУРАГ

Инженер		Б.Содном	Масштаб: М1:50	Зургийн дугаар: ББ-7	Хуудас: ББ-142
Инженер		Л.Даариймаа	ЕГ Шифр: ЗП-25-13-230	ТГ Шифр:	Огноо: 2025 он
Шалгасан		Д.Занабазар			

А3

БАГАНАН СУУРЬ БС-3 М1:50

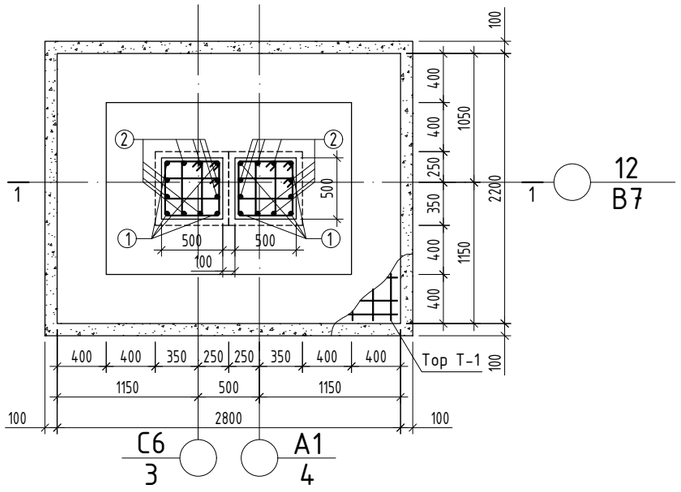

БАГАНАН СУУРЬ БС-3' М1:50

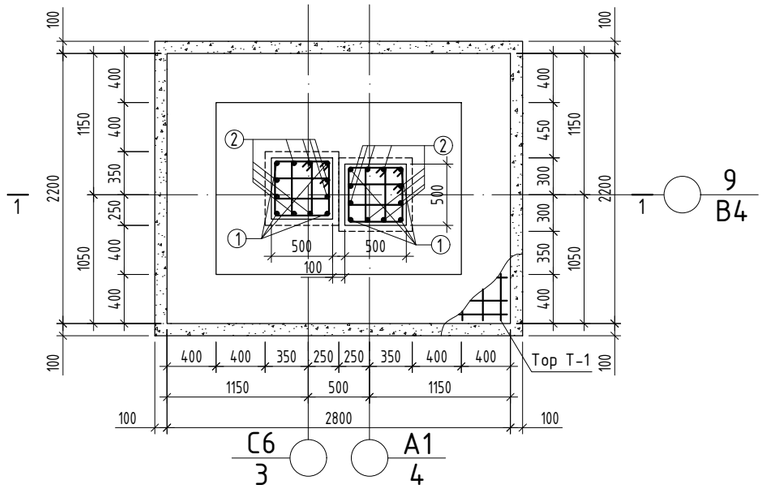

ОГТЛОЛ 1 - 1 М1:50

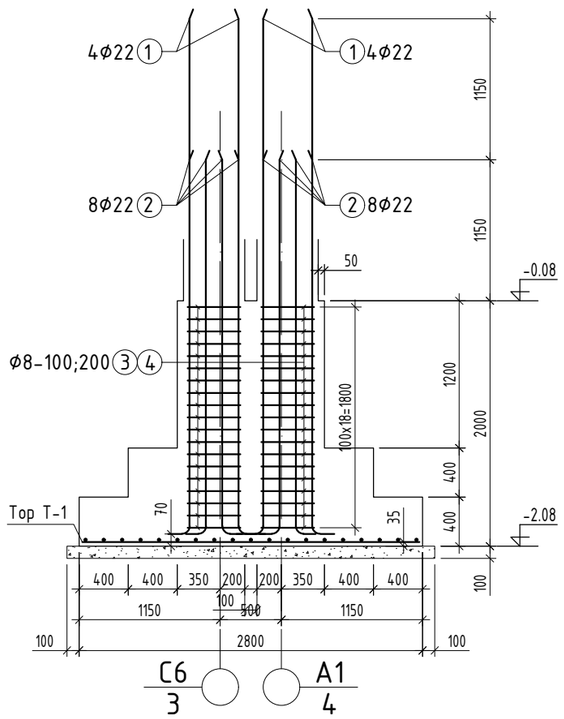

ТОР Т-1 М1:50

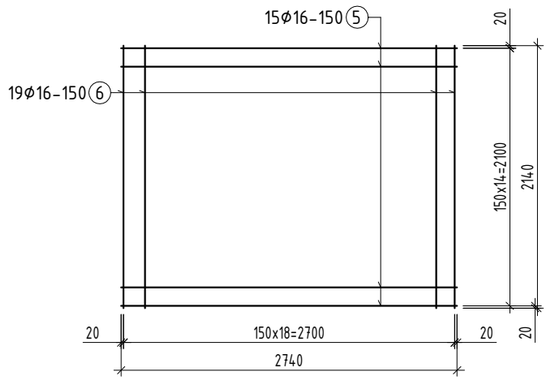

Хэсгийн тодорхойлолт

Поз	Загвар	Поз	Загвар
1	4070, 185, 200, R=110, L=4455	2	2920, 185, 200, R=110, L=3305
3	530, 530, 440, L=1940	4	530, 250, 440, 160, L=1380

ЦУТГАМАЛ ТӨМӨР БЕТОН ЭДЛЭХҮҮНИЙ МАТЕРИАЛЫН ТОДОРХОЙЛОЛТ

позиц	Тэмдэглэгээ	Нэр				Тоо шир	Жин /кг/ нэгж	Жин /кг/ нийт
		Баганан суурь БС-3; БС-3'				4	379.9	1519.5
1	MNS ГОСТ 34028:2022	A400	D 22	L=	4455	8	13.29	106.4
2	MNS ГОСТ 34028:2022	A400	D 22	L=	3305	16	9.86	157.8
3	MNS ГОСТ 34028:2022	A240	D 8	L=	1940	38	0.77	29.1
4	MNS ГОСТ 34028:2022	A240	D 8	L=	1380	40	0.54	21.8
		Тор Т-1						
5	MNS ГОСТ 34028:2022	A400	D 16	L=	2740	15	4.32	64.9
6	MNS ГОСТ 34028:2022	A400	D 16	L=	2140	19	3.38	64.2
		Материал B25 V=6.46x4=25.84м^3						
		Бетон бэлтгэл B10 V=0.9x4=3.6м^3						

ТАЙЛБАР

1. Энэхүү зургийг суурийн байгууламттай хамтатгаж үзнэ үү.
2. Цутгамал хийцэд хэрэглэх арматур нь зэвэрч муудаагүй, махийж мурийгаагүй, стандартын шаардлагыг хангасан байх ёстой.
3. Цутгамал бетон, төмөрбетоны ажлыг гүйцэтгэхдээ барилгын норм ба дүрэм БНбД 52-02-05-ын зохих заавруудыг дагаж мөрдөх ёстой.
4. Суурийг хөлдүү хөрсөн дээр цутгах ба хөлдөөж бэхжүүлэхийг хориглоно.

Байршлын схем

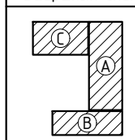

PROJECT LLC
ARCHITECTURE ENGINEERING & CONSULTING
БАРИЛГЫН ИЖ БҮРЭН ЗӨВЛӨГ ТӨСЛИЙН КОМПАНИ
"ЗЭДПРОЖЕКТ" ХХК

ӨЛЗИЙТ СУМЫН 320 ХУУХДИЙН СУУДАЛТАЙ СУРГУУЛИЙН БАРИЛГА
Байршил: Архангай аймаг, Өлзийт сум, 4-р баг, Хөшөөт

Баганан суурь БС-3; БС-3'-н арматурчлал				Үе шат:	АЖЛЫН ЗУРАГ
Инженер		Б.Содном	Масштаб: М1:50	Зургийн дугаар: ББ-8	Хуудас: ББ-142
Инженер		Л.Даариймаа	ЕГ Шифр: ЗП-25-13-230	ТГ Шифр:	Огноо: 2025 он
Шалгасан		Д.Занабазар			

А3

БАГАНАН СУУРЬ БС-4 М1:50

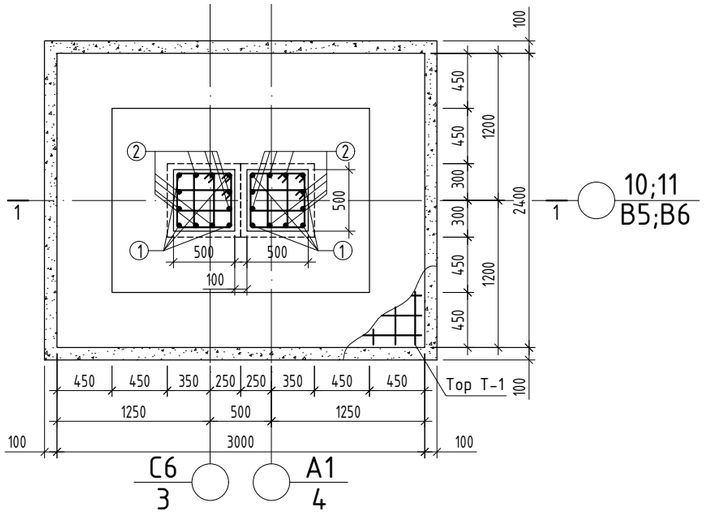

ТОР Т-4 М1:50

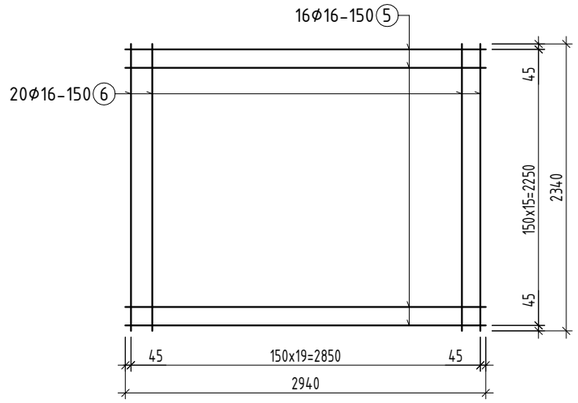

ОГТЛОЛ 1 - 1 М1:50

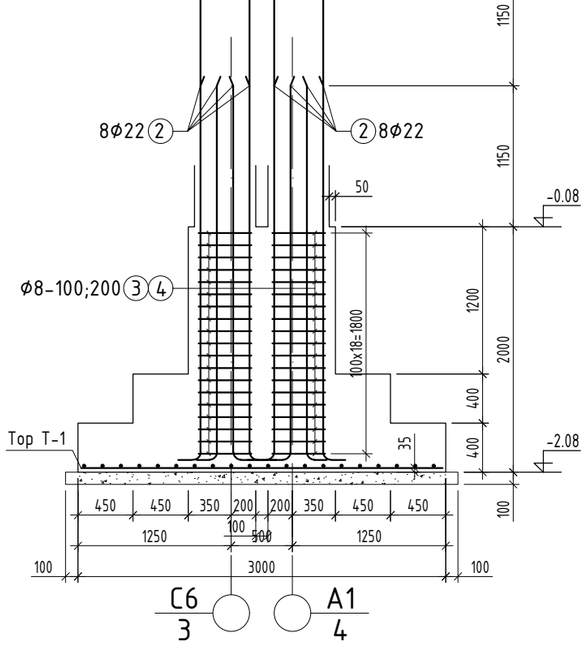

Хэсгийн тодорхойлолт

Поз	Загвар	Поз	Загвар
1	4070, 285, 200, R=110, L=4455	2	2920, 285, 200, R=110, L=3305
3	530, 530, 440, 440, L=1940	4	530, 250, 440, 160, L=1380

ЦУТГАМАЛ ТӨМӨР БЕТОН ЭДЛЭХҮҮНИЙ МАТЕРИАЛЫН ТОДОРХОЙЛОЛТ

позиц	Тэмдэглэгээ	Нэр				Тоо ширхэг	Жин /кг/ нэгж	Жин /кг/ нийт
		Баганан суурь БС-4				4	389.3	1557.0
1	MNS ГОСТ 34028:2022	A400	D 22	L=	4455	8	13.29	106.4
2	MNS ГОСТ 34028:2022	A400	D 22	L=	3305	16	9.86	157.8
3	MNS ГОСТ 34028:2022	A240	D 8	L=	1940	38	0.77	29.1
4	MNS ГОСТ 34028:2022	A240	D 8	L=	1380	40	0.54	21.8
		Тор Т-1						
5	MNS ГОСТ 34028:2022	A400	D 16	L=	2940	16	4.64	74.2
6	MNS ГОСТ 34028:2022	A400	D 16	L=	2340	20	3.69	73.9
		Материал B25 V=7.09x4=28.37м^3						
		Бетон бэлтгэл B10 V=1.024x4=4.1м^3						

ТАЙЛБАР

1. Энэхүү зургийг суурийн байгууламттай хамтатгаж үзнэ үү.
2. Цутгамал хийцэд хэрэглэх арматур нь зэвэрч муудаагүй, тахийж мурийгаагүй, стандартын шаардлагыг хангасан байх ёстой.
3. Цутгамал бетон, төмөрбетоны ажлыг гүйцэтгэхдээ барилгын норм да дүрэм БНбД 52-02-05-ын зохих заавруудыг дагаж мөрдөх ёстой.
4. Суурийг хөлдүү хөрсөн дээр цутгах да хөлдөөж бэхжүүлэхийг хориглоно.

Байршлын схем

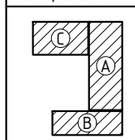

ARCHITECTURE ENGINEERING & CONSULTING
БАРИЛГЫН ИЖ БҮРЭН ЗУРАГ ТӨСЛИЙН КОМПАНИ
"ЗЭДПРОЖЕКТ" ХХК

ӨЛЗИЙТ СУМЫН 320 ХҮҮХДИЙН СУУДАЛТАЙ СУРГУУЛИЙН БАРИЛГА
Байршил: Архангай аймаг, Өлзийт сум, 4-р баг, Хөшөөт

Баганан суурь БС-4-н арматурчлал

Үе шат: АЖЛЫН ЗУРАГ

Инженер		Б.Содном	Масштаб: М1:50	Зургийн дугаар: ББ-9	Хуудас: ББ-142
Инженер		Л.Даарийма	ЕГ Шифр: ЗП-25-13-230	ТГ Шифр:	Огноо: 2025 он
Шалгасан		Д.Занабазар			

A3

БАГАНАН СУУРЬ БС-5 М1:50

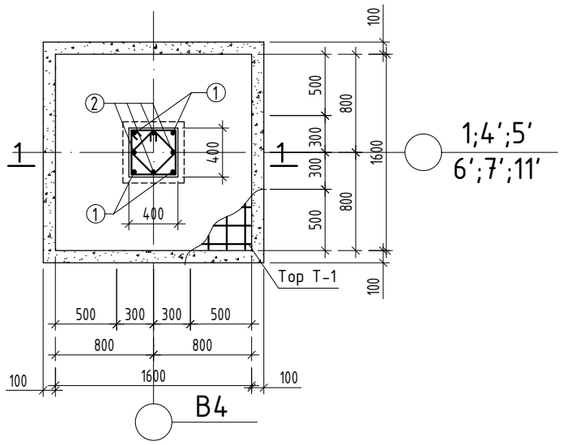

Тор Т-1 М1:50

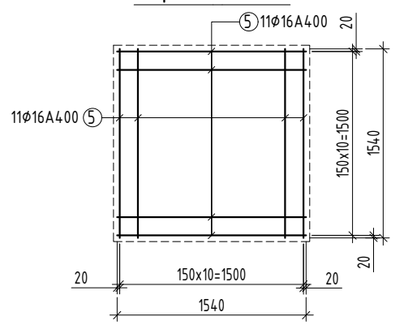

ОГТЛОЛ 1-1 М1:50

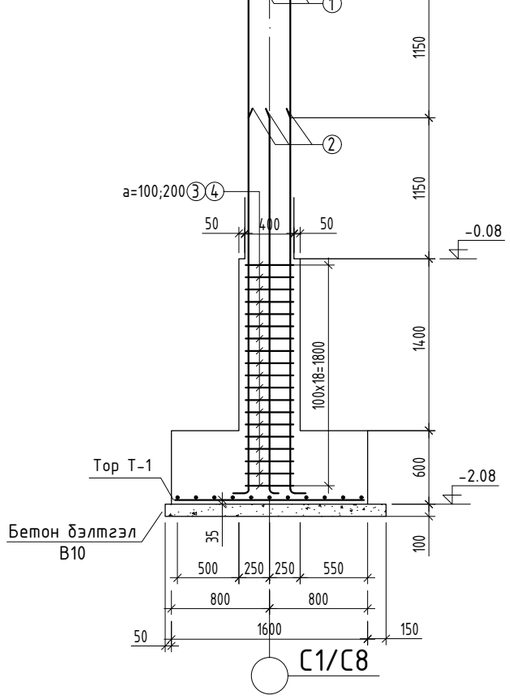

Хэсгийн тодорхойлолт

Поз	Загвар	Поз	Загвар
1	4070, 185, 200, R=110, L=4455	2	2920, 185, 200, R=110, L=3305
3	430, 430, 340, 340, L=1540	4	340, 340, 250, 250, L=1180

ЦУТГАМАЛ ТӨМӨР БЕТОН ЭДЛЭХҮҮНИЙ МАТЕРИАЛЫН ТОДОРХОЙЛОЛТ

позиц	Тэмдэглэгээ	Нэр				Тоо ширхэг	Жин /кг/ нэгж	Жин /кг/ нийт
		Баганан суурь БС-5				6	166.5	998.9
1	MNS ГОСТ 34028:2022	А400	D 22	L=	4455	4	13.29	53.2
2	MNS ГОСТ 34028:2022	А400	D 22	L=	3305	4	9.86	39.4
3	MNS ГОСТ 34028:2022	А240	D 8	L=	1540	19	0.61	11.5
4	MNS ГОСТ 34028:2022	А240	D 8	L=	1180	19	0.47	8.8
		Тор Т-1						
5	MNS ГОСТ 34028:2022	А400	D 16	L=	1540	22	2.43	53.5
		Материал В25 V=2.04x6=12.24м^3						
		Бетон бэлтгэл В10 V=0.32x6=1.92м^3						

ТАЙЛБАР

1. Энэхүү зургийг суурийн байгууламтай хамтатгаж үзнэ үү.
2. Цутгамал хийцэд хэрэглэх арматур нь зэвэрч муудаагүй, махийж мурийгаагүй, стандартын шаардлагыг хангасан байх ёстой.
3. Цутгамал бетон, төмөрбетоны ажлыг гүйцэтгэхдээ барилгын норм да дүрэм БНбД 52-02-05-ын зохих заавруудыг дагаж мөрдөх ёстой.
4. Суурийг хөлдүү хөрсөн дээр цутгах да хөлдөөж бэхжүүлэхийг хориглоно.

Байршлын схем

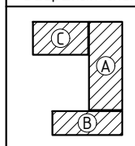

PROJECT LLC
ARCHITECTURE ENGINEERING & CONSULTING
БАРИЛГЫН ИЖ БҮРЭН ЗУРАГ ТӨСЛИЙН КОМПАНИ

"ЗЭДПРОЖЕКТ" ХХК

ӨЛЗИЙТ СУМЫН 320 ХУУХДИЙН СУУДАЛТАЙ СУРГУУЛИЙН БАРИЛГА
Байршил: Архангай аймаг, Өлзийт сум, 4-р баг, Хөшөөт

Баганан суурь БС-5-н арматурчлал				Үе шат:	АЖЛЫН ЗУРАГ
Инженер		Б.Содном	Масштаб: М1:50	Зургийн дугаар: ББ-10	Хуудас: ББ-142
Инженер		Л.Даарийма			
Шалгасан		Д.Занабазар	ЕГ Шифр: ЗП-25-13-230	ТГ Шифр:	Огноо: 2025 он

СУУРИЙН ДАМНУРУУ СДН-1 М1:50

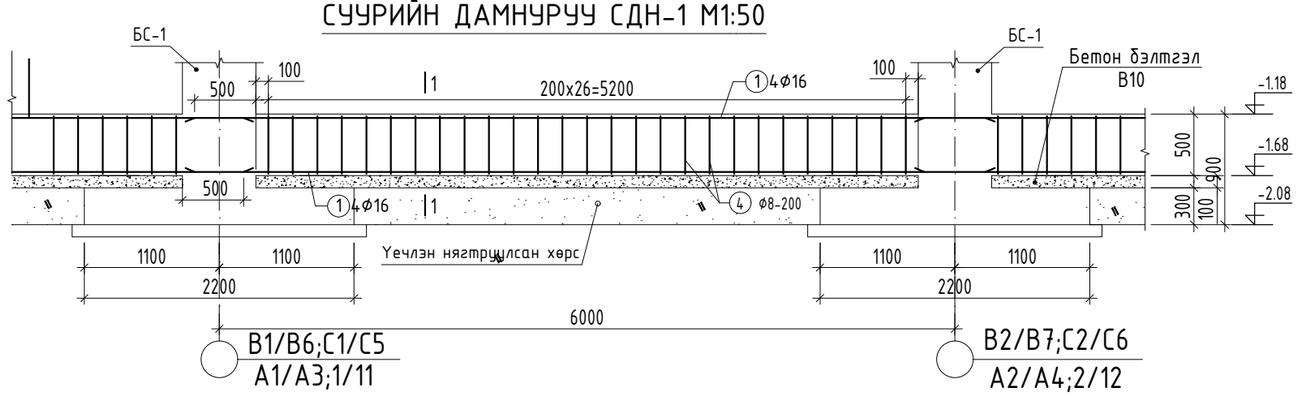

ОГТЛОЛ 1 - 1 М1:25

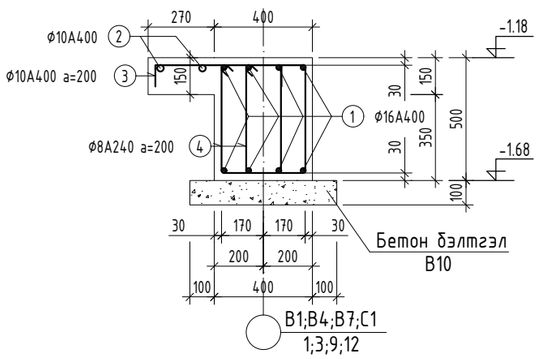

СУУРИЙН ХОЛБООС СХ-1 М1:25

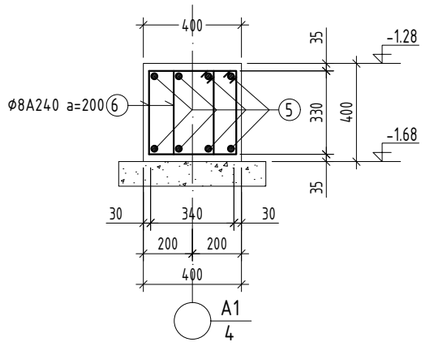

ХАМАР ХАНЫН СУУРЬ ХХС-1 М1:50

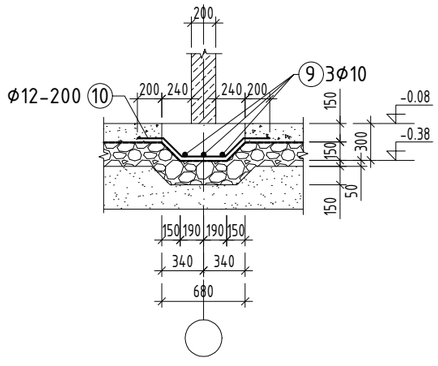

ХАМАР ХАНЫН СУУРЬ ХХС-2 М1:50

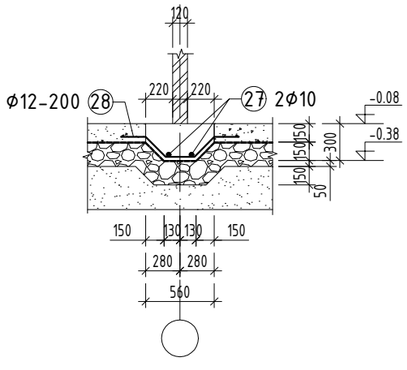

Хэсгийн тодорхойлолт

Поз	Загвар	Поз	Загвар
3	600, 100, 100, L=800	4	330, 530, 240, 440, L=1540
6	430, 430, 340, 340, L=1540	8	200, 135°, 355, 200, 220, 220, L=1195
10	200, 135°, 200, 230, 235, 230, L=1095		

ЦУТГАМАЛ ТӨМӨР БЕТОН ЭДЛЭХҮҮНИЙ МАТЕРИАЛЫН ТОДОРХОЙЛОЛТ

поз	Тэмдэглэгээ	Нэр				Тоо шир	Жин /кг/ нэгж	Жин /кг/ нийт
		Суурийн дамнуруу СДН-1				1	5815.7	5815.7
1	ГОСТ34028-2022	A400	D 16	Lум=	259600	8	409.74	3277.89
2	ГОСТ34028-2022	A400	D 10	Lум=	259600	2	160.05	320.11
3	ГОСТ34028-2022	A400	D 10	L=	800	1298	0.49	640.21
4	ГОСТ34028-2022	A240	D 8	L=	1540	2596	0.61	1577.48
		Материал B25 V=62.43 м3						
		Бетон бэдтгэл B10 V=15.57 м3						
		Суурийн холбоос СХ-1				1	1076.7	1076.7
5	ГОСТ34028-2022	A400	D 16	Lум=	57550	8	90.83	726.67
6	ГОСТ34028-2022	A240	D 8	L=	1540	576	0.61	350.01
		Материал B25 V=9.2 м3						
		Бетон бэдтгэл B10 V=3.45 м3						
		Хамар ханын суурь ХХС-1				1	2010.4	2010.4
7	ГОСТ34028-2022	A400	D 10	Lум=	281000	3	173.25	519.74
8	ГОСТ34028-2022	A400	D 12	L=	1195	1405	1.06	1490.62
		Материал B25 V=51.0 м3						
		Хамар ханын суурь ХХС-2				1	1066.4	1066.4
9	ГОСТ34028-2022	A400	D 10	Lум=	175000	2	107.89	215.79
10	ГОСТ34028-2022	A400	D 12	L=	1095	875	0.97	850.64
		Материал B25 V=25.46 м3						
		Суурийн бетон хана						
		Материал B25 V=86 м^3						

ТАЙЛБАР

1. Энэхүү зургийг суурийн байгууламттай хамтатгаж үзнэ үү.
2. Цутгамал хийцэд хэрэглэх арматур нь зэвэрч муудаагүй, махийж мурийгаагүй, стандартын шаардлагыг хангасан байх ёстой.
3. Цутгамал бетон, төмөрбетоны ажлыг гүйцэтгэхдээ барилгын норм да дүрэм БНбД 52-02-05-ын зохих заавруудыг дагаж мөрдөх ёстой.
4. Суурийг хөлдүү хөрсөн дээр цутгах да хөлдөөж бэхжүүлэхийг хориглоно.

Байршлын схем

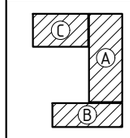

ARCHITECTURE ENGINEERING & CONSULTING
БАРИЛГЫН ИЖ БҮРЭН ЗӨВЛӨХ КОМПАНИ
"ЗЭДПРОЖЕКТ" ХХК

ӨЛЗИЙТ СУМЫН 320 ХҮҮХДИЙН СУУДАЛТАЙ СУРГУУЛИЙН БАРИЛГА
Байршил: Архангай аймаг, Өлзийт сум, 4-р баг, Хөшөөт

Суурийн дамнуруу СДН-1; Суурийн холбоос СХ-1; ХХС-1; ХХС-2-н арматурчлал				Үе шат: АЖЛЫН ЗУРАГ		
Инженер		Б.Содном	Масштаб: М1:25; 50	Зургийн дугаар: ББ-11	Хуудас: ББ-142	
Инженер		Л.Даариймаа				
Шалгасан		Д.Занабазар	ЕГ Шифр: ЗП-25-13-230	ТГ Шифр:	Огноо: 2025 он	

1-Р ДАВХРЫН БАГАНА, РАМЫН БАЙРШЛЫН БАЙГУУЛАЛТ М1:200

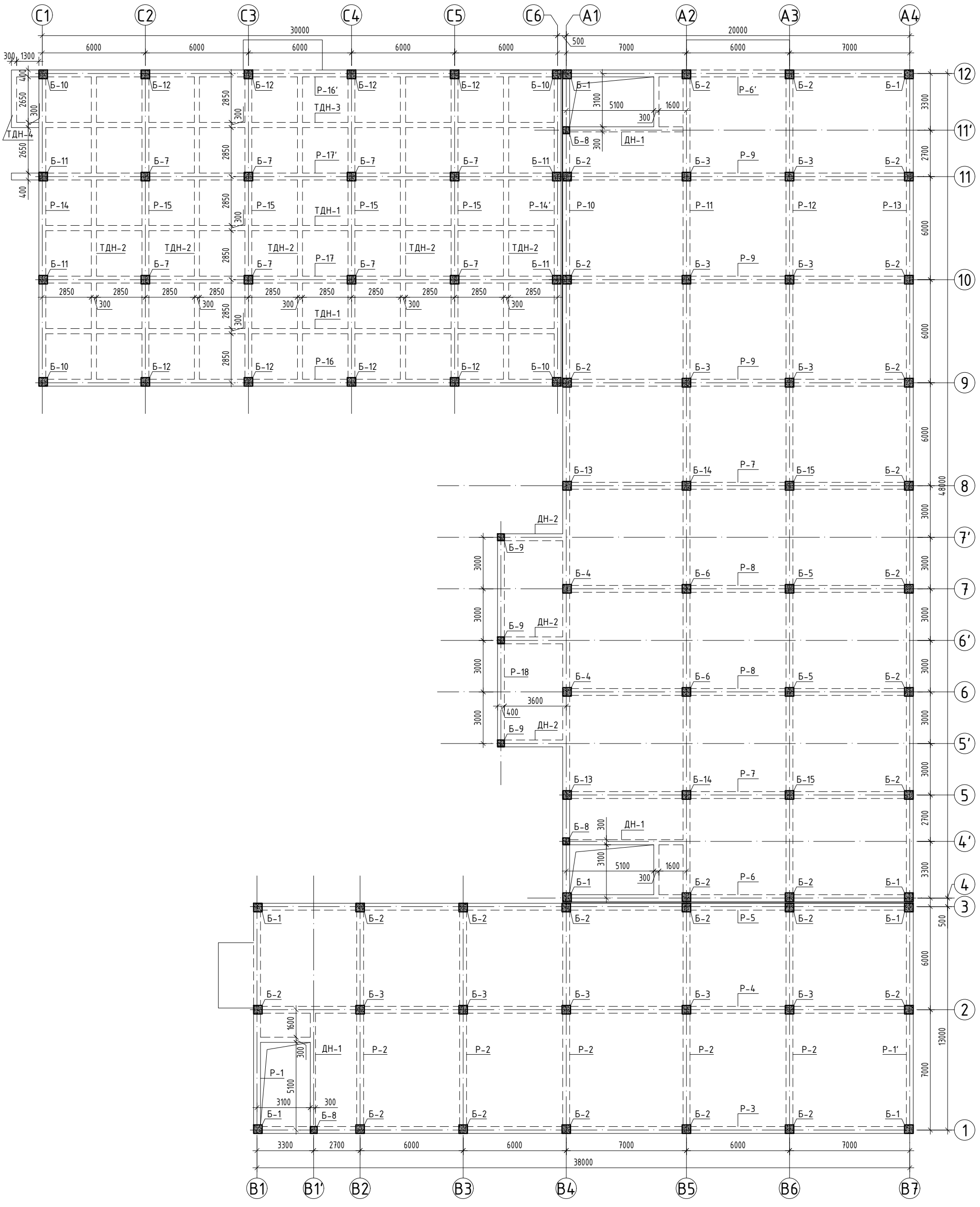

ТАЙЛБАР:

1. Энэ хуудсыг холбогдох хуудсуудтай хамтатган үзнэ үү.
2. Рамын хэв, хучилтын хэвийг үялдуулж хийнэ. Зөрсөн тохиолдолд зураг төсөл зохиогчоос заавал лавлаж тодорхой болгох.

Байршлын схем

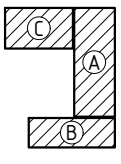

PROJECT LLC
ARCHITECTURE ENGINEERING & CONSULTING
БАРИЛГЫН ИЖ БҮРЭН ЗУРАГ ТӨСЛИЙН КОМПАНИ
"ЗЗДПРОЖЕКТ" ХХК

ӨЛЗИЙТ СУМЫН 320 ХҮҮХДИЙН СУУДАЛТАЙ СУРГУУЛИЙН БАРИЛГА
Байршил: Архангай аймаг, Өлзийт сум, 4-р баг, Хөшөөт

1-р давхрын багана, рамын байршлын байгуулалт				Үе шат: АЖЛЫН ЗУРАГ	
Инженер		Б.Содном	Масштаб: М1:100	Зургийн дугаар: ББ-12	Хуудас: ББ-142
Инженер		Д.Очир-Эрдэнэ	ЕГ Шифр: ЗП-25-13-230	ТГ Шифр:	Огноо: 2025 он
Шалгасан		Д.Занабазар			

2-Р ДАВХРЫН БАГАНА, РАМЫН БАЙРШЛЫН БАЙГУУЛАЛТ М1:200

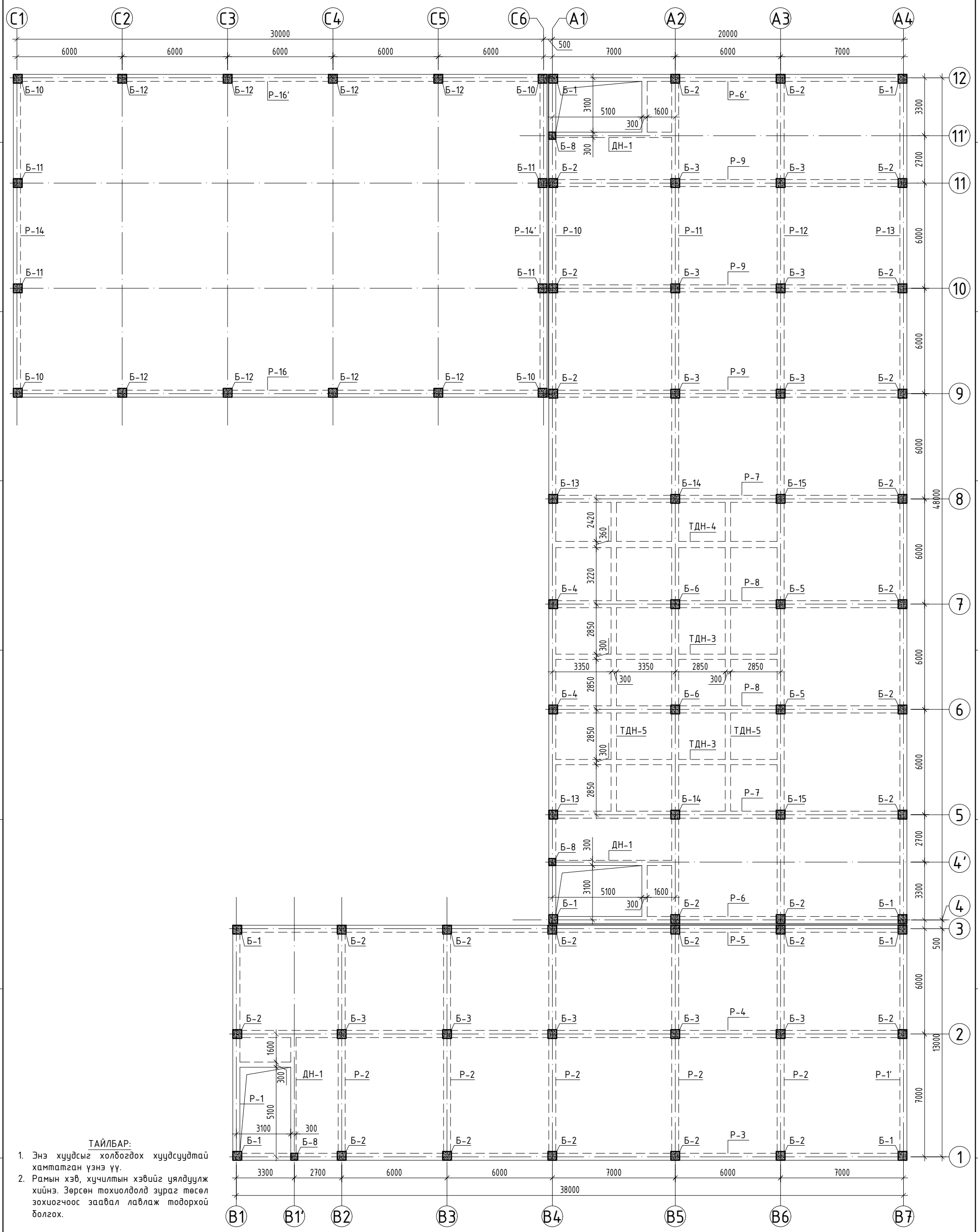

ТАЙЛБАР:

1. Энэ хуудсыг холбогдох хуудсуудтай хамтатган үзнэ үү.
2. Рамын хэв, хучилтын хэвийг үялдуулж хийнэ. Зөрсөн тохиолдолд зураг төсөл зохиогчоос заавал лавлаж тодорхой болгох.

Зөвшөөрөлцсөн		
БА	Б.Бат-Оргил	
ХАС	Ө.Бямбадорж	
ХТ,ДГ	Г.Наранцацралт	
ЦБУ	Б.Тунгалаг	
ХД	Э.Баасандулам	

Байршлын схем

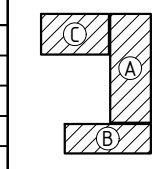

PROJECT LLC
ARCHITECTURE ENGINEERING & CONSULTING
БАРИЛГЫН ИЖ БҮРЭН ЗУРАГ ТӨСЛИЙН КОМПАНИ
"ЗЭДПРОЖЕКТ" ХХК

ӨЛЗИЙТ СУМЫН 320 ХҮҮХДИЙН СУУДАЛТАЙ СУРГУУЛИЙН БАРИЛГА
Байршил: Архангай аймаг, Өлзийт сум, 4-р баг, Хөшөөт

2-р давхрын багана, рамын байршлын байгуулалт				Үе шат: АЖЛЫН ЗУРАГ	
Инженер		Б.Содном	Масштаб: М1:100	Зургийн дугаар: ББ-13	Хуудас: ББ-142
Инженер		Д.Очир-Эрдэнэ	ЕГ Шифр: ЗП-25-13-230	ТГ Шифр:	Огноо: 2025 он
Шалгасан		Д.Занабазар			

3-Р ДАВХРЫН БАГАНА, РАМЫН БАЙРШЛЫН БАЙГУУЛАЛТ М1:200

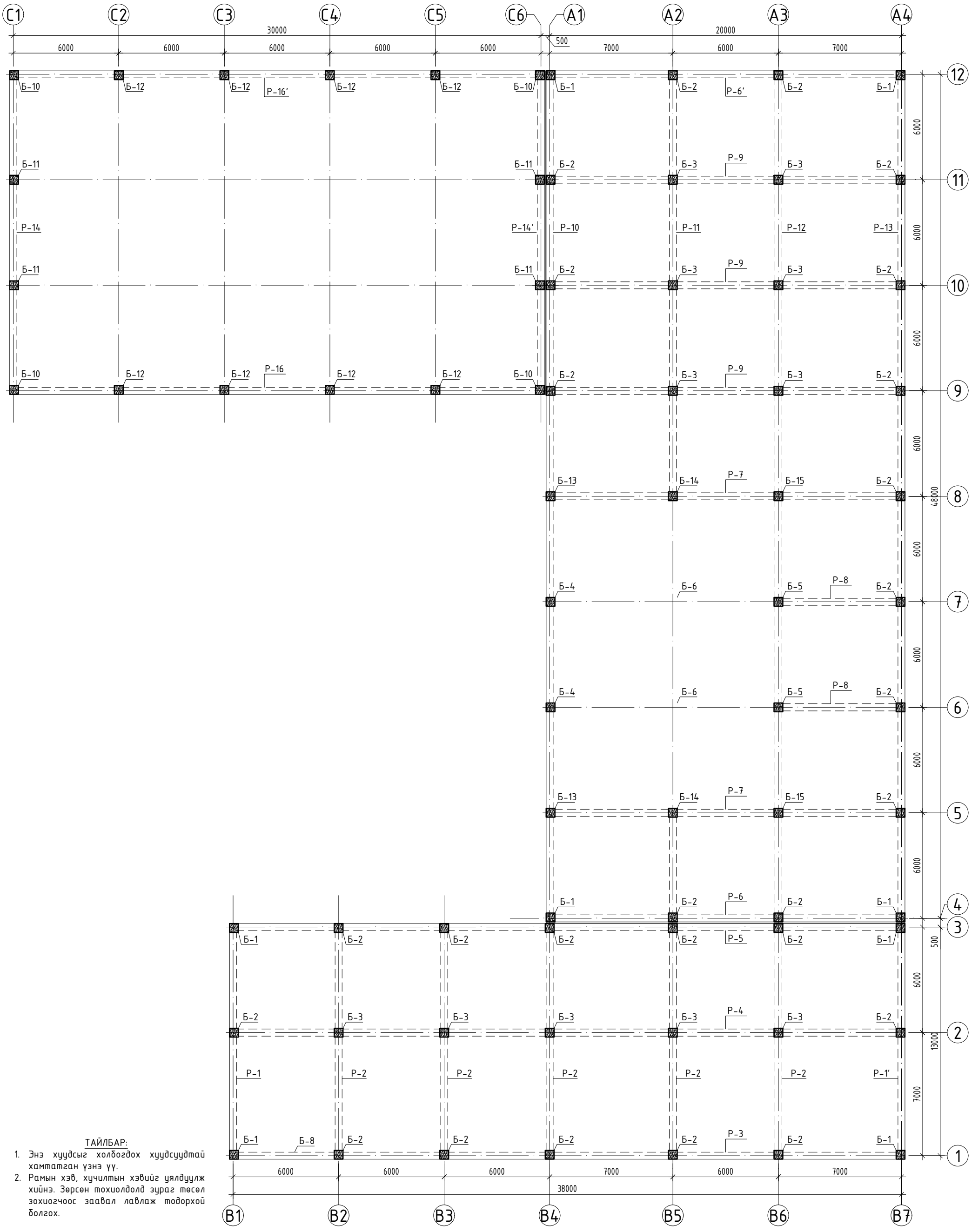

ТАЙЛБАР:

1. Энэ хуудсыг холбогдох хуудсуудтай хамтатган үзнэ үү.
2. Рамын хэв, хучилтын хэвийг уялдуулж хийнэ. Зөрсөн тохиолдолд зураг төсөл зохиогчоос заавал лавлаж тодорхой болгох.

Зөвшөөрөлцсөн		
БА	Б.Бат-Оргил	
ХАС	Ө.Бямбадорж	
ХТ,ДГ	Г.Наранцацралт	
ЦБУ	Б.Тунгалаг	
ХД	Э.Баасандулам	

Байршлын схем

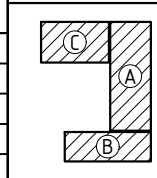

PROJECT LLC
ARCHITECTURE ENGINEERING & CONSULTING
БАРИЛГЫН ИЖ БҮРЭН ЗУРАГ ТӨСЛИЙН КОМПАНИ
"ЗЭДПРОЖЕКТ" ХХК

ӨЛЗИЙТ СУМЫН 320 ХҮҮХДИЙН СУУДАЛТАЙ СУРГУУЛИЙН БАРИЛГА
Байршил: Архангай аймаг, Өлзийт сум, 4-р баг, Хөшөөт

3-р давхрын багана, рамын байршлын байгуулалт

Үе шат: АЖЛЫН ЗУРАГ

Инженер		Б.Содном	Масштаб: М1:100	Зургийн дугаар: ББ-14	Хуудас: ББ-142
Инженер		Д.Очир-Эрдэнэ	ЕГ Шифр: ЗП-25-13-230	ТГ Шифр:	Огноо: 2025 он
Шалгасан		Д.Занабазар			

РАМ Р-1-Н ХЭВ М1:200
/тэнхлэг - В1/

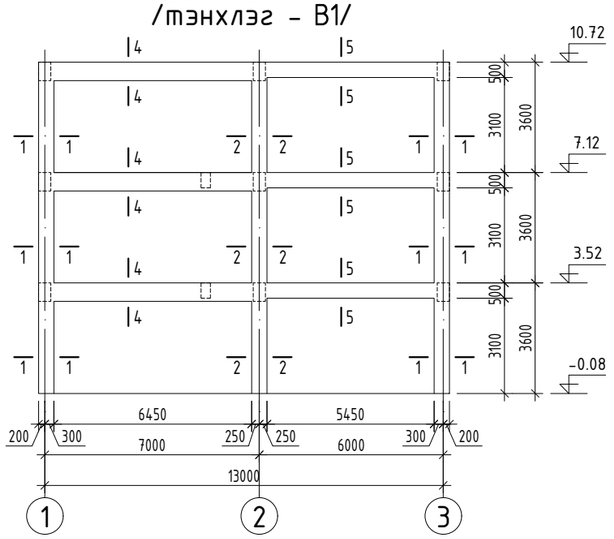

РАМ Р-1'-Н ХЭВ М1:200
/тэнхлэг - В7/

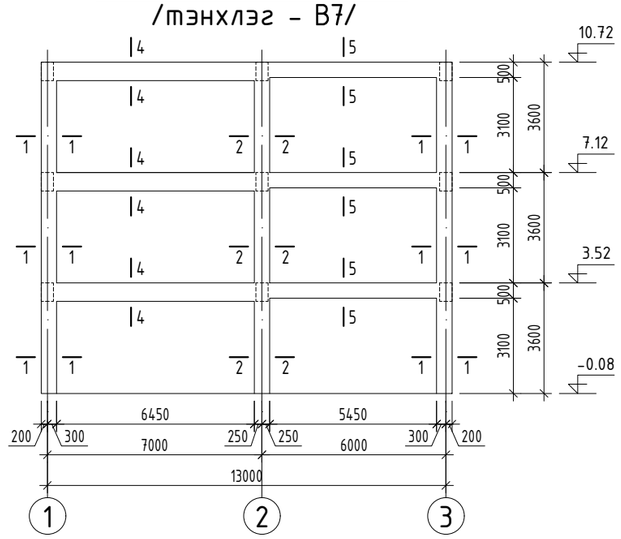

ОГТЛОЛ 1-1 М1:50

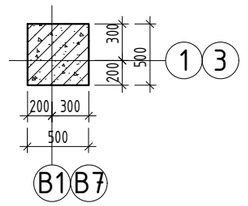

ОГТЛОЛ 2-2 М1:50

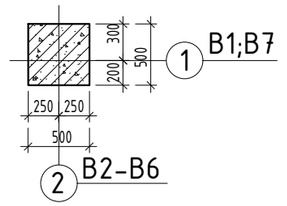

ОГТЛОЛ 3-3 М1:50

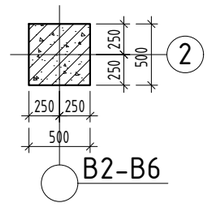

ОГТЛОЛ 8-8 М1:50

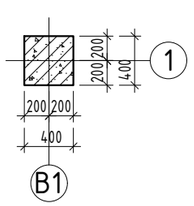

ОГТЛОЛ 4-4 М1:50

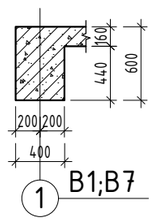

ОГТЛОЛ 5-5 М1:50

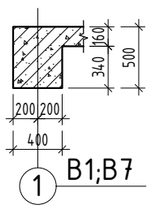

ОГТЛОЛ 6-6 М1:50

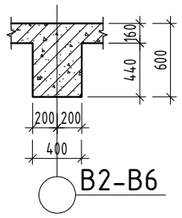

ОГТЛОЛ 7-7 М1:50

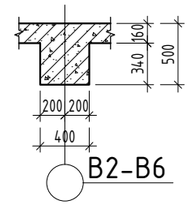

РАМ Р-2-Н ХЭВ М1:200
/тэнхлэг - В2-с В-6 /

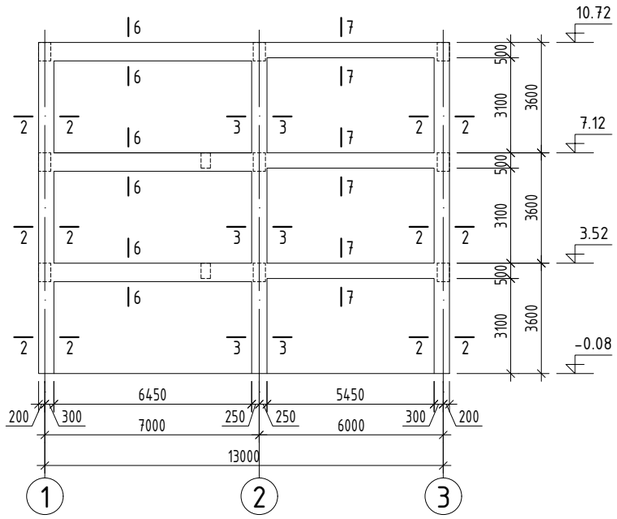

РАМ Р-3-Н ХЭВ М1:200
/тэнхлэг - 1 /

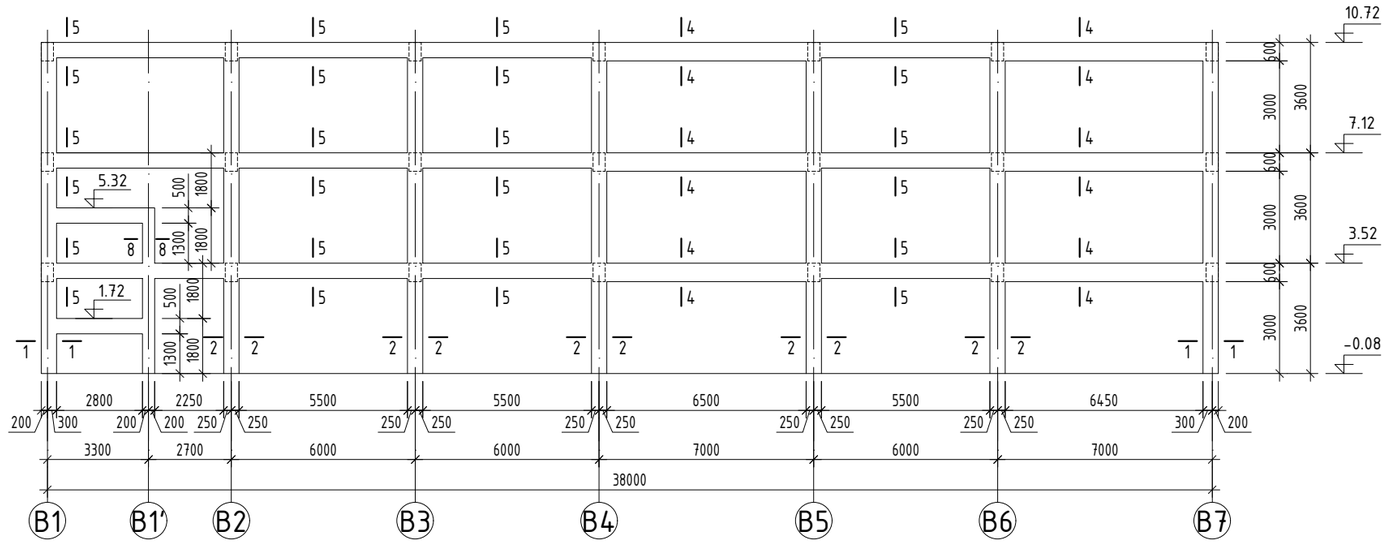

ТАЙЛБАР:

1. Энэ хуудсыг холбогдох хуудсуудтай хамтатган үзнэ үү.
2. Рамын хэв, хучилтын хэвийг үялдуулж хийнэ. Зөрсөн тохиолдолд зураг төсөл зохиогчоос заавал лавлаж тодорхой болгох.

Зөвшөөрөлцсөн		
БА	Б.Бат-Оргил	
ХАС	Ө.Бямбадорж	
ХТ,ДГ	Г.Наранцацралт	
ЦБУ	Б.Тунгалаг	
ХД	Э.Баасандулам	

Байршлын схем

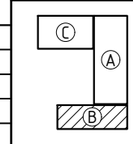

ARCHITECTURE ENGINEERING & CONSULTING
БАРИЛГЫН ИЖ БҮРЭН ЗУРАГ ТӨСЛИЙН КОМПАНИ
"ЗЭДПРОЖЕКТ" ХХК

ӨЛЗИЙТ СУМЫН 320 ХҮҮХДИЙН СУУДАЛТАЙ СУРГУУЛИЙН БАРИЛГА /В блок/
Байршил: Архангай аймаг, Өлзийт сум, 4-р баг, Хөшөөт

Рам Р-1-с Р-3-ын хэв; огтлол

Үе шат: АЖЛЫН ЗУРАГ					
Инженер		Б.Содном	Масштаб: М1:200	Зургийн дугаар: ББ-15	Хуудас: ББ-142
Инженер		Б.Цэнгэлмаа			
Шалгасан		Д.Занабазар	ЕГ Шифр: ЗП-25-13-230	ТГ Шифр:	Огноо: 2025 он

РАМ Р-4-Н ХЭВ М1:200
/тэнхлэг - 2 /

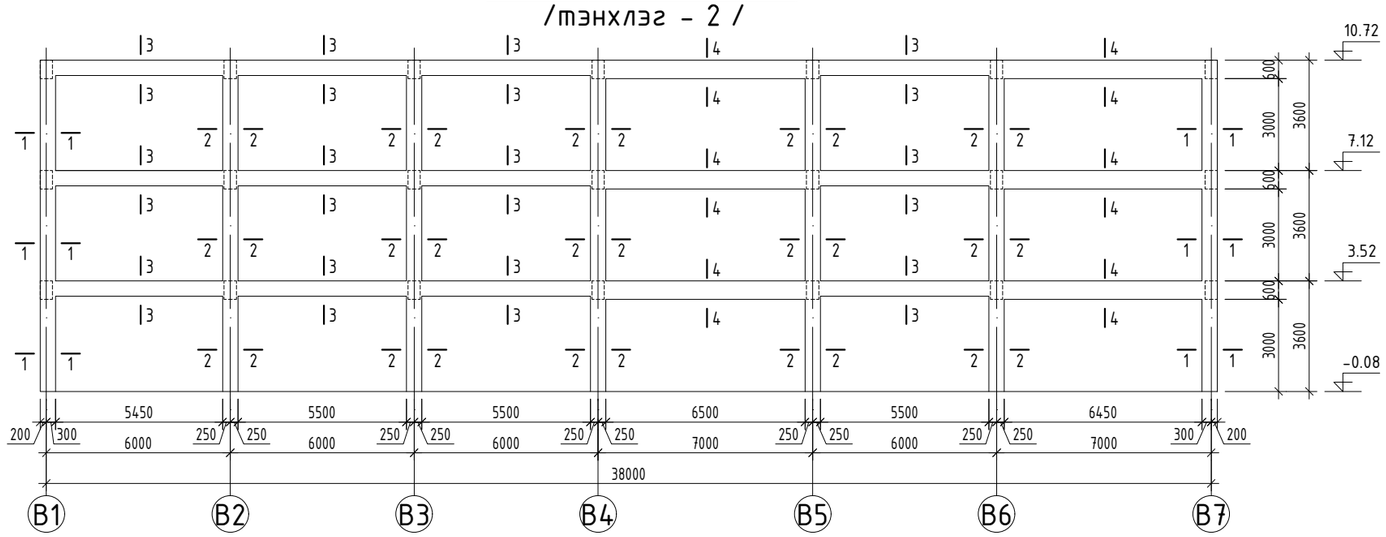

РАМ Р-5-Н ХЭВ М1:200
/тэнхлэг - 3 /

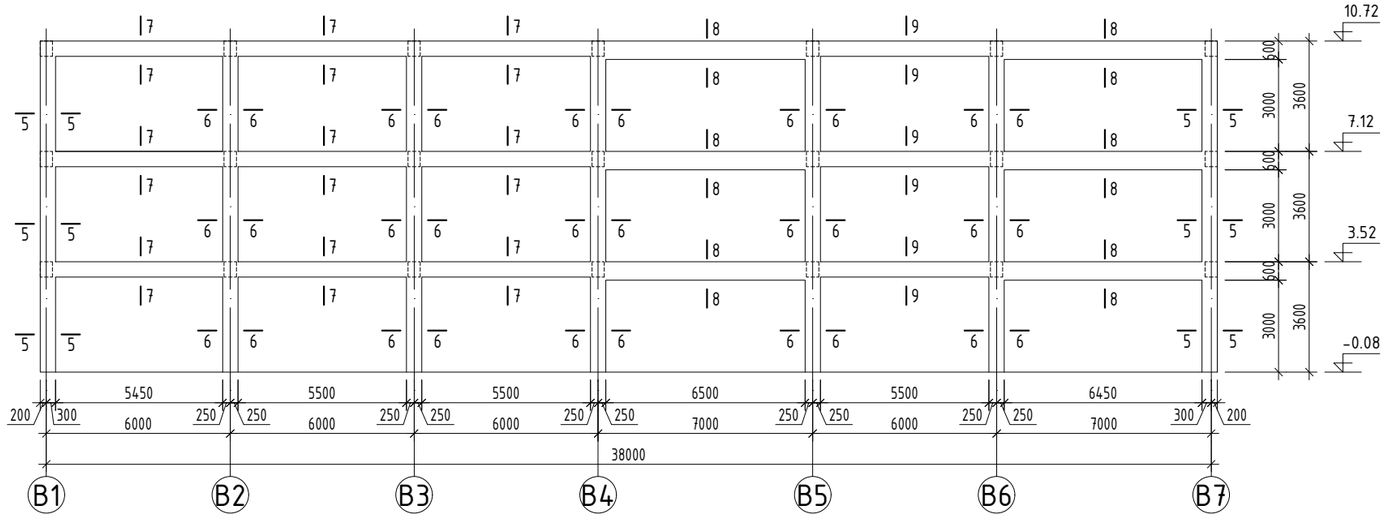

ОГТЛОЛ 1-1 М1:50

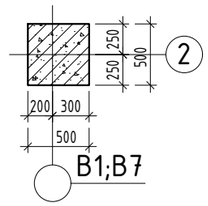

ОГТЛОЛ 2-2 М1:50

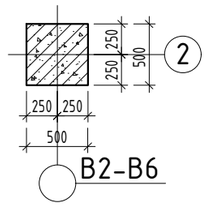

ОГТЛОЛ 3-3 М1:50

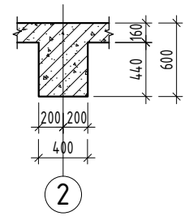

ОГТЛОЛ 4-4 М1:50

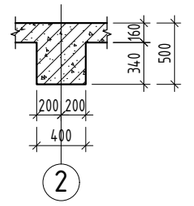

ОГТЛОЛ 5-5 М1:50

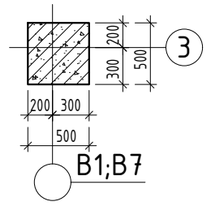

ОГТЛОЛ 6-6 М1:50

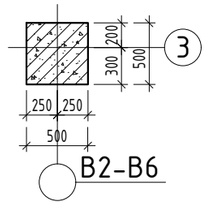

ОГТЛОЛ 7-7 М1:50

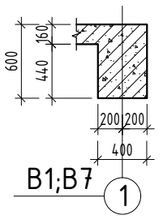

ОГТЛОЛ 8-8 М1:50

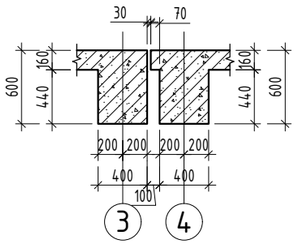

ОГТЛОЛ 9-9 М1:50

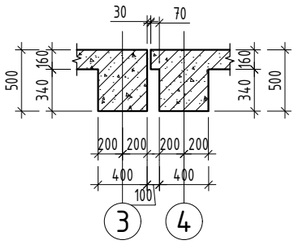

ТАЙЛБАР:

1. Энэ хуудсыг холбогдох хуудсуудтай хамтатган үзнэ үү.
2. Рамын хэв, хучилтын хэвийг цялдуулж хийнэ. Зөрсөн тохиолдолд зураг төсөл зохиогчоос заавал лавлаж тодорхой болгох.

Зөвшөөрөлцсөн		
БА	Б.Бат-Оргил	
ХАС	Ө.Бямбадорж	
ХТ,ДГ	Г.Наранцацралт	
ЦБУ	Б.Тунгалаг	
ХД	Э.Баасандулам	

Байршлын схем

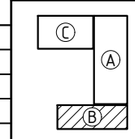

PROJECT LLC
ARCHITECTURE ENGINEERING & CONSULTING
БАРИЛГЫН ИЖ БҮРЭН ЗУРАГ ТӨСЛИЙН КОМПАНИ
"ЗЭДПРОЖЕКТ" ХХК

ӨЛЗИЙТ СУМЫН 320 ХҮҮХДИЙН СУУДАЛТАЙ СУРГУУЛИЙН БАРИЛГА /В блок/
Байршил: Архангай аймаг, Өлзийт сум, 4-р баг, Хөшөөт

Рам Р-4; Р-5-ын хэв; огтлол

Үе шат: АЖЛЫН ЗУРАГ

Инженер		Б.Содном	Масштаб: М1:200	Зургийн дугаар: ББ-16	Хуудас: ББ-142
Инженер		Б.Цэнгэлмаа			
Шалгасан		Д.Занабазар	ЕГ Шифр: ЗП-25-13-230	ТГ Шифр:	Огноо: 2025 он

РАМ Р-6-Н ХЭВ М1:200
/тэнхлэг - 4/

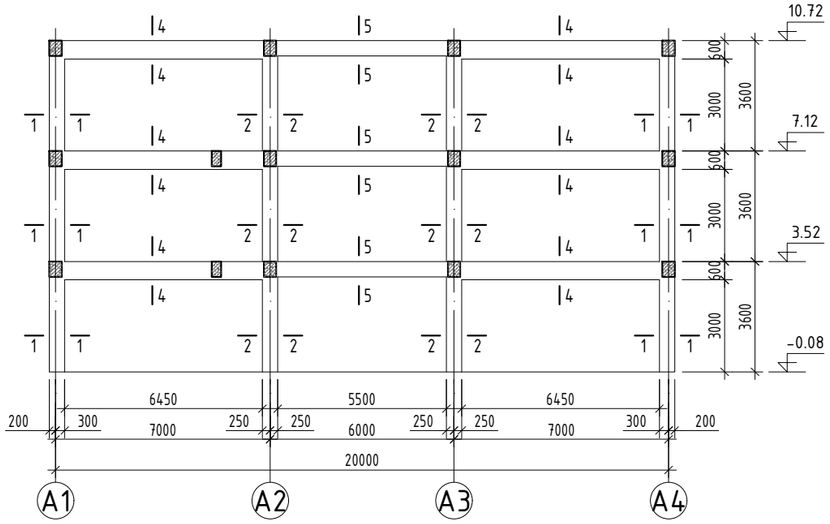

РАМ Р-6'-Н ХЭВ М1:200
/тэнхлэг - 12/

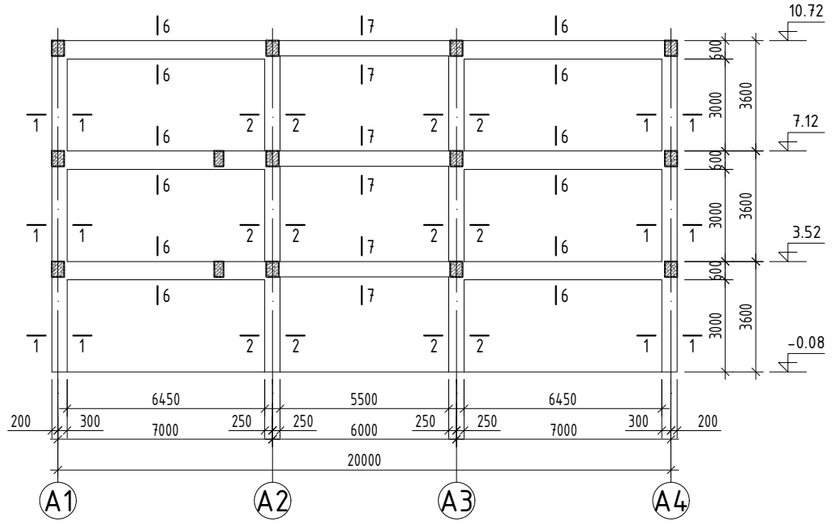

РАМ Р-7-Н ХЭВ М1:200
/тэнхлэг - 5 ; 8/

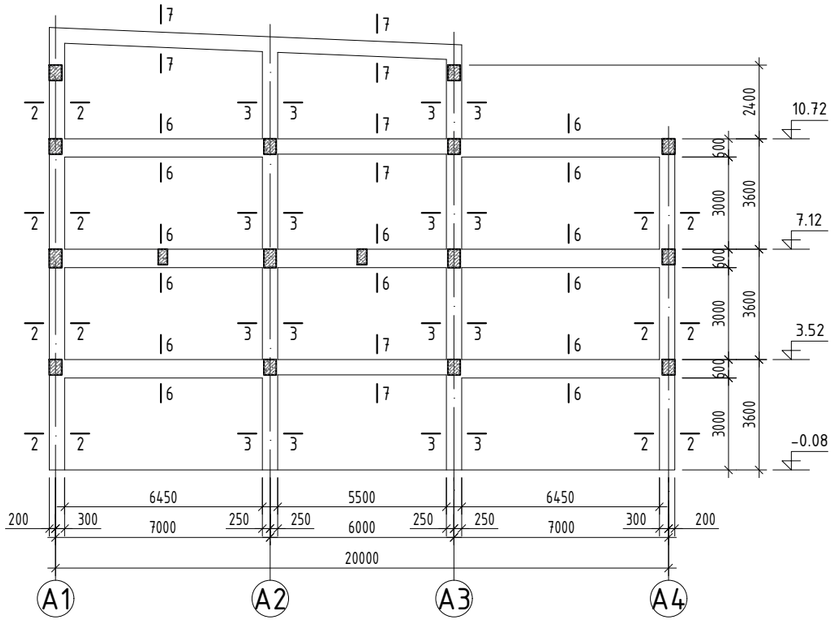

ОГТЛОЛ 1-1 М1:50

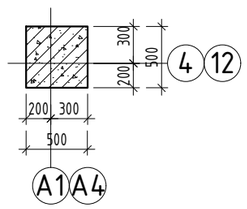

ОГТЛОЛ 2-2 М1:50

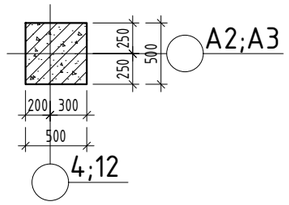

ОГТЛОЛ 3-3 М1:50

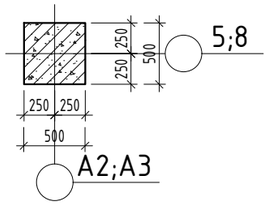

ОГТЛОЛ 4-4 М1:50

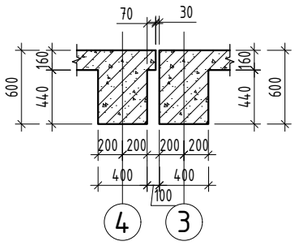

ОГТЛОЛ 5-5 М1:50

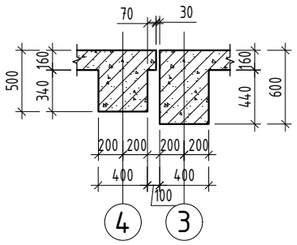

ОГТЛОЛ 6-6 М1:50

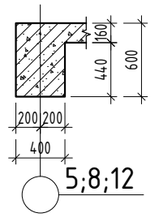

ОГТЛОЛ 7-7 М1:50

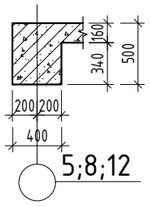

ТАЙЛБАР:

1. Энэ хуудсыг холбогдох хуудсуудтай хамтатган үзнэ үү.
2. Рамын хэв, хучилтын хэвийг үялдуулж хийнэ. Зөрсөн тохиолдолд зураг төсөл зохиогчоос заавал лавлаж тодорхой болгох.

Зөвшөөрөлцсөн		
БА	Б.Бат-Оргил	
ХАС	Ө.Бямбадорж	
ХТ,ДГ	Г.Наранцацралт	
ЦБУ	Б.Тунгалаг	
ХД	Э.Баасандулам	

Байршлын схем

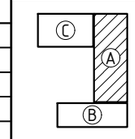

ARCHITECTURE ENGINEERING & CONSULTING
БАРИЛГЫН ИХ БҮРЭН ЗУРАГ ТӨСЛИЙН КОМПАНИ
"ЗЗДПРОЖЕКТ" ХХК

ӨЛЗИЙТ СУМЫН 320 ХҮҮХДИЙН СУУДАЛТАЙ СУРГУУЛИЙН БАРИЛГА /А блок/
Байршил: Архангай аймаг, Өлзийт сум, 4-р баг, Хөшөөт

Рам Р-6; Р-6'; Р-7-ын хэв

АЖЛЫН ЗУРАГ

Инженер		Б.Содном	Масштаб: М1:200	Зургийн дугаар: ББ-17	Хуудас: ББ-142
Инженер		Л.Даариймаа	ЕГ Шифр: ЗП-25-13-230	ТГ Шифр:	Огноо: 2025 он
Шалгасан		Д.Занабазар			

РАМ Р-8-Н ХЭВ М1:200
/тэнхлэг - 6 ; 7/

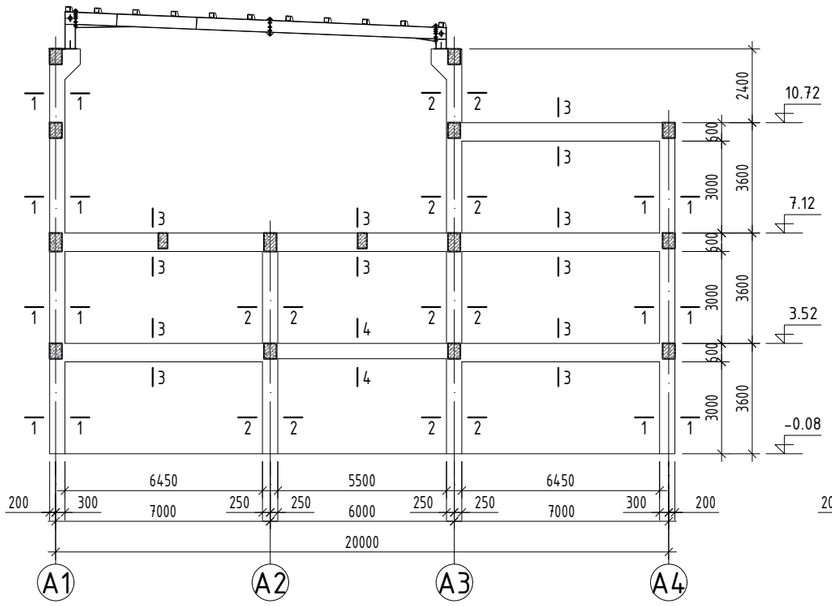

РАМ Р-9-Н ХЭВ М1:200
/тэнхлэг - 9 ; 10 ; 11/

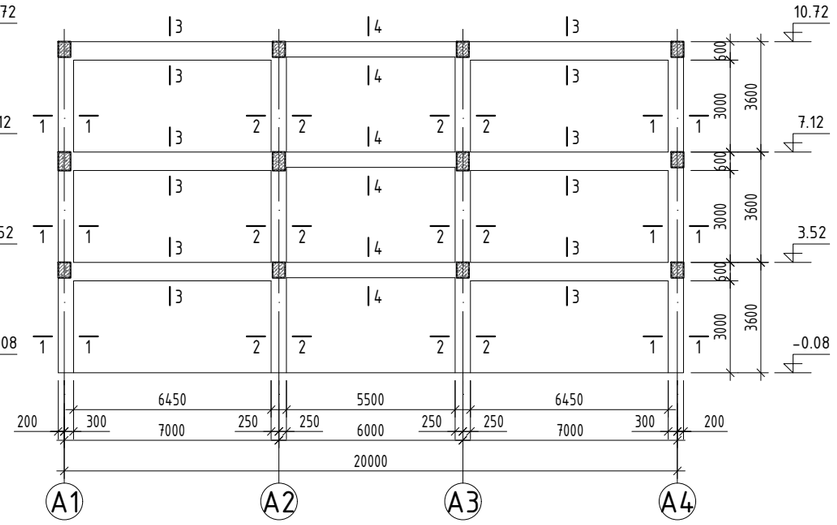

РАМ Р-18-Н ХЭВ М1:200
/тэнхлэг - В3'/

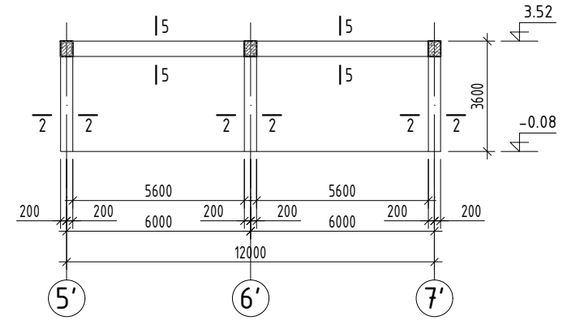

ОГТЛОЛ 1-1 М1:50

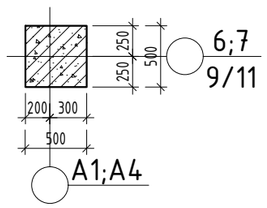

ОГТЛОЛ 2-2 М1:50

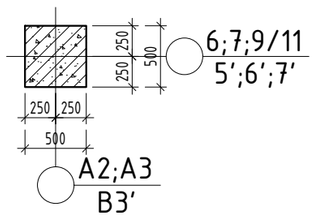

ОГТЛОЛ 3-3 М1:50

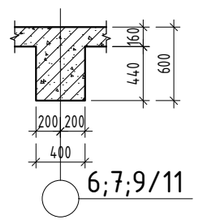

ОГТЛОЛ 4-4 М1:50

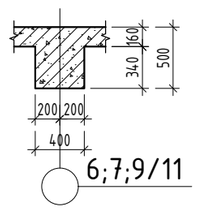

ОГТЛОЛ 5-5 М1:50

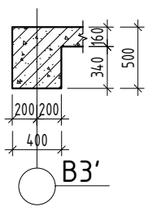

ТАЙЛБАР:

1. Энэ хуудсыг холбогдох хуудсуудтай хамтатган үзнэ үү.
2. Рамын хэв, хучилтын хэвийг уялдуулж хийнэ. Зөрсөн тохиолдолд зураг төсөл зохиогчоос заавал лавлаж тодорхой болгох.

Зөвшөөрөлцсөн		
БА	Б.Бат-Оргил	
ХАС	Ө.Бямбадорж	
ХТ,ДГ	Г.Наранцацралт	
ЦБУ	Б.Тунгалаг	
ХД	Э.Баасандулам	

Байршлын схем

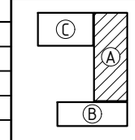

ARCHITECTURE ENGINEERING & CONSULTING
БАРИЛГЫН ИЖ БҮРЭН ЗУРАГ ТӨСЛИЙН КОМПАНИ
"ЗЭДПРОЖЕКТ" ХХК

ӨЛЗИЙТ СУМЫН 320 ХҮҮХДИЙН СУУДАЛТАЙ СУРГУУЛИЙН БАРИЛГА /А блок/
Байршил: Архангай аймаг, Өлзийт сум, 4-р баг, Хөшөөт

Рам Р-8; Р-9 ;Р-18-ын хэв — АЖЛЫН ЗУРАГ

Инженер		Б.Содном	Масштаб: М1:200	Зургийн дугаар: ББ-18	Хуудас: ББ-142
Инженер		Л.Даариймаа			
Шалгасан		Д.Занабазар	ЕГ Шифр: ЗП-25-13-230	ТГ Шифр:	Огноо: 2025 он

А3

РАМ Р-10-Н ХЭВ М1:200

/тэнхлэг - А1/

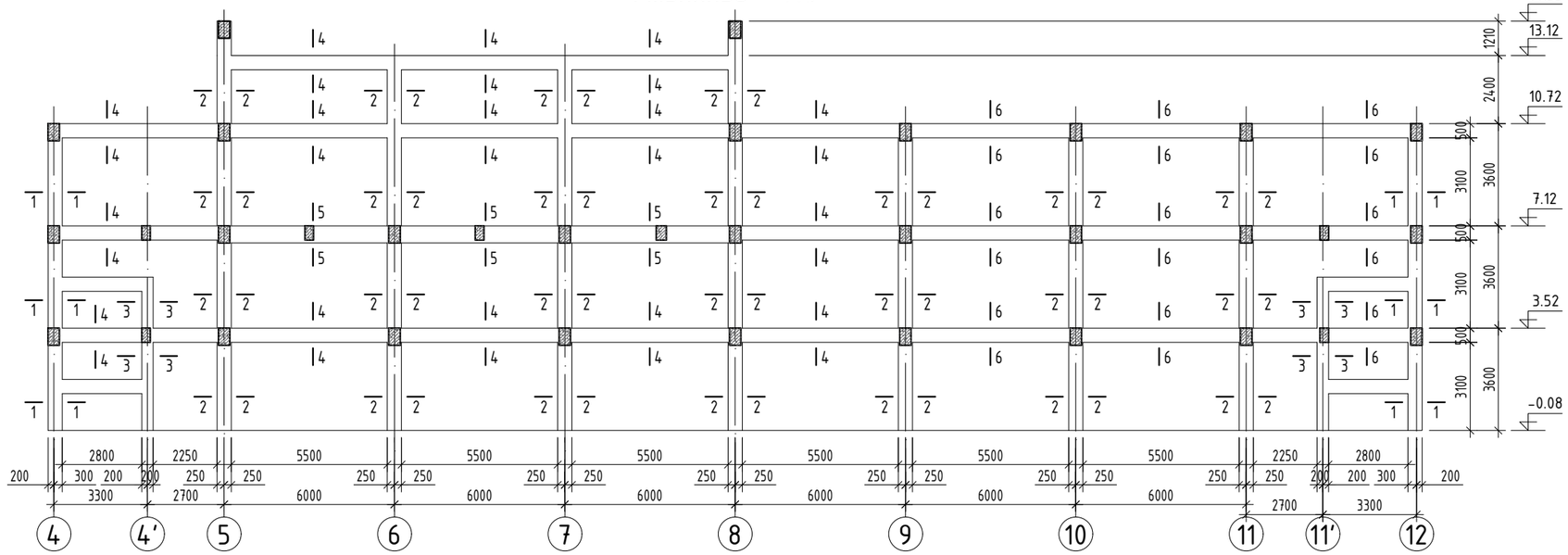

РАМ Р-11-Н ХЭВ М1:200

/тэнхлэг - А2/

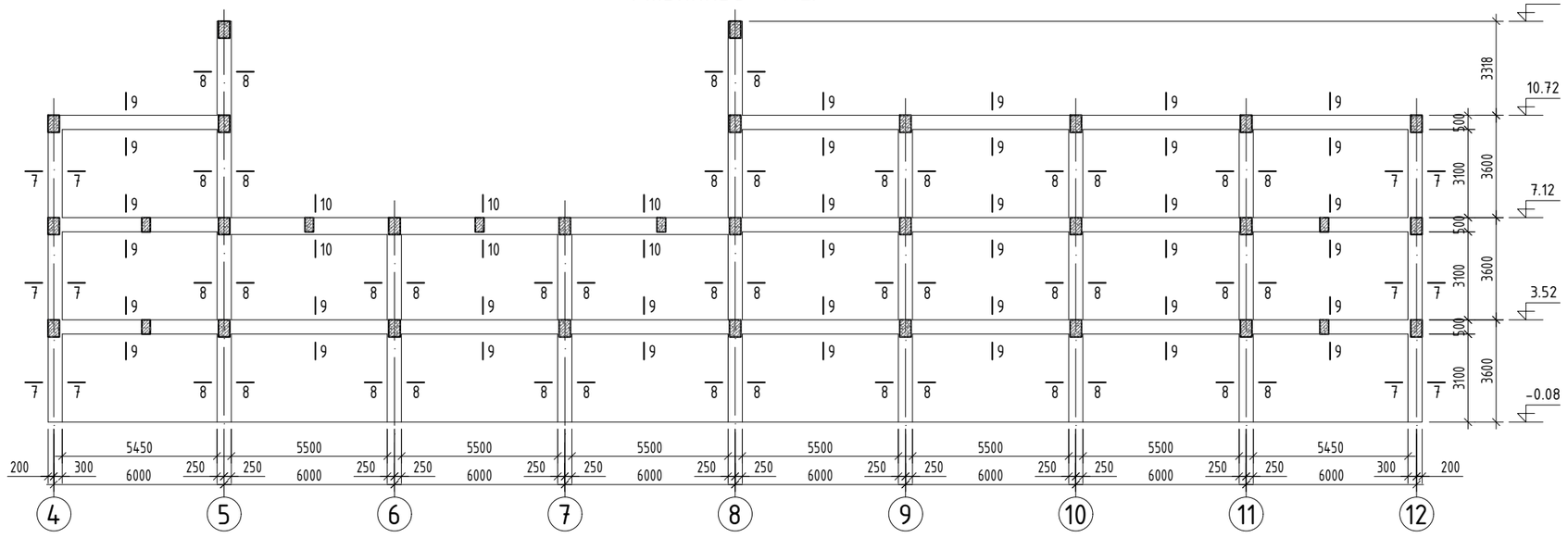

ОГТЛОЛ 1-1 М1:50

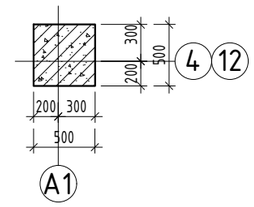

ОГТЛОЛ 2-2 М1:50

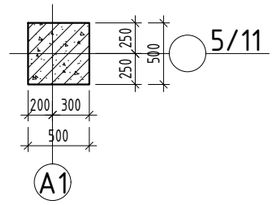

ОГТЛОЛ 3-3 М1:50

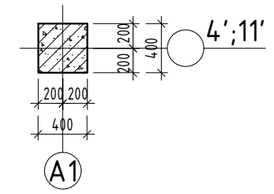

ОГТЛОЛ 4-4 М1:50

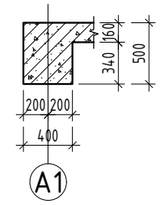

ОГТЛОЛ 5-5 М1:50

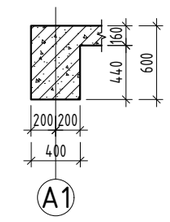

ОГТЛОЛ 6-6 М1:50

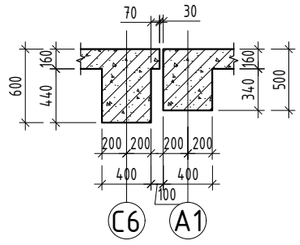

ОГТЛОЛ 7-7 М1:50

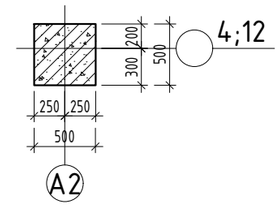

ОГТЛОЛ 8-8 М1:50

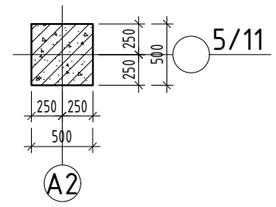

ОГТЛОЛ 9-9 М1:50

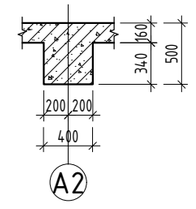

ОГТЛОЛ 10-10 М1:50

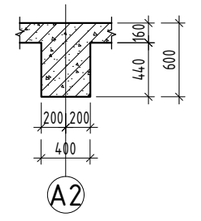

ТАЙЛБАР:

1. Энэ хуудсыг холбогдох хуудсуудтай хамтатган үзнэ үү.
2. Рамын хэв, хучилтын хэвийг уялдуулж хийнэ. Зөрсөн тохиолдолд зураг төсөл зохиогчоос зааваал лавлаж тодорхой болгох.

Зөвшөөрөлцсөн		
БА	Б.Бат-Оргил	
ХАС	Ө.Бямбадорж	
ХТ,ДГ	Г.Наранцацралт	
ЦБУ	Б.Тунгалаг	
ХД	Э.Баасандулам	

Байршлын схем

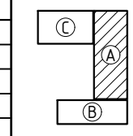

PROJECT LLC
ARCHITECTURE ENGINEERING & CONSULTING
БАРИЛГЫН ИЖ БҮРЭН ЗУРАГ ТӨСЛИЙН КОМПАНИ
"ЗЭДПРОЖЕКТ" ХХК

ӨЛЗИЙТ СУМЫН 320 ХУУХДИЙН СУУДАЛТАЙ СУРГУУЛИЙН БАРИЛГА /А блок/
Байршил: Архангай аймаг, Өлзийт сум, 4-р баг, Хөшөөт

Рам Р-10; Р-11-ын хэв — АЖЛЫН ЗУРАГ

Инженер		Б.Содном	Масштаб: М1:200	Зургийн дугаар: ББ-19	Хуудас: ББ-142
Инженер		Л.Дааримаа	ЕГ Шифр: ЗП-25-13-230	ТГ Шифр:	Огноо: 2025 он
Шалгасан		Д.Занабазар			

А3

РАМ Р-12-Н ХЭВ М1:200
/тэнхлэг - А3/

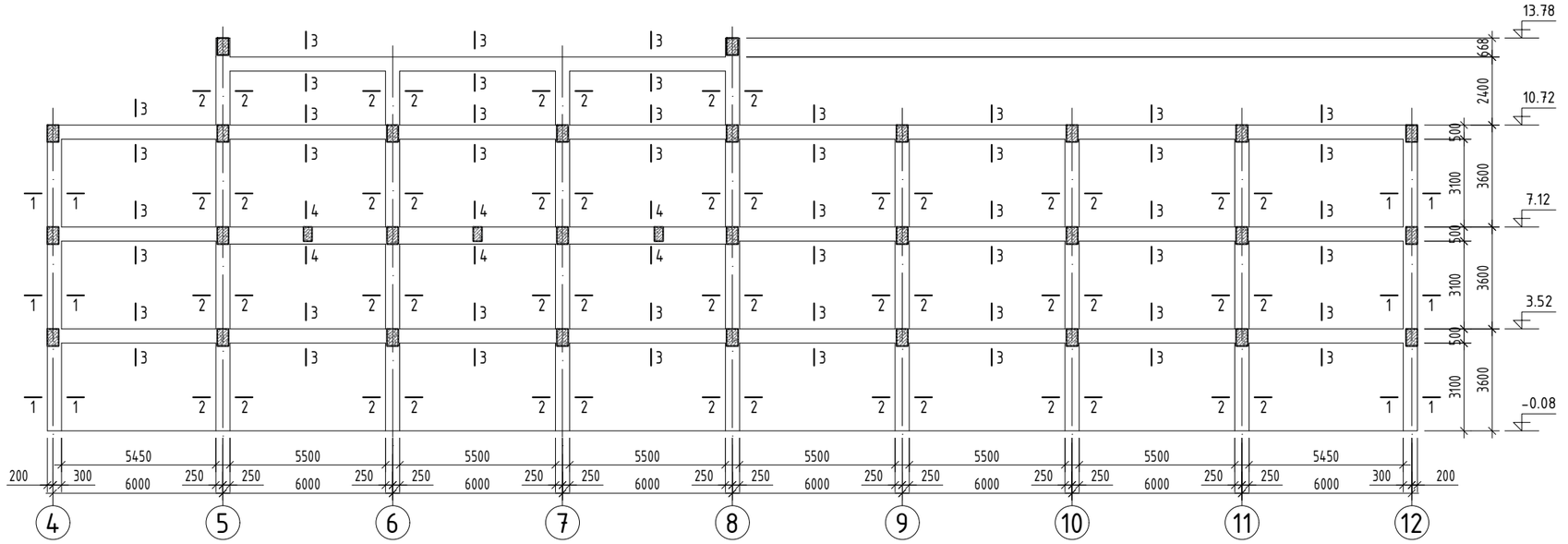

ОГТЛОЛ 1-1 М1:50

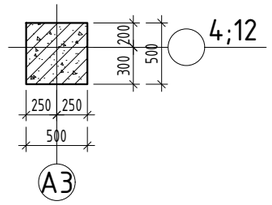

ОГТЛОЛ 2-2 М1:50

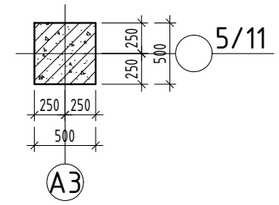

ОГТЛОЛ 3-3 М1:50

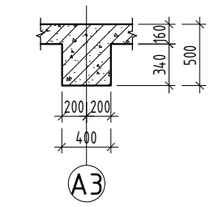

ОГТЛОЛ 4-4 М1:50

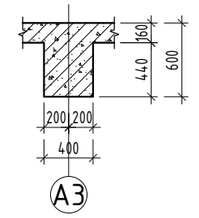

РАМ Р-13-Н ХЭВ М1:200
/тэнхлэг - А4/

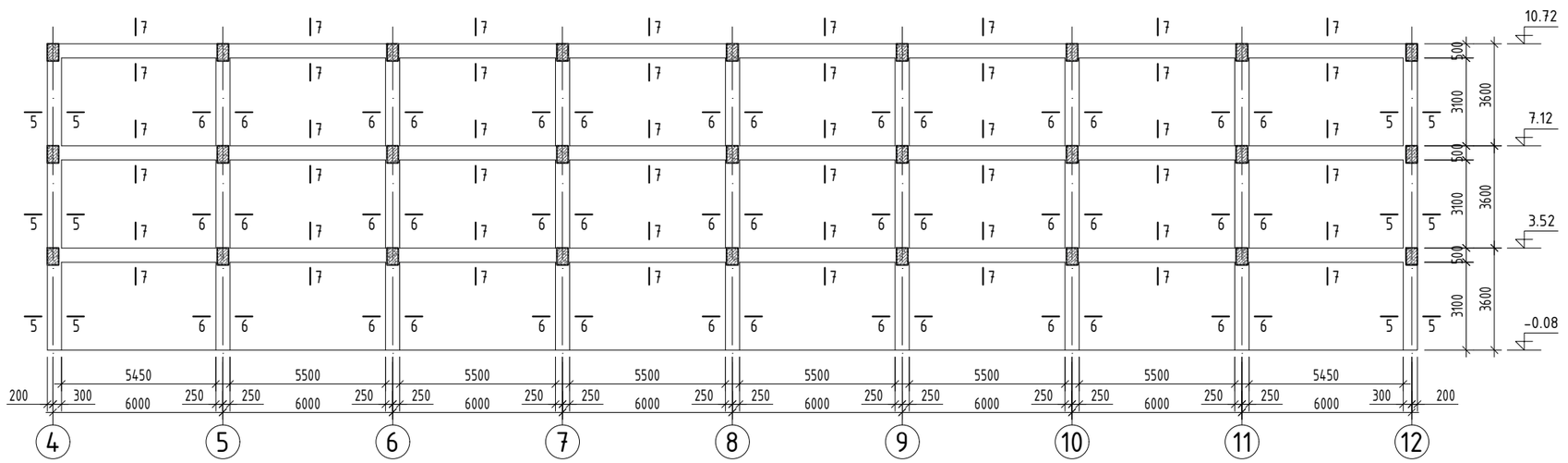

ОГТЛОЛ 5-5 М1:50

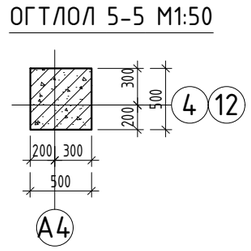

ОГТЛОЛ 6-6 М1:50

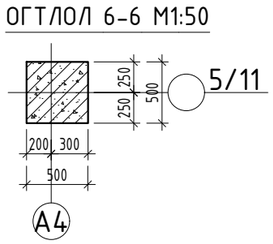

ОГТЛОЛ 7-7 М1:50

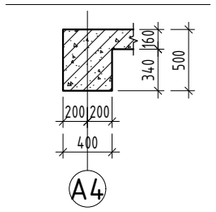

ТАЙЛБАР:

1. Энэ хуудсыг холбогдох хуудсуудтай хамтатган үзнэ үү.
2. Рамын хэв, хучилтын хэвийг уялдуулж хийнэ. Зөрсөн тохиолдолд зураг төсөл зохиогчоос зааваал лавлаж тодорхой болгох.

Зөвшөөрөлцсөн		
БА	Б.Бат-Оргил	
ХАС	Ө.Бямбадорж	
ХТ,ДГ	Г.Наранцацралт	
ЦБУ	Б.Тунгалаг	
ХД	Э.Баасандулам	

Байршлын схем

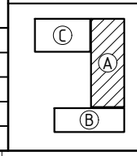

PROJECT LLC
ARCHITECTURE ENGINEERING & CONSULTING
БАРИЛГЫН ИЖ БҮРЭН ЗУРАГ ТӨСЛИЙН КОМПАНИ
"ЗЗДПРОЖЕКТ" ХХК

ӨЛЗИЙТ СУМЫН 320 ХҮҮХДИЙН СУУДАЛТАЙ СУРГУУЛИЙН БАРИЛГА /А блок/
Байршил: Архангай аймаг, Өлзийт сум, 4-р баг, Хөшөөт

Рам Р-12; Р-13-ын хэв — АЖЛЫН ЗУРАГ

Инженер		Б.Содном	Масштаб: М1:200	Зургийн дугаар: ББ-20	Хуудас: ББ-142
Инженер		Л.Даарийма	ЕГ Шифр: ЗП-25-13-230	ТГ Шифр:	Огноо: 2025 он
Шалгасан		Д.Занабазар			

РАМ Р-14-Н ХЭВ М1:200
/тэнхлэг - С1/

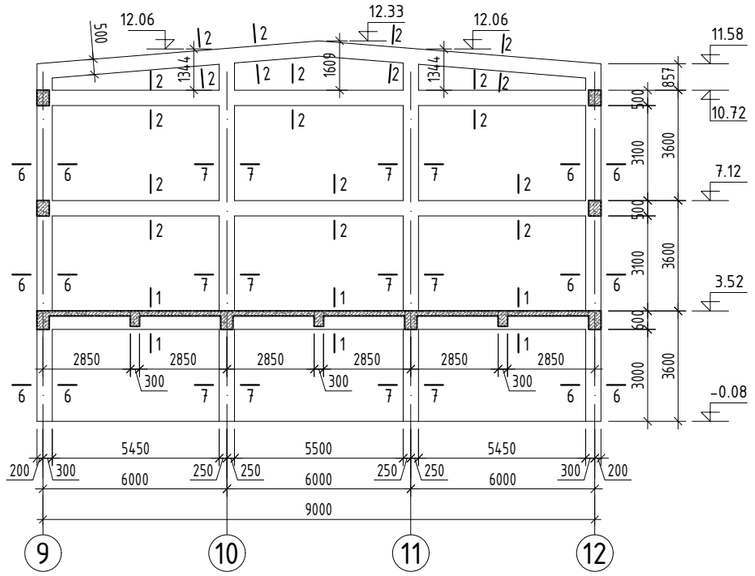

РАМ Р-14'-Н ХЭВ М1:200
/тэнхлэг - С6/

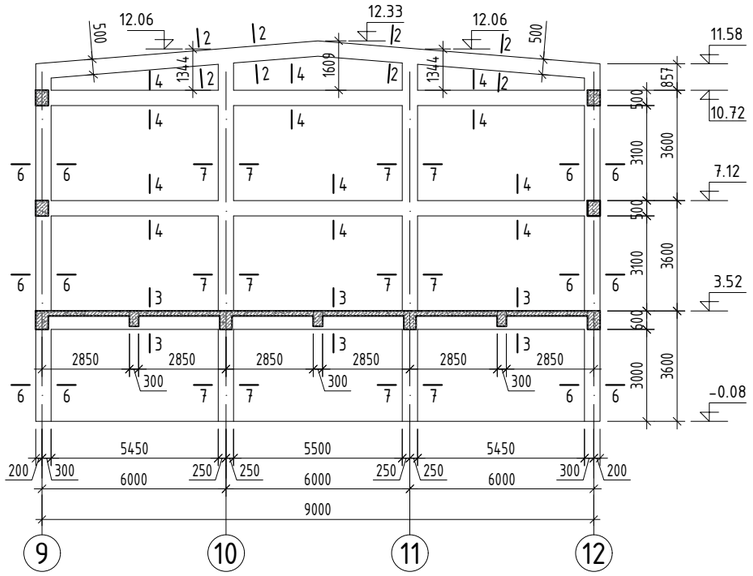

РАМ Р-15-Н ХЭВ М1:200
/ тэнхлэг - С2-С5 /

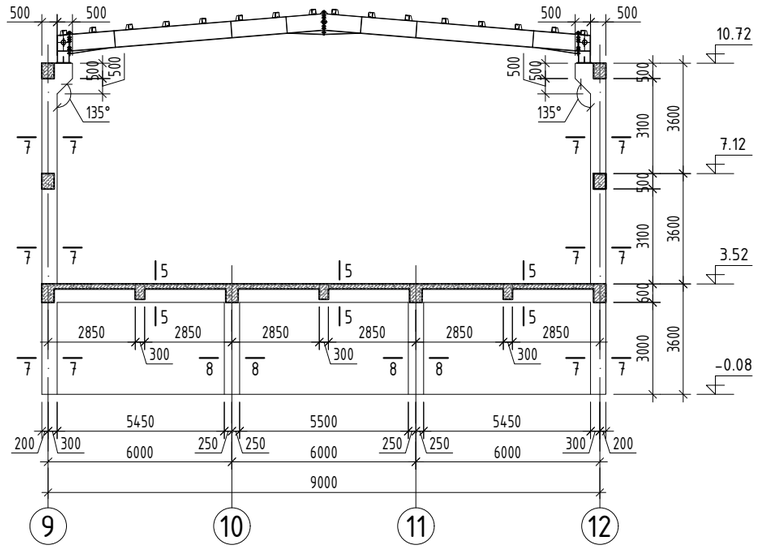

ОГТЛОЛ 1-1 М1:50

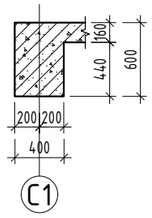

ОГТЛОЛ 2-2 М1:50

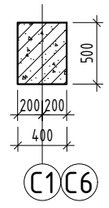

ОГТЛОЛ 3-3 М1:50

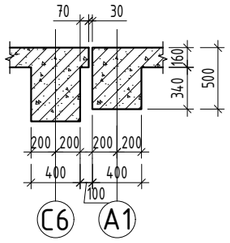

ОГТЛОЛ 4-4 М1:50

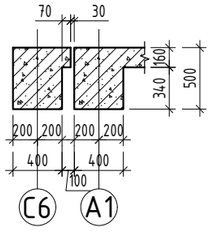

ОГТЛОЛ 5-5 М1:50

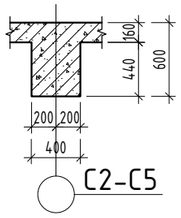

ОГТЛОЛ 6-6 М1:50

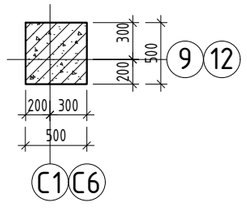

ОГТЛОЛ 7-7 М1:50

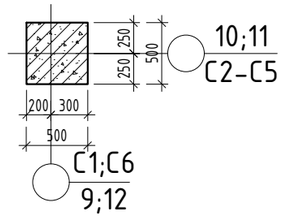

ОГТЛОЛ 8-8 М1:50

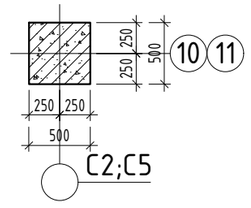

ТАЙЛБАР:

1. Энэ хуудсыг холбогдох хуудсуудтай хамтатган үзнэ үү.
2. Рамын хэв, хучилтын хэвийг уялдуулж хийнэ. Зөрсөн тохиолдолд зураг төсөл зохиогчоос заавал лавлаж тодорхой болгох.

Зөвшөөрөлцсөн		
БА	Б.Бат-Оргил	
ХАС	Ө.Бямбадорж	
ХТ,ДГ	Г.Наранцацралт	
ЦБУ	Б.Тунгалаг	
ХД	Э.Баасандулам	

Байршлын схем

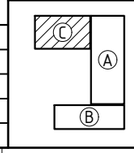

PROJECT LLC
ARCHITECTURE ENGINEERING & CONSULTING
БАРИЛГЫН ИЖ БҮРЭН ЗУРАГ ТӨСЛИЙН КОМПАНИ
"ЗЭДПРОЖЕКТ" ХХК

ӨЛЗИЙТ СУМЫН 320 ХҮҮХДИЙН СУУДАЛТАЙ СУРГУУЛИЙН БАРИЛГА /С блок/
Байршил: Архангай аймаг, Өлзийт сум, 4-р баг, Хөшөөт

Рам Р-14; Р-14'; Р-15-н хэв

Үе шат: АЖЛЫН ЗУРАГ

Инженер		Б.Содном	Масштаб: М1:200	Зургийн дугаар: ББ-21	Хуудас: ББ-142
Инженер		Д.Очир-Эрдэнэ	ЕГ Шифр: ЗП-25-13-230	ТГ Шифр:	Огноо: 2025 он
Шалгасан		Д.Занабазар			

РАМ Р-16-Н ХЭВ М1:200
/ тэнхлэг - 9 /

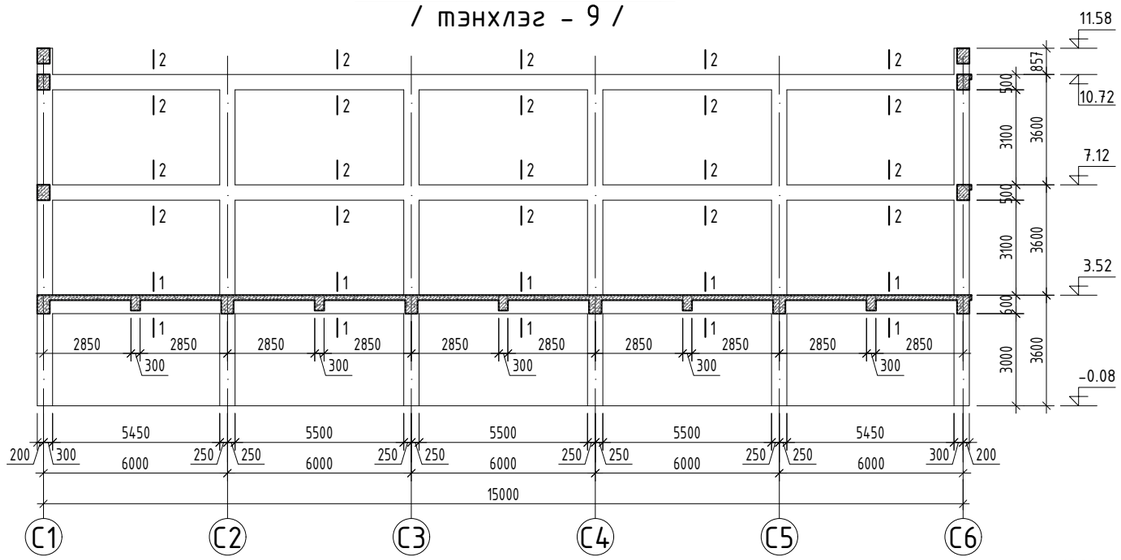

РАМ Р-16'-Н ХЭВ М1:200
/ тэнхлэг - 12 /

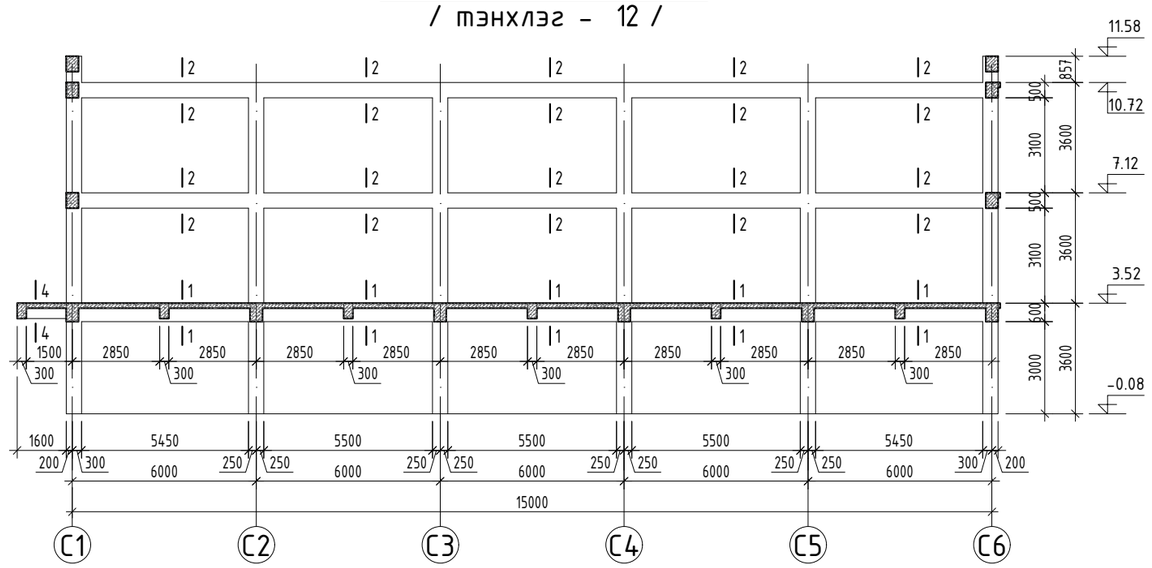

РАМ Р-17-Н ХЭВ М1:200
/ тэнхлэг - 10 /

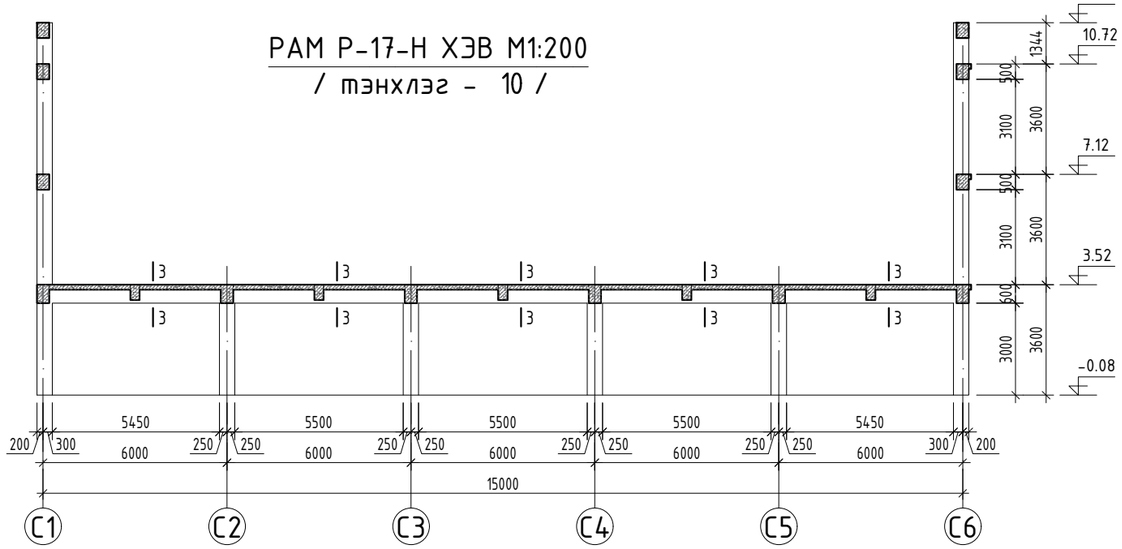

РАМ Р-17'-Н ХЭВ М1:200
/ тэнхлэг - 11 /

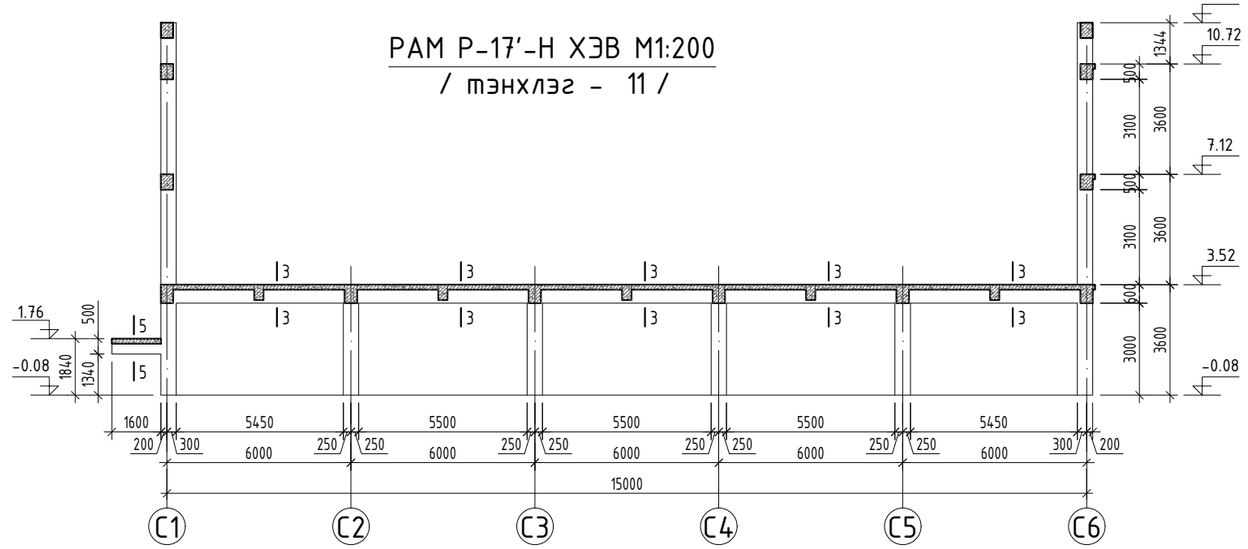

ОГТЛОЛ 1-1 М1:50

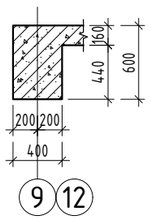

ОГТЛОЛ 2-2 М1:50

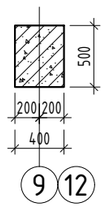

ОГТЛОЛ 3-3 М1:50

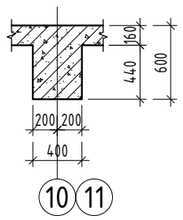

ОГТЛОЛ 4-4 М1:50

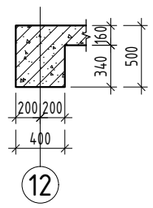

ОГТЛОЛ 5-5 М1:50

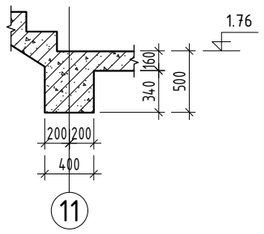

ТАЙЛБАР:

1. Энэ хуудсыг холбогдох хуудсуудтай хамтатган үзнэ үү.
2. Рамын хэв, хучилтын хэвийг уялдуулж хийнэ. Зөрсөн тохиолдолд зураг төсөл зохиогчоос заавал лавлаж тодорхой болгох.

Зөвшөөрөлцсөн		
БА	Б.Бат-Оргил	
ХАС	Ө.Бямбадорж	
ХТ,ДГ	Г.Наранцацралт	
ЦБУ	Б.Тунгалаг	
ХД	Э.Баасандулам	

Байршлын схем

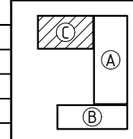

ARCHITECTURE ENGINEERING & CONSULTING
БАРИЛГЫН ИЖ БҮРЭН ЗУРАГ ТӨСЛИЙН КОМПАНИ
"ЗЭДПРОЖЕКТ" ХХК

ӨЛЗИЙТ СУМЫН 320 ХҮҮХДИЙН СУВДАЛТАЙ СУРГУУЛИЙН БАРИЛГА /С блок/
Байршил: Архангай аймаг, Өлзийт сум, 4-р баг, Хөшөөт

Рам Р-16; Р-16'; Р-17; Р-17'-н хэв

Үе шат: АЖЛЫН ЗУРАГ

Инженер		Б.Содном	Масштаб: М1:200	Зургийн дугаар: ББ-22	Хуудас: ББ-142
Инженер		Д.Очир-Эрдэнэ	ЕГ Шифр: ЗП-25-13-230	ТГ Шифр:	Огноо: 2025 он
Шалгасан		Д.Занабазар			

А3

БАГАНА Б-1 М1:50

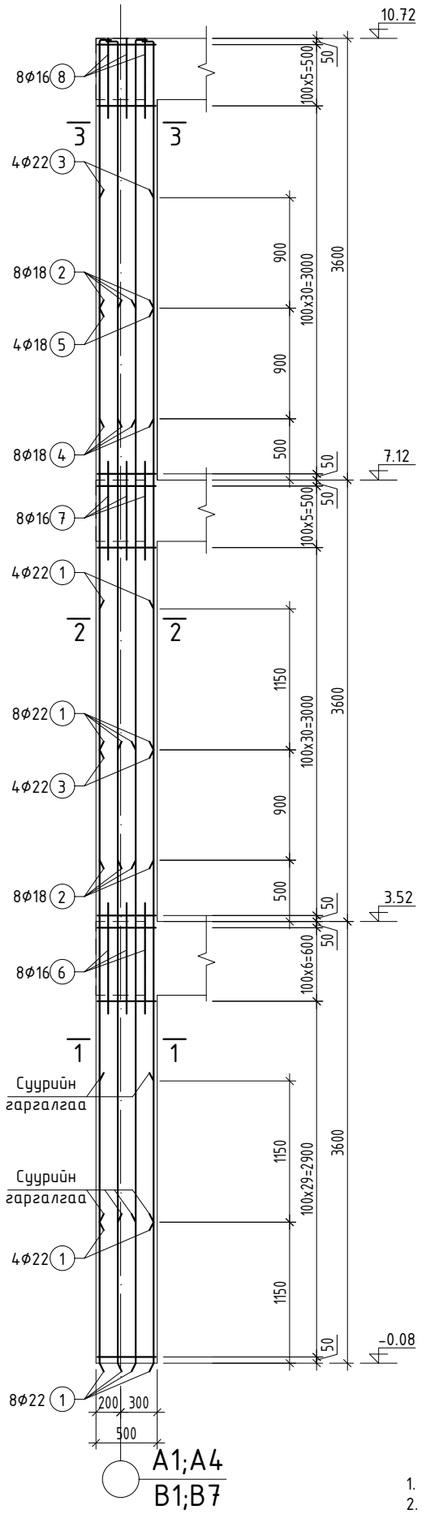

ОГТЛОЛ 1-1 М1:20

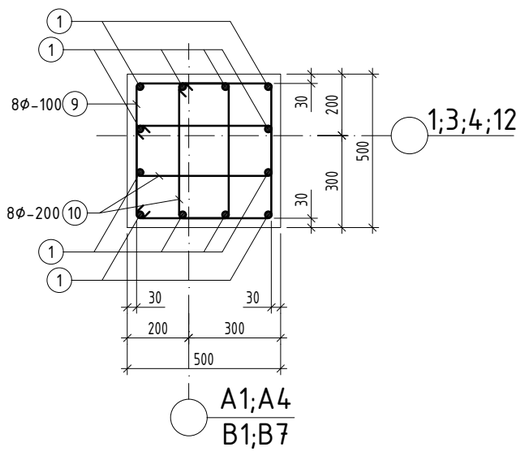

ОГТЛОЛ 2-2 М1:20

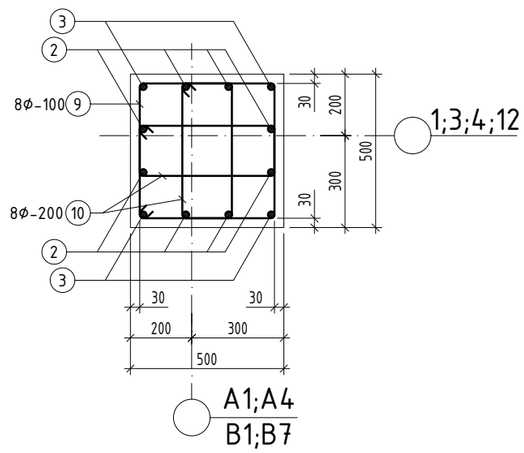

ОГТЛОЛ 3-3 М1:20

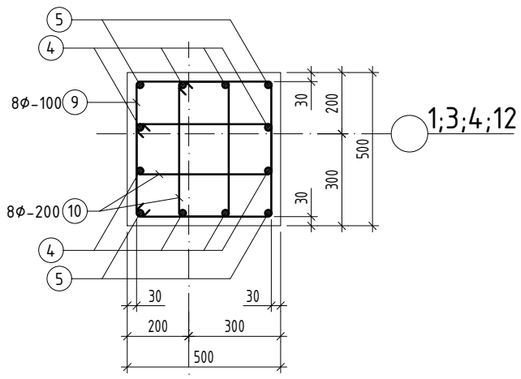

Зангилааны нэмэлт арматур

Багана 500x500

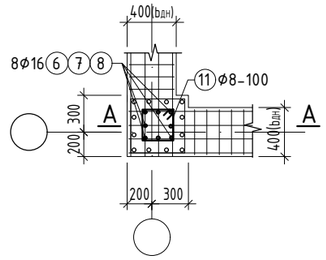

Огтлол А-А

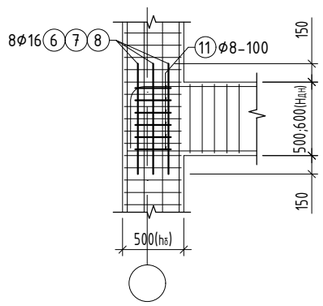

Хэсгийн тодорхойлолт

Поз	Загвар	Поз	Загвар	Поз	Загвар
4	180, 150, 2960, R=90	9	530, 530, 440, 440	11	340, 340, 250, 250
5	180, 150, 2060, R=90	10	530, 250, 440, 160		

ЦУТГАМАЛ ТӨМӨР БЕТОН ЭДЛЭХҮҮНИЙ МАТЕРИАЛЫН ТОДОРХОЙЛОЛТ

поз	Тэмдэглэгээ	Нэр				Тоо шир	Жин /кг/ нэгж	Жин /кг/ нийт
		Багана Б-1				8	556.3	4450.7
1	MNS GOST 34028-2022	A400	D 22	L=	5000	12	14.92	179
2	MNS GOST 34028-2022	A400	D 18	L=	4500	8	8.99	71.9
3	MNS GOST 34028-2022	A400	D 22	L=	4500	4	13.43	53.7
4	MNS GOST 34028-2022	A400	D 18	L=	3290	8	6.57	52.6
5	MNS GOST 34028-2022	A400	D 18	L=	2390	4	4.77	19.1
6	MNS GOST 34028-2022	A400	D 16	L=	900	8	1.42	11.4
7	MNS GOST 34028-2022	A400	D 16	L=	800	8	1.26	10.1
8	MNS GOST 34028-2022	A400	D 16	L=	650	8	1.03	8.2
9	MNS GOST 34028-2022	A240	D 8	L=	1940	108	0.77	82.7
10	MNS GOST 34028-2022	A240	D 8	L=	1380	108	0.54	58.8
11	MNS GOST 34028-2022	A240	D 8	L=	1180	19	0.47	8.8
		Материал B25 V=2.7x8=21.6м^3						

ТАЙЛБАР:

1. Энэ хуудсыг холбогдох хуудсуудтай хамтатган үзнэ.
2. Цутгамал хийцэд хэрэглэх арматур нь зэвэрч муудаагүй, тахийж мурийгаагүй, стандартын шаардлагыг хангасан байх ёстой.
3. Цутгамал бетон, төмөрбетон ажлыг гүйцэтгэхдээ барилгын норм да дүрэм БНбД 52-02-05, БД-52-102-04-н зохих заавруудыг дагаж мөрдөх ёстой.

Байршлын схем

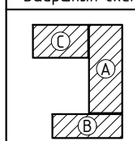

PROJECT LLC
ARCHITECTURE ENGINEERING & CONSULTING
БАРИЛГЫН ИЖ БҮРЭН ЗӨВЛӨХ КОМПАНИ
"ЗЭДПРОЖЕКТ" ХХК

ӨЛЗИЙТ СУМЫН 320 ХҮҮХДИЙН СУУДАЛТАЙ СУРГУУЛИЙН БАРИЛГА
Байршил: Архангай аймаг, Өлзийт сум, 4-р баг, Хөшөөт

Багана Б-1-н арматурчлал				Үе шат:	АЖЛЫН ЗУРАГ
Инженер		Б.Содном	Масштаб: М1:50;20	Зургийн дугаар: ББ-23	Хуудас: ББ-142
Инженер		Д.Очир-Эрдэнэ	ЕГ Шифр: ЗП-25-13-230	ТГ Шифр:	Огноо: 2025 он
Шалгасан		Д.Занабазар			

БАГАНА Б-2 М1:50

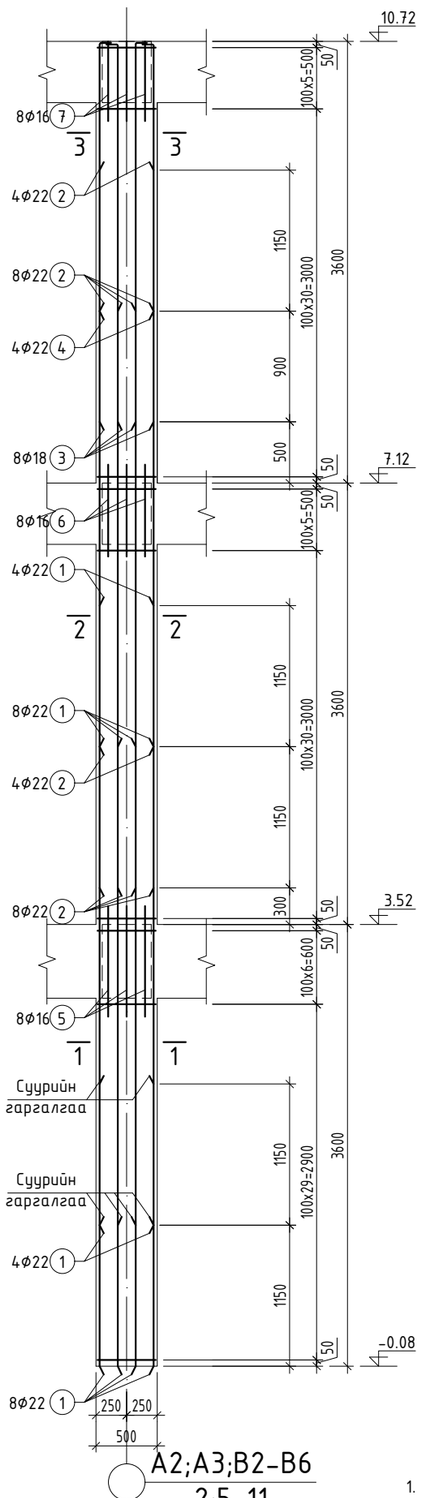

A2;A3;B2-B6
2;5-11

ОГТЛОЛ 1-1 М1:20

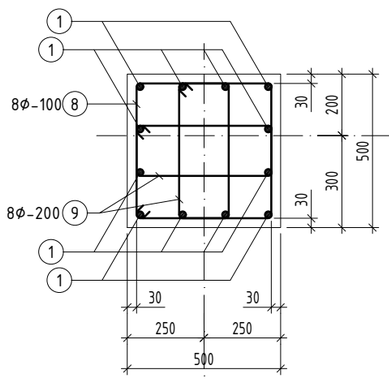

A1;A4;B1;B7
1;3;4;12

A2;A3;B2-B6
2;5-11

ОГТЛОЛ 2-2 М1:20

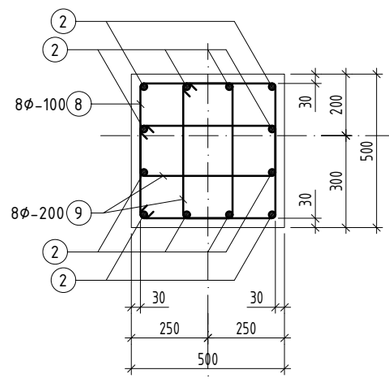

A1;A4;B1;B7
1;3;4;12

A2;A3;B2-B6
2;5-11

ОГТЛОЛ 3-3 М1:20

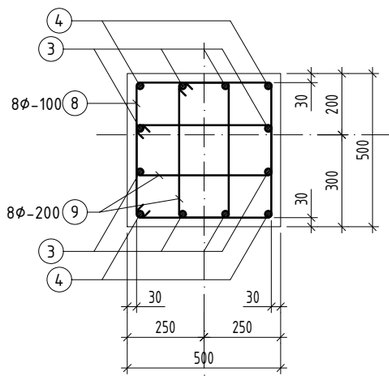

A1;A4;B1;B7
1;3;4;12

A2;A3;B2-B6
2;5-11

Зангилааны нэмэлт арматур
Багана 500x500

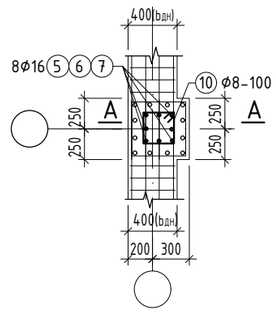

Огтлол А-А

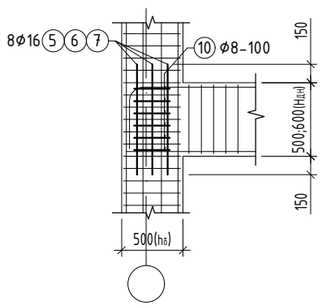

Хэсгийн тодорхойлолт

Поз	Загвар	Поз	Загвар	Поз	Загвар
3	2960, R=90, 180, 250	8	530, 530, 440, 440	10	340, 340, 250, 250
4	2040, R=110, 220, 185	9	530, 250, 440, 160		

ЦУТГАМАЛ ТӨМӨР БЕТОН ЭДЛЭХҮҮНИЙ МАТЕРИАЛЫН ТОДОРХОЙЛОЛТ

поз	Тэмдэглэгээ	Нэр				Тоо шир	Жин /кг/ нэгж	Жин /кг/ нийт
		Багана Б-2				26	611.0	15884.8
1	MNS GOST 34028-2022	A400	D 22	L=	5050	12	15.07	180.8
2	MNS GOST 34028-2022	A400	D 22	L=	4700	12	14.02	168.3
3	MNS GOST 34028-2022	A400	D 18	L=	3290	8	6.57	52.6
4	MNS GOST 34028-2022	A400	D 22	L=	2450	4	7.31	29.2
5	MNS GOST 34028-2022	A400	D 16	L=	900	8	1.42	11.4
6	MNS GOST 34028-2022	A400	D 16	L=	800	8	1.26	10.1
7	MNS GOST 34028-2022	A400	D 16	L=	650	8	1.03	8.2
8	MNS GOST 34028-2022	A240	D 8	L=	1940	108	0.77	82.7
9	MNS GOST 34028-2022	A240	D 8	L=	1380	108	0.54	58.8
10	MNS GOST 34028-2022	A240	D 8	L=	1180	19	0.47	8.8
		Материал B25 V=2.7x38=70.2м³						

ТАЙЛБАР:

1. Энэ хуудсыг холбогдох хуудсуудтай хамтатган үзнэ.
2. Цутгамал хийцэд хэрэглэх арматур нь зэвэрч муудаагүй, тахийж мурийгаагүй, стандартын шаардлагыг хангасан байх ёстой.
3. Цутгамал бетон, төмөрбетон ажлыг гүйцэтгэхдээ барилгын норм да дүрэм БНбД 52-02-05, БД-52-102-04-н зохих заавруудыг дагаж мөрдөх ёстой.

Байршлын схем

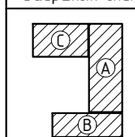

ARCHITECTURE ENGINEERING & CONSULTING
БАРИЛГЫН ИЖ БҮРЭН ЗУРАГ ТӨСЛИЙН КОМПАНИ
"ЗЭДПРОЖЕКТ" ХХК

ӨЛЗИЙТ СУМЫН 320 ХҮҮХДИЙН СУУДАЛТАЙ СУРГУУЛИЙН БАРИЛГА
Байршил: Архангай аймаг, Өлзийт сум, 4-р баг, Хөшөөт

Багана Б-2-н арматурчлал				Үе шат:	АЖЛЫН ЗУРАГ
Инженер		Б.Содном	Масштаб: М1:50;20	Зургийн дугаар: ББ-24	Хуудас: ББ-142
Инженер		Д.Очир-Эрдэнэ	ЕГ Шифр: ЗП-25-13-230	ТГ Шифр:	Огноо: 2025 он
Шалгасан		Д.Занабазар			

БАГАНА Б-3 М1:50

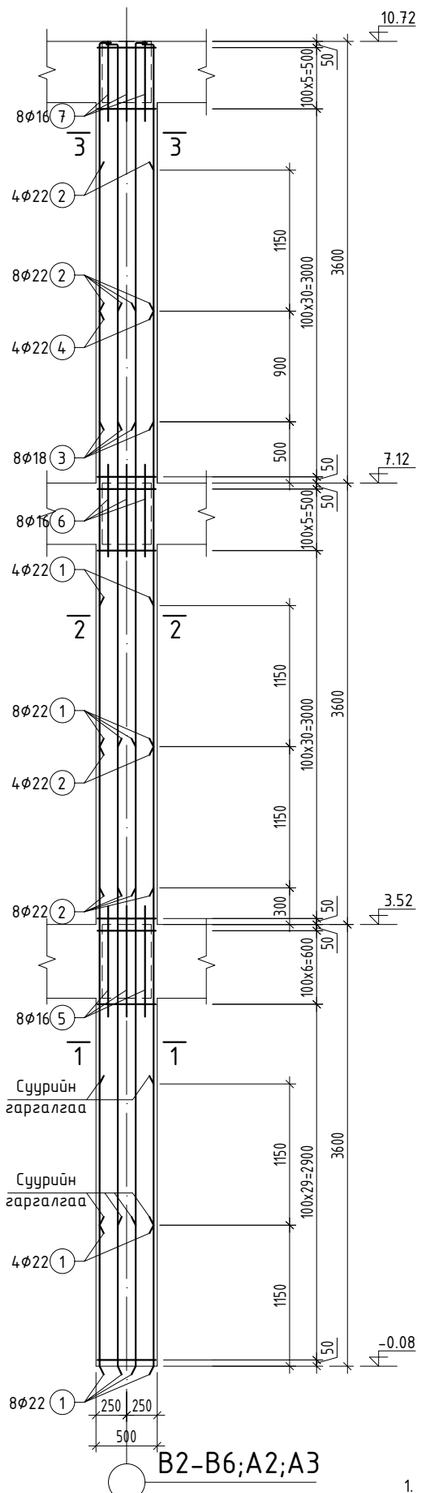

ОГТЛОЛ 1-1 М1:20

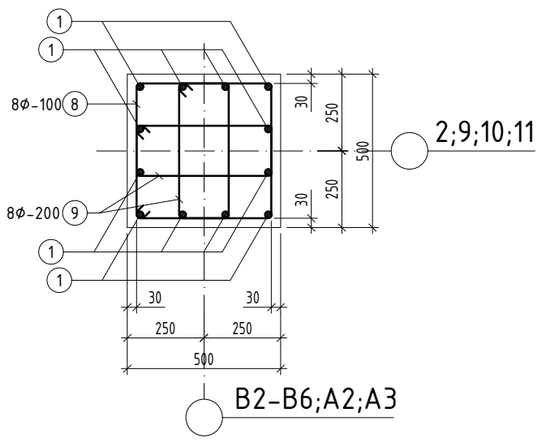

ОГТЛОЛ 2-2 М1:20

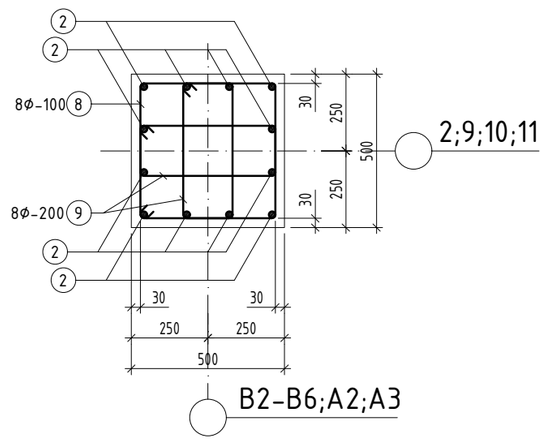

ОГТЛОЛ 3-3 М1:20

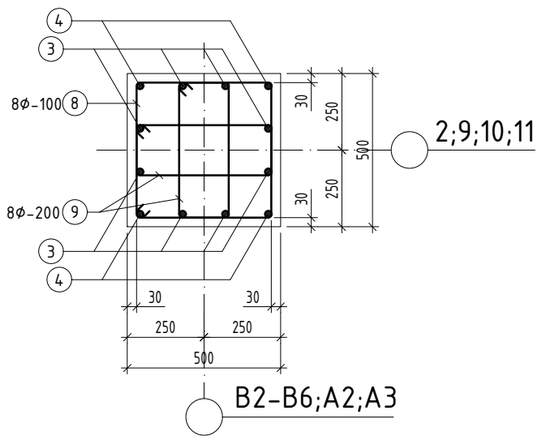

Зангилааны нэмэлт арматур
Багана 500x500

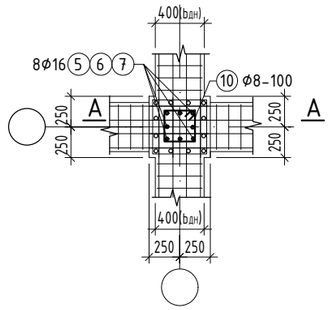

Огтлол А-А

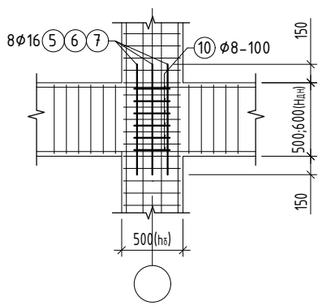

Хэсгийн тодорхойлолт

Поз	Загвар	Поз	Загвар	Поз	Загвар
3	2960, R=90, 180, 50	8	530, 530, 440, 440	10	340, 340, 250, 250
4	2040, R=110, 220, 85	9	530, 250, 440, 160		

ЦУТГАМАЛ ТӨМӨР БЕТОН ЭДЛЭХҮҮНИЙ МАТЕРИАЛЫН ТОДОРХОЙЛОЛТ

поз	Тэмдэглэгээ	Нэр				Тоо шир	Жин /кг/ нэгж	Жин /кг/ нийт
		Багана Б-3				11	611.0	6720.5
1	MNS GOST 34028-2022	A400	D 22	L=	5050	12	15.07	180.8
2	MNS GOST 34028-2022	A400	D 22	L=	4700	12	14.02	168.3
3	MNS GOST 34028-2022	A400	D 18	L=	3290	8	6.57	52.6
4	MNS GOST 34028-2022	A400	D 22	L=	2450	4	7.31	29.2
5	MNS GOST 34028-2022	A400	D 16	L=	900	8	1.42	11.4
6	MNS GOST 34028-2022	A400	D 16	L=	800	8	1.26	10.1
7	MNS GOST 34028-2022	A400	D 16	L=	650	8	1.03	8.2
8	MNS GOST 34028-2022	A240	D 8	L=	1940	108	0.77	82.7
9	MNS GOST 34028-2022	A240	D 8	L=	1380	108	0.54	58.8
10	MNS GOST 34028-2022	A240	D 8	L=	1180	19	0.47	8.8
		Материал B25 V=2.7x11=29.7м^3						

ТАЙЛБАР:

1. Энэ хуудсыг холбогдох хуудсуудтай хамтатган үзнэ.
2. Цутгамал хийцэд хэрэглэх арматур нь зэвэрч муудаагүй, тахийж мурийгаагүй, стандартын шаардлагыг хангасан байх ёстой.
3. Цутгамал бетон, төмөрбетон ажлыг гүйцэтгэхдээ барилгын норм ба дүрэм БНбД 52-02-05, БД-52-102-04-н зохих заавруудыг дагаж мөрдөх ёстой.

Байршлын схем

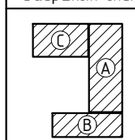

PROJECT LLC
ARCHITECTURE ENGINEERING & CONSULTING
БАРИЛГЫН ИЖ БҮРЭН ЗУРАГ ТӨСЛИЙН КОМПАНИ
"ЗЭДПРОЖЕКТ" ХХК

ӨЛЗИЙТ СУМЫН 320 ХҮҮХДИЙН СУУДАЛТАЙ СУРГУУЛИЙН БАРИЛГА
Байршил: Архангай аймаг, Өлзийт сум, 4-р баг, Хөшөөт

Багана Б-3-н арматурчлал				Үе шат:	АЖЛЫН ЗУРАГ
Инженер		Б.Содном	Масштаб: М1:50;20	Зургийн дугаар: ББ-25	Хуудас: ББ-142
Инженер		Д.Очир-Эрдэнэ	ЕГ Шифр: ЗП-25-13-230	ТГ Шифр:	Огноо: 2025 он
Шалгасан		Д.Занабазар			

1 2 3 4 5 6 7 8 А3

БАГАНА Б-4 М1:50

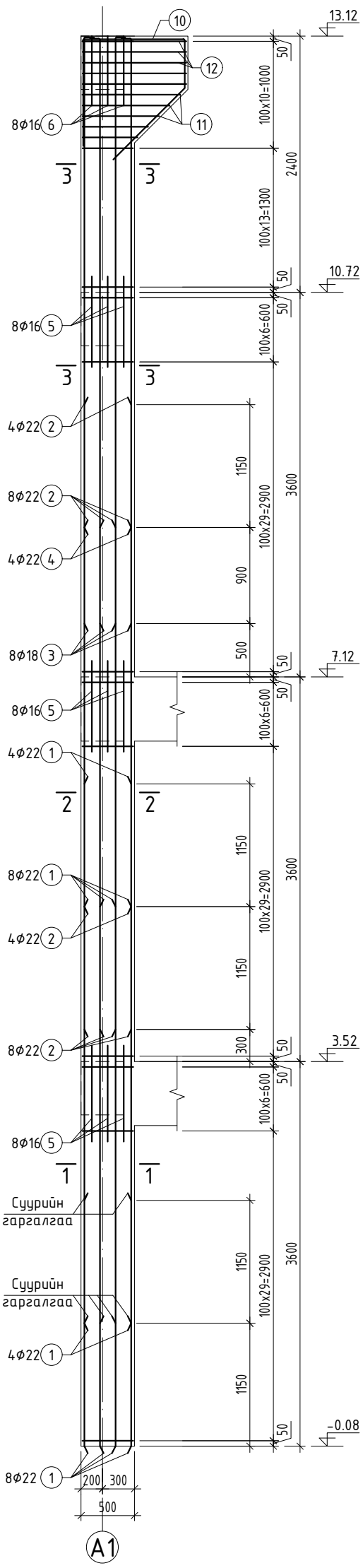

ОГТЛОЛ 1-1 М1:20

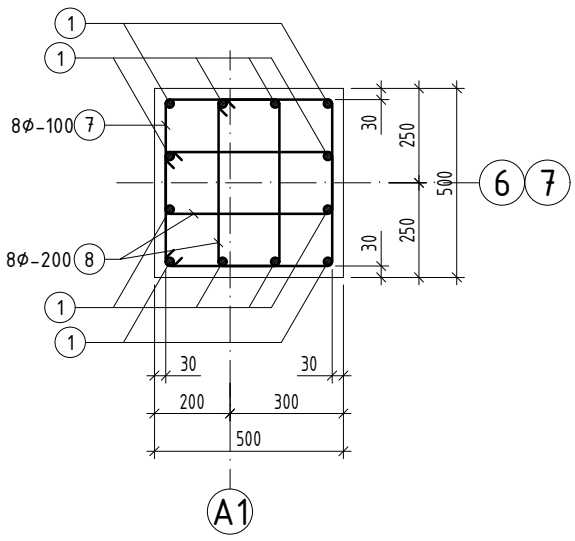

ОГТЛОЛ 2-2 М1:20

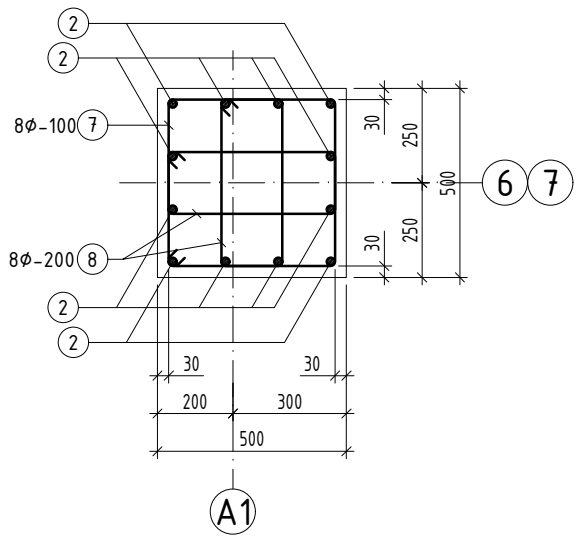

ОГТЛОЛ 3-3 М1:20

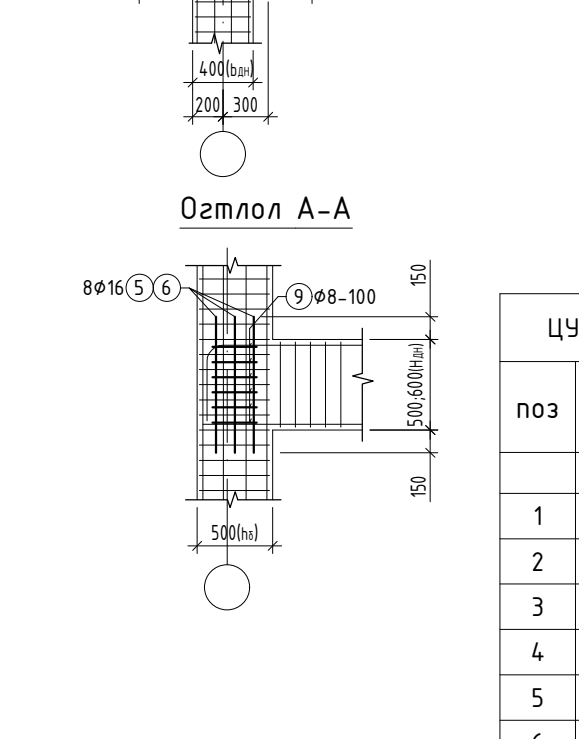

Зангилааны нэмэлт арматур
Багана 500x500

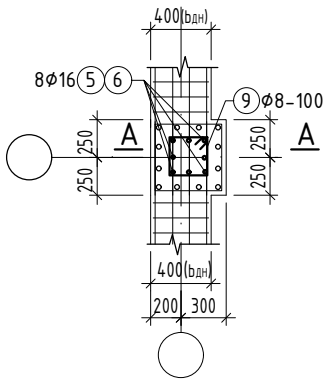

Огтлол А-А

Хэсгийн тодорхойлолт

Поз	Загвар	Поз	Загвар
3	5360, R=90, 150, 180	9	340, 340, 250, 250
4	4440, R=110, 185, 220	10	930, 1000, 450, 135°, 950
7	530, 530, 440, 440	11	530, 530-1030, 440, 440-940
8	530, 250, 440, 160	12	530, 1030, 440, 940

ЦУТГАМАЛ ТӨМӨР БЕТОН ЭДЛЭХҮҮНИЙ МАТЕРИАЛЫН ТОДОРХОЙЛОЛТ

поз	Тэмдэглэгээ	Нэр				Тоо шир	Жин /кг/ нэгж	Жин /кг/ нийт
		Багана Б-4				2	777.1	1554.1
1	MNS GOST 34028-2022	A400	D 22	L=	5050	12	15.07	180.8
2	MNS GOST 34028-2022	A400	D 22	L=	4700	12	14.02	168.3
3	MNS GOST 34028-2022	A400	D 18	L=	5690	8	11.37	90.9
4	MNS GOST 34028-2022	A400	D 22	L=	4850	4	14.47	57.9
5	MNS GOST 34028-2022	A400	D 16	L=	900	24	1.42	34.1
6	MNS GOST 34028-2022	A400	D 16	L=	650	8	1.03	8.2
7	MNS GOST 34028-2022	A240	D 8	L=	1940	132	0.77	101
8	MNS GOST 34028-2022	A240	D 8	L=	1380	132	0.54	71.9
9	MNS GOST 34028-2022	A240	D 8	L=	1180	27	0.47	12.6
10	MNS GOST 34028-2022	A240	D 22	L=	3330	4	9.94	39.7
11	MNS GOST 34028-2022	A240	D 8	$L_{дц}$=	2440	6	0.96	5.8
12	MNS GOST 34028-2022	A240	D 8	L=	2940	5	1.16	5.8
		Материал B25 V=3.5x2=7м^3						

ТАЙЛБАР:

1. Энэ хуудсыг холбогдох хуудсуудтай хамтатган үзнэ.
2. Цутгамал хийцэд хэрэглэх арматур нь зэвэрч муудаагүй, тахийж мурийгаагүй, стандартын шаардлагыг хангасан байх ёстой.
3. Цутгамал бетон, төмөрбетон ажлыг гүйцэтгэхдээ барилгын норм да дүрэм БНбД 52-02-05, БД-52-102-04-н зохих заавруудыг дагаж мөрдөх ёстой.

Байршлын схем

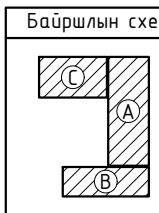

PROJECT LLC
ARCHITECTURE ENGINEERING & CONSULTING
БАРИЛГЫН ИЖ БҮРЭН ЗУРАГ ТӨСЛИЙН КОМПАНИ
"ЗЭДПРОЖЕКТ" ХХК

ӨЛЗИЙТ СУМЫН 320 ХҮҮХДИЙН СУУДАЛТАЙ СУРГУУЛИЙН БАРИЛГА
Байршил: Архангай аймаг, Өлзийт сум, 4-р баг, Хөшөөт

Багана Б-4-н арматурчлал				Үе шат: АЖЛЫН ЗУРАГ	
Инженер		Б.Содном	Масштаб: М1:50;20	Зургийн дугаар: ББ-26	Хуудас: ББ-142
Инженер		Д.Очир-Эрдэнэ			
Шалгасан		Д.Занабазар	ЕГ Шифр: ЗП-25-13-230	ТГ Шифр:	Огноо: 2025 он

БАГАНА Б-5 М1:50

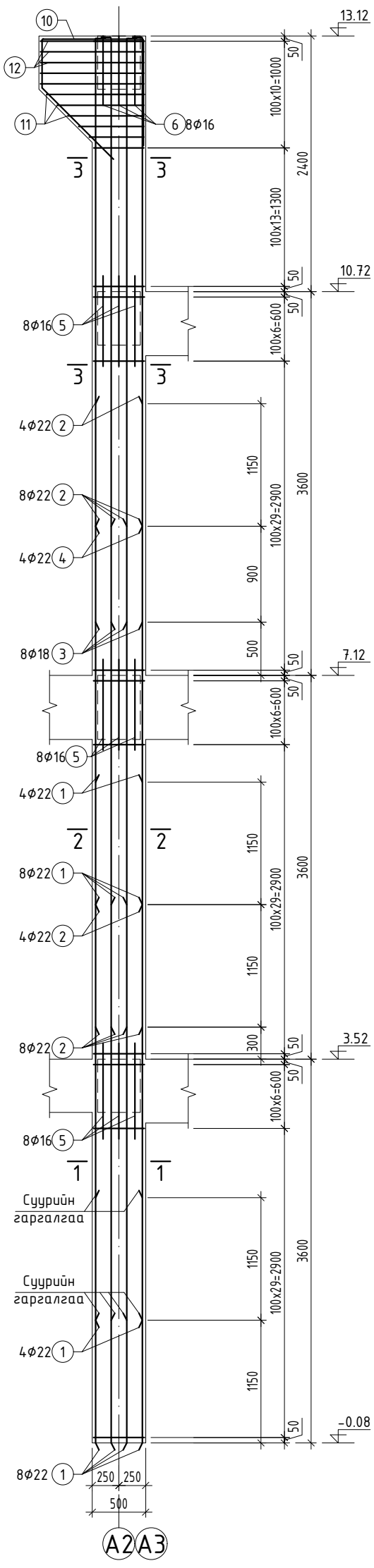

ОГТЛОЛ 1-1 М1:20

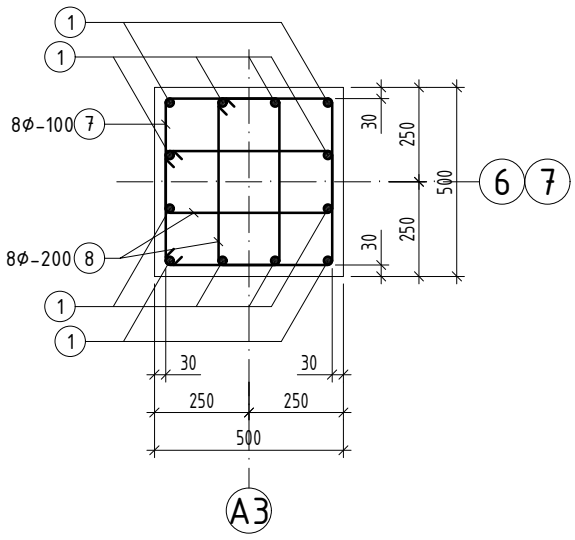

ОГТЛОЛ 2-2 М1:20

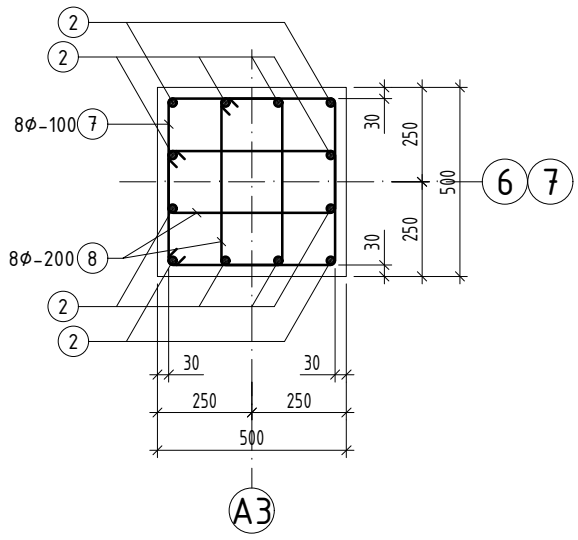

ОГТЛОЛ 3-3 М1:20

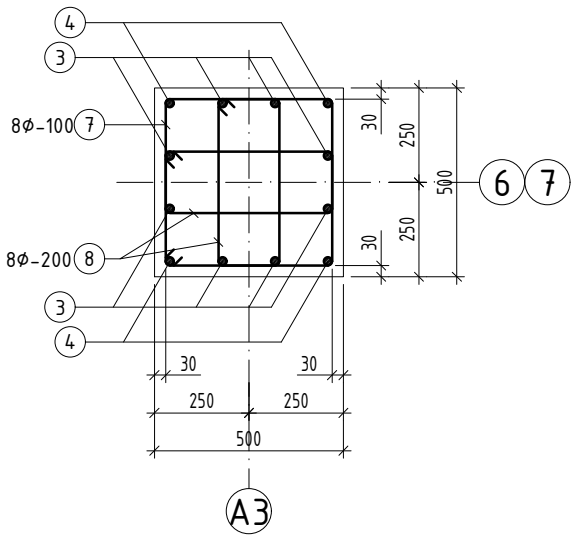

Хэсгийн тодорхойлолт

Поз	Загвар	Поз	Загвар
3	5360, R=90, 150, 180	9	340, 250
4	4440, R=110, 185, 220	10	930, 1000, 450, 135°, 950
7	530, 440	11	530, 1030, 440-940
8	530, 440, 250, 160	12	530, 1030, 940

Зангилааны нэмэлт арматур
Багана 500x500

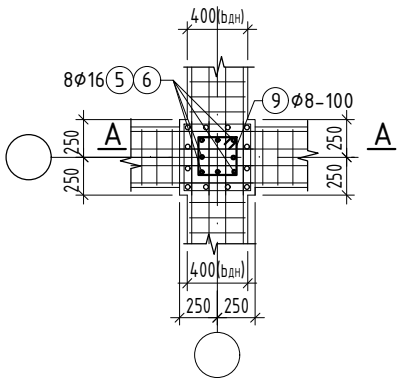

Огтлол А-А

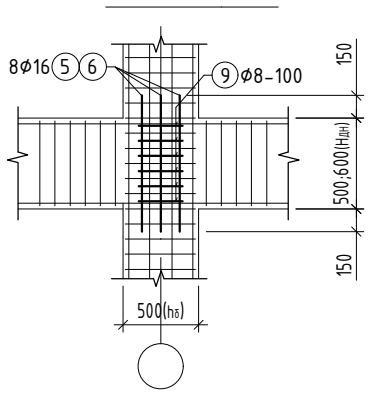

ЦУТГАМАЛ ТӨМӨР БЕТОН ЭДЛЭХҮҮНИЙ МАТЕРИАЛЫН ТОДОРХОЙЛОЛТ

поз	Тэмдэглэгээ	Нэр				Тоо шир	Жин /кг/ нэгж	Жин /кг/ нийт
		Багана Б-5				2	777.1	1554.1
1	MNS GOST 34028-2022	A400	D 22	L=	5050	12	15.07	180.8
2	MNS GOST 34028-2022	A400	D 22	L=	4700	12	14.02	168.3
3	MNS GOST 34028-2022	A400	D 18	L=	5690	8	11.37	90.9
4	MNS GOST 34028-2022	A400	D 22	L=	4850	4	14.47	57.9
5	MNS GOST 34028-2022	A400	D 16	L=	900	24	1.42	34.1
6	MNS GOST 34028-2022	A400	D 16	L=	650	8	1.03	8.2
7	MNS GOST 34028-2022	A240	D 8	L=	1940	132	0.77	101
8	MNS GOST 34028-2022	A240	D 8	L=	1380	132	0.54	71.9
9	MNS GOST 34028-2022	A240	D 8	L=	1180	27	0.47	12.6
10	MNS GOST 34028-2022	A240	D 22	L=	3330	4	9.94	39.7
11	MNS GOST 34028-2022	A240	D 8	$L_{ду}$=	2440	6	0.96	5.8
12	MNS GOST 34028-2022	A240	D 8	L=	2940	5	1.16	5.8
		Материал B25 V=3.5x2=7м³						

ТАЙЛБАР:

1. Энэ хуудсыг холбогдох хуудсуудтай хамтатган үзнэ.
2. Цутгамал хийцэд хэрэглэх арматур нь зэвэрч муудаагүй, тахийж мурийгаагүй, стандартын шаардлагыг хангасан байх ёстой.
3. Цутгамал бетон, төмөрбетон ажлыг гүйцэтгэхдээ барилгын норм да дүрэм БНбД 52-02-05, БД-52-102-04-н зохих заавруудыг дагаж мөрдөх ёстой.

Байршлын схем

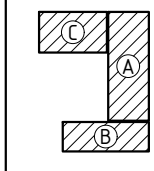

PROJECT LLC
ARCHITECTURE ENGINEERING & CONSULTING
БАРИЛГЫН ИЖ БҮРЭН ЗУРАГ ТӨСЛИЙН КОМПАНИ
"ЗЭДПРОЖЕКТ" ХХК

ӨЛЗИЙТ СУМЫН 320 ХҮҮХДИЙН СУУДАЛТАЙ СУРГУУЛИЙН БАРИЛГА
Байршил: Архангай аймаг, Өлзийт сум, 4-р баг, Хөшөөт

Багана Б-5-н арматурчлал

Үе шат: АЖЛЫН ЗУРАГ

Инженер		Б.Содном	Масштаб: М1:50;20	Зургийн дугаар: ББ-27	Хуудас: ББ-142
Инженер		Д.Очир-Эрдэнэ	ЕГ Шифр: ЗП-25-13-230	ТГ Шифр:	Огноо: 2025 он
Шалгасан		Д.Занабазар			

БАГАНА Б-6 М1:50

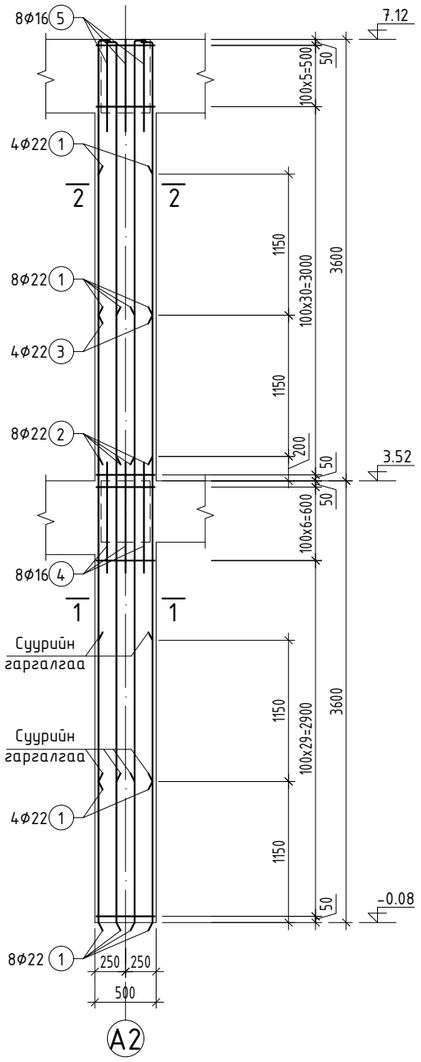

БАГАНА Б-7 М1:50

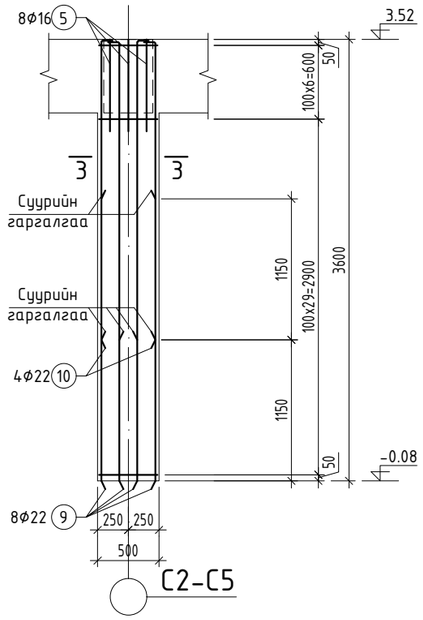

Зангилааны нэмэлт арматур
Багана 500x500

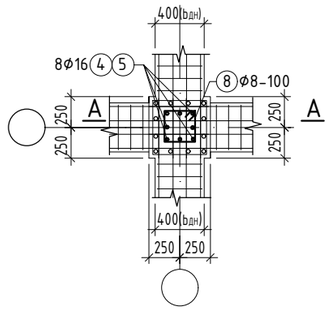

Огтлол А-А

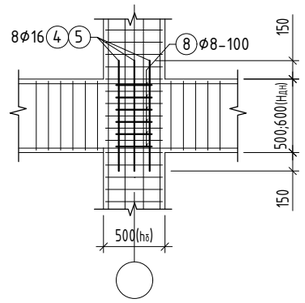

Хэсгийн тодорхойлолт

Поз	Загвар	Поз	Загвар
2	3240, 185, 220, R=110	8	340, 340, 250, 250
3	2090, 185, 220, R=110	9	3440, 185, 220, R=110
6	530, 530, 440, 440	10	2290, 185, 220, R=110
7	530, 250, 440, 160		

ОГТЛОЛ 1-1 М1:20

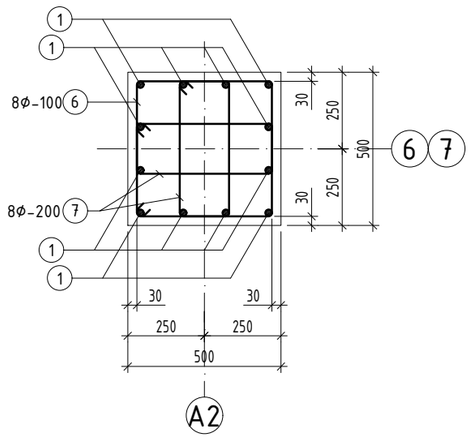

ОГТЛОЛ 2-2 М1:20

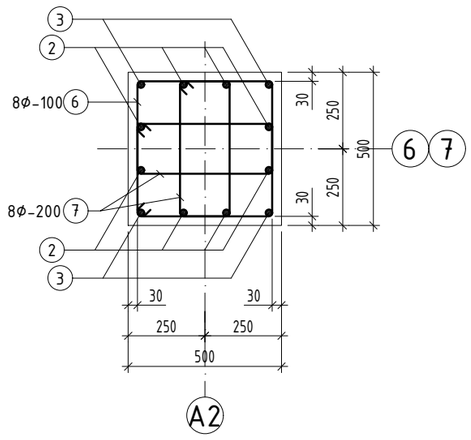

ОГТЛОЛ 3-3 М1:20

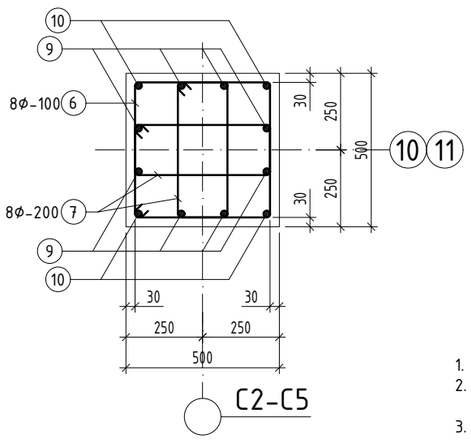

ТАЙЛБАР:

1. Энэ хуудсыг холбогдох хуудсуудтай хамтатган үзнэ.
2. Цутгамал хийцэд хэрэглэх арматур нь зэвэрч муудаагүй, тахийж мурийгаагүй, стандартын шаардлагыг хангасан байх ёстой.
3. Цутгамал бетон, төмөрбетон ажлыг гүйцэтгэхдээ барилгын норм да дүрэм БНбД 52-02-05, БД-52-102-04-н зохих заавруудыг дагаж мөрдөх ёстой.

ЦУТГАМАЛ ТӨМӨР БЕТОН ЭДЛЭХҮҮНИЙ МАТЕРИАЛЫН ТОДОРХОЙЛОЛТ

поз	Тэмдэглэгээ	Нэр				Тоо шир	Жин /кг/ нэгж	Жин /кг/ нийт
		Багана Б-6				2	415.9	831.8
1	MNS GOST 34028-2022	A400	D 22	L=	4950	12	14.77	177.3
2	MNS GOST 34028-2022	A400	D 22	L=	3650	8	10.89	87.1
3	MNS GOST 34028-2022	A400	D 22	L=	2500	4	7.46	29.8
4	MNS GOST 34028-2022	A400	D 16	L=	900	8	1.42	11.4
5	MNS GOST 34028-2022	A400	D 16	L=	750	8	1.18	9.5
6	MNS GOST 34028-2022	A240	D 8	L=	1940	72	0.77	55.1
7	MNS GOST 34028-2022	A240	D 8	L=	1380	72	0.54	39.2
8	MNS GOST 34028-2022	A240	D 8	L=	1180	14	0.47	6.5
		Материал B25 V=1.8x2=3.6м^3						
		Багана Б-7				8	183.8	1470.3
5	MNS GOST 34028-2022	A400	D 16	L=	750	8	1.18	9.5
6	MNS GOST 34028-2022	A240	D 8	L=	1940	36	0.77	27.6
7	MNS GOST 34028-2022	A240	D 8	L=	1380	36	0.54	19.6
8	MNS GOST 34028-2022	A240	D 8	L=	1180	7	0.47	3.3
9	MNS GOST 34028-2022	A400	D 22	L=	3840	8	11.46	91.7
10	MNS GOST 34028-2022	A400	D 22	L=	2700	4	8.06	32.2
		Материал B25 V=0.9x8=7.2м^3						

Байршлын схем

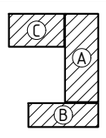

ARCHITECTURE ENGINEERING & CONSULTING
БАРИЛГЫН ИЖ БҮРЭН ЗУРАГ ТӨСЛИЙН КОМПАНИ
"ЗЗДПРОЖЕКТ" ХХК

ӨЛЗИЙТ СУМЫН 320 ХУУХДИЙН СУУДАЛТАЙ СУРГУУЛИЙН БАРИЛГА
Байршил: Архангай аймаг, Өлзийт сум, 4-р баг, Хөшөөт

Багана Б-6;7-н арматурчлал

Ye шат: АЖЛЫН ЗУРАГ

Инженер		Б.Содном	Масштаб: М1:50;20
Инженер		Д.Очир-Эрдэнэ	
Шалгасан		Д.Занабазар	ЕГ Шифр: ЗП-25-13-230

Зургийн дугаар: ББ-28
Худас: ББ-142
ТГ Шифр:
Огноо: 2025 он

1 2 3 4 5 6 7 8 А3

БАГАНА Б-8 М1:50

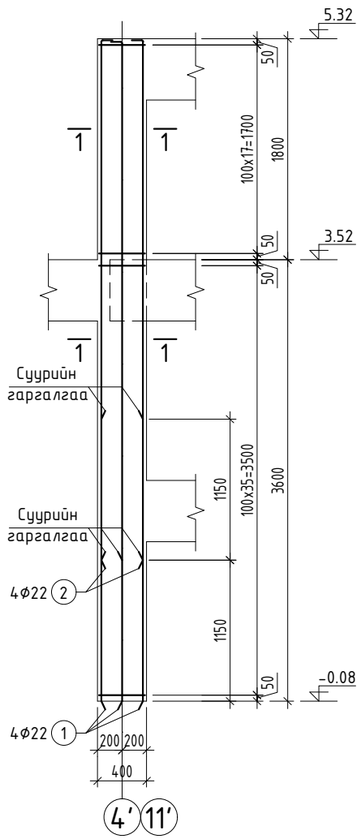

БАГАНА Б-9 М1:50

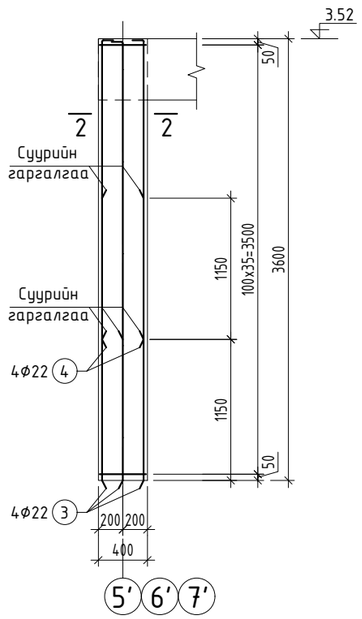

ОГТЛОЛ 1-1 М1:20

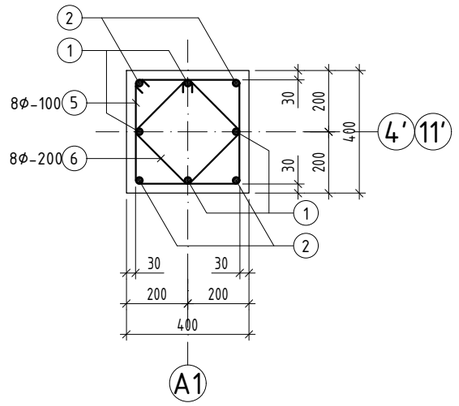

ОГТЛОЛ 2-2 М1:20

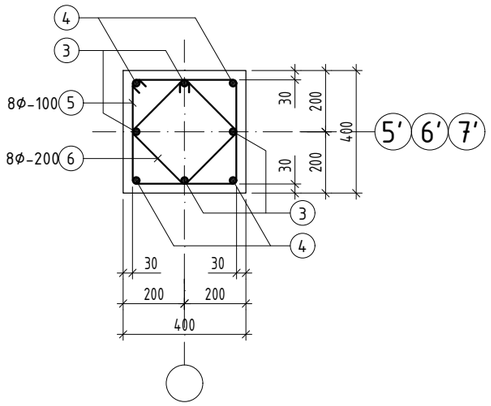

Хэсгийн тодорхойлолт

Поз	Загвар	Поз	Загвар
1	5240, 185, 220, R=110	4	2290, 185, 220, R=110
2	4090, 185, 220, R=110	5	430, 430, 340, 340
3	3440, 185, 220, R=110	6	340, 340, 250, 250

ЦУТГАМАЛ ТӨМӨР БЕТОН ЭДЛЭХҮҮНИЙ МАТЕРИАЛЫН ТОДОРХОЙЛОЛТ

поз	Тэмдэглэгээ	Нэр				Тоо ширхэг	Жин /кг/ нэгж	Жин /кг/ нийт
		Багана Б-8				2	166.5	333.1
1	MNS GOST 34028-2022	A400	D 22	L=	5650	4	16.86	67.4
2	MNS GOST 34028-2022	A400	D 22	L=	4500	4	13.43	53.7
5	MNS GOST 34028-2022	A240	D 8	L=	1540	54	0.61	32.8
6	MNS GOST 34028-2022	A240	D 8	L=	1180	27	0.47	12.6
		Материал B25 V=0.9x2=1.8м^3						
		Багана Б-9				3	108.3	325.0
3	MNS GOST 34028-2022	A400	D 22	L=	3840	4	11.46	45.8
4	MNS GOST 34028-2022	A400	D 22	L=	2700	4	8.06	32.2
9	MNS GOST 34028-2022	A240	D 8	L=	1540	36	0.61	21.9
10	MNS GOST 34028-2022	A240	D 8	L=	1180	18	0.47	8.4
		Материал B25 V=0.6x3=1.8м^3						

ТАЙЛБАР:

1. Энэ хуудсыг холбогдох хуудсуудтай хамтатган үзнэ.
2. Цутгамал хийцэд хэрэглэх арматур нь зэвэрч муудаагүй, махийж мурийгаагүй, стандартын шаардлагыг хангасан байх ёстой.
3. Цутгамал бетон, төмөрбетон ажлыг гүйцэтгэхдээ барилгын норм да дүрэм БНбД 52-02-05, БД-52-102-04-н зохих заавруудыг дагаж мөрдөх ёстой.

Байршлын схем

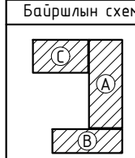

PROJECT LLC
ARCHITECTURE ENGINEERING & CONSULTING
БАРИЛГЫН ИЖ БҮРЭН ЗУРАГ ТӨСЛИЙН КОМПАНИ
"ЗЭДПРОЖЕКТ" ХХК

ӨЛЗИЙТ СУМЫН 320 ХҮҮХДИЙН СУУДАЛТАЙ СУРГУУЛИЙН БАРИЛГА
Байршил: Архангай аймаг, Өлзийт сум, 4-р баг, Хөшөөт

Багана Б-8;9-н арматурчлал

Үе шат: АЖЛЫН ЗУРАГ

Инженер		Б.Содном	Масштаб: М1:50;20	Зургийн дугаар: ББ-29
Инженер		Д.Очир-Эрдэнэ	ЕГ Шифр: ЗП-25-13-230	ТГ Шифр:
Шалгасан		Д.Занабазар		Огноо: 2025 он

Хуудас: ББ-142

БАГАНА Б-10 М1:50

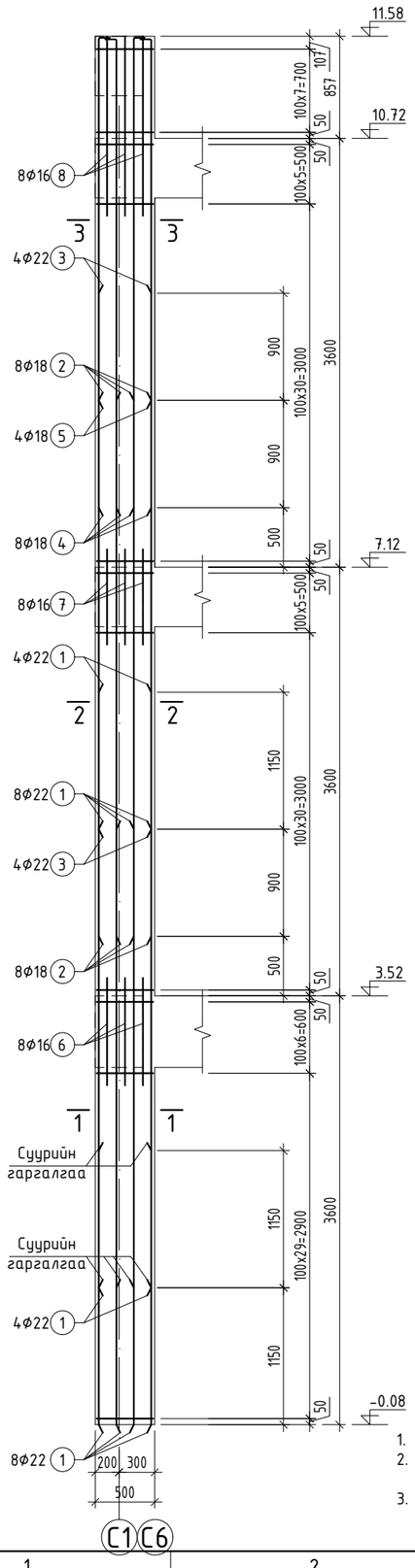

ОГТЛОЛ 1-1 М1:20

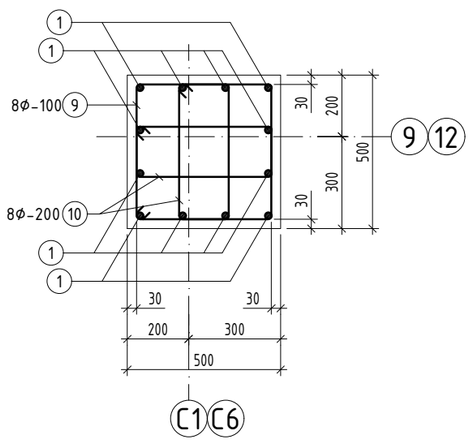

ОГТЛОЛ 2-2 М1:20

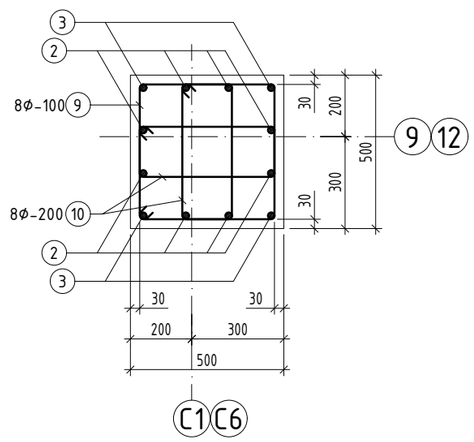

ОГТЛОЛ 3-3 М1:20

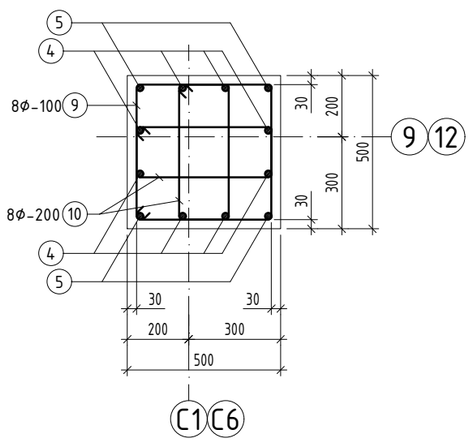

Зангилааны нэмэлт арматур
Багана 500x500

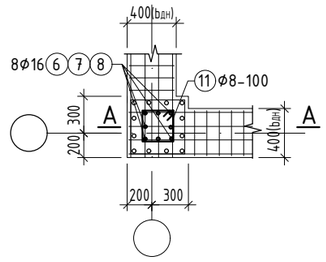

Огтлол А-А

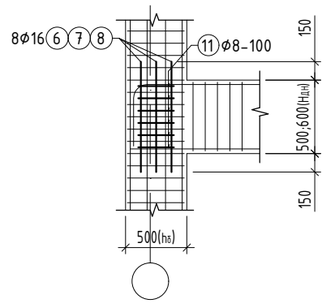

Хэсгийн тодорхойлолт

Поз	Загвар	Поз	Загвар	Поз	Загвар
4	3820, 150, 180, R=90	9	530, 530, 440, 440	11	340, 340, 250, 250
5	2920, 150, 180, R=90	10	530, 250, 440, 160		

ЦУТГАМАЛ ТӨМӨР БЕТОН ЭДЛЭХҮҮНИЙ МАТЕРИАЛЫН ТОДОРХОЙЛОЛТ

поз	Тэмдэглэгээ	Нэр				Тоо ширх	Жин /кг/ нэгж	Жин /кг/ нийт
		Багана Б-10				4	601.0	2403.9
1	MNS GOST 34028-2022	A400	D 22	L=	5000	12	14.92	179
2	MNS GOST 34028-2022	A400	D 18	L=	4500	8	8.99	71.9
3	MNS GOST 34028-2022	A400	D 22	L=	4500	4	13.43	53.7
4	MNS GOST 34028-2022	A400	D 18	L=	4150	8	8.29	66.3
5	MNS GOST 34028-2022	A400	D 18	L=	3250	4	6.49	26
6	MNS GOST 34028-2022	A400	D 16	L=	900	8	1.42	11.4
7	MNS GOST 34028-2022	A400	D 16	L=	800	8	1.26	10.1
8	MNS GOST 34028-2022	A400	D 16	L=	1500	8	2.37	18.9
9	MNS GOST 34028-2022	A240	D 8	L=	1940	116	0.77	88.8
10	MNS GOST 34028-2022	A240	D 8	L=	1380	116	0.54	63.2
11	MNS GOST 34028-2022	A240	D 8	L=	1180	25	0.47	11.6
		Материал B25 V=2.9x4=11.7м³						

ТАЙЛБАР:

1. Энэ хуудсыг холбогдох хуудсуудтай хамтатган үзнэ.
2. Цутгамал хийцэд хэрэглэх арматур нь зэвэрч муудаагүй, махийж мурийгаагүй, стандартын шаардлагыг хангасан байх ёстой.
3. Цутгамал бетон, төмөрбетон ажлыг гүйцэтгэхдээ барилгын норм ба дүрэм БНбД 52-02-05, БД-52-102-04-н зохих заавруудыг дагаж мөрдөх ёстой.

Байршлын схем

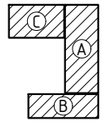

PROJECT LLC
ARCHITECTURE ENGINEERING & CONSULTING
БАРИЛГЫН ИЖ БҮРЭН ЗӨВЛӨГӨӨ ҮЗҮҮЛЭГЧ КОМПАНИ
"ЗЭДПРОЖЕКТ" ХХК

ӨЛЗИЙТ СУМЫН 320 ХҮҮХДИЙН СУУДАЛТАЙ СУРГУУЛИЙН БАРИЛГА
Байршил: Архангай аймаг, Өлзийт сум, 4-р баг, Хөшөөт

Багана Б-10-н арматурчлал

Инженер		Б.Содном	Масштаб: М1:50;20	Зургийн дугаар: ББ-30	Хуудас: ББ-142
Инженер		Д.Очир-Эрдэнэ	ЕГ Шифр: ЗП-25-13-230	ТГ Шифр:	Огноо: 2025 он
Шалгасан		Д.Занабазар			

Үе шат: АЖЛЫН ЗУРАГ

БАГАНА Б-11 М1:50

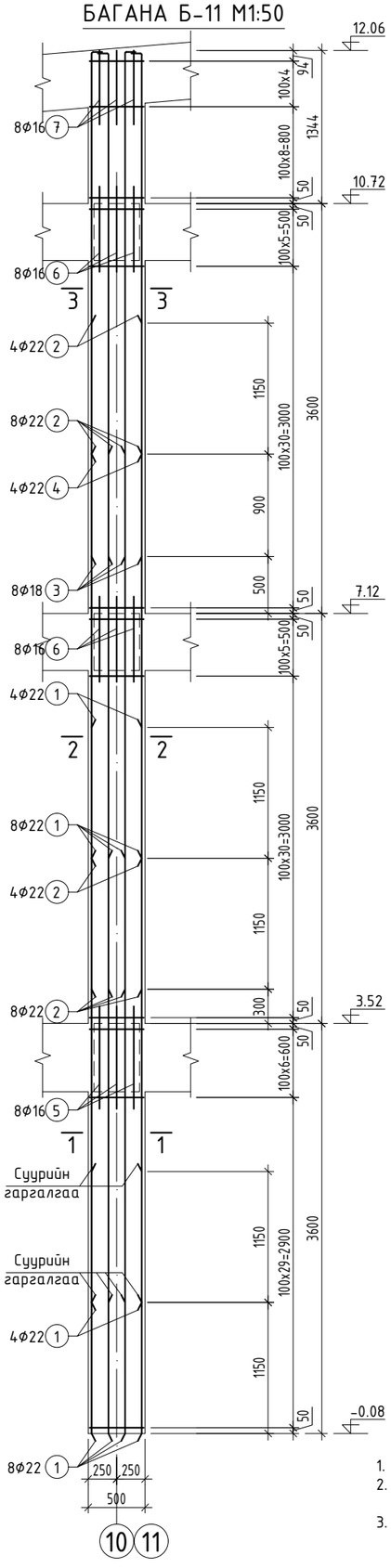

ОГТЛОЛ 1-1 М1:20

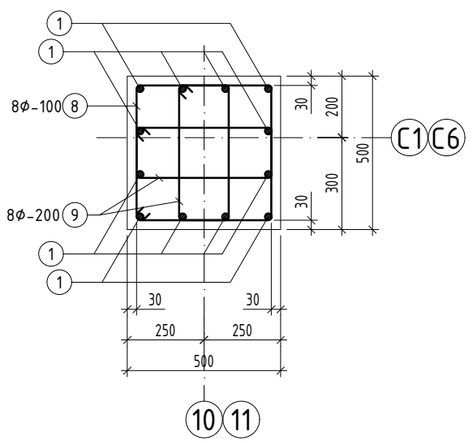

ОГТЛОЛ 2-2 М1:20

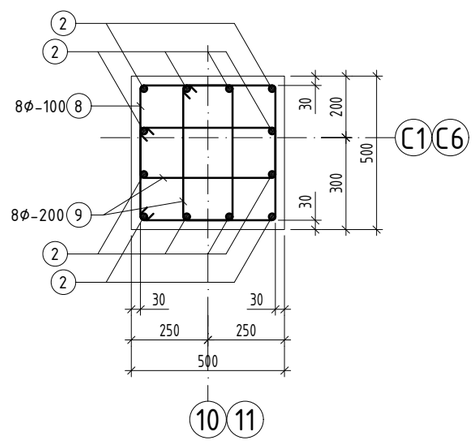

ОГТЛОЛ 3-3 М1:20

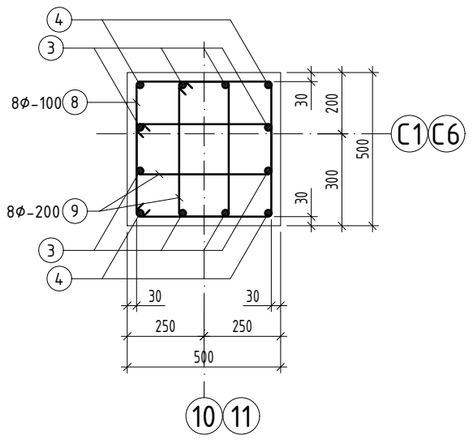

Зангилааны нэмэлт арматур
Багана 500x500

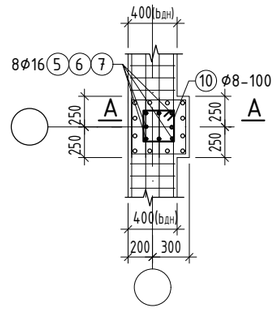

Огтлол А-А

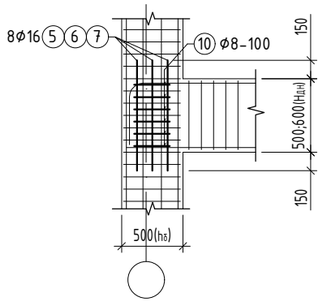

Хэсгийн тодорхойлолт

Поз	Загвар	Поз	Загвар	Поз	Загвар
3	4310, R=90, 180, 250	8	530, 530, 440, 440	10	340, 340, 250, 250
4	3410, R=110, 220, 285	9	530, 250, 440, 160		

ЦУТГАМАЛ ТӨМӨР БЕТОН ЭДЛЭХҮҮНИЙ МАТЕРИАЛЫН ТОДОРХОЙЛОЛТ

поз	Тэмдэглэгээ	Нэр				Тоо ширхэг	Жин /кг/ нэгж	Жин /кг/ нийт
		Багана Б-11				4	677.9	2711.4
1	MNS GOST 34028-2022	A400	D 22	L=	5050	12	15.07	180.8
2	MNS GOST 34028-2022	A400	D 22	L=	4700	12	14.02	168.3
3	MNS GOST 34028-2022	A400	D 18	L=	4640	8	9.27	74.2
4	MNS GOST 34028-2022	A400	D 22	L=	3740	4	11.16	44.6
5	MNS GOST 34028-2022	A400	D 16	L=	900	8	1.42	11.4
6	MNS GOST 34028-2022	A400	D 16	L=	800	16	1.26	20.2
7	MNS GOST 34028-2022	A400	D 16	L=	650	8	1.03	8.2
8	MNS GOST 34028-2022	A240	D 8	L=	1940	121	0.77	92.6
9	MNS GOST 34028-2022	A240	D 8	L=	1380	121	0.54	65.9
10	MNS GOST 34028-2022	A240	D 8	L=	1180	25	0.47	11.6
		Материал B25 V=3.1x4=12.4м^3						

ТАЙЛБАР:

1. Энэ хуудсыг холбогдох хуудсуудтай хамтатган үзнэ.
2. Цутгамал хийцэд хэрэглэх арматур нь зэвэрч муудаагүй, махийж мурийгаагүй, стандартын шаардлагыг хангасан байх ёстой.
3. Цутгамал бетон, төмөрбетон ажлыг гүйцэтгэхдээ барилгын норм да дүрэм БНбД 52-02-05, БД-52-102-04-н зохих заавруудыг дагаж мөрдөх ёстой.

Байршлын схем

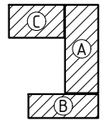

PROJECT LLC
ARCHITECTURE ENGINEERING & CONSULTING
БАРИЛГЫН ИЖ БҮРЭН ЗӨВЛӨГӨӨ ТӨСЛИЙН КОМПАНИ
"ЗЭДПРОЖЕКТ" ХХК

ӨЛЗИЙТ СУМЫН 320 ХҮҮХДИЙН СУУДАЛТАЙ СУРГУУЛИЙН БАРИЛГА
Байршил: Архангай аймаг, Өлзийт сум, 4-р баг, Хөшөөт

Багана Б-11-н арматурчлал

Үе шат: АЖЛЫН ЗУРАГ

Инженер		Б.Содном	Масштаб: М1:50;20	Зургийн дугаар: ББ-31	Хуудас: ББ-142
Инженер		Д.Очир-Эрдэнэ	ЕГ Шифр: ЗП-25-13-230	ТГ Шифр:	Огноо: 2025 он
Шалгасан		Д.Занабазар			

1 2 3 4 5 6 7 8 А3

БАГАНА Б-12 М1:50

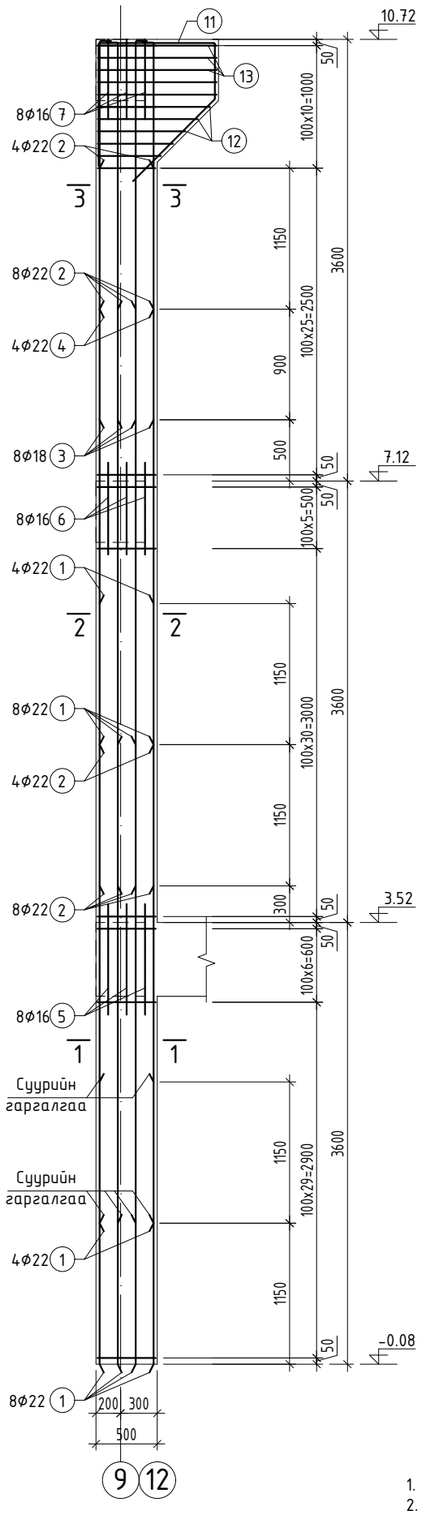

ОГТЛОЛ 1-1 М1:20

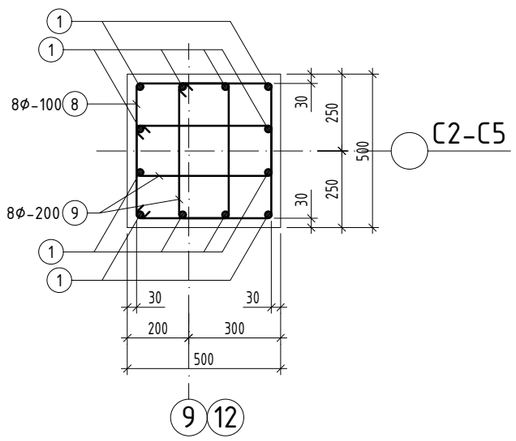

ОГТЛОЛ 2-2 М1:20

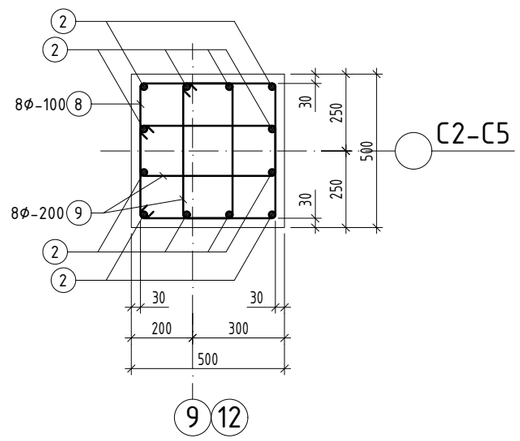

ОГТЛОЛ 3-3 М1:20

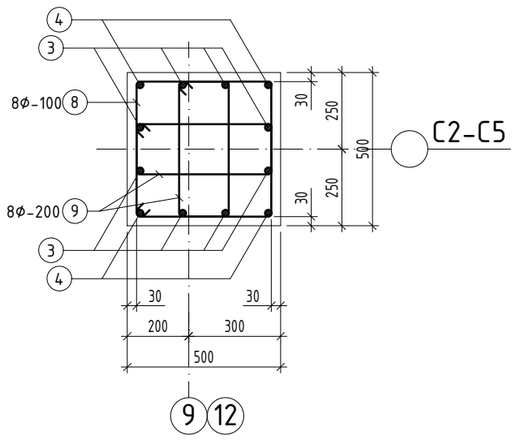

Зангилааны нэмэлт арматур
Багана 500x500

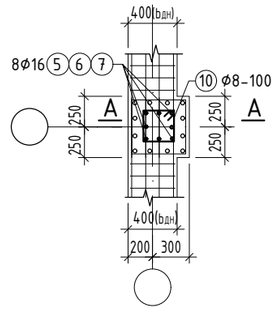

Огтлол А-А

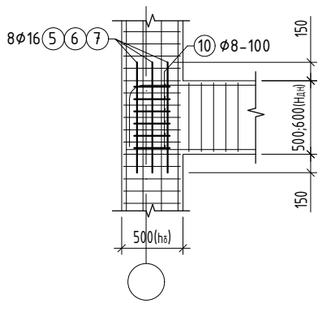

Хэсгийн тодорхойлолт

Поз	Загвар	Поз	Загвар
3	2960, 50, 180, R=90	10	340, 340, 250, 250
4	2040, 85, 220, R=110	11	930, 1000, 135°, 450, 950
8	530, 530, 440, 440	12	530, 530-1030, 440, 440-940
9	530, 250, 440, 160	13	530, 1030, 440, 940

ЦУТГАМАЛ ТӨМӨР БЕТОН ЭДЛЭХҮҮНИЙ МАТЕРИАЛЫН ТОДОРХОЙЛОЛТ

поз	Тэмдэглэгээ	Нэр				Тоо шир	Жин /кг/ нэгж	Жин /кг/ нийт
		Багана Б-12				8	662.3	5298.2
1	MNS GOST 34028-2022	A400	D 22	L=	5050	12	15.07	180.8
2	MNS GOST 34028-2022	A400	D 22	L=	4700	12	14.02	168.3
3	MNS GOST 34028-2022	A400	D 18	L=	3290	8	6.57	52.6
4	MNS GOST 34028-2022	A400	D 22	L=	2450	4	7.31	29.2
5	MNS GOST 34028-2022	A400	D 16	L=	900	8	1.42	11.4
6	MNS GOST 34028-2022	A400	D 16	L=	800	8	1.26	10.1
7	MNS GOST 34028-2022	A400	D 16	L=	650	8	1.03	8.2
8	MNS GOST 34028-2022	A240	D 8	L=	1940	108	0.77	82.7
9	MNS GOST 34028-2022	A240	D 8	L=	1380	108	0.54	58.8
10	MNS GOST 34028-2022	A240	D 8	L=	1180	19	0.47	8.8
11	MNS GOST 34028-2022	A240	D 22	L=	3330	4	9.94	39.7
12	MNS GOST 34028-2022	A240	D 8	$L_{ду}$=	2440	6	0.96	5.8
13	MNS GOST 34028-2022	A240	D 8	L=	2940	5	1.16	5.8
		Материал B25 V=2.9x38=23.2м^3						

ТАЙЛБАР:

1. Энэ хуудсыг холбогдох хуудсуудтай хамтатган үзнэ.
2. Цутгамал хийцэд хэрэглэх арматур нь зэвэрч муудаагүй, махийж мурийгаагүй, стандартын шаардлагыг хангасан байх ёстой.
3. Цутгамал бетон, төмөрбетон ажлыг гүйцэтгэхдээ барилгын норм ба дүрэм БНбД 52-02-05, БД-52-102-04-н зохих заавруудыг дагаж мөрдөх ёстой.

Байршлын схем

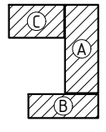

PROJECT ХХК
ARCHITECTURE ENGINEERING & CONSULTING
БАРИЛГЫН ИЖ БҮРЭН ЗӨВЛӨГӨӨ ТӨСЛИЙН КОМПАНИ
"ЗЭДПРОЖЕКТ" ХХК

ӨЛЗИЙТ СУМЫН 320 ХҮҮХДИЙН СУУДАЛТАЙ СУРГУУЛИЙН БАРИЛГА
Байршил: Архангай аймаг, Өлзийт сум, 4-р баг, Хөшөөт

Багана Б-12-н арматурчлал

Үе шат: АЖЛЫН ЗУРАГ

Инженер		Б.Содном	Масштаб: М1:50;20	Зургийн дугаар: ББ-32	Хуудас: ББ-142
Инженер		Д.Очир-Эрдэнэ	ЕГ Шифр: ЗП-25-13-230	ТГ Шифр:	Огноо: 2025 он
Шалгасан		Д.Занабазар			

1 2 3 4 5 6 7 8 А3

БАГАНА Б-13 М1:50

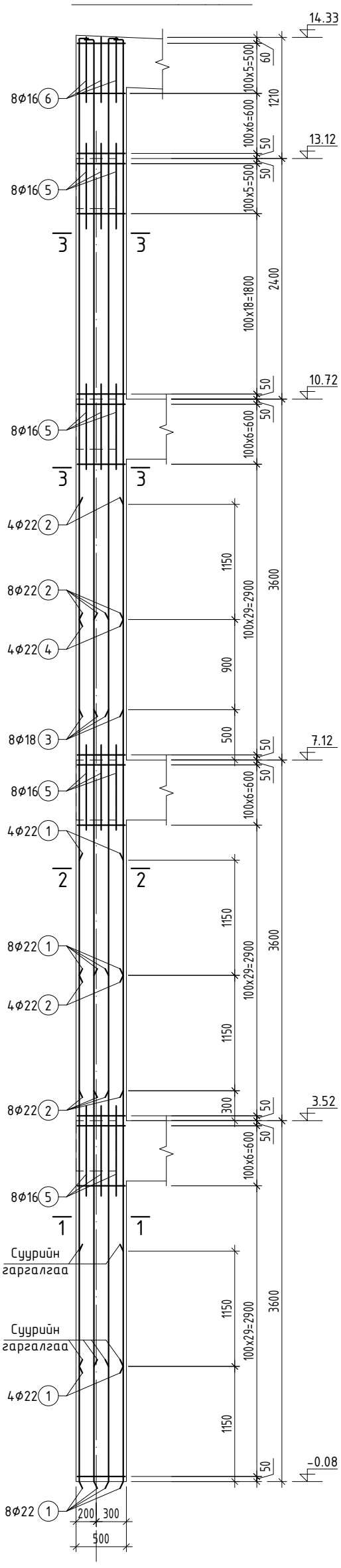

ОГТЛОЛ 1-1 М1:20

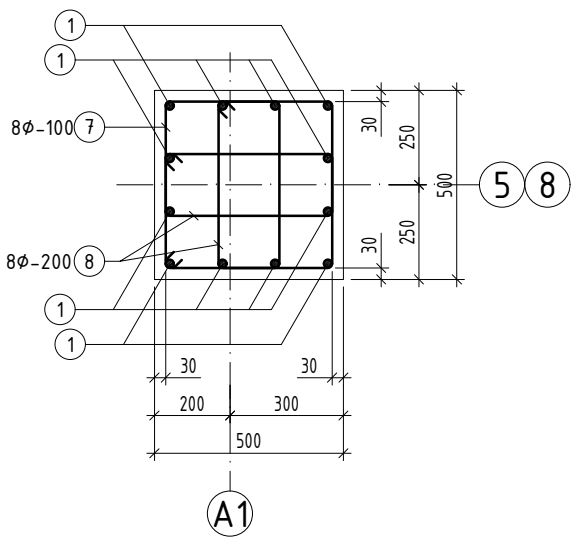

ОГТЛОЛ 2-2 М1:20

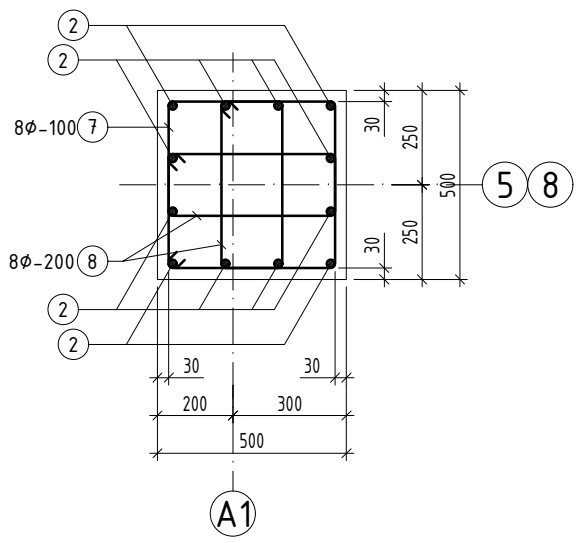

ОГТЛОЛ 3-3 М1:20

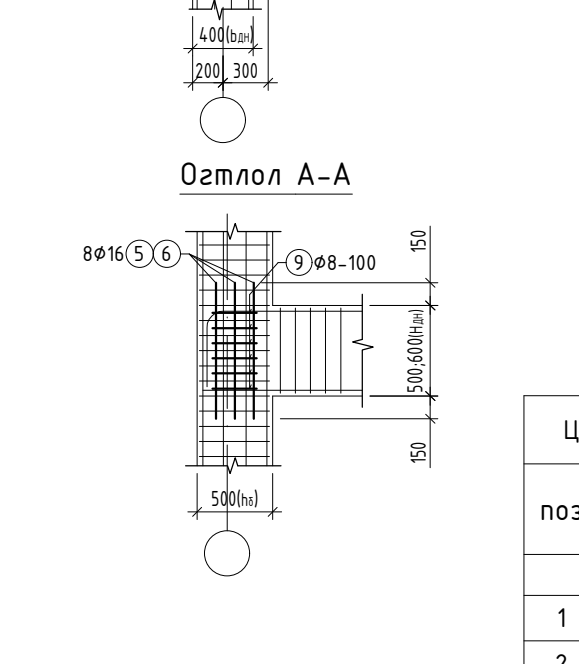

Зангилааны нэмэлт арматур
Багана 500x500

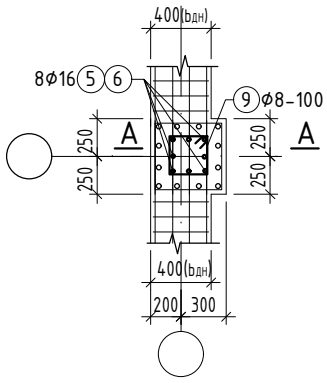

Огтлол А-А

Хэсгийн тодорхойлолт

Поз	Загвар	Поз	Загвар
3	6570, R=90, 150, 180	8	530, 440, 250, 160
4	5650, R=110, 185, 220	9	340, 340, 250, 250
7	530, 530, 440, 440		

ЦУТГАМАЛ ТӨМӨР БЕТОН ЭДЛЭХҮҮНИЙ МАТЕРИАЛЫН ТОДОРХОЙЛОЛТ

поз	Тэмдэглэгээ	Нэр				Тоо ширх	Жин /кг/ нэгж	Жин /кг/ нийт
		Багана Б-13				2	789.4	1578.8
1	MNS GOST 34028-2022	A400	D 22	L=	5050	12	15.07	180.8
2	MNS GOST 34028-2022	A400	D 22	L=	4700	12	14.02	168.3
3	MNS GOST 34028-2022	A400	D 18	L=	6900	8	13.78	110.3
4	MNS GOST 34028-2022	A400	D 22	L=	6060	4	18.08	72.3
5	MNS GOST 34028-2022	A400	D 16	L=	900	32	1.42	45.5
6	MNS GOST 34028-2022	A400	D 16	L=	650	8	1.03	8.2
7	MNS GOST 34028-2022	A240	D 8	L=	1940	144	0.77	110.2
8	MNS GOST 34028-2022	A240	D 8	L=	1380	144	0.54	78.4
9	MNS GOST 34028-2022	A240	D 8	L=	1180	33	0.47	15.4
		Материал B25 V=3.6x2=7.2м^3						

A1

ТАЙЛБАР:

1. Энэ хуудсыг холбогдох хуудсуудтай хамтатган үзнэ.
2. Цутгамал хийцэд хэрэглэх арматур нь зэвэрч муудаагүй, тахийж мурийгаагүй, стандартын шаардлагыг хангасан байх ёстой.
3. Цутгамал бетон, төмөрбетон ажлыг гүйцэтгэхдээ барилгын норм да дүрэм БНбД 52-02-05, БД-52-102-04-н зохих заавруудыг дагаж мөрдөх ёстой.

Байршлын схем

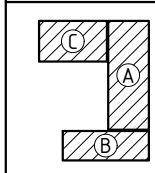

PROJECT LLC
ARCHITECTURE ENGINEERING & CONSULTING
БАРИЛГЫН ИЖ БҮРЭН ЗУРАГ ТӨСЛИЙН КОМПАНИ
"ЗЭДПРОЖЕКТ" ХХК

ӨЛЗИЙТ СУМЫН 320 ХҮҮХДИЙН СУУДАЛТАЙ СУРГУУЛИЙН БАРИЛГА
Байршил: Архангай аймаг, Өлзийт сум, 4-р баг, Хөшөөт

Багана Б-13-н арматурчлал			Ye шат: АЖЛЫН ЗУРАГ		
Инженер		Б.Содном	Масштаб: М1:50;20	Зургийн дугаар: ББ-33	Хуудас: ББ-142
Инженер		Д.Очир-Эрдэнэ	ЕГ Шифр: ЗП-25-13-230	ТГ Шифр:	Огноо: 2025 он
Шалгасан		Д.Занабазар			

БАГАНА Б-14 М1:50

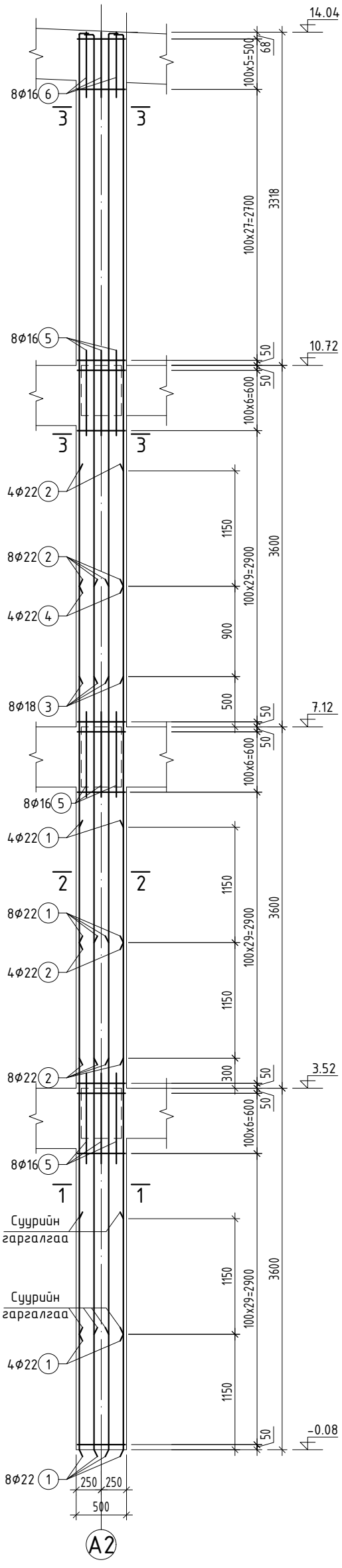

ОГТЛОЛ 1-1 М1:20

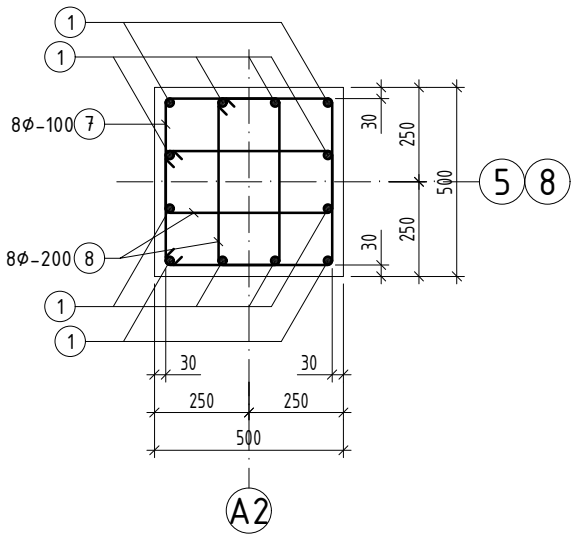

ОГТЛОЛ 2-2 М1:20

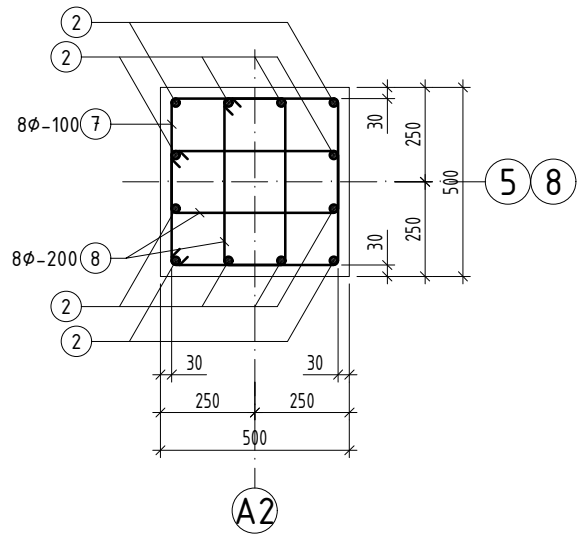

ОГТЛОЛ 3-3 М1:20

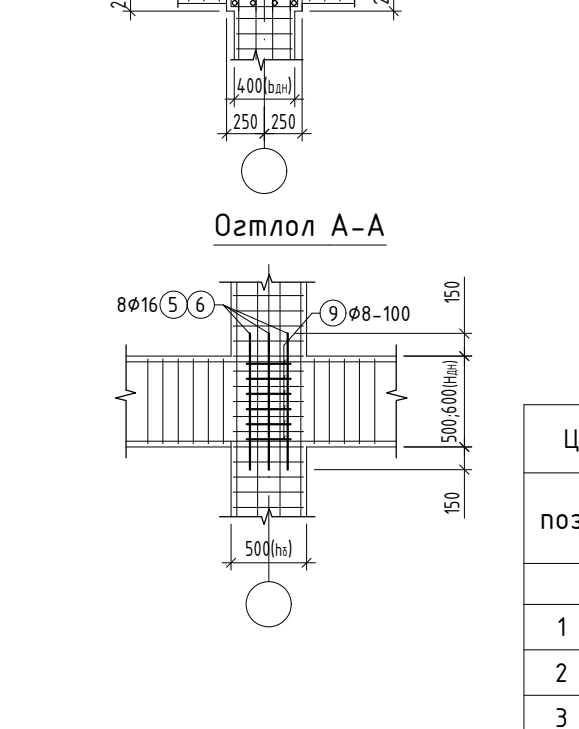

Зангилааны нэмэлт арматур
Багана 500x500

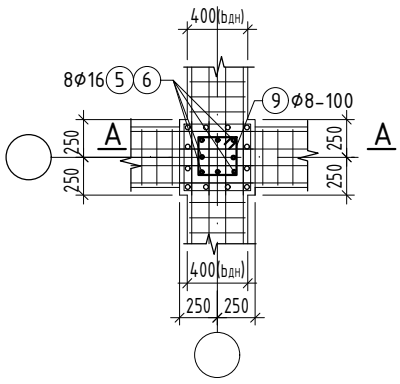

Огтлол А-А

Хэсгийн тодорхойлолт

Поз	Загвар	Поз	Загвар
3	6280, 150, 180, R=90	8	530, 250, 440, 160
4	5360, 185, 220, R=110	9	340, 340, 250, 250
7	530, 530, 440, 440		

ЦУТГАМАЛ ТӨМӨР БЕТОН ЭДЛЭХҮҮНИЙ МАТЕРИАЛЫН ТОДОРХОЙЛОЛТ

поз	Тэмдэглэгээ	Нэр				Тоо шир	Жин /кг/ нэгж	Жин /кг/ нийт
		Багана Б-14				2	763.2	1526.4
1	MNS GOST 34028-2022	A400	D 22	L=	5050	12	15.07	180.8
2	MNS GOST 34028-2022	A400	D 22	L=	4700	12	14.02	168.3
3	MNS GOST 34028-2022	A400	D 18	L=	6610	8	13.20	105.6
4	MNS GOST 34028-2022	A400	D 22	L=	5770	4	17.22	68.9
5	MNS GOST 34028-2022	A400	D 16	L=	900	24	1.42	34.1
6	MNS GOST 34028-2022	A400	D 16	L=	650	8	1.03	8.2
7	MNS GOST 34028-2022	A240	D 8	L=	1940	141	0.77	107.9
8	MNS GOST 34028-2022	A240	D 8	L=	1380	141	0.54	76.8
9	MNS GOST 34028-2022	A240	D 8	L=	1180	27	0.47	12.6
		Материал B25 V=3.53x2=7.06м^3						

ТАЙЛБАР:

1. Энэ хуудсыг холбогдох хуудсуудтай хамтатган үзнэ.
2. Цутгамал хийцэд хэрэглэх арматур нь зэвэрч муудаагүй, тахийж мурийгаагүй, стандартын шаардлагыг хангасан байх ёстой.
3. Цутгамал бетон, төмөрбетон ажлыг гүйцэтгэхдээ барилгын норм да дүрэм БНбД 52-02-05, БД-52-102-04-н зохих заавруудыг дагаж мөрдөх ёстой.

Байршлын схем

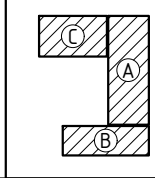

PROJECT LLC
ARCHITECTURE ENGINEERING & CONSULTING
БАРИЛГЫН ИЖ БҮРЭН ЗУРАГ ТӨСЛИЙН КОМПАНИ
"ЗЭДПРОЖЕКТ" ХХК

ӨЛЗИЙТ СУМЫН 320 ХҮҮХДИЙН СУУДАЛТАЙ СУРГУУЛИЙН БАРИЛГА
Байршил: Архангай аймаг, Өлзийт сум, 4-р баг, Хөшөөт

Багана Б-14-н арматурчлал

Үе шат: АЖЛЫН ЗУРАГ

Инженер		Б.Содном	Масштаб: М1:50;20	Зургийн дугаар: ББ-34	Хуудас: ББ-142
Инженер		Д.Очир-Эрдэнэ	ЕГ Шифр: ЗП-25-13-230	ТГ Шифр:	Огноо: 2025 он
Шалгасан		Д.Занабазар			

БАГАНА Б-15 М1:50

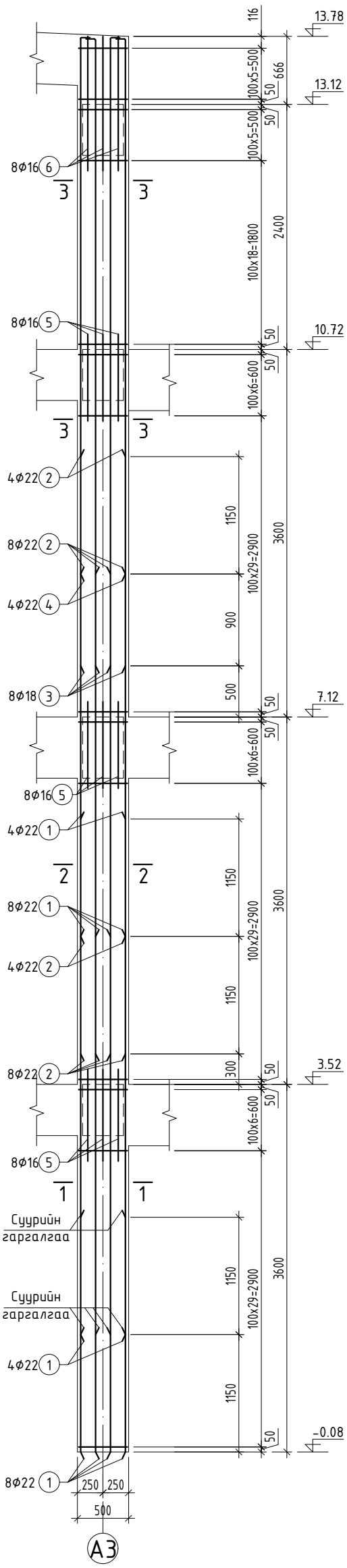

ОГТЛОЛ 1-1 М1:20

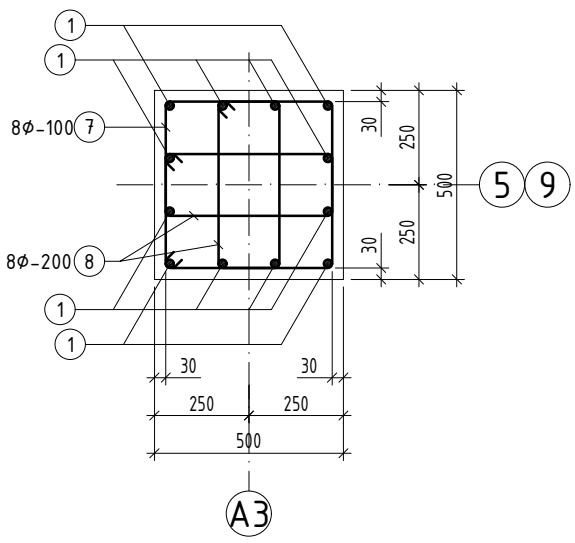

ОГТЛОЛ 2-2 М1:20

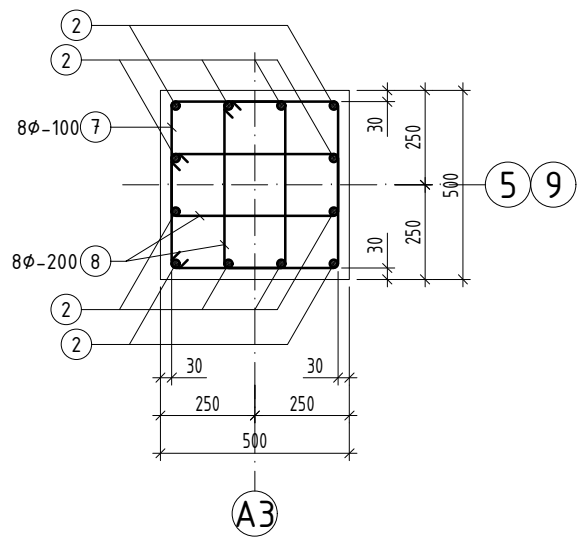

ОГТЛОЛ 3-3 М1:20

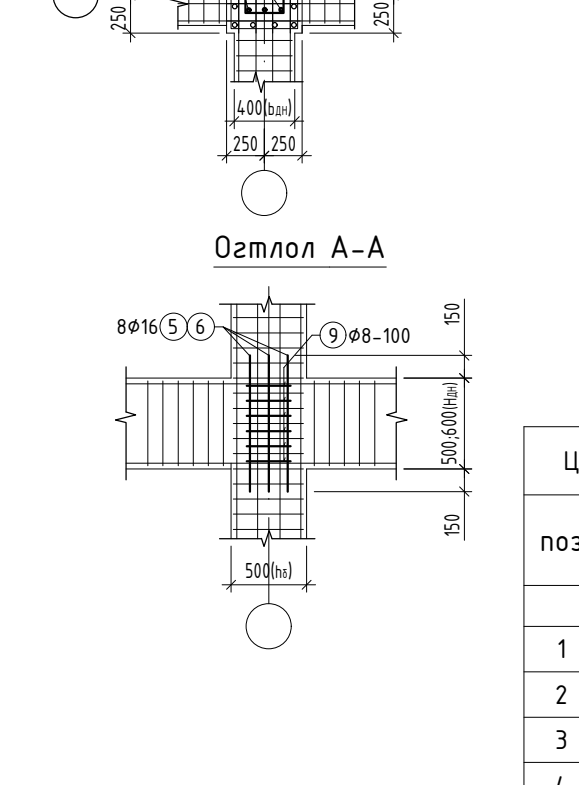

Зангилааны нэмэлт арматур
Багана 500x500

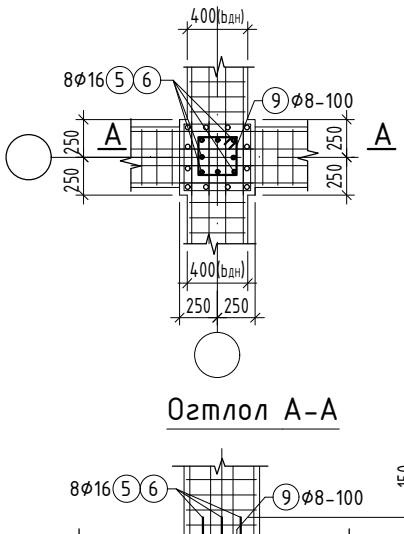

Огтлол А-А

Хэсгийн тодорхойлолт

Поз	Загвар	Поз	Загвар
3	150, 180, 6030, R=90	8	530, 440, 250, 160
4	185, 220, 5110, R=110	9	340, 340, 250, 250
7	530, 530, 440, 440		

ЦУТГАМАЛ ТӨМӨР БЕТОН ЭДЛЭХҮҮНИЙ МАТЕРИАЛЫН ТОДОРХОЙЛОЛТ

поз	Тэмдэглэгээ	Нэр				Тоо шир	Жин /кг/	
							нэгж	нийт
		Багана Б-15				2	763.2	1526.4
1	MNS GOST 34028-2022	A400	D 22	L=	5050	12	15.07	180.8
2	MNS GOST 34028-2022	A400	D 22	L=	4700	12	14.02	168.3
3	MNS GOST 34028-2022	A400	D 18	L=	6360	8	12.70	101.6
4	MNS GOST 34028-2022	A400	D 22	L=	5510	4	16.44	65.8
5	MNS GOST 34028-2022	A400	D 16	L=	900	24	1.42	34.1
6	MNS GOST 34028-2022	A400	D 16	L=	1300	8	2.05	16.4
7	MNS GOST 34028-2022	A240	D 8	L=	1940	138	0.77	105.6
8	MNS GOST 34028-2022	A240	D 8	L=	1380	138	0.54	75.1
9	MNS GOST 34028-2022	A240	D 8	L=	1180	33	0.47	15.4
		Материал B25 V=3.47x2=6.94м³						

ТАЙЛБАР:

1. Энэ хуудсыг холбогдох хуудсуудтай хамтатган үзнэ.
2. Цутгамал хийцэд хэрэглэх арматур нь зэвэрч муудаагүй, махийж мурийгаагүй, стандартын шаардлагыг хангасан байх ёстой.
3. Цутгамал бетон, төмөрбетон ажлыг гүйцэтгэхдээ барилгын норм ба дүрэм БНбД 52-02-05, БД-52-102-04-н зохих заавруудыг дагаж мөрдөх ёстой.

Байршлын схем

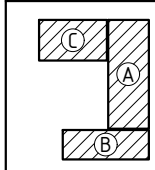

PROJECT LLC
ARCHITECTURE ENGINEERING & CONSULTING
БАРИЛГЫН ИЖ БҮРЭН ЗУРАГ ТӨСЛИЙН КОМПАНИ
"ЗЗДПРОЖЕКТ" ХХК

ӨЛЗИЙТ СУМЫН 320 ХҮҮХДИЙН СУУДАЛТАЙ СУРГУУЛИЙН БАРИЛГА
Байршил: Архангай аймаг, Өлзийт сум, 4-р баг, Хөшөөт

Багана Б-15-н арматурчлал

Ye шат: АЖЛЫН ЗУРАГ

Инженер		Б.Содном	Масштаб: М1:50;20	Зургийн дугаар: ББ-35	Хуудас: ББ-142
Инженер		Д.Очир-Эрдэнэ	ЕГ Шифр: ЗП-25-13-230	ТГ Шифр:	Огноо: 2025 он
Шалгасан		Д.Занабазар			

РАМ Р-1-Н АРМАТУРЧЛАЛ М1:100
/тэнхлэг - В1/

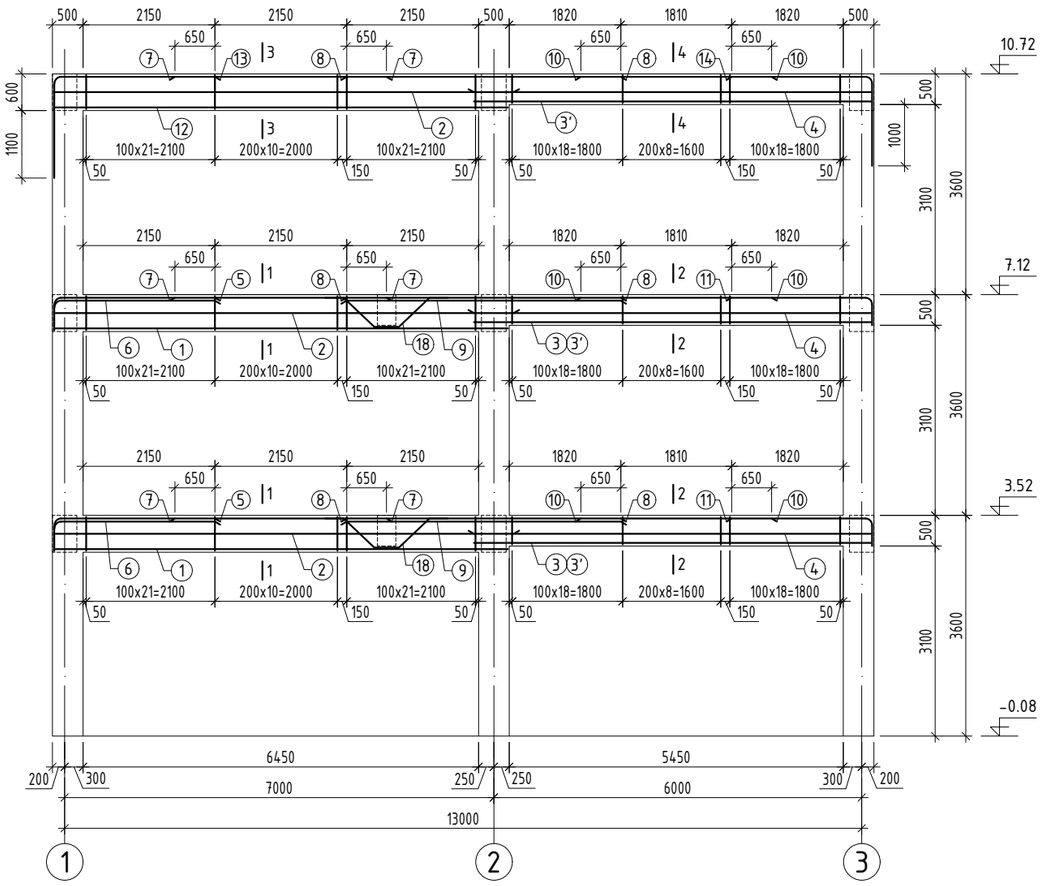

ОГТЛОЛ 3 - 3 М1:20

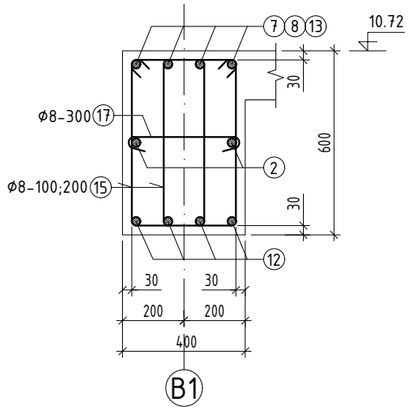

ОГТЛОЛ 4 - 4 М1:20

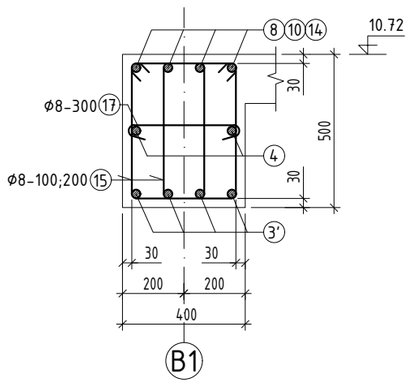

ОГТЛОЛ 1 - 1 М1:20

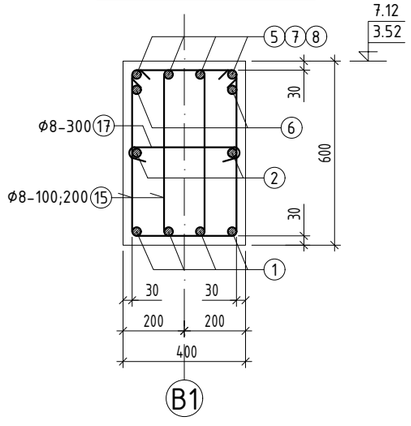

ОГТЛОЛ 2 - 2 М1:20

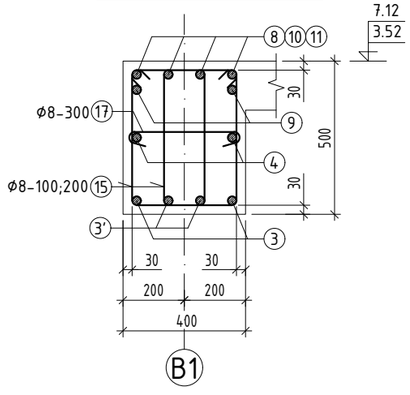

ТАЙЛБАР:

1. Энэ хуудсыг холбогдох хуудсуудтай хамтатган үзнэ.
2. Дамнуруунуудыг зангилаанд арматурчлалыг зургийн дагуу хийж гүйцэтгэнэ.
3. Цутгамал хийцэд хэрэглэх арматур нь зэвэрч муудаагүй, махийж мурийгаагүй, стандартын шаардлагыг хангасан байх ёстой.
4. Цутгамал бетон, төмөрбетон ажлыг гүйцэтгэхдээ барилгын норм ба дүрэм БНбД 52-02-05, БД-52-102-04-н зохих заавруудыг дагаж мөрдөх ёстой.

ЦУТГАМАЛ ТӨМӨР БЕТОН ЭДЛЭХҮҮНИЙ МАТЕРИАЛЫН ТОДОРХОЙЛОЛТ

поз	Тэмдэглэгээ	Нэр			Тоо шир	Жин /кг/	
						нэгж	нийт
		Рам-1			1	1706.8	1706.8
1	ГОСТ 34028:2022	А400	D 22	L= 7420	8	22.14	177.1
2	ГОСТ 34028:2022	А400	D 14	L= 7510	6	9.08	54.5
3	ГОСТ 34028:2022	А400	D 22	L= 6510	4	19.43	77.7
3'	ГОСТ 34028:2022	А400	D 18	L= 6510	8	13.00	104
4	ГОСТ 34028:2022	А400	D 14	L= 6510	6	7.87	47.2
5	ГОСТ 34028:2022	А400	D 25	L= 6560	8	25.28	202.2
6	ГОСТ 34028:2022	А400	D 18	L= 6560	4	13.10	52.4
7	ГОСТ 34028:2022	А400	D 12	L= 6560	12	5.82	69.9
8	ГОСТ 34028:2022	А400	D 25	L= 3550	12	13.68	164.2
9	ГОСТ 34028:2022	А400	D 18	L= 2800	2	5.59	11.2
10	ГОСТ 34028:2022	А400	D 12	L= 4000	12	3.55	42.6
11	ГОСТ 34028:2022	А400	D 25	L= 3300	8	12.72	101.7
12	ГОСТ 34028:2022	А400	D 20	L= 4350	4	10.73	42.9
13	ГОСТ 34028:2022	А400	D 25	L= 3100	4	11.95	47.8
14	ГОСТ 34028:2022	А400	D 22	L= 3900	4	11.64	46.6
15	ГОСТ 34028:2022	А240	D 8	L= 1740	384	0.69	263.6
16	ГОСТ 34028:2022	А240	D 8	L= 1540	276	0.61	167.7
17	ГОСТ 34028:2022	А240	D 8	L= 510	124	0.20	25
18	ГОСТ 34028:2022	А400	D 12	L= 2400	4	2.13	8.5
		Материал В25 V=8.0 м³					

Хэсгийн тодорхойлолт

Поз	Загвар	Поз	Загвар	Поз	Загвар
5	420, 210, 2470, R=125	13	1520, 210, 2470, R=125	16	530, 330, 240, 440
6	460, 150, 2510, R=90	14	2160, R=110, 185, 1345	17	360, 75, 75
11	2140, R=125, 210, 320	15	630, 330, 240, 540	18	300, 700, 400, 300, 700

Туслах дамнуруунд тавих нэмэлт арматур

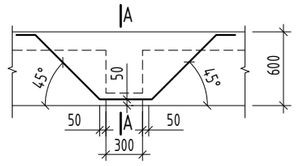

ОГТЛОЛ А - А М1:25

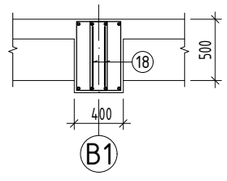

Байршлын схем

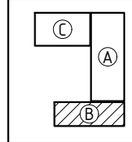

PROJECT LLC
ARCHITECTURE ENGINEERING & CONSULTING
БАРИЛГЫН ИЖ БҮРЭН ЗУРАГ ТӨСЛИЙН КОМПАНИ
"ЗЗДПРОЖЕКТ" ХХК

ӨЛЗИЙТ СУМЫН 320 ХҮҮХДИЙН СУУДАЛТАЙ СУРГУУЛИЙН БАРИЛГА /В блок/
Байршил: Архангай аймаг, Өлзийт сум, 4-р баг, Хөшөөт

Рам Р-1-ийн арматурчлал, огтлол

Үе шат: АЖЛЫН ЗУРАГ

Инженер		Б.Содном	Масштаб: М1:20;100	Зургийн дугаар: ББ-36	Хуудас: ББ-142
Инженер		Б.Цэнгэлмаа	ЕГ Шифр: ЗП-25-13-230	ТГ Шифр:	Огноо: 2025 он
Шалгасан		Д.Занабазар			

1 2 3 4 5 6 7 8 А3

РАМ Р-1'-Н АРМАТУРЧЛАЛ М1:100
/тэнхлэг - В7/

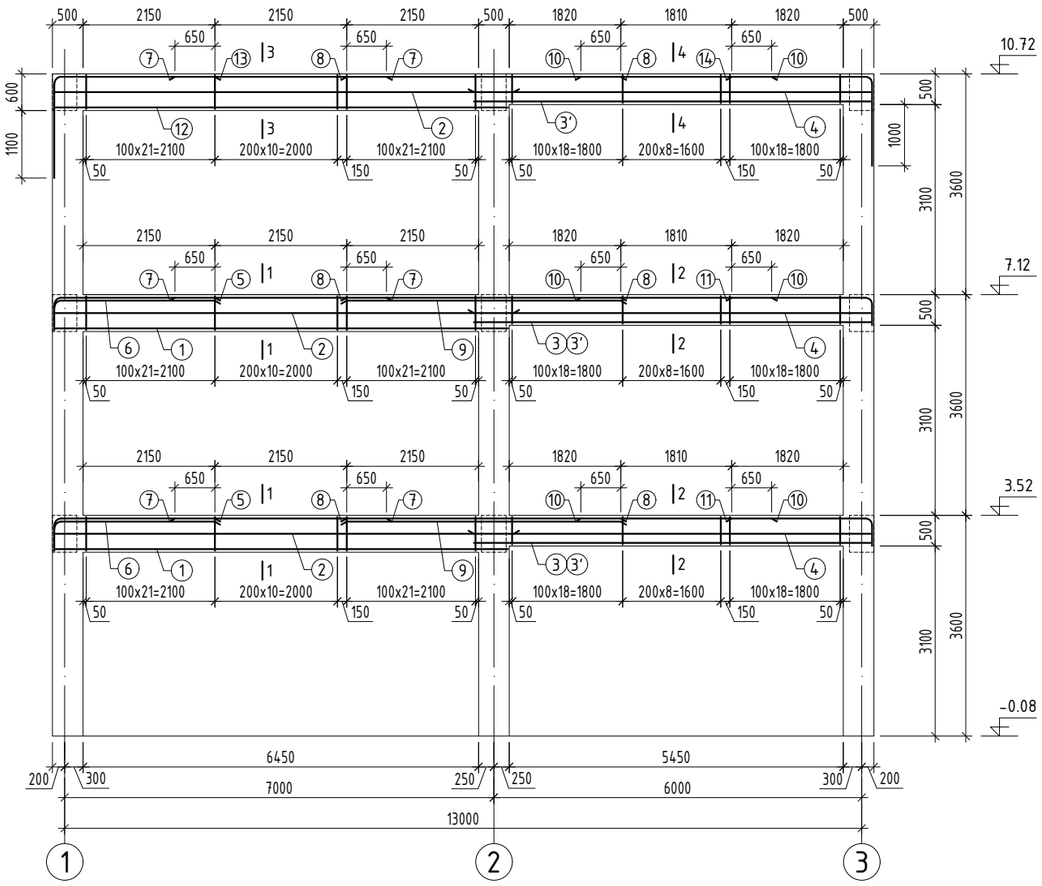

ОГТЛОЛ 3 - 3 М1:20

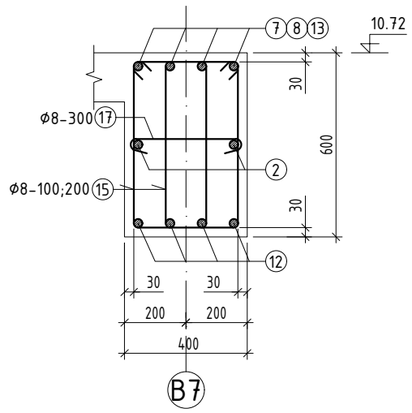

ОГТЛОЛ 4 - 4 М1:20

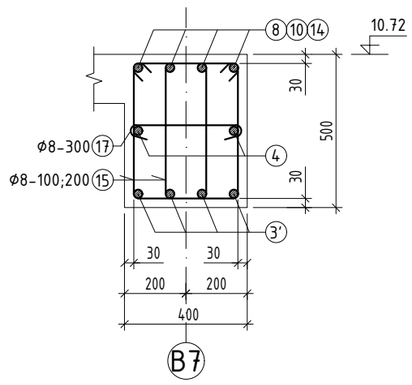

ОГТЛОЛ 1 - 1 М1:20

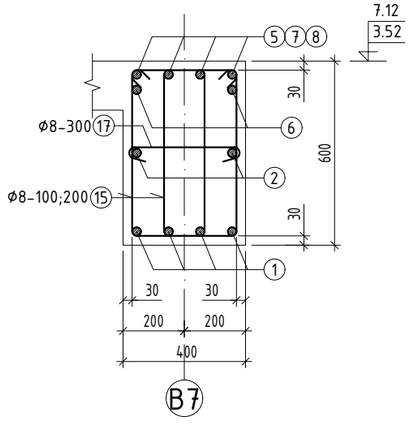

ОГТЛОЛ 2 - 2 М1:20

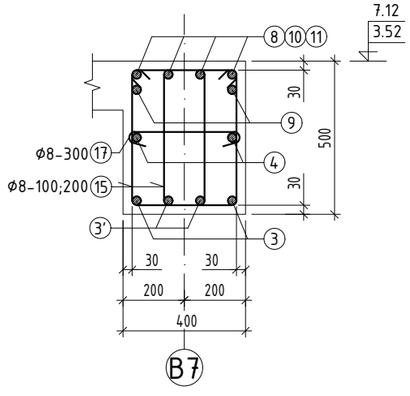

ЦУТГАМАЛ ТӨМӨР БЕТОН ЭДЛЭХҮҮНИЙ МАТЕРИАЛЫН ТОДОРХОЙЛОЛТ								
поз	Тэмдэглэгээ	Нэр				Тоо шир	Жин /кг/	
							нэгж	нийт
		Рам-1'				1	1698.3	1698.3
1	ГОСТ 34028:2022	А400	D 22	L=	7420	8	22.14	177.1
2	ГОСТ 34028:2022	А400	D 14	L=	7510	6	9.08	54.5
3	ГОСТ 34028:2022	А400	D 22	L=	6510	4	19.43	77.7
3'	ГОСТ 34028:2022	А400	D 18	L=	6510	8	13.00	104
4	ГОСТ 34028:2022	А400	D 14	L=	6510	6	7.87	47.2
5	ГОСТ 34028:2022	А400	D 25	L=	6560	8	25.28	202.2
6	ГОСТ 34028:2022	А400	D 18	L=	6560	4	13.10	52.4
7	ГОСТ 34028:2022	А400	D 12	L=	6560	12	5.82	69.9
8	ГОСТ 34028:2022	А400	D 25	L=	3550	12	13.68	164.2
9	ГОСТ 34028:2022	А400	D 18	L=	2800	2	5.59	11.2
10	ГОСТ 34028:2022	А400	D 12	L=	4000	12	3.55	42.6
11	ГОСТ 34028:2022	А400	D 25	L=	3300	8	12.72	101.7
12	ГОСТ 34028:2022	А400	D 20	L=	4350	4	10.73	42.9
13	ГОСТ 34028:2022	А400	D 25	L=	3100	4	11.95	47.8
14	ГОСТ 34028:2022	А400	D 22	L=	3900	4	11.64	46.6
15	ГОСТ 34028:2022	А240	D 8	L=	1740	384	0.69	263.6
16	ГОСТ 34028:2022	А240	D 8	L=	1540	276	0.61	167.7
17	ГОСТ 34028:2022	А240	D 8	L=	510	124	0.20	25
		Материал В25 V=8.0 м^3						

Хэсгийн тодорхойлолт

Поз	Загвар	Поз	Загвар	Поз	Загвар
5	2470, 210, 420, R=125	13	2470, 210, 1520, R=125	16	330, 530, 240, 440
6	2510, 150, 460, R=90	14	2160, 185, R=110, 1345	17	360, 75, 75
11	2140, 210, R=125, 320	15	330, 630, 240, 540		

ТАЙЛБАР:

1. Энэ хуудсыг холбогдох хуудсуудтай хамтатган үзнэ.
2. Дамнуруудны зангилааны арматурчлалыг зургийн дагуу хийж гүйцэтгэнэ.
3. Цутгамал хийцэд хэрэглэх арматур нь зэвэрч муудаагүй, тахийж мурийгаагүй, стандартын шаардлагыг хангасан байх ёстой.
4. Цутгамал бетон, төмөрбетон ажлыг гүйцэтгэхдээ барилгын норм ба дүрэм БНбД 52-02-05, БД-52-102-04-н зохих заавруудыг дагаж мөрдөх ёстой.

Байршлын схем

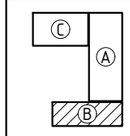

PROJECT LLC
ARCHITECTURE ENGINEERING & CONSULTING
БАРИЛГЫН ИЖ БҮРЭН ЗУРАГ ТӨСЛИЙН КОМПАНИ
"ЗЭДПРОЖЕКТ" ХХК

ӨЛЗИЙТ СУМЫН 320 ХҮҮХДИЙН СУУДАЛТАЙ СУРГУУЛИЙН БАРИЛГА /В блок/
Байршил: Архангай аймаг, Өлзийт сум, 4-р баг, Хөшөөт

Рам Р-1'-ийн арматурчлал, огтлол				Үе шат:	АЖЛЫН ЗУРАГ
Инженер		Б.Содном	Масштаб: М1:20;100	Зургийн дугаар: ББ-37	Хуудас: ББ-142
Инженер		Б.Цэнгэлмаа	ЕГ Шифр: ЗП-25-13-230	ТГ Шифр:	Огноо: 2025 он
Шалгасан		Д.Занабазар			

А3

РАМ Р-2-Н АРМАТУРЧЛАЛ М1:100

/тэнхлэг - В2-с В-6 /

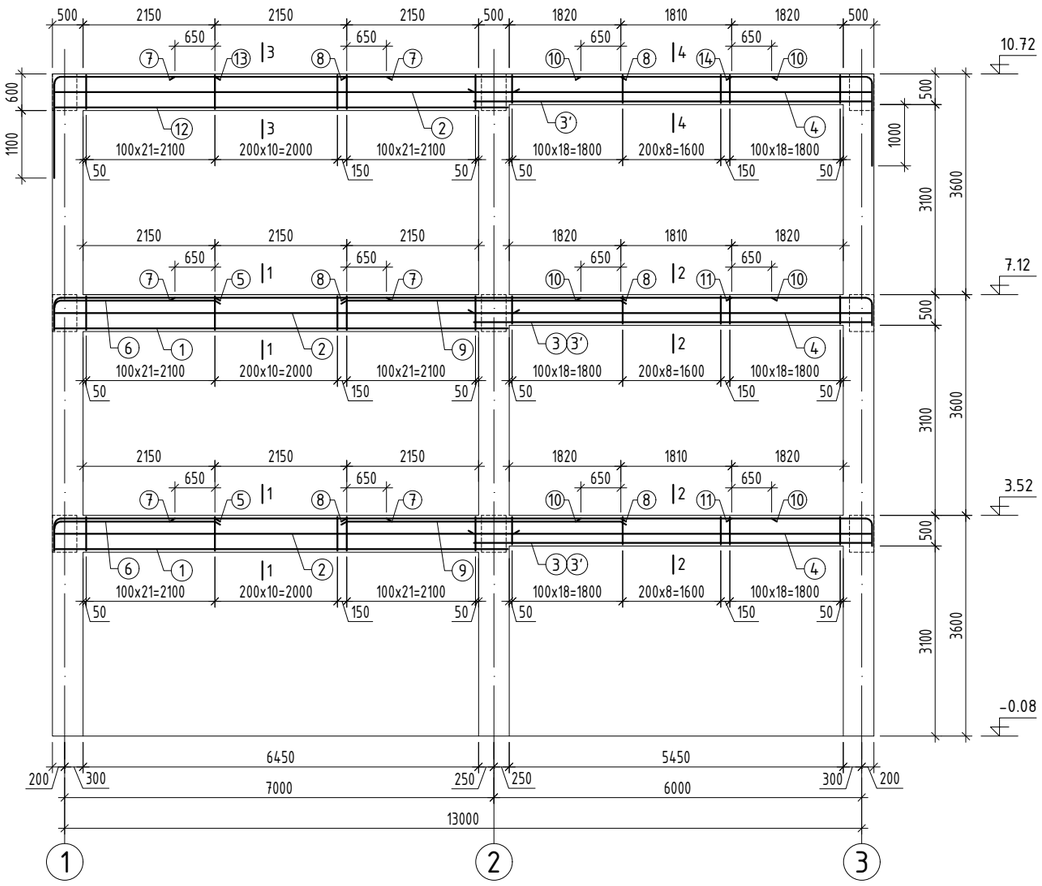

ОГТЛОЛ 3 - 3 М1:20

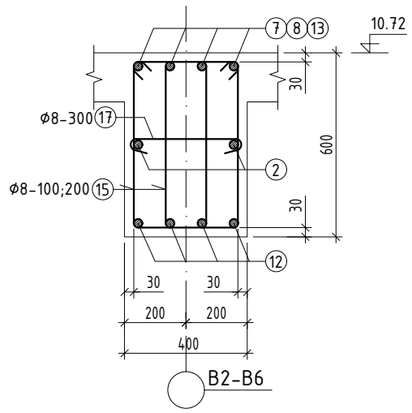

ОГТЛОЛ 4 - 4 М1:20

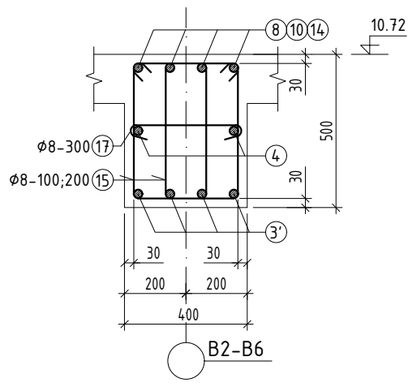

ОГТЛОЛ 1 - 1 М1:20

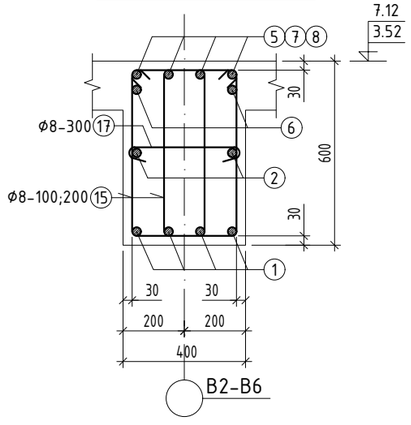

ОГТЛОЛ 2 - 2 М1:20

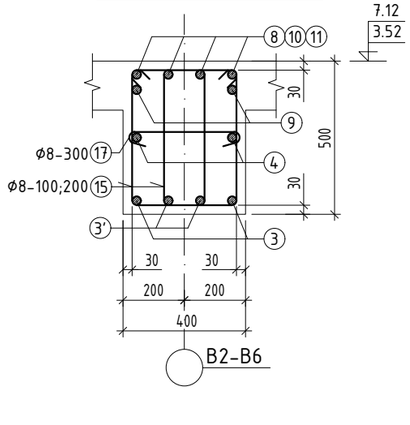

ТАЙЛБАР:

1. Энэ хуудсыг холбогдох хуудсуудтай хамтатган үзнэ.
2. Дамнурууны зангилааны арматурчлалыг зургийн дагуу хийж гүйцэтгэнэ.
3. Цутгамал хийцэд хэрэглэх арматур нь зэвэрч муудаагүй, махийж мурийгаагүй, стандартын шаардлагыг хангасан байх ёстой.
4. Цутгамал бетон, төмөрбетон ажлыг гүйцэтгэхдээ барилгын норм да дүрэм БНбД 52-02-05, БД-52-102-04-н зохих заавруудыг дагаж мөрдөх ёстой.

ЦУТГАМАЛ ТӨМӨР БЕТОН ЭДЛЭХҮҮНИЙ МАТЕРИАЛЫН ТОДОРХОЙЛОЛТ

поз	Тэмдэглэгээ	Нэр				Тоо шир	Жин /кг/ нэгж	Жин /кг/ нийт
		Рам-2				5	1698.3	8491.5
1	ГОСТ 34028:2022	А400	D 22	L=	7420	8	22.14	177.1
2	ГОСТ 34028:2022	А400	D 14	L=	7510	6	9.08	54.5
3	ГОСТ 34028:2022	А400	D 22	L=	6510	4	19.43	77.7
3'	ГОСТ 34028:2022	А400	D 18	L=	6510	8	13.00	104
4	ГОСТ 34028:2022	А400	D 14	L=	6510	6	7.87	47.2
5	ГОСТ 34028:2022	А400	D 25	L=	6560	8	25.28	202.2
6	ГОСТ 34028:2022	А400	D 18	L=	6560	4	13.10	52.4
7	ГОСТ 34028:2022	А400	D 12	L=	6560	12	5.82	69.9
8	ГОСТ 34028:2022	А400	D 25	L=	3550	12	13.68	164.2
9	ГОСТ 34028:2022	А400	D 18	L=	2800	2	5.59	11.2
10	ГОСТ 34028:2022	А400	D 12	L=	4000	12	3.55	42.6
11	ГОСТ 34028:2022	А400	D 25	L=	3300	8	12.72	101.7
12	ГОСТ 34028:2022	А400	D 20	L=	4350	4	10.73	42.9
13	ГОСТ 34028:2022	А400	D 25	L=	3100	4	11.95	47.8
14	ГОСТ 34028:2022	А400	D 22	L=	3900	4	11.64	46.6
15	ГОСТ 34028:2022	А240	D 8	L=	1740	384	0.69	263.6
16	ГОСТ 34028:2022	А240	D 8	L=	1540	276	0.61	167.7
17	ГОСТ 34028:2022	А240	D 8	L=	510	124	0.20	25
		Материал В25 V=8.0x5 м^3						

Хэсгийн тодорхойлолт

Поз	Загвар	Поз	Загвар	Поз	Загвар
5	2470, 210, 420, R=125	13	2470, 210, 1520, R=125	16	330, 530, 440, 240
6	2510, 150, 460, R=90	14	2160, 185, 1345, R=110	17	360, 75, 75
11	2140, 210, 320, R=125	15	330, 630, 540, 240		

Байршлын схем

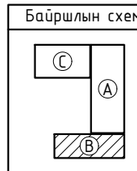

PROJECT LLC
ARCHITECTURE ENGINEERING & CONSULTING
БАРИЛГЫН ИЖ БҮРЭН ЗУРАГ ТӨСЛИЙН КОМПАНИ
"ЗЗДПРОЖЕКТ" ХХК

ӨЛЗИЙТ СУМЫН 320 ХҮҮХДИЙН СУУДАЛТАЙ СУРГУУЛИЙН БАРИЛГА /В блок/
Байршил: Архангай аймаг, Өлзийт сум, 4-р баг, Хөшөөт

Рам Р-2-ын арматурчлал, огтлол

Үе шат: АЖЛЫН ЗУРАГ

Инженер		Б.Содном	Масштаб: М1:20;100	Зургийн дугаар: ББ-38	Хуудас: ББ-142
Инженер		Б.Цэнгэлмаа	ЕГ Шифр: ЗП-25-13-230	ТГ Шифр:	Огноо: 2025 он
Шалгасан		Д.Занабазар			

А3

РАМ Р-3-Н АРМАТУРЧЛАЛ М1:200
/тэнхлэг - 1/

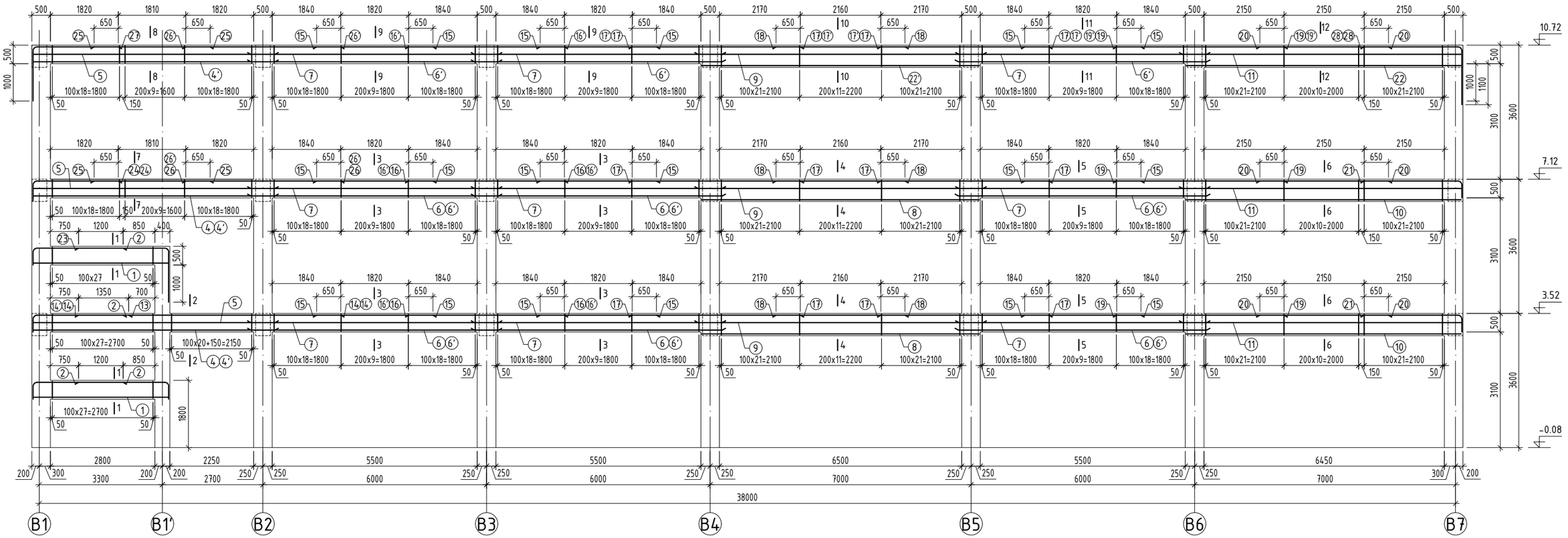

ОГТЛОЛ 1 - 1 М1:20

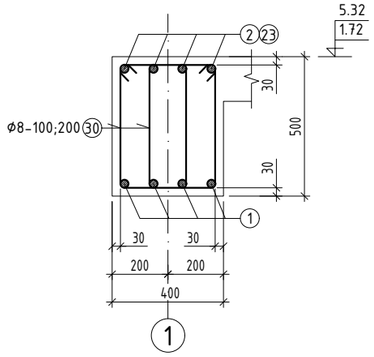

ОГТЛОЛ 2 - 2 М1:20

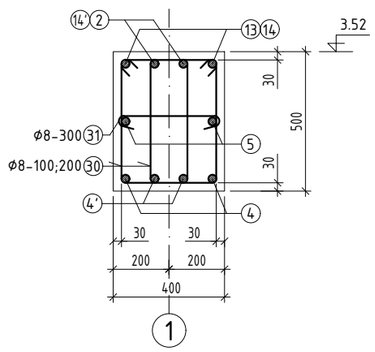

ОГТЛОЛ 3 - 3 М1:20

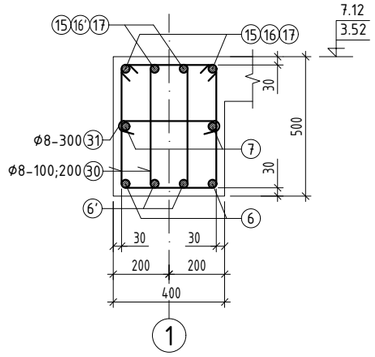

ОГТЛОЛ 4 - 4 М1:20

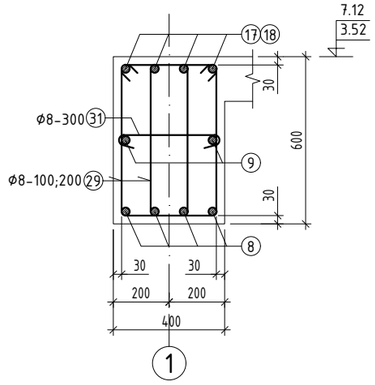

ОГТЛОЛ 5 - 5 М1:20

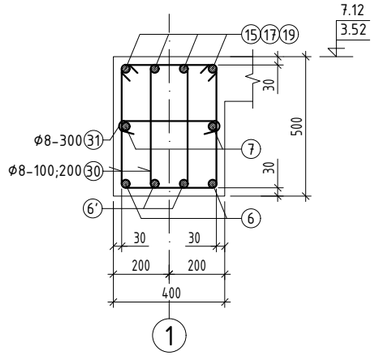

ОГТЛОЛ 6 - 6 М1:20

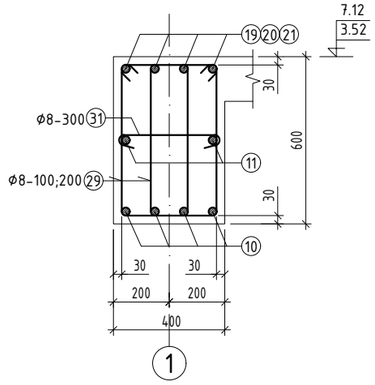

ТАЙЛБАР:

1. Энэ хуудсыг холбогдох хуудсуудтай хамтатган үзнэ.
2. Дамнурууны зангилааны арматурчлалыг зургийн дагуу хийж гүйцэтгэнэ.
3. Цутгамал хийцэд хэрэглэх арматур нь зэвэрч муудаагүй, тахийж мурийгаагүй, стандартын шаардлагыг хангасан байх ёстой.
4. Цутгамал бетон, төмөрбетон ажлыг гүйцэтгэхдээ барилгын норм ба дүрэм БНбД 52-02-05, БД-52-102-04-н зохих заавруудыг дагаж мөрдөх ёстой.

Байршлын схем

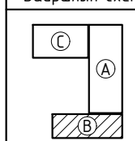

ARCHITECTURE ENGINEERING & CONSULTING
БАРИЛГЫН ИЖ БҮРЭН ЗУРАГ ТӨСЛИЙН КОМПАНИ
"ЗЭДПРОЖЕКТ" ХХК

ӨЛЗИЙТ СУМЫН 320 ХҮҮХДИЙН СУУДАЛТАЙ СУРГУУЛИЙН БАРИЛГА /В блок/
Байршил: Архангай аймаг, Өлзийт сум, 4-р баг, Хөшөөт

Рам Р-3-ын арматурчлал, огтлол			Үе шат: АЖЛЫН ЗУРАГ		
Инженер		Б.Содном	Масштаб: М1:20;100	Зургийн дугаар: ББ-39	Хуудас: ББ-142
Инженер		Б.Цэнгэлмаа	ЕГ Шифр: ЗП-25-13-230	ТГ Шифр:	Огноо: 2025 он
Шалгасан		Д.Занабазар			

ОГТЛОЛ 7 - 7 М1:20

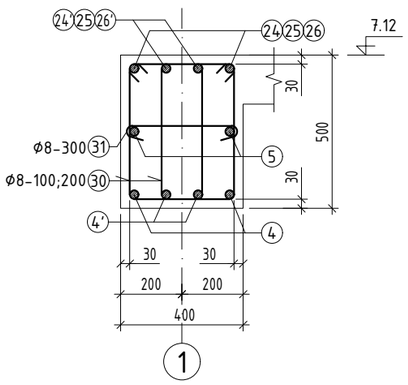

ОГТЛОЛ 8 - 8 М1:20

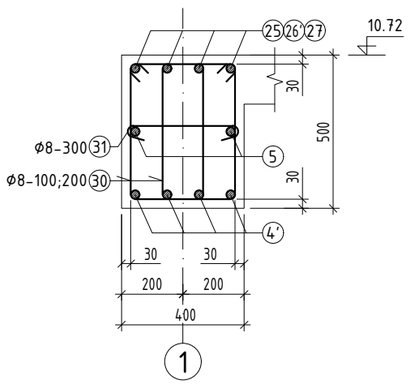

ОГТЛОЛ 9 - 9 М1:20

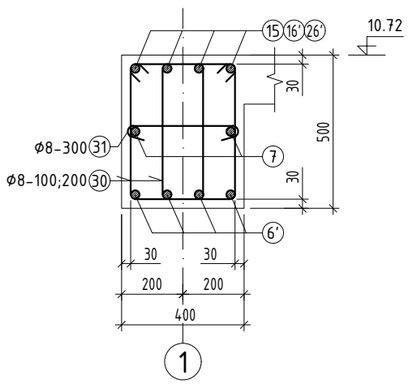

ОГТЛОЛ 10 - 10 М1:20

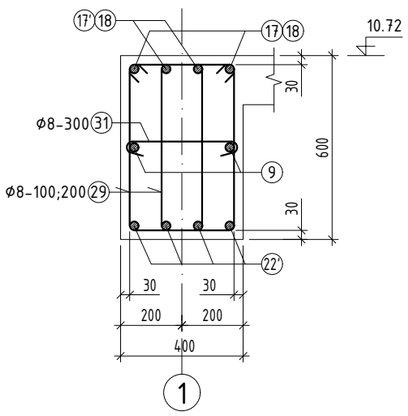

ОГТЛОЛ 11 - 11 М1:20

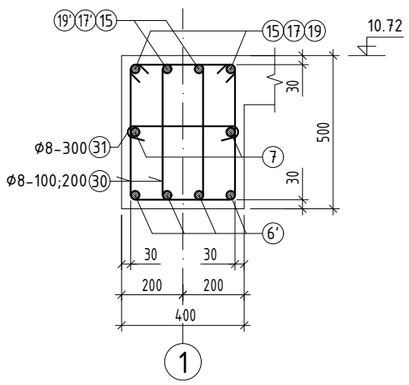

ОГТЛОЛ 12 - 12 М1:20

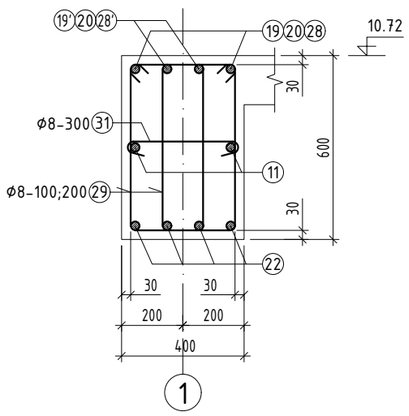

Хэсгийн тодорхойлолт

Поз	Загвар	Поз	Загвар	Поз	Загвар
2	2290, R=110, 185, 345	24	2140, R=125, 210, 320	28'	2490, R=110, 185, 1345
13	2420, R=125, 210, 320	24'	2160, R=110, 185, 345	29	330, 630, 240, 540
21	2470, R=125, 210, 320	27	2160, R=110, 185, 1345	30	330, 530, 240, 440
23	2290, R=110, 185, 1335	28	2470, R=125, 210, 1420	31	360, 75, 75

ЦУТГАМАЛ ТӨМӨР БЕТОН ЭДЛЭХҮҮНИЙ МАТЕРИАЛЫН ТОДОРХОЙЛОЛТ

поз	Тэмдэглэгээ	Нэр				Тоо шир	Жин /кг/ нэгж	Жин /кг/ нийт
		Рам-3				1	4435.5	4435.5
1	ГОСТ 34028:2022	A400	D 18	L=	3670	4	7.33	29.3
2	ГОСТ 34028:2022	A400	D 22	L=	2820	14	8.41	117.8
4	ГОСТ 34028:2022	A400	D 22	L=	6510	4	19.43	77.7
4'	ГОСТ 34028:2022	A400	D 18	L=	6510	8	13.00	104
5	ГОСТ 34028:2022	A400	D 14	L=	6510	6	7.87	47.2
6	ГОСТ 34028:2022	A400	D 22	L=	6650	12	19.84	238.1
6'	ГОСТ 34028:2022	A400	D 18	L=	6650	24	13.28	318.8
7	ГОСТ 34028:2022	A400	D 14	L=	6650	24	8.04	192.9
8	ГОСТ 34028:2022	A400	D 22	L=	7470	8	22.29	178.3
9	ГОСТ 34028:2022	A400	D 14	L=	7650	6	9.24	55.5
10	ГОСТ 34028:2022	A400	D 22	L=	7420	8	22.14	177.1
11	ГОСТ 34028:2022	A400	D 14	L=	7510	6	9.08	54.5
13	ГОСТ 34028:2022	A400	D 25	L=	2950	2	11.37	22.7
14	ГОСТ 34028:2022	A400	D 25	L=	7040	2	27.13	54.3
14'	ГОСТ 34028:2022	A400	D 22	L=	7040	2	21.01	42
15	ГОСТ 34028:2022	A400	D 12	L=	3120	36	2.77	99.7
16	ГОСТ 34028:2022	A400	D 25	L=	4180	4	16.11	64.4
16'	ГОСТ 34028:2022	A400	D 22	L=	4180	8	12.47	99.8
17	ГОСТ 34028:2022	A400	D 25	L=	4510	20	17.38	347.6
17'	ГОСТ 34028:2022	A400	D 22	L=	4510	4	13.46	53.8
18	ГОСТ 34028:2022	A400	D 12	L=	3460	12	3.07	36.9
19	ГОСТ 34028:2022	A400	D 25	L=	4490	10	17.30	173
20	ГОСТ 34028:2022	A400	D 12	L=	3450	12	3.06	36.8
21	ГОСТ 34028:2022	A400	D 25	L=	3000	8	11.56	92.5
22	ГОСТ 34028:2022	A400	D 20	L=	7420	4	18.30	73.2
22'	ГОСТ 34028:2022	A400	D 20	L=	7470	4	18.42	73.7
23	ГОСТ 34028:2022	A400	D 22	L=	3810	4	11.37	45.5
24	ГОСТ 34028:2022	A400	D 25	L=	2670	2	10.29	20.6
24'	ГОСТ 34028:2022	A400	D 22	L=	2690	2	8.03	16.1
25	ГОСТ 34028:2022	A400	D 12	L=	3110	8	2.76	22.1
26	ГОСТ 34028:2022	A400	D 25	L=	4160	2	16.03	32.1
26'	ГОСТ 34028:2022	A400	D 22	L=	4160	6	12.41	74.5
27	ГОСТ 34028:2022	A400	D 22	L=	3690	4	11.01	44
28	ГОСТ 34028:2022	A400	D 25	L=	4100	2	15.80	31.6
28'	ГОСТ 34028:2022	A400	D 22	L=	4020	2	12.00	24
29	ГОСТ 34028:2022	A240	D 8	L=	1740	648	0.69	444.9
30	ГОСТ 34028:2022	A240	D 8	L=	1540	1228	0.61	746.2
31	ГОСТ 34028:2022	A240	D 8	L=	510	360	0.20	72.4
		Материал B25 V=23.7 м^3						

ТАЙЛБАР:

1. Энэ хуудсыг холбогдох хуудсуудтай хамтатган үзнэ.
2. Дамнуруугийн зангилааны арматурчлалыг зургийн дагуу хийж гүйцэтгэнэ.
3. Цутгамал хийцэд хэрэглэх арматур нь зэвэрч муудаагүй, тахийж мурийгаагүй, стандартын шаардлагыг хангасан байх ёстой.
4. Цутгамал бетон, төмөрбетон ажлыг гүйцэтгэхдээ барилгын норм да дүрэм БНбД 52-02-05, БД-52-102-04-н зохих заавруудыг дагаж мөрдөх ёстой.

Байршлын схем

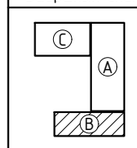

PROJECT LLC
ARCHITECTURE ENGINEERING & CONSULTING
БАРИЛГЫН ИЖ БҮРЭН ЗӨВЛӨГӨӨ ҮЙЛЧИЛГЭЭНИЙ КОМПАНИ
"ЗЭДПРОЖЕКТ" ХХК

ӨЛЗИЙТ СУМЫН 320 ХҮҮХДИЙН СУУДАЛТАЙ СУРГУУЛИЙН БАРИЛГА /В блок/
Байршил: Архангай аймаг, Өлзийт сум, 4-р баг, Хөшөөт

Рам Р-3-ын арматурчлалын огтлол, материалын түүвэр			Ye шат: АЖЛЫН ЗУРАГ		
Инженер		Б.Содном	Масштаб: М1:20	Зургийн дугаар: ББ-40	Хуудас: ББ-142
Инженер		Б.Цэнгэлмаа	ЕГ Шифр: ЗП-25-13-230	ТГ Шифр:	Огноо: 2025 он
Шалгасан		Д.Занабазар			

РАМ Р-4-Н АРМАТУРЧЛАЛ М1:200

/тэнхлэг - 2 /

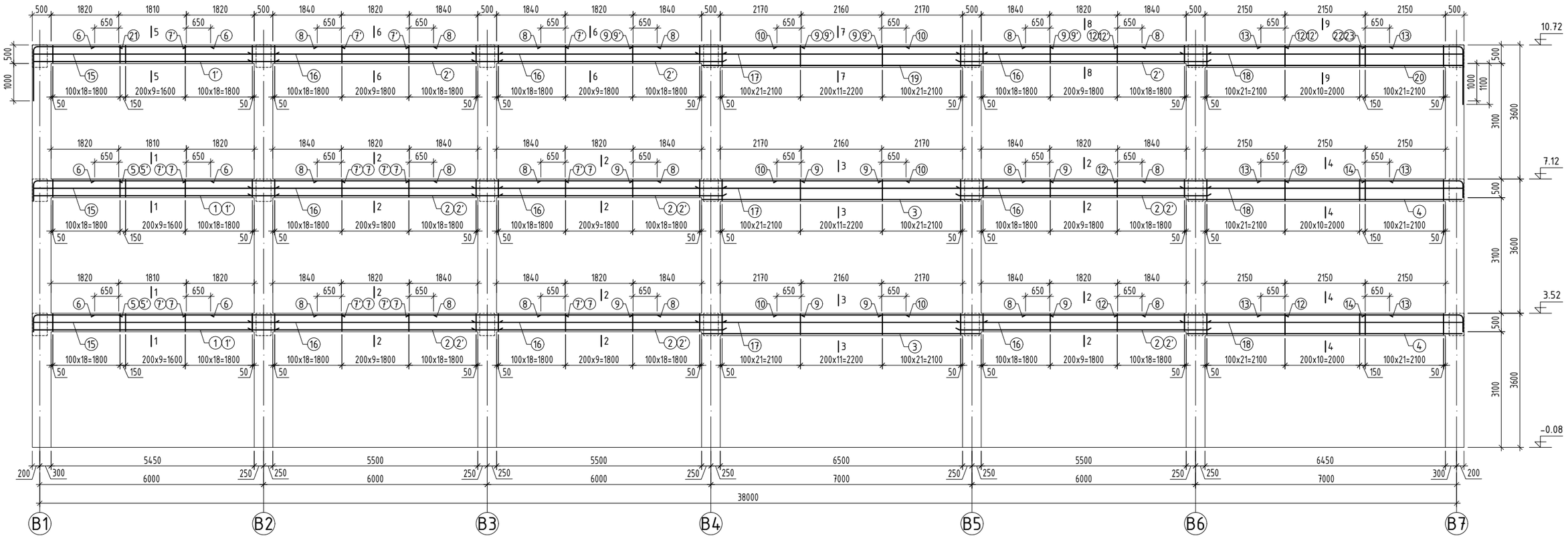

ОГТЛОЛ 1 - 1 М1:20

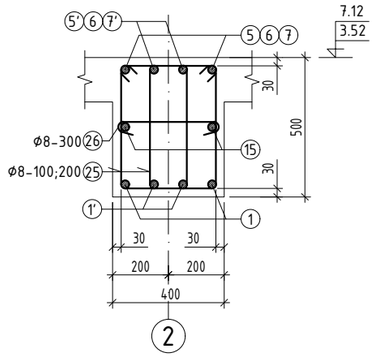

ОГТЛОЛ 2 - 2 М1:20

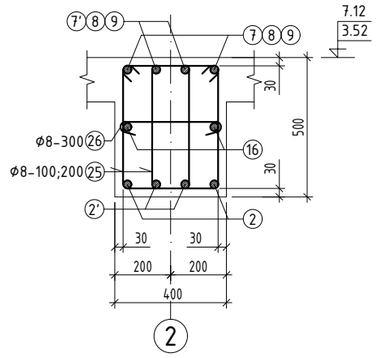

ОГТЛОЛ 3 - 3 М1:20

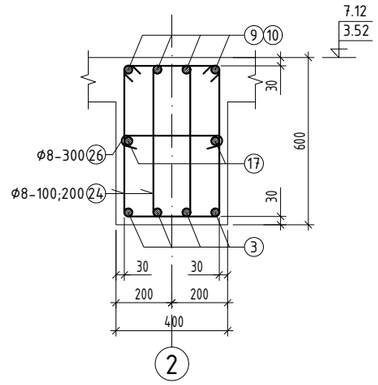

ОГТЛОЛ 4 - 4 М1:20

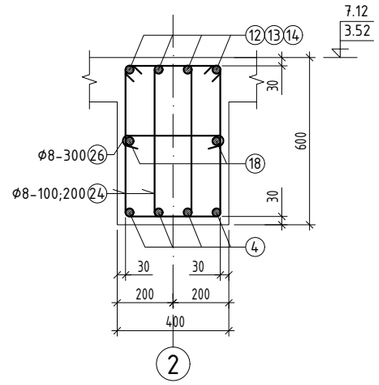

ТАЙЛБАР:

1. Энэ хуудсыг холбогдох хуудсуудтай хамтатган үзнэ.
2. Дамнурууны зангилааны арматурчлалыг зургийн дагуу хийж гүйцэтгэнэ.
3. Цутгамал хийцэд хэрэглэх арматур нь зэвэрч муудаагүй, махийж мурийгаагүй, стандартын шаардлагыг хангасан байх ёстой.
4. Цутгамал бетон, төмөрбетон ажлыг гүйцэтгэхдээ барилгын норм ба дүрэм БНбД 52-02-05, БД-52-102-04-н зохих заавруудыг дагаж мөрдөх ёстой.

Байршлын схем

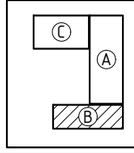

PROJECT LLC
ARCHITECTURE ENGINEERING & CONSULTING
БАРИЛГЫН ИЖ БҮРЭН ЗӨВЛӨГӨӨ ҮЙЛЧИЛГЭЭ

"ЗЭДПРОЖЕКТ" ХХК

ӨЛЗИЙТ СУМЫН 320 ХУУХДИЙН СУУДАЛТАЙ СУРГУУЛИЙН БАРИЛГА /В блок/

Байршил: Архангай аймаг, Өлзийт сум, 4-р баг, Хөшөөт

Рам Р-4-ийн арматурчлал, огтлол

Үе шат: АЖЛЫН ЗУРАГ

Инженер		Б.Содном	Масштаб: М1:20;100	Зургийн дугаар: ББ-41	Хуудас: ББ-142
Инженер		Б.Цэнгэлмаа	ЕГ Шифр: ЗП-25-13-230	ТГ Шифр:	Огноо: 2025 он
Шалгасан		Д.Занабазар			

ОГТЛОЛ 5 - 5 М1:20

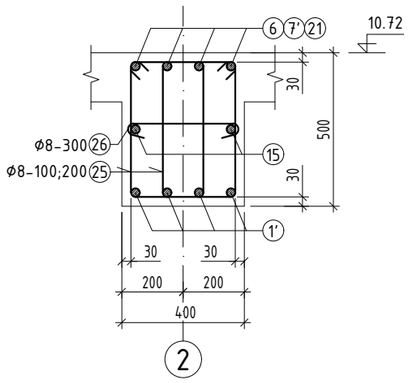

ОГТЛОЛ 6 - 6 М1:20

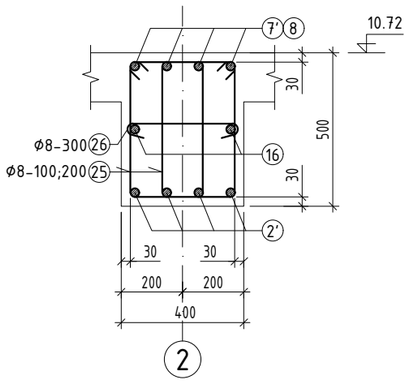

ОГТЛОЛ 7 - 7 М1:20

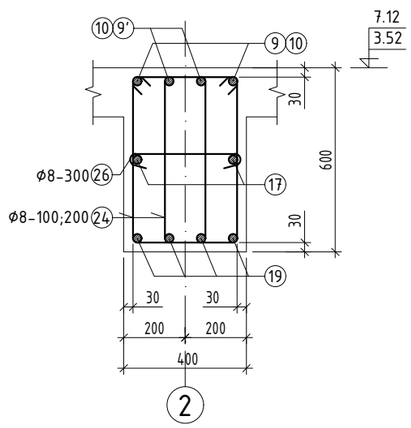

ОГТЛОЛ 8 - 8 М1:20

ОГТЛОЛ 9 - 9 М1:20

Хэсгийн тодорхойлолт

Поз	Загвар	Поз	Загвар	Поз	Загвар
5	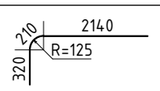	21	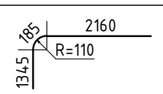	24	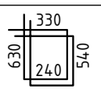
5'	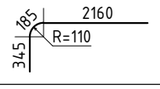	22	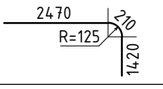	25	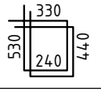
14	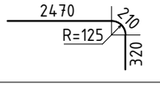	23	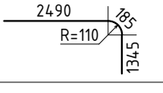	26	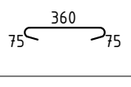

ЦУТГАМАЛ ТӨМӨР БЕТОН ЭДЛЭХҮҮНИЙ МАТЕРИАЛЫН ТОДОРХОЙЛОЛТ

поз	Тэмдэглэгээ	Нэр				Тоо шир	Жин /кг/ нэгж	Жин /кг/ нийт
		Рам-4				1	4153.5	4153.5
1	ГОСТ 34028:2022	A400	D 22	L=	6510	4	19.43	77.7
1'	ГОСТ 34028:2022	A400	D 18	L=	6510	8	13.00	104
2	ГОСТ 34028:2022	A400	D 22	L=	6650	12	19.84	238.1
2'	ГОСТ 34028:2022	A400	D 18	L=	6650	24	13.28	318.8
3	ГОСТ 34028:2022	A400	D 22	L=	7470	8	22.29	178.3
4	ГОСТ 34028:2022	A400	D 22	L=	7420	8	22.14	177.1
5	ГОСТ 34028:2022	A400	D 25	L=	2670	4	10.29	41.2
5'	ГОСТ 34028:2022	A400	D 22	L=	2690	4	8.03	32.1
6	ГОСТ 34028:2022	A400	D 12	L=	3110	12	2.76	33.1
7	ГОСТ 34028:2022	A400	D 25	L=	4160	8	16.03	128.2
7'	ГОСТ 34028:2022	A400	D 22	L=	4160	16	12.41	198.6
8	ГОСТ 34028:2022	A400	D 12	L=	3120	36	2.77	99.7
9	ГОСТ 34028:2022	A400	D 25	L=	4510	20	17.38	347.6
9'	ГОСТ 34028:2022	A400	D 22	L=	4510	4	13.46	53.8
10	ГОСТ 34028:2022	A400	D 12	L=	3460	12	3.07	36.9
12	ГОСТ 34028:2022	A400	D 25	L=	4490	10	17.30	173
12'	ГОСТ 34028:2022	A400	D 22	L=	4490	2	13.40	26.8
13	ГОСТ 34028:2022	A400	D 12	L=	3450	12	3.06	36.8
14	ГОСТ 34028:2022	A400	D 25	L=	3000	8	11.56	92.5
15	ГОСТ 34028:2022	A400	D 14	L=	6510	6	7.87	47.2
16	ГОСТ 34028:2022	A400	D 14	L=	6650	18	8.04	144.6
17	ГОСТ 34028:2022	A400	D 14	L=	7650	6	9.24	55.5
18	ГОСТ 34028:2022	A400	D 14	L=	7510	8	9.08	72.6
19	ГОСТ 34028:2022	A400	D 20	L=	7470	4	18.42	73.7
20	ГОСТ 34028:2022	A400	D 20	L=	7420	4	18.30	73.2
21	ГОСТ 34028:2022	A400	D 22	L=	3690	4	11.01	44
22	ГОСТ 34028:2022	A400	D 25	L=	4100	2	15.80	31.6
23	ГОСТ 34028:2022	A400	D 22	L=	4020	2	12.00	24
24	ГОСТ 34028:2022	A240	D 8	L=	1740	648	0.69	444.9
25	ГОСТ 34028:2022	A240	D 8	L=	1540	1110	0.61	674.5
26	ГОСТ 34028:2022	A240	D 8	L=	510	364	0.20	73.3
		Материал B25 V=22.5 м^3						

ТАЙЛБАР:

1. Энэ хуудсыг холбогдох хуудсуудтай хамтатган үзнэ.
2. Дамнуруугийн зангилааны арматурчлалыг зургийн дагуу хийж гүйцэтгэнэ.
3. Цутгамал хийцэд хэрэглэх арматур нь зэвэрч муудаагүй, махийж мурийгаагүй, стандартын шаардлагыг хангасан байх ёстой.
4. Цутгамал бетон, төмөрбетон ажлыг гүйцэтгэхдээ барилгын норм да дүрэм БНбД 52-02-05, БД-52-102-04-н зохих заавруудыг дагаж мөрдөх ёстой.

Байршлын схем

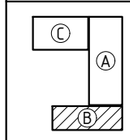

ARCHITECTURE ENGINEERING & CONSULTING
БАРИЛГЫН ИЖ БҮРЭН ЗУРАГ ТӨСЛИЙН КОМПАНИ
"ЗЭДПРОЖЕКТ" ХХК

ӨЛЗИЙТ СУМЫН 320 ХҮҮХДИЙН СУУДАЛТАЙ СУРГУУЛИЙН БАРИЛГА /В блок/
Байршил: Архангай аймаг, Өлзийт сум, 4-р баг, Хөшөөт

Рам Р-4-ийн арматурчлалын огтлол, материалын түүвэр			Ye шат: АЖЛЫН ЗУРАГ		
Инженер		Б.Содном	Масштаб: М1:20	Зургийн дугаар: ББ-42	Хуудас: ББ-142
Инженер		Б.Цэнгэлмаа			
Шалгасан		Д.Занабазар	ЕГ Шифр: ЗП-25-13-230	ТГ Шифр:	Огноо: 2025 он

РАМ Р-5-Н АРМАТУРЧЛАЛ М1:200

/тэнхлэг - 3 /

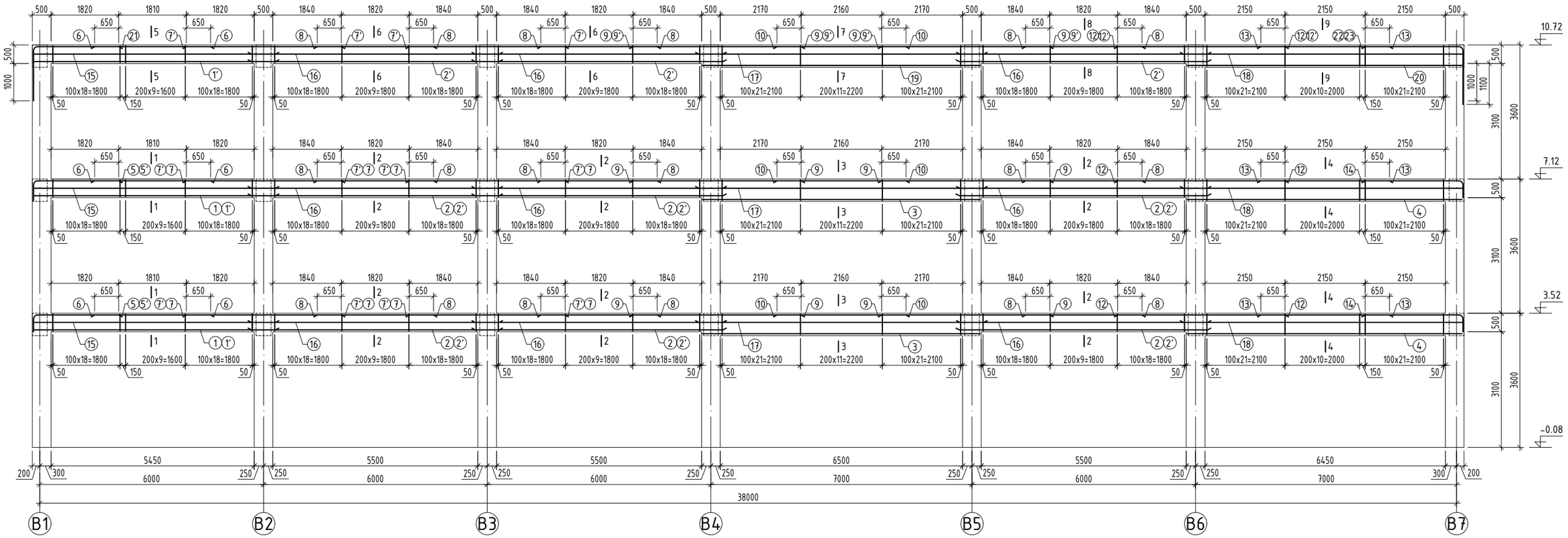

ОГТЛОЛ 1 - 1 М1:20

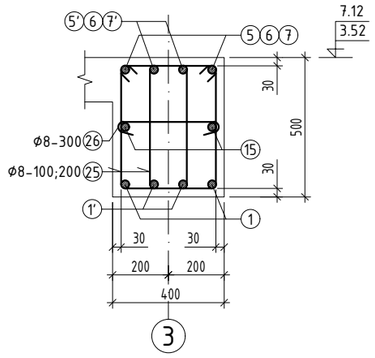

ОГТЛОЛ 2 - 2 М1:20

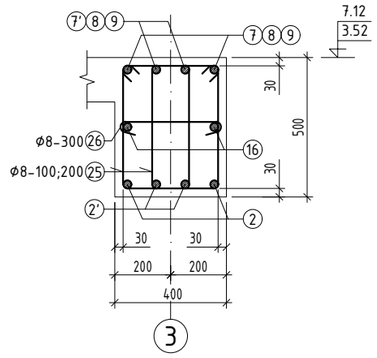

ОГТЛОЛ 3 - 3 М1:20

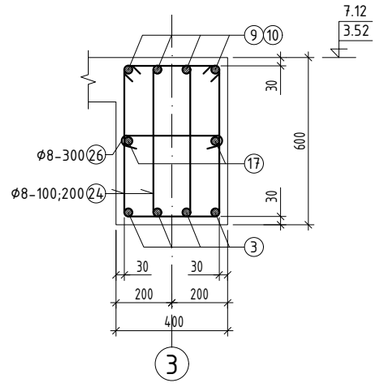

ОГТЛОЛ 4 - 4 М1:20

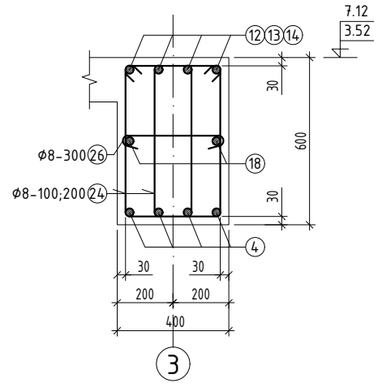

ТАЙЛБАР:

1. Энэ хуудсыг холбогдох хуудсуудтай хамтатган үзнэ.
2. Дамнурууны зангилааны арматурчлалыг зургийн дагуу хийж гүйцэтгэнэ.
3. Цутгамал хийцэд хэрэглэх арматур нь зэвэрч муудаагүй, тахийж мурийгаагүй, стандартын шаардлагыг хангасан байх ёстой.
4. Цутгамал бетон, төмөрбетон ажлыг гүйцэтгэхдээ барилгын норм ба дүрэм БНбД 52-02-05, БД-52-102-04-н зохих заавруудыг дагаж мөрдөх ёстой.

Байршлын схем					
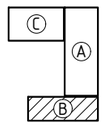	PROJECT LLC ARCHITECTURE ENGINEERING & CONSULTING БАРИЛГЫН ИЖ БҮРЭН ЗУРАГ ТӨСЛИЙН КОМПАНИ "ЗЭДПРОЖЕКТ" ХХК	ӨЛЗИЙТ СУМЫН 320 ХҮҮХДИЙН СУУДАЛТАЙ СУРГУУЛИЙН БАРИЛГА /В блок/ Байршил: Архангай аймаг, Өлзийт сум, 4-р баг, Хөшөөт			
		Рам Р-5-ын арматурчлал, огтлол		Үе шат: АЖЛЫН ЗУРАГ	
		Инженер	Б.Содном	Масштаб: М1:20;100	Зургийн дугаар: ББ-43	Хуудас: ББ-142
		Инженер	Б.Цэнгэлмаа	ЕГ Шифр: ЗП-25-13-230	ТГ Шифр:	Огноо: 2025 он
		Шалгасан	Д.Занабазар			

А3

ОГТЛОЛ 5 - 5 М1:20

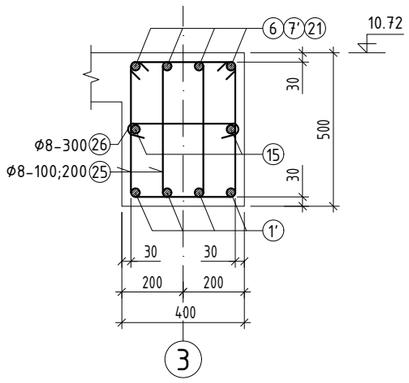

ОГТЛОЛ 6 - 6 М1:20

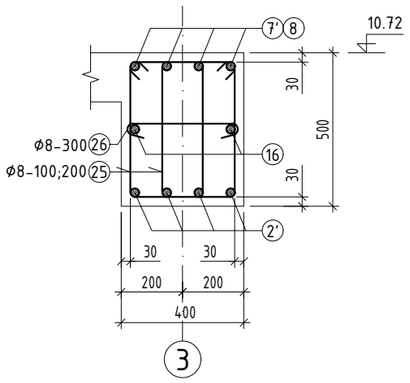

ОГТЛОЛ 7 - 7 М1:20

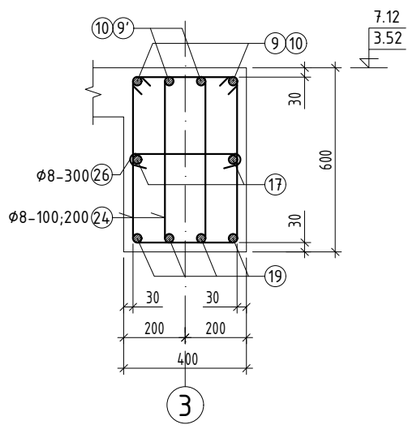

ОГТЛОЛ 8 - 8 М1:20

ОГТЛОЛ 9 - 9 М1:20

Хэсгийн тодорхойлолт

Поз	Загвар	Поз	Загвар	Поз	Загвар
5	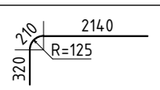	21	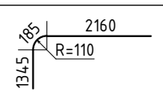	24	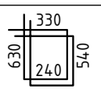
5'	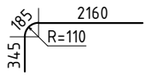	22	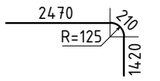	25	
14	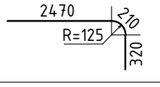	23	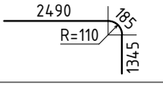	26	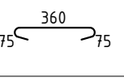

ЦУТГАМАЛ ТӨМӨР БЕТОН ЭДЛЭХҮҮНИЙ МАТЕРИАЛЫН ТОДОРХОЙЛОЛТ

поз	Тэмдэглэгээ	Нэр				Тоо шир	Жин /кг/ нэгж	Жин /кг/ нийт
		Рам-5				1	4153.5	4153.5
1	ГОСТ 34028:2022	A400	D 22	L=	6510	4	19.43	77.7
1'	ГОСТ 34028:2022	A400	D 18	L=	6510	8	13.00	104
2	ГОСТ 34028:2022	A400	D 22	L=	6650	12	19.84	238.1
2'	ГОСТ 34028:2022	A400	D 18	L=	6650	24	13.28	318.8
3	ГОСТ 34028:2022	A400	D 22	L=	7470	8	22.29	178.3
4	ГОСТ 34028:2022	A400	D 22	L=	7420	8	22.14	177.1
5	ГОСТ 34028:2022	A400	D 25	L=	2670	4	10.29	41.2
5'	ГОСТ 34028:2022	A400	D 22	L=	2690	4	8.03	32.1
6	ГОСТ 34028:2022	A400	D 12	L=	3110	12	2.76	33.1
7	ГОСТ 34028:2022	A400	D 25	L=	4160	8	16.03	128.2
7'	ГОСТ 34028:2022	A400	D 22	L=	4160	16	12.41	198.6
8	ГОСТ 34028:2022	A400	D 12	L=	3120	36	2.77	99.7
9	ГОСТ 34028:2022	A400	D 25	L=	4510	20	17.38	347.6
9'	ГОСТ 34028:2022	A400	D 22	L=	4510	4	13.46	53.8
10	ГОСТ 34028:2022	A400	D 12	L=	3460	12	3.07	36.9
12	ГОСТ 34028:2022	A400	D 25	L=	4490	10	17.30	173
12'	ГОСТ 34028:2022	A400	D 22	L=	4490	2	13.40	26.8
13	ГОСТ 34028:2022	A400	D 12	L=	3450	12	3.06	36.8
14	ГОСТ 34028:2022	A400	D 25	L=	3000	8	11.56	92.5
15	ГОСТ 34028:2022	A400	D 14	L=	6510	6	7.87	47.2
16	ГОСТ 34028:2022	A400	D 14	L=	6650	18	8.04	144.6
17	ГОСТ 34028:2022	A400	D 14	L=	7650	6	9.24	55.5
18	ГОСТ 34028:2022	A400	D 14	L=	7510	8	9.08	72.6
19	ГОСТ 34028:2022	A400	D 20	L=	7470	4	18.42	73.7
20	ГОСТ 34028:2022	A400	D 20	L=	7420	4	18.30	73.2
21	ГОСТ 34028:2022	A400	D 22	L=	3690	4	11.01	44
22	ГОСТ 34028:2022	A400	D 25	L=	4100	2	15.80	31.6
23	ГОСТ 34028:2022	A400	D 22	L=	4020	2	12.00	24
24	ГОСТ 34028:2022	A240	D 8	L=	1740	648	0.69	444.9
25	ГОСТ 34028:2022	A240	D 8	L=	1540	1110	0.61	674.5
26	ГОСТ 34028:2022	A240	D 8	L=	510	364	0.20	73.3
		Материал B25 V=22.5 м^3						

ТАЙЛБАР:

1. Энэ хуудсыг холбогдох хуудсуудтай хамтатган үзнэ.
2. Дамнуруугийн зангилааны арматурчлалыг зургийн дагуу хийж гүйцэтгэнэ.
3. Цутгамал хийцэд хэрэглэх арматур нь зэвэрч муудаагүй, махийж мурийгаагүй, стандартын шаардлагыг хангасан байх ёстой.
4. Цутгамал бетон, төмөрбетон ажлыг гүйцэтгэхдээ барилгын норм ба дүрэм БНбД 52-02-05, БД-52-102-04-н зохих заавруудыг дагаж мөрдөх ёстой.

Байршлын схем

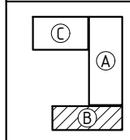

ARCHITECTURE ENGINEERING & CONSULTING
БАРИЛГЫН ИЖ БҮРЭН ЗУРАГ ТӨСЛИЙН КОМПАНИ
"ЗЭДПРОЖЕКТ" ХХК

ӨЛЗИЙТ СУМЫН 320 ХҮҮХДИЙН СУУДАЛТАЙ СУРГУУЛИЙН БАРИЛГА /В блок/
Байршил: Архангай аймаг, Өлзийт сум, 4-р баг, Хөшөөт

Рам Р-5-ын арматурчлалын огтлол, материалын түүвэр			Ye шат: АЖЛЫН ЗУРАГ		
Инженер		Б.Содном	Масштаб: М1:20	Зургийн дугаар: ББ-44	Хуудас: ББ-142
Инженер		Б.Цэнгэлмаа			
Шалгасан		Д.Занабазар	ЕГ Шифр: ЗП-25-13-230	ТГ Шифр:	Огноо: 2025 он

РАМ Р-6; Р-6'-Н АРМАТУРЧЛАЛ М1:100
/тэнхлэг - 4; 12/

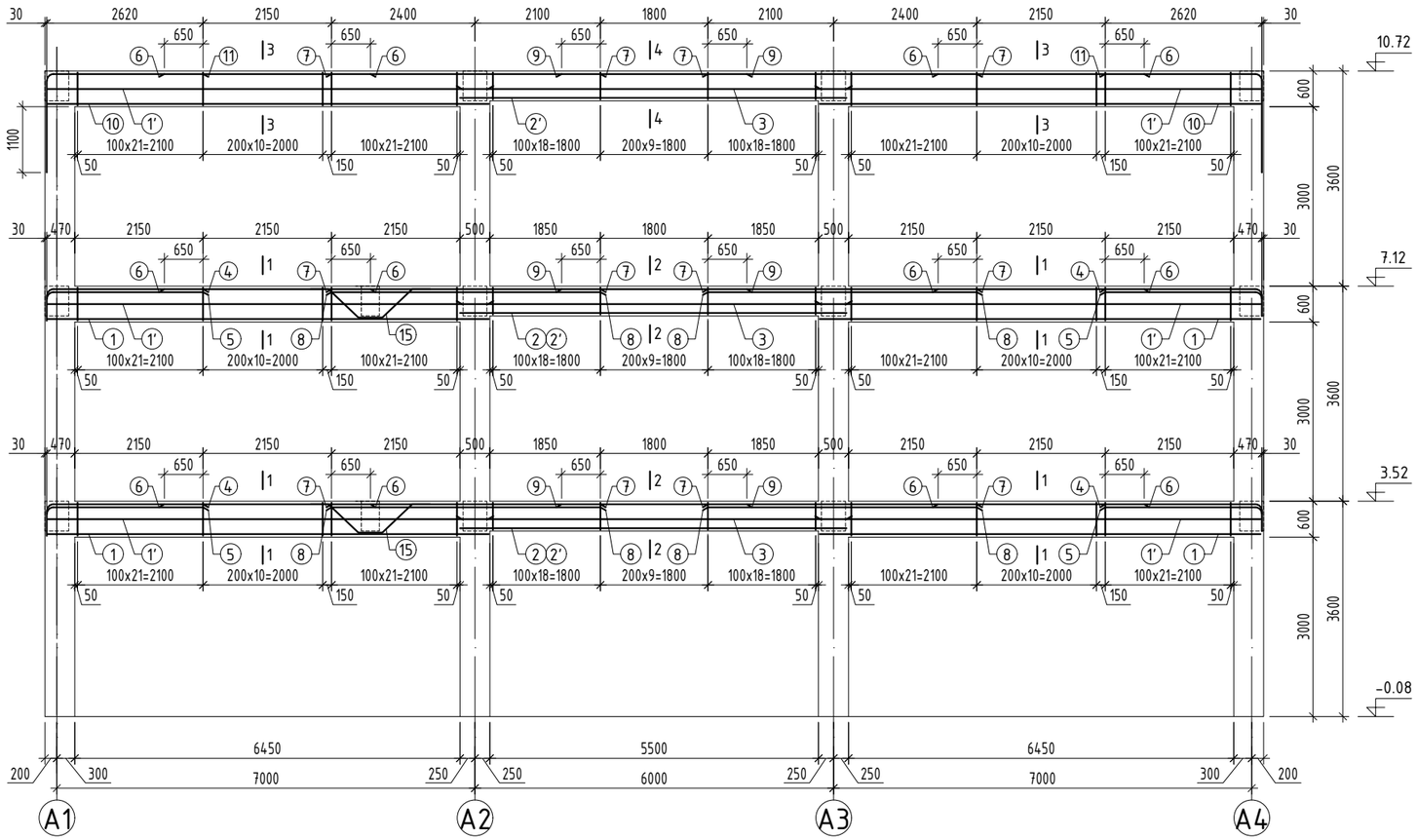

ОГТЛОЛ 1 - 1 М1:20

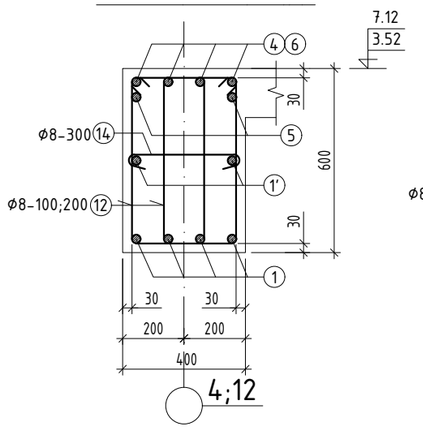

ОГТЛОЛ 2 - 2 М1:20

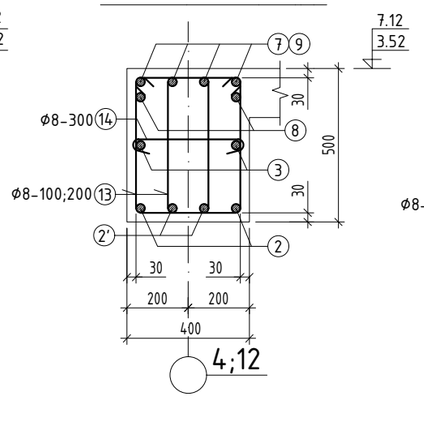

ОГТЛОЛ 3 - 3 М1:20

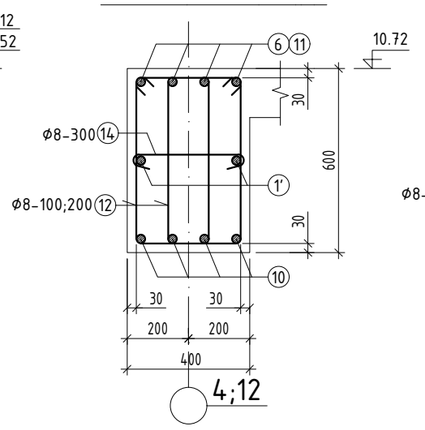

ОГТЛОЛ 4 - 4 М1:20

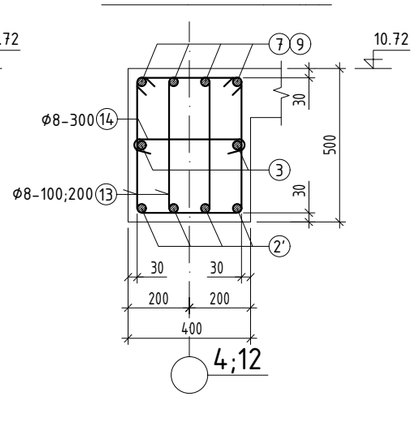

Хэсгийн тодорхойлолт

Поз	Загвар	Поз	Загвар	Поз	Загвар
4	210, 370, 2470, R=125	11	210, 1520, 2470, R=125	13	330, 530, 240, 440
5	250, 360, 2510, R=90	12	330, 630, 240, 540	14	360, 75, 75
				15	300, 700, 400, 300, 700

ЦУТГАМАЛ ТӨМӨР БЕТОН ЭДЛЭХҮҮНИЙ МАТЕРИАЛЫН ТОДОРХОЙЛОЛТ

поз	Тэмдэглэгээ	Нэр				Тоо шир	Жин /кг/ нэгж	Жин /кг/ нийт
		Рам-6; Рам-6'				2	2451.8	4903.7
1	ГОСТ 34028:2022	А400	D 22	L=	7390	16	22.05	352.8
1'	ГОСТ 34028:2022	А400	D 14	L=	7390	12	8.93	107.2
2	ГОСТ 34028:2022	А400	D 22	L=	6440	4	19.22	76.9
2'	ГОСТ 34028:2022	А400	D 18	L=	6440	8	12.86	102.9
3	ГОСТ 34028:2022	А400	D 14	L=	6440	6	7.78	46.7
4	ГОСТ 34028:2022	А400	D 25	L=	3050	16	11.75	188
5	ГОСТ 34028:2022	А400	D 18	L=	3020	8	6.03	48.3
6	ГОСТ 34028:2022	А400	D 12	L=	3450	24	3.06	73.5
7	ГОСТ 34028:2022	А400	D 25	L=	4500	24	17.34	416.2
8	ГОСТ 34028:2022	А400	D 18	L=	4500	8	8.99	71.9
9	ГОСТ 34028:2022	А400	D 12	L=	3100	12	2.75	33
10	ГОСТ 34028:2022	А400	D 20	L=	7390	8	18.22	145.8
11	ГОСТ 34028:2022	А400	D 25	L=	4200	8	16.18	129.5
12	ГОСТ 34028:2022	А240	D 8	L=	1740	648	0.69	444.9
13	ГОСТ 34028:2022	А240	D 8	L=	1540	276	0.61	167.7
14	ГОСТ 34028:2022	А240	D 8	L=	510	189	0.20	38
15	ГОСТ 34028:2022	А400	D 12	L=	2400	4	2.13	8.5
		Материал В25 V=12.59x2=25.18 м³						

Туслах дамнуруунд тавих нэмэлт арматур

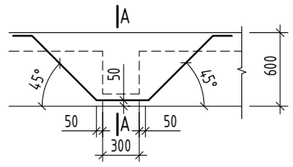

ОГТЛОЛ А - А М1:25

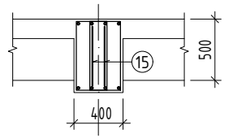

ТАЙЛБАР:

1. Энэ хуудсыг холбогдох хуудсуудтай хамтатган үзнэ.
2. Дамнуруунд зангилааны арматурчлалыг зургийн дагуу хийж гүйцэтгэнэ.
3. Цутгамал хийцэд хэрэглэх арматур нь зэвэрч муудаагүй, тахийж мурийгаагүй, стандартын шаардлагыг хангасан байх ёстой.
4. Цутгамал бетон, төмөрбетон ажлыг гүйцэтгэхдээ барилгын норм да дүрэм БНбД 52-02-05, БД-52-102-04-н зохих заавруудыг дагаж мөрдөх ёстой.

Байршлын схем

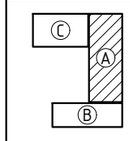

ӨЛЗИЙТ СУМЫН 320 ХҮҮХДИЙН СУУДАЛТАЙ СУРГУУЛИЙН БАРИЛГА /А блок/ Байршил: Архангай аймаг, Өлзийт сум, 4-р баг, Хөшөөт				
Рам Р-6; Р-6'-ийн арматурчлал, огтлол				АЖЛЫН ЗУРАГ
Инженер		Б.Содном	Масштаб: М1:20;100	Зургийн дугаар: ББ-45 / Хуудас: ББ-142
Инженер		Л.Даариймаа	ЕГ Шифр: ЗП-25-13-230	ТГ Шифр: / Огноо: 2025 он
Шалгасан		Д.Занабазар		

PROJECT LLC ARCHITECTURE ENGINEERING & CONSULTING БАРИЛГЫН ИЖ БҮРЭН ЗУРАГ ТӨСЛИЙН КОМПАНИ

"ЗЭДПРОЖЕКТ" ХХК

А3

РАМ Р-7-Н ХЭВ М1:100

/тэнхлэг - 5 ; 8/

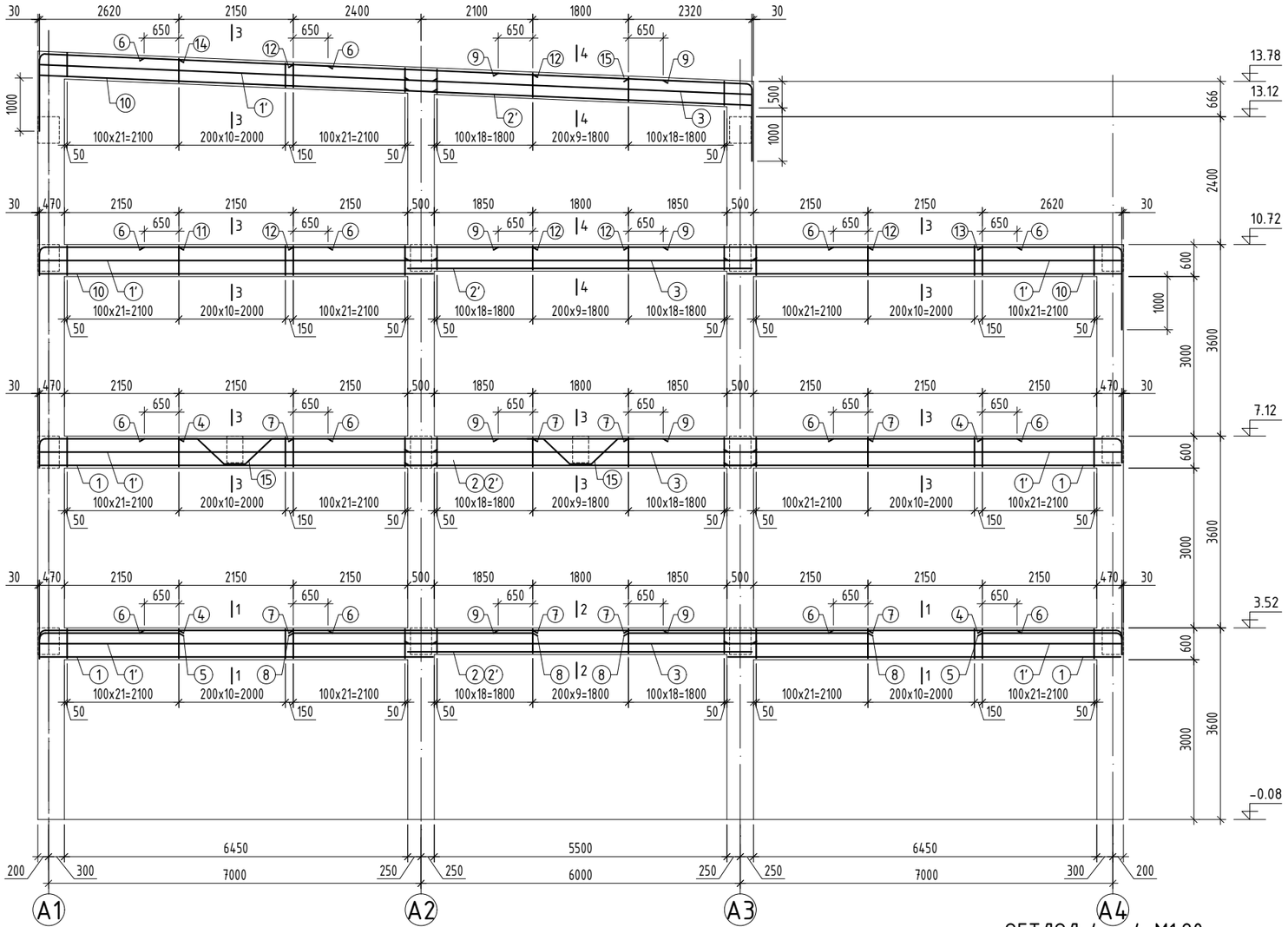

Хэсгийн тодорхойлолт

Поз	Загвар	Поз	Загвар	Поз	Загвар
4	2470, 210, 370, R=125	13	2490, 185, 1440, R=110	16	330, 630, 240, 540
5	2510, 150, 360, R=90	14	2490, 185, 1340, R=110	17	330, 530, 240, 440
11	2490, 185, 360, R=110	15	2190, 185, 1340, R=110	18	360, 75, 75
				19	300, 700, 400, 300, 700

ЦУТГАМАЛ ТӨМӨР БЕТОН ЭДЛЭХҮҮНИЙ МАТЕРИАЛЫН ТОДОРХОЙЛОЛТ

поз	Тэмдэглэгээ	Нэр				Тоо шир	Жин /кг/ нэгж	Жин /кг/ нийт
		Рам-7				2	2716.3	5432.5
1	ГОСТ 34028:2022	A400	D 22	L=	7390	16	22.05	352.8
1'	ГОСТ 34028:2022	A400	D 14	L=	7390	14	8.93	125
2	ГОСТ 34028:2022	A400	D 22	L=	6440	4	19.22	76.9
2'	ГОСТ 34028:2022	A400	D 18	L=	6440	12	12.86	154.4
3	ГОСТ 34028:2022	A400	D 14	L=	6440	8	7.78	62.3
4	ГОСТ 34028:2022	A400	D 25	L=	3050	16	11.75	188
5	ГОСТ 34028:2022	A400	D 18	L=	3020	4	6.03	24.1
6	ГОСТ 34028:2022	A400	D 12	L=	3450	28	3.06	85.8
7	ГОСТ 34028:2022	A400	D 25	L=	4500	16	17.34	277.4
8	ГОСТ 34028:2022	A400	D 18	L=	4500	4	8.99	36
9	ГОСТ 34028:2022	A400	D 12	L=	3100	16	2.75	44
10	ГОСТ 34028:2022	A400	D 20	L=	7390	8	18.22	145.8
11	ГОСТ 34028:2022	A400	D 22	L=	3040	4	9.07	36.3
12	ГОСТ 34028:2022	A400	D 22	L=	4500	12	13.43	161.1
13	ГОСТ 34028:2022	A400	D 22	L=	4120	4	12.29	49.2
14	ГОСТ 34028:2022	A400	D 22	L=	4020	4	12.00	48
15	ГОСТ 34028:2022	A400	D 22	L=	3720	4	11.10	44.4
16	ГОСТ 34028:2022	A240	D 8	L=	1740	848	0.69	582.2
17	ГОСТ 34028:2022	A240	D 8	L=	1540	276	0.61	167.7
18	ГОСТ 34028:2022	A240	D 8	L=	510	230	0.20	46.3
19	ГОСТ 34028:2022	A400	D 12	L=	2400	4	2.13	8.5
		Материал B25 V=15.24x2=30.48 м³						

ОГТЛОЛ 1 - 1 М1:20

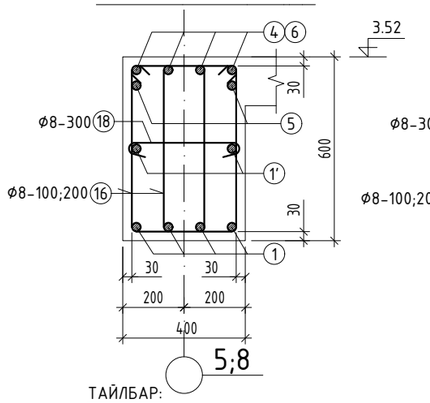

ОГТЛОЛ 2 - 2 М1:20

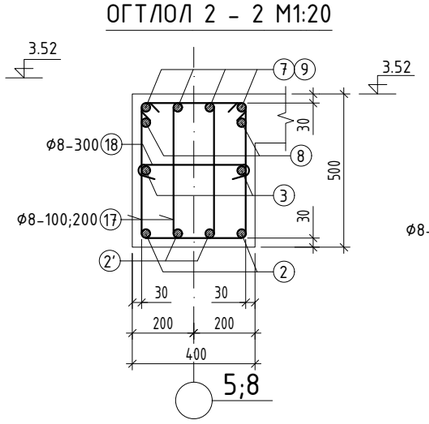

ОГТЛОЛ 3 - 3 М1:20

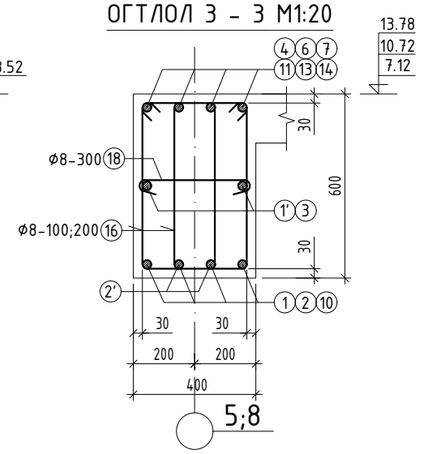

ОГТЛОЛ 4 - 4 М1:20

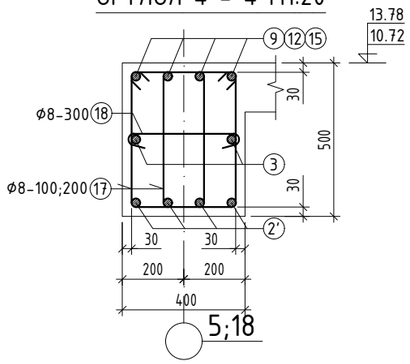

ТАЙЛБАР:

1. Энэ хуудсыг холбогдох хуудсуудтай хамтатган үзнэ.
2. Дамнуруугийн зангилааны арматурчлалыг зургийн дагуу хийж гүйцэтгэнэ.
3. Цутгамал хийцэд хэрэглэх арматур нь зэвэрч муудаагүй, тахийж мурийгаагүй, стандартын шаардлагыг хангасан байх ёстой.
4. Цутгамал бетон, төмөрбетон ажлыг гүйцэтгэхдээ барилгын норм да дүрэм БНбД 52-02-05, БД-52-102-04-н зохих заавруудыг дагаж мөрдөх ёстой.

Байршлын схем

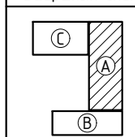

PROJECT LLC
ARCHITECTURE ENGINEERING & CONSULTING
БАРИЛГЫН ИЖ БҮРЭН ЗӨВЛӨХ КОМПАНИ
"ЗЭДПРОЖЕКТ" ХХК

ӨЛЗИЙТ СУМЫН 320 ХҮҮХДИЙН СУУДАЛТАЙ СУРГУУЛИЙН БАРИЛГА /А блок/
Байршил: Архангай аймаг, Өлзийт сум, 4-р баг, Хөшөөт

Рам Р-7-ийн арматурчлал, огтлол — АЖЛЫН ЗУРАГ

			Масштаб:	Зургийн дугаар:	Хуудас:
Инженер		Б.Содном	M1:20;100	ББ-46	ББ-142
Инженер		Л.Даариймаа	ЕГ Шифр: ЗП-25-13-230	ТГ Шифр:	Огноо: 2025 он
Шалгасан		Д.Занабазар			

РАМ Р-8-Н ХЭВ М1:100
/тэнхлэг - 6 ; 7/

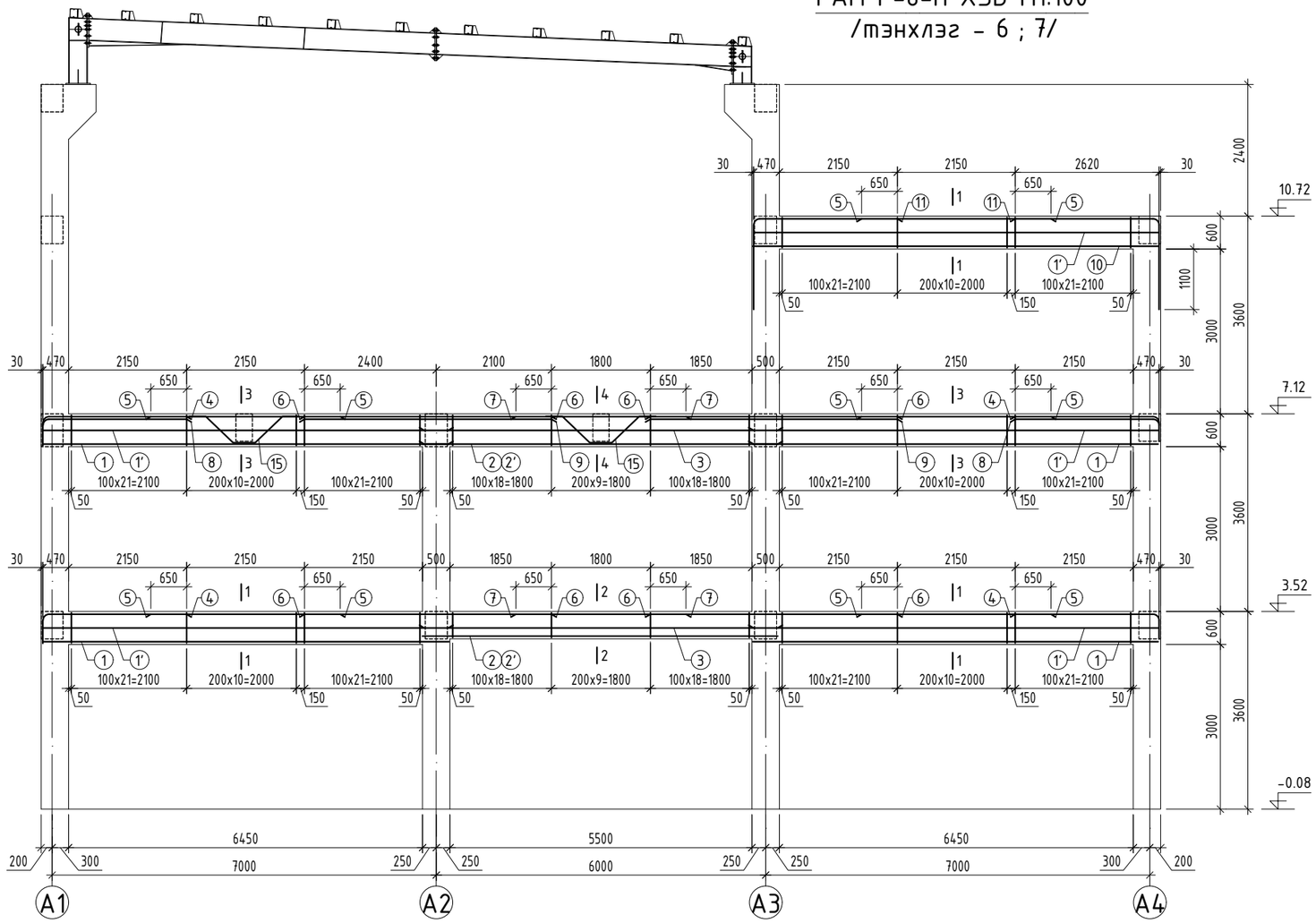

Хэсгийн тодорхойлолт

Поз	Загвар	Поз	Загвар	Поз	Загвар
4	2470, 210, 370, R=125	11	2470, 210, 1520, R=125	13	330, 530, 240, 440
8	2510, 250, 360, R=90	12	330, 630, 240, 540	14	360, 75, 75
				15	300, 700, 400, 300, 700

ЦУТГАМАЛ ТӨМӨР БЕТОН ЭДЛЭХҮҮНИЙ МАТЕРИАЛЫН ТОДОРХОЙЛОЛТ

поз	Тэмдэглэгээ	Нэр			Тоо шир	Жин /кг/ нэгж	Жин /кг/ нийт
		Рам-8			2	1877.8	3755.5
1	ГОСТ 34028:2022	A400	D 22	L= 7390	16	22.05	352.8
1'	ГОСТ 34028:2022	A400	D 14	L= 7390	10	8.93	89.3
2	ГОСТ 34028:2022	A400	D 22	L= 6440	4	19.22	76.9
2'	ГОСТ 34028:2022	A400	D 18	L= 6440	4	12.86	51.5
3	ГОСТ 34028:2022	A400	D 14	L= 6440	4	7.78	31.1
4	ГОСТ 34028:2022	A400	D 25	L= 3050	16	11.75	188
5	ГОСТ 34028:2022	A400	D 12	L= 3450	20	3.06	61.3
6	ГОСТ 34028:2022	A400	D 25	L= 4500	16	17.34	277.4
7	ГОСТ 34028:2022	A400	D 12	L= 3100	8	2.75	22
8	ГОСТ 34028:2022	A400	D 18	L= 3020	4	6.03	24.1
9	ГОСТ 34028:2022	A400	D 18	L= 4500	4	8.99	36
10	ГОСТ 34028:2022	A400	D 20	L= 7390	4	18.22	72.9
11	ГОСТ 34028:2022	A400	D 25	L= 4200	8	16.18	129.5
12	ГОСТ 34028:2022	A240	D 8	L= 1740	540	0.69	370.8
13	ГОСТ 34028:2022	A240	D 8	L= 1540	92	0.61	55.9
14	ГОСТ 34028:2022	A240	D 8	L= 510	148	0.20	29.8
15	ГОСТ 34028:2022	A400	D 12	L= 2400	4	2.13	8.5
		Материал B25 V=9.94x2=19.88 м³					

ОГТЛОЛ 1 - 1 М1:20

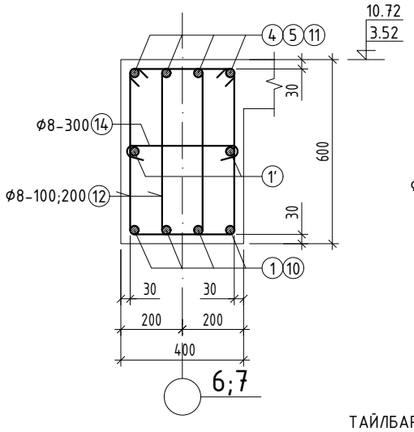

ОГТЛОЛ 2 - 2 М1:20

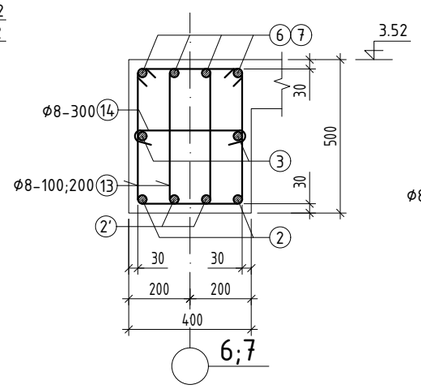

ОГТЛОЛ 3 - 3 М1:20

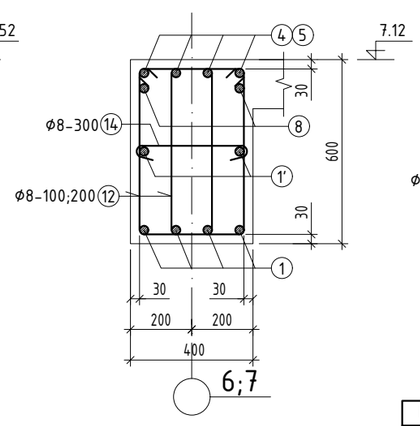

ОГТЛОЛ 4 - 4 М1:20

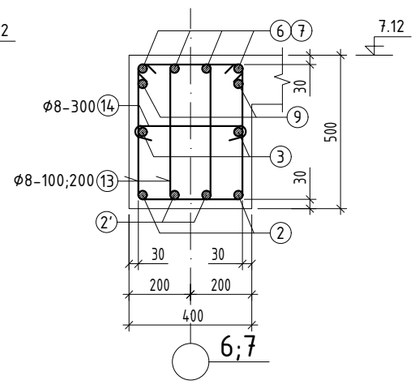

Туслах дамнуруунд тавих нэмэлт арматур

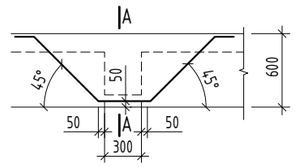

ОГТЛОЛ А - А М1:25

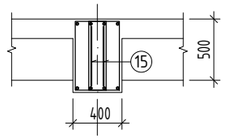

ТАЙЛБАР:

1. Энэ хуудсыг холбогдох хуудсуудтай хамтатган үзнэ.
2. Дамнурууны зангилааны арматурчлалыг зургийн дагуу хийж гүйцэтгэнэ.
3. Цутгамал хийцэд хэрэглэх арматур нь зэвэрч муудаагүй, тахийж мурийгаагүй, стандартын шаардлагыг хангасан байх ёстой.
4. Цутгамал бетон, төмөрбетон ажлыг гүйцэтгэхдээ барилгын норм ба дүрэм БНбД 52-02-05, БД-52-102-04-н зохих заавруудыг дагаж мөрдөх ёстой.

Байршлын схем

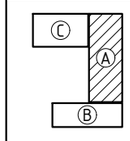

"ЗЭДПРОЖЕКТ" ХХК

ӨЛЗИЙТ СУМЫН 320 ХҮҮХДИЙН СУУДАЛТАЙ СУРГУУЛИЙН БАРИЛГА /А блок/
Байршил: Архангай аймаг, Өлзийт сум, 4-р баг, Хөшөөт

Рам Р-8-ийн арматурчлал, огтлол

АЖЛЫН ЗУРАГ

			Масштаб:	Зургийн дугаар:	Хуудас:
Инженер		Б.Содном	М1:20;100	ББ-47	ББ-142
Инженер		Л.Даарийма	ЕГ Шифр: ЗП-25-13-230	ТГ Шифр:	Огноо: 2025 он
Шалгасан		Д.Занабазар			

A3

РАМ Р-9-Н ХЭВ М1:100
/тэнхлэг - 9 ; 10 ; 11/

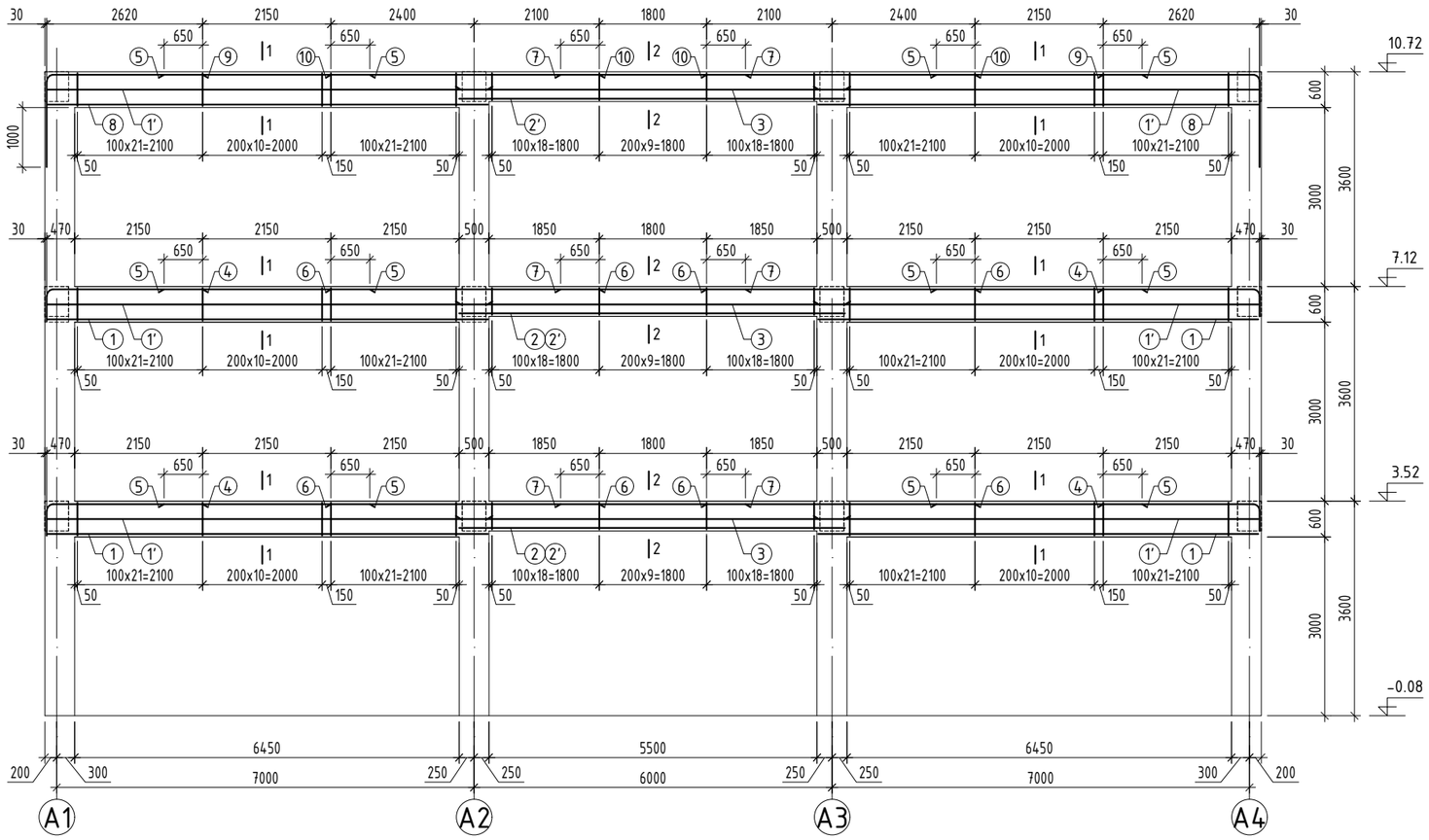

ОГТЛОЛ 1 - 1 М1:20

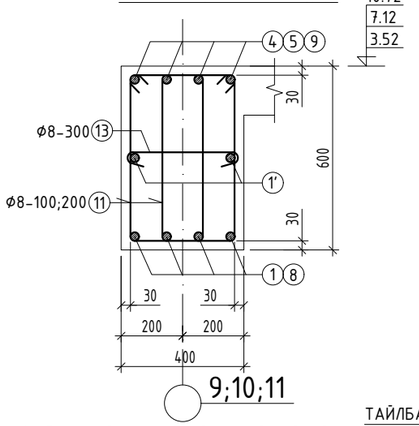

ОГТЛОЛ 2 - 2 М1:20

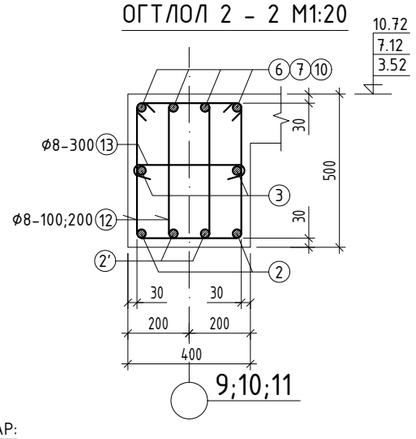

ТАЙЛБАР:
1. Энэ хуудсыг холбогдох хуудсуудтай хамтатган үзнэ.
2. Дамнуруугийн зангилааны арматурчлалыг зургийн дагуу хийж гүйцэтгэнэ.
3. Цутгамал хийцэд хэрэглэх арматур нь зэврэрч муудаагүй, махийж мурийгаагүй, стандартын шаардлагыг хангасан байх ёстой.
4. Цутгамал бетон, төмөрбетон ажлыг гүйцэтгэхдээ барилгын норм да дүрэм БНбД 52-02-05, БД-52-102-04-н зохих заавруудыг дагаж мөрдөх ёстой.

Хэсгийн тодорхойлолт

Поз	Загвар	Поз	Загвар	Поз	Загвар
4	370, 210, 2470, R=125	11	630, 330, 240, 540	13	75, 360, 75
9	1440, 185, 2490, R=110	12	530, 330, 240, 440		

ЦУТГАМАЛ ТӨМӨР БЕТОН ЭДЛЭХҮҮНИЙ МАТЕРИАЛЫН ТОДОРХОЙЛОЛТ

поз	Тэмдэглэгээ	Нэр			Тоо шир	Жин /кг/ нэгж	Жин /кг/ нийт
		Рам-9			3	2260.7	6782.2
1	ГОСТ 34028:2022	A400	D 22	L= 7390	16	22.05	352.8
1'	ГОСТ 34028:2022	A400	D 14	L= 7390	12	8.93	107.2
2	ГОСТ 34028:2022	A400	D 22	L= 6440	4	19.22	76.9
2'	ГОСТ 34028:2022	A400	D 18	L= 6440	8	12.86	102.9
3	ГОСТ 34028:2022	A400	D 14	L= 6440	6	7.78	46.7
4	ГОСТ 34028:2022	A400	D 25	L= 3050	16	11.75	188
5	ГОСТ 34028:2022	A400	D 12	L= 3450	24	3.06	73.5
6	ГОСТ 34028:2022	A400	D 25	L= 4500	16	17.34	277.4
7	ГОСТ 34028:2022	A400	D 12	L= 3100	12	2.75	33
8	ГОСТ 34028:2022	A400	D 20	L= 7390	8	18.22	145.8
9	ГОСТ 34028:2022	A400	D 22	L= 4120	8	12.29	98.4
10	ГОСТ 34028:2022	A400	D 22	L= 4500	8	13.43	107.4
11	ГОСТ 34028:2022	A240	D 8	L= 1740	648	0.69	444.9
12	ГОСТ 34028:2022	A240	D 8	L= 1540	276	0.61	167.7
13	ГОСТ 34028:2022	A240	D 8	L= 510	189	0.20	38
		Материал B25 V=12.59x3=37.77 м³					

Байршлын схем

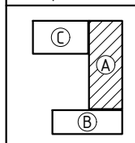

ARCHITECTURE ENGINEERING & CONSULTING
БАРИЛГЫН ИЖ БҮРЭН ЗӨВЛӨГӨӨ ТӨСЛИЙН КОМПАНИ
"ЗЭДПРОЖЕКТ" ХХК

ӨЛЗИЙТ СУМЫН 320 ХҮҮХДИЙН СУУДАЛТАЙ СУРГУУЛИЙН БАРИЛГА /А блок/
Байршил: Архангай аймаг, Өлзийт сум, 4-р баг, Хөшөөт

Рам Р-9-ийн арматурчлал, огтлол — АЖЛЫН ЗУРАГ

Инженер		Б.Содном	Масштаб: М1:20;100	Зургийн дугаар: ББ-48	Хуудас: ББ-142
Инженер		Л.Даариймаа	ЕГ Шифр: ЗП-25-13-230	ТГ Шифр:	Огноо: 2025 он
Шалгасан		Д.Занабазар			

РАМ Р-18-Н ХЭВ М1:100
/тэнхлэг - В3'/

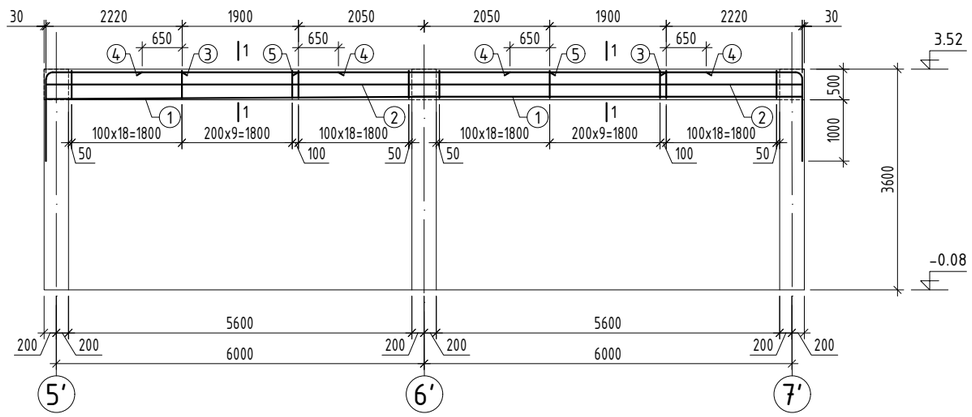

ОГТЛОЛ 1 - 1 М1:20

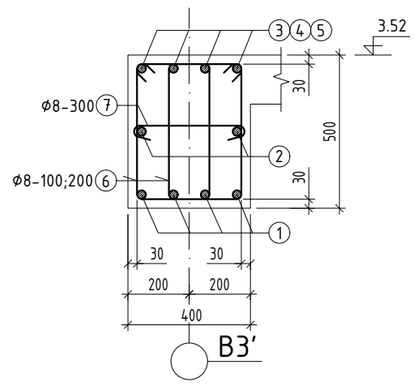

Хэсгийн тодорхойлолт

Поз	Загвар
3	2090, R=110, 185, 1340
6	330, 530, 240, 440
7	360, 75, 75

ЦУТГАМАЛ ТӨМӨР БЕТОН ЭДЛЭХҮҮНИЙ МАТЕРИАЛЫН ТОДОРХОЙЛОЛТ

поз	Тэмдэглэгээ	Нэр				Тоо ширхэг	Жин /кг/ нэгж	Жин /кг/ нийт
		Рам-18				1	639.7	639.7
1	ГОСТ 34028:2022	А400	D 18	L=	6340	16	12.66	202.6
2	ГОСТ 34028:2022	А400	D 14	L=	6340	12	7.66	91.9
3	ГОСТ 34028:2022	А400	D 22	L=	3620	4	10.80	43.2
4	ГОСТ 34028:2022	А400	D 12	L=	3200	8	2.84	22.7
5	ГОСТ 34028:2022	А400	D 22	L=	4100	6	12.23	73.4
6	ГОСТ 34028:2022	А240	D 8	L=	1540	276	0.61	167.7
7	ГОСТ 34028:2022	А240	D 8	L=	510	189	0.20	38
		Материал В25 V=12.59x3=37.77 м³						

ТАЙЛБАР:

1. Энэ хуудсыг холбогдох хуудсуудтай хамтатган үзнэ.
2. Дамнурууны зангилааны арматурчлалыг зургийн дагуу хийж гүйцэтгэнэ.
3. Цутгамал хийцэд хэрэглэх арматур нь зэвэрч муудаагүй, тахийж мурийгаагүй, стандартын шаардлагыг хангасан байх ёстой.
4. Цутгамал бетон, төмөрбетон ажлыг гүйцэтгэхдээ барилгын норм да дүрэм БНбД 52-02-05, БД-52-102-04-н зохих заавруудыг дагаж мөрдөх ёстой.

Байршлын схем

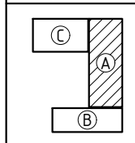

ARCHITECTURE ENGINEERING & CONSULTING
БАРИЛГЫН ИЖ БҮРЭН ЗУРАГ ТӨСЛИЙН КОМПАНИ
"ЗЭДПРОЖЕКТ" ХХК

ӨЛЗИЙТ СУМЫН 320 ХҮҮХДИЙН СУУДАЛТАЙ СУРГУУЛИЙН БАРИЛГА /А блок/
Байршил: Архангай аймаг, Өлзийт сум, 4-р баг, Хөшөөт

Рам Р-18-ийн арматурчлал, огтлол				АЖЛЫН ЗУРАГ	
Инженер		Б.Содном	Масштаб: М1:20;100	Зургийн дугаар: ББ-49	Хуудас: ББ-142
Инженер		Л.Дааримаа	ЕГ Шифр: ЗП-25-13-230	ТГ Шифр:	Огноо: 2025 он
Шалгасан		Д.Занабазар			

А3

РАМ Р-10-Н ХЭВ М1:100

/тэнхлэг - А1/

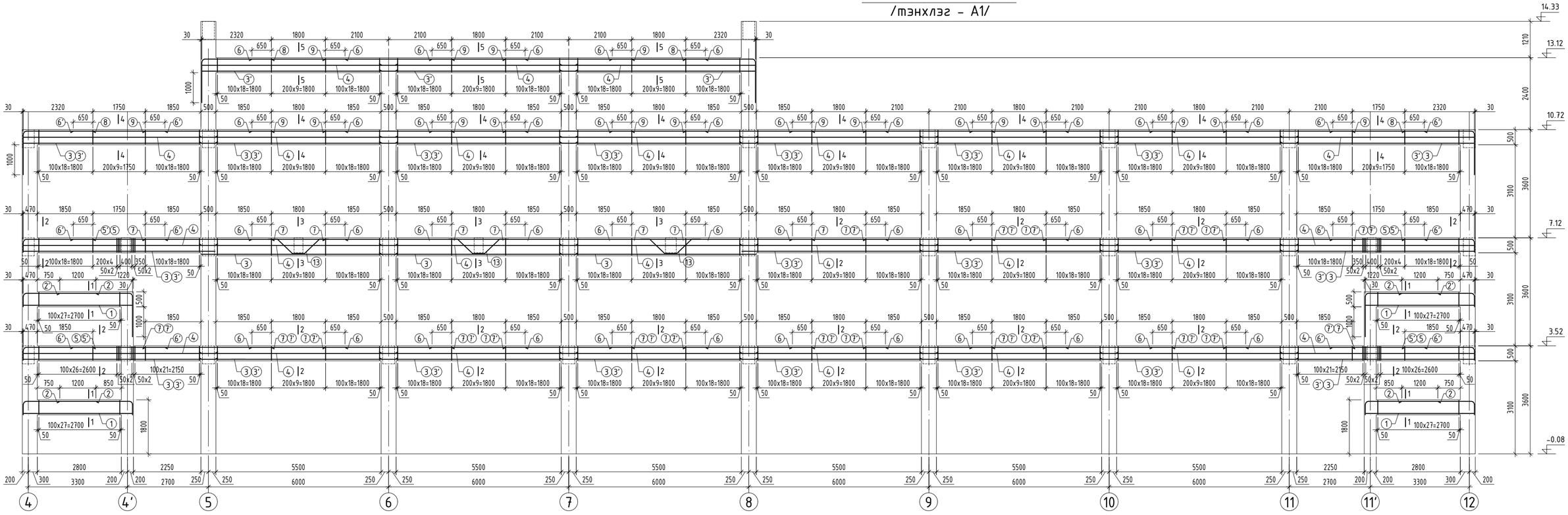

ТАЙЛБАР:

1. Энэ хуудсыг холбогдох хуудсуудтай хамтатган үзнэ.
2. Дамнуруугны зангилааны арматурчлалыг зургийн дагуу хийж гүйцэтгэнэ.
3. Цутгамал хийцэд хэрэглэх арматур нь зэвэрч муудаагүй, тахиж мурийгаагүй, стандартын шаардлагыг хангасан байх ёстой.
4. Цутгамал бетон, төмөрбетон ажлыг гүйцэтгэхдээ барилгын норм ба дүрэм БНбД 52-02-05, БД-52-102-04-н зохих заалгуудыг дагаж мөрдөх ёстой.

Байршлын схем

ARCHITECTURE ENGINEERING & CONSULTING

БАРИЛГЫН ИЖ БҮРЭН ЗӨВЛӨГӨӨ ТӨВЛӨРИЙН КОМПАНИ

"ЗЗДПРОЖЕКТ" ХХК

ӨЛЗИЙТ СУМЫН 320 ХУУХДИЙН СУУДАЛТАЙ СУРГУУЛИЙН БАРИЛГА /А блок/

Байршил: Архангай аймаг, Өлзийт сум, 4-р баг, Хөшөөт

Рам Р-10-ийн арматурчлал

АЖЛЫН ЗУРАГ

Инженер		Б.Содном	Масштаб: М1:20;100	Зургийн дугаар: ББ-50	Хуудас: ББ-142
Инженер		Л.Даарийма			
Шалгасан		Д.Занабазар	ЕГ Шифр: ЗП-25-13-230	ТГ Шифр:	Огноо: 2025 он

А3

ОГТЛОЛ 1 - 1 М1:20

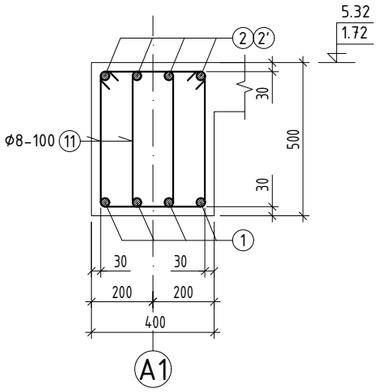

ОГТЛОЛ 2 - 2 М1:20

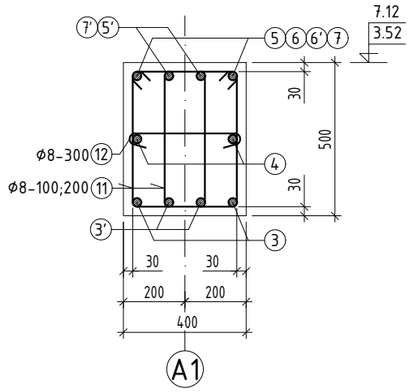

ОГТЛОЛ 3 - 3 М1:20

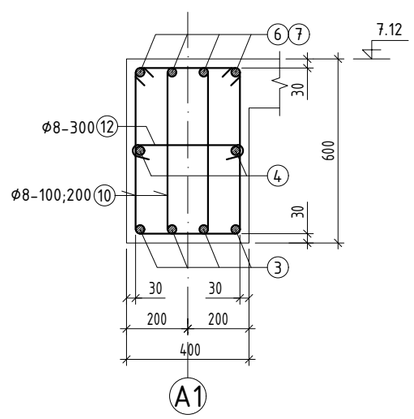

ОГТЛОЛ 4 - 4 М1:20

ОГТЛОЛ 5 - 5 М1:20

Туслах дамнуруунд
тавих нэмэлт арматур

ОГТЛОЛ А - А М1:25

ТАЙЛБАР:

1. Энэ хуудсыг холбогдох хуудсуудтай хамтатган үзнэ.
2. Дамнурууны зангилааны арматурчлалыг зургийн дагуу хийж гүйцэтгэнэ.
3. Цутгамал хийцэд хэрэглэх арматур нь зэвэрч муудаагүй, тахийж мурийгаагүй, стандартын шаардлагыг хангасан байх ёстой.
4. Цутгамал бетон, төмөрбетон ажлыг гүйцэтгэхдээ барилгын норм да дүрэм БНбД 52-02-05, БД-52-102-04-н зохих заавруудыг дагаж мөрдөх ёстой.

Хэсгийн тодорхойлолт

Поз	Загвар	Поз	Загвар	Поз	Загвар
2	185, 290, 2290, R=110	5'	185, 290, 2190, R=110	11	330, 530, 240, 440
2'	185, 1340, 2290, R=110	8	185, 1340, 2190, R=110	12	360, 75, 75
5	210, 270, 2170, R=125	10	330, 630, 240, 540	13	300, 700, 400, 300, 700

ЦУТГАМАЛ ТӨМӨР БЕТОН ЭДЛЭХҮҮНИЙ МАТЕРИАЛЫН ТОДОРХОЙЛОЛТ

поз	Тэмдэглэгээ	Нэр				Тоо ширх	Жин /кг/ нэгж	Жин /кг/ нийт
		Рам-10				1	6427.9	6427.9
1	ГОСТ 34028:2022	A400	D 18	L=	3640	16	7.27	116.3
2	ГОСТ 34028:2022	A400	D 22	L=	2770	24	8.27	198.4
2'	ГОСТ 34028:2022	A400	D 22	L=	3820	8	11.40	91.2
3	ГОСТ 34028:2022	A400	D 22	L=	6440	54	19.22	1037.7
3'	ГОСТ 34028:2022	A400	D 18	L=	6440	54	12.86	694.7
4	ГОСТ 34028:2022	A400	D 14	L=	6440	54	7.78	420.2
5	ГОСТ 34028:2022	A400	D 25	L=	2650	8	10.21	81.7
5'	ГОСТ 34028:2022	A400	D 22	L=	2670	8	7.97	63.7
6	ГОСТ 34028:2022	A400	D 14	L=	3100	84	3.75	314.7
6'	ГОСТ 34028:2022	A400	D 14	L=	3050	24	3.69	88.5
7	ГОСТ 34028:2022	A400	D 25	L=	4200	36	16.18	582.6
7'	ГОСТ 34028:2022	A400	D 22	L=	4200	20	12.53	250.7
8	ГОСТ 34028:2022	A400	D 22	L=	3720	16	11.10	177.6
9	ГОСТ 34028:2022	A400	D 22	L=	4200	36	12.53	451.2
10	ГОСТ 34028:2022	A240	D 8	L=	1740	276	0.69	189.5
11	ГОСТ 34028:2022	A240	D 8	L=	1540	2556	0.61	1553.2
12	ГОСТ 34028:2022	A240	D 8	L=	510	513	0.20	103.2
13	ГОСТ 34028:2022	A400	D 12	L=	2400	6	2.13	12.8
		Материал B25 V=32.6 м^3						

Байршлын схем

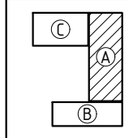

ARCHITECTURE ENGINEERING & CONSULTING
БАРИЛГЫН ИЖ БҮРЭН ЗУРАГ ТӨСЛИЙН КОМПАНИ
"ЗЭДПРОЖЕКТ" ХХК

ӨЛЗИЙТ СУМЫН 320 ХҮҮХДИЙН СУУДАЛТАЙ СУРГУУЛИЙН БАРИЛГА /А блок/
Байршил: Архангай аймаг, Өлзийт сум, 4-р баг, Хөшөөт

Рам Р-10-ын арматурчлалын огтлол, материалын түүвэр				АЖЛЫН ЗУРАГ	
Инженер		Б.Содном	Масштаб: М1:20;100	Зургийн дугаар: ББ-51	Хуудас: ББ-142
Инженер		Л.Даарийма			
Шалгасан		Д.Занабазар	ЕГ Шифр: ЗП-25-13-230	ТГ Шифр:	Огноо: 2025 он

1 2 3 4 5 6 7 8 А3

РАМ Р-11-Н ХЭВ М1:100

/тэнхлэг - А2/

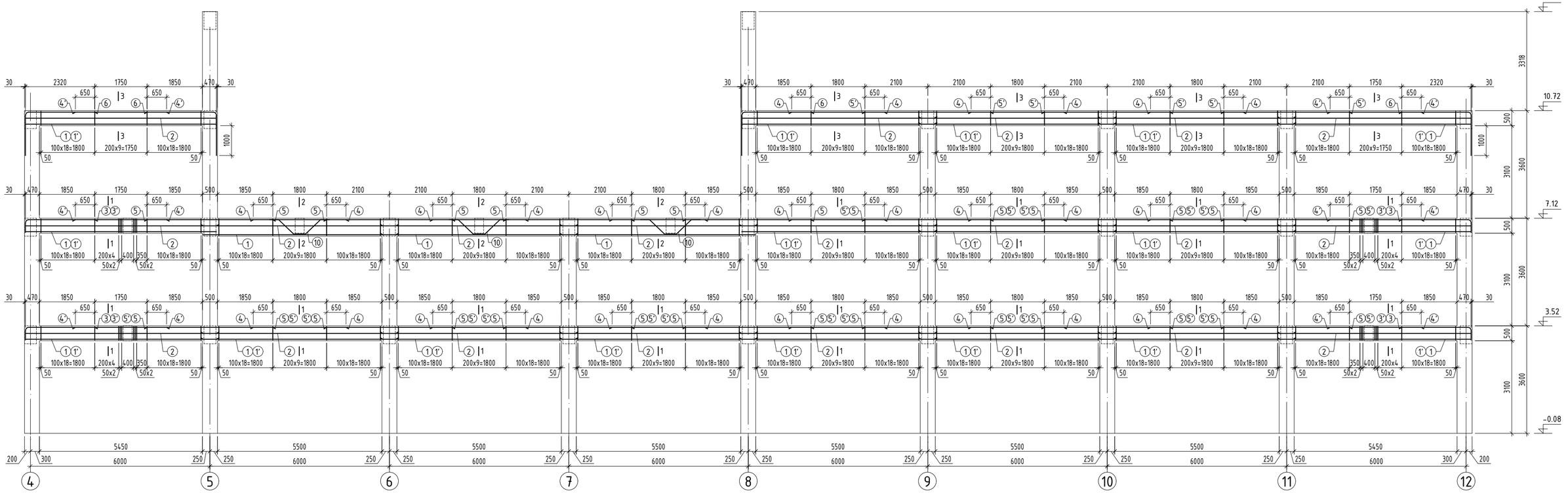

ТАЙЛБАР:

1. Энэ хуудсыг холбогдох хуудсуудтай хамтатган үзнэ.
2. Дамнуруугы зангилааны арматурчлалыг зургийн дагуу хийж гүйцэтгэнэ.
3. Цутгамал хийцэд хэрэглэх арматур нь зэвэрч муудаагүй, махийж мурийгаагүй, стандартын шаардлагыг хангасан байх ёстой.
4. Цутгамал бетон, төмөрбетон ажлыг гүйцэтгэхдээ барилгын норм да дүрэм БНбД 52-02-05, БД-52-102-04-н зохих заавруудыг дагаж мөрдөх ёстой.

Байршлын схем

ARCHITECTURE ENGINEERING & CONSULTING

БАРИЛГЫН ИЖ БҮРЭН ЗӨВЛӨГӨӨ КОМПАНИ

"ЗЗДПРОЖЕКТ" ХХК

ӨЛЗИЙТ СУМЫН 320 ХУУХДИЙН СУДАЛТАЙ СУРГУУЛИЙН БАРИЛГА /А блок/

Байршил: Арханагай аймаг, Өлзийт сум, 4-р баг, Хөшөөт

Рам Р-11-ийн арматурчлал

АЖЛЫН ЗУРАГ

Инженер		Б.Содном	Масштаб: М1:20;100	Зургийн дугаар: ББ-52	Хуудас: ББ-142
Инженер		Л.Даарийма			
Шалгасан		Д.Занабазар	ЕГ Шифр: ЗП-25-13-230	ТГ Шифр:	Огноо: 2025 он

ОГТЛОЛ 1 - 1 М1:20

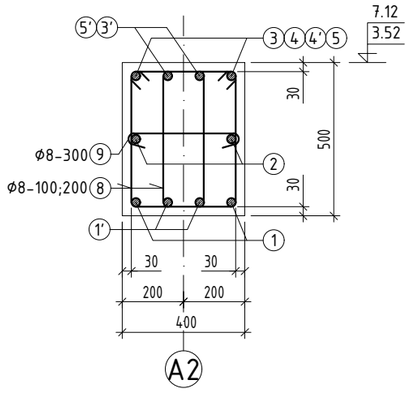

ОГТЛОЛ 2 - 2 М1:20

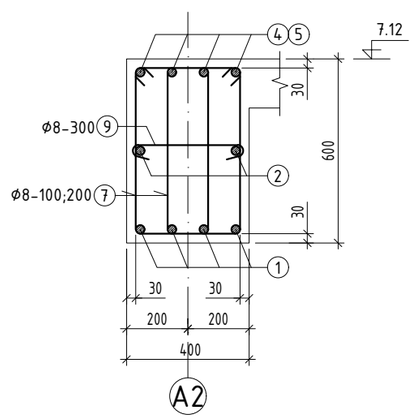

ОГТЛОЛ 3 - 3 М1:20

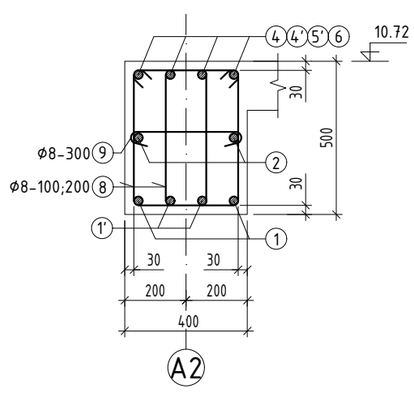

Туслах дамнуруунд
тавих нэмэлт арматур

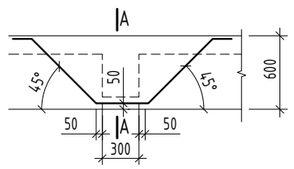

ОГТЛОЛ А - А М1:25

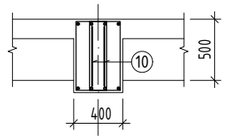

Хэсгийн тодорхойлолт

Поз	Загвар	Поз	Загвар
3	210 270 2170 R=125	7	330 630 240 540
3'	185 290 2190 R=110	8	330 530 240 440
6	185 1340 2190 R=110	9	360 75 75
		10	300 700 400 300 700

ЦУТГАМАЛ ТӨМӨР БЕТОН ЭДЛЭХҮҮНИЙ МАТЕРИАЛЫН ТОДОРХОЙЛОЛТ

поз	Тэмдэглэгээ	Нэр			Тоо ширхэг	Жин /кг/ нэгж	Жин /кг/ нийт
		Рам-11			1	4630.9	4630.9
1	ГОСТ 34028:2022	A400	D 22	L= 6440	48	19.22	922.4
1'	ГОСТ 34028:2022	A400	D 18	L= 6440	36	12.86	463.1
2	ГОСТ 34028:2022	A400	D 14	L= 6440	42	7.78	326.9
3	ГОСТ 34028:2022	A400	D 25	L= 2650	8	10.21	81.7
3'	ГОСТ 34028:2022	A400	D 22	L= 2670	8	7.97	63.7
4	ГОСТ 34028:2022	A400	D 14	L= 3100	60	3.75	224.8
4'	ГОСТ 34028:2022	A400	D 14	L= 3050	24	3.69	88.5
5	ГОСТ 34028:2022	A400	D 25	L= 4200	36	16.18	582.6
5'	ГОСТ 34028:2022	A400	D 22	L= 4200	32	12.53	401.1
6	ГОСТ 34028:2022	A400	D 22	L= 3720	16	11.10	177.6
7	ГОСТ 34028:2022	A240	D 8	L= 1740	276	0.69	189.5
8	ГОСТ 34028:2022	A240	D 8	L= 1540	1672	0.61	1016
9	ГОСТ 34028:2022	A240	D 8	L= 510	399	0.20	80.3
10	ГОСТ 34028:2022	A400	D 12	L= 2400	6	2.13	12.8
		Материал B25 V=27.1 м^3					

ТАЙЛБАР:

1. Энэ хуудсыг холбогдох хуудсуудтай хамтатган үзнэ.
2. Дамнурууны зангилааны арматурчлалыг зургийн дагуу хийж гүйцэтгэнэ.
3. Цутгамал хийцэд хэрэглэх арматур нь зэвэрч муудаагүй, тахийж мурийгаагүй, стандартын шаардлагыг хангасан байх ёстой.
4. Цутгамал бетон, төмөрбетон ажлыг гүйцэтгэхдээ барилгын норм да дүрэм БНбД 52-02-05, БД-52-102-04-н зохих заавруудыг дагаж мөрдөх ёстой.

Байршлын схем

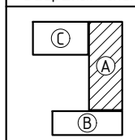

PROJECT LLC
ARCHITECTURE ENGINEERING & CONSULTING
БАРИЛГЫН ИЖ БҮРЭН ЗУРАГ ТӨСЛИЙН КОМПАНИ
"ЗЗДПРОЖЕКТ" ХХК

ӨЛЗИЙТ СУМЫН 320 ХҮҮХДИЙН СУУДАЛТАЙ СУРГУУЛИЙН БАРИЛГА /А блок/
Байршил: Архангай аймаг, Өлзийт сум, 4-р баг, Хөшөөт

Рам Р-11-ын арматурчлалын огтлол, материалын түүвэр			АЖЛЫН ЗУРАГ	
Инженер		Б.Содном	Масштаб: М1:20;100	Зургийн дугаар: ББ-53	Хуудас: ББ-142
Инженер		Л.Даарийма		
Шалгасан		Д.Занабазар	ЕГ Шифр: ЗП-25-13-230	ТГ Шифр:	Огноо: 2025 он

РАМ Р-12-Н ХЭВ М1:100
/тэнхлэг - А3/

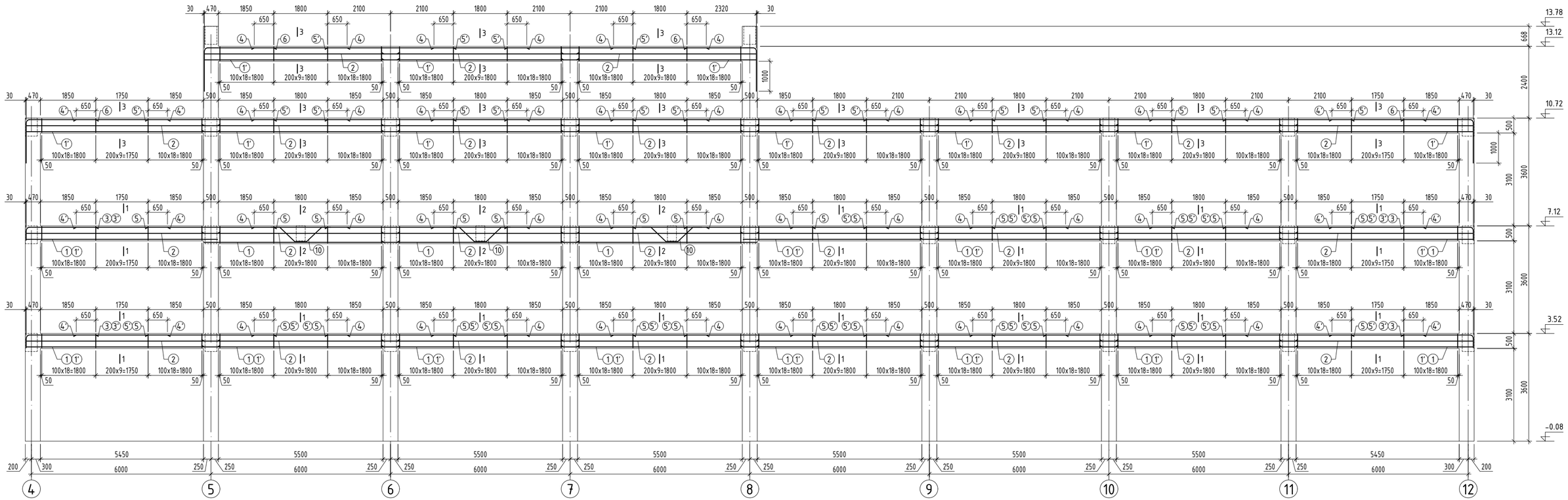

ТАЙЛБАР:

1. Энэ хуудсыг холбогдох хуудсуудтай хамтатган үзнэ.
2. Дамнуруугны зангилааны арматурчлалыг зургийн дагуу хийж гүйцэтгэнэ.
3. Цутгамал хийцэд хэрэглэх арматур нь зэвэрч муудаагүй, тахийж мурийгаагүй, стандартын шаардлагыг хангасан байх ёстой.
4. Цутгамал бетон, төмөрбетон ажлыг гүйцэтгэхдээ барилгын норм да дүрэм БНбД 52-02-05, БД-52-102-04-н зохих заавруудыг дагаж мөрдөх ёстой.

Байршлын схем

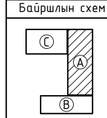

ARCHITECTURE ENGINEERING & CONSULTING
БАРИЛГЫН ИЖ БҮРЭН ЗӨРЛӨГ ТӨСЛИЙН КОМПАНИ
"ЗЗДПРОЖЕКТ" ХХК

ӨЛЗИЙТ СУМЫН 320 ХУУХДИЙН СУДАЛТАЙ СУРГУУЛИЙН БАРИЛГА /А блок/
Байршил: Архангай аймаг, Өлзийт сум, 4-р баг, Хөшөөт

Рам Р-12-ийн арматурчлал

АЖЛЫН ЗУРАГ

Инженер		Б.Содном	Масштаб: М1:20;100	Зургийн дугаар: ББ-54	Хуудас: ББ-142
Инженер		Л.Даариймаа	ЕГ Шифр: ЗП-25-13-230	ТГ Шифр:	Огноо: 2025 он
Шалгасан		Д.Занабазар			

А3

ОГТЛОЛ 1 - 1 М1:20

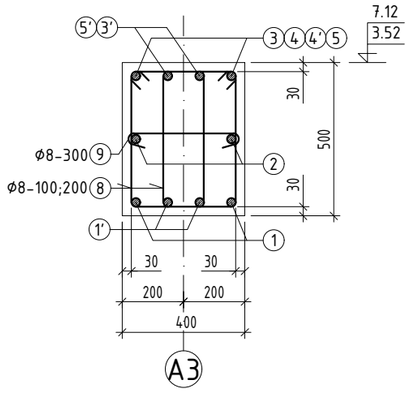

ОГТЛОЛ 2 - 2 М1:20

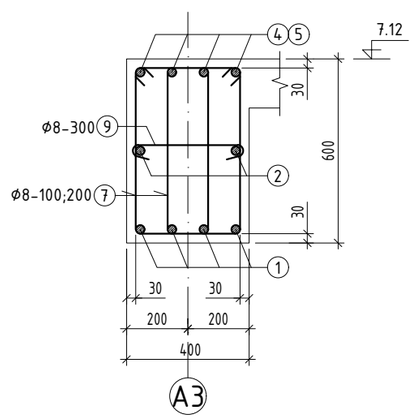

ОГТЛОЛ 3 - 3 М1:20

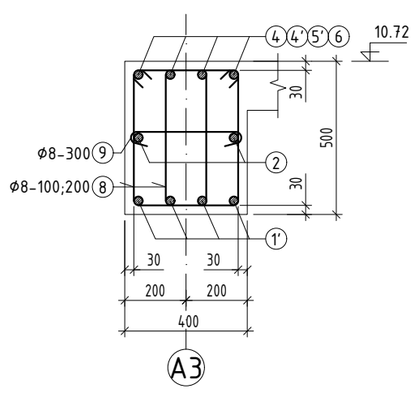

Туслах дамнуруунд
тавих нэмэлт арматур

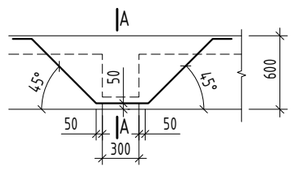

ОГТЛОЛ А - А М1:25

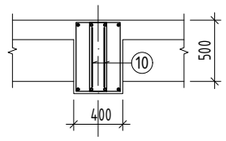

Хэсгийн тодорхойлолт

Поз	Загвар	Поз	Загвар
3	210 270 2170 R=125	7	330 630 240 540
3'	185 290 2190 R=110	8	330 530 240 440
6	185 1340 2190 R=110	9	360 75 75
		10	300 700 400 300 700

ЦУТГАМАЛ ТӨМӨР БЕТОН ЭДЛЭХҮҮНИЙ МАТЕРИАЛЫН ТОДОРХОЙЛОЛТ

поз	Тэмдэглэгээ	Нэр				Тоо ширхэг	Жин /кг/ нэгж	Жин /кг/ нийт
		Рам-12				1	5615.5	5615.5
1	ГОСТ 34028:2022	А400	D 22	L=	6440	38	19.22	730.3
1'	ГОСТ 34028:2022	А400	D 18	L=	6440	70	12.86	900.5
2	ГОСТ 34028:2022	А400	D 14	L=	6440	42	7.78	326.9
3	ГОСТ 34028:2022	А400	D 25	L=	2650	8	10.21	81.7
3'	ГОСТ 34028:2022	А400	D 22	L=	2670	8	7.97	63.7
4	ГОСТ 34028:2022	А400	D 14	L=	3100	84	3.75	314.7
4'	ГОСТ 34028:2022	А400	D 14	L=	3050	24	3.69	88.5
5	ГОСТ 34028:2022	А400	D 25	L=	4200	36	16.18	582.6
5'	ГОСТ 34028:2022	А400	D 22	L=	4200	56	12.53	701.8
6	ГОСТ 34028:2022	А400	D 22	L=	3720	16	11.10	177.6
7	ГОСТ 34028:2022	А240	D 8	L=	1740	276	0.69	189.5
8	ГОСТ 34028:2022	А240	D 8	L=	1540	2208	0.61	1341.7
9	ГОСТ 34028:2022	А240	D 8	L=	510	513	0.20	103.2
10	ГОСТ 34028:2022	А400	D 12	L=	2400	6	2.13	12.8
		Материал В25 V=30.36 м^3						

ТАЙЛБАР:

1. Энэ хуудсыг холбогдох хуудсуудтай хамтатган үзнэ.
2. Дамнурууны зангилааны арматурчлалыг зургийн дагуу хийж гүйцэтгэнэ.
3. Цутгамал хийцэд хэрэглэх арматур нь зэвэрч муудаагүй, тахийж мурийгаагүй, стандартын шаардлагыг хангасан байх ёстой.
4. Цутгамал бетон, төмөрбетон ажлыг гүйцэтгэхдээ барилгын норм да дүрэм БНбД 52-02-05, БД-52-102-04-н зохих заавруудыг дагаж мөрдөх ёстой.

Байршлын схем

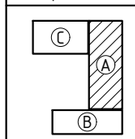

PROJECT LLC
ARCHITECTURE ENGINEERING & CONSULTING
БАРИЛГЫН ИЖ БҮРЭН ЗУРАГ ТӨСЛИЙН КОМПАНИ
"ЗЗДПРОЖЕКТ" ХХК

ӨЛЗИЙТ СУМЫН 320 ХҮҮХДИЙН СУУДАЛТАЙ СУРГУУЛИЙН БАРИЛГА /А блок/
Байршил: Архангай аймаг, Өлзийт сум, 4-р баг, Хөшөөт

Рам Р-12-ын арматурчлалын огтлол, материалын түүвэр			АЖЛЫН ЗУРАГ	
Инженер		Б.Содном	Масштаб: М1:20;100	Зургийн дугаар: ББ-55	Хуудас: ББ-142
Инженер		Л.Даарийма		
Шалгасан		Д.Занабазар	ЕГ Шифр: ЗП-25-13-230	ТГ Шифр:	Огноо: 2025 он

РАМ Р-13-Н ХЭВ М1:100
/тэнхлэг - А4/

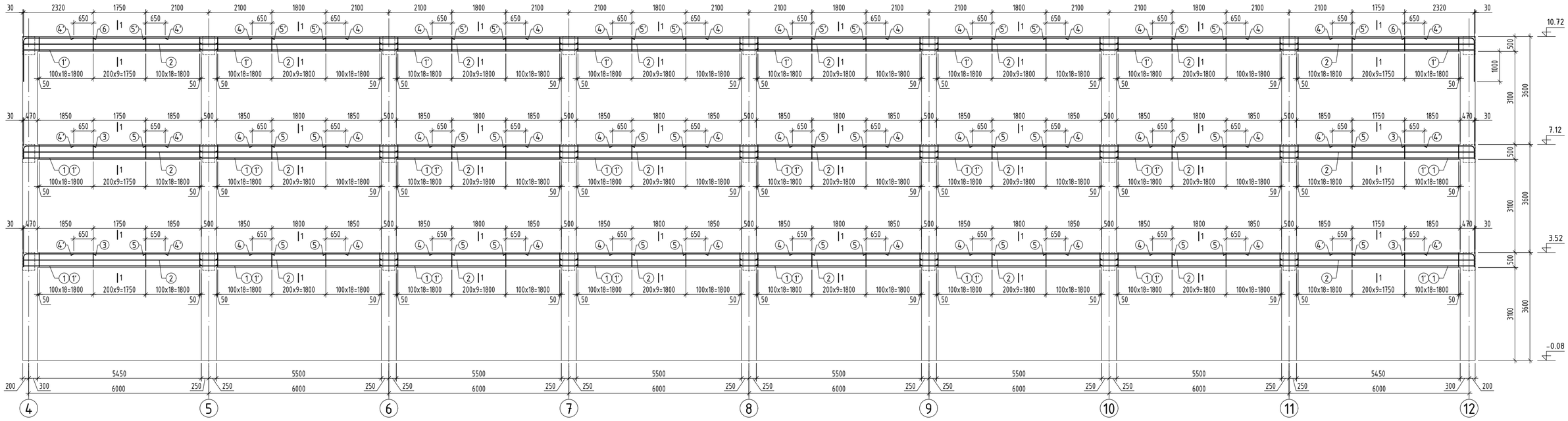

ТАЙЛБАР:

1. Энэ хуудсыг холбогдох хуудсуудтай хамтатган үзнэ.
2. Дамнуруугны зангилааны арматурчлалыг зургийн дагуу хийж гүйцэтгэнэ.
3. Цутгамал хийцэд хэрэглэх арматур нь зэвэрч муудаагүй, махийж мурийгаагүй, стандартын шаардлагыг хангасан байх ёстой.
4. Цутгамал бетон, төмөрбетон ажлыг гүйцэтгэхдээ барилгын норм да дүрэм БНбД 52-02-05, БД-52-102-04-н зохих заавруудыг дагаж мөрдөх ёстой.

Байршлын схем

ARCHITECTURE ENGINEERING & CONSULTING
БАРИЛГЫН ИЖ БҮРЭН ЗӨРАГ ТӨСЛИЙН КОМПАНИ
"ЗЗДПРОЖЕКТ" ХХК

ӨЛЗИЙТ СУМЫН 320 ХҮҮХДИЙН СУУДАЛТАЙ СУРГУУЛИЙН БАРИЛГА /А блок/
Байршил: Архангай аймаг, Өлзийт сум, 4-р баг, Хөшөөт

Рам Р-13-ийн арматурчлал — АЖЛЫН ЗУРАГ

Инженер		Б.Содном	Масштаб: М1:20;100	Зургийн дугаар: ББ-56	Хуудас: ББ-142
Инженер		Л.Даарийма			
Шалгасан		Д.Занабазар	ЕГ Шифр: ЗП-25-13-230	ТГ Шифр:	Огноо: 2025 он

А3

ОГТЛОЛ 1 - 1 М1:20

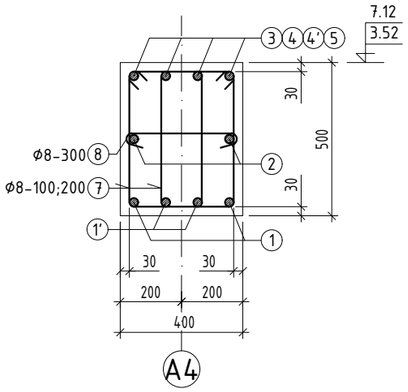

ОГТЛОЛ 2 - 2 М1:20

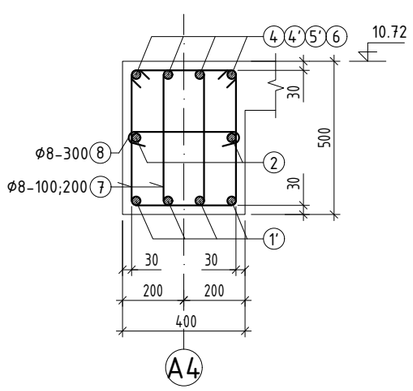

Туслах дамнуруунд
тавих нэмэлт арматур

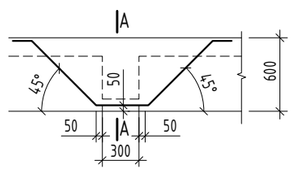

ОГТЛОЛ А - А М1:25

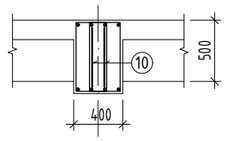

Хэсгийн тодорхойлолт

Поз	Загвар	Поз	Загвар
3	2170, 270, 270, R=125	7	330, 530, 240, 440
6	2190, 185, 1340, R=110	8	360, 75, 75

ЦУТГАМАЛ ТӨМӨР БЕТОН ЭДЛЭХҮҮНИЙ МАТЕРИАЛЫН ТОДОРХОЙЛОЛТ

поз	Тэмдэглэгээ	Нэр				Тоо шир	Жин /кг/ нэгж	Жин /кг/ нийт
		Рам-13				1	5486.4	5486.4
1	ГОСТ 34028:2022	А400	D 22	L=	6440	32	19.22	615
1'	ГОСТ 34028:2022	А400	D 18	L=	6440	64	12.86	823.3
2	ГОСТ 34028:2022	А400	D 14	L=	6440	96	7.78	747.1
3	ГОСТ 34028:2022	А400	D 25	L=	2650	16	10.21	163.4
4	ГОСТ 34028:2022	А400	D 14	L=	3100	72	3.75	269.7
4'	ГОСТ 34028:2022	А400	D 14	L=	3050	24	3.69	88.5
5	ГОСТ 34028:2022	А400	D 25	L=	4200	56	16.18	906.3
5'	ГОСТ 34028:2022	А400	D 22	L=	4200	28	12.53	350.9
6	ГОСТ 34028:2022	А400	D 22	L=	3720	8	11.10	88.8
7	ГОСТ 34028:2022	А240	D 8	L=	1540	2208	0.61	1341.7
8	ГОСТ 34028:2022	А240	D 8	L=	510	456	0.20	91.8
		Материал В25 V=26.4 м^3						

ТАЙЛБАР:

1. Энэ хуудсыг холбогдох хуудсуудтай хамтатган үзнэ.
2. Дамнурууны зангилааны арматурчлалыг зургийн дагуу хийж гүйцэтгэнэ.
3. Цутгамал хийцэд хэрэглэх арматур нь зэвэрч муудаагүй, тахийж мурийгаагүй, стандартын шаардлагыг хангасан байх ёстой.
4. Цутгамал бетон, төмөрбетон ажлыг гүйцэтгэхдээ барилгын норм да дүрэм БНбД 52-02-05, БД-52-102-04-н зохих заавруудыг дагаж мөрдөх ёстой.

Байршлын схем

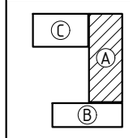

ARCHITECTURE ENGINEERING & CONSULTING
БАРИЛГЫН ИЖ БҮРЭН ЗӨВЛӨГӨӨ ҮЙЛЧИЛГЭЭ
"ЗЭДПРОЖЕКТ" ХХК

ӨЛЗИЙТ СУМЫН 320 ХҮҮХДИЙН СУУДАЛТАЙ СУРГУУЛИЙН БАРИЛГА /А блок/
Байршил: Архангай аймаг, Өлзийт сум, 4-р баг, Хөшөөт

Рам Р-13-ын арматурчлалын огтлол, материалын түүвэр				АЖЛЫН ЗУРАГ
Инженер		Б.Содном	Масштаб: М1:20;100	Зургийн дугаар: ББ-57	Хуудас: ББ-142
Инженер		Л.Дааримаа			
Шалгасан		Д.Занабазар	ЕГ Шифр: ЗП-25-13-230	ТГ Шифр:	Огноо: 2025 он

РАМ Р-14; Р-14' -Н АРМАТУРЧЛАЛ М1:100

/ тэнхлэг - С1 ; С6 /

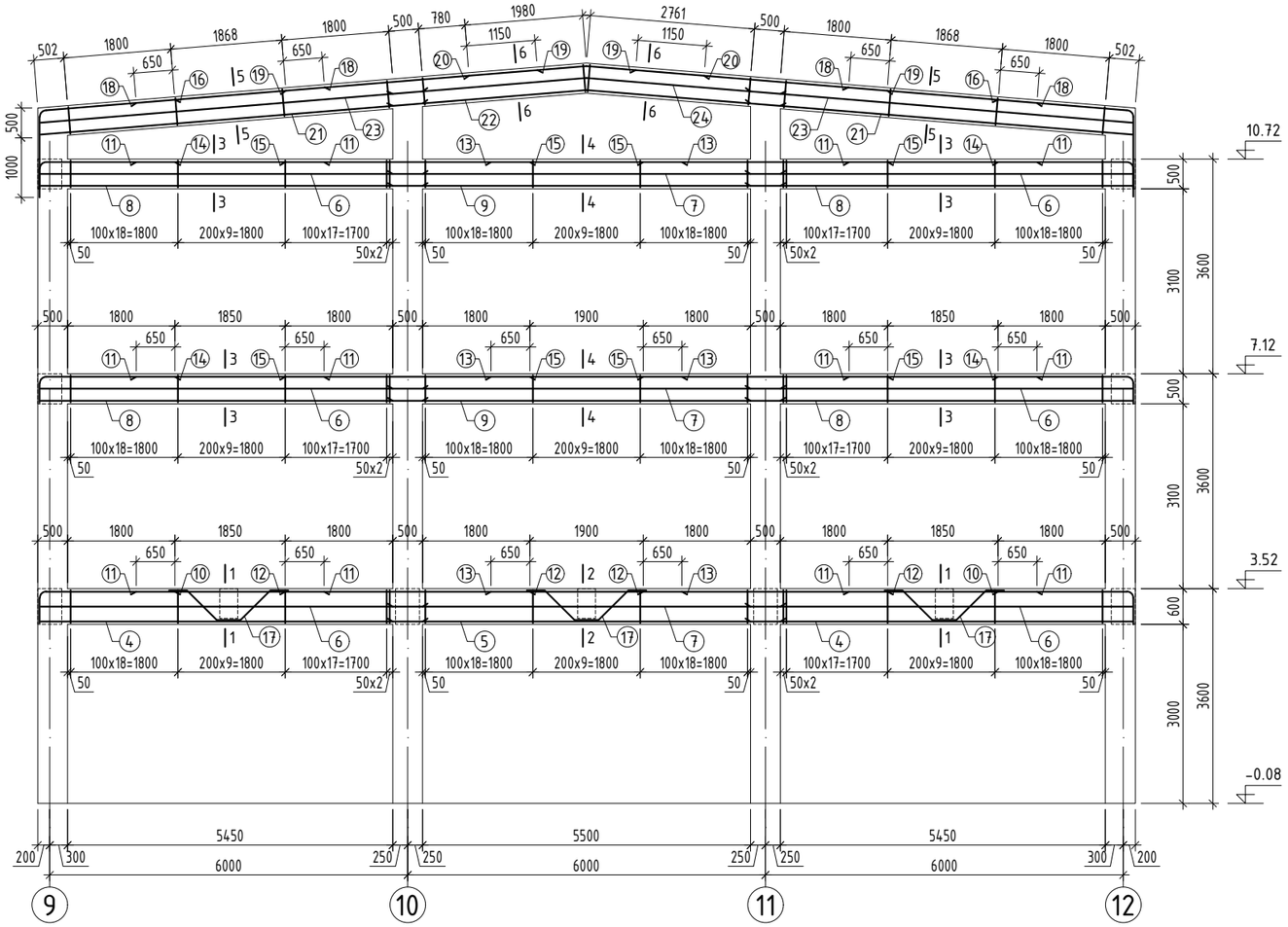

ЦУТГАМАЛ ТӨМӨР БЕТОН ЭДЛЭХҮҮНИЙ МАТЕРИАЛЫН ТОДОРХОЙЛОЛТ

поз	Тэмдэглэгээ	Нэр				Тоо шир	Жин /кг/	
							нэгж	нийт
		Рам-14; Рам-14'				2	2582.2	5164.4
1	ГОСТ 34028:2022	А240	D 8	L=	1540	828	0.61	503.1
2	ГОСТ 34028:2022	А240	D 8	L=	1740	276	0.69	189.5
3	ГОСТ 34028:2022	А240	D 8	L=	510	216	0.20	43.5
4	ГОСТ 34028:2022	А400	D 22	L=	6420	8	19.16	153.3
5	ГОСТ 34028:2022	А400	D 22	L=	6500	4	19.40	77.6
6	ГОСТ 34028:2022	А400	D 16	L=	6420	12	10.13	121.6
7	ГОСТ 34028:2022	А400	D 16	L=	6500	6	10.26	61.6
8	ГОСТ 34028:2022	А400	D 18	L=	6420	16	12.82	205.2
9	ГОСТ 34028:2022	А400	D 18	L=	6500	8	12.98	103.9
10	ГОСТ 34028:2022	А400	D 25	L=	2750	8	10.60	84.8
11	ГОСТ 34028:2022	А400	D 12	L=	3150	24	2.80	67.1
12	ГОСТ 34028:2022	А400	D 25	L=	4100	8	15.80	126.4
13	ГОСТ 34028:2022	А400	D 12	L=	3200	12	2.84	34.1
14	ГОСТ 34028:2022	А400	D 22	L=	2670	16	7.97	127.5
15	ГОСТ 34028:2022	А400	D 22	L=	4100	16	12.23	195.8
16	ГОСТ 34028:2022	А400	D 22	L=	3670	8	10.95	87.6
17	ГОСТ 34028:2022	А400	D 12	L=	2400	6	2.13	12.8
18	ГОСТ 34028:2022	А400	D 12	L=	3170	8	2.81	22.5
19	ГОСТ 34028:2022	А400	D 22	L=	4230	8	12.62	101
20	ГОСТ 34028:2022	А400	D 22	L=	3960	4	11.82	47.3
21	ГОСТ 34028:2022	А400	D 18	L=	6440	8	12.86	102.9
22	ГОСТ 34028:2022	А400	D 18	L=	6520	4	13.02	52.1
23	ГОСТ 34028:2022	А400	D 16	L=	6440	4	10.16	40.7
24	ГОСТ 34028:2022	А400	D 16	L=	6520	2	10.29	20.6
		Материал В25 V=13.8x2=27.6 м^3						

Хэсгийн тодорхойлолт

Поз	Загвар	Поз	Загвар	Поз	Загвар
1	330, 530, 240, 440	10	120, 420, 2120, R=125	17	300, 700, 400, 700, 300
2	330, 630, 240, 540	14	185, 340, 2140, R=110	20	1980, 1980
3	360, 75, 75	16	185, 1340, 2140, R=110	22;24	3260, 3260

ТАЙЛБАР:

1. Энэ хуудсыг холбогдох хуудсуудтай хамтатган үзнэ үү.
2. Дамнуруу болон баганын хөндлөн огтлолыг рамын хэв болон түүний огтлолд үзүүлсэн.
3. Рамын хэв, хучилтын хэвийг уялдуулж хийнэ. Зөрсөн тохиолдолд зураг төсөл зохиогчоос заавал лавлаж тодорхой болгох.
3. Цутгамал хийцэд хэрэглэх арматур нь зэвэрч муудаагүй, тахийж мурийгаагүй, стандартын шаардлагыг хангасан байх ёстой.
4. Цутгамал бетон, төмөрбетон ажлыг гүйцэтгэхдээ барилгын норм да дүрэм БНбД 52-02-05, БД-52-102-04-н зохих заавруудыг дагаж мөрдөх ёстой.

Байршлын схем

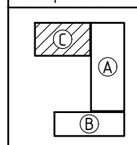

ARCHITECTURE ENGINEERING & CONSULTING

БАРИЛГЫН ИЖ БҮРЭН ЗУРАГ ТӨСЛИЙН КОМПАНИ

"ЗЭДПРОЖЕКТ" ХХК

ӨЛЗИЙТ СУМЫН 320 ХҮҮХДИЙН СУУДАЛТАЙ СУРГУУЛИЙН БАРИЛГА /С блок/

Байршил: Архангай аймаг, Өлзийт сум, 4-р баг, Хөшөөт

Рам Р-14; Р-14'-н арматурчлал, материалын түүвэр

Үе шат: АЖЛЫН ЗУРАГ

Инженер		Б.Содном	Масштаб: М1:100	Зургийн дугаар: ББ-58	Хуудас: ББ-142
Инженер		Д.Очир-Эрдэнэ	ЕГ Шифр: ЗП-25-13-230	ТГ Шифр:	Огноо: 2025 он
Шалгасан		Д.Занабазар			

А3

ОГТЛОЛ 1 - 1 М1:20

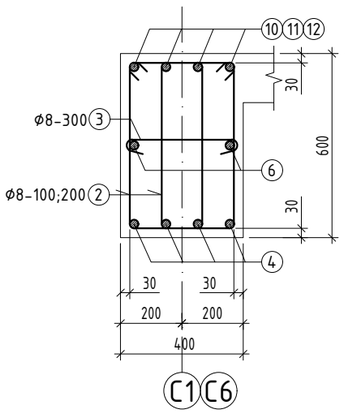

ОГТЛОЛ 2 - 2 М1:20

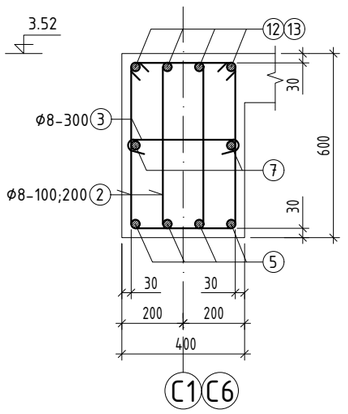

ОГТЛОЛ 3 - 3 М1:20

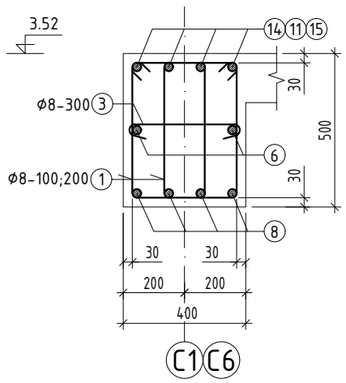

ОГТЛОЛ 4 - 4 М1:20

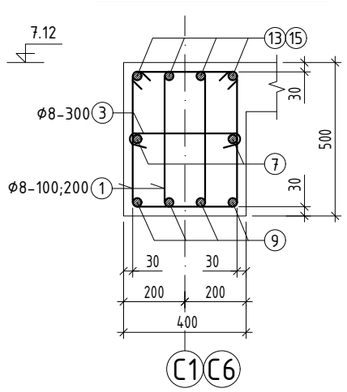

ОГТЛОЛ 5 - 5 М1:20

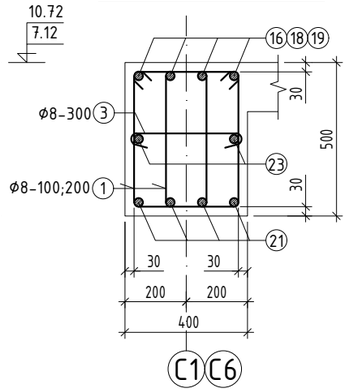

ОГТЛОЛ 6 - 6 М1:20

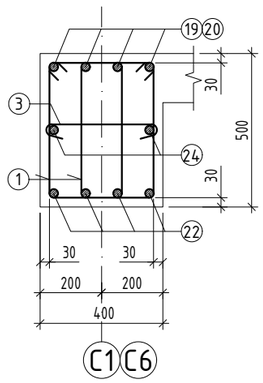

Туслах дамнуруунд
тавих нэмэлт арматур

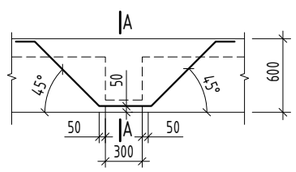

ОГТЛОЛ А - А М1:25

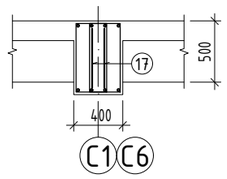

ТАЙЛБАР:

1. Энэ хуудсыг холбогдох хуудсуудтай хамтатган үзнэ үү.
2. Дамнуруу болон баганын хөндлөн огтлолыг рамын хэв болон түүний огтлолд үзүүлсэн.
3. Рамын хэв, хучилтын хэвийг уялдуулж хийнэ. Зөрсөн тохиолдолд зураг төсөл зохиогчоос заавал лавлаж тодорхой болгох.
3. Цутгамал хийцэд хэрэглэх арматур нь зэвэрч муудаагүй, тахийж мурийгаагүй, стандартын шаардлагыг хангасан байх ёстой.
4. Цутгамал бетон, төмөрбетон ажлыг гүйцэтгэхдээ барилгын норм да дүрэм БНбД 52-02-05, БД-52-102-04-н зохих заавруудыг дагаж мөрдөх ёстой.

Байршлын схем

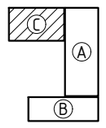

PROJECT LLC
ARCHITECTURE ENGINEERING & CONSULTING
БАРИЛГЫН ИЖ БҮРЭН ЗУРАГ ТӨСЛИЙН КОМПАНИ
"ЗЭДПРОЖЕКТ" ХХК

ӨЛЗИЙТ СУМЫН 320 ХҮҮХДИЙН СУУДАЛТАЙ СУРГУУЛИЙН БАРИЛГА /С блок/
Байршил: Архангай аймаг, Өлзийт сум, 4-р баг, Хөшөөт

Рам Р-14; Р-14'-н арматурчлалын огтлол

Ye шат: АЖЛЫН ЗУРАГ					
Инженер		Б.Содном	Масштаб: М1:20	Зургийн дугаар: ББ-59	Хуудас: ББ-142
Инженер		Д.Очир-Эрдэнэ	ЕГ Шифр: ЗП-25-13-230	ТГ Шифр:	Огноо: 2025 он
Шалгасан		Д.Занабазар			

А3

РАМ Р-15-Н АРМАТУРЧЛАЛ М1:100
/ тэнхлэг - С2-С5 /

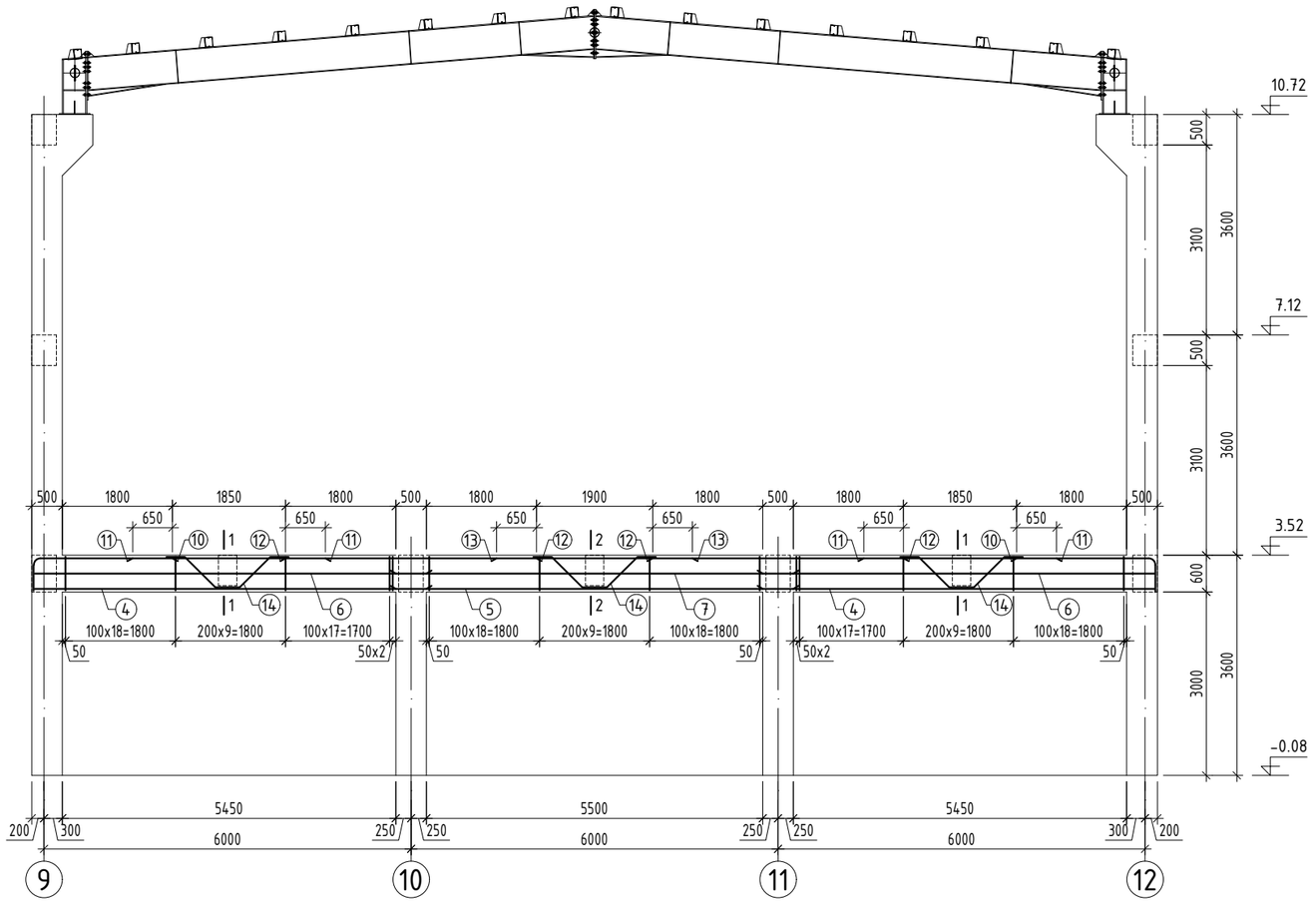

ОГТЛОЛ 1 - 1 М1:20

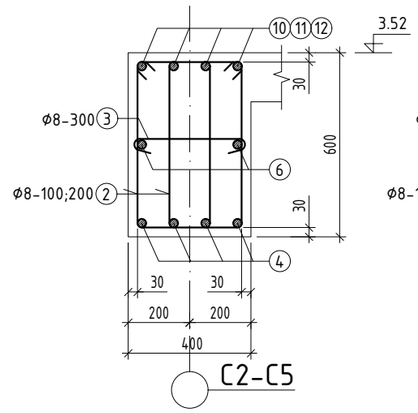

ОГТЛОЛ 2 - 2 М1:20

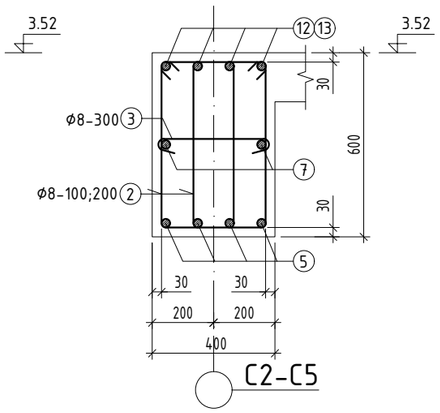

Хэсгийн тодорхойлолт

Поз	Загвар	Поз	Загвар
2	330, 630, 540, 240	10	2120, 210, 420, R=125
3	360, 75, 75	14	300, 300, 700, 400, 700

Туслах дамнуруунд тавих нэмэлт арматур

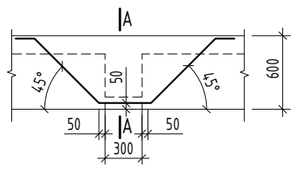

ОГТЛОЛ А - А М1:25

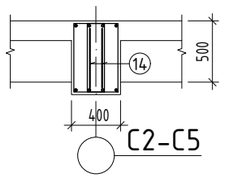

ЦУТГАМАЛ ТӨМӨР БЕТОН ЭДЛЭХҮҮНИЙ МАТЕРИАЛЫН ТОДОРХОЙЛОЛТ

поз	Тэмдэглэгээ	Нэр				Тоо шир	Жин /кг/ нэгж	Жин /кг/ нийт
		Рам-15				4	749.9	2999.8
2	ГОСТ 34028:2022	A240	D 8	L=	1740	276	0.69	189.5
3	ГОСТ 34028:2022	A240	D 8	L=	510	54	0.20	10.9
4	ГОСТ 34028:2022	A400	D 22	L=	6420	8	19.16	153.3
5	ГОСТ 34028:2022	A400	D 22	L=	6500	4	19.40	77.6
6	ГОСТ 34028:2022	A400	D 16	L=	6420	4	10.13	40.5
7	ГОСТ 34028:2022	A400	D 16	L=	6500	2	10.26	20.5
10	ГОСТ 34028:2022	A400	D 25	L=	2750	8	10.60	84.8
11	ГОСТ 34028:2022	A400	D 12	L=	3150	8	2.80	22.4
12	ГОСТ 34028:2022	A400	D 25	L=	4100	8	15.80	126.4
13	ГОСТ 34028:2022	A400	D 12	L=	3200	4	2.84	11.4
14	ГОСТ 34028:2022	A400	D 12	L=	2400	6	2.13	12.8
		Материал B25 V=4x4=16 м^3						

ТАЙЛБАР:

1. Энэ хуудсыг холбогдох хуудсуудтай хамтатган үзнэ үү.
2. Дамнуруу болон баганын хөндлөн огтлолыг рамын хэв болон түүний огтлолд үзүүлсэн.
3. Рамын хэв, хучилтын хэвийг уялдуулж хийнэ. Зөрсөн тохиолдолд зураг төсөл зохиогчоос заавал лавлаж тодорхой болгох.
3. Цутгамал хийцэд хэрэглэх арматур нь зэвэрч муудаагүй, тахийж мурийгаагүй, стандартын шаардлагыг хангасан байх ёстой.
4. Цутгамал бетон, төмөрбетон ажлыг гүйцэтгэхдээ барилгын норм ба дүрэм БНбД 52-02-05, БД-52-102-04-н зохих заавруудыг дагаж мөрдөх ёстой.

Байршлын схем

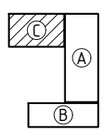

PROJECT LLC
ARCHITECTURE ENGINEERING & CONSULTING
БАРИЛГЫН ИЖ БҮРЭН ЗУРАГ ТӨСЛИЙН КОМПАНИ
"ЗЗДПРОЖЕКТ" ХХК

ӨЛЗИЙТ СУМЫН 320 ХҮҮХДИЙН СУУДАЛТАЙ СУРГУУЛИЙН БАРИЛГА /С блок/
Байршил: Архангай аймаг, Өлзийт сум, 4-р баг, Хөшөөт

Рам Р-15-н арматурчлал, огтлол, материалын түүвэр			Үе шат: АЖЛЫН ЗУРАГ		
Инженер		Б.Содном	Масштаб: М1:100;20	Зургийн дугаар: ББ-60	Хуудас: ББ-142
Инженер		Д.Очир-Эрдэнэ	ЕГ Шифр: ЗП-25-13-230	ТГ Шифр:	Огноо: 2025 он
Шалгасан		Д.Занабазар			

РАМ Р-16-Н АРМАТУРЧЛАЛ М1:100

/ тэнхлэг - 9 /

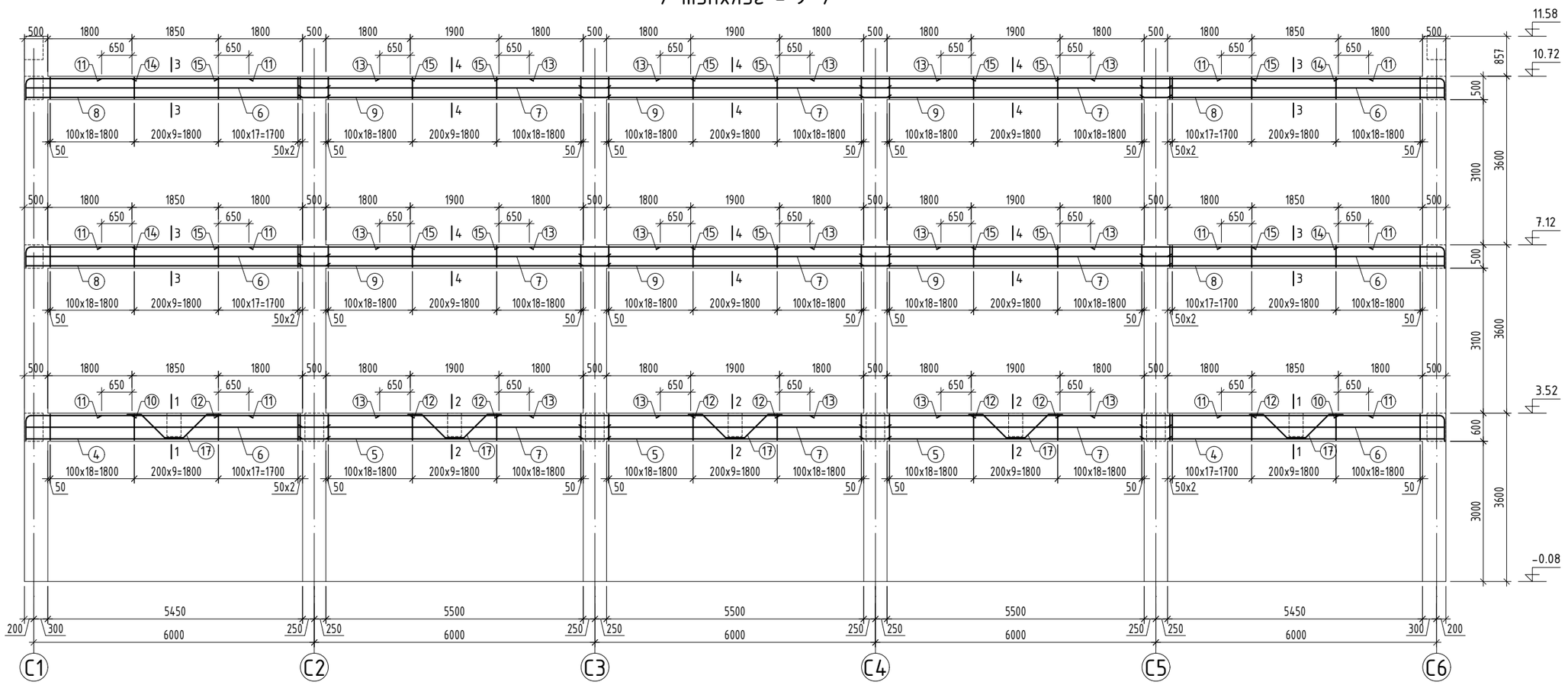

ТАЙЛБАР:

1. Энэ хуудсыг холбогдох хуудсуудтай хамтатган үзнэ үү.
2. Дамнуруу болон баганын хөндлөн огтлолыг рамын хэв болон түүний огтлолд үзүүлсэн.
3. Рамын хэв, хучилтын хэвийг уялдуулж хийнэ. Зөрсөн тохиолдолд зураг төсөл зохиогчоос заавал лавлаж тодорхой болгох.
3. Цутгамал хийцэд хэрэглэх арматур нь зэвэрч муудаагүй, тахийж мурийгаагүй, стандартын шаардлагыг хангасан байх ёстой.
4. Цутгамал бетон, төмөрбетон ажлыг гүйцэтгэхдээ барилгын норм да дүрэм БНбД 52-02-05, БД-52-102-04-н зохих заавруудыг дагаж мөрдөх ёстой.

Байршлын схем

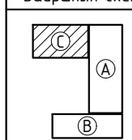

ARCHITECTURE ENGINEERING & CONSULTING
БАРИЛГЫН ИЖ БҮРЭН ЗУРАГ ТӨСЛИЙН КОМПАНИ
"ЗЗДПРОЖЕКТ" ХХК

ӨЛЗИЙТ СУМЫН 320 ХҮҮХДИЙН СУУДАЛТАЙ СУРГУУЛИЙН БАРИЛГА /С блок/
Байршил: Архангай аймаг, Өлзийт сум, 4-р баг, Хөшөөт

Рам Р-16-н арматурчлал				Үе шат: АЖЛЫН ЗУРАГ	
Инженер		Б.Содном	Масштаб: М1:100;20	Зургийн дугаар: ББ-61	Хуудас: ББ-142
Инженер		Д.Очир-Эрдэнэ	ЕГ Шифр: ЗП-25-13-230	ТГ Шифр:	Огноо: 2025 он
Шалгасан		Д.Занабазар			

1 2 3 4 5 6 7 8 А3

ОГТЛОЛ 1 - 1 М1:20

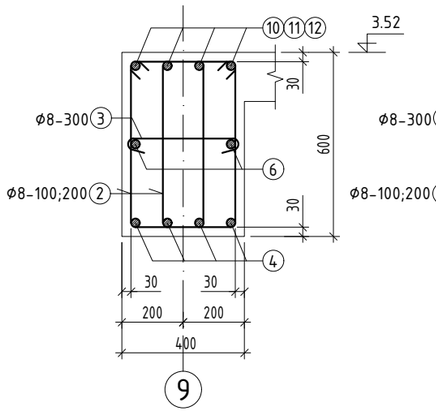

ОГТЛОЛ 2 - 2 М1:20

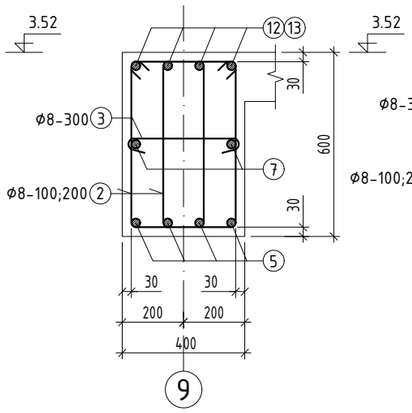

ОГТЛОЛ 3 - 3 М1:20

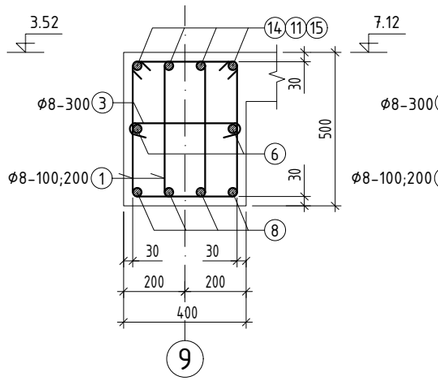

ОГТЛОЛ 4 - 4 М1:20

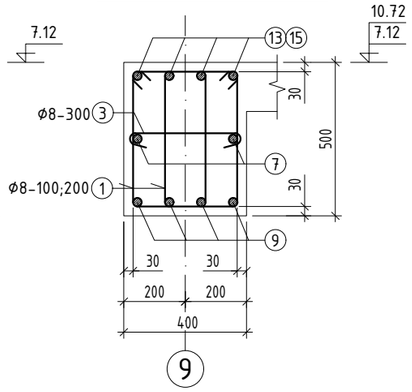

Туслах дамнуруунд
тавих нэмэлт арматур

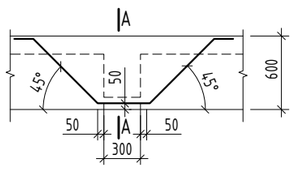

ОГТЛОЛ А - А М1:25

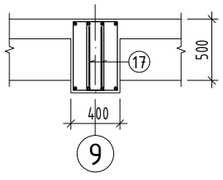

Хэсгийн тодорхойлолт

Поз	Загвар	Поз	Загвар
1		10	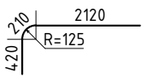
2		14	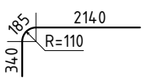
3	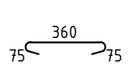	17	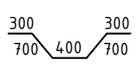

ЦУТГАМАЛ ТӨМӨР БЕТОН ЭДЛЭХҮҮНИЙ МАТЕРИАЛЫН ТОДОРХОЙЛОЛТ

поз	Тэмдэглэгээ	Нэр				Тоо шир	Жин /кг/ нэгж	Жин /кг/ нийт
		Рам-16				1	3185.5	3185.5
1	ГОСТ 34028:2022	A240	D 8	L=	1540	920	0.61	559
2	ГОСТ 34028:2022	A240	D 8	L=	1740	460	0.69	315.8
3	ГОСТ 34028:2022	A240	D 8	L=	510	270	0.20	54.3
4	ГОСТ 34028:2022	A400	D 22	L=	6420	8	19.16	153.3
5	ГОСТ 34028:2022	A400	D 22	L=	6500	12	19.40	232.8
6	ГОСТ 34028:2022	A400	D 16	L=	6420	12	10.13	121.6
7	ГОСТ 34028:2022	A400	D 16	L=	6500	18	10.26	184.7
8	ГОСТ 34028:2022	A400	D 18	L=	6420	16	12.82	205.2
9	ГОСТ 34028:2022	A400	D 18	L=	6500	24	12.98	311.6
10	ГОСТ 34028:2022	A400	D 25	L=	2750	8	10.60	84.8
11	ГОСТ 34028:2022	A400	D 12	L=	3150	24	2.80	67.1
12	ГОСТ 34028:2022	A400	D 25	L=	4100	16	15.80	252.8
13	ГОСТ 34028:2022	A400	D 12	L=	3200	36	2.84	102.3
14	ГОСТ 34028:2022	A400	D 22	L=	2670	16	7.97	127.5
15	ГОСТ 34028:2022	A400	D 22	L=	4100	32	12.23	391.5
17	ГОСТ 34028:2022	A400	D 12	L=	2400	10	2.13	21.3
		Материал B25 V=17.6 м^3						

ТАЙЛБАР:

1. Энэ хуудсыг холбогдох хуудсуудтай хамтатган үзнэ үү.
2. Дамнуруу болон баганын хөндлөн огтлолыг рамын хэв болон түүний огтлолд үзүүлсэн.
3. Рамын хэв, хучилтын хэвийг уялдуулж хийнэ. Зөрсөн тохиолдолд зураг төсөл зохиогчоос заавал лавлаж тодорхой болгох.
3. Цутгамал хийцэд хэрэглэх арматур нь зэвэрч муудаагүй, махийж мурийгаагүй, стандартын шаардлагыг хангасан байх ёстой.
4. Цутгамал бетон, төмөрбетон ажлыг гүйцэтгэхдээ барилгын норм да дүрэм БНбД 52-02-05, БД-52-102-04-н зохих заавруудыг дагаж мөрдөх ёстой.

Байршлын схем

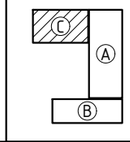

PROJECT LLC
ARCHITECTURE ENGINEERING & CONSULTING
БАРИЛГЫН ИЖ БҮРЭН ЗУРАГ ТӨСЛИЙН КОМПАНИ
"ЗЗДПРОЖЕКТ" ХХК

ӨЛЗИЙТ СУМЫН 320 ХУУХДИЙН СУУДАЛТАЙ СУРГУУЛИЙН БАРИЛГА /С блок/
Байршил: Архангай аймаг, Өлзийт сум, 4-р баг, Хөшөөт

Рам Р-16-н арматурчлалын огтлол, материалын түүвэр			Ye шат: АЖЛЫН ЗУРАГ	
Инженер		Б.Содном	Масштаб: М1:100;20	Зургийн дугаар: ББ-61' / Хуудас: ББ-142
Инженер		Д.Очир-Эрдэнэ	ЕГ Шифр: ЗП-25-13-230	ТГ Шифр: / Огноо: 2025 он
Шалгасан		Д.Занабазар		

РАМ Р-16'-Н АРМАТУРЧЛАЛ М1:100

/ тэнхлэг - 12 /

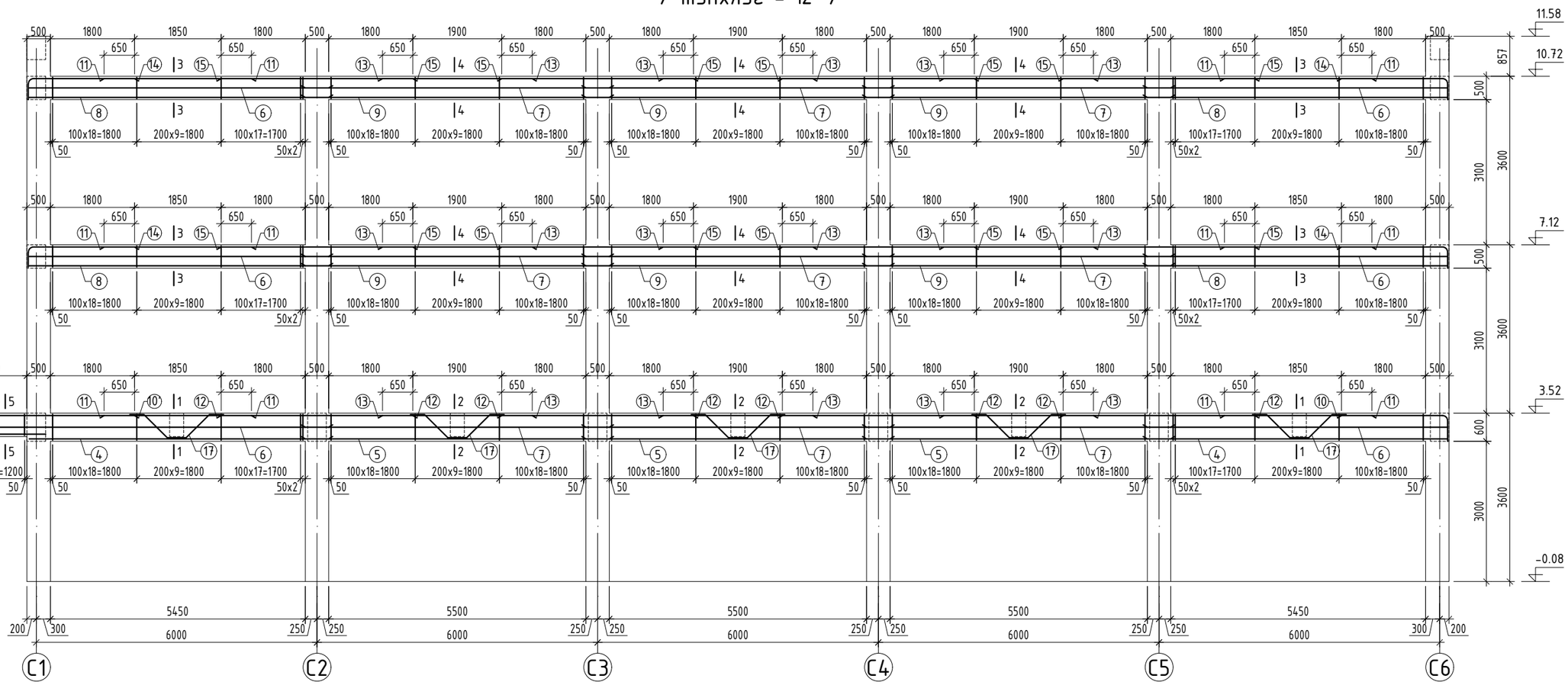

ТАЙЛБАР:

1. Энэ хуудсыг холбогдох хуудсуудтай хамтатган үзнэ үү.
2. Дамнуруу болон баганын хөндлөн огтлолыг рамын хэв болон түүний огтлолд үзүүлсэн.
3. Рамын хэв, хучилтын хэвийг уялдуулж хийнэ. Зөрсөн тохиолдолд зураг төсөл зохиогчоос заавал лавлаж тодорхой болгох.
3. Цутгамал хийцэд хэрэглэх арматур нь зэвэрч муудаагүй, тахийж мурийгаагүй, стандартын шаардлагыг хангасан байх ёстой.
4. Цутгамал бетон, төмөрбетон ажлыг гүйцэтгэхдээ барилгын норм да дүрэм БНбД 52-02-05, БД-52-102-04-н зохих заавруудыг дагаж мөрдөх ёстой.

Байршлын схем

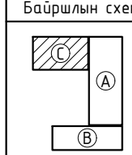

PROJECT LLC
ARCHITECTURE ENGINEERING & CONSULTING
БАРИЛГЫН ИЖ БҮРЭН ЗУРАГ ТӨСЛИЙН КОМПАНИ
"ЗЗДПРОЖЕКТ" ХХК

ӨЛЗИЙТ СУМЫН 320 ХҮҮХДИЙН СУУДАЛТАЙ СУРГУУЛИЙН БАРИЛГА /С блок/
Байршил: Архангай аймаг, Өлзийт сум, 4-р баг, Хөшөөт

Рам Р-16'-н арматурчлал				Үе шат: АЖЛЫН ЗУРАГ	
Инженер		Б.Содном	Масштаб: М1:100;20	Зургийн дугаар: ББ-62	Хуудас: ББ-142
Инженер		Д.Очир-Эрдэнэ	ЕГ Шифр: ЗП-25-13-230	ТГ Шифр:	Огноо: 2025 он
Шалгасан		Д.Занабазар			

А3

ОГТЛОЛ 1 - 1 М1:20

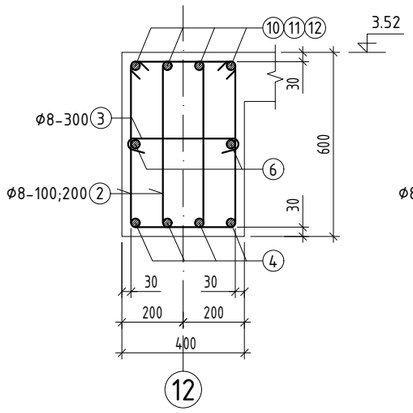

ОГТЛОЛ 2 - 2 М1:20

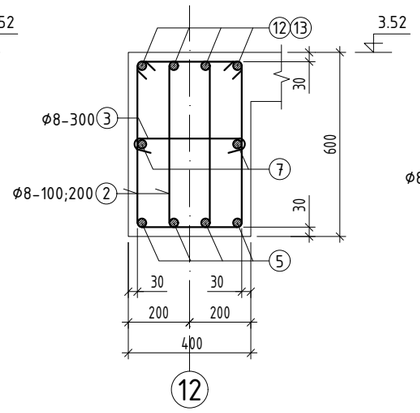

ОГТЛОЛ 3 - 3 М1:20

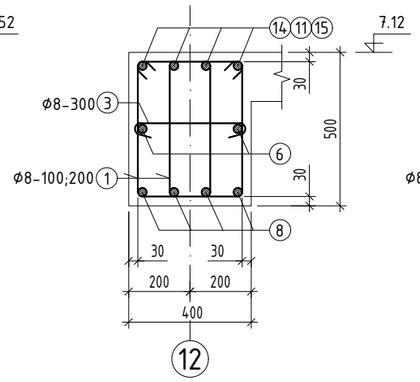

ОГТЛОЛ 4 - 4 М1:20

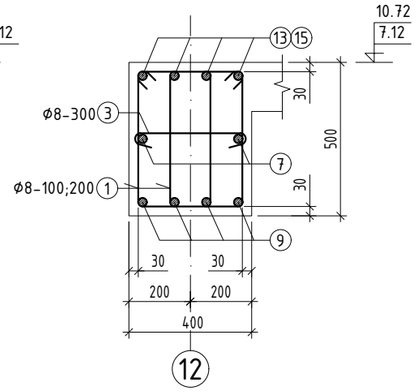

ОГТЛОЛ 5 - 5 М1:20

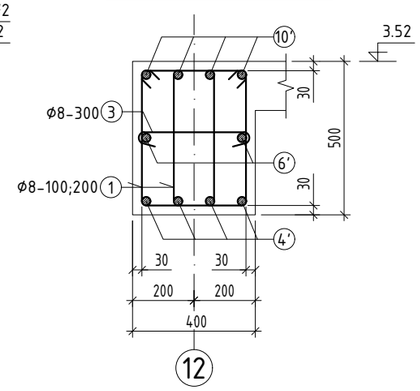

Туслах дамнуруунд
тавих нэмэлт арматур

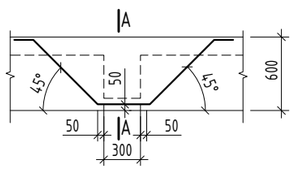

ОГТЛОЛ А - А М1:25

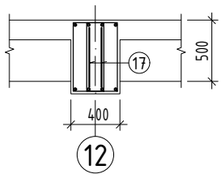

Хэсгийн тодорхойлолт

Поз	Загвар	Поз	Загвар
1	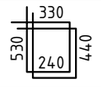	10	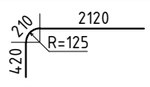
2	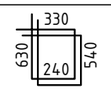	10'	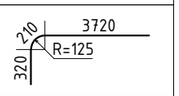
3	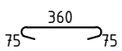	14	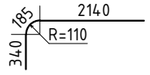
		17	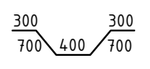

ТАЙЛБАР:

1. Энэ хуудсыг холбогдох хуудсуудтай хамтатган үзнэ үү.
2. Дамнуруу болон баганын хөндлөн огтлолыг рамын хэв болон түүний огтлолд үзүүлсэн.
3. Рамын хэв, хучилтын хэвийг уялдуулж хийнэ. Зөрсөн тохиолдолд зураг төсөл зохиогчоос заавал лавлаж тодорхой болгох.
3. Цутгамал хийцэд хэрэглэх арматур нь зэвэрч муудаагүй, тахийж мурийгаагүй, стандартын шаардлагыг хангасан байх ёстой.
4. Цутгамал бетон, төмөрбетон ажлыг гүйцэтгэхдээ барилгын норм ба дүрэм БНбД 52-02-05, БД-52-102-04-н зохих заавруудыг дагаж мөрдөх ёстой.

ЦУТГАМАЛ ТӨМӨР БЕТОН ЭДЛЭХҮҮНИЙ МАТЕРИАЛЫН ТОДОРХОЙЛОЛТ								
поз	Тэмдэглэгээ	Нэр				Тоо шир	Жин /кг/ нэгж	Жин /кг/ нийт
		Рам-16'				1	3255.9	3255.9
1	ГОСТ 34028:2022	A240	D 8	L=	1540	946	0.61	574.8
2	ГОСТ 34028:2022	A240	D 8	L=	1740	460	0.69	315.8
3	ГОСТ 34028:2022	A240	D 8	L=	510	270	0.20	54.3
4	ГОСТ 34028:2022	A400	D 22	L=	6420	8	19.16	153.3
4'	ГОСТ 34028:2022	A400	D 22	L=	2080	4	6.21	24.8
5	ГОСТ 34028:2022	A400	D 22	L=	6500	12	19.40	232.8
6	ГОСТ 34028:2022	A400	D 16	L=	6420	12	10.13	121.6
6'	ГОСТ 34028:2022	A400	D 16	L=	2080	2	3.28	6.6
7	ГОСТ 34028:2022	A400	D 16	L=	6500	18	10.26	184.7
8	ГОСТ 34028:2022	A400	D 18	L=	6420	16	12.82	205.2
9	ГОСТ 34028:2022	A400	D 18	L=	6500	24	12.98	311.6
10	ГОСТ 34028:2022	A400	D 25	L=	2750	4	10.60	42.4
10'	ГОСТ 34028:2022	A400	D 25	L=	4250	4	16.38	65.5
11	ГОСТ 34028:2022	A400	D 12	L=	3150	24	2.80	67.1
12	ГОСТ 34028:2022	A400	D 25	L=	4100	16	15.80	252.8
13	ГОСТ 34028:2022	A400	D 12	L=	3200	36	2.84	102.3
14	ГОСТ 34028:2022	A400	D 22	L=	2670	16	7.97	127.5
15	ГОСТ 34028:2022	A400	D 22	L=	4100	32	12.23	391.5
17	ГОСТ 34028:2022	A400	D 12	L=	2400	10	2.13	21.3
		Материал B25 V=18.1 м^3						

Байршлын схем

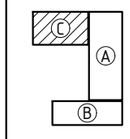

PROJECT LLC
ARCHITECTURE ENGINEERING & CONSULTING
БАРИЛГЫН ИЖ БҮРЭН ЗУРАГ ТӨСЛИЙН КОМПАНИ
"ЗЭДПРОЖЕКТ" ХХК

ӨЛЗИЙТ СУМЫН 320 ХҮҮХДИЙН СУУДАЛТАЙ СУРГУУЛИЙН БАРИЛГА /С блок/
Байршил: Архангай аймаг, Өлзийт сум, 4-р баг, Хөшөөт

Рам Р-16'-н арматурчлалын огтлол, материалын түүвэр

Үе шат: АЖЛЫН ЗУРАГ

Инженер		Б.Содном	Масштаб: М1:100;20
Инженер		Д.Очир-Эрдэнэ	Зургийн дугаар: ББ-62'
Шалгасан		Д.Занабазар	Хуудас: ББ-142
			ЕГ Шифр: ЗП-25-13-230
			ТГ Шифр:
			Огноо: 2025 он

А3

РАМ Р-17-Н АРМАТУРЧЛАЛ М1:100
/ тэнхлэг - 10 /

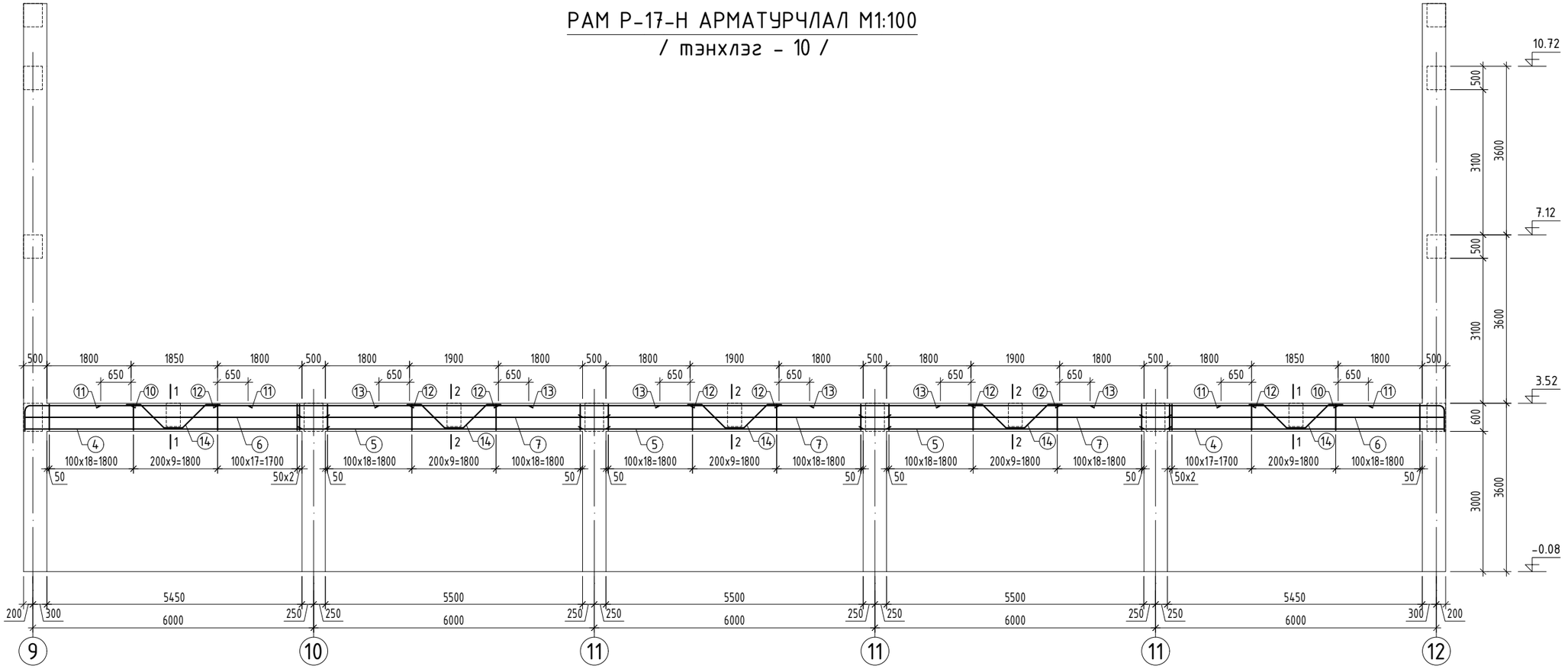

ОГТЛОЛ 1 - 1 М1:20

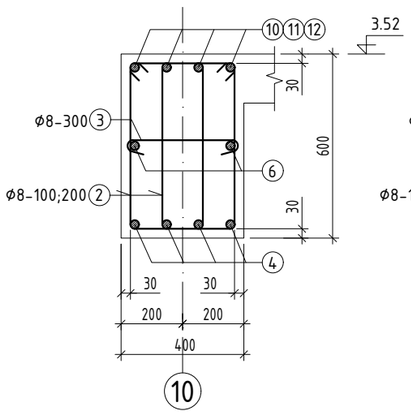

ОГТЛОЛ 2 - 2 М1:20

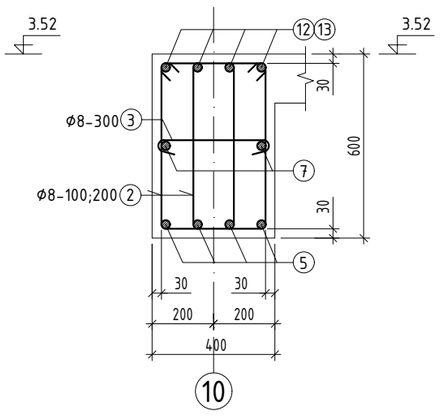

Туслах дамнуруунд тавих нэмэлт арматур

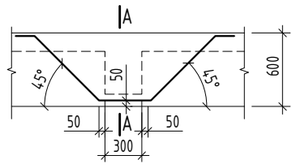

ОГТЛОЛ А - А М1:25

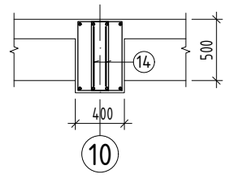

Хэсгийн тодорхойлолт

Поз	Загвар	Поз	Загвар
2	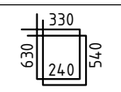	10	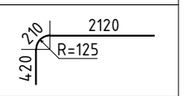
3	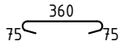	14	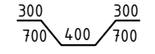

ЦУТГАМАЛ ТӨМӨР БЕТОН ЭДЛЭХҮҮНИЙ МАТЕРИАЛЫН ТОДОРХОЙЛОЛТ

поз	Тэмдэглэгээ	Нэр				Тоо ширх	Жин /кг/ нэгж	Жин /кг/ нийт
		Рам-17				1	1237.4	1237.4
2	ГОСТ 34028:2022	A240	D 8	L=	1740	460	0.69	315.8
3	ГОСТ 34028:2022	A240	D 8	L=	510	90	0.20	18.1
4	ГОСТ 34028:2022	A400	D 22	L=	6420	8	19.16	153.3
5	ГОСТ 34028:2022	A400	D 22	L=	6500	12	19.40	232.8
6	ГОСТ 34028:2022	A400	D 16	L=	6420	4	10.13	40.5
7	ГОСТ 34028:2022	A400	D 16	L=	6500	6	10.26	61.6
10	ГОСТ 34028:2022	A400	D 25	L=	2750	8	10.60	84.8
11	ГОСТ 34028:2022	A400	D 12	L=	3150	8	2.80	22.4
12	ГОСТ 34028:2022	A400	D 25	L=	4100	16	15.80	252.8
13	ГОСТ 34028:2022	A400	D 12	L=	3200	12	2.84	34.1
14	ГОСТ 34028:2022	A400	D 12	L=	2400	10	2.13	21.3
		Материал B25 V=6.6 м^3						

ТАЙЛБАР:

1. Энэ хуудсыг холбогдох хуудсуудтай хамтатган үзнэ үү.
2. Дамнуруу болон баганын хөндлөн огтлолыг рамын хэв болон түүний огтлолд үзүүлсэн.
3. Рамын хэв, хучилтын хэвийг уялдуулж хийнэ. Зөрсөн тохиолдолд зураг төсөл зохиогчоос заавал лавлаж тодорхой болгох.
3. Цутгамал хийцэд хэрэглэх арматур нь зэвэрч муудаагүй, махийж мурийгаагүй, стандартын шаардлагыг хангасан байх ёстой.
4. Цутгамал бетон, төмөрбетон ажлыг гүйцэтгэхдээ барилгын норм ба дүрэм БНбД 52-02-05, БД-52-102-04-н зохих заавруудыг дагаж мөрдөх ёстой.

Байршлын схем

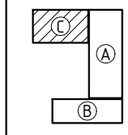

"ЗЗДПРОЖЕКТ" ХХК

ӨЛЗИЙТ СУМЫН 320 ХҮҮХДИЙН СУУДАЛТАЙ СУРГУУЛИЙН БАРИЛГА /С блок/
Байршил: Архангай аймаг, Өлзийт сум, 4-р баг, Хөшөөт

Рам Р-17-н арматурчлал, огтлол, материалын түүвэр			Үе шат: АЖЛЫН ЗУРАГ		
Инженер		Б.Содном	Масштаб: М1:100;20	Зургийн дугаар: ББ-63	Хуудас: ББ-142
Инженер		Д.Очир-Эрдэнэ	ЕГ Шифр: ЗП-25-13-230	ТГ Шифр:	Огноо: 2025 он
Шалгасан		Д.Занабазар			

РАМ Р-17'-Н АРМАТУРЧЛАЛ М1:100

/ тэнхлэг - 11 /

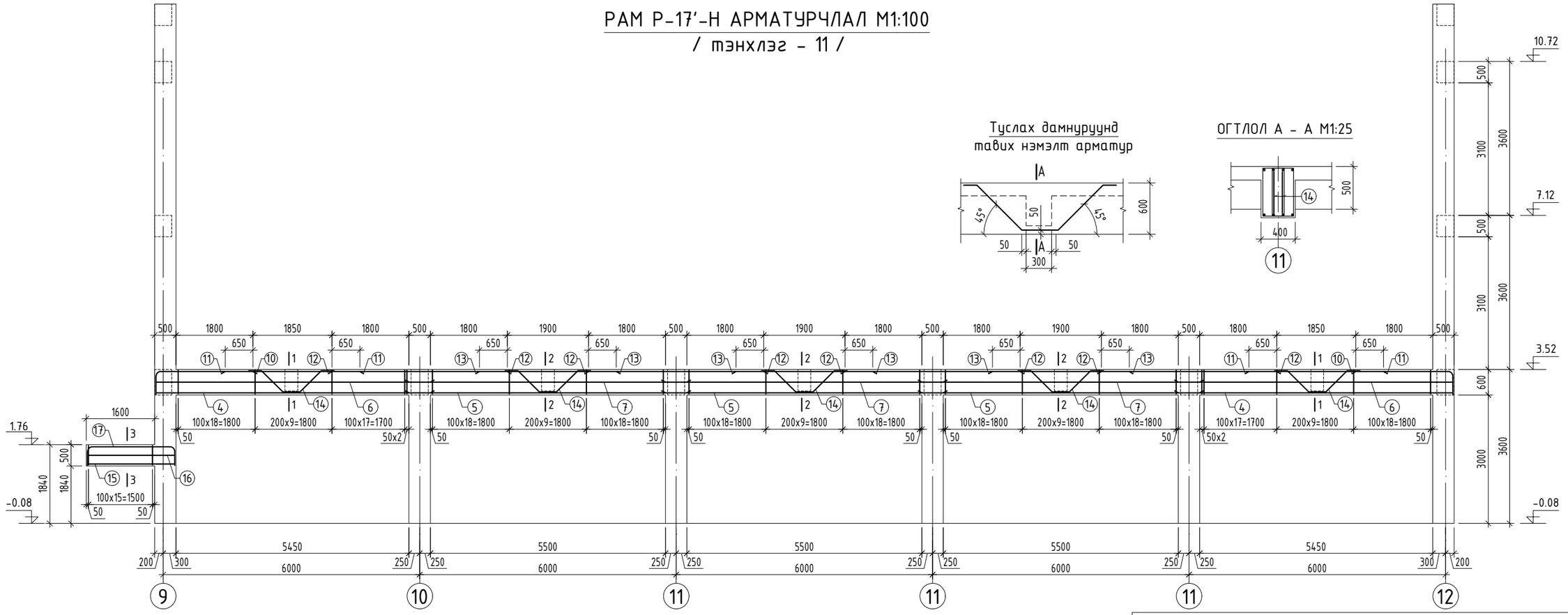

Туслах дамнуруунд тавих нэмэлт арматур

ОГТЛОЛ А - А М1:25

ОГТЛОЛ 1 - 1 М1:20

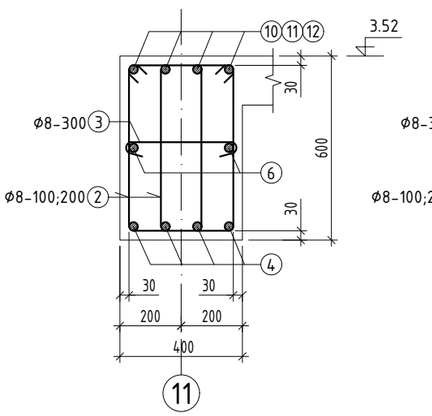

ОГТЛОЛ 2 - 2 М1:20

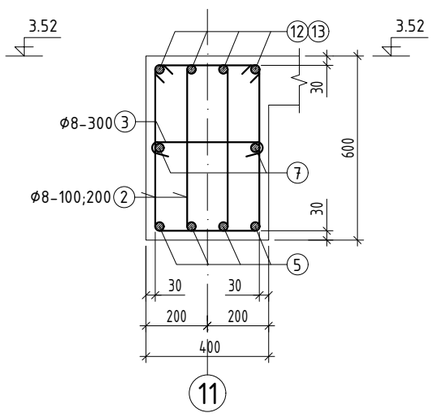

ОГТЛОЛ 3 - 3 М1:20

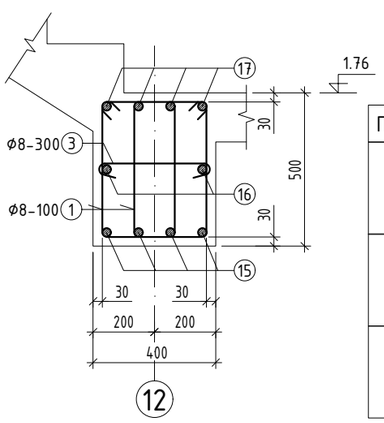

Хэсгийн тодорхойлолт

Поз	Загвар	Поз	Загвар
1	330, 530, 240, 440	10	210, 2120, R=125, 420
2	330, 630, 240, 540	14	300, 700, 400, 300, 700
3	360, 75, 75	17	210, 1760, R=125, R=125, 210, 320, 320

ТАЙЛБАР:

1. Энэ хуудсыг холбогдох хуудсуудтай хамтатган үзнэ үү.
2. Дамнуруу болон баганын хөндлөн огтлолыг рамын хэв болон түүний огтлолд үзүүлсэн.
3. Рамын хэв, хучилтын хэвийг уялдуулж хийнэ. Зөрсөн тохиолдолд зураг төсөл зохиогчоос заавал лавлаж тодорхой болгох.
3. Цутгамал хийцэд хэрэглэх арматур нь зэвэрч муудаагүй, тахийж мурийгаагүй, стандартын шаардлагыг хангасан байх ёстой.
4. Цутгамал бетон, төмөрбетон ажлыг гүйцэтгэхдээ барилгын норм да дүрэм БНбД 52-02-05, БД-52-102-04-н зохих заавруудыг дагаж мөрдөх ёстой.

ЦУТГАМАЛ ТӨМӨР БЕТОН ЭДЛЭХҮҮНИЙ МАТЕРИАЛЫН ТОДОРХОЙЛОЛТ

поз	Тэмдэглэгээ	Нэр				Тоо шир	Жин /кг/ нэгж	Жин /кг/ нийт
		Рам-17'				1	1331.5	1331.5
1	ГОСТ 34028:2022	А240	D 8	L=	1540	32	0.61	19.4
2	ГОСТ 34028:2022	А240	D 8	L=	1740	460	0.69	315.8
3	ГОСТ 34028:2022	А240	D 8	L=	510	90	0.20	18.1
4	ГОСТ 34028:2022	А400	D 22	L=	6420	8	19.16	153.3
5	ГОСТ 34028:2022	А400	D 22	L=	6500	12	19.40	232.8
6	ГОСТ 34028:2022	А400	D 16	L=	6420	4	10.13	40.5
7	ГОСТ 34028:2022	А400	D 16	L=	6500	6	10.26	61.6
10	ГОСТ 34028:2022	А400	D 25	L=	2750	8	10.60	84.8
11	ГОСТ 34028:2022	А400	D 12	L=	3150	8	2.80	22.4
12	ГОСТ 34028:2022	А400	D 25	L=	4100	16	15.80	252.8
13	ГОСТ 34028:2022	А400	D 12	L=	3200	12	2.84	34.1
14	ГОСТ 34028:2022	А400	D 12	L=	2400	10	2.13	21.3
15	ГОСТ 34028:2022	А400	D 22	L=	2070	4	6.18	24.7
16	ГОСТ 34028:2022	А400	D 16	L=	2070	2	3.27	6.5
17	ГОСТ 34028:2022	А400	D 25	L=	2820	4	10.87	43.5
		Материал В25 V=6.92 м³						

Байршлын схем

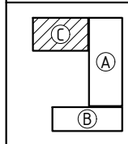

ARCHITECTURE ENGINEERING & CONSULTING
БАРИЛГЫН ИЖ БҮРЭН ЗУРАГ ТӨСЛИЙН КОМПАНИ
"ЗЭДПРОЖЕКТ" ХХК

ӨЛЗИЙТ СУМЫН 320 ХҮҮХДИЙН СУУДАЛТАЙ СУРГУУЛИЙН БАРИЛГА /С блок/
Байршил: Архангай аймаг, Өлзийт сум, 4-р баг, Хөшөөт

Рам Р-17'-н арматурчлал, огтлол, материалын түүвэр				Үе шат:	АЖЛЫН ЗУРАГ
Инженер		Б.Содном	Масштаб: М1:100;20	Зургийн дугаар:	Хуудас:
Инженер		Д.Очир-Эрдэнэ		ББ-63'	ББ-142
Шалгасан		Д.Занабазар	ЕГ Шифр: ЗП-25-13-230	ТГ Шифр:	Огноо: 2025 он

А-БЛОК 1-Р ДАВХРЫН ХУЧИЛТЫН ХЭВНИЙ БАЙГУУЛАЛТ М1:100

/түвшин 3.52/

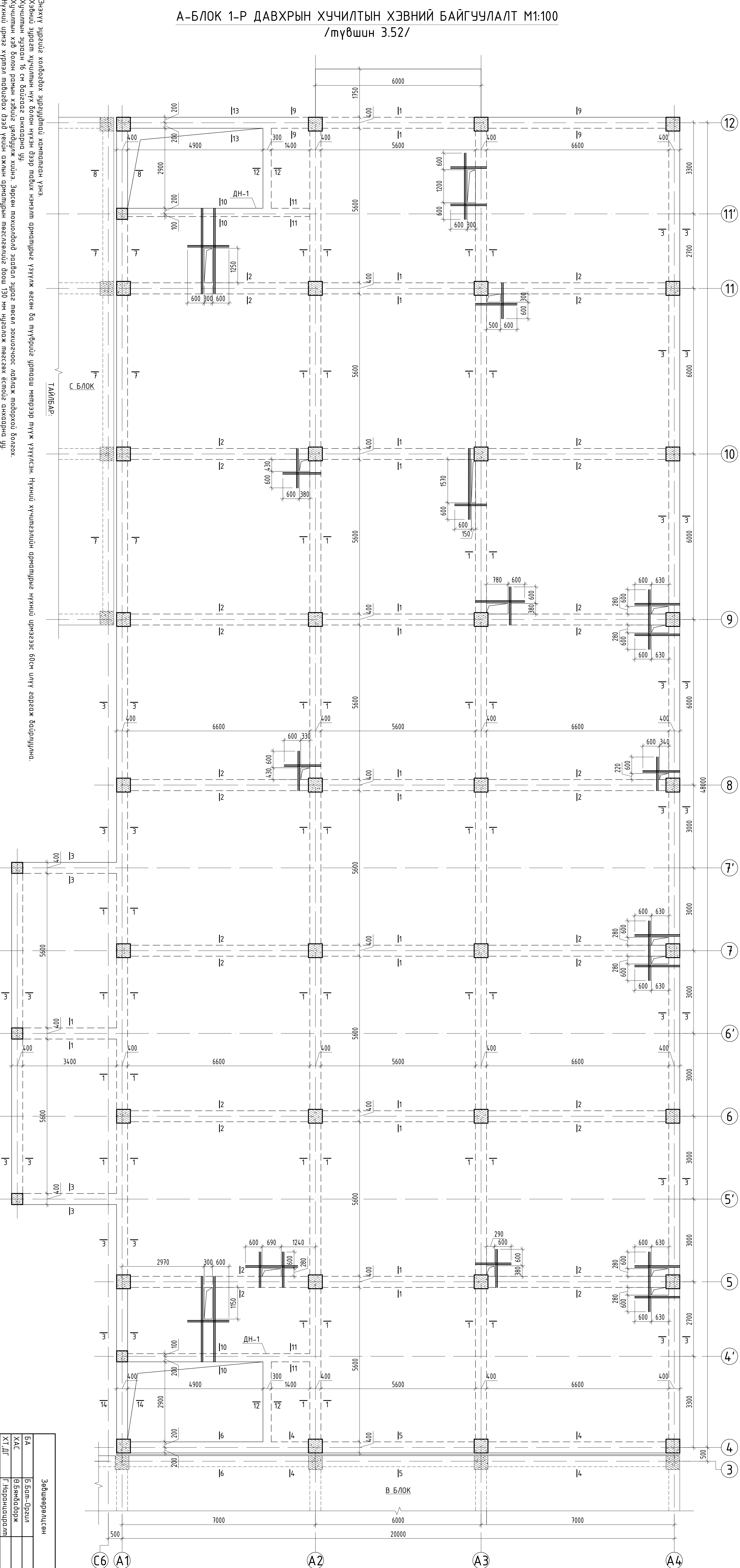

ТАЙЛБАР:

1. Энэхүү зургийг холбогдох зургуудтай хамтатган үзнэ.
2. Хэвний зурагт хучилтын нүх болон нүхэн дээр тавих нэмэлт арматурыг үзүүлж өгсөн ба түүврийг уртааш метрээр тууж үзүүлсэн. Нүхний хучитгэлийн арматурыг нүхний ирмэгээс 60см илүү гаргаж байрлуулна.
3. Хучилтын зузаан 16 см байгааг анхаарна уу.
4. Хучилтын хэв болон рамын хэвийг уялдуулж хийнэ. Зөрсөн тохиолдолд зааваал зураг төсөл зохиогчоос лавлаж тодорхой болгох.
5. Нүхний ирмэг хүртэл тавигдах дээд үеийн ажлын арматурын төгсгөлийг доош 130 мм нугалж төгсгөх ёстой анхаарна уу.
6. Цутгамал хийцэд хэрэглэх арматур нь зэвэрч муудаагүй, тахийж муруйгаагүй, стандартын шаардлагыг хангасан байх ёстой.
7. Цутгамал бетон, төмөрбетон ажлыг гүйцэтгэхдээ барилгын норм ба дүрэм БНбД 52-02-05, БД-52-102-04-ын зохих зааврыдыг дагаж мөрдөх ёстой.

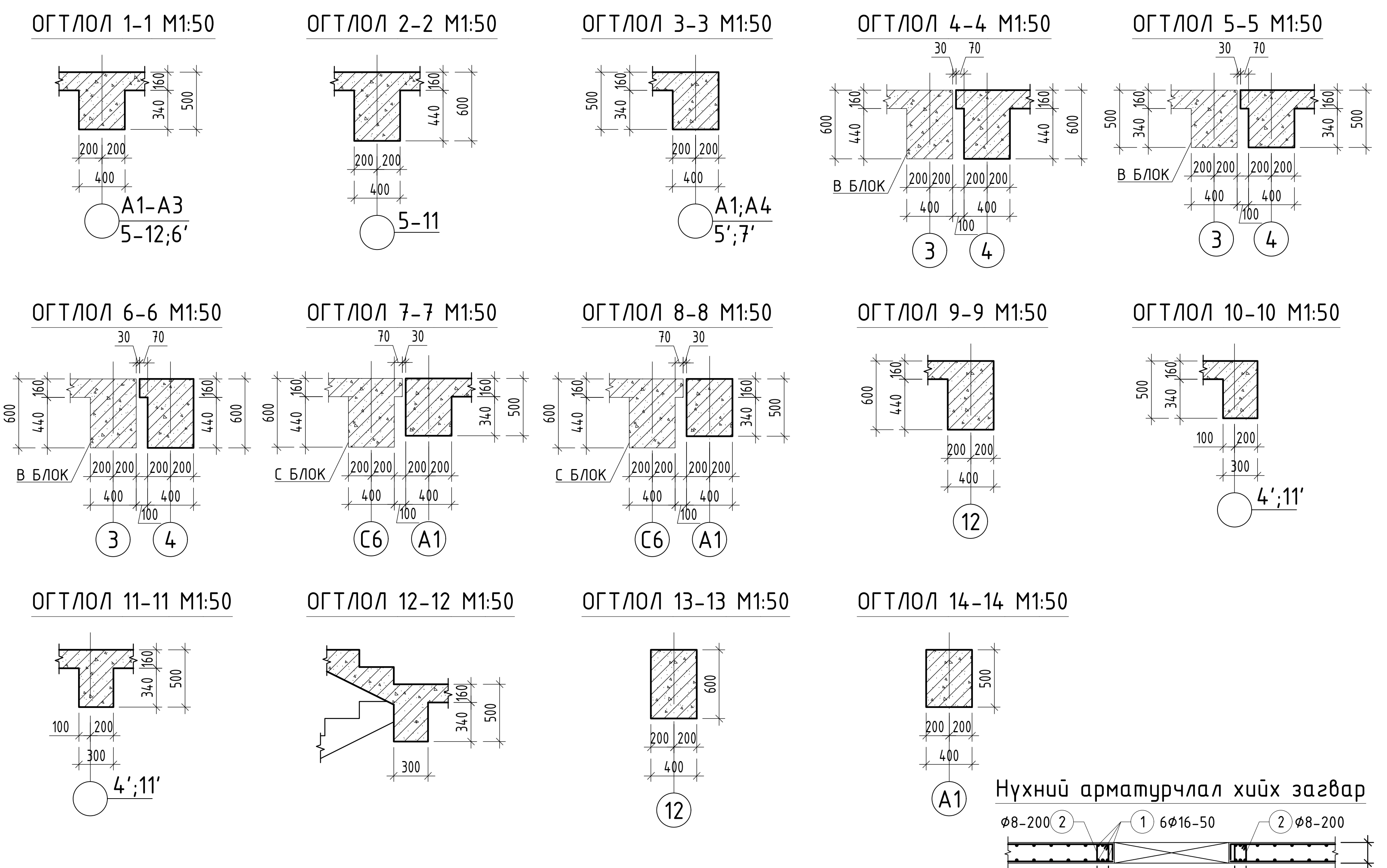

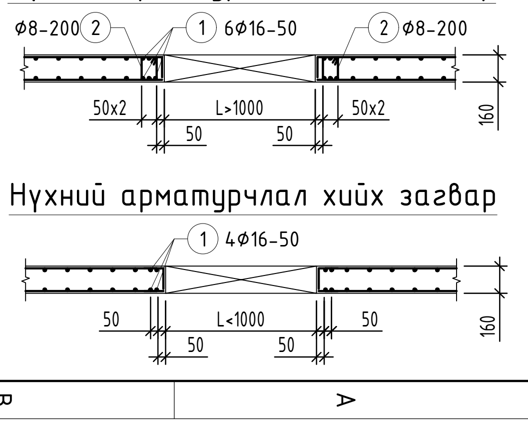

Хэсгийн тодорхойлолт

Поз	Загвар
2	210 / 220 / 120 / 130 / L=680

ЦУТГАМАЛ ТӨМӨР БЕТОН ЭДЛЭХҮҮНИЙ МАТЕРИАЛЫН ТОДОРХОЙЛОЛТ

поз	Тэмдэглэгээ	Нэр				Тоо ширхэг	Жин /кг/ нэгж	Жин /кг/ нийт
		Нүхний нэмэлт арматур				1	423.2	423.2
1	ГОСТ 34028:2022	А400	D 16	$L_{ум}$=	63540	4	100.29	401.1
2	ГОСТ 34028:2022	А240	D 8	L=	680	82	0.27	22

Зөвшөөрөлцсөн	
БА	Б.Бат-Оргил
ХАС	Ө.Бямбадорж
ХТ,ДГ	Г.Наранцацралт
ЦБУ	Б.Тунгалаг
ХД	Э.Басандулам

Байршлын схем

"ЗЭДПРОЖЕКТ" ХХК
БАРИЛГЫН ИЖ БҮРЭН ЗУРАГ ТӨСЛИЙН КОМПАНИ
ARCHITECTURE ENGINEERING & CONSULTING

ӨЛЗИЙТ СУМЫН 320 ХҮҮХДИЙН СУУДАЛТАЙ СУРГУУЛИЙН БАРИЛГА
Байршил: Архангай аймаг, Өлзийт сум, 4-р баг, Хөшөөт

1-р давхрын хучилтын хэвний байгуулалт, огтлол

Инженер	Б.Содном	Масштаб: М1:50;100	Зургийн дугаар: ББ-64	Хуудас: ББ-142
Инженер	С.Баян-Эрдэнэ	ЕГ Шифр: ЗП-25-13-230	ТГ Шифр:	Огноо: 2025 он
Шалгасан	Д.Занабазар		Үе шат: АЖЛЫН ЗУРАГ	

A3

А-БЛОК 1-Р ДАВХРЫН ХУЧИЛТЫН ДООД ҮЕИЙН АРМАТУРЧЛАЛ М1:100
/түвшин 3.52/

ТАЙЛБАР:

1. Энэхүү зургийг холбогдох зургуудтай хамтатган үзнэ.
2. Хучилтын зузаан 16 см байгааг анхаарна уу.
3. Нүхний ирмэг хүртэл тавигдах дээд үеийн ажлын арматурын төгслөлийг доош 130 мм нугалаж төгсгөх ёстойг анхаарна уу.
4. Цутгамал хийцэд хэрэглэх арматур нь зэвэрч муудаагүй, тахийж мурийгаагүй, стандартын шаардлагыг хангасан байх ёстой.
5. Цутгамал бетон, төмөрбетон ажлыг гүйцэтгэхдээ барилгын норм ба дүрэм БНбД 52-02-05, БД-52-102-04-ын зохих заавруудыг дагаж мөрдөх ёстой.

ӨЛЗИЙТ СУМЫН 320 ХҮҮХДИЙН СУУДАЛТАЙ СУРГУУЛИЙН БАРИЛГА
Байршил: Архангай аймаг, Өлзийт сум, 4-р баг, Хөшөөт

1-р давхрын хучилтын доод үеийн арматурчлал

Үе шат: АЖЛЫН ЗУРАГ

Зургийн дугаар: ББ-65

Хуудас: ББ-142

Огноо: 2025 он

Масштаб: М1:100

ЕГ Шифр: ЗП-25-13-230

ТГ Шифр:

Инженер: Б.Содном

Инженер: С.Баян-Эрдэнэ

Шалгасан: Д.Занабазар

БАРИЛГЫН ИЖ БҮРЭН ЗӨВЛӨГӨӨ ТӨВЛӨЛИЙН КОМПАНИ
ARCHITECTURE ENGINEERING & CONSULTING
"ЭЗДПРОЖЕКТ" ХХК

А-БЛОК 1-Р ДАВХРЫН ХУЧИЛТЫН ДЭЭД ҮЕИЙН АРМАТУРЧЛАЛ М1:100

/түвшин 3.52/

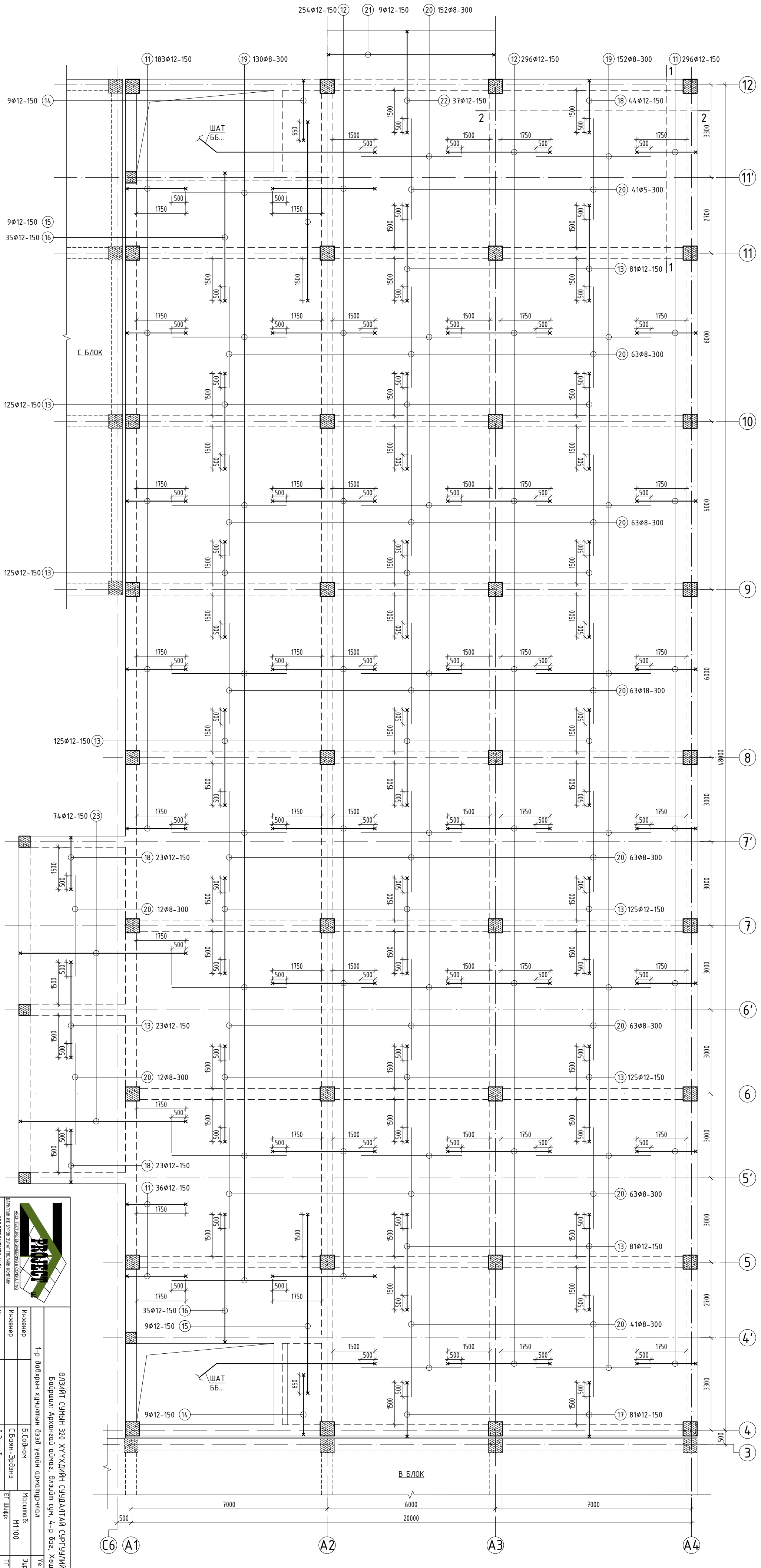

ТАЙЛБАР:

1. Энэхүү зургийг холбогдох зургуудтай хамтатган үзнэ.
2. Хучилтын зузаан 16 см байгааг анхаарна уу.
3. Нүхний ирмэг хүртэл тавигдах дээд үеийн ажлын арматурын төгслгөлийг доош 130 мм нугалаж төгсгөх ёстойг анхаарна уу.
4. Цутгамал хийцэд хэрэглэх арматур нь зэвэрч муудаагүй, тахийж мурийгаагүй, стандартын шаардлагыг хангасан байх ёстой.
5. Цутгамал бетон, төмөрбетон ажлыг гүйцэтгэхдээ барилгын норм ба дүрэм БНбД 52-02-05, БД-52-102-04-ын зохих заавруудыг дагаж мөрдөх ёстой.

ARCHITECTURE ENGINEERING & CONSULTING
БАРИЛГЫН ИЖ БҮРЭН ЗУРАГ ТӨСЛИЙН КОМПАНИ
"ЭЗДПРОЖЕКТ" ХХК

ӨЛЗИЙТ СУМЫН 320 ХҮҮХДИЙН СУУДАЛТАЙ СУРГУУЛИЙН БАРИЛГА
Байршил: Архангай аймаг, Өлзийт сум, 4-р баг, Хөшөөт

1-р давхрын хучилтын дээд үеийн арматурчлал

Инженер	Б.Содном	Масштаб: М1:100	Үе шат: АЖЛЫН ЗУРАГ
Инженер	С.Баян-Эрдэнэ	ЕГ Шифр: ЗП-25-13-230	Зургийн дугаар: ББ-66
Шалгасан	Д.Занабазар		Хуудас: ББ-142
			ТГ Шифр:
			Огноо: 2025 он

А3

ОГТЛОЛ 1-1 М1:50

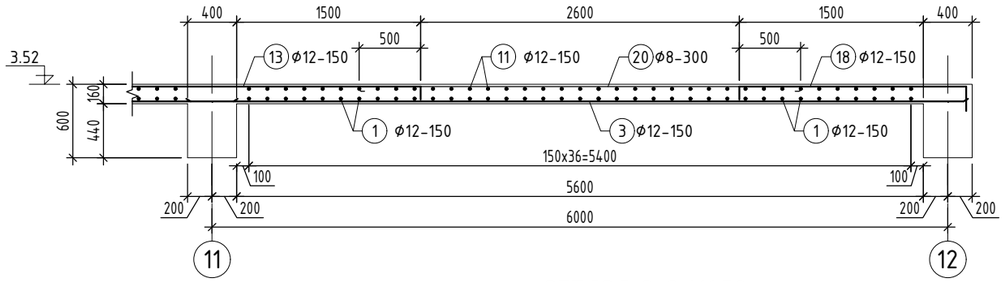

ОГТЛОЛ 2-2 М1:50

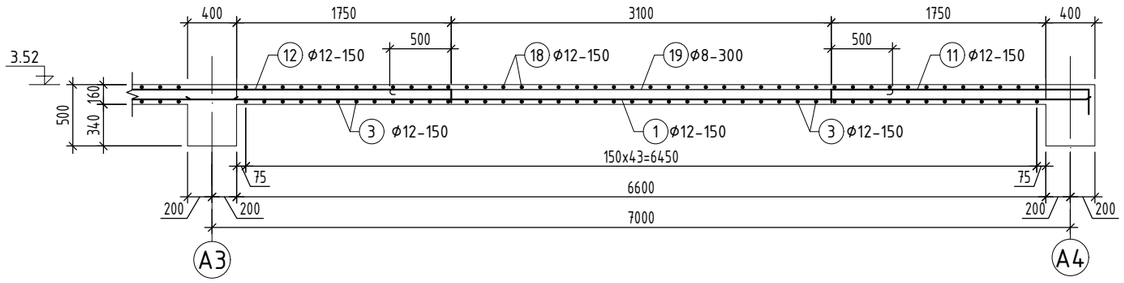

Хэсгийн тодорхойлолт

Поз	Загвар	Поз	Загвар	Поз	Загвар	Поз	Загвар
11	2120 / 200 130 / L=2450	15	6380 / 130 130 / L=6640	19	4100 / 60 60 / L=4220	23	5920 / 200 130
12	3650 / 130 130 / L=3910	16	4570 / 130 200 / L=4900	20	3600 / 60 60 / L=3720		
13	3400 / 130 130 / L=3660	17	1940 / 200 130 / L=2270	21	5940 / 200 200 / L=6340		
14	2150 / 130 200 / L=2480	18	1870 / 200 130 / L=2200	22	3620 / 200 130 / L=4950		

ЦУТГАМАЛ ТӨМӨР БЕТОН ЭДЛЭХҮҮНИЙ МАТЕРИАЛЫН ТОДОРХОЙЛОЛТ

позиц	Тэмдэглэгээ	Нэр			Тоо шир	Жин /кг/ нэгж	Жин /кг/ нийт
		1-р давхрын хучилтын арматур			1	19807.0	19807.0
		Доод үе			1	11404.0	11404.0
1	ГОСТ 34028-2022	A400	D 12	L= 7380	550	6.55	3603.6
2	ГОСТ 34028-2022	A400	D 12	L= 6400	1046	5.68	5943.4
3	ГОСТ 34028-2022	A400	D 12	L= 6380	99	5.66	560.8
4	ГОСТ 34028-2022	A400	D 12	L= 3080	70	2.73	191.4
5	ГОСТ 34028-2022	A400	D 12	L= 6450	90	5.73	515.4
6	ГОСТ 34028-2022	A400	D 12	L= 8130	37	7.22	267.1
7	ГОСТ 34028-2022	A400	D 12	L= 4180	74	3.71	274.6
8	ГОСТ 34028-2022	A400	D 12	L= 5970	9	5.30	47.7
		Дээд үе			1	8403.0	8403.0
11	ГОСТ 34028-2022	A400	D 12	L= 2450	515	2.18	1120.2
12	ГОСТ 34028-2022	A400	D 12	L= 3910	550	3.47	1909.2
13	ГОСТ 34028-2022	A400	D 12	L= 3660	787	3.25	2557.3
14	ГОСТ 34028-2022	A400	D 12	L= 2480	18	2.20	39.6
15	ГОСТ 34028-2022	A400	D 12	L= 6640	18	5.90	106.1
16	ГОСТ 34028-2022	A400	D 12	L= 4900	70	4.35	304.5
17	ГОСТ 34028-2022	A400	D 12	L= 2270	81	2.02	163.2
18	ГОСТ 34028-2022	A400	D 12	L= 2200	90	1.95	175.8
19	ГОСТ 34028-2022	A240	D 8	L= 4220	282	1.67	469.6
20	ГОСТ 34028-2022	A240	D 8	L= 3720	636	1.47	933.6
21	ГОСТ 34028-2022	A400	D 12	L= 6340	9	5.63	50.7
22	ГОСТ 34028-2022	A400	D 12	L= 4950	37	4.39	162.6
23	ГОСТ 34028-2022	A400	D 12	L= 6250	74	5.55	410.6
		Материал B25 V=137.02 м^3					

ТАЙЛБАР:

1. Энэхүү зургийг холбогдох зургуудтай хамтатган үзнэ.
2. Хучилтын зузаан 16 см байгааг анхаарна уу.
3. Цутгамал хийцэд хэрэглэх арматур нь зэвэрч муудаагүй, тахийж мурийгаагүй, стандартын шаардлагыг хангасан байх ёстой.
4. Цутгамал бетон, төмөрбетон ажлыг гүйцэтгэхдээ барилгын норм да дүрэм БНбД 52-02-05, БД-52-102-04-ын зохих заавруудыг дагаж мөрдөх ёстой.

Байршлын схем

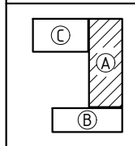

PROJECT LLC
ARCHITECTURE ENGINEERING & CONSULTING
БАРИЛГЫН ИЖ БҮРЭН ЗӨВЛӨГ ТӨСЛИЙН КОМПАНИ
"ЗЭДПРОЖЕКТ" ХХК

ӨЛЗИЙТ СУМЫН 320 ХҮҮХДИЙН СУУДАЛТАЙ СУРГУУЛИЙН БАРИЛГА
Байршил: Архангай аймаг, Өлзийт сум, 4-р баг, Хөшөөт

1-р давхрын хучилтын арматурчлалын огтлол, материалын түүвэр			Үе шат: АЖЛЫН ЗУРАГ		
Инженер		Б.Содном	Масштаб: М1:50	Зургийн дугаар: ББ-67	Хуудас: ББ-142
Инженер		С.Баян-Эрдэнэ	ЕГ Шифр: ЗП-25-13-230	ТГ Шифр:	Огноо: 2025 он
Шалгасан		Д.Занабазар			

А-БЛОК 2-Р ДАВХРЫН ХУЧИЛТЫН ХЭВНИЙ БАЙГУУЛАЛТ М1:100
/түвшин 7.12/

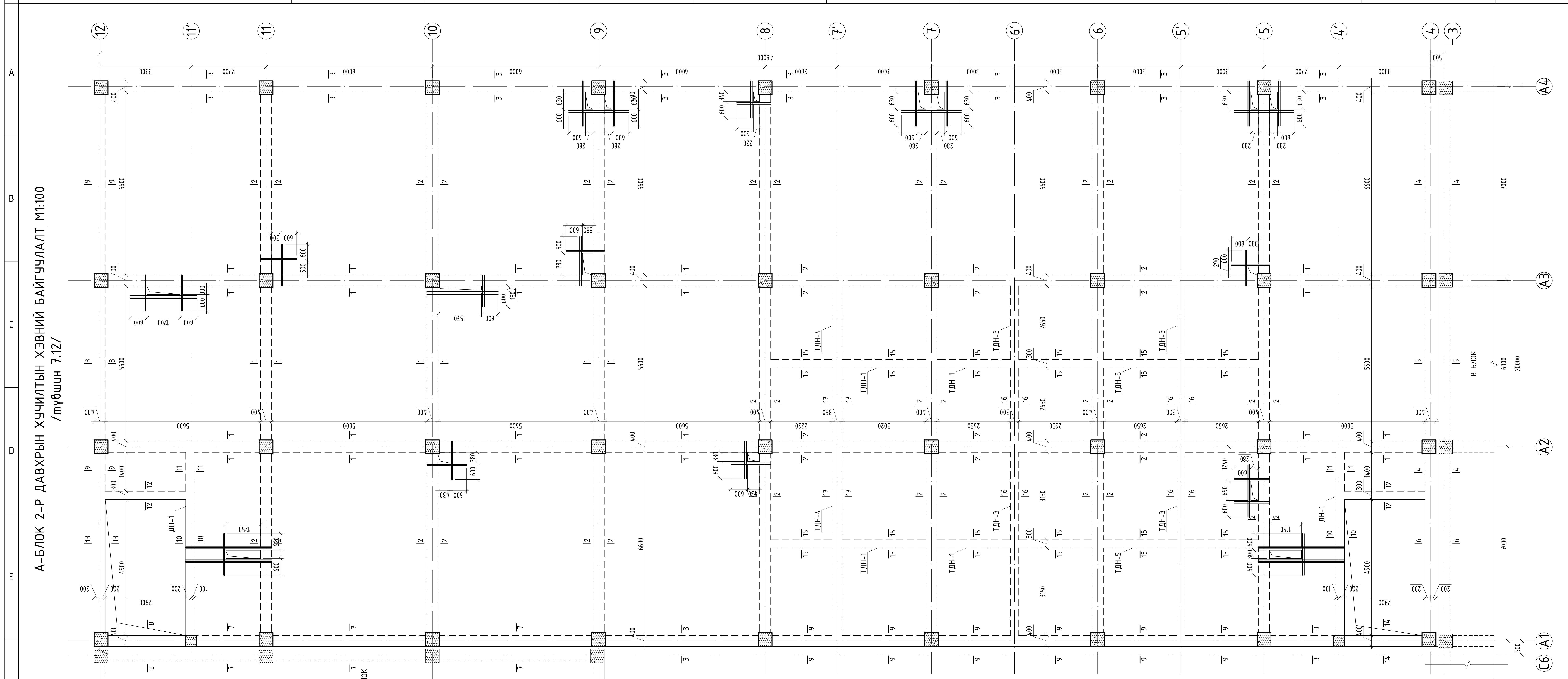

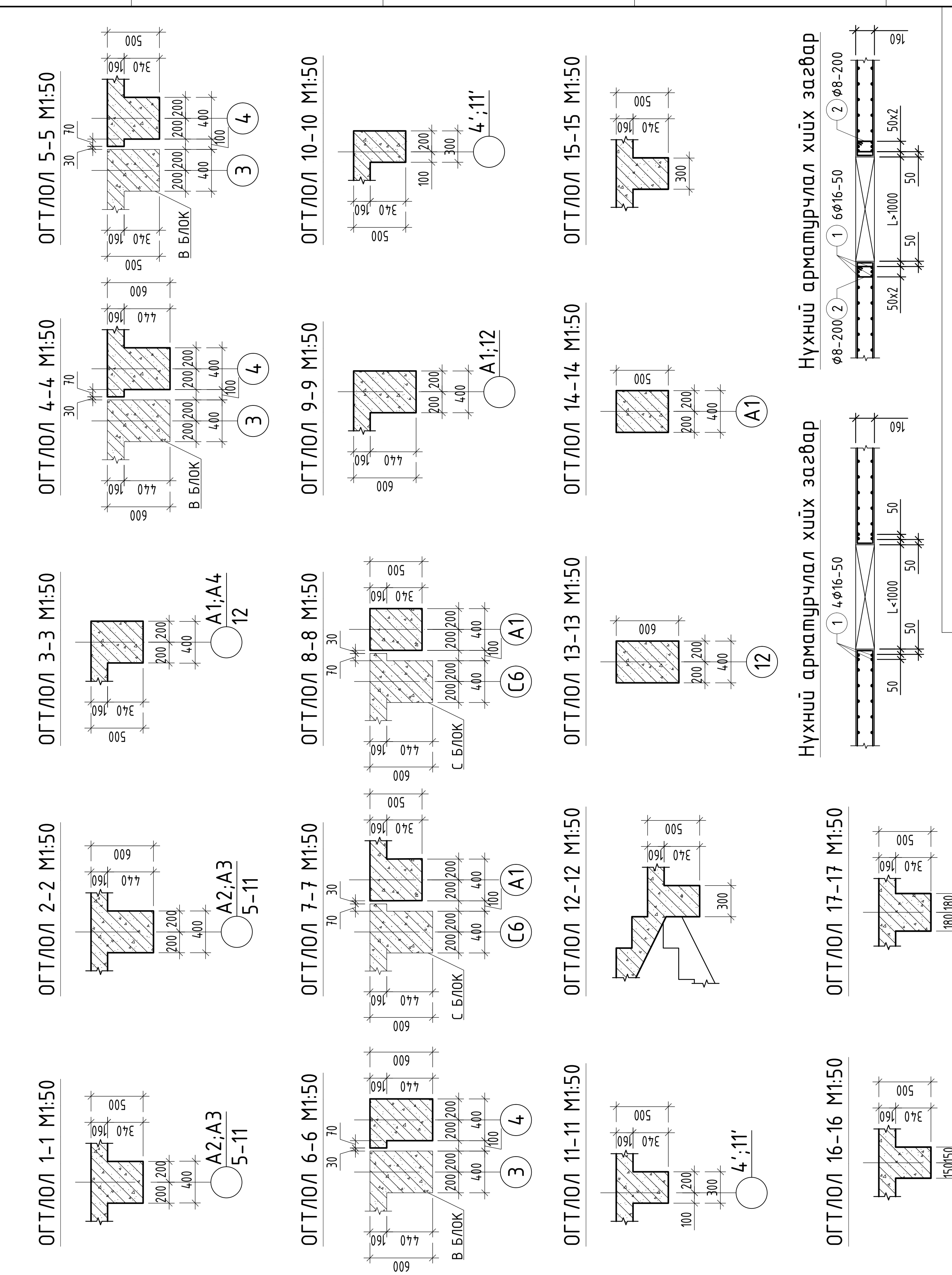

Хэсгийн тодорхойлолт

Поз	Загвар
2	220, 210, 130, 120, L=680

ЦУТГАМАЛ ТӨМӨР БЕТОН ЭДЛЭХҮҮНИЙ МАТЕРИАЛЫН ТОДОРХОЙЛОЛТ

поз	Тэмдэглэгээ	Нэр			Тоо шир	Жин /кг/ нэгж	Жин /кг/ нийт
		Нүхний нэмэлт арматур			1	458.4	458.4
1	ГОСТ 34028:2022	А400	D 16	$L_{ум}$= 69130	4	109.11	436.4
2	ГОСТ 34028:2022	А240	D 8	L= 680	82	0.27	22

ТАЙЛБАР:

1. Энэхүү зургийг холбогдох зургуудтай хамтатган үзнэ.
2. Хэвний зурагт хучилтын нүх болон нүхэн дээр тавих нэмэлт арматурыг үзүүлж өгсөн ба түүврийг уртааш метрээр түүж үзүүлсэн. Нүхний хүчитгэлийн арматурыг нүхний ирмэгээс 60см илүү гаргаж байрлуулна.
3. Хучилтын зузаан 16 см байгааг анхаарна уу.
4. Хучилтын хэв болон рамын хэвийг уялдуулж хийнэ. Зөрсөн тохиолдолд заавал зураг төсөл зохиогчоос лавлаж тодорхой болгох.
5. Нүхний ирмэг хүртэл тавигдах дээд үеийн ажлын арматурын төгсгөлийг доош 130 мм нугалаж төгсгөх ёстойг анхаарна уу.
6. Цутгамал хийцэд хэрэглэх арматур нь зэвэрч муудаагүй, тахийж мурийгаагүй, стандартын шаардлагыг хангасан байх ёстой.
7. Цутгамал бетон, төмөрбетон ажлыг гүйцэтгэхдээ барилгын норм ба дүрэм БНбД 52-02-05, БД-52-102-04-ын зохих зааврyудыг дагаж мөрдөх ёстой.

Зөвшөөрөлцсөн	
БА	Б.Бат-Оргил
ХАС	Ө.Бямбадорж
ХТ,ДГ	Г.Наранцацралт
ЦБУ	Б.Тунгалаг
ХД	Э.Баасандулам

Байршлын схем: Ⓒ Ⓐ Ⓑ

PROJECT LLC — ARCHITECTURE ENGINEERING & CONSULTING — БАРИЛГЫН ИЖ БҮРЭН ЗУРАГ ТӨСЛИЙН КОМПАНИ — "ЗЭДПРОЖЕКТ" ХХК

ӨЛЗИЙТ СУМЫН 320 ХҮҮХДИЙН СУУДАЛТАЙ СУРГУУЛИЙН БАРИЛГА
Байршил: Архангай аймаг, Өлзийт сум, 4-р баг, Хөшөөт

2-р давхрын хучилтын хэвний байгуулалт, огтлол			Үе шат: АЖЛЫН ЗУРАГ	
Инженер	Б.Содном	Масштаб: М1:50;100	Зургийн дугаар: ББ-68	Хуудас: ББ-142
Инженер	С.Баян-Эрдэнэ			
Шалгасан	Д.Занабазар	ЕГ Шифр: ЗП-25-13-230	ТГ Шифр:	Огноо: 2025 он

A3

А-БЛОК 2-Р ДАВХРЫН ХУЧИЛТЫН ДООД ҮЕИЙН АРМАТУРЧЛАЛ М1:100

/түвшин 7.12/

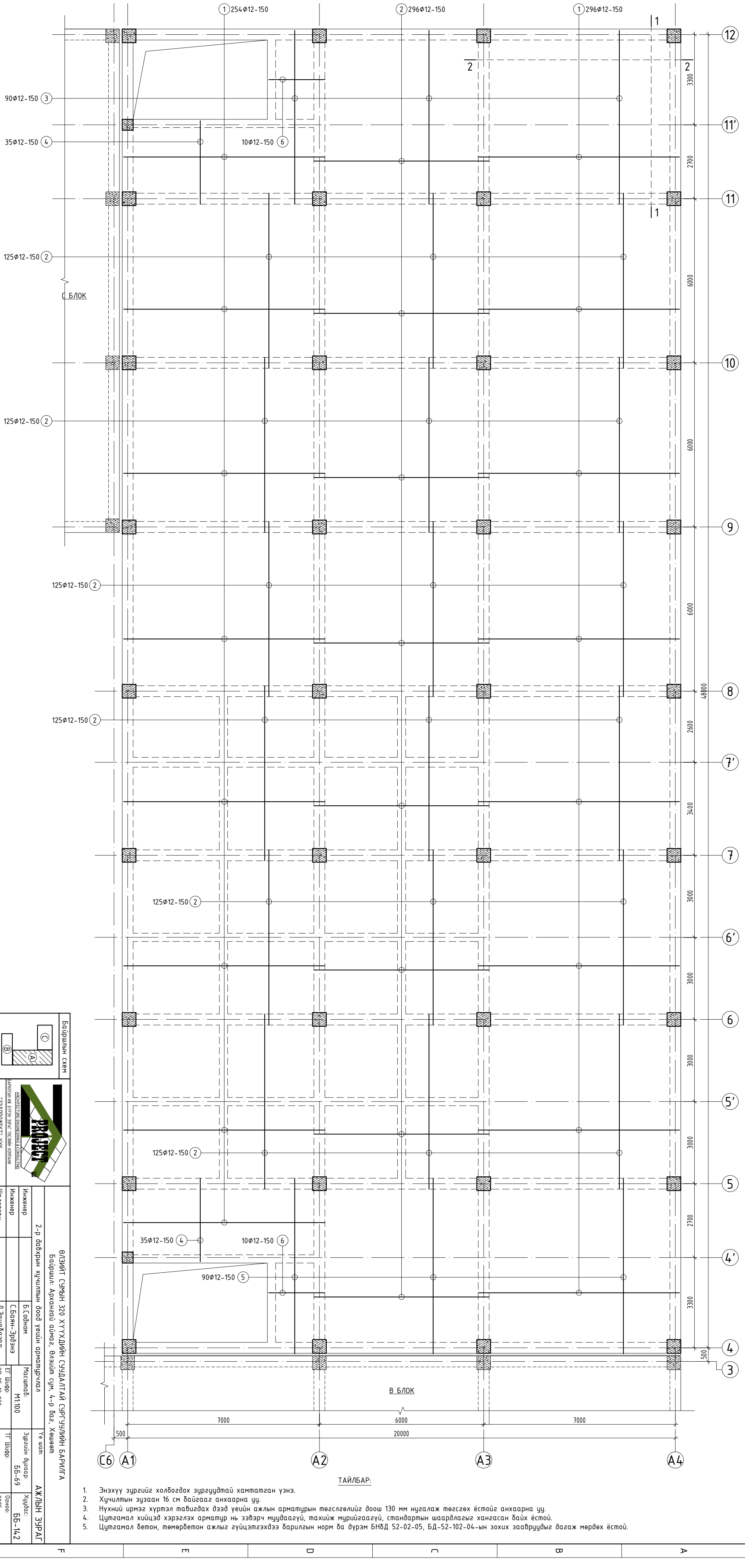

ТАЙЛБАР:

1. Энэхүү зургийг холбогдох зургуудтай хамтатган үзнэ.
2. Хучилтын зузаан 16 см байгааг анхаарна уу.
3. Нүхний ирмэг хүртэл тавигдах дээд үеийн ажлын арматурын төгслөлийг доош 130 мм нугалаж төгсгөх ёстойг анхаарна уу.
4. Цутгамал хийцэд хэрэглэх арматур нь зэвэрч муудаагүй, тахийж мурийгаагүй, стандартын шаардлагыг хангасан байх ёстой.
5. Цутгамал бетон, төмөрбетон ажлыг гүйцэтгэхдээ барилгын норм да дүрэм БНбД 52-02-05, БД-52-102-04-ын зохих заавруудыг дагаж мөрдөх ёстой.

Байршлын схем

ӨЛЗИЙТ СУМЫН 320 ХҮҮХДИЙН СУУДАЛТАЙ СУРГУУЛИЙН БАРИЛГА

Байршил: Архангай аймаг, Өлзийт сум, 4-р баг, Хөшөөт

2-р давхрын хучилтын доод үеийн арматурчлал

"ЗЗДПРОЖЕКТ" ХХК

БАРИЛГЫН ИЖ БҮРЭН ЗӨРАГ ТӨСЛИЙН КОМПАНИ

ARCHITECTURE ENGINEERING & CONSULTING

Инженер	Б.Содном		Үе шат:	АЖЛЫН ЗУРАГ
Инженер	С.Баян-Эрдэнэ		Зургийн дугаар: ББ-69	Хуудас: ББ-142
Шалгасан	Д.Занабазар		ТГ Шифр:	Огноо: 2025 он
		Масштаб: М1:100	ЕГ Шифр: ЗП-25-13-230	

А-БЛОК 2-Р ДАВХРЫН ХУЧИЛТЫН ДЭЭД ҮЕИЙН АРМАТУРЧЛАЛ М1:100

/түвшин 7.12/

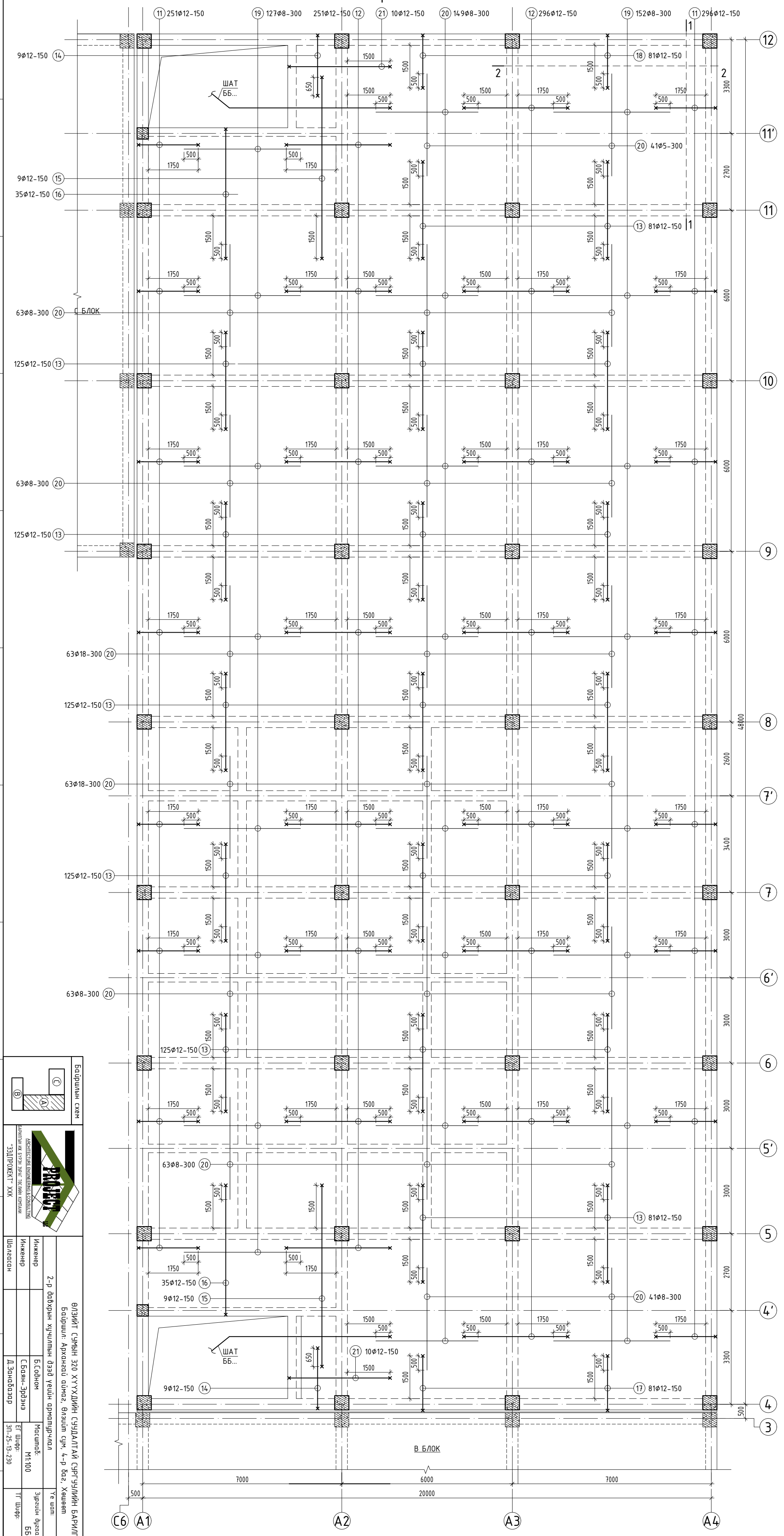

ТАЙЛБАР:

1. Энэхүү зургийг холбогдох зургуудтай хамтатган үзнэ.
2. Хучилтын зузаан 16 см байгааг анхаарна уу.
3. Нүхний ирмэг хүртэл тавигдах дээд үеийн ажлын арматурын төгслгөлийг доош 130 мм нугалаж төгсгөх ёстойг анхаарна уу.
4. Цутгамал хийцэд хэрэглэх арматур нь зэвэрч муудаагүй, тахийж мурийгаагүй, стандартын шаардлагыг хангасан байх ёстой.
5. Цутгамал бетон, төмөрбетон ажлыг гүйцэтгэхдээ барилгын норм ба дүрэм БНбД 52-02-05, БД-52-102-04-ын зохих заавруудыг дагаж мөрдөх ёстой.

Байршлын схем

ARCHITECTURE ENGINEERING & CONSULTING
БАРИЛГЫН ИЖ БҮРЭН ЗЫРАГ ТӨСЛИЙН КОМПАНИ
"ЗЭДПРОЖЕКТ" ХХК

ӨЛЗИЙТ СУМЫН 320 ХҮҮХДИЙН СУУДАЛТАЙ СУРГУУЛИЙН БАРИЛГА
Байршил: Архангай аймаг, Өлзийт сум, 4-р баг, Хөшөөт

2-р давхрын хучилтын дээд үеийн арматурчлал

Инженер	Б.Содном	Масштаб: М1:100	Үе шат: АЖЛЫН ЗУРАГ
Инженер	С.Баян-Эрдэнэ	ЕГ Шифр: ЗП-25-13-230	Зургийн дугаар: ББ-70
Шалгасан	Д.Занабазар		ТГ Шифр:
			Хуудас: ББ-142
			Огноо: 2025 он

А3

ОГТЛОЛ 1-1 М1:50

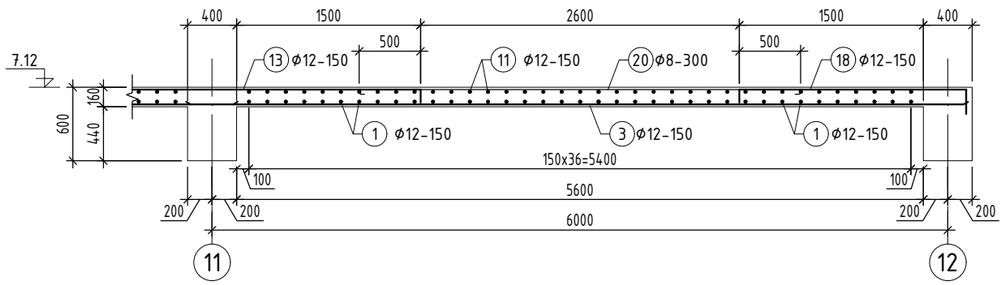

ОГТЛОЛ 2-2 М1:50

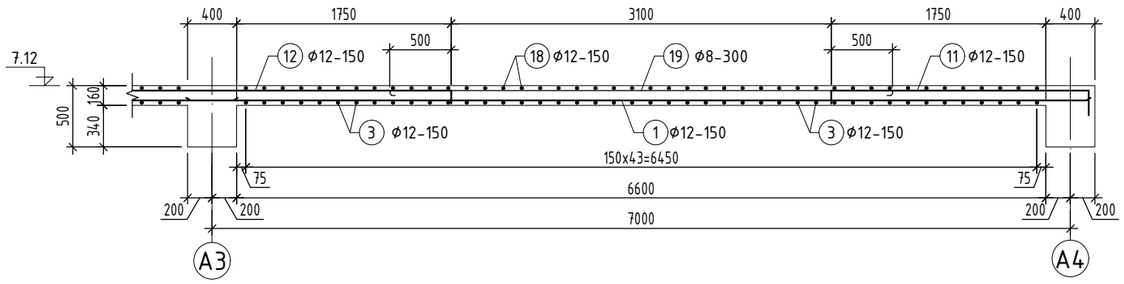

ЦУТГАМАЛ ТӨМӨР БЕТОН ЭДЛЭХҮҮНИЙ МАТЕРИАЛЫН ТОДОРХОЙЛОЛТ

позиц	Тэмдэглэгээ	Нэр				Тоо ширхэг	Жин /кг/ нэгж	Жин /кг/ нийт
		2-р давхрын хучилтын арматур				1	18645.9	18645.9
		Доод үе				1	10800.5	10800.5
1	ГОСТ 34028-2022	A400	D 12	L=	7380	550	6.55	3603.6
2	ГОСТ 34028-2022	A400	D 12	L=	6400	1046	5.68	5943.4
3	ГОСТ 34028-2022	A400	D 12	L=	6380	90	5.66	509.8
4	ГОСТ 34028-2022	A400	D 12	L=	3080	70	2.73	191.4
5	ГОСТ 34028-2022	A400	D 12	L=	6450	90	5.73	515.4
6	ГОСТ 34028-2022	A400	D 12	L=	2080	20	1.85	36.9
		Дээд үе				1	7845.4	7845.4
11	ГОСТ 34028-2022	A400	D 12	L=	2450	547	2.18	1189.8
12	ГОСТ 34028-2022	A400	D 12	L=	3910	547	3.47	1898.8
13	ГОСТ 34028-2022	A400	D 12	L=	3660	787	3.25	2557.3
14	ГОСТ 34028-2022	A400	D 12	L=	2480	18	2.20	39.6
15	ГОСТ 34028-2022	A400	D 12	L=	6640	18	5.90	106.1
16	ГОСТ 34028-2022	A400	D 12	L=	4900	70	4.35	304.5
17	ГОСТ 34028-2022	A400	D 12	L=	2270	81	2.02	163.2
18	ГОСТ 34028-2022	A400	D 12	L=	2200	81	1.95	158.2
19	ГОСТ 34028-2022	A240	D 8	L=	4220	279	1.67	464.6
20	ГОСТ 34028-2022	A240	D 8	L=	3720	609	1.47	893.9
21	ГОСТ 34028-2022	A400	D 12	L=	3900	20	3.46	69.2
		Материал B25 V=125.65 м^3						

Хэсгийн тодорхойлолт

Поз	Загвар	Поз	Загвар	Поз	Загвар
11	2120 / 200 130 / L=2450	15	6380 / 130 130 / L=6640	19	4100 / 60 60 / L=4220
12	3650 / 130 130 / L=3910	16	4570 / 130 200 / L=4900	20	3600 / 60 60 / L=3720
13	3400 / 130 130 / L=3660	17	1940 / 200 130 / L=2270	21	3570 / 200 130 / L=3900
14	2150 / 130 200 / L=2480	18	1870 / 200 130 / L=2200		

ТАЙЛБАР:

1. Энэхүү зургийг холбогдох зургуудтай хамтатган үзнэ.
2. Хучилтын зузаан 16 см байгааг анхаарна уу.
3. Цутгамал хийцэд хэрэглэх арматур нь зэвэрч муудаагүй, тахийж мурийгаагүй, стандартын шаардлагыг хангасан байх ёстой.
4. Цутгамал бетон, төмөрбетон ажлыг гүйцэтгэхдээ барилгын норм да дүрэм БНбД 52-02-05, БД-52-102-04-ын зохих заавруудыг дагаж мөрдөх ёстой.

Байршлын схем

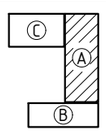

PROJECT LLC
ARCHITECTURE ENGINEERING & CONSULTING
БАРИЛГЫН ИЖ БҮРЭН ЗУРАГ ТӨСЛИЙН КОМПАНИ
"ЗЗДПРОЖЕКТ" ХХК

ӨЛЗИЙТ СУМЫН 320 ХҮҮХДИЙН СУУДАЛТАЙ СУРГУУЛИЙН БАРИЛГА
Байршил: Архангай аймаг, Өлзийт сум, 4-р баг, Хөшөөт

2-р давхрын хучилтын арматурчлалын огтлол, материалын түүвэр			Үе шат: АЖЛЫН ЗУРАГ		
Инженер		Б.Содном	Масштаб: М1:50	Зургийн дугаар: ББ-71	Хуудас: ББ-142
Инженер		С.Баян-Эрдэнэ	ЕГ Шифр: ЗП-25-13-230	ТГ Шифр:	Огноо: 2025 он
Шалгасан		Д.Занабазар			

1 2 3 4 5 6 7 8 А3

А-БЛОК 3-Р ДАВХРЫН ХУЧИЛТЫН ХЭВНИЙ БАЙГУУЛАЛТ М1:100
/түвшин 10.64/

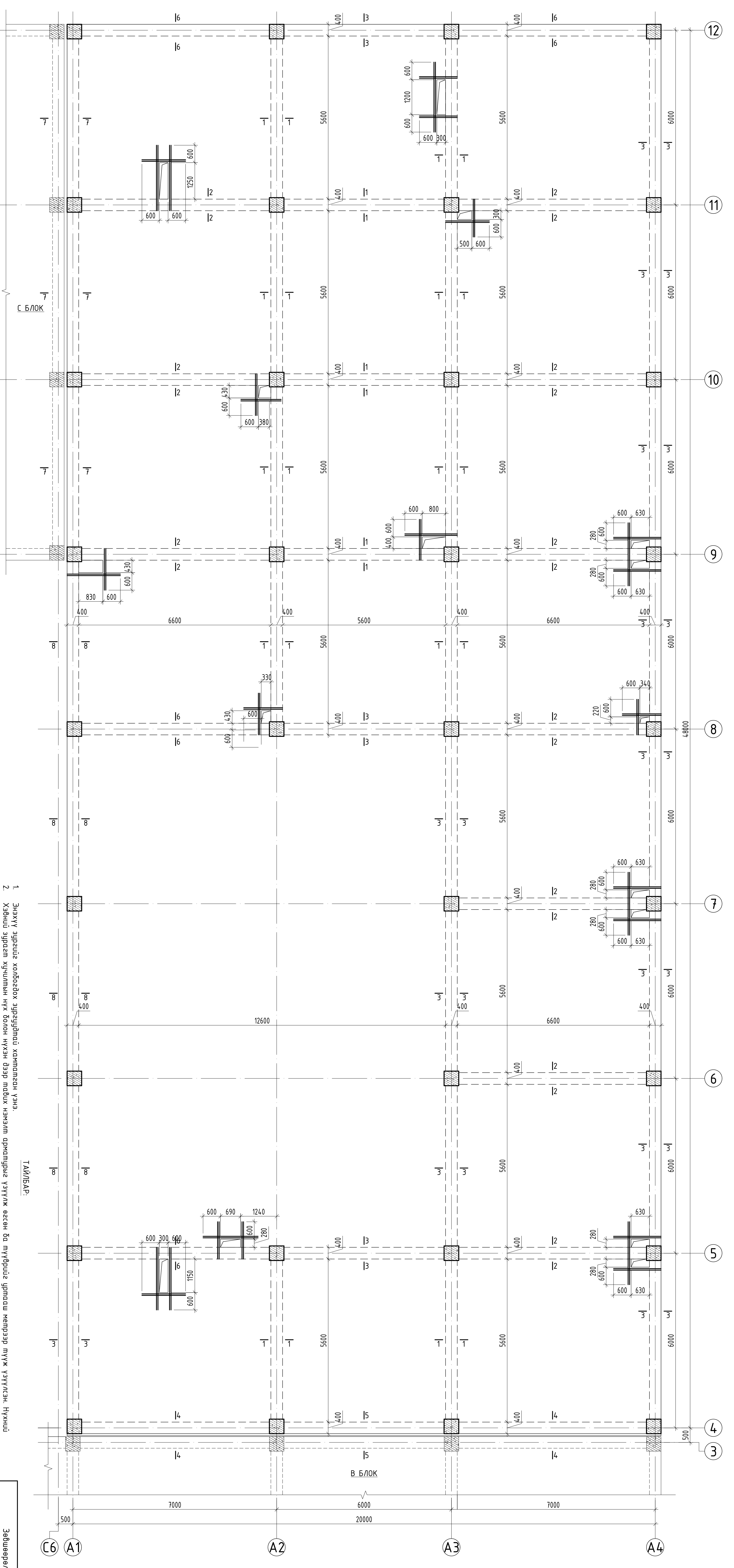

ТАЙЛБАР:

1. Энэхүү зургийг холбогдох зургуудтай хамтатган үзнэ.
2. Хэвний зурагт хучилтын нүх болон нүхэн дээр тавих нэмэлт арматурыг үзүүлж өгсөн ба түүврийг уртааш метрээр түүж үзүүлсэн. Нүхний хүчитгэлийн арматурыг нүхний ирмэгээс 60см илүү гаргаж байрлуулна.
3. Хучилтын зузаан 16 см байгааг анхаарна уу.
4. Хучилтын хэв болон рамын хэвийг уялдуулж хийнэ. Зөрсөн тохиолдолд заавал зураг төсөл зохиогчоос лавлаж тодорхой болгох.
5. Нүхний ирмэг хүртэл тавигдах дээд үеийн ажлын арматурын төгсгөлийг доош 130 мм нугалаж төгсгөх ёстойг анхаарна уу.
6. Цутгамал хийцэд хэрэглэх арматур нь зэвэрч муудаагүй, тахийж муруйгаагүй, стандартын шаардлагыг хангасан байх ёстой.
7. Цутгамал бетон, төмөрбетон ажлыг гүйцэтгэхдээ барилгын норм ба дүрэм БНбД 52-02-05, БД-52-102-04-ын зохих заавруудыг дагаж мөрдөх ёстой.

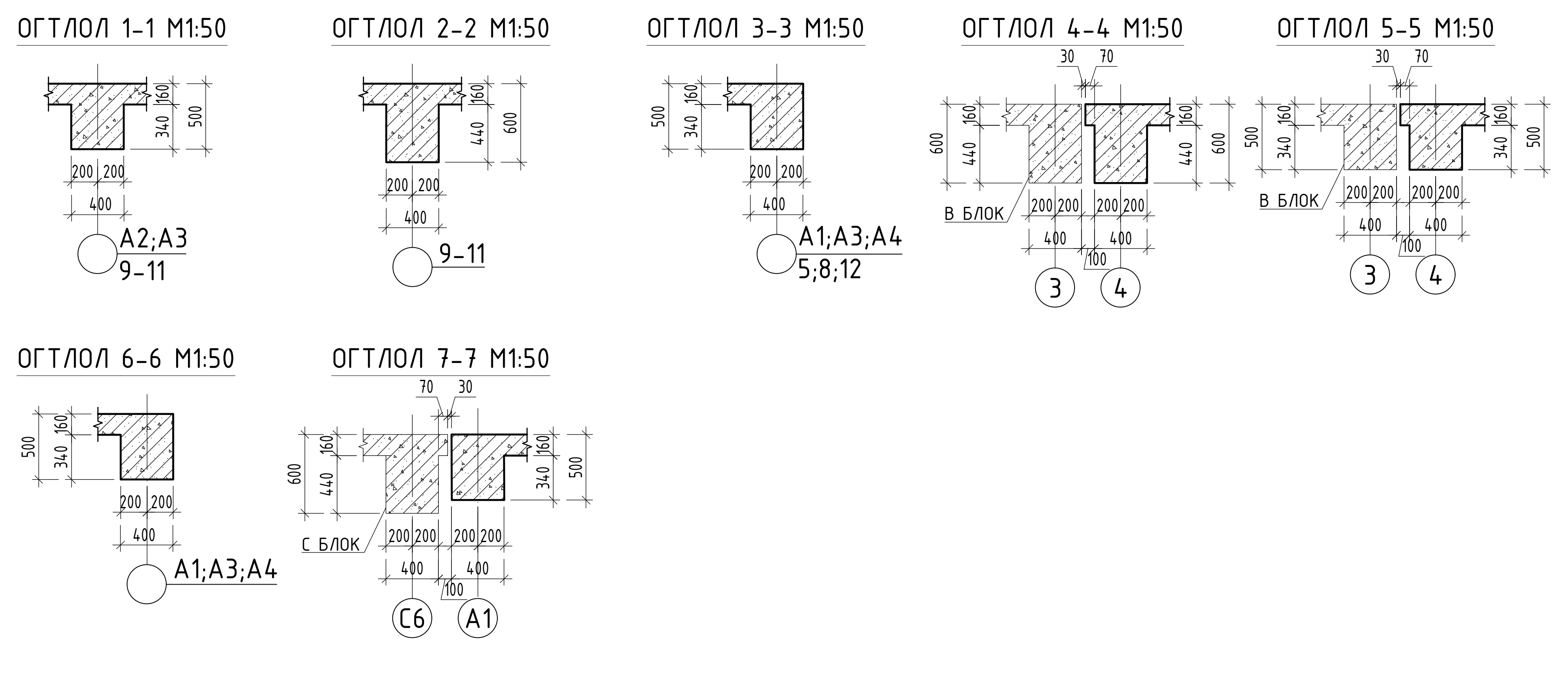

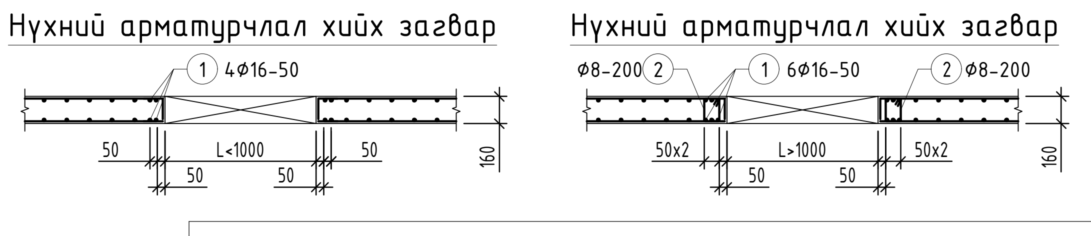

Хэсгийн тодорхойлолт

Поз	Загвар
2	210 / 220 / 130 / 120 / L=680

ЦУТГАМАЛ ТӨМӨР БЕТОН ЭДЛЭХҮҮНИЙ МАТЕРИАЛЫН ТОДОРХОЙЛОЛТ

поз	Тэмдэглэгээ	Нэр				Тоо шир	Жин /кг/ нэгж	Жин /кг/ нийт
		Нүхний нэмэлт арматур				1	400.0	400.0
1	ГОСТ 34028:2022	А400	D 16	$L_{ум}$=	61490	4	97.05	388.2
2	ГОСТ 34028:2022	А240	D 8	L=	680	44	0.27	11.8

Зөвшөөрөлцсөн	
БА	Б.Бат-Оргил
ХАС	Ө.Бямбадорж
ХТ,ДГ	Г.Наранцацралт
ЦБУ	Б.Тунгалаг
ХД	Э.Баасандулам

Байршлын схем

PROJECT LLC
ARCHITECTURE ENGINEERING & CONSULTING
БАРИЛГЫН ИЖ БҮРЭН ЗУРАГ ТӨСЛИЙН КОМПАНИ
"ЗЭДПРОЖЕКТ" ХХК

ӨЛЗИЙТ СУМЫН 320 ХҮҮХДИЙН СУУДАЛТАЙ СУРГУУЛИЙН БАРИЛГА
Байршил: Архангай аймаг, Өлзийт сум, 4-р баг, Хөшөөт

3-р давхрын хучилтын хэвний байгуулалт, огтлол

Үе шат: АЖЛЫН ЗУРАГ

Инженер	Б.Содном	Масштаб: М1:50;100	Зургийн дугаар: ББ-72
Инженер	С.Баян-Эрдэнэ	ЕГ Шифр: ЗП-25-13-230	Хуудас: ББ-142
Шалгасан	Д.Занабазар	ТГ Шифр:	Огноо: 2025 он

A3

А-БЛОК 3-Р ДАВХРЫН ХУЧИЛТЫН ДООД ҮЕИЙН АРМАТУРЧЛАЛ М1:100

/түвшин 10.64/

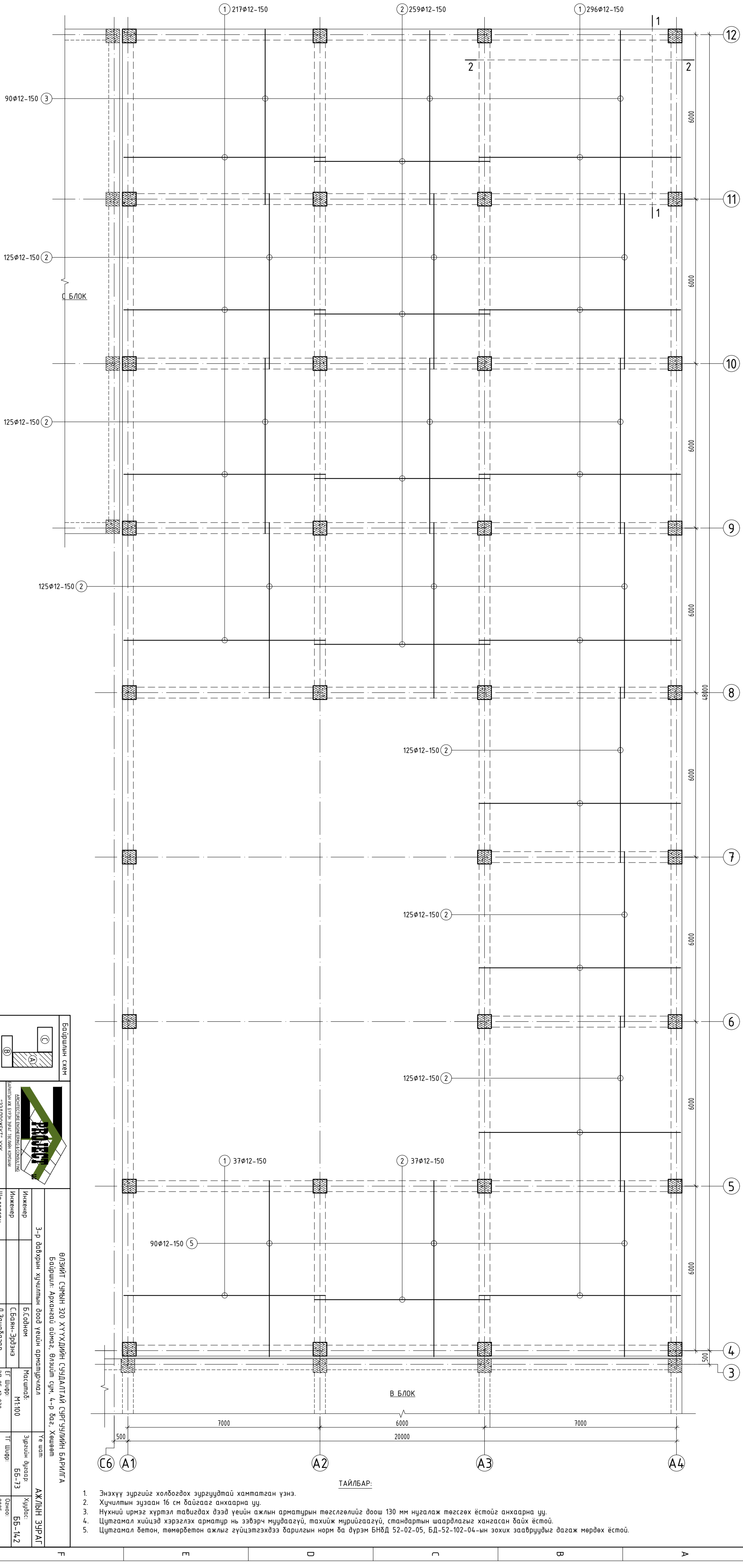

ТАЙЛБАР:

1. Энэхүү зургийг холбогдох зургуудтай хамтатган үзнэ.
2. Хучилтын зузаан 16 см байгааг анхаарна уу.
3. Нүхний ирмэг хүртэл тавигдах дээд үеийн ажлын арматурын төгслөлийг доош 130 мм нугалаж төгсгөх ёстойг анхаарна уу.
4. Цутгамал хийцэд хэрэглэх арматур нь зэвэрч муудаагүй, тахийж мурийгаагүй, стандартын шаардлагыг хангасан байх ёстой.
5. Цутгамал бетон, төмөрбетон ажлыг гүйцэтгэхдээ барилгын норм да дүрэм БНбД 52-02-05, БД-52-102-04-ын зохих заавруудыг дагаж мөрдөх ёстой.

Байршлын схем

ӨЛЗИЙТ СУМЫН 320 ХҮҮХДИЙН СУДАЛТАЙ СУРГУУЛИЙН БАРИЛГА

Байршил: Архангай аймаг, Өлзийт сум, 4-р баг, Хөшөөт

3-р давхрын хучилтын доод үеийн арматурчлал

Үе шат: АЖЛЫН ЗУРАГ

Зургийн дугаар: ББ-73

Хуудас: ББ-142

Огноо: 2025 он

Масштаб: М1:100

ЕГ Шифр: ЗП-25-13-230

ТГ Шифр:

Инженер	Б.Содном	
Инженер	С.Баян-Эрдэнэ	
Шалгасан	Д.Занабазар	

"ЭЗДПРОЖЕКТ" ХХК

БАРИЛГЫН ИЖ БҮРЭН ЗӨРАГ ТӨЛӨӨЛӨН КОМПАНИ

ARCHITECTURE ENGINEERING & CONSULTING

А-БЛОК 3-Р ДАВХРЫН ХУЧИЛТЫН ДЭЭД ҮЕИЙН АРМАТУРЧЛАЛ М1:100

/түвшин 10.64/

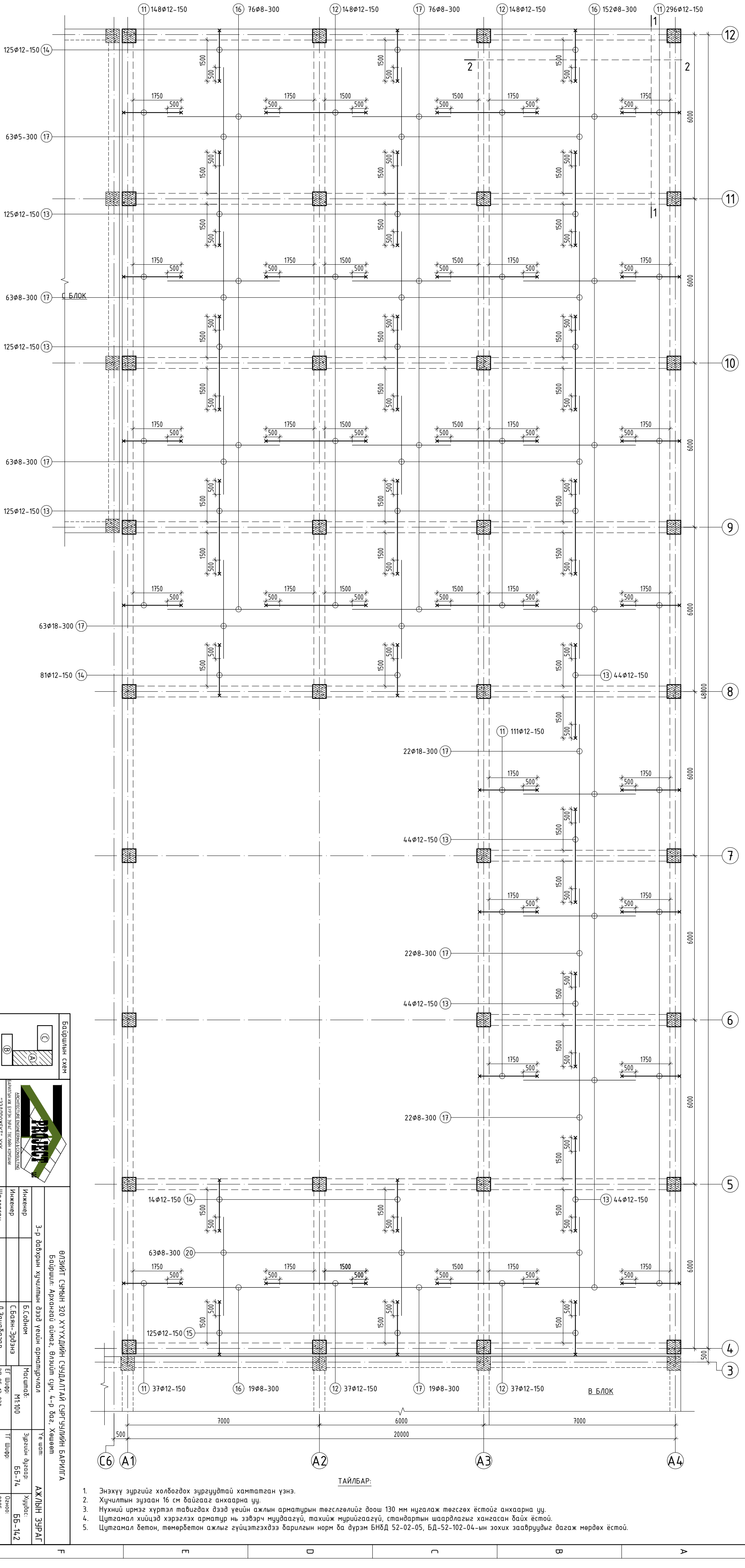

ТАЙЛБАР:

1. Энэхүү зургийг холбогдох зургуудтай хамтатган үзнэ.
2. Хучилтын зузаан 16 см байгааг анхаарна уу.
3. Нүхний ирмэг хүртэл тавигдах дээд үеийн ажлын арматурын төгслөлийг доош 130 мм нугалаж төгсгөх ёстойг анхаарна уу.
4. Цутгамал хийцэд хэрэглэх арматур нь зэвэрч муудаагүй, тахийж мурийгаагүй, стандартын шаардлагыг хангасан байх ёстой.
5. Цутгамал бетон, төмөрбетон ажлыг гүйцэтгэхдээ барилгын норм да дүрэм БНбД 52-02-05, БД-52-102-04-ын зохих заавруудыг дагаж мөрдөх ёстой.

Байршлын схем

"ЭЗДПРОЖЕКТ" ХХК
БАРИЛГЫН ИЖ БҮРЭН ЗӨВЛӨХ ТӨВЛӨЛИЙН КОМПАНИ
ARCHITECTURE ENGINEERING & CONSULTING

ӨЛЗИЙТ СУМЫН 320 ХҮҮХДИЙН СУДАЛТАЙ СУРГУУЛИЙН БАРИЛГА
Байршил: Архангай аймаг, Өлзийт сум, 4-р баг, Хөшөөт

3-р давхрын хучилтын дээд үеийн арматурчлал

Үе шат: АЖЛЫН ЗУРАГ

Инженер	Б.Содном	Зургийн дугаар:	Хуудас:
Инженер	С.Баян-Эрдэнэ	ББ-74	ББ-142
Шалгасан	Д.Занабазар	ТГ Шифр:	Огноо: 2025 он
		ЕГ Шифр: ЗП-25-13-230	Масштаб: М1:100

ОГТЛОЛ 1-1 М1:50

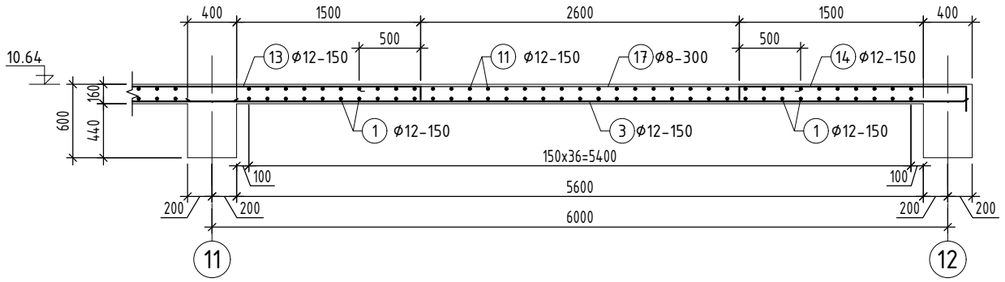

ОГТЛОЛ 2-2 М1:50

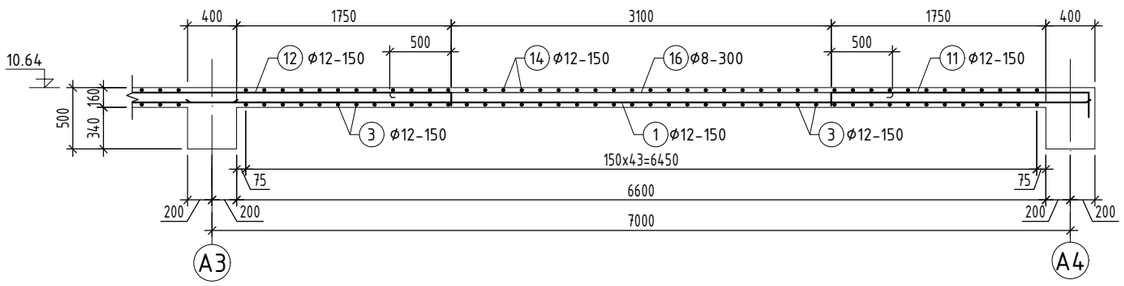

ЦУТГАМАЛ ТӨМӨР БЕТОН ЭДЛЭХҮҮНИЙ МАТЕРИАЛЫН ТОДОРХОЙЛОЛТ

позиц	Тэмдэглэгээ	Нэр				Тоо шир	Жин /кг/ нэгж	Жин /кг/ нийт
		3-р давхрын хучилтын арматур				1	16571.4	16571.4
		Доод үе				1	10833.8	10833.8
1	ГОСТ 34028-2022	А400	D 12	L=	7380	550	6.55	3603.6
2	ГОСТ 34028-2022	А400	D 12	L=	6400	1046	5.68	5943.4
3	ГОСТ 34028-2022	А400	D 12	L=	6380	90	5.66	509.8
4	ГОСТ 34028-2022	А400	D 12	L=	3080	70	2.73	191.4
5	ГОСТ 34028-2022	А400	D 12	L=	6450	90	5.73	515.4
6	ГОСТ 34028-2022	А400	D 12	L=	2080	38	1.85	70.2
		Дээд үе				1	5737.6	5737.6
11	ГОСТ 34028-2022	А400	D 12	L=	2450	592	2.18	1287.7
12	ГОСТ 34028-2022	А400	D 12	L=	3910	370	3.47	1284.4
13	ГОСТ 34028-2022	А400	D 12	L=	3660	551	3.25	1790.4
14	ГОСТ 34028-2022	А400	D 12	L=	2200	287	1.95	560.6
15	ГОСТ 34028-2022	А400	D 12	L=	2270	125	2.02	251.9
16	ГОСТ 34028-2022	А240	D 8	L=	4900	247	1.93	477.6
17	ГОСТ 34028-2022	А240	D 8	L=	2270	95	0.90	85.1
		Материал В25 V=100.83 м^3						

Хэсгийн тодорхойлолт

Поз	Загвар	Поз	Загвар	Поз	Загвар
11	200 — 2120 — 130, L=2450	14	130 — 1870 — 200, L=2200	17	60 — 3600 — 60, L=3720
12	130 — 3650 — 130, L=3910	15	200 — 1940 — 130, L=2270		
13	130 — 3400 — 130, L=3660	16	60 — 4100 — 60, L=4220		

ТАЙЛБАР:

1. Энэхүү зургийг холбогдох зургуудтай хамтатган үзнэ.
2. Хучилтын зузаан 16 см байгааг анхаарна уу.
3. Цутгамал хийцэд хэрэглэх арматур нь зэвэрч муудаагүй, тахийж мурийгаагүй, стандартын шаардлагыг хангасан байх ёстой.
4. Цутгамал бетон, төмөрбетон ажлыг гүйцэтгэхдээ барилгын норм ба дүрэм БНбД 52-02-05, БД-52-102-04-ын зохих заавруудыг дагаж мөрдөх ёстой.

Байршлын схем

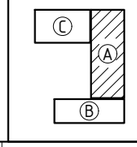

ARCHITECTURE ENGINEERING & CONSULTING
БАРИЛГЫН ИЖ БҮРЭН ЗУРАГ ТӨСЛИЙН КОМПАНИ
"ЗЭДПРОЖЕКТ" ХХК

ӨЛЗИЙТ СУМЫН 320 ХҮҮХДИЙН СУУДАЛТАЙ СУРГУУЛИЙН БАРИЛГА
Байршил: Архангай аймаг, Өлзийт сум, 4-р баг, Хөшөөт

3-р давхрын хучилтын арматурчлалын огтлол, материалын түүвэр			Үе шат: АЖЛЫН ЗУРАГ		
Инженер		Б.Содном	Масштаб: М1:50	Зургийн дугаар: ББ-75	Хуудас: ББ-142
Инженер		С.Баян-Эрдэнэ			
Шалгасан		Д.Занабазар	ЕГ Шифр: ЗП-25-13-230	ТГ Шифр:	Огноо: 2025 он

1 2 3 4 5 6 7 8 А3

ДАМНУРУУ ДН-1 /М1:100/

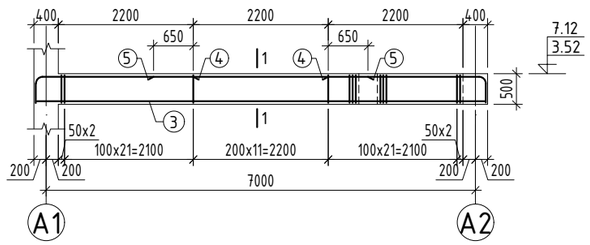

ДАМНУРУУ ДН-2 /М1:100/

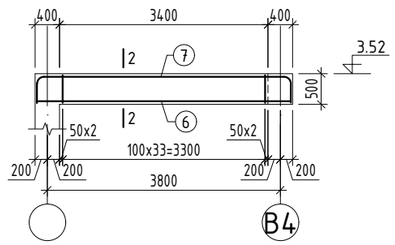

ОГТЛОЛ 1-1 М1:20

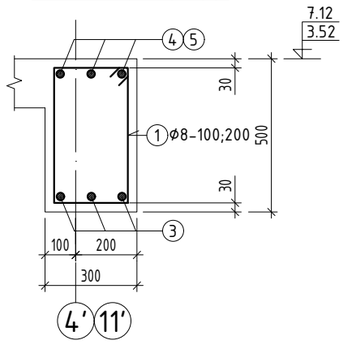

ОГТЛОЛ 2-2 М1:20

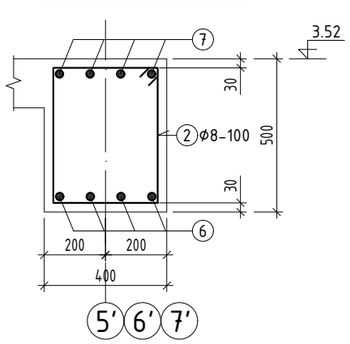

Хэсгийн тодорхойлолт

Поз	Загвар	Поз	Загвар
1	330, 440, 530, 240, L=1540	4	2440, 185, 310, R=110, L=2940
2	430, 440, 530, 340, L=1740	7	3880, 185, 310, R=110, R=110, 185, 310, L=4870

ЦУТГАМАЛ ТӨМӨР БЕТОН ЭДЛЭХҮҮНИЙ МАТЕРИАЛЫН ТОДОРХОЙЛОЛТ

поз	Тэмдэглэгээ	Нэр				Тоо ширхэг	Жин /кг/ нэгж	Жин /кг/ нийт
		Дамнуруу ДН-1				4	140.0	559.9
1	ГОСТ 34028:2022	А240	D 8	L=	1540	56	0.61	34
3	ГОСТ 34028:2022	А400	D 18	L=	7340	3	14.66	44
4	ГОСТ 34028:2022	А400	D 22	L=	2940	6	8.77	52.6
5	ГОСТ 34028:2022	А400	D 12	L=	3500	3	3.11	9.3
		Материал В25 V=1.05x4=4.2 м^3						
		Дамнуруу ДН-2				3	114.6	343.7
2	ГОСТ 34028:2022	А400	D 8	L=	1740	34	0.69	23.3
6	ГОСТ 34028:2022	А400	D 18	L=	4140	4	8.27	33.1
7	ГОСТ 34028:2022	А400	D 22	L=	4870	4	14.53	58.1
		Материал В25 V=0.7x3=2.1 м^3						

ТАЙЛБАР

1. Энэ хуудсыг холбогдох хуудсуудтай хамтатган үзнэ үү.
2. Цутгамал хийцэд хэрэглэх арматур нь зэвэрч муудаагүй, тахийж мурийгаагүй, стандартын шаардлагыг хангасан байх ёстой.
3. Цутгамал бетон, төмөрбетон ажлыг гүйцэтгэхдээ барилгын норм ба дүрэм БНбД 52-02-05, БД-52-102-04-ын зохих заавруудыг дагаж мөрдөх ёстой.

Байршлын схем

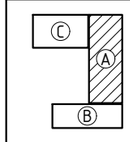

ARCHITECTURE ENGINEERING & CONSULTING
БАРИЛГЫН ИЖ БҮРЭН ЗУРАГ ТӨСЛИЙН КОМПАНИ
"ЗЭДПРОЖЕКТ" ХХК

ӨЛЗИЙТ СУМЫН 320 ХҮҮХДИЙН СУУДАЛТАЙ СУРГУУЛИЙН БАРИЛГА
Байршил: Архангай аймаг, Өлзийт сум, 4-р баг, Хөшөөт

А блок дамнуруу ДН-1, ТДН-2-н арматурчлал

Инженер		Б.Содном	Масштаб: М1:100;20	Зургийн дугаар: ББ-76	Хуудас: ББ-142
Инженер		Д.Очир-Эрдэнэ	ЕГ Шифр: ЗП-25-13-230	ТГ Шифр:	Огноо: 2025 он
Шалгасан		Д.Занабазар			

Үе шат: АЖЛЫН ЗУРАГ

ТУСЛАХ ДАМНУРУУ ТДН-3 /М1:100/

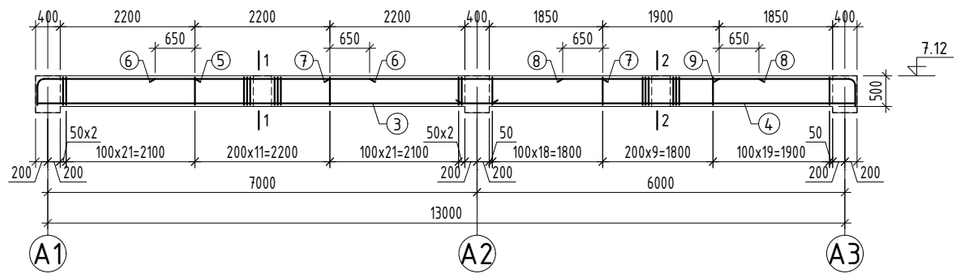

ТУСЛАХ ДАМНУРУУ ТДН-4 /М1:100/

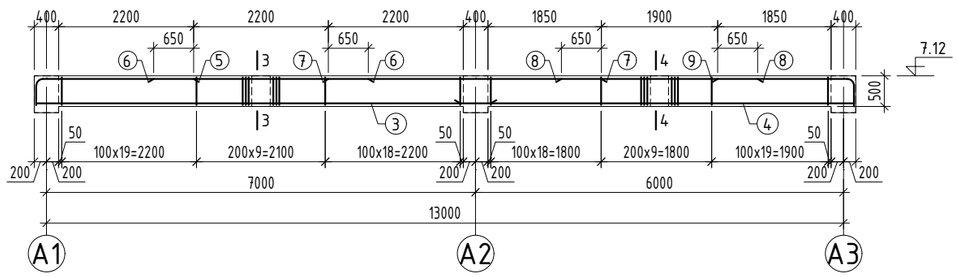

ТУСЛАХ ДАМНУРУУ ТДН-5 /М1:100/

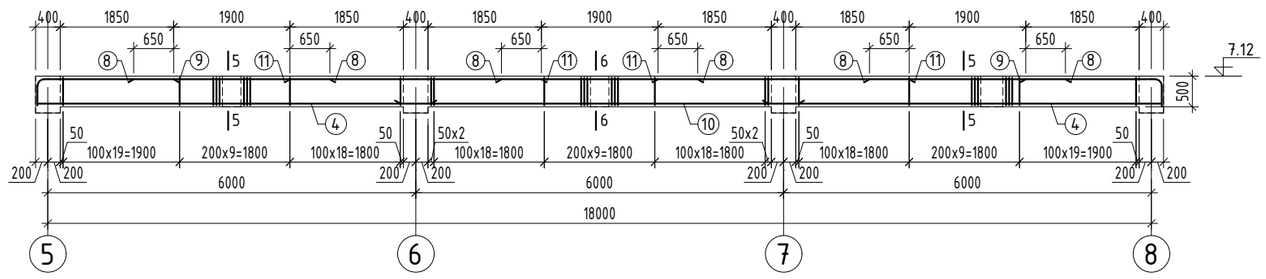

ОГТЛОЛ 1-1 М1:20

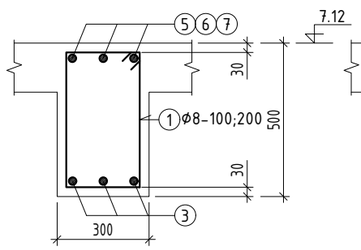

ОГТЛОЛ 2-2 М1:20

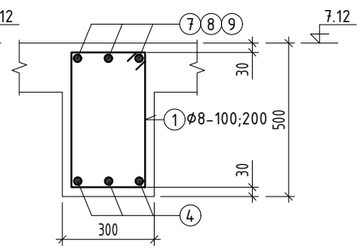

ОГТЛОЛ 3-3 М1:20

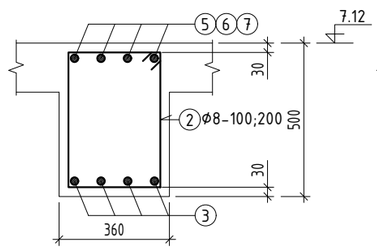

ОГТЛОЛ 4-4 М1:20

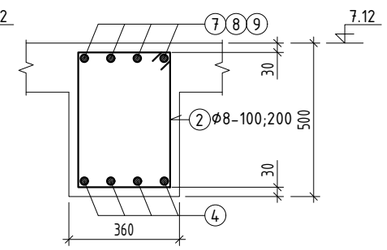

ОГТЛОЛ 5-5 М1:20

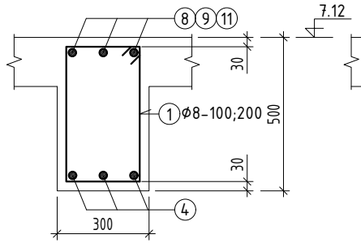

ОГТЛОЛ 6-6 М1:20

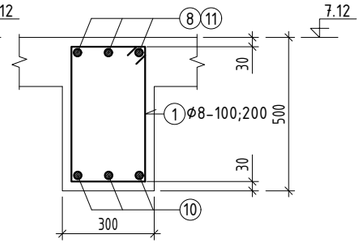

Хэсгийн тодорхойлолт

Поз	Загвар	Поз	Загвар
1	330, 440, 530, 240, L=1540	5	2440, 185, 410, R=110, L=3040
2	390, 440, 530, 300, L=1660	9	2090, 185, 410, R=110, L=2690

ЦУТГАМАЛ ТӨМӨР БЕТОН ЭДЛЭХҮҮНИЙ МАТЕРИАЛЫН ТОДОРХОЙЛОЛТ

поз	Тэмдэглэгээ	Нэр				Тоо шир	Жин /кг/ нэгж	Жин /кг/ нийт
		Туслах дамнуруу ТДН-3				2	256.3	512.7
1	ГОСТ 34028:2022	А240	D 8	L=	1540	107	0.61	65
3	ГОСТ 34028:2022	А400	D 18	L=	7370	3	14.72	44.2
4	ГОСТ 34028:2022	А400	D 18	L=	6370	3	12.72	38.2
5	ГОСТ 34028:2022	А400	D 22	L=	3040	3	9.07	27.2
6	ГОСТ 34028:2022	А400	D 12	L=	3500	3	3.11	9.3
7	ГОСТ 34028:2022	А400	D 22	L=	4450	3	13.28	39.8
8	ГОСТ 34028:2022	А400	D 12	L=	3200	3	2.84	8.5
9	ГОСТ 34028:2022	А400	D 22	L=	2690	3	8.03	24.1
		Материал В25 V=1.83x2=3.66 м^3						
		Туслах дамнуруу ТДН-4				1	325.2	325.2
2	ГОСТ 34028:2022	А240	D 8	L=	1660	107	0.66	70.1
3	ГОСТ 34028:2022	А400	D 18	L=	7370	4	14.72	58.9
4	ГОСТ 34028:2022	А400	D 18	L=	6370	4	12.72	50.9
5	ГОСТ 34028:2022	А400	D 22	L=	3040	4	9.07	36.3
6	ГОСТ 34028:2022	А400	D 12	L=	3500	4	3.11	12.4
7	ГОСТ 34028:2022	А400	D 22	L=	4450	4	13.28	53.1
8	ГОСТ 34028:2022	А400	D 12	L=	3200	4	2.84	11.4
9	ГОСТ 34028:2022	А400	D 22	L=	2690	4	8.03	32.1
		Материал В25 V=2.2 м^3						
		Туслах дамнуруу ТДН-5				2	351.8	703.5
1	ГОСТ 34028:2022	А400	D 8	L=	1540	148	0.61	89.9
4	ГОСТ 34028:2022	А400	D 18	L=	6370	6	12.72	76.3
8	ГОСТ 34028:2022	А400	D 12	L=	3200	9	2.84	25.6
9	ГОСТ 34028:2022	А400	D 22	L=	2690	6	8.03	48.2
10	ГОСТ 34028:2022	А400	D 18	L=	6400	3	12.78	38.4
11	ГОСТ 34028:2022	А400	D 22	L=	4100	6	12.23	73.4
		Материал В25 V=2.52x2=5.04 м^3						

ТАЙЛБАР

1. Энэ хуудсыг холбогдох хуудсуудтай хамтатган үзнэ үү.
2. Цутгамал хийцэд хэрэглэх арматур нь зэвэрч муудаагүй, тахийж мурийгаагүй, стандартын шаардлагыг хангасан байх ёстой.
3. Цутгамал бетон, төмөрбетон ажлыг гүйцэтгэхдээ барилгын норм ба дүрэм БНбД 52-02-05, БД-52-102-04-ын зохих заавруудыг дагаж мөрдөх ёстой.

Байршлын схем

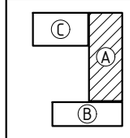

PROJECT LLC
ARCHITECTURE ENGINEERING & CONSULTING
БАРИЛГЫН ИЖ БҮРЭН ЗУРАГ ТӨСЛИЙН КОМПАНИ
"ЗЭДПРОЖЕКТ" ХХК

ӨЛЗИЙТ СУМЫН 320 ХҮҮХДИЙН СУУДАЛТАЙ СУРГУУЛИЙН БАРИЛГА
Байршил: Архангай аймаг, Өлзийт сум, 4-р баг, Хөшөөт

А блок туслах дамнуруу ТДН-3, ТДН-4, ТДН-5-н арматурчлал

Ye шат: АЖЛЫН ЗУРАГ					
Инженер		Б.Содном	Масштаб: М1:100;20	Зургийн дугаар: ББ-77	Хуудас: ББ-142
Инженер		Д.Очир-Эрдэнэ			
Шалгасан		Д.Занабазар	ЕГ Шифр: ЗП-25-13-230	ТГ Шифр:	Огноо: 2025 он

А3

1-Р ДАВХРЫН ХУЧИЛТЫН ХЭВНИЙ БАЙГУУЛАЛТ М1:100

/түвшин 3.52/

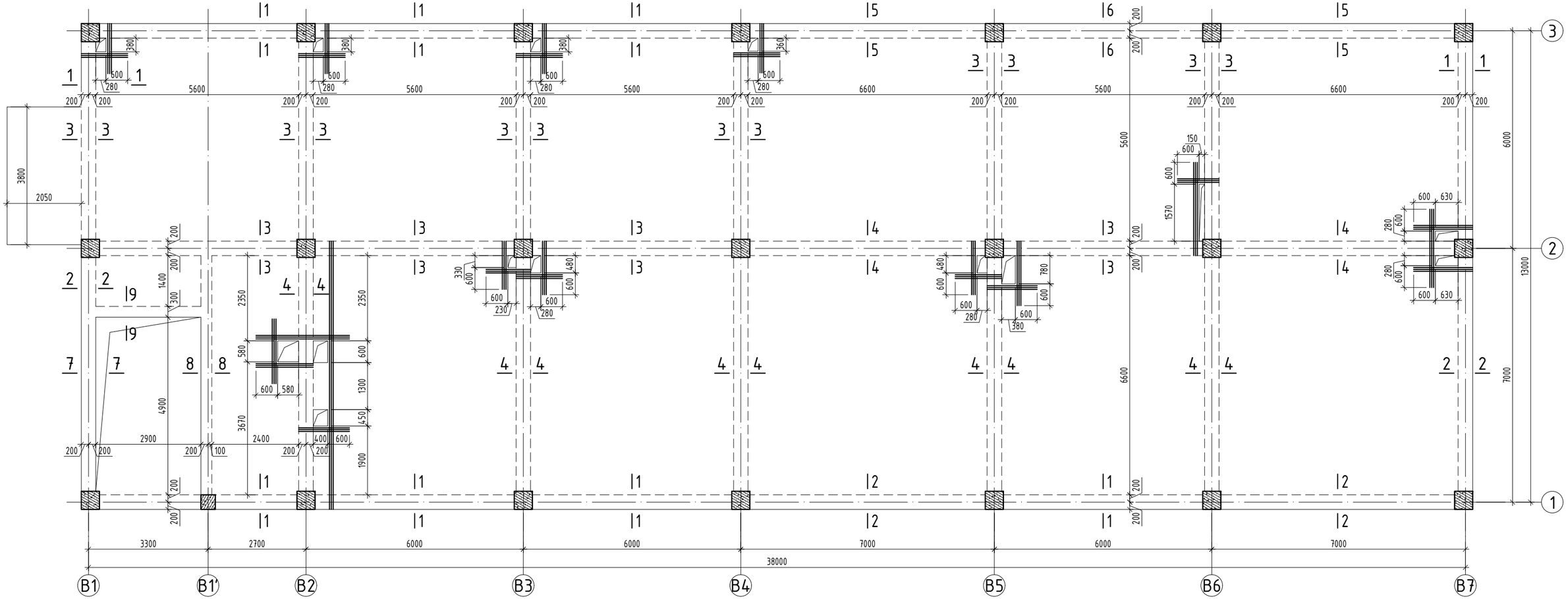

ОГТЛОЛ 1-1 М1:50

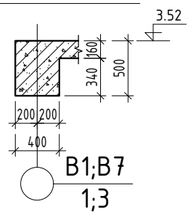

ОГТЛОЛ 2-2 М1:50

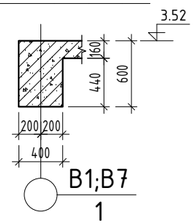

ОГТЛОЛ 3-3 М1:50

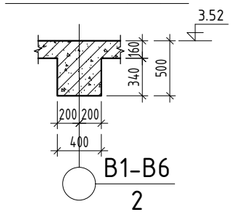

ОГТЛОЛ 4-4 М1:50

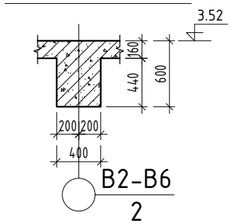

ОГТЛОЛ 5-5 М1:50

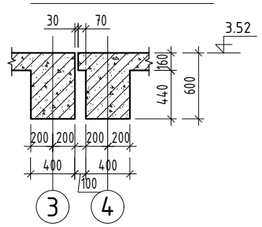

ОГТЛОЛ 6-6 М1:50

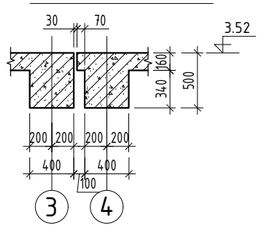

ОГТЛОЛ 7-7 М1:50

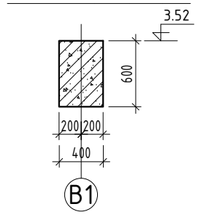

ОГТЛОЛ 8-8 М1:50

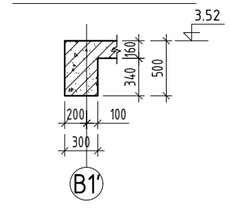

ОГТЛОЛ 9-9 М1:50

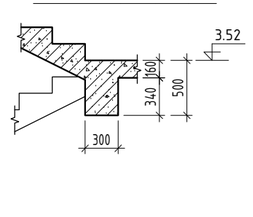

ТАЙЛБАР:

1. Энэхүү зургийг холбогдох зургуудтай хамтатган үзнэ.
2. Хучилтын зузаан 16 см байгааг анхаарна уу.
3. Дамнурууны огтлолуудыг рамын зурагтай тулгаж үзнэ. Зөрсөн тохиолдолд заавал зураг зохиогчоос лавлаж тодорхой болгохыг анхаарна уу.
4. Хучилтанд гарах нүхийг холбогдох зургуудтай хамтатгаж үзнэ үү.
5. Хучилтанд гарах нүхний ирмэгээр тавих нэмэлт арматурыг зургийн дагуу хийж гүйцэтгэнэ.

Зөвшөөрөлцсөн		
БА	Б.Бат-Оргил	
ХАС	Ө.Бямбадорж	
ХТ,ДГ	Г.Наранцацралт	
ЦБУ	Б.Тунгалаг	
ХД	Э.Баасандулам	

Байршлын схем

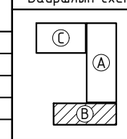

PROJECT LLC
ARCHITECTURE ENGINEERING & CONSULTING
БАРИЛГЫН ИЖ БҮРЭН ЗӨВЛӨХ КОМПАНИ
"ЗЗДПРОЖЕКТ" ХХК

ӨЛЗИЙТ СУМЫН 320 ХҮҮХДИЙН СУУДАЛТАЙ СУРГУУЛИЙН БАРИЛГА
Байршил: Архангай аймаг, Өлзийт сум, 4-р баг, Хөшөөт

В блок 1-р давхрын хучилтын хэвний байгууламт, огтлол

Үе шат: АЖЛЫН ЗУРАГ

Инженер		Б.Содном	Масштаб: М1:100	Зургийн дугаар: ББ-78	Хуудас: ББ-142
Инженер		Д.Очир-Эрдэнэ	ЕГ Шифр: ЗП-25-13-230	ТГ Шифр:	Огноо: 2025 он
Шалгасан		Д.Занабазар			

1-Р ДАВХРЫН ХУЧИЛТЫН ДООД ҮЕИЙН АРМАТУРЧЛАЛ М1:100
/түвшин 3.52/

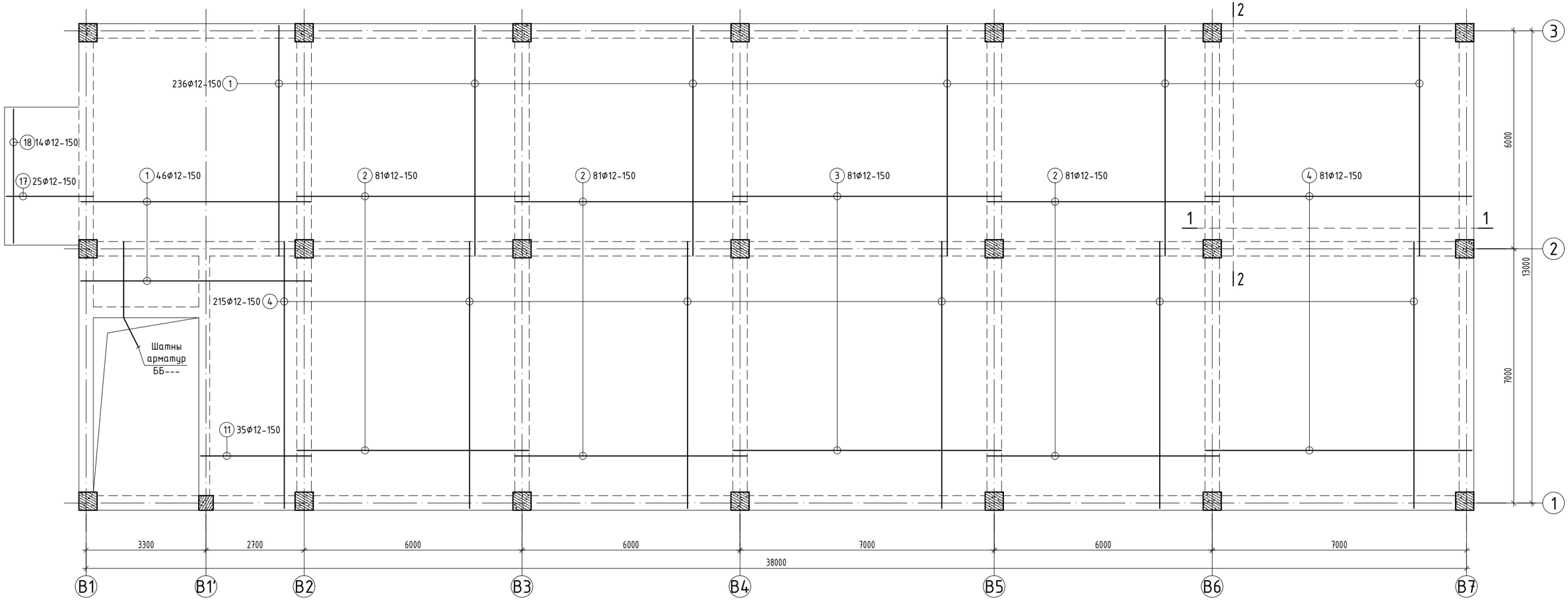

ТАЙЛБАР:

1. Энэхүү зургийг холбогдох зургуудтай хамтатган үзнэ.
2. Хучилтын зузаан 16 см байгааг анхаарна уу.
3. Дамнуруугыг оглолуудыг рамын зурагтай тулгаж үзнэ. Зөрсөн тохиолдолд заавал зураг зохиогчоос лавлаж тодорхой болгохыг анхаарна уу.
4. Хучилтанд гарах нүхийг холбогдох зургуудтай хамтатгаж үзнэ үү.
5. Хучилтанд гарах нүхний ирмэгээр тавих нэмэлт арматурыг зургийн дагуу хийж гүйцэтгэнэ.

Байршлын схем

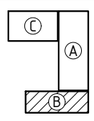

"ЗЗДПРОЖЕКТ" ХХК

ӨЛЗИЙТ СУМЫН 320 ХҮҮХДИЙН СУУДАЛТАЙ СУРГУУЛИЙН БАРИЛГА
Байршил: Архангай аймаг, Өлзийт сум, 4-р баг, Хөшөөт

В блок 1-р давхрын хучилтын доод үеийн арматурчлал				Үе шат:	АЖЛЫН ЗУРАГ
Инженер		Б.Содном	Масштаб: М1:100	Зургийн дугаар: ББ-79	Хуудас: ББ-142
Инженер		Д.Очир-Эрдэнэ	ЕГ Шифр: ЗП-25-13-230	ТГ Шифр:	Огноо: 2025 он
Шалгасан		Д.Занабазар			

1-Р ДАВХРЫН ХУЧИЛТЫН ДЭЭД ҮЕИЙН АРМАТУРЧЛАЛ М1:100

/түвшин 3.52/

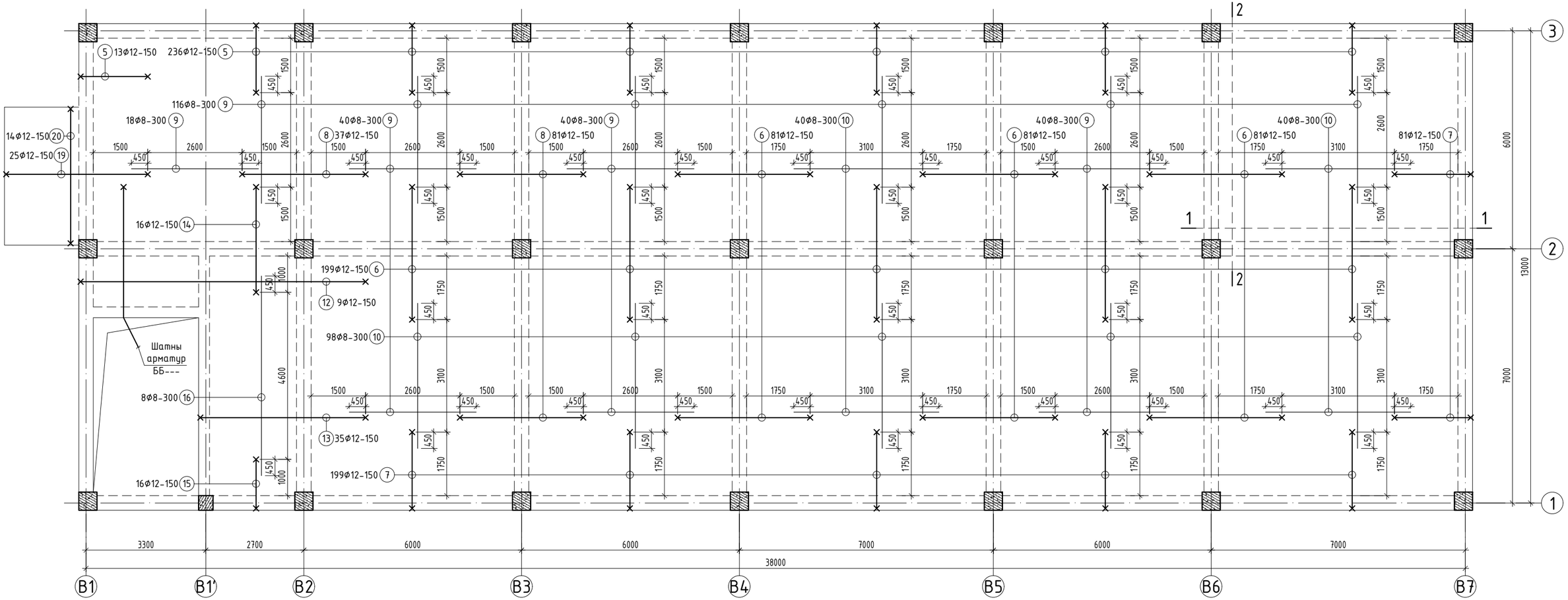

ТАЙЛБАР:

1. Энэхүү зургийг холбогдох зургуудтай хамтатган үзнэ.
2. Хучилтын зузаан 16 см байгааг анхаарна уу.
3. Даммуруугыг оглолуудыг рамын зурагтай тулгаж үзнэ. Зөрсөн тохиолдолд заавал зураг зохиогчоос лавлаж тодорхой болгохыг анхаарна уу.
4. Хучилтанд гарах нүхийг холбогдох зургуудтай хамтатгаж үзнэ үү.
5. Хучилтанд гарах нүхний ирмэгээр тавих нэмэлт арматурыг зургийн дагуу хийж гүйцэтгэнэ.

Байршлын схем

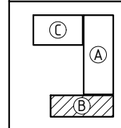

PROJECT LLC
ARCHITECTURE ENGINEERING & CONSULTING
БАРИЛГЫН ИЖ БҮРЭН ЗУРАГ ТӨСЛИЙН КОМПАНИ
"ЗЗДПРОЖЕКТ" ХХК

ӨЛЗИЙТ СУМЫН 320 ХҮҮХДИЙН СУУДАЛТАЙ СУРГУУЛИЙН БАРИЛГА
Байршил: Архангай аймаг, Өлзийт сум, 4-р баг, Хөшөөт

В блок 1-р давхрын хучилтын дээд үеийн арматурчлал				Үе шат:	АЖЛЫН ЗУРАГ
Инженер		Б.Содном	Масштаб: М1:100	Зургийн дугаар: ББ-80	Хуудас: ББ-142
Инженер		Д.Очир-Эрдэнэ			
Шалгасан		Д.Занабазар	ЕГ Шифр: ЗП-25-13-230	ТГ Шифр:	Огноо: 2025 он

А3'

ОГТЛОЛ 1-1 М1:50

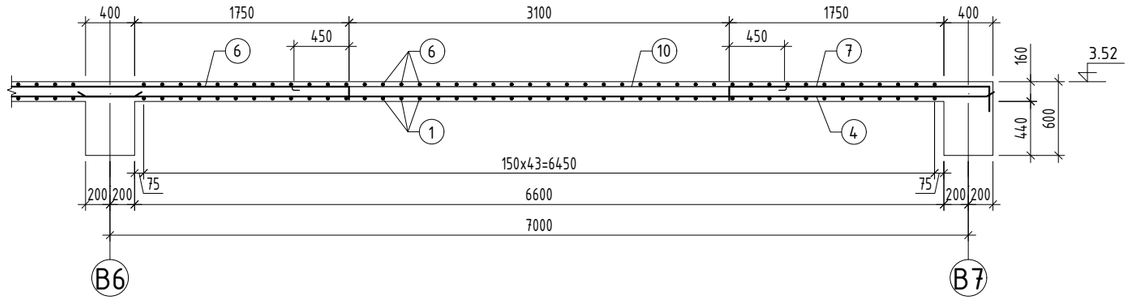

ОГТЛОЛ 2-2 М1:50

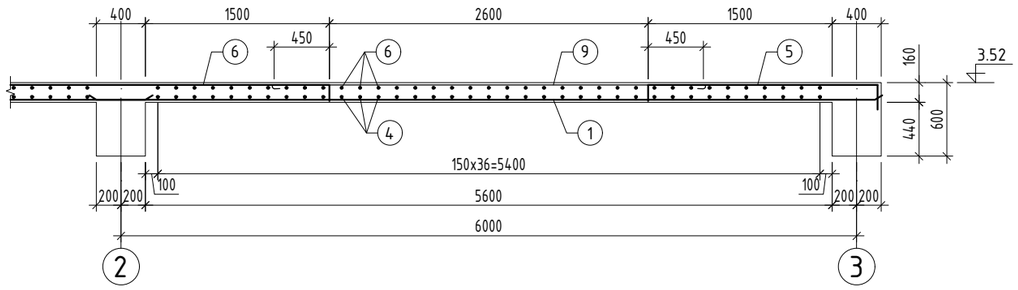

Хэсгийн тодорхойлолт

Поз	Загвар	Поз	Загвар
5	1880 / 200 130 L=2210	13	4580 / 200 130 L=4910
6	3650 / 130 130 L=3910	14	2900 / 130 130 L=3160
7	2130 / 200 130 L=2460	15	1380 / 200 130 L=1610
8	3400 / 130 130 L=3660	16	5500 / 60 60 L=5620
9	3500 / 60 60 L=3620	19	3930 / 130 130 L=4190
10	4000 / 60 60 L=4120	20	3760 / 130 130 L=4020
12	7880 / 200 130 L=8210		

ЦУТГАМАЛ ТӨМӨР БЕТОН ЭДЛЭХҮҮНИЙ МАТЕРИАЛЫН ТОДОРХОЙЛОЛТ

поз	Тэмдэглэгээ	Нэр				Тоо шир	Жин /кг/ нэгж	Жин /кг/ нийт
		1-р давхрын хучилтын доод үеийн арматур				1	5646.2	5646.2
1	ГОСТ 34028:2022	A400	D 12	L=	6380	282	5.66	1597.3
2	ГОСТ 34028:2022	A400	D 12	L=	6400	243	5.68	1380.7
3	ГОСТ 34028:2022	A400	D 12	L=	7400	81	6.57	532.2
4	ГОСТ 34028:2022	A400	D 12	L=	7380	296	6.55	1939.4
11	ГОСТ 34028:2022	A400	D 12	L=	3080	35	2.73	95.7
17	ГОСТ 34028:2022	A400	D 12	L=	2430	25	2.16	53.9
18	ГОСТ 34028:2022	A400	D 12	L=	3780	14	3.36	47
		1-р давхрын хучилтын дээд үеийн арматур				1	4116.7	4116.7
5	ГОСТ 34028:2022	A400	D 12	L=	2210	249	1.96	488.6
6	ГОСТ 34028:2022	A400	D 12	L=	3910	442	3.47	1534.3
7	ГОСТ 34028:2022	A400	D 12	L=	2460	280	2.18	611.5
8	ГОСТ 34028:2022	A400	D 12	L=	3660	118	3.25	383.4
9	ГОСТ 34028:2022	A240	D 8	L=	3620	254	1.43	362.8
10	ГОСТ 34028:2022	A240	D 8	L=	4120	178	1.63	289.4
12	ГОСТ 34028:2022	A400	D 12	L=	8210	9	7.29	65.6
13	ГОСТ 34028:2022	A400	D 12	L=	4910	35	4.36	152.6
14	ГОСТ 34028:2022	A400	D 12	L=	3160	16	2.81	44.9
15	ГОСТ 34028:2022	A400	D 12	L=	1610	16	1.43	22.9
16	ГОСТ 34028:2022	A240	D 8	L=	5620	8	2.22	17.7
19	ГОСТ 34028:2022	A400	D 12	L=	4190	25	3.72	93
20	ГОСТ 34028:2022	A400	D 12	L=	4020	14	3.57	50
		Материал B25 V=67.9 м^3						
		Нүхний нэмэлт арматур				1	461.1	461.1
21	ГОСТ 34028:2022	A400	D 16	$L_{ум}$=	45740	6	72.19	433.2
22	ГОСТ 34028:2022	A240	D 8	L=	680	104	0.27	27.9

Хэсгийн тодорхойлолт

Поз	Загвар
22	210 / 220 120 130 / L=680

Нүхний арматурчлал хийх загвар

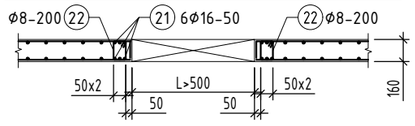

Нүхний арматурчлал хийх загвар

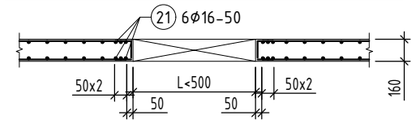

ТАЙЛБАР:

1. Энэхүү зургийг холбогдох зургуудтай хамтатган үзнэ.
2. Хучилтын зузаан 16 см байгаа анхаарна уу.
3. Дамнуруугны огтлолуудыг рамын зурагтай тулгаж үзнэ. Зөрсөн тохиолдолд заавал зураг зохиогчоос лавлаж тодорхой болгохыг анхаарна уу.
4. Хучилтанд гарах нүхийг холбогдох зургуудтай хамтатгаж үзнэ үү.
5. Хучилтанд гарах нүхний ирмэгээр тавих нэмэлт арматурыг зургийн дагуу хийж гүйцэтгэнэ.

Байршлын схем

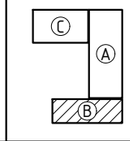

PROJECT LLC
ARCHITECTURE ENGINEERING & CONSULTING
БАРИЛГЫН ИЖ БҮРЭН ЗӨВЛӨГӨӨ ТӨСЛИЙН КОМПАНИ
"ЗЭДПРОЖЕКТ" ХХК

ӨЛЗИЙТ СУМЫН 320 ХҮҮХДИЙН СУУДАЛТАЙ СУРГУУЛИЙН БАРИЛГА
Байршил: Архангай аймаг, Өлзийт сум, 4-р баг, Хөшөөт

В блок 1-р давхрын хучилтын арматурчлалын огтлол, материалын түүвэр			Үе шат: АЖЛЫН ЗУРАГ		
Инженер		Б.Содном	Масштаб: М1:50	Зургийн дугаар: ББ-81	Хуудас: ББ-142
Инженер		Д.Очир-Эрдэнэ	ЕГ Шифр: ЗП-25-13-230	ТГ Шифр:	Огноо: 2025 он
Шалгасан		Д.Занабазар			

2-Р ДАВХРЫН ХУЧИЛТЫН ХЭВНИЙ БАЙГУУЛАЛТ М1:100
/тувшин 7.12/

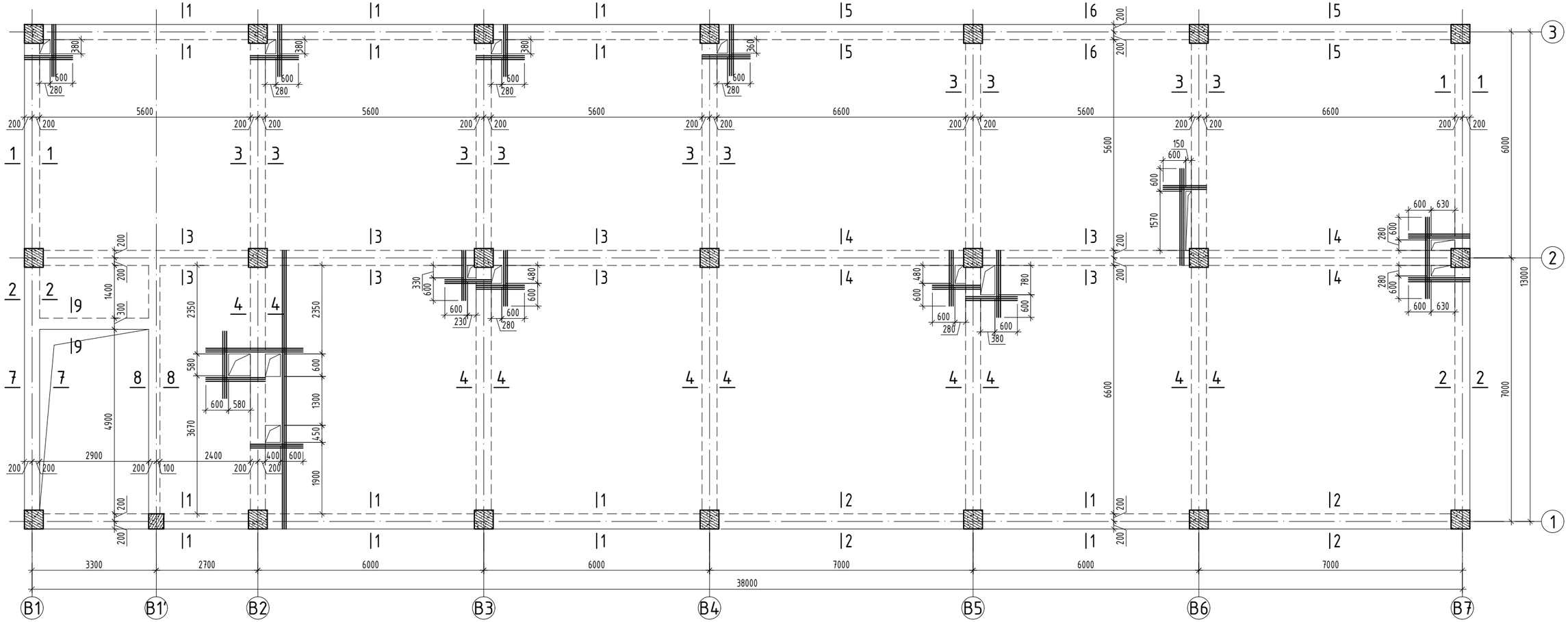

ОГТЛОЛ 1-1 М1:50

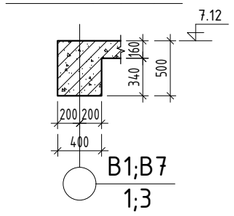

ОГТЛОЛ 2-2 М1:50

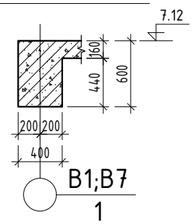

ОГТЛОЛ 3-3 М1:50

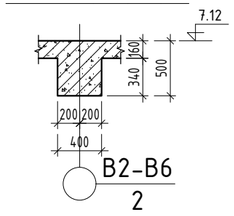

ОГТЛОЛ 4-4 М1:50

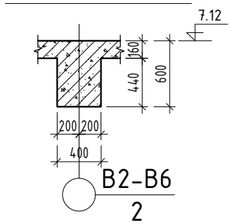

ОГТЛОЛ 5-5 М1:50

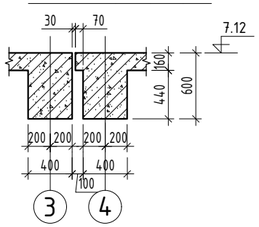

ОГТЛОЛ 6-6 М1:50

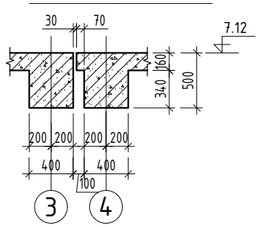

ОГТЛОЛ 7-7 М1:50

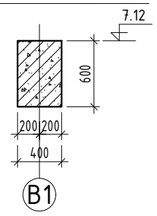

ОГТЛОЛ 8-8 М1:50

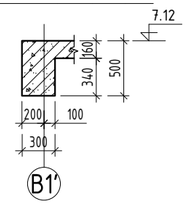

ОГТЛОЛ 9-9 М1:50

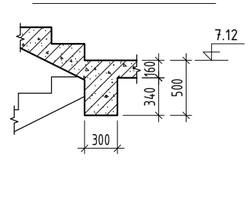

ТАЙЛБАР:

1. Энэхүү зургийг холбогдох зургуудтай хамтатган үзнэ.
2. Хучилтын зузаан 16 см байгааг анхаарна уу.
3. Дамнуруугны оргилуудыг рамын зураглай тулгаж үзнэ. Зөрсөн тохиолдолд заавал зураг зохиогчоос лавлаж тодорхой болгохыг анхаарна уу.
4. Хучилтанд гарах нүхийг холбогдох зургуудтай хамтатгаж үзнэ үү.
5. Хучилтанд гарах нүхний ирмэгээр тавих нэмэлт арматурыг зургийн дагуу хийж гүйцэтгэнэ.

Зөвшөөрөлцсөн		
БА	Б.Бат-Оргил	
ХАС	Ө.Бямбадорж	
ХТ,ДГ	Г.Наранцацралт	
ЦБУ	Б.Тунгалаг	
ХД	Э.Баасандулам	

Байршлын схем

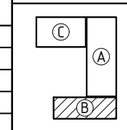

"ЗЗДПРОЖЕКТ" ХХК

ӨЛЗИЙТ СУМЫН 320 ХҮҮХДИЙН СУУДАЛТАЙ СУРГУУЛИЙН БАРИЛГА
Байршил: Архангай аймаг, Өлзийт сум, 4-р баг, Хөшөөт

В блок 2-р давхрын хучилтын хэвний байгууламт, огтлол

Үе шат: АЖЛЫН ЗУРАГ

Инженер		Б.Содном	Масштаб: М1:100	Зургийн дугаар: ББ-82	Хуудас: ББ-142
Инженер		Д.Очир-Эрдэнэ	ЕГ Шифр: ЗП-25-13-230	ТГ Шифр:	Огноо: 2025 он
Шалгасан		Д.Занабазар			

А3'

2-Р ДАВХРЫН ХУЧИЛТЫН ДООД ҮЕИЙН АРМАТУРЧЛАЛ М1:100
/түвшин 7.12/

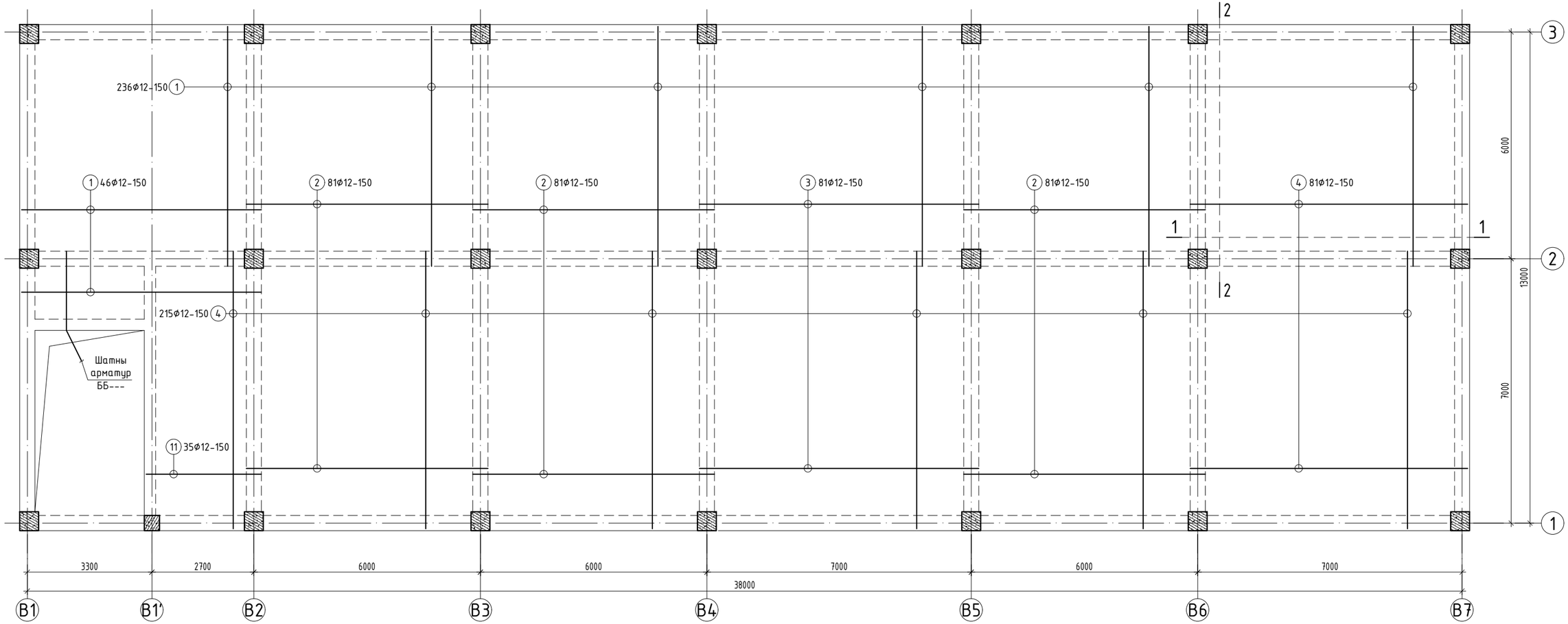

ТАЙЛБАР:

1. Энэхүү зургийг холбогдох зургуудтай хамтатган үзнэ.
2. Хучилтын зузаан 16 см байгааг анхаарна уу.
3. Дамнуруугыг оглолуудыг рамын зурагтай тулгаж үзнэ. Зөрсөн тохиолдолд заавал зураг зохиогчоос лавлаж тодорхой болгохыг анхаарна уу.
4. Хучилтанд гарах нүхийг холбогдох зургуудтай хамтатгаж үзнэ үү.
5. Хучилтанд гарах нүхний ирмэгээр тавих нэмэлт арматурыг зургийн дагуу хийж гүйцэтгэнэ.

Байршлын схем

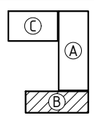

"ЗЗДПРОЖЕКТ" ХХК

ӨЛЗИЙТ СУМЫН 320 ХҮҮХДИЙН СУУДАЛТАЙ СУРГУУЛИЙН БАРИЛГА
Байршил: Архангай аймаг, Өлзийт сум, 4-р баг, Хөшөөт

В блок 2-р давхрын хучилтын доод үеийн арматурчлал				Үе шат:	АЖЛЫН ЗУРАГ
Инженер		Б.Содном	Масштаб: М1:100	Зургийн дугаар: ББ-83	Хуудас: ББ-142
Инженер		Д.Очир-Эрдэнэ	ЕГ Шифр: ЗП-25-13-230	ТГ Шифр:	Огноо: 2025 он
Шалгасан		Д.Занабазар			

2-Р ДАВХРЫН ХУЧИЛТЫН ДЭЭД ҮЕИЙН АРМАТУРЧЛАЛ М1:100

/түвшин 7.12/

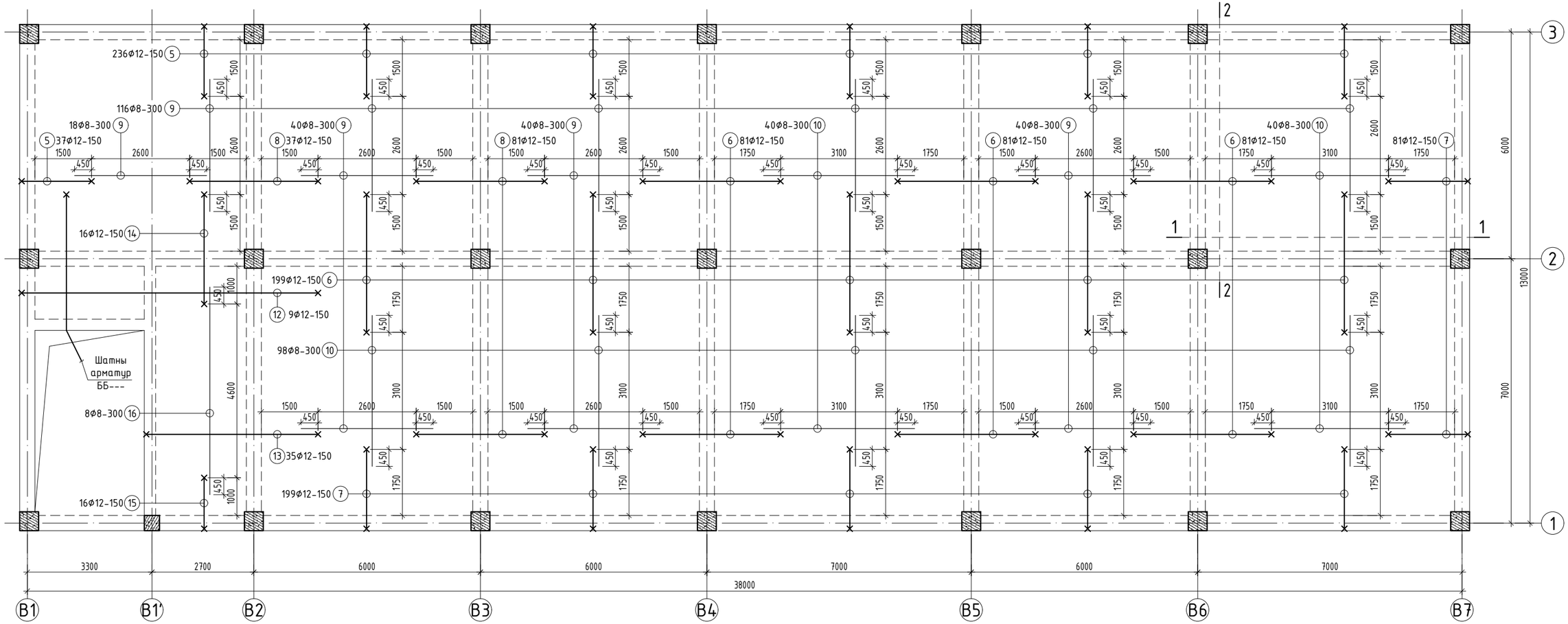

ТАЙЛБАР:

1. Энэхүү зургийг холбогдох зургуудтай хамтатган үзнэ.
2. Хучилтын зузаан 16 см байгааг анхаарна уу.
3. Даммуруугыг оглолуудыг рамын зурагтай тулгаж үзнэ. Зөрсөн тохиолдолд заавал зураг зохиогчоос лавлаж тодорхой болгохыг анхаарна уу.
4. Хучилтанд гарах нүхийг холбогдох зургуудтай хамтатгаж үзнэ үү.
5. Хучилтанд гарах нүхний ирмэгээр тавих нэмэлт арматурыг зургийн дагуу хийж гүйцэтгэнэ.

Байршлын схем

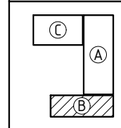

PROJECT LLC
ARCHITECTURE ENGINEERING & CONSULTING
БАРИЛГЫН ИЖ БҮРЭН ЗУРАГ ТӨСЛИЙН КОМПАНИ
"ЗЭДПРОЖЕКТ" ХХК

ӨЛЗИЙТ СУМЫН 320 ХҮҮХДИЙН СУУДАЛТАЙ СУРГУУЛИЙН БАРИЛГА
Байршил: Архангай аймаг, Өлзийт сум, 4-р баг, Хөшөөт

В блок 2-р давхрын хучилтын дээд үеийн арматурчлал				Үе шат:	АЖЛЫН ЗУРАГ
Инженер		Б.Содном	Масштаб: М1:100	Зургийн дугаар: ББ-84	Хуудас: ББ-142
Инженер		Д.Очир-Эрдэнэ	ЕГ Шифр: ЗП-25-13-230	ТГ Шифр:	Огноо: 2025 он
Шалгасан		Д.Занабазар			

ОГТЛОЛ 1-1 М1:50

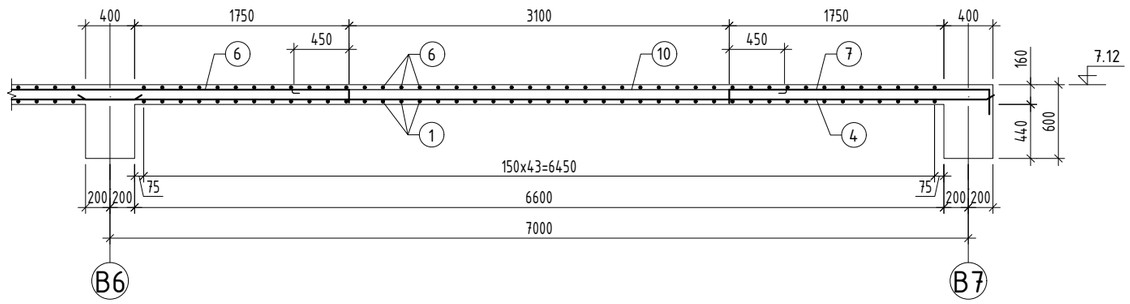

ОГТЛОЛ 2-2 М1:50

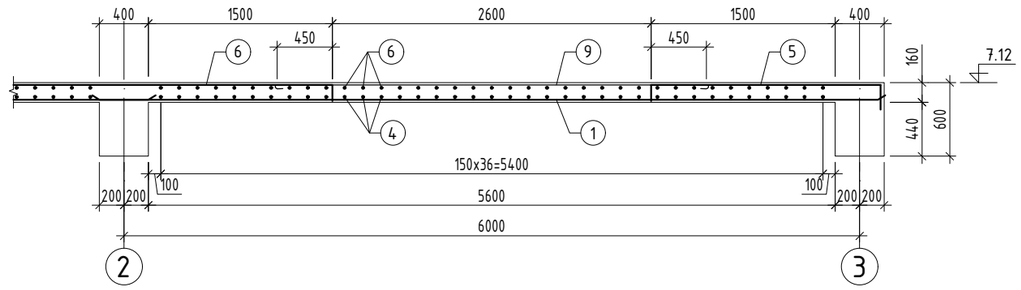

Хэсгийн тодорхойлолт

Поз	Загвар	Поз	Загвар
5	1880, 200, 130, L=2210	12	7880, 200, 130, L=8210
6	3650, 130, 130, L=3910	13	4580, 200, 130, L=4910
7	2130, 200, 130, L=2460	14	2900, 130, 130, L=3160
8	3400, 130, 130, L=3660	15	1380, 200, 130, L=1610
9	3500, 60, 60, L=3620	16	5500, 60, 60, L=5620
10	4000, 60, 60, L=4120		

Хэсгийн тодорхойлолт

Поз	Загвар
22	210, 220, 130, 120, L=680

Нүхний арматурчлал хийх загвар

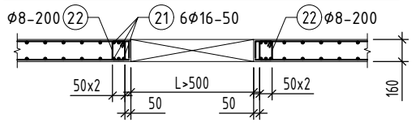

Нүхний арматурчлал хийх загвар

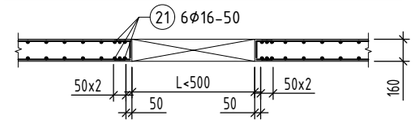

ЦУТГАМАЛ ТӨМӨР БЕТОН ЭДЛЭХҮҮНИЙ МАТЕРИАЛЫН ТОДОРХОЙЛОЛТ

поз	Тэмдэглэгээ	Нэр				Тоо шир	Жин /кг/ нэгж	Жин /кг/ нийт
		2-р давхрын хучилтын доод үеийн арматур				1	5545.3	5545.3
1	ГОСТ 34028:2022	A400	D 12	L=	6380	282	5.66	1597.3
2	ГОСТ 34028:2022	A400	D 12	L=	6400	243	5.68	1380.7
3	ГОСТ 34028:2022	A400	D 12	L=	7400	81	6.57	532.2
4	ГОСТ 34028:2022	A400	D 12	L=	7380	296	6.55	1939.4
11	ГОСТ 34028:2022	A400	D 12	L=	3080	35	2.73	95.7
		2-р давхрын хучилтын дээд үеийн арматур				1	4020.8	4020.8
5	ГОСТ 34028:2022	A400	D 12	L=	2210	273	1.96	535.6
6	ГОСТ 34028:2022	A400	D 12	L=	3910	442	3.47	1534.3
7	ГОСТ 34028:2022	A400	D 12	L=	2460	280	2.18	611.5
8	ГОСТ 34028:2022	A400	D 12	L=	3660	118	3.25	383.4
9	ГОСТ 34028:2022	A240	D 8	L=	3620	254	1.43	362.8
10	ГОСТ 34028:2022	A240	D 8	L=	4120	178	1.63	289.4
12	ГОСТ 34028:2022	A400	D 12	L=	8210	9	7.29	65.6
13	ГОСТ 34028:2022	A400	D 12	L=	4910	35	4.36	152.6
14	ГОСТ 34028:2022	A400	D 12	L=	3160	16	2.81	44.9
15	ГОСТ 34028:2022	A400	D 12	L=	1610	16	1.43	22.9
16	ГОСТ 34028:2022	A240	D 8	L=	5620	8	2.22	17.7
		Материал B25 V=66.7 м^3						
		Нүхний нэмэлт арматур				1	461.1	461.1
21	ГОСТ 34028:2022	A400	D 16	$L_{ум}$=	45740	6	72.19	433.2
22	ГОСТ 34028:2022	A240	D 8	L=	680	104	0.27	27.9

ТАЙЛБАР:

1. Энэхүү зургийг холбогдох зургуудтай хамтатган үзнэ.
2. Хучилтын зузаан 16 см байгааг анхаарна уу.
3. Дамнуруугны огтлолуудыг рамын зурагтай тулгаж үзнэ. Зөрсөн тохиолдолд заавал зураг зохиогчоос лавлаж тодорхой болгохыг анхаарна уу.
4. Хучилтанд гарах нүхийг холбогдох зургуудтай хамтатгаж үзнэ үү.
5. Хучилтанд гарах нүхний ирмэгээр тавих нэмэлт арматурыг зургийн дагуу хийж гүйцэтгэнэ.

Байршлын схем

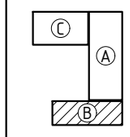

PROJECT
ARCHITECTURE ENGINEERING & CONSULTING
БАРИЛГЫН ИЖ БҮРЭН ЗУРАГ ТӨСЛИЙН КОМПАНИ
"ЗЭДПРОЖЕКТ" ХХК

ӨЛЗИЙТ СУМЫН 320 ХҮҮХДИЙН СУУДАЛТАЙ СУРГУУЛИЙН БАРИЛГА
Байршил: Архангай аймаг, Өлзийт сум, 4-р баг, Хөшөөт

В блок 2-р давхрын хучилтын арматурчлалын огтлол, материалын түүвэр			Үе шат:	АЖЛЫН ЗУРАГ	
Инженер		Б.Содном	Масштаб: М1:50	Зургийн дугаар: ББ-85	Хуудас: ББ-142
Инженер		Д.Очир-Эрдэнэ	ЕГ Шифр: ЗП-25-13-230	ТГ Шифр:	Огноо: 2025 он
Шалгасан		Д.Занабазар			

3-Р ДАВХРЫН ХУЧИЛТЫН ХЭВНИЙ БАЙГУУЛАЛТ М1:100
/түвшин 10.72/

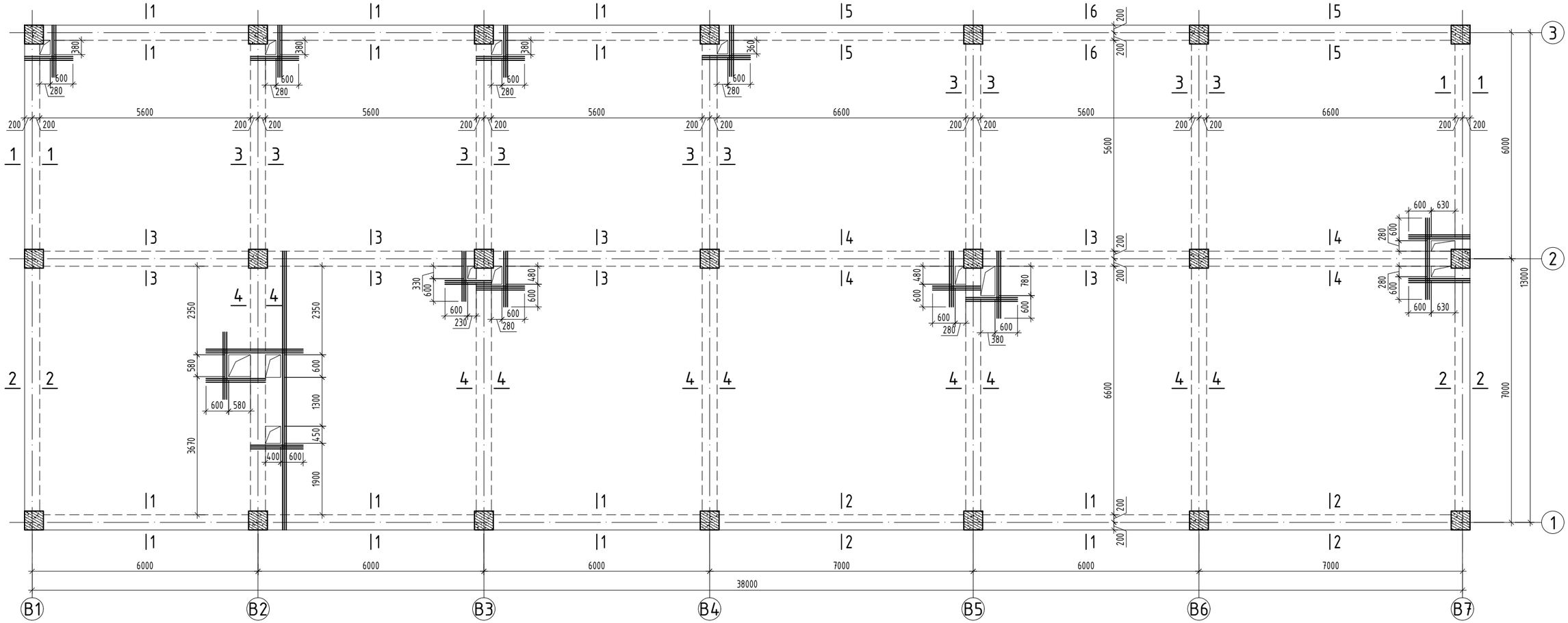

ОГТЛОЛ 1-1 М1:50

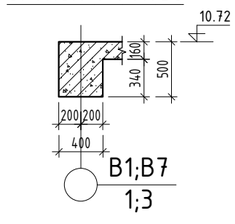

ОГТЛОЛ 2-2 М1:50

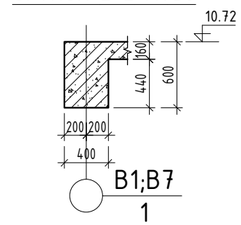

ОГТЛОЛ 3-3 М1:50

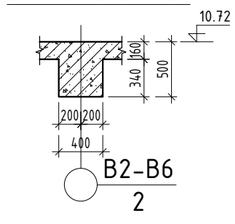

ОГТЛОЛ 4-4 М1:50

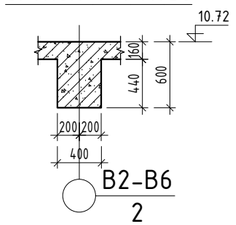

ОГТЛОЛ 5-5 М1:50

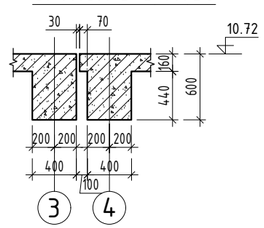

ОГТЛОЛ 6-6 М1:50

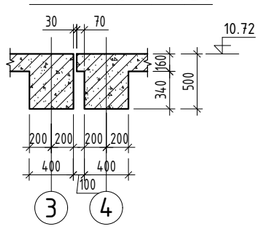

ТАЙЛБАР:

1. Энэхүү зургийг холбогдох зургуудтай хамтатган үзнэ.
2. Хучилтын зузаан 16 см байгааг анхаарна уу.
3. Дамнуруунд оглолуудыг рамын зурагтай тулгаж үзнэ. Зөрсөн тохиолдолд заавал зураг зохиогчоос лавлаж тодорхой болгохыг анхаарна уу.
4. Хучилтанд гарах нүхийг холбогдох зургуудтай хамтатгаж үзнэ үү.
5. Хучилтанд гарах нүхний ирмэгээр тавих нэмэлт арматурыг зургийн дагуу хийж гүйцэтгэнэ.

Зөвшөөрөлцсөн		
БА	Б.Бат-Оргил	
ХАС	Ө.Бямбадорж	
ХТ,ДГ	Г.Наранцацралт	
ЦБУ	Б.Тунгалаг	
ХД	Э.Баасандулам	

Байршлын схем

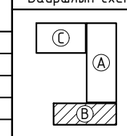

"ЗЭДПРОЖЕКТ" ХХК

ӨЛЗИЙТ СУМЫН 320 ХҮҮХДИЙН СУУДАЛТАЙ СУРГУУЛИЙН БАРИЛГА
Байршил: Архангай аймаг, Өлзийт сум, 4-р баг, Хөшөөт

В блок 3-р давхрын хучилтын хэвний байгууламт, оглол				Үе шат: АЖЛЫН ЗУРАГ	
Инженер		Б.Содном	Масштаб: М1:100	Зургийн дугаар: ББ-86	Хуудас: ББ-142
Инженер		Д.Очир-Эрдэнэ	ЕГ Шифр: ЗП-25-13-230	ТГ Шифр:	Огноо: 2025 он
Шалгасан		Д.Занабазар			

А3'

3-Р ДАВХРЫН ХУЧИЛТЫН ДООД ҮЕИЙН АРМАТУРЧЛАЛ М1:100
/түвшин 10.72/

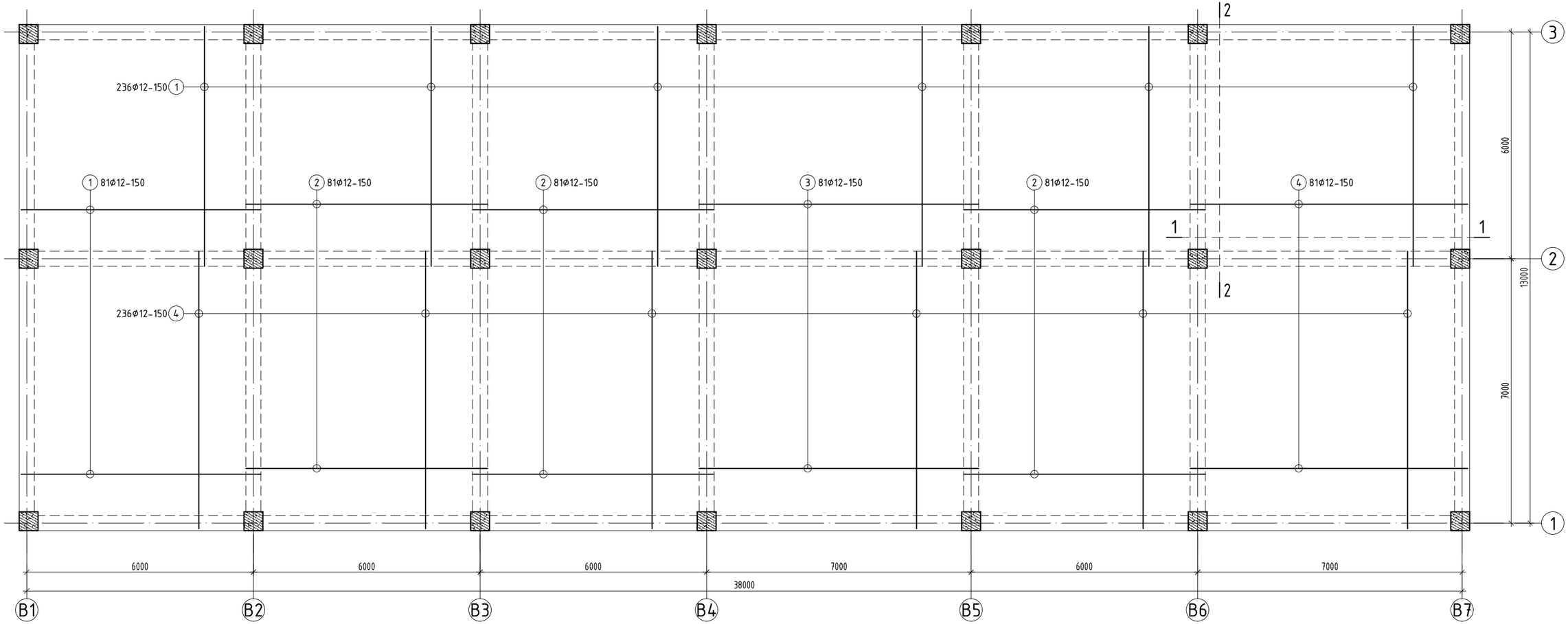

ТАЙЛБАР:

1. Энэхүү зургийг холбогдох зургуудтай хамтатган үзнэ.
2. Хучилтын зузаан 16 см байгааг анхаарна уу.
3. Даммуруугыг оглолуудыг рамын зурагтай тулгаж үзнэ. Зөрсөн тохиолдолд заавал зураг зохиогчоос лавлаж тодорхой болгохыг анхаарна уу.
4. Хучилтанд гарах нүхийг холбогдох зургуудтай хамтатгаж үзнэ үү.
5. Хучилтанд гарах нүхний ирмэгээр тавих нэмэлт арматурыг зургийн дагуу хийж гүйцэтгэнэ.

Байршлын схем

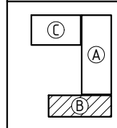

PROJECT LLC
ARCHITECTURE ENGINEERING & CONSULTING
БАРИЛГЫН ИЖ БҮРЭН ЗӨВЛӨГӨӨ ТӨСЛИЙН КОМПАНИ
"ЗЗДПРОЖЕКТ" ХХК

ӨЛЗИЙТ СУМЫН 320 ХҮҮХДИЙН СУУДАЛТАЙ СУРГУУЛИЙН БАРИЛГА
Байршил: Архангай аймаг, Өлзийт сум, 4-р баг, Хөшөөт

В блок 3-р давхрын хучилтын доод үеийн арматурчлал				Үе шат:	АЖЛЫН ЗУРАГ
Инженер		Б.Содном	Масштаб: М1:100	Зургийн дугаар: ББ-87	Хуудас: ББ-142
Инженер		Д.Очир-Эрдэнэ			
Шалгасан		Д.Занабазар	ЕГ Шифр: ЗП-25-13-230	ТГ Шифр:	Огноо: 2025 он

А3

3-Р ДАВХРЫН ХУЧИЛТЫН ДЭЭД ҮЕИЙН АРМАТУРЧЛАЛ М1:100

/түвшин 10.72/

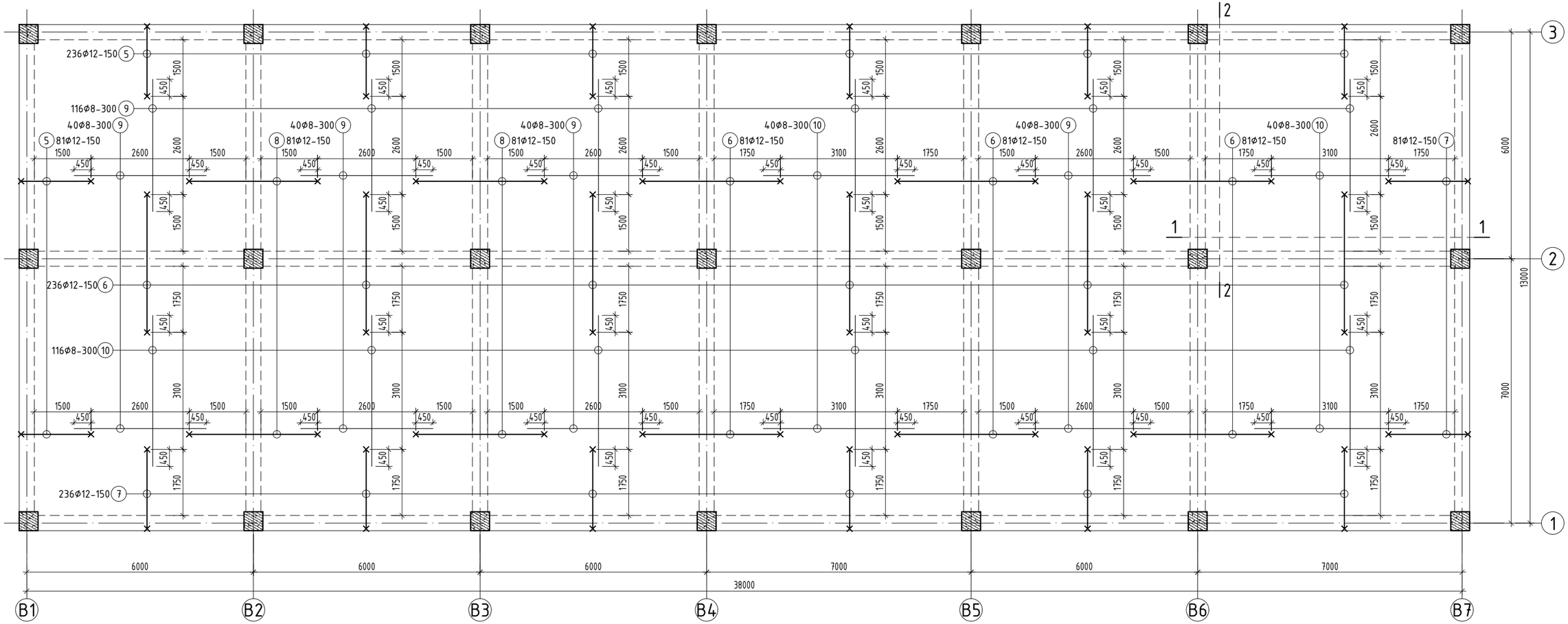

ТАЙЛБАР:

1. Энэхүү зургийг холбогдох зургуудтай хамтатган үзнэ.
2. Хучилтын зузаан 16 см байгааг анхаарна уу.
3. Даммуруугыг оглолуудыг рамын зурагтай тулгаж үзнэ. Зөрсөн тохиолдолд заавал зураг зохиогчоос лавлаж тодорхой болгохыг анхаарна уу.
4. Хучилтанд гарах нүхийг холбогдох зургуудтай хамтатгаж үзнэ үү.
5. Хучилтанд гарах нүхний ирмэгээр тавих нэмэлт арматурыг зургийн дагуу хийж гүйцэтгэнэ.

Байршлын схем

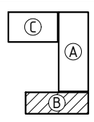

PROJECT LLC
ARCHITECTURE ENGINEERING & CONSULTING
БАРИЛГЫН ИЖ БҮРЭН ЗӨВЛӨХ ТӨСЛИЙН КОМПАНИ
"ЗЭДПРОЖЕКТ" ХХК

ӨЛЗИЙТ СУМЫН 320 ХҮҮХДИЙН СУУДАЛТАЙ СУРГУУЛИЙН БАРИЛГА
Байршил: Архангай аймаг, Өлзийт сум, 4-р баг, Хөшөөт

В блок 3-р давхрын хучилтын дээд үеийн арматурчлал			Үе шат: АЖЛЫН ЗУРАГ	
Инженер		Б.Содном	Масштаб: М1:100	Зургийн дугаар: ББ-88 / Хуудас: ББ-142
Инженер		Д.Очир-Эрдэнэ	ЕГ Шифр: ЗП-25-13-230	ТГ Шифр: / Огноо: 2025 он
Шалгасан		Д.Занабазар		

А3

ОГТЛОЛ 1-1 М1:50

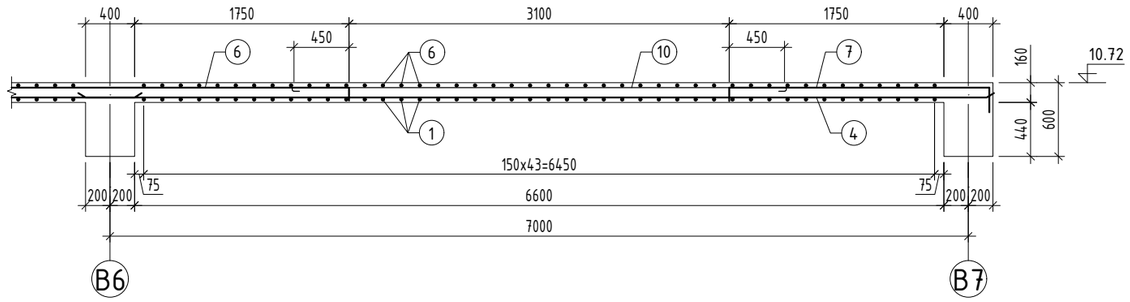

ОГТЛОЛ 2-2 М1:50

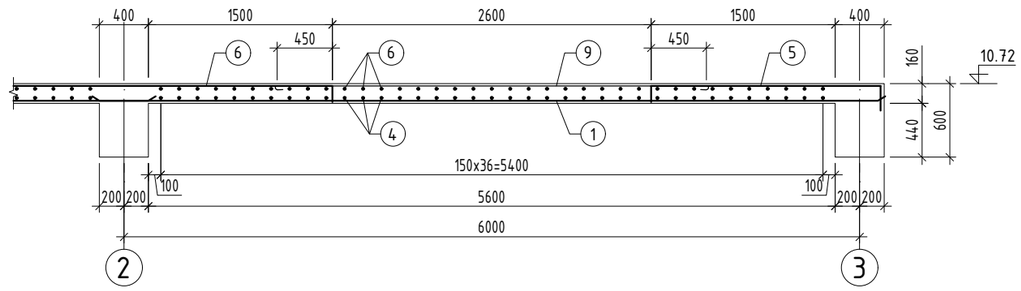

Хэсгийн тодорхойлолт

Поз	Загвар	Поз	Загвар
5	1880, 200, 130, L=2210	8	3400, 130, 130, L=3660
6	3650, 130, 130, L=3910	9	3500, 60, 60, L=3620
7	2130, 200, 130, L=2460	10	4000, 60, 60, L=4120

Хэсгийн тодорхойлолт

Поз	Загвар
22	210, 220, 120, 130, L=680

Нүхний арматурчлал хийх загвар

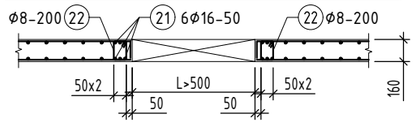

Нүхний арматурчлал хийх загвар

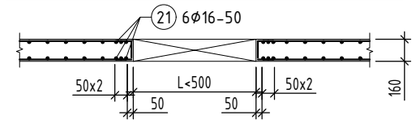

ТАЙЛБАР:

1. Энэхүү зургийг холбогдох зургуудтай хамтатган үзнэ.
2. Хучилтын зузаан 16 см байгааг анхаарна уу.
3. Дамнуруугны оргилуудыг рамын зураглай тулгаж үзнэ. Зөрсөн тохиолдолд заавал зураг зохиогчоос лавлаж тодорхой болгохыг анхаарна уу.
4. Хучилтанд гарах нүхийг холбогдох зургуудтай хамтатгаж үзнэ үү.
5. Хучилтанд гарах нүхний ирмэгээр тавих нэмэлт арматурыг зургийн дагуу хийж гүйцэтгэнэ.

ЦУТГАМАЛ ТӨМӨР БЕТОН ЭДЛЭХҮҮНИЙ МАТЕРИАЛЫН ТОДОРХОЙЛОЛТ

поз	Тэмдэглэгээ	Нэр				Тоо шир	Жин /кг/ нэгж	Жин /кг/ нийт
		3-р давхрын хучилтын доод үеийн арматур				1	5785.5	5785.5
1	ГОСТ 34028:2022	A400	D 12	L=	6380	317	5.66	1795.6
2	ГОСТ 34028:2022	A400	D 12	L=	6400	243	5.68	1380.7
3	ГОСТ 34028:2022	A400	D 12	L=	7400	81	6.57	532.2
4	ГОСТ 34028:2022	A400	D 12	L=	7380	317	6.55	2077
		3-р давхрын хучилтын дээд үеийн арматур				1	4216.4	4216.4
5	ГОСТ 34028:2022	A400	D 12	L=	2210	317	1.96	622
6	ГОСТ 34028:2022	A400	D 12	L=	3910	479	3.47	1662.8
7	ГОСТ 34028:2022	A400	D 12	L=	2460	317	2.18	692.3
8	ГОСТ 34028:2022	A400	D 12	L=	3660	162	3.25	526.4
9	ГОСТ 34028:2022	A240	D 8	L=	3620	276	1.43	394.2
10	ГОСТ 34028:2022	A240	D 8	L=	4120	196	1.63	318.6
		Материал B25 V=69.5 м^3						
		Нүхний нэмэлт арматур				1	423.7	423.7
21	ГОСТ 34028:2022	A400	D 16	$L_{ум}$=	42020	6	66.32	397.9
22	ГОСТ 34028:2022	A240	D 8	L=	680	96	0.27	25.8

Байршлын схем

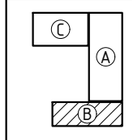

ARCHITECTURE ENGINEERING & CONSULTING
БАРИЛГЫН ИХ БҮРЭН ЗУРАГ ТӨСЛИЙН КОМПАНИ
"ЗЭДПРОЖЕКТ" ХХК

ӨЛЗИЙТ СУМЫН 320 ХҮҮХДИЙН СУУДАЛТАЙ СУРГУУЛИЙН БАРИЛГА
Байршил: Архангай аймаг, Өлзийт сум, 4-р баг, Хөшөөт

В блок 3-р давхрын хучилтын арматурчлалын огтлол, материалын түүвэр			Үе шат: АЖЛЫН ЗУРАГ		
Инженер		Б.Содном	Масштаб: М1:50	Зургийн дугаар: ББ-89	Хуудас: ББ-142
Инженер		Д.Очир-Эрдэнэ			
Шалгасан		Д.Занабазар	ЕГ Шифр: ЗП-25-13-230	ТГ Шифр:	Огноо: 2025 он

ДАМНУРУУ ДН-1 /М1:100/

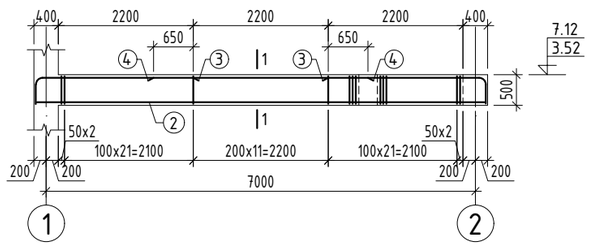

ОГТЛОЛ 1-1 М1:20

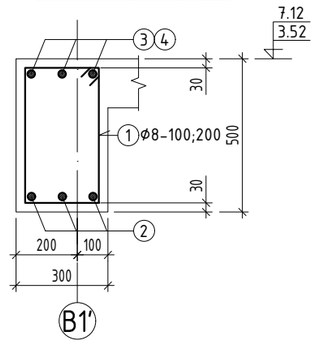

Хэсгийн тодорхойлолт

Поз	Загвар
1	330, 440, 530, 240, L=1540
3	2440, R=110, 310, 135°, L=2940

ЦУТГАМАЛ ТӨМӨР БЕТОН ЭДЛЭХҮҮНИЙ МАТЕРИАЛЫН ТОДОРХОЙЛОЛТ

поз	Тэмдэглэгээ	Нэр				Тоо ширхэг	Жин /кг/ нэгж	Жин /кг/ нийт
		Дамнуруу ДН-1				2	140.0	280.0
1	ГОСТ 34028:2022	А240	D 8	L=	1540	56	0.61	34
2	ГОСТ 34028:2022	А400	D 18	L=	7340	3	14.66	44
3	ГОСТ 34028:2022	А400	D 22	L=	2940	6	8.77	52.6
4	ГОСТ 34028:2022	А400	D 12	L=	3500	3	3.11	9.3
		Материал В25 V=1.05x2=2.1 м^3						

ТАЙЛБАР

1. Энэ хуудсыг холбогдох хуудсуудтай хамтатган үзнэ үү.
2. Цутгамал хийцэд хэрэглэх арматур нь зэвэрч муудаагүй, махийж мурийгаагүй, стандартын шаардлагыг хангасан байх ёстой.
3. Цутгамал бетон, төмөрбетон ажлыг гүйцэтгэхдээ барилгын норм ба дүрэм БНбД 52-02-05, БД-52-102-04-ын зохих заавруудыг дагаж мөрдөх ёстой.

Байршлын схем

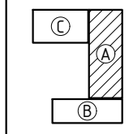

PROJECT LLC
ARCHITECTURE ENGINEERING & CONSULTING
БАРИЛГЫН ИЖ БҮРЭН ЗУРАГ ТӨСЛИЙН КОМПАНИ
"ЗЭДПРОЖЕКТ" ХХК

ӨЛЗИЙТ СУМЫН 320 ХҮҮХДИЙН СУУДАЛТАЙ СУРГУУЛИЙН БАРИЛГА
Байршил: Архангай аймаг, Өлзийт сум, 4-р баг, Хөшөөт

В блок дамнуруу ДН-1-н арматурчлал				Үе шат: АЖЛЫН ЗУРАГ	
Инженер		Б.Содном	Масштаб: М1:100;20	Зургийн дугаар: ББ-90	Хуудас: ББ-142
Инженер		Д.Очир-Эрдэнэ			
Шалгасан		Д.Занабазар	ЕГ Шифр: ЗП-25-13-230	ТГ Шифр:	Огноо: 2025 он

1-Р ДАВХРЫН ХУЧИЛТЫН ХЭВНИЙ БАЙГУУЛАЛТ М1:100
/түвшин 3.52/

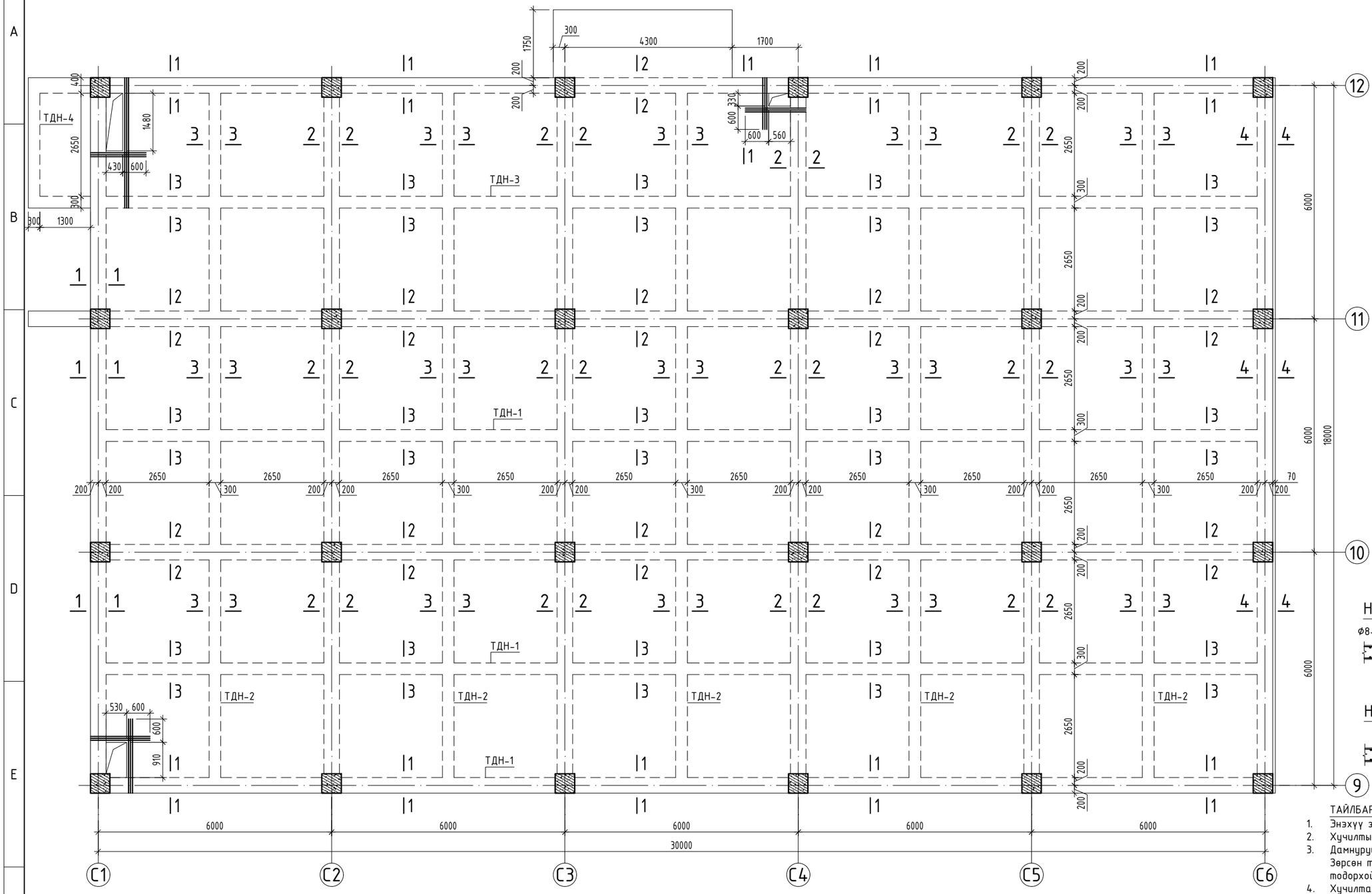

ОГТЛОЛ 1-1 М1:50

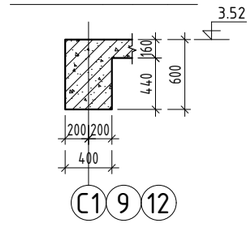

ОГТЛОЛ 2-2 М1:50

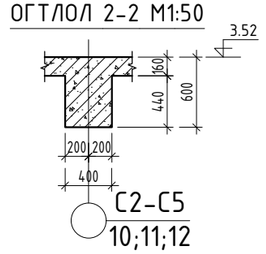

ОГТЛОЛ 3-3 М1:50

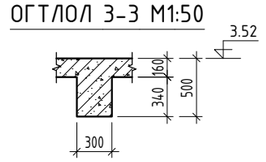

ОГТЛОЛ 4-4 М1:50

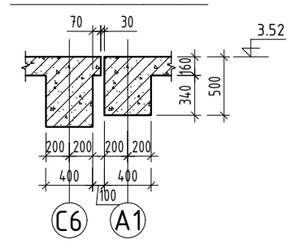

Нүхний арматурчлал хийх загвар

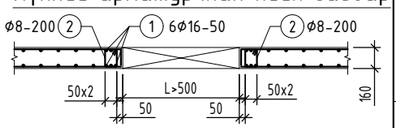

Нүхний арматурчлал хийх загвар

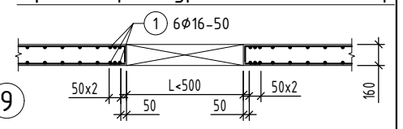

ТАЙЛБАР:

1. Энэхүү зургийг холбогдох зургуудтай хамтатган үзнэ.
2. Хучилтын зузаан 16 см байгааг анхаарна уу.
3. Дамнурууны огтлолуудыг рамын зураглай тулгаж үзнэ. Зөрсөн тохиолдолд заавал зураг зохиогчоос лавлаж тодорхой болгохыг анхаарна уу.
4. Хучилтанд гарах нүхийг холбогдох зургуудтай хамтатгаж үзнэ үү.
5. Хучилтанд гарах нүхний ирмэгээр тавих нэмэлт арматурыг зургийн дагуу хийж гүйцэтгэнэ.

Хэсгийн тодорхойлолт

Поз	Загвар
2	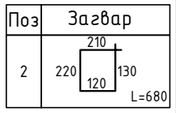

ЦУТГАМАЛ ТӨМӨР БЕТОН ЭДЛЭХҮҮНИЙ МАТЕРИАЛЫН ТОДОРХОЙЛОЛТ

поз	Тэмдэглэгээ	Нэр				Тоо шир	Жин /кг/ нэгж	Жин /кг/ нийт
		Нүхний нэмэлт арматур				1	117.0	117.0
1	ГОСТ 34028:2022	А400	D 16	$L_{ум}$=	11110	6	17.54	105.2
2	ГОСТ 34028:2022	А240	D 8	L=	680	44	0.27	11.8

Зөвшөөрөлцсөн		
БА	Б.Бат-Оргил	
ХАС	Ө.Бямбадорж	
ХТ,ДГ	Г.Наранцацралт	
ЦБУ	Б.Тунгалаг	
ХД	Э.Баасандулам	

Байршлын схем

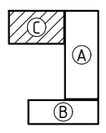

"ЗЭДПРОЖЕКТ" ХХК

ӨЛЗИЙТ СУМЫН 320 ХҮҮХДИЙН СУУДАЛТАЙ СУРГУУЛИЙН БАРИЛГА
Байршил: Архангай аймаг, Өлзийт сум, 4-р баг, Хөшөөт

С блок 1-р давхрын хучилтын хэвний байгуулалт, огтлол			Үе шат: АЖЛЫН ЗУРАГ		
Инженер		Б.Содном	Масштаб: М1:100	Зургийн дугаар: ББ-91	Хуудас: ББ-142
Инженер		Д.Очир-Эрдэнэ			
Шалгасан		Д.Занабазар	ЕГ Шифр: ЗП-25-13-230	ТГ Шифр:	Огноо: 2025 он

1-Р ДАВХРЫН ХУЧИЛТЫН ДООД ҮЕИЙН АРМАТУРЧЛАЛ М1:100

/түвшин 3.52/

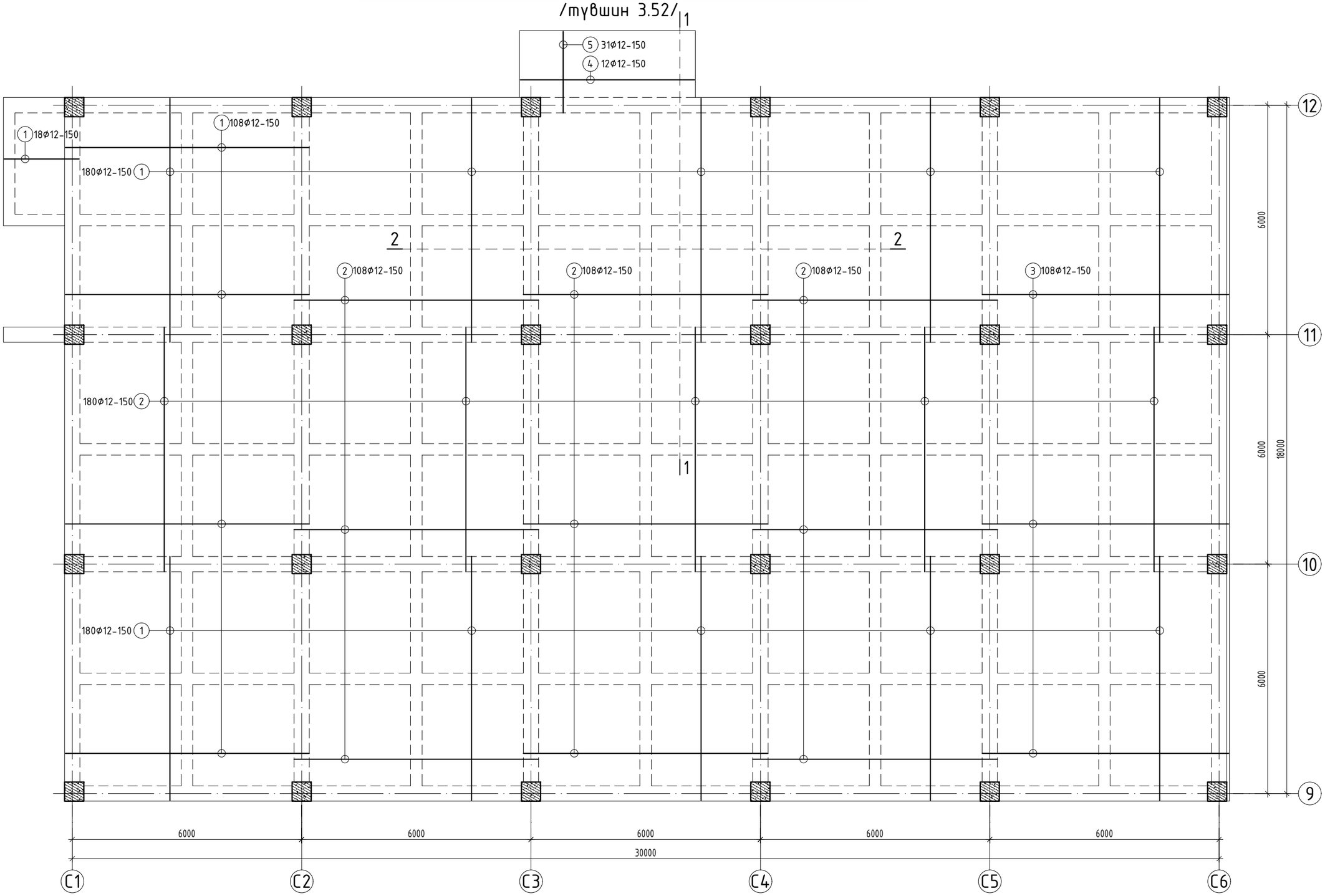

ТАЙЛБАР:

1. Энэхүү зургийг холбогдох зургуудтай хамтатган үзнэ.
2. Хучилтын зузаан 16 см байгааг анхаарна уу.
3. Дамнуруугны огтлолуудыг рамын зураглай тулгаж үзнэ. Зөрсөн тохиолдолд заавал зураг зохиогчоос лавлаж тодорхой болгохыг анхаарна уу.
4. Хучилтанд гарах нүхийг холбогдох зургуудтай хамтатгаж үзнэ үү.
5. Хучилтанд гарах нүхний ирмэгээр тавих нэмэлт арматурыг зургийн дагуу хийж гүйцэтгэнэ.

Байршлын схем

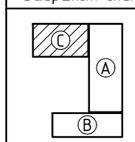

PROJECT LLC
ARCHITECTURE ENGINEERING & CONSULTING
БАРИЛГЫН ИЖ. БҮРЭН ЗУРАГ. ТӨСЛИЙН КОМПАНИ
"ЗЭДПРОЖЕКТ" ХХК

ӨЛЗИЙТ СУМЫН 320 ХҮҮХДИЙН СУУДАЛТАЙ СУРГУУЛИЙН БАРИЛГА
Байршил: Архангай аймаг, Өлзийт сум, 4-р баг, Хөшөөт

С блок 1-р давхрын хучилтын доод үеийн арматурчлал				Үе шат: АЖЛЫН ЗУРАГ	
Инженер		Б.Содном	Масштаб: М1:100	Зургийн дугаар: ББ-92	Хуудас: ББ-142
Инженер		Д.Очир-Эрдэнэ	ЕГ Шифр: ЗП-25-13-230	ТГ Шифр:	Огноо: 2025 он
Шалгасан		Д.Занабазар			

А3

1-Р ДАВХРЫН ХУЧИЛТЫН ДЭЭД ҮЕИЙН АРМАТУРЧЛАЛ М1:100

/түвшин 3.52/

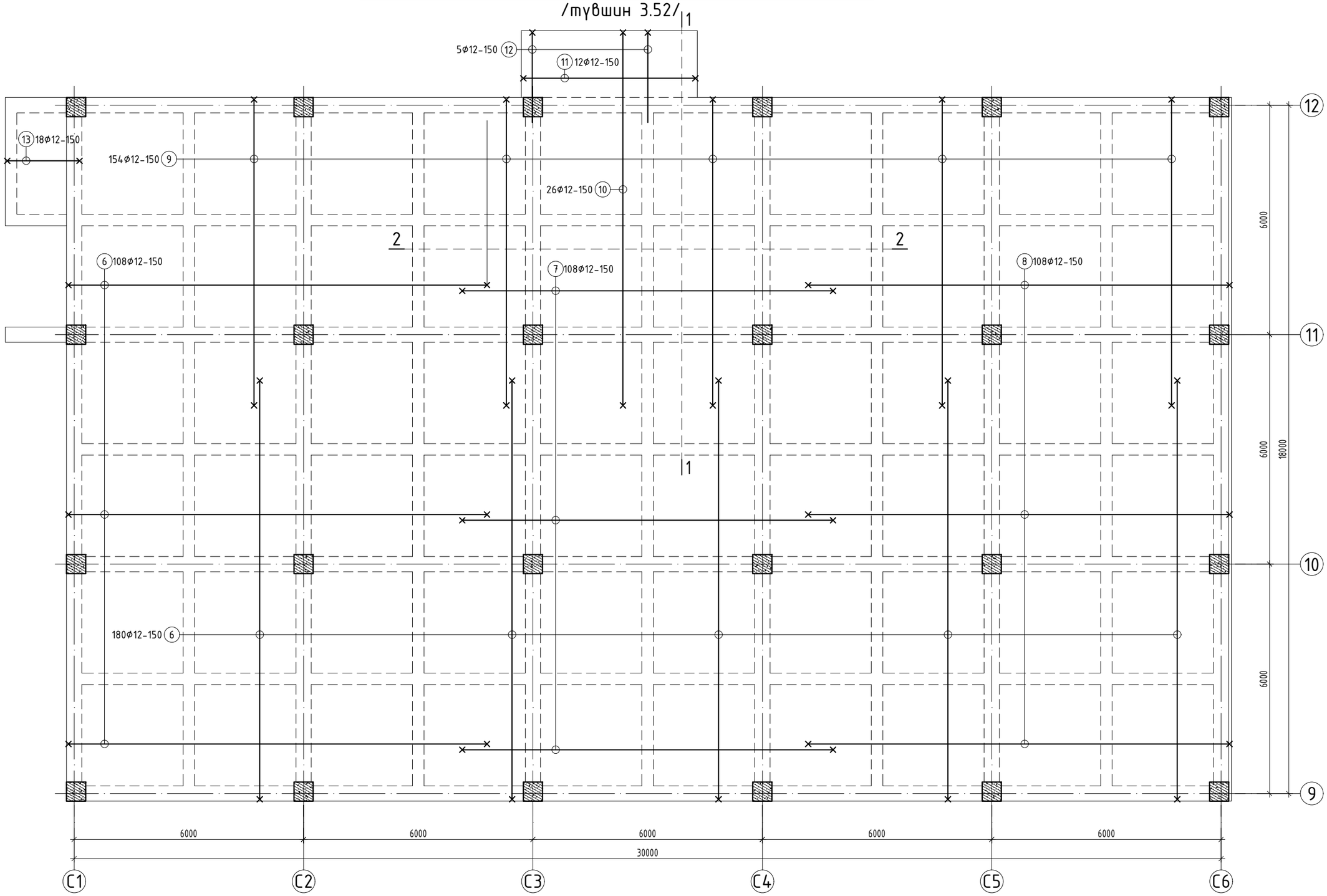

ТАЙЛБАР:

1. Энэхүү зургийг холбогдох зургуудтай хамтатган үзнэ.
2. Хучилтын зузаан 16 см байгааг анхаарна уу.
3. Дамнуруугны огтлолуудыг рамын зураглай тулгаж үзнэ. Зөрсөн тохиолдолд заавал зураг зохиогчоос лавлаж тодорхой болгохыг анхаарна уу.
4. Хучилтанд гарах нүхийг холбогдох зургуудтай хамтатгаж үзнэ үү.
5. Хучилтанд гарах нүхний ирмэгээр тавих нэмэлт арматурыг зургийн дагуу хийж гүйцэтгэнэ.

Байршлын схем

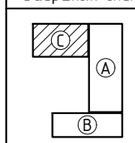

PROJECT LLC
ARCHITECTURE ENGINEERING & CONSULTING
БАРИЛГЫН ИЖ БҮРЭН ЗУРАГ ТӨСЛИЙН КОМПАНИ
"ЗЭДПРОЖЕКТ" ХХК

ӨЛЗИЙТ СУМЫН 320 ХҮҮХДИЙН СУУДАЛТАЙ СУРГУУЛИЙН БАРИЛГА
Байршил: Архангай аймаг, Өлзийт сум, 4-р баг, Хөшөөт

С блок 1-р давхрын хучилтын дээд үеийн арматурчлал

Үе шат: АЖЛЫН ЗУРАГ

Инженер		Б.Содном	Масштаб: М1:100	Зургийн дугаар: ББ-93	Хуудас: ББ-142
Инженер		Д.Очир-Эрдэнэ	ЕГ Шифр: ЗП-25-13-230	ТГ Шифр:	Огноо: 2025 он
Шалгасан		Д.Занабазар			

А3

ОГТЛОЛ 1-1 М1:50

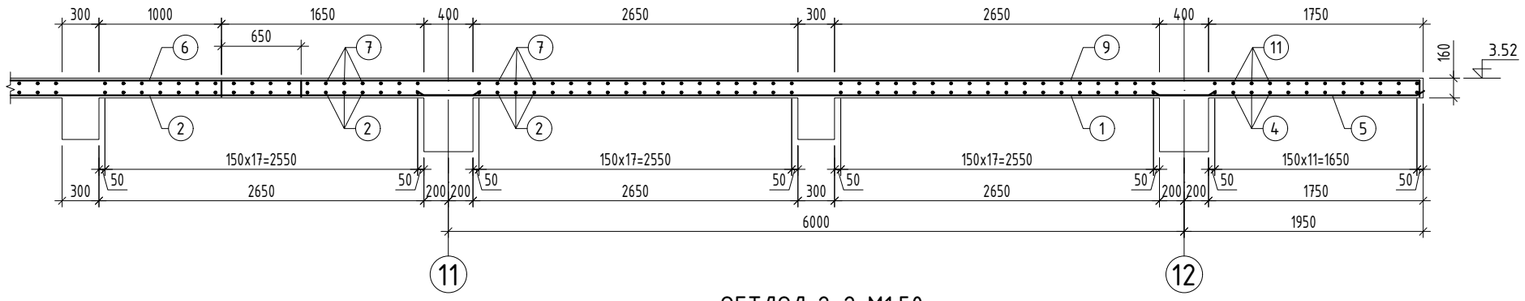

ОГТЛОЛ 2-2 М1:50

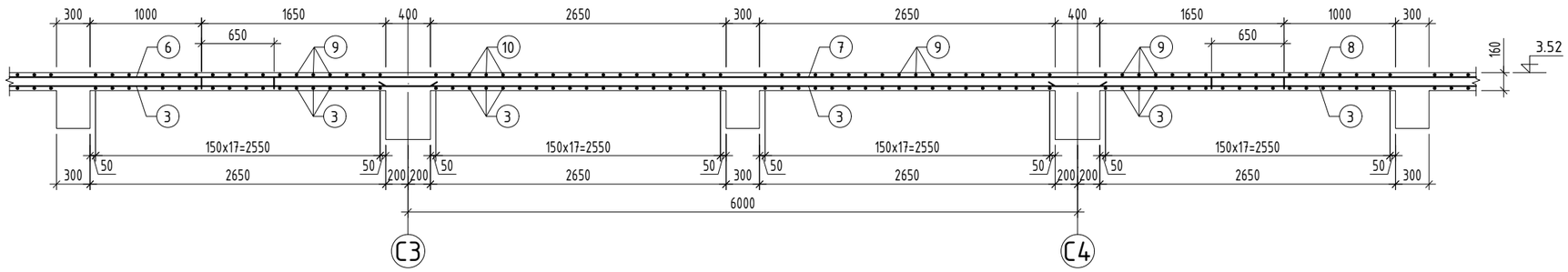

Хэсгийн тодорхойлолт

Поз	Загвар	Поз	Загвар
6	10980, 200, 130, L=11310	10	9780, 130, 130, L=10040
7	9700, 130, 130, L=9960	11	4560, 130, 130, L=4820
8	11020, 130, 130, L=11280	12	2380, 130, L=2510
9	8030, 200, 130, L=8360	13	1980, 130, 130, L=2240

ТАЙЛБАР:

1. Энэхүү зургийг холбогдох зургуудтай хамтатган үзнэ.
2. Хучилтын зузаан 16 см байгааг анхаарна уу.
3. Дамнуруугны огтлолуудыг рамын зурагтай тулгаж үзнэ. Зөрсөн тохиолдолд заавал зураг зохиогчоос лавлаж тодорхой болгохыг анхаарна уу.
4. Хучилтанд гарах нүхийг холбогдох зургуудтай хамтатгаж үзнэ үү.
5. Хучилтанд гарах нүхний ирмэгээр тавих нэмэлт арматурыг зургийн дагуу хийж гүйцэтгэнэ.

ЦУТГАМАЛ ТӨМӨР БЕТОН ЭДЛЭХҮҮНИЙ МАТЕРИАЛЫН ТОДОРХОЙЛОЛТ

поз	Тэмдэглэгээ	Нэр				Тоо шир	Жин /кг/ нэгж	Жин /кг/ нийт
		1-р давхрын хучилтын доод үеийн арматур				1	6271.9	6271.9
1	ГОСТ 34028:2022	А400	D 12	L=	6380	468	5.66	2650.9
1'	ГОСТ 34028:2022	А400	D 12	L=	1980	18	1.76	31.6
2	ГОСТ 34028:2022	А400	D 12	L=	6400	504	5.68	2863.7
3	ГОСТ 34028:2022	А400	D 12	L=	6450	108	5.73	618.5
4	ГОСТ 34028:2022	А400	D 12	L=	4560	12	4.05	48.6
5	ГОСТ 34028:2022	А400	D 12	L=	2130	31	1.89	58.6
		1-р давхрын хучилтын дээд үеийн арматур				1	6401.5	6401.5
6	ГОСТ 34028:2022	А400	D 12	L=	11310	288	10.04	2891.9
7	ГОСТ 34028:2022	А400	D 12	L=	9960	108	8.84	955
8	ГОСТ 34028:2022	А400	D 12	L=	11280	108	10.01	1081.6
9	ГОСТ 34028:2022	А400	D 12	L=	8360	154	7.42	1143
10	ГОСТ 34028:2022	А400	D 12	L=	10040	26	8.91	231.8
11	ГОСТ 34028:2022	А400	D 12	L=	4820	12	4.28	51.4
12	ГОСТ 34028:2022	А400	D 12	L=	2510	5	2.23	11.1
13	ГОСТ 34028:2022	А400	D 12	L=	2240	18	1.99	35.8
		Материал В25 V=69.3 м^3						

Байршлын схем

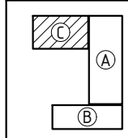

ARCHITECTURE ENGINEERING & CONSULTING
БАРИЛГЫН ИЖ БҮРЭН ЗУРАГ ТӨСЛИЙН КОМПАНИ
"ЗЭДПРОЖЕКТ" ХХК

ӨЛЗИЙТ СУМЫН 320 ХҮҮХДИЙН СУУДАЛТАЙ СУРГУУЛИЙН БАРИЛГА
Байршил: Архангай аймаг, Өлзийт сум, 4-р баг, Хөшөөт

С блок 1-р давхрын хучилтын арматурчлалын огтлол, материалын түүвэр

Үе шат: АЖЛЫН ЗУРАГ

Инженер		Б.Содном	Масштаб: М1:50	Зургийн дугаар: ББ-94	Хуудас: ББ-142
Инженер		Д.Очир-Эрдэнэ	ЕГ Шифр: ЗП-25-13-230	ТГ Шифр:	Огноо: 2025 он
Шалгасан		Д.Занабазар			

1 2 3 4 5 6 7 8 А3

ТУСЛАХ ДАМНУРУУ ТДН-1 /М1:100/

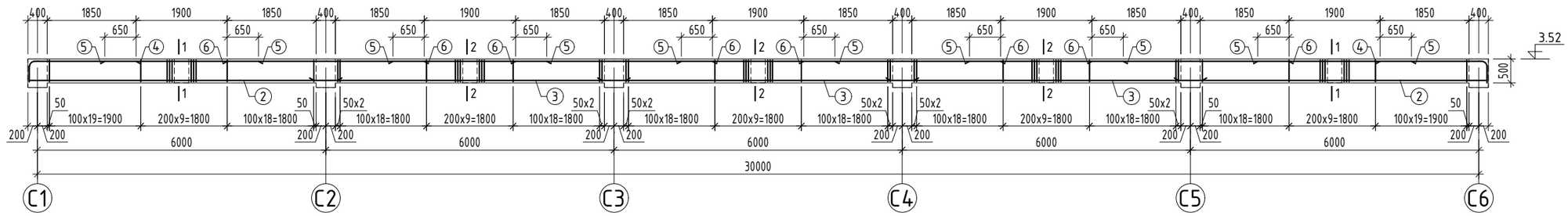

ТУСЛАХ ДАМНУРУУ ТДН-2 /М1:100/

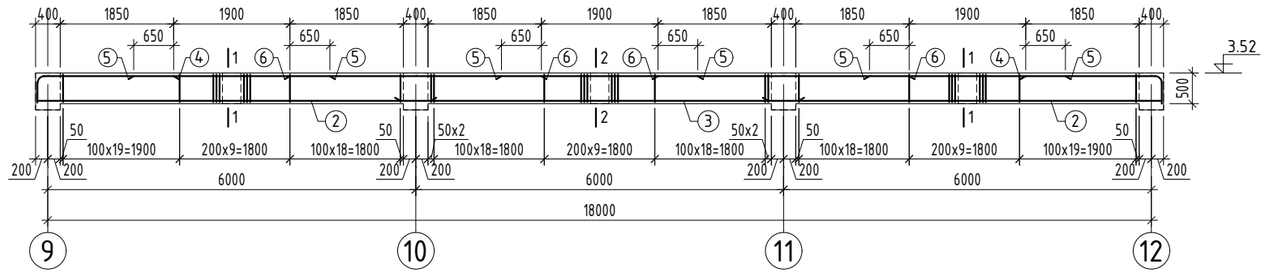

ОГТЛОЛ 1-1 М1:20

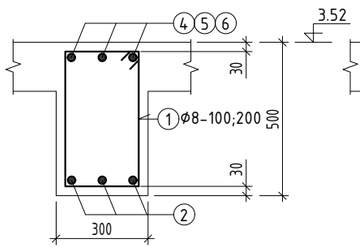

ОГТЛОЛ 2-2 М1:20

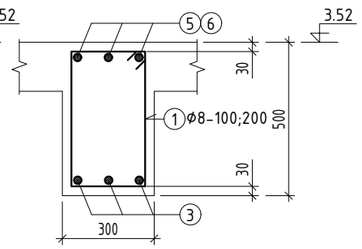

Хэсгийн тодорхойлолт

Поз	Загвар
1	330, 440, 530, 240, L=1540
4	2090, 185, 410, R=110, L=2690

ЦУТГАМАЛ ТӨМӨР БЕТОН ЭДЛЭХҮҮНИЙ МАТЕРИАЛЫН ТОДОРХОЙЛОЛТ

поз	Тэмдэглэгээ	Нэр				Тоо шир	Жин /кг/ нэгж	Жин /кг/ нийт
		Туслах дамнуруу ТДН-1				2	579.7	1159.4
1	ГОСТ 34028:2022	А240	D 8	L=	1540	248	0.61	150.7
2	ГОСТ 34028:2022	А400	D 18	L=	6370	6	12.72	76.3
3	ГОСТ 34028:2022	А400	D 18	L=	6400	9	12.78	115.1
4	ГОСТ 34028:2022	А400	D 22	L=	2690	6	8.03	48.2
5	ГОСТ 34028:2022	А400	D 12	L=	3200	15	2.84	42.6
6	ГОСТ 34028:2022	А400	D 22	L=	4100	12	12.23	146.8
		Материал В25 V=4.2x2=8.4 м^3						
		Туслах дамнуруу ТДН-2				5	351.8	1758.9
1	ГОСТ 34028:2022	А400	D 8	L=	1540	148	0.61	89.9
2	ГОСТ 34028:2022	А400	D 18	L=	6370	6	12.72	76.3
3	ГОСТ 34028:2022	А400	D 18	L=	6400	3	12.78	38.4
4	ГОСТ 34028:2022	А400	D 22	L=	2690	6	8.03	48.2
5	ГОСТ 34028:2022	А400	D 12	L=	3200	9	2.84	25.6
6	ГОСТ 34028:2022	А400	D 22	L=	4100	6	12.23	73.4
		Материал В25 V=2.52x5=12.6 м^3						

ТАЙЛБАР

1. Энэ хуудсыг холбогдох хуудсуудтай хамтатган үзнэ үү.
2. Цутгамал хийцэд хэрэглэх арматур нь зэвэрч муудаагүй, тахийж мурийгаагүй, стандартын шаардлагыг хангасан байх ёстой.
3. Цутгамал бетон, төмөрбетон ажлыг гүйцэтгэхдээ барилгын норм ба дүрэм БНбД 52-02-05, БД-52-102-04-ын зохих заавруудыг дагаж мөрдөх ёстой.

Байршлын схем

PROJECT LLC
ARCHITECTURE ENGINEERING & CONSULTING
БАРИЛГЫН ИЖ БҮРЭН ЗУРАГ ТӨСЛИЙН КОМПАНИ
"ЗЭДПРОЖЕКТ" ХХК

ӨЛЗИЙТ СУМЫН 320 ХҮҮХДИЙН СУУДАЛТАЙ СУРГУУЛИЙН БАРИЛГА
Байршил: Архангай аймаг, Өлзийт сум, 4-р баг, Хөшөөт

С блок туслах дамнуруу ТДН-1, ТДН-2-н арматурчлал

Үе шат: АЖЛЫН ЗУРАГ

Инженер		Б.Содном	Масштаб: М1:100;20	Зургийн дугаар: ББ-95	Хуудас: ББ-142
Инженер		Д.Очир-Эрдэнэ	ЕГ Шифр: ЗП-25-13-230	ТГ Шифр:	Огноо: 2025 он
Шалгасан		Д.Занабазар			

А3

ТУСЛАХ ДАМНУРУУ ТДН-3 /М1:100/

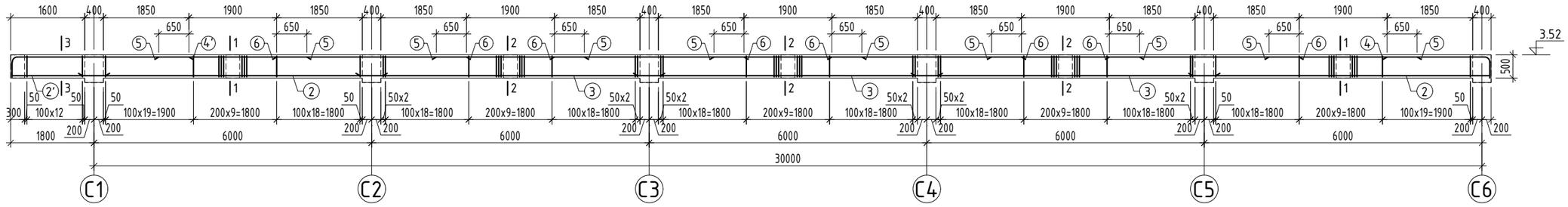

ТУСЛАХ ДАМНУРУУ ТДН-4 /М1:100/

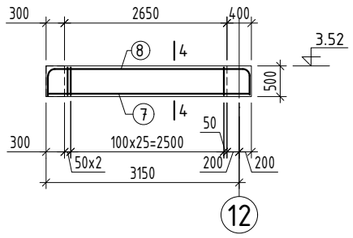

ОГТЛОЛ 4-4 М1:20

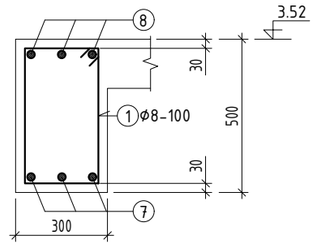

Хэсгийн тодорхойлолт

Поз	Загвар	Поз	Загвар
1	330, 440, 530, 240, L=1540	4'	3690, 185, 350, R=110, L=4230
4	2090, 185, 410, R=110, L=2690	8	3090, 185, 350, R=110, R=110, L=4160

ОГТЛОЛ 1-1 М1:20

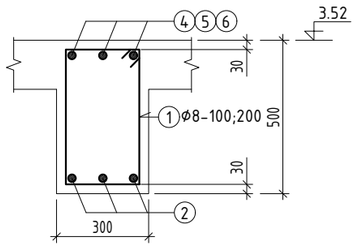

ОГТЛОЛ 2-2 М1:20

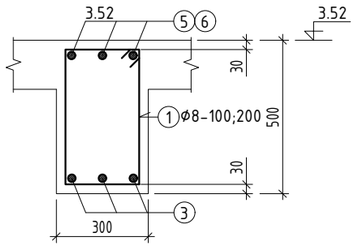

ОГТЛОЛ 3-3 М1:20

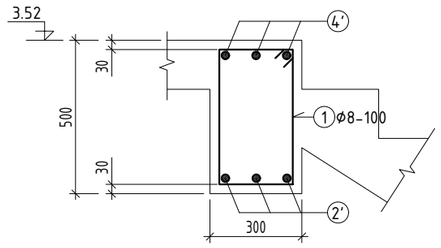

ЦУТГАМАЛ ТӨМӨР БЕТОН ЭДЛЭХҮҮНИЙ МАТЕРИАЛЫН ТОДОРХОЙЛОЛТ

поз	Тэмдэглэгээ	Нэр				Тоо шир	Жин /кг/ нэгж	Жин /кг/ нийт
		Туслах дамнуруу ТДН-3				1	605.7	605.7
1	ГОСТ 34028:2022	А240	D 8	L=	1540	248	0.61	150.7
2	ГОСТ 34028:2022	А400	D 18	L=	6370	6	12.72	76.3
2'	ГОСТ 34028:2022	А400	D 18	L=	2030	3	4.06	12.2
3	ГОСТ 34028:2022	А400	D 18	L=	6400	9	12.78	115.1
4	ГОСТ 34028:2022	А400	D 22	L=	2690	3	8.03	24.1
4'	ГОСТ 34028:2022	А400	D 22	L=	4230	3	12.62	37.9
5	ГОСТ 34028:2022	А400	D 12	L=	3200	15	2.84	42.6
6	ГОСТ 34028:2022	А400	D 22	L=	4100	12	12.23	146.8
		Материал В25 V=4.45 м^3						
		Туслах дамнуруу ТДН-4				1	74.2	74.2
1	ГОСТ 34028:2022	А240	D 8	L=	1540	28	0.61	17
7	ГОСТ 34028:2022	А400	D 18	L=	3320	3	6.63	19.9
8	ГОСТ 34028:2022	А400	D 22	L=	4160	3	12.41	37.2
		Материал В25 V=0.45 м^3						

ТАЙЛБАР

1. Энэ хуудсыг холбогдох хуудсуудтай хамтатган үзнэ үү.
2. Цутгамал хийцэд хэрэглэх арматур нь зэвэрч муудаагүй, махийж мурийгаагүй, стандартын шаардлагыг хангасан байх ёстой.
3. Цутгамал бетон, төмөрбетон ажлыг гүйцэтгэхдээ барилгын норм ба дүрэм БНбД 52-02-05, БД-52-102-04-ын зохих заавруудыг дагаж мөрдөх ёстой.

Байршлын схем

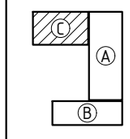

ARCHITECTURE ENGINEERING & CONSULTING
БАРИЛГЫН ИЖ БҮРЭН ЗӨВЛӨГӨӨ ТӨСЛИЙН КОМПАНИ
"ЗЭДПРОЖЕКТ" ХХК

ӨЛЗИЙТ СУМЫН 320 ХҮҮХДИЙН СУУДАЛТАЙ СУРГУУЛИЙН БАРИЛГА
Байршил: Архангай аймаг, Өлзийт сум, 4-р баг, Хөшөөт

С блок туслах дамнуруу ТДН-3, ТДН-4-н арматурчлал			Үе шат:	АЖЛЫН ЗУРАГ	
Инженер		Б.Содном	Масштаб: М1:100;20	Зургийн дугаар: ББ-95'	Хуудас: ББ-142
Инженер		Д.Очир-Эрдэнэ			
Шалгасан		Д.Занабазар	ЕГ Шифр: ЗП-25-13-230	ТГ Шифр:	Огноо: 2025 он

13.12 ТУВШНИЙ МЕТАЛ БАГАНА, ДАМНУРУУНЫ БАЙГУУЛАЛТ М1:200

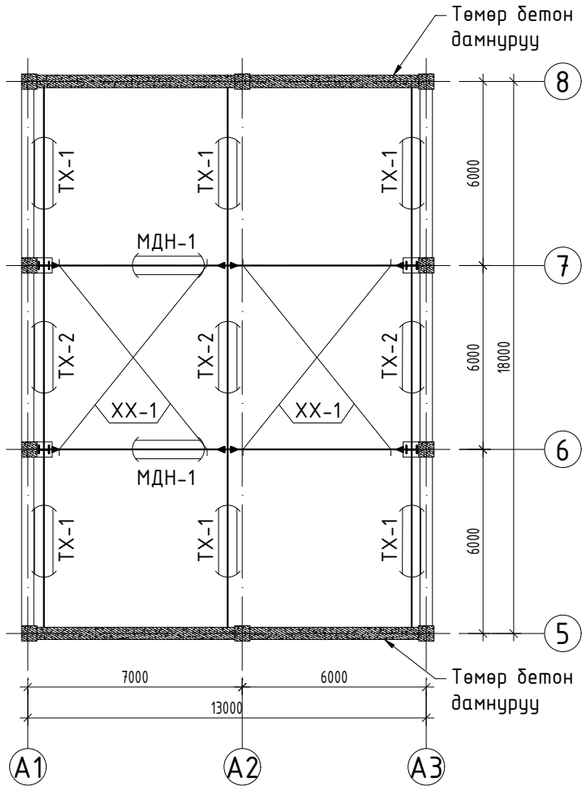

6; 7 ТЭНХЛЭГ ДАГУУХ МЕТАЛ ДАМНУРУУ МДН-1 М1:100

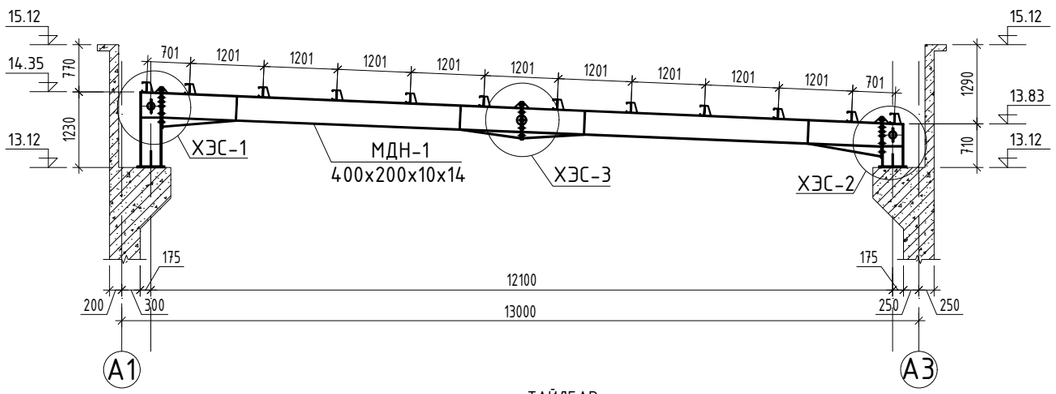

ХЭСЭГЛЭЛ-1 М1:20

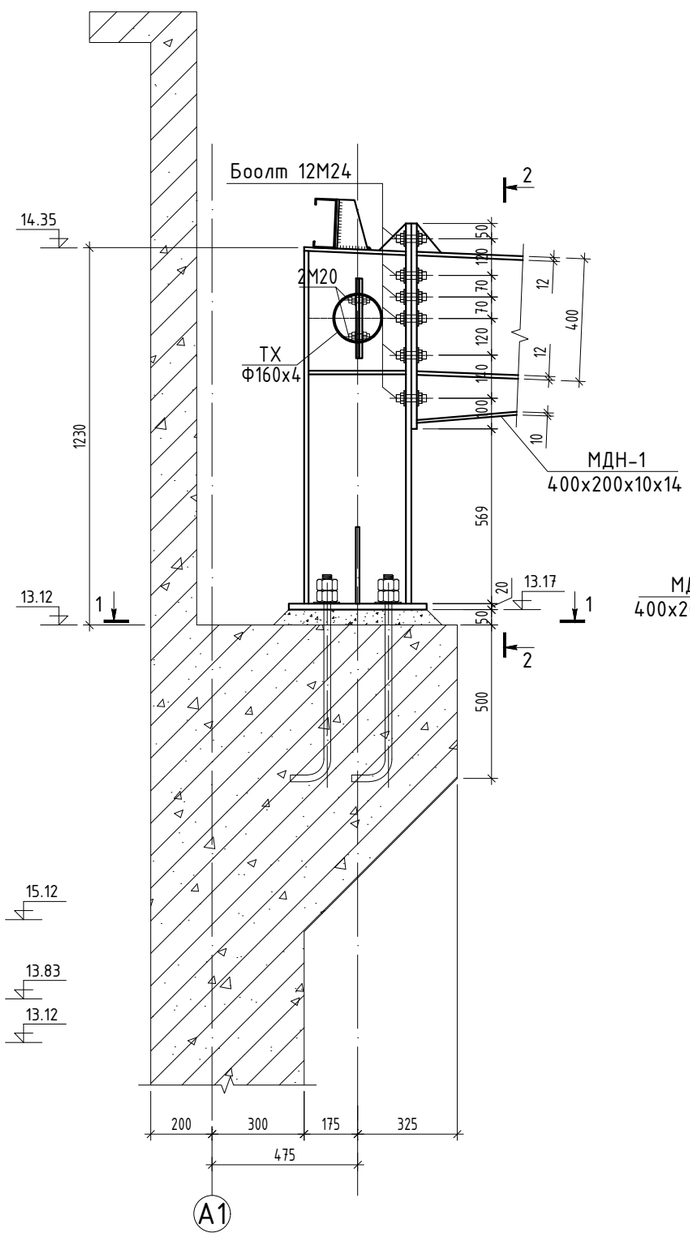

ХЭСЭГЛЭЛ-2 М1:20

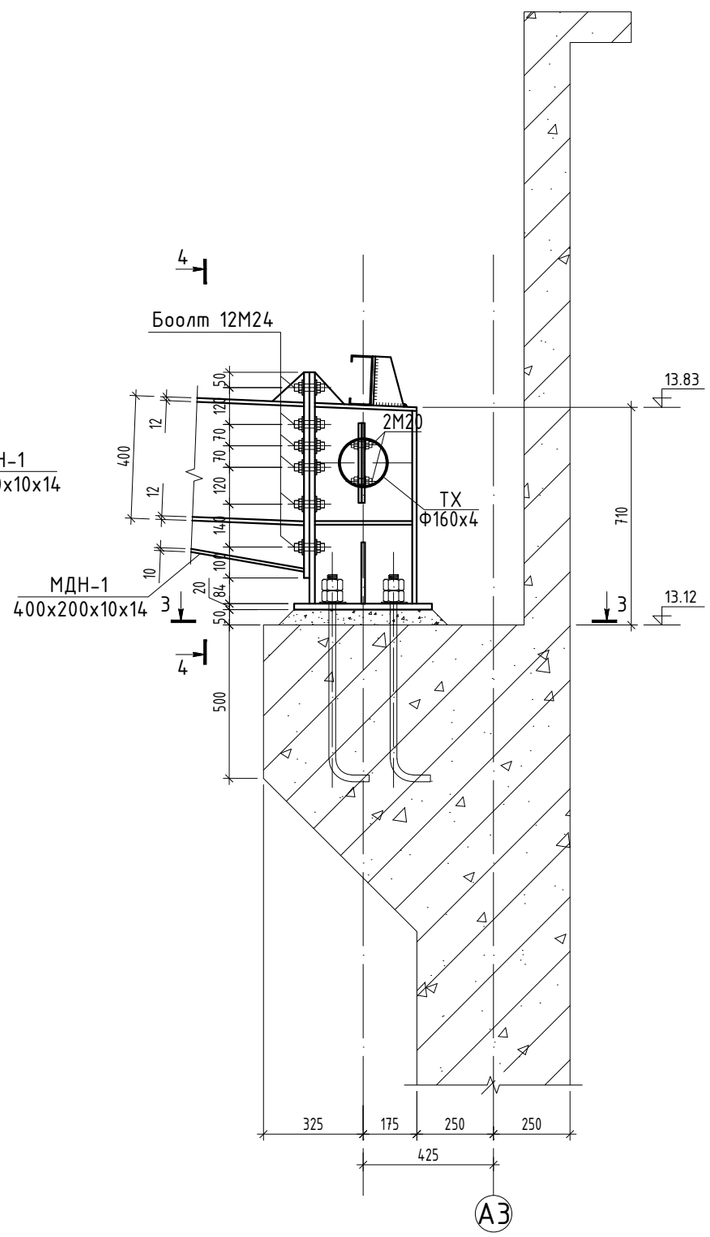

ТАЙЛБАР:

1. Гангийн анги Q345B.
2. Анкер боолтыг зураг үзүүлсэн хэмжээ байрлалд байршуулах бөгөөд анкер боолтны уртыг ажлын зургийн дагуу шалгасан байх шаардлагатай.
3. Анкер боолтыг баганатай хамт цутгах да цутгамал баганын бетон гадаргуу болон метал дамнуруу хооронд гарсан зайг нарийн ширхэгтэй, өндөр маркын, өөрөө нягтардаг бетоноор чигжиж дүүргэнэ.
4. Анкер боолтын хүлцэх алдаа тэнхлэгээс +5 мм байна.
5. Металл хийц эдлэл 1 цагаас доошгүй галд тэсвэрлэлтийн зэрэгтэй түрхлэгтэй байна.
6. Ширээлтийн өндөр 7-8мм. Бүтээцийн ширээлтийн өндөр нь ширээгдэж буй элементийн зузаанаас бага буюу тэнцүү байна.
7. Метал хийцийг бороотой үед ширээхийг хориглоно.
8. Эдэлхүүнийг өөр хооронд нь өндөр бат бэхтэй М24 боолтоор холбох буюу Э50 маркын электродоор гагнаж бэхэлнэ. Өндөр бэхжилттэй боолтны анги 10.9 ба ГОСТ 22356-77 стандартын дагуу сонгох ба түүнд хэрэглэх эрэг, жийрэгийг ГОСТ 22354-77 -ийн дагуу сонгож авна.
9. Бүх металл хийцийг угсарсны дараа гагнуурын шаваас, зэв зэргийг нь сайтар цэвэрлэсний дараа төмрийн будгаар 2 удаа будна.
10. КМД-н нарийвчилсан зураг хийлгэх шаардлагатай.
11. Энэ хуудсыг холбогдох зургуудтай хамтатгаж үзнэ үү.

Байршлын схем

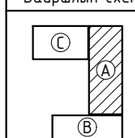

"ЗЭДПРОЖЕКТ" ХХК

ARCHITECTURE ENGINEERING & CONSULTING

БАРИЛГЫН ИЖ БҮРЭН ЗӨВЛӨГӨӨ ТӨСЛИЙН КОМПАНИ

ӨЛЗИЙТ СУМЫН 320 ХҮҮХДИЙН СУУДАЛТАЙ СУРГУУЛИЙН БАРИЛГА

Байршил: Архангай аймаг, Өлзийт сум, 4-р баг, Хөшөөт

13.12 тувшний метал дамнурууны байгуулалт, хэсэглэл				Үе шат: АЖЛЫН ЗУРАГ	
Инженер		Б.Содном	Масштаб: М1:200;20	Зургийн дугаар: ББ-96	Хуудас: ББ-142
Инженер		А.Тамир	ЕГ Шифр: ЗП-25-13-230	ТГ Шифр:	Огноо: 2025 он
Шалгасан		Д.Занабазар			

А3

ХЭСЭГЛЭЛ-3 М1:20

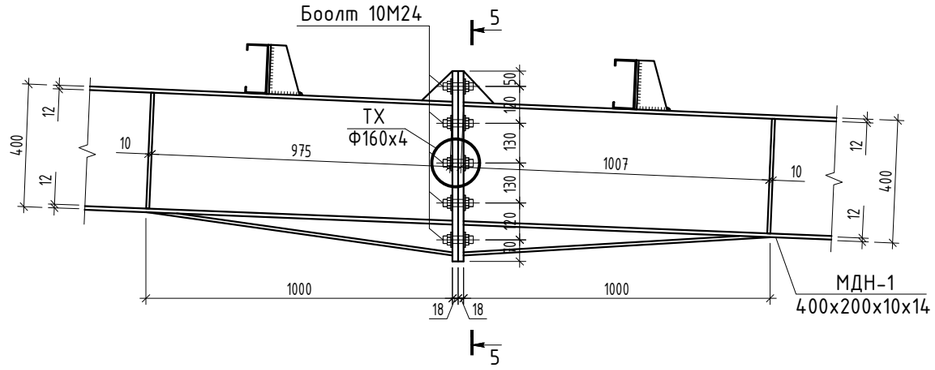

АНКЕР БООЛТ АБ-1 М1:10

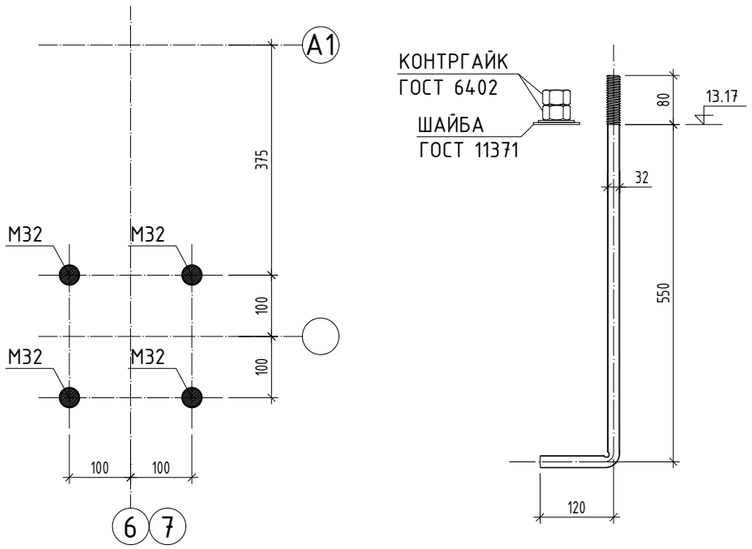

АНКЕР БООЛТ АБ-2 М1:10

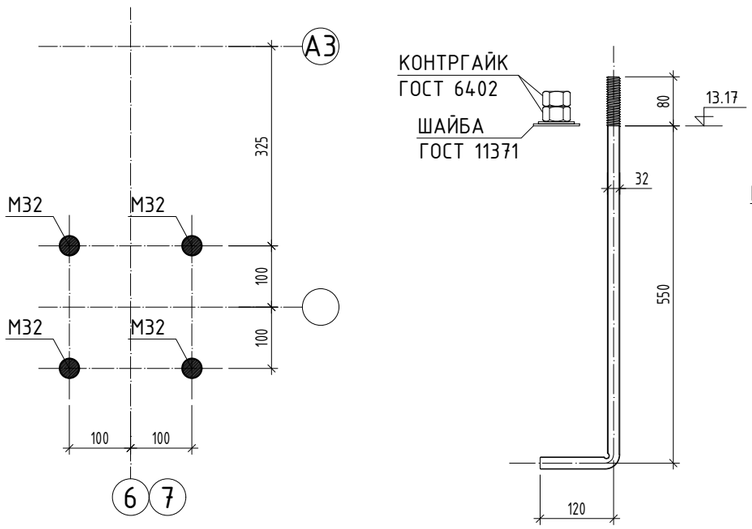

ОГТЛОЛ 2-2 М1:20

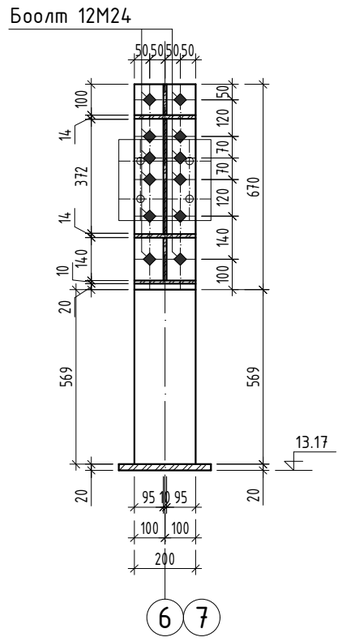

ОГТЛОЛ 5-5 М1:20

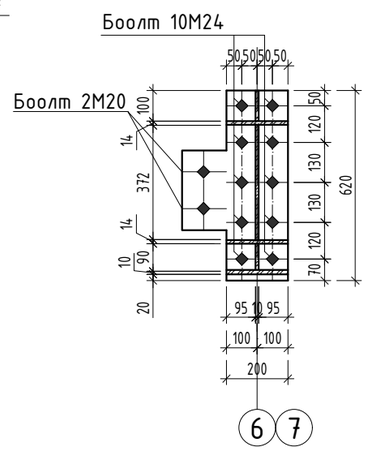

ОГТЛОЛ 1-1 М1:10

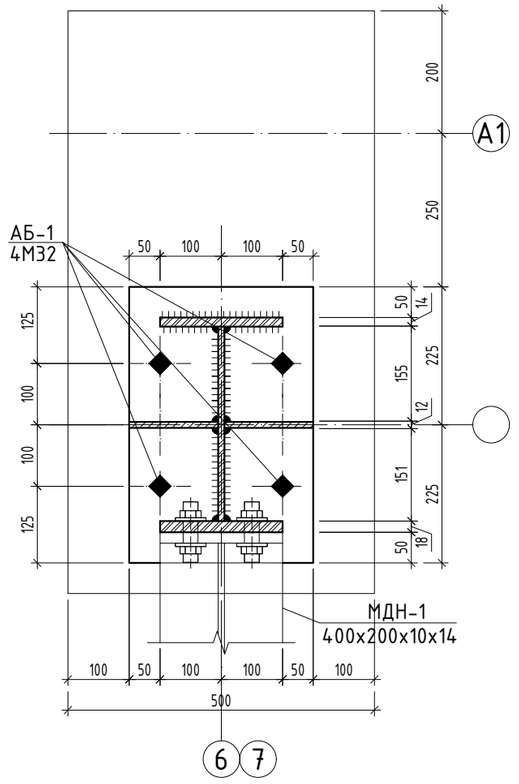

ОГТЛОЛ 3-3 М1:10

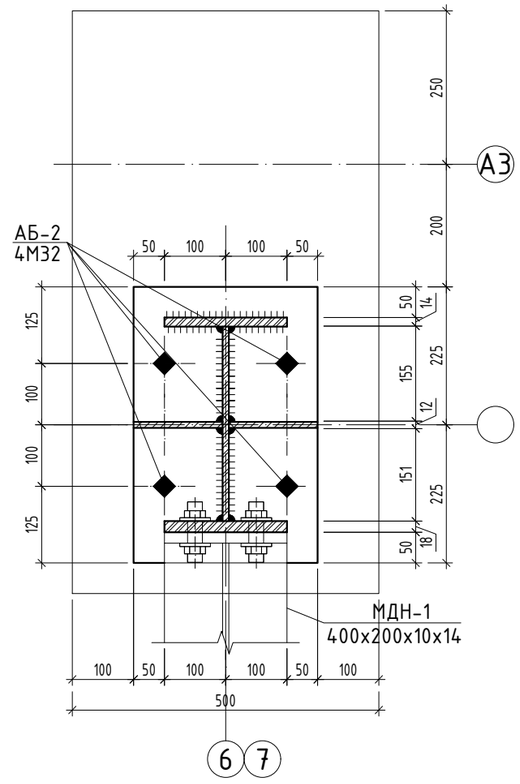

ОГТЛОЛ 4-4 М1:20

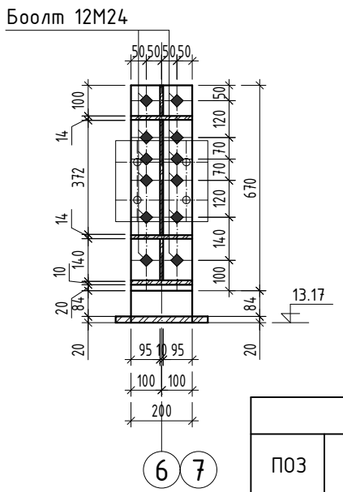

ТАЙЛБАР:

1. Гангийн анги Q345B.
2. Анкер боолтыг зурагт үзүүлсэн хэмжээ байрлалд байршуулах бөгөөд анкер боолтны уртыг ажлын зургийн дагуу шалгасан байх шаардлагатай.
3. Анкер боолтыг баганатай хамт цутгах да цутгамал баганын бетон гадаргуу болон метал дамнуруу хооронд гарсан зайг нарийн ширхэгтэй, өндөр маркын, өөрөө нягтардаг бетоноор чигжиж дүүргэнэ.
4. Анкер боолтын хүлцэх алдаа тэнхлэгээс +5 мм байна.
5. Металл хийц эдлэл 1 цагаас доошгүй галд тэсвэрлэлтийн зэрэгтэй түрхлэгтэй байна.
6. Ширээлтийн өндөр 7-8мм. Бүтээцийн ширээлтийн өндөр нь ширээгдэж буй элементийн зузаанаас бага буюу тэнцүү байна.
7. Метал хийцийг бороотой үед ширээхийг хориглоно.
8. Эдэлхүүнийг өөр хооронд нь өндөр бат бэхтэй М24 боолтоор холбох буюу Э50 маркын электродоор гагнаж бэхэлнэ. Өндөр бэхжилттэй боолтны анги 10.9 ба ГОСТ 22356-77 стандартын дагуу сонгох да түүнд хэрэглэх эрэг, жийрэгийг ГОСТ 22354-77 -ийн дагуу сонгож авна.
9. Бүх металл хийцийг угсарсны дараа гагнуурын шаваас, зэв зэргийг нь сайтар цэвэрлэсний дараа төмрийн будгаар 2 удаа будна.
10. КМД-н нарийвчилсан зураг хийлгэх шаардлагатай.
11. Энэ хуудсыг холбогдох зургуудтай хамтатгаж үзнэ үү.

АНКЕР БООЛТНЫ МАТЕРИАЛЫН ТҮҮВЭР						Байршлын схем
ПОЗ	НЭР	ГАНГИЙН МАРК	ТОО ШИР.	ЖИН /КГ/	НИЙТ	
	Анкер Боолт				75.76	
АБ-1;2	ГОСТ24379.1-80 М32 L=750	С345	16	4.73	75.76	

ARCHITECTURE ENGINEERING & CONSULTING БАРИЛГЫН ИЖ БҮРЭН ЗУРАГ ТӨСЛИЙН КОМПАНИ "ЗЭДПРОЖЕКТ" ХХК	ӨЛЗИЙТ СУМЫН 320 ХҮҮХДИЙН СУУДАЛТАЙ СУРГУУЛИЙН БАРИЛГА Байршил: Архангай аймаг, Өлзийт сум, 4-р баг, Хөшөөт				
	Металл дамнурууны огтлол, хэсэглэл, анкер боолт АБ-1;2		Үе шат:	АЖЛЫН ЗУРАГ	
Инженер		Б.Содном	Масштаб: М1:100;20	Зургийн дугаар: ББ-97	Хуудас: ББ-142
Инженер		А.Тамир			
Шалгасан		Д.Занабазар	ЕГ Шифр: ЗП-25-13-230	ТГ Шифр:	Огноо: 2025 он

МЕТАЛ ДАМНУРУУ МДН-1 М1:50

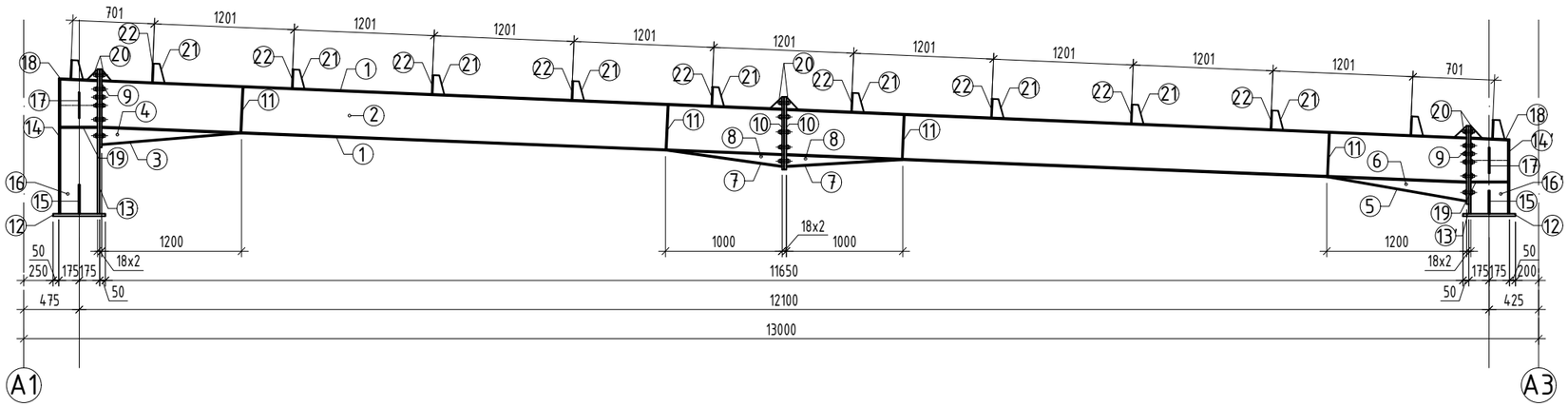

ПОЗИЦ-15 М1:10

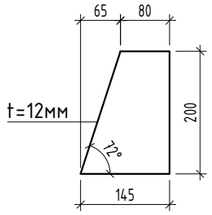

ПОЗИЦ-17 М1:10

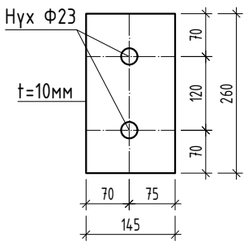

ПОЗИЦ-9 М1:10

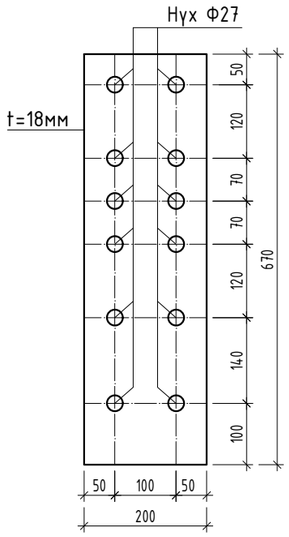

ПОЗИЦ-10 М1:10

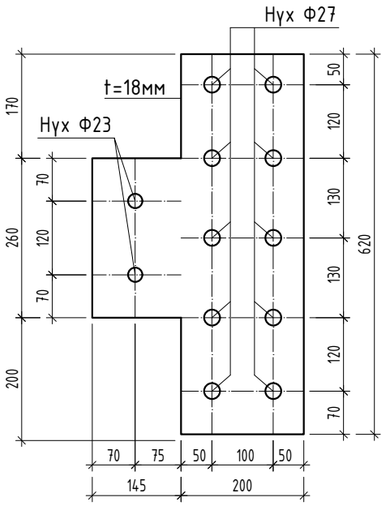

ПОЗИЦ-11 М1:10

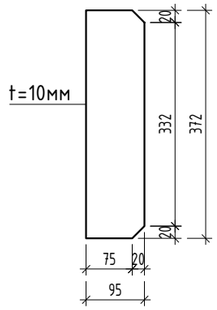

ПОЗИЦ-12 М1:10

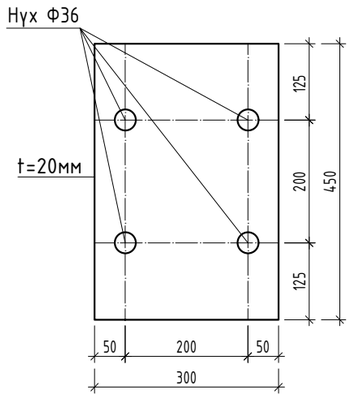

ПОЗИЦ-20 М1:10

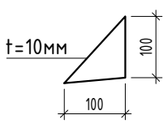

ПОЗИЦ-21 М1:10

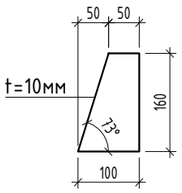

ПОЗИЦ-22 М1:10

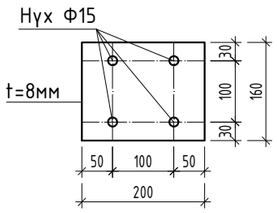

МЕТАЛ ЭДЛЭХҮҮНИЙ МАТЕРИАЛЫН ТОДОРХОЙЛОЛТ

ПОЗ	НЭР		ГАНГИЙН МАРК	ТОО ШИР.	ЖИН /КГ/	НИЙТ
	Метал дамнуруу МДН-1			2	1350.42	2700.85
1	ГОСТ27772-88	-5860x200x14	С345	4	128.80	515.21
2	ГОСТ27772-88	-5860x372x10	С345	2	171.12	342.25
3	ГОСТ27772-88	-1204x200x10	С345	1	1.89	1.89
4	ГОСТ27772-88	-1118x137x10	С345	1	12.02	12.02
5	ГОСТ27772-88	-1218x200x10	С345	1	1.91	1.91
6	ГОСТ27772-88	-1124x197x10	С345	1	17.38	17.38
7	ГОСТ27772-88	-1002x200x10	С345	2	15.73	31.46
8	ГОСТ27772-88	-900x127x10	С345	2	8.97	17.95
9	ГОСТ27772-88	-670x200x18	С345	2	18.93	37.87
10	ГОСТ27772-88	-620x345x18	С345	2	30.22	60.45
11	ГОСТ27772-88	-372x95x10	С345	8	2.77	22.19
12	ГОСТ27772-88	-450x300x20	С345	2	21.20	42.39
13	ГОСТ27772-88	-1240x200x18	С345	1	35.04	35.04
13'	ГОСТ27772-88	-755x200x18	С345	1	21.34	21.34
14	ГОСТ27772-88	-1150x200x14	С345	1	25.28	25.28
14'	ГОСТ27772-88	-628x200x14	С345	1	13.80	13.80
15	ГОСТ27772-88	-200x145x12	С345	4	2.73	10.93
16	ГОСТ27772-88	-1150x318x10	С345	1	28.71	28.71
16'	ГОСТ27772-88	-628x318x10	С345	1	15.68	15.68
17	ГОСТ27772-88	-260x145x10	С345	4	2.96	11.84
18	ГОСТ27772-88	-332x200x14	С345	2	7.30	14.59
19	ГОСТ27772-88	-318x95x14	С345	4	3.32	13.28
20	ГОСТ27772-88	-100x100x10	С345	6	0.79	4.71
21	ГОСТ27772-88	-160x100x10	С345	12	1.26	15.07
22	ГОСТ27772-88	-200x160x8	С345	12	2.01	24.12
М24	ГОСТ7798-70	Өндөр бат бэхтэй Боолт		34	0.28	9.66
М12	ГОСТ7798-70	Өндөр бат бэхтэй Боолт		48	0.07	3.41

Байршлын схем

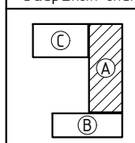

ARCHITECTURE ENGINEERING & CONSULTING
БАРИЛГЫН ИЖ БҮРЭН ЗУРАГ ТӨСЛИЙН КОМПАНИ
"ЗЭДПРОЖЕКТ" ХХК

ӨЛЗИЙТ СУМЫН 320 ХҮҮХДИЙН СУУДАЛТАЙ СУРГУУЛИЙН БАРИЛГА
Байршил: Архангай аймаг, Өлзийт сум, 4-р баг, Хөшөөт

Метал дамнуруу МДН-1, материалын түүвэр				Үе шат: АЖЛЫН ЗУРАГ	
Инженер		Б.Содном	Масштаб: М1:100;20	Зургийн дугаар: ББ-98	Хуудас: ББ-142
Инженер		А.Тамир	ЕГ Шифр: ЗП-25-13-230	ТГ Шифр:	Огноо: 2025 он
Шалгасан		Д.Занабазар			

ХЭВТЭЭ ХОЛБООС ХХ-1-Н БАЙГУУЛАЛТ М1:200

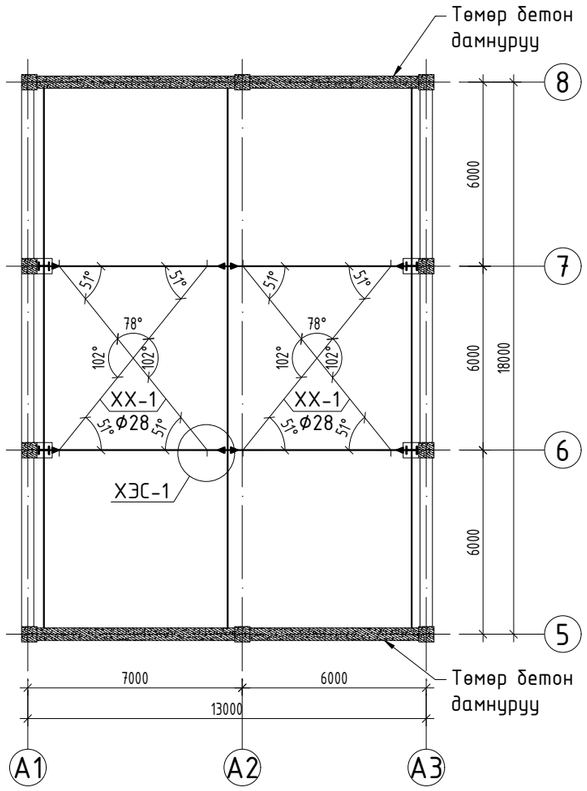

ТРУБАН ХОЛБООС ТХ-1 М1:50

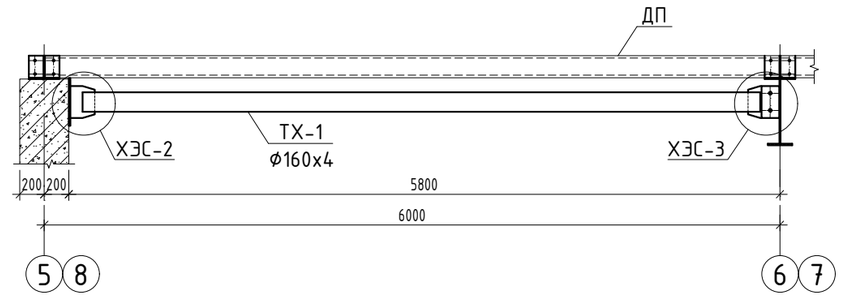

ТРУБАН ХОЛБООС ТХ-2 М1:50

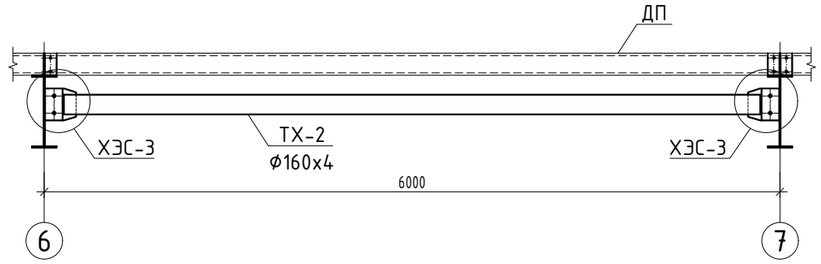

ХЭСЭГЛЭЛ-1 М1:10

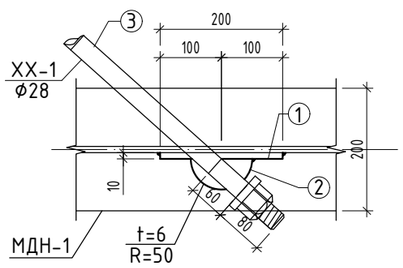

ХЭСЭГЛЭЛ-2 М1:20

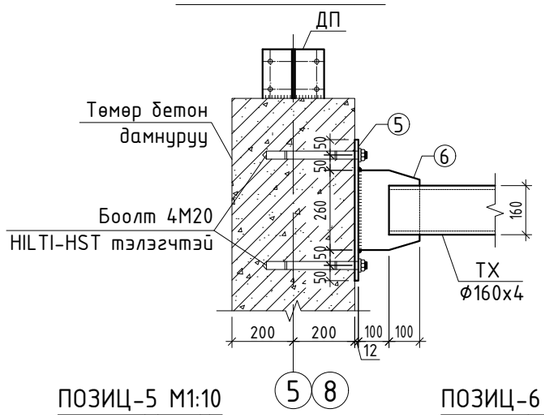

ХЭСЭГЛЭЛ-3 М1:20

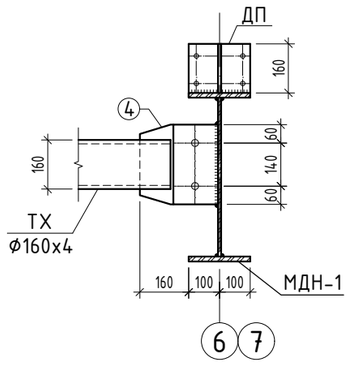

ПОЗИЦ-4 М1:10

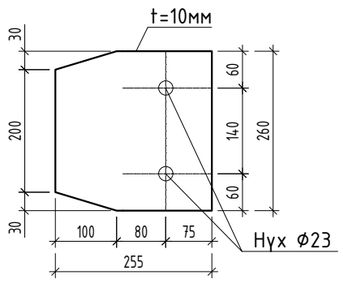

ПОЗИЦ-5 М1:10

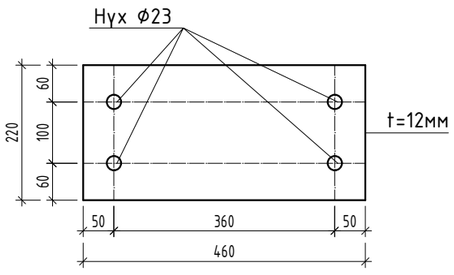

ПОЗИЦ-6 М1:10

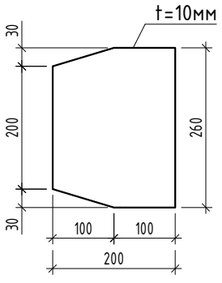

МЕТАЛ ЭДЛЭХҮҮНИЙ МАТЕРИАЛЫН ТОДОРХОЙЛОЛТ

ПОЗ	НЭР	ГАНГИЙН МАРК	ТОО ШИР.	ЖИН /КГ/	НИЙТ
	Холбоос эд анги				1110.08
	Хэвтээ холбоос ХХ-1		2	85.31	170.61
1	ГОСТ27772-88 −200х100х10	С235	4	1.57	6.28
2	ГОСТ27772-88 −100х100х6	С235	4	0.47	1.88
3	ГОСТ34028-2022 ф28 L=7980	А400	2	38.57	77.14
	Трубан холбоос ТХ-1		6	107.27	643.65
4	ГОСТ27772-88 -260х255х10	С235	1	5.20	5.20
5	ГОСТ27772-88 -460х220х12	С235	1	9.53	9.53
6	ГОСТ27772-88 -260х200х10	С235	1	4.08	4.08
ТХ-1	ГОСТ8734-75 ф160х4 L=5530	С235	1	85.10	85.10
М20	ГОСТ7798-70 Өндөр бат бэхтэй Боолт		2	0.20	0.39
М20	ГОСТ7798-70 HILTI-HST тэлэгчтэй L=300		4	0.74	2.96
	Трубан холбоос ТХ-2		3	98.61	295.82
4	ГОСТ27772-88 -260х255х10	С235	2	5.20	10.41
ТХ-2	ГОСТ8734-75 ф160х4 L=5680	С235	1	87.41	87.41
М20	ГОСТ7798-70 Өндөр бат бэхтэй Боолт		4	0.20	0.79

Байршлын схем

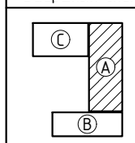

ARCHITECTURE ENGINEERING & CONSULTING
БАРИЛГЫН ИХ БҮРЭН ЗУРАГ ТӨСЛИЙН КОМПАНИ
"ЗЭДПРОЖЕКТ" ХХК

ӨЛЗИЙТ СУМЫН 320 ХҮҮХДИЙН СУУДАЛТАЙ СУРГУУЛИЙН БАРИЛГА
Байршил: Архангай аймаг, Өлзийт сум, 4-р баг, Хөшөөт

Хэвтээ холбоос ХХ-1, трубан холбоос ТХ-1-н материалын түүвэр

Үе шат: АЖЛЫН ЗУРАГ

Инженер		Б.Содном	Масштаб: М1:200;10	Зургийн дугаар: ББ-99	Хуудас: ББ-142
Инженер		А.Тамир	ЕГ Шифр: ЗП-25-13-230	ТГ Шифр:	Огноо: 2025 он
Шалгасан		Д.Занадазар			

ДЭЭВРИЙН ПУРЛИН ТӨМРИЙН БАЙГУУЛАЛТ М1:100

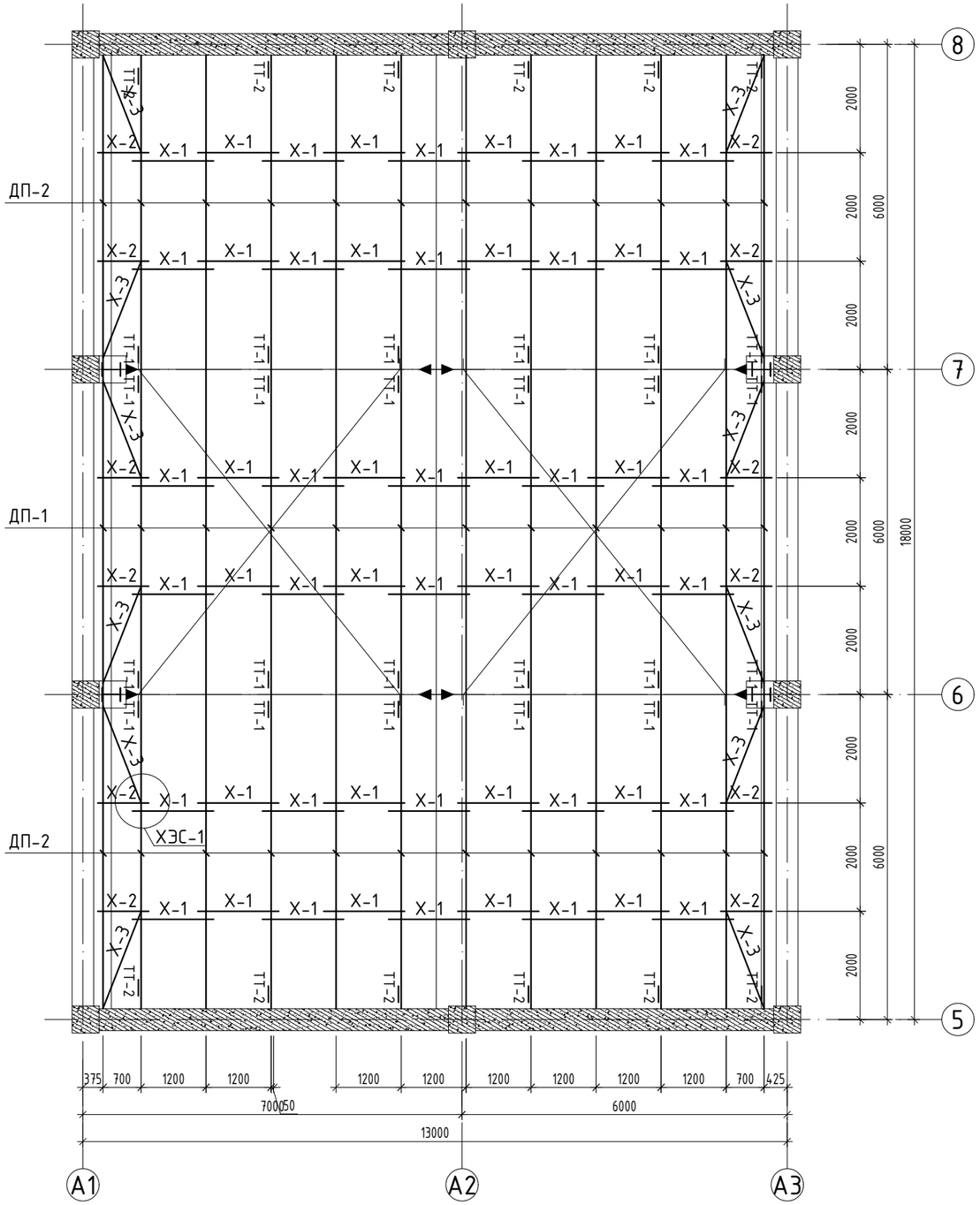

Дээврийн пурлин холбох Х-1-ийн хэсэглэл М1:20

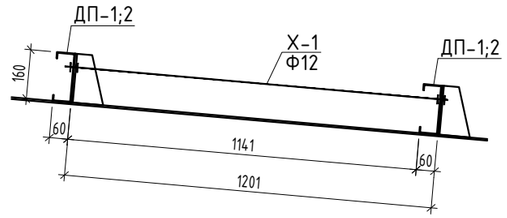

Дээврийн пурлин холбох Х-2-ын хэсэглэл М1:20

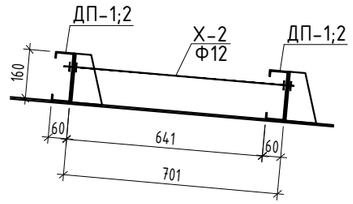

ХЭСЭГЛЭЛ-1 М1:10

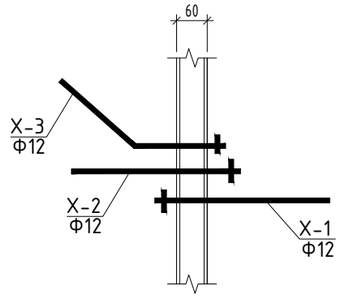

ТАЙЛБАР:

1. Гангийн анги С235.
2. металл хийц эдлэл 1 цагаас доошгүй галд тэсвэрлэлтийн зэргэтэй түрхлэгтэй байна.
3. Бүтээцийн ширээлтийн өндөр нь ширээгдэж буй элементийн зузаанаас багагүй байна.
4. Эдэлхүүнийг өөр хооронд нь өндөр бат бэхтэй М22 боолтоор холбох бүюу Э42 маркын электродоор гагнаж бэхэлнэ. Өндөр бэхжилттэй боолтыг ГОСТ 22356-77 стандартын дагуу сонгох ба түүнд хэрэглэх эрэг, жийрэгийг ГОСТ 22354-77-ийн дагуу сонгож авна.
5. КМД-н нарийвчилсан зураг хийлгэх шаардлагатай.
6. Метал хийцийг бороотой үед ширээхийг хориглоно.
7. Энэ хуудсыг холбогдох зургуудтай хамтатгаж үзнэ үү.

ТОВЧИЛСОН ҮГИЙН ТАЙЛБАР:

1. МДН-Металл дамнуруу
2. ТХ-Трубан холбоос
3. ХХ-Хэвтээ холбоос
4. АБ-Анкер боолт
5. ТТ-Ташуу тулаас

Байршлын схем

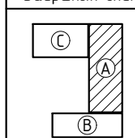

PROJECT LLC
ARCHITECTURE ENGINEERING & CONSULTING
БАРИЛГЫН ИЖ БҮРЭН ЗУРАГ ТӨСЛИЙН КОМПАНИ
"ЗЭДПРОЖЕКТ" ХХК

ӨЛЗИЙТ СУМЫН 320 ХҮҮХДИЙН СУУДАЛТАЙ СУРГУУЛИЙН БАРИЛГА
Байршил: Архангай аймаг, Өлзийт сум, 4-р баг, Хөшөөт

Дээврийн пурлин төмөр, холбоосны байгуулалт, хэсэглэл

Ye шат: АЖЛЫН ЗУРАГ					
Инженер		Б.Содном	Масштаб: М1:100	Зургийн дугаар: ББ-100	Хуудас: ББ-142
Инженер		А.Тамир	ЕГ Шифр: ЗП-25-13-230	ТГ Шифр:	Огноо: 2025 он
Шалгасан		Д.Занабазар			

Дээврийн пурлин ДП-1;2-г МДН-1-т ташуу тулаас ТТ-1-ээр холбох хэсэглэл М1:20

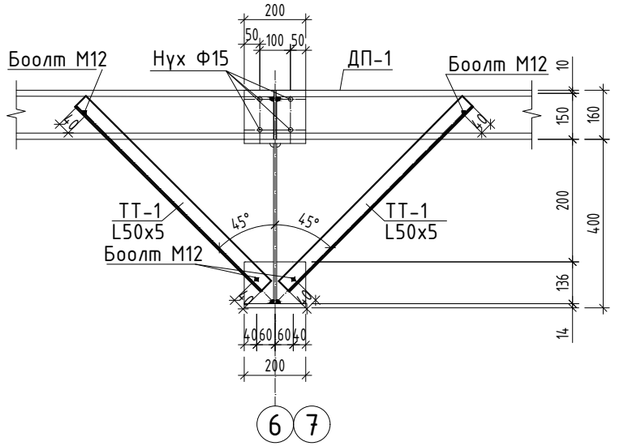

Дээврийн пурлин ДП-2-г төмөм бетон дамнуруунд ташуу тулаас ТТ-2-оор холбох хэсэглэл М1:20

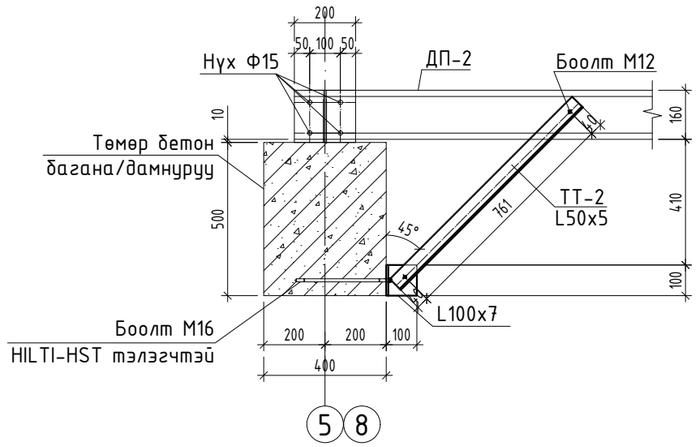

Төмөр бетон дамнуруунд дээврийн пурлин ДП-г тогтоох хэсэглэл М1:10

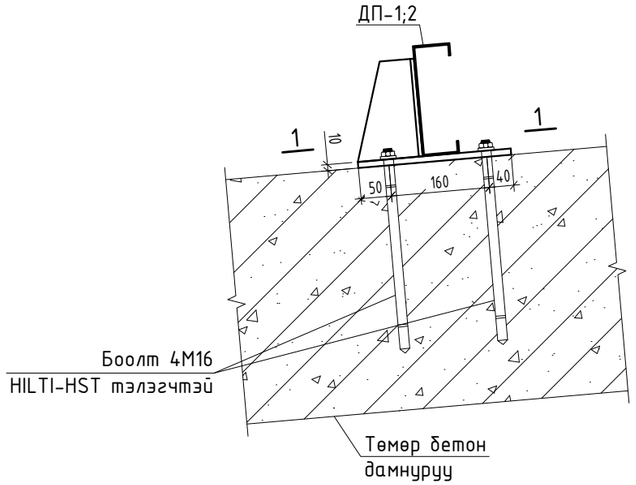

ОГТЛОЛ 1-1 М1:10

ПОЗИЦ-1 М1:10

ПОЗИЦ-2 М1:10

ПОЗИЦ-3 М1:10

ПОЗ	ТЭМДЭГЛЭГЭЭ	НЭР		ТОО	ЖИН /КГ/	
					НЭГЖ	НИЙТ
		Дээвэр		1	1851.71	1851.71
Төмөр бетон дамнуруунд пурлин тогтоох эд анги				2	155.13	310.27
1	ГОСТ27772-88	-250x250x10	С235	12	4.91	58.88
2	ГОСТ27772-88	-160x100x10	С235	12	1.26	15.07
3	ГОСТ27772-88	-250x160x8	С235	12	2.51	30.14
ТТ-2	ГОСТ 8509-93	L50x5 L=	840	6	3.17	19.00
	ГОСТ 8509-93	L100x7 L=	100	6	1.08	6.47
М16	ГОСТ 7798-70	HILTI-HST L=	300	54	0.47	25.57
Дээврийн пурлин төмөр, холбоос				1	1541.44	1541.44
ДП-1	GB/T6725-2008	160x60x20x2.5 L=	5980	12	37.55	450.65
ДП-2	GB/T6725-2008	160x60x20x2.5 L=	6190	24	38.87	932.96
Х-1	ГОСТ 34028-2022	ф12 А400 L=	1300	54	1.15	62.32
Х-2	ГОСТ 34028-2022	ф12 А400 L=	800	12	0.71	8.52
Х-3	ГОСТ 34028-2022	ф12 А400 L=	2050	12	1.82	21.84
ТТ-1	ГОСТ 8509-93	L50x5 L=	720	24	2.71	65.15

ТАЙЛБАР:

1. Гангийн анги С235.
2. металл хийц эдлэл 1 цагаас доошгүй галд тэсвэрлэлтийн зэрэгтэй түрхлэгтэй байна.
3. Бүтээцийн ширээлтийн өндөр нь ширээгдэж буй элементийн зузаанаас бага буюу тэнцүү байна.
4. Эдэлхүүнийг өөр хооронд нь өндөр бат бэхтэй М22 боолтоор холбох буюу Э42 маркын электродоор гагнаж бэхэлнэ. Өндөр бэхжилттэй боолтыг ГОСТ 22356-77 стандартын дагуу сонгох ба түүнд хэрэглэх эрэг, жийрэгийг ГОСТ 22354-77-ийн дагуу сонгож авна.
5. КМД-н нарийвчилсан зураг хийлгэх шаардлагатай.
6. Метал хийцийг бороотой үед ширээхийг хориглоно.
7. Энэ хуудсыг холбогдох зургуудтай хамтатгаж үзнэ үү.

ТОВЧИЛСОН ҮГИЙН ТАЙЛБАР:

1. МДН-Металл дамнуруу
2. ТХ-Трубан холбоос
3. ХХ-Хэвтээ холбоос
4. АБ-Анкер боолт
5. ТТ-Ташуу тулаас

Байршлын схем

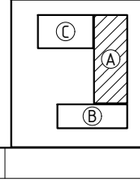

ARCHITECTURE ENGINEERING & CONSULTING
БАРИЛГЫН ИЖ БҮРЭН ЗУРАГ ТӨСЛИЙН КОМПАНИ
"ЗЭДПРОЖЕКТ" ХХК

ӨЛЗИЙТ СУМЫН 320 ХҮҮХДИЙН СУУДАЛТАЙ СУРГУУЛИЙН БАРИЛГА
Байршил: Архангай аймаг, Өлзийт сум, 4-р баг, Хөшөөт

Дээврийн пурлин төмөр, холбоосны хэсэглэл, түүвэр

Үе шат: АЖЛЫН ЗУРАГ

Инженер		Б.Содном	Масштаб: М1:20;10	Зургийн дугаар: ББ-101	Хуудас: ББ-142
Инженер		А.Тамир			
Шалгасан		Д.Занабазар	ЕГ Шифр: ЗП-25-13-230	ТГ Шифр:	Огноо: 2025 он

10.72 ТҮВШНИЙ МЕТАЛ БАГАНА, ДАМНУРУУНЫ БАЙГУУЛАЛТ М1:200

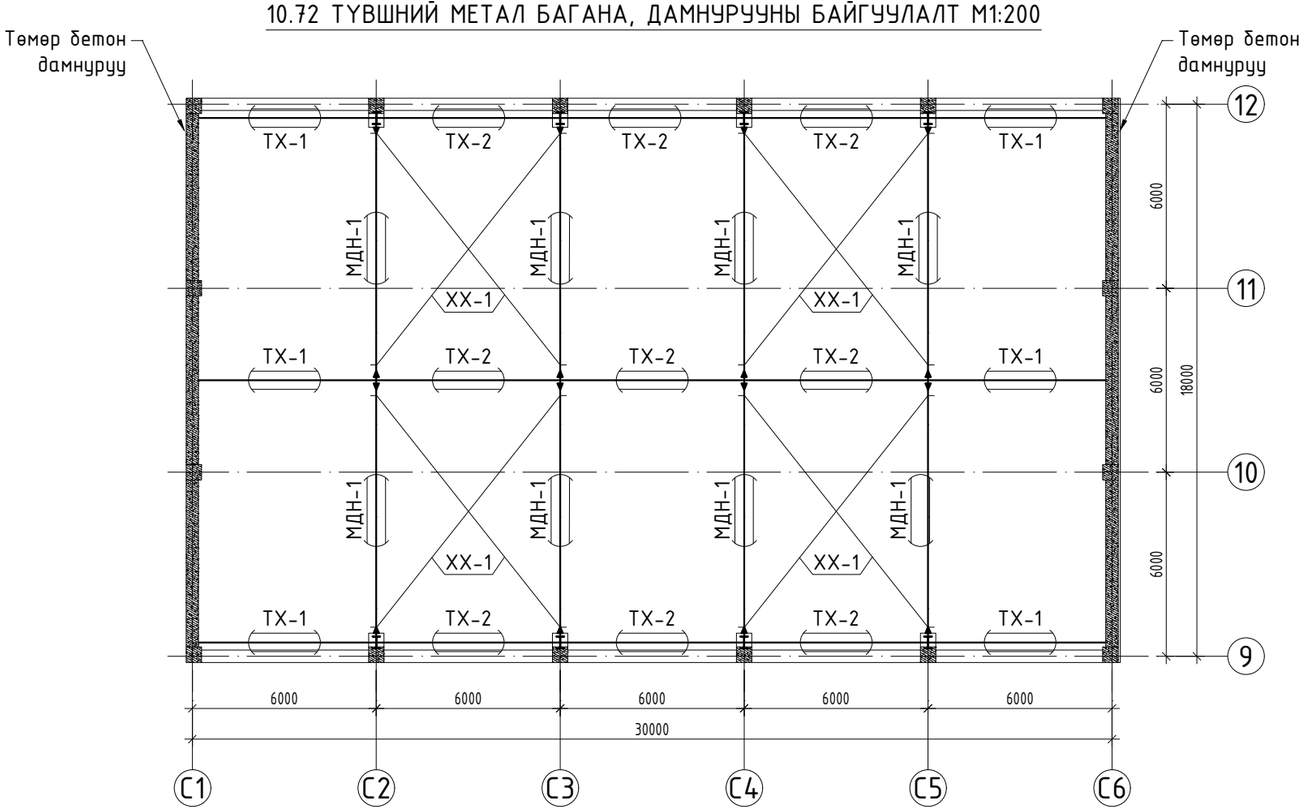

С2; С3; С4; С5 ТЭНХЛЭГ ДАГУУХ МЕТАЛ ДАМНУРУУ МДН-1 М1:100

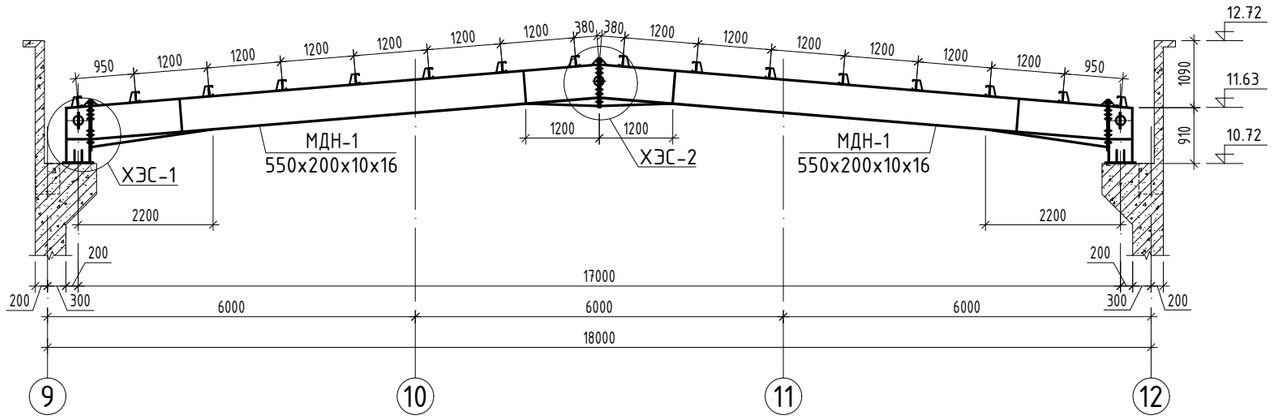

ХЭСЭГЛЭЛ-1 М1:20

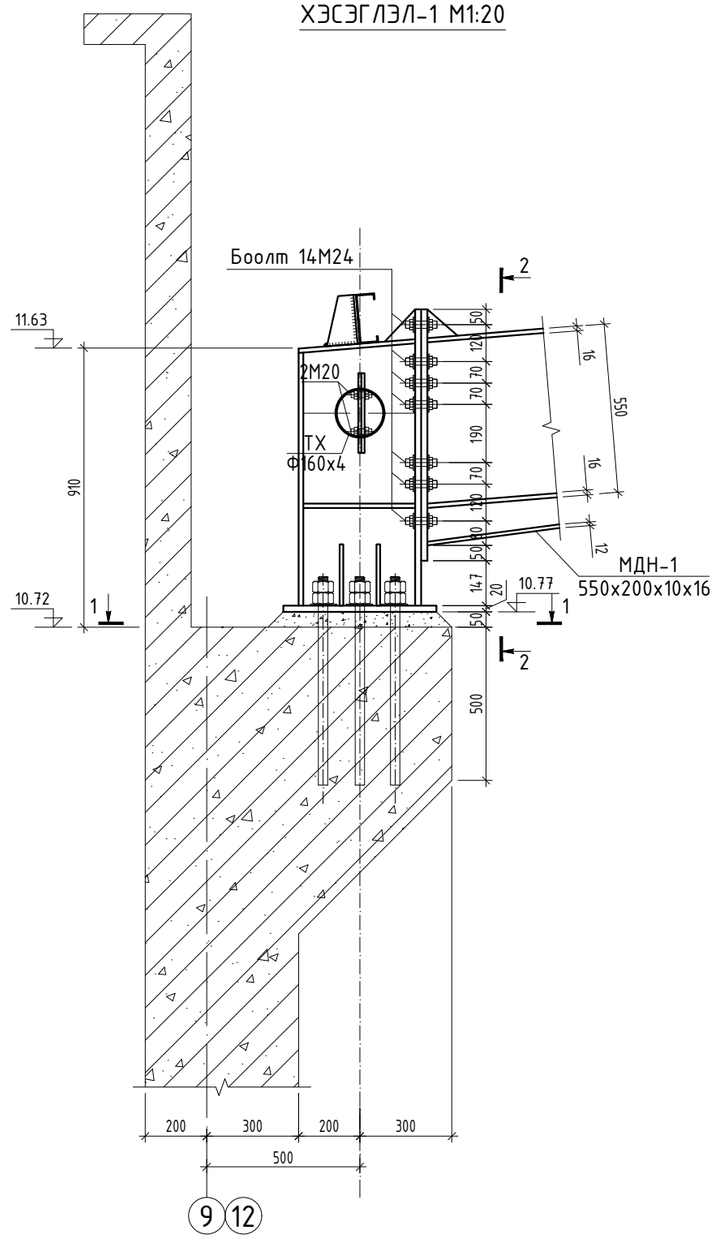

ТАЙЛБАР:

1. Гангийн анги Q345B.
2. Анкер боолтыг зураг үзүүлсэн хэмжээ байрлалд байршуулах бөгөөд анкер боолтны уртыг ажлын зургийн дагуу шалгасан байх шаардлагатай.
3. Анкер боолтыг баганатай хамт цутгах да цутгамал баганын бетон гадаргуу болон метал дамнуруу хооронд гарсан зайг нарийн ширхэгтэй, өндөр маркын, өөрөө нягтардаг бетоноор чигжиж дүүргэнэ.
4. Анкер боолтын хүлцэх алдаа тэнхлэгээс +5 мм байна.
5. Металл хийц эдлэл 1 цагаас доошгүй галд тэсвэрлэлтийн зэрэгтэй түрхлэгтэй байна.
6. Ширээлтийн өндөр 7-8мм. Бүтээцийн ширээлтийн өндөр нь ширээгдэж буй элементийн зузааннаас бага буюу тэнцүү байна.
7. Метал хийцийг бороотой үед ширээхийг хориглоно.
8. Эдэлхүүнийг өөр хооронд нь өндөр бат бэхтэй М24 боолтоор холбох буюу Э50 маркын электродоор гагнаж бэхэлнэ. Өндөр бэхжилттэй боолтны анги 10.9 ба ГОСТ 22356-77 стандартын дагуу сонгох да түүнд хэрэглэх эрэг, жийрэгийг ГОСТ 22354-77 -ийн дагуу сонгож авна.
9. Бүх металл хийцийг угсарсны дараа гагнуурын шаваас, зэв зэргийг нь сайтар цэвэрлэсний дараа төмрийн будгаар 2 удаа будна.
10. КМД-н нарийвчилсан зураг хийлгэх шаардлагатай.
11. Энэ хуудсыг холбогдох зургуудтай хамтатгаж үзнэ үү.

Байршлын схем	ӨЛЗИЙТ СУМЫН 320 ХУУХДИЙН СУУДАЛТАЙ СУРГУУЛИЙН БАРИЛГА Байршил: Архангай аймаг, Өлзийт сум, 4-р баг, Хөшөөт				
PROJECT LLC ARCHITECTURE ENGINEERING & CONSULTING БАРИЛГЫН ИЖ БҮРЭН ЗУРАГ ТӨСЛИЙН КОМПАНИ	10.72 түвшний метал дамнурууны байгуулалт, хэсэглэл			Үе шат: АЖЛЫН ЗУРАГ	
	Инженер		Б.Содном	Масштаб: М1:200;20	Зургийн дугаар: ББ-102 / Хуудас: ББ-142
	Инженер		А.Тамир		
"ЗЭДПРОЖЕКТ" ХХК	Шалгасан		Д.Занабазар	ЕГ Шифр: ЗП-25-13-230	ТГ Шифр: / Огноо: 2025 он

9; 12 ТЭНХЛЭГ ДАГУУХ ОГТЛОЛ М1:100

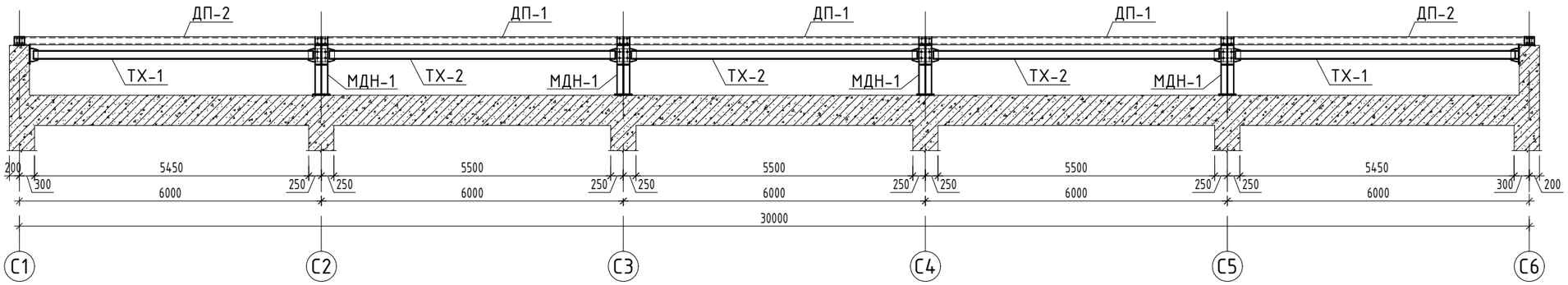

ХЭСЭГЛЭЛ-2 М1:20

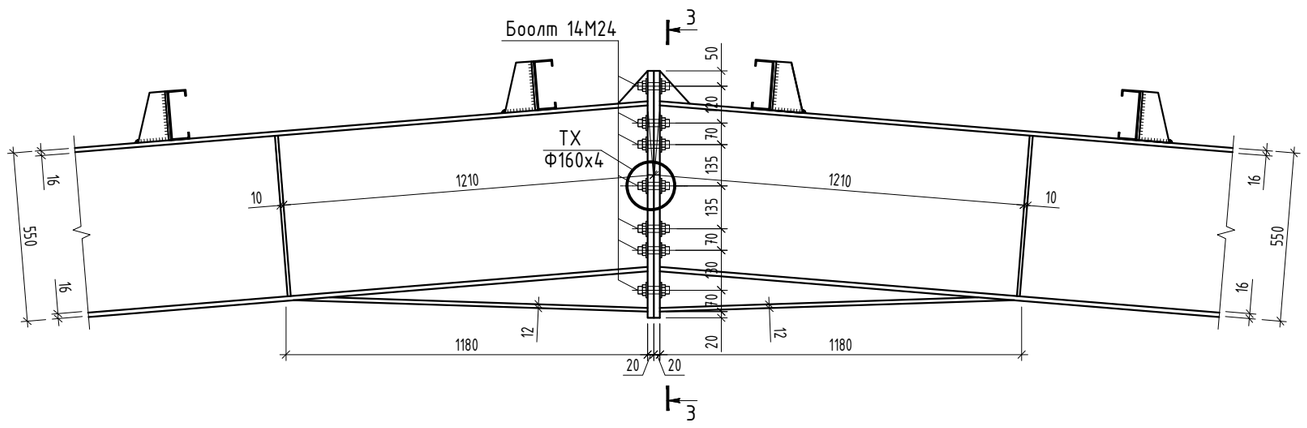

ОГТЛОЛ 1-1 М1:10

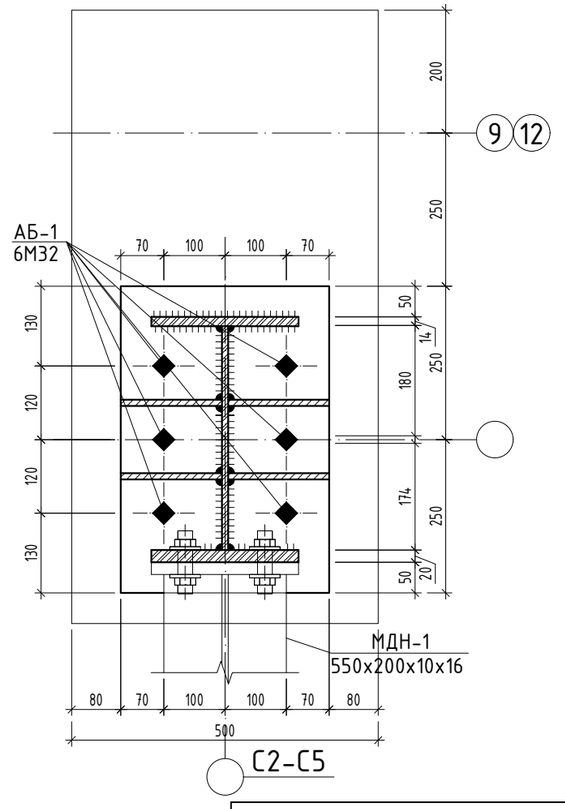

ОГТЛОЛ 2-2 М1:20

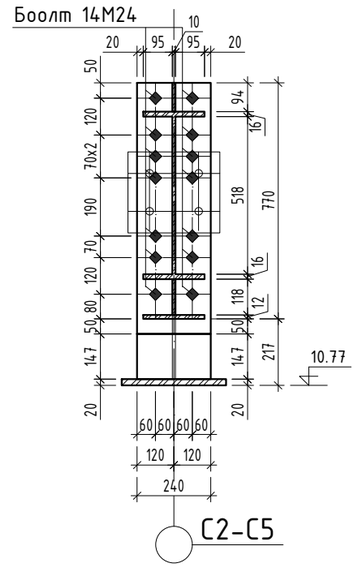

ОГТЛОЛ 3-3 М1:20

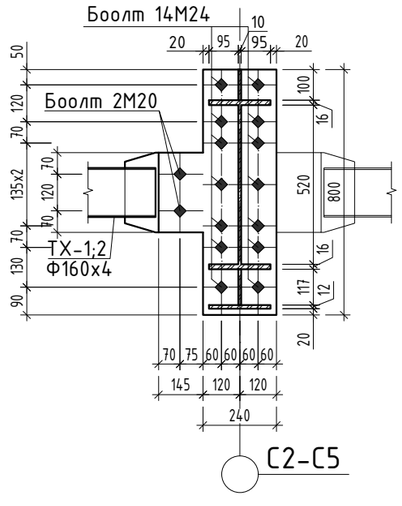

АНКЕР БООЛТ АБ-1 М1:10

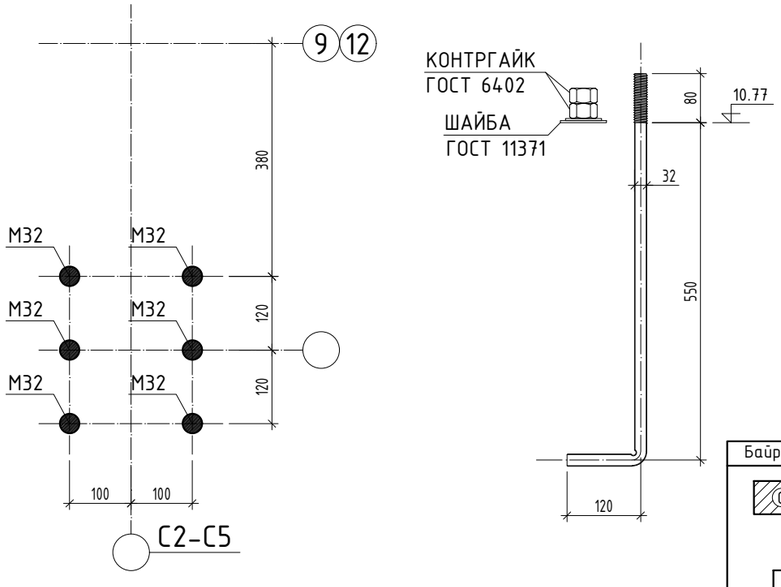

АНКЕР БООЛТНЫ МАТЕРИАЛЫН ТҮҮВЭР

ПОЗ	НЭР	ГАНГИЙН МАРК	ТОО ШИР.	ЖИН /КГ/	НИЙТ
	Анкер Боолт				227.27
АБ-1	ГОСТ24379.1-80 М32 L=750	С345	48	4.73	227.27

Байршлын схем

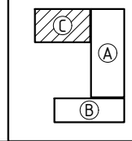

ARCHITECTURE ENGINEERING & CONSULTING
БАРИЛГЫН ИЖ БҮРЭН ЗӨВЛӨХ ТӨВЛӨРИЙН КОМПАНИ
"ЗЭДПРОЖЕКТ" ХХК

ӨЛЗИЙТ СУМЫН 320 ХҮҮХДИЙН СУУДАЛТАЙ СУРГУУЛИЙН БАРИЛГА
Байршил: Архангай аймаг, Өлзийт сум, 4-р баг, Хөшөөт

Метал дамнуруунд огтлол, хэсэглэл, анкер боолт АБ-1

Үе шат: АЖЛЫН ЗУРАГ

			Масштаб:	Зургийн дугаар:	Хуудас:
Инженер		Б.Содном	М1:100;20	ББ-103	ББ-142
Инженер		А.Тамир	ЕГ Шифр:	ТГ Шифр:	Огноо:
Шалгасан		Д.Занабазар	ЗП-25-13-230		2025 он

МЕТАЛ ДАМНУРУУ МДН-1 М1:50

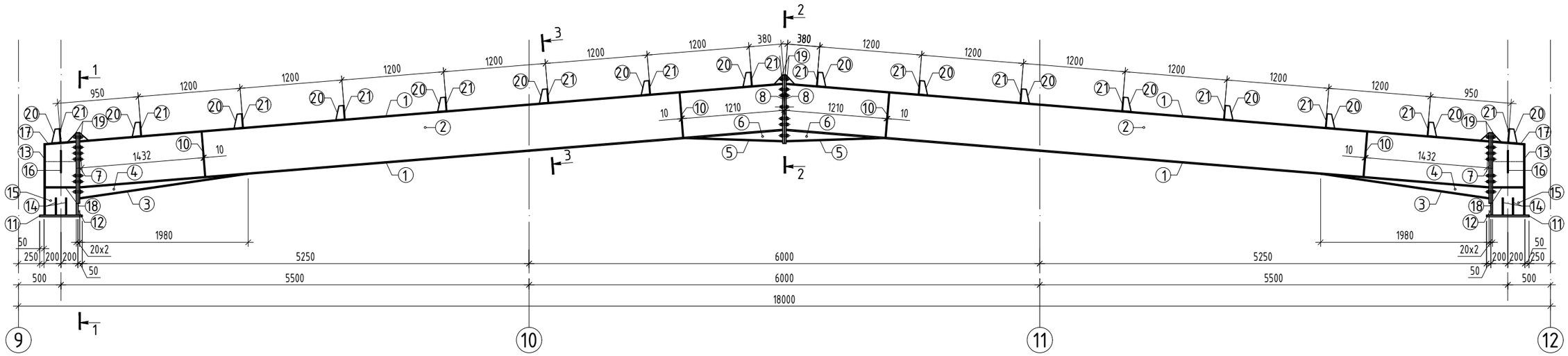

ОГТЛОЛ 1-1 М1:20

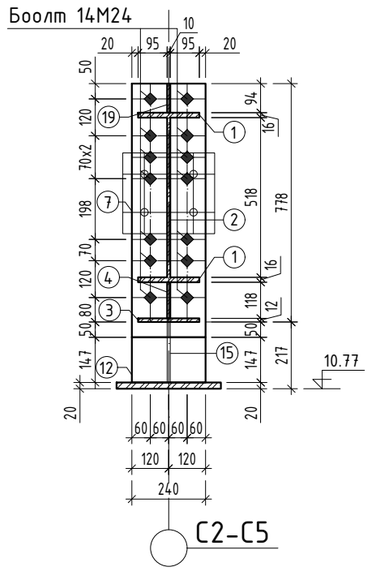

ОГТЛОЛ 2-2 М1:20

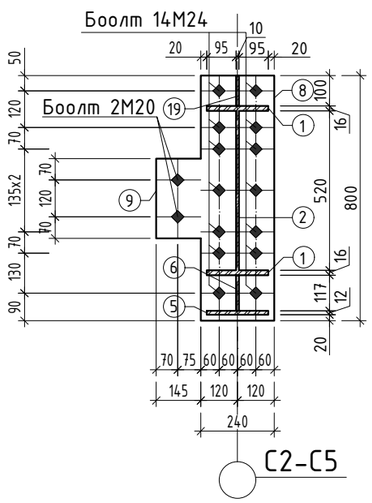

ОГТЛОЛ 3-3 М1:20

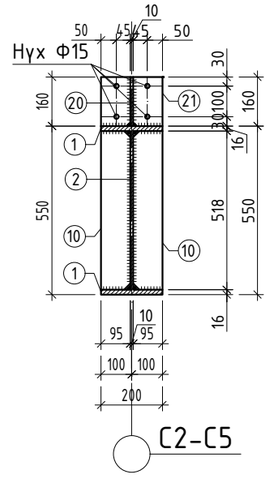

ТАЙЛБАР:

1. Гангийн анги Q345B.
2. Анкер боолтыг зураг үзүүлсэн хэмжээ байрлалд байршуулах бөгөөд анкер боолтны уртыг ажлын зургийн дагуу шалгасан байх шаардлагатай.
3. Анкер боолтыг баганатай хамт цутгах ба цутгамал баганын бетон гадаргуу болон метал дамнуруу хооронд гарсан зайг нарийн ширхэгтэй, өндөр маркын, өрөө нягтардаг бетоноор чигжиж дүүргэнэ.
4. Анкер боолтын хүлцэх алдаа тэнхлэгээс +5 мм байна.
5. Металл хийц эдлэл 1 цагаас доошгүй галд тэсвэрлэлтийн зэрэгтэй түрхлэгтэй байна.
6. Ширээлтийн өндөр 7-8мм. Бүтээцийн ширээлтийн өндөр нь ширээгдэж буй элементийн зузаанаас бага буюу тэнцүү байна.
7. Метал хийцийг бороотой үед ширээхийг хориглоно.
8. Эдэлхүүнийг өөр хооронд нь өндөр бат бэхтэй М24 боолтоор холбох бүюу 350 маркын электродоор гагнаж бэхэлнэ. Өндөр бэхжилттэй боолтны анги 10.9 ба ГОСТ 22356-77 стандартын дагуу сонгох ба түүнд хэрэглэх эрэг, жийрэгийг ГОСТ 22354-77 -ийн дагуу сонгож авна.
9. Бүх металл хийцийг угсарсны дараа гагнуурын шаваас, зэв зэргийг нь сайтар цэвэрлэсний дараа төмрийн будгаар 2 удаа будна.
10. КМД-н нарийвчилсан зураг хийлгэх шаардлагатай.
11. Энэ хуудсыг холбогдох зургуудтай хамтатгаж үзнэ үү.

МЕТАЛ ЭДЛЭХҮҮНИЙ МАТЕРИАЛЫН ТОДОРХОЙЛОЛТ

ПОЗ	НЭР	ГАНГИЙН МАРК	ТОО ШИР.	ЖИН /КГ/	НИЙТ
	Метал дамнуруу МДН-1		4	2225.23	8900.90
1	ГОСТ27772-88 -8287х200х16	С345	4	208.17	832.68
2	ГОСТ27772-88 -8287х518х10	С345	2	336.97	673.95
3	ГОСТ27772-88 -2000х240х12	С345	2	4.52	9.04
4	ГОСТ27772-88 -1794х263х10	С345	2	37.12	74.25
5	ГОСТ27772-88 -1157х240х12	С345	2	26.16	52.31
6	ГОСТ27772-88 -1038х120х10	С345	2	9.78	19.56
7	ГОСТ27772-88 -820х240х20	С345	2	30.90	61.80
8	ГОСТ27772-88 -800х385х20	С345	2	48.36	96.71
10	ГОСТ27772-88 -518х95х10	С345	8	3.86	30.90
11	ГОСТ27772-88 -500х340х20	С345	2	26.69	53.38
12	ГОСТ27772-88 -967х240х20	С345	2	36.44	72.87
13	ГОСТ27772-88 -825х240х14	С345	2	21.76	43.52
14	ГОСТ27772-88 -200х165х12	С345	8	3.11	24.87
15	ГОСТ27772-88 -855х366х10	С345	2	24.57	49.13
16	ГОСТ27772-88 -260х145х10	С345	4	2.96	11.84
17	ГОСТ27772-88 -381х240х16	С345	2	11.48	22.97
18	ГОСТ27772-88 -381х115х16	С345	4	5.50	22.01
19	ГОСТ27772-88 -100х100х10	С345	6	0.79	4.71
20	ГОСТ27772-88 -160х100х10	С345	16	1.26	20.10
21	ГОСТ27772-88 -200х160х8	С345	16	2.01	32.15
М24	ГОСТ7798-70 Өндөр бат бэхтэй Боолт		42	0.28	11.93
М12	ГОСТ7798-70 Өндөр бат бэхтэй Боолт		64	0.07	4.55

Байршлын схем

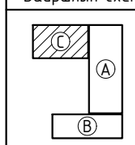

ARCHITECTURE ENGINEERING & CONSULTING
БАРИЛГЫН ИЖ БҮРЭН ЗУРАГ ТӨСЛИЙН КОМПАНИ
"ЗЭДПРОЖЕКТ" ХХК

ӨЛЗИЙТ СУМЫН 320 ХҮҮХДИЙН СУУДАЛТАЙ СУРГУУЛИЙН БАРИЛГА
Байршил: Архангай аймаг, Өлзийт сум, 4-р баг, Хөшөөт

Метал дамнуруу МДН-1				Үе шат: АЖЛЫН ЗУРАГ	
Инженер		Б.Содном	Масштаб: М1:100;20	Зургийн дугаар: ББ-104	Хуудас: ББ-142
Инженер		А.Тамир	ЕГ Шифр: ЗП-25-13-230	ТГ Шифр:	Огноо: 2025 он
Шалгасан		Д.Занабазар			

ПОЗИЦ-7 М1:10

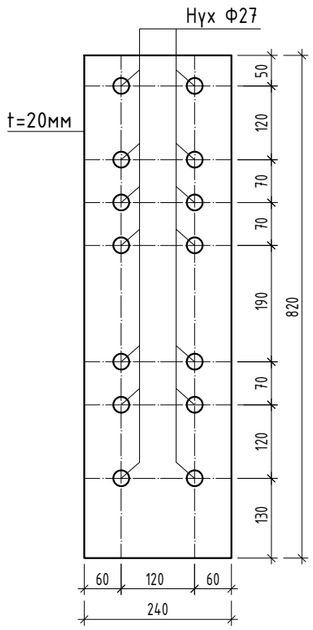

ПОЗИЦ-8 М1:10

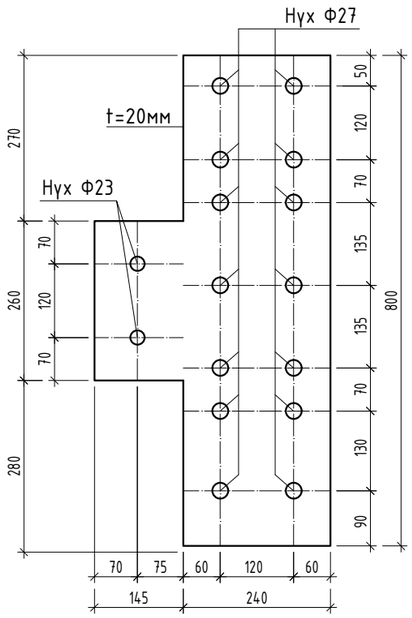

ПОЗИЦ-10 М1:10

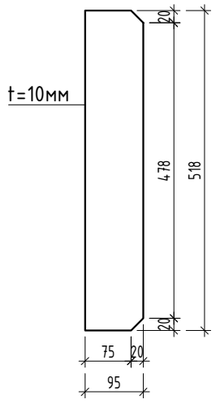

ПОЗИЦ-11 М1:10

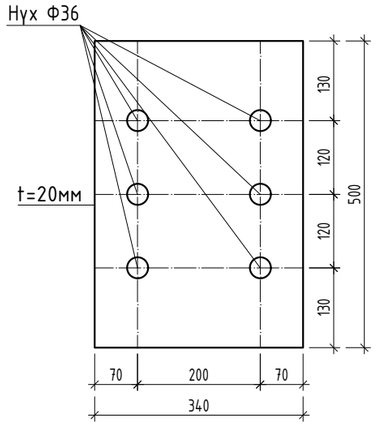

ПОЗИЦ-12 М1:10

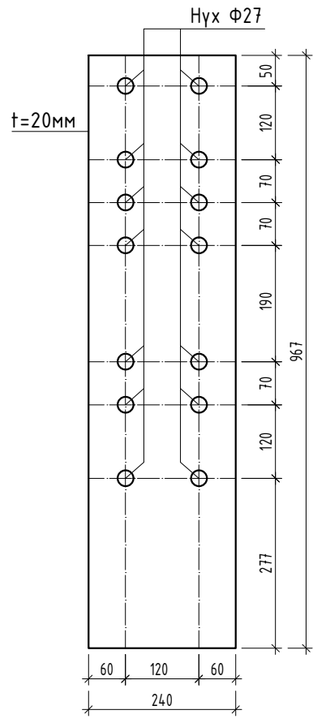

ПОЗИЦ-14 М1:10

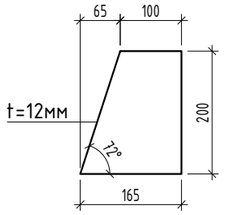

ПОЗИЦ-16 М1:10

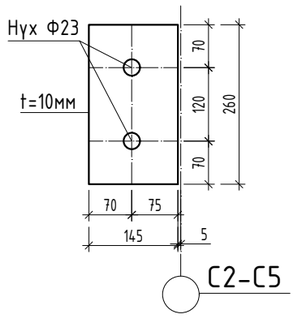

ПОЗИЦ-19 М1:10

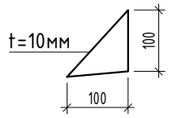

ПОЗИЦ-20 М1:10

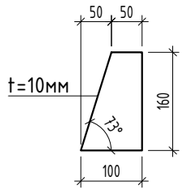

ПОЗИЦ-21 М1:10

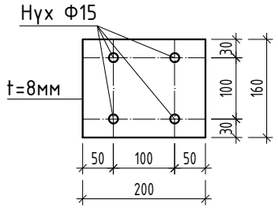

ПОЗИЦ-4 М1:10

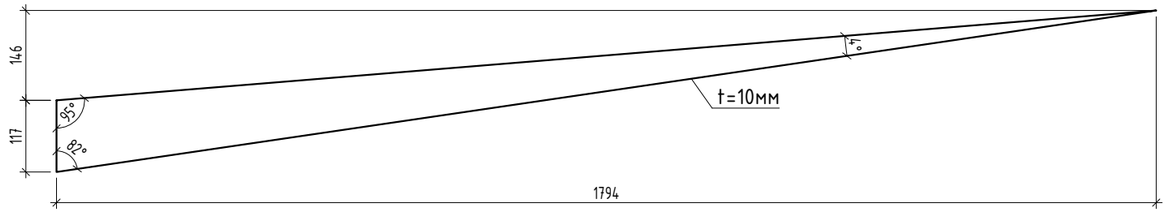

ПОЗИЦ-6 М1:10

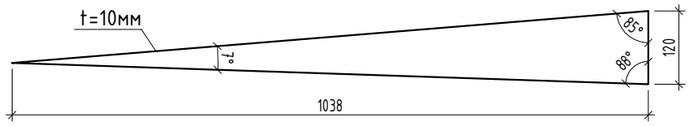

Байршлын схем

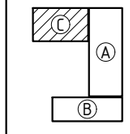

ARCHITECTURE ENGINEERING & CONSULTING
БАРИЛГЫН ИЖ БҮРЭН ЗУРАГ ТӨСЛИЙН КОМПАНИ
"ЗЭДПРОЖЕКТ" ХХК

ӨЛЗИЙТ СУМЫН 320 ХҮҮХДИЙН СУУДАЛТАЙ СУРГУУЛИЙН БАРИЛГА
Байршил: Архангай аймаг, Өлзийт сум, 4-р баг, Хөшөөт

Метал дамнуруу МДН-1-н эд анги

Үе шат: АЖЛЫН ЗУРАГ

Инженер		Б.Содном	Масштаб: М1:10	Зургийн дугаар: ББ-105	Хуудас: ББ-142
Инженер		А.Тамир	ЕГ Шифр: ЗП-25-13-230	ТГ Шифр:	Огноо: 2025 он
Шалгасан		Д.Занабазар			

А3

ХЭВТЭЭ ХОЛБООС ХХ-1-Н БАЙГУУЛАЛТ М1:200

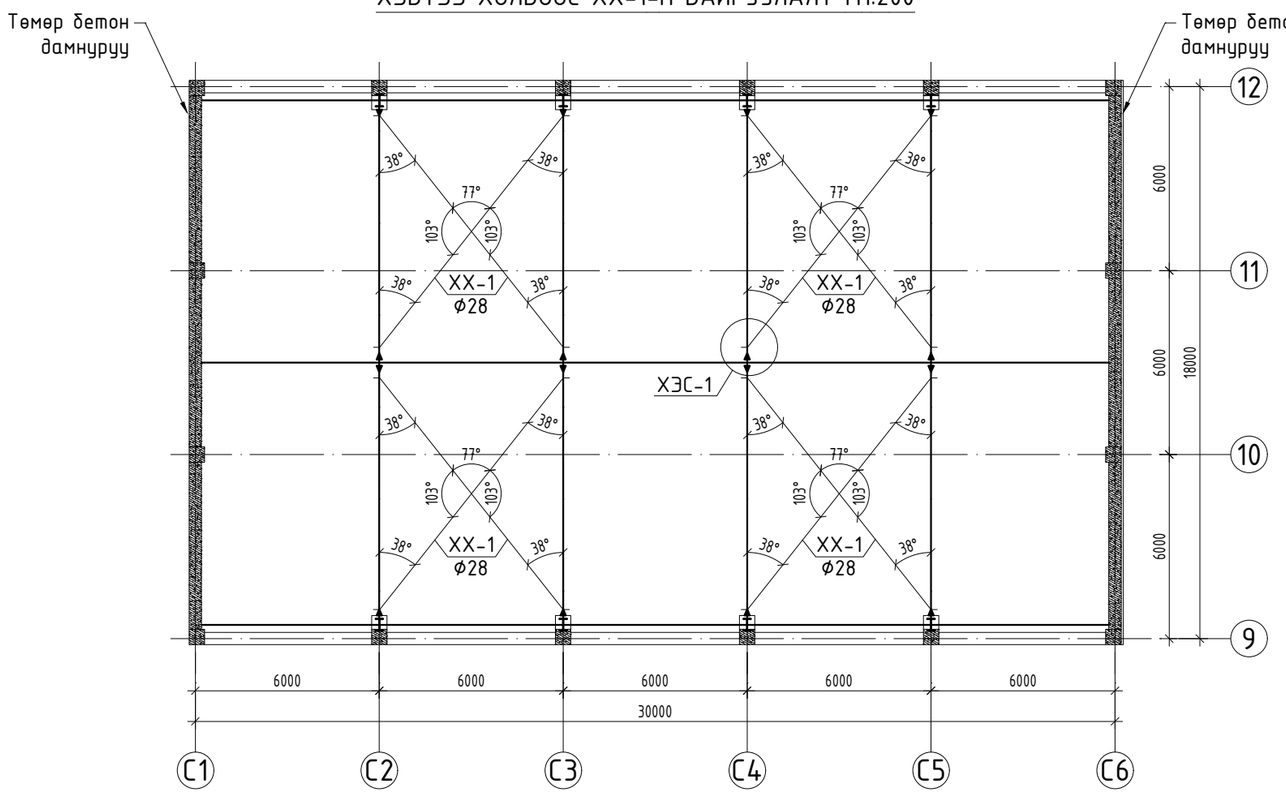

ТРУБАН ХОЛБООС ТХ-1 М1:50

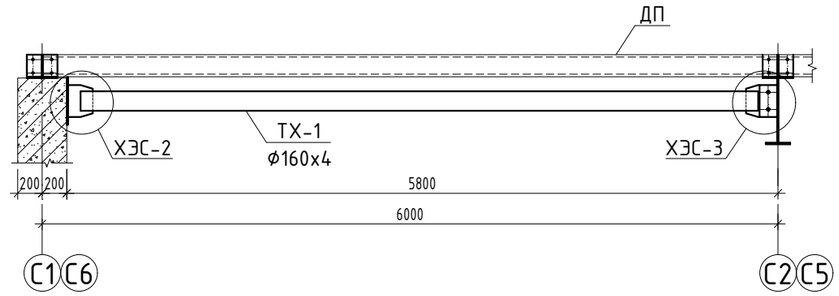

ТРУБАН ХОЛБООС ТХ-2 М1:50

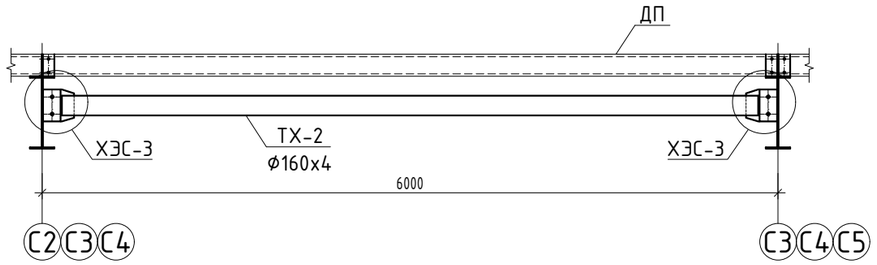

ХЭСЭГЛЭЛ-1 М1:10

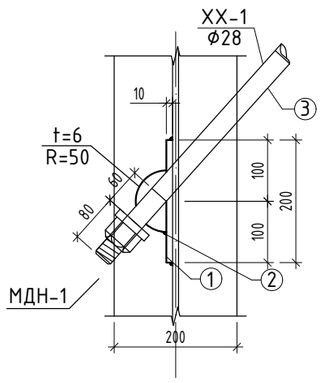

ХЭСЭГЛЭЛ-2 М1:20

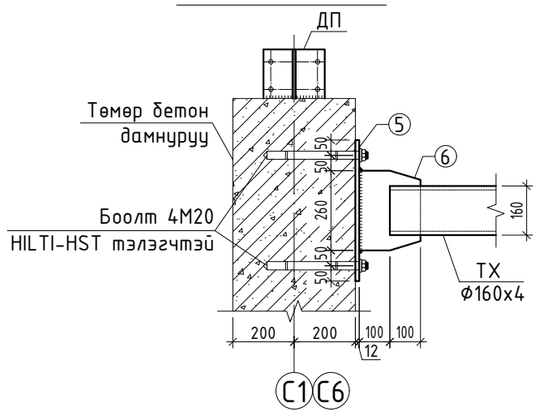

ХЭСЭГЛЭЛ-3 М1:20

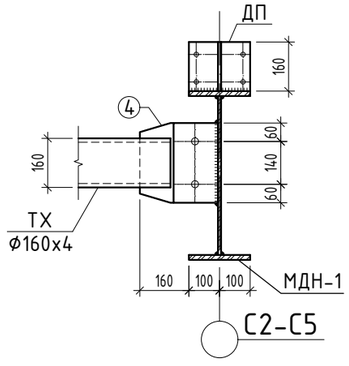

ПОЗИЦ-4 М1:10

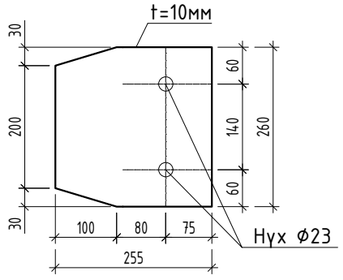

ПОЗИЦ-5 М1:10

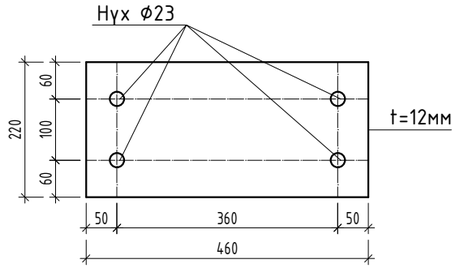

ПОЗИЦ-6 М1:10

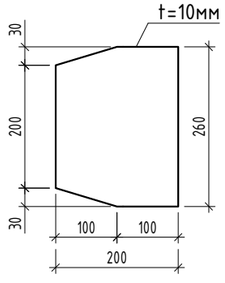

МЕТАЛ ЭДЛЭХҮҮНИЙ МАТЕРИАЛЫН ТОДОРХОЙЛОЛТ

ПОЗ	НЭР	ГАНГИЙН МАРК	ТОО ШИР.	ЖИН /КГ/	НИЙТ
	Холбоос эд анги				1947.36
	Хэвтээ холбоос ХХ-1		4	104.06	416.24
1	ГОСТ27772-88 −200х100х10	С235	4	1.57	6.28
2	ГОСТ27772-88 −100х100х6	С235	4	0.47	1.88
3	ГОСТ34028-2022 ф28 L=9920	А400	2	47.95	95.90
	Трубан холбоос ТХ-1		6	107.27	643.65
4	ГОСТ27772-88 -260х255х10	С235	1	5.20	5.20
5	ГОСТ27772-88 -460х220х12	С235	1	9.53	9.53
6	ГОСТ27772-88 -260х200х10	С235	1	4.08	4.08
ТХ-1	ГОСТ8734-75 ф160х4 L=5530	С235	1	85.10	85.10
М20	ГОСТ7798-70 Өндөр бат бэхтэй Боолт		2	0.20	0.39
М20	ГОСТ7798-70 HILTI-HST тэлэгчтэй L=300		4	0.74	2.96
	Трубан холбоос ТХ-2		9	98.61	887.47
4	ГОСТ27772-88 -260х255х10	С235	2	5.20	10.41
ТХ-2	ГОСТ8734-75 ф160х4 L=5680	С235	1	87.41	87.41
М20	ГОСТ7798-70 Өндөр бат бэхтэй Боолт		4	0.20	0.79

Байршлын схем

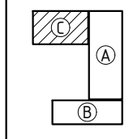

ARCHITECTURE ENGINEERING & CONSULTING
БАРИЛГЫН ИЖ БҮРЭН ЗӨВЛӨХ КОМПАНИ
"ЗЭДПРОЖЕКТ" ХХК

ӨЛЗИЙТ СУМЫН 320 ХҮҮХДИЙН СУУДАЛТАЙ СУРГУУЛИЙН БАРИЛГА
Байршил: Архангай аймаг, Өлзийт сум, 4-р баг, Хөшөөт

Хэвтээ холбоос ХХ-1, трубан холбоос ТХ-1-н материалын түүвэр

Үе шат: АЖЛЫН ЗУРАГ

Инженер		Б.Содном	Масштаб: М1:200;10
Инженер		А.Тамир	ЕГ Шифр: ЗП-25-13-230
Шалгасан		Д.Занабазар	ТГ Шифр:

Зургийн дугаар: ББ-106
Хуудас: ББ-142
Огноо: 2025 он

1 2 3 4 5 6 7 8 А3

ДЭЭВРИЙН ПУРЛИН ТӨМРИЙН БАЙГУУЛАЛТ М1:100

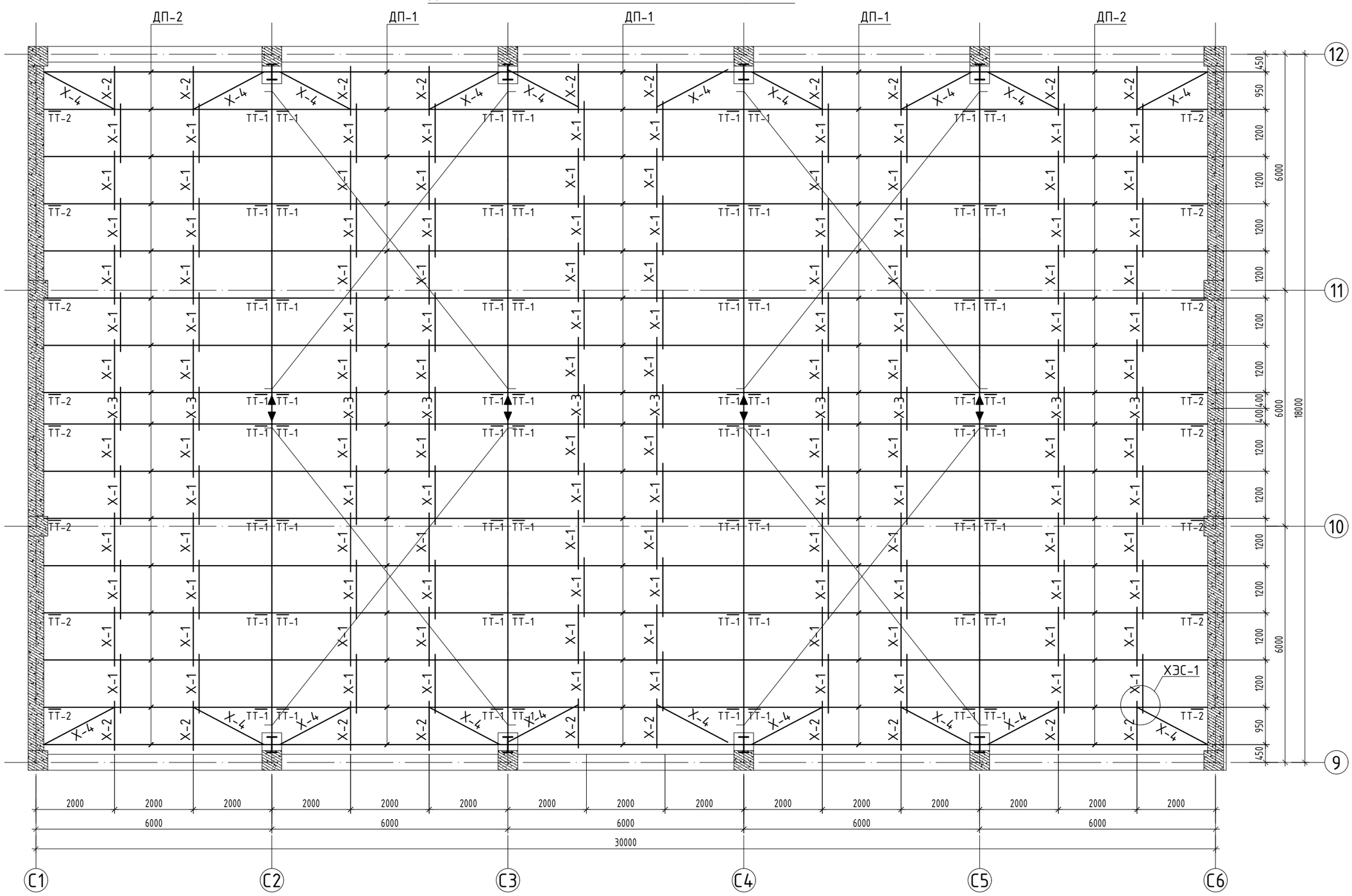

ТАЙЛБАР:

1. Гангийн анги С235.
2. металл хийц эдлэл 1 цагаас доошгүй галд тэсвэрлэлтийн зэрэгтэй түрхлэгтэй байна.
3. Бүтээцийн ширээлтийн өндөр нь ширээгдэж буй элементийн зузаанаас бага буюу тэнцүү байна.
4. Эдэлхүүнийг өөр хооронд нь өндөр бат бэхтэй М22 боолтоор холбох бүрэн Э42 маркын электродоор гагнаж бэхэлнэ. Өндөр бэхжилттэй боолтыг ГОСТ 22356-77 стандартын дагуу сонгох да түүнд хэрэглэх эрэг, жийрэгийг ГОСТ 22354-77-ийн дагуу сонгож авна.
5. КМД-н нарийвчилсан зураг хийлгэх шаардлагатай.
6. Метал хийцийг бороотой үед ширээхийг хориглоно.
7. Энэ хуудсыг холбогдох зургуудтай хамтатгаж үзнэ үү.

ТОВЧИЛСОН ҮГИЙН ТАЙЛБАР:

1. МДН-Металл дамнуруу
2. ТХ-Трубан холбоос
3. ХХ-Хэвтээ холбоос
4. АБ-Анкер боолт
5. ТТ-Ташуу тулаас

Байршлын схем

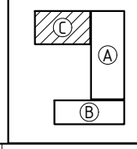

PROJECT LLC
ARCHITECTURE ENGINEERING & CONSULTING
БАРИЛГЫН ИЖ БҮРЭН ЗУРАГ ТӨСЛИЙН КОМПАНИ
"ЗЗДПРОЖЕКТ" ХХК

ӨЛЗИЙТ СУМЫН 320 ХУУХДИЙН СУУДАЛТАЙ СУРГУУЛИЙН БАРИЛГА
Байршил: Архангай аймаг, Өлзийт сум, 4-р баг, Хөшөөт

Дээврийн пурлин төмөр, холбоосны байгуулалт

Үе шат: АЖЛЫН ЗУРАГ

Инженер		Б.Содном	Масштаб: М1:100	Зургийн дугаар: ББ-107	Хуудас: ББ-142
Инженер		А.Тамир			
Шалгасан		Д.Занабазар	ЕГ Шифр: ЗП-25-13-230	ТГ Шифр:	Огноо: 2025 он

А3

Дээврийн пурлин холбох Х-1-ийн хэсэглэл М1:20

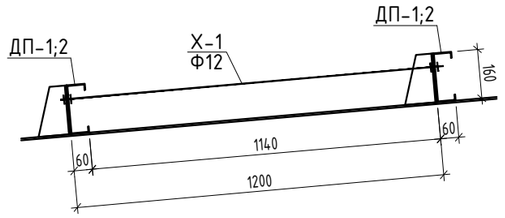

Дээврийн пурлин холбох Х-2-ын хэсэглэл М1:20

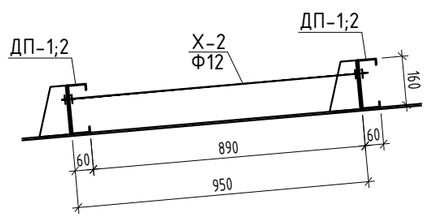

Төмөр бетон дамнуруунд дээврийн пурлин ДП-г тогтоох хэсэглэл М1:10

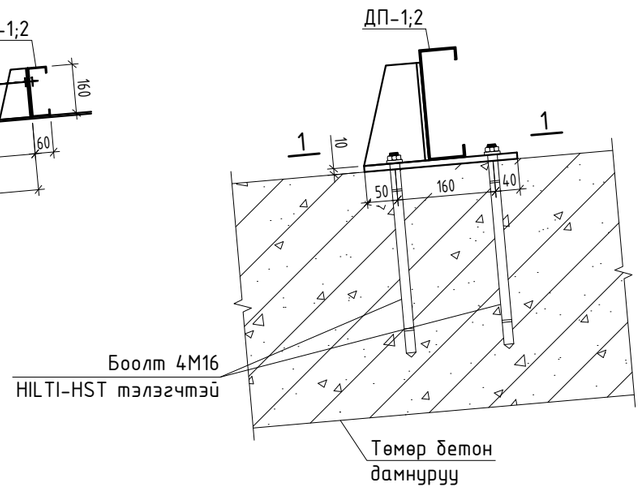

ОГТЛОЛ 1-1 М1:10

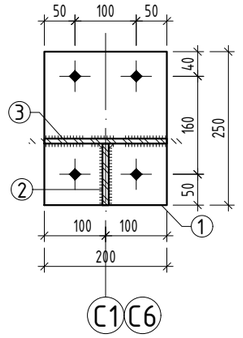

ПОЗИЦ-1 М1:10

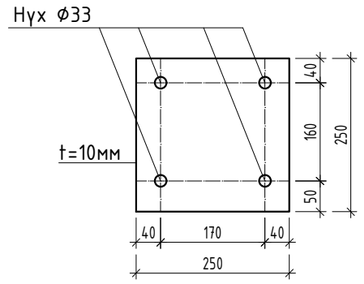

Дээврийн пурлин холбох Х-3-ын хэсэглэл М1:20

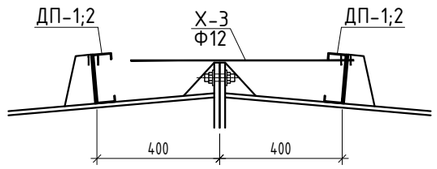

ХЭСЭГЛЭЛ-1 М1:10

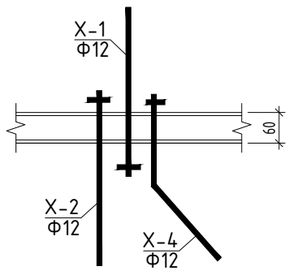

ПОЗИЦ-2 М1:10

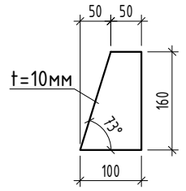

ПОЗИЦ-3 М1:10

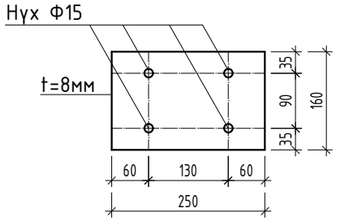

Дээврийн пурлин ДП-1;2-г МДН-1-т ташуу тулаас ТТ-1-ээр холбох хэсэглэл М1:20

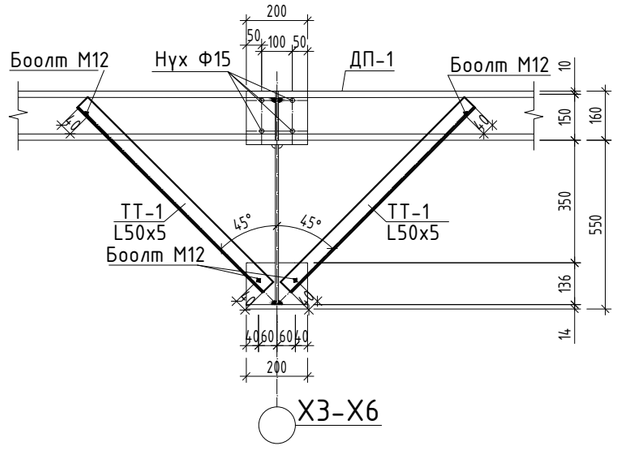

Дээврийн пурлин ДП-2-г төмөм бетон дамнуруунд ташуу тулаас ТТ-2-оор холбох хэсэглэл М1:20

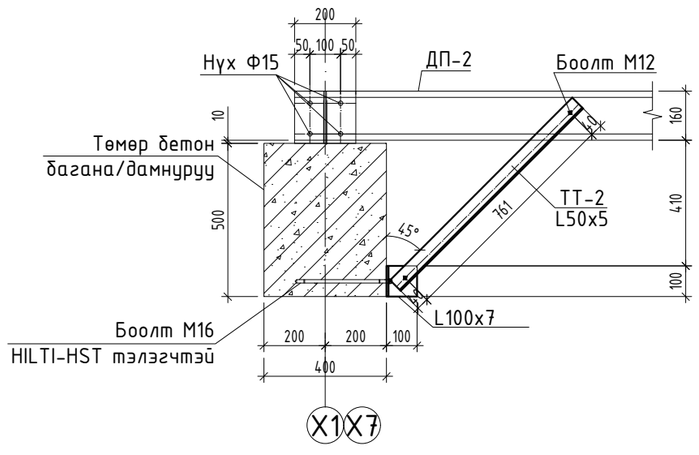

ПОЗ	ТЭМДЭГЛЭГЭЭ	НЭР		ТОО	ЖИН /КГ/ НЭГЖ	ЖИН /КГ/ НИЙТ
		Дээвэр		1	3867.75	3867.75
Төмөр бетон дамнуруунд пурлин тогтоох эд анги				2	206.85	413.69
1	ГОСТ27772-88	-250х250х10	С235	16	4.91	78.50
2	ГОСТ27772-88	-160х100х10	С235	16	1.26	20.10
3	ГОСТ27772-88	-250х160х8	С235	16	2.51	40.19
ТТ-2	ГОСТ 8509-93	L50x5 L=	840	8	3.17	25.33
	ГОСТ 8509-93	L100x7 L=	100	8	1.08	8.63
М16	ГОСТ 7798-70	HILTI-HST L=300		72	0.47	34.09
Дээврийн пурлин төмөр, холбоос				1	3454.06	3454.06
ДП-1	GB/T6725-2008	160x60x20x2.5 L=	5980	48	37.55	1802.61
ДП-2	GB/T6725-2008	160x60x20x2.5 L=	6190	32	38.87	1243.94
Х-1	ГОСТ 34028-2022	Ф12 А400 L=	1300	120	1.15	138.49
Х-2	ГОСТ 34028-2022	Ф12 А400 L=	1050	20	0.93	18.64
Х-3	ГОСТ 34028-2022	Ф12 А400 L=	900	10	0.80	7.99
Х-4	ГОСТ 34028-2022	Ф12 А400 L=	2100	20	1.86	37.29
ТТ-1	ГОСТ 8509-93	L50x5 L=	850	64	3.20	205.09

ТАЙЛБАР:

1. Гангийн анги С235.
2. металл хийц эдлэл 1 цагаас доошгүй галд тэсвэрлэлтийн зэрэгтэй түрхлэгтэй байна.
3. Бүтээцийн ширээлтийн өндөр нь ширээгдэж буй элементийн зузаанаас бага буюу тэнцүү байна.
4. Эдэлхүүнийг өөр хооронд нь өндөр бат бэхтэй М22 боолтоор холбох буюу Э42 маркын электродоор гагнаж бэхэлнэ. Өндөр бэхжилттэй боолтыг ГОСТ 22356-77 стандартын дагуу сонгох ба түүнд хэрэглэх эрэг, жийрэгийг ГОСТ 22354-77-ийн дагуу сонгож авна.
5. КМД-н нарийвчилсан зураг хийлгэх шаардлагатай.
6. Метал хийцийг бороотой үед ширээхийг хориглоно.
7. Энэ хуудсыг холбогдох зургуудтай хамтатгаж үзнэ үү.

ТОВЧИЛСОН ҮГИЙН ТАЙЛБАР:

1. МДН-Металл дамнуруу
2. ТХ-Трубан холбоос
3. ХХ-Хэвтээ холбоос
4. АБ-Анкер боолт
5. ТТ-Ташуу тулаас

Байршлын схем

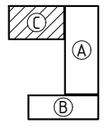

"ЗЭДПРОЖЕКТ" ХХК

ӨЛЗИЙТ СУМЫН 320 ХҮҮХДИЙН СУУДАЛТАЙ СУРГУУЛИЙН БАРИЛГА
Байршил: Архангай аймаг, Өлзийт сум, 4-р баг, Хөшөөт

Дээврийн пурлин төмөр, холбоосны хэсэглэл, түүвэр				Үе шат:	АЖЛЫН ЗУРАГ
Инженер		Б.Содном	Масштаб: М1:20;10	Зургийн дугаар:	Хуудас:
Инженер		А.Тамир		ББ-108	ББ-142
Шалгасан		Д.Занабазар	ЕГ Шифр: ЗП-25-13-230	ТГ Шифр:	Огноо: 2025 он

ДЭЭВРИЙН ПАРАПЕТНЫ БАЙГУУЛАЛТ /А БЛОК/ М1:200

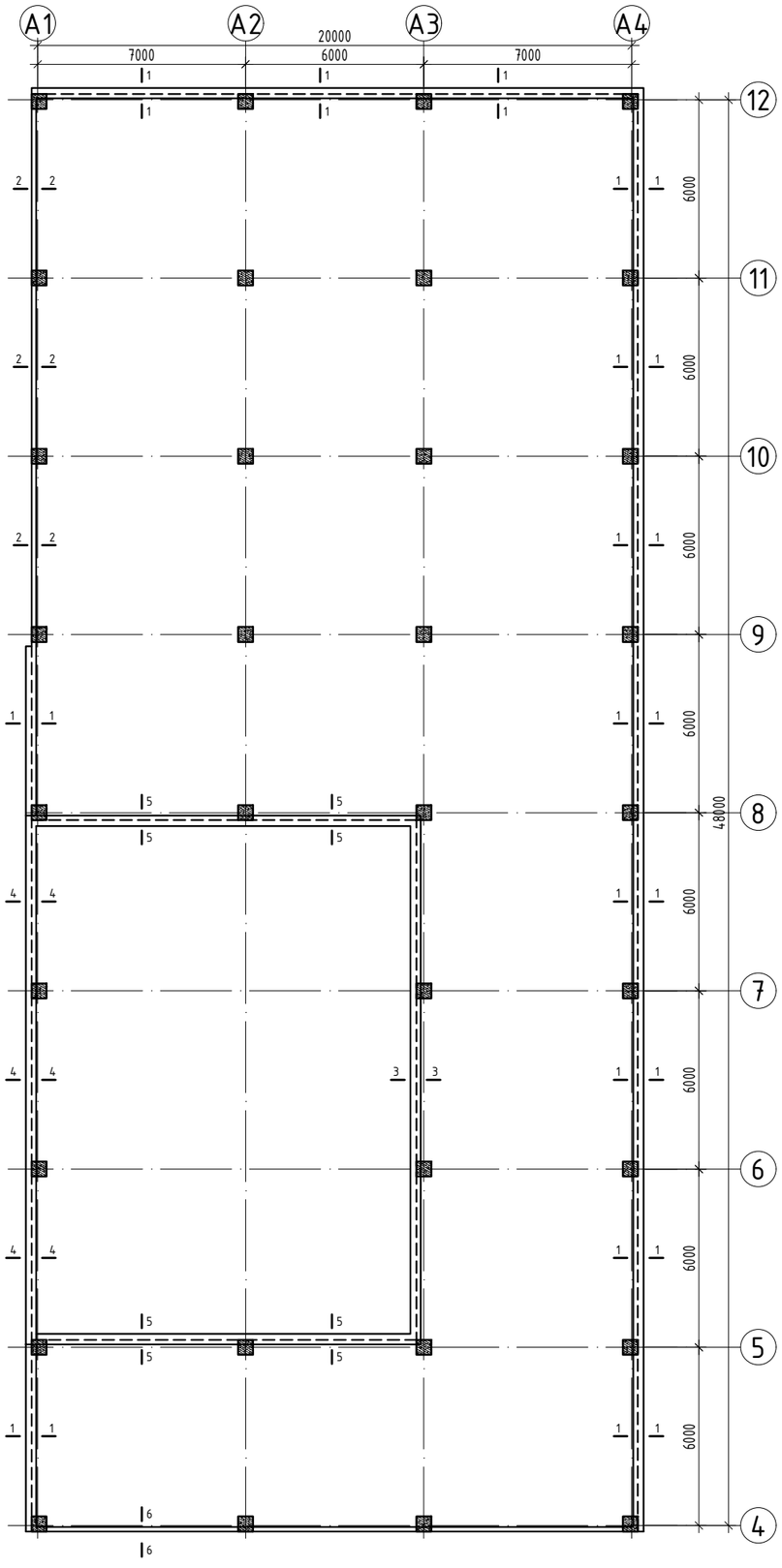

Огтлол 1-1 М1:25

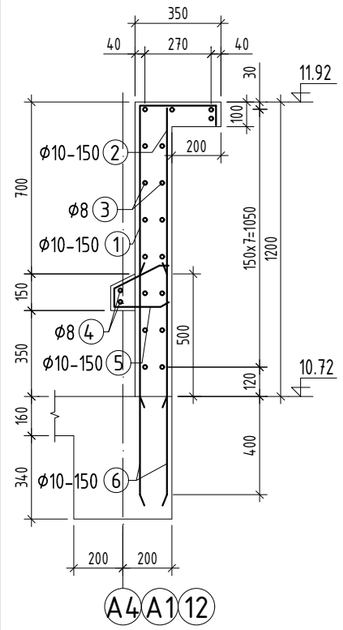

Огтлол 2-2 М1:25

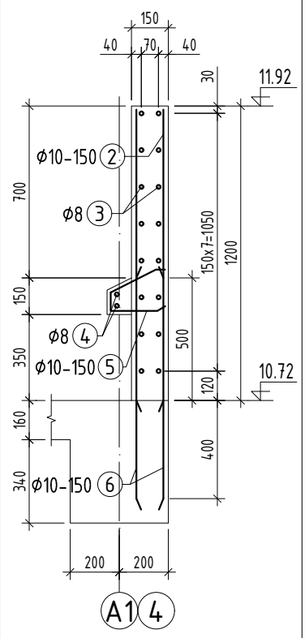

Огтлол 3-3 М1:25

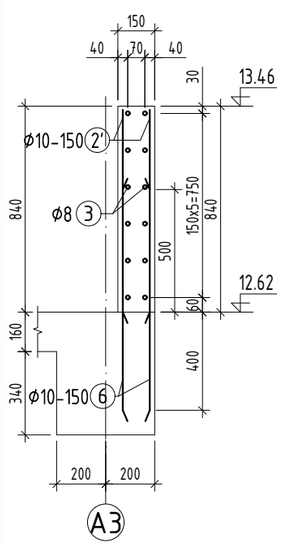

Огтлол 4-4 М1:25

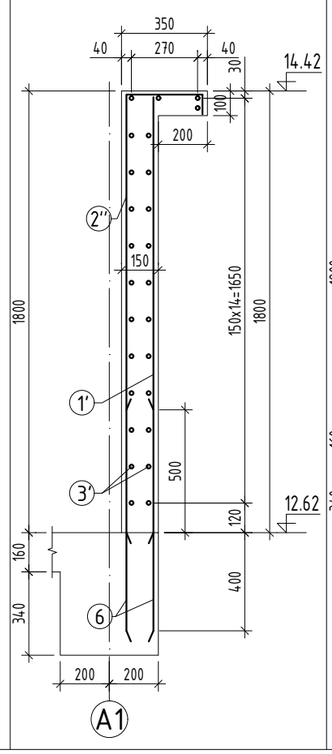

Огтлол 5-5 М1:25

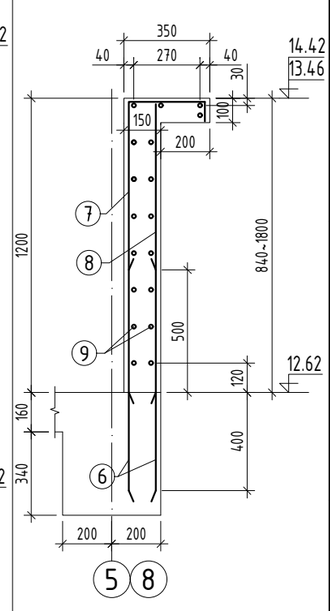

Хэсгийн тодорхойлолт

Поз	Загвар	Поз	Загвар
1	60, 290, 1170	5	220, 80, 190
2''	60, 290, 1770	7	60, 290, 840~1800

Огтлол 6-6 М1:25

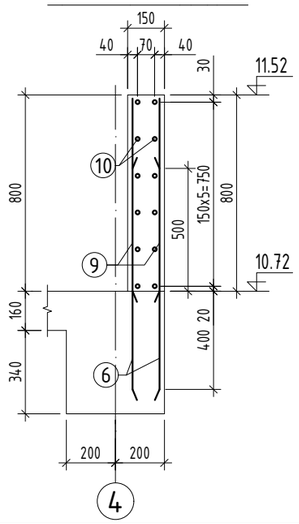

ЦУТГАМАЛ ТӨМӨР БЕТОН ЭДЛЭХҮҮНИЙ МАТЕРИАЛЫН ТОДОРХОЙЛОЛТ

позиц	Тэмдэглэгээ	Нэр				Тоо ширхэг	Жин /кг/ нэгж	Жин /кг/ нийт
		Парапетын арматурчлал А блок				1	5313.8	5313.8
1	ГОСТ 34028-2016	А400	D 10	L=	1520	120	0.94	112.5
1'	ГОСТ 34028-2016	А400	D 10	L=	2120	541	1.31	707.6
2	ГОСТ 34028-2016	А400	D 10	L=	1170	786	0.72	567.2
2'	ГОСТ 34028-2016	А400	D 10	L=	810	240	0.50	119.9
2''	ГОСТ 34028-2016	А400	D 10	L=	2120	120	1.31	156.8
3	ГОСТ 34028-2016	А240	D 8	Lум=	99200	18	39.14	704.6
3'	ГОСТ 34028-2016	А240	D 8	Lум=	18000	26	7.10	184.7
4	ГОСТ 34028-2016	А240	D 8	Lум=	99200	2	39.14	78.3
5	ГОСТ 34028-2016	А400	D 10	L=	490	661	0.30	199.8
6	ГОСТ 34028-2016	А400	D 10	L=	900	2243	0.55	1244.4
7	ГОСТ 34028-2016	А400	D 10	L=	2570	248	1.58	392.4
8	ГОСТ 34028-2016	А400	D 10	L=	2190	248	1.35	334.3
9	ГОСТ 34028-2016	А400	D 10	L=	26000	26	16.03	416.8
10	ГОСТ 34028-2016	А400	D 8	L=	20000	12	7.89	94.7
		Материал В25 V=19.20 м³						19.20

Байршлын схем

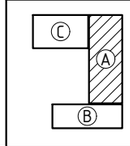

PROJECT LLC
ARCHITECTURE ENGINEERING & CONSULTING
БАРИЛГЫН ИЖ БҮРЭН ЗУРАГ ТӨСЛИЙН КОМПАНИ
"ЗЭДПРОЖЕКТ" ХХК

ӨЛЗИЙТ СУМЫН 320 ХҮҮХДИЙН СУУДАЛТАЙ СУРГУУЛИЙН БАРИЛГА
Байршил: Архангай аймаг, Өлзийт сум, 4-р баг, Хөшөөт

Дээврийн парапетны байгуулалт /А блок/

Үе шат: АЖЛЫН ЗУРАГ

Инженер		Б.Содном	
Инженер		Ө.Баярцэнгэл	
Шалгасан		Д.Занабазар	

Масштаб: М1:200;20
Зургийн дугаар: ББ-109
Хуудас: ББ-142
ЕГ Шифр: ЗП-25-13-230
ТГ Шифр:
Огноо: 2025 он

А3

ДЭЭВРИЙН ПАРАПЕТНЫ БАЙГУУЛАЛТ /В БЛОК/ М1:200

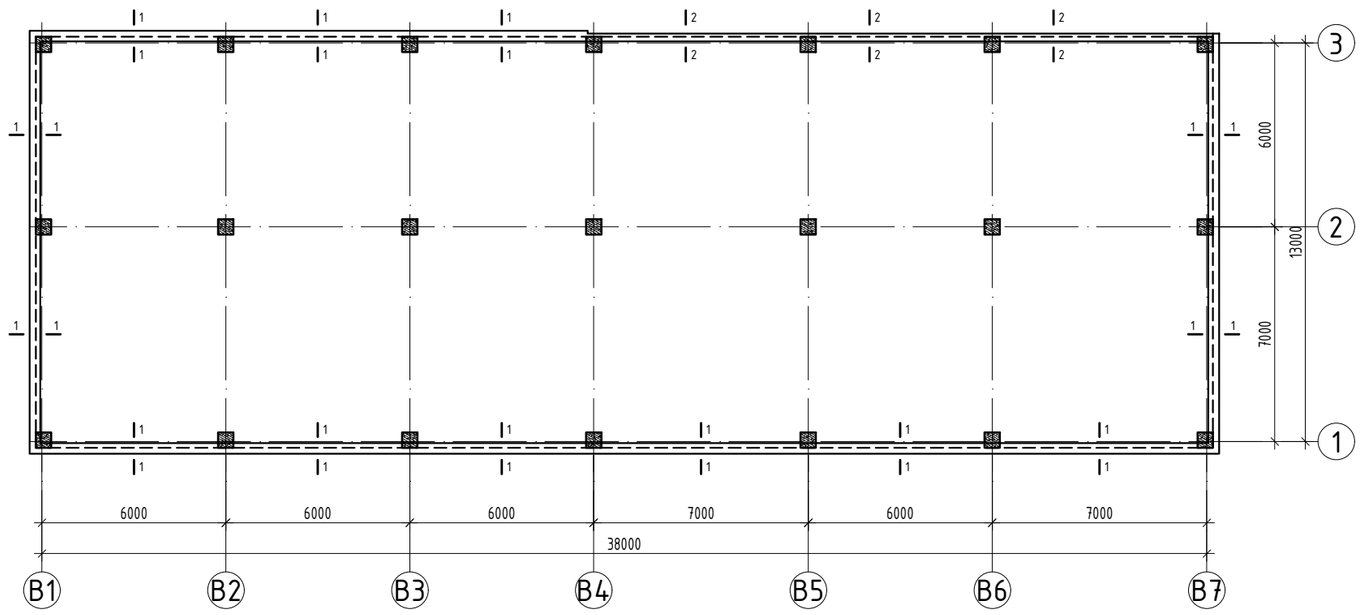

Огтлол 1-1 М1:25

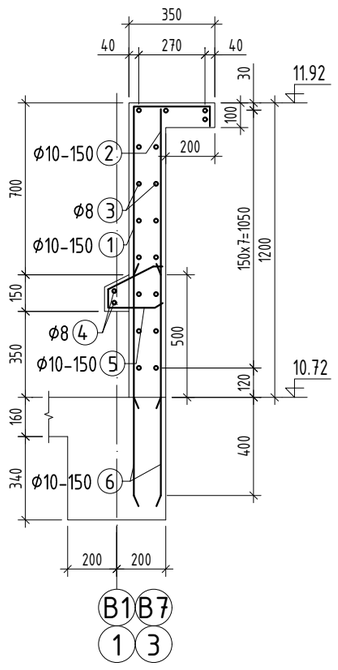

Огтлол 2-2 М1:25

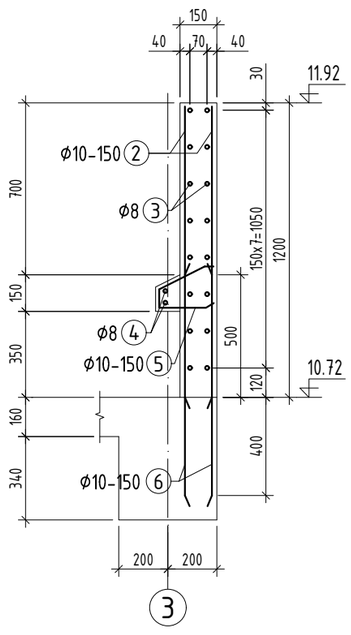

ЦУТГАМАЛ ТӨМӨР БЕТОН ЭДЛЭХҮҮНИЙ МАТЕРИАЛЫН ТОДОРХОЙЛОЛТ								
позиц	Тэмдэглэгээ	Нэр				Тоо шир	Жин /кг/	
							нэгж	нийт
		Парапетын арматурчлал А блок				1	2505.8	2505.8
1	ГОСТ 34028-2016	А400	D 10	L=	1520	547	0.94	512.3
2	ГОСТ 34028-2016	А400	D 10	L=	1170	681	0.72	491
3	ГОСТ 34028-2016	А240	D 8	Lүм=	102000	18	40.25	724.5
4	ГОСТ 34028-2016	А240	D 8	Lүм=	102000	2	40.25	80.5
5	ГОСТ 34028-2016	А400	D 10	L=	490	814	0.30	245.9
6	ГОСТ 34028-2016	А400	D 10	L=	900	814	0.55	451.7
		Материал В25 V=20.05 м^3						20.05

Хэсгийн тодорхойлолт

Поз	Загвар	Поз	Загвар
1	60, 290, 1170	5	220, 80, 190

Байршлын схем

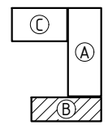

ARCHITECTURE ENGINEERING & CONSULTING
БАРИЛГЫН ИЖ БҮРЭН ЗУРАГ ТӨСЛИЙН КОМПАНИ
"ЗЭДПРОЖЕКТ" ХХК

ӨЛЗИЙТ СУМЫН 320 ХҮҮХДИЙН СУУДАЛТАЙ СУРГУУЛИЙН БАРИЛГА
Байршил: Архангай аймаг, Өлзийт сум, 4-р баг, Хөшөөт

Дээврийн парапетны байгуулалт /В блок/

Ye шат: АЖЛЫН ЗУРАГ					
Инженер		Б.Содном	Масштаб: М1:200;20	Зургийн дугаар: ББ-110	Хуудас: ББ-142
Инженер		Ө.Баярцэнгэл	ЕГ Шифр: ЗП-25-13-230	ТГ Шифр:	Огноо: 2025 он
Шалгасан		Д.Занабазар			

1 2 3 4 5 6 7 8 А3

ДЭЭВРИЙН ПАРАПЕТНЫ БАЙГУУЛАЛТ /С БЛОК/ М1:200

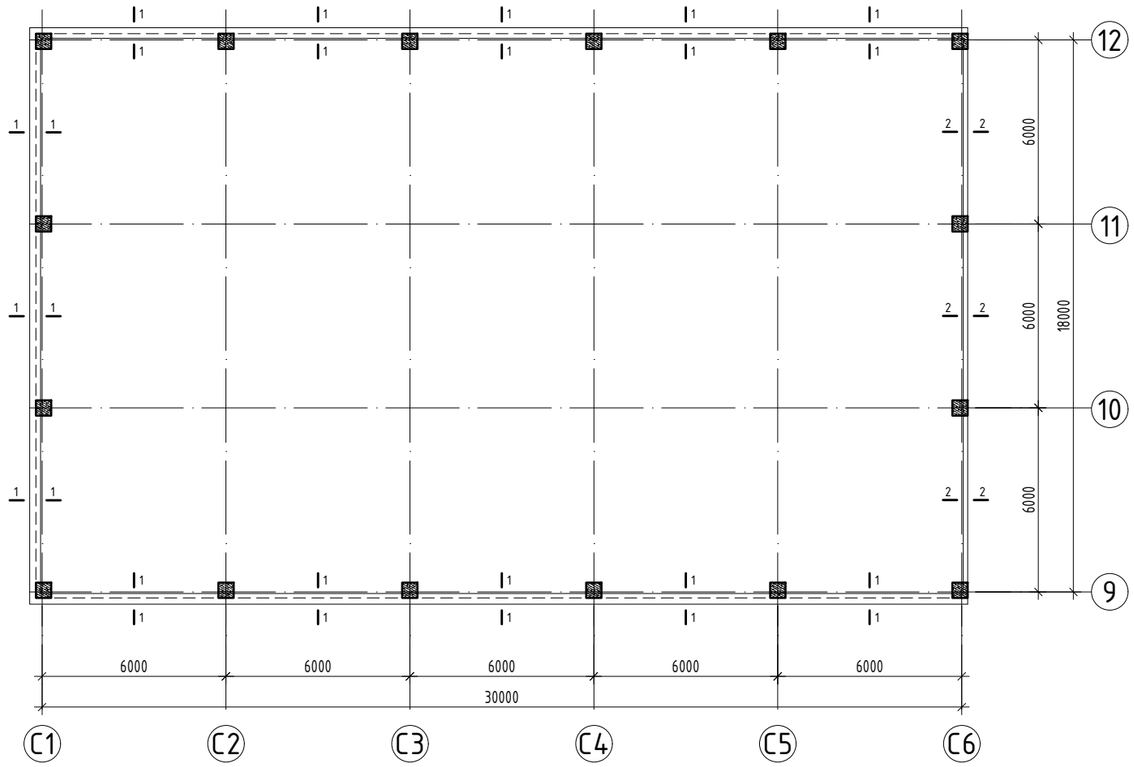

Огтлол 1-1 М1:25

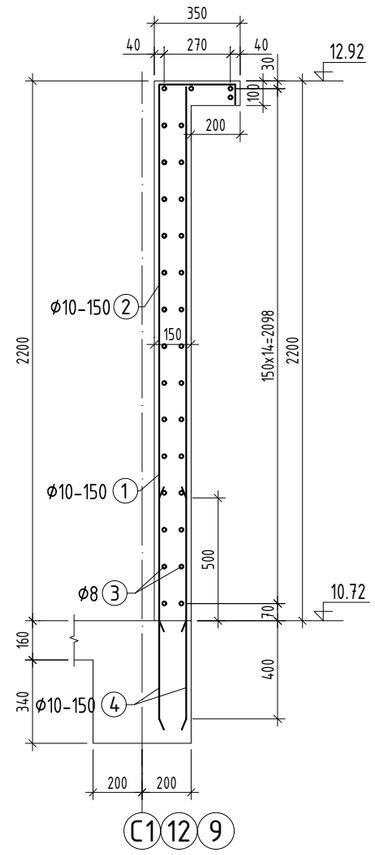

Огтлол 2-2 М1:25

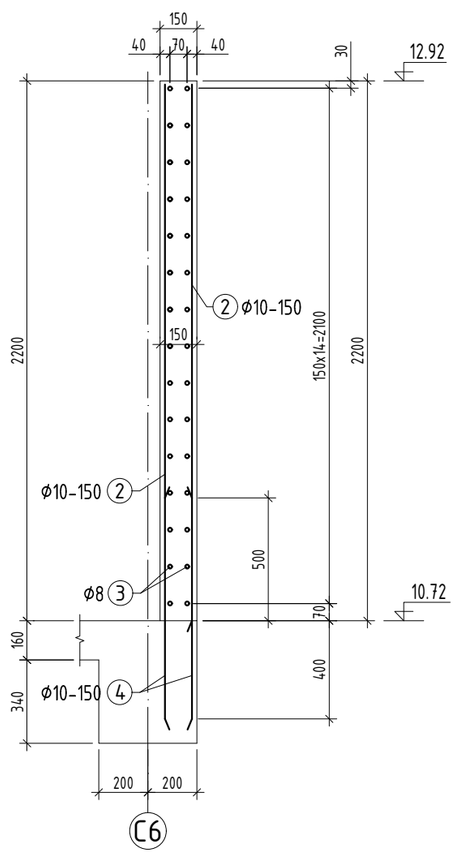

ЦУТГАМАЛ ТӨМӨР БЕТОН ЭДЛЭХҮҮНИЙ МАТЕРИАЛЫН ТОДОРХОЙЛОЛТ								
позиц	Тэмдэглэгээ	Нэр				Тоо шир	Жин /кг/	
							нэгж	нийт
		Парапетын арматурчлал С блок				1	3987.1	3987.1
1	ГОСТ 34028-2016	A400	D 10	L=	2920	533	1.80	960.2
2	ГОСТ 34028-2016	A400	D 10	L=	2170	784	1.34	1048.5
3	ГОСТ 34028-2016	A240	D 8	Lум=	98800	32	38.98	1247.5
4	ГОСТ 34028-2016	A400	D 10	L=	900	1317	0.55	731
		Материал B25 V=33.25 м^3						33.25

Хэсгийн тодорхойлолт

Поз	Загвар
1	60, 290, 2570

Байршлын схем

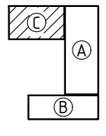

ARCHITECTURE ENGINEERING & CONSULTING
БАРИЛГЫН ИЖ БҮРЭН ЗӨВЛӨХ ТӨСЛИЙН КОМПАНИ
"ЗЭДПРОЖЕКТ" ХХК

ӨЛЗИЙТ СУМЫН 320 ХҮҮХДИЙН СУУДАЛТАЙ СУРГУУЛИЙН БАРИЛГА
Байршил: Архангай аймаг, Өлзийт сум, 4-р баг, Хөшөөт

Дээврийн парапетны байгууламж /С блок/

Үе шат: АЖЛЫН ЗУРАГ

Инженер		Б.Содном	Масштаб: М1:200;20	Зургийн дугаар: ББ-111	Хуудас: ББ-142
Инженер		Ө.Баярцэнгэл	ЕГ Шифр: ЗП-25-13-230	ТГ Шифр:	Огноо: 2025 он
Шалгасан		Д.Занабазар			

1-Р ДАВХРЫН ШАТ-1-Н БАЙГУУЛАЛТ М1:100

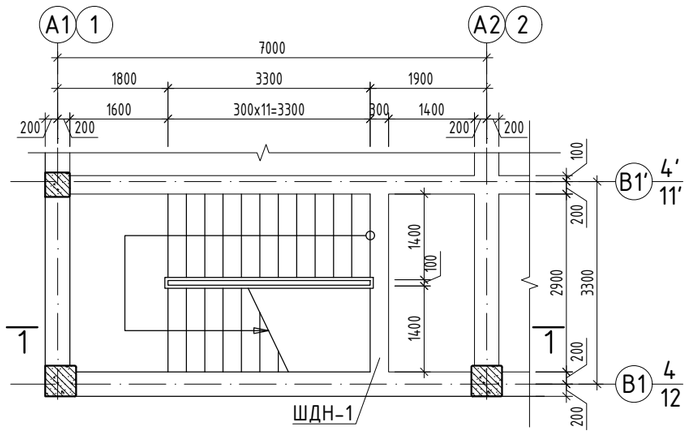

2-Р ДАВХРЫН ШАТ-1-Н БАЙГУУЛАЛТ М1:100

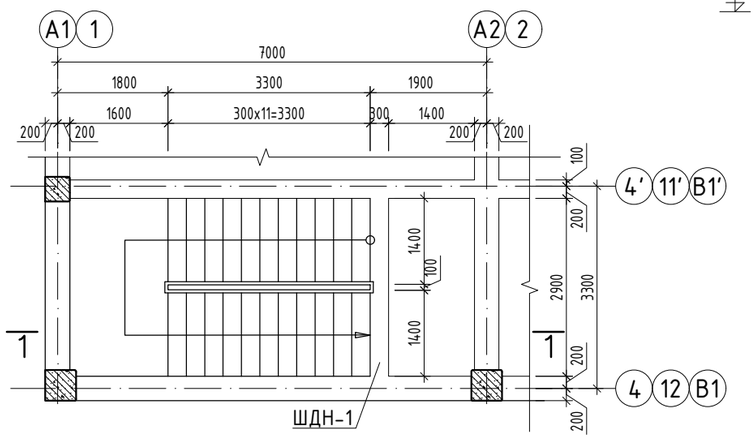

ОГТЛОЛ 1-1 М1:100

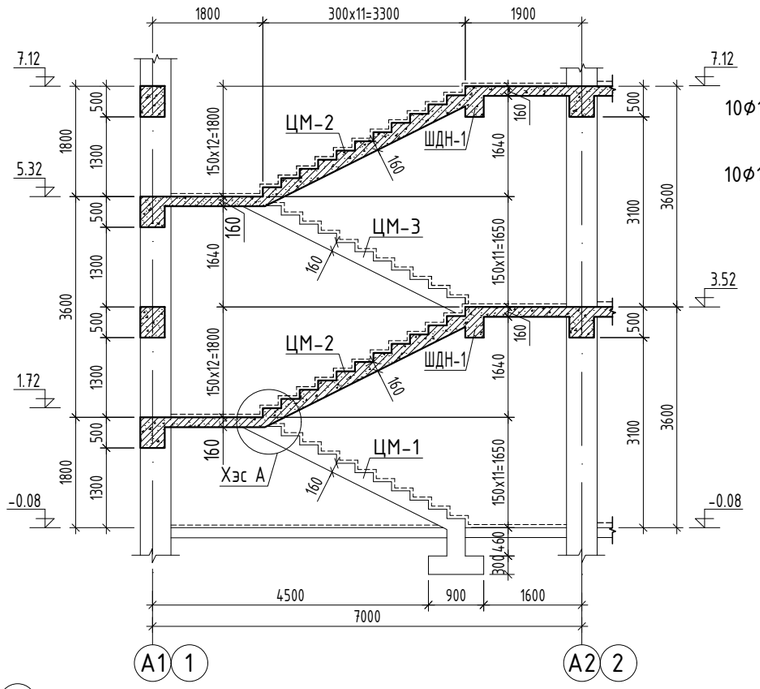

ЦУТГАМАЛ МАРШ ЦМ-1 М1:50

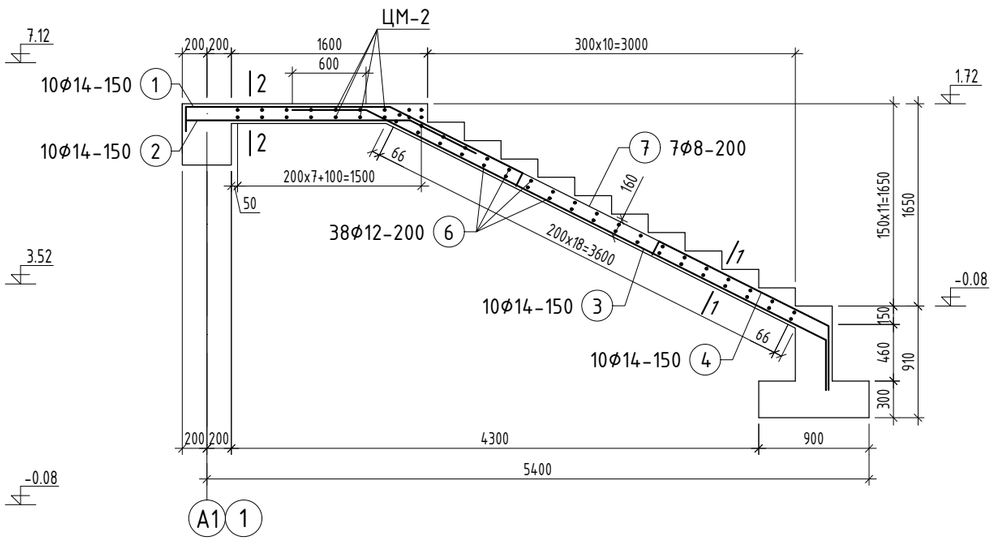

ХЭСЭГЛЭЛ-А М1:20

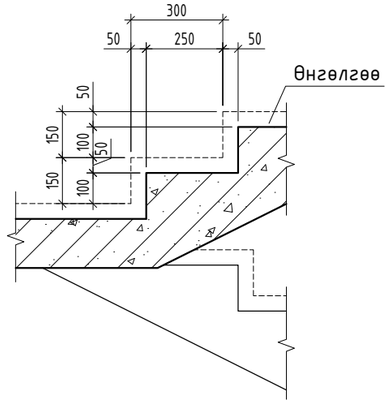

ОГТЛОЛ 1-1 М1:50

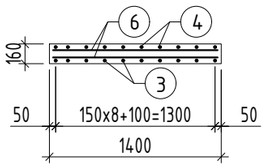

ОГТЛОЛ 2-2 М1:50

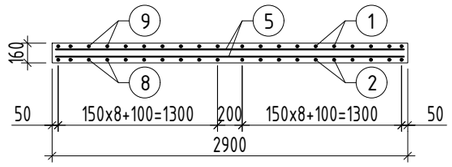

ШАТНЫ ДАМНУРУУ ШДН-1 М1:50

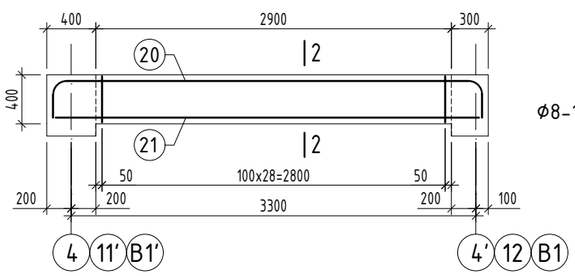

ОГТЛОЛ 2-2 М1:20

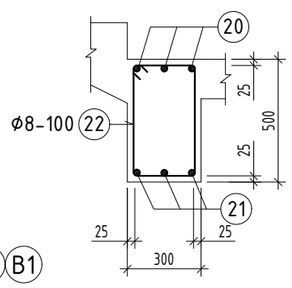

Хэсгийн тодорхойлолт

Поз	Загвар	Поз	Загвар
20	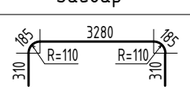	22	

ТАЙЛБАР:

1. Энэхүү зургийг холбогдох зургуудтай хамтатган үзнэ.
2. Хучилтын зузаан 16 см; шатны гишгүүрийн өндөр 15 см; өргөн нь 30 см байгааг анхаарна уу.
3. Шатны хэв болон бусад цутгамал бүтээцийн хэвийг цялдуулж хийнэ. Зөрсөн тохиолдолд заавал зураг төсөл зохиогчоос лавлаж тодорхой болгох.

ЦУТГАМАЛ ТӨМӨР БЕТОН ЭДЛЭХҮҮНИЙ МАТЕРИАЛЫН ТОДОРХОЙЛОЛТ

позиц	Тэмдэглэгээ	Нэр				Тоо ширх	Жин /кг/ нэгж	Жин /кг/ нийт
		Шатны дамнуруу ШДН-1				6	75.72	454.3
20	ГОСТ 34028-2022	A400	D 22	L=	4270	3	12.74	38.23
21	ГОСТ 34028-2022	A400	D 18	L=	3240	3	6.47	19.42
22	ГОСТ 34028-2022	A240	D 8	L=	1580	29	0.62	18.08
		Материал B25 V=0.41x2.46 м3						

Байршлын схем

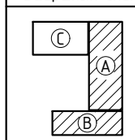

PROJECT LLC
ARCHITECTURE ENGINEERING & CONSULTING
БАРИЛГЫН ИЖ БҮРЭН ЗУРАГ ТӨСЛИЙН КОМПАНИ
"ЗЭДПРОЖЕКТ" ХХК

ӨЛЗИЙТ СУМЫН 320 ХҮҮХДИЙН СУУДАЛТАЙ СУРГУУЛИЙН БАРИЛГА
Байршил: Архангай аймаг, Өлзийт сум, 4-р баг, Хөшөөт

Шат-1-ийн байгуулалт огтлол, шатны дамнуруу ШДН-1, ЦМ-1				Үе шат: АЖЛЫН ЗУРАГ	
Инженер		Б.Содном	Масштаб: М1:100;50;20	Зургийн дугаар: ББ-112	Хуудас: ББ-142
Инженер		С.Баян-Эрдэнэ	ЕГ Шифр: ЗП-25-13-230	ТГ Шифр:	Огноо: 2025 он
Шалгасан		Д.Занабазар			

ЦУТГАМАЛ МАРШ ЦМ-2 М1:50

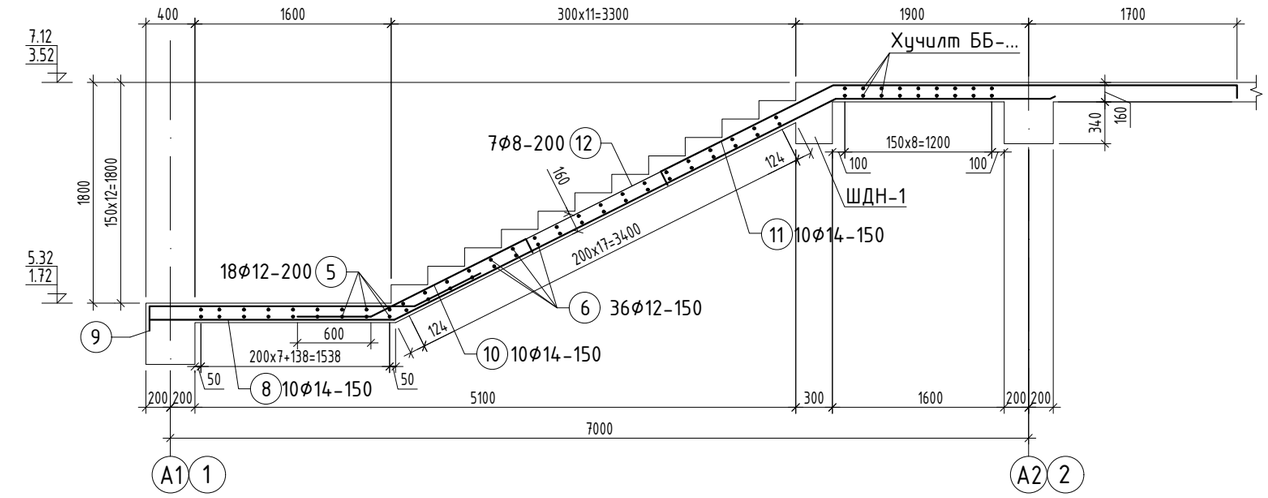

ЦУТГАМАЛ МАРШ ЦМ-3 М1:50

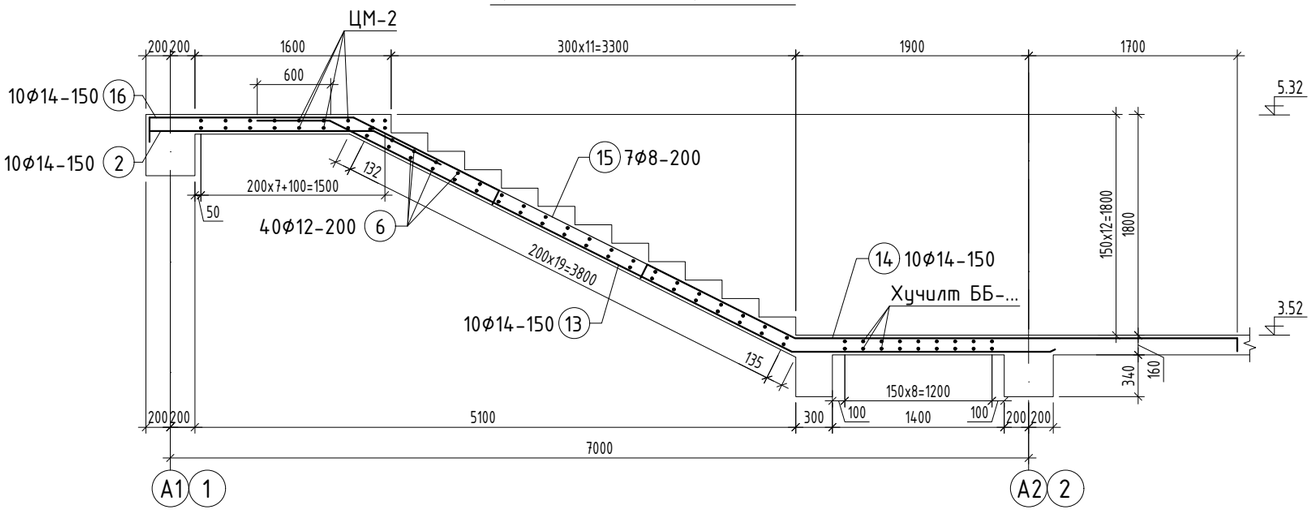

ЦУТГАМАЛ ТӨМӨР БЕТОН ЭДЛЭХҮҮНИЙ МАТЕРИАЛЫН ТОДОРХОЙЛОЛТ								
позиц	Тэмдэглэгээ	Нэр				Тоо шир	Жин /кг/ нэгж	Жин /кг/ нийт
		Цутгамал марш ЦМ-1				3	200.1	600.4
1	ГОСТ 34028-2022	A400	D	14	L= 3200	10	3.87	38.67
2	ГОСТ 34028-2022	A400	D	14	L= 2340	10	2.83	28.28
3	ГОСТ 34028-2022	A400	D	14	L= 4760	10	5.75	57.52
4	ГОСТ 34028-2022	A400	D	14	L= 1980	10	2.39	23.93
6	ГОСТ 34028-2022	A400	D	12	L= 1340	38	1.19	45.21
7	ГОСТ 34028-2022	A240	D	8	L= 2360	7	0.93	6.52
		Материал B25 V=1.88x3=5.64 м3						
		Цутгамал марш ЦМ-2				6	312.2	1873.3
5	ГОСТ 34028-2022	A400	D	12	L= 2840	18	2.52	45.39
6	ГОСТ 34028-2022	A400	D	12	L= 1340	36	1.19	42.83
8	ГОСТ 34028-2022	A400	D	14	L= 7780	10	9.40	94.01
9	ГОСТ 34028-2022	A400	D	14	L= 2960	10	3.58	35.77
10	ГОСТ 34028-2022	A400	D	14	L= 2140	10	2.59	25.86
11	ГОСТ 34028-2022	A400	D	14	L= 5120	10	6.19	61.87
12	ГОСТ 34028-2022	A240	D	8	L= 2350	7	0.93	6.49
		Материал B25 V=2.38x6=14.28 м3						
		Цутгамал марш ЦМ-3				3	308.3	924.9
1	ГОСТ 34028-2022	A400	D	14	L= 3200	10	3.87	38.67
2	ГОСТ 34028-2022	A400	D	14	L= 2340	10	2.83	28.28
6	ГОСТ 34028-2022	A400	D	12	L= 1340	40	1.19	47.59
13	ГОСТ 34028-2022	A400	D	14	L= 6930	10	8.37	83.74
14	ГОСТ 34028-2022	A400	D	14	L= 5220	10	6.31	63.08
15	ГОСТ 34028-2022	A240	D	8	L= 2470	7	0.97	6.82
16	ГОСТ 34028-2022	A240	D	14	L= 3320	10	4.01	40.12
		Материал B25 V=2.43=7.29 м3						

Шатны арматурчлалын схем

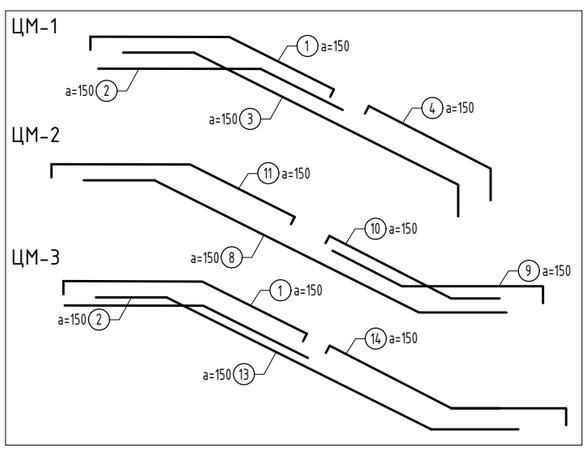

Хэсгийн тодорхойлолт

Поз	Загвар	Поз	Загвар	Поз	Загвар	Поз	Загвар
1	200, 1660, 153°, 1210, 130	2	1740, 153°, 600	3	600, 153°, 4200, 300	4	130, 1550, 172°, 300
7	2240, 60, 60	8	153°, 4030, 1750, 153°, 2000	9	2160, 153°, 600, 200	10	153°, 1410, 130, 600
11	130, 1570, 153°, 3290, 130	12	2230, 60, 60	13	600, 153°, 4220, 153°, 2110	14	130, 1350, 153°, 3610, 130
15	2350, 60, 60	16	200, 1660, 153°, 1330, 130				

ТАЙЛБАР:

1. Энэ хуудсыг БА,ББ-н холбогдох хуудсуудтай хамтатган үзнэ.
2. Шатны маршийн ажлын арматурын хамгаалах үеийн бетоны зузаан 15мм байна.
3. Цутгамал маршийг рамын дамнуруу да цутгамал хучилттай хамт цутгана.
3. Цутгамал бетон, төмөрбетоны ажлыг гүйцэтгэхдээ барилгын норм да дүрэм БНбД 52-02-05, БД 52-102-04-ын зохих заавруудыг дагаж мөрдөх ёстой.

Байршлын схем

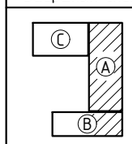

ARCHITECTURE ENGINEERING & CONSULTING
БАРИЛГЫН ИЖ БҮРЭН ЗУРАГ ТӨСЛИЙН КОМПАНИ
"ЗЭДПРОЖЕКТ" ХХК

ӨЛЗИЙТ СУМЫН 320 ХҮҮХДИЙН СУУДАЛТАЙ СУРГУУЛИЙН БАРИЛГА
Байршил: Архангай аймаг, Өлзийт сум, 4-р баг, Хөшөөт

Цутгамал марш ЦМ-2,3-ын арматурчлал, түүвэр			Үе шат: АЖЛЫН ЗУРАГ	
Инженер		Б.Содном	Масштаб: М1:50	Зургийн дугаар: ББ-113 / Хуудас: ББ-142
Инженер		С.Баян-Эрдэнэ	ЕГ Шифр: ЗП-25-13-230	ТГ Шифр: / Огноо: 2025 он
Шалгасан		Д.Занадазар		

А БЛОК 1-Р ДАВХРЫН ХАНЫН ТОР, ЯЛУУНЫ БАЙГУУЛАЛТ М1:100

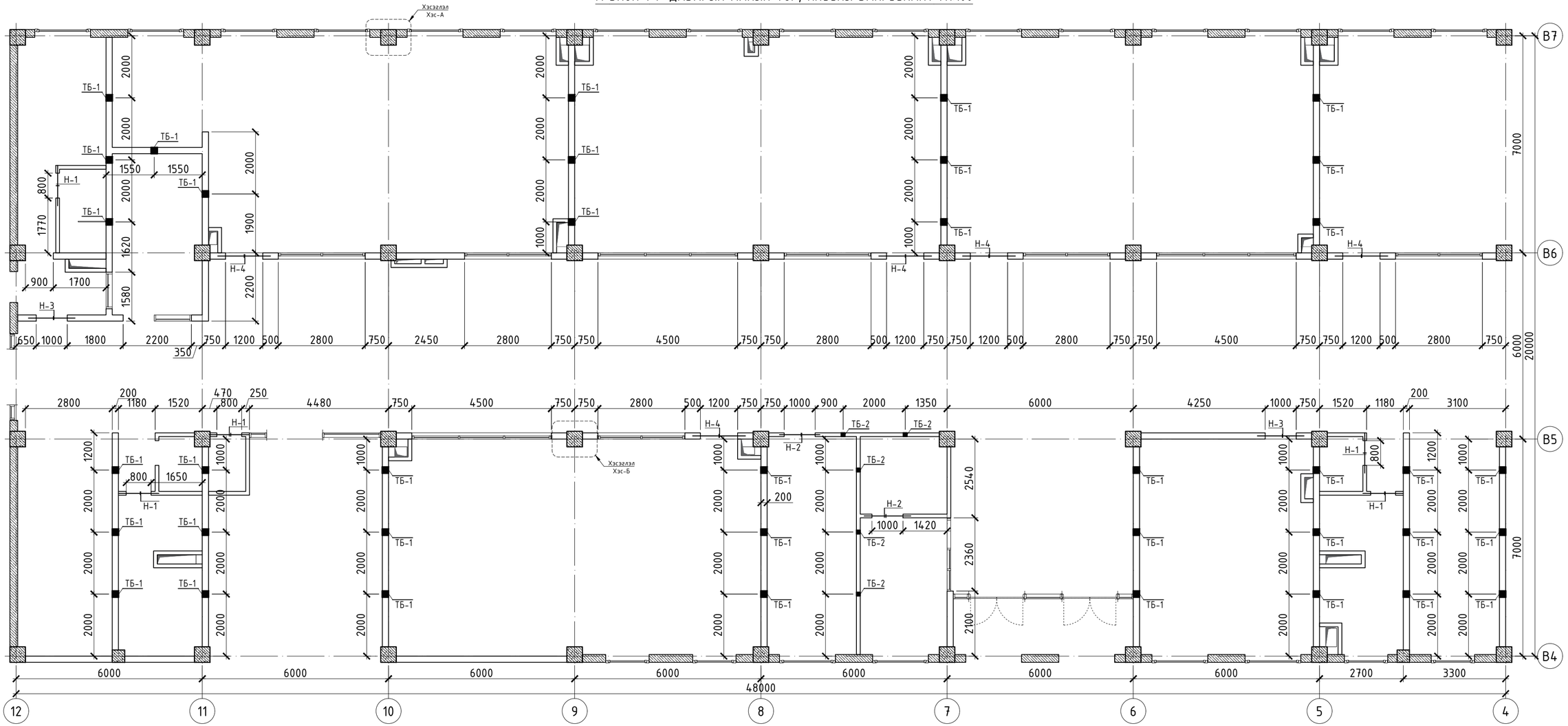

ТАЙЛБАР:

1. Энэ зургийг барилга архитектурын зураглай хамтатган үзнэ үү.
2. Ф5Вр1 арматурын түүврийг 120; 240; 360-ийн тоосго болон блокон ханын нийт уртаар материалын түүвэрт тусгасан болно.
2. Ханын торыг ханын өндрийн дагуух 600мм-ийн алхамтайгаар, уртын дагуух 250мм-ийн алхамтайгаар торлоно.
3. Ялууг хананд суулгахдаа 1500мм да түүнээс ихгүй өргөнтэй нүхэнд ялууг 250мм-ээр, 1500мм да түүнээс багагүй нүхэнд 350мм-ээр суух шаардлагатай.
4. Үгсармал ялууг 1 см зузаантай 100 маркийн бэхжээгүй цементэн зуурмаган дээр үгсарна.
5. Төмөр бэхэлгээг 2000мм тутамд 1-ийг тавина. Хаалгатай хэсэгтэй тавигдаж байгаа төмөр бэхэлгээг зураг үзүүлээгүй болно.

Байршлын схем

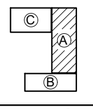

PROJECT.mn
ARCHITECTURE ENGINEERING & CONSULTING
БАРИЛГЫН ИЖ БҮРЭН ЗӨВЛӨГ ТӨСЛИЙН КОМПАНИ
"ЗЭДПРОЖЕКТ" ХХК

ӨЛЗИЙТ СУМЫН 320 ХҮҮХДИЙН СУУДАЛТАЙ СУРГУУЛИЙН БАРИЛГА
Байршил: Архангай аймаг, Өлзийт сум, 4-р баг, Хөшөөт

Ханын тор, ялууны байгуулалт /А блок 1-р давхар/				Үе шат:	АЖЛЫН ЗУРАГ
Инженер		Б.Содном	Масштаб: М1:100	Зургийн дугаар: ББ-114	Хуудас: ББ-142
Инженер		Ө.Баярцэнгэл			
Шалгасан		Д.Занабазар	ЕГ Шифр: ЗП-25-13-230	ТГ Шифр:	Огноо: 2025 он

1 2 3 4 5 6 7 8 9 10 11 А3

Хамар ханыг дамнуурутай бэхлэх байдал

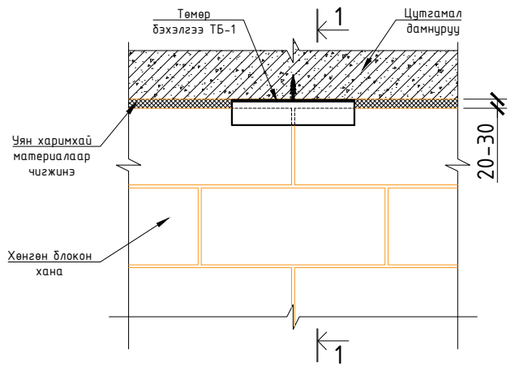

Огтлол 1-1 М1:20

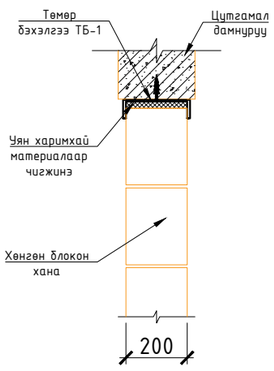

Хамар ханыг дамнуурутай бэхлэх байдал М1:20

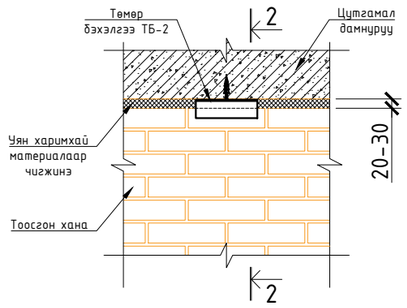

Огтлол 2-2 М1:20

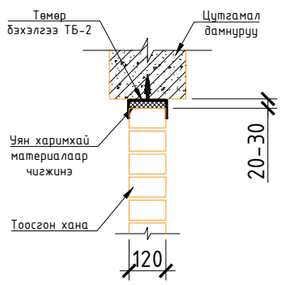

БТ-1

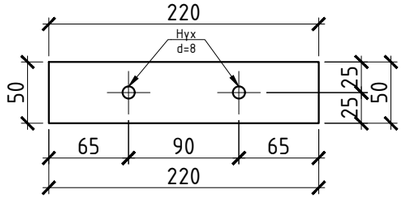

БТ-2

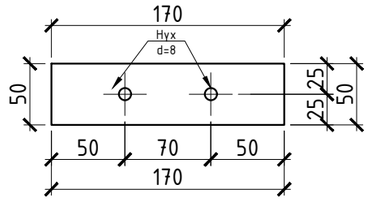

Хэсэглэл Хэс-А М1:20

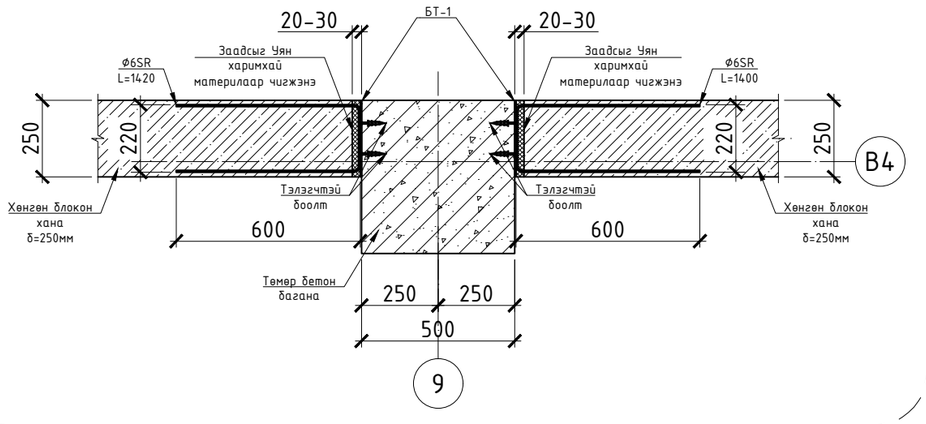

Хэсэглэл Хэс-Б М1:20

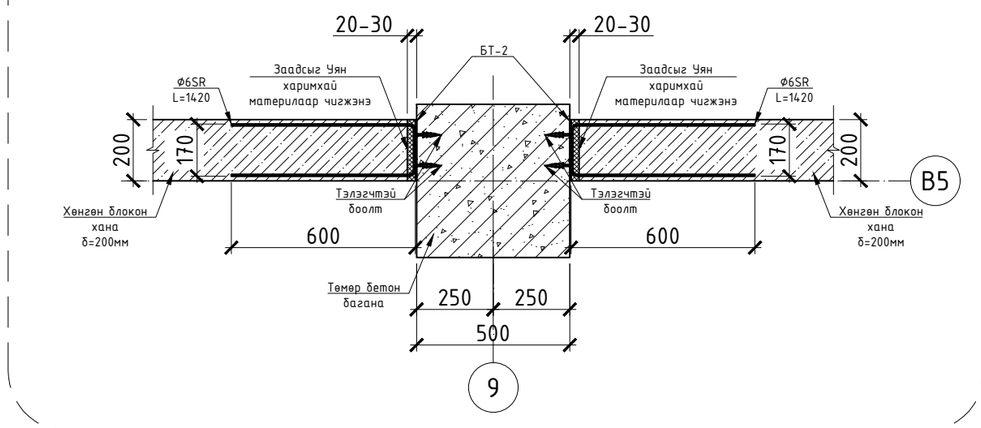

Ханын тор Т-1

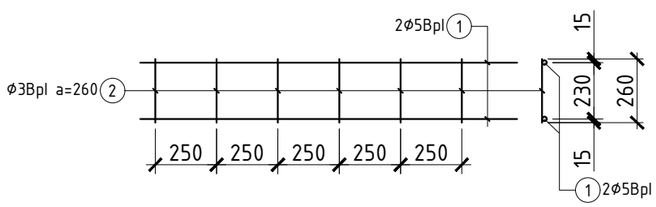

Ханын тор Т-2

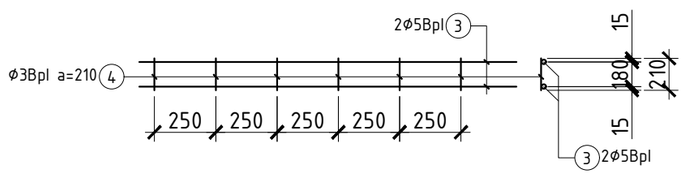

Ханын тор Т-3

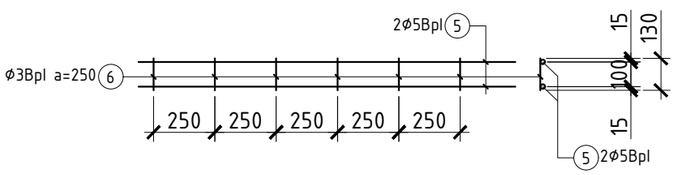

Байршлын схем

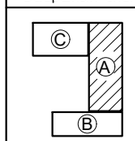

PROJECT LLC
ARCHITECTURE ENGINEERING & CONSULTING
БАРИЛГЫН ИЖ БҮРЭН ЗУРАГ ТӨСЛИЙН КОМПАНИ
"ЗЭДПРОЖЕКТ" ХХК

ӨЛЗИЙТ СУМЫН 320 ХҮҮХДИЙН СУУДАЛТАЙ СУРГУУЛИЙН БАРИЛГА
Байршил: Архангай аймаг, Өлзийт сум, 4-р баг, Хөшөөт

Ялуу ханын тор, Материалын түүвэр /А блок 1-р давхар/				Үе шат: АЖЛЫН ЗУРАГ	
Инженер		Б.Содном	Масштаб: М1:20	Зургийн дугаар: ББ-115	Хуудас: ББ-142
Инженер		Ө.Баярцэнгэл			
Шалгасан		Д.Занабазар	ЕГ Шифр: ЗП-25-13-230	ТГ Шифр:	Огноо: 2025 он

А3

Нүхний тодорхойлолт
А блок /1-р давхар/

Нүхний марк	Загвар	Ялууны марк	Нүхний тоо	Ялууны тоо	
				Нэг нүхэнд	Нийт тоо ширхэг
Н-1	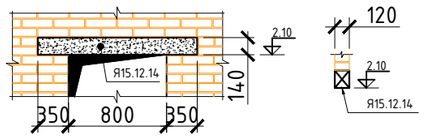	Я15.12.14	5	1	5
Н-2	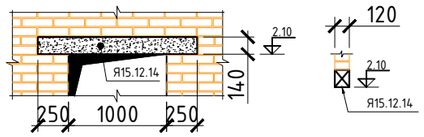	Я15.12.14	2	1	2
Н-3	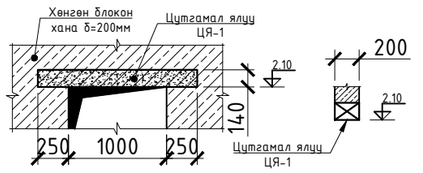	ЦЯ-1	2	1	2
Н-4	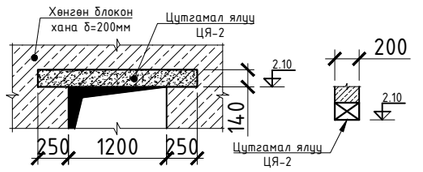	ЦЯ-2	4	1	4

ЦУТГАМАЛ ЯЛУУ ЦЯ-1 М1:25

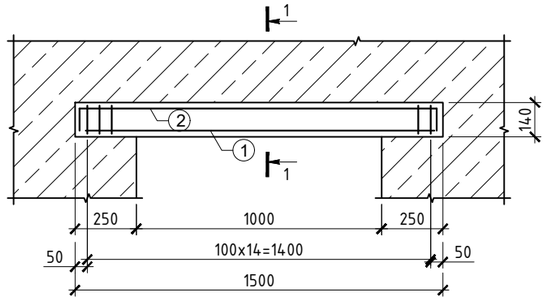

ОГТЛОЛ 1-1 М1:25

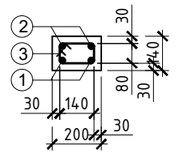

ЦУТГАМАЛ ЭДЛЭХҮҮНИЙ МАТЕРИАЛЫН ТОДОРХОЙЛОЛТ								
поз	Тэмдэглэгээ	Нэр				Тоо шир	Жин /кг/	
							нэгж	нийт
		Цутгамал ялуу ЦЯ-1				2	5.8	11.5
1	ГОСТ 34028-2022	А400	D 10	L=	1440	2	0.89	1.78
2	ГОСТ 34028-2022	А400	D 10	L=	1500	2	0.92	1.85
3	ГОСТ 34028-2022	А400	D 8	L=	660	15	0.26	3.91
		Материал В20 V=0.042 м3						0.08

ЦУТГАМАЛ ЯЛУУ ЦЯ-2 М1:25

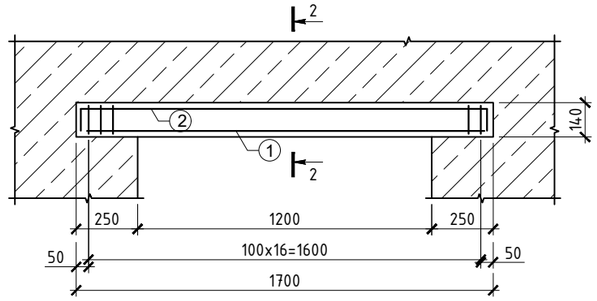

ОГТЛОЛ 2-2 М1:25

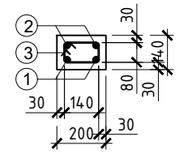

ЦУТГАМАЛ ЭДЛЭХҮҮНИЙ МАТЕРИАЛЫН ТОДОРХОЙЛОЛТ								
поз	Тэмдэглэгээ	Нэр				Тоо шир	Жин /кг/	
							нэгж	нийт
		Цутгамал ялуу ЦЯ-2				4	6.5	26.1
1	ГОСТ 34028-2022	А400	D 10	L=	1640	2	1.01	2.02
2	ГОСТ 34028-2022	А400	D 10	L=	1700	2	1.05	2.1
3	ГОСТ 34028-2022	А400	D 8	L=	660	17	0.26	4.43
		Материал В20 V=0.047 м3						0.19

Өргийн торны материалын түүвэр

Поз	Тэмдэглэгээ	Нэр					Тоо шир	Жин /кг/	
								нэгж	нийт
		1-р давхрын ханын тор /А блок/					1	865.21	865.21
1	Тор-1	ф	5	ГОСТ6727-80	Lум=	116000	12	17.88	214.55
2		ф	3	ГОСТ6727-80	L=	260	6588	0.01	95.04
3	Тор-2	ф	5	ГОСТ6727-80	Lум=	84000	12	12.95	155.36
4		ф	3	ГОСТ6727-80	L=	210	2016	0.01	23.49
5	Тор-3	ф	5	ГОСТ6727-80	Lум=	28450	12	4.38	52.62
6		ф	3	ГОСТ6727-80	L=	130	685	0.01	4.94
7	Төмөр бэхэлгээ ТБ-1			[22] ГОСТ8240-89	L=	400	38	8.40	319.20
8	Төмөр бэхэлгээ ТБ-2			[14] ГОСТ8240-89	L=	200	5	2.46	12.30
9	БТ-1			-50x4 ГОСТ5781-82	L=	220	34	0.19	6.46
		ф	6	ГОСТ5781-82*	L=	1420	34	0.32	10.72
10	БТ-2			-50x4 ГОСТ5781-82	L=	170	46	0.19	8.74
		ф	6	ГОСТ5781-82*	L=	1370	46	0.30	13.99

Байршлын схем

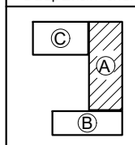

PROJECT LLC
ARCHITECTURE ENGINEERING & CONSULTING
БАРИЛГЫН ИЖ БҮРЭН ЗУРАГ ТӨСЛИЙН КОМПАНИ
"ЗЭДПРОЖЕКТ" ХХК

ӨЛЗИЙТ СУМЫН 320 ХҮҮХДИЙН СУУДАЛТАЙ СУРГУУЛИЙН БАРИЛГА
Байршил: Архангай аймаг, Өлзийт сум, 4-р баг, Хөшөөт

Ялуу ханын тор, Материалын түүвэр /А блок 1-р давхар/

Үе шат: АЖЛЫН ЗУРАГ

Инженер		Б.Содном	Масштаб: М1:20	Зургийн дугаар: ББ-116	Хуудас: ББ-142
Инженер		Ө.Баярцэнгэл	ЕГ Шифр: ЗП-25-13-230	ТГ Шифр:	Огноо: 2025 он
Шалгасан		Д.Занабазар			

А БЛОК 2-Р ДАВХРЫН ХАНЫН ТОР, ЯЛУУНЫ БАЙГУУЛАЛТ М1:100

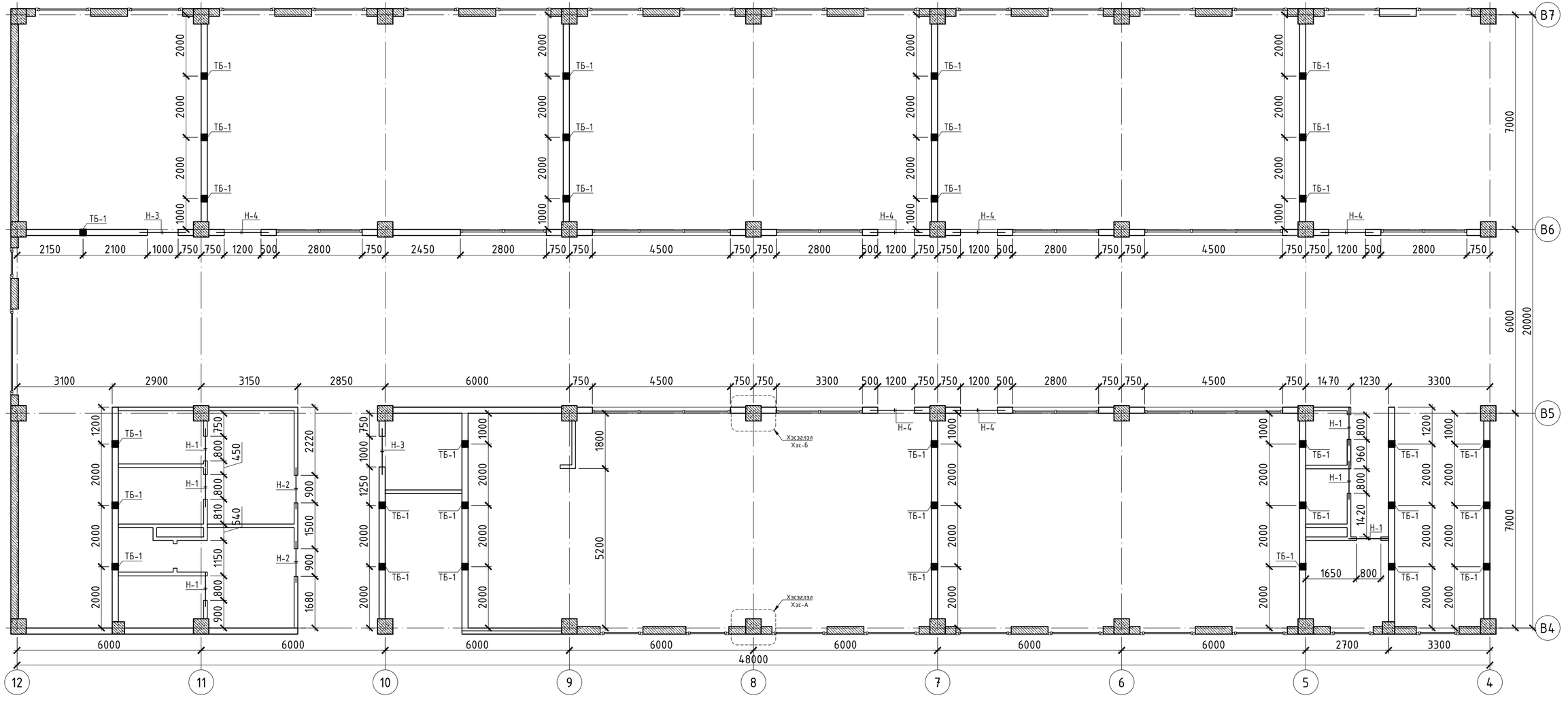

ТАЙЛБАР:

1. Энэ зургийг барилга архитектурын зураглай хамтатган үзнэ үү.
2. Ф5Вр1 арматурын түүвэрийг 120; 240; 360-ийн тоосго болон блокон ханын нийт уртаар материалын түүвэрт тусгасан болно.
2. Ханын торыг ханын өндрийн дагуух 600мм-ийн алхамтайгаар, уртын дагуух 250мм-ийн алхамтайгаар торлоно.
3. Ялууг хананд суулгахдаа 1500мм да түүнээс ихгүй өргөнтэй нүхэнд ялуу 250мм-ээр, 1500мм да түүнээс багагүй нүхэнд 350мм-ээр суух шаардлагатай.
4. Үгсармал ялуу 1 см зузаантай 100 маркийн бэхжээгүй цементэн зуурмаган дээр үгсарна.
5. Төмөр бэхэлгээг 2000мм тутамд 1-ийг тавина. Хаалгатай хэсэгтэй тавигдаж байгаа төмөр бэхэлгээг зураг үзүүлээгүй болно.

Байршлын схем

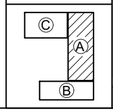

PROJECT LLC
ARCHITECTURE ENGINEERING & CONSULTING
БАРИЛГЫН ИЖ БҮРЭН ЗӨВЛӨГ ТӨСЛИЙН КОМПАНИ
"ЗЭДПРОЖЕКТ" ХХК

ӨЛЗИЙТ СУМЫН 320 ХҮҮХДИЙН СУУДАЛТАЙ СУРГУУЛИЙН БАРИЛГА
Байршил: Архангай аймаг, Өлзийт сум, 4-р баг, Хөшөөт

Ханын тор, ялууны байгуулалт /А блок 2-р давхар/				Үе шат:	АЖЛЫН ЗУРАГ
Инженер		Б.Содном	Масштаб: М1:100	Зургийн дугаар: ББ-117	Хуудас: ББ-142
Инженер		Ө.Баярцэнгэл			
Шалгасан		Д.Занабазар	ЕГ Шифр: ЗП-25-13-230	ТГ Шифр:	Огноо: 2025 он

А3

Хэсэглэл
Хэс-А М1:20

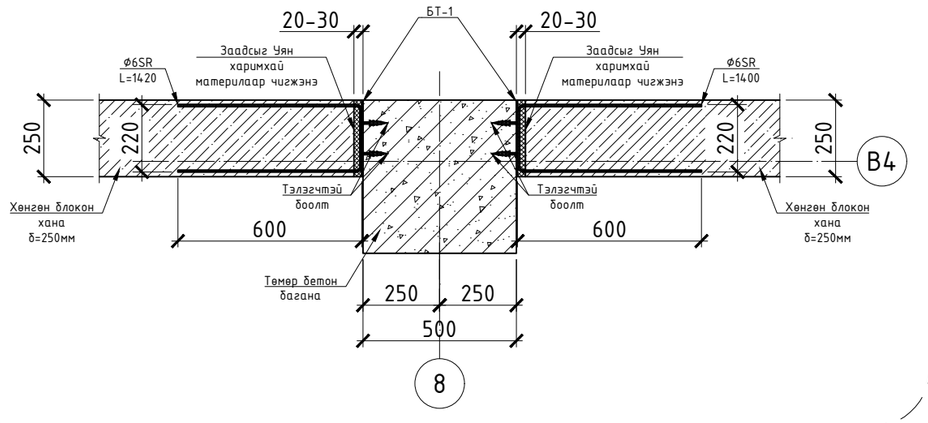

Хэсэглэл
Хэс-Б М1:20

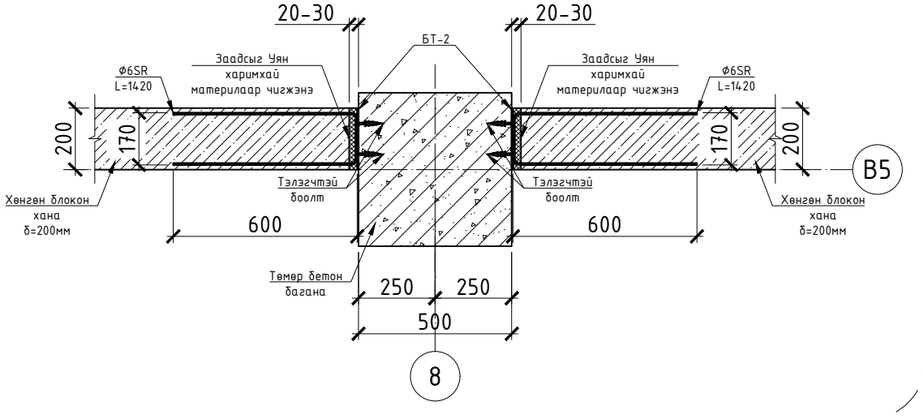

Хамар ханыг дамнуурутай бэхлэх байдал

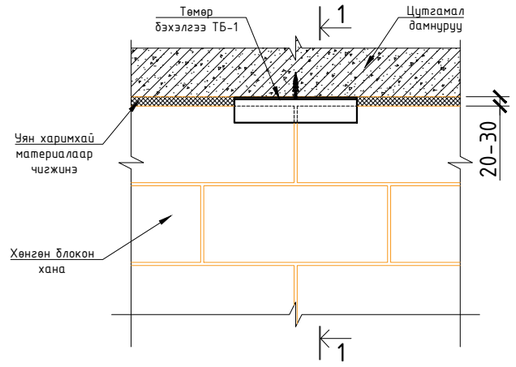

Огтлол 1-1 М1:20

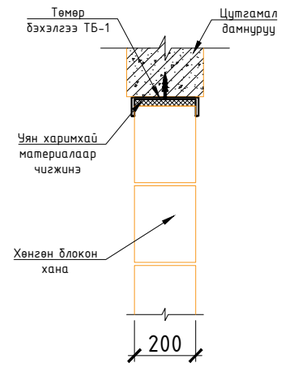

Өргийн торны материалын түүвэр									
Поз	Тэмдэглэгээ	Нэр					Тоо шир	Жин /кг/	
								нэгж	нийт
		2-р давхрын ханын тор /А блок/					1	776.45	776.45
1	Тор-1	ф	5	ГОСТ6727-80	Lум=	116000	12	17.88	214.55
2		ф	3	ГОСТ6727-80	L=	260	2784	0.01	40.16
3	Тор-2	ф	5	ГОСТ6727-80	Lум=	72800	12	11.22	134.65
4		ф	3	ГОСТ6727-80	L=	210	1750	0.01	20.39
5	Тор-3	ф	5	ГОСТ6727-80	Lум=	44250	12	6.82	81.84
6		ф	3	ГОСТ6727-80	L=	130	1062	0.01	7.66
7	Төмөр бэхэлгээ ТБ-1			[22] ГОСТ8240-89	L=	400	33	8.40	277.20
8	БТ-1			-50x4 ГОСТ5781-82	L=	220	33	0.19	6.27
		ф	6	ГОСТ5781-82*	L=	1420	33	0.32	10.40
9	БТ-2			-50x4 ГОСТ5781-82	L=	170	45	0.19	8.55
		ф	6	ГОСТ5781-82*	L=	1370	45	0.30	13.68

Ханын тор Т-1

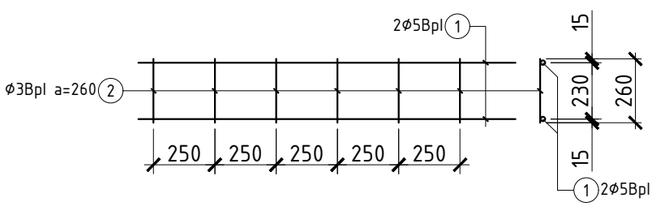

Ханын тор Т-2

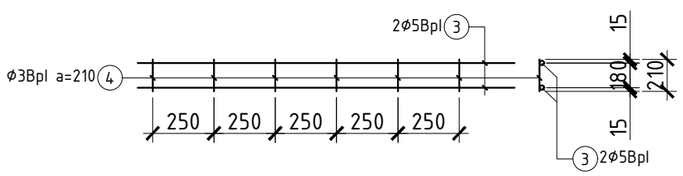

Ханын тор Т-3

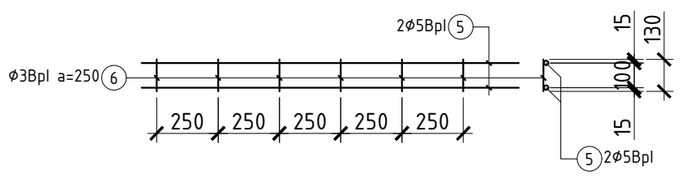

Байршлын схем

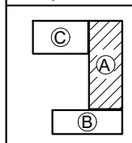

PROJECT LLC
ARCHITECTURE ENGINEERING & CONSULTING
БАРИЛГЫН ИЖ БҮРЭН ЗУРАГ ТӨСЛИЙН КОМПАНИ
"ЗЭДПРОЖЕКТ" ХХК

ӨЛЗИЙТ СУМЫН 320 ХҮҮХДИЙН СУУДАЛТАЙ СУРГУУЛИЙН БАРИЛГА
Байршил: Архангай аймаг, Өлзийт сум, 4-р баг, Хөшөөт

Ялуу ханын тор, Материалын түүвэр /А блок 2-р давхар/				Үе шат:	АЖЛЫН ЗУРАГ
Инженер		Б.Содном	Масштаб: М1:20	Зургийн дугаар: ББ-118	Хуудас: ББ-142
Инженер		Ө.Баярцэнгэл	ЕГ Шифр: ЗП-25-13-230	ТГ Шифр:	Огноо: 2025 он
Шалгасан		Д.Занабазар			

А3

ЦУТГАМАЛ ЯЛУУ ЦЯ-1 М1:25

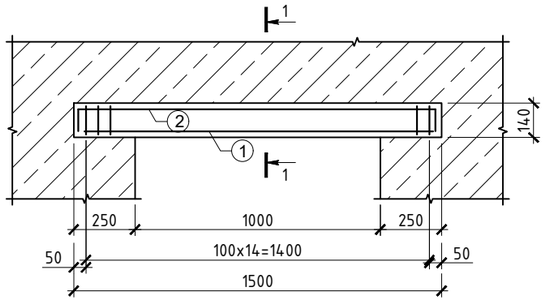

ОГТЛОЛ 1-1 М1:25

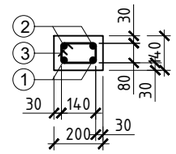

ЦУТГАМАЛ ЭДЛЭХҮҮНИЙ МАТЕРИАЛЫН ТОДОРХОЙЛОЛТ								
поз	Тэмдэглэгээ	Нэр				Тоо шир	Жин /кг/	
							нэгж	нийт
		Цутгамал ялуу ЦЯ-1				2	5.8	11.5
1	ГОСТ 34028-2022	A400	D 10	L=	1440	2	0.89	1.78
2	ГОСТ 34028-2022	A400	D 10	L=	1500	2	0.92	1.85
3	ГОСТ 34028-2022	A400	D 8	L=	660	15	0.26	3.91
		Материал B20 V=0.042 м3						0.08

ЦУТГАМАЛ ЯЛУУ ЦЯ-2 М1:25

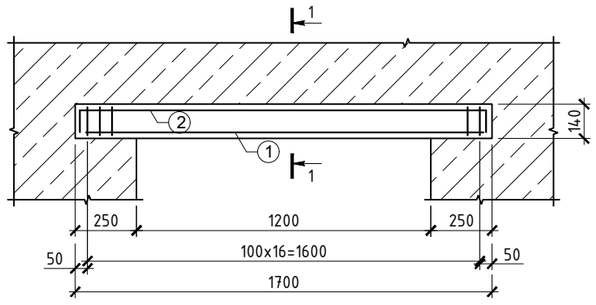

ОГТЛОЛ 1-1 М1:25

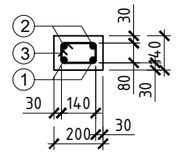

ЦУТГАМАЛ ЭДЛЭХҮҮНИЙ МАТЕРИАЛЫН ТОДОРХОЙЛОЛТ								
поз	Тэмдэглэгээ	Нэр				Тоо шир	Жин /кг/	
							нэгж	нийт
		Цутгамал ялуу ЦЯ-2				6	6.5	39.1
1	ГОСТ 34028-2022	A400	D 10	L=	1640	2	1.01	2.02
2	ГОСТ 34028-2022	A400	D 10	L=	1700	2	1.05	2.1
3	ГОСТ 34028-2022	A400	D 8	L=	660	17	0.26	4.43
		Материал B20 V=0.047 м3						0.28

Нүхний тодорхойлолт
А блок /2-р давхар/

Нүхний марк	Загвар	Ялууны марк	Нүхний тоо	Ялууны тоо	
				Нэг нүхэнд	Нийт тоо ширхэг
Н-1	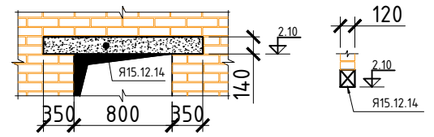	Я15.12.14	6	1	6
Н-2	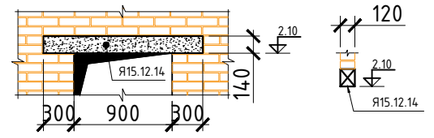	Я15.12.14	2	1	2
Н-3	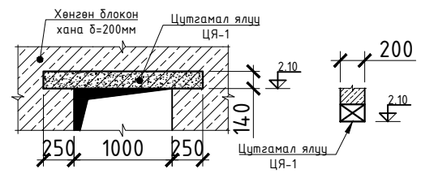	ЦЯ-1	2	1	2
Н-4	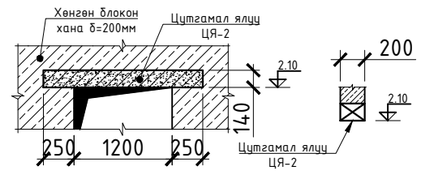	ЦЯ-2	6	1	6

БТ-1

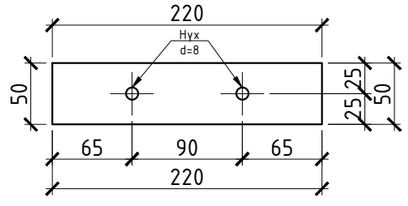

БТ-2

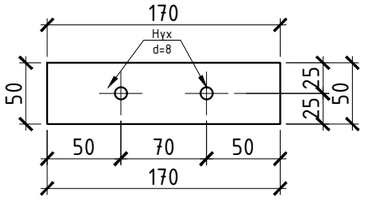

Байршлын схем

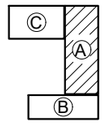

PROJECT LLC
ARCHITECTURE ENGINEERING & CONSULTING
БАРИЛГЫН ИЖ БҮРЭН ЗУРАГ ТӨСЛИЙН КОМПАНИ
"ЭЗДПРОЖЕКТ" ХХК

ӨЛЗИЙТ СУМЫН 320 ХҮҮХДИЙН СУУДАЛТАЙ СУРГУУЛИЙН БАРИЛГА
Байршил: Архангай аймаг, Өлзийт сум, 4-р баг, Хөшөөт

Ялуу ханын тор, Материалын түүвэр /А блок 2-р давхар/

Үе шат: АЖЛЫН ЗУРАГ

Инженер		Б.Содном	Масштаб: М1:20	Зургийн дугаар: ББ-119	Хуудас: ББ-142
Инженер		Ө.Баярцэнгэл	ЕГ Шифр: ЗП-25-13-230	ТГ Шифр:	Огноо: 2025 он
Шалгасан		Д.Занабазар			

1 2 3 4 5 6 7 8 А3

А БЛОК 3-Р ДАВХРЫН ХАНЫН ТОР, ЯЛУУНЫ БАЙГУУЛАЛТ М1:100

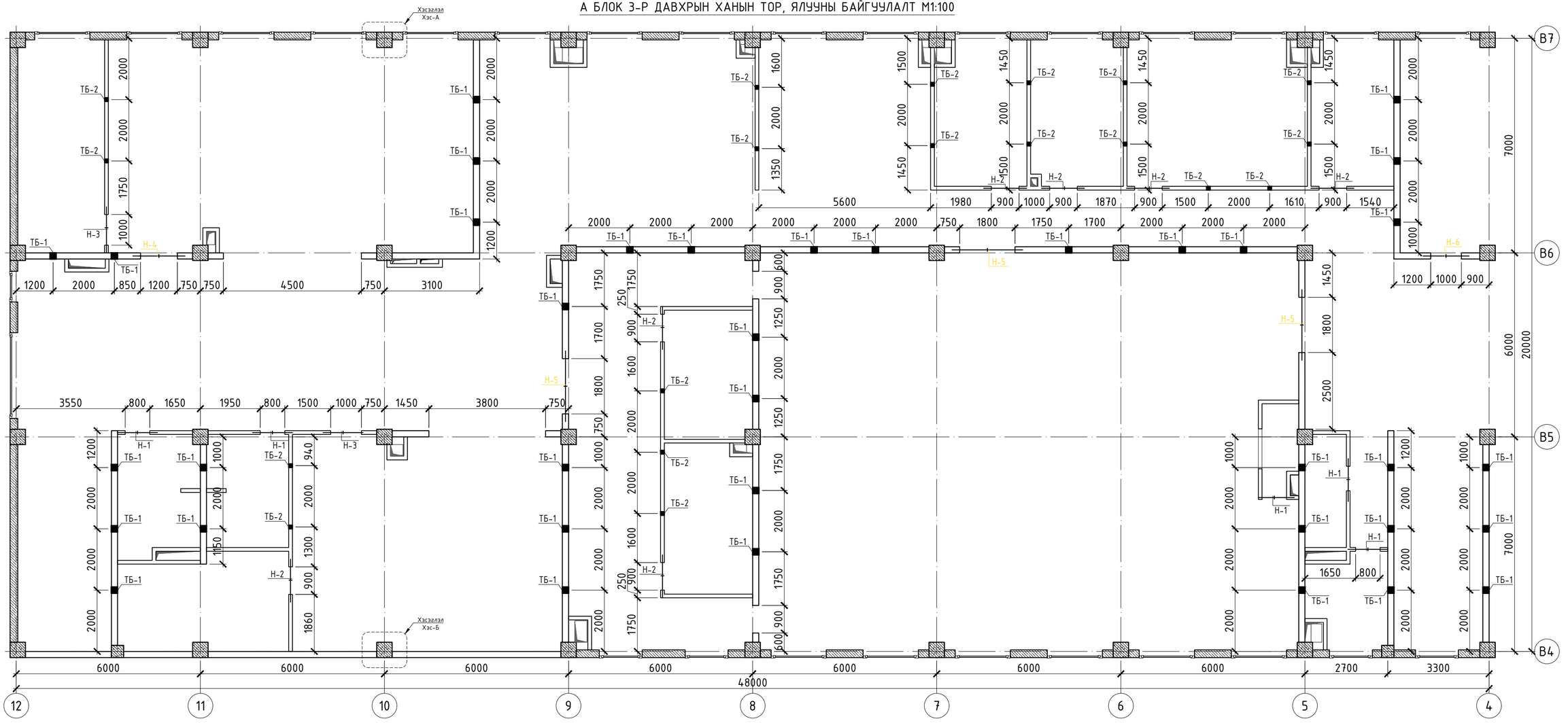

ТАЙЛБАР:

1. Энэ зургийг барилга архитектурын зурагтай хамтатган үзнэ үү.
2. Ф5Вр1 арматурын түүврийг 120; 240; 360-ийн тоосго болон блокон ханын нийт уртаар материалын түүвэрт тусгасан болно.
2. Ханын торыг ханын өндрийн дагуу 600мм-ийн алхамтайгаар, уртын дагуу 250мм-ийн алхамтайгаар торлоно.
3. Ялууг хананд суулгахдаа 1500мм да түүнээс ихгүй өргөнтэй нүхэнд ялуу 250мм-ээр, 1500мм да түүнээс багагүй нүхэнд 350мм-ээр суух шаардлагатай.
4. Үгсармал ялуу 1 см зузаантай 100 маркийн бэхжээгүй цементэн зуурмаган дээр үгсарна.
5. Төмөр бэхэлгээг 2000мм тутамд 1-ийг тавина. Хаалгатай хэсэгтэй тавигдаж байгаа төмөр бэхэлгээг зураг үзүүлээгүй болно.

Байршлын схем

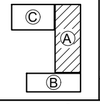

ARCHITECTURE ENGINEERING & CONSULTING
БАРИЛГЫН ИЖ БҮРЭН ЗӨВЛӨГӨӨ ТӨСЛИЙН КОМПАНИ
"ЗЭДПРОЖЕКТ" ХХК

ӨЛЗИЙТ СУМЫН 320 ХҮҮХДИЙН СУУДАЛТАЙ СУРГУУЛИЙН БАРИЛГА
Байршил: Архангай аймаг, Өлзийт сум, 4-р баг, Хөшөөт

Ханын тор, ялууны байгуулалт /А блок 3-р давхар/				Үе шат:	АЖЛЫН ЗУРАГ
Инженер		Б.Содном	Масштаб: М1:100	Зургийн дугаар:	Хуудас:
Инженер		Ө.Баярцэнгэл		ББ-120	ББ-142
Шалгасан		Д.Занабазар	ЕГ Шифр: ЗП-25-13-230	ТГ Шифр:	Огноо: 2025 он

Хамар ханыг дамнуурутай бэхлэх байдал

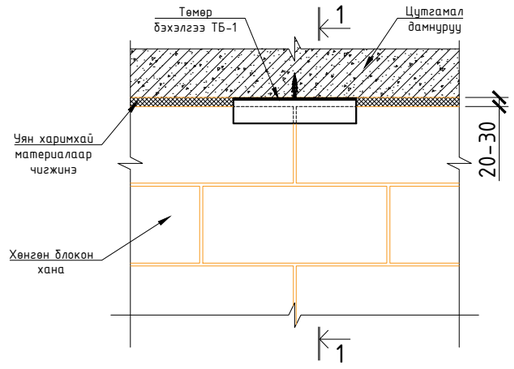

Огтлол 1-1 М1:20

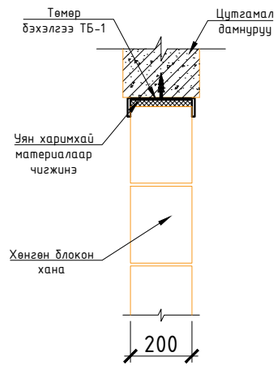

Хэсэглэл Хэс-А М1:20

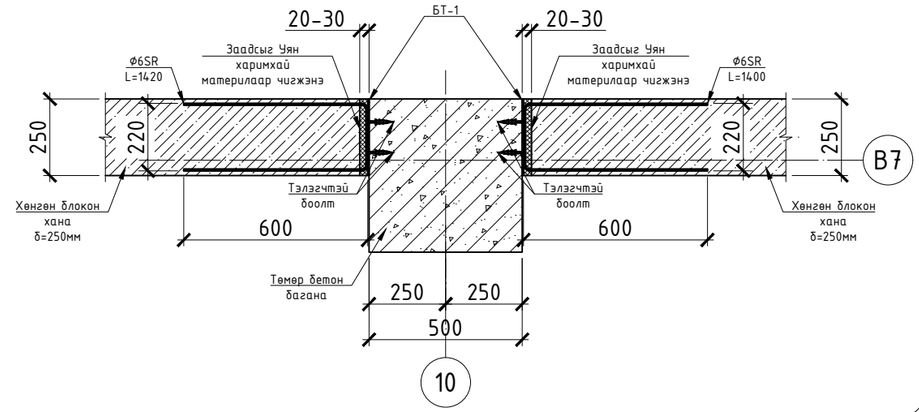

Хэсэглэл Хэс-Б М1:20

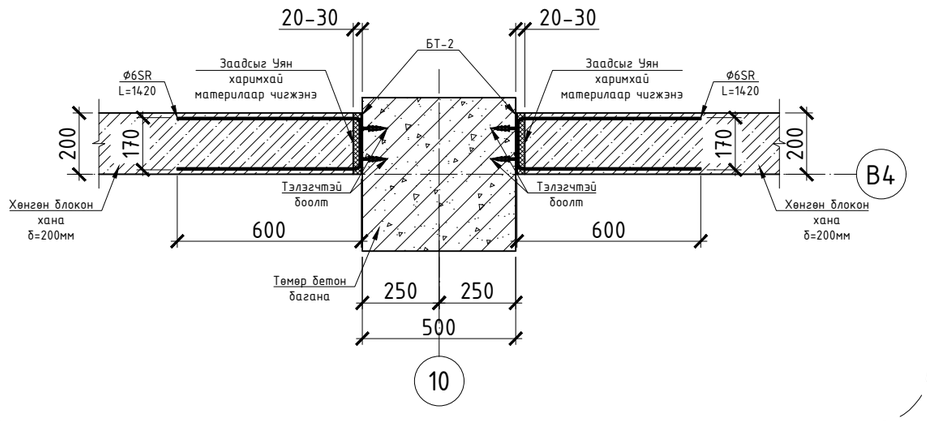

Өргийн торны материалын түүвэр

Поз	Тэмдэглэгээ	Нэр					Тоо шир	Жин /кг/ нэгж	Жин /кг/ нийт
		3-р давхрын ханын тор /А блок/					1	972.02	972.02
1	Тор-1	ф	5	ГОСТ6727-80	Lум=	116000	12	17.88	214.55
2		ф	3	ГОСТ6727-80	L=	260	2784	0.01	40.16
3	Тор-2	ф	5	ГОСТ6727-80	Lум=	85000	12	13.10	157.21
4		ф	3	ГОСТ6727-80	L=	210	2040	0.01	23.77
5	Тор-3	ф	5	ГОСТ6727-80	Lум=	111500	12	17.19	206.23
6		ф	3	ГОСТ6727-80	L=	130	2676	0.01	19.30
7	Төмөр бэхэлгээ ТБ-1			[22] ГОСТ8240-89	L=	400	37	8.40	310.80
8	Төмөр бэхэлгээ ТБ-2			[14] ГОСТ8240-89	L=	200	19	2.46	46.74
9	БТ-1			-50x4 ГОСТ5781-82	L=	220	35	0.19	6.65
		ф	6	ГОСТ5781-82*	L=	1420	35	0.32	11.03
10	БТ-2			-50x4 ГОСТ5781-82	L=	170	40	0.19	7.60
		ф	6	ГОСТ5781-82*	L=	1370	40	0.30	12.16

БТ-1

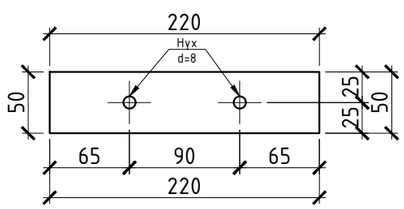

БТ-2

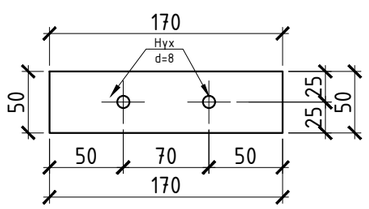

Байршлын схем

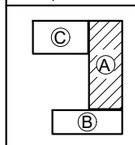

ARCHITECTURE ENGINEERING & CONSULTING
БАРИЛГЫН ИЖ БҮРЭН ЗУРАГ ТӨСЛИЙН КОМПАНИ
"ЭЭДПРОЖЕКТ" ХХК

ӨЛЗИЙТ СУМЫН 320 ХҮҮХДИЙН СУУДАЛТАЙ СУРГУУЛИЙН БАРИЛГА
Байршил: Архангай аймаг, Өлзийт сум, 4-р баг, Хөшөөт

Ялуу ханын тор, Материалын түүвэр /А блок 3-р давхар/				Үе шат:	АЖЛЫН ЗУРАГ
Инженер		Б.Содном	Масштаб: М1:20	Зургийн дугаар: ББ-121	Хуудас: ББ-142
Инженер		Ө.Баярцэнгэл	ЕГ Шифр: ЗП-25-13-230	ТГ Шифр:	Огноо: 2025 он
Шалгасан		Д.Занабазар			

ЦУТГАМАЛ ЯЛУУ ЦЯ-1 М1:25

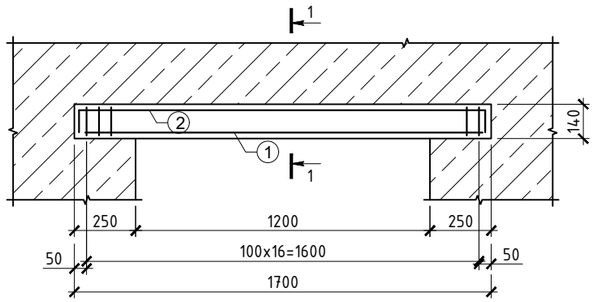

ОГТЛОЛ 1-1 М1:25

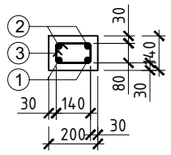

ЦУТГАМАЛ ЯЛУУ ЦЯ-3 М1:25

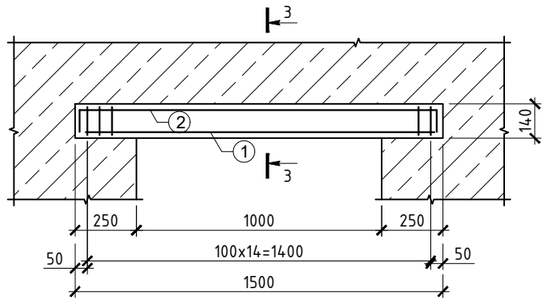

ОГТЛОЛ 3-3 М1:25

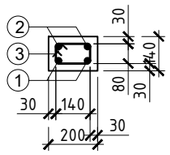

ЦУТГАМАЛ ЯЛУУ ЦЯ-2 М1:25

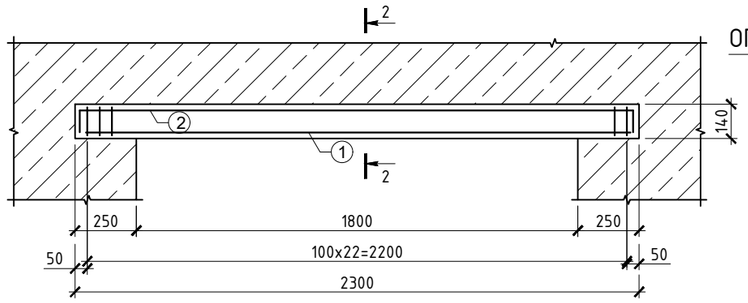

ОГТЛОЛ 2-2 М1:25

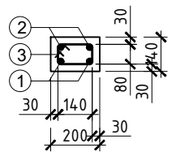

Нүхний тодорхойлолт
А блок /2-р давхар/

Нүхний марк	Загвар	Ялууны марк	Нүхний тоо	Ялууны тоо	
				Нэг нүхэнд	Нийт тоо ширхэг
Н-1	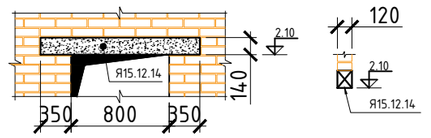	Я15.12.14	5	1	5
Н-2	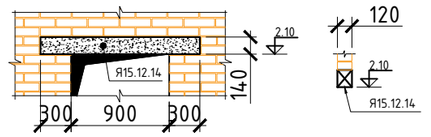	Я15.12.14	6	1	6
Н-3	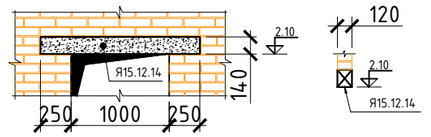	Я15.12.14	2	1	2
Н-4	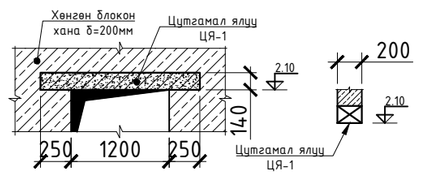	ЦЯ-1	1	1	1
Н-5	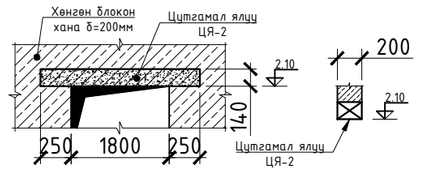	ЦЯ-2	3	1	3
Н-6	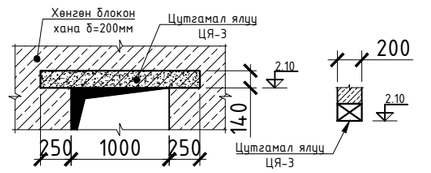	ЦЯ-3	1	1	1

ЦУТГАМАЛ ЭДЛЭХҮҮНИЙ МАТЕРИАЛЫН ТОДОРХОЙЛОЛТ

поз	Тэмдэглэгээ	Нэр				Тоо шир	Жин /кг/ нэгж	Жин /кг/ нийт
		Цутгамал ялуу ЦЯ-1				6	6.5	39.1
1	ГОСТ 34028-2022	А400	D 10	L=	1640	2	1.01	2.02
2	ГОСТ 34028-2022	А400	D 10	L=	1700	2	1.05	2.1
3	ГОСТ 34028-2022	А400	D 8	L=	660	17	0.26	4.43
		Материал В20 V=0.047 м3						0.28

поз	Тэмдэглэгээ	Нэр				Тоо шир	Жин /кг/ нэгж	Жин /кг/ нийт
		Цутгамал ялуу ЦЯ-2				3	8.9	26.8
1	ГОСТ 34028-2022	А400	D 10	L=	2240	2	1.38	2.76
2	ГОСТ 34028-2022	А400	D 10	L=	2400	2	1.48	2.96
3	ГОСТ 34028-2022	А400	D 8	L=	660	23	0.26	5.99
		Материал В20 V=0.064 м3						0.19

поз	Тэмдэглэгээ	Нэр				Тоо шир	Жин /кг/ нэгж	Жин /кг/ нийт
		Цутгамал ялуу ЦЯ-3				1	5.8	5.8
1	ГОСТ 34028-2022	А400	D 10	L=	1440	2	0.89	1.78
2	ГОСТ 34028-2022	А400	D 10	L=	1500	2	0.92	1.85
3	ГОСТ 34028-2022	А400	D 8	L=	660	15	0.26	3.91
		Материал В20 V=0.042 м3						0.04

Байршлын схем

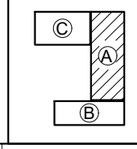

PROJECT LLC
ARCHITECTURE ENGINEERING & CONSULTING
БАРИЛГЫН ИЖ БҮРЭН ЗУРАГ ТӨСЛИЙН КОМПАНИ
"ЗЭДПРОЖЕКТ" ХХК

ӨЛЗИЙТ СУМЫН 320 ХУУХДИЙН СУУДАЛТАЙ СУРГУУЛИЙН БАРИЛГА
Байршил: Архангай аймаг, Өлзийт сум, 4-р баг, Хөшөөт

Ялуу ханын тор, Материалын түүвэр /А блок 3-р давхар/

Үе шат: АЖЛЫН ЗУРАГ

Инженер		Б.Содном	Масштаб: М1:20	Зургийн дугаар: ББ-122	Хуудас: ББ-142
Инженер		Ө.Баярцэнгэл			
Шалгасан		Д.Занабазар	ЕГ Шифр: ЗП-25-13-230	ТГ Шифр:	Огноо: 2025 он

A3

В БЛОК 1-Р ДАВХРЫН ХАНЫН ТОР, ЯЛУУНЫ БАЙГУУЛАЛТ М1:100

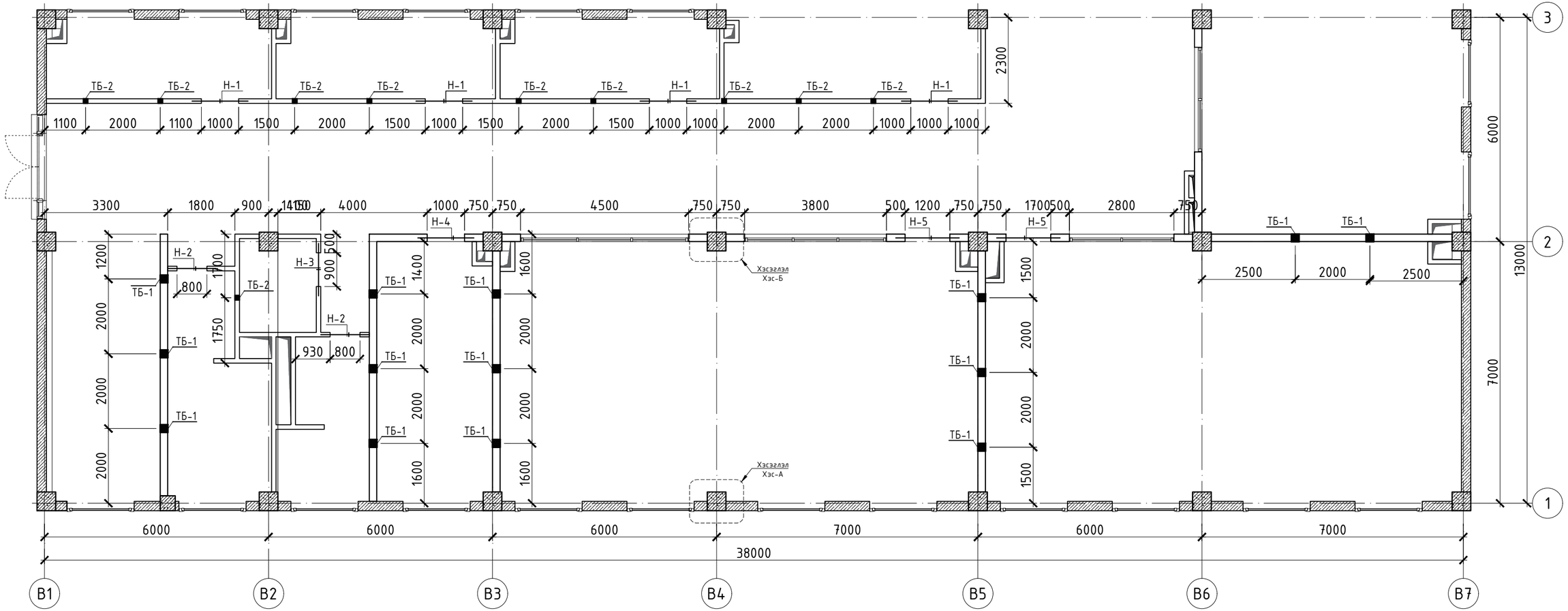

ТАЙЛБАР:

1. Энэ зургийг барилга архитектурын зураглай хамтатган үзнэ үү.
2. Ф5Вр1 арматурын түүврийг 120; 240-ийн тоосго болон блокон ханын нийт урттаар материалын түүвэрт тусгасан болно.
2. Ханын торыг ханын өндрийн дагуу 600мм-ийн алхамтайгаар, уртын дагуу 250мм-ийн алхамтайгаар торлоно.
3. Ялууг хананд суулгахдаа 1500мм да түүнээс ихгүй өргөнтэй нүхэнд ялууг 250мм-ээр, 1500мм да түүнээс багагүй нүхэнд 350мм-ээр суух шаардлагатай.
4. Угсармал ялууг 1 см зузаантай 100 маркийн бэхжээгүй цементэн зуурмаган дээр угсарна.
5. Төмөр бэхэлгээг 2000мм тутамд 1-ийг тавина. Хаалгатай хэсэгтэй тавигдаж байгаа төмөр бэхэлгээг зураглай үзүүлээгүй болно.

Байршлын схем

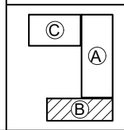

PROJECT LLC
ARCHITECTURE ENGINEERING & CONSULTING
БАРИЛГЫН ИЖ БҮРЭН ЗУРАГ ТӨСЛИЙН КОМПАНИ
"ЗЗДПРОЖЕКТ" ХХК

ӨЛЗИЙТ СУМЫН 320 ХҮҮХДИЙН СУУДАЛТАЙ СУРГУУЛИЙН БАРИЛГА
Байршил: Архангай аймаг, Өлзийт сум, 4-р баг, Хөшөөт

Ханын тор, ялууны байгуулалт /В блок 1-р давхар/

Үе шат: АЖЛЫН ЗУРАГ

Инженер		Б.Содном	Масштаб: М1:100	Зургийн дугаар: ББ-123	Хуудас: ББ-142
Инженер		Ө.Баярцэнгэл			
Шалгасан		Д.Занабазар	ЕГ Шифр: ЗП-25-13-230	ТГ Шифр:	Огноо: 2025 он

Хэсэглэл
Хэс-А М1:20

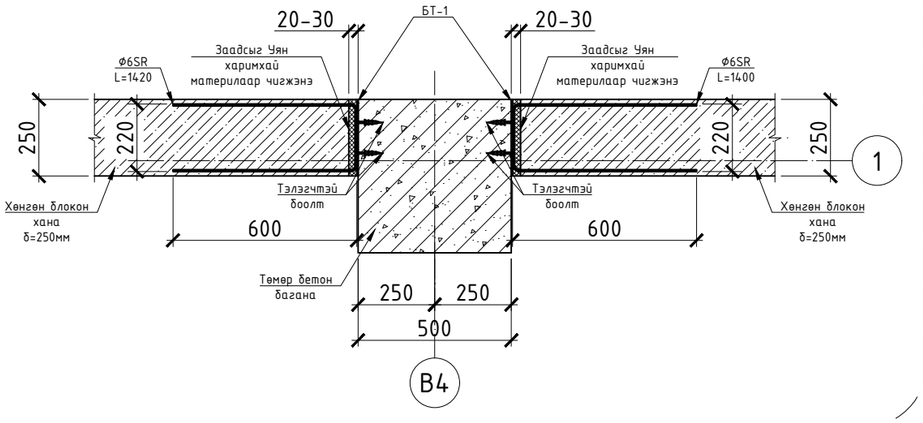

Хэсэглэл
Хэс-Б М1:20

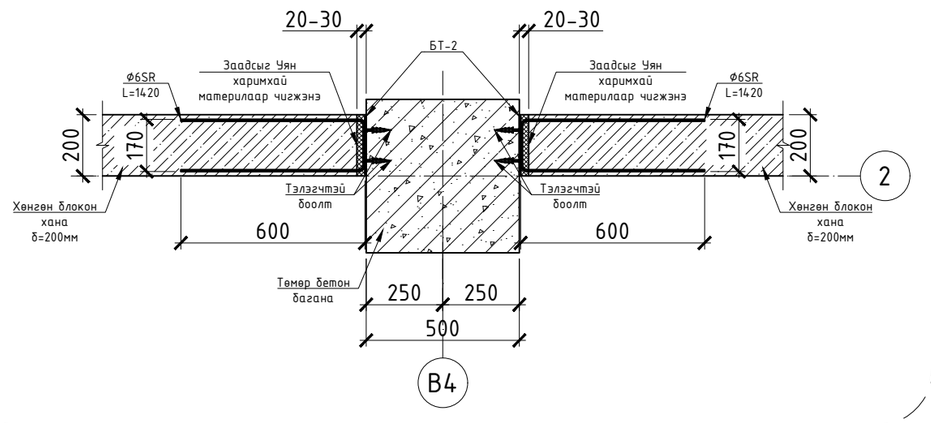

Хамар ханыг дамнуруутай бэхлэх байдал

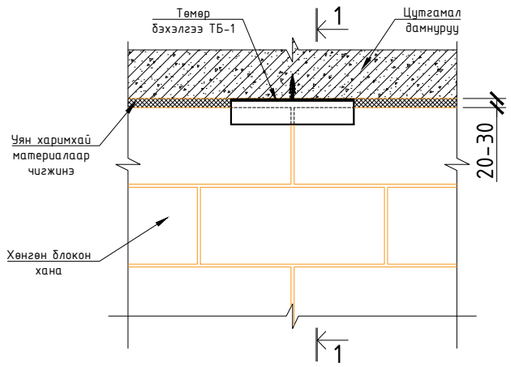

Огтлол 1-1 М1:20

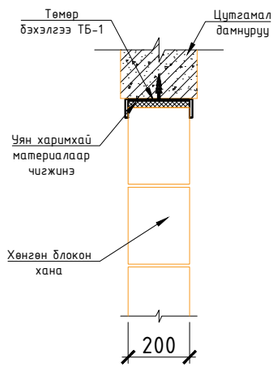

Хамар ханыг дамнуруутай бэхлэх байдал М1:20

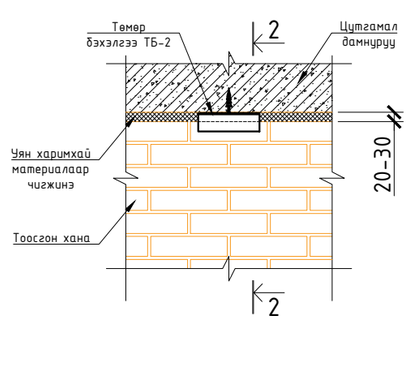

Огтлол 2-2 М1:20

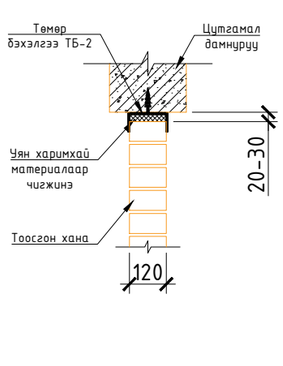

БТ-1

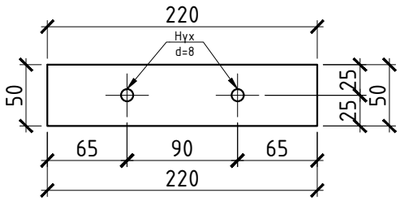

БТ-2

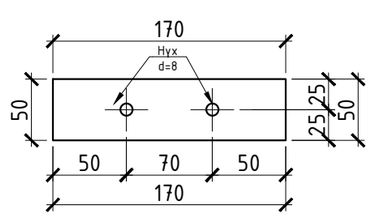

Ханын тор Т-1

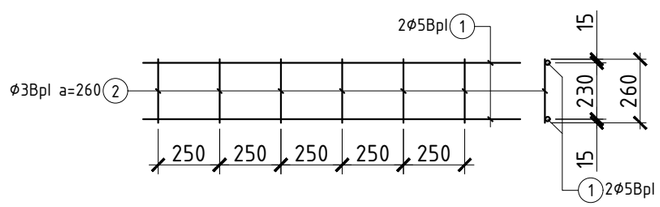

Ханын тор Т-2

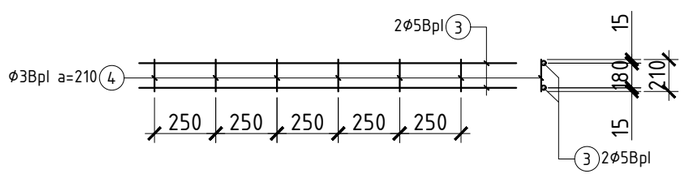

Ханын тор Т-3

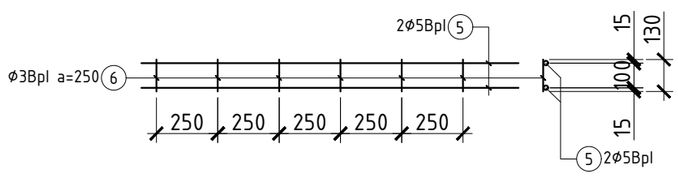

ARCHITECTURE ENGINEERING & CONSULTING
БАРИЛГЫН ИЖ БҮРЭН ЗУРАГ ТӨСЛИЙН КОМПАНИ
"ЗЭДПРОЖЕКТ" ХХК

ӨЛЗИЙТ СУМЫН 320 ХҮҮХДИЙН СУУДАЛТАЙ СУРГУУЛИЙН БАРИЛГА
Байршил: Архангай аймаг, Өлзийт сум, 4-р баг, Хөшөөт

Ялуу ханын тор, Материалын түүвэр /В блок 1-р давхар/

Үе шат: АЖЛЫН ЗУРАГ

Инженер		Б.Содном	Масштаб: М1:20	Зургийн дугаар: ББ-124	Хуудас: ББ-142
Инженер		Ө.Баярцэнгэл	ЕГ Шифр: ЗП-25-13-230	ТГ Шифр:	Огноо: 2025 он
Шалгасан		Д.Занадазар			

А3

Нүхний тодорхойлолт
В блок /1-р давхар/

Нүхний марк	Загвар	Ялууны марк	Нүхний тоо	Ялууны тоо	
				Нэг нүхэнд	Нийт тоо ширхэг
Н-1	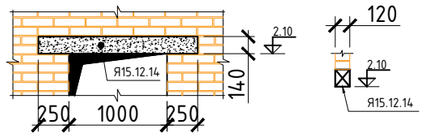	Я15.12.14	4	1	4
Н-2	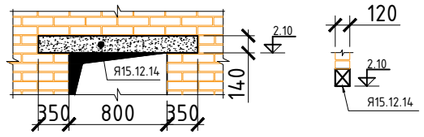	Я15.12.14	5	1	5
Н-3	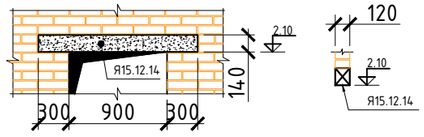	Я15.12.14	2	1	2
Н-4	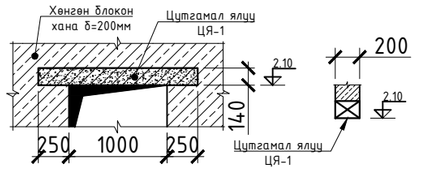	ЦЯ-1	1	1	1
Н-5	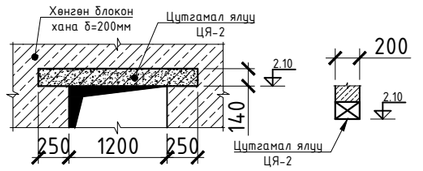	ЦЯ-2	2	1	2

Өргийн торны материалын түүвэр

Поз	Тэмдэглэгээ	Нэр					Тоо ширхэг	Жин /кг/	
								нэгж	нийт
		1-р давхрын ханын тор /В блок/					1	500.14	500.14
1	Тор-1	ф	5	ГОСТ6727-80	Lум=	82000	12	12.64	151.66
2		ф	3	ГОСТ6727-80	L=	260	1968	0.01	28.39
3	Тор-2	ф	5	ГОСТ6727-80	Lум=	40000	12	6.17	73.98
4		ф	3	ГОСТ6727-80	L=	210	960	0.01	11.19
5	Тор-3	ф	5	ГОСТ6727-80	Lум=	58000	12	8.94	107.27
6		ф	3	ГОСТ6727-80	L=	130	1392	0.01	10.04
7	Төмөр бэхэлгээ ТБ-1			[22] ГОСТ8240-89	L=	400	14	8.40	117.60
8	Төмөр бэхэлгээ ТБ-2			[14] ГОСТ8240-89	L=	200	10	2.46	24.60
9	БТ-1			-50х4 ГОСТ5781-82	L=	220	28	0.19	5.32
		ф	6	ГОСТ5781-82*	L=	1420	28	0.32	8.82
10	БТ-2			-50х4 ГОСТ5781-82	L=	170	14	0.19	2.66
		ф	6	ГОСТ5781-82*	L=	1370	14	0.30	4.26

ЦУТГАМАЛ ЯЛУУ ЦЯ-1 М1:25

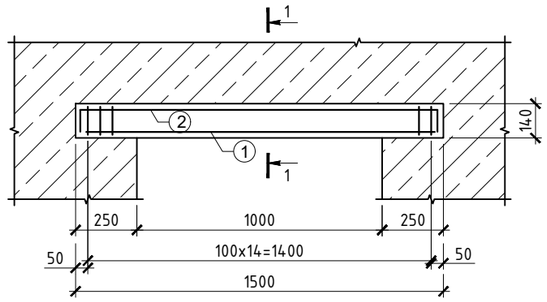

ОГТЛОЛ 1-1 М1:25

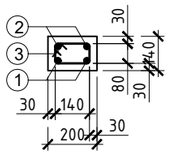

ЦУТГАМАЛ ЭДЛЭХҮҮНИЙ МАТЕРИАЛЫН ТОДОРХОЙЛОЛТ

поз	Тэмдэглэгээ	Нэр				Тоо ширхэг	Жин /кг/	
							нэгж	нийт
		Цутгамал ялуу ЦЯ-1				1	5.8	5.8
1	ГОСТ 34028-2022	А400	D 10	L=	1440	2	0.89	1.78
2	ГОСТ 34028-2022	А400	D 10	L=	1500	2	0.92	1.85
3	ГОСТ 34028-2022	А400	D 8	L=	660	15	0.26	3.91
		Материал В20 V=0.042 м3						0.04

ЦУТГАМАЛ ЯЛУУ ЦЯ-2 М1:25

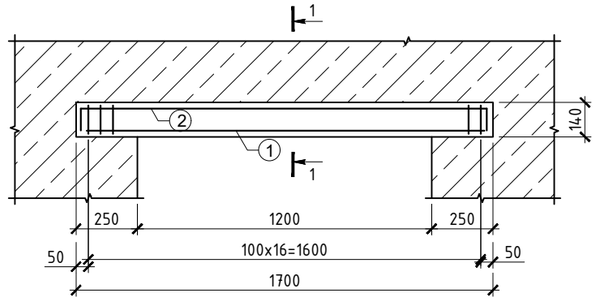

ОГТЛОЛ 1-1 М1:25

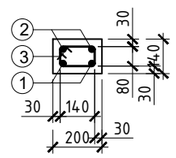

ЦУТГАМАЛ ЭДЛЭХҮҮНИЙ МАТЕРИАЛЫН ТОДОРХОЙЛОЛТ

поз	Тэмдэглэгээ	Нэр				Тоо ширхэг	Жин /кг/	
							нэгж	нийт
		Цутгамал ялуу ЦЯ-2				2	6.5	13.0
1	ГОСТ 34028-2022	А400	D 10	L=	1640	2	1.01	2.02
2	ГОСТ 34028-2022	А400	D 10	L=	1700	2	1.05	2.1
3	ГОСТ 34028-2022	А400	D 8	L=	660	17	0.26	4.43
		Материал В20 V=0.047 м3						0.09

ARCHITECTURE ENGINEERING & CONSULTING
БАРИЛГЫН ИЖ БҮРЭН ЗУРАГ ТӨСЛИЙН КОМПАНИ
"ЗЭДПРОЖЕКТ" ХХК

ӨЛЗИЙТ СУМЫН 320 ХҮҮХДИЙН СУУДАЛТАЙ СУРГУУЛИЙН БАРИЛГА
Байршил: Архангай аймаг, Өлзийт сум, 4-р баг, Хөшөөт

Ялуу ханын тор, Материалын түүвэр /В блок 1-р давхар/

Ye шат: АЖЛЫН ЗУРАГ

Инженер		Б.Содном	Масштаб: М1:20	Зургийн дугаар: ББ-125	Хуудас: ББ-142
Инженер		Ө.Баярцэнгэл	ЕГ Шифр: ЗП-25-13-230	ТГ Шифр:	Огноо: 2025 он
Шалгасан		Д.Занабазар			

В БЛОК 2-Р ДАВХРЫН ХАНЫН ТОР, ЯЛУУНЫ БАЙГУУЛАЛТ М1:100

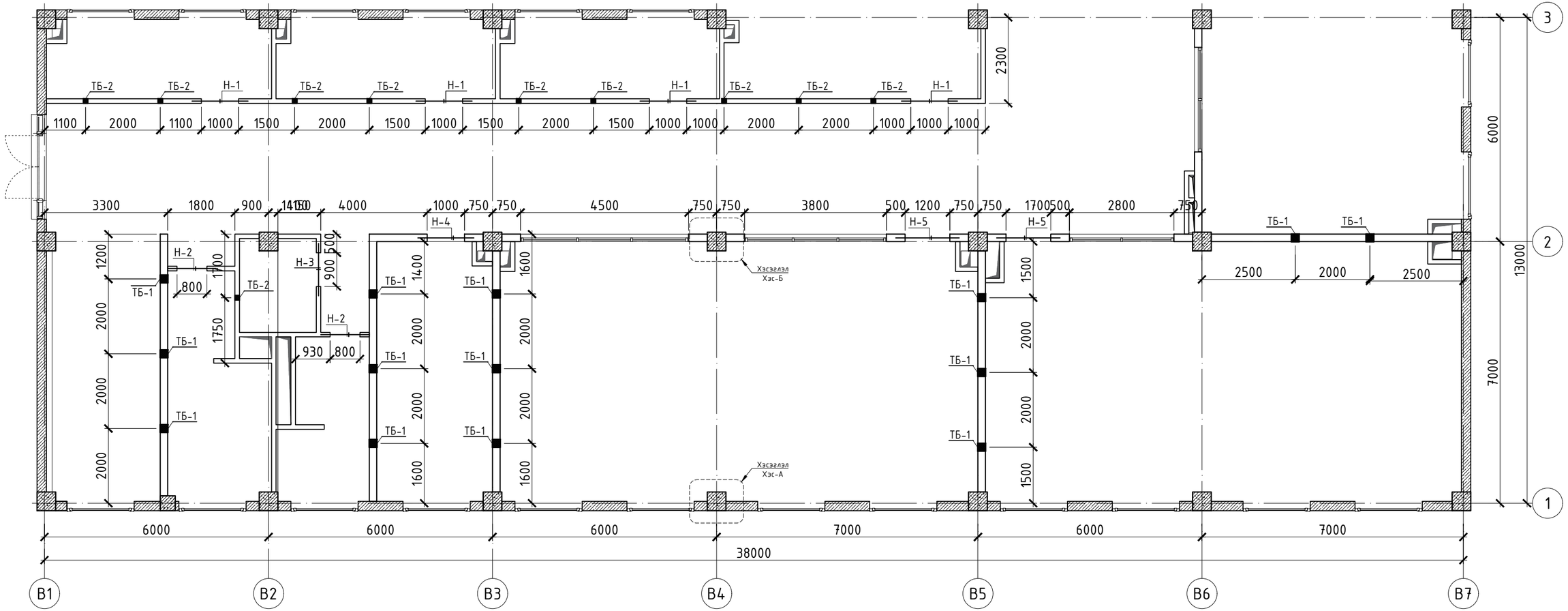

ТАЙЛБАР:

1. Энэ зургийг барилга архитектурын зураглай хамтатган үзнэ үү.
2. Ф5Вр1 арматурын түүврийг 120; 240-ийн тоосго болон блокон ханын нийт урттаар материалын түүвэрт тусгасан болно.
2. Ханын торыг ханын өндрийн дагуу 600мм-ийн алхамтайгаар, уртын дагуу 250мм-ийн алхамтайгаар торлоно.
3. Ялууг хананд суулгахдаа 1500мм да түүнээс ихгүй өргөнтэй нүхэнд ялууг 250мм-ээр, 1500мм да түүнээс багагүй нүхэнд 350мм-ээр суух шаардлагатай.
4. Угсармал ялууг 1 см зузаантай 100 маркийн бэхжээгүй цементэн зуурмаган дээр угсарна.
5. Төмөр бэхэлгээг 2000мм тутамд 1-ийг тавина. Хаалгатай хэсэгтэй тавигдаж байгаа төмөр бэхэлгээг зураг үзүүлээгүй болно.

Байршлын схем

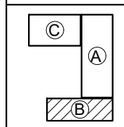

“ЗЗДПРОЖЕКТ” ХХК

ӨЛЗИЙТ СУМЫН 320 ХҮҮХДИЙН СУУДАЛТАЙ СУРГУУЛИЙН БАРИЛГА
Байршил: Архангай аймаг, Өлзийт сум, 4-р баг, Хөшөөт

Ханын тор, ялууны байгуулалт /В блок 2-р давхар/				Үе шат: АЖЛЫН ЗУРАГ	
Инженер		Б.Содном	Масштаб: М1:100	Зургийн дугаар: ББ-126	Хуудас: ББ-142
Инженер		Ө.Баярцэнгэл			
Шалгасан		Д.Занабазар	ЕГ Шифр: ЗП-25-13-230	ТГ Шифр:	Огноо: 2025 он

1 2 3 4 5 6 7 8 9 А3

Хэсэглэл
Хэс-А М1:20

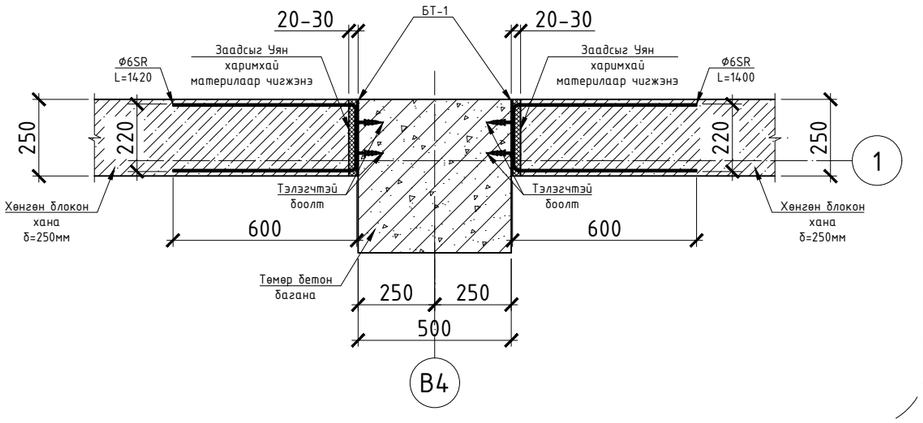

Хэсэглэл
Хэс-Б М1:20

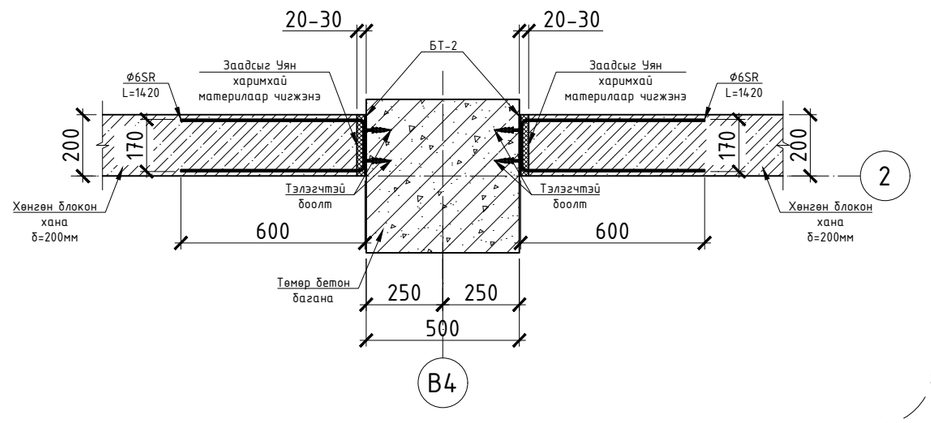

Хамар ханыг дамнуруутай бэхлэх байдал

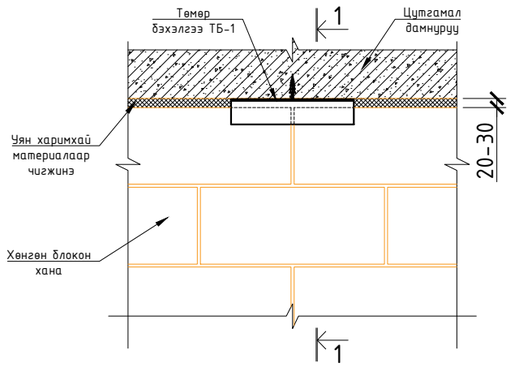

Огтлол 1-1 М1:20

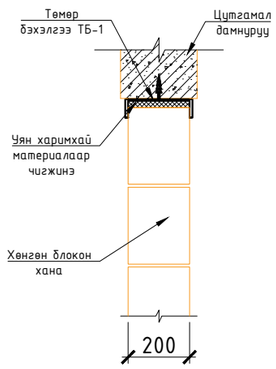

Хамар ханыг дамнуруутай бэхлэх байдал М1:20

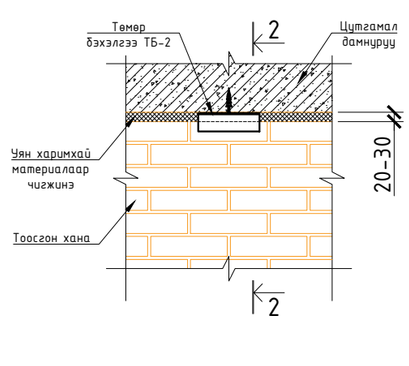

Огтлол 2-2 М1:20

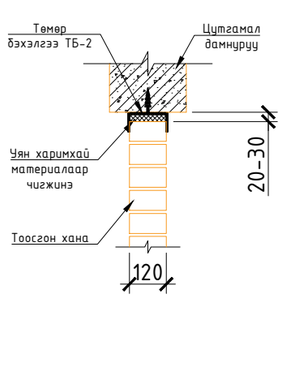

БТ-1

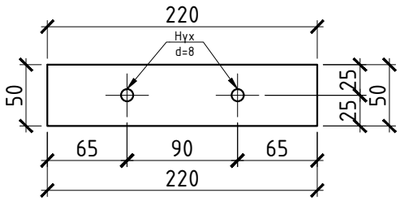

БТ-2

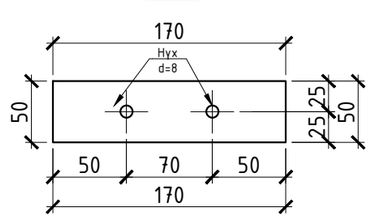

Ханын тор Т-1

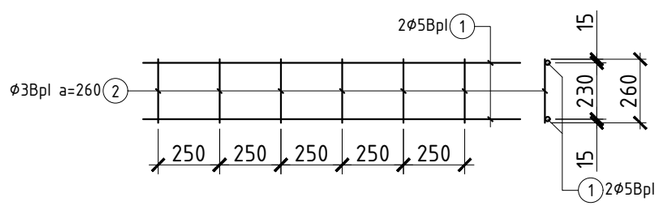

Ханын тор Т-2

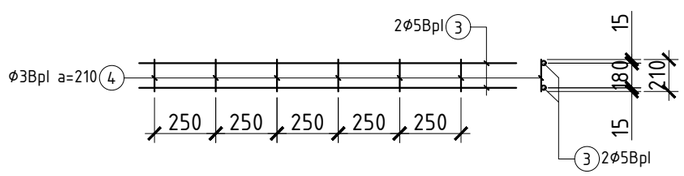

Ханын тор Т-3

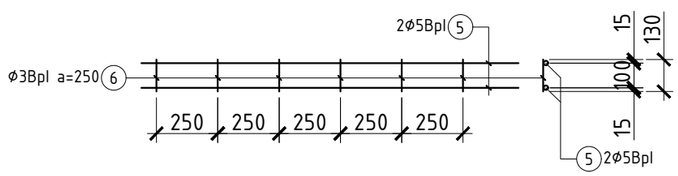

ARCHITECTURE ENGINEERING & CONSULTING БАРИЛГЫН ИЖ БҮРЭН ЗУРАГ ТӨСЛИЙН КОМПАНИ "ЗЭДПРОЖЕКТ" ХХК	ӨЛЗИЙТ СУМЫН 320 ХҮҮХДИЙН СУУДАЛТАЙ СУРГУУЛИЙН БАРИЛГА Байршил: Архангай аймаг, Өлзийт сум, 4-р баг, Хөшөөт				
	Ялуу ханын тор, Материалын түүвэр /В блок 2-р давхар/			Үе шат:	АЖЛЫН ЗУРАГ
Инженер		Б.Содном	Масштаб: М1:20	Зургийн дугаар: ББ-127	Хуудас: ББ-142
Инженер		Ө.Баярцэнгэл	ЕГ Шифр: ЗП-25-13-230	ТГ Шифр:	Огноо: 2025 он
Шалгасан		Д.Занабазар			

1 2 3 4 5 6 7 8 А3

Нүхний тодорхойлолт
В блок /1-р давхар/

Нүхний марк	Загвар	Ялууны марк	Нүхний тоо	Ялууны тоо	
				Нэг нүхэнд	Нийт тоо ширхэг
Н-1	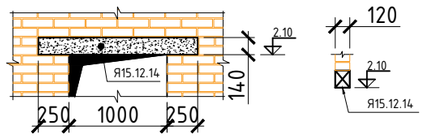	Я15.12.14	4	1	4
Н-2	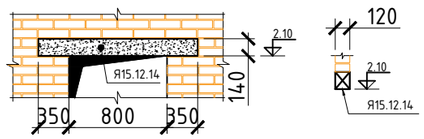	Я15.12.14	5	1	5
Н-3	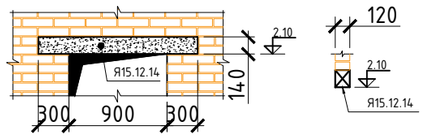	Я15.12.14	2	1	2
Н-4	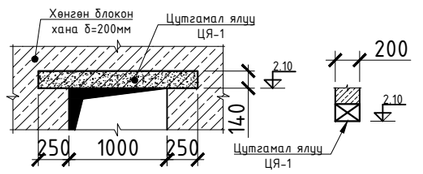	ЦЯ-1	1	1	1
Н-5	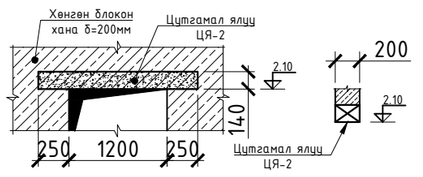	ЦЯ-2	2	1	2

Өргийн торны материалын түүвэр

Поз	Тэмдэглэгээ	Нэр					Тоо шир	Жин /кг/	
								нэгж	нийт
		1-р давхрын ханын тор /В блок/					1	500.14	500.14
1	Тор-1	ø	5	ГОСТ6727-80	Lум=	82000	12	12.64	151.66
2		ø	3	ГОСТ6727-80	L=	260	1968	0.01	28.39
3	Тор-2	ø	5	ГОСТ6727-80	Lум=	40000	12	6.17	73.98
4		ø	3	ГОСТ6727-80	L=	210	960	0.01	11.19
5	Тор-3	ø	5	ГОСТ6727-80	Lум=	58000	12	8.94	107.27
6		ø	3	ГОСТ6727-80	L=	130	1392	0.01	10.04
7	Төмөр бэхэлгээ ТБ-1			[22] ГОСТ8240-89	L=	400	14	8.40	117.60
8	Төмөр бэхэлгээ ТБ-2			[14] ГОСТ8240-89	L=	200	10	2.46	24.60
9	БТ-1			-50x4 ГОСТ5781-82	L=	220	28	0.19	5.32
		ø	6	ГОСТ5781-82*	L=	1420	28	0.32	8.82
10	БТ-2			-50x4 ГОСТ5781-82	L=	170	14	0.19	2.66
		ø	6	ГОСТ5781-82*	L=	1370	14	0.30	4.26

ЦУТГАМАЛ ЯЛУУ ЦЯ-1 М1:25

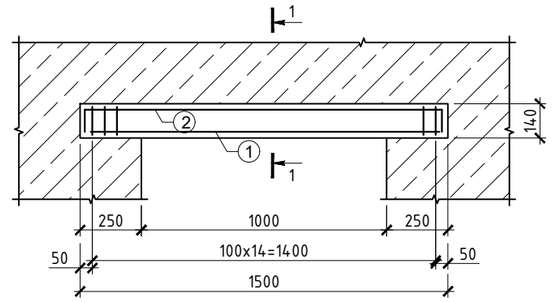

ОГТЛОЛ 1-1 М1:25

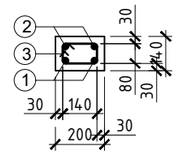

ЦУТГАМАЛ ЭДЛЭХҮҮНИЙ МАТЕРИАЛЫН ТОДОРХОЙЛОЛТ

поз	Тэмдэглэгээ	Нэр				Тоо шир	Жин /кг/	
							нэгж	нийт
		Цутгамал ялуу ЦЯ-1				1	5.8	5.8
1	ГОСТ 34028-2022	A400	D 10	L=	1440	2	0.89	1.78
2	ГОСТ 34028-2022	A400	D 10	L=	1500	2	0.92	1.85
3	ГОСТ 34028-2022	A400	D 8	L=	660	15	0.26	3.91
		Материал В20 V=0.042 м3						0.04

ЦУТГАМАЛ ЯЛУУ ЦЯ-2 М1:25

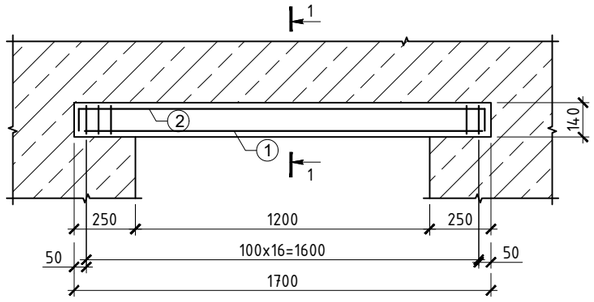

ОГТЛОЛ 1-1 М1:25

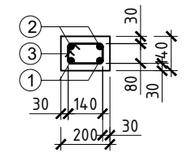

ЦУТГАМАЛ ЭДЛЭХҮҮНИЙ МАТЕРИАЛЫН ТОДОРХОЙЛОЛТ

поз	Тэмдэглэгээ	Нэр				Тоо шир	Жин /кг/	
							нэгж	нийт
		Цутгамал ялуу ЦЯ-2				2	6.5	13.0
1	ГОСТ 34028-2022	A400	D 10	L=	1640	2	1.01	2.02
2	ГОСТ 34028-2022	A400	D 10	L=	1700	2	1.05	2.1
3	ГОСТ 34028-2022	A400	D 8	L=	660	17	0.26	4.43
		Материал В20 V=0.047 м3						0.09

ARCHITECTURE ENGINEERING & CONSULTING
БАРИЛГЫН ИЖ БҮРЭН ЗУРАГ ТӨСЛИЙН КОМПАНИ
"ЗЭДПРОЖЕКТ" ХХК

ӨЛЗИЙТ СУМЫН 320 ХҮҮХДИЙН СУУДАЛТАЙ СУРГУУЛИЙН БАРИЛГА
Байршил: Архангай аймаг, Өлзийт сум, 4-р баг, Хөшөөт

Ялуу ханын тор, Материалын түүвэр /В блок 2-р давхар/

Үе шат: АЖЛЫН ЗУРАГ

Инженер		Б.Содном	Масштаб: М1:20	Зургийн дугаар: ББ-128	Хуудас: ББ-142
Инженер		Ө.Баярцэнгэл			
Шалгасан		Д.Занабазар	ЕГ Шифр: ЗП-25-13-230	ТГ Шифр:	Огноо: 2025 он

В БЛОК 3-Р ДАВХРЫН ХАНЫН ТОР, ЯЛУУНЫ БАЙГУУЛАЛТ М1:100

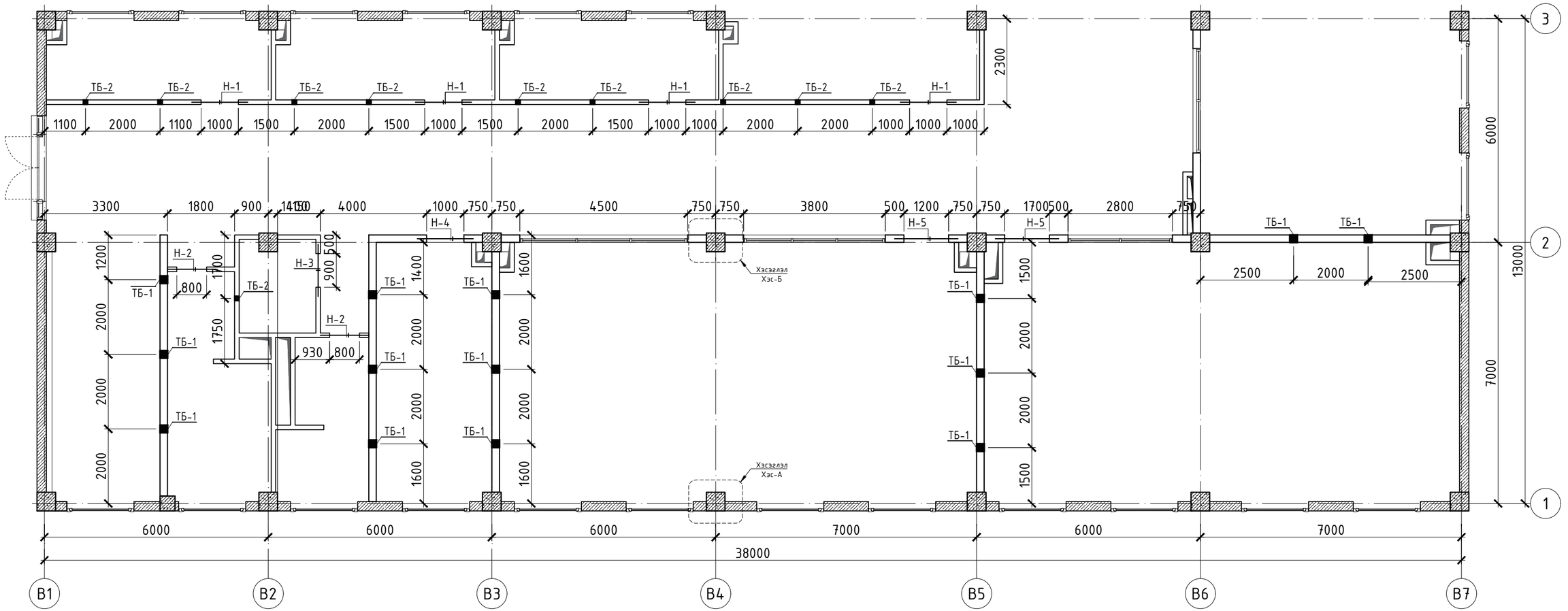

ТАЙЛБАР:

1. Энэ зургийг барилга архитектурын зураглай хамтатган үзнэ үү.
2. Ф5Вр1 арматурын түүврийг 120; 240-ийн тоосго болон блокон ханын нийт урттаар материалын түүвэрт тусгасан болно.
2. Ханын торыг ханын өндрийн дагуу 600мм-ийн алхамтайгаар, уртын дагуу 250мм-ийн алхамтайгаар торлоно.
3. Ялууг хананд суулгахдаа 1500мм да түүнээс ихгүй өргөнтэй нүхэнд ялууг 250мм-ээр, 1500мм да түүнээс багагүй нүхэнд 350мм-ээр суух шаардлагатай.
4. Угсармал ялууг 1 см зузаантай 100 маркийн бэхжээгүй цементэн зуурмаган дээр угсарна.
5. Төмөр бэхэлгээг 2000мм тутамд 1-ийг тавина. Хаалгатай хэсэгтэй тавигдаж байгаа төмөр бэхэлгээг зураг үзүүлээгүй болно.

Байршлын схем

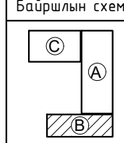

PROJECT LLC
ARCHITECTURE ENGINEERING & CONSULTING
БАРИЛГЫН ИЖ БҮРЭН ЗУРАГ ТӨСЛИЙН КОМПАНИ
"ЗЗДПРОЖЕКТ" ХХК

ӨЛЗИЙТ СУМЫН 320 ХҮҮХДИЙН СУУДАЛТАЙ СУРГУУЛИЙН БАРИЛГА
Байршил: Архангай аймаг, Өлзийт сум, 4-р баг, Хөшөөт

Ханын тор, ялууны байгуулалт /В блок 3-р давхар/				Үе шат: АЖЛЫН ЗУРАГ	
Инженер		Б.Содном	Масштаб: М1:100	Зургийн дугаар: ББ-129	Хуудас: ББ-142
Инженер		Ө.Баярцэнгэл			
Шалгасан		Д.Занабазар	ЕГ Шифр: ЗП-25-13-230	ТГ Шифр:	Огноо: 2025 он

1 2 3 4 5 6 7 8 9 А3

Хэсэглэл
Хэс-А М1:20

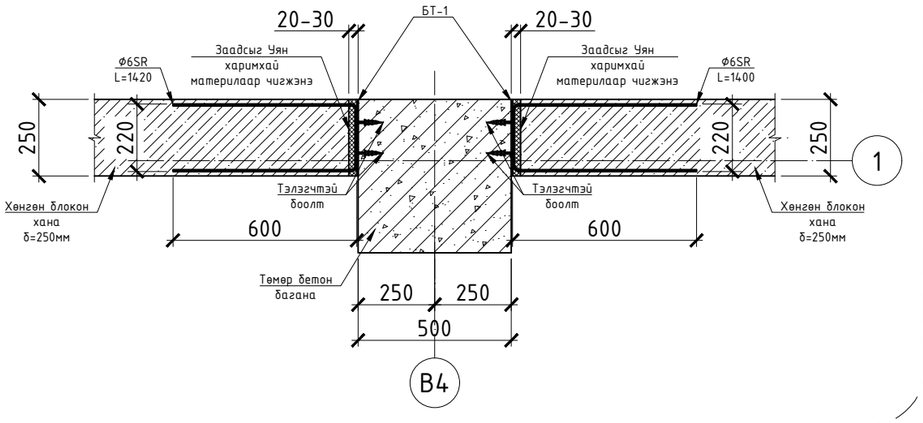

Хэсэглэл
Хэс-Б М1:20

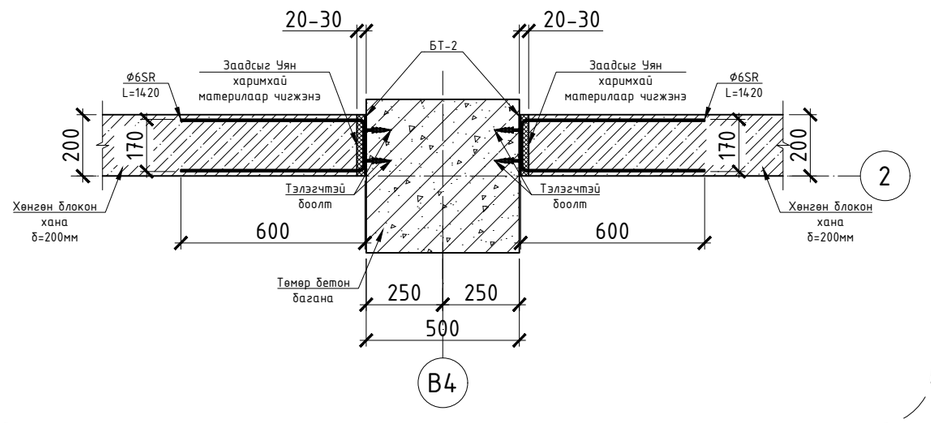

Хамар ханыг дамнуруутай бэхлэх байдал

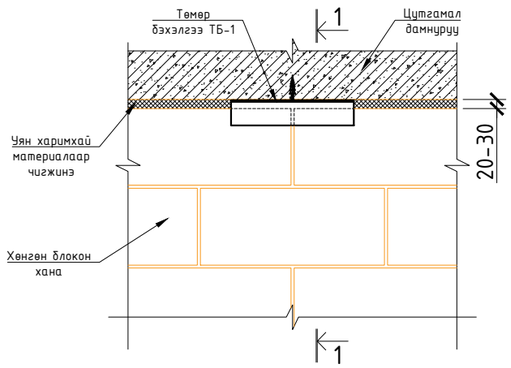

Огтлол 1-1 М1:20

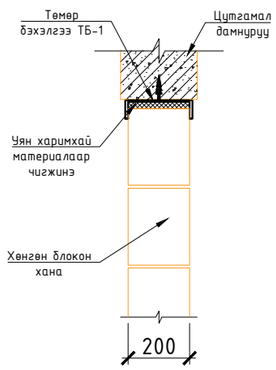

Хамар ханыг дамнуруутай бэхлэх байдал М1:20

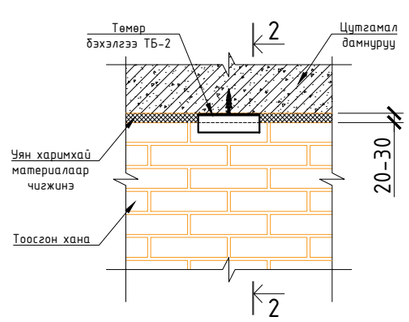

Огтлол 2-2 М1:20

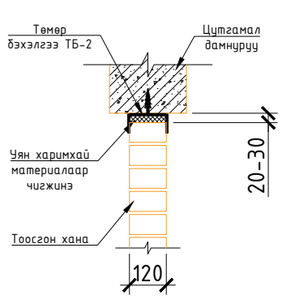

БТ-1

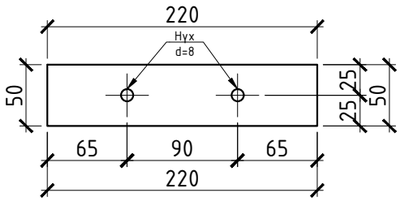

БТ-2

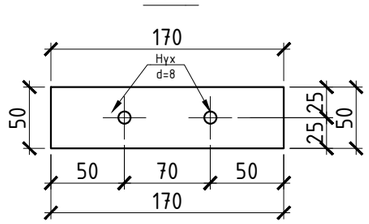

Ханын тор Т-1

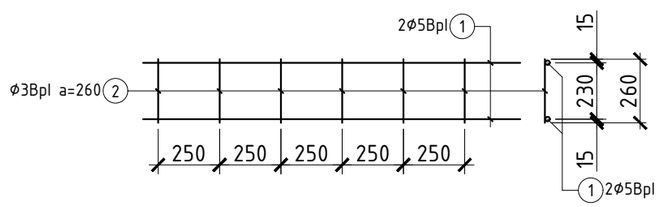

Ханын тор Т-2

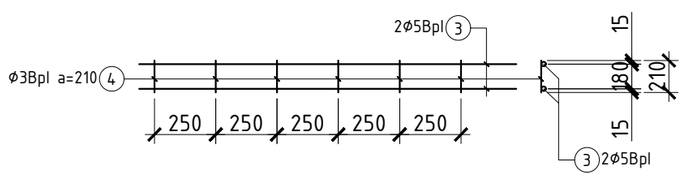

Ханын тор Т-3

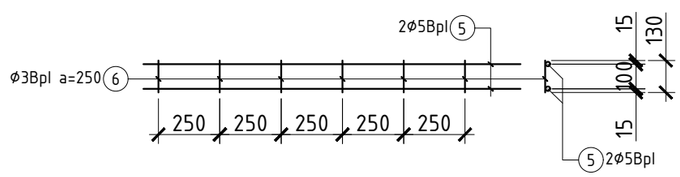

ARCHITECTURE ENGINEERING & CONSULTING БАРИЛГЫН ИЖ БҮРЭН ЗУРАГ ТӨСЛИЙН КОМПАНИ "ЗЭДПРОЖЕКТ" ХХК	ӨЛЗИЙТ СУМЫН 320 ХҮҮХДИЙН СУУДАЛТАЙ СУРГУУЛИЙН БАРИЛГА Байршил: Архангай аймаг, Өлзийт сум, 4-р баг, Хөшөөт				
	Ялуу ханын тор, Материалын түүвэр /В блок 3-р давхар/			Үе шат:	АЖЛЫН ЗУРАГ
	Инженер	Б.Содном	Масштаб: М1:20	Зургийн дугаар: ББ-130	Хуудас: ББ-142
	Инженер	Ө.Баярцэнгэл	ЕГ Шифр: ЗП-25-13-230	ТГ Шифр:	Огноо: 2025 он
	Шалгасан	Д.Занабазар			

Нүхний тодорхойлолт
В блок /1-р давхар/

Нүхний марк	Загвар	Ялууны марк	Нүхний тоо	Ялууны тоо	
				Нэг нүхэнд	Нийт тоо ширхэг
Н-1	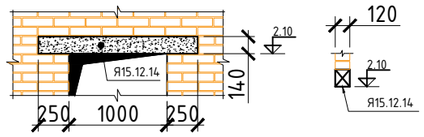	Я15.12.14	4	1	4
Н-2	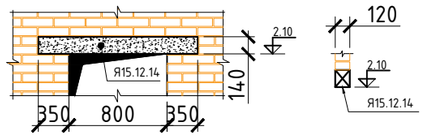	Я15.12.14	5	1	5
Н-3	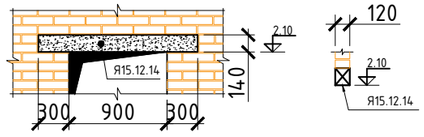	Я15.12.14	2	1	2
Н-4	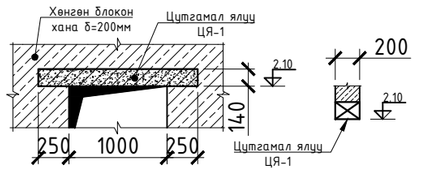	ЦЯ-1	1	1	1
Н-5	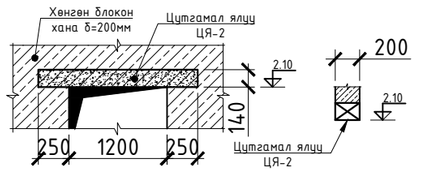	ЦЯ-2	2	1	2

Өргийн торны материалын түүвэр

Поз	Тэмдэглэгээ	Нэр				Тоо шир	Жин /кг/	
							нэгж	нийт
		1-р давхрын ханын тор /В блок/				1	500.14	500.14
1	Тор-1	ø	5	ГОСТ6727-80	Lум= 82000	12	12.64	151.66
2		ø	3	ГОСТ6727-80	L= 260	1968	0.01	28.39
3	Тор-2	ø	5	ГОСТ6727-80	Lум= 40000	12	6.17	73.98
4		ø	3	ГОСТ6727-80	L= 210	960	0.01	11.19
5	Тор-3	ø	5	ГОСТ6727-80	Lум= 58000	12	8.94	107.27
6		ø	3	ГОСТ6727-80	L= 130	1392	0.01	10.04
7	Төмөр бэхэлгээ ТБ-1			[22] ГОСТ8240-89	L= 400	14	8.40	117.60
8	Төмөр бэхэлгээ ТБ-2			[14] ГОСТ8240-89	L= 200	10	2.46	24.60
9	БТ-1			-50x4 ГОСТ5781-82	L= 220	28	0.19	5.32
		ø	6	ГОСТ5781-82*	L= 1420	28	0.32	8.82
10	БТ-2			-50x4 ГОСТ5781-82	L= 170	14	0.19	2.66
		ø	6	ГОСТ5781-82*	L= 1370	14	0.30	4.26

ЦУТГАМАЛ ЯЛУУ ЦЯ-1 М1:25

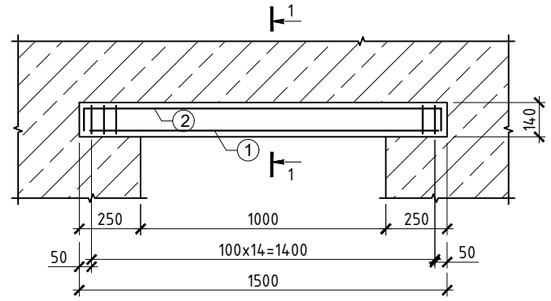

ОГТЛОЛ 1-1 М1:25

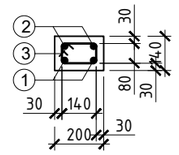

ЦУТГАМАЛ ЭДЛЭХҮҮНИЙ МАТЕРИАЛЫН ТОДОРХОЙЛОЛТ

поз	Тэмдэглэгээ	Нэр				Тоо шир	Жин /кг/	
							нэгж	нийт
		Цутгамал ялуу ЦЯ-1				1	5.8	5.8
1	ГОСТ 34028-2022	A400	D 10	L=	1440	2	0.89	1.78
2	ГОСТ 34028-2022	A400	D 10	L=	1500	2	0.92	1.85
3	ГОСТ 34028-2022	A400	D 8	L=	660	15	0.26	3.91
		Материал В20 V=0.042 м3						0.04

ЦУТГАМАЛ ЯЛУУ ЦЯ-2 М1:25

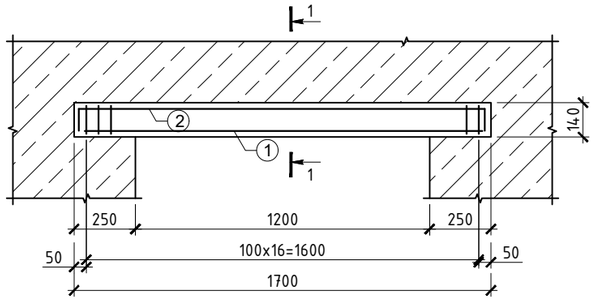

ОГТЛОЛ 1-1 М1:25

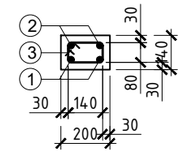

ЦУТГАМАЛ ЭДЛЭХҮҮНИЙ МАТЕРИАЛЫН ТОДОРХОЙЛОЛТ

поз	Тэмдэглэгээ	Нэр				Тоо шир	Жин /кг/	
							нэгж	нийт
		Цутгамал ялуу ЦЯ-2				2	6.5	13.0
1	ГОСТ 34028-2022	A400	D 10	L=	1640	2	1.01	2.02
2	ГОСТ 34028-2022	A400	D 10	L=	1700	2	1.05	2.1
3	ГОСТ 34028-2022	A400	D 8	L=	660	17	0.26	4.43
		Материал В20 V=0.047 м3						0.09

ARCHITECTURE ENGINEERING & CONSULTING
БАРИЛГЫН ИЖ БҮРЭН ЗУРАГ ТӨСЛИЙН КОМПАНИ
"ЗЭДПРОЖЕКТ" ХХК

ӨЛЗИЙТ СУМЫН 320 ХҮҮХДИЙН СУУДАЛТАЙ СУРГУУЛИЙН БАРИЛГА
Байршил: Архангай аймаг, Өлзийт сум, 4-р баг, Хөшөөт

Ялуу ханын тор, Материалын түүвэр /В блок 3-р давхар/

Үе шат: АЖЛЫН ЗУРАГ

Инженер		Б.Содном	Масштаб: М1:20	Зургийн дугаар: ББ-131	Хуудас: ББ-142
Инженер		Ө.Баярцэнгэл	ЕГ Шифр: ЗП-25-13-230	ТГ Шифр:	Огноо: 2025 он
Шалгасан		Д.Занабазар			

С БЛОК 1-Р ДАВХРЫН ХАНЫН ТОР, ЯЛУУНЫ БАЙГУУЛАЛТ М1:100

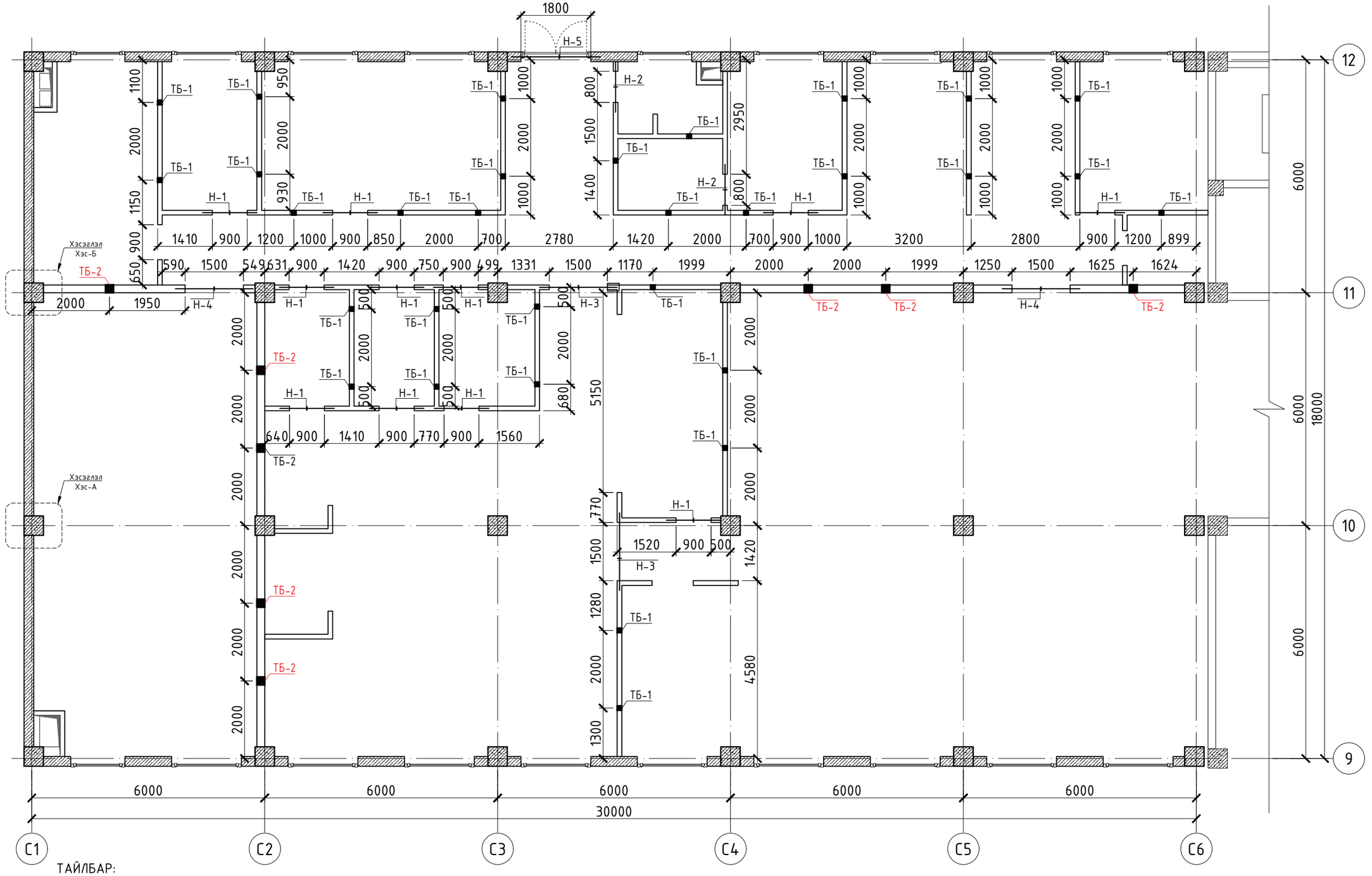

ТАЙЛБАР:

1. Энэ зургийг барилга архитектурын зурагтай хамтатган үзнэ үү.
2. Ф5Вр1 арматурын түүврийг 120; 240; 360-ийн тоосго болон блокон ханын нийт урттаар материалын түүвэрт тусгасан болно.
2. Ханын торыг ханын өндрийн дагуу 600мм-ийн алхаптайгаар, уртын дагуу 250мм-ийн алхаптайгаар торлоно.
3. Ялуурханд суулгахдаа 1500мм да түүнээс ихгүй өргөнтэй нүхэнд ялуур 250мм-ээр, 1500мм да түүнээс багагүй нүхэнд 350мм-ээр суух шаардлагатай.
4. Угсармал ялуур 1 см зузаантай 100 маркийн бэхжээгүй цементэн зуурмаган дээр угсарна.
5. Төмөр бэхэлгээг 2000мм тутамд 1-ийг тавина. Хаалгатай хэсэгтэй тавигдаж байгаа төмөр бэхэлгээг зураг үзүүлээгүй болно.

Байршлын схем

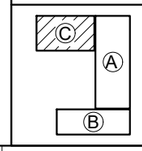

ARCHITECTURE ENGINEERING & CONSULTING
БАРИЛГЫН ИЖ БҮРЭН ЗУРАГ ТӨСЛИЙН КОМПАНИ
"ЗЭДПРОЖЕКТ" ХХК

ӨЛЗИЙТ СУМЫН 320 ХҮҮХДИЙН СУУДАЛТАЙ СУРГУУЛИЙН БАРИЛГА
Байршил: Архангай аймаг, Өлзийт сум, 4-р баг, Хөшөөт

Ханын тор, ялууны байгууламж /С блок 1-р давхар/

Ye шат: АЖЛЫН ЗУРАГ

Инженер		Б.Содном	Масштаб: М1:100	Зургийн дугаар: ББ-132	Хуудас: ББ-142
Инженер		Ө.Баярцэнгэл	ЕГ Шифр: ЗП-25-13-230	ТГ Шифр:	Огноо: 2025 он
Шалгасан		Д.Занабазар			

А3

Хамар ханыг дамнуруутай бэхлэх байдал

Огтлол 1-1 М1:20

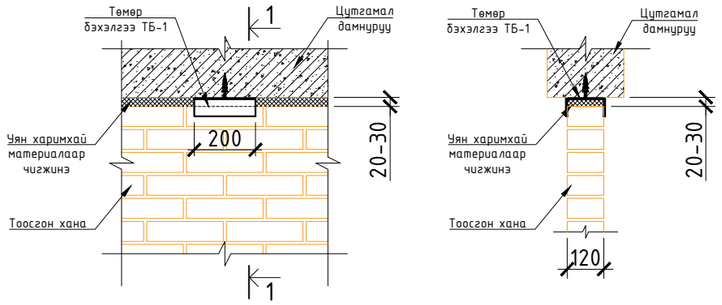

Хамар ханыг дамнуруутай бэхлэх байдал

Огтлол 2-2 М1:20

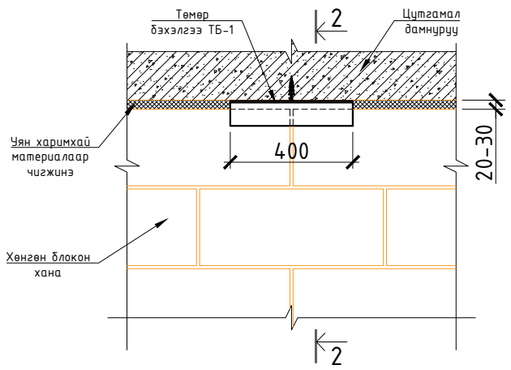

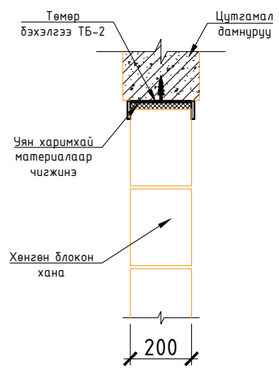

Хэсэглэл Хэс-Б М1:20

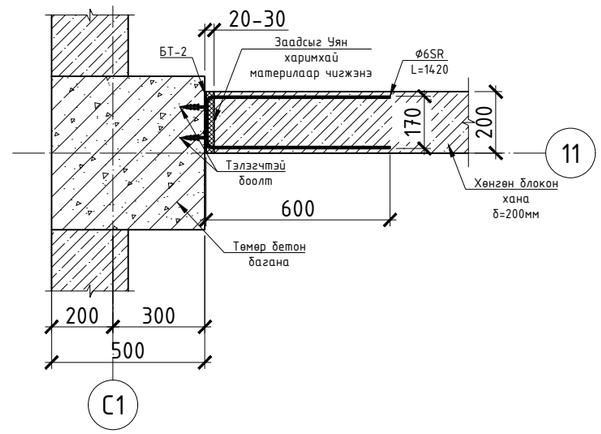

Хэсэглэл Хэс-А М1:20

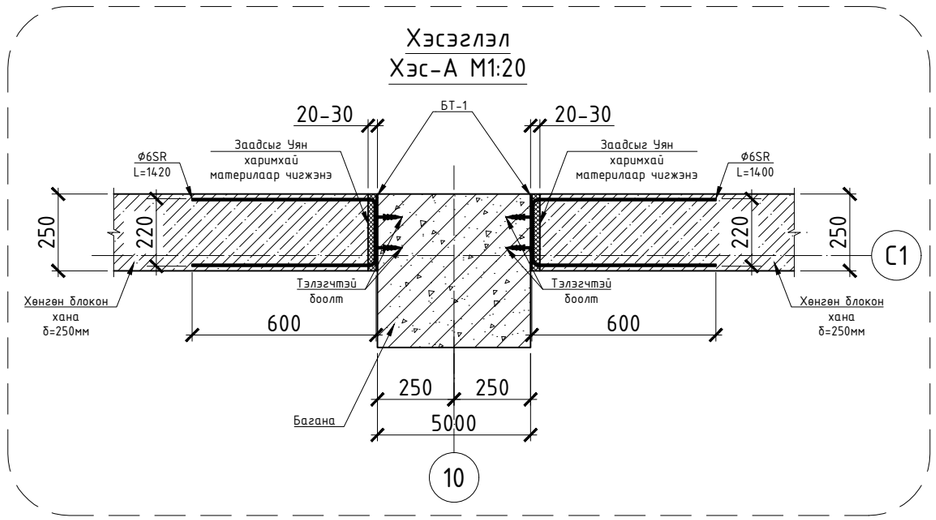

БТ-1

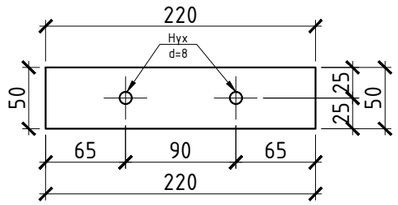

БТ-2

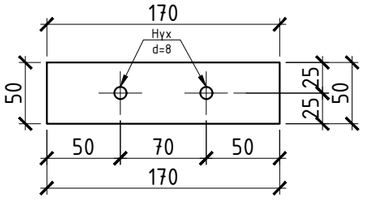

Өргийн торны материалын түүвэр										
Поз	Тэмдэглэгээ	Нэр					Тоо шир	Жин /кг/		
									нэгж	нийт
		1-р давхрын ханын тор /С блок/					1	484.24	484.24	
1	Тор-1	ф	5	ГОСТ6727-80	Lум=	78000	12	12.02	144.27	
2		ф	3	ГОСТ6727-80	L=	260	1872	0.01	27.01	
3	Тор-2	ф	5	ГОСТ6727-80	Lум=	26550	12	4.09	49.11	
4		ф	3	ГОСТ6727-80	L=	210	106	0.01	1.24	
5	Тор-3	ф	5	ГОСТ6727-80	Lум=	99214	12	15.29	183.50	
6		ф	3	ГОСТ6727-80	L=	130	397	0.01	2.86	
7	Төмөр бэхэлгээ ТБ-1			[14] ГОСТ8240-89	L=	200	31	2.46	76.26	
8	Төмөр бэхэлгээ ТБ-2			[22] ГОСТ8240-89	L=	400	8	8.40	67.20	
9	БТ-1			-50x4 ГОСТ5781-82	L=	220	156	0.19	29.64	
		ф	6	ГОСТ5781-82*	L=	1420	156	0.32	49.17	
10	БТ-2			-50x4 ГОСТ5781-82	L=	170	60	0.19	11.40	
		ф	6	ГОСТ5781-82*	L=	1370	60	0.30	18.24	

Ханын тор Т-1

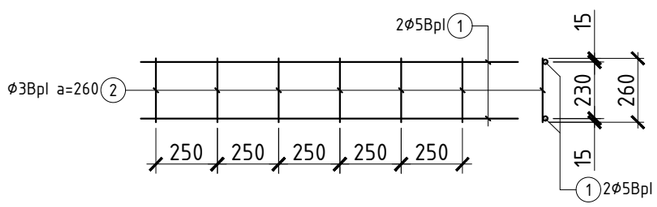

Ханын тор Т-2

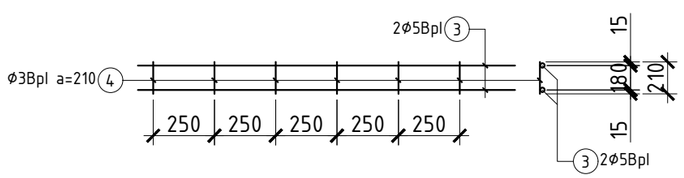

Ханын тор Т-3

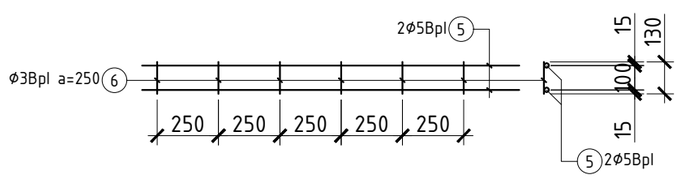

Байршлын схем

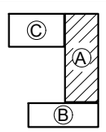

ARCHITECTURE ENGINEERING & CONSULTING
БАРИЛГЫН ИЖ БҮРЭН ЗУРАГ ТӨСЛИЙН КОМПАНИ
"ЗЭДПРОЖЕКТ" ХХК

ӨЛЗИЙТ СУМЫН 320 ХҮҮХДИЙН СУУДАЛТАЙ СУРГУУЛИЙН БАРИЛГА
Байршил: Архангай аймаг, Өлзийт сум, 4-р баг, Хөшөөт

Ялуу ханын тор, Материалын түүвэр /С блок 1-р давхар/

Үе шат: АЖЛЫН ЗУРАГ

Инженер		Б.Содном	Масштаб: М1:20	Зургийн дугаар: ББ-133	Хуудас: ББ-142
Инженер		Ө.Баярцэнгэл	ЕГ Шифр: ЗП-25-13-230	ТГ Шифр:	Огноо: 2025 он
Шалгасан		Д.Занабазар			

А3

ЦУТГАМАЛ ЯЛУУ ЦЯ-1 М1:25

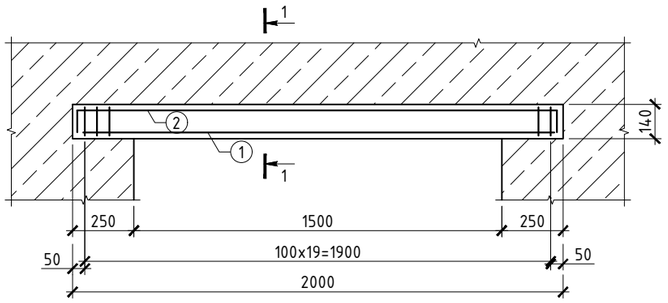

ОГТЛОЛ 1-1 М1:25

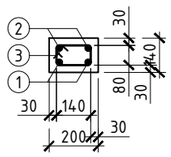

ЦУТГАМАЛ ЭДЛЭХҮҮНИЙ МАТЕРИАЛЫН ТОДОРХОЙЛОЛТ								
поз	Тэмдэглэгээ	Нэр				Тоо шир	Жин /кг/	
							нэгж	нийт
		Цутгамал ялуу ЦЯ-1				2	7.7	15.3
1	ГОСТ 34028-2022	А400	D 10	L=	1940	2	1.20	2.39
2	ГОСТ 34028-2022	А400	D 10	L=	2000	2	1.23	2.47
3	ГОСТ 34028-2022	А400	D 8	L=	660	20	0.26	5.21
		Материал В20 V=0.056 м3						0.11

ЦУТГАМАЛ ЯЛУУ ЦЯ-2 М1:25

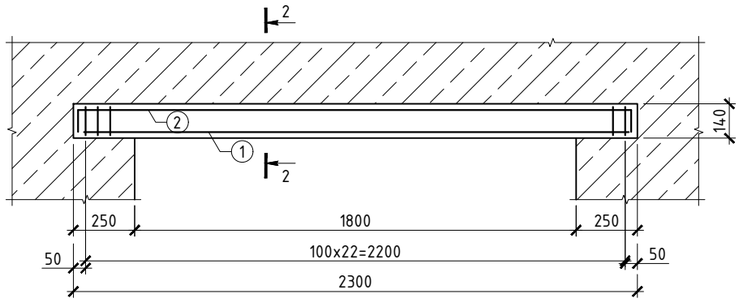

ОГТЛОЛ 2-2 М1:25

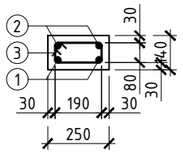

ЦУТГАМАЛ ЭДЛЭХҮҮНИЙ МАТЕРИАЛЫН ТОДОРХОЙЛОЛТ								
поз	Тэмдэглэгээ	Нэр				Тоо шир	Жин /кг/	
							нэгж	нийт
		Цутгамал ялуу ЦЯ-2				1	9.1	9.1
1	ГОСТ 34028-2022	А400	D 10	L=	2240	2	1.38	2.76
2	ГОСТ 34028-2022	А400	D 10	L=	2300	2	1.42	2.84
3	ГОСТ 34028-2022	А400	D 8	L=	690	23	0.27	6.26
		Материал В20 V=0.064 м3						0.06

Нүхний тодорхойлолт
А блок /1-р давхар/

Нүхний марк	Загвар	Ялууны марк	Нүхний тоо	Ялууны тоо	
				Нэг нүхэнд	Нийт тоо ширхэг
Н-1	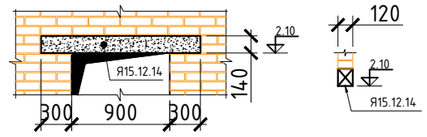	Я15.12.14	11	1	11
Н-2	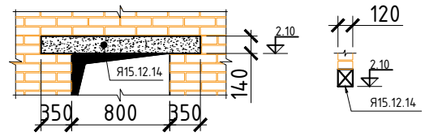	Я15.12.14	2	1	2
Н-3	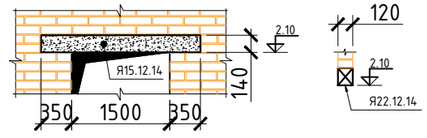	Я22.12.14	2	1	2
Н-4	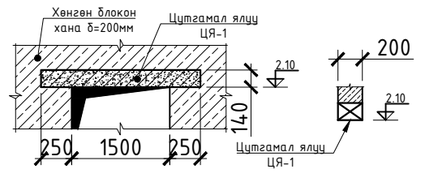	ЦЯ-1	2	1	2
Н-5	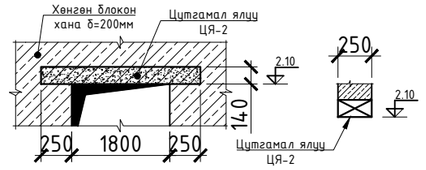	ЦЯ-2	1	1	1

Байршлын схем

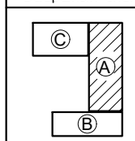

PROJECT LLC
ARCHITECTURE ENGINEERING & CONSULTING
БАРИЛГЫН ИЖ БҮРЭН ЗУРАГ ТӨСЛИЙН КОМПАНИ
"ЗЭДПРОЖЕКТ" ХХК

ӨЛЗИЙТ СУМЫН 320 ХҮҮХДИЙН СУУДАЛТАЙ СУРГУУЛИЙН БАРИЛГА
Байршил: Архангай аймаг, Өлзийт сум, 4-р баг, Хөшөөт

Ялуу ханын тор, Материалын түүвэр /С блок 1-р давхар/

Ye шат: АЖЛЫН ЗУРАГ					
Инженер		Б.Содном	Масштаб: М1:25	Зургийн дугаар: ББ-134	Хуудас: ББ-142
Инженер		Ө.Баярцэнгэл			
Шалгасан		Д.Занабазар	ЕГ Шифр: ЗП-25-13-230	ТГ Шифр:	Огноо: 2025 он

А3

С БЛОК 2-Р ДАВХРЫН ХАНЫН ТОР, ЯЛУУНЫ БАЙГУУЛАЛТ М1:100

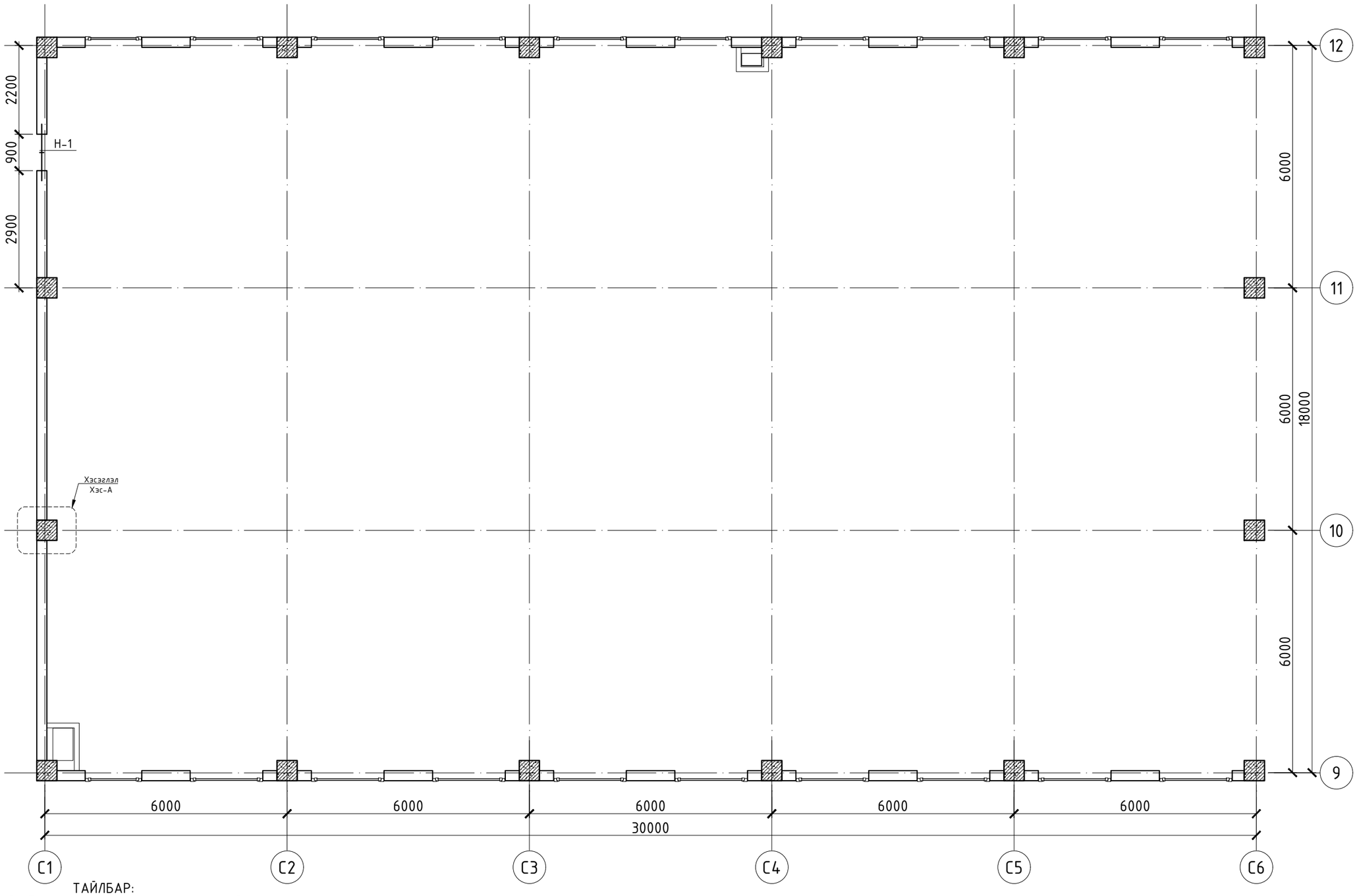

ТАЙЛБАР:

1. Энэ зургийг барилга архитектурын зурагтай хамтатган үзнэ үү.
2. Ф5Вр1 арматурын түүврийг 120; 240; 360-ийн тоосго болон блокон ханын нийт урттаар материалын түүвэрт тусгасан болно.
2. Ханын торыг ханын өндрийн дагуу 600мм-ийн алхаптайгаар, уртын дагуу 250мм-ийн алхаптайгаар торлоно.
3. Ялуурханад суулгахдаа 1500мм да түүнээс ихгүй өргөнтэй нүхэнд ялуур 250мм-ээр, 1500мм да түүнээс багагүй нүхэнд 350мм-ээр суух шаардлагатай.
4. Угсармал ялуур 1 см зузаантай 100 маркийн бэхжээгүй цементэн зуурмаган дээр угсарна.
5. Төмөр бэхэлгээг 2000мм тутамд 1-ийг тавина. Хаалгатай хэсэгтэй тавигдаж байгаа төмөр бэхэлгээг зураг үзүүлээгүй болно.

Байршлын схем

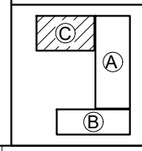

ARCHITECTURE ENGINEERING & CONSULTING
БАРИЛГЫН ИЖ БҮРЭН ЗУРАГ ТӨСЛИЙН КОМПАНИ
"ЗЭДПРОЖЕКТ" ХХК

ӨЛЗИЙТ СУМЫН 320 ХҮҮХДИЙН СУУДАЛТАЙ СУРГУУЛИЙН БАРИЛГА
Байршил: Архангай аймаг, Өлзийт сум, 4-р баг, Хөшөөт

				Үе шат: АЖЛЫН ЗУРАГ	
Инженер		Б.Содном	Масштаб: М1:100	Зургийн дугаар: ББ-135	Хуудас: ББ-142
Инженер		Ө.Баярцэнгэл			
Шалгасан		Д.Занабазар	ЕГ Шифр: ЗП-25-13-230	ТГ Шифр:	Огноо: 2025 он

Хэсэглэл
Хэс-А М1:20

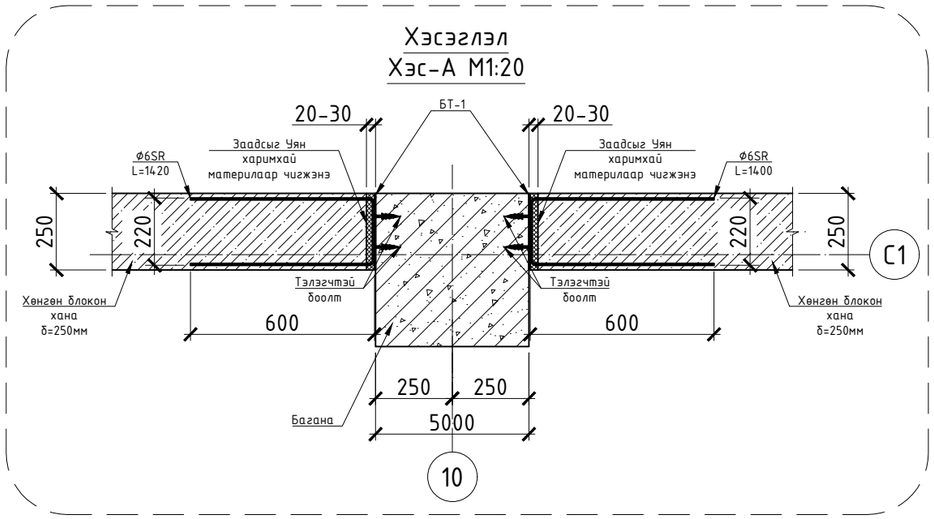

Нүхний тодорхойлолт
С блок /2-р давхар/

Нүхний марк	Загвар	Ялууны марк	Нүхний тоо	Ялууны тоо	
				Нэг нүхэнд	Нийт тоо ширхэг
Н-1	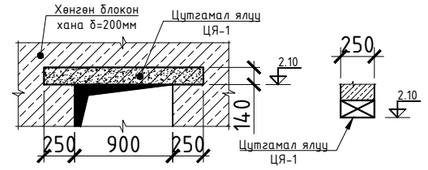	ЦЯ-1	1	1	1

БТ-1

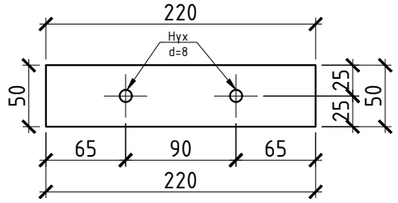

Ханын тор Т-1

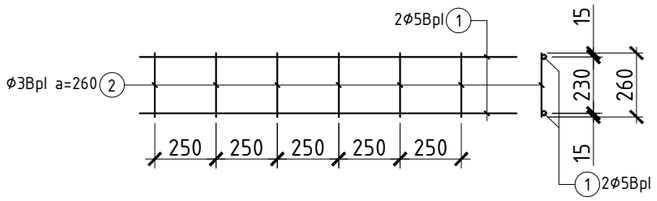

ЦУТГАМАЛ ЯЛУУ ЦЯ-1 М1:25

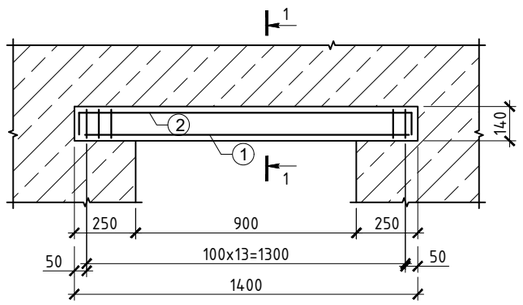

ОГТЛОЛ 1-1 М1:25

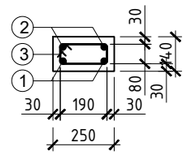

Өргийн торны материалын түүвэр									
Поз	Тэмдэглэгээ	Нэр					Тоо шир	Жин /кг/	
								нэгж	нийт
		2-р давхрын ханын тор /С блок/					1	171.27	171.27
1	Тор-1	ф	5	ГОСТ6727-80	Lум=	78000	12	12.02	144.27
2		ф	3	ГОСТ6727-80	L=	260	1872	0.01	27.01
9	БТ-1			-50х4 ГОСТ5781-82	L=	220	156	0.19	29.64
		ф	6	ГОСТ5781-82*	L=	1420	156	0.32	49.17

ЦУТГАМАЛ ЭДЛЭХҮҮНИЙ МАТЕРИАЛЫН ТОДОРХОЙЛОЛТ									
поз	Тэмдэглэгээ	Нэр					Тоо шир	Жин /кг/	
								нэгж	нийт
		Цутгамал ялуу ЦЯ-1					1	4.9	4.9
1	ГОСТ 34028-2022	А400	D 10	L=	840		2	0.52	1.04
2	ГОСТ 34028-2022	А400	D 10	L=	900		2	0.55	1.11
3	ГОСТ 34028-2022	А400	D 8	L=	690		14	0.27	3.81
		Материал В20 V=0.04 м3							0.04

Байршлын схем

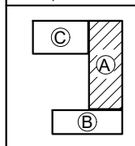

ARCHITECTURE ENGINEERING & CONSULTING
БАРИЛГЫН ИЖ БҮРЭН ЗӨВЛӨХ КОМПАНИ
"ЗЭДПРОЖЕКТ" ХХК

ӨЛЗИЙТ СУМЫН 320 ХҮҮХДИЙН СУУДАЛТАЙ СУРГУУЛИЙН БАРИЛГА
Байршил: Архангай аймаг, Өлзийт сум, 4-р баг, Хөшөөт

Ялуу ханын тор, Материалын түүвэр /С блок 2-р давхар/

Инженер		Б.Содном	Масштаб: М1:25, 20	Зургийн дугаар: ББ-136	Хуудас: ББ-142
Инженер		Ө.Баярцэнгэл			
Шалгасан		Д.Занабазар	ЕГ Шифр: ЗП-25-13-230	ТГ Шифр:	Огноо: 2025 он

Үе шат: АЖЛЫН ЗУРАГ

А3

С БЛОК 3-Р ДАВХРЫН ХАНЫН ТОР, ЯЛУУНЫ БАЙГУУЛАЛТ М1:100

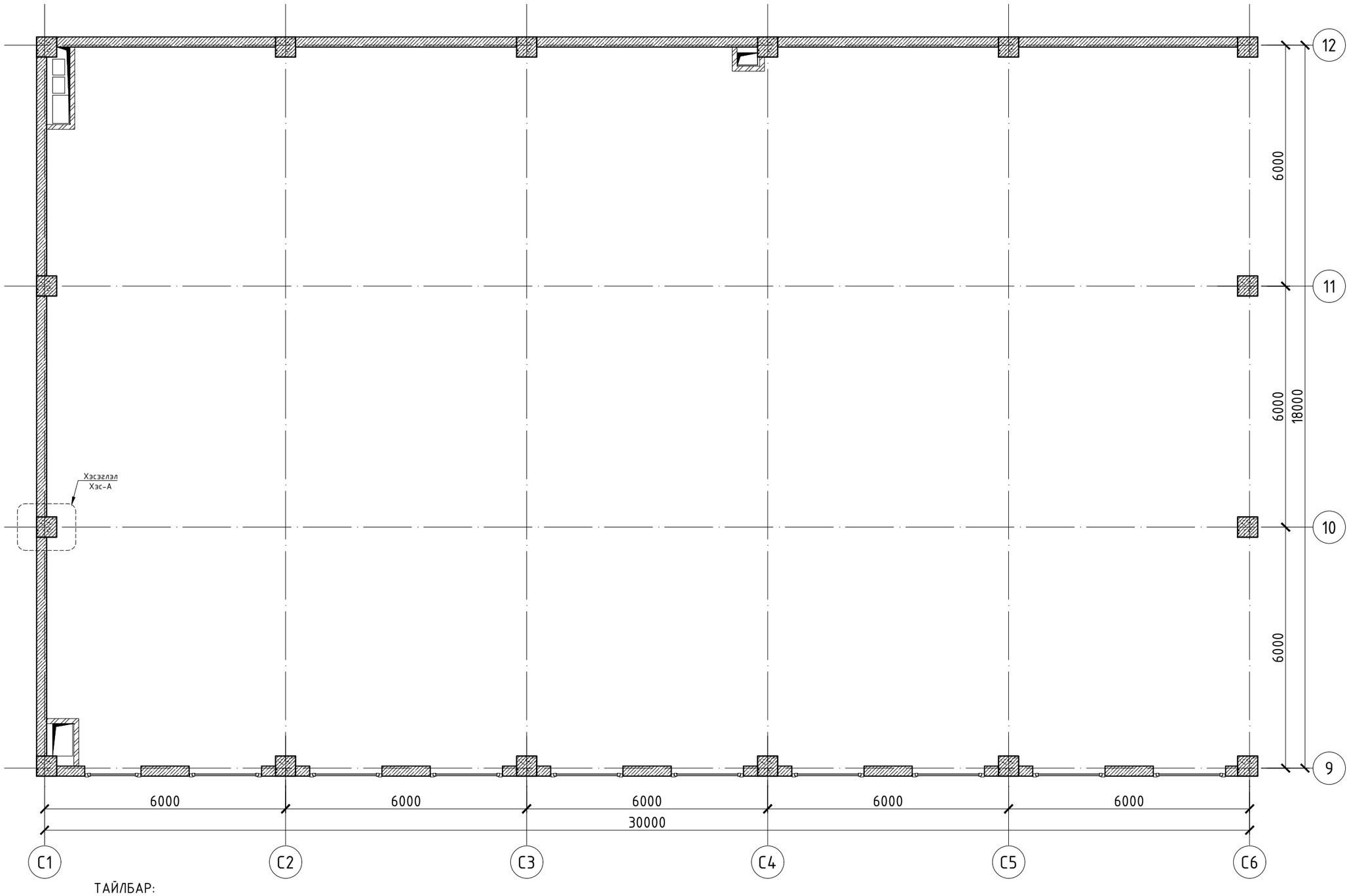

ТАЙЛБАР:

1. Энэ зургийг барилга архитектурын зурагтай хамтатган үзнэ үү.
2. Ф5Вр1 арматурын түүврийг 120; 240; 360-ийн тоосго болон блокон ханын нийт уртаар материалын түүвэрт тусгасан болно.
2. Ханын торыг ханын өндрийн дагуу 600мм-ийн алхамтайгаар, уртын дагуу 250мм-ийн алхамтайгаар торлоно.
3. Ялууг хананд суулгахдаа 1500мм да түүнээс ихгүй өргөнтэй нүхэнд ялууг 250мм-ээр, 1500мм да түүнээс багагүй нүхэнд 350мм-ээр суух шаардлагатай.
4. Угсармал ялууг 1 см зузаантай 100 маркийн бэхжээгүй цементэн зуурмаган дээр угсарна.
5. Төмөр бэхэлгээг 2000мм тутамд 1-ийг тавина. Хаалгатай хэсэгтэй тавигдаж байгаа төмөр бэхэлгээг зураг үзүүлээгүй болно.

Байршлын схем

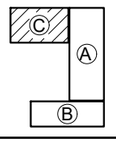

ARCHITECTURE ENGINEERING & CONSULTING
БАРИЛГЫН ИЖ БҮРЭН ЗУРАГ ТӨСЛИЙН КОМПАНИ
"ЗЭДПРОЖЕКТ" ХХК

ӨЛЗИЙТ СУМЫН 320 ХҮҮХДИЙН СУУДАЛТАЙ СУРГУУЛИЙН БАРИЛГА
Байршил: Архангай аймаг, Өлзийт сум, 4-р баг, Хөшөөт

Ханын тор, ялууны байгуулалт /С блок 3-р давхар/				Үе шат: АЖЛЫН ЗУРАГ	
Инженер		Б.Содном	Масштаб: М1:100	Зургийн дугаар: ББ-137	Хуудас: ББ-142
Инженер		Ө.Баярцэнгэл	ЕГ Шифр: ЗП-25-13-230	ТГ Шифр:	Огноо: 2025 он
Шалгасан		Д.Занабазар			

1 2 3 4 5 6 7 8 А3

Хэсэглэл
Хэс-А М1:20

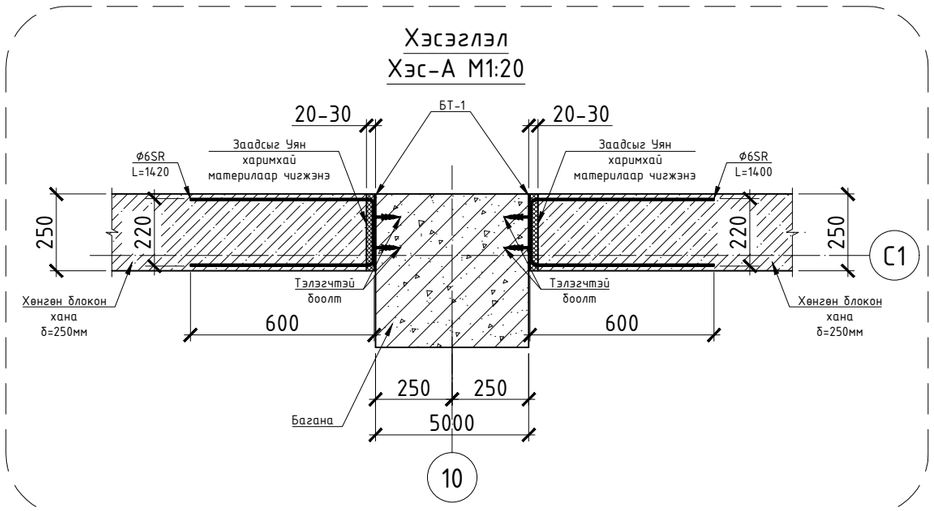

БТ-1

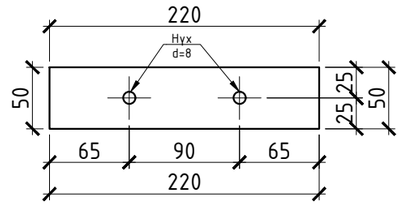

Ханын тор Т-1

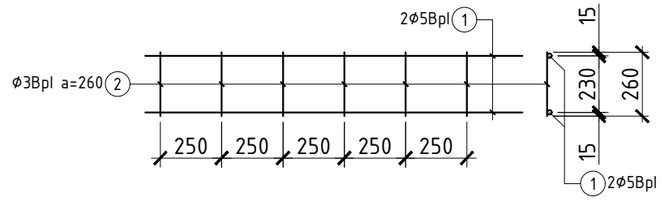

Өргийн торны материалын түүвэр									
Поз	Тэмдэглэгээ	Нэр					Тоо ширхэг	Жин /кг/ нэгж	Жин /кг/ нийт
		3-р давхрын ханын тор /С блок/					1	171.27	171.27
1	Тор-1	Ø	5	ГОСТ6727-80	Lум=	78000	12	12.02	144.27
2		Ø	3	ГОСТ6727-80	L=	260	1872	0.01	27.01
9	БТ-1			-50х4 ГОСТ5781-82	L=	220	156	0.19	29.64
		Ø	6	ГОСТ5781-82*	L=	1420	156	0.32	49.17

Байршлын схем

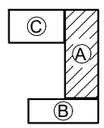

PROJECT LLC
ARCHITECTURE ENGINEERING & CONSULTING
БАРИЛГЫН ИЖ БҮРЭН ЗУРАГ ТӨСЛИЙН КОМПАНИ
"ЭЭДПРОЖЕКТ" ХХК

ӨЛЗИЙТ СУМЫН 320 ХҮҮХДИЙН СУУДАЛТАЙ СУРГУУЛИЙН БАРИЛГА
Байршил: Архангай аймаг, Өлзийт сум, 4-р баг, Хөшөөт

Ялуу ханын тор, Материалын түүвэр /С блок 3-р давхар/

Үе шат: АЖЛЫН ЗУРАГ

Инженер		Б.Содном	Масштаб: М1:20	Зургийн дугаар: ББ-138	Хуудас: ББ-142
Инженер		Ө.Баярцэнгэл	ЕГ Шифр: ЗП-25-13-230	ТГ Шифр:	Огноо: 2025 он
Шалгасан		Д.Занабазар			

А3

ГАДНА ШАТ БАЙГУУЛАЛТ М1:100

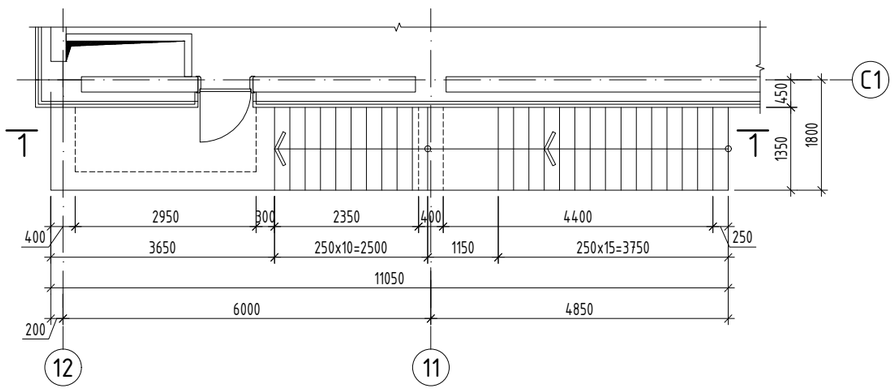

ОГТЛОЛ 1-1 М1:100

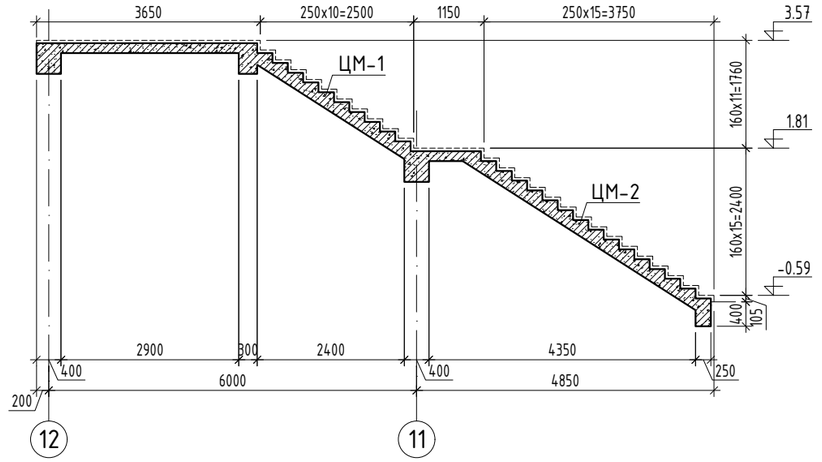

Шатны арматурчлалын схем

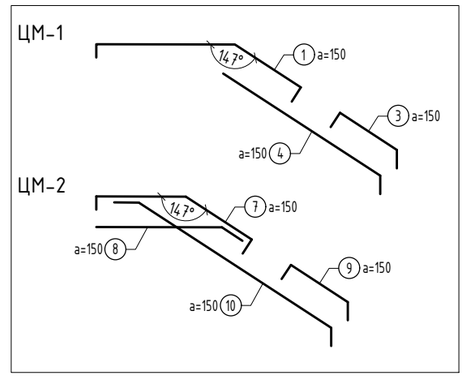

ЦУТГАМАЛ МАРШ ЦМ-1 М1:50

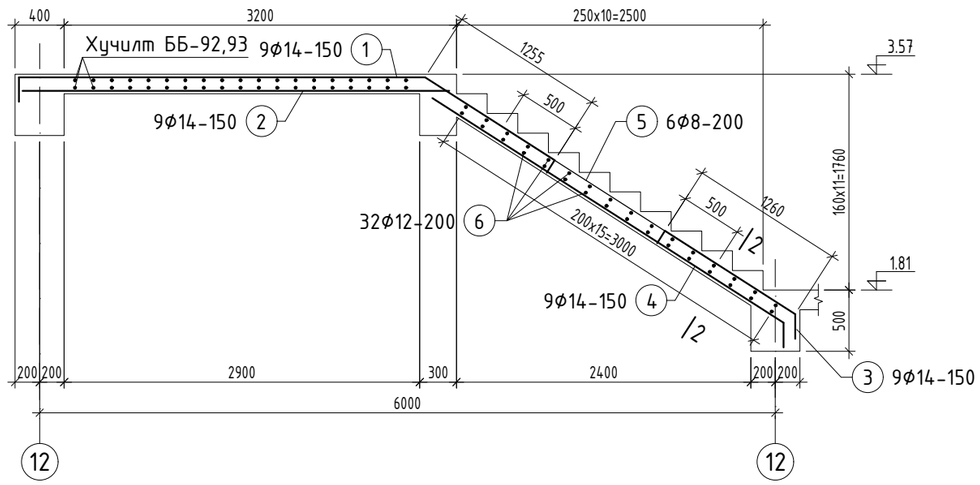

ЦУТГАМАЛ МАРШ ЦМ-2 М1:50

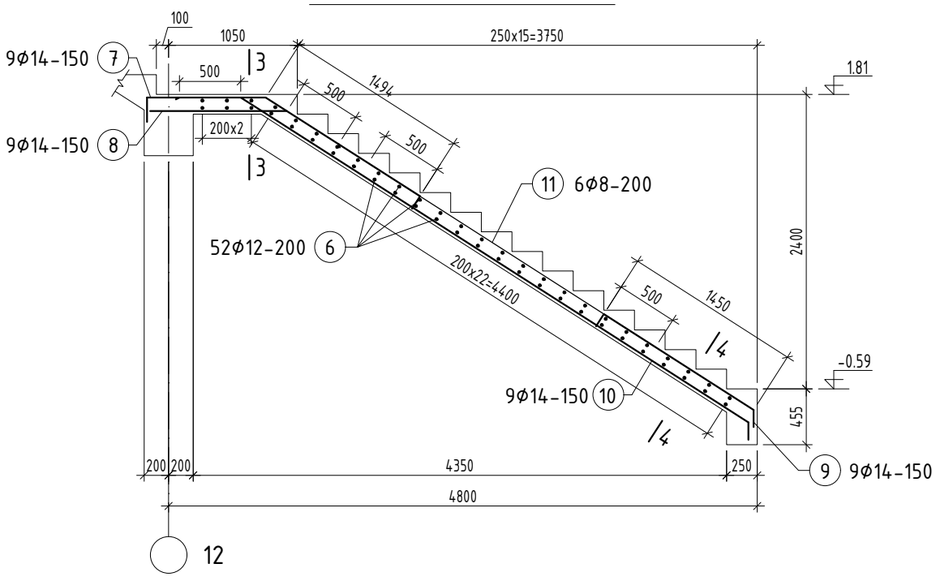

ОГТЛОЛ 2-2 М1:50

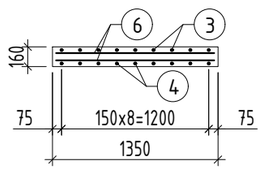

ОГТЛОЛ 3-3 М1:50

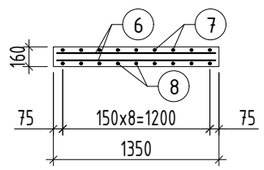

ОГТЛОЛ 4-4 М1:50

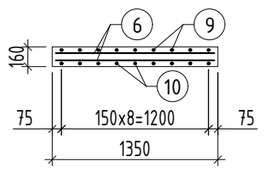

Хэсгийн тодорхойлолт

Поз	Загвар	Поз	Загвар
1	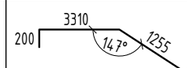	8	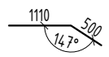
3	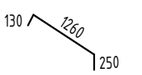	9	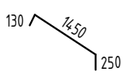
4	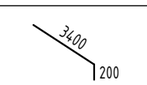	10	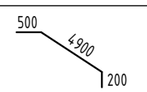
7	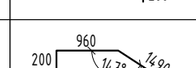		

ТАЙЛБАР:

1. Энэхүү зургийг холбогдох зургуудтай хамтатган үзнэ.
2. Хучилтын зузаан 16 см; шатны гишгүүрийн өндөр 16 см; өргөн нь 25 см байгааг анхаарна уу.
3. Шатны хэв болон бусад цутгамал бүтээцийн хэвийг уялдуулж хийнэ. Зөрсөн тохиолдолд заавал зураг төсөл зохиогчоос лавлаж тодорхой болгох.

ЦУТГАМАЛ ТӨМӨР БЕТОН ЭДЛЭХҮҮНИЙ МАТЕРИАЛЫН ТОДОРХОЙЛОЛТ

позиц	Тэмдэглэгээ	Нэр					Тоо шир	Жин /кг/ нэгж	Жин /кг/ нийт
		Цутгамал марш ЦМ-1					1	190.7	190.7
1	ГОСТ 34028-2022	А400	D	14	L=	4900	9	5.92	53.29
2	ГОСТ 34028-2022	А400	D	14	L=	3500	9	4.23	38.07
3	ГОСТ 34028-2022	А400	D	14	L=	1640	9	1.98	17.84
4	ГОСТ 34028-2022	А400	D	14	L=	3600	9	4.35	39.15
5	ГОСТ 34028-2022	А240	D	8	L=	2070	6	0.82	4.9
6	ГОСТ 34028-2022	А400	D	12	L=	1320	32	1.17	37.5
		Материал В25 V=0.9 м3							
		Цутгамал марш ЦМ-2					1	196.1	196.1
6	ГОСТ 34028-2022	А400	D	12	L=	1320	52	1.17	60.94
7	ГОСТ 34028-2022	А400	D	14	L=	2780	9	3.36	30.23
8	ГОСТ 34028-2022	А400	D	14	L=	1610	9	1.95	17.51
9	ГОСТ 34028-2022	А400	D	14	L=	1830	9	2.21	19.9
10	ГОСТ 34028-2022	А400	D	14	L=	5600	9	6.77	60.9
11	ГОСТ 34028-2022	А240	D	8	L=	2780	6	1.10	6.58
		Материал В25 V=6.6 м3							

PROJECT
ARCHITECTURE ENGINEERING & CONSULTING
БАРИЛГЫН ИЖ БҮРЭН ЗУРАГ ТӨСЛИЙН КОМПАНИ
"ЗЭДПРОЖЕКТ" ХХК

ӨЛЗИЙТ СУМЫН 320 ХҮҮХДИЙН СУУДАЛТАЙ СУРГУУЛИЙН БАРИЛГА
Байршил: Архангай аймаг, Өлзийт сум, 4-р баг, Хөшөөт

Гадна шатны байгуулалт, огтлол, түүвэр			Үе шат: АЖЛЫН ЗУРАГ		
Инженер		Б.Содном	Масштаб: М1:100;50;20	Зургийн дугаар: ББ-139	Хуудас: ББ-142
Инженер		Ө.Баярцэнгэл	ЕГ Шифр: ЗП-25-13-230	ТГ Шифр:	Огноо: 2025 он
Шалгасан		Д.Занабазар			

А3

ГАДНА ДОВЖОО ГД-1 БАЙГУУЛАЛТ М1:100

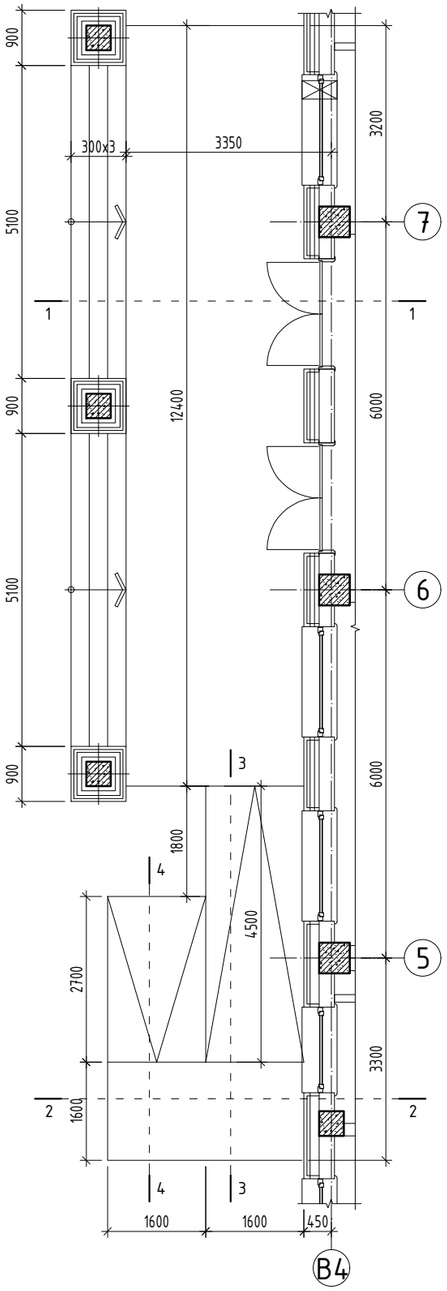

ОГТЛОЛ 1-1 М1:50

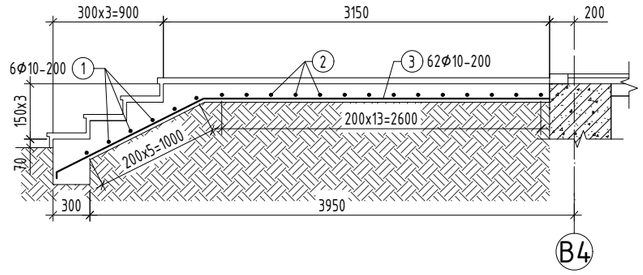

ОГТЛОЛ 2-2 М1:50

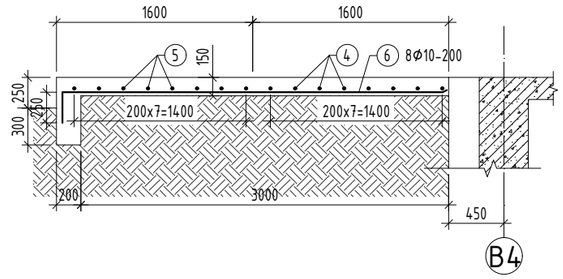

ОГТЛОЛ 3-3 М1:50

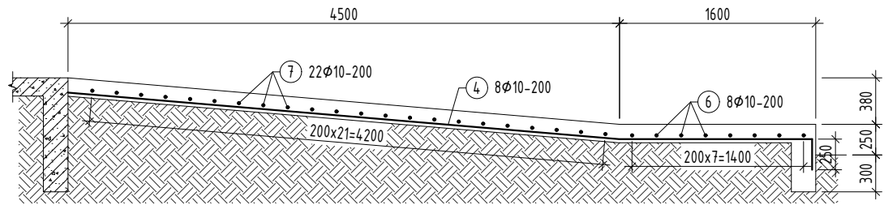

ОГТЛОЛ 4-4 М1:50

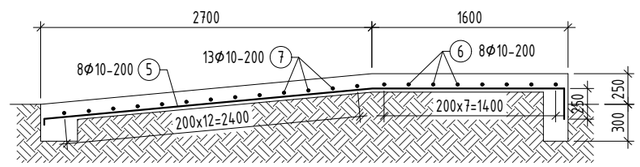

ГАДНА ДОВЖОО ГД-2 БАЙГУУЛАЛТ М1:100

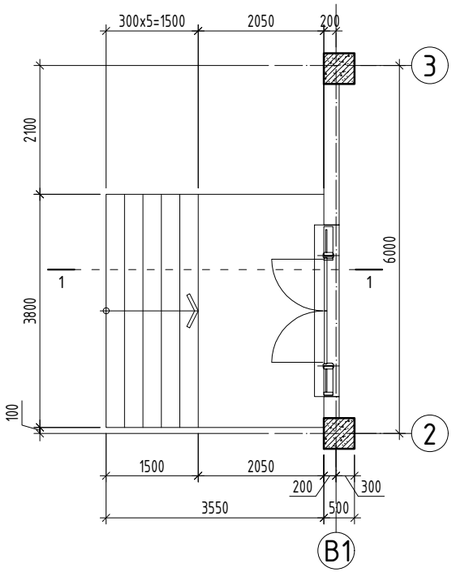

ОГТЛОЛ 1-1 М1:50

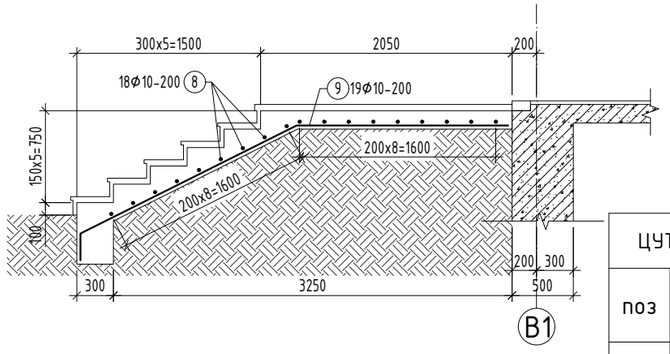

Хэсгийн тодорхойлолт

Поз	Загвар
2	12200; 300; 300; L=12800
6	3100; 300; L=3400
9	1725; 1970; 220; L=3915

ЦУТГАМАЛ ТӨМӨР БЕТОН ЭДЛЭХҮҮНИЙ МАТЕРИАЛЫН ТОДОРХОЙЛОЛТ

поз	Тэмдэглэгээ	Нэр				Тоо шир	Жин /кг/ нэгж	Жин /кг/ нийт
		Гадна довжоо ГД-1				1	409.5	409.5
1	ГОСТ 34028:2022	А400	D 10	L=	5100	12	3.14	37.7
2	ГОСТ 34028:2022	А400	D 10	L=	12800	14	7.89	110.5
3	ГОСТ 34028:2022	А400	D 10	L=	4160	62	2.56	159
4	ГОСТ 34028:2022	А400	D 10	L=	6300	8	3.88	31.1
5	ГОСТ 34028:2022	А400	D 10	L=	4480	8	2.76	22.1
6	ГОСТ 34028:2022	А400	D 10	L=	3400	8	2.10	16.8
7	ГОСТ 34028:2022	А400	D 10	L=	1500	35	0.92	32.4
		Материал В15 V=10.5 м³						
		Гадна довжоо ГД-2				1	88.0	88.0
8	ГОСТ 34028:2022	А400	D 10	L=	3800	18	2.34	42.2
9	ГОСТ 34028:2022	А400	D 10	L=	3915	19	2.41	45.9
		Материал В15 V=2.85 м³						

ТАЙЛБАР

1. Энэхүү зургийг холбогдох зургуудтай хамтатгаж үзнэ үү.
2. Гадна довжооны бетон анги В15, арматурын анги А400 байна.
3. Гадна довжоонд зэвэрч муудсан буруу хадгалсан арматур ашиглах, зураг төсөлд зааснаас өөр зузаантай цутгах, бетон 70%-ийн бэхжилтээ аваагүй байхад хэв хашмалыг задлах, төмөр бетон цутгах технологийн горим зөрчих, хасах температурт бетоны ажил явуулах зэргийг хатуу хориглоно.
4."Цутгамал бетон, төмөр бетон бүтээц" БНбД 50-02-05-ийн холбогдох заалтуудын дагуу цутгалтын ажлыг хийж гүйцэтгэнэ.
5. Гадна довжоо болон пандусны доорхи нягтруулсан хөрсийг 25 см-ийн үе тутамд сайтар нягтруулна.

PROJECT LLC
ARCHITECTURE ENGINEERING & CONSULTING
БАРИЛГЫН ИЖ БҮРЭН ЗУРАГ ТӨСЛИЙН КОМПАНИ
"ЗЭДПРОЖЕКТ" ХХК

ӨЛЗИЙТ СУМЫН 320 ХҮҮХДИЙН СУУДАЛТАЙ СУРГУУЛИЙН БАРИЛГА
Байршил: Архангай аймаг, Өлзийт сум, 4-р баг, Хөшөөт

Гадна довжоо ГД-1,2-н байгуулалт, арматурчлал

Инженер		Б.Содном	Масштаб: М1:100;50	Зургийн дугаар: ББ-140	Хуудас: ББ-142
Инженер		Ө.Баярцэнгэл	ЕГ Шифр: ЗП-25-13-230	ТГ Шифр:	Огноо: 2025 он
Шалгасан		Д.Занабазар			

Үе шат: АЖЛЫН ЗУРАГ

А3

ГАДНА ДОВЖОО ГД-3 БАЙГУУЛАЛТ М1:100

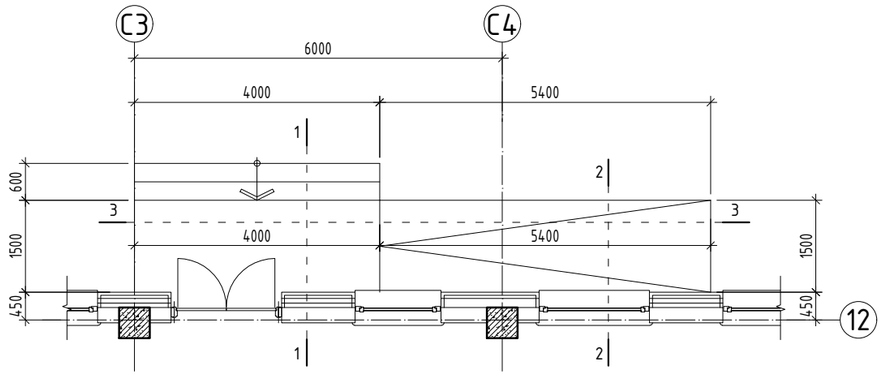

ОГТЛОЛ 1-1 М1:50

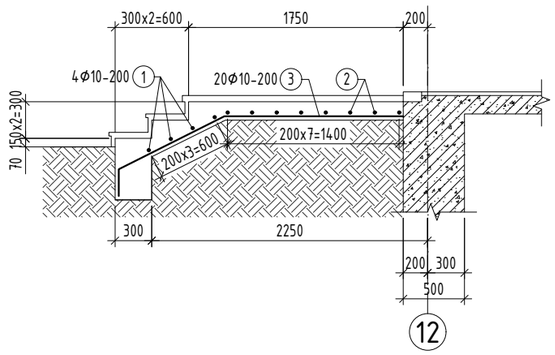

ОГТЛОЛ 2-2 М1:50

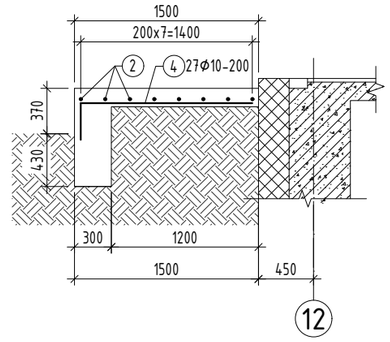

ОГТЛОЛ 3-3 М1:50

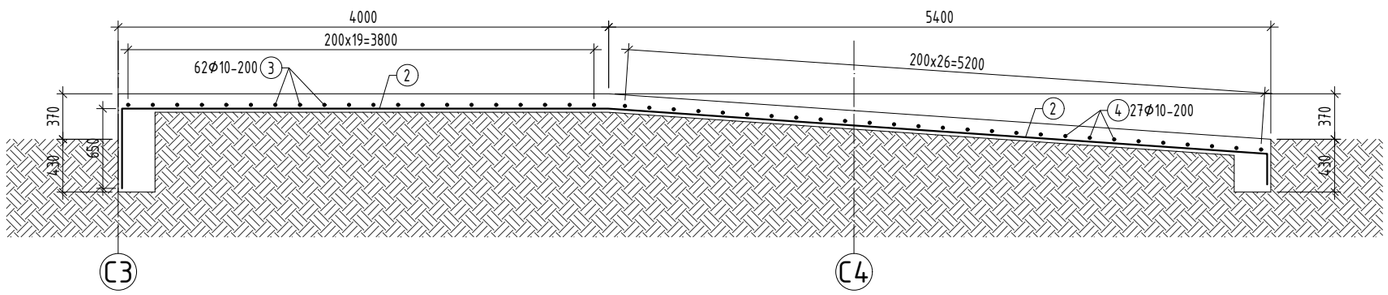

ЦУТГАМАЛ ТӨМӨР БЕТОН ЭДЛЭХҮҮНИЙ МАТЕРИАЛЫН ТОДОРХОЙЛОЛТ								
поз	Тэмдэглэгээ	Нэр				Тоо шир	Жин /кг/ нэгж	Жин /кг/ нийт
		Гадна довжоо ГД-3				1	138.0	138.0
1	ГОСТ 34028:2022	А400	D 10	L=	400	4	0.25	1
2	ГОСТ 34028:2022	А400	D 10	L=	10235	8	6.31	50.5
3	ГОСТ 34028:2022	А400	D 10	L=	2645	20	1.63	32.6
4	ГОСТ 34028:2022	А400	D 10	L=	3240	27	2.00	53.9
		Материал В15 V=3.35 м^3						

Хэсгийн тодорхойлолт

Поз	Загвар
1	4400; 200; 200; L=4700
2	650; 3965; 5370; 250; L=10235
3	965; 1460; 153°; 220; 117°; L=2645
4	2940; 300; L=3240

ТАЙЛБАР

1. Энэхүү зургийг холбогдох зургуудтай хамтатгаж үзнэ үү.
2. Гадна довжооны бетон анги В15, арматурын анги А400 байна.
3. Гадна довжоонд зэвэрч муудсан буруу хадгалсан арматур ашиглах, зураг төсөлд зааснаас өөр зузаантай цутгах, бетон 70%-ийн бэхжилтээ аваагүй байхад хэв хашмалыг задлах, төмөр бетон цутгах технологийн горим зөрчих, хасах температурт бетоны ажил явуулах зэргийг хатуу хориглоно.
4. "Цутгамал бетон, төмөр бетон бүтээц" БНбД 50-02-05-ийн холбогдох заалтуудын дагуу цутгалтын ажлыг хийж гүйцэтгэнэ.
5. Гадна довжоо болон пандусны доорхи нягтруулсан хөрсийг 25 см-ийн үе тутамд сайтар нягтруулна.

PROJECT ХХК ARCHITECTURE ENGINEERING & CONSULTING БАРИЛГЫН ИЖ БҮРЭН ЗӨВЛӨГӨӨ ТӨСЛИЙН КОМПАНИ "ЗЭДПРОЖЕКТ" ХХК	ӨЛЗИЙТ СУМЫН 320 ХҮҮХДИЙН СУУДАЛТАЙ СУРГУУЛИЙН БАРИЛГА Байршил: Архангай аймаг, Өлзийт сум, 4-р баг, Хөшөөт						
	Гадна довжоо ГД-3-н байгуулалт, арматурчлал				Үе шат: АЖЛЫН ЗУРАГ		
	Инженер		Б.Содном	Масштаб: М1:100;50	Зургийн дугаар: ББ-141	Хуудас: ББ-142	
	Инженер		Ө.Баярцэнгэл	ЕГ Шифр: ЗП-25-13-230	ТГ Шифр:	Огноо: 2025 он	
	Шалгасан		Д.Занабазар				

ГАДНА ДОВЖОО ГД-4 БАЙГУУЛАЛТ М1:100

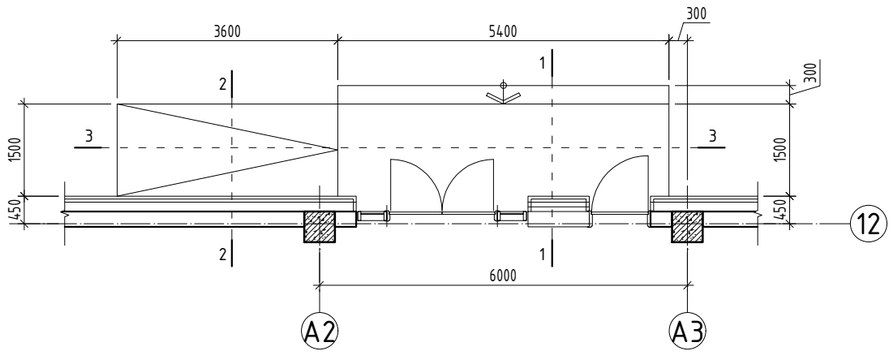

ОГТЛОЛ 1-1 М1:50

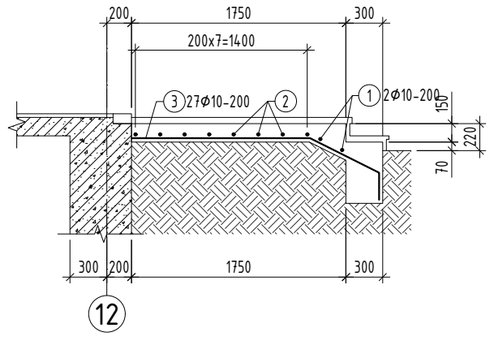

ОГТЛОЛ 2-2 М1:50

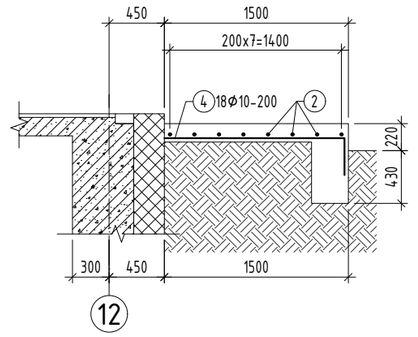

ОГТЛОЛ 3-3 М1:50

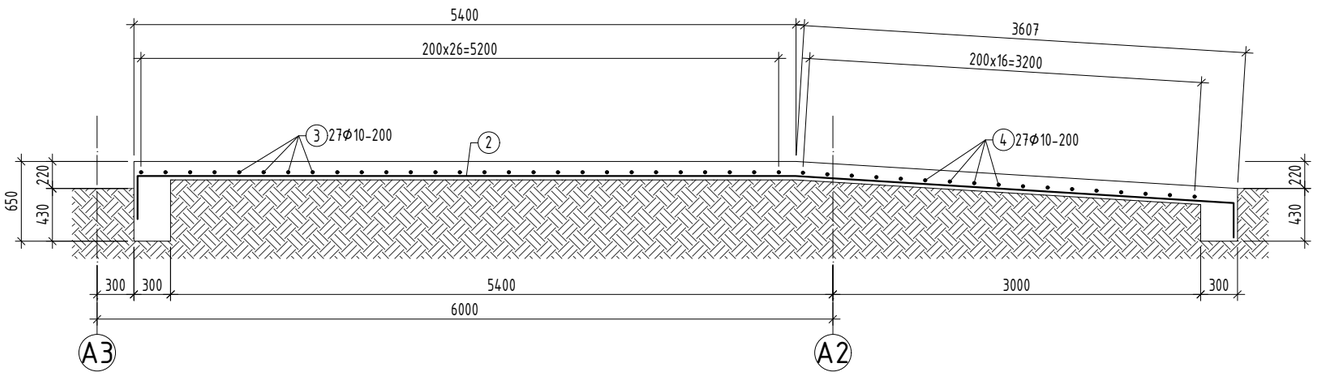

ЦУТГАМАЛ ТӨМӨР БЕТОН ЭДЛЭХҮҮНИЙ МАТЕРИАЛЫН ТОДОРХОЙЛОЛТ

поз	Тэмдэглэгээ	Нэр	Тоо шир	Жин /кг/ нэгж	Жин /кг/ нийт
		Гадна довжоо ГД-4	1	101.0	101.0
1	ГОСТ 34028:2022	А400 D 10 L= 5400	2	3.33	6.7
2	ГОСТ 34028:2022	А400 D 10 L= 9575	8	5.90	47.2
3	ГОСТ 34028:2022	А400 D 10 L= 2305	27	1.42	38.4
4	ГОСТ 34028:2022	А400 D 10 L= 1770	8	1.09	8.7
		Материал В15 V=3.30 м^3			

Хэсгийн тодорхойлолт

Поз	Загвар
3	220, 630, 1455, L=2305
4	300, 1470, L=1770
2	350, 5365, 3580, 280, L=9575

ТАЙЛБАР

1. Энэхүү зургийг холбогдох зургуудтай хамтатгаж үзнэ үү.
2. Гадна довжооны бетон анги В15, арматурын анги А400 байна.
3. Гадна довжоонд зэвэрч муудсан буруу хадгалсан арматур ашиглах, зураг төсөлд зааснаас өөр зузаантай цутгах, бетон 70%-ийн бэхжилтээ авааагүй байхад хэв хашмалыг задлах, төмөр бетон цутгах технологийн горим зөрчих, хасах температурт бетоны ажил явуулах зэргийг хатуу хориглоно.
4. "Цутгамал бетон, төмөр бетон бүтээц" БНбД 50-02-05-ийн холбогдох заалтуудын дагуу цутгалтын ажлыг хийж гүйцэтгэнэ.
5. Гадна довжоо болон пандусны доорхи нягтруулсан хөрсийг 25 см-ийн үе тутамд сайтар нягтруулна.

"ЗЗДПРОЖЕКТ" ХХК		ӨЛЗИЙТ СУМЫН 320 ХҮҮХДИЙН СУУДАЛТАЙ СУРГУУЛИЙН БАРИЛГА Байршил: Архангай аймаг, Өлзийт сум, 4-р баг, Хөшөөт			
		Гадна довжоо ГД-4-н байгуулалт, арматурчлал		Үе шат: АЖЛЫН ЗУРАГ	
Инженер		Б.Содном	Масштаб: М1:100;50	Зургийн дугаар: ББ-142	Хуудас: ББ-142
Инженер		Ө.Баярцэнгэл	ЕГ Шифр: ЗП-25-13-230	ТГ Шифр:	Огноо: 2025 он
Шалгасан		Д.Занабазар			

ARCHITECTURE ENGINEERING & CONSULTING
БАРИЛГЫН ИЖ БҮРЭН ЗУРАГ ТӨСЛИЙН КОМПАНИ

А3