ТАЙЛБАР БИЧИГ

ЕРӨНХИЙ ХЭСЭГ:

Барилга бүтээцийн хэсгийг байгаль цаг уурын доорхи нөхцөлд тохируулан төлөвлөв. Үүнд:

-Салхины ачаалал	- 42 кг/м²
-Цасны ачаалал	- 50 кг/м²
-Газар хөдлөлийн балл	- 8 балл
-Даацын үндсэн бүтээц	- 380мм-ийн тоосгон хана
- Барилгын хэмжээ	- Тэнхлэгээрээ 15.60 х 27.20м, 2 давхар

БУУРЬ: Холбогдох норм ба дүрмүүд:

- БНбД 23-01-09 "Барилгад хэрэглэх уур амьсгал ба геофизикийн үзүүлэлт"
- Хөвсгөл аймаг Түнэл суманд барихаар төлөвлөж буй 10 ортой эрүүл мэндийн төвийн барилгын талбайн судалгааны дүгнэлт "Инженер геодези ХХК" Архив № 15/132

Инженер геологийн судалгааны дүгнэлтээр барилгын буурь хөрсийг ширхэгийн бүрэлдэхүүн, физик-механик шинж чанараар нь 2 элемент болгон ангилав.

Үүнд: Бор шаргал өнгийн, дэвсгэр ба орчин үеийн дөрөвдөгчийн настай алюви-пролювийн гаралтай (apQIIIIV), хатуу хам байдалтай элсэнцэр хөрс, бор хүрэн өнгийн дэвсгэр ба орчин үеийн дөрөвдөгчийн настай, алюви-пролювийн гаралтай (apQIIIIV), бага чийгтэй элсэн чигжээстэй сайр сайрган хөрсний төрлүүд тархсан байна. Дээрх ул хөрс нь дээгүүрээ 0.40-0.50м-ийн зузаантай асгамал хөрсний давхрагаар хучигдсан байна. Хөрсний ус 6.0м гүнтэй 2ш цооногийн өөмдлөгөөр илрээгүй болно. Хөрсний үндсэн үзүүлэлтүүдийг суурь суулгалтын зураг үз. Төлөвлөж буй барилгын талбай нь инженер геологийн 2 элемент илэрсэн, геоморфологийн нэг элемент ялгагдсан болон газар хөдлөлийн 8₂ баллын эрчимтэй бүсэд хамаарч байгаа зэргээс инженер-геологийн дунд зэргийн нөхцөлд хамаарна.

СУУРЬ: Холбогдох норм ба дүрмүүд:

- БНбД 2.02.01-94 "Барилга байгууламжийн буурь суурь"
- "Номенклатура изделий железобетонных конструкций" 1987г
- БНбД 3.03.02-90 "Угсармал бетон, төмөр бетон бүтээц"

Барилгын суурийг угсармал шугаман суурь байхаар төлөвлөв. Шугаман суурийн доор 10см зузаан элсэн дэвсгэр хийнэ. Суурийн шуудууг ухахдаа суурь суулгах төслийн түвшингээс дээш 20-30см дутуу ухаж түүнээс доош төслийн түвшин хүртэл гараар ухах хэрэгтэй. Суурийн хөрстэй харьцах гадаргууд халуун хар тосон түрхлэг 2 дахин хийх ба суурийг буцааж чигжихдээ овойлт үзүүлдэгүй хөрсөөр чигжинэ.

ХАНА: Холбогдох норм ба дүрмүүд:

- БНбД 2.03.02-90 "Өрөгт ба арматурласан өрөгт бүтээц"
- БНбД 51-02-05 "Өрөгт бүтээц"
- Цуврал Г1.090.9-1Г.Д4-2011 "Хөөсөн полистрол (PS) хавтан дулаалгатай, нимгэн шавардлаган өнгөлгөөтэй барилгын суурь, тагт, дэвсгэрийн бүтээцийн болон уулзвар заагийн дулаан тусгаарлалтын нэг маягийн хэсэглэл"

Барилгын гадна даацын хана зураг үзүүлснээр 380мм зузаантай байна. Ханын бүтцийг БА-д үз. Өрөгт 75 маркийн ердийн улаан тоосго, 25 маркийн зуурмаг ашиглана. Өргийн зэрэг-2, барьцалдалт 1.2-1.8 кг/см2 байна. Өргийн зуурмагийн зузаан 10мм байх бөгөөд өргийг босоо чиглэлд 50см бүрт тэгш байдал болон өргийн зуурмагийн зузаан хэвийн хэмжээнд байгаа эсэхийг шалгаж өрнө. Өргийн тэгш байдал болон зуурмагийн зузаан шаардлага хангахгүй тохиолдолд буулгаж дахин өрнө. Дулаалгын пенополистрол хавтангийн марк PS35, MNS4629-2007-гийн шаардлагыг хангасан байх ёстой. Хамар ханыг хучилтын бүтээцээс 2-3 см зайтай өрж, дэвсгэр зайг нь уян материалаар чигжинэ. Хамар ханыг өргийн босоо чиглэлд 675мм тутамд даацын ханын гаргалгаа арматураар бэхлэх ба зураг үзүүлсний дагуу хучилтанд бэхэлнэ. Хамар хана үндсэн ханатай оттолцох хэсэгт үндсэн хананаас тоосгоны уртын хагастай тэнцүү шүдэлгээ гаргана.

ЯЛУУ: Холбогдох норм ба дүрмүүд:

- БНбД 52-03-05 "Угсармал бетон, төмөрбетон бүтээц"
- Цуврал В1.038-1 дэв1 "Орон сууц, олон нийтийн барилгын угсармал төмөр бетон ялуу"

Гадна ханын цонх, хаалганы нүхэнд зураг үзүүлсний дагуу угсармал төмөр бетон даацын ялуу тавина. Хамар хананд гарах нүхнүүд дээр угсармал төмөр бетон ялуу тавина. Ялууны суултын хэмжээ нүхний өргөн 1.5м-ээс бага үед 25см, 1.5м болон түүнээс их үед 35см-ээс багагүй байна. Ялууг 100 маркийн бэхжээгүй цементэн зуурмаг дээр угсарна.

УГСАРМАЛ ХУЧИЛТ: Холбогдох норм ба дүрмүүд:

- В1.141-1 дэвтэр "Орон сууц, олон нийгийн барилгын хучилтын нүхтэй хавтан"
- Цуврал Д.242-1 "Орон сууц, иргэний барилгын цугтамал хавтан ба цутгамал хэсэг"

Барилгын хучилтыг угсармал төмөр бетон байхаар төлөвлөв. Угсармал төмөр бетон хавтангийн суулт 12см-ээс багагүй байна.

ДЭЭВЭР: Холбогдох норм ба дүрмүүд:

-Цуврал Г1.090.9-1Г.Д4-2011 "Хөөсөн полистрол (PS) хавтан дулаалгатай, нимгэн шавардлаган өнгөлгөөтэй барилгын суурь, тагт, дэвсгэрийн бүтээцийн болон уулзвар заагийн дулаан тусгаарлалтын нэг маягийн хэсэглэл"

Барилгын дэвсгэр нь салхижуулалтгүй хавтгай дэвсгэр болно. Дулаалгын пенополистрол хавтангийн марк 50, MNS4629-2007-гийн шаардлагыг хангасан байх ёстой ба ус тусгаарлагчинд пергамин П-350, руберойд РКП-350Б, өнгөлгөөнд руберойд РКК-420Б тус тус ашиглана.

ШАТ: Барилгын шатыг угсармал байхаар төлөвлөв. Шатны дам нуруу болон төмөр гуяыг Э-42 маркийн электродоор гагнах бөгөөд гагнаасны өндөр 6мм байна.

ХАЯАВЧ: Барилгын эргэн тойронд 100см өргөнтэй бетон хаяавчийг барилгаас гадагш /i=0.02/ хийж өгнө.

АНХААР:

1. Ажлын зураг тусгагдсан материалыг зохиогчийн зөвшөөрөлгүй өөрчлөхийг хориглоно.
2. Барилга угсралтын ажилд ашигласан материалуудын гэрчилгээ, лабораторийн дүгнэлт зэргийг барилгын талбайд байлгах шаардлагатай.
3. Цутгамал эдэлхүүнүүдийн арматурыг зангидаж дууссаны дараа цутгалт хийхээс өмнө зохиогчийн хяналт хийлгэнэ.
4. Барилга угсралтын ажилд ашиглаж байгаа арматурыг зэврэлтээс хамгаалах арга хэмжээ авах шаардлагатай.
5. Эвдэлгүйгээр ил гаргах боломжгүй бүтээцүүдийг далдлагдахаас өмнө зохиогчийн хяналт хийлгэх шаардлагатай бөгөөд нэгэнт шалгах боломжгүй болсон тохиолдолд фото зургаар баримтжуулсаныг зохиогчийн хяналтыг хийсэнд тооцохгүй.
6. Барилга угсралтын ажлыг дулааны улиралд гүйцэтгэхээр зураг төсөлд тусгав.
7. Тайлбарт тусгагдсан холбогдох норм ба дүрмүүдийг ашиглан барилга угсралтын ажлыг гүйцэтгэнэ.

БАТПРОЕКТ Улаанбаатар хот Баг тойруу 26/1-204 МОБ: 99249997	Хөвсгөл аймаг Түнэл сум		10 ОРТОЙ ЭРҮҮЛ МЭНДИЙН ТӨВ				ББ
	Захирал	Н. Наранчимэг		Тайлбар бичиг	Масштаб:		
	Инженер	Ц. Тэмүүжин			үе шат	хууд	бүх хууд
	Гүйцэтгэсэн	Д. Отгонтамир		ЕГ шифр: БП-06/15	АЗ	2	52
	Шалгасан	Ц. Тэмүүжин		ТГ шифр:	2015		

ГАДНА ДОВЖОО ГД-1

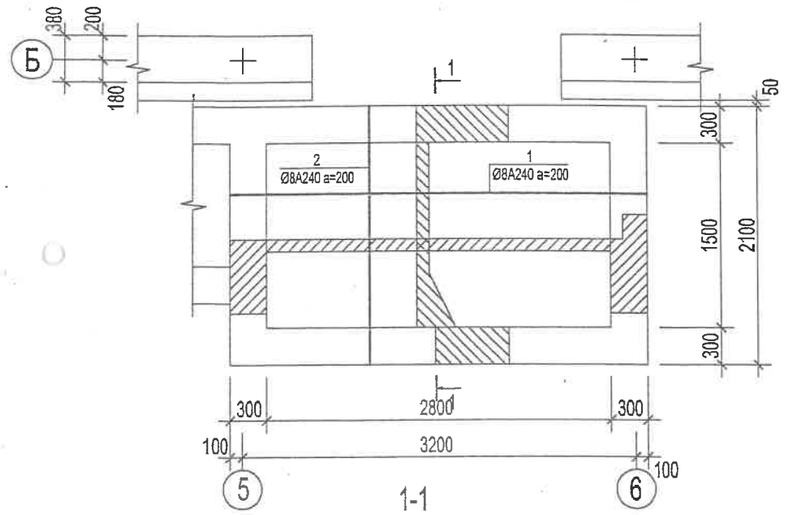

ГАДНА ДОВЖОО ГД-2

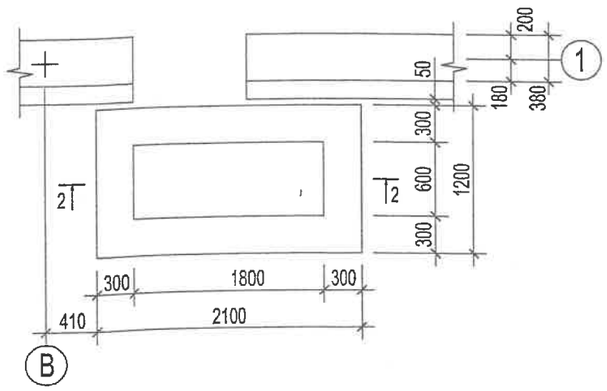

1-1

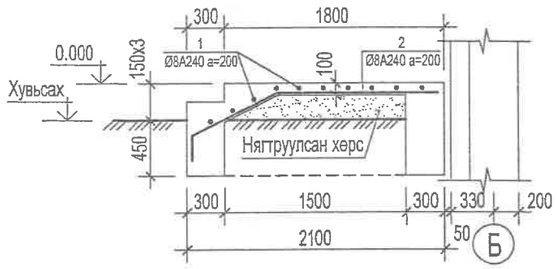

2-2

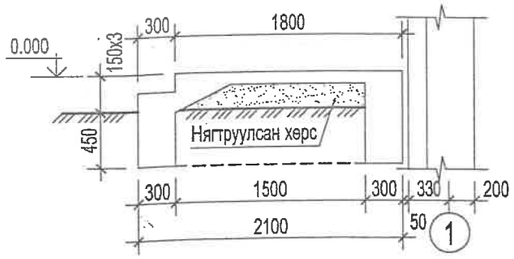

ГАДНА ДОВЖОО ГД-3

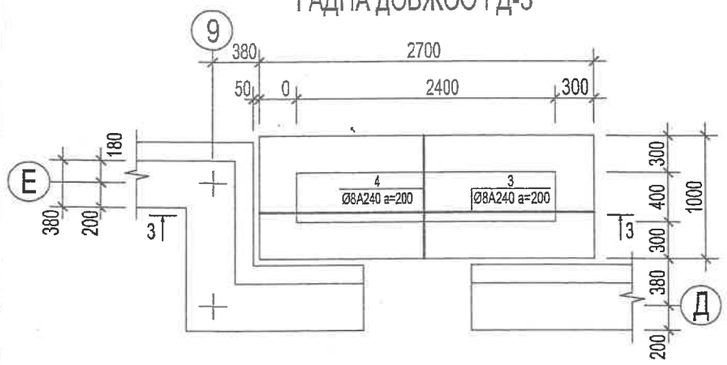

ГАДНА ДОВЖОО ГД-4

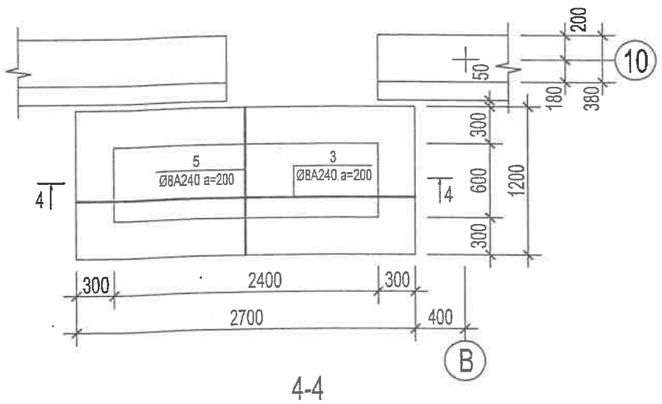

3-3

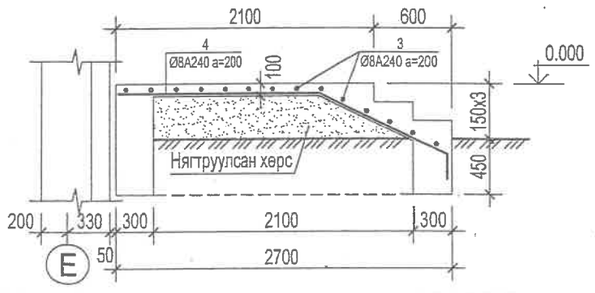

4-4

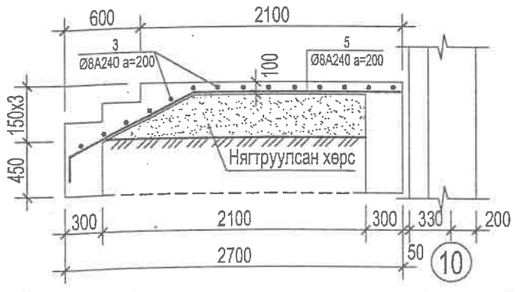

МАТЕРИАЛЫН ТҮҮВЭР

Поз	Тэмдэглэгээ	Нэр	Тоо	Нэгж жин /кг/	Тайлбар
0	1	2	3	4	5
		Гадна довжоо ГД-1		27.00	
1		Ø8А240 ГОСТ 5781-82 L=3400	10	1.34	
2	Хэсгийн тодорхойлолтыг ББ-8-д үз.	Ø8А240 ГОСТ 5781-82 L=2290	15	0.90	
	Материал	Бетон В10			V=2.650м³
		Гадна довжоо ГД-2			
	Материал	Бетон В10			V=1.280м³
		Гадна довжоо ГД-3		11.38	
3	Хэсгийн тодорхойлолтыг ББ-8-д үз.	Ø8А240 ГОСТ 5781-82 L=2960	5	1.17	
4		Ø8А240 ГОСТ 5781-82 L=1000	14	0.22	
	Материал	Бетон В10			V=1.680м³
		Гадна довжоо ГД-4		13.65	
3	Хэсгийн тодорхойлолтыг ББ-8-д үз.	Ø8А240 ГОСТ 5781-82 L=2960	6	1.17	
5		Ø8А240 ГОСТ 5781-82 L=1200	14	0.47	
	Материал	Бетон В10			V=1.830м³

ТАЙЛБАР:

1. Энэ хуудсыг БА-2-той хамт үзнэ.

БАТПРОЕКТ Улаанбаатар хот Баг тойруу 26/1-204 МОБ: 99249997	Хөвсгөл аймаг Түнэл сум		10 ОРТОЙ ЭРҮҮЛ МЭНДИЙН ТӨВ			ББ
	Захирал	Н. Наранчимэг	Гадна довжоо ГД-1-4	Масштаб: М1:50		
	Инженер	Ц. Тэмүүжин		үе шат	хууд	бүх хууд
	Гүйцэтгэсэн	Д. Отгонтамир	ЕГ шифр: БП-06/15	А3	8	52
	Шалгасан	Ц. Тэмүүжин	ТГ шифр:	2015.12		

ПАНДУС П-1-ИЙН БАЙГУУЛАЛТ

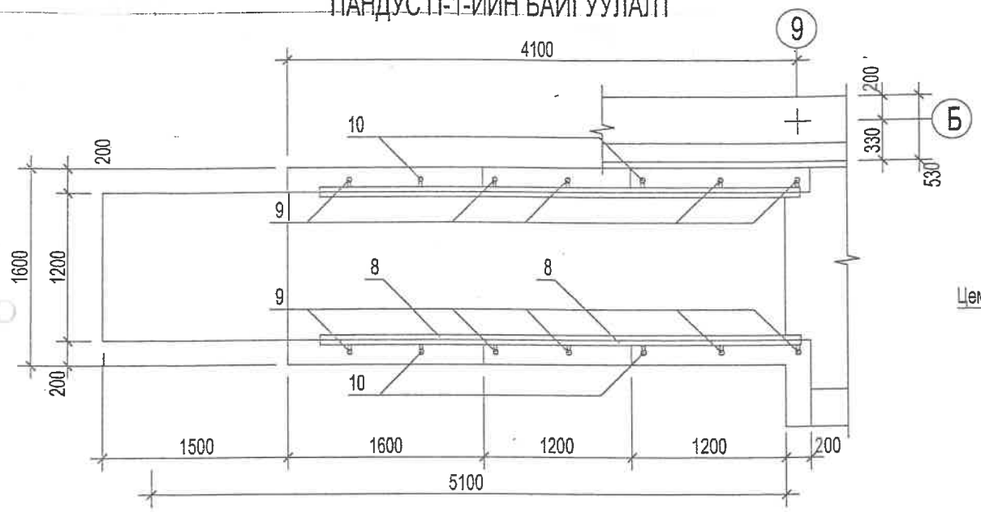

2-2

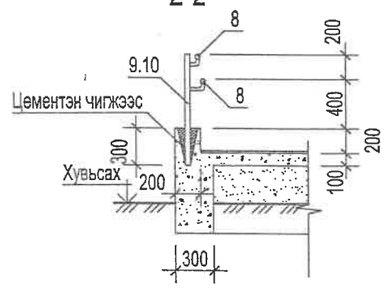

ПАНДУС П-1

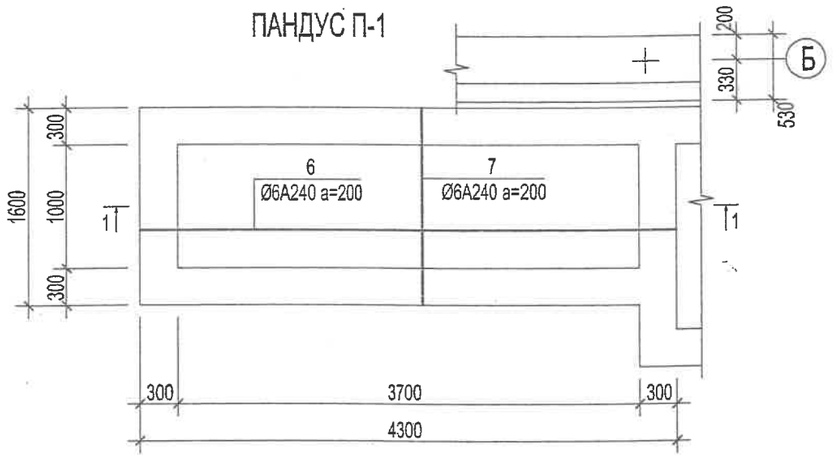

1-1

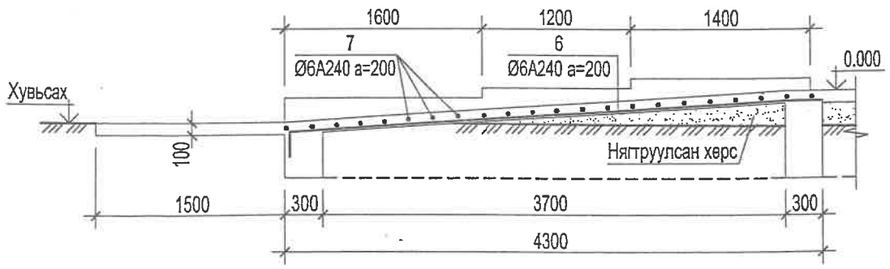

ПАНДУС П-1-ИЙН ХАШЛАГА Х-1

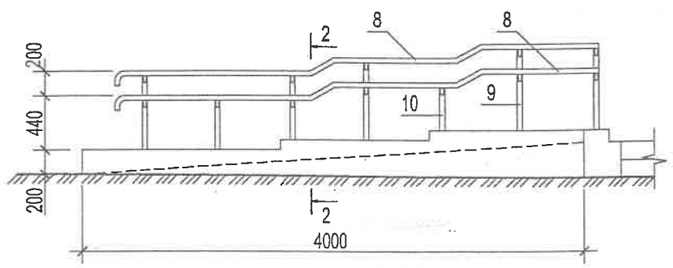

МАТЕРИАЛЫН ТҮҮВЭР

Поз	Тэмдэглэгээ	Нэр	Тоо	Нэгж жин /кг/	Тайлбар
0	1	2	3	4	5
		Пандус П-1		132.94	
6		Ø8A240 ГОСТ 5781-82 L=4460	9	1.76	
7		Ø8A240 ГОСТ 5781-82 L=1560	22	0.61	
8	Материал	Никель труба Ø70x4 L=4010	4	14.24	
9	Материал	Никель труба Ø70x4 L=900	10	3.20	
10	Материал	Никель труба Ø70x4 L=700	5	2.49	
	Материал	Бетон В10			V=2.340м³

ХЭСГИЙН ТОДОРХОЙЛОЛТ

Поз	Загвар	Поз	Загвар	Поз	Загвар
2	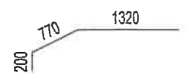	3	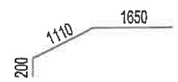	6	

ТАЙЛБАР:

1. Энэ хуудсыг БА-2-той хамт үзнэ.

БАТПРОЕКТ Улаанбаатар хот Бага тойруу 26/1-204 МОБ: 99249997	Хөвсгөл аймаг Түнэл сум		10 ОРТОЙ ЭРҮҮЛ МЭНДИЙН ТӨВ		ББ
	Захирал	Н. Наранчимэг	Пандус П-1	Масштаб: М1:50	
	Инженер	Ц. Тэмүүжин		үе шат / хууд / бүх хууд	
	Гүйцэтгэсэн	Д. Отгонтамир	ЕГ шифр: БП-06/15	А3 / 9 / 52	
	Шалгасан	Ц. Тэмүүжин	ТГ шифр:	2015.12	

ТӨМӨР БЕТОН ЗҮРХЭВЧ ТБ3-1

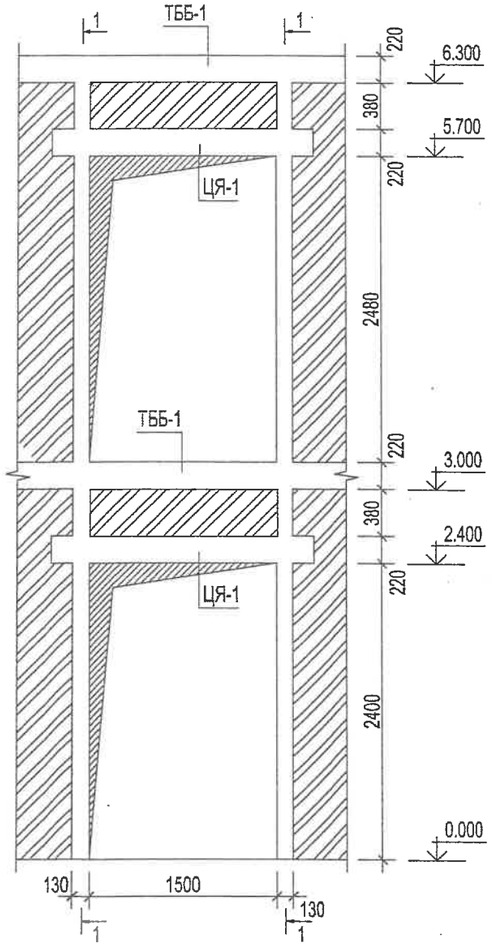

1-1

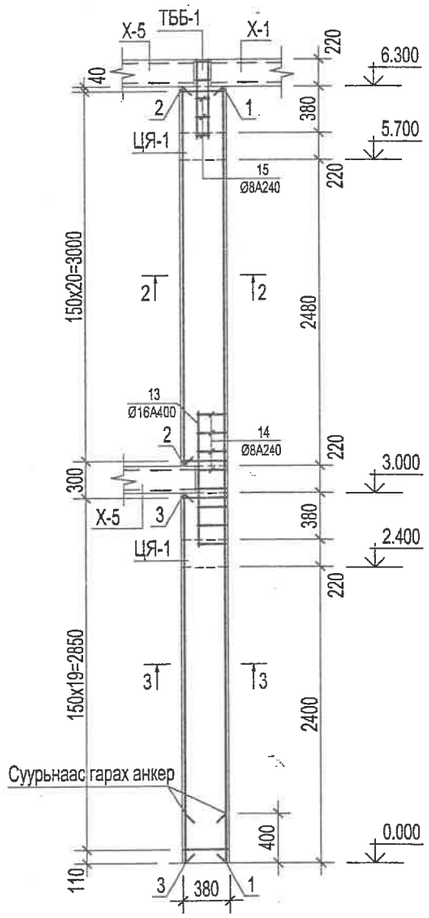

ТӨМӨР БЕТОН ЗҮРХЭВЧ ТБ3-2

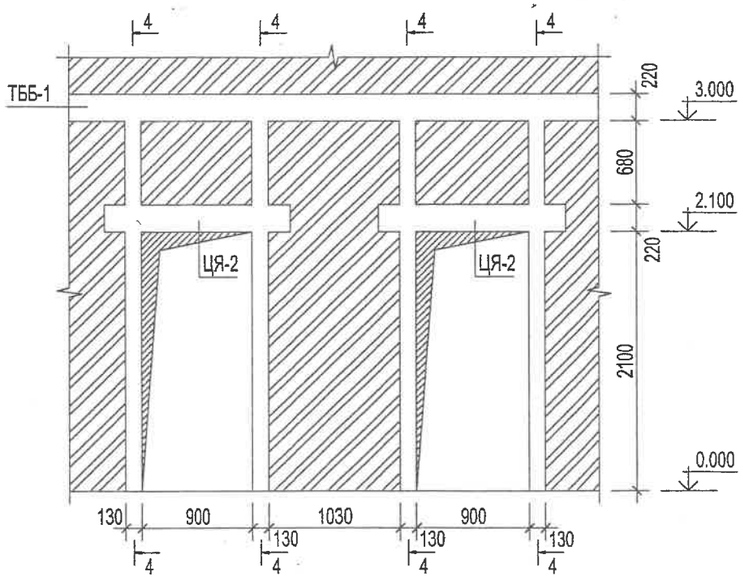

4-4

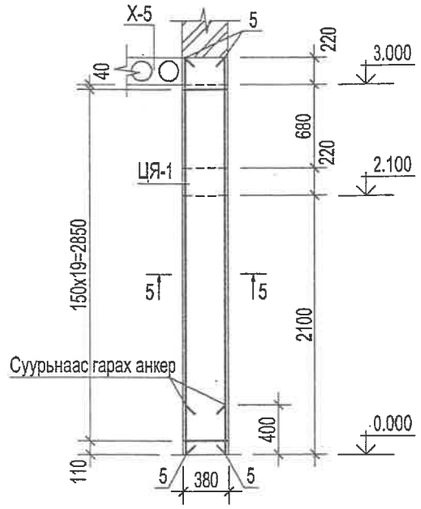

ТӨМӨР БЕТОН ЗҮРХЭВЧ ТБ3-3

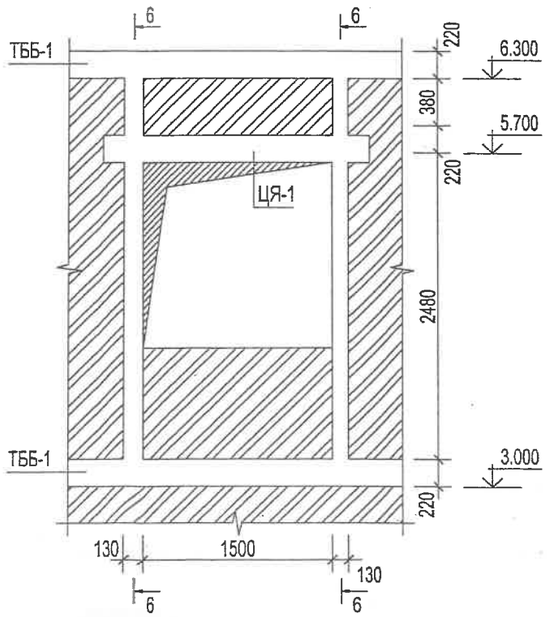

6-6

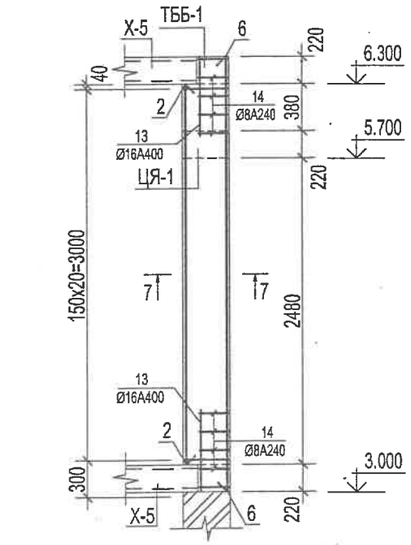

2-2 /М1:25/

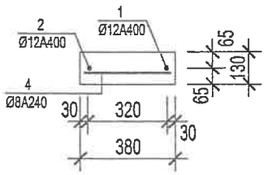

3-3 /М1:25/

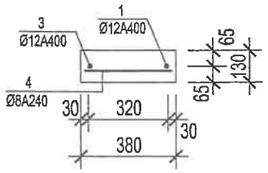

5-5 /М1:25/

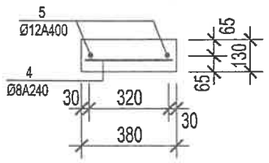

7-7 /М1:25/

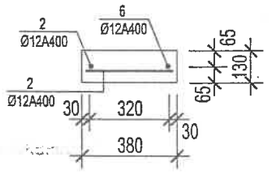

ЦУТГАМАЛ ЯЛУУ ЦЯ-1

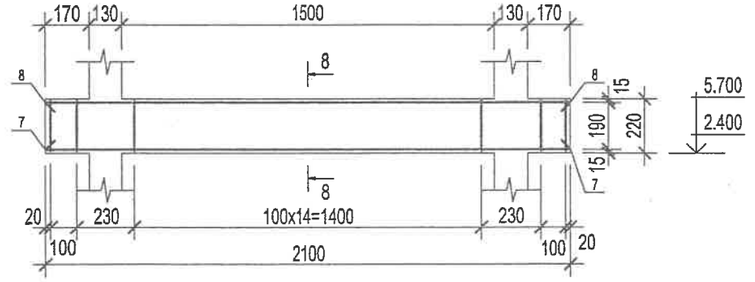

8-8 /М1:25/

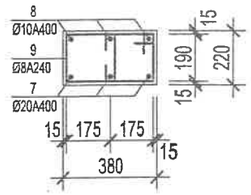

ЦУТГАМАЛ ЯЛУУ ЦЯ-2

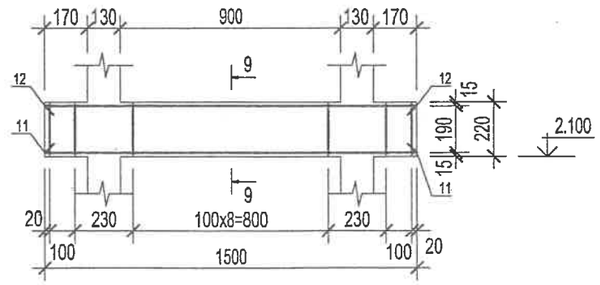

9-9 /М1:25/

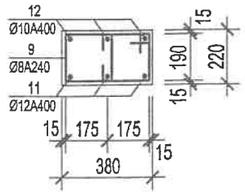

БАТПРОЕКТ Улаанбаатар хот Бага тойруу 26/1-204 МОБ: 99249997	Хөвсгөл аймаг Түнэл сум		10 ОРТОЙ ЭРҮҮЛ МЭНДИЙН ТӨВ			ББ
	Захирал	Н. Наранчимэг	Төмөр бетон зүрхэвч ТБ3-1-3	Масштаб: М1:100		
	Инженер	Ц. Тэмүүжин		үе шат	хууд	бүх хууд
	Гүйцэтгэсэн	Д. Отгонтамир	ЕГ шифр: БП-06/15	А3	10	52
	Шалгасан	Ц. Тэмүүжин	ТГ шифр:	2015.12		

МАТЕРИАЛЫН ТУУВЭР

Поз	Тэмдэглэгээ	Нэр	Тоо	Нэгж жин /кг/	Тайлбар
0	1	2	3	4	5
		Төмөр бетон зурхэвч ТБЗ-1		58.42	
1		Ø16А400 ГОСТ 5781-82 L=6300	2	9.94	
2		Ø16А400 ГОСТ 5781-82 L=3080	2	4.86	
3		Ø16А400 ГОСТ 5781-82 L=3000	2	4.73	
4		Ø8А240 ГОСТ 5781-82 L=340	102	0.13	
13		Ø16А400 ГОСТ 5781-82 L=2.40 п/м	-	3.79	
14		Ø8А240 ГОСТ 5781-82 L=220	16	0.09	
15		Ø8А240 ГОСТ 5781-82 L=120	10	0.05	
	Материал	Бетон В20			V=0.623м³
		Төмөр бетон зурхэвч ТБЗ-2		51.40	
4		Ø8А240 ГОСТ 5781-82 L=340	80	0.13	
5		Ø16А400 ГОСТ 5781-82 L=3220	8	5.08	
	Материал	Бетон В20			V=0.593м³
		Төмөр бетон зурхэвч ТБЗ-3		50.53	
2		Ø16А400 ГОСТ 5781-82 L=3080	2	4.86	
4		Ø8А240 ГОСТ 5781-82 L=340	2	0.13	
6		Ø16А400 ГОСТ 5781-82 L=3520	62	5.55	
13		Ø16А400 ГОСТ 5781-82 L=1.3 п/м	-	2.05	
14		Ø8А240 ГОСТ 5781-82 L=220	20	0.09	
	Материал	Бетон В20			V=0.297м³

МАТЕРИАЛЫН ТУУВЭР

Поз	Тэмдэглэгээ	Нэр	Тоо	Нэгж жин /кг/	Тайлбар
0	1	2	3	4	5
14					
		Цутгамал ялуу ЦЯ-1	3	31.21	
7		Ø20А400 ГОСТ 5781-82 L=2100	3	5.18	
8		Ø10А400 ГОСТ 5781-82 L=2100	3	1.30	
9		Ø8А240 ГОСТ 5781-82 L=1230	19	0.49	
10		Ø8А240 ГОСТ 5781-82 L=290	19	0.11	
	Материал	Бетон В20			V=0.154м³
		Цутгамал ялуу ЦЯ-2	2	17.94	
9		Ø8А240 ГОСТ 5781-82 L=1230	13	0.49	
10		Ø8А240 ГОСТ 5781-82 L=290	13	0.11	
11		Ø16А400 ГОСТ 5781-82 L=1500	3	2.37	
12		Ø10А400 ГОСТ 5781-82 L=1500	3	0.93	
	Материал	Бетон В20			V=0.126м³

ХЭСГИЙН ТОДОРХОЙЛОЛТ

Поз	Загвар	Поз	Загвар	Поз	Загвар
9	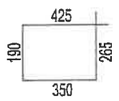	10	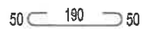		

БАТПРОЕКТ Улаанбаатар хот Бага тойруу 26/1-204 МОБ: 99249997	Хөвсгөл аймаг Түнэл сум		10 ОРТОЙ ЭРҮҮЛ МЭНДИЙН ТӨВ			ББ
	Захирал	Н. Наранчимэг	Материалын тууВэр	Масштаб: М1:100		
	Инженер	Ц. Тэмүүжин		үе шат	хууд	бүх хууд
	Гүйцэтгэсэн	Д. Отгонтамир	ЕГ шифр: БП-06/15	А3	11	52
	Шалгасан	Ц. Тэмүүжин	ТГ шифр:	2015.12		

1-Р ДАВХРЫН ЯЛУУНЫ БАЙГУУЛАЛТ

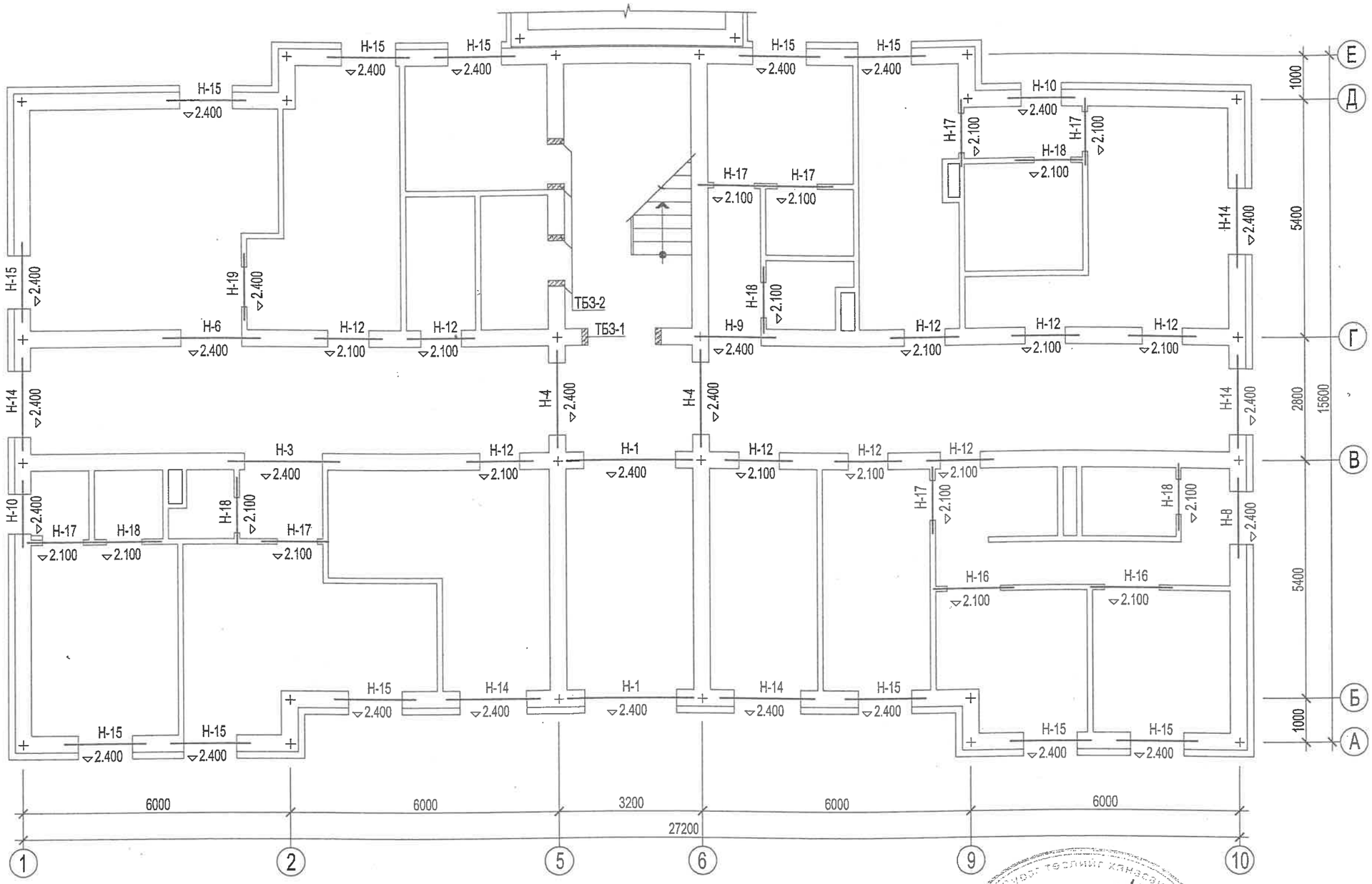

БЛОКЧЛОЛЫН СХЕМ

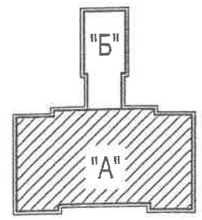

Барилгын хөгжлийн төв
Эксперт дүгнэлт № 2/24
2016 оны 04 сар 05 өдөр
Баталгаат эсэх: үгүй

БАТПРОЕКТ Улаанбаатар хот Бага тойруу 26/1-204 МОБ: 99249997	Хөвсгөл аймаг Түнэл сум		10 ОРТОЙ ЭРҮҮЛ МЭНДИЙН ТӨВ			ББ
	Захирал	Н. Наранчимэг	1-р давхрын ялууны байгуулалт	Масштаб: М1:100		
	Инженер	Ц. Тэмүүжин		үе шат	хууд	бүх хууд
	Гүйцэтгэсэн	Д. Отгонтамир	ЕГ шифр: БП-06/15	А3	12	52
	Шалгасан	Ц. Тэмүүжин	ТГ шифр:	2015.12		

2-Р ДАВХРЫН ЯЛУУНЫ БАЙГУУЛАЛТ

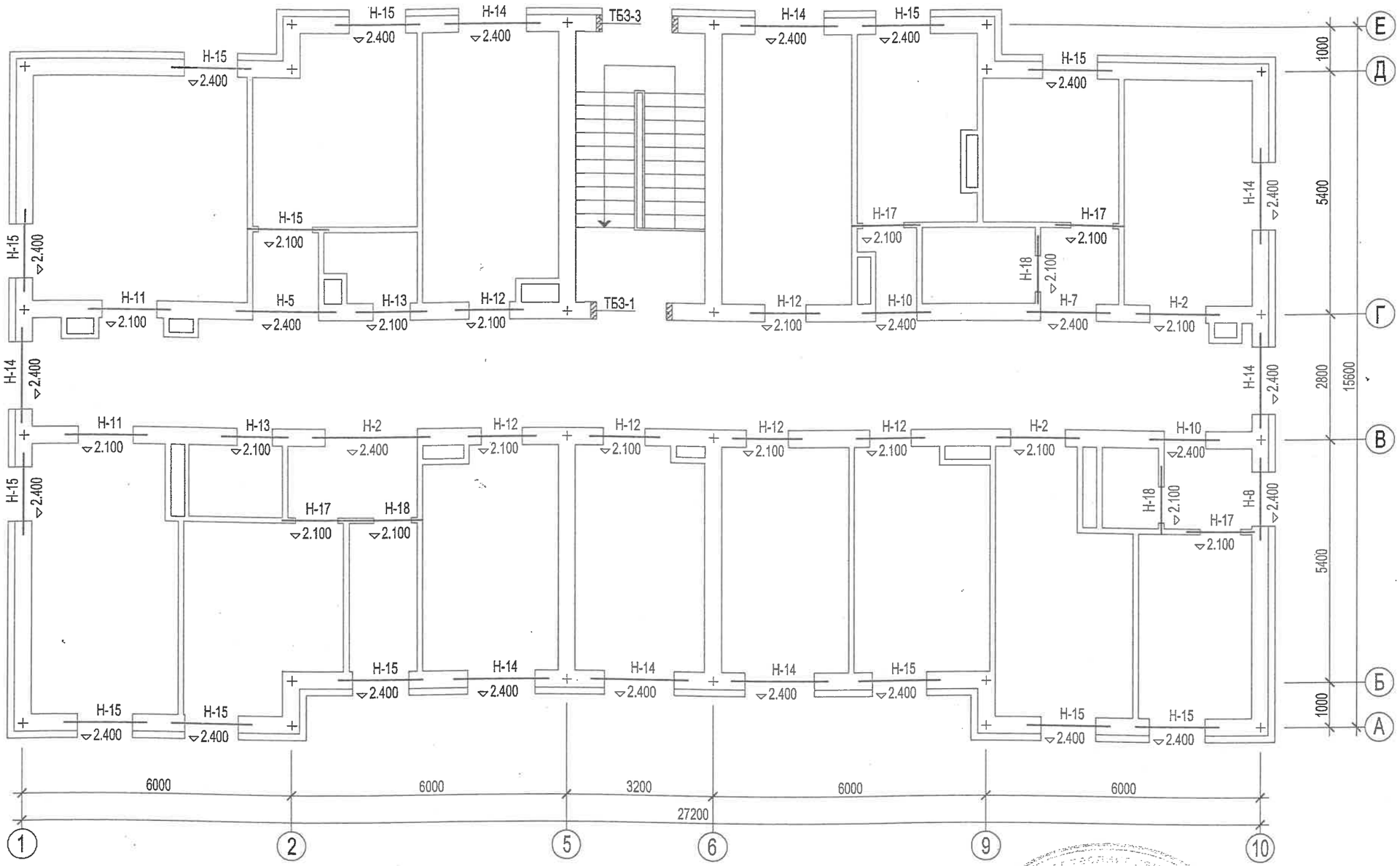

БЛОКЧЛОЛЫН СХЕМ

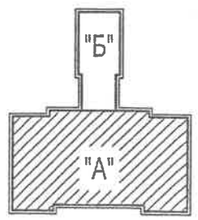

ЭКСПЕРТ № 2/24
2016 оны 04 сар 05 өдөр

БАТПРОЕКТ Улаанбаатар хот Баг тойруу 26/1-204 МОБ: 99249997	Хөвсгөл аймаг Түнэл сум		10 ОРТОЙ ЭРҮҮЛ МЭНДИЙН ТӨВ			ББ
	Захирал	Н. Наранчимэг	2-р давхрын ялууны байгуулалт	Масштаб: М1:100		
	Инженер	Ц. Тэмүүжин		үе шат	хууд	бүх хууд
	Гүйцэтгэсэн	Д. Отгонтамир	ЕГ шифр: БП-06/15	А3	13	52
	Шалгасан	Ц. Тэмүүжин	ТГ шифр:	2015.12		

ЯЛУУНЫ ТОДОРХОЙЛОЛТ

Нүхний марк	Нүхний хэмжээ b x h	Огтлолын бүдүүвч		Тоо ширхэг I	Тоо ширхэг II	Тоо ширхэг Нийт	Тайлбар
0	1	2		3	4	5	6
Н-1	2040x2400	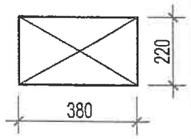	1ДЯ28.38.22	2	-	2	
Н-2	1960x2400		1ДЯ28.38.22	-	1	1	
Н-3	1750x2400		1ДЯ25.38.22	1	-	1	
Н-4	1640x2400		1ДЯ25.38.22	2	-	2	
Н-5	1460x2400		1ДЯ22.38.22	-	1	1	
Н-6	1380x2400		1ДЯ22.38.22	1	-	1	
Н-7	1220x2400		1ДЯ18.38.22	-	1	1	
Н-8	1200x2400		1ДЯ18.38.22	1	1	2	
Н-9	1160x2400		1ДЯ18.38.22	1	-	1	
Н-10	900x2400		1ДЯ15.38.22	2	2	4	
Н-	1200x2100		1ДЯ18.38.22	-	2	2	
Н-12	900x2100		1ДЯ15.38.22	9	6	15	
Н-13	800x2100		1ДЯ15.38.22	-	2	2	
Н-14	1200x1500		1ДЯ18.38.22	5	8	13	
Н-15	900x1500		1ДЯ15.38.22	12	12	24	
Н-16	1200x2100	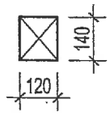	1Я18.12.14	2	1	3	
Н-17	900x2100		1Я15.12.14	7	4	11	
Н-18	800x2100		1Я15.12.14	5	3	8	
Н-19	900x1500		1Я15.12.14	1	0	1	

ЯЛУУНЫ ТҮҮВЭР

Поз	Тэмдэглэгээ	Нэр	Тоо	Нэгж жин /кг/	Тайлбар
0	1	2	3	4	5
	Цуврал ВІ.038-І дэв І	ДЯ28.38.22	3	595.00	
	Цуврал ВІ.038-І дэв І	ДЯ25.38.22	2	533.00	
	Цуврал ВІ.038-І дэв І	ДЯ22.38.22	3	470.00	
	Цуврал ВІ.038-І дэв І	ДЯ18.38.22	21	373.00	
	Цуврал ВІ.038-І дэв І	ДЯ15.38.22	45	313.00	
	Цуврал ВІ.038-І дэв І	Я18.12.14	3	75.00	
	Цуврал ВІ.038-І дэв І	Я15.12.14	20	63.00	

БАТПРОЕКТ Улаанбаатар хот Бага тойруу 26/1-204 МОБ: 99249997	Хөвсгөл аймаг Түнэл сум		10 ОРТОЙ ЭРҮҮЛ МЭНДИЙН ТӨВ			ББ
	Захирал	Н. Наранчимэг	Ялууны тодорхойлолт	Масштаб:		
	Инженер	Ц. Тэмүүжин		үе шат	хууд	бүх хууд
	Гүйцэтгэсэн	Д. Отгонтамир	ЕГ шифр: БП-06/15	А3	14	52
	Шалгасан	Ц. Тэмүүжин	ТГ шифр:	2015.12		

1-Р ДАВХРЫН ХАНЫН ТОРНЫ БАЙГУУЛАЛТ

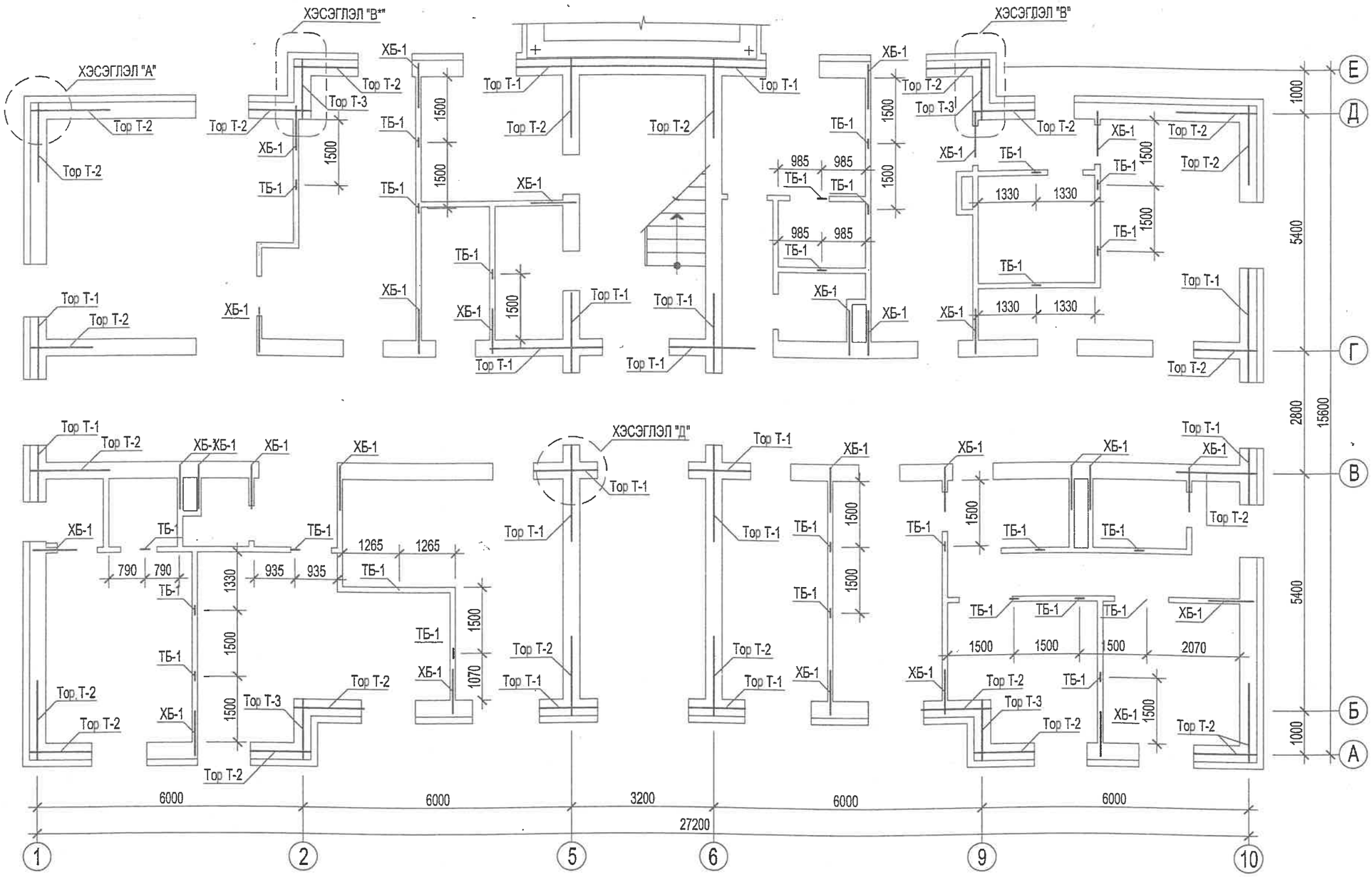

ЭДЭЛХҮҮНИЙ ТҮҮВЭР

Поз	Тэмдэглэгээ	Нэр	Тоо	Тайлбар
0-	1	2	3	5
		1-р давхрын ханын тор, бэхэлгээ		
Т-1		Тор Т-1	64	
Т-2		Тор Т-2	96	
Т-3		Тор Т-3	16	
ТБ-1		Төмөр бэхэлгээ ТБ-1	25	
ХБ-1		Ханын бэхэлгээ ХБ-1	28	
		12 см-ийн ханын арматурчлал (п/м-ээр)	500.80	

БЛОКЧЛОЛЫН СХЕМ

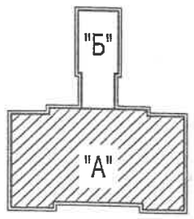

ЭКСПЕРТ № 2/24
2016 он 04 сар 05 өдөр

БАТПРОЕКТ Улаанбаатар хот Бага тойруу 26/1-204 МОБ: 99249997	Хөвсгөл аймаг Түнэл сум		10 ОРТОЙ ЭРҮҮЛ МЭНДИЙН ТӨВ		ББ
	Захирал	Н. Наранчимэг	1-р давхрын ханын торны байгуулалт	Масштаб: М1:100	
	Инженер	Ц. Тэмүүжин		үе шат / хууд / бүх хууд	
	Гүйцэтгэсэн	Д. Отгонтамир	ЕГ шифр: БП-06/15	А3 / 15 / 52	
	Шалгасан	Ц. Тэмүүжин	ТГ шифр:	2015.12	

2-Р ДАВХРЫН ХАНЫН ТОРНЫ БАЙГУУЛАЛТ

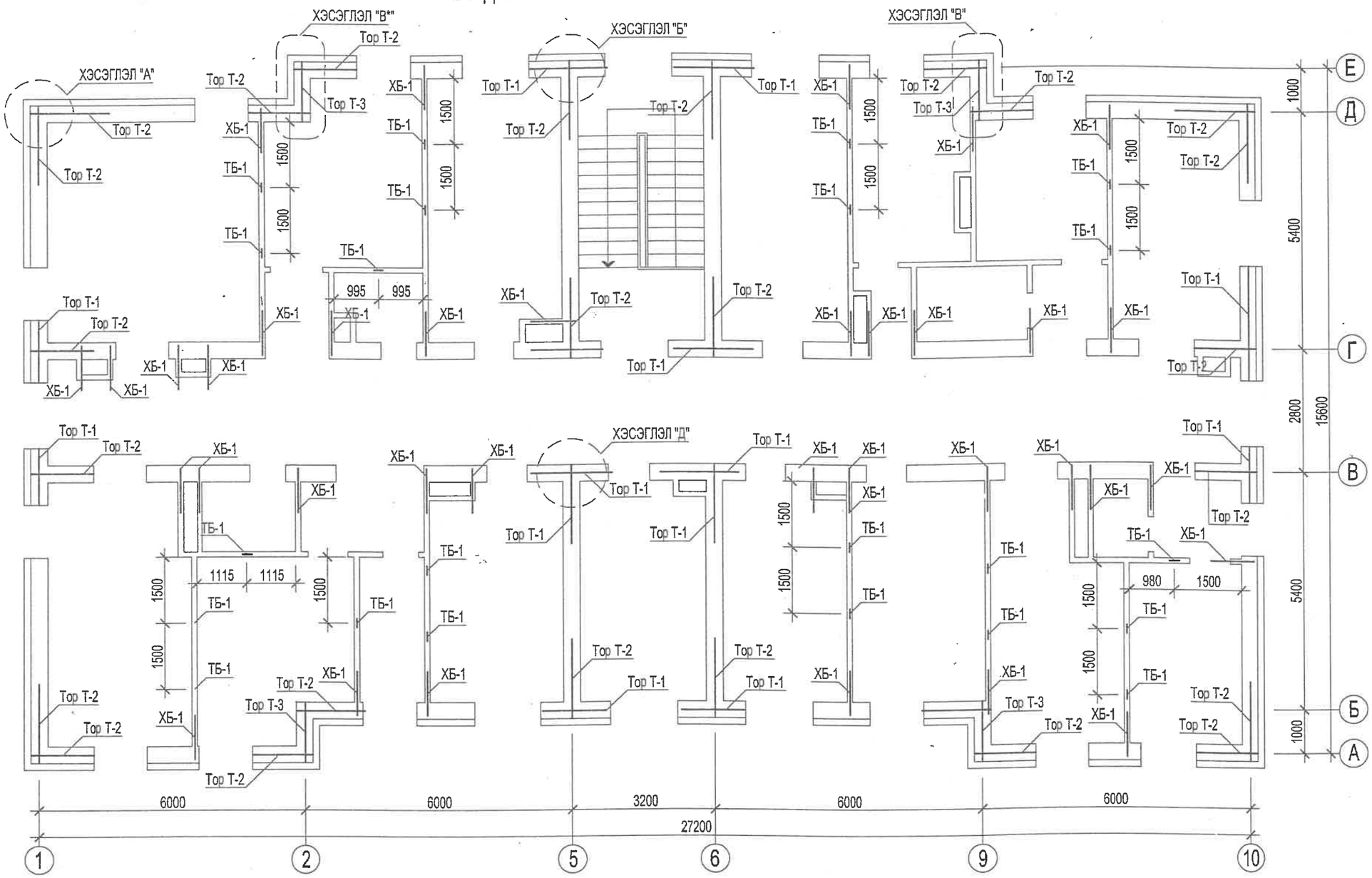

ЭДЭЛХҮҮНИЙ ТҮҮВЭР

Поз	Тэмдэглэгээ	Нэр	Тоо	Тайлбар
0	1	2	3	5
		2-р давхрын ханын тор, бэхэлгээ		
Т-1		Тор Т-1	64	
Т-2		Тор Т-2	96	
Т-3		Тор Т-3	16	
ГБ-1		Төмөр бэхэлгээ ТБ-1	22	
ХБ-1		Ханын бэхэлгээ ХБ-1	36	
		12 см-ийн ханын арматурчлал (п/м-ээр)	500.80	

БЛОКЧЛОЛЫН СХЕМ

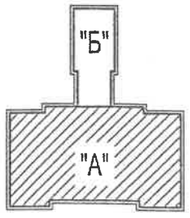

Зураг төслийн хянагдсан
Бичиг баримт 2/24
2016 оны 04 сар 05 өдөр
Зөвшөөрсөн
БАРИЛГЫН ХЭЛТЭС ХХК

БАТПРОЕКТ Улаанбаатар хот Бага тойруу 26/1-204 МОБ: 99249997	Хөвсгөл аймаг Түнэл сум		10 ОРТОЙ ЭРҮҮЛ МЭНДИЙН ТӨВ			ББ
	Захирал	Н. Наранчимэг	2-р давхрын ханын торны байгуулалт	Масштаб: М1:100		
	Инженер	Ц. Тэмүүжин		үе шат	хууд	бүх хууд
	Гүйцэтгэсэн	Д. Отгонтамир	ЕГ шифр: БП-06/15	А3	16	52
	Шалгасан	Ц. Тэмүүжин	ТГ шифр:	2015.12		

ХЭСЭГЛЭЛ "А"

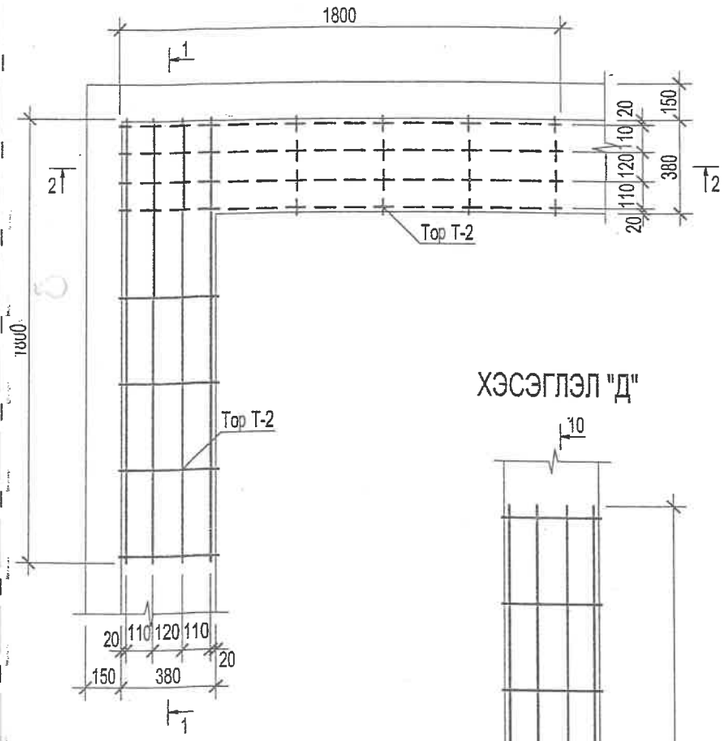

ХЭСЭГЛЭЛ "Б"

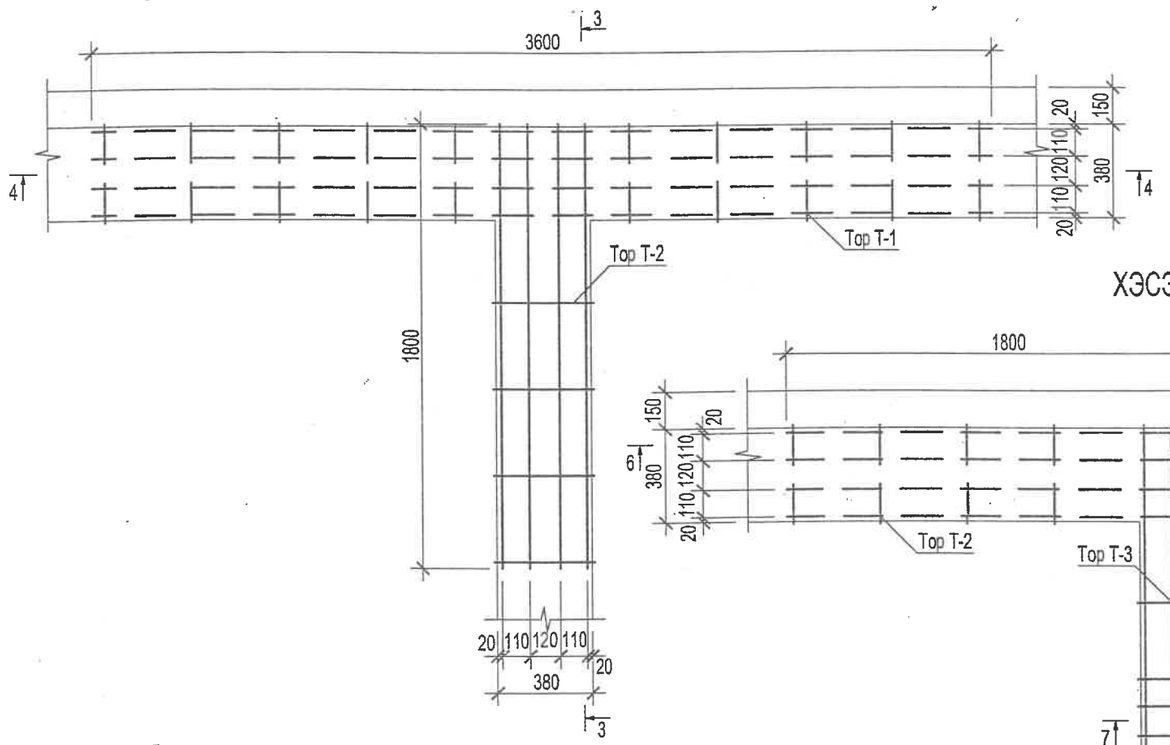

ХЭСЭГЛЭЛ "В"

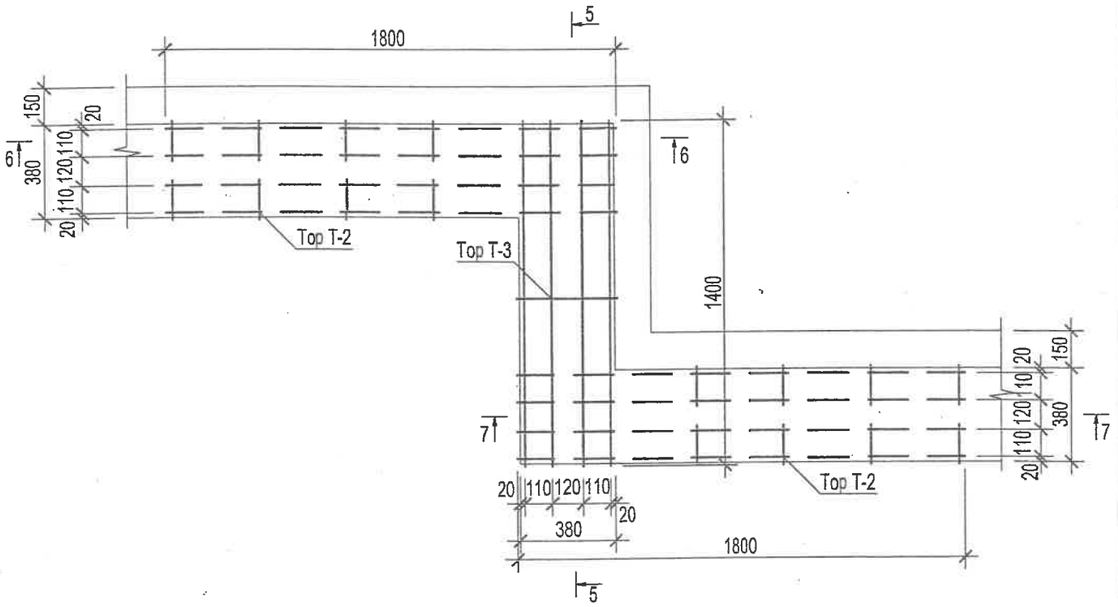

ХЭСЭГЛЭЛ "Д"

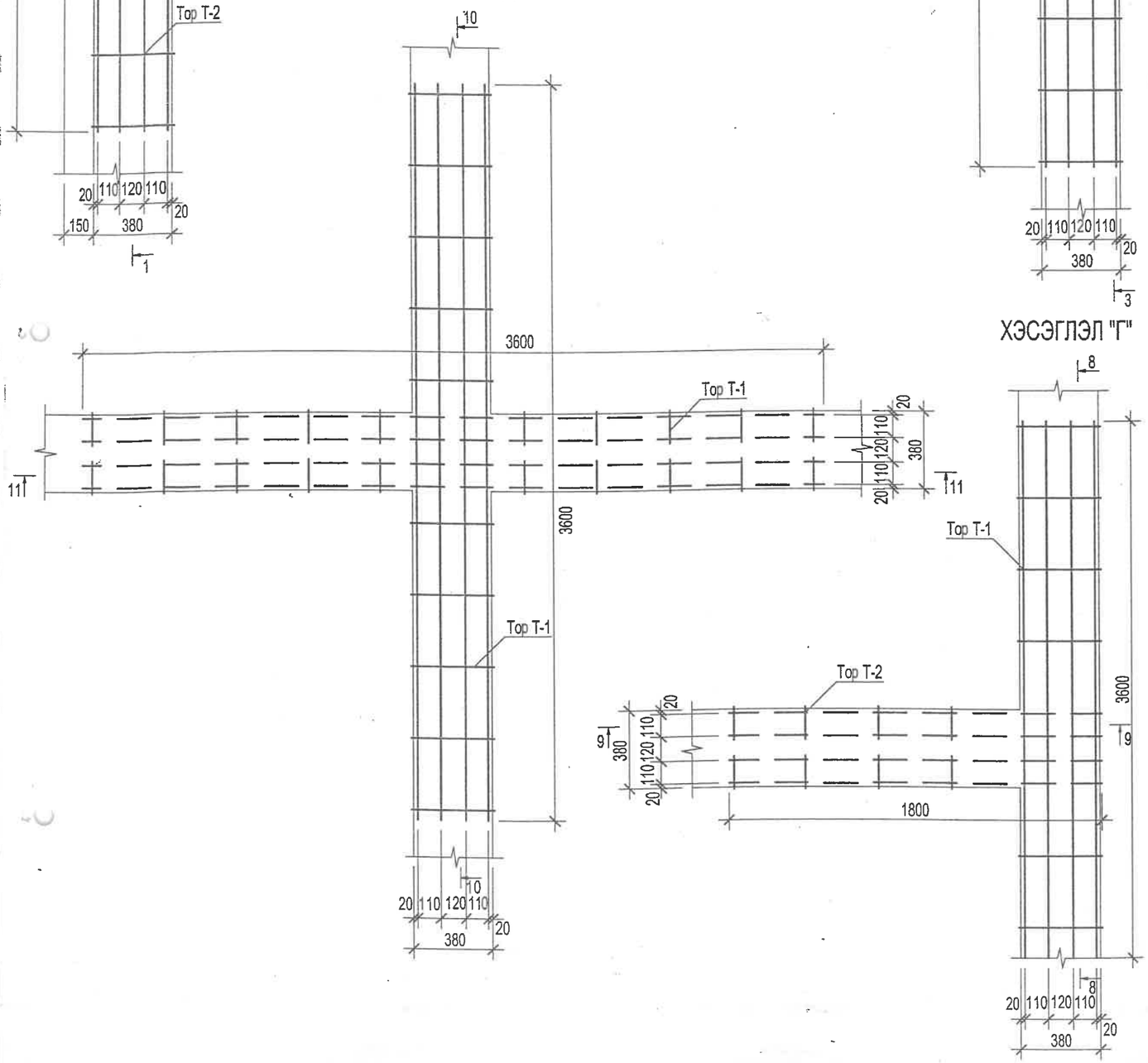

ХЭСЭГЛЭЛ "Г"

ТАЙЛБАР:

1. Энэ хуудсыг ББ-15.16.18-тай хамт үзнэ.

БАТПРОЕКТ Улаанбаатар хот Бага тойруу 26/1-204 МОБ: 99249997	Хөвсгөл аймаг Түнэл сум		10 ОРТОЙ ЭРҮҮЛ МЭНДИЙН ТӨВ				ББ
	Захирал	Н. Наранчимэг	Хэсэглэл "А"-"Д"	Масштаб: М1:25			
	Инженер	Ц. Тэмүүжин		үе шат	хууд	бүх хууд	
	Гүйцэтгэсэн	Д. Отгонтамир	ЕГ шифр: БП-06/15	А3	17	52	
	Шалгасан	Ц. Тэмүүжин	ТГ шифр:	2015.12			

1-1 /3-3/

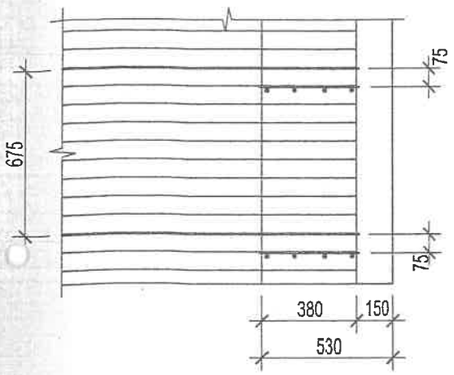

2-2

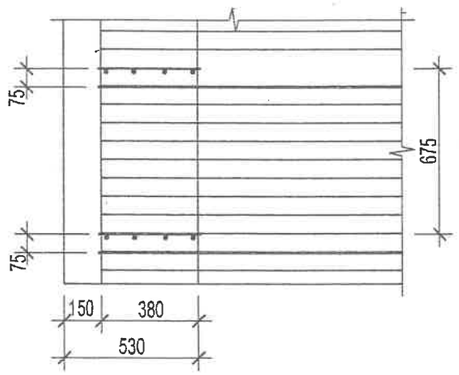

4-4 /11-11/

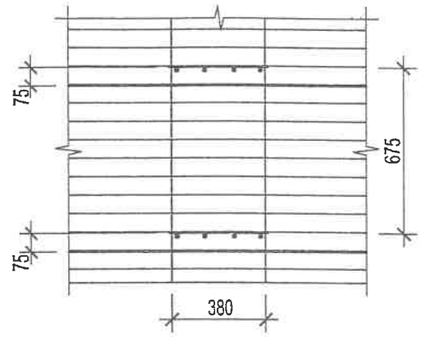

5-5

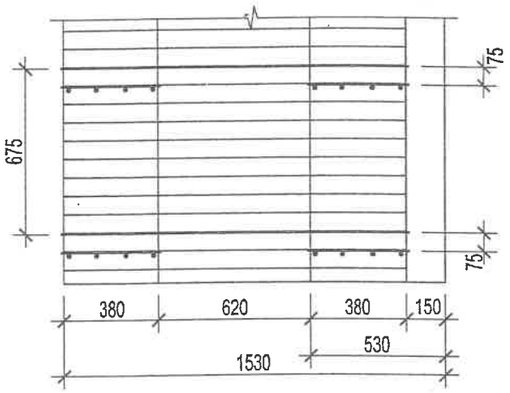

6-6

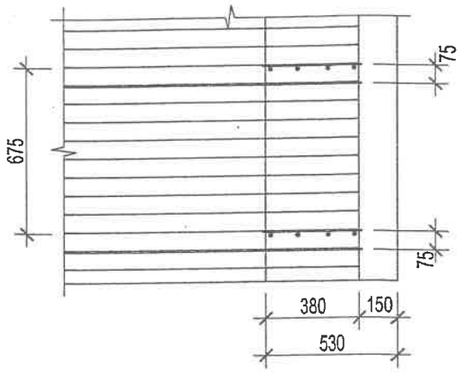

7-7

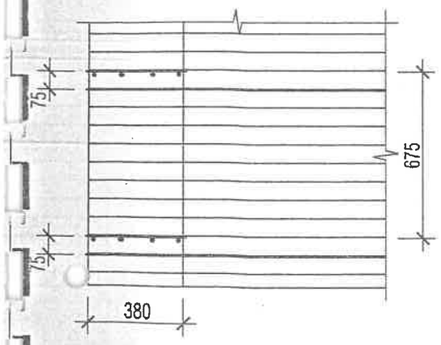

8-8 /10-10/

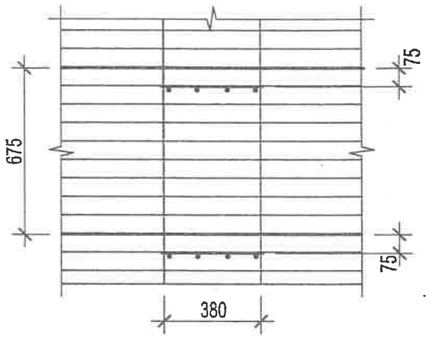

9-9

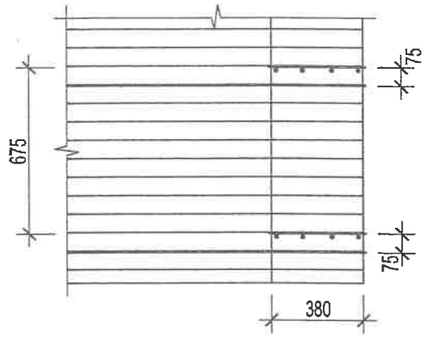

TOP-1

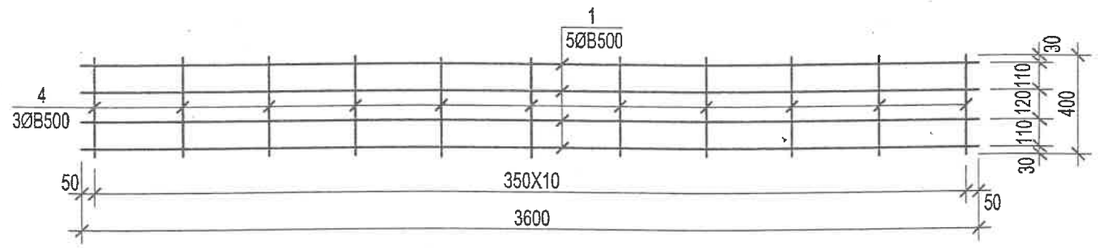

TOP-2

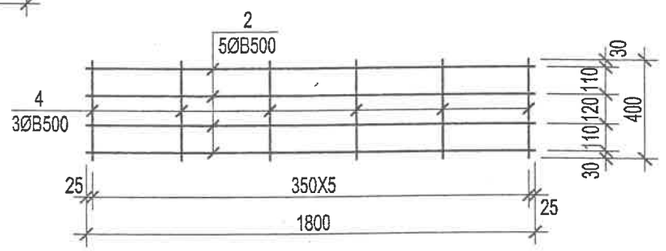

TOP-3

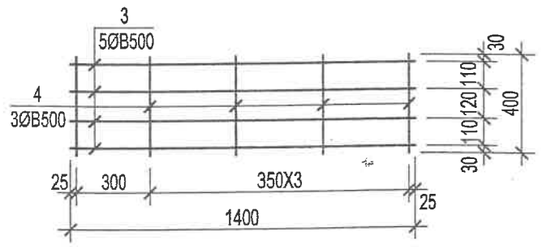

МАТЕРИАЛЫН ТҮҮВЭР

Поз	Тэмдэглэгээ	Нэр	Тоо	Нэгж жин /кг/	Тайлбар
0	1	2	3	4	5
		Тор Т-1		2.46	
1		Ø5В500 ГОСТ5781-82 L=3600	4	0.55	
4		Ø3В500 ГОСТ5781-82 L=400	11	0.02	
		Тор Т-2		1.24	
2		Ø5В500 ГОСТ5781-82 L=1800	4	0.28	
4		Ø3В500 ГОСТ5781-82 L=400	6	0.02	
		Тор Т-3		0.97	
3		Ø5В500 ГОСТ5781-82 L=1400	4	0.21	
4		Ø3В500 ГОСТ5781-82 L=400	5	0.02	

ТАЙЛБАР:

1. Энэ хуудсыг ББ-15.16.17-той хамт үзнэ.

БАТПРОЕКТ Улаанбаатар хот Баянгол дүүрэг 26/1-204 МОБ: 99249997	Хөвсгөл аймаг Түнэл сум		10 ОРТОЙ ЭРҮҮЛ МЭНДИЙН ТӨВ		ББ	
	Захирал	Н. Наранчимэг	Оттлол 1-1-10-10	Масштаб: М1:25		
	Инженер	Ц. Тэмүүжин	Тор Т-1-3	үе шат	хууд	бүх хууд
	Гүйцэтгэсэн	Д. Отгонтамир	ЕГ шифр: БП-06/15	А3	18	52
	Шалгасан	Ц. Тэмүүжин	ТГ шифр:	2015.12		

12 СМ-ИЙН ХАНЫГ ХУЧИЛТАНД БЭХЛЭХ БАЙДАЛ /М1:20/

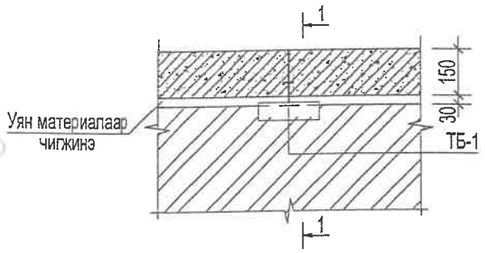

1-1 /М1:20/

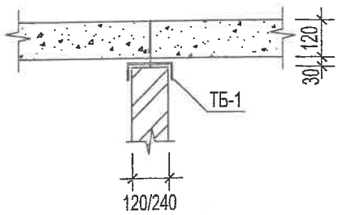

ТӨМӨР БЭХЭЛГЭЭ ТБ-1 /М1:20/

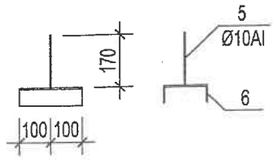

12 СМ-ИЙН ХАНЫН АРМАТУРЧЛАЛ

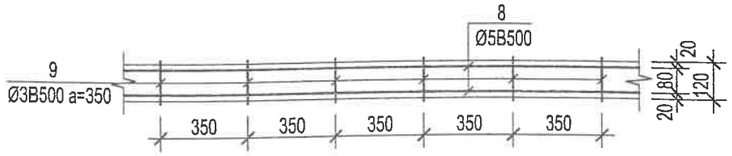

12СМ-ИЙН ХАНЫГ ТООСГОН ХАНАНД БЭХЛЭХ БАЙДАЛ ХБ-1

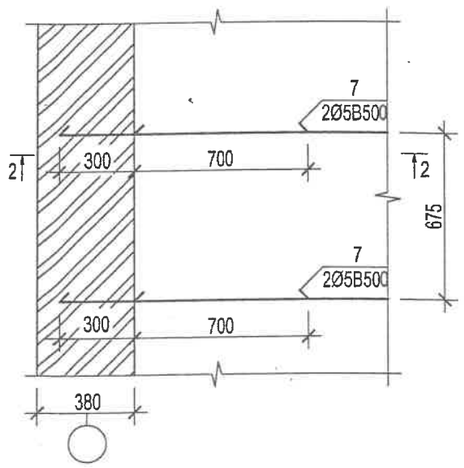

2-2

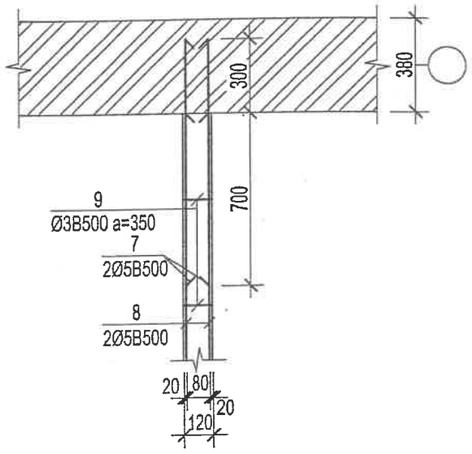

МАТЕРИАЛЫН ТҮҮВЭР

Поз	Тэмдэглэгээ	Нэр	Тоо	Нэгж жин /кг/	Тайлбар
0	1	2	3	4	5
		Төмөр бэхэлгээ ТБ-1		2.96	
5		Ø10А240 ГОСТ5781-82 L=200	1	0.13	
6		Г14 ГОСТ8240-72 L=200	1	2.46	
		Ханын бэхэлгээ ХБ-1		0.31	
7		Ø5В500 ГОСТ5781-82 L=1000	2	0.15	
		1-р давхрын 12 см-ийн ханын арматурчлал		156.01	
8		Ø5В500 ГОСТ5781-82 L=927.00 п/м	2	142.76	
9		Ø3В500 ГОСТ5781-82 L=140	1325	0.01	
		2-р давхрын 12 см-ийн ханын арматурчлал		145.23	
8		Ø5В500 ГОСТ5781-82 L=863.00 п/м	2	132.90	
9		Ø3В500 ГОСТ5781-82 L=140	1233	0.01	

ТАЙЛБАР:

1. Энэ хуудсыг ББ-15.16-тай хамт үзнэ.

БАТПРОЕКТ Улаанбаатар хот Бага тойруу 26/1-204 МОБ: 99249997	Хөвсгөл аймаг Түнэл сум		10 ОРТОЙ ЭРҮҮЛ МЭНДИЙН ТӨВ		ББ	
	Захирал	Н. Наранчимэг	Ханын бэхэлгээ 12см-ийн ханын арматурчлал	Масштаб: М1:25		
	Инженер	Ц. Тэмүүжин		үе шат	хууд	бүх хууд
	Гүйцэтгэсэн	Д. Отгонтамир	ЕГ шифр: БП-06/15	А3	19	52
	Шалгасан	Ц. Тэмүүжин	ТГ шифр:	2015.12		

1-Р ДАВХРЫН УГСАРМАЛ ХУЧИЛТЫН БАЙГУУЛАЛТ

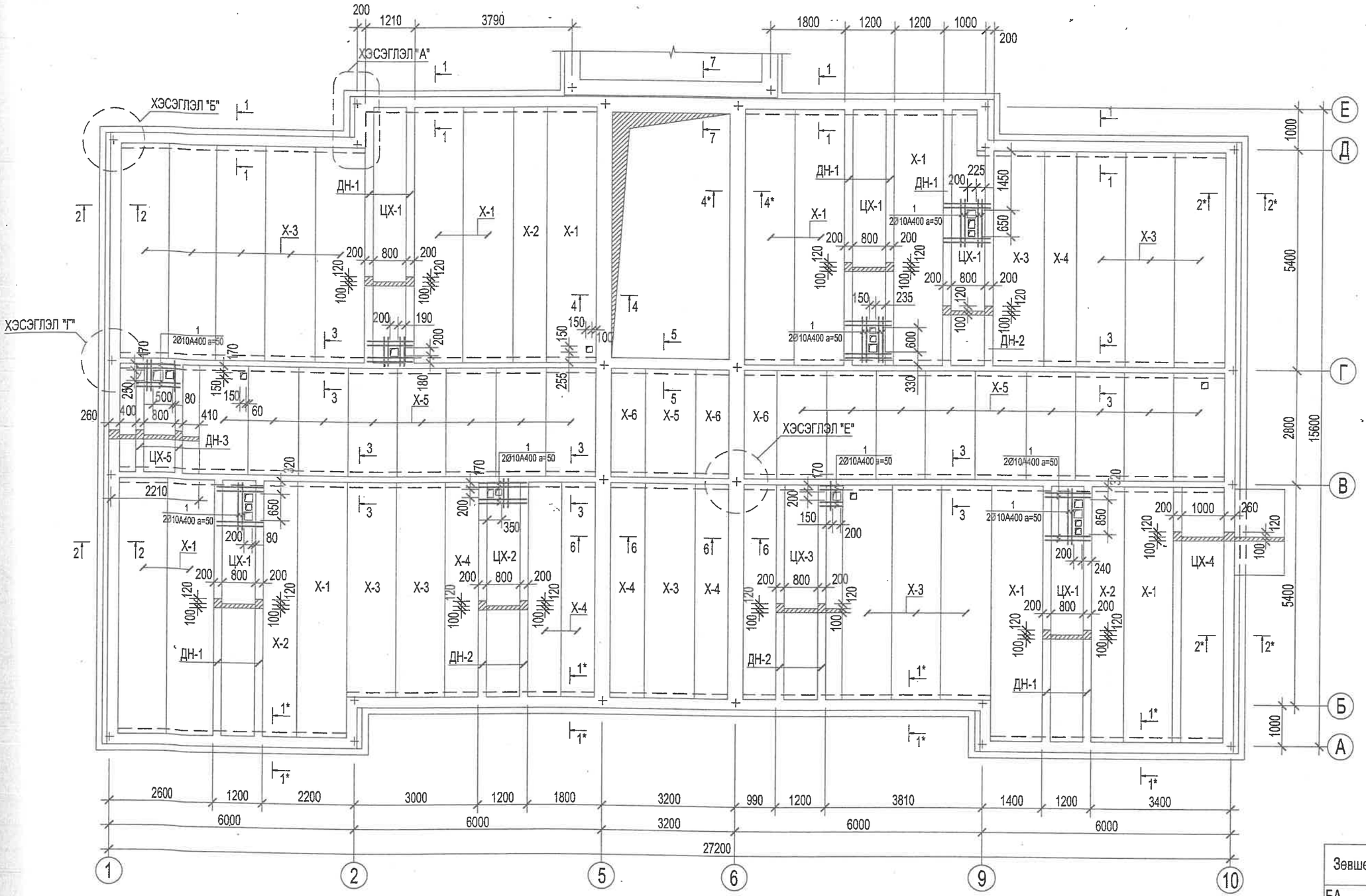

БЛОКЧЛОЛЫН СХЕМ

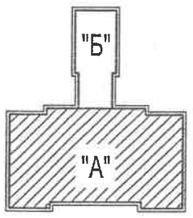

ТАЙЛБАР:

1. Энэ хуудсыг ББ-26.27.28-тай хамт үзнэ.

Эксперт № 2/24
2016 оны 04 сарын 05 өдөр

Зөвшөөрсөн:

БА	Н. Наранчимэг	
ХС	Э. Дагвадорж	
ЦБУ	С. Доржзовд	
ДГ	Д.Сэргэлэнбаатар	
ХД	Б. Одбаяр	

БАТПРОЕКТ
Улаанбаатар хот
Баг тойруу 26/1-204
МОБ: 99249997

Хөвсгөл аймаг Түнэл сум			10 ОРТОЙ ЭРҮҮЛ МЭНДИЙН ТӨВ		ББ
Захирал	Н. Наранчимэг		1-р давхрын угсармал хучилтын байгуулалт	Масштаб: М1:100	
Инженер	Ц. Тэмүүжин			үе шат	хууд	бүх хууд
Гүйцэтгэсэн	Д. Отгонтамир		ЕГ шифр: БП-06/15	А3	20	52
Шалгасан	Ц. Тэмүүжин		ТГ шифр:	2015.12		

2-Р ДАВХРЫН УГСАРМАЛ ХУЧИЛТЫН БАЙГУУЛАЛТ

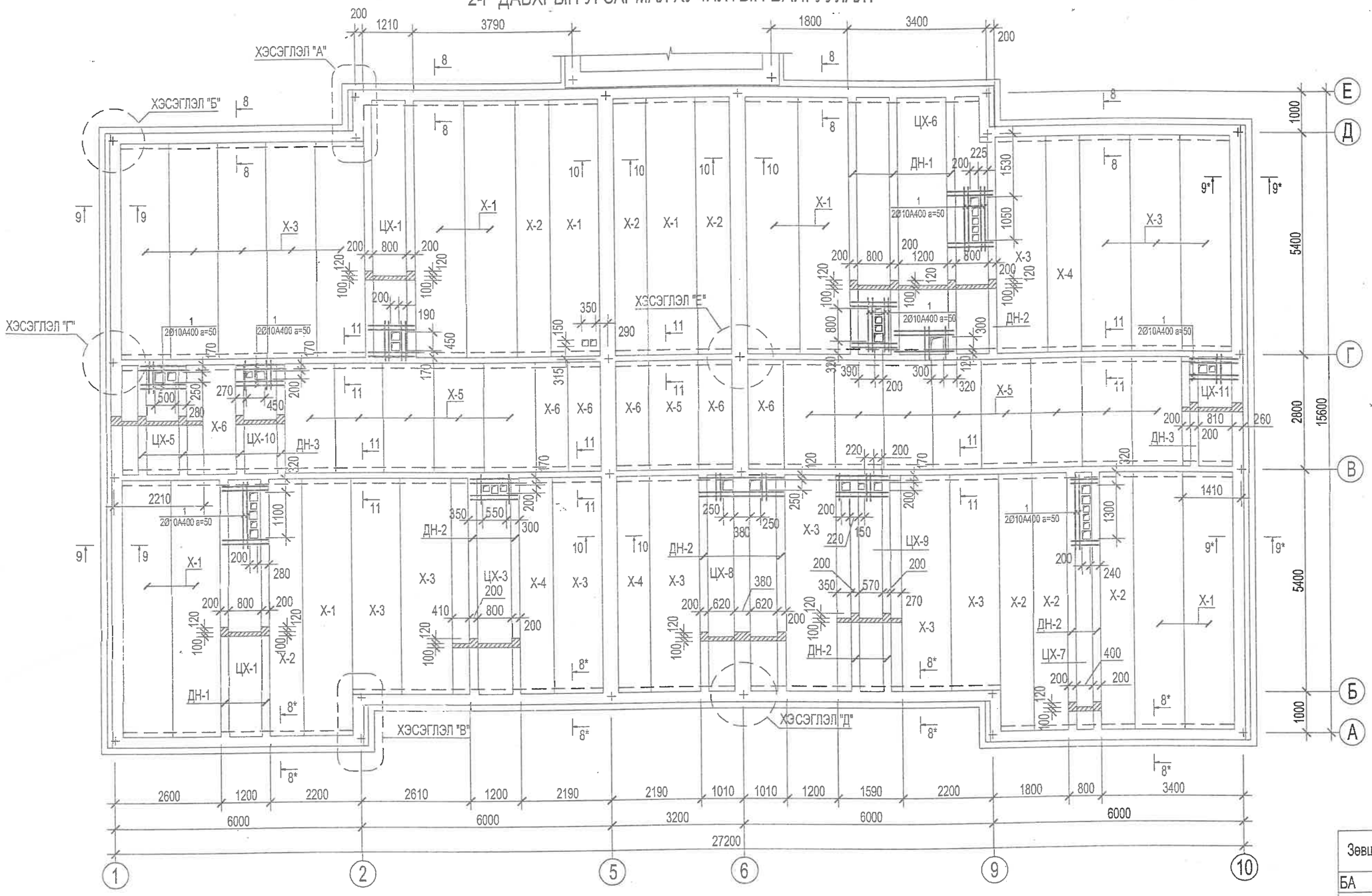

БЛОКЧЛОЛЫН СХЕМ

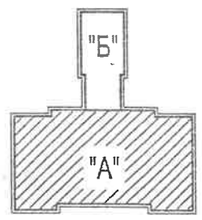

ТАЙЛБАР:

1. Энэ хуудсыг ББ-26.27.28-тай хамт үзнэ.

2016 03 05

Зөвшөөрсөн:		
БА	Н. Наранчимэг	
ХС	Э. Дагвадорж	
ЦБУ	С. Доржзовд	
ДГ	Д.Сэргэлэнбаатар	
ХД	Б. Одбаяр	

БАТПРОЕКТ
Улаанбаатар хот
Бага тойруу 26/1-204
МОБ: 99249997

Хөвсгөл аймаг Түнэл сум			10 ОРТОЙ ЭРҮҮЛ МЭНДИЙН ТӨВ			ББ
Захирал	Н. Наранчимэг		2-р давхрын угсармал хучилтын байгуулалт	Масштаб: М1:500		
Инженер	Ц. Тэмүүжин			үе шат	хууд	бүх хууд
Гүйцэтгэсэн	Д. Отгонтамир		ЕГ шифр: БП-06/15	А3	21	52
Шалгасан	Ц. Тэмүүжин		ТГ шифр:	2015.12		

ЭДЛЭХҮҮНИЙ ТҮҮВЭР

Поз	Тэмдэглэгээ	Нэр	Тоо	Нэгж жин /кг/	Тайлбар
0	1	2	3	4	5
		1-р давхрын хучилт		68.86	
Х-1	В1.141-1 дэвтэр	ХНХ 63.12.22-10	11	2200	
Х-2	В1.141-1 дэвтэр	ХНХ 63.08.22-10	3	1510	
Х-3	В1.141-1 дэвтэр	ХНХ 53.12.22-10	15	1840	
Х-4	В1.141-1 дэвтэр	ХНХ 53.08.22-10	6	1200	
Х-5	В1.141-1 дэвтэр	ХНХ 27.12.22-10	18	1010	
Х-6	В1.141-1 дэвтэр	ХНХ 27.08.22-10	3	680	
ДН-1		Дамнуруу ДН-1	9		
ДН-2		Дамнуруу ДН-2	5		
ДН-3		Дамнуруу ДН-3	2		
ЦХ-1	ББ-16-р хуудсанд үз.	ЦХ59-2	5		
ЦХ-2	ББ-16-р хуудсанд үз.	ЦХ29-2	1		
ЦХ-3	ББ-16-р хуудсанд үз.	ЦХ59-2	1		
ЦХ-4	ББ-16-р хуудсанд үз.	ЦХ29-2	1		
ЦХ-5	ББ-16-р хуудсанд үз.	ЦХ29-2	1		
1	Нэмэлт арматурчлал	Ø10А400 ГОСТ 5781-82 L=111.60 п/м	-	68.86	
		2-р давхрын хучилт		81.88	
Х-1	В1.141-1 дэвтэр	ХНХ 59.12.22-10	11	2200	
Х-2	В1.141-1 дэвтэр	ХНХ 59.08.22-10	6	1510	
Х-3	В1.141-1 дэвтэр	ХНХ 29.12.22-10	14	1840	
Х-4	В1.141-1 дэвтэр	ХНХ 29.08.22-10	3	1200	
Х-5	В1.141-1 дэвтэр	ХНХ 29.12.22-10	14	1010	
Х-6	В1.141-1 дэвтэр	ХНХ 29.08.22-10	6	680	
ДН-1		Дамнуруу ДН-1	9		
ДН-2		Дамнуруу ДН-2	6		
ДН-3		Дамнуруу ДН-3	5		
ЦХ-1	ББ-16-р хуудсанд үз.	Цутгамал хэсэг ЦХ-1	2		
ЦХ-3	ББ-16-р хуудсанд үз.	Цутгамал хэсэг ЦХ-3	1		
ЦХ-5	ББ-16-р хуудсанд үз.	Цутгамал хэсэг ЦХ-5	1		
ЦХ-6	ББ-16-р хуудсанд үз.	Цутгамал хэсэг ЦХ-6	1		
ЦХ-7	ББ-16-р хуудсанд үз.	Цутгамал хэсэг ЦХ-7	1		
ЦХ-8	ББ-16-р хуудсанд үз.	Цутгамал хэсэг ЦХ-8	1		
ЦХ-9	ББ-16-р хуудсанд үз.	Цутгамал хэсэг ЦХ-9	1		
ЦХ-10	ББ-16-р хуудсанд үз.	Цутгамал хэсэг ЦХ-10	1		
ЦХ-11	ББ-16-р хуудсанд үз.	Цутгамал хэсэг ЦХ-11	1		
1	Нэмэлт арматурчлал	Ø10А400 ГОСТ 5781-82 L=132.70 п/м	-	81.88	

ДАМНУРУУ ДН-1

1-1 /М1:25/

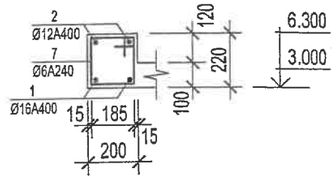

ДАМНУРУУ ДН-2

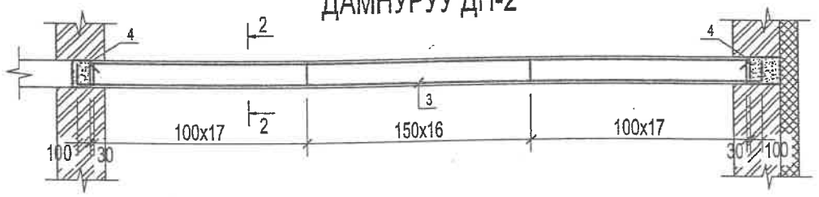

2-2 /М1:25/

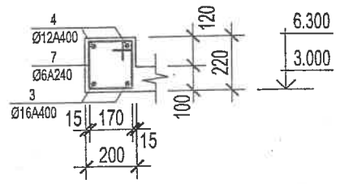

ДАМНУРУУ ДН-3

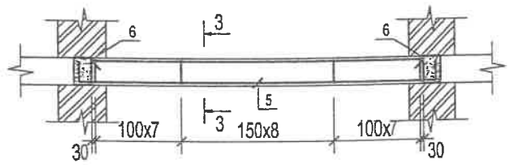

3-3 /М1:25/

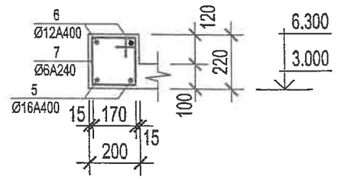

ТАЙЛБАР:

1. Энэ хуудсыг ББ-20.21-тэй хамт үзнэ.

БАТПРОЕКТ Улаанбаатар хот Бага тойруу 26/1-204 МОБ: 99249997	Хөвсгөл аймаг Түнэл сум		10 ОРТОЙ ЭРҮҮЛ МЭНДИЙН ТӨВ			ББ
	Захирал	Н. Наранчимэг	Дамнуруу ДН-1-3	Масштаб: М1:50		
	Инженер	Ц. Тэмүүжин	Эдэлхүүний түүвэр	үе шат	хууд	бүх хууд
	Гүйцэтгэсэн	Д. Отгонтамир	ЕГ шифр: БП-06/15	А3	22	52
	Шалгасан	Ц. Тэмүүжин	ТГ шифр:	2015.12		

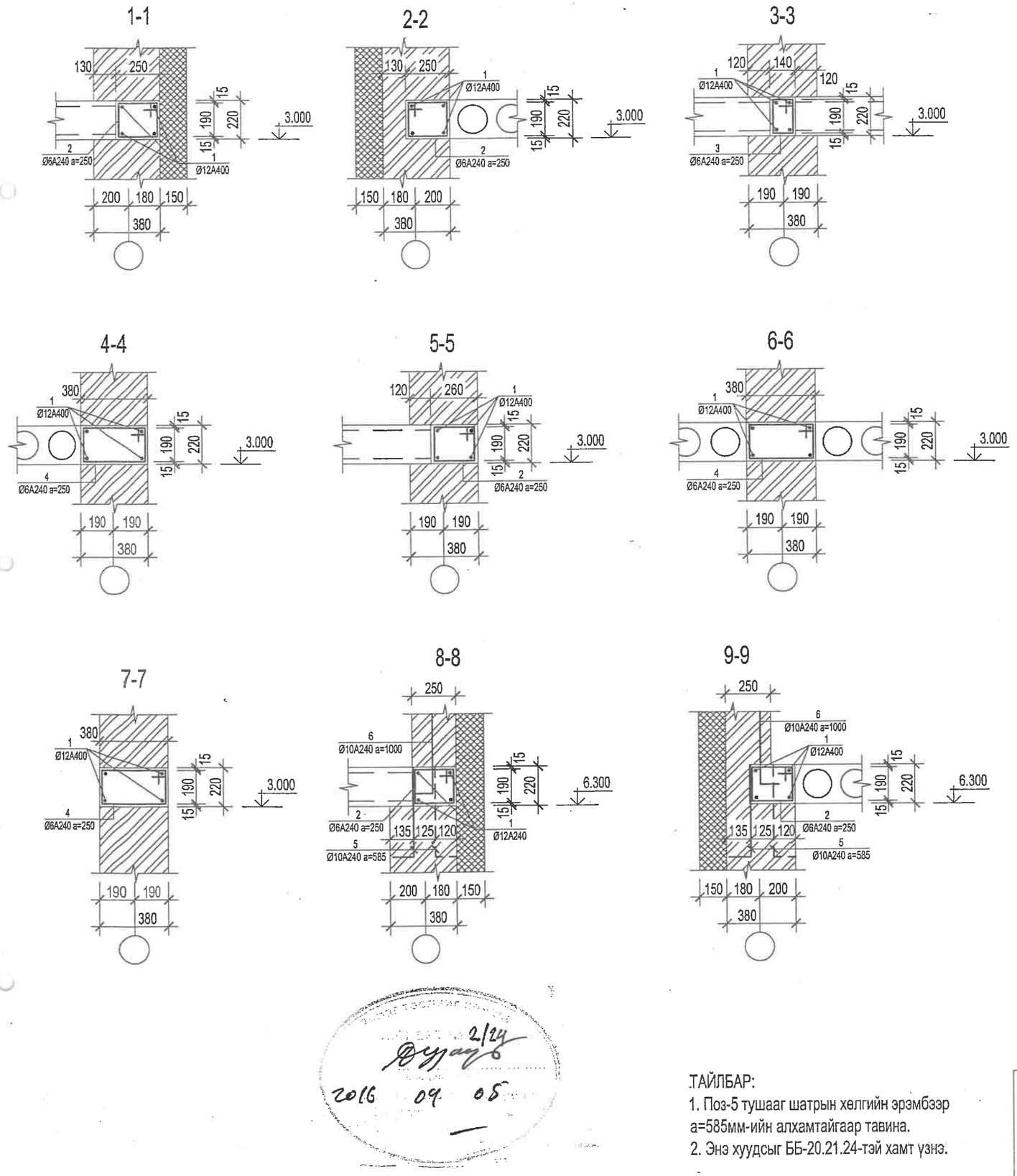

МАТЕРИАЛЫН ТУУВЭР

Поз	Тэмдэглэгээ	Нэр	Тоо	Нэгж жин /кг/	Тайлбар
0	1	2	3	4	5
		Дамнуруу ДН-1		37.81	
1		Ø16А400 ГОСТ 5781-82 L=6780	2	10.70	
2		Ø12А400 ГОСТ 5781-82 L=6260	2	2.90	
7		Ø6А240 ГОСТ 5781-82 L=870	55	0.19	
	Материал	Бетон В20			V=0.276м³
		Дамнуруу ДН-2		37.73	
3		Ø16А400 ГОСТ 5781-82 L=5780	2	9.12	
4		Ø12А400 ГОСТ 5781-82 L=5260	2	4.67	
7		Ø6А240 ГОСТ 5781-82 L=870	51	0.19	
	Материал	Бетон В20			V=63.439м³
		Дамнуруу ДН-3		19.21	
5		Ø16А400 ГОСТ 5781-82 L=3180	2	5.02	
6		Ø12А400 ГОСТ 5781-82 L=2660	2	2.36	
7		Ø6А240 ГОСТ 5781-82 L=870	23	0.19	
	Материал	Бетон В20			V=63.439м³

2/24
2016 04 05

ТАЙЛБАР:
1. Поз-5 тушааг шатрын хөлгийн эрэмбээр а=585мм-ийн алхамтайгаар тавина.
2. Энэ хуудсыг ББ-20.21.24-тэй хамт үзнэ.

БАТПРОЕКТ Улаанбаатар хот Бага тойруу 26/1-204 МОБ: 99249997	Хөвсгөл аймаг Түнэл сум		10 ОРТОЙ ЭРҮҮЛ МЭНДИЙН ТӨВ		ББ	
	Захирал	Н. Наранчимэг	Оглол 1-1-11-11	Масштаб: М1:50		
	Инженер	Ц. Тэмүүжин		үе шат	хууд	бүх хууд
	Гүйцэтгэсэн	Д. Отгонтамир	ЕГ шифр: БП-06/15	А3	23	52
	Шалгасан	Ц. Тэмүүжин	ТГ шифр:	2015.12		

ХЭСЭГЛЭЛ "А"

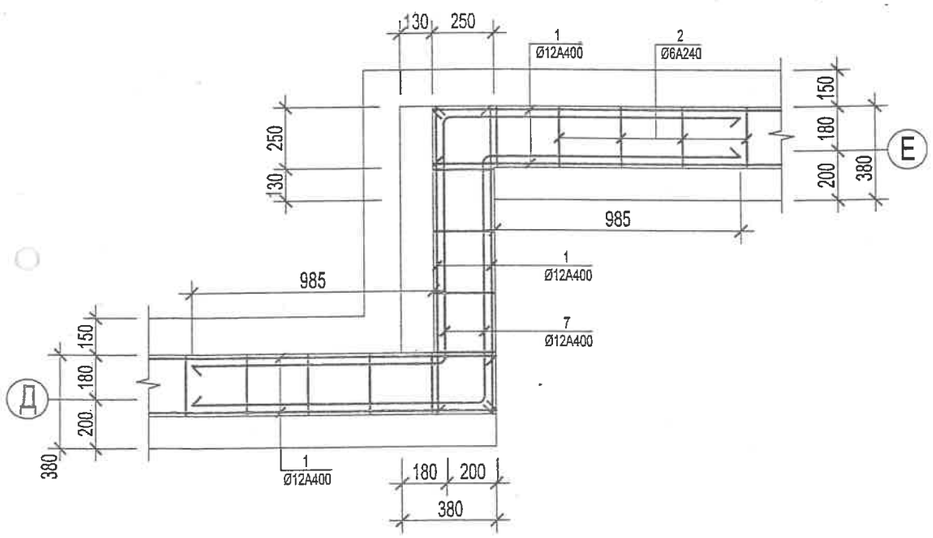

ХЭСЭГЛЭЛ "Б"

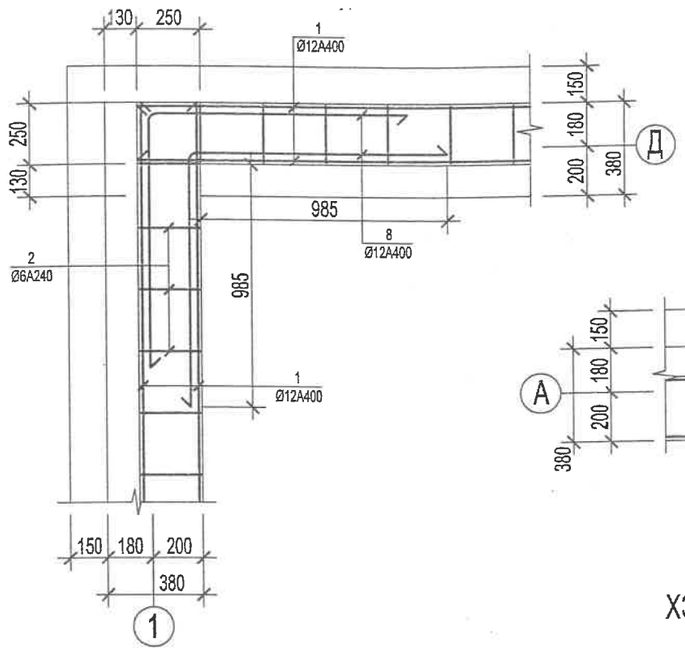

ХЭСЭГЛЭЛ "В"

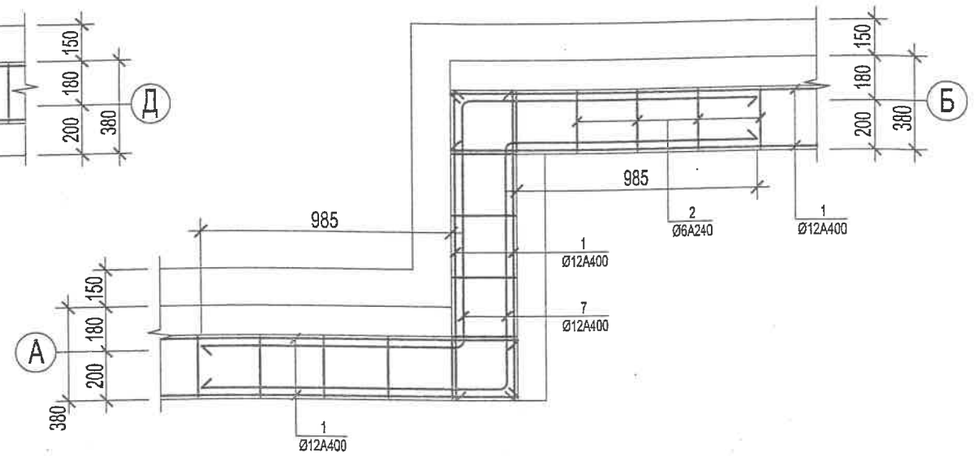

ХЭСЭГЛЭЛ "Г"

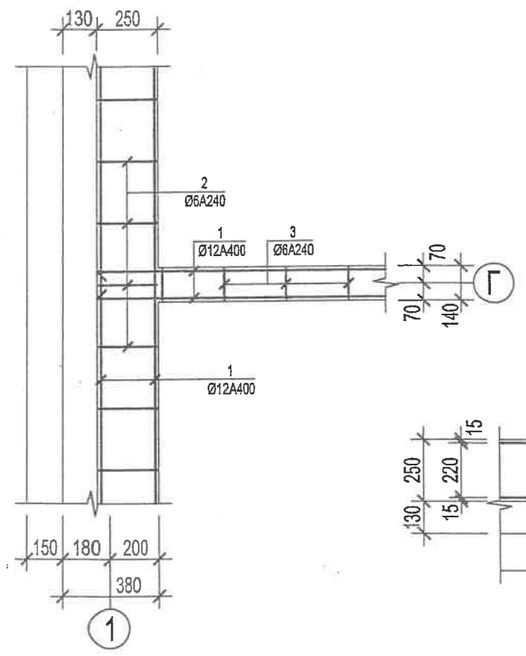

ХЭСЭГЛЭЛ "Д"

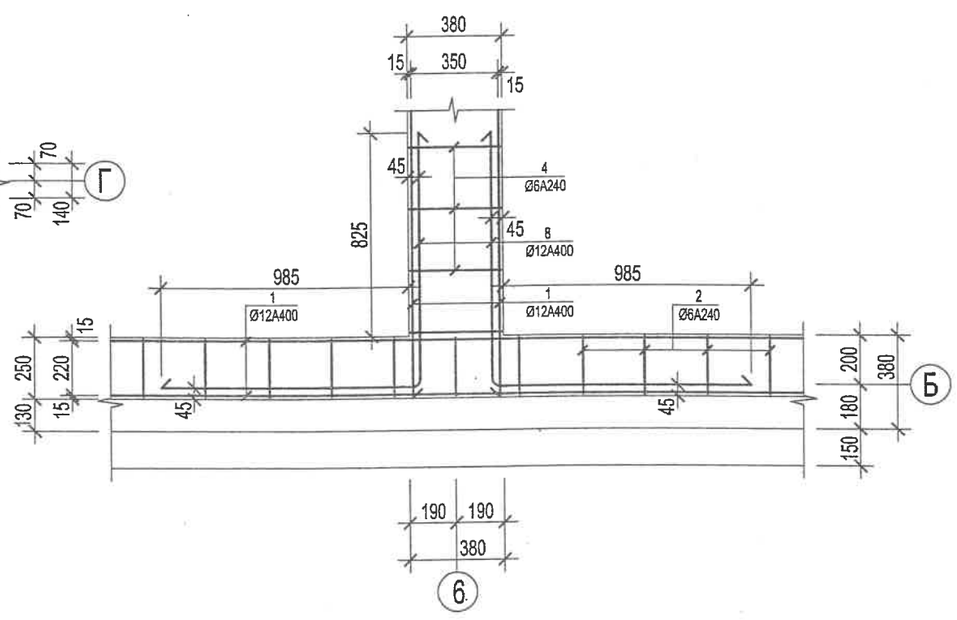

ХЭСЭГЛЭЛ "Е"

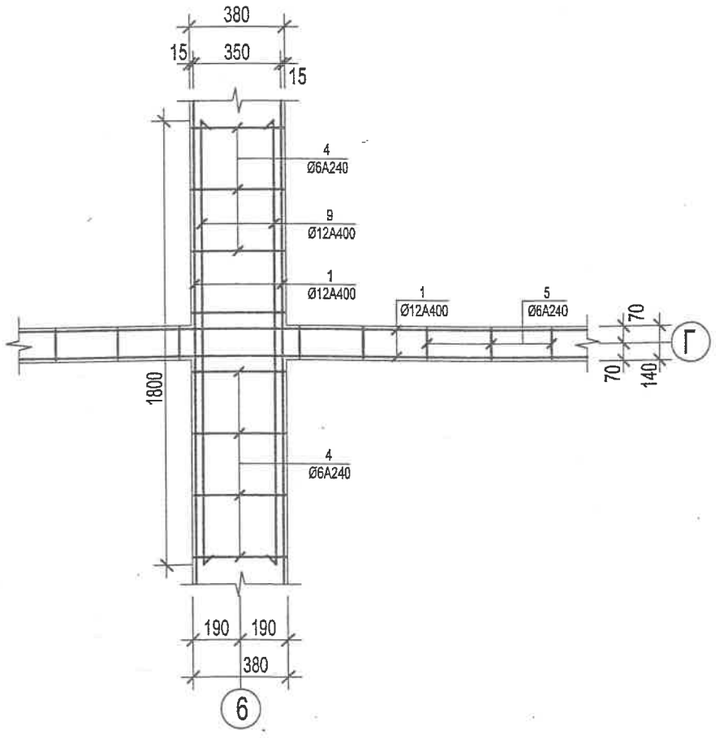

ТАЙЛБАР:

1. Энэ хуудсыг ББ-20.21.23-тай хамт үзнэ.

БАТПРОЕКТ Улаанбаатар хот Бага тойруу 26/1-204 МОБ: 99249997	Хөвсгөл аймаг Түнэл сум		10 ОРТОЙ ЭРҮҮЛ МЭНДИЙН ТӨВ		ББ	
	Захирал	Н. Наранчимэг	Хэсэглэл "А"-"Е"	Масштаб: М1:25		
	Инженер	Ц. Тэмүүжин		үе шат	хууд	бүх хууд
	Гүйцэтгэсэн	Д. Отгонтамир	ЕГ шифр: БП-06/15	А3	24	52
	Шалгасан	Ц. Тэмүүжин	ТГ шифр:	2015.12		

МАТЕРИАЛЫН ТҮҮВЭР

Поз	Тэмдэглэгээ	Нэр	Тоо	Нэгж жин /кг/	Тайлбар
0	1	2	3	4	5
		Төмөр бетон бүс ТББ-1			
		Огтлол 1-1		246.20	
1		Ø12А400 ГОСТ 5781-82 L=55.67 п/м	4	49.44	
2		Ø6А240 ГОСТ 5781-82 L=970	225	0.22	
	Материал	Бетон В20			V=3.062м³
		Огтлол 2-2		132.12	
1		Ø12А400 ГОСТ 5781-82 L=34.96 п/м	4	31.04	
2		Ø6А240 ГОСТ 5781-82 L=970	155	0.22	
	Материал	Бетон В20			V=1.923м³
		Огтлол 3-3		217.19	
1		Ø12А400 ГОСТ 5781-82 L=51.30 п/м	4	45.56	
3		Ø6А240 ГОСТ 5781-82 L=750	210	0.17	
	Материал	Бетон В20			V=1.580м³
		Огтлол 4-4		56.35	
1		Ø12А400 ГОСТ 5781-82 L=12.02 п/м	4	10.68	
4		Ø6А240 ГОСТ 5781-82 L=1230	50	0.27	
	Материал	Бетон В20			V=1.005м³
		Огтлол 5-5		15.95	
1		Ø12А400 ГОСТ 5781-82 L=3.58 п/м	4	3.18	
2		Ø6А240 ГОСТ 5781-82 L=970	15	0.22	
	Материал	Бетон В20			V=0.205м³
				80.00	
		Огтлол 6-6			
1		Ø12А400 ГОСТ 5781-82 L=17.14 п/м	4	15.22	
4		Ø6А240 ГОСТ 5781-82 L=1230	70	0.27	
	Материал	Бетон В20			V=1.433м³
		Огтлол 7-7		16.82	
1		Ø12А400 ГОСТ 5781-82 L=3.58 п/м	4	3.18	
4		Ø6А240 ГОСТ 5781-82 L=1230	15	0.27	
	Материал	Бетон В20			V=0.300м³

ХЭСГИЙН ТОДОРХОЙЛОЛТ

Поз	Загвар
2	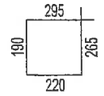
3	
4	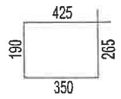
5	
6	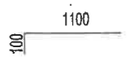
7	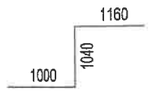
8	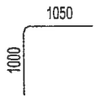

МАТЕРИАЛЫН ТҮҮВЭР

Поз	Тэмдэглэгээ	Нэр	Тоо	Нэгж жин /кг/	Тайлбар
0	1	2	3	4	5
		Огтлол 8-8		348.86	
1		Ø12А400 ГОСТ 5781-82 L=55.67 п/м	4	49.44	
2		Ø6А240 ГОСТ 5781-82 L=970	225	0.22	
5		Ø10А240 ГОСТ 5781-82 L=620	160	0.38	
6		Ø10А400 ГОСТ 5781-82 L=1200 п/м	56	0.74	
	Материал	Бетон В20			V=3.062м³
		Огтлол 9-9		218.50	
1		Ø12А400 ГОСТ 5781-82 L=34.96 п/м	4	31.04	
2		Ø6А240 ГОСТ 5781-82 L=970	140	0.22	
5		Ø10А240 ГОСТ 5781-82 L=620	100	0.38	
6		Ø10А400 ГОСТ 5781-82 L=1200 п/м	35	0.74	
	Материал	Бетон В20			V=1.923м³
		Огтлол 10-10		171.73	
1		Ø12А400 ГОСТ 5781-82 L=29.92 п/м	4	26.57	
4		Ø6А240 ГОСТ 5781-82 L=1230	120	0.27	
5		Ø10А240 ГОСТ 5781-82 L=620	86	0.38	
	Материал	Бетон В20			V=2.502м³
		Огтлол 11-11		291.92	
1		Ø12А400 ГОСТ 5781-82 L=54.64 п/м	4	45.56	
3		Ø6А240 ГОСТ 5781-82 L=750	220	0.17	
5		Ø10А240 ГОСТ 5781-82 L=620	160	0.38	
	Материал	Бетон В20			V=1.683м³
		Нэмэлт арматурчлал		100.17	
7		Ø12А400 ГОСТ 5781-82 L=3200	16	2.84	
8		Ø12А400 ГОСТ 5781-82 L=2050	16	1.82	
9		Ø12А400 ГОСТ 5781-82 L=1800	16	1.60	

БАТПРОЕКТ Улаанбаатар хот Багa тойруу 26/1-204 МОБ: 99249997	Хөвсгөл аймаг Түнэл сум			10 ОРТОЙ ЭРҮҮЛ МЭНДИЙН ТӨВ		ББ
	Захирал	Н. Наранчимэг		Материалын түүвэр	Масштаб:	
	Инженер	Ц. Тэмүүжин			үе шат	хууд	бүх хууд
	Гүйцэтгэсэн	Д. Отгонтамир		ЕГ шифр: БП-06/15	А3	25	52
	Шалгасан	Ц. Тэмүүжин		ТГ шифр:	2015.12		

ЦУТГАМАЛ ХЭСЭГ ЦХ-1

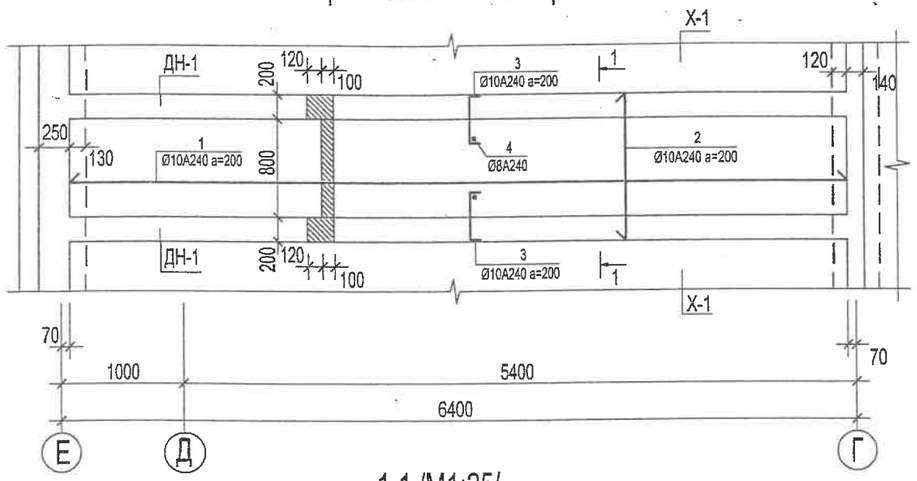

1-1 /М1:25/

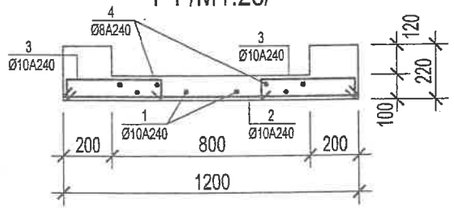

ЦУТГАМАЛ ХЭСЭГ ЦХ-2

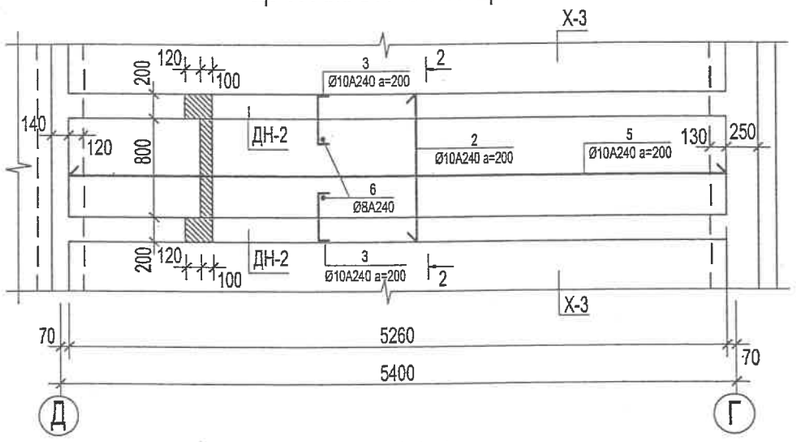

2-2 /М1:25/

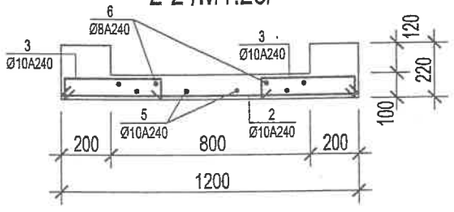

ЦУТГАМАЛ ХЭСЭГ ЦХ-3

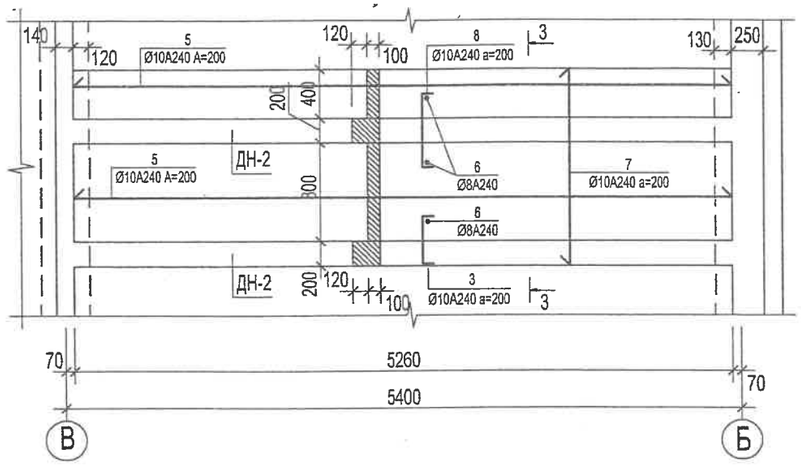

3-3 /М1:25/

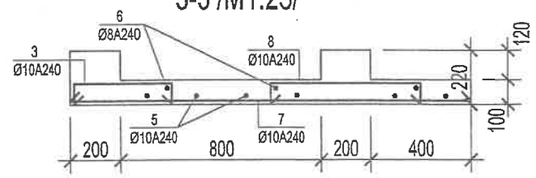

ЦУТГАМАЛ ХЭСЭГ ЦХ-4

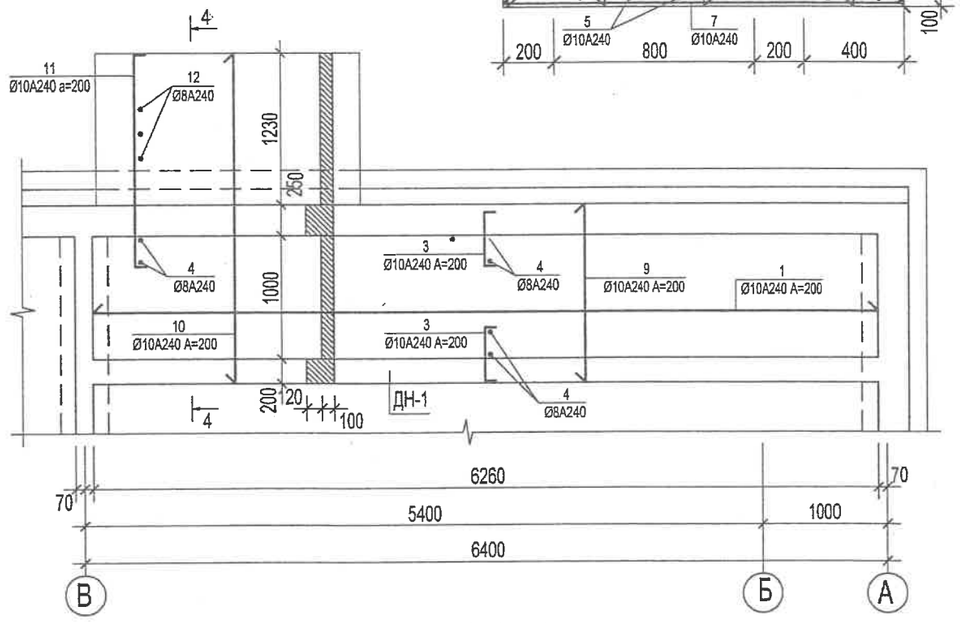

4-4 /М1:25/

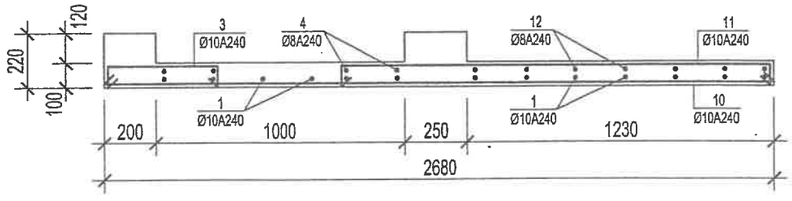

ТАЙЛБАР:

1. Энэ хуудсыг ББ-20.21-тэй хамт үзнэ.

БАТПРОЕКТ Улаанбаатар хот Баг тойруу 26/1-204 МОБ: 99249997	Хөвсгөл аймаг Түнэл сум		10 ОРТОЙ ЭРҮҮЛ МЭНДИЙН ТӨВ			ББ
	Захирал	Н. Наранчимэг	Цутгамал хэсэг ЦХ-1-4	Масштаб: М1:50		
	Инженер	Ц. Тэмүүжин		үе шат	хууд	бүх хууд
	Гүйцэтгэсэн	Д. Отгонтамир	ЕГ шифр: БП-06/15	А3	26	52
	Шалгасан	Ц. Тэмүүжин	ТГ шифр:	2015.12		

ЦУТГАМАЛ ХЭСЭГ ЦХ-5

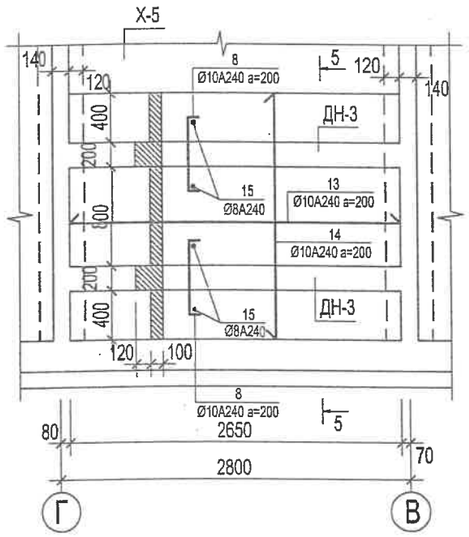

5-5 /М1:25/

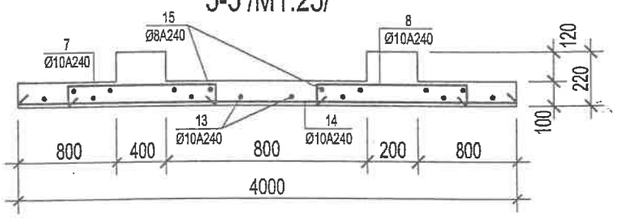

ЦУТГАМАЛ ХЭСЭГ ЦХ-6

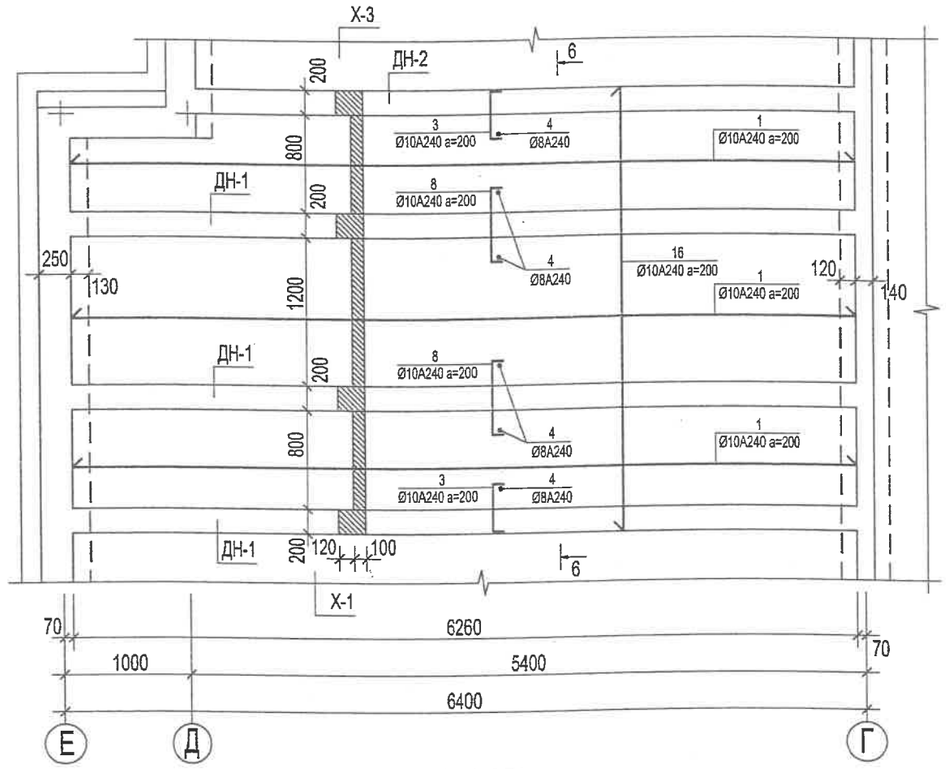

6-6 /М1:25/

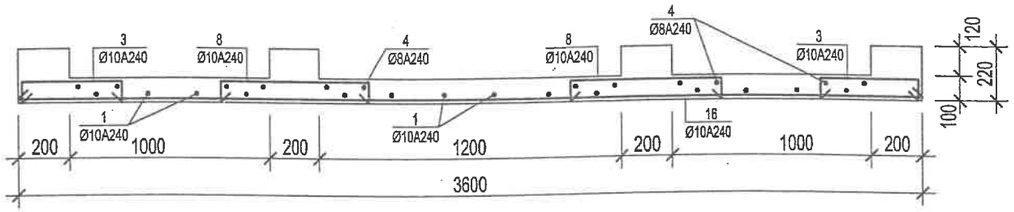

ЦУТГАМАЛ ХЭСЭГ ЦХ-7

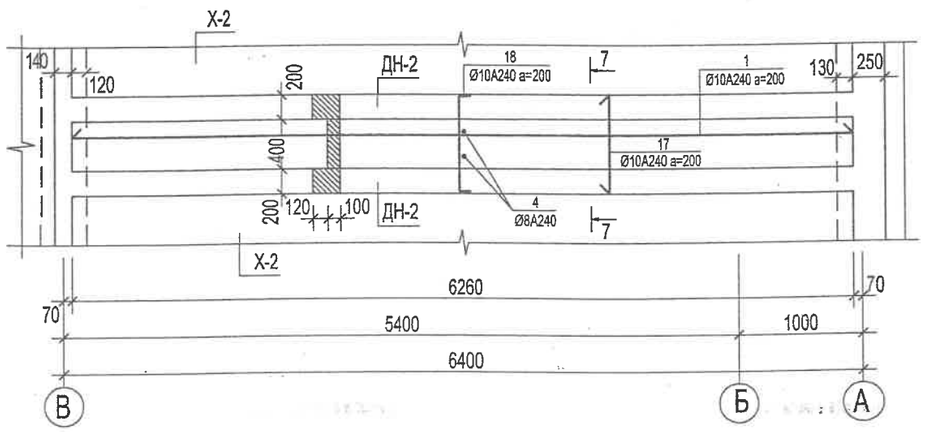

7-7 /М1:25/

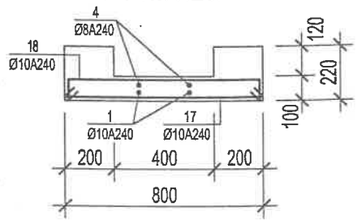

ТАЙЛБАР:

1. Энэ хуудсыг ББ-20.21-тэй хамт үзнэ.

2/24
2016 04 08

БАТПРОЕКТ Улаанбаатар хот Баг тойруу 26/1-204 МОБ: 99249997	Хөвсгөл аймаг Түнэл сум		10 ОРТОЙ ЭРҮҮЛ МЭНДИЙН ТӨВ		ББ	
	Захирал	Н. Наранчимэг	Цутгамал хэсэг ЦХ-5-7	Масштаб: М1:50		
	Инженер	Ц. Тэмүүжин		үе шат	хууд	бүх хууд
	Гүйцэтгэсэн	Д. Отгонтамир	ЕГ шифр: БП-06/15	А3	27	52
	Шалгасан	Ц. Тэмүүжин	ТГ шифр:	2015.12		

ЦУТГАМАЛ ХЭСЭГ ЦХ-8

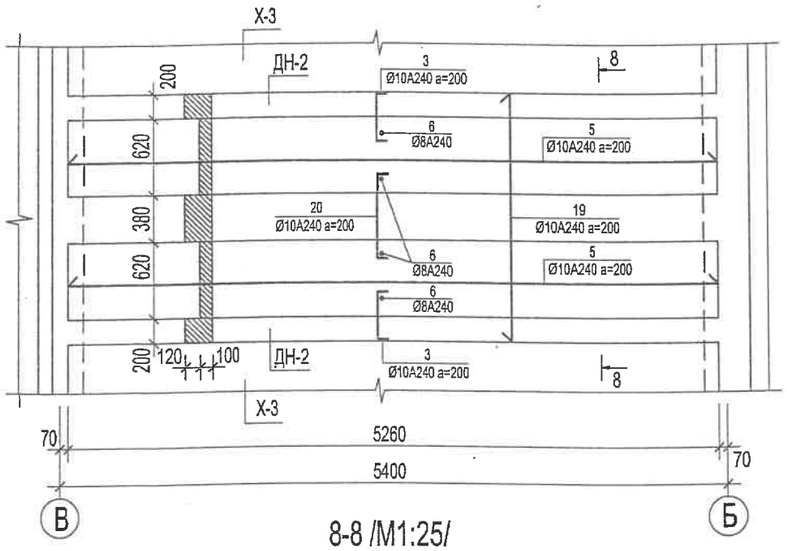

8-8 /М1:25/

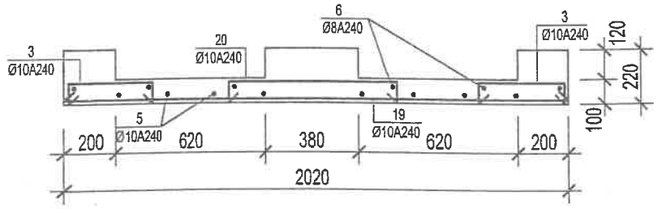

ЦУТГАМАЛ ХЭСЭГ ЦХ-9

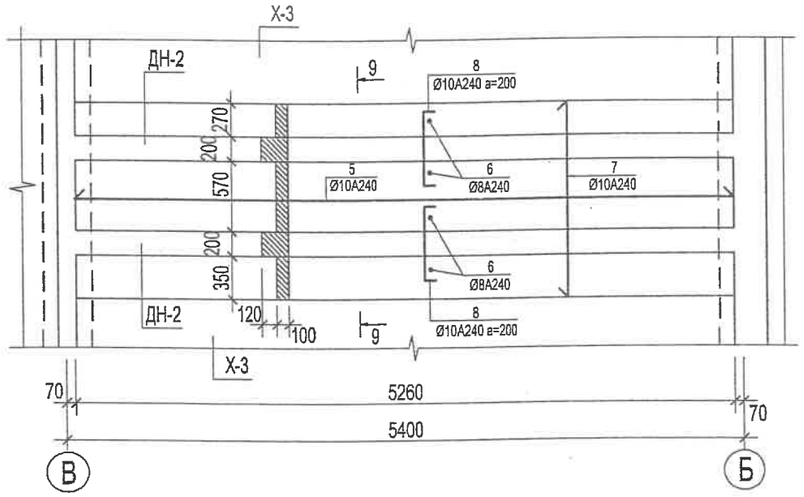

9-9 /М1:25/

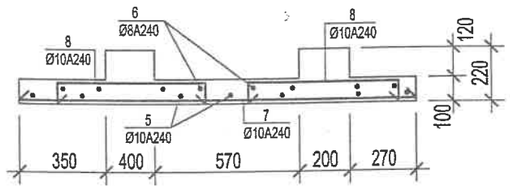

ЦУТГАМАЛ ХЭСЭГ ЦХ-10

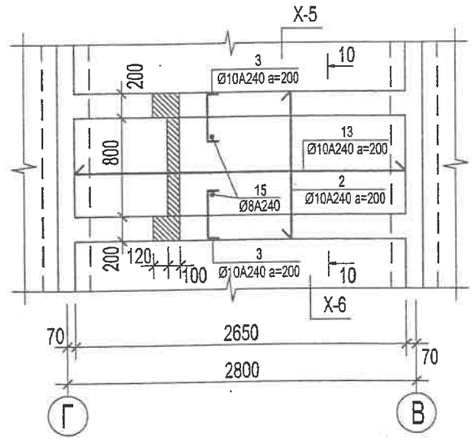

10-10 /М1:25/

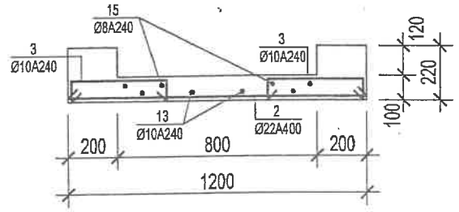

ЦУТГАМАЛ ХЭСЭГ ЦХ-11

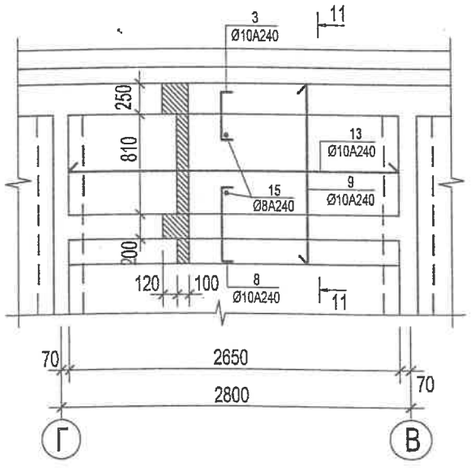

11-11 /М1:25/

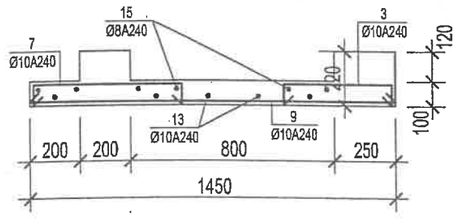

ТАЙЛБАР:

1. Энэ хуудсыг ББ-20.21-тэй хамт үзнэ.

БАТПРОЕКТ Улаанбаатар хот Бага тойруу 26/1-204 МОБ: 99249997	Хөвсгөл аймаг Түнэл сум		10 ОРТОЙ ЭРҮҮЛ МЭНДИЙН ТӨВ			ББ
	Захирал	Н. Наранчимэг	Цутгамал хэсэг ЦХ-8-11	Масштаб: М1:50		
	Инженер	Ц. Тэмүүжин		үе шат	хууд	бүх хууд
	Гүйцэтгэсэн	Д. Отгонтамир	ЕГ шифр: БП-06/15	А3	28	52
	Шалгасан	Ц. Тэмүүжин	ТГ шифр:	2015.12		

МАТЕРИАЛЫН ТҮҮВЭР

Поз	Тэмдэглэгээ	Нэр	Тоо	Нэгж жин /кг/	Тайлбар
0	1	2	3	4	5
		Цутгамал хэсэг ЦХ-1		71.15	
1		Ø10А240 ГОСТ 5781-82 L=6260	4	3.86	
2		Ø10А240 ГОСТ 5781-82 L=1200	32	0.74	
3		Ø10А240 ГОСТ 5781-82 L=560	64	0.35	
4		Ø8А240 ГОСТ 5781-82 L=6260	4	2.47	
	Материал	Бетон В20			V=1.052м³
		Цутгамал хэсэг ЦХ-2		59.95	
2		Ø10А240 ГОСТ 5781-82 L=1200	27	0.74	
3		Ø10А240 ГОСТ 5781-82 L=560	54	0.35	
5		Ø10А240 ГОСТ 5781-82 L=5260	4	3.25	
6		Ø8А240 ГОСТ 5781-82 L=5260	4	2.08	
	Материал	Бетон В20			V=0.884м³
		Цутгамал хэсэг ЦХ-3		70.11	
3		Ø10А240 ГОСТ 5781-82 L=560	27	0.35	
5		Ø10А240 ГОСТ 5781-82 L=5260	4	3.25	
6		Ø8А240 ГОСТ 5781-82 L=5260	4	2.08	
7		Ø10А240 ГОСТ 5781-82 L=1600	27	0.99	
8		Ø10А240 ГОСТ 5781-82 L=770	27	0.48	
	Материал	Бетон В20			V=1.904м³
		Цутгамал хэсэг ЦХ-4		137.83	
1		Ø10А240 ГОСТ 5781-82 L=6260	13	3.86	
3		Ø10А240 ГОСТ 5781-82 L=560	64	0.35	
4		Ø8А240 ГОСТ 5781-82 L=6260	4	2.47	
9		Ø10А240 ГОСТ 5781-82 L=1450	21	0.90	
10		Ø10А240 ГОСТ 5781-82 L=2680	11	1.65	
11		Ø10А240 ГОСТ 5781-82 L=1890	11	1.17	
12		Ø8А240 ГОСТ 5781-82 L=2100	7	0.83	
	Материал	Бетон В20			V=1.505м³
		Цутгамал хэсэг ЦХ-5		52.13	
8		Ø10А240 ГОСТ 5781-82 L=770	28	0.48	
13		Ø10А240 ГОСТ 5781-82 L=2650	8	1.64	
14		Ø10А240 ГОСТ 5781-82 L=2000	14	1.23	
15		Ø8А240 ГОСТ 5781-82 L=2650	8	1.05	
	Материал	Бетон В20			V=0.658м³

МАТЕРИАЛЫН ТҮҮВЭР

Поз	Тэмдэглэгээ	Нэр	Тоо	Нэгж жин /кг/	Тайлбар
0	1	2	3	4	5
		Цутгамал хэсэг ЦХ-6		207.35	
1		Ø10А240 ГОСТ 5781-82 L=6260	14	3.86	
3		Ø10А240 ГОСТ 5781-82 L=560	64	0.35	
4		Ø8А240 ГОСТ 5781-82 L=6260	12	2.47	
8		Ø10А240 ГОСТ 5781-82 L=770	64	0.48	
16		Ø10А240 ГОСТ 5781-82 L=3600	32	2.22	
	Материал	Бетон В20			V=2.855м³
		Цутгамал хэсэг ЦХ-7		47.03	
1		Ø10А240 ГОСТ 5781-82 L=6260	2	3.86	
4		Ø8А240 ГОСТ 5781-82 L=6260	2	2.47	
17		Ø10А240 ГОСТ 5781-82 L=800	32	0.50	
18		Ø10А240 ГОСТ 5781-82 L=940	32	0.58	
	Материал	Бетон В20			V=0.802м³
		Цутгамал хэсэг ЦХ-8		86.59	
3		Ø10А240 ГОСТ 5781-82 L=560	54	0:35	
5		Ø10А240 ГОСТ 5781-82 L=5260	8	3.25	
6		Ø8А240 ГОСТ 5781-82 L=5260	4	2.08	
19		Ø10А240 ГОСТ 5781-82 L=2020	27	1.25	
20		Ø10А240 ГОСТ 5781-82 L=850	27	0.52	
	Материал	Бетон В20			V=1.555м³

БАТПРОЕКТ	Хөвсгөл аймаг Түнэл сум			10 ОРТОЙ ЭРҮҮЛ МЭНДИЙН ТӨВ			ББ
Улаанбаатар хот Баянгол дүүрэг 26/1-204 МОБ: 99249997	Захирал	Н. Наранчимэг		Материалын түүвэр	Масштаб:		
	Инженер	Ц. Тэмүүжин			үе шат	хууд	бүх хууд
	Гүйцэтгэсэн	Д. Отгонтамир		ЕГ шифр: БП-06/15	А3	29	52
	Шалгасан	Ц. Тэмүүжин		ТГ шифр:	2015.12		

МАТЕРИАЛЫН ТҮҮВЭР

Поз	Тэмдэглэгээ	Нэр	Тоо	Нэгж жин /кг/	Тайлбар
0	1	2	3	4	5
		Цутгамал хэсэг ЦХ-9		91.65	
5		Ø10А240 ГОСТ 5781-82 L=5260	7	3.25	
6		Ø8А240 ГОСТ 5781-82 L=5260	8	2.08	
7		Ø10А240 ГОСТ 5781-82 L=1600	27	0.99	
8		Ø10А240 ГОСТ 5781-82 L=770	54	0.48	
	Материал	Бетон В20			V=1.089м³
		Цутгамал хэсэг ЦХ-10		30.78	
2		Ø10А240 ГОСТ 5781-82 L=1200	14	0.74	
3		Ø10А240 ГОСТ 5781-82 L=560	28	0.35	
13		Ø10А240 ГОСТ 5781-82 L=2650	4	1.64	
15		Ø8А240 ГОСТ 5781-82 L=2650	4	1.05	
	Материал	Бетон В20			V=0.446м³
				40.1100	
		Цутгамал хэсэг ЦХ-11		108.99	
3		Ø10А240 ГОСТ 5781-82 L=560	14	0.35	
8		Ø10А240 ГОСТ 5781-82 L=770	14	0.48	
9		Ø10А240 ГОСТ 5781-82 L=1450	14	0.90	
13		Ø10А240 ГОСТ 5781-82 L=2650	6	1.64	
15		Ø8А240 ГОСТ 5781-82 L=2650	6	1.05	
	Материал	Бетон В20			V=0.530м³

ХЭСГИЙН ТОДОРХОЙЛОЛТ

Поз	Загвар	Поз	Загвар	Поз	Загвар
3	85 390 85	8	85 600 85	18	85 770 85
20	85 680 85				

БАТПРОЕКТ Улаанбаатар хот Бага тойруу 26/1-204 МОБ: 99249997	Хөвсгөл аймаг Түнэл сум		10 ОРТОЙ ЭРҮҮЛ МЭНДИЙН ТӨВ			ББ
	Захирал	Н. Наранчимэг	Материалын түүвэр	Масштаб:		
	Инженер	Ц. Тэмүүжин		үе шат	хууд	бүх хууд
	Гүйцэтгэсэн	Д. Отгонтамир	ЕГ шифр: БП-06/15	А3	30	52
	Шалгасан	Ц. Тэмүүжин	ТГ шифр:	2015.12		

ШАТ Ш-1-ИЙН БАЙГУУЛАЛТ

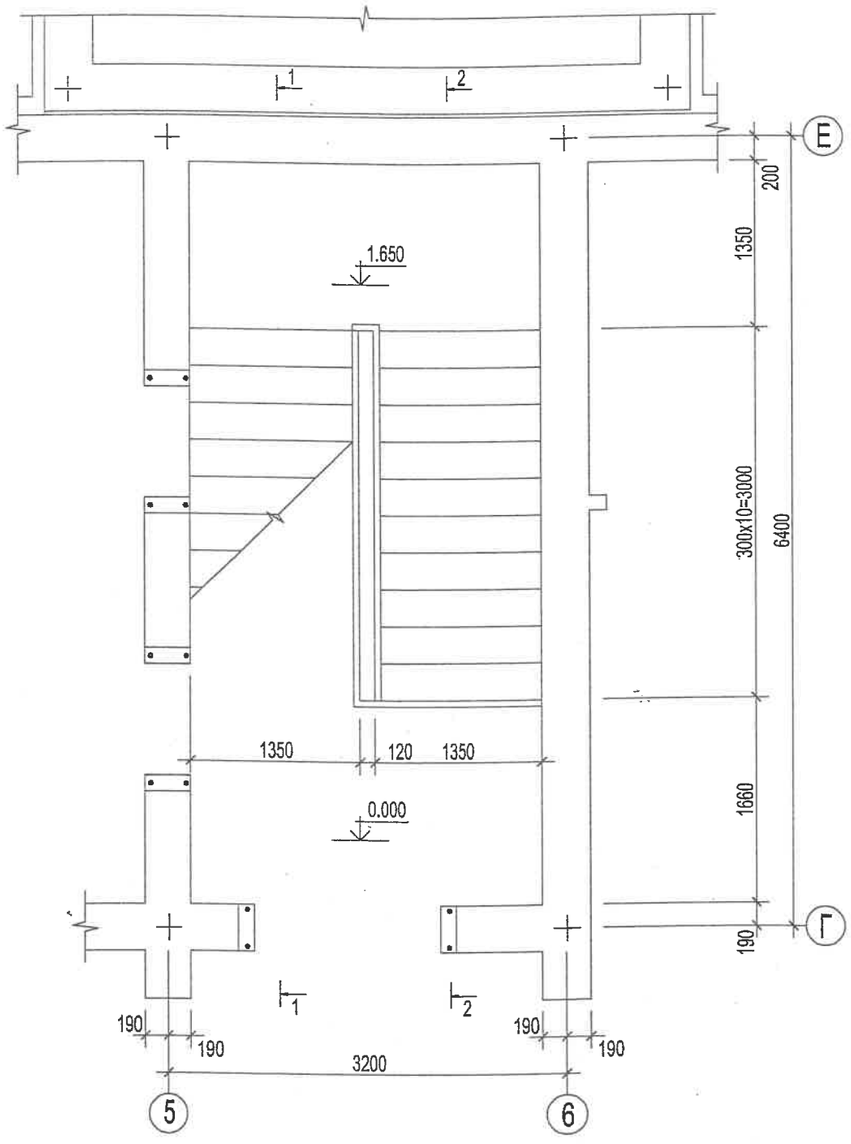

ШАТ Ш-1-ИЙН БАЙГУУЛАЛТ

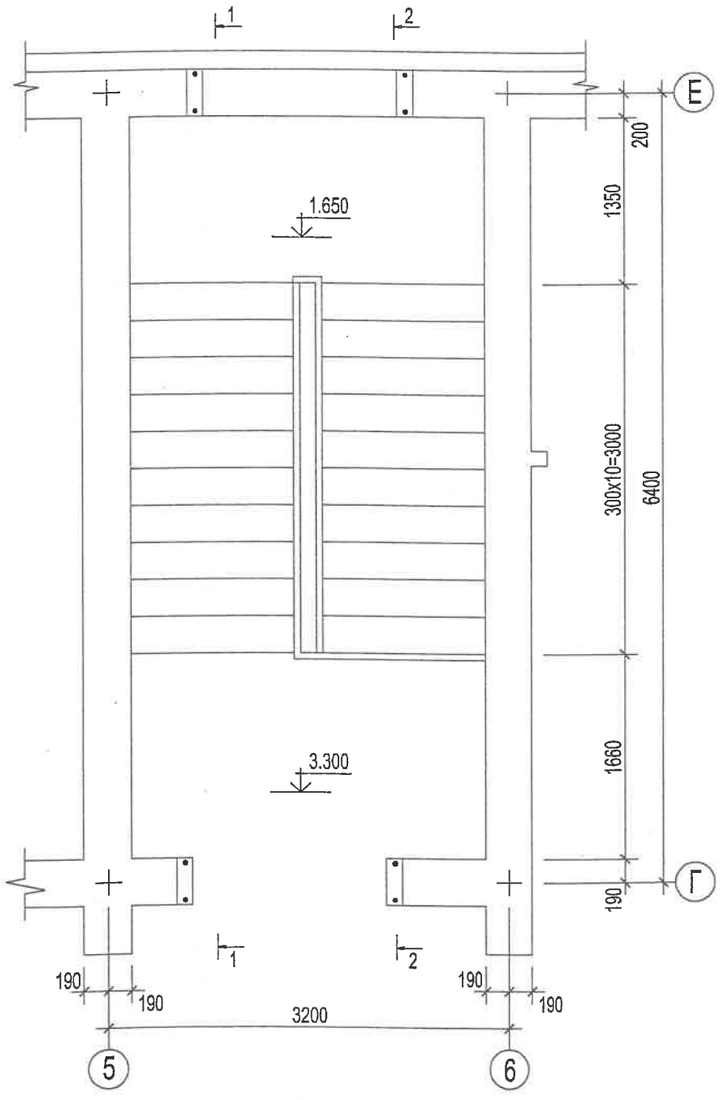

Тайлбар: Энэ хуудсыг БА-6 болон ББ-32.33-тай хамт үзнэ.

Барилгын хөгжлийн төв
Хүрэг тооцоо гаргасан
ЭКСПЕРТ № 2/24
Гарын үсэг
2016 он 04 сар 05 өдөр
Засварлагч
эсэх

БАТПРОЕКТ Улаанбаатар хот Бага тойруу 26/1-204 МОБ: 99249997	Хөвсгөл аймаг Түнэл сум		10 ОРТОЙ ЭРҮҮЛ МЭНДИЙН ТӨВ		ББ	
	Захирал	Н. Наранчимэг	Шат Ш-1-ийн байгуулалт	Масштаб: М1:50		
	Инженер	Ц. Тэмүүжин		үе шат	хууд	бүх хууд
	Гүйцэтгэсэн	Д. Отгонтамир	ЕГ шифр: БП-06/15	А3	31	52
	Шалгасан	Ц. Тэмүүжин	ТГ шифр:	2015.12		

ШАТ Ш-1-ИЙН УГСРАЛТЫН БАЙГУУЛАЛТ

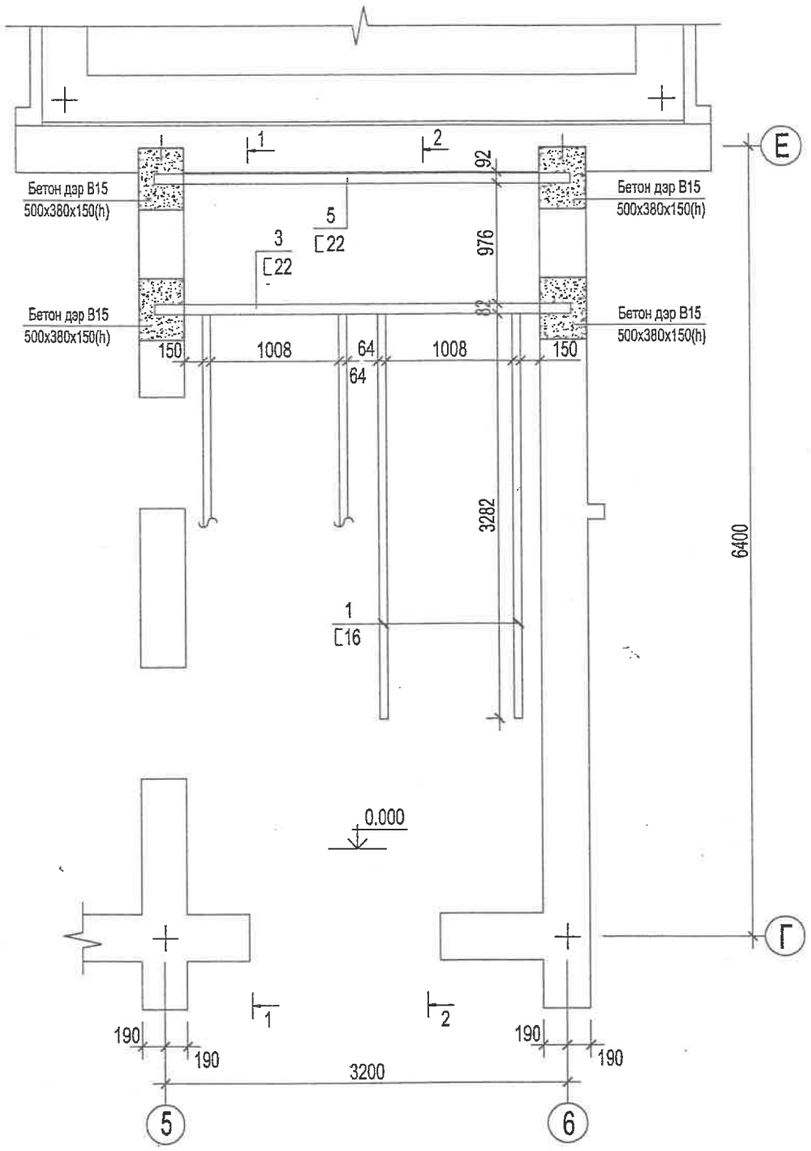

ШАТ Ш-1-ИЙН УГСРАЛТЫН БАЙГУУЛАЛТ

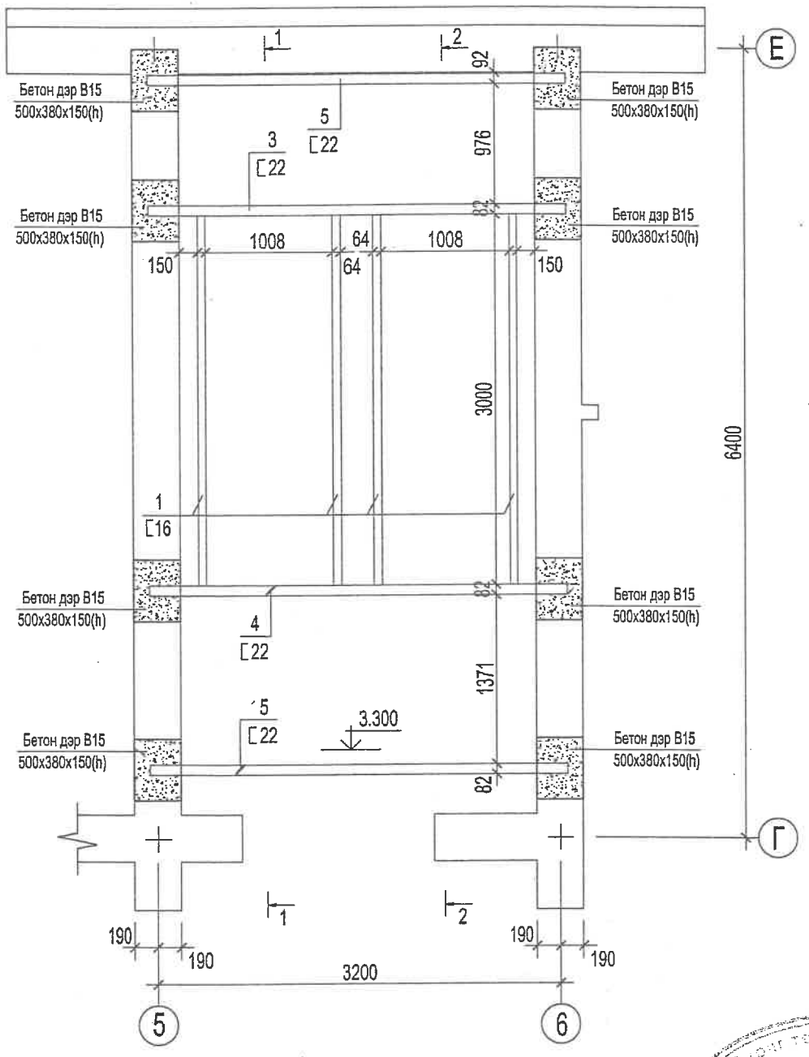

Эрүүл мэндийн хяналт
ЭКСПЕРТ № 2/24
2016 оны 04 сар 08 өдөр

БАТПРОЕКТ Улаанбаатар хот Бага тойруу 26/1-204 МОБ: 99249997	Хөвсгөл аймаг Түнэл сум		10 ОРТОЙ ЭРҮҮЛ МЭНДИЙН ТӨВ		ББ	
	Захирал	Н. Наранчимэг	Шат Ш-1-ийн угсралтын байгуулалт	Масштаб: М1:50		
	Инженер	Ц. Тэмүүжин		үе шат	хууд	бүх хууд
	Гүйцэтгэсэн	Д. Отгонтамир	ЕГ шифр: БП-06/15	А3	32	52
	Шалгасан	Ц. Тэмүүжин	ТГ шифр:	2015.12		

1-1

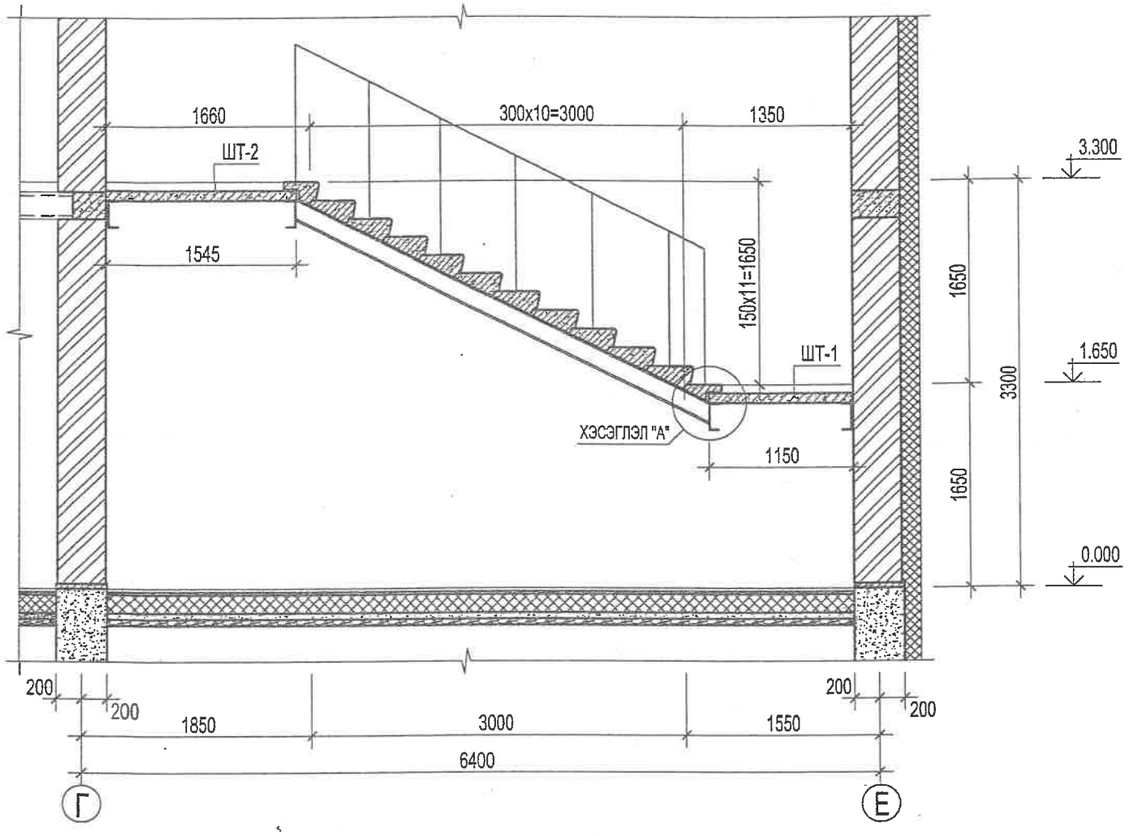

2-2

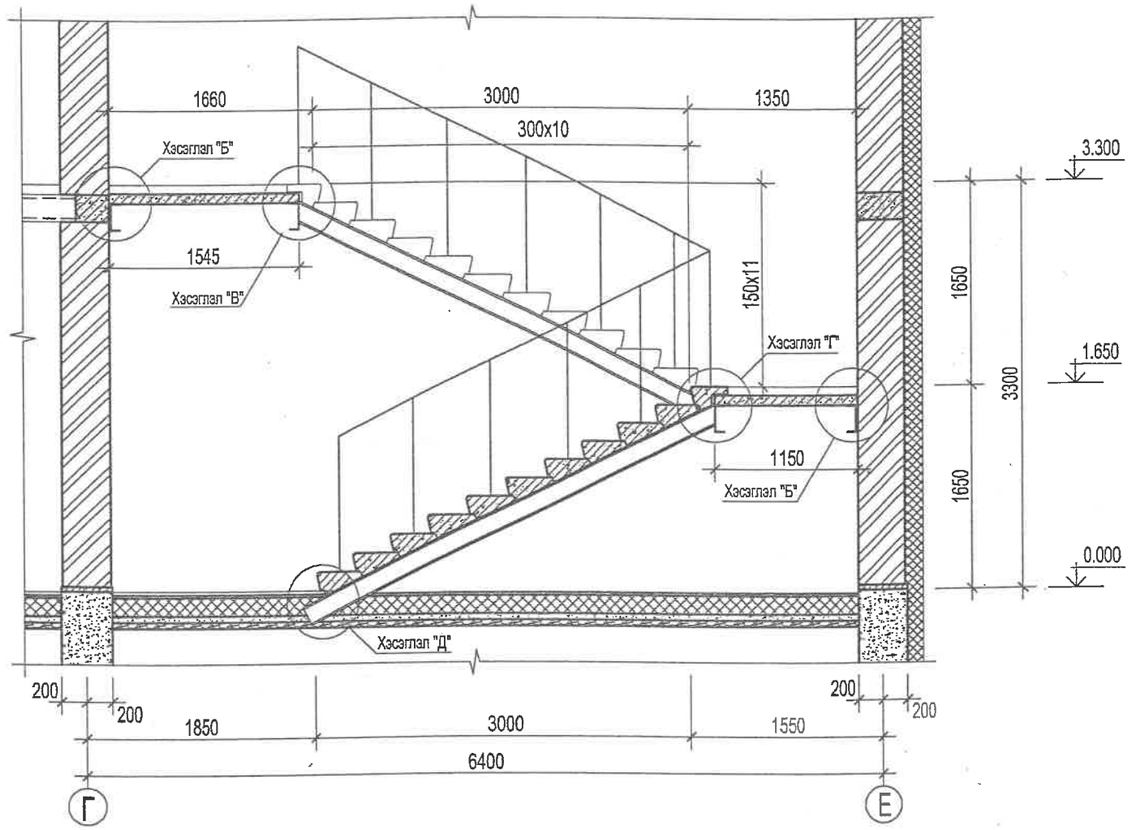

Эрүүгийн хэргийн эксперт хянасан
ЭКСПЕРТ № 2/24
2016 он 04 сар 05 өдөр

БАТПРОЕКТ Улаанбаатар хот Баг тойруу 26/1-204 МОБ: 99249997	Хөвсгөл аймаг Түнэл сум		10 ОРТОЙ ЭРҮҮЛ МЭНДИЙН ТӨВ		ББ	
	Захирал	Н. Наранчимэг	Оглол 1-1.2-2	Масштаб: М1:50		
	Инженер	Ц. Тэмүүжин		үе шат	хууд	бүх хууд
	Гүйцэтгэсэн	Д. Отгонтамир	ЕГ шифр: БП-06/15	А3	33	52
	Шалгасан	Ц. Тэмүүжин	ТГ шифр:	2015.12		

ХЭСЭГЛЭЛ "А"

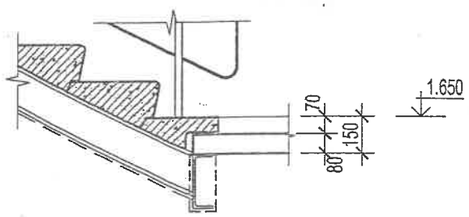

ХЭСЭГЛЭЛ "Д"

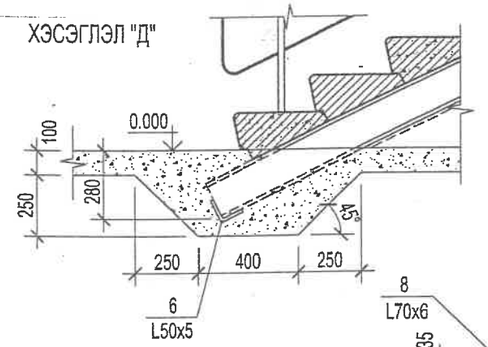

ХЭСЭГЛЭЛ "Б"

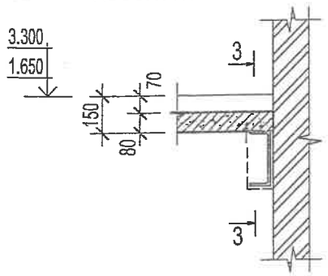

Шатны металл гуя ба дам нурууны уулзвар /М1:10/

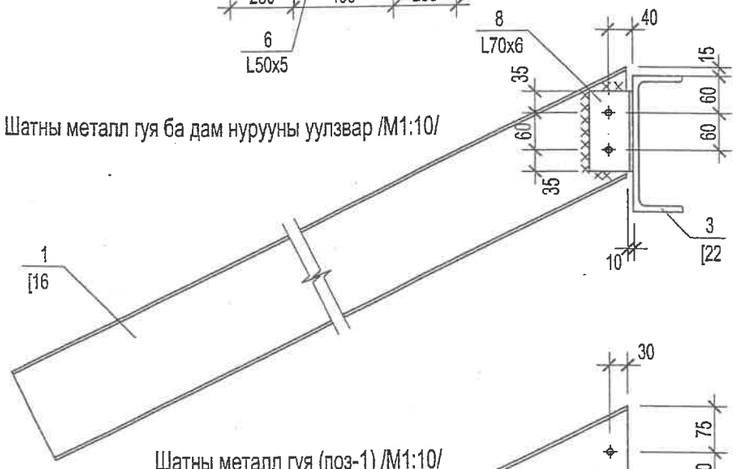

3-3

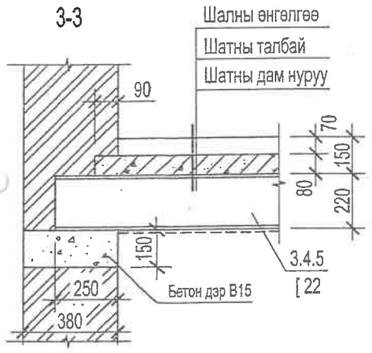

Шатны металл гуя (поз-1) /М1:10/

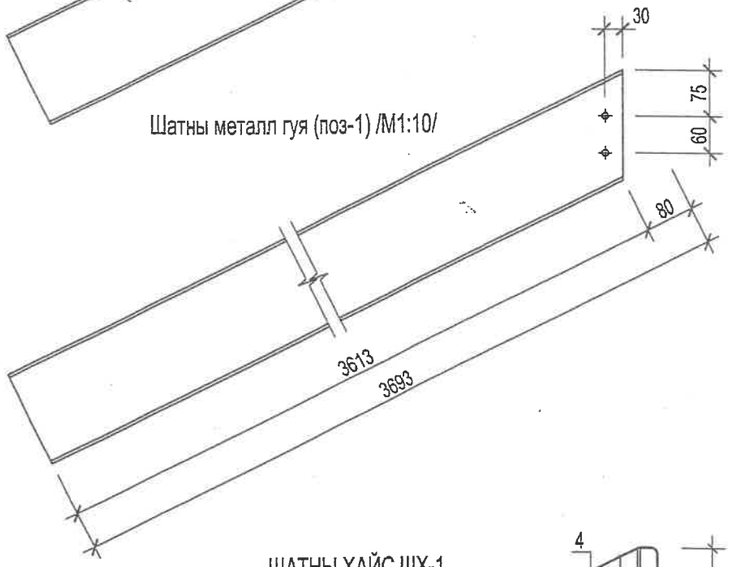

ХЭСЭГЛЭЛ "В"

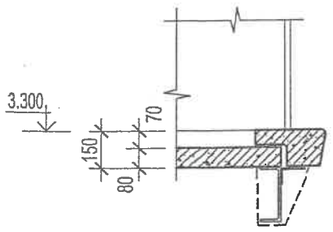

ХЭСЭГЛЭЛ "Г"

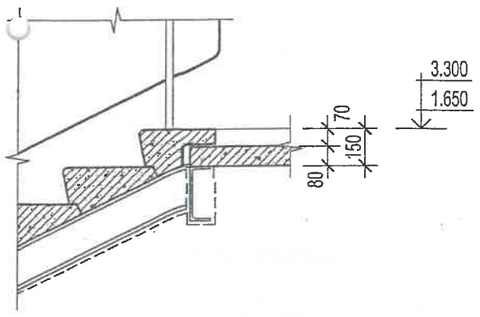

ШАТНЫ ХАЙС ШХ-1

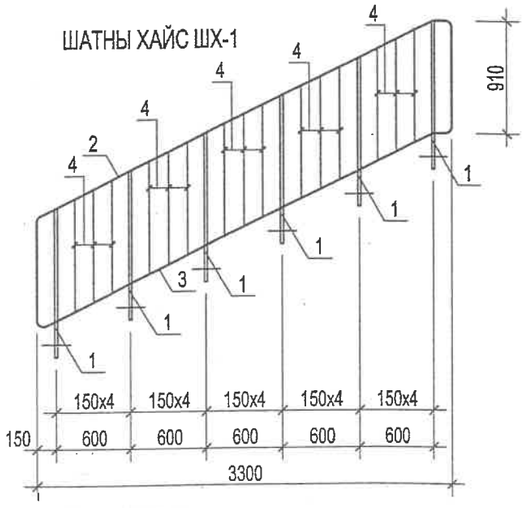

Шатны металл гуя ба дам нурууны уулзвар /М1:10/

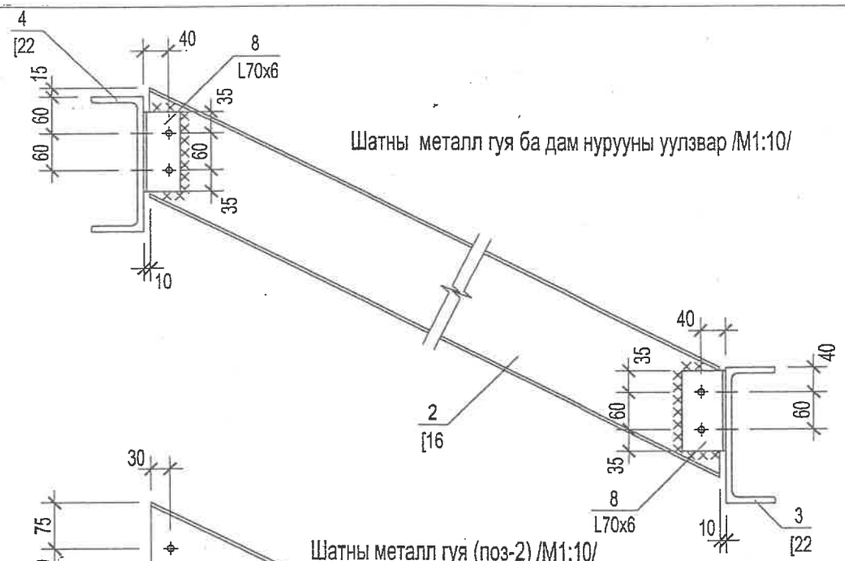

Шатны металл гуя (поз-2) /М1:10/

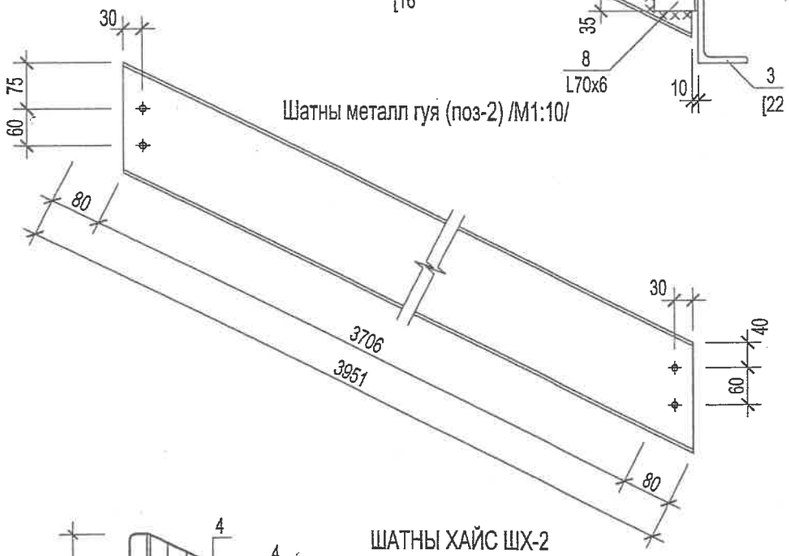

ШАТНЫ ХАЙС ШХ-2

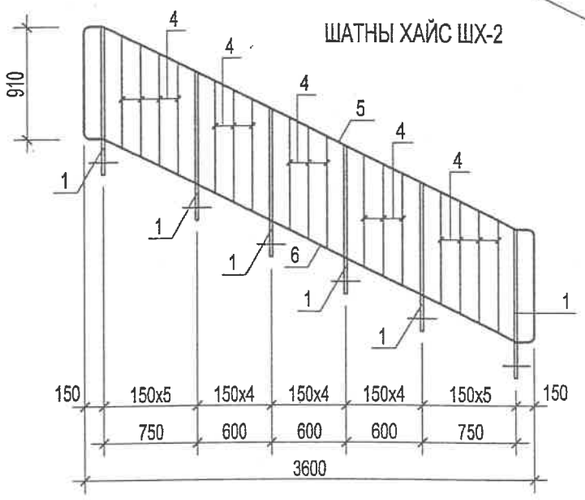

ТАЛБАЙН ХАЙС ТХ-1

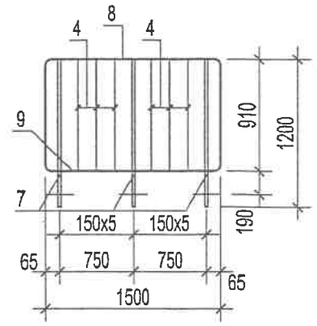

ТАЛБАЙН ХАЙС ТХ-2

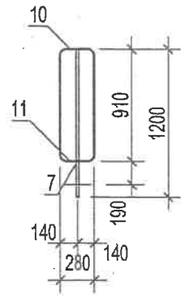

ХЭСЭГЛЭЛ "А" /М1:25/

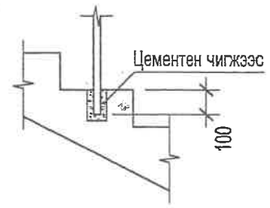

Тайлбар

1. Энэ хуудсыг ББ-32-тэй хамт үзнэ.
2. Гагнаасын өндөрийг h=6 мм-р хийнэ

БАТПРОЕКТ Улаанбаатар хот Бага тойруу 26Л-204 МОБ: 99249997	Хөвсгөл аймаг Түнэл сум		10 ОРТОЙ ЭРҮҮЛ МЭНДИЙН ТӨВ		ББ	
	Захирал	Н. Наранчимэг	Хэсэглэл "А"-"Д". Металл гуя Шатны хайс ШХ-1.2	Масштаб: М1:25		
	Инженер	Ц. Тэмүүжин		үе шат	хууд	бүх хууд
	Гүйцэтгэсэн	Д. Отгонтамир	ЕГ шифр: БП-06/15	А3	34	52
	Шалгасан	Ц. Тэмүүжин	ТГ шифр:	2015.12		

ТУСЛАХ ДАМНУРУУ ТДН-1

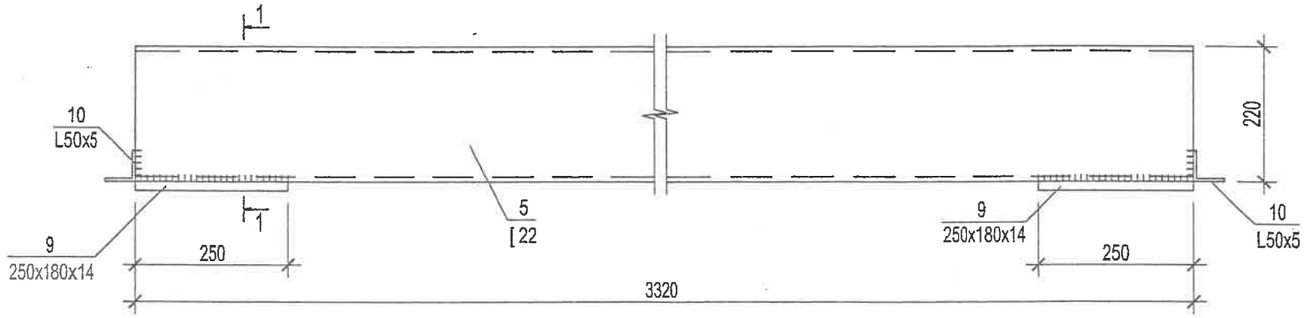

ДУХ ДАМ НУРУУ ДДН-1

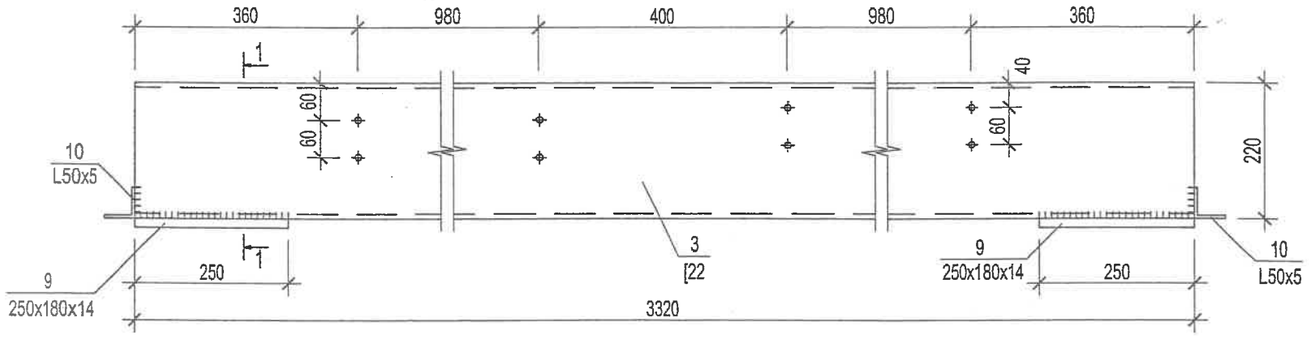

ДУХ ДАМ НУРУУ ДДН-2

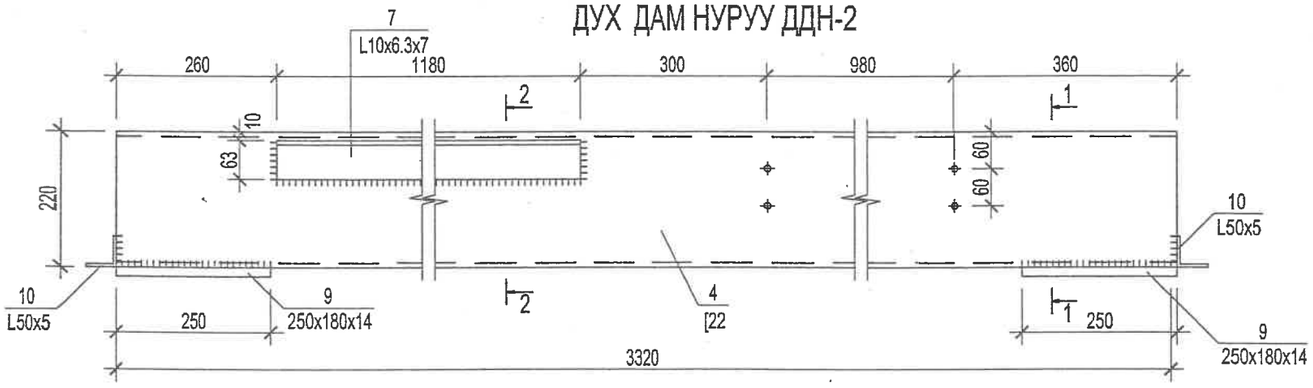

1-1

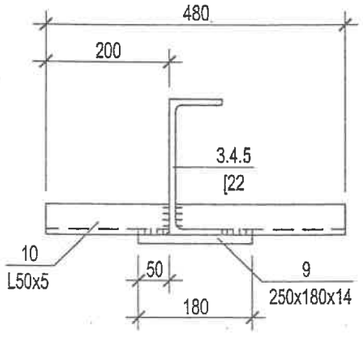

2-2

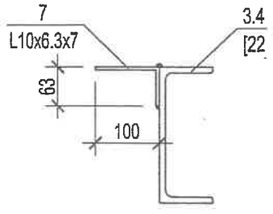

ШАТНЫ ЦУТГАМАЛ ТАВЦАН ШТЦ-1 /М1:50/

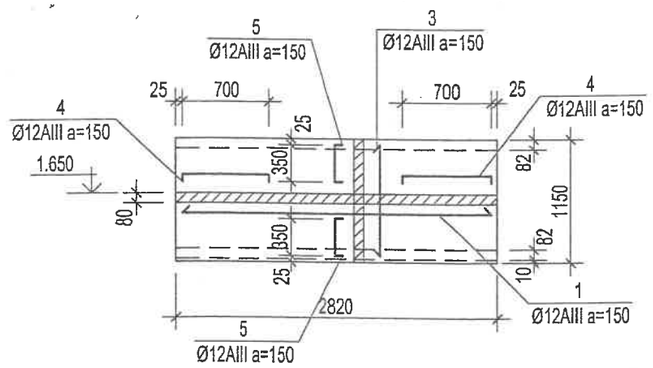

ШАТНЫ ЦУТГАМАЛ ТАВЦАН ШТЦ-2 /М1:50/

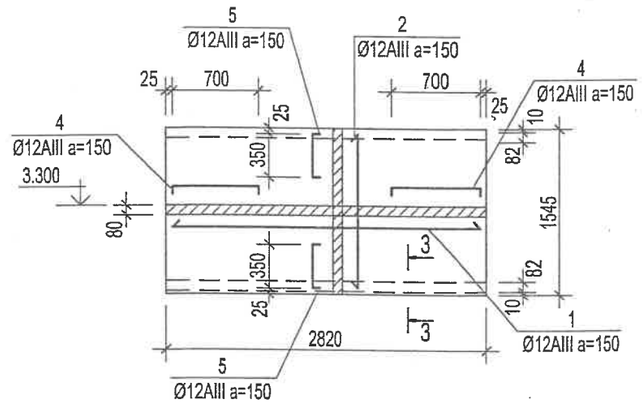

3-3

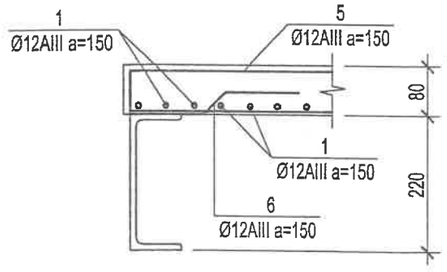

Тайлбар

1. Энэ хуудсыг ББ-32-той хамт үзнэ.
2. Гагнаасын өндөрийг h=6 мм-р хийнэ

БАТПРОЕКТ Улаанбаатар хот Бага тойруу 26/1-204 МОБ: 99249997	Хөвсгөл аймаг Түнэл сум		10 ОРТОЙ ЭРҮҮЛ МЭНДИЙН ТӨВ				ББ
	Захирал	Н. Наранчимэг		Туслах дам нуруу ТДН-1	Масштаб: М1:10		
	Инженер	Ц. Тэмүүжин		Дух дам нуруу ДДН-1.2	үе шат	хууд	бүх хууд
	Гүйцэтгэсэн	Д. Отгонтамир		ЕГ шифр: БП-06/15	А3	35	52
	Шалгасан	Ц. Тэмүүжин		ТГ шифр:	2015.12		

МАТЕРИАЛЫН ТҮҮВЭР

Поз	Тэмдэглэгээ	Нэр	Тоо	Нэгж жин /кг/	Тайлбар
0	1	2	3	4	5
''ТГ-1	ББ- -р хуудсанд үз	Шатны төмөр гуя ШТГ-1		53.38	
1	ББ- -р хуудсанд үз	[16 ГОСТ 8240-97 L=3700	1	52.55	
8	ББ- -р хуудсанд үз	L70x6 ГОСТ 8509-93 L=130	1	0.83	
ТГ-2	ББ- -р хуудсанд үз	Шатны төмөр гуя ШТГ-2		57.90	
2	ББ- -р хуудсанд үз	[16 ГОСТ 8240-97 L=3960	1	56.24	
8	ББ- -р хуудсанд үз	L70x6 ГОСТ 8509-93 L=130	2	0.83	
ДН-3	ББ- -р хуудсанд үз	Дух дам нуруу ДДН-1		76.48	
3	ББ- -р хуудсанд үз	[22 ГОСТ 8240-97 L=3320	1	69.72	
9	ББ- -р хуудсанд үз	-14x180 ГОСТ 27772-88 L=250	2	4.95	
10	ББ- -р хуудсанд үз	L50x5 ГОСТ 8509-93 L=480	2	1.81	
ДДН-2		Дух дам нуруу ДДН-2		86.12	
4	ББ- -р хуудсанд үз	[22 ГОСТ 8240-97 L=3320	1	69.72	
7	ББ- -р хуудсанд үз	L10x6.3x7 ГОСТ8510-86 L=1180	1	10.27	
9	ББ- -р хуудсанд үз	-14x180 ГОСТ 27772-88 L=250	2	4.95	
10	ББ- -р хуудсанд үз	L50x5 ГОСТ 8509-93 L=480	2	1.18	
ДН-1	ББ- -р хуудсанд үз	Туслах дам нуруу ТДН-1		75.85	
5	ББ- -р хуудсанд үз	[22 ГОСТ 8240-97 L=3320	1	69.72	
9	ББ- -р хуудсанд үз	-14x180 ГОСТ 27772-88 L=250	2	4.95	
0	ББ- -р хуудсанд үз	L50x5 ГОСТ 8509-93 L=480	2	1.18	

МАТЕРИАЛЫН ТҮҮВЭР

Поз	Тэмдэглэгээ	Нэр	Тоо	Нэгж жин /кг/	Тайлбар
0	1	2	3	4	5
ШЦТ-1	ББ- -р хуудсанд үз	Шатны цутгамал тавцан ШЦТ-1		79.714	
1		Ø12AIII ГОСТ5781-82 L=2890	8	2.566	
3		Ø12AIII ГОСТ5781-82 L=1300	19	1.154	
4		Ø12AIII ГОСТ5781-82 L=820	16	0.728	
5		Ø12AIII ГОСТ5781-82 L=470	38	0.417	
6		Ø12AIII ГОСТ5781-82 L=290	38	0.257	
	Бетон	Материал B20			V=0.259м³
ШЦТ-2	ББ- -р хуудсанд үз	Шатны цутгамал тавцан ШЦТ-2		97.11	
1		Ø12AIII ГОСТ5781-82 L=2890	11	2.566	
2		Ø12AIII ГОСТ5781-82 L=1615	19	1.434	
4		Ø12AIII ГОСТ5781-82 L=820	22	0.728	
5		Ø12AIII ГОСТ5781-82 L=470	38	0.417	
6		Ø12AIII ГОСТ5781-82 L=290	38	0.257	
	Бетон	Материал B15			V=0.349м³

ХЭСГИЙН ТОДОРХОЙЛОЛТ

Поз	Загвар	Поз	Загвар	Поз	Загвар
4	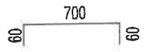	5	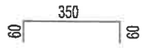	6	

Тайлбар

1. Энэ хуудсыг ББ-32.34.35-тай хамт үзнэ.

БАТПРОЕКТ Улаанбаатар хот Бага тойруу 26/1-204 МОБ: 99249997	Хөвсгөл аймаг Түнэл сум		10 ОРТОЙ ЭРҮҮЛ МЭНДИЙН ТӨВ		ББ
	Захирал	Н. Наранчимэг	Материалын түүвэр Хэсгийн тодорхойлолт	Масштаб:	
	Инженер	Ц. Тэмүүжин		үе шат	хууд	бүх хууд
	Гүйцэтгэсэн	Д. Отгонтамир	ЕГ шифр: БП-06/15	А3	36	52
	Шалгасан	Ц. Тэмүүжин	ТГ шифр:	2015.12		

МАТЕРИАЛЫН ТҮҮВЭР

Поз	Тэмдэглэгээ	Нэр	Тоо	Нэгж жин /кг/	Тайлбар
0	1	2	3	4	5
ШХ-1	ББ- -р хуудсанд үз	Шатны хайс ШХ-1		82.84	
1	ББ- -р хуудсанд үз	30 гост2591-71* L=1200	6	10.00	
2	ББ- -р хуудсанд үз	-30х5 гост103-76 L=5510	1	6.49	
3	ББ- -р хуудсанд үз	-30х5 гост103-76 L=3690	1	4.35	
4	ББ- -р хуудсанд үз	-30х4 гост103-76 L=850	15	0.80	
ШХ-2	ББ- -р хуудсанд үз	Шатны хайс ШХ-2		85.15	
1	ББ- -р хуудсанд үз	30 гост2591-71* L=1200	6	10.00	
4	ББ- -р хуудсанд үз	-30х4 гост103-76 L=850	17	0.80	
5	ББ- -р хуудсанд үз	-30х5 гост103-76 L=5810	1	6.85	
6	ББ- -р хуудсанд үз	-30х5 гост103-76 L=3990	1	4.70	
ТХ-1		Талбайн хайс ТХ-1		41.675	
4	ББ- -р хуудсанд үз	-30х5 гост103-76 L=850	6	1.00	
7	ББ- -р хуудсанд үз	30 гост2591-71* L=1200	3	10.00	
8	ББ- -р хуудсанд үз	-30х5 гост103-76 L=3320	1	3.909	
9	ББ- -р хуудсанд үз	-30х5 гост103-76 L=1500	1	1.766	
ТХ-2		Талбайн хайс ТХ-2		12.81	
7	ББ- -р хуудсанд үз	30 гост2591-71* L=1200	1	10.00	
10	ББ- -р хуудсанд үз	-30х5 гост103-76 L=2100	1	2.48	
11	ББ- -р хуудсанд үз	-30х5 гост103-76 L=280	1	0.33	

ЭДЛЭХҮҮНИЙ ТҮҮВЭР

Поз	Тэмдэглэгээ	Нэр	Тоо	Тайлбар
0	1	2	3	4
ШТГ-1	ББ- -р хуудсанд үз	Шатны төмөр гуя ШТГ-1	2	
ШТГ-2	ББ- -р хуудсанд үз	Шатны төмөр гуя ШТГ-2	2	
ДДН-1	ББ- -р хуудсанд үз	Дух дам нуруу ДДН-1	1	
ДДН-2	ББ- -р хуудсанд үз	Дух дам нуруу ДДН-2	1	
ТДН-1	ББ- -р хуудсанд үз	Туслах дам нуруу ТДН-1	2	
Г-1	01-1-9с хэвлэл 1	Шатны гишгүүр ШГ-14	20	0.15тн
Г-2	01-1-9с хэвлэл 1	Шатны гишгүүр ШГ-14Э	2	0.08тн
Г-3	01-1-9с хэвлэл 1	Шатны гишгүүр ШГ-14Д	1	0.11тн
Г-4	01-1-9с хэвлэл 1	Шатны гишгүүр ШГ-14Т	1	0.12тн
ШХ-1	ББ- -р хуудсанд үз	Шатны хайс ШХ-1	1	
ШХ-2	ББ- -р хуудсанд үз	Шатны хайс ШХ-2	1	
ТХ-1	ББ- -р хуудсанд үз	Талбайн хайс ТХ-1	1	
ТХ-2	ББ- -р хуудсанд үз	Талбайн хайс ТХ-2	1	

Тайлбар
1. Энэ хуудсыг ББ-32.34.35-тай хамт үзнэ.

БАТПРОЕКТ Улаанбаатар хот Бага тойруу 26/1-204 МОБ: 99249997	Хөвсгөл аймаг Түнэл сум		10 ОРТОЙ ЭРҮҮЛ МЭНДИЙН ТӨВ				ББ
	Захирал	Н. Наранчимэг	Материалын түүвэр	Масштаб:			
	Инженер	Ц. Тэмүүжин		үе шат	хууд	бүх хууд	
	Гүйцэтгэсэн	Д. Отгонтамир	ЕГ шифр: БП-06/15	А3	37	52	
	Шалгасан	Ц. Тэмүүжин	ТГ шифр:	2015.12			

ГАЛЫН ШАТ ГШ-1-ИЙН БАЙГУУЛАЛТ

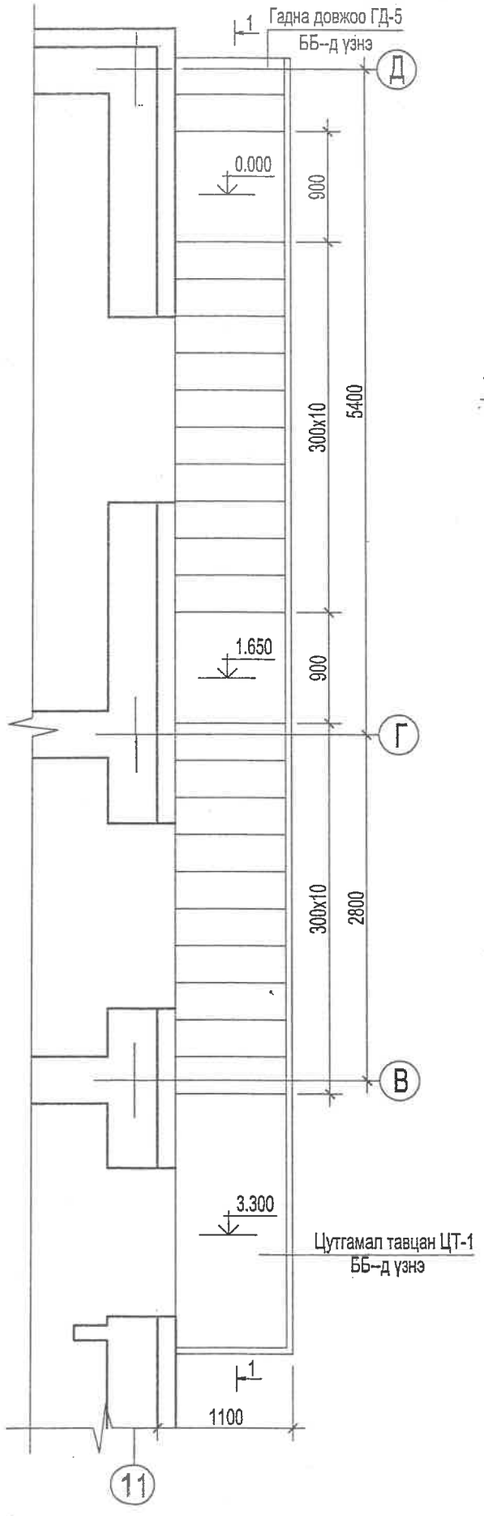

ЭДЭЛХҮҮНИЙ ТҮҮВЭР

Поз	Тэмдэглэгээ	Нэр	Тоо	Тайлбар
0	1	2	3	5
		Галын шат ГШ-1		
ШМ-1		Шатны марш ШМ-1	1	
ШХ-1		Шатны хайс ШХ-1	1	
ТХ-1		Талбайн хайс ТХ-1	1	

1-1

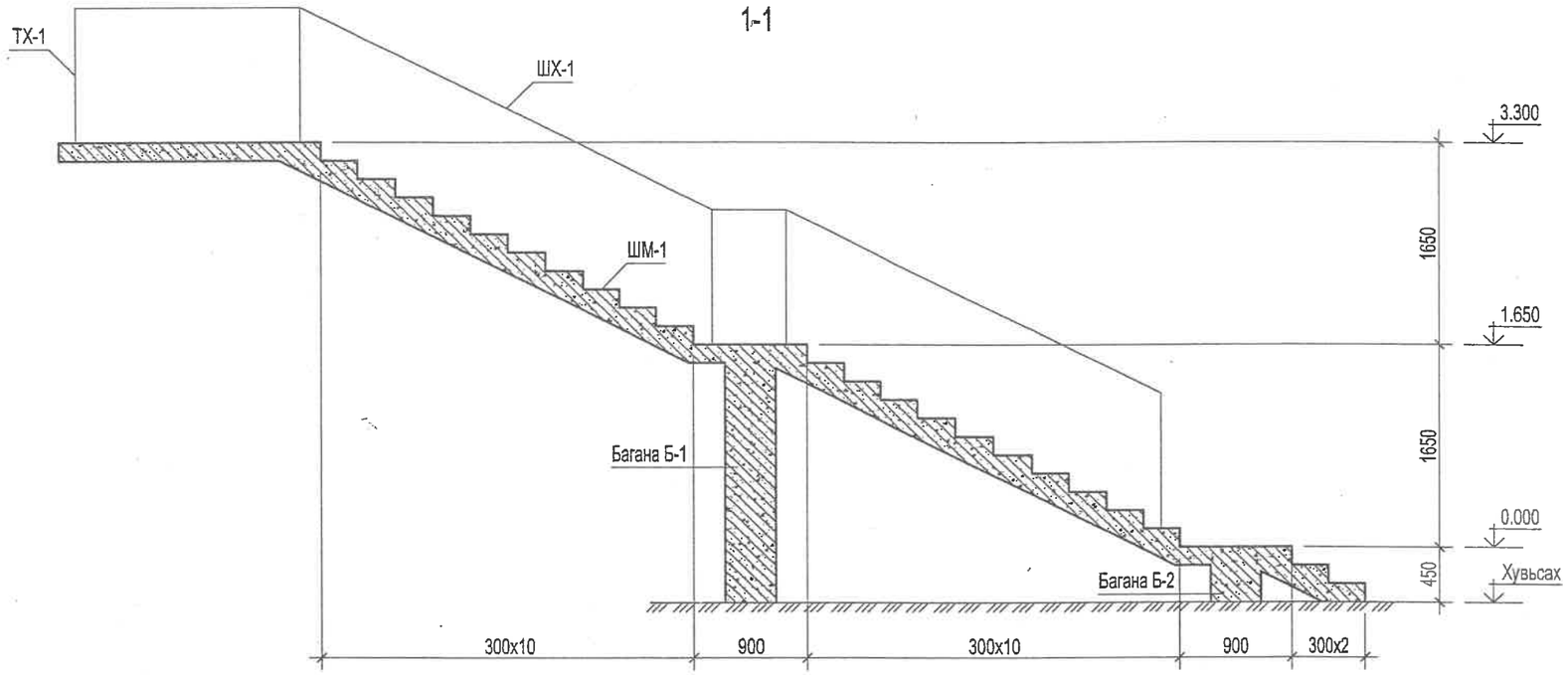

Барилгын хяналтын
Зураг төслийг хянасан
Эксперт № 2/24
Нэрсэн үсэг
2016 он 04 сар 05 өдөр
Эксперт
Зохх

БАТГРОЕКТ Улаанбаатар хот Бага тойруу 26/1-204 МОБ: 99249997	Хөвсгөл аймаг Түнэл сум		10 ОРТОЙ ЭРҮҮЛ МЭНДИЙН ТӨВ		ББ
	Захирал	Н. Наранчимэг	Галын шат ГШ-1-ийн байгуулалт	Масштаб: М1:50	
	Инженер	Ц. Тэмүүжин		үе шат / хууд / бүх хууд	
	Гүйцэтгэсэн	Д. Отгонтамир	ЕГ шифр: БП-06/15	А3 / 38 / 52	
	Шалгасан	Ц. Тэмүүжин	ТГ шифр:	2015.12	

ШАТНЫ МАРШ ШМ-1-ИЙН АРМАТУРЧЛАЛ

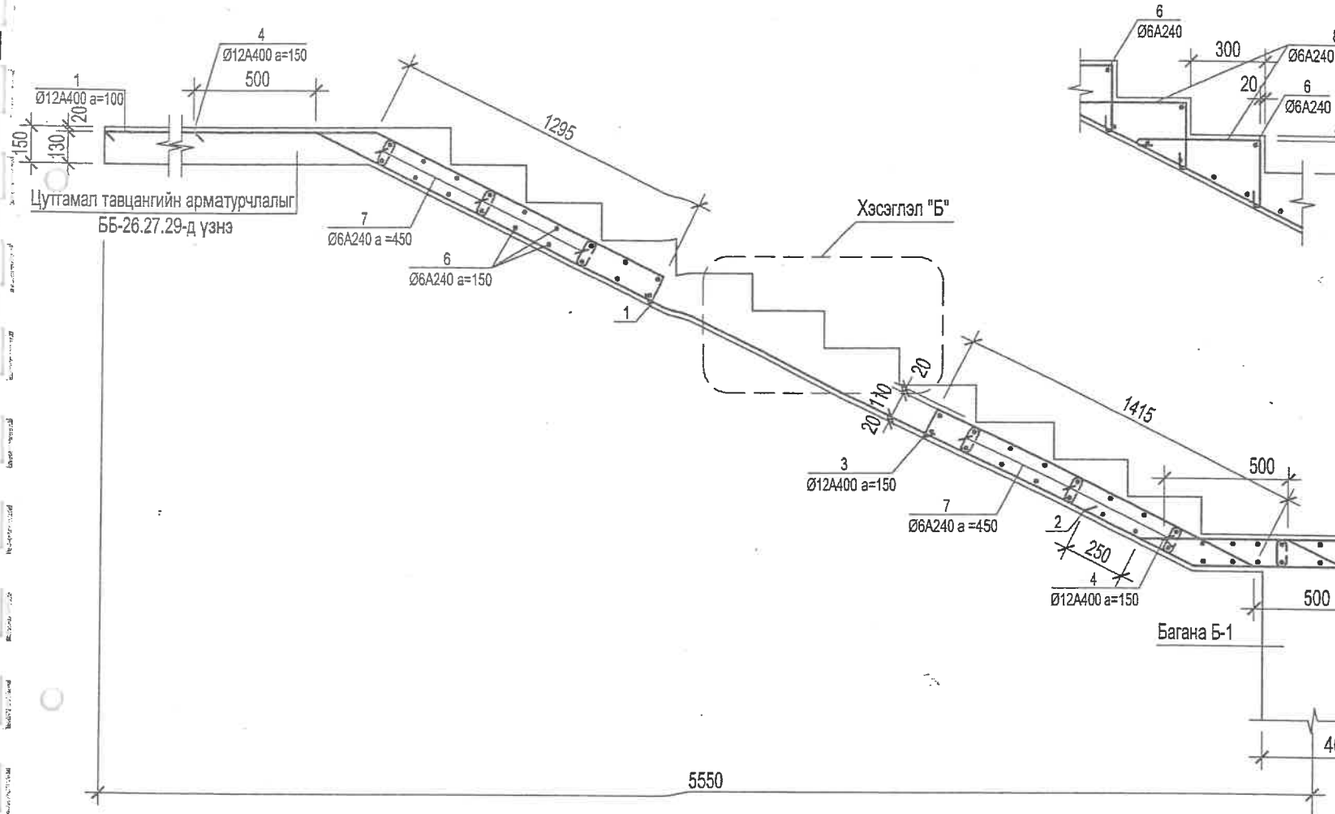

ХЭСЭГЛЭЛ "Б"

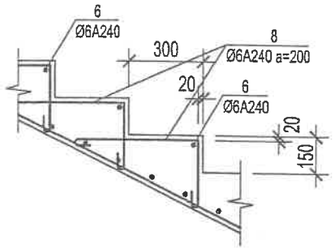

ХЭСГИЙН ТОДОРХОЙЛОЛТ

Поз	Загвар	Поз	Загвар	Поз	Загвар
1	1795, 1295, 110	2	250, 845, 1295, 110	3	110, 1415, 500
4	500, 3935, 930	5	250, 1150	7	50, 130, 50
8	500, 50, 270, 50				

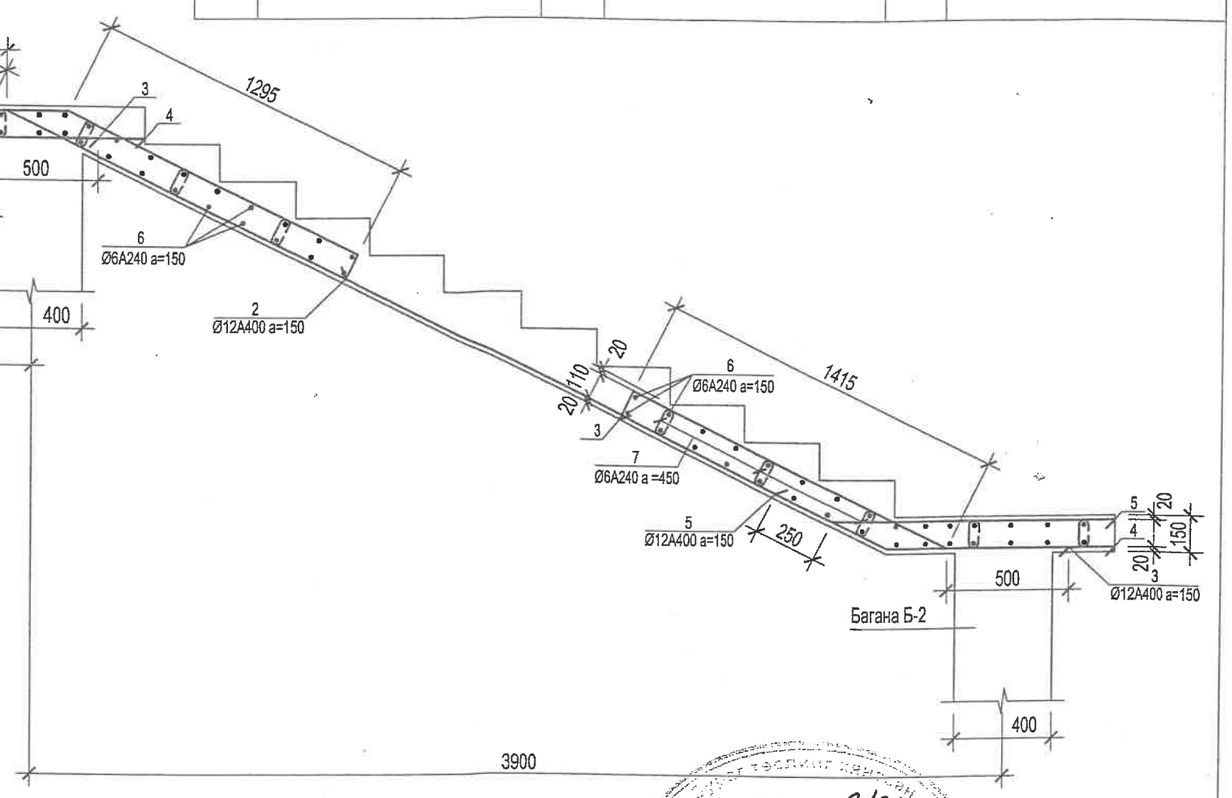

Багана Б-1 /М1:50/

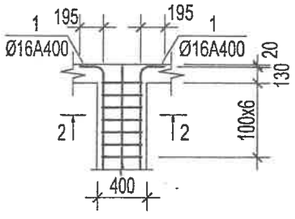

2-2

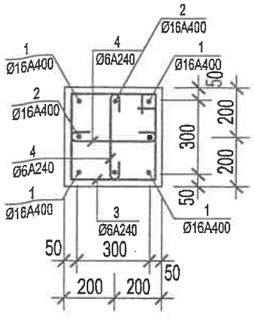

ТАЙЛБАР:

1. Энэ хуудсыг БА-4 болон ББ-40-тэй хамт үзнэ.
2. Багана Б-1.2-ын өндөр тодорхойгүй учир материалын түүвэрт тооцогдоогүй.

ЭКСПЕРТ № 2/24
2016 оны 04 сарын 05 өдөр

БАТПРОЕКТ Улаанбаатар хот Бага тойруу 26/1-204 МОБ: 99249997	Хөвсгөл аймаг Түнэл сум		10 ОРТОЙ ЭРҮҮЛ МЭНДИЙН ТӨВ	ББ	
	Захирал	Н. Наранчимэг	Галын шат ГШ-1-ийн арматурчлал	Масштаб: М1:25	
	Инженер	Ц. Тэмүүжин		үе шат	хууд / бүх хууд
	Гүйцэтгэсэн	Д. Отгонтамир	ЕГ шифр: БП-06/15	А3	39 / 52
	Шалгасан	Ц. Тэмүүжин	ТГ шифр:	2015.12	

ШАТНЫ ХАЙС ШХ-1

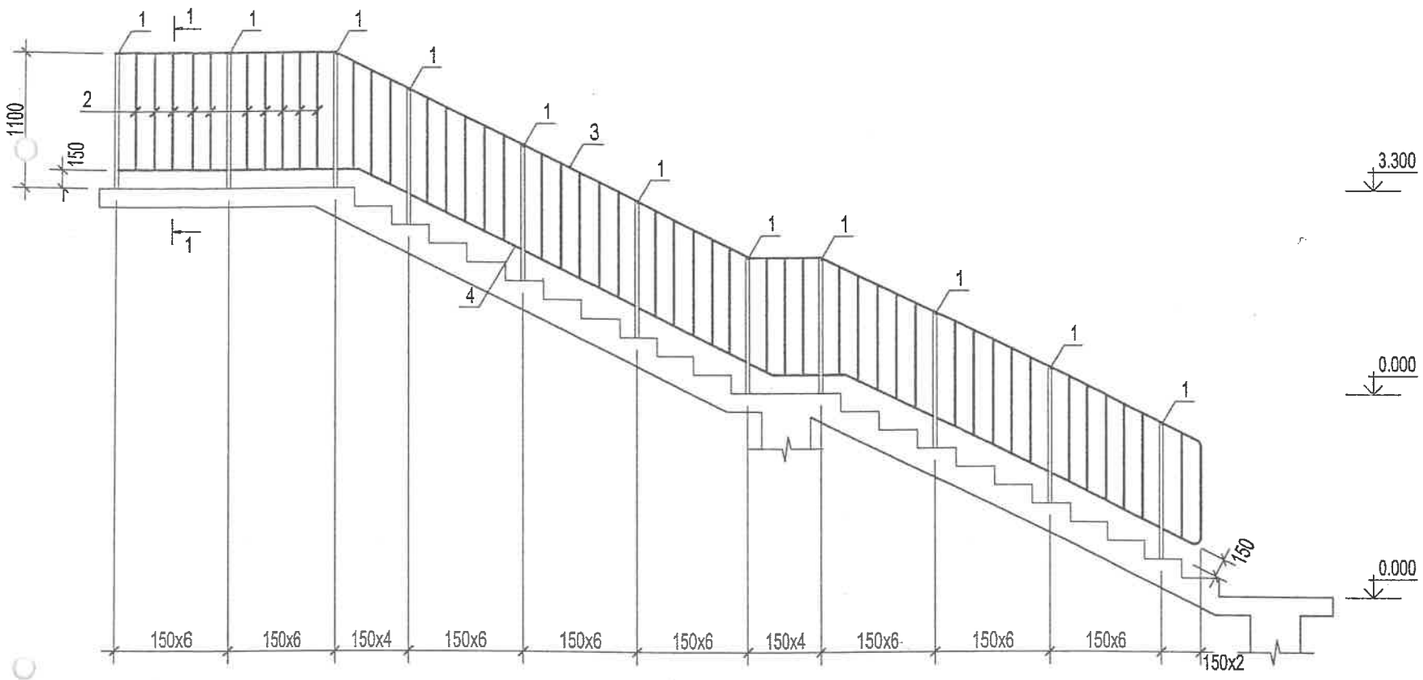

ТАЛБАЙН ХАЙС ТХ-1

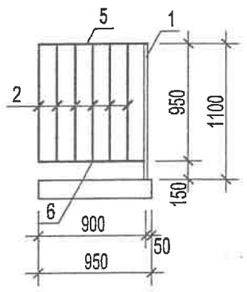

1-1 М/1:25/

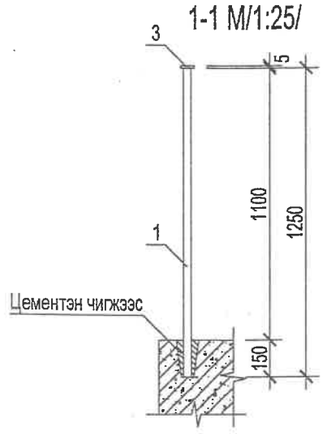

МАТЕРИАЛЫН ТҮҮВЭР

Поз	Тэмдэглэгээ	Нэр	Тоо	Нэгж жин /кг/	Тайлбар
0	1	2	3	4	5
		Шатны марш ШМ-1		161.66	
1	Хэсгийн тодорхойлолтыг ББ-39-д үз.	Ø12А400 ГОСТ 5781-82 L=3200	7	2.84	
2	Хэсгийн тодорхойлолтыг ББ-39-д үз.	Ø12А400ГОСТ 5781-82 L=2390	7	2.12	
3	Хэсгийн тодорхойлолтыг ББ-39-д үз.	Ø12А400ГОСТ 5781-82 L=2025	14	1.79	
4	Хэсгийн тодорхойлолтыг ББ-39-д үз.	Ø12А400 ГОСТ 5781-82 L=5365	14	4.76	
5	Хэсгийн тодорхойлолтыг ББ-39-д үз.	Ø12А400 ГОСТ 5781-82 L=1400	7	1.24	
6		Ø6А240 ГОСТ 5781-82 L=950	94	0.21	
7	Хэсгийн тодорхойлолтыг ББ-39-д үз.	Ø6А240 ГОСТ 5781-82 L=230	45	0.05	
8	Хэсгийн тодорхойлолтыг ББ-39-д үз.	Ø6А240 ГОСТ 5781-82 L=870	22	0.19	
	Бетон	Материал В20			V=1.750м³
		Шатны хайс ШХ-1		161.62	
1		□30х30 ГОСТ 2591-71* L=1250	11	8.84	
2		-30х4 ГОСТ 103-76 L=950	48	0.80	
3		-40х5 ГОСТ 103-76 L=9490	1	14.94	
4		-30х5 ГОСТ 103-76 L=9440	1	11.04	
		Талбайн хайс ТХ-1		7.97	
2		-30х4 ГОСТ 103-76 L=950	6	0.89	
5		-40х5 ГОСТ 103-76 L=915	1	1.44	
6		-30х5 ГОСТ 103-76 L=915	1	1.14	

ТАЙЛБАР:

1. Шатны хайс ШХ-1 болон талбайн хайс ТХ-1-ийн схемийг ББ-38-д үзнэ.

БАТПРОЕКТ Улаанбаатар хот Бага тойруу 26/1-204 МОБ: 99249997	Хөвсгөл аймаг Түнэл сум		10 ОРТОЙ ЭРҮҮЛ МЭНДИЙН ТӨВ				ББ
	Захирал	Н. Наранчимэг	Шатны хайс ШХ-1 Талбайн хайс ТХ-1	Масштаб: М1:50			
	Инженер	Ц. Тэмүүжин		үе шат	хууд	бүх хууд	
	Гүйцэтгэсэн	Д. Отгонтамир	ЕГ шифр: БП-06/15	А3	40	52	
	Шалгасан	Ц. Тэмүүжин	ТГ шифр:	2015.12			

ДЭЭД ХЭСЭГ /М1:25/

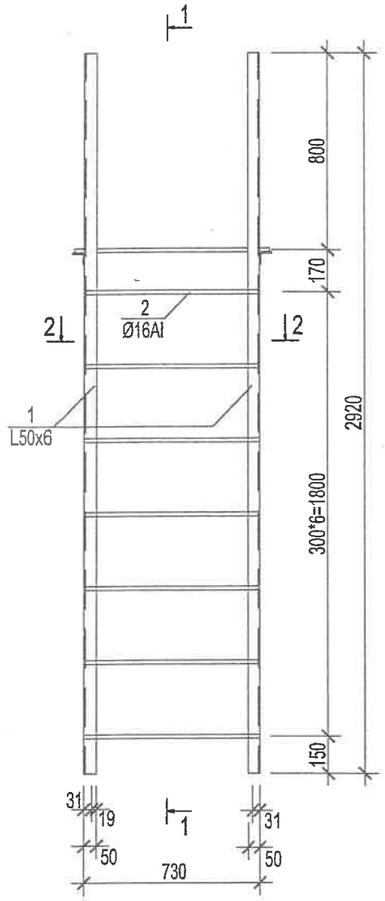

2-2 /М1:25/

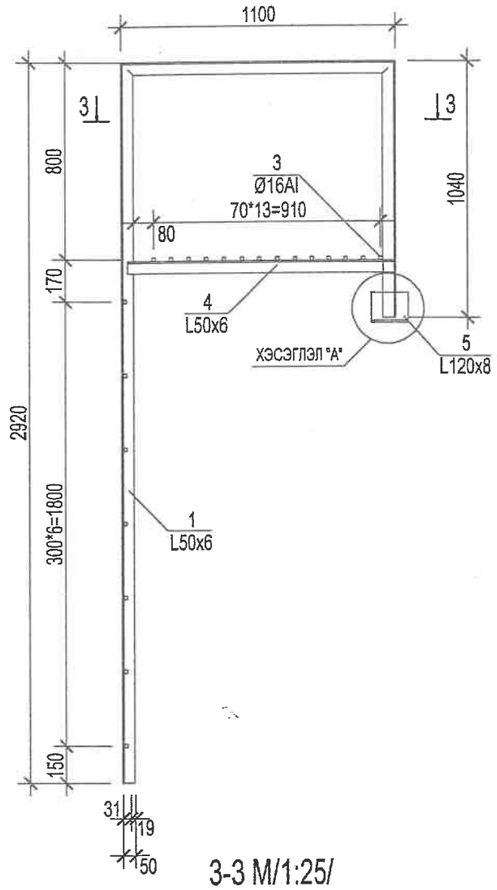

3-3 М/1:25/

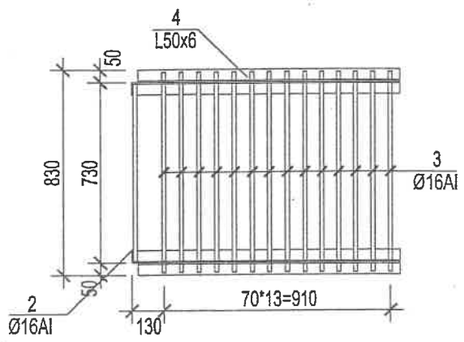

1-1 /М1:25/

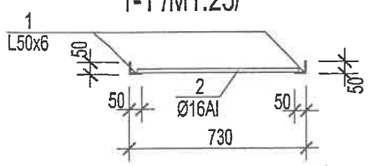

МАТЕРИАЛЫН ТҮҮВЭР

Поз	Тэмдэглэгээ	Нэр	Тоо	Нэгж жин /кг/	Тайлбар
0	1	2	3	4	5
		Дээвэрт гарах шат	2	73.47	
1		L50x6 ГОСТ8509-72 L=5060	2	19.08	
2		Ø16AI ГОСТ5781-82 L=718	7	1.13	
3		Ø16AI ГОСТ5781-82 L=810	14	1.28	
4		L50x6 ГОСТ8509-72 L=1070	2	4.03	
5		L120x8 ГОСТ8509-72 L=150	2	0.57	
		БОЛТ м10x70	6	0.07	

ХЭСЭГЛЭЛ "А" /М1:10/

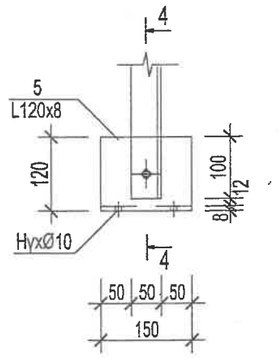

4-4

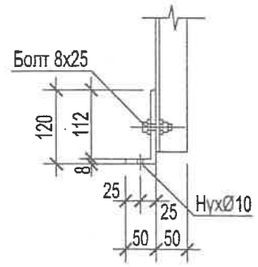

ПОЗ-5 М/1:10/

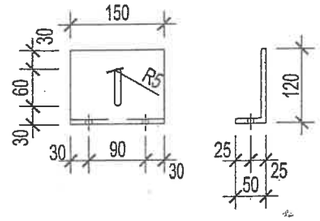

ТАЙЛБАР:

1. Энэ хуудсыг БА-14-тэй хамт үзнэ.

БАТПРОЕКТ Улаанбаатар хот Баг тойруу 26/1-204 МОБ: 99249997	Хөвсгөл аймаг Түнэл сум		10 ОРТОЙ ЭРҮҮЛ МЭНДИЙН ТӨВ			ББ
	Захирал	Н. Наранчимэг	Дээвэрт гарах шат	Масштаб: М1:50		
	Инженер	Ц. Тэмүүжин		үе шат	хууд	бүх хууд
	Гүйцэтгэсэн	Д. Отгонтамир	ЕГ шифр: БП-06/15	А3	41	52
	Шалгасан	Ц. Тэмүүжин	ТГ шифр:	2015.12		

СУУРИЙН БАЙГУУЛАЛТ

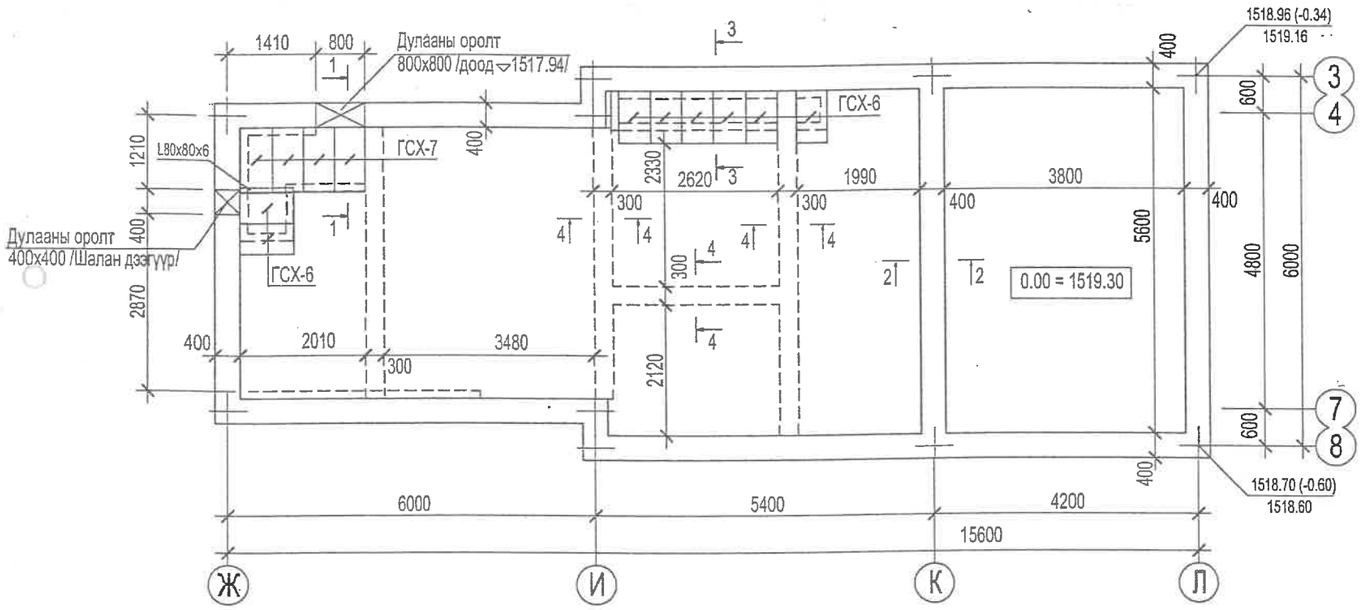

МАТЕРИАЛЫН ТҮҮВЭР

Поз	Тэмдэглэгээ	Нэр	Тоо	Нэгж жин /кг/	Тайлбар
0	1	2	3	4	5
		Угсармал шугаман суурь			
1		Ø10А400 ГОСТ 5781-82 L=530 п/м	-	325.78	
	Альбом 01-1-8 дэвтэр1	3ХГ-4	52	1310	
	Альбом 01-1-8 дэвтэр1	3ХГН-4	12	420	
	Материал	Бетон В10			V=2.765м³
		120мм-ийн ханан доорх суурь		43.25	
2		Ø6А240 ГОСТ 5781-82 L=68 п/м	-	15.10	
3		Ø6А240 ГОСТ 5781-82 L=1110	113	0.25	
	Материал	Бетон В10			V=1.532м³
		Суваг			
	Материал	Бетон В10			V=0.445м³
		Тоосгон ерөг			V=3.133м³
	Материал	L80x80x6 ГОСТ 8509-93 L= 680	1	5.01	
	Альбом 01-1-8 дэвтэр1	ГСХ-6	8	80.00	
	Альбом 01-1-8 дэвтэр1	ГСХ-7	4	100.00	

1-1 /М1:50/

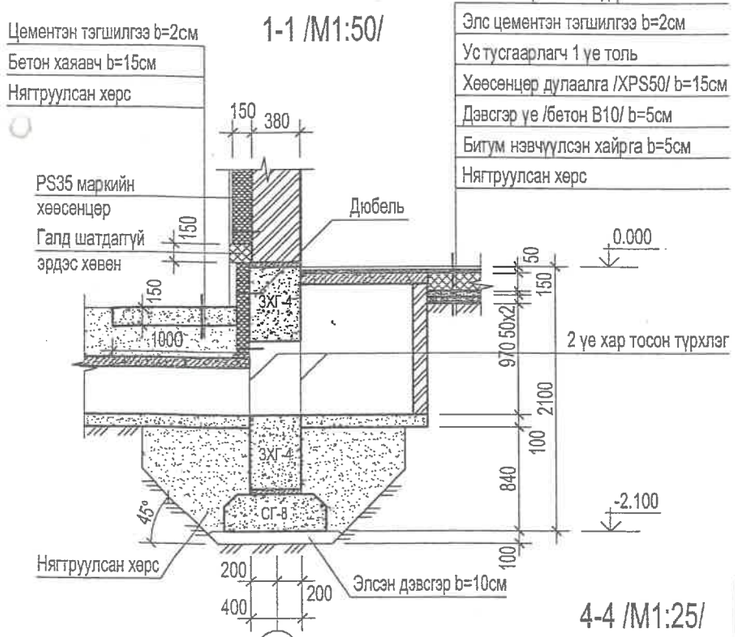

3-3 /М1:50/

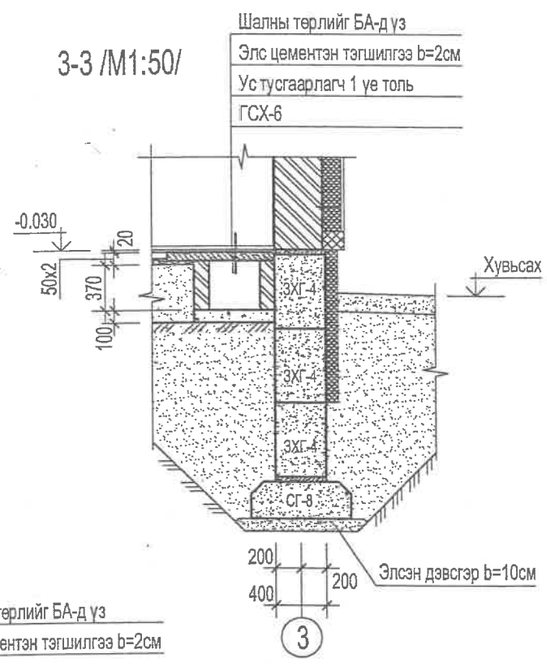

2-2 /М1:25/

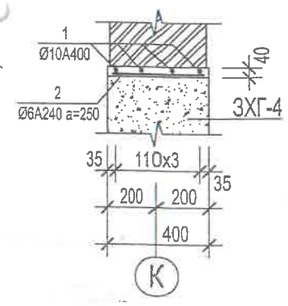

4-4 /М1:25/

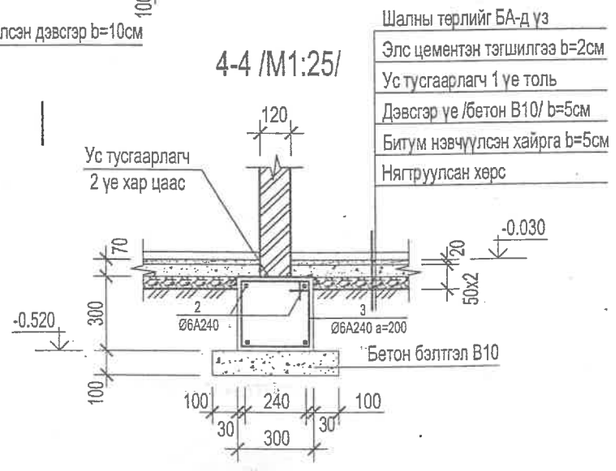

БЛОКЧЛОЛЫН СХЕМ

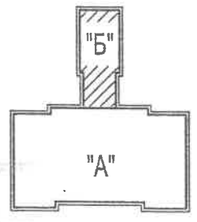

Зөвшөөрсөн:

БА	Н. Наранчимэг	
ХС	Э. Дагвадорж	
ЦБУ	С. Доржзовд	
ДГ	Д.Сэргэлэнбаатар	
ХД	Б. Одбаяр	

БАТПРОЕКТ Улаанбаатар хот Баг тойруу 26/1-204, МОБ: 99249997	Хөвсгөл аймаг Түнэл сум		10 ОРТОЙ ЭРҮҮЛ МЭНДИЙН ТӨВ			ББ
	Захирал	Н. Наранчимэг	Суурийн байгуулалт	Масштаб: М1:100		
	Инженер	Ц. Тэмүүжин		үе шат	хууд	бүх хууд
	Гүйцэтгэсэн	Д. Отгонтамир	ЕГ шифр: БП-06/15	А3	42	52
	Шалгасан	Ц. Тэмүүжин	ТГ шифр:	2015.12		

"3". "4" ТЭНХЛЭГИЙН ДАГУУХ СУУРИЙН ДЭЛГЭЭС

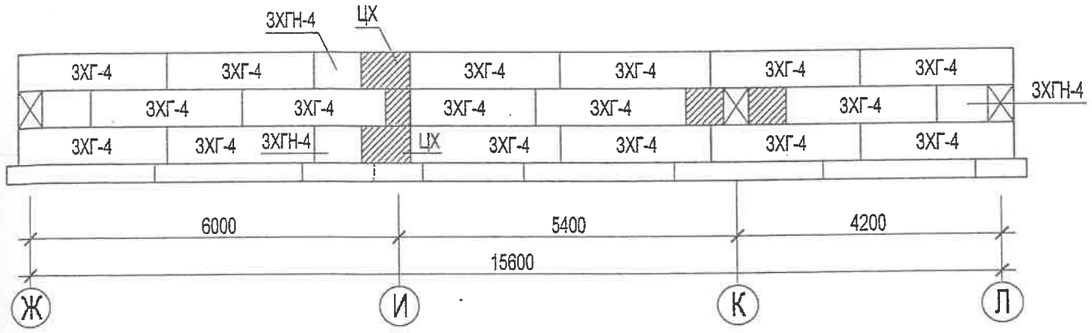

"Ж" ТЭНХЛЭГИЙН ДАГУУХ СУУРИЙН ДЭЛГЭЭС

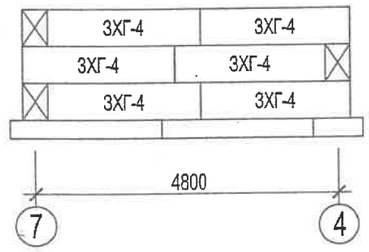

"7"."8" ТЭНХЛЭГИЙН ДАГУУХ СУУРИЙН ДЭЛГЭЭС

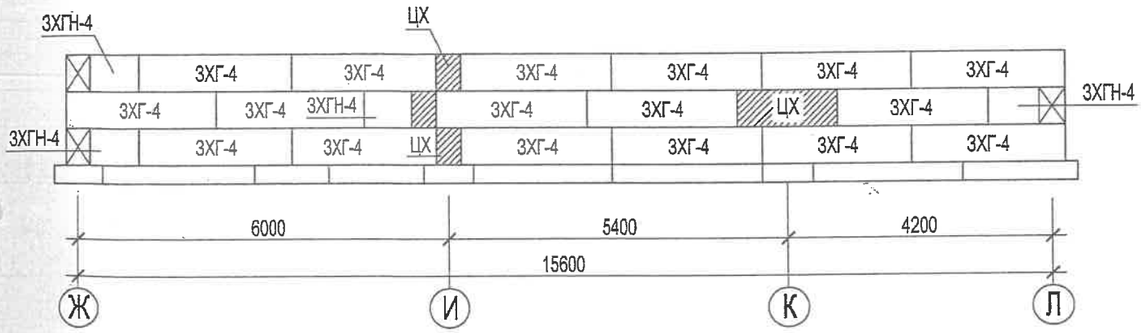

"К" ТЭНХЛЭГИЙН ДАГУУХ СУУРИЙН ДЭЛГЭЭС

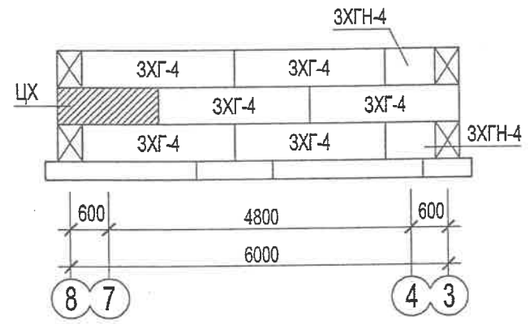

"Л" ТЭНХЛЭГИЙН ДАГУУХ СУУРИЙН ДЭЛГЭЭС

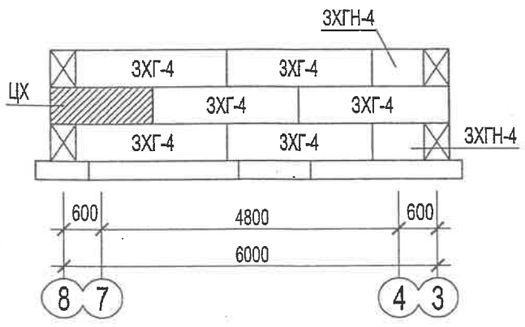

БАТПРОЕКТ Улаанбаатар хот Бага тойруу 26/1-204 МОБ: 99249997	Хөвсгөл аймаг Түнэл сум		10 ОРТОЙ ЭРҮҮЛ МЭНДИЙН ТӨВ		ББ	
	Захирал	Н. Наранчимэг	Суурийн дэлгээс	Масштаб: М1:100		
	Инженер	Ц. Тэмүүжин		үе шат	хууд	бүх хууд
	Гүйцэтгэсэн	Д. Отгонтамир	ЕГ шифр: БП-06/15	А3	43	52
	Шалгасан	Ц. Тэмүүжин	ТГ шифр:	2015.12		

ГАДНА ДОВЖОО ГД-1

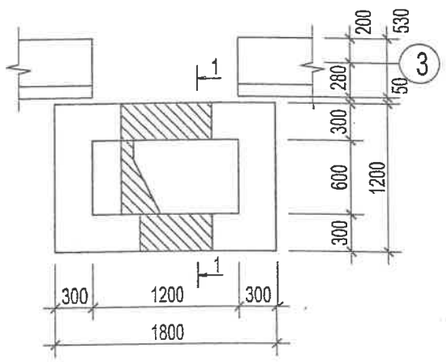

ГАДНА ДОВЖОО ГД-2

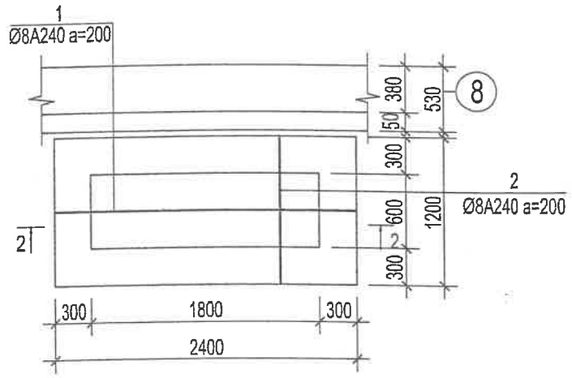

ГАДНА ДОВЖОО ГД-3

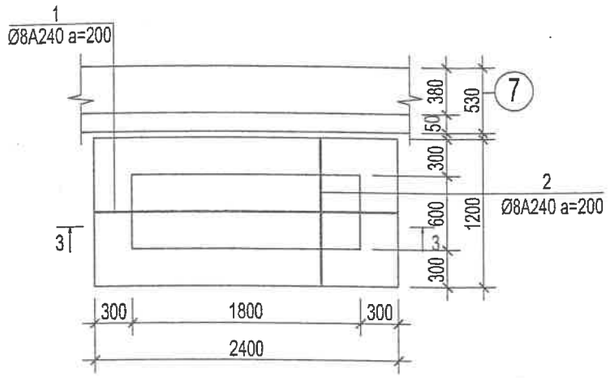

1-1

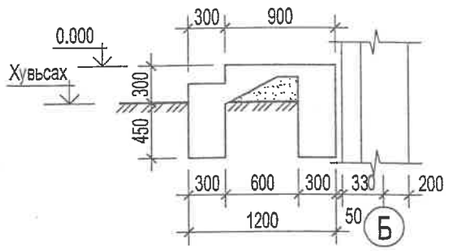

2-2

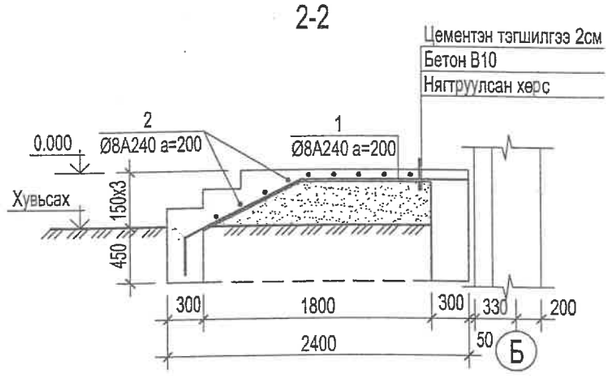

3-3

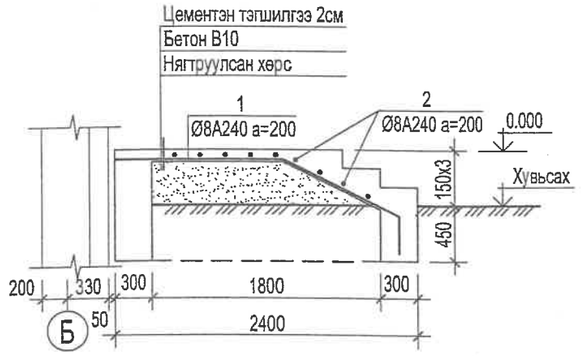

ТАЙЛБАР:

1. Энэ хуудсыг БА-15-тай хамт үзнэ.

ЭДЭЛХЭЭНИЙ ТҮҮВЭР

Поз	Тэмдэглэгээ	Нэр	Тоо	Тайлбар
0	1	2	3	4
ГД-1	ББ-4-р хуудсанд үз.	Гадна довжоо ГД-1	1	
ГД-2	ББ-4-р хуудсанд үз.	Гадна довжоо ГД-2	1	
ГД-3	ББ-4-р хуудсанд үз.	Гадна довжоо ГД-3	1	
П-1	ББ-4-р хуудсанд үз.	Пандус П-1	1	

БАТПРОЕКТ Улаанбаатар хот Бага тойруу 26/1-204 МОБ: 99249997	Хөвсгөл аймаг Түнэл сум		10 ОРТОЙ ЭРҮҮЛ МЭНДИЙН ТӨВ		ББ		
	Захирал	Н. Наранчимэг	Гадна довжоо ГД-1-3	Масштаб: М1:50			
	Инженер	Ц. Тэмүүжин		үе шат	хууд	бүх хууд	
	Гүйцэтгэсэн	Д. Отгонтамир	ЕГ шифр: БП-06/15	АЗ	44	52	
	Шалгасан	Ц. Тэмүүжин	ТГ шифр:	2015.12			

ПАНДУС П-1

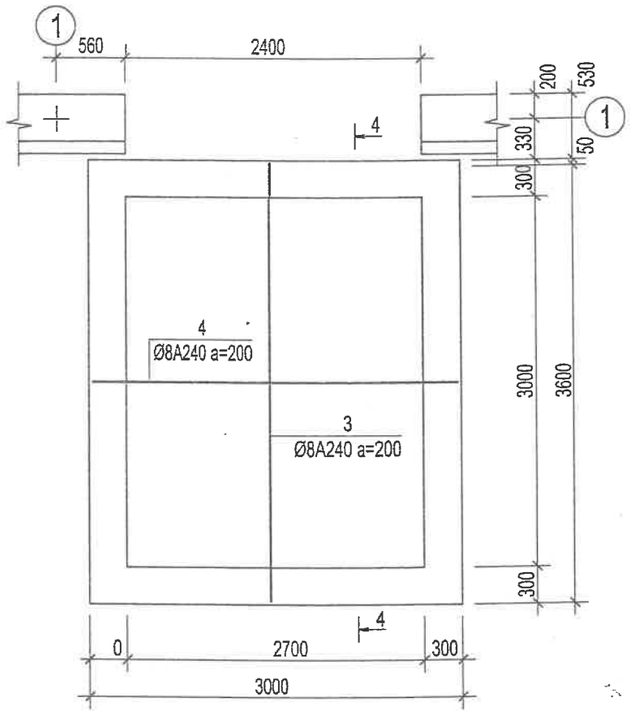

4-4

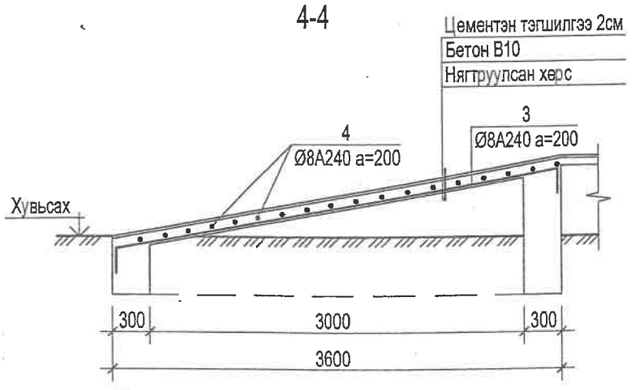

МАТЕРИАЛЫН ТУУВЭР

Поз	Тэмдэглэгээ	Нэр	Тоо	Нэгж жин /кг/	Тайлбар
0	1	2	3	4	5
		Гадна довжоо ГД-1			
	Материал	Бетон В10			V=1.870м³
		Гадна довжоо ГД-2.3		8.23	
1		Ø8A240 ГОСТ 5781-82 L=2550	4	1.01	
2		Ø8A240 ГОСТ 5781-82 L=1180	9	0.47	
	Материал	Бетон В10			V=1.655м³
		Пандус П-1		46.18	
3		Ø8A240 ГОСТ 5781-82 L=4000	16	1.58	
4		Ø8A240 ГОСТ 5781-82 L=2940	18	1.16	
	Материал	Бетон В10			V=3.753м³

ХЭСГИЙН ТОДОРХОЙЛОЛТ

Поз	Загвар	Поз	Загвар	Поз	Загвар
1	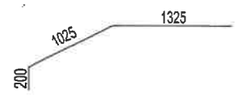	3			

ТАЙЛБАР:

1. Энэ хуудсыг ББ-3-тай хамт үзнэ.

БАТГРОЕКТ Улаанбаатар хот Бага тойруу 26/1-204 МОБ: 99249997	Хөвсгөл аймаг Түнэл сум		10 ОРТОЙ ЭРҮҮЛ МЭНДИЙН ТӨВ		ББ	
	Захирал	Н. Наранчимэг	Пандус П-1	Масштаб: М1:50		
	Инженер	Ц. Тэмүүжин		үе шат	хууд	бүх хууд
	Гүйцэтгэсэн	Д. Отгонтамир	ЕГ шифр: БП-06/15	А3	45	52
	Шалгасан	Ц. Тэмүүжин	ТГ шифр:	2015.12		

ЯЛУУНЫ БАЙГУУЛАЛТ

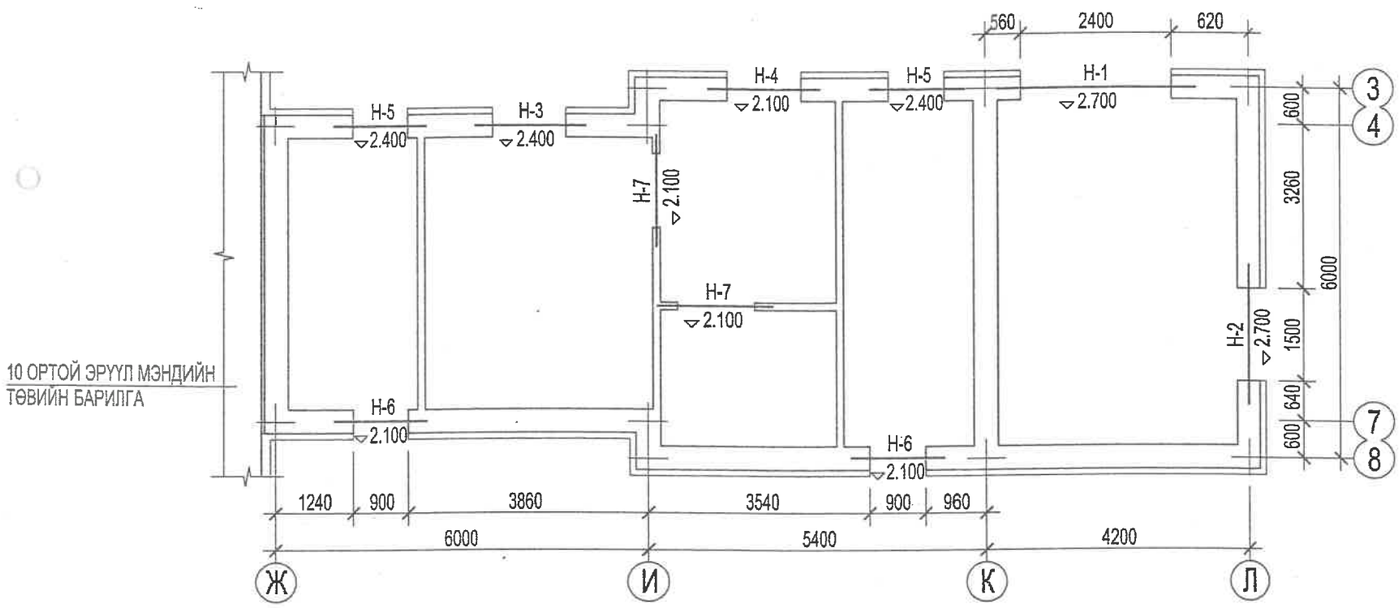

ЯЛУУНЫ ТОДОРХОЙЛОЛТ

Нүхний марк	Нүхний хэмжээ b x h	Огтлолын бүдүүвч	Тоо ширхэг I	Тоо ширхэг Нийт	Тайлбар
0	1	2	3	4	5
Н-1	2400x2700	1ДЯ31.38.22	1	1	
Н-2	1500 x 2700	1ДЯ22.38.22	1	1	
Н-3	1200 x 2400	1ДЯ18.38.22	1	1	
Н-4	1200x2100	220 / 380 1ДЯ18.38.22	1	1	
Н-5	900 x 2400	1ДЯ15.38.22	2	2	
Н-6	900 x 2100	1ДЯ15.38.22	2	2	
Н-7	1200 x 2100	140 / 120 1Я18.12.14	2	2	

ЯЛУУНЫ ТҮҮВЭР

оз	Тэмдэглэгээ	Нэр	Тоо	Нэгж жин /кг/	Тайлбар
0	1	2	3	4	5
	Цуврал ВІ.038-І дэв І	Я18.12.14	2	75.00	
	Цуврал ВІ.038-І дэв І	ДЯ15.38.22	4	313.00	
	Цуврал ВІ.038-І дэв І	ДЯ18.38.22	2	375.00	
	Цуврал ВІ.038-І дэв І	ДЯ22.38.22	1	470.00	
	Цуврал ВІ.038-І дэв І	ДЯ31.38.22	1	658.00	

БЛОКЧЛОЛЫН СХЕМ

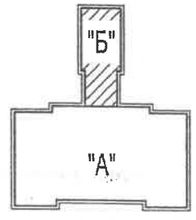

Эдийн засаг, хөгжлийн яам
ЭКСПЕРТ № 2/24
2016 он 04 сар 05 өдөр
Барилгын хөгжлийн газар

БАТПРОЕКТ Улаанбаатар хот Бага тойруу 26/1-204 МОБ: 99249997	Хөвсгөл аймаг Түнэл сум		10 ОРТОЙ ЭРҮҮЛ МЭНДИЙН ТӨВ		ББ
	Захирал	Н. Наранчимэг	Ялууны байгуулалт	Масштаб: М1:100	
	Инженер	Ц. Тэмүүжин		үе шат / хууд / бүх хууд	
	Гүйцэтгэсэн	Д. Отгонтамир	ЕГ шифр: БП-06/15	А3 / 46 / 52	
	Шалгасан	Ц. Тэмүүжин	ТГ шифр:	2015.12	

ХАНЫН БЭХЭЛГЭЭНИЙ БАЙГУУЛАЛТ

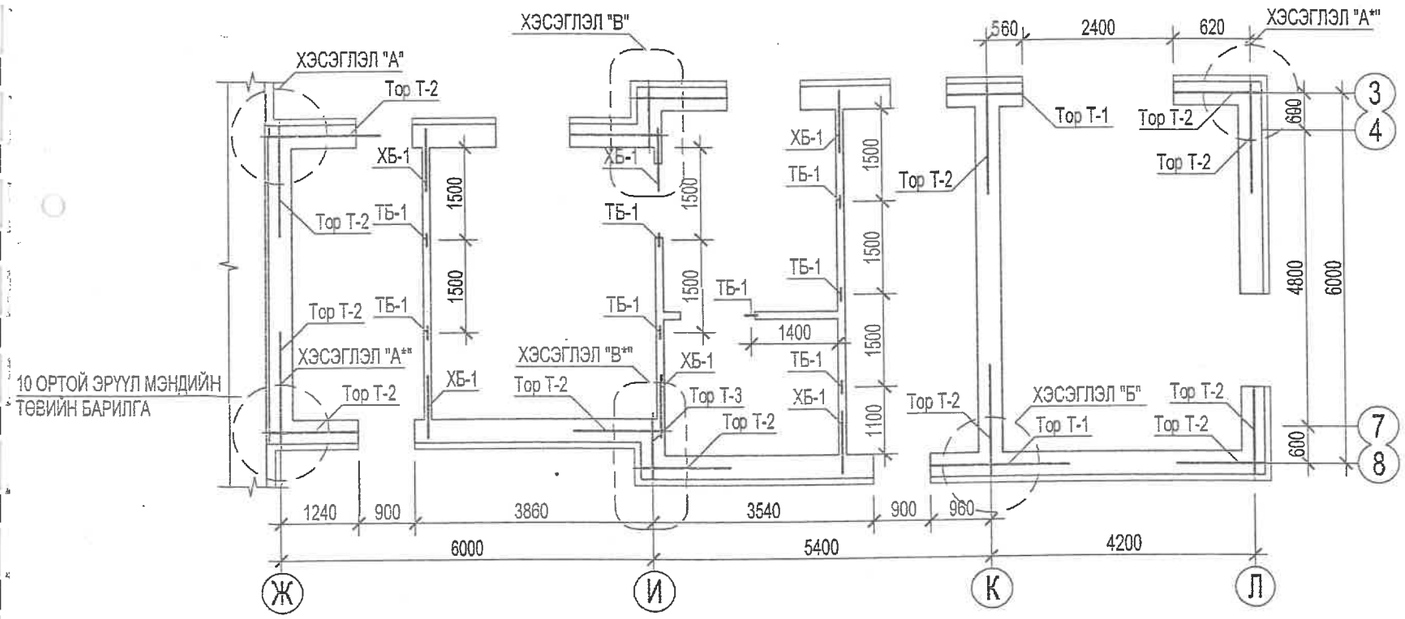

ЭДЭЛХҮҮНИЙ ТҮҮВЭР

Поз	Тэмдэглэгээ	Нэр	Тоо	Тайлбар
0	1	2	3	5
		Ханын тор, бэхэлгээ		
ТБ-1		Төмөр бэхэлгээ ТБ-1	8	
ХБ-1		Ханын бэхэлгээ ХБ-1	6	
Т-1		Тор Т-1	8	
Т-2		Тор Т-2	56	
Т-3		Тор Т-3	8	

ТАЙЛБАР:

1. (*)-тэмдэглэгээтэй хэсэглэл нь ижил тэмдэглэгээтэй хэсэглэлийн толин тусгал болно.
2. Энэ хуудсыг ББ-48.49-р хуудастай хамт үзнэ.

БЛОКЧЛОЛЫН СХЕМ

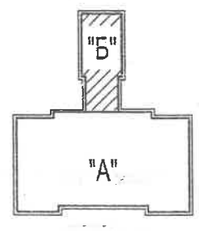

Эрдэм шинжилгээний ЭКСПЕРТ № 2/24
2016 оны 01 сарын 05 өдөр
Барилгын хяналтын төв

БАТПРОЕКТ Улаанбаатар хот Багатойруу 26/1-204 МОБ: 99249997	Хевсгэл аймаг Түнэл сум			10 ОРТОЙ ЭРҮҮЛ МЭНДИЙН ТӨВ		ББ	
	Захирал	Н. Наранчимэг		Ханын бэхэлгээний байгуулалт	Масштаб: М1:100		
	Инженер	Ц. Тэмүүжин			үе шат	хууд	бүх хууд
	Гүйцэтгэсэн	Д. Отгонтамир		ЕГ шифр: БП-06/15	А3	47	52
	Шалгасан	Ц. Тэмүүжин		ТГ шифр:	2015.12		

ХЭСЭГЛЭЛ "А"

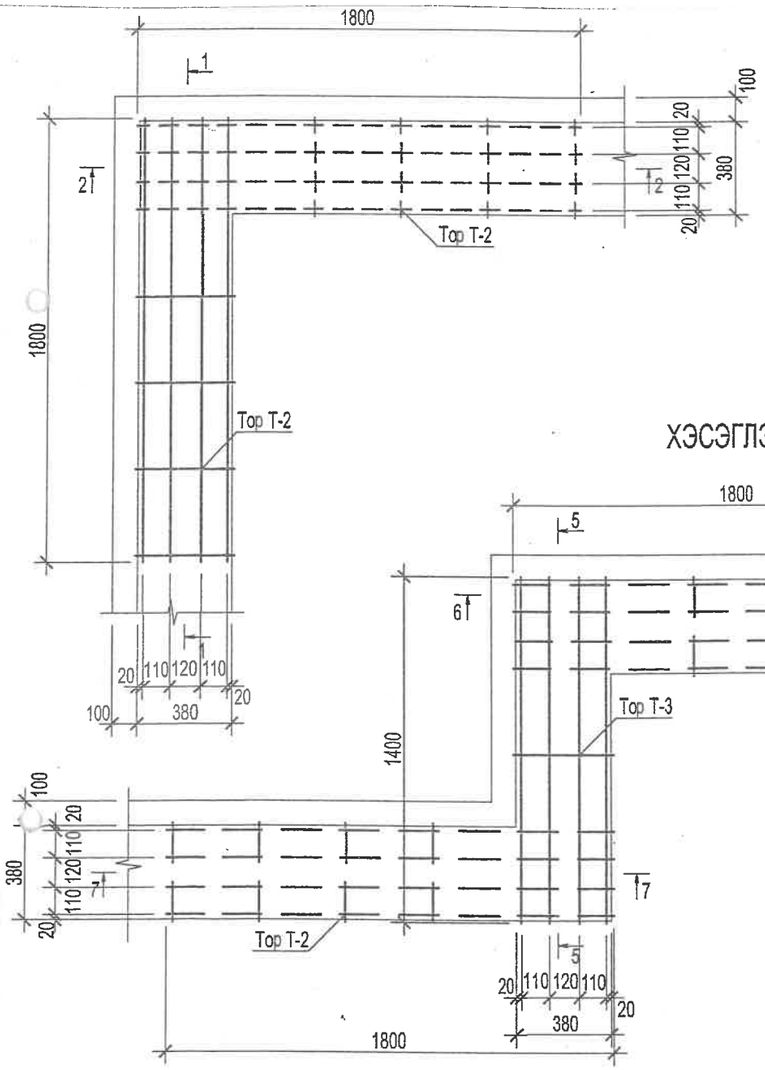

ХЭСЭГЛЭЛ "Б"

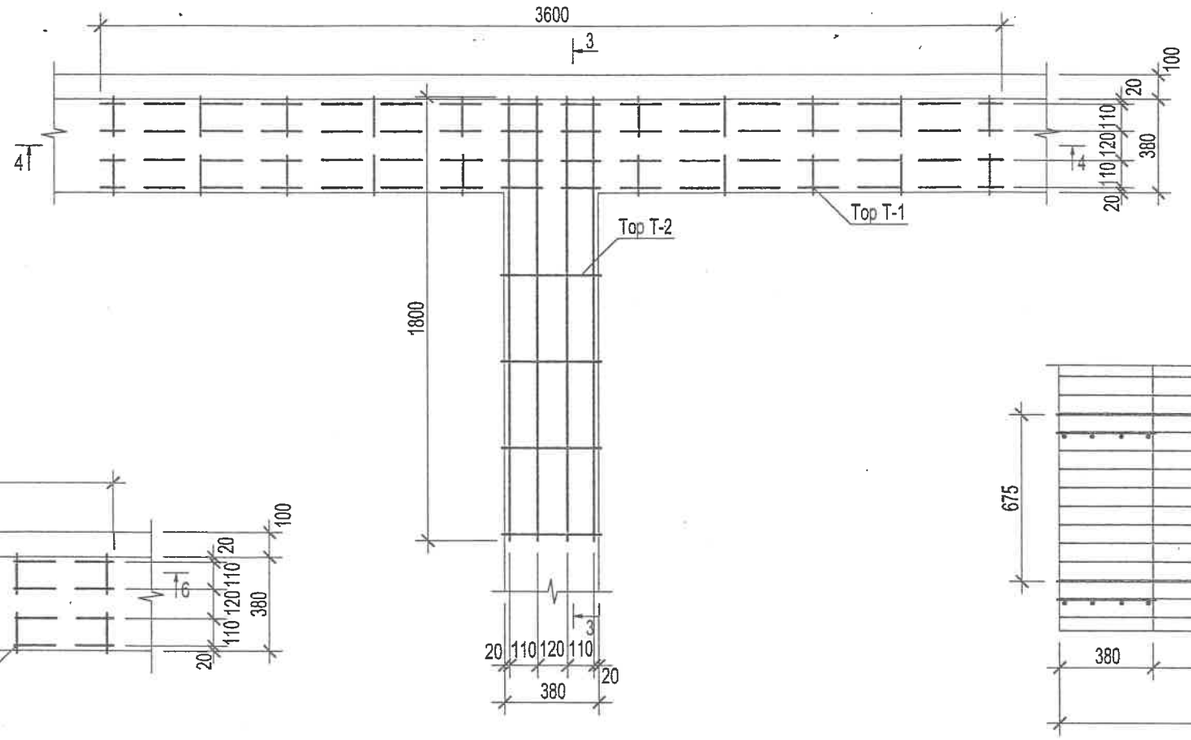

ХЭСЭГЛЭЛ "В"

5-5

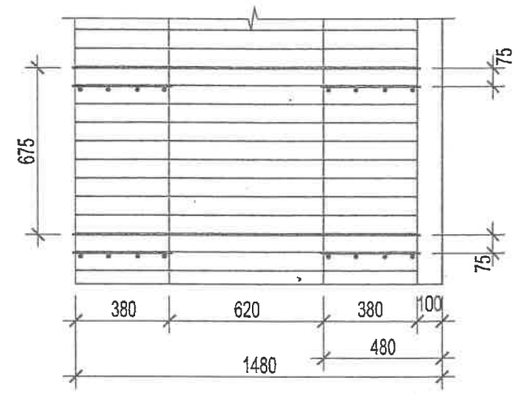

1-1.3-3

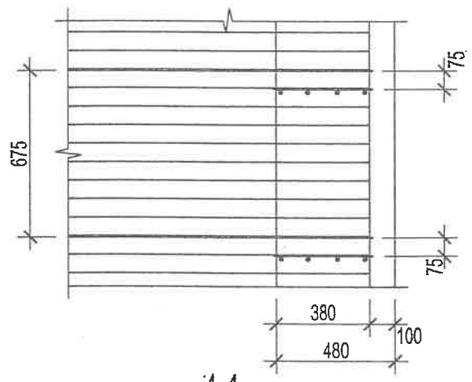

6-6

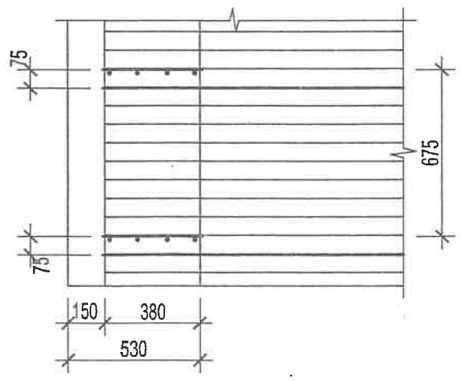

7-7

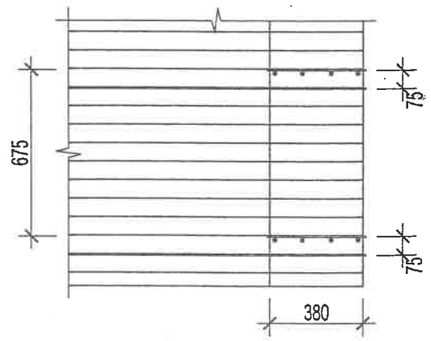

2-2

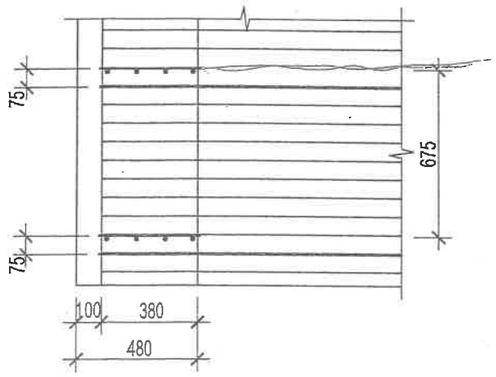

4-4

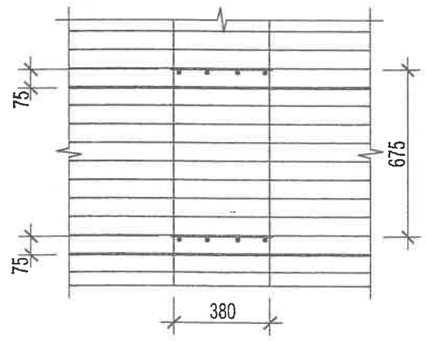

БАТПРОЕКТ Улаанбаатар хот Бага тойруу 26/1-204 МОБ: 99249997	Хөвсгөл аймаг Түнэл сум		10 ОРТОЙ ЭРҮҮЛ МЭНДИЙН ТӨВ			ББ
	Захирал	Н. Наранчимэг	Хэсэглэл "А"-"В"	Масштаб: М1:25		
	Инженер	Ц. Тэмүүжин	Огтлол 1-1-7-7	үе шат	хууд	бүх хууд
	Гүйцэтгэсэн	Д. Отгонтамир	ЕГ шифр: БП-06/15	А3	48	52
	Шалгасан	Ц. Тэмүүжин	ТГ шифр:	2015.12		

ТОР-1

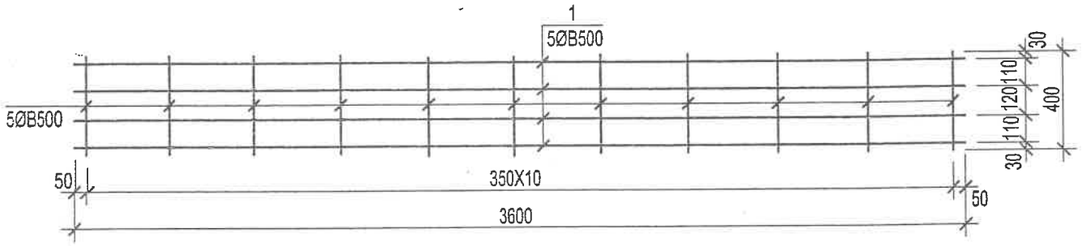

ТОР-2

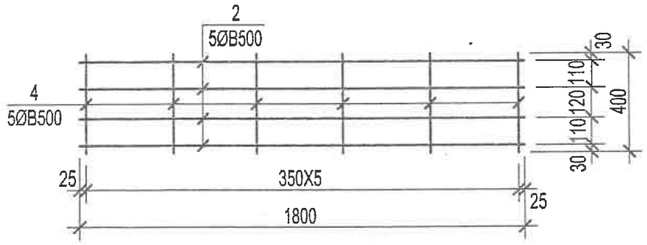

ТОР-3

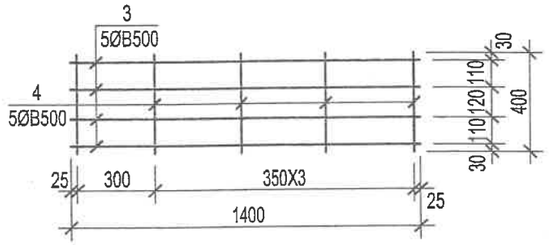

12 СМ-ИЙН ХАНЫГ ХУЧИЛТАНД БЭХЛЭХ БАЙДАЛ /М1:20/

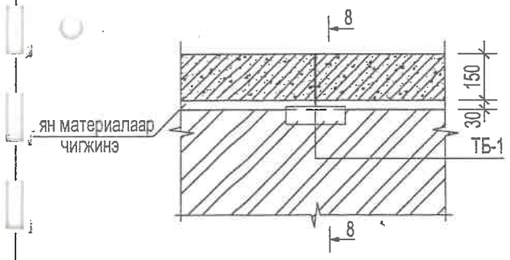

8-8 /М1:20/

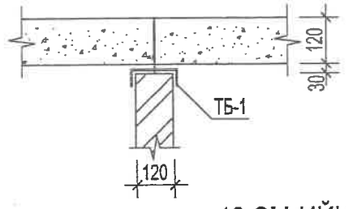

ТӨМӨР БЭХЭЛГЭЭ ТБ-1 /М1:20/

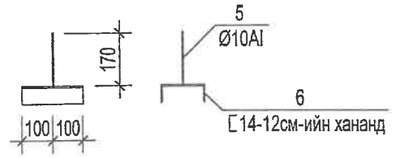

12 СМ-ИЙН ХАНЫН АРМАТУРЧЛАЛ

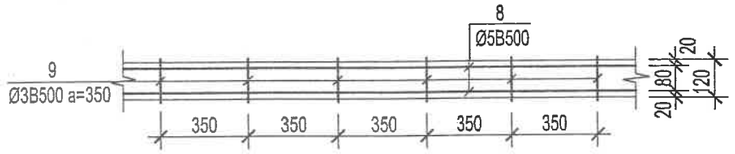

12СМ-ИЙН ХАНЫГ ТООСГОН ХАНАНД БЭХЛЭХ БАЙДАЛ ХБ-1

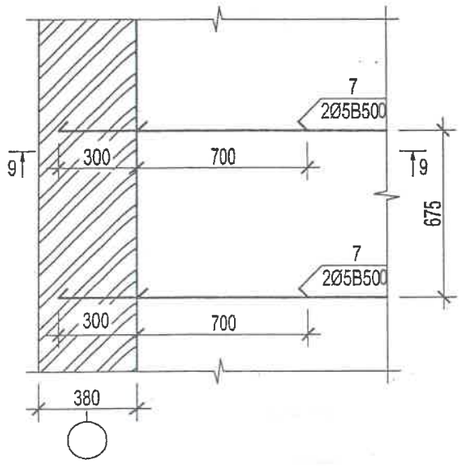

9-9

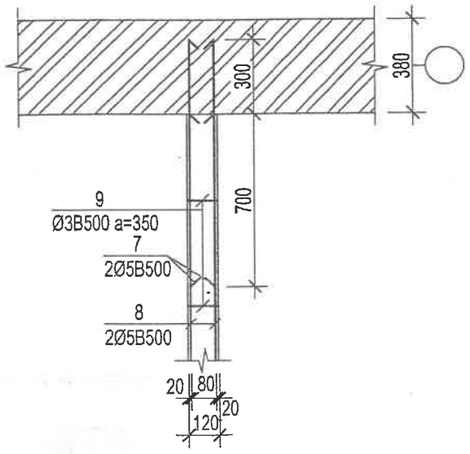

МАТЕРИАЛЫН ТҮҮВЭР

Поз	Тэмдэглэгээ	Нэр	Тоо	Нэгж жин /кг/	Тайлбар
0	1	2	3	4	5
		Тор Т-1		2.89	
1		Ø5B500 ГОСТ5781-82 L=3600	4	0.55	
4		Ø5B500 ГОСТ5781-82 L=400	11	0.06	
		Тор Т-2		1.48	
2		Ø5B500 ГОСТ5781-82 L=1800	4	0.28	
4		Ø5B500 ГОСТ5781-82 L=400	6	0.06	
		Тор Т-3		1.17	
3		Ø5B500 ГОСТ5781-82 L=1400	4	0.21	
4		Ø5B500 ГОСТ5781-82 L=400	5	0.06	
		Төмөр бэхэлгээ ТБ-1		2.58	
5		Ø10A240 ГОСТ5781-82 L=170	1	0.12	
6		14 ГОСТ8240-72 L=200	1	2.46	
		Ханын бэхэлгээ ХБ-1		0.31	
7		Ø5B500 ГОСТ5781-82 L=1000	2	0.15	
		12 см-ийн ханын арматурчлал		0.34	
8		Ø5B500 ГОСТ5781-82 L=137.60 п/м	-	21.19	
9		Ø3B500 ГОСТ5781-82 L=140	200	0.01	

БАТПРОЕКТ Улаанбаатар хот Бага тойруу 26/1-204 МОБ: 99249997	Хөвсгөл аймаг Түнэл сум		10 ОРТОЙ ЭРҮҮЛ МЭНДИЙН ТӨВ		ББ	
	Захирал	Н. Наранчимэг	Тор Т-1-3	Масштаб: М1:25		
	Инженер	Ц. Тэмүүжин	Ханын бэхэлгээ	үе шат	хууд	бүх хууд
	Гүйцэтгэсэн	Д. Отгонтамир	шифр: БП-06/15	АЗ	49	52
	Шалгасан	Ц. Тэмүүжин	ТГ шифр:	2015.12		

УГСАРМАЛ ХУЧИЛТЫН БАЙГУУЛАЛТ

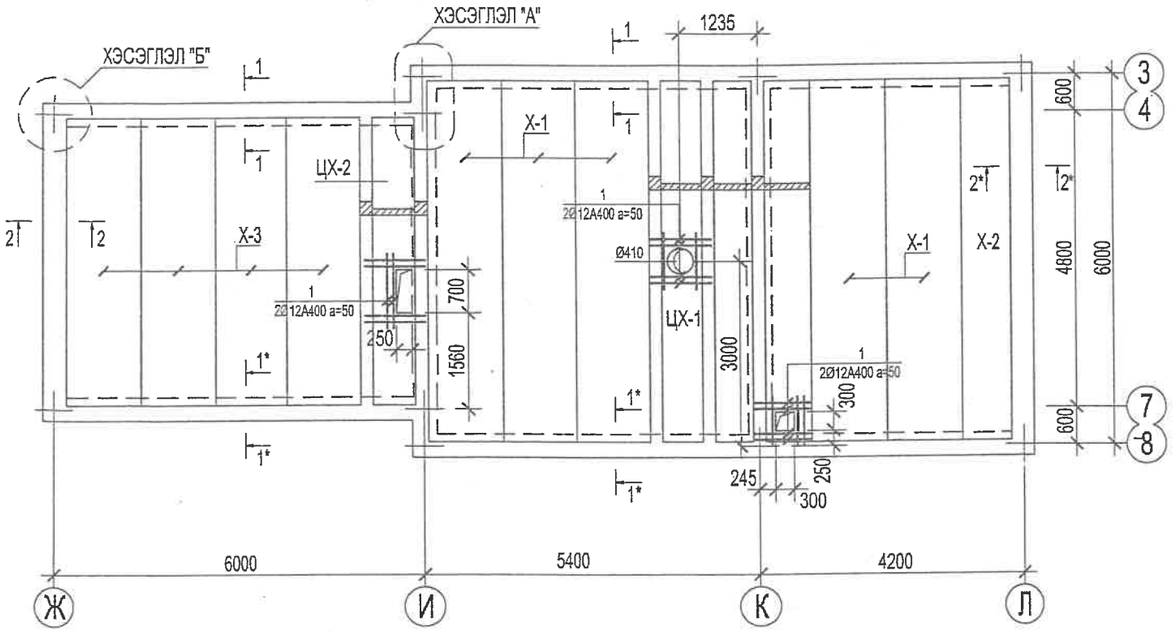

ЦУТГАМАЛ ХЭСЭГ ЦХ-1 /М1:50/

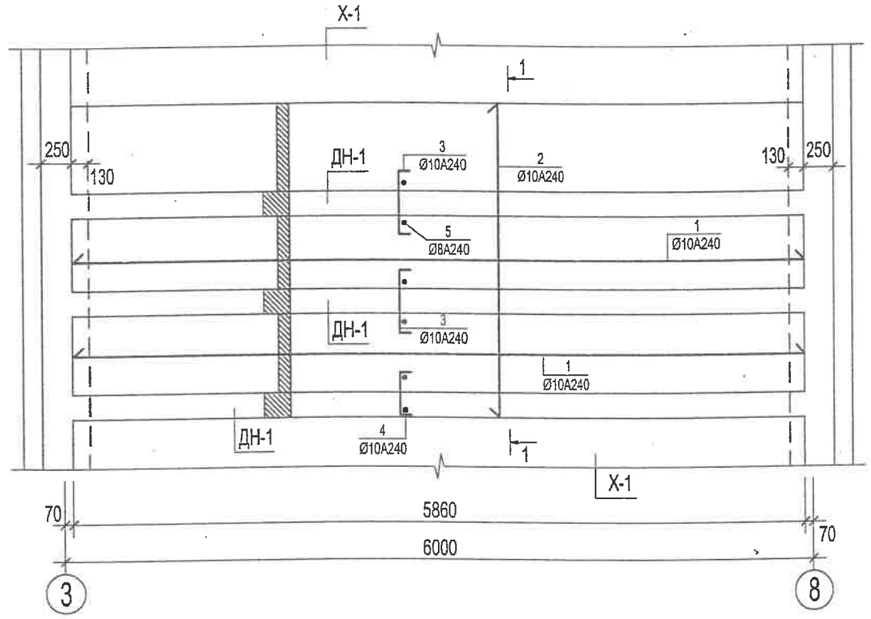

ЦУТГАМАЛ ХЭСЭГ ЦХ-2 /М1:50/

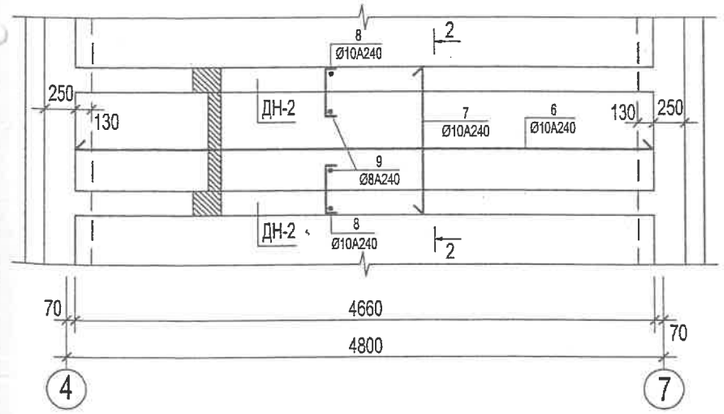

2-2 /М1:25/

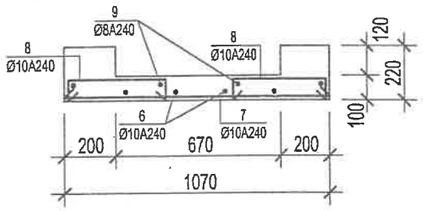

1-1 /М1:25/

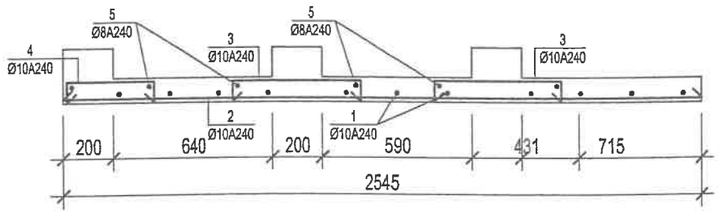

ТАЙЛБАР:

1. Поз-5 тушааг шатрын хөлгийн эрэмбээр а=585мм-ийн алхамтайгаар тавина.

БЛОКЧЛОЛЫН СХЕМ

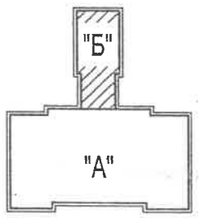

ЭКСПЕРТ № 2/24
2016 оны 04 сар 06 өдөр

Зөвшөөрсөн:		
БА	Н. Наранчимэг	
ХС	Э. Дагвадорж	
ЦБУ	С. Доржзовд	
ДГ	Д.Сэргэлэнбаатар	
ХД	Б. Одбаяр	

БАТПРОЕКТ Улаанбаатар хот Бага тойруу 26/1-204 МОБ: 99249997	Хөвсгөл аймаг Түнэл сум		10 ОРТОЙ ЭРҮҮЛ МЭНДИЙН ТӨВ			ББ	
	Захирал	Н. Наранчимэг	Угсармал хучилтын байгуулалт	Масштаб: М1:100			
	Инженер	Ц. Тэмүүжин	Цутгамал хэсэг ЦХ-1.2	үе шат	хууд	бүх хууд	
	Гүйцэтгэсэн	Д. Отгонтамир	ЕГ шифр: БП-06/15	АЗ	50	52	
	Шалгасан	Ц. Тэмүүжин	ТГ шифр:	2015.12			

ДАМНУРУУ ДН-1

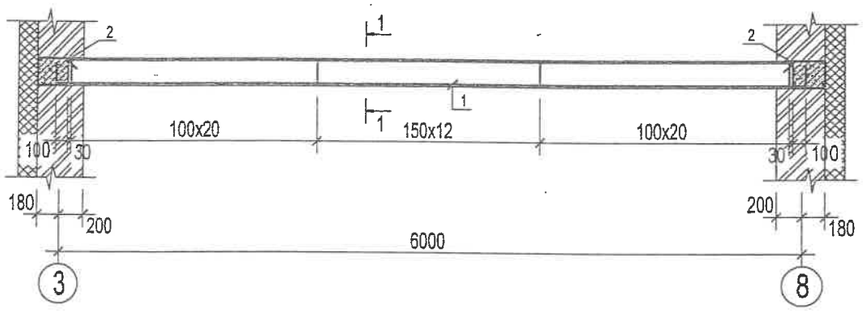

1-1 /М1:25/

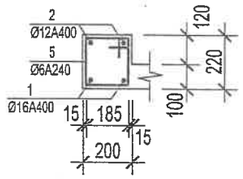

ДАМНУРУУ ДН-2

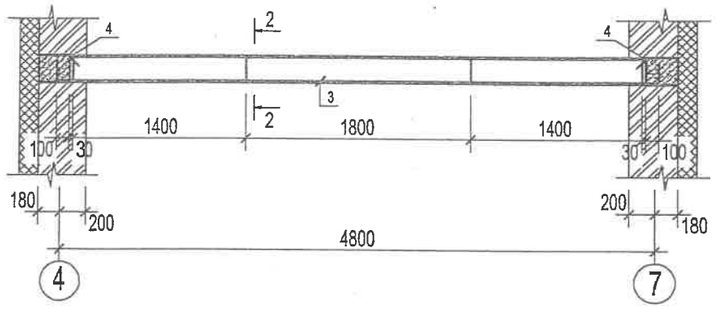

2-2 /М1:25/

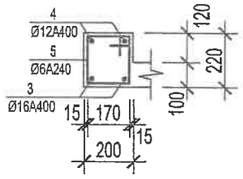

МАТЕРИАЛЫН ТҮҮВЭР

Поз	Тэмдэглэгээ	Нэр	Тоо	Нэгж жин /кг/	Тайлбар
0	1	2	3	4	5
		Дамнуруу ДН-1		40.78	
1		Ø16А400 ГОСТ 5781-82 L=6380	2	10.07	
2		Ø12А400 ГОСТ 5781-82 L=5860	2	5.21	
5		Ø6А240 ГОСТ 5781-82 L=870	53	0.19	
	Материал	Бетон В20			V=0.258м³
		Дамнуруу ДН-2		34.06	
3		Ø16А400 ГОСТ 5781-82 L=5180	2	8.17	
4		Ø12А400 ГОСТ 5781-82 L=4860	2	4.32	
5		Ø6А240 ГОСТ 5781-82 L=870	47	0.19	
	Материал	Бетон В20			V=0.214м³
		Цутгамал хэсэг ЦХ-1		139.09	
1		Ø10А240 ГОСТ 5781-82 L=5860	12	3.62	
2		Ø10А240 ГОСТ 5781-82 L=2540	30	1.58	
3		Ø10А240 ГОСТ 5781-82 L=680	60	0.42	
4		Ø10А240 ГОСТ 5781-82 L=520	30	0.32	
5		Ø8А240 ГОСТ 5781-82 L=5860	6	2.31	
	Материал	Бетон В20			V=1.914м³
		Цутгамал хэсэг ЦХ-2		53.22	
6		Ø10А240 ГОСТ 5781-82 L=4660	4	2.88	
7		Ø10А240 ГОСТ 5781-82 L=1200	24	0.74	
8		Ø10А240 ГОСТ 5781-82 L=560	48	0.35	
9		Ø8А240 ГОСТ 5781-82 L=4660	4	1.84	
	Материал	Бетон В20			V=0.783м³

ЭДЛЭХҮҮНИЙ ТҮҮВЭР

Поз	Тэмдэглэгээ	Нэр	Тоо	Нэгж жин /кг/	Тайлбар
J	1	2	3	4	5
		Угсармал хучилт		107.29	
-1	В1.141-1 дэвтэр	ХНХ 63.12.22-10	36	2100	
Х-2	В1.141-1 дэвтэр	ХНХ 63.08.22-10	7	1400	
-1		Дамнуруу ДН-1			
ДН-2		Дамнуруу ДН-2			
ЦХ-1	ББ-16-р хуудсанд үз.	ЦХ59-2	2	34.66	
-2	ББ-16-р хуудсанд үз.	ЦХ29-2	1	16.98	
	Нэмэлт арматурчлал	Ø10А400 ГОСТ 5781-82 L=132.70 п/м	-	81.88	

ХЭСГИЙН ТОДОРХОЙЛОЛТ

Поз	Загвар	Поз	Загвар	Поз	Загвар
5	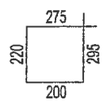	3	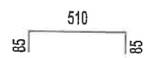	4	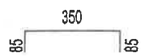

БАТПРОЕКТ Улаанбаатар хот Бага тойруу 26/1-204 МОБ: 99249997	Хөвсгөл аймаг Түнэл сум		10 ОРТОЙ ЭРҮҮЛ МЭНДИЙН ТӨВ		ББ	
	Захирал	Н. Наранчимэг	Дамнуруу ДН-1.2 Материалын түүвэр	Масштаб: М1:50		
	Инженер	Ц. Тэмүүжин		үе шат	хууд	бүх хууд
	Гүйцэтгэсэн	Д. Отгонтамир	ЕГ шифр: БП-06/15	А3	51	52
	Шалгасан	Ц. Тэмүүжин	ТГ шифр:	2015.12		

1-1

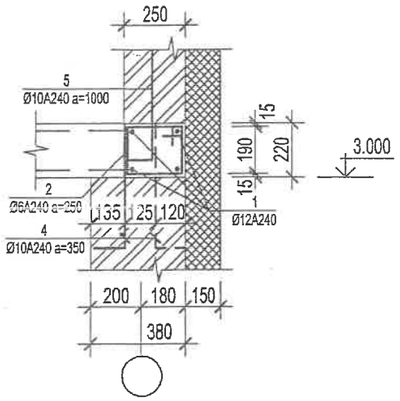

2-2

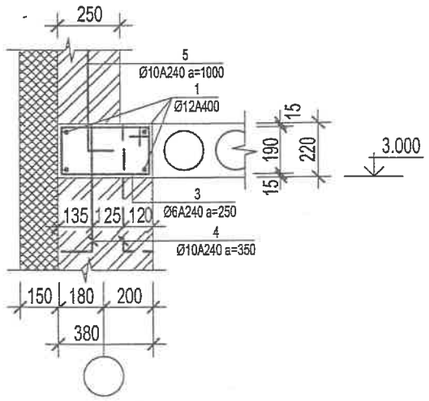

ХЭСЭГЛЭЛ "А"

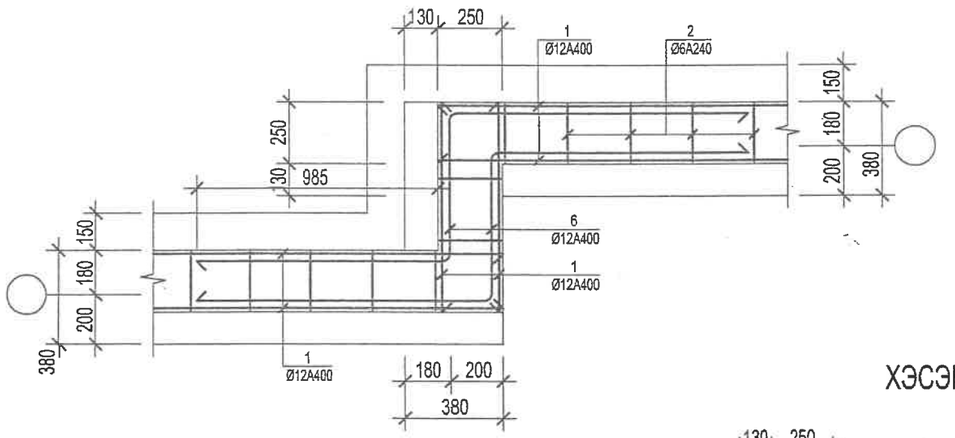

ХЭСЭГЛЭЛ "Б"

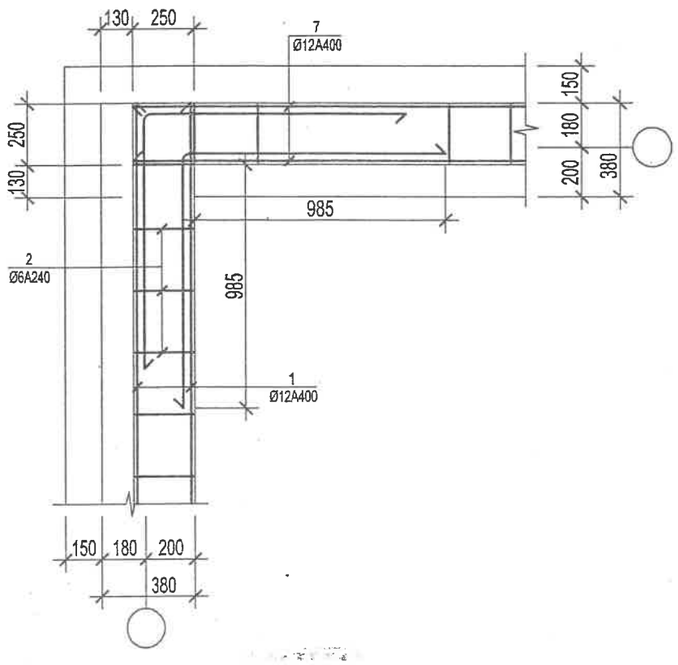

МАТЕРИАЛЫН ТҮҮВЭР

Поз	Тэмдэглэгээ	Нэр	Тоо	Нэгж жин /кг/	Тайлбар
0	1	2	3	4	5
		Огтлол 1-1		203.93	
1		Ø12A400 ГОСТ 5781-82 L=32.42 п/м	4	28.79	
2		Ø6A240 ГОСТ 5781-82 L=970	130	0.22	
4		Ø10A240 ГОСТ 5781-82 L=620	95	0.38	
5		Ø10A400 ГОСТ 5781-82 L=1200 п/м	33	0.74	
	Материал	Бетон В20			V=1.784м³
		Огтлол 2-2		88.40	
1		Ø12A400 ГОСТ 5781-82 L=13.22 п/м	4	11.74	
3		Ø6A240 ГОСТ 5781-82 L=1230	55	0.28	
4		Ø10A240 ГОСТ 5781-82 L=620	40	0.38	
5		Ø10A400 ГОСТ 5781-82 L=1200 п/м	15	0.74	
	Материал	Бетон В20			V=1.106м³
		Нэмэлт арматурчлал		42.63	
6		Ø12A400 ГОСТ 5781-82 L=1900	8	1.69	
7		Ø12A400 ГОСТ 5781-82 L=2050	16	1.82	

ХЭСГИЙН ТОДОРХОЙЛОЛТ

Поз	Загвар	Поз	Загвар	Поз	Загвар
2	295; 190; 265; 220	3	425; 190; 265; 350	4	500; 120
5	1100; 100	6	1160; 1000; 640	7	1050; 1000

ТАЙЛБАР:

1. Поз-4 тушааг шатрын хөлгийн эрэмбээр а=585мм-ийн алхамтайгаар тавина.

БАТПРОЕКТ Улаанбаатар хот Бага тойруу 26/1-204 МОБ: 99249997	Хөвсгөл аймаг Түнэл сум		10 ОРТОЙ ЭРҮҮЛ МЭНДИЙН ТӨВ			ББ
	Захирал	Н. Наранчимэг	Огтлол 1-1.2-2 Хэсэглэл "А". "Б"	Масштаб: М1:500		
	Инженер	Ц. Тэмүүжин		үе шат	хууд	бүх хууд
	Гүйцэтгэсэн	Д. Отгонтамир	ЕГ шифр: БП-06/15	А3	52	52
	Шалгасан	Ц. Тэмүүжин	ТГ шифр:	2015.12		