АЖЛЫН ЗУРГИЙН ҮНДСЭН БҮРДЛИЙН ЖАГСААЛТ

д.д	Зургийн нэр	Зургийн марк	Хуудасны тоо
1	Ерөнхий төлөвлөгөө, өндөржилт	ЕТ	6
2	Барилга архитектур	БА	21
3	Технологи	ТХ	5
4	Барилга бүтээц	ББ	47
5	Халаалт салхивч	ХАС	14
6	Цэвэр бохир ус	ЦБУ	10
5	Хүчит төхөөрөмж, дотор гэрэлтүүлэг	ХТ, ДГ	24
6	Холбоо дохиолол	ХД	9
7	Гадна дулаан	ГДГ	10
8	Усан хангамж, ариутгах татуурга	УХАТ	9
9	Гадна гэрэлтүүлэг, гадна цахилгаан	ГЦ, ДӨ	7+7
10	Цооног	ББ	2

БА МАРКИЙН АЖЛЫН ЗУРГИЙН ҮНДСЭН БҮРДЛИЙН ЖАГСААЛТ

д.д	Зургийн нэр	Хуудасны марк
1	Нүүр хуудас	-
2	Зургийн жагсаалт Ерөнхий схем ТЭЗҮ	БА-1
3	Тайлбар бичиг	БА-2
4	1-р давхрын байгуулалт ▽0.000	БА-3
5	2-р давхрын байгуулалт ▽3.300	БА-4
6	Өрөөний тодорхойлолт	БА-5
7	Огтлол 1-1 Ханын бүтэц Шалны хэсэглэл	БА-6
	1-р давхрын шалны байгуулалт	БА-7
	2-р давхрын шалны байгуулалт	БА-8
8	Заслын тодорхойлолт	БА-9
9	Заслын тодорхойлолт	БА-10
10	Хаалга, цонхны схем	БА-11
11	Шилэн хана ШХ-1-8	БА-12
12	Нүүр тал 1-10	БА-13
13	Ар тал 10-1	БА-14
14	Хажу тал А-Е, Е-А	БА-15
15	Дээврийн байгуулалт	БА-16
16	Дээврийн хэсэглэл "А" - "Д"	БА-17
17	Байгуулалт Ханын бүтэц	БА-18
18	Огтлол 1-1. 2-2 Шалны хэсэглэл Заслын тодорхойлолт	БА-19
19	Нүүр тал Ж-Л Ар тал Л-Ж Хажуу тал 8-3	БА-20
20	Дээврийн байгуулалт	БА-21

ТХ МАРКИЙН АЖЛЫН ЗУРГИЙН ҮНДСН БҮРДЛИЙН ЖАГСААЛТ

1	1-р давхрын технологийн байгуулалт	ТХ-1
2	2-р давхрын технологийн байгуулалт	ТХ-2
3	Өрөөний тодорхойлолт Тоног төхөөрөмжийн жагсаалт	ТХ-3
4	Өрөөний тодорхойлолт Тоног төхөөрөмжийн жагсаалт	ТХ-4
5	Технологийн байгуулалт /Блок "Б"/	ТХ-5

БАЙГАЛЬ ЦАГ УУРЫН ҮНДСЭН ӨГӨГДЛҮҮД

- Газар хөдлөлийн 8 балл
- Гадна агаарын тооцооны температур -30.3°С
- Цасны ачаалал 50кг/м²
- Салхины ачаалал 42кг/м²
- Галын ангилалын категори -В
- Галд тэсвэрлэлтийн 2-р зэрэгт хамаарна.

ЕРӨНХИЙ СХЕМ /М1:500/

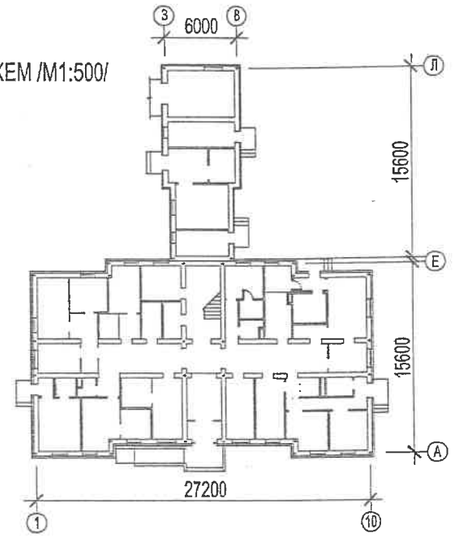

ТЕХНИК ЭДИЙН ЗАСГИЙН ҮЗҮҮЛЭЛТҮҮД

д.д	Үзүүлэлтийн нэр	Хэмжих нэгж	Үзүүлэлт	
			Блок "А"	Блок "Б"
1	Давхрын тоо	тоо	2	1
2	Хүчин чадал	тоо	10 ор	1 маш
3	Барилгын эзэлхүүн	м³	2501.86	259.20
4	Барилгажилтын талбай	м²	397.12	86.40
5	Ашиглах талбай	м²	641.72	73.34
6	Ажлын талбай	м²	606.84	64.10
	Коэф K_1 $S_{аж}$ / $S_{аш}$	-	0.95	0.87
	Коэф K_1 V / $S_{аш}$	-	3.90	3.53

1-10
2016 03 24

БАТПРОЕКТ Улаанбаатар хот Баян тойруу 26/1-204 МОБ: 99249997	Хөвсгөл аймаг Түнэл сум		10 ОРТОЙ ЭРҮҮЛ МЭНДИЙН ТӨВ		БА	
	Архитектор	Н. Наранчимэг	Зургийн жагсаалт Ерөнхий схем ТЭЗҮ	Масштаб: М1:500		
	Гүйцэтгэсэн	Ц. Батзаяа		үе шат	хууд	бүх хууд
	Шалгасан	Н. Наранчимэг	ЕГ шифр: БП-06/15	А3	1	21
			ТГ шифр:	2015.12		

ТАЙЛБАР БИЧИГ

ЕРӨНХИЙ ХЭСЭГ:

10 ортой эрүүл мэндийн төвийн барилгын холболтын ажлын зургийг 14 ортой эрүүл мэндийн төвийн барилгын нэг маягийн зураг зохих өөрчлөлтүүдийг оруулан боловсруулав.

Уг барилга нь Хөвсгөл аймгийн Түнэл сумын Засаг даргын 2014 оны 08-р сарын 14-ний өдрийн А/102 тоот захирамжаар Хөвсгөл аймгийн Түнэл сумын нутаг дэвсгэрт баригдана.

10 ортой эрүүл мэндийн төвийн барилга "Өгөөмөр баян дэнж" ХХК-ний захиалгаар техникийн нөхцөл шийдэгдэж ажлын зураг төсөв зохиогдсон барилга болно.

Гадна шугам сүлжээний зургийг өгөгдсөн техникийн нөхцлийн шаардлагын дагуу боловсруулсан ба нарийвчилсан тооцоо, техникийн өгөгдөл шийдэл, тайлбарыг тухайн хэсгийн зургаас үзнэ.

ХОЛБОГДОХ НОРМ, ДҮРМҮҮД

- Барилгад хэрэглэх уур амьсгал ба геофизикийн үзүүлэлт БНбД 23-01-09
- Хот, тосгоны төлөвлөлт, барилгажилт БНбД 30.01.04
- Барилга байгууламжийн галын аюулгүй байдал БНбД 21-01-02
- Барилга, байгууламжийн зураг төсөл зохиох галын аюулгүйн норм БНбД 21-02-02
- Газар хөдлөлтийн бүс нутагт барилга төлөвлөх барилгын норм ба дүрэм БНбД 22-01-01*/2006
- Олон нийт иргэний барилга БНбД 31-03-03
- Тахир дутуу иргэдэд зориулсан барилгын төлөвлөлтийн гарын авлага БД 31-101-04

ЕРӨНХИЙ ТӨЛӨВЛӨГӨӨ

10 ортой эрүүл мэндийн төвийн барилгын ерөнхий төлөвлөгөөний хэсгийг Хот, тосгоны төлөвлөлт, барилгажилт БНбД 30.01.04-ийн 5-р зүйлийг үндэслэн эмнэлгийн актлагдсан хуучин барилгыг буугдахаар тооцож, одоо ашиглаж байгаа "Б" корпусын баруун хойд өнцгөөс чиг /створ/ авч байршуулав.

Одоо байгаа эмнэлгийн аж ахуйн барилга болон "Б" корпусын баруун талын зайд шинээр баригдах ЭМТ-ийн туслах барилгыг багтаан явган зам, талбай, автомашины орц гарц, ногоон байгууламжийг үйлчлүүлэгчдийн хөдөлгөөнд зохицуулан төлөвлөв.

Шинээр хийгдэх бохир усны цооногийг одоо байгаа бохир усны нүхний урд талд байхаар төлөвлөж, ахуйн хог хаягдлын цэг хуучин байрандаа буюу цооногийн урд талд байрлана. Эмнэлгийн тусгай хог хаягдал туслах барилгад байрлах шатаах зууханд устгагдана.

БАРИЛГА АРХИТЕКТУРЫН ХЭСЭГ

ТӨЛӨВЛӨЛТ:

10 ортой эрүүл мэндийн төвийн барилга тэнхлэгээрээ 14.60м х 27.20м хэмжээтэй, 2 давхар тоосгон барилга, туслах барилга тэнхлэгээрээ 6.00м х 15.60м хэмжээтэй, 1 давхар тоосгон барилга болно.

1-р давхарт: Эмийн сан, эм хадгалах өрөө, вакцин хадгалах өрөө, дархлаажуулалтын өрөө, эхийн амрах байр /ариун цэврийн өрөөтэй/, шээс, цус, биохимийн шинжилгээний лаборатори, ариутгалын өрөө /материал хүлээн авах, ариутгасан материал хадгалах, олгох, өрөөтэй/, санхүү, дүн бүртгэлийн өрөө, цахилгааны самбар байрлах өрөө, ажилчдын амрах өрөө, хөгжлийн бэрхшээлтэй хүнд зориулсан дотрын 1 ортой өрөө, эмнэлгийн гал тогоо, гал тогооны угаалга, бэлтгэлийн өрөө, хүнсний агуулах, угаалгын өрөө /цэвэр хэрэглэл олгох, бохир хэрэглэл хүлээн авах өрөөнүүдтэй/, 1 ортой тусгаарлах /халдвартын/ өрөө 2, /ариун цэврийн өрөөтэй/, хүлээн авахын үзлэгийн өрөө /ариун цэврийн өрөөтэй/, хэт авианы шинжилгээний өрөө

2-р давхарт: Эмчийн үзлэгийн өрөө, сэргээн засах эмчилгээний өрөө, хэвтэж эмчлүүлэх хэсгийн тарианы өрөө, 2 ортой дотрын өрөө 1, хүүхдийн тоглоомын өрөө, 2 ортой хүүхдийн өрөө 2 /ариун цэврийн өрөөтэй/, номын сан бүхий сургалтын өрөө, амбулаторийн хэсгийн эмчилгээний өрөө, тарианы өрөө, эх барих, эмэгтэйчүүдийн үзлэгийн өрөө, эмнэлгийн архив, эрхлэгчийн албан ажлын өрөө, 2 ортой төрсний дараах өрөө, төрөх өрөө, 1 ортой төрөхийн өмнөх өрөө, төрөх хэсгийн ариун цэврийн өрөө, хөдөлгөөн заслын эмчилгээний өрөөтэй байхаар төлөвлөв.

Хэвтэж эмчлүүлэх хэсгийн 10 орны 1 ор төрөхийн өмнөх өрөөнд, 2 ор төрсний дараах өрөөнд, 2 ор тусгаарлах өрөөнд /халдвартын/, 3 ор дотрын хэсэгт, 2 ор хүүхдийн хэсэгт тус тус ноогдоно. Эхийн амрах байрны 1 ор хэвтэж эмчлүүлэх орны тоонд орохгүй.

Туслах барилгыг узелийн өрөө, задлан шинжилгээний өрөө, цогцос хадгалах өрөө, ёслолын өрөө, тусгай хог хаягдлын өрөө, 1 машины гаражтай байхаар төлөвлөв.

АРХИТЕКТУРЫН ХИЙЦ, ЭЛЕМЕНТ

ХАНА: Гадна ханыг 38см зузаан тоосгоор өрж, MNS 4629:2007 стандартын шаардлага хангасан 35 маркийн пенополистрол хавтангаар дулаална. Дотор даацын болон даацын бус ханын зузаан 38см, хамар ханын зузаан 12см тоосгон хана байна. Төрөх болон хэвтэж эмчлүүлэх хэсгийг бусад хэсгүүдээс хатуужуулсан шилэн ханаар, 1 машины гаражийг даацын бус 38см-ийн зузаан тоосгон ханаар тусгаарлана.

Гол орцны тамбур, вестибюль хатуужуулсан шилэн ханатай, туслах орцны тамбурын хана 12см тоосго, 10см пенополистрол дулаалгатай байна.

ХААЛГА: Ажлын зургийн БА-11 хуудсанд үзүүлсэн төрлийн хаалгануудыг өгөгдсөн хэмжээгээр захиалж угсарна.

Хаалганы онгойлтыг галын аюулгүй байдлыг тооцож сонгосон тул өөрчлөхгүй.

Авто машины гаражид зориулалтын дулаалгатай хаалга хийнэ.

ЦОНХ: MNS 5380-2008 стандартын шаардлага хангасан 3 давхар шиллэгээтэй 5-аас доошгүй камертай вакуум цонх байна.

Цонхыг ханын зузааны "0" цикл орчим суулгаж бэхэлнэ.

Цонхны тавцанг хиймэл чулуугаар, усны хаялгыг цайрдсан гөлмөн төмрөөр хийж болно.

ШАЛ: Шалыг хуудас БА-7.8-д үзүүлсний дагуу хийж гүйцэтгэнэ.

ДӨӨВЭР: Барилга салхижуулалттүй хавтгай дөвөртэй байна.

ДОТОР ЗАСАЛ: Дотор заслын материал, өнгийг БА-9.10 хуудсанд хүснэгтээр үзүүлсэн болно.

Ариун цэврийн өрөө, лаборатори, ариутгал, хүнсний агуулах, бэлтгэлийн өрөө, гал тогоо, угаалгын өрөөний хана, шаланд керамаррази плита хэрэглэнэ.

Шалны PVC хулдаас ширхэгчлэн наадаг хулдаас байна. Хуйлмал PVC хулдаас хэрэглэхгүй.

ГАДНА ЗАСАЛ: Гадна довжоог барзгар /матовый/ гадаргуутай чулуугаар өнгөлнө.

Барилгын гадна ханын өнгөлгөөг хуудас БА-13-15-д үзүүлсний дагуу сонгоно.

Фасадны өнгийг зохиогчийн зөвшөөрөлгүй өөрчлөхийг хориглоно.

АНХААРАХ ЗҮЙЛ:

Барилга тухай хуулийн 4-р бүлэг

16-р зүйл. Барилгын ажил гүйцэтгэгчийн эрх, үүрэг

16.1.5. Барилгын талбай дахь хөдөлмөр хамгаалал, эрүүл ахуй, аюулгүй ажиллагааг хангах

16.2. Барилгын ажлыг зураг төсөлгүйгээр гүйцэтгэхийг хориглоно.

16.3. Барилга байгууламж барих, шинэчлэх, өргөтгөх, засварлах ажилд олон улсын болон үндэсний стандартын шаардлага хангаагүй, гарал үүсэл, тохирлын гэрчилгээгүй материал, эдлэхүүн болон барилгын хэв хашмалын тулаасанд мод хэрэглэхийг хориглоно.

16.4. Байгаль, цаг уурын нөхцөлд тохирох нь батлагдаагүй импортын материал, эдлэхүүн хэрэглэхийг хориглоно.

16.5. Импортын барилгын материал гарал үүсэл, тохирлын гэрчилгээтэй байна.

16.6. Барилга угсралтын ажлыг эрх бүхий байгууллагын зөвшөөрөлгүйгээр эхлэх, үргэлжлүүлэхийг хориглоно.

16.7. Барилгын ажлын явцад анхны зураг төслөөс өөрчлөгдөж гүйцэтгэсэн үе шатны ажил бүрт гүцэтгэлийн зураг боловсруулж баталгаажуулна.

17-р зүйл. Зураг төсөл зохиогчийн эрх, үүрэг

17.1.3. Энэ хуулийн 15.1.2 /барилгын ажлын явц, чанарт хяналт тавих, фото зургаар баримтжуулсан ил, далд ажлын акт, барилгын ажлын гүйцэтгэлийг баталгаажуулах/-т заасны дагуу барилгын ажлын явцад зохиогчийн хяналт тавих

17.1.4. Барилгын хөрөнгө оруулагч, захиалагч, гүйцэтгэгчийн хүсэлтээр норм дүрмийн шаардлагын хүрээнд зураг төсөлд өөрчлөлт оруулах

17.1.5. Зураг төслийг зөрчсөн тохиолдолд түүнийг залруулахыг шаардах буюу ажлыг бүрэг зогсоох, эсхүл чанаргүй баригдсан хэсгийг буулгах талаар барилгын мэргэжлийн хяналтын байгууллагад мэдэгдэх

7-10
2016 03 24

БАТПРОЕКТ Улаанбаатар хот Бага тойруу 26/1-204 МОБ: 99249997	Хөвсгөл аймаг Түнэл сум		10 ОРТОЙ ЭРҮҮЛ МЭНДИЙН ТӨВ			БА
	Архитектор	Н. Наранчимэг	Тайлбар бичиг	Масштаб:		
	Гүйцэтгэсэн	Ц. Батзаяа		үе шат	хууд	бүх хууд
	Шалгасан	Н. Наранчимэг	ЕГ шифр: БП-06/15	А3	2	21
			ТГ шифр:	2015.12		

1-Р ДАВХРЫН БАЙГУУЛАЛТ

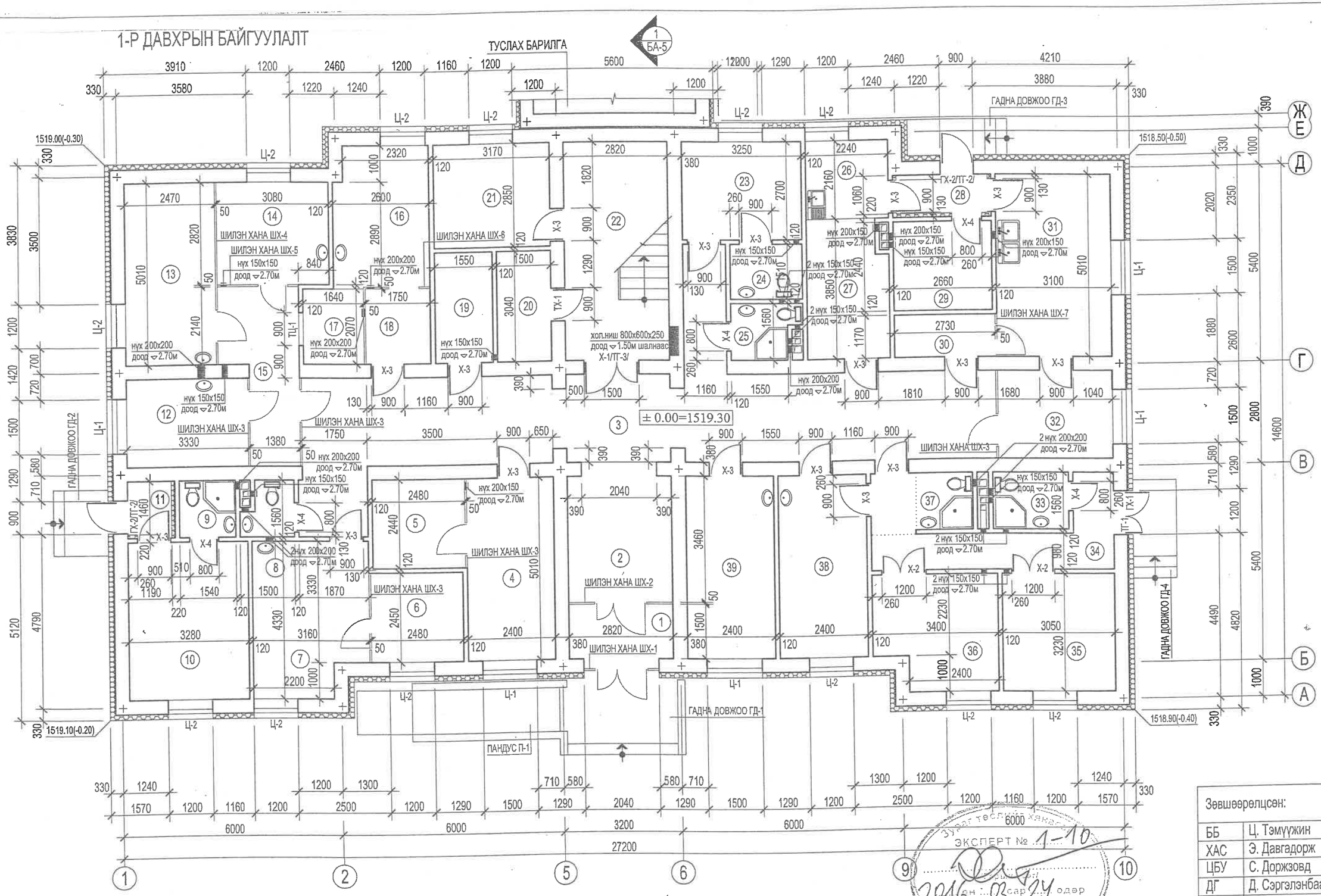

ТАЙЛБАР:

1. ӨРӨӨНИЙ ТОДОРХОЙЛОЛТЫГ БА-5-Д, БЛОКЧЛОЛЫН СХЕМ, ХАНЫН БҮТЦИЙГ БА-6-Д ҮЗНЭ.
2. 1-Р ДАВХРЫН ХУЧИЛТАНД ГАРАХ НҮХИЙГ ББ, ХАС-ИЙН ХЭСЭГТ ҮЗНЭ.

Зөвшөөрөлцсөн:

ББ	Ц. Тэмүүжин	
ХАС	Э. Давгадорж	
ЦБУ	С. Доржзовд	
ДГ	Д. Сэргэлэнбаатар	
ХД	Б. Одбаяр	

ЭКСПЕРТ № 1-10
2016 оны 03 сар 24 өдөр
Засварлагч эсэх
БАРИЛГЫН ТӨВ

БАТПРОЕКТ Улаанбаатар хот Бага тойруу 26/1-204 МОБ: 99249997	Хөвсгөл аймаг Түнэл сум		10 ОРТОЙ ЭРҮҮЛ МЭНДИЙН ТӨВ		БА
	Архитектор	Н. Наранчимэг	1-р давхрын байгуулалт ▽0.000	Масштаб: М1:100	
	Гүйцэтгэсэн	Ц. Батзаяа		үе шат	хууд	бүх хууд
	Шалгасан	Н. Наранчимэг	ЕГ шифр: БП-06/15	А3	3	21
			ТГ шифр:	2015.12		

2-Р ДАВХРЫН БАЙГУУЛАЛТ

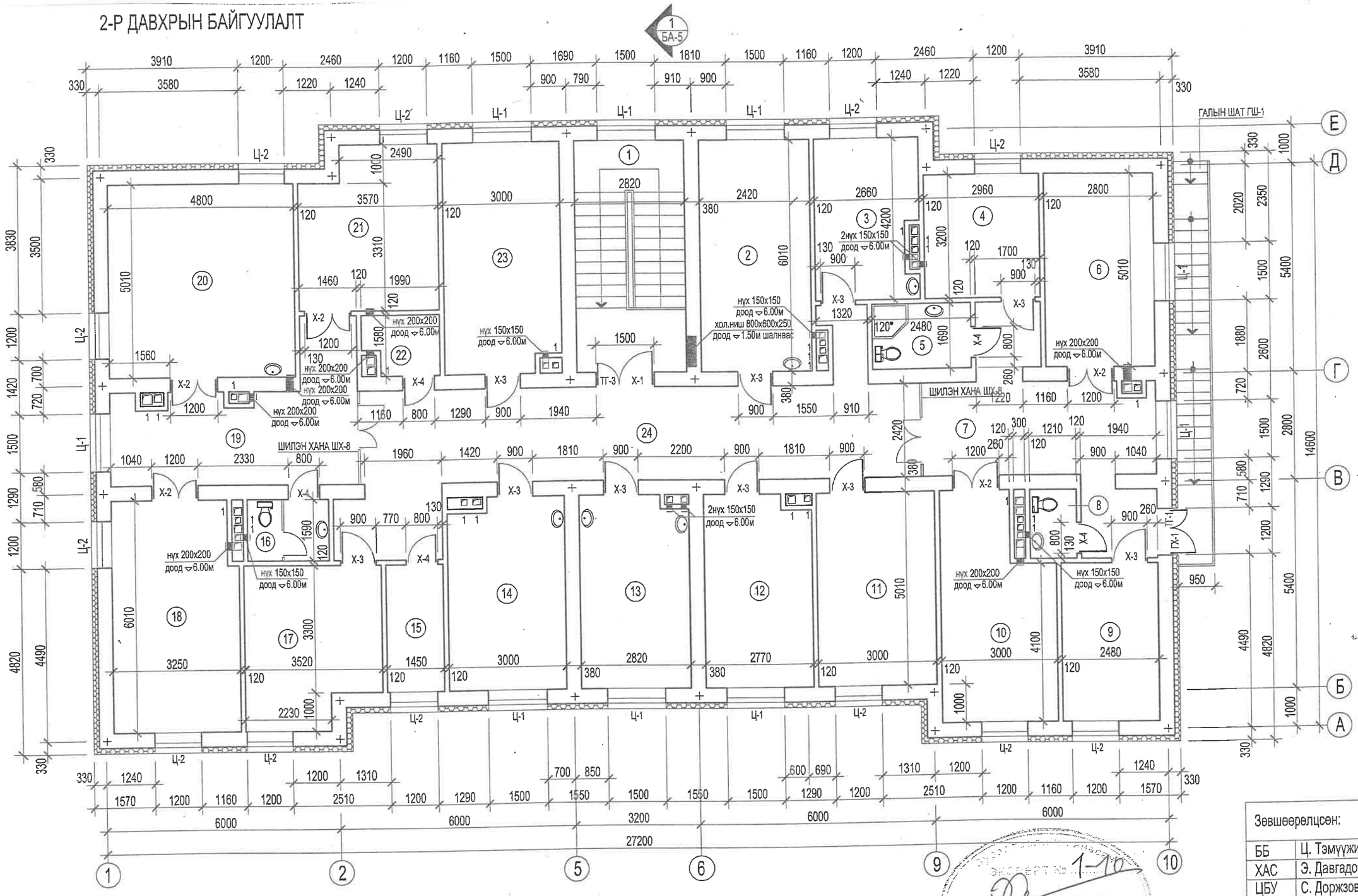

ТАЙЛБАР:

1. ӨРӨӨНИЙ ТОДОРХОЙЛОЛТЫГ БА-5-Д, БЛОКЧЛОЛЫН СХЕМ, ХАНЫН БҮТЦИЙГ БА-6-Д ҮЗНЭ.
2. 2-Р ДАВХРЫН ХУЧИЛТАНД ГАРАХ НҮХИЙГ ББ, ХАС-ИЙН ХЭСЭГТ ҮЗНЭ.
3. ГАЛЫН ШАТНЫ ЗУРГИЙГ ББ-ИЙН ХЭСЭГТ ҮЗНЭ.

Зөвшөөрөлцсөн:

ББ	Ц. Тэмүүжин	
ХАС	Э. Давгадорж	
ЦБУ	С. Доржзовд	
ДГ	Д. Сэргэлэнбаатар	
ХД	Б. Одбаяр	

ЭКСПЕРТ № 1-10
2016 оны 03 сарын 24 өдөр

БАТПРОЕКТ
Улаанбаатар хот
Бага тойруу 26/1-204
МОБ: 99249997

Хөвсгөл аймаг Түнэл сум			10 ОРТОЙ ЭРҮҮЛ МЭНДИЙН ТӨВ	БА	
Архитектор	Н. Наранчимэг		2-р давхрын байгуулалт ⌓3.300	Масштаб: М1:100	
Гүйцэтгэсэн	Ц. Батзаяа			үе шат	хууд / бүх хууд
Шалгасан	Н. Наранчимэг		ЕГ шифр: БП-06/15	АЗ	4 / 21
			ТГ шифр:	2015.12	

ӨРӨӨНИЙ ТОДОРХОЙЛОЛТ

поз	Өрөөний нэр	Талбай / м² /	Шал	
			төрөл	бүтэц
0	1	2	3	4
	1-р давхар			
1	Тамбур	4.23	чулуу	хэсэглэл "А"
2	Вестибюль, хүлээлгийн хэсэг	10.53	PVC хулдаас	хэсэглэл "Б"
3	Хонгил	52.72	PVC хулдаас	хэсэглэл "Б"
4	Эмийн сан	12.02	PVC хулдаас	хэсэглэл "Б"
5	Эм хадгалах	6.05	PVC хулдаас	хэсэглэл "Б"
6	Вакцин хадгалах	6.08	PVC хулдаас	хэсэглэл "Б"
7	Дархлаажуулалтын өрөө	12.72	керамаплита	хэсэглэл "А"
8	Ариун цэврийн өрөө /амбулатори/	1.98	керамаплита	хэсэглэл "А"
9	Ариун цэврийн өрөө /эхийн амрах байр/	2.40	керамаплита	хэсэглэл "А"
10	Эхийн амрах байр /Жиродисон/	14.20	PVC хулдаас	хэсэглэл "Б"
11	Тамбур	1.83	чулуу	хэсэглэл "А"
12	Шээсний шинжилгээний лаборатори	8.06	керамаплита	хэсэглэл "А"
13	Биохимийн шинжилгээний лаборатори	12.38	керамаплита	хэсэглэл "А"
14	Цусны шинжилгээний лаборатори	8.69	керамаплита	хэсэглэл "А"
15	Хонгил	8.66	керамаплита	хэсэглэл "А"
16	Ариутгалын өрөө /автоклав/	9.87	керамаплита	хэсэглэл "А"
17	Материал хүлээн авах	3.40	керамаплита	хэсэглэл "А"
18	Ариутгасан материал хадгалах, олгох	3.62	керамаплита	хэсэглэл "А"
19	Цахилгааны самбар байрлах өрөө	4.71	PVC хулдаас	хэсэглэл "Б"
20	Серверийн өрөө	4.56	PVC хулдаас	хэсэглэл "Б"
21	Ажилчдын амрах өрөө	9.04	PVC хулдаас	хэсэглэл "Б"
22	Шат	16.95	чулуу	хэсэглэл "А"
23	Дотрын 1 ортой өрөө /ХБХ-д зориулсан/	8.78	PVC хулдаас	хэсэглэл "Б"
24	Ариун цэврийн өрөө /ХБХ-д зориулсан/	2.98	керамаплита	хэсэглэл "А"
25	Ариун цэврийн өрөө /ажилчдын/	2.67	керамаплита	хэсэглэл "А"
26	Бэлтгэлийн өрөө	4.84	керамаплита	хэсэглэл "А"
27	Гал тогоо	8.26	керамаплита	хэсэглэл "А"
28	Тамбур	2.61	чулуу	хэсэглэл "А"
29	Хүнсний агуулах	6.49	керамаплита	хэсэглэл "А"
30	Цэвэр хэрэглэл олгох	3.19	керамаплита	хэсэглэл "А"
31	Эмнэлгийн угаалга, индүүдлэг	15.53	керамаплита	хэсэглэл "А"
32	Бохир хэрэглэл хүлээн авах	7.50	PVC хулдаас	хэсэглэл "Б"
33	Ариун цэврийн өрөө /халдвартын/	3.23	керамаплита	хэсэглэл "А"
34	Хонгил /халдвартын хэсгийн/	8.25	PVC хулдаас	хэсэглэл "Б"
35	Тусгаарлах 1ортой өрөө /халдвартын/	9.85	PVC хулдаас	хэсэглэл "Б"
36	Тусгаарлах 1ортой өрөө /халдвартын/	10.01	PVC хулдаас	хэсэглэл "Б"
37	Ариун цэврийн өрөө /хүлээн авах//	4.45	керамаплита	хэсэглэл "А"
38	Хүлээн авахын үзлэг	12.02	PVC хулдаас	хэсэглэл "Б"
39	Хэт авианы оношлогоо /фокт гон/	12.02	PVC хулдаас	хэсэглэл "Б"
	2-р давхар			
1	Шат	16.95	чулуу	хэсэглэл "В"
2	Эмчийн үзлэгийн өрөө	17.01	PVC хулдаас	хэсэглэл "Г"
3	Сэргээн засах эмчилгээ	10.66	PVC хулдаас	хэсэглэл "Г"
4	Тарианы өрөө /хэвтэж эмчлүүлэх хэсэг/	9.47	керамаплита	хэсэглэл "В"
5	Ариун цэврийн өрөө /хэвтэж эмчлүүлэх/	4.19	керамаплита	хэсэглэл "В"
6	Дотрын 2 ортой өрөө	14.08	PVC хулдаас	хэсэглэл "Г"
7	Хонгил /хэвтэж эмчлүүлэх хэсэг/	21.34	PVC хулдаас	хэсэглэл "Г"
8	Ариун цэврийн өрөө /хүүхдийн/	2.17	керамаплита	хэсэглэл "В"
9	Хүүхдийн тоглоомын өрөө	10.17	PVC хулдаас	хэсэглэл "Г"
10	2 ортой хүүхдийн өрөө	15.72	PVC хулдаас	хэсэглэл "Г"
11	Сургалтын өрөө /номын сантай/	15.03	PVC хулдаас	хэсэглэл "Г"
12	Эмчилгээний өрөө /амбулаторийн хэсэг/	13.55	PVC хулдаас	хэсэглэл "Г"
13	Тарианы өрөө /амбулаторийн хэсэг/	13.85	керамаплита	хэсэглэл "В"
14	Эх барих, эмэгтэйчүүдийн үзлэг	14.60	PVC хулдаас	хэсэглэл "Г"
15	Архив	4.79	PVC хулдаас	хэсэглэл "Г"
16	Ариун цэврийн өрөө /төрөхийн/	3.36	керамаплита	хэсэглэл "В"
17	Албан ажлын өрөө /эрхлэгч/	13.95	PVC хулдаас	хэсэглэл "Г"
18	Төрсний дараах 2 ортой өрөө	19.02	PVC хулдаас	хэсэглэл "Г"
19	Хонгил /төрөх хэсгийн/	17.58	PVC хулдаас	хэсэглэл "Г"
20	Төрөх өрөө	24.05	керамаплита	хэсэглэл "В"
21	Төрөхийн өмнөх 1 ортой өрөө	14.31	PVC хулдаас	хэсэглэл "Г"
22	Цэвэрлэгээний хэрэглэл хадгалах	2.82	PVC хулдаас	хэсэглэл "Г"
23	Хөдөлгөөн заслын эмчилгээ /сиилчин/	17.67	PVC хулдаас	хэсэглэл "Г"
24	Хонгил	41.90	PVC хулдаас	хэсэглэл "Г"

ТАЙЛБАР:
1. ШАЛНЫ ХЭСЭГЛЭЛИЙГ БА-6-Д ҮЗНЭ.

1-10
2016 03 24

БАТПРОЕКТ Улаанбаатар хот Баян тойруу 26/1-204 МОБ: 99249997	Хөвсгөл аймаг Түнэл сум		10 ОРТОЙ ЭРҮҮЛ МЭНДИЙН ТӨВ		БА	
	Архитектор	Н. Наранчимэг	Өрөөний тодорхойлолт	Масштаб:		
	Гүйцэтгэсэн	Ц. Батзаяа		үе шат	хууд	бүх хууд
	Шалгасан	Н. Наранчимэг	ЕГ шифр: БП-06/15	А3	5	21
			ТГ шифр:	2015.12		

ОГТЛОЛ 1-1

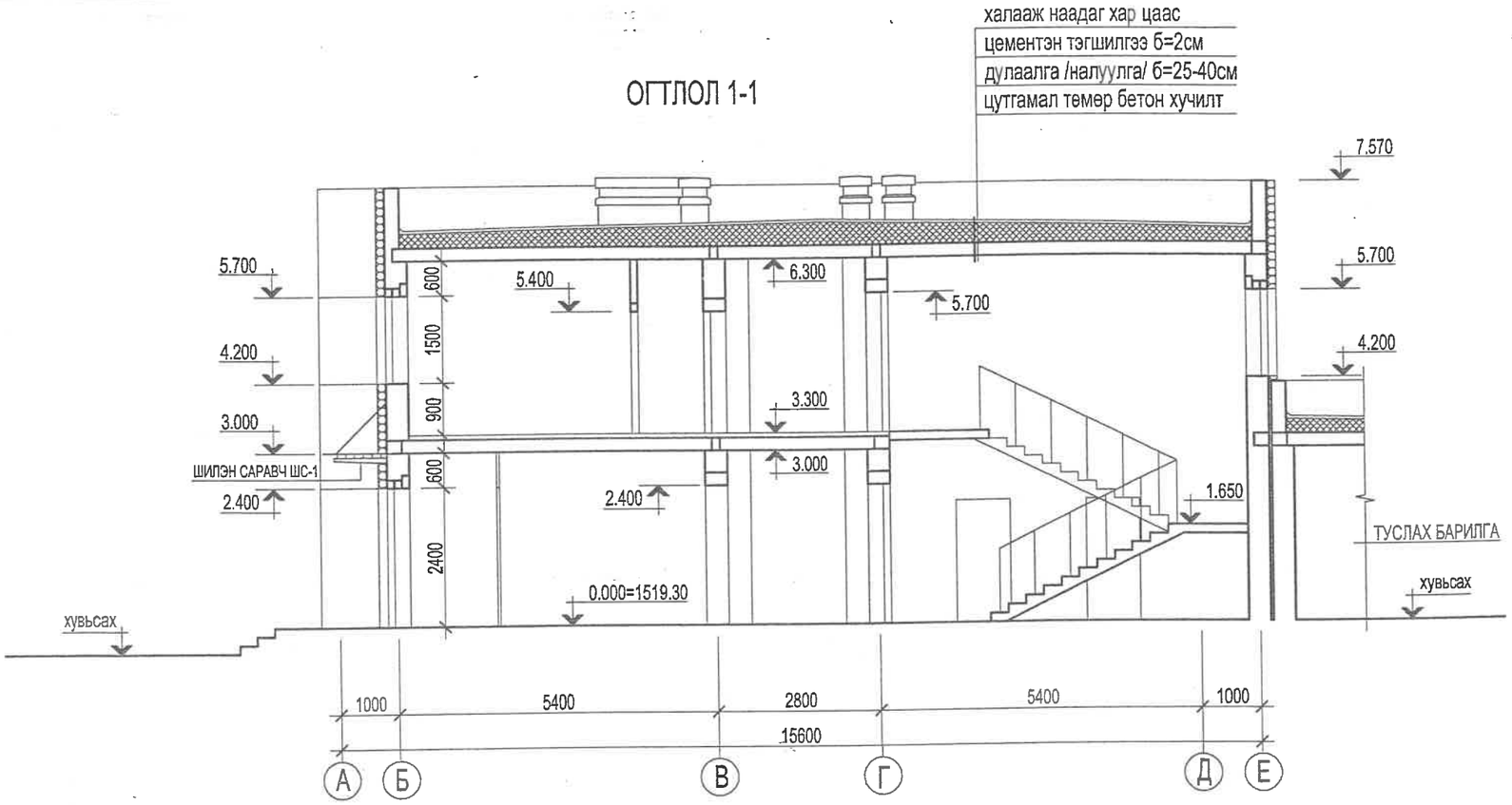

ГАДНА ХАНЫН БҮТЭЦ /М1:25/

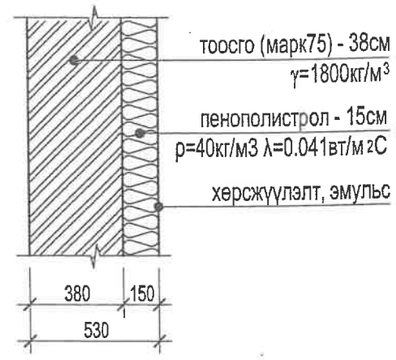

ТАМБУРЫН ХАНЫН БҮТЭЦ /М1:25/

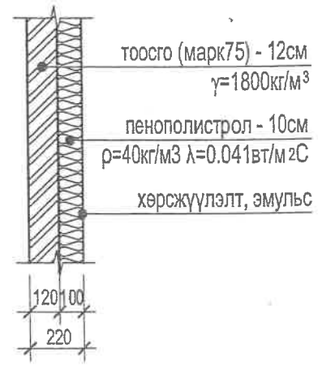

ХЭСЭГЛЭЛ "А" /М1:25/

ХЭСЭГЛЭЛ "Б" /М1:25/

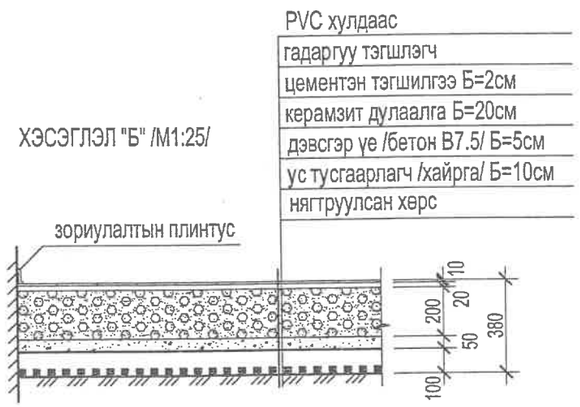

ХЭСЭГЛЭЛ "В" /М1:25/

ХЭСЭГЛЭЛ "Г" /М1:25/

БЛОКЧЛОЛЫН СХЕМ

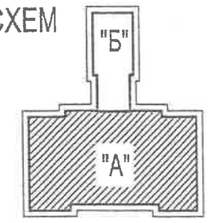

Зураг төслийг хянаж
Эксперт № 1-10
2016 он 03 сар 24 өдөр
Зөвшөөрсөн
БАРИЛГЫН ХЭЛТЭЛ ТӨВ

БАТПРОЕКТ Улаанбаатар хот Бага тойруу 26/1-204 МОБ: 99249997	Хөвсгөл аймаг Түнэл сум		10 ОРТОЙ ЭРҮҮЛ МЭНДИЙН ТӨВ		БА
	Архитектор	Н. Наранчимэг	Огтлол 1-1 Ханын бүтэц Шалны хэсэглэл	Масштаб: М1:100	
	Гүйцэтгэсэн	Ц. Батзаяа		үе шат	хууд / бүх хууд
	Шалгасан	Н. Наранчимэг	ЕГ шифр: БП-06/15	А3	6 / 21
			ТГ шифр:	2015.12	

1-Р ДАВХРЫН ШАЛНЫ БАЙГУУЛАЛТ

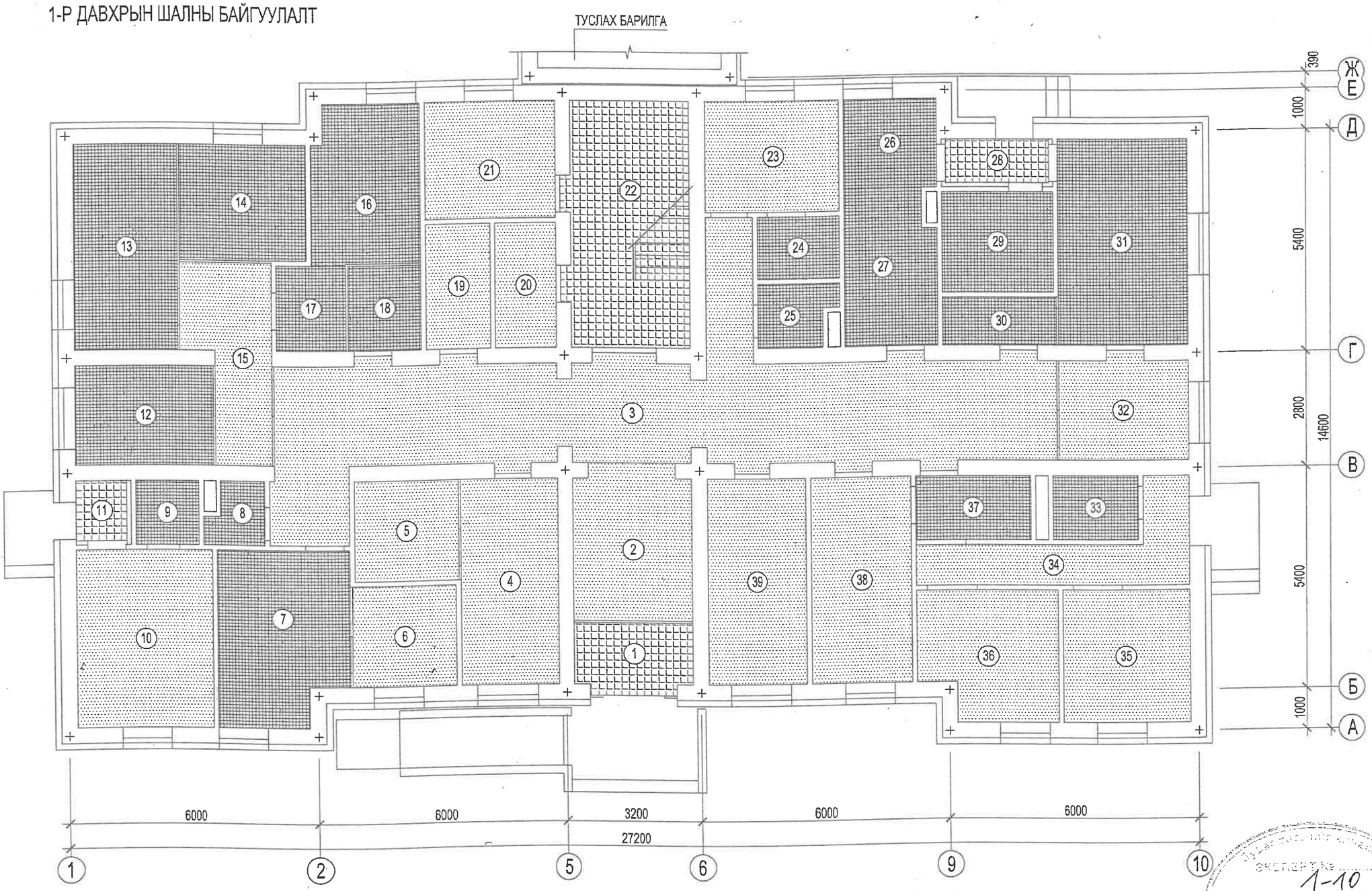

ТАНИХ ТЭМДЭГ

ЧУЛУУН ШАЛ PVC ХУЛДААС КЕРАМАПЛИТА

ТАЙЛБАР:

1. ШАЛНЫ ХЭСЭГЛЭЛИЙГ БА-6-Д ҮЗНЭ.

ЭКСПЕРТИЙН ДҮГНЭЛТ
№ 1-10
2016 03 24

БАТПРОЕКТ Улаанбаатар хот Бага тойруу 26/1-204 МОБ: 99249997	Хөвсгөл аймаг Түнэл сум		10 ОРТОЙ ЭРҮҮЛ МЭНДИЙН ТӨВ		БА
	Архитектор	Н. Наранчимэг	1-р давхрын шалны байгуулалт	Масштаб: М1:100	
	Гүйцэтгэсэн	Ц. Батзаяа		үе шат / хууд / бүх хууд	
	Шалгасан	Н. Наранчимэг	ЕГ шифр: БП-06/15	А3 / 7 / 21	
			ТГ шифр:	2015.12	

2-Р ДАВХРЫН ШАЛНЫ БАЙГУУЛАЛТ

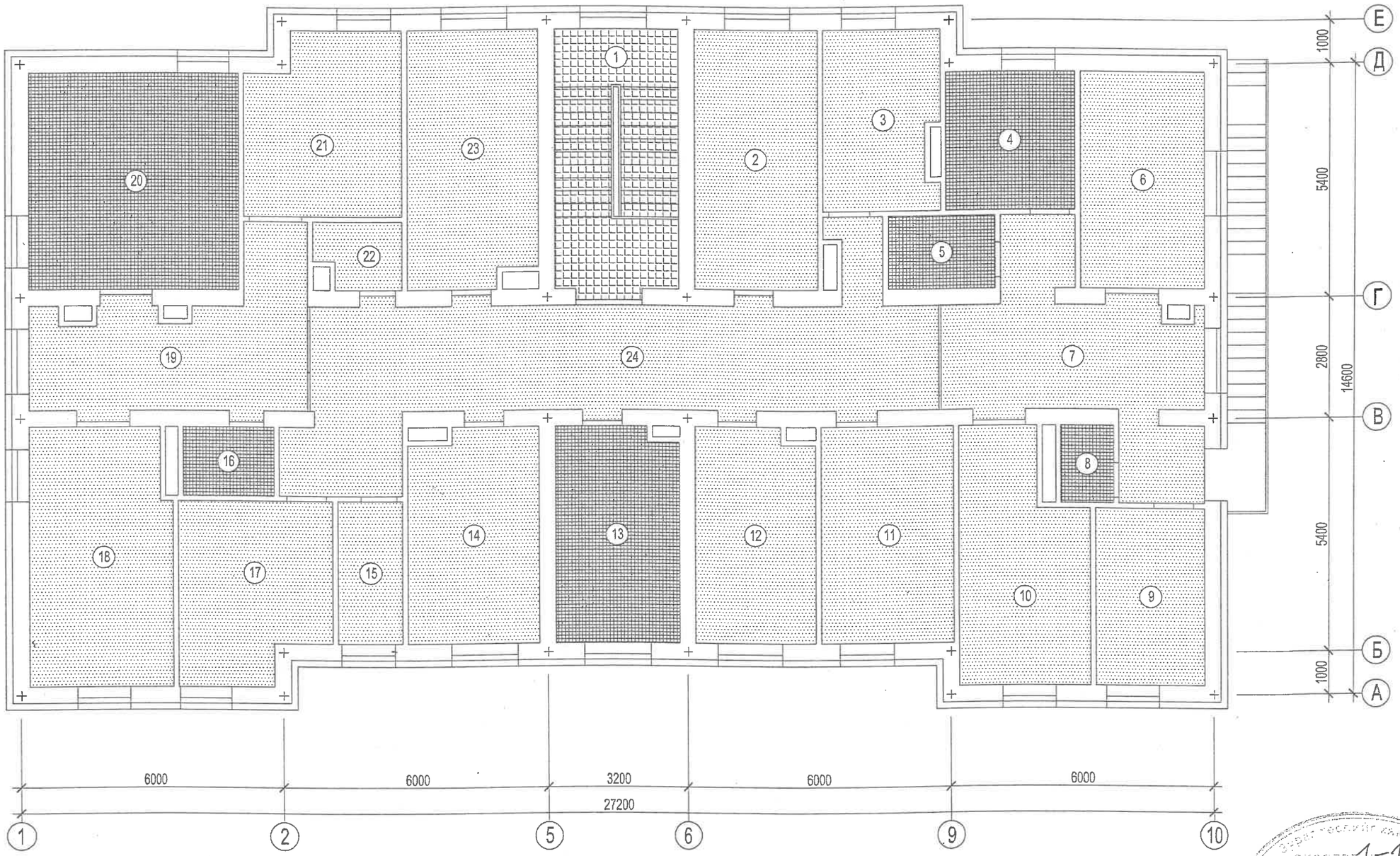

ТАНИХ ТЭМДЭГ

ЧУЛУУН ШАЛ PVC ХУЛДААС КЕРАМАПЛИТА

ТАЙЛБАР:
1. ШАЛНЫ ХЭСЭГЛЭЛИЙГ БА-6-Д ҮЗНЭ.

ЭКСПЕРТ 1-10
2016 03 24

БАТПРОЕКТ Улаанбаатар хот Баг тойруу 26/1-204 МОБ: 99249997	Хөвсгөл аймаг Түнэл сум		10 ОРТОЙ ЭРҮҮЛ МЭНДИЙН ТӨВ			БА
	Архитектор	Н. Наранчимэг	2-р давхрын шалны байгуулалт	Масштаб: М1:100		
	Гүйцэтгэсэн	Ц. Батзаяа		үе шат	хууд	бүх хууд
	Шалгасан	Н. Наранчимэг	ЕГ шифр: БП-06/15	А3	8	21
			ТГ шифр:	2015.12		

ХЭМЖИЛТИЙН ЗАСЛЫН ТОДОРХОЙЛОЛТ

Поз	Өрөөний нэр	Талбай / м² /	Хана	Ханын дээд хэсэг, тааз	Шал	Хаалга	Цонх
				1-р давхар			
1	Тамбур	4.23	эмульс h=1.80м өнгөний код 0316	эмульс өнгөний код 0000	чулуу өнгөний код 0617	хатуужуулсан шилэн хана ШХ-1	-
2	Вестибюль, хүлээлгийн хэсэг	10.53	эмульс h=1.80м өнгөний код 0316	эмульс өнгөний код 0000	PVC хулдаас өнгөний код 0617	хатуужуулсан шилэн хана ШХ-2	-
3	Хонгил	52.72	эмульс h=1.80м өнгөний код 0316	эмульс өнгөний код 0000	PVC хулдаас өнгөний код 0617	-	-
4	Эмийн сан	12.02	эмульс h=1.80м өнгөний код 0017	эмульс өнгөний код 0000	PVC хулдаас өнгөний код 0617	модон хаалга өнгөний код 0054	хуванцар рамтай вакуум цонх
5	Эм хадгалах	6.05	эмульс h=1.80м өнгөний код 0017	эмульс өнгөний код 0000	PVC хулдаас өнгөний код 0617	хатуужуулсан шилэн хана ШХ-3	-
6	Вакцин хадгалах	6.08	эмульс h=1.80м өнгөний код 0017	эмульс өнгөний код 0000	PVC хулдаас өнгөний код 0617	хатуужуулсан шилэн хана ШХ-3	хуванцар рамтай вакуум цонх
7	Дархлаажуулалтын өрөө	12.72	керамаплита h=1.80м өнгөний код 0000	эмульс өнгөний код 0000	керамаплита өнгөний код 0618	модон хаалга өнгөний код 0054	хуванцар рамтай вакуум цонх
8	Ариун цэврийн өрөө /амбулатори/	1.98	керамаплита h=1.80м өнгөний код 0000	эмульс өнгөний код 0000	керамаплита өнгөний код 0618	модон хаалга өнгөний код 0054	-
9	Ариун цэврийн өрөө /эхийн амрах байр/	2.40	керамаплита h=1.80м өнгөний код 0000	эмульс өнгөний код 0000	керамаплита өнгөний код 0618	модон хаалга өнгөний код 0054	-
10	Эхийн амрах байр	14.20	ханын цаас h=3.00м	эмульс өнгөний код 0000	PVC хулдаас өнгөний код 0617	модон хаалга өнгөний код 0054	хуванцар рамтай вакуум цонх
11	Тамбур	1.83	эмульс h=1.80м өнгөний код 0316	эмульс өнгөний код 0000	чулуу өнгөний код 0617	модон хаалга өнгөний код 0054	-
12	Шээсний шинжилгээний лаборатори	8.06	керамаплита h=1.80м өнгөний код 0000	эмульс өнгөний код 0000	керамаплита өнгөний код 0618	хатуужуулсан шилэн хана ШХ-3	хуванцар рамтай вакуум цонх
13	Биохимийн шинжилгээний лаборатори	12.38	керамаплита h=1.80м өнгөний код 0000	эмульс өнгөний код 0000	керамаплита өнгөний код 0618	хатуужуулсан шилэн хана ШХ-4	хуванцар рамтай вакуум цонх
14	Цусны шинжилгээний лаборатори	8.69	керамаплита h=1.80м өнгөний код 0000	эмульс өнгөний код 0000	керамаплита өнгөний код 0618	хатуужуулсан шилэн хана ШХ-5	хуванцар рамтай вакуум цонх
15	Хонгил	8.66	эмульс h=1.80м өнгөний код 0316	эмульс өнгөний код 0000	керамаплита өнгөний код 0618	-	-
16	Ариутгалын өрөө	9.87	керамаплита h=1.80м өнгөний код 0000	эмульс өнгөний код 0000	керамаплита өнгөний код 0618	хатуужуулсан шилэн хана ШХ-6	хуванцар рамтай вакуум цонх
17	Материал хүлээн авах	3.40	керамаплита h=1.80м өнгөний код 0000	эмульс өнгөний код 0000	керамаплита өнгөний код 0618	-	хуванцар рамтай вакуум цонх
18	Ариутгасан материал хадгалах, олгох	3.62	керамаплита h=1.80м өнгөний код 0000	эмульс өнгөний код 0000	керамаплита өнгөний код 0618	модон хаалга өнгөний код 0054	-
19	Цахилгааны самбар байрлах өрөө	4.71	эмульс h=1.80м өнгөний код 0617	эмульс өнгөний код 0000	PVC хулдаас өнгөний код 0617	төмөр доторлогоотой хаалга өнгөний код 0054	-
20	Серверийн өрөө	4.56	эмульс h=1.80м өнгөний код 0617	эмульс өнгөний код 0000	PVC хулдаас өнгөний код 0617	модон хаалга өнгөний код 0054	-
21	Ажилчдын амрах өрөө	9.04	ханын цаас h=3.00м	эмульс өнгөний код 0000	PVC хулдаас өнгөний код 0617	модон хаалга өнгөний код 0054	хуванцар рамтай вакуум цонх
22	Шат	16.95	эмульс h=1.80м өнгөний код 0316	эмульс өнгөний код 0000	чулуу өнгөний код 0617	шиллэгээтэй модон хаалга өнгөний код 0054	-
23	Дотрын 1 ортой өрөө /ХБХ-д зориулсан/	8.78	эмульс h=1.80м өнгөний код 0017	эмульс өнгөний код 0000	PVC хулдаас өнгөний код 0617	модон хаалга өнгөний код 0054	хуванцар рамтай вакуум цонх
24	Ариун цэврийн өрөө /ХБХ-д зориулсан/	2.98	керамаплита h=1.80м өнгөний код 0000	эмульс өнгөний код 0000	керамаплита өнгөний код 0618	модон хаалга өнгөний код 0054	-
25	Ариун цэврийн өрөө /ажилчдын/	2.67	керамаплита h=1.80м өнгөний код 0000	эмульс өнгөний код 0000	керамаплита өнгөний код 0618	модон хаалга өнгөний код 0054	-
26	Бэлтгэлийн өрөө	4.84	керамаплита h=1.80м өнгөний код 0000	тосон будаг өнгөний код 0000	керамаплита өнгөний код 0618	модон хаалга өнгөний код 0054	хуванцар рамтай вакуум цонх
27	Гал тогоо	8.26	керамаплита h=1.80м өнгөний код 0000	тосон будаг өнгөний код 0000	керамаплита өнгөний код 0618	модон хаалга өнгөний код 0054	-
28	Тамбур	2.61	эмульс h=1.80м өнгөний код 0316	эмульс өнгөний код 0000	чулуу өнгөний код 0617	модон хаалга өнгөний код 0054	-
29	Хүнсний агуулах	6.49	эмульс h=1.80м өнгөний код 0617	эмульс өнгөний код 0000	керамаплита өнгөний код 0618	модон хаалга өнгөний код 0054	-
30	Цэвэр хэрэглэл олгох	3.19	керамаплита h=1.80м өнгөний код 0000	эмульс өнгөний код 0000	керамаплита өнгөний код 0618	модон хаалга өнгөний код 0054, ШХ-7	-
31	Эмнэлгийн угаалга, индүүдлэг	15.53	керамаплита h=1.80м өнгөний код 0000	тосон будаг өнгөний код 0000	керамаплита өнгөний код 0618	модон хаалга өнгөний код 0054	хуванцар рамтай вакуум цонх
32	Бохир хэрэглэл хүлээн авах	7.50	эмульс h=1.80м өнгөний код 0316	эмульс өнгөний код 0000	PVC хулдаас өнгөний код 0617	хатуужуулсан шилэн хана ШХ-3	хуванцар рамтай вакуум цонх
33	Ариун цэврийн өрөө /халдвартын/	3.23	керамаплита h=1.80м өнгөний код 0000	эмульс өнгөний код 0000	керамаплита өнгөний код 0618	модон хаалга өнгөний код 0054	-
34	Хонгил /халдвартын хэсгийн/	8.25	эмульс h=1.80м өнгөний код 0017	эмульс өнгөний код 0000	PVC хулдаас өнгөний код 0617	шиллэгээтэй модон хаалга өнгөний код 0054	-
35	Тусгаарлах 1ортой өрөө /халдвартын/	9.85	эмульс h=1.80м өнгөний код 0017	эмульс өнгөний код 0000	PVC хулдаас өнгөний код 0617	шиллэгээтэй модон хаалга өнгөний код 0054	хуванцар рамтай вакуум цонх

ТАЙЛБАР:
1. ХАНА БОЛОН ШАЛАНД КЕРАМАПЛИТА ХЭРЭГЛЭНЭ.

БАТПРОЕКТ Улаанбаатар хот Баянгол дүүрэг 26/1-204 МОБ: 99249997	Хөвсгөл аймаг Түнэл сум		10 ОРТОЙ ЭРҮҮЛ МЭНДИЙН ТӨВ		БА
	Архитектор	Н. Наранчимэг	Заслын тодорхойлолт	Масштаб:	
	Гүйцэтгэсэн	Ц. Батзаяа		үе шат / хууд / бүх хууд	
	Шалгасан	Н. Наранчимэг	ЕГ шифр: БП-06/15	АЗ / 9 / 21	
			ТГ шифр:	2015.12	

ХЭМЖИЛТИЙН ЗАСЛЫН ТОДОРХОЙЛОЛТ

Поз	Өрөөний нэр	Талбай / м² /	Хана	Ханын дээд хэсэг, тааз	Шал	Хаалга	Цонх
36	Тусгаарлах 1ортой өрөө /халдвартын/	10.01	эмульс h=1.80м өнгөний код 0017	эмульс өнгөний код 0000	PVC хулдаас өнгөний код 0617	шиллэгээтэй модон хаалга өнгөний код 0054	хуванцар рамтай вакуум цонх
37	Ариун цэврийн өрөө /хүлээн авах//	4.45	керамаплита h=1.80м өнгөний код 0000	эмульс өнгөний код 0000	керамаплита өнгөний код 0618	модон хаалга өнгөний код 0054	-
38	Хүлээн авахын үзлэг	12.02	эмульс h=1.80м өнгөний код 0017	эмульс өнгөний код 0000	PVC хулдаас өнгөний код 0617	модон хаалга өнгөний код 0054	хуванцар рамтай вакуум цонх
39	Хэт авианы оношлогоо	12.02	эмульс h=1.80м өнгөний код 0017	эмульс өнгөний код 0000	PVC хулдаас өнгөний код 0617	модон хаалга өнгөний код 0054	хуванцар рамтай вакуум цонх
	2-р давхар						
1	Шат	16.95	эмульс h=1.80м өнгөний код 0316	эмульс өнгөний код 0000	чулуу өнгөний код 0617	шиллэгээтэй модон хаалга өнгөний код 0054	хуванцар рамтай вакуум цонх
2	Эмчийн үзлэгийн өрөө	17.01	эмульс h=1.80м өнгөний код 0017	эмульс өнгөний код 0000	PVC хулдаас өнгөний код 0617	модон хаалга өнгөний код 0054	хуванцар рамтай вакуум цонх
3	Сэргээн засах эмчилгээ	10.66	эмульс h=1.80м өнгөний код 0017	эмульс өнгөний код 0000	PVC хулдаас өнгөний код 0617	модон хаалга өнгөний код 0054	хуванцар рамтай вакуум цонх
4	Тарианы өрөө /хэвтэж эмчлүүлэх хэсэг/	9.47	керамаплита h=1.80м өнгөний код 0000	эмульс өнгөний код 0000	керамаплита өнгөний код 0618	модон хаалга өнгөний код 0054	хуванцар рамтай вакуум цонх
5	Ариун цэврийн өрөө /хэвтэж эмчлүүлэх/	4.19	керамаплита h=1.80м өнгөний код 0000	эмульс өнгөний код 0000	керамаплита өнгөний код 0618	модон хаалга өнгөний код 0054	-
6	Дотрын 2 ортой өрөө	14.08	эмульс h=1.80м өнгөний код 0017	эмульс өнгөний код 0000	PVC хулдаас өнгөний код 0617	шиллэгээтэй модон хаалга өнгөний код 0054	хуванцар рамтай вакуум цонх
7	Хонгил /хэвтэж эмчлүүлэх хэсэг/	21.34	эмульс h=1.80м өнгөний код 0316	эмульс өнгөний код 0000	PVC хулдаас өнгөний код 0617	хатуужуулсан шилэн хана ШХ-8	хуванцар рамтай вакуум цонх
8	Ариун цэврийн өрөө /хүүхдийн/	2.17	керамаплита h=1.80м өнгөний код 0000	эмульс өнгөний код 0000	керамаплита өнгөний код 0618	модон хаалга өнгөний код 0054	-
9	Хүүхдийн тоглоомын өрөө	10.17	ханын цаас h=3.00м	эмульс өнгөний код 0000	PVC хулдаас өнгөний код 0617	модон хаалга өнгөний код 0054	хуванцар рамтай вакуум цонх
10	2 ортой хүүхдийн өрөө	15.72	эмульс h=1.80м өнгөний код 0017	эмульс өнгөний код 0000	PVC хулдаас өнгөний код 0617	шиллэгээтэй модон хаалга өнгөний код 0054	хуванцар рамтай вакуум цонх
11	Сургалтын өрөө /номын сантай/	15.03	эмульс h=1.80м өнгөний код 0017	эмульс өнгөний код 0000	PVC хулдаас өнгөний код 0617	модон хаалга өнгөний код 0054	хуванцар рамтай вакуум цонх
12	Эмчилгээний өрөө /амбулаторийн хэсэг/	13.55	эмульс h=1.80м өнгөний код 0017	эмульс өнгөний код 0000	PVC хулдаас өнгөний код 0617	модон хаалга өнгөний код 0054	хуванцар рамтай вакуум цонх
13	Тарианы өрөө /амбулаторийн хэсэг/	13.85	керамаплита h=1.80м өнгөний код 0000	эмульс өнгөний код 0000	керамаплита өнгөний код 0618	модон хаалга өнгөний код 0054	хуванцар рамтай вакуум цонх
14	Эх барих, эмэгтэйчүүдийн үзлэг	14.60	эмульс h=1.80м өнгөний код 0017	эмульс өнгөний код 0000	PVC хулдаас өнгөний код 0617	модон хаалга өнгөний код 0054	хуванцар рамтай вакуум цонх
15	Архив	4.79	эмульс h=1.80м өнгөний код 0017	эмульс өнгөний код 0000	PVC хулдаас өнгөний код 0617	модон хаалга өнгөний код 0054	хуванцар рамтай вакуум цонх
16	Ариун цэврийн өрөө /төрөхийн/	3.36	керамаплита h=1.80м өнгөний код 0000	эмульс өнгөний код 0000	керамаплита өнгөний код 0618	модон хаалга өнгөний код 0054	-
17	Албан ажлын өрөө /эрхлэгч/	13.95	ханын цаас h=3.00м	эмульс өнгөний код 0000	PVC хулдаас өнгөний код 0617	модон хаалга өнгөний код 0054	хуванцар рамтай вакуум цонх
18	Төрсний дараах 2 ортой өрөө	19.02	ханын цаас h=3.00м	эмульс өнгөний код 0000	PVC хулдаас өнгөний код 0617	шиллэгээтэй модон хаалга өнгөний код 0054	хуванцар рамтай вакуум цонх
19	Хонгил /төрөх хэсгийн/	17.58	эмульс h=1.80м өнгөний код 0316	эмульс өнгөний код 0000	PVC хулдаас өнгөний код 0617	хатуужуулсан шилэн хана ШХ-8	хуванцар рамтай вакуум цонх
20	Төрөх өрөө	24.05	керамаплита өнгөний код 0000	эмульс өнгөний код 0000	керамаплита өнгөний код 0618	шиллэгээтэй модон хаалга өнгөний код 0054	хуванцар рамтай вакуум цонх
21	Төрөхийн өмнөх 1 ортой өрөө	14.31	эмульс h=1.80м өнгөний код 0017	эмульс өнгөний код 0000	PVC хулдаас өнгөний код 0617	модон хаалга өнгөний код 0054	хуванцар рамтай вакуум цонх
22	Цэвэрлэгээний хэрэглэл хадгалах	2.82	эмульс h=1.80м өнгөний код 0017	эмульс өнгөний код 0000	PVC хулдаас өнгөний код 0617	модон хаалга өнгөний код 0054	-
23	Хөдөлгөөн заслын эмчилгээ	17.67	эмульс h=1.80м өнгөний код 0017	эмульс өнгөний код 0000	PVC хулдаас өнгөний код 0617	модон хаалга өнгөний код 0054	хуванцар рамтай вакуум цонх
24	Хонгил	41.90	эмульс h=1.80м өнгөний код 0316	эмульс өнгөний код 0000	PVC хулдаас өнгөний код 0617	-	-

ТАЙЛБАР:
1. ХАНА БОЛОН ШАЛАНД КЕРАМАМАРАЗИ ПЛИТА ХЭРЭГЛЭНЭ.

БАТПРОЕКТ
Улаанбаатар хот
Баг тойруу 26/1-204
МОБ: 99249997

Хөвсгөл аймаг Түнэл сум		10 ОРТОЙ ЭРҮҮЛ МЭНДИЙН ТӨВ			БА
Архитектор	Н. Наранчимэг	Заслын тодорхойлолт	Масштаб:		
Гүйцэтгэсэн	Ц. Батзаяа		үе шат	хууд	бүх хууд
Шалгасан	Н. Наранчимэг	ЕГ шифр: БП-06/15	АЗ	10	21
		ТГ шифр:	2015.12		

ГАДНА ХААЛГА ГХ-1
/шиллэгээтэй модон хаалга/

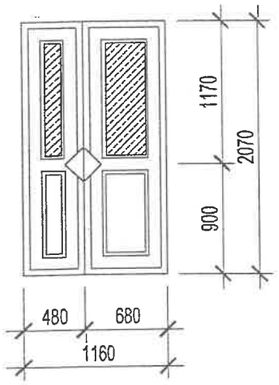

ГАДНА ХААЛГА ГХ-2
/битүү самбартай модон хаалга/

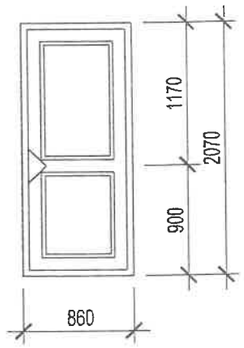

ХААЛГА Х-1
/шиллэгээтэй модон хаалга/

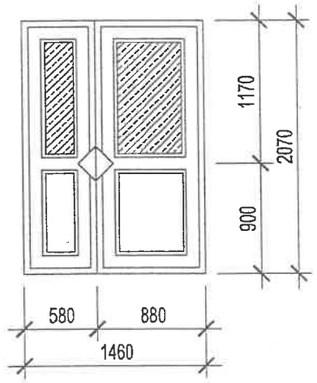

ХААЛГА Х-2
/шиллэгээтэй модон хаалга/

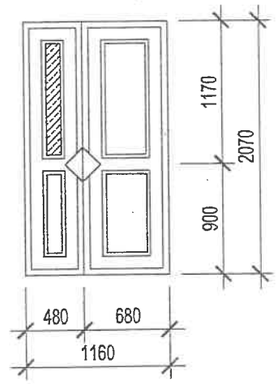

ХААЛГА Х-3
/битүү самбартай модон хаалга/

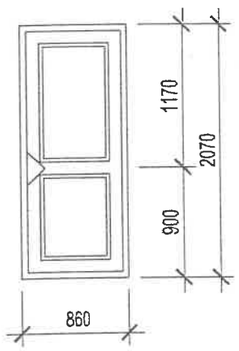

ХААЛГА Х-4
/битүү самбартай модон хаалга/

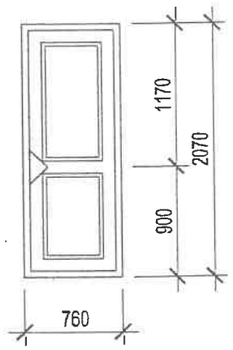

ТУСГАЙ ХААЛГА ТХ-1
/төмөр доторлогоотой хаалга/

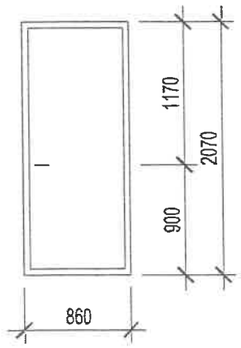

ТОТГОН ГЭГЭЭВЧ ТГ-1

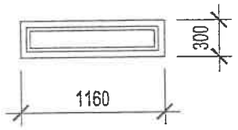

ТОТГОН ГЭГЭЭВЧ ТГ-2

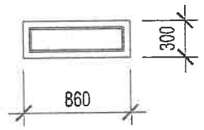

ЦОНХ Ц-1

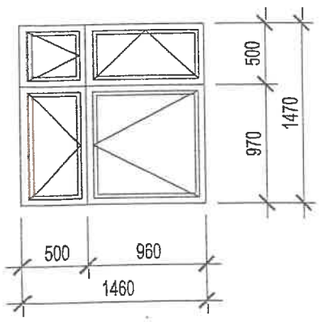

ЦОНХ Ц-2

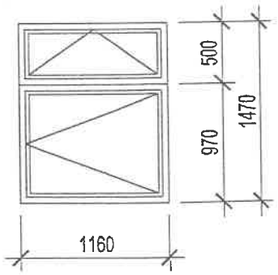

ТУСГАЙ ЦОНХ ТЦ-1

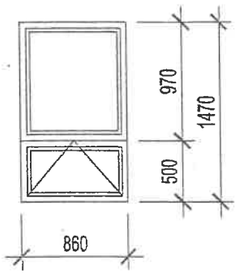

ТОТГОН ГЭГЭЭВЧ ТГ-3

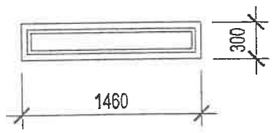

ХААЛГА, ЦОНХНЫ ТҮҮВЭР

д.д	Эдэлхүүний марк	Эдэлхүүний хэмжээ (b x h)	Тоо ширхэг /давхраар/		Бүгд	Тайлбар	
			I	II			
		ХААЛГА					
1	ГХ-1	1160 x 2070	1	1	2	зүүн-1	бар-1
2	ГХ-2	860 x 2070	2	-	2	зүүн -1	бар -1
3	Х-1	1460 x 2070	1	1	2	зүүн -2	-
4	Х-2	1160 x 2070	2	5	7	зүүн-3	бар-4
5	Х-3	860 x 2070	16	10	26	зүүн-13	бар-13
6	Х-4	760 x 2070	1	-	1	-	бар -1
7	ТХ-1	860 x 2070	1	-	1	-	бар -1
		ЦОНХ					
8	Ц-1	1460 x 1470	5	9	14		
9	Ц-2	1160 x 1470	12	12	24		
10	ТЦ-1	860 x 1470	1	-	1		
		ТОТГОН ГЭГЭЭВЧ					
11	ТГ-1	1160 x 300	1	1	2		
12	ТГ-2	860 x 300	2	-	2		
13	ТГ-3	1460 x 300	1	1	2		
		ШИЛЭН ХАНА					
14	ШХ-1	2360 x 2370	1	-	1		
15	ШХ-2	5580 x 3040	1	-	1		
16	ШХ-3	2380 x 3040	5	-	5		
17	ШХ-4	4970 x 3040	1	-	1		
18	ШХ-5	2200 x 3040	1	-	1		
19	ШХ-6	3880 x 3040	1	-	1		
20	ШХ-7	1130 x 3040	1	-	1		
21	ШХ-8	2380 x 3040	-	2	2		

ТАЙЛБАР:
1. ВАКУУМ ЦОНХ MNS 5802 2007 СТАНДАРТЫН ШААРДЛАГЫГ ХАНГАСАН 5-ААС ДООШГҮЙ КАМЕРТАЙ, 3 ДАВХАР ШИЛЛЭГЭЭТЭЙ БАЙНА.
2. ТУСГАЙ ХААЛГА ТХ-1 ТӨМӨР ДОТОРЛОГООТОЙ БАЙНА.
2. ТАМБУРЫН ШИЛЭН ХАНА ШХ-1,2 ХАТУУЖУУЛСАН ШИЛЭН ХАНА БАЙНА.

БАТЛЫЯ 1-10
2016-03-24

БАТПРОЕКТ Улаанбаатар хот Бага хойруу 26/1-204 МОБ: 99249997	Хөвсгөл аймаг Түнэл сум		10 ОРТОЙ ЭРҮҮЛ МЭНДИЙН ТӨВ			БА
	Архитектор	Н. Наранчимэг	Хаалга, цонхны схем	Масштаб: М1:50		
	Гүйцэтгэсэн	Ц. Батзаяа		үе шат	хууд	бүх хууд
	Шалгасан	Н. Наранчимэг	ЕГ шифр: БП-06/15	А3	11	21
			ТГ шифр:	2015.12		

ХАТУУЖУУЛСАН ШИЛЭН ХАНА ШХ-1

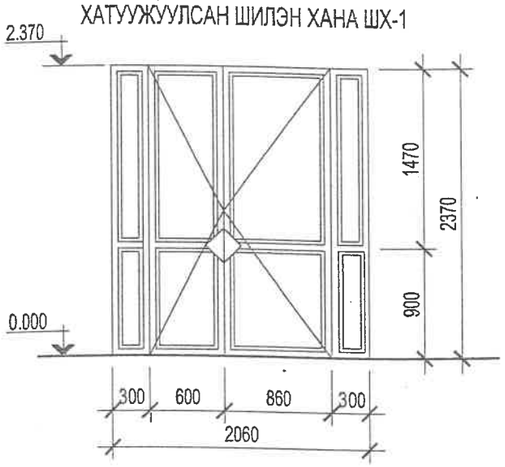

ХАТУУЖУУЛСАН ШИЛЭН ХАНА ШХ-2

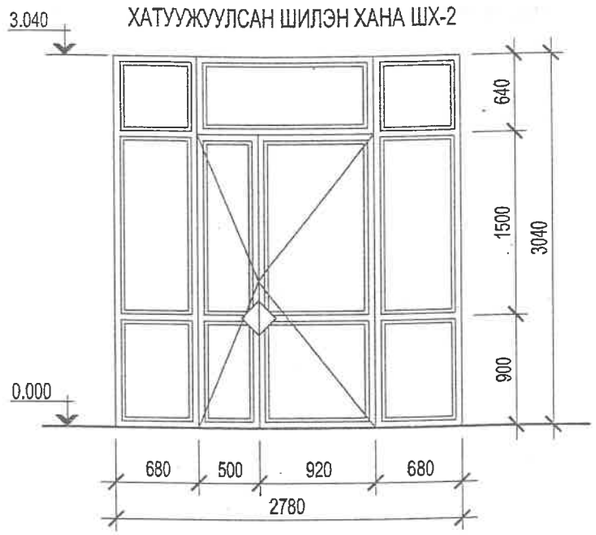

ХАТУУЖУУЛСАН ШИЛЭН ХАНА ШХ-3

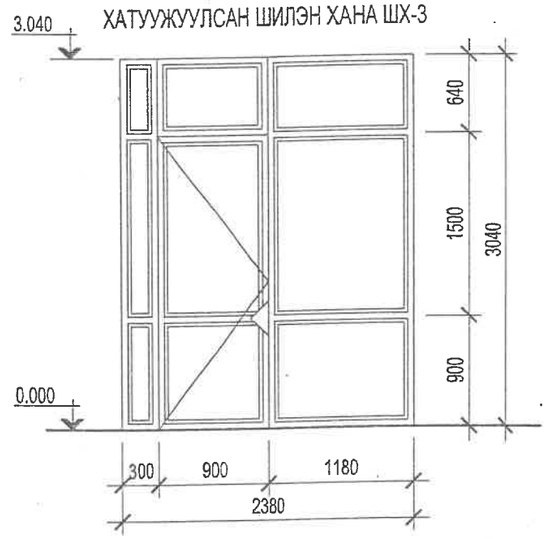

ХАТУУЖУУЛСАН ШИЛЭН ХАНА ШХ-4

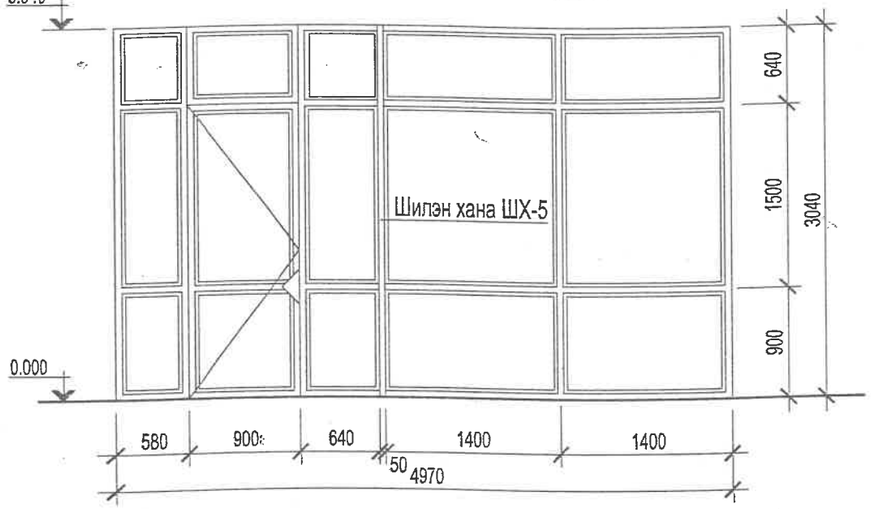

ХАТУУЖУУЛСАН ШИЛЭН ХАНА ШХ-5

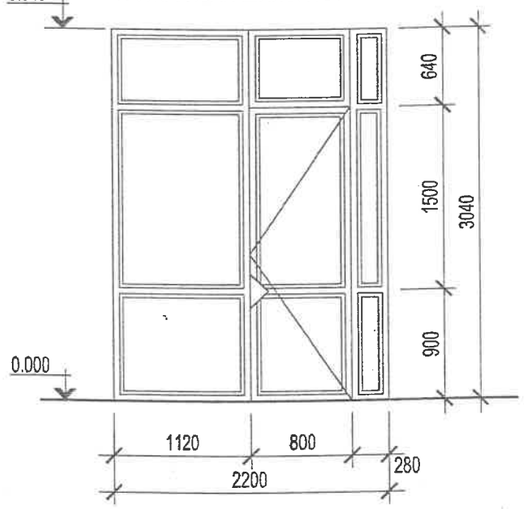

ХАТУУЖУУЛСАН ШИЛЭН ХАНА ШХ-6

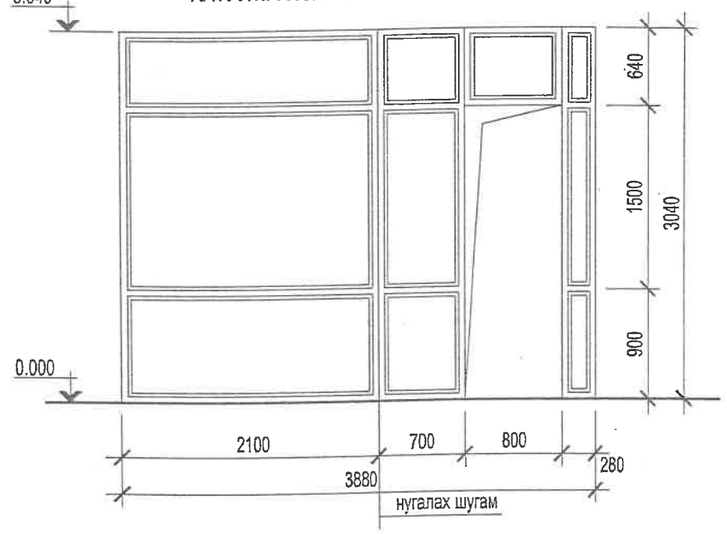

ХАТУУЖУУЛСАН ШИЛЭН ХАНА ШХ-7

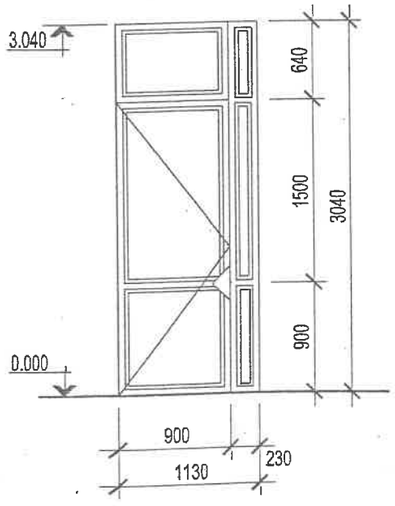

ХАТУУЖУУЛСАН ШИЛЭН ХАНА ШХ-8

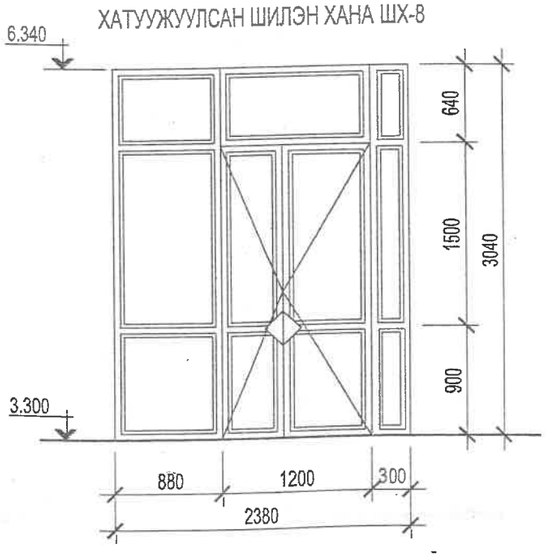

ТАЙЛБАР:

1. ХАТУУЖУУЛСАН ШИЛЭН ХАНЫН ТҮҮВРИЙГ БА-11-Д ҮЗНЭ.

1-10
2016 03 27

БАТПРОЕКТ ХХ Улаанбаатар хот Бага тойруу 26/1-204 МОБ: 99249997	Хөвсгөл аймаг Түнэл сум		10 ОРТОЙ ЭРҮҮЛ МЭНДИЙН ТӨВ			БА
	Архитектор	Н. Наранчимэг	Шилэн хана ШХ-1-8	Масштаб: М1:50		
	Гүйцэтгэсэн	Ц. Батзаяа		үе шат	хууд	бүх хууд
	Шалгасан	Н. Наранчимэг	ЕГ шифр: БП-06/15	А3	12	21
			ТГ шифр:	2015.12		

НҮҮР ТАЛ 1-11

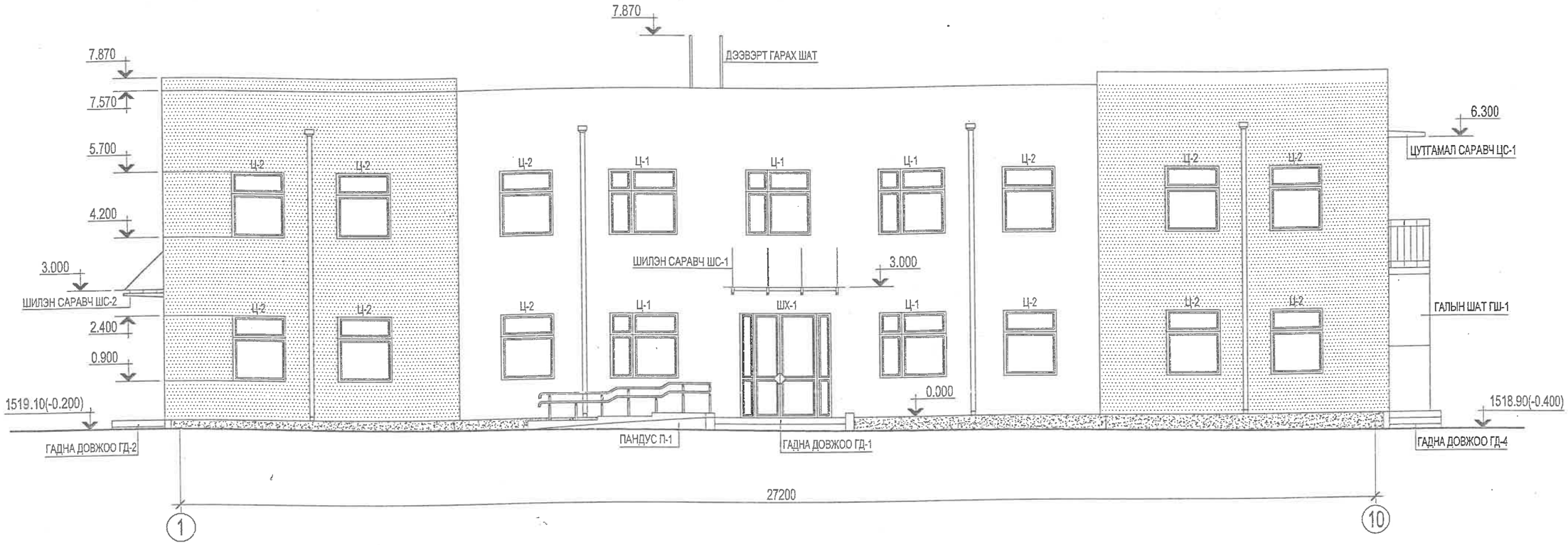

ТАНИХ ТЭМДЭГ

ФАСАДНЫ ЭМУЛЬС ӨНГӨНИЙ КОД 0617

ФАСАДНЫ ЭМУЛЬС ӨНГӨНИЙ КОД 0567

ФАСАДНЫ ЭМУЛЬС ӨНГӨНИЙ КОД 0620

ТАЙЛБАР:

1. ГАДНА ДОВЖОО, ПАНДУС, ГАЛЫН ШАТНЫ ЗУРГИЙГ ББ-ИЙН ХЭСЭГТ ҮЗНЭ.

1-10

2016 03 24

БАТПРОЕКТ Улаанбаатар хот Баян тойруу 26/1-204 МОБ: 99249997	Хөвсгөл аймаг Түнэл сум		10 ОРТОЙ ЭРҮҮЛ МЭНДИЙН ТӨВ		БА	
	Архитектор	Н. Наранчимэг	Нүүр тал 1-10	Масштаб: М1:100		
	Гүйцэтгэсэн	Ц. Батзаяа		үе шат	хууд	бүх хууд
	Шалгасан	Н. Наранчимэг	ЕГ шифр: БП-06/15	А3	13	21
			ТГ шифр:	2015.12		

АР ТАЛ 11-1

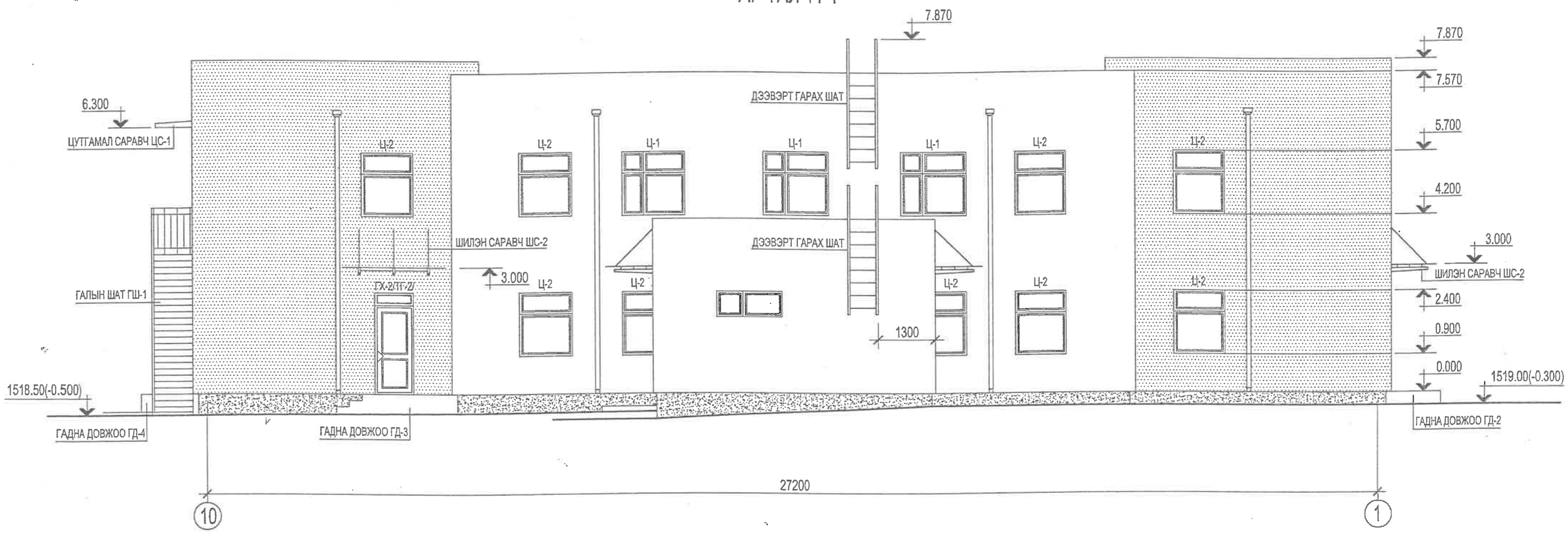

ТАЙЛБАР:

1. ФАСАДНЫ ӨНГӨЛГӨӨНИЙ ТАНИХ ТЭМДГИЙГ БА-13-Т ҮЗНЭ.
2. ГАДНА ДОВЖООГ, ГАЛЫН ШАТНЫ ЗУРГИЙГ ББ-ИЙН ХЭСЭГТ ҮЗНЭ.

1-10
2016-03-24

БАТПРОЕКТ Улаанбаатар хот Баяр тойруу 26/1-204 МОБ: 99249997	Хөвсгөл аймаг Түнэл сум		10 ОРТОЙ ЭРҮҮЛ МЭНДИЙН ТӨВ			БА	
	Архитектор	Н. Наранчимэг	Ар тал 10-1	Масштаб: М1:100			
	Гүйцэтгэсэн	Ц. Батзаяа		үе шат	хууд	бүх хууд	
	Шалгасан	Н. Наранчимэг	ЕГ шифр: БП-06/15	АЗ	14	21	
			ТГ шифр:	2015.12			

ХАЖУУ ТАЛ А-Е

ХАЖУУ ТАЛ Е-А

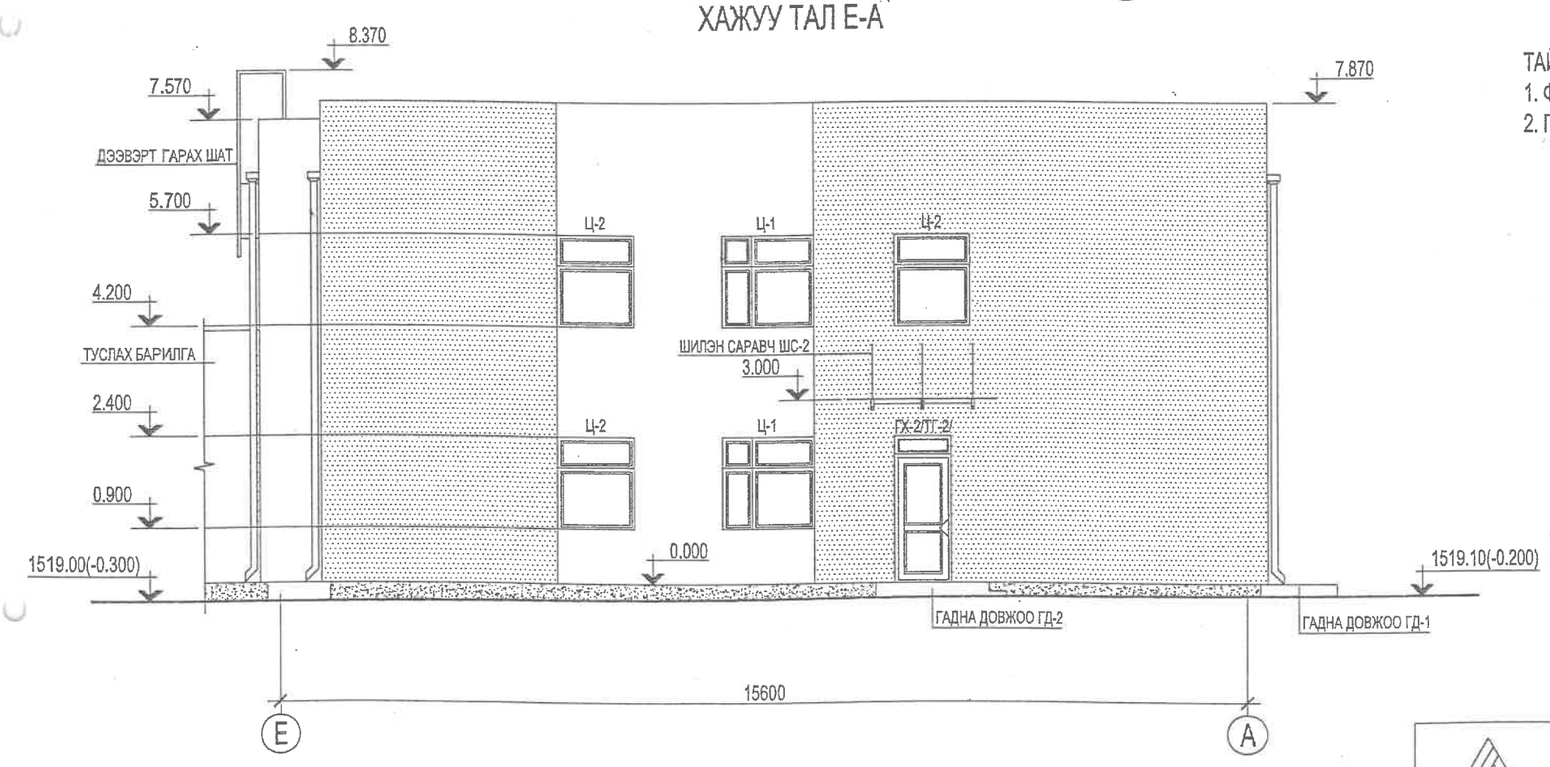

ТАЙЛБАР:

1. ФАСАДНЫ ӨНГӨЛГӨӨНИЙ ТАНИХ ТЭМДГИЙГ БА-13-Т ҮЗНЭ.
2. ГАДНА ДОВЖОО, ГАЛЫН ШАТНЫ ЗУРГИЙГ ББ-ИЙН ХЭСЭГТ ҮЗНЭ.

1-10
ЭКСПЕРТ №
2016 03 24

БАТПРОЕКТ Улаанбаатар хот Баг тойруу 26/1-204 МОБ: 99249997.	Хөвсгөл аймаг Түнэл сум		10 ОРТОЙ ЭРҮҮЛ МЭНДИЙН ТӨВ			БА
	Архитектор	Н. Наранчимэг	Хажуу тал А-Е, Е-А	Масштаб: М1:100		
	Гүйцэтгэсэн	Ц. Батзаяа		үе шат	хууд	бүх хууд
	Шалгасан	Н. Наранчимэг	ЕГ шифр: БП-06/15	А3	15	21
			ТГ шифр:	2015.12		

ДЭЭВРИЙН БАЙГУУЛАЛТ

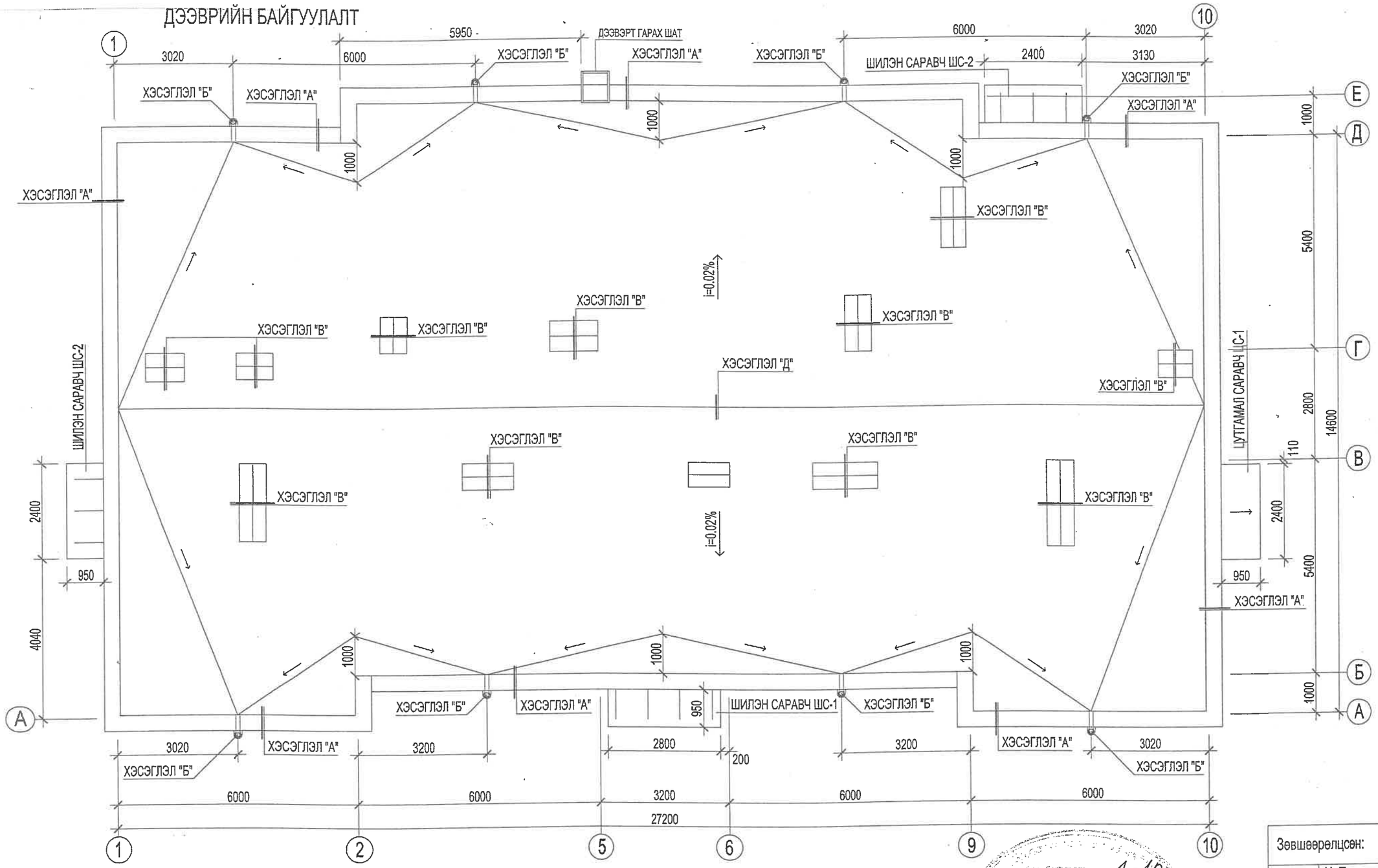

ТАЙЛБАР:

1. ДЭЭВРИЙН ХЭСЭГЛЭЛҮҮДИЙГ БА-17-Д ҮЗНЭ.
1. АЯНГА ХАМГААЛАЛТ, ГАЗАРДУУЛГЫГ ХҮЧИТ ТӨХӨӨРӨМЖИЙН ЗУРАГТ ҮЗҮҮЛСНИЙ ДАГУУ ХИЙНЭ.

1-10

2016 оны 03 сар 24 өдөр

Зөвшөөрөлцсөн:		
ББ	Ц. Тэмүүжин	
ХАС	Э. Давгадорж	
ЦБУ	С. Доржзовд	
ДГ	Д. Сэргэлэнбаатар	
ХД	Б. Одбаяр	

БАТПРОЕКТ Улаанбаатар хот Баг тойруу 26/1-204 МОБ: 99249997	Хөвсгөл аймаг Түнэл сум		10 ОРТОЙ ЭРҮҮЛ МЭНДИЙН ТӨВ		БА	
	Архитектор	Н. Наранчимэг	Дээврийн байгуулалт /Блок "А"/	Масштаб: М1:100		
	Гүйцэтгэсэн	Ц. Батзаяа		үе шат	хууд	бүх хууд
	Шалгасан	Н. Наранчимэг	ЕГ шифр: БП-06/15	А3	16	21
			ТГ шифр:	2015.12		

ХЭСЭГЛЭЛ "А"

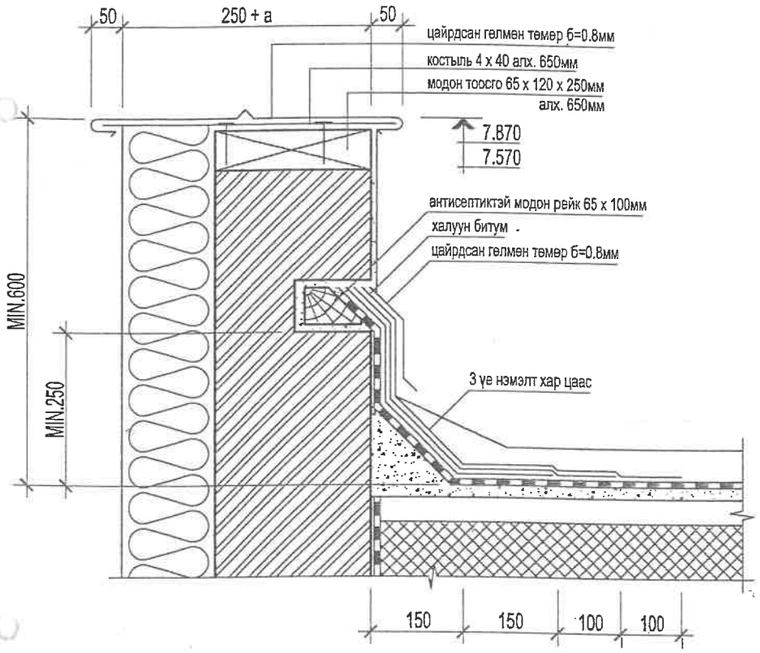

ХЭСЭГЛЭЛ "В"

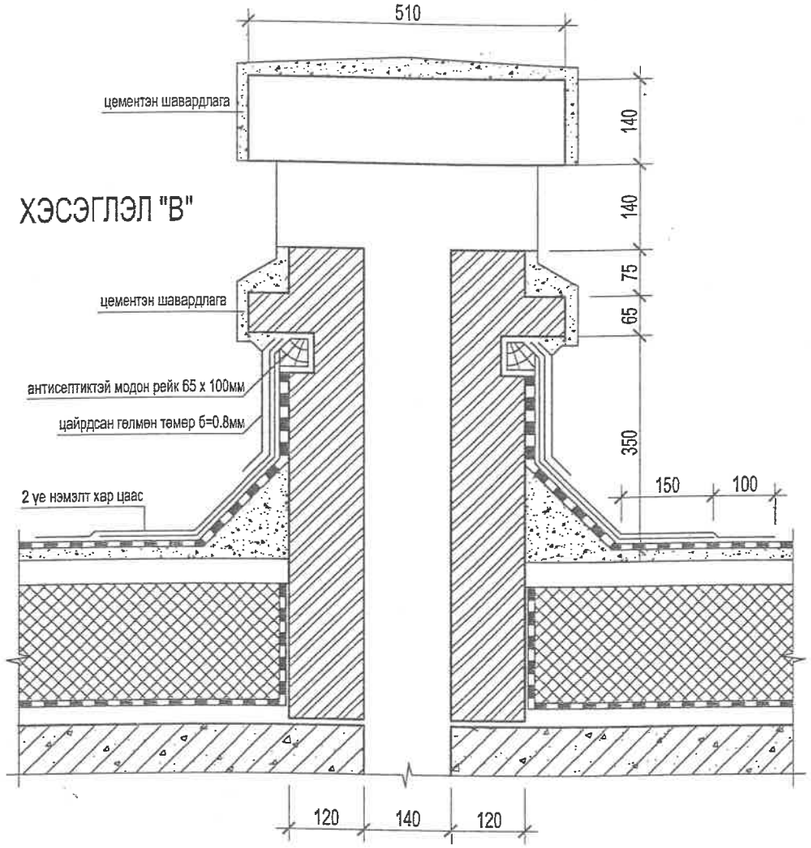

ХЭСЭГЛЭЛ "Г"

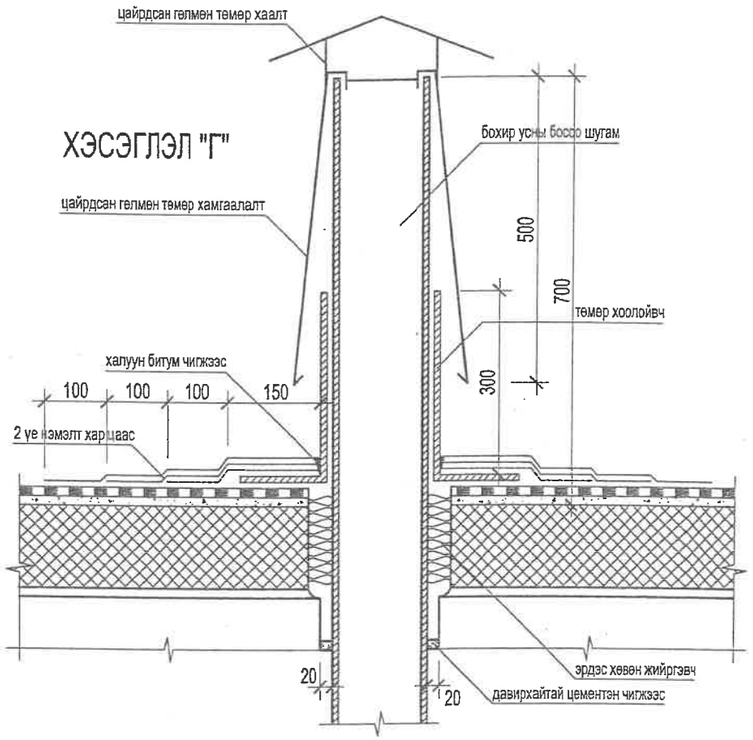

ХЭСЭГЛЭЛ "Б"

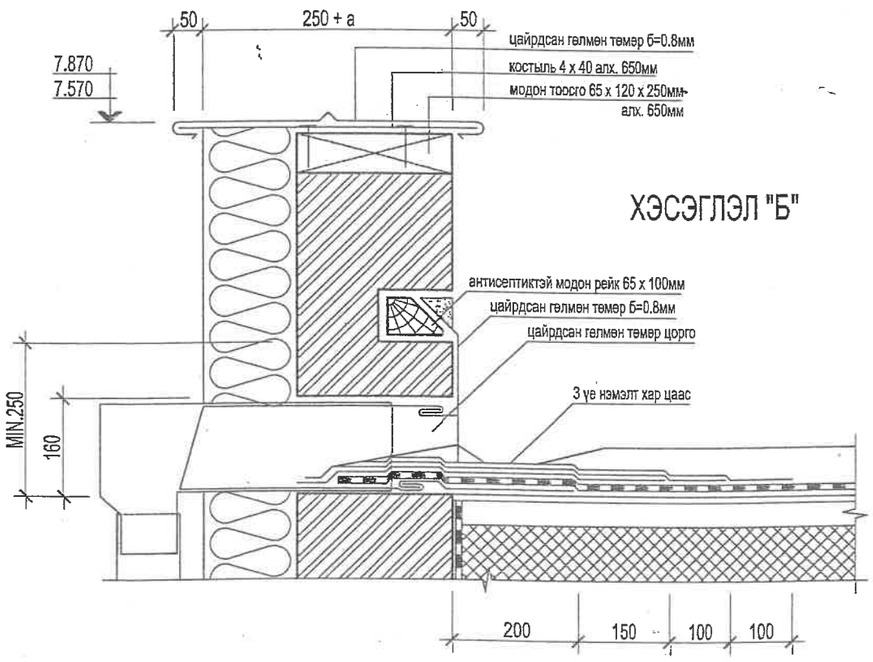

ХЭСЭГЛЭЛ "Д"

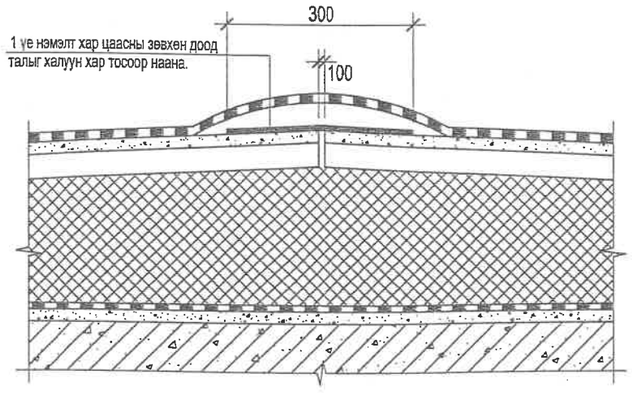

1-10
2016 03 24

БАТПРОЕКТ Удамшлаатар хот Баяр тойруу 26/1-204 МОБ: 99249997	Хөвсгөл аймаг Түнэл сум		10 ОРТОЙ ЭРҮҮЛ МЭНДИЙН ТӨВ		БА	
	Архитектор	Н. Наранчимэг	Дээврийн хэсэглэл "А" - "Д"	Масштаб: М1:10		
	Гүйцэтгэсэн	Ц. Батзаяа		үе шат	хууд	бүх хууд
	Шалгасан	Н. Наранчимэг	ЕГ шифр: БП-06/15	А3	17	21
			ТГ шифр:	2015.12		

БАЙГУУЛАЛТ

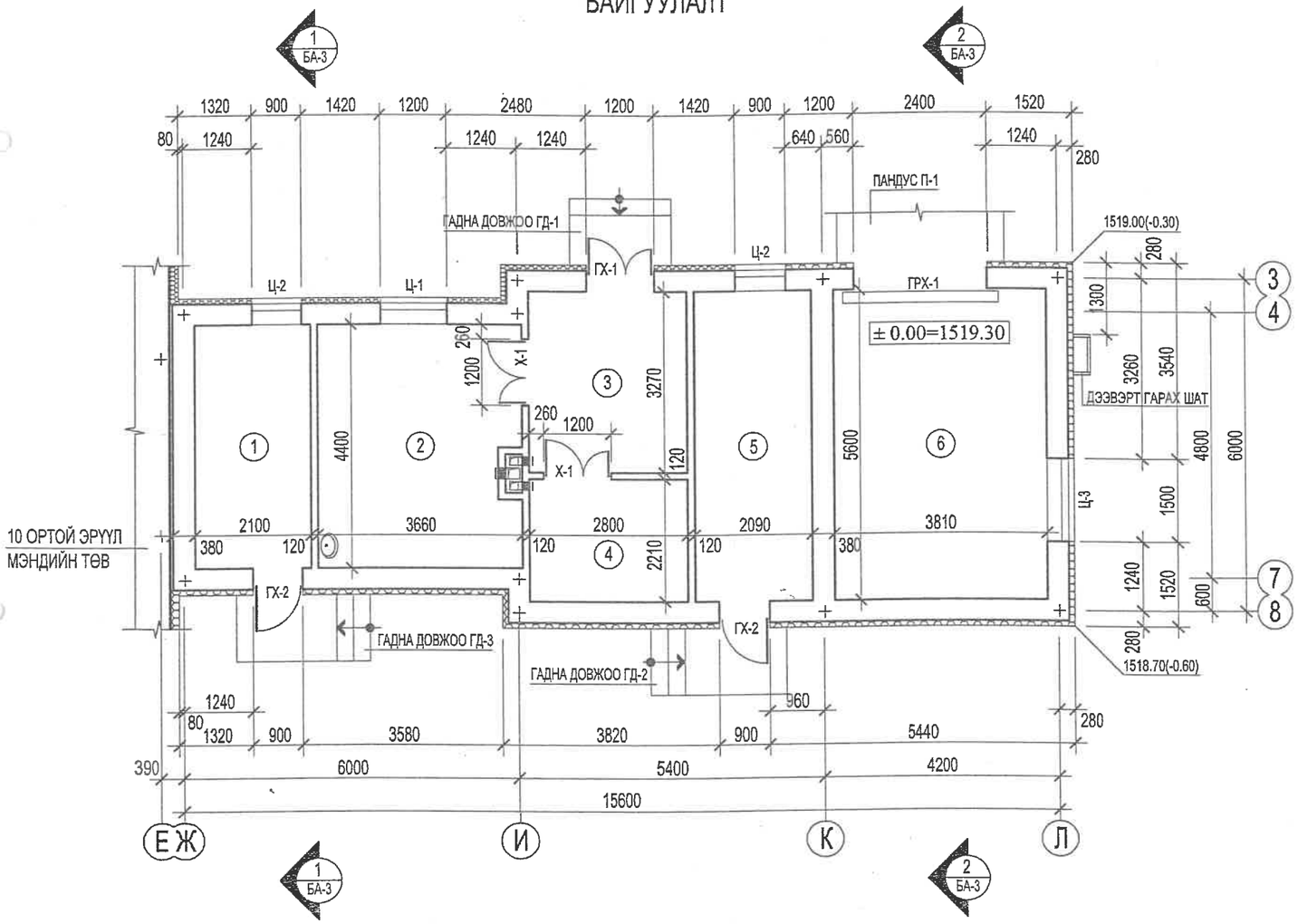

ӨРӨӨНИЙ ТОДОРХОЙЛОЛТ

Поз	Өрөөний нэр	Талбай / м² /	Шал	
			Төрөл	Бүтэц
1	Узелийн өрөө	9.24	чулуу	хэсэглэл "А"
2	Задлан шинжилгээ	15.71	керамаплита	хэсэглэл "Б"
3	Ёслолын өрөө	9.16	PVC хулдаас	хэсэглэл "Б"
4	Цогцос хадгалах	6.19	PVC хулдаас	хэсэглэл "Б"
5	Тусгай хог хаягдал	11.70	керамаплита	хэсэглэл "Б"
6	1 машины гараж	21.34	бетон	хэсэглэл "А"

ТАЙЛБАР:
1. ХАНЫН БҮТЭЦ, ШАЛНЫ ХЭСЭГЛЭЛИЙГ БА-6-Д ҮЗНЭ.
2. ХУЧИЛТАНД ГАРАХ НҮХИЙГ ББ, ХАС-ИЙН ХЭСЭГТ ҮЗНЭ.

БЛОКЧЛОЛЫН СХЕМ

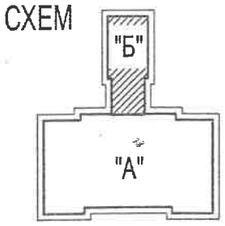

СТАНДАРТ ГЭСЭН 1-10
2016 03 24

Зөвшөөрөлцсөн:		
ББ	Ц. Тэмүүжин	
ХАС	Э. Давгадорж	
ЦБУ	С. Доржзовд	
ДГ	Д. Сэргэлэнбаатар	
ХД	Б. Одбаяр	

БАТПРОЕКТ
Улаанбаатар хот
Бага тойруу 26/1-204
МОБ: 99249997

Хөвсгөл аймаг Түнэл сум		10 ОРТОЙ ЭРҮҮЛ МЭНДИЙН ТӨВ		БА		
Архитектор	Н. Наранчимэг	Байгуулалт -0.300 /Блок "Б"/	Масштаб: М1:100			
Гүйцэтгэсэн	Ц. Батзаяа		үе шат	хууд	бүх хууд	
Шалгасан	Н. Наранчимэг	ЕГ шифр: БП-06/15	А3	18	21	
		ТГ шифр:	2015.12			

ОГТЛОЛ 1-1

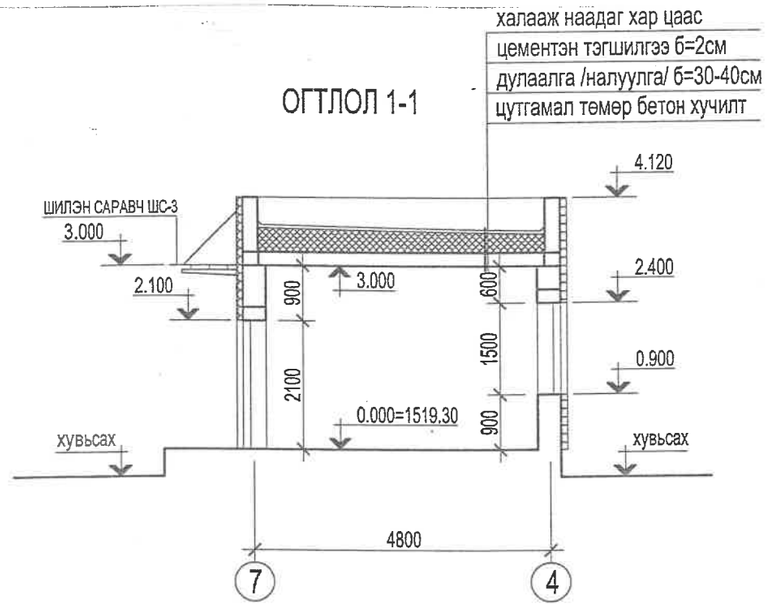

ОГТЛОЛ 2-2

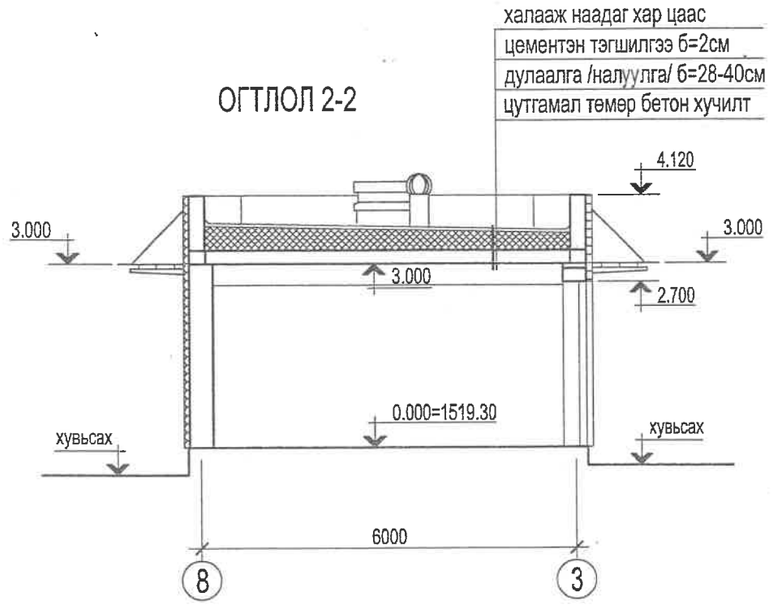

ХААЛГА, ЦОНХНЫ ТҮҮВЭР

д.д	Эдэлхүүний марк	Эдэлхүүний хэмжээ (b x h)	Бүгд	Тайлбар
		ХААЛГА		
1	ГРХ-1	2400 x 2700	1	
2	ГХ-1	1160 x 2070	1	- бар-1
3	ГХ-2	860 x 2070	2	зүүн-1 бар-1
4	Х-1	1160 x 2070	2	зүүн-1 бар-1
		ЦОНХ		
5	Ц-1	1160 x 1470	1	
6	Ц-2	860 x 1470	2	
7	Ц-13	1460 x 570	1	

ГАДНА ХААЛГА ГХ-1 /ХААЛГА Х-1/

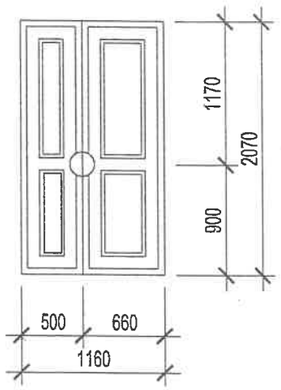

ГАДНА ХААЛГА ГХ-2

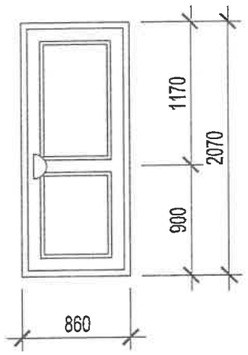

ЦОНХ Ц-1

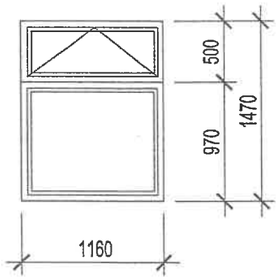

ЦОНХ Ц-2

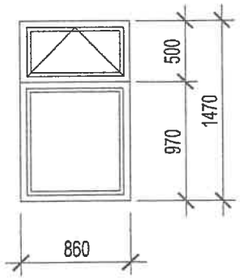

ЦОНХ Ц-3

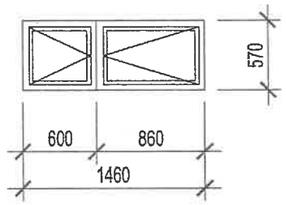

Зураг төслийг хянаж
ЭКСПЕРТ № 1-10
2016 оны 03 сар 24 өдөр
Засвартай эсэх
БАРИЛГЫН ХӨГЖЛИЙН ТӨВ

ХЭМЖИЛТИЙН ЗАСЛЫН ТОДОРХОЙЛОЛТ

Поз	Өрөөний нэр	Талбай / м² /	Хана	Ханын дээд хэсэг, тааз	Шал	Хаалга	Цонх
			1-р давхар				
1	Узелийн өрөө	9,24	эмульс h=1.80м өнгөний код 0316	эмульс өнгөний код 0000	чулуу өнгөний код 0617	модон хаалга өнгөний код 0054	хуванцар рамтай вакуум цонх
2	Задлан шинжилгээний өрөө	16.10	керамаплита h=1.80м өнгөний код 0000	эмульс өнгөний код 0000	керамаплита өнгөний код 0618	модон хаалга өнгөний код 0054	хуванцар рамтай вакуум цонх
3	Ёслолын өрөө	9.16	эмульс h=1.80м өнгөний код 0316	эмульс өнгөний код 0000	PVC хулдаас өнгөний код 0617	модон хаалга өнгөний код 0054	хуванцар рамтай вакуум цонх
4	Цогцос хадгалах	6.19	эмульс h=1.80м өнгөний код 0316	эмульс өнгөний код 0000	PVC хулдаас өнгөний код 0617	модон хаалга өнгөний код 0054	-
5	Тусгай хог хаягдал	11.70	эмульс h=1.80м өнгөний код 0316	эмульс өнгөний код 0000	керамаплита өнгөний код 0618	модон хаалга өнгөний код 0054	хуванцар рамтай вакуум цонх
6	1 машины гараж	21.34	эмульс h=1.80м өнгөний код 0316	эмульс өнгөний код 0000	бетон	гаражийн зориулалтын дулаалгатай хаалга	хуванцар рамтай вакуум цонх

ТАЙЛБАР:
1. ХАНА БОЛОН ШАЛАНД КЕРАМАМАРАЗИ ПЛИТА ХЭРЭГЛЭНЭ.
2. ӨНГӨНИЙ КОДЫГ WWW. ATLAS.COM.PL-ЭЭС ҮЗНЭ.

БАТПРОЕКТ Улаанбаатар хот Бага тойруу 26/1-204 МОБ: 99249997	Хөвсгөл аймаг Түнэл сум		10 ОРТОЙ ЭРҮҮЛ МЭНДИЙН ТӨВ		БА
Архитектор	Н. Наранчимэг		Огтлол 1-1. 2-2 Хаалга, цонхны схем Заслын тодорхойлолт	Масштаб: М1:100	
Гүйцэтгэсэн	Ц. Батзаяа			үе шат / хууд / бүх хууд	
Шалгасан	Н. Наранчимэг		ЕГ шифр: БП-06/15	А3 / 19 / 21	
			ТГ шифр:	2015.12	

НҮҮР ТАЛ Ж-Л

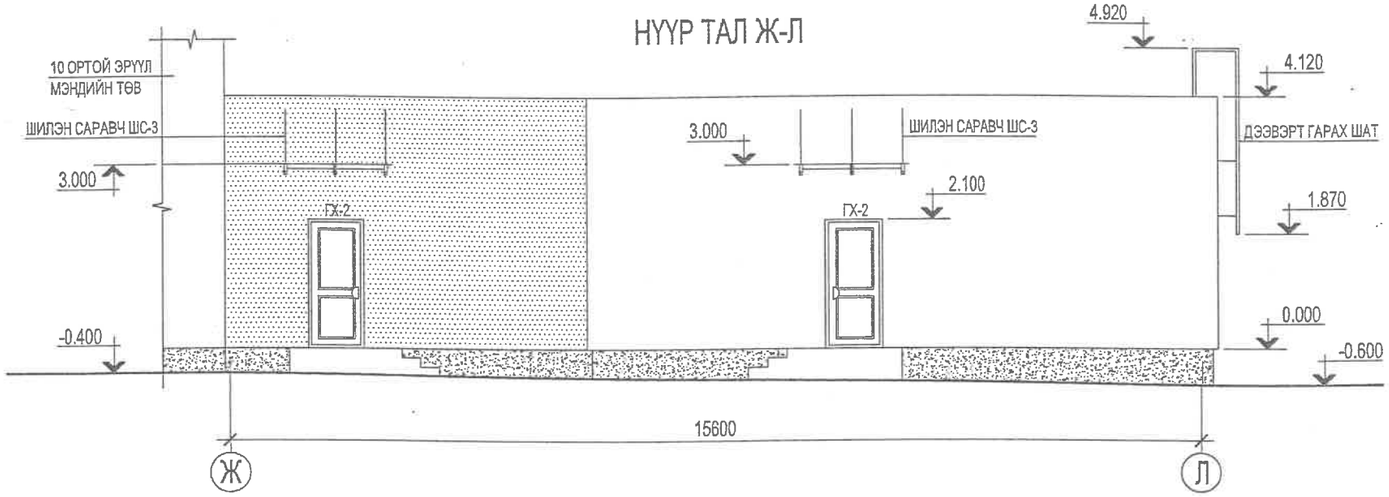

АР ТАЛ Л-Ж

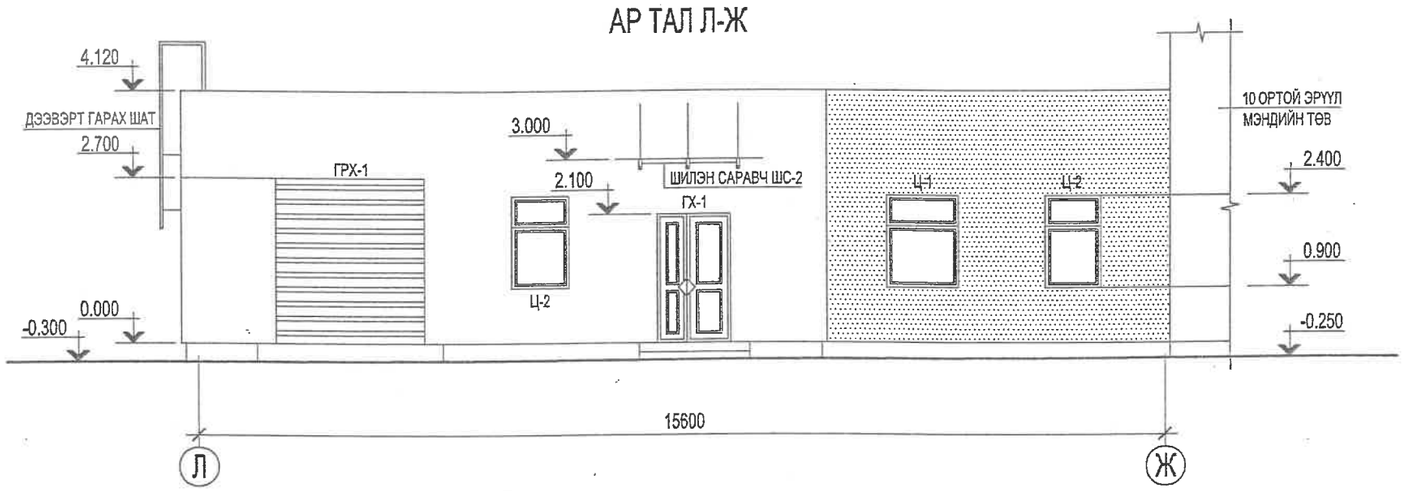

ХАЖУУ ТАЛ 8-3

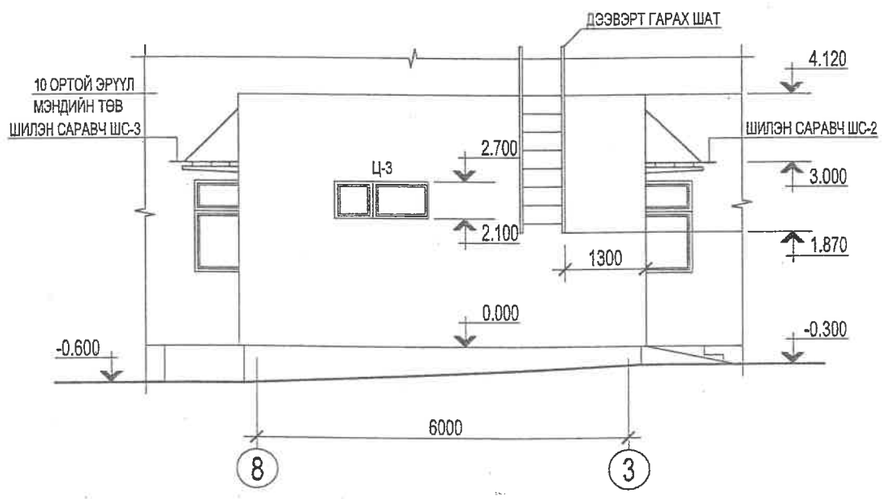

ТАНИХ ТЭМДЭГ

- ФАСАДНЫ ЭМУЛЬС ӨНГӨНИЙ КОД 0617
- ФАСАДНЫ ЭМУЛЬС ӨНГӨНИЙ КОД 0567
- ФАСАДНЫ ЭМУЛЬС ӨНГӨНИЙ КОД 0620

Баталгаа № 1-10
2016 03 24

БАТПРОЕКТ Улаанбаатар хот Баг тойруу 26/1-204 МОБ: 99249997	Хөвсгөл аймаг Түнэл сум		10 ОРТОЙ ЭРҮҮЛ МЭНДИЙН ТӨВ		БА		
	Архитектор	Н. Наранчимэг	Нүүр тал 1-4 Ар тал 4-1 Хажуу тал 8-3	Масштаб: М1:100			
	Гүйцэтгэсэн	Ц. Батзаяа		үе шат	хууд	бүх хууд	
	Шалгасан	Н. Наранчимэг	ЕГ шифр: БП-06/15	А3	20	21	
			ТГ шифр:	2015.12			

ДЭЭВРИЙН БАЙГУУЛАЛТ

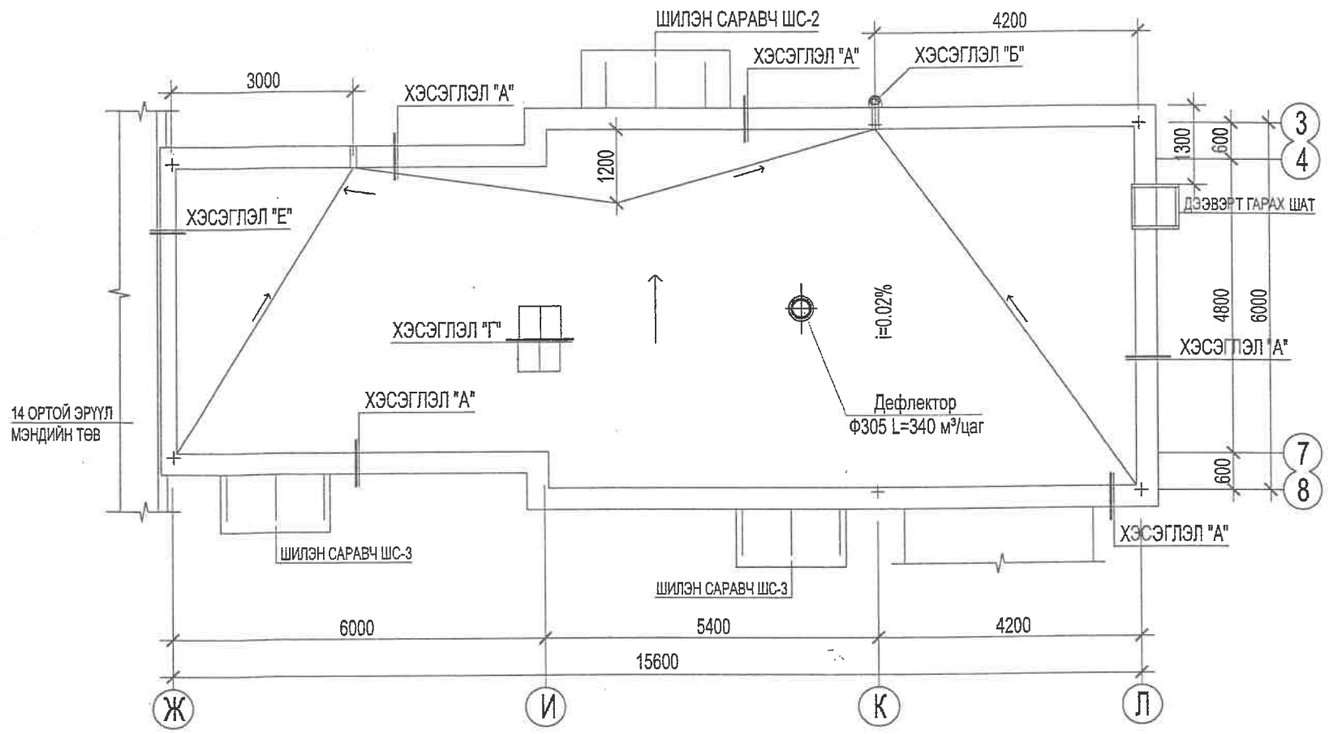

ХЭСЭГЛЭЛ "Е"

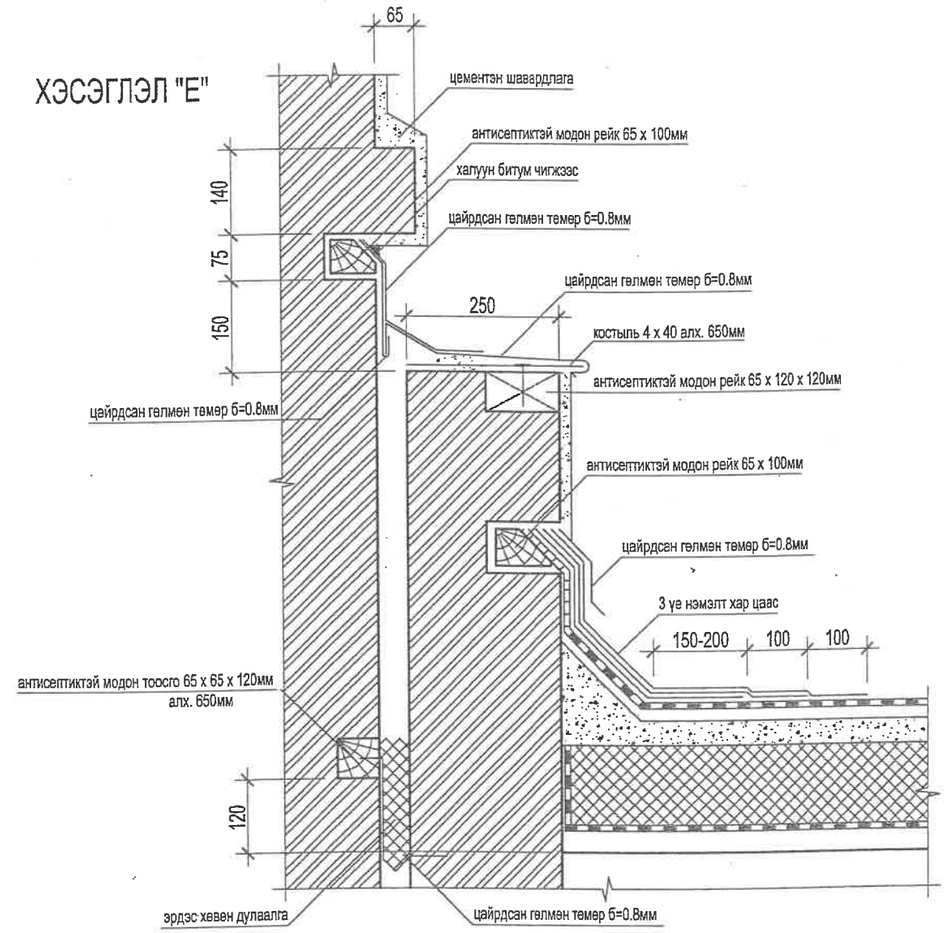

ТАЙЛБАР:

1. ДЭЭВРИЙН ХЭСЭГЛЭЛҮҮДИЙГ БА-17-Д ҮЗНЭ.
1. АЯНГА ХАМГААЛАЛТ, ГАЗАРДУУЛГЫГ ХҮЧИТ ТӨХӨӨРӨМЖИЙН ЗУРАГТ ҮЗҮҮЛСНИЙ ДАГУУ ХИЙНЭ.

Зураг төслийг дахин
ЭКСПЕРТ № 1-10
Нарийн үсэг
2016 он 03 сар 24 өдөр
Засварлай
ОСОХ
БАРИЛГЫН ХОТ ТӨЛӨВЛӨЛТ

Зөвшөөрөлцсөн:		
ББ	Ц. Тэмүүжин	
ХАС	Э. Давгадорж	
ЦБУ	С. Доржзовд	
ДГ	Д. Сэргэлэнбаатар	
ХД	Б. Одбаяр	

БАТПРОЕКТ
Улаанбаатар хот
Бага тойруу 26/1-204
МОБ: 99249997

Хөвсгөл аймаг Түнэл сум		10 ОРТОЙ ЭРҮҮЛ МЭНДИЙН ТӨВ		БА		
Архитектор	Н. Наранчимэг	Дээврийн байгуулалт /Блок "Б"/	Масштаб: М1:100			
Гүйцэтгэсэн	Ц. Батзаяа		үе шат	хууд	бүх хууд	
Шалгасан	Н. Наранчимэг	ЕГ шифр: БП-06/15	А3	21	21	
		ТГ шифр:	2015.12			

1-Р ДАВХРЫН ТЕХНОЛОГИЙН БАЙГУУЛАЛТ

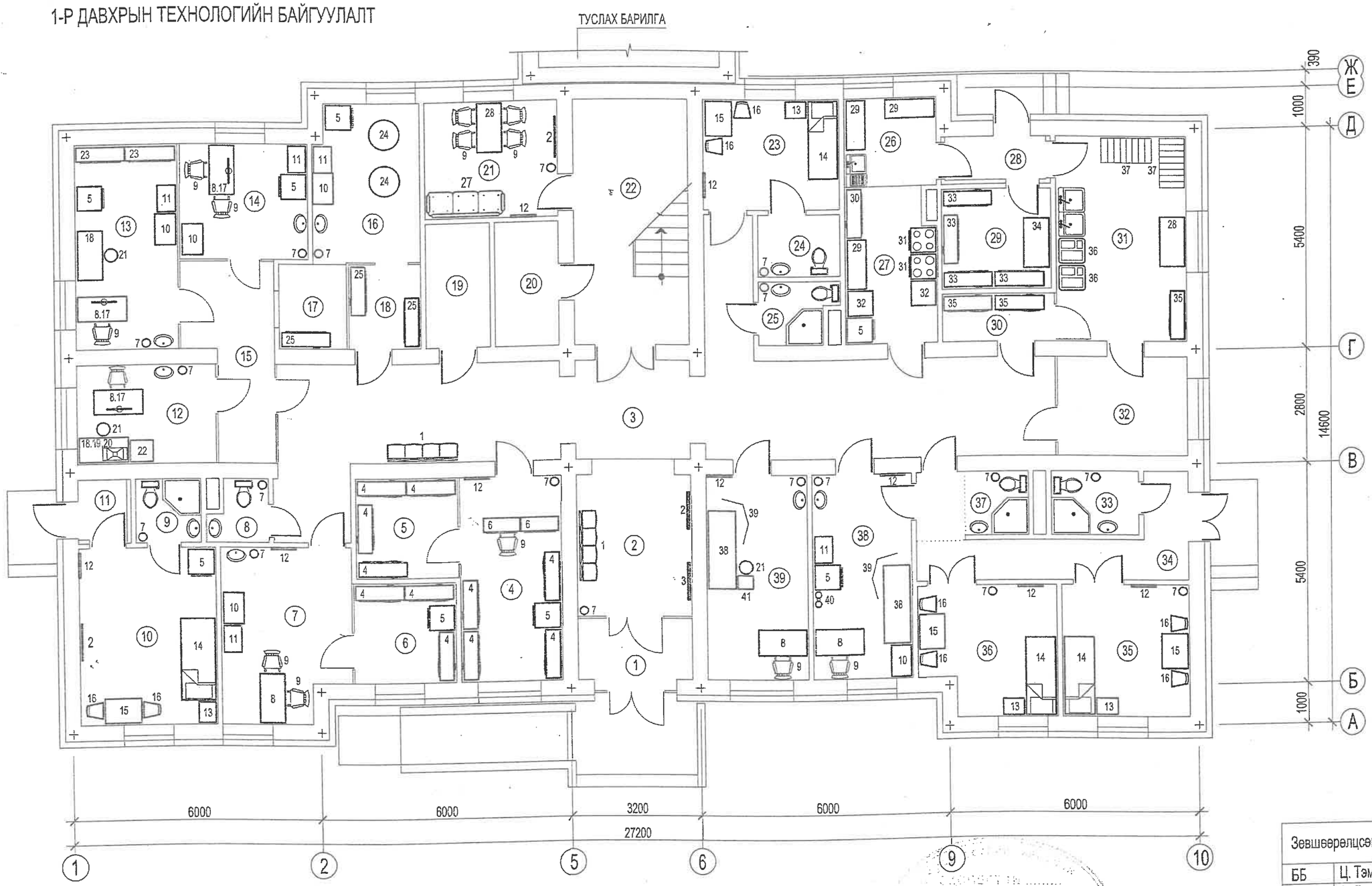

ТАЙЛБАР:

1. ӨРӨӨНИЙ ТОДОРХОЙЛОЛТЫГ ТХ-3, ТОНОГ ТӨХӨӨРӨМЖИЙН ЖАГСААЛТЫГ ТХ-3.4-Т ҮЗНЭ.

1-10

2016 03 29

Зөвшөөрөлцсөн:		
ББ	Ц. Тэмүүжин	
ХАС	Э. Давгадорж	
ЦБУ	С. Доржзовд	
ДГ	Д. Сэргэлэнбаатар	
ХД	Б. Одбаяр	

БАТПРОЕКТ

Удаашбаатар хот
Бага тойруу 26/1-204
МОБ: 99249997

Хөвсгөл аймаг Түнэл сум		10 ОРТОЙ ЭРҮҮЛ МЭНДИЙН ТӨВ		ТХ	
Архитектор	Н. Наранчимэг	1-р давхрын технологийн байгуулалт	Масштаб: М1:100		
Гүйцэтгэсэн	Ц. Ариунзаяа		үе шат	хууд	бүх хууд
Шалгасан	Н. Наранчимэг	ЕГ шифр: БП-06/15	А3	1	5
		ТГ шифр:	2015.12		

2-Р ДАВХРЫН ТЕХНОЛОГИЙН БАЙГУУЛАЛТ

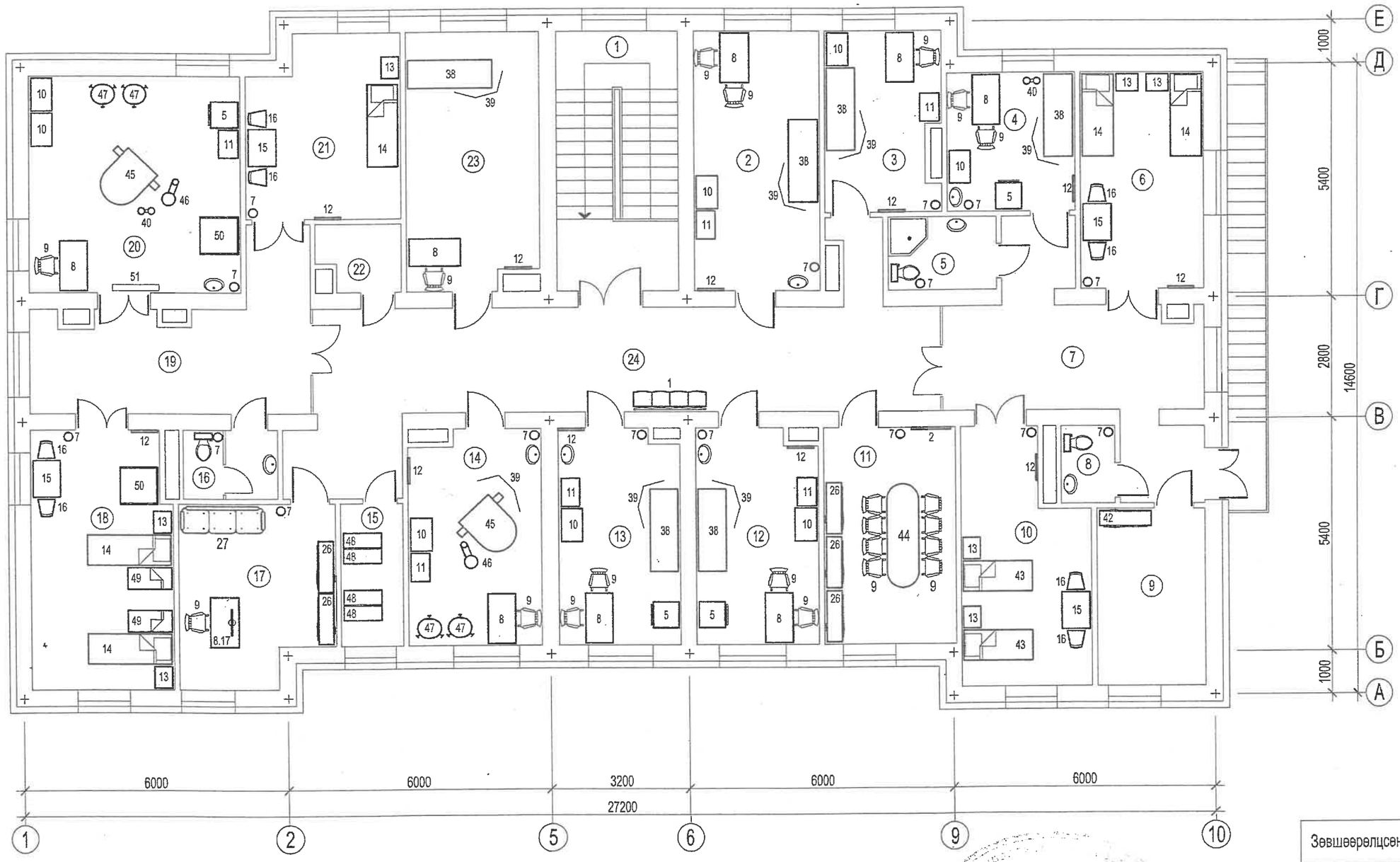

ТАЙЛБАР:

1. ӨРӨӨНИЙ ТОДОРХОЙЛОЛТ, ТОНОГ ТӨХӨӨРӨМЖИЙН ЖАГСААЛТЫГ ТХ-4-Т ҮЗНЭ.

1-10
2016 03 24

Зөвшөөрөлцсөн:		
ББ	Ц. Тэмүүжин	
ХАС	Э. Давгадорж	
ЦБУ	С. Доржзовд	
ДГ	Д. Сэргэлэнбаатар	
ХД	Б. Одбаяр	

БАТПРОЕКТ Улаанбаатар хот Бага тойруу 26/1-204 МОБ: 99249997	Хөвсгөл аймаг Түнэл сум		10 ОРТОЙ ЭРҮҮЛ МЭНДИЙН ТӨВ		ТХ	
	Архитектор	Н. Наранчимэг	2-р давхрын технологийн байгуулалт	Масштаб: М1:100		
	Гүйцэтгэсэн	Ц. Ариунзаяа		үе шат	хууд	бүх хууд
	Шалгасан	Н. Наранчимэг	ЕГ шифр: БП-06/15	АЗ	2	5
			ТГ шифр:	2015.12		

ӨРӨӨНИЙ ТОДОРХОЙЛОЛТ

поз	Өрөөний нэр	Талбай / м² /
0	1	2
	1-р давхар	
1	Тамбур	4.23
2	Вестибюль, хүлээлгийн хэсэг	10.53
3	Хонгил	52.72
4	Эмийн сан	12.02
5	Эм хадгалах	6.05
6	Вакцин хадгалах	6.08
7	Дархлаажуулалтын өрөө	12.72
8	Ариун цэврийн өрөө /амбулатори/	1.98
9	Ариун цэврийн өрөө /эхийн амрах байр/	2.40
10	Эхийн амрах байр	14.20
11	Тамбур	1.83
12	Шээсний шинжилгээний лаборатори	8.06
13	Биохимийн шинжилгээний лаборатори	12.38
14	Цусны шинжилгээний лаборатори	8.69
15	Хонгил	8.66
16	Ариутгалын өрөө	9.87
17	Материал хүлээн авах	3.40
18	Ариутгасан материал хадгалах, олгох	3.62
19	Цахилгааны самбар байрлах өрөө	4.71
20	Серверийн өрөө	4.56
21	Ажилчдын амрах өрөө	9.04
22	Шат	16.95
23	Дотрын 1 ортой өрөө /ХБХ-д зориулсан/	8.78
24	Ариун цэврийн өрөө /ХБХ-д зориулсан/	2.98
25	Ариун цэврийн өрөө /ажилчдын/	2.67
26	Бэлтгэлийн өрөө	4.84
27	Гал тогоо	8.26
28	Тамбур	2.61
29	Хүнсний агуулах	6.49
30	Цэвэр хэрэглэл олгох	3.19
31	Эмнэлгийн угаалга, индүүдлэг	15.53
32	Бохир хэрэглэл хүлээн авах	7.50
33	Ариун цэврийн өрөө /халдвартын/	3.23
34	Хонгил /халдвартын хэсгийн/	8.25
35	Тусгаарлах 1ортой өрөө /халдвартын/	9.85

ТОНОГ ТӨХӨӨРӨМЖИЙН ЖАГСААЛТ

Поз	Тоног төхөөрөмжийн нэр	Марк	Хэмжээ /мм/			Цахилгаан зарцуулалт			Тоо ширхэг /давхраар/		
			B	L	H	Чадал	Фаз	Хүчдэл	I	II	Бүгд
0	1	2	3	4	5	6	7	8	9	10	11
1	Хуванцар сандал /секц/		425	450	1700				2	1	3
2	LCD телевизор		-	-	-				3	1	4
3	Мэдээллийн самбар /гэрэлтэй/		900	-	1600				1	-	1
4	Эмийн тавиур		360	1200	1600				11	-	11
5	Хөргөгч		-	-	-		1	220	8	4	12
6	Шилэн лангуу		360	900	720				2	-	2
7	Хогийн сав		-	-	-				18	15	33
8	Оффис ширээ		630	1150	720				6	9	15
9	Зөөлөвчтэй сандал		450	450	420				13	21	34
10	Эмнэлгийн багаж хэрэгслийн ширээ		490	760	840				5	8	13
11	Эмнэлгийн шүүгээ		450	630	1610				5	6	11
12	Ханын өлгүүр		-	600	300				9	11	20
13	Тумбочка		400	500	720				4	7	11
14	Эмнэлгийн ор		800	2000	800				4	5	9
15	Хоолны ширээ		600	900	720				4	4	8
16	Түшлэгтэй сандал		450	450	420				8	8	16
17	Компьютер		-	-	-		1	220	3	1	4
18	Лабораторийн ширээ		600	1200	720				2	-	2
19	Микроскоп		300	600	450	0.04	1	220	1	-	1
20	Лабораторийн өрөөний сорох зонт		-	-	-				1	-	1
21	Табурет /эргэдэг сандал/		-	d320	450				3	-	3
22	Хуурай агаарын цахилгаан термостат		528	545	1360				1	-	1
23	Эмнэлгийн шүүгээ		360	1200	1600				2	-	2
24	Ариутгагч /стелизатор/		570	740	1070				2	-	2
25	Тавиур		360	1200	1600				3	-	3

ТАЙЛБАР:
1. ТОНОГ ТӨХӨӨРӨМЖИЙН ЖАГСААЛТЫН ҮРГЭЛЖЛЭЛИЙГ ТХ-4-Т ҮЗНЭ.

1-10
2016 03 24

БАТПРОЕКТ Улаанбаатар хот Баго тойруу 26/1-204 МОБ: 99249997	Хөвсгөл аймаг Түнэл сум		10 ОРТОЙ ЭРҮҮЛ МЭНДИЙН ТӨВ		ТХ	
	Архитектор	Н. Наранчимэг	Өрөөний тодорхойлолт	Масштаб: М1:100		
	Гүйцэтгэсэн	Ц. Ариунзаяа	Тоног төхөөрөмжийн жагсаалт	үе шат	хууд	бүх хууд
	Шалгасан	Н. Наранчимэг	ЕГ шифр: БП-06/15	А3	3	5
			ТГ шифр:	2015.12		

0	1	2
36	Тусгаарлах 1ортой өрөө /халдвартын/	10.01
37	Ариун цэврийн өрөө /хүлээн авах//	4.45
38	Хүлээн авахын үзлэг	12.02
39	Хэт авианы оношлогоо	12.02
	2-р давхар	
1	Шат	16.95
2	Эмчийн үзлэгийн өрөө	17.01
3	Сэргээн засах эмчилгээ	10.66
4	Тарианы өрөө /хэвтэж эмчлүүлэх хэсэг/	9.47
5	Ариун цэврийн өрөө /хэвтэж эмчлүүлэх/	4.19
6	Дотрын 2 ортой өрөө	14.08
7	Хонгил /хэвтэж эмчлүүлэх хэсэг/	21.34
8	Ариун цэврийн өрөө /хүүхдийн/	2.17
9	Хүүхдийн тоглоомын өрөө	10.17
10	2 ортой хүүхдийн өрөө	15.72
11	Сургалтын өрөө /номын сантай/	15.03
12	Эмчилгээний өрөө /амбулаторийн хэсэг/	13.55
13	Тарианы өрөө /амбулаторийн хэсэг/	13.85
14	Эх барих, эмэгтэйчүүдийн үзлэг	14.60
15	Архив	4.79
16	Ариун цэврийн өрөө /төрөхийн/	3.36
17	Албан ажлын өрөө /эрхлэгч/	13.95
18	Төрсний дараах 2 ортой өрөө	19.02
19	Хонгил /төрөх хэсгийн/	17.58
20	Төрөх өрөө	24.05
21	Төрөхийн өмнөх 1 ортой өрөө	14.31
22	Цэвэрлэгээний хэрэглэл хадгалах	2.82
23	Хөделгөөн заслын эмчилгээ	17.67
24	Хонгил	41.90

ТОНОГ ТӨХӨӨРӨМЖИЙН ЖАГСААЛТ

0	1	2	3	4	5	6	7	8	9	10	11
26	Оффис шүүгээ		360	1200	1800				-	5	5
27	Буйдан		650	1800	450				1	1	2
28	Ширээ		600	1200	720				2	-	2
29	Бэлтгэлийн ширээ		450	1200	1800				3	--	3
30	Аяга тавагны тавиур		300	1200	1800				1	-	1
31	Цахилгаан плитка		-	-	-		1	220	2	-	2
32	Ширээ		600	600	720				2	-	2
33	Агуулахын тавиур		360	1200	1800				3	-	3
34	Хөлдөөгч		-	-	-		1	220	1	-	1
35	Цагаан хэрэглэлийн шүүгээтэй тавиур		360	1200	1600				3	-	3
36	Угаалгын машин		-	-	-		1	220	2	-	2
37	Хатаагуур		-	-	-				2	-	2
38	Үзлэгийн ор		650	1900	500				2	6	8
39	Зөөврийн хаалт		-	-	-				2	7	9
40	Дуслын штатив		-	-	-				1	2	3
41	Хэт авианы оношлогооны аппарат		-	-	-				1	-	1
42	Тоглоомын тавиур		360	1200	1600				-	1	1
43	Хүүхдийн ор		870	1600	450				-	2	2
44	Хурлын ширээ		720	2400	720				-	1	1
45	Эмэгтэйчүүдийн үзлэгийн ор		1000	1500	1000				-	2	2
46	Зөөврийн гэрэл		-	-	-				-	2	2
47	Ариутгасан материалын хайрцаг		550	520	1100				-	4	4
48	Архивын тавиур		360	900	1800				-	4	4
49	Нярай хүүхдийн ор		500	1000	900				-	2	2
50	Хүүхэд өлгийдөх ширээ		860	860	900				-	2	2
51	Бактерицидны гэрэл		140	1070	80		1	220	-	1	1

1-10
2016 03 24

БАТПРОЕКТ Улаанбаатар хот Баянзүрх дүүрэг 26/1-204 МОБ: 99249997	Хөвсгөл аймаг Түнэл сум		10 ОРТОЙ ЭРҮҮЛ МЭНДИЙН ТӨВ			ТХ
	Архитектор	Н. Наранчимэг	Өрөөний тодорхойлолт	Масштаб: М1:100		
	Гүйцэтгэсэн	Ц. Ариунзаяа	Тоног төхөөрөмжийн жагсаалт	үе шат	хууд	бүх хууд
	Шалгасан	Н. Наранчимэг	ЕГ шифр: БП-06/15	А3	4	5
			ТГ шифр:	2015.12		

ТЕХНОЛОГИЙН БАЙГУУЛАЛТ

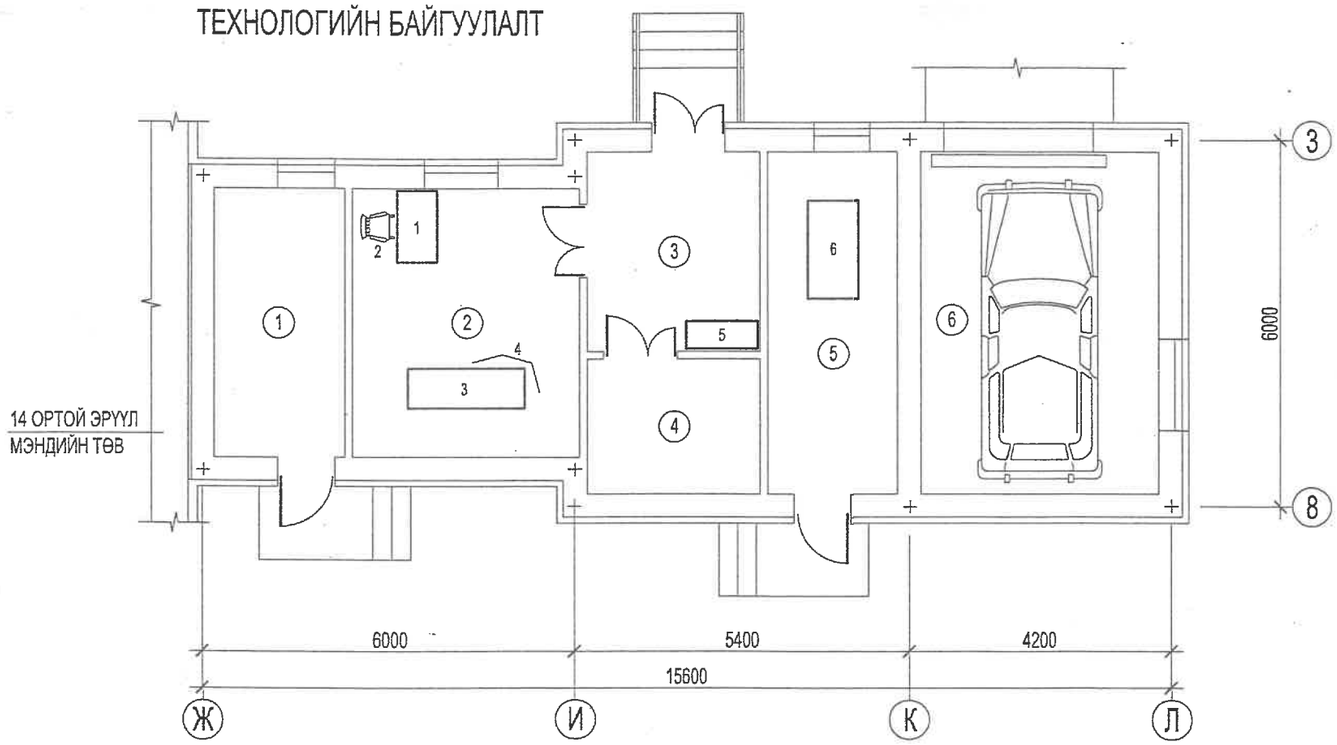

ӨРӨӨНИЙ ТОДОРХОЙЛОЛТ

Поз	Өрөөний нэр	Талбай / м² /
1	Узелийн өрөө	9.24
2	Задлан шинжилгээ	15.71
3	Ёслолын өрөө	9.16
4	Цогцос хадгалах	6.19
5	Тусгай хог хаягдал	11.70
6	1 машины гараж	21.34

ТОНОГ ТӨХӨӨРӨМЖИЙН ЖАГСААЛТ

Поз	Тоног төхөөрөмжийн нэр	Марк	Хэмжээ /мм/			Цахилгаан зарцуулалт			
			B	L	H	Чадал	Фаз	Хүчдэл	Бүгд
1	Оффис ширээ		630	1150	720				1
2	Зөөлөвчтэй сндал		450	450	420				1
3	Зөөврийн хаалт		-	-	-				1
4	Задлан шинжилгээний ширээ		650	1900	720				1
5	Ширээ		450	1150	720				1
6	Эмнэлгийн хог хаягдал шатаах зуух		-	-	-				1

1-10
2016 03 24

Зөвшөөрөлцсөн:

ББ	Ц. Тэмүүжин	
ХАС	Э. Давгадорж	
ЦБУ	С. Доржзовд	
ДГ	Д. Сэргэлэнбаатар	
ХД	Б. Одбаяр	

БАТПРОЕКТ
Улаанбаатар хот
Бага тойруу 26/1-204
МОБ: 99249997

Хөвсгөл аймаг Түнэл сум		10 ОРТОЙ ЭРҮҮЛ МЭНДИЙН ТӨВ			ТХ
Архитектор	Н. Наранчимэг	Технологийн байгуулалт /Блок "Б"/	Масштаб: М1:100		
Гүйцэтгэсэн	Ц. Ариунзаяа		үе шат	хууд	бүх хууд
Шалгасан	Н. Наранчимэг	ЕГ шифр: БП-06/15	АЗ	5	5
		ТГ шифр:	2015.12		

ЗУРГИЙН ЖАГСААЛТ

д.д	Зургийн нэр	Хуудас марк
0	1	2
1	Зургийн жагсаалт	ББ-1
2	Тайлбар бичиг	ББ-2
3	Суурь суулгалт	ББ-3
4	Суурийн байгуулалт Огтлол 1-1-4-4	ББ-4
5	Суурийн дэлгэрэс	ББ-5
6	Суурийн дэлгэрэс	ББ-6
7	Сувгийн байгуулалт	ББ-7
8	Гадна довжоо ГД-1-4	ББ-8
9	Пандус П-1	ББ-9
10	Төмөр бетон зүрхэвч ТБЗ-1-3	ББ-10
11	Материалын түүвэр	ББ-11
12	1-р давхрын ялууны байгуулалт	ББ-12
13	2-р давхрын ялууны байгуулалт	ББ-13
14	Ялууны тодорхойлолт	ББ-14
15	1-р давхрын ханын торны байгуулалт	ББ-15
16	2-р давхрын ханын торны байгуулалт	ББ-16
17	Хэсэглэл "А"-"Д"	ББ-17
18	Огтлол 1-1-10-10 . Тор Т-1-3	ББ-18
19	Ханын бэхэлгээ. 12см-ийн ханын арматурчлал	ББ-19
20	1-р давхрын угсармал хучилтын байгуулалт	ББ-20
21	2-р давхрын угсармал хучилтын байгуулалт	ББ-21
22	Дам нуруу ДН-1-3 . Эдэлхүүний түүвэр	ББ-22
23	Огтлол 1-1-11-11	ББ-23
24	Хэсэглэл "А"-"Е"	ББ-24
25	Материалын түүвэр	ББ-25
26	Цутгамал хэсэг ЦХ-1-4	ББ-26
27	Цутгамал хэсэг ЦХ-5-7	ББ-27
28	Цутгамал хэсэг ЦХ-8-11	ББ-28
29	Материалын түүвэр	ББ-29
30	Материалын түүвэр	ББ-30
31	Шат Ш-1-ийн байгуулалт	ББ-31
32	Шат Ш-1-ийн угсралтын байгуулалт	ББ-32
33	Огтлол 1-1.2-2	ББ-33
34	Хэсэглэл "А"-"Д". Металл гуя. Шатны хайс ШХ-1.2	ББ-34
35	Туслах дам нуруу ТДН-1. Дух дам нуруу ДДН-1.2	ББ-35
36	Материалын түүвэр. Хэсгийн тодорхойлолт	ББ-36
37	Материалын түүвэр	ББ-37
38	Галын шат ГШ-1	ББ-38
39	Галын шат ГШ-1-ийн арматурчлал	ББ-39
40	Галын шатны хайс Материалын түүвэр	ББ-40
41	Дээвэрт гарах шат	ББ-41
42	Суурийн байгуулалт / Блок "Б"/	ББ-42
43	Суурийн дэлгэрэс / Блок "Б"/	ББ-43
44	Гадна довжоо ГД-1-3 / Блок "Б"/	ББ-44
45	Пандус П-1 / Блок "Б"/	ББ-45
46	Ялууны байгуулалт / Блок "Б"/	ББ-46
47	Ханын бэхэлгээний байгуулалт / Блок "Б"/	ББ-47
48	Хэсэглэл "А"-"В". Огтлол 1-1-7-7 / Блок "Б"/	ББ-48
49	Тор Т-1-3. Ханын бэхэлгээ / Блок "Б"/	ББ-49
50	Угсармал хучилтын байгуулалт. Цутгамал хэсэг ЦХ-1.2 / Блок "Б"/	ББ-50
51	Дамнуруу ДН-1.2. Материалын түүвэр / Блок "Б"/	ББ-51
52	Огтлол 1-1.2-2. Хэсэглэл "А". "Б" / Блок "Б"/	ББ-52

БАТПРОЕКТ Улаанбаатар хот Бага тойруу 26/1-204 МОБ: 99249997	Хөвсгөл аймаг Түнэл сум		10 ОРТОЙ ЭРҮҮЛ МЭНДИЙН ТӨВ			ББ
	Захирал	Н. Наранчимэг	Зургийн жагсаалт	Масштаб:		
	Инженер	Ц. Тэмүүжин		үе шат	хууд	бүх хууд
	Гүйцэтгэсэн	Д. Отгонтамир	ЕГ шифр: БП-06/15	А3	1	52
	Шалгасан	Ц. Тэмүүжин	ТГ шифр:	2015.12		