БАРАА МАТЕРИАЛЫН ТЕХНИКИЙН ТОДОРХОЙЛОЛТ

1. **Бараа материалын нэр:** Вентиляторын агрегат ВЦП7-40-6,3
2. **Барааны нөөцийн дугаар /ДЦС-4/:** 3001010401
3. **Барааны ерөнхий шаардлага:**

№	Техникийн өгөгдөл	Үзүүлэлт	Нэмэлт шаардлага	Дүйцүүлэх нэршил
1	Үйлдвэрлэлийн нэр	Вентиляторы пылевые	Шуугианы хэмжээ 100дБА ихгүй байх	
2	Марк	ВЦП7-40-6,3 ГОСТ 5976-90		
3	Зориулалт	Тоос намжаах төхөөрөмж, нүүрсний тоос сорох, тэсрэлтээс хамгаалсан		
4	Сорох агаар бохирдлын хэмжээ	1м3-д 1 кг-аас ихгүй		
5	Далбааны тоо	6		
6	Ажлын дугуйны диаметр	600 мм		
7	Ажлын дугуйны эргэлтийн тоо	1628...1650 эрг/мин		
8	Сорох чадал	3600÷12600 м3/ц		
9	Даралт	1650÷1050 Па		
10	Вентиляторын байрлал	**Лев 0^0**		
11	Цахилгаан хөдөлгүүрийн чадал	15 кВт		
12	Цахилгаан хөдөлгүүрийн эргэлт	1450 эрг/мин		
13	Хүчдэл	380В		
14	АҮК	0.58		
15	Суурийн хийц	ДО41		
16	Нийт жин	200-280 кг		
17	Ажиллах орчин	-15 ... +40^{0}С		

4. Бүдүүвч зураг:

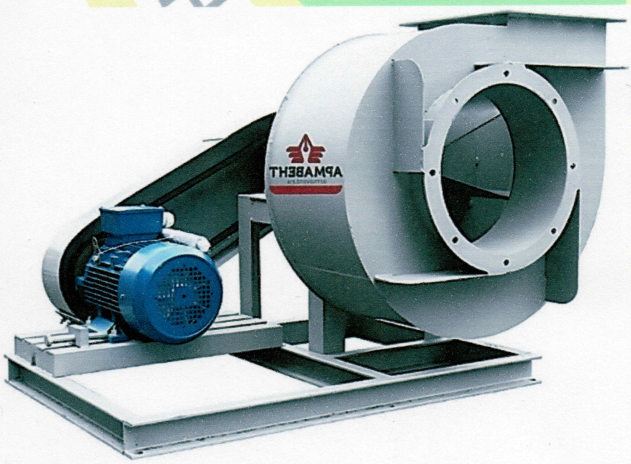

5. Вентиляторын байрлал / ЛВ 0^0 /

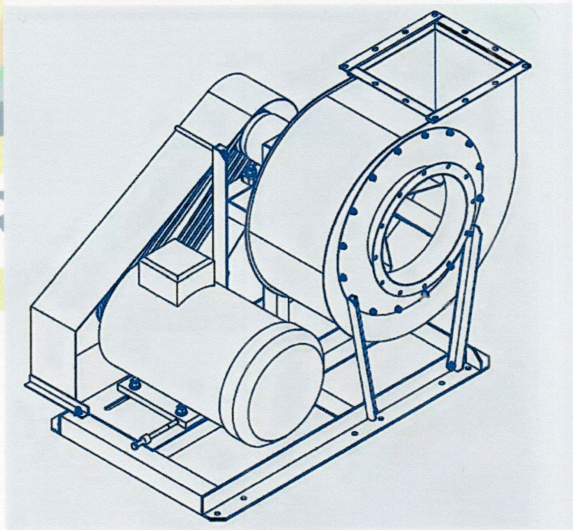

	Албан тушаал	Нэр	Гарын үсэг	Вентиляторын агрегат ВЦП7-40-8	
Баталсан	ЕИ	П.Болдбаатар		Нөөцийн дугаар 3001010401	Хуудас № 1
Боловсруулсан	ТДЦ-н ЗИ	П.Цогтбаяр			Хуудасны тоо 3

УЛААНБААТАР ХОТ ДУЛААНЫ ДӨРӨВДҮГЭЭР ЦАХИЛГААН ТӨХК 2688392 ± CS119761

6. Бараа материалын техникийн хэмжээ.

Габаритные и присоединительные размеры вентиляторов ВЦП 7-40 исп-5

№ маш	A, мм	A1, мм	A2, мм	C, мм	C1, мм	C2, мм	C3, мм	D, мм	D1, мм	L, мм	T1, мм	T2, мм
6,3	315	300	300	615	825	352	662	440	500	1036	418	418

№ маш	a1, мм	a2, мм	d, мм	d1, мм	d2, мм	h, мм	n, шт.	n1, шт.	n2, шт.	n3, шт.	n4, шт.	t1, шт.	t2, шт.	l, мм
6,3	236	186	11	7	14	520	12	10	6	2	1	100	100	149

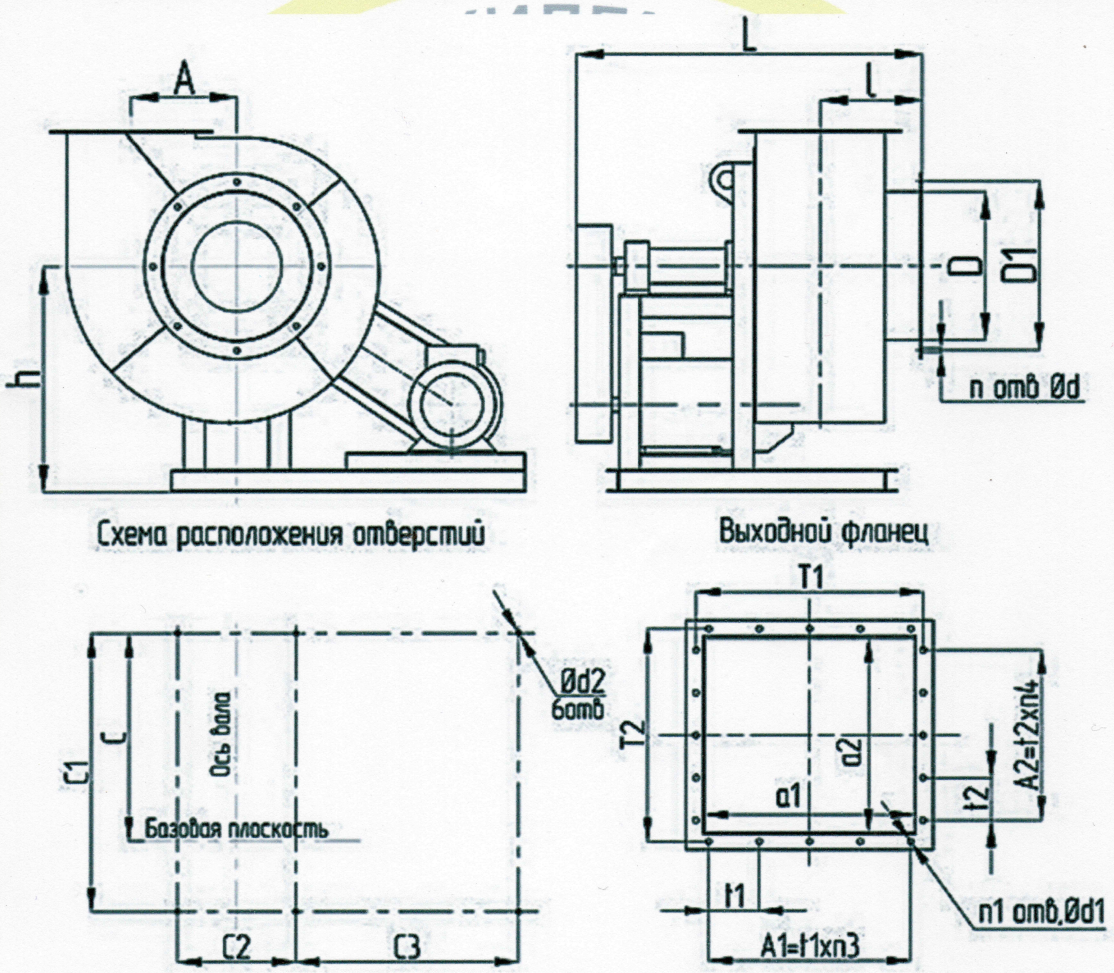

	Албан тушаал	Нэр	Гарын үсэг	Вентиляторын агрегат ВЦП7-40-8	
Баталсан	ЕИ	П.Болдбаатар		Неецийн дугаар	Хуудас № 1
Боловсруулсан	ТДЦ-н ЗИ	П.Цогтбаяр		3001010401	Хуудасны тоо 3

УЛААНБААТАР ХОТ

7. Вентиляторын суурийн хийц / ДО41 /

Обозначение	Вертикальн. жесткость, кг/см²	Нагрузка, кг		Осадка под нагрузкой, мм		Размеры, мм											Масса, кг
		рабоч.	пред.	рабоч.	пред.	H	A	A1	B	S	S1	Dср	h	d	d1	d2	
ДО41	12,65	55	68,7	43,4	54	138	130	100	90	3	10	54	18	6	10,5	14	1,03

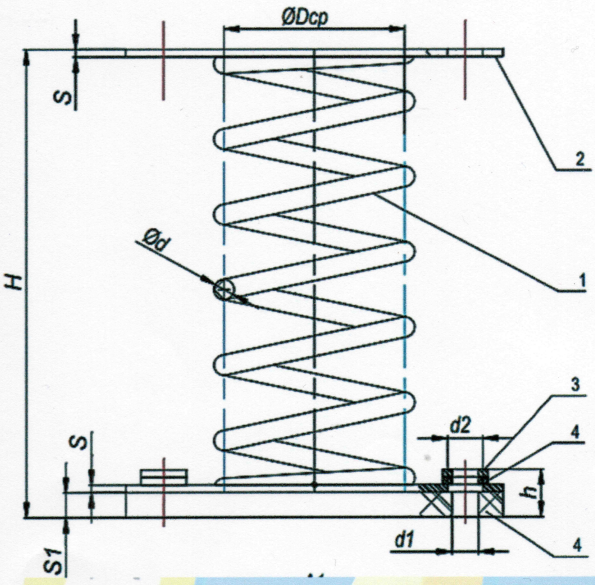

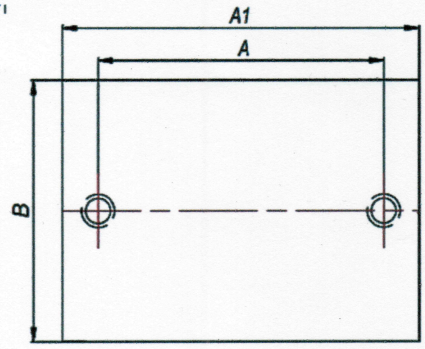

Обозначения на схеме

1 - цилиндрическая пружина сжатия;
2 - штампованные пластины;
3 - стальные шайбы;
4 - резиновые прокладки.

8. Зайлшгүй шаардлагатай дагалдах баримт бичиг:

№	Дагалдах баримт бичиг	Шаардлагатай эсэх
1	Үйлдвэрлэгчийн паспорт, заавар	Шаардлагатай
2	Бүтээгдэхүүний гадаргуу болон түүний сав баглаа боодол дээр үйлдвэрлэгчийн нэр, серийн дугаар, ажлын параметр, материалын марк, үйлдвэрлэсэн гэх мэт шаардлагатай мэдээллүүд хэвлэмэл /цохисон/ байдлаар тэмдэглэгдсэн байх.	Шаардлагатай

	Албан тушаал	Нэр	Гарын үсэг	Вентиляторын агрегат ВЦП7-40-8	
Баталсан	ЕИ	П.Болдбаатар		Нөөцийн дугаар	Хуудас № 1
Боловсруулсан	ТДЦ-н ЗИ	П.Цогтбаяр		3001010401	Хуудасны тоо 3

УЛААНБААТАР ХОТ ДУЛААНЫ ДОРОЛДУГЭЭР ХОЛБОГДОХ ТӨВ

БАРАА МАТЕРИАЛЫН ТЕХНИКИЙН ТОДОРХОЙЛОЛТ

1. **Бараа материалын нэр:** Шахсан агаарын шүүр Е5-36 /нарийн/
2. **Барааны нөөцийн дугаар /ДЦС-4/:** 3001050204
3. **Барааны ерөнхий шаардлага:**

№	Техникийн өгөгдөл	Үзүүлэлт	Нэмэлт шаардлага	Дүйцүүлэх нэршил
1	Агрегат тоноглол	DLG-200A агаарын компрессор		
2	Үйлдвэрлэлийн нэр, код	Air Filters E5-36 /8421999090/		
3	Ажлын бие	Агаар		
4	Марк, загвар	E5-36		
5	Шүүлтүүрийн зэрэг	HEPA Filter /		
6	Материал	Chemical Fiber		
7	Ашиглах хугацаа	6000...8000 цаг буюу 6 сар		
8	Хэмжээ	62x450мм		

4. **Бүдүүвч зураг:**

5. **Зайлшгүй шаардлагатай дагалдах баримт бичиг:**

№	Дагалдах баримт бичиг	Шаардлагатай эсэх
1	Бүтээгдэхүүний гадаргуу болон түүний сав баглаа боодол дээр үйлдвэрлэгчийн нэр, серийн дугаар, ажлын параметр, материалын марк, үйлдвэрлэсэн гэх мэт шаардлагатай мэдээллүүд хэвлэмэл /цохисон/ байдлаар тэмдэглэгдсэн байх.	Шаардлагатай

	Албан тушаал	Нэр	Гарын үсэг	Шахсан агаарын шүүр Е5-36	
Баталсан	ЕИ	П.Болдбаатар		Нөөцийн дугаар 3001050204	Хуудас № 1
Боловсруулсан	ТДЦ-н ЗИ	П.Цогтбаяр			Хуудасны тоо 1

УЛА- -АР ХОТ
ДУЛААНЫ ДӨРӨӨТ ЭЗЭР ЦАХИЛГААН ТӨВ ХХК
2688357 + 8617197

БАРАА МАТЕРИАЛЫН ТЕХНИКИЙН ТОДОРХОЙЛОЛТ

1. **Бараа материалын нэр:** Мананцар үүсгэгч SV-81
2. **Барааны нөөцийн дугаар /ДЦС-4/:** 3001040001
3. **Барааны ерөнхий шаардлага:**

№	Техникийн өгөгдөл	Үзүүлэлт	Нэмэлт шаардлага	Дүйцүүлэх нэршил
1	Агрегат тоноглол	Хуурай мананцар үүсгэгч DS-60 LAD-4		
	Үйлдвэрлэлийн нэр	Мананцар үүсгэгч		
2	Марк	SV-81		
3	Зарцуулалт /ус/	7л/цаг		
4	Зарцуулалт /агаар/	0.115м^3/мин		
5	Металл	Нерж		

4. **Бүдүүвч зураг:**

5. **Зайлшгүй шаардлагатай дагалдах баримт бичиг:**

№	Дагалдах баримт бичиг	Шаардлагатай эсэх
1	Үйлдвэрлэгчийн чанарын стандартын сертификат	Шаардлагатай
2	Бүтээгдэхүүний гадаргуу болон түүний сав баглаа боодол дээр үйлдвэрлэгчийн нэр, серийн дугаар, материалын марк, үйлдвэрлэсэн гэх мэт шаардлагатай мэдээллүүд хэвлэмэл /цохисон/ байдлаар тэмдэглэгдсэн байх.	Шаардлагатай

	Албан тушаал	Нэр	Гарын үсэг	Мананцар үүсгэгч SV-81	
Батлсан	ЕИ	П.Болдбаатар		Нөөцийн дугаар 3001040001	Хуудас № 1
Боловсруулсан	ТДЦ-н ЗИ	П.Цогтбаяр			Хуудасны тоо 1

УЛААНБААТАР ХОТ ДУЛААНЫ ДӨРӨӨЛГЭЭР ЦАХИЛГААН СТАНЦ ТӨАК 9022090100 2688352 ÷ СБТ19761

БАРАА МАТЕРИАЛЫН ТЕХНИКИЙН ТОДОРХОЙЛОЛТ

1. **Бараа материалын нэр:** Тосны шүүр WD13-145
2. **Барааны нөөцийн дугаар /ДЦС-4/:** 3001050203
3. **Барааны ерөнхий шаардлага:**

№	Техникийн өгөгдөл	Үзүүлэлт	Нэмэлт шаардлага	Дүйцүүлэх нэршил
1	Агрегат тоноглол	DLG-200A агаарын компрессор		
2	Үйлдвэрлэлийн нэр	Oil Filter WD13-145		
3	Ажлын бие	Тос		
4	Марк	WD13-145		
5	Хэмжээ	A=135, B=100, C=111, G=1 ½-16 UN-2B, H=303		
6				

4. **Бүдүүвч зураг:**

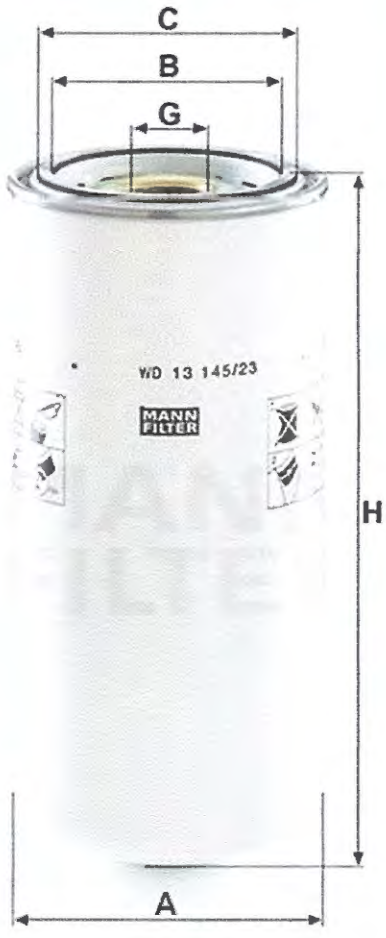

5. **Зайлшгүй шаардлагатай дагалдах баримт бичиг:**

№	Дагалдах баримт бичиг	Шаардлагатай эсэх
1	Бүтээгдэхүүний гадаргуу болон түүний сав баглаа боодол дээр үйлдвэрлэгчийн нэр, серийн дугаар, ажлын параметр, материалын марк, үйлдвэрлэсэн гэх мэт шаардлагатай мэдээллүүд хэвлэмэл /цохисон/ байдлаар тэмдэглэгдсэн байх.	Шаардлагатай

	Албан тушаал	Нэр	Гарын үсэг	Тосны шүүр WD13-145	
Баталсан	ЕИ	П.Болдбаатар		Нөөцийн дугаар 3001050203	Хуудас № 1
Боловсруулсан	ТДЦ-н ЗИ	П.Цогтбаяр			Хуудасны тоо 1

УЛААНБААТАР ХОТ
ДУЛААНЫ ДОРООДУГЭЭР ЦАХИЛГААН

БАРАА МАТЕРИАЛЫН ТЕХНИКИЙН ТОДОРХОЙЛОЛТ

1. **Бараа материалын нэр:** Агаараас тос ялгах шүүр KG/Oil Air Filter42789
2. **Барааны нөөцийн дугаар /ДЦС-4/:** 3001050201
3. **Барааны ерөнхий шаардлага:**

№	Техникийн өгөгдөл	Үзүүлэлт	Нэмэлт шаардлага	Дүйцүүлэх нэршил
1	Агрегат тоноглол	**DLG-200A агаарын компрессор**		
2	Үйлдвэрлэлийн нэр	KG/Oil Air Filter42789		
3	Ажлын бие	Тос		
4	Марк	Filter 42789		
5	Дээд амсрын гадна хэмжээ	Ø350мм		
6	Өндөр	Ø500мм		

4. **Бүдүүвч зураг:**

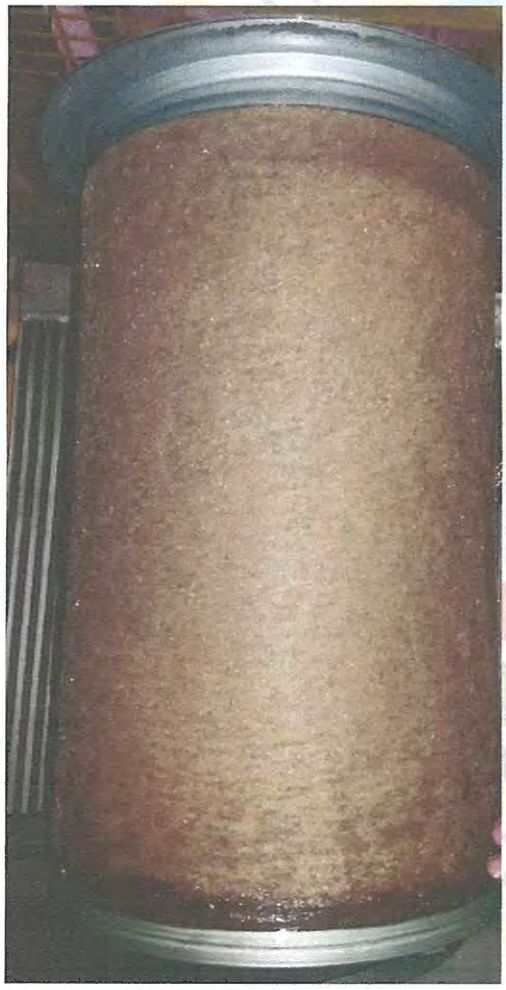

5. **Зайлшгүй шаардлагатай дагалдах баримт бичиг:**

№	Дагалдах баримт бичиг	Шаардлагатай эсэх
1	Бүтээгдэхүүний гадаргуу болон түүний сав баглаа боодол дээр үйлдвэрлэгчийн нэр, серийн дугаар, ажлын параметр, материалын марк, үйлдвэрлэсэн гэх мэт шаардлагатай мэдээллүүд хэвлэмэл /цохисон/ байдлаар тэмдэглэгдсэн байх.	Шаардлагатай

	Албан тушаал	Нэр	Гарын үсэг	Агаараас тос ялгах шүүр KG/Oil Air Filter42789	
Баталсан	ЕИ	П.Болдбаатар		Нөөцийн дугаар 3001050201	Хуудас № 1
Боловсруулсан	ТДЦ-н ЗИ	П.Цогтбаяр			Хуудасны тоо 1

УЛААНБААТАР ХОТ ДУЛААНЫ

БАРАА МАТЕРИАЛЫН ТЕХНИКИЙН ТОДОРХОЙЛОЛТ

1. **Бараа материалын нэр:** Анхдагч агаарын шүүр KG/Air Filter42880
2. **Барааны нөөцийн дугаар /ДЦС-4/:** 3001050202
3. **Барааны ерөнхий шаардлага:**

№	Техникийн өгөгдөл	Үзүүлэлт	Нэмэлт шаардлага	Дүйцүүлэх нэршил
1	Агрегат тоноглол	DLG-200A агаарын компрессор		
2	Үйлдвэрлэлийн нэр	KG/Air Filter42880		
3	Ажлын бие	Агаар		
4	Марк	Filter 42880		
5	Шүүх материал	Цаас		
6	Дээд амсрын гадна хэмжээ	Ø355мм		
7	Дээд амсрын дотор хэмжээ	Ø300мм		
8	Өндөр	Ø500мм		
9	Дотор хэмжээ	Ø200мм		

4. **Бүдүүвч зураг:**

5. **Зайлшгүй шаардлагатай дагалдах баримт бичиг:**

№	Дагалдах баримт бичиг	Шаардлагатай эсэх
1	Бүтээгдэхүүний гадаргуу болон түүний сав баглаа боодол дээр үйлдвэрлэгчийн нэр, серийн дугаар, ажлын параметр, материалын марк, үйлдвэрлэсэн гэх мэт шаардлагатай мэдээллүүд хэвлэмэл /цохисон/ байдлаар тэмдэглэгдсэн байх.	Шаардлагатай

	Албан тушаал	Нэр	Гарын үсэг	Анхдагч агаарын шүүр KG/Air Filter42880	
Баталсан	ЕИ	П.Болдбаатар		Нөөцийн дугаар 3001050202	Хуудас № 1
Боловсруулсан	ТДЦ-н ЗИ	П.Цогтбаяр			Хуудасны тоо 1

БАРАА МАТЕРИАЛЫН ТЕХНИКИЙН ТОДОРХОЙЛОЛТ

1. **Бараа материалын нэр:** Сальник Ø10x6x2 SV-81
2. **Барааны нөөцийн дугаар /ДЦС-4/:** 3001040004
3. **Барааны ерөнхий шаардлага:**

№	Техникийн өгөгдөл	Үзүүлэлт	Нэмэлт шаардлага	Дүйцүүлэх нэршил
1	Агрегат тоноглол	Мананцар үүсгэгч SV-81		
2	Үйлдвэрлэлийн нэр	Сальник Ø10x6x2 SV-81		
3	Өнгө	Хар		
4	Хатуулаг	85 Шор А		ГОСТ 263 (ISO 868)
5	Нягт	2,5±0,03 г/см^3		ГОСТ 267 (DIN 53479)
6	100% сунгах модуль	>=5 Н/мм^2		ГОСТ 270 (ISO 37)
7	Суналтын бат бэх	>=8 Н/мм^2		ГОСТ 270 (ISO 37)
8	Цохилтын бат бэх	>=90%		ГОСТ 270 (ISO 37)
9	Эсэргүүцэл	>=21 Н/мм		ГОСТ 262
10	Уян харимхайн хүч	>=8%		ГОСТ 27110 (ISO 4662)
11	Элээх чадвар	150мм^3		ГОСТ 12251 (DIN 53516)
12	Ажлын биеийн температур /min/	0^{0}C		
13	Ажлын биеийн температур /max/	+400^{0}C		
14	Ажлын биеийн даралт	P=10ата		
15	Ажлын бие	агаар, ус		

4. **Бүдүүвч зураг:**

5. **Зайлшгүй шаардлагатай дагалдах баримт бичиг:**

№	Дагалдах баримт бичиг	Шаардлагатай эсэх
1	Үйлдвэрлэгчийн чанарын стандартын сертификат	Шаардлагатай
2	Бүтээгдэхүүний гадаргуу болон түүний сав баглаа боодол дээр үйлдвэрлэгчийн нэр, серийн дугаар, материалын марк, үйлдвэрлэсэн гэх мэт шаардлагатай мэдээллүүд хэвлэмэл /цохисон/ байдлаар тэмдэглэгдсэн байх.	Шаардлагатай

	Албан тушаал	Нэр	Гарын үсэг	Сальник Ø10x6x2 SV-81	
Баталсан	ЕИ	П.Болдбаатар		Нөөцийн дугаар 3001040004	Хуудас № 1
Боловсруулсан	ТДЦ-н ЗИ	П.Цогтбаяр			Хуудасны тоо 1

ДУЛААНЫ ДӨРӨВЛҮҮГЭЭР ЦАХИЛГААН ТӨХӨН

БАРАА МАТЕРИАЛЫН ТЕХНИКИЙН ТОДОРХОЙЛОЛТ

1. **Бараа материалын нэр:** Мананцар үүсгэгчийн суурь SV-81
2. **Барааны нөөцийн дугаар /ДЦС-4/:** 3001040002
3. **Барааны ерөнхий шаардлага:**

№	Техникийн өгөгдөл	Үзүүлэлт	Нэмэлт шаардлага	Дүйцүүлэх нэршил
1	Агрегат тоноглол	Хуурай мананцар үүсгэгч DS-60 LAD-4		
	Үйлдвэрлэлийн нэр	Мананцар үүсгэгчийн суурь		
2	Марк	SV-81		
3	Агаарын оролт /мм/	6		
4	Усны оролт /мм/	8		
5	Металл	Хөнгөн цагаан		

4. **Бүдүүвч зураг:**

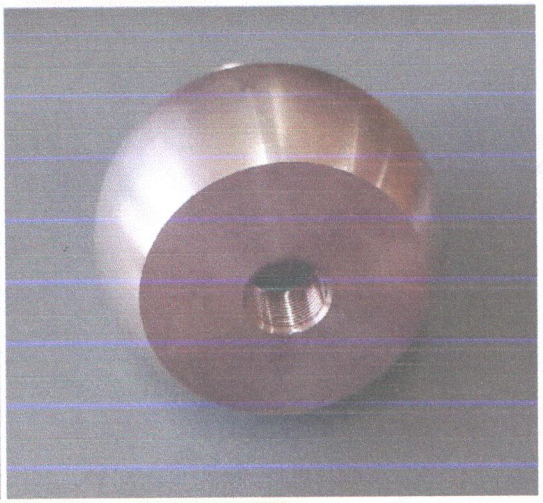

5. **Зайлшгүй шаардлагатай дагалдах баримт бичиг:**

№	Дагалдах баримт бичиг	Шаардлагатай эсэх
1	Үйлдвэрлэгчийн чанарын стандартын сертификат	Шаардлагатай
2	Бүтээгдэхүүний гадаргуу болон түүний сав баглаа боодол дээр үйлдвэрлэгчийн нэр, серийн дугаар, материалын марк, үйлдвэрлэсэн гэх мэт шаардлагатай мэдээллүүд хэвлэмэл /цохисон/ байдлаар тэмдэглэгдсэн байх.	Шаардлагатай

	Албан тушаал	Нэр	Гарын үсэг	Мананцар үүсгэгчийн суурь SV-81	
Баталсан	ЕИ	П.Болдбаатар		Нөөцийн дугаар 3001040002	Хуудас № 1
Боловсруулсан	ТДЦ-н ЗИ	П.Цогтбаяр			Хуудасны тоо 1

УЛААНБААТАР ХОТ
ДУЛААНЫ ДӨРӨӨЛУГААР ЦАХИЛГААН СТАНЦ ТӨХК
9022090100
2688352 ÷ СБТ19751