01

"ГОВЬТЭНХЛЭГ" ХХК

Барилгын зураг төслийн тусгай зөвшөөрлийн дугаар 3Т53-870/23,

хаяг: Өмнөговь аймаг Даланзадгад сум

утас: 99933322

ЕГ Шифр: ГТ-01.01/2025

(Өмнөговь аймаг Даланзадгад сум 3-р баг)

НУТГИЙН УДИРДЛАГЫН ОРДНЫ ЗООРИЙН ДАВХРЫН ХУРЛЫН ТАНХИМЫН ИНТЕРЬЕР

(ажлын зураг)

БОЛОВСРУУЛСАН:

Захирал /Б.Ганзориг/

Архитектор /Г.Миеэгомбо/

ЗАХИАЛАГЧ:

Өмнөговь Аймгийн ЗДТГ-ын дарга /Ц.Амартөгс/

ЗӨВШӨӨРӨЛЦСӨН:

Өмнөговь аймгийн ерөнхий архитектор /Ц.Золбоо/

Өмнөговь аймаг 2025 он

АЖЛЫН ЗУРАГ БОЛОВСРУУЛАХ ҮНДЭСЛЭЛ

Өмнөговь аймгийн ЗДТГ-ын 2025 оны . . . сарын . . . -ны өдрийн . . . . . дугаартай зураг төсөл боловсруулах даалгавар,
Өмнөговь аймгийн Засаг Даргын Тамгын Газрын 2025 оны . . .-р сарын . . . -ны өдрийн дугаар №. . . . . тоот зураг төслийн гэрээг үндэслэн ажлын зургийг "Говь тэнхлэг" ХХК-д боловсруулав.

БАЙРШИЛ

Өмнөговь аймаг Даланзадгад сум 3-р баг

БАРИЛГА АРХИТЕКТУР

Интерьерийн ур хийц, архитектур төлөвлөлтийн шийдэл нь орчин үеийн орон зай, өнгө хоршлын шийдлийг норм дүрэм стандартын дагуу захиалагчийн хүсэлтээр үйлчлүүлэгчдийн тав тухтай үйлчлүүлэх орчинг бий болгохыг зорьсон болно.

Одоогийн байдал:

Аймгийн НУО-ны барилгын зоорийн давхрын хурлын заал нь шаталсан суудалтай, тайз нь хэт том орон зай багатай, ханын акустик хавтан нь усанд норж хууларсан өнгөө алдсан байдалтай байна.

Буулгалт:

Хурлын танхимын 4-н эгнээ шатлалтай суудлын тавцанг төмөр хашлагийн хамт буулгана. Мөн тайзны урд хэсгийн модон рамтай банзан хучилттай хэсгийг зурагт заасны дагуу буулгана.

Ханын хуучин акустик хавтанг хуулж буулгана.

Төлөвлөсөн байдал

Хана:

- Хуучин акустик хавтанг хуулж буулгасны дараа зурагт заасны дагуу шалнаас 1.2м өндөрт PVC гоёлын хулсан хавтангаар явган хана хийж үүнээс дээш тааз хүртэл эсгий акустик хавтангаар өнгөлнө.
- Танхимын хойд хэсгийн элсэн манхан тэмээн жингийн цуваан акустик хавтангийн эскиз зургийг захиалагчийн саналаар зохиогчтой зөвшилцөж өөрчлөн хийж болно.
- Багана хэсэгт профиль төмрөөр рам зангидаж OSB модон хавтан болон акустик хавтангаар бүрж жижиг хийцлэл хийж өгнө. Уг хийцийн далд нууханд зургийн дагуу туузан гэрэлтүүлэг төлөвлөв.

Тааз:

- Одоогийн таазыг бүхэлд нь цагаан өнгийн дотор эмульсээр 2 үе давхарлаж сэргээн будна.

Тайз:

- Тайзны урд хэсгийн модон рамтай банзан хучилттай хэсгийг буулгаж цэвэрлэсний дараа зурагт заасны дагуу квадрат төмрөөр рам зангидан банзан хучилт хийж 2 шатлал бүхий тайз угсарна.
- Тайзны 2 талын өгсөх шатны хажуу талын төмөр хашлагыг бетон хучилтад анкарлан сайтар бэхэлж өгнө.

Шал:

- Хурлын танхимын хуучин шалыг хуулж шинээр хулдаасан дрожин шал наана.
- Тайзны шалны хучилт нь банзан дээрээс дуу тусгаарлах хөөсөн цаас дэвсэж OSB модон хавтангаар хучиж хивсэн дрож нааж өгнө.
- Шаланд зурагт заасны дагуу модон плинтус хийж өгөх хэрэгтэй.

Хаалга:

- Хурлын танхимын хоёр талын 2 хавтастай модон хаалгыг газар дээрээс нь нарийн хэмжээ авч захиалж хийлгэнэ.

Цонх:

- Бүх цонхны резин жийрэг болон салхивчны нугас түгжээг сольж засварлах шаардлагатай.

Санамж:

- Уг интерьер заслын угсралтын ажлыг энэхүү зураг төслийн дагуу хийж гүйцэтгэх шаардлагатай бөгөөд ямар нэг өөрчлөлт хийх, материалын өнгө чанарын сонголтыг зохиогчтой зөвшилцөж сонгох нь зүйтэй.

ЗУРГИЙН ЖАГСААЛТ:

Д/д	Хуудасны нэр	Хуудасны марк
1	Нүүр	
2	Тайлбар бичиг, зургийн жагсаалт	БА-01
3	Одоогийн байдал	БА-02
4	Харагдах байдал	БА-03
5	Харагдах байдал	БА-04
6	Харагдах байдал	БА-05
7	Харагдах байдал	БА-06
8	Харагдах байдал	БА-07
9	Харагдах байдал	БА-08
10	Хэмжилтийн байгуулалт	БА-09
11	Хэмжилтийн огтлол	БА-10
12	Төлөвлөлтийн байгуулалт	БА-11
13	Төлөвлөлтийн огтлол	БА-12
14	Шалны байгуулалт	БА-13
15	Ханын гэрлийн байгуулалт	БА-14
16	Технологын байгуулалт	БА-15
17	Ханын дэлгээс-1	БА-16
18	Ханын дэлгээс-2	БА-17
19	Ханын дэлгээс-3	БА-18
20	Ханын дэлгээс-4	БА-19
21	Тайзны хэсэглэл	БА-20
22	Буулгах шаталсан суудлын байгуулалт	БА-21
23	Буулгах шаталсан суудлын огтлол	БА-22
24	Баганын гоёл хийцийн хэсэглэл	БА-23
25	Хаалганы түүвэр тодорхойлолт	БА-24

"ГОВЬТЭНХЛЭГ" ХХК	НУО-НЫ ЗООРИЙН ДАВХРЫН ХУРЛЫН ТАНХИМЫН ИНТЕРЬЕР				
	Тайлбар бичиг, Зургийн жагсаалт				Ye шат: А3
	Захирал		Б.Ганзориг	ЕГ Шифр: ГТ-01.01/2025	Масштаб: М1:	Огноо: 01.2025
	Архитектор		Г.Миеэгомбо	ТГ Шифр:	Зургийн дугаар: БА-01	Хуудас: 25
	Гүйцэтгэсэн		Г.Миеэгомбо			

А3

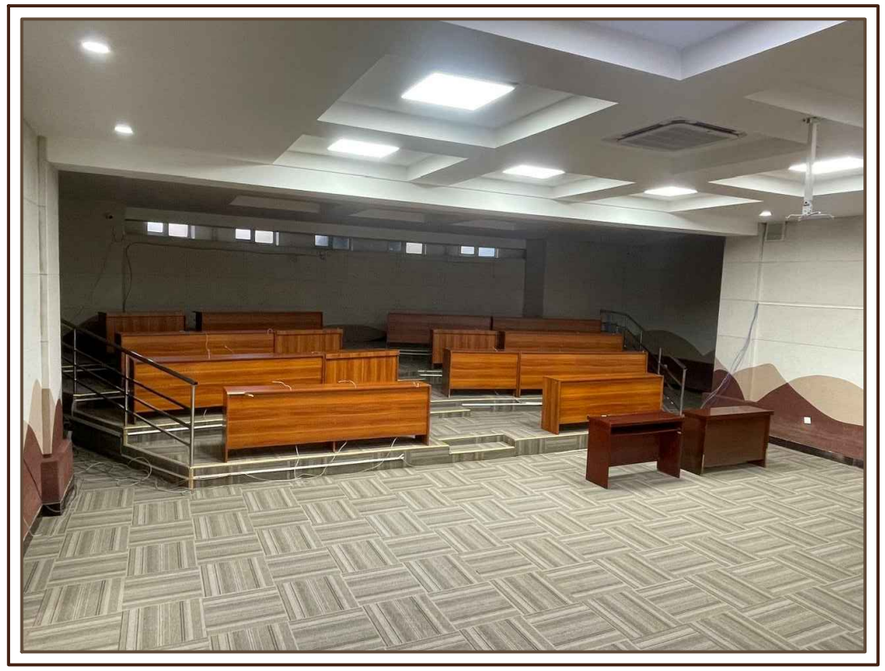

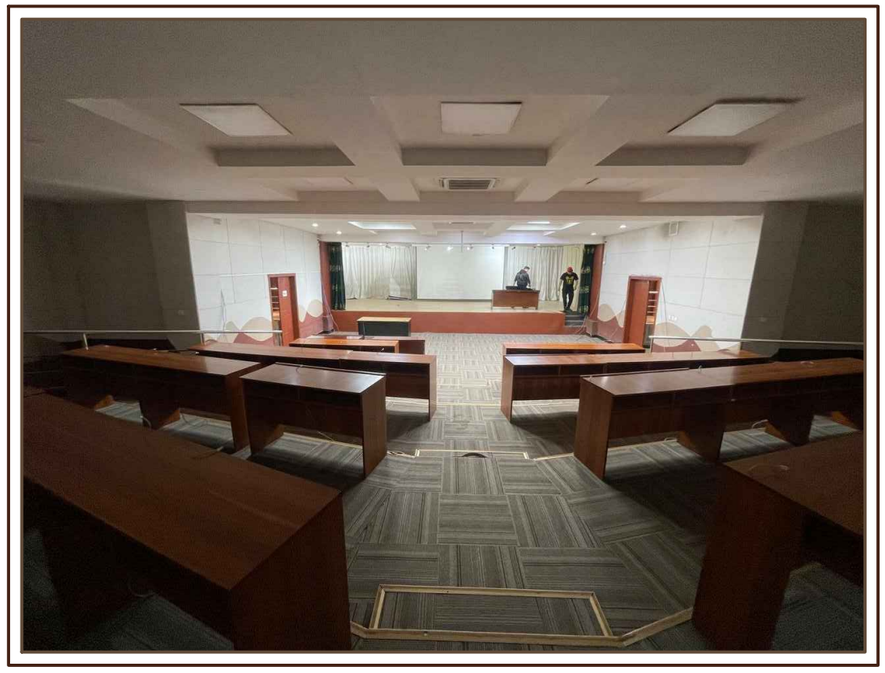

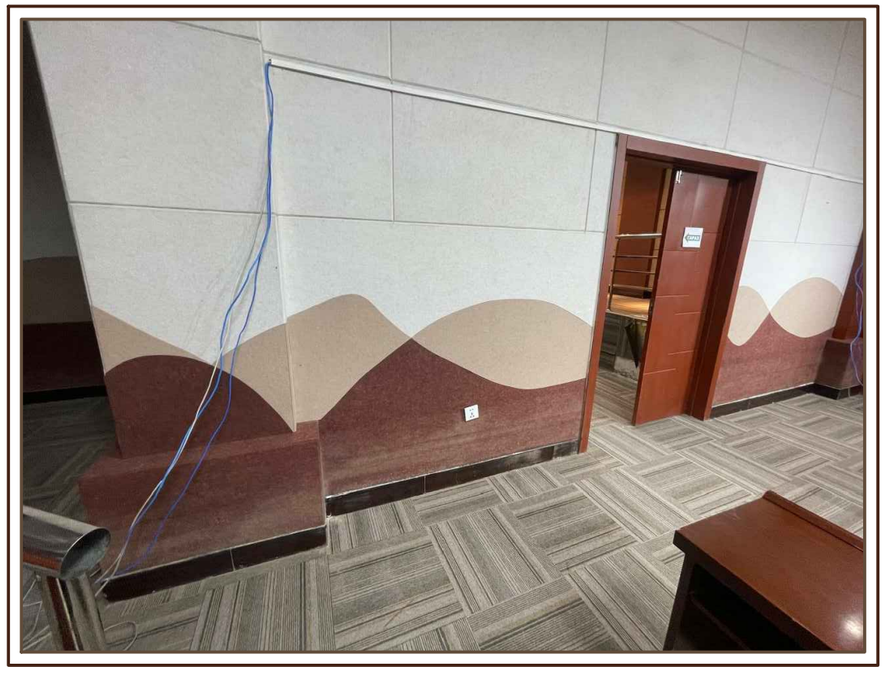

"ГОВЬТЭНХ/ЛЭГ" ХХК	НУО-НЫ ЗООРИЙН ДАВХРЫН ХУРЛЫН ТАНХИМЫН ИНТЕРЬЕР				
	Одоогийн байдал				Ye шат: А3
	Захирал	Б.Ганзориг	ЕГ Шифр: ГТ-01.01/2025	Масштаб: М1:	Огноо: 01.2025
	Архитектор	Г.Миеэгомбо			
	Гүйцэтгэсэн	Г.Миеэгомбо	ТГ Шифр:	Зургийн дугаар: БА-02	Хуудас: 25

А3

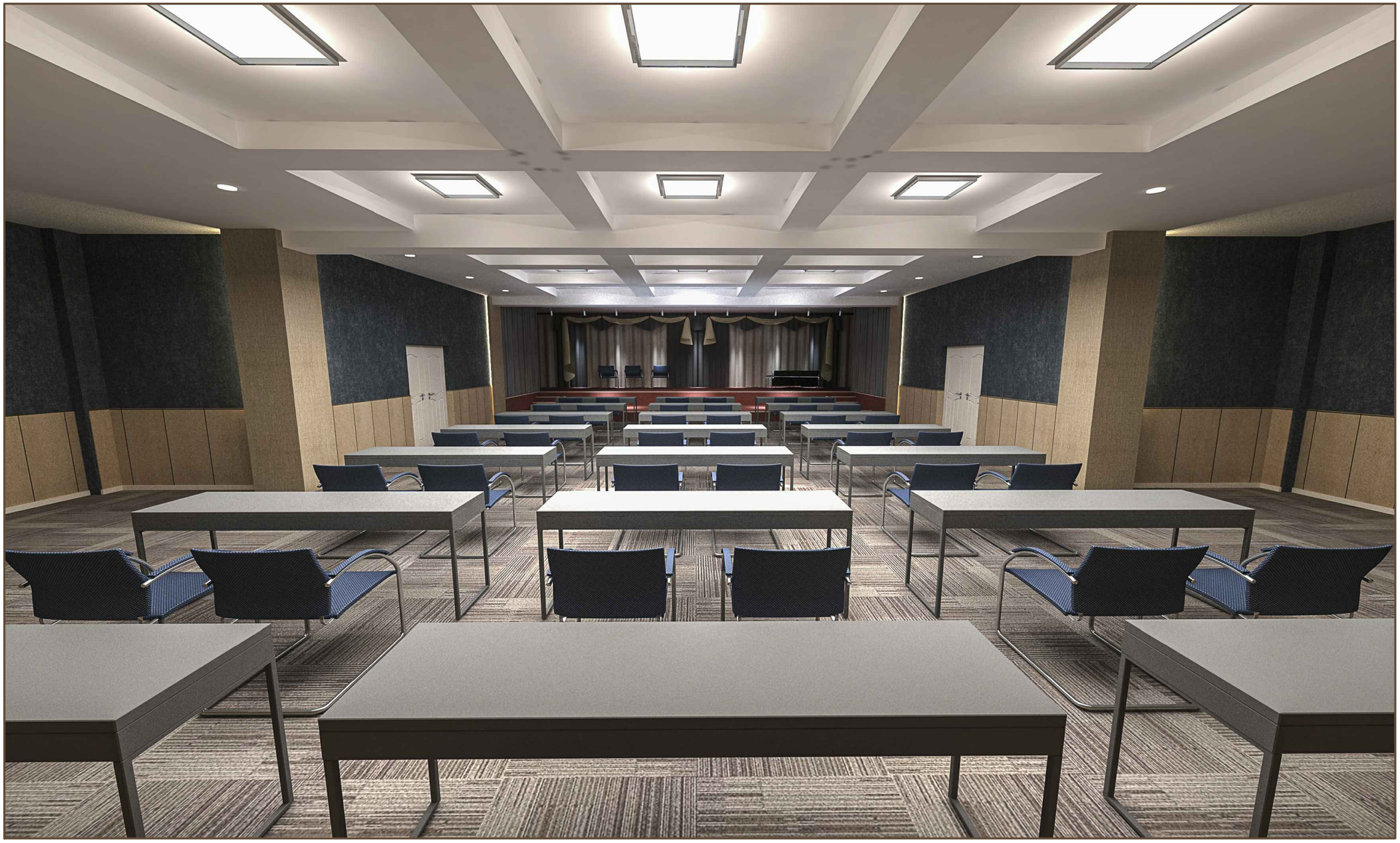

	НУО-НЫ ЗООРИЙН ДАВХРЫН ХУРЛЫН ТАНХИМЫН ИНТЕРЬЕР				
	Харагдах байдал				Ye шат: А3
Захирал		Б.Ганзориг	ЕГ Шифр: ГТ-01.01/2025	Масштаб: М1:	Огноо: 01.2025
Архитектор		Г.Миеэгомбо	ТГ Шифр:	Зургийн дугаар: БА-03	Хуудас: 25
Гүйцэтгэсэн		Г.Миеэгомбо			

"ГОВЬТЭНХ/ЛЭГ" ХХК

Architectural Innovative solution

А3

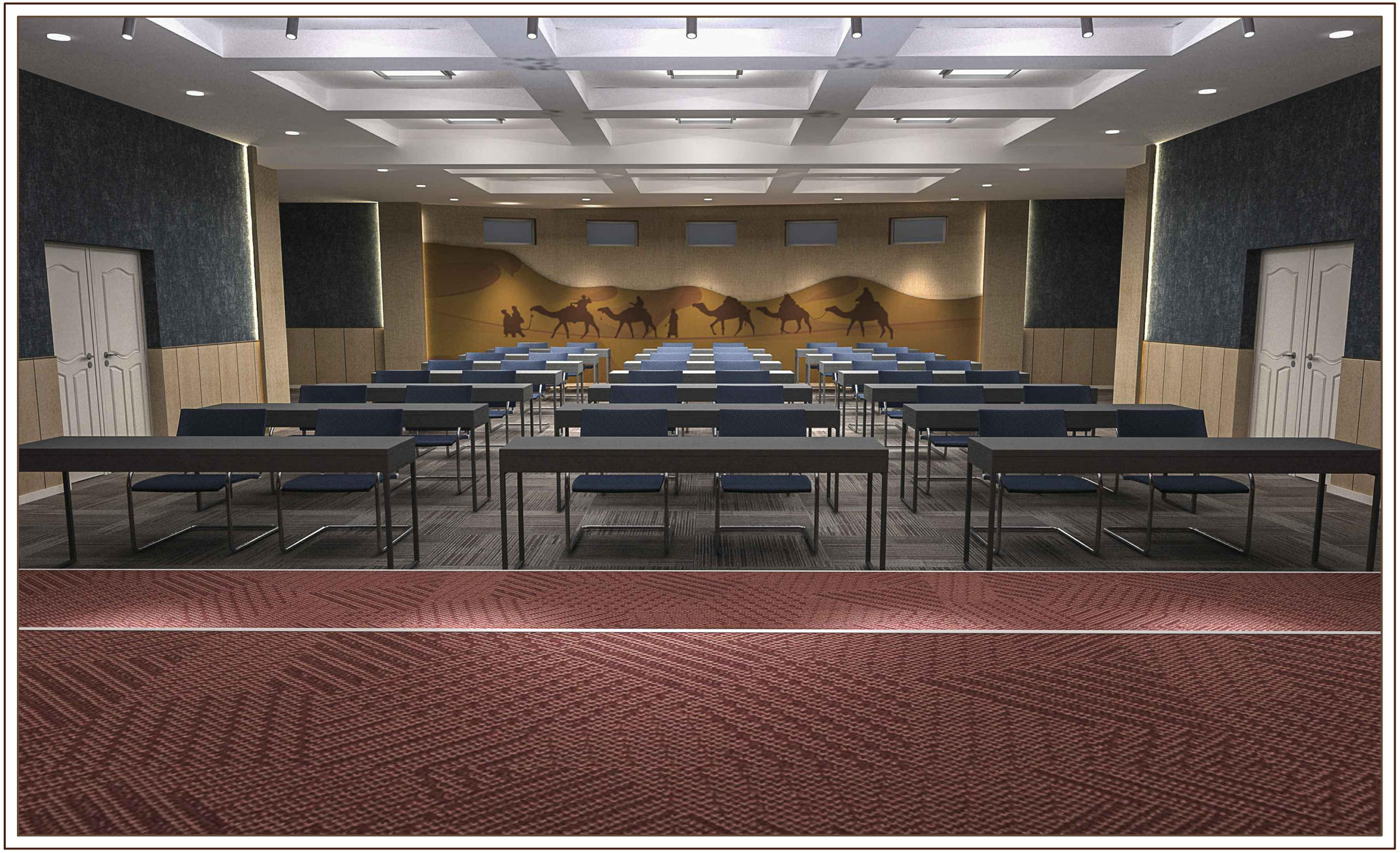

НУО-НЫ ЗООРИЙН ДАВХРЫН ХУРЛЫН ТАНХИМЫН ИНТЕРЬЕР					
Харагдах байдал					Ye шат: А3
Захирал		Б.Ганзориг	ЕГ Шифр: ГТ-01.01/2025	Масштаб: М1:	Огноо: 01.2025
Архитектор		Г.Миеэгомбо			
Гүйцэтгэсэн		Г.Миеэгомбо	ТГ Шифр:	Зургийн дугаар: БА-04	Хуудас: 25

"ГОВЬТЭНХЛЭГ" ХХК

А3

"ГОВЬТЭНХЛЭГ" ХХК	НУО-НЫ ЗООРИЙН ДАВХРЫН ХУРЛЫН ТАНХИМЫН ИНТЕРЬЕР				
	Харагдах байдал				Ye шат: А3
	Захирал		Б.Ганзориг	ЕГ Шифр: ГТ-01.01/2025	Масштаб: М1:	Огноо: 01.2025
	Архитектор		Г.Миеэгомбо	ТГ Шифр:	Зургийн дугаар: БА-05	Хуудас: 25
	Гүйцэтгэсэн		Г.Миеэгомбо			

А3

"ГОВЬТЭНХЛЭГ" ХХК	НУО-НЫ ЗООРИЙН ДАВХРЫН ХУРЛЫН ТАНХИМЫН ИНТЕРЬЕР				
	Харагдах байдал				Ye шат: А3
	Захирал	Б.Ганзориг	ЕГ Шифр: ГТ-01.01/2025	Масштаб: М1:	Огноо: 01.2025
	Архитектор	Г.Миеэгомбо	ТГ Шифр:	Зургийн дугаар: БА-06	Хуудас: 25
	Гүйцэтгэсэн	Г.Миеэгомбо			

А3

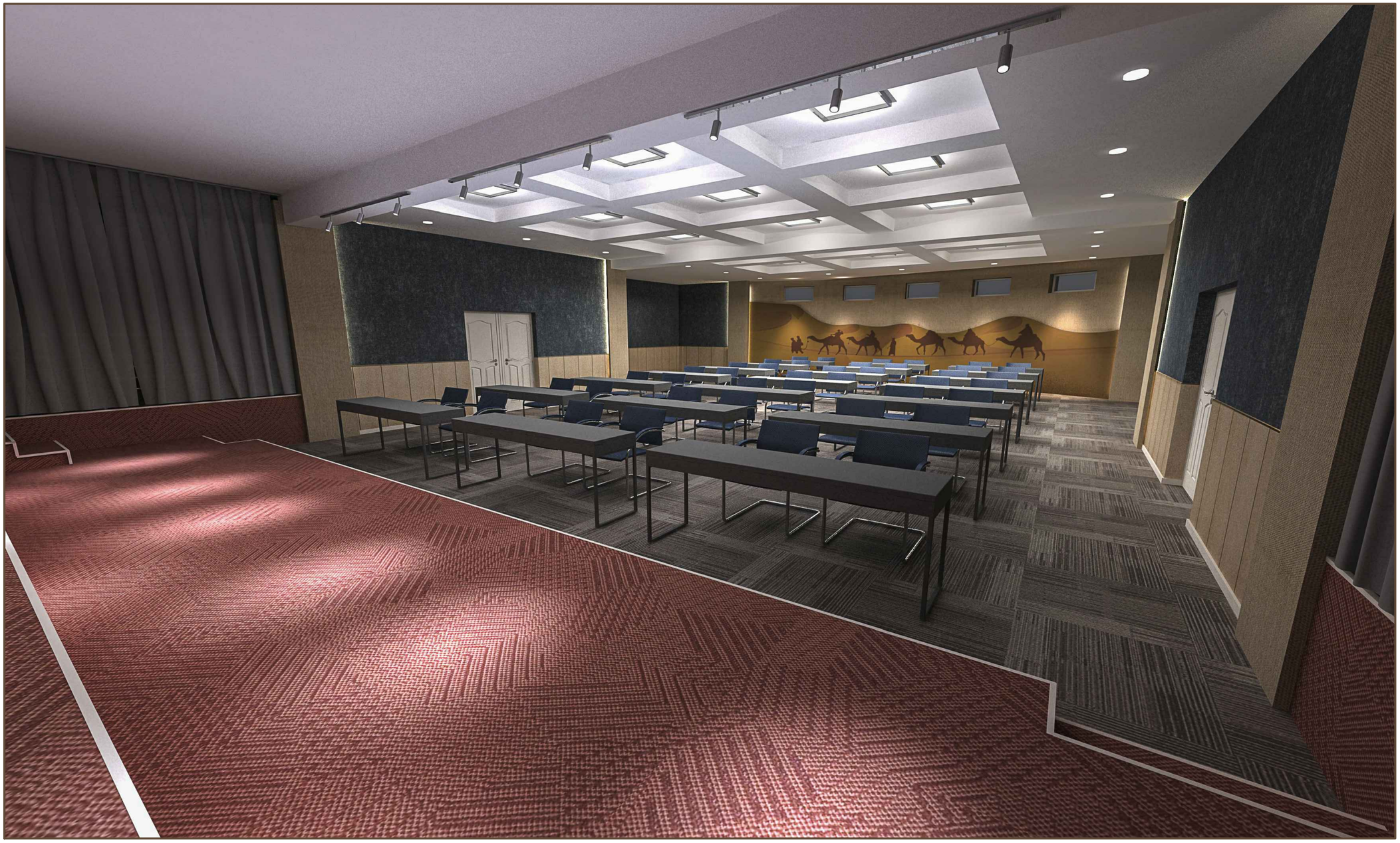

НУО-НЫ ЗООРИЙН ДАВХРЫН ХУРЛЫН ТАНХИМЫН ИНТЕРЬЕР					
Харагдах байдал					Ye шат: А3
Захирал		Б.Ганзориг	ЕГ Шифр: ГТ-01.01/2025	Масштаб: М1:	Огноо: 01.2025
Архитектор		Г.Миеэгомбо	ТГ Шифр:	Зургийн дугаар: БА-07	Хуудас: 25
"ГОВЬТЭНХЛЭГ" ХХК	Гүйцэтгэсэн		Г.Миеэгомбо		

Architectural innovative solution

А3

НУО-НЫ ЗООРИЙН ДАВХРЫН ХУРЛЫН ТАНХИМЫН ИНТЕРЬЕР					
Харагдах байдал					Ye шат: А3
Захирал		Б.Ганзориг	ЕГ Шифр: ГТ-01.01/2025	Масштаб: М1:	Огноо: 01.2025
Архитектор		Г.Миеэгомбо			
Гүйцэтгэсэн		Г.Миеэгомбо	ТГ Шифр:	Зургийн дугаар: БА-08	Хуудас: 25

"ГОВЬТЭНХЛЭГ" ХХК

А3

ХЭМЖИЛТИЙН БАЙГУУЛАЛТ М1:100

10

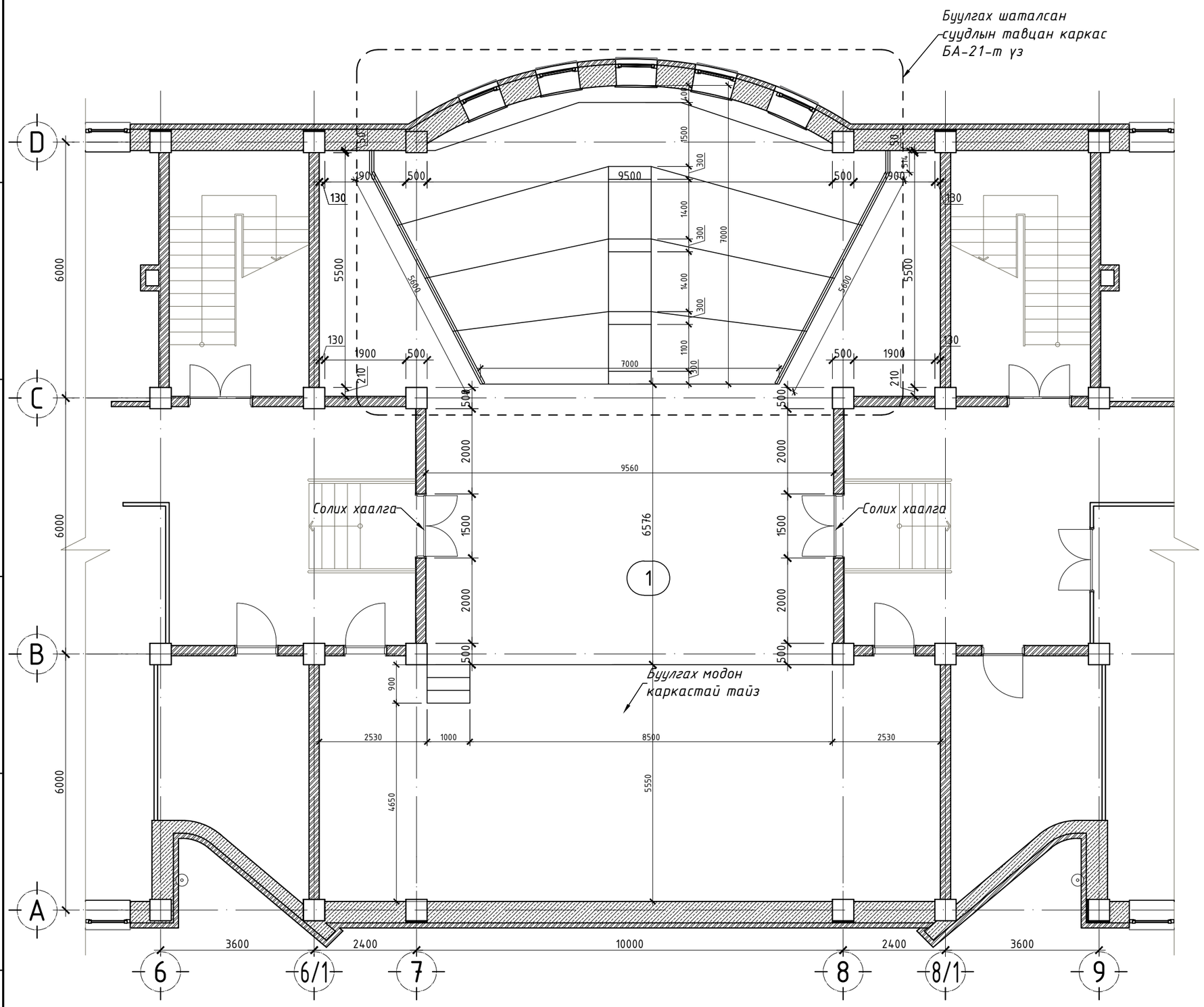

ӨРӨӨНИЙ ТОДОРХОЙЛОЛТ

Д/Д	ӨРӨӨНИЙ НЭР	ТАЛБАЙ М2
1	Хурлын танхим	235.96

НУО-НЫ ЗООРИЙН ДАВХРЫН ХУРЛЫН ТАНХИМЫН ИНТЕРЬЕР					
Хэмжилтийн байгуулалт					Ye шат: А3
Захирал		Б.Ганзориг	ЕГ Шифр: ГТ-01.01/2025	Масштаб: М1:100	Огноо: 01.2025
Архитектор		Г.Миеэгомбо	ТГ Шифр:	Зургийн дугаар: БА-09	Хуудас: 25
"ГОВЬТЭНХЛЭГ" ХХК	Гүйцэтгэсэн		Г.Миеэгомбо		

Architectural Innovative solution

А3

ХЭМЖИЛТИЙН ОГТЛОЛ М1:75

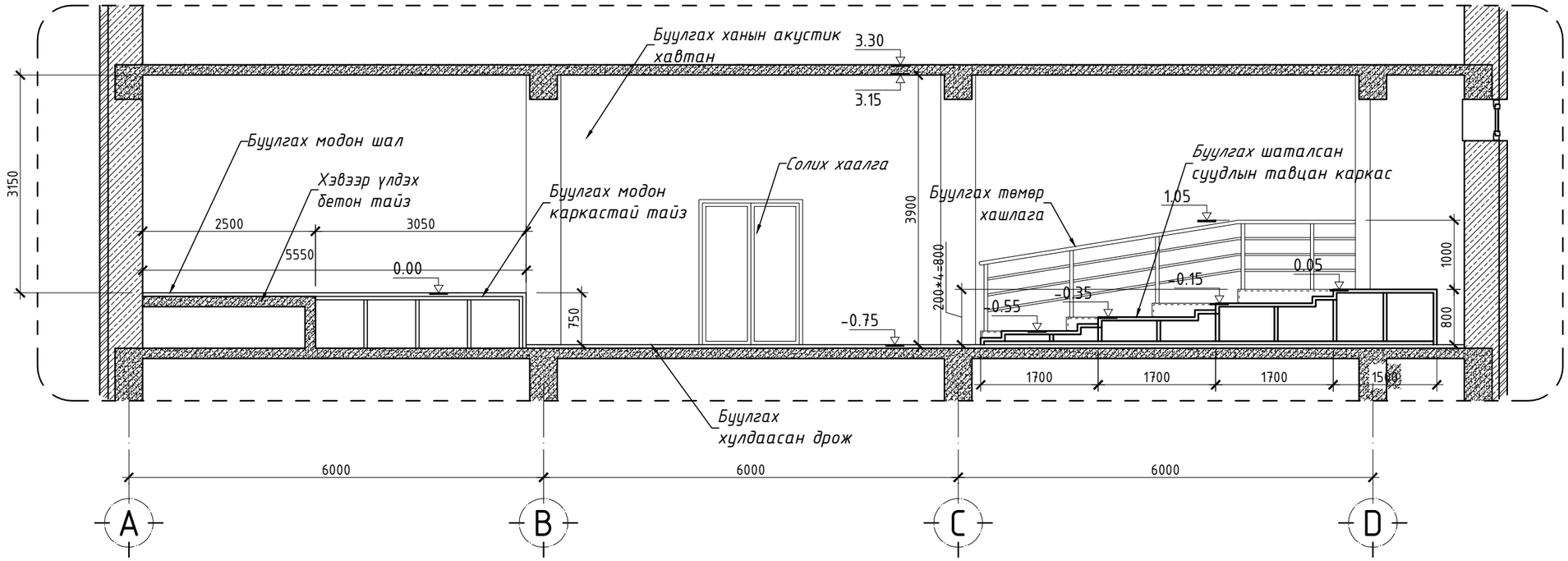

"ГОВЬТЭНХЛЭГ" ХХК	НУО-НЫ ЗООРИЙН ДАВХРЫН ХУРЛЫН ТАНХИМЫН ИНТЕРЬЕР				
	Хэмжилтийн огтлол				Ye шат: А3
	Захирал	Б.Ганзориг	ЕГ Шифр: ГТ-01.01/2025	Масштаб: М1:75	Огноо: 01.2025
	Архитектор	Г.Миеэгомбо	ТГ Шифр:	Зургийн дугаар: БА-10	Хуудас: 25
	Гүйцэтгэсэн	Г.Миеэгомбо			

А3

ТӨЛӨВЛӨЛТИЙН БАЙГУУЛАЛТ М1:100

12

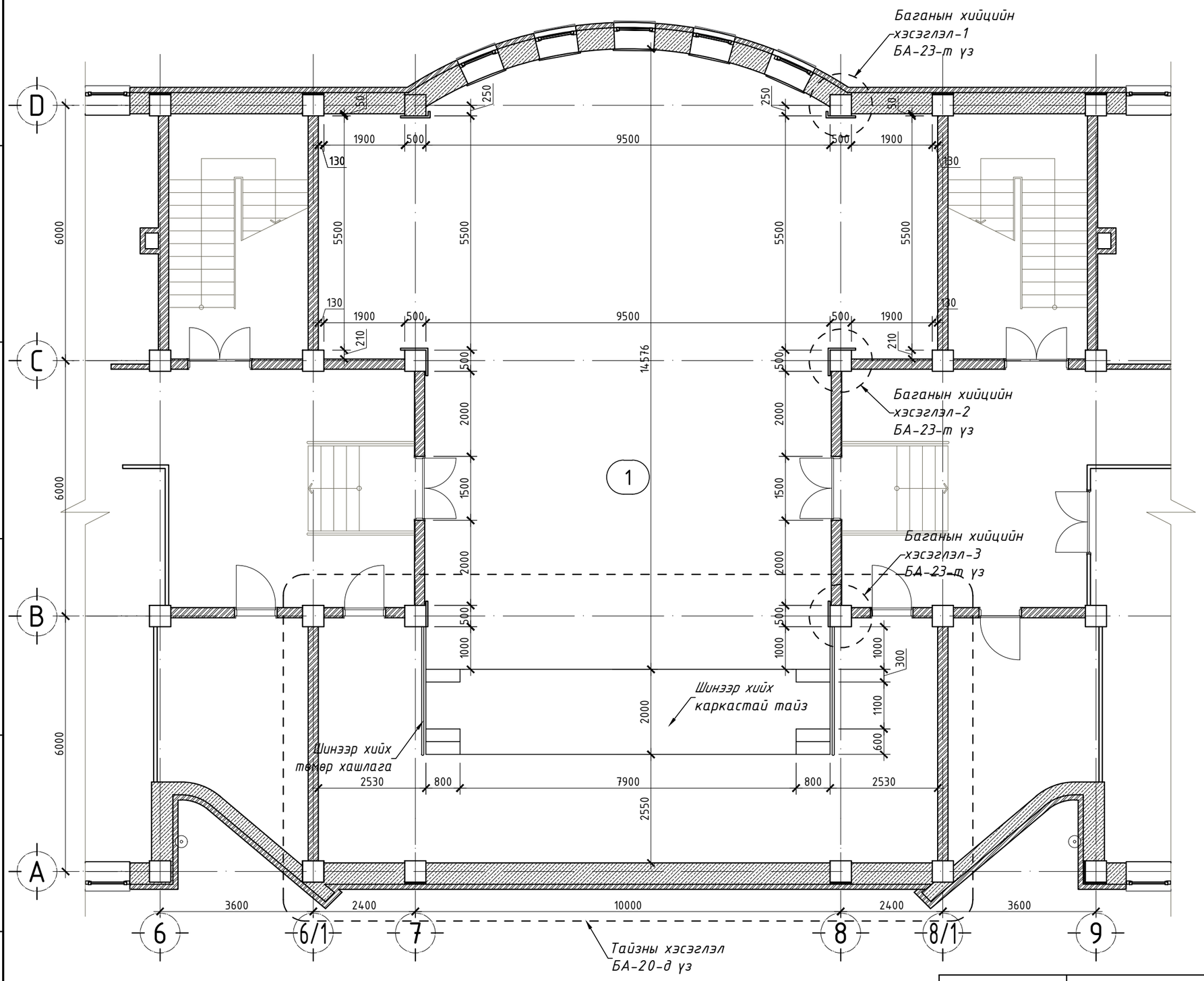

ӨРӨӨНИЙ ТОДОРХОЙЛОЛТ

Д/Д	ӨРӨӨНИЙ НЭР	ТАЛБАЙ М2
1	Хурлын танхим	235.96

НУО-НЫ ЗООРИЙН ДАВХРЫН ХУРЛЫН ТАНХИМЫН ИНТЕРЬЕР

Төлөвлөлтийн байгуулалт

Ye шат: А3

Захирал		Б.Ганзориг	ЕГ Шифр: ГТ-01.01/2025	Масштаб: М1:100	Огноо: 01.2025
Архитектор		Г.Миеэгомбо	ТГ Шифр:	Зургийн дугаар: БА-11	Хуудас: 25
Гүйцэтгэсэн		Г.Миеэгомбо			

"ГОВЬТЭНХЛЭГ" ХХК

А3

ТӨЛӨВЛӨЛТИЙН ОГТЛОЛ М1:75

13

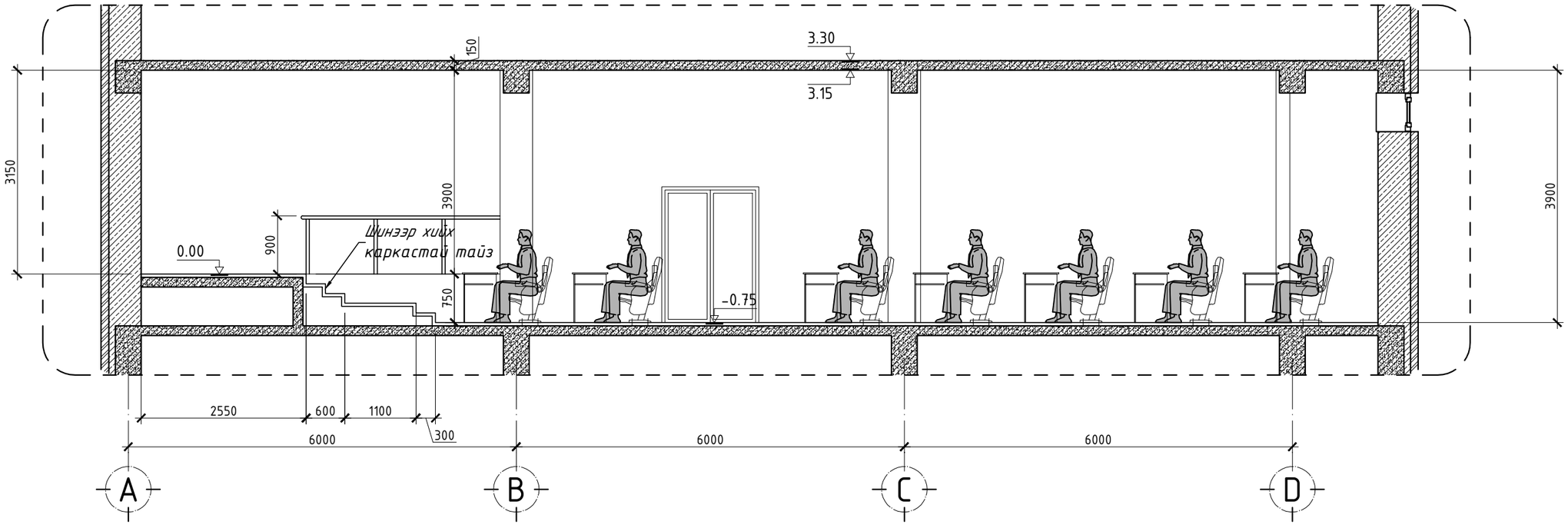

НУО-НЫ ЗООРИЙН ДАВХРЫН ХУРЛЫН ТАНХИМЫН ИНТЕРЬЕР					
Төлөвлөлтийн огтлол					Ye шат: А3
Захирал		Б.Ганзориг	ЕГ Шифр: ГТ-01.01/2025	Масштаб: М1:75	Огноо: 01.2025
Архитектор		Г.Миеэгомбо	ТГ Шифр:	Зургийн дугаар: БА-12	Хуудас: 25
"ГОВЬТЭНХЛЭГ" ХХК	Гүйцэтгэсэн		Г.Миеэгомбо		

Architectural Innovative solution

А3

ШАЛНЫ БАЙГУУЛАЛТ М1:100

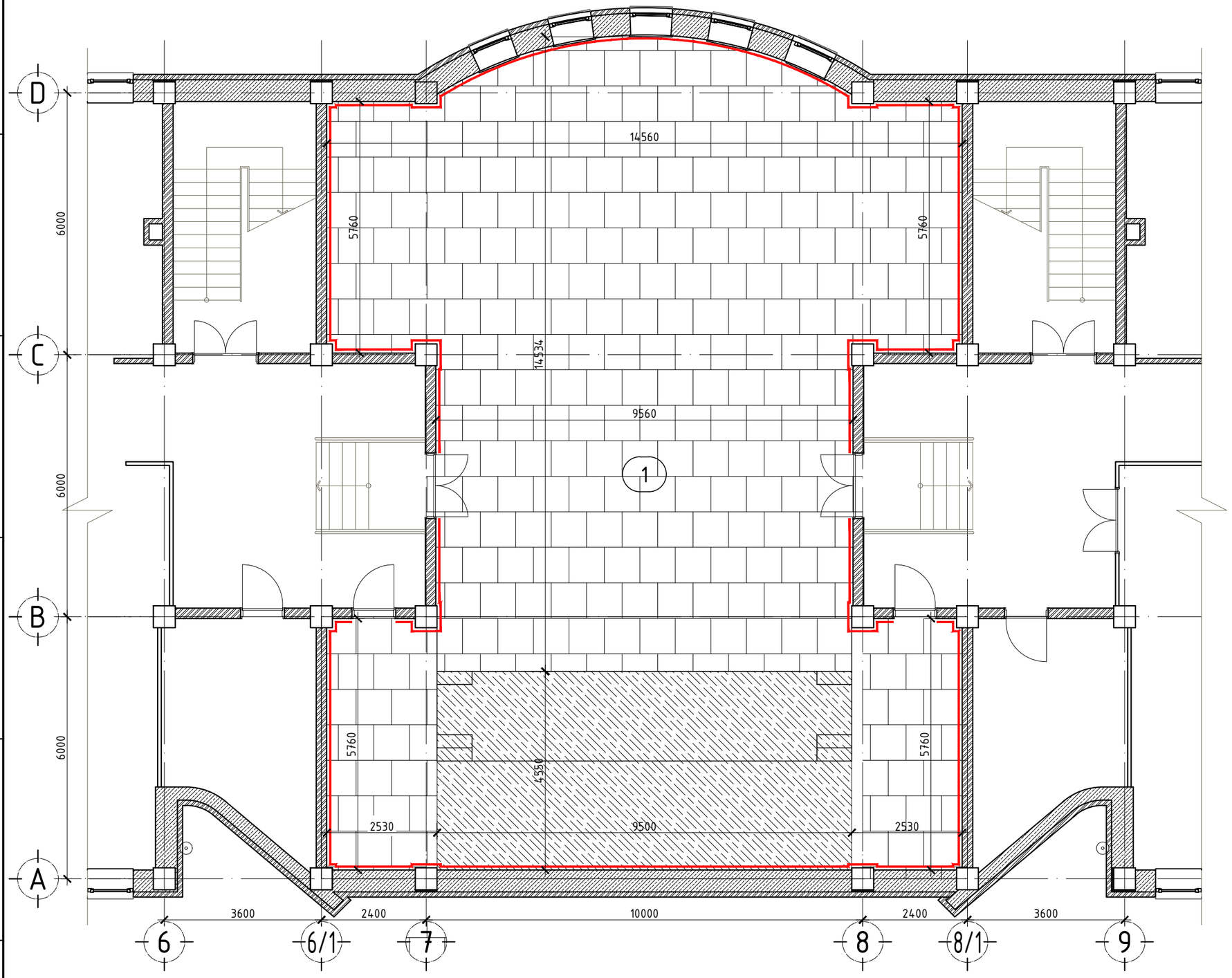

ӨРӨӨНИЙ ТОДОРХОЙЛОЛТ

Д/Д	ӨРӨӨНИЙ НЭР	ТАЛБАЙ М2
1	Хурлын танхим	235.96

ШАЛНЫ ТҮҮВЭР ТОДОРХОЙЛОЛТ

Д/Д	Таних тэмдэг	Тайлбар	Хэмжээ
1		Бор саарал өнгийн хулдаасан дрож	200м2
2		Улаан өнгийн хивсэн дрож	57м2
3		Бор шаргал өнгийн модон плинтус	80м

"ГОВЬТЭНХЛЭГ" ХХК

НУО-НЫ ЗООРИЙН ДАВХРЫН ХУРЛЫН ТАНХИМЫН ИНТЕРЬЕР

Шалны байгуулалт

Захирал		Б.Ганзориг	ЕГ Шифр: ГТ-01.01/2025	Масштаб: М1:100	Ye шат: А3
Архитектор		Г.Миеэгомбо			Огноо: 01.2025
Гүйцэтгэсэн		Г.Миеэгомбо	ТГ Шифр:	Зургийн дугаар: БА-13	Хуудас: 25

А3

ХАНЫН ГЭРЛИЙН БАЙГУУЛАЛТ М1:100

15

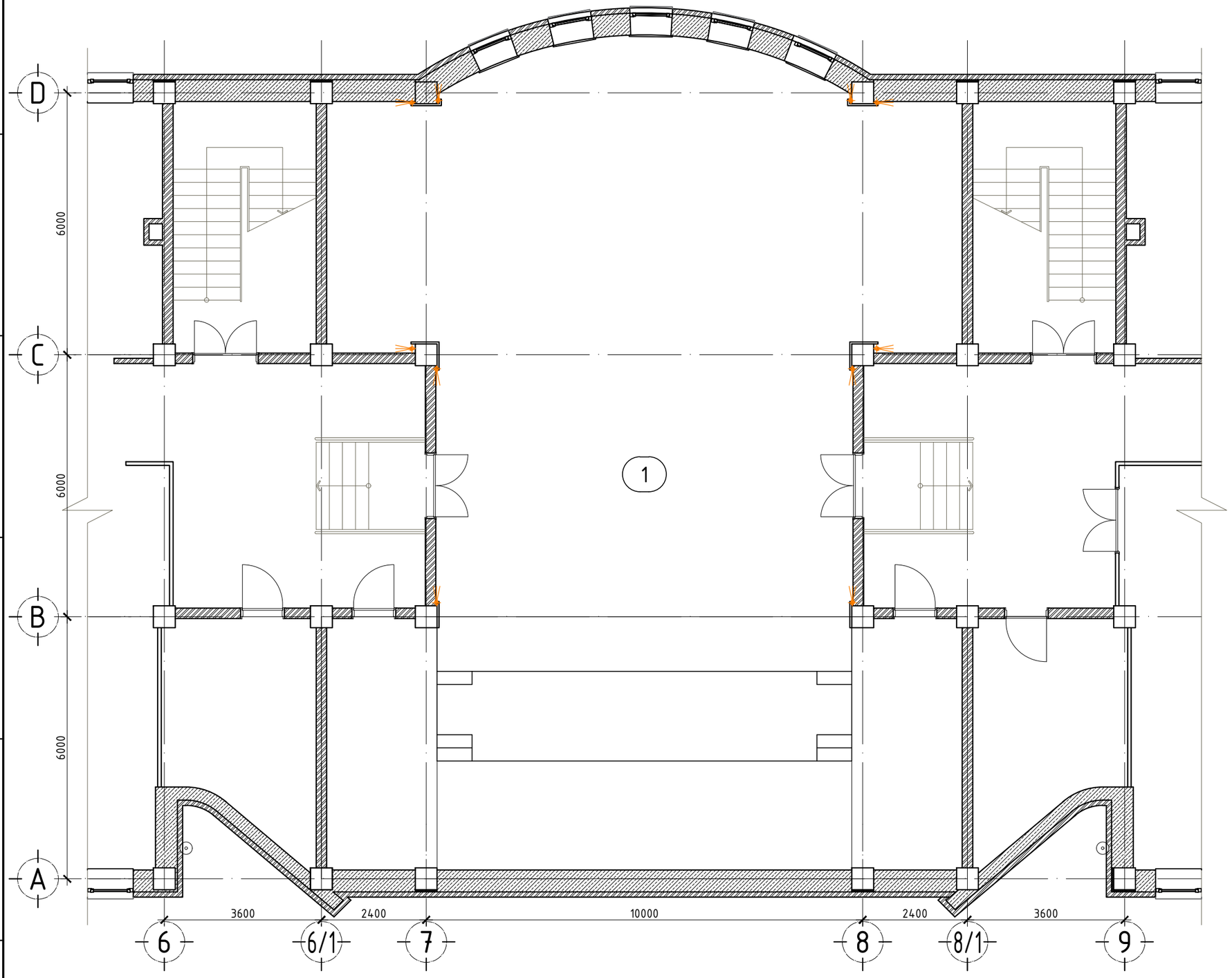

ӨРӨӨНИЙ ТОДОРХОЙЛОЛТ

Д/Д	ӨРӨӨНИЙ НЭР	ТАЛБАЙ М2
1	Хурлын танхим	235.96

ГЭРЛИЙН ТҮҮВЭР ТОДОРХОЙЛОЛТ

Тэмдэг	НЭР	Тоо ширхэг
	Туузан гэрэл	20 м
	Цахилгааны утас 1х2.5мм2	50 м

"ГОВЬТЭНХЛЭГ" ХХК	НУО-НЫ ЗООРИЙН ДАВХРЫН ХУРЛЫН ТАНХИМЫН ИНТЕРЬЕР				
	Ханын гэрлийн байгуулалт				Ye шат: А3
	Захирал	Б.Ганзориг	ЕГ Шифр: ГТ-01.01/2025	Масштаб: М1:100	Огноо: 01.2025
	Архитектор	Г.Миеэгомбо	ТГ Шифр:	Зургийн дугаар: БА-14	Хуудас: 25
	Гүйцэтгэсэн	Г.Миеэгомбо			

А3

ТЕХНОЛОГИЙН БАЙГУУЛАЛТ М1:100

16

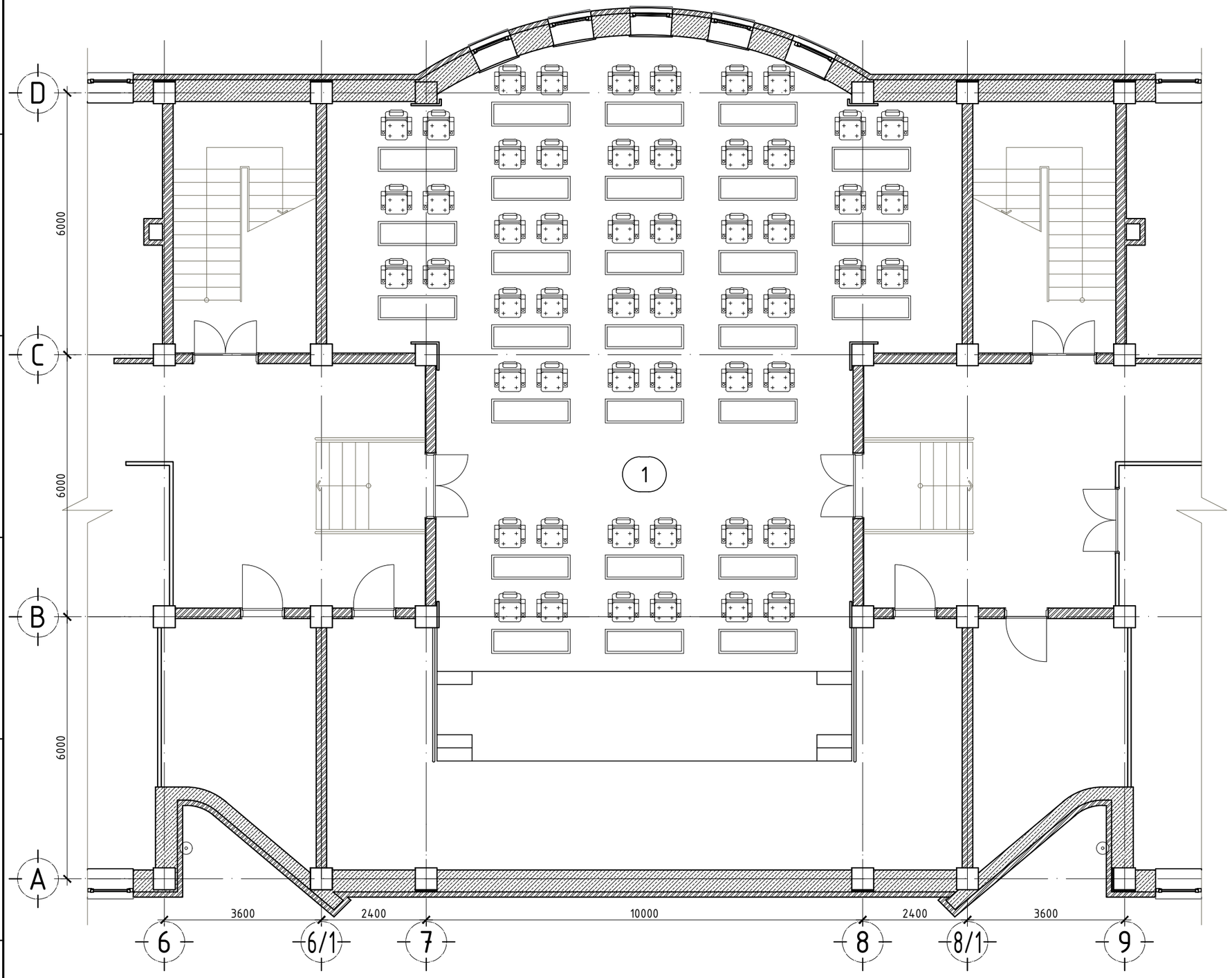

ӨРӨӨНИЙ ТОДОРХОЙЛОЛТ

Д/Д	ӨРӨӨНИЙ НЭР	ТАЛБАЙ М2
1	Хурлын танхим	235.96

НУО-НЫ ЗООРИЙН ДАВХРЫН ХУРЛЫН ТАНХИМЫН ИНТЕРЬЕР

Технологийн байгуулалт

Ye шат: А3

Захирал		Б.Ганзориг	ЕГ Шифр: ГТ-01.01/2025	Масштаб: М1:100	Огноо: 01.2025
Архитектор		Г.Миеэгомбо	ТГ Шифр:	Зургийн дугаар: БА-15	Хуудас: 25
Гүйцэтгэсэн		Г.Миеэгомбо			

"ГОВЬТЭНХЛЭГ" ХХК

А3

ХАНЫН ДЭЛГЭЭС-1 М1:75
/хойд талын хана/

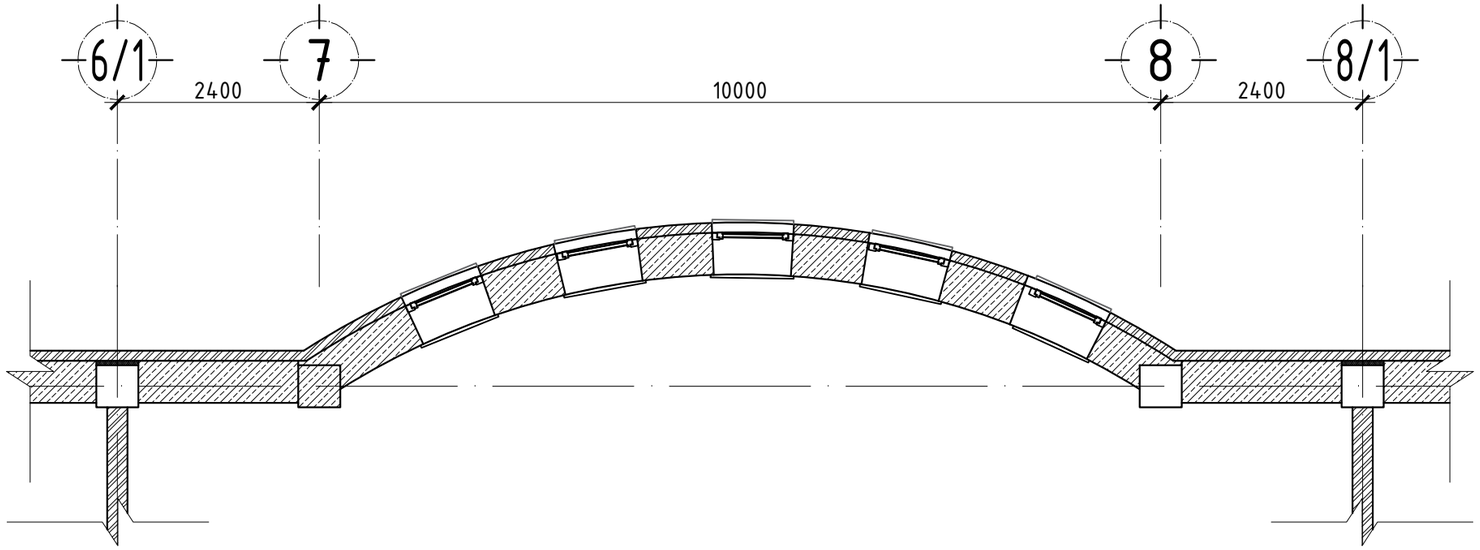

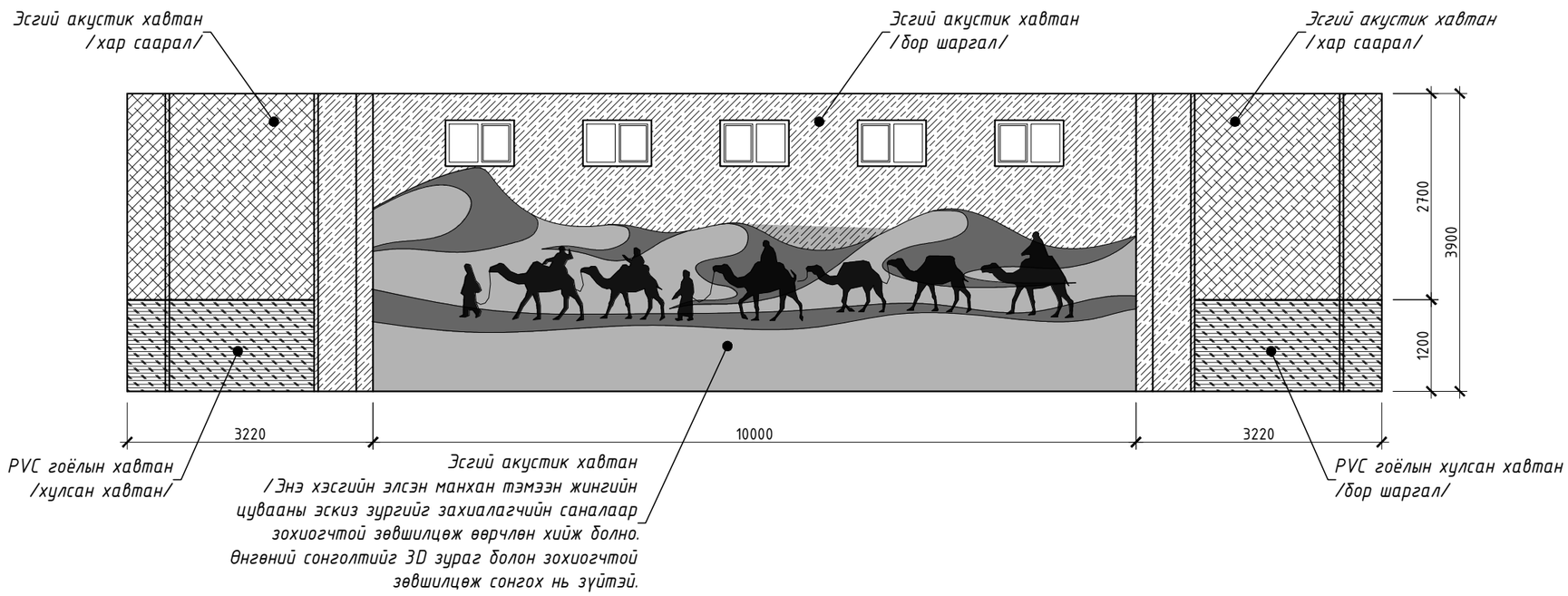

МАТЕРИАЛЫН ТҮҮВЭР, ТОДОРХОЙЛОЛТ

Д/Д	Материалын нэр	Таних тэмдэг	Өнгө	Тухайн хананд талбай /м2/	Нийт хананд талбай /м2/
1	Акустик хавтан		Хар саарал	15	197
2	Акустик хавтан		Бор шаргал	25	41
3	Акустик хавтан		Сонголтоор	25	25
4	PVC гоёлын хулсан хавтан		Бор шаргал	7	39

"ГОВЬТЭНХЛЭГ" ХХК	НУО-НЫ ЗООРИЙН ДАВХРЫН ХУРЛЫН ТАНХИМЫН ИНТЕРЬЕР				
	Ханын дэлгээс-1 /хойд талын хана/				Ye шат: А3
	Захирал		Б.Ганзориг	ЕГ Шифр: ГТ-01.01/2025	Масштаб: М1:75 / Огноо: 01.2025
	Архитектор		Г.Миеэгомбо	ТГ Шифр:	Зургийн дугаар: БА-16 / Хуудас: 25
	Гүйцэтгэсэн		Г.Миеэгомбо		

А3

ХАНЫН ДЭЛГЭЭС-2 М1:75
/урд талын хана/

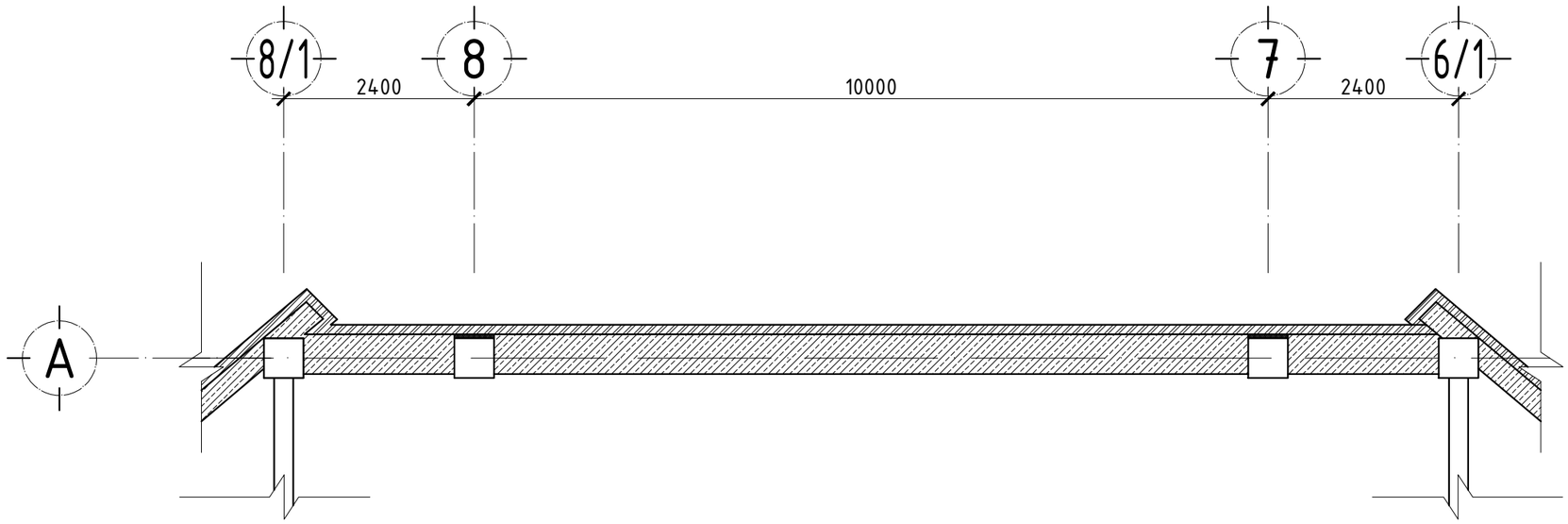

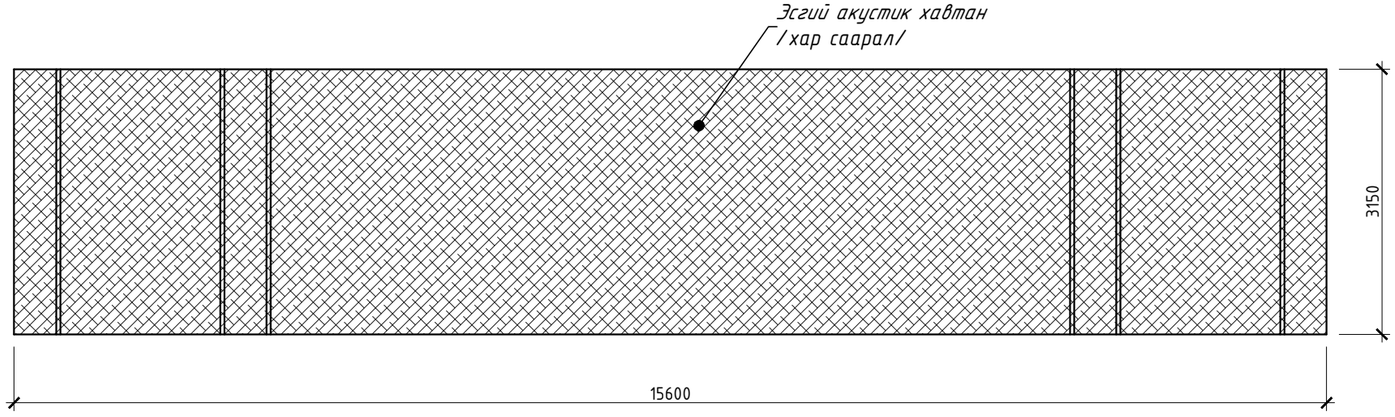

МАТЕРИАЛЫН ТҮҮВЭР, ТОДОРХОЙЛОЛТ

Д/Д	Материалын нэр	Таних тэмдэг	Өнгө	Тухайн хананд талбай /м2/	Нийт хананд талбай /м2/
1	Акустик хавтан		Хар саарал	52	197
2	Акустик хавтан		Бор шаргал	0	41
3	Акустик хавтан		Сонголтоор	0	25
4	PVC гоёлын хулсан хавтан		Бор шаргал	0	39

"ГОВЬТЭНХЛЭГ" ХХК	НУО-НЫ ЗООРИЙН ДАВХРЫН ХУРЛЫН ТАНХИМЫН ИНТЕРЬЕР				
	Ханын дэлгээс-2 /урд талын хана/				Ye шат: А3
	Захирал		Б.Ганзориг	ЕГ Шифр: ГТ-01.01/2025	Масштаб: М1:75 / Огноо: 01.2025
	Архитектор		Г.Миеэгомбо	ТГ Шифр:	Зургийн дугаар: БА-17 / Хуудас: 25
	Гүйцэтгэсэн		Г.Миеэгомбо		

А3

ХАНЫН ДЭЛГЭЭС-3 М1:75
/баруун хажуугийн хана/

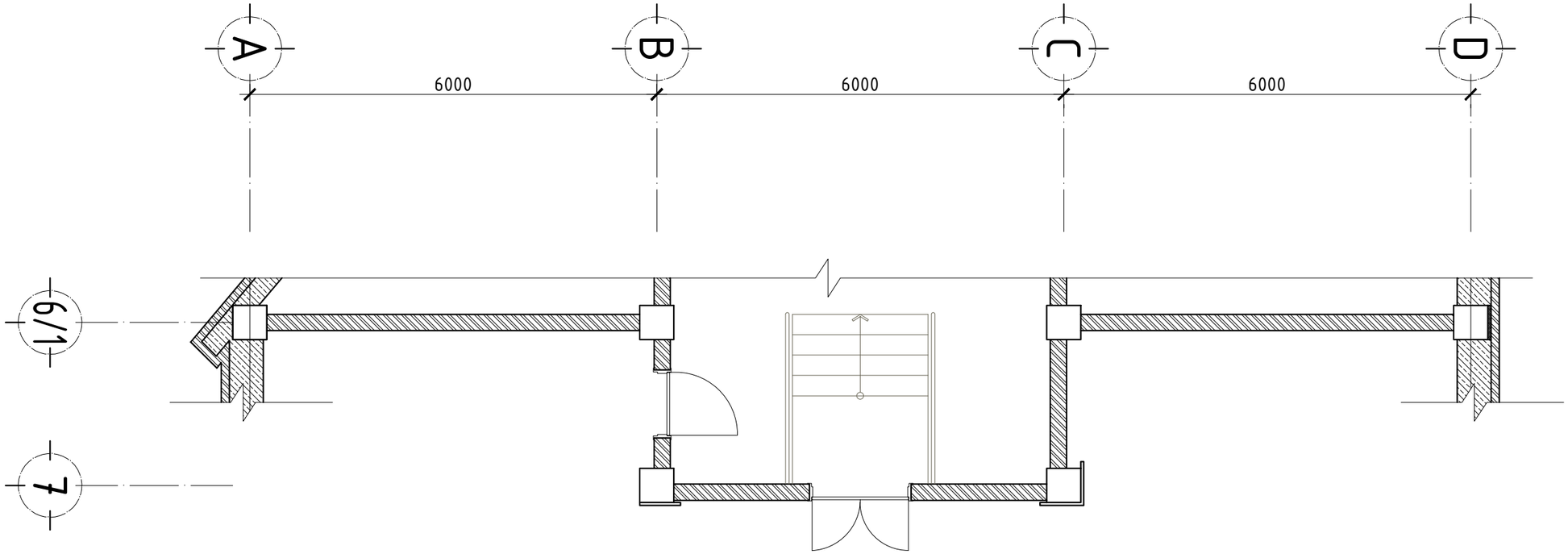

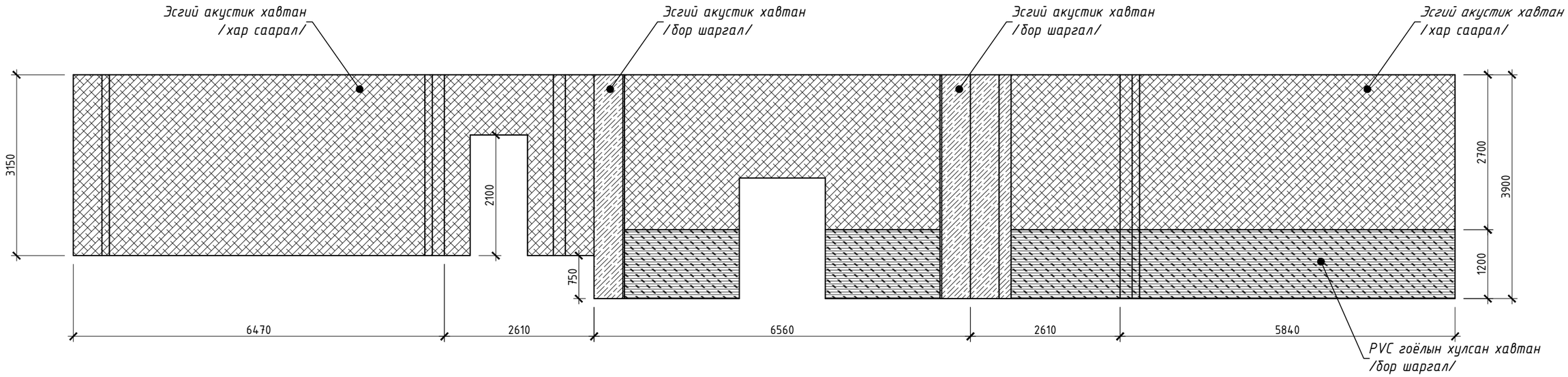

МАТЕРИАЛЫН ТҮҮВЭР, ТОДОРХОЙЛОЛТ

Д/Д	Материалын нэр	Таних тэмдэг	Өнгө	Тухайн хананд талбай /м2/	Нийт хананд талбай /м2/
1	Акустик хавтан		Хар саарал	65	197
2	Акустик хавтан		Бор шаргал	8	41
3	Акустик хавтан		Сонголтоор	0	25
4	PVC гоёлын хулсан хавтан		Бор шаргал	16	39

"ГОВЬТЭНХ/ЛЭГ" ХХК

НУО-НЫ ЗООРИЙН ДАВХРЫН ХУРЛЫН ТАНХИМЫН ИНТЕРЬЕР

Ханын дэлгээс-3 /баруун хажуугийн хана/

Захирал		Б.Ганзориг	ЕГ Шифр: ГТ-01.01/2025	Масштаб: М1:75	Огноо: 01.2025
Архитектор		Г.Миеэгомбо	ТГ Шифр:	Зургийн дугаар: БА-18	Хуудас: 25
Гүйцэтгэсэн		Г.Миеэгомбо			

Ye шат: А3

А3

ХАНЫН ДЭЛГЭЭС-4 М1:75
/зүүн хажуугийн хана/

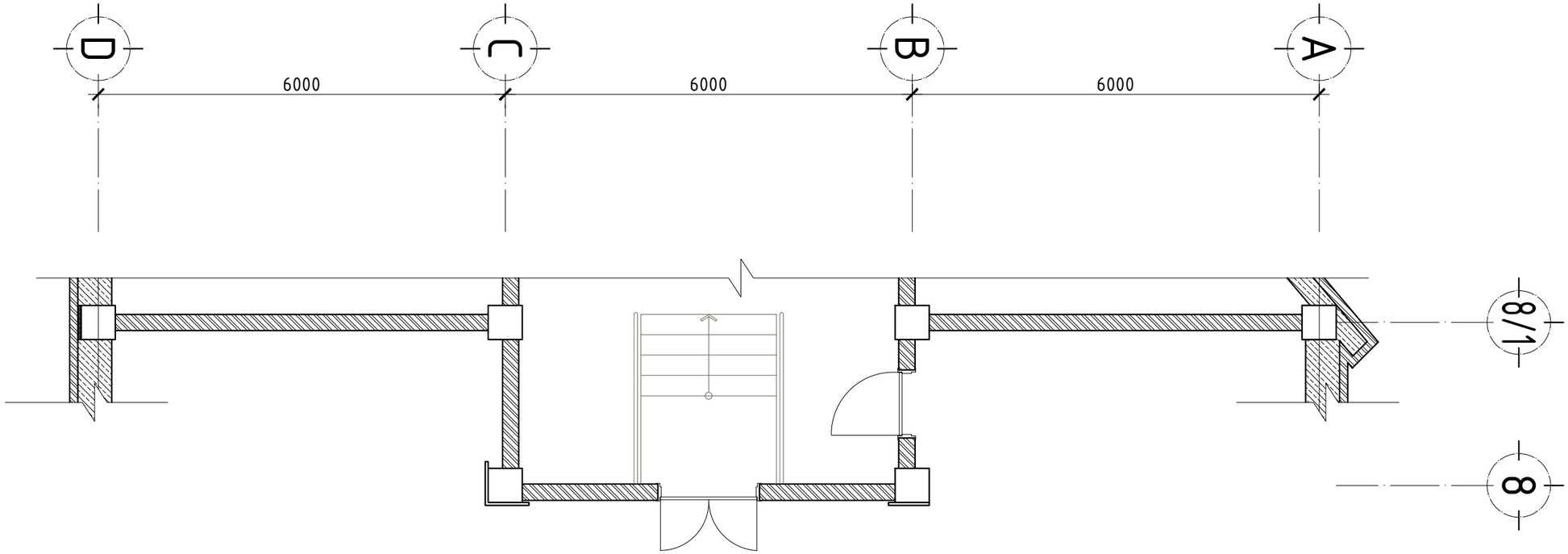

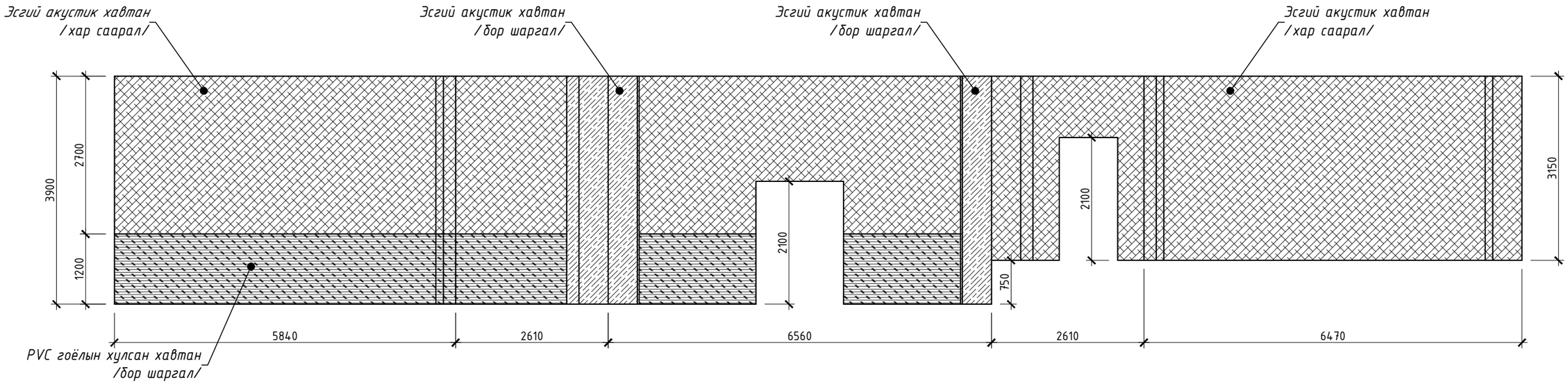

МАТЕРИАЛЫН ТҮҮВЭР, ТОДОРХОЙЛОЛТ

Д/Д	Материалын нэр	Таних тэмдэг	Өнгө	Тухайн хананд талбай /м2/	Нийт хананд талбай /м2/
1	Акустик хавтан		Хар саарал	65	197
2	Акустик хавтан		Бор шаргал	8	41
3	Акустик хавтан		Сонголтоор	0	25
4	PVC гоёлын хулсан хавтан		Бор шаргал	16	39

"ГОВЬТЭНХЛЭГ" ХХК	НУО-НЫ ЗООРИЙН ДАВХРЫН ХУРЛЫН ТАНХИМЫН ИНТЕРЬЕР				
	Ханын дэлгээс-4 /зүүн хажуугийн хана/				Ye шат: А3
	Захирал		Б.Ганзориг	ЕГ Шифр: ГТ-01.01/2025	Масштаб: М1:75 / Огноо: 01.2025
	Архитектор		Г.Миеэгомбо	ТГ Шифр:	Зургийн дугаар: БА-19 / Хуудас: 25
	Гүйцэтгэсэн		Г.Миеэгомбо		

А3

ТАЙЗНЫ ХЭСЭГЛЭЛ М1:75

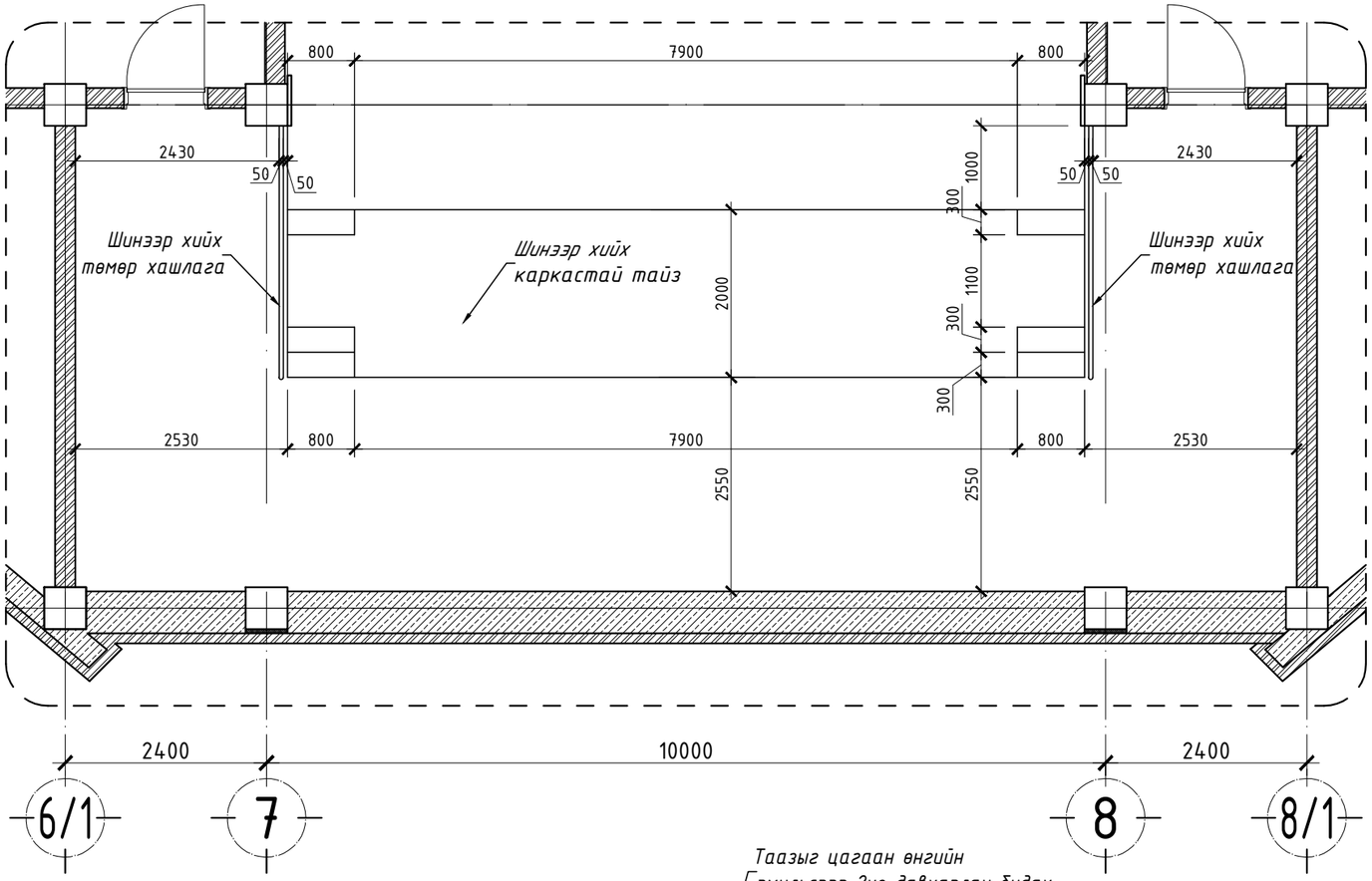

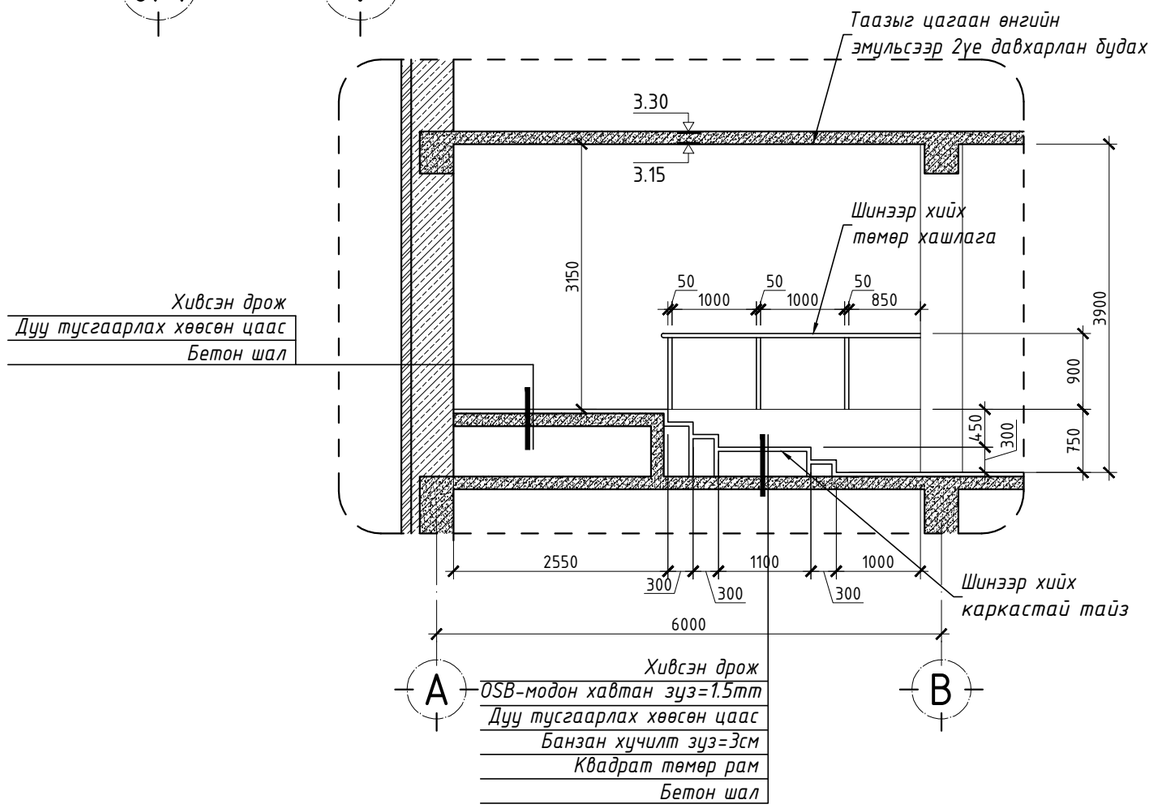

ТАЙЛБАР:
- Уг хэсэглэлийг хуудас тарк БА-11,12-той хамт үзнэ үү.

"ГОВЬТЭНХЛЭГ" ХХК	НУО-НЫ ЗООРИЙН ДАВХРЫН ХУРЛЫН ТАНХИМЫН ИНТЕРЬЕР				
	Тайзны хэсэглэл				Ye шат: А3
	Захирал	Б.Ганзориг	ЕГ Шифр: ГТ-01.01/2025	Масштаб: М1:75	Огноо: 01.2025
	Архитектор	Г.Миеэгомбо			
	Гүйцэтгэсэн	Г.Миеэгомбо	ТГ Шифр:	Зургийн дугаар: БА-20	Хуудас: 25

А3

БУУЛГАХ ШАТАЛСАН СУУДЛЫН БАЙГУУЛАЛТ М1:50

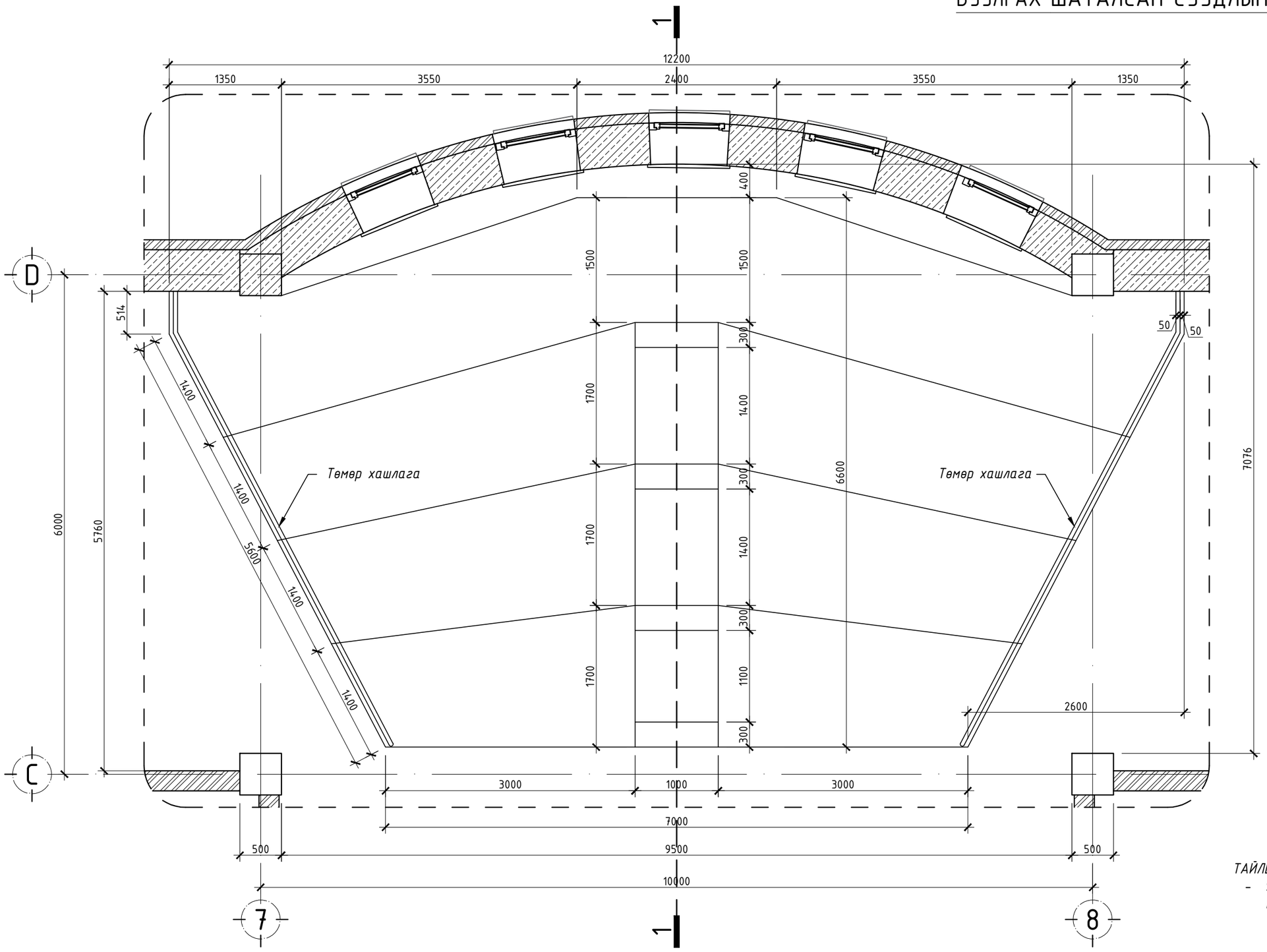

ТАЙЛБАР:

- *Уг хэсэглэлийг хуудас тарк БА-09-тэй хамт үзнэ үү.*

"ГОВЬТЭНХЛЭГ" ХХК	НУО-НЫ ЗООРИЙН ДАВХРЫН ХУРЛЫН ТАНХИМ, НИЙТИЙН ХОНГИЛЫН ИНТЕРЬЕР				
	Буулгах шаталсан суудлын байгуулалт				Ye шат: А3
	Захирал	Б.Ганзориг	ЕГ Шифр: ГТ-01.01/2025	Масштаб: М1:50	Огноо: 01.2025
	Архитектор	Г.Миеэгомбо			
	Гүйцэтгэсэн	Г.Миеэгомбо	ТГ Шифр:	Зургийн дугаар: БА-21	Хуудас: 25

А3

БУУЛГАХ ШАТАЛСАН СУУДЛЫН ОГТЛОЛ 1-1 М1:50

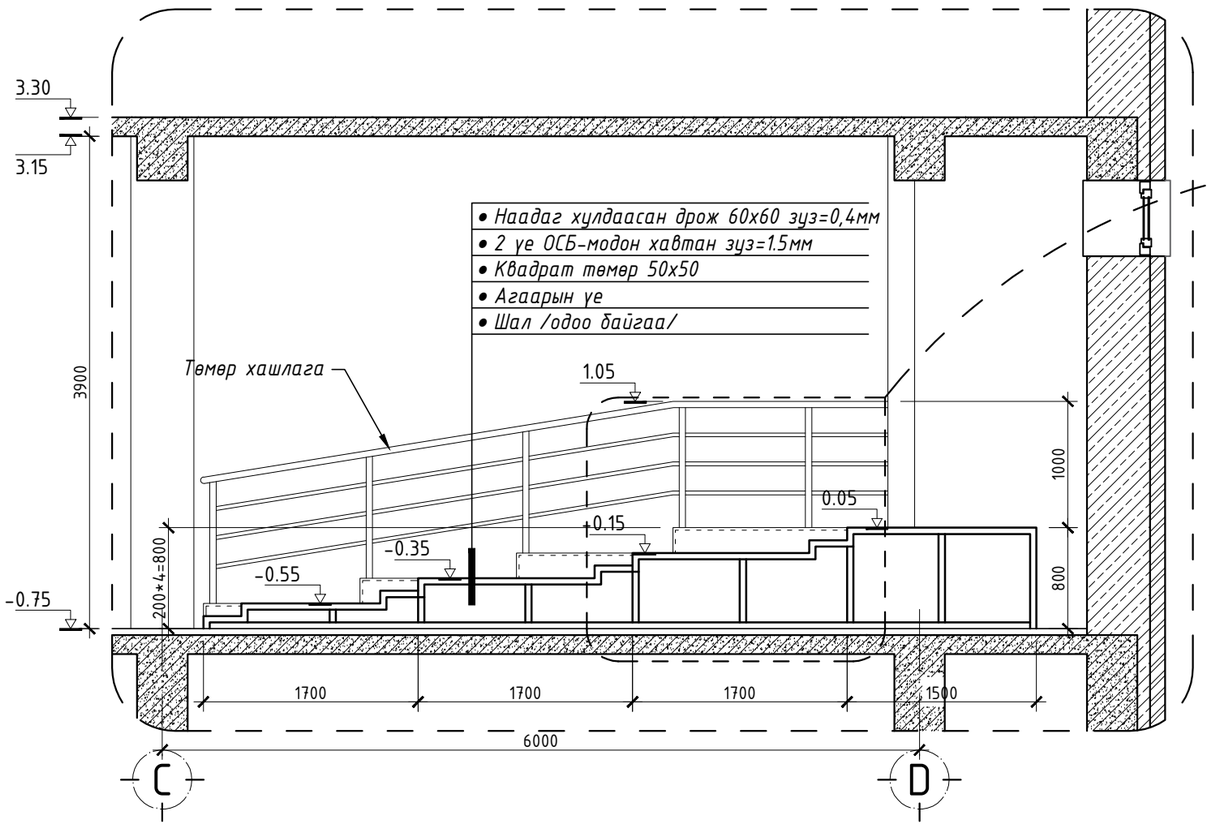

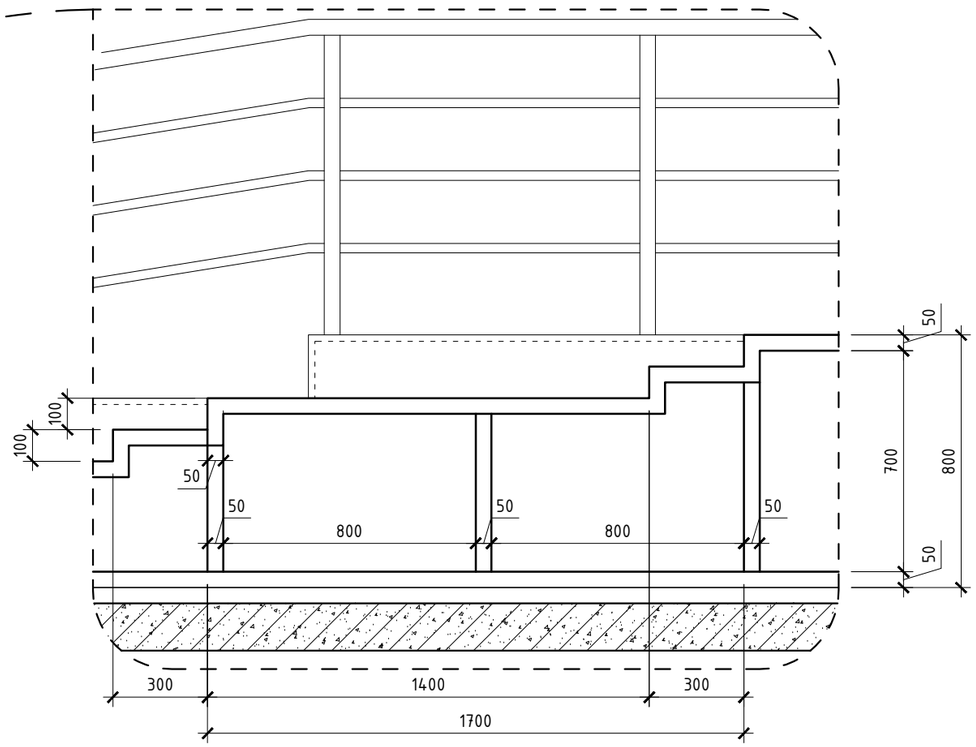

ТАЙЛБАР:

- *Уг хэсэглэлийг хуудас тарк БА-10-тай хамт үзнэ үү.*

"ГОВЬТЭНХЛЭГ" ХХК	НУО-НЫ ЗООРИЙН ДАВХРЫН ХУРЛЫН ТАНХИМ, НИЙТИЙН ХОНГИЛЫН ИНТЕРЬЕР				
	Буулгах шаталсан суудлын огтлол 1-1				Үе шат: А3
	Захирал	Б.Ганзориг	ЕГ Шифр: ГТ-01.01/2025	Масштаб: М1:50	Огноо: 01.2025
	Архитектор	Г.Миеэгомбо			
	Гүйцэтгэсэн	Г.Миеэгомбо	ТГ Шифр:	Зургийн дугаар: БА-22	Хуудас: 25

А3

БАГАНЫН ХИЙЦИЙН ХЭСЭГЛЭЛ М1:20

Хэсэглэл-1

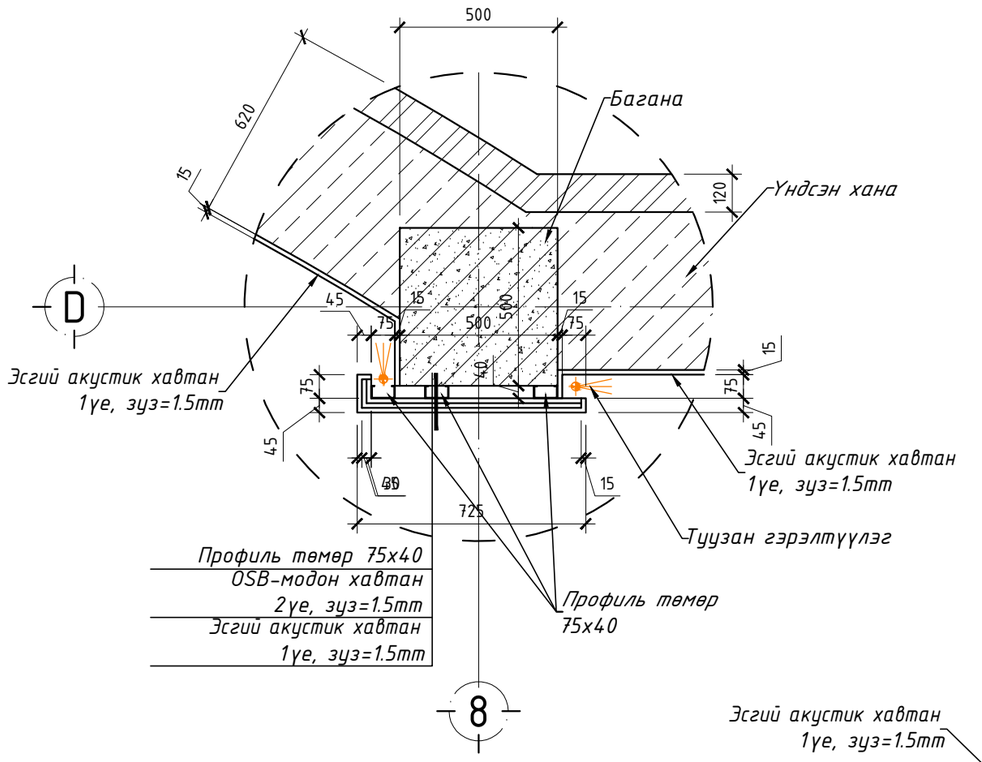

Хэсэглэл-2

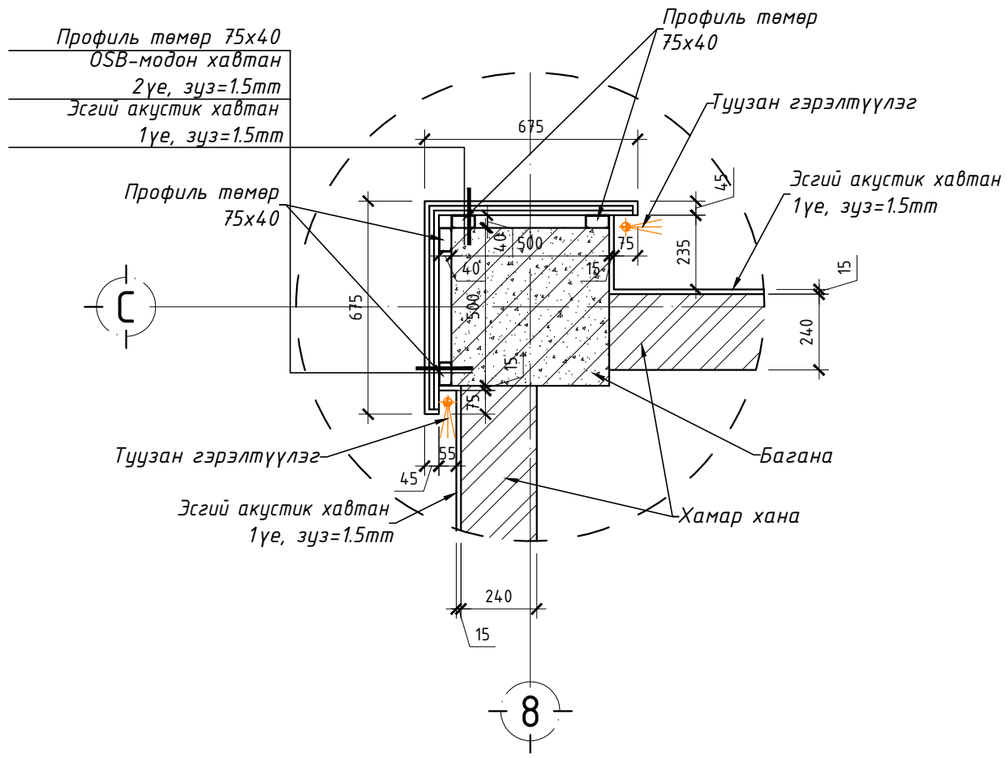

Хэсэглэл-3

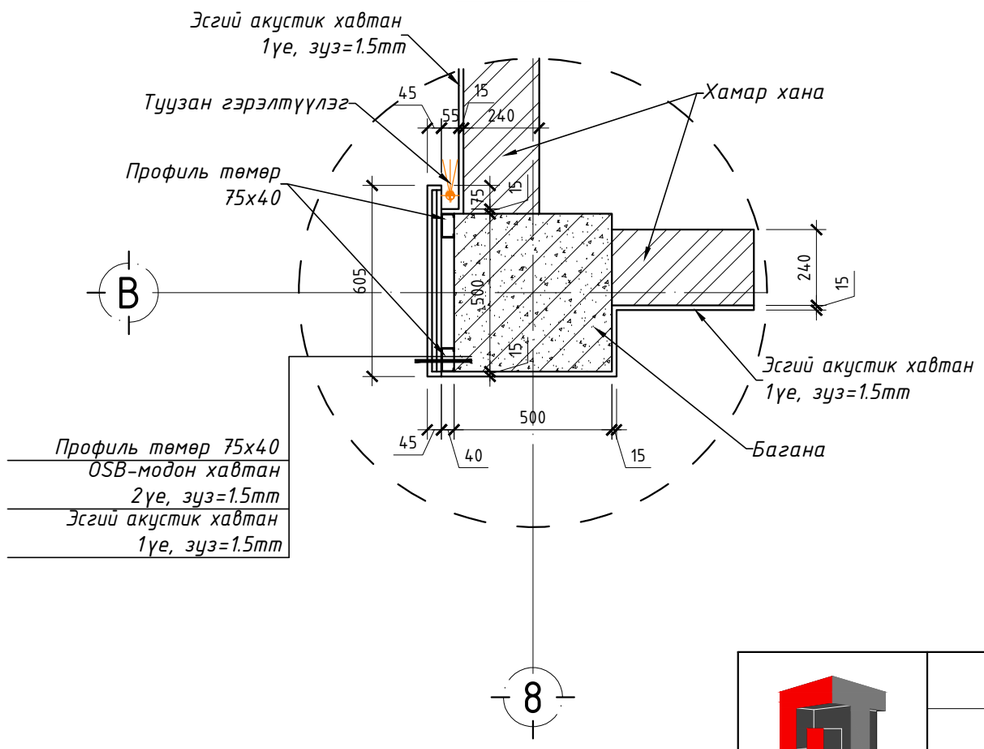

ТАЙЛБАР:

- Уг хэсэглэлийг хуудас тарк БА-11-тэй хамт үзнэ үү.

"ГОВЬТЭНХЛЭГ" ХХК	НУО-НЫ ЗООРИЙН ДАВХРЫН ХУРЛЫН ТАНХИМЫН ИНТЕРЬЕР				
	Баганын хийцийн хэсэглэл				Үе шат: А3
	Захирал	Б.Ганзориг	ЕГ Шифр: ГТ-01.01/2025	Масштаб: М1:20	Огноо: 01.2025
	Архитектор	Г.Миеэгомбо			
	Гүйцэтгэсэн	Г.Миеэгомбо	ТГ Шифр:	Зургийн дугаар: БА-23	Хуудас: 25

А3

ХААЛГАНЫ ТҮҮВЭР ТОДОРХОЙЛОЛТ М1:20

Хаалганы марк	Хаалганы төрөл	Загвар	Хайрцагны хэмжээ /мм/		Тоо ширхэг	Тайлбар
		Хоёр онгойлттой	өргөн	өндөр		
Х1	Галд тэсвэртэй, дуу дулаан тусгаарлагчтай, дотор модон хаалга	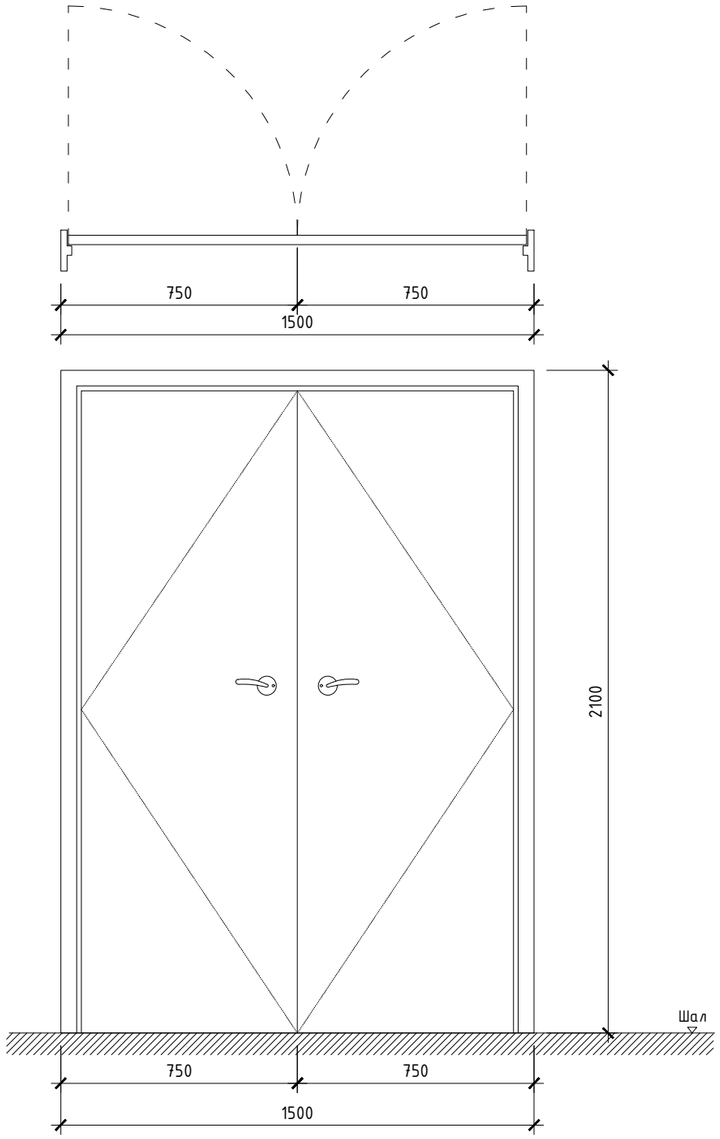	1480	2090	2	Уг хаалга нь хурлын танхимын хоёр талын тусраагдах 240мм тоосгон хананд суух болно

ТАЙЛБАР:

- *Уг хэсэглэлийг хуудас тарк БА-11-тэй хамт үзнэ үү.*

"ГОВЬТЭНХЛЭГ" ХХК	НУО-НЫ ЗООРИЙН ДАВХРЫН ХУРЛЫН ТАНХИМЫН ИНТЕРЬЕР				
	Хаалганы түүвэр тодорхойлолт				Ye шат: А3
	Захирал	Б.Ганзориг	ЕГ Шифр: ГТ-01.01/2025	Масштаб: М1:20	Огноо: 01.2025
	Архитектор	Г.Миеэгомбо	ТГ Шифр:	Зургийн дугаар: БА-24	Хуудас: 25
	Гүйцэтгэсэн	Г.Миеэгомбо			

А3