БАТЛАВ. ОРХОН АЙМГИЙН ЕРӨНХИЙ АРХИТЕКТОР Ц.НЭМЭХБАЯР

Зургийн шифр: ҮП-БӨ-01/25

ОРХОН АЙМАГ, БАЯН-ӨНДӨР СУМ,

ХҮРЭНБУЛАГ БАГ.4-26-Р БАЙРНЫ АВТО ЗОГСООЛЫГ ӨРГӨТГӨЖ, ХӨДӨЛГӨӨНИЙ УРСГАЛЫГ САЙЖРУУЛАХ ЗОРИЛГООР ГАРЦ НЭМЭХ АЖИЛ

өргөтгөл шинэчлэлтийн зураг

ЗӨВШӨӨРСӨН.

Албан тушаал	Нэр	Гарын үсэг

БОЛОВСРУУЛСАН.

Гүйцэтгэгч			
	Албан тушаал	Нэр	Гарын үсэг
	"Үүлэн прожект" ХХК-ний захирал	Э.Алтаншагай	
Захиалагч			
	Албан тушаал / иргэн	Нэр	Гарын үсэг
	Баян-Өндөр сумын Засаг дарга	Б.Мөнхбаяр	

ОРХОН АЙМАГ 2025 ОН

ЗУРГИЙН ИЖ БҮРДЭЛ

Д/д	Хуудасны нэршил	Хуудас
1	Зургийн жагсаалт, тайлбар бичиг	А3-1
2	Авто зогсоолын төлөвлөлт-1	А3-2
3	Хэмжилтийн байгуулалт	А3-3
4	Авто зогсоолын төлөвлөлт -2	А3-4
5	Хэмжилтийн байгуулалт	А3-5
6	Зам талбайн хөндлөн огтлол	А3-6
7	Таних тэмдэгжүүлэлт	А3-7

ТАЙЛБАР БИЧИГ

Байршил:

Уг тохижилт нь Орхон аймаг, Баян-Өндөр сум, Хүрэнбулаг багийн нутаг дэвсгэрт тохижилт хийх бөгөөд захиалагч болон сумын Засаг даргын тамгын газартай зөвшилцөн, дахин төлөвлөсөн болно.

Архитектур төлөвлөлт:

Тус төлөвлөлтийн талбайд явган хүний зам талбай, авто зогсоол төлөвлөв. Нарны зай хураагууртай гэрэл, замын таних тэмдэг зэргийг байршуулахаар төлөвлөв.

Үндэслэл:

- Орхон аймгийн Хүрэнбулаг баг. 4-26-р байрны авто зогсоолыг өргөтгөх, орц гарцыг нэмэгдүүлэх ажлын зураг төсөл боловсруулах дугаар БӨ-АЗӨ-01 даалгавар

Цаг уурын нөхцөл:

Монгол орны барилгын төлөвлөлтөнд зориулсан уур амьсгалын бүсчлэлээр хүйтэн өвөлтэй, цасны ачаалал харьцангуй их, халуун хуурай зунтай бүсэд оршдог. Орчны цаг уурын үзүүлэлтүүдийг Эрдэнэт хотын цаг уурын станцын олон жилийн ажиглалт судалгааны материалын дундаж үзүүлэлтүүдийн судалгаанд суурилан төлөвлөсөн болно.

Ашигласан норм дүрэм болон стандартууд:

1.UCS 0901B Явган хүний зам, талбайн төлөвлөлт, хучилт, угсралтад тавих ерөнхий шаардлага

2.UCS 1406B:2022 Нийтийн эзэмшлийн эд хөрөнгө хогийн сананд тавих ерөнхий шаардлага.

3.UCS 1410B:2022 Нийтийн эзэмшлийн эд хөрөнгө хашаа хайсанд тавих ерөнхий шаардлага.

4.UCS 0801A:2022 Ногоон байгууламжид тавих ерөнхий шаардлага.

5.UCS 1405B:2022 Нийтийн эзэмшлийн эд хөрөнгө тоглоомын талбайд тавих ерөнхий шаардлага.

6.UCS 1902B:2022 Гэрэлтүүлэг гэрлэн чимэглэлд тавих ерөнхий шаардлага.

7.UCS 1407B:2022 Нийтийн эзэмшлийн эд хөрөнгө сандалд тавих ерөнхий шаардлага.

ҮҮЛЭН ПРОЖЕКТ UULEN PROJECT LLC	Орхон аймаг, Баян-Өндөр сум, Хүрэнбулаг баг IV ХОРООЛЛЫГ 4-26-Р БАЙРНЫ АВТО ЗОГСООЛЫГ ӨРГӨТГӨЖ, ГАРЦ НЭМЭГДҮҮЛЭХ АЖИЛ				
	Зургийн жагсаалт, тайлбар бичиг				Үе шат: А.З
	Архитектор	Л.Нандин	Е.Г. Шифр: ҮП-БӨ-01/25	Масштаб: М1:100	Огноо: 2025
	Гүйцэтгэсэн	Б.Чингис	Т.Г. Шифр: 000-00/00	Зургийн дугаар: А3-3	Хуудас: 8
	Шалгасан	Э.Алтаншагай			

ЕРӨНХИЙ ТӨЛӨВЛӨГӨӨ М1:500

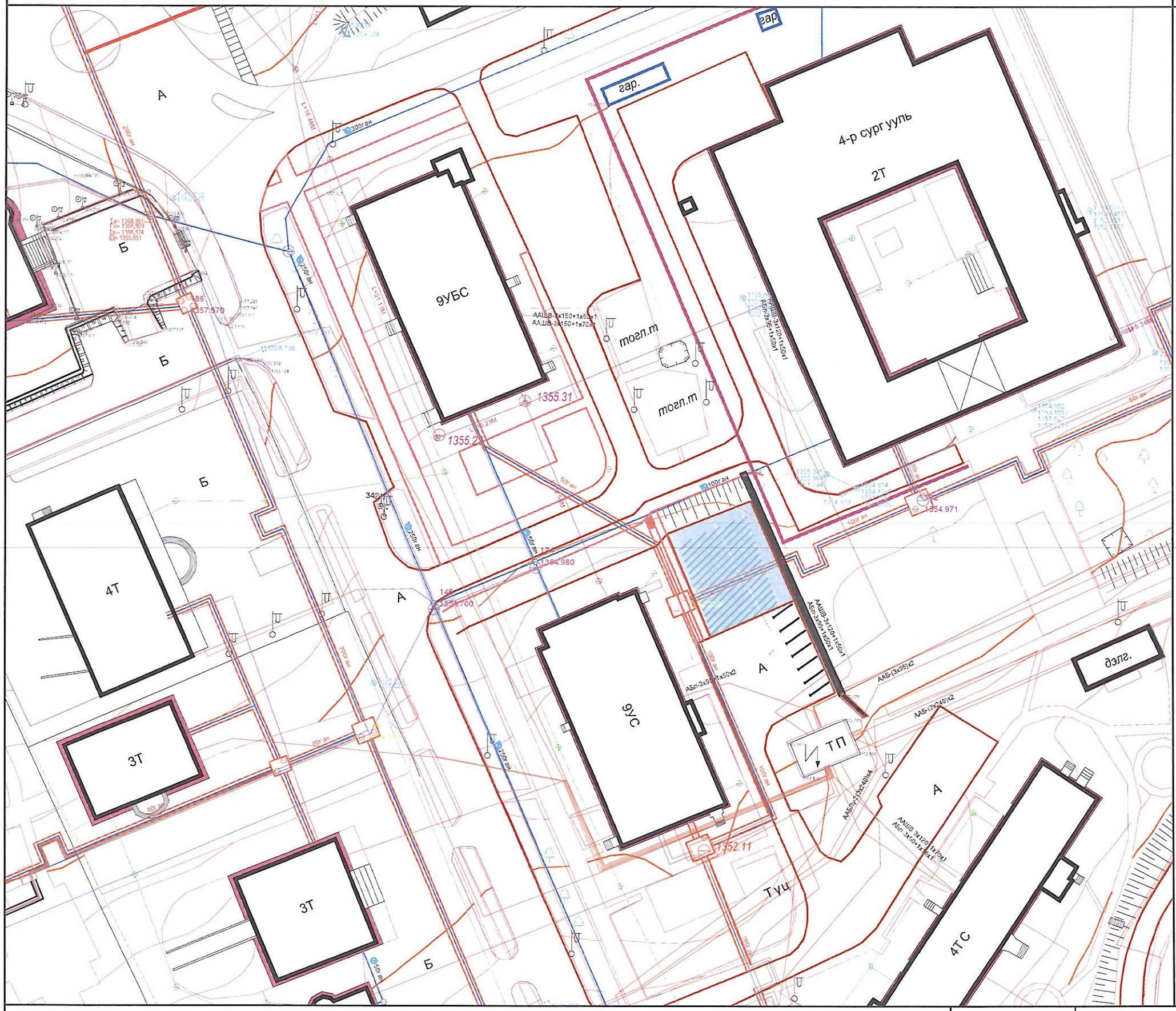

БАЙРШЛЫН СХЕМ М1:5000

ТАНИХ ТЭМДЭГ:

- Төлөвлөж буй авто зог соол /дэвсгэр зурган дээрх тэмдэглэгдэх/
- Одоо байгаа авто зог соол /дэвсгэр зурган дээрх тэмдэглэгдэх/
- Налуу талбай /дэвсгэр зурган дээрх тэмдэглэгдэх/
- Барилга байгууламж /дэвсгэр зурган дээрх тэмдэглэгдэх/
- Хашаа / байгууллагын /дэвсгэр зурган дээрх тэмдэглэгдэх/
- Авто зам талбай /дэвсгэр зурган дээрх тэмдэглэгдэх/
- Явган хүний зам /дэвсгэр зурган дээрх тэмдэглэгдэх/
- Ногоон байгууламж /дэвсгэр зурган дээрх тэмдэглэгдэх/
- Бохир усны шугам /дэвсгэр зурган дээрх тэмдэглэгдэх/
- Дулааны шугам /дэвсгэр зурган дээрх тэмдэглэгдэх/
- Цэвэр усны шугам /дэвсгэр зурган дээрх тэмдэглэгдэх/
- Цахилгааны шугам /дэвсгэр зурган дээрх тэмдэглэгдэх/

Орхон аймаг, Баян-Өндөр сум, Хүрэнбулаг баг

IV ХОРООЛЛЫГ 4-26-Р БАЙРНЫ АВТО ЗОГСООЛЫГ ӨРГӨТГӨЖ, ГАРЦ НЭМЭГДҮҮЛЭХ АЖИЛ

ҮҮЛЭН ПРОЖЕКТ	Авто зог соолын өргөтгөлийн төлөвлөлт				Үе шат: А.3
	Архитектор	Л.Нандин	Е.Г. Шифр: ҮП-БӨ-01/25	Масштаб: М1:100	Огноо: 2025
	Гүйцэтгэсэн	Б.Чингис	Т.Г. Шифр: 000-00/00	Зургийн дугаар: А3-3	Хуудас: 8
UULEN PROJECT LLC	Шалгасан	Э.Алтаншагай			

ЗАЙ ХЭМЖЭЭ М1:1000

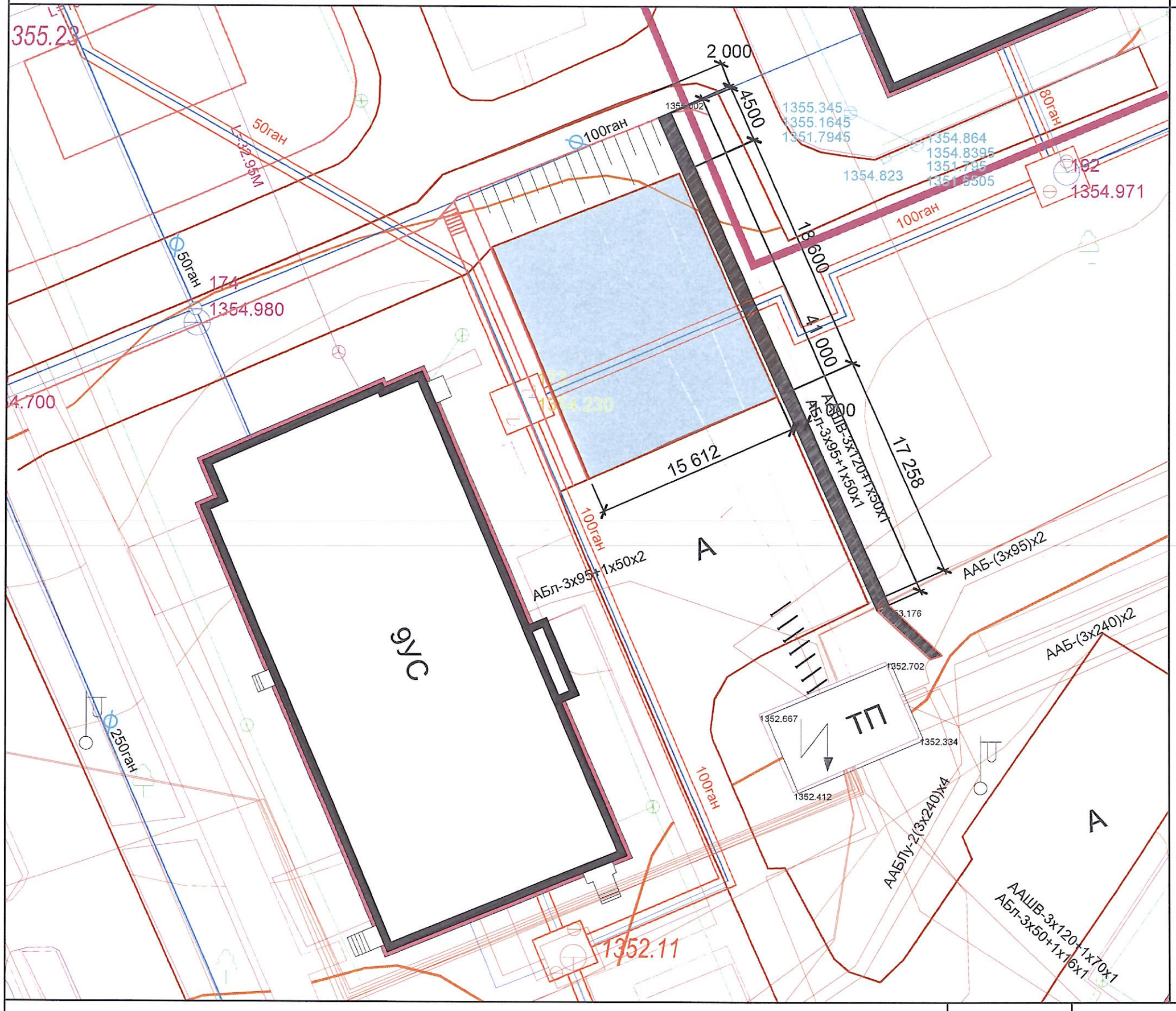

ТАНИХ ТЭМДЭГ:

- Төлөвлөж буй авто зогсоол /дээсгэр зурган дээрх тэмдэглэгээ/
- Одоо байгаа авто зогсоол /дээсгэр зурган дээрх тэмдэглэгээ/
- Налуу талбай /дээсгэр зурган дээрх тэмдэглэгээ/
- Барилга, байгууламж /дээсгэр зурган дээрх тэмдэглэгээ/
- Хашаа / байгууллагын /дээсгэр зурган дээрх тэмдэглэгээ/
- Авто зам талбай /дээсгэр зурган дээрх тэмдэглэгээ/
- Явган хүний зам /дээсгэр зурган дээрх тэмдэглэгээ/
- Ногоон байгууламж /дээсгэр зурган дээрх тэмдэглэгээ/
- Бохир усны шугам /дээсгэр зурган дээрх тэмдэглэгээ/
- Дулааны шугам /дээсгэр зурган дээрх тэмдэглэгээ/
- Цэвэр усны шугам /дээсгэр зурган дээрх тэмдэглэгээ/
- Цахилгааны шугам /дээсгэр зурган дээрх тэмдэглэгээ/

Орхон аймаг, Баян-Өндөр сум, Хүрэнбулаг баг

IV ХОРООЛЛЫГ 4-26-Р БАЙРНЫ АВТО ЗОГСООЛЫГ ӨРГӨТГӨЖ, ГАРЦ НЭМЭГДҮҮЛЭХ АЖИЛ

Авто зогсоолын өргөтгөлийн зай хэмжээ					Үе шат: А.3
Архитектор		Л.Нандин	Е.Г. Шифр: ҮП-БӨ-01/25	Масштаб: М1:100	Огноо: 2025
Гүйцэтгэсэн		Б.Чингис	Т.Г. Шифр: 000-00/00	Зургийн дугаар: А3-3	Хуудас: 8
Шалгасан		Э.Алтаншагай			

ҮҮЛЭН ПРОЖЕКТ

UULEN PROJECT LLC

ЕРӨНХИЙ ТӨЛӨВЛӨГӨӨ М1:500

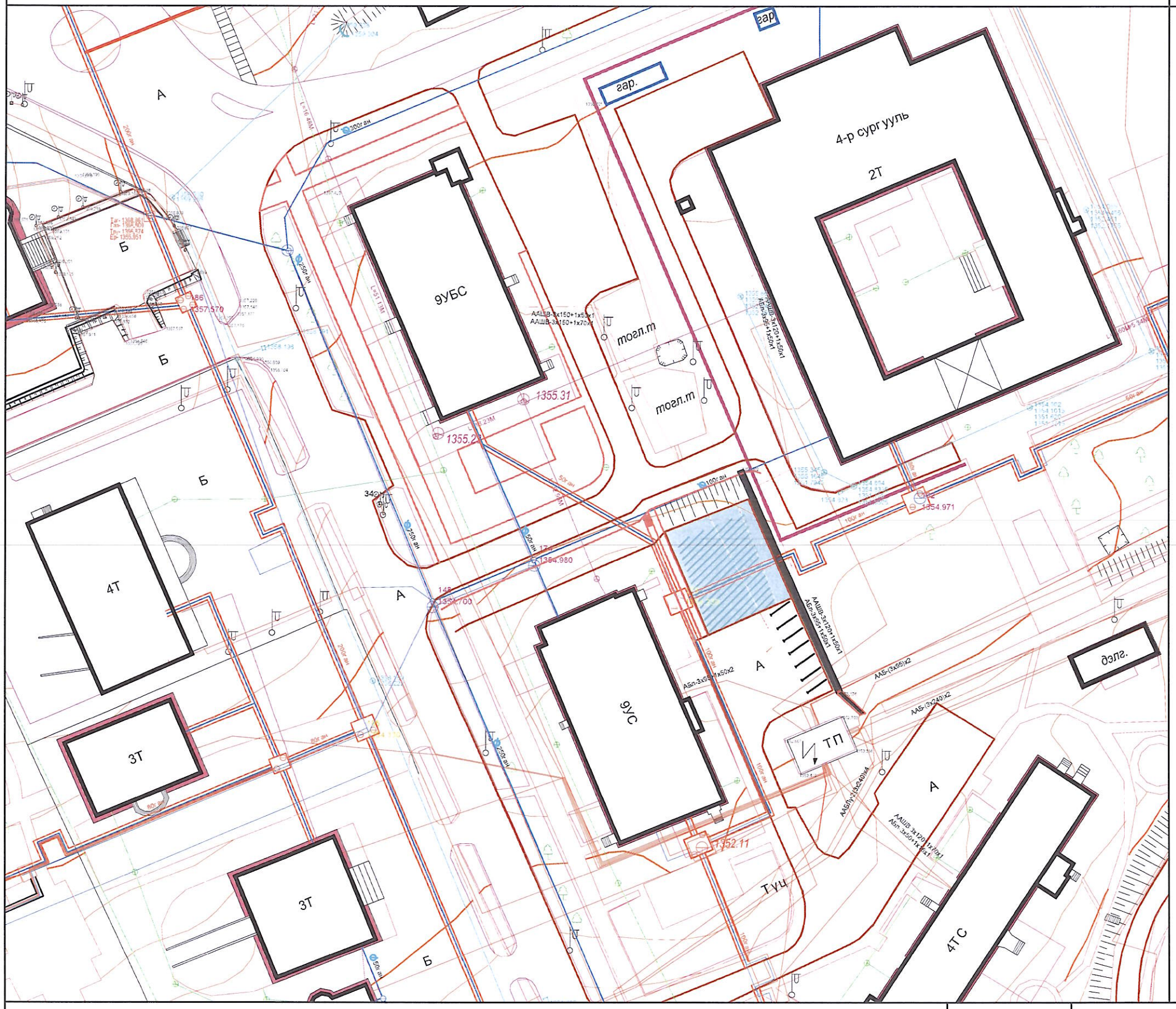

ТАНИХ ТЭМДЭГ:

- Төлөвлөж буй авто зог соол
  /дээрх эрэгтэй дээрх тэмдэглэгдэх/
- Одоо байгаа авто зогсоол
  /дээрх эрэгтэй дээрх тэмдэглэгдэх/
- Налуу талбай
  /дээрх эрэгтэй дээрх тэмдэглэгдэх/
- Барилга байгууламж
  /дээрх эрэгтэй дээрх тэмдэглэгдэх/
- Хашаа / байгууллагын
  /дээрх эрэгтэй дээрх тэмдэглэгдэх/
- Авто зам талбай
  /дээрх эрэгтэй дээрх тэмдэглэгдэх/
- Явган хүний зам
  /дээрх эрэгтэй дээрх тэмдэглэгдэх/
- Ногоон байгууламж
  /дээрх эрэгтэй дээрх тэмдэглэгдэх/
- Бохир усны шугам /дээрх эрэгтэй дээрх тэмдэглэгдэх/
- Дулааны шугам /дээрх эрэгтэй дээрх тэмдэглэгдэх/
- Цэвэр усны шугам /дээрх эрэгтэй дээрх тэмдэглэгдэх/
- Цахилгааны шугам /дээрх эрэгтэй дээрх тэмдэглэгдэх/

Орхон аймаг, Баян-Өндөр сум, Хүрэнбулаг баг

IV ХОРООЛЛЫГ 4-26-Р БАЙРНЫ АВТО ЗОГСООЛЫГ ӨРГӨТГӨЖ, ГАРЦ НЭМЭГДҮҮЛЭХ АЖИЛ

ҮҮЛЭН ПРОЖЕКТ	Авто зогсоолын ерөнхий төлөвлөлт				Үе шат: А.3
	Архитектор	Л.Нандин	Е.Г. Шифр: ҮП-БӨ-01/25	Масштаб: М1:100	Огноо: 2025
	Гүйцэтгэсэн	Б.Чингис	Т.Г. Шифр: 000-00/00	Зургийн дугаар: АЗ-3	Хуудас: 8
UULEN PROJECT LLC	Шалгасан	Э.Алтаншагай			

ЗАМЫН ХӨНДЛӨН ОГТЛОЛ

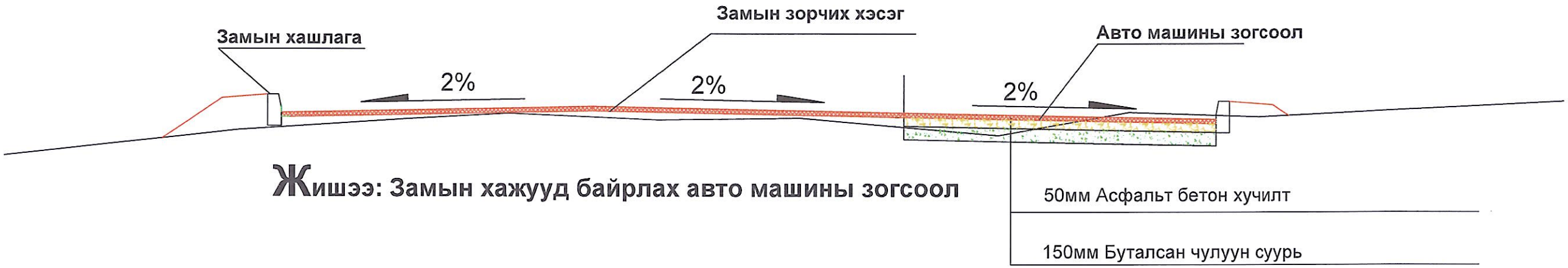

Жишээ: Замын хажууд байрлах авто машины зогсоол

Замын хашлага

Масштаб: 1:10

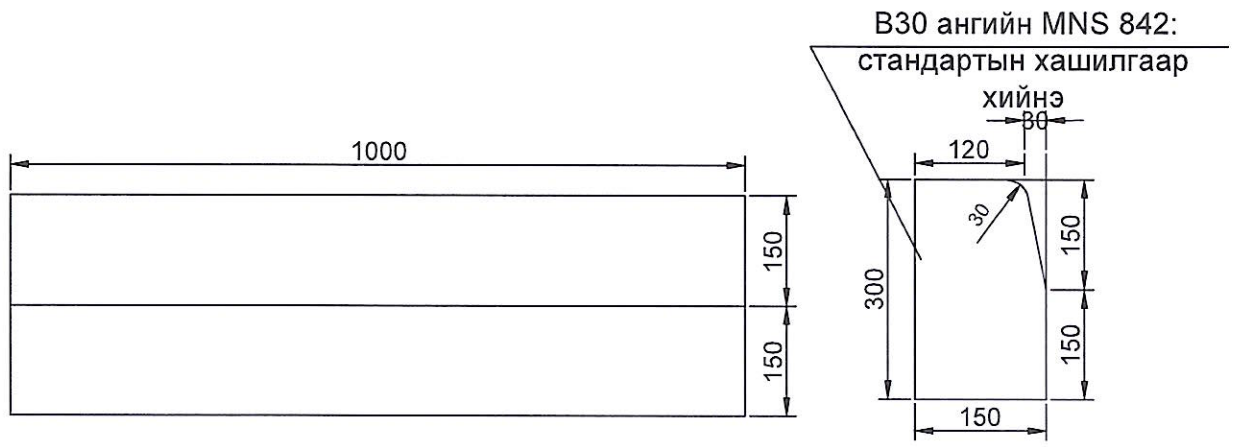

ХУЧИЛТЫН ХИЙЦ

Масштаб: 1:25

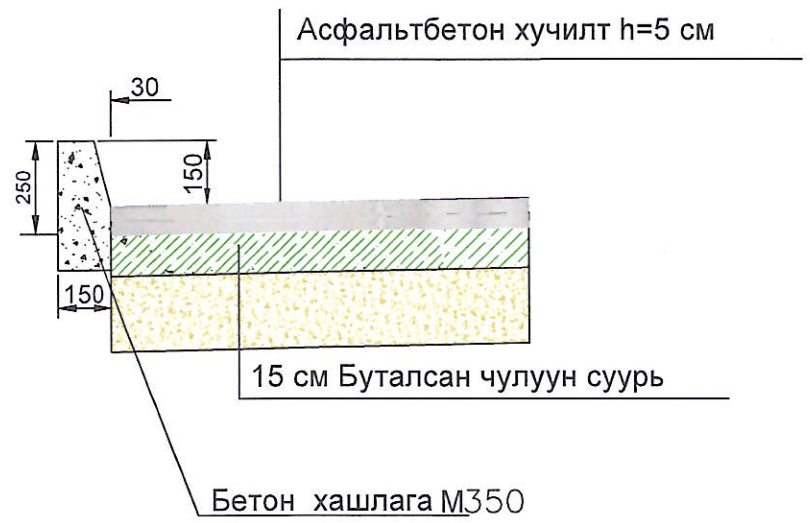

ҮҮЛЭН ПРОЖЕКТ	Орхон аймаг, Баян-Өндер сум, Хүрэнбулаг баг IV ХОРООЛЛЫГ 4-26-Р БАЙРНЫ АВТО ЗОГСООЛЫГ ӨРГӨТГӨЖ, ГАРЦ НЭМЭГДҮҮЛЭХ АЖИЛ				
	Замын огтлол, хэсэглэл				Үе шат А.3
	Архитектор	Л.Нандин	Е.Г. Шифр: ҮП-БӨ-01/25	Масштаб: М1:100	Огноо: 2025
	Гүйцэтгэсэн	Б.Чингис	Т.Г. Шифр: 000-00/00	Зургийн дугаар: АЗӨ-1	Хуудас: 8
UULEN PROJECT LLC	Шалгасан	Э.Алтаншагай			

Авто замын тэмдэглэл

№		Замын тэмдэг	Баруун
1	Мэдээлэх тэмдэг	5.15 5.15 Авто зогсоол	7

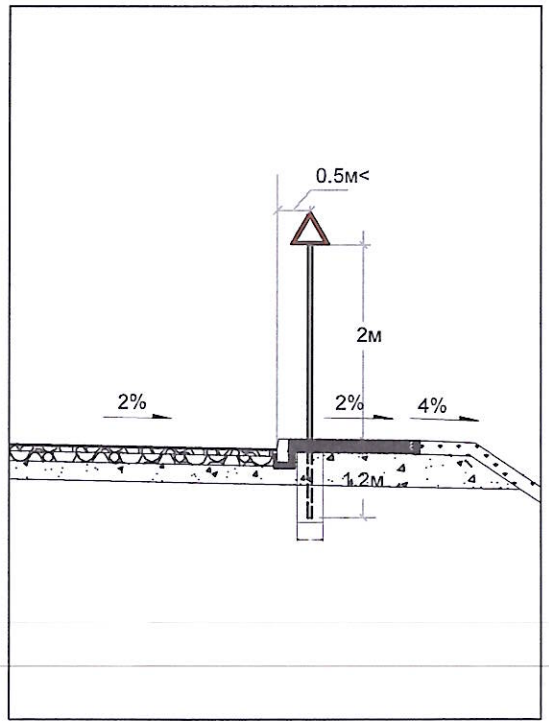

Авто замын тэмдэг

5.15

5.15 Авто зогсоол

Замын тэмдэглэл /4-р хороолол/				
№	Авто машины зогсоол	Тэмдэгийн заалт	Тэмдэгийн тоо	Хөдөлгөөн зохицуулах тэмдэг
1	Авто зогсоол 1	Авто зогсоол 5.15	1	Мэдээлэх тэмдэг
2	Авто зогсоол 2	Авто зогсоол 5.15	1	Мэдээлэх тэмдэг
3	Авто зогсоол 3	Авто зогсоол 5.15	1	Мэдээлэх тэмдэг
4	Авто зогсоол 4	Авто зогсоол 5.15	1	Мэдээлэх тэмдэг
5	Авто зогсоол 5	Авто зогсоол 5.15	1	Мэдээлэх тэмдэг
6	Авто зогсоол 6	Авто зогсоол 5.15	1	Мэдээлэх тэмдэг
7	Авто зогсоол 7	Авто зогсоол 5.15	1	Мэдээлэх тэмдэг

Орхон аймаг, Баян-Өндөр сум, Хүрэнбулаг баг
IV ХОРООЛЛЫГ 4-26-Р БАЙРНЫ АВТО ЗОГСООЛЫГ ӨРГӨТГӨЖ, ГАРЦ НЭМЭГДҮҮЛЭХ АЖИЛ

ҮҮЛЭН ПРОЖЕКТ
UULEN PROJECT LLC

Замын тэмдэг тэмдэглэгээ					Үе шат А.3
Архитектор		Л.Нандин	Е.Г. Шифр: ҮП-БӨ-01/25	Масштаб: М1:100	Огноо: 2025
Гүйцэтгэсэн		Б.Чингис	Т.Г. Шифр: 000-00/00	Зургийн дугаар: АЗӨ-1	Хуудас: 8
Шалгасан		Э.Алтаншагай			

A3