PLANNER
Urban planning design planner

МОНГОЛ УЛС
ХОТ БАЙГУУЛАЛТ, БАРИЛГА
ОРОН СУУЦЖУУЛАЛТЫН ЯАМ
Магадлалын дүгнэлтийн нэгдсэл
Бүртгэлийн дугаар: 1915/2025
МАГАДЛАЛ ХИЙГДСЭН
Магадлал хүчинтэй
Хэлтсийн дарга: /Гарын үсэг/
2025 оны 10 сарын 21 өдөр

ЕГ шифр: UPD: 2025/03-05

Сонгинохайрхан дүүрэг 17-р хороо

"ОРОН СУУЦНЫ ЗЗ-Р БАЙРНЫ УРД ТАЛД НОГООН БАЙГУУЛАМЖ"

/ГАДНА ТАЛБАЙН НЭГДСЭН ТОХИЖИЛТ/

(АЖЛЫН ЗУРАГ)

ЗӨВШӨӨРСӨН:

Албан тушаал		Нэр	Гарын үсэг
	Сонгинохайрхан дүүргийн ЗДТГ-ийн дарга	Ж.Бат-Эрдэнэ	
	Сонгинохайрхан дүүргийн 17-р хорооны Засаг дарга	Т.Өлзий-Орших	

БОЛОВСРУУЛСАН:

Албан тушаал	Нэр	Гарын үсэг
"Юу Пи Ди Планнер" ХХК-ийн захирал	Д.Жигжидсүрэн	

"ЮУ ПИ ДИ ПЛАННЕР" ХХК
UPD PLANNER LLC
8424010636
8491091 СБТ23951
УЛААНБААТАР ХОТ

Улаанбаатар хот

2025 он

ТАЙЛБАР БИЧИГ, ЗУРГИЙН ЖАГСААЛТ

№	Зургийн нэр	Хуудас
1	Зургийн жагсаалт, тайлбар бичиг	БА-1
2	Байршлын схем, орчны тойм	БА-2
3	Одоогийн байдал фото зураглал	БА-3
4	Дэвсгэр зураг	БА-4
5	Ерөнхий төлөвлөгөө	БА-5
6	Зам талбай хучилтын байгуулалт	БА-6
7	Зай хэмжээ	БА-7
8	Ногоон байгууламж	БА-8
9	Гэрэлтүүлгийн байгуулалт	БА-9
10	Тоног төхөөрөмжийн байгуулалт	БА-10
11	Террасны хэсэгчилсэн байгуулалт	БА-11
12	Харагдах байдал	БА-12

Тохижилтын ажлыг гүйцэтгэхдээ дараах стандартуудыг баримтлах шаардлагатай

ИШ ТАТСАН БАРИМТ БИЧГИЙН ЖАГСААЛТ

-	UCS 0801A:2022	Хот, суурин газрын цэцэрлэгжүүлэлт, ногоон байгууламжийн төлөвлөлт
-	UCS 0802C:2022	Мод, таримал ургамлын төрөл зүйлийн лавлах
-	UCS 0803B:2022	Ногоон байгууламжийн арчилгаанд тавих төлөвлөлт
-	UCS 0901B:2022	Явган хүний зам, талбайн төлөвлөлт, хучилт, угсралтад тавих ерөнхий шаардлага
-	UCS 0903B:2022	Унадаг дугуйн замын төлөвлөлт, хучилтад тавих ерөнхий шаардлага
-	UCS 1001A:2023	Хөгжлийн бэрхшээлтэй хүнд хүртээмжийг дэмжлүүлэх арга зүйн удирдамж
-	UCS 1404B:2022	Саравч, сүүдрэвчинд тавих ерөнхий шаардлага
-	UCS 1408B:2022	Хөшөө, дурсгал, хүндэтгэлийн самбарт тавих ерөнхий шаардлага
-	UCS 1410B:2022	Хашаа, хайс, хашлаганд тавих ерөнхий шаардлага
-	UCS 1902B:2022	Гэрэлтүүлэгт тавих ерөнхий шаардлага
-	UCS 1902A:2022	Гэрэлтүүлэх төхөөрөмжийг, байрлуулах, суурилуулах, технологийн удирдамж
-	MNS 6056:2003	Явган хүнийн зам талбай, Хөгжлийн бэрхшээлтэй иргэдэд зориулсан замыг төлөвлөх заавар
-	MNS 5342:2003	Монгол улсын стандарт

ТАЙЛБАР БИЧИГ АГУУЛГА

- ЕРӨНХИЙ МЭДЭЭЛЭЛ
- ТӨСЛИЙН ТОВЧ ТАНИЛЦУУЛГА
- ҮНДЭСЛЭЛ
- ИШ ТАТСАН БАРИМТ БИЧИГ АШИГЛАСАН НОРМ ДҮРЭМ, СТАНДАРТ
- ХАМРАХ ХҮРЭЭ
- АЖЛЫН ҮЕ ШАТ
- ХҮЛЭЭГДЭЖ БҮЙ ҮР ДҮН:
- ҮНДСЭН ОРОН ЗАЙН ТӨЛӨВЛӨЛТ КОНЦЕПЦ САНАА СХЕМ ЗУРАГЛАЛ:
- ЗОРИЛГО, АЧ ХОЛБОГДОЛ:
- АРХИТЕКТУР, ТӨЛӨВЛӨЛТИЙН ШИЙДЭЛ
- ЭКОЛОГИЙН ҮР АШИГ
- АШИГЛАХ МАТЕРИАЛЫН СОНГОЛТ
- ТЕХНИКИЙН ҮЗҮҮЛЭЛТ

ЕРӨНХИЙ МЭДЭЭЛЭЛ:

- Зургийн төслийн нэр: ОРОН СУУЦНЫ 33-Р БАЙРНЫ УРД ТАЛД НОГООН БАЙГУУЛАМЖ /ГАДНА ТАЛБАЙН НЭГДСЭН ТОХИЖИЛТ/
- Зохиогч байгууллага: "Юу Пи Ди Планнер"ХХК
- Захиалагч байгууллага: Улаанбаатар хот, Сонгинохайрхан дүүргийн Засаг даргын тамгын газар
- Огноо: 2025.08 сар
- Зураг төслийн үе шат: Ажлын зураг төсөл

ТӨСЛИЙН ТОВЧ ТАНИЛЦУУЛГА:

- Байршил: Улаанбаатар хот, Сонгинохайрхан дүүрэг 17-р хорооны нутаг дэвсгэрт 33-р байрны урд талд тохижилт
  Нийт талбайн хэмжээ: 988м2 тохижилтын талбай
- Газрын онцлог: Одоо байгаа газар эвдрэл гэмтэл ихтэй тоосжилттой байна.
- Байгаль цаг уур:

Уг барилгын ажлын зургийг цаг уурын дараах нөхцөлд тохируулан боловсруулав.Барилгад хэрэглэх уур амьсгал ба геофизикийн үзүүлэлт БНбД 2.01.01-93 дагуу үүнд:
-Дулаан техникийн уур амьсгалын муж-I
-Салхины ачааллын муж-II
-Цасны ачааллын муж-II 50кг/м2
-Газар хөдлөлтийн бүс нутгат барилга төлөвлөх БНбД 22-01-21 дагуу үүнд: Газар хөдлөлтийн балл-8
ҮНДЭСЛЭЛ:
-Сонгинохайрхан дүүргийн Иргэдийн Төлөөлөгчдийн Хурлын 2024 оны 04 дугаар сарын 18-ны өдрийн 18/ 09 дугаар тогтоол
-2024 оныг "Тохижилт бүтээн байгуулалтын жил болгон зарлах тухай" Нийслэлийн Засаг даргын 2024 оны 01 дүгээр сарын 02-ны өдрийн А/01 дүгээр захирамж
-"Географик" ХХК -д 2025 оны 5-р сард боловсруулсан дэвсгэр зураг.
-Хот тосгоны төлөвлөлт, барилгажилтын норм ба дүрэм БНбД 30.01.04-ийг үндэслэн ерөнхий төлөвлөгөөний зургийг гүйцэтгэв.
-Сонгинохайрхан дүүргийн ЗДТГ-ын 2024 оны 11 сарын 18 өдрийн СХДТА32 дугаартай тохижилтын ажлын зураг төсөв боловсруулах даалгаварыг үндэслэв.

ИШ ТАТСАН БАРИМТ БИЧИГ АШИГЛАСАН НОРМ ДҮРЭМ, СТАНДАРТ:
Холбогдох норм дүрэм, стандартуудыг баримтлан зураг төсөл боловсруулав.

ХАМРАХ ХҮРЭЭ:
Зураг төсөл дараах ажлуудыг багтана:

- Явган хүний зам талбай төлөвлөлт

АЖЛЫН ҮЕ ШАТ:

- Захиалагч талаас төлөвлөлтийн санал болон нэмэлт санал авах
- Бэлтгэл ажил, талбайн хэмжилт, дэвсгэр зураг
- Ерөнхий эскиз зураг боловсруулж нийслэлийн хот байгуулалт, Хотын стандартын газраар батлуулах
- Ажлын зураг төсөл боловсруулах
- Ажлын төсөв өртөг тооцох
- Барилга хөгжлийн төв магадлалаар орууллан магадлалын нэгдсэн дүгнэлт гаргуулах
- Захиалагч байгууллагад хүлээлгэн өгөх

ХҮЛЭЭГДЭЖ БҮЙ ҮР ДҮН:
Тохижилтын ажлыг бүрэн хийж гүйцэтгэсэнээр тухайн орчны тохижилт сайжирч, иргэдийн ая тухтай амрах, аюулгүй тайван орчинд зорчих нөхцөл бүрдэх бөгөөд байгаль экологийн талаас тэнцвэрт байдалд эерэг нөлөөлөлийг бий болгоно.

ҮНДСЭН ОРОН ЗАЙН ТӨЛӨВЛӨЛТ КОНЦЕПЦ САНАА СХЕМ ЗУРАГЛАЛ:

Төлөвлөлтийн талбай

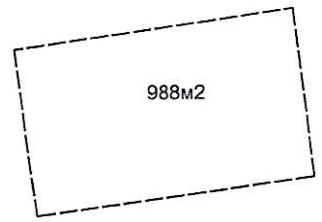

Хөдөлгөөний эрчим, орц гарц

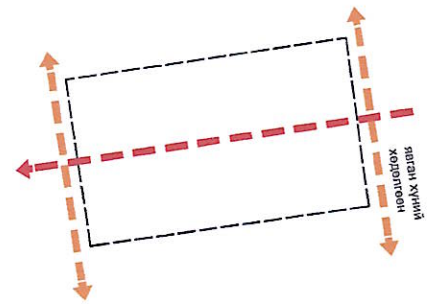

Ногоон байгууламж

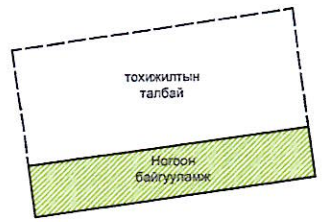

Үйл ажиллагаа

ЗОРИЛГО, АЧ ХОЛБОГДОЛ:
Энэхүү тохижилтын ажил нь тухайн хэсгийн орчныг сайжруулах, иргэдийн амралт чөлөөт цагийг зөв боловсон өнгөрүүлэх нөхцөл бүрдүүлэх, иргэд болон хүүхдүүд тоглох орчин ахмад настанууд суух амрах хэсэг, дасгал хөдөлгөөн хийх гэх нэгдсэн тохижилт бүхий орон зай бий болно.

АРХИТЕКТУР, ТӨЛӨВЛӨЛТИЙН ШИЙДЭЛ /ГАДНА ТАЛБАЙН НЭГДСЭН ТОХИЖИЛТ/

Тохижилтын ерөнхий төлөвлөлт нь тухайн хэсгийн орчныг сайжруулах, иргэдийн амралт чөлөөт цагийг зөв боловсон өнгөрүүлэх нөхцөл бүрдүүлэх, иргэд болон хүүхдүүд тоглох орчин ахмад настанууд суух амрах хэсэг, дасгал хөдөлгөөн хийх зам талбай байна.
Төлөвлөлтийн хойд хэсэгт суух амрах зорилалт бүхий сүүдрэвч сандалын хамт төлөвлөн урд хэсэгт дасгал хөдөлгөөн хийх тоног төхөөрөмжүүдийг төлөвлөж өгсөн мөн ногоон байгууламжийн хэсэгт гацуур мод төлөвлөж бичил эко уур амьсгал өнгө төрх орон зайг төлөвлөн өгсөн ба хүүхдүүд тоглох савлуур пуршит тоглоомыг төлөвлөлтийн дарааллын талд байхаар зураг төсөлд тусгав.

ЭКОЛОГИЙН ҮР АШИГ
Уг тохижилтыг хийснээр ногоон байгууламжыг нэмэгдүүлж агаарын чанар сайжрах, тоосжилт бууран, орчны тав тухтай амрах зам талбайг тусгасан нь байгаль экологид эерэг нөлөөтэй юм.

АШИГЛАХ МАТЕРИАЛЫН СОНГОЛТ /ТӨЛӨВЛӨЖ БҮЙ ТОХИЖИЛТЫН ЭЛЕМЕНТҮҮД/

- Сүүдрэвч
- Сандал
- Террас
- Чийрэгжүүлэх талбай /Тоног төхөөрөмж/
- Тоглоомын талбай
- Ногоон байгууламж

Сонгинохайрхан дүүрэг, 17-р хороо
ОРОН СУУЦНЫ 33-Р БАЙРНЫ УРД ТАЛД НОГООН БАЙГУУЛАМЖ /ГАДНА ТАЛБАЙН НЭГДСЭН ТОХИЖИЛТ/

"Юу Пи Ди планнер" ХХК

ТАЙЛБАР БИЧИГ ЗУРГИЙН ЖАГСААЛТ				Ye шат: АЗ
Архитектор	Д.Хигжидсүрэн	ЕГ Шифр: UPD:2025/03-05	Масштаб: M1:100	Огноо: 2025/08
Гүйцэтгэсэн	Д. Хигжидсүрэн	ТГ Шифр:	Зургийн дугаар: БА-01	Хуудас:
Шалгасан	Б.Чинбаяр			

АЗ

БАЙРШЛЫН СХЕМ, ОРЧНЫ ТОЙМ

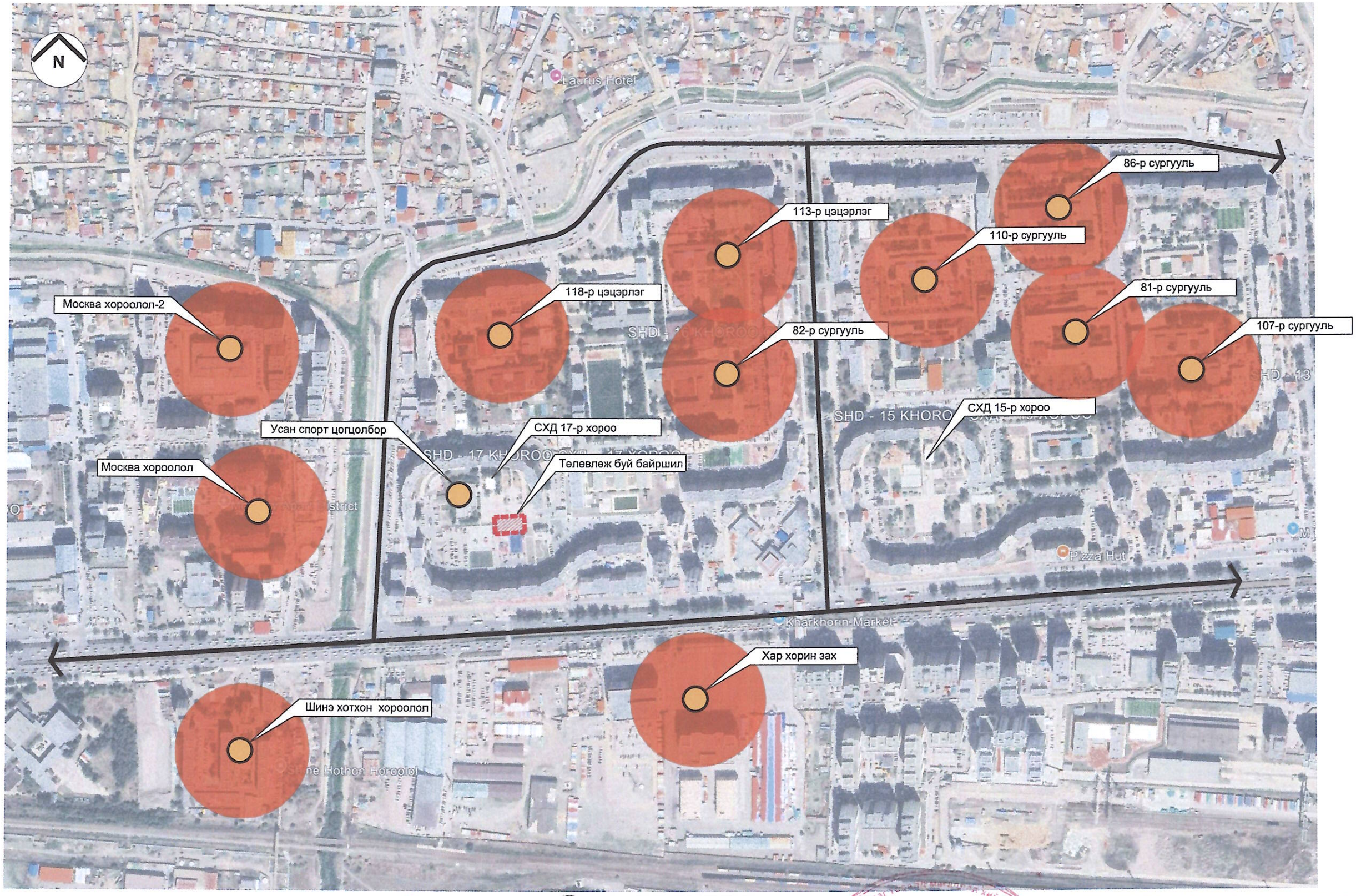

Сонгинохайрхан дүүрэг, 17-р хороо
ОРОН СУУЦНЫ 33-Р БАЙРНЫ УРД ТАЛД НОГООН БАЙГУУЛАМЖ /ГАДНА ТАЛБАЙН НЭГДСЭН ТОХИЖИЛТ/

БАЙРШЛЫН СХЕМ, ОРЧНЫ ТОЙМ					Ye шат: А3
Архитектор	Д.Жигжидсүрэн	ЕГ Шифр: UPD:2025/03-05	Масштаб: М1:100	Огноо: 2025/08
Туйцэтгэсэн	Д. Жигжидсүрэн	ТГ Шифр:	Зургийн дугаар: БА-02	Худдас:
"Юу Пи Ди планнер" ХХК	Шалгасан	Б.Чинбаяр		

А3

ОДООГИЙН БАЙДАЛ

ФОТО ЗУРАГ /ОДООГИЙН БАЙДАЛ/

02 ФОТО ЗУРАГ /ОДООГИЙН БАЙДАЛ/

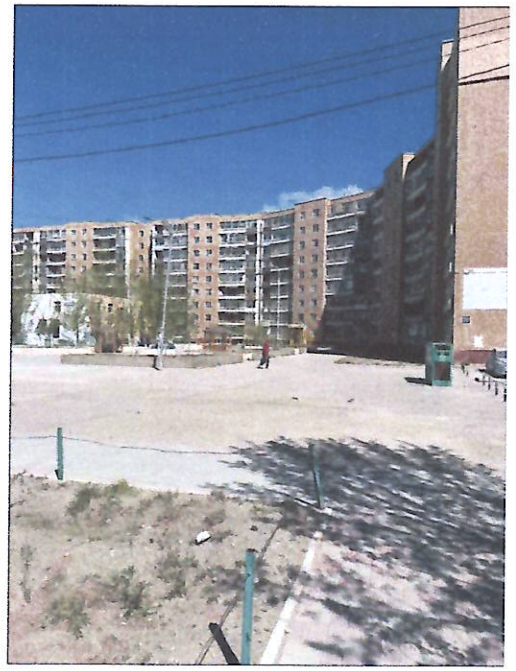

03 ФОТО ЗУРАГ /ОДООГИЙН БАЙДАЛ/

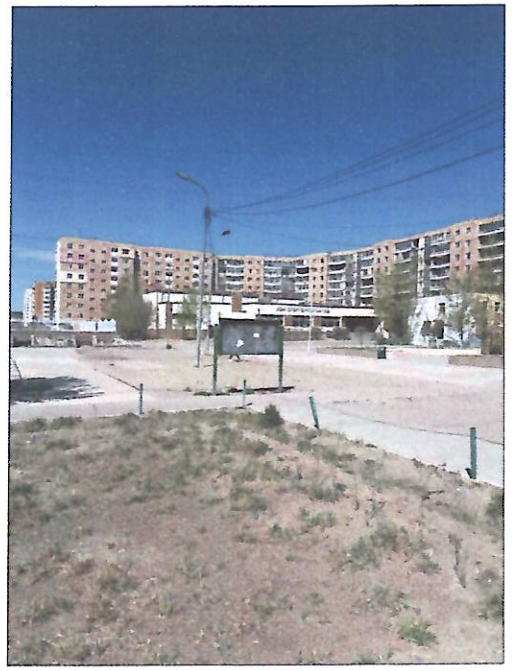

04 ФОТО ЗУРАГ /ОДООГИЙН БАЙДАЛ/

05 ФОТО ЗУРАГ /ОДООГИЙН БАЙДАЛ/

06 ФОТО ЗУРАГ /ОДООГИЙН БАЙДАЛ/

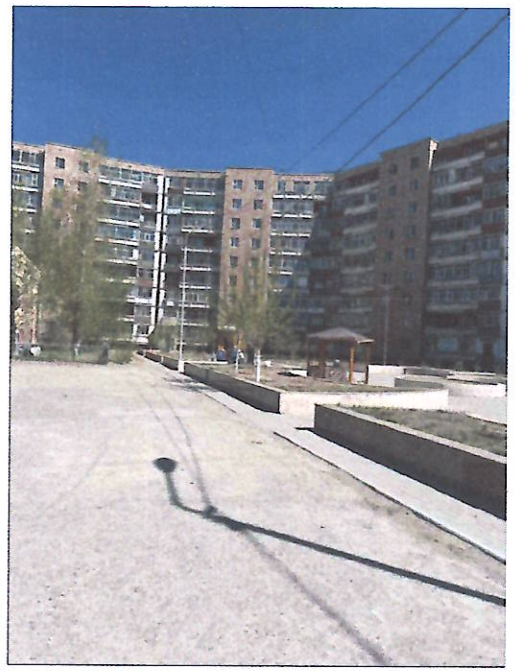

07 ФОТО ЗУРАГ /ОДООГИЙН БАЙДАЛ/

08 ФОТО ЗУРАГ /ОДООГИЙН БАЙДАЛ/

ОДООГИЙН БАЙДЛЫН ГАЗРЫН СУДАЛГАА:
Одоогийн байдлаар төлөвлөж буй байршилд сул шороо ихтэй эвдрэл гэмтэл их байна.

"Юу Пи Ди планнер" ХХК

Сонгинохайрхан дүүрэг, 17-р хороо
ОРОН СУУЦНЫ 33-Р БАЙРНЫ УРД ТАЛД НОГООН БАЙГУУЛАМЖ /ГАДНА ТАЛБАЙН НЭГДСЭН ТОХИЖИЛТ/

ОДООГИЙН БАЙДАЛ				Ye шат: А3
Архитектор	Д.Хишгийдсүрэн	ЕГ Шифр: UPD:2025/03-05	Масштаб: М1:100	Огноо: 2025/08
Гүйцэтгэсэн	Д. Хишгийдсүрэн	ТГ Шифр:	Зургийн дугаар: БА-03	Хуудас:
Шалгасан	Б.Чинбаяр			

А3

ДЭВСГЭР ЗУРАГ

СОЛБИЦОЛЫН ТОГТОЛЦОО:
WGS-84 систем, UTM тусгаг

"....."

Сонгинохайрхан дүүрэг, 15-р хороо

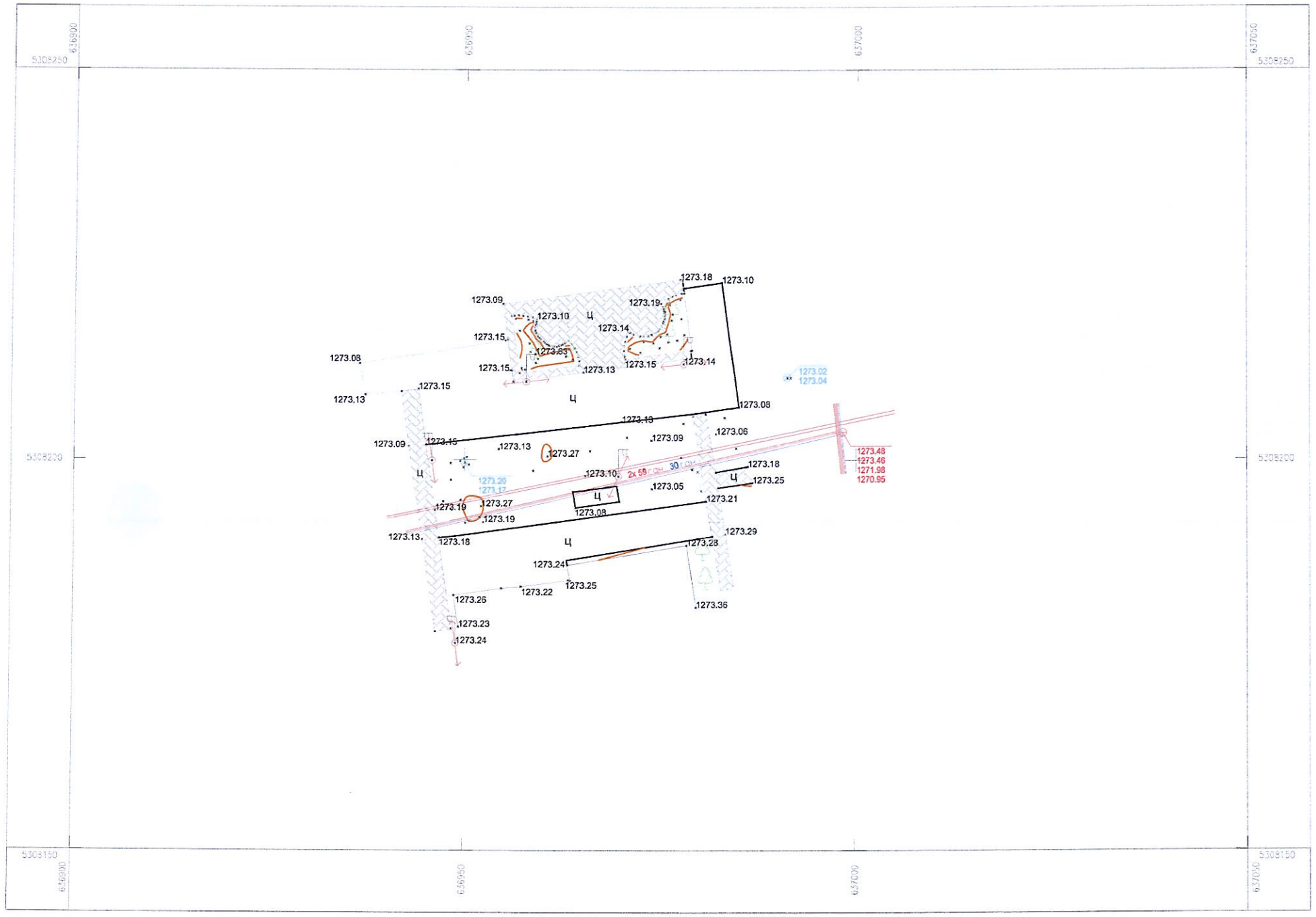

Гүйцэтгэсэн:..... /Ч.Балжмаа /

Масштаб 1:500
1 сантиметрт 5м багтана
Үеийн өнцөр 0.25м

Зураглалыг 2025 оны 5-р сард
"Географик" ХХК-д гүйцэтгэв.

-"Географик" ХХК -д 2025 оны 5-р сард боловсруулсан дэвсгэр зураг.
-Хот тогоны төлөвлөлт, барилгажилтын норм ба дүрэм БНбД 30.01.04-ийг үндэслэн ерөнхий төлөвлөгөөний зургийг гүйцэтгэв.

"Юу Пи Ди планнер" ХХК	Сонгинохайрхан дүүрэг, 17-р хороо ОРОН СУУЦНЫ 33-Р БАЙРНЫ ЧРД ТАЛД НӨГӨӨН БАЙГУУЛАМЖ /ГАДНА ТАЛБАЙН НЭГДСЭН ТОХИЖИЛТ/			Ye шат: А3
	ДЭВСГЭР ЗУРАГ			
	Архитектор	Д.Хишгидсүрэн	ЕГ Шифр: UPD:2025/03-05	Масштаб: М1:100 / Огноо: 2025/08
	Гүйцэтгэсэн	Д. Хишгидсүрэн	ТГ Шифр:	Зургийн дугаар: БА-04 / Хуудас:
	Шалгасан	Б.Чинбаяр		

А3

Үндэслэл:
-Сонгинохайрхан дүүргийн Иргэдийн Төлөөлөгчдийн Хурлын 2024 оны 04 дугаар сарын 18-ны өдрийн 18/ 09 дугаар тогтоол
-2024 оныг "Тохижилт бүтээн байгуулалтын жил болгон зарлах тухай" Нийслэлийн Засаг даргын 2024 оны 01 дүгээр сарын 02-ны өдрийн А/01 дүгээр захирамж
-"Географик" ХХК -д 2025 оны 5-р сард боловсруулсан дэвсгэр зураг.
-Хот тосгоны төлөвлөлт, барилгажилтын норм да дүрэм БНбД 30.01.04-ийг үндэслэн ерөнхий төлөвлөгөөний зургийг гүйцэтгэв.
-Сонгинохайрхан дүүргийн ЗДТГ-ын 2024 оны 11 сарын 18 өдрийн СХДТА32 дугаартай тохижилтын ажлын зураг төсөв боловсруулах даалгаварыг үндэслэв.

Тодорхойлолт

№	Нэр	Тайлбар
1	Сүүдрэвч	Төлөвлөж буй
2	Чийрэгжүүлэх талбай	Төлөвлөж буй
3	Ногоон байгууламж	Төлөвлөж буй
4	Бетон талбай	Одоо байгаа
5	Явган хүний зам	Одоо байгаа

ЕРӨНХИЙ ТӨЛӨВЛӨГӨӨ М1:500

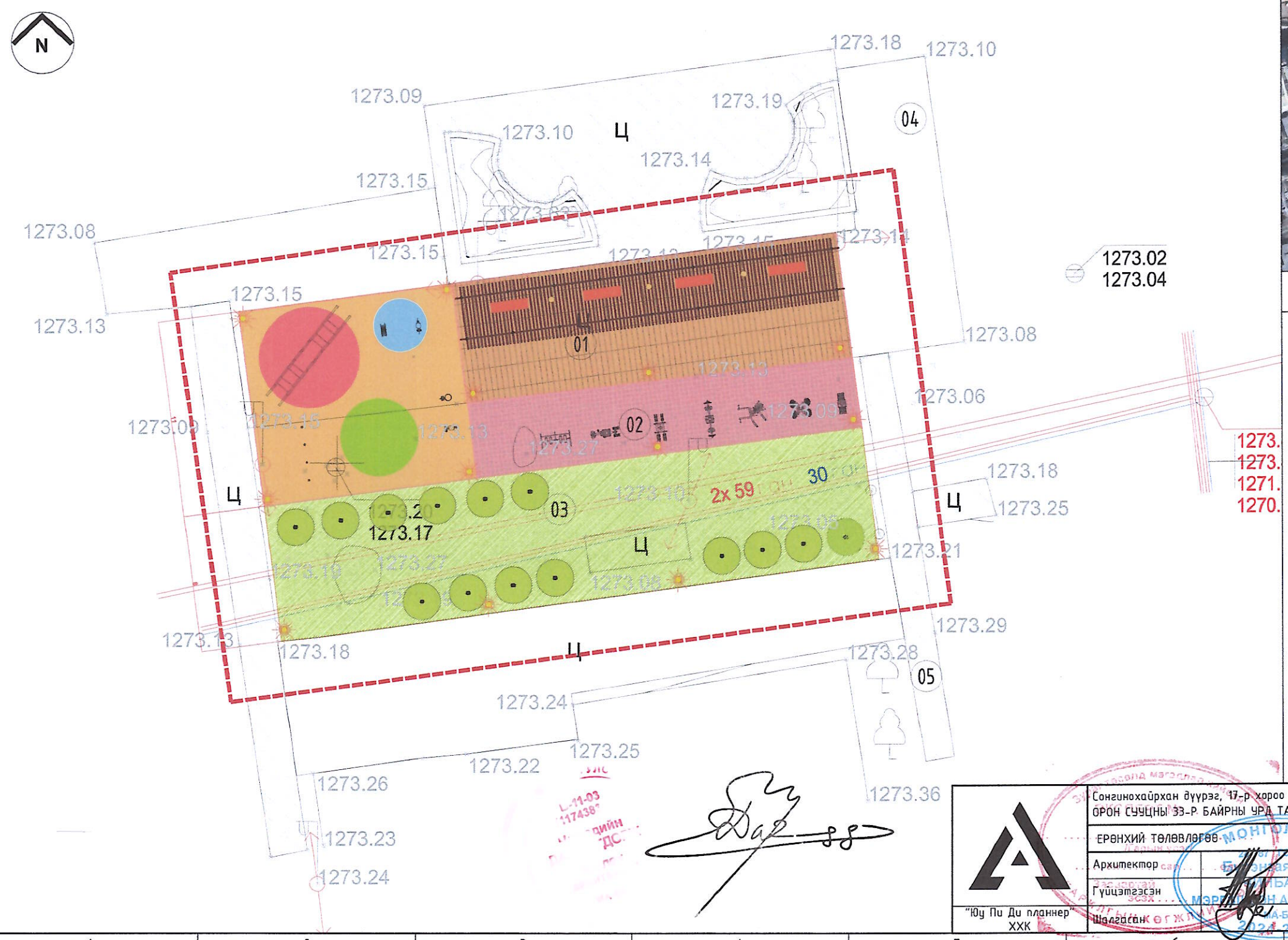

БАЙРШЛЫН ТОЙМ М1:10000

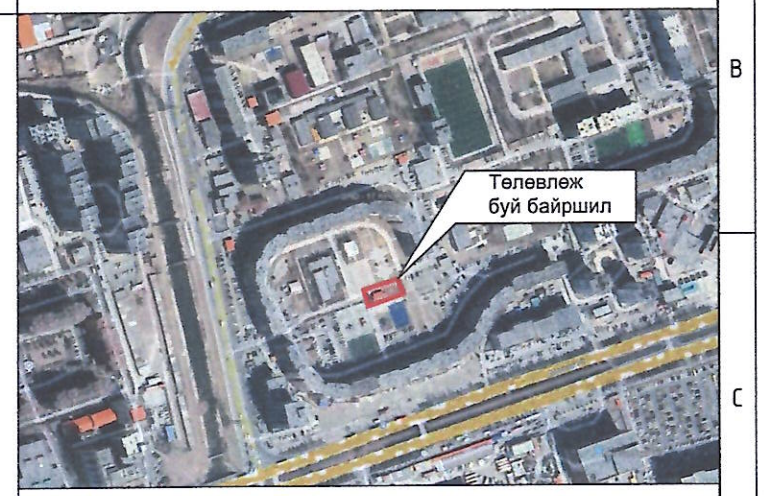

ТАНИХ ТЭМДЭГЛЭГЭЭ

- Төлөвлөж буй сүүдрэвч
- Төлөвлөж буй террас - 154м²
- Төлөвлөж буй тоглоомын талбай -131.40м2
- Төлөвлөж буй чийрэгжүүлэх талбай- 84.5м2
- Төлөвлөж буй ногоон байгууламж
- Төлөвлөж буй явган хүний зам
- Төлөвлөж буй гэрэлтүүлэг
- Төлөвлөж буй сандал
- Төлөвлөж буй хогийн сав
- Одоо байгаа явган хүний зам
- Бохир усны шугам
- Дулааны шугам
- Цэвэр усны шугам
- Цахилгааны шугам
- Холбооны шугам
- Эзэмшил газрын хил хязгаар

"Юу Пи Ди планнер" ХХК

Сонгинохайрхан дүүрэг, 17-р хороо
ОРОН СУУЦНЫ 33-Р БАЙРНЫ УРД ТАЛД НОГООН БАЙГУУЛАМЖ /ГАДНА ТАЛБАЙН НЭГДСЭН ТОХИЖИЛТ/

ЕРӨНХИЙ ТӨЛӨВЛӨГӨӨ				Ye шат: А3
Архитектор	Д.Жигжидсүрэн	ЕГ Шифр: UPD:2025/03-05	Масштаб: М1:100	Огноо: 2025/08
Гүйцэтгэсэн	Д. Жигжидсүрэн	ТГ Шифр:	Зургийн дугаар: БА-05	Хуудас:
Шалгасан	Б.Чинбаяр			

А3

ЗАМ ТАЛБАЙН ХУЧИЛТЫН БАЙГУУЛАЛТ

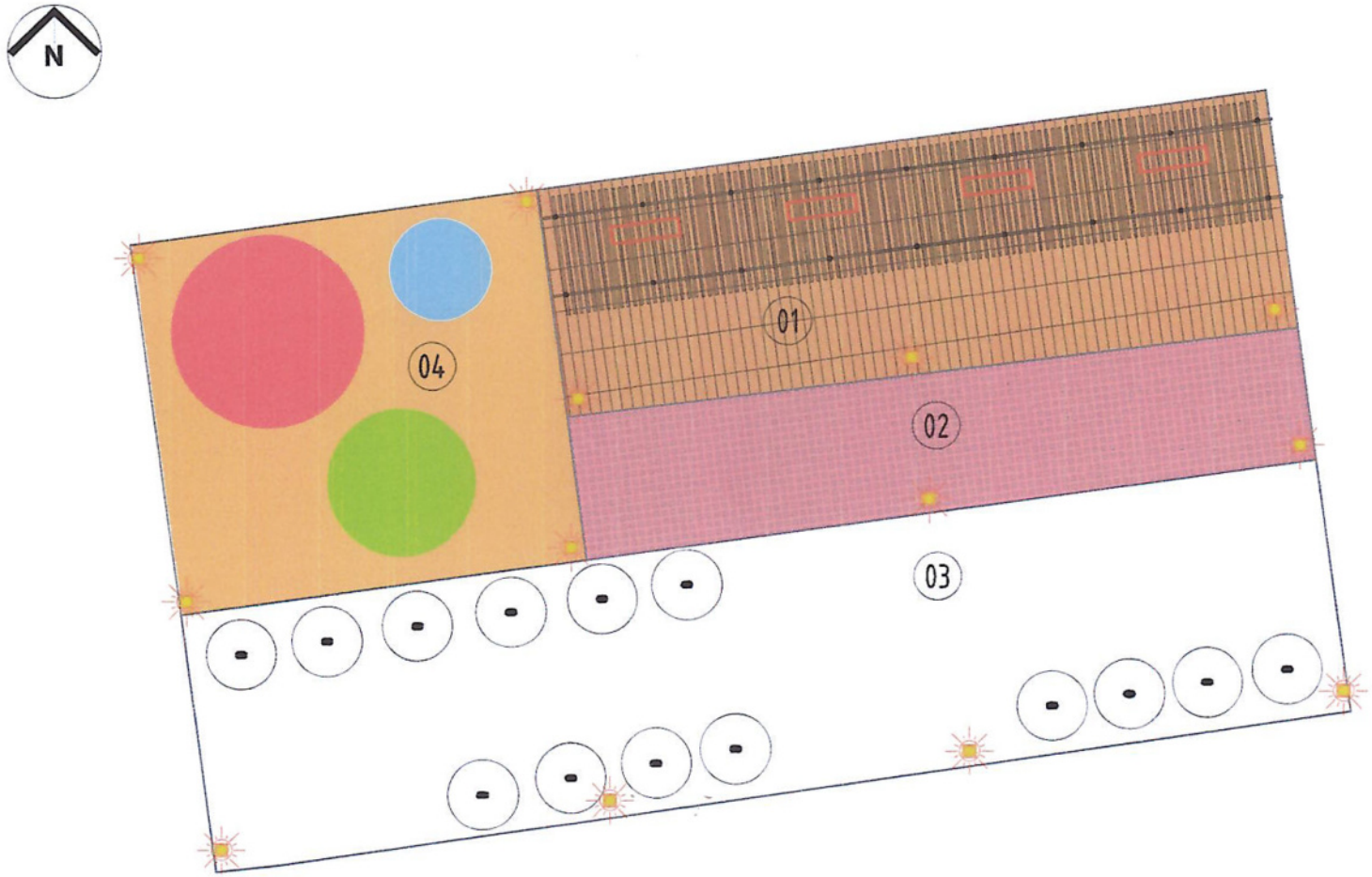

1.Ерөнхий шаардлага
Ажил гүйцэтгэгч байгууллага нь холбогдох тусгай зөвшөөрөлтэй, инженер техникийн ажилтан, мэргэжлийн ажиллах хүч, шаардлагатай техник, тоног төхөөрөмжтэй байна.
Ажил эхлэхийн өмнө зураг төсөл, техникийн шийдэл, инженерийн шугам сүлжээний байршлыг баталгаажуулж, уялдуулсан байх шаардлагатай.
Аюулгүй ажиллагааны заавартчилгаа өгч, хөдөлмөр хамгааллын дүрэм мөрдсөн байх.
2. Талбайн бэлтгэл
Төлөвлөлтийн талбайг хашиж хамгаалах, тэмдэг тэмдэглэгээ тавих.
Инженерийн шугам сүлжээний хамгаалалт, шилжүүлэлтийг хийсэн байх.
Хэмжилт, тэмдэглэл хийж, өндөржилтийг нарийн хэмжиж тогтоох.
3. Газар шорооны ажил
Суурийн хөрсийг ухаж, тэгшилж, нягтруулахдаа БНбД 81-95-12 болон холбогдох норм дүрмийг баримтлах.
Ус чийгийн нөлөөллийг багасгахын тулд ус зайлуулах хоолой, сувгийн шийдэл төлөвлөсөн байх.
Нягтруулалт: явган замын дэвсгэр үеийн нягтрал ≥ 0.95; авто замын суурийн үе ≥ 0.98 (стандартын шаардлагаар).
4. Суурийн үе
Авто зам: буталмал чулуу, хайрга, суурийн материалын ширхэгийн хэмжээ, зузаан нь зураг төсөлд нийцсэн байх.
Явган зам: элс, дайрганы давхаргыг 10-20 см зузаантайгаар жигд дэвсэж, нягтруулсан байна.
Нягтруулалтын үзүүлэлтийг лабораторийн шинжилгээгээр баталгаажуулна.
5. Хучилтын ажил
Авто зам:
Асфальт бетон хучилт тавихдаа температурыг шалгаж, үеийн зузааныг зураг төсөлд заасан хэмжээнд барих.
Хучилтын үеийн наалдац сайжруулах зорилгатай праймер, битум түрхэж өгөх.
Гадаргуу нь тэгш, ус тогтохгүй байх шаардлагатай.
Явган зам, талбай:
Зам талбайн хавтан, өнгөлгөөний чулууг тэгш гадаргуу дээр угсарч, заагын завсрыг элс, тусгай чигжээсээр чигжих.
Хавтангийн хоорондын зай жигд, гадаргуу нь түвшинтэй байна.
Ус зайлуулах налуу (1-2%) зохих хэмжээнд төлөвлөгдсөн байх.
6. Гэрэлтүүлэг болон дагалдах ажил
Явган зам, талбайд гэрэлтүүлгийг техникийн үзүүлэлтэд нийцүүлэн суурилуулах.
Кабель, инженерийн сүлжээг хамгаалалтын хоолойд байршуулж, газардуулга хийх.
Ус зайлуулах шугам хоолойг газар шороony ажилтай хамт уялдуулан хийх шаардлагатай.
7. Аюулгүй ажиллагаа ба чанарын хяналт
Барилгын явцад хөдөлмөр хамгаалал, техникийн аюулгүй ажиллагааны дүрмийг чанд мөрдөх.
Хяналтын инженер, захиалагчийн техникийн хяналтын зөвлөмжийг мөрдөх.
Гүйцэтгэлийн чанар, нягтруулалт, материалын шинжилгээг тогтмол хийж, баримжуулсан байна.
8. Хүлээлгэн өгөх
Бүх ажлыг зураг төсөл, техникийн үзүүлэлт, стандартын дагуу хийж гүйцэтгэсэн тухай актыг захиалагчид хүлээлгэн өгнө.
Төлөвлөлтийн талбайн ашиглалтын заавар, баталгаат хугацааны бичиг баримт бүрдүүлсэн байх.

Тодорхойлолт

№	Нэр	Тайлбар
1	Сүүдрэвч	Төлөвлөж буй
2	Чийрэгжүүлэх талбай	Төлөвлөж буй
3	Ногоон байгууламж	Төлөвлөж буй
4	Тоглоомын талбай	Төлөвлөж буй
5	Явган хүний зам	Одоо байгаа

Тайлбар
1. Ерөнхий төлөвлөгөөний зургийг БА-5-12-р хуудаснаас үз.
2. Зам талбайн хучилтын зургийг БА-13-р хуудаснаас үз.
3. Хэсэглэлүүдийг БА-16-р хуудаснаас үз.
4. Тохижилтын ажлыг гүйцэтгэхдээ зураг төсөл болон стандарт норм дүрмүүдийг баримтлах.
Үүнд:
UCS 0801A:2022-Ногоон байгууламж
UCS 0802C:2022-Ногоон байгууламж
UCS 0803B:2022-Ногоон байгууламж
UCS 0901B:2022-Иж бүрэн гудамж
UCS 0903B:2022-Иж бүрэн гудамж
UCS 1001A:2023-Хөгжлийн бэрхшээлтэй хүнд хүртээмжтэй дэд бүтэц
UCS 1404B:2022-Нийтийн эзэмшлийн эд хөрөнгө
UCS 1408B:2022-Нийтийн эзэмшлийн эд хөрөнгө
UCS 1410B:2022-Нийтийн эзэмшлийн эд хөрөнгө
UCS 1902B:2022-Гэрэлтүүлэг, гэрлэн чимэглэл
UCS 1902A:2022-Гэрэлтүүлэг, гэрлэн чимэглэл

Огтлол 1-1 M1:25

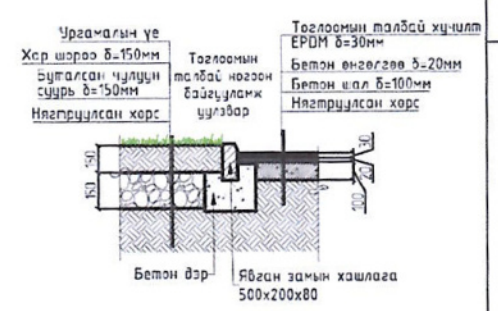

Огтлол 2-2 M1:25

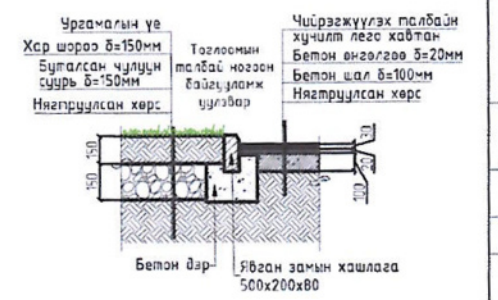

ТАНИХ ТЭМДЭГЛЭГЭЭ

- Төлөвлөж буй террас /WPC хавтан /
- Төлөвлөж буй чийрэгжүүлэх талбай /Лего хавтан/
- Төлөвлөж тоглоомын талбай /EPDM резинен/
- Төлөвлөж буй гэрэлтүүлэг

МАТЕРИАЛЫН ТҮҮВЭР

№	МАТЕРИАЛЫН НЭР	ХЭМЖИХ НЭГЖ	ТОО ХЭМЖЭЭ
1	Террас	м2	154
2	Чийрэгжүүлэх талбай лего хавтан	м2	84.45
3	Тоглоомын талбай /EPDM 30мм/	м2	131.4
4	Явган замын бордур	м	148.71

Сонгинохайрхан дүүрэг, 17-р хороо
ОРОН СУУЦНЫ 33-Р БАЙРНЫ ҮРД ТАЛД НОГООН БАЙГУУЛАМЖ /ГАДНА ТАЛБАЙН НЭГДСЭН ТОХИЖИЛТ/

ЗАМ ТАЛБАЙН ХУЧИЛТЫН БАЙГУУЛАЛТ

Үе шат: АЗ

Архитектор	Д.Жигжидсүрэн	ЕГ Шифр: UPD:2025/03-05	Масштаб: M1:100
Гүйцэтгэсэн	Д. Жигжидсүрэн	ТГ Шифр:	Зургийн дугаар: БА-06
Шалгасан	Б.Чинбаяр		

Огноо: 2025/08
Хуудас:

"Юу Пи Ди планнер" ХХК

АЗ

ЗАЙ ХЭМЖЭЭ

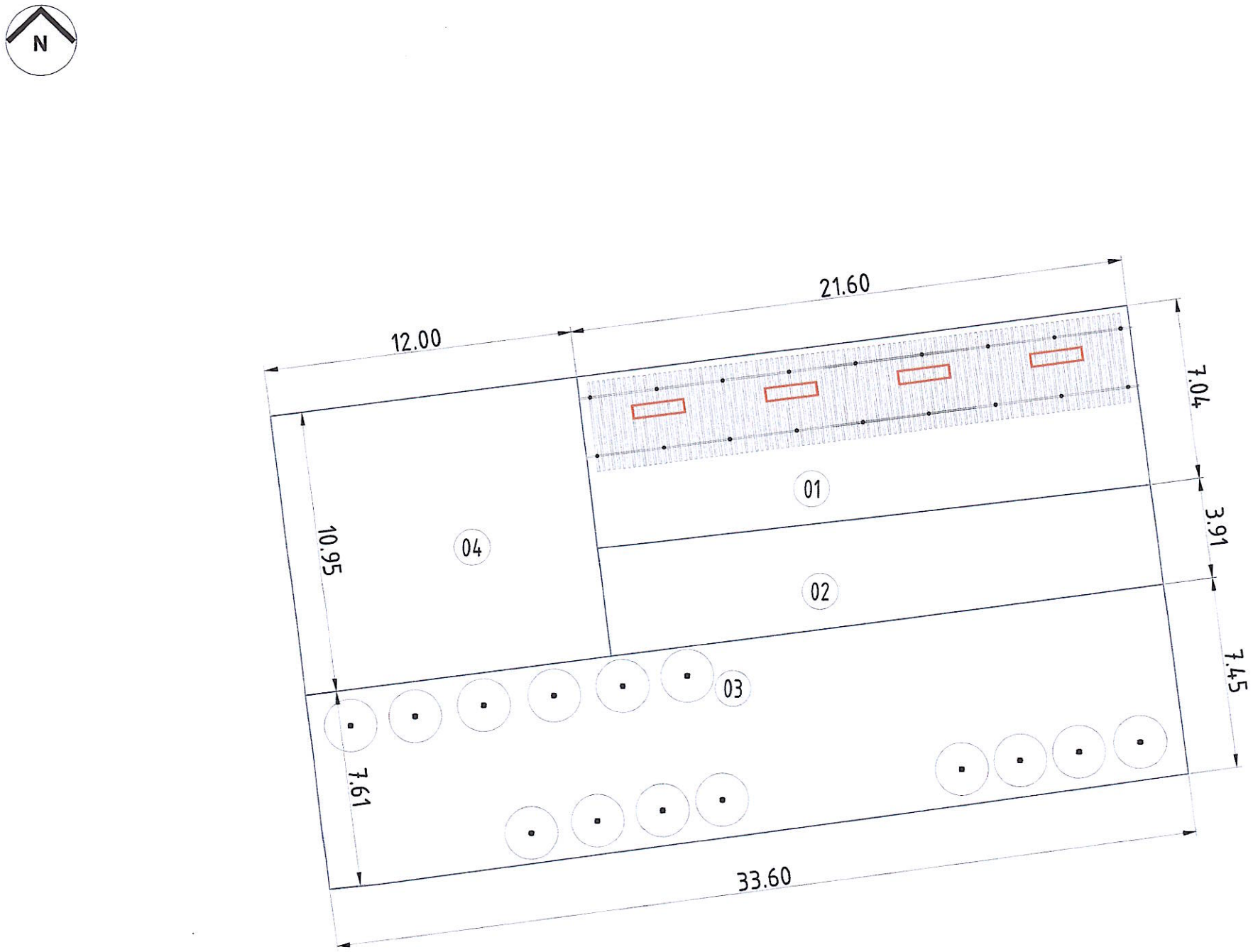

Тодорхойлолт

№	Нэр	Тайлбар
1	Сүүдрэвч	Төлөвлөж буй
2	Чийрэгжүүлэх талбай	Төлөвлөж буй
3	Ногоон байгууламж	Төлөвлөж буй
4	Тоглоомын талбай	Төлөвлөж буй
5	Явган хүний зам	Одоо байгаа

Тайлбар
1. Ерөнхий төлөвлөгөөний зургийг БА-5-12-р хуудаснаас үз.
2. Зам талбайн хучилтын зургийг БА-13-р хуудаснаас үз.
3. Хэсэглэлүүдийг БА-16-р хуудаснаас үз.
4. Тохижилтын ажлыг гүйцэтгэхдээ зураг төсөл болон стандарт норм дүрмүүдийг баримтлах.
Үүнд:
UCS 0801A:2022-Ногоон байгууламж
UCS 0802C:2022-Ногоон байгууламж
UCS 0803B:2022-Ногоон байгууламж
UCS 0901B:2022-Иж бүрэн гудамж
UCS 0903B:2022-Иж бүрэн гудамж
UCS 1001A:2023-Хөгжлийн бэрхшээлтэй хүнд хүртээмжтэй дэд бүтэц
UCS 1404B:2022-Нийтийн эзэмшлийн эд хөрөнгө
UCS 1408B:2022-Нийтийн эзэмшлийн эд хөрөнгө
UCS 1410B:2022-Нийтийн эзэмшлийн эд хөрөнгө
UCS 1902B:2022-Гэрэлтүүлэг, гэрлэн чимэглэл
UCS 1902A:2022-Гэрэлтүүлэг, гэрлэн чимэглэл

"Юу Пи Ди планнер" ХХК

Сонгинохайрхан дүүрэг, 17-р хороо
ОРОН СУУЦНЫ 33-Р БАЙРНЫ ГҮРД ТАЛД НОГООН БАЙГУУЛАМЖ /ГАДНА ТАЛБАЙН НЭГДСЭН ТОХИЖИЛТ/

ЗАЙ ХЭМЖЭЭ				Ye шат: А3
Архитектор	Д.Жигжидсүрэн	ЕГ Шифр: UPD:2025/03-05	Масштаб: М1:100	Огноо: 2025/08
Гүйцэтгэсэн	Д. Жигжидсүрэн	ТГ Шифр:	Зургийн дугаар: БА-07	Хуудас:
Шалгасан	Б.Чинбаяр			

24-787 ГСТ7750

А3

НОГООН БАЙГУУЛАМЖ

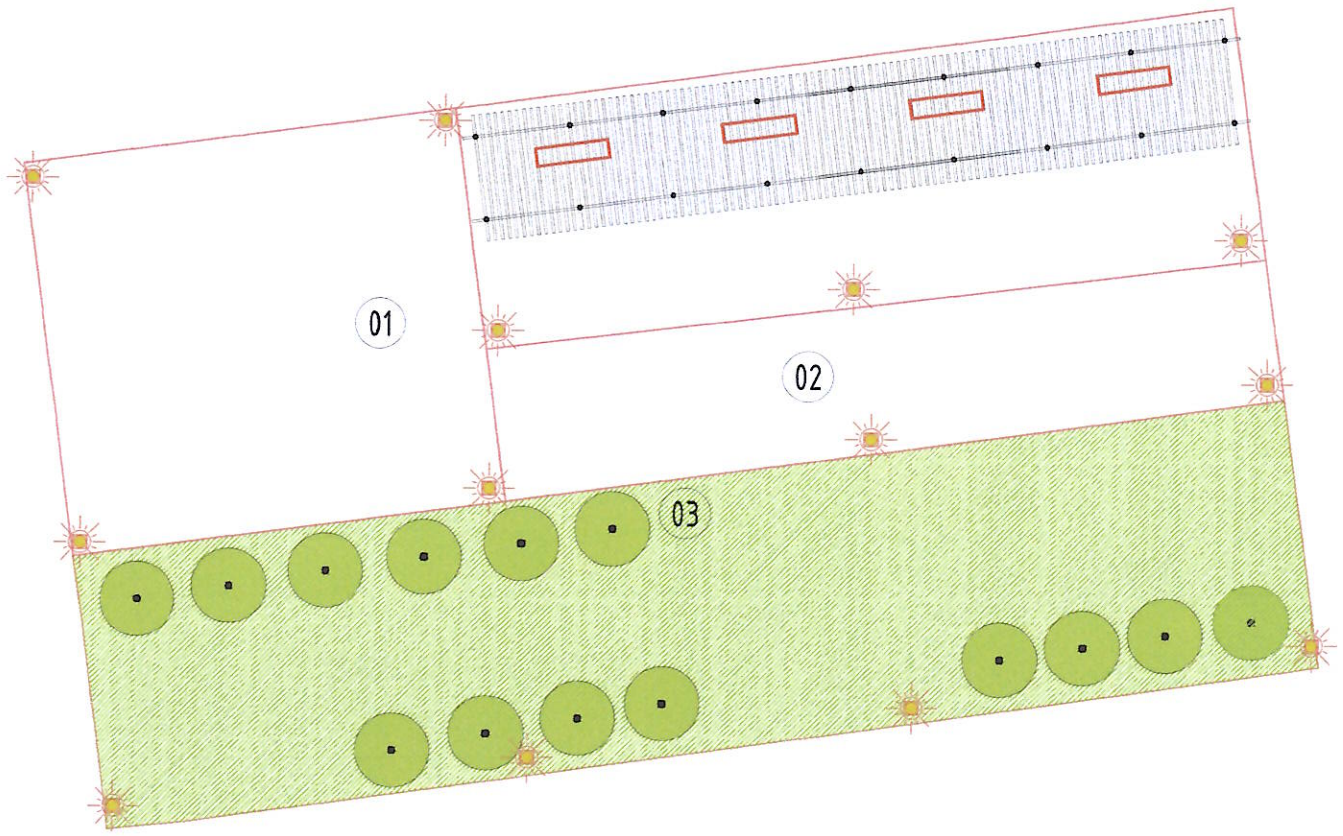

Тодорхойлолт

№	Нэр	Тайлбар
1	Сүүдрэвч	Төлөвлөж буй
2	Чийрэгжүүлэх талбай	Төлөвлөж буй
3	Ногоон байгууламж	Төлөвлөж буй
4	Бетон талбай	Одоо байгаа
5	Явган хүний зам	Одоо байгаа

Ногоон байгууламж

№	Таних тэмдэг	Нэр	Хэмжих нэгж	Тоо хэмжээ
1		Гацуур мод /орос/	ш	14
2		Олон наст зүлэг	м2	254
3				
4		Гацуур мод		
5		Төрөл бүрийн мод		

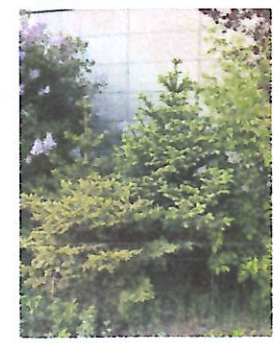

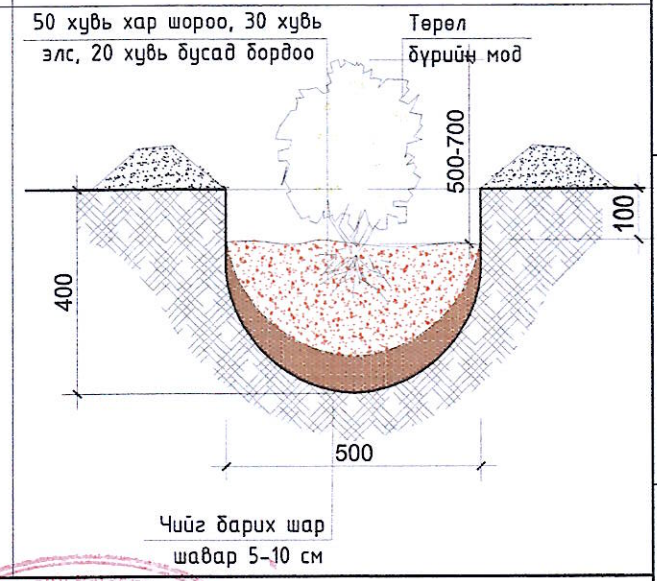

Тайлбар

1. Ерөнхий төлөвлөгөөний зургийг БА-5-12-р хуудаснаас үз.
2. Зам талбайн хучилтын зургийг БА-13-р хуудаснаас үз.
3. Хэсэглэлүүдийг БА-16-р хуудаснаас үз.
4. Тохижилтын ажлыг гүйцэтгэхдээ зураг төсөл болон стандарт норм дүрмүүдийг баримтлах.

Үүнд:
UCS 0801A:2022-Ногоон байгууламж
UCS 0802C:2022-Ногоон байгууламж
UCS 0803B:2022-Ногоон байгууламж
UCS 0901B:2022-Иж бүрэн гудамж
UCS 0903B:2022-Иж бүрэн гудамж
UCS 1001A:2023-Хөгжлийн бэрхшээлтэй хүнд хүртээмжтэй дэд бүтэц
UCS 1404B:2022-Нийтийн эзэмшлийн эд хөрөнгө
UCS 1408B:2022-Нийтийн эзэмшлийн эд хөрөнгө
UCS 1410B:2022-Нийтийн эзэмшлийн эд хөрөнгө
UCS 1902B:2022-Гэрэлтүүлэг, гэрлэн чимэглэл
UCS 1902A:2022-Гэрэлтүүлэг, гэрлэн чимэглэл

Тайлбар

Сайн чанарын үржил шимтэй хар хөрсөнд тарих шаардлагатай бөгөөд орос гацуур байна.
Гацуур модны өндөр 3.5м дээш байх бөгөөд тарисаны дараа сайтар услах шаардлагатай.
Зүлэгжүүлэлтийг үржил шимтэй хөрсөнд нэгэн жигд үрийг цацан элсэн үеэр хучиж үрийг салхинд хийсэх, шувууд идэхээс сэргийлнэ.
Мөн 7-10 хоног сайтар усалж чийгийг хадгалж өгнө.
Мэргэжлийн хүнээс заавар зөвлөгөө авч болно.

"Юу Пи Ди планнер" ХХК	Сонгинохайрхан дүүрэг, 17-р хороо ОРОН СУУЦНЫ 33-Р БАЙРНЫ ҮРД ТАЛД НОГООН БАЙГУУЛАМЖ /ГАДНА ТАЛБАЙН НЭГДСЭН ТОХИЖИЛТ/			
	ЗАЙ ХЭМЖЭЭ			Ye шат: А3
	Архитектор	Д.Хишгиидсүрэн	ЕГ Шифр: UPD:2025/03-05	Масштаб: М1:100	Огноо: 2025/08
	Гүйцэтгэсэн	Д.Хишгиидсүрэн	ТГ Шифр:	Зургийн дугаар: БА-08	Хуудас:
	Шалгасан	Б.Чинбаяр			

1	2	3	4	5	6	7	8	А3

ТОНОГ ТӨХӨӨРӨМЖИЙН БАЙГУУЛАЛТ

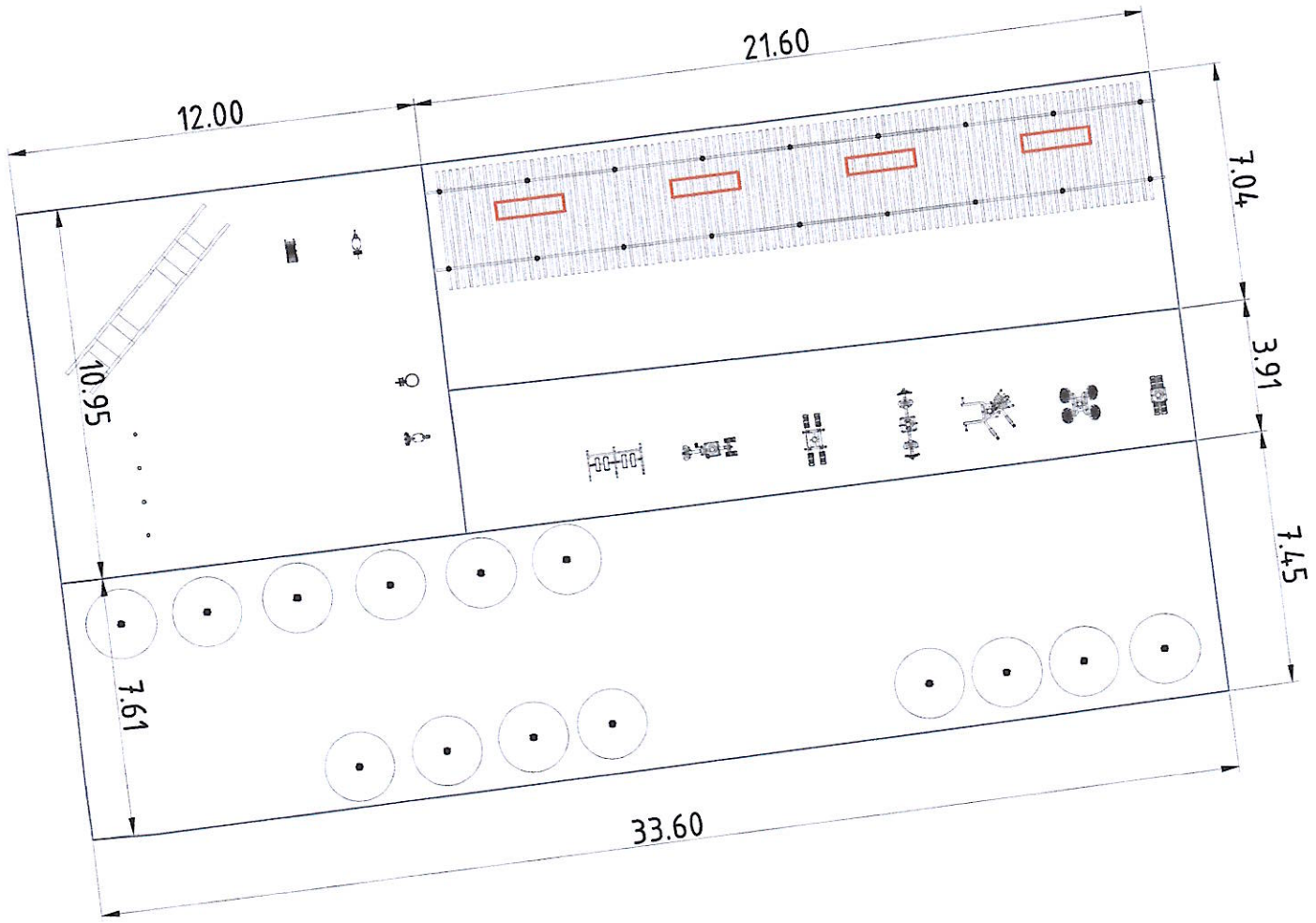

Тодорхойлолт

№	Нэр	Тайлбар
1	Сүүдрэвч	Төлөвлөж буй
2	Чийрэгжүүлэх талбай	Төлөвлөж буй
3	Ногоон байгууламж	Төлөвлөж буй
4	Бетон талбай	Одоо байгаа
5	Явган хүний зам	Одоо байгаа

Чийрэгжүүлэлтийн тоног төхөөрөмж

№	Нэр	Хэмжих нэгж	Тоо хэмжээ
1	Дасгалын төхөөрөмж	ш	1
2	Дасгалын төхөөрөмж	ш	1
3	Дасгалын төхөөрөмж	ш	1
4	Дасгалын төхөөрөмж	ш	1
5	Дасгалын төхөөрөмж	ш	1
6	Дасгалын төхөөрөмж	ш	1
7	Дасгалын төхөөрөмж	ш	1
8	Нийт	ш	7

Бусад тоног төхөөрөмж

№	Нэр	Хэмжих нэгж	Тоо хэмжээ
1	Сүүдрэвч	ш	1
2	Сандал-1	ш	4
3	Хогийн сав	ш	3

4

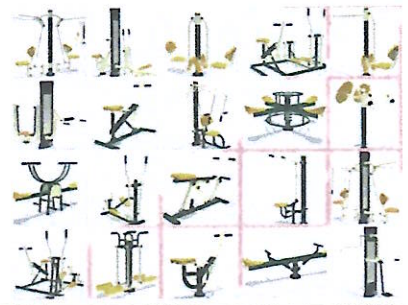

5

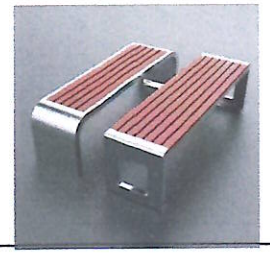

Тоглоомын талбай

№	Нэр	Хэмжих нэгж	Тоо хэмжээ
1	Савлуур	ш	1
2	Турник	ш	1
3	Пуршит тоглоом	ш	4
4	Нийт	ш	6

Сонгинохайрхан дүүрэг, 17-р хороо
ОРОН СУУЦНЫ 33-Р БАЙРНЫ ҮРД ТАЛД НОГООН БАЙГУУЛАМЖ /ГАДНА ТАЛБАЙН НЭГДСЭН ТОХИЖИЛТ/

"Юу Пи Ди планнер" ХХК

ТОНОГ ТӨХӨӨРӨМЖИЙН БАЙГУУЛАЛТ				Ye шат: А3
Архитектор	Д.Жигжидсүрэн	ЕГ Шифр: UPD:2025/03-05	Масштаб: М1:100	Огноо: 2025/08
Гүйцэтгэсэн	Д. Жигжидсүрэн	ТГ Шифр:	Зургийн дугаар: БА-10	Хуудас:
Шалгасан	Б.Нинбаяр			

А3

ТЕРРАСНЫ ХЭСЭГЧИЛСЭН БАЙГУУЛАЛТ

ТЕРРАСНЫ БАЙГУУЛАЛТ М1:200

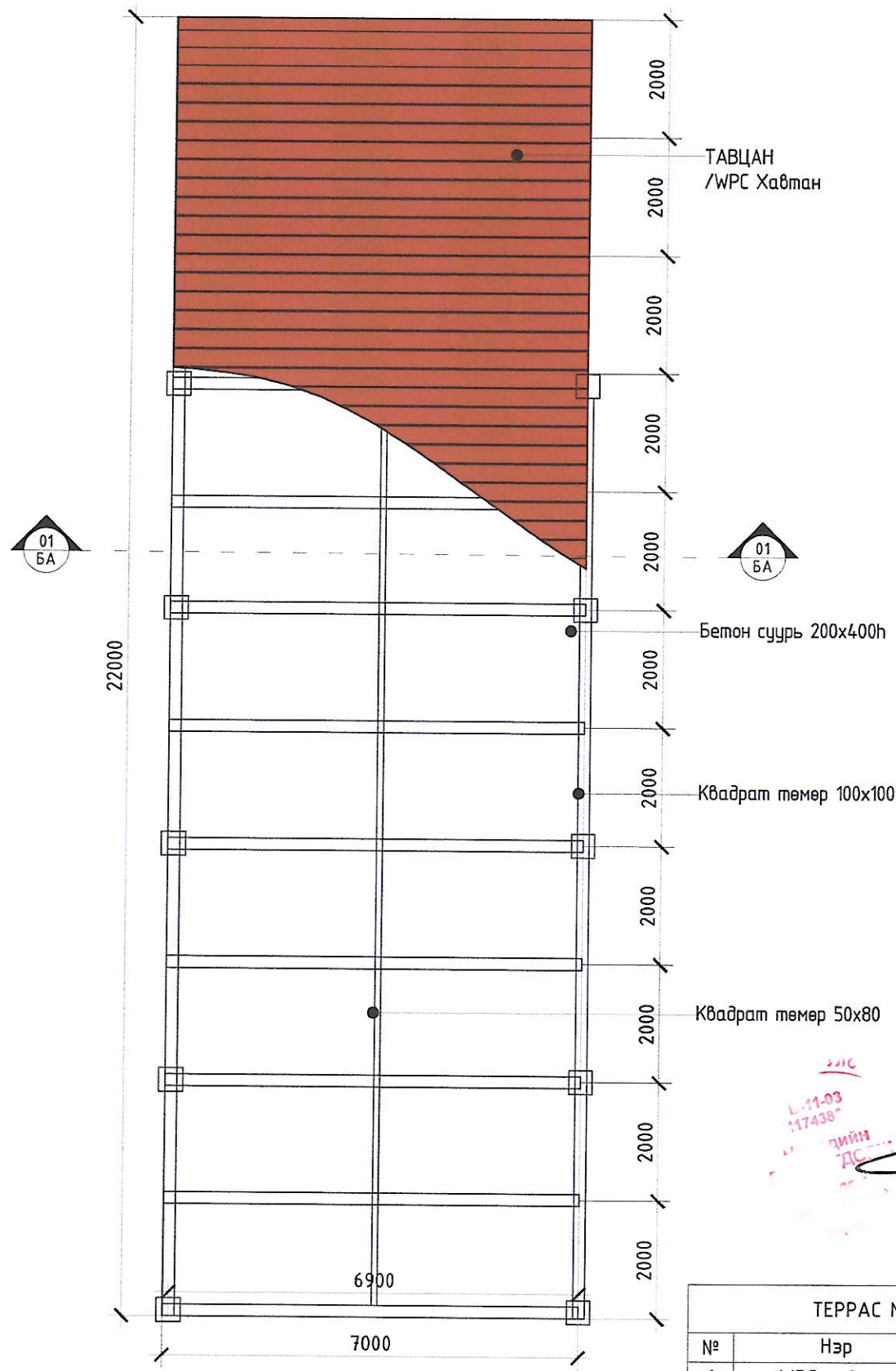

ОГТЛОЛ А-А

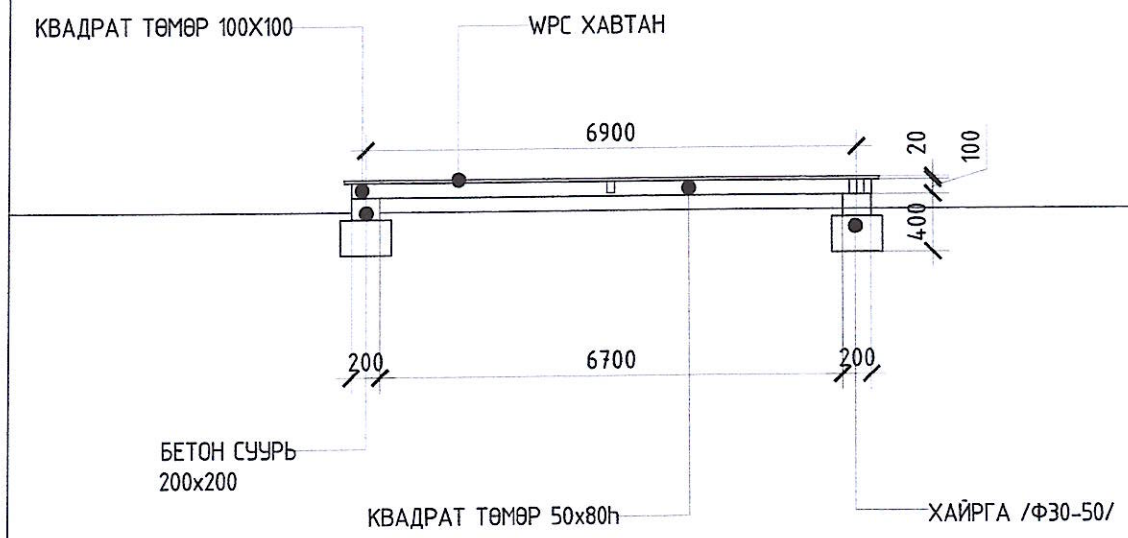

ХЭСЭГЛЭЛ А

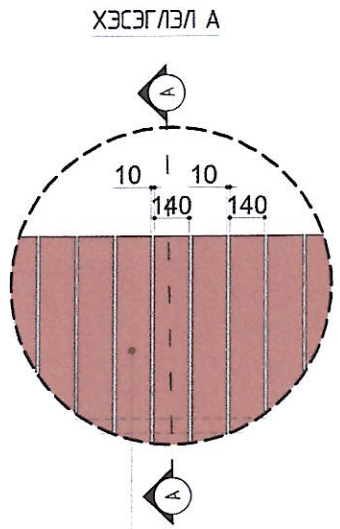

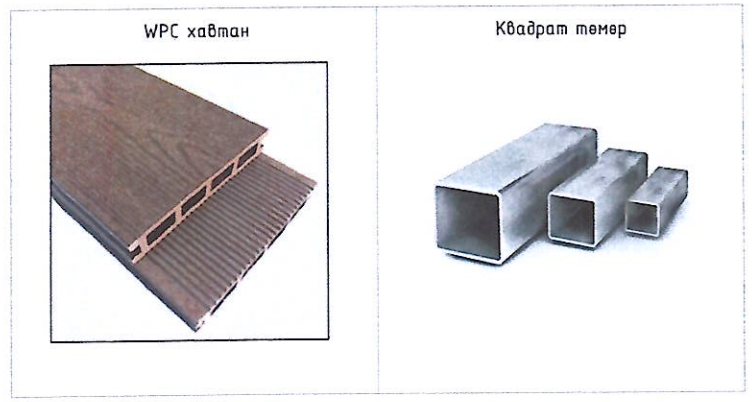

ТЕРРАС МАТЕРИАЛЫН ТҮҮВЭР

№	Нэр	Хэмжих нэгж	Тоо хэмжээ
1	WPC хавтан	м2	154.00
2	Квадрат 100x100	м	128.00
3	Квадрат 50x80	м	22
4	Бетон суурь	м3	017

"Юу Пи Ди планнер" ХХК

Сонгинохайрхан дүүрэг, 17-р хороо
ОРОН СУУЦНЫ ЗЗ-Р БАЙРНЫ УРД ТАЛД НОГООН БАЙГУУЛАМЖ /ГАДНА ТАЛБАЙН НЭГДСЭН ТОХИЖИЛТ/

ТЕРРАСНЫ ХЭСЭГЧИЛСЭН БАЙГУУЛАЛТ				Үе шат: АЗ
Архитектор	Д.Жигжидсүрэн	ЕГ Шифр: UPD:2025/03-05	Масштаб: М1:25	Огноо: 2025/08
Гүйцэтгэсэн	Д.Жигжидсүрэн	ТГ Шифр:	Зургийн дугаар: БА-11	Хуудас:
Шалгасан	Б.Чинбаяр			

АЗ

СҮҮДРЭВЧНИЙ ХЭСЭГЧИЛСЭН БАЙГУУЛАЛТ

СҮҮДРЭВЧНИЙ БАЙГУУЛАЛТ M1:200

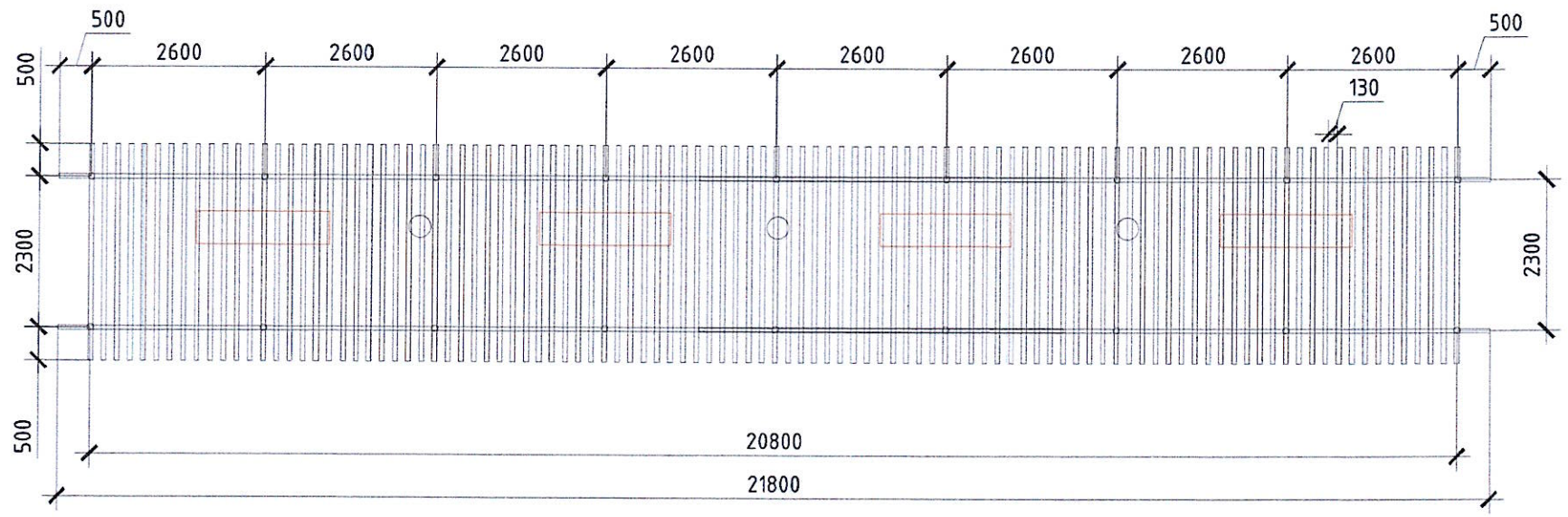

ОГТЛОЛ А-А

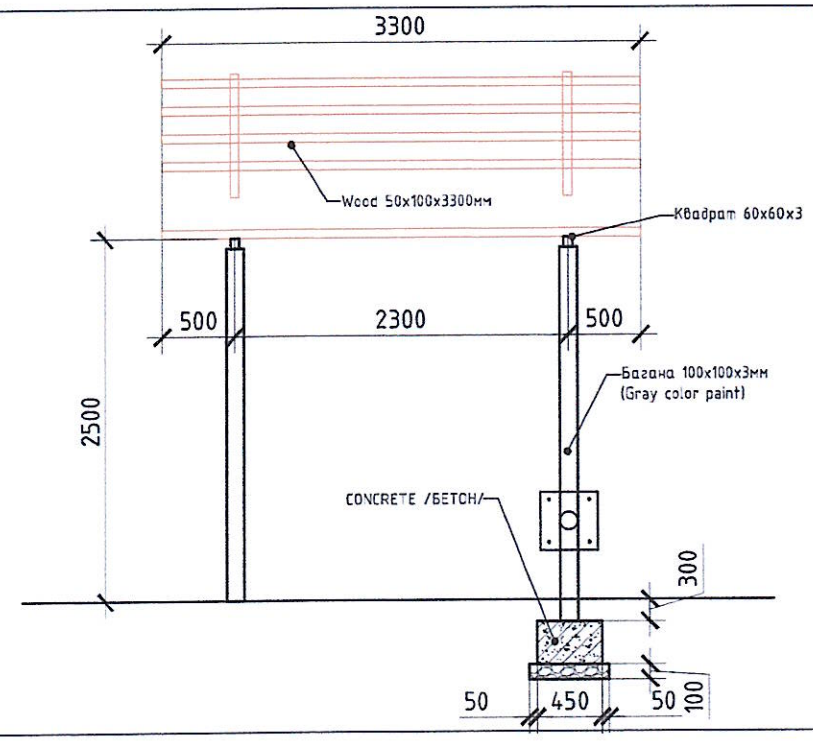

/ХАЖУУ ТАЛ M1:200/

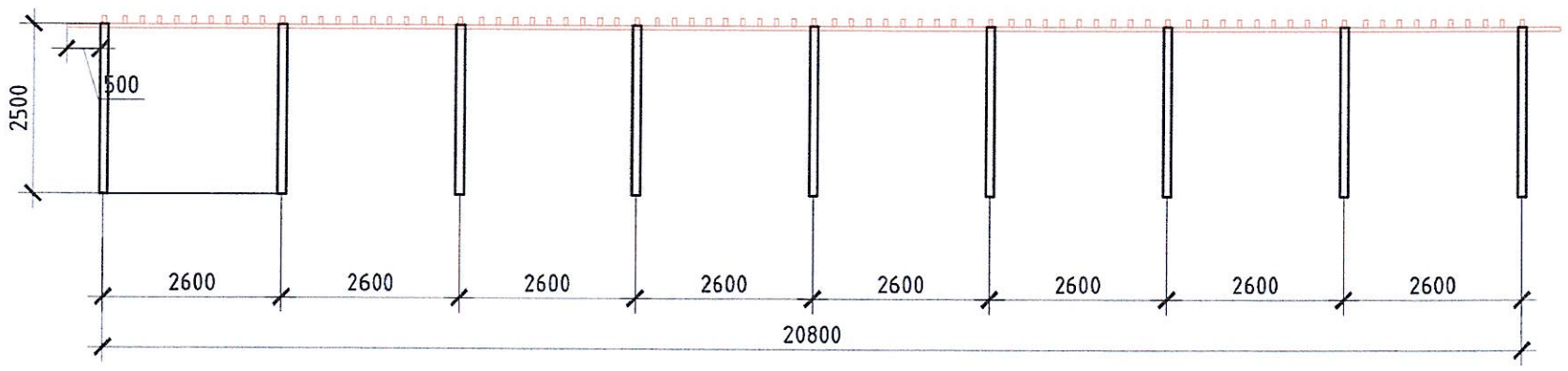

ХЭСЭГЛЭЛ А

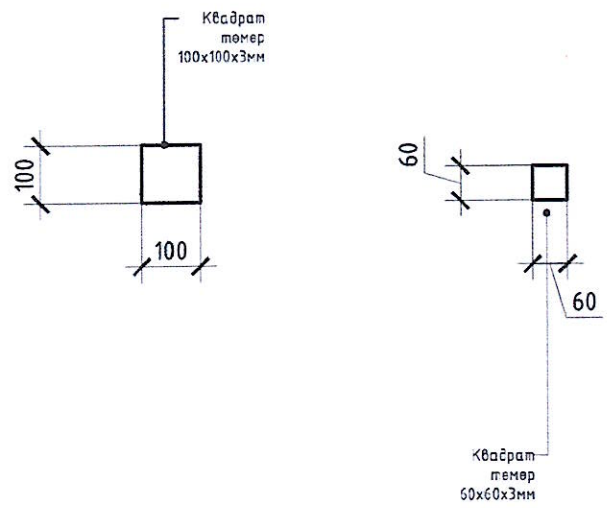

Тайлбар
Төмөр эдэлхүүнийг 2 үе сайн чанарын будгаар будна.

СҮҮДРЭВЧ МАТЕРИАЛЫН ТҮҮВЭР

№	Нэр	Хэмжих нэгж	Тоо хэмжээ
1	Төмөр багана ф100x100x3мм	м	50.00
2	Квадрат 60x60x3мм	м	43.60
2	Модон рек 50x100мм	м	346.50
3	Бетон суурь	м3	0.17

"Юу Пи Ди планнер" ХХК

Сонгинохайрхан дүүрэг, 17-р хороо
ОРОН СУУЦНЫ 33-Р БАЙРНЫ ҮРД ТАЛД НОГООН БАЙГУУЛАМЖ /ГАДНА ТАЛБАЙН НЭГДСЭН ТОХИЖИЛТ/

СҮҮДРЭВЧНИЙ ХЭСЭГЧИЛСЭН БАЙГУУЛАЛТ				Үе шат: А3
Архитектор	Д.Жигжидсүрэн	ЕГ. Шифр: UPD:2025/03-05	Масштаб: M1:25	Огноо: 2025/08
Гүйцэтгэсэн	Д.Жигжидсүрэн	ТГ Шифр:	Зургийн дугаар: БА-12	Хуудас:
Шалгасан	Б.Чинбаяр			

А3

ХАРАГДАХ БАЙДАЛ

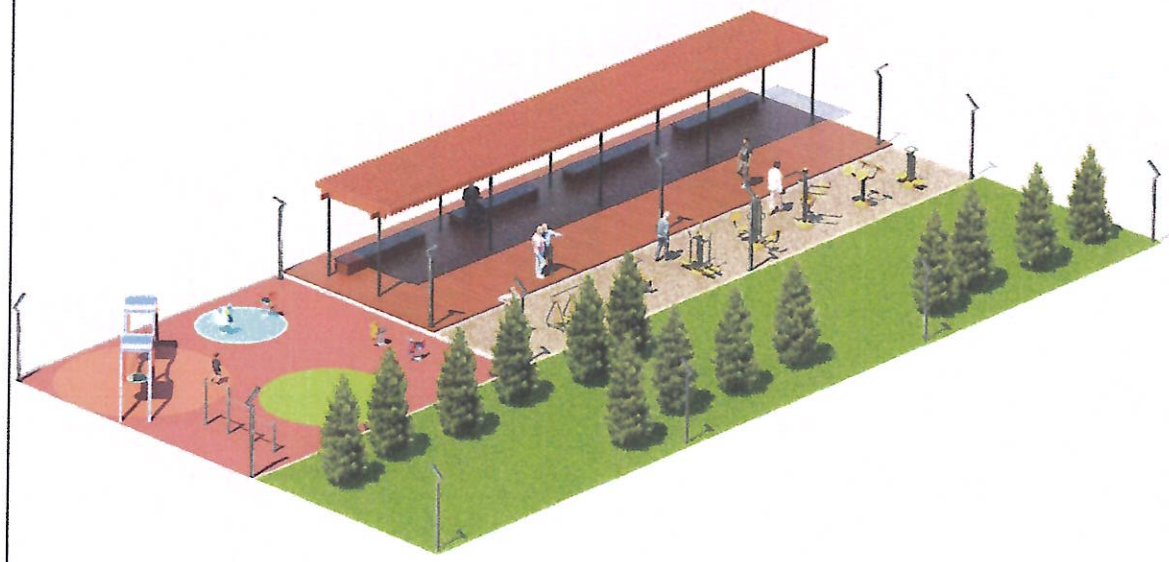

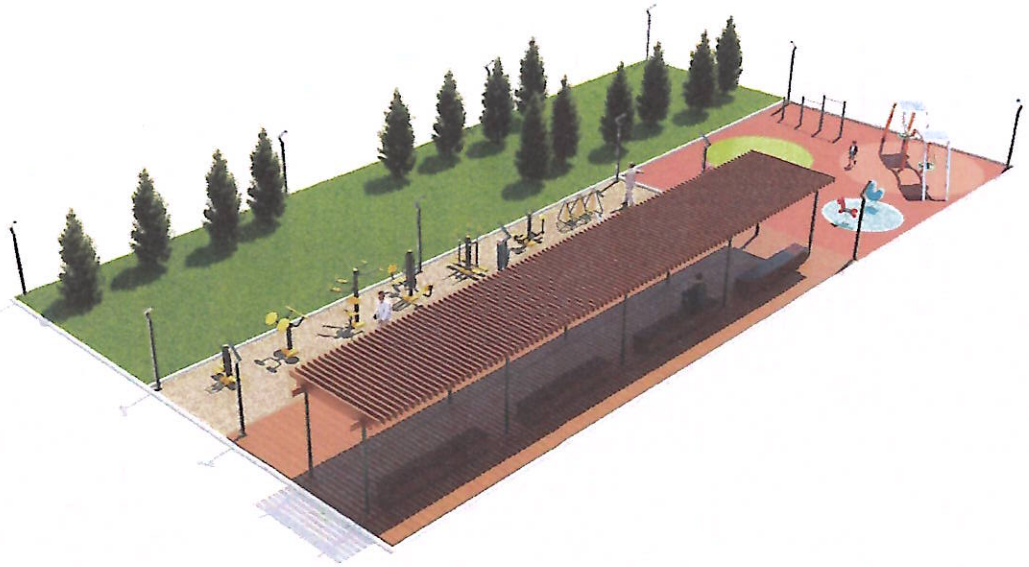

"Юу Пи Ди планнер" ХХК	Сонгинохайрхан дүүрэг, 17-р хороо ОРОН СУУЦНЫ 33-Р БАЙРНЫ УРД ТАЛД НОГООН БАЙГУУЛАМЖ /ГАДНА ТАЛБАЙН НЭГДСЭН ТОХИЖИЛТ/				
	ХАРАГДАХ БАЙДАЛ				Ye шат: А3
	Архитектор	Д.Жигжидсүрэн	ЕГ Шифр: UPD:2025/03-05	Масштаб: М1:100	Огноо: 2025/08
	Гүйцэтгэсэн	Д. Жигжидсүрэн	ТГ Шифр:	Зургийн дугаар: БА-13	Хуудас:
	Шалгасан	Б.Чинбаяр			

А3