БАРИЛГЫН ЗУРАГ ТӨСЛИЙН "ЖОДИ ПРОЖЕКТ" ХХК

JODI PROJECT LLC
ЗУРАГ ТӨСЛИЙН КОМПАНИ

Монгол Улс. Улаанбаатар хот.
Хан-Уул дүүрэг 18-р хороо.
"ПАРК ГАРДЕН ПЛАЗА" 601Б тоот

ЕГ Шифр: JP-25/82

ХӨВСГӨЛ АЙМАГ, МӨРӨН СУМ, 8 ДУГААР БАГ
ХӨВСГӨЛ АЙМГИЙН ЗАСАГ ДАРГЫН ТАМГЫН ГАЗРЫН ЗАСВАР

(АЖЛЫН ЗУРАГ)

ЦЭВЭР БОХИР УСНЫ ХЭСЭГ-ЦБУ

БОЛОВСРУУЛСАН:
"ЖОДИ ПРОЖЕКТ" ХХК-н ЗАХИРАЛ: ..... Э.МӨНХТУЛГА

ИНЖЕНЕР: ..... А.ОЧИРБАТ

Улаанбаатар хот 2025 он

УС ХАНГАМЖ, АРИУТГАХ ТАТУУРГЫН АЖЛЫН ЗУРГИЙН ЖАГСААЛТ

Д/Д	Марк	Зургийн нэр	Тайлбар
1	ЦБУ - 1	Зургийн жагсаалт, Бүдүүвч, Тайлбар бичиг, үндсэн үзүүлэлтүүд	А3-формат
2	ЦБУ - 2	Таних тэмдэг	А3-формат
3	ЦБУ - 3	Материалын түүвэр "Ус хангамж, ариутгах татуургын шугам сүлжээ"	А3-формат
4	ЦБУ - 4	2-р давхрын ус хангамжийн шугамын байгуулалт /а блок/	А3-формат
5	ЦБУ - 5	2-р давхрын ариутгах татуургын шугамын байгуулалт /а блок/	А3-формат
6	ЦБУ - 6	Ус хангамж, ариутгах татуургын шугамын угсралтын тойм	А3-формат

Зураг төслийн энэ хэсгийг захиалагч, барилга архитекторын даалгавар үндэслэн гүйцэтгэсэн болно.
Зурагт дараах техникийн бичиг баримтыг ашигласан.
Үүнд:

1. БНбД 40-05-16*/20 Барилга доторх ус хангамж, ариутгах татуурга
2. БНбД 21-04-05 Барилга, байгууламжийн гал унтраах автомат төхөөрөмж, дохиоллын хэрэгсэл
3. MNS 3239:2014 Барилга доторх ус хангамж, ариутгах татуургын системийн ажлын зураг
4. MNS 3332:2013 Барилгын доторх ус хангамж, ариутгах татуурга да хий хангамжийн систем, таних тэмдэглэгээ
5. MNS 6576:2016 Галын аюулгүйн байдлын стандарт

А. Ус хангамжийн систем.
Энэхүү ажлын зураг төсөлд тоноглол, салбар хэвтээ шугамыг шинэчлэх ажлыг зургийн даалгаврын дагуу гүйцэтгэв. Халуун хүйтэн усны салбар хэвтээ шугамд металл хуванцар хоолойг угсрах да шугам хоолой 0,8МПа даах, унд ахуйн усанд зориулсан байна.1-р давхрын шалан доогуур дулаалгатай угсарна. Ус буулгах цэг рүү 0,003 налуутайгаар угсрана. Шугам хоолойг тосон будгаар 2 дахин будна.

Б. Ариутгах татуургын систем.
Энэхүү ажлын зурагт тоноглол, салбар хэвтээ шугамуудыг зургийн даалгаврын дагуу шинэчлэх ажлын зураг төслийг гүйцэтгэв. Шугам сүлжээнд холбогдох стандартад нийцсэн хуванцар хоолойг угсрах да шаардлагатай хэсгүүдэд цэвэрлэгээ, шалгах таг тусгасан. Шалгах тагийг шалнаас дээш 1,0 м-т, агааржуулах хоолойг барилгын адрын хөндийд нэгтгэн салхивчийн хоолойг дагуулан парапед болон шувуун оройтой дээврийн хамгийн өндөр цэгээс дээш 0.5м-т угсарна.

В. Барилгын дотор ус хангамж, ариутгах татуургын шугамыг угсрахдаа "Дотор сантехникийн систем" БНбД 40-06-16-ийн тухайлсан заалтын дагуу угсарч, шахаж шалгаж, угааж цэвэрлэн эрүүл ахуйн шаардлагад нийцүүлэн хийнэ. Системийн угсралтыг норм дүрмийн дагуу гүйцэтгэх да ил далд ажлын актыг тухай бүлд нь хөтлөн фото зургаар батимтжуулан, БУА-ын журамыг байнга хөтлөж явах шаардлагатай.

УС ХАНГАМЖ, АРИУТГАХ ТАТУУРГЫН ҮНДСЭН ҮЗҮҮЛЭЛТҮҮД

Д/Д	Системийн нэр	Оролтонд шаардагдах даралт м.у.б	Тооцооны зарцуулалт				Халуун ус бэлтгэхэд шаардагдах дулаан: Ккал/цаг	Тайлбар
			м3/хон	м3/цаг	л/сек	Галын үед л/сек		
1	Нийт ус		-	-	-			
2	Хүйтэн ус		-	-	-			
3	Халуун ус		-	-	-		-	
4	Бохир ус		-	-	-			

JODI PROJECT LLC
ЗУРАГ ТӨСЛИЙН КОМПАНИ

Хөвсгөл аймаг, Мөрөн сум, 8 дугаар баг
ХӨВСГӨЛ АЙМГИЙН ЗАСАГ ДАРГЫН ТАМГЫН ГАЗРЫН ЗАСВАР
ЗУРГИЙН ЖАГСААЛТ, ТАЙЛБАР БИЧИГ, ҮНДСЭН ҮЗҮҮЛЭЛТ

Инженер		А. Очирбат	Е.Г.Шифр JP-25/82	Масштаб:	Огноо: 2025
Гүйцэтгэсэн		Ч.Байгалмаа	Т.Г.Шифр	Зургийн дугаар: ЦБУ-1	Хуудас: ЦБУ
Шалгасан		А. Очирбат			

12.00 PM

ТАНИХ ТЭМДЭГ

Нэр	Тэмдэглэгээ	
	Байгуулалт	Тойм
Хүйтэн усны босоо шугам	БШУ1-1	БШУ1-1
Халуун усны босоо шугам	БШДЗ-1	БШДЗ-1
Халуун усны эргэлтийн босоо шугам	БШД4-1	БШД4-1
Галын усны босоо шугам	БШУ2-1	БШУ2-1
Бохир усны босоо шугам	БШБ1-1	БШБ1-1
Борооны усны босоо шугам	БШБ2-1	БШБ2-1
Хүйтэн усны шугам	У1	У1
Халуун усны шугам	ДЗ	ДЗ
Халуун усны эргэлтийн шугам	Д4	Д4
Галын усны шугам	У2	У2
Бохир усны шугам	Б1	Б1
Борооны усны шугам	Б2	Б2
Дулаалгатай хоолой		
Ванн, сифон, холигч	В	В В
Душ, трап, холигч	Д	Д Д
Угаагуур, сифон, холигч	У	У У

Тосгуур /тоек/, сифон, холигч	Т	Т Т
Суултуур	С	С С
Хананы хөтөвч	Х	Х Х
Алчуур хатаагч	А.х	А.х
Галын гидрант	ГК	ГК
Хаалт		
Үл буцаах хаалт		
Автамот хий гаргагч		
Юүлэх хаалт		
Манометртэй хаалт		
Ус хэмжигч		
Спринклерийн хушуу		
Ревиз		Р
Гуравлагч		
Цэвэрлэгээ	Н	Ц

Хөвсгөл аймаг, Мөрөн сум, 8 дугаар баг
ХӨВСГӨЛ АЙМГИЙН ЗАСАГ ДАРГЫН ТАМГЫН ГАЗРЫН ЗАСВАР

JODI PROJECT LLC
ЗУРАГ ТӨСЛИЙН КОМПАНИ

ТАНИХ ТЭМДЭГ					
Инженер		А. Очирбат	Е.Г.Шифр JP-25/82	Масштаб:	Огноо: 2025
Гүйцэтгэсэн		Ч.Байгалмаа	Т.Г.Шифр	Зургийн дугаар: ЦБУ-2	Хуудас: ЦБУ-6
Шалгасан		А. Очирбат			

11/03/2019 12.00 PM

A3

МАТЕРИАЛЫН ТҮҮВЭР "ЦЭВЭР УСНЫ ШУГАМ СҮЛЖЭЭ"

Д/д	Тэмдэглэгээ	Нэрс	Тоо	Жин / Кг /	Тайлбар
1	2	3	4	5	6
		А. Ус хангамж шугамын түүвэр			
1	MNS ISO15874:2007 PROFECTION T=110C°	Хуванцар хоолой Ф20х2.8 мм	3	1.43	шир
2	MNS ISO15874:2007 PROFECTION T=40C°	Хуванцар хоолой Ф20х2.3 мм	10	1.43	шир
3	PPR	Хуванцар гуравлагч Ф20 мм	6	-	шир
4	PPR	Чихтэй булан 90°С Ф20 мм	10	-	шир
5	PPR	Булан 90°с Ф20 мм	13	-	шир
6	PPR	Давуулагч Ф20 мм	1	-	шир
7		Аваарын хаалт Ф15 мм	10	-	шир
8		Угаагуурын холигч	7	-	Иж бүрэн
9		Суултуурын уян холбоос	8	-	Иж бүрэн
10		Хөтөвч уян холбоос	1	-	Иж бүрэн

МАТЕРИАЛЫН ТҮҮВЭР "БОХИР УСНЫ ШУГАМ СҮЛЖЭЭ"

Д/д	Тэмдэглэгээ	Нэрс	Тоо	Жин / Кг /	Тайлбар
1	2	3	4	5	6
		А. Ариутгах татуургын шугамын түүвэр			
1	MNS 5544-2005	Хуванцар хоолой Ф50 мм	5	-	у/м
2	POLIPLAST	Ф100 мм	5	-	у/м
3		Отвод 45° Ф50 мм	2	-	шир
4		Ф100 мм	-	-	шир
5		Отвод 90° Ф50 мм	1	-	шир
6		Ф100 мм	2	-	шир
7		Тэгш гуравлагч 45° Ф50х50х50 мм	-	-	шир
8		Ф100х50х100 мм	1	-	шир
9		Ф100х100х100 мм	1	-	шир
10		Ташуу гуравлагч 90° Ф50х50х50 мм	1	-	шир
11		Ф100х50х100 мм	-	-	шир
12		Ф100х100х100 мм	3	-	шир
13		Тэгш дөрөвлөгч 45° Ф100х100х100 мм	-	-	шир
14		Таг Ф50 мм	-	-	шир
15	ШАЛАН ДЭЭР ГАРГАХ	Таг Ф100 мм	-	-	шир
16		Шилжвэр Ф100х50 мм	-	-	шир
17		Ревизий Ф50 мм	-	-	шир
18		Ф100 мм	-	-	шир
19		Хуванцар яндангийн бэхэлгээ Ф50 мм	3.3	-	шир
20		Ф100 мм	3.3	-	шир
21		Трап Ф50 мм	-	-	Иж бүрэн
22		Ф100 мм	-	-	Иж бүрэн
23		Угаагуур уян холбоос, сифоны хамт	7	-	Иж бүрэн
24		Суултуур, сифоны хамт	8	-	Иж бүрэн
25		Хөтөвч, сифоны хамт	1	-	Иж бүрэн
26		Шилжвэр жийрэг резин ф50х32мм	8	-	Иж бүрэн

JODI PROJECT LLC
ЗУРАГ ТӨСЛИЙН КОМПАНИ

Хөвсгөл аймаг, Мөрөн сум, 8 дугаар баг
ХӨВСГӨЛ АЙМГИЙН ЗАСАГ ДАРГЫН ТАМГЫН ГАЗРЫН ЗАСВАР
МАТЕРИАЛЫН ТҮҮВЭР "УС ХАНГАМЖ, АРИУТГАХ ТАТУУРГЫН ШУГАМ СҮЛЖЭЭ"

Инженер		А. Очирбат	Е.Г.Шифр JP-25/82	Масштаб:	Огноо: 2025
Гүйцэтгэсэн		Ч.Байгалмаа	Т.Г.Шифр	Зургийн дугаар: ЦБУ-3	Хуудас: ЦБУ-6
Шалгасан		А. Очирбат			

11/03/2019 12:00 PM

A3

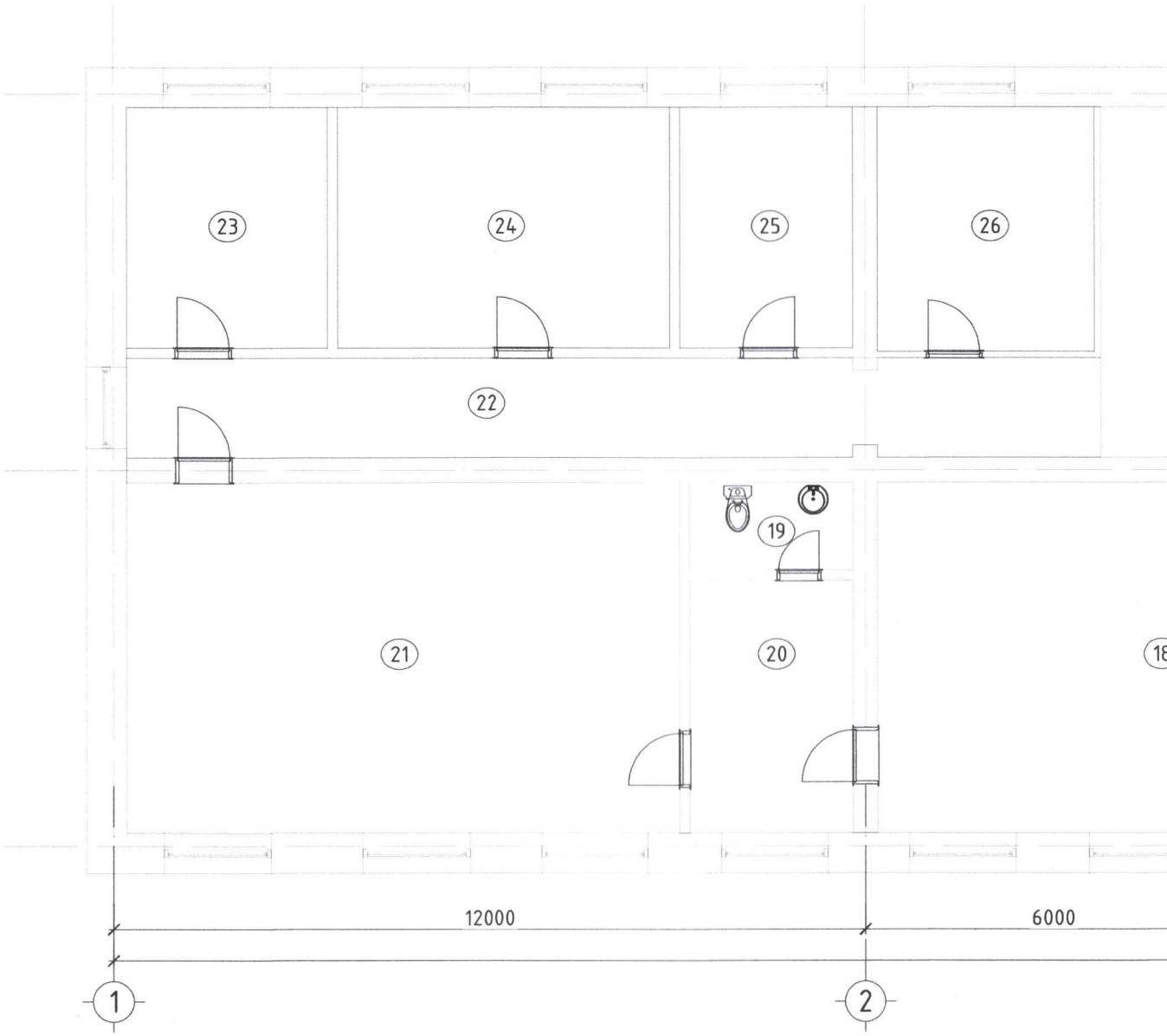

ӨРӨӨНИЙ ТОДОРХОЙЛОЛТ	
Д/д	Өрөөний нэр
1	Амрах талбай
2	Шатны хонгил
3	Цэргийн штабын дарга
4	Цэргийн штаб
5	Цэргийн бүртгэл
6	Ариун цэврийн өрөө
7	Ариун цэврийн өрөө
8	Эрүүл мэндийн ажилтан
9	Эрүүл мэндийн ажилтан
10	Хонгил
11	СХТС хэлтсийн мэргэжилтэн
12	СХТС хэлтсийн мэргэжилтэн
13	СХТС хэлтсийн дарга
14	Засаг даргын орлогч
15	Гадаад харилцааны ажилтан
16	Тамгын газрын дарга
17	Нарийн бичиг
18	Засаг дарга
19	Ариун цэврийн өрөө
20	Амрах өрөө
21	Хурлын өрөө
22	Хонгил
23	Хууль зүйн хэлтэс
24	Хууль зүйн хэлтсийн дарга
25	Ахлах мэргэжилтэн
26	Хууль зүйн хэлтэс

2-Р ДАВХРЫН УС ХАНГАМЖИЙН ШУГАМЫН БАЙГУУЛАЛТ М1:100 /А БЛОК/

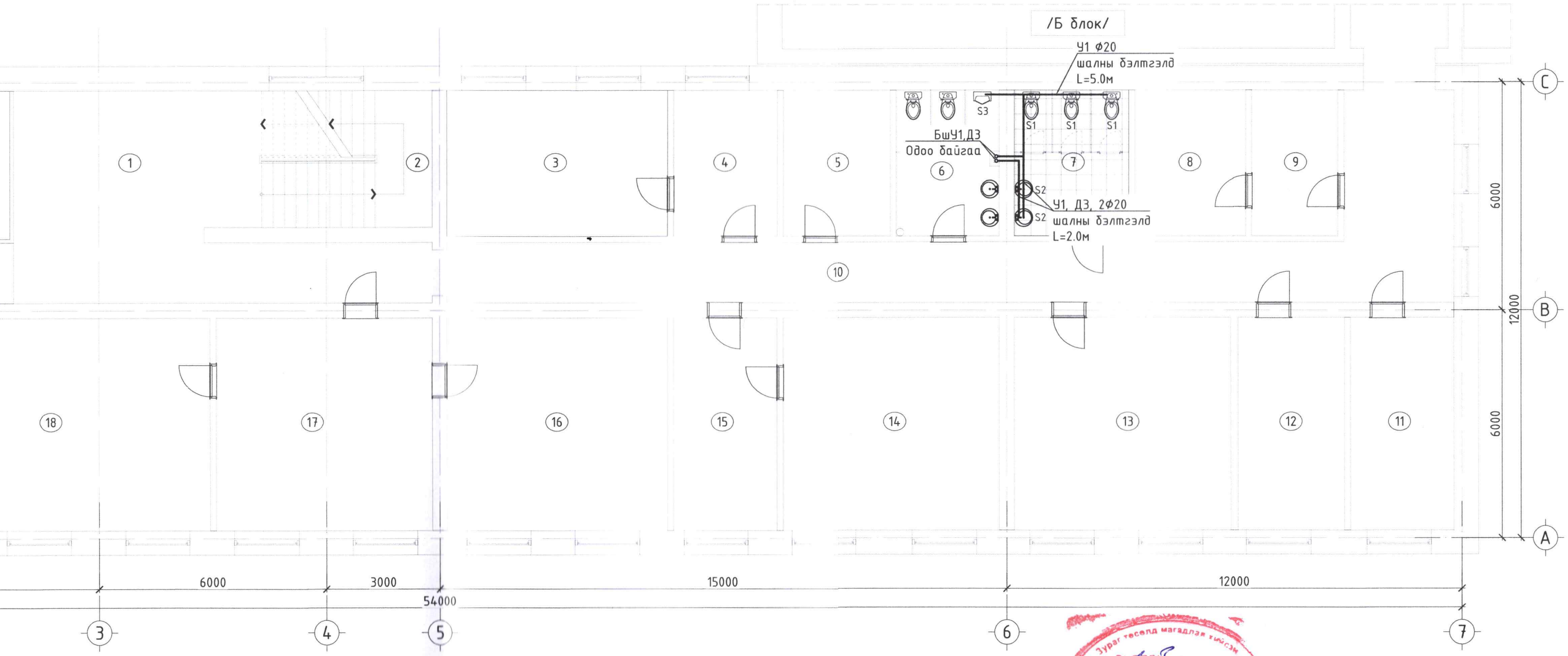

ЗӨВШӨӨРӨЛЦСӨН		
БА		М.Одгэрэл
ХТ,ДГ		Б.Төрбат
ХАС		-
ХД		-

БЛОК СХЕМ

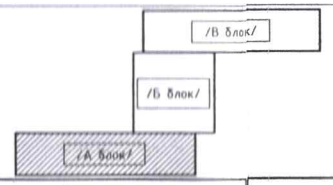

JODI PROJECT LLC
ЗУРАГ ТӨСЛИЙН КОМПАНИ

Хөвсгөл аймаг, Мөрөн сум, 8 дугаар баг
ХӨВСГӨЛ АЙМГИЙН ЗАСАГ ДАРГЫН ТАМГЫН ГАЗРЫН ЗАСВАР

2-Р ДАВХРЫН УС ХАНГАМЖИЙН ШУГАМЫН БАЙГУУЛАЛТ /А БЛОК/

Инженер		А. Очирбат	Е.Г.Шифр JP-25/82	Масштаб:	Огноо: 2025
Гүйцэтгэсэн		Ч.Байгалмаа	Т.Г.Шифр	Зургийн дугаар: ЦБУ-4	Хуудас: ЦБУ-6
Шалгасан		А. Очирбат			

А3

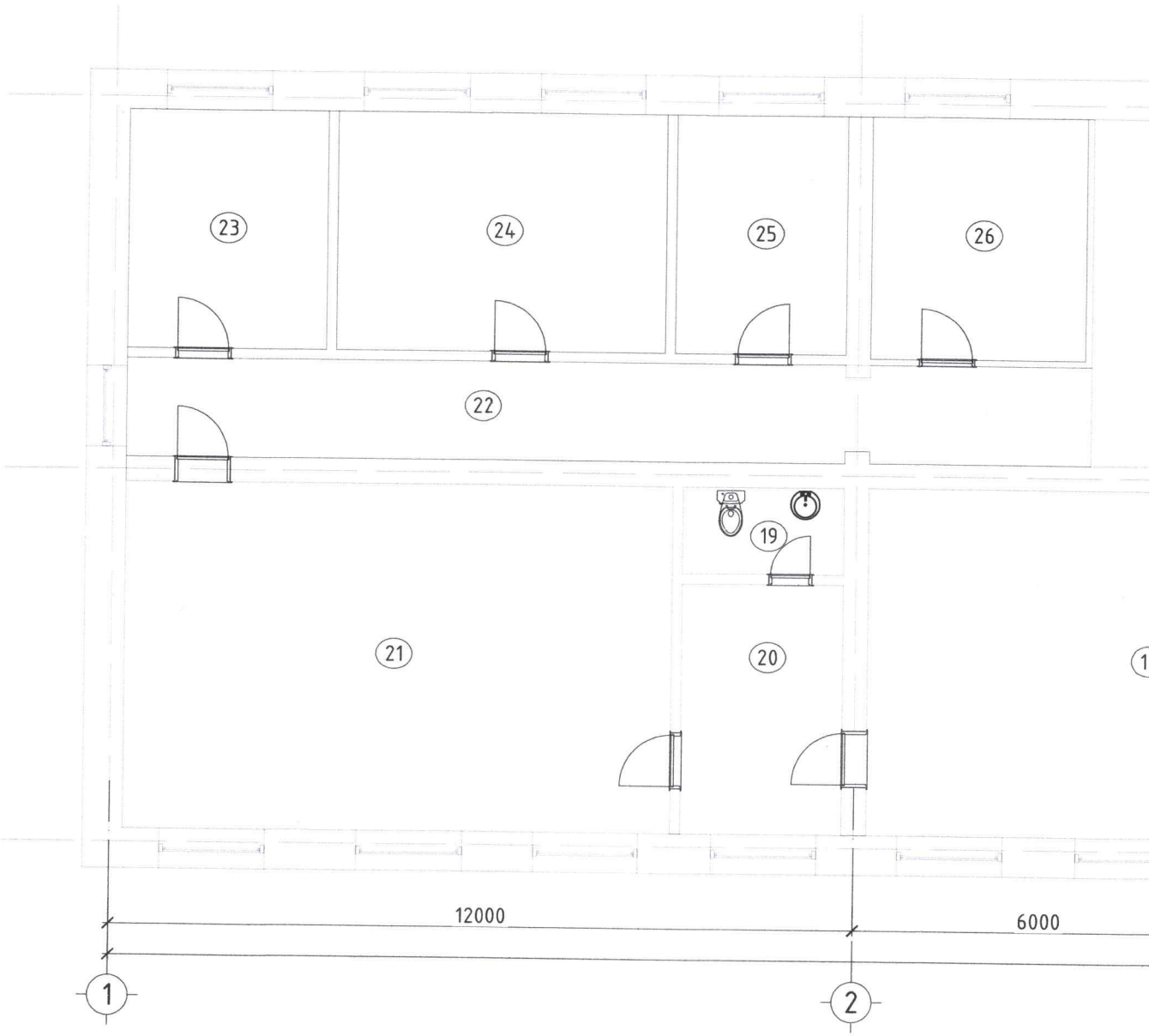

ӨРӨӨНИЙ ТОДОРХОЙЛОЛТ

Д/д	Өрөөний нэр
1	Амрах талбай
2	Шатны хонгил
3	Цэргийн штабын дарга
4	Цэргийн штаб
5	Цэргийн бүртгэл
6	Ариун цэврийн өрөө
7	Ариун цэврийн өрөө
8	Эрүүл мэндийн ажилтан
9	Эрүүл мэндийн ажилтан
10	Хонгил
11	СХТС хэлтсийн мэргэжилтэн
12	СХТС хэлтсийн мэргэжилтэн
13	СХТС хэлтсийн дарга
14	Засаг даргын орлогч
15	Гадаад харилцааны ажилтан
16	Тамгын газрын дарга
17	Нарийн бичиг
18	Засаг дарга
19	Ариун цэврийн өрөө
20	Амрах өрөө
21	Хурлын өрөө
22	Хонгил
23	Хууль зүйн хэлтэс
24	Хууль зүйн хэлтсийн дарга
25	Ахлах мэргэжилтэн
26	Хууль зүйн хэлтэс

2-Р ДАВХРЫН АРИУТГАХ ТАТУУРГЫН ШУГАМЫН БАЙГУУЛАЛТ М1:100 /А БЛОК/

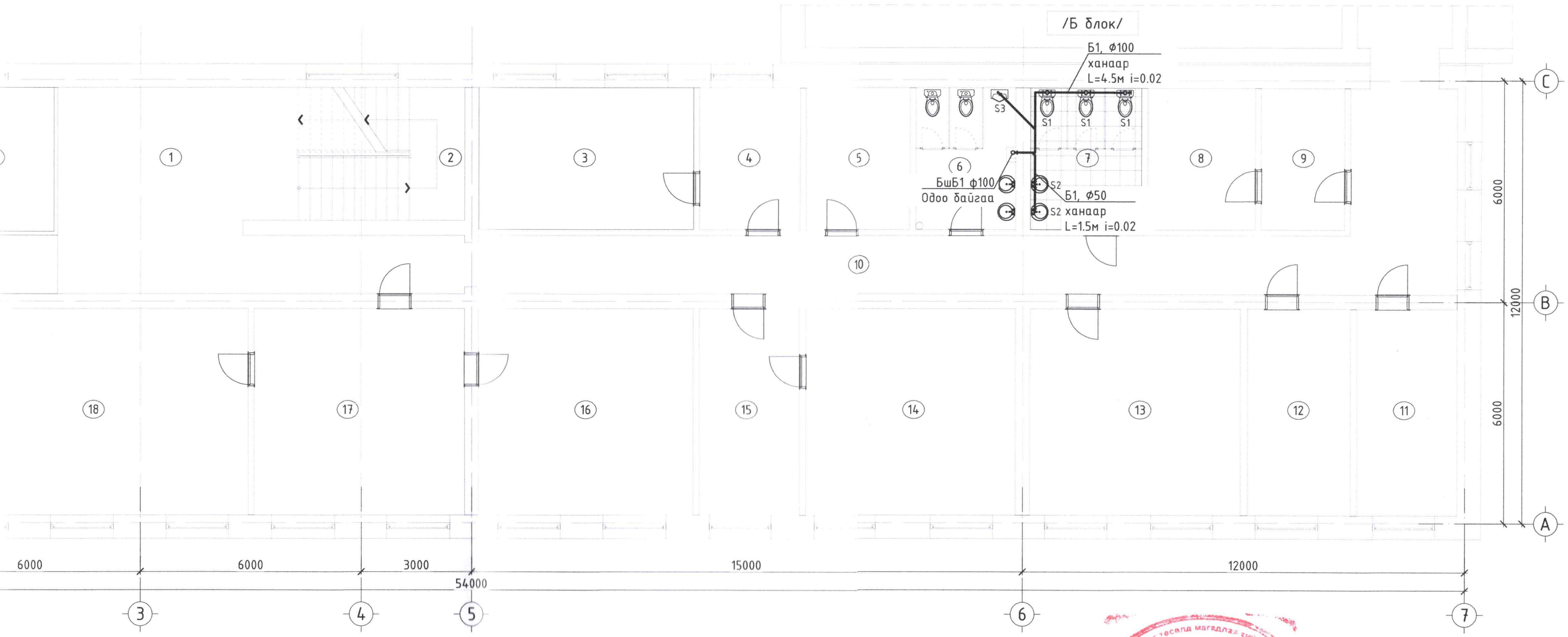

ЗӨВШӨӨРӨЛЦСӨН		
БА		М.Одгэрэл
ХТ,ДГ		Б.Төрбат
ХАС		-
ХД		-

БЛОК СХЕМ

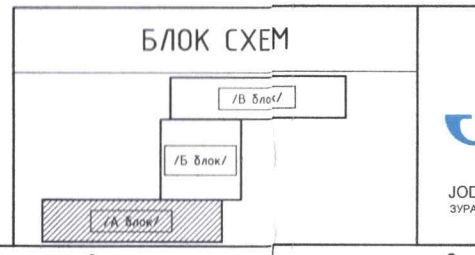

JODI PROJECT LLC
ЗУРАГ ТӨСЛИЙН КОМПАНИ

Хөвсгөл аймаг, Мөрөн сум, 8 дугаар баг
ХӨВСГӨЛ АЙМГИЙН ЗАСАГ ДАРГЫН ТАМГЫН ГАЗРЫН ЗАСВАР
2-Р ДАВХРЫН АРИУТГАХ ТАТУУРГЫН ШУГАМЫН БАЙГУУЛАЛТ /А БЛОК/

Инженер		А. Очирбат	Е.Г.Шифр JP-25/82	Масштаб:	Огноо: 2025
Гүйцэтгэсэн		Ч.Байгалмаа	Т.Г.Шифр	Зургийн дугаар: ЦБУ-5	Хуудас: ЦБУ-6
Шалгасан		А. Очирбат			

A3

УС ХАНГАМЖ, АРИУТГАХ ТАТУУРГЫН ШУГАМЫН УГСРАЛТЫН ТОЙМ

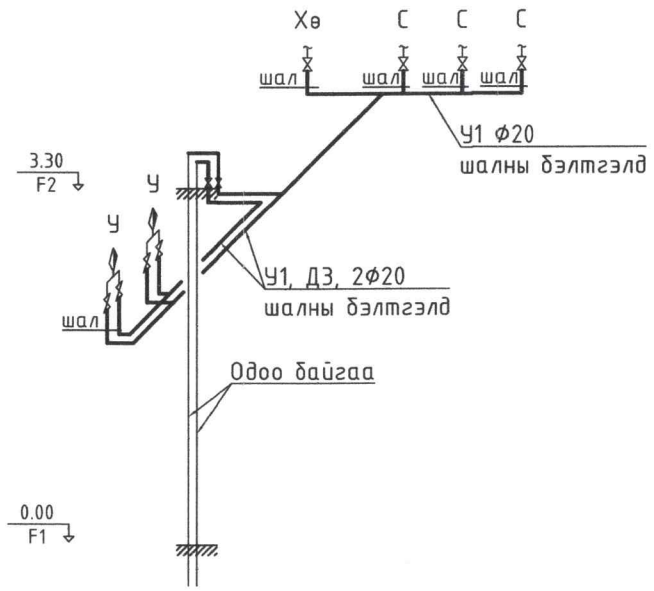

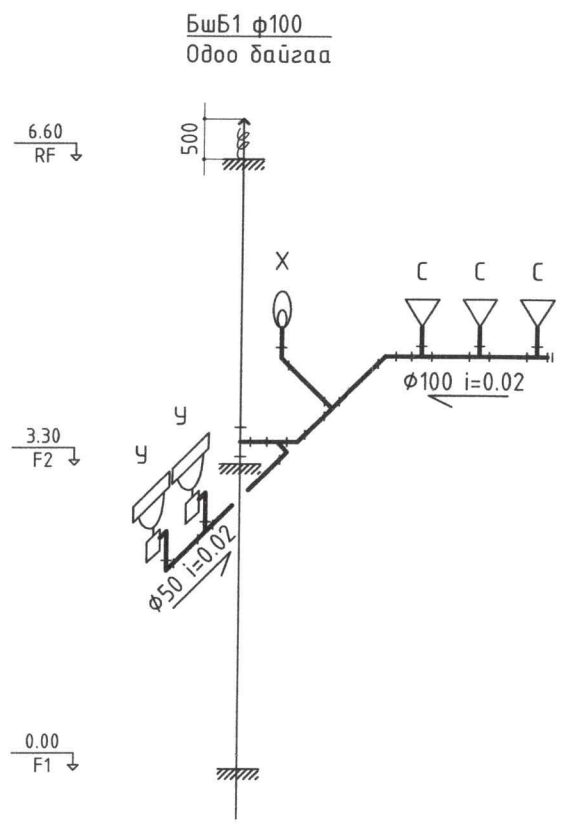

Угаагуурын цэвэр усны шугамын холболт хийх хэсэглэл

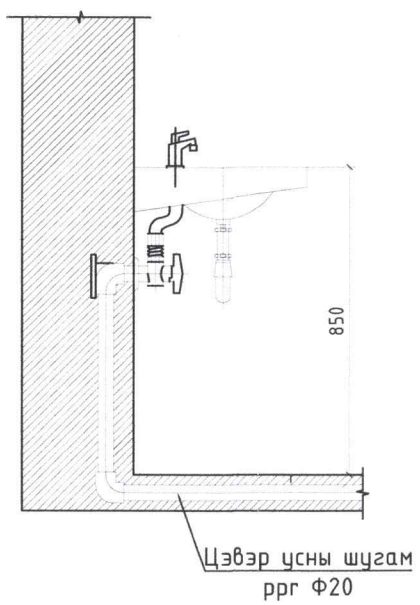

Суултуурын цэвэр усны шугамын холболт хийх хэсэглэл

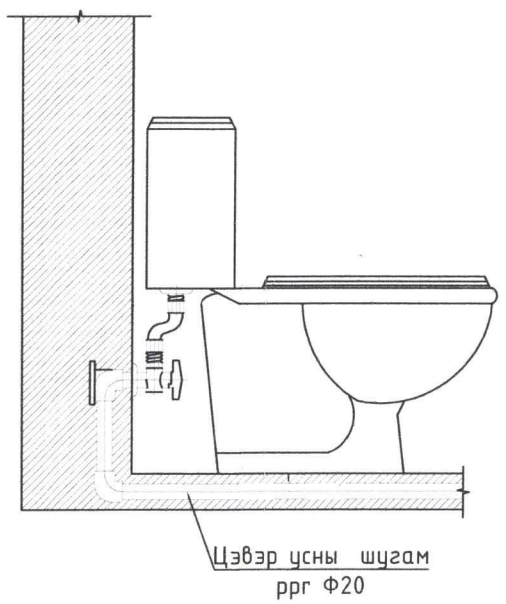

Угаагуурын бохир усны шугамын холболт хийх хэсэглэл

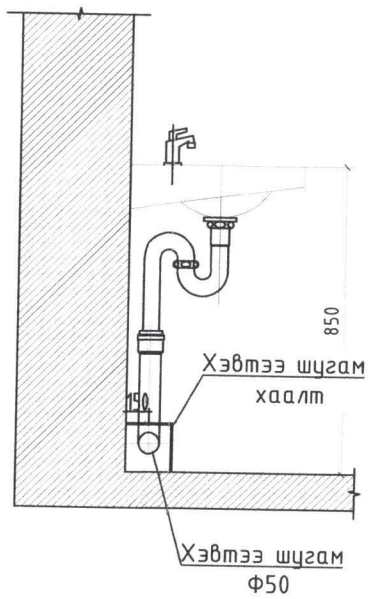

Суултуурын бохир усны шугамын холболт хийх хэсэглэл

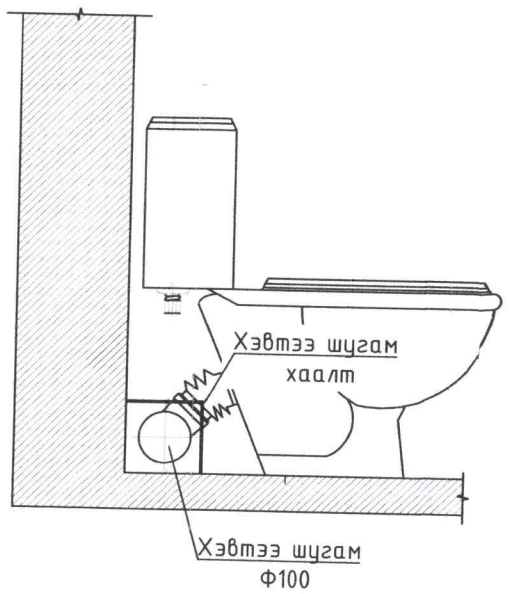

JODI PROJECT LLC ЗУРАГ ТӨСЛИЙН КОМПАНИ	Хөвсгөл аймаг, Мөрөн сум, 8 дугаар баг ХӨВСГӨЛ АЙМГИЙН ЗАСАГ ДАРГЫН ТАМГЫН ГАЗРЫН ЗАСВАР				
	УС ХАНГАМЖ, АРИУТГАХ ТАТУУРГЫН ШУГАМЫН УГСРАЛТЫН ТОЙМ				
Инженер	А. Очирбат	Е.Г.Шифр JP-25/82	Масштаб:	Огноо: 2025	
Гүйцэтгэсэн	Ч.Байгалмаа	Т.Г.Шифр	Зургийн дугаар: ЦБУ-6	Хуудас ЦБУ-6	
Шалгасан	А. Очирбат				

11/03/2019 12.00 PM

A3