БАРИЛГЫН ЗУРАГ ТӨСЛИЙН "ЖОДИ ПРОЖЕКТ" ХХК

JODI PROJECT LLC
ЗУРАГ ТӨСЛИЙН КОМПАНИ

Монгол Улс, Улаанбаатар хот,
Баянгол дүүрэг, 16-р хороо,
Орхоны 1-р гудамж, Новус төв,
3 давхар 305 тоот
Утас: +976-9900-8721;

ЗУРГИЙН ШИФР: JP/25-82

/Хөвсгөл аймаг, Мөрөн сум, 8-р баг/

АЙМГИЙН ЗАСАГ ДАРГЫН ТАМГЫН ГАЗРЫН ЗАСВАР

(АЖЛЫН ЗУРАГ)

ХҮЧИТ ТӨХӨӨРӨМЖ, ДОТОР ГЭРЭЛТҮҮЛЭГ-(ХТ, ДГ)

БОЛОВСРУУЛСАН:
"ЖОДИ ПРОЖЕКТ" ХХК-н ЗАХИРАЛ: ..... Э.МӨНХТУЛГА

ИНЖЕНЕР: ..... Б.ТӨРБАТ

УЛААНБААТАР ХОТ 2025 ОН

Үндсэн иж бүрэн ажлын зургийн жагсаалт

Хуудас	Нэр	Тайлбар
01	Зургийн жагсаалт, Иш татсан болон хавсаргасан бичиг баримтын жагсаалт	ХТ-1
02	Тайлбар, таних тэмдэг	ХТ-2
03	Материалын түүвэр	ХТ-3
04	Төхөөрөмжийн самбарын тооцооны бүдүүвч ТС-В-1	ХТ-4
05	Гэрэлтүүлгийн самбарын тооцооны бүдүүвч ГС-А-2	ХТ-5
06	Гэрэлтүүлгийн самбарын тооцооны бүдүүвч ГС-А-3	ХТ-6
07	Б блокын 1-р давхрын хүчит төхөөрөмжийн байгуулалт	ХТ-7
08	Б блокын 1-р давхрын гэрэлтүүлэгийн байгуулалт	ДГ-1
09	А блокын 2-р давхрын гэрэлтүүлэгийн байгуулалт	ДГ-2
10	А блокын 3-р давхрын гэрэлтүүлэгийн байгуулалт	ДГ-3
11	Гэрэлтүүлгийн маяг	ДГ-4
12	Угсралтын бүдүүвч	ДГ-5

Иш татсан болон хавсаргасан бичиг баримтын жагсаалт

Тэмдэглэгээ	Нэр	Тайлбар
БД 43-102-07	Орон сууц, олон нийтийн барилгын цахилгаан тоног төхөөрөмж төлөвлөх ба угсрах,	
БНбД 23-0208	Байгалийн ба зохиомол гэрэлтүүлэг,	
БД 43-103-08	Барилга байгууламжийн аянга хамгаалалтын зураг төсөл зохиох заавар,	
БД 43-101-03	Цахилгаан байгууламжийн дүрэм	
MNS 3757-16:2007	Байгуулалт дээрхи цахилгаан тоног төхөөрөмж болон дамжуулагчийн таних тэмдэг	
	Хавсаргасан бичиг баримтыг А4 форматаас үзнэ үү	Тооцоо

JODI PROJECT LLC
ЗУРАГ ТӨСЛИЙН КОМПАНИ

Хөвсгөл аймаг, Мөрөн сум, 8-р баг
АЙМГИЙН ЗАСАГ ДАРГЫН ТАМГЫН ГАЗРЫН ЗАСВАР

Зургийн жагсаалт, Иш татсан болон хавсаргасан бичиг баримтын жагсаалт					Үе шат: А3
Инженер		Б.Төрбат	ЕГ Шифр: JP/25-82	Масштаб:	Огноо: 2025он
Гүйцэтгэсэн	Б.Мөнх-Оргил	Б.Мөнх-Оргил	ТГ Шифр: -	Зургийн дугаар: ХТ-1	Хуудас: 11
Шалгасан		Б.Төрбат			

МОНГОЛ УЛС
БАТСҮХИЙН ТОРГУТ
МЭРГЭШСЭН ИНЖЕНЕР
ЗТ-ЦХ
2024-2027

А3

Тайлбар

1. Ерөнхий өгөгдөл

Хөвсгөл аймаг, Мөрөн сум, 8-р багт аймгийн засаг даргын тамгын газрын барилгын дотор цахилгаан хангамжийн засварын зураг төслийг БА болон зургийн даалгаварыг үндэслэн технологийн байгуулалт дээр хүчин төгөлдөр мөрдөж буй доорхи норм дүрмийг баримтлан гүйцэтгэв. Үүнд:

-БД 43-102-07 Орон сууц, олон нийтийн барилгын цахилгаан тоног төхөөрөмж төлөвлөх ба угсрах,
-БНбД 23-0208 Байгалийн ба зохиомол гэрэлтүүлэг,
-БД 43-103-08 Барилга байгууламжийн аянга хамгаалалтын зураг төсөл зохиох заавар,
-БД 43-101-03 Цахилгаан байгууламжийн дүрэм.

2. Оролтын ба хуваарилалтын самбарууд, давхрын хуваарилах самбарууд.

Барилгын цахилгаан хэрэглэгчид нь цахилгаан хангамжийн найдвартай ажиллагааны II зэрэгт хамаарагдана.

1-р зэрэглэлийн цахилгаан хэрэглэгчдэд ослын гэрэлтүүлэг, холбоо дохиоллын системүүд, цэвэр бохир усны насосууд орно. Бусад хэрэглэгчдэд нь II зэрэглэлд хамаарагдана.

Барилгад TN-C-S системийг хэрэглэнэ.

Одоо байгаа ТС-В-1 төхөөрөмжийн самбарт автомат таслуур бүхий групп тоноглож шинээр төлөвлөж буй гэрэлтүүлгийг тэжээнэ. Одоо байгаа ТС-В-1 төхөөрөмжийн самбараас ПВ-3(1х2.5)мм2 утсыг ПНД хар хоолойнд сүвлэн ханаар далд болон дүүжин таазны дээгүүр ил төдүүлдэн татаж шинээр төлөвлөж буй гэрэлтүүлэгчүүдийг тэжээхээр төлөвлөсөн. Заслын ажлын үед ухалт зүсэлтийг далдална.

Одоо байгаа ГС-А-2 гэрэлтүүлгийн самбарт автомат таслуур бүхий групп тоноглож шинээр төлөвлөж буй гэрэлтүүлгийг тэжээнэ. ХТ-5 хуудасыг хамт үзнэ үү. Одоо байгаа ГС-А-2 гэрэлтүүлгийн самбараас ПВ-3(1х2.5)мм2 утсыг ПНД хар хоолойнд сүвлэн ханаар далд болон дүүжин таазны дээгүүр ил төдүүлдэн татаж шинээр төлөвлөж буй гэрэлтүүлэгчүүдийг тэжээхээр төлөвлөсөн. Заслын ажлын үед ухалт зүсэлтийг далдална.

Б блокын 1-р давхарт:

1. Тайзны хуучин гэрэлтүүлэгчийг буулгаж шинээр тайзны гэрэл, дүүжин таазны нүдэн гэрэлтүүлэгч төлөвлөсөн.

А блокын 2-р давхарт:

1. Цэргийн штабын даргын өрөө, хууль зүйн хэлтэсийн өрөөнүүдийн хуучин өдрийн гэрэлтүүлэгчийг буулгаж шинээр люмисцент гэрэлтүүлэгч төлөвлөсөн.

А блокын 3-р давхарт:

1. Корридорын хуучин гэрэлтүүлэгчийг буулгаж шинээр 600х300тай лед гэрэлтүүлэгч болон, нүдэн гэрэл төлөвлөсөн.

Цахилгааны самбаруудад ОХУ-ын "IEK" үйлдвэрийн ВА88, ВА47-100, ВА47-29, АД-12 маягийн автоматуудыг, самбаруудын тэжээлд ПВ-660 маягийн зэс голтой кабель төлөвлөсөн.

Цахилгаан сүлжээг доорхи байдлаар гүйцэтгэнэ. Үүнд:

Өрөөнүүд:

1.1 хаалганы бариул талын хананд шалнаас 1.5м өндөрт тоноглох унтраалганууд руу ПВ - 3(1х2.5) мм2 утсыг хуванцар хоолойд сүвлэн сувагт шавардлаган дор.

1.2 ажлын болон ослын гэрэлтүүлэгчүүд рүү ПВ - 3(1х2.5) мм2 утсаар пластмассан хоолойд сүвлэн хана ба таазаар шавардлаган дор эсвэл дүүжин таазны дээгүүр ил,

1.3 Ариун цэврийн өрөөнд шалнаас 1.5м өндөрт тоноглох хамгаалагдсан розеткнууд руу ПВ - 3(1х4) мм2 утсаар хана ба шалаар сувагт пластмассан хоолойд сүвлэн.

Уг барилгын хүчит төхөөрөмжийн цахилгаан хэрэглэгчдэд бүх цахилгаан самбарууд, салхивчийн төхөөрөмжүүд, насосууд, галын клап, лифтүүд тэдгээрийн удирдах самбарууд орно. Төхөөрөмжүүдэд асинхрон хөдөлгүүрүүд хэрэглэх ба хөдөлгүүрүүд болон удирдах аппаратууд нь технологийн төхөөрөмжүүдтэй хамт ирнэ. Угсралтыг үйлдвэрээс ирэх заавры дагуу гүйцэтгэх шаардлагатай.

3. Цахилгааны дотоод сүлжээний байгуулалт.

Цахилгаан сүлжээний байгуулалтыг <БД 43-101-03 Цахилгаан байгууламжийн дүрэм>-д заасан шаардлагуудын дагуу зэс голтой утас, кабелиар гүйцэтгэнэ.

Нэг фазын хэрэглэгчдийг 3-утаст, 3 фазын хэрэглэгчийг нойлийн утас нь фазын утастай ижил голчтой 5-утаст дамжуулагчаар тэжээнэ.

Хамгаалалтын (PE) дамжуулагчийн хөндлөн огтлол нь фазын утас нь 16 мм2 хүртэл бол ижил, түүнээс дээш бол фазын утасны хөндлөн огтлолын 50%-тай тэнцүү байхаар сонгоно.

Хүчин төгөлдөр мөрдөгдөж буй норм, стандартын дагуу цахилгаан дамжуулах утас, кабелийг хана ба хучилтаар пластмассан хоолойд сүвлэн далд буюу илээр, барилгын босоо сувагт кабелийн тавиур дээр ПВ утасаар ил татна.

1. Гэрэлтүүлэг. Гэрэлтүүлгийн удирдлага. ЦЭХ-ний хэмнэлт.

Төсөлд А блокийн 3-р давхрын корридорын хуучин гэрэлүүдийг буулгаж шинээр лед гэрэлтүүлэгч болон нүдэн гэрэлтүүлэг, ослын гэрэлтүүлэгт ГАРАХ бичигтэй гэрэлтүүлэгч, чиг заах гэрэлтүүлэгч төлөвлөсөн. А-блокийн 2-р давхарт хууль зүйн хэлтэс, зүйн хэлтэсийн даргын өрөө, Ахлах мэргэжилтэний өрөө, Цэргийн штабын даргын өрөөнүүдийн хуучин гэрэлтүүлэгчийн буулгаж шинээр лед гэрэлтүүлэгчийг хийхээр төлөвлөсөн. Б-блокийн 1-р давхарт тайзны одоо байгаа гэрэлтүүлгийг буулгаж шинээр тайзны гэрэлтүүлэгч төлөвлөсөн. Мөн тайзны дэлгэцийн тэжээлийг шинээр татсан.

Таних тэмдэг

Д/д	Нэр	Таних тэмдэг
1	Хүчний хуваарилах самбар	
2	Гэрэлтүүлгийн хуваарилах самбар	
3	Удирдлагын самбар	
4	Тоолуур	Wh
5	Хананд байршуулах гэрэлтүүлэгч	
6	Улайсах хөдөлгөөн мэдрэгчтэй гэрэлтүүлэгч	
7	Улайсах таазны гэрэлтүүлэгч	
8	Өдрийн чийдэнтэй гэрэлтүүлэгч	
9	"Гарах" бичигтэй хананд тавих цэнэглэгддэг батарей бүхий гэрэлтүүлэгч	EXIT
10	Хананд тавих цэнэглэгддэг батарей бүхий ослын гэрэлтүүлэгч	
11	Ердийн далд тавих унтраалга	
12	Ердийн далд тавих хоёрлосон унтраалга	
13	Утас салбарлах хайрцаг	
14	Газардуулагч контакттай далд хоёрлосон розетк	
15	Газардуулагч контакттай ил хамгаалагдсан розетк	
16	Газардуулгч контакттай далд розетк	
17	Газардуулгын гүйдэл илрүүлэгчтэй автомат	
18	Ердийн 1Ф, 3Ф-ын автомат	
19	Цэнэг шавхагч ОПС1-В/4, ОПС1-С/4, ОПС1-D/2,	
20	Гал хамгаалагч	
21	Гүйдэл хэмжигч (Амперметр)	A
22	Хүчдэр хэмжигч (Вольтметр)	V
23	Дамжуулагчын давхар хоорондын шилжвэр	
24	Дамжуулагч утас	
25	Ослын гэрлийн дамжуулагч утас	
26	Босоо электрод	
27	Тусгаарлагч дэр	
28	Гадна газардуулгын хүрээ	
29	Аянгын хүлээн авагч тор	

JODI PROJECT LLC
ЗУРАГ ТӨСЛИЙН КОМПАНИ

Хөвсгөл аймаг, Мөрөн сум, 8-р баг
АЙМГИЙН ЗАСАГ ДАРГЫН ТАМГЫН ГАЗРЫН ЗАСВАР

Тайлбар, таних тэмдэг					Үе шат: А3
Инженер		Б.Төрбат	ЕГ Шифр: JP/25-82	Масштаб:	Огноо: 2025он
Гүйцэтгэсэн		Б.Мөнх-Оргил	ТГ Шифр: -	Зургийн дугаар: ХТ-2	Хуудас: 11
Шалгасан		Б.Төрбат			

МОНГОЛ УЛС
ТОВГОЛ
МЭРГЭЖЛИЙН ИНЖЕНЕР
ЗТ-ЦХ
2021-2027

А3

МАТЕРИАЛЫН ТҮҮВЭР

Д/д	Нэр	Маяг	Хэм. нэгж	Тоо	Тайлбар
1	Гэрэлтүүлгийн самбар. IP31 а. Группын автомат: ВА47-29.1р харВ 16А -1ш	ГС-А-2	ком	1	ГС-А-2 самбар групп тоноглоно
2	Гэрэлтүүлгийн самбар. IP31 а. Группын автомат: ВА47-29.1р харВ 16А -2ш	ГС-А-3	ком	1	ГС-А-3 самбар групп тоноглоно
3	Люмисцент чийдэнтэй таазанд тоноглох гэрэлтүүлэгч, 230В, 2х28Вт, IP20	Л1	ш	12	
4	Лед чийдэнтэй таазанд тоноглох хөнгөн цагаан бүрхүүлтэй гэрэлтүүлэгч, 230В, 50Вт, IP20	Л2	ш	26	
5	Лед чийдэнтэй дүүжин таазанд тоноглох нүдэн гэрэлтүүлэгч, 230В, 10Вт, IP20	Л3	ш	52	
6	Лед тайзны хөдөлгөөнт гэрэлтүүлэгч, 230В, 200Вт, IP20	Л4	ш	5	
7	Таазанд тоноглох люстр, 230В, 5х60Вт	Л5	ш	1	
8	Лед чийдэнтэй дүүжин таазанд тоноглох гэрэлтүүлэгч, 600х300мм, 230В, 20Вт, IP20	Л6	ш	28	
9	Лед чийдэнтэй таазанд тоноглох тусгалтай, замтай гэрэлтүүлэгч, 230В, 200Вт, IP20	Л7	ш	4	
10	"Гарах" бичигтэй хананд тавих лед гэрэлтүүлэгч, 230В, 2х8Вт, IP20	Л8	ш	1	EXIT
11	Хананд тавих баттерейтэй лед ослын гэрэлтүүлэгч, 230В, 2х8Вт, IP20	Л9	ш	5	
12	Далд тавих, нэг туйлт нэг даралттай унтраалга, 230В, 16А, IP20		ш	5	
13	Далд тавих, нэг туйлт хоёр даралттай унтраалга, 230В, 16А, IP20		ш	4	
14	Утас салбарлах хайрцаг		ш	7	
15	Унтраалга, розетк угсрах хайрцаг		ш	9	
16	Зэс голтой, ПВХ тусгаарлагчтай утас, Ф1х2.5мм2	ПВ-660	м	2900	
17	ПНД уян хуванцар хоолой, Ф20мм		м	1000	
18	ПНД уян хуванцар хоолойн муфт, Ф20мм		ш	250	
19	ПНД уян хуванцар хоолойн төгсгөвч, Ф20мм		ш	250	

БУУЛГАХ АЖЛЫН МАТЕРИАЛЫН ТҮҮВЭР

Д/д	Нэр	Маяг	Хэм. нэгж	Тоо	Тайлбар
1	Люмисцент чийдэнтэй таазанд тоноглох гэрэлтүүлэгч, 230В, 2х28Вт, IP20	Л4	ш	12	
2	Лед чийдэнтэй ус чийгний хамгаалалттай хананд тоноглох гэрэлтүүлэгч, 230В, 30Вт, IP44	Л2	ш	5	
3	Лед чийдэнтэй дүүжин таазанд тоноглох гэрэлтүүлэгч, 600х300мм, 230В, 20Вт, IP20	Л6	ш	28	
4	Далд тавих, нэг туйлт нэг даралттай унтраалга, 230В, 16А, IP20		ш	5	
5	Далд тавих, нэг туйлт хоёр даралттай унтраалга, 230В, 16А, IP20		ш	4	

JODI PROJECT LLC
ЗУРАГ ТӨСЛИЙН КОМПАНИ

Хөвсгөл аймаг, Мөрөн сум, 8-р баг
АЙМГИЙН ЗАСАГ ДАРГЫН ТАМГЫН ГАЗРЫН ЗАСВАР

Материалын түүвэр					Үе шат: А3
Инженер		Б.Төрбат	ЕГ Шифр: JP/25-82	Масштаб:	Огноо: 2025он
Гүйцэтгэсэн	Б.Мөнх-Оргил	Б.Мөнх-Оргил	ТГ Шифр: -	Зургийн дугаар: ХТ-3	Хуудас: 11
Шалгасан		Б.Төрбат			

МОНГОЛ УЛСЫН ТОРГАТ МЭРГЭЖЭЛТ ИНЖЕНЕР ЭТ-ЦХ 2024-2027

А3

ТӨХӨӨРӨМЖИЙН САМБАРЫН ТООЦООНЫ БҮДҮҮВЧ. ТС-В-1

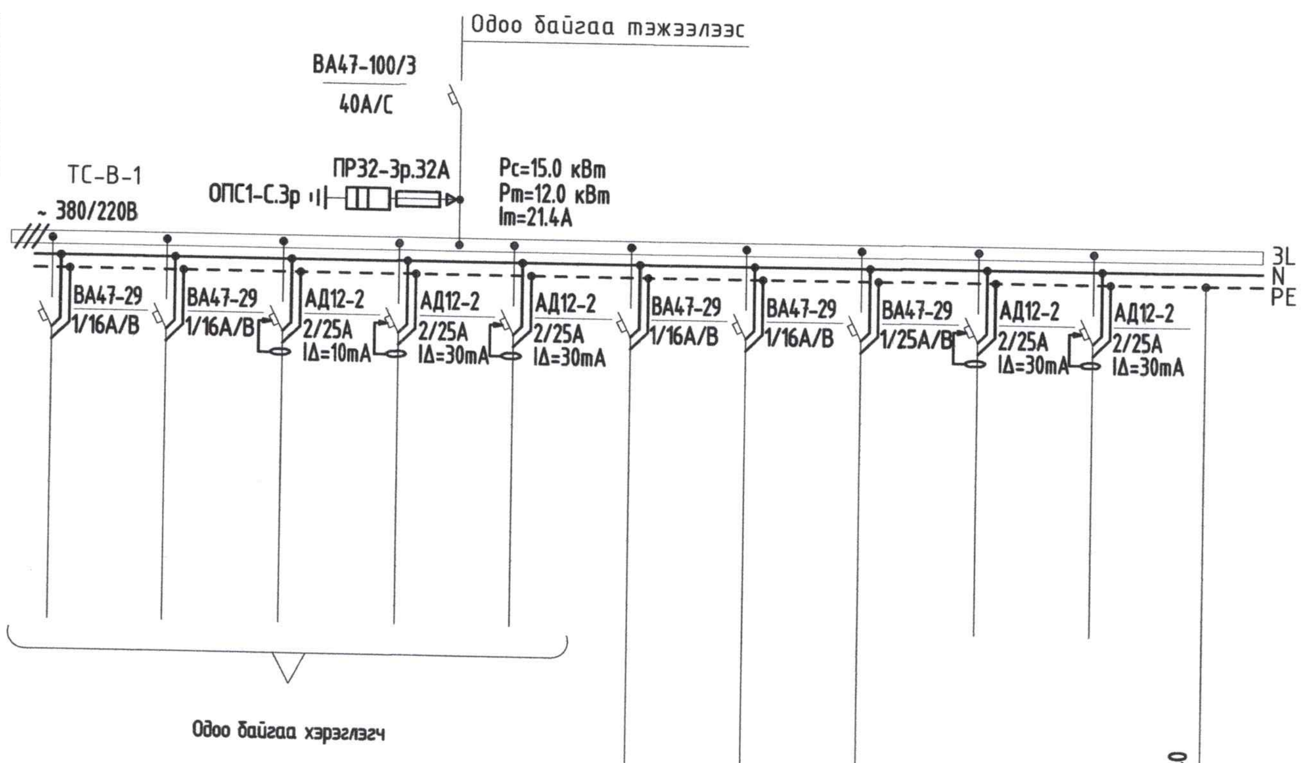

Шин дамжуулагч хуваарилагч	Тухайн тэжээх шугам											
	Оролт дээрхи аппаратын маяг Iхэвийн (А) Iявуулах (А)											
	Тэмдэглэгээ /маяг/ Хүчдэл, В; Рсуурь, кВт Iтооц, А											
Шугамын гаралтын аппарат	Маяг, Iхэвийн, А Салгагч ба хайлах тавьц											
Утасны марк ба хөндлөн огтлол мм2	Шугамын тэмдэглэгээ байгууламж дахь төмөр хоолойн тэмдэглэгээ /стандартаар/ урт, м											
Явуулах аппарат	Тэмдэглэгээ, маяг I хэвийн, А, салгагч дулааны релений тавьц, А											
Утасны марк ба хөндлөн огтлол мм2	Шугамын тэмдэглэгээ байгууламж дахь төмөр хоолойн тэмдэглэгээ /стандартаар/ урт, м											
Цахилгаан хэрэглэгчид	Танин тэмдэг											○○○○○○
	Байгууламж дээрхи №	гр1	гр2	гр3	гр4	гр5	гр6	гр7	гр8			Газардуулгын холболтын хайрцаг
	Маяг											
	Хэвийн чадал, кВт L1	0.5			2.0			1.0				Цахилгаан байгууламжийн бүрмийн дагуу металл бааг, цаашаанр, халаалтын болон цэвэр усны гэн хоолой, бүжин таазны металл каркас, розеткаы хамгаалалтын утсыбүрд холбоно
	Хэвийн чадал, кВт L2		1.5			2.0			5.0			
	Хэвийн чадал, кВт L3			2.0			1.0					
	Гүйдэл, А Iхэвийн	2.3	6.8	9.1	9.1	9.1	4.5	4.5	8.9			
	Гүйдэл, А Iявуулах											
	Нэр	Гэрэлтүүлэг	Гэрэлтүүлэг	Розетка	Розетка	Розетка	Лед дэлгэц	Лед дэлгэц	Тайзны тусгалтай гэрэлтүүлэгийн удирдлага DMX512	Бэлтгэл	Бэлтгэл	
	Технологийн тоног төхөөрөмжийн №						Шинээр төлөвлөж буй групп					

JODI PROJECT LLC ЗУРАГ ТӨСЛИЙН КОМПАНИ	Хөвсгөл аймаг, Мөрөн сум, 8-р баг				
	АЙМГИЙН ЗАСАГ ДАРГЫН ТАМГЫН ГАЗРЫН ЗАСВАР				
	Төхөөрөмжийн самбарын тооцооны бүдүүвч ТС-В-1				Үе шат: А3
	Инженер		Б.Төрбат	ЕГ Шифр: JP/25-82	Масштаб:	Огноо: 2025он
	Гүйцэтгэсэн		Б.Мөнх-Оргил			
	Шалгасан		Б.Төрбат	ТГ Шифр: -	Зургийн дугаар: ХТ-4	Хуудас: 11

А3

ГЭРЭЛТҮҮЛГИЙН САМБАРЫН ТООЦООНЫ БҮДҮҮВЧ. ГС-А-2

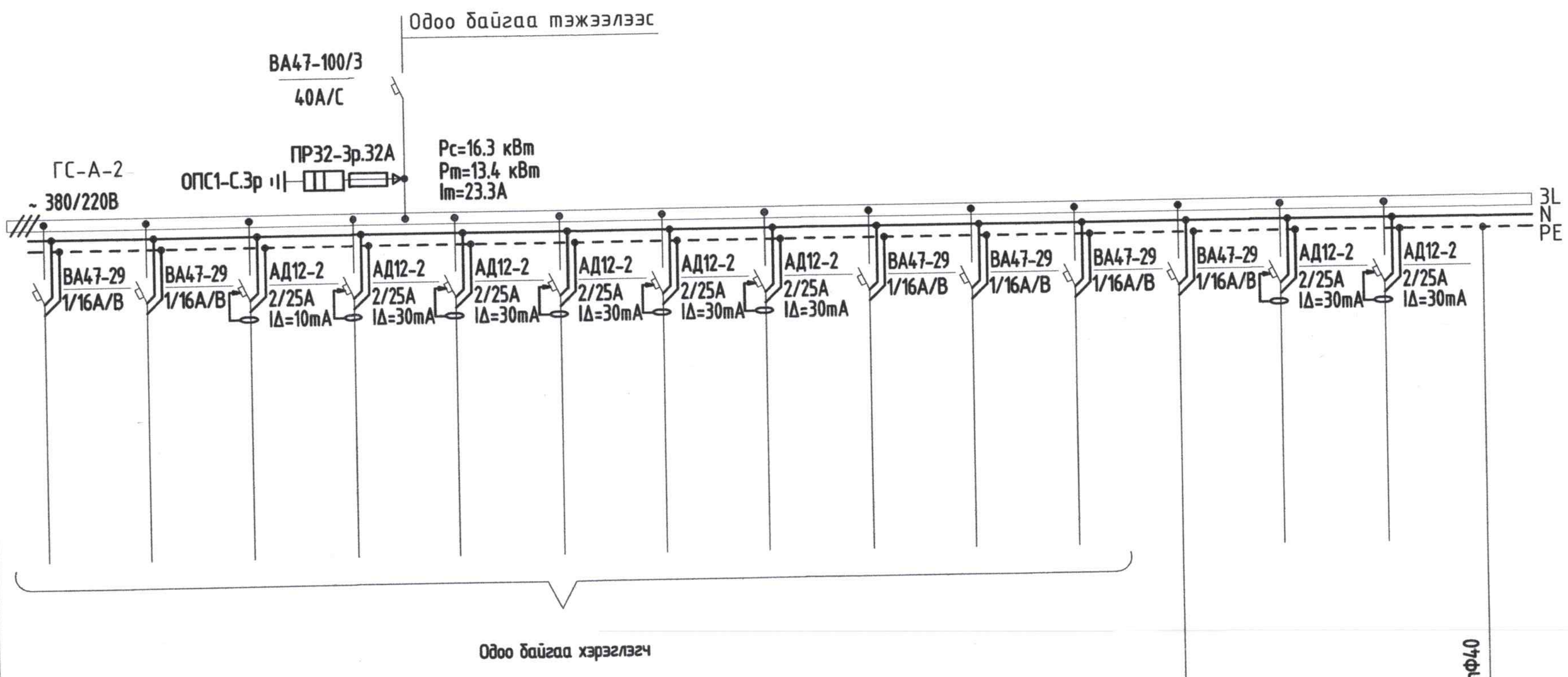

Тухайн тэжээх шугам	
Шин дамжуулагч хуваарилагч	Оролт дээрхи аппаратын маяг, Iхэвийн (А), Iявуулах (А)
	Тэмдэглэгээ /маяг/ Хүчдэл, В; Рсуурь, кВт Imooц, А
Шугамын гаралтын аппарат	Маяг, Iхэвийн, А Салгагч ба хайлах тавьц
Утасны марк ба хөндлөн огтлол мм2	Шугамын тэмдэглэгээ байгууламж дахь төмөр хоолойн тэмдэглэгээ /стандартаар/ урт, м
Явуулах аппарат	Тэмдэглэгээ, маяг I хэвийн, А, салгагч дулааны релейний тавьц, А
Утасны марк ба хөндлөн огтлол мм2	Шугамын тэмдэглэгээ байгууламж дахь төмөр хоолойн тэмдэглэгээ /стандартаар/ урт, м

Цахилгаан хэрэглэгчид																
Таних тэмдэг																Газардуулгын холболтын хайрцаг
Байгуулалт дээрхи №		гр1	гр2	гр3	гр4	гр5	гр6	гр7	гр8	гр9	гр10	гр10	гр11			
Маяг																
Хэвийн чадал, кВт	L1	0.5			2.0			1.5			1.5					Цахилгаан байгууламжийн бүрмийн дагуу металл ваан, цахилгаан, халаалтын болон цэвэр усны гэн хоолой, бүүжин тааэны металл каркас, розеткийн хамгаалалтын утсыг нэгдсэн холбоно
	L2		1.5			2.0			1.5			0.2				
	L3			2.0			1.5			1.5			0.6			
Гүйдэл, А	Iхэвийн	2.3	6.8	9.1	9.1	9.1	6.8	6.8	6.8	6.8	6.8	0.9	2.7			
	Iявуулах															
Нэр		Гэрэлтүүлэг	Гэрэлтүүлэг	Ариун цэврийн өрөөний Розетка	Розетка	Розетка	Розетка	Розетка	Розетка	А блокын 2-р давхрын Гэрэлтүүлэг	Б блокын 2-р давхрын Гэрэлтүүлэг	А. Б блокын 2-р давхрын Ослын Гэрэлтүүлэг	2-р давхрын Гэрэлтүүлэг	Бэлтгэл	Бэлтгэл	
Технологийн тоноглол төхөөрөмжийн №										Шинээр төлөвлөж буй групп						

Хөвсгөл аймаг, Мөрөн сум, 8-р баг

АЙМГИЙН ЗАСАГ ДАРГЫН ТАМГЫН ГАЗРЫН ЗАСВАР

Гэрэлтүүлгийн самбарын тооцооны бүдүүвч ГС-А-2

JODI PROJECT LLC
ЗУРАГ ТӨСЛИЙН КОМПАНИ

Инженер	[signature]	Б.Төрбат	ЕГ Шифр: JP/25-82	Масштаб:	Үе шат: A3
Гүйцэтгэсэн	[signature]	Б.Мөнх-Оргил			Огноо: 2025он
Шалгасан	[signature]	Б.Төрбат	ТГ Шифр: -	Зургийн дугаар: ХТ-5	Хуудас: 11

A3

55
Батцогт
2026.01.08

ГЭРЭЛТҮҮЛГИЙН САМБАРЫН ТООЦООНЫ БҮДҮҮВЧ. ГС-А-3

Тухайн тэжээх шугам	
Шин дамжуулагч хувиарлагч	Оролт дээрхи аппаратын маяг Iхэвийн (A) Iявуулах (A)
	Тэмдэглэгээ /маяг/ Хучдэл, В; Pсуурь, кВт Iтооц, А
Шугамын гаралтын аппарат	Маяг, Iхэвийн, А Салгагч ба хайлах тавьц
Утасны марк ба хөндлөн огтлол мм2	Шугамын тэмдэглэгээ байгууламж дахь төмөр хоолойн тэмдэглэгээ /стандартаар/ урт, м
Явуулах аппарат	Тэмдэглэгээ, маяг I хэвийн, А, салгагч дулааны релений тавьц, А
Утасны марк ба хөндлөн огтлол мм2	Шугамын тэмдэглэгээ байгууламж дахь төмөр хоолойн тэмдэглэгээ /стандартаар/ урт, м

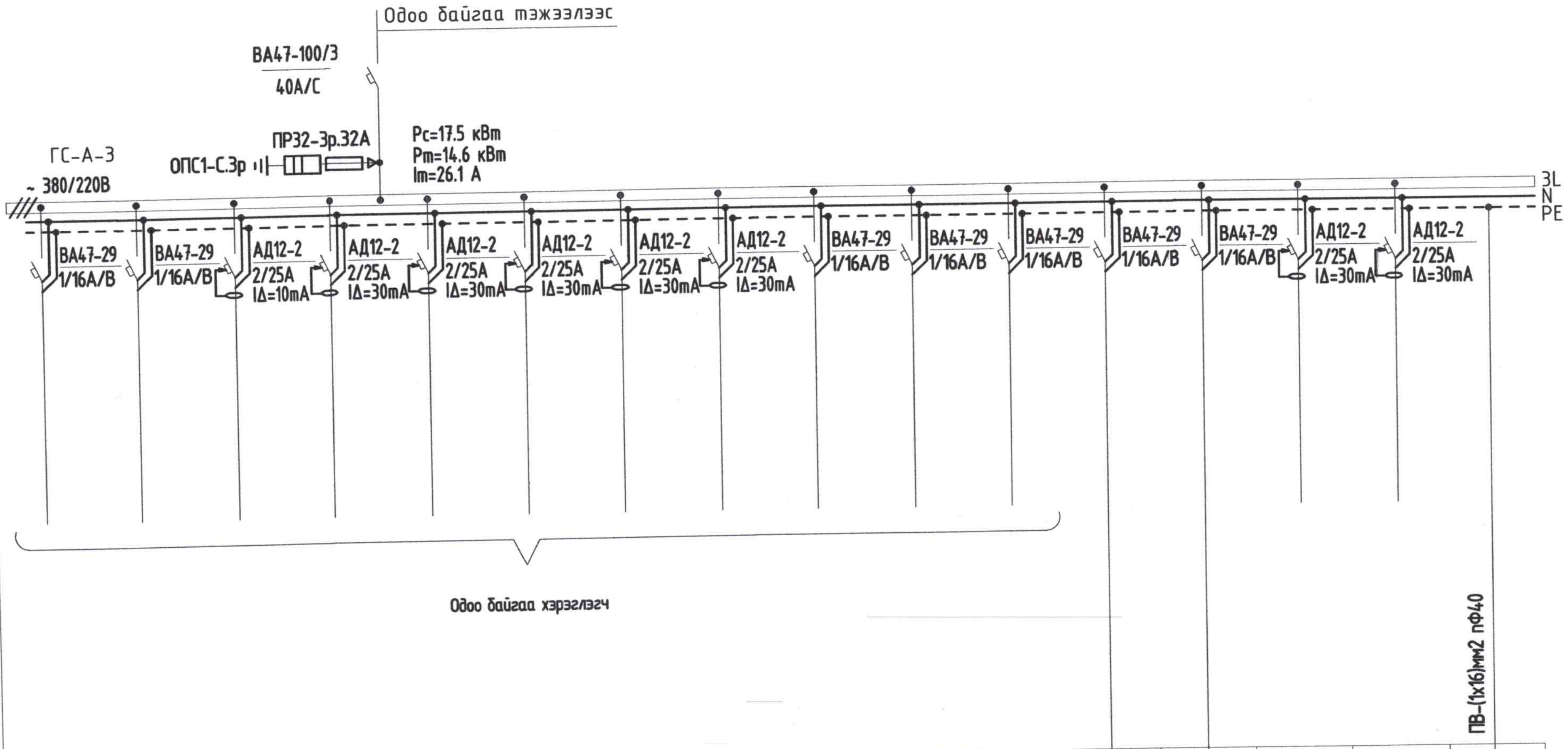

		гр1	гр2	гр3	гр4	гр5	гр6	гр7	гр8	гр9	гр10	гр10	гр11	гр12			
Цахилгаан хэрэглэгчид	Таних тэмдэг																
	Байгууламж дээрх №	гр1	гр2	гр3	гр4	гр5	гр6	гр7	гр8	гр9	гр10	гр10	гр11	гр12			Газардуулгын холболтын хайрцаг
	Маяг																
	Хэвийн чадал, кВт L1	0.5			2.0			1.5			1.5			0.6			Цахилгаан байгууламжийн дүрмийн дагуу металл ванн, угаагуур, халаалтын болон цэвэр усны ган хоолой, дүүжин таазны металл каркас, розеткавпы хамгаалалтын утаснуудыг холбоно
	Хэвийн чадал, кВт L2		1.5			2.0			1.5			0.2					
	Хэвийн чадал, кВт L3			2.0			1.5			1.5			1.2				
	Гүйдэл, А Iхэвийн	2.3	6.8	9.1	9.1	9.1	6.8	6.8	6.8	6.8	6.8	0.9	5.4	2.7			
	Гүйдэл, А Iявуулах																
	Нэр	Гэрэлтүүлэг	Гэрэлтүүлэг	Ариун цэврийн **өрөөний** Розетка	Розетка	Розетка	Розетка	Розетка	Розетка	А блокын 3-р давхрын Гэрэлтүүлэг	Б блокын 3-р давхрын Гэрэлтүүлэг	А. Б блокын 3-р давхрын Ослын Гэрэлтүүлэг	А блокын 3-р давхрын Гэрэлтүүлэг	А блокын 3-р давхрын Ослын Гэрэлтүүлэг	Бэлтгэл	Бэлтгэл	
	Технологийн тоног төхөөрөмжийн №									Шинээр төлөвлөж буй групп							

JODI PROJECT LLC ЗУРАГ ТӨСЛИЙН КОМПАНИ	Хөвсгөл аймаг, Мөрөн сум, 8-р баг **АЙМГИЙН ЗАСАГ ДАРГЫН ТАМГЫН ГАЗРЫН ЗАСВАР** Гэрэлтүүлгийн самбарын тооцооны бүдүүвч ГС-А-3		Үе шат: А3
Инженер	Б.Төрбат	ЕГ Шифр: JP/25-82	Масштаб:	Огноо: 2025он
Гүйцэтгэсэн	Б.Мөнх-Оргил	ТГ Шифр: -	Зургийн дугаар: ХТ-6	Хуудас: 11
Шалгасан	Б.Төрбат			

A3

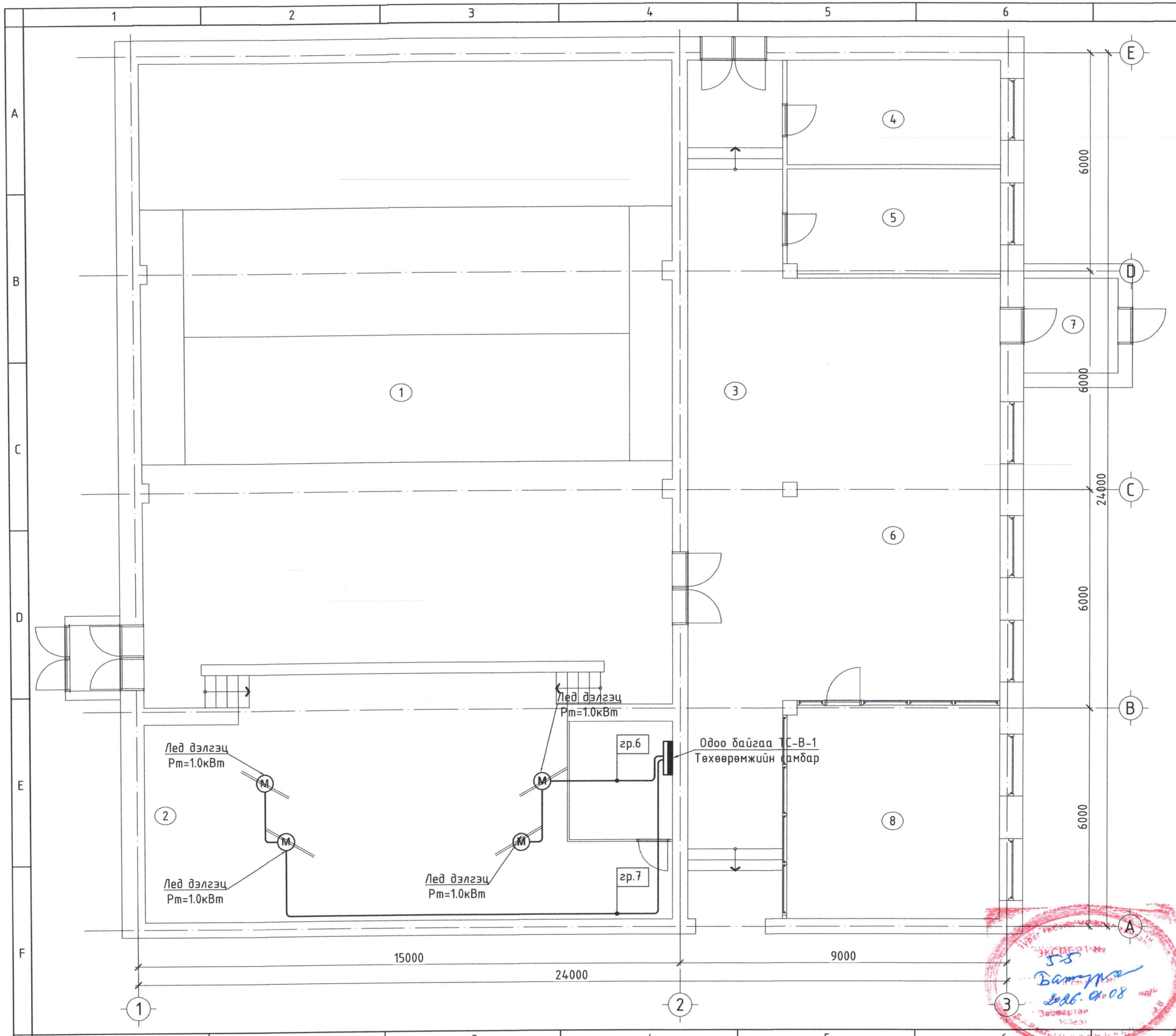

1-Р ДАВХРЫН ХҮЧИТ ТӨХӨӨРӨМЖИЙН БАЙГУУЛАЛТ /Б БЛОК/ М1:100

ӨРӨӨНИЙ ТОДОРХОЙЛОЛТ

Д/д	Өрөөний нэр	Талбай /м^2/	
1	Хурлын заал	257.26	
2	Тайз	83.17	2ш Дэлгэц нэмэх
3	Хонгил	61.97	Чулуу
4	НҮА-ны нярав	16.90	
5	НҮА-ны дарга	16.88	
6	Хүлээлгийн танхим	69.71	
7	Гонх	7.08	
8	Хур Дан үйлчилгээ	34.39	
Талбай		547.36	

ЗӨВШӨӨРӨЛЦСӨН

БА		Э.Буяндэлгэр
ЦБҮ		С.Очирбат

БЛОК СХЕМ

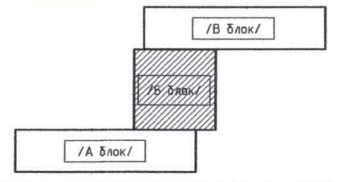

Ye шат: АЖЛЫН ЗУРАГ

JODI PROJECT LLC
ЗУРАГ ТӨСЛИЙН КОМПАНИ

Хаяг: Монгол Улс, Улаанбаатар хот, Баянгол дүүрэг, 16-р хороо, Новус тив, 3 давхар 305 тоот
Утас: +976-9900-8721

Инженер		Б.Төрбат
Гүйцэтгэсэн		Б.Мөнх-Оргил
Шалгасан		Б.Төрбат

АЙМГИЙН ЗАСАГ ДАРГЫН ТАМГЫН ГАЗРЫН ЗАСВАР
/Хөвсгөл аймаг, Мөрөн сум, 8-р баг/

Б блокын 1-р давхрын хүчит төхөөрөмжийн байгууллат

Масштаб:	Дугаар:	Хуудас:
М1:100	ХТ-7	11
ЕГ Шифр:	ТГ Шифр:	Огноо:
JP/25-82	-	2025/04

А3

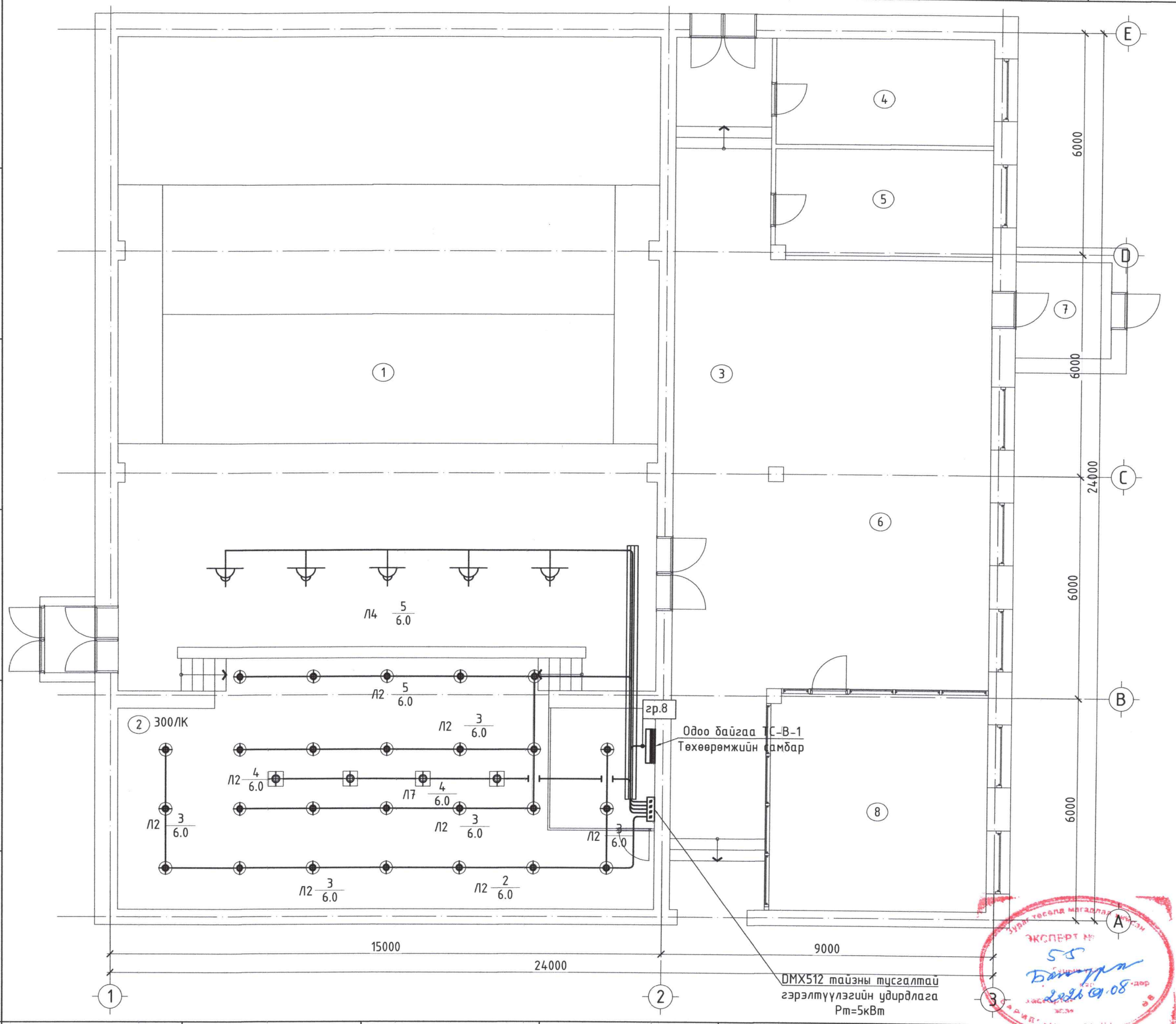

1-Р ДАВХРЫН ГЭРЭЛТҮҮЛГИЙН БАЙГУУЛАЛТ /Б БЛОК/

М1:100

ӨРӨӨНИЙ ТОДОРХОЙЛОЛТ

Д/д	Өрөөний нэр	Талбай /м^2/	
1	Хурлын заал	257.26	
2	Тайз	83.17	2ш Дэлгэц нэмэх Чулуу
3	Хонгил	61.97	
4	НҮА-ны нярав	16.90	
5	НҮА-ны дарга	16.88	
6	Хүлээлгийн танхим	69.71	
7	Гонх	7.08	
8	Хур Дан үйлчилгээ	34.39	
Талбай		547.36	

ЗӨВШӨӨРӨЛЦСӨН

БА		З.Буяндэлгэр
ЦБҮ		С.Очирбат

БЛОК СХЕМ

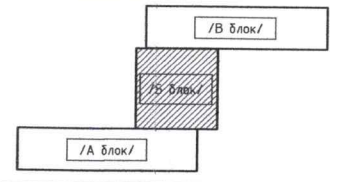

Үе шат: АЖЛЫН ЗУРАГ

JODI PROJECT LLC
ЗУРАГ ТӨСЛИЙН КОМПАНИ

Хаяг: Монгол Улс, Улаанбаатар хот, Баянгол дүүрэг, 16-р хороо, Новус төв, 3 давхар 305 тоот
Утас: +976-9900-8721

Инженер		Б.Төрбат
Гүйцэтгэсэн		Б.Мөнх-Оргил
Шалгасан		Б.Төрбат

АЙМГИЙН ЗАСАГ ДАРГЫН ТАМГЫН ГАЗРЫН ЗАСВАР
/Хөвсгөл аймаг, Мөрөн сум, 8-р баг/

Б блокын 1-р давхрын гэрэлтүүлэгийн байгууламт

Масштаб:	Дугаар:	Хуудас:
М1:100	ДГ-1	11
ЕГ Шифр:	ТГ Шифр:	Огноо:
JP/25-82	-	2025/04

А3

2-Р ДАВХРЫН ГЭРЭЛТҮҮЛГИЙН БАЙГУУЛАЛТ /А БЛОК/ М1:100

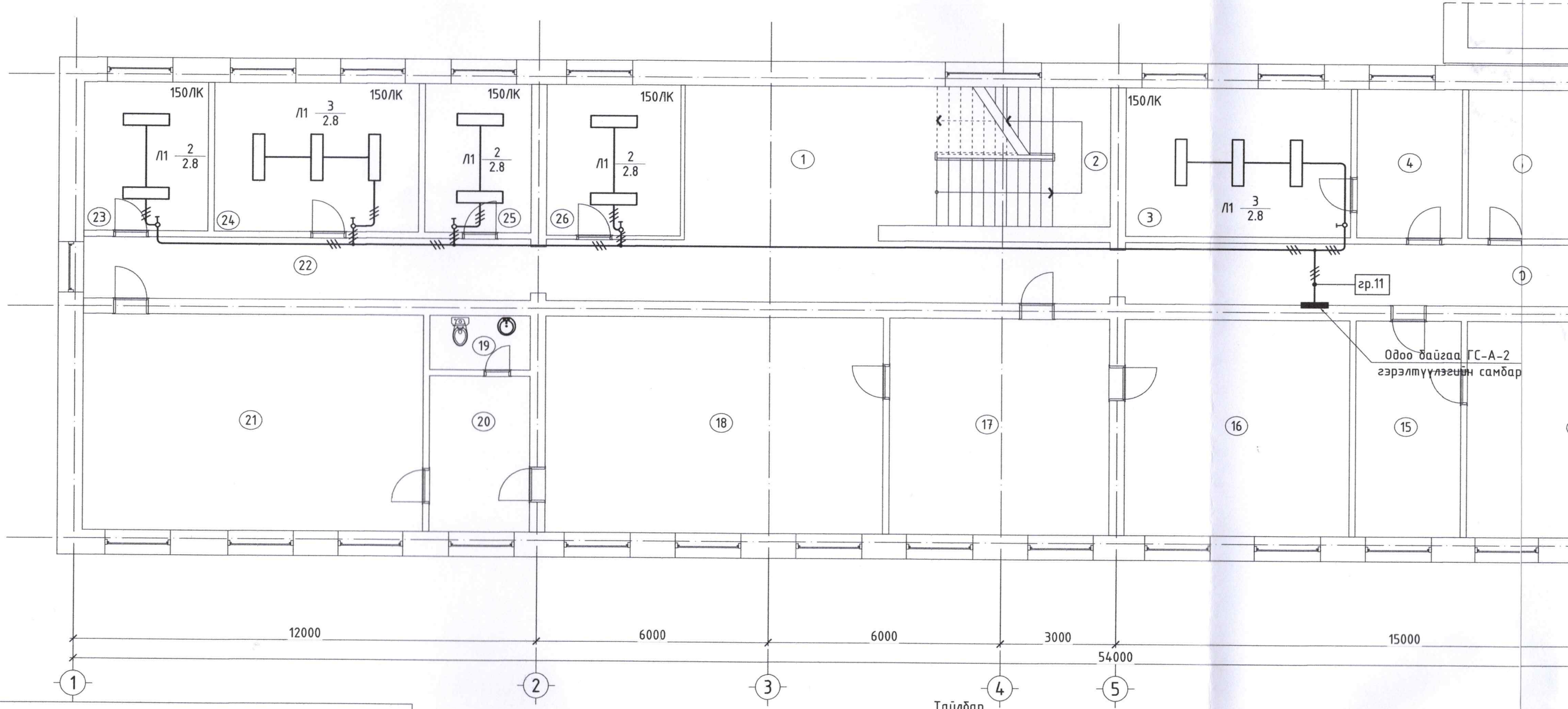

ӨРӨӨНИЙ ТОДОРХОЙЛОЛТ

Д/д	Өрөөний нэр	Талбай /м²/	
1	Амрах талбай	49.47	
2	Шатны хонгил	16.20	
3	Цэргийн штабын дарга	22.45	Ламинат
4	Цэргийн штаб	10.66	
5	Цэргийн бүртгэл	10.77	
6	Ариун цэврийн өрөө	10.47	S3 моног солих
7	Архив	11.63	Керамик
8	Эрүүл мэндийн ажилтан	11.36	
9	Эрүүл мэндийн ажилтан	8.22	
10	Хонгил	56.41	
11	СХТС хэлтсийн мэргэжилтэн	15.44	
12	СХТС хэлтсийн мэргэжилтэн	15.77	
13	СХТС хэлтсийн дарга	32.09	
14	Засаг даргын орлогч	31.99	
15	Гадаад харилцааны ажилтан	15.56	
16	Тамгын газрын дарга	32.76	
17	Нарийн бичиг	32.29	
18	Засаг дарга	49.10	
19	Ариун цэврийн өрөө	3.69	
20	Амрах өрөө	10.78	
21	Хурлын өрөө	49.61	
22	Хонгил	19.06	Ламинат
23	Хууль зүйн хэлтэс	12.39	Ламинат
24	Хууль зүйн хэлтсийн дарга	20.46	Ламинат
25	Ахлах мэргэжилтэн	10.66	Ламинат
26	Хууль зүйн хэлтэс	13.53	Ламинат
	Талбай	572.82	

Тайлбар

Одоо байгаа ГС-А-2 гэрэлтүүлгийн самбарт автомат таслуур бүхий групп тоноглож шинээр төлөвлөж буй гэрэлтүүлгийг тэжээнэ.

Одоо байгаа ГС-А-2 гэрэлтүүлгийн самбараас ПВ-3(1х2.5)мм2 утсыг ПНД хар хоолойнд сувлэн ханаар далд болон дүүжин таазны дээгүүр ил төдүүлдэн татаж шинээр төлөвлөж буй гэрэлтүүлэгчүүдийг тэжээхээр төлөвлөсөн. Заслын ажлын үед ухалт зүсэлтийг далдална.

1. Цэргийн штабын даргын өрөө, хууль зүйн хэлтэсийн өрөөнүүдийн хуучин өдрийн гэрэлтүүлэгчийг буулгаж шинээр люмисцент гэрэлтүүлэгч төлөвлөсөн.

БЛОК СХЕМ

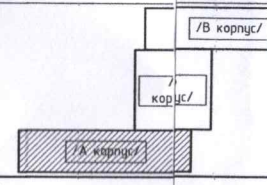

2-Р ДАВХРЫН ГЭРЭЛТҮҮЛГИЙН БАЙГУУЛАЛТ /А БЛОК/ М1:100

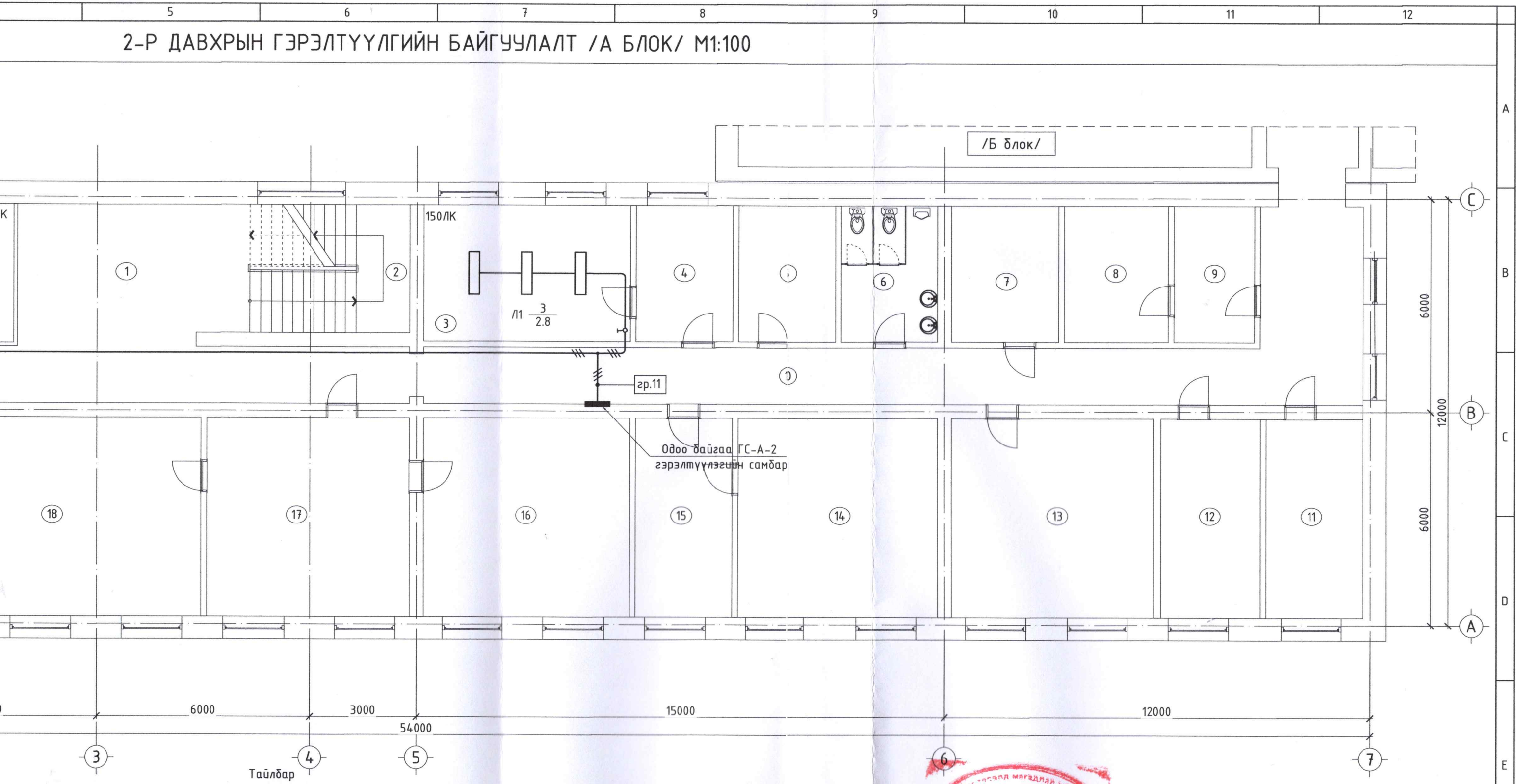

Тайлбар

32.09	
31.99	
15.56	
32.76	
32.29	
49.10	
3.69	
10.78	
49.61	
19.06	Ламинат
12.39	Ламинат
20.46	Ламинат
10.66	Ламинат
13.53	Ламинат
572.82	

Одоо байгаа ГС-А-2 гэрэлтүүлгийн самбарт автомат таслуур бүхий групп тоноглож шинээр төлөвлөж буй гэрэлтүүлгийг тэжээнэ.

Одоо байгаа ГС-А-2 гэрэлтүүлгийн самбараас ПВ-3(1х2.5)мм2 утсыг ПНД хар хоолойнд сүвлэн ханаар далд болон дүүжин таазны дээгүүр ил төдүүлдэн татаж шинээр төлөвлөж буй гэрэлтүүлэгчүүдийг тэжээхээр төлөвлөсөн. Заслын ажлын үед ухалт зүсэлтийг далдална.

1. Цэргийн штабын даргын өрөө, хууль зүйн хэлтэсийн өрөөнүүдийн хуучин өдрийн гэрэлтүүлэгчийг буулгаж шинээр люмисцент гэрэлтүүлэгч төлөвлөсөн.

БЛОК СХЕМ

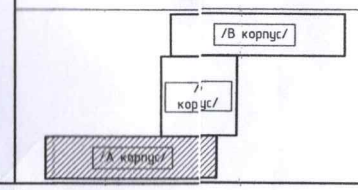

JODI PROJECT LLC
ЗУРАГ ТӨСЛИЙН КОМПАНИ

ЭКСПЕРТ

2026.01.08

ЗӨВШӨӨРӨЛЦСӨН		
БА		Э.Буяндэлгэр
ЦБУ		С.Очирбат

Хөвсгөл аймаг, Мөрөн сум, 8-р баг

АЙМГИЙН ЗАСАГ ДАРГЫН ТАМГЫН ГАЗРЫН ЗАСВАР

А блокын 2-р давхрын гэрэлтүүлэгийн байгуулалт

Үе шат: А3

Инженер		Б.Төрбат	ЕГ Шифр: JP/25-82	Масштаб: М1:100	Огноо: 2025он
Гүйцэтгэсэн		Б.Мөнх-Оргил	ТГ Шифр: -	Зургийн дугаар: ДГ-2	Хуудас: 11
Шалгасан		Б.Төрбат			

МОНГОЛ УЛС
БАРИЛГЫН ТӨРБАТ
МЭРГЭШЛИЙН ИНЖЕНЕР
ЗТ-ЦХ
2024-2027

А3

3-Р ДАВХРЫН ГЭРЭЛТҮҮЛГИЙН БАЙГУУЛАЛТ /А БЛОК/ М1:100

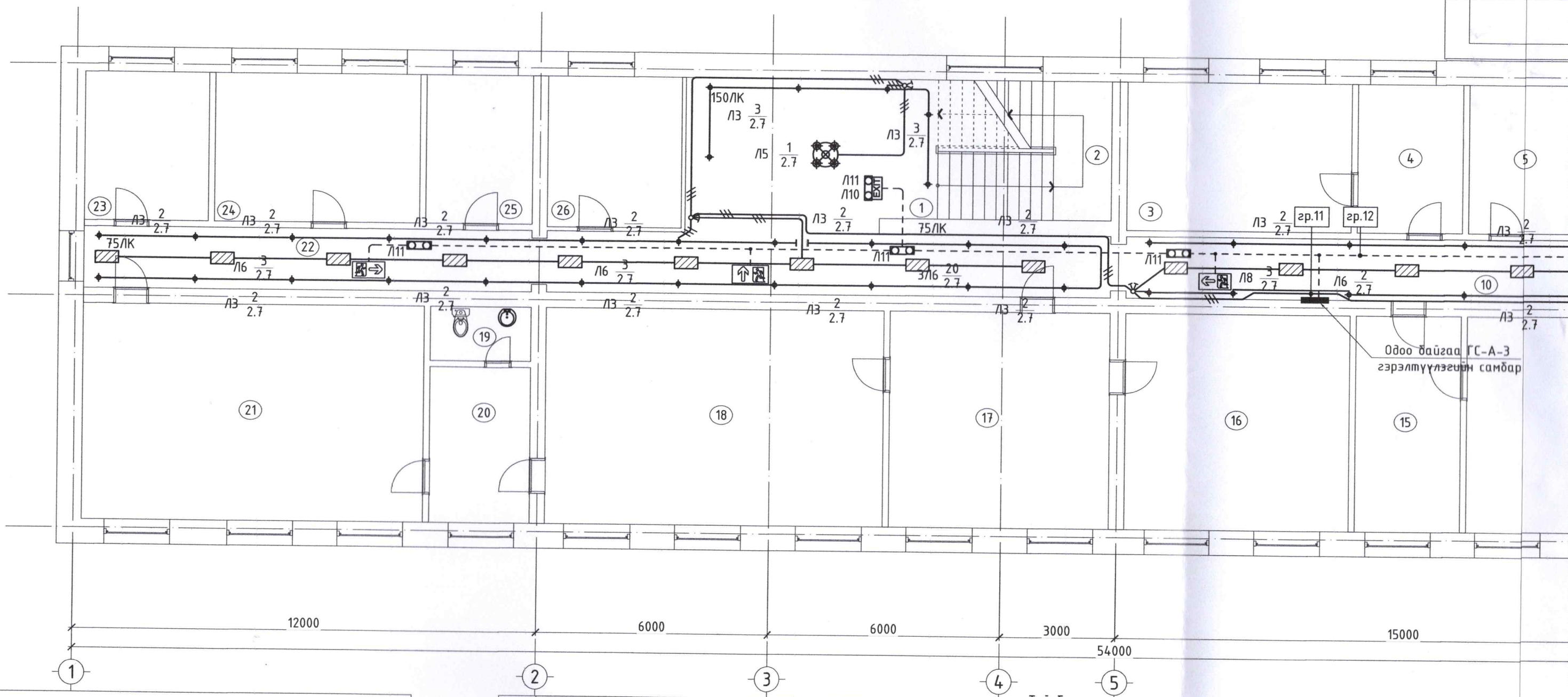

ӨРӨӨНИЙ ТОДОРХОЙЛОЛТ

Д/д	Өрөөний нэр	Талбай /м²/	
1	Амрах талбай	49.47	
2	Шатны хонгил	16.20	
3	Цэргийн штабын дарга	22.45	Ламинат
4	Цэргийн штаб	10.66	
5	Цэргийн бүртгэл	10.77	
6	Ариун цэврийн өрөө	10.47	S3 тоног солих
7	Архив	11.63	Керамик
8	Эрүүл мэндийн ажилтан	11.36	
9	Эрүүл мэндийн ажилтан	8.22	
10	Хонгил	56.41	
11	СХТС хэлтсийн мэргэжилтэн	15.44	
12	СХТС хэлтсийн мэргэжилтэн	15.77	
13	СХТС хэлтсийн дарга	32.09	
14	Засаг даргын орлогч	31.99	
15	Гадаад харилцааны ажилтан	15.56	
16	Тамгын газрын дарга	32.76	
17	Нарийн бичиг	32.29	
18	Засаг дарга	49.10	
19	Ариун цэврийн өрөө	3.69	
20	Амрах өрөө	10.78	
21	Хурлын өрөө	49.61	
22	Хонгил	19.06	Ламинат
23	Хууль зүйн хэлтэс	12.39	Ламинат
24	Хууль зүйн хэлтсийн дарга	20.46	Ламинат
25	Ахлах мэргэжилтэн	10.66	Ламинат
26	Хууль зүйн хэлтэс	13.53	Ламинат
Талбай		572.82	

Тайлбар

Одоо байгаа ГС-А-3 гэрэлтүүлгийн самбарт автомат таслуур бүхий групп тоноглож шинээр төлө
бүй гэрэлтүүлгийг тэжээнэ.

Одоо байгаа ГС-А-3 гэрэлтүүлгийн самбараас ПВ-3(1х2.5)мм2 утсыг ПНД хар хоолойнд сувлэн хано
далд болон дүүжин таазны дээгүүр ил төдүүлдэн татаж шинээр төлөвлөж бүй гэрэлтүүлэгчүүдийг
тэжээхээр төлөвлөсөн. Заслын ажлын үед ухалт зүсэлтийг далдална.

1. корридорт шинээр лед гэрэлтүүлэгч болон нүдэн гэрэл, ослын гэрэлтүүлэгчийг төлөвлөсөн.

БЛОК СХЕМ

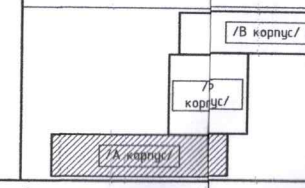

3-Р ДАВХРЫН ГЭРЭЛТҮҮЛГИЙН БАЙГУУЛАЛТ /А БЛОК/ М1:100

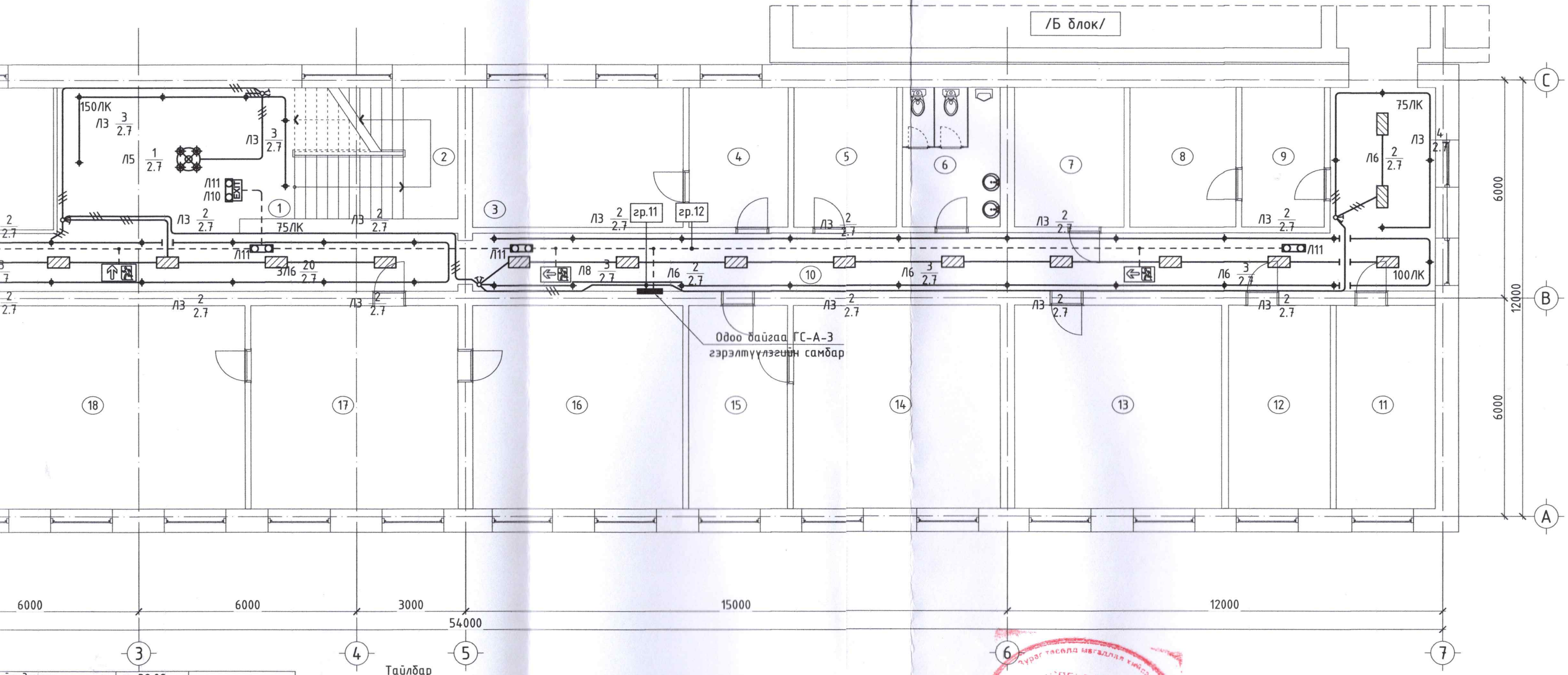

...ийн дарга	32.09	
...ын орлогч	31.99	
...илцааны ажилтан	15.56	
...рын дарга	32.76	
...г	32.29	
...а	49.10	
...ийн өрөө	3.69	
	10.78	
...ө	49.61	
	19.06	Ламинат
...хэлтэс	12.39	Ламинат
...хэлтсийн дарга	20.46	Ламинат
...эжилтэн	10.66	Ламинат
...хэлтэс	13.53	Ламинат
...лбай	572.82	

Тайлбар

Одоо байгаа ГС-А-3 гэрэлтүүлгийн самбарт автомат таслуур бүхий групп тоноглож шинээр төлөвлөж буй гэрэлтүүлгийг тэжээнэ.

Одоо байгаа ГС-А-3 гэрэлтүүлгийн самбараас ПВ-3(1х2.5)мм2 утсыг ПНД хар хоолойнд сүвлэн ханаар далд болон дүүжин таазны дээгүүр ил төдүүлдэн татаж шинээр төлөвлөж буй гэрэлтүүлэгчүүдийг тэжээхээр төлөвлөсөн. Заслын ажлын үед ухалт зүсэлтийг далдална.

1. корридорт шинээр лед гэрэлтүүлэгч болон нүдэн гэрэл, ослын гэрэлтүүлэгчийг төлөвлөсөн.

БЛОК СХЕМ

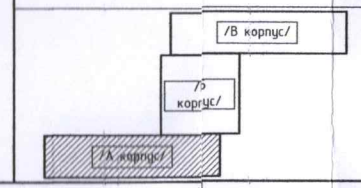

JODI PROJECT LLC
ЗУРАГ ТӨСЛИЙН КОМПАНИ

ЗӨВШӨӨРӨЛЦСӨН		
БА		Э.Буяндэлгэр
ЦБУ		С.Очирбат

Хөвсгөл аймаг, Мөрөн сум, 8-р баг

АЙМГИЙН ЗАСАГ ДАРГЫН ТАМГЫН ГАЗРЫН ЗАСВАР

А блокын 3-р давхрын гэрэлтүүлэгийн байгуулалт

Үе шат: А3

Инженер		Б.Төрбат	ЕГ Шифр: JP/25-82	Масштаб: М1:100	Огноо: 2025он
Гүйцэтгэсэн		Б.Мөнх-Оргил	ТГ Шифр: -	Зургийн дугаар: ДГ-3	Хуудас: 11
Шалгасан		Б.Төрбат			

ГЭРЭЛТҮҮЛГИЙН МАЯГ

Л1. ЛЮМИСЦЕНТ ГЭРЭЛТҮҮЛЭГЧ 2x28Вт	Л2. ЛЕД ГЭРЭЛТҮҮЛЭГЧ 50Вт	Л3. ЛЕД НҮДЭН ГЭРЭЛТҮҮЛЭГЧ 10Вт	Л4. ЛЕД ТАЙЗНЫ ГЭРЭЛТҮҮЛЭГЧ 200Вт	Л5. ЛЮСТР 5x60Вт
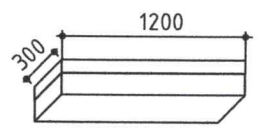	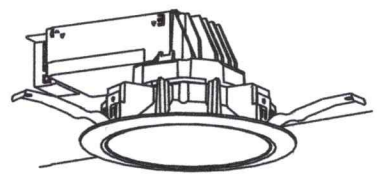	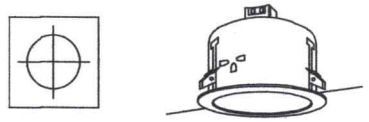	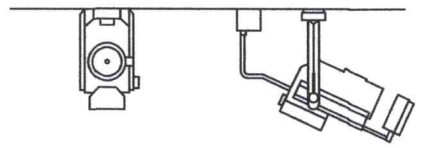	Интерьерээр шийднэ
ЛЮМИСЦЕНТ ГЭРЭЛТҮҮЛЭГЧ	ЛЕД ГЭРЭЛТҮҮЛЭГЧ	ЛЕД ГЭРЭЛТҮҮЛЭГЧ	ЛЕД ХӨДӨЛГӨӨНТ ГЭРЭЛТҮҮЛЭГЧ	ЛЮСТР
ТААЗАНД ТОНОГЛОХ	ДҮҮЖИН ТААЗАНД ТОНОГЛОХ	ДҮҮЖИН ТААЗАНД ТОНОГЛОХ	ТААЗАНД ТОНОГЛОХ	ТААЗАНД ТОНОГЛОХ
ШИЛЭН ЦАГААН БҮРХҮҮЛТЭЙ	ХӨНГӨН ЦАГААН БҮРХҮҮЛТЭЙ	ХӨНГӨН ЦАГААН БҮРХҮҮЛТЭЙ	ХӨНГӨН ЦАГААН БҮРХҮҮЛТЭЙ	ХАМГААЛАЛТ IP-20
ХАМГААЛАЛТ IP-20	ХАМГААЛАЛТ IP-20	ХАМГААЛАЛТ IP-20	ХАМГААЛАЛТ IP-20	
			ТАЙЗНЫ ТУСГАЛТАЙ ГЭРЭЛТҮҮЛЭГЧ	

Л6. ЛЕД ГЭРЭЛТҮҮЛЭГЧ 20Вт	Л7. СОВ ТАЙЗНЫ ГЭРЭЛТҮҮЛЭГЧ 200Вт	Л8. ЛЕД EXIT ГЭРЭЛТҮҮЛЭГЧ 2x8Вт	Л9. ОСЛЫН ГЭРЭЛТҮҮЛЭГЧ 2x8Вт
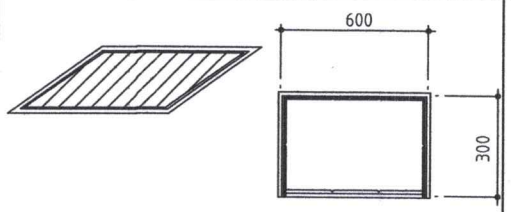			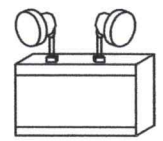
ЛЕД ГЭРЭЛТҮҮЛЭГЧ	ЛЕД ЗАМТАЙ ГЭРЭЛТҮҮЛЭГЧ	EXIT ГЭРЭЛТҮҮЛЭГЧ	ЛЕД ГЭРЭЛТҮҮЛЭГЧ
ДҮҮЖИН ТААЗАНД ТОНОГЛОХ	ТААЗАНД ТОНОГЛОХ	ХАНАНД ТОНОГЛОХ	ХАНАНД ТОНОГЛОХ
ШИЛЭН ЦАГААН БҮРХҮҮЛТЭЙ		ШИЛЭН ЦАГААН БҮРХҮҮЛТЭЙ	ШИЛЭН ЦАГААН БҮРХҮҮЛТЭЙ
ХАМГААЛАЛТ IP-20	ХАМГААЛАЛТ IP-20	ХАМГААЛАЛТ IP-20	ХАМГААЛАЛТ IP-20
			БАТТЕРЕЙТЭЙ ГЭРЭЛТҮҮЛЭГЧ

ОДОО БАЙГАА ГС-А-1, ГС-А-2 ГЭРЭЛТҮҮЛГИЙН САМБАР

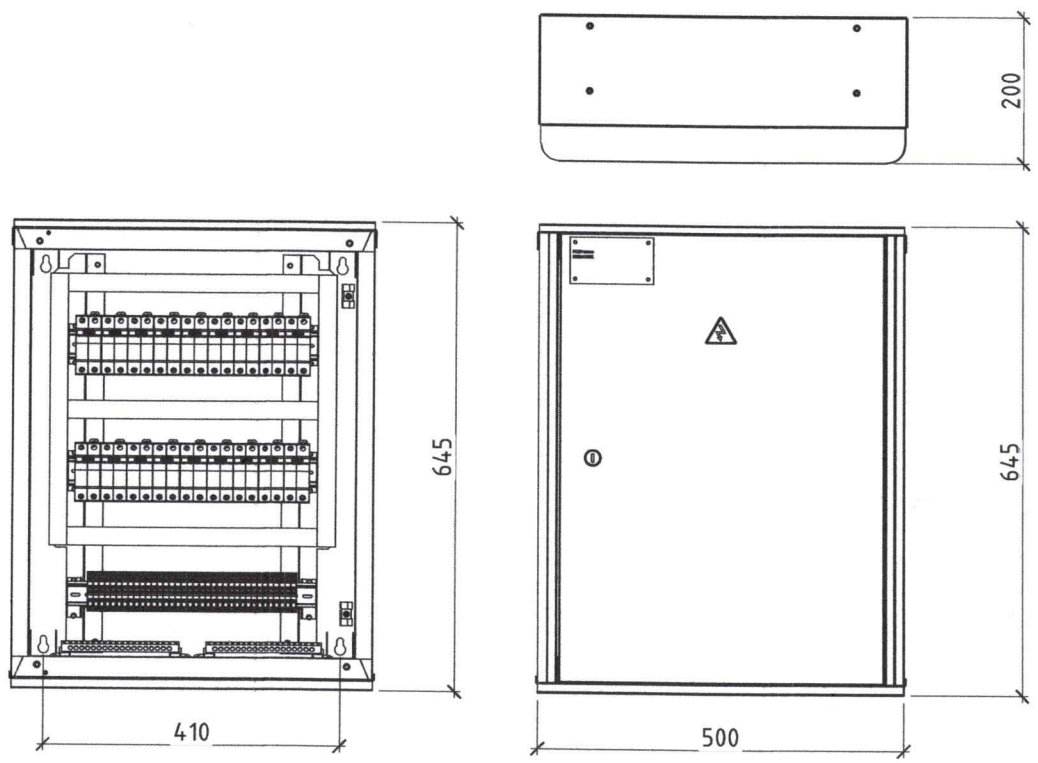

JODI PROJECT LLC ЗУРАГ ТӨСЛИЙН КОМПАНИ	Хөвсгөл аймаг, Мөрөн сум, 8-р баг АЙМГИЙН ЗАСАГ ДАРГЫН ТАМГЫН ГАЗРЫН ЗАСВАР				
	Гэрэлтүүлгийн маяг				Үе шат: А3
	Инженер	Б.Төрбат	ЕГ Шифр: JP/25-82	Масштаб:	Огноо: 2025он
	Гүйцэтгэсэн	Б.Мөнх-Оргил	ТГ Шифр: -	Зургийн дугаар: ДГ-4	Хуудас: 11
	Шалгасан	Б.Төрбат			

МОНГОЛ УЛС ... МЭРГЭШСЭН ИНЖЕНЕР 2024-2027

А3

УГСРАЛТЫН БҮДҮҮВЧ

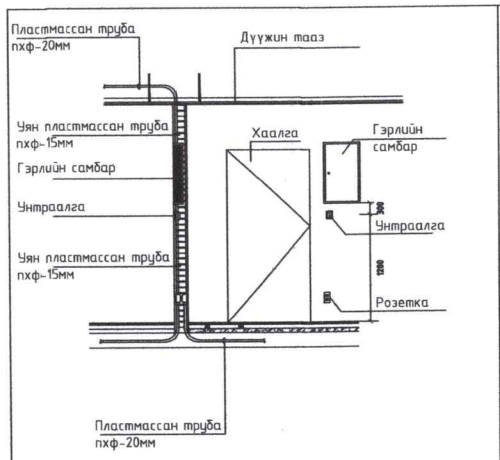

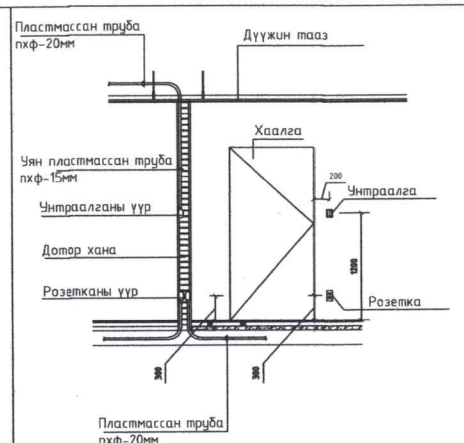

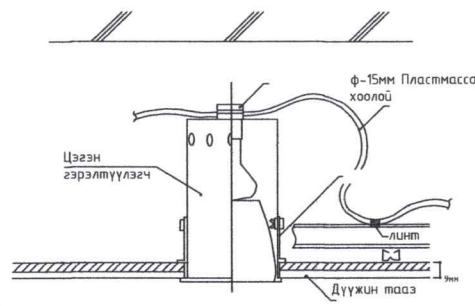

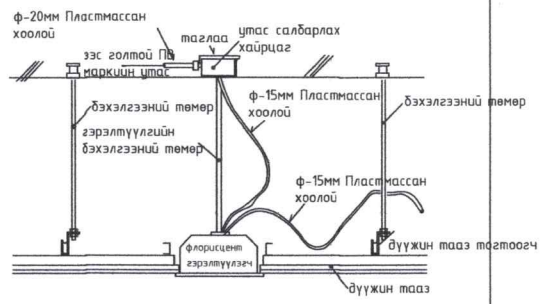

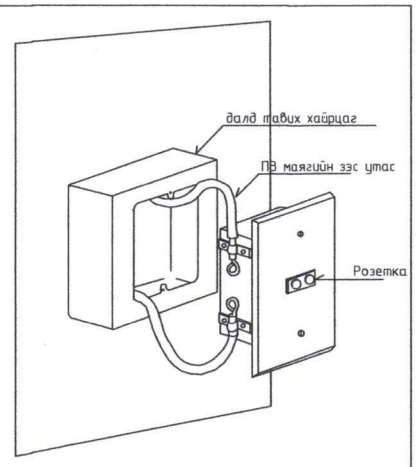

ЗААЛНЫ ГЭРЭЛТҮҮЛГИЙН УНТРААЛГА ТОНОГЛОХ ХЭМЖЭЭ

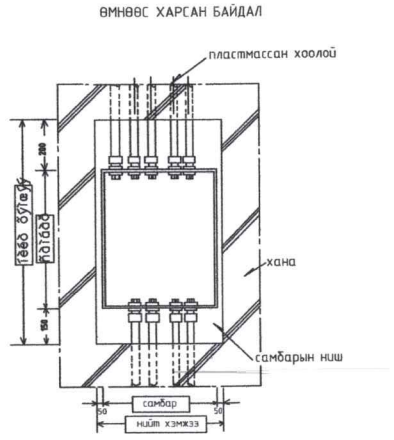

УНТРААЛГА РОЗЕТКА ТОНОГЛОХ ХЭМЖЭЭ

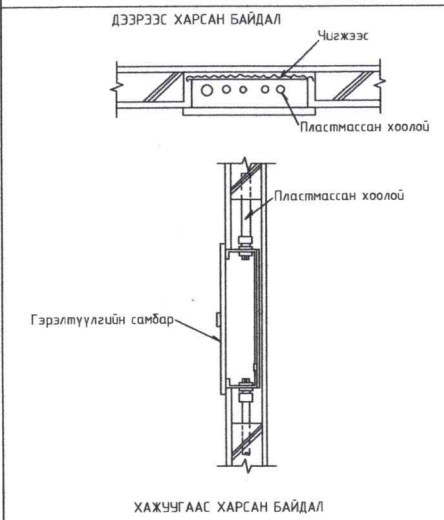

ЦЭГЭН ГЭРЭЛТҮҮЛЭГЧ ТОНОГЛОХ

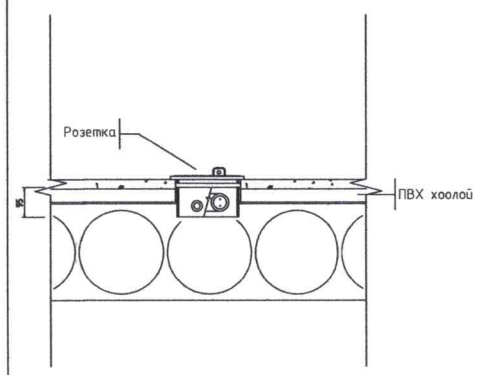

ФЛОРИСЦЕНТ ГЭРЭЛТҮҮЛЭГЧ ТОНОГЛОХ

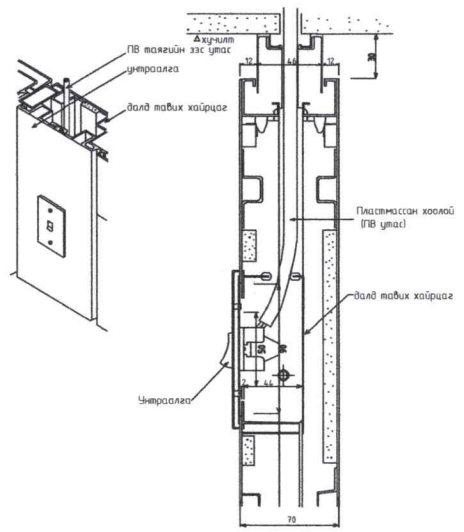

ХАНАНЫ РОЗЕТКА ТОНОГЛОХ

ЦАХИЛГААНЫ САМБАР ХАНАНД ТОНОГЛОХ

ШАЛАНД РОЗЕТКА ТОНОГЛОХ

ХАНАНД УНТРААЛГА ТОНОГЛОХ

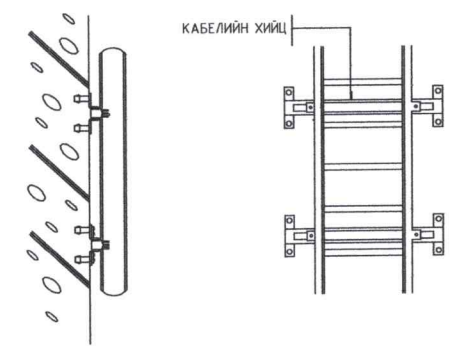

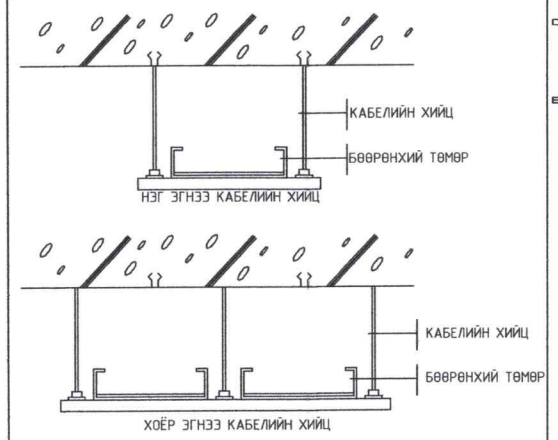

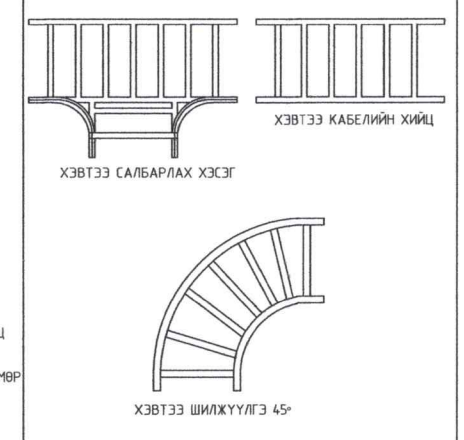

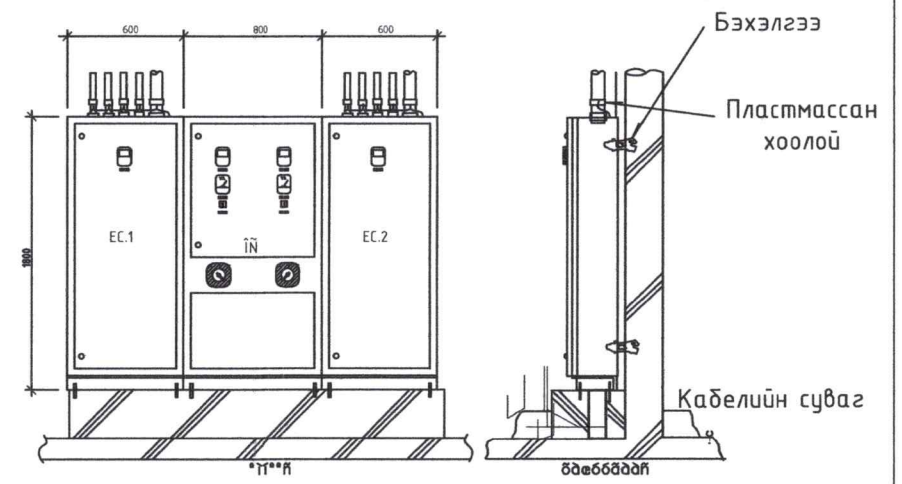

БОСОО ХИЙЦИЙН БЭХЭЛГЭЭ

ХЭВТЭЭ ХИЙЦИЙН БЭХЭЛГЭЭ

ОРОЛТЫН БОЛОН ЕРӨНХИЙ ХУВААРИЛАХ САМБАР

JODI PROJECT LLC
ЗУРАГ ТӨСЛИЙН КОМПАНИ

Хөвсгөл аймаг, Мөрөн сум, 8-р баг
АЙМГИЙН ЗАСАГ ДАРГЫН ТАМГЫН ГАЗРЫН ЗАСВАР

Угсралтын бүдүүвч				Үе шат: АЗ
Инженер	Б.Төрбат	ЕГ Шифр: JP/25-82	Масштаб:	Огноо: 2025он
Гүйцэтгэсэн	Б.Мөнх-Оргил	ТГ Шифр: –	Зургийн дугаар: ДГ-5	Хуудас: 11
Шалгасан	Б.Төрбат			

МЭРГЭШСЭН ИНЖЕНЕР ЭТ-ЦИХ 2024-2021