Ажлын зургийн үндсэн бүрдлийн жагсаалт

Д.д	Зургийн нэр	Хуудас марк
1	Ган бүтээц	ГБ

"ГБ" маркийн ажлын зургийн үндсэн бүрдлийн жагсаалт

Д.д	Зургийн нэр	Хуудас марк
1	Ерөнхий өгөгдөл ба тайлбар бичиг	ГБ хуудас 1
2	Машинчийн өрөөг буулгах ба шинэчлэх ажлын схем. түвшин 3.420	ГБ хуудас 2
3	Машинчийн өрөөг байрлуулах метал хийцийн угсралтын схем. түвшин 3.420	ГБ хуудас 3
4	План. Вакум хана 1-2, А-Б, Б-А. Машинчийн өрөөний метал каркас	ГБ хуудас 4
5	Кронштейн Кр 1	ГБ хуудас 5
6	Кронштейн Кр 2	ГБ хуудас 6
7	Дам нуруу Дн1, Дн2, Дн3 Суулгах нарийвч Сн1 Хашлага Х1. Тулаас Тл1	ГБ хуудас 7

Гангийн сонголт

Огтлол	Жин, кг	Гост
I 24	62	8 239-97
C 16	141	8240-97
L 100x7	8	8509-97
L 75x6	38	8509-97
--t=6	18.6	19903-97
--t=4	12	19903-97
Ган хоолой ϕ42x3	27	10704-91
Ган хоолой ϕ25x2.5	3	---//---
Бүгд, кг	310	

УГСРАЛТЫН ТҮҮВЭР

Марк	Нэр	Тоо, ш		Жин, кг		Тайлбар
		зө	зс	Нэг	Бүгд	
Дн 1	Дам нуруу	1		31	31	
Дн2	Дам нуруу	1		12	12	
Дн3	Дам нуруу	2		29	58	
Кр1	Кронштейн	1		52.3	52.3	
Кр2	Кронштейн	1		64.3	64.3	
Тл1	Тулаас	2		23	46	
Сн1	Суулгах нарийвч	1		4	4	
Х1	Хашлага	3		14	42	
Нийт, кг					310	

Тайлбар:

1. Үндэслэл: Энэхүү зураг төслийг "Эрдэнэт үйлдвэр" ТӨҮГ-ын 2024 оны 12 сарын 04-ний өдрийн 2025-279-УЗ, Т2 4.589 даалгаврыг үндэслэл болгон холбогдох норм дүрмийн дагуу хийж гүйцэтгэв.
2. Ган хийцийн эдлэхүүнийг бэлтгэх, угсрах, хүлээн авахад БНбД 53-02-05 "Ган бүтээц" нормыг баримтална.
3. Ган эдэлхүүний орцыг "Гангийн түүвэр хүснэгтээс үз
4. Үйлдвэрт ган хийц эдлэхүүнийг гагнаж бэлтгэх ба бэлэн болсон эдлэхүүнийг угсрахад угсралтын гагнаас, болт хэрэглэнэ.
5. Угсралтын үеийн гагнаасуудыг хэсэглэл болон эдлэхүүний зурагт үзүүлсэн.
6. Угсралтын үеийн гагнаасыг ГОСТ 9467-75 стандартын Э-42 маркийн электродоор хийж гүйцэтгэнэ.
7. Ган хийцийг зэврэлтээс хамгаалахын тулд БНбД 20-03-11 "Барилгын бүтээцийг зэврэлтээс хамгаалах" угсралтын нормын дагуу MNS: 4584-2003 стандартын шаардлага хангасан металын будгаар 1 үе суурьж тавьж 2 үе будна.
8. Угсралтын ажлыг урьдчилсан төлөвлөгөө, батлагдсан зураг төслөөр СНиП 3-1-76 норм, СН 7-74 дүрмийн дагуу гүйцэтгэнэ.
9. Барилгын угсралтын ажлын явцад БНбД 12-03-03 "Барилгын үйлдвэрлэлийн хөдөлмөрийн аюулгүй ажиллагааны дүрэм 1 хэсэг, БНбД 12-04-05 "Барилгын үйлдвэрлэлийн хөдөлмөрийн аюулгүй ажиллагааны дүрэм 2 хэсэг, зэрэг барилгын норм ба дүрмүүдийг баримтлан ажиллана.

"Эрдэнэт үйлдвэр" ТӨҮГ ЗТХ. БЗБТ	"Эрдэнэт үйлдвэр" ТӨҮГ.БҮ.УХ Тээрмийн машинчдын өрөөг шинэчлэх ажил				ГБ
	Захирал	Д.Тамир		Ерөнхий өгөгдөл ба тайлбар бичиг	Масштаб: үе шат АЗ; хуудас 1; бүх хуудас
	Ерөнхий инж	Т.Намсрайсүрэн			
	Тэргүүлэх инж	А.Хатантуул			
	Шалгасан	У.Орхон		Шифр: 11.06.044	2025.06
	Гүйцэтгэсэн	Д.Тэгшбаяр			

Машинчийн өрөөний буулгах ажлын схем тувшин 3.420 М1: 100

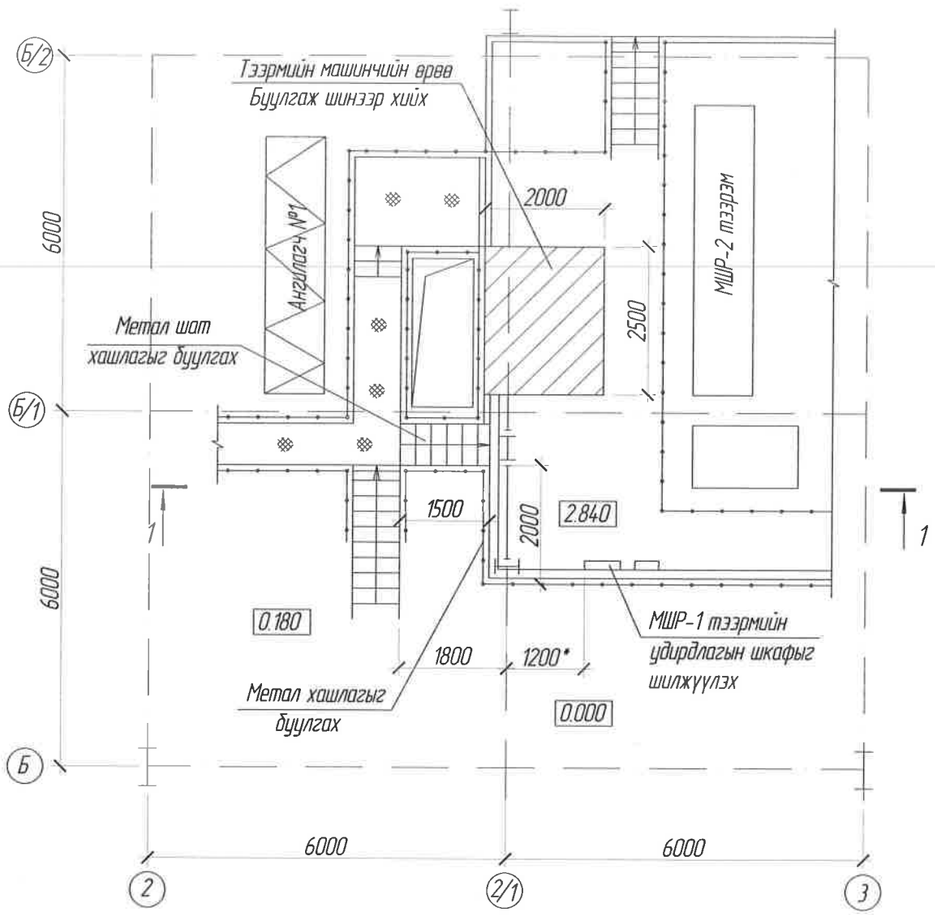

Машинчийн өрөөний шинэчлэх ажлын схем тувшин 3.420 М1: 100

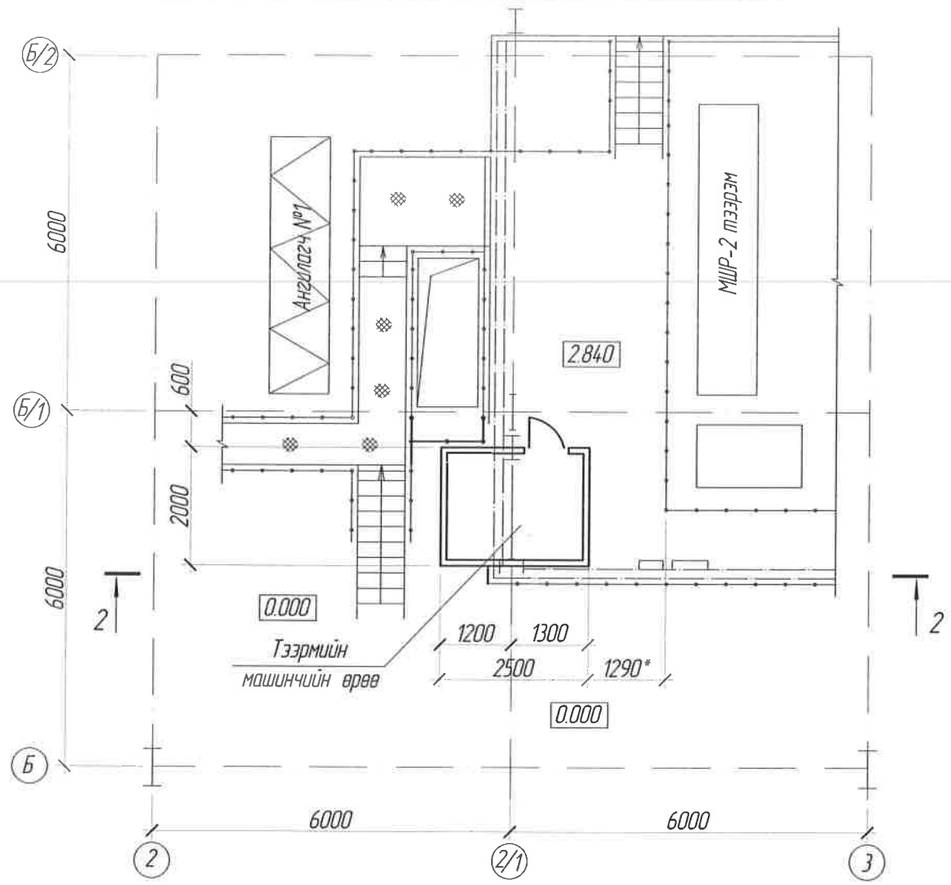

2 - 2

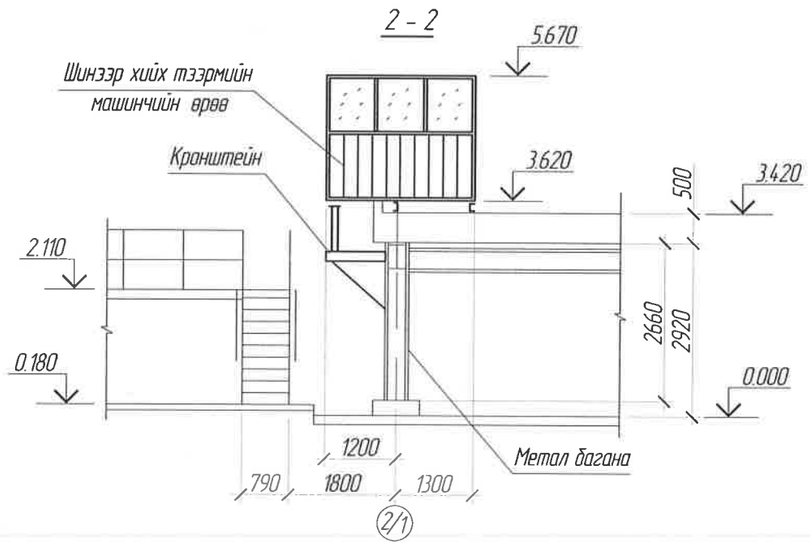

1 - 1

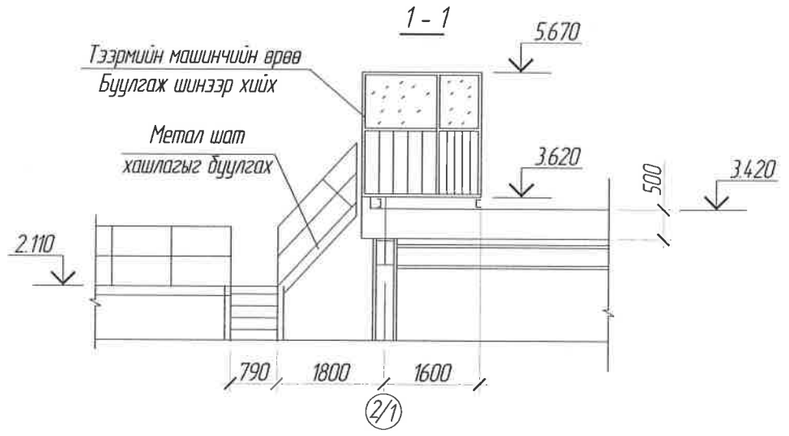

Буулгах ажил

1. Дээврийн сэндвич хавтан буулгах -5 м2
2. Шиллэгээтэй вакум хана буулгах -19м2
3. Вакум хаалга буулгах -1.3 м2
4. Паркетин шал буулгах -5 м2
5. Шалны банз буулгах -5м2
6. Метал шат, хашлага буулгах -200кг

"Эрдэнэт үйлдвэр" ТӨҮГ.БҮ.УХ Тээрмийн машинчын өрөөг шинэчлэх ажил					ГБ
"Эрдэнэт үйлдвэр" ТӨҮГ ЗТХ. БЗБТ	Захирал	Д.Тамир		Машинчийн өрөөг буулгах ба шинэчлэх ажлын схем. тувшин 3.420	Масштаб: үе шат: А3; хуудас: 2; бүх хуудас
	Ерөнхий инж.	Т.Намсрайсүрэн			
	Тэргүүлэх инж.	А.Хатантуул			
	Шалгасан	У.Орхон		Шифр: 11.06.044	2025.06
	Гүйцэтгэсэн	Д.Тэгшбаяр			

Метал хийцийн угсралтын байгуулалт. тувшин 3.420 М1: 100

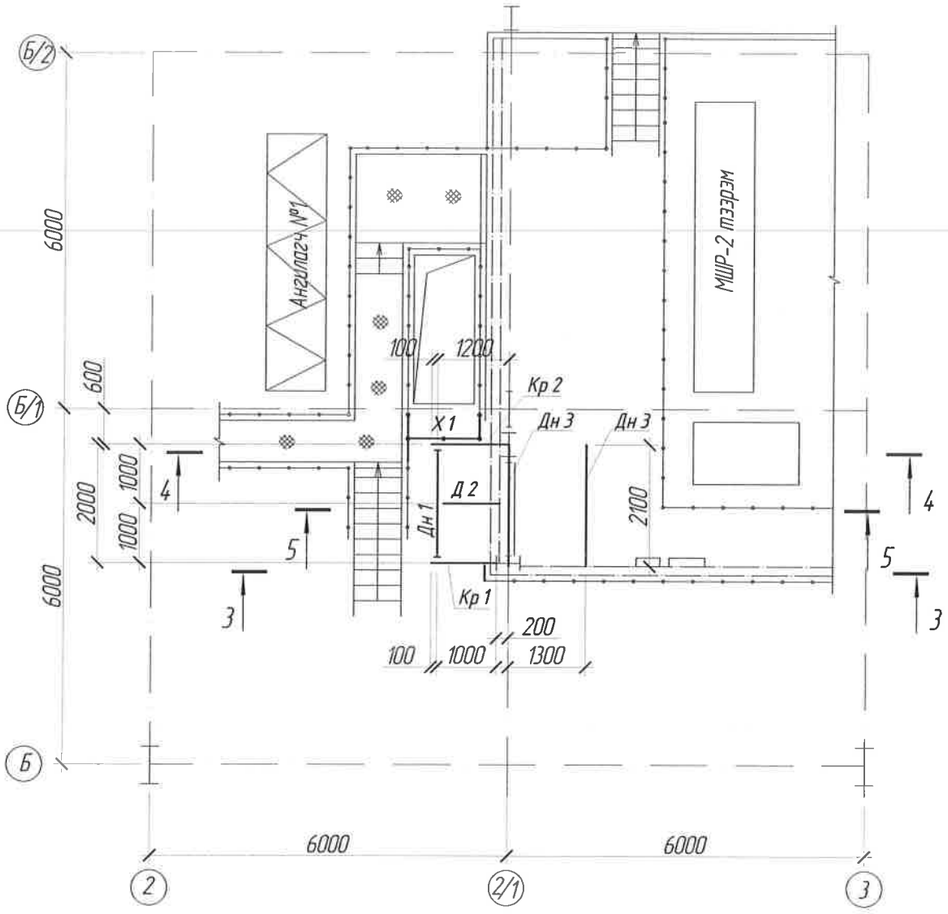

4 - 4

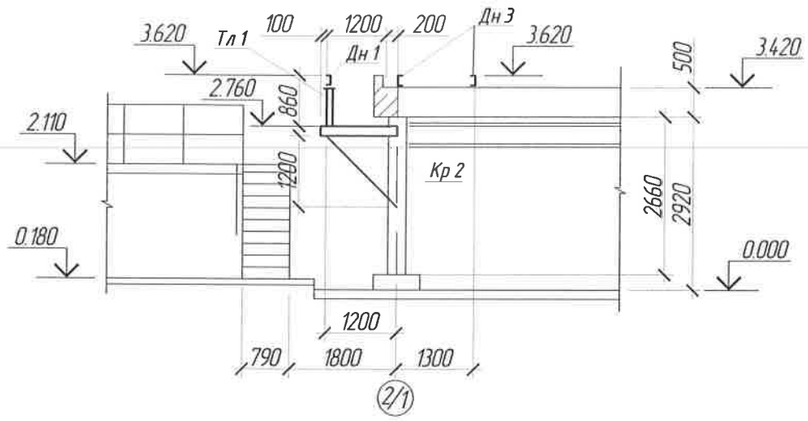

5 - 5

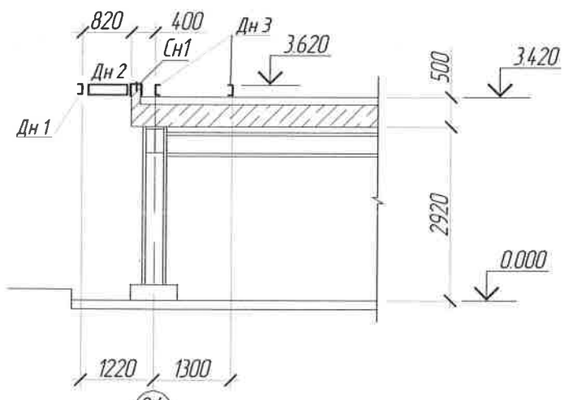

3 - 3

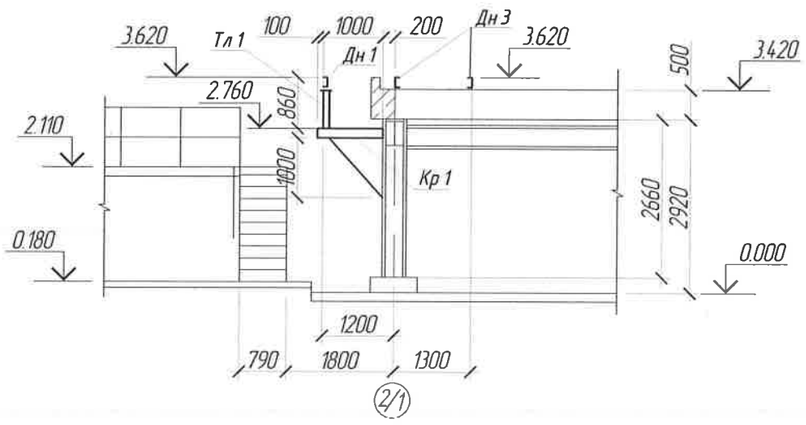

"Эрдэнэт үйлдвэр" ТӨҮГ.БҮ.УХ Тээрмийн машинчдын өрөөг шинэчлэх ажил					ГБ
Захирал	Д.Тамир		Машинчийн өрөөг байрлуулах метал хийцийн угсралтын схем. тувшин 3.420	Масштаб	
Ерөнхий инж.	Т.Намсрайсүрэн			үе шат	хуудас	бүх хуудас
Тэргүүлэх инж.	А.Хатантуул			А3	3	
Шалгасан	У.Орхон		Шифр: 11.06.044	2025.06		
Гүйцэтгэсэн	Д.Тэгшбаяр					

"Эрдэнэт үйлдвэр" ТӨҮГ ЗТХ БЗБТ

План

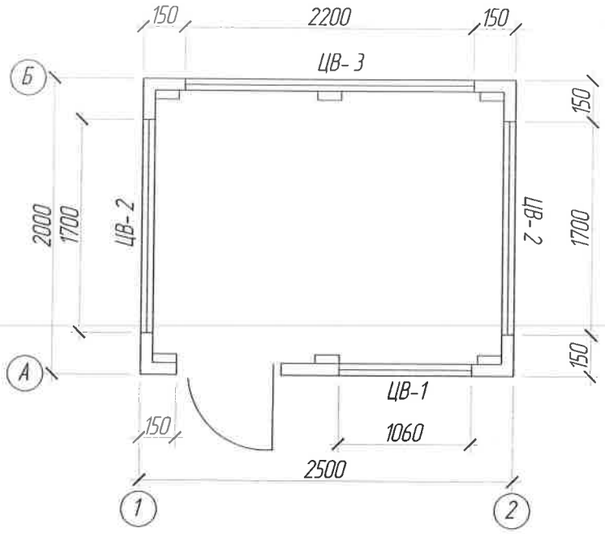

Вакум хана 1 - 2

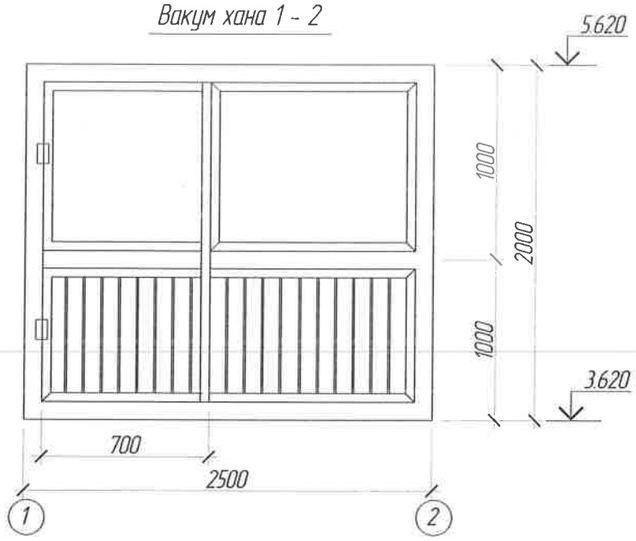

Вакум хана А-Б, Б-А

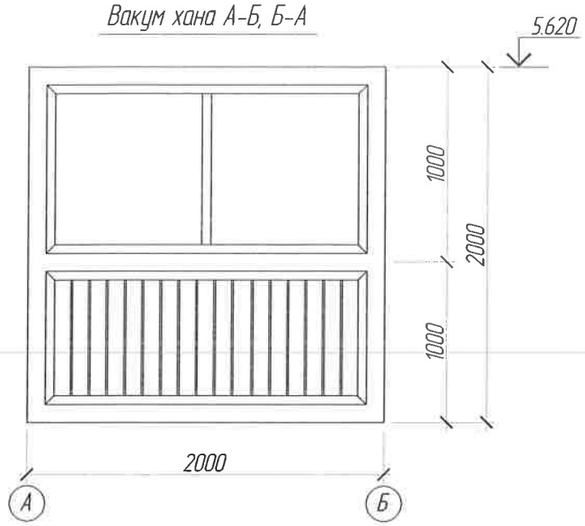

Машинчийн өрөвний метал хийцийн байгуулалт
тувшин 3.620 М1: 25

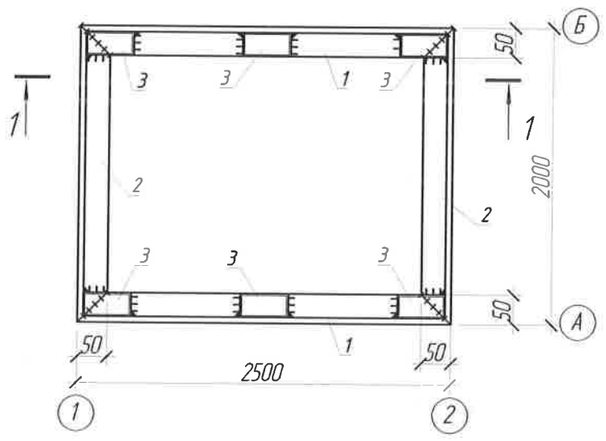

Машинчийн өрөвний метал хийцийн байгуулалт
тувшин 5.720 М1: 25

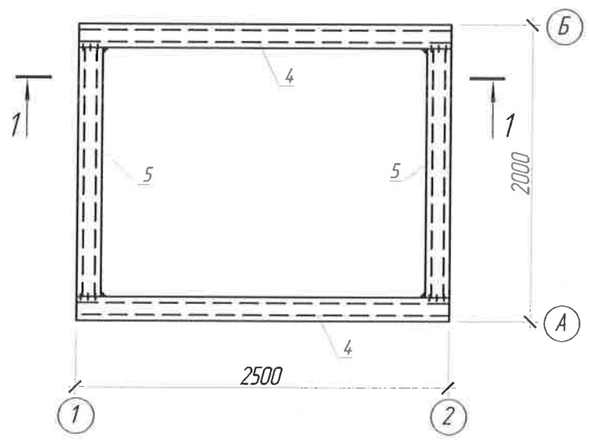

1 - 1

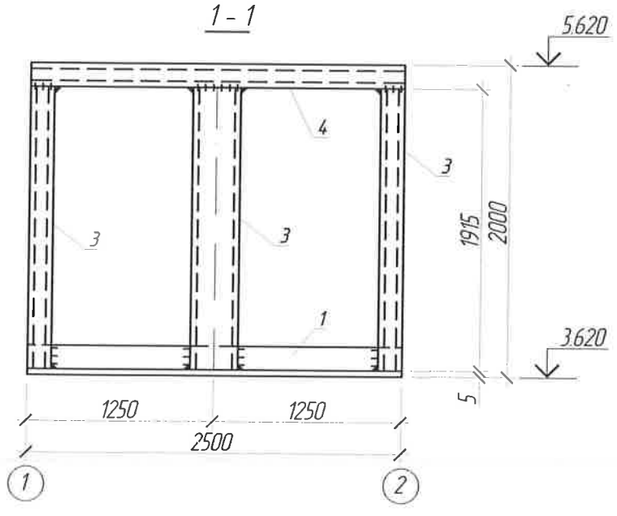

Шалны тодорхойлолт

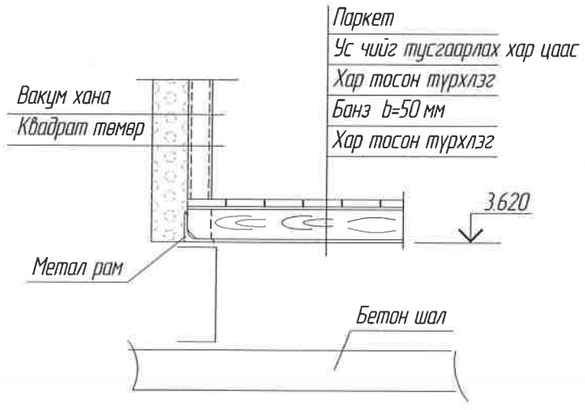

Материалын түүвэр

Марк	Тэмдэглэгээ	Нэр	Тоо	Жин, кг	Бүгд жин, кг
1	ГОСТ 8509-97	∟ 50х5 L=2500	2	9.50	19
2	ГОСТ 8509-97	∟ 50х5 L=2 000	2	7.60	15.20
3	ГОСТ 30245-2003	Квадрат 80 х40х3 L=1915	6	10.40	62.40
4	ГОСТ 30245-2003	Квадрат 80 х40х3 L=2500	2	13.58	27.16
5	ГОСТ 30245-2003	Квадрат 80 х40х3 L=2000	2	10.86	21.72
					146
	ЦВ-1	Вакум цонх 1060 х1000h	1		
	ЦВ-2	Вакум цонх 1700 х1000h	2		
	ЦВ-3	Вакум цонх 2200 х1000h	1		
		Вакум хана h=1000	9 м2		
		Вакум хаалга 700 х 1850	1		
		Шал			
		-Банз b=50 мм	5 м2		
		Хар тосон түрхлэг м2	10		
		Хар цаас	5 м2		
		Паркет	5 м2		
		Чулуун хөвөнтэй дээврийн сэндвич хавтан h=50	5 м2		

"Эрдэнэт үйлдвэр" ТӨҮГ.БҮ.УХ Тээрмийн машинчийн өрөвг шинэчлэх ажил

ГБ

"Эрдэнэт үйлдвэр "ТӨҮГ ЗТХ. БЗБТ

Захирал	Д .Тамир	
Ерөнхий инж	Т .Намсрайсүрэн	
Тэргүүлэх инж .	А .Хатантуул	
Шалгасан	У .Орхон	
Гүйцэтгэсэн	Д .Тэгшбаяр	

План. Вакум хана 1-2, А-Б, Б-А
Машинчийн өрөвний метал каркас

Масштаб

үе шат	хуудас	бүх хуудас
А3	4	

Шифр : 11.06.044

2025. 06

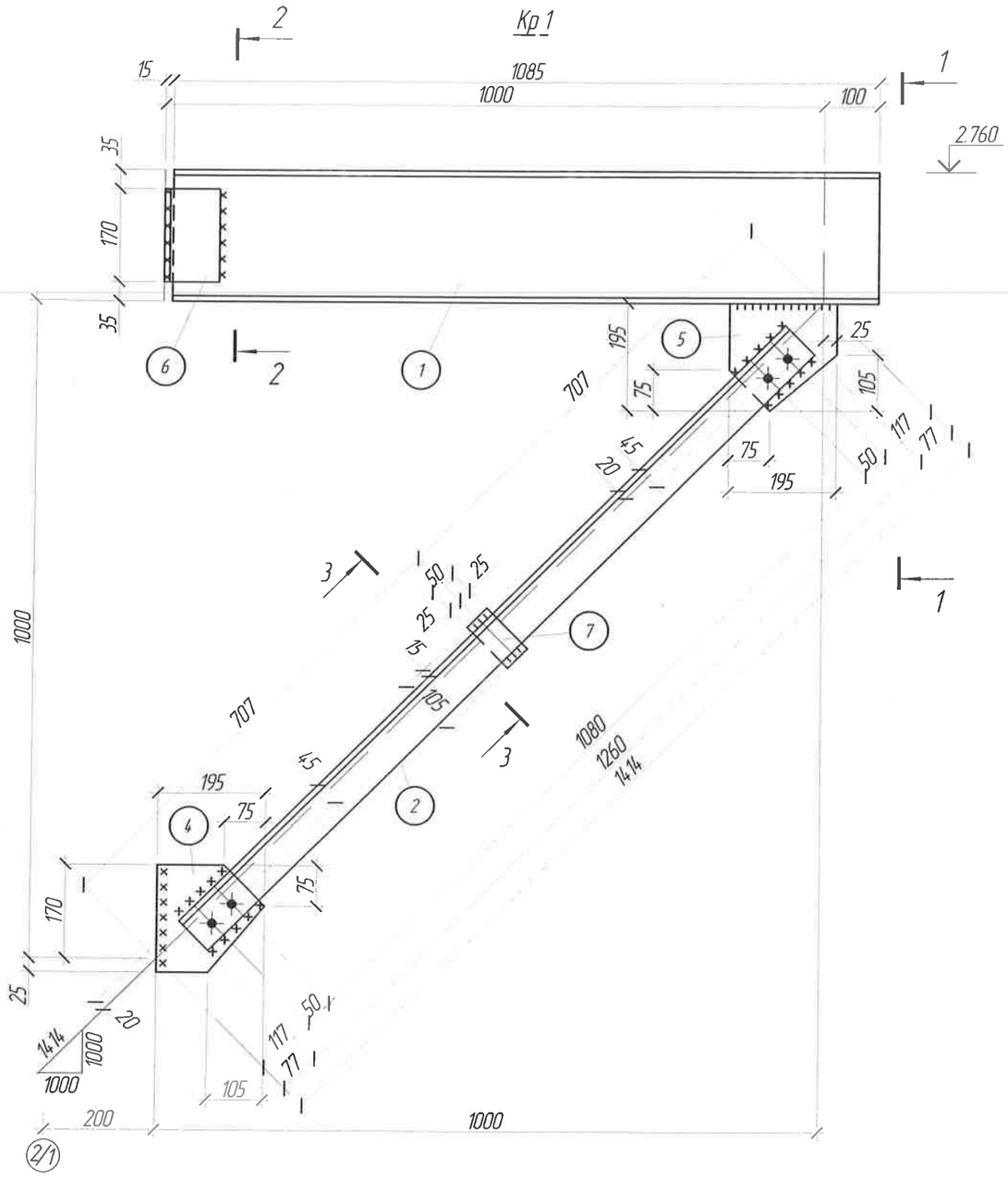

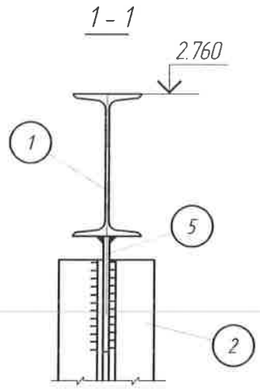

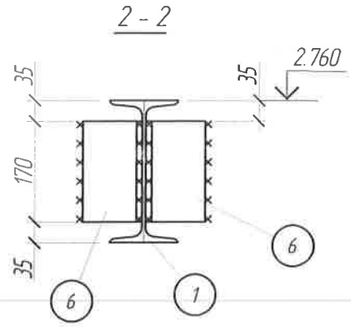

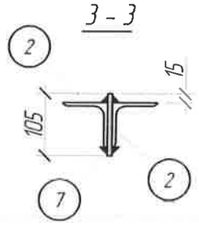

ГАНГИЙН ТҮҮВЭР

Марк	Д/д	Огтлол	Урт, мм	Тоо, ш		Жин, кг			Тайлбар
				эв	эс	1ш	Бүгд	Марк	
Кр 1	1	I 24	1085	1		29.6	27	52.3	С 235
	2	L 75х6	1260	2		8.7	17		С 235
	4	--195х6	195	1		1.8	2		С 235
	5	--195х6	195	1		1.8	2		С 235
	6	L 100х7	170	2		1.8	4		С 235
	7	--50х6	105	1		0.3	0.3		С 235

Бэлтгэц

Марк	Тоо, ш		Жин, кг	
	эв	эс	1ш	Бүгд
Кр 1	1		52.3	52.3
Нийт, кг				52.3
Гагнаас, 1% кг				0.5

Гангийн сонголт

Огтлол	Жин, кг	Гост
I 24	27	8 239-97
L 100х7	4	8509-97
L 75х6	17	8509-97
--t=6	4.3	19903-97
Бүгд, кг	52.3	

1. Ерөнхий өгөгдлийг хуудас 1 хар.
2. Угсралтын байгууллагын хуудас 3 хар.
3. Тэмдэглэгдсэнээс бусад гагнаасыг Э42 электродоор 6 мм өндөртэй гүйцэтгэнэ. Электродын ГОСТ 9467-75
4. Тэмдэглэгдсэнээс бусад нүх ⌀14 мм

	"Эрдэнэт үйлдвэр" ТӨҮГ.БҮ.УХ Тээрмийн машинчдын өргөө шинэчлэх ажил					ГБ
	Захирал	Д.Тамир		Кронштейн Кр 1	Масштаб	
	Ерөнхий инж.	Т.Номсрайсүрэн			үе шат	хуудас	бүх хуудас
	Тэргүүлэх инж.	А.Хатантуул			АЗ	5	
"Эрдэнэт үйлдвэр" ТӨҮГ ЗТХ. БЗБТ	Шалгасан	У.Орхон		Шифр: 11.06.044	2025.06		
	Гүйцэтгэсэн	Д.Тэгшбаяр					

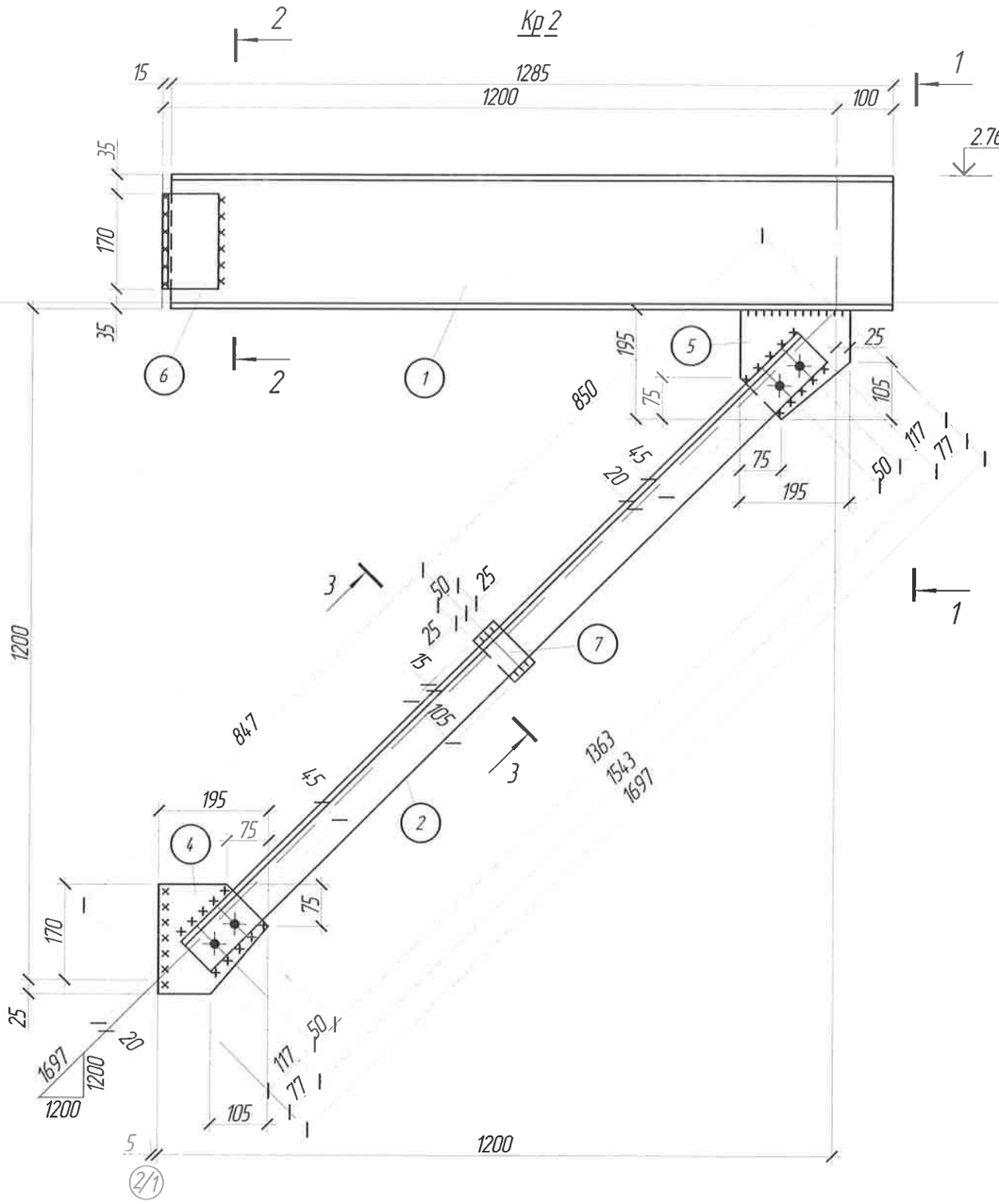

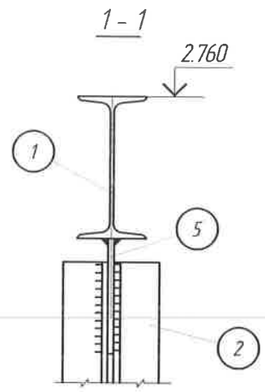

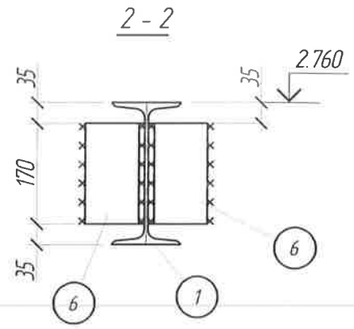

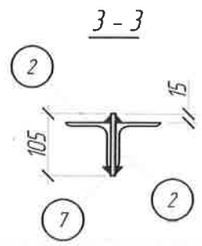

ГАНГИЙН ТҮҮВЭР

Марк	Д/д	Огтлол	Урт, мм	Тоо, ш		Жин, кг			Тайлбар
				эв	эс	1ш	Бүгд	Марк	
Кр 2	1	I 24	1285	1		35.1	35	64.3	С 235
	2	L 75х6	1543	2		10.6	21		С 235
	4	--195х6	195	1		1.8	2		С 235
	5	--195х6	195	1		1.8	2		С 235
	6	L 100х7	170	2		1.8	4		С 235
	7	--50х6	105	1		0.3	0.3		С 235

Бэлтгэц

Марк	Тоо, ш		Жин, кг	
	эв	эс	1ш	Бүгд
Кр 2	1		64.3	64.3
Нийт, кг				64.3
Гагнаас, 1% кг				0.6

Гангийн сонголт

Огтлол	Жин, кг	Гост
I 24	35	8 239-97
L 100х7	4	8509-97
L 75х6	21	8509-97
--t=6	4.3	19903-97
Бүгд, кг	64.3	

1. Ерөнхий өгөгдлийг хуудас 1 хар.
2. Угсралтын байгуулалтыг хуудас 3 хар.
3. Тэмдэглэгдсэнээс бусад гагнаасыг Э42 электродоор 6 мм өндөртэй гүйцэтгэнэ. Электродын ГОСТ 9467-75
4. Тэмдэглэгдсэнээс бусад нүх ⌀14 мм

	"Эрдэнэт үйлдвэр" ТӨҮГ.БҮ.ҮХ Тээрмийн машинчдын өрөг шинэчлэх ажил				ГБ
	Захирал	Д.Тамир		Кранштейн Кр 2	Масштаб: үе шат: А3; хуудас: 6; бүх хуудас:
	Ерөнхий инж.	Т.Намсрайсүрэн			
	Тэргүүлэх инж.	А.Хатантуул			
"Эрдэнэт үйлдвэр" ТӨҮГ ЭТХ. БЭБТ	Шалгасан	У.Орхон		Шифр: 11.06.044	2025.06
	Гүйцэтгэсэн	Д.Тэгшбаяр			

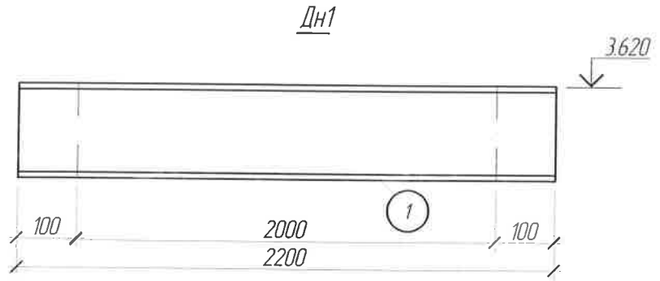

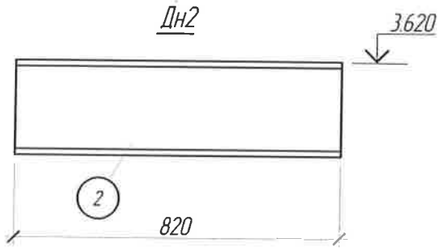

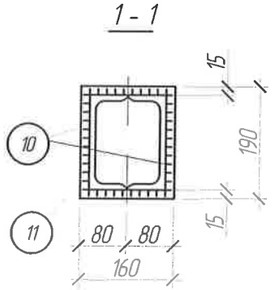

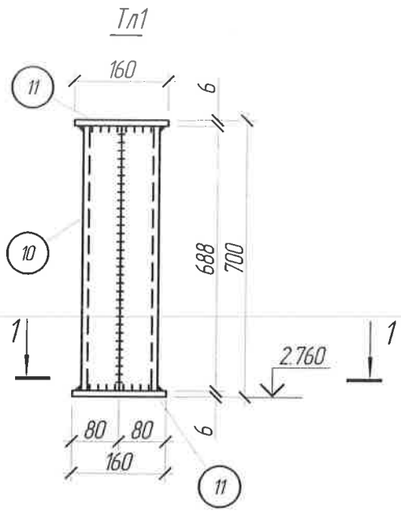

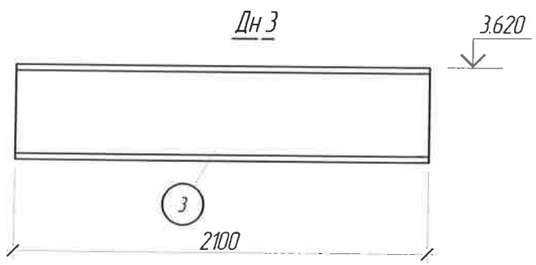

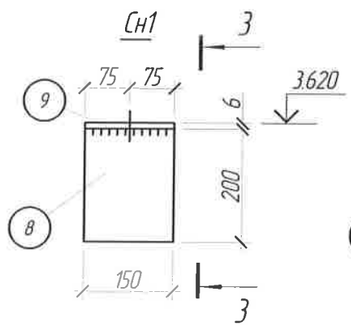

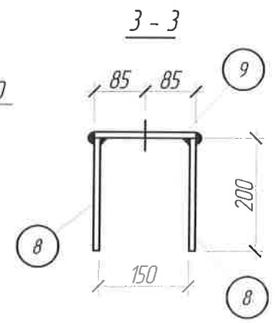

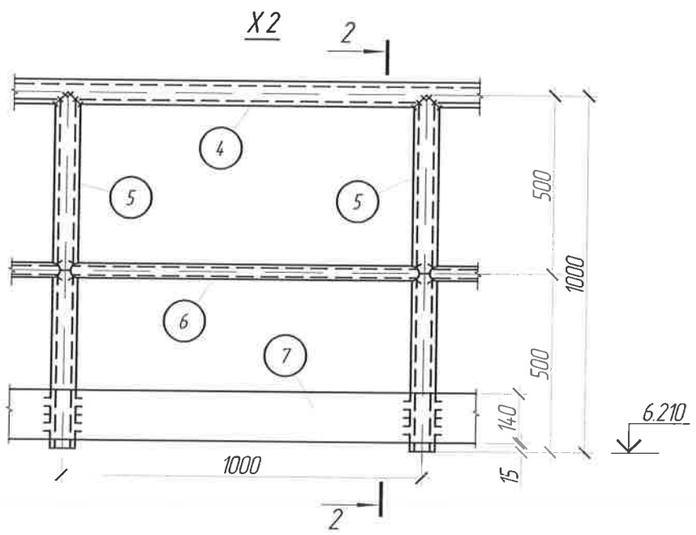

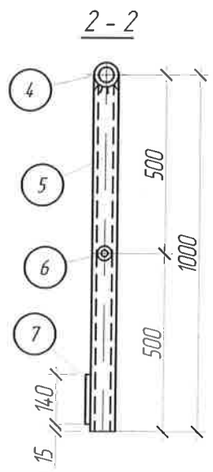

ГАНГИЙН ТҮҮВЭР

Марк	Д/д	Огтлол	Урт, мм	Тоо, ш		Жин, кг			Тайлбар
				зв	эс	1ш	Бүгд	Марк	
Дн 1	1	⊏ 16	2200	1		31.2	31	31	С 235
Дн 2	2	⊏ 16	820	1		11.6	12	12	С 235
Дн 3	3	⊏ 16	2050	1		29.1	29	29	С 235
Х1 (ум)	4	Ган хоолой ф42х3	1000	1		3	3	14	С235
	5	Ган хоолой ф42х3	1000	2		3	6		---// ---
	6	Ган хоолой ф25х2.5	1000	1		1.1	1		---// ---
	7	--140х4	1000	1		4.3	4		---// ---
Сн1	8	--150х6	200	2		1.4	3	4	С 235
	9	--150х6	170	1		1.2	1		---// ---
		Тэлзгчтэй болт ф 14	150	1					
Тл1	10	⊏ 16	688	2		9.8	20	23	С 235
		--160х6	190	2		1.4	3		---// ---

Бэлтгэц

Марк	Тоо, ш		Жин, кг	
	зв	эс	1ш	Бүгд
Дн 1	1		31	31
Дн 2	1		12	12
Дн 3	2		29	58
Сн1	1		4	4
Х1 (ум)	3		14	42
Тл1	2		23	46
Нийт, кг				193
Гагнаас, 1% кг				2

Гангийн сонголт

Огтлол	Жин, кг	Гост
⊏ 16	141	8240-97
--t=6	10	19903-97
Ган хоолой ф42х3	27	10704-91
Ган хоолой ф25х2.5	3	---// ---
--t=4	12	19903-97
Бүгд, кг	193	

1. Ерөнхий өгөгдлийг хуудас 1 хар.
2. Угсралтын байгуулалтыг хуудас 3 хар.
3. Тэмдэглэгдсэнээс бусад гагнаасыг Э42 электродоор 6 мм өндөртэй гүйцэтгэнэ. Электродын ГОСТ 9467-75
4. Тэмдэглэгдсэнээс бусад нүх ф14 мм

"Эрдэнэт үйлдвэр" ТӨҮГ. БҮ.ҮХ Тээрмийн машинчдын өрөөг шинэчлэх ажил					ГБ
	Захирал	Д.Тамир		Дам нуруу Дн1, Дн2, Дн3	Масштаб
	Ерөнхий инж.	Т.Намсрайсүрэн		Суулгах нарийвч Сн1	үе шат / хуудас / бүх хуудас
	Тэргүүлэх инж.	А.Хатантуул		Хашлага Х1. Тулаас Тл1	АЗ / 7 /
"Эрдэнэт үйлдвэр" ТӨҮГ ЗТХ. БЭБТ	Шалгасан	У.Орхон		Шифр : 11.06.044	2025. 06
	Гүйцэтгэсэн	Д.Тэгшбаяр			