"ХОТ БАЙГУУЛАЛТ, БАРИЛГА ЗАХИАЛАГЧИЙН АЛБА" ҮТҮГ

БАТЛАВ.ОРХОН АЙМГИЙН ЕРӨНХИЙ АРХИТЕКТОР /Ц. НЭМЭХБАЯР/

ЕГ Шифр: ХББЗА-133/2025

ОРХОН АЙМАГ, БАЯН-ӨНДӨР СУМ

ШАНД БАГ. ХӨЛ БӨМБӨГИЙН ТАЛБАЙН ТОХИЖИЛТЫН АЖИЛ

(ажлын зураг)

БАРИЛГА АРХИТЕКТУР-БА

ЗАХИАЛАГЧ:

Орхон аймгийн засаг дарга /Б. Зоригтбаяр/

БОЛОВСРУУЛСАН:

Архитектор /А.Нандинцэцэг/

Орхон аймаг

2025 он

ЗУРГИЙН ЖАГСААЛТ

1	Зургийн жагсаалт ,Тайлбар бичиг	ЕТ-01
2	Хэмжилтийн байгуулалт	БА-01
3	Өөрчлөлтийн байгуулалт	БА-02
4	Талбайн байгуулалт	БА-03
5	Ус зайлуулах суваг	БА-04
6	Хашааны байгуулалт	БА-05
7	Сандалны байгуулалт	БА-06
8	Огтлол	БА-07
9	Материалын түүвэр	БА-08

ЕРӨНХИЙ ХЭСЭГ

Орхон аймгийн Баян-Өндөр сумын Шанд багын 17-р сургуулийнн биеийн тамирын талбайд төлөвлөж буй "Шанд баг. хөл бөмбөгийн талбай шинэчлэх" нь ХБТХОХ 2025.09.10-ны албан тоотыг үндэслэн Хот байгуулалт, Барилга захиалагчийн алба УТҮГ-д 2025 оны 11-р сард боловсруулав.

Тайлбар

17-р сургуулийн хуучин биеийн тамирын талбайг хөл бөмбөгийн талбай болгоно. Хуучин гүйлтийн замын зориулалтаар хийгдсэн замыг тэгш өнцөгт болгон 118м2 газар шорооны ажил хийгдэх ба хөрсийг хуулж хөрсийг сайтар нягтаршуулж сайн чанарын хайргa дэвсэж 150мм зузаантай В20 маркийн бетон дэвсэж 27м х42м талбайг бүхэлд нь 100мм зузаантай бетон дэвсэн тэгшилнэ.

Хөл бөмбөгийн талбайн хиймэл ногоон зүлэг нь 5,5см өндөртэй сайн чанарын хиймэл ногоон зүлэг байна. Зүлэгээ дэвссэний дараа 2см элс дэвсэн тэгшилж үүний дээр 2см резинин үрэл дэвсэж өгнө. Үзэгчдийн суудал хэсэг зурагт заасны дагуу 3 давхар сандалыг 6ш-ийг байршуулна. Үзэгчдийн хэсэгт лего хавтан стандартын дагуу нааж өгнө.

Хөл бөмбөгийн талбайд зурагт заасны дагуу ус зайлуулах хоолойг байршуулна. Талбайн 4талд явган замын хашлага тавьж хаалт хийж өгнө. Талбайн хашааны өндөр 6м байх бөгөөд дээд хэсэгт агаарын сетик байрлуулж өгнө. Талбайн 6 талд гэрэлтүүлгийн прожектор тавьж өгнө.

Эрдэнэт ХББЗА УТҮГ	ШАНД БАГ. ХӨЛ БӨМБӨГИЙН ТАЛБАЙ ШИНЭЧЛЭХ				
	Зургийн жагсаалт, Тайлбар бичиг				Ye шат: А.3
	Архитектор	А.Нандинцэцэг	Е.Г. Шифр: ХББЗА-133/2025	Масштаб:	Огноо: 2025/11
	Гүйцэтгэсэн	А.Нандинцэцэг	Т.Г. Шифр:	Зургийн дугаар: ЕТ-01	Хуудас: 1

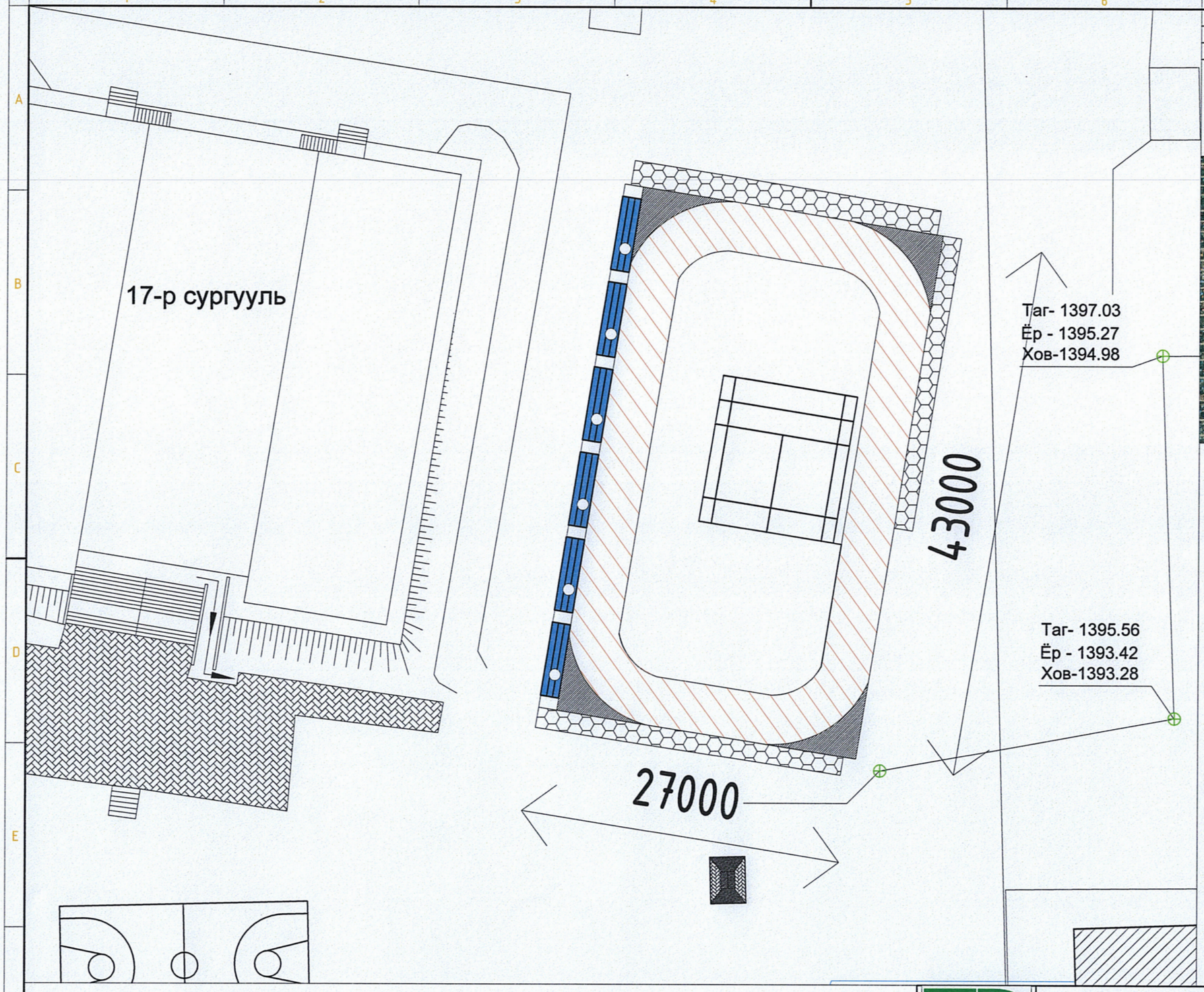

Д/Д	ТОДОРХОЙЛОЛТ:	Тайлбар
1.	Төлөвлөж буй хөл бөмбөгийн талбай	Төлөвлөж буй
2.	17-р сургуулийн хичээлийн байр	Одоо байгаа

Төлөвлөж буй талбай

15-р сургууль

ТАНИХ ТЭМДЭГ:

- Сургуулийн барилга
- Одоо байгаа гүйлтийн зам
- Одоо байгаа сандал
- Одоо байгаа эко хаалтан

Эрдэнэт ХББЗА УТҮГ

ШАНД БАГ. ХӨЛ БӨМБӨГИЙН ТАЛБАЙ ШИНЭЧЛЭХ

Хэмжилтийн байгуулалт					Ye шат: A.3
Архитектор		А.Нандинцэцэг	Е.Г. Шифр: ХББЗА-133/2025	Масштаб:	Огноо: 2025/11
Гүйцэтгэсэн		А.Нандинцэцэг	Т.Г. Шифр:	Зургийн дугаар: БА-01	Хуудас: 02

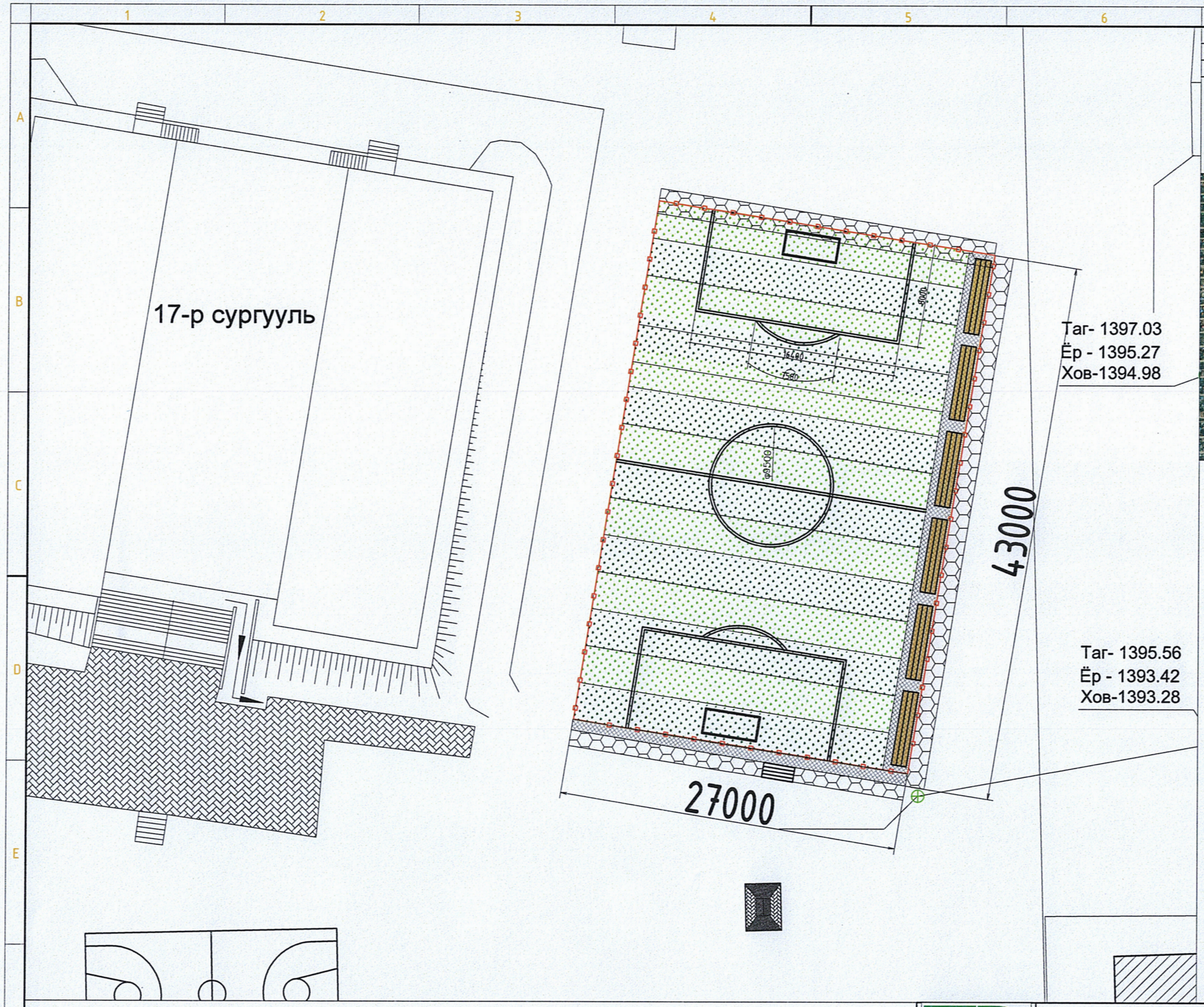

Д/Д	ТОДОРХОЙЛОЛТ:	Тайлбар
1.	Төлөвлөж буй хөл бөмбөгийн талбай	Төлөвлөж буй
2.	17-р сургуулийн хичээлийн байр	Одоо байгаа

Төлөвлөж буй талбай

15-р сургууль

ТАНИХ ТЭМДЭГ:

- Сургуулийн барилга
- Төлөвлөж буй хөл бөмбөгийн талбай
- Төлөвлөж буй сандал
- Төлөвлөж буй хөл бөмбөгийн талбай
- Төлөвлөж буй 6м хашаа
- Одоо байгаа эко хавтан

Эрдэнэт ХББЗА ҮТҮГ

ШАНД БАГ. ХӨЛ БӨМБӨГИЙН ТАЛБАЙ ШИНЭЧЛЭХ

Өөрчлөлтийн байгуулалт					Үе шат: А.3
Архитектор		А.Нандинцэцэг	Е.Г. Шифр: ХББЗА-133/2025	Масштаб:	Огноо: 2025/11
Гүйцэтгэсэн		А.Нандинцэцэг	Т.Г. Шифр:	Зургийн дугаар: БА-02	Хуудас: 03

A3

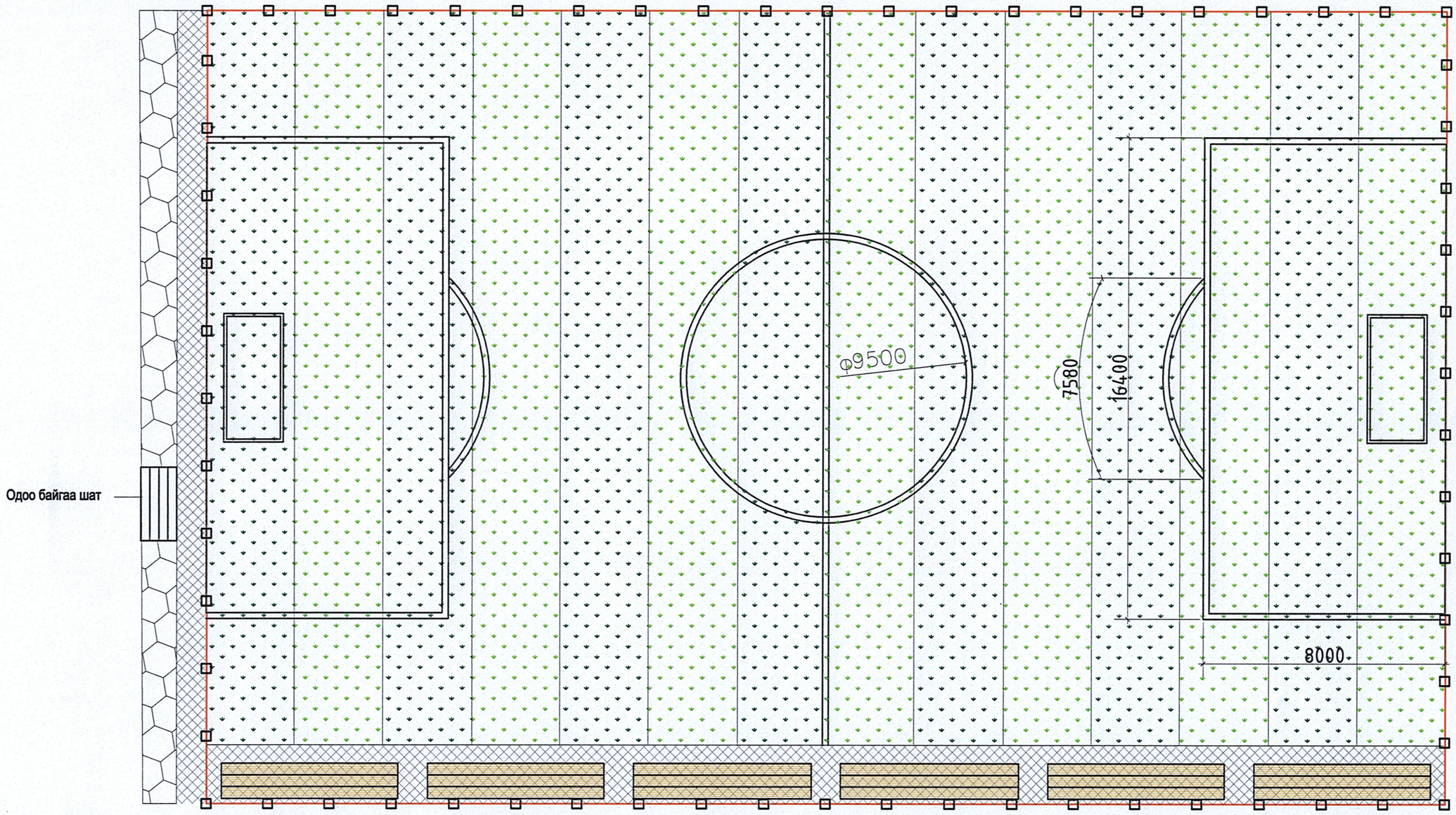

Эрдэнэт ХББЗА УТҮГ	ШАНД БАГ. ХӨЛ БӨМБӨГИЙН ТАЛБАЙ ШИНЭЧЛЭХ				
	Талбайн байгуулалт				Ye шат: А.3
	Архитектор	А.Нандинцэцэг	Е.Г. Шифр: ХББЗА-133/2025	Масштаб:	Огноо: 2025/11
	Гүйцэтгэсэн	А.Нандинцэцэг	Т.Г. Шифр:	Зургийн дугаар: БА-03	Хуудас: 04

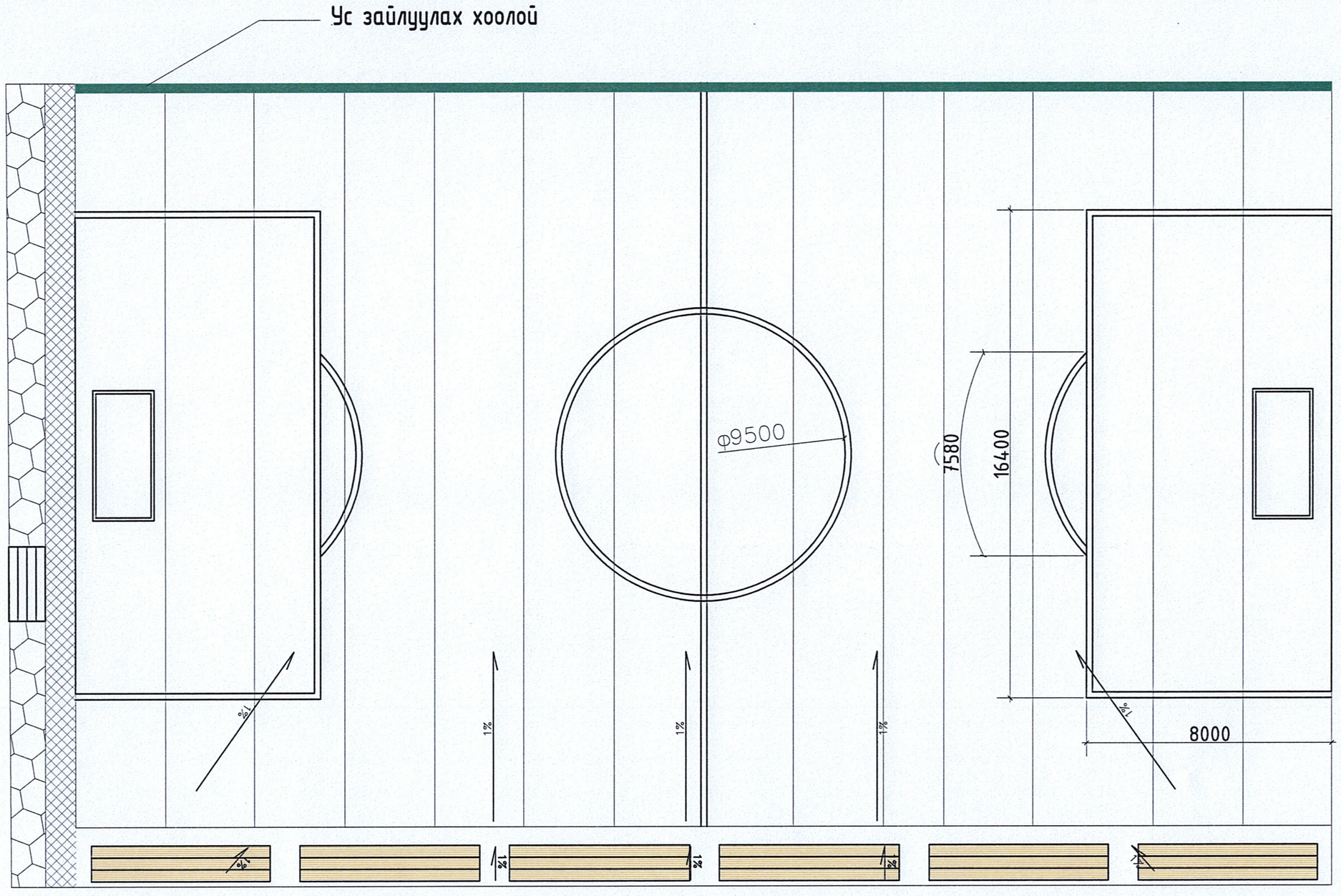

Эрдэнэт ХББЗА ҮТҮГ	ШАНД БАГ. ХӨЛ БӨМБӨГИЙН ТАЛБАЙ ШИНЭЧЛЭХ				
	Ус зайлуулах суваг				Ye шат: А.3
Архитектор	А.Нандинцэцэг	Е.Г. Шифр: ХББЗА-133/2025	Масштаб:		Огноо: 2025/11
Гүйцэтгэсэн	А.Нандинцэцэг	Т.Г. Шифр:	Зургийн дугаар: БА-03		Хуудас: 04

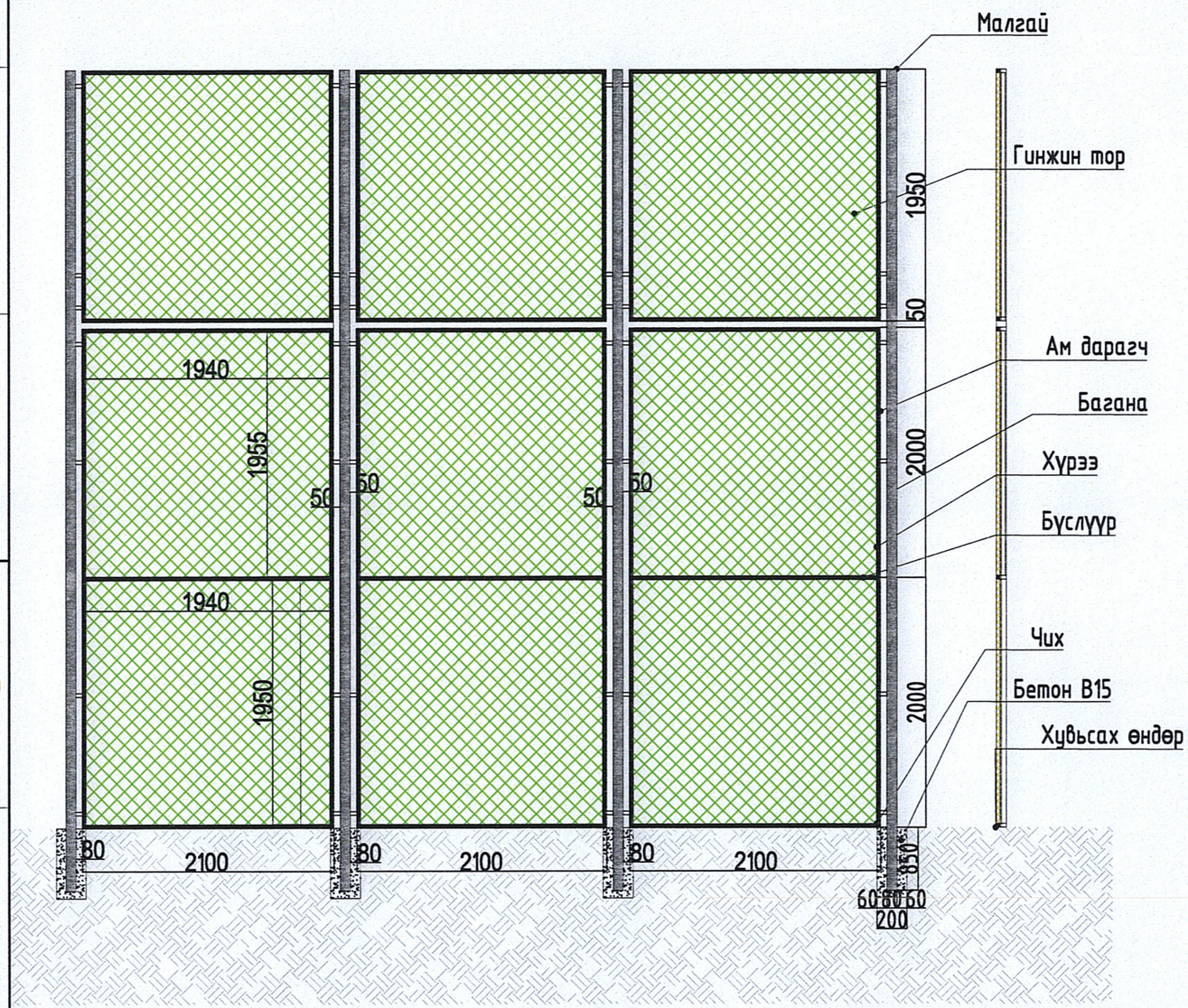

ХӨЛ БӨМБӨГИЙН ТАЛБАЙН ХАШААНЫ АЖЛЫН МАТЕРИАЛЫН ТҮҮВЭР			
№	Ажлын нэр	Хэмжээ нэгж	Тайлбар
1	Лист төмөр /малгай/ 80*80*3мм	66 ш	
2	Квадрат төмөр /багана/ 80*80*3мм	462 м	
3	Булан төмөр /хүрээ/ 40*40*4мм	1182 м	
4	Тэгш өнцөгт төмөр /буслуур/ 40*20*2мм	138.6 м	
5	Круг ф8мм	212 м	
6	Гинжин тор 8*8*3 2100*2000мм	831.6 $м^2$	
7	Чих төмөр 40*40*3мм	528 ш	
8	Хаалга 2200x1200	1 ш	
ГАЗАР ШОРОО, БЕТОН АЖИЛ			
1	Ухах нүх 1 200мм h=850мм	2.3 $м^3$	
2	С15 бетон	2.24 $м^3$	

Эрдэнэт

ХББЗА ҮТҮГ

ШАНД БАГ. ХӨЛ БӨМБӨГИЙН ТАЛБАЙ ШИНЭЧЛЭХ

Хашааны байгуулалт

Ye шат: А.3

Архитектор		А.Нандинцэцэг	Е.Г. Шифр: ХББЗА-133/2025	Масштаб:	Огноо: 2025/11
Гүйцэтгэсэн		А.Нандинцэцэг	Т.Г. Шифр:	Зургийн дугаар: БА-04	Хуудас: 05

A3

Нуур тал М:25

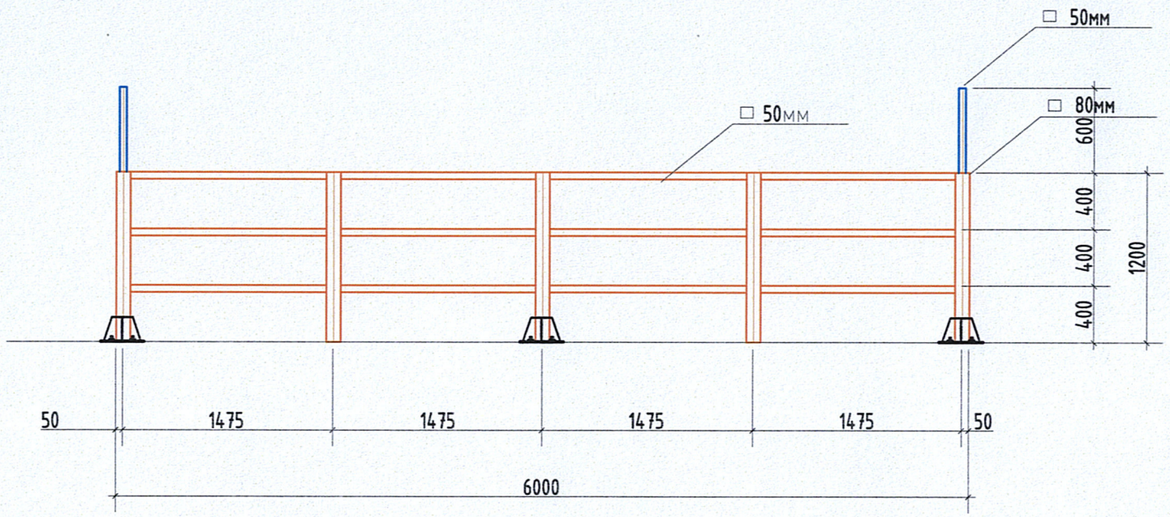

Хажуу тал М:25

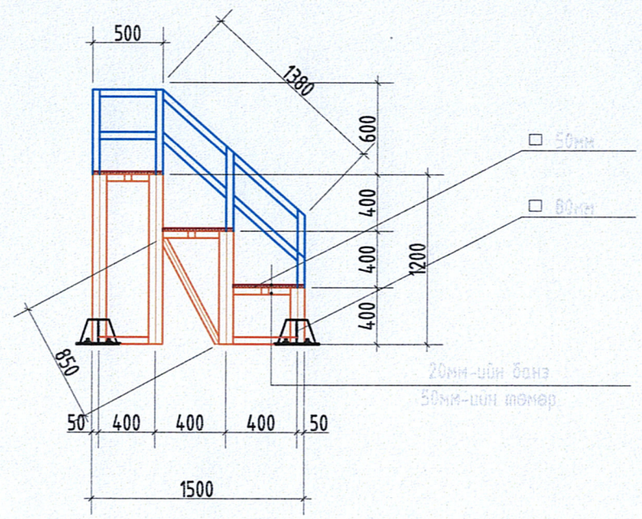

Ар тал М:25

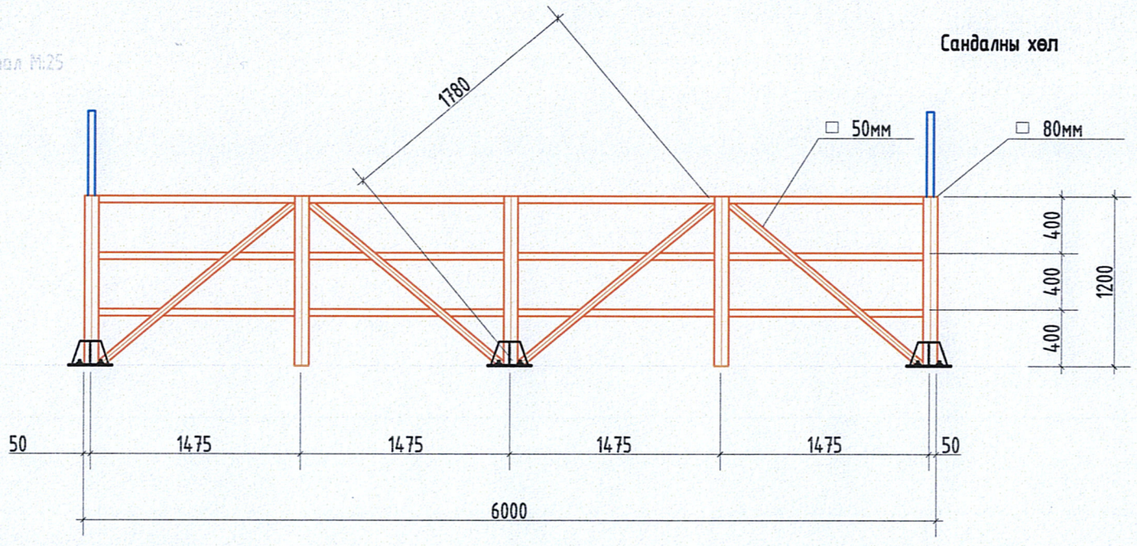

Сандалны хөл

Сандалны хөл

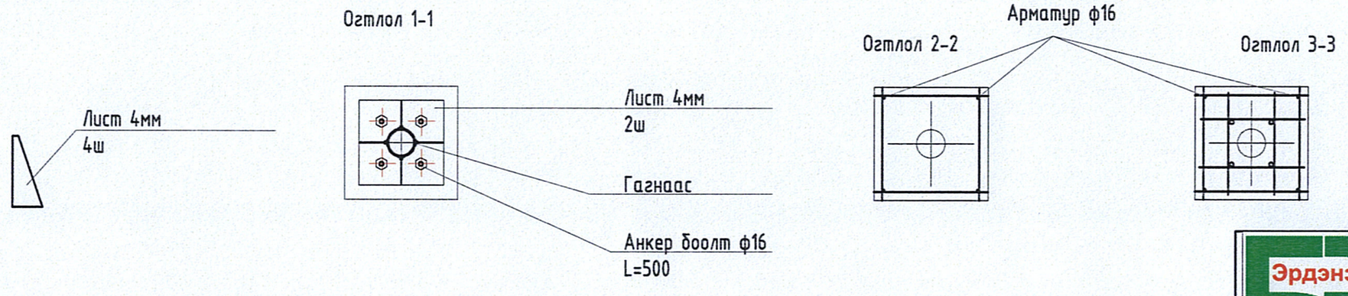

Сандалны материал / 1сандал/				
№	НЭР	Хэмжээ нэгж	Тоо ширхэг	Тайлбар
1	Төмөр □ 80мм L=1200	ш	10	L=1200
2	Төмөр □ 80мм L=800	ш	5	L=4000
3	Төмөр □ 80мм L=400	ш	5	L=2000
4	Төмөр □ 50мм L=6000	ш	9	L=54000
5	Төмөр □ 50мм L=400	ш	25	L=10000
6	Төмөр □ 50мм L=850	ш	5	L=4250
7	Төмөр □ 50мм L=1780	ш	4	L=7120
8	Банз 20мм L=6000	ш	3	L=12000
9	Төмөр □ 50мм L=600	ш	8	L=4800
10	Төмөр □ 50мм L=500	ш	4	L=2000
11	Төмөр □ 50мм L=1380	ш	4	L=5520
Сандалны хөл / 1 сандал/				
14	Лист 4мм	$м^2$	1.8	
15	Анкер боолт ф8 L=500	ш	24	
16	Суурийн арматур ф8	м	90	

Эрдэнэт ХББЗА УТҮГ

ШАНД БАГ. ХӨЛ БӨМБӨГИЙН ТАЛБАЙ ШИНЭЧЛЭХ

Сандалны байгуулалт

Архитектор		А.Нандинцэцэг	Е.Г. Шифр: ХББЗА-133/2025	Масштаб:	Ye шат: А.3
Гүйцэтгэсэн		А.Нандинцэцэг	Т.Г. Шифр:	Зургийн дугаар: БА-05	Огноо: 2025/11
					Хуудас: 06

ОГТЛОЛ 1-1

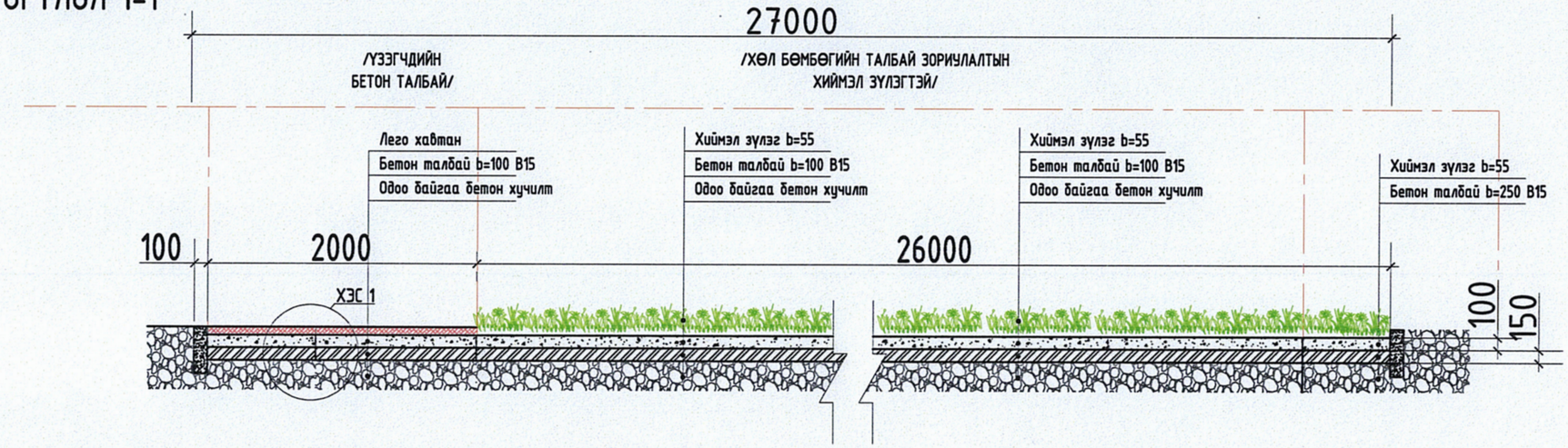

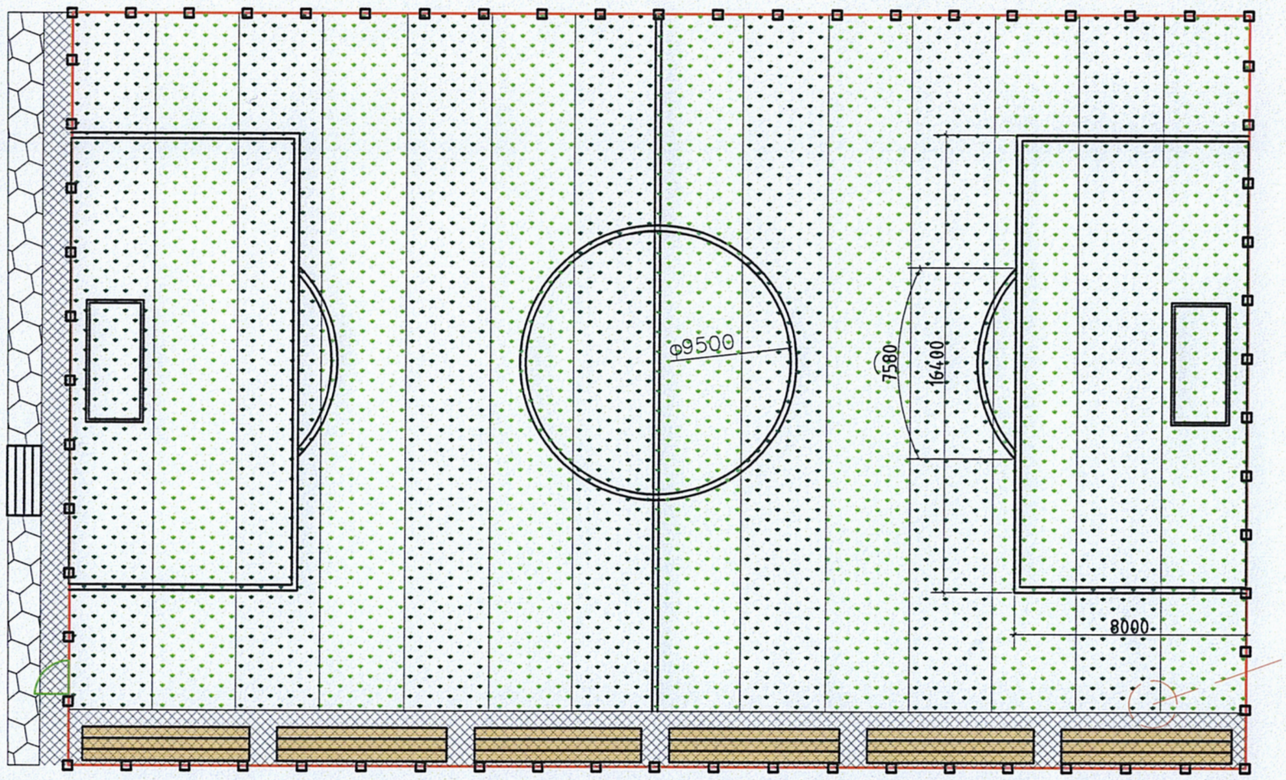

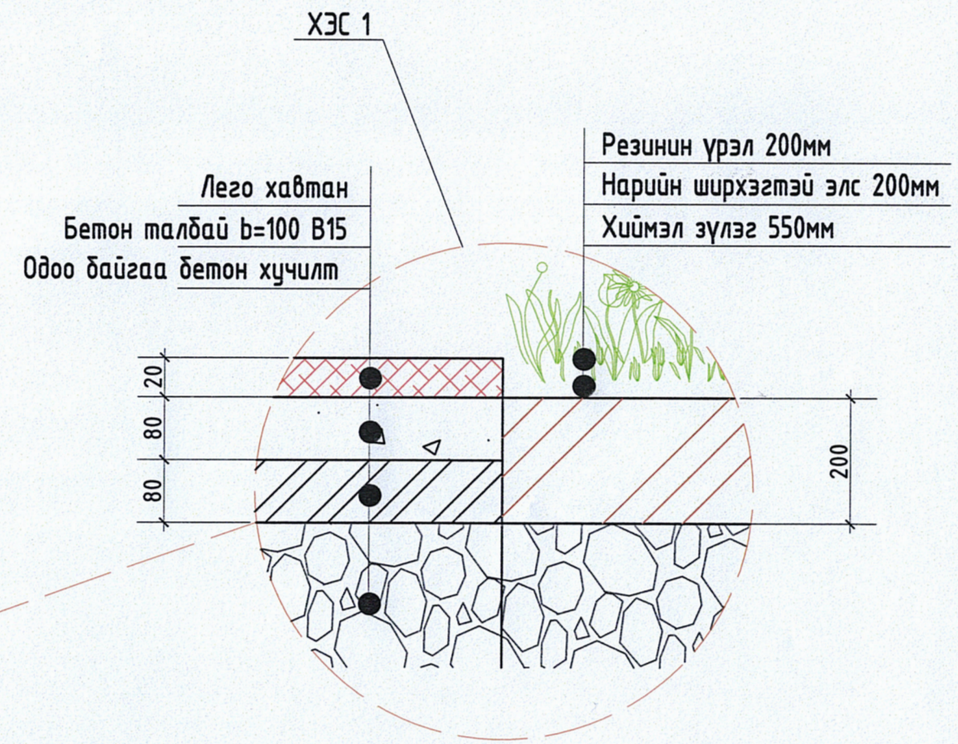

Эрдэнэт ХББЗА ҮТҮГ	ШАНД БАГ. ХӨЛ БӨМБӨГИЙН ТАЛБАЙ ШИНЭЧЛЭХ				
	Огтлол				Ye шат: А.3
Архитектор		А.Нандинцэцэг	Е.Г. Шифр: ХББЗА-133/2025	Масштаб:	Огноо: 2025/11
Гүйцэтгэсэн		А.Нандинцэцэг	Т.Г. Шифр:	Зургийн дугаар: БА-06	Хуудас: 07

Материалын түүвэр

Д/д	Нэр	Хэмжих нэгж	Тоо Хэмжээ	Тайлбар
1	Лего шал буулгах	$м^2$	170	
2	Хөрс хуулах	$м^2$	50	
3	Хөрс нягтруулах	$м^2$	50	
4	Хайрга дэвсэх	$м^2$	50	
5	Бетон талбай 100мм б-200	$м^2$	50	
6	Бетон талбай 50мм б-200	$м^2$	1161	
7	Явган замын хашлага	м	134	
8	Лего хавтан	$м^2$	111	
9	Зүлэг дэвсэх	$м^2$	1050	
10	Элс дэвсэх 200мм	$м^2$	1050	
11	Резинин үрэл дэвсэх 200мм	$м^2$	1050	
12	Агаарын сетик	$м^2$	1050	
13	Ус зайлуулах хоолой	м	25	
14	Цайрдсан ган тор	м	25	
15	Сандал	ш	6	
16	Гэрэлтүүлгийн прожектор	ш	6	
17	Цахилгааны утас	м	150	

Эрдэнэт

ХББЗА ҮТҮГ

ШАНД БАГ. ХӨЛ БӨМБӨГИЙН ТАЛБАЙ ШИНЭЧЛЭХ

Материалын түүвэр

Үе шат: А.3

Архитектор		А.Нандинцэцэг	Е.Г. Шифр: ХББЗА-133/2025	Масштаб:	Огноо: 2025/10
Гүйцэтгэсэн		А.Нандинцэцэг	Т.Г. Шифр:	Зургийн дугаар: БА-07	Хуудас: 08

A3