Иж бүрэн ажлын зургийн жагсаалт

Д.Д	Зургийн нэр	Зургийн марк	Хуудас дугаар
1	Барилга архитектур	БА	39
2	Технологи	ТХ	4
3	Барилга бүтээц	ББ	186
4	Халаалт салхивч	ХАС	29
5	Цэвэр бохир ус	ЦБУ	12
6	Цахилгаан хангамж	ХТ,ДГ	41
7	Холбоо дохиолол	ХД	12

БА-ын ажлын зургийн жагсаалт

Д.Д	Зургийн нэр	Зургийн марк	Хуудас дугаар
1	Нүүр хуудас	—	
2	Зургийн жагсаалт	БА	1
3	Тайлбар бичиг	БА	2
4	1-р давхрын нэгдсэн байгуулалт	БА	3
5	2-р давхрын нэгдсэн байгуулалт	БА	4
6	3-р давхрын нэгдсэн байгуулалт	БА	5
7	1-р давхрын байгуулалт А блок	БА	6
8	1-р давхрын байгуулалт Б блок	БА	7
9	2-р давхрын байгуулалт А блок	БА	8
10	2-р давхрын байгуулалт Б блок	БА	9
11	3-р давхрын байгуулалт А блок	БА	10
12	3-р давхрын байгуулалт Б блок	БА	11
13	Огтлол 1-1	БА	12
14	Огтлол 2-2	БА	13
15	Огтлол 3-3	БА	14
16	Дээврийн байгуулалт	БА	15
17	Дээврийн хэсэглэл 1-1, 2-2, 4-4	БА	16
18	Дээврийн хэсэглэл 3-3, 5, 6, 7, 8	БА	17
19	Нүүр тал тэнхлэг / 1-11, 11-1 /	БА	18
20	Нүүр тал тэнхлэг / A-G /	БА	19
21	Нүүр тал тэнхлэг / G-A /	БА	20
22	Цонх, тотгон гэзэвчний загвар түүвэр	БА	21
23	Хаалганы загвар түүвэр	БА	22
24	Шилэн хананы загвар түүвэр - 1	БА	23
25	Шилэн хананы загвар түүвэр - 2	БА	24
26	Хаалганы загвар түүвэр	БА	25
27	Хэсэгчилсэн байгуулалт - 1	БА	26
28	Хэсэгчилсэн байгуулалт - 2	БА	27
29	Хэсэгчилсэн байгуулалт - 3	БА	28
30	Шатны хэсэгчилсэн байгуулалт	БА	29
31	Дээвэрт гарах гарцны хэсэглэл	БА	30
32	Гадна довжооны налуу замын байгуулалт	БА	31
33	ГШ-1 галын шатны хэсэглэл	БА	32
34	1-р давхрын дүүжин таазны байгуулалт	БА	33
35	2-р давхрын дүүжин таазны байгуулалт	БА	34
36	3-р давхрын дүүжин таазны байгуулалт	БА	35
36	1-р давхрын шалны байгуулалт	БА	36
37	2-р давхрын шалны байгуулалт	БА	37
38	3-р давхрын шалны байгуулалт	БА	38
39	Шалны тодорхойлолт	БА	39

ТХ -ын ажлын зургийн жагсаалт

1	1-р давхрын технологийн байгуулалт	ТХ	1
2	2-р давхрын технологийн байгуулалт	ТХ	2
3	3-р давхрын технологийн байгуулалт	ТХ	3
4	Тоног төхөөрөмжийн түүвэр	ТХ	4

Техник эдийн засгийн үзүүлэлтийн хүснэгт

Д.Д	Үзүүлэлтийн нэр	Хэмжих нэгж	Тоон үзүүлэлт
1	Давхрын тоо	Тоо	3 давхар
2	Хүчин чадал	сурагч	320
3	Барилгын эзлэхүүн /V/	м3	37075.5
4	Барилгажилтын талбай	м2	855.0
5	Нийт талбай /Sн/	м2	2936.10
6	Ашигтай талбай /Sаш/	м2	2012.49
7	Ажлын талбай /Sаж/	м2	1956.26
8	Ажлын талбайг ашигтай талбайд харьцуулсан харьцаа К1	-	0.97
9	Барилгын эзлэхүүнийг ажлын талбайд харьцуулсан харьцаа К2	-	5.60

Гадна заслын ажлын тодорхойлолт

Д/Д	Төрөл	Засал	Тайлбар
1	Хана	Улбар шар өнгийн метал хавтан NJ-9009 Dark saffron yellow	Гадна заслын ажлыг хийхээс өмнө ханын дулаалгын материалын зай завсрыг сайтар бөглөж бэлтгэх шаардлагатай.
2	Хана	Цагаан өнгийн метал хавтан NJ-9001 Pure white	

Тайлбар бичиг:
- Гадна өнгөлгөөний материалын сонгосон тэмдэглэгээг БА-18-20-р хуудсанд тусгасан.
- Гадна заслын ажлыг хийхээс өмнө гадна ханын өрлөг болон дулаалгын материалын зай завсрыг сайтар бөглөж бэлтгэх шаардлагатай.
- Уг барилгад хэрэглэгдэх барилгын материалууд нь эрүүл мэндийн шаардлага хангасан, мэргэжлийн хяналтын лабораторын шинжилгээгээр баталгаажсан, материал сонгож хэрэглэх ёстойг анхаарна уу.

Дотор заслын ажлын тодорхойлолт

Нэр	Дотор засал: Хана	Дотор засал: Тааз
Гонх	шар ногоон өнгийн усан суурьтай тосон будгаар 2-3 удаа будна.	Цагаан өнгийн эмульсэн будгаар 2 удаа будна.
Гал тогооны хэсэг Агуулах	Цайвар шаргал өнгийн сайн чанартай ханын хавтанцраар таазнаас 10см үлдээж өнгөлнө.	
Ажилчдын хувцас солих өрөө	Сайн чанарын цайвар шаргал өнгийн угаадаг эмульсээр таазнаас доош 10см зай үлдээж 2-3 удаа будна.	
Ариун цэврийн өрөө	Цайвар шаргал өнгийн сайн чанартай ханын хавтанцраар шалны түвшнөөс дээш 2400мм хүртэл өнгөлж, дээших хэсгийг цагаан өнгийн ус чийгэнд тэсвэртэй эмульсэн будгаар 2-3 үе будна.	30х30 Хөнгөн цагаан хавтантай дүүжин тааз
Урлаг танхим	Шалнаас 1м-н өндөртэй хулсан хавтангаар өнгөлнө. Үлдсэн талбайг саарал, улбар шар, тод цэнхэр хөх өнгийн 18мм зузаантай, дуу шингээх акустик хавтанг өнгө зохицуулан нааж хийнэ.	Дуу шингээх акустик дүүжин таазыг 5.8м түвшинд хийнэ. Дүүжин таазны өнгийг ханын өнгөтэй зохицуулна. Зохиогчтой зөвшилцөх.
Анги болон бусад өрөөнүүд	Сайн чанарын цайвар шаргал өнгийн угаадаг эмульсээр таазнаас доош 10см зай үлдээж 2-3 удаа будна. Угаагуур байрласан хананд 1.2х0.8м хавтанцар нааж өгнө.	Цагаан өнгийн эмульсэн будгаар 2 удаа будна.
Шатны хонгил	Н=2м хүртэл шар ногоон өнгийн усан суурьтай тосон будгаар 2-3 удаа будна. 2м-с дээш цагаан өнгийн эмульсээр 2-3 удаа будна.	Цагаан өнгийн эмульсэн будгаар 2 удаа будна.
Завсаралгааны танхим, Хонгил		60х60см хэмжээтэй метал дүүжин тааз хийнэ.
Захиргааны хэсэг, багш нарын өрөө	Сайн чанарын бор шаргал угаадаг эмульсээр таазнаас доош 10см зай үлдээж 2-3 удаа будна.	Цагаан өнгийн ус чийгэнд тэсвэртэй эмульсэн будгаар 2-3 удаа будна.

Энэхүү зураг төсөл нь "Өлзий-Иш" ХХК -ний 010ХНЫ ӨМ-ТЗ тул зохиогчийн зөвшөөрөлгүй өөрчлөх болон олшруулахыг хориглоно.

"ӨЛЗИЙ-ИШ" ХХК	320 суралцагчтай сургуулийн барилга			Увс аймаг. Өндөрхангай сум. 5-р баг	
	Зургийн жагсаалт, ТЭЗҮ, Заслын ажлын тодорхойлолт				Үе шат: А.3
	Захирал	А.Ичинхорлоо	Е.Г шифр: ӨИ-16-25	Масштаб М1:	Хуудас: 39
	Архитектор	М.Болор-Эрдэнэ			
	Шалгасан	Ж.Нэргүй	Т.Г шифр:	Зургийн дугаар: БА-1	Огноо: 2025

Тайлбар бичиг

Ерөнхий үндэслэл:

Увс аймаг. Өндөрхангай сумын төвд төлөвлөж буй "320 суралцагчтай сургууль, спорт заал"-ны барилгын ерөнхий төлөвлөгөөний зураг төслийг, Тус сумын Засаг даргын 2020 оны 10-р сарын 30-ны өдрийн "Газар эзэмшүүлэх, ашиглуулах тухай" А/86 тоот дугаартай захирамжаар олгосон 31849м2 газар болон нэмэлтээр 2025 оны 11-р сарын 17-ны өдрийн А/136 тоот шийдвэрээр олгосон 5386м2 газартай, эдэлбэр газрын байршлын схем, кадастрын зураглал, Увс аймгийн ГХБХБГ-ын 2025 оны 12-р сарын 25-ны өдрийн ЗТ-...../2025 дугаартай зураг төсөл боловсруулах даалгавар, Увс аймгийн Ерөнхий архитекторын баталсан 2025-оны 12-р сарын 01-ний өдрийн АТД-85-0038/25 дугаартай Архитектур төлөвлөлтийн даалгавар болон зураг төсөл боловсруулах гэрээг үндэслэн, "320 суралцагчтай сургуулийн барилга"-ын зураг төслийг, барилгын зураг төслийн "Өлзий-Иш" ХХК-д 2025 онд гүйцэтгэв.

Ерөнхий өгөгдөл:

Барилгын төлөвлөлтийг дараах байгаль цаг уурын нөхцөлд тохируулан гүйцэтгэв.

- Гадна агаарын тооцооны температур: -29.6 °C /хамгийн хүйтэн 5 хоногийн/
- Цасны ачаалал: 50кг/м^2
- Салхины ачаалал: 33кг/м^2 /5жилд 1 удаа/
- Эдэлгээний зэрэг: II
- Гал тэсвэрлэлтийн зэрэг: II
- Газар чичирхийлэлтийн зэрэг: 9 балл БНбД 22-04-21-н 1-р хүснэгтийг үндэслэв.

БАРИЛГА АРХИТЕКТУРЫН ХЭСЭГ:

Төлөвлөлт:

Барилгын эзэлхүүн төлөвлөлтийн шийдэл:

- **"Ерөнхий боловсролын сургуулийн барилгын төлөвлөлт" БНбД 31-25-22 нормын 5.1 болон 5.2-р зүйлийн 5.2-р заалтын 5.2.1.3-н заалтыг баримталж БНбД 31-03-03*/11-д заасналаар анги танхимын бүрдэл, талбайн хэмжээг төлөвлөсөн.**
- "Олон нийт иргэний барилга" БНбД 31-03-03*/11-н 2-р зүйлийн 2.7-р хүснэгтийн дагуу
- "Барилга байгууламжийн зураг төсөл зохиох галын аюулгүйн норм" БНбД 21-02-02
- "Барилга байгууламжид ХБИргэний хүртээмжийг төлөвлөх" БНбД 35-01-22-ийн 6-р зүйлийн 6.1-ийн 6.1.2-р заалт, 6.3-р зүйлийн 6.3.4-р заалтуудыг үндэслэн, захиалагчийн зураг төсөл боловсруулах даалгаврын дагуу
- "Ерөнхий боловсролын сургуулийн орчны аюулгүй байдал". Ерөнхий шаардлага MNS 6782:2019 6-р зүйл зэргийг үндэслэн захиалагчийн зураг төсөл боловсруулах даалгаврын дагуу төлөвлөв.

Уг барилгын үйл ажиллагаа, хөдөлгөөн, аюулгүй байдал, уялдаа холбоо, байршлын орчин нөхцөл, хэлбэр хэмжээ, бүтээц хийцлэлийг бодолцон барилгыг "А, Б" гэсэн 2 блок болгон хуваж А блок нь тэнхэлгээрээ 34.2м х 16.0м, Б блок нь тэнхэлгээрээ 36.0м х 16.2м хэмжээтэй бөгөөд ерөнхий 2 орцтой, туслах өрөөнөөс гарах 1 гарц /галын гарц 4/ туслах гарц 1 байхаар төлөвлөсөн.

1-р давхарт вестибюль, өлгүүр, гал тогоо цайны газар, байрын дулаан дамжуулах өрөө, цахилгаан өрөө, холбооны өрөө, бага анги буюу 6 настай хүүхдүүдэд зориулсан хичээлийн анги болон насны онцлогт тохирсон ариун цэврийн өрөөнүүд, амрах тоглох өрөөнүүд, эрэгтэй эмэгтэй хүүхдэд зориулсан хөдөлмөрийн кабинет, багш нарын өрөө, нийгмийн ажилтан, ариун цэврийн өрөө, ХБИргэдийн ариун цэврийн өрөө, ажилчдын ариун цэврийн өрөө, эмчийн өрөө, туслаарлах өрөө, архивын өрөө, санхүү нягтлангийн менежерийн өрөөнүүдийг төлөвлөв.

2-р давхарт урлагийн танхим, эрэгтэй эмэгтэй хувцас солих өрөөнүүд, музей, хөгжим эмгэгийн агуулах, дуу хөгжмийн кабинет, хувцас хадгалах өрөө, завсарлагааны танхим, захирал, багш нарын өрөө, химийн танхим, химийн лаборатори, физикийн танхим, физикийн лаборатори, хонгил, шатны хонгил, 4 анги төлөвлөв.

3-р давхарт уншлагын танхим, номын фонд, завсарлагааны танхим, болон ангиуд, мэдээлэл зүйн танхим, заах аргын кабинет, туслах өрөө, ариун цэврийн өрөө, хонгил, шатны хонгил, биологийн танхим/анги, биологийн лаборатори, багш хөгжлийн танхим төлөвлөв.

Хана: Гадна ханыг 600кг/м^3 нягттай 300мм блокон өрлөгийг, 200мм-ийн зузаантай, чулуун хөвөн хавтангаар дулаалж, чулуун хөвөн хавтан нь 80-с багагүй нягттай галд тэсвэртэй ISO, MNS EN 13162:2011 шаардлага хангасан байна, ус чийг тусгаарлах тууз, метал раммтай галд тэсвэртэй өнгөлгөөний метал хавтан байхаар зураг тусгав. 620мм зузаантай байхаар дулаан техникийн тооцоогоор сонгов. Гадна дулаалга болон дүүргэгч материалыг галд болон ус чийгт тэсвэртэй материалаар болон металл хэсгүүдийг галаас хамгаалах түрхлэгээр түрхэнэ. Метал рамын хийцлэл 40х40мм хэмжээтэй металл квадратын залгаас гагнаас дээр зэврэлтээс хамгаалсан түрхлэг түрхэнэ. Шат болон өрөө хоорондын тусгаарлах ханануудыг 120, 250 зузаантай 1800кг/м^3 нягттай тоосгоор өрнө. Ариун цэврийн өрөөний суултуурын кабиныг тусгайлан үйлдвэрлэсэн зориулалтын хавтангуудаар хийнэ.

Шал: Бүх шалыг зураг заасны дагуу гүйцэтгэнэ. Ариун цэврийн өрөөг халтирдаггүй гялгар биш хавтангаар шаллана, ариун цэврийн өрөөний шалны түвшинг бусад харьцаж байгаа шалныхаа түвшингээс 20мм доор хийх бөгөөд ус тусгаарлагч үеийг шалнаас дээш хананд 40см өндөр өгсүүлж нааж өгнө. Шалны ажлыг хийж гүйцэтгэхээс өмнө шал дор хийгдэх суваг болон сантехник, цахилгааны угсралтын ажлыг хийж дуусгасан байх шаардлагатай. Багш нарын өрөө болон ажлын өрөөнүүдийн шалыг паркетан шалаар стандартын дагуу угсарч гүйцэтгэнэ. Бусад өрөө тасалгааг зураг заасны дагуу эмнэлгийн зориулалттай хулдаасан хавтангаар технологи баримтлан хийнэ. 1-р давхрын бүх өрөөний шаланд 15см зузаантай 25кг/м3 нягттай MNS EN 13164:2011 стандартын XPS хөөсөнцөр хавтангаар дулаалж, 5см зузаантай арматуран тортой бетоноор тэгшилгээ хийж өгнө. Шалны хөвөөг захиалагч шалны өнгө загварт тохируулан сонгоно. Шалны материал нь олон улсын шаардлага хангасан байна. Баталгаат хугацаа нь 8 жилээс багагүй байна.

Тааз: Завсарлагааны танхимд, туслах өрөө, лабораторуудын өрөөнүүдэд EN ийн 13964 стандартын шаардлагад нийцсэн, галын аюулгүй байдлыг хангасан С төрөөр рам зангидаж метал хавтангаар дүүжин тааз хийнэ. Ариун цэврийн өрөөний дүүжин таазыг хөнгөн цагаан хавтантай дүүжин тааз хийж өгнө.

Урлагын танхимын хэсэгт дуу шингээх акустик хавтанг таазанд нааж хийхээр сонгов. Үлдсэн өрөөний таазыг зуурмагаар тэгшилгээ хийж цагаан өнгийн эмульсээр 2-3 удаа будна.

Дээвэр: Дээвэрийн материалд техноэласт маркийн уян хуйлмал материал хэрэглэхээр сонгов. Энэ материалыг хийхдээ эхлээд уян техноэласт наагаад дээр нь чулуутай техноэластыг парафон хийгээр халааж наана. Материал нь алban ёсны тохиролын гэрчилгээтэй чанарын шаардлага хангасан байх ёстой. Дээвэрийн ажлыг хуурай нөхцөлд хийж гүйцэтгэх ба хур тунадастай үед дулаалгын материалыг чийгнээс хамгаалах арга хэмжээ авна. Дээвэрт гарсан бохирын хоолой, салхивчийн суваг, аянга зайлуулах шонгийн цулзварыг технологийн дагуу ус чийг, нэвтэрхэргүй, цахилгаан гүйдэл дамжих шатахаргүй хийнэ. Дээвэрийн усыг гадуур яндан хоолойгоор зайлуулна. Дээвэрийн хийц бүтэц, цулзвар, хэсэглэлүүдийг /1-1; 5-5/ хуудас БА-16-17-д үзүүлсэний дагуу хийх ба салхижуулалтгүй хавтгай дээвэрийн байгуулалтыг БА-15-д заасны дагуу хийнэ. Сери Г264-1, хэвлэл 1-ийг үндэслэв. Дээвэрийн бүтэц: Цутгамал төмөр бетон хучилт б=160мм, Тэгшилгээ цементэн зуурмаг-м100 б=20мм, хөрсжүүлэгч /праймер/, уур тусгаарлагч хар цаас техноэласт 1 үе, XPS хөөсөнцөр хавтан б=200-480мм нягт 35кг/м3 налуу гаргана, тортой бетон тэгшилгээ М100 б=50мм, хөрсжүүлэгч /праймер/, Техноэласт 4мм уян, Техноэласт 4.0мм чулуутай байхаар зураг тусгасан.

Цонх: Бүх цонхыг зураг үзүүлсэн схемийн дагуу тусгай захиалгаар хийхдээ хуванцар жаазтай хийж угсрахаар тусгав. Шилийг битүүмж сайтай 3 давхар шилтэй хийнэ. Цонхыг угсрахдаа /БНбД 81-55-05/, /"MNS 5802:2007", "MNS 5830:2007", "MNS 5874:2008", "MNS 6266:2011"/ стандартуудыг баримталж чанартай хийж гүйцэтгэнэ. Өргийн ажлыг хийх явцад цонх, хаалганы нүхний хоёр хажуу талд өндрийн дагуу 2-оос доошгүй антисептэгдсэн модон тоосго буюу дэхэлгээ суулгаж өгнө.

Хаалга: Бүх хаалгыг зураг заасан хэмжээ маркын дагуу тусгай захиалгаар хийх ба монгол улсад мөрдөгдөж буй стандарт шаардлага "MNS 5830:2007, MNS 0531:2002, MNS 5874:2008, MNS 4754:1999, MNS 4948:2000, 4753:1999"-ийн дагуу бэлэн хаалга байхаар тусгав. Хаалганы өнгө загварыг захиалагчын хүсэлтийн дагуу сонгож, зохиогчтой зөвшилцөх. Техникийн өрөөнүүд, архивын өрөөний хаалга нь галд тэсвэртэй төмөр хаалга байхаар тооцов. Гадна гол орцонд ГХ-2 марктай хаалга нь дулаалгатай төмөр жаазтай шилэн хаалга байна. Дотор хаалгануудыг сургуулийн зориулалттай хөнгөн цагаан HPL материалтай, довжоогүйгээр угсарч гүйцэтгэнэ. Гадна орцны хаалгыг метал жаазтай ганжуулсан 2 давхар шилтэй байхаар төлөвлөсөн болно.

Шат: Барилгын дотор шатыг болон шатны эргэлтийн талбайг төмөр бетоноор цутгах ба халтирдаггүй гялгар биш шахмал чулуун хавтангаар өнгөлж модон бариул бүхий төмөр хайс хийнэ. Шатны хэсэгчилсэн байгуулалтыг БА-29-с үз. Галын босоо төмөр шат ГШ-1-ийг БА-32-р хуудсанд үз.

Гадна засал: Гадна заслын ажлыг хийхээс өмнө ханын дулаалгын материалын зай завсрыг сайтар бөглөж бэлтгэх шаардлагатай. Гадна, дотор засралын ажлыг тодорхойлолт хуудас БА-1 заасналаар технологийн дагуу хийнэ. Барилгын гадна талыг БА-1, 18-20-р хуудсанд заасан тодорхойлолтын дагуу цайвар цагаан болон улбар шар өнгийн метал хавтанг зураг заасны дагуу өнгөөр ялгаж өнгөлнө. Барилгын гадна өнгөлгөөний металл хавтанг технологийн дагуу чанартай сайн гүйцэтгэнэ. Хэрэв захиалагчийн хүсэлтээр өнгө загварыг өөрчлөхөөр бол зохиогчоос зөвшөөрөл авна. Гадна дулаалга болон дүүргэгч материалыг галд болон ус чийгт тэсвэртэй материалаар болон металл хэсгүүдийг галаас хамгаалах түрхлэгээр түрхэнэ. Гадна довжоог халтирдаггүй, гялгар биш, өнгөлгөөгүй хар саарал өнгийн байгалийн боржин чулуун хавтангаар өнгөлнө.

Дотор засал: Бүх хамар хана, ангиудын хананд тэгшилгээ хийж, сайн чанарын эрүүл ахуйн шаардлага хангасан, үнэргүй, гарал үүсэл болон тохиролын гэрчилгээтэй цайвар шаргал өнгийн угаадаг эмульсээр таазнаас доош 10 см үлдээж 2-3 удаа будаж өгнө. Ариун цэврийн өрөө /гал тогоо, ажилчдын, сурагчдын/-ний хананд сайн чанарын цайвар шаргал өнгийн хавтанцраар шалнаас 2.4м өндөртэйгээр өнгөлж түүнээс дээших хэсгийг хэсгийг ус чийгэнд тэсвэртэй цагаан өнгийн эмульсэн будгаар 2-3 үе будна. Угаагуур байрласан хананд 1.2х0.8м хавтанцар нааж өгнө. Мөн урлагийн танхимын хананд шалнаас 1м-н өндөртэй хулсан хавтангаар өнгөлж, дуу шингээх акустик хавтан хийнэ. Хонгил, завсарлагааны танхим, шатны хонгилуудын хананд эрүүл ахуйн шаардлага хангасан шар ногоон өнгийн тосон будгаар 2м хүртэл 2-3 үе будаж, дээших хэсгийг сайн чанарын эрүүл ахуйн шаардлага хангасан, үнэргүй, гарал үүсэл болон тохиролын гэрчилгээтэй цагаан өнгийн эмульсээр 2-3 удаа будаж өгнө. Хонгилд ил гарсан бохирын яндан хоолойг ус чийгэнд тэсвэртэй гипсэн хавтангаар хаалт хийнэ. Мөн барилгын 1-р давхрын шалан дээр ил гарсан бохирын хоолойг хаах хаалтыг хавтанцар материалаар хийж өгнө. Нийт бохирын хоолойн хаалт 20м2

Уг барилгад хэрэглэгдэх барилгын материалууд нь эрүүл мэндийн шаардлага хангасан, мэргэжлийн хяналтын лабораторын шинжилгээгээр баталгаажсан, материал сонгож хэрэглэнэ.

Барилгын засалд хэрэглэгдэх материал нь дараах норм, стандартын шаардлагыг хангасан байна. Үүнд:

- "MNS ISO 10582:2014" Олон төрлийн үет шалны PVC хулдаас техникийн ерөнхий шаардлага.
- "MNS 0230:2004" Барилгын шалны өнгөлгөөний керамик хавтанцар техникийн ерөнхий шаардлага.
- "MNS 81.040.20" Барилгад хэрэглэх цийдмэг будаг / эмульс техникийн ерөнхий шаардлага.
- "MNS 4584:2003" Барилгад хэрэглэх тосон будаг техникийн ерөнхий шаардлага.

Энэхүү зураг төсөл нь "Өлзий-Иш" ХХК -ний 010-ны ӨМЧ тул зохиогчийн зөвшөөрөлгүй өөрчлөх болон олшруулахыг хориглоно.

БАРИЛГЫН ЗУРАГ ТӨСӨЛ ӨЛЗИЙ-ИШ ХХК ULZII-ISH LLC	320 суралцагчтай сургуулийн барилга			Увс аймаг. Өндөрхангай сум. 5-р баг	
	Тайлбар бичиг				Үе шат: А.3
	Захирал	А.Ичинхорлоо	Е.Г шифр: ӨИ-16-25	Масштаб М1:	Хуудас: 39
	Архитектор	М.Болор-Эрдэнэ			
"ӨЛЗИЙ-ИШ" ХХК	Шалгасан	Ж.Нэргүй	Т.Г шифр:	Зургийн дугаар: БА-2	Огноо: 2025

1-Р ДАВХРЫН НЭГДСЭН БАЙГУУЛАЛТ М1:200

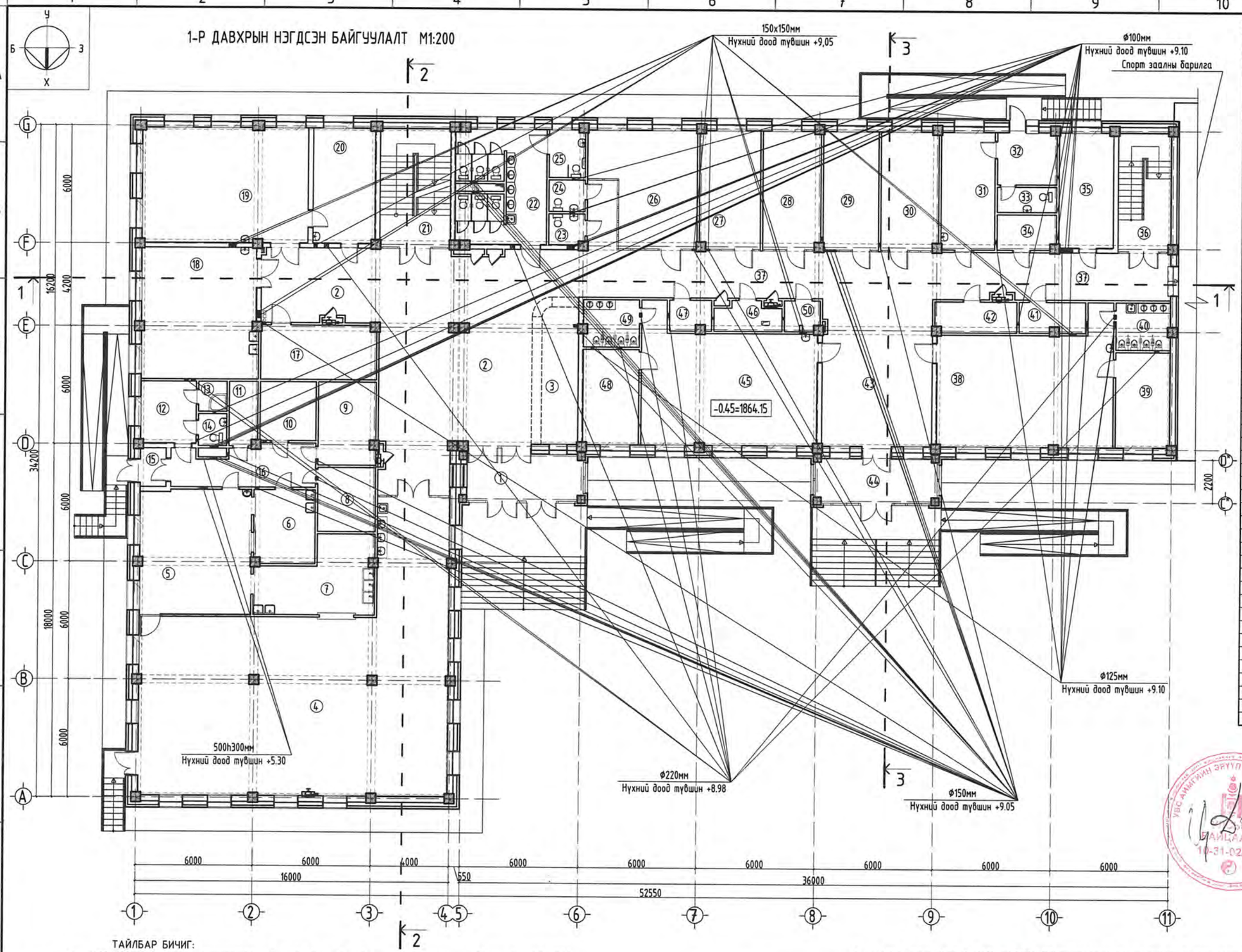

Өрөөний тодорхойлолт

д/д	Өрөөний нэр	Талбай /м2/	Шалны төрөл
	1-р давхар		
1	Гонх	8.77	Шахмал чулуун хавтан
2	Үүдний танхим	114.24	Шахмал чулуун хавтан
3	Өлгүүр	17.16	Шахмал чулуун хавтан
4	Цайны газар/хооллох заал	166.13	Хавтанцар
5	Халуун цех	36.30	Хавтанцар
6	Бэлтгэх хэсэг	11.65	Хавтанцар
7	Угаалга	20.0	Хавтанцар
8	Хуурай хүнсний агуулах	9.56	Хавтанцар
9	Ногооны агуулах	12.20	Хавтанцар
10	Хөргөгч хөлдөөгчтэй өрөө	8.51	Хавтанцар
11	Хүнсний хог хаягдлын өрөө	4.64	Хавтанцар
12	Ажилчдын хувцас солих	8.77	Хулдаасан хавтан
13	Ариун цэврийн өрөө	2.20	Хавтанцар
14	Босоо шүршүүрийн өрөө	2.35	Хавтанцар
15	Гонх	2.92	Шахмал чулуун хавтан
16	Хонгил	14.46	Шахмал чулуун хавтан
17	Архивын өрөө	16.10	Өнгөлгөөтэй бетон
18	Гэр ахуйн дадлагын өрөө /охид/	39.20	Модон шал
19	Мод ба төмрийн дадлагын өрөө	49.20	Модон шал
20	Технологийн анги	18.35	Модон шал
21	Шатны хонгил	21.62	Шахмал чулуун хавтан
22	Ариун цэврийн өрөө	24.85	Хавтанцар
23	Ариун цэврийн өрөө /эм/	2.79	Хавтанцар
24	Ариун цэврийн өрөө /эр/	2.91	Хавтанцар
25	ХБИ-ний ариун цэврийн өрөө	4.39	Хавтанцар
26	Багш нарын өрөө	28.03	Паркет
27	Бага ангийн эрхлэгчийн өрөө	18.49	Паркет
28	Дунд ахлах ангийн эрхлэгчийн өрөө	17.37	Паркет
29	Нийгмийн ажилтны өрөө	16.72	Паркет
30	Санхүүгийн ажилтны өрөө	17.43	Паркет
31	Эмчийн өрөө	16.20	Паркет
32	Тусгаарлах өрөө	7.80	Паркет
33	Ариун цэврийн өрөө	3.86	Хавтанцар
34	Туслах өрөө	9.55	Хавтанцар
35	Дулаан хувиарлах өрөө	15.85	Өнгөлгөөтэй бетон
36	Шатны хонгил	15.24	Шахмал чулуун хавтан
37	Хонгил	77.09	Шахмал чулуун хавтан
38	Бага анги	52.56	Хулдаасан хавтан
39	Амрах, тоглох өрөө	13.05	Хулдаасан хавтан
40	Ариун цэврийн өрөө	6.48	Хавтанцар
41	Үйлчлэгчийн өрөө	5.09	Хавтанцар
42	Цахилгаан ТТ-н засварын өрөө	6.39	Өнгөлгөөтэй бетон
43	Завсарлагааны танхим	41.60	Шахмал чулуун хавтан
44	Гонх	12.47	Шахмал чулуун хавтан
45	Бага анги	52.56	Хулдаасан хавтан
46	Цахилгааны өрөө	6.64	Өнгөлгөөтэй бетон
47	Холбооны өрөө	3.19	Өнгөлгөөтэй бетон
48	Амрах, тоглох өрөө	13.56	Хулдаасан хавтан
49	Ариун цэврийн өрөө	6.69	Хавтанцар
50	Туслах өрөө	2.71	Хавтанцар
	Нийт талбай	1086.07	

ТАЙЛБАР БИЧИГ:

- 600x300x250мм-ийн хэмжээтэй Rw=40-50 dB дуу тусгаарлах чадвартай 400-500 кг/м3/нягттай хөнгөн блокоор 300мм-ийн зузаантай, 200мм зузаантай б=80кг/м^3 багагүй нягттай чулуун хөвөн хавтангаар дулаалж, гадна талаас нь галд тэсвэртэй металл хавтангаар өнгөлнө.
- Өрөө хоорондын ханыг 1800кг/м3/ нягттай 120мм зузаантай тоосго болон 250мм өргөнтэй тоосгон ханаар өрнө.
- Цонх хаалганы загвар хэмжээ, маркыг хуудас БА-15, 16-д үз.
- Бусад холбогдох тайлбарыг тухайн хуудсанд үз.

Энэхүү зураг төсөл нь "Өлзий-Иш" ХХК -ний ОКУУНЫ ӨМЧ тул зохиогчийн зөвшөөрөлгүй өөрчлөх болон олшруулахыг хориглоно.

БЛОК СХЕМ

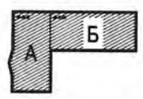

Сургуулийн А-блок
Сургуулийн В-блок

"ӨЛЗИЙ-ИШ" ХХК

ЗӨВШӨӨРӨЛЦСӨН		
ББ	М.Ураньбилэг	
ХАС	А.Солонго	
ЦБУ	М.Баярмаа	
ДГ, ХТ	Л.Гантулга	
ХД	Г.Урантуяа	

320 суралцагчтай сургуулийн барилга				Увс аймаг. Өндөрхангай сум. 5-р баг	
1-р давхрын нэгдсэн байгуулалт					Үе шат: А.3
Захирал		А.Ичинхорлоо	Е.Г шифр: ӨИ-16-25	Масштаб: М1:200	Хуудас: 39
Архитектор		М.Болор-Эрдэнэ			
Шалгасан		Ж.Нэргүй	Т.Г шифр:	Зургийн дугаар: БА-3	Огноо: 2025

2-Р ДАВХРЫН НЭГДСЭН БАЙГУУЛАЛТ М1:200

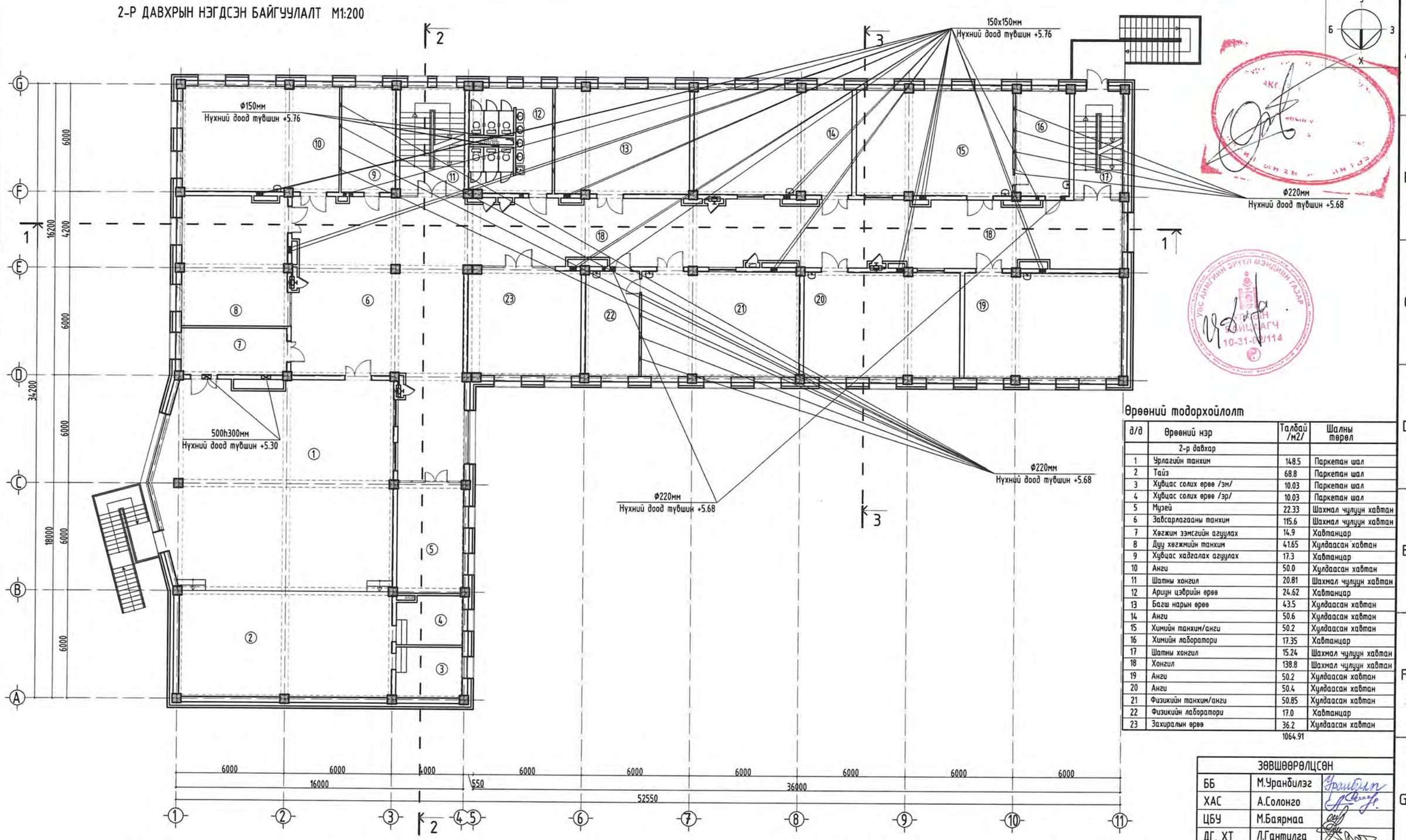

Өрөөний тодорхойлолт

д/д	Өрөөний нэр	Талбай /м2/	Шалны төрөл
	2-р давхар		
1	Урлагийн танхим	148.5	Паркетан шал
2	Тайз	68.8	Паркетан шал
3	Хувцас солих өрөө /эм/	10.03	Паркетан шал
4	Хувцас солих өрөө /эр/	10.03	Паркетан шал
5	Музей	22.33	Шахмал чулуун хавтан
6	Завсарлагааны танхим	115.6	Шахмал чулуун хавтан
7	Хөгжим зэмсгийн агуулах	14.9	Хавтанцар
8	Дуу хөгжмийн танхим	41.65	Хулдаасан хавтан
9	Хувцас хадгалах агуулах	17.3	Хавтанцар
10	Анги	50.0	Хулдаасан хавтан
11	Шатны хонгил	20.81	Шахмал чулуун хавтан
12	Арчин цэвэрийн өрөө	24.62	Хавтанцар
13	Багш нарын өрөө	43.5	Хулдаасан хавтан
14	Анги	50.6	Хулдаасан хавтан
15	Химийн танхим/анги	50.2	Хулдаасан хавтан
16	Химийн лаборатори	17.35	Хавтанцар
17	Шатны хонгил	15.24	Шахмал чулуун хавтан
18	Хонгил	138.8	Шахмал чулуун хавтан
19	Анги	50.2	Хулдаасан хавтан
20	Анги	50.4	Хулдаасан хавтан
21	Физикийн танхим/анги	50.85	Хулдаасан хавтан
22	Физикийн лаборатори	17.0	Хавтанцар
23	Захиралын өрөө	36.2	Хулдаасан хавтан
		1064.91	

ТАЙЛБАР БИЧИГ:

- 600х300х250мм-ийн хэмжээтэй Rw=40-50 dB дуу тусгаарлах чадвартай 400-500 кг/м3/нягттай хөнгөн блокоор 300мм-ийн зузаантай, 200мм зузаантай б=80кг/м^3 багагүй нягттай чулуун хөвөн хавтангаар дулаалж, гадна талаас нь галд тэсвэртэй металл хавтангаар өнгөлнө.
- Өрөө хоорондын ханыг 1800кг/м3/ нягттай 120мм зузаантай тоосго болон 250мм өргөнтэй тоосгон ханаар өрнө.
- Цонх хаалганы загвар хэмжээ, маркыг хуудас БА-15, 16-д үз.
- Бусад холбогдох тайлбарыг тухайн хуудсанд үз.

Энэхүү зураг төсөл нь "Өлзий-Иш" ХХК -ний ОЮУНЫ ӨМЧ тул зохиогчийн зөвшөөрөлгүй өөрчлөх болон олшруулахыг хориглоно.

ЗӨВШӨӨРӨЛЦСӨН		
ББ	М.Уранбилэг	
ХАС	А.Солонго	
ЦБУ	М.Баярмаа	
ДГ, ХТ	Л.Гантулга	
ХД	Г.Урантуяа	

БЛОК СХЕМ

А Б

Сургуулийн А-блок
Сургуулийн В-блок

"ӨЛЗИЙ-ИШ" ХХК

320 суралцагчтай сургуулийн барилга			Увс аймаг. Өндөрхангай сум. 5-р баг		
2-р давхрын нэгдсэн байгуулалт					Ye шат: А.3
Захирал	А.Ичинхорлоо	Е.Г шифр: ӨИ-16-25	Масштаб: М1:200	Хуудас: 39	
Архитектор	М.Болор-Эрдэнэ	Т.Г шифр:	Зургийн дугаар: БА-4	Огноо: 2025	
Шалгасан	Ж.Нэргүй				

3-Р ДАВХРЫН НЭГДСЭН БАЙГУУЛАЛТ М1:200

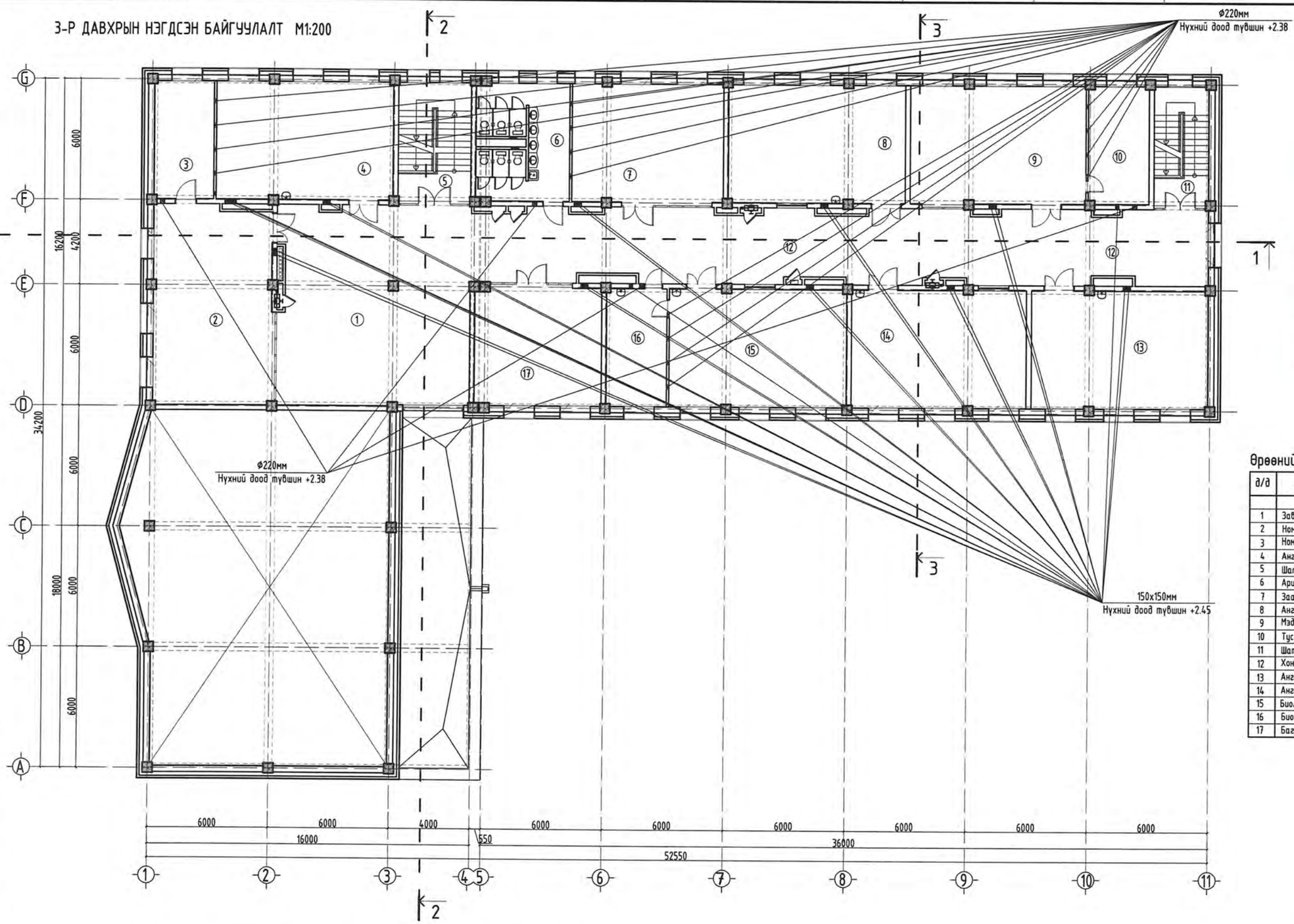

Өрөөний тодорхойлолт

д/д	Өрөөний нэр	Талбай /м2/	Шалны төрөл
	3-р давхар		
1	Зөвсөрлөгөөны танхим	93.95	Шахмал чулуун хавтан
2	Номын сан/Уншлагын танхим	58.10	Хулдаасан хавтан
3	Номын фонд	16.76	Хулдаасан хавтан
4	Анги	50.05	Хулдаасан хавтан
5	Шатны хонгил	20.81	Шахмал чулуун хавтан
6	Арчин цэвэрийн өрөө	24.62	Хавтанцар
7	Заах аргын кабинет	43.44	Хулдаасан хавтан
8	Анги	50.6	Хулдаасан хавтан
9	Мэдээлэлзүйн танхим	50.2	Хулдаасан хавтан
10	Туслах өрөө	17.35	Хавтанцар
11	Шатны хонгил	15.24	Шахмал чулуун хавтан
12	Хонгил	138.8	Шахмал чулуун хавтан
13	Анги	50.2	Хулдаасан хавтан
14	Анги	50.6	Хулдаасан хавтан
15	Биологийн танхим/анги	50.8	Хулдаасан хавтан
16	Биологийн лаборатори	17.1	Хавтанцар
17	Багш хөгжлийн танхим	36.49	Хулдаасан хавтан
		785.11	

ТАЙЛБАР БИЧИГ:

- 600х300х250мм-ийн хэмжээтэй Rw=40-50 dB дуу тусгаарлах чадвартай 400-500 кг/м3/нягттай хөнгөн блокоор 300мм-ийн зузаантай, 200мм зузаантай б=80кг/м^3 багагүй нягттай чулуун хөвөн хавтангаар дулаалж, гадна талаас нь галд тэсвэртэй металл хавтангаар өнгөлнө.
- Өрөө хоорондын ханыг 1800кг/м3/ нягттай 120мм зузаантай тоосго болон 250мм өргөнтэй тоосгон ханаар өрнө.
- Цонх хаалганы загвар хэмжээ, маркыг хуудас БА-15, 16-д үз.
- Бусад холбогдох тайлбарыг тухайн хуудсанд үз.

Энэхүү зураг төсөл нь "Өлзий-Иш" ХХК -ний ОХУНЫ ӨМН-тул зохиогчийн эвлэшгүй эрчлэх болон олируулахыг хориглоно.

БЛОК СХЕМ

А Б

Сургуулийн А-блок
Сургуулийн В-блок

"ӨЛЗИЙ-ИШ" ХХК

320 суралцагчтай сургуулийн барилга

Увс аймаг. Өндөрхангай сум. 5-р баг

3-р давхрын нэгдсэн байгуулалт

Ye шат: А.3

Захирал	А.Ичинхорлоо	Е.Г шифр: ӨИ-16-25	Масштаб: М1:200	Хуудас: 39
Архитектор	М.Болор-Эрдэнэ	Т.Г шифр:	Зургийн дугаар: БА-5	Огноо: 2025
Шалгасан	Ж.Нэргүй			

ЗӨВШӨӨРӨЛЦСӨН

ББ	М.Ураньбилэг	
ХАС	А.Солонго	
ЦБУ	М.Баярмаа	
ДГ, ХТ	Л.Гантулга	
ХД	Г.Урантуяа	

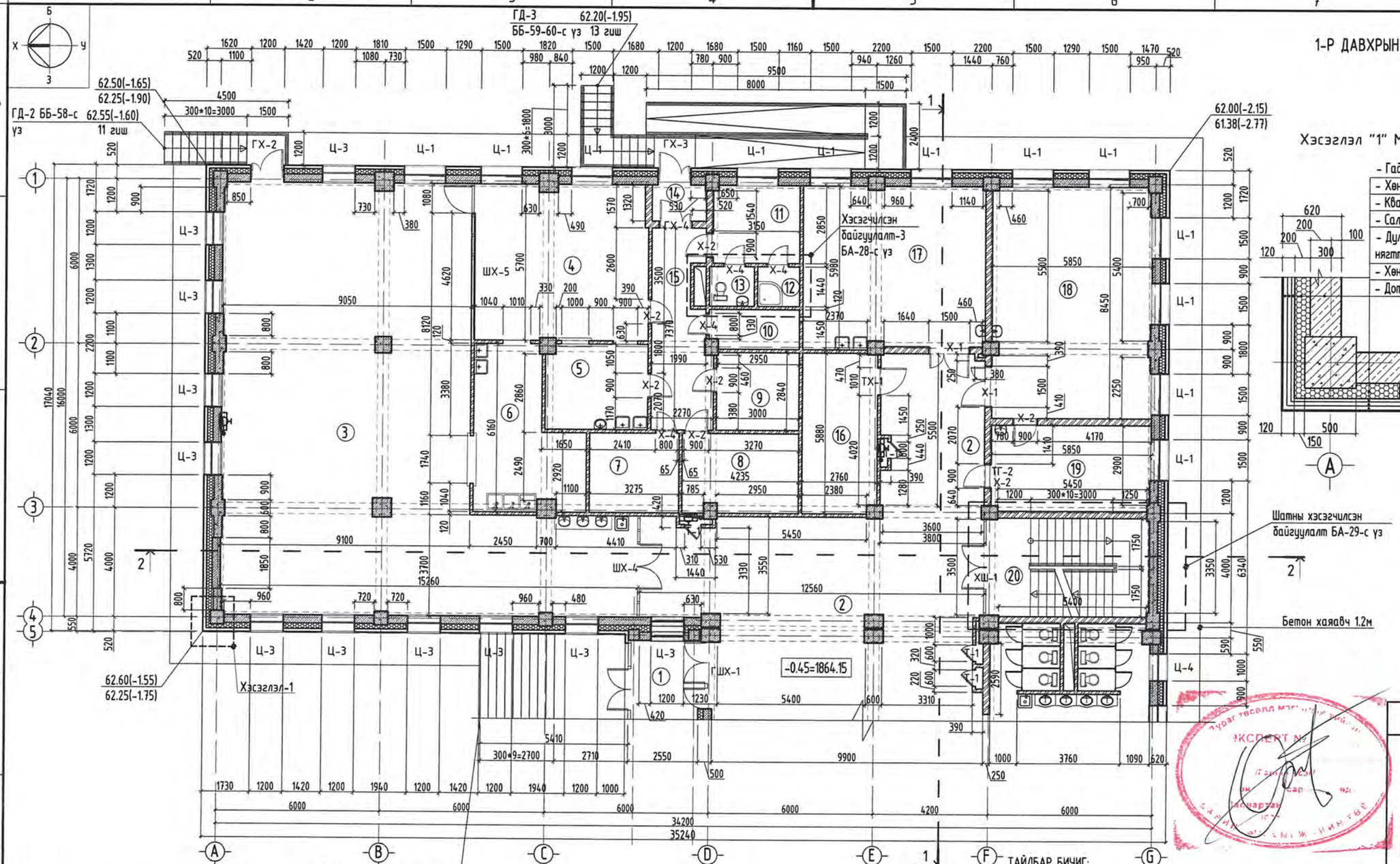

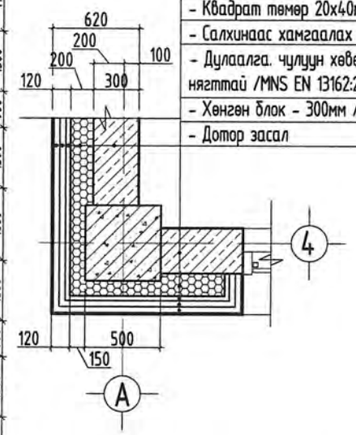

ТАНИХ ТЭМДЭГ

- Дулаалга
- Блокон хана
- Тоосгон хана
- Шахт
- 1 Технологийн дугаар

Өрөөний тодорхойлолт

Д/д	Өрөөний нэр	Талбай /м2/	Шалны төрөл
	1-р давхар		
1	Гонх	8.77	Шахмал чулуун хавтан
2	Үүдний танхим	114.24	Шахмал чулуун хавтан
3	Цайны газар/хооллох заал	166.13	Хавтанцар
4	Халуун цех	36.30	Хавтанцар
5	Бэлтгэх хэсэг	11.65	Хавтанцар
6	Угаалга	20.0	Хавтанцар
7	Хуурай хүнсний агуулах	9.56	Хавтанцар
8	Ногооны агуулах	12.20	Хавтанцар
9	Хөргөгч хөлдөгчтэй өрөө	8.51	Хавтанцар
10	Хүнсний хог хаягдлын өрөө	4.64	Хавтанцар
11	Ажилчдын хувцас солих	8.77	Хулдаасан хавтан
12	Ариун цэврийн өрөө	2.20	Хавтанцар
13	Босоо шүршүүрийн өрөө	2.35	Хавтанцар
14	Гонх	2.92	Шахмал чулуун хавтан
15	Хонгил	14.46	Шахмал чулуун хавтан
16	Архивын өрөө	16.10	Хавтанцар
17	Гэр ахуйн дадлагын өрөө /охид/	39.20	Модон шал
18	Мод ба төмрийн дадлагын өрөө	49.20	Модон шал
19	Технологийн анги	18.35	Модон шал
20	Шатны хонгил	21.62	Шахмал чулуун хавтан

ТАЙЛБАР БИЧИГ:

- Өрөө хоорондын ханыг 1800кг/м3/ нягттай 120мм, 250мм-ийн зузаантай тоосгоор өрнө.
- Цонх хаалганы загвар хэмжээ, маркыг худдас БА-21-25-с уз.
- Хэсэгчилсэн байгуулалтыг БА-26-28-р худдастай хамтатган уз.
- Шатны хэсэгчилсэн байгуулалтыг БА-29-с уз.
- Гадна довжоо, хэсэгчилсэн зургийг БА-31-с уз.
- Бусад холбогдох тайлбарыг тухайн худдсанд уз.
- Коридорт ил гарсан бохир усны босоо шугамыг ус чийгэнд тэсвэртэй гипсэн хавтангаар хаалт хийнэ. 14м2
- Барилгын хананд гарах нухний хэмжээ зургийг ХАС марктай худдаснаас уз.

Энэхүү зураг төсөл нь "Өлзий-Иш" ХХК -ний 0104-ны ЭМ-ний тусгай зөвшөөрөлгүй өөрчлөх болон олшруулахыг хориглоно.

ЭӨВШӨӨРӨЛЦСӨН

ББ	М.Ураншилэг	
ХАС	А.Солонго	
ЦБУ	М.Баярмаа	
ДГ, ХТ	Л.Гантулга	
ХД	Г.Урантуяа	

"ӨЛЗИЙ-ИШ" ХХК

320 суралцагчтай сургуулийн барилга

Увс аймаг. Өндөрхангай сум. 5-р баг

1-р давхрын байгуулалт А блок

Ye шат: А.3

Захирал	А.Ичинхорлоо	Е.Г шифр: ӨИ-16-25	Масштаб М1:150	Худдас: 39
Архитектор	М.Болор-Эрдэнэ	Т.Г шифр:	Зургийн дугаар: БА-6	Огноо: 2025
Шалгасан	Ж.Нэргүй			

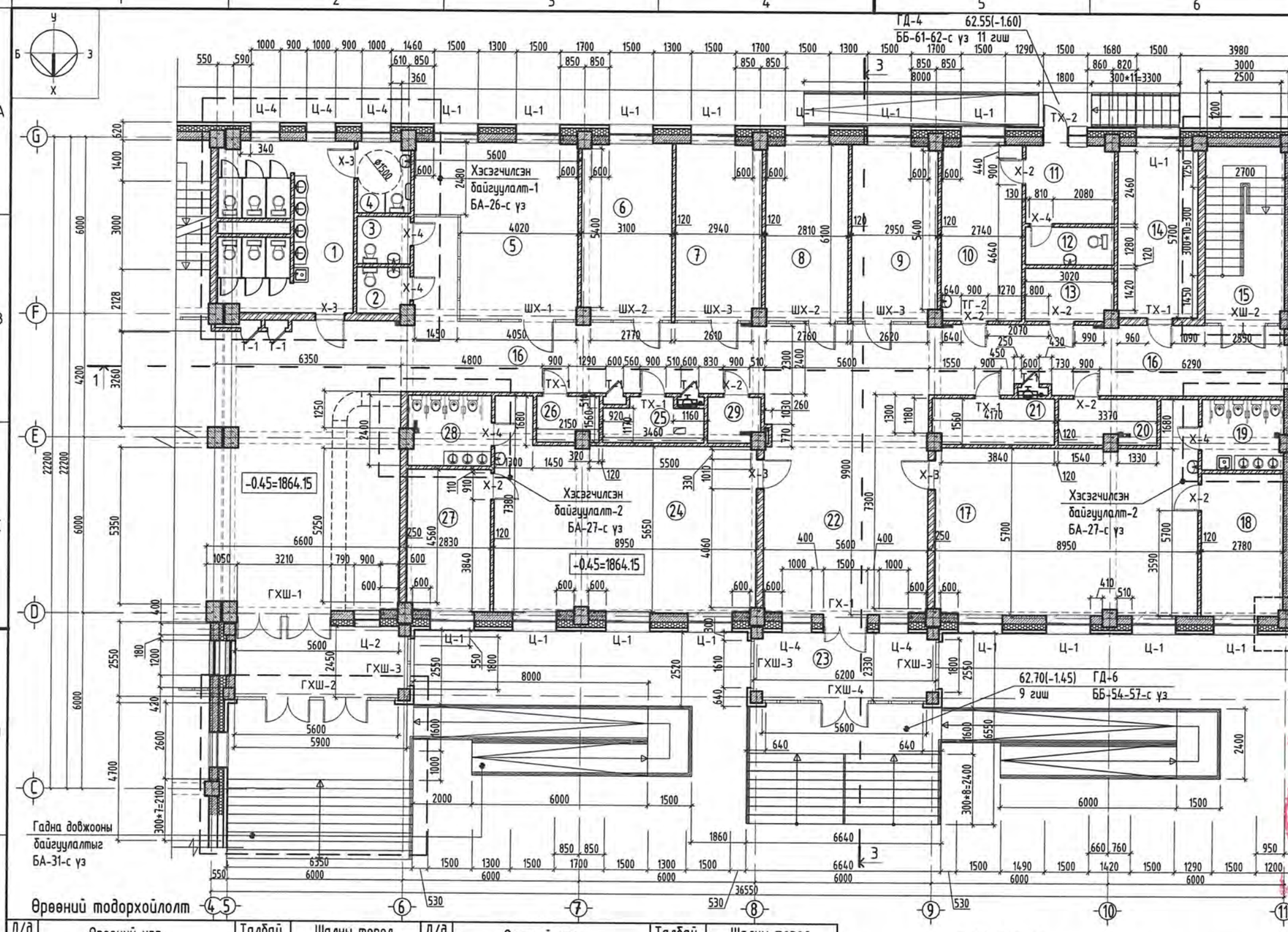

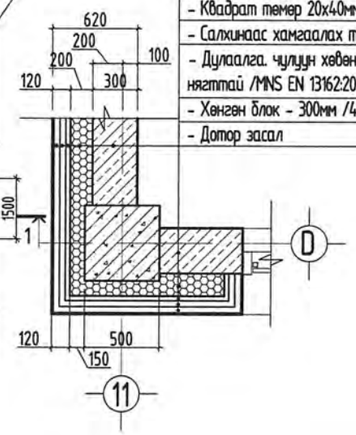

ТАНИХ ТЭМДЭГ

- Дулаалга
- Блокон хана
- Тоосгон хана
- Шахт
- 1 Технологийн дугаар

Д/д	Өрөөний нэр	Талбай /м2/	Шалны төрөл	Д/д	Өрөөний нэр	Талбай /м2/	Шалны төрөл
	1-р давхар			15	Шатны хонгил	15.24	Шахмал чулуун хавтан
1	Ариун цэврийн өрөө	24.85	Хавтанцар	16	Хонгил	77.09	Шахмал чулуун хавтан
2	Ариун цэврийн өрөө /эм/	2.79	Хавтанцар	17	Бага анги	52.56	Хулдаасан хавтан
3	Ариун цэврийн өрөө /эр/	2.91	Хавтанцар	18	Амрах, тоглох өрөө	13.05	Хулдаасан хавтан
4	ХБИ-ний ариун цэврийн өрөө	4.39	Хавтанцар	19	Ариун цэврийн өрөө	6.48	Хавтанцар
5	Багш нарын өрөө	28.03	Паркет	20	Үйлчлэгчийн өрөө	5.09	Хавтанцар
6	Бага ангийн эрхлэгчийн өрөө	18.49	Паркет	21	Цахилгаан ТТ-н засварын өрөө	6.39	Өнгөлгөөтэй бетон
7	Дунд ахлах ангийн эрхлэгчийн өрөө	17.37	Паркет	22	Завсарлагааны танхим	41.60	Шахмал чулуун хавтан
8	Нийгмийн ажилтны өрөө	16.72	Паркет	23	Гонх	12.47	Шахмал чулуун хавтан
9	Санхүүгийн ажилтны өрөө	17.43	Паркет	24	Бага анги	52.56	Хулдаасан хавтан
10	Эмчийн өрөө	16.20	Паркет	25	Цахилгааны өрөө	6.64	Өнгөлгөөтэй бетон
11	Тусгаарлах өрөө	7.80	Паркет	26	Холбооны өрөө	3.19	Өнгөлгөөтэй бетон
12	Ариун цэврийн өрөө	3.86	Хавтанцар	27	Амрах, тоглох өрөө	13.56	Хулдаасан хавтан
13	Туслах өрөө	9.55	Хавтанцар	28	Ариун цэврийн өрөө	6.69	Хавтанцар
14	Дулаан хувиарлах өрөө	15.85	Өнгөлгөөтэй бетон	29	Туслах өрөө	2.71	Хавтанцар

ТАЙЛБАР БИЧИГ:

- Өрөө хоорондын ханыг 1800кг/м3/ нягттай 120мм, 250мм-ийн зузаантай тоосгоор өрнө.
- Цонх хаалганы заагвар хэмжээ, маркыг хуудас БА-21-25-с уз.
- Хэсэгчилсэн байгуулалтыг БА-26-28-р хуудастай хамтатган уз.
- Шатны хэсэгчилсэн байгуулалтыг БА-29-с уз.
- Гадна довжоо, хэсэгчилсэн зургийг БА-31-с уз.
- Бусад холбогдох тайлбарыг тухайн хуудсанд уз.
- Коридорт ил гарсан бохир усны босоо шугамыг ус чийгэнд тэсвэртэй гипсэн хавтангаар хаалт хийнэ. 14м2
- Барилгын ханаанд гарах нухний хэмжээ зургийг ХАС марктай хуудаснаас уз.

Энэхүү зураг төсөл нь "Өлзий-Иш" ХХК -ний ОЮУНЫ ЭМЧ тул зохиогчийн эрхийн эрх болон олшруулахыг хориглоно.

ЗӨВШӨӨРӨЛЦСӨН		
ББ	М.Уранбилэг	
ХАС	А.Солонго	
ЦБУ	М.Баярмаа	
ДГ, ХТ	Л.Гантулга	
ХД	Г.Урантуяа	

БАРИЛГЫН ЗУРАГ ТӨСӨЛ ӨЛЗИЙ-ИШ ХХК ULZII-ISH LLC

"ӨЛЗИЙ-ИШ" ХХК

320 суралцагчтай сургуулийн барилга

Увс аймаг. Өндөрхангай сум. 5-р баг

1-р давхрын байгуулалт Б блок

Захирал	А.Ичинхорлоо	Е.Г шифр: ӨИ-16-25	Масштаб М1: 150	Ye шат: А.3	
Архитектор	М.Болор-Эрдэнэ	Т.Г шифр:	Зургийн дугаар: БА-7	Хуудас: 39	
Шалгасан	Ж.Нэргүй			Огноо: 2025	

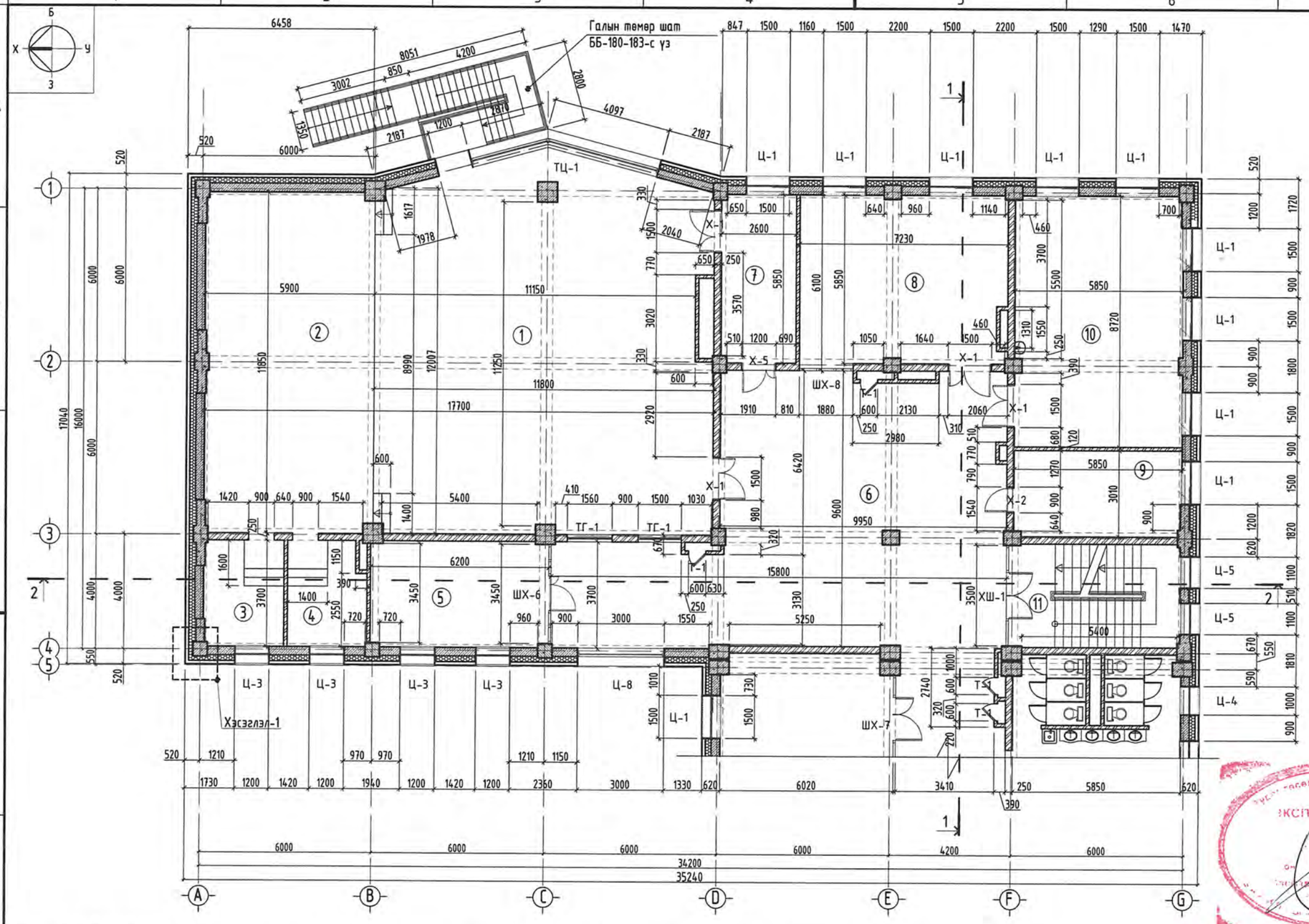

2-Р ДАВХРЫН БАЙГУУЛАЛТ А БЛОК М1:150

Хэсэглэл "1" М1:50

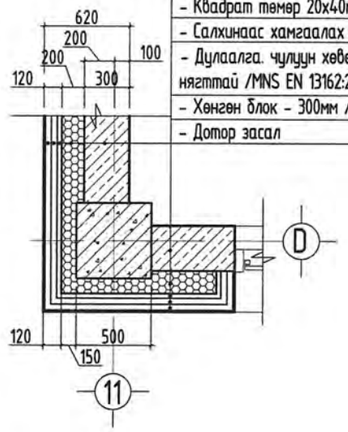

- Гадна засал өнгөлгөөний металл хавтан δ=5мм
- Хөнгөн цагаан булан төмөр - 40х40мм
- Квадрат төмөр 20х40мм /хавтан тогтоогч/
- Салхинаас хамгаалах тусгаарлагч
- Дулаалга. чулуун хөвөн - 200мм δ=80кг/м3 нягттай /MNS EN 13162:2011 стандарт/
- Хөнгөн блок - 300мм /400-600кг/м3 нягттай/
- Дотор засал

Сургуулийн А-блок
Сургуулийн В-блок

БЛОК СХЕМ

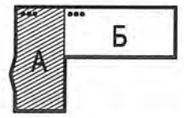

ЭКСПЕРТ №

ТАНИХ ТЭМДЭГ

- Дулаалга
- Блокон хана
- Тоосгон хана
- Шахт
- 1 Технологийн дугаар

Өрөөний тодорхойлолт

д/д	Өрөөний нэр	Талбай /м2/	Шалны төрөл
	2-р давхар		
1	Урлагийн танхим	148.5	Модон шал
2	Тайз	68.8	Модон шал
3	Хувцас солих өрөө /эм/	10.03	Модон шал
4	Хувцас солих өрөө /эр/	10.03	Модон шал
5	Музей	22.33	Шахмал чулуун хавтан
6	Завсарлагааны танхим	115.6	Шахмал чулуун хавтан
7	Хөгжим зэмсгийн агуулах	14.9	Хавтанцар
8	Дуу хөгжмийн танхим	41.65	Хулдаасан хавтан
9	Хувцас хадгалах агуулах	17.3	Хавтанцар
10	Анги	50.0	Хулдаасан хавтан
11	Шатны хонгил	20.81	Шахмал чулуун хавтан

ТАЙЛБАР БИЧИГ:

- Өрөө хоорондын ханыг 1800кг/м3/ нягттай 120мм, 250мм-ийн зузаантай тоосгоор өрнө.
- Цонх хаалганы заагвар хэмжээ, маркыг хуудас БА-21-25-с үз.
- Хэсэгчилсэн байгуулалтыг БА-26-28-р хуудастай хамтатган үз.
- Шатны хэсэгчилсэн байгуулалтыг БА-29-с үз.
- Гадна довжоо, хэсэгчилсэн зургийг БА-31-с үз.
- Бусад холбогдох тайлбарыг тухайн хуудсанд үз.
- Коридорт ил гарсан бохир усны босоо шугамыг ус чийгэнд тэсвэртэй гипсэн хавтангаар хаалт хийнэ. 14м2
- Барилгын хананд гарах нүхний хэмжээ зургийг ХАС марктай хуудаснаас үз.

Энэхүү зураг төсөл нь "Өлзий-Иш" ХХК -ний ОЮУ-ны ЕМ-1 тул зохиогчийн эрхийн хуулиар хамгаалагдсан.

ЗӨВШӨӨРӨЛЦСӨН		
ББ	М.Уранбилэг	
ХАС	А.Солонго	
ЦБУ	М.Баярмаа	
ДГ, ХТ	Л.Гантулга	
ХД	Г.Урантуяа	

"ӨЛЗИЙ-ИШ" ХХК

320 суралцагчтай сургуулийн барилга

Увс аймаг. Өндөрхангай сум. 5-р баг

2-р давхрын байгуулалт А блок

Захирал	А.Ичинхорлоо	Е.Г шифр: ӨИ-16-25	Масштаб М1: 150	Ye шат: А.3	Хуудас: 39
Архитектор	М.Болор-Эрдэнэ	Т.Г шифр:	Зургийн дугаар: БА-8	Огноо: 2025	
Шалгасан	Ж.Нэргүй				

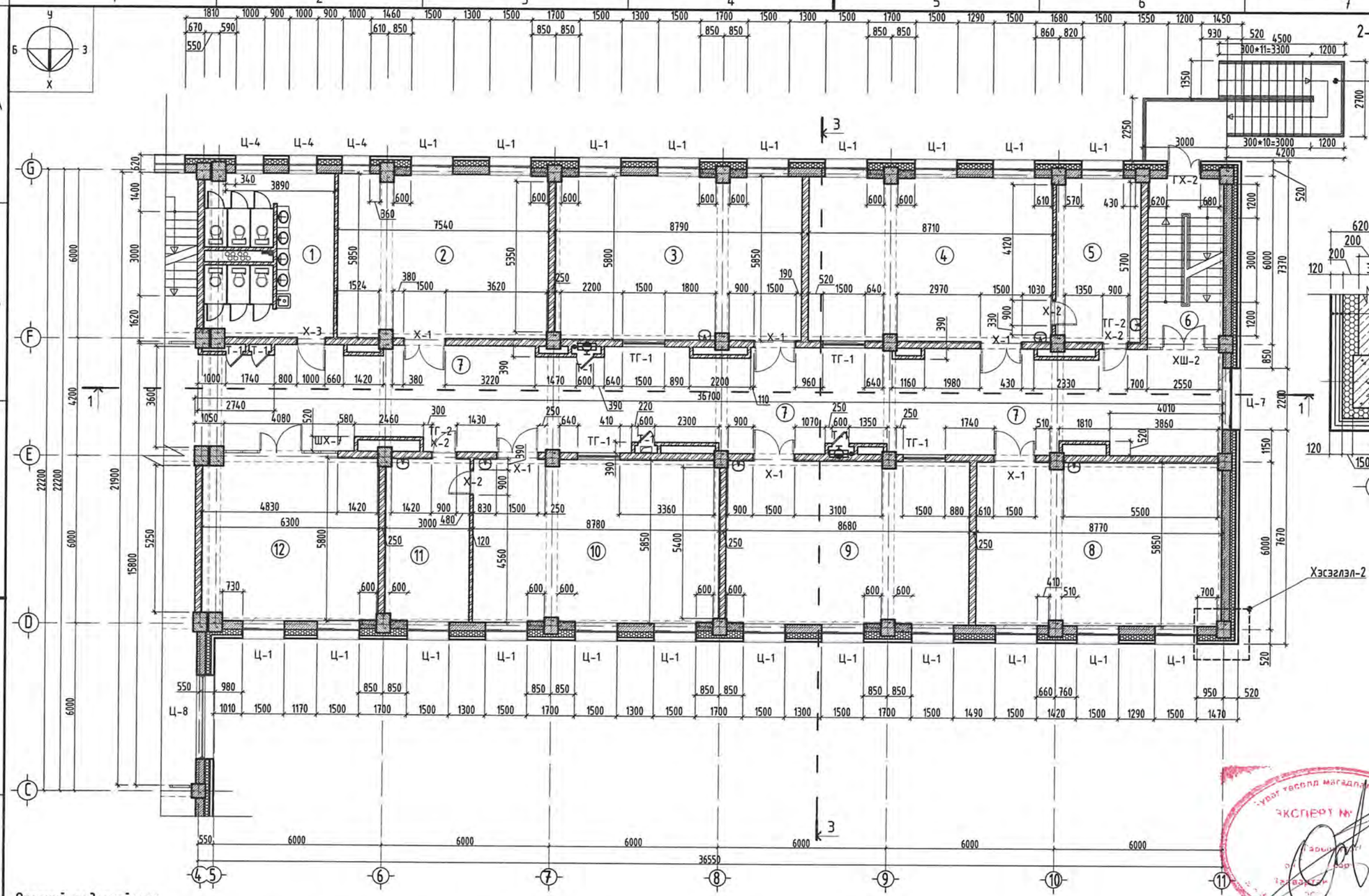

ТАНИХ ТЭМДЭГ

- Дулаалга
- Блокон хана
- Тоосгон хана
- Шахт
- 1 Технологийн дугаар

Өрөөний тодорхойлолт

д/д	Өрөөний нэр	Талбай /м2/	Шалны төрөл
	2-р давхар		
1	Арчин цэврийн өрөө	24.62	Хавтанцар
2	Багш нарын өрөө	43.5	Хулдаасан хавтан
3	Анги	50.6	Хулдаасан хавтан
4	Химийн танхим/анги	50.2	Хулдаасан хавтан
5	Химийн лаборатори	17.35	Хавтанцар
6	Шатны хонгил	15.24	Шахмал чулуун хавтан
7	Хонгил	138.8	Шахмал чулуун хавтан
8	Анги	50.2	Хулдаасан хавтан
9	Анги	50.4	Хулдаасан хавтан
10	Физикийн танхим/анги	50.85	Хулдаасан хавтан
11	Физикийн лаборатори	17.0	Хавтанцар
12	Захиралын өрөө	36.2	Хулдаасан хавтан

ТАЙЛБАР БИЧИГ:

- Өрөө хоорондын ханыг 1800кг/м3/ нягттай 120мм, 250мм-ийн зузаантай тоосгоор өрнө.
- Цонх хаалганы заагвар хэмжээ, маркыг хуудас БА-21-25-с үз.
- Хэсэгчилсэн байгуулалтыг БА-26-28-р хуудастай хамтатган үз.
- Шатны хэсэгчилсэн байгуулалтыг БА-29-с үз.
- Гадна довжоо, хэсэгчилсэн зургийг БА-31-с үз.
- Бусад холбогдох тайлбарыг тухайн хуудсанд үз.
- Коридорт ил гарсан бохир усны босоо шугамыг ус чийгэнд тэсвэртэй гипсэн хавтангаар хаалт хийнэ. 14м2
- Барилгын хананд гарах нүхний хэмжээ зургийг ХАС марктай хуудаснаас үз.

Энэхүү зураг төсөл нь "Өлзий-Иш" ХХК -ний ОЮУНЫ ӨМЧ тул зохиогчийн эрхийн хуулиар хамгаалагдсан бөгөөд олшруулахыг хориглоно.

ЗӨВШӨӨРӨЛЦСӨН		
ББ	М.Уранбилэг	
ХАС	А.Солонго	
ЦБУ	М.Баярмаа	
ДГ, ХТ	Л.Гантулга	
ХД	Г.Урантуяа	

БАРИЛГЫН ЗУРАГ ТӨСӨЛ ӨЛЗИЙ-ИШ ХХК ULZII-ISH LLC

"ӨЛЗИЙ-ИШ" ХХК

320 суралцагчтай сургуулийн барилга

Увс аймаг, Өндөрхангай сум 5-р баг

2-р давхрын байгуулалт Б блок

Ye шат: А.3

Захирал	А.Ичинхорлоо	Е.Г шифр: ӨИ-16-25	Масштаб М1: 150	Хуудас: 39
Архитектор	М.Болор-Эрдэнэ			
Шалгасан	Ж.Нэргүй	Т.Г шифр:	Зургийн дугаар: БА-9	Огноо: 2025

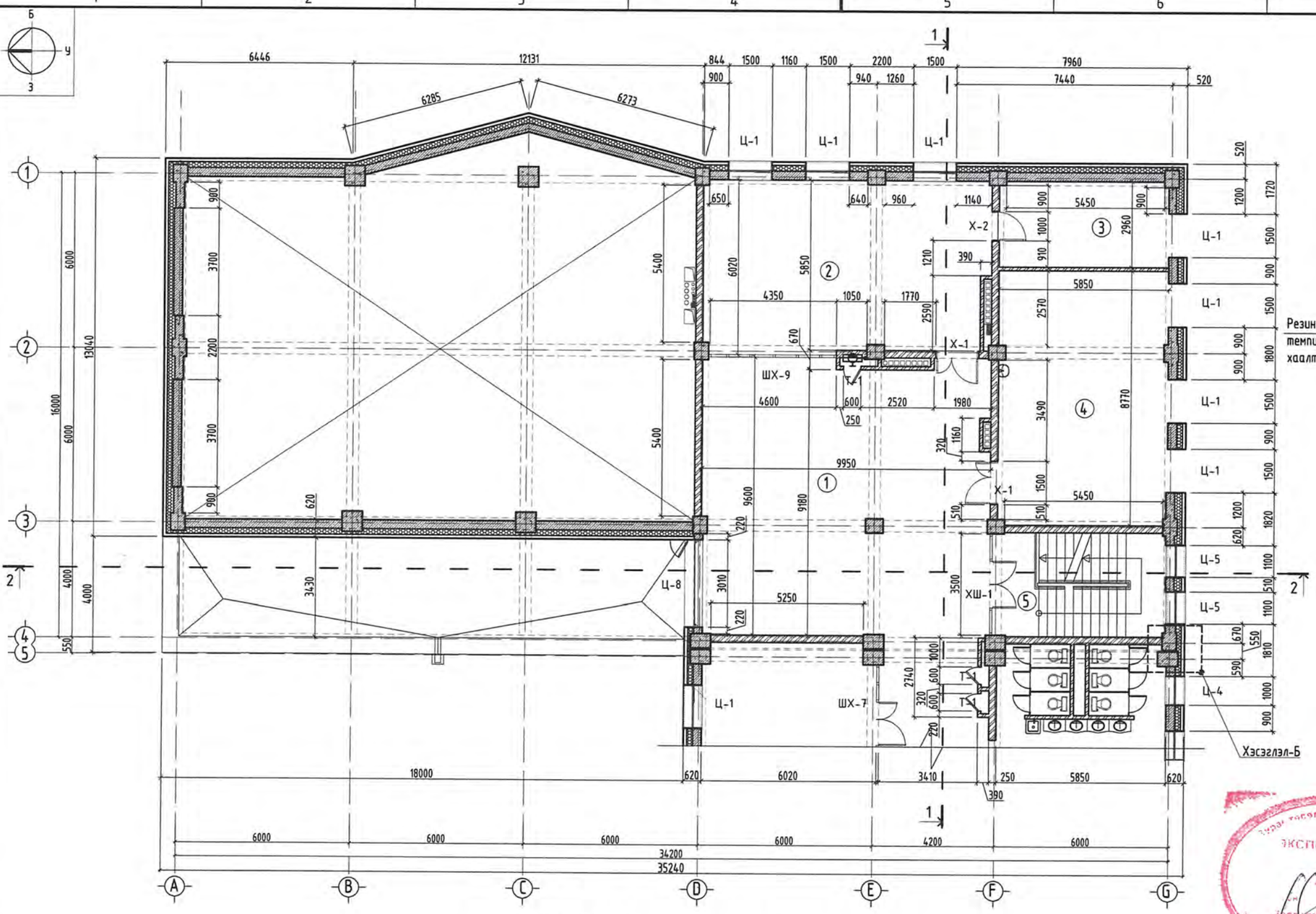

3-Р ДАВХРЫН БАЙГУУЛАЛТ А БЛОК М1:150

Хэсэглэл "Б" М1:25

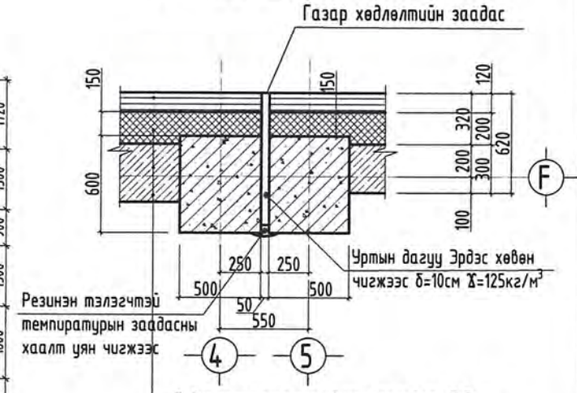

- Гадна засал өнгөлгөөний металл хавтан δ=5мм
- Хөнгөн цагаан булан төмөр - 40х40мм
- Квадрат төмөр 20х40мм /хавтан тогтоогч/
- Салхинаас хамгаалах тусгаарлагч
- Дулаалга. чулуун хөвөн - 200мм δ=80кг/м3 нягттай /MNS EN 13162:2011 стандарт/
- Хөнгөн блок - 300мм /400-600кг/м3 нягттай/
- Дотор засал

Сургуулийн А-блок
Сургуулийн В-блок

БЛОК СХЕМ

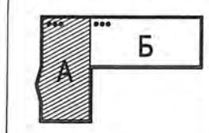

ТАНИХ ТЭМДЭГ

- Дулаалга
- Блокон хана
- Тоосгон хана
- Шахт
- 1 Технологийн дугаар

ТАЙЛБАР БИЧИГ:

- Өрөө хоорондын ханыг 1800кг/м3/ нягттай 120мм, 250мм-ийн зузаантай тоосгоор өрнө.
- Цонх хаалганы загвар хэмжээ, маркыг хуудас БА-21-25-с үз.
- Хэсэгчилсэн байгуулалтыг БА-26-28-р хуудастай хамтатган үз.
- Шатны хэсэгчилсэн байгуулалтыг БА-29-с үз.
- Гадна довжоо, хэсэгчилсэн зургийг БА-31-с үз.
- Бусад холбогдох тайлбарыг тухайн хуудсанд үз.
- Коридорт ил гарсан бохир усны босоо шугамыг ус чийгэнд тэсвэртэй гипсэн хавтангаар хаалт хийнэ. 14м2
- Барилгын хананд гарах нүхний хэмжээ зургийг ХАС марктай хуудаснаас үз.

Өрөөний тодорхойлолт

д/д	Өрөөний нэр	Талбай /м2/	Шалны төрөл
	3-р давхар		
1	Завсарлагааны танхим	93.95	Шахмал чулуун хавтан
2	Номын сан/Уншлагын танхим	58.10	Хулдаасан хавтан
3	Номын фонд	16.76	Хулдаасан хавтан
4	Анги	50.05	Хулдаасан хавтан
5	Шатны хонгил	20.81	Шахмал чулуун хавтан

Энэхүү зураг төсөл нь "Өлзий-Иш" ХХК -ний ОХУ-ны ЭМ-ны тул зохиогчийн эрхшээлгүй өөрчлөх болон олшруулахыг хориглоно.

ЭЭВШӨӨРӨЛЦСӨН		
ББ	М.Уранбилэг	
ХАС	А.Солонго	
ЦБУ	М.Баярмаа	
ДГ, ХТ	Л.Гантулга	
ХД	Г.Урантуяа	

"ӨЛЗИЙ-ИШ" ХХК

320 суралцагчтай сургуулийн барилга

Увс аймаг. Өндөрхангай сум. 5-р баг

Захирал	А.Ичинхорлоо	Е.Г шифр: ӨИ-16-25	Масштаб М1: 150	Хуудас: 39
Архитектор	М.Болор-Эрдэнэ			
Шалгасан	Ж.Нэргүй	Т.Г шифр:	Зургийн дугаар: БА-10	Огноо: 2025

Ye шат: А.3

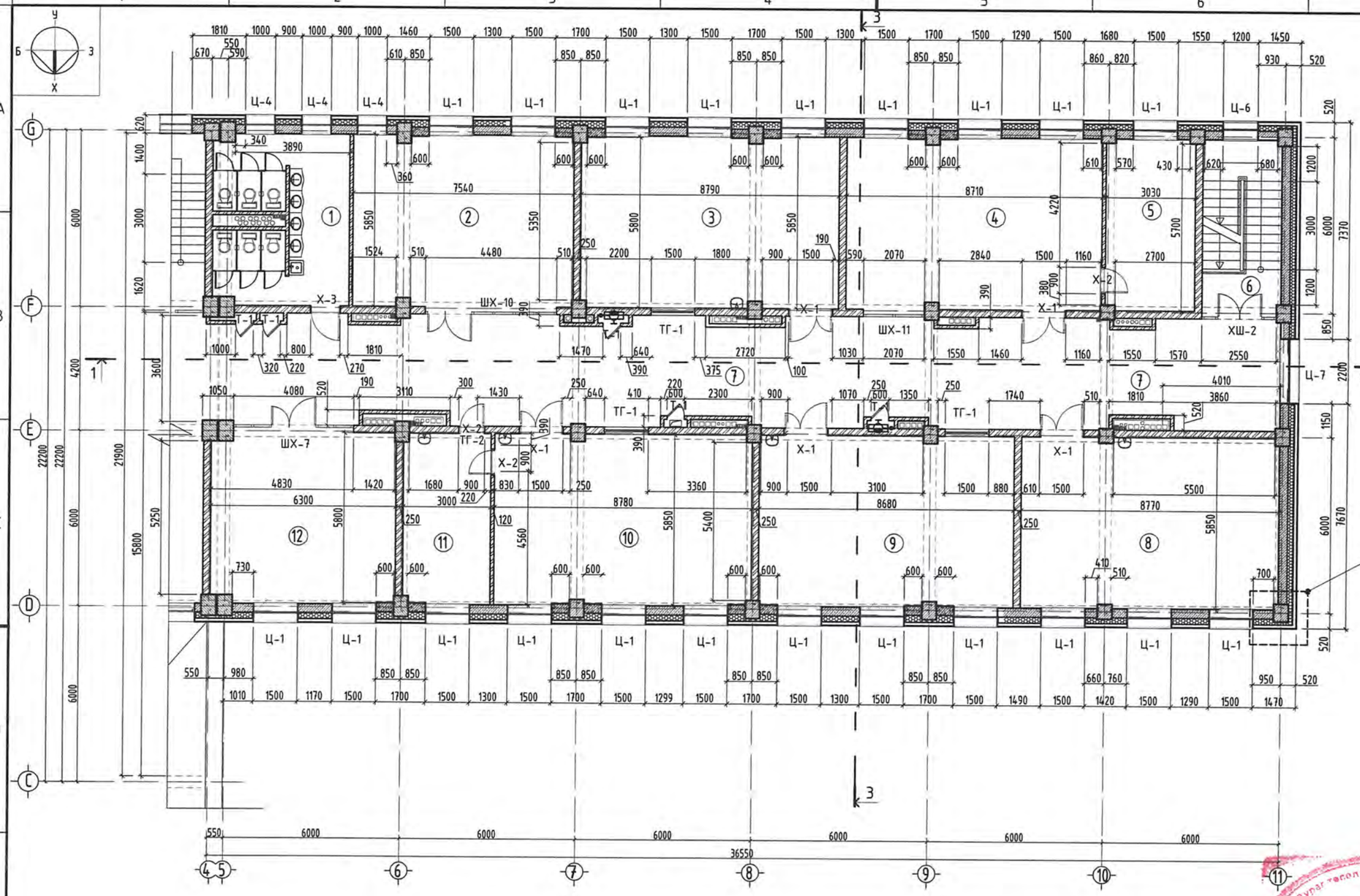

З-Р ДАВХРЫН БАЙГУУЛАЛТ Б БЛОК М1:150

Хэсэглэл "2" М1:50

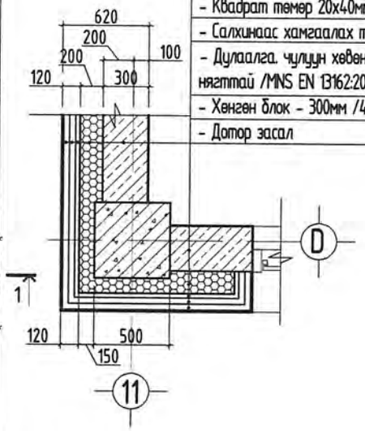

- Гадна засал өнгөлгөөний металл хавтан δ=5мм
- Хөнгөн цагаан булан төмөр - 40х40мм
- Квадрат төмөр 20х40мм /хавтан тогтоогч/
- Салхинаас хамгаалах тусгаарлагч
- Дулаалга. чулуун хөвөн - 200мм δ=80кг/м3 нягттай /MNS EN 13162:2011 стандарт/
- Хөнгөн блок - 300мм /400-600кг/м3 нягттай/
- Дотор засал

Сургуулийн А-блок
Сургуулийн В-блок

БЛОК СХЕМ

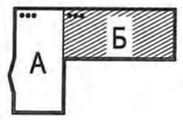

ТАНИХ ТЭМДЭГ

- Дулаалга
- Блокон хана
- Тоосгон хана
- Шахт
- 1 Технологийн дугаар

Өрөөний тодорхойлолт

д/д	Өрөөний нэр	Талбай /м2/	Шалны төрөл
	З-р давхар		
1	Арчин цэврийн өрөө	24.62	Хавтанцар
2	Заах аргын кабинет	43.44	Хулдаасан хавтан
3	Анги	50.6	Хулдаасан хавтан
4	Мэдээлэлзүйн танхим	50.2	Хулдаасан хавтан
5	Туслах өрөө	17.35	Хавтанцар
6	Шатны хонгил	15.24	Шахмал чулуун хавтан
7	Хонгил	138.8	Шахмал чулуун хавтан
8	Анги	50.2	Хулдаасан хавтан
9	Анги	50.6	Хулдаасан хавтан
10	Биологийн танхим/анги	50.8	Хулдаасан хавтан
11	Биологийн лаборатори	17.1	Хавтанцар
12	Багш хөгжлийн танхим	36.49	Хулдаасан хавтан

ТАЙЛБАР БИЧИГ:

- Өрөө хоорондын ханыг 1800кг/м3/ нягттай 120мм, 250мм-ийн зузаантай тоосгоор өрнө.
- Цонх хаалганы загвар хэмжээ, маркыг хуудас БА-21-25-с үз.
- Хэсэгчилсэн байгуулалтыг БА-26-28-р хуудастай хаттатган үз.
- Шатны хэсэгчилсэн байгуулалтыг БА-29-с үз.
- Гадна довжоо, хэсэгчилсэн зургийг БА-31-с үз.
- Бусад холбогдох тайлбарыг тухайн хуудсанд үз.
- Коридорт ил гарсан бохир усны босоо шугамыг ус чийгэнд тэсвэртэй гипсэн хавтангаар хаалт хийнэ. 14м2
- Барилгын хананд гарах нүхний хэмжээ зургийг ХАС марктай хуудаснаас үз.

Энэхүү зураг төсөл нь "Өлзий-Иш" ХХК -ний ОЮУ-ны ЭМЧ тул зохиогчийн эрхийн эрхлэгчгүй өөрчлөх болон олшруулахыг хориглоно.

ТАЙЛБАР ЗУРГИЙН ЖАГСААЛТ		
ББ	М.Урандилэг	
ХАС	А.Солонго	
ЦБУ	М.Баярмаа	
ДГ, ХТ	Л.Гантулга	
ХД	Г.Урантуяа	

320 суралцагчтай сургуулийн барилга

Увс аймаг. Өндөрхангай сум. 5-р баг

"ӨЛЗИЙ-ИШ" ХХК

Захирал	А.Ичинхорлоо	Е.Г шифр: ӨИ-16-25	Масштаб М1: 150	Хуудас: 39
Архитектор	М.Болор-Эрдэнэ	Т.Г шифр:	Зургийн дугаар: БА-11	Огноо: 2025
Шалгасан	Ж.Нэргүй			

Ye шат: А.3

ОГТЛОЛ /1-1/ М1:150

Техноэласт 4,0 мм зузаантай. /чулуутай/
Техноэласт 4,0 мм зузаантай. /уян/
Хөрсжүүлэгч /праймер /
Тортой бетон тэгшилгээ М100 δ=50мм
XPS Хөвсөнцөр хавтан δ=200-480мм 35кг/м3 /налуу гаргана/
Уур ус тусгаарлагч 1 үе хар цаас
Хөрсжүүлэгч /праймер /
Тэгшилгээ цементэн зуурмаг - М100 δ=20мм
Цутгамал төмөр бетон хучилт 160мм

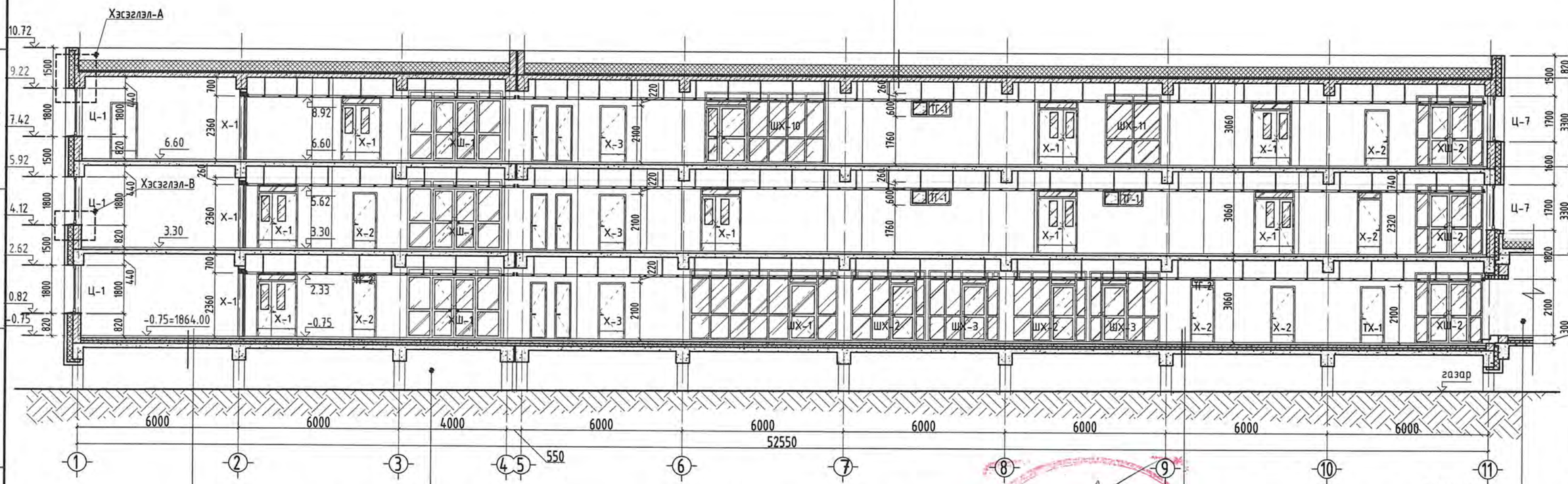

Хэсэглэл - А М:20

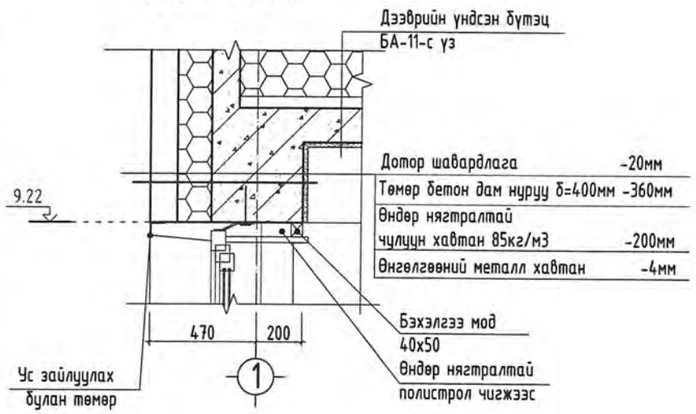

Хэсэглэл - В М:20

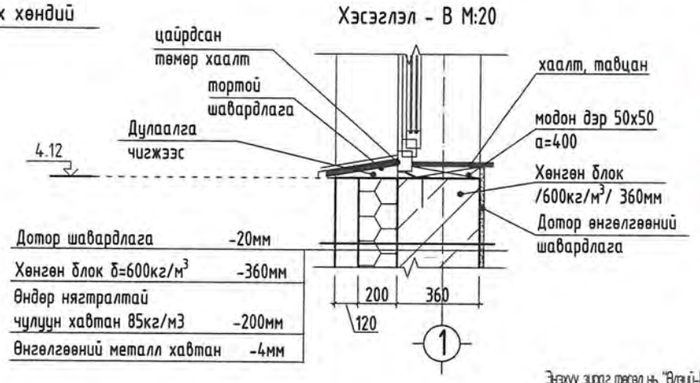

- Шахмал чулуун хавтан /каталог-с/ δ=18мм, 300х300мм
- Элс цементний холимог /бүгсармал/ δ=32мм
- Цементэн тэгшилгээ М-150, δ=15мм
- Арматуртай тортой бетон тэгшилгээ δ=50мм
- Ус тусгаарлагч 1 үе стеклоруберойд ГОСТ-15878-70
- XPS хөвсөнцөр хавтан δ=150мм
- Төмөр бетон хучилт δ=160мм

Тайлбар:

- Энэ зургийг БА, ББ, ЦБУ, ХАС, ТХ, ХД-ын зургуудтай хамт үзнэ.
- Цонх хаалганы загвар хэмжээ, маркыг худас БА-21-25-д үз.
- Хэсэгчилсэн байгуулалтыг БА-26-28-р худастай хамтатган үз.
- Шатны хэсэгчилсэн байгуулалтыг БА-29-с үз.
- Гадна довжоо, хэсэгчилсэн зургийг БА-31-с үз.
- Бусад холбогдох тайлбарыг тухайн худсанд үз.

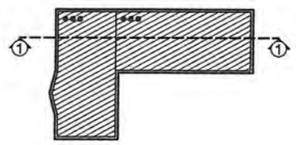

Энэхүү зураг төсөл нь "Өлзий-Иш" ХХК -ний ОЮУ-ны БМН-ний зохиогчийн эзэмшлийн эрхтэй болон олшируулахыг хориглоно.

"ӨЛЗИЙ-ИШ" ХХК	320 суралцагчтай сургуулийн барилга			Увс аймаг. Өндөрхангай сум. 5-р баг	
	Огтлол /1-1/				Үе шат: А.3
Захирал	А.Ичинхорлоо	Е.Г шифр: ӨИ-16-25	Масштаб М1: 150	Худас: 39	
Архитектор	М.Болор-Эрдэнэ				
Шалгасан	Ж.Нэргүй	Т.Г шифр:	Зургийн дугаар: БА-12	Огноо: 2025	

ОГТЛОЛ /2-2/ М1:150

Техноэласт 4,0 мм зузаантай. /чулуутай/
Техноэласт 4,0 мм зузаантай. /уян/
Хөрсжүүлэгч /праймер /
Тортой бетон тэгшилгээ М100 δ=50мм
XPS Хөөсөнцөр хавтан δ=200-480мм 35кг/м3 /налуу гаргана/
Уур ус тусгаарлагч 1 үе хар цаас
Хөрсжүүлэгч /праймер /
Тэгшилгээ цементэн зуурмаг - М100 δ=20мм
Цутгамал төмөр бетон хучилт 160мм

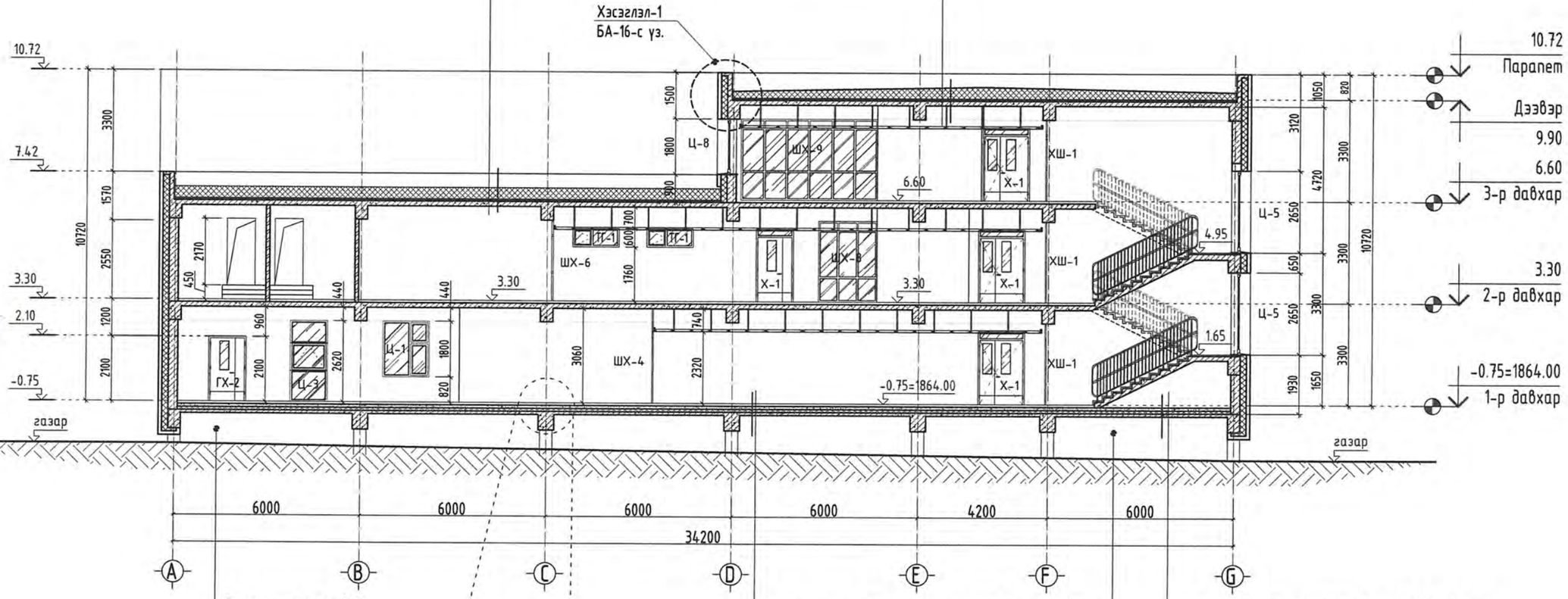

Салхижуулах хөндий

Шалны бүтэц тодорхойлолтуудыг БА-39-с үз.

Бохирын хоолойн хаалт хэсэглэл

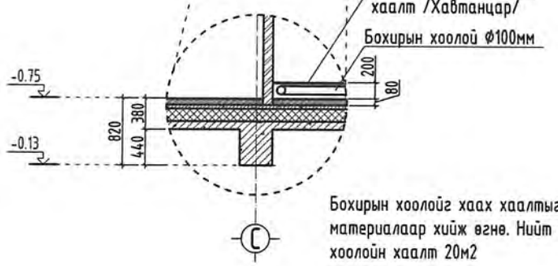

Бохирын хоолойг хаах хаалтыг хавтанцар материалаар хийж өгнө. Нийт бохирын хоолойн хаалт 20м2

-Шахмал чулуун хавтан /каталог-с/ δ=18мм, 300х300мм
-Элс цементний холимог /багсармал/ δ=32мм
-Цементэн тэгшилгээ М-150, δ=15мм
-Арматуртай тортой бетон тэгшилгээ δ=50мм
-Ус тусгаарлагч 1 үе стеклорубероид ГОСТ-15878-70
-XPS хөөсөнцөр хавтан δ=150мм
-Төмөр бетон хучилт δ=160мм

Салхижуулах хөндий

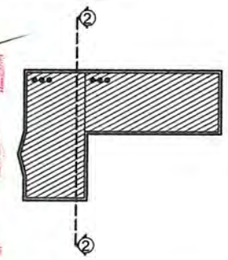

Тайлбар:

- Энэ зургийг БА, ББ, ЦБУ, ХАС, ТХ, ХД-ын зургуудтай хамт үзнэ.
- Цонх хаалганы загвар хэмжээ, маркыг хуудас БА-21-25-д үз.
- Хэсэгчилсэн байгуулалтыг БА-26-28-р хуудастай хамтатган үз.
- Шатны хэсэгчилсэн байгуулалтыг БА-29-с үз.
- Гадна довжоо, хэсэгчилсэн зургийг БА-31-с үз.
- Бусад холбогдох тайлбарыг тухайн хуудсанд үз.

Энэхүү зураг төсөл нь "Өлзий-Иш" ХХК -ний 010УНБ ЕМ-тэй зохиогчийн эзэмшлийн эрхтэй бөгөөд олшруулахыг хориглоно.

"ӨЛЗИЙ-ИШ" ХХК	320 суралцагчтай сургуулийн барилга			Увс аймаг. Өндөрхангай сум. 5-р баг	
	Огтлол /2-2/				Үе шат: А.3
	Захирал	А.Ичинхорлоо	Е.Г шифр: ӨИ-16-25	Масштаб М1: 150	Хуудас: 39
	Архитектор	М.Болор-Эрдэнэ			
	Шалгасан	Ж.Нэргүй	Т.Г шифр:	Зургийн дугаар: БА-13	Огноо: 2025

ОГТЛОЛ /3-3/ М1:100

Техноэласт 4,0 мм зузаантай. /чулуутай/
Техноэласт 4,0 мм зузаантай. /уян/
Хөрсжүүлэгч /праймер /
Тортой бетон тэгшилгээ М100 δ=30мм
XPS Хөөсөнцөр хавтан δ=150-200мм 35кг/м3 /налуу гаргана/
Уур ус тусгаарлагч 1 үе хар цаас
Хөрсжүүлэгч /праймер /
Тэгшилгээ цементэн зуурмаг - М100 δ=20мм
Цутгамал төмөр бетон хучилт 160мм

Техноэласт 4,0 мм зузаантай. /чулуутай/
Техноэласт 4,0 мм зузаантай. /уян/
Хөрсжүүлэгч /праймер /
Тортой бетон тэгшилгээ М100 δ=50мм
XPS Хөөсөнцөр хавтан δ=200-480мм 35кг/м3 /налуу гаргана/
Уур ус тусгаарлагч 1 үе хар цаас
Хөрсжүүлэгч /праймер /
Тэгшилгээ цементэн зуурмаг - М100 δ=20мм
Цутгамал төмөр бетон хучилт 160мм

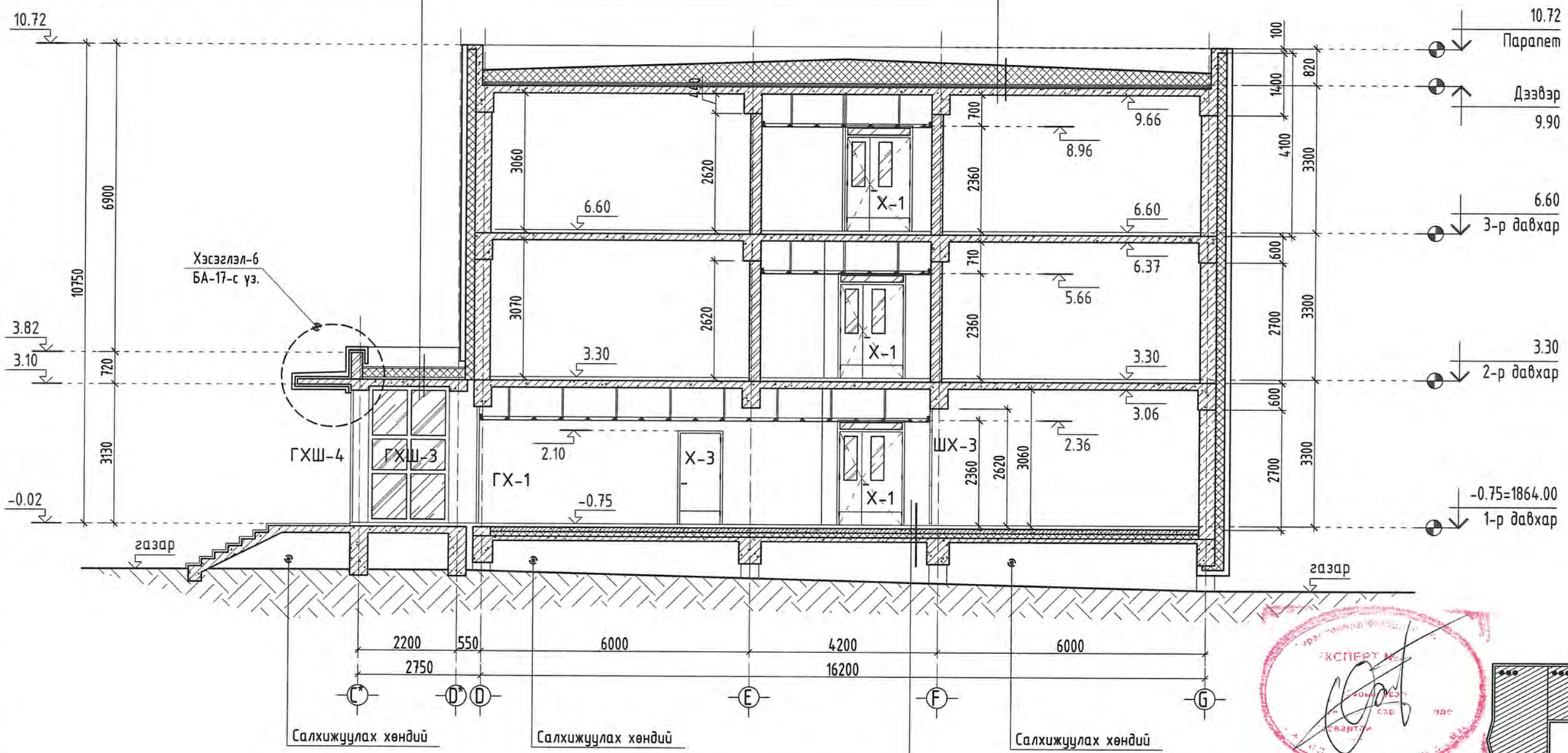

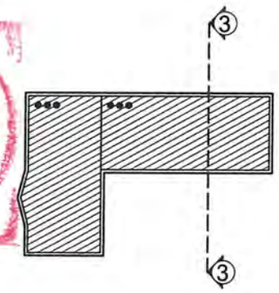

-Шахмал чулуун хавтан /каталог-с/ δ=18мм, 300х300мм
-Элс цементний холимог /багсармал/ δ=32мм
-Цементэн тэгшилгээ М-150, δ=15мм
-Арматуртай тортой бетон тэгшилгээ δ=50мм
-Ус тусгаарлагч 1 үе стеклорубероид ГОСТ-15878-70
-XPS хөөсөнцөр хавтан δ=150мм
-Төмөр бетон хучилт δ=160мм

Тайлбар:

- Энэ зургийг БА, ББ, ЦБУ, ХАС, ТХ, ХД-ын зургуудтай хамт үзнэ.
- Цонх хаалганы загвар хэмжээ, маркыг хуудас БА-21-25-д үз.
- Хэсэгчилсэн байгуулалтыг БА-26-28-р хуудастай хамтатган үз.
- Шатны хэсэгчилсэн байгуулалтыг БА-29-с үз.
- Гадна довжоо, хэсэгчилсэн зургийг БА-31-с үз.
- Бусад холбогдох тайлбарыг тухайн хуудсанд үз.

Энэхүү зураг төсөл нь "Өлзий-Иш" ХХК -ний ОЮУНЫ ӨМЧ тул захиалгчийн зөвшөөрөлгүй өөрчлөх болон олшруулахыг хориглоно.

"ӨЛЗИЙ-ИШ" ХХК	320 суралцагчтай сургуулийн барилга			Увс аймаг. Өндөрхангай сум. 5-р баг		
	Огтлол 3-3					Үе шат: А.3
	Захирал	А.Ичинхорлоо	Е.Г шифр: ӨИ-16-25	Масштаб: М1:150	Хуудас: 39	
	Архитектор	М.Болор-Эрдэнэ				
	Шалгасан	Ж.Нэргүй	Т.Г шифр:	Зургийн дугаар: БА-14	Огноо: 2025	

ДЭЭВРИЙН БАЙГУУЛАЛТ М1:200

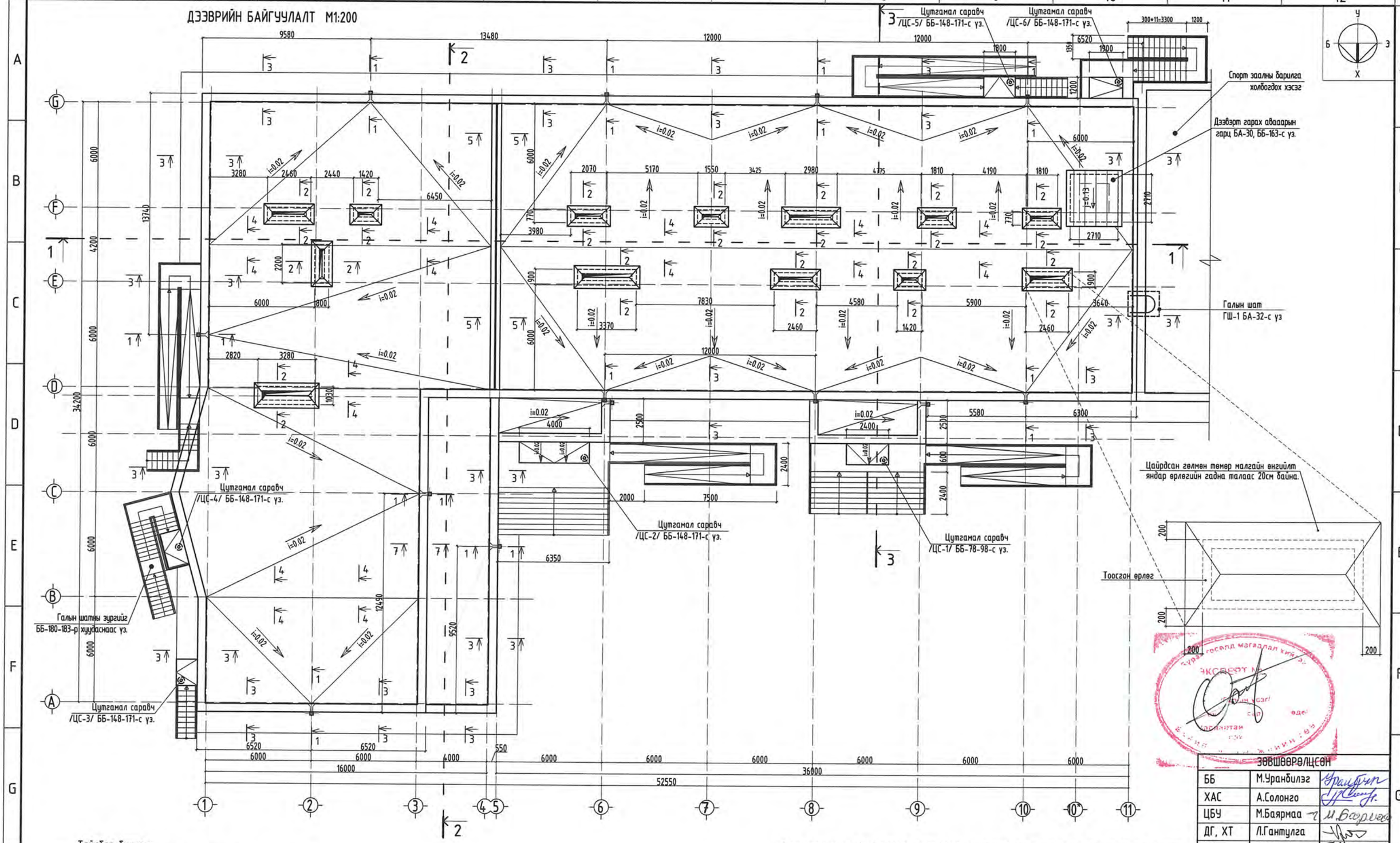

Тайлбар бичиг :

- Энэ хуудсыг 6-11, 16-20-р хуудастай хамтатган үз.
- Дээвэрийн хэсэглэлүүдийг хуудас БА-16-17-с үз.
- Дээвэрийн ажлыг хийхээс өмнө салхивчийн суваг болон сантехник, цахилгаан угсралтын ажлыг дуусгасан байх шаардлагатай.
- Барилгын дээвэрийн усыг гадуур зайлуулах системтэйгээр төлөвлөсөн бөгөөд зураг үзүүлсэний дагуу дээвэрийн хашлага ханыг нүхлэн гадагшлуулна.
- Дээвэрийн ус зайлуулах янданг Ф150мм зэвэрдэггүй ган хоолойгоор хийнэ. Ус зайлуулах хоолойн цоргыг газрын түвшнээс дээш 30см-т байна.

Энэхүү зураг төсөл нь "Өлзий-Иш" ХХК -ний ОКОУНЫ ӨМЧ тул зохиогчийн эрхийн эрхгүй өөрчлөх болон олшируулахыг хориглоно.

ЗӨВШӨӨРӨЛЦСӨН		
ББ	М.Уранбилэг	
ХАС	А.Солонго	
ЦБУ	М.Баярмаа	
ДГ, ХТ	Л.Гантулга	
ХД	Г.Урантуяа	

БАРИЛГЫН ЗУРАГ ТӨСӨЛ ӨЛЗИЙ-ИШ ХХК ULZII-ISH LLC

"ӨЛЗИЙ-ИШ" ХХК

320 суралцагчтай сургуулийн барилга

Увс аймаг. Өндөрхангай сум. 5-р баг

Дээвэрийн байгуулалт

Захирал	А.Ичинхорлоо	Е.Г шифр: ӨИ-16-25	Масштаб: М1:200	Хуудас: 39	Ye шат: А.3
Архитектор	М.Болор-Эрдэнэ				
Шалгасан	Ж.Нэргүй	Т.Г шифр:	Зургийн дугаар: БА-15	Огноо: 2025	

ХЭСЭГЛЭЛ 1 - 1

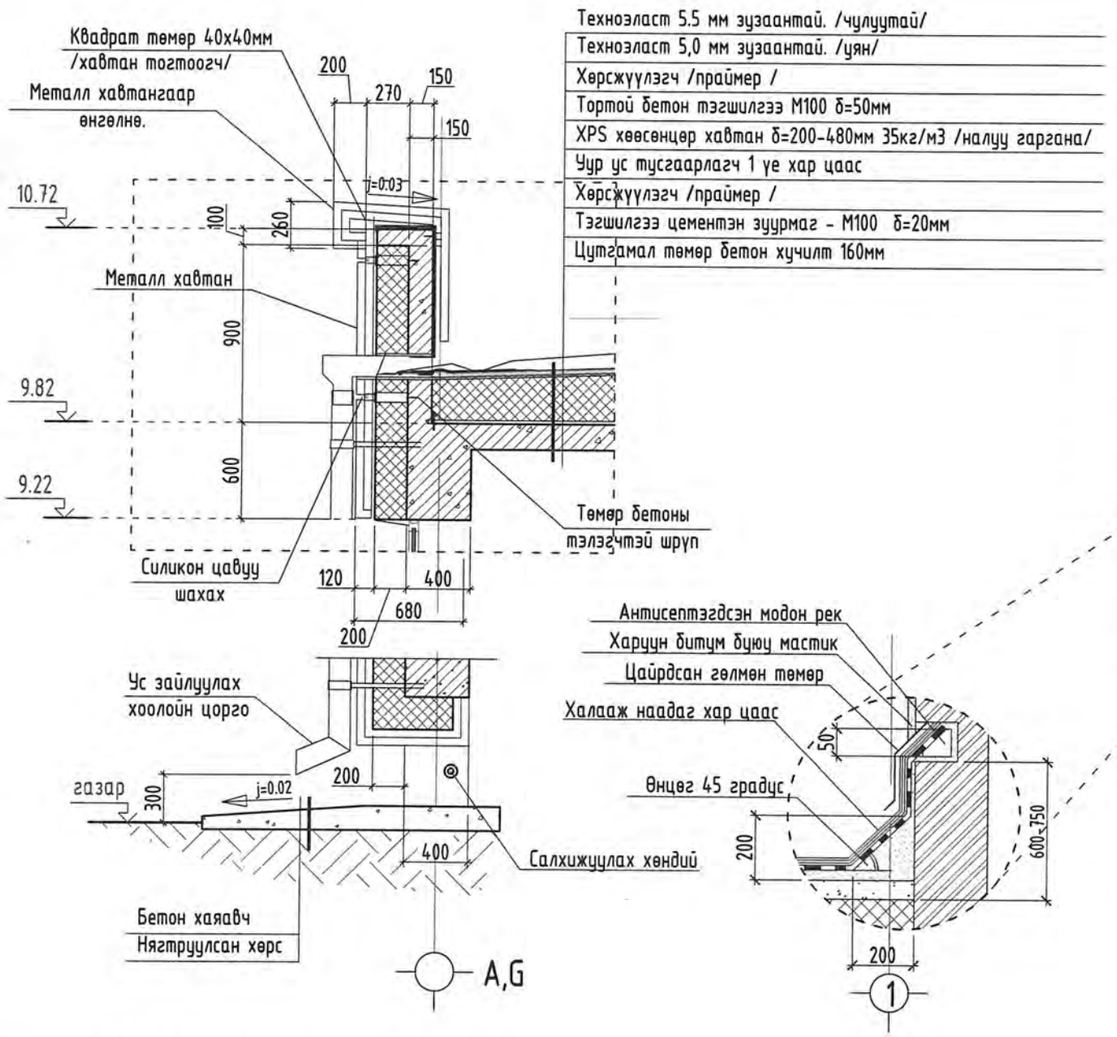

ХЭСЭГЛЭЛ 2 - 2

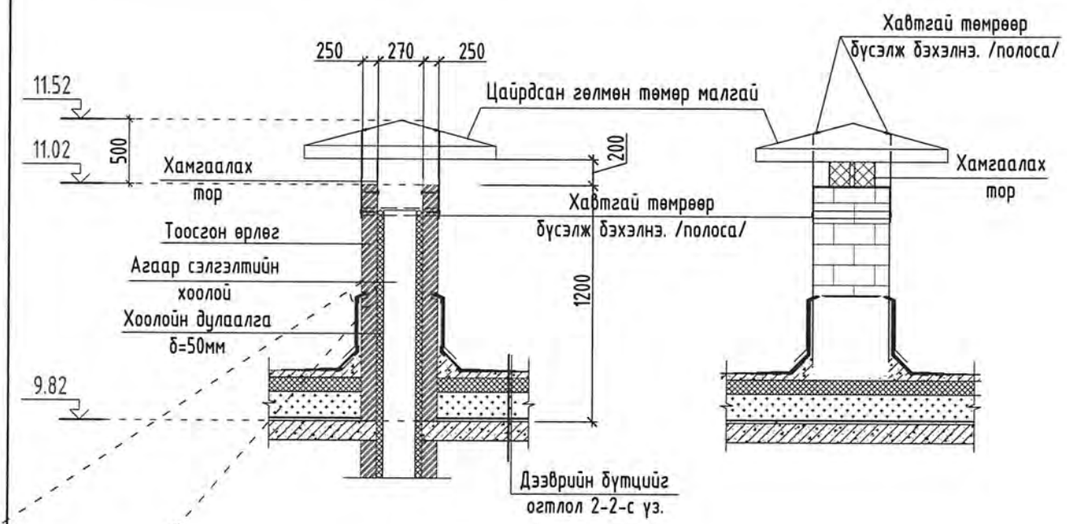

ХЭСЭГЛЭЛ 4 - 4

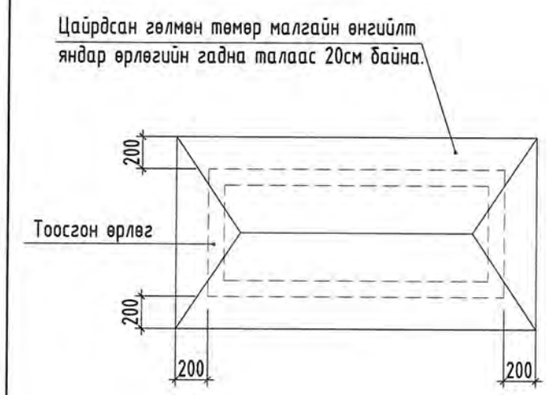

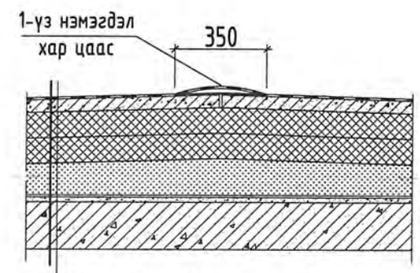

Техноэласт 5.5мм / чулуутай/
Техноэласт 5.0мм / уян /
Хөрсжүүлэгч / праймер /
Тортой бетон тэгшилгээ М100 б=50мм
Хөвсөнцөр хавтан б=200-480мм 35кг/м^3 / налуу гаргана/
Уур ус тусгаарлагч / хар цаас рубероид 1үе/
Хөрсжүүлэгч / праймер /
Тэгшилгээ цементэн зуурмаг М100 б=20мм
Цутгамал төмөр бетон хучилт 160мм

Тайлбар бичиг:

1. Дээврийн байгуулалтыг хуудас БА-15-с үз.
2. Энэ зургийг БА, ББ, ЦБУ, ХАС, ТХ, ХД-ын зургуудтай хамт үз.
3. Барилгын дээврийн усыг гадуур зайлуулах системтэйгээр төлөвлөсөн бөгөөд зураг үзүүлсэний дагуу дээврийн хашлага ханыг нүхлэн гадагшлуулна.
4. Дээврийн ус зайлуулах янданг Ф150мм зэвэрдэггүй ган хоолойгоор хийнэ. Ус зайлуулах хоолойн цоргыг газрын түвшнээс дээс 30см-т байна.
5. Ус зайлуулах яндангийн өндрийг газар дээр нь нарийвчлан хэмжээ авч хийх шаардлагатай.
6. Дээврийн хийц бүтэц, уулзвар, хэсэглэлүүдийг зураг үзүүлсэний дагуу хийх бөгөөд салхижуулалттай хавтгай дээврийн байгуулалтыг БА-15-д заасны дагуу техник аюулгүй ажиллагааны дүрмийг хатуу баримтлан хийх хэрэгтэй. Дээврийн ажлыг хуурай нөхцөлд хийж гүйцэтгэх ба хур тунадастай үед дулаалгын материалыг чийгнээс хамгаалах арга хэмжээ авна. Дээвэрт гарсан бохирын хоолой, салхивчийн суваг, аянга зайлуулах шонгийн уулзварыг технологийн дагуу ус чийг, нэвтэрхээргүй, цахилгаан гүйдэл дамжиж шатахаргүй хийнэ.
7. Дээврийн 2 үе хар цаасыг дээвэр дээрх хашлага хана /парапет/ 5см давуулан хур тунадас, салхинд тэсвэртэйгээр наах өгнө.

Энэхүү зураг төсөл нь "Өлзий-Иш" ХХК -ний ОЮУНЫ ӨМЧ тул зохиогчийн эрхийн хуулиар хамгаалагдсан болно.

"ӨЛЗИЙ-ИШ" ХХК	320 суралцагчтай сургуулийн барилга			Увс аймаг. Өндөрхангай сум. 5-р баг	
	Дээврийн хэсэглэл, огтлол /1-1, 2-2, 4-4/				Үе шат: А.3
	Захирал	А.Ичинхорлоо	Е.Г шифр: ӨИ-16-25	Масштаб М1: 50	Хуудас: 39
	Архитектор	М.Болор-Эрдэнэ			
	Шалгасан	Ж.Нэргүй	Т.Г шифр:	Зургийн дугаар: БА-16	Огноо: 2025

А3

ХЭСЭГЛЭЛ - 3-3

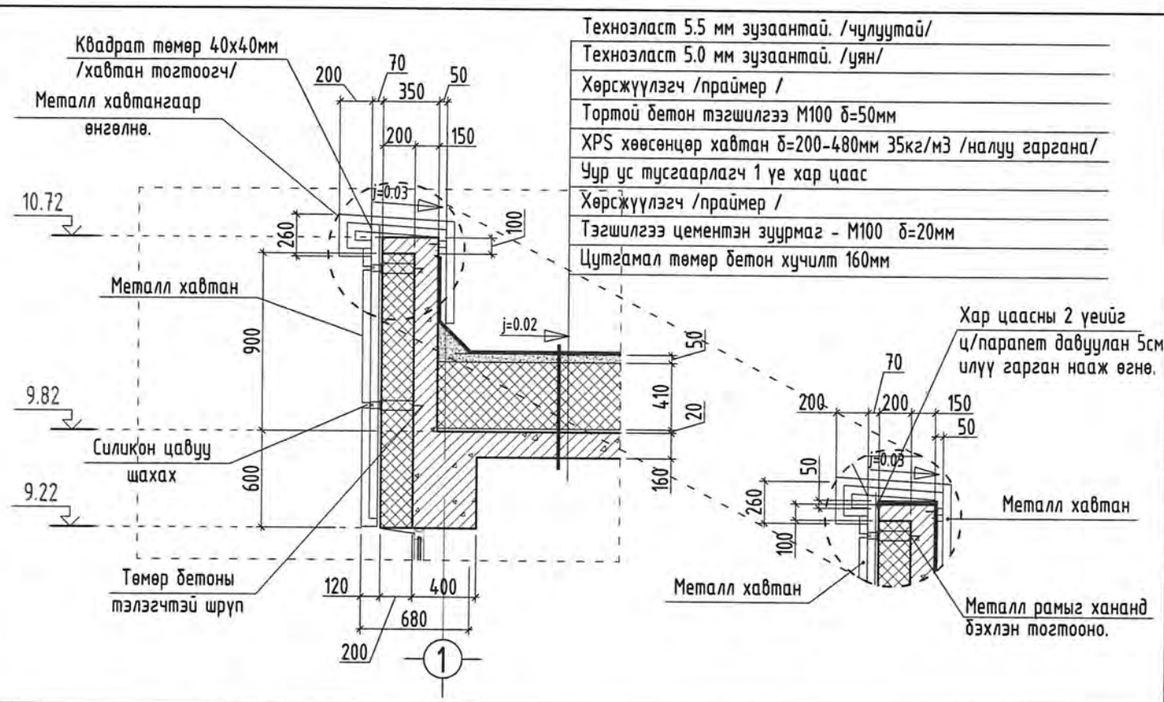

ХЭСЭГЛЭЛ - 6

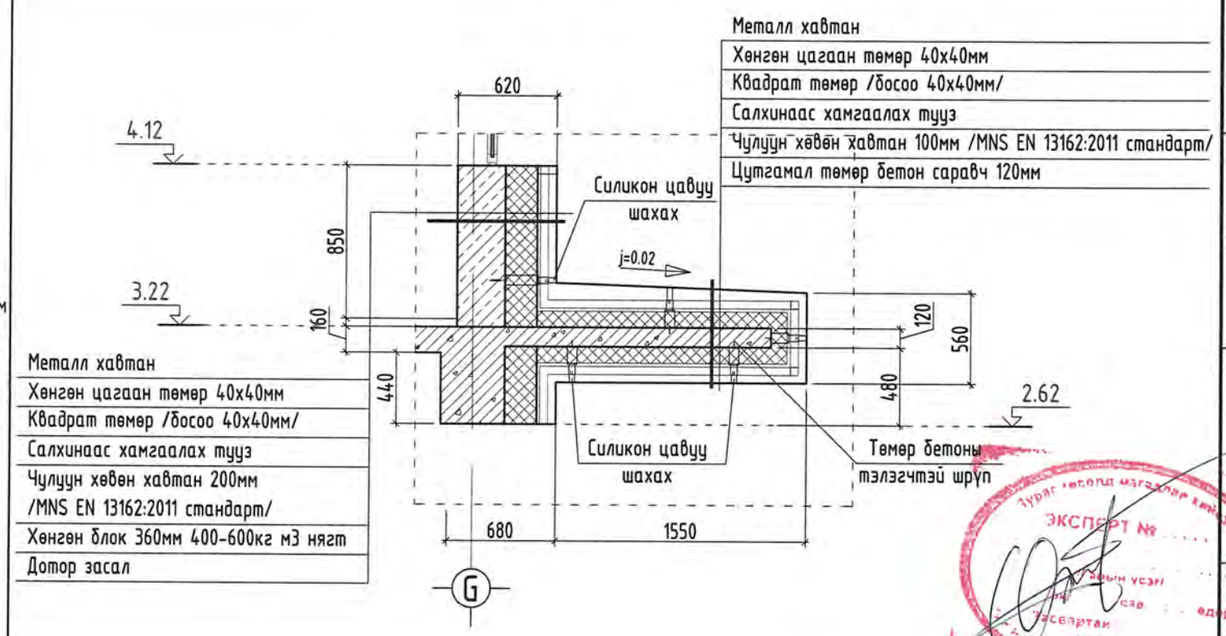

ХЭСЭГЛЭЛ 5-5 М1:50

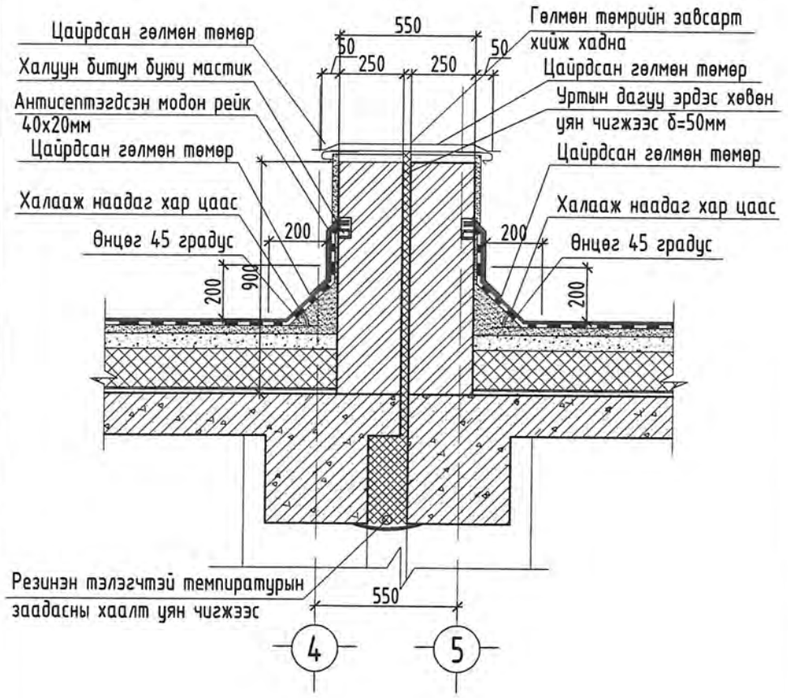

ХЭСЭГЛЭЛ - 7 М1:50

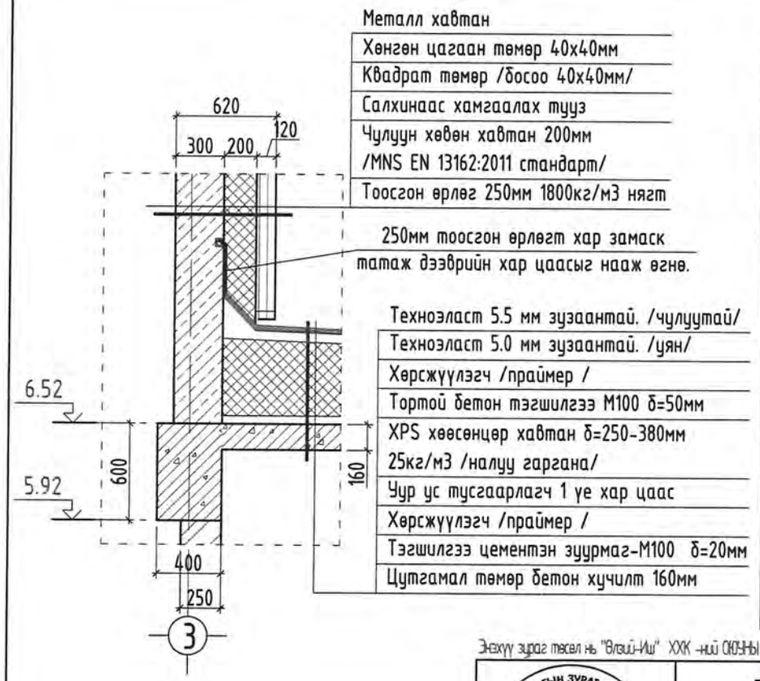

ХЭСЭГЛЭЛ - 8 М1:50

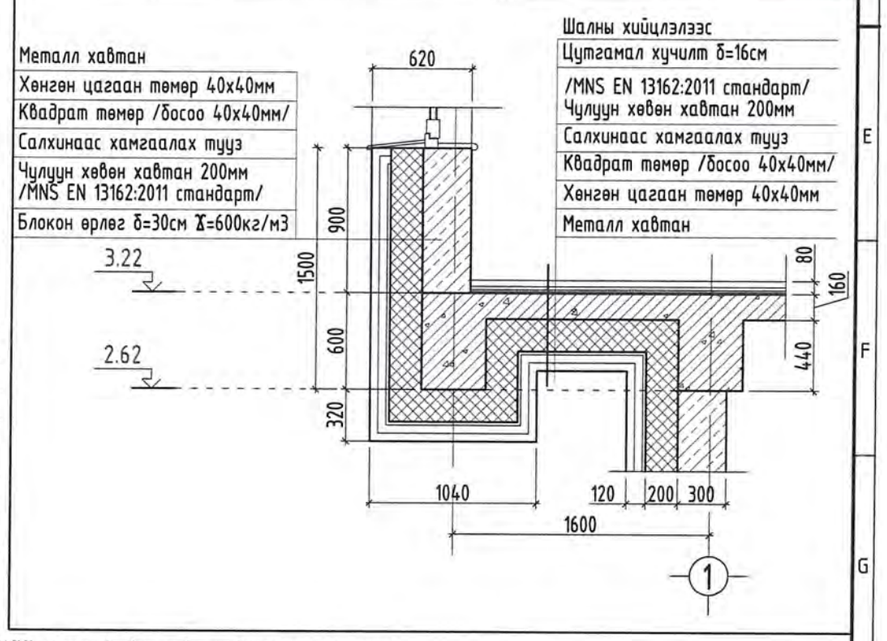

Энэхүү зураг төсөл нь "Өлзий-Иш" ХХК -ний ОХУ-ны ӨМ-ны тул зохиогчийн зөвшөөрөлгүй өөрчлөх болон олшруулахыг хориглоно.

"ӨЛЗИЙ-ИШ" ХХК	320 суралцагчтай сургуулийн барилга			Увс аймаг. Өндөрхангай сум. 5-р баг	
	Дээврийн хэсэглэл, огтлол /3-3, 5-5, 6, 7, 8/				Үе шат: А.З
	Захирал	А.Ичинхорлоо	Е.Г шифр: ӨИ-16-25	Масштаб М1: 50	Хуудас: 39
	Архитектор	М.Болор-Эрдэнэ			
	Шалгасан	Ж.Нэргүй	Т.Г шифр:	Зургийн дугаар: БА-17	Огноо: 2025

НҮҮР ТАЛ ТЭНХЛЭГ /1-11/ М1:200

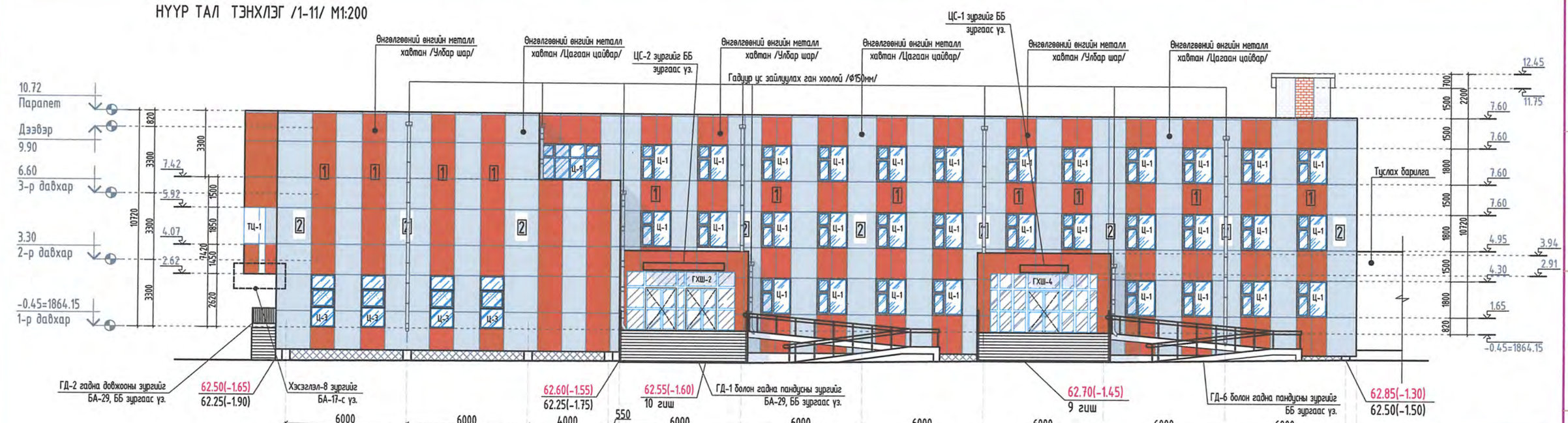

НҮҮР ТАЛ ТЭНХЛЭГ /11-1/ М1:200

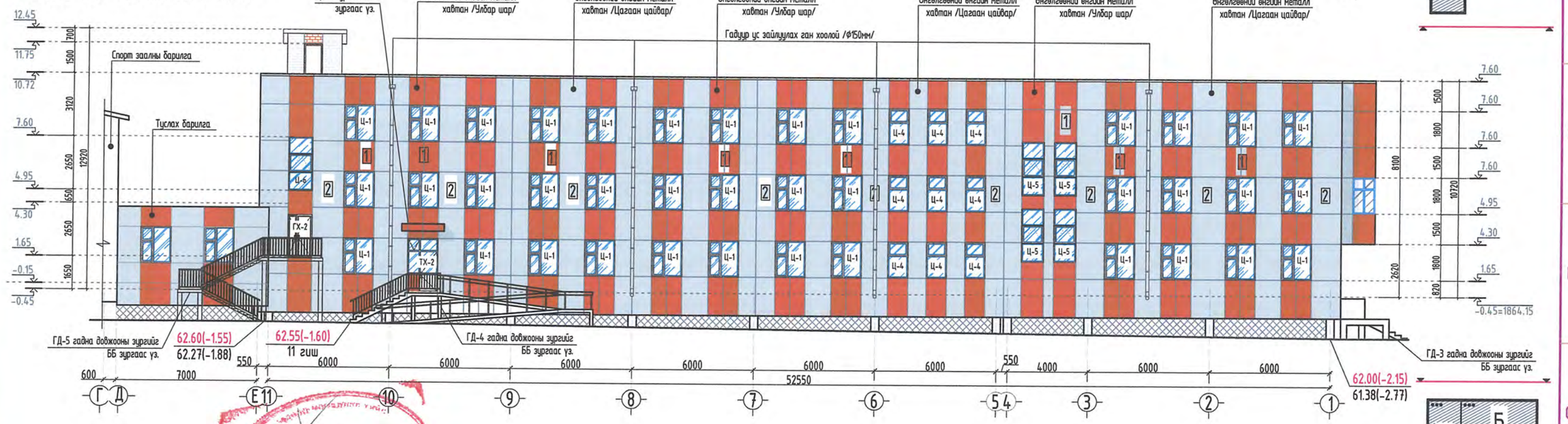

Гадна заслын тэмдэглэгээ:

- [1] Үлбар шар өнгийн метал хавтан NJ-9009 Dark saffron yellow
- [2] Цагаан өнгийн метал хавтан NJ-9001 Pure white

Тайлбар бичиг:

1. Гадна заслыг тодорхойлолтонд заасны дагуу хийнэ.
2. Гадна довжооны өнгөлгөөнд халтирдаггүй барзгар боржин чулуугаар өнгөлж, налуу замын өнгөлгөөнд халтиргаа үүсгэх материал хийхийг хориглоно.
3. Гадна заслын ажлыг хийхээс өмнө гадна ханын өрлөг болон дулаалгын материалын зай завсрыг сайтар бөглөж бэлтгэх шаардлагатай.
4. Цонх, хаалганы загвар, хэмжээ, марк түүврийг хуудас БА-21-25-д үз.
5. Цонхны усны хаялагыг хийхдээ метал хавтангаар налуу гарган металл хавтан цонх хоорондын завсрыг сайтар чигчиж ус оруулахгүйгээр хийж өгнө.

Энэхүү зураг төсөл нь "Өлзий-Иш" ХХК -ний ОЮУНЫ ӨМЧ тул зохиогчийн зөвшөөрөлгүй өөрчлөх болон олшруулахыг хориглоно.

"ӨЛЗИЙ-ИШ" ХХК	320 суралцагчтай сургуулийн барилга			Увс аймаг. Өндөрхангай сум. 5-р баг	
	Нүүр тал /тэнхлэг 1-11, 11-1/				Үе шат: А.З
Захирал	А.Ичинхорлоо	Е.Г шифр: ӨИ-16-25	Масштаб: М1:200	Хуудас: 39	
Архитектор	М.Болор-Эрдэнэ				
Шалгасан	Ж.Нэргүй	Т.Г шифр:	Зургийн дугаар: БА-18	Огноо: 2025	

НҮҮР ТАЛ ТЭНХЛЭГ /A-G/ M1:150

Хэсэглэл В M1:50

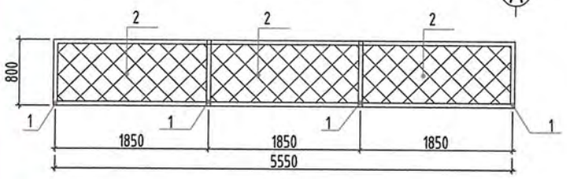

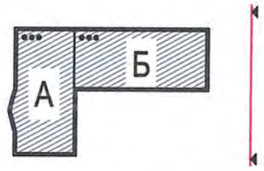

Материалын тодорхойлолт

Д/д	Тэмдэглэгээ	Нэр	Тоо ш	Жин /кг/ Нэгж	Жин /кг/ Бүгд	Тайлбар
Сараалжин тор				24	-	
1	ГОСТ 8509-86	L50x5 L=14.4м	1	3.77	1303	
2	Төмөр сараалж тор	4.48	1	M^2	107.52	

Гадна заслын тэмдэглэгээ:

1 Улбар шар өнгийн метал хавтан NJ-9009 Dark saffron yellow

2 Цагаан өнгийн метал хавтан NJ-9001 Pure white

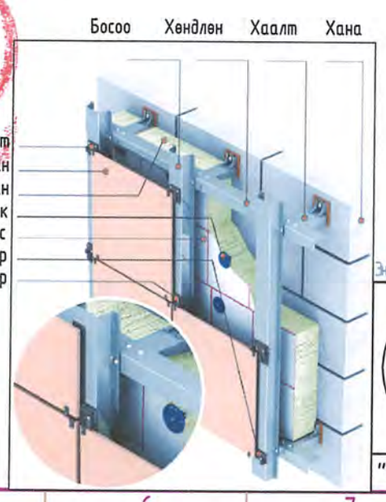

Тайлбар бичиг:

1. Гадна заслыг тодорхойлолтонд заасны дагуу хийнэ.
2. Гадна довжооны өнгөлгөөнд халтирдагүй барзгар боржин чулуугаар өнгөлж, налуу замын өнгөлгөөнд халтиргаа үүсгэх материал хийхийг хориглоно.
3. Гадна заслын ажлыг хийхээс өмнө гадна ханын өрлөг болон дулаалгын материалын зай завсрыг сайтар бөглөж бэлтгэх шаардлагатай.
4. Цонх, хаалганы загвар, хэмжээ, марк түүврийг хуудас БА-21-25-д үз.
5. Цонхны усны хаялагыг хийхдээ метал хавтангаар налуу гарган металл хавтан цонх хоорондын завсрыг сайтар чигчиж ус оруулахгүйгээр хийж өгнө.

Энэхүү зураг төсөл нь "Өлзий-Иш" ХХК -ний ОЮУНЫ ӨМЧ тул зохиогчийн зөвшөөрөлгүй өөрчлөх болон олшруулахыг хориглоно.

"ӨЛЗИЙ-ИШ" ХХК	320 суралцагчтай сургуулийн барилга			Увс аймаг. Өндөрхангай сум. 5-р баг	
	Нүүр тал тэнхлэг / A-G /				Ye шат: А.3
	Захирал	А.Ичинхорлоо	Е.Г шифр: ӨИ-16-25	Масштаб M1: 150	Хуудас: 39
	Архитектор	М.Болор-Эрдэнэ			
	Шалгасан	Ж.Нэргүй	Т.Г шифр:	Зургийн дугаар: БА-19	Огноо: 2025

НҮҮР ТАЛ ТЭНХЛЭГ /G-A/ M1:150

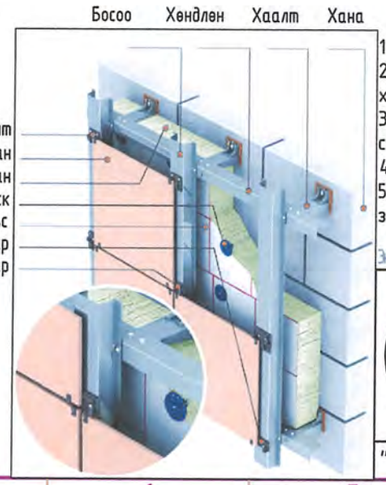

Тайлбар бичиг:

1. Гадна заслыг тодорхойлолтонд заасны дагуу хийнэ.
2. Гадна довжооны өнгөлгөөнд халтирдаггүй барзгар боржин чулуугаар өнгөлж, налуу замын өнгөлгөөнд халтиргаа үүсгэх материал хийхийг хориглоно.
3. Гадна заслын ажлыг хийхээс өмнө гадна ханын өрлөг болон дулаалгын материалын зай завсрыг сайтар бөглөж бэлтгэх шаардлагатай.
4. Цонх, хаалганы загвар, хэмжээ, марк түүврийг хуудас БА-21-25-д үз.
5. Цонхны усны хаялагыг хийхдээ метал хавтангаар налуу гарган металл хавтан цонх хоорондын завсрыг сайтар чигчиж ус оруулахгүйгээр хийж өгнө.

Энэхүү зураг төсөл нь "Өлзий-Иш" ХХК -ний ОЮУНЫ ӨМЧ тул зохиогчийн зөвшөөрөлгүй өөрчлөх болон олшруулахыг хориглоно.

Гадна заслын тэмдэглэгээ:

1 Улбар шар өнгийн метал хавтан NJ-9009 Dark saffron yellow

2 Цагаан өнгийн метал хавтан NJ-9001 Pure white

"ӨЛЗИЙ-ИШ" ХХК	320 суралцагчтай сургуулийн барилга			Увс аймаг. Өндөрхангай сум. 5-р баг	
	Нүүр тал тэнхлэг / G-A /				Ye шат: А.3
	Захирал	А.Ичинхорлоо	Е.Г шифр: ӨИ-16-25	Масштаб M1: 150	Хуудас: 39
	Архитектор	М.Болор-Эрдэнэ	Т.Г шифр:	Зургийн дугаар: БА-20	Огноо: 2025
	Шалгасан	Ж.Нэргүй			

/Ц-1/

1-3-р давхарт
Барилгын нүхний хэмжээ 1500x1800h
Цонхны хэмжээ 1460x1760h

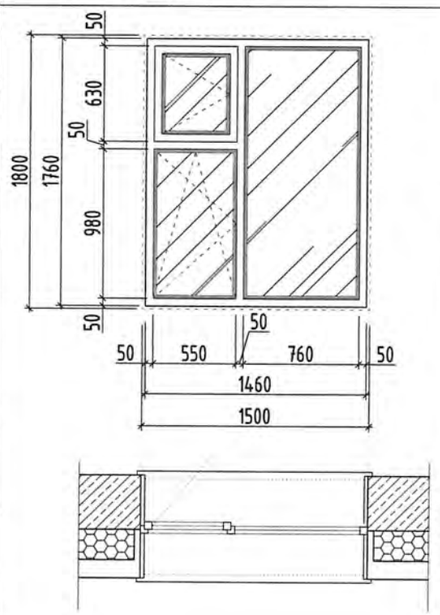

/Ц-2/

1-р давхарт
Барилгын нүхний хэмжээ 900x1800h
Цонхны хэмжээ 860x1760h

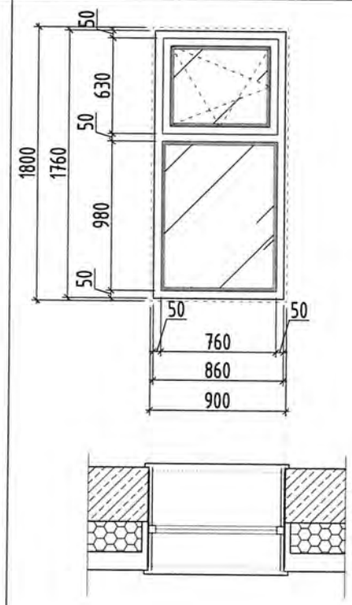

/Ц-3/

1,2-р давхарт
Барилгын нүхний хэмжээ 1200x2620h
Цонхны хэмжээ 1160x2580h

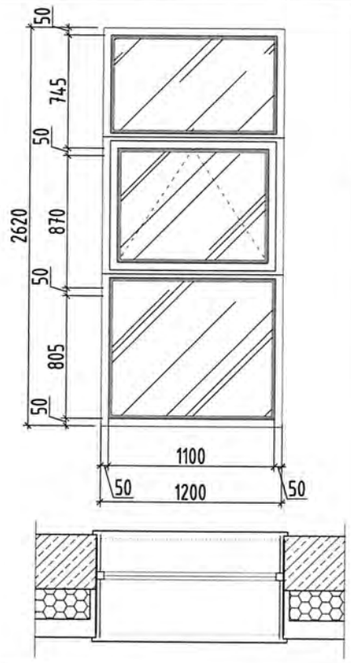

/Ц-4/

1,2,3-р давхарт
Барилгын нүхний хэмжээ 1000x1800h
Цонхны хэмжээ 960x1760h

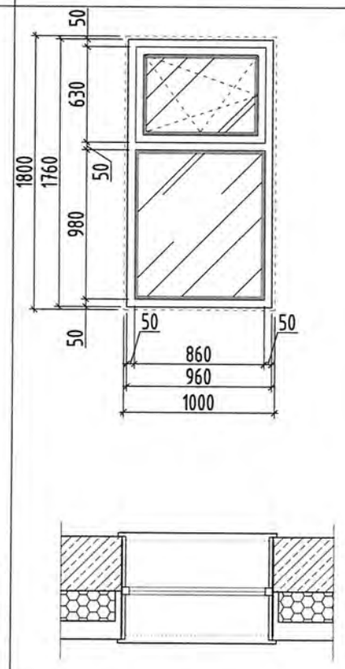

/Ц-5/

2,3-р давхарт
Барилгын нүхний хэмжээ 1100x2650h
Цонхны хэмжээ 1060x2610h

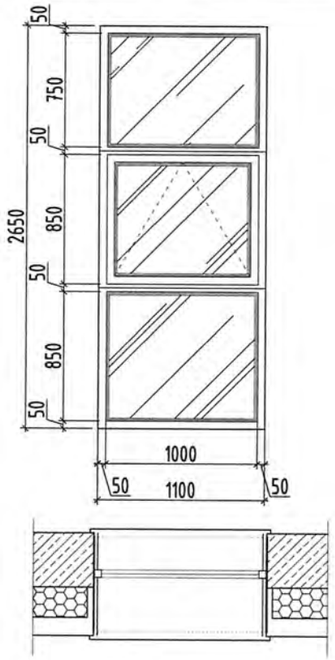

/Ц-6/

3-р давхарт
Барилгын нүхний хэмжээ 1200x2650h
Цонхны хэмжээ 1160x2610h

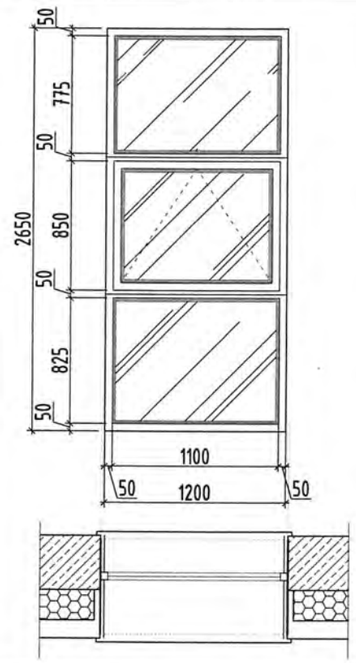

/Ц-7/

2,3-р давхарт
Барилгын нүхний хэмжээ 2200x1800h
Цонхны хэмжээ 2160x1760h

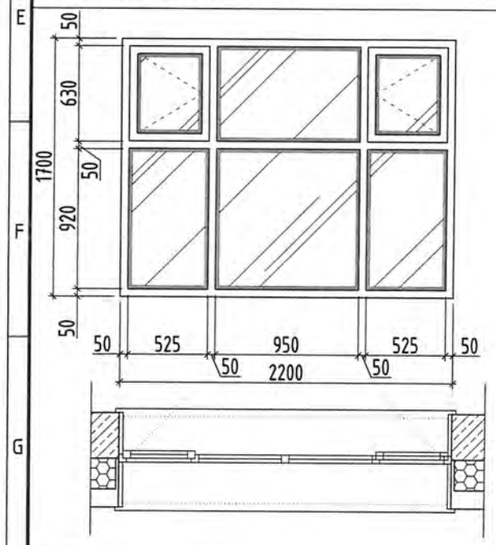

/Ц-8/

2,3-р давхарт
Барилгын нүхний хэмжээ 3000x1800h
Цонхны хэмжээ 2960x1760h

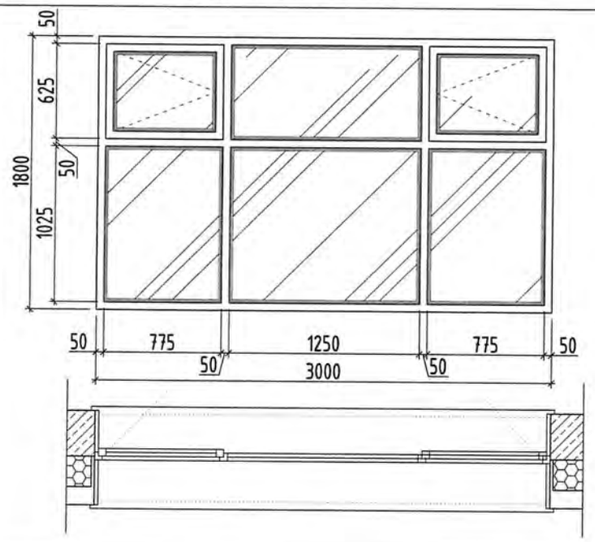

/ТГ-1/

2,3-р давхарт
Барилгын нүхний хэмжээ 3000x1800h
Цонхны хэмжээ 2960x1760h

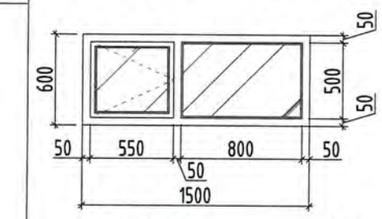

/ТГ-2/

ЦОНХ, ТОТГОН ГЭГЭЭВЧНИЙ ЗАГВАР ТҮҮВЭР М1:50

№	Марк	Хэмжээ		Давхрын тоо/тоо.ш			Бүгд /ш/	Тайлбар
		Өргөн	Өндөр	1	2	3		
1	Ц-1	1450	1760	28	30	28	86	Хуванцар рамтай, 3 давхар шилтэй
2	Ц-2	860	1760	1	-	-	1	Хуванцар рамтай, 3 давхар шилтэй
3	Ц-3	1160	2580	12	4	-	16	Хуванцар рамтай, 3 давхар шилтэй
4	Ц-4	960	1760	5	3	-	8	Хуванцар рамтай, 3 давхар шилтэй
5	Ц-5	1060	2610	-	2	2	4	Хуванцар рамтай, 3 давхар шилтэй
6	Ц-6	1160	2610	-	-	1	1	Хуванцар рамтай, 3 давхар шилтэй
7	Ц-7	2160	1660	-	1	1	2	Хуванцар рамтай, 3 давхар шилтэй
8	Ц-8	2960	1760	-	1	1	2	Хуванцар рамтай, 3 давхар шилтэй
Тотгон гэгээвч /ТГ/								
9	ТГ-1	1500	600	-	6	3	9	Хуванцар рамтай, 2 давхар шилтэй
10	ТГ-2	900	310	2	2	1	5	Метал рамтай, 2 давхар шилтэй
11	ТЦ-1	8000	2620	-	1	-	1	Метал рамтай, 3 давхар шилтэй
Хаалга /Х/								
12	ГХ-1	1460	2320	1	-	-	1	Дулаалгатай төмөр хаалга
13	ГХ-2	1160	2060	2	-	-	2	Дулаалгатай төмөр хаалга
14	ГХ-3	1160	2580	1	-	-	1	Дулаалгатай төмөр рамтай шилэн хаалга
15	ГХ-4	1160	2320	1	-	-	1	Төмөр рамтай шилэн хаалга

Тайлбар:

- Цонхыг хуванцар жаазтай вукум шиллэгээтэйгээр өгөгдсөн загвар, хэмжээгээр MNS 4629:2007 стандартын шаардлага хангасан чанартай материалаар угсралтын технологийн дагуу захиалан хийлгэх шаардлагатай.
- Барилгын цонхыг 3 давхар шилтэйгээр хийнэ.
- Металл жаазтай шилэн хана нь 2 давхар шиллэгээтэй байна.
- Цонхны тавцанг зориулалтын чулуун тавцан захиалж угсарна. Завсар зайг шингэн хөөсөөр чигжиж дулаална.
- Бүх цонхыг захиалахдаа газар дээр хэмжээг нарийвчлан нягтлах шаардлагатай.

Энэхүү зураг төсөл нь "Өлзий-Иш" ХХК -ний ОЮУ-ны ӨМЧ гүүл захиалгчийн зөвшөөрөлгүй өөрчлөх болон олшруулахыг хориглоно.

"ӨЛЗИЙ-ИШ" ХХК	320 суралцагчтай сургуулийн барилга			Увс аймаг. Өндөрхангай сум. 5-р баг	
	Цонх, тотгон гэгээвчний загвар түүвэр				Ye шат: А.3
	Захирал	А.Ичинхорлоо	Е.Г шифр: ӨИ-16-25	Масштаб М1: 50	Хуудас: 39
	Архитектор	М.Болор-Эрдэнэ	Т.Г шифр:	Зургийн дугаар: БА-21	Огноо: 2025
	Шалгасан	Ж.Нэргүй			

А3

/ТЦ-1/

3-р давхарт
Барилгын нүхний хэмжээ 1500x1800h
Цонхны хэмжээ 1460x1760h

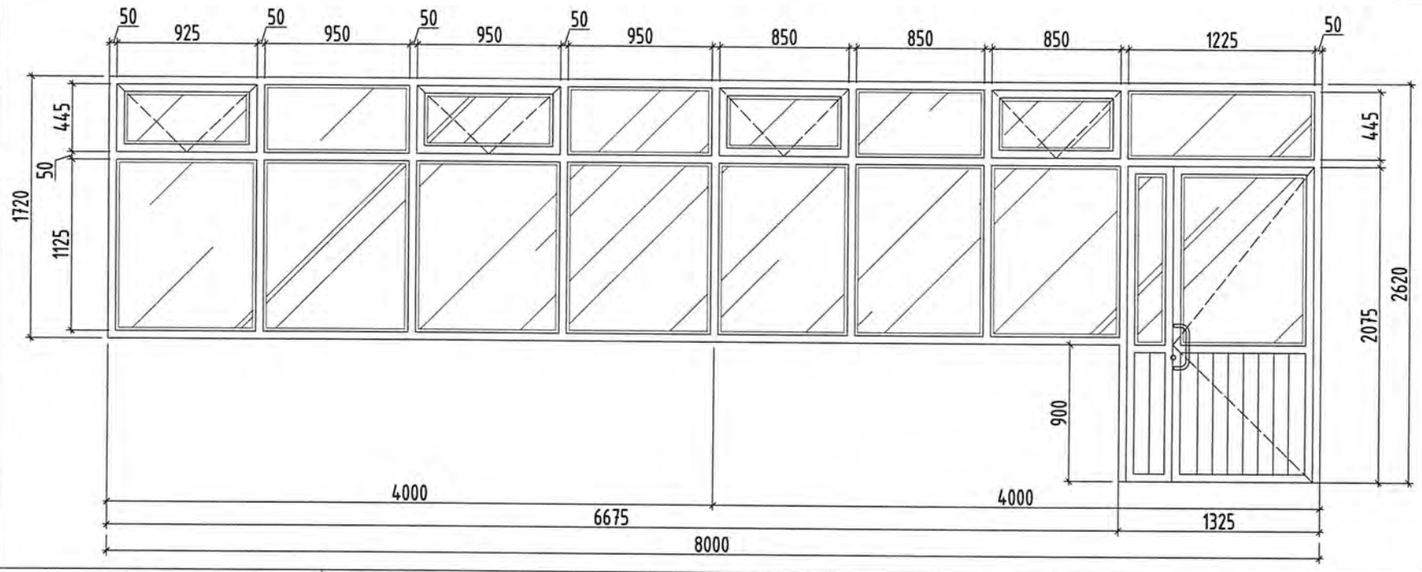

/ГХ-1/

1-р давхар /Дулаалгатай төмөр хаалга/
Барилгын нүхний хэмжээ 1500x2360h
Хаалганы өвөрийн хэмжээ 1460x2320h

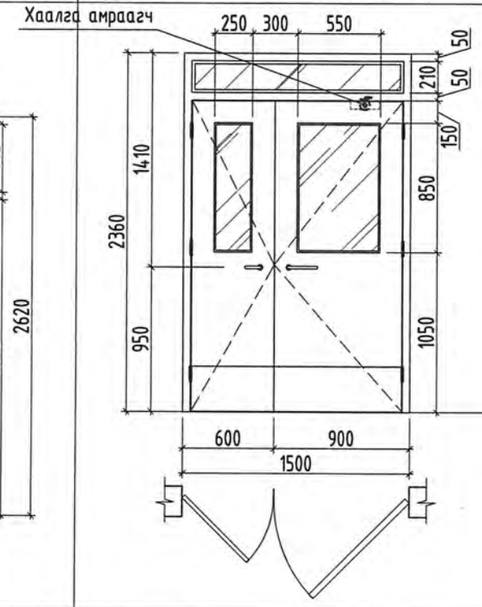

/ГХ-2/

1-р давхар /Дулаалгатай төмөр хаалга/ шатны хонгилд
Барилгын нүхний хэмжээ 1200x2100h
Хаалганы өвөрийн хэмжээ 1160x2060h

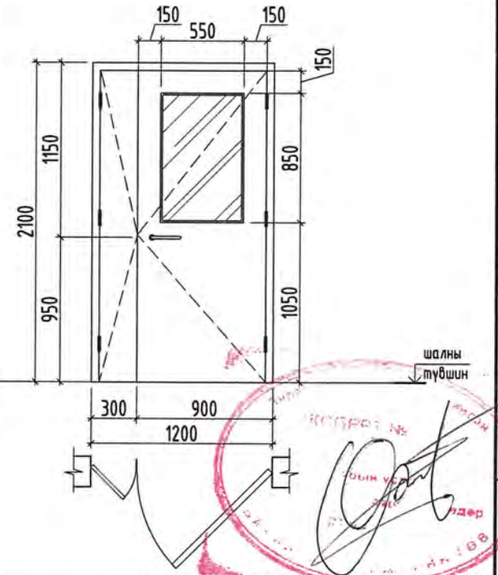

/ГХ-3/

1-р давхар/Дулаалгатай шилэн хаалга/
Барилгын нүхний хэмжээ 1200x2620h
Хаалганы өвөрийн хэмжээ 1160x2580h

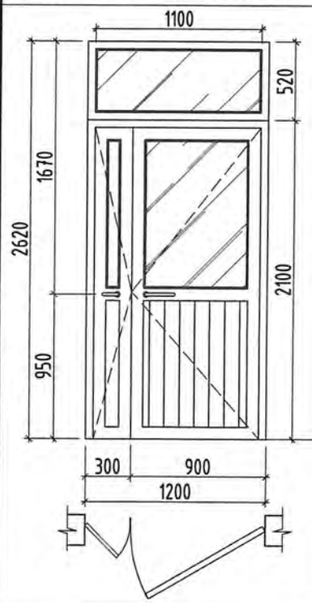

/ГХ-4/

1-р давхар /Шилэн хаалга/
Барилгын нүхний хэмжээ 1200x2360h
Хаалганы өвөрийн хэмжээ 1160x2320h

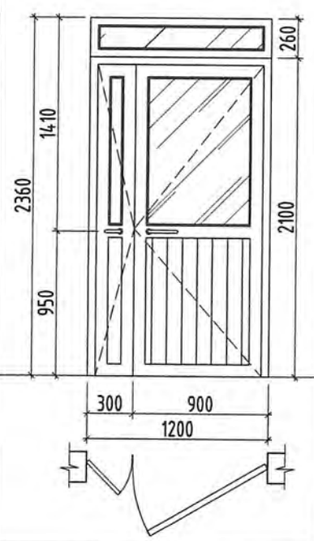

/Х-1/

1,2,3-р давхар /Ангийн хаалга/
Барилгын нүхний хэмжээ 1500x2360h
Хаалганы өвөрийн хэмжээ 1460x2320h

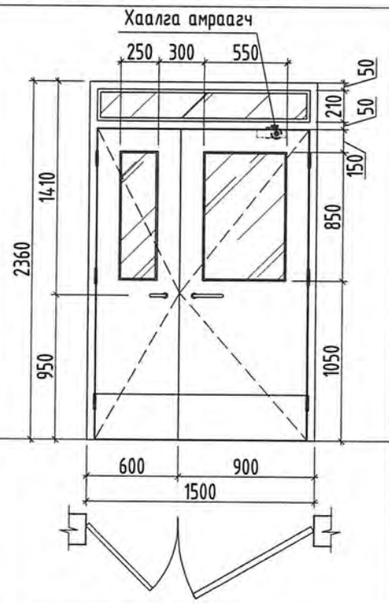

/Х-2/

1,2,3-р давхар /Металжсан хавтантай хаалга/
Барилгын нүхний хэмжээ 900x2100h
Хаалганы өвөрийн хэмжээ 860x2060h

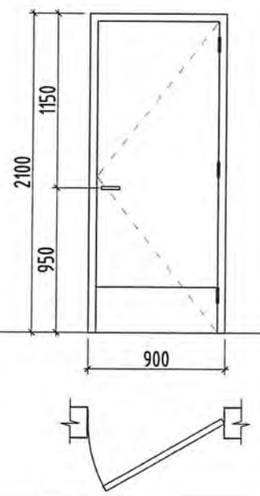

/Х-3/

1,2,3-р давхар /Металжсан хавтантай хаалга/
Барилгын нүхний хэмжээ 1000x2100h
Хаалганы өвөрийн хэмжээ 960x2060h

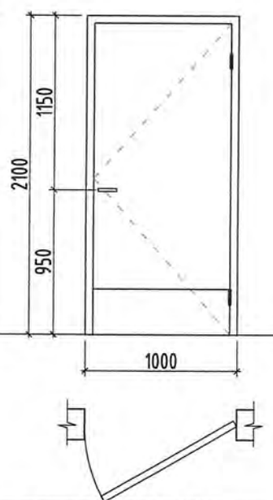

/Х-4/

1-р давхар /Металжсан хавтантай хаалга/
Барилгын нүхний хэмжээ 800x2100h
Хаалганы өвөрийн хэмжээ 760x2060h

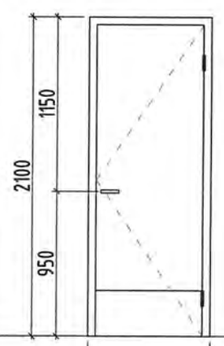

/Х-5/

2-р давхар /Металжсан хавтантай хаалга/
Барилгын нүхний хэмжээ 1200x2100h
Хаалганы өвөрийн хэмжээ 1160x2060h

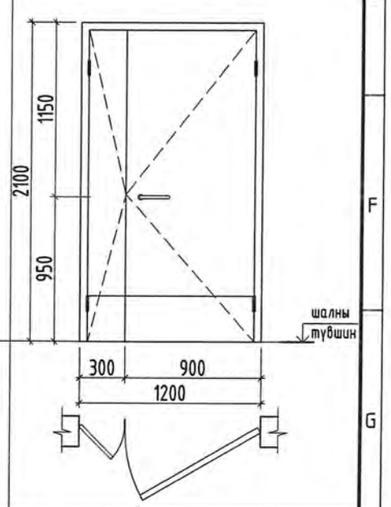

Тайлбар:

- Барилгын ГХ-1, ГХ-2 марктай гадна хаалгыг вакум шиллэгээтэй, дулаалгатай, металл жаазтай 2 давхар ганжуулсан шиллэгээтэйгээр хийнэ.
- Дотор металжсан хавтантай хаалгыг сургуулийн анги танхимд зориулсан дуу чимээ тусгаарлагчтай, нян бактерийн үрждэггүй, мөөгөнцөр үүсдэггүй эрүүл ахуйн шаардлага хангасан материалаар технологийн дагуу өгөгдсөн загвар хэмжээгээр захиалж хийлгэн угсарна.
- Хүүхэдтэй харьцдаг сургуулийн гадна хаалга болон анги танхимын хаалганд хаалганы хавтас амраагчыг суурьлуулж өгнө.

Хаалга суулгах хэсэглэл-1 М1:25
900

Энэхүү эрдэг тесвл нь "Өлзий-Иш" ХХК -ний ОЮУНЫ ӨМЧ тул захиалгчин зөвшөөрлгүй өөрчлөх болон олшруулахыг хориглоно.

"ӨЛЗИЙ-ИШ" ХХК	320 суралцагчтай сургуулийн барилга			Увс аймаг. Өндөрхангай сум. 5-р баг	
	Хаалганы загвар түүвэр				Ує шат: А.3
	Захирал	А.Ичинхорлоо	Е.Г шифр: ӨИ-16-25	Масштаб М1: 50	Хуудас: 39
	Архитектор	М.Болор-Эрдэнэ	Т.Г шифр:	Зургийн дугаар: БА-22	Огноо: 2025
	Шалгасан	Ж.Нэргүй			

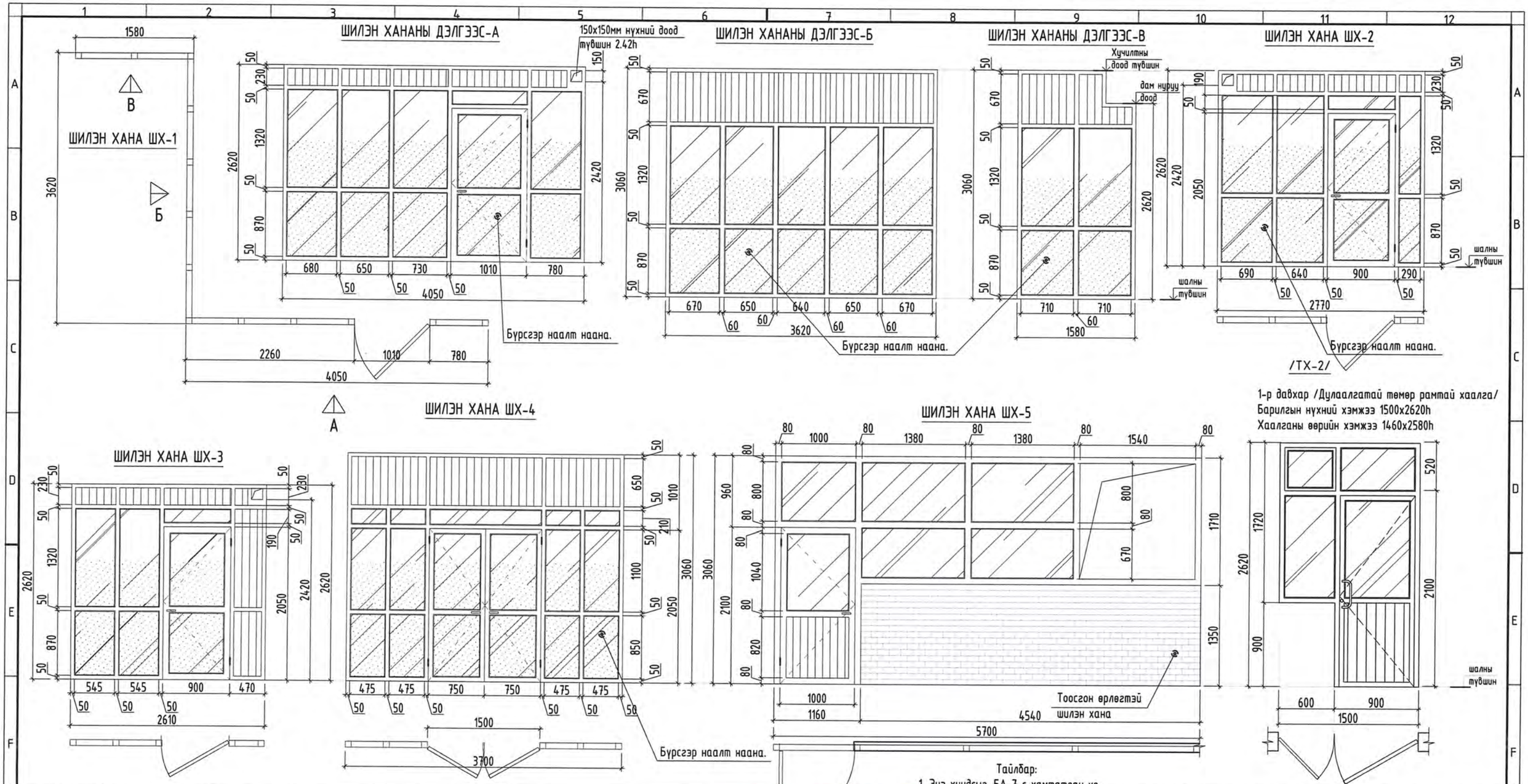

1-р давхар /Дулаалгатай төмөр рамтай хаалга/
Барилгын нүхний хэмжээ 1500x2620h
Хаалганы өвөрийн хэмжээ 1460x2580h

№	Марк	Хаалга цонхны нэмжээ bxhмм	1-р давхар		2-р давхар		3-р давхар		Бүгд	Тайлбар
			Баруун	Зүүн	Баруун	Зүүн	Баруун	Зүүн		
		Хаалга, шилэн хана								
1	Х-1	1460 x 2320	2	-	5	5	2	5	19	Металжсан хавтантай хаалга
2	Х-2	860 x 2060	7	7	3	2	2	2	23	Металжсан хавтантай хаалга
3	Х-3	960 x 2060	2	2	1	-	1	-	6	Металжсан хавтантай хаалга
4	Х-4	760 x 2060	5	4	-	-	-	-	9	Металжсан хавтантай хаалга
5	Х-5	1160 x 2060	-	-	-	-	-	1	1	Металжсан хавтантай хаалга
6	ТХ-2	1460 x 2580	1	-	-	-	-	-	1	Металжсан хавтантай хаалга
7	ШХ-1	9250 x 2620/3060	1	-	-	-	-	-	1	Метал рамтай шилэн хана, хаалга
8	ШХ-2	2770 x 2620	2	-	-	-	-	-	2	Метал рамтай шилэн хана, хаалга
9	ШХ-3	2610 x 2620	2	-	-	-	-	-	2	Метал рамтай шилэн хана, хаалга
10	ШХ-4	3700 x 3060	1	-	-	-	-	-	1	Метал рамтай шилэн хана, хаалга
11	ТХ-3	860 x 1760	-	-	-	-	1	-	1	Дулаалгатай төмөр хаалга

Тайлбар:

1. Энэ хуудсыг. БА-7-с хамтатган уз.
2. Металл рамтай шилэн ханыг сайн чанарын материалаар, тусгай захиалгын дагуу хийж гүйцэтгэнэ. Шилэн хаалга, хана нь төрөл бүрийн эрсдлийг даах чадамжтай, 2 давхар EPDM жийргэвч резинтэй байхаар хийж гүйцэтгэнэ. Резинэн жийргэвч нь ISO:9001 шаардлагыг хангасан /хөлдөхгүй, үнэргүй гэх мэт/ зүйлсийг хангасан байна.
3. Барилгын ажлын явцад захиалагч энд түүвэрлэж заасан шилэн ханын хэмжээ, тоо ширхэгийг үйлдвэрлэгч, бэлтгэн нийлүүлэгч нарт захиалахдаа газар дээр нь нарийвчлан хэмжээ авч захиалгаар хийлгэнэ.
4. ШХ-5 марктай шилэн хана нь хоолны газрын бохир авах зориулалттай шилэн хана хаалгатай байна. Тус шилэн хана нь ±0.00 түвшингээс 1.35м хүртэл тоосгон өрлөгөтэй ба түүнээс дээш шилэн хана нь хучилтны доод түвшин хүртэл хийнэ.

Энэхүү зураг төсөл нь "Өлзий-Иш" ХХК -ний ОЮ-ны ӨМЧ тул зохиогчийн зөвшөөрөлгүй өөрчлөх болон олшруулахыг хориглоно.

"ӨЛЗИЙ-ИШ" ХХК	320 суралцагчтай сургуулийн барилга		Увс аймаг. Өндөрхангай сум. 5-р баг	
	Шилэн хананы загвар түүвэр - 1			Ye шат: А.3
	Захирал	А.Ичинхорлоо	Е.Г шифр: ӨИ-16-25	Масштаб М1: 50 / Хуудас: 39
	Архитектор	М.Болор-Эрдэнэ	Т.Г шифр:	Зургийн дугаар: БА-23 / Огноо: 2025
	Шалгасан	Ж.Нэргүй		

ШИЛЭН ХАНА ШХ-6

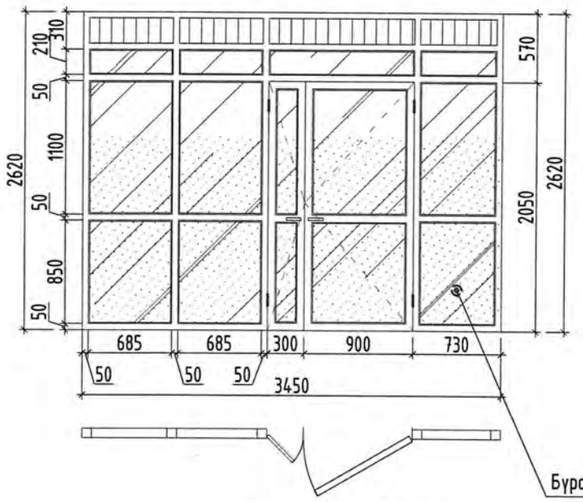

ШИЛЭН ХАНА ШХ-7

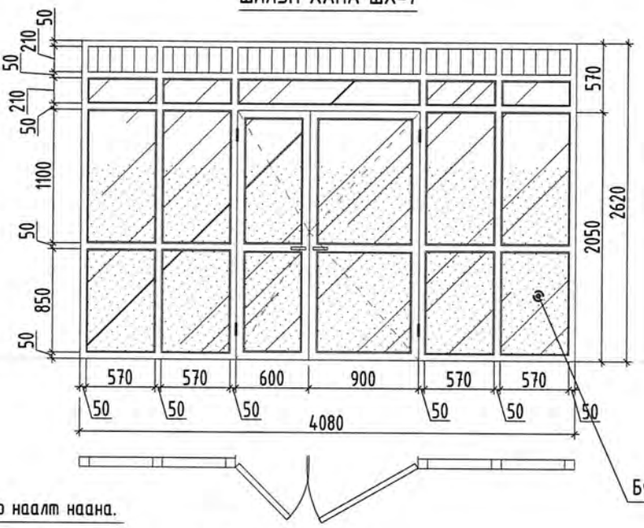

ШИЛЭН ХАНА ШХ-8

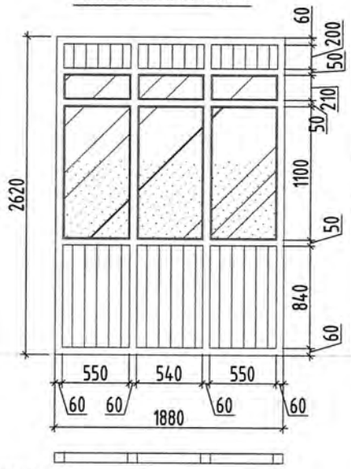

ШИЛЭН ХАНА ШХ-9

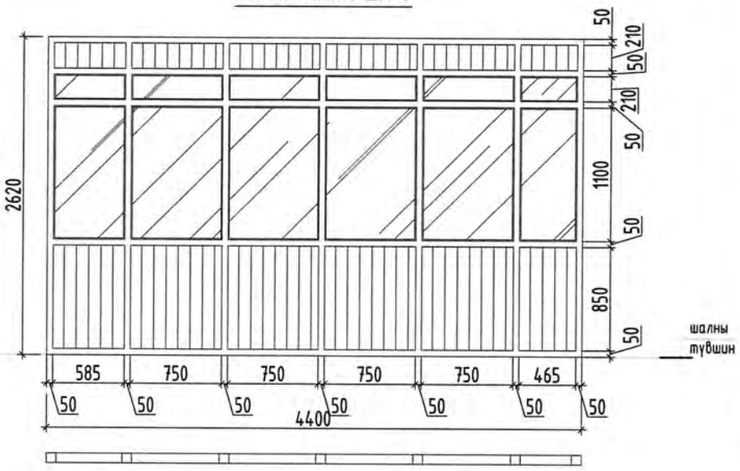

ШИЛЭН ХАНА ШХ-10

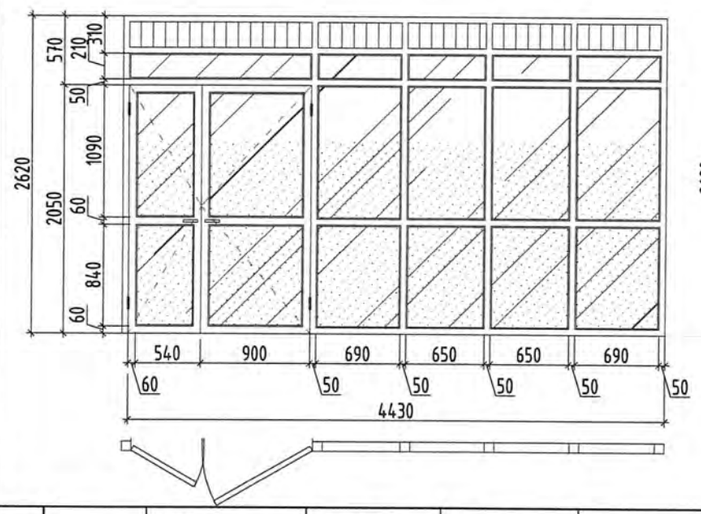

ШИЛЭН ХАНА ШХ-11

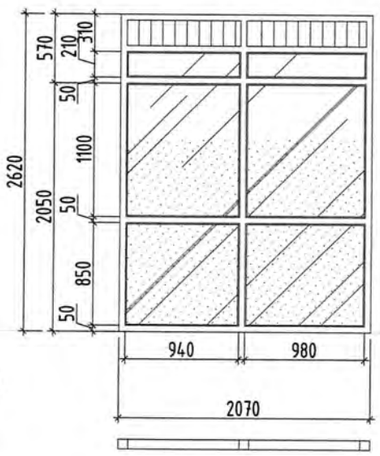

ШИЛЭН ХАНА, ХААЛГА ХШ-1

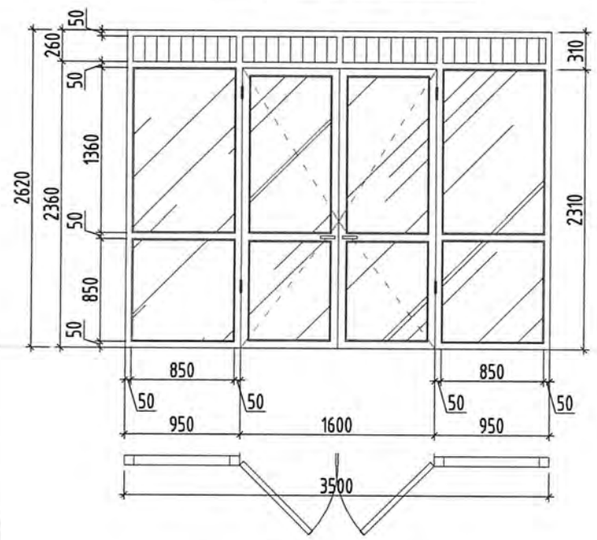

ШИЛЭН ХАНА, ХААЛГА ХШ-2

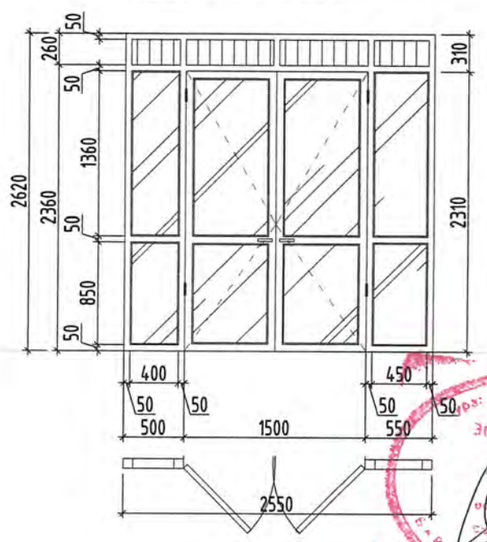

№	Марк	Хаалга цонхны нэмжээ bxhмм	1-р давхар		2-р давхар		3-р давхар		Бүгд	Тайлбар
			Баруун	Зүүн	Баруун	Зүүн	Баруун	Зүүн		
		Хаалга, шилэн хана								
1	ШХ-5	5700 x 3060	1	-	-	-	-	-	1	Метал раммтай шилэн хана, хаалга
2	ШХ-6	3500 x 2620	-	-	1	-	-	-	1	Метал раммтай шилэн хана, хаалга
3	ШХ-7	4080 x 2620	-	-	1	-	1	-	2	Метал раммтай шилэн хана, хаалга
4	ШХ-8	1880 x 2620	-	-	1	-	-	-	1	Метал раммтай шилэн хана
5	ШХ-9	4400 x 2620	-	-	-	-	1	-	1	Метал раммтай шилэн хана
6	ШХ-10	4430 x 2620	-	-	-	-	1	-	1	Метал раммтай шилэн хана, хаалга
7	ШХ-11	2070 x 2620	-	-	-	-	1	-	1	Метал раммтай шилэн хана
8	ХШ-1	3500 x 2620	1	-	1	-	1	-	3	Метал раммтай шилэн хана, хаалга
9	ХШ-2	2500 x 2620	1	-	1	-	1	-	3	Метал раммтай шилэн хана, хаалга
10	ГХШ-1	3210 x 2620	1	-	-	-	-	-	1	Метал раммтай шилэн хана, хаалга
11	ГХШ-2	5600 x 2970	1	-	-	-	-	-	1	Метал раммтай шилэн хана, хаалга
12	ГХШ-3	1800 x 2970	3	-	-	-	-	-	3	Метал раммтай шилэн хана, хаалга
13	ГХШ-4	5600 x 2970	1	-	-	-	-	-	1	Метал раммтай шилэн хана, хаалга
14	ТХ-1	860 x 2060	4	1	-	-	-	-	5	Төмөр хаалга
15	Т-1	560 x 2060	6	1	7	-	6	-	20	Төмөр хаалга

Тайлбар:

1. Энэ хуудсыг. БА-8-9-с хамтатган үз.
2. Металл раммтай шилэн ханыг сайн чанарын материалаар, тусгай захиалгын дагуу хийж гүйцэтгэнэ. Шилэн хаалга, хана нь төрөл бүрийн эрсдлийг даах чадамжтай, 2 давхар EPDM жийргэвч резинтэй байхаар хийж гүйцэтгэнэ. Резинэн жийргэвч нь ISO:9001 шаардлагыг хангасан /хөлдөхгүй, үнэргүй гэх мэт/ зүйлсийг хангасан байна.
3. Барилгын ажлын явцад захиалагч энд түүвэрлэж заасан шилэн ханын хэмжээ, тоо ширхэгийг үйлдвэрлэгч, бэлтгэн нийлүүлэгч нарт захиалахдаа газар дээр нь нарийвчлан хэмжээ авч захиалгаар хийлгэнэ.
4. ШХ-5 марктай шилэн хана нь хоолны газрын бохир авах зориулалттай шилэн хана хаалгатай байна. Тус шилэн хана нь ±0.00 түвшингээс 1.35м хүртэл тоосгон өрлөгөтэй ба түүнээс дээш шилэн хана нь хучилтны доод түвшин хүртэл хийнэ.

Энэхүү зураг төсөл нь "Өлзий-Иш" ХХК -ний ОЮ-ны ӨМЧ тул захиалагчийн зөвшөөрөлгүй өөрчлөх болон олшруулахыг хориглоно.

"ӨЛЗИЙ-ИШ" ХХК

320 суралцагчтай сургуулийн барилга

Увс аймаг. Өндөрхангай сум. 5-р баг

Шилэн хананы загвар түүвэр - 2

Захирал	А.Ичинхорлоо	Е.Г шифр: ӨИ-16-25	Масштаб М1: 50	Хуудас: 39	Ye шат: А.3
Архитектор	М.Болор-Эрдэнэ	Т.Г шифр:	Зургийн дугаар: БА-24	Огноо: 2025	
Шалгасан	Ж.Нэргүй				

А3

ГАДНА ХАНА ХААЛГА /ШИЛЭН/ ГХШ-1

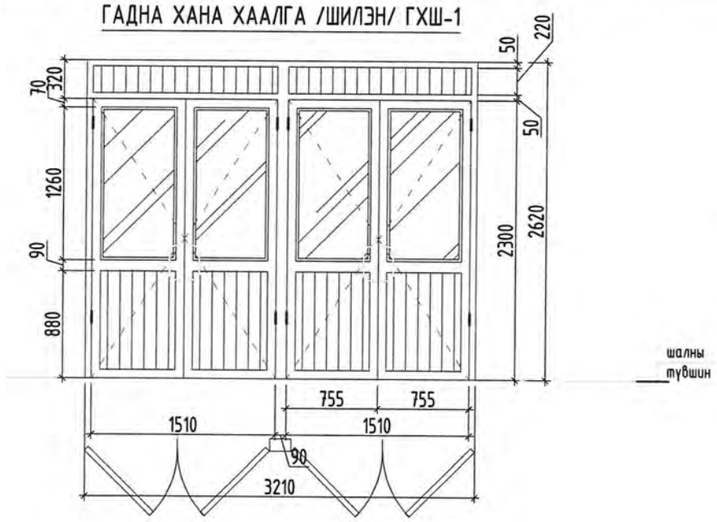

ГАДНА ХАНА ХААЛГА /ШИЛЭН/ ГХШ-2

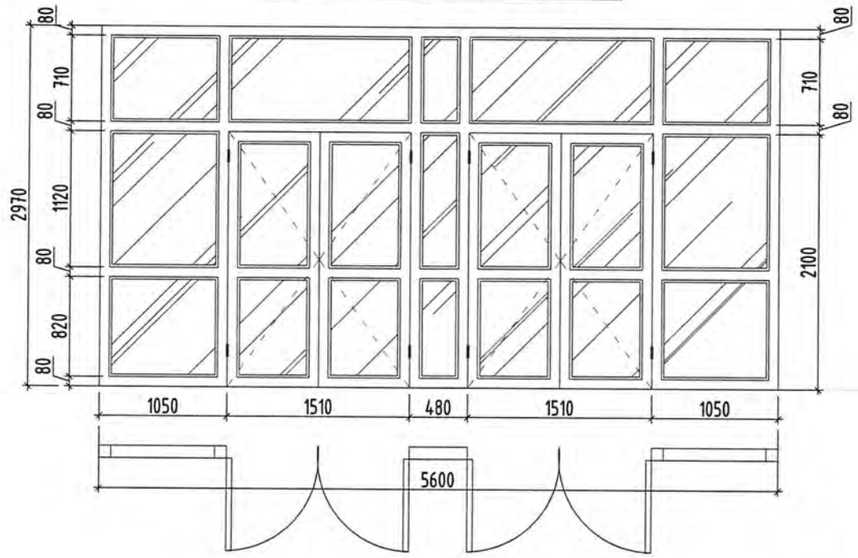

ГАДНА ХАНА ХААЛГА /ШИЛЭН/ ГХШ-3

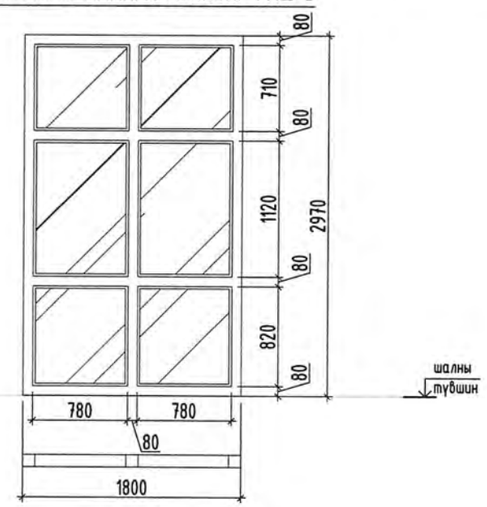

ГАДНА ХАНА ХААЛГА /ШИЛЭН/ ГХШ-4

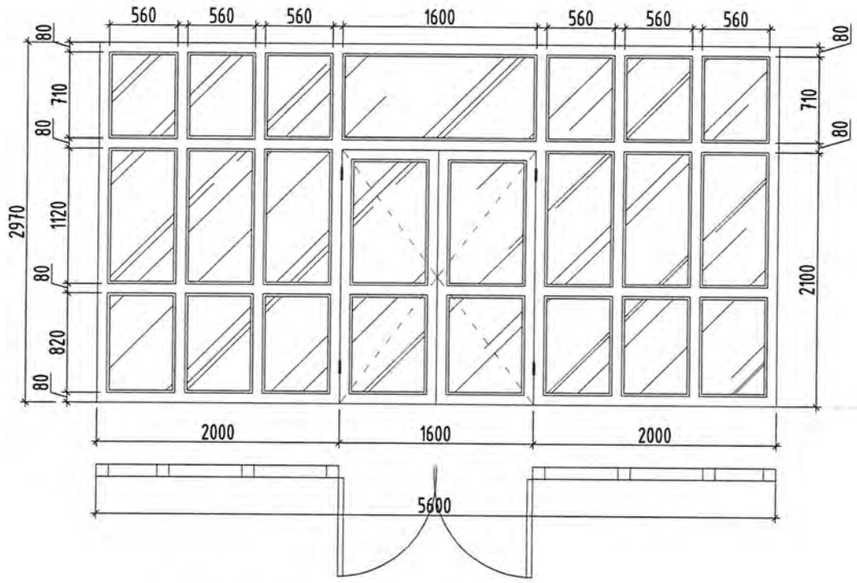

/Х-2/

1-р давхар /Метал хаалга/
Барилгын нүхний хэмжээ 900x2100h
Хаалганы өвөрийн хэмжээ 860x2060h

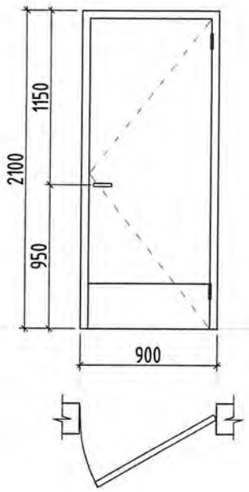

/Т-1/

1,2,3-р давхар /Метал хавтантай хаалга/
Барилгын нүхний хэмжээ 600x2100h
Хаалганы өвөрийн хэмжээ 560x2060h

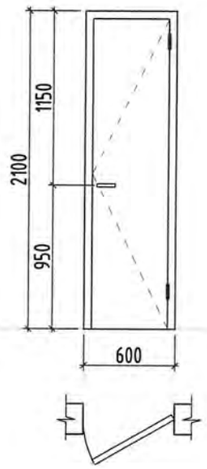

/ТХ-3/

1-р давхар /Дулаалгатай төмөр хаалга/
Барилгын нүхний хэмжээ 900x1800h
Хаалганы өвөрийн хэмжээ 860x1760h

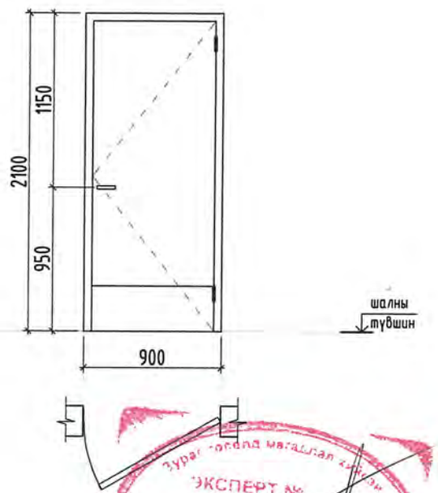

Тайлбар:

1. Энэ хуудсыг БА-8-9-с хамтатган үз.
2. Металл рамтай шилэн ханыг сайн чанарын материалаар, тусгай захиалгын дагуу хийж гүйцэтгэнэ. ГХШ марктай гадна шилэн хаалга, хана нь төрөл бүрийн эрсдлийг даах чадамжтай, ганжуулсан 2 давхар EPDM жийргэвч резинтэй байхаар хийж гүйцэтгэнэ. Резинэн жийргэвч нь ISO:9001 шаардлагыг хангасан /хөлдөхгүй, үнэргүй гэх мэт/ зүйлсийг хангасан байна.
3. Барилгын ажлын явцад захиалагч энд түүвэрлэж заасан шилэн ханын хэмжээ, тоо ширхэгийг үйлдвэрлэгч, бэлтгэн нийлүүлэгч нарт захиалахдаа газар дээр нь нарийвчлан хэмжээ авч захиалгаар хийлгэнэ.
4. ТХ болон Т-1 марктай төмөр хаалга нь галд тэсвэрлэлтийн зэрэгтэй техникийн өрөө болон цахилгаан холбооны шугам самбар байрлах шахт, галын крант байрлах шахтны хаалгуудад байрлах юм. Хаалганы хэмжээ, тоо ширхэгийг гүйцэтгэгч, бэлтгэн нийлүүлэгч нарт захиалахдаа газар дээр нь нарийвчлан хэмжээ авч зохиогчтой зөвшилцөж захиалгаар хийлгэнэ.

ЭКСПЕРТ №

Энэхүү зураг төсөл нь "Өлзий-Иш" ХХК -ний ОХУ-ны ӨМЧ тухай зохиогчийн зөвшөөрөлгүй өөрчлөх болон олшруулахыг хориглоно.

"ӨЛЗИЙ-ИШ" ХХК	320 суралцагчтай сургуулийн барилга			Увс аймаг. Өндөрхангай сум. 5-р баг	
	Хаалганы загвар түүвэр				Ує шат: А.3
	Захирал	А.Ичинхорлоо	Е.Г шифр: ӨИ-16-25	Масштаб М1: 50	Хуудас: 39
	Архитектор	М.Болор-Эрдэнэ			
	Шалгасан	Ж.Нэргүй	Т.Г шифр:	Зургийн дугаар: БА-25	Огноо: 2025

А3

ХЭСЭГЧИЛСЭН БАЙГУУЛАЛТ / 1 /

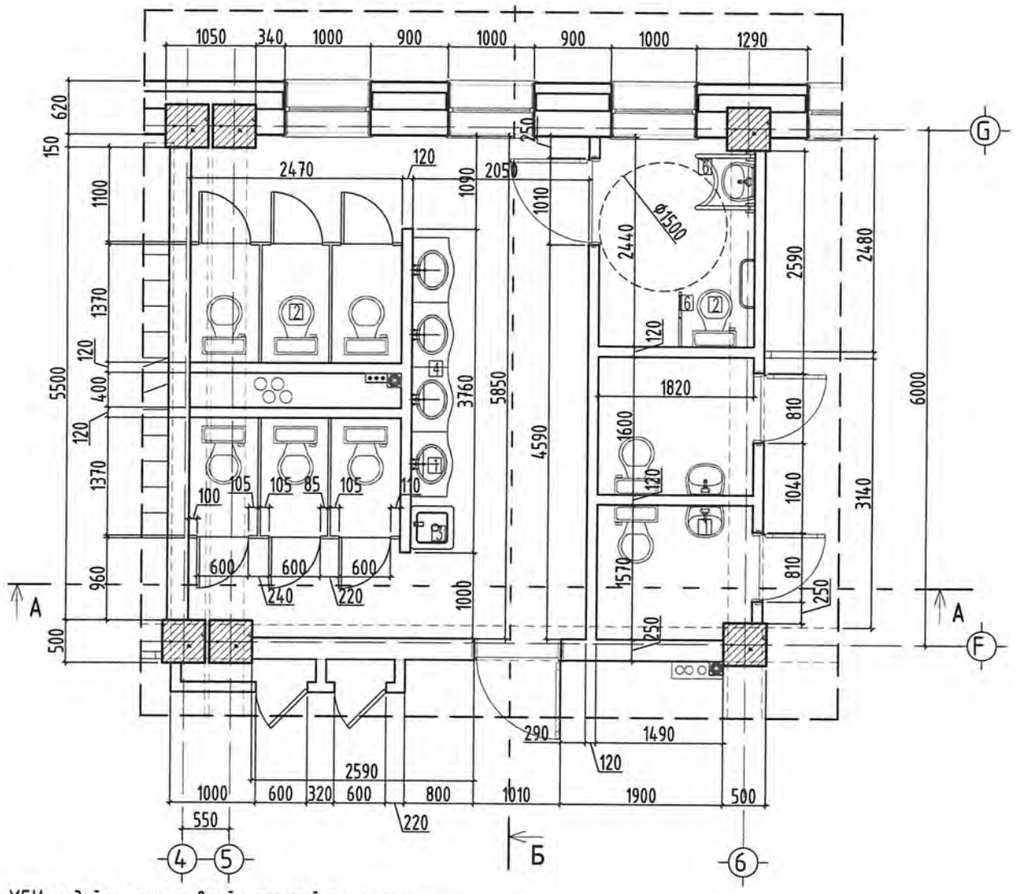

ХАНЫН ДЭЛГЭЭС / А-А /

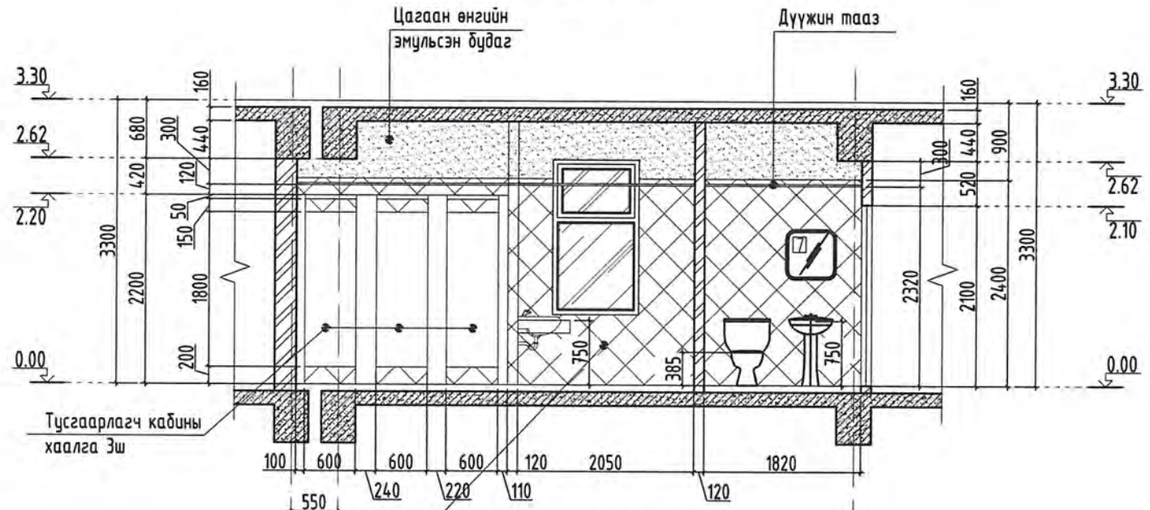

ХАНЫН ДЭЛГЭЭС / Б-Б /

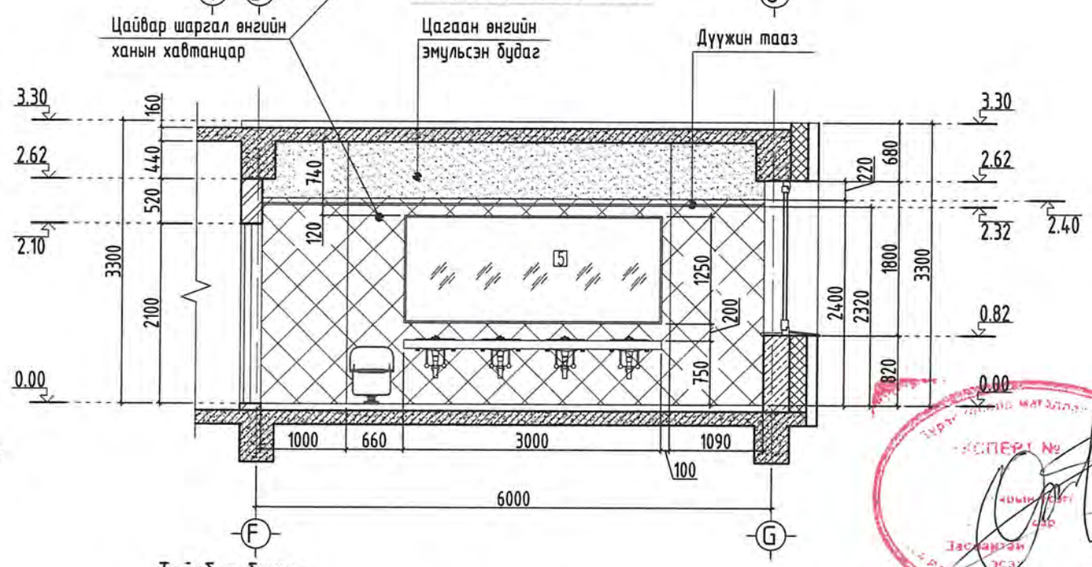

ХБИргэдийн ариун цэврийн өрөөний тоноглол, хэмжээ, зураг

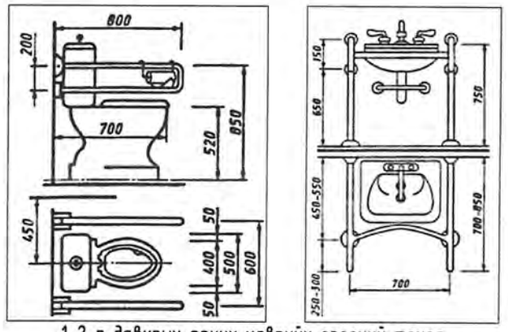

1-2-р давхрын ариун цэврийн өрөөний тоног
төхөөрөмжийн байгуулалт / тоо ширхэг /

№	Тавилгын нэр	Тоо ш	Хэмжээ / LxWxH /
1	Угаагуур	7	700x500x850
2	Суултуур	9	700x380x450
3	Цэвэрлэгээний тосгуур	1	500x500x500
4	Чулуун тавцан	1	3000x500x100
5	Толь	1	3000x20x1250
6	ХБИргэнд зориулсан L хэлбэртэй бариул тоноглол	2	-
7	Толь	3	580x580x20

Таних тэмдэг:

Цайвар шаргал өнгийн хавтанцар /30x60см/
RGB /255, 246, 169/

Хөгжлийн бэрхшээлтэй иргэдийн
ариун цэврийн өрөөний тоноглол жишээ

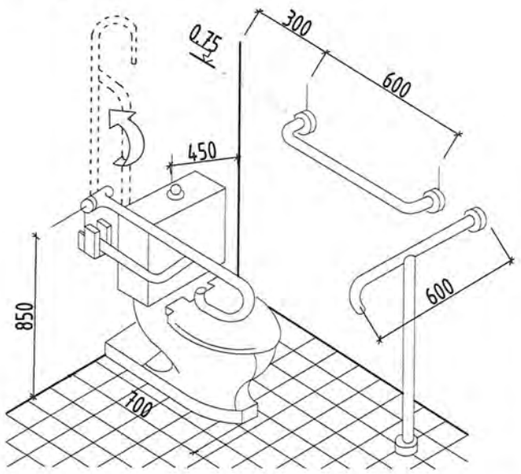

Тайлбар бичиг :

1. Энэ хуудсыг БА-7 хуудастай хамт үзнэ.
2. Ариун цэврийн өрөөний дотор ханыг 2.40м хүртэл өндөрт цайвар шар өнгийн ханын хавтанцараар өнгөлж, дээших хэсэгт цагаан өнгийн ус чийгэнд тэсвэртэй эмульсэн будгаар 2-3 уе будна.
3. Тавилгыг технологи болон зургийн дагуу хэмжээгээр нь хийж суурилуулж өгнө.
4. Ариун цэврийн өрөөний хаалгыг босготой хийж өгөх бөгөөд шалны түвшинг 20мм дор байхаар гүйцэтгэж, хананд шалнаас дээш 40см ус тусгаарлагч түрхлэг хийж өгнө. /праймер түрхлэг/ байх.
6. Ариун цэврийн өрөөний шал нь халтирдаггүй чулуун хавтанцраар хийгдсэн байна.
7. Ариун цэврийн өрөөний тааланд 30x30см хэмжээтэй метал дүүжин тааз хийж өгнө.
8. Хөгжлийн бэрхшээлтэй иргэдэд зориулсан L Хэлбэртэй бариулыг угаагуур болон суултуурын хажуу талд байх.

Энэхүү зураг төсөл нь "Өлзий-Иш" ХХК -ний ОХУНЫ ӨМН тул зохиогчийн зөвшөөрөлгүй өөрчлөх болон олшруулахыг хориглоно.

"ӨЛЗИЙ-ИШ" ХХК	320 суралцагчтай сургуулийн барилга			Увс аймаг. Өндөрхангай сум. 5-р баг	
	Хэсэгчилсэн байгуулалт - 1				Уе шат: А.З
	Захирал	А.Ичинхорлоо	Е.Г шифр: ӨИ-16-25	Масштаб М1:50	Хуудас: 39
	Архитектор	М.Болор-Эрдэнэ			
	Шалгасан	Ж.Нэргүй	Т.Г шифр:	Зургийн дугаар: БА-26	Огноо: 2025

ХЭСЭГЧИЛСЭН БАЙГУУЛАЛТ-2 М1:50

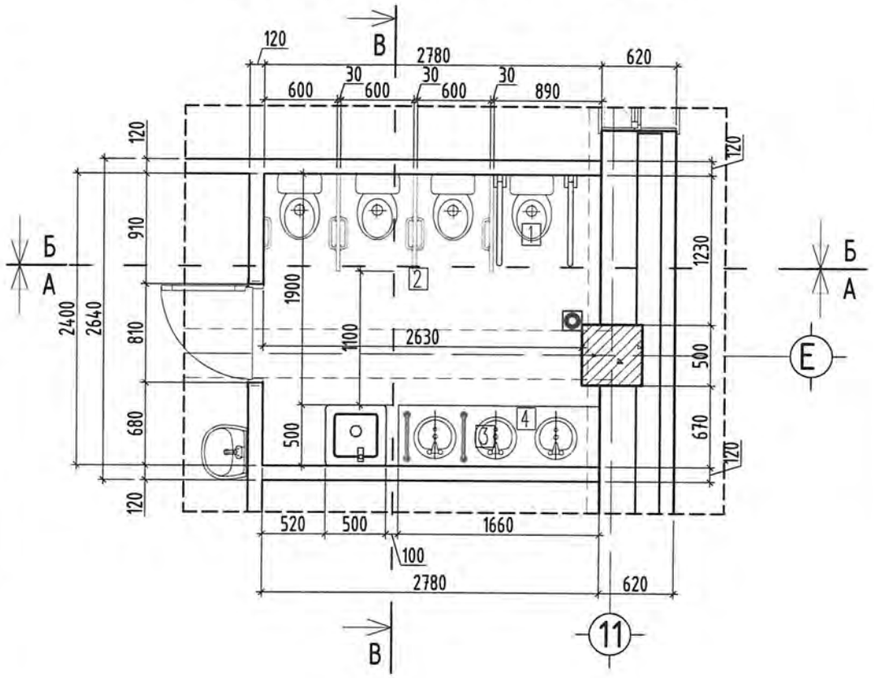

Ханын дэлгэрэс А-А М1:50

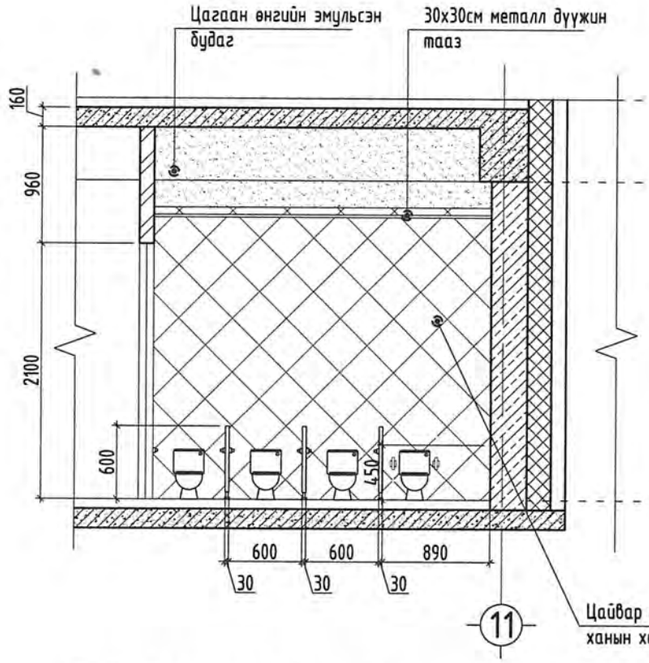

Ханын дэлгэрэс Б-Б М1:50

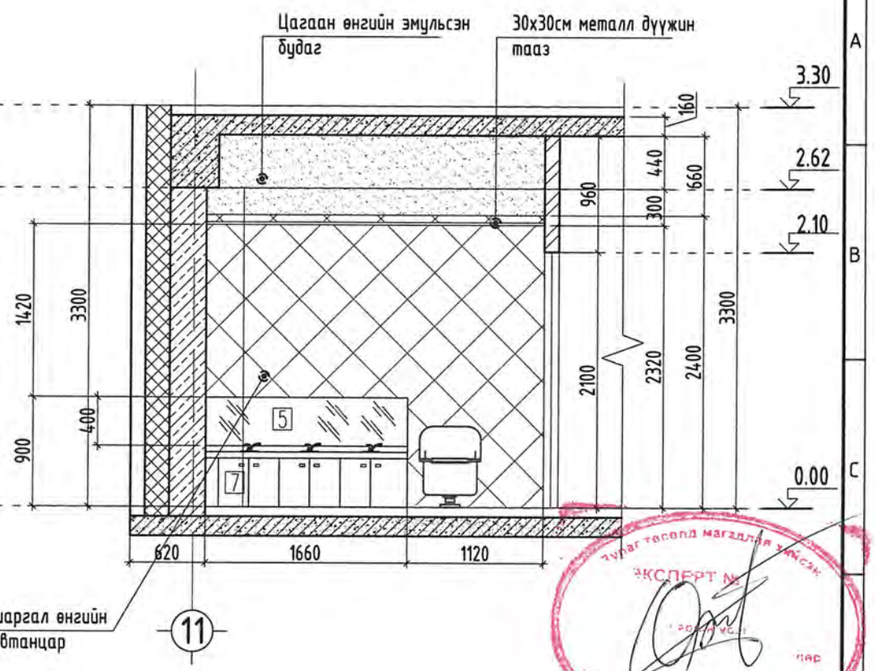

Ханын дэлгэрэс В-В М1:50

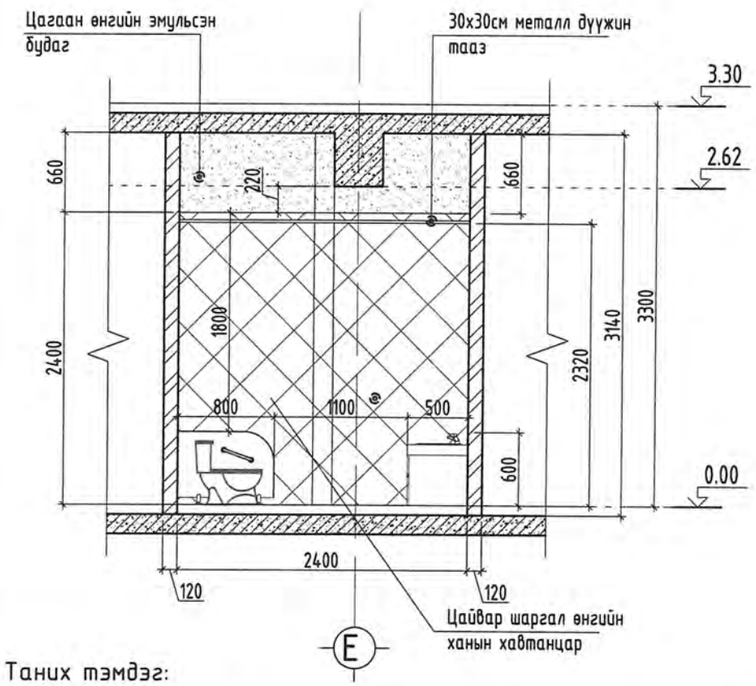

ХБИргэдийн ариун цэврийн өрөөний тоноглол, хэмжээ, зураг

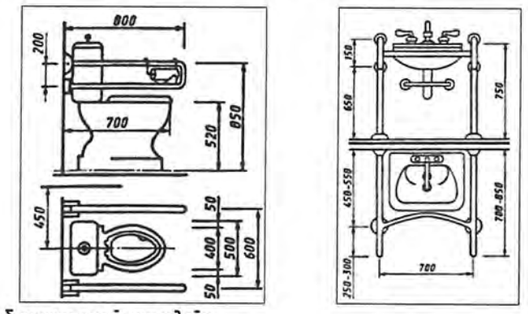

Хөгжлийн бэрхшээлтэй иргэдийн ариун цэврийн өрөөний тоноглол жишээ

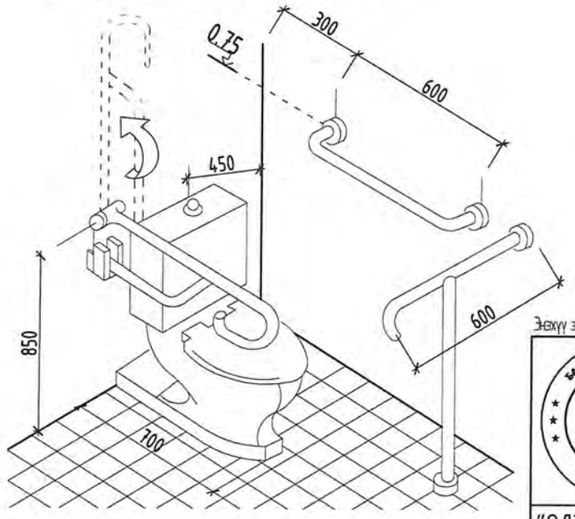

1-р давхрын 2ш бага ангийн ариун цэврийн өрөөний /ТХ/

№	Тавилгын нэр	Тоо /ш/	Хэмжээ / LxWxH /
1	Суулгуур /6нас/	4*2=8	550х250х200
2	Суулгуур тусгаарлагч хавтан	3*2=6	800х600х30
3	Угаагуур	3*2=6	-
4	Чулуун тавцантай угаагуурын шүүгээ	1*2=2	1660х500х450
5	Толь	1*2=2	1160х20х400
6	Цэвэрлэгээний угаалгуур	1	500х500х500

Тайлбар бичиг:

- Энэ хуудсыг БА-7-р хуудастай хамтатган үз.
- Ариун цэврийн өрөөний дотор ханыг 2.40м хүртэл өндөрт цайвар шаргал өнгийн ханын хавтанцраар өнгөлж, дээшхи хэсэгт сайн чанарын ус чийгэнд тэсвэртэй цагаан өнгийн эмульсэн будгаар 2-3 удаа будна.
- Ариун цэврийн өрөөний тоноглолыг технологи болон зургийн дагуу хэмжээгээр нь хийж суурилуулж өгнө.
- Ариун цэврийн өрөөний хаалгыг босгогүй хийж өгөх бөгөөд шалны түвшинг 20мм дор байхаар гүйцэтгэж, хананд шалнаас дээш 40см ус тусгаарлагч түрхлэг хийж өгнө. /праймер түрхлэг/ байх.
- Ариун цэврийн өрөөний шал нь халтирдаггүй материалаар хийгдсэн.
- Ариун цэврийн өрөөний таазанд 30х30см хөнгөн цагаан дүүжин таазыг дам нуруунаас доош 30см зай авч 2.32м түвшинд хийж өгнө

Таних тэмдэг:

Цайвар шаргал өнгийн хавтанцар /30х60см/ RGB /255, 246, 169/

Энэхүү зураг төсөл нь "Өлзий-Иш" ХХК -ний ОО-ны ӨМН гуул зохиогчийн эзэмшлийн эрхтэй болон олшруулахыг хориглоно.

"ӨЛЗИЙ-ИШ" ХХК	320 суралцагчтай сургуулийн барилга			Увс аймаг. Өндөрхангай сум. 5-р баг	
	Хэсэгчилсэн байгуулалт - 2				Ye шат: А.3
	Захирал	А.Ичинхорлоо	Е.Г шифр: ӨИ-16-25	Масштаб М1:50	Хуудас: 39
	Архитектор	М.Болор-Эрдэнэ	Т.Г шифр:	Зургийн дугаар: БА-27	Огноо: 2025
	Шалгасан	Ж.Нэргүй			

ХЭСЭГЧИЛСЭН БАЙГУУЛАЛТ-3 М1:50

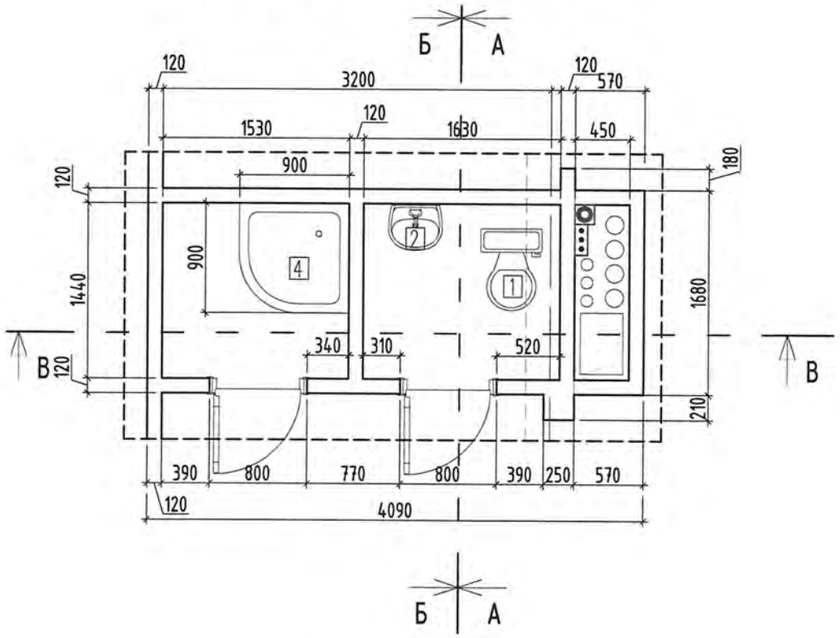

Ханын дэлгэрэс А-А М1:50

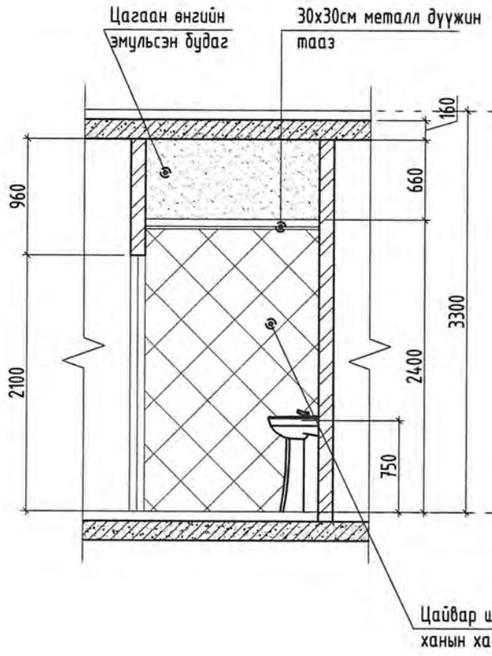

Ханын дэлгэрэс Б-Б М1:50

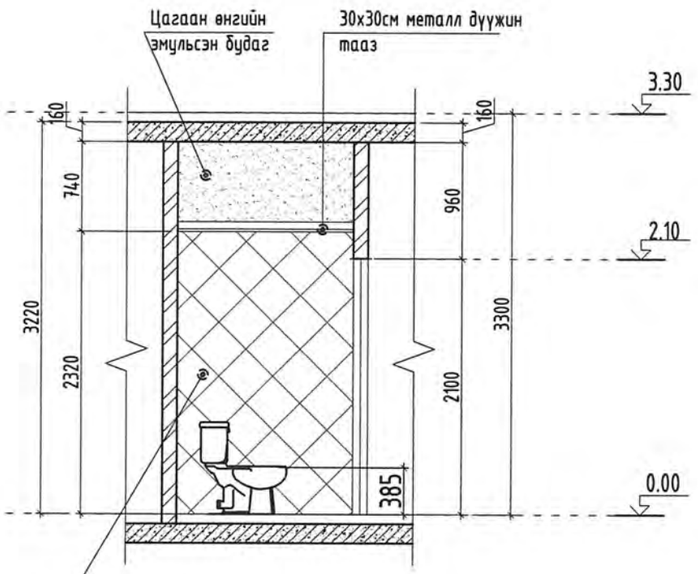

Ханын дэлгэрэс В-В М1:50

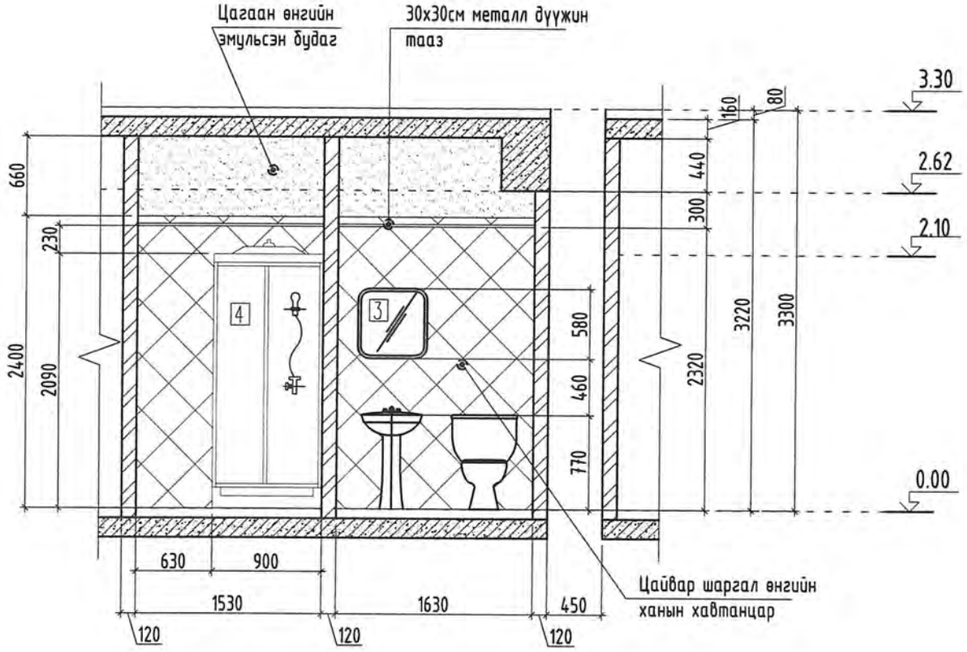

1-р давхрын ариун цэврийн өрөөний тоног төхөөрөмж /тоо ширхэг/

№	Тавилгын нэр	Тоо ш	Хэмжээ / LxWxH /
1	Суултуур	1	700x380x740
2	Угаагуур	1	700x500x770
3	Толь	3	1500x10x1000
4	Кабинтай босоо шүршүүр	2	900x900x2090

Тайлбар бичиг:

- Энэ хуудсыг БА-6-р хуудастай хамтатган үз.
- Ариун цэврийн өрөөний дотор ханыг 2.40м хүртэл өндөрт цайвар шаргал өнгийн ханын хавтанцраар өнгөлж, дээшхи хэсэгт сайн чанарын ус чийгэнд тэсвэртэй цагаан өнгийн эмульсэн будгаар 2-3 удаа будна.
- Ариун цэврийн өрөөний тоноглолыг технологи болон зургийн дагуу хэмжээгээр нь хийж суурилуулж өгнө.
- Ариун цэврийн өрөөний хаалгыг босгогүй хийж өгөх бөгөөд шалны түвшинг 20мм дор байхаар гүйцэтгэж, хананд шалнаас дээш 40см ус тусгаарлагч түрхлэг хийж өгнө. /праймер түрхлэг/ байх.
- Ариун цэврийн өрөөний шал нь халтирдаггүй материалаар хийгдсэн.
- Ариун цэврийн өрөөний таазанд 30х30см хөнгөн цагаан дүүжин таазыг дам нуруунаас доош 30см зай авч 2.32м түвшинд хийж өгнө

Таних тэмдэг:

Цайвар шаргал өнгийн хавтанцар /30х60см/ RGB /255, 246, 169/

Энэхүү зураг төсөл нь "Өлзий-Иш" ХХК -ний ОЮУНЫ ӨМЧ тул зохиогчийн зөвшөөрөлгүй өөрчлөх болон олшруулахыг хориглоно.

"ӨЛЗИЙ-ИШ" ХХК	320 суралцагчтай сургуулийн барилга		Увс аймаг. Өндөрхангай сум. 5-р баг		
	Хэсэгчилсэн байгуулалт - 3				Ye шат: А.3
Захирал	А.Ичинхорлоо	Е.Г шифр: ӨИ-16-25	Масштаб М1: 50		Хуудас: 39
Архитектор	М.Болор-Эрдэнэ				
Шалгасан	Ж.Нэргүй	Т.Г шифр:	Зургийн дугаар: БА-28		Огноо: 2025

А БЛОКЫН ШАТНЫ БАЙГУУЛАЛТ М1:50

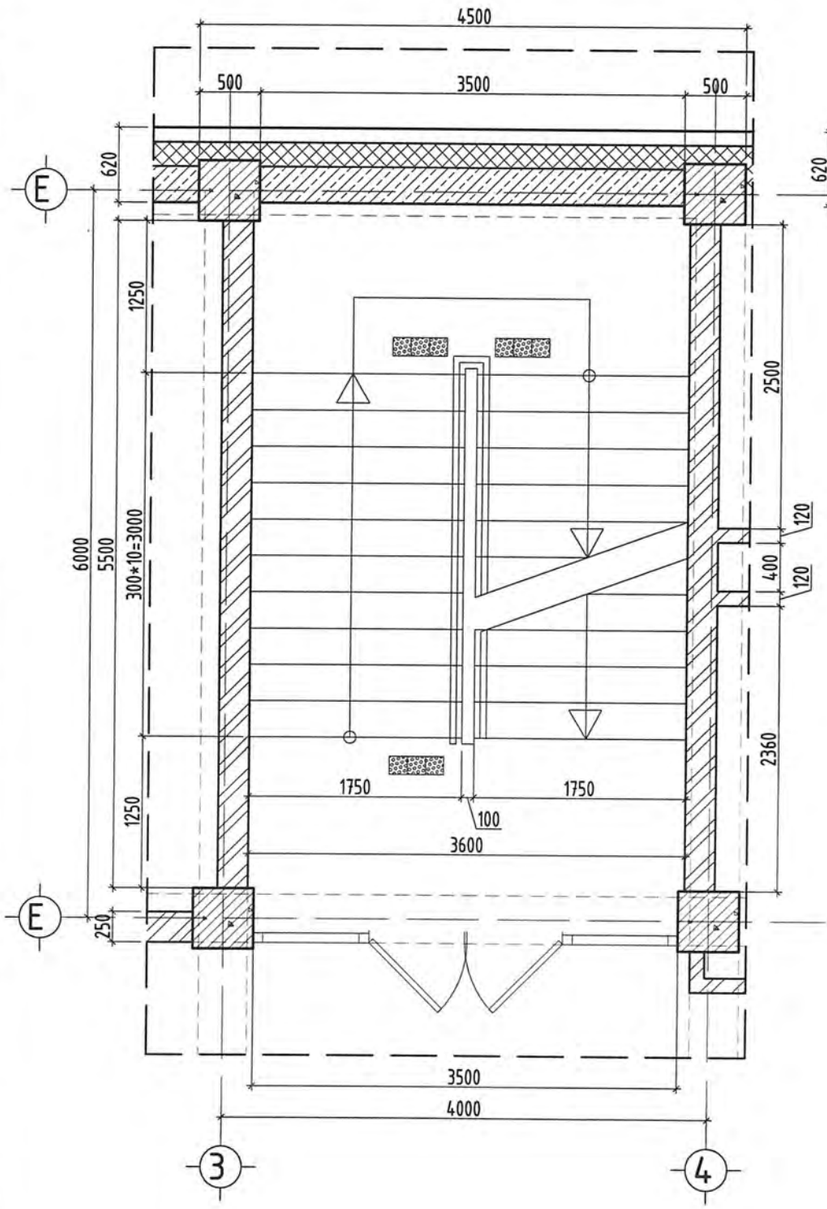

Б БЛОКЫН ШАТНЫ БАЙГУУЛАЛТ М1:50

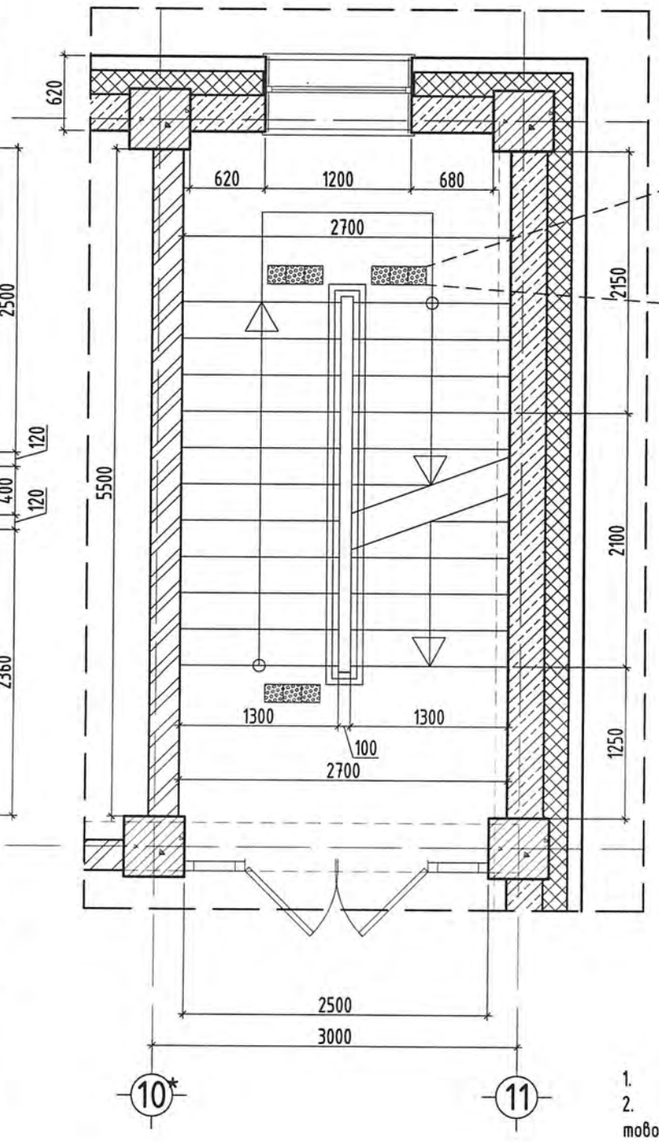

ХБИргэнд зориулсан хөтөч хавтан

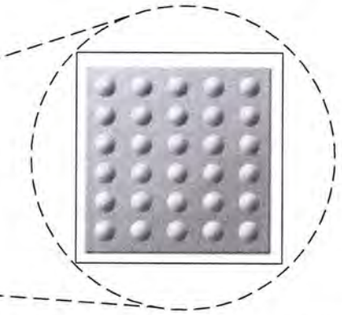

Барилга байгууламжын шатны хонгилд, шатны гишгүүрийн эхлэл болон төгсгөл хэсгээс анхааруулах товруутай резинэн /хавтан/ гадаргууг шатны гишгүүрийн эхлэл төгсгөл хэсэгт 10-15см-ийн зайд байрлуулана.

Шатны бариул дээрх брайль тэмдэглэгээ

Шатны гишгүүр дээр зөөлөвч наах

Тайлбар

1. Шатны хайсны түүврийг ББ маркийн хуудаснаас үз.
2. Дотор шатны бариул дээр тусгай хэрэгцээт иргэдэд зориулж, брайль тэмдэглэгээгээр, эсвэл крилл тоог товойлгон давхрын тоо болон анхааруулах бичиглэл хийж, шатны эхлэл төгсгөлийг тод өнгөөр ялгаж зургийн дагуу хийж гүйцэтгэнэ.
3. Шатны гишгүүр бүрт гишгүүрийн ирмэгт гулгахаас хамгаалсан зориулалтын зөөлөвч наана.
4. Шатны бариулыг галд тэсвэртэй модон хамгаалалтаар бүрнэ.
5. Бусад холбогдох тайлбарыг тухайн хуудсанд үз.

Энэхүү зураг төсөл нь "Өлзий-Иш" ХХК -ний ОЮ-ны ӨМЧ тул зохиогчийн зөвшөөрөлгүй өөрчлөх болон олшруулахыг хориглоно.

"ӨЛЗИЙ-ИШ" ХХК	320 суралцагчтай сургуулийн барилга			Увс аймаг. Өндөрхангай сум. 5-р баг	
	Дотор шатны хэсэгчилсэн байгуулалт				Ye шат: А.3
	Захирал	А.Ичинхорлоо	Е.Г шифр: ӨИ-16-25	Масштаб М1: 50	Хуудас: 39
	Архитектор	М.Болор-Эрдэнэ			
	Шалгасан	Ж.Нэргүй	Т.Г шифр:	Зургийн дугаар: БА-29	Огноо: 2025

А3

А БЛОКЫН 2-Р ДАВХРЫН ШАТНЫ БАЙГУУЛАЛТ М1:50

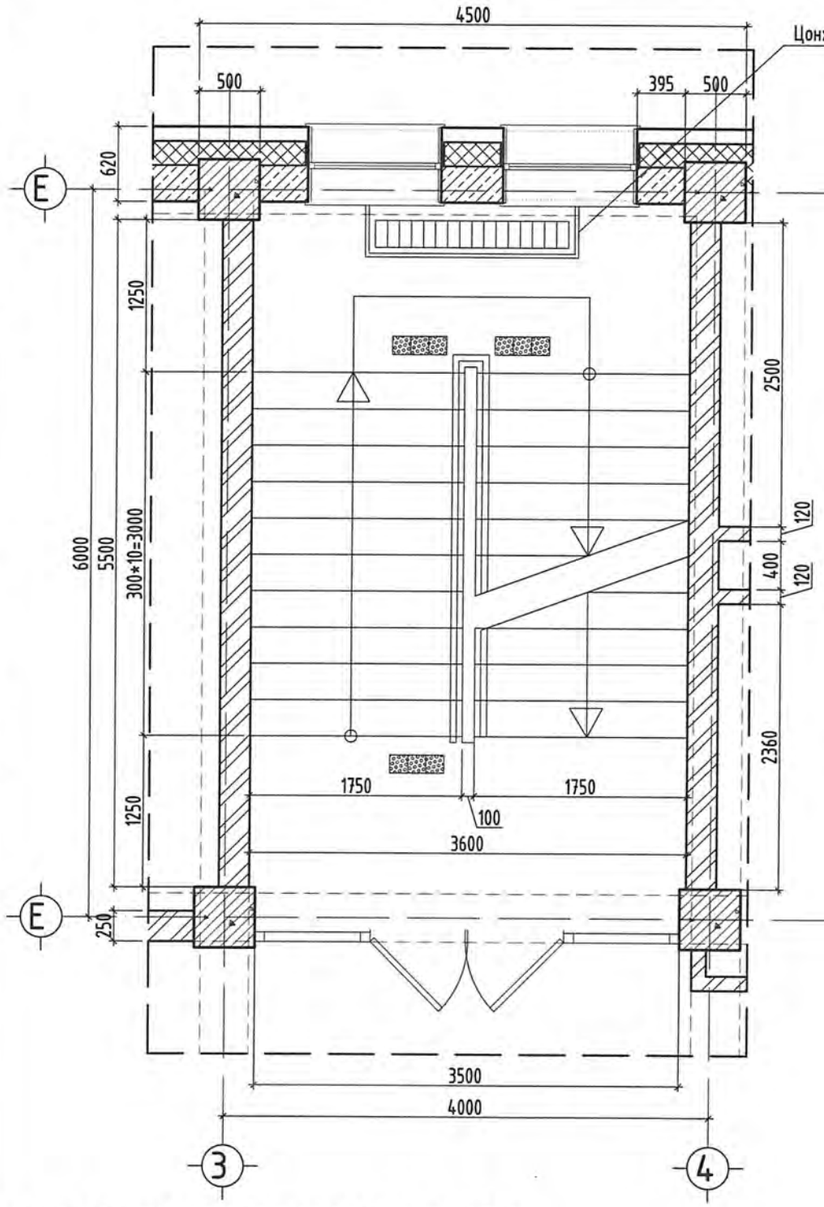

Б БЛОКЫН 2-Р ДАВХРЫН ШАТНЫ БАЙГУУЛАЛТ М1:50

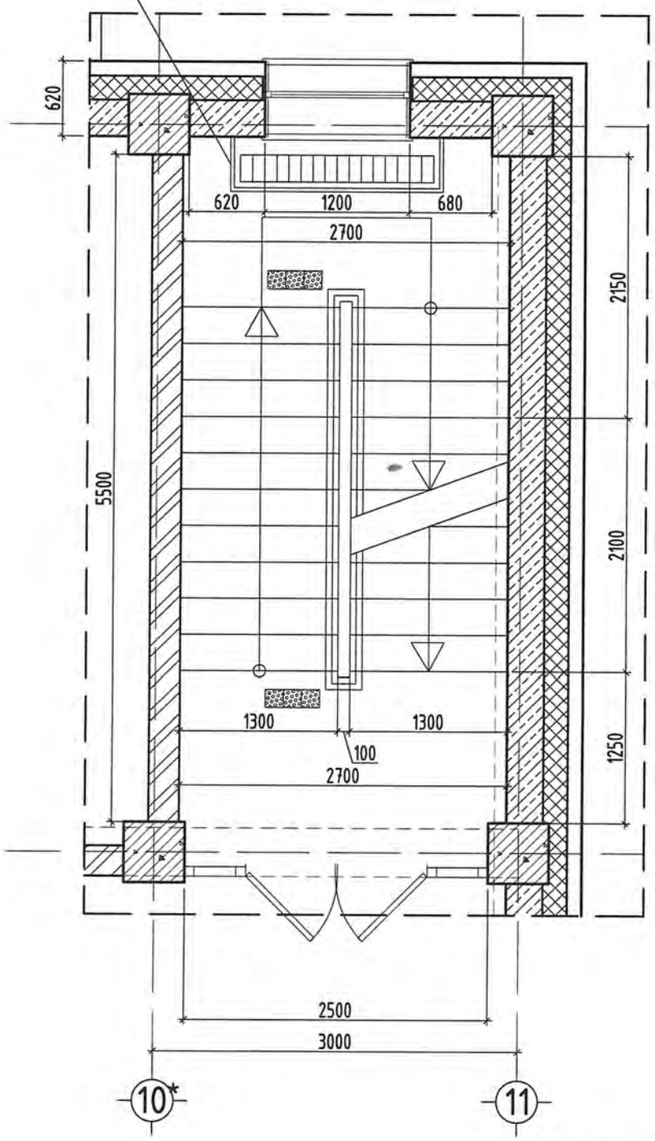

ОГТЛОЛ А-А М1:50

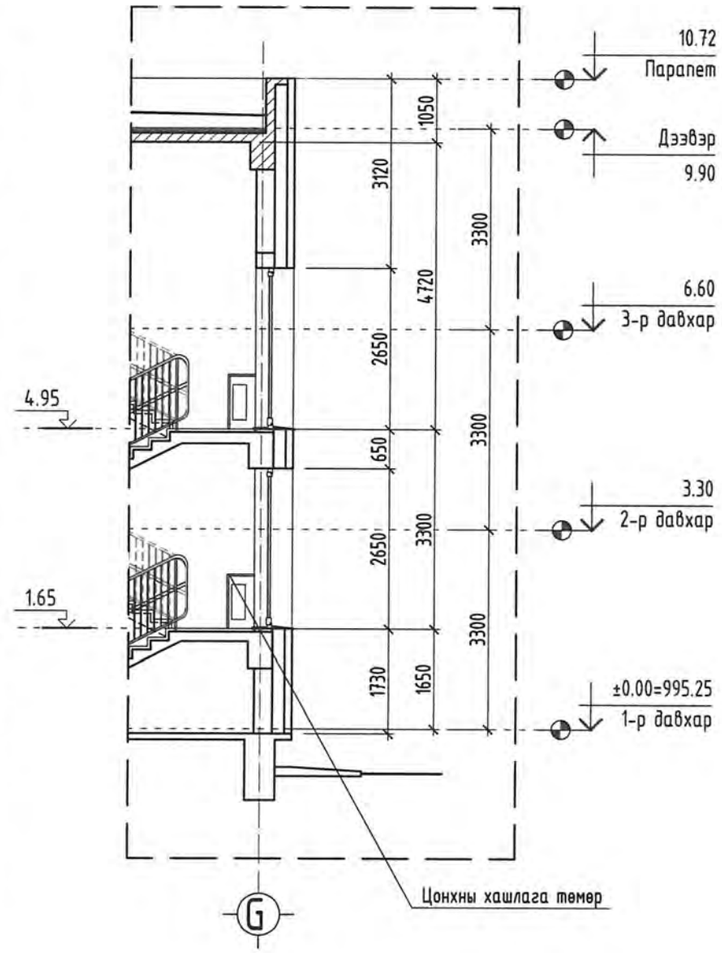

ЗЭВЭРДЭГГҮЙ ГАН ЦОНХНЫ ХАШЛАГА /ХААЛТ/

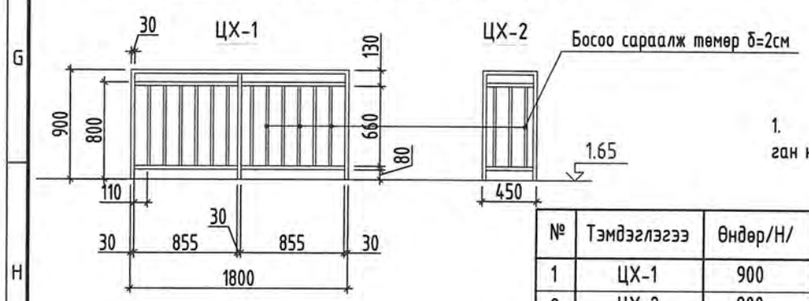

Тайлбар

1. Шатны хонгилын цонхны хашлага хаалтыг зэвэрдэггүй ган никель төмрөөр хийнэ.

Тайлбар

1. Шатны хайсны түүврийг ББ маркийн хуудаснаас үз.
2. Дотор шатны бариул дээр тусгай хэрэгцээт ирэгдэд зориулж, брайль тэмдэглэгээгээр, эсвэл крилл тоог товойлгон давхрын тоо болон анхааруулах бичиглэл хийж, шатны эхлэл төгсгөлийг тод өнгөөр ялгаж зургийн дагуу хийж гүйцэтгэнэ.
3. Шатны гишгүүр бүрт гишгүүрийн ирмэгт гулгахаас хамгаалсан зориулалтын зөөлөвч наана.
4. Шатны бариулыг галд тэсвэртэй модон хамгаалалтаар бүрнэ.
5. Бусад холбогдох тайлбарыг тухайн хуудсанд үз.

№	Тэмдэглэгээ	Өндөр/H/	Урт /L/	2-3-р давхар	Бүгд /ш/	Тайлбар
1	ЦХ-1	900	1800	4	12	Төмөр хийцлэлтэй
2	ЦХ-2	900	450	8		Төмөр хийцлэлтэй

Хөндлөн болон босоо профиль төмөрний хэмжээ нь Ø 30мм өргөнтэй, босоо сараалж төмөр Ø 20мм, хоорондын зай 110мм-с ихгүй байна. 30x30=l=46=38.64кг, 20x20=l=47.2=26.14кг

Энэхүү зураг төсөл нь "Өлзий-Иш" ХХК -ний ОЮ-ны ӨМЧ тул зохиогчийн зөвшөөрөлгүй өөрчлөх болон олшруулахыг хориглоно.

"ӨЛЗИЙ-ИШ" ХХК	320 суралцагчтай сургуулийн барилга			Увс аймаг. Өндөрхангай сум. 5-р баг	
	Дотор шатны хэсэгчилсэн байгуулалт				Ye шат: А.3
Захирал	А.Ичинхорлоо	Е.Г шифр: ӨИ-16-25	Масштаб М1: 50		Хуудас: 39
Архитектор	М.Болор-Эрдэнэ	Т.Г шифр:	Зургийн дугаар: БА-29*		Огноо: 2025
Шалгасан	Ж.Нэргүй				

ДЭЭВЭРТ ГАРАХ ГАРЦНЫ ХЭСЭГЧИЛСЭН БАЙГУУЛАЛТ М1:50

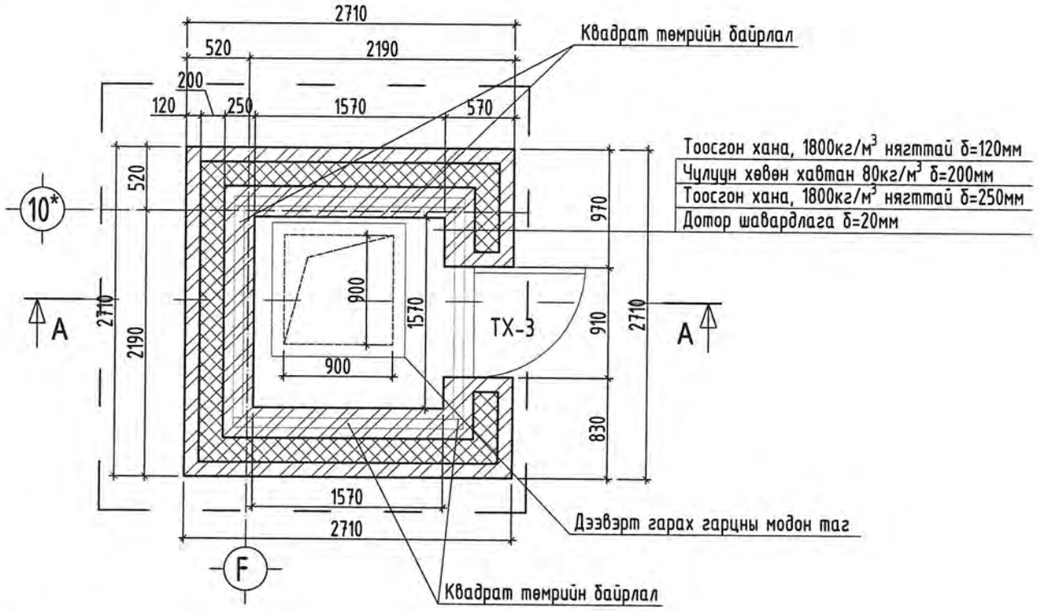

Тайлбар:

- Тухайн хэсэглэл зургийг БА-15,18-20-23-р хуудастай хамтатган үз.
- Дээвэрт гарах гарцын гадна ханыг 1800кг/м³ нягттай 250мм зузаантай тоосгыг өрж, 200мм-ийн чулуун хөвөн хавтангаар дулаалж, гадна талдаа 120мм-ийн тоосго бүхий 570мм зузаан байхаар дулаан техникийн тооцоогоор сонгов.
- ТХ-3 марктай гадна хаалгыг дулаалгатай төмөр хаалгаар хийнэ.
- Гадна ханын 1800кг/м³ нягттай 250мм зузаантай тоосгон өрлөгийн дээр 80х80мм хэмжээтэй квадрат төмрийг анкерлан боож, гал дэмждэггүй чулуун хөвөн хавтантай δ=200мм зузаантай сэндвичэн хавтанг квадрат төмөр рүү шруплдэж бооно.
- Гадна талын δ=120мм зузаантай тоосгон хана болон сэндвичэн хавтан хоёрын
- завсар зайг дотор гадна талаас нь шахдаг хөвсөөр чигжиж шахна.

Материалын тодорхойлолт

Д/д	Тэмдэглэгээ	Нэр		Тоо ш	Тайлбар
		Квадрат төмөр			
1	ГОСТ 2590-88	□ 80х80	L=1900	2	
2	ГОСТ 2590-88	□ 80х80	L=1700	2	
3		L анкер	L=16см	14	

Галын шатны материалын тодорхойлолт

Д/д	Тэмдэглэгээ	Нэр		Тоо ш	Жин /кг/		Тайлбар
					Нэгж	Бүгд	
		ГШ-2		1	61.29	-	
1	ГОСТ 8509-86	L50x5	L=2400	2	9.05	18.1	
2	MNS.JIS.G31122020	SD39D D19	L=800	8	1.8	14.4	
3		L50x5	L=120	2	0.45	0.90	
4		L50x5	L=600	4	2.26	9.05	
5	ГОСТ 19903-82	-150x20	L=200	4	4.71	18.84	

ОГТЛОЛ /1-1/

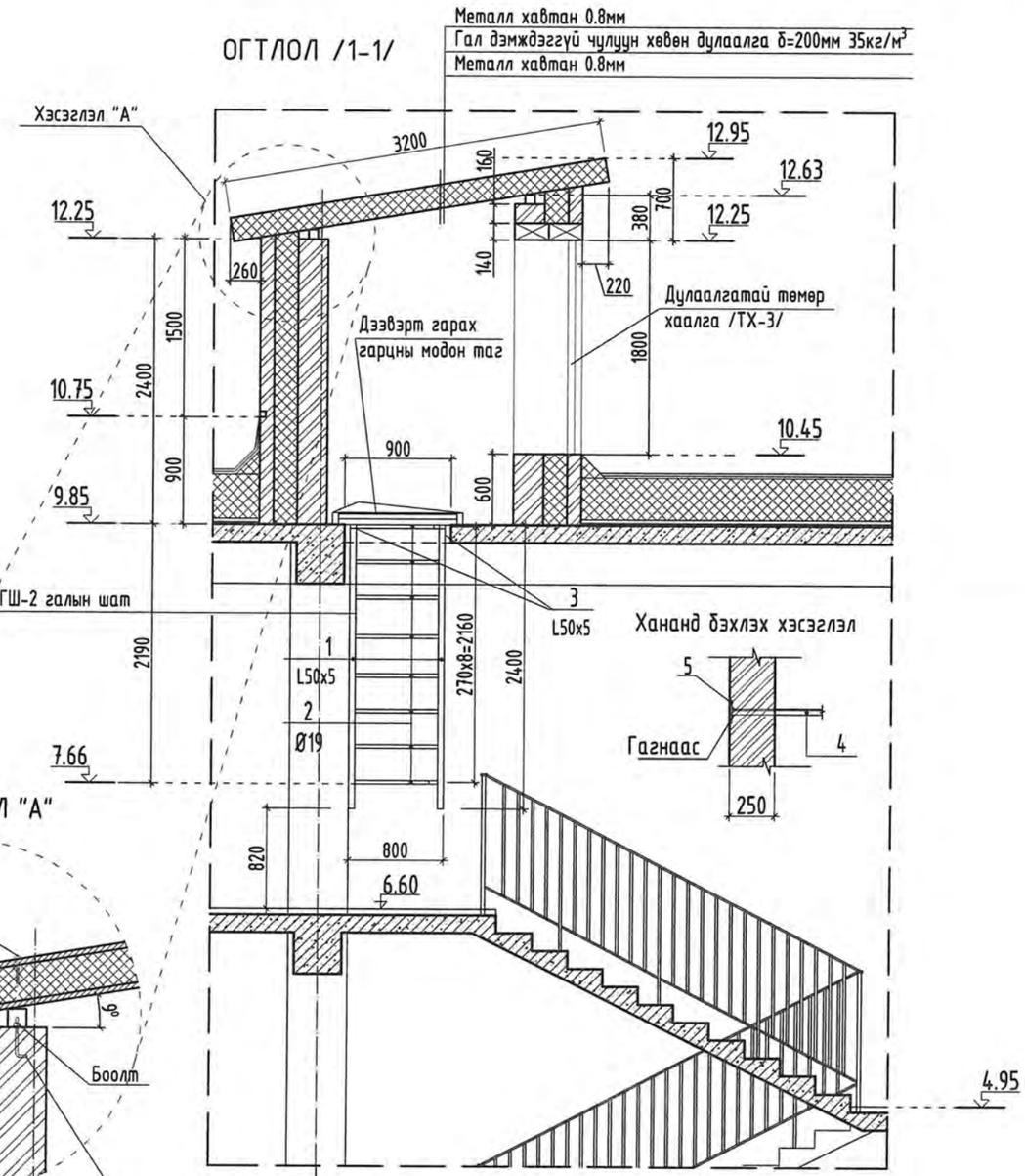

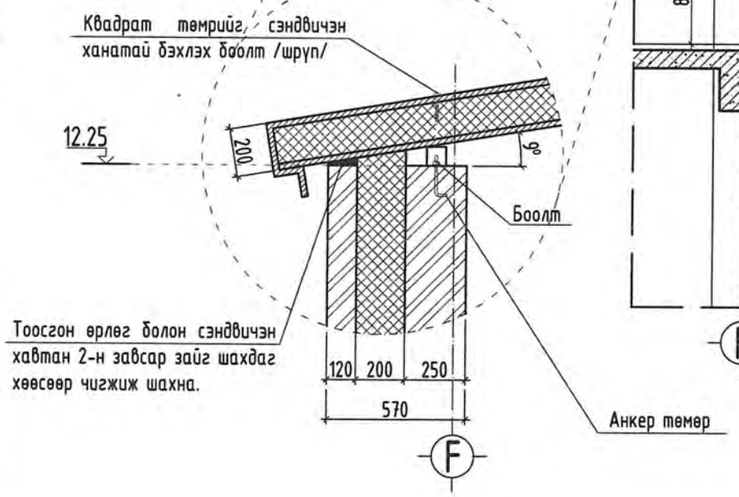

Энэхүү зураг төсөл нь "Өлзий-Иш" ХХК -ний ОЮ-ны ӨМЧ тул зохиогчийн зөвшөөрөлгүй өөрчлөх болон олшруулахыг хориглоно.

БАРИЛГЫН ЗУРАГ ТӨСӨЛ ӨЛЗИЙ-ИШ ХХК ULZII-ISH LLC	320 суралцагчтай сургуулийн барилга			Увс аймаг. Өндөрхангай сум. 5-р баг	
	Дээвэрт гарах гарцны хэсэглэл				Ye шат: А.3
	Захирал	А.Ичинхорлоо	Е.Г шифр: ӨИ-16-25	Масштаб М1: 50	Хуудас: 39
	Архитектор	М.Болор-Эрдэнэ	Т.Г шифр:	Зургийн дугаар: БА-30	Огноо: 2025
"ӨЛЗИЙ-ИШ" ХХК	Шалгасан	Ж.Нэргүй			

А3

ГД-1 ГАДНА ДОВЖОО НАЛУУ ЗАМЫН БАЙГУУЛАЛТ

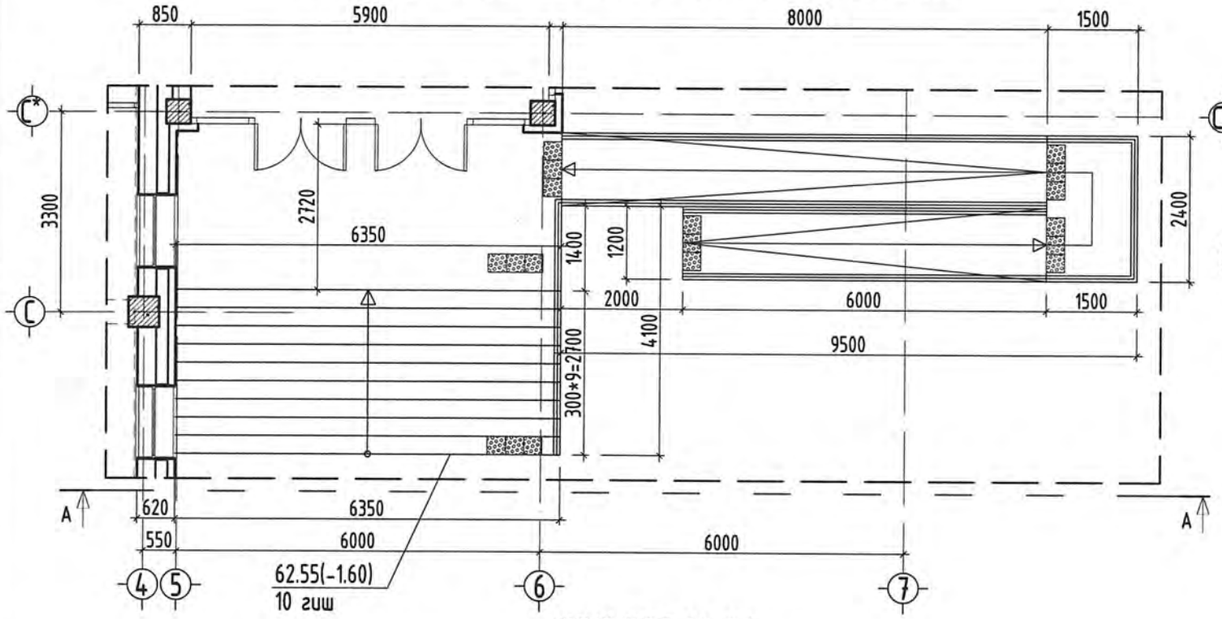

ГД-6 ГАДНА ДОВЖОО НАЛУУ ЗАМЫН БАЙГУУЛАЛТ

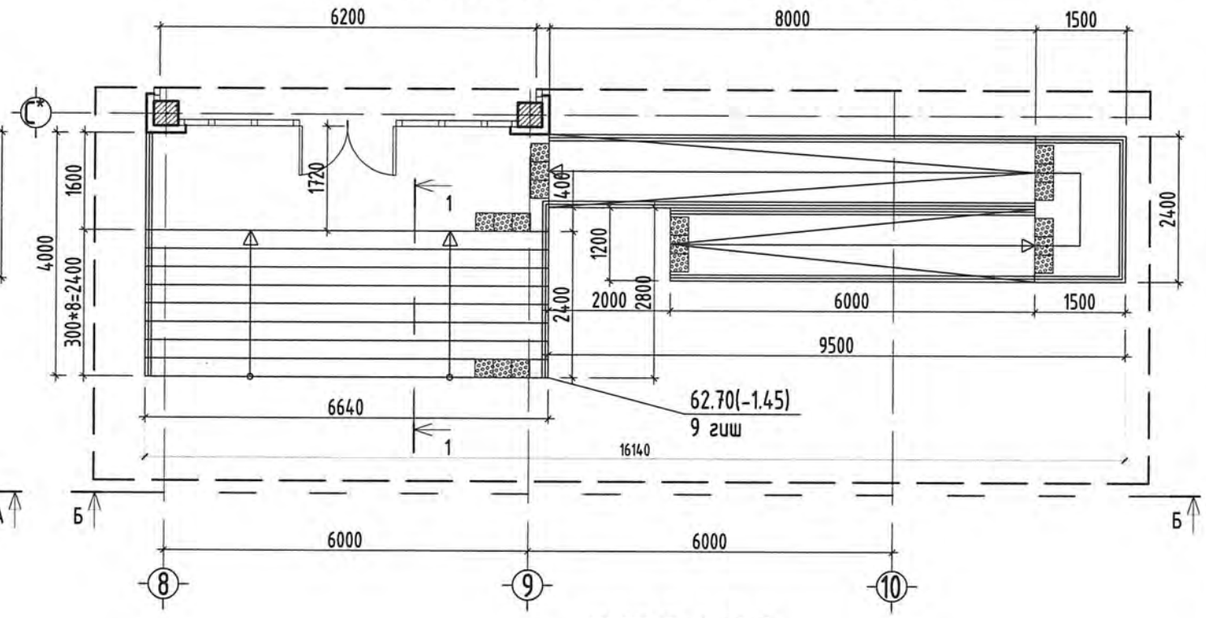

НҮҮР ТАЛ /А-А/

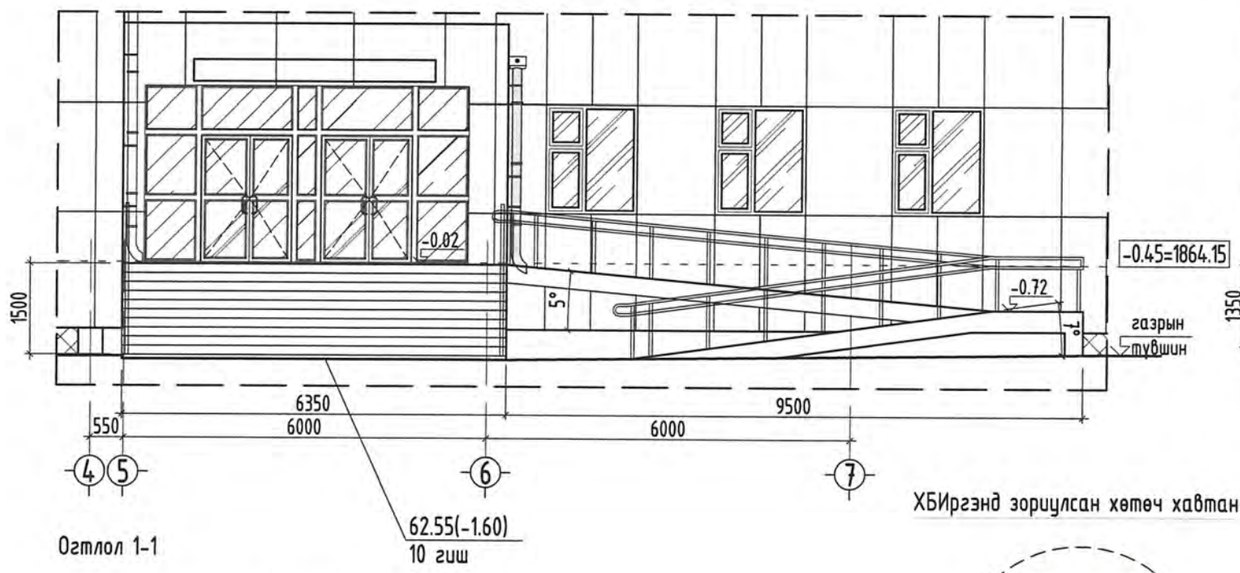

НҮҮР ТАЛ /Б-Б/

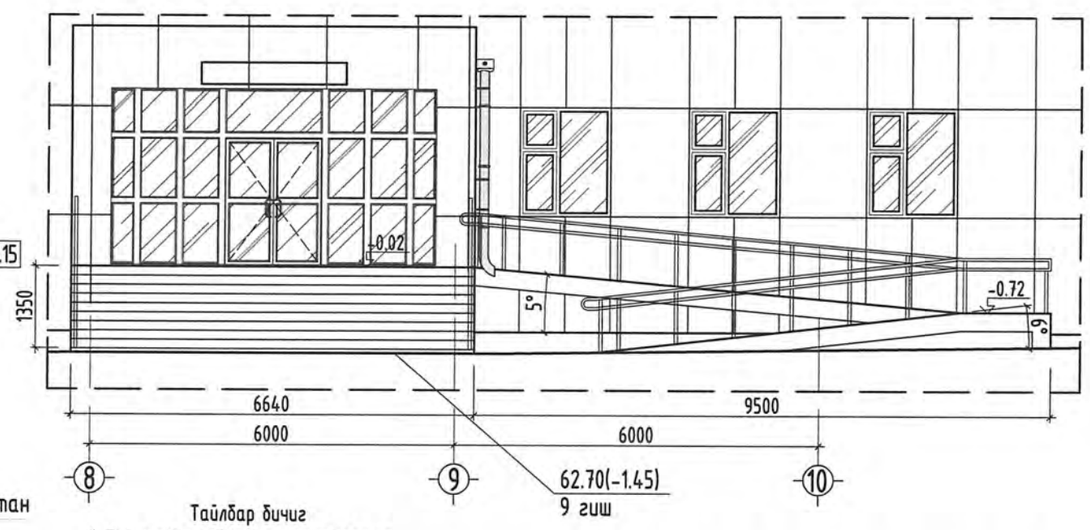

Огтлол 1-1

Барзгар гадаргуутай боржин чулуу	
Барьцалдуулагч цем.тэгшилгээ	δ=40мм
Төмөр бетон шат	δ=150мм
Нягтруулсан хөрс	

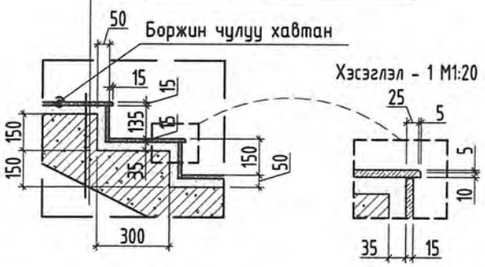

ХБИргэнд зориулсан хөтөч хавтан

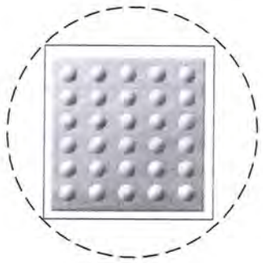

Барилга байгууламжын орц, налуу замын доод хэсэгт мөн шатны гишгүүрийн эхлэл болон төгсгөл хэсгээс анхааруулах товруутай резинэн /хавтан/ гадаргуу 15-20см-ийн зайд байрлуулана.

Тайлбар бичиг

1. Энэ хуудсыг. БА-7-с хамтатган үз.
2. Налуу замын 2 хажуу талаар 90см-ээс багагүй өндөрт бариул бүхий хашлага хайсыг хийж, цагаан өнгийн төмрийн будгаар 2 үе будна. Бариулыг 2 эгнээгээр байрлуулж, тэдгээрийн өндөр нь 70см ба 90см байна, бариулын эхлэл төгсгөлийг босоо тулааснаас 300мм-р илүү гаргаж хийнэ.
3. Барилга байгууламжид, Хөгжлийн бэрхшээлтэй иргэний хүртээмжийг төлөвлөх БНбД 35-01-22-ын 6-р зүйлийн 6.1-р заалтын дагуу гадна налуу замын налуулгыг нь 1:12-иас ихгүйгээр төлөвлөсөн.
4. Тусгай хэрэгцээт иргэдийн налуу замын гадаргуу нь халтирдаггүй барзгар боржин чулуугаар өнгөлж, халтирхаас хамгаалсан резин наах ба өнгө нь тод ялгаатай байх ба гадна довжоо, пандусны өнгөлгөөнд халтиргаа үүсгэх материал төлөвлөхгүй.

Энэхүү зураг төсөл нь "Өлзий-Иш" ХХК -ний ОХУ-ны ӨМ-н тушаалаар батлагдсан загвараар болон олиргуулахыг хориглоно.

БАРИЛГЫН ЗУРАГ ТӨСӨЛ "ӨЛЗИЙ-ИШ" ХХК ULZII-ISH LLC	320 суралцагчтай сургуулийн барилга		Увс аймаг. Өндөрхангай сум. 5-р баг		
	Гадна довжооны налуу замын байгуулалт				Үе шат: А.3
Захирал	А.Ичинхорлоо	Е.Г шифр: ӨИ-16-25	Масштаб М1: 50		Хуудас: 39
Архитектор	М.Болор-Эрдэнэ	Т.Г шифр:	Зургийн дугаар: БА-31		Огноо: 2025
"ӨЛЗИЙ-ИШ" ХХК	Шалгасан	Ж.Нэргүй			

Галын шат / ГШ-1 /

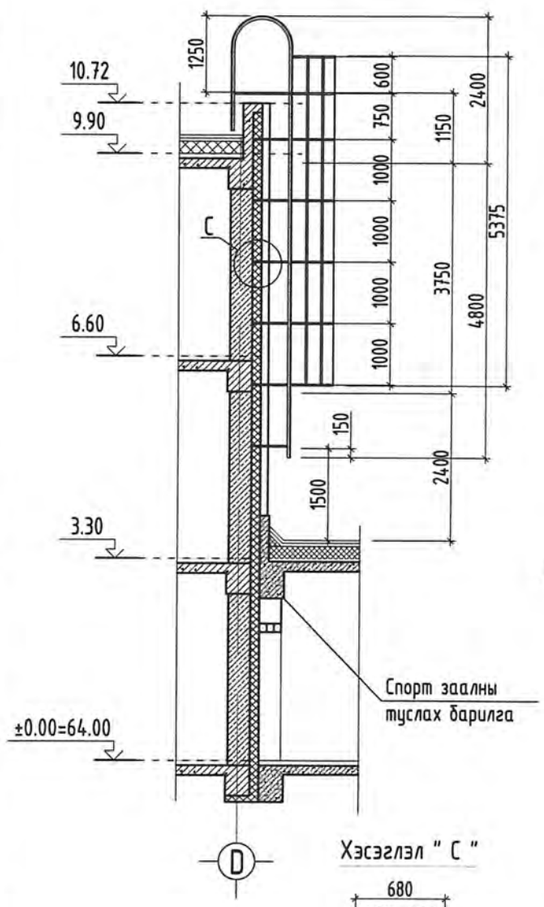

Галын шат / ГШ-1 /

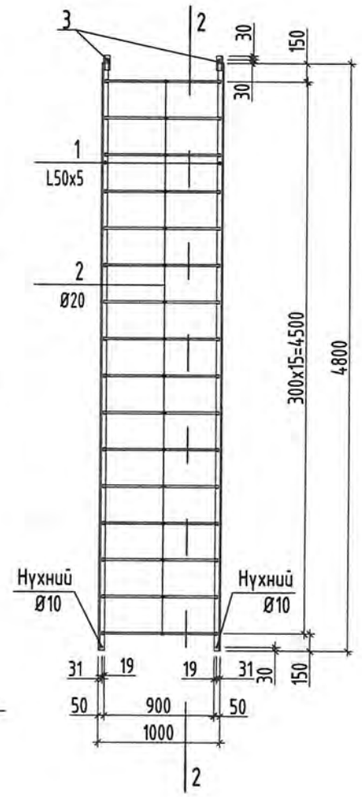

Огтлол 2-2

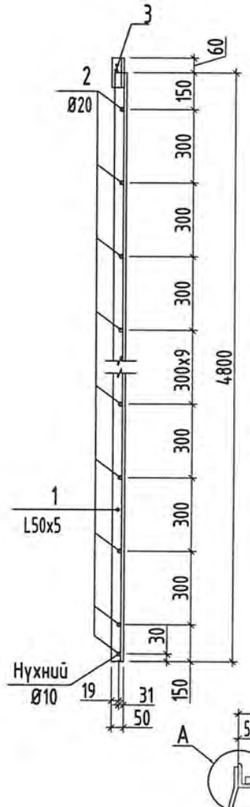

Галын шатны / ГШ-1 / дээд хэсэг

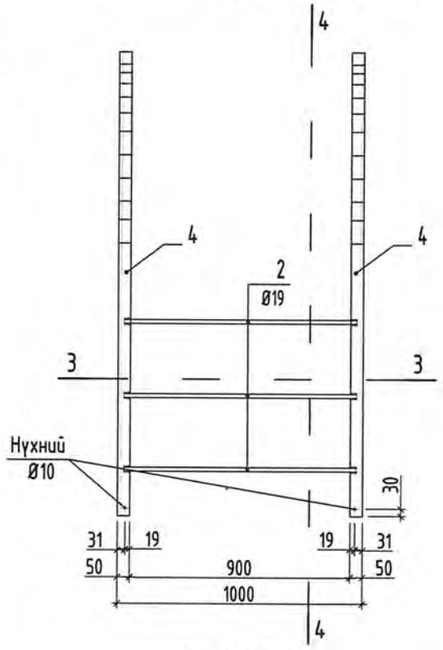

Огтлол 4-4

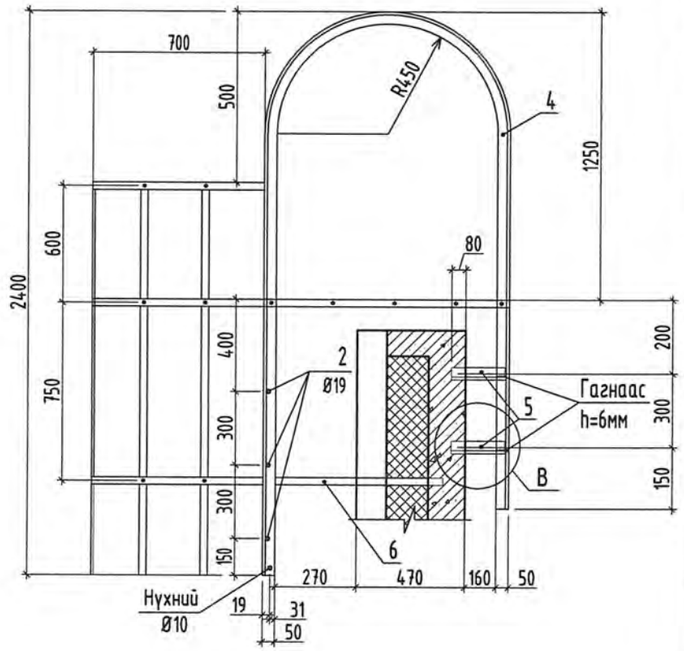

Огтлол 3-3

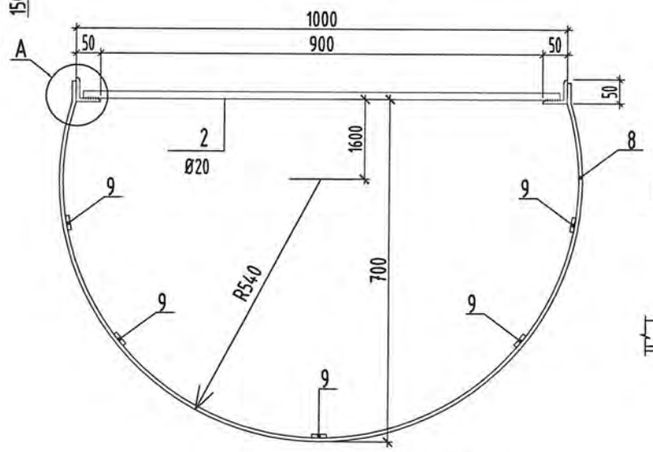

Хэсэглэл " B "

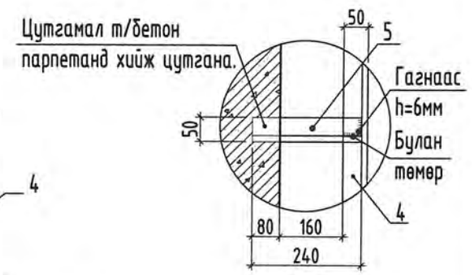

Хэсэглэл " C "

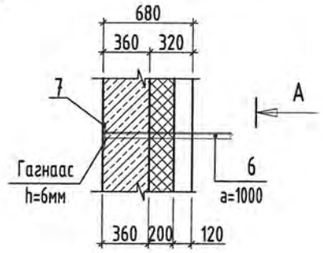

Харагдац "A"

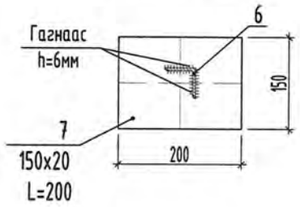

Огтлол 5-5

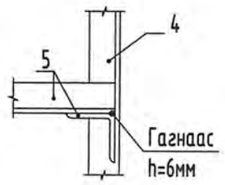

Хэсэглэл " A "

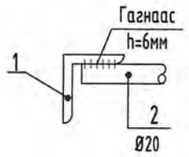

Материалын тодорхойлолт

Д/д	Нэр		Тоо ш	Жин /кг/ Нэгж	Жин /кг/ Бүгд	Тайлбар
	ГШ-1		1	366.2	366.2	
1	L50x5	L=4800	2	55.42	110.84	
2	SD39D Ø20	L=940	19	2.115	40.18	
3	L50x5	L=120	2	0.45	0.90	
4	L50x5	L=3320	2	17.94	35.9	
5	L50x5	L=240	4	0.90	3.60	
6	L50x5	L=1000	10	3.77	37.7	
7	-150x20	L=200	10	4.71	47.1	
8	-30x4	L=4230	7	1.94	13.58	
9	-30x4	L=5400	5	15.28	76.4	

Тайлбар

- Энэ хуудсыг БА-11, 14,15 гэсэн хуудсуудтай хамт уз.
- Галын шатны доод гишгүүр туслах барилгын дээврээс дээш /1.5м/-т байна.
- 6 дугаартай L50x5 L=1000мм урттай булан төмрийг 1м алхмын зайтайгаар 360мм зузаантай хөнгөн блокон ханын өрлөгт хийж, 1м алхам бүрт /-150x20x200/ хэмжээтэй хавтгай төмөртэй гагнаж бэхэлнэ. Зургийг хэсэглэл "С", харагдац "А"-тай хамтатган уз.
- 5 дугаартай L50x5 L=240мм урттай булан төмрийг парпетний дээд ирмэгээс 200x300мм алхмын зайтайгаар 150мм зузаантай төмөр бетон цутгамал парпетанд хийж цутгана. Зургийг хэсэглэл "В" болон ББ маркийн зурагтай хамтатган уз.

Энэхүү зураг төсөл нь "Өлзий-Иш" ХХК -ний 010-ЭМ-ны ЭМЧ тул зохиогчийн зөвшөөрөлгүй өөрчлөх болон олшруулахыг хориглоно.

"ӨЛЗИЙ-ИШ" ХХК	320 суралцагчтай сургуулийн барилга			Увс аймаг. Өндөрхангай сум. 5-р баг	
	ГШ-1 галын шатны хэсэглэл				Үе шат: А.З
	Захирал	А.Ичинхорлоо	Е.Г шифр: ӨИ-16-25	Масштаб М1: 50	Хуудас: 39
	Архитектор	М.Болор-Эрдэнэ			
	Шалгасан	Ж.Нэргүй	Т.Г шифр:	Зургийн дугаар: БА-32	Огноо: 2025

Дүүжин таазны хэсэглэл М1:20

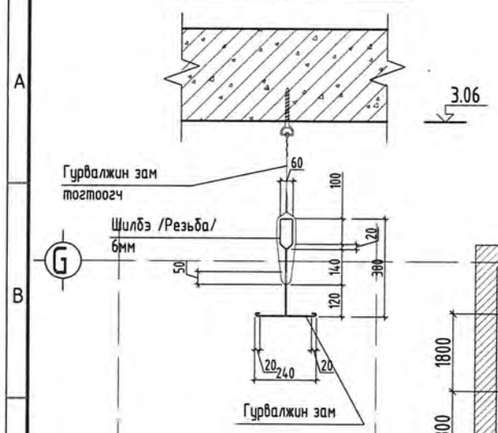

1-Р ДАВХРЫН ДҮҮЖИН ТААЗНЫ БАЙГУУЛАЛТ М1:150

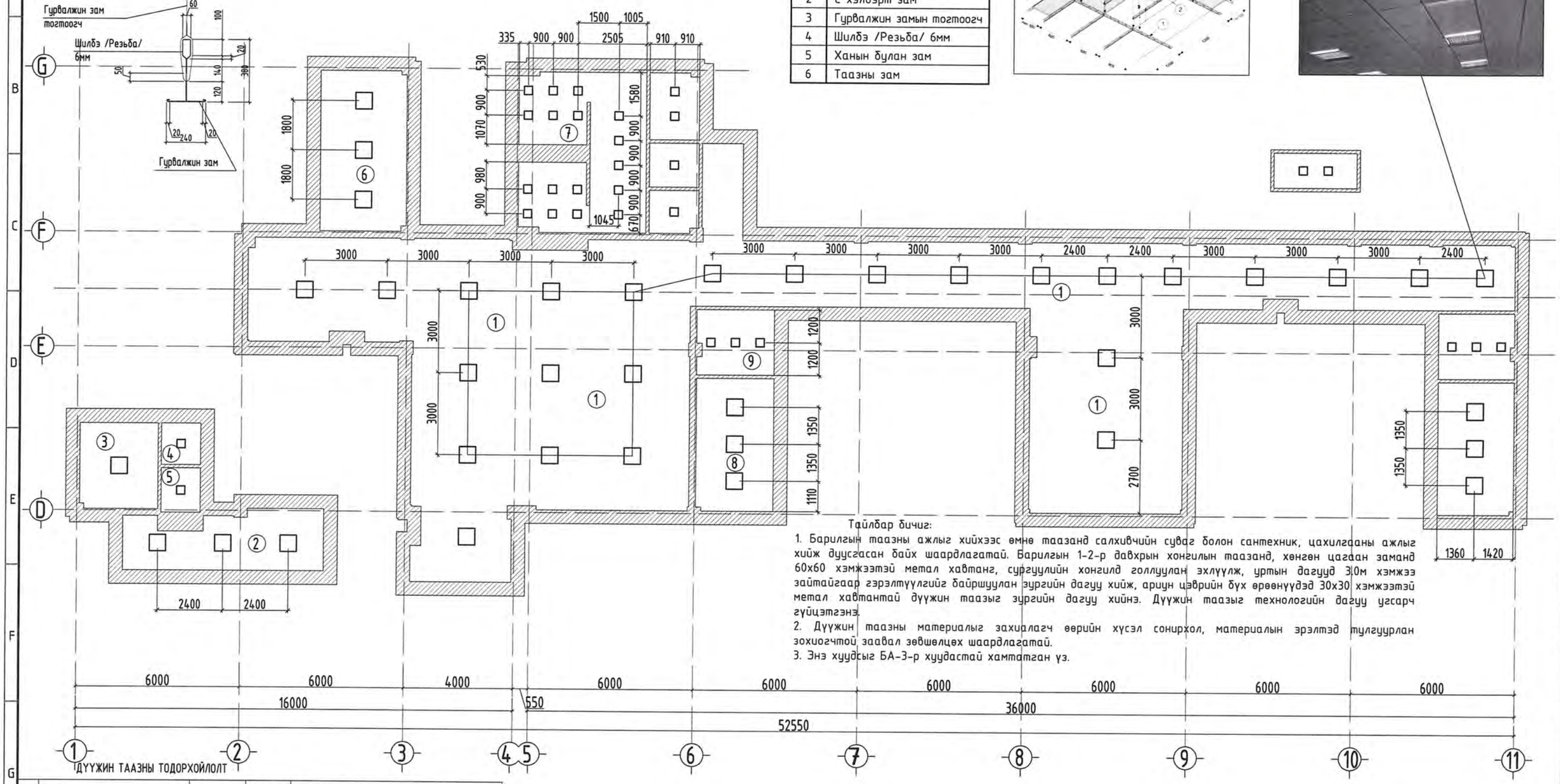

Хөнгөн цагаан дүүжин тааз

Д/д	Материалын нэр
1	Гурвалжин зам
2	С хэлбэрт зам
3	Гурвалжин замын тогтоогч
4	Шилбэ /Резьба/ 6мм
5	Ханын булан зам
6	Таазны зам

Дүүжин таазны хэсэглэл

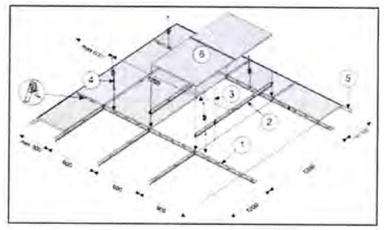

Дүүжин таазны харагдах байдал

Тайлбар бичиг:

1. Барилгын таазны ажлыг хийхээс өмнө таазанд салхивчийн суваг болон сантехник, цахилгааны ажлыг хийж дуусгасан байх шаардлагатай. Барилгын 1-2-р давхрын хонгилын таазанд, хөнгөн цагаан заманд 60х60 хэмжээтэй метал хавтанг, сургуулийн хонгилд голлуулан эхлүүлж, уртын дагуу 3.0м хэмжээ зайтайгаар гэрэлтүүлгийг байршуулан зургийн дагуу хийж, арчин цэврийн бүх өрөөнүүдэд 30х30 хэмжээтэй метал хавтантай дүүжин таазыг зургийн дагуу хийнэ. Дүүжин таазыг технологийн дагуу угсарч гүйцэтгэнэ.
2. Дүүжин таазны материалыг захиалагч өөрийн хүсэл сонирхол, материалын эрэлтэд тулгуурлан зохиогчтой зөвшөөлцөх шаардлагатай.
3. Энэ хуудсыг БА-3-р хуудастай хамтатган үз.

ДҮҮЖИН ТААЗНЫ ТОДОРХОЙЛОЛТ

№	Өрөөний нэр	Хэмжээ /мм/	Талбай /М²/	Таазны материал
1	Хонгил	600х600	250	Сургуулийн зориулалттай металл тааз
2	Хонгил	600х600	14.46	Сургуулийн зориулалттай металл тааз
3	Ажилчдын хувцас солих өрөө	600х600	8.95	Сургуулийн зориулалттай металл тааз
4	Босоо душны өрөө	300х300	2.20	Метал дүүжин тааз
5	Арчин цэврийн өрөө	300х300	2.35	Метал дүүжин тааз
6	Технологийн өрөө	600х600	18.35	Сургуулийн зориулалттай металл тааз
7	Арчин цэврийн өрөө	300х300	34.94	Метал дүүжин тааз
8	Амрах, тоглох өрөө	600х600	26.61	Метал дүүжин тааз
9	Арчин цэврийн өрөө	300х300	13.17	Метал дүүжин тааз

Энэхүү зураг төсөл нь "Өлзий-Иш" ХХК -ний ОХУНЫ ЗМГ-тул зохиогчийн зөвшөөрөлгүй өөрчлөх болон олшруулахыг хориглоно.

"ӨЛЗИЙ-ИШ" ХХК

320 суралцагчтай сургуулийн барилга			Увс аймаг. Өндөрхангай сум. 5-р баг		
1-р давхрын дүүжин таазны байгуулалт					Ye шат: А.3
Захирал	А.Ичинхорлоо	Е.Г шифр: ӨИ-16-25	Масштаб М1:150	Хуудас: 39	
Архитектор	М.Болор-Эрдэнэ	Т.Г шифр:	Зургийн дугаар: БА-33	Огноо: 2025	
Шалгасан	Ж.Нэргүй				

2-Р ДАВХРЫН ДҮҮЖИН ТААЗНЫ БАЙГУУЛАЛТ М1:150

Дүүжин таазны хэсэглэл

Дүүжин таазны харагдах байдал

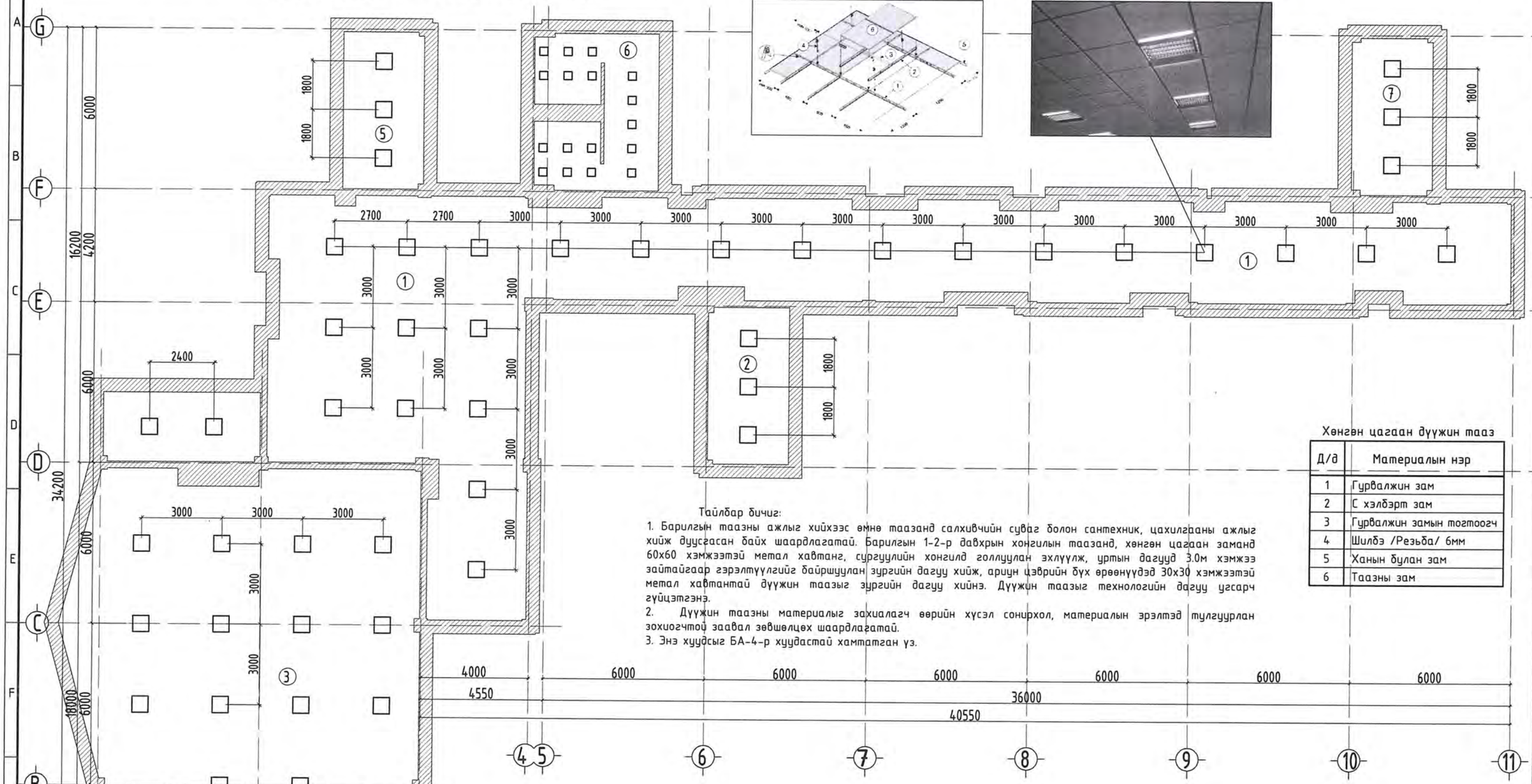

Хөнгөн цагаан дүүжин тааз

Д/д	Материалын нэр
1	Гурвалжин зам
2	С хэлбэрт зам
3	Гурвалжин замын тогтоогч
4	Шилбэ /Резьба/ 6мм
5	Ханын булан зам
6	Таазны зам

Тайлбар бичиг:

1. Барилгын таазны ажлыг хийхээс өмнө таазанд салхивчийн суваг болон сантехник, цахилгааны ажлыг хийж дуусгасан байх шаардлагатай. Барилгын 1-2-р давхрын хонгилын таазанд, хөнгөн цагаан заманд 60х60 хэмжээтэй метал хавтанг, сургуулийн хонгилд голлуулан эхлүүлж, уртын дагууд 3.0м хэмжээ зайтайгаар гэрэлтүүлгийг байршуулан зургийн дагуу хийж, ариун цэврийн бүх өрөөнүүдэд 30х30 хэмжээтэй метал хавтантай дүүжин таазыг зургийн дагуу хийнэ. Дүүжин таазыг технологийн дагуу угсарч гүйцэтгэнэ.
2. Дүүжин таазны материалыг захиалагч өөрийн хүсэл сонирхол, материалын эрэлтэд тулгуурлан зохиогчтой зөвшөөлцөх шаардлагатай.
3. Энэ хуудсыг БА-4-р хуудастай хамтатгах үз.

ДҮҮЖИН ТААЗНЫ ТОДОРХОЙЛОЛТ

№	Өрөөний нэр	Хэмжээ /мм/	Талбай /М²/	Таазны материал
1	Хонгил	600х600	245	Метал дүүжин тааз
2	Лабораторын өрөө	600х600	17.48	Метал дүүжин тааз
3	Урлаг заал	600х600	217.1	Метал дүүжин тааз
4	Хөгжим зэмсэг хадгалах өрөө	600х600	15.14	Метал дүүжин тааз
5	Хувцас хадгалах өрөө	600х600	17.54	Метал дүүжин тааз
6	Ариун цэврийн өрөө	300х300	24.85	Метал дүүжин тааз
7	Лабораторын өрөө	600х600	17.54	Метал дүүжин тааз

Энэхүү зураг төсөл нь "Өлзий-Иш" ХХК -ний ОХУ-ны ӨМЧ тул зохиогчийн зөвшөөрөлгүй өөрчлөх болон олшруулахыг хориглоно.

"ӨЛЗИЙ-ИШ" ХХК

320 суралцагчтай сургуулийн барилга			Увс аймаг. Өндөрхангай сум. 5-р баг		
2-р давхрын дүүжин таазны байгуулалт					Ye шат: А.3
Захирал	А.Ичинхорлоо	Е.Г шифр: ӨИ-16-25	Масштаб М1:150	Хуудас: 39	
Архитектор	М.Болор-Эрдэнэ	Т.Г шифр:	Зургийн дугаар: БА-34	Огноо: 2025	
Шалгасан	Ж.Нэргүй				

3-Р ДАВХРЫН ДҮҮЖИН ТААЗНЫ БАЙГУУЛАЛТ М1:150

Дүүжин таазны хэсэглэл М1:20

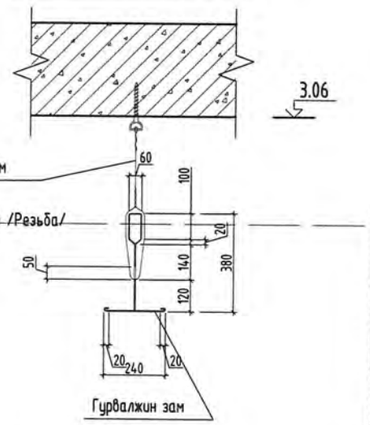

Дүүжин таазны хэсэглэл

Дүүжин таазны харагдах байдал

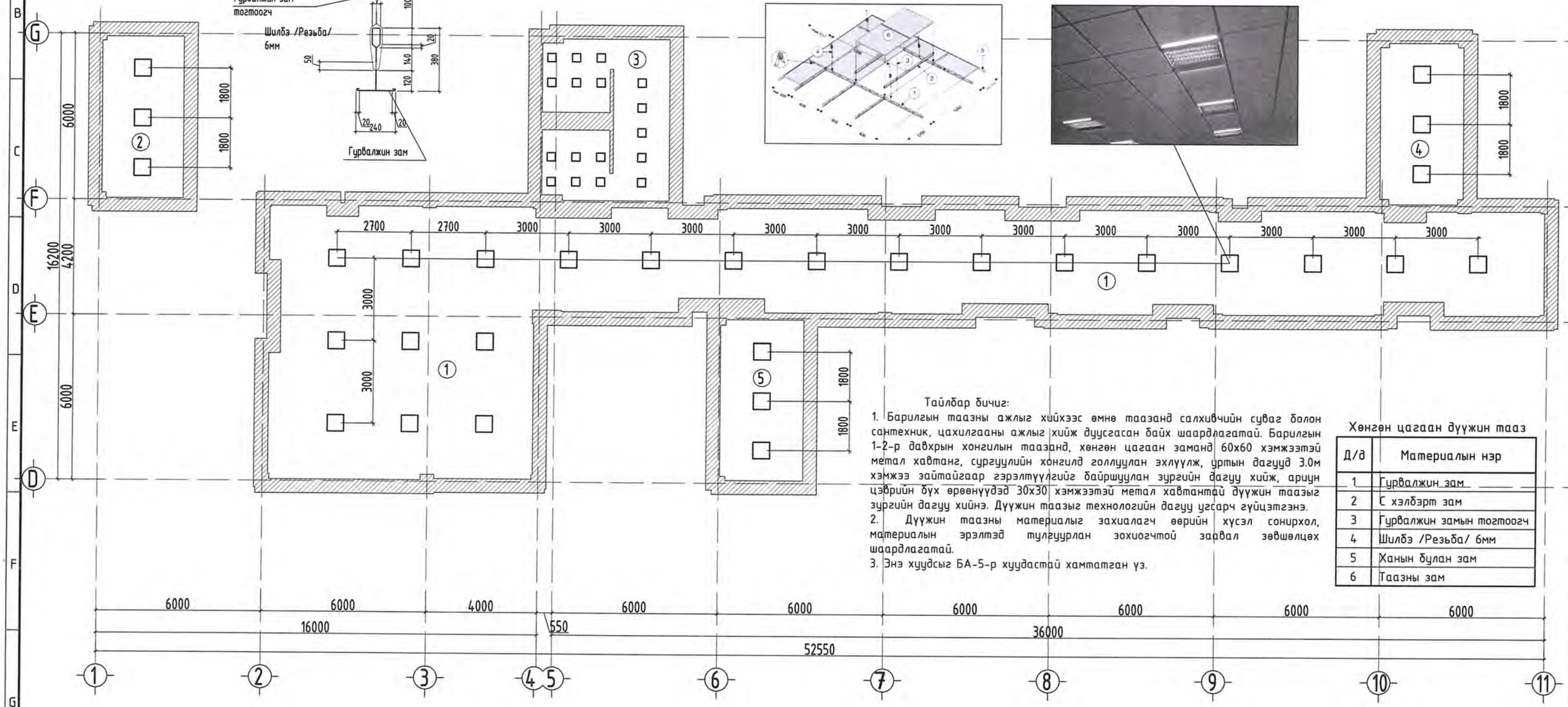

Тайлбар бичиг:

1. Барилгын таазны ажлыг хийхээс өмнө таазанд салхивчийн суваг болон сантехник, цахилгааны ажлыг хийж дуусгасан байх шаардлагатай. Барилгын 1-2-р давхрын хонгилын таазанд, хөнгөн цагаан заманд 60х60 хэмжээтэй метал хавтанг, сургуулийн хонгилд голлуулан эхлүүлж, уртын дагуу 3.0м хэмжээ зайтайгаар гэрэлтүүлгийг байршуулан зургийн дагуу хийж, ариун цэврийн бүх өрөөнүүдэд 30х30 хэмжээтэй метал хавтантай дүүжин таазыг зургийн дагуу хийнэ. Дүүжин таазыг технологийн дагуу угсарч гүйцэтгэнэ.
2. Дүүжин таазны материалыг захиалагч өөрийн хүсэл сонирхол, материалын эрэлтэд тулгуурлан зохиогчтой зөвлөлдөж шаардлагатай.
3. Энэ хуудсыг БА-5-р хуудастай хамтатган үз.

Хөнгөн цагаан дүүжин тааз

Д/д	Материалын нэр
1	Гурвалжин зам
2	С хэлбэрт зам
3	Гурвалжин замын тогтоогч
4	Шилбэ /Резьба/ 6мм
5	Ханын булан зам
6	Таазны зам

ДҮҮЖИН ТААЗНЫ ТОДОРХОЙЛОЛТ

№	Өрөөний нэр	Хэмжээ /мм/	Талбай /М²/	Таазны материал
1	Хонгил	600х600	222.5	Сургуулийн зориулалттай металл тааз
2	Номын фонд	600х600	17.26	Метал дүүжин тааз
3	Ариун цэврийн өрөө	300х300	24.85	Метал дүүжин тааз
4	Лабораторын өрөө	600х600	17.54	Метал дүүжин тааз
5	Лабораторын өрөө	600х600	17.48	Метал дүүжин тааз

Энэхүү зураг төсөл нь "Өлзий-Иш" ХХК -ний ОКОУНЫ БМЧ тул зохиогчийн зөвшөөрөлгүй өөрчлөх болон олшруулахыг хориглоно.

"ӨЛЗИЙ-ИШ" ХХК

320 суралцагчтай сургуулийн барилга			Увс аймаг. Өндөрхангай сум. 5-р баг	
3-р давхрын дүүжин таазны байгуулалт				Үе шат: А.3
Захирал	А.Ичинхорлоо	Е.Г шифр: ӨИ-16-25	Масштаб М1:150	Хуудас: 39
Архитектор	М.Болор-Эрдэнэ	Т.Г шифр:	Зургийн дугаар: БА-35	Огноо: 2025
Шалгасан	Ж.Нэргүй			

1-Р ДАВХРЫН ШАЛНЫ БАЙГУУЛАЛТ М1:200

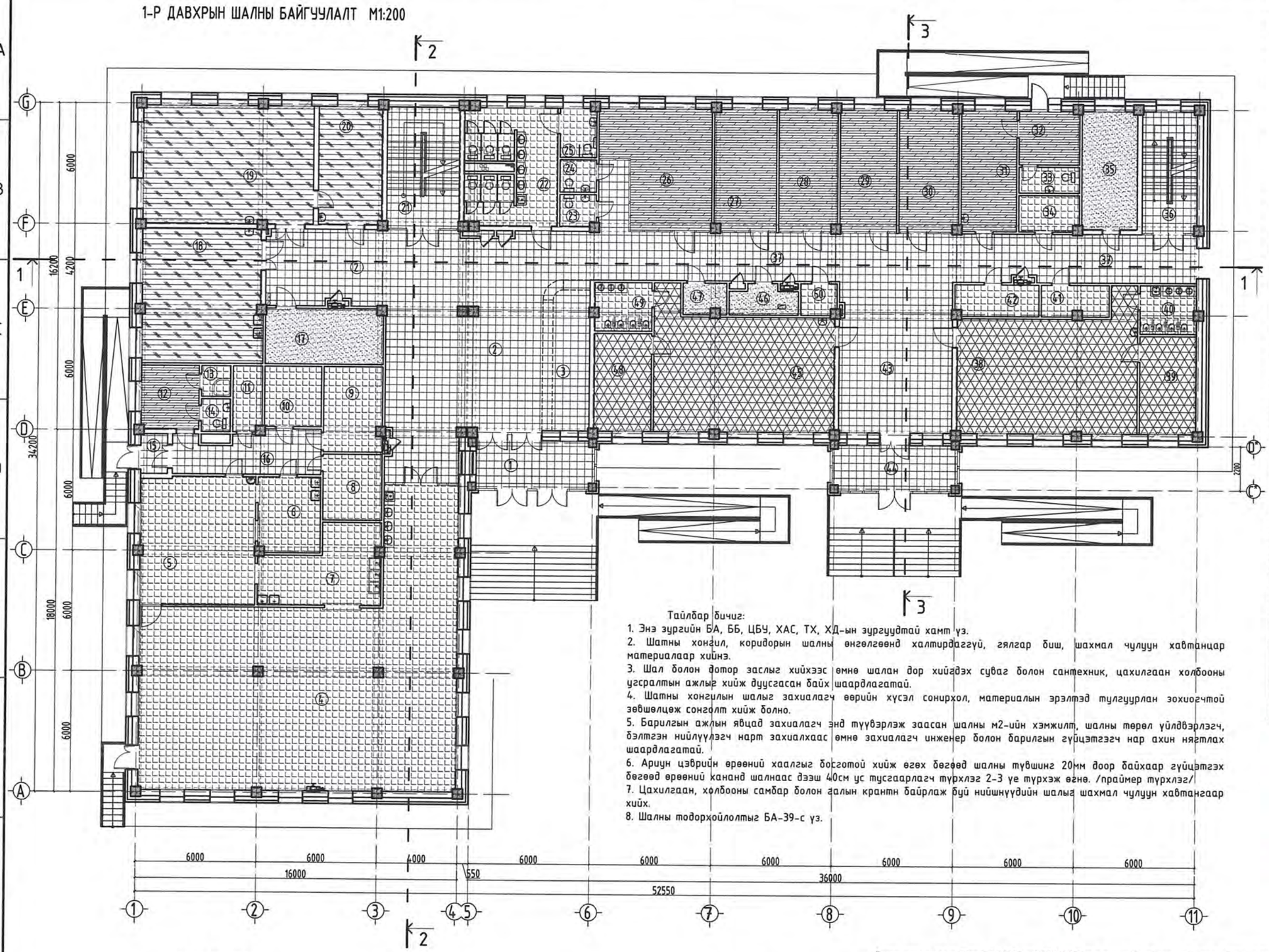

Тайлбар бичиг:

1. Энэ зургийн БА, ББ, ЦБУ, ХАС, ТХ, ХД-ын зургуудтай хамт үз.
2. Шатны хонгил, коридорын шалны өнгөлгөөнд халтирдаггүй, гялгар биш, шахмал чулуун хавтанцар материалаар хийнэ.
3. Шал болон дотор заслыг хийхээс өмнө шалан дор хийгдэх суваг болон сантехник, цахилгаан холбооны угсралтын ажлыг хийж дуусгасан байх шаардлагатай.
4. Шатны хонгилын шалыг захиалагч өөрийн хүсэл сонирхол, материалын эрэлтэд тулгуурлан зохиогчтой зөвшөөлцөж сонголт хийж болно.
5. Барилгын ажлын явцад захиалагч энд түүвэрлэж заасан шалны м2-ийн хэмжилт, шалны төрөл үйлдвэрлэгч, бэлтгэн нийлүүлэгч нарт захиалхаас өмнө захиалагч инженер болон барилгын гүйцэтгэгч нар ахин нягтлах шаардлагатай.
6. Ариун цэврийн өрөөний хаалгыг босготой хийж өгөх бөгөөд шалны түвшинг 20мм доор байхаар гүйцэтгэх бөгөөд өрөөний кананд шалнаас дээш 40см ус тусгаарлагч түрхлэг 2-3 уе түрхэж өгнө. /праймер түрхлэг/
7. Цахилгаан, холбооны самбар болон галын крантн байрлаж буй нийшнүүдийн шалыг шахмал чулуун хавтангаар хийх.
8. Шалны тодорхойлолтыг БА-39-с үз.

Өрөөний тодорхойлолт

д/д	Өрөөний нэр	Талбай /м2/	Шалны төрөл
	1-р давхар		
1	Гонх	8.77	Шахмал чулуун хавтан
2	Үүдний танхим	114.24	Шахмал чулуун хавтан
3	Өлгүүр	17.16	Шахмал чулуун хавтан
4	Цайны газар/хооллох заал	166.13	Хавтанцар
5	Халуун цех	36.30	Хавтанцар
6	Бэлтгэх хэсэг	11.65	Хавтанцар
7	Угаалга	20.0	Хавтанцар
8	Хуурай хүнсний агуулах	9.56	Хавтанцар
9	Ногооны агуулах	12.20	Хавтанцар
10	Хөргөгч хөлдөөгчтэй өрөө	8.51	Хавтанцар
11	Хүнсний хог хаягдлын өрөө	4.64	Хавтанцар
12	Ажилчдын хувцас солих	8.77	Хулдаасан хавтан
13	Ариун цэврийн өрөө	2.20	Хавтанцар
14	Босоо шуршуурийн өрөө	2.35	Хавтанцар
15	Гонх	2.92	Шахмал чулуун хавтан
16	Хонгил	14.46	Шахмал чулуун хавтан
17	Архивын өрөө	16.10	Өнгөлгөөтэй бетон
18	Гэр ахуйн даалгаын өрөө /охид/	39.20	Модон шал
19	Мод ба төмрийн даалгаын өрөө	49.20	Модон шал
20	Технологийн анги	18.35	Модон шал
21	Шатны хонгил	21.62	Шахмал чулуун хавтан
22	Ариун цэврийн өрөө	24.85	Хавтанцар
23	Ариун цэврийн өрөө /эм/	2.79	Хавтанцар
24	Ариун цэврийн өрөө /эр/	2.91	Хавтанцар
25	ХБИ-ний ариун цэврийн өрөө	4.39	Хавтанцар
26	Багш нарын өрөө	28.03	Паркет
27	Бага ангийн эрхлэгчийн өрөө	18.49	Паркет
28	Дунд ахлах ангийн эрхлэгчийн өрөө	17.37	Паркет
29	Нийгмийн ажилтны өрөө	16.72	Паркет
30	Санхүүгийн ажилтны өрөө	17.43	Паркет
31	Эмчийн өрөө	16.20	Паркет
32	Тусгаарлах өрөө	7.80	Паркет
33	Ариун цэврийн өрөө	3.86	Хавтанцар
34	Туслах өрөө	9.55	Хавтанцар
35	Дулаан хувцаарлах өрөө	15.85	Өнгөлгөөтэй бетон
36	Шатны хонгил	15.24	Шахмал чулуун хавтан
37	Хонгил	77.09	Шахмал чулуун хавтан
38	Бага анги	52.56	Хулдаасан хавтан
39	Амрах, тоглох өрөө	13.05	Хулдаасан хавтан
40	Ариун цэврийн өрөө	6.48	Хавтанцар
41	Үйлчлэгчийн өрөө	5.09	Хавтанцар
42	Цахилгаан ТТ-н засварын өрөө	6.39	Өнгөлгөөтэй бетон
43	Завсарлагааны танхим	41.60	Шахмал чулуун хавтан
44	Гонх	12.47	Шахмал чулуун хавтан
45	Бага анги	52.56	Хулдаасан хавтан
46	Цахилгааны өрөө	6.64	Өнгөлгөөтэй бетон
47	Холбооны өрөө	3.19	Өнгөлгөөтэй бетон
48	Амрах, тоглох өрөө	13.56	Хулдаасан хавтан
49	Ариун цэврийн өрөө	6.69	Хавтанцар
50	Туслах өрөө	2.71	Хавтанцар
	Нийт талбай	1086.07	

ТАНИХ ТЭМДЭГ

- Шахмал чулуун хавтан
- Хавтанцар
- Модон шал
- Өнгөлгөөтэй бетон
- Паркетан шал
- Хулдаасан хавтан

БЛОК СХЕМ

Сургуулийн А-блок
Сургуулийн В-блок

Энэхүү зураг төсөл нь "Өлзий-Иш" ХХК -ний ОЮУНЫ ӨМЧ тул зохиогчийн зөвшөөрөлгүй өөрчлөх болон олшруулахыг хориглоно.

ЗӨВШӨӨРӨЛЦСӨН		
ББ	М.Ураньбилэг	
ХАС	А.Солонго	
ЦБУ	М.Баярмаа	
ДГ, ХТ	Л.Гантулга	
ХД	Г.Урантуяа	

"ӨЛЗИЙ-ИШ" ХХК

320 суралцагчтай сургуулийн барилга

Увс аймаг. Өндөрхангай сум. 5-р баг

1-р давхрын шалны байгуулалт

Захирал	А.Ичинхорлоо	Е.Г шифр: ӨИ-16-25	Масштаб: М1:200	Хуудас: 39	Уе шат: А.З
Архитектор	М.Болор-Эрдэнэ	Т.Г шифр:	Зургийн дугаар: БА-36	Огноо: 2025	
Шалгасан	Ж.Нэргүй				

2-Р ДАВХРЫН ШАЛНЫ БАЙГУУЛАЛТ М1:200

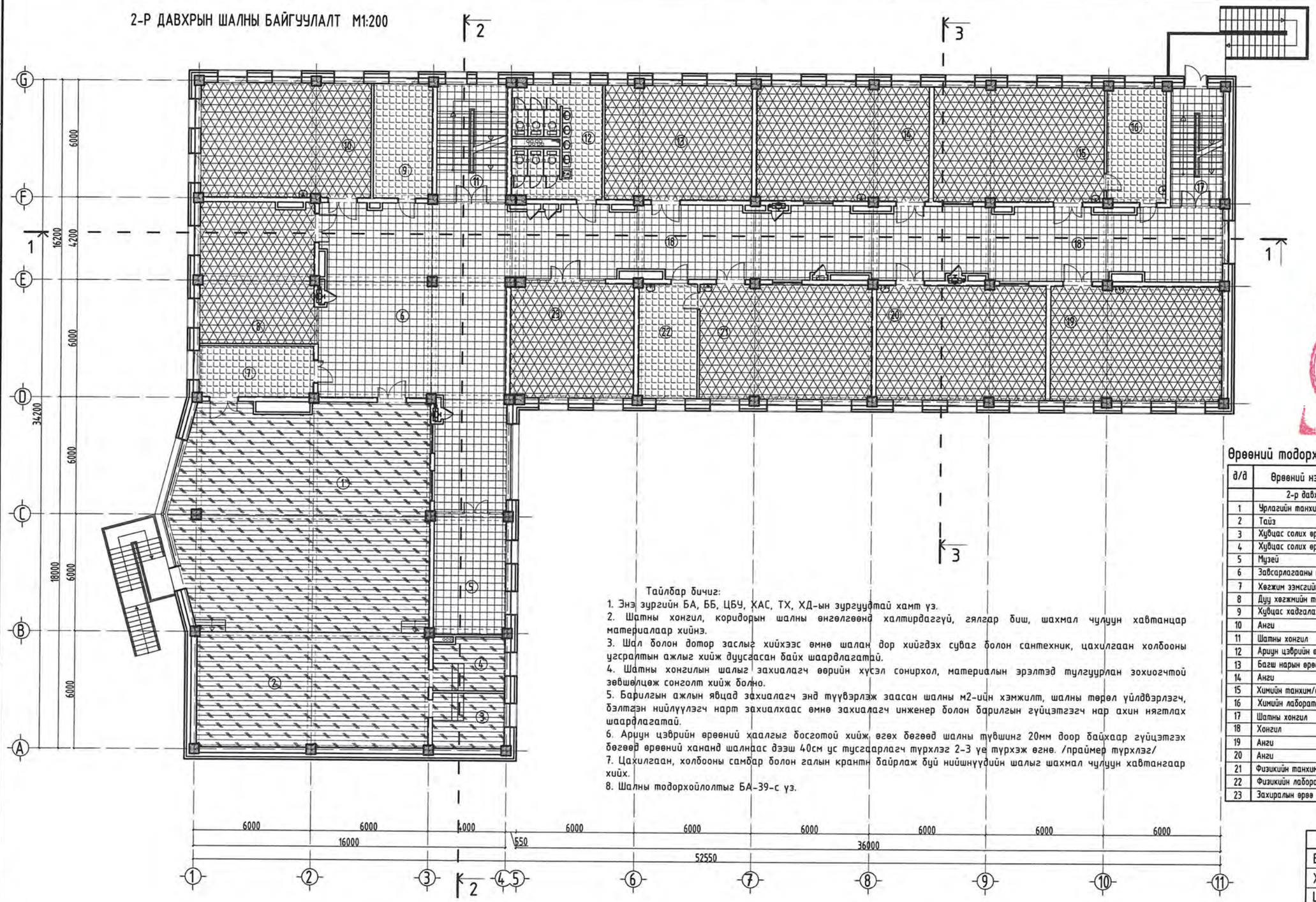

Тайлбар бичиг:

1. Энэ зургийн БА, ББ, ЦБУ, ХАС, ТХ, ХД-ын зургуудтай хамт үз.
2. Шатны хонгил, коридорын шалны өнгөлгөөнд халтирдаггүй, гялгар биш, шахмал чулуун хавтанцар материалаар хийнэ.
3. Шал болон дотор заслыг хийхээс өмнө шалан дор хийгдэх суваг болон сантехник, цахилгаан холбооны угсралтын ажлыг хийж дуусгасан байх шаардлагатай.
4. Шатны хонгилын шалыг захиалагч өөрийн хүсэл сонирхол, материалын эрэлтэд тулгуурлан зохиогчтой зөвшөөлцөж сонголт хийж болно.
5. Барилгын ажлын явцад захиалагч энд түүвэрлэж заасан шалны м2-ийн хэмжилт, шалны төрөл үйлдвэрлэгч, бэлтгэн нийлүүлэгч нарт захиалахаас өмнө захиалагч инженер болон барилгын гүйцэтгэгч нар ахин нягтлах шаардлагатай.
6. Арчин цэвэрийн өрөөний хаалгыг босготой хийж, өгөх бөгөөд шалны түвшинг 20мм доор байхаар гүйцэтгэх бөгөөд өрөөний хананд шалнаас дээш 40см ус тусгаарлагч түрхлэг 2-3 үе түрхэж өгнө. /праймер түрхлэг/
7. Цахилгаан, холбооны самбар болон галын крантн байрлаж буй нийшнүүдийн шалыг шахмал чулуун хавтангаар хийх.
8. Шалны тодорхойлолтыг БА-39-с үз.

Өрөөний тодорхойлолт

д/д	Өрөөний нэр	Талбай /м2/	Шалны төрөл
	2-р давхар		
1	Урлагийн танхим	148.5	Модон шал
2	Тайз	68.8	Модон шал
3	Хувцас солих өрөө /эм/	10.03	Модон шал
4	Хувцас солих өрөө /эр/	10.03	Модон шал
5	Музей	22.33	Шахмал чулуун хавтан
6	Завсарлагааны танхим	115.6	Шахмал чулуун хавтан
7	Хөгжим зэмсгийн агуулах	14.9	Хавтанцар
8	Дуу хөгжмийн танхим	41.65	Хулдаасан хавтан
9	Хувцас хадгалах агуулах	17.3	Хавтанцар
10	Анги	50.0	Хулдаасан хавтан
11	Шатны хонгил	20.81	Шахмал чулуун хавтан
12	Арчин цэвэрийн өрөө	24.62	Хавтанцар
13	Багш нарын өрөө	43.5	Хулдаасан хавтан
14	Анги	50.6	Хулдаасан хавтан
15	Химийн танхим/анги	50.2	Хулдаасан хавтан
16	Химийн лаборатори	17.35	Хавтанцар
17	Шатны хонгил	15.24	Шахмал чулуун хавтан
18	Хонгил	138.8	Шахмал чулуун хавтан
19	Анги	50.2	Хулдаасан хавтан
20	Анги	50.4	Хулдаасан хавтан
21	Физикийн танхим/анги	50.85	Хулдаасан хавтан
22	Физикийн лаборатори	17.0	Хавтанцар
23	Захиралын өрөө	36.2	Хулдаасан хавтан
		1064.91	

ТАНИХ ТЭМДЭГ

- Шахмал чулуун хавтан
- Модон шал
- Хавтанцар
- Хулдаасан хавтан

Энэхүү зураг төсөл нь "Өлзий-Иш" ХХК -ний ОКОУНЫ ӨМЧ тул захиалагчийн зөвшөөрөлгүй өөрчлөх болон олшруулахыг хориглоно.

ЗӨВШӨӨРӨЛЦСӨН		
ББ	М.Уранбилэг	
ХАС	А.Солонго	
ЦБУ	М.Баярмаа	
ДГ, ХТ	Л.Гантулга	
ХД	Г.Урантуяа	

БЛОК СХЕМ

Сургуулийн А-блок
Сургуулийн В-блок

"ӨЛЗИЙ-ИШ" ХХК

320 суралцагчтай сургуулийн барилга

Увс аймаг. Өндөрхангай сум. 5-р баг

2-р давхрын шалны байгуулалт

Захирал		А.Ичинхорлоо	Е.Г шифр: ӨИ-16-25	Масштаб: М1:200	Хуудас: 39
Архитектор		М.Болор-Эрдэнэ	Т.Г шифр:	Зургийн дугаар: БА-37	Огноо: 2025
Шалгасан		Ж.Нэргүй			

Үе шат: А.3

3-Р ДАВХРЫН ШАЛНЫ БАЙГУУЛАЛТ М1:200

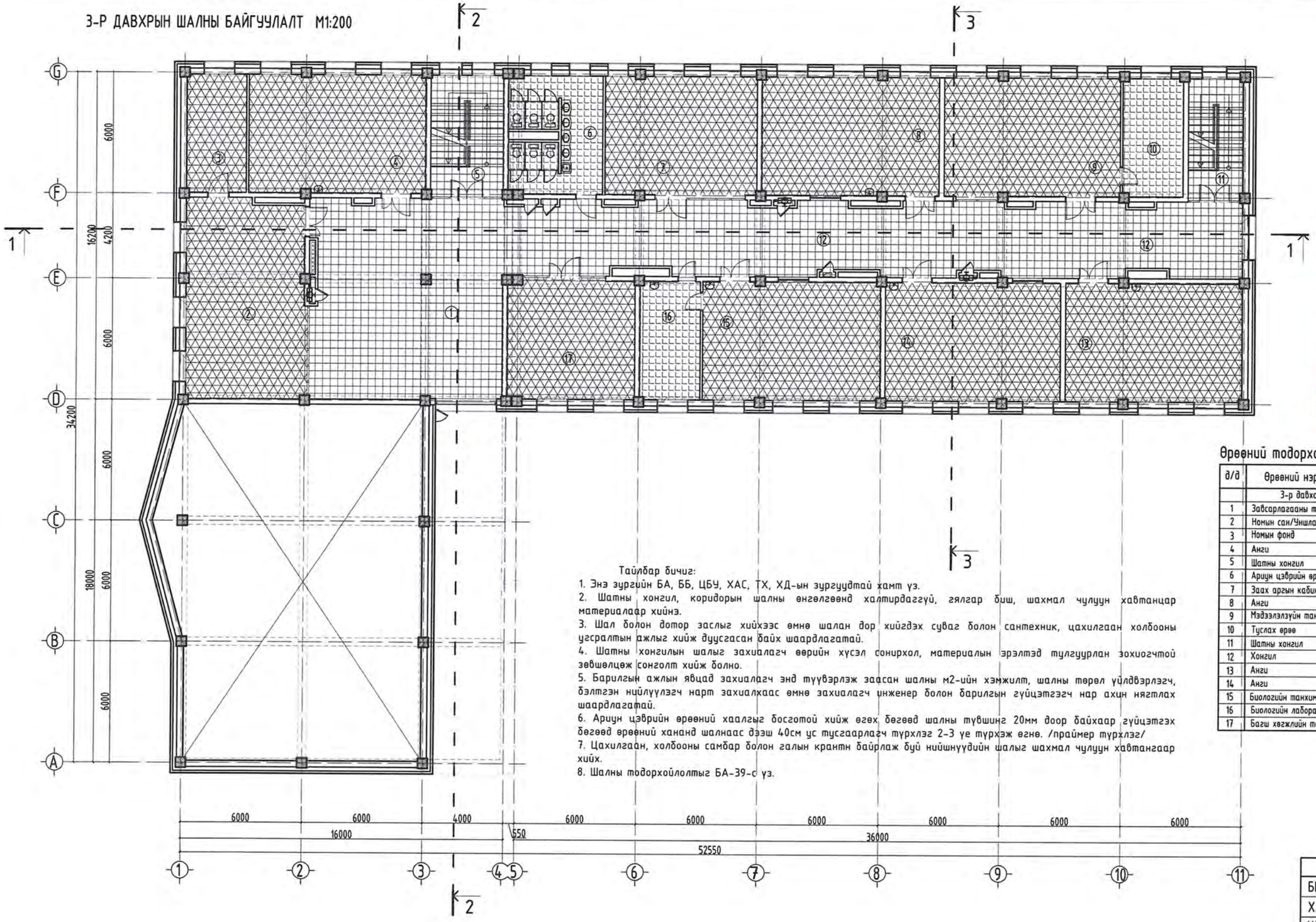

Тайлбар бичиг:

1. Энэ зургийн БА, ББ, ЦБУ, ХАС, ТХ, ХД-ын зургуудтай хамт үз.
2. Шатны хонгил, коридорын шалны өнгөлгөөнд халтирдаггүй, гялгар биш, шахмал чулуун хавтанцар материалаар хийнэ.
3. Шал болон дотор заслыг хийхээс өмнө шалан дор хийгдэх суваг болон сантехник, цахилгаан холбооны угсралтын ажлыг хийж дуусгасан байх шаардлагатай.
4. Шатны хонгилын шалыг захиалагч өөрийн хүсэл сонирхол, материалын эрэлтэд тулгуурлан зохиогчтой зөвшөлцөж сонголт хийж болно.
5. Барилгын ажлын явцад захиалагч энд түүвэрлэж заасан шалны м2-ийн хэмжилт, шалны төрөл үйлдвэрлэгч, бэлтгэн нийлүүлэгч нарт захиалахаас өмнө захиалагч инженер болон барилгын гүйцэтгэгч нар ахин нягтлах шаардлагатай.
6. Ариун цэврийн өрөөний хаалгыг босготой хийж өгөх, бөгөөд шалны түвшинг 20мм доор байхаар гүйцэтгэх бөгөөд өрөөний хананд шалнаас дээш 40см ус тусгаарлагч түрхлэг 2-3 үе түрхэж өгнө. /праймер түрхлэг/
7. Цахилгаан, холбооны самбар болон галын крантн байрлаж буй нийшүүдийн шалыг шахмал чулуун хавтангаар хийх.
8. Шалны тодорхойлолтыг БА-39-с үз.

Өрөөний тодорхойлолт

д/д	Өрөөний нэр	Талбай /м2/	Шалны төрөл
	3-р давхар		
1	Завсарлагааны танхим	93.95	Шахмал чулуун хавтан
2	Номын сан/Уншлагын танхим	58.10	Хулдаасан хавтан
3	Номын фонд	16.76	Хулдаасан хавтан
4	Анги	50.05	Хулдаасан хавтан
5	Шатны хонгил	20.81	Шахмал чулуун хавтан
6	Ариун цэврийн өрөө	24.62	Хавтанцар
7	Заах аргын кабинет	43.44	Хулдаасан хавтан
8	Анги	50.6	Хулдаасан хавтан
9	Мэдээлэлзүйн танхим	50.2	Хулдаасан хавтан
10	Туслах өрөө	17.35	Хавтанцар
11	Шатны хонгил	15.24	Шахмал чулуун хавтан
12	Хонгил	138.8	Шахмал чулуун хавтан
13	Анги	50.2	Хулдаасан хавтан
14	Анги	50.6	Хулдаасан хавтан
15	Биологийн танхим/анги	50.8	Хулдаасан хавтан
16	Биологийн лаборатори	17.1	Хавтанцар
17	Багш хөгжлийн танхим	36.49	Хулдаасан хавтан
		785.11	

ЗӨВШӨӨРӨЛЦСӨН		
ББ	М.Урандилэг	
ХАС	А.Солонго	
ЦБУ	М.Баярмаа	
ДГ, ХТ	Л.Гантулга	
ХД	Г.Урантуяа	

ТАНИХ ТЭМДЭГ

- Шахмал чулуун хавтан
- Хулдаасан хавтан
- Хавтанцар

БЛОК СХЕМ

А Б

Сургуулийн А-блок
Сургуулийн В-блок

Энэхүү зураг төсөл нь "Өлзий-Иш" ХХК -ний ОКУУНЫ ӨМН тул зохиогчийн зөвшөөрөлгүй өөрчлөх болон олшруулахыг хориглоно.

БАРИЛГЫН ЗУРАГ ТӨСӨЛ ӨЛЗИЙ-ИШ ХХК ULZII-ISH LLC

"ӨЛЗИЙ-ИШ" ХХК

320 суралцагчтай сургуулийн барилга

Увс аймаг, Өндөрхангай сум. 5-р баг

3-р давхрын шалны байгуулалт

Захирал		А.Ичинхорлоо	Е.Г шифр: ӨИ-16-25	Масштаб: М1:200	Хуудас: 39
Архитектор		М.Болор-Эрдэнэ	Т.Г шифр:	Зургийн дугаар: БА-38	Огноо: 2025
Шалгасан		Ж.Нэргүй			

Үе шат: А.З

ШАЛНЫ ТОДОРХОЙЛОЛТ

Шалны огтлол	Шалны бүтэц, хэмжээ	Шалны уулзвар	1-р давхрын өрөөний дугаар	2-р давхрын өрөөний дугаар	3-р давхрын өрөөний дугаар
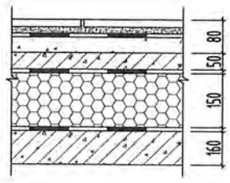	-Хавтанцар /каталог-с/ б=8мм, 300х300мм -Барьцалдуулагч, цементэн тусгай зуурмаг б=25мм -Ус тусгаарлагч 2 үе стеклорубероид ГОСТ-15878-70 -Цементэн тэгшилгээ М-150, б=25мм -Арматуртай тортой бетон тэгшилгээ б=50мм -Ус тусгаарлагч 1 үе стеклорубероид ГОСТ-15878-70 -XPS хөвсөнцөр хавтан б=150мм -Төмөр бетон хучилт б=160мм		4-11, 13, 14, 22-25, 33, 34, 41, 40, 49, 50 /342.86м2/	-	-
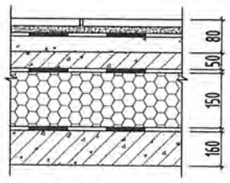	-Шахмал чулуун хавтан /каталог-с/ б=18мм, 300х300мм -Элс цементний холимог /багсармал/ б=32мм -Цементэн тэгшилгээ М-150, б=15мм -Арматуртай тортой бетон тэгшилгээ б=50мм -Ус тусгаарлагч 1 үе стеклорубероид ГОСТ-15878-70 -XPS хөвсөнцөр хавтан б=150мм -Төмөр бетон хучилт б=160мм		1-3, 15, 16, 21, 36, 37, 43, 44 /325.57м2/	-	-
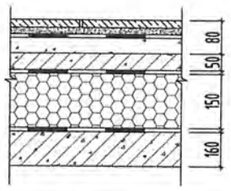	-Паркет -Зориулалтын зөөлөвч -Шал тэгшлэгч -Цементэн тэгшилгээ М-150, б=15 -Арматуртай тортой бетон тэгшилгээ б=50мм -Ус тусгаарлагч 1 үе стеклорубероид ГОСТ-15878-70 -XPS хөвсөнцөр хавтан б=150мм -Төмөр бетон хучилт б=160мм		26-32 /122.04м2/	-	-
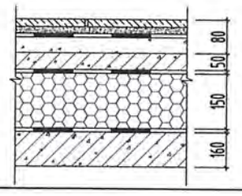	-Хулдаасан хавтан -Зориулалтын цавуу -Уур ус тусгаарлагч /пергамин 1-үе/ -Цементэн тэгшилгээ М-150, б=15мм -Арматуртай тортой бетон тэгшилгээ б=50мм -Ус тусгаарлагч 1 үе стеклорубероид ГОСТ-15878-70 -XPS хөвсөнцөр хавтан б=150мм -Төмөр бетон хучилт б=160мм		12, 38-39, 45, 48 /140.5м2/	-	-
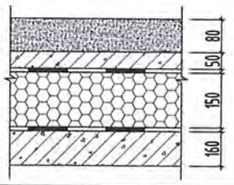	-Өнгөлгөөтэй бетон м-300, б=40мм /өнгөлгөөтэй/ -Арматуртай тортой бетон тэгшилгээ б=50мм -Ус тусгаарлагч 1 үе стеклорубероид ГОСТ-15878-70 -XPS хөвсөнцөр хавтан б=150мм -Төмөр бетон хучилт б=160мм		17, 35, 42, 46, 47 /48.17м2/	-	-
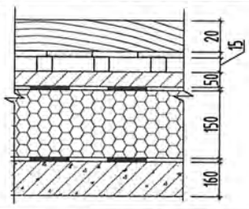	-Зүймэл модон шал б=37мм /будна/ -Уур чийг тусгаарлагч 1 үе стеклорубероид ГОСТ-15878-70 -Дэр мод б=15мм а=600мм хайрцаглах -Арматуртай тортой бетон тэгшилгээ б=50мм -Ус тусгаарлагч 1 үе стеклорубероид ГОСТ-15878-70 -XPS хөвсөнцөр хавтан б=150мм -Төмөр бетон хучилт б=160мм		18-20 /106.75м2/	-	-
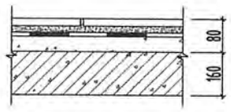	-Хавтанцар /каталог-с/ б=8мм, 300х300мм -Барьцалдуулагч, цементэн тусгай зуурмаг б=25мм -Ус тусгаарлагч 1 үе пергамин -Цементэн тэгшилгээ М-150, б=15мм -Цутгамал т/б хучилт 160мм		-	7, 9, 12, 16, 22 /91.17м2/	6, 10, 16 /59.07м2/
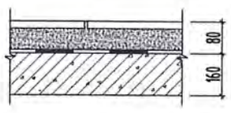	-Шахмал чулуун хавтан /каталог-с/ б=18мм, 600х600мм -Барьцалдуулагч, цементэн тусгай зуурмаг, б=32мм -Ус тусгаарлагч пергамин -Цементэн тэгшилгээ М-150, б=15мм -Цутгамал т/б хучилт 160мм		-	5-6, 11, 17-18 /312.78м2/	1, 5, 11, 12 /268.8м2/
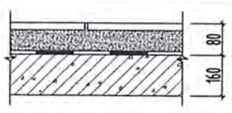	-Хулдаасан хавтан -Зориулалтын цавуу -Уур ус тусгаарлагч /пергамин 1-үе/ -Цементэн тэгшилгээ М-150, б=15мм -Цутгамал т/б хучилт 160мм		-	8, 10, 13-15, 18-21, 23 /423.6м2/	2-4, 7-9, 13-15, 17 /457.24м2/
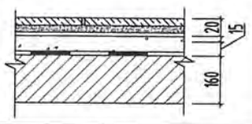	-Паркетан шал б=20мм -Зориулалтын зөөлөвч -Шал тэгшлэгч -Цементэн тэгшилгээ М-150, б=15 -Уур чийг тусгаарлагч 1 үе стеклорубероид ГОСТ-15878-70 -Цутгамал т/б хучилт 160мм		-	1-4 /237.36м2/	-

Тайлбар бичиг:

1. Урлаг танхимын шаланд халтирдаггүй материалтай зориулалтын модон паркетан шалыг зургийн дагуу хийж гүйцэтгэх ба зохиогчтой зөвшилцөх шаардлагатайг анхаарна уу?
2. Шатны хонгил, коридорын шалны өнгөлгөөнд халтирдаггүй, гялгар биш, шахмал чулуун хавтанцар материалаар хийнэ.
3. Шал болон дотор заслыг хийхээс өмнө шалан дор хийгдэх суваг болон сантехник, цахилгаан холбооны угсралтын ажлыг хийж дуусгасан байх шаардлагатай.
4. Шатны хонгилын шалыг захиалагч өөрийн хүсэл сонирхол, материалын эрэлтэд тулгуурлан зохиогчтой зөвшилцөж сонголт хийж болно.

Энэхүү зураг төсөл нь "Өлзий-Иш" ХХК -ний ОЮУ-ны ӨМН тул зохиогчийн зөвшөөрөлгүй өөрчлөх болон олшруулахыг хориглоно.

"ӨЛЗИЙ-ИШ" ХХК

320 суралцагчтай сургуулийн барилга

Увс аймаг, Өндөрхангай сум. 5-р баг

Шалны тодорхойлолт

Захирал	А.Ичинхорлоо	Е.Г шифр: ӨИ-16-25	Масштаб М1:	Хуудас: 39
Архитектор	М.Болор-Эрдэнэ	Т.Г шифр:	Зургийн дугаар: БА-39	Огноо: 2025
Шалгасан	Ж.Нэргүй			

Үе шат: А.3

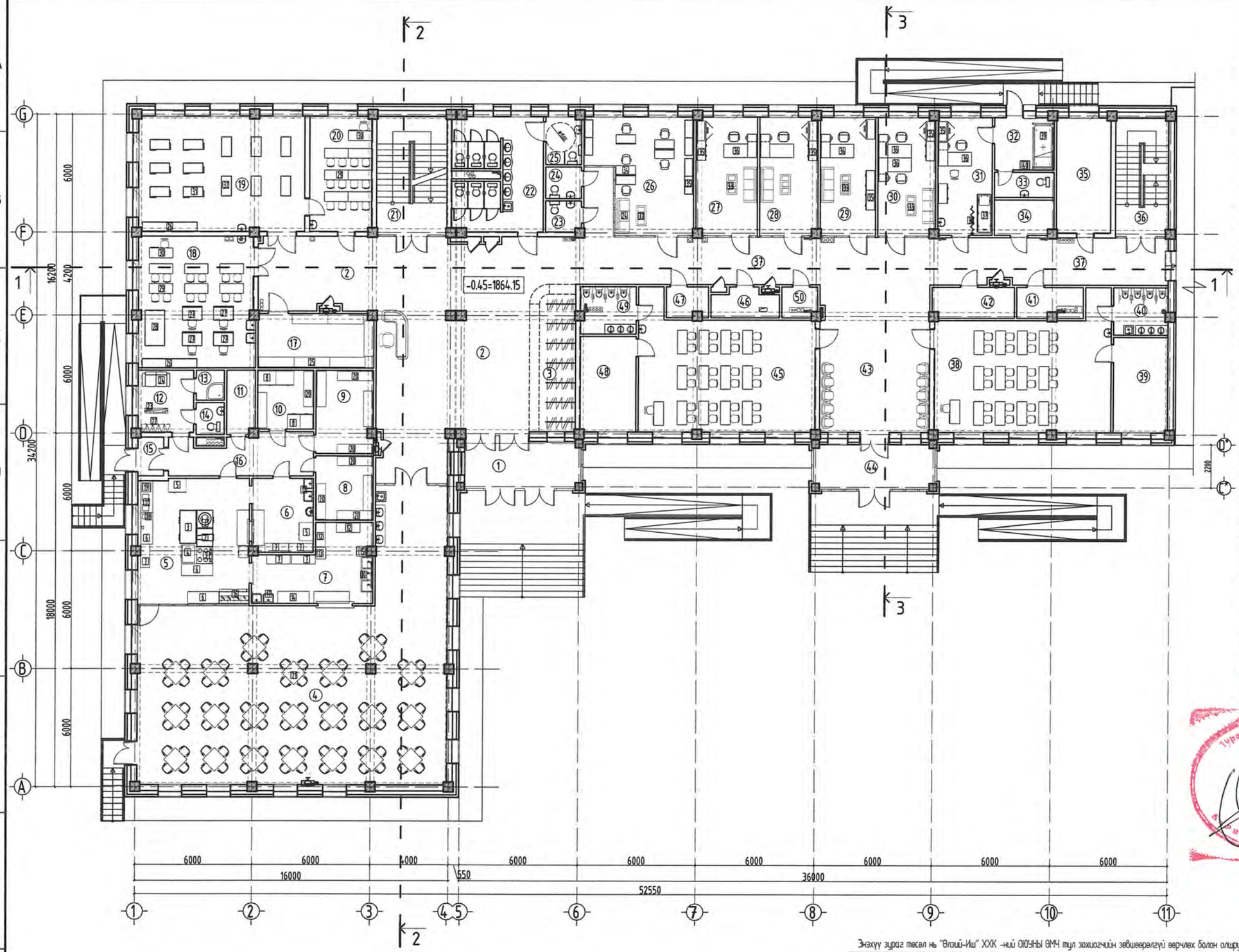

Өрөөний тодорхойлолт

д/д	Өрөөний нэр	Талбай /м2/	Шалны төрөл
	1-р давхар		
1	Гонх	8.77	Шахмал чулуун хавтан
2	Үүдний танхим	114.24	Шахмал чулуун хавтан
3	Өлгүүр	17.16	Шахмал чулуун хавтан
4	Цайны газар/хооллох заал	166.13	Хавтанцар
5	Халуун цех	36.30	Хавтанцар
6	Бэлтгэх хэсэг	11.65	Хавтанцар
7	Угаалга	20.0	Хавтанцар
8	Хуурай хүнсний агуулах	9.56	Хавтанцар
9	Ногооны агуулах	12.20	Хавтанцар
10	Хөргөгч хөлдөгчтэй өрөө	8.51	Хавтанцар
11	Хүнсний хог хаягдлын өрөө	4.64	Хавтанцар
12	Ажилчдын хувцас солих	8.77	Хулдаасан хавтан
13	Ариун цэврийн өрөө	2.20	Хавтанцар
14	Босоо шуршуурийн өрөө	2.35	Хавтанцар
15	Гонх	2.92	Шахмал чулуун хавтан
16	Хонгил	14.46	Шахмал чулуун хавтан
17	Архивын өрөө	16.10	Өнгөлгөөтэй бетон
18	Гэр ахуйн даалгаын өрөө /охид/	39.20	Модон шал
19	Мод ба төмрийн даалгаын өрөө	49.20	Модон шал
20	Технологийн анги	18.35	Модон шал
21	Шатны хонгил	21.62	Шахмал чулуун хавтан
22	Ариун цэврийн өрөө	24.85	Хавтанцар
23	Ариун цэврийн өрөө /эм/	2.79	Хавтанцар
24	Ариун цэврийн өрөө /эр/	2.91	Хавтанцар
25	ХБИ-ний ариун цэврийн өрөө	4.39	Хавтанцар
26	Багш нарын өрөө	28.03	Паркет
27	Бага ангийн эрхлэгчийн өрөө	18.49	Паркет
28	Дунд ахлах ангийн эрхлэгчийн өрөө	17.37	Паркет
29	Нийгмийн ажилтны өрөө	16.72	Паркет
30	Санхүүгийн ажилтны өрөө	17.43	Паркет
31	Эмчийн өрөө	16.20	Паркет
32	Тусгаарлах өрөө	7.80	Паркет
33	Ариун цэврийн өрөө	3.86	Хавтанцар
34	Туслах өрөө	9.55	Хавтанцар
35	Дулаан хувцаарлах өрөө	15.85	Өнгөлгөөтэй бетон
36	Шатны хонгил	15.24	Шахмал чулуун хавтан
37	Хонгил	77.09	Шахмал чулуун хавтан
38	Бага анги	52.56	Хулдаасан хавтан
39	Амрах, тоглох өрөө	13.05	Хулдаасан хавтан
40	Ариун цэврийн өрөө	6.48	Хавтанцар
41	Үйлчлэгчийн өрөө	5.09	Хавтанцар
42	Цахилгаан ТТ-н засварын өрөө	6.39	Өнгөлгөөтэй бетон
43	Завсарлагааны танхим	41.60	Шахмал чулуун хавтан
44	Гонх	12.47	Шахмал чулуун хавтан
45	Бага анги	52.56	Хулдаасан хавтан
46	Цахилгааны өрөө	6.64	Өнгөлгөөтэй бетон
47	Холбооны өрөө	3.19	Өнгөлгөөтэй бетон
48	Амрах, тоглох өрөө	13.56	Хулдаасан хавтан
49	Ариун цэврийн өрөө	6.69	Хавтанцар
50	Туслах өрөө	2.71	Хавтанцар
	Нийт талбай	1086.07	

ЗӨВШӨӨРӨЛЦСӨН		
ББ	М.Уранбилэг	
ХАС	А.Солонго	
ЦБУ	М.Баярмаа	
ДГ, ХТ	Л.Гантулга	
ХД	Г.Урантуяа	

Энэхүү зураг төсөл нь "Өлзий-Иш" ХХК -ний ОЮУНЫ ӨМЧ тул захиалагчийн зөвшөөрөлгүй өөрчлөх болон олшруулахыг хориглоно.

БАРИЛГЫН ЗУРАГ ТӨСӨЛ ӨЛЗИЙ-ИШ ХХК ULZII-ISH LLC

"ӨЛЗИЙ-ИШ" ХХК

320 суралцагчтай сургуулийн барилга

Увс аймаг. Өндөрхангай сум. 5-р баг

1-р давхрын технологийн байгуулалт

Уе шат: А.З

Захирал	А.Ичинхорлоо	Е.Г шифр: ӨИ-16-25	Масштаб: М1:200	Хуудас: ТХ-4
Архитектор	М.Болор-Эрдэнэ	Т.Г шифр:	Зургийн дугаар: ТХ-1	Огноо: 2025
Шалгасан	Ж.Нэргүй			

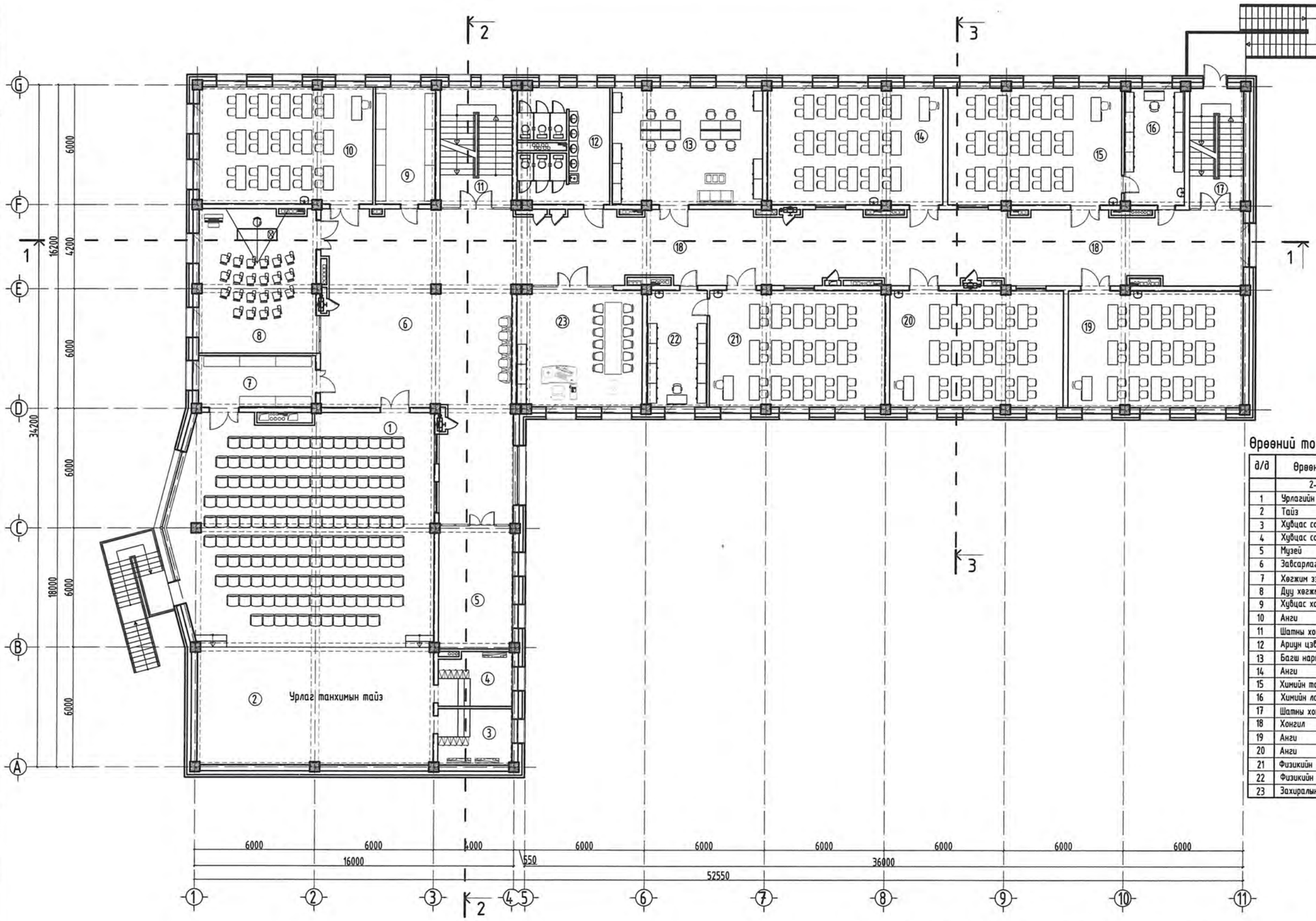

Өрөөний тодорхойлолт

д/д	Өрөөний нэр	Талбай /м2/	Шалны төрөл
	2-р давхар		
1	Урлагийн танхим	148.5	Модон шал
2	Тайз	68.8	Модон шал
3	Хувцас солих өрөө /эм/	10.03	Модон шал
4	Хувцас солих өрөө /эр/	10.03	Модон шал
5	Музей	22.33	Шахмал чулуун хавтан
6	Завсарлагааны танхим	115.6	Шахмал чулуун хавтан
7	Хөгжим зэмсгийн агуулах	14.9	Хавтанцар
8	Дуу хөгжмийн танхим	41.65	Хулдаасан хавтан
9	Хувцас хадгалах агуулах	17.3	Хавтанцар
10	Анги	50.0	Хулдаасан хавтан
11	Шатны хонгил	20.81	Шахмал чулуун хавтан
12	Ариун цэврийн өрөө	24.62	Хавтанцар
13	Багш нарын өрөө	43.5	Хулдаасан хавтан
14	Анги	50.6	Хулдаасан хавтан
15	Химийн танхим/анги	50.2	Хулдаасан хавтан
16	Химийн лаборатори	17.35	Хавтанцар
17	Шатны хонгил	15.24	Шахмал чулуун хавтан
18	Хонгил	138.8	Шахмал чулуун хавтан
19	Анги	50.2	Хулдаасан хавтан
20	Анги	50.4	Хулдаасан хавтан
21	Физикийн танхим/анги	50.85	Хулдаасан хавтан
22	Физикийн лаборатори	17.0	Хавтанцар
23	Захиралын өрөө	36.2	Хулдаасан хавтан
		1064.91	

ЗӨВШӨӨРӨЛЦСӨН		
	М.Уранбилэг	
ХАС	А.Солонго	
ЦБУ	М.Баярмаа	
ДГ, ХТ	Л.Гантулга	
ХД	Г.Урантуяа	

Энэхүү зураг төсөл нь "Өлзий-Иш" ХХК -ний ОЮУНЫ ӨМЧ тул зохиогчийн эрхийн хуулийн дагуу хамгаалагдана.

"ӨЛЗИЙ-ИШ" ХХК	320 суралцагчтай сургуулийн барилга				Увс аймаг. Өндөрхангай сум. 5-р баг
	2-р давхрын технологийн байгуулалт				Ye шат: А.3
	Захирал	А.Ичинхорлоо	Е.Г шифр: ӨИ-16-25	Масштаб: М1:200	Хуудас: ТХ-4
	Архитектор	М.Болор-Эрдэнэ	Т.Г шифр:	Зургийн дугаар: ТХ-2	Огноо: 2025
	Шалгасан	Ж.Нэргүй			

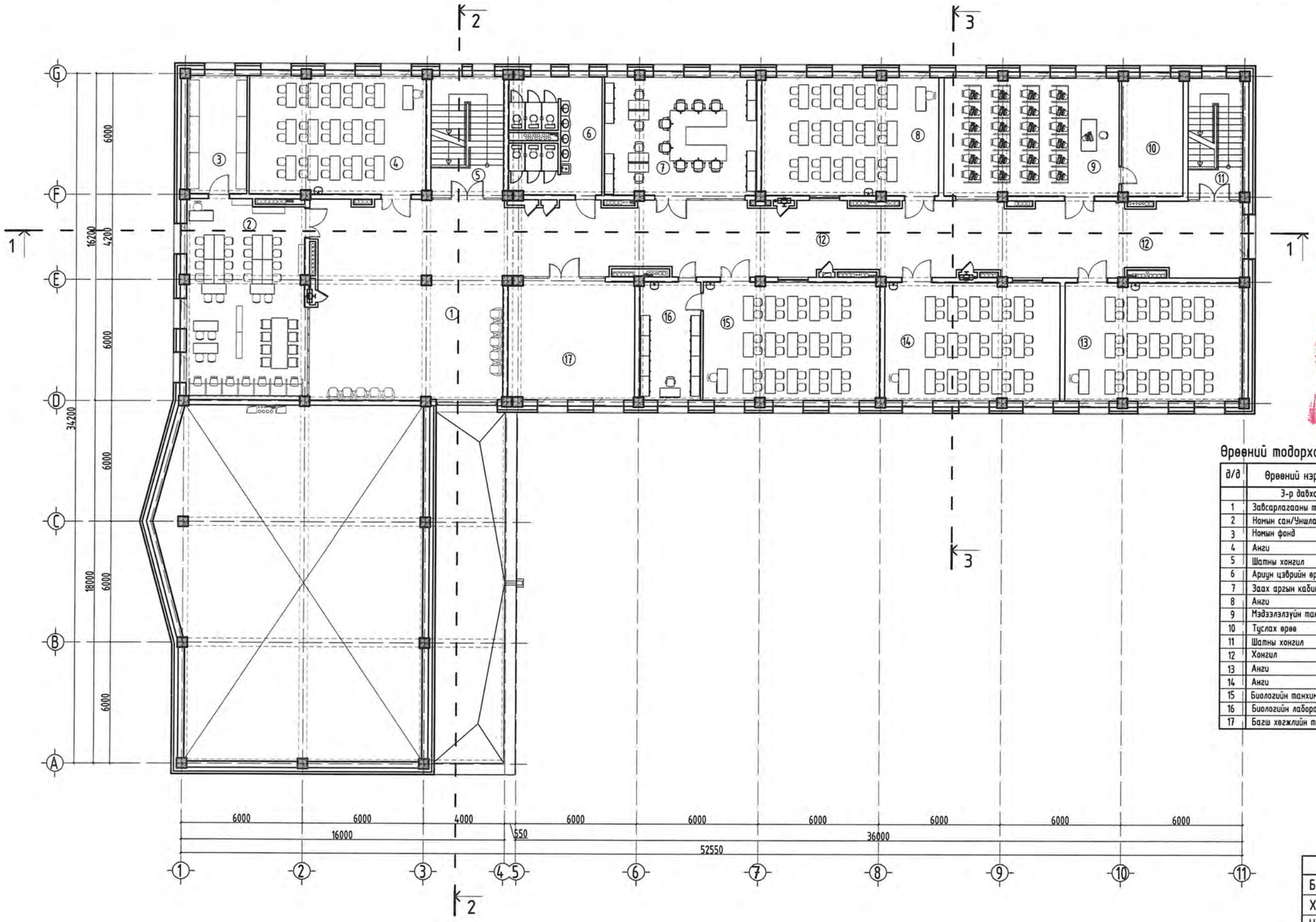

Өрөөний тодорхойлолт

д/д	Өрөөний нэр	Талбай /м2/	Шалны төрөл
	3-р давхар		
1	Зөвсөлдөгчдийн танхим	93.95	Шахмал чулуун хавтан
2	Номын сан/Уншлагын танхим	58.10	Хулдаасан хавтан
3	Номын фонд	16.76	Хулдаасан хавтан
4	Анги	50.05	Хулдаасан хавтан
5	Шатны хонгил	20.81	Шахмал чулуун хавтан
6	Ариун цэврийн өрөө	24.62	Хавтанцар
7	Зөөх аргын кабинет	43.44	Хулдаасан хавтан
8	Анги	50.6	Хулдаасан хавтан
9	Мэдээлэлзүйн танхим	50.2	Хулдаасан хавтан
10	Туслах өрөө	17.35	Хавтанцар
11	Шатны хонгил	15.24	Шахмал чулуун хавтан
12	Хонгил	138.8	Шахмал чулуун хавтан
13	Анги	50.2	Хулдаасан хавтан
14	Анги	50.6	Хулдаасан хавтан
15	Биологийн танхим/анги	50.8	Хулдаасан хавтан
16	Биологийн лаборатори	17.1	Хавтанцар
17	Багш хөгжлийн танхим	36.49	Хулдаасан хавтан
		785.11	

ЗӨВШӨӨРӨЛЦСӨН		
ББ	М.Ураншилэг	
ХАС	А.Солонго	
ЦБУ	М.Баярмаа	
ДГ, ХТ	Л.Гантулга	
ХД	Г.Урантуяа	Г.Урантуяа

Энэхүү зураг төсөл нь "Өлзий-Иш" ХХК -ний ОЮУНЫ ӨМЧ тул зохиогчийн зөвшөөрөлгүй өөрчлөх болон олшруулахыг хориглоно.

БАРИЛГЫН ЗУРАГ ТӨСӨЛ
"ӨЛЗИЙ-ИШ" ХХК
ULZII-ISH LLC

320 суралцагчтай сургуулийн барилга

Увс аймаг. Өндөрхангай сум. 5-р баг

3-р давхрын технологийн байгуулалт

Үе шат: А.З

Захирал	А.Ичинхорлоо	Е.Г шифр: ӨИ-16-25	Масштаб: М1:200	Хуудас: ТХ-4
Архитектор	М.Болор-Эрдэнэ	Т.Г шифр:	Зургийн дугаар: ТХ-3	Огноо: 2025
Шалгасан	Ж.Нэргүй			

	ТОНОГ ТӨХӨӨРӨМЖИЙН НЭР	МАРК ТӨРӨЛ	ОВОР ХЭМЖЭЭ УРТ ӨРГӨН ӨНДӨР мм	ТОО ШИЙРХЭГ	ЖИН /КГ/	ЦАХИЛГААН ЗАРЦУУЛАЛТ	ТАЙЛБАР
1	1-р хоолны тогоо 60л	КПЭМ-60/9	641x1015x1030	1		- / 380 В , 9.1 кВт	
2	2-р хоолны тогоо 70л	СЭСМ-0.5ЛЧ	1370x800x860	1		- / 380 В , 12 кВт	
3	Шарах шүүгээ	YXD-100C	1680x860x1650	1		- / 380 В , 30 кВт	
4	Жигнүүр 10 листтэй		650x500x1250	1		- / 380 В , 9 кВт	
5	Хөргөгч		1220x760x2000	2		220 / 380 В ,	
6	Бэлтгэх ширээ		1600x600x700	4			
7	Тавиур		460x1000x1200	5			
8	Хөлдөөгч		1275x750x850	2		- / 220 1.13/24ц	
9	4 ширэмтэй цахилгаан зуух		1050x895x860	1		- / 380 16.8кВт	
10	3-н дамжлагатай угаагуур		1500x600x800	1			
11	Ус буцалгагч /40л/		330x330x600	2		- / 220 1.9кВт	
12	Аяга таваг тавиур		460x1200x1220	2			
13	Аяга таваг ариутгагч	YTD-438	580x520x1645	1		- / 220 , 9кВт	
14	Тавиур		470x1600x1600	1			
15	Аяга таваг автомат угаагч	МПК-400Ф	490x540x865	1		- / 220 , 3.6кВт	
16	Хоол халуун байлгагч		1500x740x1300	1		- / 220 , 3.6кВт	
17	2-н дамжлагатай угаагуур		1200x600x800	2			
18	Махны машин		560x520x420	1		- / 220 , 1.1кВт , 300кг/ц	
19	Дээжийн хөргөгч		470x550x720	1		- / 220 , 0.32кВт	
20	Агуулахын тавиур		2000x400x2000	10			
21	4 сандалтай хоолны ширээ		850x850x700	21			
22	Хувцасны шүүгээ		600x470x950	5			
23	Урт сандал		1200x400x450	1			
24	Буйдан		1400x750x500	5			
25	Архивын тавиур		1800x500x1800	6			
26	Ханын тавиур		2800x450x2000	2			
27	Оёдолын ширээ сандал		1000x750x750	4			
28	Бэлтгэл ширээ/эсгүүрийн ширээ		1800x1000x750	1			
29	Хичээлийн ширээ /2 сандал/		1200x500x750	6			
30	Багшийн ширээ /ангид/		1200x500x750	4			
31	Мужааны ширээ		1000x500x750	6			
32	Төмөр ширээ		1000x500x750	6			
33	Сэтгүүлийн ширээ		1000x500x600	4			
34	Багш нарын ажлын ширээ сандал		1200x600x750	5			
35	Төмөр ханын шүүгээ		900x400x1600	18			
36	Ажлын ширээ сандал		1650x700x750	6			
37	Үзлэгийн 1 үйлдэлт төмөр ор	IN-R020-2	1800x600x700	1			
38	Хөшиг хаалт		-	1			
39	2 үйлдэлт эмнэлгийн ор	IN-R002	2160x970x540	1			
40	Орны дэргэдэх шүүгээ		475x475x760	1			

ЗӨВШӨӨРӨЛЦСӨН		
ББ	М.Уранбилэг	
ХАС	А.Солонго	
ЦБУ	М.Баярмаа	
ДГ, ХТ	Л.Гантулга	
ХД	Г.Урантуяа	

Энэхүү зураг төсөл нь "Өлзий-Иш" ХХК -ний ОЮУНЫ ӨМЧ тул зохиогчийн зөвшөөрөлгүй өөрчлөх болон олшруулахыг хориглоно.

"ӨЛЗИЙ-ИШ" ХХК	320 суралцагчтай сургуулийн барилга			Увс аймаг. Зүүнговь сум.	
	Тоног төхөөрөмжийн жагсаалт				Үе шат: А.3
	Захирал	А.Ичинхорлоо	Е.Г шифр: ӨИ-08-25	Масштаб:	Хуудас: ТХ-4
	Архитектор	М.Болор-Эрдэнэ			
	Шалгасан	Ж.Нэргүй	Т.Г шифр:	Зургийн дугаар: ТХ-4	Огноо: 2025

Ажлын зургийн үндсэн бүрдлийн жагсаалт

№	Зургийн нэр	Зургийн марк	Хуудас Дугаар
1	Барилга архитектур	БА	17
2	Технологи	ТХ	1
3	Барилга бүтээц	ББ	52
4	Халаалт салхивч	ХАС	8
5	Цэвэр бохир ус	ЦБУ	6
6	Цахилгаан хангамж	ХТ, ДГ	7
7	Холбоо дохиолол	ХД	7

БА маркпийн ажлын зургийн үндсэн бүрдлийн жагсаалт

Д/Д	Зургийн нэр	Зургийн марк	Хуудас Дугаар
1	Нүүр хуудас	—	—
2	Зургийн жагсаалт.	БА	1
3	Тайлбар бичиг	БА	2
4	±0.00 Түвшингийн давхрын байгуулалт	БА	3
5	5.30 Түвшингийн давхрын байгуулалт	БА	4
6	Огтлол / 1-1 /	БА	5
7	Огтлол / 2-2 /	БА	6
8	Дээврийн байгуулалт	БА	7
9	Дээврийн огтлол хэсэглэл /1,2,3/	БА	8
10	Нүүр тал тэнхлэг / E-A /	БА	9
11	Нүүр тал тэнхлэг / A-E /	БА	10
12	Нүүр тал тэнхлэг / 1-9 /	БА	11
13	Нүүр тал тэнхлэг / 9-1 /	БА	12
14	Хэсэгчилсэн байгуулалт-1	БА	13
15	Хаалга, цонх, марк түүвэр	БА	14
16	Дүүжин таазны байгуулалт	БА	15
17	Галын шат ГШ-1, ГШ-2	БА	16
18	Шалны байгуулалт, шалны тодорхойлолт	БА	17

ТХ зургийн жагсаалт

Д/Д	Зургийн нэр	Зургийн марк	Хуудас Дугаар
1	1-р давхрын технологийн байгуулалт	ТХ	1

Техник эдийн засгийн үзүүлэлтийн хуснэгт

Д/Д	Үзүүлэлтийн нэр	Хэмжих нэгж	Үзүүлэлт
1	Давхрын тоо	Тоо	1
2	Хүчин чадал	хүүхэд	Спорт заал
3	Барилгын эзэлхүүн /V/	M^3	3636.66
4	Барилгажилтын талбай	M^2	986.7
5	Нийт талбай /S н/	M^2	518.2
6	Ашигтай талбай /S аш/	M^2	509.3
7	Ажлын талбай /S аж/	M^2	500.3
8	Коффициент K1=S аж/S аш	-	0.98
9	Коффициент K2=S*V/S аш	-	7.14

Гадна заслын ажлын тодорхойлолт

Д/Д	Төрөл	Засал	Тайлбар
1	Хана	Улбар шар өнгийн өнгөлгөөний метал хавтан	Гадна заслын ажлыг хийхээс өмнө ханын дулаалгын материалын зай завсрыг саймар бөглөж бэлтгэх шаардлагатай.
2	Хана	Цайвар цагаан өнгийн өнгөлгөөний метал хавтан	
3	Дээвэр	Хар ногоон өнгийн гал дэмждэггүй сэндвичэн дээвэр	

Тэмдэглэгээ: - БА-9-12-р хуудаснаас үз.

1 Улбар шар өнгийн метал хавтан /NJ-9009 Dark saffron yellow/

2 Цагаан өнгийн метал хавтан /NJ-9001 Pure white/

3 Хар ногоон өнгийн сэндвичэн дээвэр CMYK /C-66 M-58, Y-60, K-42/

Дотор заслын ажлын тодорхойлолт

Нэр	Дотор засал	
	Хана	Тааз
Ариун цэврийн өрөө босоо душны өрөө	Цайвар шаргал өнгийн сайн чанартай ханын хавтанцраар 2.70м хүртэл өнгөлж, дээших хэсгийг цагаан өнгийн эмульсээр 2 удаа будаж өгнө.	30х30 Хөнгөн цагаан хавтантай дүүжин тааз
Спорт заал	Заалны дотор ханыг эрүүл ахуйн шаардлага хангасан цайвар шаргал өнгийн усан суурьтай тосон будаг 3.30м хүртэл будаж дээших хэсгийг цагаан өнгийн эмульсээр 2 удаа будаж өгнө.	
Хонгил, коридор	H=2.10м хүртэл цайвар шаргал өнгийн усан суурьтай тосон будгаар 2-3 удаа будна. 2м-с дээш цагаан өнгийн эмульсээр 2 удаа будна.	Цагаан өнгийн эмульсэн будгаар 2 удаа будна.
Хувцас солих өрөө, багш нарын өрөө	Сайн чанарын цайвар шаргал угаадаг эмульсээр таазнаас доош 10см зай үлдээж 2-3 удаа будаж, дээших хэсгийг цагаан өнгийн эмульсээр 2 удаа будаж өгнө.	Цагаан өнгийн эмульсэн будгаар 2 удаа будна.

Тайлбар бичиг:
- Гадна өнгөлгөөний материалын сонгосон тэмдэглэгээг БА-9-12-р хуудсанд тусгасан.
- Гадна заслын ажлыг хийхээс өмнө гадна ханын өрлөг болон дулаалгын материалын зай завсрыг саймар бөглөж бэлтгэх шаардлагатай.
- Уг барилгад хэрэглэгдэх барилгын материалууд нь эрүүл мэндийн шаардлага хангасан, мэргэжлийн хяналтын лабораторын шинжилгээгээр баталгаажсан, материал сонгож хэрэглэх ёстойг анхаарна уу.

Энэхүү зураг төсөл нь "Өлзий-Иш" ХХК -ний ОЮУНЫ ӨМЧ тул зохиогчийн зөвшөөрөлгүй өөрчлөх болон олшруулахыг хориглоно.

"ӨЛЗИЙ-ИШ" ХХК	Спорт заалны барилга			Увс аймаг. Өндөрхангай сум. 5-р баг	
	Зургийн жагсаалт, ТЭЗҮ, Заслын ажлын тодорхойлолт				Үе шат: А.3
Захирал	А.Ичинхорлоо	Е.Г шифр: ӨИ-16-25	Масштаб М1:	Хуудас: 17	
Архитектор	М.Болор-Эрдэнэ	Т.Г шифр:	Зургийн дугаар: БА-1	Огноо: 2025	
Шалгасан	Ж.Нэргүй				

Тайлбар бичиг

Ерөнхий үндэслэл:

Увс аймаг. Өндөрхангай сумын төвд төлөвлөж буй "320 суралцагчтай сургууль, спорт заал"-ны барилгын ерөнхий төлөвлөгөөний зураг төслийг, Тус сумын Засаг даргын 2020 оны 10-р сарын 30-ны өдрийн "Газар эзэмшүүлэх, ашиглуулах тухай" А/86 тоот дугаартай захирамжаар олгосон 31849м2 газар болон нэмэлтээр 2025 оны 11-р сарын 17-ны өдрийн А/136 тоот шийдвэрээр олгосон 5386м2 газартай, эдэлбэр газрын байршлын схем, кадастрын зураглал, Увс аймгийн ГХБХБГ-ын 2025 оны 12-р сарын 25-ны өдрийн ЗТ-...../2025 дугаартай зураг төсөл боловсруулах даалгавар, Увс аймгийн Ерөнхий архитекторын баталсан 2025-оны 12-р сарын 01-ний өдрийн АТД-85-0038/25 дугаартай Архитектур төлөвлөлтийн даалгавар болон зураг төсөл боловсруулах гэрээг үндэслэн, "Спорт заалны барилга"-ын зураг төслийг, барилгын зураг төслийн "Өлзий-Иш" ХХК-д 2025 онд гүйцэтгэв.

Ерөнхий өгөгдөл:

Барилгын төлөвлөлтийг дараах байгаль цаг уурын нөхцөлд тохируулан гүйцэтгэв.

- Гадна агаарын тооцооны температур: -29.6 °C /хамгийн хүйтэн 5 хоногийн/
- Цасны ачаалал: 50кг/м^2
- Салхины ачаалал: 33кг/м^2 /5жилд 1 удаа/
- Эдэлгээний зэрэг: II
- Гал тэсвэрлэлтийн зэрэг: II

Газар чичирхийлэлтийн зэрэг: 9 балл БНбД 22-04-21-н 1-р хүснэгтийг үндэслэв.

Барилга архитектурын хэсэг:

Төлөвлөлт:

Барилгын эзэлхүүн төлөвлөлтийн шийдэл:

- "Ерөнхий боловсролын сургуулийн барилгын төлөвлөлт" БНбД 31-25-22-н 5-р зүйлийн 5.2.9-р заалтын дагуу
- "Олон нийт иргэний барилга" БНбД 31-03-03*/11-н 2-р зүйлийн 2.7-р хүснэгтийн дагуу
- "Барилга байгууламжийн зураг төсөл зохиох галын аюулгүйн норм" БНбД 21-02-02
- "Барилга байгууламжид ХБИргэний хүртээмжийг төлөвлөх" БНбД 35-01-22-ийн 6-р зүйлийн 6.1-ийн 6.1.2-р заалт, 6.3-р зүйлийн 6.3.4-р заалтуудыг үндэслэн, захиалагчийн зураг төсөл боловсруулах даалгаврын дагуу
- "Ерөнхий боловсролын сургуулийн орчны аюулгүй байдал". Ерөнхий шаардлага MNS 6782:2019 6-р зүйлийн 6.13-р заалт зэргийг үндэслэн захиалагчийн зураг төсөл боловсруулах даалгаврын дагуу төлөвлөв.

Спорт заал болон заалны туслах барилгын хамт цогц барилга юм. Уг спорт заалны барилга нь тэнхэлгээрээ 15.0мх30.0м хэмжээтэй, 1 давхар, ерөнхий 1 орцтой, аваарын 1 гарцтай, туслах барилга нь 6.0х16.35м хэмжээтэй, 1 давхар, спорт заал болон 320 суралцагчтай сургуулийн барилгатай холбогдож байхаар төлөвлөсөн.

- 1-р давхартаа спорт заал, багшийн өрөө, техник хадгалах өрөө, коридор, хувцас солих өрөө /эр/, хувцас солих өрөө /эр/, ариун цэврийн өрөө /эр, эм/, босоо душны өрөө /эр, эм/-ийг төлөвлөв.

Хана:

Гадна ханыг 600кг/м^3 нягттай 360мм блокон өрлөгийг, 200мм-ийн зузаантай, чулуун хөвөн хавтангаар дулаалж, чулуун хөвөн хавтан нь 80-с багагүй нягттай галд тэсвэртэй ISO, MNS EN 13162:2011 шаардлага хангасан байна, ус чийг тусгаарлах тууз, метал рамтай галд тэсвэртэй өнгөлгөөний метал хавтан байхаар зураг тусгав. 620мм зузаантай байхаар дулаан техникийн тооцоогоор сонгов. Гадна дулаалга болон дүүргэгч материалыг галд болон ус чийгт тэсвэртэй материалаар болон металл хэсгүүдийг галаас хамгаалах түрхлэгээр түрхэнэ. Метал рамын хийцлэл 40х40мм хэмжээтэй металл квадратын залгаас гагнаас дээр зэврэлтээс хамгаалсан түрхлэг түрхэнэ. Шат болон өрөө хоорондын тусгаарлах хананудыг 120, 250 зузаантай 1800кг/м^3 нягттай тоосгоор өрнө. Ариун цэврийн өрөөний суултуурын кабиныг тусгайлан үйлдвэрлэсэн зориулалтын хавтангуудаар хийнэ.

Шал:

Бүх шалыг зураг заасан дугаар, шалны хэсэглэл, болон нормын дагуу угсарна. Туслах барилгын шалан дор мөн спорт заалны 1-р давхрын бүх өрөөний шаланд 15см зузаантай 25кг/м3 нягттай MNS EN 13164:2011 стандартын XPS хөөсөнцөр хавтангаар дулаалж, 5см зузаантай арматуран тортой бетоноор тэгшилгээ хийж өгнө. Ариун цэврийн өрөө, шүршүүрийн өрөөг цайвар өнгийн халтирдаггүй гялгар биш хавтангаар шаллаж, ариун цэврийн өрөөний шалны түвшинг бусад харьцаж байгаа шалныхаа түвшингээс 20мм доор хийх бөгөөд ус тусгаарлагч үеийг шалнаас дээш хананд 300мм өндөр өгсүүлж нааж өгнө. Мөн спорт заалны туслах өрөөнүүдийн шаланд чанар стандартын дагуу хулдаасан хавтан шал хийж гүйцэтгэнэ. Шалны ажлыг хийж гүйцэтгэхээс өмнө шал дор хийгдэх суваг болон сантехник, цахилгааны угсралтын ажлыг хийж дуусгасан байх шаардлагатай.

Таяз:

Хүзүүвч, туслах өрөөнүүдийн таазыг зуурмагаар тэгшилгээ хийж цагаан өнгийн эмульсээр 2 удаа будна. Ариун цэврийн өрөөний дүүжин таазыг хөнгөн цагаан хавтантай дүүжин тааз хийж өгнө.

Дээвэр:

Дээврийн материалд техноэласт маркийн уян хүйлмал материал хэрэглэхээр сонгов. Энэ материалыг хийхдээ эхлээд уян техноэласт наагаад дээр нь чулуутай техноэластыг парафон хийгээр халааж наана. Материал нь албан ёсны тохиролын гэрчилгээтэй чанарын шаардлага хангасан байх ёстой. Дээврийн ажлыг хуурай нөхцөлд хийж гүйцэтгэх ба хур тунадастай үед дулаалгын материалыг чийгнээс хамгаалах арга хэмжээ авна. Дээвэрт гарсан бохирын хоолой, салхивчийн суваг, аянга зайлуулах шонгийн уулзварыг технологийн дагуу ус чийг, нэвтэрхээргүй, цахилгаан гүйдэл дамжиж шатахаргүй хийнэ. Дээврийн усыг гадуур яндан хоолойгоор зайлуулна. **Туслах барилгын дээвэр:** Цутгамал төмөр бетон хучилт 160мм, Тэгшилгээ цементэн зуурмаг М100 δ=20мм, хөрсжүүлэгч /праймер/, Уур ус тусгаарлагч 1 үе /Техноэласт 4мм уян/ цаас, MNS EN 13164:2011 стандартын XPS Хөөсөнцөр хавтангаар δ=200-370мм γ=35кг/м^3 налуу гаргана. Тортой бетон тэгшилгээ М100 δ=50мм, Техноэласт 4мм /уян/, Техноэласт 4мм /чулуутай/ байхаар төлөвлөж өгөв. **Заалны дээвэр:** Метал рамтай гал дэмждэггүй чулуун хөвөн хавтантай сэндвичэн дээвэр δ=20см γ=80кг/м^3 хийж өгнө.

Цонх:

Цонхнуудыг зураг үзүүлсэн схемийн дагуу тусгай захиалгаар хийхдээ 3 давхар шилтэй хуванцар жаазтай хийж угсрахаар тусгав. Ц-2 буюу шилэн блокыг угсралтын технологийн дагуу хийж гүйцэтгэнэ. Цонхыг угсрахдаа /БНбД 81-55-05/, /"MNS 5802:2007", "MNS 5830:2007", "MNS 5874:2008", "MNS 6266:2011"/ стандартуудыг баримталж чанартай хийж гүйцэтгэнэ.

Хаалга:

Бүх хаалгануудыг зураг заасан хэмжээ маркийн дагуу захиалж, угсралтын технологийн дагуу гүйцэтгэнэ. Бүх хаалгыг зураг заасан хэмжээ маркын дагуу тусгай захиалгаар хийх ба монгол улсад мөрдөгдөж буй стандарт шаардлага "MNS 5830:2007, MNS 0531:2002, MNS 5874:2008, MNS 4754:1999, MNS 4948:2000, 4753:1999"-ийн дагуу бэлэн хаалга байхаар тусгав. Хаалганы өнгө загварыг захиалагчын хүсэлтийн дагуу сонгож, зохиогчтой зөвшилцөх. Дотор хаалгануудыг довжоогүйгээр угсарч гүйцэтгэнэ.

Шат:

Барилгын гадна аваарын шат болон хайсны зургийг ББ-ийн зурганд үз. Гадна галын шатны гишгүүр, амрах тавцанг халтиргаагүй резинэн будгаар будна. Галын босоо шатыг төмрөөр хийнэ.

Гадна засал:

Заслын ажлыг хийхээс өмнө ханын нийт гадаргуугийн нүх, сүвүүдийг сайтар бөглөж, тэгшилж цэвэрлэнэ. Гадна заслын ажлыг БА-1, 9-12-д заасан тодорхойлолтын дагуу улбар шар өнгийн болон цагаан өнгийн өнгөлгөөний метал хавтанг зураг заасны дагуу өнгөөр ялгаж өнгөлнө. Барилгын гадна өнгөлгөөний металл хавтанг технологийн дагуу чанартай сайн гүйцэтгэнэ. Хэрэв захиалагчийн хүсэлтээр өнгө загварыг өөрчлөхөөр бол зохиогчоос зөвшөөрөл авна. Гадна дулаалга болон дүүргэгч материалыг галд болон ус чийгт тэсвэртэй материалаар болон металл хэсгүүдийг галаас хамгаалах түрхлэгээр түрхэнэ. Гадна довжоог халтирдаггүй, гялгар биш, өнгөлгөөгүй шахмал чулуун хавтангаар өнгөлнө.

Дотор засал:

Спорт заалны туслах өрөөний бүх хамар хана, ангиудын хананд тэгшилгээ хийж, сайн чанарын эрүүл ахуйн шаардлага хангасан, үнэргүй, гарал үүсэл болон тохиролын гэрчилгээтэй цайвар шаргал өнгийн угаадаг эмульсээр таазнаас доош 10 см үлдээж 2-3 удаа будаж өгнө. Ариун цэврийн өрөөнд цайвар шаргал өнгийн сайн чанарын хавтанцраар өнгөлгөө хийнэ. Заалны дотор хана, коридор, хүзүүвчний өрөөний ханыг эрүүл ахуйн шаардлага хангасан цайвар шаргал өнгийн тосон будаг 2.10м хүртэл будаж дээшх хэсгийг цагаан өнгийн эмульсээр 2 удаа будаж өгнө. Мөн дотор ханын булангуудад хүүхдийг бэртэж гэмтхээс сэргийлж HS-005A маркийн зөөлөвчтэй буланг 2.10м-ийн өндөртэйгээр нааж өгнө. Барилгын 1-р давхрын шалан дээр ил гарсан бохирын хоолойг хаах хаалтыг хавтанцар материалаар хийж өгнө.

Уг барилгад хэрэглэгдэх барилгын материалууд нь эрүүл мэндийн шаардлага хангасан, мэргэжлийн хяналтын лабораторын шинжилгээгээр баталгаажсан, материал сонгож хэрэглэнэ.

Барилгын засалд хэрэглэгдэх материал нь дараах норм, стандартын шаардлагыг хангасан байна. Үүнд:

- "MNS ISO 10582:2014" Олон төрлийн үеет шалны PVC хулдаас техникийн ерөнхий шаардлага.
- "MNS 0230:2004" Барилгын шалны өнгөлгөөний керамик хавтанцар техникийн ерөнхий шаардлага.
- "MNS 81.040.20" Барилгад хэрэглэх цийдмэг будаг / эмульс техникийн ерөнхий шаардлага.
- "MNS 4584:2003" Барилгад хэрэглэх тосон будаг техникийн ерөнхий шаардлага.

Энэхүү зураг төсөл нь "Өлзий-Иш" ХХК -ний ОЮУНЫ ӨМЧ тул зохиогчийн зөвшөөрөлгүй өөрчлөх болон олшруулахыг хориглоно.

БАРИЛТЫН ЗУРАГ ТӨСӨЛ Өлзий-Иш ХХК ULZII-ISH LLC "ӨЛЗИЙ-ИШ" ХХК	Спорт заалны барилга			Увс аймаг. Өндөрхангай сум. 5-р баг	
	Тайлбар бичиг				Үе шат: А.3
	Захирал	А.Ичинхорлоо	Е.Г шифр: ӨИ-16-25	Масштаб М1:	Хуудас: 17
	Архитектор	М.Болор-Эрдэнэ	Т.Г шифр:	Зургийн дугаар: БА-2	Огноо: 2025
	Шалгасан	Ж.Нэргүй			

А3

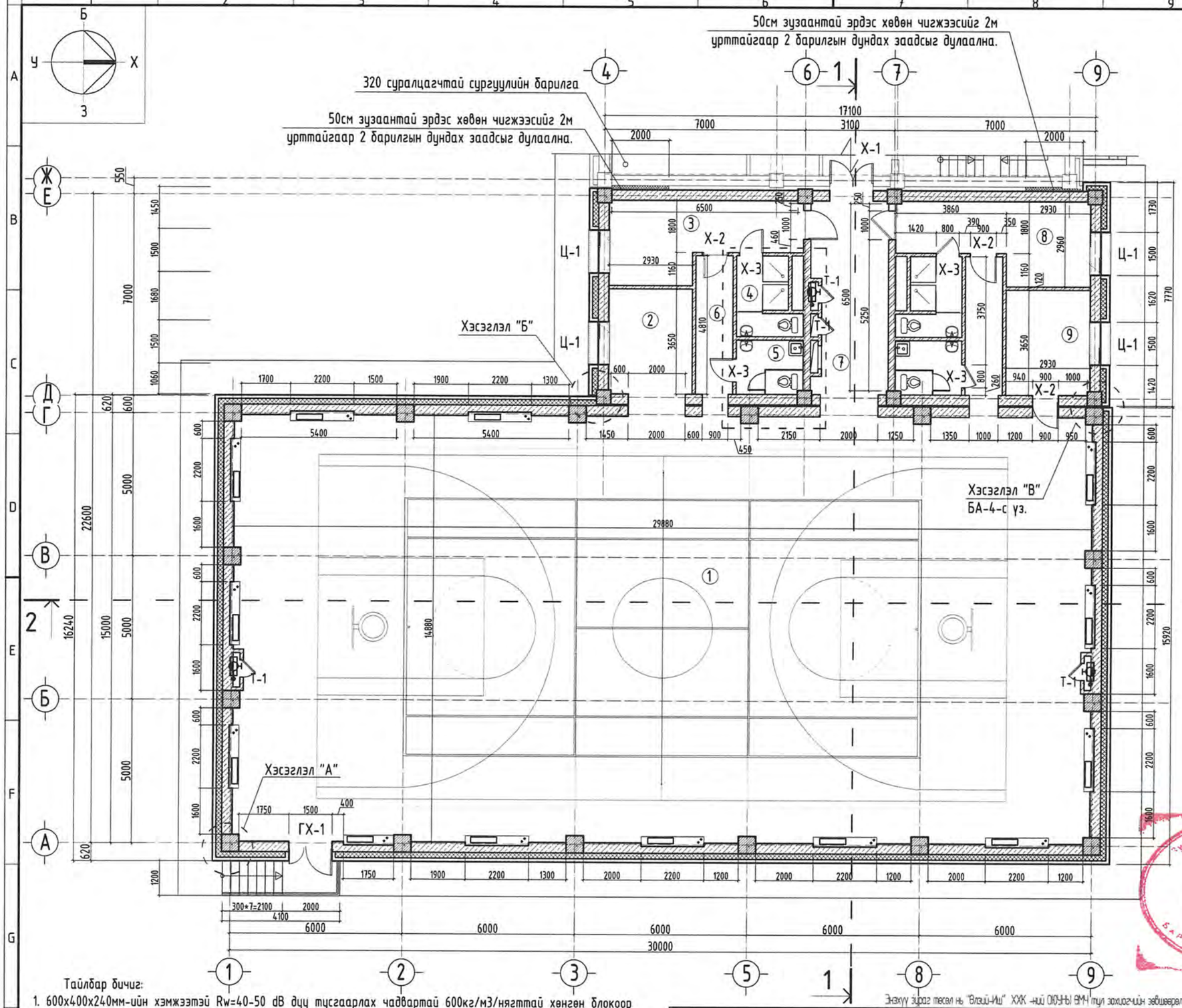

±0.00 ТҮВШИН ДЭХ ДАВХРЫН БАЙГУУЛАЛТ М1:150

№	Өрөөний тодорхойлолт	Талбай м²	Шалны материал
	1-р давхар		
1	Биеийн тамирын заал	435.0	Агч модон шал
2	Техник хадгалах өрөө	12.0	Хавтанцар
3	Хувцас солих өрөө / эм /	15.60	Хулдаасан хавтан
4	Душ 2ш	5.44	Хавтанцар
5	Ариун цэврийн өрөө 2ш	4.25	Хавтанцар
6	Коридор 2ш	6.83	Хавтанцар
7	Коридор	20.08	Хавтанцар
8	Хувцас солих өрөө / эр /	15.60	Хулдаасан хавтан
9	Багш нарын өрөө	12.0	Хулдаасан хавтан

Хэсэглэл "А"

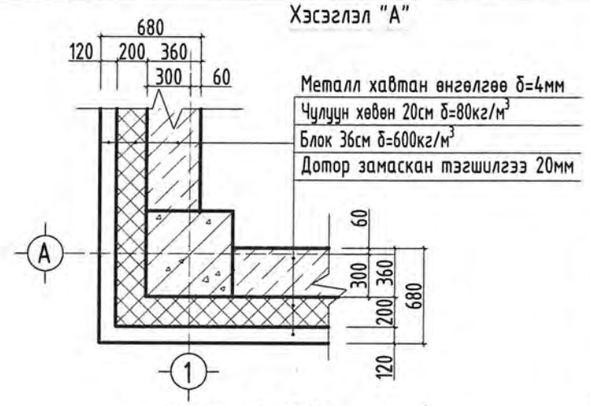

Хэсэглэл "Б" М1:25

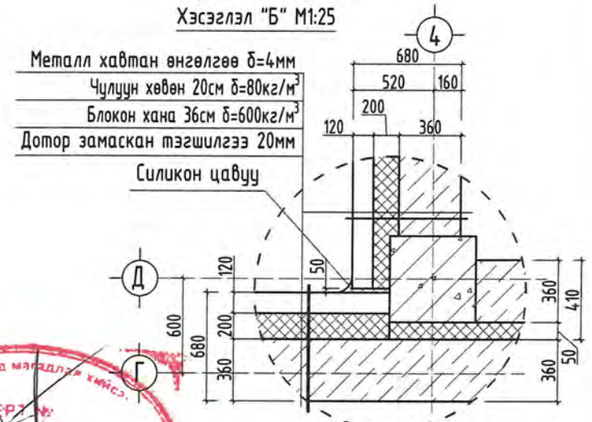

Тайлбар бичиг:

1. 600x400x240мм-ийн хэмжээтэй Rw=40-50 dB дуу тусгаарлах чадвартай 600кг/м3/нягттай хөнгөн блокоор 360мм-ийн зузаантайгаар өрж, 200мм зузаантай δ=80кг/м³ нягттай чулуун хөвөн хавтангаар дулаалж, гадна талд нь гал дэмждэггүй металл хавтан хийнэ.
2. Өрөө хоорондын ханыг 1800кг/м³ нягттай 120мм зузаантай тоосгоор өрнө.
3. Спорт заалны радиотар байрлаж буй зураг заасны дагуу 2.20м өргөнтэйгээр 24см зузаантай 600кг/м3/нягттай хөнгөн блокон ханаар өрж, ниш гарган хийнэ.
4. Хэсэгчилсэн байгуулалтыг БА-13-р хуудастай хаматган үз.
5. Цонх, хаалганы загвар, хэмжээ, марк түүврийг хуудас БА-14-р хуудсанд үз.
6. Бусад холбогдох тайлбарыг тухайн хуудсанд үз.

БЛОК СХЕМ

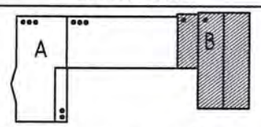

A - 320 суралцагчтай сургууль
B - Спорт заалны барилга

"ӨЛЗИЙ-ИШ" ХХК

Энэхүү зураг төсөл нь "Өлзий-Иш" ХХК -ний ОЮУ-ны ЭМ-г туул зохиогчийн эзэмшлийн өөрчлөх болон олшруулахыг хориглоно.

Зөвшөөрөлцсөн		
ББ	М. Уранбилэг	
ХАС	А. Солонго	
ЦБУ	М. Баярмаа	
ХТ, ДГ	Л. Гантулга	
ХД, ГД	Г. Урантуяа	

Спорт заалны барилга

Увс аймаг. Өндөрхангай сум. 5-р баг

▽ ±0.00 түвшин дэхь давхрын байгуулалт

Ye шат: А.3

Захирал		А.Ичинхорлоо	Е.Г шифр: ӨИ-16-25	Масштаб М1:150	Хуудас: 17
Архитектор		М.Болор-Эрдэнэ	Т.Г шифр:	Зургийн дугаар: БА-3	Огноо: 2025
Шалгасан		Ж.Нэргүй			

А3

±5.30 ТҮВШИН ДЭХ ДАВХРЫН БАЙГУУЛАЛТ М1:150

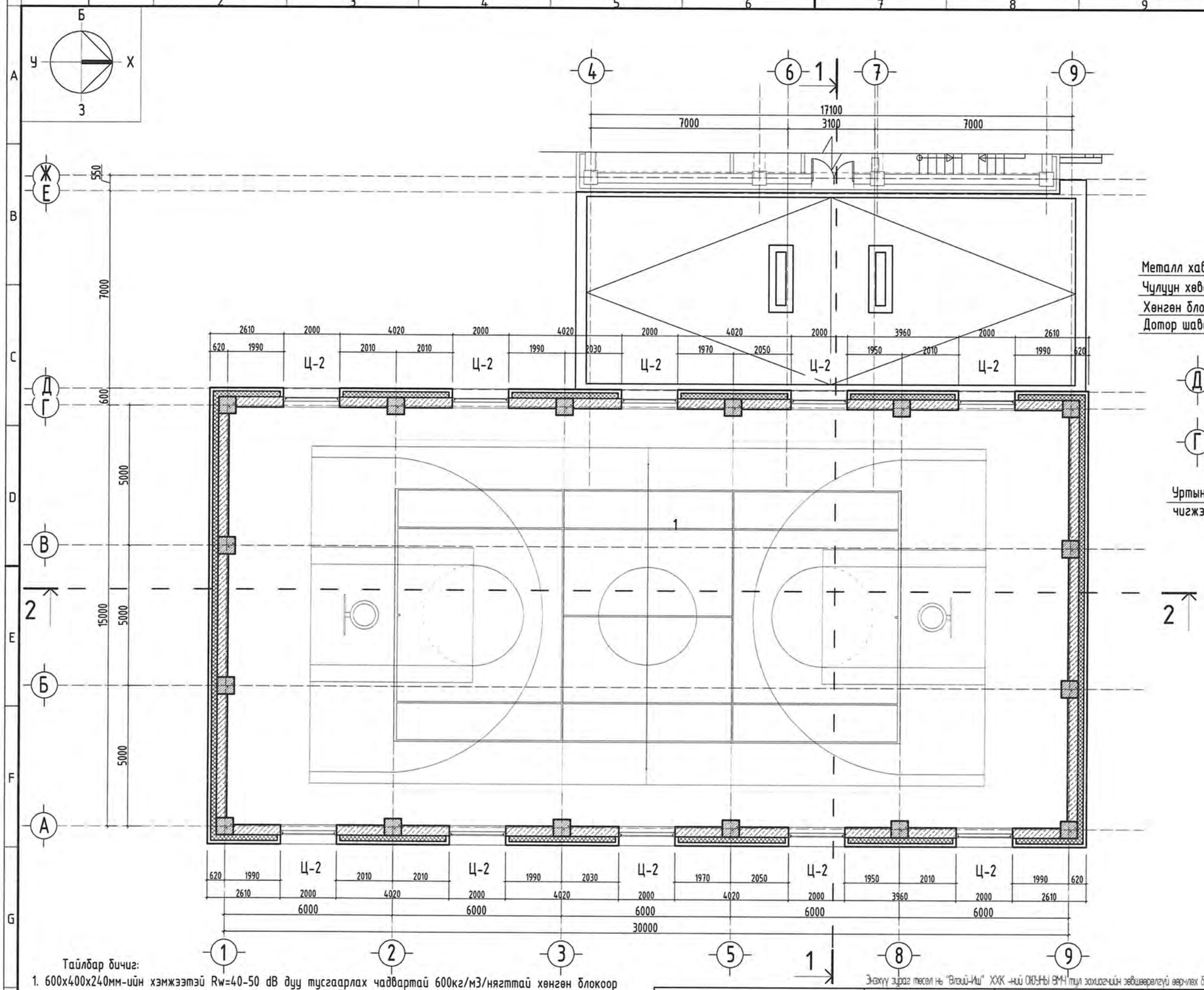

Хэсэглэл "В" М1:25

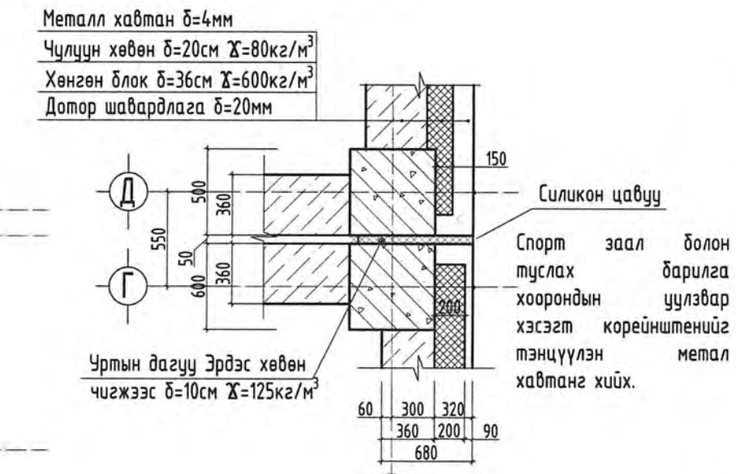

Тайлбар бичиг:

1. 600x400x240мм-ийн хэмжээтэй Rw=40-50 dB дуу тусгаарлах чадвартай 600кг/м3/нягттай хөнгөн блокоор 360мм-ийн зузаантайгаар өрж, 200мм зузаантай δ=80кг/м^3 нягттай чулуун хөвөн хавтангаар дулаалж, гадна талд нь гал дэмждэггүй металл хавтан хийнэ.
2. Өрөө хоорондын ханыг 1800кг/м^3 нягттай 120мм зузаантай тоосгоор өрнө.
3. Спорт заалны радиотар байрлаж буй зуратг заасны дагуу 2.20м өргөнтэйгээр 24см зузаантай 600кг/м3/нягттай хөнгөн блокон ханаар өрж, ниш гарган хийнэ.
4. Хэсэгчилсэн байгуулалтыг БА-13-р хуудастай хамтатган үз.
5. Цонх, хаалганы загвар, хэмжээ, марк түүврийг хуудас БА-14-р хуудсанд үз.
6. Бусад холбогдох тайлбарыг тухайн хуудсанд үз.

БЛОК СХЕМ

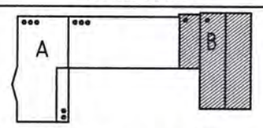

А – 320 суралцагчтай сургууль
В – Спорт заалны барилга

"ӨЛЗИЙ-ИШ" ХХК

Энэхүү зураг төсөл нь "Өлзий-Иш" ХХК -ний ОНӨ-НЫ ӨМН тул захиалгчийн зөвшөөрөгдөөгүй аврчлах болон олшруулахыг хориглоно.

Зөвшөөрөлцсөн		
ББ	М. Уранбилэг	
ХАС	А. Солонго	
ЦБУ	М. Баярмаа	
ХТ, ДГ	Л. Гантулга	
ХД, ГД	Г. Урантуяа	

Спорт заалны барилга

Увс аймаг. Өндөрхангай сум. 5-р баг

▽ ±5.30 түвшин дэхь давхрын байгуулалт					Ye шат: А.3
Захирал		А.Ичинхорлоо	Е.Г шифр: ӨИ-16-25	Масштаб М1:150	Хуудас: 17
Архитектор		М.Болор-Эрдэнэ	Т.Г шифр:	Зургийн дугаар: БА-4	Огноо: 2025
Шалгасан		Ж.Нэргүй			

А3

ОГТЛОЛ 1-1 М1:100

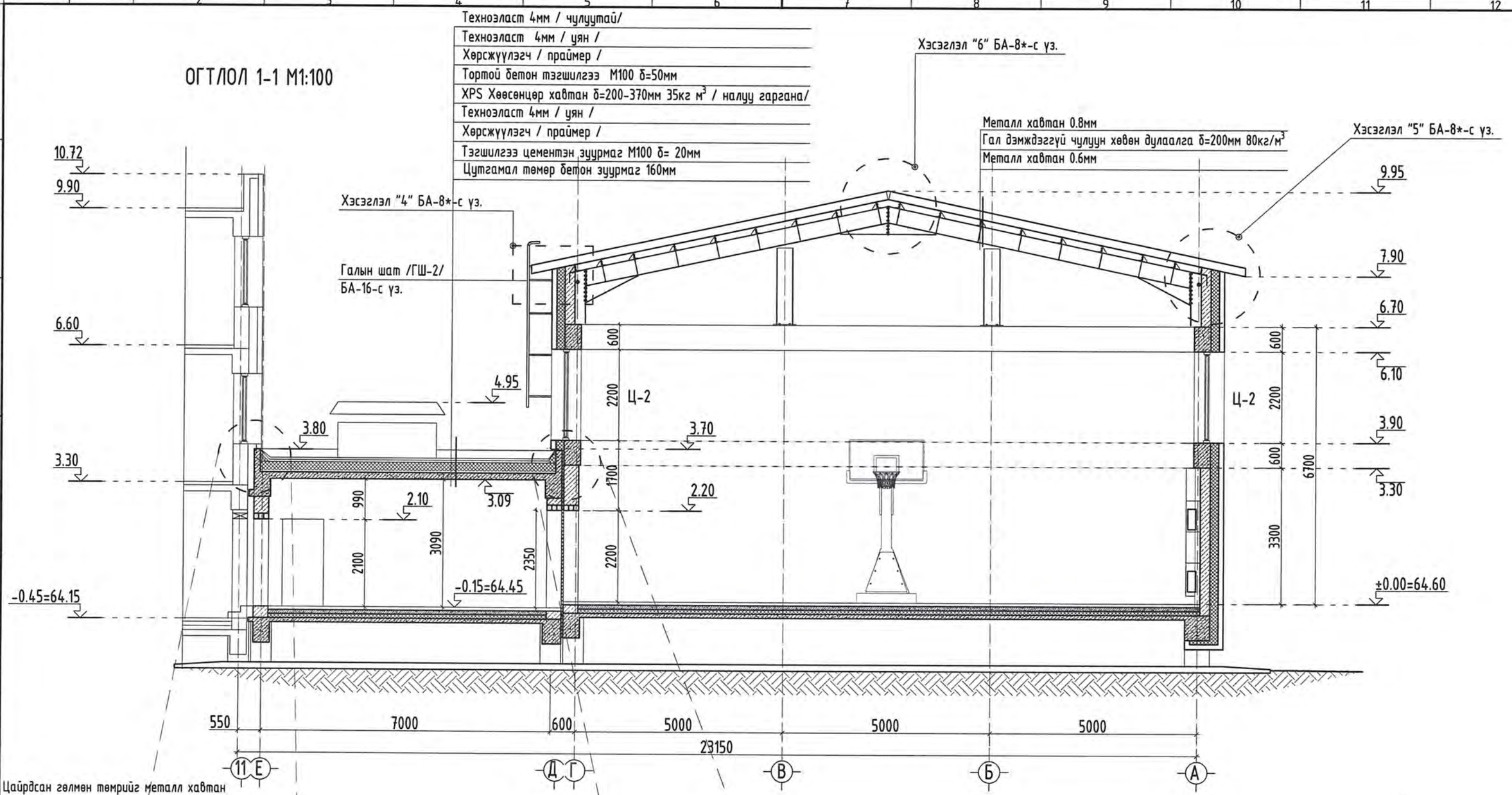

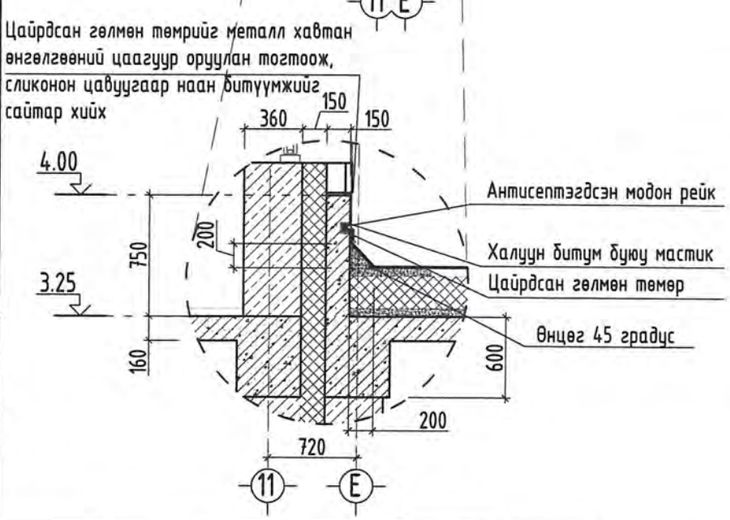

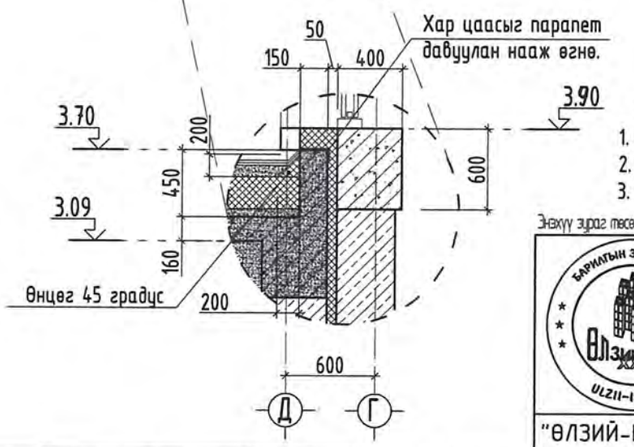

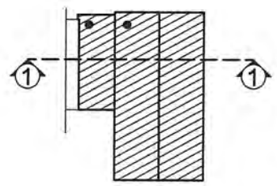

Тайлбар бичиг

1. Цонх, хаалганы загвар, хэмжээ, марк түүврийг хуудас БА-14-с үз.
2. Бусад холбогдох тайлбарыг тухайн хуудсанд үз.
3. Шалны материал тодорхойлолтыг БА-17-с үз.

Энэхүү зураг төсөл нь "Өлзий-Иш" ХХК -ний ОХУНЫ ӨМН тул зохиогчийн зөвшөөрөлгүй өөрчлөх болон олшруулахыг хориглоно.

"ӨЛЗИЙ-ИШ" ХХК	Спорт заалны барилга			Увс аймаг. Өндөрхангай сум. 5-р баг	
	Огтлол /1-1/				Ує шат: А.3
Захирал	А.Ичинхорлоо	Е.Г шифр: ӨИ-16-25	Масштаб М1: 100	Хуудас: 17	
Архитектор	М.Болор-Эрдэнэ				
Шалгасан	Ж.Нэргүй	Т.Г шифр:	Зургийн дугаар: БА-5	Огноо: 2025	

БАРИЛГЫН ЗУРАГ ТӨСӨЛ ӨЛЗИЙ-ИШ ХХК ULZII-ISH LLC

МОНГОЛ УЛС 13-14 АТХ1726 ЗУРГИЙН ЗӨВШӨӨРӨЛ

А3

ОГТЛОЛ 2-2 М1:100

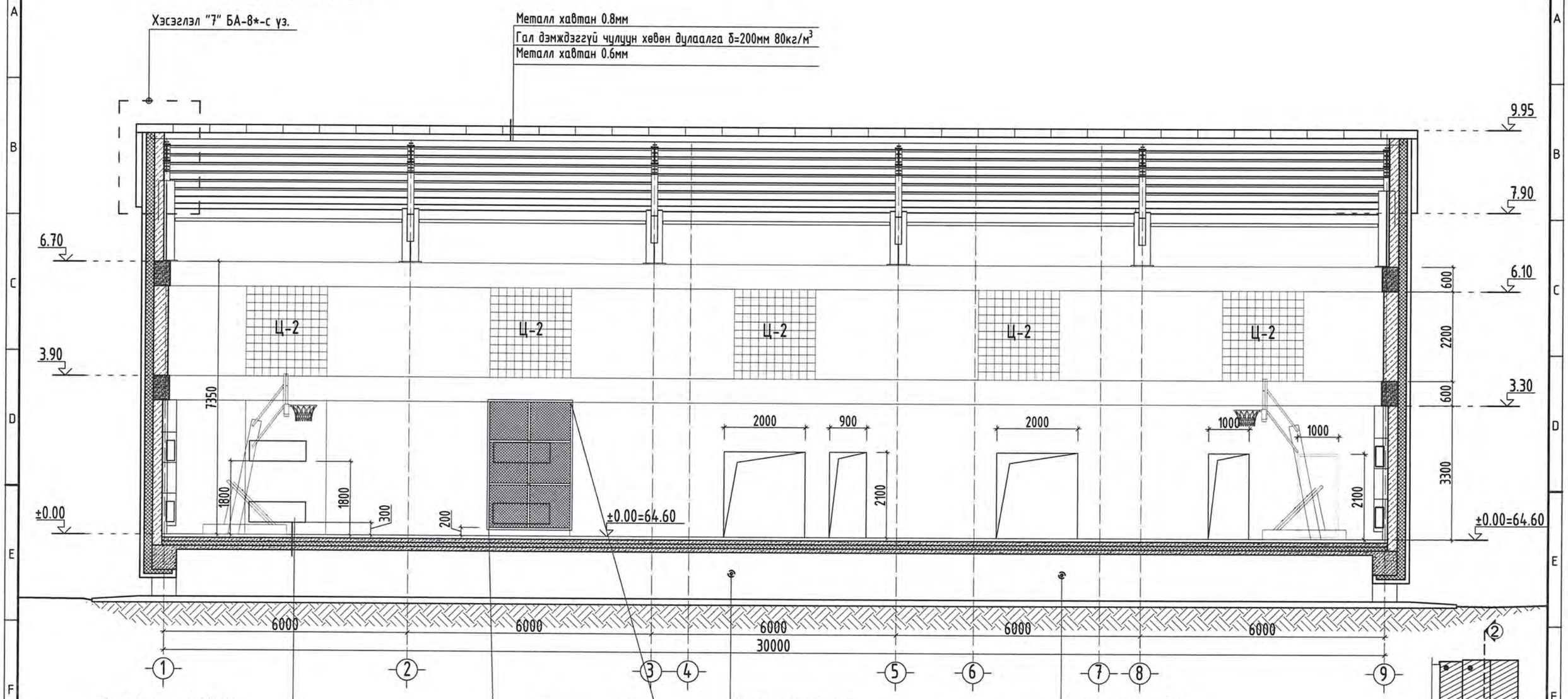

- Агч модон шал /А/ δ=200мм
- Чийг тусгаарлагч 1 уе
- Хар мод δ=150мм 1 уе
- Брус мод δ=150мм 1 уе
- Резинэн зөөлөвч
- Тортой бетон δ=10см
- Чийг тусгаарлагч 1 уе
- XPS дулаалга δ=10см 35кг/м3 нягттай
- Бетонон шал δ=10см
- Салхижуулах хөндий

Тайлбар бичиг

Радиотарын сааралжин хаалтыг 3100(h)x2000мм хэмжээтэй хананаас 400мм зайтайгаар байрлуулж цагаан өнгөөр будна.

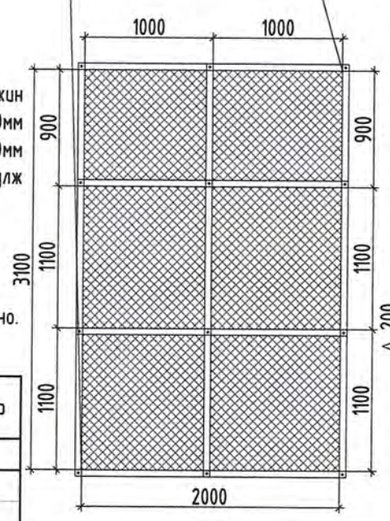

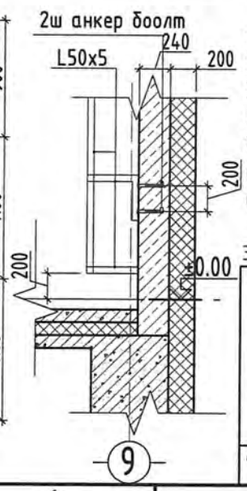

Тайлбар бичиг

1. Цонх, хаалганы загвар, хэмжээ, марк түүврийг хуудас БА-14-с уз.
2. Бусад холбогдох тайлбарыг тухайн хуудсанд уз.
3. Шалны материал тодорхойлолтыг БА-17-с уз.
4. Радиотарын сааралжин хаалтын төмөр рамыг L50x50x5мм төмрөөр, a=900мм, 1м, 1,1м алхамтайгаар 6 хэсэгт хуваах тус бүрийг нь төмөр сараалжин торны хамт гагнаж тогтооно. М8-10 хэмжээтэй цавуутай 24ш анкер боолтыг, a=900мм, 1м, 1,1м алхамтайгаар гадна хананд суулгаж, хананаас 400мм зайтайгаар радиотарын сараалжин хаалтыг 24см зузаантай хананд сайтар бэхлэнэ. Сараалжин төмөр тор нь Ф3-4мм өргөнтэй, торын нүх нь 40x40мм хэмжээтэй, PVC хүрээтэй байна.

АНХААР:

1. Энэ материалын түүвэрт сараалжин торны жин тоо хэмжээг оруулаагүй болно.

Материалын тодорхойлолт

Д/д	Тэмдэглэгээ	Нэр		Тоо ш	Жин /кг/ Нэгж	Жин /кг/ Бүгд	Тайлбар
Радиотарын 2.0x3.1h сараалжин хаалт				12	-	313.32	
1		L50x5	L=3100	3	3.73	11.19	
2		L50x5	L=2000	4	3.73	14.92	

Энэхүү зураг төсөл нь "Өлзий-Иш" ХХК -ний ОЮУНЫ БМН-ТЭЛ зохиогчийн эрхийн хуулиар хамгаалагдсан болно.

"ӨЛЗИЙ-ИШ" ХХК

Спорт заалны барилга				Увс аймаг, Өндөрхангай сум. 5-р баг	
Огтлол /2-2/					Ye шат: А.3
Захирал		А.Ичинхорлоо	Е.Г шифр: ӨИ-16-25	Масштаб М1: 100	Хуудас: 17
Архитектор		М.Болор-Эрдэнэ	Т.Г шифр:	Зургийн дугаар: БА-6	Огноо: 2025
Шалгасан		Ж.Нэргүй			

ДЭЭВРИЙН БАЙГУУЛАЛТ М1:150

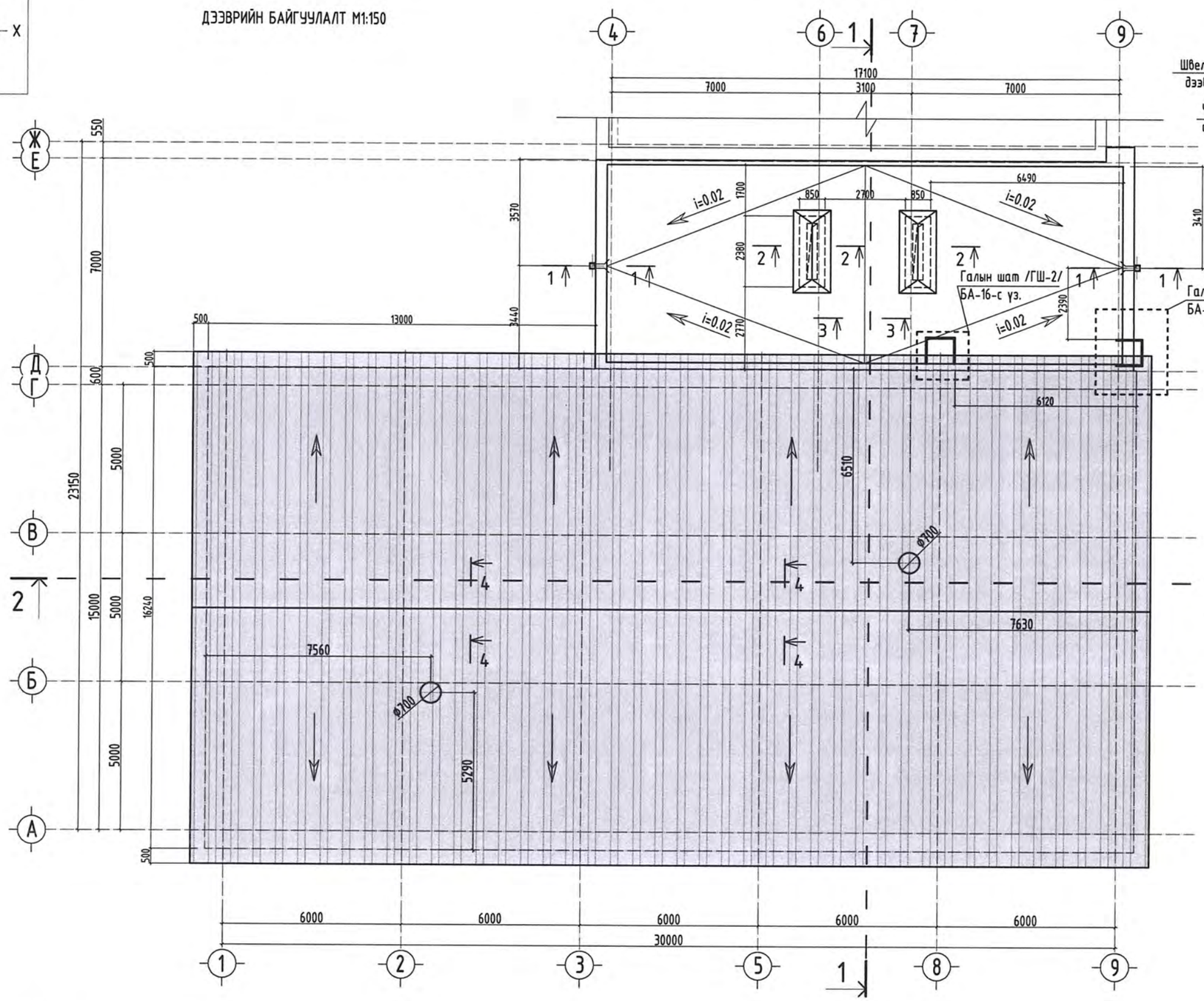

Сэндвичэн дээврийн хэсэглэл 4-4

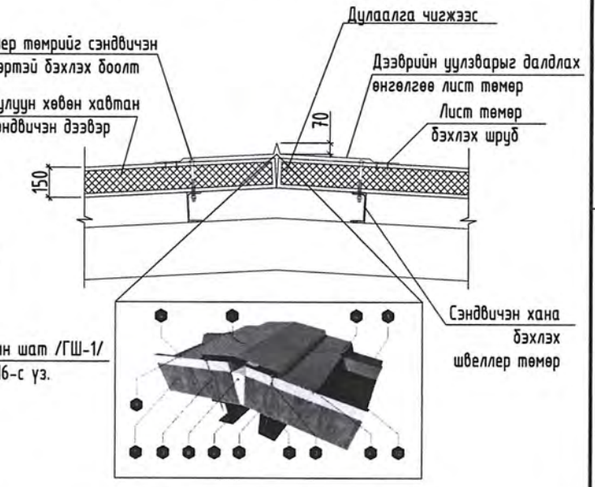

Тайлбар :

1. Дээврийн хавтан
2. Метал хийц
3. Хавтангийн зориулалттай өрмөн хошуу бүхий урт шуруп
4. Ам дарагчийн зориулалттай богино шуруп
5. Далдлагч (А.Д-9.1)
6. Ам дарагч (А.Д-9.2)
7. Хоёр талт наалдагч тууз
8. Дулаан тусгаарлагч (эрдэс хөвөн)
9. Силикон
10. Салхи тусгаарлагч чигжээс

АД-9.1
Далдлагч (гадна)

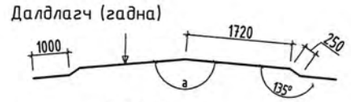

АД-9.2
Ам дарагч (дотор)

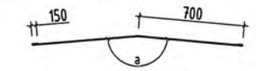

(а) өнцгийг зургийн дагуу гаргана

Тайлбар бичиг :

- Энэ хуудсыг 5-6, 9-12-р хуудастай хамтатган үз.
- Дээврийн хэсэглэлүүдийг хуудас БА-8-с үз.
- Дээврийн ажлыг хийхээс өмнө салхивчийн суваг болон сантехник, цахилгаан угсралтын ажлыг дуусгасан байх шаардлагатай.
- Барилгын дээврийн усыг гадуур зайлуулах системтэйгээр төлөвлөсөн бөгөөд зураг үзүүлсэний дагуу дээврийн хашлага ханыг нүхлэн гадагшлуулна.
- Дээврийн ус зайлуулах янданг Ф150мм зэвэрдэггүй ган хоолойгоор хийнэ. Ус зайлуулах хоолойн цоргыг газрын түвшнээс дээш 30см-т байна.

БЛОК СХЕМ

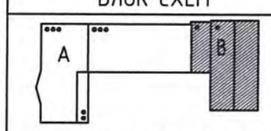

A - 320 суралцагчтай сургууль
B - Спорт заалны барилга

Энэхүү зураг төсөл нь "Өлзий-Иш" ХХК -ний ОЮУНЫ ӨМН-тул зохиогчийн эрхийн эрхлэгчгүй өөрчлөх болон олшруулахыг хориглоно.

"ӨЛЗИЙ-ИШ" ХХК

Зөвшөөрөлцсөн		
ББ	М. Уранбилэг	
ХАС	А. Солонго	
ЦБУ	М. Баярмаа	
ХТ, ДГ	Л. Гантулга	
ХД, ГД	Г. Урантуяа	

Спорт заалны барилга			Увс аймаг. Өндөрхангай сум. 5-р баг		
Дээврийн байгуулалт					Ye шат: А.3
Захирал	А.Ичинхорлоо	Е.Г шифр: ӨИ-16-25	Масштаб М1:150	Хуудас: 17
Архитектор	М.Болор-Эрдэнэ	Т.Г шифр:	Зургийн дугаар: БА-7	Огноо: 2025
Шалгасан	Ж.Нэргүй			

ХЭСЭГЛЭЛ 1-1

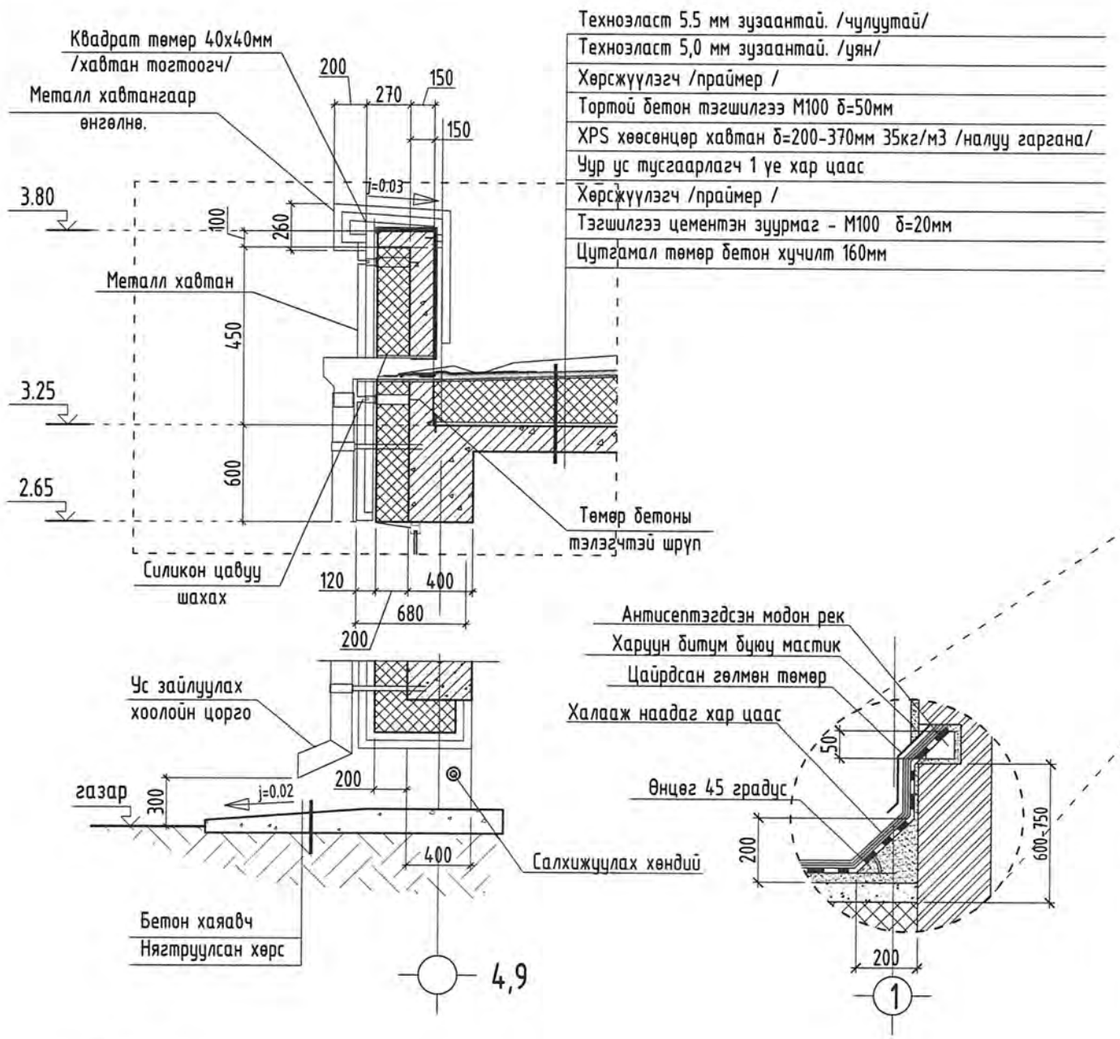

ХЭСЭГЛЭЛ 2-2

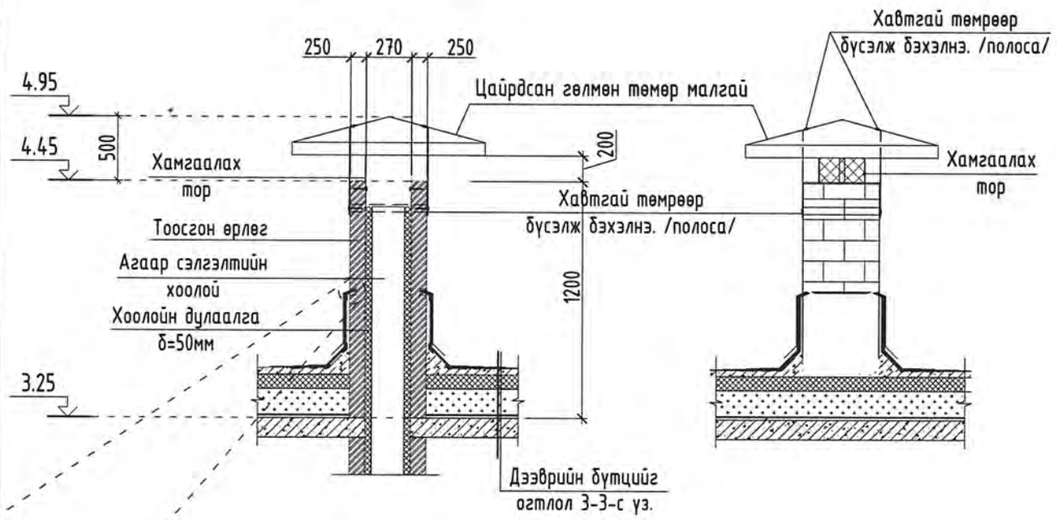

ХЭСЭГЛЭЛ 3-3

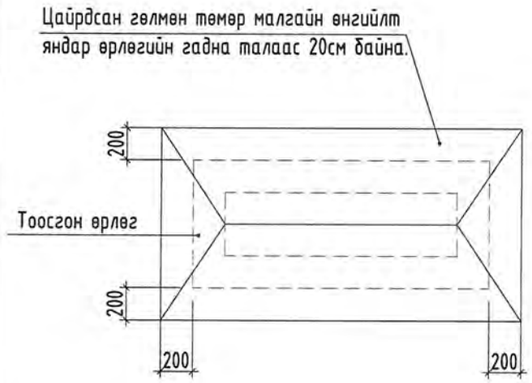

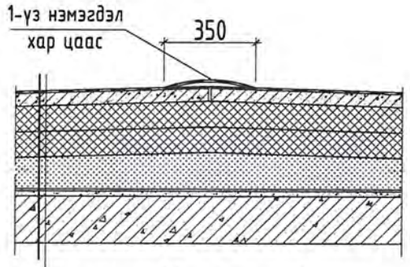

Техноэласт 5.5мм / чулуутай/
Техноэласт 5.0мм / уян /
Хөрсжүүлэгч / праймер /
Тортой бетон тэгшилгээ М100 δ=50мм
Хөөсөнцөр хавтан δ=200-370мм 35кг/м^3 / налуу гаргана/
Чуг ус тусгаарлагч / хар цаас руберойд 1үе/
Хөрсжүүлэгч / праймер /
Тэгшилгээ цементэн зуурмаг М100 δ=20мм
Цутгамал төмөр бетон хучилт 160мм

Тайлбар бичиг:

1. Дээврийн байгуулалтыг хуудас БА-15-с үз.
2. Энэ зургийг БА, ББ, ЦБУ, ХАС, ТХ, ХД-ын зургуудтай хамт үз.
3. Барилгын дээврийн усыг гадуур зайлуулах системтэйгээр төлөвлөсөн бөгөөд зураг үзүүлсэний дагуу дээврийн хашлага ханыг нүхлэн гадагшлуулна.
4. Дээврийн ус зайлуулах янданг Ф150мм зэвэрдэггүй ган хоолойгоор хийнэ. Ус зайлуулах хоолойн цоргыг газрын түвшнээс дээс 30см-т байна.
5. Ус зайлуулах яндангийн өндрийг газар дээр нь нарийвчлан хэмжээ авч хийх шаардлагатай.
6. Дээврийн хийц бүтэц, цуглвар, хэсэглэлүүдийг зураг үзүүлсэний дагуу хийх ба салхижуулалттай хавтгай дээврийн байгуулалтыг БА-15-д заасны дагуу техник аюулгүй ажиллагааны дүрмийг хатуу баримтлан хийх хэрэгтэй. Дээврийн ажлыг хуурай нөхцөлд хийж гүйцэтгэх ба хур тунадастай үед дулаалгын материалыг чийгнээс хамгаалах арга хэмжээ авна. Дээвэрт гарсан бохирын хоолой, салхивчийн суваг, аянга зайлуулах шонгийн суурьтай технологийн дагуу ус чийг, нэвтэрхээргүй, цахилгаан гүйдэл дамжиж шатахааргүй хийнэ.
7. Дээврийн 2 үе хар цаасыг дээвэр дээрх хашлага хана /парапет/ 5см давуулан хур тунадас, салхинд тэсвэртэйгээр наах өгнө.

Энэхүү зураг төсөл нь "Өлзий-Иш" ХХК -ний ОЮУНЫ ӨМЧ тул захиалагчийн зөвшөөрөлгүй өөрчлөх болон олшруулахыг хориглоно.

"ӨЛЗИЙ-ИШ" ХХК	Спорт заалны барилга		Увс аймаг. Өндөрхангай сум. 5-р баг		
	Дээврийн хэсэглэл, огтлол /1-1, 2-2, 3-3/				Үе шат: А.3
	Захирал	А.Ичинхорлоо	Е.Г шифр: ӨИ-16-25	Масштаб М1:50	Хуудас: 17
	Архитектор	М.Болор-Эрдэнэ			
	Шалгасан	Ж.Нэргүй	Т.Г шифр:	Зургийн дугаар: БА-8	Огноо: 2025

А3

ХЭСЭГЛЭЛ 4-4 М1:25

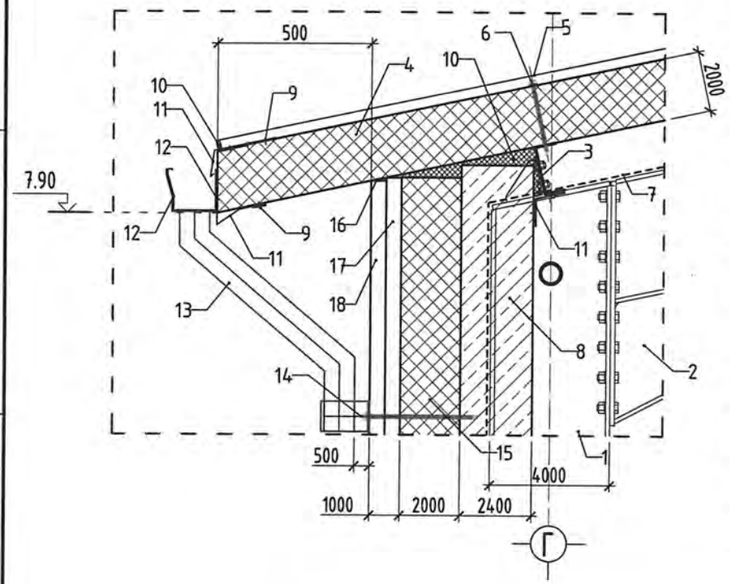

ТЭМДЭГЛЭГЭЭ:

1. Металл багана
2. Металл дам нуруу
3. С төмөр /h=160мм/ a=1000мм
4. Дээврийн сэндвич хавтан δ=200мм
5. Даравч төмөр
6. Боолт //
7. Галын бүдаг
8. Хана хөнгөн блок δ=24см нягт=400-600кг/м3
9. Тогтоогч шруф /d
10. Шахдаг хөвсөн дулаалга чигжээс
11. Хамгаалалтын төмөр
12. Ус цуглуулах цайрдсан төмөрн тосгуур ховил
13. Борооны ус зайлуулах цайрдсан ган яндан хоолой d=150мм
14. Яндан хоолон бэхэлгээ
15. Чулуун хөвөн дулаалга δ=200мм нягт=80кг/м3, MNS EN 13162:2011
16. Селкон цавуу
17. Квадрат төмөр рам 40x40мм
18. Метал хавтан өнгөлгөө
19. Далдлагч
20. Чулуун хөвөн дулаалга чигжээс нягт=80кг/м3, MNS EN 13162:2011
21.

ХЭСЭГЛЭЛ 5-5 М1:25

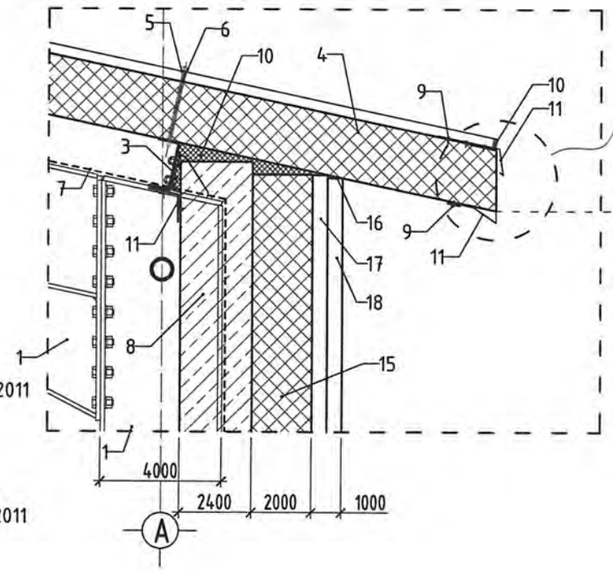

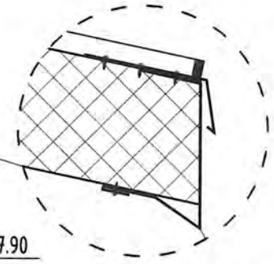

СЭНДВИЧ ХАВТАНГИЙН ХААЛТ

ХЭСЭГЛЭЛ 6-6 М1:25

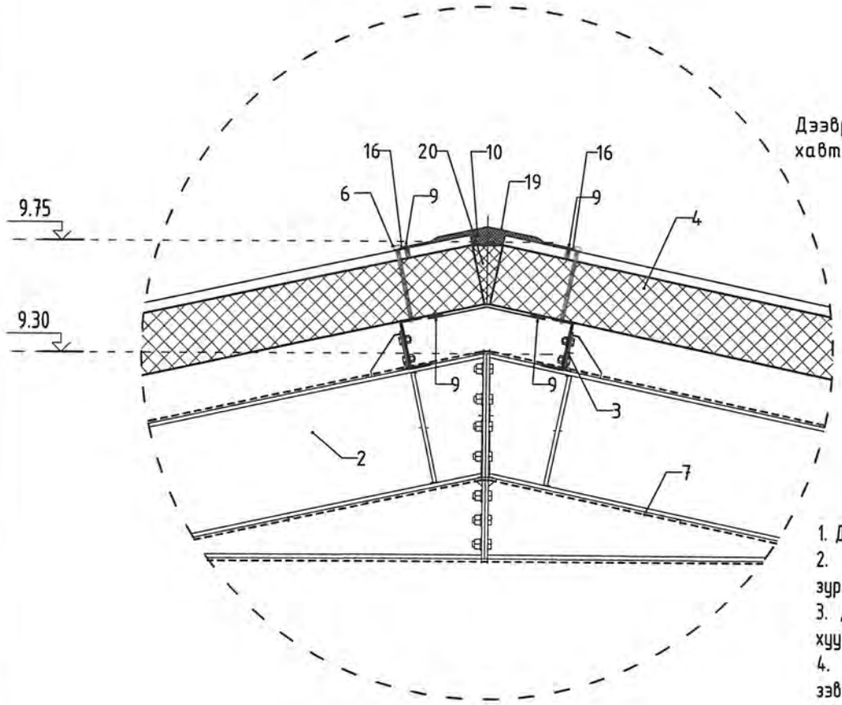

СЭНДВИЧ ХАВТАНГИЙН ЗАЛГААС ХЭСЭГЛЭЛ

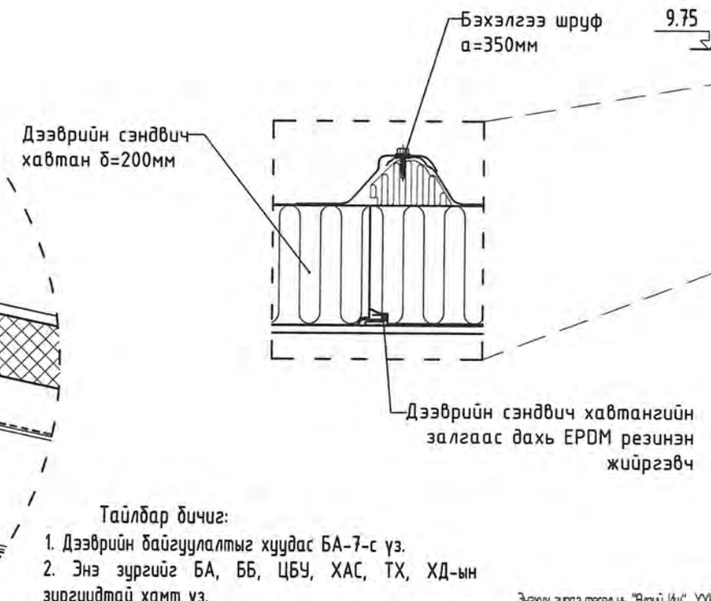

ХЭСЭГЛЭЛ 7-7 М1:25

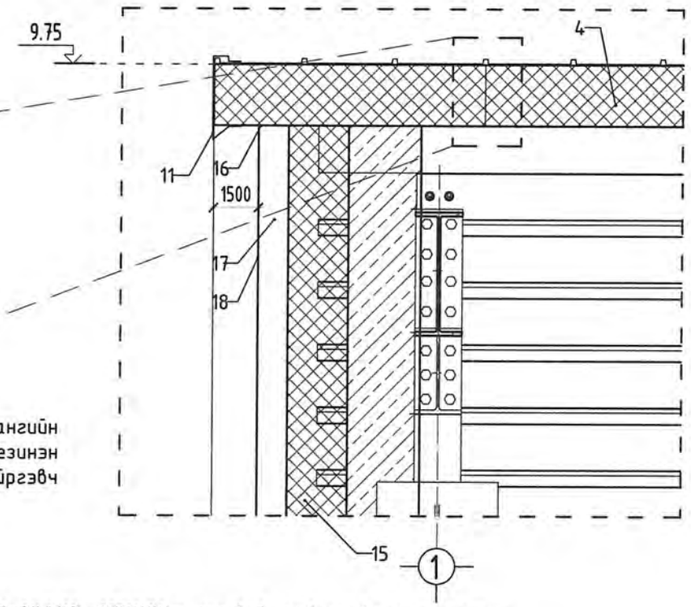

Тайлбар бичиг:

1. Дээврийн байгуулалтыг хуудас БА-7-с үз.
2. Энэ зургийг БА, ББ, ЦБУ, ХАС, ТХ, ХД-ын зургуудтай хамт үз.
3. Дээврийн метал хийцлэлийн хэсгийг ББ-33-52-р хуудастай хамтатган үз.
4. Дээврийн ус зайлуулах яндангийн Ф150мм зэвэрдэггүй ган хоолойгоор хийнэ. Ус зайлуулах хоолойн цоргыг газрын түвшнээс дээш 30см-т байна.
5. Ус зайлуулах яндангийн өндрийг газар дээр нь нарийвчлан хэмжээ авч хийх шаардлагатай.

Энэхүү зураг төсөл нь "Өлзий-Иш" ХХК -ний ОЗОУНЫ ЗМЧ тул зохиогчийн зөвшөөрөлгүй өөрчлөх болон олшруулахыг хориглоно.

БАРИЛГЫН ЗУРАГ ТӨСӨЛ Өлзий-Иш ХХК ULZII-ISH LLC "ӨЛЗИЙ-ИШ" ХХК	Спорт заалны барилга			Увс аймаг. Өндөрхангай сум. 5-р баг	
	Дээврийн хэсэглэл /4, 5, 6, 7/				Үе шат: А.3
	Захирал	А.Ичинхорлоо	Е.Г шифр: ӨИ-16-25	Масштаб М1:50	Хуудас: 17
	Архитектор	М.Болор-Эрдэнэ	Т.Г шифр:	Зургийн дугаар: БА-8*	Огноо: 2025
	Шалгасан	Ж.Нэргүй			

НҮҮР ТАЛ ТЭНХЛЭГ /Е-А/ М1:100

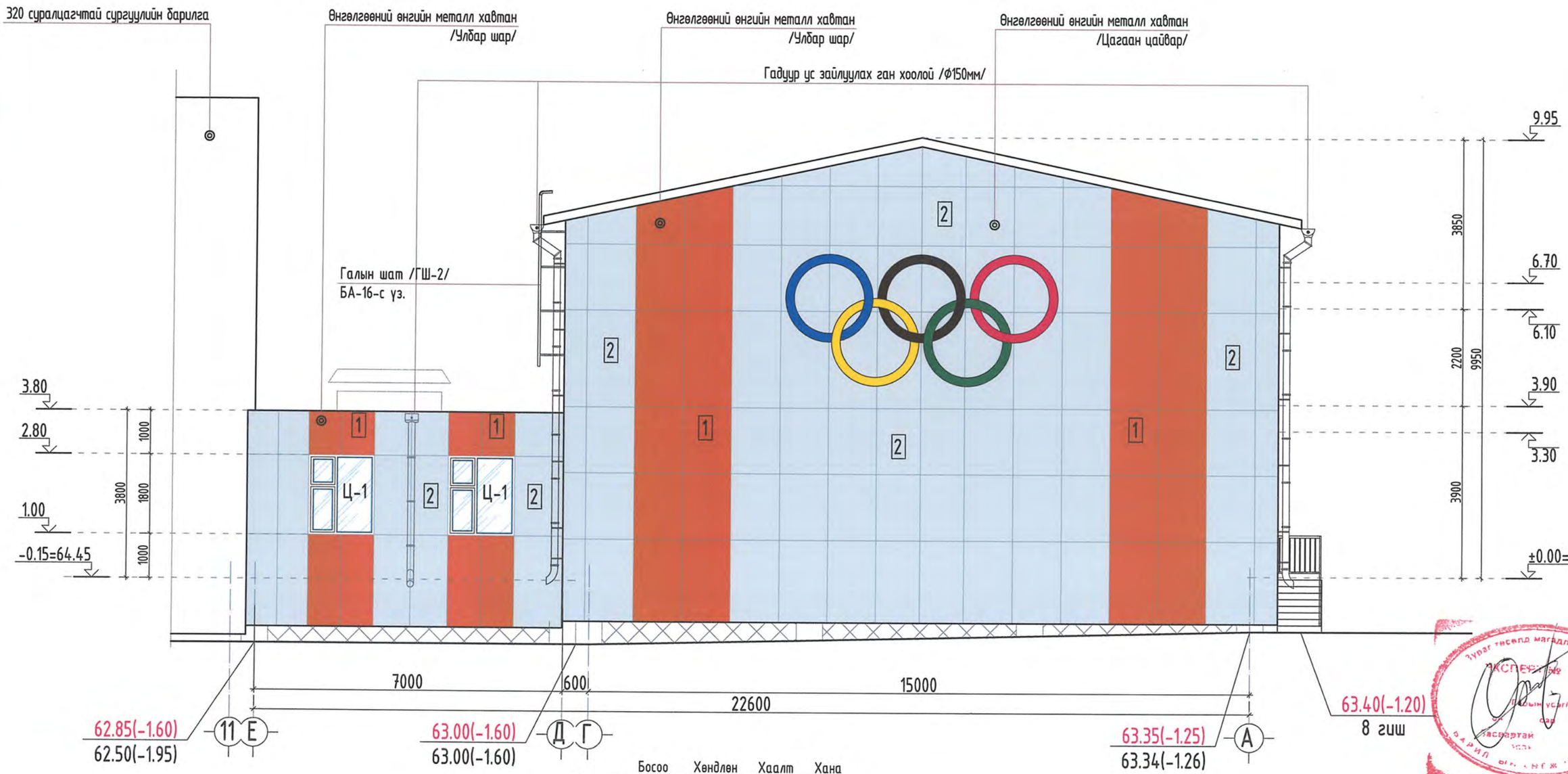

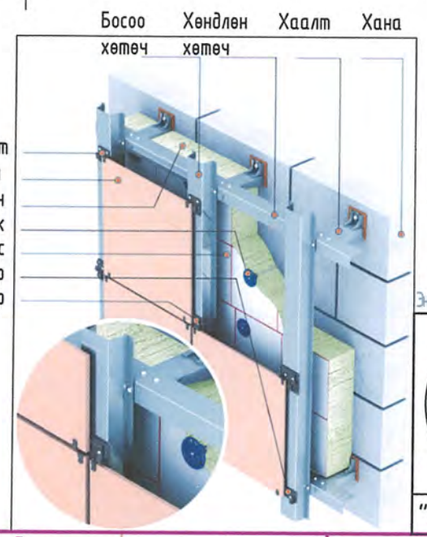

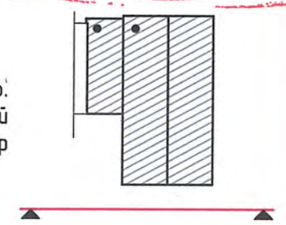

Тайлбар бичиг:

1. Гадна заслыг тодорхойлолтонд заасны дагуу хийнэ.
2. Гадна довжооны өнгөлгөөнд халтиргаа үүсгэх материал хийхийг хориглоно.
3. Гадна заслын ажлыг хийхээс өмнө ханын дулаалгын материалын зай завсрыг сайтар бөглөж, уур чийгнээс тусгаарлах үеийн битүүмжийг сайтар бэлтгэх шаардлагатай.
4. Цонх, хаалганы загвар, хэмжээ, марк түүврийг хуудас БА-14-д үз.
5. Бусад холбогдох тайлбарыг тухайн хуудсанд үз.

Гадна заслын тэмдэглэгээ:

1	Улбар шар өнгийн метал хавтан NJ-9009 Dark saffron yellow	
2	Цагаан өнгийн метал хавтан NJ-9001 Pure white	
3	Хар ногоон өнгийн сэндвичэн дээвэр CMYK /C-66 M-58, Y-60, K-42/	

Энэхүү зураг төсөл нь "Өлзий-Иш" ХХК -ний ОХУЗНЫ ӨМН тул зохиогчийн эрхийн хуулиар хамгаалагдсан болно.

"ӨЛЗИЙ-ИШ" ХХК	Спорт заалны барилга			Увс аймаг. Өндөрхангай сум. 5-р баг	
	НҮҮР ТАЛ ТЭНХЛЭГ /Е-А/				Үе шат: А.3
	Захирал	А.Ичинхорлоо	Е.Г шифр: ӨИ-16-25	Масштаб М1:100	Хуудас: 17
	Архитектор	М.Болор-Эрдэнэ	Т.Г шифр:	Зургийн дугаар: БА-9	Огноо: 2025
	Шалгасан	Ж.Нэргүй			

НҮҮР ТАЛ ТЭНХЛЭГ /А-Е/ М1:100

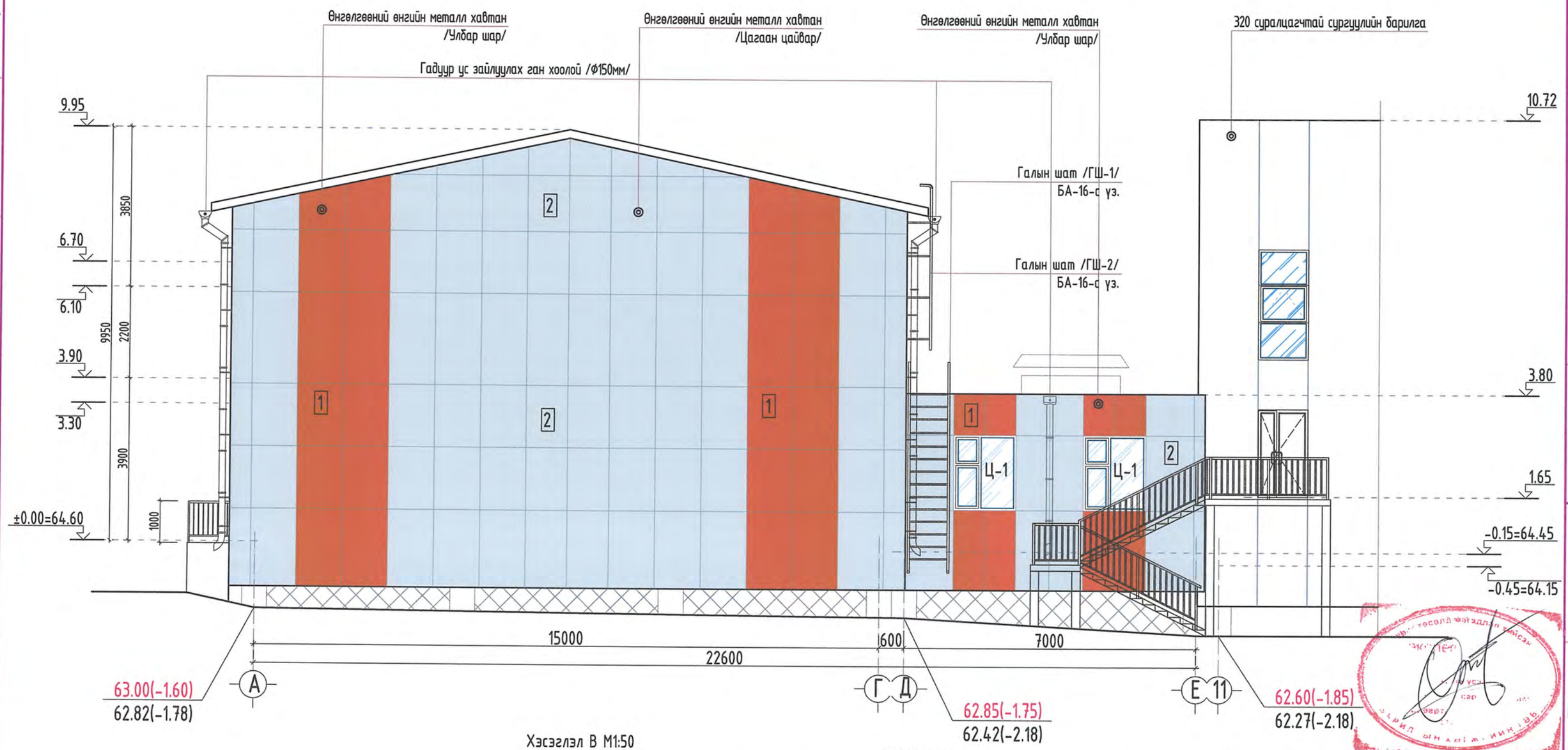

Хэсэглэл В М1:50

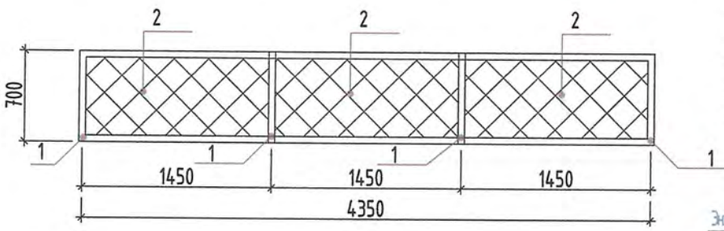

Гадна заслын тэмдэглэгээ:

1. Улбар шар өнгийн метал хавтан NJ-9009 Dark saffron yellow
2. Цагаан өнгийн метал хавтан NJ-9001 Pure white
3. Хар ногоон өнгийн сэндвичэн дээвэр CMYK /C-66 M-58, Y-60, K-42/

Тайлбар бичиг:

1. Гадна заслыг тодорхойлолтонд заасны дагуу хийнэ.
2. Гадна довжооны өнгөлгөөнд халтиргаа үүсгэх материал хийхийг хориглоно.
3. Гадна заслын ажлыг хийхээс өмнө ханын дулаалгын материалын зай завсрыг сайтар бөглөж, уур чийгнээс тусгаарлах үеийн битүүмжийг сайтар бэлтгэх шаардлагатай.
4. Цонх, хаалганы загвар, хэмжээ, марк түүврийг хуудас БА-14-д үз.
5. Бусад холбогдох тайлбарыг тухайн хуудсанд үз.

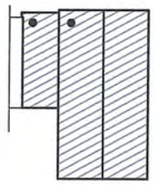

Материалын тодорхойлолт

Д/д	Тэмдэглэгээ	Нэр	Тоо ш	Жин /кг/ Нэгж	Жин /кг/ Бүгд	Тайлбар
	Сараалжин тор		2	-	-	
1	ГОСТ 8509-86	L50x5 L=29.6м	1	3.77	223.2	
2	Төмөр сараалж тор		1	M^2	69.44	

Энэхүү зураг төсөл нь "Өлзий-Иш" ХХК -ний ОХУНЫ ӨМН тул зохиогчийн зөвшөөрөлгүй өөрчлөх болон олшруулахыг хориглоно.

"ӨЛЗИЙ-ИШ" ХХК

Спорт заалны барилга				Увс аймаг. Өндөрхангай сум. 5-р баг
НҮҮР ТАЛ ТЭНХЛЭГ /А-Е/				Үе шат: А.3
Захирал	А.Ичинхорлоо	Е.Г шифр: ӨИ-16-25	Масштаб М1: 100	Хуудас: 17
Архитектор	М.Болор-Эрдэнэ	Т.Г шифр:	Зургийн дугаар: БА-10	Огноо: 2025
Шалгасан	Ж.Нэргүй			

А3

НҮҮР ТАЛ ТЭНХЛЭГ /1-9/ М1:100

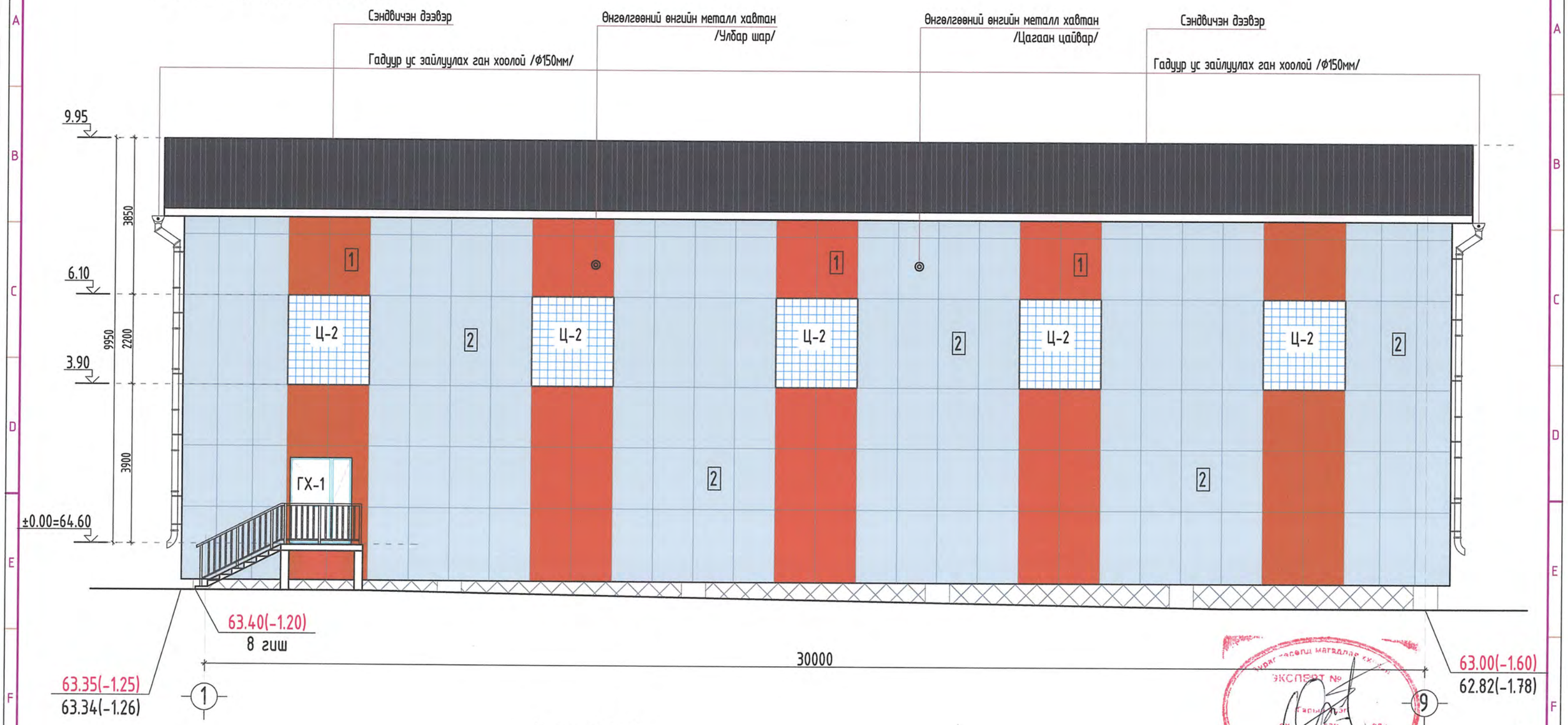

Хэсэглэл В М1:50

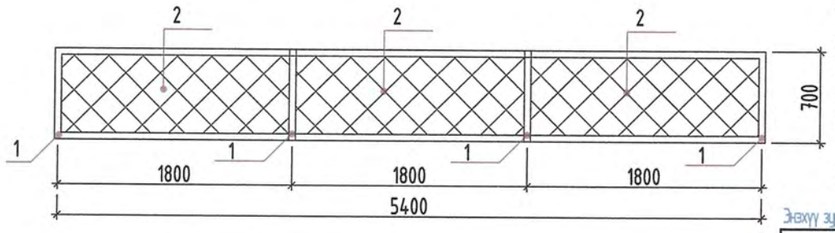

Гадна заслын тэмдэглэгээ:

1	Улбар шар өнгийн метал хавтан NJ-9009 Dark saffron yellow	
2	Цагаан өнгийн метал хавтан NJ-9001 Pure white	
3	Хар ногоон өнгийн сэндвичэн дээвэр CMYK /C-66 M-58, Y-60, K-42/	

Материалын тодорхойлолт

Д/д	Тэмдэглэгээ	Нэр	Тоо ш	Жин /кг/ Нэгж	Жин /кг/ Бүгд	Тайлбар
	Сараалжин тор			-	-	
1	ГОСТ 8509-86	L50x5 L=68м	1	3.77	256.36	
2	Төмөр сараалж тор		1	M^2	63	

Тайлбар бичиг:

1. Гадна заслыг тодорхойлолтонд заасны дагуу хийнэ.
2. Гадна довжооны өнгөлгөөнд халтиргаа үүсгэх материал хийхийг хориглоно.
3. Гадна заслын ажлыг хийхээс өмнө ханын дулаалгын материалын зай завсрыг сайтар бөглөж, уур чийгнээс тусгаарлах үеийн битүүмжийг сайтар бэлтгэх шаардлагатай.
4. Цонх, хаалганы загвар, хэмжээ, марк түүврийг хуудас БА-14-д үз.
5. Бусад холбогдох тайлбарыг тухайн хуудсанд үз.

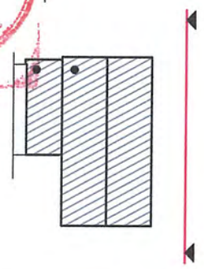

Энэхүү зураг төсөл нь "Өлзий-Иш" ХХК -ний ОЮУНЫ ӨМЧ-тэй зохиогчийн эрхийн тухай хуулиар хамгаалагдсан бөгөөд олшруулахыг хориглоно.

"ӨЛЗИЙ-ИШ" ХХК

Спорт заалны барилга			Увс аймаг. Өндөрхангай сум. 5-р баг	
НҮҮР ТАЛ ТЭНХЛЭГ /1-9/				Үе шат: А.3
Захирал	А.Ичинхорлоо	Е.Г шифр: ӨИ-16-25	Масштаб М1:100	Хуудас: 17
Архитектор	М.Болор-Эрдэнэ	Т.Г шифр:	Зургийн дугаар: БА-11	Огноо: 2025
Шалгасан	Ж.Нэргүй			

НҮҮР ТАЛ ТЭНХЛЭГ /9-1/ М1:100

Хэсэглэл В М1:50

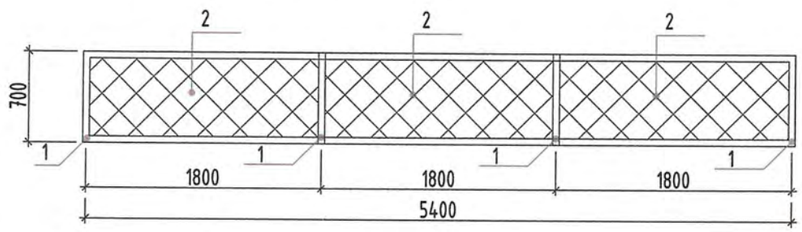

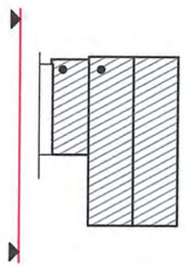

Гадна заслын тэмдэглэгээ:

1. Улбар шар өнгийн метал хавтан NJ-9009 Dark saffron yellow
2. Цагаан өнгийн метал хавтан NJ-9001 Pure white
3. Хар ногоон өнгийн сэндвичэн дээвэр CMYK /C-66 M-58, Y-60, K-42/

Материалын тодорхойлолт

Д/д	Тэмдэглэгээ	Нэр	Тоо ш	Жин /кг/ Нэгж	Жин /кг/ Бүгд	Тайлбар
	Сараалжин тор			-	-	
1	ГОСТ 8509-86	L50x5 L=27.5м	1	3.77	102.5	
2	Төмөр сараалж тор		1	M^2	25.2	

Тайлбар бичиг:

1. Гадна заслыг тодорхойлолтонд заасны дагуу хийнэ.
2. Гадна довжооны өнгөлгөөнд халтиргаа үүсгэх материал хийхийг хориглоно.
3. Гадна заслын ажлыг хийхээс өмнө ханын дулаалгын материалын зай завсрыг сайтар бөглөж, уур чийгнээс тусгаарлах үеийн битүүмжийг сайтар бэлтгэх шаардлагатай.
4. Цонх, хаалганы загвар, хэмжээ, марк түүврийг хуудас БА-14-д үз.
5. Бусад холбогдох тайлбарыг тухайн хуудсанд үз.

Энэхүү зураг төсөл нь "Өлзий-Иш" ХХК -ний ОЮУНЫ ӨМЧ тул захиалгачийн зөвшөөрөлгүй өөрчлөх болон олшруулахыг хориглоно.

"ӨЛЗИЙ-ИШ" ХХК	Спорт заалны барилга			Увс аймаг. Өндөрхангай сум. 5-р баг	
	НҮҮР ТАЛ ТЭНХЛЭГ /9-1/				Үе шат: А.3
	Захирал	А.Ичинхорлоо	Е.Г шифр: ӨИ-16-25	Масштаб М1: 100	Хуудас: 17
	Архитектор	М.Болор-Эрдэнэ	Т.Г шифр:	Зургийн дугаар: БА-12	Огноо: 2025
	Шалгасан	Ж.Нэргүй			

А3

Хэсэгчилсэн байгуулалт-"1"

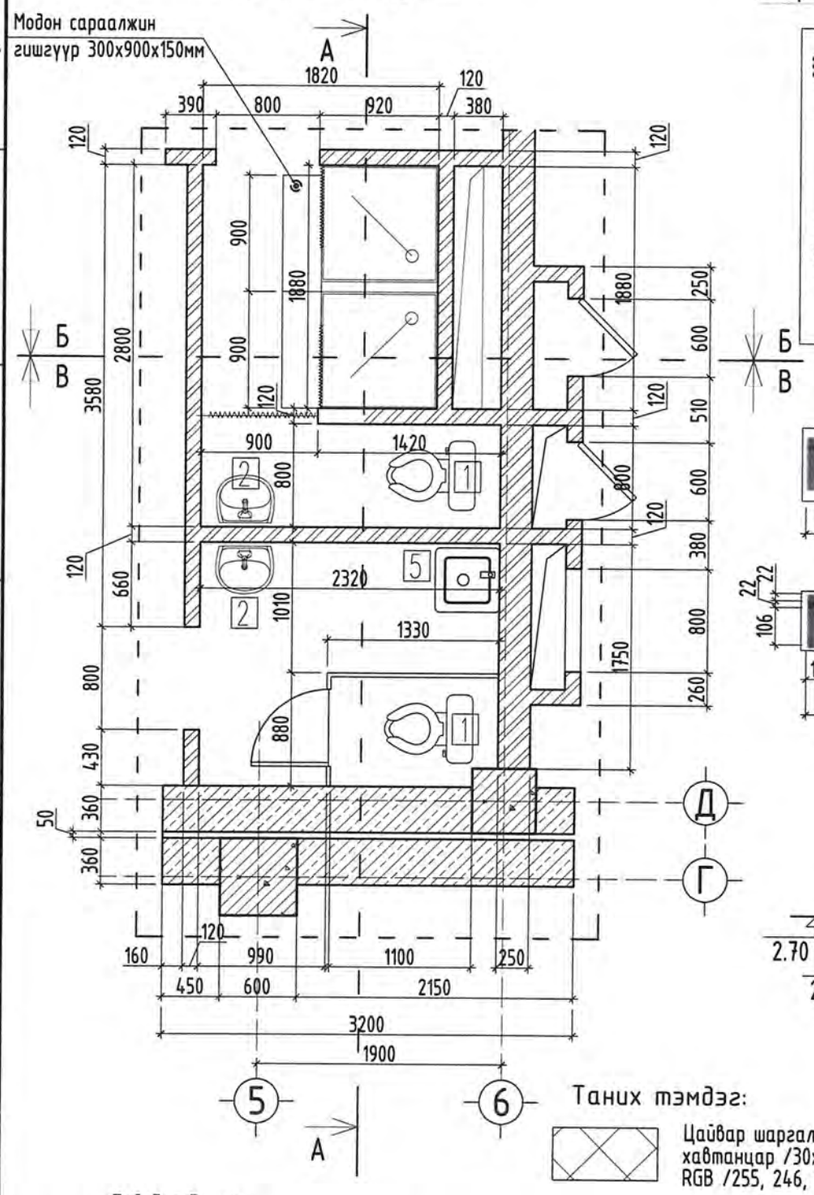

ХБИргэдийн ариун цэврийн өрөөний тоноглол, хэмжээ, зураг

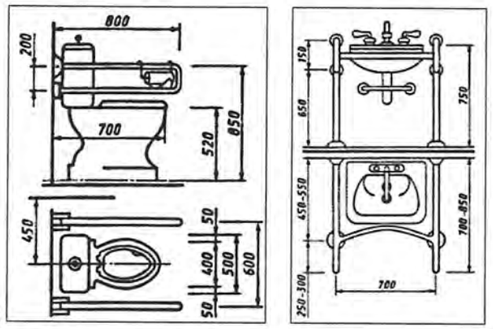

Модон сараалжин гишгүүр

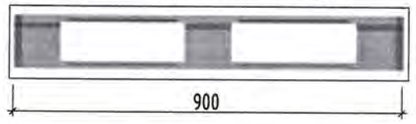

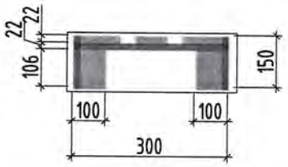

Ханын дэлгэрэнгүй А-А М1:50

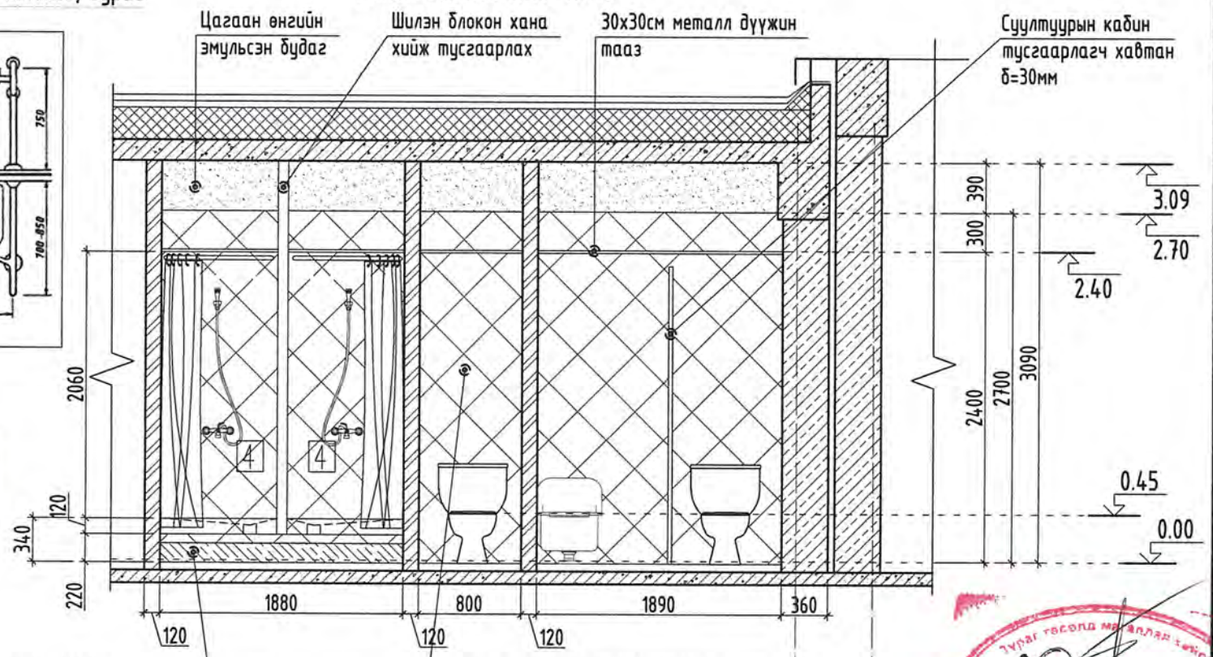

Ханын дэлгэрэнгүй Б-Б М1:50

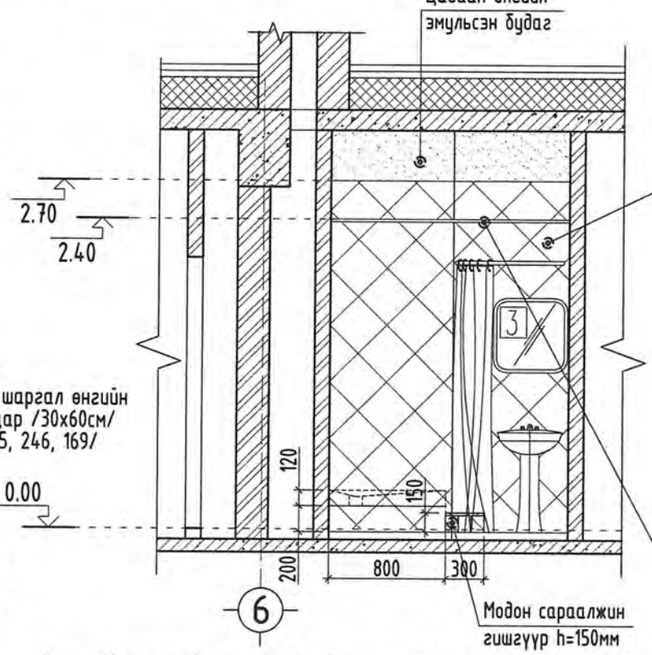

Ханын дэлгэрэнгүй В-В М1:50

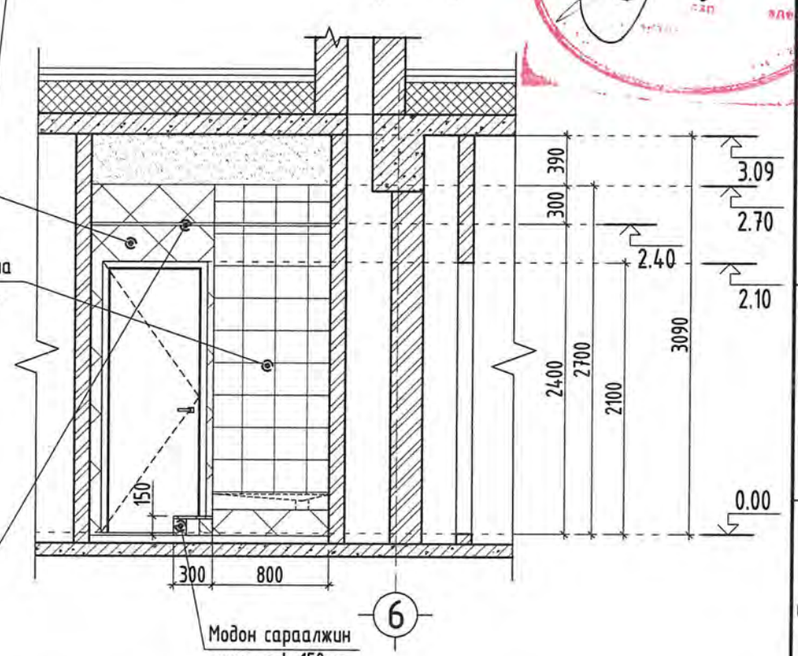

Таних тэмдэг:

Цайвар шаргал өнгийн хавтанцар /30х60см/ RGB /255, 246, 169/

Тайлбар бичиг:

- Энэ хуудсыг БА-3-р хуудастай хамтатган үз.
- Ариун цэврийн өрөөний дотор ханыг 2.70м хүртэл өндөрт цайвар шаргал өнгийн ханын хавтанцраар өнгөлж, дээшхи хэсэгт сайн чанарын ус чийгэнд тэсвэртэй цагаан өнгийн эмульсэн будгаар 3 удаа будна.
- Ариун цэврийн өрөөний тоноглолыг технологи болон зургийн дагуу хэмжээгээр нь хийж суурилуулж өгнө.
- Ариун цэврийн өрөөний хаалгыг босгогүй хийж өгөх бөгөөд шалны түвшинг 20мм дор байхаар гүйцэтгэж, ханаанд шалнаас дээш 40см ус тусгаарлагч түрхлэг хийж өгнө. /праймер түрхлэг/ байх.
- Ариун цэврийн өрөөний шал нь цайвар өнгийн халтирдаггүй материалаар хийгдсэн.
- Ариун цэврийн өрөөний таазанд 30х30см хөнгөн цагаан дүүжин таазыг дам нуруунаас доош 25см бүюу 2.40м түвшинд хийж өгнө.
- Босоо шуршуурийн хэмжээ: 800х800х120мм(h) 4ш байхаар зураг тусгасан болно. Поддоны өндөр 120мм байна.

Эрэгтэй эмэгтэй ариун цэврийн өрөөний тоног төхөөрөмж /тоо ширхэг/

№	Тавилгын нэр	Тоо /ш/	Хэмжээ / LxWxH /
1	Суултуур	2*2=4	700х380х740
2	Угаагуур	2*2=4	700х500х770
3	Толь	2*2=4	1160х20х400
4	Босоо шуршуур	2*2=4	800х800х120
5	Цэвэрлэгээний угаалтуур	1+1=2	500х500х500

Энэхүү зураг төсөл нь "Өлзий-Иш" ХХК -ний ОХУНЫ ӨМН тул зохиогчийн эрхийн хуулиар хамгаалагдсан болно.

"ӨЛЗИЙ-ИШ" ХХК

Спорт заалны барилга

Увс аймаг. Өндөрхангай сум. 5-р баг

Хэсэгчилсэн байгуулалт-1

Захирал	А.Ичинхорлоо	Е.Г шифр: ӨИ-16-25	Масштаб М1:50	Хуудас: 17
Архитектор	М.Болор-Эрдэнэ	Т.Г шифр:	Зургийн дугаар: БА-13	Огноо: 2025
Шалгасан	Ж.Нэргүй			

Уе шат: А.3

А3

/Ц-1/

1-р давхарт
Барилгын нүхний хэмжээ 1500x1800h
Цонхны хэмжээ 1460x1760h

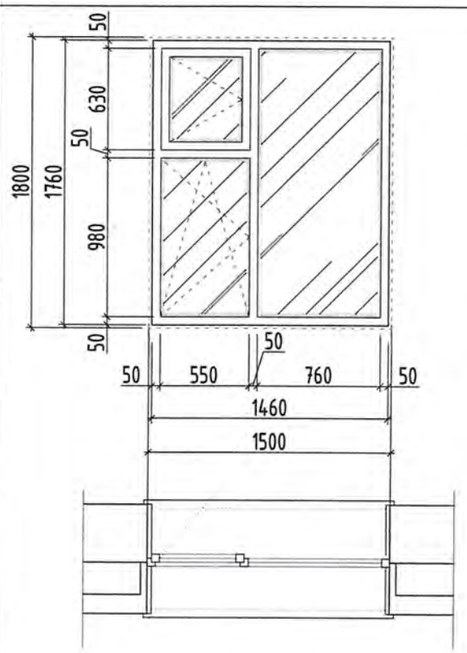

/Ц-2/

2-р давхарт
Барилгын нүхний хэмжээ 2000x2200h
Цонхны хэмжээ 1960x2160h

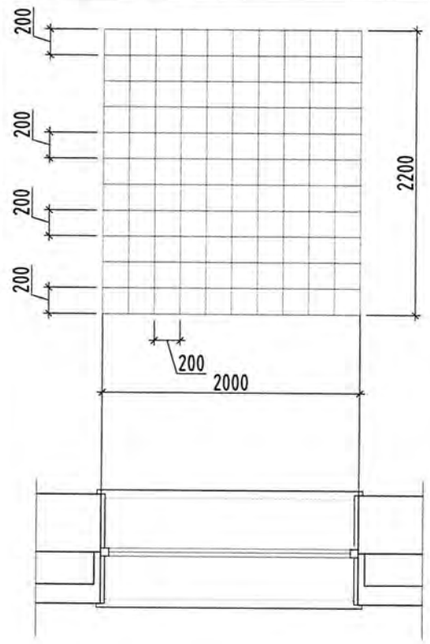

/ГХ-1/

1-р давхар /Дулаалгатай төмөр хаалга/
Барилгын нүхний хэмжээ 1500x2100h
Хаалганы өөрийн хэмжээ 1460x2050h

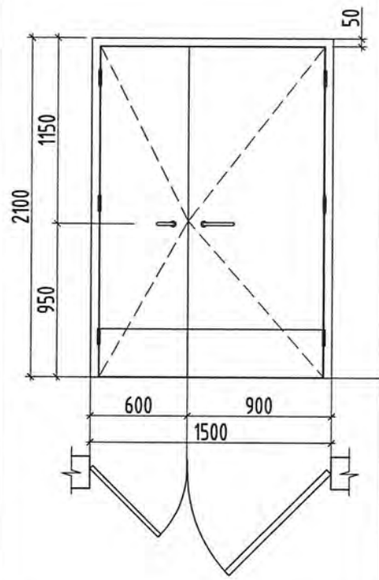

/Х-1/

1-р давхар /Металжсан хавтантай хаалга/
Барилгын нүхний хэмжээ 1500x2100h
Хаалганы өөрийн хэмжээ 1460x2050h

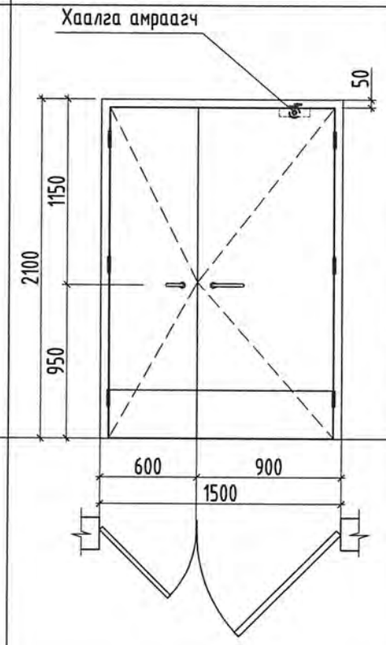

/Х-2/

1-р давхар /Металжсан хавтантай хаалга/
Барилгын нүхний хэмжээ 900x2100h
Хаалганы өөрийн хэмжээ 860x2060h

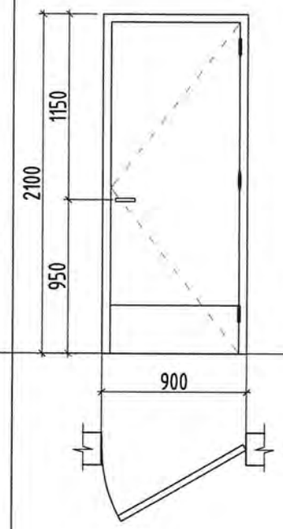

/Т-1/

1-р давхар /Төмөр хаалга/
Барилгын нүхний хэмжээ 600x2100h
Хаалганы өөрийн хэмжээ 560x2060h

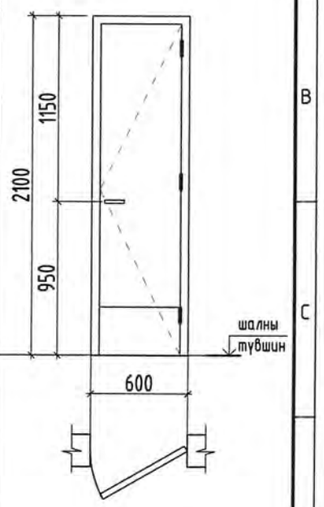

/Х-3/

1-р давхар /Металжсан хавтантай хаалга/
Барилгын нүхний хэмжээ 800x2100h
Хаалганы өөрийн хэмжээ 760x2060h

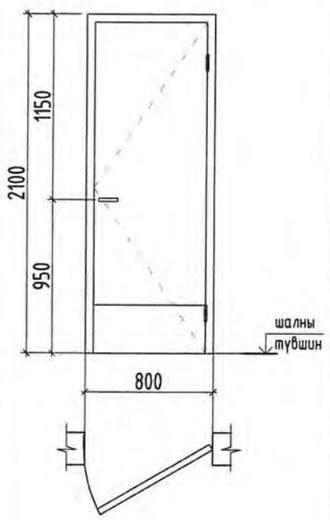

Цонх-2 огтлол

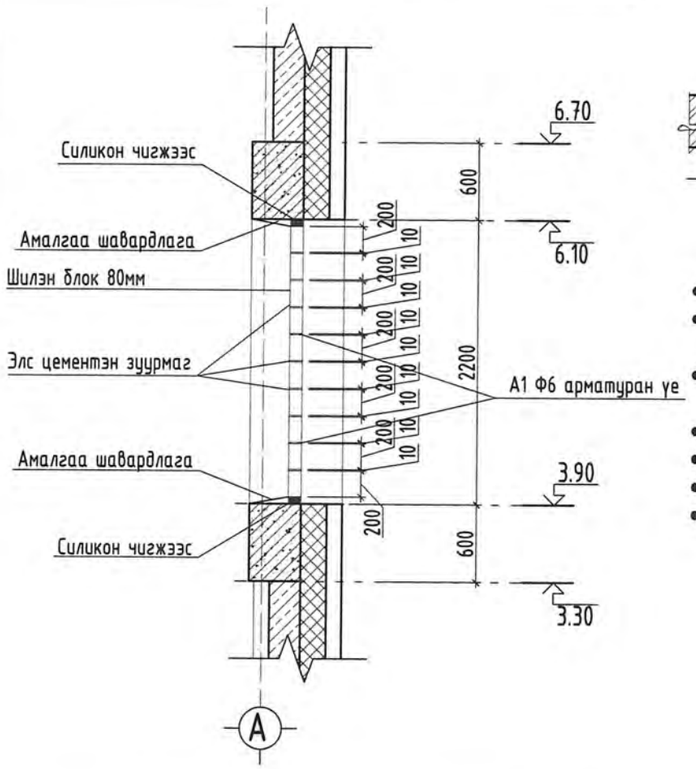

ЦОНХ, ХААЛГАНЫ ЗАГВАР ТҮҮВЭР М1:50

№	Марк	Хэмжээ		Давхрын тоо/ш	Бүгд /ш/	Тайлбар
		Өргөн	Өндөр	1-р давхар		
1	Ц-1	1460	1760	4	4	Хуванцар раммтай, 3 давхар шилтэй
2	Ц-2	2000	2200	10	10	Шилэн блок 200x200x80мм
3	ГХ-1	1460	2060	1	1	Дулаалгатай төмөр хаалга
4	Х-1	1460	2060	1	1	Металжсан хавтантай хаалга
5	Х-2	860	2060	3	3	Металжсан хавтантай хаалга
6	Х-3	760	2060	4	4	Металжсан хавтантай хаалга
7	Т-1	560	2060	3	3	Төмөр хаалга

Тайлбар

- Энэ хуудасыг БА-3-6-р хуудсуудтай хамт үзнэ.
- Шилэн блокыг зураг тусгасны дагуу 3.90 түвшин дэх дамнуруунаас 6.10 түвшин дэх дам нурууны хоорондх 20x20см хэмжээтэй шилэн блокоор өрнө. Өрлөг хоорондх арматуртай элс цементэн зуурмагаар хоорондх нь холбож, угсралтын технологийн дагуу өрнө. Арматурыг 2 уе тутамд тавьж өгнө.
- Цонхыг хуванцар жаазтай вукум шиллэгээтэйгээр өгөгдсөн загвар, хэмжээгээр MNS 4629:2007 стандартын шаардлага хангасан чанартай материалаар угсралтын технологийн дагуу захиалан хийлгэх шаардлагатай.
- Барилгын цонхыг 3 давхар шилтэйгээр хийнэ.
- Цонхны тавцанг зориулалтын чулуун тавцан захиалж угсарна. Завсар зайг шингэн хөвсөөр чигжиж дулаална.
- Бүх цонхыг захиалахдаа газар дээр хэмжээг нарийвчлан нягтлах шаардлагатай.
- Дотор металжсан хавтантай хаалгыг сургуулийн анги танхимд зориулсан дуу чимээ тусгаарлагчтай, нян бактерийн үрждэггүй, мөөгөнцөр үүсдэггүй эрүүл ахуйн шаардлага хангасан материалаар технологийн дагуу өгөгдсөн загвар хэмжээгээр захиалж хийлгэн угсарна.

Энэхүү зураг төсөл нь "Өлзий-Иш" ХХК -ний ОЮУНЫ ӨМН тул захиалгчийн зөвшөөрлгүй өөрчлөх болон олшруулахыг хориглоно.

"ӨЛЗИЙ-ИШ" ХХК	Спорт заалны барилга			Увс аймаг, Өндөрхангай сум. 5-р баг	
	Хаалга, цонхны загвар түүвэр				Уе шат: А.3
	Захирал	А.Ичинхорлоо	Е.Г шифр: ӨИ-16-25	Масштаб М1:50	Хуудас: 17
	Архитектор	М.Болор-Эрдэнэ			
	Шалгасан	Ж.Нэргүй	Т.Г шифр:	Зургийн дугаар: БА-14	Огноо: 2025

А3

±0.00 ТҮВШИН ДЭХ ДҮҮЖИН ТААЗНЫ БАЙГУУЛАЛТ М1:150

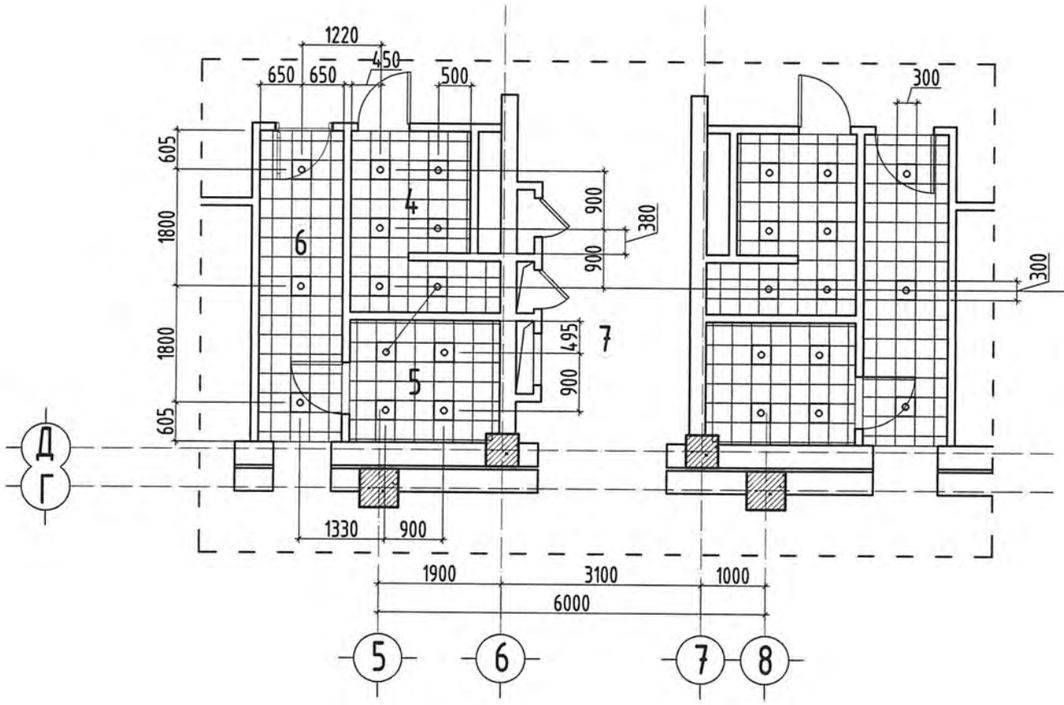

Дүүжин таазны хэсэглэл

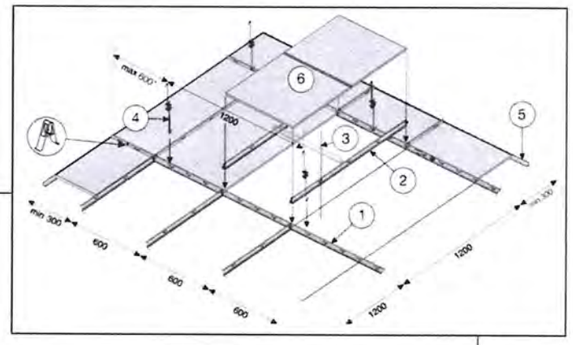

Дүүжин таазны хэсэглэл М1:20

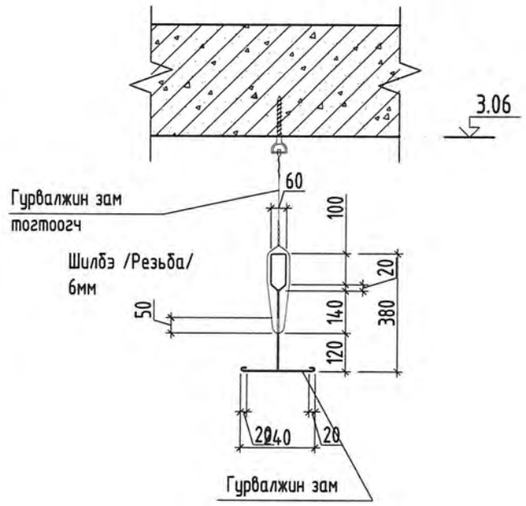

Дүүжин таазны харагдах байдал

Тайлбар бичиг:

1. Барилгын таазны ажлыг хийхээс өмнө таазанд салхивчийн суваг болон сантехник, цахилгааны ажлыг хийж дуусгасан байх шаардлагатай. Барилгын 1-р давхрын спорт заалруу орох хонгил, ариун цэврийн өрөө болон босоо шуршуурийн өрөөнүүдийн таазанд, хөнгөн цагаан заманд 30х30 хэмжээтэй метал хавтантай дүүжин таазыг зургийн дагуу хийнэ. Дүүжин таазыг технологийн дагуу угсарч гүйцэтгэнэ.
2. Дүүжин таазны материалыг захиалагч өөрийн хүсэл сонирхол, материалын эрэлтэд тулгуурлан зохиогчтой зааваль зөвшөлцөх шаардлагатай.
3. Энэ хуудсыг БА-3,13-р хуудастай хамтатган үз.

Хөнгөн цагаан дүүжин тааз

Д/д	Материалын нэр
1	Гурвалжин зам
2	С хэлбэрт зам
3	Гурвалжин замын тогтоогч
4	Шилбэ /Резьба/ 6мм
5	Ханын булан зам
6	Таазны зам

№	Өрөөний тодорхойлолт	Талбай $м^2$	Хэмжээ мм	Таазны материал
	1-р давхар			
4	Душ 2ш	5.44	300х300	Сургуулийн зориулалттай металл тааз
5	Ариун цэврийн өрөө 2ш	4.25	300х300	Сургуулийн зориулалттай металл тааз
6	Коридор 2ш	6.83	300х300	Сургуулийн зориулалттай металл тааз

Энэхүү зураг төсөл нь "Өлзий-Иш" ХХК -ний ОЮУНЫ ӨМЧ тул зохиогчийн зөвшөөрөлгүй өөрчлөх болон олшруулахыг хориглоно.

"ӨЛЗИЙ-ИШ" ХХК	Спорт заалны барилга			Увс аймаг. Өндөрхангай сум. 5-р баг	
	±0.00 түвшин дэхь Дүүжин таазны байгуулалт				Ye шат: А.3
	Захирал	А.Ичинхорлоо	Е.Г шифр: ӨИ-16-25	Масштаб М1:	Хуудас: 17
	Архитектор	М.Болор-Эрдэнэ	Т.Г шифр:		
	Шалгасан	Ж.Нэргүй		Зургийн дугаар: БА-15	Огноо: 2025

А3

Галын шат / ГШ-1 /

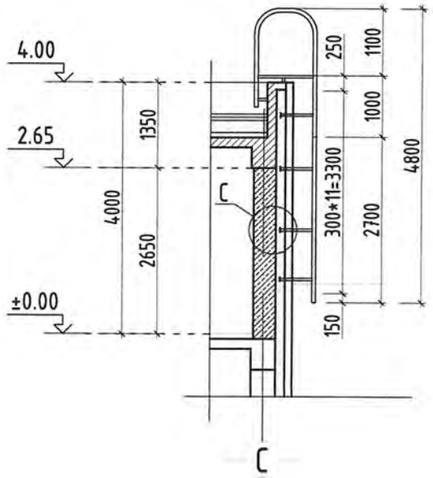

Хэсэглэл " А "

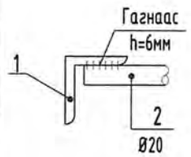

Харагдац "А"

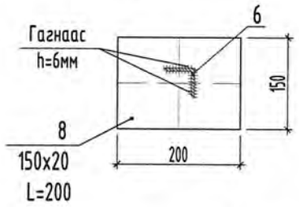

Галын шат / ГШ-1 /

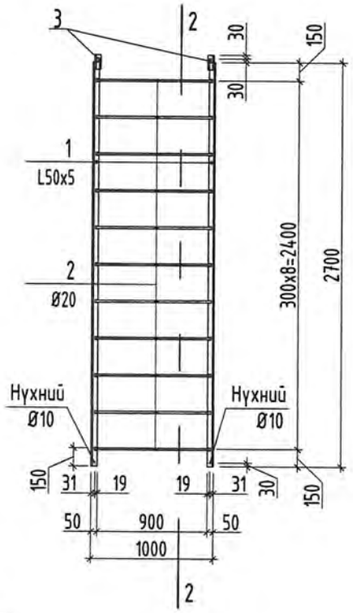

Огтлол 2-2

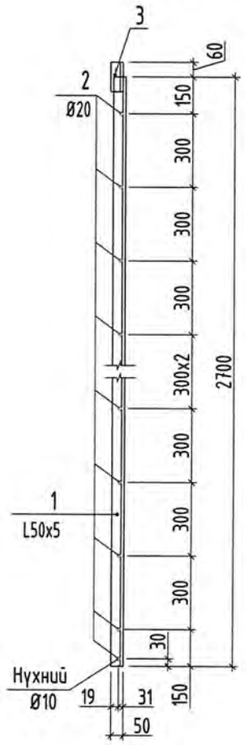

Галын шатны / ГШ-1 / дээд хэсэг

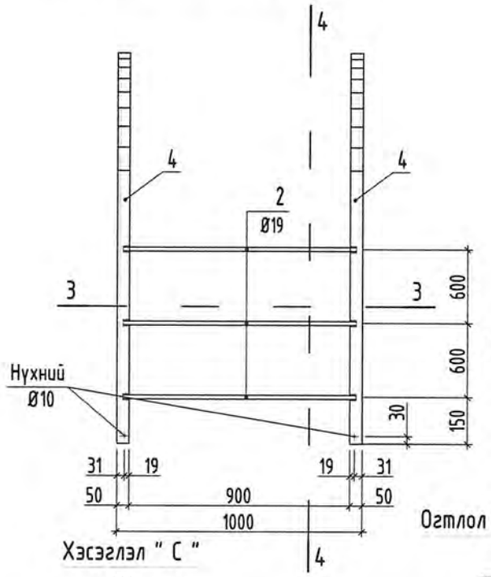

Хэсэглэл " С "

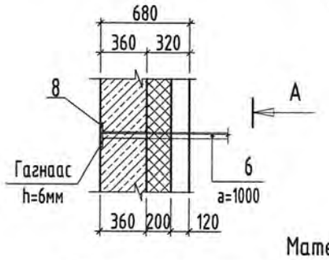

Огтлол 5-5

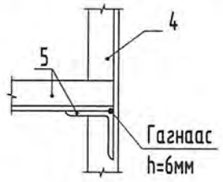

Огтлол 4-4

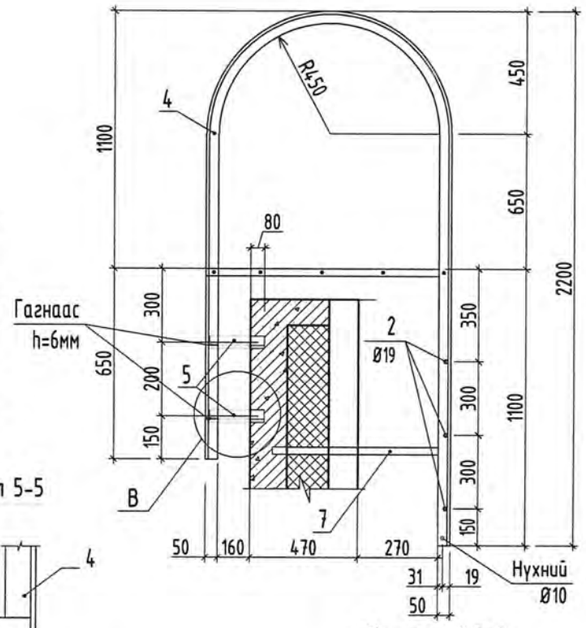

Хэсэглэл " В "

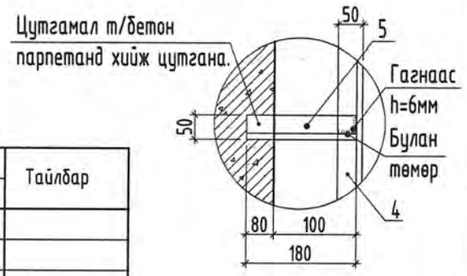

Галын шат / ГШ-2/

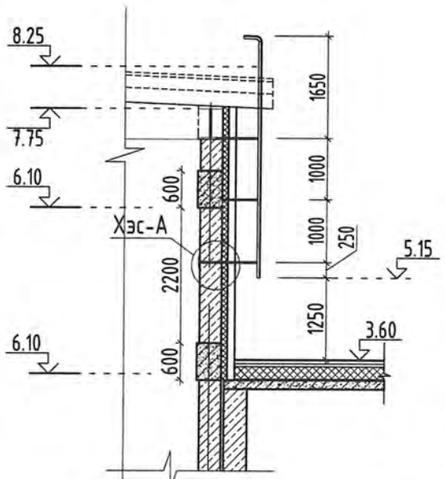

Хэсэглэл- А

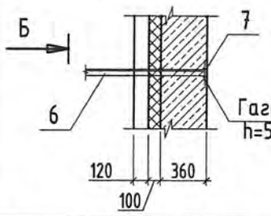

Байдал Б

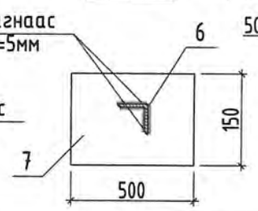

Галын шатны гишгүүр /ГШ-2 /
М1:50

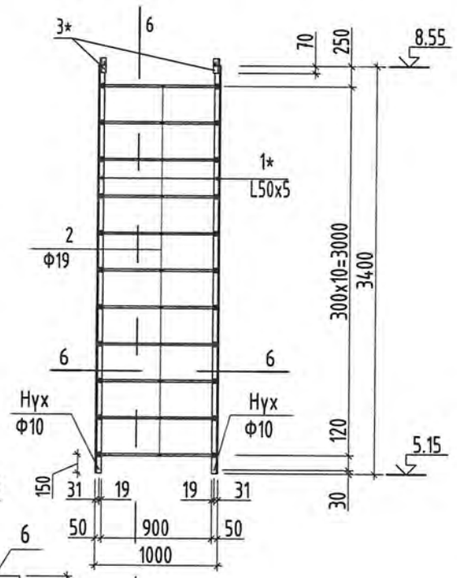

Огтлол 6-6 М1:25

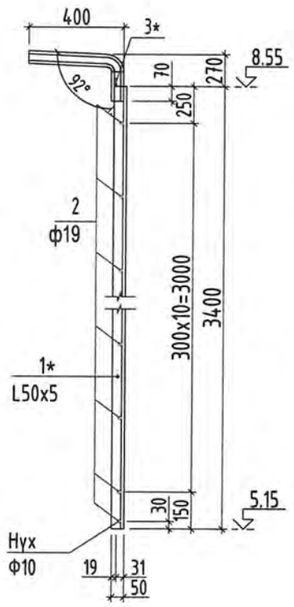

Материалын тодорхойлолт

Д/д	Тэмдэглэгээ	Нэр		Тоо	Жин /кг/ Нэгж	Жин /кг/ Бүгд	Тайлбар
		Галын шат ГШ-1		-	-	163.18	
1		L50x5	L=2700	2	10.18	20.36	
2		Ф19	L=970	9	2.18	19.64	
3		L50x5	L=120	2	0.452	0.904	
4		L50x5	L=4460	16	16.81	33.63	
5		L50x5	L=180	4	0.68	2.72	
6		L50x5	L=1000	8	3.77	30.16	
7		L50x5	L=600	8	2.26	18.09	
8		-150x20	L=200	8	4.71	37.68	
		Галын шат ГШ-2		-	-	108.29	
1*		L50x5	L=3400	2	12.81	25.63	
2		Ф19	L=970	10	2.18	21.82	
3*		L50x5	L=805	2	2.71	5.42	
6		L50x5	L=1.020	6	3.85	23.1	
7		L50x5	L=500	6	5.88	35.32	

Тайлбар

- Энэ хуудсыг БА-7, 9-12 гэсэн хуудсуудтай хамт уз.
- 6 дугаартай L50x5 L=1000мм урттай булан төмрийг 1м алхмын зайтайгаар 360мм зузаантай хөнгөн блокон ханын өрлөгт хийж, 1м алхам бүрт /-150x20x200/ хэмжээтэй хавтгай төмөртэй гагнаж бэхэлнэ. Зургийг хэсэглэл "С", харагдац "А"-тай хамтатган уз.

Энэхүү зураг төсөл нь "Өлзий-Иш" ХХК -ний ОЮУНЫ ӨМЧ гэрэл зохиогчийн эрхийн хуулиар хамгаалагдана.

"ӨЛЗИЙ-ИШ" ХХК	Спорт заалны барилга			Үвс аймаг. Өндөрхангай сум. 5-р баг	
	ГШ-1, ГШ-2 галын шатны хэсэглэл				Үе шат: А.З
	Захирал	А.Ичинхорлоо	Е.Г шифр: ӨИ-16-25	Масштаб М1:50	Хуудас: 17
	Архитектор	М.Болор-Эрдэнэ			
	Шалгасан	Ж.Нэргүй	Т.Г шифр:	Зургийн дугаар: БА-16	Огноо: 2025

Шалны тодорхойлолт

Шалны огтлол	Шалны бүтэц, хэмжээ	Шалны уулзвар	Өрөөний дугаар
1	2	3	4
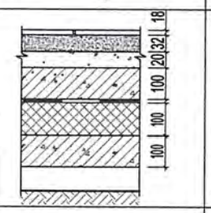	-Хавтанцар /каталог-с/ δ=8мм, 300х300мм -Барьцалдуулагч, цементэн тусгай зуурмаг -Цементэн тэгшилгээ М-150, δ=20мм -Тортой бетон 10см -Уур чийг тусгаарлагч 1 уе -xps дулаалга δ=10см 35кг/м3 нягттай -Бетонон шал 10см -Салхижуулах хөндий -Нягтруулсан хөрс /хайрган үетэй/		/ 4, 5 /
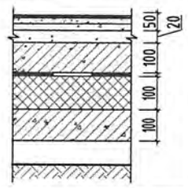	-Сайн чанарын хулдаасан хавтан -Зоригуулалтын цавуу -Цементэн тэгшилгээ М-150, δ=20мм -Тортой бетон 10см -Уур чийг тусгаарлагч 1 уе -xps дулаалга δ=10см 35кг/м3 нягттай -Бетонон шал 10см -Салхижуулах хөндий -Нягтруулсан хөрс /хайрган үетэй/		/ 2, 3, 8, 9 /
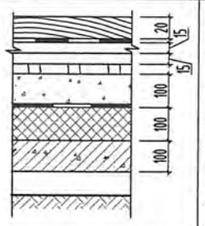	-Агч модон шал /А/ δ=20мм -Чийг тусгаарлагч 1 уе -OCB мод δ=150мм 2 уе -Брус мод δ=50х50мм, а=600мм -Резинэн зөөлөвч а=300мм -Тортой бетон 10см -Уур чийг тусгаарлагч 1 уе -xps дулаалга δ=10см 35кг/м3 нягттай -Бетонон шал 10см -Салхижуулах хөндий -Нягтруулсан хөрс /хайрган үетэй/	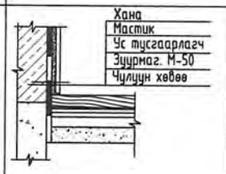	/ 1 /
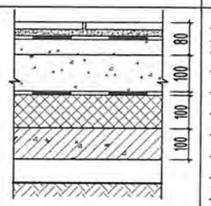	-Шахмал чулуун хавтан /каталог-с/ δ=18мм, 300х300мм -Элс цементний холимог /багсармал/ δ=32мм -Цементэн тэгшилгээ М-150, δ=15мм -Тортой бетон 10см -Уур чийг тусгаарлагч 1 уе -xps дулаалга δ=10см 35кг/м3 нягттай -Бетонон шал 10см -Салхижуулах хөндий -Нягтруулсан хөрс /хайрган үетэй/		/ 6, 7 /

Спорт заалны шалны бүтэц

Спорт заалны агч модон шал

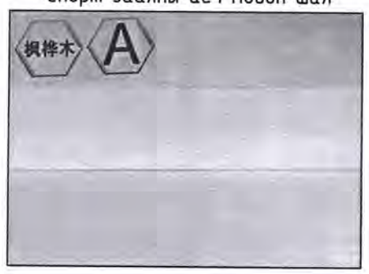

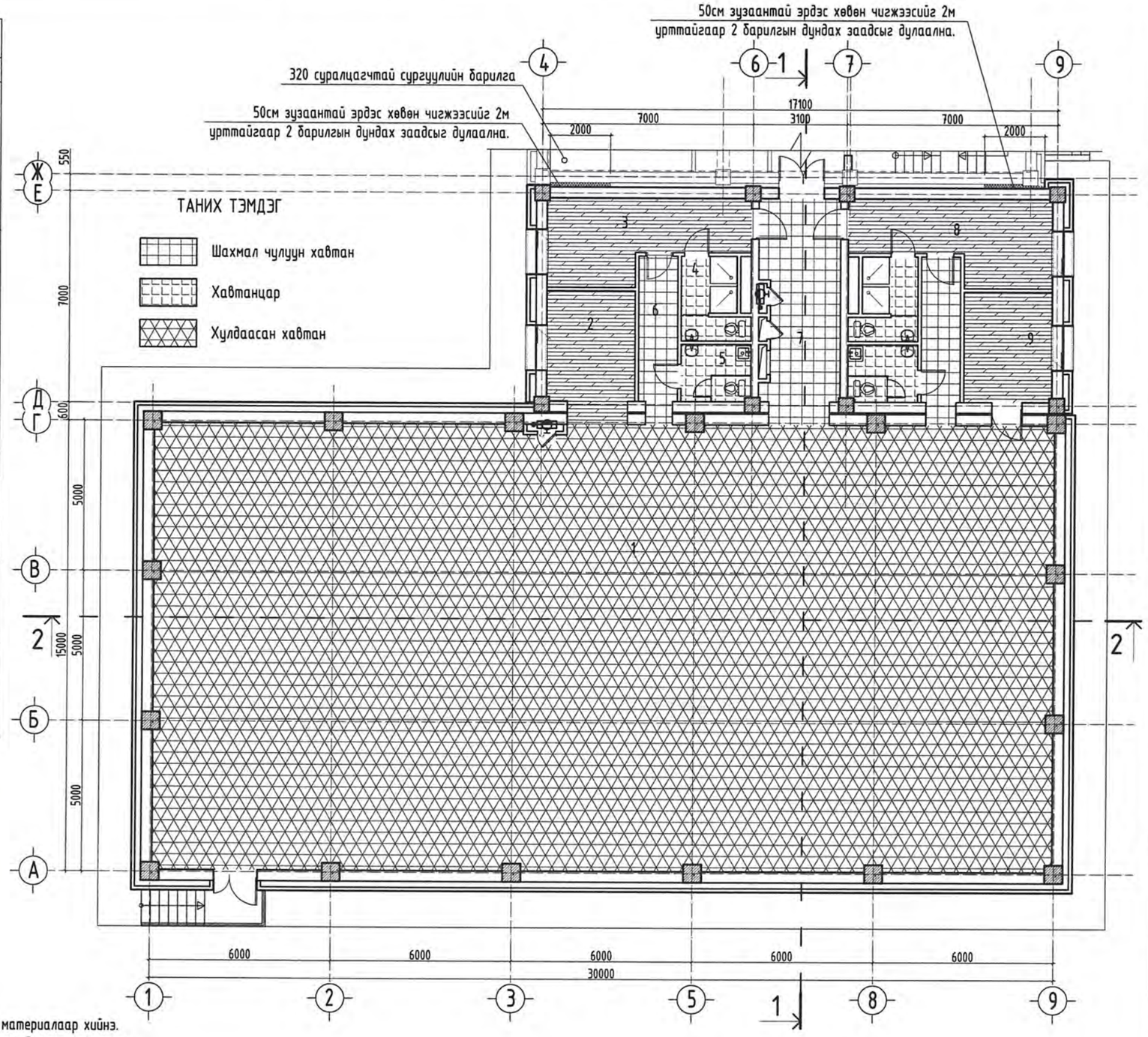

Тайлбар бичиг:

1. Энэ зургийн БА, ББ, ЦБУ, ХАС, ТХ, ХД-ын зургуудтай хамт үз.
2. Шатны хонгил, коридорын шалны өнгөлгөөнд халтирдаггүй, гялгар биш, шахмал чулуун хавтанцар материалаар хийнэ.
3. Шал болон дотор заслыг хийхээс өмнө шалан дор хийгдэх суваг болон сантехник, цахилгаан холбооны угсралтын ажлыг хийж дуусгасан байх шаардлагатай.
4. Шатны хонгилын шалыг захиалагч өөрийн хүсэл сонирхол, материалын эрэлтэд тулгуурлан зохиогчтой зөвшөлцөж сонголт хийж болно.
5. Барилгын ажлын явцад захиалагч энд түүвэрлэж заасан шалны м2-ийн хэмжилт, шалны төрөл үйлдвэрлэгч, бэлтгэн нийлүүлэгч нарт захиалхаас өмнө захиалагч инженер болон барилгын гүйцэтгэгч нар ахин нягтлах шаардлагатай.
6. Ариун цэврийн өрөөний хаалгыг босготой хийж өгөх бөгөөд шалны түвшинг 20мм доор байхаар гүйцэтгэх бөгөөд өрөөний хананд шалнаас дээш 40см ус тусгаарлагч түрхлэг 2-3 уе түрхэж өгнө. /праймер түрхлэг/
7. Цахилгаан, холбооны самбар болон галын крантн байрлаж буй нийшнүүдийн шалыг шахмал чулуун хавтангаар хийх.
8. Брус модыг а=600мм алхамтайгаар хайрцаглан хийх ба зөөлөвчийг брус модны үртын дагуу а=300мм алхамтайгаар хийж өгнө.

БЛОК СХЕМ

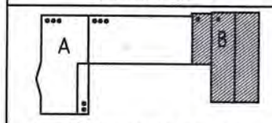

A - 320 суралцагчтай сургууль
B - Спорт заалны барилга

Энэхүү зураг төсөл нь "Өлзий-Иш" ХХК -ний ОХУ-ны ӨМ-1 тул зохиогчийн зөвшөөрөлгүй өөрчлөх болон олшруулахыг хориглоно.

"ӨЛЗИЙ-ИШ" ХХК

Спорт заалны барилга

Увс аймаг. Өндөрхангай сум. 5-р баг

±0.00 түвшин дэхь шалны байгуулалт, шалны тодорхойлолт

Захирал		А.Ичинхорлоо	Е.Г шифр: ӨИ-16-25	Масштаб М1: 150	Хуудас: 17
Архитектор		М.Болор-Эрдэнэ	Т.Г шифр:	Зургийн дугаар: БА-17	Огноо: 2025
Шалгасан		Ж.Нэргүй			

Үе шат: А.З

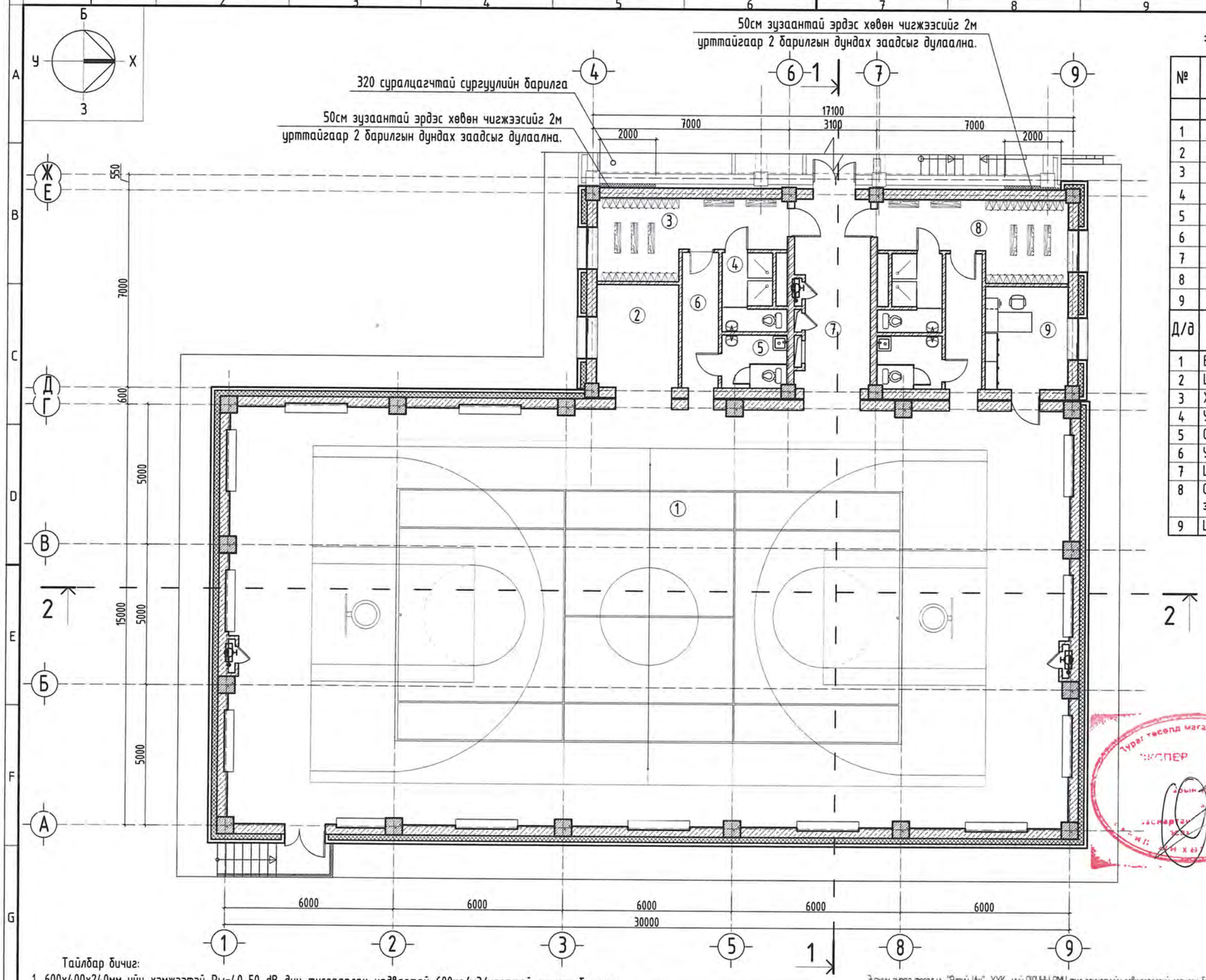

±0.00 ТҮВШИН ДЭХ ТЕХНОЛОГИЙН ДАВХРЫН БАЙГУУЛАЛТ М1:150

№	Өрөөний тодорхойлолт	Талбай $м^2$	Шалны материал
	1-р давхар		
1	Биеийн тамирын заал	435.0	Агч модон шал
2	Техник хадгалах өрөө	12.0	Хавтанцар
3	Хувцас солих өрөө / эм /	15.60	Хулдаасан хавтан
4	Душ 2ш	5.44	Хавтанцар
5	Ариун цэврийн өрөө 2ш	4.25	Хавтанцар
6	Коридор 2ш	6.83	Хавтанцар
7	Коридор	20.08	Хавтанцар
8	Хувцас солих өрөө / эр /	15.60	Хулдаасан хавтан
9	Багш нарын өрөө	12.0	Хулдаасан хавтан

Д/д	Тоног төхөөрөмжийн нэр	Тоо /ш/	Хэмжээ /урт,өргөн,өндөр/
1	Багшийн ширээ сандал	1	1400x600x780
2	Шүүгээ	2	1000x450x2000
3	Хувцас солих шүүгээ	44	300x250x700
4	Ург сандал	10	220x1000x320
5	Сууцтуур	4	550x400x450
6	Угаалтуур	4	1800x800x780
7	Шүршүүр	4	900x900x2000
8	Сагсан бөмбөгийн эвхэгддэг зөөврийн шийд	2	2700x1000x3050
9	Цэвэрлэгчийн угаалтуур	2	500x500x600

Сагсан бөмбөгийн эвхэгддэг зөөврийн шийд /2ш/

Тайлбар бичиг:

1. 600x400x240мм-ийн хэмжээтэй Rw=40-50 dB дуу тусгаарлах чадвартай 600кг/м3/нягттай хөнгөн блокоор 360мм-ийн зузаантайгаар өрж, 200мм зузаантай б=80кг/$м^3$ нягттай чулуун хөвөн хавтангаар дулаалж, гадна талд нь гал дэмждэггүй металл хавтан хийнэ.
2. Өрөө хоорондын ханыг 1800кг/$м^3$ нягттай 120мм зузаантай тоосгоор өрнө.
3. Спорт заалны радиотар байрлаж буй зураг заасны дагуу 2.20м өргөнтэйгээр 24см зузаантай 600кг/м3/нягттай хөнгөн блокон ханаар өрж, ниш гарган хийнэ.
4. Хэсэгчилсэн байгуулалтыг БА-13-р хуудастай хамтатган үз.
5. Цонх, хаалганы загвар, хэмжээ, марк түүврийг хуудас БА-14-р хуудсанд үз.
6. Бусад холбогдох тайлбарыг тухайн хуудсанд үз.

БЛОК СХЕМ

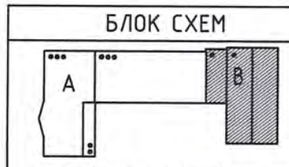

А - 320 суралцагчтай сургууль
В - Спорт заалны барилга

Энэхүү зураг төсөл нь "Өлзий-Иш" ХХК -ний ОБОУНЫ ӨМН тул зохиогчийн эрхийг хуулиар хамгаалагдсан.

Зөвшөөрөлцсөн		
ББ	М. Урандилэг	
ХАС	А. Солонгоо	
ЦБУ	М. Баярмаа	
ХТ, ДГ	Л. Гантулга	
ХД, ГД	Г. Урантуяа	

"ӨЛЗИЙ-ИШ" ХХК

Спорт заалны барилга

Увс аймаг. Өндөрхангай сум. 5-р баг

±0.00 түвшин дэхь технологийн давхрын байгуулалт

Захирал	А.Ичинхорлоо	Е.Г шифр: ӨИ-16-25	Масштаб М1:150	Хуудас: ТХ-1	Ye шат: А.3
Архитектор	М.Болор-Эрдэнэ	Т.Г шифр:	Зургийн дугаар: ТХ-1	Огноо: 2025	
Шалгасан	Ж.Нэргүй				