АЖЛЫН ЗУРГИЙН ҮНДСЭН БҮРДЛИЙН ЖАГСААЛТ

Д.д	Зургийн нэр	Зургийн марк	Хуудас дугаар
1	Барилга архитектур	БА	24.08.077

"БА" МАРКИЙН АЖЛЫН ЗУРГИЙН ЖАГСААЛТ

Д.д	Хуудасны нэр	Хуудас дугаар
1	Зургийн жагсаалт, тайлбар бичиг	БА-1
2	ЦРП-7 6кв хаалттай хувиарлах байгууламжийн дээврийн байгуулалт	БА-2
3	ЦРП-7 хаалттай хуваарилах байгууламжийн ажлын тоо хэмжээний жагсаалт	БА-3
4	Насосны станцын байгуулалт, Эдлэхүүн: Эд1-Эд3	БА-4
5	Насосны станцын ажлын тоо хэмжээний жагсаалт	БА-5

Тайлбар бичиг

1. Ажлын зургийг Т24.250 /2025-042-УЗ/ тоот техникийн даалгаврыг үндэслэн боловсруулав.
2. 24.27.021 ББ дугаартай зураг хүчингүй.
3. Ажил гүйцэтгэхдээ БНбД 12-03-03 "Барилгын үйлдвэрлэлийн хөдөлмөрийн аюулгүй ажиллагааны дүрэм" I хэсэг, БНбД 12-04-05 "Барилгын үйлдвэрлэлийн хөдөлмөрийн аюулгүй ажиллагааны дүрэм" II хэсэг зэрэг барилгын норм дүрмийг баримтлан ажиллана.
4. Заслын ажил гүйцэтгэх болон хүлээн авахдаа БНбД 31-10-05 "Заслын ажил" нормыг мөрдлөгө болгон ажиллана.
5. Дээврийн ажлыг гүйцэтгэх, хүлээн авахад БНбД31-02-03 "Дээврийн хучлага", БД31-108-08 "Битум-полимер материалаар дээврийн хучлага төлөвлөх ба гүйцэтгэх" нормыг баримтлана. Дээврийн ажлыг хуурай нөхцөлд гүйцэтгэнэ.
6. Дээврийн ажлыг хуурай нөхцөлд гүйцэтгэнэ. Барилгын дээврийн хуйлмал материалыг наахдаа амсрыг дарж наана.
7. Заслын ажилд хэрэглэгдэх материал, эдлэхүүн нь улсын стандартын шаардлага хангасан байна.
8. Барилгын дээврийн хуйлмал материалыг наахдаа амсрыг дарж наана. Тухай бүрд нь зураг авч баталгаажуулна.
9. Дээврийн ажлыг гүйцэтгэхдээ дээвэр дээр 1м^2-д 150кг-аас их ачаа төвлөрүүлж хураах, түр зуурын ачааг хэтрүүлж өгөхийг хориглоно. Дээврийн төмөр эдэлхүүн яндан хоолойнуудыг наасан хар цаасны завсар зайгаар хар тосоор нааж өгнө.
10. Ажил хийгдэх явцад захиалагч байгууллагын хяналтын инженертэй сайтар зөвшилцөж хийнэ.

"Эрдэнэт үйлдвэр"ТӨҮГ ЗТХ	ҮХЦ. ЭҮХХ-н ЦРП-7 6кВ хаалттай хувиарлах байгууламжийн дээвэр болон дотор засвар, Насосны станцын гадна фасадны засвар					
	Зургийн жагсаалт, тайлбар бичиг					Ye шат: А.3
	Захирал		Д.Тамир	ЕГ Шифр: 24.08.077	Масштаб:	Огноо: 2025.04
	З.Е.И		Т.Намсрайсүрэн			
	Тэргүүлэх инж.		А.Хатантуул	ТГ Шифр:	Зургийн дугаар: БА-1	Хуудас: 5
	Шалгасан		Ж.Хурц			
	Гүйцэтгэсэн		Д.Сүнжидмаа			

А.3

ЭУХХ. ЦРП-7 6КВ ХААЛТТАЙ ХУВИАРЛАХ БАЙГУУЛАМЖИЙН ДЭЭВРИЙН БАЙГУУЛАЛТ

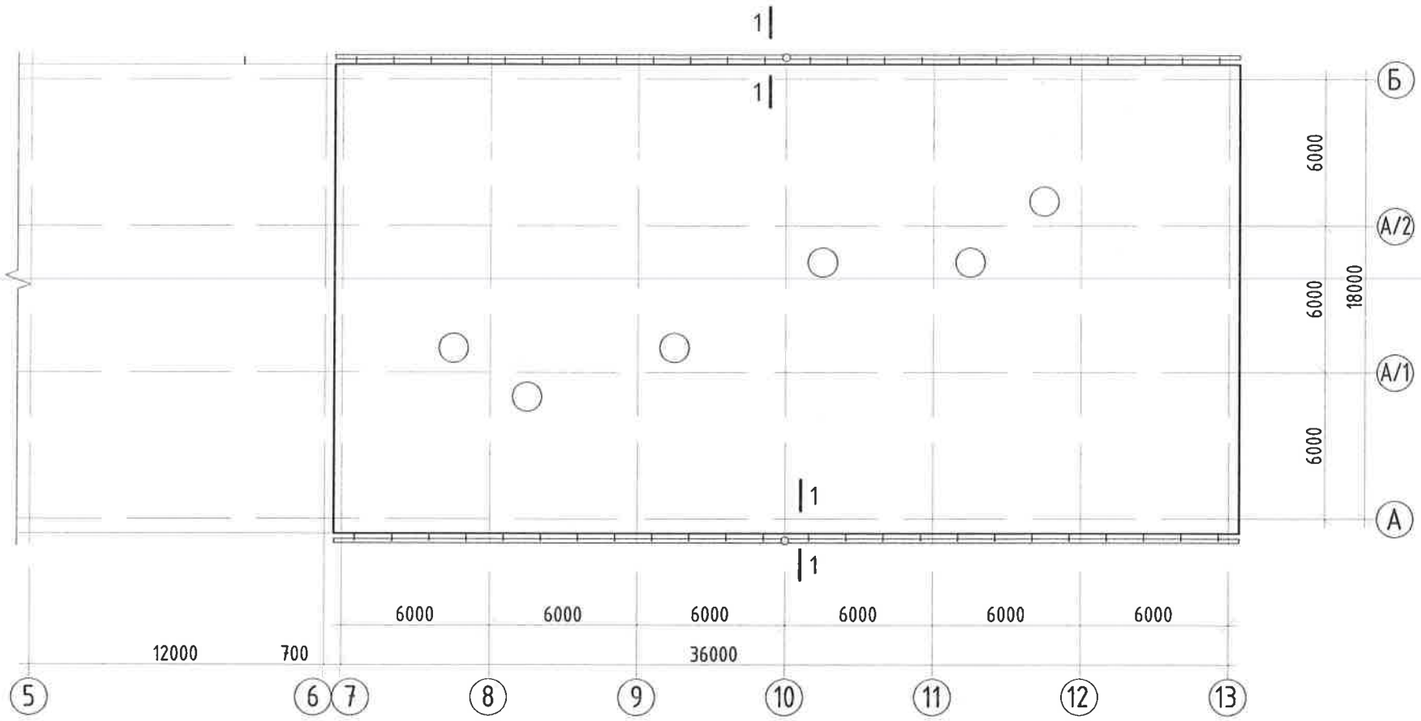

ОГТЛОЛ 1 - 1

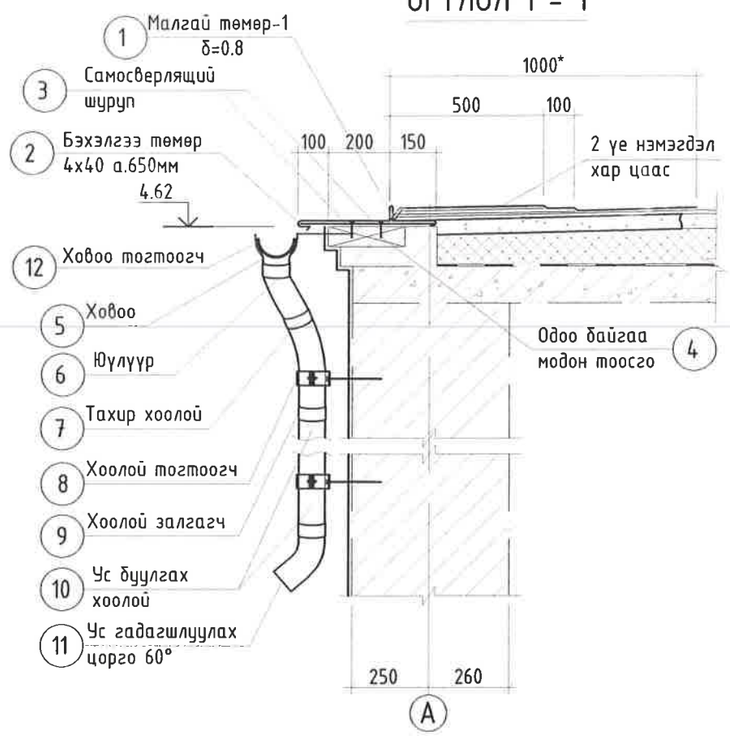

МАЛГАЙ ТӨМӨР-1

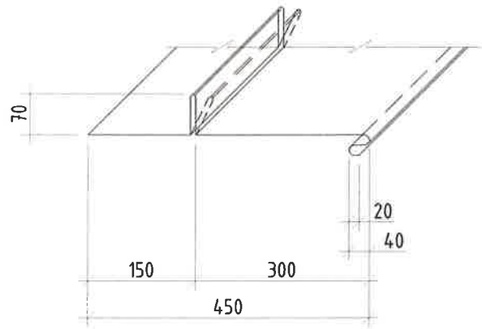

Материалын түүвэр

Марка Д/Д	Тэмдэглэгээ	Нэр	Тоо, шир хэг	Нэгж эдлэх. жин кг	Тайлбар
1	хуудас 2	Малгай төмөр-1 0.8х650 /у.м/	72	4.08	294
2	хуудас 2	Бэхэлгээ төмөр /4х40х440/	110	0.55	60.5
3	хуудас 2	Самосверлящий шуруп	220		
4	МП Проект D 125/ 100	Ховооны таг D125	4		
5	МП Проект D 125/ 100	Ховоо D125 l=3м	24		
6	МП Проект D 125/ 100	Ховоо залгагч D125	22		
7	МП Проект D 125/ 100	Ховоо тогтоогч D125	24		
8	МП Проект D 125/ 100	Ус буулгах юулуур D125/ 100	4		
9	МП Проект D 125/ 100	Тахир хоолой D100	4		
10	МП Проект D 125/ 100	Ус буулгах хоолой D100 l=3м	6		
11	МП Проект D 125/ 100	Хоолой тогтоогч D100	12		
12	МП Проект D 125/ 100	Хоолой залгагч	4		
13	МП Проект D 125/ 100	Ус гадагшлуулах цорго D100 60°	4		

1. Ерөнхий өгөгдлийг БА1 хуудаснаас хар.
2. БА-3 хуудастай хамт хар.

"Эрдэнэт үйлдвэр"ТӨҮГ ЗТХ	УХЦ. ЭУХХ-н ЦРП-7 6кВ хаалттай хувиарлах байгууламжийн дээвэр болон дотор засвар, ~~Насосны станцгадна~~ фасадны засвар				
	ЦРП-7 6кв хаалттай хувиарлах байгууламжийн дээврийн байгуулалт				Ye шат: А.3
	Захирал	Д.Тамир	ЕГ Шифр: 24.08.077	Масштаб:	Огноо: 2025.04
	З.Е.И	Т.Намсрайсүрэн			
	Тэргүүлэх инж.	А.Хатантуул	ТГ Шифр:	Зургийн дугаар: БА-2	Хуудас: 5
	Шалгасан	Ж.Хурц			
	Гүйцэтгэсэн	Д.Сүнжидмаа			

А.3

Д/д	Буулгах ажил /ЭУХХ. ЦРП-7 6кВ хаалттай хувиарлах байгууламж/	Нэгж	Тоо хэмжээ
	Дээвэр		
1	Одоо байгаа Г тэнхлэгийн дагуух дээврийн цайрдсан гөлмөн төмрөн усны хаялга буулгах L=36у.м	кг	90
2	А болон Г тэнхлэгийн дагуух дээврийн хар цаас 1м өргөнтэйгээр буулгах	$м^2$	75
3	Дээврийн агааржуулагчийн хэсгийн хар цаас буулгах /агааржуулагчийн хэсгээр доош борооны ус нэвчиж буй 2 байрлалд/	$м^2$	16
	Дотор засал		
4	А тэнхлэгийн дагуух гадна ханыг бүхэлд нь, дотор ханын шаардлагатай хэсгүүдийн гадаргууг сайтар хусаж цэвэрлэх	$м^2$	200
	Хийгдэх ажил /ЭУХХ. ЦРП-7 6кВ хаалттай хувиарлах байгууламж/		
	Дээвэр		
1	А болон Г тэнхлэгийн дагуу болон агааржуулагчийн хэсгийн бетон тэгшилгээг нөхөн сэргээх /1м өргөнтэйгээр/ В15 δ=50мм (жижиг дүүргэгчтэй)	$м^2$	90
2	А болон Г тэнхлэгийн дагуух дээврийн ирмэгийн дагуух чулуугүй хар цаас наах нөхөн сэргээх /1м өргөнтэйгээр/ (техноэласть-ТУ5773-011-17925162-2003)	$м^2$	150
3	А болон Г тэнхлэгийн дагуух дээврийн ирмэгийн дагуух чулуутай хар цаас наах нөхөн сэргээх /1м өргөнтэйгээр/ (техниколь)	$м^2$	75
4	Дээврийн агааржуулагчийн хэсгийн чулуугүй хар цаас наах нөхөн сэргээх /2 байрлалд/	$м^2$	28
5	Дээврийн агааржуулагчийн хэсгийн чулуутай хар цаас наах нөхөн сэргээх /2 байрлалд/	$м^2$	16
	Дотор засал		
6	А тэнхлэгийн дагуух гадна ханын шавардлагыг хэсэгчлэн сэргээх L=36м	$м^2$	80
7	Ханын мөөгөнцөртсөн хэсгүүдэд мөөгөнцрөөс хамгаалах түрхлэг түрхэх	$м^2$	50
8	А тэнхлэгийн дагуух гадна хананд бүхэлд нь, дотор ханын шаардлагатай хэсгүүдэд хар замаскан тэгшилгээ хийх 2уе	$м^2$	200
9	А тэнхлэгийн дагуух гадна хананд бүхэлд нь, дотор ханын шаардлагатай хэсгүүдэд хөрсжүүлэгч хийх 1уе L=36м	$м^2$	200
10	А тэнхлэгийн дагуух гадна хананд бүхэлд нь, дотор ханын шаардлагатай хэсгүүдэд ханыг эмульсдэх 2уе L=36м	$м^2$	200

1. Ерөнхий өгөгдлийг БА1 хуудаснаас хар.
2. БА-2 хуудастай хамт хар.

ЗӨВШӨӨРӨЛЦСӨН:

УХЦ. Цехийн дарга: ..... Б.Баяндат

УХЦ. Эргэлтийн ус хангамжийн хэсгийн дарга: ..... Б.Амарсайхан

УХЦ. Тоног төхөөрөмж, барилга ашиглалтын хяналтын инженер: ..... Л.Энхтуяа

"Эрдэнэт үйлдвэр"ТӨҮГ ЗТХ	УХЦ. ЭУХХ-н ЦРП-7 6кВ хаалттай хувиарлах байгууламжийн дээвэр болон дотор засвар, Насосны станцын гадна фасадны засвар				
	ЦРП-7 хаалттай хувиарлах байгууламжийн ажлын тоо хэмжээний жагсаалт				Үе шат: А.З
	Захирал	Д.Тамир	ЕГ Шифр: 24.08.077	Масштаб:	Огноо: 2025.04
	З.Е.И	Т.Намсрайсүрэн			
	Тэргүүлэх инж.	А.Хатантуул	ТГ Шифр:	Зургийн дугаар: БА-3	Хуудас: 5
	Шалгасан	Ж.Хурц			
	Гүйцэтгэсэн	Д.Сүнжидмаа			

А.З

УХЦ. ЭУХХ. НАСОСНЫ СТАНЦЫН БАЙГУУЛАЛТ М1:250

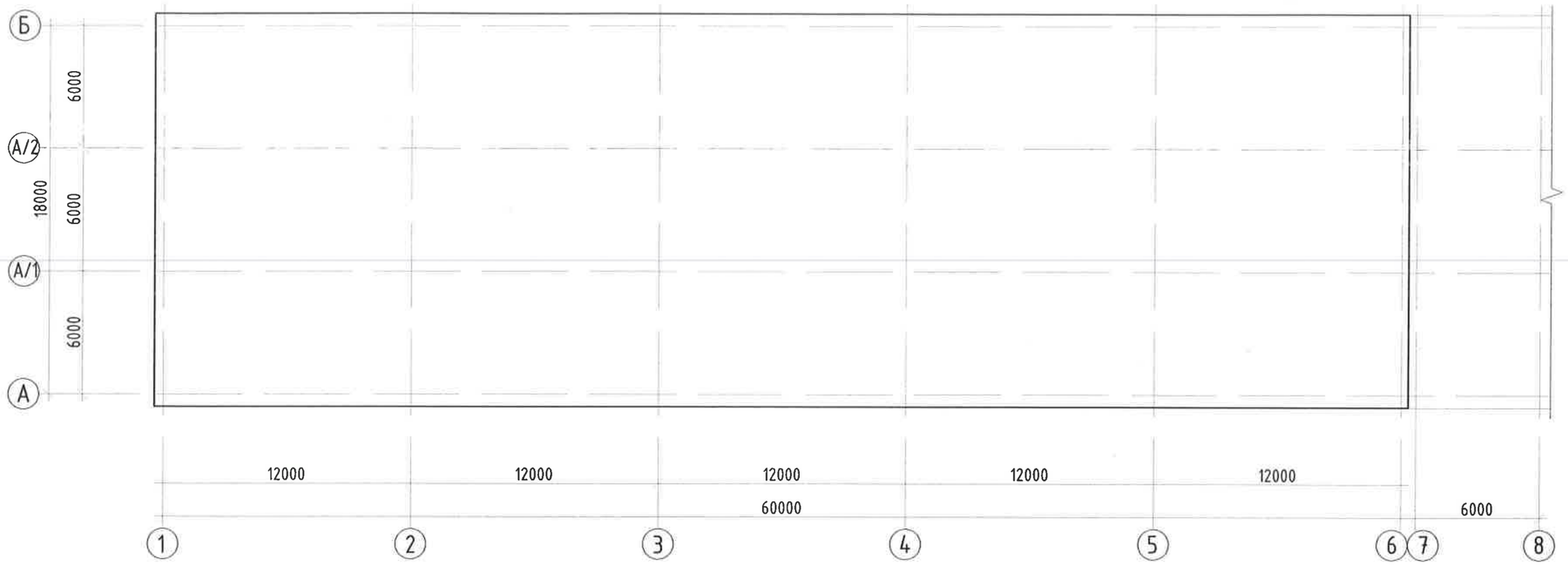

НАСОСНЫ СТАНЦЫН 7,20-8,40 ТҮВШИНДЭХ ЦОНХНЫ ХАЖУУГИЙН ОГТЛОЛ

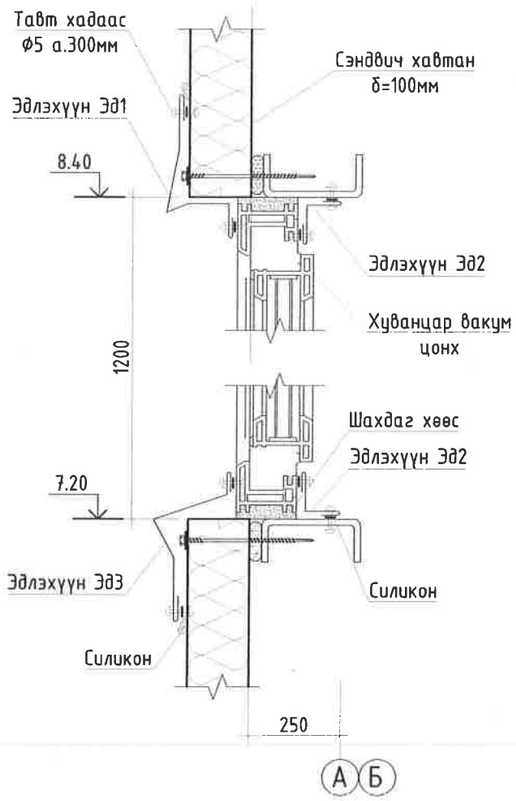

ЭДЛЭХҮҮН ЭД1

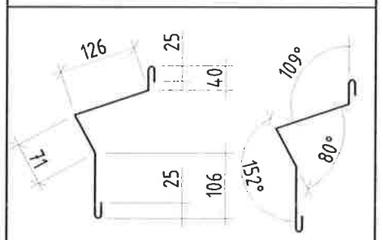

ЭДЛЭХҮҮН ЭД2

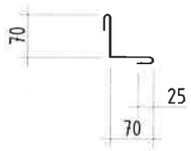

ЭДЛЭХҮҮН ЭД3

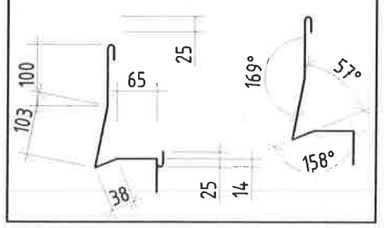

МАТЕРИАЛЫН ТҮҮВЭР

Д.д	Тэмдэглэгээ	Нэр	Тоо шир у.м	Жин /кг/	
				Нэгж	Нийт
		Эдэлхүүн Эд1			
6	Гост 8075-56	Цайрдсан гөлмөн төмөр 0.8х400	104	2.47	257
		Эдэлхүүн Эд2			
7	Гост 8075-56	Цайрдсан гөлмөн төмөр 0.8х190	100	1.17	117
		Эдэлхүүн Эд3			
8	Гост 8075-56	Цайрдсан гөлмөн төмөр 0.8х416	98	2.572	252
					626

1. Ерөнхий өгөгдлийг БА1 хуудаснаас хар.
2. БА-5 хуудастай хамт хар.

Тайлбар

1. Насосны станцын барилгын газрын түвшнээс дээшхи өндөр 12,75м.

"Эрдэнэт үйлдвэр"ТӨҮГ ЗТХ	УХЦ. ЭУХХ-н ЦРП-7 6кВ хаалттай хувиарлах байгууламжийн дээвэр болон дотор засвар, Насосны станцын гадна фасадны засвар				
	Насосны станцын байгуулалт, Эдлэхүүн: Эд1-Эд3				Ye шат: А.3
	Захирал	Д.Тамир	ЕГ Шифр: 24.08.077	Масштаб:	Огноо: 2025.04
	З.Е.И	Т.Намсрайсүрэн			
	Тэргүүлэх инж.	А.Хатантуул	ТГ Шифр:	Зургийн дугаар: БА-4	Хуудас: 5
	Шалгасан	Ж.Хурц			
	Гүйцэтгэсэн	Д.Сүнжидмаа			

А.3

Ажлын тоо хэмжээний жагсаалт

Д/д	Буулгах ажил /ЭУХХ. Насосны станц/	Нэгж	Тоо хэмжээ
	Гадна фасад /Барилгын өндөр 12,75м/		
1	Одоо байгаа А болон Г тэнхлэгийн дагуух газрын түвшнээс дээш 7,35-8,55м өндөрт байх хуванцар вакум цонхнуудыг буулгах h=1,2м L=48у.м	$м^2$	115,2
2	Одоо байгаа цонхнуудын ус зайлуулах цайрдсан гөлмөн төмрийг буулгах	кг	620
3	Барилгын гадна фасадны гадаргуугийн хууларч муудсан будгийг шинээр будахад бэлдэн бүхэлд нь сайтар хусаж цэвэрлэх /цайрдсан гөлмөн төмөр/	$м^2$	2860
4	Барилгын цоколын гадна хананы гадаргууг хусаж цэвэрлэх	$м^2$	186
	Жижүүрийн өрөө		
1	Таазны гадаргууг хусаж цэвэрлэх h=4,4м	$м^2$	53
2	Дотор ханын гадаргууг хаалганы амалгааны хамт хусаж цэвэрлэх h=4,4м	$м^2$	110
3	Модон хаалганы гадаргууг хусаж цэвэрлэх	$м^2$	14,4
4	Цонхны амалгааны гадаргууг сайтар хусаж цэвэрлэх (1550x2350)мм δ=0,45м	$м^2$	3
5	Халаах хэрэгсэл болон шугам хоолойн гадаргууг хусаж цэвэрлэх	$м^2$	10
	Ус халаагчийн өрөө		
1	Таазны гадаргууг хусаж цэвэрлэх h=4,4м	$м^2$	16,8
2	Дотор ханын гадаргууг хаалганы амалгааны хамт хусаж цэвэрлэх h=4,2м	$м^2$	61,7
3	Модон хаалганы гадаргууг хусаж цэвэрлэх	$м^2$	4,8
4	Цонхны амалгааны гадаргууг сайтар хусаж цэвэрлэх (1550x2350)мм δ=0,4м	$м^2$	2,5
5	Халаах хэрэгсэл болон шугам хоолойн гадаргууг хусаж цэвэрлэх	$м^2$	10
	Хийгдэх ажил /ЭУХХ. Насосны станц/		
	Гадна фасад /Барилгын өндөр 12,75м/		
1	А болон Г тэнхлэгийн дагуух газрын түвшнээс дээш 7,35-8,55м өндөрт байх хуванцар вакум цонх шахдаг хөөсөөр суурилуулах h=1,2м, L=48у.м	$м^2$	115,2
2	Шинээр суулгах вакум цонхнуудыг тойруулан стандартын дагуу цайрдсан гөлмөн төмрөөр усны хаялга хийх /Эдлэхүүн Эд1-Эд3-ийг БА-4 хуудсаас хар/	кг	626
3	Сайтар цэвэрлэсэн барилгын гадна фасадны гадаргууд хөрсжүүлэгч 1үе түрхэх /сайн чанарын цайрдсан гөлмөн төмрийн/	$м^2$	2860
4	Барилгын гадна фасадны гадаргууг TEMACOAT RM 40 будгаар 2үе будах /сайн чанарын цайрдсан гөлмөн төмрийн гадаргууд зориулагдсан будгаар/	$м^2$	2860
5	Барилгын цоколын гадна хананы гадаргууд хөрсжүүлэгч 1үе түрхэх	$м^2$	186
6	Барилгын цоколын гадна хананы гадаргууг гадна фасадны эмульсээр 2үе будах	$м^2$	186

	Хийгдэх ажил /ЭУХХ. Насосны станц/	Нэгж	Тоо хэмжээ
	Жижүүрийн өрөө		
1	Таазанд замаскан тэгшилгээ хийх h=4,4м - 2үе	$м^2$	53
2	Таазыг эмульсдэх - 2үе	$м^2$	53
3	Ханын мөөгөнцөртсөн хэсгүүдэд мөөгөнцрөөс хамгаалах түрхлэг түрхэх	$м^2$	20
4	Хананд замаскан тэгшилгээ хийх h=4,4м - 2үе	$м^2$	110
5	Ханыг тосон будгаар будах - 2үе	$м^2$	110
6	Модон хаалганы гадаргууг тосон будгаар будах - 2үе	$м^2$	14,4
7	Цонхны нүхэнд эко хавтангаар амалгаа хийх (1550x2350)мм δ=0,45м	$м^2$	3
8	Цонхны эко хавтанд (35x35)мм-тэй хуванцар хүрээ хийх	у.м	6,6
9	Цонхны доод хананд явган хана хийх h=950мм	$м^2$	2.5
10	Явган хананы хүрээ хийх	у.м	2
11	Явган хананы халаах хэрэгслийн рещеткан хаалт хийх (700x1000)мм	ш	1
12	Халаах хэрэгсэл болон шугам хоолойн гадаргууг тосон будгаар будах	$м^2$	10
	Ус халаагчийн өрөө		
1	Таазанд замаскан тэгшилгээ хийх h=4,2м - 2үе	$м^2$	16,8
2	Таазыг эмульсдэх - 2үе	$м^2$	16,8
3	Ханын мөөгөнцөртсөн хэсгүүдэд мөөгөнцрөөс хамгаалах түрхлэг түрхэх	$м^2$	12
4	Хананд замаскан тэгшилгээ хийх h=4,2м - 2үе	$м^2$	61,7
5	Ханыг тосон будгаар будах h=4,2м - 2үе	$м^2$	61,7
6	Модон хаалганы гадаргууг тосон будгаар будах - 2үе	$м^2$	4,8
7	Цонхны нүхэнд эко хавтангаар амалгаа хийх (1550x2350)мм δ=0,4м	$м^2$	3
8	Цонхны эко хавтанд (35x35)мм-тэй хуванцар хүрээ хийх	у.м	6,6
9	Халаах хэрэгсэл болон шугам хоолойн гадаргууг тосон будгаар будах	$м^2$	10

1. Ерөнхий өгөгдлийг БА1 хуудаснаас хар.
2. БА-4 хуудастай хамт хар.

ЗӨВШӨӨРӨЛЦСӨН:

УХЦ. Цехийн дарга: ..... Б.Баянбат

УХЦ. Эргэлтийн ус хангамжийн хэсгийн дарга: ..... Б.Амарсайхан

УХЦ. Тоног төхөөрөмж, барилга ашиглалтын хяналтын инженер: ..... Л.Энхтуяа

"Эрдэнэт үйлдвэр"ТӨҮГ ЗТХ	УХЦ. ЭУХХ-н ЦРП-7 6кВ хаалттай хувиарлах байгууламжийн дээвэр болон дотор засвар, Насосны станцын гадна фасадны засвар				
	Насосны станцын ажлын тоо хэмжээний жагсаалт				Үе шат: А.3
Захирал		Д.Тамир	ЕГ Шифр: 24.08.077	Масштаб:	Огноо: 2025.04
З.Е.И		Т.Намсрайсүрэн			
Тэргүүлэх инж.		А.Хатантуул	ТГ Шифр:	Зургийн дугаар: БА-5	Хуудас: 5
Шалгасан		Ж.Хурц			
Гүйцэтгэсэн		Д.Сүнжидмаа			

А.3