БАТЛАВ: АЙМГИЙН ЕРӨНХИЙ АРХИТЕКТОРЫН
АЛБАН ҮҮРГИЙГ ТҮР ОРЛОН ГҮЙЦЭТГЭГЧ

А.ЖИБЕК

РУС-НУР
ХХК

Баян-Өлгий аймаг, Ногооннуур сум, Чихтэй баг гуний худаг

Гүйцэтгэгч			
РУС НУР ХХК	Албан тушаал	Нэр	Гарын үсэг
	"РУС-НУР" ХХК-ийн захирал	С.Бауыржан	
Захиалагч			
БӨА ЗДТГ	Албан тушаал	Нэр	Гарын үсэг
	БОНХОБТХ-ийн дарга	Х.Бахытгүл	

Өлгий хот
2026 он

БАЙГУУЛАЛТ М150

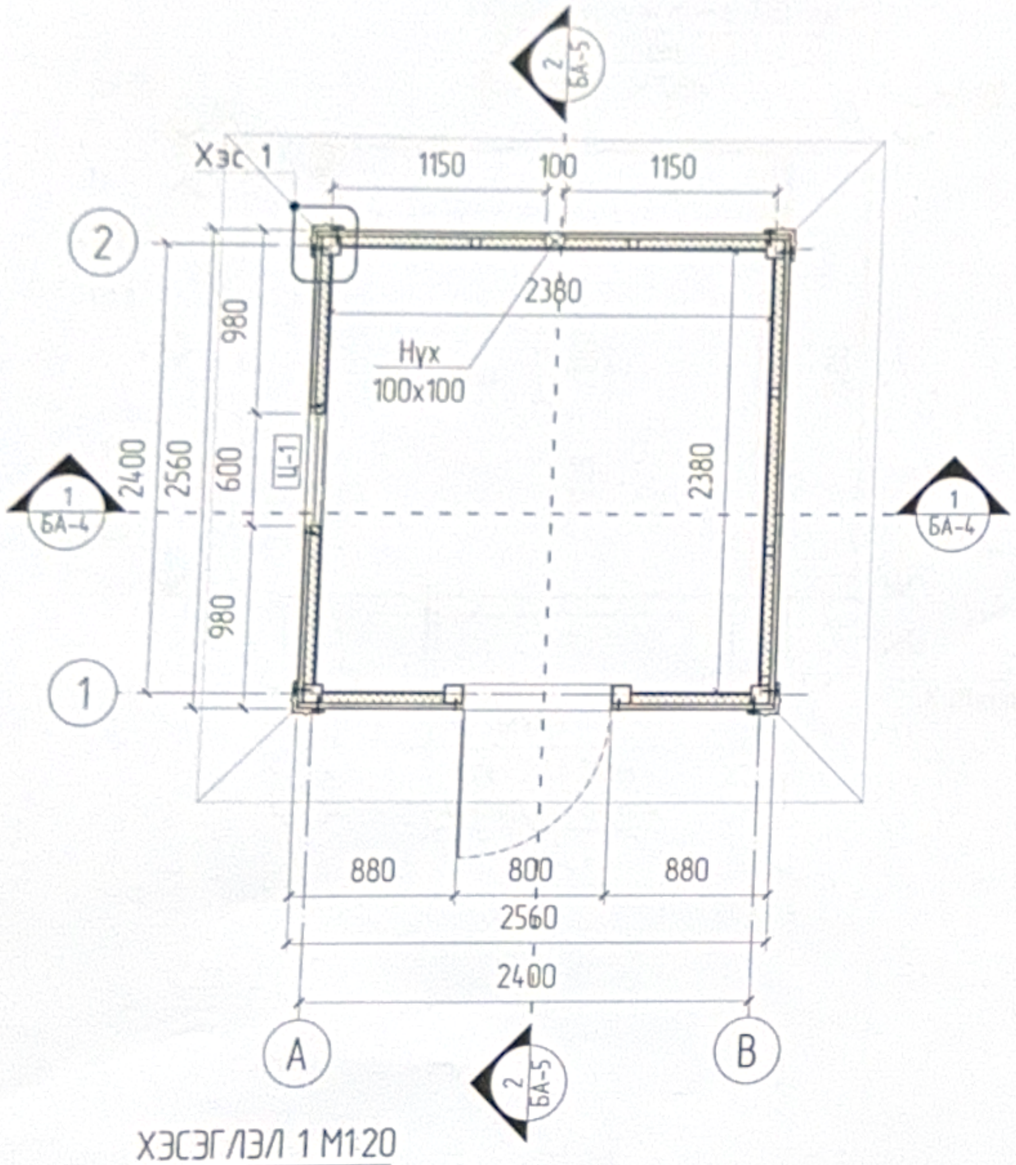

ДЭЭВРИЙН БАЙГУУЛАЛТ М150

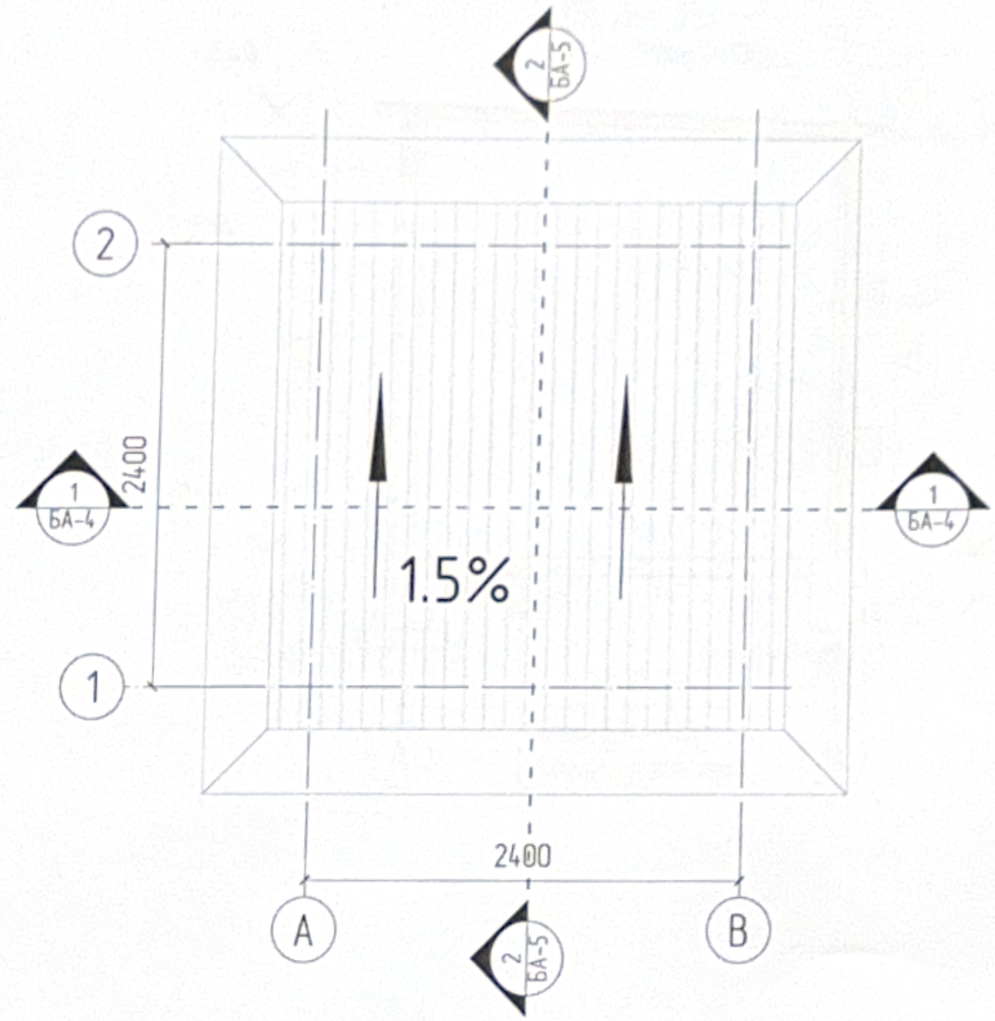

ХЭСЭГЛЭЛ 1 М1:20

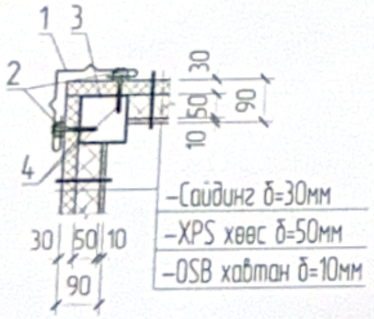

1. Булангийн элемент ХЭ27хА t=0.5мм
2. Силикон битүүмж
3. Пропил төмөр 100x100x2
4. Дарлага толгойтой өвөрөө зүсэх шурга Ø4.2x50

РУС-НУР ХХК	Баян-Өлгий аймаг, Ногооннуур сум, Чихтэй баг гуний худаг				
	Байгуулалт				
	Арихтектор	А.Асем	А.Асем	Е.Г Шифр: 01-08/2025РН	Масштаб: М1:50 / Огноо: 2026он
	Гүйцэтгэсэн	А.Асем	А.Асем	Т.Г Шифр:	Зургийн дугаар: БА-1 / Бүх хуудас: 6
Утас: 88062570	Шалгасан		Т.Эрхэмбаяр		

A3

ОГТЛОЛ 1-1 М150

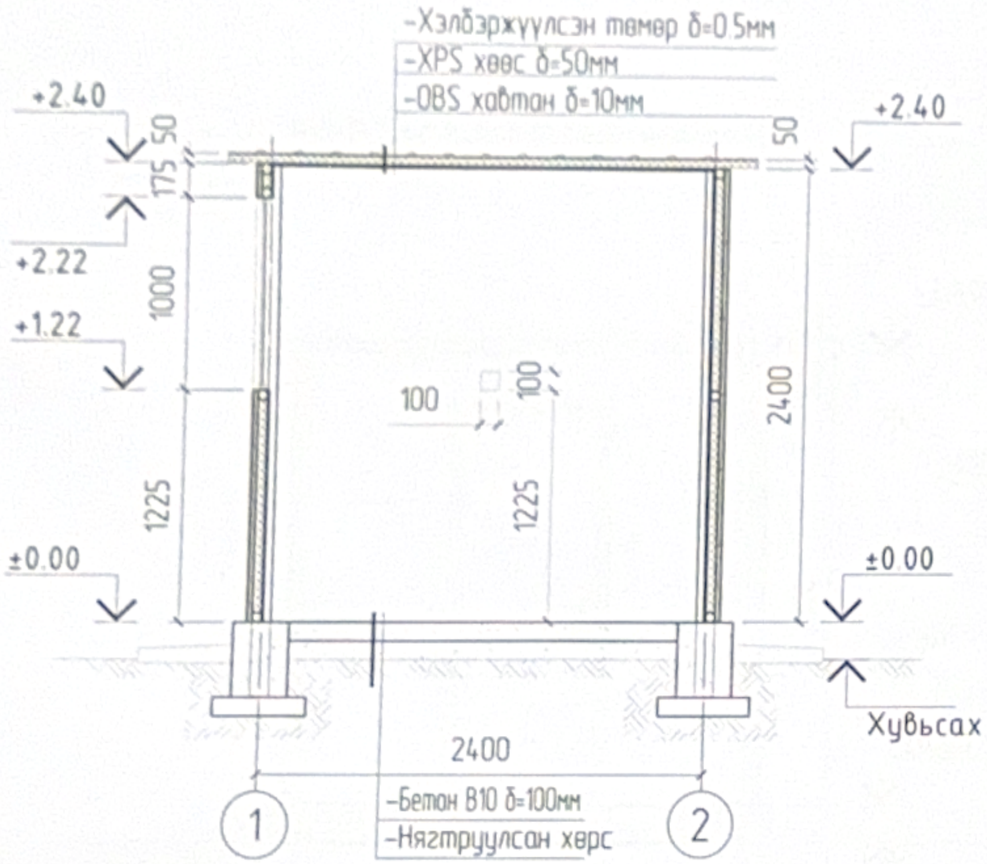

ОГТЛОЛ 2-2 М150

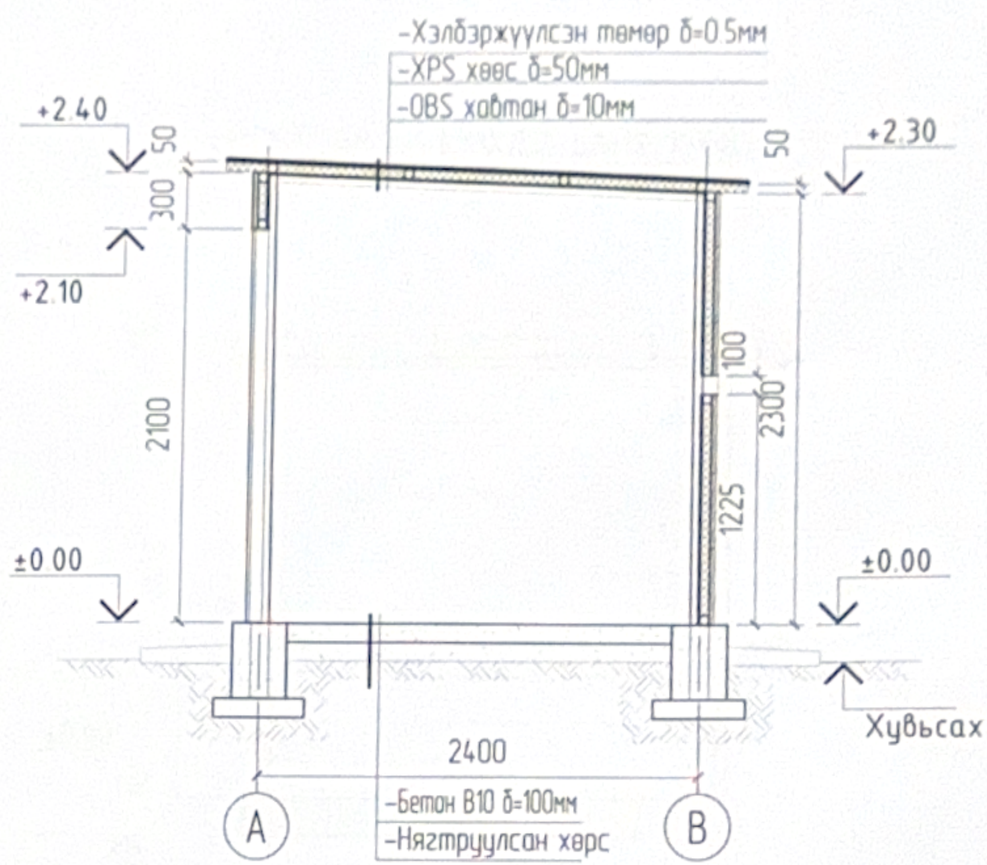

РУС-НУР ХХК	Баян-Өлгий аймаг, Ногооннуур сум, Чихтэй баг гуний худаг					
	Огтлол 1-1, 2-2					
	Арихтектор	A Asem	А.Асем	Е.Г.Шифр 01-08/2025РН	Масштаб М1:50	Огноо: 2026 он
	Гүйцэтгэсэн	A Asem	А.Асем	Т.Г.Шифр	Зургийн дугаар БА-2	Бүх хуудас 6
Утас: 88062570	Шалгасан		Т.Эрхэмбаяр			

A3

НҮҮР ТАЛ 1-2 ТЭНХЛЭГ ДАГУУ М150

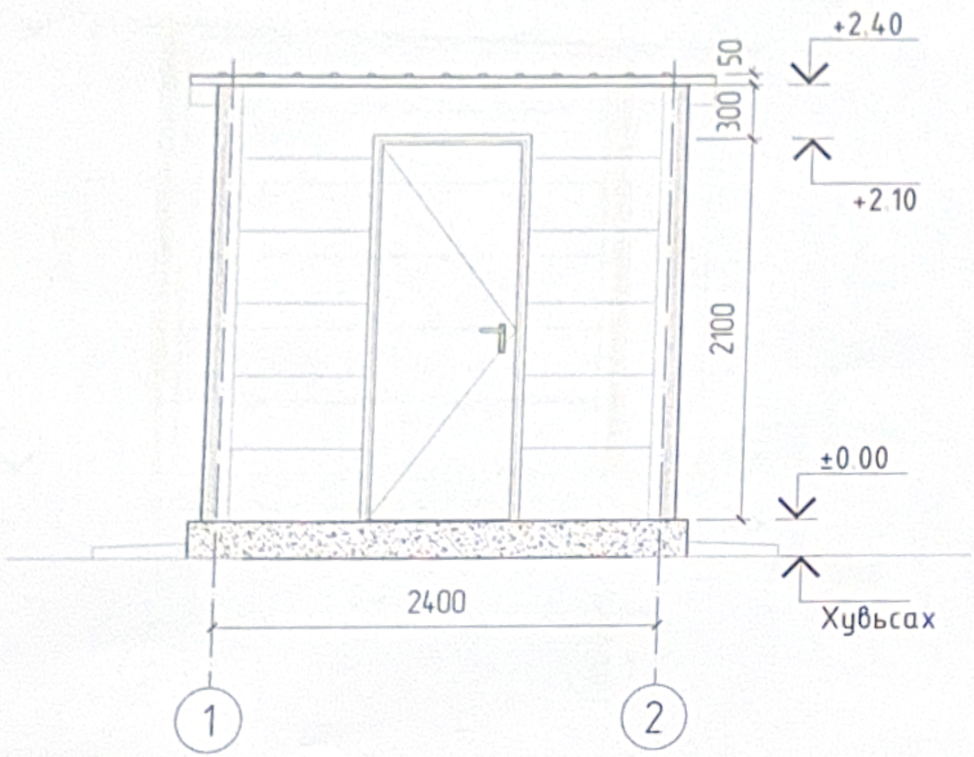

НҮҮР ТАЛ 2-1 ТЭНХЛЭГ ДАГУУ М150

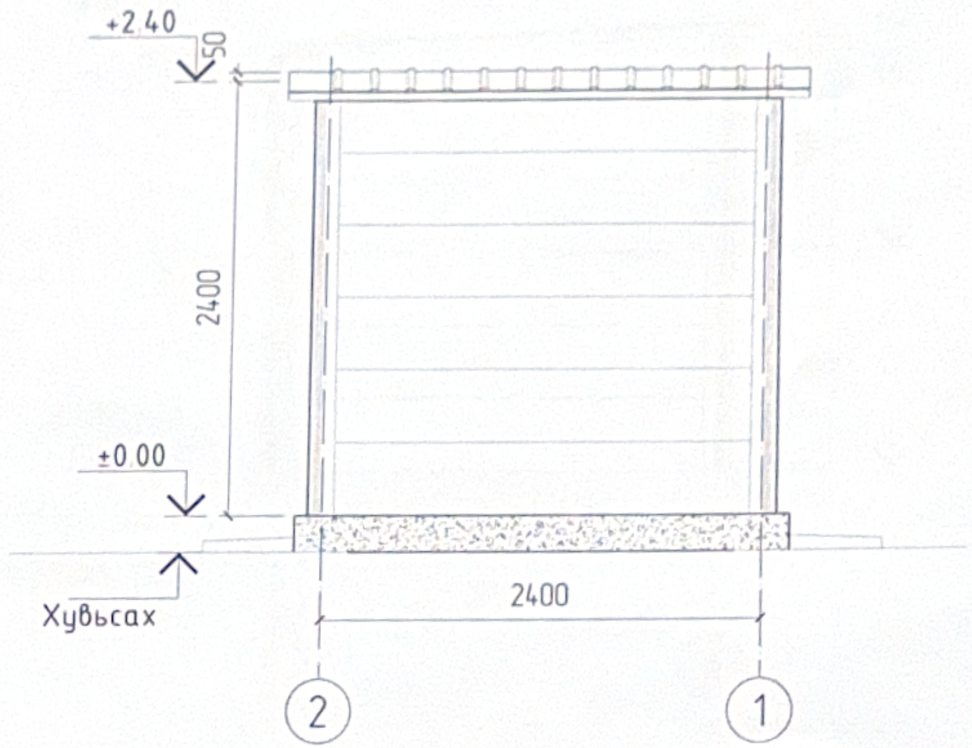

РУС-НУР ХХК	Баян-Өлгий аймаг, Ногооннуур сум, Чихтэй баг гүний худаг					
	Нүүр тал					
	Архитектор		А.Асем	Е.Г.Шифр 01-08/2025РН	Масштаб М150	Огноо 2026 он
	Гүйцэтгэсэн		А.Асем	Т.Г.Шифр	Зургийн дугаар БА-3	Бүх хуудас 6
Утас 88062570	Шалгасан		Т.Эрхэмбаяр			

A3

ХАЖУУ ТАЛ А-В ТЭНХЛЭГ ДАГУУ М150

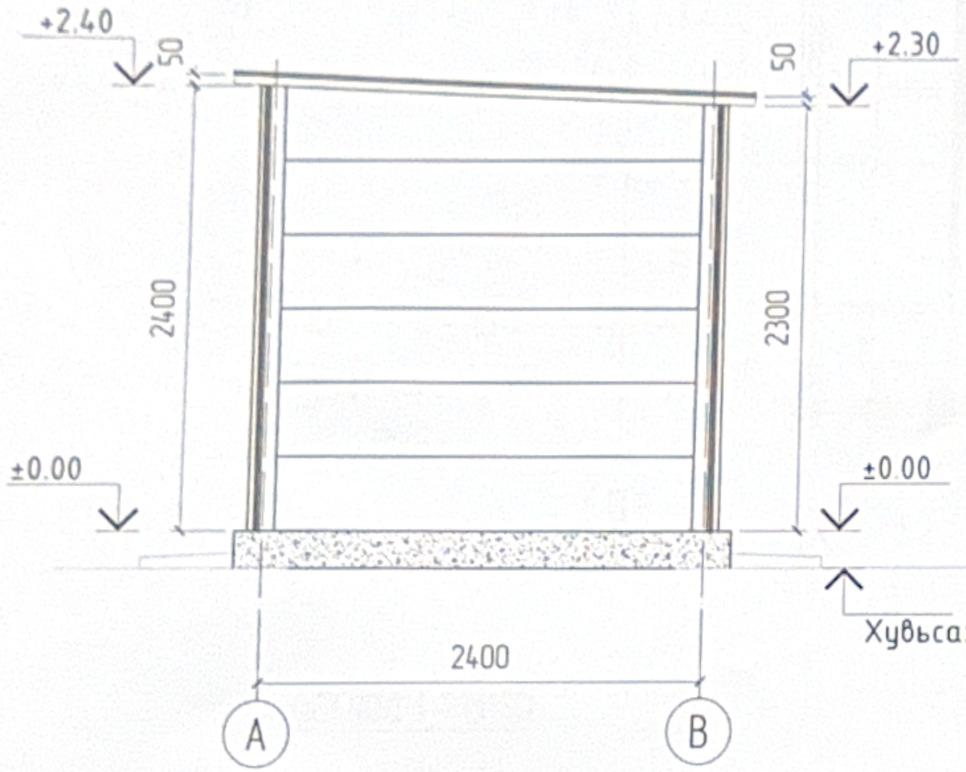

ХАЖУУ ТАЛ В-А ТЭНХЛЭГ ДАГУУ М150

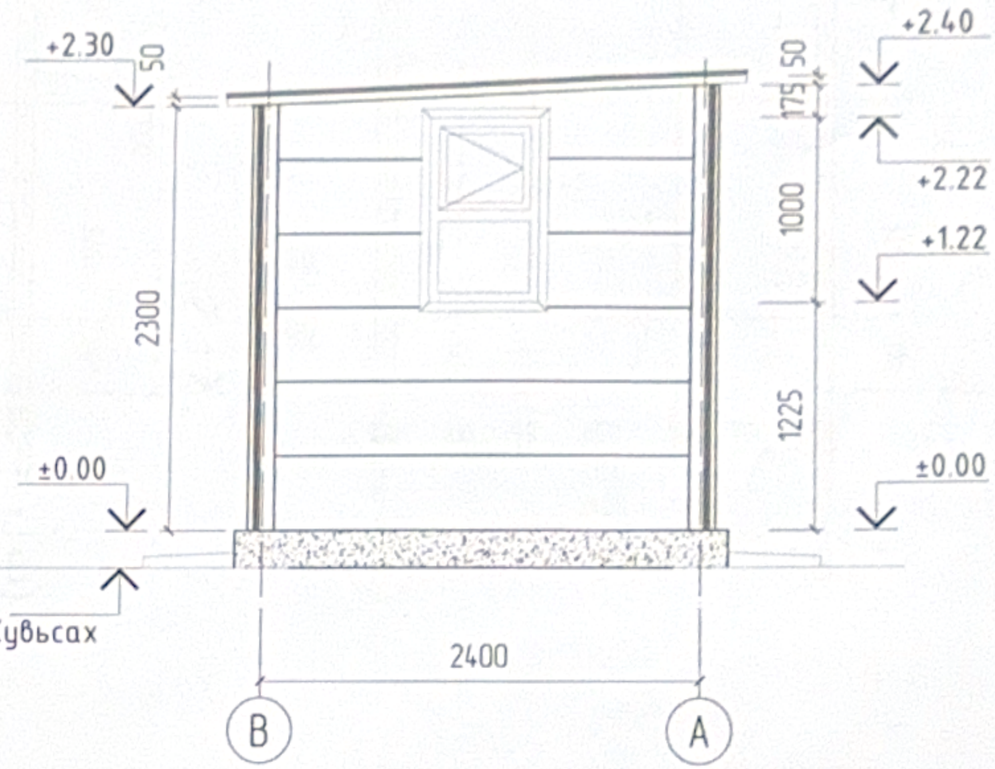

РУС-НУР ХХК	Баян-Өлгий аймаг, Ногооннуур сум, Чихтэй баг гүний худаг					
	Хажуу тал					
	Арихтектор	A.Asem	А.Асем	Е.Г.Шифр 01-08/2025РН	Масштаб М1:50	Огноо: 2026 он
	Гүйцэтгэсэн	A.Asem	А.Асем	Т.Г.Шифр	Зургийн дугаар БА-4	Бүх хуудас 6
Утас: 88062570	Шалгасан		Т.Эрхэмбаяр			

A3

СУУРИЙН БАЙГУУЛАЛТ М150

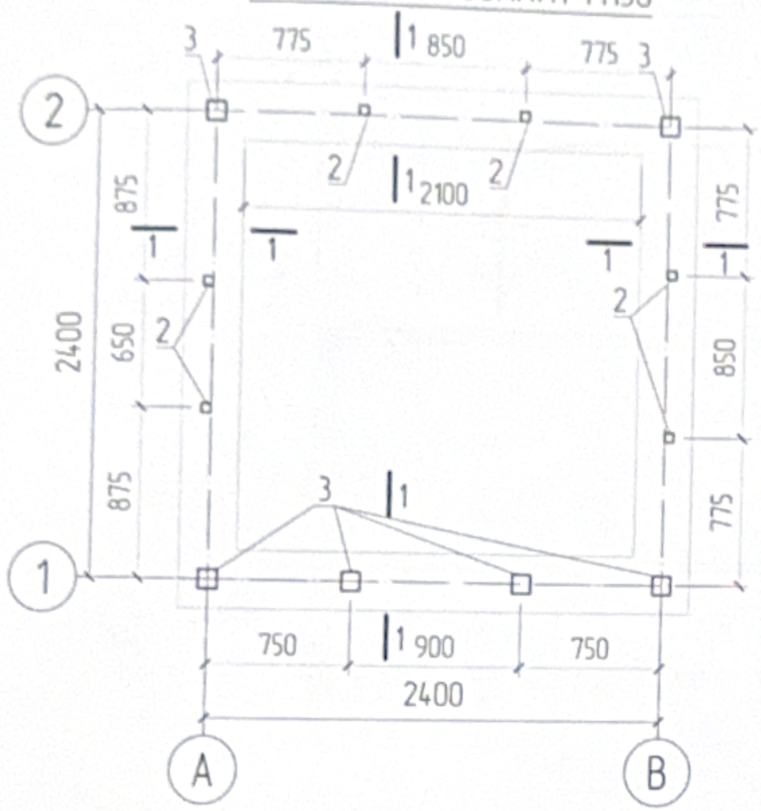

1-Р ТЭНХЛЭГИЙН ДАГУУ РАМ М150

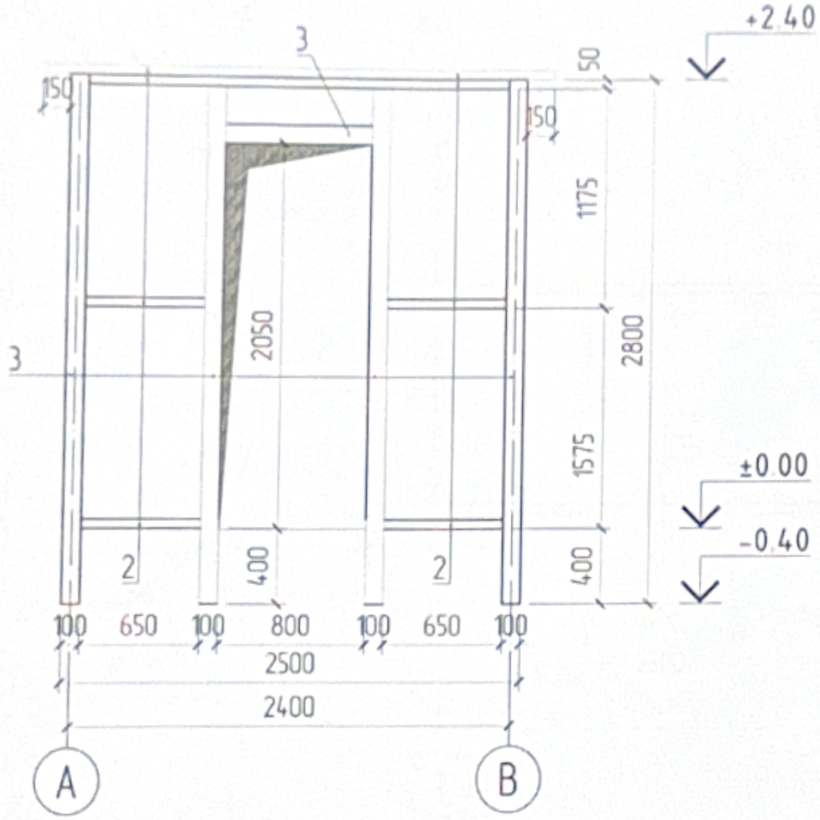

2-Р ТЭНХЛЭГИЙН ДАГУУ РАМ М150

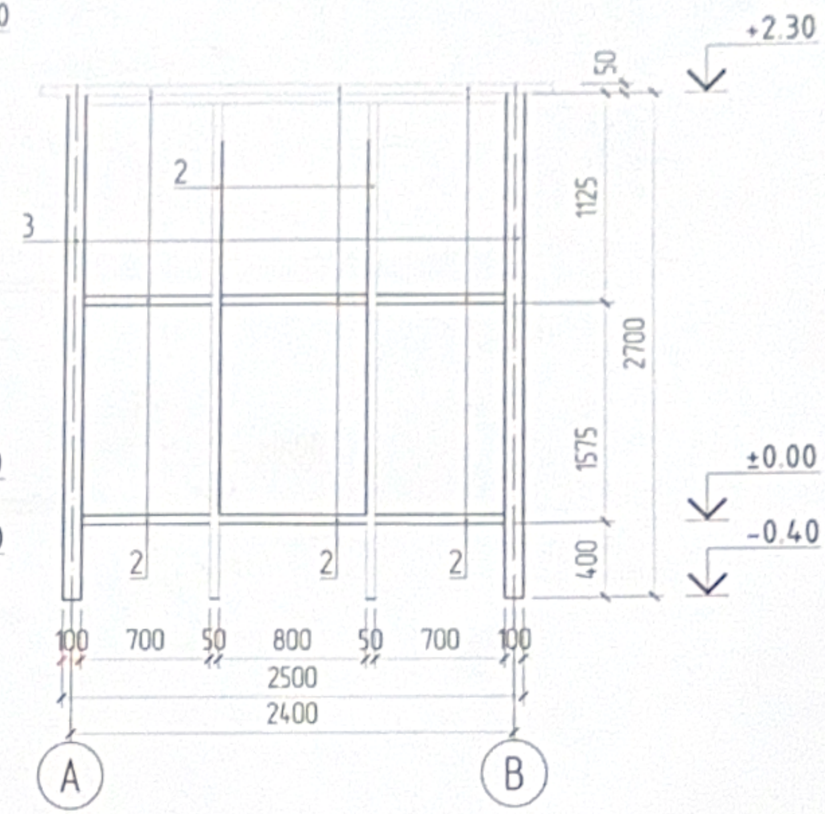

ОГТЛОЛ 1-1 М150

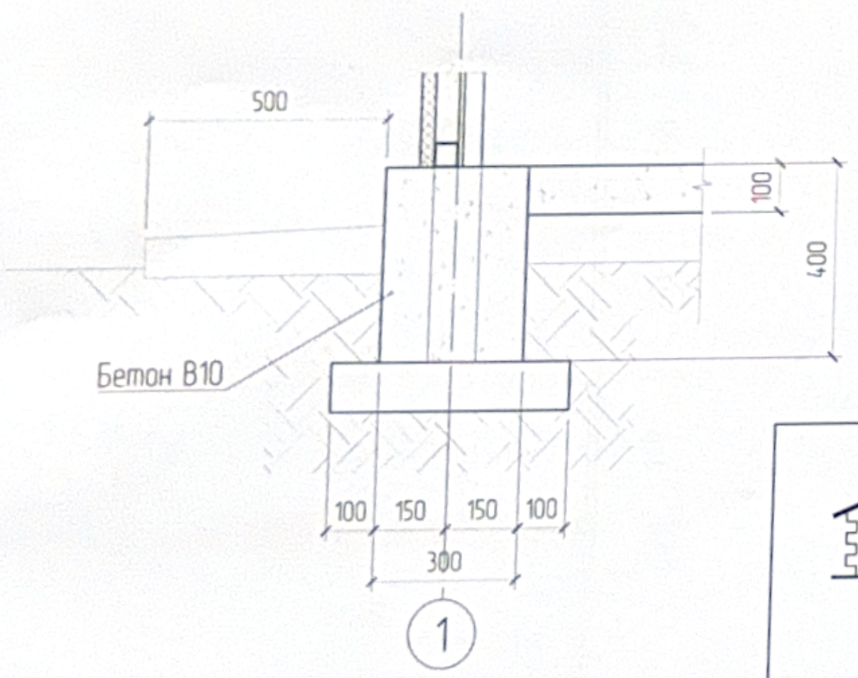

РУС-НУР ХХК	Баян-Өлгий аймаг, Ногооннуур сум, Чихтэй баг гүний худаг					
	Суурийн байгуулалт, 1, 2-р тэнхлэгийн дагуу рам					
	Архитектор	А.Асем	А.Асем	Е.Г.Шифр 01-08/2025РН	Масштаб М150	Огноо: 2026 он
	Гүйцэтгэсэн	А.Асем	А.Асем	Т.Г.Шифр	Зургийн дугаар БА-5	Бүх хуудас 6
Утас: 88062570	Шалгасан		Т.Эрхэмбаяр			

A3

А ТЭНХЛЭГИЙН ДАГУУ РАМ М1:50

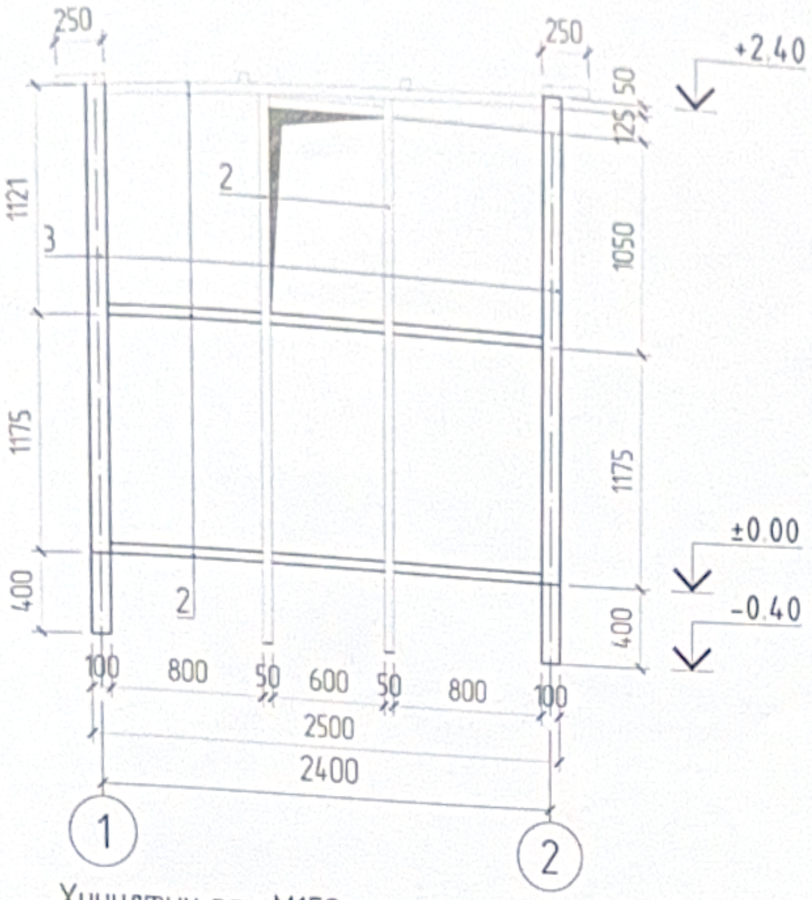

В ТЭНХЛЭГИЙН ДАГУУ РАМ М1:50

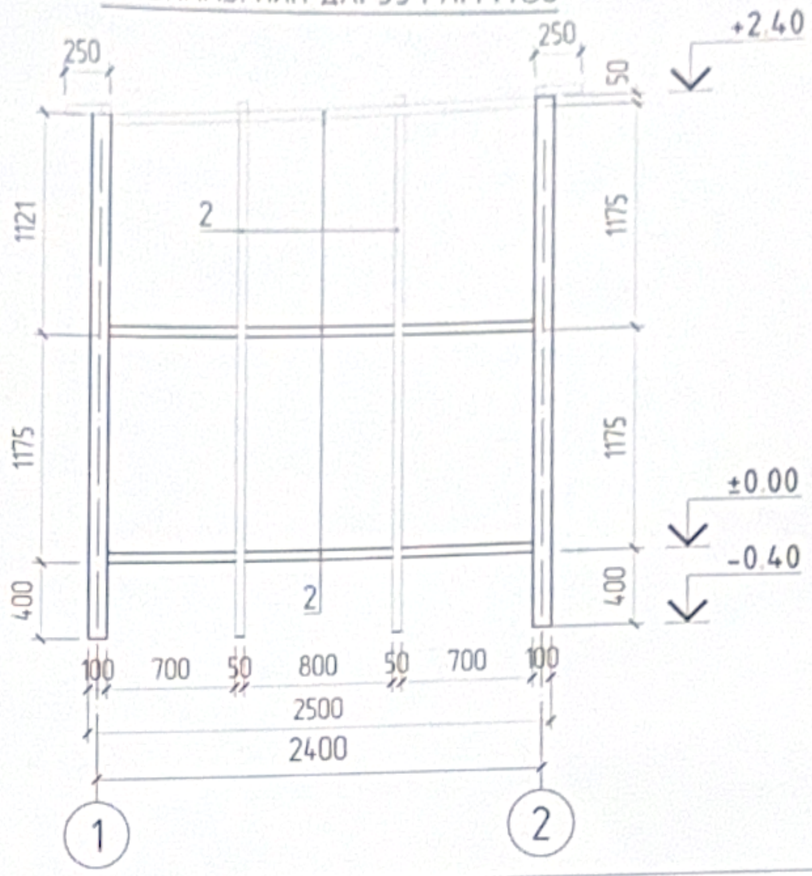

Хучилтын рам М1:50

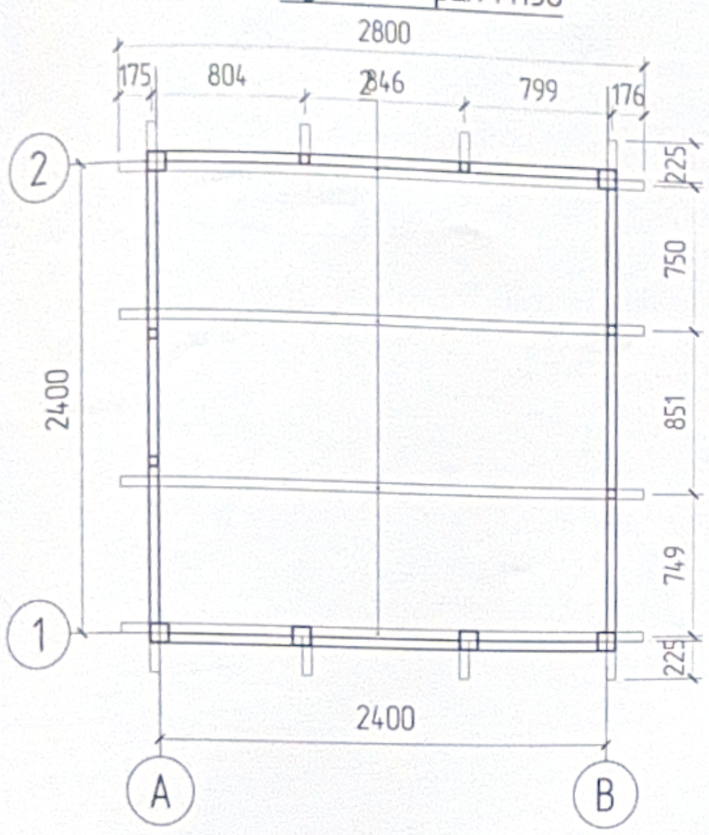

МАТЕРИАЛЫН ТОДОРХОЙЛОЛТ

Позиц	Тэмдэглэгээ	Материалын нэр	Материалын марк	Хэмжих нэгж	Тоо шир	Хүнд /кг/ Нэгж
1	Зүрхэвч-1	Бетон	B10	$м^3$	2.16	
2	Пропил төмөр 100x100x2	Ган		у/м	17.6	
3	Пропил төмөр 50x50x2	Ган		у/м	55	
4	OBS хавтан			шир	10	10
5	XPS хөвс хавтан			$м^3$	1.20	223.50
6	Сайдинг			$м^2$	24	
7	Цонх			$м^2$	0.60	
8	Хаалга			$м^2$	1.60	

РУС-НУР ХХК

Утас: 88062570

Баян-Өлгий аймаг, Ногооннуур сум, Чихтэй баг гуний худаг

А, В тэнхлэгийн дагуу рамын байгуулалт, материалын түүвэр

Архитектор	А.Асем	А.Асем	Е.Г Шифр: 01-08/2025РН	Масштаб: М1:50	Огноо: 2026 он
Гүйцэтгэсэн	А.Асем	А.Асем	Т.Г Шифр:	Зургийн дугаар: БА-6	Бүх хуудас: 6
Шалгасан		Т.Эрхэмбаяр			

A3