ЗАХИАЛАГЧ:

МОНГОЛ УЛСЫН ЗАСГИЙН ГАЗАР

ЭДИЙН ЗАСАГ, ХӨГЖЛИЙН ЯАМ

ЗАХИАЛАГЧ:

БАЯНХОНГОР АЙМГИЙН ЗАСАГ ДАРГЫН ТАМГЫН ГАЗАР

ЗУРАГ ТӨСЛИЙН ЗӨВЛӨХ:

"АВАРГА ЗАМ" ХХК

ШИФР: AZ/BA-1/03-2025

БАЯНХОНГОР АЙМГИЙГ АРХАНГАЙ АЙМГИЙН ЧУЛУУТ СУМТАЙ ХОЛБОХ АВТО ЗАМЫН ИНЖЕНЕРИЙН НАРИЙВЧИЛСАН ЗУРАГ

1-Р ХЭСЭГ. ЭХНИЙ 21.2 КМ

БОТЬ-II.А

УЛААНБААТАР ХОТ. 2025 ОН

ЗАХИАЛАГЧ:

МОНГОЛ УЛСЫН ЗАСГИЙН ГАЗАР

ЭДИЙН ЗАСАГ, ХӨГЖЛИЙН ЯАМ

ЗАМ, ТЭЭВРИЙН ЯАМ
ЗАМ, ТЭЭВРИЙН ХӨГЖЛИЙН ТӨВ
Магадлалын ерөнхий дүгнэлтийн
дугаар 226/2025
МАГАДЛАЛ ХИЙГДСЭН
Магадлал хэрэгсэх
Хэлтсийн дарга ..... /гарын үсэг/
20 25 оны 09 сарын 03 өдөр

ЗАХИАЛАГЧ:

БАЯНХОНГОР АЙМГИЙН ЗАСАГ ДАРГЫН ТАМГЫН ГАЗАР

ЗУРАГ ТӨСЛИЙН ЗӨВЛӨХ:

"АВАРГА ЗАМ" ХХК

ШИФР: AZ/BA-1/03-2025

БАЯНХОНГОР АЙМГИЙГ АРХАНГАЙ АЙМГИЙН ЧУЛУУТ СУМТАЙ ХОЛБОХ АВТО ЗАМЫН ИНЖЕНЕРИЙН НАРИЙВЧИЛСАН ЗУРАГ

1-Р ХЭСЭГ. ЭХНИЙ 30 КМ

БОТЬ-II.А

Зураг төслийг хянасан
ЭКСПЕРТ № .....
/Гарын үсэг/
он сар өдөр
Засварлагч

Зураг төслийг хянасан
ЭКСПЕРТ № .....
/Гарын үсэг/
он сар өдөр
Засварлагч

УЛААНБААТАР ХОТ "АВАРГА ЗАМ" ХХК DESIGN and CONSULTING SERVICE OF ROADS 1119278553 ☎ 2729377

ЗАХИРАЛ МУ-ЫН ЗӨВЛӨХ ИНЖЕНЕР Г. ЧИНТӨГС

УЛААНБААТАР ХОТ. 2025 ОН

ЗУРАГ ТӨСЛИЙН ЖАГСААЛТ

№	ЗУРГИЙН НЭР	ХУУДАС
	БОТЬ - II.А	
1	ЗУРГИЙН ЖАГСААЛТ	02
2	БАЙРШЛЫН ТОЙМ ЗУРАГ	03 - 04
3	ТРАССЫН ХЭВТЭЭ МУРУЙ БА ШУЛУУНЫ ХҮСНЭГТ	05
4	ХУЧИЛТЫН ХИЙЦ, ХӨНДЛӨН ОГТЛОЛЫН ТӨРӨЛ, АЖЛЫН ТОО ХЭМЖЭЭ	06 - 09
5	ТРАССЫН ДЭВСГЭР ЗУРАГ болон ХӨДӨЛГӨӨН ЗОХИОН БАЙГУУЛАЛТЫН ЗУРАГ	10 - 59
6	ДАГУУ ОГТЛОЛ ТӨСӨЛЛӨЛТ	60 - 80
8	ГАРЦ, ЗОГСООЛЫН ЗУРАГ	81 - 84
9	УРСГАЛ ЗАЛАХ СУВАГ, УУЛЫН ШУУДУУ, БЭХЭЛГЭЭНИЙ ЗУРАГ	85 - 86
10	ЗАМЫН ТЭМДЭГ, САМБАР, ТУУЗАН ХАШИЛТ, ДОХИОНЫ ШОНГИЙН ЗУРАГ	87 - 100
11	ЗАМЫН ТЭМДЭГЛЭГЭЭНИЙ ЗУРАГ	101 - 102
12	НЭГДСЭН АЖЛЫН ТОО ХЭМЖЭЭ	103 - 104
13	УС ЗАЙЛУУЛАХ ТӨМӨРБЕТОН ХООЛОЙН ЗУРАГ	105
	D1.0 Төмөрбетон дугуй хоолой	1-14
	2*D1.0 Төмөрбетон дугуй хоолой	1-11
	3*D1.0 Төмөрбетон дугуй хоолой	1-8
	D-1.5 Төмөрбетон дугуй хоолой	1-8
	2*D1.5 Төмөрбетон дугуй хоолой	1-8
	2*2.0*1.5 Төмөрбетон дөрвөлжин хоолой	1-8
	2*2.0*1.5 Төмөрбетон дөрвөлжин хоолой	1-8
	3*2.5*2.0 Төмөрбетон дөрвөлжин хоолой	1-8
	2*4.0*2.5 Төмөрбетон дөрвөлжин хоолой	1-8

БАЯНХОНГОР АЙМГИЙН БАЯН-ОВОО, ГАЛУУТ, ЖАРГАЛАНТ, ЗАГ, ГУРВАНБУЛАГ АРХАНГАЙ АЙМГИЙН ЧУЛУУТ СУМ

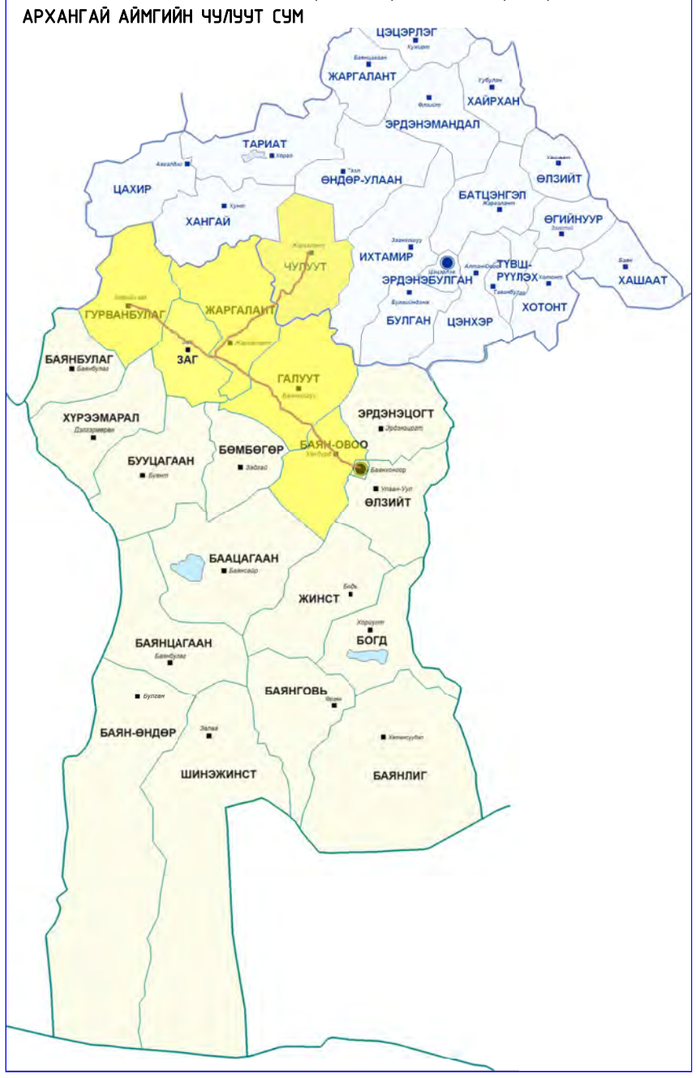

ТАНИХ ТЭМДЭГ

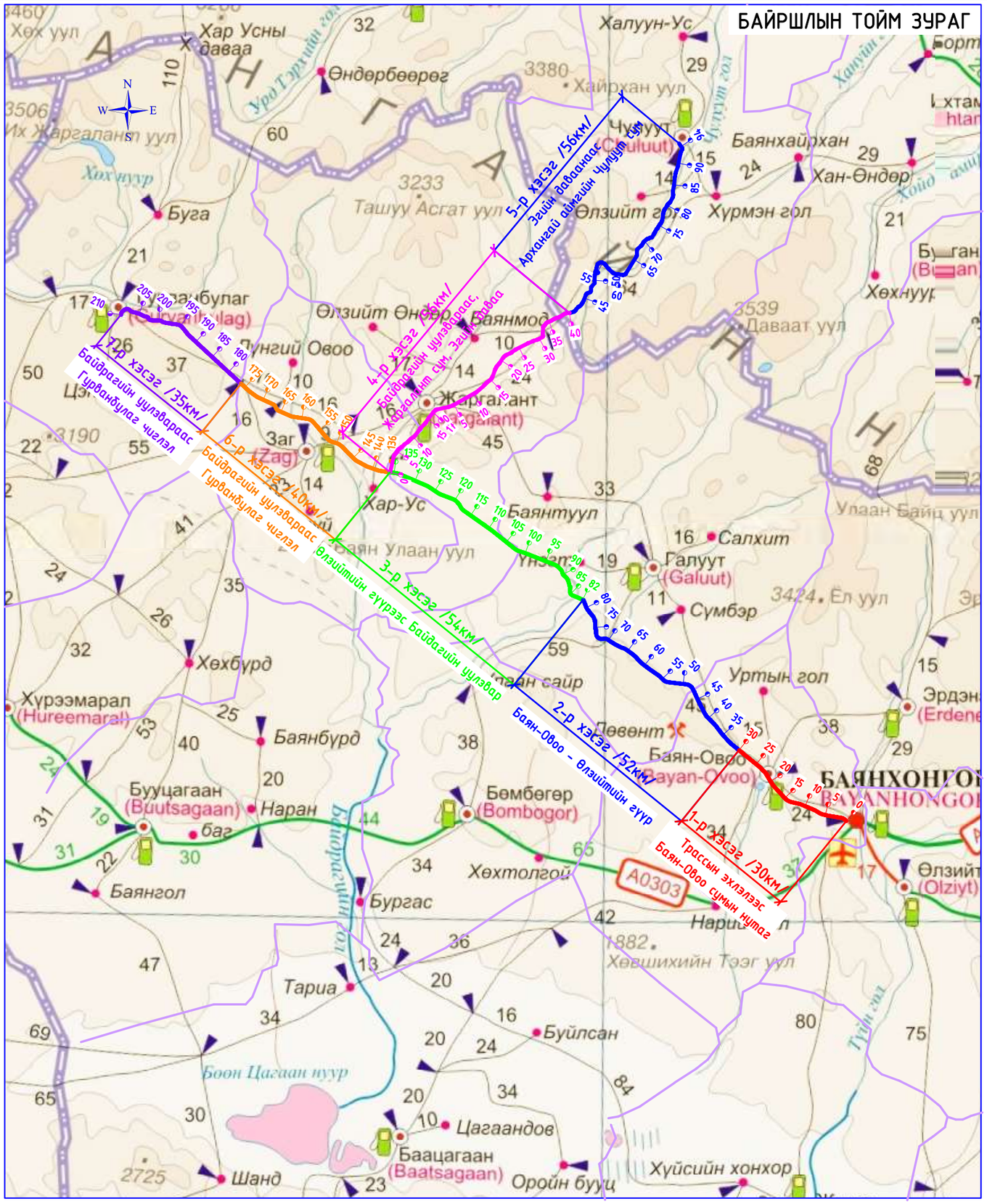

Өөрчлөлт №			Захиалагч:	Захиалагч:	Зураг төслийн байгууллага:	Зөвлөх инженер	С. БАТСҮХ	Гүүр хоолойн инженер	М. МӨНХ-ОРГИЛ	БАЯНХОНГОР АЙМГИЙГ АРХАНГАЙ АЙМГИЙН ЧУЛУУТ СУМТАЙ ХОЛБОХ АВТО ЗАМЫН ИНЖЕНЕРИЙН НАРИЙВЧИЛСАН ЗУРАГ	БАЙРШЛЫН ТОЙМ ЗУРАГ	Масштаб	Шифр	Хуудасны №
Огноо			ЭДИЙН ЗАСАГ, ХӨГЖЛИЙН ЯАМ	БАЯНХОНГОР АЙМГИЙН ЗДТГ	"АВАРГА ЗАМ" ХХК	Төслийн инженер	Э. БАТБОЛД	Замын инженер	М. БЯМБАА			1:1000000	AZ/BA-1/03-2025	03
Тайлбар						Шалгасан инженер	Г. ЧИНТӨГС	Замын инженер	Н. АРИУНЗАЯА					

ЗӨВШИЛЦСӨН:

БАЯНХОНГОР АЙМГИЙН ЗАСАГ ДАРГА М.МӨНХСАЙХАН

БАЯНХОНГОР СУМЫН ЗАСАГ ДАРГА М.НАСАНБАТ

БАЯН-ОВОО СУМЫН ЗАСАГ ДАРГА Т.БЯМБАДОРЖ

"АВАРГА ЗАМ" ХХК-ИЙН ЗАХИРАЛ Г.ЧИНТӨГС

БАЯНХОНГОР АЙМГИЙГ АРХАНГАЙ АЙМГИЙН ЧУЛУУТ СУМТАЙ ХОЛБОХ АВТО ЗАМЫН ИНЖЕНЕРИЙН НАРИЙВЧИЛСАН ЗУРАГ

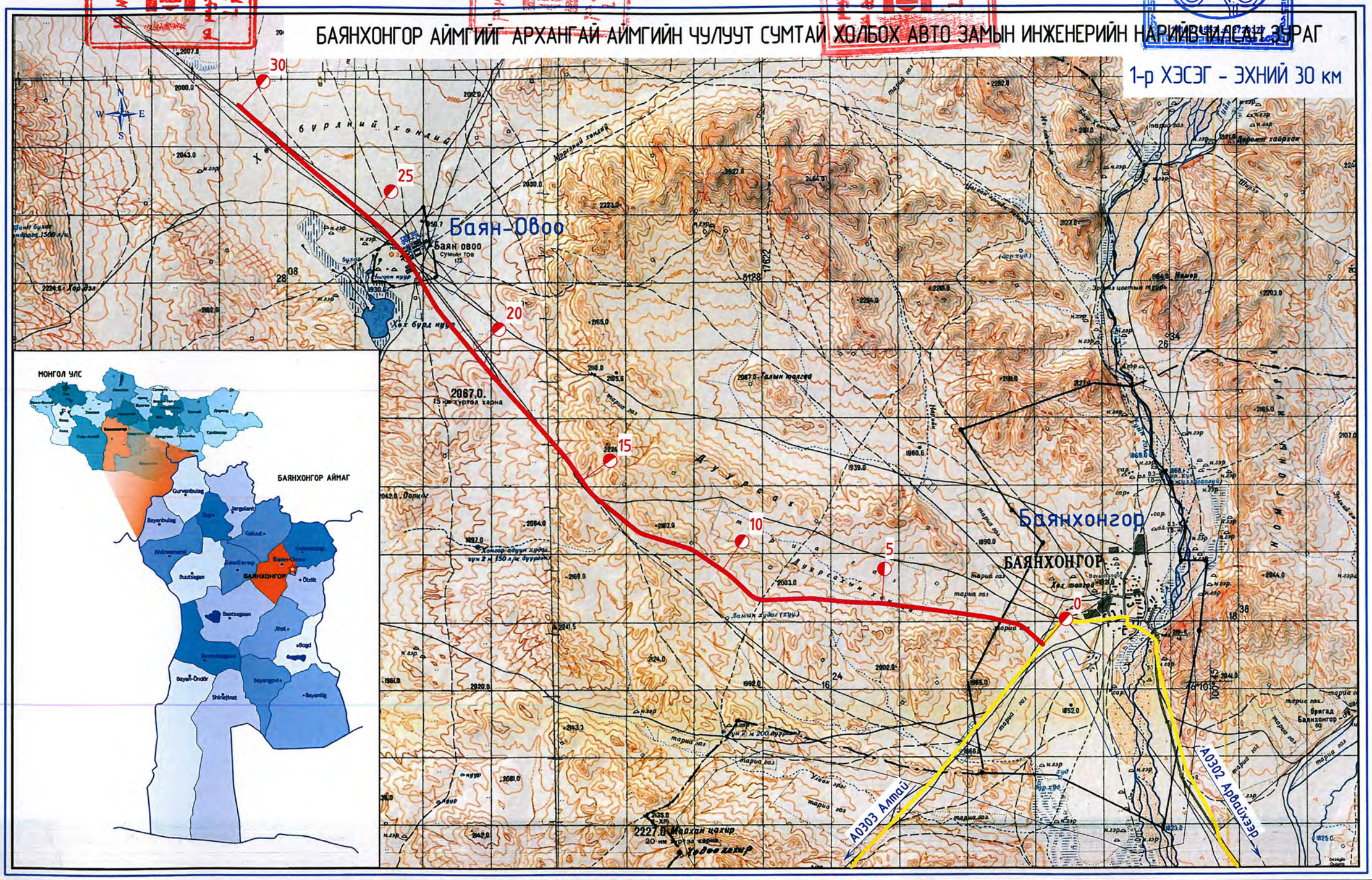

Өөрчлөлт №			Захиалагч:	Захиалагч:	Зураг төслийн байгууллага:	Зөвлөх инженер	С. БАТСҮХ	Гүүр хоолойн инженер	М. МӨНХ-ОРГИЛ	БАЯНХОНГОР АЙМГИЙГ АРХАНГАЙ АЙМГИЙН ЧУЛУУТ СУМТАЙ ХОЛБОХ АВТО ЗАМЫН ИНЖЕНЕРИЙН НАРИЙВЧИЛСАН ЗУРАГ	ТРАССЫН ЗӨВШИЛЦӨЛ, БАЙРШЛЫН ТОЙМ ЗУРАГ	Масштаб	Шифр	Хуудасны №
Огноо			ЭДИЙН ЗАСАГ, ХӨГЖЛИЙН ЯАМ	БАЯНХОНГОР АЙМГИЙН ЗДТГ	"АВАРГА ЗАМ" ХХК	Төслийн инженер	Э. БАТБОЛД	Замын инженер	М. БЯМБАА			1:10000	AZ/BA-1/03-2025	04
Тайлбар						Шалгасан инженер	Г. ЧИНТӨГС	Замын инженер	Н. АРИУНЗАЯА					

ТРАССЫН ХЭВТЭЭ МУРУЙ БА ШУЛУУНЫ ХҮСНЭГТ

Төслийн нэр: БАЯНХОНГОР АЙМГИЙГ АРХАНГАЙ АЙМГИЙН ЧУЛУУТ СУМТАЙ ХОЛБОХ АВТО ЗАМЫН ИНЖЕНЕРИЙН НАРИЙВЧИЛСАН ЗУРАГ
Хэсэг: Эхний 0-30 км

Цэг	Өнцгийн орой			Координат		Элементүүдийн нэр		Радиус, м	Эргэлтийн элемент, м							Шилжилтийн муруйн байршил								Өнцгийн оройн хоорондох зай, м	Шулууны урт, м
																эхлэл		төгсгөл		эхлэл		төгсгөл			
	км	пк	+	X	Y	зүүн	баруун		тангенс	тангенс	Шилжилтийн муруй		тойрог эргэлт	биссектрис	домер	пк	+	пк	+	пк	+	пк	+		
ТЭ	0	0	0.000	5115184.410	630195.667																				
																								849.48	638.68
ӨО-1	1	0	849.477	5115750.069	629561.916	28° 10′		600.00	210.80	210.80	120.00	120.00	175.04	19.63	6.55	0	638.682	0	758.682	0	933.718	1	53.718		
																								1016.32	552.20
ӨО-2	2	1	859.241	5115988.649	628573.998	5° 48′ 03″		5000.00	253.33	253.33	0.00	0.00	506.22	6.41	0.43	1	605.915	1	605.915	2	112.134	2	112.134		
																								1541.24	1283.58
ӨО-3	3	3	400.049	5116197.180	627046.929	0° 01′ 00″		30000.00	4.34	4.34	0.00	0.00	8.67	0.00	0.00	3	395.713	3	395.713	3	404.385	3	404.385		
																								1585.79	1420.31
ӨО-4	5	4	985.844	5116411.285	625475.654	6° 08′ 59″		3000.00	161.15	161.15	0.00	0.00	321.99	4.33	0.31	4	824.693	4	824.693	5	146.685	5	146.685		
																								813.18	454.16
ӨО-5	6	5	798.712	5116434.130	624662.798		3° 46′ 40″	6000.00	197.87	197.87	0.00	0.00	395.60	3.26	0.14	5	600.841	5	600.841	5	996.439	5	996.439		
																								1293.75	969.68
ӨО-6	7	7	92.314	5116555.602	623374.768	7° 13′ 14″		2000.00	126.19	126.19	0.00	0.00	252.05	3.98	0.33	6	966.123	6	966.123	7	218.171	7	218.171		
																								1603.12	1173.83
ӨО-7	9	8	695.095	5116504.321	621772.473		45° 41′	600.00	303.09	303.09	100.00	100.00	378.53	51.84	27.65	8	392.006	8	492.006	8	870.533	8	970.533		
																								1113.64	600.41
ӨО-8	10	9	781.085	5117276.002	620969.538	9° 36′ 35″		2500.00	210.15	210.15	0.00	0.00	419.31	8.82	0.99	9	570.938	9	570.938	9	990.245	9	990.245		
																								1317.92	876.28
ӨО-9	11	11	98.018	5118017.792	619880.200	17° 11′ 46″		1200.00	231.49	231.49	100.00	100.00	260.15	13.99	2.83	10	866.528	10	966.528	11	226.680	11	326.680		
																								1594.91	1158.91
ӨО-10	13	12	690.105	5118485.619	618355.441		21° 51′ 04″	800.00	204.52	204.52	100.00	100.00	205.10	15.30	3.94	12	485.586	12	585.586	12	790.683	12	890.683		
																								1824.67	1401.06
ӨО-11	15	14	510.834	5119631.645	616935.566		16° 02′ 12″	1200.00	219.09	219.09	100.00	100.00	235.87	12.20	2.30	14	291.747	14	391.747	14	627.619	14	727.619		
																								1300.90	964.99
ӨО-12	16	15	809.434	5120696.563	616188.374	6° 41′ 10″		2000.00	116.83	116.83	0.00	0.00	233.39	3.41	0.27	15	692.607	15	692.607	15	925.996	15	925.996		
																								1631.22	1503.56
ӨО-13	17	17	440.388	5121913.711	615102.360	0° 02′ 29″		30000.00	10.83	10.83	0.00	0.00	21.66	0.00	0.00	17	429.560	17	429.560	17	451.217	17	451.217		
																								1782.31	1369.70
ӨО-14	19	19	222.701	5123242.743	613914.794		2° 18′ 06″	20000.00	401.79	401.79	0.00	0.00	803.47	4.04	0.11	18	820.913	18	820.913	19	624.381	19	624.381		
																								2393.48	1745.24
ӨО-15	22	21	616.071	5125090.118	612392.971		9° 23′ 34″	3000.00	246.45	246.45	0.00	0.00	491.80	10.11	1.10	21	369.617	21	369.617	21	861.420	21	861.420		
																								1719.97	1325.72
ӨО-16	23	23	334.936	5126578.331	611530.697	11° 10′ 02″		1000.00	147.80	147.80	100.00	100.00	94.91	5.19	0.69	23	187.137	23	287.137	23	382.043	23	482.043		
																								1128.63	816.59
ӨО-17	24	24	462.870	5127426.807	610786.462	8° 42′ 30″		1500.00	164.23	164.23	100.00	100.00	127.99	4.62	0.48	24	298.638	24	398.638	24	526.623	24	626.623		
																								2959.53	2415.25
ӨО-18	27	27	421.921	5129330.588	608520.533		1° 27′ 06″	30000.00	380.05	380.05	0.00	0.00	760.06	2.41	0.04	27	41.873	27	41.873	27	801.929	27	801.929		
																								2412.04	1965.54
ӨО-19	30	29	833.920	5130928.469	606713.682	0° 15′ 14″		30000.00	66.45	66.45	0.00	0.00	132.90	0.07	0.00	29	767.471	29	767.471	29	900.370	29	900.370		
																								166.08	99.63
ТТ	30	30	0.001	5131037.939	606588.785																				

Өөрчлөлт №			Захиалагч:	Захиалагч:	Зураг төслийн байгууллага:	Зөвлөх инженер	С. БАТСҮХ	Замын инженер	М. БЯМБАА	БАЯНХОНГОР АЙМГИЙГ АРХАНГАЙ АЙМГИЙН ЧУЛУУТ СУМТАЙ ХОЛБОХ АВТО ЗАМЫН ИНЖЕНЕРИЙН НАРИЙВЧИЛСАН ЗУРАГ ТӨСӨЛ ЭХНИЙ 30 КМ	Трассын хэвтээ муруй ба шулууны хүснэгт	Масштаб	Шифр	Хуудасны №
Огноо			ЭДИЙН ЗАСАГ, ХӨГЖЛИЙН ЯАМ	БАЯНХОНГОР АЙМГИЙН ЗДТГ	"АВАРГА ЗАМ" ХХК	Төслийн инженер	Э. БАТБОЛД	Замын инженер	Н. АРИУНЗАЯА					
Тайлбар						Шалгасан инженер	Г. ЧИНТӨГС	Геодезийн инженер	Г. БАТХОЛБОО			-	AZ/BA-1/04-2025	5

ХУЧИЛТЫН ХИЙЦ

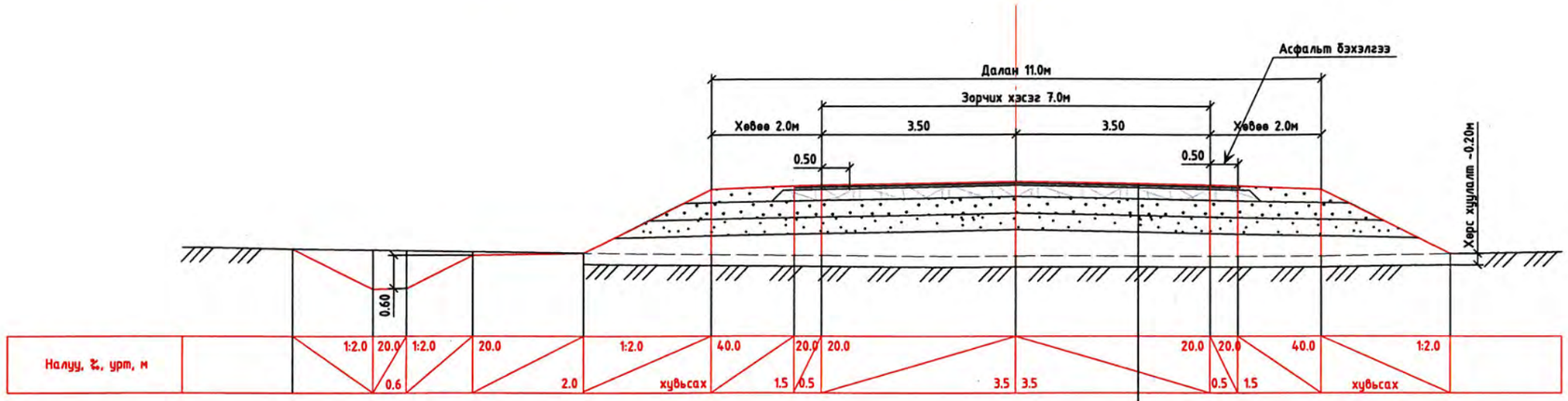

Жижиг ширхэгтэй асфальтбетон өнгө - 30мм
Битум түрхлэг
Том ширхэгтэй асфальтбетон өнгө - 40мм
Битум цацлага
Буталсан чулуун суурь /CBR>80/ - 200мм
Зохистой ширхэглэлтэй хайрган дэд суурь /CBR>40/ - 300мм
Хөлдөлтөөс хамгаалах үе /CBR>30/ - 300мм
Далангийн дүүргэлт /CBR>20/
Ул хөрс

ЗАМЫН СУУРИЙН АЖИЛ

Үндэслэл	Ажлын нэр	Хэмжих нэгж	Тоо хэмжээ
25-08-01	Суурийн доод үе байгуулах	1 м3	123 857.0
25-08-03	Буталсан чулуун хольцоор суурь байгуулах (дэвсэгчээр)	1 м3	57 018.0

ЗАМЫН ХУЧИЛТЫН АЖИЛ

Үндэслэл	Ажлын нэр	Хэмжих нэгж	Тоо хэмжээ
25-10-01	Шингэн цацлага хийх (Prime coat)	1 м2	266 533.0
25-10-02	Шингэн түрхлэг хийх (Tack coat)	1 м2	266 533.0
25-10-04	Халуун асфальтбетон хольцоор суурь үе байгуулах	1 м3	10 661.0
25-10-05	Халуун асфальтбетон хольцоор өнгө үе байгуулах	1 м3	7 996.0
25-11-01	Хайрган хөвөө механизмаар байгуулах (Хучлага хийсний дараах асгамал хөвөө)	1 м3	24 035.0

Зураг төслийг хянасан ЭКСПЕРТ № .....
/Гарын үсэг/
..... он ..... сар ..... өдөр
Засварлай эсэх .....
ЗАМ, ТЭЭВРИЙН ХӨГЖЛИЙН ТӨВ

Зураг төслийг хянасан ЭКСПЕРТ № .....
/Гарын үсэг/
..... он ..... сар ..... өдөр
Засварлай эсэх .....
ЗАМ, ТЭЭВРИЙН ХӨГЖЛИЙН ТӨВ

Өөрчлөлт №			Захиалагч:	Захиалагч:	Зураг төслийн байгууллага:	Зөвлөх инженер	С. БАТСҮХ	Замын инженер	М. БЯМБАА	БАЯНХОНГОР АЙМГИЙН АРХАНГАЙ АЙМГИЙН ЧУЛУУТ СУМТАЙ ХОЛБОХ АВТО ЗАМЫН ИНЖЕНЕРИЙН НАРИЙВЧИЛСАН ЗУРАГ ТӨСӨЛ ХЭСЭГ-I. ЭХНИЙ ЗОКМ	Хучилтын хийц	Масштаб	Шифр	Хуудасны №
Огноо			ЭДИЙН ЗАСАГ, ХӨГЖЛИЙН ЯАМ	БАЯНХОНГОР АЙМГИЙН ЗДТГ	"АВАРГА ЗАМ" ХХК	Төслийн инженер	Э. БАТБОЛД	Замын инженер	Н. АРИУНЗАЯА			1:100	AZ/BA-1/04-2025	6
Тайлбар						Шалгасан инженер	Г. ЧИНТӨГС	Геодезийн инженер	Г. БАТХОЛБОО				

ХУЧИЛТЫН ХИЙЦ

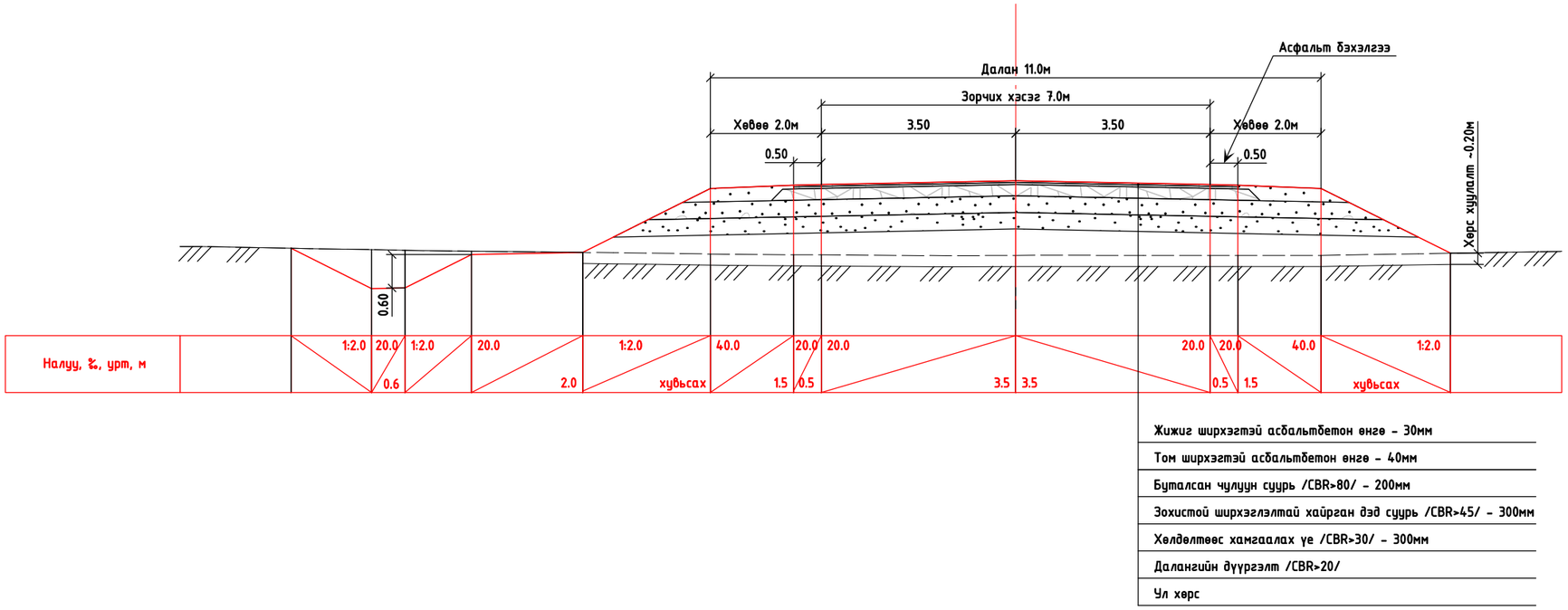

ЗАМЫН СУУРИЙН АЖИЛ

Үндэслэл	Ажлын нэр	Хэмжих нэгж	Тоо хэмжээ
25-08-01	Суурийн доод үе байгуулах	1 м3	123 857.0
25-08-03	Буталсан чулуун хольцоор суурь байгуулах (дэвсэгчээр)	1 м3	57 018.0

ЗАМЫН ХУЧИЛТЫН АЖИЛ

Үндэслэл	Ажлын нэр	Хэмжих нэгж	Тоо хэмжээ
25-10-01	Шингэн цацлага хийх (Prime coat)	1 м2	266 533.0
25-10-02	Шингэн түрхлэг хийх (Tack coat)	1 м2	266 533.0
25-10-04	Халуун асфальтбетон хольцоор суурь үе байгуулах	1 м3	10 661.0
25-10-05	Халуун асфальтбетон хольцоор өнгө үе байгуулах	1 м3	7 996.0
25-11-01	Хайрган хөвөө механизмаар байгуулах (Хучлага хийсний дараах асгамал хөвөө)	1 м3	24 035.0

Өөрчлөлт №			Захиалагч:	Захиалагч:	Зураг төслийн байгуулага:	Зөвлөх инженер	С. БАТСҮХ	Замын инженер	М. БЯМБАА	БАЯНХОНГОР АЙМГИЙГ АРХАНГАЙ АЙМГИЙН ЧУЛУУТ СУМТАЙ ХОЛБОХ АВТО ЗАМЫН ИНЖЕНЕРИЙН НАРИЙВЧИЛСАН ЗУРАГ ТӨСӨЛ ХЭСЭГ-I. ЭХНИЙ ЗОКМ	Хучилтын хийц	Масштаб	Шифр	Хуудасны №
Огноо			ЭДИЙН ЗАСАГ, ХӨГЖЛИЙН ЯАМ	БАЯНХОНГОР АЙМГИЙН ЗДТГ	"АВАРГА ЗАМ" ХХК	Төслийн инженер	Э. БАТБОЛД	Замын инженер	Н. АРИУНЗАЯА				
Тайлбар						Шалгасан инженер	Г. ЧИНТӨГС	Геодезийн инженер	Г. БАТХОЛБОО			1:100	AZ/BA-1/04-2025	6

ХӨНДЛӨН ОГТЛОЛЫН ТӨРӨЛ-1

h<3m

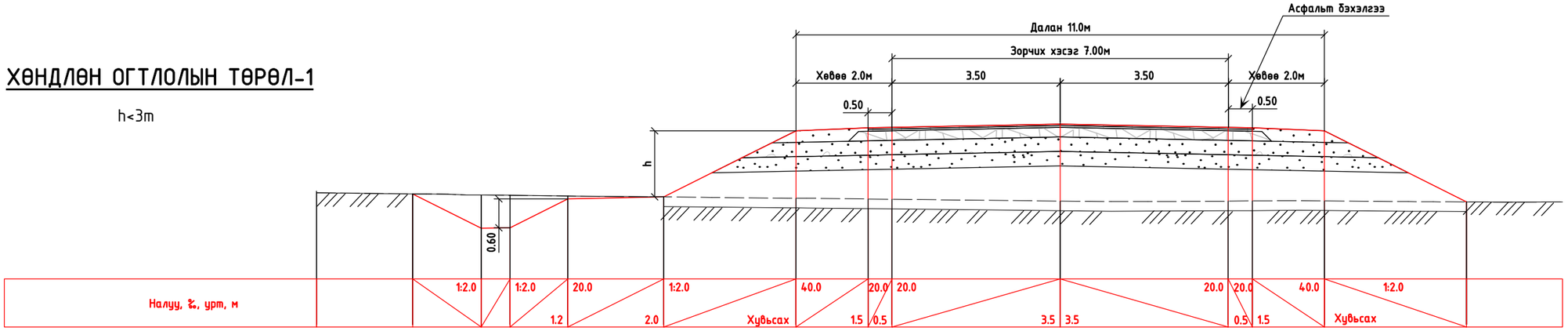

ХӨНДЛӨН ОГТЛОЛЫН ТӨРӨЛ-2

h>3m

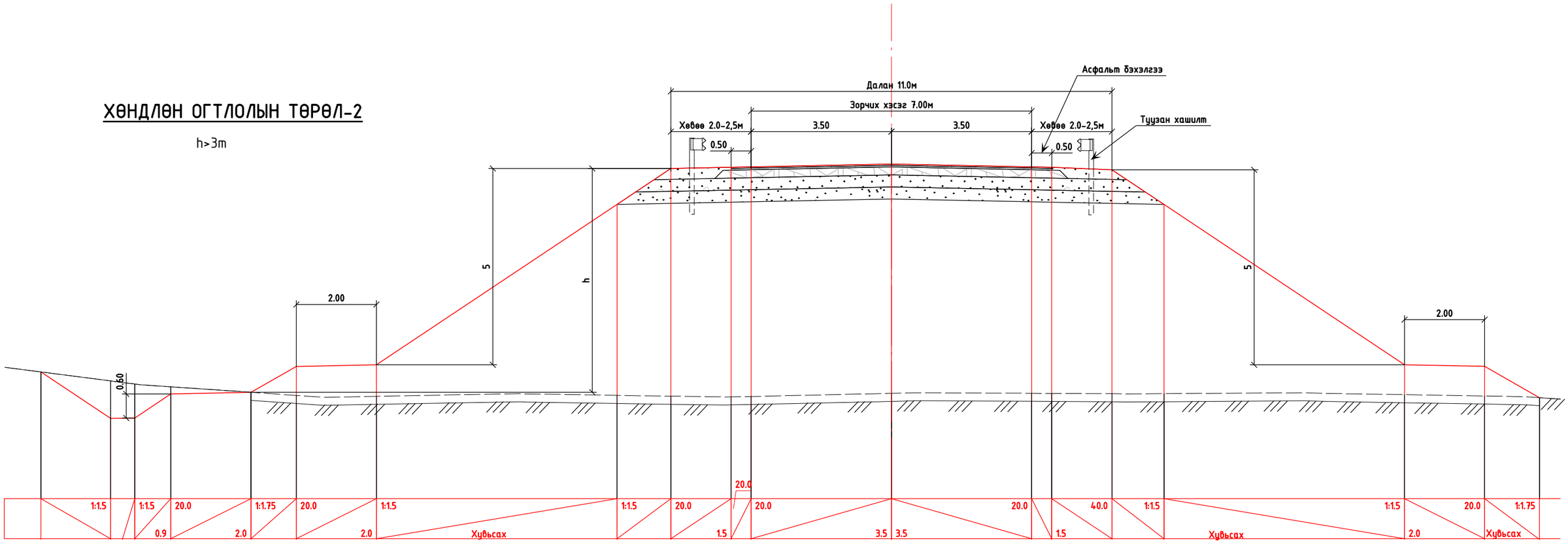

Өөрчлөлт №			Захиалагч:	Захиалагч:	Зураг төслийн байгууллага:	Зөвлөх инженер	С. БАТСҮХ	Замын инженер	М. БЯМБАА	БАЯНХОНГОР АЙМГИЙГ АРХАНГАЙ АЙМГИЙН ЧУЛУУТ СУМТАЙ ХОЛБОХ АВТО ЗАМЫН ИНЖЕНЕРИЙН НАРИЙВЧИЛСАН ЗУРАГ ТӨСӨЛ ХЭСЭГ-I. ЭХНИЙ ЗОКМ	Хучилтын хийц	Масштаб	Шифр	Хуудасны №
Огноо			ЭДИЙН ЗАСАГ, ХӨГЖЛИЙН ЯАМ	БАЯНХОНГОР АЙМГИЙН ЗДТГ	"АВАРГА ЗАМ" ХХК	Төслийн инженер	Э. БАТБОЛД	Замын инженер	Н. АРИУНЗАЯА			1:100	AZ/BA-1/04-2025	7
Тайлбар						Шалгасан инженер	Г. ЧИНТӨГС	Геодезийн инженер	Г. БАТХОЛБОО					

ХӨНДЛӨН ОГТЛОЛЫН ТӨРӨЛ-3

Ухмалын гүн h<2m

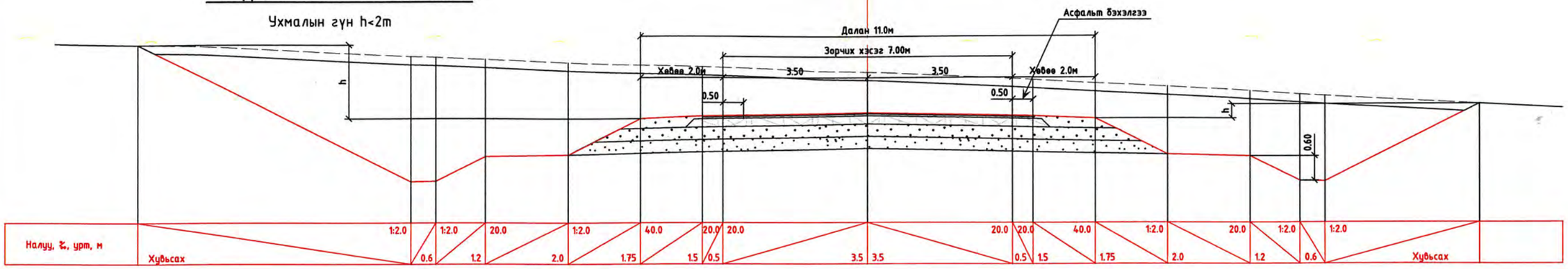

ХӨНДЛӨН ОГТЛОЛЫН ТӨРӨЛ-4

Ухмалын гүн h>2m

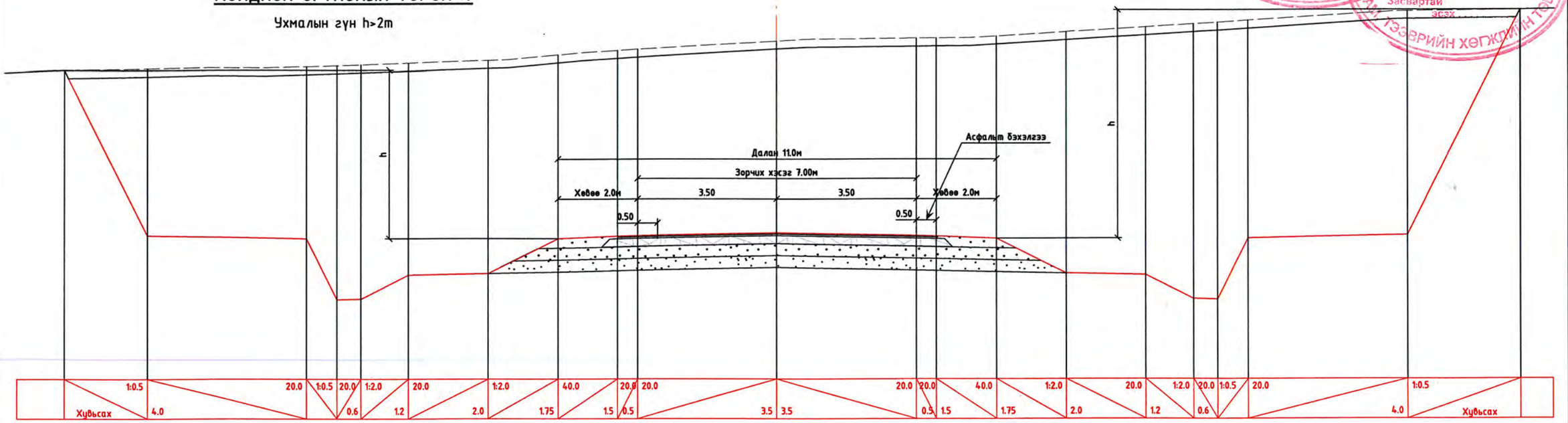

Зураг теслийг хянасан
ЭКСПЕРТ №
/Гарын үсэг/
он сар өдөр
Засвартай
эсэх
ЗАМ, ТЭЭВРИЙН ХӨГЖЛИЙН ТӨВ

Өөрчлөлт №			Захиалагч:	Захиалагч:	Зураг теслийн байгууллага:	Зөвлөх инженер	С. БАТСҮХ	Замын инженер	М. БЯМБАА	БАЯНХОНГОР АЙМГИЙГ АРХАНГАЙ АЙМГИЙН ЧУЛУУТ СУМТАЙ ХОЛБОХ АВТО ЗАМЫН ИНЖЕНЕРИЙН НАРИЙВЧИЛСАН ЗУРАГ ТӨСӨЛ ХЭСЭГ-I. ЭХНИЙ ЗОКМ	Хучилтын хийц	Масштаб	Шифр	Хуудасны №
Огноо			ЭДИЙН ЗАСАГ, ХӨГЖЛИЙН ЯАМ	БАЯНХОНГОР АЙМГИЙН ЗДТГ	"АВАРГА ЗАМ" ХХК	Төслийн инженер	Э. БАТБОЛД	Замын инженер	Н. АРИУНЗАЯА			1:100	AZ/BA-1/04-2025	8
Тайлбар						Шалгасан инженер	Г. ЧИНТӨГС	Геодезийн инженер	Г. БАТХОЛБОО					

ХӨНДЛӨН ОГТЛОЛЫН ТӨРӨЛ-3

Ухмалын гүн h<2m

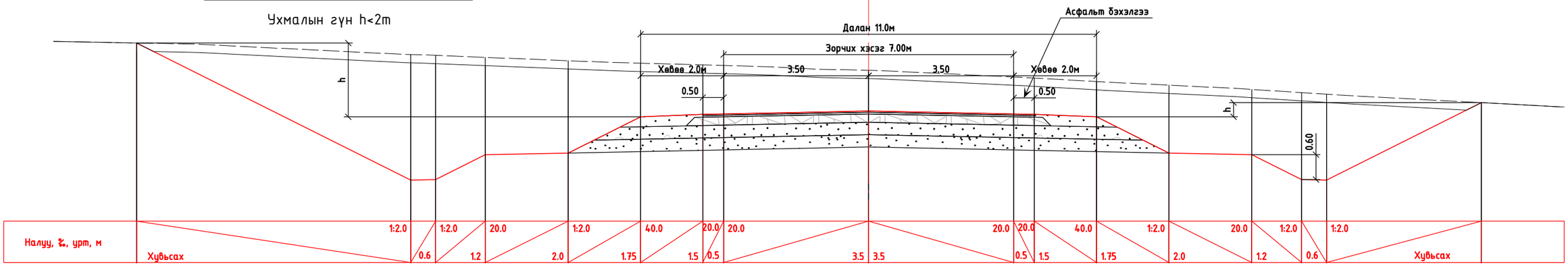

ХӨНДЛӨН ОГТЛОЛЫН ТӨРӨЛ-4

Ухмалын гүн h>2m

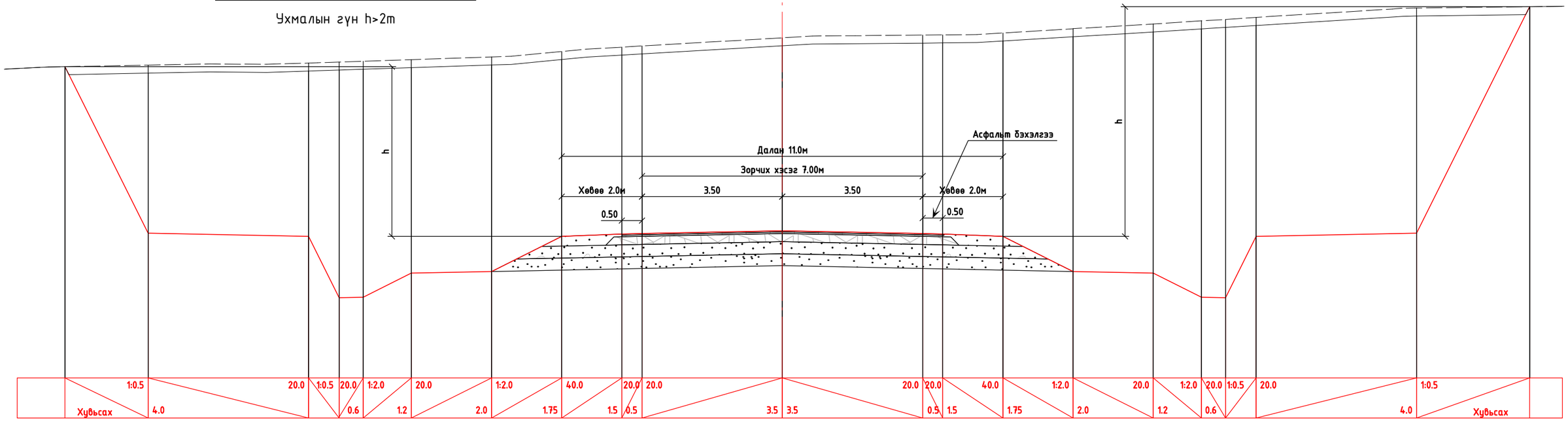

Өөрчлөлт №			Захиалагч:	Захиалагч:	Зураг төслийн байгууллага:	Зөвлөх инженер	С. БАТСҮХ	Замын инженер	М. БЯМБАА	БАЯНХОНГОР АЙМГИЙГ АРХАНГАЙ АЙМГИЙН ЧУЛУУТ СУМТАЙ ХОЛБОХ АВТО ЗАМЫН ИНЖЕНЕРИЙН НАРИЙВЧИЛСАН ЗУРАГ ТӨСӨЛ ХЭСЭГ-I. ЭХНИЙ ЗОКМ	Хучилтын хийц	Масштаб	Шифр	Хуудасны №
Огноо			ЭДИЙН ЗАСАГ, ХӨГЖЛИЙН ЯАМ	БАЯНХОНГОР АЙМГИЙН ЗДТГ	"АВАРГА ЗАМ" ХХК	Төслийн инженер	Э. БАТБОЛД	Замын инженер	Н. АРИУНЗАЯА			1:100	AZ/BA-1/04-2025	8
Тайлбар						Шалгасан инженер	Г. ЧИНТӨГС	Геодезийн инженер	Г. БАТХОЛБОО					

ШАТАЛЖ УХАХ

Газрын хэвгий 1:5-аас огцом үед

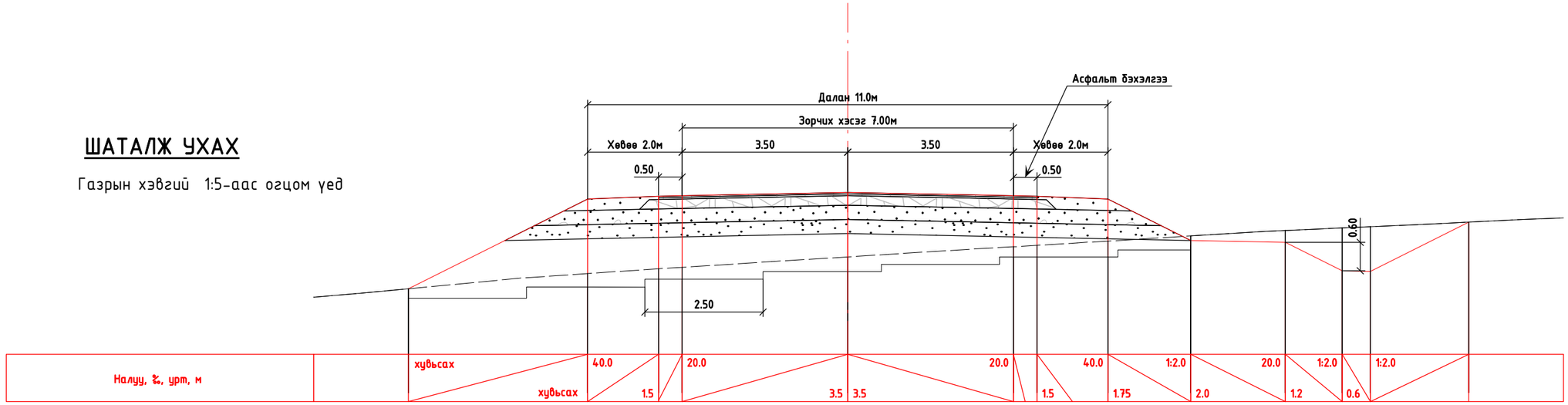

ЗАМЫН ЧИГ СЭРГЭЭХ, ГАДАСЛАХ

Үндэслэл	Ажлын нэр	Хэмжих нэгж	Тоо хэмжээ
25-02-02	Замын чиг сэргээх (GPS)	1 км	30.0

ЗАМЫН ТРАСС, ТАЛБАЙН ЦЭВЭРЛЭГЭЭНИЙ АЖИЛ

Үндэслэл	Ажлын нэр	Хэмжих нэгж	Тоо хэмжээ
25-04-02	Экскаватороор ургамлын үе хуулах	1 м3	136 935.0
25-04-04	Далангийн ул хөрс тэгшлэх, нягтруулах	1 м2	552 619.0
26-04-31	Асфальтбетон хучлагыг хийн алхаар эвдэж, хуулах	1 м3	167.0

КАРЬЕР, ШОРООН ОРД НЭЭХ, НӨХӨН СЭРГЭЭХ АЖИЛ

Үндэслэл	Ажлын нэр	Хэмжих нэгж	Тоо хэмжээ
25-05-01	Шороон орд нээх	1 м3	12 000.0
25-05-02	Шороон ордод техникийн нөхөн сэргээлт хийх	1 м3	12 000.0

ТҮР БОЛОН ТУСЛАХ ЗАМЫН АЖИЛ

Үндэслэл	Ажлын нэр	Хэмжих нэгж	Тоо хэмжээ
25-06-01	Түр зам байгуулах	1 км	31.0

ЗАМЫН ДАЛАН, УХМАЛЫН АЖИЛ

Үндэслэл	Ажлын нэр	Хэмжих нэгж	Тоо хэмжээ
25-07-12	Тохиромжгүй материал ухаж ачиж, зайлуулах (экскаватороор)	1 м3	152 776.0
25-07-06	Ухмалаас зөөврөөр далан байгуулах	1 м3	136 921.0
25-07-03	Хатуу материалын ухмал ухаж, суллах	1 м3	103 720.0
25-17-01	Өрөмдлөг хийх	1 м3	78 887.0
25-17-02	Тэсэлгээний ажил	1 м3	78 887.0
25-07-12	Ухмалын хатуу материал ухаж ачиж, зайлуулах	1 м3	91 303.0
25-07-06	Ухмалын хатуу материалаар далан байгуулах	1 м3	91 303.0
25-07-05	Шороон ордоос зөөврөөр далан байгуулах	1 м3	195 389.0
25-07-08	Хөлдөлтөөс хамгаалах үе байгуулах	1 м3	135 685.0
25-07-09	Үерийн ус чиглүүлэгч далан барих	1 м3	1.0
25-07-10	Тэмдэгний шороон берм байгуулах	1 м3	725.0
26-02-06	Газрын хэвгийг шатлаж ухах	1 м3	6 777.0

ЗАМЫН УС ЗАЙЛУУЛАХ ЭНГИЙН БАЙГУУЛАМЖИЙН АЖИЛ

Үндэслэл	Ажлын нэр	Хэмжих нэгж	Тоо хэмжээ
25-12-02	Далан ба ухмалын хажуу налуу экскаваторааp тэгшлэх	1 м2	217 187.0
25-12-05	Хажуугийн шуудуу, ухмалын өөрийн шуудуу экскаватороор ухах	1 м3	41 328.0
25-12-06	Хажуугийн шуудуу, ухмалын өөрийн шуудуу гараар ухах	1 м3	413.0
25-12-07	Шуудууг чулуун өрлөг хийж бэхлэх	1 м2	38 971.0
25-16-03	Зүлэгжүүлэх /хар шороо 38м3/	1 м2	380.0
25-08-01	Ногоон байгууламжийн хайрган суурь хийх	1 м3	100.0
25-09-02	Замын хэвтээ хашлага байрлуулах	1 м	611.0

Өөрчлөлт №			Захиалагч:	Захиалагч:	Зураг төслийн байгууллага:	Зөвлөх инженер	С. БАТСҮХ	Замын инженер	М. БЯМБАА	БАЯНХОНГОР АЙМГИЙГ АРХАНГАЙ АЙМГИЙН ЧУЛУУТ СУМТАЙ ХОЛБОХ АВТО ЗАМЫН ИНЖЕНЕРИЙН НАРИЙВЧИЛСАН ЗУРАГ ТӨСӨЛ ХЭСЭГ-I. ЭХНИЙ ЗОКМ	Хучилтын хийц	Масштаб	Шифр	Хуудасны №
Огноо			ЭДИЙН ЗАСАГ, ХӨГЖЛИЙН ЯАМ	БАЯНХОНГОР АЙМГИЙН ЗДТГ	"АВАРГА ЗАМ" ХХК	Төслийн инженер	Э. БАТБОЛД	Замын инженер	Н. АРИУНЗАЯА			1:100	AZ/BA-1/04-2025	9
Тайлбар						Шалгасан инженер	Г. ЧИНТӨГС	Геодезийн инженер	Г. БАТХОЛБОО					

ТАНИХ ТЭМДЭГ

ТЭ	Трассын эхлэл
ТТ	Трассын төгсгөл
○ ӨО-1	Өнцгийн орой
ШМЭ	Шилжилтийн муруйн эхлэл
ШМТ	Шилжилтийн муруйн төгсгөл
ТМЭ	Тойрог муруйн эхлэл
ТМТ	Тойрог муруйн төгсгөл
R	Эргэлтийн радиус

88	Километрийн тэмдэг
+800	ЗАЙ
⊗	Репер
	Авто замын хашлага
	Авто замын тэмдгийн шороон суурь
	Туузан хашилт
N W E S	Зүг чиг

> <	Төмөрбетон дугуй хоолой
	Төмөр бетон дөрвөлжин хоолой
	Төмөр бетон гүүр
	Уулын шуудуу
	Урсгал залах суваг
кабель кабель	Шилэн кабель
	Цахилгаан дамжуулах шугам
	Авто замын гэрэлтүүлэг

Өөрчлөлт №			Захиалагч:	Захиалагч:	Зураг төслийн байгууллага:	Зөвлөх инженер	С. БАТСҮХ	Замын инженер	М. БЯМБАА	БАЯНХОНГОР АЙМГИЙГ АРХАНГАЙ АЙМГИЙН ЧУЛУУТ СУМТАЙ ХОЛБОХ АВТО ЗАМЫН ИНЖЕНЕРИЙН НАРИЙВЧИЛСАН ЗУРАГ ТӨСӨЛ ХЭСЭГ-I. ЭХНИЙ 30 КМ	Трассын дэвсгэр зураг	Масштаб	Шифр	Хуудасны №
Огноо			ЭДИЙН ЗАСАГ, ХӨГЖЛИЙН ЯАМ	БАЯНХОНГОР АЙМГИЙН ЗДТГ	"АВАРГА ЗАМ" ХХК	Төслийн инженер	Э. БАТБОЛД	Замын инженер	Н. АРИУНЗАЯА					
Тайлбар						Шалгасан инженер	Г. ЧИНТӨГС	Геодезийн инженер	Г. БАТХОЛБОО		Таних тэмдэг	1:2000	AZ/BA-1/04-2025	10

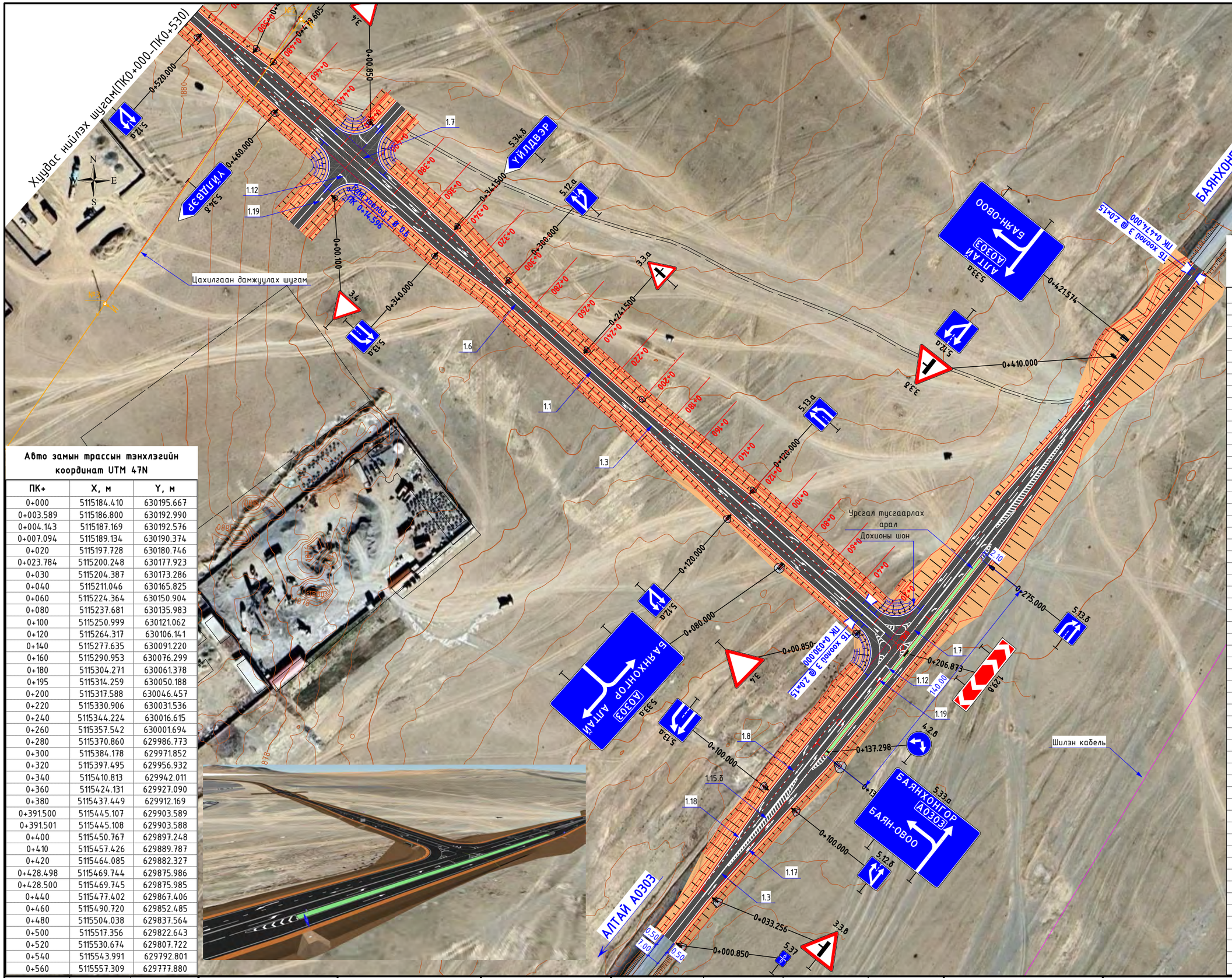

Авто замын трассын тэнхлэгийн координат UTM 47N

ПК+	X, м	Y, м
0+000	5115184.410	630195.667
0+003.589	5115186.800	630192.990
0+004.143	5115187.169	630192.576
0+007.094	5115189.134	630190.374
0+020	5115197.728	630180.746
0+023.784	5115200.248	630177.923
0+030	5115204.387	630173.286
0+040	5115211.046	630165.825
0+060	5115224.364	630150.904
0+080	5115237.681	630135.983
0+100	5115250.999	630121.062
0+120	5115264.317	630106.141
0+140	5115277.635	630091.220
0+160	5115290.953	630076.299
0+180	5115304.271	630061.378
0+195	5115314.259	630050.188
0+200	5115317.588	630046.457
0+220	5115330.906	630031.536
0+240	5115344.224	630016.615
0+260	5115357.542	630001.694
0+280	5115370.860	629986.773
0+300	5115384.178	629971.852
0+320	5115397.495	629956.932
0+340	5115410.813	629942.011
0+360	5115424.131	629927.090
0+380	5115437.449	629912.169
0+391.500	5115445.107	629903.589
0+391.501	5115445.108	629903.588
0+400	5115450.767	629897.248
0+410	5115457.426	629889.787
0+420	5115464.085	629882.327
0+428.498	5115469.744	629875.986
0+428.500	5115469.745	629875.985
0+440	5115477.402	629867.406
0+460	5115490.720	629852.485
0+480	5115504.038	629837.564
0+500	5115517.356	629822.643
0+520	5115530.674	629807.722
0+540	5115543.991	629792.801
0+560	5115557.309	629777.880

Авто замын трассын тэнхлэгийн координат UTM 47N

Хэсэг: Баянхонгор-Алтай чиглэлийн зам

ПК+	X, м	Y, м
0+000	5115021.051	630066.112
0+010	5115028.904	630072.303
0+020	5115036.758	630078.493
0+030	5115044.611	630084.683
0+033.256	5115047.169	630086.699
0+033.430	5115047.305	630086.807
0+040	5115052.465	630090.874
0+050	5115060.318	630097.065
0+060	5115068.171	630103.256
0+070	5115076.025	630109.447
0+080	5115083.878	630115.638
0+090	5115091.731	630121.828
0+100	5115099.584	630128.019
0+110	5115107.438	630134.210
0+120	5115115.291	630140.401
0+130	5115123.144	630146.592
0+135	5115127.071	630149.687
0+137.427	5115128.977	630151.190
0+140	5115130.997	630152.783
0+150	5115138.834	630158.994
0+160	5115146.651	630165.231
0+170	5115154.447	630171.494
0+171.295	5115155.455	630172.306
0+180	5115162.230	630177.773
0+186.223	5115167.074	630181.680
0+190	5115170.014	630184.050
0+200	5115177.816	630190.306
0+210	5115185.638	630196.536
0+220	5115193.480	630202.740
0+230	5115201.344	630208.918
0+230.773	5115201.953	630209.395
0+240	5115209.219	630215.081
0+250	5115217.094	630221.244
0+260	5115224.969	630227.407
0+270	5115232.845	630233.570
0+275	5115236.782	630236.651
0+280	5115240.720	630239.733
0+290	5115248.595	630245.896
0+300	5115256.470	630252.058
0+310	5115264.346	630258.221
0+320	5115272.221	630264.384
0+330	5115280.096	630270.547
0+340	5115287.971	630276.710
0+350	5115295.846	630282.873
0+360	5115303.722	630289.035
0+370	5115311.597	630295.198
0+375.315	5115315.783	630298.474
0+380	5115319.470	630301.364
0+386.055	5115324.229	630305.108
0+390	5115327.327	630307.550
0+400	5115335.180	630313.741
0+410	5115343.033	630319.932
0+420	5115350.886	630326.123
0+440	5115366.592	630338.505
0+460	5115382.299	630350.887
0+474	5115393.293	630359.555
0+478.583	5115396.893	630362.392

Өөрчлөлт №			Захиалагч:	Захиалагч:	Зураг төслийн байгууллага:	Зөвлөх инженер	С. БАТСУХ	Замын инженер	М. БЯМБАА	БАЯНХОНГОР АЙМГИЙГ АРХАНГАЙ АЙМГИЙН ЧУЛУУТ СУМТАЙ ХОЛБОХ АВТО ЗАМЫН ИНЖЕНЕРИЙН НАРИЙВЧИЛСАН ЗУРАГ ТӨСӨЛ ХЭСЭГ-I. ЭХНИЙ 30 КМ	Трассын дэвсгэр зураг	Масштаб	Шифр	Хуудасны №
Огноо			ЭДИЙН ЗАСАГ, ХӨГЖЛИЙН ЯАМ	БАЯНХОНГОР АЙМГИЙН ЗДТГ	"АВАРГА ЗАМ" ХХК	Төслийн инженер	Э. БАТБОЛД	Замын инженер	Н. АРИУНЗАЯА		ПК0+000-ПК0+530	1:2000	AZ/BA-1/04-2025	11
Тайлбар						Шалгасан инженер	Г. ЧИНТӨГС	Геодезийн инженер	Г. БАТХОЛБОО					

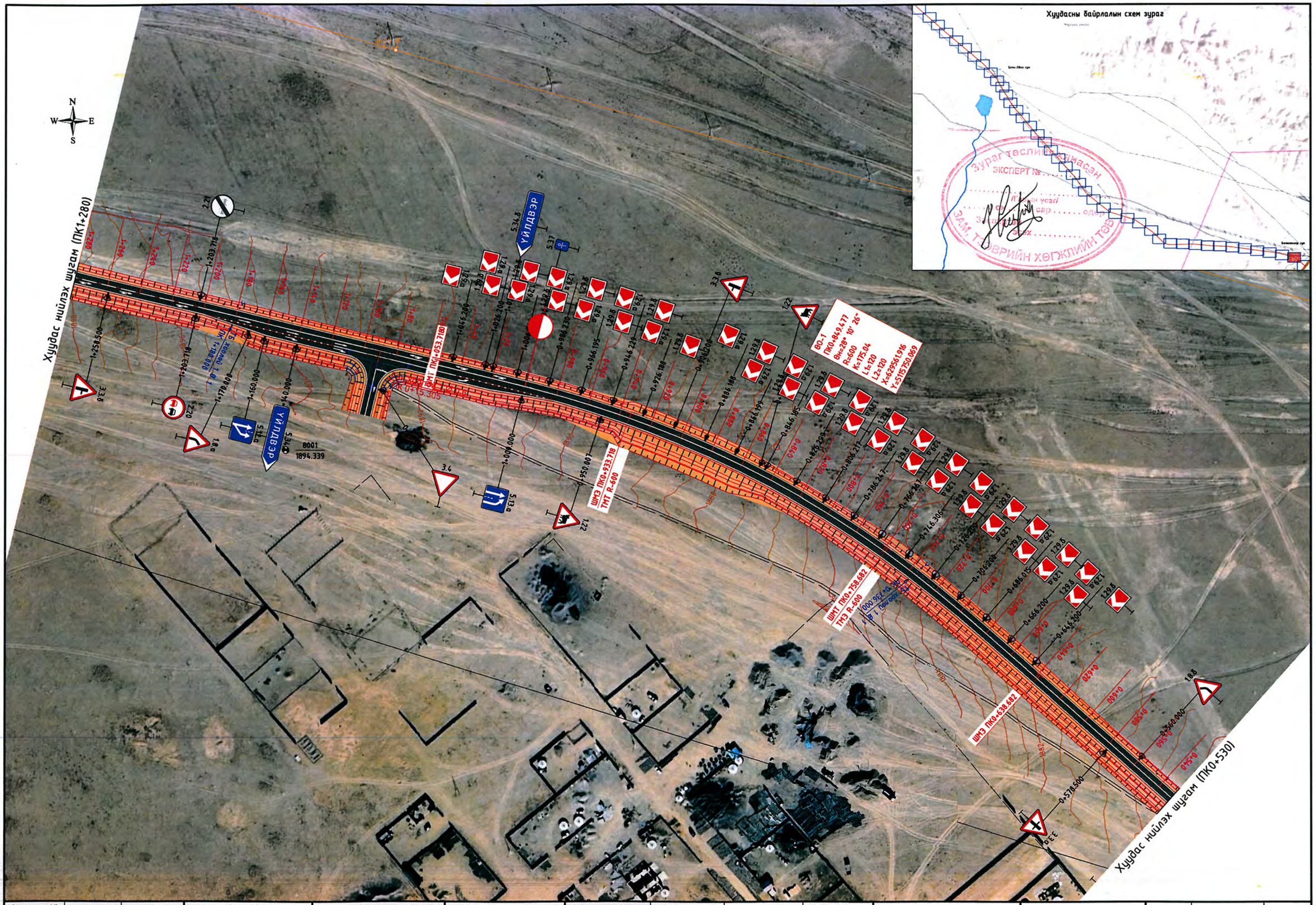
Худгас нийлэх шугам (ПК1+280)
Худгас нийлэх шугам (ПК0+530)
ҮЙЛДВЭР
РЕВТИЙН ҮЙЛ
ШМ1 ПК0+053.718
ШМ2 ПК0+933.718
ТМТ R-600
ШМ3 ПК0+538.682
ШМ4 ПК0+759.682
ТМЗ R-600
БО-1
ПК0+849.477
Вн=28° 10' 26"
R=600
K=175.04
L1=120
L2=120
X=6295561.916
Y=5115750.069
8001
1894.339
Худгас нийлэх шугам ПК1+100.000
Худгас нийлэх шугам ПК1+200.000
Худгас нийлэх шугам ПК0+500.000
Худгас нийлэх шугам ПК0+600.000
Худгас нийлэх шугам ПК0+700.000
Худгас нийлэх шугам ПК0+800.000
Худгас нийлэх шугам ПК0+900.000
Худгас нийлэх шугам ПК0+950.000
Худгас нийлэх шугам ПК1+000.000
Худгас нийлэх шугам ПК1+050.000
Худгас нийлэх шугам ПК1+150.000
Худгас нийлэх шугам ПК1+250.000
Худгас нийлэх шугам ПК1+300.000
Худгас нийлэх шугам ПК1+350.000
Худгас нийлэх шугам ПК1+400.000
Худгас нийлэх шугам ПК1+450.000
Худгас нийлэх шугам ПК1+500.000
Худгас нийлэх шугам ПК1+550.000
Худгас нийлэх шугам ПК1+600.000
Худгас нийлэх шугам ПК1+650.000
Худгас нийлэх шугам ПК1+700.000
Худгас нийлэх шугам ПК1+750.000
Худгас нийлэх шугам ПК1+800.000
Худгас нийлэх шугам ПК1+850.000
Худгас нийлэх шугам ПК1+900.000
Худгас нийлэх шугам ПК1+950.000
Худгас нийлэх шугам ПК0+500.000
Худгас нийлэх шугам ПК0+550.000
Худгас нийлэх шугам ПК0+578.500
Худгас нийлэх шугам ПК0+600.000
Худгас нийлэх шугам ПК0+650.000
Худгас нийлэх шугам ПК0+700.000
Худгас нийлэх шугам ПК0+750.000
Худгас нийлэх шугам ПК0+800.000
Худгас нийлэх шугам ПК0+850.000
Худгас нийлэх шугам ПК0+900.000
Худгас нийлэх шугам ПК0+950.000
Худгас нийлэх шугам ПК1+000.000
Худгас нийлэх шугам ПК1+050.000
Худгас нийлэх шугам ПК1+100.000
Худгас нийлэх шугам ПК1+150.000
Худгас нийлэх шугам ПК1+200.000
Худгас нийлэх шугам ПК1+250.000
Худгас нийлэх шугам ПК1+300.000
Худгас нийлэх шугам ПК1+350.000
Худгас нийлэх шугам ПК1+400.000
Худгас нийлэх шугам ПК1+450.000
Худгас нийлэх шугам ПК1+500.000
Худгас нийлэх шугам ПК1+550.000
Худгас нийлэх шугам ПК1+600.000
Худгас нийлэх шугам ПК1+650.000
Худгас нийлэх шугам ПК1+700.000
Худгас нийлэх шугам ПК1+750.000
Худгас нийлэх шугам ПК1+800.000
Худгас нийлэх шугам ПК1+850.000
Худгас нийлэх шугам ПК1+900.000
Худгас нийлэх шугам ПК1

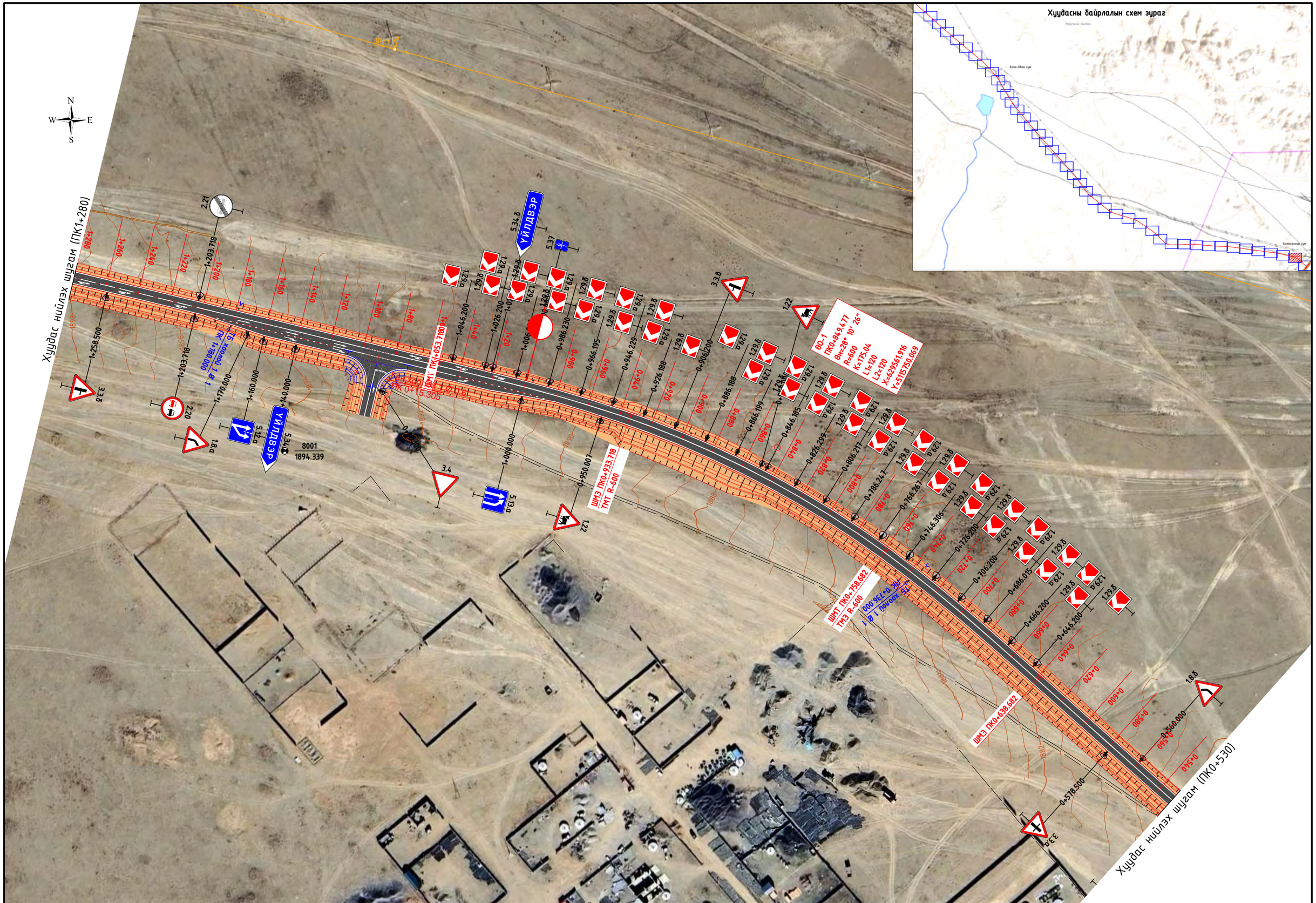

Өөрчлөлт №			Захиалагч:	Захиалагч:	Зураг төслийн байгууллага:	Зөвлөх инженер	С. БАТСҮХ	Замын инженер	М. БЯМБАА	БАЯНХОНГОР АЙМГИЙГ АРХАНГАЙ АЙМГИЙН ЧУЛУУТ СУМТАЙ ХОЛБОХ АВТО ЗАМЫН ИНЖЕНЕРИЙН НАРИЙВЧИЛСАН ЗУРАГ ТӨСӨЛ ХЭСЭГ-I. ЭХНИЙ 30 КМ	Трассын дэвсгэр зураг	Масштаб	Шифр	Хуудасны №
Огноо			ЭДИЙН ЗАСАГ, ХӨГЖЛИЙН ЯАМ	БАЯНХОНГОР АЙМГИЙН ЗДТГ	"АВАРГА ЗАМ" ХХК	Төслийн инженер	Э. БАТБОЛД	Замын инженер	Н. АРИУНЗАЯА		ПК0+530-ПК1+280	1:2000	AZ/BA-1/04-2025	12
Тайлбар						Шалгасан инженер	Г. ЧИНТӨГС	Геодезийн инженер	Г. БАТХОЛБОО					

Баянхонгор аймгийг Архангай аймгийн Чулуут сумтай холбох авто замын эхний 30 км авто замын трассын дагуу суулгасан зураглалын сүлжээн цэгүүдийн солбицол

№	Цэгийн дугаар	Байрлал UTM-N47					
		ПК+	Зүүн	Баруун	X, м	Y, м	Z, м
1.	8001	1+131.671	71.79		5115748.071	629264.385	1894.339
2.	8002	2+996.625	103.48		5116040.064	627432.642	1943.921
3.	8003	4+804.716	108.42		5116279.406	625640.486	1985.601
4.	8004	7+176.145	119.20		5116433.275	623291.966	2049.961
5.	8005	9+077.880		101.27	5116861.739	621546.719	2095.609
6.	8006	11+133.932		108.49	5118120.026	619884.156	2162.407
7.	8007	12+646.916	142.95		5118351.213	618339.019	2176.364
8.	8008	14+747.740	190.08		5119718.283	616642.571	2178.641
9.	8009	16+901.086	180.53		5121391.117	615326.708	2109.774
10.	8010	18+848.076	169.45		5122850.671	614037.914	2081.247
11.	8011	21+066.341	153.59		5124568.161	612623.956	1966.573
12.	1596	23+797.560		116.87	5127003.705	611313.036	1950.560
13.	8013	25+226.131	205.12		5127761.048	610069.763	1949.946
14.	8014	27+080.362	221.93		5128941.159	608639.082	1955.997
15.	8015	29+002.298	209.37		5130220.712	607197.947	1969.170

Авто замын трассын тэнхлэгийн координат UTM 47N

ПК+	X, м	Y, м
0+580	5115570.627	629762.959
0+600	5115583.945	629748.038
0+620	5115597.263	629733.117
0+628.682	5115603.044	629726.640
0+638.682	5115609.703	629719.180
0+640	5115610.581	629718.196
0+660	5115623.882	629703.260
0+665.348	5115627.427	629699.256
0+674.682	5115633.594	629692.250
0+680	5115637.094	629688.246
0+692.015	5115644.954	629679.158
0+700	5115650.133	629673.081
0+718.682	5115662.080	629658.718
0+720	5115662.912	629657.696
0+736	5115672.887	629645.186
0+740	5115675.340	629642.027
0+758.682	5115686.548	629627.082
0+760	5115687.322	629626.014
0+780	5115698.776	629609.620
0+800	5115709.677	629592.853
0+820	5115720.013	629575.732
0+840	5115729.773	629558.277
0+860	5115738.946	629540.505
0+880	5115747.522	629522.438
0+900	5115755.490	629504.095
0+920	5115762.843	629485.497
0+933.718	5115767.526	629472.603
0+940	5115769.573	629466.664
0+960	5115775.710	629447.629
0+973.718	5115779.625	629434.482
0+980	5115781.349	629428.441
1+000	5115786.595	629409.142
1+000.384	5115786.692	629408.770
1+017.718	5115790.997	629391.980
1+020	5115791.552	629389.766
1+027.051	5115793.251	629382.923
1+040	5115796.327	629370.345
1+053.718	5115799.553	629357.011
1+060	5115801.028	629350.905
1+063.718	5115801.901	629347.291
1+071.500	5115803.728	629339.726
1+071.502	5115803.728	629339.725
1+080	5115805.723	629331.464
1+090	5115808.071	629321.743
1+100	5115810.418	629312.023
1+108.498	5115812.413	629303.762
1+108.500	5115812.413	629303.760
1+120	5115815.113	629292.581
1+140	5115819.808	629273.140
1+160	5115824.503	629253.699
1+170	5115826.850	629243.979
1+180	5115829.198	629234.258
1+200	5115833.893	629214.817
1+220	5115838.588	629195.376
1+240	5115843.283	629175.935
1+260	5115847.978	629156.494
1+280	5115852.673	629137.053

Өнцгийн орой-1 ПК 0+849.477

Өнцөг град. (-Зүүн)	Радиус, м	L1, м	L2, м	Эргэц, ‰	Өргөсөлт, м	Байрлал ПК+			
						ШМЭ1	ШМТ1=ТМЭ	ТМТ=ШМТ2	ШМЭ2
-28° 10′	600	120	120	-40	0.5	0+638.682	0+758.682	0+933.718	1+053.718

ПК+	Зүүн				Баруун				Төвшин, м				
	Хөвөө		Зорчих хэсэг		Зорчих хэсэг		Хөвөө		Зүүн		Тэнхлэг	Баруун	
	Өргөн, м	Хэвгий, ‰	Өргөн, м	Хэвгий, ‰	Өргөн, м	Хэвгий, ‰	Өргөн, м	Хэвгий, ‰	Далангийн ирмэг	Хучилтын ирмэг		Хучилтын ирмэг	Далангийн ирмэг
0+628.682	1.50	40.00	4.00	20.00	4.00	20.00	1.50	40.00	1883.351	1883.411	1883.491	1883.411	1883.351
0+638.682	1.50	40.00	4.00	20.00	4.00	20.00	1.50	20.00	1883.579	1883.639	1883.719	1883.639	1883.609
0+640	1.50	40.00	4.00	20.00	4.00	19.00	1.50	19.00	1883.609	1883.669	1883.749	1883.673	1883.644
0+660	1.50	40.00	4.00	20.00	4.00	4.00	1.50	4.00	1884.064	1884.124	1884.204	1884.188	1884.182
0+665.348	1.50	40.00	4.00	20.00	4.00	0.00	1.50	0.00	1884.186	1884.246	1884.326	1884.326	1884.326
0+674.682	1.50	40.00	4.00	20.00	4.00	-7.00	1.50	-7.00	1884.399	1884.459	1884.539	1884.567	1884.577
0+680	1.50	40.00	4.00	20.00	4.00	-11.00	1.50	-11.00	1884.520	1884.580	1884.660	1884.704	1884.720
0+692.015	1.45	40.00	4.05	20.00	4.00	-20.00	1.50	-20.00	1884.794	1884.852	1884.933	1885.013	1885.043
0+700	1.40	40.00	4.10	26.00	4.00	-26.00	1.50	-26.00	1884.953	1885.009	1885.115	1885.219	1885.258
0+718.682	1.23	40.00	4.27	40.00	4.00	-40.00	1.50	-40.00	1885.321	1885.370	1885.541	1885.701	1885.761
0+720	1.22	40.00	4.28	40.00	4.00	-40.00	1.50	-40.00	1885.351	1885.399	1885.571	1885.731	1885.791
0+736	1.09	40.00	4.41	40.00	4.00	-40.00	1.50	-40.00	1885.715	1885.759	1885.935	1886.095	1886.155
0+740	1.06	40.00	4.44	40.00	4.00	-40.00	1.50	-40.00	1885.806	1885.848	1886.026	1886.186	1886.246
0+758.682	1.00	40.00	4.50	40.00	4.00	-40.00	1.50	-40.00	1886.231	1886.271	1886.451	1886.611	1886.671
Тойрог муруйн эхлэл													
0+758.682	1.00	40.00	4.50	40.00	4.00	-40.00	1.50	-40.00	1886.231	1886.271	1886.451	1886.611	1886.671
0+760	1.00	40.00	4.50	40.00	4.00	-40.00	1.50	-40.00	1886.261	1886.301	1886.481	1886.641	1886.701
0+780	1.00	40.00	4.50	40.00	4.00	-40.00	1.50	-40.00	1886.717	1886.757	1886.937	1887.097	1887.157
0+800	1.00	40.00	4.50	40.00	4.00	-40.00	1.50	-40.00	1887.172	1887.212	1887.392	1887.552	1887.612
0+820	1.00	40.00	4.50	40.00	4.00	-40.00	1.50	-40.00	1887.628	1887.668	1887.848	1888.008	1888.068
0+840	1.00	40.00	4.50	40.00	4.00	-40.00	1.50	-40.00	1888.083	1888.123	1888.303	1888.463	1888.523
0+860	1.00	40.00	4.50	40.00	4.00	-40.00	1.50	-40.00	1888.539	1888.579	1888.759	1888.919	1888.979
0+880	1.00	40.00	4.50	40.00	4.00	-40.00	1.50	-40.00	1888.994	1889.034	1889.214	1889.374	1889.434
0+900	1.00	40.00	4.50	40.00	4.00	-40.00	1.50	-40.00	1889.449	1889.489	1889.669	1889.829	1889.889
0+920	1.00	40.00	4.50	40.00	4.00	-40.00	1.50	-40.00	1889.905	1889.945	1890.125	1890.285	1890.345
0+933.718	1.00	40.00	4.50	40.00	4.00	-40.00	1.50	-40.00	1890.217	1890.257	1890.437	1890.597	1890.657
Тойрог муруйн төгсгөл													
0+933.718	1.00	40.00	4.50	40.00	4.00	-40.00	1.50	-40.00	1890.217	1890.257	1890.437	1890.597	1890.657
0+940	1.01	40.00	4.49	40.00	4.00	-40.00	1.50	-40.00	1890.360	1890.401	1890.580	1890.740	1890.800
0+960	1.11	40.00	4.39	40.00	4.00	-40.00	1.50	-40.00	1890.816	1890.860	1891.036	1891.196	1891.256
0+973.718	1.23	40.00	4.27	40.00	4.00	-40.00	1.50	-40.00	1891.128	1891.177	1891.348	1891.508	1891.568
0+980	1.29	40.00	4.21	35.00	4.00	-35.00	1.50	-35.00	1891.291	1891.343	1891.491	1891.632	1891.685
1+000	1.45	40.00	5.80	20.00	4.00	-20.00	1.50	-20.00	1891.771	1891.829	1891.947	1892.028	1892.058
1+000.384	1.45	40.00	5.83	20.00	4.00	-20.00	1.50	-20.00	1891.781	1891.839	1891.955	1892.035	1892.065
1+017.718	1.50	40.00	7.30	20.00	4.00	-7.00	1.50	-7.00	1892.144	1892.204	1892.350	1892.378	1892.389
1+020	1.50	40.00	7.50	20.00	4.00	-5.00	1.50	-5.00	1892.192	1892.252	1892.402	1892.423	1892.431
1+027.051	1.50	40.00	7.50	20.00	4.00	0.00	1.50	0.00	1892.353	1892.413	1892.563	1892.563	1892.563
1+040	1.50	40.00	7.50	20.00	4.00	10.00	1.50	10.00	1892.650	1892.710	1892.860	1892.821	1892.807
1+053.718	1.50	40.00	7.50	20.00	4.00	20.00	1.50	20.00	1892.973	1893.033	1893.183	1893.103	1893.073
1+060	1.50	40.00	7.50	20.00	4.00	20.00	1.50	40.00	1893.123	1893.183	1893.333	1893.253	1893.193
1+063.718	1.50	40.00	7.50	20.00	4.00	20.00	1.50	40.00	1893.213	1893.273	1893.423	1893.343	1893.283

Авто замын трассын тэнхлэгийн координат UTM 47N

ПК+	X, м	Y, м
1+300	5115857.368	629117.611
1+320	5115862.063	629098.170
1+340	5115866.758	629078.729
1+360	5115871.453	629059.288
1+380	5115876.148	629039.847
1+400	5115880.843	629020.406
1+420	5115885.538	629000.965
1+440	5115890.233	628981.524
1+460	5115894.928	628962.082
1+480	5115899.623	628942.641
1+500	5115904.318	628923.200
1+520	5115909.013	628903.759
1+540	5115913.708	628884.318
1+560	5115918.403	628864.877
1+580	5115923.098	628845.436
1+600	5115927.793	628825.995
1+605.915	5115929.181	628820.245
1+620	5115932.468	628806.549
1+640	5115937.070	628787.085
1+660	5115941.593	628767.604
1+680	5115946.038	628748.104
1+700	5115950.406	628728.587
1+720	5115954.695	628709.052
1+740	5115958.906	628689.500
1+760	5115963.039	628669.932
1+780	5115967.094	628650.347
1+800	5115971.070	628630.747
1+820	5115974.968	628611.130
1+840	5115978.787	628591.498
1+860	5115982.528	628571.851
1+880	5115986.190	628552.189
1+900	5115989.773	628532.513
1+920	5115993.278	628512.822
1+940	5115996.704	628493.118
1+960	5116000.051	628473.400
1+980	5116003.319	628453.669
2+000	5116006.508	628433.925
2+020	5116009.618	628414.168

Өөрчлөлт №			Захиалагч:	Захиалагч:	Зураг төслийн байгууллага:	Зөвлөх инженер	С. БАТСҮХ	Замын инженер	М. БЯМБАА	БАЯНХОНГОР АЙМГИЙГ АРХАНГАЙ АЙМГИЙН ЧУЛУУТ СУМТАЙ ХОЛБОХ АВТО ЗАМЫН ИНЖЕНЕРИЙН НАРИЙВЧИЛСАН ЗУРАГ ТӨСӨЛ ХЭСЭГ-I. ЭХНИЙ 30 КМ	Трассын дэвсгэр зураг	Масштаб	Шифр	Хуудасны №
Огноо			ЭДИЙН ЗАСАГ, ХӨГЖЛИЙН ЯАМ	БАЯНХОНГОР АЙМГИЙН ЗДТГ	"АВАРГА ЗАМ" ХХК	Төслийн инженер	Э. БАТБОЛД	Замын инженер	Н. АРИУНЗАЯА		ПК1+280-ПК2+030	1:2000	AZ/BA-1/04-2025	14
Тайлбар						Шалгасан инженер	Г. ЧИНТӨГС	Геодезийн инженер	Г. БАТХОЛБОО				

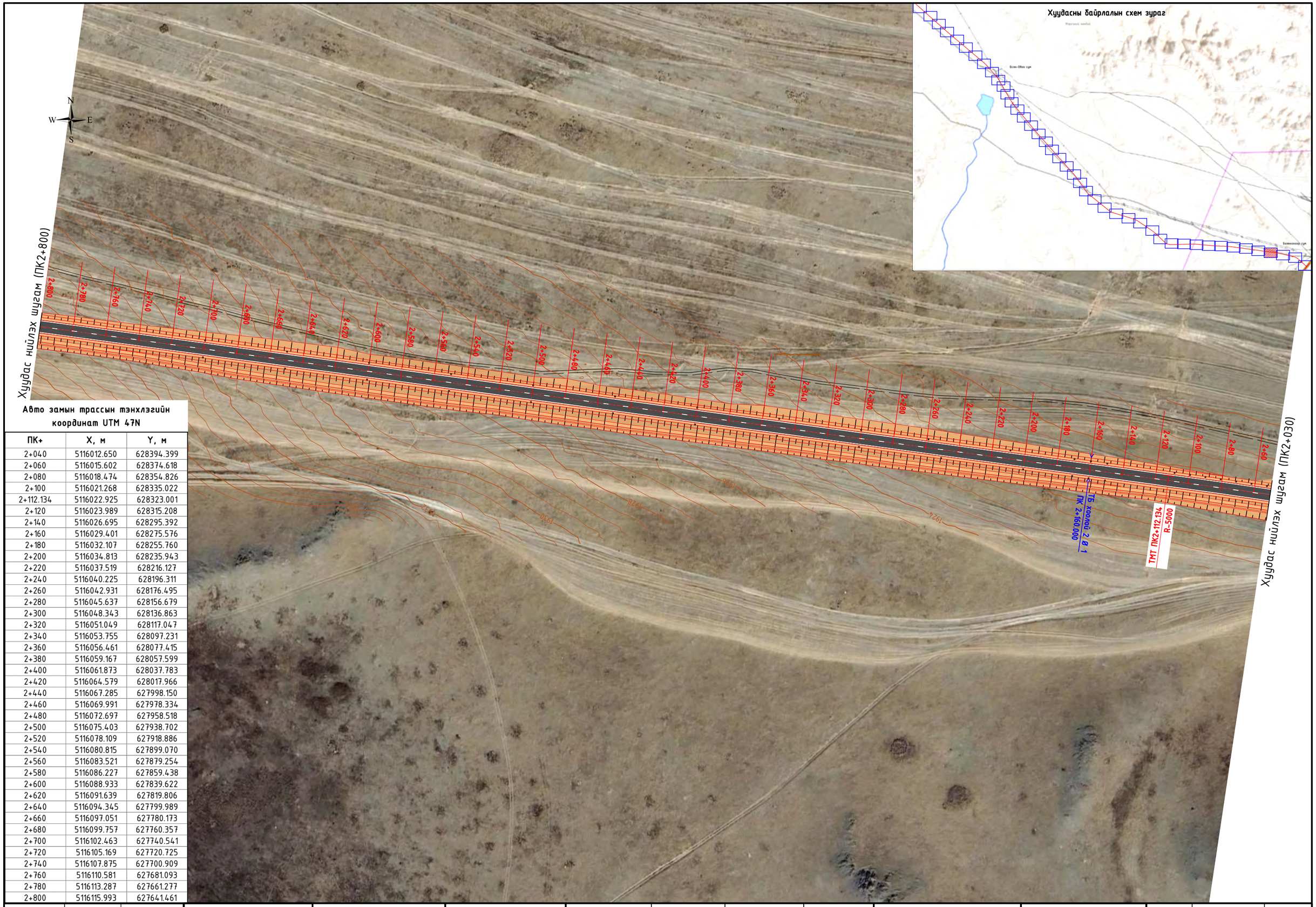

Авто замын трассын тэнхлэгийн координат UTM 47N

ПК+	X, м	Y, м
2+040	5116012.650	628394.399
2+060	5116015.602	628374.618
2+080	5116018.474	628354.826
2+100	5116021.268	628335.022
2+112.134	5116022.925	628323.001
2+120	5116023.989	628315.208
2+140	5116026.695	628295.392
2+160	5116029.401	628275.576
2+180	5116032.107	628255.760
2+200	5116034.813	628235.943
2+220	5116037.519	628216.127
2+240	5116040.225	628196.311
2+260	5116042.931	628176.495
2+280	5116045.637	628156.679
2+300	5116048.343	628136.863
2+320	5116051.049	628117.047
2+340	5116053.755	628097.231
2+360	5116056.461	628077.415
2+380	5116059.167	628057.599
2+400	5116061.873	628037.783
2+420	5116064.579	628017.966
2+440	5116067.285	627998.150
2+460	5116069.991	627978.334
2+480	5116072.697	627958.518
2+500	5116075.403	627938.702
2+520	5116078.109	627918.886
2+540	5116080.815	627899.070
2+560	5116083.521	627879.254
2+580	5116086.227	627859.438
2+600	5116088.933	627839.622
2+620	5116091.639	627819.806
2+640	5116094.345	627799.989
2+660	5116097.051	627780.173
2+680	5116099.757	627760.357
2+700	5116102.463	627740.541
2+720	5116105.169	627720.725
2+740	5116107.875	627700.909
2+760	5116110.581	627681.093
2+780	5116113.287	627661.277
2+800	5116115.993	627641.461

Өөрчлөлт №			Захиалагч:	Захиалагч:	Зураг төслийн байгууллага:	Зөвлөх инженер	С. БАТСҮХ	Замын инженер	М. БЯМБАА	БАЯНХОНГОР АЙМГИЙГ АРХАНГАЙ АЙМГИЙН ЧУЛУУТ СУМТАЙ ХОЛБОХ АВТО ЗАМЫН ИНЖЕНЕРИЙН НАРИЙВЧИЛСАН ЗУРАГ ТӨСӨЛ ХЭСЭГ-I ЭХНИЙ 30 КМ	Трассын дэвсгэр зураг	Масштаб	Шифр	Хуудасны №
Огноо			ЭДИЙН ЗАСАГ, ХӨГЖЛИЙН ЯАМ	БАЯНХОНГОР АЙМГИЙН ЗДТГ	"АВАРГА ЗАМ" ХХК	Төслийн инженер	Э. БАТБОЛД	Замын инженер	Н. АРИУНЗАЯА				
Тайлбар						Шалгасан инженер	Г. ЧИНТӨГС	Геодезийн инженер	Г. БАТХОЛБОО		ПК2+030-ПК2+800	1:2000	AZ/BA-1/04-2025	15

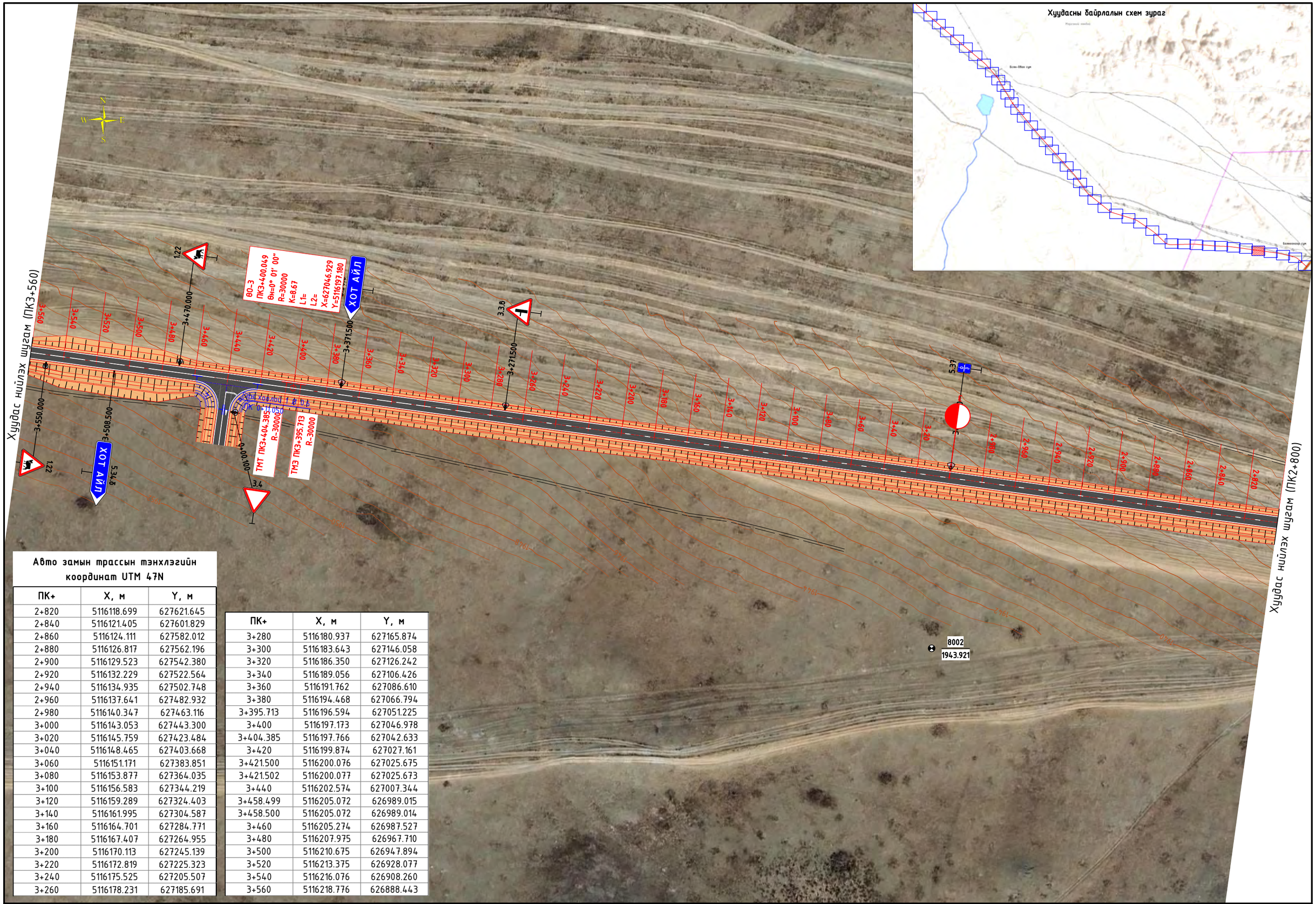

Авто замын трассын тэнхлэгийн координат UTM 47N

ПК+	X, м	Y, м
2+820	5116118.699	627621.645
2+840	5116121.405	627601.829
2+860	5116124.111	627582.012
2+880	5116126.817	627562.196
2+900	5116129.523	627542.380
2+920	5116132.229	627522.564
2+940	5116134.935	627502.748
2+960	5116137.641	627482.932
2+980	5116140.347	627463.116
3+000	5116143.053	627443.300
3+020	5116145.759	627423.484
3+040	5116148.465	627403.668
3+060	5116151.171	627383.851
3+080	5116153.877	627364.035
3+100	5116156.583	627344.219
3+120	5116159.289	627324.403
3+140	5116161.995	627304.587
3+160	5116164.701	627284.771
3+180	5116167.407	627264.955
3+200	5116170.113	627245.139
3+220	5116172.819	627225.323
3+240	5116175.525	627205.507
3+260	5116178.231	627185.691

ПК+	X, м	Y, м
3+280	5116180.937	627165.874
3+300	5116183.643	627146.058
3+320	5116186.350	627126.242
3+340	5116189.056	627106.426
3+360	5116191.762	627086.610
3+380	5116194.468	627066.794
3+395.713	5116196.594	627051.225
3+400	5116197.173	627046.978
3+404.385	5116197.766	627042.633
3+420	5116199.874	627027.161
3+421.500	5116200.076	627025.675
3+421.502	5116200.077	627025.673
3+440	5116202.574	627007.344
3+458.499	5116205.072	626989.015
3+458.500	5116205.072	626989.014
3+460	5116205.274	626987.527
3+480	5116207.975	626967.710
3+500	5116210.675	626947.894
3+520	5116213.375	626928.077
3+540	5116216.076	626908.260
3+560	5116218.776	626888.443

Өөрчлөлт №			Захиалагч:	Захиалагч:	Зураг төслийн байгууллага:	Зөвлөх инженер	С. БАТСҮХ	Замын инженер	М. БЯМБАА	БАЯНХОНГОР АЙМГИЙГ АРХАНГАЙ АЙМГИЙН ЧУЛУУТ СУМТАЙ ХОЛБОХ АВТО ЗАМЫН ИНЖЕНЕРИЙН НАРИЙВЧИЛСАН ЗУРАГ ТӨСӨЛ ХЭСЭГ-I. ЭХНИЙ 30 КМ	Трассын дэвсгэр зураг	Масштаб	Шифр	Хуудасны №
Огноо			ЭДИЙН ЗАСАГ, ХӨГЖЛИЙН ЯАМ	БАЯНХОНГОР АЙМГИЙН ЗДТГ	"АВАРГА ЗАМ" ХХК	Төслийн инженер	Э. БАТБОЛД	Замын инженер	Н. АРИУНЗАЯА		ПК2+800-ПК3+560	1:2000	AZ/BA-1/04-2025	16
Тайлбар						Шалгасан инженер	Г. ЧИНТӨГС	Геодезийн инженер	Г. БАТХОЛБОО					

Авто замын трассын тэнхлэгийн координат UTM 47N

ПК+	X, м	Y, м
3+580	5116221.476	626868.626
3+600	5116224.176	626848.809
3+620	5116226.877	626828.992
3+640	5116229.577	626809.175
3+660	5116232.277	626789.359
3+680	5116234.978	626769.542
3+700	5116237.678	626749.725
3+720	5116240.378	626729.908
3+740	5116243.078	626710.091
3+760	5116245.779	626690.274
3+780	5116248.479	626670.457
3+800	5116251.179	626650.640
3+820	5116253.880	626630.824
3+840	5116256.580	626611.007
3+860	5116259.280	626591.190
3+880	5116261.980	626571.373
3+900	5116264.681	626551.556
3+920	5116267.381	626531.739
3+940	5116270.081	626511.922

ПК+	X, м	Y, м
3+960	5116272.782	626492.105
3+980	5116275.482	626472.289
4+000	5116278.182	626452.472
4+020	5116280.882	626432.655
4+040	5116283.583	626412.838
4+060	5116286.283	626393.021
4+080	5116288.983	626373.204
4+100	5116291.684	626353.387
4+120	5116294.384	626333.570
4+140	5116297.084	626313.754
4+160	5116299.784	626293.937
4+180	5116302.485	626274.120
4+200	5116305.185	626254.303
4+220	5116307.885	626234.486
4+240	5116310.585	626214.669
4+260	5116313.286	626194.852
4+280	5116315.986	626175.036
4+300	5116318.686	626155.219

Өөрчлөлт №			Захиалагч:	Захиалагч:	Зураг төслийн байгуулага:	Зөвлөх инженер	С. БАТСҮХ	Замын инженер	М. БЯМБАА	БАЯНХОНГОР АЙМГИЙГ АРХАНГАЙ АЙМГИЙН ЧУЛУУТ СУМТАЙ ХОЛБОХ АВТО ЗАМЫН ИНЖЕНЕРИЙН НАРИЙВЧИЛСАН ЗУРАГ ТӨСӨЛ ХЭСЭГ-I. ЭХНИЙ 30 КМ	Трассын дэвсгэр зураг	Масштаб	Шифр	Хуудасны №
Огноо			ЭДИЙН ЗАСАГ, ХӨГЖЛИЙН ЯАМ	БАЯНХОНГОР АЙМГИЙН ЗДТГ	"АВАРГА ЗАМ" ХХК	Төслийн инженер	Э. БАТБОЛД	Замын инженер	Н. АРИУНЗАЯА		ПК3+560-ПК4+310	1:2000	AZ/BA-1/04-2025	17
Тайлбар						Шалгасан инженер	Г. ЧИНТӨГС	Геодезийн инженер	Г. БАТХОЛБОО				

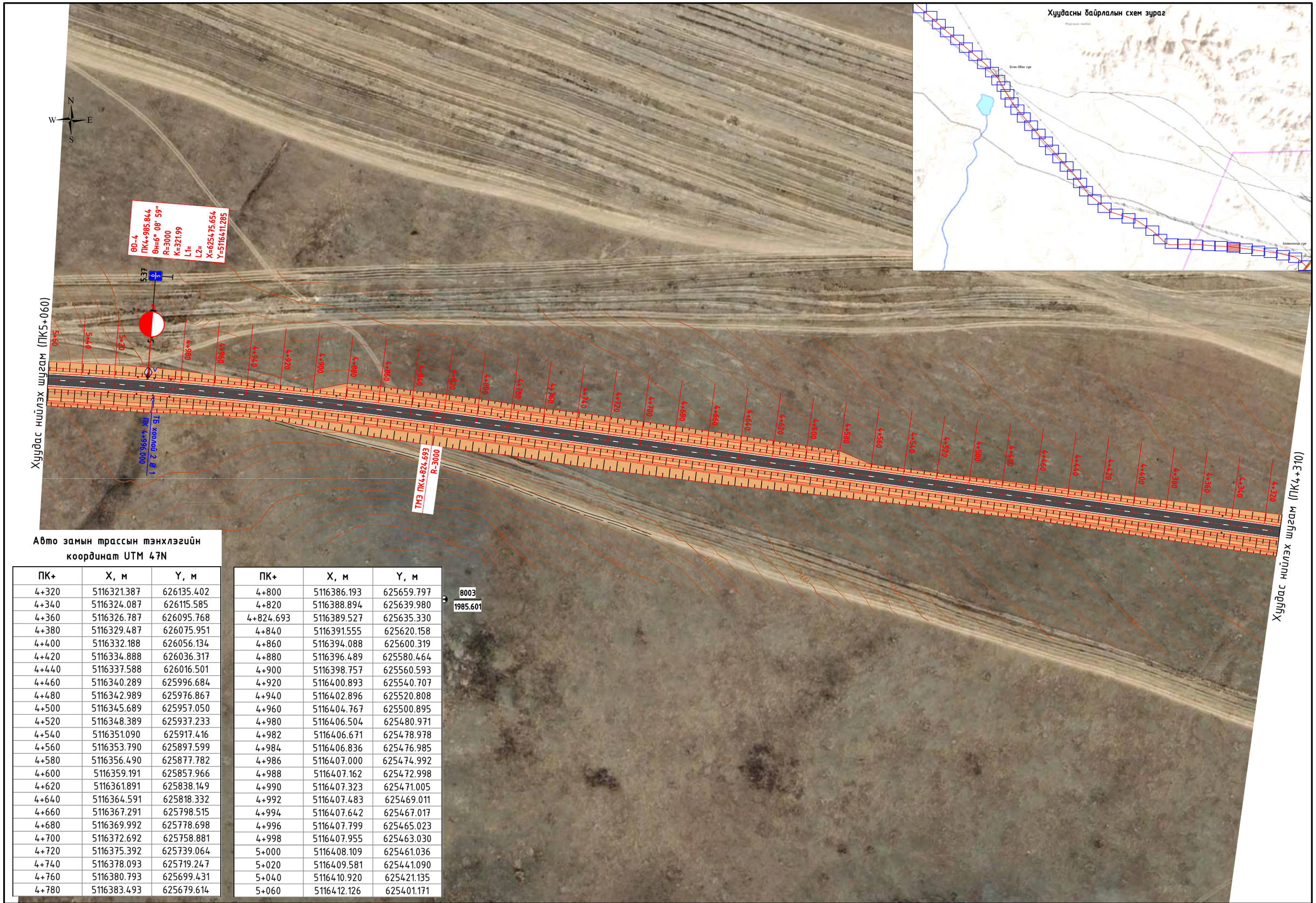

Авто замын трассын тэнхлэгийн координат UTM 47N

ПК+	X, м	Y, м
4+320	5116321.387	626135.402
4+340	5116324.087	626115.585
4+360	5116326.787	626095.768
4+380	5116329.487	626075.951
4+400	5116332.188	626056.134
4+420	5116334.888	626036.317
4+440	5116337.588	626016.501
4+460	5116340.289	625996.684
4+480	5116342.989	625976.867
4+500	5116345.689	625957.050
4+520	5116348.389	625937.233
4+540	5116351.090	625917.416
4+560	5116353.790	625897.599
4+580	5116356.490	625877.782
4+600	5116359.191	625857.966
4+620	5116361.891	625838.149
4+640	5116364.591	625818.332
4+660	5116367.291	625798.515
4+680	5116369.992	625778.698
4+700	5116372.692	625758.881
4+720	5116375.392	625739.064
4+740	5116378.093	625719.247
4+760	5116380.793	625699.431
4+780	5116383.493	625679.614

ПК+	X, м	Y, м
4+800	5116386.193	625659.797
4+820	5116388.894	625639.980
4+824.693	5116389.527	625635.330
4+840	5116391.555	625620.158
4+860	5116394.088	625600.319
4+880	5116396.489	625580.464
4+900	5116398.757	625560.593
4+920	5116400.893	625540.707
4+940	5116402.896	625520.808
4+960	5116404.767	625500.895
4+980	5116406.504	625480.971
4+982	5116406.671	625478.978
4+984	5116406.836	625476.985
4+986	5116407.000	625474.992
4+988	5116407.162	625472.998
4+990	5116407.323	625471.005
4+992	5116407.483	625469.011
4+994	5116407.642	625467.017
4+996	5116407.799	625465.023
4+998	5116407.955	625463.030
5+000	5116408.109	625461.036
5+020	5116409.581	625441.090
5+040	5116410.920	625421.135
5+060	5116412.126	625401.171

Өөрчлөлт №			Захиалагч:	Захиалагч:	Зураг төслийн байгуулага:	Зөвлөх инженер	С. БАТСҮХ	Замын инженер	М. БЯМБАА	БАЯНХОНГОР АЙМГИЙГ АРХАНГАЙ АЙМГИЙН ЧУЛУУТ СУМТАЙ ХОЛБОХ АВТО ЗАМЫН ИНЖЕНЕРИЙН НАРИЙВЧИЛСАН ЗУРАГ ТӨСӨЛ ХЭСЭГ-I. ЭХНИЙ 30 КМ	Трассын дэвсгэр зураг	Масштаб	Шифр	Хуудасны №
Огноо			ЭДИЙН ЗАСАГ, ХӨГЖЛИЙН ЯАМ	БАЯНХОНГОР АЙМГИЙН ЗДТГ	"АВАРГА ЗАМ" ХХК	Төслийн инженер	Э. БАТБОЛД	Замын инженер	Н. АРИУНЗАЯА		ПК4+310-ПК5+060	1:2000	AZ/BA-1/04-2025	18
Тайлбар						Шалгасан инженер	Г. ЧИНТӨГС	Геодезийн инженер	Г. БАТХОЛБОО					

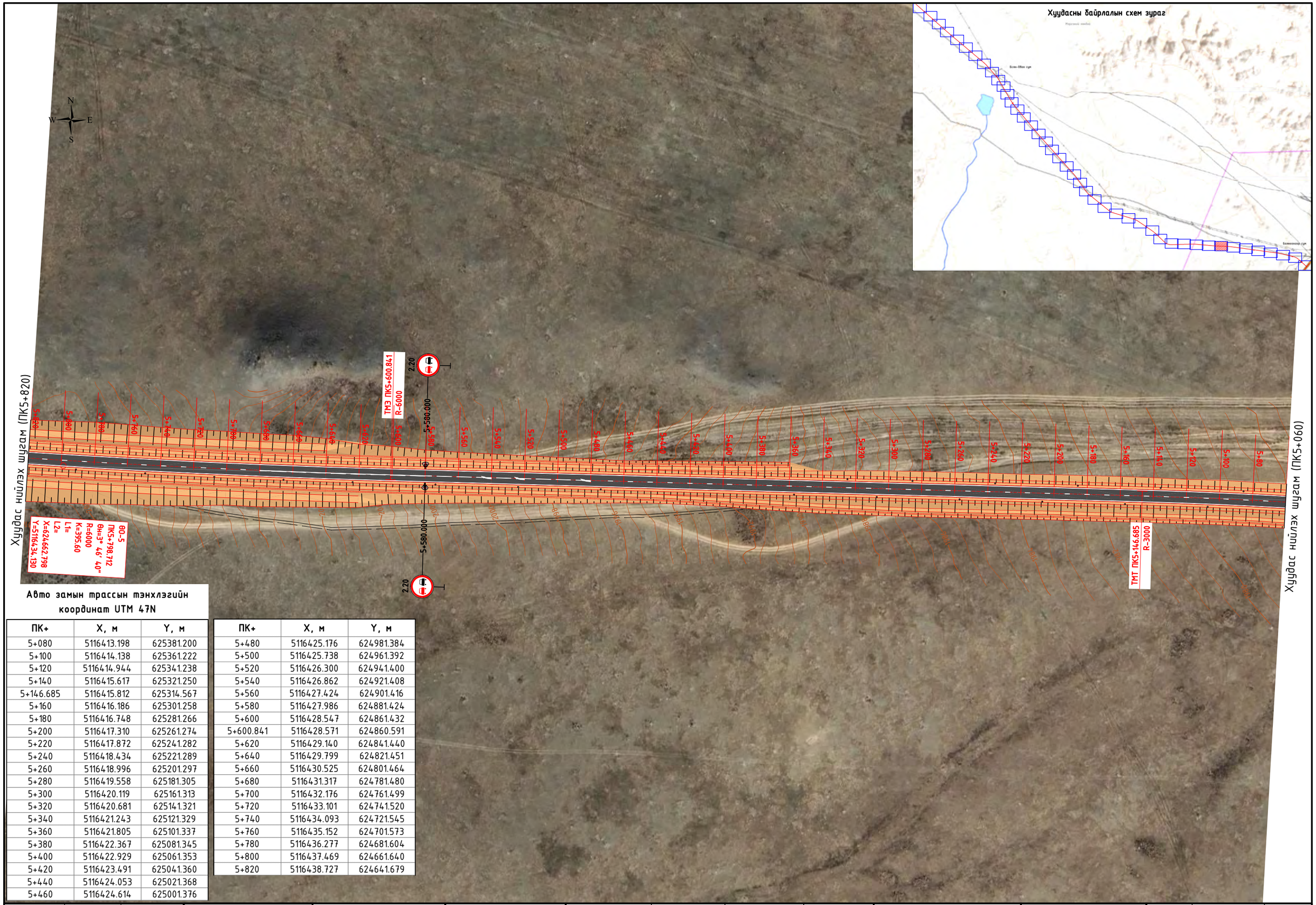

Авто замын трассын тэнхлэгийн координат UTM 47N

ПК+	X, м	Y, м
5+080	5116413.198	625381.200
5+100	5116414.138	625361.222
5+120	5116414.944	625341.238
5+140	5116415.617	625321.250
5+146.685	5116415.812	625314.567
5+160	5116416.186	625301.258
5+180	5116416.748	625281.266
5+200	5116417.310	625261.274
5+220	5116417.872	625241.282
5+240	5116418.434	625221.289
5+260	5116418.996	625201.297
5+280	5116419.558	625181.305
5+300	5116420.119	625161.313
5+320	5116420.681	625141.321
5+340	5116421.243	625121.329
5+360	5116421.805	625101.337
5+380	5116422.367	625081.345
5+400	5116422.929	625061.353
5+420	5116423.491	625041.360
5+440	5116424.053	625021.368
5+460	5116424.614	625001.376

ПК+	X, м	Y, м
5+480	5116425.176	624981.384
5+500	5116425.738	624961.392
5+520	5116426.300	624941.400
5+540	5116426.862	624921.408
5+560	5116427.424	624901.416
5+580	5116427.986	624881.424
5+600	5116428.547	624861.432
5+600.841	5116428.571	624860.591
5+620	5116429.140	624841.440
5+640	5116429.799	624821.451
5+660	5116430.525	624801.464
5+680	5116431.317	624781.480
5+700	5116432.176	624761.499
5+720	5116433.101	624741.520
5+740	5116434.093	624721.545
5+760	5116435.152	624701.573
5+780	5116436.277	624681.604
5+800	5116437.469	624661.640
5+820	5116438.727	624641.679

Өөрчлөлт №			Захиалагч:	Захиалагч:	Зураг төслийн байгуулага:	Зөвлөх инженер	С. БАТСҮХ	Замын инженер	М. БЯМБАА	БАЯНХОНГОР АЙМГИЙГ АРХАНГАЙ АЙМГИЙН ЧУЛУУТ СУМТАЙ ХОЛБОХ АВТО ЗАМЫН ИНЖЕНЕРИЙН НАРИЙВЧИЛСАН ЗУРАГ ТӨСӨЛ ХЭСЭГ-I. ЭХНИЙ 30 КМ	Трассын дэвсгэр зураг	Масштаб	Шифр	Хуудасны №
Огноо			ЭДИЙН ЗАСАГ, ХӨГЖЛИЙН ЯАМ	БАЯНХОНГОР АЙМГИЙН ЗДТГ	"АВАРГА ЗАМ" ХХК	Төслийн инженер	Э. БАТБОЛД	Замын инженер	Н. АРИУНЗАЯА		ПК5+060-ПК5+820	1:2000	AZ/BA-1/04-2025	19
Тайлбар						Шалгасан инженер	Г. ЧИНТӨГС	Геодезийн инженер	Г. БАТХОЛБОО				

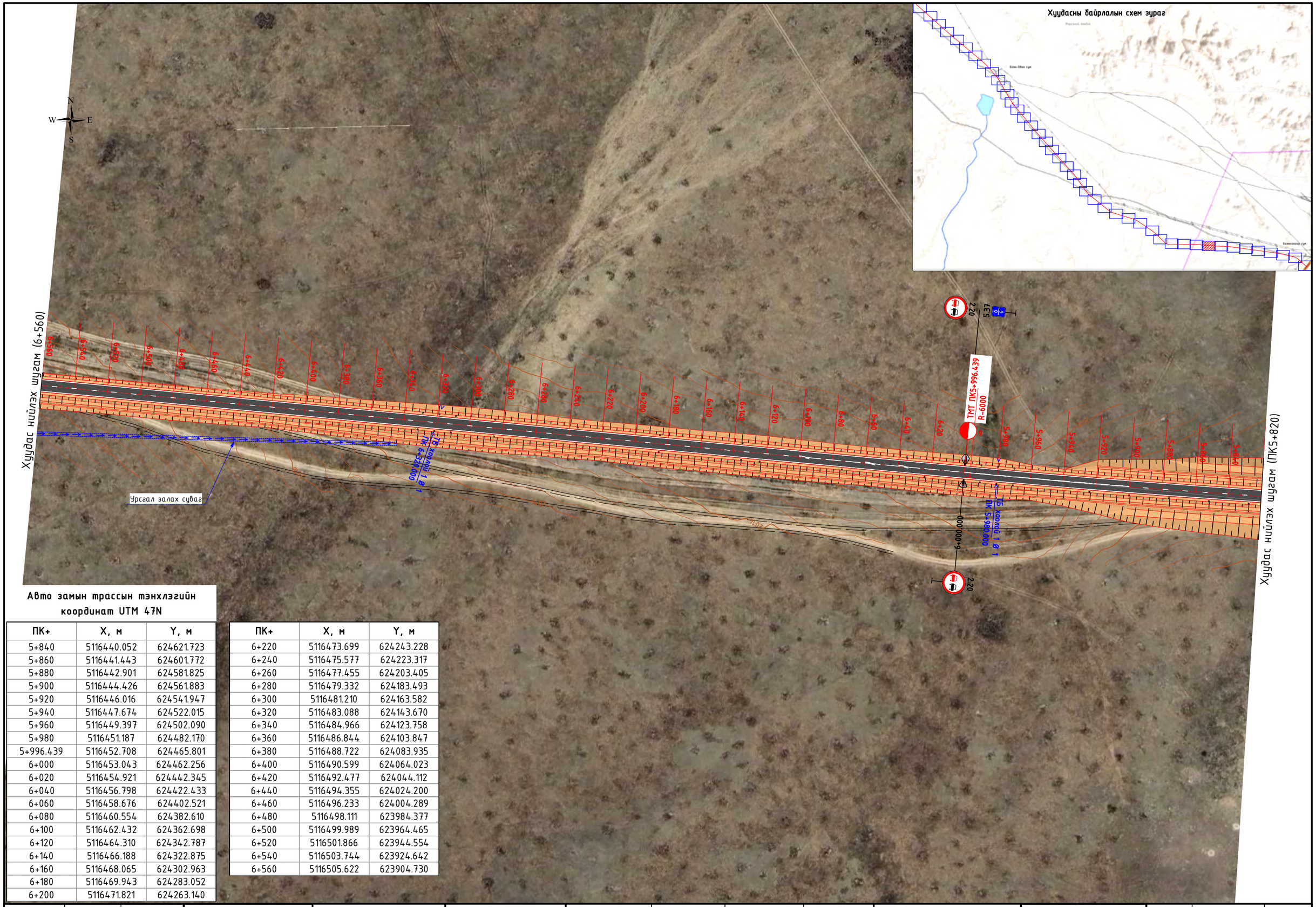

Авто замын трассын тэнхлэгийн координат UTM 47N

ПК+	X, м	Y, м
5+840	5116440.052	624621.723
5+860	5116441.443	624601.772
5+880	5116442.901	624581.825
5+900	5116444.426	624561.883
5+920	5116446.016	624541.947
5+940	5116447.674	624522.015
5+960	5116449.397	624502.090
5+980	5116451.187	624482.170
5+996.439	5116452.708	624465.801
6+000	5116453.043	624462.256
6+020	5116454.921	624442.345
6+040	5116456.798	624422.433
6+060	5116458.676	624402.521
6+080	5116460.554	624382.610
6+100	5116462.432	624362.698
6+120	5116464.310	624342.787
6+140	5116466.188	624322.875
6+160	5116468.065	624302.963
6+180	5116469.943	624283.052
6+200	5116471.821	624263.140

ПК+	X, м	Y, м
6+220	5116473.699	624243.228
6+240	5116475.577	624223.317
6+260	5116477.455	624203.405
6+280	5116479.332	624183.493
6+300	5116481.210	624163.582
6+320	5116483.088	624143.670
6+340	5116484.966	624123.758
6+360	5116486.844	624103.847
6+380	5116488.722	624083.935
6+400	5116490.599	624064.023
6+420	5116492.477	624044.112
6+440	5116494.355	624024.200
6+460	5116496.233	624004.289
6+480	5116498.111	623984.377
6+500	5116499.989	623964.465
6+520	5116501.866	623944.554
6+540	5116503.744	623924.642
6+560	5116505.622	623904.730

Өөрчлөлт №			Захиалагч:	Захиалагч:	Зураг төслийн байгууллага:	Зөвлөх инженер	С. БАТСҮХ	Замын инженер	М. БЯМБАА	БАЯНХОНГОР АЙМГИЙГ АРХАНГАЙ АЙМГИЙН ЧУЛУУТ СУМТАЙ ХОЛБОХ АВТО ЗАМЫН ИНЖЕНЕРИЙН НАРИЙВЧИЛСАН ЗУРАГ ТӨСӨЛ ХЭСЭГ-I. ЭХНИЙ 30 КМ	Трассын дэвсгэр зураг	Масштаб	Шифр	Хуудасны №
Огноо			ЭДИЙН ЗАСАГ, ХӨГЖЛИЙН ЯАМ	БАЯНХОНГОР АЙМГИЙН ЗДТГ	"АВАРГА ЗАМ" ХХК	Төслийн инженер	Э. БАТБОЛД	Замын инженер	Н. АРИУНЗАЯА		ПК5+820-ПК6+560	1:2000	AZ/BA-1/04-2025	20
Тайлбар						Шалгасан инженер	Г. ЧИНТӨГС	Геодезийн инженер	Г. БАТХОЛБОО					

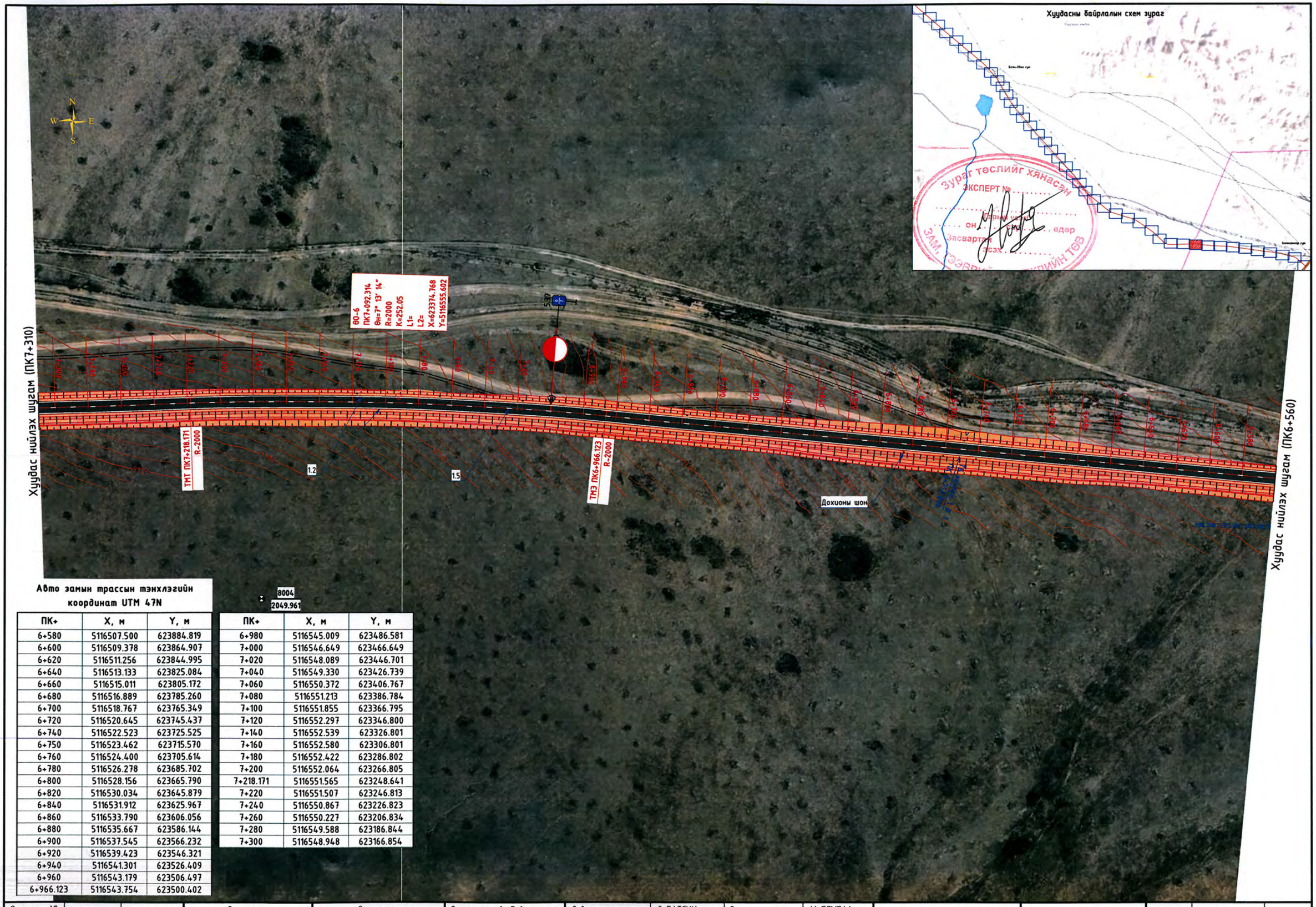

Авто замын трассын тэнхлэгийн координат UTM 47N

ПК+	X, м	Y, м
6+580	5116507.500	623884.819
6+600	5116509.378	623864.907
6+620	5116511.256	623844.995
6+640	5116513.133	623825.084
6+660	5116515.011	623805.172
6+680	5116516.889	623785.260
6+700	5116518.767	623765.349
6+720	5116520.645	623745.437
6+740	5116522.523	623725.525
6+750	5116523.462	623715.570
6+760	5116524.400	623705.614
6+780	5116526.278	623685.702
6+800	5116528.156	623665.790
6+820	5116530.034	623645.879
6+840	5116531.912	623625.967
6+860	5116533.790	623606.056
6+880	5116535.667	623586.144
6+900	5116537.545	623566.232
6+920	5116539.423	623546.321
6+940	5116541.301	623526.409
6+960	5116543.179	623506.497
6+966.123	5116543.754	623500.402

ПК+	X, м	Y, м
6+980	5116545.009	623486.581
7+000	5116546.649	623466.649
7+020	5116548.089	623446.701
7+040	5116549.330	623426.739
7+060	5116550.372	623406.767
7+080	5116551.213	623386.784
7+100	5116551.855	623366.795
7+120	5116552.297	623346.800
7+140	5116552.539	623326.801
7+160	5116552.580	623306.801
7+180	5116552.422	623286.802
7+200	5116552.064	623266.805
7+218.171	5116551.565	623248.641
7+220	5116551.507	623246.813
7+240	5116550.867	623226.823
7+260	5116550.227	623206.834
7+280	5116549.588	623186.844
7+300	5116548.948	623166.854

Өөрчлөлт №			Захиалагч:	Захиалагч:	Зураг төслийн байгууллага:	Зөвлөх инженер	С. БАТСҮХ	Замын инженер	М. БЯМБАА	БАЯНХОНГОР АЙМГИЙГ АРХАНГАЙ АЙМГИЙН ЧУЛУУТ СУМТАЙ ХОЛБОХ АВТО ЗАМЫН ИНЖЕНЕРИЙН НАРИЙВЧИЛСАН ЗУРАГ ТӨСӨЛ ХЭСЭГ-I. ЭХНИЙ 30 КМ	Трассын дэвсгэр зураг	Масштаб	Шифр	Хуудасны №
Огноо			ЭДИЙН ЗАСАГ, ХӨГЖЛИЙН ЯАМ	БАЯНХОНГОР АЙМГИЙН ЗДТГ	"АВАРГА ЗАМ" ХХК	Төслийн инженер	Э. БАТБОЛД	Замын инженер	Н. АРИУНЗАЯА		ПК6+560-ПК7+310	1:2000	AZ/BA-1/04-2025	21
Тайлбар						Шалгасан инженер	Г. ЧИНТӨГС	Геодезийн инженер	Г. БАТХОЛБОО					

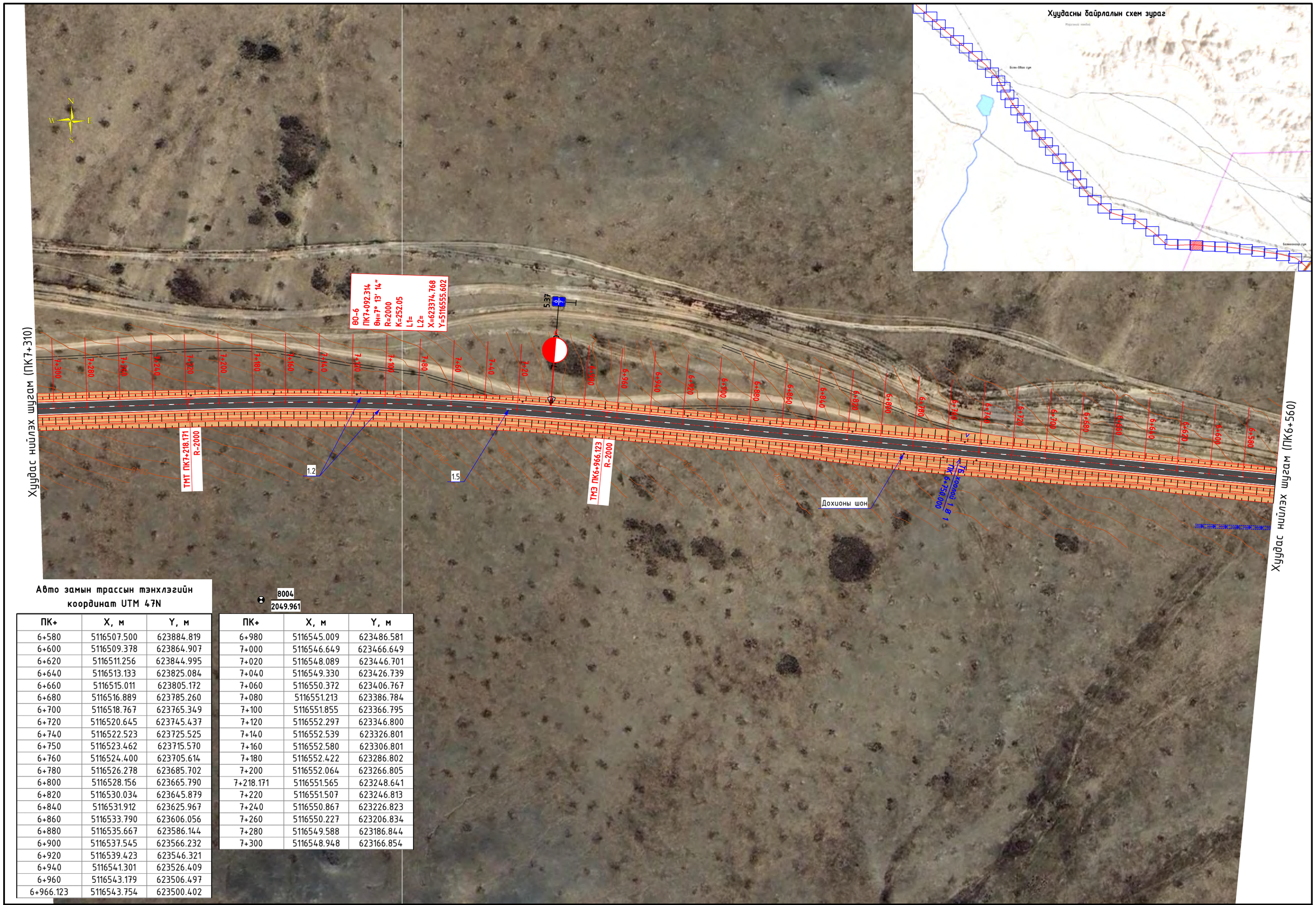

Авто замын трассын тэнхлэгийн координат UTM 47N

ПК+	X, м	Y, м
6+580	5116507.500	623884.819
6+600	5116509.378	623864.907
6+620	5116511.256	623844.995
6+640	5116513.133	623825.084
6+660	5116515.011	623805.172
6+680	5116516.889	623785.260
6+700	5116518.767	623765.349
6+720	5116520.645	623745.437
6+740	5116522.523	623725.525
6+750	5116523.462	623715.570
6+760	5116524.400	623705.614
6+780	5116526.278	623685.702
6+800	5116528.156	623665.790
6+820	5116530.034	623645.879
6+840	5116531.912	623625.967
6+860	5116533.790	623606.056
6+880	5116535.667	623586.144
6+900	5116537.545	623566.232
6+920	5116539.423	623546.321
6+940	5116541.301	623526.409
6+960	5116543.179	623506.497
6+966.123	5116543.754	623500.402

ПК+	X, м	Y, м
6+980	5116545.009	623486.581
7+000	5116546.649	623466.649
7+020	5116548.089	623446.701
7+040	5116549.330	623426.739
7+060	5116550.372	623406.767
7+080	5116551.213	623386.784
7+100	5116551.855	623366.795
7+120	5116552.297	623346.800
7+140	5116552.539	623326.801
7+160	5116552.580	623306.801
7+180	5116552.422	623286.802
7+200	5116552.064	623266.805
7+218.171	5116551.565	623248.641
7+220	5116551.507	623246.813
7+240	5116550.867	623226.823
7+260	5116550.227	623206.834
7+280	5116549.588	623186.844
7+300	5116548.948	623166.854

Өөрчлөлт №			Захиалагч:	Захиалагч:	Зураг төслийн байгууллага:	Зөвлөх инженер	С. БАТСҮХ	Замын инженер	М. БЯМБАА	БАЯНХОНГОР АЙМГИЙГ АРХАНГАЙ АЙМГИЙН ЧУЛУУТ СУМТАЙ ХОЛБОХ АВТО ЗАМЫН ИНЖЕНЕРИЙН НАРИЙВЧИЛСАН ЗУРАГ ТӨСӨЛ ХЭСЭГ-I. ЭХНИЙ 30 КМ	Трассын дэвсгэр зураг	Масштаб	Шифр	Хуудасны №
Огноо			ЭДИЙН ЗАСАГ, ХӨГЖЛИЙН ЯАМ	БАЯНХОНГОР АЙМГИЙН ЗДТГ	"АВАРГА ЗАМ" ХХК	Төслийн инженер	Э. БАТБОЛД	Замын инженер	Н. АРИУНЗАЯА		ПК6+560-ПК7+310	1:2000	AZ/BA-1/04-2025	21
Тайлбар						Шалгасан инженер	Г. ЧИНТӨГС	Геодезийн инженер	Г. БАТХОЛБОО				

Авто замын трассын тэнхлэгийн координат UTM 47N

ПК+	X, м	Y, м
7+320	5116548.308	623146.864
7+340	5116547.668	623126.875
7+346	5116547.476	623120.878
7+360	5116547.028	623106.885
7+380	5116546.389	623086.895
7+400	5116545.749	623066.905
7+420	5116545.109	623046.916
7+440	5116544.469	623026.926
7+460	5116543.830	623006.936
7+480	5116543.190	622986.946
7+500	5116542.550	622966.956
7+520	5116541.910	622946.967
7+540	5116541.271	622926.977
7+560	5116540.631	622906.987
7+580	5116539.991	622886.997
7+600	5116539.351	622867.008
7+620	5116538.712	622847.018
7+640	5116538.072	622827.028
7+660	5116537.432	622807.038
7+680	5116536.792	622787.049

ПК+	X, м	Y, м
7+700	5116536.152	622767.059
7+720	5116535.513	622747.069
7+740	5116534.873	622727.079
7+760	5116534.233	622707.090
7+780	5116533.593	622687.100
7+788	5116533.337	622679.104
7+800	5116532.954	622667.110
7+820	5116532.314	622647.120
7+840	5116531.674	622627.130
7+860	5116531.034	622607.141
7+880	5116530.395	622587.151
7+900	5116529.755	622567.161
7+920	5116529.115	622547.171
7+940	5116528.475	622527.182
7+960	5116527.835	622507.192
7+980	5116527.196	622487.202
8+000	5116526.556	622467.212
8+020	5116525.916	622447.223
8+040	5116525.276	622427.233
8+060	5116524.637	622407.243

Өөрчлөлт №			Захиалагч:	Захиалагч:	Зураг төслийн байгууллага:	Зөвлөх инженер	С. БАТСҮХ	Замын инженер	М. БЯМБАА	БАЯНХОНГОР АЙМГИЙГ АРХАНГАЙ АЙМГИЙН ЧУЛУУТ СУМТАЙ ХОЛБОХ АВТО ЗАМЫН ИНЖЕНЕРИЙН НАРИЙВЧИЛСАН ЗУРАГ ТӨСӨЛ ХЭСЭГ-I. ЭХНИЙ 30 КМ	Трассын дэвсгэр зураг	Масштаб	Шифр	Хуудасны №
Огноо			ЭДИЙН ЗАСАГ, ХӨГЖЛИЙН ЯАМ	БАЯНХОНГОР АЙМГИЙН ЗДТГ	"АВАРГА ЗАМ" ХХК	Төслийн инженер	Э. БАТБОЛД	Замын инженер	Н. АРИУНЗАЯА		ПК7+310-ПК8+060	1:2000	AZ/BA-1/04-2025	22
Тайлбар						Шалгасан инженер	Г. ЧИНТӨГС	Геодезийн инженер	Г. БАТХОЛБОО				

Авто замын трассын тэнхлэгийн координат UTM 47N

ПК+	X, м	Y, м
8+080	5116523.997	622387.253
8+100	5116523.357	622367.264
8+120	5116522.717	622347.274
8+140	5116522.078	622327.284
8+160	5116521.438	622307.294
8+180	5116520.798	622287.304
8+200	5116520.158	622267.315
8+220	5116519.519	622247.325
8+240	5116518.879	622227.335
8+260	5116518.239	622207.345
8+280	5116517.599	622187.356
8+294	5116517.151	622173.363
8+300	5116516.959	622167.366
8+320	5116516.320	622147.376
8+340	5116515.680	622127.386
8+360	5116515.040	622107.397
8+380	5116514.400	622087.407
8+382	5116514.336	622085.408
8+392.006	5116514.016	622075.407
8+400	5116513.762	622067.417
8+420	5116513.182	622047.425
8+440	5116512.788	622027.429

ПК+	X, м	Y, м
8+460	5116512.714	622007.430
8+480	5116513.094	621987.434
8+492.006	5116513.595	621975.439
8+500	5116514.058	621967.458
8+520	5116515.683	621947.525
8+540	5116517.971	621927.658
8+560	5116520.920	621907.877
8+580	5116524.527	621888.206
8+600	5116528.787	621868.666
8+620	5116533.696	621849.279
8+640	5116539.248	621830.066
8+660	5116545.438	621811.049
8+680	5116552.258	621792.248
8+700	5116559.701	621773.686
8+720	5116567.758	621755.382
8+740	5116576.421	621737.356
8+760	5116585.679	621719.629
8+780	5116595.524	621702.221
8+800	5116605.943	621685.150
8+820	5116616.925	621668.436

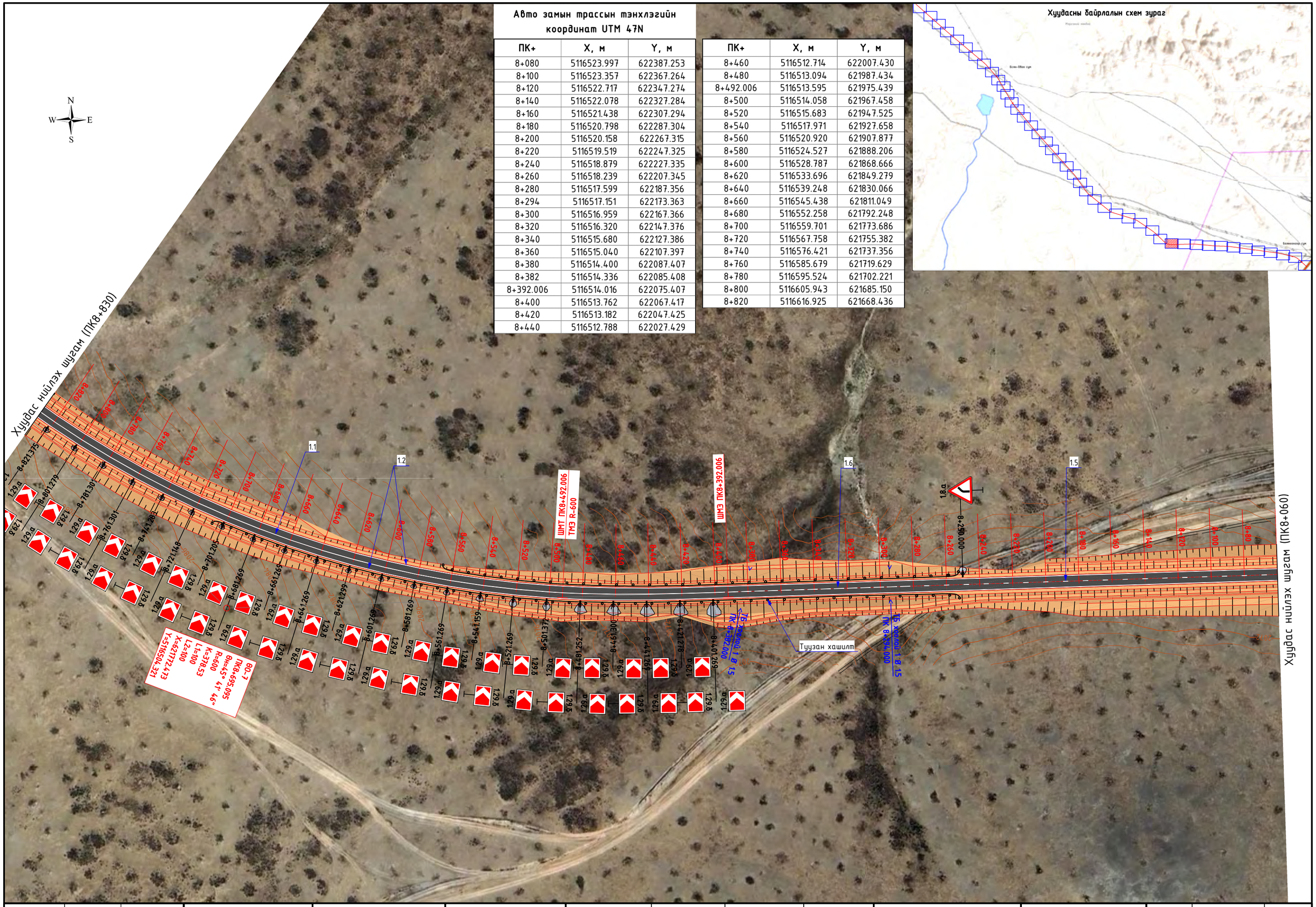

Өөрчлөлт №			Захиалагч:	Захиалагч:	Зураг төслийн байгууллага:	Зөвлөх инженер	С. БАТСҮХ	Замын инженер	М. БЯМБАА	БАЯНХОНГОР АЙМГИЙГ АРХАНГАЙ АЙМГИЙН ЧУЛУУТ СУМТАЙ ХОЛБОХ АВТО ЗАМЫН ИНЖЕНЕРИЙН НАРИЙВЧИЛСАН ЗУРАГ ТӨСӨЛ ХЭСЭГ-I. ЭХНИЙ 30 КМ	Трассын дэвсгэр зураг	Масштаб	Шифр	Хуудасны №
Огноо			ЭДИЙН ЗАСАГ, ХӨГЖЛИЙН ЯАМ	БАЯНХОНГОР АЙМГИЙН ЗДТГ	"АВАРГА ЗАМ" ХХК	Төслийн инженер	Э. БАТБОЛД	Замын инженер	Н. АРИУНЗАЯА					
Тайлбар						Шалгасан инженер	Г. ЧИНТӨГС	Геодезийн инженер	Г. БАТХОЛБОО		ПК8+060-ПК8+830	1:2000	AZ/BA-1/04-2025	23

Өнцгийн орой-7 ПК 8+695.095

Өнцөг град. (-Зүүн)	Радиус, м	L1, м	L2, м	Эргэц, ‰	Өргөсөлт, м	Байрлал ПК+			
						ШМЭ1	ШМТ1=ТМЭ	ТМТ=ШМТ2	ШМЭ2
45° 41'	600	100	100	-40	0.5	8+392.006	8+492.006	8+870.533	8+970.533

ПК+	Зүүн				Баруун				Төвшин, м				
	Хөвөө		Зорчих хэсэг		Зорчих хэсэг		Хөвөө		Зүүн		Тэнхлэг	Баруун	
	Өргөн, м	Хэвгий, ‰	Өргөн, м	Хэвгий, ‰	Өргөн, м	Хэвгий, ‰	Өргөн, м	Хэвгий, ‰	Далангийн ирмэг	Хучилтын ирмэг		Хучилтын ирмэг	Далангийн ирмэг
8+382	2.00	40.00	4.00	20.00	4.00	20.00	2.00	40.00	2074.666	2074.746	2074.826	2074.746	2074.666
8+392.006	2.00	20.00	4.00	20.00	4.00	20.00	2.00	40.00	2074.972	2075.012	2075.092	2075.012	2074.932
8+400	2.00	14.00	4.00	14.00	4.00	20.00	2.00	40.00	2075.220	2075.248	2075.304	2075.224	2075.144
8+420	2.00	-1.00	4.00	-1.00	4.00	20.00	2.00	40.00	2075.841	2075.839	2075.835	2075.755	2075.675
8+440	2.00	-16.00	4.00	-16.00	4.08	20.00	2.00	40.00	2076.462	2076.430	2076.366	2076.285	2076.205
8+460	2.00	-31.00	4.00	-31.00	4.28	31.00	2.00	40.00	2077.083	2077.022	2076.898	2076.765	2076.685
8+480	2.00	-40.00	4.00	-40.00	4.46	40.00	2.00	40.00	2077.669	2077.589	2077.429	2077.250	2077.170
8+492.006	2.00	-40.00	4.00	-40.00	4.50	40.00	2.00	40.00	2077.987	2077.907	2077.747	2077.567	2077.487
Тойрог муруйн эхлэл													
8+492.006	2.00	-40.00	4.00	-40.00	4.50	40.00	2.00	40.00	2077.987	2077.907	2077.747	2077.567	2077.487
8+500	2.00	-40.00	4.00	-40.00	4.50	40.00	2.00	40.00	2078.200	2078.120	2077.960	2077.780	2077.700
8+520	2.00	-40.00	4.00	-40.00	4.50	40.00	2.00	40.00	2078.731	2078.651	2078.491	2078.311	2078.231
8+540	2.00	-40.00	4.00	-40.00	4.50	40.00	2.00	40.00	2079.262	2079.182	2079.022	2078.842	2078.762
8+560	2.00	-40.00	4.00	-40.00	4.50	40.00	2.00	40.00	2079.793	2079.713	2079.553	2079.373	2079.293
8+580	2.00	-40.00	4.00	-40.00	4.50	40.00	2.00	40.00	2080.324	2080.244	2080.084	2079.904	2079.824
8+600	2.00	-40.00	4.00	-40.00	4.50	40.00	2.00	40.00	2080.855	2080.775	2080.615	2080.435	2080.355
8+620	2.00	-40.00	4.00	-40.00	4.50	40.00	2.00	40.00	2081.386	2081.306	2081.146	2080.966	2080.886
8+640	2.00	-40.00	4.00	-40.00	4.50	40.00	2.00	40.00	2081.915	2081.835	2081.675	2081.495	2081.415
8+660	2.00	-40.00	4.00	-40.00	4.50	40.00	2.00	40.00	2082.438	2082.358	2082.198	2082.018	2081.938
8+680	2.00	-40.00	4.00	-40.00	4.50	40.00	2.00	40.00	2082.954	2082.874	2082.714	2082.534	2082.454
8+700	2.00	-40.00	4.00	-40.00	4.50	40.00	2.00	40.00	2083.463	2083.383	2083.223	2083.043	2082.963
8+720	1.50	-40.00	4.00	-40.00	4.50	40.00	1.00	40.00	2083.946	2083.886	2083.726	2083.546	2083.506
8+740	1.50	-40.00	4.00	-40.00	4.50	40.00	1.00	40.00	2084.442	2084.382	2084.222	2084.042	2084.002
8+760	1.50	-40.00	4.00	-40.00	4.50	40.00	1.00	40.00	2084.931	2084.871	2084.711	2084.531	2084.491
8+780	1.50	-40.00	4.00	-40.00	4.50	40.00	1.00	40.00	2085.414	2085.354	2085.194	2085.014	2084.974
8+800	1.50	-40.00	4.00	-40.00	4.50	40.00	1.00	40.00	2085.890	2085.830	2085.670	2085.490	2085.450
8+820	1.50	-40.00	4.00	-40.00	4.50	40.00	1.00	40.00	2086.359	2086.299	2086.139	2085.959	2085.919
8+840	1.50	-40.00	4.00	-40.00	4.50	40.00	1.00	40.00	2086.821	2086.761	2086.601	2086.421	2086.381
8+860	1.50	-40.00	4.00	-40.00	4.50	40.00	1.00	40.00	2087.282	2087.222	2087.062	2086.882	2086.842
8+870.533	1.50	-40.00	4.00	-40.00	4.50	40.00	1.00	40.00	2087.525	2087.465	2087.305	2087.125	2087.085
Тойрог муруйн төгсгөл													
8+870.533	1.50	-40.00	4.00	-40.00	4.50	40.00	1.00	40.00	2087.525	2087.465	2087.305	2087.125	2087.085
8+880	1.50	-40.00	4.00	-40.00	4.48	40.00	1.02	40.00	2087.743	2087.683	2087.523	2087.344	2087.303
8+890.533	1.50	-40.00	4.00	-40.00	4.41	40.00	1.09	40.00	2087.985	2087.925	2087.765	2087.589	2087.545
8+900	1.50	-33.00	4.00	-33.00	4.31	33.00	1.19	40.00	2088.164	2088.115	2087.983	2087.841	2087.794
8+917.200	1.50	-20.00	4.00	-20.00	4.13	20.00	1.38	40.00	2088.489	2088.459	2088.379	2088.297	2088.242
8+920	1.50	-18.00	4.00	-18.00	4.10	20.00	1.40	40.00	2088.542	2088.515	2088.444	2088.362	2088.306
8+940	1.50	-3.00	4.00	-3.00	4.00	20.00	1.50	40.00	2088.920	2088.916	2088.904	2088.824	2088.764
8+940.533	1.50	-3.00	4.00	-2.00	4.00	20.00	1.50	40.00	2088.930	2088.927	2088.917	2088.837	2088.777
8+943.866	1.50	0.00	4.00	0.00	4.00	20.00	1.50	40.00	2088.993	2088.993	2088.993	2088.913	2088.853
8+960	1.50	12.00	4.00	12.00	4.00	20.00	1.50	40.00	2089.298	2089.317	2089.365	2089.285	2089.225
8+970.533	1.50	20.00	4.00	20.00	4.00	20.00	1.50	40.00	2089.498	2089.528	2089.608	2089.528	2089.468
8+980	1.50	39.00	4.00	20.00	4.00	20.00	1.50	40.00	2089.687	2089.746	2089.826	2089.746	2089.686
8+980.533	1.50	40.00	4.00	20.00	4.00	20.00	1.50	40.00	2089.698	2089.758	2089.838	2089.758	2089.698

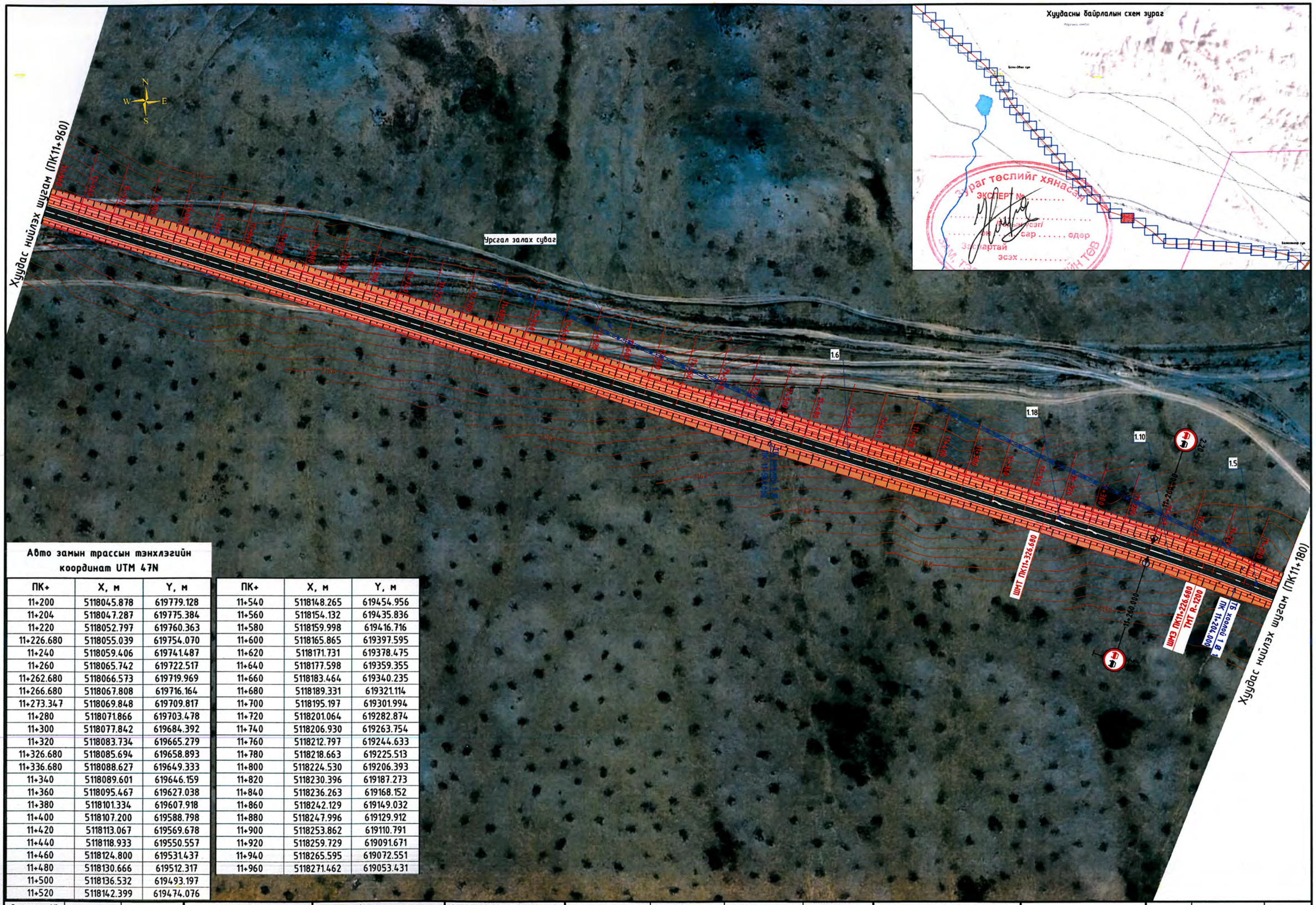

Авто замын трассын тэнхлэгийн координат UTM 47N

ПК+	X, м	Y, м
11+200	5118045.878	619779.128
11+204	5118047.287	619775.384
11+220	5118052.797	619760.363
11+226.680	5118055.039	619754.070
11+240	5118059.406	619741.487
11+260	5118065.742	619722.517
11+262.680	5118066.573	619719.969
11+266.680	5118067.808	619716.164
11+273.347	5118069.848	619709.817
11+280	5118071.866	619703.478
11+300	5118077.842	619684.392
11+320	5118083.734	619665.279
11+326.680	5118085.694	619658.893
11+336.680	5118088.627	619649.333
11+340	5118089.601	619646.159
11+360	5118095.467	619627.038
11+380	5118101.334	619607.918
11+400	5118107.200	619588.798
11+420	5118113.067	619569.678
11+440	5118118.933	619550.557
11+460	5118124.800	619531.437
11+480	5118130.666	619512.317
11+500	5118136.532	619493.197
11+520	5118142.399	619474.076
11+540	5118148.265	619454.956
11+560	5118154.132	619435.836
11+580	5118159.998	619416.716
11+600	5118165.865	619397.595
11+620	5118171.731	619378.475
11+640	5118177.598	619359.355
11+660	5118183.464	619340.235
11+680	5118189.331	619321.114
11+700	5118195.197	619301.994
11+720	5118201.064	619282.874
11+740	5118206.930	619263.754
11+760	5118212.797	619244.633
11+780	5118218.663	619225.513
11+800	5118224.530	619206.393
11+820	5118230.396	619187.273
11+840	5118236.263	619168.152
11+860	5118242.129	619149.032
11+880	5118247.996	619129.912
11+900	5118253.862	619110.791
11+920	5118259.729	619091.671
11+940	5118265.595	619072.551
11+960	5118271.462	619053.431

Өөрчлөлт №			Захиалагч:	Захиалагч:	Зураг төслийн байгууллага:	Зөвлөх инженер	С. БАТСҮХ	Замын инженер	М. БЯМБАА	БАЯНХОНГОР АЙМГИЙГ АРХАНГАЙ АЙМГИЙН ЧУЛУУТ СУМТАЙ ХОЛБОХ АВТО ЗАМЫН ИНЖЕНЕРИЙН НАРИЙВЧИЛСАН ЗУРАГ ТӨСӨЛ ХЭСЭГ-I. ЭХНИЙ 30 КМ	Трассын дэвсгэр зураг	Масштаб	Шифр	Хуудасны №
Огноо			ЭДИЙН ЗАСАГ, ХӨГЖЛИЙН ЯАМ	БАЯНХОНГОР АЙМГИЙН ЗДТГ	"АВАРГА ЗАМ" ХХК	Төслийн инженер	Э. БАТБОЛД	Замын инженер	Н. АРИУНЗАЯА		ПК11+180-ПК11+960	1:2000	AZ/BA-1/04-2025	29
Тайлбар						Шалгасан инженер	Г. ЧИНТӨГС	Геодезийн инженер	Г. БАТХОЛБОО					

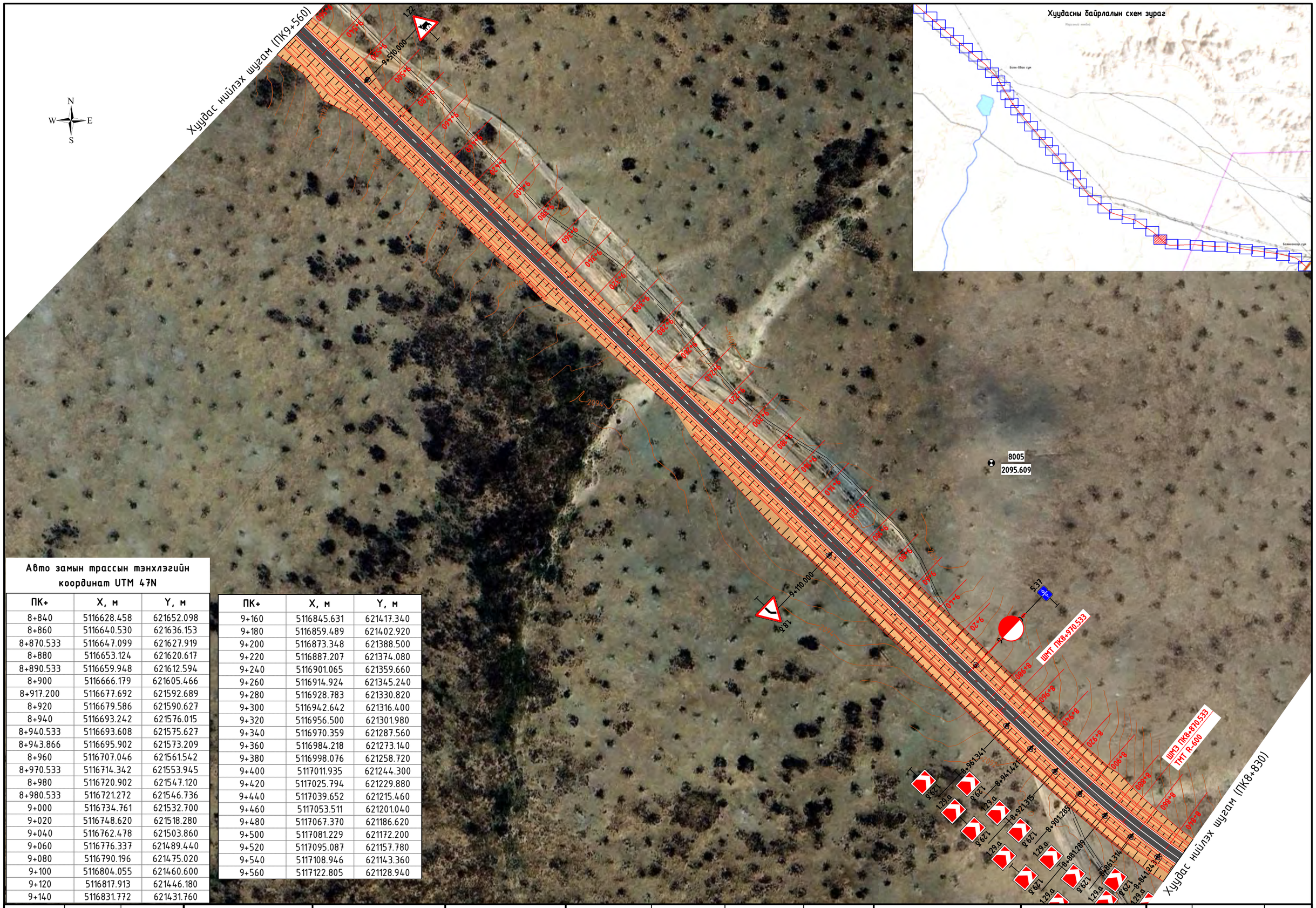

Авто замын трассын тэнхлэгийн координат UTM 47N

ПК+	X, м	Y, м
8+840	5116628.458	621652.098
8+860	5116640.530	621636.153
8+870.533	5116647.099	621627.919
8+880	5116653.124	621620.617
8+890.533	5116659.948	621612.594
8+900	5116666.179	621605.466
8+917.200	5116677.692	621592.689
8+920	5116679.586	621590.627
8+940	5116693.242	621576.015
8+940.533	5116693.608	621575.627
8+943.866	5116695.902	621573.209
8+960	5116707.046	621561.542
8+970.533	5116714.342	621553.945
8+980	5116720.902	621547.120
8+980.533	5116721.272	621546.736
9+000	5116734.761	621532.700
9+020	5116748.620	621518.280
9+040	5116762.478	621503.860
9+060	5116776.337	621489.440
9+080	5116790.196	621475.020
9+100	5116804.055	621460.600
9+120	5116817.913	621446.180
9+140	5116831.772	621431.760

ПК+	X, м	Y, м
9+160	5116845.631	621417.340
9+180	5116859.489	621402.920
9+200	5116873.348	621388.500
9+220	5116887.207	621374.080
9+240	5116901.065	621359.660
9+260	5116914.924	621345.240
9+280	5116928.783	621330.820
9+300	5116942.642	621316.400
9+320	5116956.500	621301.980
9+340	5116970.359	621287.560
9+360	5116984.218	621273.140
9+380	5116998.076	621258.720
9+400	5117011.935	621244.300
9+420	5117025.794	621229.880
9+440	5117039.652	621215.460
9+460	5117053.511	621201.040
9+480	5117067.370	621186.620
9+500	5117081.229	621172.200
9+520	5117095.087	621157.780
9+540	5117108.946	621143.360
9+560	5117122.805	621128.940

Өөрчлөлт №			Захиалагч:	Захиалагч:	Зураг төслийн байгууллага:	Зөвлөх инженер	С. БАТСҮХ	Замын инженер	М. БЯМБАА	БАЯНХОНГОР АЙМГИЙГ АРХАНГАЙ АЙМГИЙН ЧУЛУУТ СУМТАЙ ХОЛБОХ АВТО ЗАМЫН ИНЖЕНЕРИЙН НАРИЙВЧИЛСАН ЗУРАГ ТӨСӨЛ ХЭСЭГ-I. ЭХНИЙ 30 КМ	Трассын дэвсгэр зураг	Масштаб	Шифр	Хуудасны №
Огноо			ЭДИЙН ЗАСАГ, ХӨГЖЛИЙН ЯАМ	БАЯНХОНГОР АЙМГИЙН ЗДТГ	"АВАРГА ЗАМ" ХХК	Төслийн инженер	Э. БАТБОЛД	Замын инженер	Н. АРИУНЗАЯА		ПК8+830-ПК9+560	1:2000	AZ/BA-1/04-2025	25
Тайлбар						Шалгасан инженер	Г. ЧИНТӨГС	Геодезийн инженер	Г. БАТХОЛБОО				

Авто замын трассын тэнхлэгийн координат UTM 47N

ПК+	X, м	Y, м
9+570.938	5117130.384	621121.054
9+580	5117136.652	621114.509
9+600	5117150.400	621099.983
9+620	5117164.032	621085.349
9+640	5117177.546	621070.605
9+660	5117190.942	621055.754
9+680	5117204.218	621040.797
9+700	5117217.375	621025.733
9+720	5117230.410	621010.565
9+740	5117243.324	620995.293
9+760	5117256.115	620979.919
9+780	5117268.783	620964.442
9+800	5117281.326	620948.864
9+820	5117293.745	620933.187
9+840	5117306.038	620917.411
9+860	5117318.204	620901.537
9+880	5117330.243	620885.566
9+900	5117342.153	620869.500
9+920	5117353.935	620853.338
9+940	5117365.587	620837.083
9+960	5117377.108	620820.735

ПК+	X, м	Y, м
9+980	5117388.499	620804.296
9+990.245	5117394.283	620795.840
10+000	5117399.773	620787.777
10+020	5117411.030	620771.245
10+040	5117422.287	620754.714
10+060	5117433.544	620738.183
10+080	5117444.801	620721.652
10+100	5117456.058	620705.121
10+120	5117467.315	620688.590
10+140	5117478.572	620672.058
10+160	5117489.829	620655.527
10+180	5117501.086	620638.996
10+200	5117512.343	620622.465
10+220	5117523.600	620605.934
10+240	5117534.857	620589.402
10+260	5117546.114	620572.871
10+280	5117557.371	620556.340
10+300	5117568.628	620539.809
10+320	5117579.885	620523.278
10+340	5117591.142	620506.746

Өөрчлөлт №			Захиалагч:	Захиалагч:	Зураг төслийн байгууллага:	Зөвлөх инженер	С. БАТСҮХ	Замын инженер	М. БЯМБАА	БАЯНХОНГОР АЙМГИЙГ АРХАНГАЙ АЙМГИЙН ЧУЛУУТ СУМТАЙ ХОЛБОХ АВТО ЗАМЫН ИНЖЕНЕРИЙН НАРИЙВЧИЛСАН ЗУРАГ ТӨСӨЛ ХЭСЭГ-I. ЭХНИЙ 30 КМ	Трассын дэвсгэр зураг	Масштаб	Шифр	Хуудасны №
Огноо			ЭДИЙН ЗАСАГ, ХӨГЖЛИЙН ЯАМ	БАЯНХОНГОР АЙМГИЙН ЗДТГ	"АВАРГА ЗАМ" ХХК	Төслийн инженер	Э. БАТБОЛД	Замын инженер	Н. АРИУНЗАЯА		ПК9+560-ПК10+350	1:2000	AZ/BA-1/04-2025	26
Тайлбар						Шалгасан инженер	Г. ЧИНТӨГС	Геодезийн инженер	Г. БАТХОЛБОО					

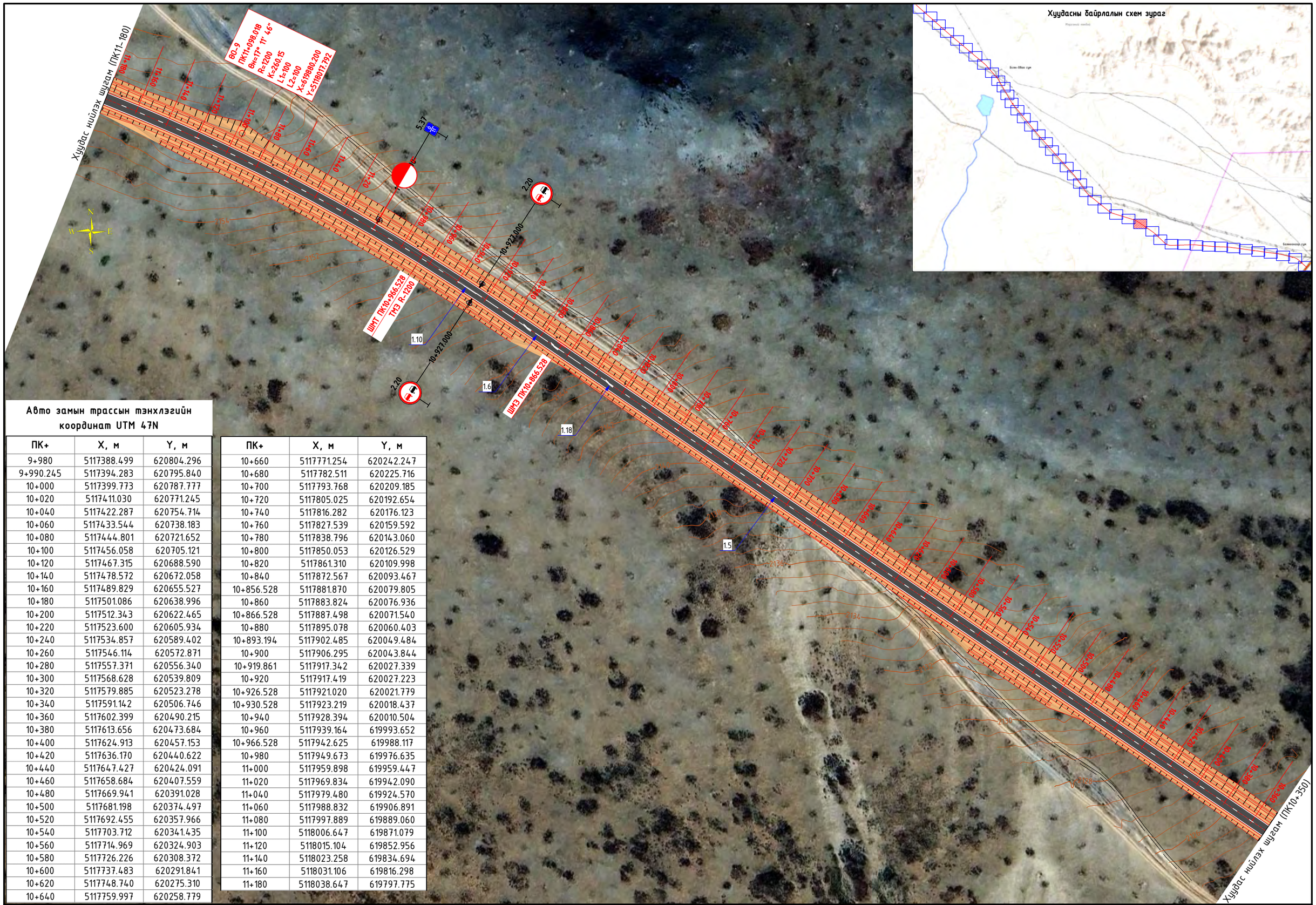

Авто замын трассын тэнхлэгийн координат UTM 47N

ПК+	X, м	Y, м
9+980	5117388.499	620804.296
9+990.245	5117394.283	620795.840
10+000	5117399.773	620787.777
10+020	5117411.030	620771.245
10+040	5117422.287	620754.714
10+060	5117433.544	620738.183
10+080	5117444.801	620721.652
10+100	5117456.058	620705.121
10+120	5117467.315	620688.590
10+140	5117478.572	620672.058
10+160	5117489.829	620655.527
10+180	5117501.086	620638.996
10+200	5117512.343	620622.465
10+220	5117523.600	620605.934
10+240	5117534.857	620589.402
10+260	5117546.114	620572.871
10+280	5117557.371	620556.340
10+300	5117568.628	620539.809
10+320	5117579.885	620523.278
10+340	5117591.142	620506.746
10+360	5117602.399	620490.215
10+380	5117613.656	620473.684
10+400	5117624.913	620457.153
10+420	5117636.170	620440.622
10+440	5117647.427	620424.091
10+460	5117658.684	620407.559
10+480	5117669.941	620391.028
10+500	5117681.198	620374.497
10+520	5117692.455	620357.966
10+540	5117703.712	620341.435
10+560	5117714.969	620324.903
10+580	5117726.226	620308.372
10+600	5117737.483	620291.841
10+620	5117748.740	620275.310
10+640	5117759.997	620258.779

ПК+	X, м	Y, м
10+660	5117771.254	620242.247
10+680	5117782.511	620225.716
10+700	5117793.768	620209.185
10+720	5117805.025	620192.654
10+740	5117816.282	620176.123
10+760	5117827.539	620159.592
10+780	5117838.796	620143.060
10+800	5117850.053	620126.529
10+820	5117861.310	620109.998
10+840	5117872.567	620093.467
10+856.528	5117881.870	620079.805
10+860	5117883.824	620076.936
10+866.528	5117887.498	620071.540
10+880	5117895.078	620060.403
10+893.194	5117902.485	620049.484
10+900	5117906.295	620043.844
10+919.861	5117917.342	620027.339
10+920	5117917.419	620027.223
10+926.528	5117921.020	620021.779
10+930.528	5117923.219	620018.437
10+940	5117928.394	620010.504
10+960	5117939.164	619993.652
10+966.528	5117942.625	619988.117
10+980	5117949.673	619976.635
11+000	5117959.898	619959.447
11+020	5117969.834	619942.090
11+040	5117979.480	619924.570
11+060	5117988.832	619906.891
11+080	5117997.889	619889.060
11+100	5118006.647	619871.079
11+120	5118015.104	619852.956
11+140	5118023.258	619834.694
11+160	5118031.106	619816.298
11+180	5118038.647	619797.775

Өөрчлөлт №			Захиалагч:	Захиалагч:	Зураг төслийн байгууллага:	Зөвлөх инженер	С. БАТСҮХ	Замын инженер	М. БЯМБАА	БАЯНХОНГОР АЙМГИЙГ АРХАНГАЙ АЙМГИЙН ЧУЛУУТ СУМТАЙ ХОЛБОХ АВТО ЗАМЫН ИНЖЕНЕРИЙН НАРИЙВЧИЛСАН ЗУРАГ ТӨСӨЛ ХЭСЭГ-I. ЭХНИЙ 30 КМ	Трассын дэвсгэр зураг	Масштаб	Шифр	Хуудасны №
Огноо			ЭДИЙН ЗАСАГ, ХӨГЖЛИЙН ЯАМ	БАЯНХОНГОР АЙМГИЙН ЗДТГ	"АВАРГА ЗАМ" ХХК	Төслийн инженер	Э. БАТБОЛД	Замын инженер	Н. АРИУНЗАЯА		ПК10+350-ПК11+180	1:2000	AZ/BA-1/04-2025	27
Тайлбар						Шалгасан инженер	Г. ЧИНТӨГС	Геодезийн инженер	Г. БАТХОЛБОО				

Өнцгийн орой-9 ПК 11+098.018

Өнцөг град. (-Зүүн)	Радиус, м	L1, м	L2, м	Эргэц, ‰	Өргөсөлт, м	Байрлал ПК+			
						ШМЭ1	ШМТ1=ТМЭ	ТМТ=ШМТ2	ШМЭ2
-17° 11'	1200	100	100	-28	0	10+866.528	10+966.528	11+226.680	11+326.680

ПК+	Зүүн				Баруун				Төвшин, м				
	Хөвөө		Зорчих хэсэг		Зорчих хэсэг		Хөвөө		Зүүн		Тэнхлэг	Баруун	
	Өргөн, м	Хэвгий, ‰	Өргөн, м	Хэвгий, ‰	Өргөн, м	Хэвгий, ‰	Өргөн, м	Хэвгий, ‰	Далангийн ирмэг	Хучилтын ирмэг		Хучилтын ирмэг	Далангийн ирмэг
10+856.528	1.50	40.00	4.00	20.00	4.00	20.00	1.50	40.00	2145.816	2145.876	2145.956	2145.876	2145.816
10+860	1.50	40.00	4.00	20.00	4.00	20.00	1.50	33.00	2145.977	2146.037	2146.117	2146.037	2145.988
10+866.528	1.50	40.00	4.00	20.00	4.00	20.00	1.50	20.00	2146.279	2146.339	2146.419	2146.339	2146.309
10+880	1.50	40.00	4.00	20.00	4.00	10.00	1.50	10.00	2146.903	2146.963	2147.043	2147.004	2146.989
10+893.194	1.50	40.00	4.00	20.00	4.00	0.00	1.50	0.00	2147.514	2147.574	2147.654	2147.654	2147.654
10+900	1.50	40.00	4.00	20.00	4.00	-5.00	1.50	-5.00	2147.829	2147.889	2147.969	2147.990	2147.997
10+919.861	1.50	40.00	4.00	20.00	4.00	-20.00	1.50	-20.00	2148.749	2148.809	2148.889	2148.969	2148.999
10+920	1.50	40.00	4.00	20.00	4.00	-20.00	1.50	-20.00	2148.755	2148.815	2148.895	2148.976	2149.006
10+926.528	1.50	40.00	4.00	25.00	4.00	-25.00	1.50	-25.00	2149.038	2149.098	2149.198	2149.298	2149.335
10+930.528	1.50	40.00	4.00	28.00	4.00	-28.00	1.50	-28.00	2149.211	2149.271	2149.383	2149.495	2149.537
10+940	1.50	40.00	4.00	28.00	4.00	-28.00	1.50	-28.00	2149.649	2149.709	2149.821	2149.933	2149.975
10+960	1.50	40.00	4.00	28.00	4.00	-28.00	1.50	-28.00	2150.575	2150.635	2150.747	2150.859	2150.901
10+966.528	1.50	40.00	4.00	28.00	4.00	-28.00	1.50	-28.00	2150.878	2150.938	2151.050	2151.162	2151.204
Тойрог муруйн эхлэл													
10+966.528	1.50	40.00	4.00	28.00	4.00	-28.00	1.50	-28.00	2150.878	2150.938	2151.050	2151.162	2151.204
10+980	1.50	40.00	4.00	28.00	4.00	-28.00	1.50	-28.00	2151.502	2151.562	2151.674	2151.786	2151.828
11+000	1.50	40.00	4.00	28.00	4.00	-28.00	1.50	-28.00	2152.416	2152.476	2152.588	2152.700	2152.742
11+020	1.50	40.00	4.00	28.00	4.00	-28.00	1.50	-28.00	2153.286	2153.346	2153.458	2153.570	2153.612
11+040	1.50	40.00	4.00	28.00	4.00	-28.00	1.50	-28.00	2154.108	2154.168	2154.280	2154.392	2154.434
11+060	1.50	40.00	4.00	28.00	4.00	-28.00	1.50	-28.00	2154.883	2154.943	2155.055	2155.167	2155.209
11+080	1.50	40.00	4.00	28.00	4.00	-28.00	1.50	-28.00	2155.612	2155.672	2155.784	2155.896	2155.938
11+100	1.50	40.00	4.00	28.00	4.00	-28.00	1.50	-28.00	2156.293	2156.353	2156.465	2156.577	2156.619
11+120	1.50	40.00	4.00	28.00	4.00	-28.00	1.50	-28.00	2156.927	2156.987	2157.099	2157.211	2157.253
11+140	1.50	40.00	4.00	28.00	4.00	-28.00	1.50	-28.00	2157.514	2157.574	2157.686	2157.798	2157.840
11+160	1.50	40.00	4.00	28.00	4.00	-28.00	1.50	-28.00	2158.055	2158.115	2158.227	2158.339	2158.381
11+180	1.50	40.00	4.00	28.00	4.00	-28.00	1.50	-28.00	2158.548	2158.608	2158.720	2158.832	2158.874
11+200	1.50	40.00	4.00	28.00	4.00	-28.00	1.50	-28.00	2158.996	2159.056	2159.168	2159.280	2159.322
11+204	1.50	40.00	4.00	28.00	4.00	-28.00	1.50	-28.00	2159.084	2159.144	2159.256	2159.368	2159.410
11+220	1.50	40.00	4.00	28.00	4.00	-28.00	1.50	-28.00	2159.435	2159.495	2159.607	2159.719	2159.761
11+226.680	1.50	40.00	4.00	28.00	4.00	-28.00	1.50	-28.00	2159.581	2159.641	2159.753	2159.865	2159.907
Тойрог муруйн төгсгөл													
11+226.680	1.50	40.00	4.00	28.00	4.00	-28.00	1.50	-28.00	2159.581	2159.641	2159.753	2159.865	2159.907
11+240	1.50	40.00	4.00	28.00	4.00	-28.00	1.50	-28.00	2159.873	2159.933	2160.045	2160.157	2160.199
11+260	1.50	40.00	4.00	28.00	4.00	-28.00	1.50	-28.00	2160.311	2160.371	2160.483	2160.595	2160.637
11+262.680	1.50	40.00	4.00	28.00	4.00	-28.00	1.50	-28.00	2160.370	2160.430	2160.542	2160.654	2160.696
11+266.680	1.50	40.00	4.00	25.00	4.00	-25.00	1.50	-25.00	2160.469	2160.529	2160.629	2160.729	2160.767
11+273.347	1.50	40.00	4.00	20.00	4.00	-20.00	1.50	-20.00	2160.636	2160.696	2160.776	2160.856	2160.886
11+280	1.50	40.00	4.00	20.00	4.00	-15.00	1.50	-15.00	2160.781	2160.841	2160.921	2160.981	2161.004
11+300	1.50	40.00	4.00	20.00	4.00	0.00	1.50	0.00	2161.220	2161.280	2161.360	2161.360	2161.360
11+320	1.50	40.00	4.00	20.00	4.00	15.00	1.50	15.00	2161.658	2161.718	2161.798	2161.738	2161.715
11+326.680	1.50	40.00	4.00	20.00	4.00	20.00	1.50	20.00	2161.804	2161.864	2161.944	2161.864	2161.834
11+336.680	1.50	40.00	4.00	20.00	4.00	20.00	1.50	40.00	2162.023	2162.083	2162.163	2162.083	2162.023

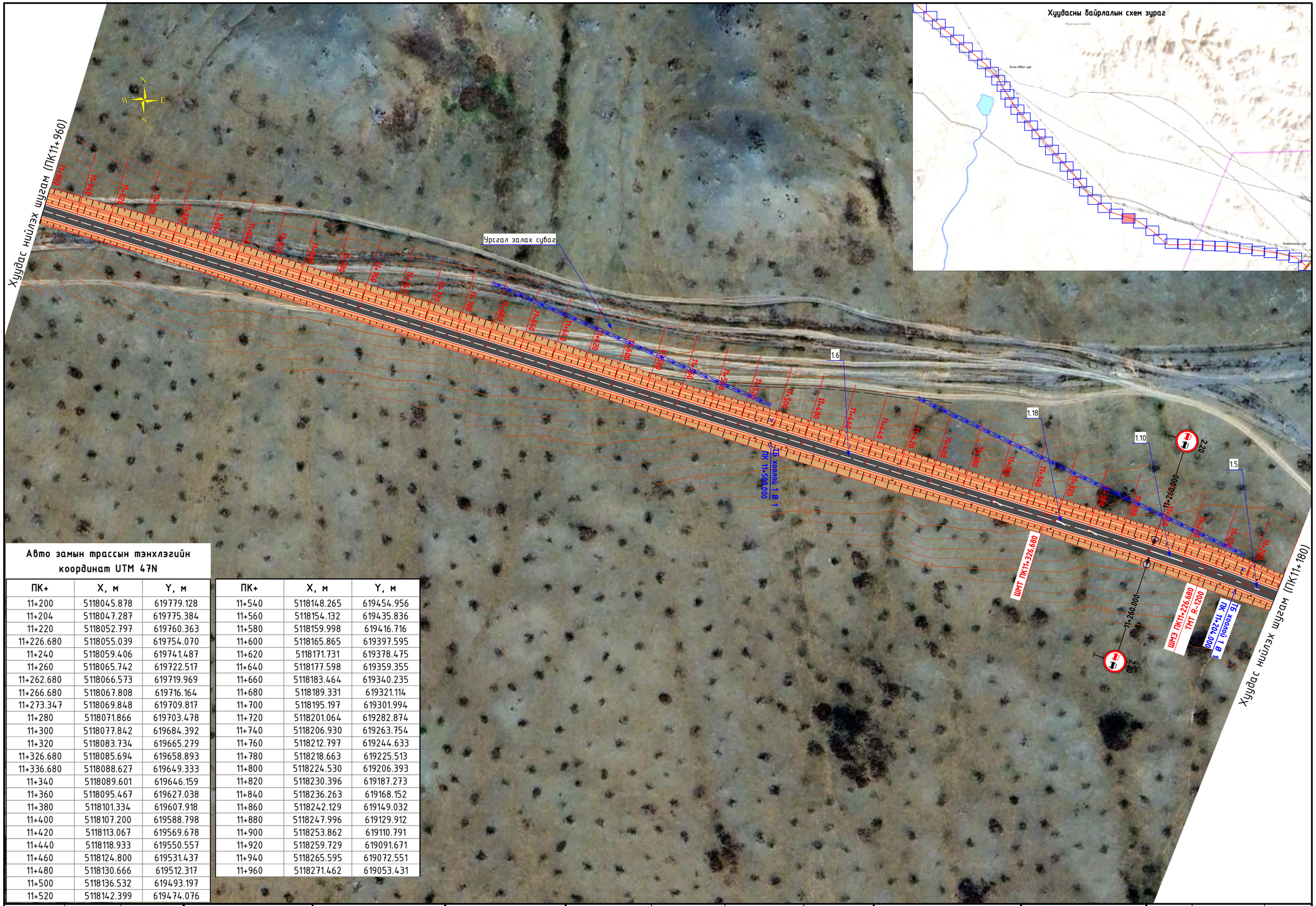

Авто замын трассын тэнхлэгийн координат UTM 47N

ПК+	X, м	Y, м
11+200	5118045.878	619779.128
11+204	5118047.287	619775.384
11+220	5118052.797	619760.363
11+226.680	5118055.039	619754.070
11+240	5118059.406	619741.487
11+260	5118065.742	619722.517
11+262.680	5118066.573	619719.969
11+266.680	5118067.808	619716.164
11+273.347	5118069.848	619709.817
11+280	5118071.866	619703.478
11+300	5118077.842	619684.392
11+320	5118083.734	619665.279
11+326.680	5118085.694	619658.893
11+336.680	5118088.627	619649.333
11+340	5118089.601	619646.159
11+360	5118095.467	619627.038
11+380	5118101.334	619607.918
11+400	5118107.200	619588.798
11+420	5118113.067	619569.678
11+440	5118118.933	619550.557
11+460	5118124.800	619531.437
11+480	5118130.666	619512.317
11+500	5118136.532	619493.197
11+520	5118142.399	619474.076

ПК+	X, м	Y, м
11+540	5118148.265	619454.956
11+560	5118154.132	619435.836
11+580	5118159.998	619416.716
11+600	5118165.865	619397.595
11+620	5118171.731	619378.475
11+640	5118177.598	619359.355
11+660	5118183.464	619340.235
11+680	5118189.331	619321.114
11+700	5118195.197	619301.994
11+720	5118201.064	619282.874
11+740	5118206.930	619263.754
11+760	5118212.797	619244.633
11+780	5118218.663	619225.513
11+800	5118224.530	619206.393
11+820	5118230.396	619187.273
11+840	5118236.263	619168.152
11+860	5118242.129	619149.032
11+880	5118247.996	619129.912
11+900	5118253.862	619110.791
11+920	5118259.729	619091.671
11+940	5118265.595	619072.551
11+960	5118271.462	619053.431

Өөрчлөлт №			Захиалагч:	Захиалагч:	Зураг төслийн байгуулага:	Зөвлөх инженер	С. БАТСҮХ	Замын инженер	М. БЯМБАА	БАЯНХОНГОР АЙМГИЙГ АРХАНГАЙ АЙМГИЙН ЧУЛУУТ СУМТАЙ ХОЛБОХ АВТО ЗАМЫН ИНЖЕНЕРИЙН НАРИЙВЧИЛСАН ЗУРАГ ТӨСӨЛ ХЭСЭГ-I. ЭХНИЙ 30 КМ	Трассын дэвсгэр зураг	Масштаб	Шифр	Худдасны №
Огноо			ЭДИЙН ЗАСАГ, ХӨГЖЛИЙН ЯАМ	БАЯНХОНГОР АЙМГИЙН ЗДТГ	"АВАРГА ЗАМ" ХХК	Төслийн инженер	Э. БАТБОЛД	Замын инженер	Н. АРИУНЗАЯА		ПК11+180-ПК11+960	1:2000	AZ/BA-1/04-2025	29
Тайлбар						Шалгасан инженер	Г. ЧИНТӨГС	Геодезийн инженер	Г. БАТХОЛБОО					

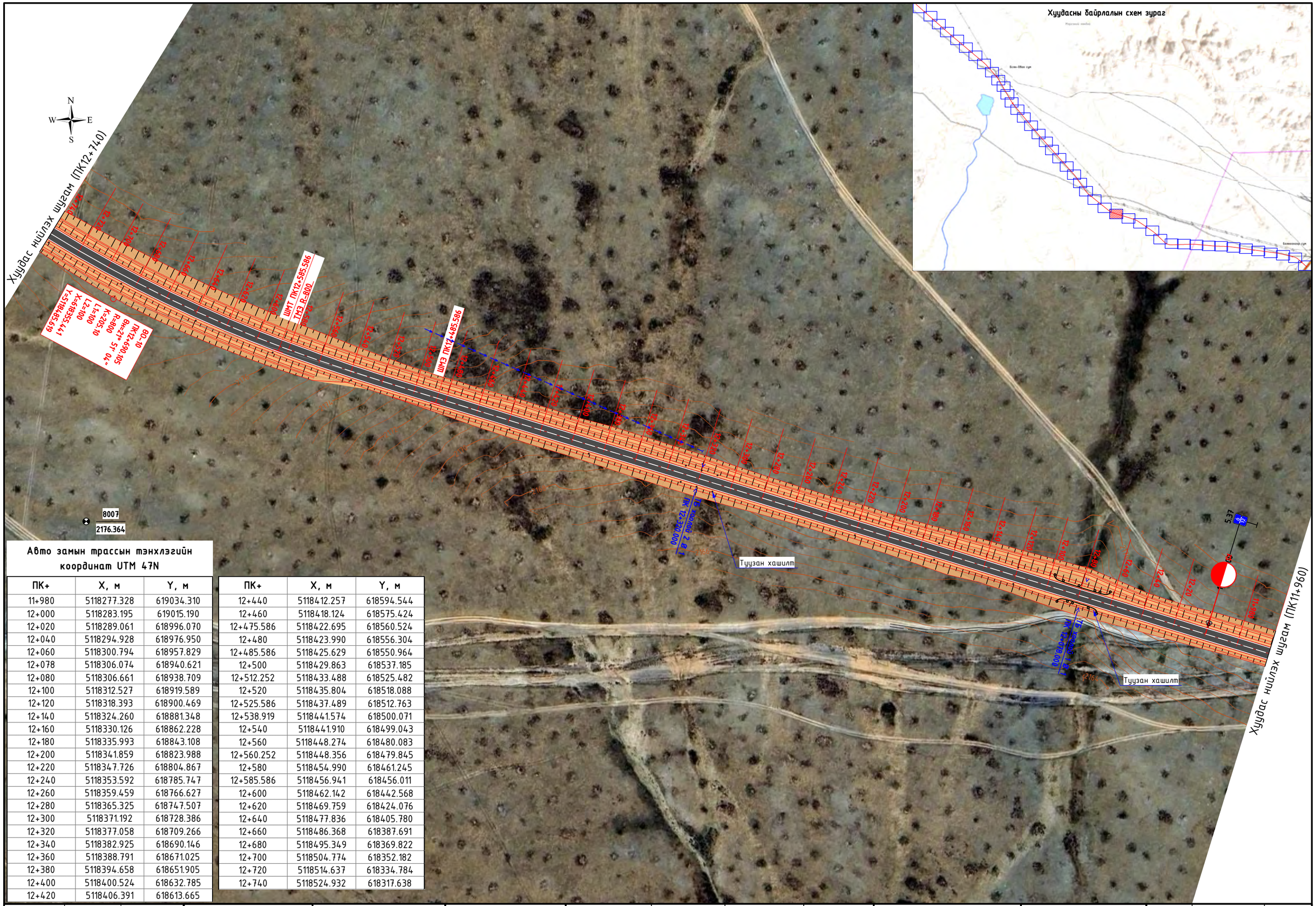

Авто замын трассын тэнхлэгийн координат UTM 47N

ПК+	X, м	Y, м
11+980	5118277.328	619034.310
12+000	5118283.195	619015.190
12+020	5118289.061	618996.070
12+040	5118294.928	618976.950
12+060	5118300.794	618957.829
12+078	5118306.074	618940.621
12+080	5118306.661	618938.709
12+100	5118312.527	618919.589
12+120	5118318.393	618900.469
12+140	5118324.260	618881.348
12+160	5118330.126	618862.228
12+180	5118335.993	618843.108
12+200	5118341.859	618823.988
12+220	5118347.726	618804.867
12+240	5118353.592	618785.747
12+260	5118359.459	618766.627
12+280	5118365.325	618747.507
12+300	5118371.192	618728.386
12+320	5118377.058	618709.266
12+340	5118382.925	618690.146
12+360	5118388.791	618671.025
12+380	5118394.658	618651.905
12+400	5118400.524	618632.785
12+420	5118406.391	618613.665

ПК+	X, м	Y, м
12+440	5118412.257	618594.544
12+460	5118418.124	618575.424
12+475.586	5118422.695	618560.524
12+480	5118423.990	618556.304
12+485.586	5118425.629	618550.964
12+500	5118429.863	618537.185
12+512.252	5118433.488	618525.482
12+520	5118435.804	618518.088
12+525.586	5118437.489	618512.763
12+538.919	5118441.574	618500.071
12+540	5118441.910	618499.043
12+560	5118448.274	618480.083
12+560.252	5118448.356	618479.845
12+580	5118454.990	618461.245
12+585.586	5118456.941	618456.011
12+600	5118462.142	618442.568
12+620	5118469.759	618424.076
12+640	5118477.836	618405.780
12+660	5118486.368	618387.691
12+680	5118495.349	618369.822
12+700	5118504.774	618352.182
12+720	5118514.637	618334.784
12+740	5118524.932	618317.638

Өөрчлөлт №			Захиалагч:	Захиалагч:	Зураг төслийн байгууллага:	Зөвлөх инженер	С. БАТСҮХ	Замын инженер	М. БЯМБАА	БАЯНХОНГОР АЙМГИЙГ АРХАНГАЙ АЙМГИЙН ЧУЛУУТ СУМТАЙ ХОЛБОХ АВТО ЗАМЫН ИНЖЕНЕРИЙН НАРИЙВЧИЛСАН ЗУРАГ ТӨСӨЛ ХЭСЭГ-I. ЭХНИЙ 30 КМ	Трассын дэвсгэр зураг	Масштаб	Шифр	Хуудасны №
Огноо			ЭДИЙН ЗАСАГ, ХӨГЖЛИЙН ЯАМ	БАЯНХОНГОР АЙМГИЙН ЗДТГ	"АВАРГА ЗАМ" ХХК	Төслийн инженер	Э. БАТБОЛД	Замын инженер	Н. АРИУНЗАЯА		ПК11+960-ПК12+740	1:2000	AZ/BA-1/04-2025	30
Тайлбар						Шалгасан инженер	Г. ЧИНТӨГС	Геодезийн инженер	Г. БАТХОЛБОО					

Өнцгийн орой-10 ПК 12+690.105

Өнцөг град. (-Зүүн)	Радиус, м	L1, м	L2, м	Эргэц, ‰	Өргөсөлт, м	Байрлал ПК+			
						ШМЭ1	ШМТ1=ТМЭ	ТМТ=ШМТ2	ШМЭ2
21° 51′ 04″	800	100	100	-36	0.5	12+485.586	12+585.586	12+790.683	12+890.683

ПК+	Зүүн				Баруун				Төвшин, м				
	Хөвөө		Зорчих хэсэг		Зорчих хэсэг		Хөвөө		Зүүн		Тэнхлэг	Баруун	
	Өргөн, м	Хэвгий, ‰	Өргөн, м	Хэвгий, ‰	Өргөн, м	Хэвгий, ‰	Өргөн, м	Хэвгий, ‰	Далангийн ирмэг	Хучилтын ирмэг		Хучилтын ирмэг	Далангийн ирмэг
12+475.586	1.50	40.00	4.00	20.00	4.00	20.00	1.50	40.00	2172.870	2172.930	2173.010	2172.930	2172.870
12+480	1.50	31.00	4.00	20.00	4.00	20.00	1.50	40.00	2172.998	2173.045	2173.125	2173.045	2172.985
12+485.586	1.50	20.00	4.00	20.00	4.00	20.00	1.50	40.00	2173.165	2173.195	2173.275	2173.195	2173.135
12+500	1.50	9.00	4.00	9.00	4.00	20.00	1.50	40.00	2173.628	2173.641	2173.678	2173.598	2173.538
12+512.252	1.50	0.00	4.00	0.00	4.00	20.00	1.50	40.00	2174.036	2174.036	2174.036	2173.956	2173.896
12+520	1.50	-6.00	4.00	-6.00	4.00	20.00	1.50	40.00	2174.288	2174.279	2174.256	2174.176	2174.116
12+525.586	1.50	-10.00	4.00	-10.00	4.00	20.00	1.50	40.00	2174.466	2174.451	2174.411	2174.331	2174.271
12+538.919	1.50	-20.00	4.00	-20.00	4.06	20.00	1.44	40.00	2174.881	2174.851	2174.771	2174.690	2174.632
12+540	1.50	-21.00	4.00	-21.00	4.07	21.00	1.43	40.00	2174.914	2174.882	2174.799	2174.714	2174.657
12+560	1.50	-36.00	4.00	-36.00	4.31	36.00	1.19	40.00	2175.502	2175.448	2175.305	2175.151	2175.103
12+560.252	1.50	-36.00	4.00	-36.00	4.31	36.00	1.19	40.00	2175.509	2175.455	2175.311	2175.156	2175.108
12+580	1.50	-36.00	4.00	-36.00	4.49	36.00	1.01	40.00	2175.971	2175.917	2175.773	2175.612	2175.571
12+585.586	1.50	-36.00	4.00	-36.00	4.50	36.00	1.00	40.00	2176.095	2176.041	2175.897	2175.735	2175.695
Тойрог муруйн эхлэл													
12+585.586	1.50	-36.00	4.00	-36.00	4.50	36.00	1.00	40.00	2176.095	2176.041	2175.897	2175.735	2175.695
12+600	1.50	-36.00	4.00	-36.00	4.50	36.00	1.00	40.00	2176.402	2176.348	2176.204	2176.042	2176.002
12+620	1.50	-36.00	4.00	-36.00	4.50	36.00	1.00	40.00	2176.796	2176.742	2176.598	2176.436	2176.396
12+640	1.50	-36.00	4.00	-36.00	4.50	36.00	1.00	40.00	2177.153	2177.099	2176.955	2176.793	2176.753
12+660	1.50	-36.00	4.00	-36.00	4.50	36.00	1.00	40.00	2177.472	2177.418	2177.274	2177.112	2177.072
12+680	1.50	-36.00	4.00	-36.00	4.50	36.00	1.00	40.00	2177.754	2177.700	2177.556	2177.394	2177.354
12+700	1.50	-36.00	4.00	-36.00	4.50	36.00	1.00	40.00	2177.999	2177.945	2177.801	2177.639	2177.599
12+720	1.50	-36.00	4.00	-36.00	4.50	36.00	1.00	40.00	2178.206	2178.152	2178.008	2177.846	2177.806
12+740	1.50	-36.00	4.00	-36.00	4.50	36.00	1.00	40.00	2178.376	2178.322	2178.178	2178.016	2177.976
12+760	1.50	-36.00	4.00	-36.00	4.50	36.00	1.00	40.00	2178.509	2178.455	2178.311	2178.149	2178.109
12+780	1.50	-36.00	4.00	-36.00	4.50	36.00	1.00	40.00	2178.605	2178.551	2178.407	2178.245	2178.205
12+790.683	1.50	-36.00	4.00	-36.00	4.50	36.00	1.00	40.00	2178.640	2178.586	2178.442	2178.280	2178.240
Тойрог муруйн төгсгөл													
12+790.683	1.50	-36.00	4.00	-36.00	4.50	36.00	1.00	40.00	2178.640	2178.586	2178.442	2178.280	2178.240
12+800	1.50	-36.00	4.00	-36.00	4.47	36.00	1.03	40.00	2178.663	2178.609	2178.465	2178.304	2178.263
12+816.017	1.50	-36.00	4.00	-36.00	4.31	36.00	1.19	40.00	2178.683	2178.629	2178.485	2178.329	2178.282
12+820	1.50	-33.00	4.00	-33.00	4.26	33.00	1.24	40.00	2178.667	2178.618	2178.486	2178.345	2178.295
12+837.350	1.50	-20.00	4.00	-20.00	4.06	20.00	1.44	40.00	2178.584	2178.554	2178.474	2178.392	2178.335
12+840	1.50	-18.00	4.00	-18.00	4.04	20.00	1.46	40.00	2178.568	2178.541	2178.469	2178.389	2178.330
12+850.683	1.50	-10.00	4.00	-10.00	4.00	20.00	1.50	40.00	2178.500	2178.485	2178.445	2178.365	2178.305
12+860	1.50	-3.00	4.00	-3.00	4.00	20.00	1.50	40.00	2178.432	2178.428	2178.416	2178.336	2178.276
12+864.017	1.50	0.00	4.00	0.00	4.00	20.00	1.50	40.00	2178.400	2178.400	2178.400	2178.320	2178.260
12+880	1.50	12.00	4.00	12.00	4.00	20.00	1.50	40.00	2178.259	2178.277	2178.325	2178.245	2178.185
12+890.683	1.50	20.00	4.00	20.00	4.00	20.00	1.50	40.00	2178.151	2178.181	2178.261	2178.181	2178.121
12+900	1.50	39.00	4.00	20.00	4.00	20.00	1.50	40.00	2178.058	2178.116	2178.196	2178.116	2178.056
12+900.683	1.50	40.00	4.00	20.00	4.00	20.00	1.50	40.00	2178.051	2178.111	2178.191	2178.111	2178.051

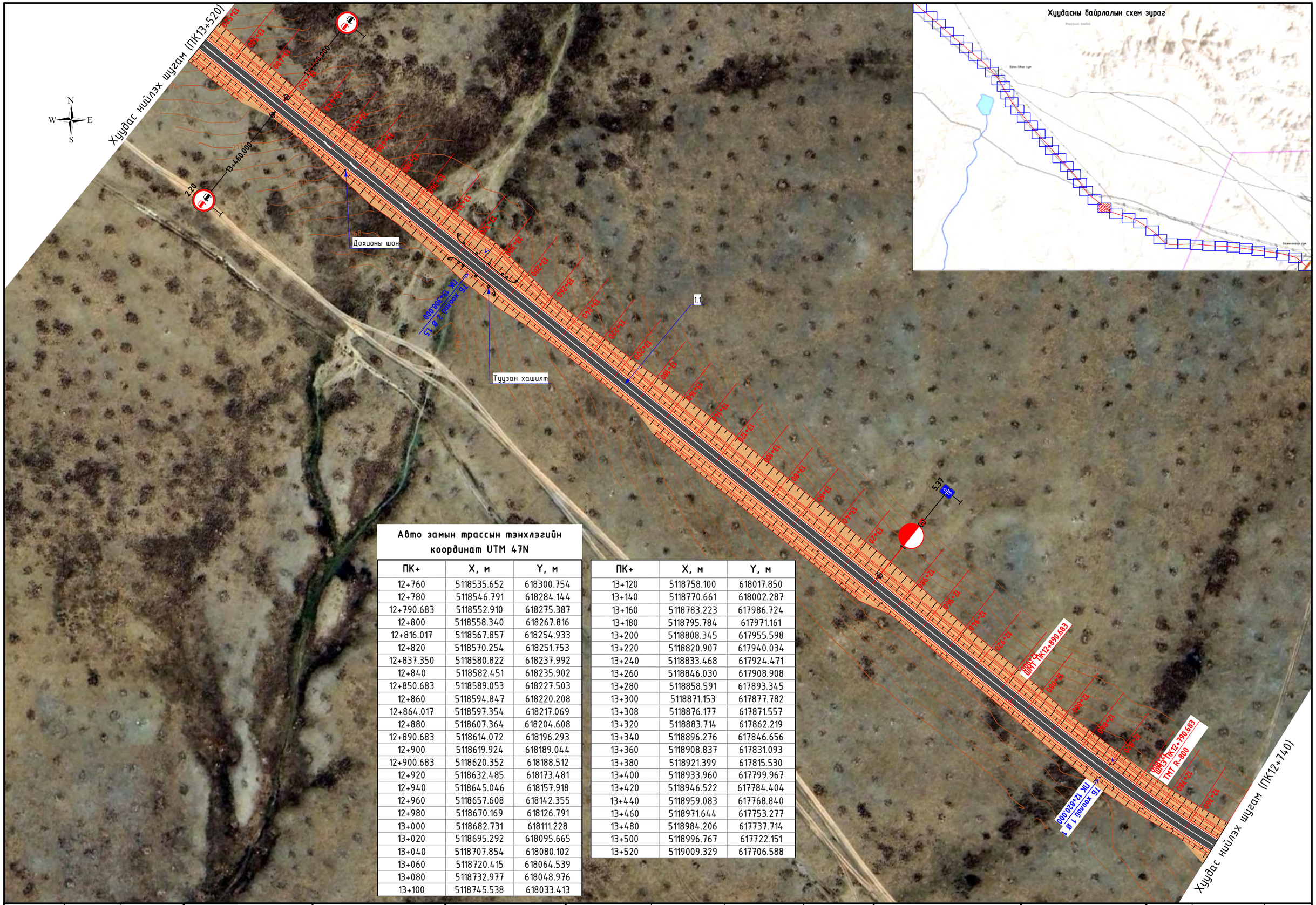

Авто замын трассын тэнхлэгийн координат UTM 47N

ПК+	X, м	Y, м
12+760	5118535.652	618300.754
12+780	5118546.791	618284.144
12+790.683	5118552.910	618275.387
12+800	5118558.340	618267.816
12+816.017	5118567.857	618254.933
12+820	5118570.254	618251.753
12+837.350	5118580.822	618237.992
12+840	5118582.451	618235.902
12+850.683	5118589.053	618227.503
12+860	5118594.847	618220.208
12+864.017	5118597.354	618217.069
12+880	5118607.364	618204.608
12+890.683	5118614.072	618196.293
12+900	5118619.924	618189.044
12+900.683	5118620.352	618188.512
12+920	5118632.485	618173.481
12+940	5118645.046	618157.918
12+960	5118657.608	618142.355
12+980	5118670.169	618126.791
13+000	5118682.731	618111.228
13+020	5118695.292	618095.665
13+040	5118707.854	618080.102
13+060	5118720.415	618064.539
13+080	5118732.977	618048.976
13+100	5118745.538	618033.413

ПК+	X, м	Y, м
13+120	5118758.100	618017.850
13+140	5118770.661	618002.287
13+160	5118783.223	617986.724
13+180	5118795.784	617971.161
13+200	5118808.345	617955.598
13+220	5118820.907	617940.034
13+240	5118833.468	617924.471
13+260	5118846.030	617908.908
13+280	5118858.591	617893.345
13+300	5118871.153	617877.782
13+308	5118876.177	617871.557
13+320	5118883.714	617862.219
13+340	5118896.276	617846.656
13+360	5118908.837	617831.093
13+380	5118921.399	617815.530
13+400	5118933.960	617799.967
13+420	5118946.522	617784.404
13+440	5118959.083	617768.840
13+460	5118971.644	617753.277
13+480	5118984.206	617737.714
13+500	5118996.767	617722.151
13+520	5119009.329	617706.588

Өөрчлөлт №			Захиалагч:	Захиалагч:	Зураг төслийн байгууллага:	Зөвлөх инженер	С. БАТСҮХ	Замын инженер	М. БЯМБАА	БАЯНХОНГОР АЙМГИЙГ АРХАНГАЙ АЙМГИЙН ЧУЛУУТ СУМТАЙ ХОЛБОХ АВТО ЗАМЫН ИНЖЕНЕРИЙН НАРИЙВЧИЛСАН ЗУРАГ ТӨСӨЛ ХЭСЭГ-I ЭХНИЙ 30 КМ	Трассын дэвсгэр зураг	Масштаб	Шифр	Хуудасны №
Огноо			ЭДИЙН ЗАСАГ, ХӨГЖЛИЙН ЯАМ	БАЯНХОНГОР АЙМГИЙН ЗДТГ	"АВАРГА ЗАМ" ХХК	Төслийн инженер	Э. БАТБОЛД	Замын инженер	Н. АРИУНЗАЯА		ПК12+740-ПК13+520	1:2000	AZ/BA-1/04-2025	32
Тайлбар						Шалгасан инженер	Г. ЧИНТӨГС	Геодезийн инженер	Г. БАТХОЛБОО				

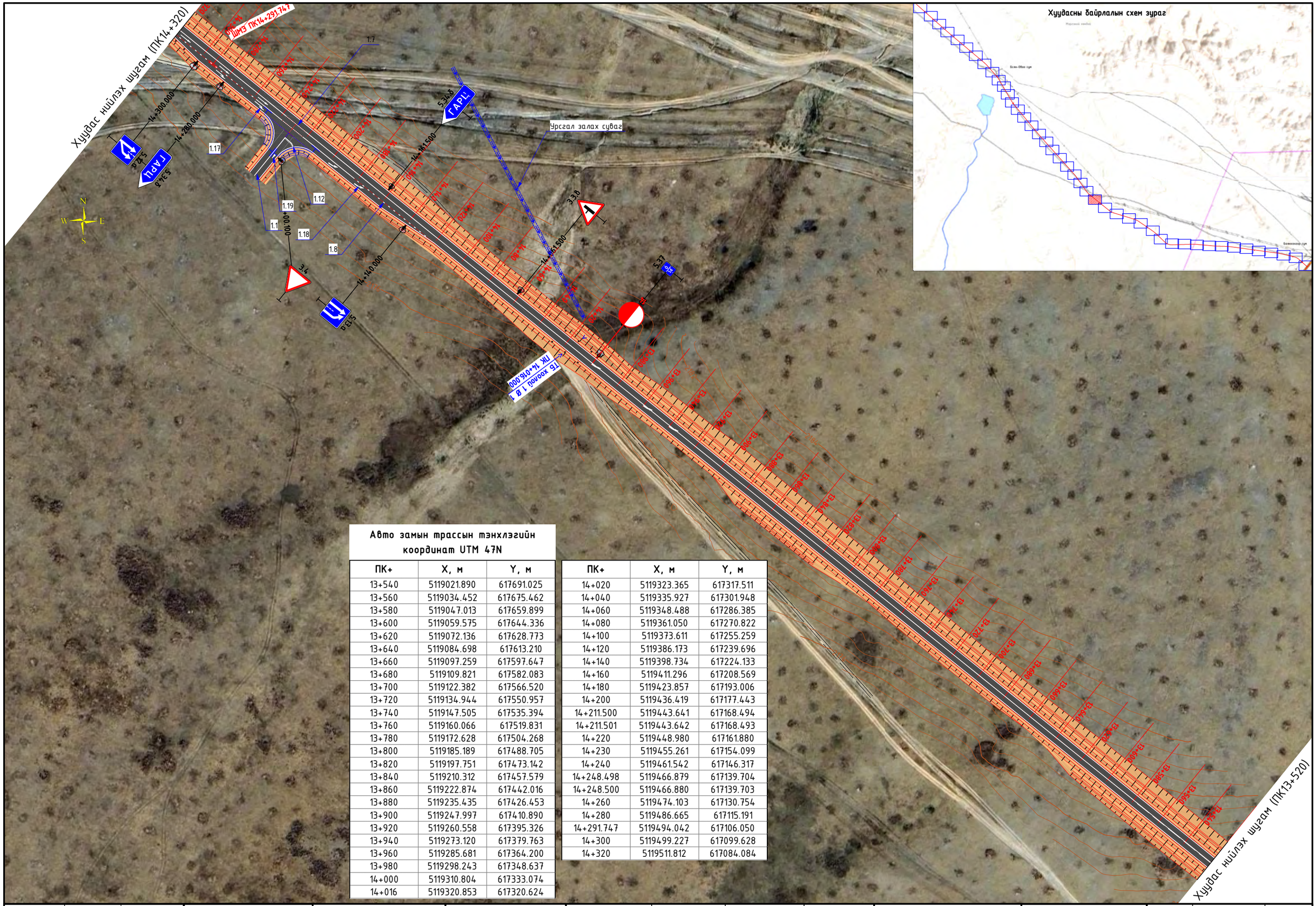

Авто замын трассын тэнхлэгийн координат UTM 47N

ПК+	X, м	Y, м
13+540	5119021.890	617691.025
13+560	5119034.452	617675.462
13+580	5119047.013	617659.899
13+600	5119059.575	617644.336
13+620	5119072.136	617628.773
13+640	5119084.698	617613.210
13+660	5119097.259	617597.647
13+680	5119109.821	617582.083
13+700	5119122.382	617566.520
13+720	5119134.944	617550.957
13+740	5119147.505	617535.394
13+760	5119160.066	617519.831
13+780	5119172.628	617504.268
13+800	5119185.189	617488.705
13+820	5119197.751	617473.142
13+840	5119210.312	617457.579
13+860	5119222.874	617442.016
13+880	5119235.435	617426.453
13+900	5119247.997	617410.890
13+920	5119260.558	617395.326
13+940	5119273.120	617379.763
13+960	5119285.681	617364.200
13+980	5119298.243	617348.637
14+000	5119310.804	617333.074
14+016	5119320.853	617320.624

ПК+	X, м	Y, м
14+020	5119323.365	617317.511
14+040	5119335.927	617301.948
14+060	5119348.488	617286.385
14+080	5119361.050	617270.822
14+100	5119373.611	617255.259
14+120	5119386.173	617239.696
14+140	5119398.734	617224.133
14+160	5119411.296	617208.569
14+180	5119423.857	617193.006
14+200	5119436.419	617177.443
14+211.500	5119443.641	617168.494
14+211.501	5119443.642	617168.493
14+220	5119448.980	617161.880
14+230	5119455.261	617154.099
14+240	5119461.542	617146.317
14+248.498	5119466.879	617139.704
14+248.500	5119466.880	617139.703
14+260	5119474.103	617130.754
14+280	5119486.665	617115.191
14+291.747	5119494.042	617106.050
14+300	5119499.227	617099.628
14+320	5119511.812	617084.084

Өөрчлөлт №			Захиалагч:	Захиалагч:	Зураг төслийн байгууллага:	Зөвлөх инженер	С. БАТСҮХ	Замын инженер	М. БЯМБАА	БАЯНХОНГОР АЙМГИЙГ АРХАНГАЙ АЙМГИЙН ЧУЛУУТ СУМТАЙ ХОЛБОХ АВТО ЗАМЫН ИНЖЕНЕРИЙН НАРИЙВЧИЛСАН ЗУРАГ ТӨСӨЛ ХЭСЭГ-I. ЭХНИЙ 30 КМ	Трассын дэвсгэр зураг	Масштаб	Шифр	Хуудасны №
Огноо			ЭДИЙН ЗАСАГ, ХӨГЖЛИЙН ЯАМ	БАЯНХОНГОР АЙМГИЙН ЗДТГ	"АВАРГА ЗАМ" ХХК	Төслийн инженер	Э. БАТБОЛД	Замын инженер	Н. АРИУНЗАЯА		ПК13+520-ПК14+320	1:2000	AZ/BA-1/04-2025	33
Тайлбар						Шалгасан инженер	Г. ЧИНТӨГС	Геодезийн инженер	Г. БАТХОЛБОО					

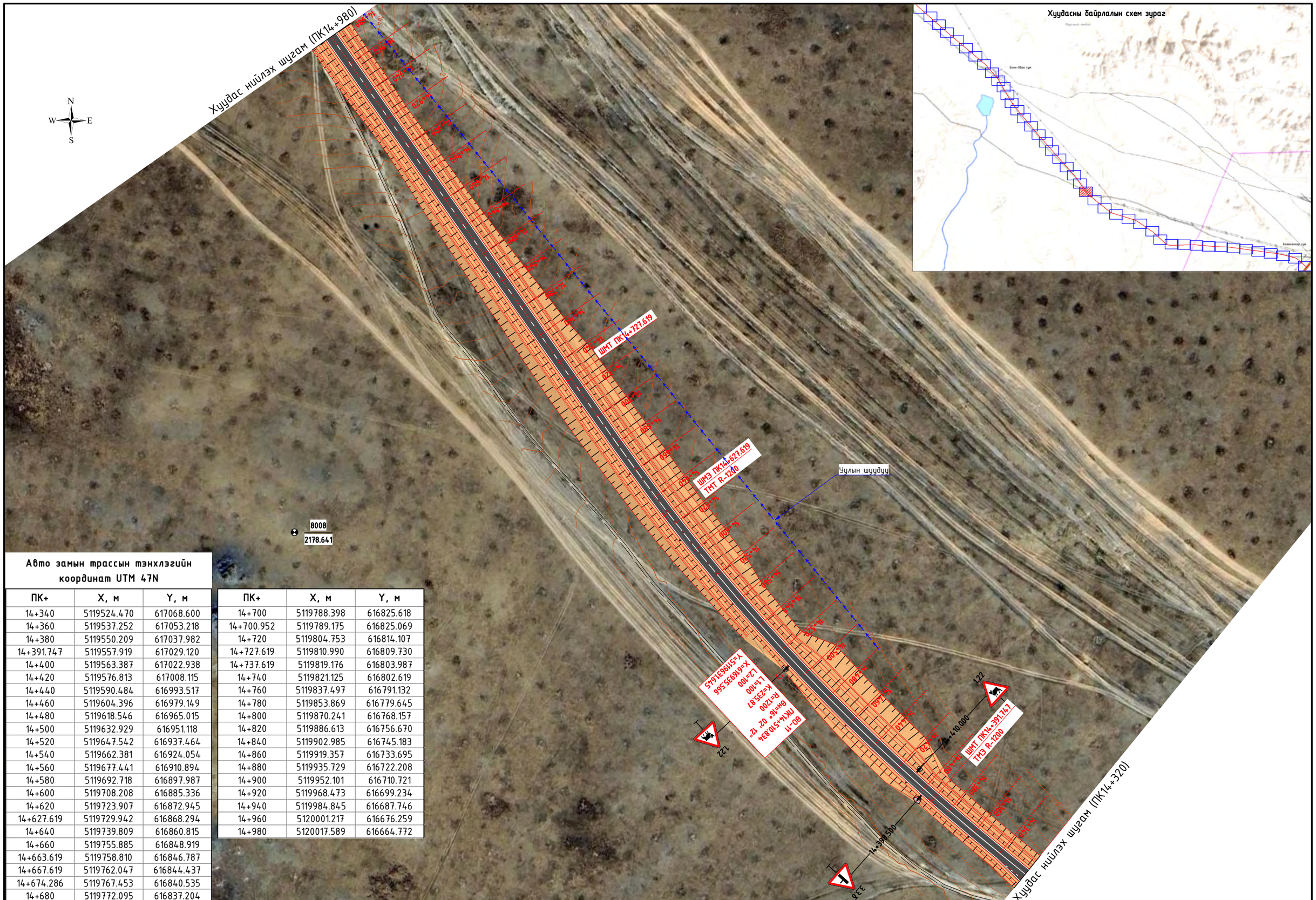

Авто замын трассын тэнхлэгийн координат UTM 47N

ПК+	X, м	Y, м
14+340	5119524.470	617068.600
14+360	5119537.252	617053.218
14+380	5119550.209	617037.982
14+391.747	5119557.919	617029.120
14+400	5119563.387	617022.938
14+420	5119576.813	617008.115
14+440	5119590.484	616993.517
14+460	5119604.396	616979.149
14+480	5119618.546	616965.015
14+500	5119632.929	616951.118
14+520	5119647.542	616937.464
14+540	5119662.381	616924.054
14+560	5119677.441	616910.894
14+580	5119692.718	616897.987
14+600	5119708.208	616885.336
14+620	5119723.907	616872.945
14+627.619	5119729.942	616868.294
14+640	5119739.809	616860.815
14+660	5119755.885	616848.919
14+663.619	5119758.810	616846.787
14+667.619	5119762.047	616844.437
14+674.286	5119767.453	616840.535
14+680	5119772.095	616837.204

ПК+	X, м	Y, м
14+700	5119788.398	616825.618
14+700.952	5119789.175	616825.069
14+720	5119804.753	616814.107
14+727.619	5119810.990	616809.730
14+737.619	5119819.176	616803.987
14+740	5119821.125	616802.619
14+760	5119837.497	616791.132
14+780	5119853.869	616779.645
14+800	5119870.241	616768.157
14+820	5119886.613	616756.670
14+840	5119902.985	616745.183
14+860	5119919.357	616733.695
14+880	5119935.729	616722.208
14+900	5119952.101	616710.721
14+920	5119968.473	616699.234
14+940	5119984.845	616687.746
14+960	5120001.217	616676.259
14+980	5120017.589	616664.772

Өөрчлөлт №			Захиалагч:	Захиалагч:	Зураг төслийн байгууллага:	Зөвлөх инженер	С. БАТСҮХ	Замын инженер	М. БЯМБАА	БАЯНХОНГОР АЙМГИЙН АРХАНГАЙ АЙМГИЙН ЧУЛУУТ СУМТАЙ ХОЛБОХ АВТО ЗАМЫН ИНЖЕНЕРИЙН НАРИЙВЧИЛСАН ЗУРАГ ТӨСӨЛ ХЭСЭГ-I. ЭХНИЙ 30 КМ	Трассын дэвсгэр зураг	Масштаб	Шифр	Хуудасны №
Огноо			ЭДИЙН ЗАСАГ, ХӨГЖЛИЙН ЯАМ	БАЯНХОНГОР АЙМГИЙН ЗДТГ	"АВАРГА ЗАМ" ХХК	Төслийн инженер	Э. БАТБОЛД	Замын инженер	Н. АРИУНЗАЯА		ПК14+320-ПК14+980	1:2000	AZ/BA-1/04-2025	34
Тайлбар						Шалгасан инженер	Г. ЧИНТӨГС	Геодезийн инженер	Г. БАТХОЛБОО					

Өнцгийн орой-11 ПК 14+510.834

Өнцөг град. (-Зүүн)	Радиус, м	L1, м	L2, м	Эргэц, ‰	Өргөсөлт, м	Байрлал ПК+			
						ШМЭ1	ШМТ1=ТМЭ	ТМТ=ШМТ2	ШМЭ2
16° 02′ 12″	1200	100	100	-28	0	14+291.747	14+391.747	14+627.619	14+727.619

ПК+	Зүүн				Баруун				Төвшин, м				
	Хөвөө		Зорчих хэсэг		Зорчих хэсэг		Хөвөө		Зүүн		Тэнхлэг	Баруун	
	Өргөн, м	Хэвгий, ‰	Өргөн, м	Хэвгий, ‰	Өргөн, м	Хэвгий, ‰	Өргөн, м	Хэвгий, ‰	Далангийн ирмэг	Хучилтын ирмэг		Хучилтын ирмэг	Далангийн ирмэг
14+280	1.50	40.00	7.50	20.00	4.00	20.00	1.50	40.00	2179.749	2179.809	2179.959	2179.879	2179.819
14+291.747	1.50	20.00	7.50	20.00	4.00	20.00	1.50	40.00	2179.762	2179.792	2179.942	2179.862	2179.802
14+300	1.50	14.00	7.50	14.00	4.00	20.00	1.50	40.00	2179.800	2179.821	2179.924	2179.844	2179.784
14+320	1.50	-1.00	5.75	-1.00	4.00	20.00	1.50	40.00	2179.868	2179.866	2179.859	2179.779	2179.719
14+340	1.50	-16.00	4.00	-16.00	4.00	20.00	1.50	40.00	2179.852	2179.828	2179.763	2179.683	2179.623
14+360	1.50	-28.00	4.00	-28.00	4.00	28.00	1.50	40.00	2179.790	2179.748	2179.636	2179.524	2179.464
14+380	1.50	-28.00	4.00	-28.00	4.00	28.00	1.50	40.00	2179.633	2179.591	2179.479	2179.367	2179.307
14+391.747	1.50	-28.00	4.00	-28.00	4.00	28.00	1.50	40.00	2179.526	2179.484	2179.372	2179.260	2179.200
Тойрог муруйн эхлэл													
14+391.747	1.50	-28.00	4.00	-28.00	4.00	28.00	1.50	40.00	2179.526	2179.484	2179.372	2179.260	2179.200
14+400	1.50	-28.00	4.00	-28.00	4.00	28.00	1.50	40.00	2179.444	2179.402	2179.290	2179.178	2179.118
14+420	1.50	-28.00	4.00	-28.00	4.00	28.00	1.50	40.00	2179.225	2179.183	2179.071	2178.959	2178.899
14+440	1.50	-28.00	4.00	-28.00	4.00	28.00	1.50	40.00	2178.975	2178.933	2178.821	2178.709	2178.649
14+460	1.50	-28.00	4.00	-28.00	4.00	28.00	1.50	40.00	2178.695	2178.653	2178.541	2178.429	2178.369
14+480	1.50	-28.00	4.00	-28.00	4.00	28.00	1.50	40.00	2178.383	2178.341	2178.229	2178.117	2178.057
14+500	1.50	-28.00	4.00	-28.00	4.00	28.00	1.50	40.00	2178.041	2177.999	2177.887	2177.775	2177.715
14+520	1.50	-28.00	4.00	-28.00	4.00	28.00	1.50	40.00	2177.668	2177.626	2177.514	2177.402	2177.342
14+540	1.50	-28.00	4.00	-28.00	4.00	28.00	1.50	40.00	2177.264	2177.222	2177.110	2176.998	2176.938
14+560	1.50	-28.00	4.00	-28.00	4.00	28.00	1.50	40.00	2176.830	2176.788	2176.676	2176.564	2176.504
14+580	1.50	-28.00	4.00	-28.00	4.00	28.00	1.50	40.00	2176.364	2176.322	2176.210	2176.098	2176.038
14+600	1.50	-28.00	4.00	-28.00	4.00	28.00	1.50	40.00	2175.868	2175.826	2175.714	2175.602	2175.542
14+620	1.50	-28.00	4.00	-28.00	4.00	28.00	1.50	40.00	2175.341	2175.299	2175.187	2175.075	2175.015
14+627.619	1.50	-28.00	4.00	-28.00	4.00	28.00	1.50	40.00	2175.133	2175.091	2174.979	2174.867	2174.807
Тойрог муруйн төгсгөл													
14+627.619	1.50	-28.00	4.00	-28.00	4.00	28.00	1.50	40.00	2175.133	2175.091	2174.979	2174.867	2174.807
14+640	1.50	-28.00	4.00	-28.00	4.00	28.00	1.50	40.00	2174.784	2174.742	2174.630	2174.518	2174.458
14+660	1.50	-28.00	4.00	-28.00	4.00	28.00	1.50	40.00	2174.195	2174.153	2174.041	2173.929	2173.869
14+663.619	1.50	-28.00	4.00	-28.00	4.00	28.00	1.50	40.00	2174.086	2174.044	2173.932	2173.820	2173.760
14+667.619	1.50	-25.00	4.00	-25.00	4.00	25.00	1.50	40.00	2173.947	2173.909	2173.809	2173.709	2173.649
14+674.286	1.50	-20.00	4.00	-20.00	4.00	20.00	1.50	40.00	2173.712	2173.682	2173.602	2173.522	2173.462
14+680	1.50	-16.00	4.00	-16.00	4.00	20.00	1.50	40.00	2173.510	2173.486	2173.423	2173.343	2173.283
14+700	1.50	-1.00	4.00	-1.00	4.00	20.00	1.50	40.00	2172.801	2172.800	2172.797	2172.717	2172.657
14+700.952	1.50	0.00	4.00	0.00	4.00	20.00	1.50	40.00	2172.767	2172.767	2172.767	2172.687	2172.627
14+720	1.50	14.00	4.00	14.00	4.00	20.00	1.50	40.00	2172.092	2172.113	2172.170	2172.090	2172.030
14+727.619	1.50	20.00	4.00	20.00	4.00	20.00	1.50	40.00	2171.822	2171.852	2171.932	2171.852	2171.792
14+737.619	1.50	40.00	4.00	20.00	4.00	20.00	1.50	40.00	2171.479	2171.539	2171.619	2171.539	2171.479

Авто замын трассын тэнхлэгийн координат UTM 47N

ПК+	X, м	Y, м
15+000	5120033.961	616653.284
15+020	5120050.333	616641.797
15+040	5120066.705	616630.310
15+060	5120083.077	616618.822
15+080	5120099.449	616607.335
15+090	5120107.634	616601.592
15+100	5120115.820	616595.848
15+106	5120120.732	616592.402
15+120	5120132.192	616584.361
15+140	5120148.564	616572.873
15+160	5120164.936	616561.386
15+180	5120181.308	616549.899
15+200	5120197.680	616538.411
15+220	5120214.052	616526.924
15+240	5120230.424	616515.437
15+260	5120246.796	616503.949
15+280	5120263.168	616492.462

ПК+	X, м	Y, м
15+300	5120279.540	616480.975
15+320	5120295.912	616469.488
15+340	5120312.284	616458.000
15+360	5120328.656	616446.513
15+380	5120345.028	616435.026
15+400	5120361.400	616423.538
15+420	5120377.772	616412.051
15+440	5120394.144	616400.564
15+460	5120410.516	616389.076
15+480	5120426.888	616377.589
15+500	5120443.260	616366.102
15+520	5120459.632	616354.615
15+540	5120476.004	616343.127
15+560	5120492.376	616331.640
15+580	5120508.748	616320.153

Өөрчлөлт №			Захиалагч:	Захиалагч:	Зураг төслийн байгууллага:	Зөвлөх инженер	С. БАТСҮХ	Замын инженер	М. БЯМБАА	БАЯНХОНГОР АЙМГИЙГ АРХАНГАЙ АЙМГИЙН ЧУЛУУТ СУМТАЙ ХОЛБОХ АВТО ЗАМЫН ИНЖЕНЕРИЙН НАРИЙВЧИЛСАН ЗУРАГ ТӨСӨЛ ХЭСЭГ-I. ЭХНИЙ 30 КМ	Трассын дэвсгэр зураг	Масштаб	Шифр	Хуудасны №
Огноо			ЭДИЙН ЗАСАГ, ХӨГЖЛИЙН ЯАМ	БАЯНХОНГОР АЙМГИЙН ЗДТГ	"АВАРГА ЗАМ" ХХК	Төслийн инженер	Э. БАТБОЛД	Замын инженер	Н. АРИУНЗАЯА		ПК14+980-ПК15+590	1:2000	AZ/BA-1/04-2025	36
Тайлбар						Шалгасан инженер	Г. ЧИНТӨГС	Геодезийн инженер	Г. БАТХОЛБОО				

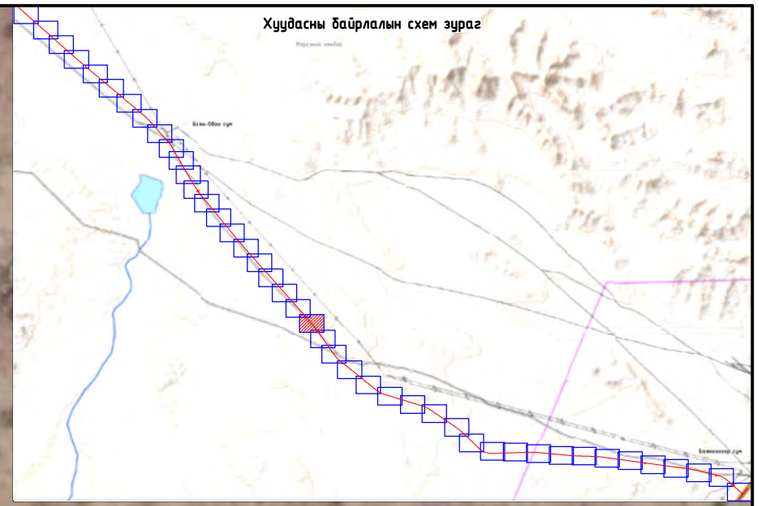

Авто замын трассын тэнхлэгийн координат UTM 47N

ПК+	X, м	Y, м
15+600	5120525.120	616308.665
15+620	5120541.492	616297.178
15+640	5120557.864	616285.691
15+660	5120574.236	616274.203
15+680	5120590.608	616262.716
15+692.607	5120600.928	616255.475
15+700	5120606.972	616251.218
15+720	5120623.244	616239.589
15+740	5120639.398	616227.797
15+760	5120655.433	616215.845
15+780	5120671.349	616203.733
15+800	5120687.142	616191.462
15+820	5120702.812	616179.034
15+840	5120718.357	616166.450
15+860	5120733.775	616153.712
15+880	5120749.065	616140.819
15+900	5120764.225	616127.775
15+920	5120779.254	616114.579
15+925.996	5120783.734	616110.594

ПК+	X, м	Y, м
15+940	5120794.184	616101.271
15+960	5120809.107	616087.955
15+972	5120818.061	616079.966
15+980	5120824.030	616074.640
16+000	5120838.953	616061.325
16+020	5120853.876	616048.009
16+040	5120868.799	616034.694
16+060	5120883.723	616021.378
16+080	5120898.646	616008.063
16+100	5120913.569	615994.748
16+120	5120928.492	615981.432
16+140	5120943.415	615968.117
16+160	5120958.338	615954.802
16+180	5120973.262	615941.486
16+200	5120988.185	615928.171
16+220	5121003.108	615914.856

Өөрчлөлт №			Захиалагч:	Захиалагч:	Зураг төслийн байгууллага:	Зөвлөх инженер	С. БАТСҮХ	Замын инженер	М. БЯМБАА	БАЯНХОНГОР АЙМГИЙГ АРХАНГАЙ АЙМГИЙН ЧУЛУУТ СУМТАЙ ХОЛБОХ АВТО ЗАМЫН ИНЖЕНЕРИЙН НАРИЙВЧИЛСАН ЗУРАГ ТӨСӨЛ ХЭСЭГ-I. ЭХНИЙ 30 КМ	Трассын дэвсгэр зураг	Масштаб	Шифр	Хуудасны №
Огноо			ЭДИЙН ЗАСАГ, ХӨГЖЛИЙН ЯАМ	БАЯНХОНГОР АЙМГИЙН ЗДТГ	"АВАРГА ЗАМ" ХХК	Төслийн инженер	Э. БАТБОЛД	Замын инженер	Н. АРИУНЗАЯА		ПК15+590-ПК16+230	1:2000	AZ/BA-1/04-2025	37
Тайлбар						Шалгасан инженер	Г. ЧИНТӨГС	Геодезийн инженер	Г. БАТХОЛБОО					

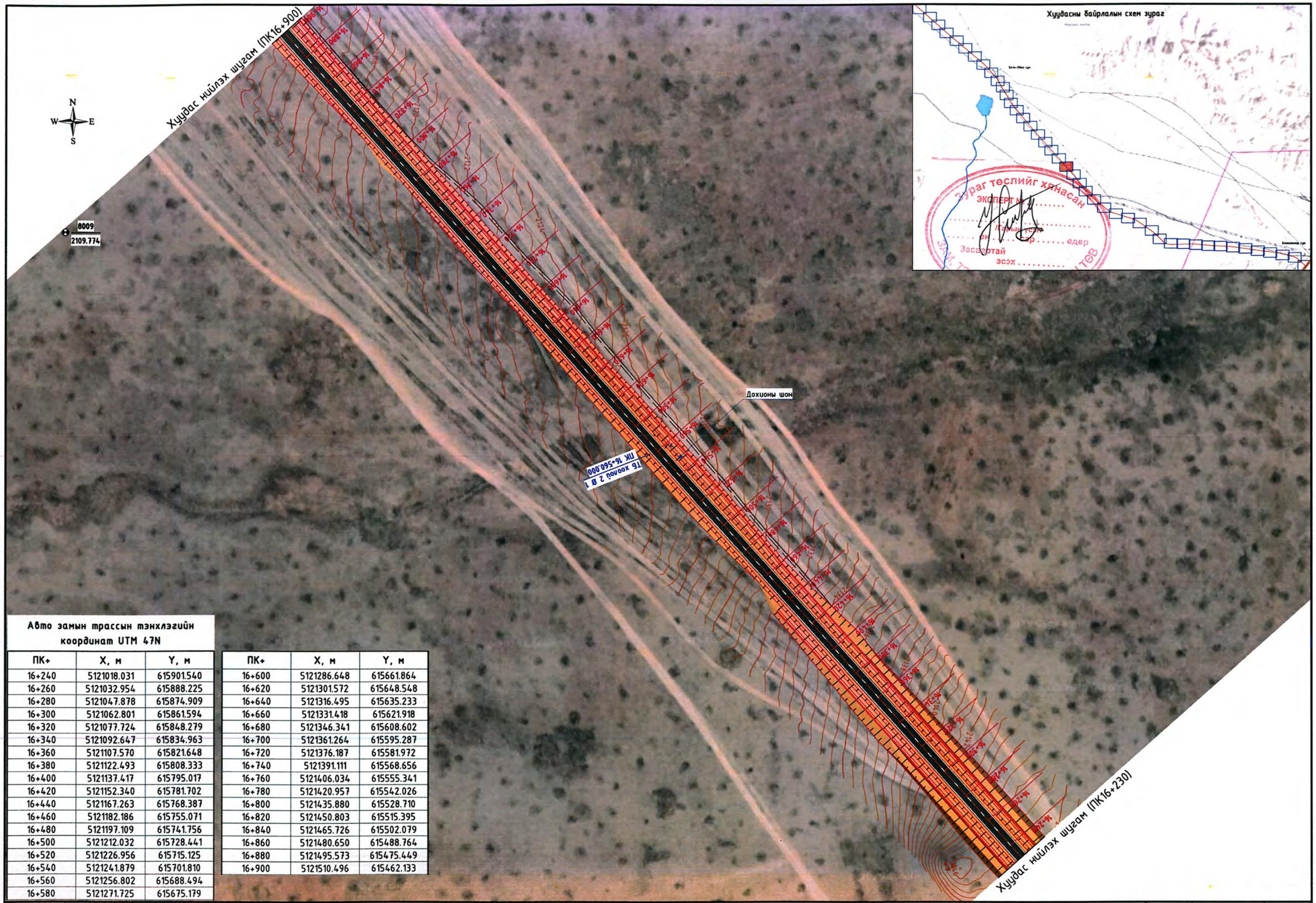

Авто замын трассын тэнхлэгийн координат UTM 47N

ПК+	X, м	Y, м
16+240	5121018.031	615901.540
16+260	5121032.954	615888.225
16+280	5121047.878	615874.909
16+300	5121062.801	615861.594
16+320	5121077.724	615848.279
16+340	5121092.647	615834.963
16+360	5121107.570	615821.648
16+380	5121122.493	615808.333
16+400	5121137.417	615795.017
16+420	5121152.340	615781.702
16+440	5121167.263	615768.387
16+460	5121182.186	615755.071
16+480	5121197.109	615741.756
16+500	5121212.032	615728.441
16+520	5121226.956	615715.125
16+540	5121241.879	615701.810
16+560	5121256.802	615688.494
16+580	5121271.725	615675.179

ПК+	X, м	Y, м
16+600	5121286.648	615661.864
16+620	5121301.572	615648.548
16+640	5121316.495	615635.233
16+660	5121331.418	615621.918
16+680	5121346.341	615608.602
16+700	5121361.264	615595.287
16+720	5121376.187	615581.972
16+740	5121391.111	615568.656
16+760	5121406.034	615555.341
16+780	5121420.957	615542.026
16+800	5121435.880	615528.710
16+820	5121450.803	615515.395
16+840	5121465.726	615502.079
16+860	5121480.650	615488.764
16+880	5121495.573	615475.449
16+900	5121510.496	615462.133

Өөрчлөлт №			Захиалагч:	Захиалагч:	Зураг теслийн байгууллага:	Зөвлөх инженер	С. БАТСҮХ	Замын инженер	М. БЯМБАА	БАЯНХОНГОР АЙМГИЙГ АРХАНГАЙ АЙМГИЙН ЧУЛУУТ СУМТАЙ ХОЛБОХ АВТО ЗАМЫН ИНЖЕНЕРИЙН НАРИЙВЧИЛСАН ЗУРАГ ТӨСӨЛ ХЭСЭГ-I. ЭХНИЙ 30 КМ	Трассын дэвсгэр зураг	Масштаб	Шифр	Хуудасны №
Огноо			ЭДИЙН ЗАСАГ, ХӨГЖЛИЙН ЯАМ	БАЯНХОНГОР АЙМГИЙН ЗДТГ	"АВАРГА ЗАМ" ХХК	Төслийн инженер	Э. БАТБОЛД	Замын инженер	Н. АРИУНЗАЯА		ПК16+230-ПК16+900	1:2000	AZ/BA-1/04-2025	38
Тайлбар						Шалгасан инженер	Г. ЧИНТӨГС	Геодезийн инженер	Г. БАТХОЛБОО					

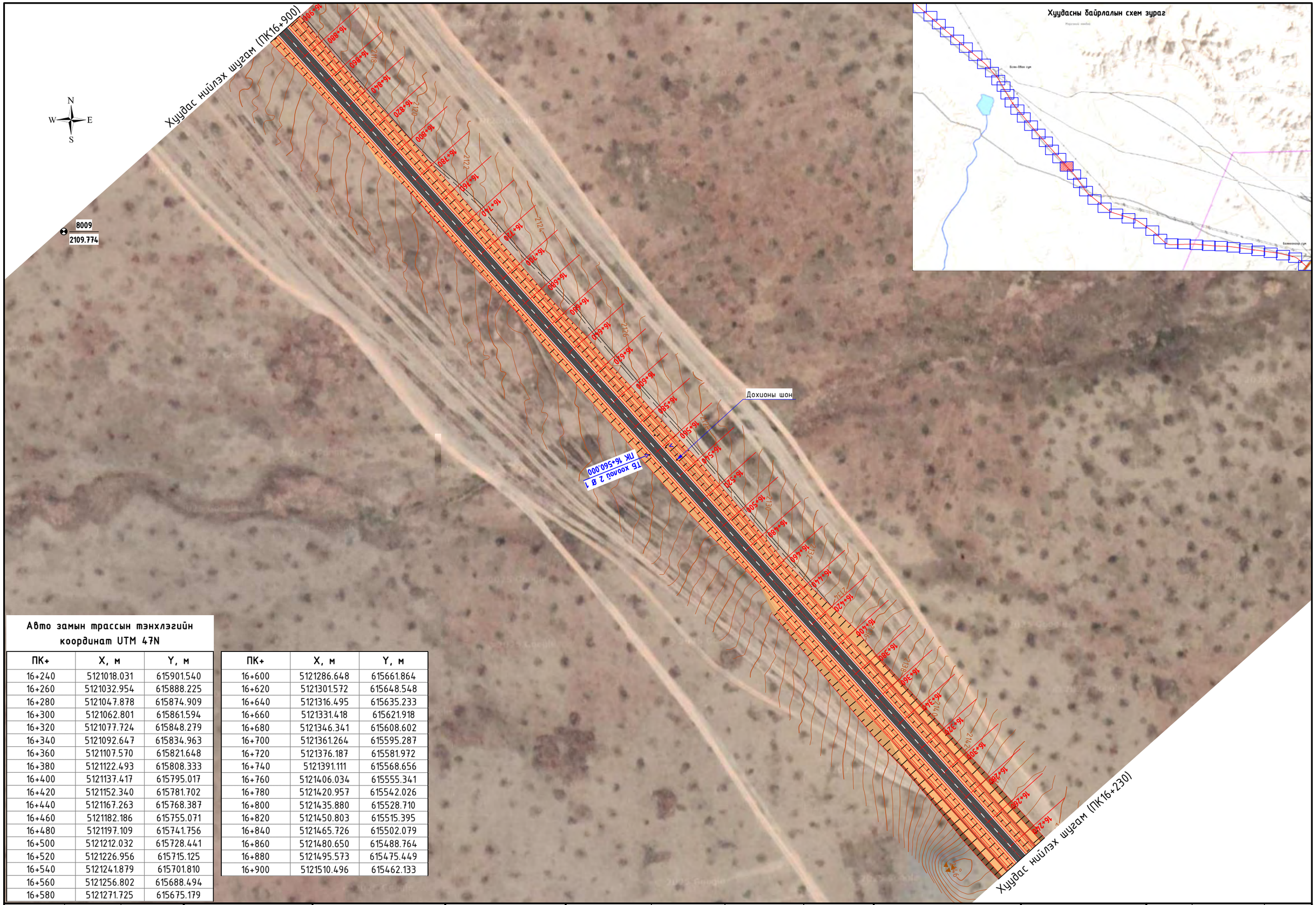

Авто замын трассын тэнхлэгийн координат UTM 47N

ПК+	X, м	Y, м
16+240	5121018.031	615901.540
16+260	5121032.954	615888.225
16+280	5121047.878	615874.909
16+300	5121062.801	615861.594
16+320	5121077.724	615848.279
16+340	5121092.647	615834.963
16+360	5121107.570	615821.648
16+380	5121122.493	615808.333
16+400	5121137.417	615795.017
16+420	5121152.340	615781.702
16+440	5121167.263	615768.387
16+460	5121182.186	615755.071
16+480	5121197.109	615741.756
16+500	5121212.032	615728.441
16+520	5121226.956	615715.125
16+540	5121241.879	615701.810
16+560	5121256.802	615688.494
16+580	5121271.725	615675.179

ПК+	X, м	Y, м
16+600	5121286.648	615661.864
16+620	5121301.572	615648.548
16+640	5121316.495	615635.233
16+660	5121331.418	615621.918
16+680	5121346.341	615608.602
16+700	5121361.264	615595.287
16+720	5121376.187	615581.972
16+740	5121391.111	615568.656
16+760	5121406.034	615555.341
16+780	5121420.957	615542.026
16+800	5121435.880	615528.710
16+820	5121450.803	615515.395
16+840	5121465.726	615502.079
16+860	5121480.650	615488.764
16+880	5121495.573	615475.449
16+900	5121510.496	615462.133

Өөрчлөлт №			Захиалагч:	Захиалагч:	Зураг төслийн байгууллага:	Зөвлөх инженер	С. БАТСҮХ	Замын инженер	М. БЯМБАА	БАЯНХОНГОР АЙМГИЙГ АРХАНГАЙ АЙМГИЙН ЧУЛУУТ СУМТАЙ ХОЛБОХ АВТО ЗАМЫН ИНЖЕНЕРИЙН НАРИЙВЧИЛСАН ЗУРАГ ТӨСӨЛ ХЭСЭГ-I. ЭХНИЙ 30 КМ	Трассын дэвсгэр зураг	Масштаб	Шифр	Хуудасны №
Огноо			ЭДИЙН ЗАСАГ, ХӨГЖЛИЙН ЯАМ	БАЯНХОНГОР АЙМГИЙН ЗДТГ	"АВАРГА ЗАМ" ХХК	Төслийн инженер	Э. БАТБОЛД	Замын инженер	Н. АРИУНЗАЯА		ПК16+230-ПК16+900	1:2000	AZ/BA-1/04-2025	38
Тайлбар						Шалгасан инженер	Г. ЧИНТӨГС	Геодезийн инженер	Г. БАТХОЛБОО					

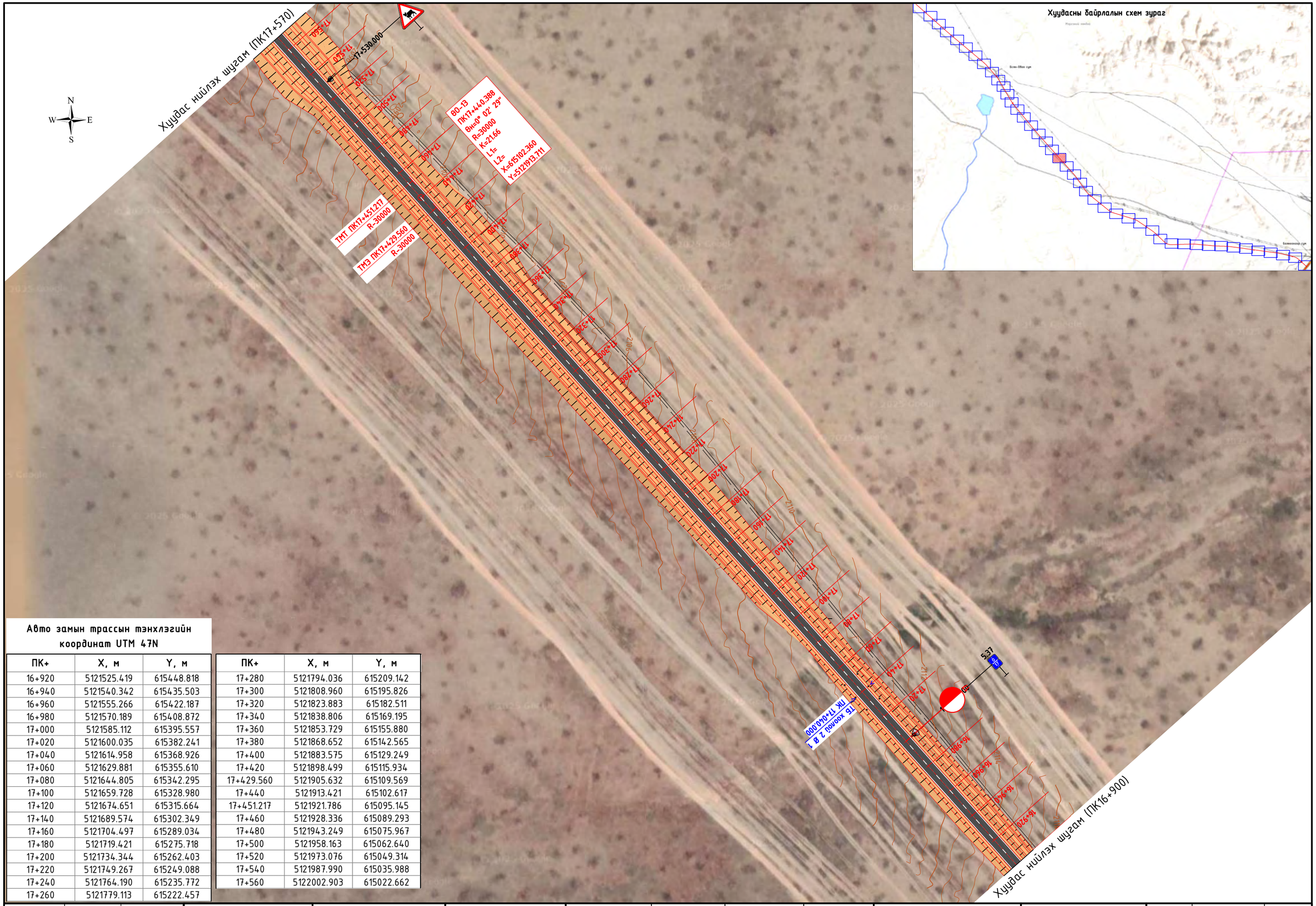

Авто замын трассын тэнхлэгийн координат UTM 47N

ПК+	X, м	Y, м
16+920	5121525.419	615448.818
16+940	5121540.342	615435.503
16+960	5121555.266	615422.187
16+980	5121570.189	615408.872
17+000	5121585.112	615395.557
17+020	5121600.035	615382.241
17+040	5121614.958	615368.926
17+060	5121629.881	615355.610
17+080	5121644.805	615342.295
17+100	5121659.728	615328.980
17+120	5121674.651	615315.664
17+140	5121689.574	615302.349
17+160	5121704.497	615289.034
17+180	5121719.421	615275.718
17+200	5121734.344	615262.403
17+220	5121749.267	615249.088
17+240	5121764.190	615235.772
17+260	5121779.113	615222.457

ПК+	X, м	Y, м
17+280	5121794.036	615209.142
17+300	5121808.960	615195.826
17+320	5121823.883	615182.511
17+340	5121838.806	615169.195
17+360	5121853.729	615155.880
17+380	5121868.652	615142.565
17+400	5121883.575	615129.249
17+420	5121898.499	615115.934
17+429.560	5121905.632	615109.569
17+440	5121913.421	615102.617
17+451.217	5121921.786	615095.145
17+460	5121928.336	615089.293
17+480	5121943.249	615075.967
17+500	5121958.163	615062.640
17+520	5121973.076	615049.314
17+540	5121987.990	615035.988
17+560	5122002.903	615022.662

Өөрчлөлт №			Захиалагч:	Захиалагч:	Зураг төслийн байгууллага:	Зөвлөх инженер	С. БАТСҮХ	Замын инженер	М. БЯМБАА	БАЯНХОНГОР АЙМГИЙГ АРХАНГАЙ АЙМГИЙН ЧУЛУУТ СУМТАЙ ХОЛБОХ АВТО ЗАМЫН ИНЖЕНЕРИЙН НАРИЙВЧИЛСАН ЗУРАГ ТӨСӨЛ ХЭСЭГ-I. ЭХНИЙ 30 КМ	Трассын дэвсгэр зураг	Масштаб	Шифр	Хуудасны №
Огноо			ЭДИЙН ЗАСАГ, ХӨГЖЛИЙН ЯАМ	БАЯНХОНГОР АЙМГИЙН ЗДТГ	"АВАРГА ЗАМ" ХХК	Төслийн инженер	Э. БАТБОЛД	Замын инженер	Н. АРИУНЗАЯА				
Тайлбар						Шалгасан инженер	Г. ЧИНТӨГС	Геодезийн инженер	Г. БАТХОЛБОО		ПК16+900-ПК17+570	1:2000	AZ/BA-1/04-2025	39

Авто замын трассын тэнхлэгийн координат UTM 47N

ПК+	X, м	Y, м
17+580	5122017.817	615009.336
17+600	5122032.730	614996.010
17+620	5122047.644	614982.684
17+640	5122062.558	614969.358
17+660	5122077.471	614956.031
17+680	5122092.385	614942.705
17+700	5122107.298	614929.379
17+720	5122122.212	614916.053
17+740	5122137.125	614902.727
17+760	5122152.039	614889.401
17+780	5122166.953	614876.075
17+800	5122181.866	614862.749
17+820	5122196.780	614849.422
17+840	5122211.693	614836.096
17+860	5122226.607	614822.770
17+880	5122241.520	614809.444
17+900	5122256.434	614796.118

ПК+	X, м	Y, м
17+920	5122271.347	614782.792
17+940	5122286.261	614769.466
17+960	5122301.175	614756.140
17+980	5122316.088	614742.813
18+000	5122331.002	614729.487
18+020	5122345.915	614716.161
18+040	5122360.829	614702.835
18+060	5122375.742	614689.509
18+080	5122390.656	614676.183
18+100	5122405.570	614662.857
18+120	5122420.483	614649.530
18+140	5122435.397	614636.204
18+160	5122450.310	614622.878
18+180	5122465.224	614609.552
18+200	5122480.137	614596.226
18+202	5122481.629	614594.893
18+220	5122495.051	614582.900

Өөрчлөлт №			Захиалагч:	Захиалагч:	Зураг төслийн байгууллага:	Зөвлөх инженер	С. БАТСҮХ	Замын инженер	М. БЯМБАА	БАЯНХОНГОР АЙМГИЙГ АРХАНГАЙ АЙМГИЙН ЧУЛУУТ СУМТАЙ ХОЛБОХ АВТО ЗАМЫН ИНЖЕНЕРИЙН НАРИЙВЧИЛСАН ЗУРАГ ТӨСӨЛ ХЭСЭГ-I. ЭХНИЙ 30 КМ	Трассын дэвсгэр зураг	Масштаб	Шифр	Хуудасны №
Огноо			ЭДИЙН ЗАСАГ, ХӨГЖЛИЙН ЯАМ	БАЯНХОНГОР АЙМГИЙН ЗДТГ	"АВАРГА ЗАМ" ХХК	Төслийн инженер	Э. БАТБОЛД	Замын инженер	Н. АРИУНЗАЯА		ПК17+570-ПК18+230	1:2000	AZ/BA-1/04-2025	40
Тайлбар						Шалгасан инженер	Г. ЧИНТӨГС	Геодезийн инженер	Г. БАТХОЛБОО				

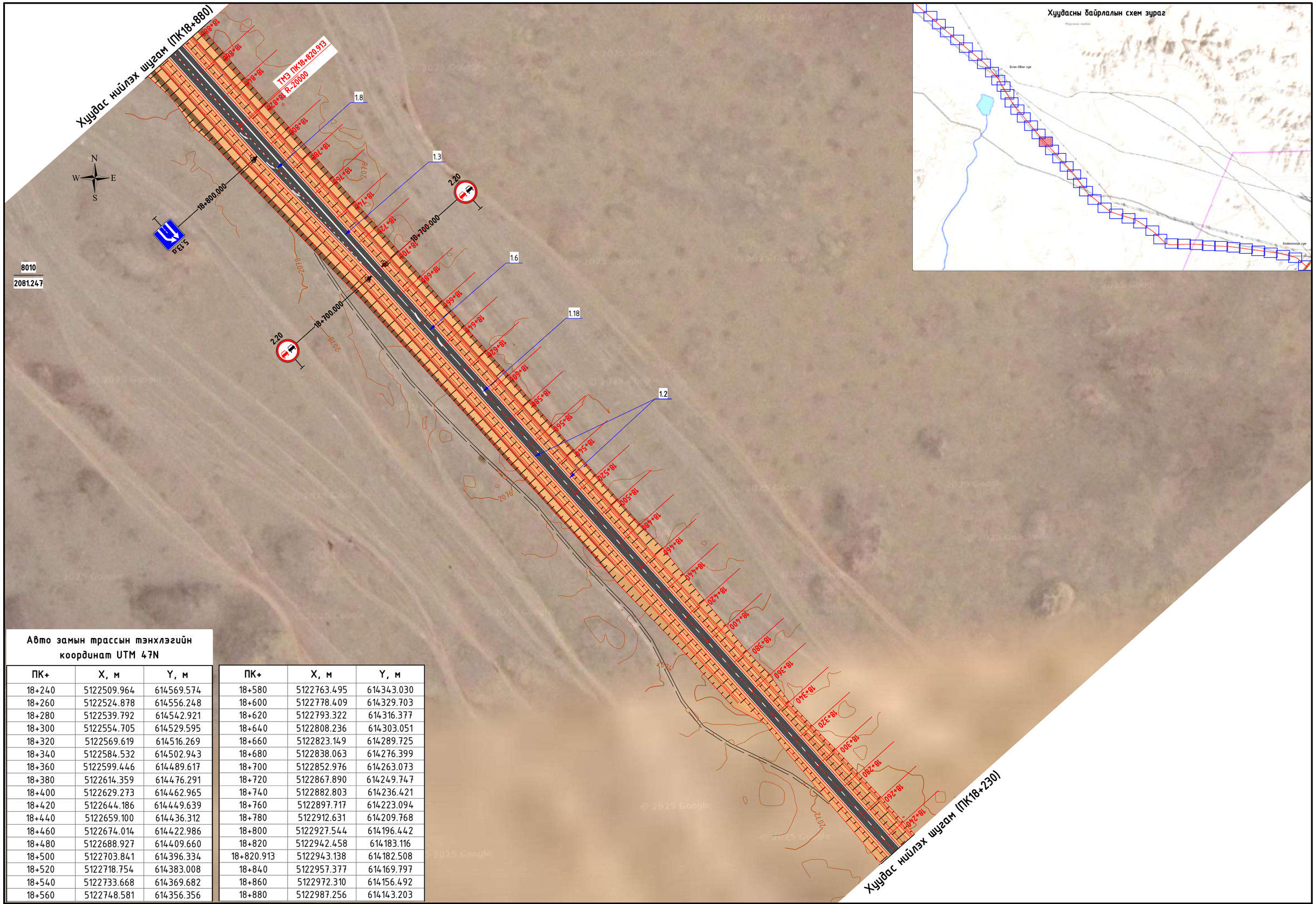

Авто замын трассын тэнхлэгийн координат UTM 47N

ПК+	X, м	Y, м
18+240	5122509.964	614569.574
18+260	5122524.878	614556.248
18+280	5122539.792	614542.921
18+300	5122554.705	614529.595
18+320	5122569.619	614516.269
18+340	5122584.532	614502.943
18+360	5122599.446	614489.617
18+380	5122614.359	614476.291
18+400	5122629.273	614462.965
18+420	5122644.186	614449.639
18+440	5122659.100	614436.312
18+460	5122674.014	614422.986
18+480	5122688.927	614409.660
18+500	5122703.841	614396.334
18+520	5122718.754	614383.008
18+540	5122733.668	614369.682
18+560	5122748.581	614356.356

ПК+	X, м	Y, м
18+580	5122763.495	614343.030
18+600	5122778.409	614329.703
18+620	5122793.322	614316.377
18+640	5122808.236	614303.051
18+660	5122823.149	614289.725
18+680	5122838.063	614276.399
18+700	5122852.976	614263.073
18+720	5122867.890	614249.747
18+740	5122882.803	614236.421
18+760	5122897.717	614223.094
18+780	5122912.631	614209.768
18+800	5122927.544	614196.442
18+820	5122942.458	614183.116
18+820.913	5122943.138	614182.508
18+840	5122957.377	614169.797
18+860	5122972.310	614156.492
18+880	5122987.256	614143.203

Өөрчлөлт №			Захиалагч:	Захиалагч:	Зураг төслийн байгууллага:	Зөвлөх инженер	С. БАТСҮХ	Замын инженер	М. БЯМБАА	БАЯНХОНГОР АЙМГИЙГ АРХАНГАЙ АЙМГИЙН ЧУЛУУТ СУМТАЙ ХОЛБОХ АВТО ЗАМЫН ИНЖЕНЕРИЙН НАРИЙВЧИЛСАН ЗУРАГ ТӨСӨЛ ХЭСЭГ-I. ЭХНИЙ 30 КМ	Трассын дэвсгэр зураг	Масштаб	Шифр	Хуудасны №
Огноо			ЭДИЙН ЗАСАГ, ХӨГЖЛИЙН ЯАМ	БАЯНХОНГОР АЙМГИЙН ЗДТГ	"АВАРГА ЗАМ" ХХК	Төслийн инженер	Э. БАТБОЛД	Замын инженер	Н. АРИУНЗАЯА		ПК18+230-ПК18+880	1:2000	AZ/BA-1/04-2025	41
Тайлбар						Шалгасан инженер	Г. ЧИНТӨГС	Геодезийн инженер	Г. БАТХОЛБОО					

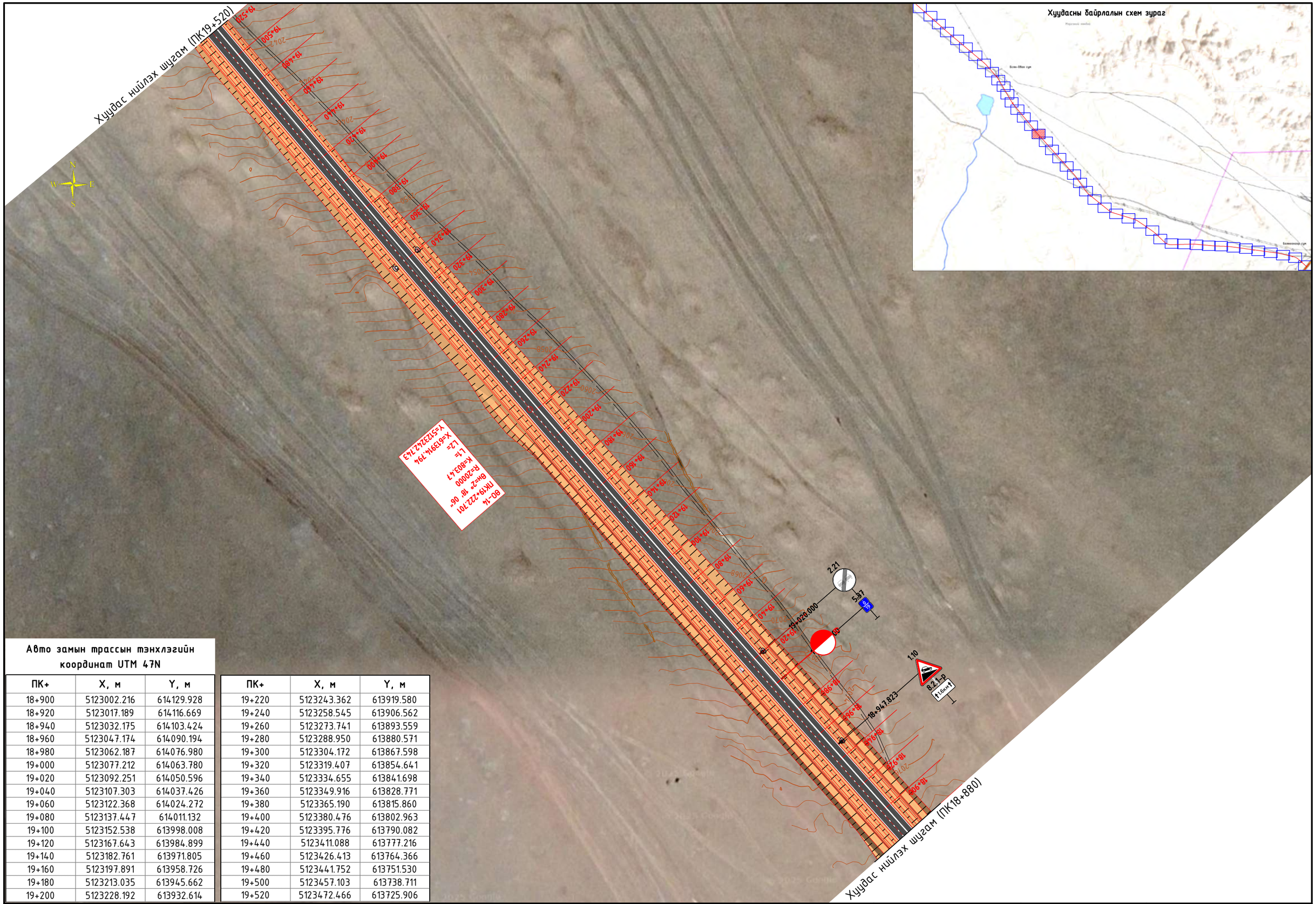

Авто замын трассын тэнхлэгийн координат UTM 47N

ПК+	X, м	Y, м
18+900	5123002.216	614129.928
18+920	5123017.189	614116.669
18+940	5123032.175	614103.424
18+960	5123047.174	614090.194
18+980	5123062.187	614076.980
19+000	5123077.212	614063.780
19+020	5123092.251	614050.596
19+040	5123107.303	614037.426
19+060	5123122.368	614024.272
19+080	5123137.447	614011.132
19+100	5123152.538	613998.008
19+120	5123167.643	613984.899
19+140	5123182.761	613971.805
19+160	5123197.891	613958.726
19+180	5123213.035	613945.662
19+200	5123228.192	613932.614

ПК+	X, м	Y, м
19+220	5123243.362	613919.580
19+240	5123258.545	613906.562
19+260	5123273.741	613893.559
19+280	5123288.950	613880.571
19+300	5123304.172	613867.598
19+320	5123319.407	613854.641
19+340	5123334.655	613841.698
19+360	5123349.916	613828.771
19+380	5123365.190	613815.860
19+400	5123380.476	613802.963
19+420	5123395.776	613790.082
19+440	5123411.088	613777.216
19+460	5123426.413	613764.366
19+480	5123441.752	613751.530
19+500	5123457.103	613738.711
19+520	5123472.466	613725.906

Өөрчлөлт №			Захиалагч:	Захиалагч:	Зураг төслийн байгууллага:	Зөвлөх инженер	С. БАТСҮХ	Замын инженер	М. БЯМБАА	БАЯНХОНГОР АЙМГИЙГ АРХАНГАЙ АЙМГИЙН ЧУЛУУТ СУМТАЙ ХОЛБОХ АВТО ЗАМЫН ИНЖЕНЕРИЙН НАРИЙВЧИЛСАН ЗУРАГ ТӨСӨЛ ХЭСЭГ-I ЭХНИЙ 30 КМ	Трассын дэвсгэр зураг	Масштаб	Шифр	Хуудасны №
Огноо			ЭДИЙН ЗАСАГ, ХӨГЖЛИЙН ЯАМ	БАЯНХОНГОР АЙМГИЙН ЗДТГ	"АВАРГА ЗАМ" ХХК	Төслийн инженер	Э. БАТБОЛД	Замын инженер	Н. АРИУНЗАЯА				
Тайлбар						Шалгасан инженер	Г. ЧИНТӨГС	Геодезийн инженер	Г. БАТХОЛБОО		ПК18+880-ПК19+520	1:2000	AZ/BA-1/04-2025	42

Авто замын трассын тэнхлэгийн координат UTM 47N

ПК+	X, м	Y, м
19+540	5123487.843	613713.117
19+560	5123503.232	613700.343
19+580	5123518.634	613687.585
19+600	5123534.049	613674.842
19+620	5123549.477	613662.115
19+624.381	5123552.858	613659.329
19+640	5123564.913	613649.398
19+660	5123580.350	613636.681
19+680	5123595.787	613623.965
19+700	5123611.223	613611.249
19+720	5123626.660	613598.532
19+740	5123642.097	613585.816
19+760	5123657.534	613573.099
19+780	5123672.970	613560.383
19+800	5123688.407	613547.666
19+820	5123703.844	613534.950

ПК+	X, м	Y, м
19+840	5123719.281	613522.234
19+860	5123734.717	613509.517
19+880	5123750.154	613496.801
19+900	5123765.591	613484.084
19+920	5123781.028	613471.368
19+940	5123796.464	613458.652
19+960	5123811.901	613445.935
19+980	5123827.338	613433.219
20+000	5123842.775	613420.502
20+020	5123858.211	613407.786
20+040	5123873.648	613395.070
20+060	5123889.085	613382.353
20+080	5123904.521	613369.637
20+100	5123919.958	613356.920
20+120	5123935.395	613344.204
20+140	5123950.832	613331.488
20+160	5123966.268	613318.771

Өөрчлөлт №			Захиалагч:	Захиалагч:	Зураг төслийн байгууллага:	Зөвлөх инженер	С. БАТСҮХ	Замын инженер	М. БЯМБАА	БАЯНХОНГОР АЙМГИЙГ АРХАНГАЙ АЙМГИЙН ЧУЛУУТ СУМТАЙ ХОЛБОХ АВТО ЗАМЫН ИНЖЕНЕРИЙН НАРИЙВЧИЛСАН ЗУРАГ ТӨСӨЛ ХЭСЭГ-I. ЭХНИЙ 30 КМ	Трассын дэвсгэр зураг	Масштаб	Шифр	Хуудасны №
Огноо			ЭДИЙН ЗАСАГ, ХӨГЖЛИЙН ЯАМ	БАЯНХОНГОР АЙМГИЙН ЗДТГ	"АВАРГА ЗАМ" ХХК	Төслийн инженер	Э. БАТБОЛД	Замын инженер	Н. АРИУНЗАЯА		ПК19+520-ПК20+160	1:2000	AZ/BA-1/04-2025	43
Тайлбар						Шалгасан инженер	Г. ЧИНТӨГС	Геодезийн инженер	Г. БАТХОЛБОО					

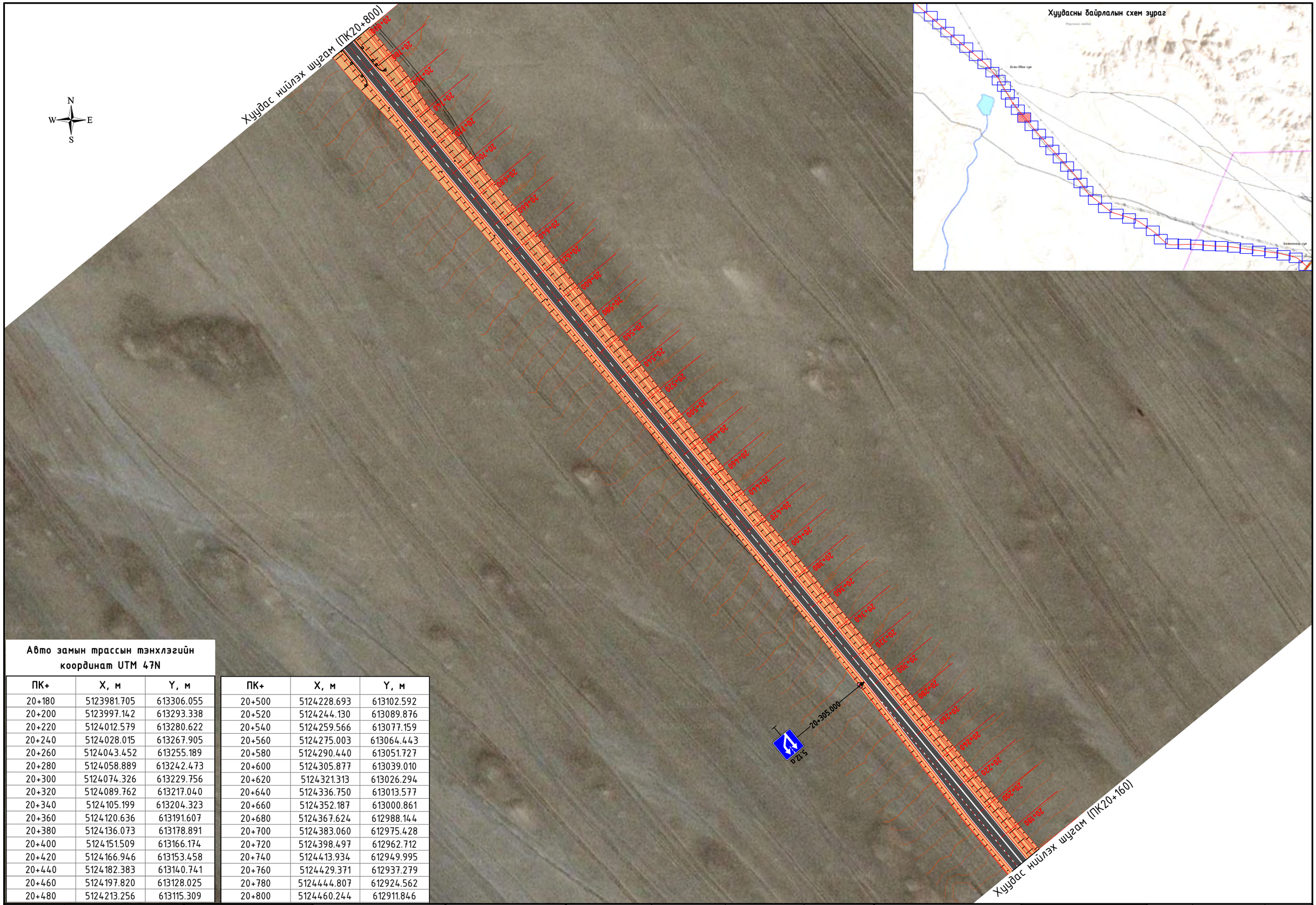

Авто замын трассын тэнхлэгийн координат UTM 47N

ПК+	X, м	Y, м
20+180	5123981.705	613306.055
20+200	5123997.142	613293.338
20+220	5124012.579	613280.622
20+240	5124028.015	613267.905
20+260	5124043.452	613255.189
20+280	5124058.889	613242.473
20+300	5124074.326	613229.756
20+320	5124089.762	613217.040
20+340	5124105.199	613204.323
20+360	5124120.636	613191.607
20+380	5124136.073	613178.891
20+400	5124151.509	613166.174
20+420	5124166.946	613153.458
20+440	5124182.383	613140.741
20+460	5124197.820	613128.025
20+480	5124213.256	613115.309

ПК+	X, м	Y, м
20+500	5124228.693	613102.592
20+520	5124244.130	613089.876
20+540	5124259.566	613077.159
20+560	5124275.003	613064.443
20+580	5124290.440	613051.727
20+600	5124305.877	613039.010
20+620	5124321.313	613026.294
20+640	5124336.750	613013.577
20+660	5124352.187	613000.861
20+680	5124367.624	612988.144
20+700	5124383.060	612975.428
20+720	5124398.497	612962.712
20+740	5124413.934	612949.995
20+760	5124429.371	612937.279
20+780	5124444.807	612924.562
20+800	5124460.244	612911.846

Өөрчлөлт №			Захиалагч:	Захиалагч:	Зураг төслийн байгууллага:	Зөвлөх инженер	С. БАТСҮХ	Замын инженер	М. БЯМБАА	БАЯНХОНГОР АЙМГИЙГ АРХАНГАЙ АЙМГИЙН ЧУЛУУТ СУМТАЙ ХОЛБОХ АВТО ЗАМЫН ИНЖЕНЕРИЙН НАРИЙВЧИЛСАН ЗУРАГ ТӨСӨЛ ХЭСЭГ-I. ЭХНИЙ 30 КМ	Трассын дэвсгэр зураг	Масштаб	Шифр	Хуудасны №
Огноо			ЭДИЙН ЗАСАГ, ХӨГЖЛИЙН ЯАМ	БАЯНХОНГОР АЙМГИЙН ЗДТГ	"АВАРГА ЗАМ" ХХК	Төслийн инженер	Э. БАТБОЛД	Замын инженер	Н. АРИУНЗАЯА		ПК20+160-ПК20+800	1:2000	AZ/BA-1/04-2025	44
Тайлбар						Шалгасан инженер	Г. ЧИНТӨГС	Геодезийн инженер	Г. БАТХОЛБОО					

Авто замын трассын тэнхлэгийн координат UTM 47N

ПК+	X, м	Y, м
20+820	5124475.681	612899.130
20+840	5124491.118	612886.413
20+860	5124506.554	612873.697
20+880	5124521.991	612860.980
20+900	5124537.428	612848.264
20+920	5124552.865	612835.548
20+940	5124568.301	612822.831
20+960	5124583.738	612810.115
20+980	5124599.175	612797.398
21+000	5124614.612	612784.682
21+020	5124630.048	612771.966
21+040	5124645.485	612759.249
21+060	5124660.922	612746.533
21+080	5124676.358	612733.816

ПК+	X, м	Y, м
21+100	5124691.795	612721.100
21+120	5124707.232	612708.383
21+140	5124722.669	612695.667
21+160	5124738.105	612682.951
21+180	5124753.542	612670.234
21+200	5124768.979	612657.518
21+220	5124784.416	612644.801
21+240	5124799.852	612632.085
21+260	5124815.289	612619.369
21+280	5124830.726	612606.652
21+300	5124846.163	612593.936
21+320	5124861.599	612581.219
21+340	5124877.036	612568.503
21+360	5124892.473	612555.787

Өөрчлөлт №			Захиалагч:	Захиалагч:	Зураг төслийн байгууллага:	Зөвлөх инженер	С. БАТСҮХ	Замын инженер	М. БЯМБАА	БАЯНХОНГОР АЙМГИЙГ АРХАНГАЙ АЙМГИЙН ЧУЛУУТ СУМТАЙ ХОЛБОХ АВТО ЗАМЫН ИНЖЕНЕРИЙН НАРИЙВЧИЛСАН ЗУРАГ ТӨСӨЛ ХЭСЭГ-I. ЭХНИЙ 30 КМ	Трассын дэвсгэр зураг	Масштаб	Шифр	Хуудасны №
Огноо			ЭДИЙН ЗАСАГ, ХӨГЖЛИЙН ЯАМ	БАЯНХОНГОР АЙМГИЙН ЗДТГ	"АВАРГА ЗАМ" ХХК	Төслийн инженер	Э. БАТБОЛД	Замын инженер	Н. АРИУНЗАЯА		ПК20+800-ПК21+360	1:2000	AZ/BA-1/04-2025	45
Тайлбар						Шалгасан инженер	Г. ЧИНТӨГС	Геодезийн инженер	Г. БАТХОЛБОО				

Пикет	Төлөвлөсөн түвшин,м	Газрын түвшин,м
0+004.143		1875.647
0+640.000	1883.749	1882.044
0+740.000	1886.026	1884.278
0+760.000	1886.481	1884.766
1+090.000	1894.072	1892.761

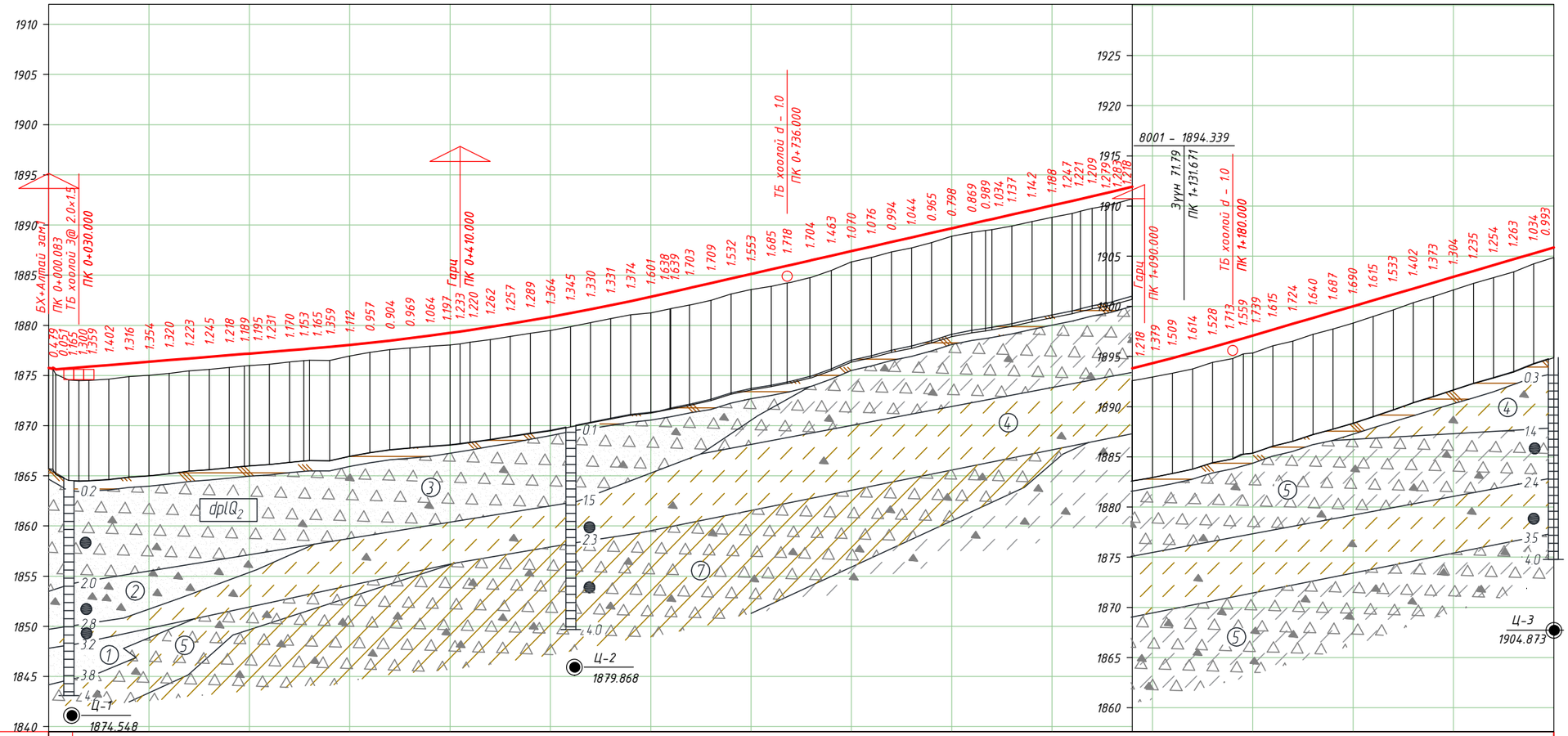

М 1:5000 - хэвтээ
М 1:500 - босоо
М 1:100 - хөрсний босоо

Таслийн өгөгдөл

Хөндлөн огтолын төрөл: Зүүн — 1; Баруун — 1

Зүүн шуудуу: Бэхэлгээ — Чул.бэх

Баруун шуудуу: Бэхэлгээ — Чул.бэх; Чул.бэх

Налуу, %, босоо эргэлт, м: 004.143; 003.047; 003.589; 19.81; 19.83; 18.91; 8.18; 247.20; 254.294; R - 25000; K - 364.89; 22.77; 22.77; 619.185; 409.17; 028.353; R - 25000; K - 162.24; 29.26; 29.26; 190.597; 533.27; 723.860

Тэнхлэгийн түвшин, м: 1875.747; 1875.779; 1875.713; 1875.795; 1875.877; 1876.040; 1876.204; 1876.367; 1876.531; 1876.694; 1876.858; 1877.021; 1877.144; 1877.185; 1877.348; 1877.512; 1877.676; 1877.852; 1878.044; 1878.252; 1878.476; 1878.717; 1878.973; 1879.245; 1879.387; 1879.533; 1879.837; 1880.157; 1880.493; 1880.845; 1881.213; 1881.597; 1881.997; 1882.413; 1882.845; 1883.294; 1883.719; 1884.204; 1884.660; 1885.115; 1885.571; 1885.935; 1886.451; 1886.937; 1887.392; 1887.848; 1888.303; 1888.759; 1889.214; 1889.659; 1889.871; 1890.125; 1890.437; 1890.580; 1891.036; 1891.491; 1891.947; 1892.402; 1892.860; 1893.183; 1893.333; 1893.822; 1894.326; 1894.847; 1895.384; 1895.937; 1896.505; 1897.088; 1897.674; 1898.259; 1898.844; 1899.429; 1900.014; 1900.600; 1901.185; 1901.770; 1902.355; 1902.940; 1903.526; 1904.111; 1904.696; 1905.281; 1905.867

Бодит өгөгдөл

Газрын түвшин, м: 1875.696; 1874.548; 1874.495; 1874.518; 1874.638; 1874.888; 1875.013; 1875.211; 1875.471; 1875.613; 1875.803; 1875.955; 1875.990; 1876.117; 1876.342; 1876.511; 1876.493; 1876.932; 1877.295; 1877.572; 1877.748; 1877.909; 1878.048; 1878.154; 1878.313; 1878.575; 1878.900; 1879.204; 1879.481; 1879.868; 1880.267; 1880.666; 1881.039; 1881.244; 1881.655; 1882.016; 1882.495; 1883.128; 1883.562; 1883.886; 1884.217; 1884.747; 1885.474; 1886.322; 1886.772; 1887.309; 1887.715; 1888.249; 1888.871; 1889.256; 1889.448; 1889.546; 1889.899; 1890.349; 1890.759; 1891.155; 1891.651; 1891.904; 1892.050; 1892.604; 1892.947; 1893.338; 1893.770; 1894.409; 1894.792; 1895.349; 1896.059; 1896.535; 1897.204; 1897.742; 1898.324; 1898.985; 1899.652; 1900.368; 1900.982; 1901.636; 1902.291; 1902.857; 1903.433; 1904.247; 1904.874

Пикетаж, м: 000.000; 020.000; 030.000; 040.000; 060.000; 080.000; 100.000; 120.000; 140.000; 160.000; 180.000; 195.000; 200.000; 220.000; 240.000; 260.000; 280.000; 300.000; 320.000; 340.000; 360.000; 380.000; 400.000; 410.000; 420.000; 440.000; 460.000; 480.000; 500.000; 520.000; 540.000; 560.000; 580.000; 600.000; 620.000; 638.682; 660.000; 680.000; 700.000; 720.000; 736.000; 758.682; 780.000; 800.000; 820.000; 840.000; 860.000; 880.000; 900.000; 920.000; 933.718; 940.000; 960.000; 980.000; 000.000; 020.000; 040.000; 053.718; 060.000; 080.000; 100.000; 120.000; 140.000; 160.000; 180.000; 200.000; 220.000; 240.000; 260.000; 280.000; 300.000; 320.000; 340.000; 360.000; 380.000; 400.000; 420.000; 440.000; 460.000; 480.000; 500.000

Пикет / Планы элементүүд / Километрийн заалт

0 — L - 638.68; A - 311° 45' 03"

638.682 — K1 - 120.00 K - 415.04 K2 - 120.00; T1 - 210.80 T2 - 210.80; R - 600.00 У - 28° 10' 26"

1 — 053.718 — L - 99.63; A - 311° 14' 02"

Өөрчлөлт №			Захиалагч:	Захиалагч:	Зураг төслийн байгууллага:	Зөвлөх инженер	С. БАТСҮХ	Замын инженер	М. БЯМБАА	БАЯНХОНГОР АЙМГИЙГ АРХАНГАЙ АЙМГИЙН ЧУЛУУТ СУМТАЙ ХОЛБОХ АВТО ЗАМЫН ИНЖЕНЕРИЙН НАРИЙВЧИЛСАН ЗУРАГ ТӨСӨЛ ХЭСЭГ-I. ЭХНИЙ 30 КМ	Дагуу огтлол төсөллөлт	Масштаб	Шифр	Хуудасны №
Огноо			ЭДИЙН ЗАСАГ, ХӨГЖЛИЙН ЯАМ	БАЯНХОНГОР АЙМГИЙН ЗДТГ	"АВАРГА ЗАМ" ХХК	Төслийн инженер	Э. БАТБОЛД	Замын инженер	Н. АРИУНЗАЯА		0-1500	1:5000 1:500	AZ/BA-1/04-2025	60
Тайлбар						Шалгасан инженер	Г. ЧИНТӨГС	Геодезийн инженер	Г. БАТХОЛБОО					

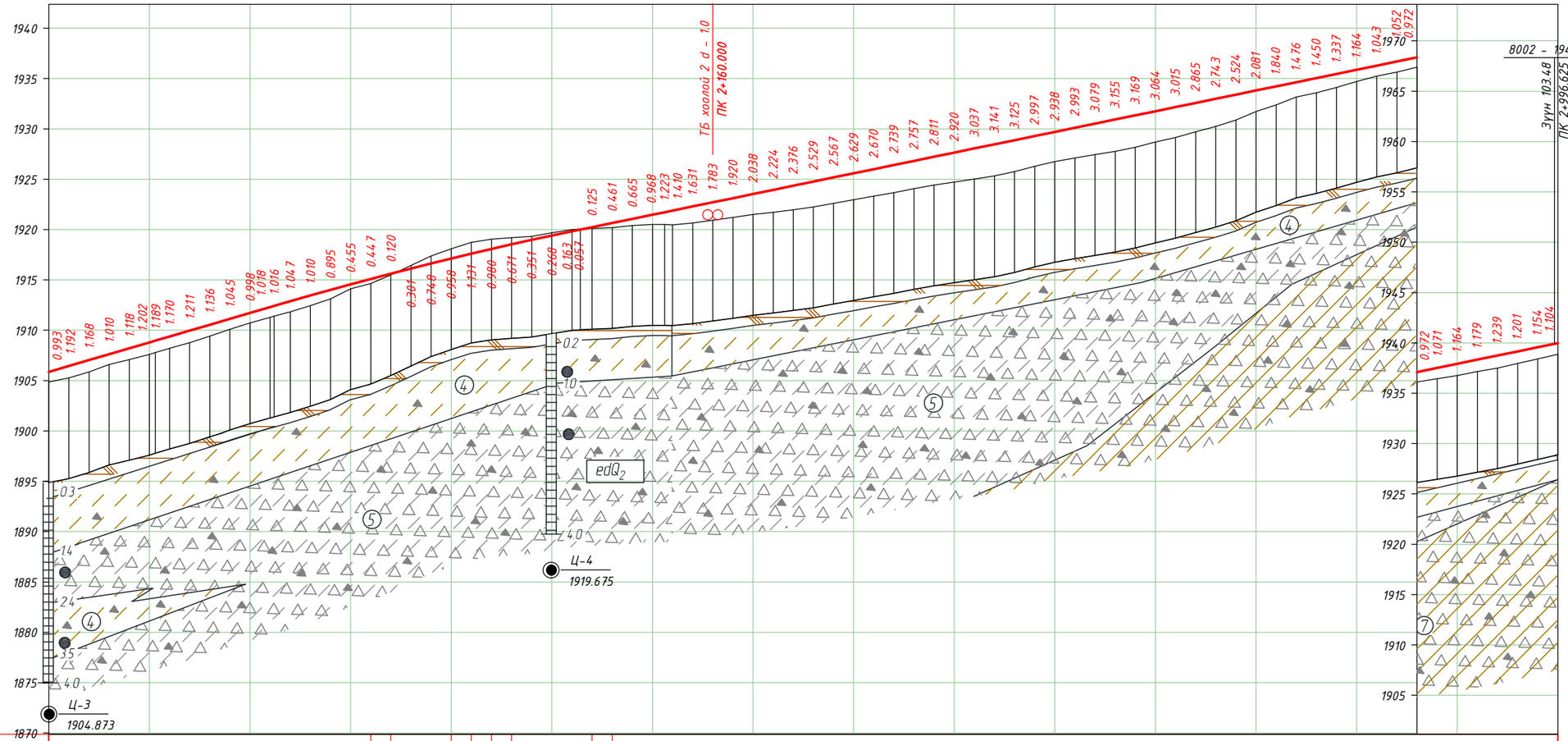

М 1:5000 - хэвтээ
М 1:500 - босоо
М 1:100 - хөрсний босоо

Теслийн өгөгдөл	Хөндлөн огтлолын төрөл	Зүүн	1 | 3 | 4 | 3 | 1
		Баруун	1 | 3 | 1 | 2 | 2 | 1
	Зүүн шуудуу	Бэхэлгээ	
	Баруун шуудуу	Бэхэлгээ	
	Налуу, %, босоо эргэлт, м		29.26; 533.27; 723.860; 29.26; R - 35000; K - 304.47; 028.329; 20.56; 1317.76; 346.089
	Тэнхлэгийн түвшин, м		1905.867, 1906.452, 1907.037, 1907.622, 1908.207, 1908.793, 1908.966, 1909.378, 1909.963, 1910.548, 1911.133, 1911.719, 1912.304, 1912.885, 1913.456, 1914.015, 1914.562, 1915.098, 1915.622, 1916.136, 1916.637, 1917.128, 1917.606, 1918.074, 1918.530, 1918.974, 1919.408, 1919.829, 1920.241, 1920.653, 1921.064, 1921.475, 1921.725, 1921.886, 1922.298, 1922.709, 1923.120, 1923.531, 1923.943, 1924.354, 1924.765, 1925.176, 1925.588, 1925.999, 1926.410, 1926.821, 1927.232, 1927.644, 1928.055, 1928.466, 1928.877, 1929.289, 1929.700, 1930.111, 1930.522, 1930.934, 1931.345, 1931.756, 1932.167, 1932.578, 1932.990, 1933.401, 1933.812, 1934.223, 1934.635, 1935.046, 1935.457, 1935.868, 1936.280, 1936.691, 1937.102, 1937.513, 1937.925, 1938.336, 1938.747, 1939.158, 1939.569, 1939.981
Бодит өгөгдөл	Газрын түвшин, м		1904.874, 1905.260, 1905.869, 1906.612, 1907.089, 1907.591, 1907.777, 1908.208, 1908.752, 1909.412, 1910.088, 1910.721, 1911.286, 1911.838, 1912.446, 1913.120, 1914.107, 1914.651, 1915.502, 1916.437, 1917.385, 1918.086, 1918.737, 1919.054, 1919.201, 1919.325, 1919.676, 1919.992, 1920.116, 1920.192, 1920.399, 1920.507, 1920.502, 1920.476, 1920.667, 1920.926, 1921.200, 1921.493, 1921.719, 1921.978, 1922.236, 1922.609, 1922.959, 1923.329, 1923.671, 1924.064, 1924.421, 1924.724, 1925.018, 1925.325, 1925.752, 1926.292, 1926.762, 1927.118, 1927.443, 1927.779, 1928.176, 1928.692, 1929.152, 1929.713, 1930.247, 1930.877, 1931.731, 1932.383, 1933.159, 1933.596, 1934.120, 1934.704, 1935.237, 1935.639, 1936.130, 1936.442, 1936.761, 1937.157, 1937.508, 1937.957, 1938.415, 1938.877
	Пикетаж, м		500.000, 520.000, 540.000, 560.000, 580.000, 600.000, 605.915, 620.000, 640.000, 660.000, 680.000, 700.000, 720.000, 740.000, 760.000, 780.000, 800.000, 820.000, 840.000, 860.000, 880.000, 900.000, 920.000, 940.000, 960.000, 980.000, 000.000, 020.000, 040.000, 060.000, 080.000, 100.000, 112.134, 120.000, 140.000, 160.000, 180.000, 200.000, 220.000, 240.000, 260.000, 280.000, 300.000, 320.000, 340.000, 360.000, 380.000, 400.000, 420.000, 440.000, 460.000, 480.000, 500.000, 520.000, 540.000, 560.000, 580.000, 600.000, 620.000, 640.000, 660.000, 680.000, 700.000, 720.000, 740.000, 760.000, 780.000, 800.000, 820.000, 840.000, 860.000, 880.000, 900.000, 920.000, 940.000, 960.000, 980.000, 000.000
Пикет Планы элементүүд Километрийн заалт			L - 552.20 A - 283° 34' 37" 605.915 K - 506.22 T1 - 253.33 T2 - 253.33 R - 5000.00 Y - 5° 48' 03" 2 112.134 L - 99.63 A - 311° 14' 02" 3

Өөрчлөлт №			Захиалагч:	Захиалагч:	Зураг теслийн байгууллага:	Зөвлөх инженер	С. БАТСУХ	Замын инженер	М. БЯМБАА	БАЯНХОНГОР АЙМГИЙГ АРХАНГАЙ АЙМГИЙН ЧУЛУУТ СУМТАЙ ХОЛБОХ АВТО ЗАМЫН ИНЖЕНЕРИЙН НАРИЙВЧИЛСАН ЗУРАГ ТӨСӨЛ ХЭСЭГ-I. ЭХНИЙ 30 КМ	Дагуу огтлол төсөллөлт	Масштаб	Шифр	Хуудасны №
Огноо			ЭДИЙН ЗАСАГ, ХӨГЖЛИЙН ЯАМ	БАЯНХОНГОР АЙМГИЙН ЗДТГ	"АВАРГА ЗАМ" ХХК	Теслийн инженер	Э. БАТБОЛД	Замын инженер	Н. АРИУНЗАЯА		1500-3000	1:5000 1:500	AZ/BA-1/04-2025	61
Тайлбар						Шалгасан инженер	Г. ЧИНТӨГС	Геодезийн инженер	Г. БАТХОЛБОО					

Пикет	Төлөвлөсөн түвшин,м	Газрын түвшин,м
3+404.385	1948.279	1947.187

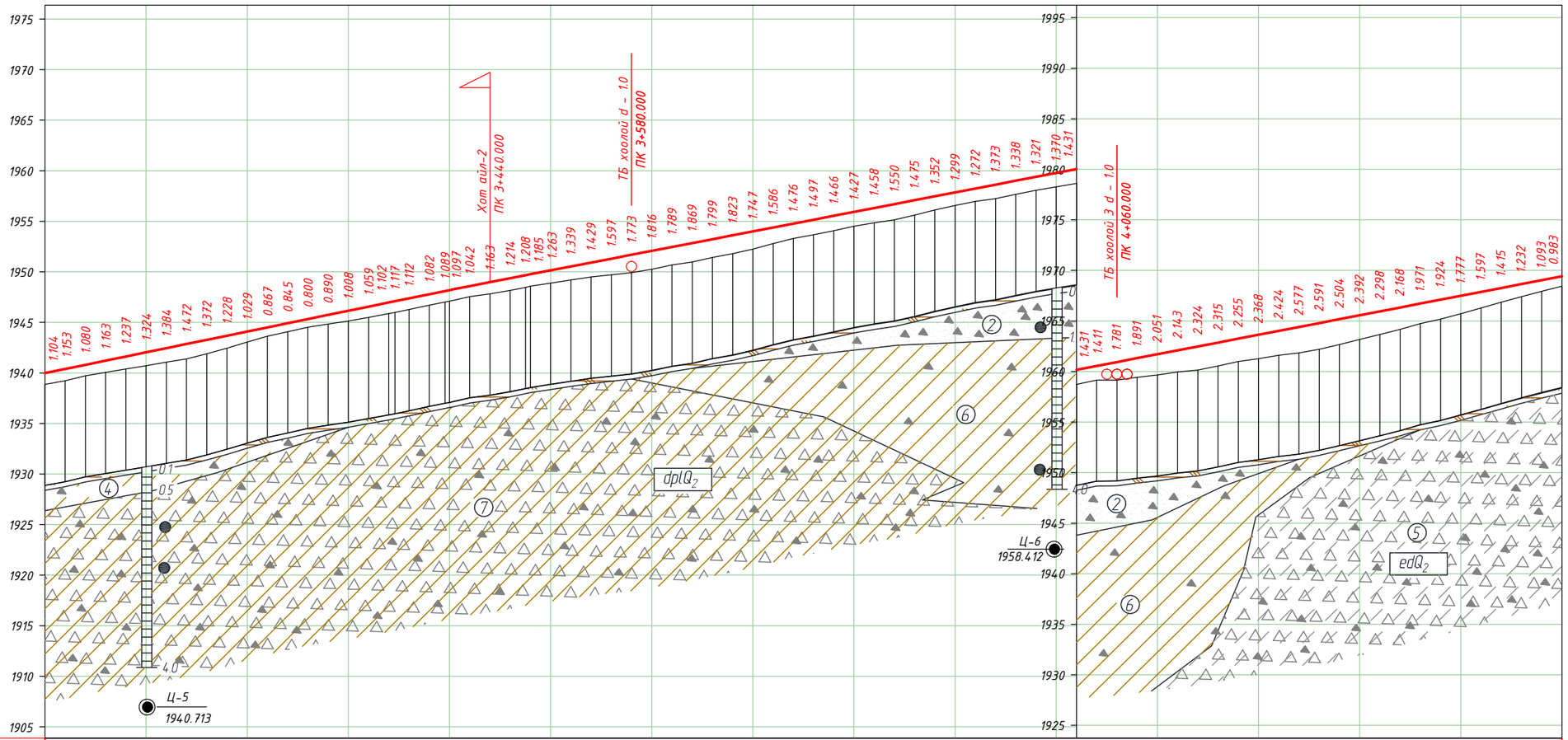

М 1:5000 - хэвтээ
М 1:500 - босоо
М 1:100 - хөрсний босоо

Төслийн өгөгдөл	Хөндлөн огтолын төрөл	Зүүн	1
		Баруун	1
	Зүүн шуудуу	Бэхэлгээ	
	Баруун шуудуу	Бэхэлгээ	
	Налуу, %, босоо эргэлт, м		20.56; 1317.76; 346.089; 28.56; R - 100000; K - 129.04; 475.132; 19.27; 1472.13; 947.266
	Тэнхлэгийн түвшин, м		1939.981, 1940.392, 1940.803, 1941.214, 1941.626, 1942.037, 1942.448, 1942.859, 1943.271, 1943.682, 1944.093, 1944.504, 1944.915, 1945.327, 1945.738, 1946.149, 1946.560, 1946.972, 1947.382, 1947.788, 1948.105, 1948.191, 1948.589, 1948.984, 1949.374, 1949.761, 1950.146, 1950.532, 1950.917, 1951.302, 1951.688, 1952.073, 1952.459, 1952.844, 1953.230, 1953.615, 1954.000, 1954.386, 1954.771, 1955.157, 1955.542, 1955.928, 1956.313, 1956.698, 1957.084, 1957.469, 1957.855, 1958.240, 1958.625, 1959.011, 1959.396, 1959.782, 1960.167, 1960.553, 1960.938, 1961.323, 1961.709, 1962.094, 1962.480, 1962.865, 1963.251, 1963.636, 1964.021, 1964.407, 1964.792, 1965.178, 1965.563, 1965.949, 1966.334, 1966.719, 1967.105, 1967.490, 1967.876, 1968.261, 1968.647, 1969.032, 1969.417
Бодит өгөгдөл	Газрын түвшин, м		1938.877, 1939.239, 1939.723, 1940.051, 1940.389, 1940.713, 1941.064, 1941.387, 1941.899, 1942.454, 1943.064, 1943.637, 1944.070, 1944.527, 1944.848, 1945.141, 1945.501, 1945.870, 1946.270, 1946.706, 1947.016, 1947.094, 1947.547, 1947.821, 1948.160, 1948.576, 1948.883, 1949.193, 1949.488, 1949.705, 1949.915, 1950.257, 1950.670, 1950.975, 1951.431, 1951.792, 1952.253, 1952.800, 1953.295, 1953.660, 1954.076, 1954.501, 1954.855, 1955.148, 1955.609, 1956.117, 1956.556, 1956.968, 1957.252, 1957.673, 1958.075, 1958.412, 1958.736, 1959.142, 1959.157, 1959.432, 1959.658, 1959.951, 1960.156, 1960.550, 1960.996, 1961.268, 1961.597, 1961.830, 1962.201, 1962.674, 1963.171, 1963.651, 1964.166, 1964.748, 1965.181, 1965.713, 1966.279, 1966.846, 1967.415, 1967.939, 1968.434
	Пикетаж, м		000.000, 020.000, 040.000, 060.000, 080.000, 100.000, 120.000, 140.000, 160.000, 180.000, 200.000, 220.000, 240.000, 260.000, 280.000, 300.000, 320.000, 340.000, 360.000, 380.000, 395.713, 400.000, 420.000, 440.000, 460.000, 480.000, 500.000, 520.000, 540.000, 560.000, 580.000, 600.000, 620.000, 640.000, 660.000, 680.000, 700.000, 720.000, 740.000, 760.000, 780.000, 800.000, 820.000, 840.000, 860.000, 880.000, 900.000, 920.000, 940.000, 960.000, 980.000, 000.000, 020.000, 040.000, 060.000, 080.000, 100.000, 120.000, 140.000, 160.000, 180.000, 200.000, 220.000, 240.000, 260.000, 280.000, 300.000, 320.000, 340.000, 360.000, 380.000, 400.000, 420.000, 440.000, 460.000, 480.000, 500.000
Пикет Планы элементүүд Километрийн заалт			3; L - 1283.58; A - 277° 46' 34"; 3+404.385; 395.713; K - 8.67; T1 - 4.34; T2 - 4.34; R - 30000.00 У - 0° 01' 00"; 4; L - 99.63; A - 311° 14' 02"; 4

Өөрчлөлт №			Захиалагч:	Захиалагч:	Зураг төслийн байгууллага:	Зөвлөх инженер	С. БАТСҮХ	Замын инженер	М. БЯМБАА	БАЯНХОНГОР АЙМГИЙГ АРХАНГАЙ АЙМГИЙН ЧУЛУУТ СУМТАЙ ХОЛБОХ АВТО ЗАМЫН ИНЖЕНЕРИЙН НАРИЙВЧИЛСАН ЗУРАГ ТӨСӨЛ ХЭСЭГ-I. ЭХНИЙ 30 КМ	Дагуу огтлол төсөллөлт	Масштаб	Шифр	Хуудасны №
Огноо			ЭДИЙН ЗАСАГ, ХӨГЖЛИЙН ЯАМ	БАЯНХОНГОР АЙМГИЙН ЗДТГ	"АВАРГА ЗАМ" ХХК	Төслийн инженер	Э. БАТБОЛД	Замын инженер	Н. АРИУНЗАЯА		3000-4500	1:5000 1:500	AZ/BA-1/04-2025	62
Тайлбар						Шалгасан инженер	Г. ЧИНТӨГС	Геодезийн инженер	Г. БАТХОЛБОО					

Пикет	Төлөвлөсөн түвшин,м	Газрын түвшин,м
5+600.841	2001.849	2002.835
5+996.439	2012.217	2009.991

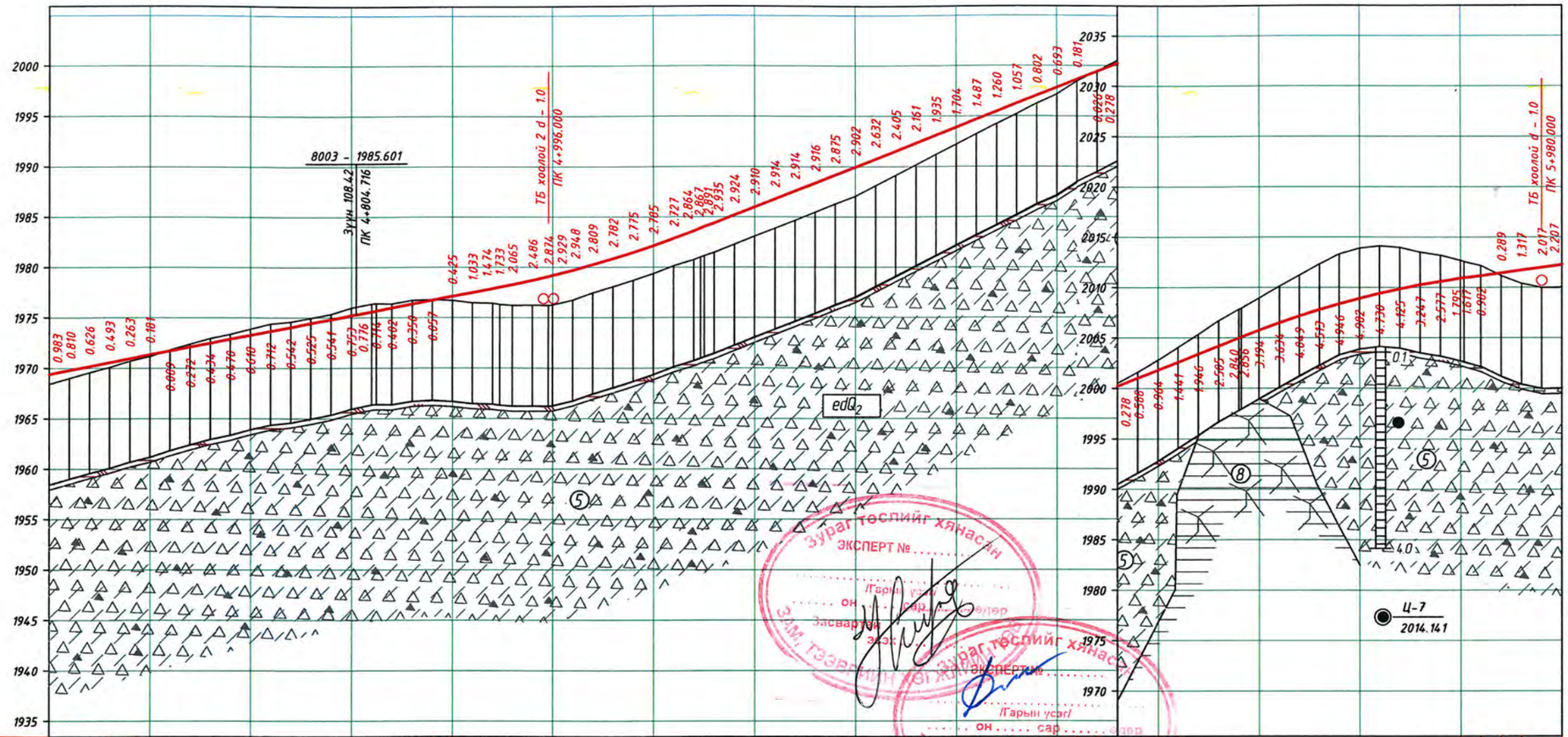

М 1:5000 - хэвтээ
М 1:500 - босоо
М 1:100 - хөрсний босоо

Зураг төслийг хянасан
ЭКСПЕРТ №
/Гарын үсэг/
он сар
Засвартай эсэх
ЗАМ, ТЭЭВРИЙН ХӨГЖЛИЙН ГӨВ

| | | |

Пикет	Төлөвлөсөн түвшин,м	Газрын түвшин,м
5+600.841	2001.849	2002.835
5+996.439	2012.217	2009.991

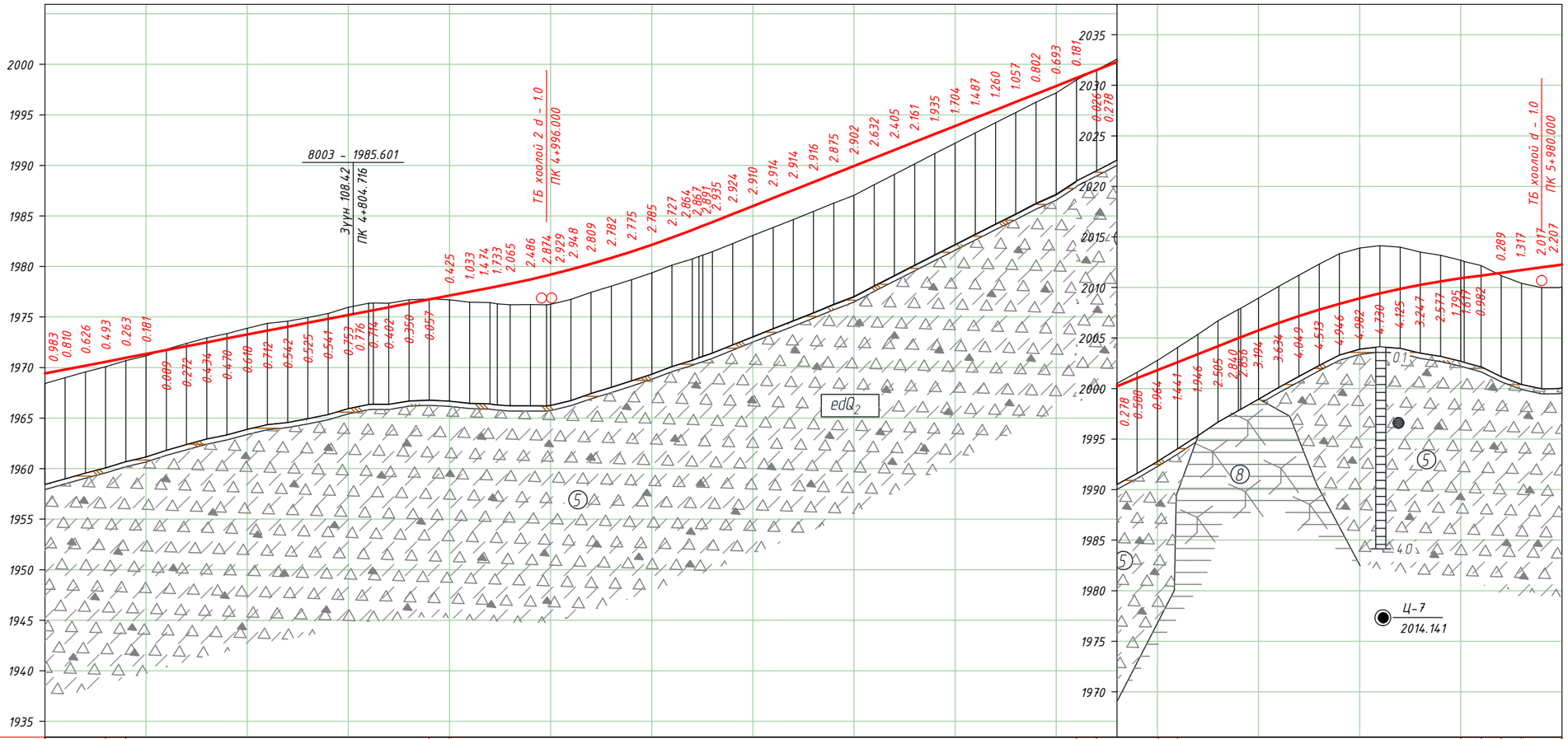

М 1:5000 - хэвтээ
М 1:500 - босоо
М 1:100 - хөрсний босоо

Төслийн өгөгдөл

Хөндлөн огтолын төрөл	Эгүн	1, 3, 1, 3, 4, 3, 1
	Баруун	1, 3, 1, 3, 4, 3, 1
Эгүн шуудуу	Бэхэлгээ	Чул.бэх
Баруун шуудуу	Бэхэлгээ	Чул.бэх
Налуу, ‰, босоо эргэлт, м		19.27; 947.266; 14.72.13; R - 10000, K - 203.22; 39.59; 150.485; 39.59; 682.346; 531.86; 39.59; R - 8500, K - 221.12; 903.467; 13.58; 323.54; 227.007

Тэнхлэгийн түвшин, м

1969.417, 1969.803, 1970.188, 1970.574, 1970.959, 1971.344, 1971.730, 1972.115, 1972.501, 1972.886, 1973.272, 1973.657, 1974.042, 1974.428, 1974.813, 1975.199, 1975.584, 1975.675, 1975.970, 1976.355, 1976.740, 1977.126, 1977.511, 1977.897, 1978.290, 1978.721, 1979.095, 1979.192, 1979.703, 1980.254, 1980.845, 1981.476, 1982.146, 1982.857, 1983.608, 1983.868, 1984.395, 1985.186, 1985.978, 1986.770, 1987.562, 1988.354, 1989.146, 1989.938, 1990.730, 1991.521, 1992.313, 1993.105, 1993.897, 1994.689, 1995.481, 1996.273, 1997.064, 1997.856, 1998.648, 1999.440, 2000.232, 2001.024, 2001.816, 2002.607, 2003.399, 2004.191, 2004.983, 2005.757, 2006.483, 2007.163, 2007.796, 2008.381, 2008.920, 2009.411, 2009.856, 2010.253, 2010.604, 2010.907, 2011.179, 2011.451, 2011.722, 2011.994, 2012.265

Бодит өгөгдөл

Газрын түвшин, м

1968.434, 1968.993, 1969.562, 1970.081, 1970.696, 1971.163, 1971.819, 1972.387, 1972.935, 1973.356, 1973.890, 1974.369, 1974.584, 1974.953, 1975.355, 1975.952, 1976.360, 1976.389, 1976.372, 1976.705, 1976.797, 1976.701, 1976.478, 1976.423, 1976.225, 1976.235, 1976.221, 1976.263, 1976.755, 1977.445, 1978.063, 1978.701, 1979.361, 1980.130, 1980.744, 1981.001, 1981.460, 1982.262, 1983.068, 1983.856, 1984.648, 1985.438, 1986.271, 1987.036, 1988.098, 1989.116, 1990.152, 1991.170, 1992.193, 1993.202, 1994.221, 1995.216, 1996.262, 1997.163, 1998.467, 1999.466, 2000.510, 2001.612, 2002.780, 2004.048, 2005.345, 2006.696, 2007.823, 2008.951, 2010.117, 2011.212, 2012.309, 2013.327, 2013.902, 2014.141, 2013.981, 2013.500, 2013.181, 2012.702, 2011.162, 2010.405, 2009.977, 2010.058

Пикетаж, м

500.000, 520.000, 540.000, 560.000, 580.000, 600.000, 620.000, 640.000, 660.000, 680.000, 700.000, 720.000, 740.000, 760.000, 780.000, 800.000, 820.000, 824.693, 840.000, 860.000, 880.000, 900.000, 920.000, 940.000, 960.000, 980.000, 996.000, 000.000, 020.000, 040.000, 060.000, 080.000, 100.000, 120.000, 140.000, 146.685, 160.000, 180.000, 200.000, 220.000, 240.000, 260.000, 280.000, 300.000, 320.000, 340.000, 360.000, 380.000, 400.000, 420.000, 440.000, 460.000, 480.000, 500.000, 520.000, 540.000, 560.000, 580.000, 600.000, 620.000, 640.000, 660.000, 680.000, 700.000, 720.000, 740.000, 760.000, 780.000, 800.000, 820.000, 840.000, 860.000, 880.000, 900.000, 920.000, 940.000, 960.000, 980.000, 000.000

Пикет Планы элементүүд Километрийн заалт

L - 1420.31
A - 277° 45' 34"

824.693

5
K - 321.99
T1 - 161.15 T2 - 161.15
R - 3000.00 У - 6° 08' 59"
5

146.685

L - 454.16
A - 271° 36' 35"

604.841

K - 395.60
T1 - 197.87 T2 - 197.87
R - 6000.00 У - 3° 46' 40"

L - 99.63
A - 311° 14' 02"

994.439
6

Өөрчлөлт №			Захиалагч:	Захиалагч:	Зураг төслийн байгууллага:	Зөвлөх инженер	С. БАТСҮХ	Замын инженер	М. БЯМБАА	БАЯНХОНГОР АЙМГИЙГ АРХАНГАЙ АЙМГИЙН ЧУЛУУТ СУМТАЙ ХОЛБОХ АВТО ЗАМЫН ИНЖЕНЕРИЙН НАРИЙВЧИЛСАН ЗУРАГ ТӨСӨЛ ХЭСЭГ-I. ЭХНИЙ 30 КМ	Дагуу огтлол төсөллөлт	Масштаб	Шифр	Хуудасны №
Огноо			ЭДИЙН ЗАСАГ, ХӨГЖЛИЙН ЯАМ	БАЯНХОНГОР АЙМГИЙН ЗДТГ	"АВАРГА ЗАМ" ХХК	Төслийн инженер	Э. БАТБОЛД	Замын инженер	Н. АРИУНЗАЯА		4500-6000	1:5000 1:500	AZ/BA-1/04-2025	63
Тайлбар						Шалгасан инженер	Г. ЧИНТӨГС	Геодезийн инженер	Г. БАТХОЛБОО					

Пикет	Төлөвлөсөн түвшин,м	Газрын түвшин,м
7+220.000	2043.968	2042.886

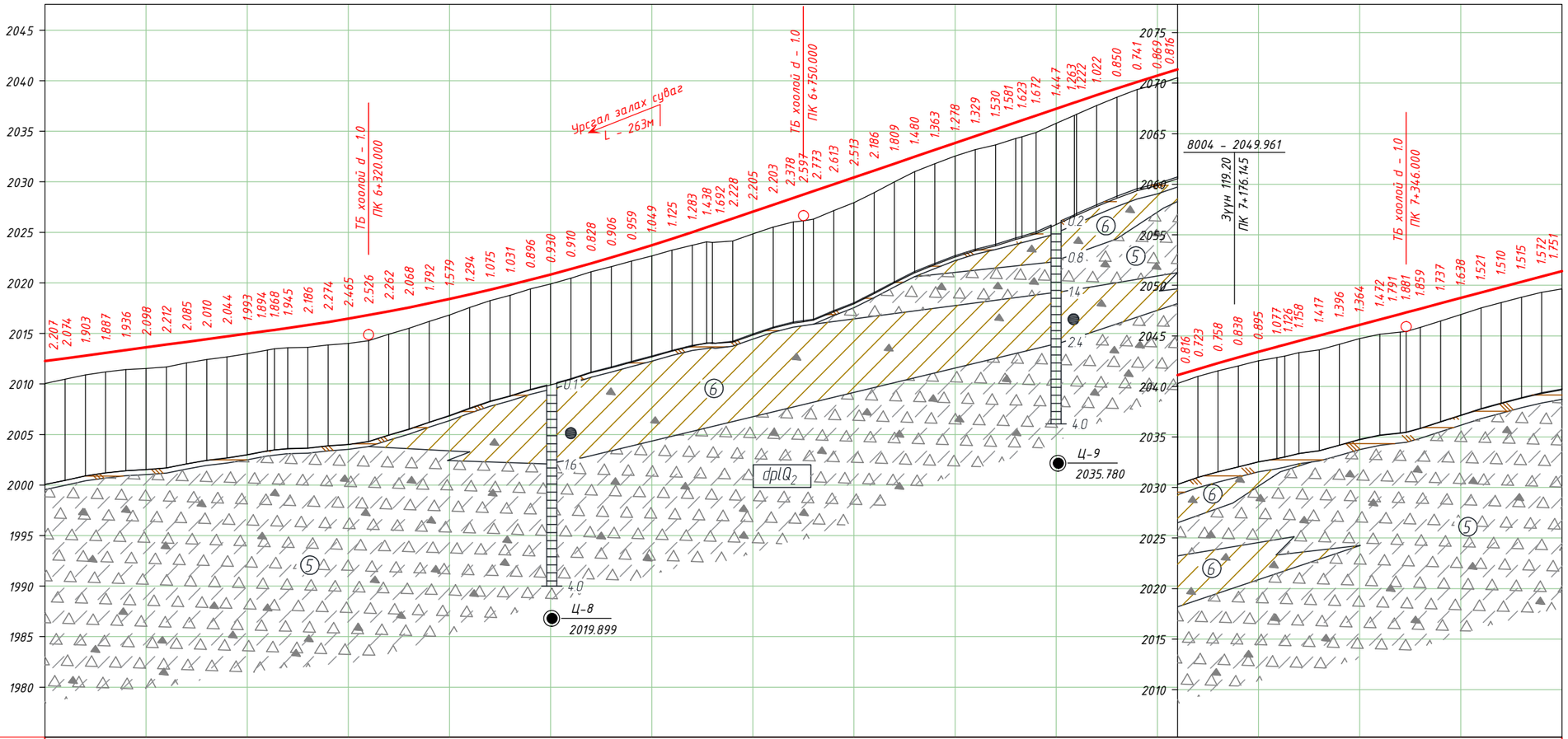

М 1:5000 - хэвтээ
М 1:500 - босоо
М 1:100 - хөрсний босоо

Теслийн өгөгдөл

Хөндлөн огтолын төрөл	Зүүн	1
	Баруун	1 / 1
Зүүн шуудуу	Бэхэлгээ	Чул.бэх
Баруун шуудуу	Бэхэлгээ	

Налуу, ‰, босоо эргэлт, м

13.58 — 323.54 — 227.007 — R - 21000 / K - 427.36 — 33.93 — 654.365 — 33.93 — 363.64 — 018.002 — 33.93 — R - 28217 / K - 208.07 — 226.075 — 26.56 — 1398.36 — 624.438

Тэнхлэгийн түвшин, м

2012.265, 2012.537, 2012.809, 2013.080, 2013.352, 2013.623, 2013.895, 2014.167, 2014.438, 2014.710, 2014.981, 2015.253, 2015.528, 2015.822, 2016.134, 2016.466, 2016.817, 2017.186, 2017.575, 2017.983, 2018.410, 2018.855, 2019.320, 2019.804, 2020.307, 2020.829, 2021.370, 2021.931, 2022.510, 2023.108, 2023.725, 2024.362, 2025.017, 2025.691, 2026.369, 2027.048, 2027.726, 2028.405, 2028.744, 2029.084, 2029.762, 2030.441, 2031.119, 2031.798, 2032.477, 2033.155, 2033.834, 2034.512, 2035.191, 2035.870, 2036.077, 2036.548, 2037.227, 2037.905, 2038.575, 2039.231, 2039.873, 2040.500, 2041.114, 2041.713, 2042.298, 2042.869, 2043.426, 2043.919, 2044.500, 2045.031, 2045.562, 2046.093, 2046.624, 2047.155, 2047.355, 2045.434, 2045.828, 2046.481, 2047.111, 2048.218, 2048.749, 2049.280, 2049.811, 2050.342, 2050.873, 2051.404

Бодит өгөгдөл

Газрын түвшин, м

2010.058, 2010.463, 2010.906, 2011.193, 2011.416, 2011.525, 2011.683, 2012.082, 2012.428, 2012.666, 2012.988, 2013.359, 2013.583, 2013.636, 2013.860, 2014.001, 2014.291, 2014.924, 2015.507, 2016.191, 2016.831, 2017.561, 2018.245, 2018.773, 2019.411, 2019.899, 2020.460, 2021.103, 2021.604, 2022.149, 2022.676, 2023.237, 2023.734, 2023.999, 2024.141, 2024.843, 2025.523, 2026.027, 2026.147, 2026.311, 2027.149, 2027.928, 2028.933, 2029.989, 2030.997, 2031.792, 2032.556, 2033.183, 2033.661, 2034.289, 2034.454, 2034.876, 2035.780, 2036.683, 2037.553, 2038.381, 2039.132, 2039.631, 2040.298, 2040.990, 2041.540, 2042.031, 2042.531, 2042.842, 2043.342, 2043.614, 2044.166, 2044.729, 2045.152, 2045.364, 2045.434, 2045.828, 2046.481, 2047.111, 2047.759, 2048.301, 2048.827, 2049.301, 2049.653

Пикетаж, м

000.000, 020.000, 040.000, 060.000, 080.000, 100.000, 120.000, 140.000, 160.000, 180.000, 200.000, 220.000, 240.000, 260.000, 280.000, 300.000, 320.000, 340.000, 360.000, 380.000, 400.000, 420.000, 440.000, 460.000, 480.000, 500.000, 520.000, 540.000, 560.000, 580.000, 600.000, 620.000, 640.000, 660.000, 680.000, 700.000, 720.000, 740.000, 750.000, 760.000, 780.000, 800.000, 820.000, 840.000, 860.000, 880.000, 900.000, 920.000, 940.000, 960.000, 966.123, 980.000, 000.000, 020.000, 040.000, 060.000, 080.000, 100.000, 120.000, 140.000, 160.000, 180.000, 200.000, 218.171, 240.000, 260.000, 280.000, 300.000, 320.000, 340.000, 346.000, 360.000, 380.000, 400.000, 420.000, 440.000, 460.000, 480.000, 500.000

Пикет / Планы элементүүд / Километрийн заалт

6 — L - 969.68 — A - 275° 23' 15" — 966.123 — 7 — K - 252.05 — T1 - 126.19 T2 - 126.19 — R - 2000.00 У - 7° 13' 14" — 218.171 — L - 99.63 — A - 311° 14' 02"

Өөрчлөлт №			Захиалагч:	Захиалагч:	Зураг төслийн байгууллага:	Зөвлөх инженер	С. БАТСҮХ	Замын инженер	М. БЯМБАА	БАЯНХОНГОР АЙМГИЙГ АРХАНГАЙ АЙМГИЙН ЧУЛУУТ СУМТАЙ ХОЛБОХ АВТО ЗАМЫН ИНЖЕНЕРИЙН НАРИЙВЧИЛСАН ЗУРАГ ТӨСӨЛ ХЭСЭГ-I. ЭХНИЙ 30 КМ	Дагуу огтлол төсөллөлт	Масштаб	Шифр	Хуудасны №
Огноо			ЭДИЙН ЗАСАГ, ХӨГЖЛИЙН ЯАМ	БАЯНХОНГОР АЙМГИЙН ЗДТГ	"АВАРГА ЗАМ" ХХК	Төслийн инженер	Э. БАТБОЛД	Замын инженер	Н. АРИУНЗАЯА		6000-7500	1:5000 1:500	AZ/BA-1/04-2025	64
Тайлбар						Шалгасан инженер	Г. ЧИНТӨГС	Геодезийн инженер	Г. БАТХОЛБОО					

Пикет	Төлөвлөсөн түвшин,м	Газрын түвшин,м
8+382.000	2074.826	2068.561
8+980.000	2089.826	2092.879

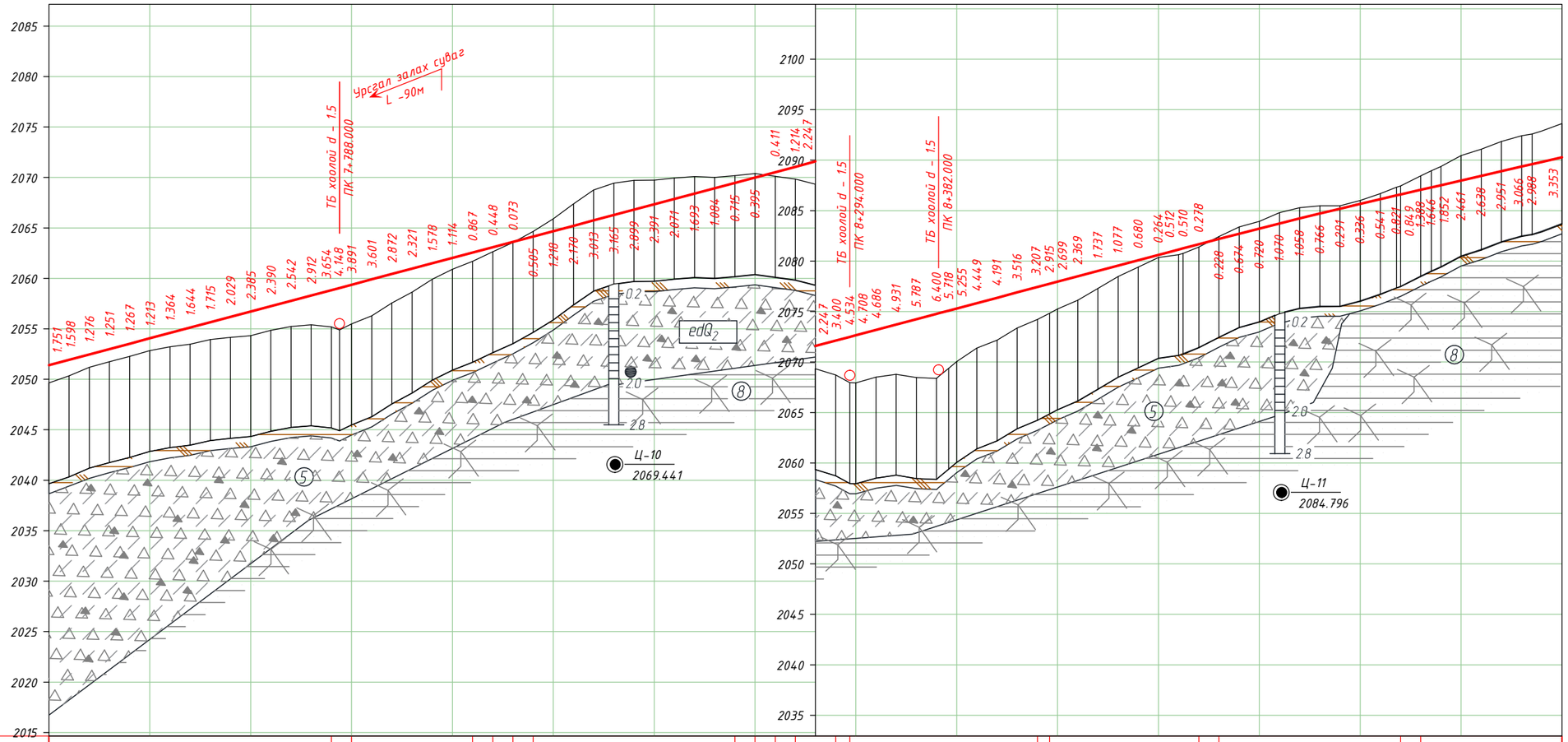

М 1:5000 – хэвтээ
М 1:500 – босоо
М 1:100 – хөрсний босоо

Тэслийн өгөгдөл

Хөндлөн огтлолын төрөл		Эхлэл	Дуусах
Зүүн		8+382.000	8+980.000
Баруун		8+382.000	8+980.000
Зүүн шуудуу	Бэхэлгээ	Чул.бэх	Чул.бэх
Баруун шуудуу	Бэхэлгээ	Чул.бэх	Чул.бэх

Налуу, ‰, босоо эргэлт, м: 26.56; 1398.36; 624.436; 76.56; R – 60000; K – 211.56; 836.992; 23.03; 402.37; 238.366

Тэнхлэгийн түвшин, м: 2051.404, 2051.935, 2052.467, 2052.998, 2053.529, 2054.060, 2054.591, 2055.122, 2055.653, 2056.184, 2056.715, 2057.247, 2057.778, 2058.309, 2058.840, 2059.052, 2059.371, 2059.902, 2060.433, 2060.964, 2061.495, 2062.026, 2062.558, 2063.089, 2063.620, 2064.151, 2064.682, 2065.213, 2065.744, 2066.275, 2066.806, 2067.338, 2067.869, 2068.400, 2068.931, 2069.462, 2069.993, 2070.524, 2071.055, 2071.586, 2072.118, 2072.489, 2072.649, 2073.180, 2073.711, 2074.242, 2074.773, 2075.092, 2075.304, 2075.835, 2076.366, 2076.898, 2077.429, 2077.747, 2077.960, 2078.491, 2079.022, 2079.553, 2080.084, 2080.615, 2081.146, 2081.675, 2082.198, 2082.714, 2083.223, 2083.726, 2084.222, 2084.711, 2085.194, 2085.670, 2086.139, 2086.601, 2087.062, 2087.305, 2087.523, 2087.983, 2088.444, 2088.904, 2089.365, 2089.608, 2090.286

Бодит өгөгдөл

Газрын түвшин, м: 2049.653, 2050.337, 2051.191, 2051.747, 2052.262, 2052.847, 2053.227, 2053.478, 2053.938, 2054.155, 2054.330, 2054.857, 2055.236, 2055.397, 2055.186, 2054.904, 2055.480, 2056.301, 2057.561, 2058.643, 2059.917, 2060.912, 2061.691, 2062.641, 2063.547, 2064.656, 2065.900, 2067.383, 2068.757, 2069.440, 2069.705, 2069.729, 2069.940, 2070.093, 2070.015, 2070.177, 2070.388, 2070.113, 2069.841, 2069.339, 2068.718, 2067.955, 2067.941, 2068.494, 2068.780, 2068.455, 2068.373, 2069.374, 2070.049, 2070.421, 2072.175, 2073.382, 2074.222, 2074.832, 2075.261, 2076.122, 2077.285, 2078.476, 2079.404, 2080.351, 2080.634, 2081.397, 2082.426, 2083.388, 2083.943, 2084.796, 2085.280, 2085.477, 2085.485, 2086.006, 2086.680, 2087.450, 2088.450, 2088.951, 2089.375, 2090.444, 2091.082, 2091.855, 2092.431, 2092.596, 2093.639

Пикетаж, м: 500.000, 520.000, 540.000, 560.000, 580.000, 600.000, 620.000, 640.000, 660.000, 680.000, 700.000, 720.000, 740.000, 760.000, 780.000, 788.000, 800.000, 820.000, 840.000, 860.000, 880.000, 900.000, 920.000, 940.000, 960.000, 980.000, 000.000, 020.000, 040.000, 060.000, 080.000, 100.000, 120.000, 140.000, 160.000, 180.000, 200.000, 220.000, 240.000, 260.000, 280.000, 294.000, 300.000, 320.000, 340.000, 360.000, 380.000, 392.006, 400.000, 420.000, 440.000, 460.000, 480.000, 492.006, 500.000, 520.000, 540.000, 560.000, 580.000, 600.000, 620.000, 640.000, 660.000, 680.000, 700.000, 720.000, 740.000, 760.000, 780.000, 800.000, 820.000, 840.000, 860.000, 870.533, 880.000, 900.000, 920.000, 940.000, 960.000, 970.533, 000.000

Пикет Планы элементүүд Километрийн заалт

8 — L – 1173.83 — A – 268° 10′ 01″ — 8

392.006 — K1 – 100.00 K – 578.53 K2 – 100.00 — T1 – 303.09 T2 – 303.09 — R – 600.00 У – 45° 41′ 46″

970.533 — L – 99.63 — A – 311° 14′ 02″ — 9

Өөрчлөлт №			Захиалагч:	Захиалагч:	Зураг төслийн байгууллага:	Зөвлөх инженер	С. БАТСҮХ	Замын инженер	М. БЯМБАА	БАЯНХОНГОР АЙМГИЙГ АРХАНГАЙ АЙМГИЙН ЧУЛУУТ СУМТАЙ ХОЛБОХ АВТО ЗАМЫН ИНЖЕНЕРИЙН НАРИЙВЧИЛСАН ЗУРАГ ТӨСӨЛ ХЭСЭГ-I. ЭХНИЙ 30 КМ	Дагуу огтлол төсөллөлт	Масштаб	Шифр	Хуудасны №
Огноо			ЭДИЙН ЗАСАГ, ХӨГЖЛИЙН ЯАМ	БАЯНХОНГОР АЙМГИЙН ЗДТГ	"АВАРГА ЗАМ" ХХК	Төслийн инженер	Э. БАТБОЛД	Замын инженер	Н. АРИУНЗАЯА		7500-9000	1:5000 1:500	AZ/BA-1/04-2025	65
Тайлбар						Шалгасан инженер	Г. ЧИНТӨГС	Геодезийн инженер	Г. БАТХОЛБОО					

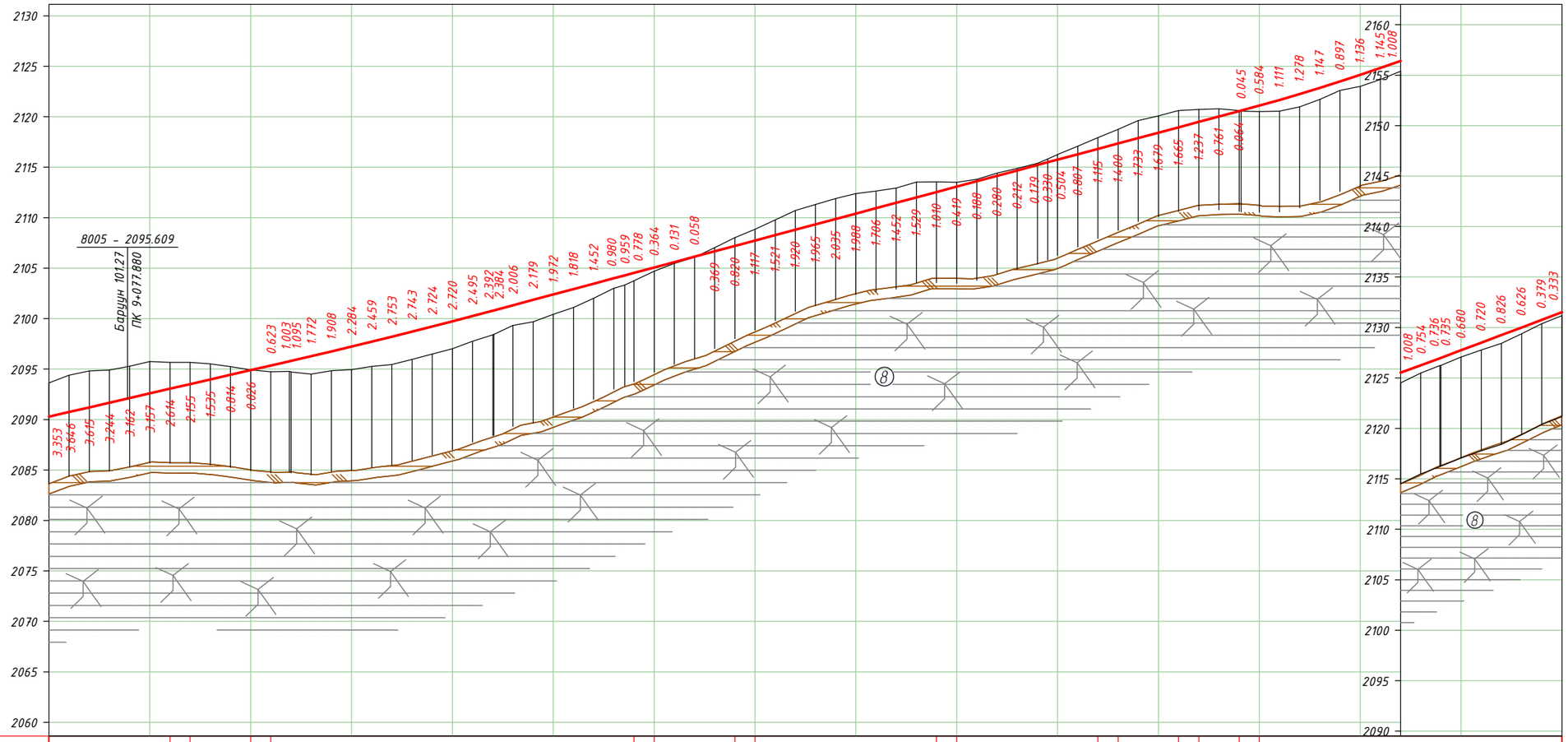

М 1:5000 - хэвтээ
М 1:500 - босоо
М 1:100 - хөрсний босоо

| | | |

Пикет	Төлөвлөсөн түвшин,м	Газрын түвшин,м
11+226.680	2159.753	2157.573

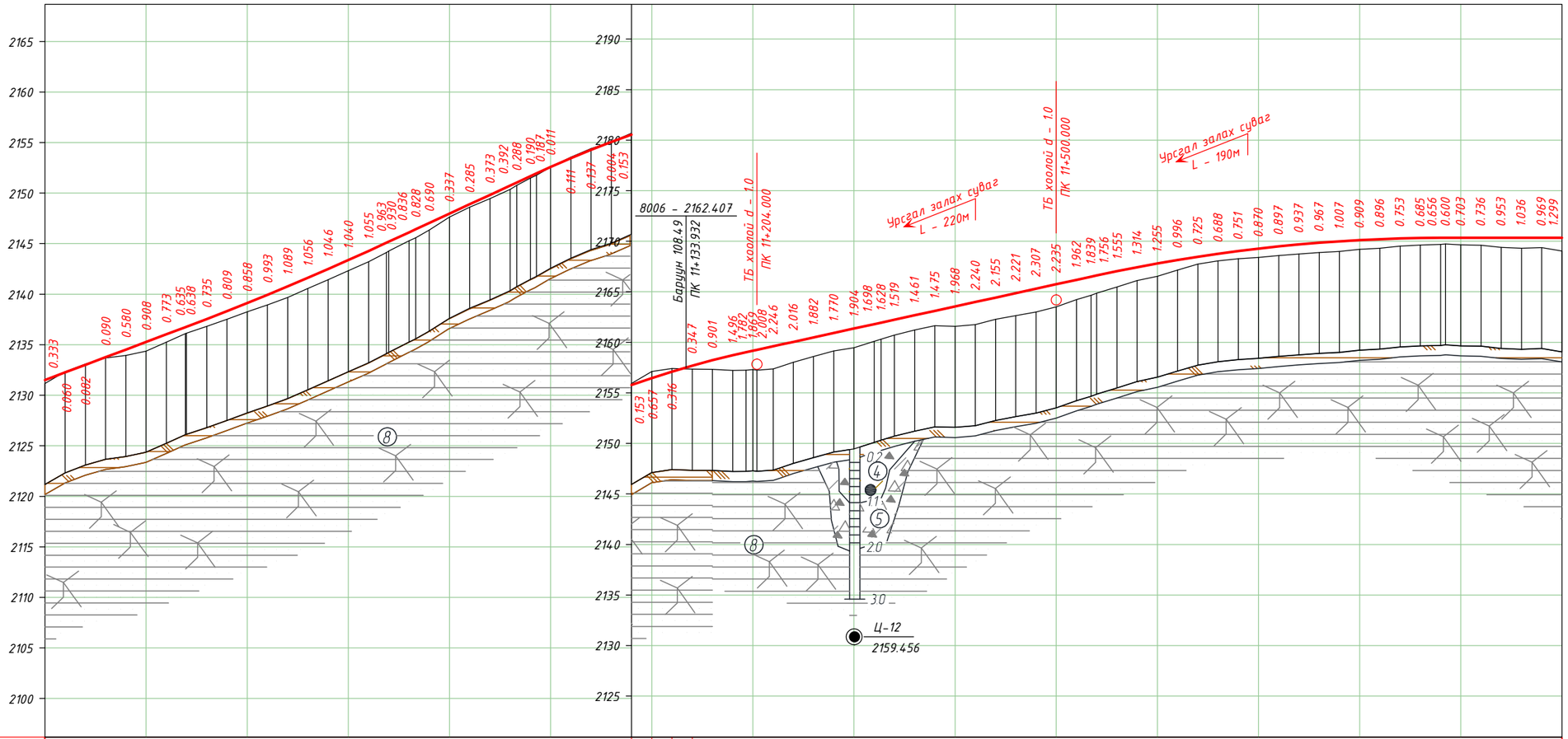

М 1:5000 - хэвтээ
М 1:500 - босоо
М 1:100 - хөрсний босоо

Төслийн өгөгдөл

Хөндлөн огтлолын төрөл — Зүүн: 1 | 3 | 1
Баруун: 3 | 1 | 3 | 1 | 3 | 1

Зүүн шуудуу — Бэхэлгээ: Чул.бэх | Чул.бэх
Баруун шуудуу — Бэхэлгээ: Чул.бэх | Чул.бэх

Налуу, ‰, босоо эргэлт, м:
37.66 | 259.89 | 638.843 | R - 23000 | K - 198.88 | 46.30 | 837.727 | 46.30 | 148.24 | 985.966 | 46.30 | R - 8500 | K - 207.31 | 193.278 | 21.91 | 341.12 | 534.397 | 21.91 | R - 16000 | K - 350.62 | 865.020 | 383.80 | 268.820

Тэнхлэгийн түвшин, м:
2131.508, 2132.261, 2133.015, 2133.768, 2134.521, 2135.274, 2136.027, 2136.780, 2137.543, 2138.323, 2139.121, 2139.936, 2140.768, 2141.618, 2142.485, 2143.370, 2144.272, 2145.191, 2146.117, 2146.419, 2147.043, 2147.969, 2148.895, 2149.821, 2150.747, 2151.050, 2151.674, 2152.508, 2153.458, 2154.280, 2155.055, 2155.784, 2156.465, 2157.099, 2157.686, 2158.227, 2158.720, 2159.168, 2159.256, 2159.607, 2160.045, 2160.483, 2160.921, 2161.360, 2161.798, 2161.944, 2162.236, 2162.674, 2163.113, 2163.551, 2163.989, 2164.428, 2164.866, 2165.304, 2165.742, 2166.181, 2166.618, 2167.037, 2167.431, 2167.799, 2168.143, 2168.462, 2168.756, 2169.024, 2169.268, 2169.487, 2169.681, 2169.850, 2169.993, 2170.112, 2170.206, 2170.275, 2170.318, 2170.337, 2170.338, 2170.338, 2170.338, 2170.338, 2170.338, 2170.338, 2170.338

Бодит өгөгдөл

Газрын түвшин, м:
2131.175, 2132.321, 2133.097, 2133.678, 2133.941, 2134.366, 2135.254, 2136.142, 2136.808, 2137.514, 2138.263, 2138.943, 2139.679, 2140.562, 2141.439, 2142.330, 2143.217, 2144.261, 2145.281, 2145.591, 2146.528, 2146.353, 2147.632, 2148.610, 2149.448, 2150.355, 2150.762, 2151.484, 2152.577, 2153.569, 2154.417, 2155.059, 2155.937, 2157.122, 2157.415, 2157.339, 2157.326, 2157.224, 2157.299, 2157.248, 2157.361, 2158.029, 2158.601, 2159.151, 2159.456, 2160.100, 2160.316, 2160.717, 2161.213, 2161.638, 2161.583, 2161.749, 2162.273, 2162.645, 2162.997, 2163.507, 2164.219, 2164.862, 2165.482, 2166.117, 2166.544, 2166.147, 2167.737, 2168.068, 2168.273, 2168.398, 2168.590, 2168.744, 2168.883, 2168.986, 2169.203, 2169.310, 2169.522, 2169.633, 2169.681, 2169.635, 2169.602, 2169.385, 2169.302, 2169.369, 2169.039

Пикетаж, м:
500.000, 520.000, 540.000, 560.000, 580.000, 600.000, 620.000, 640.000, 660.000, 680.000, 700.000, 720.000, 740.000, 760.000, 780.000, 800.000, 820.000, 840.000, 860.000, 880.000, 900.000, 920.000, 940.000, 960.000, 966.528, 980.000, 000.000, 020.000, 040.000, 060.000, 080.000, 100.000, 120.000, 140.000, 160.000, 180.000, 200.000, 204.000, 220.000, 240.000, 260.000, 280.000, 300.000, 320.000, 326.680, 340.000, 360.000, 380.000, 400.000, 420.000, 440.000, 460.000, 480.000, 500.000, 520.000, 540.000, 560.000, 580.000, 600.000, 620.000, 640.000, 660.000, 680.000, 700.000, 720.000, 740.000, 760.000, 780.000, 800.000, 820.000, 840.000, 860.000, 880.000, 900.000, 920.000, 940.000, 960.000, 980.000, 000.000

Пикет Планы элементүүд Километрийн заалт

866.528 | 11 | 326.680 | 12

L - 876.28
A - 304° 15' 11"

K1 - 100.00 K - 460.15 K2 - 100.00
T1 - 231.49 T2 - 231.49
R - 1200.00 У - 17° 11' 46"

L - 99.63
A - 311° 14' 02"

Өөрчлөлт №			Захиалагч:	Захиалагч:	Зураг төслийн байгууллага:	Зөвлөх инженер	С. БАТСҮХ	Замын инженер	М. БЯМБАА	БАЯНХОНГОР АЙМГИЙГ АРХАНГАЙ АЙМГИЙН ЧУЛУУТ СУМТАЙ ХОЛБОХ АВТО ЗАМЫН ИНЖЕНЕРИЙН НАРИЙВЧИЛСАН ЗУРАГ ТӨСӨЛ ХЭСЭГ-I. ЭХНИЙ 30 КМ	Дагуу огтлол төсөллөлт	Масштаб	Шифр	Хуудасны №
Огноо			ЭДИЙН ЗАСАГ, ХӨГЖЛИЙН ЯАМ	БАЯНХОНГОР АЙМГИЙН ЗДТГ	"АВАРГА ЗАМ" ХХК	Төслийн инженер	Э. БАТБОЛД	Замын инженер	Н. АРИУНЗАЯА		10500-12000	1:5000 1:500	AZ/BA-1/04-2025	67
Тайлбар						Шалгасан инженер	Г. ЧИНТӨГС	Геодезийн инженер	Г. БАТХОЛБОО					

Пикет	Төлөвлөсөн түвшин,м	Газрын түвшин,м
12+080.000	2170.338	2166.813

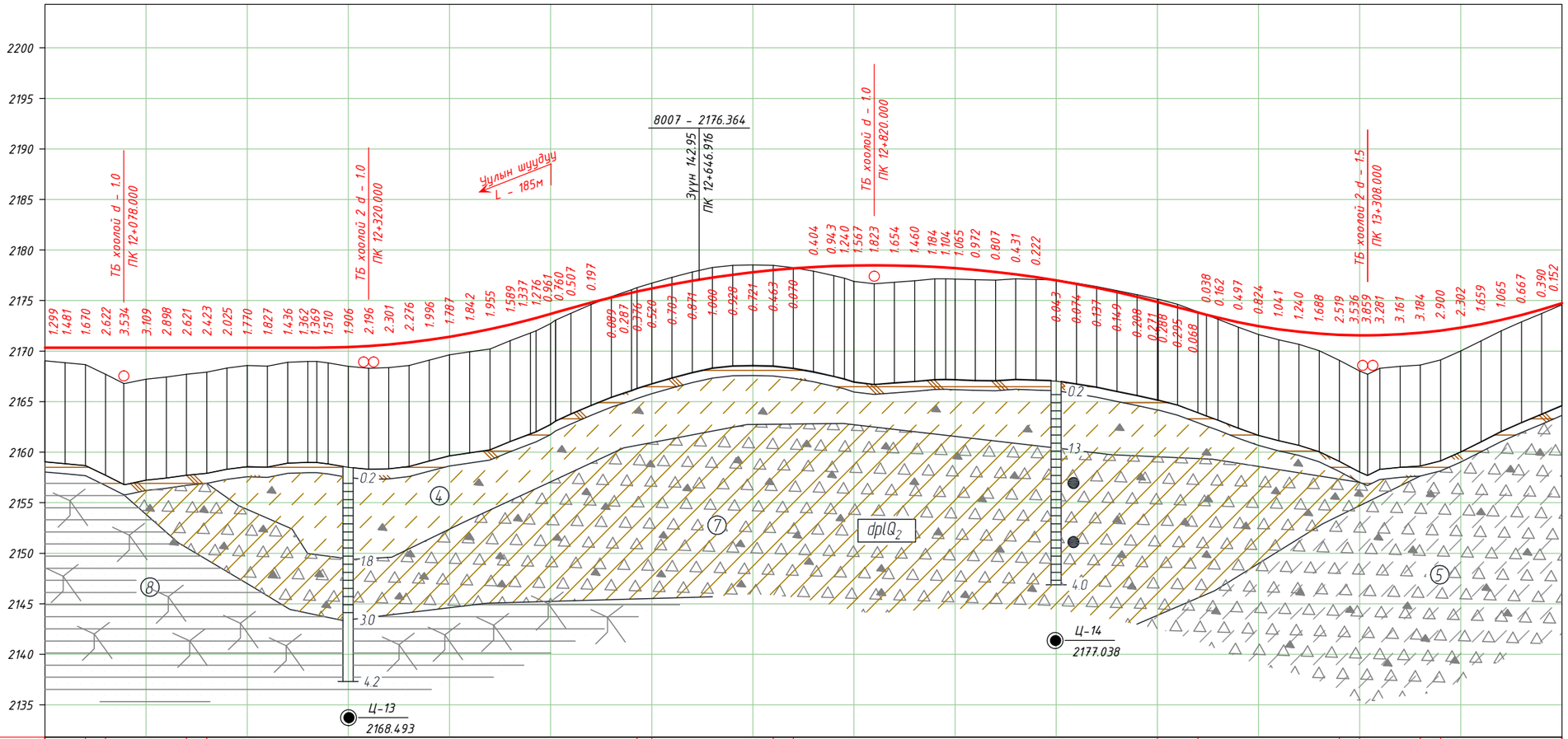

М 1:5000 – хэвтээ
М 1:500 – босоо
М 1:100 – хөрсний босоо

Төслийн өгөгдөл

Хөндлөн огтолын төрөл: Эгүн 1 | 2 | 1 | 3 | 1 | 1 | 2 | 1

Баруун: 1 | 3 | 1 | 3 | 1 | 3

Эгүн шуудуу: Бэхэлгээ — Чул.бэх

Баруун шуудуу: Бэхэлгээ — Чул.бэх | Чул.бэх | Чул.бэх

Налуу, ‰, босоо эргэлт, м: 383.80; 268.820; 468.828; R – 8000, K – 236.00; 504.825; 504.825; 29.50; 29.50; K – 596.09, R – 10725; 821.204; 100.919; 29.50; 26.08; 47.52; 448.443; 26.08; R – 6000, K – 356.80; 304.934; 505.209; 33.38

Тэнхлэгийн түвшин, м

Пикет	Тэнхлэгийн түвшин, м
000.000	2170.338
020.000	2170.338
040.000	2170.338
060.000	2170.338
078.000	2170.338
100.000	2170.338
120.000	2170.338
140.000	2170.338
160.000	2170.338
180.000	2170.338
200.000	2170.338
220.000	2170.338
240.000	2170.338
260.000	2170.338
280.000	2170.346
300.000	2170.399
320.000	2170.502
340.000	2170.655
360.000	2170.858
380.000	2171.110
400.000	2171.413
420.000	2171.766
440.000	2172.169
460.000	2172.622
480.000	2173.125
485.586	2173.275
500.000	2173.678
520.000	2174.256
540.000	2174.799
560.000	2175.305
580.000	2175.773
585.586	2175.897
600.000	2176.204
620.000	2176.598
640.000	2176.955
660.000	2177.274
680.000	2177.556
700.000	2177.801
720.000	2178.008
740.000	2178.178
760.000	2178.311
780.000	2178.407
790.683	2178.442
800.000	2178.465
820.000	2178.486
840.000	2178.469
860.000	2178.416
880.000	2178.325
890.683	2178.261
900.000	2178.196
920.000	2178.031
940.000	2177.828
960.000	2177.588
980.000	2177.310
000.000	2176.995
020.000	2176.643
040.000	2176.254
060.000	2175.827
080.000	2175.363
100.000	2174.862
120.000	2174.340
140.000	2173.819
160.000	2173.308
180.000	2172.858
200.000	2172.475
220.000	2172.159
240.000	2171.909
260.000	2171.726
280.000	2171.610
300.000	2171.560
308.000	2171.559
320.000	2171.577
340.000	2171.660
360.000	2171.810
380.000	2172.027
400.000	2172.311
420.000	2172.661
440.000	2173.078
460.000	2173.562
480.000	2174.112
500.000	2174.729

Бодит өгөгдөл

Газрын түвшин, м

Пикет	Газрын түвшин, м
000.000	2169.039
020.000	2168.857
040.000	2168.668
060.000	2167.716
078.000	2166.804
100.000	2167.229
120.000	2167.440
140.000	2167.717
160.000	2167.915
180.000	2168.313
200.000	2168.568
220.000	2168.511
240.000	2168.902
260.000	2168.976
280.000	2168.836
300.000	2168.493
320.000	2168.306
340.000	2168.354
360.000	2168.582
380.000	2169.114
400.000	2169.626
420.000	2169.924
440.000	2170.214
460.000	2171.033
480.000	2171.788
485.586	2171.999
500.000	2172.717
520.000	2173.749
540.000	2174.602
560.000	2175.394
580.000	2176.060
585.586	2176.273
600.000	2176.724
620.000	2177.301
640.000	2177.826
660.000	2178.274
680.000	2178.484
700.000	2178.522
720.000	2178.471
740.000	2178.248
760.000	2177.907
780.000	2177.464
790.683	2177.202
800.000	2176.898
820.000	2176.663
840.000	2176.815
860.000	2176.956
880.000	2177.141
890.683	2177.157
900.000	2177.131
920.000	2177.059
940.000	2177.021
960.000	2177.157
980.000	2177.088
000.000	2177.038
020.000	2176.717
040.000	2176.391
060.000	2175.976
080.000	2175.571
100.000	2175.133
120.000	2174.635
140.000	2173.887
160.000	2173.146
180.000	2172.361
200.000	2171.651
220.000	2171.118
240.000	2170.669
260.000	2170.038
280.000	2169.091
300.000	2168.024
308.000	2167.700
320.000	2168.296
340.000	2168.499
360.000	2168.626
380.000	2169.127
400.000	2170.009
420.000	2171.002
440.000	2172.013
460.000	2172.895
480.000	2173.722
500.000	2174.577

Пикет
Планы элементүүд
Километрийн заалт

12 — L – 1158.91, A – 287° 03′ 25″ — 485.586 — K1 – 100.00 K – 405.10 K2 – 100.00, T1 – 204.52 T2 – 204.52, R – 800.00 Y – 21° 51′ 04″ — 890.683 — 13 — L – 99.63, A – 311° 14′ 02″ — 13

Өөрчлөлт №			Захиалагч:	Захиалагч:	Зураг төслийн байгууллага:	Зөвлөх инженер	С. БАТСҮХ	Замын инженер	М. БЯМБАА	БАЯНХОНГОР АЙМГИЙГ АРХАНГАЙ АЙМГИЙН ЧУЛУУТ СУМТАЙ ХОЛБОХ АВТО ЗАМЫН ИНЖЕНЕРИЙН НАРИЙВЧИЛСАН ЗУРАГ ТӨСӨЛ ХЭСЭГ-I. ЭХНИЙ 30 КМ	Дагуу огтлол төсөллөлт	Масштаб	Шифр	Хуудасны №
Огноо			ЭДИЙН ЗАСАГ, ХӨГЖЛИЙН ЯАМ	БАЯНХОНГОР АЙМГИЙН ЗДТГ	"АВАРГА ЗАМ" ХХК	Төслийн инженер	Э. БАТБОЛД	Замын инженер	Н. АРИУНЗАЯА		12000-13500	1:5000 1:500	AZ/BA-1/04-2025	68
Тайлбар						Шалгасан инженер	Г. ЧИНТӨГС	Геодезийн инженер	Г. БАТХОЛБОО					

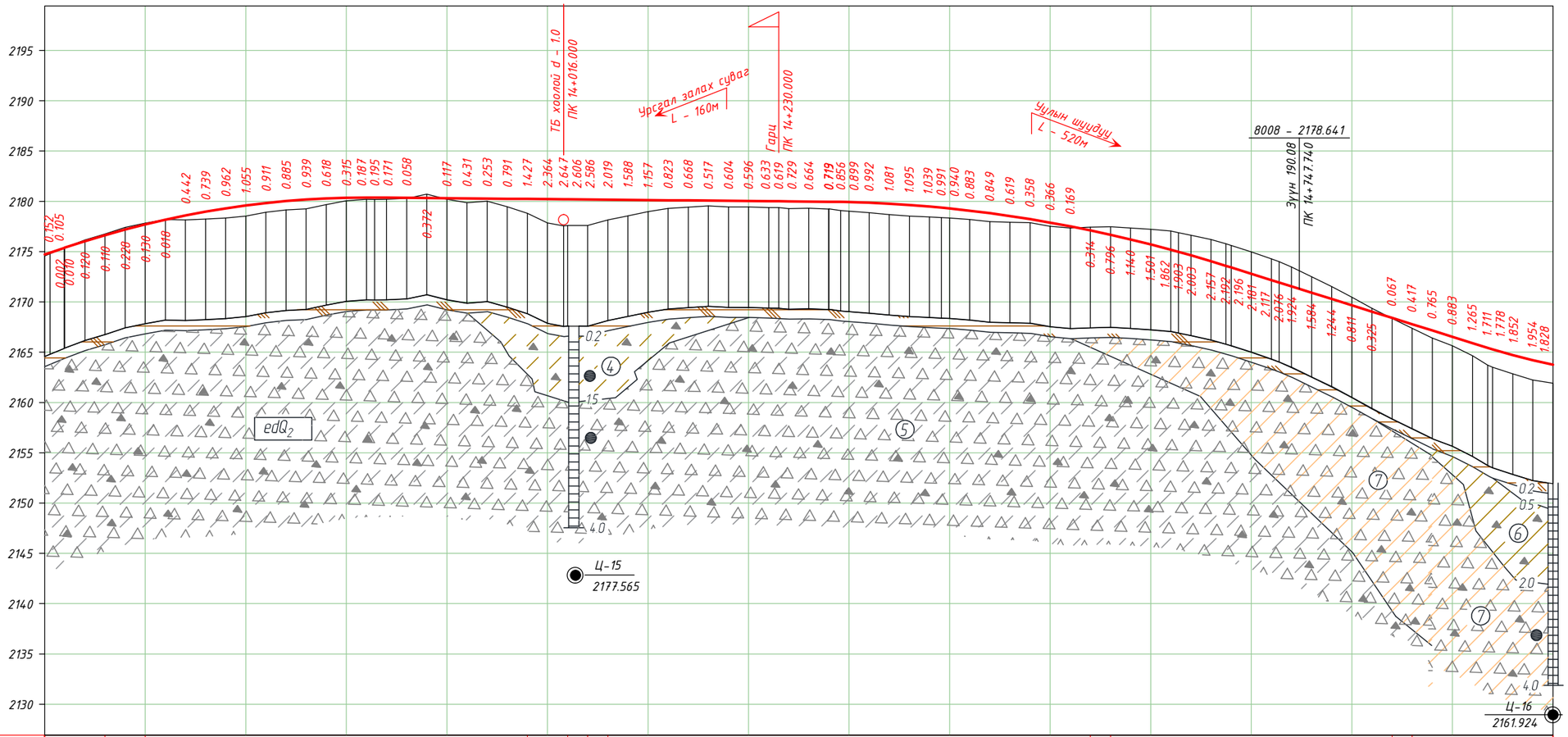

М 1:5000 – хэвтээ
М 1:500 – босоо
М 1:100 – хөрсний босоо

Теслийн өгөгдөл	Хөндлөн огтолгоо	Эгүн	1 1 2 1 3 1
		Баруун	3 1 3 1 1 3 4 3 1
	Эгүн шуудуу	Бэхэлгээ	Чул бэх; Чул.бэх
	Баруун шуудуу	Бэхэлгээ	Чул бэх; Чул.бэх
	Налуу, ‰, босоо эргэлт, м		R – 6000 K – 356.80; 304.934; 33.38; 13.97; K – 308.82 R – 9000; 819.665; 828.027; 451.60; 0.93; 279.631; R – 13000 K – 395.08; 674.709; 260.36; 31.32; R – 6000 K – 157.04; 935.073; 1092.112
	Тэнхлэгийн түвшин, м		2174.729 2175.394 2176.038 2176.637 2177.192 2177.702 2178.168 2178.590 2178.967 2179.299 2179.587 2179.831 2180.030 2180.185 2180.295 2180.361 2180.383 2180.368 2180.349 2180.331 2180.312 2180.294 2180.275 2180.256 2180.238 2180.219 2180.204 2180.201 2180.182 2180.163 2180.145 2180.126 2180.108 2180.089 2180.071 2180.052 2180.033 2180.015 2180.005 2179.996 2179.978 2179.959 2179.942 2179.924 2179.859 2179.763 2179.636 2179.479 2179.372 2179.290 2179.071 2178.821 2178.541 2178.229 2177.887 2177.514 2177.110 2176.676 2176.210 2175.714 2175.187 2174.979 2174.630 2174.041 2173.423 2172.797 2172.170 2171.932 2171.544 2170.918 2170.291 2169.665 2169.038 2168.412 2167.786 2167.159 2166.533 2165.907 2164.642 2164.706 2164.196 2163.752
Бодит өгөгдөл	Газрын түвшин, м		2174.577 2175.404 2176.158 2176.747 2177.420 2177.832 2178.186 2178.148 2178.228 2178.337 2178.532 2178.920 2179.145 2179.246 2179.677 2180.046 2180.196 2180.197 2180.291 2180.703 2180.195 2179.863 2180.022 2179.465 2178.811 2177.855 2177.557 2177.595 2177.596 2178.144 2178.557 2178.969 2179.285 2179.421 2179.554 2179.448 2179.437 2179.382 2179.386 2179.267 2179.314 2179.246 2179.086 2179.025 2178.867 2178.682 2178.541 2178.440 2178.381 2178.350 2178.188 2177.972 2177.922 2177.871 2177.521 2177.345 2177.424 2177.472 2177.350 2177.215 2177.049 2176.882 2176.633 2176.198 2175.619 2174.978 2174.287 2174.008 2173.468 2172.502 2171.535 2170.476 2169.363 2168.345 2167.369 2166.394 2165.650 2164.642 2163.504 2162.854 2162.242 2161.924
	Пикетаж, м		500.000 520.000 540.000 560.000 580.000 600.000 620.000 640.000 660.000 680.000 700.000 720.000 740.000 760.000 780.000 800.000 820.000 840.000 860.000 880.000 900.000 920.000 940.000 960.000 980.000 000.000 016.000 020.000 040.000 060.000 080.000 100.000 120.000 140.000 160.000 180.000 200.000 220.000 230.000 240.000 260.000 280.000 291.747 300.000 320.000 340.000 360.000 380.000 391.747 400.000 420.000 440.000 460.000 480.000 500.000 520.000 540.000 560.000 580.000 600.000 620.000 627.619 640.000 660.000 680.000 700.000 720.000 727.619 740.000 760.000 780.000 800.000 820.000 840.000 860.000 880.000 900.000 920.000 940.000 960.000 980.000 000.000
Пикет Планы элементүүд Километрийн заалт			14; L – 1401.06 A – 308° 54' 29"; 291.747; K1 – 100.00 K – 435.87 K2 – 100.00 T1 – 219.09 T2 – 219.09 R – 1200.00 У – 16° 02' 12"; 727.619; L – 99.63 A – 311° 14' 02"; 15

Өөрчлөлт №			Захиалагч:	Захиалагч:	Зураг теслийн байгууллага:	Зөвлөх инженер	С. БАТСҮХ	Замын инженер	М. БЯМБАА	БАЯНХОНГОР АЙМГИЙГ АРХАНГАЙ АЙМГИЙН ЧУЛУУТ СУМТАЙ ХОЛБОХ АВТО ЗАМЫН ИНЖЕНЕРИЙН НАРИЙВЧИЛСАН ЗУРАГ ТӨСӨЛ ХЭСЭГ-I. ЭХНИЙ 30 КМ	Дагуу огтлол төсөллөлт	Масштаб	Шифр	Хуудасны №
Огноо			ЭДИЙН ЗАСАГ, ХӨГЖЛИЙН ЯАМ	БАЯНХОНГОР АЙМГИЙН ЗДТГ	"АВАРГА ЗАМ" ХХК	Теслийн инженер	Э. БАТБОЛД	Замын инженер	Н. АРИУНЗАЯА		13500-15000	1:5000 1:500	AZ/BA-1/04-2025	69
Тайлбар						Шалгасан инженер	Г. ЧИНТӨГС	Геодезийн инженер	Г. БАТХОЛБОО					

Пикет	Төлөвлөсөн түвшин,м	Газрын түвшин,м
15+106.000	2162.500	2160.284

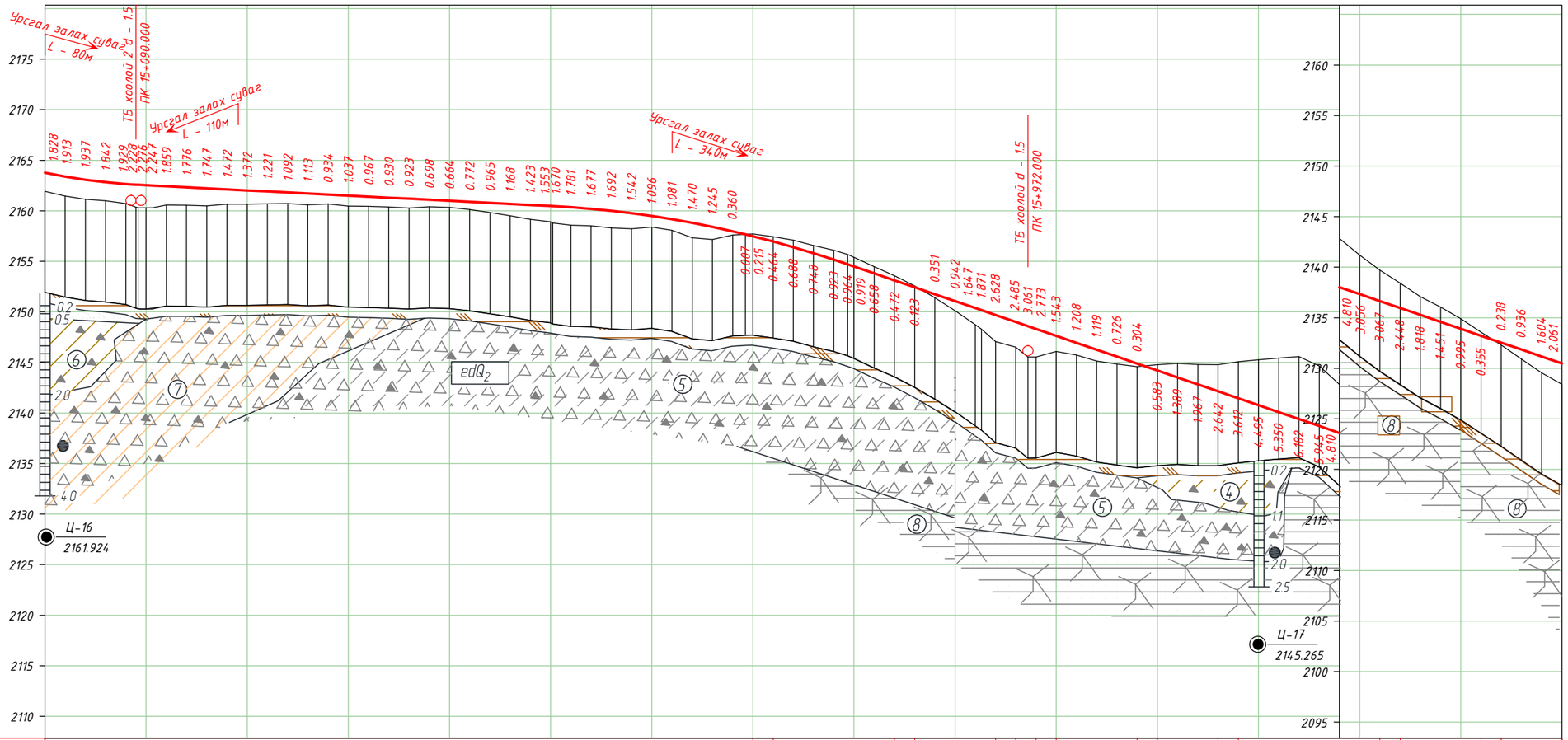

М 1:5000 - хэвтээ
М 1:500 - босоо
М 1:100 - хөрсний босоо

Төслийн өгөгдөл	Хөндлөн огтлолын төрөл	Зүүн	1 3 1 2 1 3 5 3 1
		Баруун	1 1 3 4 3 1 3 5 3 1
	Зүүн шуудуу	Бэхэлгээ	Чул.бэх Чул.бэх
	Баруун шуудуу	Бэхэлгээ	Чул.бэх Чул.бэх Чул.бэх
	Налуу, ‰, босоо эргэлт, м		21.32 R - 6000 K - 157.04 092.112 409.96 5.15 502.077 R - 10000 K - 291.59 793.663 2218.01 34.31 0116.78
	Тэнхлэгийн түвшин, м		2163.752 2163.376 2163.066 2162.822 2162.646 2162.554 2162.531 2162.428 2162.325 2162.222 2162.119 2162.016 2161.913 2161.810 2161.707 2161.604 2161.501 2161.398 2161.295 2161.192 2161.090 2160.987 2160.884 2160.781 2160.678 2160.575 2160.472 2160.353 2160.194 2159.995 2159.757 2159.478 2159.159 2158.800 2158.402 2157.963 2157.666 2157.484 2156.965 2156.406 2155.808 2155.169 2154.492 2153.806 2153.120 2152.434 2151.748 2151.062 2150.376 2150.170 2149.689 2149.003 2148.592 2148.317 2147.631 2146.945 2146.259 2145.573 2144.887 2144.201 2143.515 2142.828 2142.142 2141.456 2140.770 2140.084 2139.398 2138.712 2138.026 2137.340 2136.653 2135.967 2135.281 2134.595 2133.909 2133.223 2132.537 2131.851 2131.165 2130.479
Бодит өгөгдөл	Газрын түвшин, м		2161.924 2161.463 2161.129 2160.980 2160.717 2160.634 2160.284 2160.569 2160.549 2160.475 2160.647 2160.644 2160.692 2160.718 2160.594 2160.670 2160.464 2160.431 2160.365 2160.269 2160.392 2160.323 2160.112 2159.816 2159.510 2159.152 2158.919 2158.572 2158.517 2158.303 2158.215 2158.382 2158.078 2157.330 2157.157 2157.603 2157.673 2157.699 2157.429 2157.094 2156.556 2156.092 2155.411 2154.464 2153.592 2152.557 2151.397 2150.120 2148.729 2148.299 2147.061 2146.518 2145.531 2145.544 2146.088 2145.737 2145.140 2144.847 2144.583 2144.784 2144.904 2144.795 2144.784 2145.068 2145.265 2145.434 2145.580 2144.657 2142.836 2141.196 2139.720 2139.415 2138.415 2137.099 2136.046 2134.904 2133.578 2132.299 2130.915 2129.561 2128.418
	Пикетаж, м		000.000 020.000 040.000 060.000 080.000 090.000 100.000 120.000 140.000 160.000 180.000 200.000 220.000 240.000 260.000 280.000 300.000 320.000 340.000 360.000 380.000 400.000 420.000 440.000 460.000 480.000 500.000 520.000 540.000 560.000 580.000 600.000 620.000 640.000 660.000 680.000 692.607 700.000 720.000 740.000 760.000 780.000 800.000 820.000 840.000 860.000 880.000 900.000 920.000 925.996 940.000 960.000 972.000 980.000 000.000 020.000 040.000 060.000 080.000 100.000 120.000 140.000 160.000 180.000 200.000 220.000 240.000 260.000 280.000 300.000 320.000 340.000 360.000 380.000 400.000 420.000 440.000 460.000 480.000 500.000
Пикет Планы элементүүд Километрийн заалт			15 L - 964.99 A - 324° 56′ 41″ 692.607 K - 233.39 T1 - 116.83 T2 - 116.83 R - 2000.00 У - 6° 41′ 10″ 925.996 16 L - 99.63 A - 311° 14′ 02″ 15 16

Өөрчлөлт №			Захиалагч:	Захиалагч:	Зураг төслийн байгууллага:	Зөвлөх инженер	С. БАТСҮХ	Замын инженер	М. БЯМБАА	БАЯНХОНГОР АЙМГИЙГ АРХАНГАЙ АЙМГИЙН ЧУЛУУТ СУМТАЙ ХОЛБОХ АВТО ЗАМЫН ИНЖЕНЕРИЙН НАРИЙВЧИЛСАН ЗУРАГ ТӨСӨЛ ХЭСЭГ-I. ЭХНИЙ 30 КМ	Дагуу огтлол төсөллөлт	Масштаб	Шифр	Хуудасны №
Огноо			ЭДИЙН ЗАСАГ, ХӨГЖЛИЙН ЯАМ	БАЯНХОНГОР АЙМГИЙН ЗДТГ	"АВАРГА ЗАМ" ХХК	Төслийн инженер	Э. БАТБОЛД	Замын инженер	Н. АРИУНЗАЯА		15000-16500	1:5000 1:500	AZ/BA-1/04-2025	70
Тайлбар						Шалгасан инженер	Г. ЧИНТӨГС	Геодезийн инженер	Г. БАТХОЛБОО					

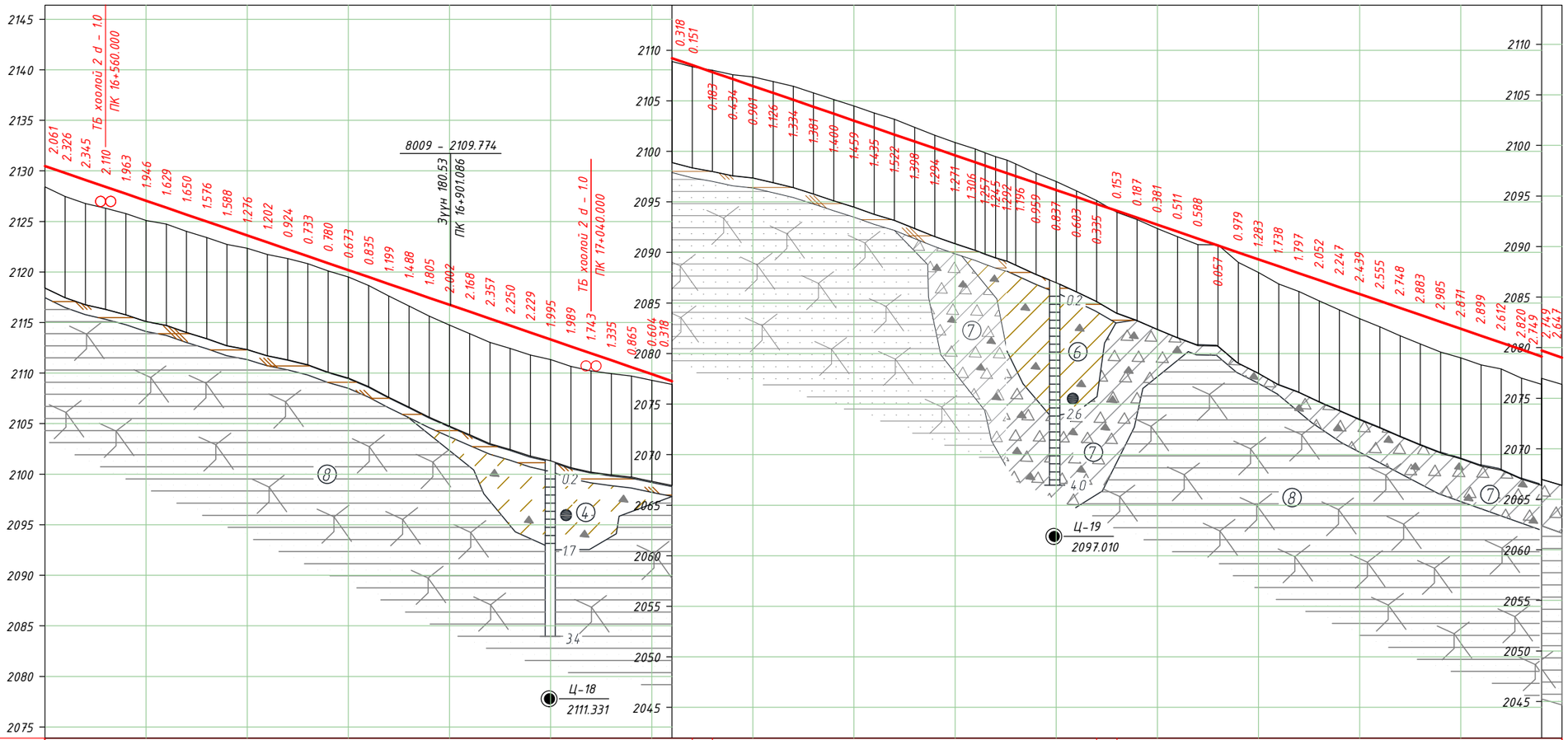

М 1:5000 – хэвтээ
М 1:500 – босоо
М 1:100 – хөрсний босоо

Төслийн өгөгдөл	Хөндлөн огтлолын төрөл	Зүүн	1 | 3 | 1
		Баруун	1 | 3 | 5 | 4 | 3 | 1
	Зүүн шуудуу	Бэхэлгээ	Чул.бэх
	Баруун шуудуу	Бэхэлгээ	Чул.бэх | Чул.бэх
	Налуу, ‰, босоо эргэлт, м		2218.01 | 34.31 | 011.678
	Тэнхлэгийн түвшин, м		2130.479, 2129.792, 2129.106, 2128.420, 2127.734, **2127.048**, 2126.362, 2125.676, 2124.990, 2124.304, **2123.618**, 2122.931, 2122.245, 2121.559, 2120.873, **2120.187**, 2119.501, 2118.815, 2118.129, 2117.443, **2116.757**, 2116.070, 2115.384, 2114.698, 2114.012, **2113.326**, 2112.640, 2111.954, 2111.268, 2110.582, **2109.896**, 2109.209, 2108.523, 2107.837, 2107.151, **2106.465**, 2105.779, 2105.093, 2104.407, 2103.721, **2103.035**, 2102.348, 2101.662, 2100.976, 2100.290, **2099.604**, 2098.918, 2098.590, 2098.232, 2097.847, 2097.546, 2096.860, **2096.174**, 2095.487, 2094.801, 2094.115, 2093.429, **2092.743**, 2092.057, 2091.371, 2090.685, 2089.999, **2089.313**, 2088.626, 2088.888, 2086.143, 2085.202, 2084.321, **2083.443**, 2082.641, 2081.762, 2080.941, 2080.153, **2079.580**, 2078.866, 2078.467, 2077.573, 2076.958, **2076.374**
Бодит өгөгдөл	Газрын түвшин, м		**2128.418**, 2127.466, 2126.761, 2126.310, 2125.771, **2125.102**, 2124.733, 2124.026, 2123.414, 2122.716, **2122.342**, 2121.729, 2121.321, 2120.826, 2120.093, **2119.514**, 2118.666, 2117.616, 2116.641, 2115.638, **2114.755**, 2113.902, 2113.027, 2112.448, 2111.783, **2111.331**, 2110.651, 2110.211, 2109.933, 2109.717, **2109.292**, 2108.891, 2108.372, 2108.020, 2107.585, **2107.366**, 2106.905, 2106.427, 2105.788, 2105.121, **2104.494**, 2103.783, 2103.184, 2102.374, 2101.584, **2100.875**, 2100.224, 2099.847, 2099.477, 2099.139, 2098.742, 2097.819, **2097.011**, 2096.090, 2095.136, 2095.962, 2093.242, **2092.362**, 2091.546, 2090.783, 2090.742, 2089.020, **2088.030**, 2086.888, 2086.143, 2085.202, 2084.321, **2083.443**, 2082.641, 2081.762, 2080.941, 2080.153, **2079.580**, 2078.866, 2078.467, 2077.573, 2076.958, **2076.374**
	Пикетаж, м		**500.000**, 520.000, 540.000, 560.000, 580.000, **600.000**, 620.000, 640.000, 660.000, 680.000, **700.000**, 720.000, 740.000, 760.000, 780.000, **800.000**, 820.000, 840.000, 860.000, 880.000, **900.000**, 920.000, 940.000, 960.000, 980.000, **000.000**, 020.000, 040.000, 060.000, 080.000, **100.000**, 120.000, 140.000, 160.000, 180.000, **200.000**, 220.000, 240.000, 260.000, 280.000, **300.000**, 320.000, 340.000, 360.000, 380.000, **400.000**, 420.000, 429.560, 440.000, 451.217, 460.000, 480.000, **500.000**, 520.000, 540.000, 560.000, 580.000, **600.000**, 620.000, 640.000, 660.000, 680.000, **700.000**, 720.000, 740.000, 760.000, 780.000, **800.000**, 820.000, 840.000, 860.000, 880.000, **900.000**, 920.000, 940.000, 960.000, 980.000, **000.000**
Пикет Планы элементүүд Километрийн заалт			17 | L – 1503.56 | A – 318° 15′ 31″ | 17 | K – 21.66 | 429.560 | 451.217 | T1 – 10.83 T2 – 10.83 | R – 30000.00 Ч – 0° 02′ 29″ | 18 | L – 99.63 | A – 311° 14′ 02″ | 18

Өөрчлөлт №			Захиалагч:	Захиалагч:	Зураг төслийн байгууллага:	Зөвлөх инженер	С. БАТСҮХ	Замын инженер	М. БЯМБАА	БАЯНХОНГОР АЙМГИЙГ АРХАНГАЙ АЙМГИЙН ЧУЛУУТ СУМТАЙ ХОЛБОХ АВТО ЗАМЫН ИНЖЕНЕРИЙН НАРИЙВЧИЛСАН ЗУРАГ ТӨСӨЛ ХЭСЭГ-I. ЭХНИЙ 30 КМ	Дагуу огтлол төсөллөлт	Масштаб	Шифр	Хуудасны №
Огноо			ЭДИЙН ЗАСАГ, ХӨГЖЛИЙН ЯАМ	БАЯНХОНГОР АЙМГИЙН ЗДТГ	"АВАРГА ЗАМ" ХХК	Төслийн инженер	Э. БАТБОЛД	Замын инженер	Н. АРИУНЗАЯА		16500-18000	1:5000 1:500	AZ/BA-1/04-2025	71
Тайлбар						Шалгасан инженер	Г. ЧИНТӨГС	Геодезийн инженер	Г. БАТХОЛБОО					

Пикет	Төлөвлөсөн түвшин,м	Газрын түвшин,м
18+202.000	2074.642	2071.355
18+820.913	2072.076	2077.956

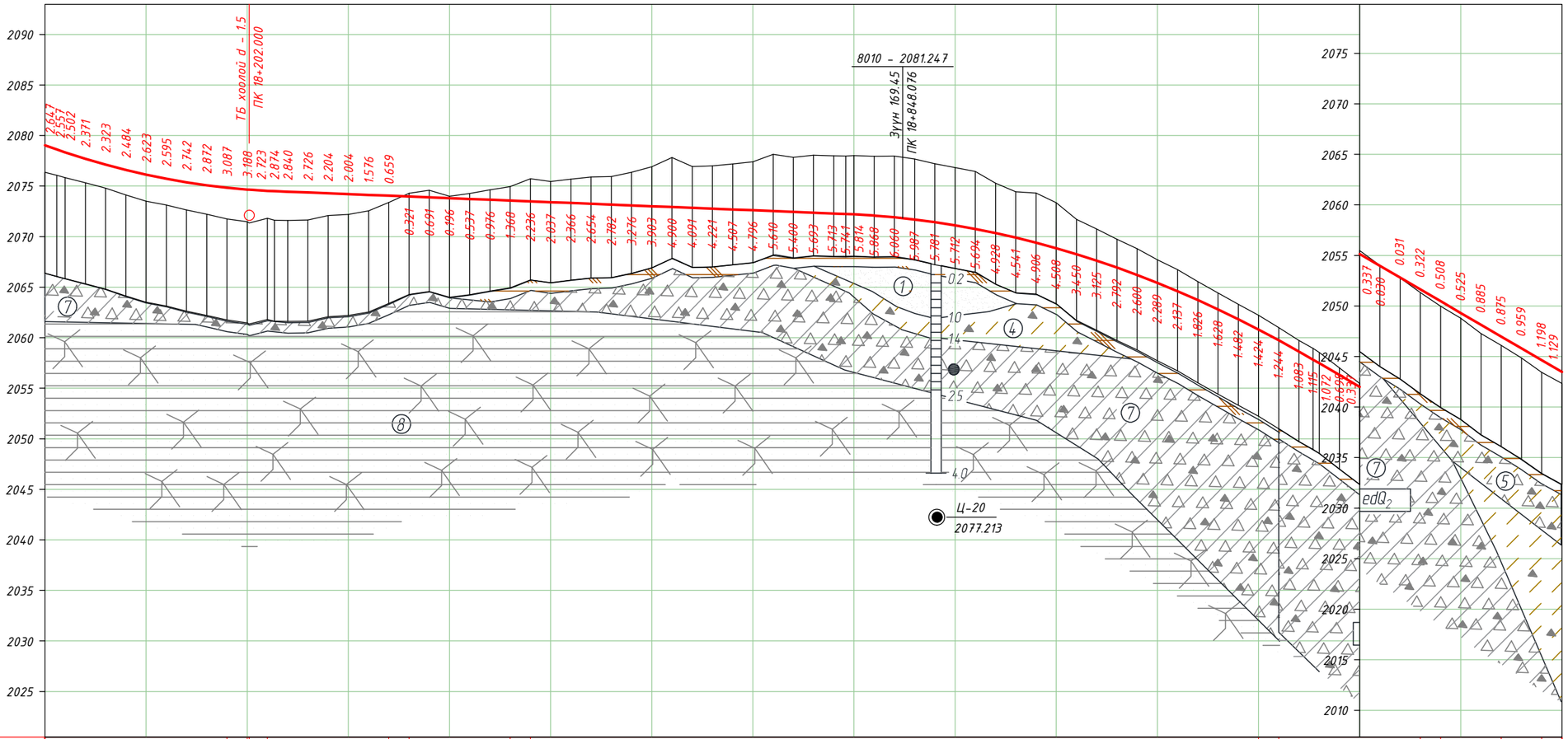

М 1:5000 - хэвтээ
М 1:500 - босоо
М 1:100 - хөрсний босоо

Хөндлөн огтлолын төрөл	Зүүн	1 2 1 3 5 3 1 1	
	Баруун	1 3 5 3 1	
Зүүн шуудуу	Бэхэлгээ	Чул.бэх	
Баруун шуудуу	Бэхэлгээ	Чул.бэх	Чул.бэх
Налуу, ‰, босоо эргэлт, м		R - 7100 K - 215.20	R - 8500 K - 462.20
Тэнхлэгийн түвшин, м		2079.021 2078.340 2077.705 2077.127 2076.605 2076.140 2075.731 2075.378 2075.081 2074.841 2074.658 2074.530 2074.447 2074.367 2074.287 2074.207 2074.127 2074.047 2073.967 2073.888 2073.808 2073.728 2073.648 2073.568 2073.488 2073.408 2073.328 2073.248 2073.169 2073.089 2073.009 2072.929 2072.849 2072.769 2072.689 2072.609 2072.529 2072.450 2072.370 2072.290 2072.206 2072.083 2071.913 2071.696 2071.432 2071.121 2070.763 2070.358 2069.906 2069.407 2068.861 2068.267 2067.627 2066.939 2066.205 2065.423 2064.594 2063.719 2062.796 2061.826 2060.809 2059.745 2058.634 2057.478 2056.311 2055.144 2053.976 2052.809 2051.641 2050.474 2049.307 2048.139 2047.254 2046.972 2046.097 2045.804 2044.637 2043.469
Газрын түвшин, м		2076.374 2075.838 2075.334 2074.804 2074.121 2073.517 2073.136 2072.636 2072.209 2071.754 2071.470 2071.807 2071.607 2071.641 2072.083 2072.203 2072.551 2073.388 2074.288 2074.579 2074.004 2074.265 2074.624 2074.936 2075.724 2075.445 2075.694 2075.902 2075.951 2076.365 2076.912 2077.829 2076.940 2076.990 2077.196 2077.005 2078.139 2077.850 2078.063 2078.003 2078.020 2077.951 2077.973 2077.683 2077.213 2076.833 2076.457 2075.286 2074.447 2074.313 2073.369 2071.717 2070.752 2069.731 2068.805 2067.712 2066.731 2065.545 2064.424 2063.308 2062.233 2060.989 2059.717 2058.550 2057.009 2055.481 2054.006 2052.778 2051.319 2049.966 2048.782 2047.254 2046.097 2044.845 2043.439 2042.340
Пикетаж, м		000.000 020.000 040.000 060.000 080.000 100.000 120.000 140.000 160.000 180.000 200.000 220.000 240.000 260.000 280.000 300.000 320.000 340.000 360.000 380.000 400.000 420.000 440.000 460.000 480.000 500.000 520.000 540.000 560.000 580.000 600.000 620.000 640.000 660.000 680.000 700.000 720.000 740.000 760.000 780.000 800.000 820.000 840.000 860.000 880.000 900.000 920.000 940.000 960.000 980.000 000.000 020.000 040.000 060.000 080.000 100.000 120.000 140.000 160.000 180.000 200.000 220.000 240.000 260.000 280.000 300.000 320.000 340.000 360.000 380.000 400.000 420.000 440.000 460.000 480.000 500.000
Пикет планы элементүүд километрийн заалт		18 L - 1369.70 A - 318° 13' 03" 18	19 K - 803.47 T1 - 401.79 T2 - 401.79 R - 20000.00 У - 2° 18' 06" L - 99.63 A - 311° 14' 02" 19

Өөрчлөлт №			Захиалагч:	Захиалагч:	Зураг төслийн байгууллага:	Зөвлөх инженер	С. БАТСҮХ	Замын инженер	М. БЯМБАА	БАЯНХОНГОР АЙМГИЙГ АРХАНГАЙ АЙМГИЙН ЧУЛУУТ СУМТАЙ ХОЛБОХ АВТО ЗАМЫН ИНЖЕНЕРИЙН НАРИЙВЧИЛСАН ЗУРАГ ТӨСӨЛ ХЭСЭГ-I. ЭХНИЙ 30 КМ	Дагуу огтлол төсөллөлт	Масштаб	Шифр	Хуудасны №
Огноо			ЭДИЙН ЗАСАГ, ХӨГЖЛИЙН ЯАМ	БАЯНХОНГОР АЙМГИЙН ЗДТГ	"АВАРГА ЗАМ" ХХК	Төслийн инженер	Э. БАТБОЛД	Замын инженер	Н. АРИУНЗАЯА		18000-19500	1:5000 1:500	AZ/BA-1/04-2025	72
Тайлбар						Шалгасан инженер	Г. ЧИНТӨГС	Геодезийн инженер	Г. БАТХОЛБОО					

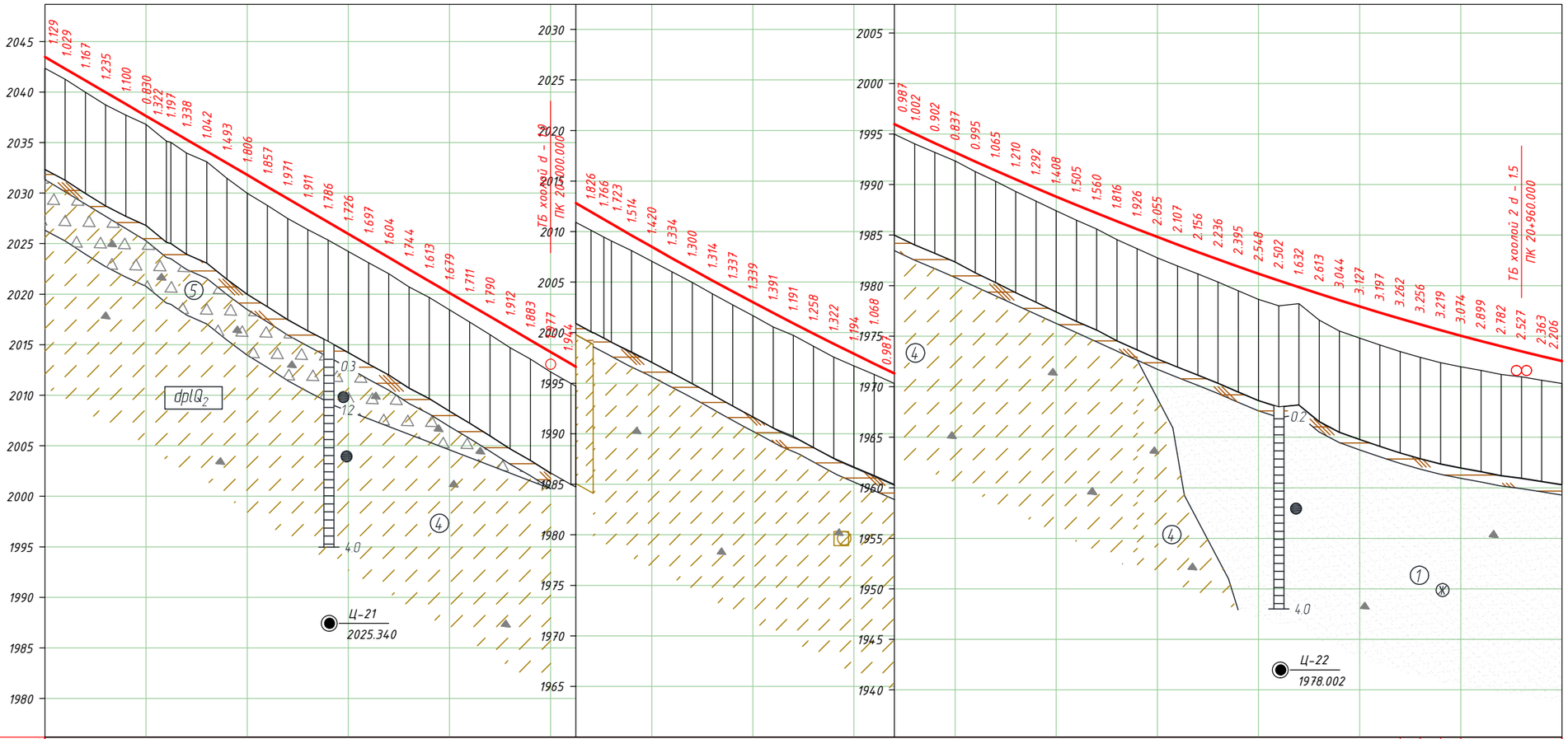

М 1:5000 – хэвтээ
М 1:500 – босоо
М 1:100 – хөрсний босоо

Төслийн өгөгдөл	Хөндлөн огтлолын төрөл	Зүүн	1
		Баруун	1
	Зүүн шуудуу	Бэхэлгээ	Чул.бэх
	Баруун шуудуу	Бэхэлгээ	Чул.бэх
	Налуу, %, босоо эргэлт, м		798.69; 58.37; 052.665; 58.37; R – 27000; K – 1105.81; 158.674
	Тэнхлэгийн түвшин, м		2043.469, 2042.302, 2041.135, 2039.967, 2038.800, 2037.632, 2036.465, 2035.298, 2034.130, 2032.963, 2031.795, 2030.628, 2029.460, 2028.293, 2027.126, 2025.958, 2024.791, 2023.623, 2022.456, 2021.289, 2020.121, 2018.954, 2017.786, 2016.619, 2015.451, 2014.284, 2013.117, 2011.949, 2010.783, 2009.628, 2008.488, 2007.364, 2006.253, 2005.158, 2004.078, 2003.012, 2001.961, 2000.925, 1999.904, 1998.897, 1997.906, 1996.929, 1995.967, 1995.020, 1994.087, 1993.170, 1992.267, 1991.379, 1990.506, 1989.648, 1988.804, 1987.976, 1987.162, 1986.363, 1985.579, 1984.809, 1984.055, 1983.315, 1982.590, 1981.880, 1981.185, 1980.504, 1979.838, 1979.188, 1978.551, 1977.930, 1977.324, 1976.732, 1976.155, 1975.593, 1975.046, 1974.514, 1973.996, 1973.494, 1973.006, 1972.533
Бодит өгөгдөл	Газрын түвшин, м		2042.340, 2041.273, 2039.968, 2038.732, 2037.700, 2036.802, 2035.143, 2035.012, 2033.960, 2033.088, 2031.470, 2029.989, 2028.771, 2027.489, 2026.382, 2025.340, 2024.232, 2023.094, 2022.019, 2020.712, 2019.676, 2018.442, 2017.243, 2015.996, 2014.707, 2013.568, 2012.307, 2011.173, 2010.123, 2009.060, 2008.114, 2007.068, 2006.030, 2004.953, 2003.844, 2002.741, 2001.673, 2000.570, 1999.734, 1998.646, 1997.575, 1996.712, 1995.861, 1994.980, 1994.018, 1993.185, 1992.333, 1991.272, 1990.314, 1989.296, 1988.356, 1987.396, 1986.471, 1985.602, 1984.547, 1983.653, 1982.754, 1981.948, 1981.159, 1980.354, 1979.485, 1978.637, 1978.002, 1978.206, 1976.575, 1975.507, 1974.803, 1974.127, 1973.470, 1972.899, 1972.374, 1971.972, 1971.615, 1971.214, 1970.967, 1970.643, 1970.327
	Пикетаж, м		500.000, 520.000, 540.000, 560.000, 580.000, 600.000, 620.000, 624.381, 640.000, 660.000, 680.000, 700.000, 720.000, 740.000, 760.000, 780.000, 800.000, 820.000, 840.000, 860.000, 880.000, 900.000, 920.000, 940.000, 960.000, 980.000, 000.000, 020.000, 040.000, 060.000, 080.000, 100.000, 120.000, 140.000, 160.000, 180.000, 200.000, 220.000, 240.000, 260.000, 280.000, 300.000, 320.000, 340.000, 360.000, 380.000, 400.000, 420.000, 440.000, 460.000, 480.000, 500.000, 520.000, 540.000, 560.000, 580.000, 600.000, 620.000, 640.000, 660.000, 680.000, 700.000, 720.000, 740.000, 760.000, 780.000, 800.000, 820.000, 840.000, 860.000, 880.000, 900.000, 920.000, 940.000, 960.000, 980.000, 000.000

Пикет
Километрийн заалт

K – 803.47
T1 – 401.79 T2 – 401.79
R – 20000.00 У – 22°18' 16"

Хөдөлгөөний элементүүд

L – 1369.70
A – 318° 13' 03"

624.381

20

L – 99.63
A – 311° 14' 02"

21

Өөрчлөлт №			Захиалагч:	Захиалагч:	Зураг төслийн байгууллага:	Зөвлөх инженер	С. БАТСҮХ	Замын инженер	М. БЯМБАА	БАЯНХОНГОР АЙМГИЙГ АРХАНГАЙ АЙМГИЙН ЧУЛУУТ СУМТАЙ ХОЛБОХ АВТО ЗАМЫН ИНЖЕНЕРИЙН НАРИЙВЧИЛСАН ЗУРАГ ТӨСӨЛ ХЭСЭГ-I. ЭХНИЙ 30 КМ	Дагуу огтлол төсөллөлт	Масштаб	Шифр	Хуудасны №
Огноо			ЭДИЙН ЗАСАГ, ХӨГЖЛИЙН ЯАМ	БАЯНХОНГОР АЙМГИЙН ЗДТГ	"АВАРГА ЗАМ" ХХК	Төслийн инженер	Э. БАТБОЛД	Замын инженер	Н. АРИУНЗАЯА		19500-21000	1:5000 1:500	AZ/BA-1/04-2025	73
Тайлбар						Шалгасан инженер	Г. ЧИНТӨГС	Геодезийн инженер	Г. БАТХОЛБОО					

Пикет	Төлөвлөсөн түвшин,м	Газрын түвшин,м
21+861.420	1957.614	1956.000

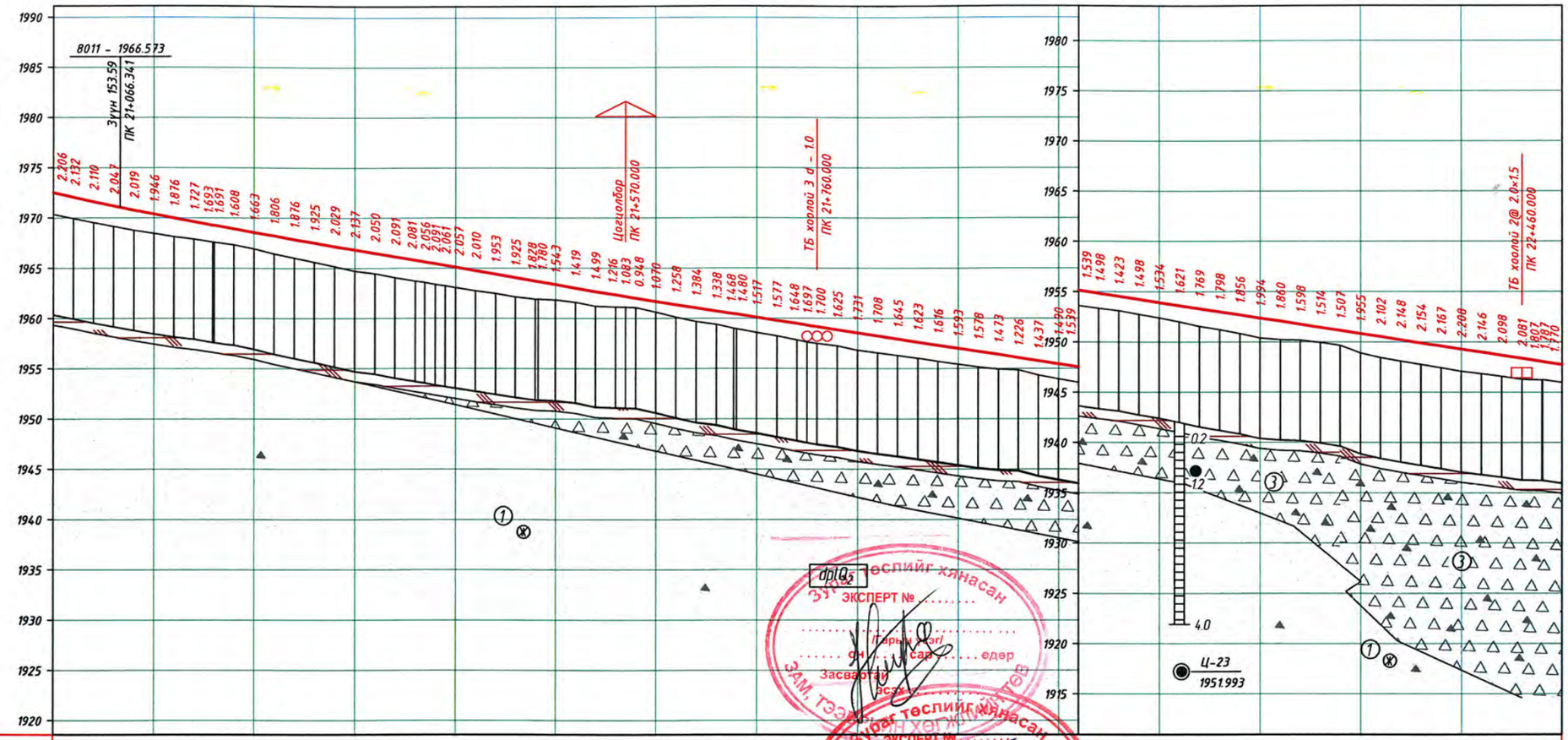

М 1:5000 - хэвтээ
М 1:500 - босоо
М 1:100 - хөрсний босоо

Төлөвлөгөөний өгөгдөл	Хөндлөн огтлолын төрөл	Зүүн	
		Баруун	
	Зүүн шуудуу	Бэхэлгээ	
	Баруун шуудуу	Бэхэлгээ	
	Налуу, %, босоо эргэлт, м		58.37 R - 27000 K - 1105.81 158.474 324.25 17.41 482.726 17.41 R - 100000 K - 194.55 677.474 803.35 15.47 480.623 R - 10000 K - 160.78 25.37 641.399
	Тэнхлэгийн түвшин, м		1972.533 1972.074 1971.631 1971.202 1970.788 1970.389 1970.005 1969.636 1969.281 1968.933 1968.585 1968.236 1967.888 1967.540 1967.191 1966.843 1966.495 1966.147 1965.798 1965.631 1965.450 1965.276 1965.102 1964.753 1964.405 1964.057 1963.708 1963.362 1963.019 1962.680 1962.345 1962.179 1962.014 1961.687 1961.365 1961.046 1960.731 1960.420 1960.111 1959.801 1959.492 1959.337 1959.182 1958.873 1958.564 1958.254 1957.945 1957.636 1957.326 1957.017 1956.707 1956.398 1956.089 1955.779 1955.470 1955.160 1954.851 1954.542 1954.232 1953.923 1953.614 1953.304 1952.995 1952.685 1952.376 1952.067 1951.757 1951.448 1951.138 1950.829 1950.520 1950.210 1949.901 1949.591 1949.282 1948.973 1948.663 1948.354 1948.045 1947.754
Бодит өгөгдөл	Газрын түвшин, м		1970.327 1969.942 1969.521 1969.155 1968.769 1968.443 1968.129 1967.909 1967.590 1967.325 1966.922 1966.430 1966.012 1965.615 1965.162 1964.706 1964.445 1964.056 1963.717 1963.575 1963.359 1963.215 1963.045 1962.743 1962.452 1962.132 1961.880 1961.819 1961.600 1961.181 1961.129 1961.096 1961.066 1960.617 1960.107 1959.662 1959.393 1958.940 1958.594 1958.224 1957.844 1957.640 1957.482 1957.248 1956.833 1956.546 1956.300 1956.013 1955.710 1955.424 1955.129 1954.925 1954.863 1954.342 1953.980 1953.621 1953.353 1953.119 1952.734 1952.389 1951.993 1951.535 1951.197 1950.829 1950.382 1950.207 1950.159 1949.934 1949.631 1949.138 1948.874 1948.418 1948.062 1947.747 1947.424 1947.074 1946.827 1946.565 1946.273 1946.238 1945.984
	Пикетаж, м		000.000 020.000 040.000 060.000 080.000 100.000 120.000 140.000 160.000 180.000 200.000 220.000 240.000 260.000 280.000 300.000 320.000 340.000 360.000 369.617 380.000 390.000 400.000 420.000 440.000 460.000 480.000 500.000 520.000 540.000 560.000 570.000 580.000 600.000 620.000 640.000 660.000 680.000 700.000 720.000 740.000 750.000 760.000 780.000 800.000 820.000 840.000 860.000 880.000 900.000 920.000 940.000 960.000 980.000 000.000 020.000 040.000 060.000 080.000 100.000 120.000 140.000 160.000 180.000 200.000 220.000 240.000 260.000 280.000 300.000 320.000 340.000 360.000 380.000 400.000 420.000 440.000 460.000 480.000 500.000
Пикет Планы элементүүд Километрийн заалт			21 L - 1745.24 A - 320° 31' 09" 369.617 K - 49180 T1 - 246.45 T2 - 246.45 R - 3000.00 Y - 9° 23' 34" 861.420 22 L - 99.63 A - 311° 14' 02" 21 22

Өөрчлөлт №			Захиалагч:	Захиалагч:	Зураг төслийн байгууллага:	Зөвлөх инженер	С. БАТСҮХ	Замын инженер	М. БЯМБАА	БАЯНХОНГОР АЙМГИЙГ АРХАНГАЙ АЙМГИЙН ЧУЛУУТ СУМТАЙ ХОЛБОХ АВТО ЗАМЫН ИНЖЕНЕРИЙН НАРИЙВЧИЛСАН ЗУРАГ ТӨСӨЛ ХЭСЭГ-I. ЭХНИЙ 30 КМ	Дагуу огтлол төсөллөлт	Масштаб	Шифр	Хуудасны №
Огноо			ЭДИЙН ЗАСАГ, ХӨГЖЛИЙН ЯАМ	БАЯНХОНГОР АЙМГИЙН ЗДТГ	"АВАРГА ЗАМ" ХХК	Төслийн инженер	Э. БАТБОЛД	Замын инженер	Н. АРИУНЗАЯА		21000-22500	1:5000 1:500	AZ/BA-1/04-2025	74
Тайлбар						Шалгасан инженер	Г. ЧИНТӨГС	Геодезийн инженер	Г. БАТХОЛБОО					

Пикет	Төлөвлөсөн түвшин,м	Газрын түвшин,м
21+861.420	1957.614	1956.000

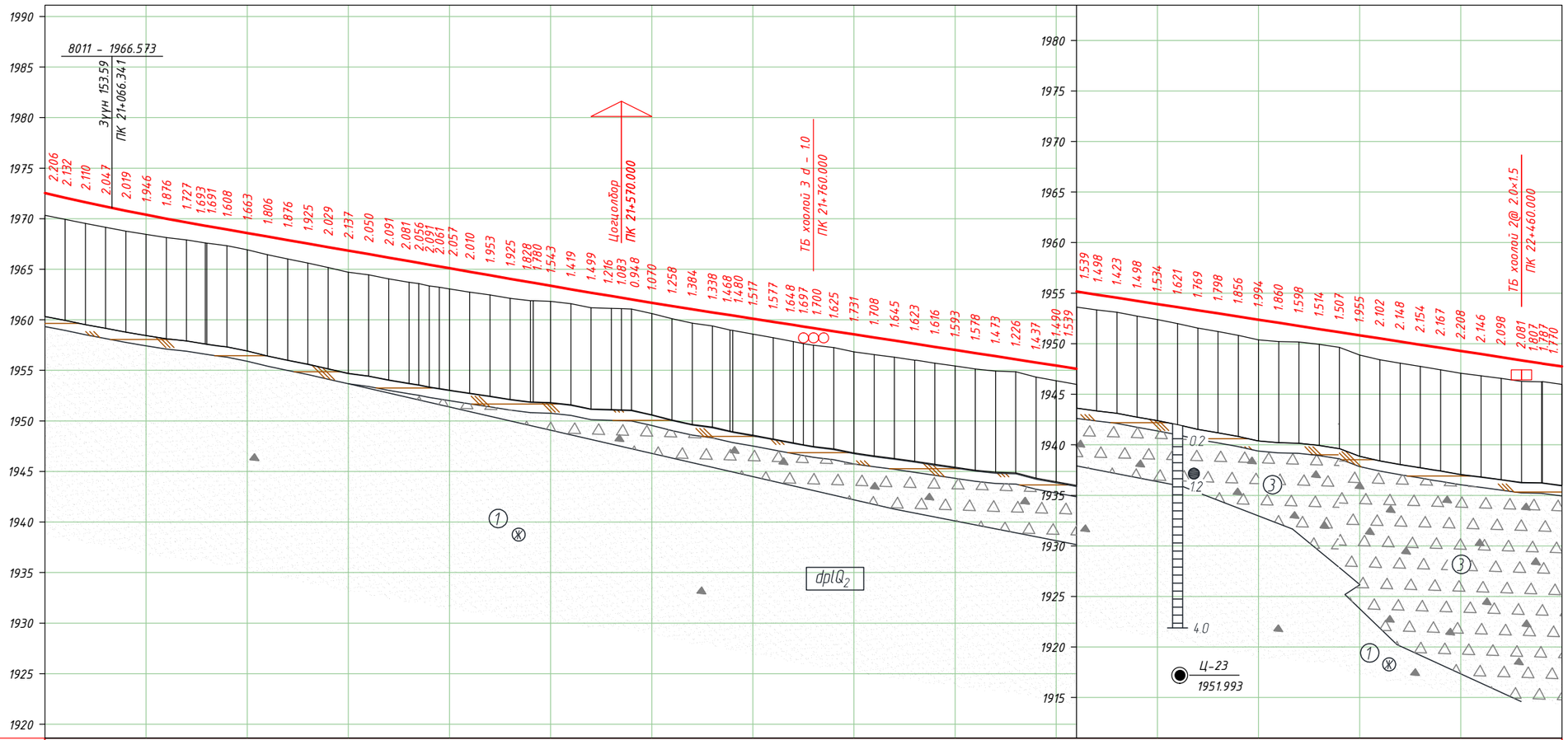

М 1:5000 - хэвтээ
М 1:500 - босоо
М 1:100 - хөрсний босоо

Хөндлөн огтлолын төрөл

Зүүн: 1

Баруун: 1

Тэслийн өгөгдөл

Зүүн шуудуу: Бэхэлгээ

Баруун шуудуу: Бэхэлгээ

Налуу, ‰, босоо эргэлт, м

58.37 | R - 27000 | K - 1105.81 | 158.474 | 324.25 | 17.41 | 482.726 | 17.41 | R - 100000 | K - 194.55 | 677.374 | 803.35 | 15.47 | 480.623 | 635.316 | R - 10000 | K - 160.78 | 164.399

Тэнхлэгийн түвшин, м

1972.533, 1972.074, 1971.631, 1971.202, 1970.788, 1970.389, 1970.005, 1969.636, 1969.281, 1968.933, 1968.585, 1968.236, 1967.888, 1967.540, 1967.191, 1966.843, 1966.495, 1966.147, 1965.798, 1965.631, 1965.450, 1965.276, 1965.102, 1964.753, 1964.405, 1964.057, 1963.708, 1963.362, 1963.019, 1962.680, 1962.345, 1962.179, 1962.014, 1961.687, 1961.365, 1961.046, 1960.731, 1960.420, 1960.111, 1959.801, 1959.492, 1959.337, 1959.182, 1958.873, 1958.564, 1958.254, 1957.945, 1957.636, 1957.326, 1957.017, 1956.707, 1956.398, 1956.089, 1955.779, 1955.470, 1955.160, 1954.851, 1954.542, 1954.232, 1953.923, 1953.614, 1953.304, 1952.995, 1952.685, 1952.376, 1952.067, 1951.757, 1951.448, 1951.138, 1950.829, 1950.520, 1950.210, 1949.901, 1949.591, 1949.282, 1948.973, 1948.663, 1948.354, 1948.045, 1947.754

Бодит өгөгдөл

Газрын түвшин, м

1970.327, 1969.942, 1969.521, 1969.155, 1968.769, 1968.443, 1968.129, 1967.909, 1967.590, 1967.325, 1966.922, 1966.430, 1966.012, 1965.615, 1965.162, 1964.706, 1964.445, 1964.056, 1963.717, 1963.575, 1963.359, 1963.215, 1963.045, 1962.743, 1962.452, 1962.132, 1961.880, 1961.819, 1961.600, 1961.181, 1961.129, 1961.096, 1961.066, 1960.617, 1960.107, 1959.662, 1959.393, 1958.940, 1958.594, 1958.224, 1957.844, 1957.640, 1957.482, 1957.248, 1956.833, 1956.546, 1956.300, 1956.013, 1955.710, 1955.424, 1955.129, 1954.925, 1954.863, 1954.342, 1953.980, 1953.621, 1953.353, 1953.119, 1952.734, 1952.389, 1953.923, 1953.614, 1953.304, 1952.995, 1952.685, 1952.382, 1952.067, 1951.757, 1951.448, 1951.138, 1950.829, 1950.520, 1950.210, 1949.901, 1949.591, 1949.282, 1948.973, 1948.663, 1948.354, 1948.045, 1947.754, 1947.424, 1947.074, 1946.827, 1946.565, 1946.273, 1946.238, 1945.984

Пикетаж, м

000.000, 020.000, 040.000, 060.000, 080.000, 100.000, 120.000, 140.000, 160.000, 180.000, 200.000, 220.000, 240.000, 260.000, 280.000, 300.000, 320.000, 340.000, 360.000, 369.617, 380.000, 390.000, 400.000, 420.000, 440.000, 460.000, 480.000, 500.000, 520.000, 540.000, 560.000, 570.000, 580.000, 600.000, 620.000, 640.000, 660.000, 680.000, 700.000, 720.000, 740.000, 750.000, 760.000, 780.000, 800.000, 820.000, 840.000, 860.000, 880.000, 900.000, 920.000, 940.000, 960.000, 980.000, 000.000, 020.000, 040.000, 060.000, 080.000, 100.000, 120.000, 140.000, 160.000, 180.000, 200.000, 220.000, 240.000, 260.000, 280.000, 300.000, 320.000, 340.000, 360.000, 380.000, 400.000, 420.000, 440.000, 460.000, 480.000, 500.000

Пикет / Планы элементүүд / Километрийн заалт

21 | 363.617 | 861.420 | 22

L - 1745.24
A - 320° 31' 09"

K - 491.80
T1 - 246.45 T2 - 246.45
R - 3000.00 У - 9° 23' 34"

L - 99.63
A - 311° 14' 02"

Өөрчлөлт №			Захиалагч:	Захиалагч:	Зураг төслийн байгууллага:	Зөвлөх инженер	С. БАТСҮХ	Замын инженер	М. БЯМБАА	БАЯНХОНГОР АЙМГИЙГ АРХАНГАЙ АЙМГИЙН ЧУЛУУТ СУМТАЙ ХОЛБОХ АВТО ЗАМЫН ИНЖЕНЕРИЙН НАРИЙВЧИЛСАН ЗУРАГ ТӨСӨЛ ХЭСЭГ-I. ЭХНИЙ 30 КМ	Дагуу огтлол төсөллөлт	Масштаб	Шифр	Хуудасны №
Огноо			ЭДИЙН ЗАСАГ, ХӨГЖЛИЙН ЯАМ	БАЯНХОНГОР АЙМГИЙН ЗДТГ	"АВАРГА ЗАМ" ХХК	Төслийн инженер	Э. БАТБОЛД	Замын инженер	Н. АРИУНЗАЯА		21000-22500	1:5000 1:500	AZ/BA-1/04-2025	74
Тайлбар						Шалгасан инженер	Г. ЧИНТӨГС	Геодезийн инженер	Г. БАТХОЛБОО					

Таних тэмдэг

Ургамлын үндэс бүхий өнгөн хөрс.

1 Орчин үеийн дунд дөрөвдөгчийн настай, делюви-пролювийн гаралтай, цайвар шаргалаас бор шаргал өнгийн бага чийгтэй, жижиг ширхэгтэй элсэн ул хөрс

2 Орчин үеийн дунд дөрөвдөгчийн настай, делюви-пролювийн гаралтай, цайвар бор шаргал өнгийн бага чийгтэй, хайргархаг элсэн ул хөрс

3 Орчин үеийн дунд дөрөвдөгчийн настай, делюви-пролювийн гаралтай, бороос цайвар шаргал өнгийн бага чийгтэй, элсээр чигжигдсэн хайрган элсэн ул хөрс

4 Орчин үеийн дунд дөрөвдөгчийн настай, делюви-пролювийн гаралтай, бор өнгийн хатуу урсамтгайн үзүүлэлттэй, хайрга агуулсан элсэнцэр ул хөрс

5 Орчин үеийн дунд дөрөвдөгчийн настай, элюви-делювийн гаралтай, цайвар саарал өнгийн занарын өгөршлөөс үүссэн хатуу урсамтгайн үзүүлэлттэй, элсэнцэрээр чигжигдсэн хайрган ул хөрс

6 Орчин үеийн дунд дөрөвдөгчийн настай, делюви-пролювийн гаралтай, бор өнгийн хатуу урсамтгайн үзүүлэлттэй, хайрга агуулсан шавранцар ул хөрс

7 Орчин үеийн дунд дөрөвдөгчийн настай, делюви-пролювийн гаралтай, бороос цайвар саарал өнгийн хатуу урсамтгайн үзүүлэлттэй, шавранцараар чигжигдсэн хайрган ул хөрс

8 Үндэсэн чулуу. Цахиурлаг занар

plQ_2 Ул хөрсний гарал үүсэл, нас

Цооногийн амсар

0.2

Дээж авсан гүн, м

4.0 Цооногийн гүн, м

Ул хөрсний төлөв

Шаварлаг хөрс	Элсэн хөрс
Хатуу урсамтгайн үзүүлэлттэй	Чийг багатай

Өөрчлөлт №			Захиалагч:	Захиалагч:	Зураг төслийн байгууллага:	Зөвлөх инженер	С. БАТСҮХ	Замын инженер	М. БЯМБАА	БАЯНХОНГОР АЙМГИЙГ АРХАНГАЙ АЙМГИЙН ЧУЛУУТ СУМТАЙ ХОЛБОХ АВТО ЗАМЫН ИНЖЕНЕРИЙН НАРИЙВЧИЛСАН ЗУРАГ ТӨСӨЛ ХЭСЭГ-I. ЭХНИЙ 30 КМ	Дагуу огтлол төсөллөлт	Масштаб	Шифр	Хуудасны №
Огноо			ЭДИЙН ЗАСАГ, ХӨГЖЛИЙН ЯАМ	БАЯНХОНГОР АЙМГИЙН ЗДТГ	"АВАРГА ЗАМ" ХХК	Төслийн инженер	Э. БАТБОЛД	Замын инженер	Н. АРИУНЗАЯА				
Тайлбар						Шалгасан инженер	Г. ЧИНТӨГС	Геодезийн инженер	Г. БАТХОЛБОО		Таних тэмдэг	1:5000 1:500	AZ/BA-1/04-2025	80

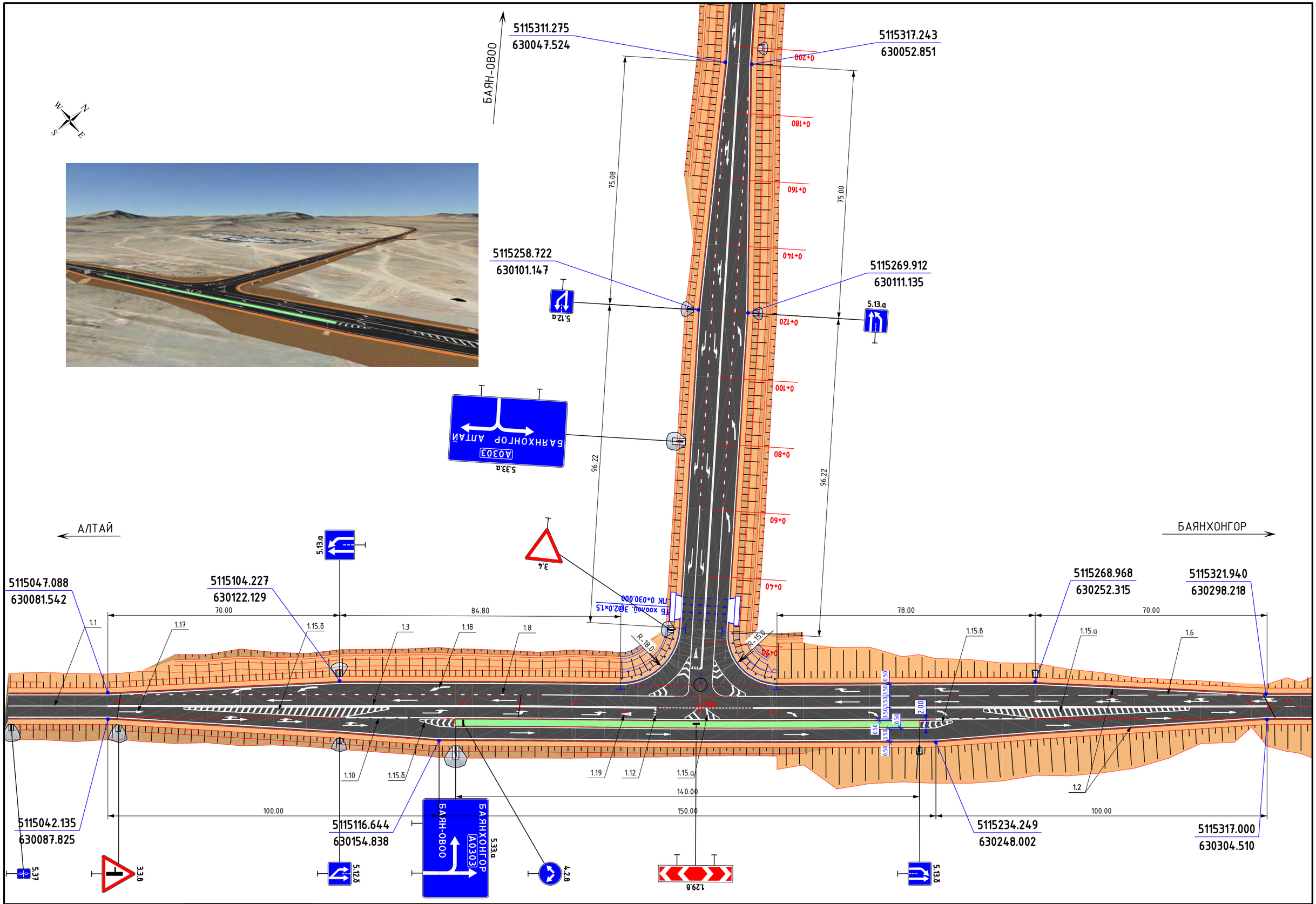

Өөрчлөлт №			Захиалагч:	Захиалагч:	Зураг төслийн байгууллага:	Зөвлөх инженер	С. БАТСҮХ	Замын инженер	М. БЯМБАА	БАЯНХОНГОР АЙМГИЙГ АРХАНГАЙ АЙМГИЙН ЧУЛУУТ СУМТАЙ ХОЛБОХ АВТО ЗАМЫН ИНЖЕНЕРИЙН НАРИЙВЧИЛСАН ЗУРАГ ТӨСӨЛ ХЭСЭГ-I. ЭХНИЙ 30 КМ	Үүлэвдар, гарц, зогсоолын зураг	Масштаб	Шифр	Хуудасны №
Огноо			ЭДИЙН ЗАСАГ, ХӨГЖЛИЙН ЯАМ	БАЯНХОНГОР АЙМГИЙН ЗДТГ	"АВАРГА ЗАМ" ХХК	Төслийн инженер	Э. БАТБОЛД	Замын инженер	Н. АРИУНЗАЯА					
Тайлбар						Шалгасан инженер	Г. ЧИНТӨГС	Геодезийн инженер	Г. БАТХОЛБОО			1:1000	AZ/BA-1/04-2025	81

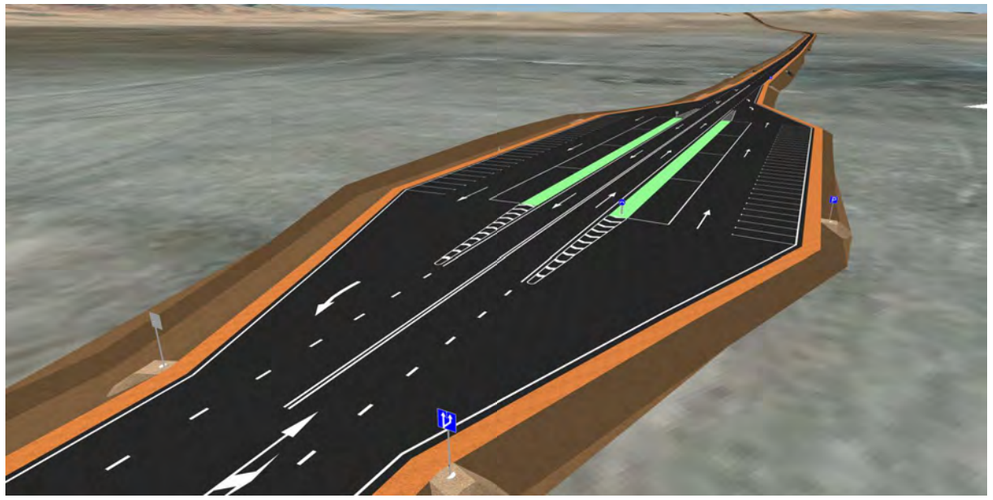

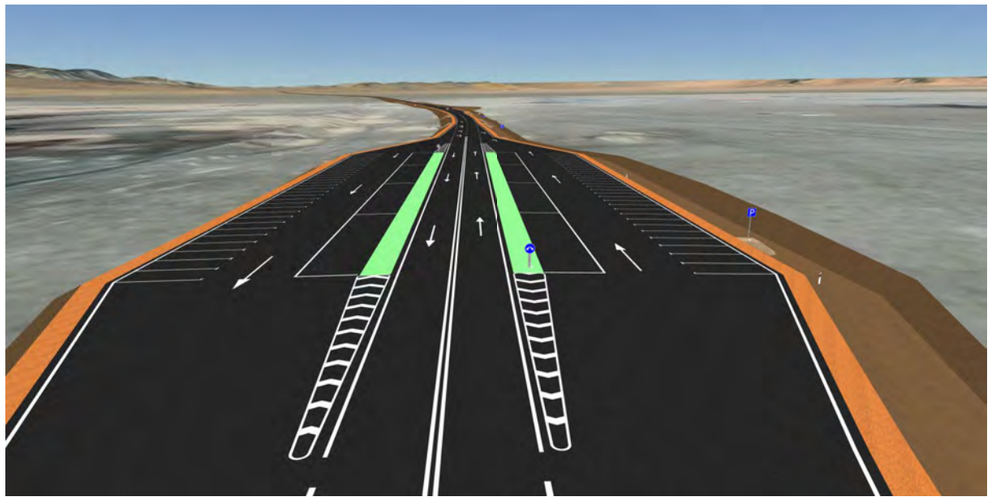

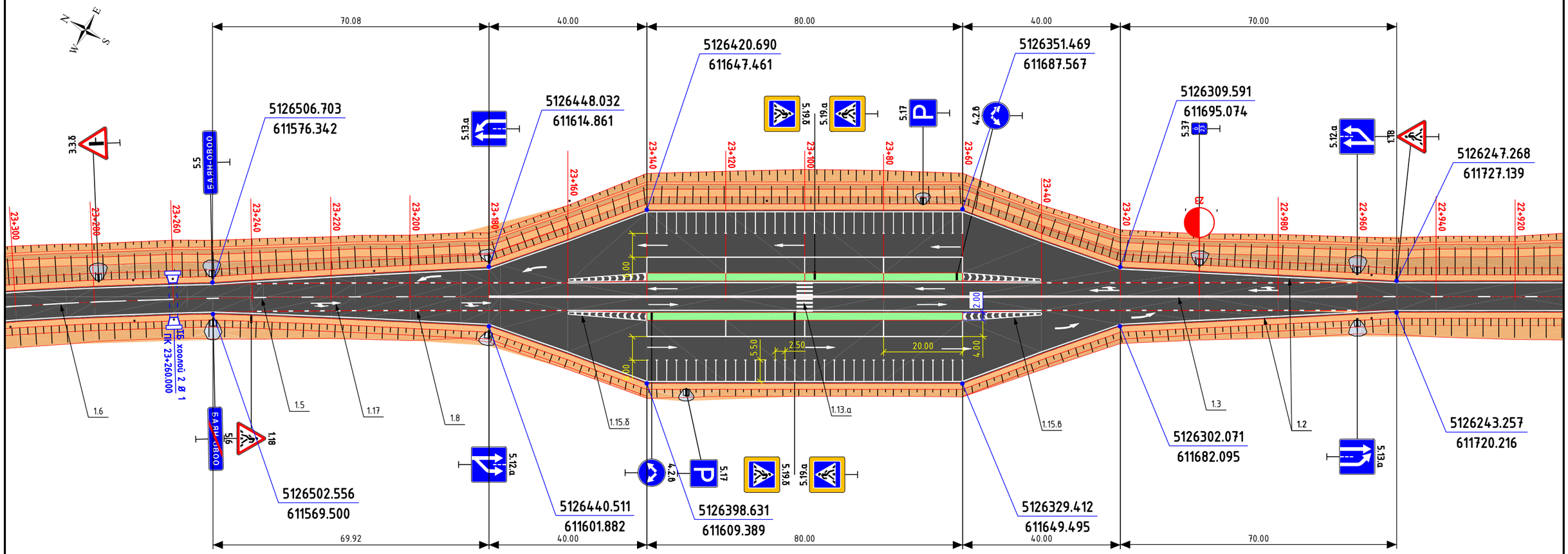

Өөрчлөлт №			Захиалагч:	Захиалагч:	Зураг төслийн байгууллага:	Зөвлөх инженер	С. БАТСҮХ	Замын инженер	М. БЯМБАА	БАЯНХОНГОР АЙМГИЙГ АРХАНГАЙ АЙМГИЙН ЧУЛУУТ СУМТАЙ ХОЛБОХ АВТО ЗАМЫН ИНЖЕНЕРИЙН НАРИЙВЧИЛСАН ЗУРАГ ТӨСӨЛ ХЭСЭГ-I. ЭХНИЙ 30 КМ	Үүлэвар, гарц, зогсоолын зураг	Масштаб	Шифр	Хуудасны №
Огноо			ЭДИЙН ЗАСАГ, ХӨГЖЛИЙН ЯАМ	БАЯНХОНГОР АЙМГИЙН ЗДТГ	"АВАРГА ЗАМ" ХХК	Төслийн инженер	Э. БАТБОЛД	Замын инженер	Н. АРИУНЗАЯА			1:1000	AZ/BA-1/04-2025	82
Тайлбар						Шалгасан инженер	Г. ЧИНТӨГС	Геодезийн инженер	Г. БАТХОЛБОО				

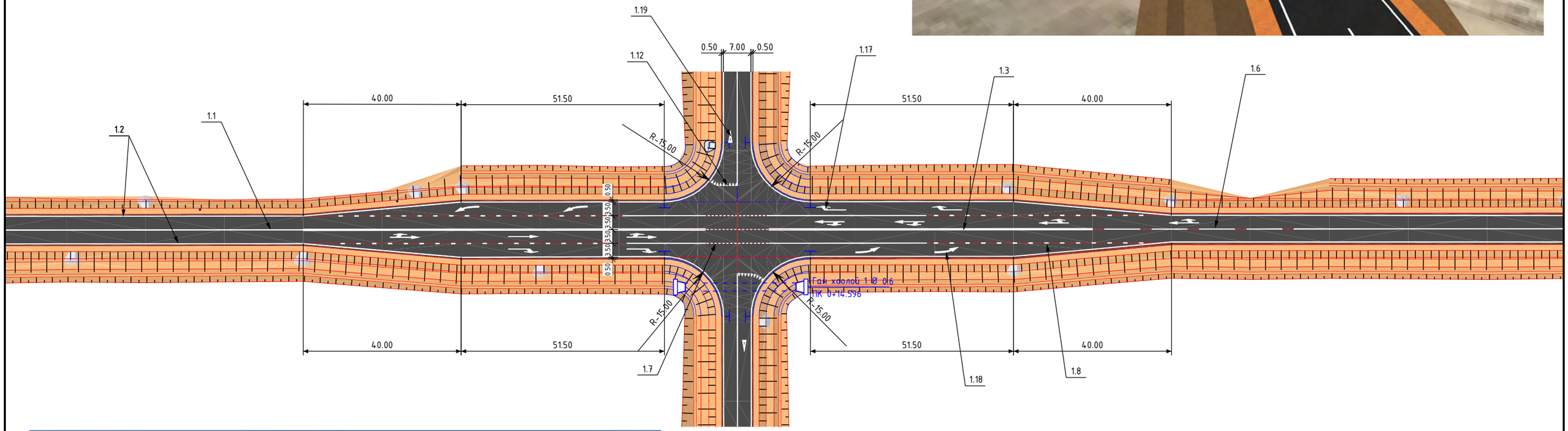

Өөрчлөлт №			Захиалагч:	Захиалагч:	Зураг төслийн байгууллага:	Зөвлөх инженер	С. БАТСҮХ	Замын инженер	М. БЯМБАА	БАЯНХОНГОР АЙМГИЙГ АРХАНГАЙ АЙМГИЙН ЧУЛУУТ СУМТАЙ ХОЛБОХ АВТО ЗАМЫН ИНЖЕНЕРИЙН НАРИЙВЧИЛСАН ЗУРАГ ТӨСӨЛ ХЭСЭГ-I. ЭХНИЙ 30 КМ	Үүлэвдар, гарц, зогсоолын зураг	Масштаб	Шифр	Хуудасны №
Огноо			ЭДИЙН ЗАСАГ, ХӨГЖЛИЙН ЯАМ	БАЯНХОНГОР АЙМГИЙН ЗДТГ	"АВАРГА ЗАМ" ХХК	Төслийн инженер	Э. БАТБОЛД	Замын инженер	Н. АРИУНЗАЯА			1:1000	AZ/BA-1/04-2025	83
Тайлбар						Шалгасан инженер	Г. ЧИНТӨГС	Геодезийн инженер	Г. БАТХОЛБОО					

Гарц уулзварын байрлал ПК		Өнцөг	Үндсэн зам ПК+		Радиус, м		Шилжилтийн муруй, м				Тангенс, м				Муруйн урт, м		Биссектрис, м		Гарцны урт, м	Гарцны зорчих хэсгийн өргөн,
Зүүн	Баруун	A	Эхлэл	Төгсгөл	R1	R2	Lвх1	Lисх1	Lвх2	Lисх2	Твх1	Тисх1	Твх2	Тисх2	Lкк1	Lкк2	Б1	Б2	L	B
0+410.000		90° 00′	0+391.500	0+428.500	15	15	0	0	0	0	15.00	15.00	15.00	15.00	23.56	23.56	6.21	6.21	22.00	7.00
	0+410.000	90° 00′	0+428.500	0+391.500	15	15	0	0	0	0	15.00	15.00	15.00	15.00	23.56	23.56	6.21	6.21	22.00	7.00
1+090.000		90° 00′	1+071.500	1+108.500	15	15	0	0	0	0	15.00	15.00	15.00	15.00	23.56	23.56	6.21	6.21	22.00	7.00
3+440.000		90° 00′	3+421.500	3+458.500	15	15	0	0	0	0	15.00	15.00	15.00	15.00	23.56	23.56	6.21	6.21	18.50	7.00
14+230.000		90° 00′	14+211.500	14+248.500	15	15	0	0	0	0	15.00	15.00	15.00	15.00	23.56	23.56	6.21	6.21	22.00	7.00
	21+570.000	90° 00′	21+600.000	21+540.000	15	15	0	0	0	0	15.10	15.10	15.10	15.10	23.66	23.66	6.28	6.28	22.07	7.00
21+570.000		90° 00′	21+540.002	21+599.999	15	15	0	0	0	0	14.90	14.90	14.90	14.90	23.46	23.46	6.14	6.14	21.93	7.00
	23+450.000	90° 00′	23+480.000	23+428.709	15	15	0	0	0	0	14.94	14.94	14.88	14.88	23.50	23.44	6.17	6.13	21.95	7.00
28+660.000		90° 00′	28+641.500	28+678.500	15	15	0	0	0	0	15.00	15.00	15.00	15.00	23.56	23.56	6.21	6.21	18.50	7.00

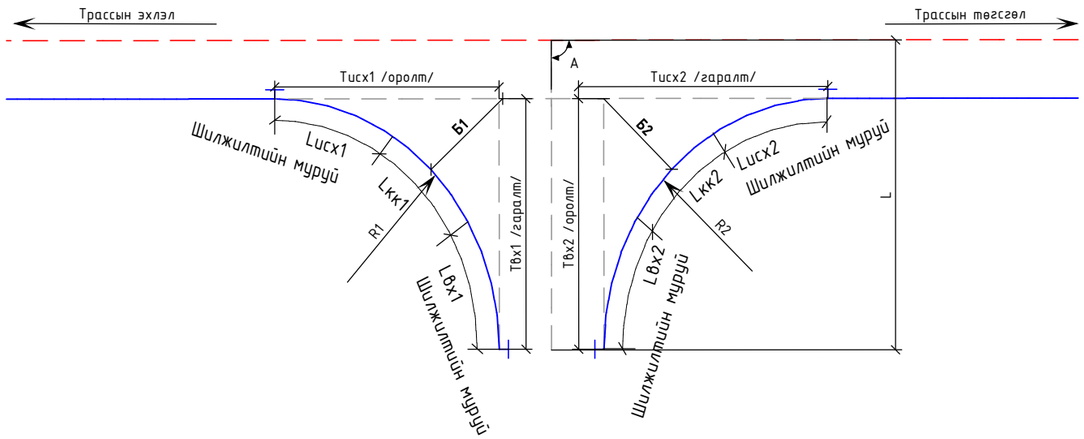

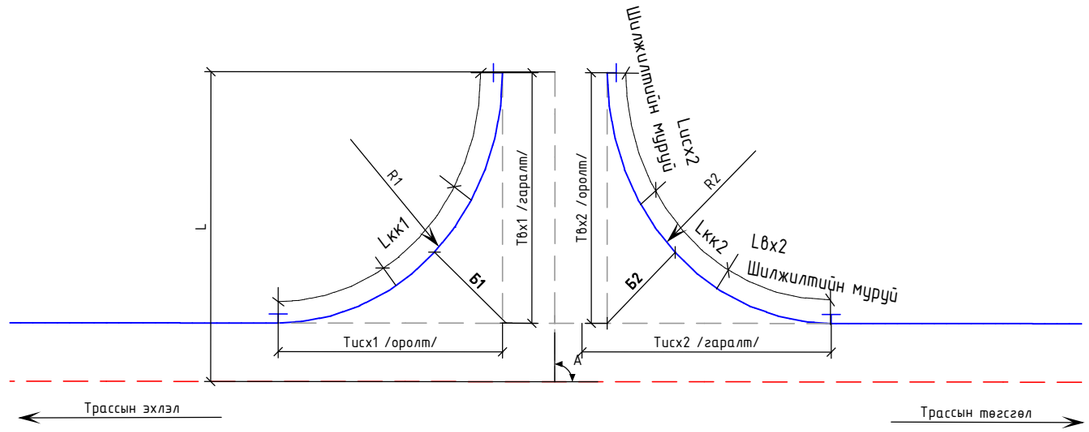

Өөрчлөлт №			Захиалагч:	Захиалагч:	Зураг төслийн байгууллага:	Зөвлөх инженер	С. БАТСҮХ	Замын инженер	М. БЯМБАА	БАЯНХОНГОР АЙМГИЙГ АРХАНГАЙ АЙМГИЙН ЧУЛУУТ СУМТАЙ ХОЛБОХ АВТО ЗАМЫН ИНЖЕНЕРИЙН НАРИЙВЧИЛСАН ЗУРАГ ТӨСӨЛ ХЭСЭГ-I. ЭХНИЙ 30 КМ	Гарцны зураг	Масштаб	Шифр	Хуудасны №
Огноо			ЭДИЙН ЗАСАГ, ХӨГЖЛИЙН ЯАМ	БАЯНХОНГОР АЙМГИЙН ЗДТГ	"АВАРГА ЗАМ" ХХК	Төслийн инженер	Э. БАТБОЛД	Замын инженер	Н. АРИУНЗАЯА					
Тайлбар						Шалгасан инженер	Г. ЧИНТӨГС	Геодезийн инженер	Г. БАТХОЛБОО			-	AZ/BA-1/04-2025	84

Stone pitching (grouted, 200mm) for side ditches
Шуудууны бэхэлгээ

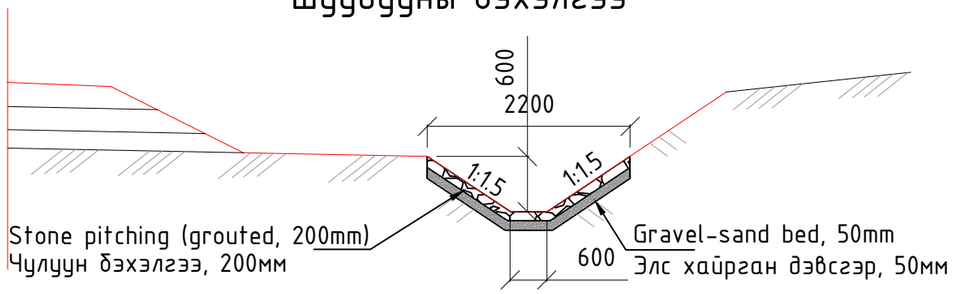

Interceptor ditch
Уулын шуудуу байгуулах

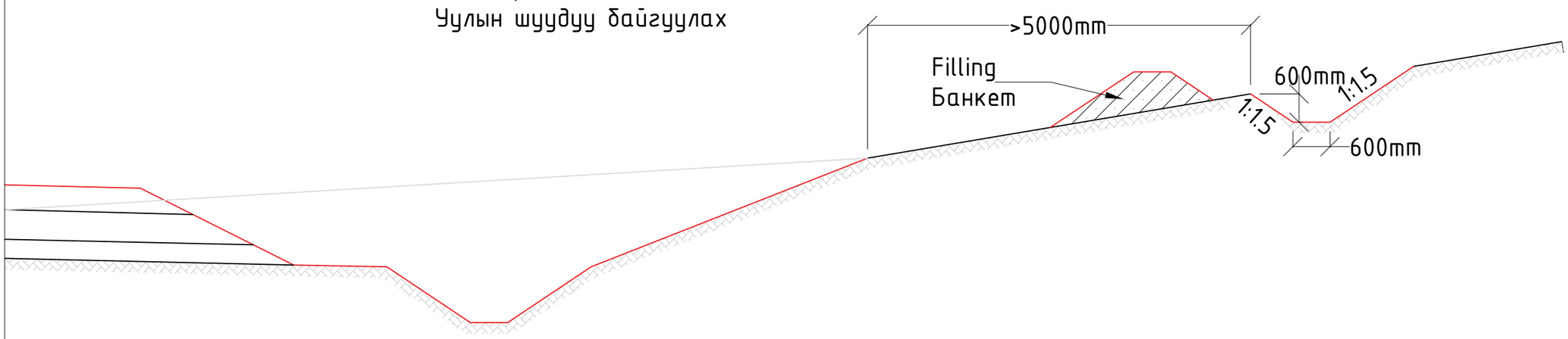

Construction of diversion embankments and channels
Урсгал залах далан ба суваг байгуулах

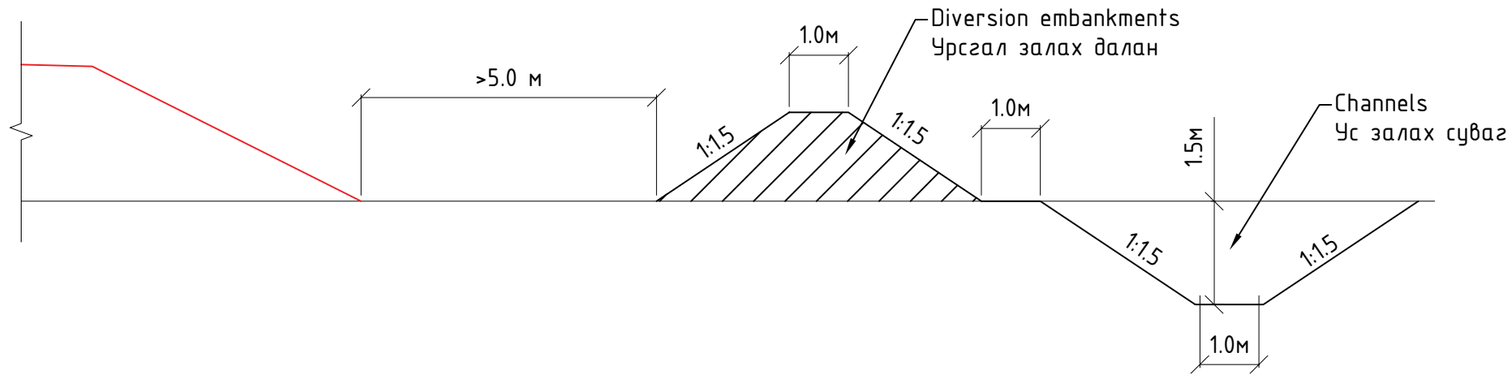

Өөрчлөлт №			Захиалагч:	Захиалагч:	Зураг төслийн байгуулага:	Зөвлөх инженер	С. БАТСҮХ	Замын инженер	М. БЯМБАА	БАЯНХОНГОР АЙМГИЙГ АРХАНГАЙ АЙМГИЙН ЧУЛУУТ СУМТАЙ ХОЛБОХ АВТО ЗАМЫН ИНЖЕНЕРИЙН НАРИЙВЧИЛСАН ЗУРАГ ТӨСӨЛ ХЭСЭГ-I. ЭХНИЙ 30 КМ	Шуудууны бэхэлгээ, уулын шуудуу болон урсгал залах далан сувгийн зураг	Масштаб	Шифр	Хуудасны №
Огноо			ЭДИЙН ЗАСАГ, ХӨГЖЛИЙН ЯАМ	БАЯНХОНГОР АЙМГИЙН ЗДТГ	"АВАРГА ЗАМ" ХХК	Төслийн инженер	Э. БАТБОЛД	Замын инженер	Н. АРИУНЗАЯА			-	AZ/BA-1/04-2025	85
Тайлбар						Шалгасан инженер	Г. ЧИНТӨГС	Геодезийн инженер	Г. БАТХОЛБОО					

Уулын шуудууны ажлын хэмжээ

№	Байрлал		Зай, м
	Эхлэл ПК	Төгсгөл ПК	
1	12+315	12+500	185
2	14+480	15+000	520
Нийт, м			705.0
Ухмалын ажлын хэмжээ, м3			634.50

Урсгал залах далан сувгийн ажлын хэмжээ

№	Байрлал		Зай, м
	Эхлэл ПК	Төгсгөл ПК	
1	6+347	6+610	263
2	7+800	7+890	90
3	11+200	11+420	220
4	11+500	11+690	190
5	14+020	14+180	160
6	15+000	15+080	80
7	15+000	15+190	190
8	15+620	15+960	340
9	25+440	25+750	310
10	26+300	26+740	440
Нийт, м			2 283.0
Ухмалын ажлын хэмжээ, м3			11 141.04
Далангийн ажлын хэмжээ, м3			11 141.04

Өөрийн шуудууны бэхэлгээний ажлын хэмжээ

№	Байршил		Урт, м	
	Эхлэл	Төгсгөл	Зүүн	Баруун
1	40	160	120	
2	180	260	80	80
3	280	300	20	
4	320	391.5	71.5	71.5
5	440	480	40	40
6	500	718	218	
7	5000	5360	360	
8	5380	5940	560	560
9	6760	7200	440	
10	7800	7980	180	
11	8000	8200	200	200
12	8392	8600	208	
13	10220	10500		280
14	10520	10560	40	40
15	10580	10893		313
16	10900	11100	200	200
17	12020	12078		58
18	12340	12560		220
19	13180	13500		320
20	14540	14980	440	440
21	15000	15090		90
22	15720	15860	140	140
23	15880	15972		92
24	15120	16440	1320	1320
25	16460	17040		580
26	17120	17580	460	460
27	17600	18200		600
28	19020	19380	360	360
29	19400	19920	520	
30	19940	19980	40	40
31	20000	20960		960
Нийт урт, м			13482.00	
Нийт талбай, м2			38852.00	

Өөрчлөлт №			Захиалагч:	Захиалагч:	Зураг төслийн байгууллага:	Зөвлөх инженер	С. БАТСҮХ	Замын инженер	М. БЯМБАА	БАЯНХОНГОР АЙМГИЙГ АРХАНГАЙ АЙМГИЙН ЧУЛУУТ СУМТАЙ ХОЛБОХ АВТО ЗАМЫН ИНЖЕНЕРИЙН НАРИЙВЧИЛСАН ЗУРАГ ТӨСӨЛ ХЭСЭГ-I. ЭХНИЙ 30 КМ	Шуудууны бэхэлгээ, уулын шуудуу болон урсгал залах далан сувгийн тоо хэмжээ	Масштаб	Шифр	Хуудасны №
Огноо			ЭДИЙН ЗАСАГ, ХӨГЖЛИЙН ЯАМ	БАЯНХОНГОР АЙМГИЙН ЗДТГ	"АВАРГА ЗАМ" ХХК	Төслийн инженер	Э. БАТБОЛД	Замын инженер	Н. АРИУНЗАЯА				
Тайлбар						Шалгасан инженер	Г. ЧИНТӨГС	Геодезийн инженер	Г. БАТХОЛБОО		-	AZ/BA-1/04-2025	86

Замын тэмдэг

1 - 1

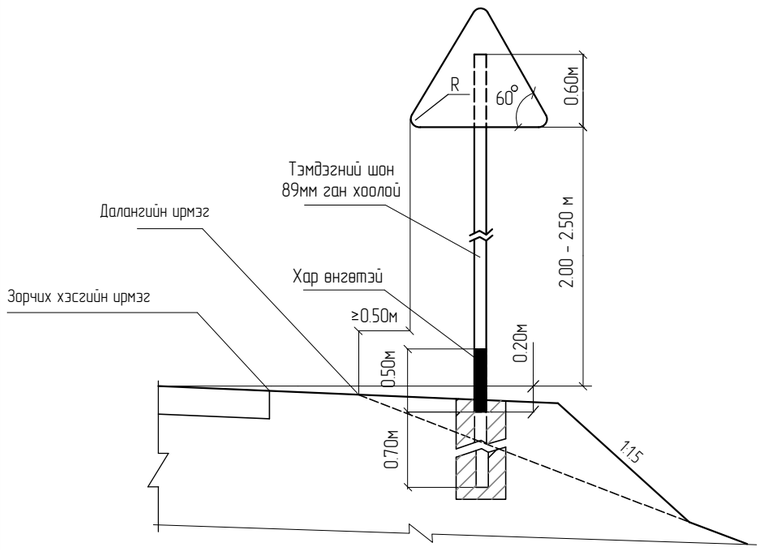

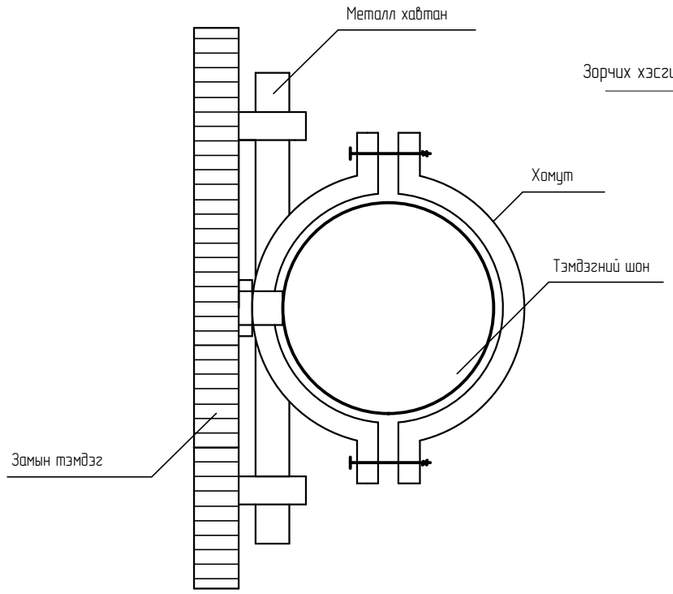

Чиглэлийн самбар

2 - 2

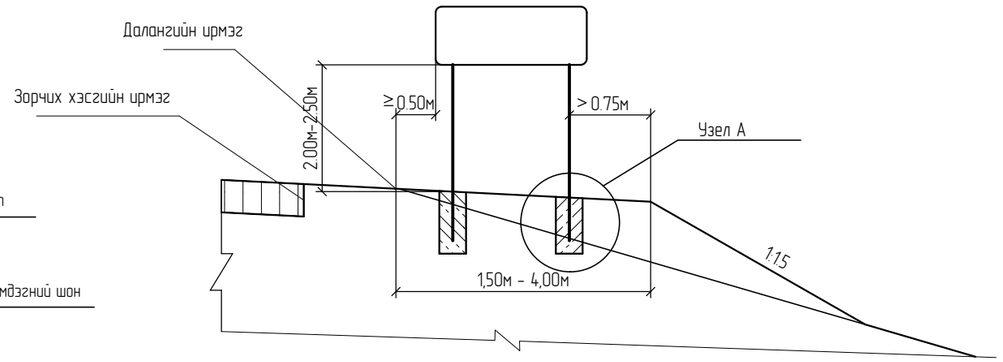

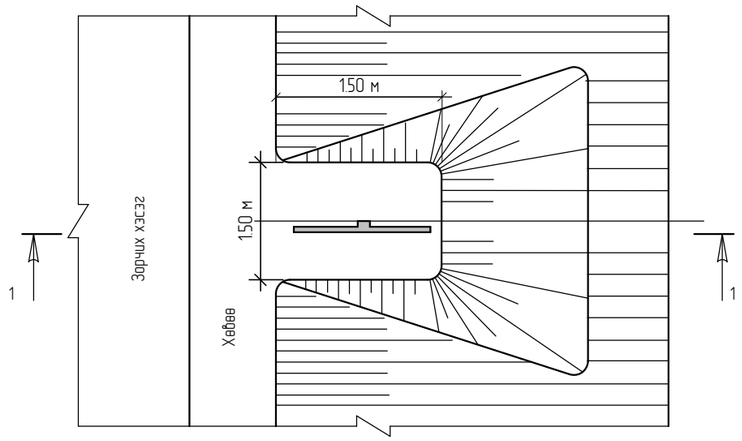

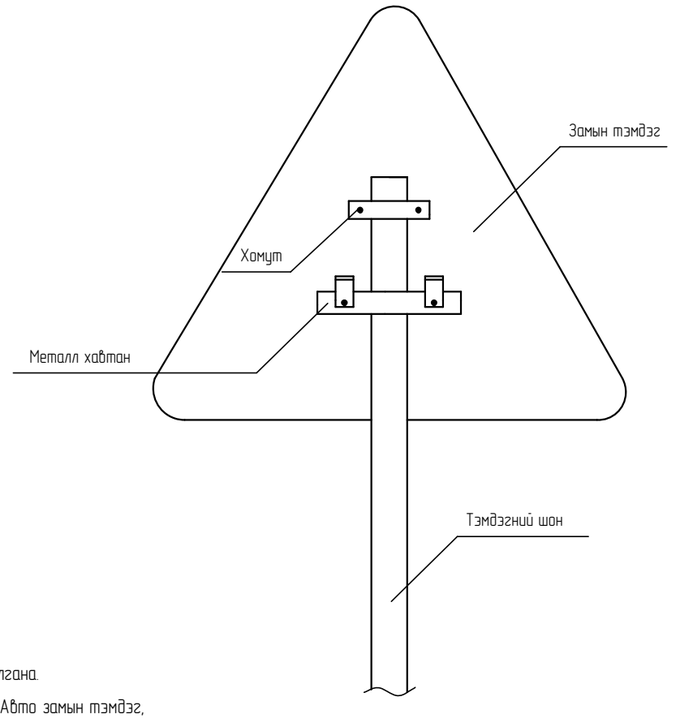

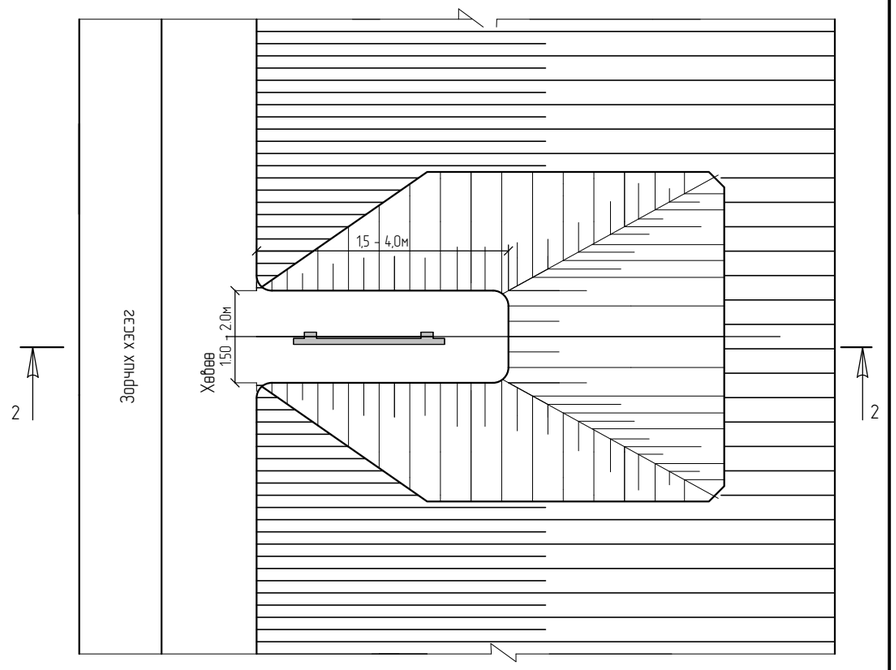

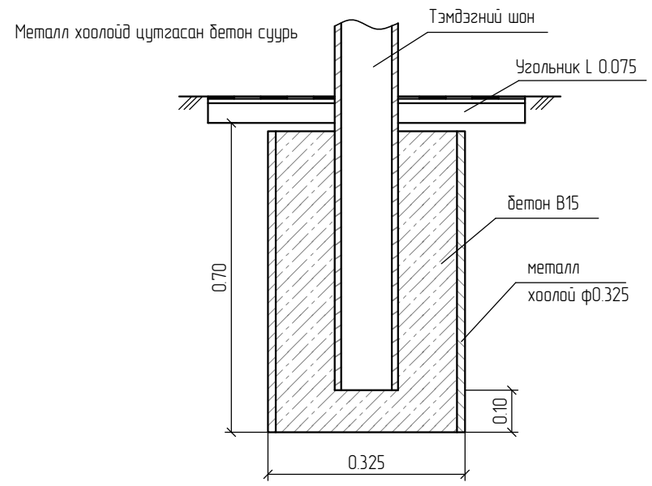

ТАЙЛБАР:

2. "Авто замын тэмдэгийн тулгуур" нэг маягийн зураг ашиглана.
3. Дохионы шонг зураг заасан байрлалд, далангийн ирмэгээс 0,35м-ээс багагүй зайд суулгана.
4. Замын тэмдэг нь "Авто замын тэмдэг. Техникийн ерөнхий шаардлага" MNS 4597 : 2014, "Авто замын тэмдэг, хашилт, чиглүүлэх хэрэгслүүдийг хэрэглэх дүрэм" MNS 4596 : 2014-ын шаардлагыг хангасан байна.
5. Бермийн шорооны хэмжээг далангийн шорооны хэмжээнд оруулж тооцсон.

Өөрчлөлт №			Захиалагч:	Захиалагч:	Зураг төслийн байгууллага:	Зөвлөх инженер	С. БАТСҮХ	Замын инженер	М. БЯМБАА	БАЯНХОНГОР АЙМГИЙГ АРХАНГАЙ АЙМГИЙН ЧУЛУУТ СУМТАЙ ХОЛБОХ АВТО ЗАМЫН ИНЖЕНЕРИЙН НАРИЙВЧИЛСАН ЗУРАГ ТӨСӨЛ ХЭСЭГ-I. ЭХНИЙ 30 КМ	Тэмдэгийн ерөнхий схем	Масштаб	Шифр	Хуудасны №
Огноо			ЭДИЙН ЗАСАГ, ХӨГЖЛИЙН ЯАМ	БАЯНХОНГОР АЙМГИЙН ЗДТГ	"АВАРГА ЗАМ" ХХК	Төслийн инженер	Э. БАТБОЛД	Замын инженер	Н. АРИУНЗАЯА			-	AZ/BA-1/04-2025	87
Тайлбар						Шалгасан инженер	Г. ЧИНТӨГС	Геодезийн инженер	Г. БАТХОЛБОО					

5.33.а Чигийн урьдчилсан заалт

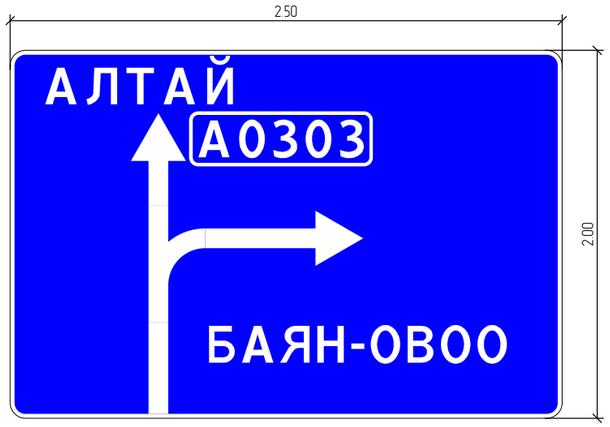

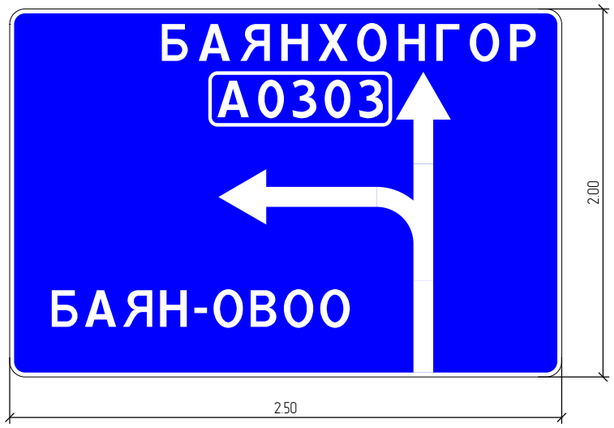

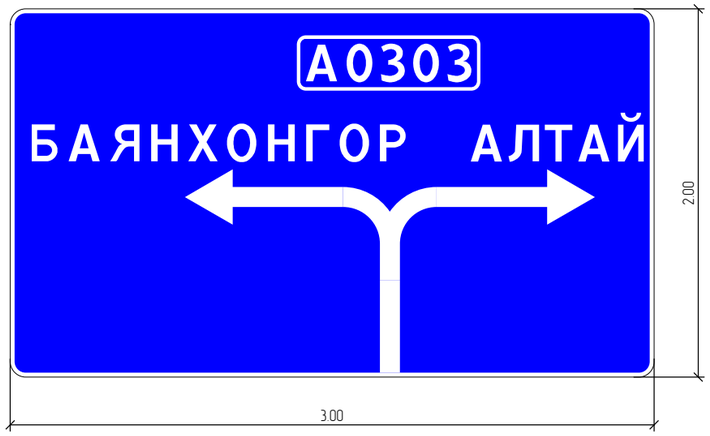

АНХААРУУЛАХ ТЭМДЭГ

1.8.а.б Огцом эргэлт

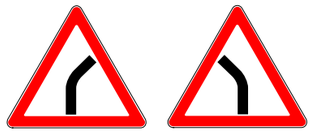

1.9.а.б Тахир зам

1.10 Эгц уруу

1.11 Огцом өгсүүр

1.29а. б Эргэх чиг

1.29.в Эргэх чиг

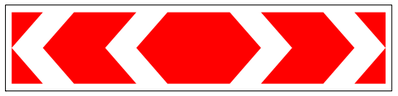

ХОРИГЛОХ ТЭМДЭГ

2.24 Хурдны дээд хязгаарлал

2.20 Гүйцэж туруулах хориотой

2.21 Гүйцэж туруулах хорионы төгсгөл

2.29 Бүх хорионы төгсгөл

ДАРААЛЛЫН ТЭМДЭГ

3.1 Гол зам

3.3.а.б.в Туслах зам нийлэх

3.4 Зам тавьж өгнө

5.34.б Чигийн заалт

МЭДЭЭЛЭХ ТЭМДЭГ

5.10.а Эгнээнээс явах хөдөлгөөний чиг

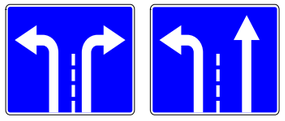

5.12.а.б Эгнээний эхлэл

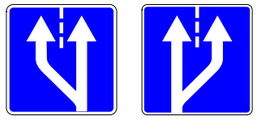

5.13.а.б Эгнээний төгсгөл

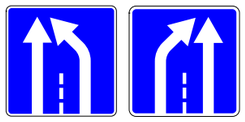

5.17 Зогсоол

5.37 Километрийн тэмдэг

Өөрчлөлт №			Захиалагч:	Захиалагч:	Зураг төслийн байгуулага:	Зөвлөх инженер	С. БАТСҮХ	Замын инженер	М. БЯМБАА	БАЯНХОНГОР АЙМГИЙГ АРХАНГАЙ АЙМГИЙН ЧУЛУУТ СУМТАЙ ХОЛБОХ АВТО ЗАМЫН ИНЖЕНЕРИЙН НАРИЙВЧИЛСАН ЗУРАГ ТӨСӨЛ ХЭСЭГ-I. ЭХНИЙ 30 КМ	Тэмдэг	Масштаб	Шифр	Хуудасны №
Огноо			ЭДИЙН ЗАСАГ, ХӨГЖЛИЙН ЯАМ	БАЯНХОНГОР АЙМГИЙН ЗДТГ	"АВАРГА ЗАМ" ХХК	Төслийн инженер	Э. БАТБОЛД	Замын инженер	Н. АРИУНЗАЯА				AZ/BA-1/04-2025	88
Тайлбар						Шалгасан инженер	Г. ЧИНТӨГС	Геодезийн инженер	Г. БАТХОЛБОО					

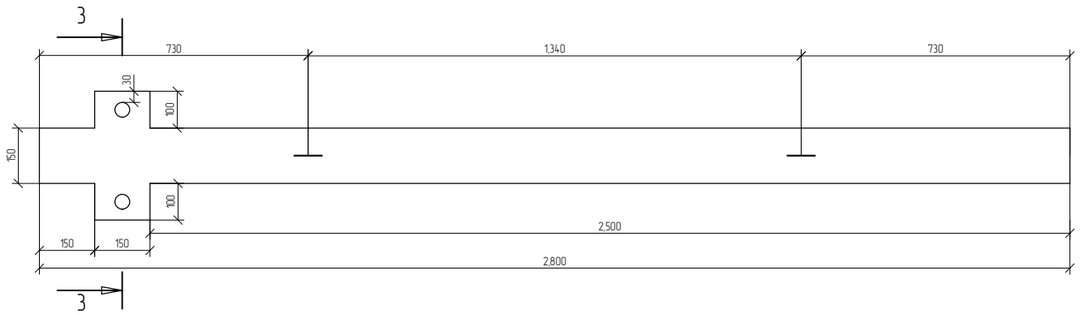

3-3

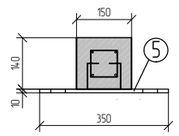

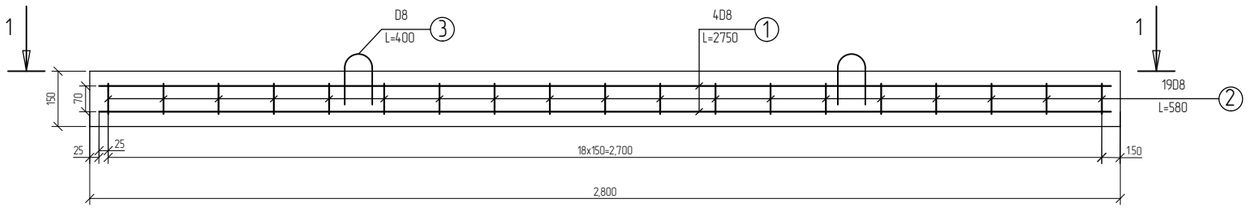

1-1

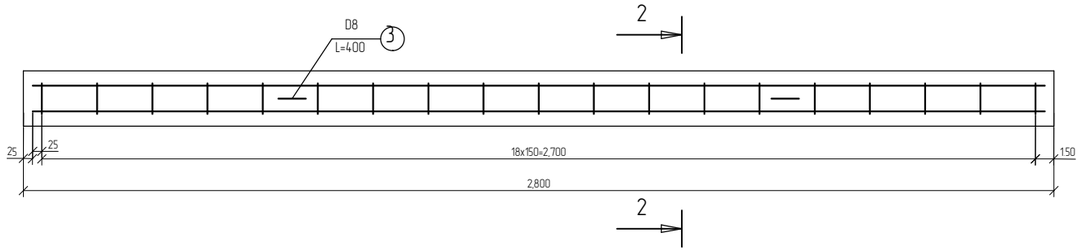

2-2

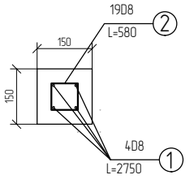

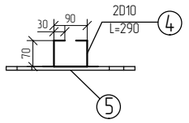

Шонг байрлуулах

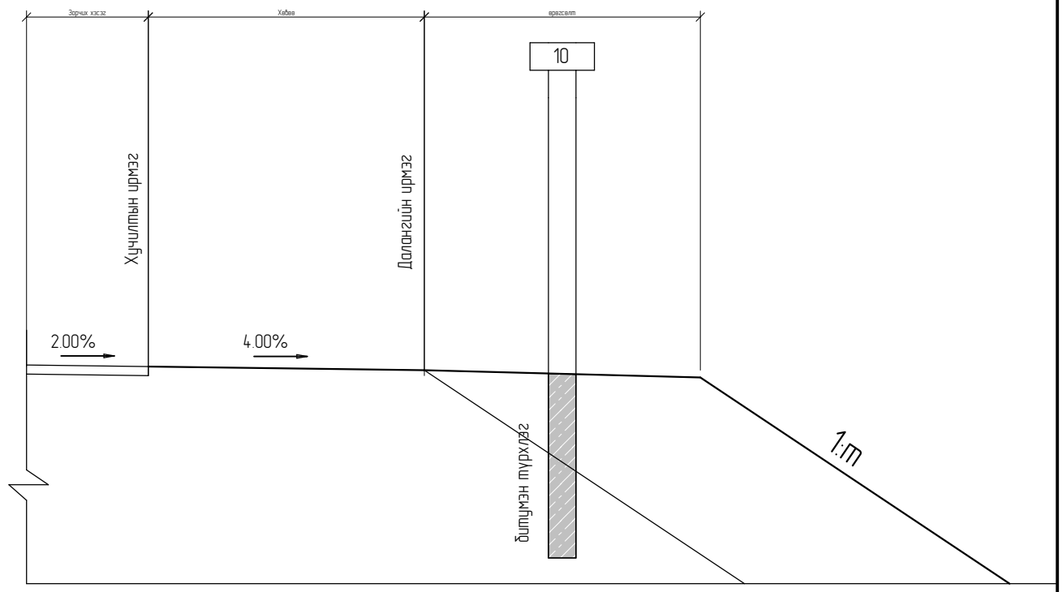

План

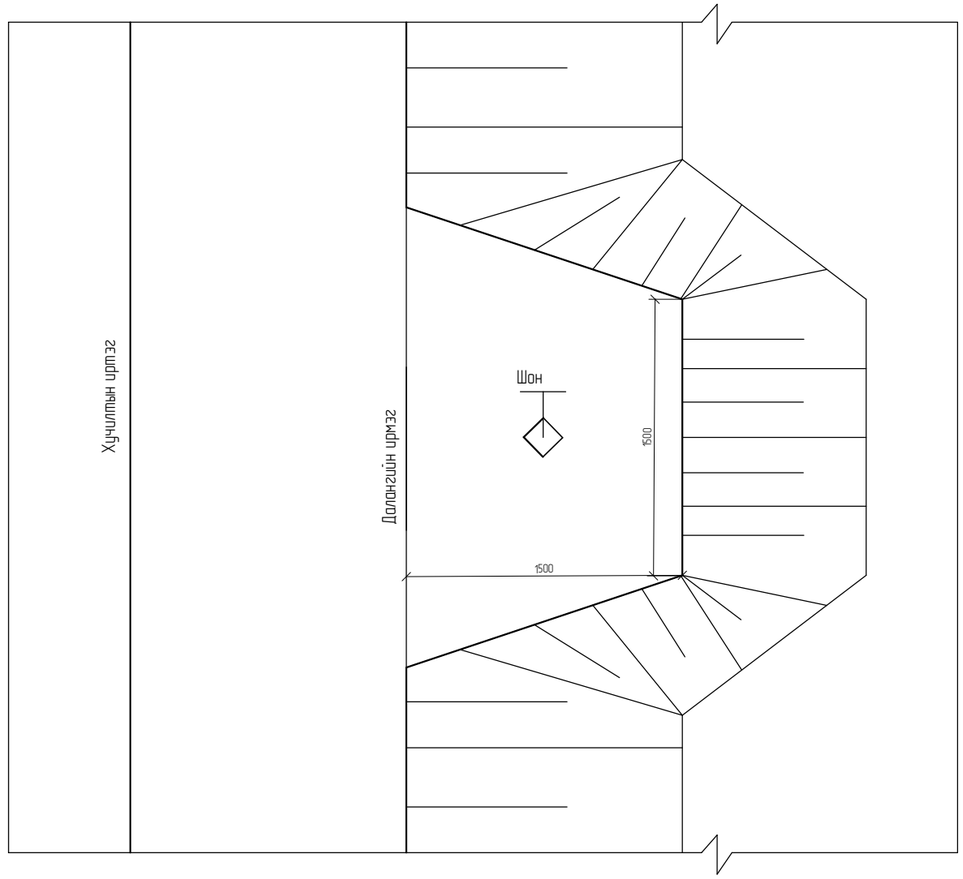

АРМАТУРЫН ТҮҮВЭР

№	Диаметр	Урт /мм/	Тоо хэмжээ	Нийт урт /м/	Жин /кг.м/	Нийт жин /кг/
1	D8	2750	4	11.00	0.395	4.345
2	D8	580	19	11.02	0.395	4.353
3	D8	400	2	0.80	0.395	0.32
4	D10	290	2	0.58	0.56	0.33
5	350x150x10		1	-		4.12

Тайлбар: 1. Бүх хэмжээг мм-ээр өгөв.
2. Шонгийн гадар доор орох хэсэгт битумэн түрхлэг хийх.

Өөрчлөлт №			Захиалагч:	Захиалагч:	Зураг төслийн байгууллага:	Зөвлөх инженер	С. БАТСҮХ	Замын инженер	М. БЯМБАА	БАЯНХОНГОР АЙМГИЙГ АРХАНГАЙ АЙМГИЙН ЧУЛУУТ СУМТАЙ ХОЛБОХ АВТО ЗАМЫН ИНЖЕНЕРИЙН НАРИЙВЧИЛСАН ЗУРАГ ТӨСӨЛ ХЭСЭГ-I. ЭХНИЙ 30 КМ	Шонгийн хийцийн зураг	Масштаб	Шифр	Хуудасны №
Огноо			ЭДИЙН ЗАСАГ, ХӨГЖЛИЙН ЯАМ	БАЯНХОНГОР АЙМГИЙН ЗДТГ	"АВАРГА ЗАМ" ХХК	Төслийн инженер	Э. БАТБОЛД	Замын инженер	Н. АРИУНЗАЯА				
Тайлбар						Шалгасан инженер	Г. ЧИНТӨГС	Геодезийн инженер	Г. БАТХОЛБОО			AZ/BA-1/04-2025	89

Байрлал ПК+		Анхаарулах тэмдэг	Дараалын тэмдэг	Хориглох тэмдэг	Зааг тэмдэг	Мэдээлэх тэмдэг	Үйлчилгээний тэмдэг	Нэмэлт тэмдэг	Километрийн тэмдэг	Шонгийн тоо, ш.	Тэмдэгний тоо, ш.
Зүүн	Баруун										
Хамаарах хэсэг: 0-30км гол зам											
		1.29.в								2	1
0+080.000						5.33.а				2	1
0+120.000						5.12.а				1	1
	0+120.000					5.13.а				1	1
	0+241.500		3.3.а							1	1
	0+300.000					5.12.а				1	1
0+340.000						5.13.а				1	1
	0+341.500					5.34.б				1	1
0+460.000						5.34.б				1	1
	0+479.605					5.13.а				1	1
	0+491.398			2.2						1	1
0+520.000						5.12.а				1	1
	0+560.000	1.8.б								1	1
0+578.500			3.3.а							1	1
	0+646.200	1.29.б; (1.29.а)								1	2
	0+666.200	1.29.б; (1.29.а)								1	2
	0+686.015	1.29.б; (1.29.а)								1	2
	0+706.200	1.29.б; (1.29.а)								1	2
	0+726.200	1.29.б; (1.29.а)								1	2
	0+746.306	1.29.б; (1.29.а)								1	2
	0+766.267	1.29.б; (1.29.а)								1	2
	0+786.247	1.29.б; (1.29.а)								1	2
	0+806.217	1.29.б; (1.29.а)								1	2
	0+826.299	1.29.б; (1.29.а)								1	2
	0+846.185	1.29.б; (1.29.а)								1	2
	0+850.000	1.22								1	1
	0+866.199	1.29.б; (1.29.а)								1	2
	0+886.188	1.29.б; (1.29.а)								1	2
	0+906.200		3.3.в							1	1
	0+926.188	1.29.б; (1.29.а)								1	2
	0+946.229	1.29.б; (1.29.а)								1	2
0+950.007		1.22								1	1
	0+966.195	1.29.б; (1.29.а)								1	2
	0+986.230	1.29.б; (1.29.а)								1	2
	1+000.000					5.37			1 (0)	1	1
1+000.000						5.13.а				1	1
	1+006.266	1.29.б; (1.29.а)								1	2
	1+021.500					5.34.б				1	1
	1+026.200	1.29.б; (1.29.а)								1	2
	1+046.200	1.29.б; (1.29.а)								1	2
1+140.000						5.34.б				1	1
1+160.000						5.12.а				1	1
1+170.000		1.8.а								1	1
1+203.718				2.2						1	1
	1+203.718			2.21						1	1
1+258.500			3.3.б							1	1
1+300.000						5.5				1	1
	1+300.000					5.6				1	1
	2+000.000					5.37			2 (0)	1	1
	3+000.000					5.37			3 (0)	1	1
	3+271.500		3.3.в							1	1
	3+371.500					5.34.б				1	1
	3+470.000	1.22								1	1

Байрлал ПК+		Анхаарулах тэмдэг	Дараалын тэмдэг	Хориглох тэмдэг	Зааг тэмдэг	Мэдээлэх тэмдэг	Үйлчилгээний тэмдэг	Нэмэлт тэмдэг	Километрийн тэмдэг	Шонгийн тоо, ш.	Тэмдэгний тоо, ш.
Зүүн	Баруун										
Хамаарах хэсэг: 0-30км гол зам											
3+508.500						5.34.б				1	1
3+550.000		1.22								1	1
3+608.500			3.3.б							1	1
	4+000.000					5.37			4 (0)	1	1
	5+000.000					5.37			5 (0)	1	1
	5+580.000			2.2						1	1
5+580.000				-2.2						1	1
6+000.000				2.2						1	1
	6+000.000			-2.2		5.37			6 (0)	1	2
	7+000.000					5.37			7 (0)	1	1
	8+000.000					5.37			8 (0)	1	1
	8+250.000	1.8.а								1	1
8+401.269		1.29.б; (1.29.а)								1	2
8+421.278		1.29.б; (1.29.а)								1	2
8+441.269		1.29.б; (1.29.а)								1	2
8+461.300		1.29.б; (1.29.а)								1	2
8+481.252		1.29.б; (1.29.а)								1	2
8+501.372		1.29.б; (1.29.а)								1	2
8+521.269		1.29.б; (1.29.а)								1	2
8+541.159		1.29.б; (1.29.а)								1	2
8+561.269		1.29.б; (1.29.а)								1	2
8+581.269		1.29.б; (1.29.а)								1	2
8+601.269		1.29.б; (1.29.а)								1	2
8+621.299		1.29.б; (1.29.а)								1	2
8+641.269		1.29.б; (1.29.а)								1	2
8+661.269		1.29.б; (1.29.а)								1	2
8+681.269		1.29.б; (1.29.а)								1	2
8+701.205		1.29.б; (1.29.а)								1	2
8+721.148		1.29.б; (1.29.а)								1	2
8+741.283		1.29.б; (1.29.а)								1	2
8+761.301		1.29.б; (1.29.а)								1	2
8+781.301		1.29.б; (1.29.а)								1	2
8+801.279		1.29.б; (1.29.а)								1	2
8+821.375		1.29.б; (1.29.а)								1	2
8+841.243		1.29.б; (1.29.а)								1	2
8+861.314		1.29.б; (1.29.а)								1	2
8+881.289		1.29.б; (1.29.а)								1	2
8+901.285		1.29.б; (1.29.а)								1	2
8+921.315		1.29.б; (1.29.а)								1	2
8+941.421		1.29.б; (1.29.а)								1	2
8+961.341		1.29.б; (1.29.а)								1	2
	9+000.000					5.37			9 (0)	1	1
9+110.000		1.8.б								1	1
	9+510.000	1.22								1	1
9+630.004		1.22								1	1
	10+000.000					5.37			10 (0)	1	1
	10+927.000			2.2				8.2.1-р		1	2

Өөрчлөлт №			Захиалагч:	Захиалагч:	Зураг төслийн байгууллага:	Зөвлөх инженер	С. БАТСҮХ	Замын инженер	М. БЯМБАА	БАЯНХОНГОР АЙМГИЙГ АРХАНГАЙ АЙМГИЙН ЧУЛУУТ СУМТАЙ ХОЛБОХ АВТО ЗАМЫН ИНЖЕНЕРИЙН НАРИЙВЧИЛСАН ЗУРАГ ТӨСӨЛ ХЭСЭГ-I ЭХНИЙ 30 КМ	Тэмдэгний ажлын тоо хэмжээ	Масштаб	Шифр	Хуудасны №
Огноо			ЭДИЙН ЗАСАГ, ХӨГЖЛИЙН ЯАМ	БАЯНХОНГОР АЙМГИЙН ЗДТГ	"АВАРГА ЗАМ" ХХК	Төслийн инженер	Э. БАТБОЛД	Замын инженер	Н. АРИУНЗАЯА				
Тайлбар						Шалгасан инженер	Г. ЧИНТӨГС	Геодезийн инженер	Г. БАТХОЛБОО			-	AZ/BA-1/04-2025	90

Байрлал ПК+ Зүүн	Байрлал ПК+ Баруун	Анхаарулах тэмдэг	Дараллын тэмдэг	Хоригдох тэмдэг	Зааг тэмдэг	Мэдээлэх тэмдэг	Үйлчлэгчийн тэмдэг	Нэмэлт тэмдэг	Километрийн тэмдэг	Шонгийн тоо, ш.	Тэмдэгчийн тоо, ш.
Хамаарах хэсэг: 0-30км гол зам											
10+927.000				-2.2				(8.2.1-р)		1	2
	11+000.000					5.37			11 (0)	1	1
	11+260.000			-2.2				(8.2.1-р)		1	2
11+260.000				2.2				8.2.1-р		1	2
	12+000.000					5.37			12 (0)	1	1
	13+000.000					5.37			13 (0)	1	1
13+460.000				-2.2				(8.2.1-р)		1	2
	13+460.000			2.2				8.2.1-р		1	2
	14+000.000					5.37			14 (0)	1	1
	14+061.500		3.3.в							1	1
14+140.000						5.13.а				1	1
	14+161.500					5.34.б				1	1
14+280.000						5.34.б				1	1
14+300.000						5.12.а				1	1
14+398.500			3.3.б							1	1
	14+410.000	1.22								1	1
14+510.000		1.22								1	1
	15+000.000					5.37			15 (0)	1	1
	15+460.000			2.2						1	1
15+460.000				-2.2						1	1
15+840.000				2.2						1	1
	15+840.000			-2.2						1	1
	16+000.000					5.37			16 (0)	1	1
	17+000.000					5.37			17 (0)	1	1
	17+530.000	1.22								1	1
17+650.000		1.22								1	1
	18+000.000					5.37			18 (0)	1	1
18+700.000				-2.2						1	1
	18+700.000			2.2						1	1
18+800.000						5.13.а				1	1
	18+947.823	1.1						8.2.1-р		1	2
	19+000.000					5.37			19 (0)	1	1
	19+020.000			2.21						1	1
	20+000.000					5.37			20 (0)	1	1
20+305.000						5.12.а				1	1
20+812.465		1.11						8.2.1-р		1	2
	21+000.000					5.37			21 (0)	1	1
	21+400.000		3.3.а			5.12.а				1	2
21+460.000						5.13.а				1	1
	21+490.000					5.34.а				1	1
21+650.000						5.34.а				1	1
	21+680.000					5.13.а				1	1
21+740.000			3.3.а			5.12.а				1	2
	22+000.000					5.37			22 (0)	1	1
	22+880.000					5.17	7.1.а			1	2
	22+940.000	1.18								1	1
	22+960.000					5.12.а				1	1
22+960.000						5.13.а				1	1
	23+000.000					5.37			23 (0)	1	1
	23+061.444				4.2.в					1	1
	23+070.000					5.17				1	1
	23+097.555					5.19.а; (5.19.б)				1	2
23+102.329						5.19.а; (5.19.б)				1	2
23+130.000						5.17				1	1
23+138.784					4.2.в					1	1
23+180.000						5.12.а				1	1
	23+180.000					5.13.а				1	1
	23+250.000					5.5				1	1
23+250.000						5.6				1	1
23+269.997		1.18								1	1

Байрлал ПК+ Зүүн	Байрлал ПК+ Баруун	Анхаарулах тэмдэг	Дараллын тэмдэг	Хоригдох тэмдэг	Зааг тэмдэг	Мэдээлэх тэмдэг	Үйлчлэгчийн тэмдэг	Нэмэлт тэмдэг	Километрийн тэмдэг	Шонгийн тоо, ш.	Тэмдэгчийн тоо, ш.
Хамаарах хэсэг: 0-30км гол зам											
	23+278.709		3.3.б							1	1
23+320.000						5.17	7.1.а			1	2
	23+360.000					5.12.а				1	1
	23+378.709					5.34.б				1	1
	23+520.000					5.13.а				1	1
23+530.000						5.34.б				1	1
	23+630.000	1.22								1	1
23+630.000			3.3.в							1	1
23+730.000		1.22								1	1
	24+000.000					5.37			24 (0)	1	1
24+200.000						5.5				1	1
	24+200.000					5.6				1	1
	25+000.000					5.37			25 (0)	1	1
	26+000.000					5.37			26 (0)	1	1
	27+000.000					5.37			27 (0)	1	1
	28+000.000					5.37			28 (0)	1	1
	28+491.500		3.3.в							1	1
	28+591.500					5.34.б				1	1
	28+710.000	1.22								1	1
28+728.500						5.34.б				1	1
28+828.500		1.22	3.3.б							1	2
	29+000.000					5.37			29 (0)	1	1
	30+000.000					5.37			30 (0)	1	1
Нийт:										**185**	**248**
Хамаарах хэсэг: Баянхонгор-Алтай чиглэлийн зам											
	0+000.850					5.37			0 (0)	1	1
	0+033.256		3.3.в							1	1
0+100.000						5.13.а				1	1
	0+100.000					5.12.б				1	1
	0+134.999					5.33.а				2	1
	0+137.298				4.2.в					1	1
	0+274.999					5.13.б				1	1
0+410.000			3.3.б			5.12.а				1	2
0+421.574						5.33.а				2	1
Нийт:										**11**	**10**
Зүүн гарц (гол зам/Баянхонгор+Алтай зам)											
	0+00.850		3.4							1	1
Нийт:										**1**	**1**
ПК0+410 Зүүн гарц											
			3.4							1	1
Нийт:										**1**	**1**
ПК14+230 зүүн гарц											
			3.4							1	1
Нийт:										**1**	**1**
ПК23+450 зүүн гарц Баян-Обоо											
						5.34.а				2	1
	0+00.850		3.4							1	1
Нийт:										**3**	2
ПК21+570 зүүн гарц Цогцолбор											
	0+00.850		3.4							1	1
Нийт:										**1**	**1**
ПК21+570 баруун гарц Амралт											
			3.4							1	1
Нийт:										**1**	**1**
ПК28+660 Зүүн гарц (Хот айл)											
	0+00.850		3.4							1	1
Нийт:										**1**	**1**
ПК 3+440 Зүүн гарц Хот айл											
			3.4							1	1
Нийт:										**1**	**1**
ПК1+090 Зүүн гарц											
			3.4							1	1
Нийт:										**1**	**1**
ПК0+410 Баруун гарц											
	0+00.850		3.4							1	1
Нийт:										**1**	**1**
БҮГД:											**270**

Өөрчлөлт №			Захиалагч:	Захиалагч:	Зураг төслийн байгууллага:	Зөвлөх инженер	С. БАТСҮХ	Замын инженер	М. БЯМБАА	БАЯНХОНГОР АЙМГИЙГ АРХАНГАЙ АЙМГИЙН ЧУЛУУТ СУМТАЙ ХОЛБОХ АВТО ЗАМЫН ИНЖЕНЕРИЙН НАРИЙВЧИЛСАН ЗУРАГ ТӨСӨЛ ХЭСЭГ-I. ЗХНИЙ 30 КМ	Тэмдэгний ажлын тоо хэмжээ	Масштаб	Шифр	Хуудасны №
Огноо			ЭДИЙН ЗАСАГ, ХӨГЖЛИЙН ЯАМ	БАЯНХОНГОР АЙМГИЙН ЗДТГ	"АВАРГА ЗАМ" ХХК	Төслийн инженер	Э. БАТБОЛД	Замын инженер	Н. АРИУНЗАЯА				
Тайлбар						Шалгасан инженер	Г. ЧИНТӨГС	Геодезийн инженер	Г. БАТХОЛБОО		-	AZ/BA-1/04-2025	91

ЕРӨНХИЙ БАЙДАЛ

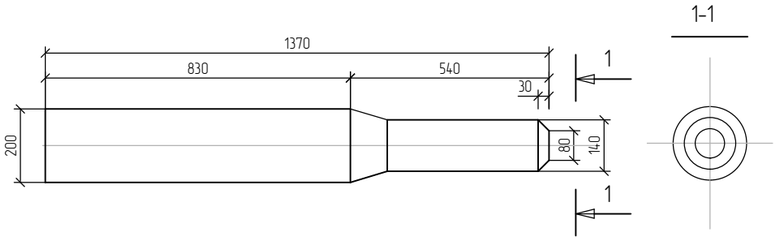

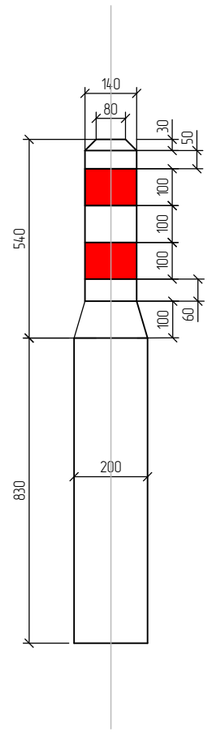

БАЙРЛУУЛАХ

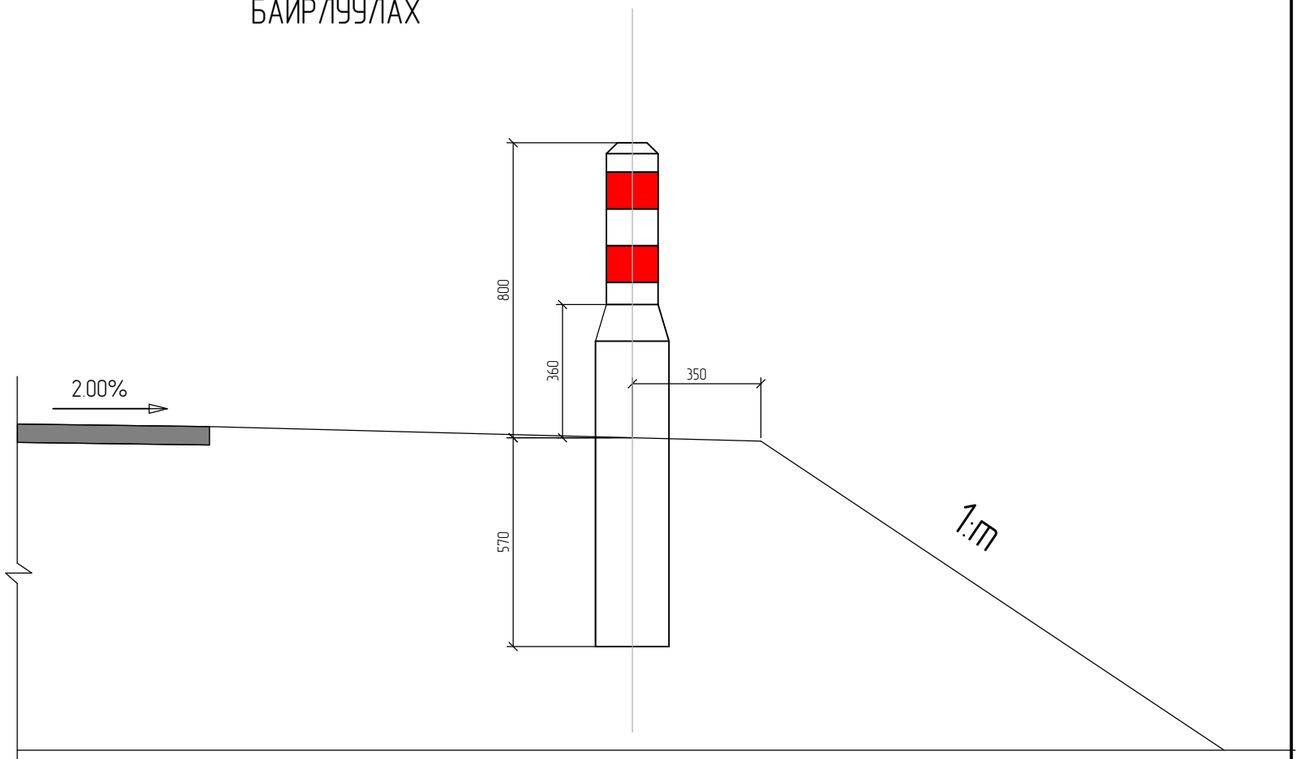

АРМАТУРЖИЛТ

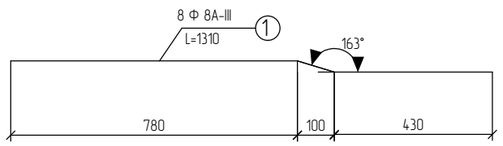

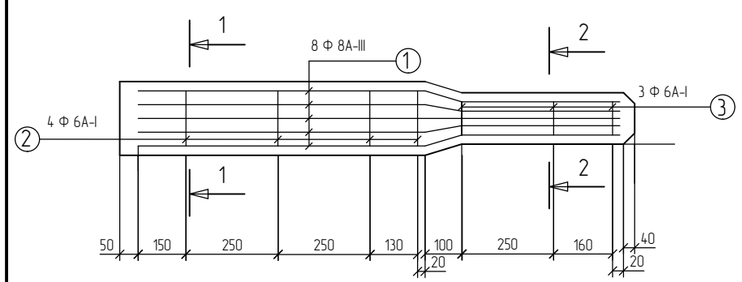

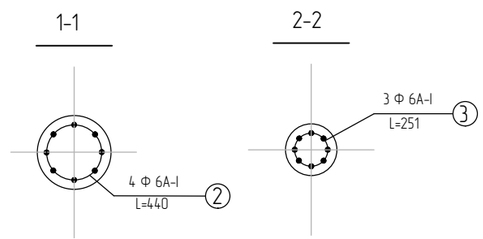

АРМАТУРЫН ТҮҮВЭР

№	Диаметр	Урт /мм/	Тоо хэмжээ	Нийт урт /м/	Жин /кг.м/	Нийт жин /кг.м/
1	Ф8А-III	1310	8	10.48	0.395	4.14
2	Ф6А-I	440	4	1.76	0.212	0.37
3	Ф6А-I	251	3	0.75	0.212	0.16

ТАЙЛБАР:
1.Бүх хэмжээг мм-ээр өгөв.
2.Шонгийн бетоны ангилал - В20.
3.Шонгийн гадар доор орох хэсэгт битумэн түрхлэг хийх.

Өөрчлөлт №			Захиалагч:	Захиалагч:	Зураг төслийн байгууллага:	Зөвлөх инженер	С. БАТСҮХ	Замын инженер	М. БЯМБАА	БАЯНХОНГОР АЙМГИЙГ АРХАНГАЙ АЙМГИЙН ЧУЛУУТ СУМТАЙ ХОЛБОХ АВТО ЗАМЫН ИНЖЕНЕРИЙН НАРИЙВЧИЛСАН ЗУРАГ ТӨСӨЛ ХЭСЭГ-I. ЭХНИЙ 30 КМ	Дохионы шонгийн хийцийн зураг	Масштаб	Шифр	Хуудасны №
Огноо			ЭДИЙН ЗАСАГ, ХӨГЖЛИЙН ЯАМ	БАЯНХОНГОР АЙМГИЙН ЗДТГ	"АВАРГА ЗАМ" ХХК	Төслийн инженер	Э. БАТБОЛД	Замын инженер	Н. АРИУНЗАЯА					
Тайлбар						Шалгасан инженер	Г. ЧИНТӨГС	Геодезийн инженер	Г. БАТХОЛБОО			-	AZ/BA-1/04-2025	92

ЧИГЛҮҮЛЭГЧ ДОХИОНЫ ШОНГИЙН БАЙРЛАЛ БОЛОН ТОО ХЭМЖЭЭ

№	БАЙРЛАЛ, ТОО ХЭМЖЭЭ					Байрлал
	Эхлэл	Төгсгөл	Урт, м	Тоо хэмжээ, ш	Хоорондын зай, м	
	ПК+	ПК+				
Хамаарах хэсэг: Баянхонгор-Баян-Овоо 30км						
1.	0+496.200	0+596.200	100.09	3.	50.05	Баруун
2.	0+646.200	0+696.200	50.12	2.	50.12	Баруун
3.	0+724.923	0+744.923	20.14	3.	10.07	Баруун
4.	0+727.179	0+747.178	19.86	3.	9.93	Зүүн
5.	0+796.200	1+046.200	251.69	6.	50.34	Баруун
6.	1+096.200	1+146.200	50.00	2.	50.00	Баруун
7.	1+169.044	1+189.044	20.00	3.	10.00	Баруун
8.	1+171.040	1+190.956	19.99	3.	10.00	Зүүн
9.	1+459.025	1+559.025	100.00	3.	50.00	Баруун
10.	1+609.025	2+109.025	500.51	11.	50.05	Баруун
11.	2+150.000	2+170.000	20.00	3.	10.00	Баруун
12.	2+150.000	2+170.000	20.00	3.	10.00	Зүүн
13.	2+200.000	2+700.000	500.00	11.	50.00	Зүүн
14.	2+209.025	2+259.025	50.00	2.	50.00	Баруун
15.	2+700.000	2+300.000	400.00	9.	50.00	Баруун
16.	3+570.000	3+590.000	20.00	3.	10.00	Баруун
17.	3+570.000	3+590.000	20.00	3.	10.00	Зүүн
18.	4+050.000	4+070.000	20.00	3.	10.00	Баруун
19.	4+050.000	4+070.000	20.00	3.	10.00	Зүүн
20.	4+100.000	4+360.000	250.00	6.	50.00	Зүүн
21.	4+360.000	4+100.000	250.00	6.	50.00	Баруун
22.	4+685.689	4+785.689	100.00	3.	50.00	Баруун
23.	4+835.689	4+935.689	100.17	3.	50.09	Баруун
24.	4+986.000	5+006.000	19.97	3.	9.98	Зүүн
25.	4+986.000	5+006.000	20.03	3.	10.02	Баруун
26.	5+020.000	5+380.000	350.00	8.	50.00	Зүүн
27.	5+035.689	5+135.689	100.17	3.	50.09	Баруун
28.	5+185.689	5+285.689	100.00	3.	50.00	Баруун
29.	5+324.071	5+375.874	50.00	2.	50.00	Баруун
30.	5+473.640	5+573.640	100.00	3.	50.00	Зүүн
31.	5+623.640	5+923.640	300.26	7.	50.04	Зүүн
32.	5+970.000	5+990.000	20.02	3.	10.01	Зүүн
33.	5+970.000	5+990.000	19.98	3.	9.99	Баруун
34.	6+023.640	6+123.640	100.00	3.	50.00	Зүүн
35.	6+134.669	6+285.300	150.00	4.	50.00	Зүүн
36.	6+300.000	6+020.000	250.00	6.	50.00	Баруун
37.	6+308.956	6+328.956	20.00	3.	10.00	Баруун
38.	6+311.044	6+331.044	20.00	3.	10.00	Зүүн
39.	6+739.036	6+759.036	20.00	3.	10.00	Баруун
40.	6+740.964	6+760.964	20.00	3.	10.00	Зүүн
41.	6+780.000	6+840.000	50.00	2.	50.00	Зүүн
42.	6+817.147	6+917.147	100.00	3.	50.00	Баруун
43.	6+967.147	7+217.147	250.64	6.	50.13	Баруун
44.	7+267.147	7+317.147	50.00	2.	50.00	Баруун
45.	7+334.959	7+354.959	20.00	3.	10.00	Баруун
46.	7+337.041	7+357.041	20.00	3.	10.00	Зүүн
47.	7+367.147	7+367.147	0.00	1.		Баруун
48.	7+745.371	7+694.263	50.00	2.	50.00	Баруун
49.	7+760.000	7+680.000	50.00	2.	50.00	Зүүн
50.	7+860.052	7+810.000	50.00	2.	50.00	Зүүн
51.	8+708.704	8+956.269	200.00	5.	50.00	Зүүн
52.	9+006.269	9+106.269	100.00	3.	50.00	Зүүн
53.	9+390.740	9+289.262	100.00	3.	50.00	Баруун
54.	9+430.592	9+530.592	100.00	3.	50.00	Баруун
55.	9+500.000	9+280.000	200.00	5.	50.00	Зүүн
56.	9+580.592	9+980.592	400.82	9.	50.10	Баруун
57.	10+030.592	10+130.592	100.00	3.	50.00	Баруун
58.	10+721.604	10+821.604	100.00	3.	50.00	Баруун
59.	10+871.604	11+171.604	301.09	7.	50.18	Баруун
60.	11+194.000	11+214.000	19.91	3.	9.96	Зүүн

№	БАЙРЛАЛ, ТОО ХЭМЖЭЭ					Байрлал
	Эхлэл	Төгсгөл	Урт, м	Тоо хэмжээ, ш	Хоорондын зай, м	
	ПК+	ПК+				
Хамаарах хэсэг: Баянхонгор-Баян-Овоо 30км						
61.	11+194.000	11+214.000	20.09	3.	10.04	Баруун
62.	11+271.604	11+321.604	50.06	2.	50.06	Баруун
63.	11+371.604	11+471.604	100.00	3.	50.00	Баруун
64.	11+472.038	11+271.636	200.00	5.	50.00	Зүүн
65.	11+488.773	11+508.773	20.00	3.	10.00	Зүүн
66.	11+491.227	11+511.227	20.00	3.	10.00	Баруун
67.	12+120.000	12+220.000	100.00	3.	50.00	Зүүн
68.	12+120.000	12+220.000	100.00	3.	50.00	Баруун
69.	12+310.000	12+330.000	20.00	3.	10.00	Баруун
70.	12+310.000	12+330.000	20.00	3.	10.00	Зүүн
71.	12+388.135	12+438.135	50.00	2.	50.00	Зүүн
72.	12+488.135	12+788.135	301.62	7.	50.27	Зүүн
73.	12+810.000	12+830.000	20.09	3.	10.05	Зүүн
74.	12+810.000	12+830.000	19.91	3.	9.95	Баруун
75.	12+888.135	12+888.135	0.00	1.		Зүүн
76.	12+938.135	13+038.135	100.00	3.	50.00	Зүүн
77.	13+420.000	13+340.000	50.00	2.	50.00	Зүүн
78.	13+420.000	13+340.000	50.00	2.	50.00	Баруун
79.	14+004.894	14+024.894	20.00	3.	10.00	Баруун
80.	14+007.106	14+027.106	20.00	3.	10.00	Зүүн
81.	14+159.683	14+159.683	0.00	1.		Зүүн
82.	14+259.683	14+259.683	0.00	1.		Зүүн
83.	14+310.944	14+710.148	400.60	9.	50.08	Зүүн
84.	14+759.683	14+859.683	100.00	3.	50.00	Зүүн
85.	15+078.739	15+098.739	20.00	3.	10.00	Баруун
86.	15+081.261	15+101.261	20.00	3.	10.00	Зүүн
87.	15+559.301	15+659.301	100.00	3.	50.00	Баруун
88.	15+709.301	15+909.301	200.51	5.	50.13	Баруун
89.	15+962.000	15+982.000	20.00	3.	10.00	Зүүн
90.	15+962.000	15+982.000	20.00	3.	10.00	Баруун
91.	16+009.301	16+059.301	50.00	2.	50.00	Баруун
92.	16+548.417	16+568.417	20.00	3.	10.00	Баруун
93.	16+551.583	16+571.583	20.00	3.	10.00	Зүүн
94.	17+030.000	17+050.000	20.00	3.	10.00	Баруун
95.	17+030.000	17+050.000	20.00	3.	10.00	Зүүн
96.	18+192.000	18+212.000	20.00	3.	10.00	Зүүн
97.	18+192.000	18+212.000	20.00	3.	10.00	Баруун
98.	19+988.424	20+008.424	20.00	3.	10.00	Баруун
99.	19+991.576	20+011.576	20.00	3.	10.00	Зүүн
100.	20+600.000	20+760.000	150.00	4.	50.00	Зүүн
101.	20+760.000	20+600.000	150.00	4.	50.00	Баруун
102.	20+948.456	20+968.456	20.00	3.	10.00	Баруун
103.	20+951.544	20+971.544	20.00	3.	10.00	Зүүн
104.	20+980.000	21+100.000	100.00	3.	50.00	Баруун
105.	20+980.000	21+100.000	100.00	3.	50.00	Зүүн
106.	21+240.519	21+340.519	100.00	3.	50.00	Зүүн
107.	21+344.317	21+447.006	100.00	3.	50.00	Зүүн
108.	21+390.519	21+490.519	100.33	3.	50.17	Зүүн
109.	21+460.000	21+280.000	150.00	4.	50.00	Баруун
110.	21+640.519	21+690.519	50.16	2.	50.16	Зүүн
111.	21+750.000	21+770.000	19.97	3.	9.98	Баруун
112.	21+750.000	21+770.000	20.03	3.	10.02	Зүүн
113.	21+790.519	21+840.519	50.09	2.	50.09	Зүүн
114.	21+890.519	21+990.519	100.00	3.	50.00	Зүүн
115.	22+440.000	22+300.000	100.00	3.	50.00	Баруун
116.	22+440.000	22+300.000	100.00	3.	50.00	Зүүн
117.	22+448.975	22+468.975	20.00	3.	10.00	Баруун
118.	22+451.025	22+471.025	20.00	3.	10.00	Зүүн
119.	22+840.000	22+660.000	150.00	4.	50.00	Баруун
120.	22+840.000	22+660.000	150.00	4.	50.00	Зүүн

№	БАЙРЛАЛ, ТОО ХЭМЖЭЭ					Байрлал
	Эхлэл	Төгсгөл	Урт, м	Тоо хэмжээ, ш	Хоорондын зай, м	
	ПК+	ПК+				
Хамаарах хэсэг: Баянхонгор-Баян-Овоо 30км						
121.	22+850.000	22+870.000	20.00	3.	10.00	Баруун
122.	22+850.000	22+870.000	20.00	3.	10.00	Зүүн
123.	22+960.000	22+880.000	50.00	2.	50.00	Зүүн
124.	22+960.000	22+880.000	50.00	2.	50.00	Баруун
125.	23+059.590	23+159.590	100.00	3.	50.00	Баруун
126.	23+209.117	23+211.474	0.00	1.		Баруун
127.	23+250.000	23+270.000	20.08	3.	10.04	Баруун
128.	23+250.000	23+270.000	19.92	3.	9.96	Зүүн
129.	23+309.590	23+409.590	100.81	3.	50.40	Баруун
130.	23+360.000	23+280.000	50.00	2.	50.00	Зүүн
131.	23+509.590	23+609.590	100.15	3.	50.08	Баруун
132.	23+770.000	23+790.000	20.00	3.	10.00	Зүүн
133.	23+770.000	23+790.000	20.00	3.	10.00	Баруун
134.	23+953.381	23+800.000	150.00	4.	50.00	Зүүн
135.	24+000.000	23+800.000	200.00	5.	50.00	Баруун
136.	24+010.000	24+030.000	20.00	3.	10.00	Баруун
137.	24+010.000	24+030.000	20.00	3.	10.00	Зүүн
138.	24+162.630	24+262.630	100.00	3.	50.00	Баруун
139.	24+280.000	24+300.000	20.00	3.	10.00	Баруун
140.	24+280.000	24+300.000	20.00	3.	10.00	Зүүн
141.	24+312.630	24+612.630	300.77	7.	50.13	Баруун
142.	24+662.630	24+712.630	50.00	2.	50.00	Баруун
143.	24+750.000	24+770.000	20.00	3.	10.00	Баруун
144.	24+750.000	24+770.000	20.00	3.	10.00	Зүүн
145.	25+430.000	25+450.000	20.00	3.	10.00	Баруун
146.	25+430.000	25+450.000	20.00	3.	10.00	Зүүн
147.	25+920.000	27+060.000	1100.00	23.	50.00	Зүүн
148.	26+290.000	26+310.000	20.00	3.	10.00	Баруун
149.	26+290.000	26+310.000	20.00	3.	10.00	Зүүн
150.	26+970.000	26+990.000	20.00	3.	10.00	Баруун
151.	26+970.000	26+990.000	20.00	3.	10.00	Зүүн
152.	27+060.000	25+920.000	1100.00	23.	50.00	Баруун
153.	27+120.000	27+412.327	250.00	6.	50.00	Зүүн
154.	27+414.344	27+120.000	250.00	6.	50.00	Баруун
155.	27+780.241	27+940.000	150.00	4.	50.00	Зүүн
156.	27+940.000	27+783.472	150.00	4.	50.00	Баруун
Нийт:			**15580.66**	**573.**		
Хамаарах хэсэг: Баянхонгор-Алтай чиглэлийн авто замд						
1.	0+478.077	0+456.916	20.00	3.	10.00	Баруун
2.	0+478.583	0+457.691	20.00	3.	10.00	Зүүн
Нийт:			**40.00**	**6.**		
Хамаарах хэсэг: Баянхонгор-Алтай чиглэлийн авто замын зүүн гарц						
1.	0+00.000	0+27.378	24.00	9.	3.00	Баруун
Нийт:			**24.00**	**9.**		
Хамаарах хэсэг: Баянхонгор-Алтай чиглэлийн авто замын баруун гарц						
1.	0+00.000	0+24.846	21.00	8.	3.00	Зүүн
Нийт:			**21.00**	**8.**		
БҮГД			**15665.66**	**596.00**		

Өөрчлөлт №			Захиалагч:	Захиалагч:	Зураг төслийн байгууллага:	Зөвлөх инженер	С. БАТСҮХ	Замын инженер	М. БЯМБАА	БАЯНХОНГОР АЙМГИЙГ АРХАНГАЙ АЙМГИЙН ЧУЛУУТ СУМТАЙ ХОЛБОХ АВТО ЗАМЫН ИНЖЕНЕРИЙН НАРИЙВЧИЛСАН ЗУРАГ ТӨСӨЛ ХЭСЭГ-I. ЭХНИЙ 30 КМ	Дохионы шонгийн ажлын хэмжээ	Масштаб	Шифр	Хуудасны №
Огноо			ЭДИЙН ЗАСАГ, ХӨГЖЛИЙН ЯАМ	БАЯНХОНГОР АЙМГИЙН ЗДТГ	"АВАРГА ЗАМ" ХХК	Төслийн инженер	Э. БАТБОЛД	Замын инженер	Н. АРИУНЗАЯА				
Тайлбар						Шалгасан инженер	Г. ЧИНТӨГС	Геодезийн инженер	Г. БАТХОЛБОО			AZ/BA-1/04-2025	93

Gr-A-4E төрлийн металл хашилт ерөнхий байдал

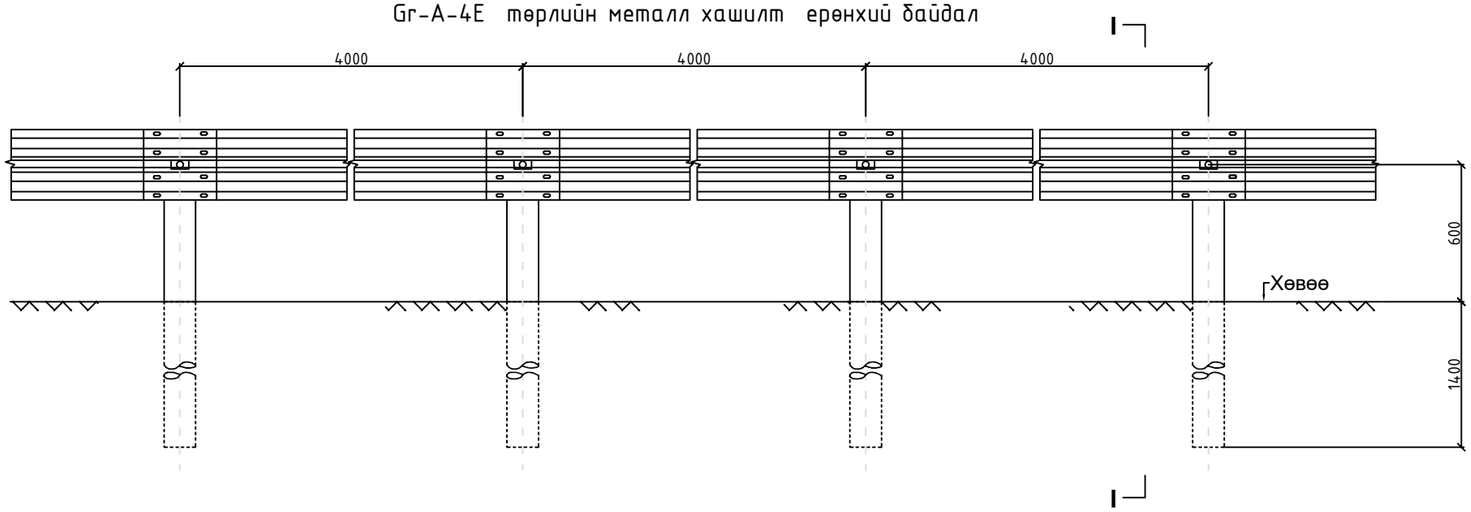

I-I Шонгийн хөндлөн огтлол

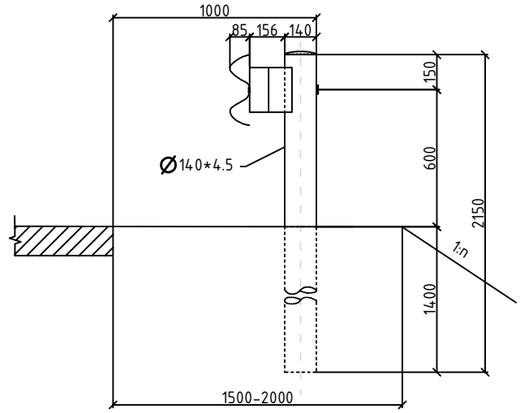

Километр тутамд орох материалын тоо хэмжээ

Нэр	Хэмжээ[мм]	Хэмжих нэгж	Нэгж ажлын хэмжээ	Тоо	Нийт
Шон	Ф140*4.5*2150	кг	32.34	500	16170
Хашилт	4320*310*85*4	кг	65.55	250	16387.5
Бэхлэх хавтгай	196*178*200*4.5	кг	4.37	500	2185
Таглаа	Ф148	кг	0.83	500	415
Боолт J I-1	M16*35	Иж бүрдэл	1	2000	2000
Боолт JII-1	M16*40	Иж бүрдэл	1	500	500
Боолт JII-3	M16*170	Иж бүрдэл	1	500	500
Жийрэг	76*44*4	Ш	1	500	500

Gr-A-4E төрлийн металл хашилт ерөнхий байдал

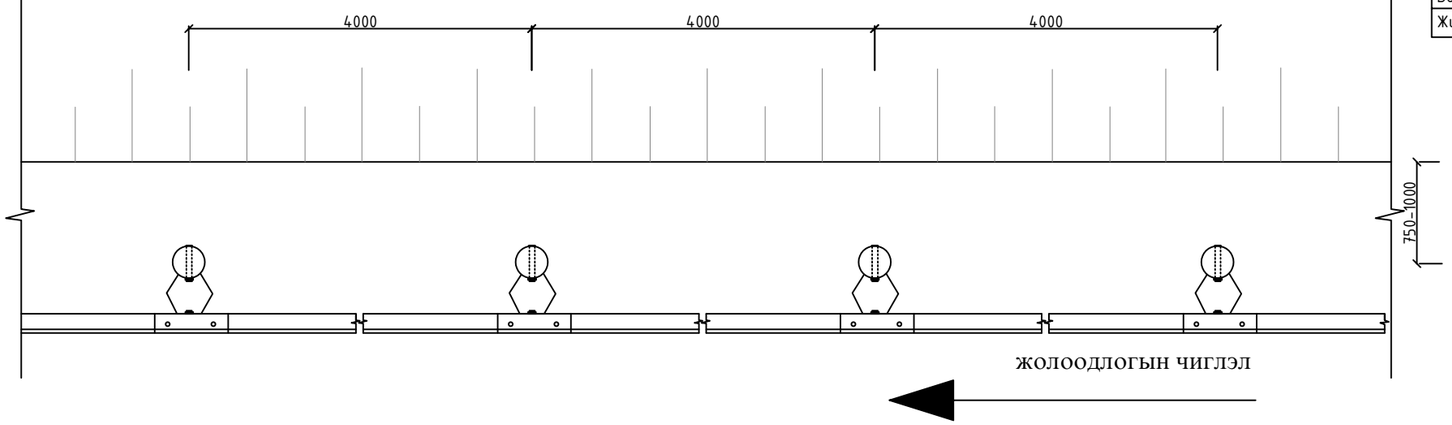

Тайлбар:
1. Хашилтын байрлалыг ажлын зургаас үзнэ үү.
2. Зургийн бүх хэмжээсийг мм-р өгөв.
3. Хашилт нь замын үндсэн далангийн хажуугийн хэсэгт хамаарна

Өөрчлөлт №			Захиалагч:	Захиалагч:	Зураг төслийн байгуулага:	Зөвлөх инженер	С. БАТСҮХ	Замын инженер	М. БЯМБАА	БАЯНХОНГОР АЙМГИЙГ АРХАНГАЙ АЙМГИЙН ЧУЛУУТ СУМТАЙ ХОЛБОХ АВТО ЗАМЫН ИНЖЕНЕРИЙН НАРИЙВЧИЛСАН ЗУРАГ ТӨСӨЛ ХЭСЭГ-I. ЭХНИЙ 30 КМ	Туузан хашилт	Масштаб	Шифр	Хуудасны №
Огноо			ЭДИЙН ЗАСАГ, ХӨГЖЛИЙН ЯАМ	БАЯНХОНГОР АЙМГИЙН ЗДТГ	"АВАРГА ЗАМ" ХХК	Төслийн инженер	Э. БАТБОЛД	Замын инженер	Н. АРИУНЗАЯА					
Тайлбар						Шалгасан инженер	Г. ЧИНТӨГС	Геодезийн инженер	Г. БАТХОЛБОО			-	AZ/BA-1/04-2025	94

Gr-A-2E төрлийн металл хашилт

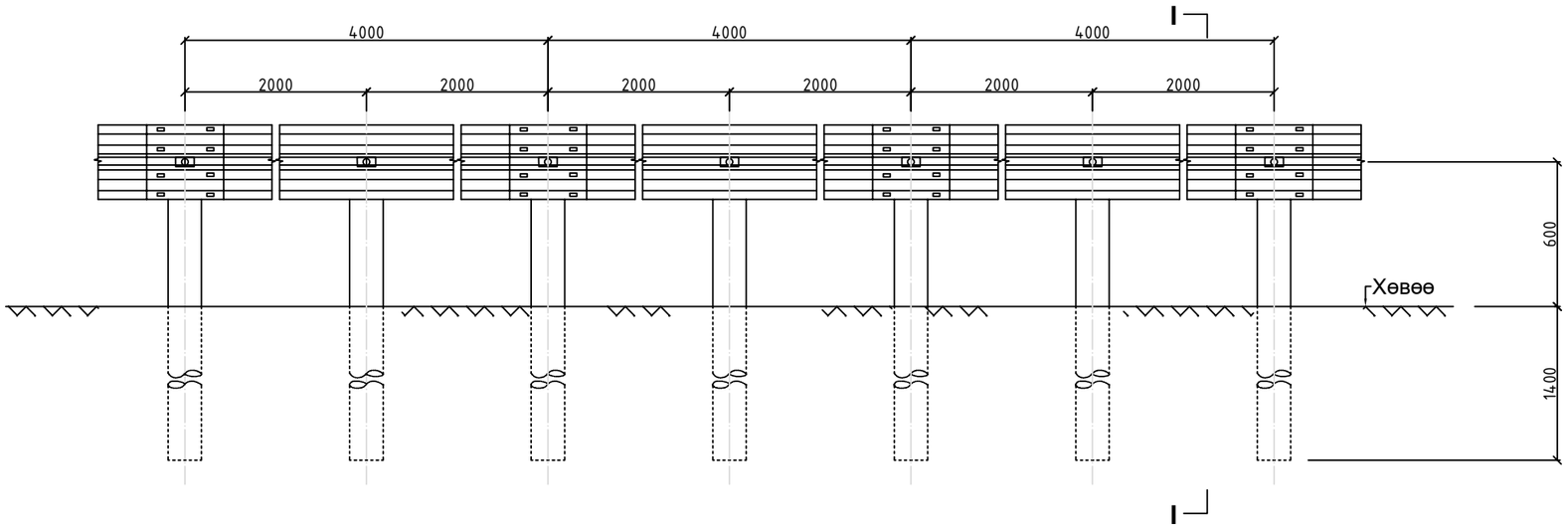

I-I Шонгийн хөндлөн огтлол

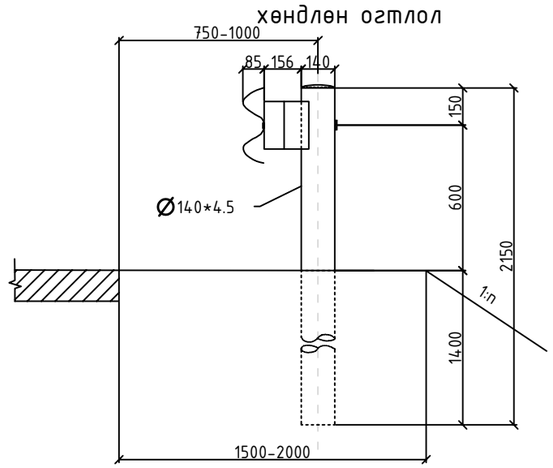

Километр тутамд орох материалын тоо хэмжээ

Нэр	Хэмжээ[мм]	Хэмжих нэгж	Нэгж ажлын хэмжээ	Тоо	Нийт
Шон	Ф140*4.5*2150	кг	32.34	500	8085
Хашилт	4320*310*85*4	кг	65.55	250	8193.8
Бэхлэх хавтгай	196*178*200*4.5	кг	4.37	500	1092.5
Таглаа	Ф148	кг	0.83	500	207.1
Боолт J I-1	М16*35	Иж бүрдэл	1	2000	2000
Боолт JII-1	М16*40	Иж бүрдэл	1	500	250
Боолт JII-3	М16*170	Иж бүрдэл	1	500	250
Жийрэг	76*44*4	Ш	1	500	250

Gr-A-2E төрлийн металл хашилт

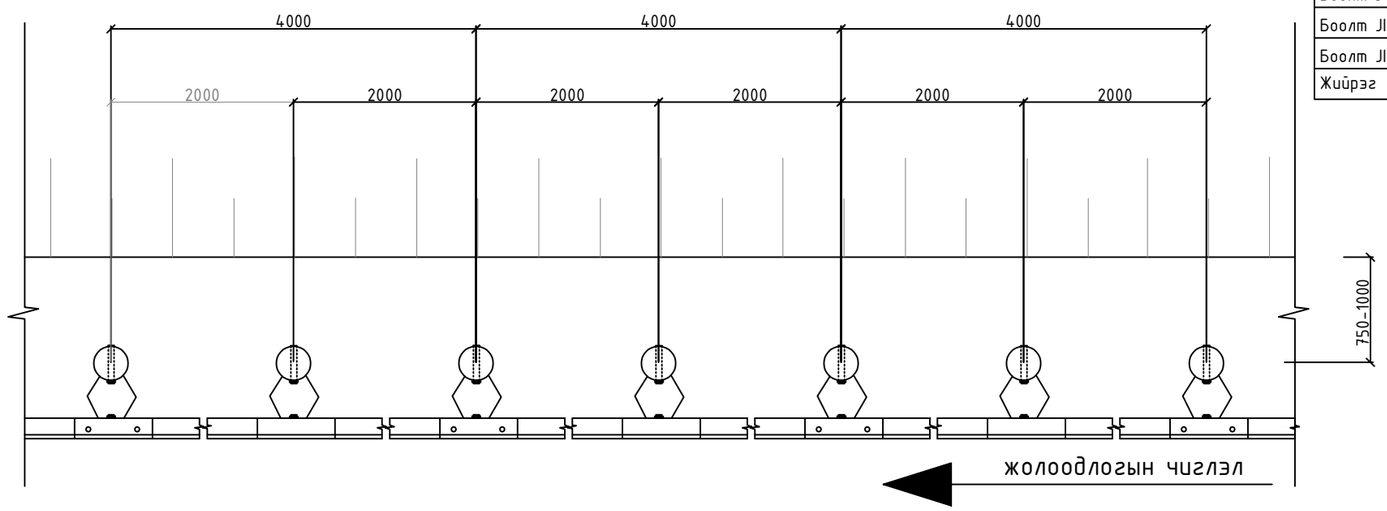

Тайлбар:

1. Хашилтын байрлалыг ажлын зургаас үзнэ үү.
2. Зургийн бүх хэмжээсийг мм-р өгөв.
3. Хашилт нь замын үндсэн далангийн хажуугийн хэсэгт хамаарна

Өөрчлөлт №			Захиалагч:	Захиалагч:	Зураг төслийн байгууллага:	Зөвлөх инженер	С. БАТСҮХ	Замын инженер	М. БЯМБАА	БАЯНХОНГОР АЙМГИЙН АРХАНГАЙ АЙМГИЙН ЧУЛУУТ СУМТАЙ ХОЛБОХ АВТО ЗАМЫН ИНЖЕНЕРИЙН НАРИЙВЧИЛСАН ЗУРАГ ТӨСӨЛ ХЭСЭГ-I ЭХНИЙ 30 КМ	Туузан хашилт	Масштаб	Шифр	Хуудасны №
Огноо			ЭДИЙН ЗАСАГ, ХӨГЖЛИЙН ЯАМ	БАЯНХОНГОР АЙМГИЙН ЗДТГ	"АВАРГА ЗАМ" ХХК	Төслийн инженер	Э. БАТБОЛД	Замын инженер	Н. АРИУНЗАЯА					
Тайлбар						Шалгасан инженер	Г. ЧИНТӨГС	Геодезийн инженер	Г. БАТХОЛБОО			-	AZ/BA-1/04-2025	95

Боолт Л I-1

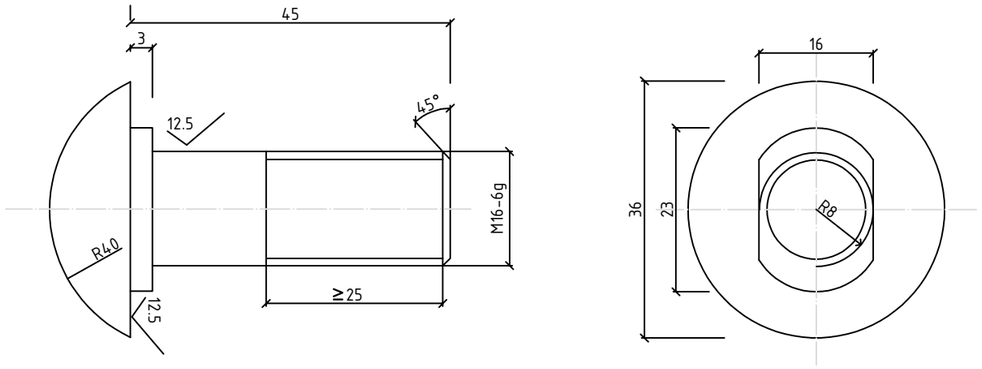

Эрэг А

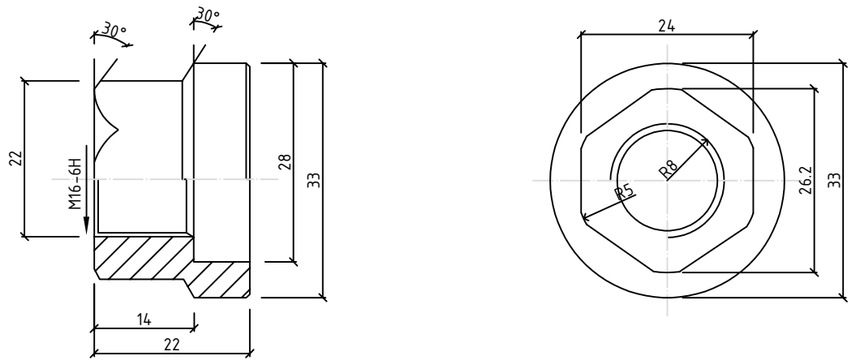

Эрэг В

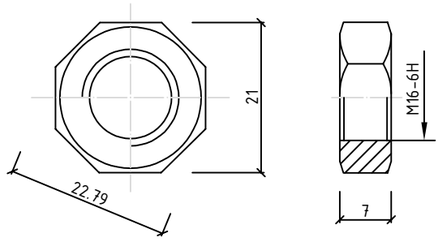

Материалын хэмжээ

Нэр	Хэмжээ	Нэгж ажлын хэмжээ(кг)	Материал
Боолт Л-1	M16×45	0.093	45# ган
Эрэг А	M16	0.062	45# ган
Эрэг В	M16	0.015	45# ган
Жийрэг Л-3	M16	0.024	45# ган

Боолтны холбогдох байдал

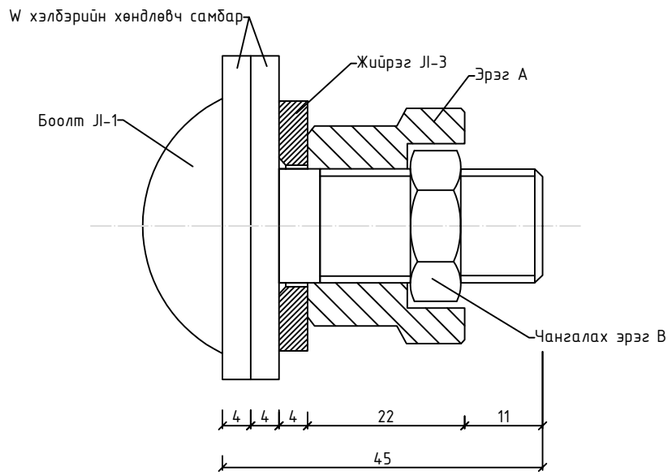

Жийрэг Л-3

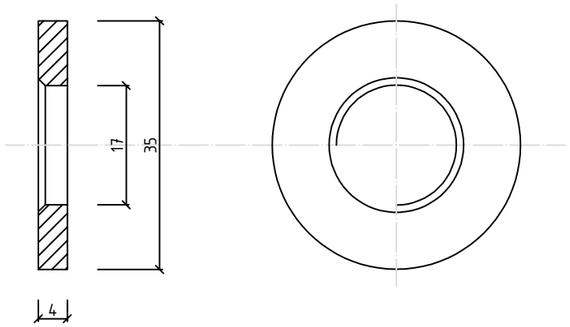

Тайлбар:
1. Зургийн бүх хэмжээсийг мм-р өгөв.
2. БолтЛ-1 нь W-тэй самбар болон бэхлэх хавтан хоорондох холболтоо хэрэглэгддэг.

Өөрчлөлт №			Захиалагч:	Захиалагч:	Зураг төслийн байгууллага:	Зөвлөх инженер	С. БАТСҮХ	Замын инженер	М. БЯМБАА	БАЯНХОНГОР АЙМГИЙГ АРХАНГАЙ АЙМГИЙН ЧУЛУУТ СУМТАЙ ХОЛБОХ АВТО ЗАМЫН ИНЖЕНЕРИЙН НАРИЙВЧИЛСАН ЗУРАГ ТӨСӨЛ ХЭСЭГ-I ЭХНИЙ 30 КМ	Туузан хашилт	Масштаб	Шифр	Хуудасны №
Огноо			ЭДИЙН ЗАСАГ, ХӨГЖЛИЙН ЯАМ	БАЯНХОНГОР АЙМГИЙН ЗДТГ	"АВАРГА ЗАМ" ХХК	Төслийн инженер	Э. БАТБОЛД	Замын инженер	Н. АРИУНЗАЯА					
Тайлбар						Шалгасан инженер	Г. ЧИНТӨГС	Геодезийн инженер	Г. БАТХОЛБОО			-	AZ/BA-1/04-2025	96

Боолт J II-1

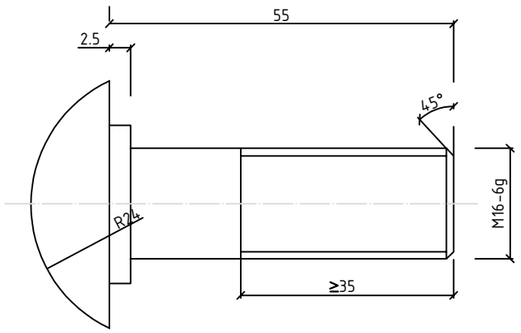

Жийрэг JII-5-1

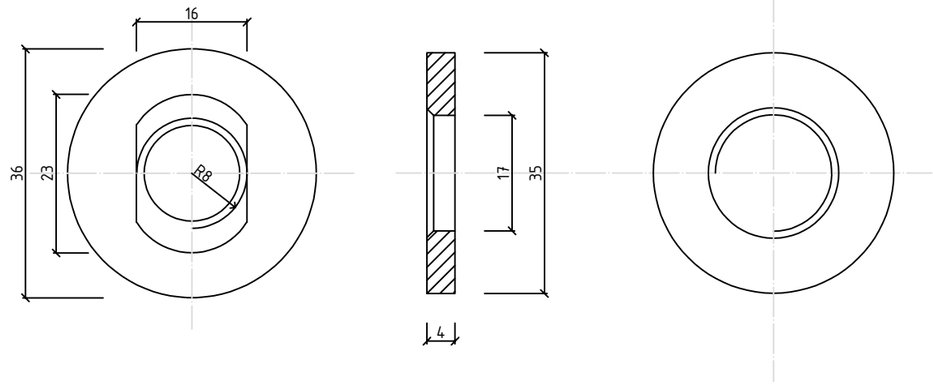

Хөндлөвчийн жийрэг JII-6

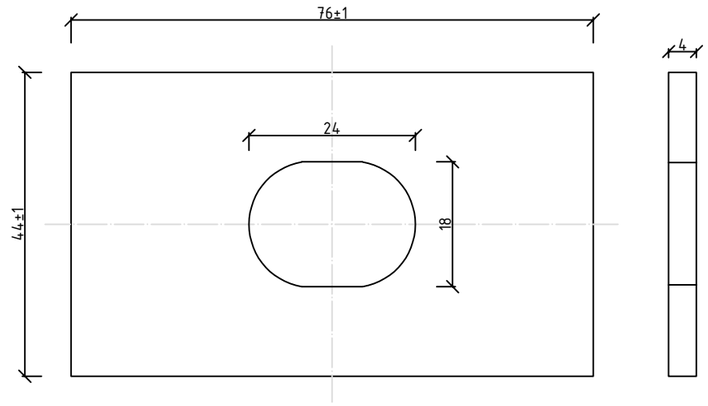

Эрэг A

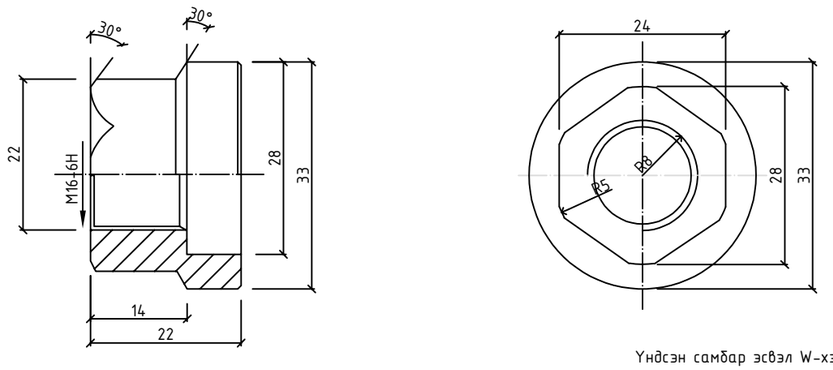

Материалын хэмжээ

Нэр	Хэмжээ	Нэгж ажлын хэмжээ(кг)	Материал
Боолт JII-1	M16×55	0.108	Q235
Эрэг A	M16	0.062	Q235
Эрэг B	M16	0.015	Q235
Жийрэг JII-5-1	M16	0.024	Q235
Хөндлөвчийн жийрэг JII-6	76×44×4	0.093	Q235

Боолтны холбогдох байдал

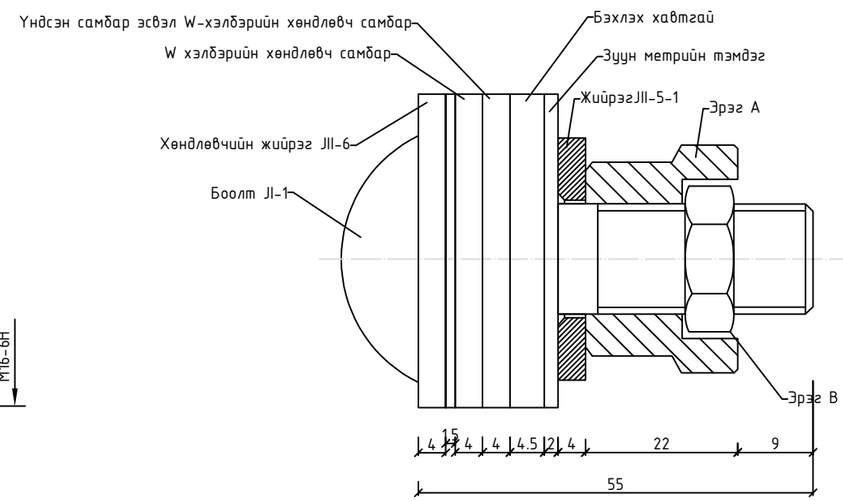

Эрэг B

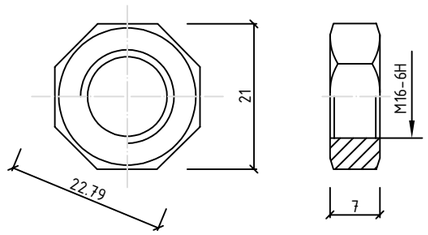

Тайлбар:

1. Зургийн бүх хэмжээсийг мм-р өгөв.
2. БолтJII-1 нь W-тэй самбар болон бэхлэх хавтан хоорондох холболтоо хэрэглэгддэг.

Өөрчлөлт №			Захиалагч:	Захиалагч:	Зураг төслийн байгууллага:	Зөвлөх инженер	С. БАТСҮХ	Замын инженер	М. БЯМБАА	БАЯНХОНГОР АЙМГИЙГ АРХАНГАЙ АЙМГИЙН ЧУЛУУТ СУМТАЙ ХОЛБОХ АВТО ЗАМЫН ИНЖЕНЕРИЙН НАРИЙВЧИЛСАН ЗУРАГ ТӨСӨЛ ХЭСЭГ-I. ЭХНИЙ 30 КМ	Туузан хашилт	Масштаб	Шифр	Хуудасны №
Огноо			ЭДИЙН ЗАСАГ, ХӨГЖЛИЙН ЯАМ	БАЯНХОНГОР АЙМГИЙН ЗДТГ	"АВАРГА ЗАМ" ХХК	Төслийн инженер	Э. БАТБОЛД	Замын инженер	Н. АРИУНЗАЯА					
Тайлбар						Шалгасан инженер	Г. ЧИНТӨГС	Геодезийн инженер	Г. БАТХОЛБОО			-	AZ/BA-1/04-2025	97

Боолт J II-2-1

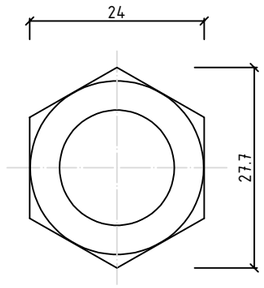

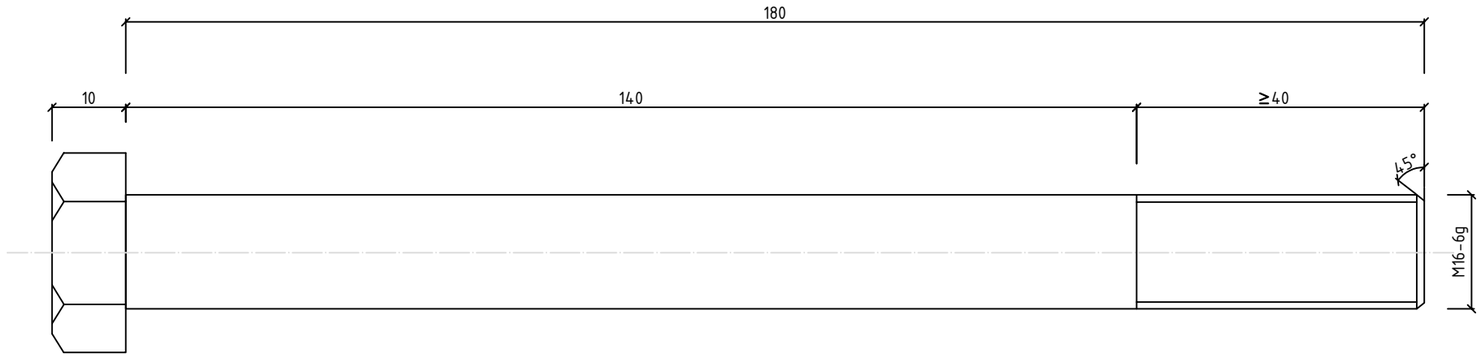

Жийрэг JII-5-1

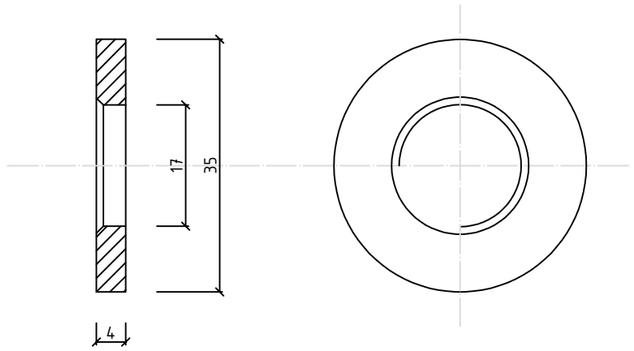

Эрэг A

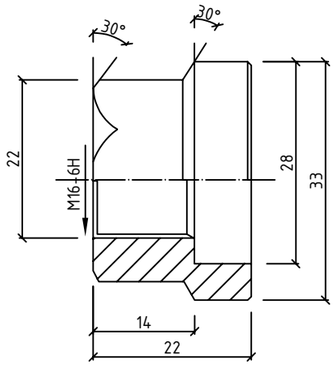

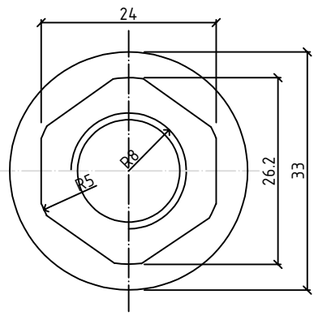

Материалын хэмжээ

Нэр	Хэмжээ	Нэгж ажлын хэмжээ(кг)	Материал
Боолт JI-1	M16×180	0.332	Q235
Эрэг A	M16	0.062	Q235
Эрэг B	M16	0.015	Q235
Жийрэг JI-3	M16	0.024	Q235

Эрэг B

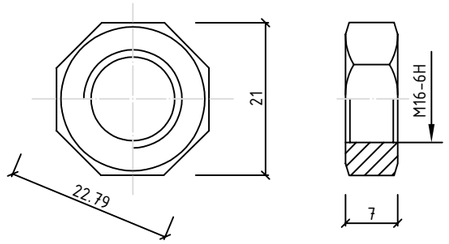

Боолтны холбогдох байдал

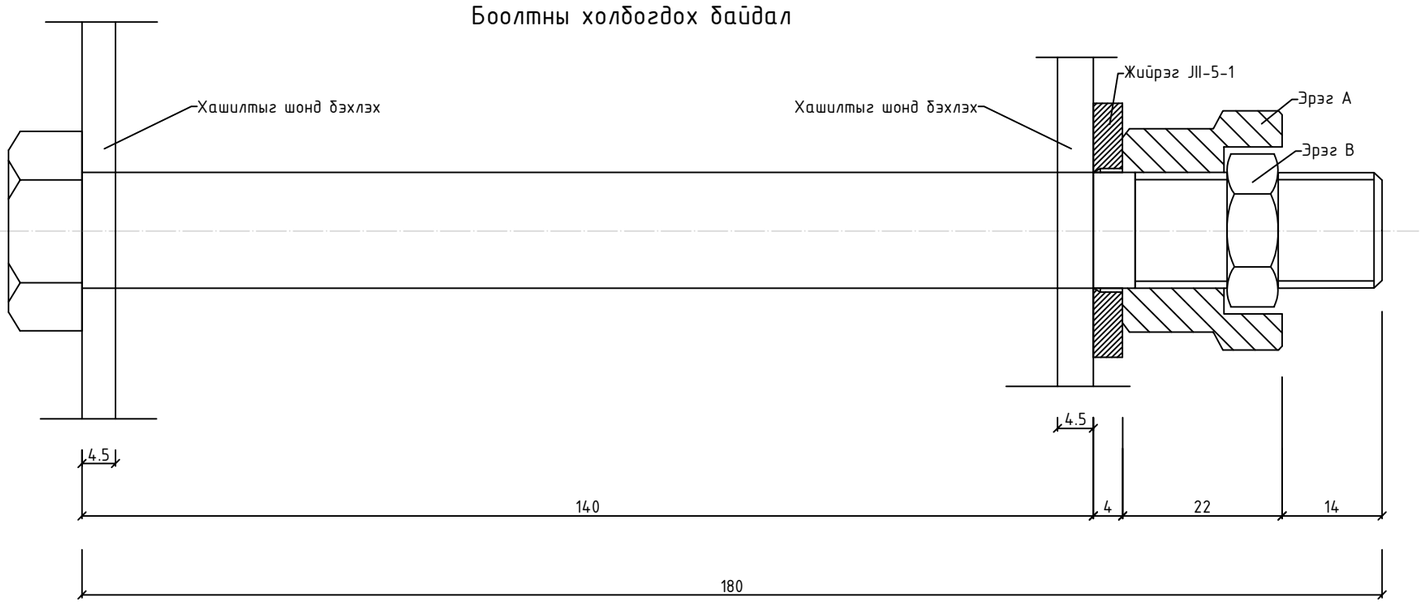

ТАЙЛБАР:

1. Зургийн бүх хэмжээсийг мм-р өгөв.
2. Хамгаалах боолт JII-2-1 нь хамгаалалтын хашлага баганын дугуй хоолойн хана ба саадны блокыг холбоход хэрэглэгддэг.

Өөрчлөлт №			Захиалагч:	Захиалагч:	Зураг төслийн байгууллага:	Зөвлөх инженер	С. БАТСҮХ	Замын инженер	М. БЯМБАА	БАЯНХОНГОР АЙМГИЙГ АРХАНГАЙ АЙМГИЙН ЧУЛУУТ СУМТАЙ ХОЛБОХ АВТО ЗАМЫН ИНЖЕНЕРИЙН НАРИЙВЧИЛСАН ЗУРАГ ТӨСӨЛ ХЭСЭГ-I. ЭХНИЙ 30 КМ	Туузан хашилт	Масштаб	Шифр	Хуудасны №
Огноо			ЭДИЙН ЗАСАГ, ХӨГЖЛИЙН ЯАМ	БАЯНХОНГОР АЙМГИЙН ЗДТГ	"АВАРГА ЗАМ" ХХК	Төслийн инженер	Э. БАТБОЛД	Замын инженер	Н. АРИУНЗАЯА					
Тайлбар						Шалгасан инженер	Г. ЧИНТӨГС	Геодезийн инженер	Г. БАТХОЛБОО			-	AZ/BA-1/04-2025	98

Туузан хашлага

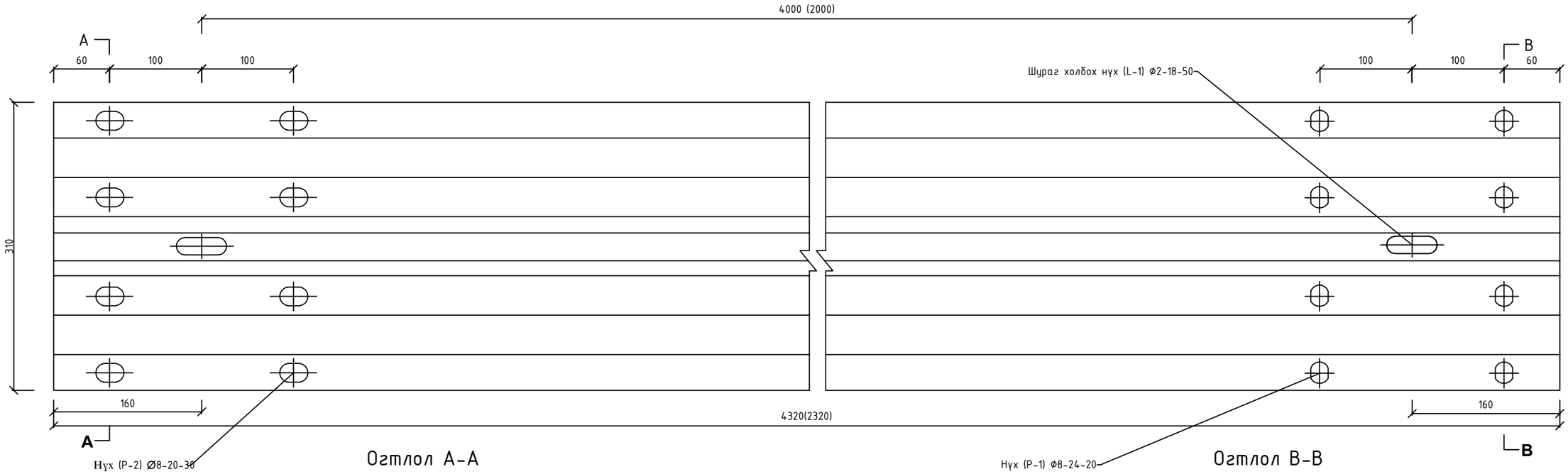

Огтлол А-А

Огтлол В-В

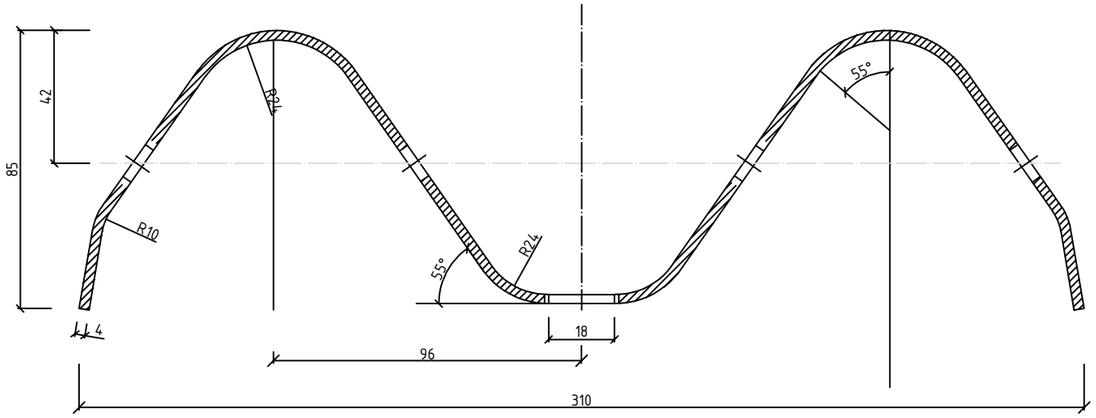

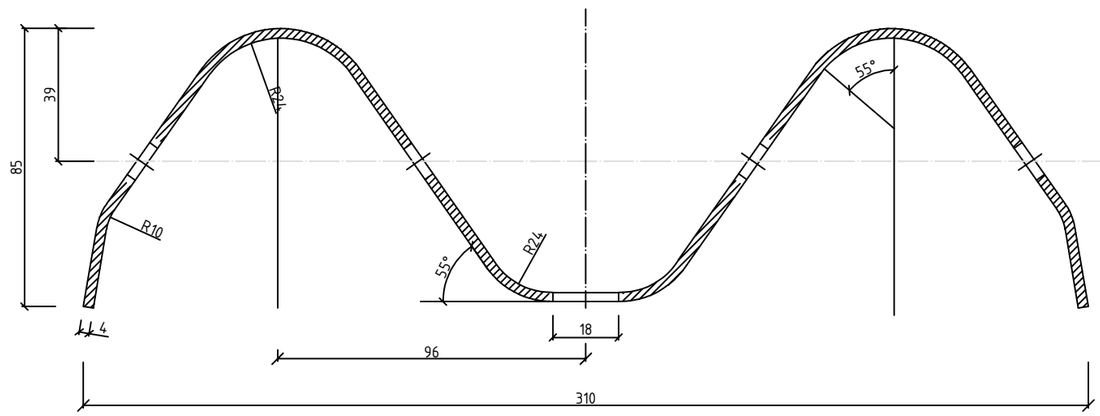

Шураг холбох нүх (L-1)

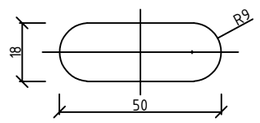

Холбох нүх (P-1)

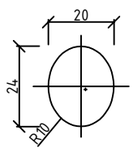

Холбох нүх (P-2)

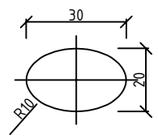

Материалын хэмжээ

Нэр	Урт өндөрний тодорхойлолт	Нэгж ажлын хэмжээ(кг)	Материал	Хэрэглээ
4000	4320×310×85×4	65.44	Q235	Бүрэн хэмжээний самбар
2000	2320×310×85×4	35.15	Q235	Самбарыг тохируулах

ТАЙЛБАР:

1. Зургийн бүх хэмжээсийг мм-р өгөв.
2. Зураг нь нийтлэг замын давхар Атираат самбар дээр хэрэглэгдэх.
3. Бүх атираат хавтан нь техникийн шаардлагын дагуу зэврэлтээс хамгаалах боловсруулалт хийх ёстой.

Өөрчлөлт №			Захиалагч:	Захиалагч:	Зураг төслийн байгууллага:	Зөвлөх инженер	С. БАТСҮХ	Замын инженер	М. БЯМБАА	БАЯНХОНГОР АЙМГИЙГ АРХАНГАЙ АЙМГИЙН ЧУЛУУТ СУМТАЙ ХОЛБОХ АВТО ЗАМЫН ИНЖЕНЕРИЙН НАРИЙВЧИЛСАН ЗУРАГ ТӨСӨЛ ХЭСЭГ-I. ЭХНИЙ 30 КМ	Туузан хашлт	Масштаб	Шифр	Хуудасны №
Огноо			ЭДИЙН ЗАСАГ, ХӨГЖЛИЙН ЯАМ	БАЯНХОНГОР АЙМГИЙН ЗДТГ	"АВАРГА ЗАМ" ХХК	Төслийн инженер	Э. БАТБОЛД	Замын инженер	Н. АРИУНЗАЯА				
Тайлбар						Шалгасан инженер	Г. ЧИНТӨГС	Геодезийн инженер	Г. БАТХОЛБОО		-	AZ/BA-1/04-2025	99

Авто замын туузан хашилтны байрлал, тоо хэмжээ

№	Эхлэл	Төгсгөл	Урт, м	Байрлал
	PK+	PK+		
Хамаарах хэсэг: Баянхонгор-Баян-Овоо 30км				
1	7+772.000	7+818.000	61.05	Баруун
2	7+806.546	7+769.971	52.05	Зүүн
3	8+259.863	8+700.127	458.55	Зүүн
4	8+260.062	8+560.014	313.55	Баруун
5	12+074.000	12+085.000	26.05	Зүүн
6	12+090.000	12+069.000	36.05	Баруун
7	13+295.000	13+317.000	36.05	Зүүн
8	13+320.000	13+290.000	46.05	Баруун
9	20+900.000	20+780.000	136.05	Зүүн
10	20+900.000	20+780.000	136.05	Баруун
11	27+780.000	27+419.917	376.05	Зүүн
12	27+780.030	27+420.000	374.05	Баруун
Нийт:			**2052**	

1.1. Ургэлжилсэн тэмдэглэгээ

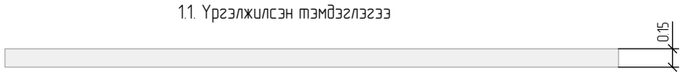

1.2. Захын тэмдэглэгээ

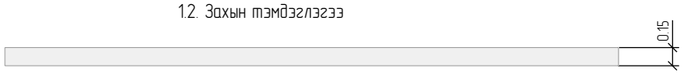

1.5. Тасархай тэмдэглэгээ

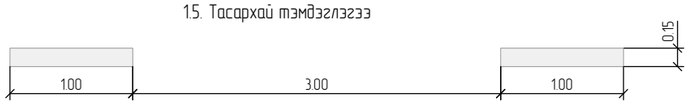

1.6. Ойртох тэмдэглэгээ

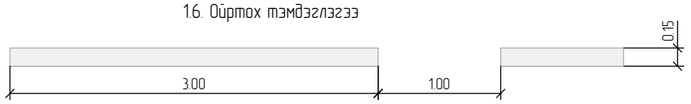

1.7. Уулзварт, эгнээний тэмдэглэгээ

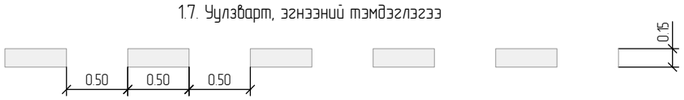

1.10. Хөдөлгөөний дагуу урсгалыг тусгаарлах тэмдэглэгээ

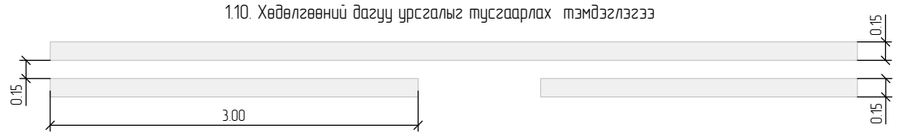

1.3 Эсрэг урсгалыг тусгаарлах тэмдэглэгээ.

1.12. "Зам тавьж өгнө" тэмдэглэгээ

1.18 Чиглүүлэгч сум

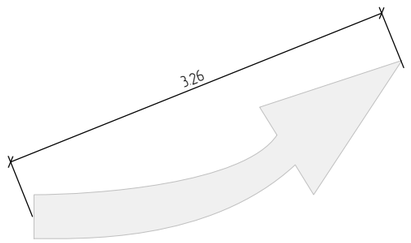

1.17 Чиг заагч сум

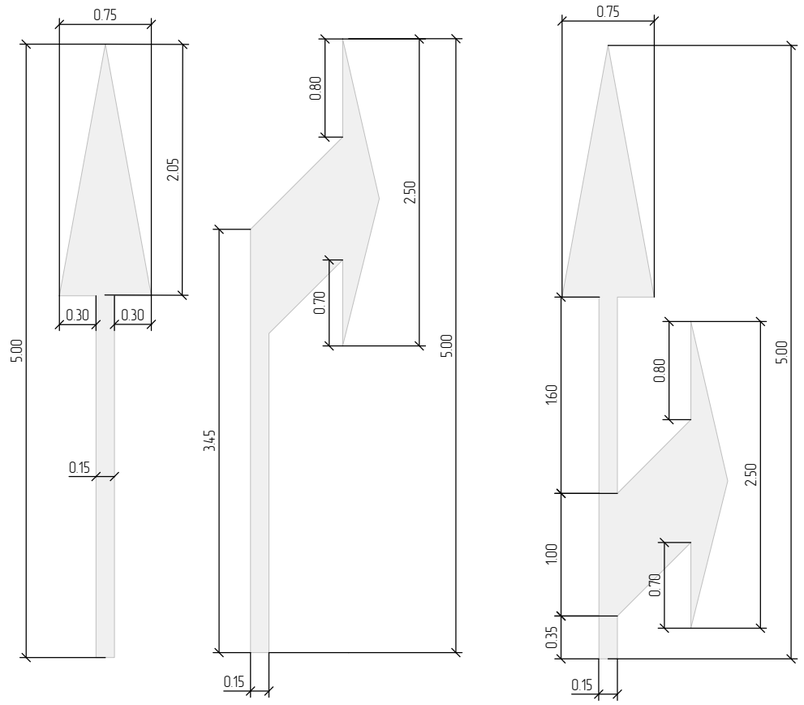

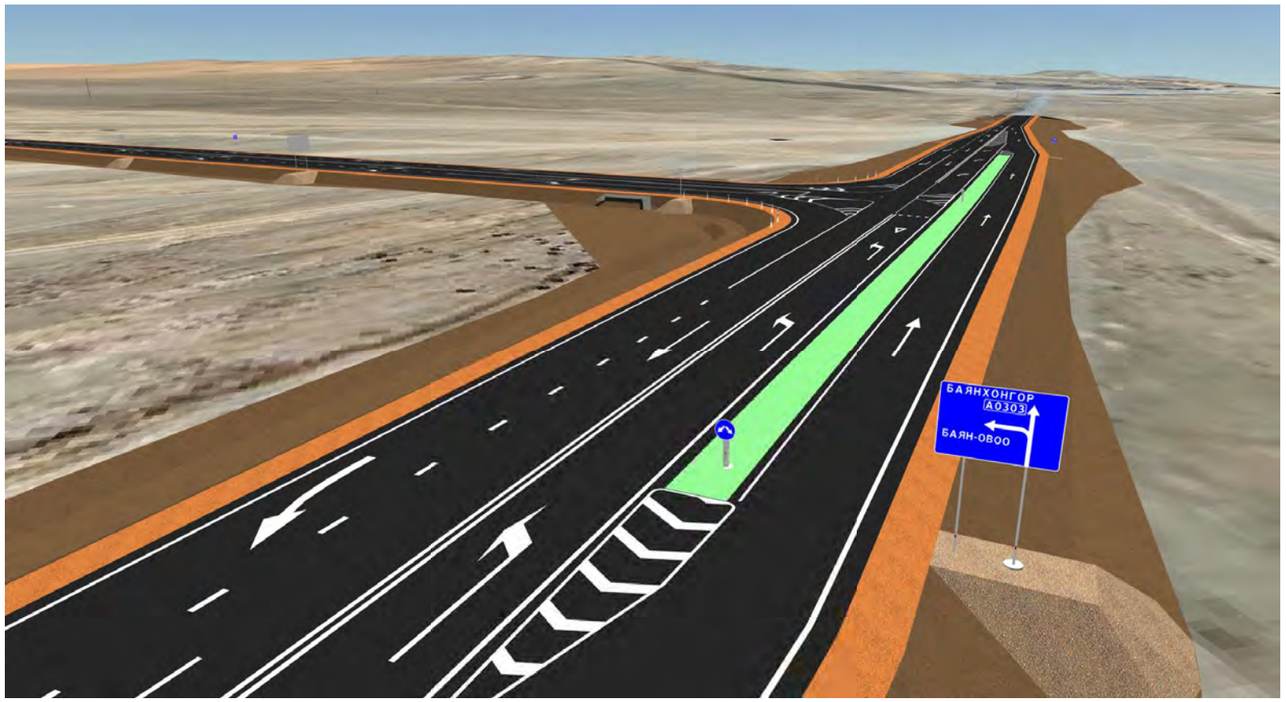

Өөрчлөлт №			Захиалагч:	Захиалагч:	Зураг төслийн байгууллага:	Зөвлөх инженер	С. БАТСҮХ	Замын инженер	М. БЯМБАА	БАЯНХОНГОР АЙМГИЙГ АРХАНГАЙ АЙМГИЙН ЧУЛУУТ СУМТАЙ ХОЛБОХ АВТО ЗАМЫН ИНЖЕНЕРИЙН НАРИЙВЧИЛСАН ЗУРАГ ТӨСӨЛ ХЭСЭГ-I. ЭХНИЙ 30 КМ	Тэмдэглэгээ	Масштаб	Шифр	Хуудасны №
Огноо			ЭДИЙН ЗАСАГ, ХӨГЖЛИЙН ЯАМ	БАЯНХОНГОР АЙМГИЙН ЗДТГ	"АВАРГА ЗАМ" ХХК	Төслийн инженер	Э. БАТБОЛД	Замын инженер	Н. АРИУНЗАЯА			1:50	AZ/BA-1/04-2025	101
Тайлбар						Шалгасан инженер	Г. ЧИНТӨГС	Геодезийн инженер	Г. БАТХОЛБОО					

№ км	1.1	1.1	1.2	1.2	1.3	1.5	1.5	1.6	1.6	1.7	1.7	1.8	1.1	1.12	1.17	1.17	1.17	1.18	1.18	1.19	Нийт
Коэф. к 1.1*	1	1	1	1	2	0	0.25	0.75	0.75	0.50	0.50	0.25	1.75	1.00	1.00	1.00	1.00	1.00	1.00	1.00	
Өргөн, м	0.1	0.15	0.1	0.15	0.15	0.1	0.15	0.1	0.15	0.1	0.15	0.2	0.1	0.7	1.59	1.96	2.71	1.23	2.46	1.23	
Нэгж	м	м	м	м	м	м	м	м	м	м	м	м	м	$м^2$	ш. ($м^2$)	ш. ($м^2$)	ш. ($м^2$)	ш. ($м^2$)	ш. ($м^2$)	ш. ($м^2$)	$м^2$
0+000.000 – 1+000.000		1207.34		1938.29	367.12				60.04	32	16	532.86		2.27	1 (1.59)	10 (19.60)	9 (24.39)		7 (17.22)	1 (1.23)	684.48
1+000.000 – 2+000.000		329.72		1963			696.28		100	32		117.88		1.58	3 (4.77)	2 (3.92)	6 (16.26)		2 (4.92)		420.21
2+000.000 – 3+000.000				2000			1000														337.5
3+000.000 – 4+000.000		80		1963			704		200	16											356.15
4+000.000 – 5+000.000				2000			1000														337.5
5+000.000 – 6+000.000				2000			700		100				200						3 (7.38)		379.88
6+000.000 – 7+000.000				2000			900		100										3 (7.38)		352.38
7+000.000 – 8+000.000				2000			1000														337.5
8+000.000 – 9+000.000		560		2000			280		160												412.5
9+000.000 – 10+000.000				2000			920		80												343.5
10+000.000 – 11+000.000				2000			886.68		100				13.32						3 (7.38)		354.21
11+000.000 – 12+000.000				2000			240		740				20						3 (7.38)		403.13
12+000.000 – 13+000.000		320.01		2000					679.99												424.5
13+000.000 – 14+000.000	120	760		2000									120						6 (14.76)		461.76
14+000.000 – 15+000.000		624		1963			300		120	32		135.3			3 (4.77)	2 (3.92)			2 (4.92)		434.78
15+000.000 – 16+000.000				2000			680		200				120						6 (14.76)		383.76
16+000.000 – 17+000.000				2000			1000														337.5
17+000.000 – 18+000.000				2000			1000														337.5
18+000.000 – 19+000.000				2000	300		600		100			290							6 (14.76)		453.01
19+000.000 – 20+000.000				2000	1000							1000									650
20+000.000 – 21+000.000				2000	305		579.96		115.04			290									440.69
21+000.000 – 22+000.000		204		1879.98	324		660		200	48		244			6 (9.54)	6 (11.76)			6 (14.76)		507.71
22+000.000 – 23+000.000				2000	40		960					80					1 (2.71)				354.71
23+000.000 – 24+000.000	388.6	363.92		2188.71	180		460		200	32		379.85			15 (23.85)	2 (3.92)	6 (16.26)		4 (9.84)		589.97
24+000.000 – 25+000.000				2000			1000														337.5
25+000.000 – 26+000.000				2000			1000														337.5
26+000.000 – 27+000.000				2000			1000														337.5
27+000.000 – 28+000.000				2000			1000														337.5
28+000.000 – 29+000.000		80		1963			704		200	16											356.15
29+000.000 – 30+000.000				2000			1000														337.5
30+000.000 – 30+000.000																					
Гарц уулзварууд																					
Баянхонгор-Алтай зам 0+000– 0+478.580		125.23	139.90	1067.5	320.83	98		100			28.66	127.74	46.84	0.7	13 (20.67)	5 (9.80)	6 (16.26)	3 (3.69)	3 (7.38)	1 (1.23)	375.56
Зүүн гарц (гол зам/Баянхонгор+Алтай зам)				27.38																	4.11
Баруун гарц (гол зам/Баянхонгор+Алтай зам)				24.85																	3.73
ПК0+410 Зүүн гарц (0+00.000 – 0+50.000)		38.68		56																1 (1.23)	15.43
ПК0+410 Зүүн гарц-1 0+00.000 – 0+23.560				23.56																	3.53
ПК0+410 Зүүн гарц-2 0+00.000 – 0+23.560				23.56																	3.53
ПК0+410 Баруун гарц 0+00.000 – 0+40.000		28.92		36																1 (1.23)	10.97
ПК0+410 Баруун гарц-1 0+00.000 – 0+23.560				23.56										1.57							5.11
ПК0+410 Баруун гарц-2 0+00.000 – 0+23.560				23.56																	3.53
ПК1+090 Зүүн гарц 0+00.000 – 0+40.000		28.92		36																1 (1.23)	10.97
ПК1+090 Зүүн гарц-1 0+00.000 – 0+23.560				23.56																	3.53
ПК1+090 Зүүн гарц-2 0+00.000 – 0+23.560				23.56																	3.53
ПК 3+440 Зүүн гарц Хот айл 0+00.000 – 0+40.000		32.42		43										1.57						1 (1.23)	14.12
ПК 3+440 Зүүн гарц-1 0+00.000 – 0+23.560				23.56																	3.53
ПК 3+440 Зүүн гарц-2 0+00.000 – 0+23.560				23.56																	3.53
ПК14+230 зүүн гарц 0+00.000 – 0+40.000		29.58		36										1.75						1 (1.23)	12.82
ПК14+230 зүүн гарц-1 0+00.000 – 0+23.560				23.56																	3.53
ПК14+230 зүүн гарц-2 0+00.000 – 0+23.560				23.56																	3.53
ПК21+570 зүүн гарц Цогцолбор 0+00.000 – 0+50.000		38.85		55.85										1.58						1 (1.23)	17.01
ПК21+570 зүүн гарц-1 Цогцолбор 0+00.000 – 0+34.990				34.99																	5.25
ПК21+570 зүүн гарц-2 Цогцолбор 0+00.000 – 0+34.990				34.99																	5.25
ПК21+570 баруун гарц Амралт 0+00.000 – 0+50.000		39		56.15										1.57						1 (1.23)	17.08
ПК21+570 баруун гарц-1 Амралт 0+00.000 – 0+35.130				35.13																	5.27
ПК21+570 баруун гарц-2 Амралт 0+00.000 – 0+35.130				35.13																	5.27
ПК23+450 зүүн гарц Баян-Овоо 0+00.000 – 0+30.000		18.96		16.1										1.58						1 (1.23)	8.06
ПК23+450 зүүн гарц-1 Баян-Овоо 0+00.000 – 0+35.100				35.1																	5.26
ПК23+450 зүүн гарц-2 Баян-Овоо 0+00.000 – 0+26.430				26.43																	3.96
ПК28+660 Зүүн гарц (Хот айл) 0+00.000 – 0+40.000		32.42		43										1.57						1 (1.23)	14.12
ПК28+660 Зүүн гарц-1 (Хот айл) 0+00.000 – 0+23.560				23.56																	3.53
ПК28+660 Зүүн гарц-2 (Хот айл) 0+00.000 – 0+23.560				23.56																	3.53
Длина, м	508.60	4941.97	139.90	61841.30	2836.95	98.00	20270.92	100.00	3455.07	208.00	44.66	3197.62	520.16								
Талбай, $м^2$	50.86	741.29	13.99	9276.16	425.54	9.80	3040.64	10.00	518.26	20.80	6.70	639.53	52.01	15.74	65.19	52.92	75.88	3.69	132.84	13.53	
НИЙТ ТОО ХЭМЖЭЭ, $м^2$	**50.86**	**741.29**	**13.99**	**9276.16**	**851.09**	**2.45**	**760.16**	**7.50**	**388.70**	**10.40**	**3.35**	**159.88**	**91.03**	**15.74**	**65.19**	**52.92**	**75.88**	**3.69**	**132.84**	**13.53**	**12716.65**

Өөрчлөлт №			Захиалагч:	Захиалагч:	Зураг төслийн байгууллага:	Зөвлөх инженер	С. БАТСУХ	Замын инженер	М. БЯМБАА	БАЯНХОНГОР АЙМГИЙГ АРХАНГАЙ АЙМГИЙН ЧУЛУУТ СУМТАЙ ХОЛБОХ АВТО ЗАМЫН ИНЖЕНЕРИЙН НАРИЙВЧИЛСАН ЗУРАГ ТӨСӨЛ ХЭСЭГ-I. ЭХНИЙ 30 КМ	Тэмдэглэгээний ажлын тоо хэмжээ	Масштаб	Шифр	Хуудасны №
Огноо			ЭДИЙН ЗАСАГ, ХӨГЖЛИЙН ЯАМ	БАЯНХОНГОР АЙМГИЙН ЗДТГ	"АВАРГА ЗАМ" ХХК	Төслийн инженер	Э. БАТБОЛД	Замын инженер	Н. АРИУНЗАЯА			-	AZ/BA-1/04-2025	102
Тайлбар						Шалгасан инженер	Г. ЧИНТӨГС	Геодезийн инженер	Г. БАТХОЛБОО					

ТҮР БАРИЛГА БА ҮЙЛДВЭРЛЭЛИЙН БЭЛТГЭЛ АЖИЛ

№	Ажлын нэр	Хэмжих нэгж	Тоо хэмжээ
1	Гэр барих	1 гэр	10.0
2	Бие засах газар байгуулах (3.0x2.5x2.0м)	1 ш	2.0
3	Ажилтнуудын зөөврийн сууц байрлуулах	1 ш	5.0
4	Гал тогооны зөөврийн байр байрлуулах	1 ш	1.0
5	Усны нөөцийн сав байрлуулах	1 ш	1.0
6	Гүний худаг өрөмдөж гаргах	1 цэг	2.0
7	Контейнер байрлуулах (агуулахын зориулалттай, 40 тн)	1 ш	1.0
8	Шатахууны агуулах сав байрлуулах (50 тн)	1 ш	1.0
9	Оффисын зөөврийн байр байрлуулах	1 ш	3.0
10	Харуулын зөөврийн байр байрлуулах	1 ш	2.0
11	Лабораторийн зөөврийн байр байрлуулах	1 ш	1.0
12	Хээрийн бригадын талбайн тохижилт	1 м2	10 000.0
13	Галын постын түр байр байгуулах	1 пост	2.0
14	Машин механизм, тоног төхөөрөмжийн засвар, үйлчилгээний талбай байгуулах	1 м2	600.0
15	Өндөр хүчдэлийн трансформаторын дэд өртөө байгуулах	1 ш	2.0
16	Арматур болон төмөр хийц, бүтээц боловсруулах төхөөрөмж байрлуулах	1 иж бүрдэл	1.0
17	Харуул хамгаалалтын арга хэмжээ авах	1 сар	11.59
18	Цахилгаан дамжуулах агаарын шугам татаж, холболт хийх	1 км	4.0
19	Дизель станц байрлуулах (цахилгаан үүсгүүр)	1 ш	2.0

МАТЕРИАЛЫН ШИНЖИЛГЭЭ, ТУРШИЛТЫН АЖИЛ

№	Ажлын нэр	Хэмжих нэгж	Тоо хэмжээ
1	Элсний шинжилгээ	1 удаа	1.0
2	Чулууны шинжилгээ	1 удаа	2.0
3	Цементийн шинжилгээ хийх	1 удаа	1.0
4	Эрдэс нунтгийн шинжилгээ хийх	1 удаа	1.0
5	Битумын шинжилгээ хийх	1 удаа	2.0
6	Асфальтбетоны орц тогтоох	1 удаа	2.0
7	Цементбетоны орц тогтоох	1 удаа	4.0
8	Бутралсан чулуун суурийн орц тогтоох	1 удаа	1.0
9	Эмульсын шинжилгээ хийх	1 удаа	1.0
10	Төмөрбетон цагаригт даацын туршилт хийх	1 удаа	2.0

ЗАМЫН ЧИГ СЭРГЭЭХ, ГАДАСЛАХ

№	Ажлын нэр	Хэмжих нэгж	Тоо хэмжээ
1	Замын чиг сэргээх (GPS)	1 км	21.68

ЗАМЫН ТРАСС, ТАЛБАЙН ЦЭВЭРЛЭГЭЭНИЙ АЖИЛ

№	Ажлын нэр	Хэмжих нэгж	Тоо хэмжээ
1	Экскаватороор ургамлын үе хуулах	1 м3	104 524.0
2	Далангийн ул хөрс тэгшлэх, нягтруулах	1 м2	371 965.0
3	Асфальтбетон хучлагыг хийн алхаар эвдэж, хуулах	1 м3	167.0

КАРЬЕР, ШОРООН ОРД НЭЭХ, НӨХӨН СЭРГЭЭХ АЖИЛ

№	Ажлын нэр	Хэмжих нэгж	Тоо хэмжээ
1	Шороон орд нээх	1 м3	10 000.0
2	Шороон ордод техникийн нөхөн сэргээлт хийх	1 м3	10 000.0

ТҮР БОЛОН ТУСЛАХ ЗАМЫН АЖИЛ

№	Ажлын нэр	Хэмжих нэгж	Тоо хэмжээ
1	Түр зам байгуулах	1 км	21.0

ЗАМЫН ДАЛАН, УХМАЛЫН АЖИЛ

№	Ажлын нэр	Хэмжих нэгж	Тоо хэмжээ
1	Тохиромжгүй материал ухаж ачиж, зайлуулах (экскаватороор)	1 м3	276 853.0
2	Ухмалаас зөөврөөр далан байгуулах	1 м3	6 166.0
3	Хатуу материалын ухмал ухаж, суллах / гидромолот /	1 м3	103 720.0
4	Өрөмдлөг хийх	1 м3	78 887.0
5	Тэсэлгээний ажил	1 м3	78 887.0
6	Ухмалын хатуу материал ухаж ачиж, зайлуулах	1 м3	128 080.0
7	Ухмалын хатуу материалаар далан байгуулах	1 м3	54 892.0
8	Шороон ордоос зөөврөөр далан байгуулах	1 м3	195 663.0
9	Хөлдөлтөөс хамгаалах үе байгуулах	1 м3	95 979.0
10	Үерийн ус чиглүүлэгч далан барих	1 м3	11 160.0
11	Тэмдэгний шороон берм байгуулах	1 м3	610.0
12	Газрын хэвгийг шатлаж ухах	1 м3	6 794.0

ЗАМЫН СУУРИЙН АЖИЛ

№	Ажлын нэр	Хэмжих нэгж	Тоо хэмжээ
1	Суурийн доод үе байгуулах	1 м3	87 441.0
2	Бутралсан чулуун хольцоор суурь байгуулах (дэвсэгчээр)	1 м3	40 080.0

ЗАМЫН ХУЧИЛТЫН АЖИЛ

№	Ажлын нэр	Хэмжих нэгж	Тоо хэмжээ
1	Шингэн цацлага хийх (Prime coat)	1 м2	187 230.0
2	Шингэн түрхлэг хийх (Tack coat)	1 м2	187 230.0
3	Халуун асфальтбетон хольцоор суурь үе байгуулах	1 м3	7 489.0
4	Халуун асфальтбетон хольцоор өнгө үе байгуулах	1 м3	5 617.0
5	Хайрган хөвөө механизмаар байгуулах (Хучлага хийсний дараах асгамал хөвөө)	1 м3	17 161.0

ЗАМЫН ҮС ЗАЙЛУУЛАХ ЭНГИЙН БАЙГУУЛАМЖИЙН АЖИЛ

№	Ажлын нэр	Хэмжих нэгж	Тоо хэмжээ
1	Далан ба ухмалын хажуу налуу экскаваторааар тэгшлэх	1 м2	150 015.0
2	Хажуугийн шуудуу, ухмалын өөрийн шуудуу экскаватороор ухах	1 м3	29 002.0
3	Хажуугийн шуудуу, ухмалын өөрийн шуудуу гараар ухах	1 м3	290.0
4	Шуудууг чулуун өрлөг хийж бэхлэх	1 м2	38 971.0
5	Зүлэгжүүлэх /хар шороо 38м3/	1 м2	280.0
6	Ногоон байгууламжийн хайрган суурь хийх	1 м3	56.0
7	Замын хэвтээ хашлага байрлуулах	1 м	285.0
8	Уулын шуудуу экскаватороор ухах	1 м3	640.0

ЗАМЫН ТЭМДЭГЛЭГЭЭНИЙ АЖИЛ

№	Ажлын нэр	Хэмжих нэгж	Тоо хэмжээ
1	Замын тэмдэглэгээг зориулалтын машинаар термопластик будгаар хийх	1 м2	9 196.0
2	Халтиргаанаас хамгаалах өнгөт тэмдэглэгээ хийх	1 м2	1 015.0

ЗАМЫН ТОНОГЛОЛЫН АЖИЛ

№	Ажлын нэр	Хэмжих нэгж	Тоо хэмжээ
1	Замын тэмдэг суурилуулах	1 ш	192.0
2	Километрийн тэмдэг суурилуулах	1 ш	22.0
3	Дохионы төмөрбетон шон суулгах	1 ш	390.0
4	Хамгаалалтын төмөр туузан хашилт угсрах (шонг төхөөрөмжөөр цохиж суулгах)	1 м	1 305.0
5	Объектын мэдээллийн самбар байрлуулах	1 ш	2.0
6	Замын мэдээллийн самбар байрлуулах	1 ш	11.0

ҮЙЛДВЭР, ЗАВОДЫГ АЧИЖ БУУЛГАХ, ҮГСРАХ, ХУРААХ АЖИЛ

№	Ажлын нэр	Хэмжих нэгж	Тоо хэмжээ
1	Асфальтбетон хольцын үйлдвэр автомашинд ачиж буулгах, үгсрах, хураах ажил	1 ком	1.0
2	Бетон зуурмагийн үйлдвэр автомашинд ачиж буулгах, үгсрах, хураах ажил	1 ком	1.0
3	Суурийн материалыг холих үйлдвэр автомашинд ачиж буулгах, үгсрах, хураах ажил	1 ком	1.0
4	Чулуу бутлан ангилах үйлдвэр авто машинд ачиж буулгах, үгсрах, хураах ажил	1 ком	1.0
5	Эмульсийн үйлдвэр авто машинд ачиж буулгах, үгсрах, хураах ажил	1 ком	1.0

АВТО ЗАМ, ЗАМЫН БАЙГУУЛАМЖИЙГ УЛСЫН АШИГЛАЛТАД ОРУУЛАХ

№	Ажлын нэр	Хэмжих нэгж	Тоо хэмжээ
1	Зам ашиглалтад өгөх үеийн хог цэвэрлэх	1 км	21.68
2	Авто зам, замын байгууламжийн гүйцэтгэлийн зураг боловсруулах	1 км	21.68
3	Авто зам, замын байгууламжийг ашиглалтад оруулах	1 км	21.68

ХИЙМЭЛ БАЙГУУЛАМЖИЙН АЖИЛ

№	Ажлын нэр	Хэмжих нэгж	Тоо хэмжээ
1	Хуучин хоолойг зайлуулах	1 м3	37.8
2	Хуучин далан сэтэлж ухах	1 м3	280.0
3	Хоолойн суурийн ухмал	1 м3	3 078.0
4	Хоолойн ул суурь нягтруулах	1 м2	5 582.0
5	Хоолойн суурийг зохистой ширхэглэл бүхий элс хайргаар байгуулах	1 м3	368.0
6	Цементбетон суурь байгуулах /B20/	1 м3	267.8
7	Цементбетон суурь байгуулах /B15/	1 м3	62.6
8	Түрхмэл ус тусгаарлагч хийх	1 м2	5 544.0
9	Далангийн хажуу налуугийн элс цементэн зуурмагтай чулуун бэхэлгээ хийх	1 м2	163.0
10	Хоолойн орох, гарах хэсгийн зуурмагтай чулуун бэхэлгээ хийх	1 м3	372.0
11	Буцаан дүүрэлт хийх	1 м3	10 016.0
12	Урсгалын хэвгийг экскаватороор засах	1 м3	616.0
13	Манаас бетон цутгах /B15/	1 м3	193.0
14	Завсрын бетон цутгах /B15/	1 м3	54.0
15	Рисбермийн суваг экскаватороор ухах	1 м3	396.0
16	Рисбермд чулуу хийх	1 м3	90.0

ТӨМӨРБЕТОН ДУГУЙ ХООЛОЙН БАРИЛГА - D1000

№	Ажлын нэр	Хэмжих нэгж	Тоо хэмжээ
1	Төмөрбетон суурь байгуулах, d1000 /B20, арматур 3,32тн/	1 м3	67.6
2	Төмөрбетон хоолой суурин дээр байрлуулах, d1000	1 м	223.0
3	Хоолойн толгой, далбааны хэсэглэл цутгах, d1000 /B20, арматур 7.13тн/	1 м3	62.4

ТӨМӨРБЕТОН ДУГУЙ ХООЛОЙН БАРИЛГА - D1000 X 2

№	Ажлын нэр	Хэмжих нэгж	Тоо хэмжээ
1	Төмөрбетон суурь байгуулах, d1000 x 2 /B20, арматур 1.83тн/	1 м3	38.0
2	Төмөрбетон хоолой суурин дээр байрлуулах, d1000 x 2	1 м	80.0
3	Хоолойн толгой, далбааны хэсэглэл цутгах, d1000 x 2 /B20, арматур 3.43тн/	1 м3	34.0

ТӨМӨРБЕТОН ДУГУЙ ХООЛОЙН БАРИЛГА - D1000 X 3

№	Ажлын нэр	Хэмжих нэгж	Тоо хэмжээ
1	Төмөрбетон суурь байгуулах, d1000 x 3 /B20, арматур 0.47тн/	1 м3	9.0
2	Төмөрбетон хоолой суурин дээр байрлуулах, d1000 x 3	1 м	15.0
3	Хоолойн толгой, далбааны хэсэглэл цутгах, d1000 x 3 /B20, арматур 0.82тн/	1 м3	8.8

ТӨМӨРБЕТОН ДУГУЙ ХООЛОЙН БАРИЛГА - D1500

№	Ажлын нэр	Хэмжих нэгж	Тоо хэмжээ
1	Төмөрбетон суурь байгуулах, d1500 /B20 арматур 1.93тн/	1 м3	39.0
2	Төмөрбетон хоолой суурин дээр байрлуулах, d1500	1 м	102.0
3	Хоолойн толгой, далбааны хэсэглэл цутгах, d1500 /B20 арматур 4.63тн/	1 м3	52.05

ТӨМӨРБЕТОН ДУГУЙ ХООЛОЙН БАРИЛГА - D1500 X 2

№	Ажлын нэр	Хэмжих нэгж	Тоо хэмжээ
1	Төмөрбетон суурь байгуулах, d1500 x 2 /B20, арматур 1,69тн/	1 м3	35.6
2	Төмөрбетон хоолой суурин дээр байрлуулах, d1500 x 2	1 м	53.0
3	Хоолойн толгой, далбааны хэсэглэл цутгах, d1500 x 2 /B20, арматур 3,3тн/	1 м3	44.2

ТӨМӨРБЕТОН ДӨРВӨЛЖИН ХООЛОЙН БАРИЛГА - 3@2.0X1.5М

№	Ажлын нэр	Хэмжих нэгж	Тоо хэмжээ
1	Төмөрбетон суурь байгуулах, 3x2.0x1.5м /B20, арматур 1.57тн/	1 м3	29.4
2	Хоолойн хэсэглэл суурин дээр цутгах, 3x2.0x1.5м /B30, арматур 36.04тн/	1 м3	177.1
3	Хоолойн толгой, далбааны хэсэглэл цутгах, 3x2.0x1.5м /B20, арматур 2.98тн/	1 м3	36.1

ГАН ХООЛОЙН БАРИЛГА

№	Ажлын нэр	Хэмжих нэгж	Тоо хэмжээ
1	Ус зайлуулах ган хоолой байрлуулах	1 м	62.0

УС ӨНГӨРӨӨХ БАЙГУУЛАМЖ
ХООЛОЙН АЖЛЫН ЗУРАГ

УС ӨНГӨРӨӨХ БАЙГУУЛАМЖ
ХООЛОЙН АЖЛЫН ЗУРАГ

АГУУЛГА

No	Нэр	Хуудас
1	D1.0 ТӨМӨРБЕТОН ДУГУЙ ХООЛОЙ	1-13
2	2xD1.0 ТӨМӨРБЕТОН ДУГУЙ ХООЛОЙ	1-13
3	3xD1.0 ТӨМӨРБЕТОН ДУГУЙ ХООЛОЙ	1-11
4	D1.5 ТӨМӨРБЕТОН ДУГУЙ ХООЛОЙ	1-14
5	2xD1.5 ТӨМӨРБЕТОН ДУГУЙ ХООЛОЙ	1-18
6	3x2.0x1.5 ТӨМӨРБЕТОН ДӨРВӨЛЖИН ХООЛОЙ	1-11
7	D0.63 МЕТАЛ ДУГУЙ ХООЛОЙ	1-5

Өөрчлөлт №			Захиалагч:	Захиалагч:	Зураг төслийн байгууллага:	Зөвлөх инженер	С.БАТСҮХ	Замын инженер	М.БЯМБАА	БАЯНХОНГОР АЙМГИЙГ АРХАНГАЙ АЙМГИЙН ЧУЛУУТ СУМТАЙ ХОЛБОХ АВТО ЗАМЫН ИНЖЕНЕРИЙН НАРИЙВЧИЛСАН ЗУРАГ ТӨСӨЛ ХЭСЭГ-I. ЭХНИЙ 30 КМ	Агуулга	Масштаб	Шифр	Хуудас №
Огноо			ЭДИЙН ЗАСАГ, ХӨГЖЛИЙН ЯАМ	БАЯНХОНГОР АЙМГИЙН ЗДТГ	"АВАРГА ЗАМ" ХХК	Төслийн инженер	Э.БАТБОЛД	Гүүр, хоолойн инженер	Д.НИНЖБАДАМ					
Тайлбар						Шалгасан инженер	Г.ЧИНТӨГС	Геодезийн инженер	Г.БАТХОЛБОО		-	M1:100	AZ/BA-1/04-2025	0

D1.0 - ТӨМӨРБЕТОН ДУГУЙ ХООЛОЙ

АГУУЛГА

No	Нэр	Хуудас
1	D1.0 ХООЛОЙ – БАЙГУУЛАЛТ & ОГТЛОЛ	1
2	D1.0 ХООЛОЙ – ТОЛГОЙ & ДАЛАВЧ ХАНА & ШАЛНЫ ХИЙЦ	2
3	D1.0 ХООЛОЙ – ТОЛГОЙ & ДАЛАВЧ ХАНЫН АРМАТУРЧЛАЛ	3
4	D1.0 ХООЛОЙ – ШАЛНЫ АРМАТУРЧЛАЛ	4
5	D1.0 ХООЛОЙ – ИХ БИЕИЙН АРМАТУРЧЛАЛ	5
6	D1.0 ХООЛОЙ – ЖАГСААЛТ & ТОДОРХОЙЛОЛТ	6
7	D1.0 ХООЛОЙ – АЖЛЫН ТОО ХЭМЖЭЭ	7
8	D1.0 ХООЛОЙ – ХОЛБОЛТЫН ЗУРАГ	8-14

D1.0 ХООЛОЙ - БАЙГУУЛАЛТ & ОГТЛОЛ, М1:100

ОГТЛОЛ А-А М1:100

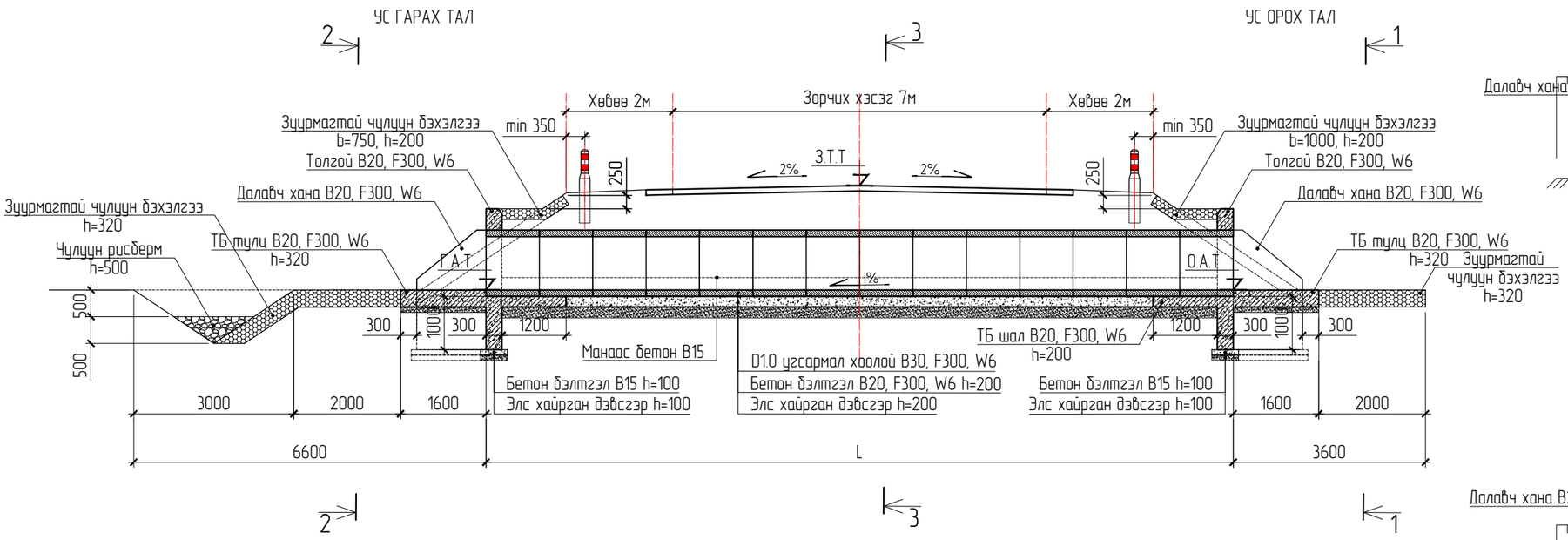

ОГТЛОЛ 1-1 М1:100
ОРОХ АМСАР

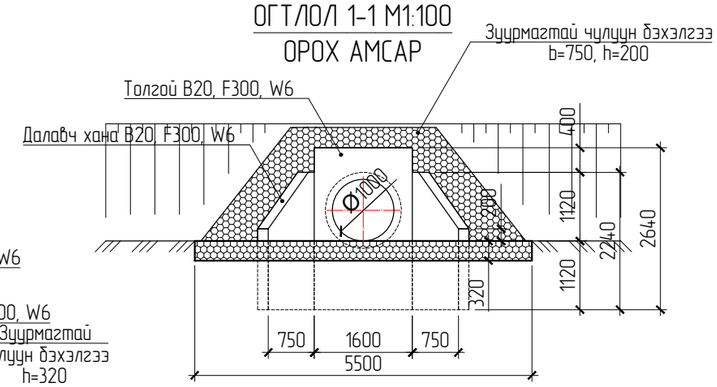

ОГТЛОЛ 2-2 М1:100
ГАРАХ АМСАР

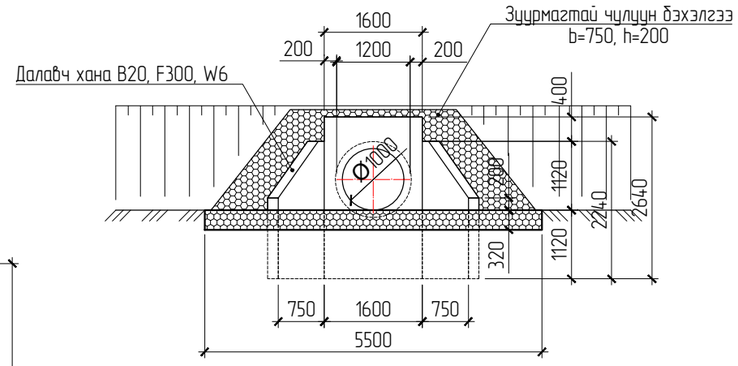

БАЙГУУЛАЛТ М1:100

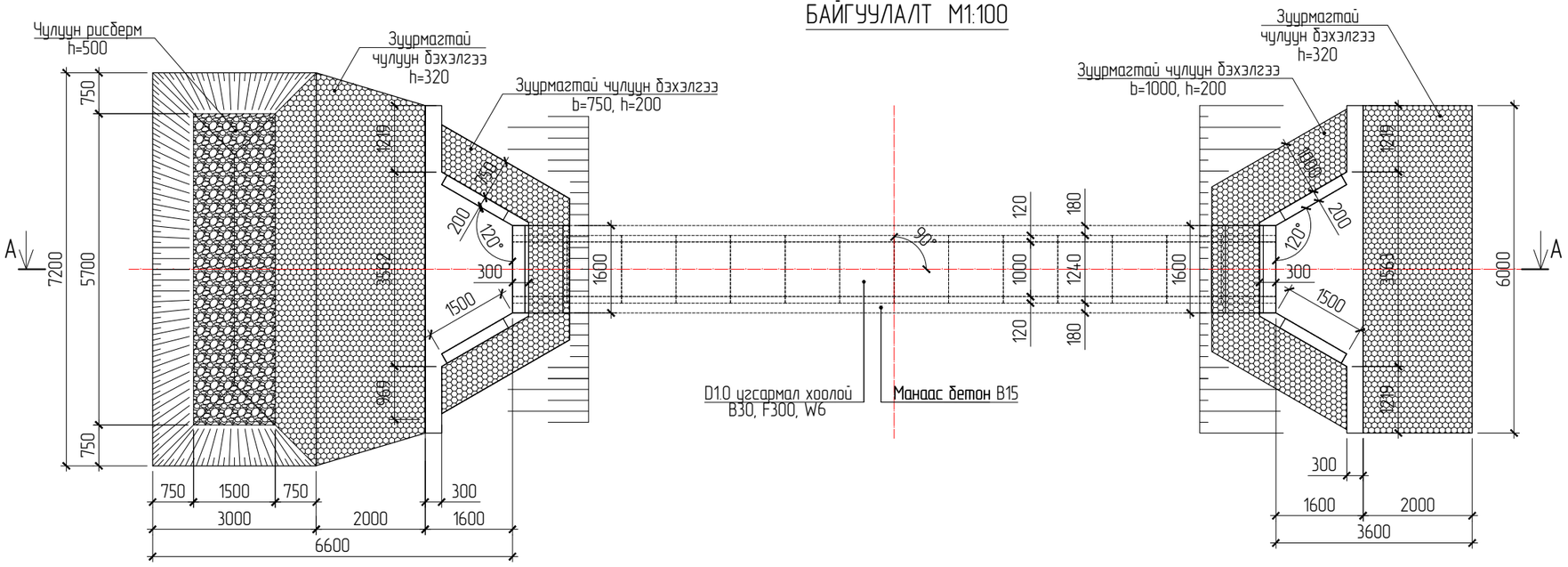

ОГТЛОЛ 3-3 М1:100

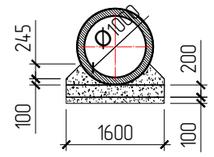

Өөрчлөлт №			Захиалагч:	Захиалагч:	Зураг төслийн байгууллага:	Зөвлөх инженер	С.БАТСҮХ	Замын инженер	М.БЯМБАА	БАЯНХОНГОР АЙМГИЙГ АРХАНГАЙ АЙМГИЙН ЧУЛУУТ СУМТАЙ ХОЛБОХ АВТО ЗАМЫН ИНЖЕНЕРИЙН НАРИЙВЧИЛСАН ЗУРАГ ТӨСӨЛ ХЭСЭГ-I. ЭХНИЙ 30 КМ	Хоолойн байгуулалт, огтлол	Масштаб	Шифр	Хуудас №
Огноо			ЭДИЙН ЗАСАГ, ХӨГЖЛИЙН ЯАМ	БАЯНХОНГОР АЙМГИЙН ЗДТГ	"АВАРГА ЗАМ" ХХК	Төслийн инженер	Э.БАТБОЛД	Гүүр, хоолойн инженер	Д.НИНЖБАДАМ				
Тайлбар						Шалгасан инженер	Г.ЧИНТӨГС	Геодезийн инженер	Г.БАТХОЛБОО		-	М1:100	AZ/BA-1/04-2025	1

D1.0 ХООЛОЙ - ТОЛГОЙ & ДАЛАВЧ ХАНА & ШАЛНЫ ХИЙЦ, M1:50

ТОЛГОЙ & ДАЛАВЧ ХАНА - НҮҮР ТАЛ M1:50

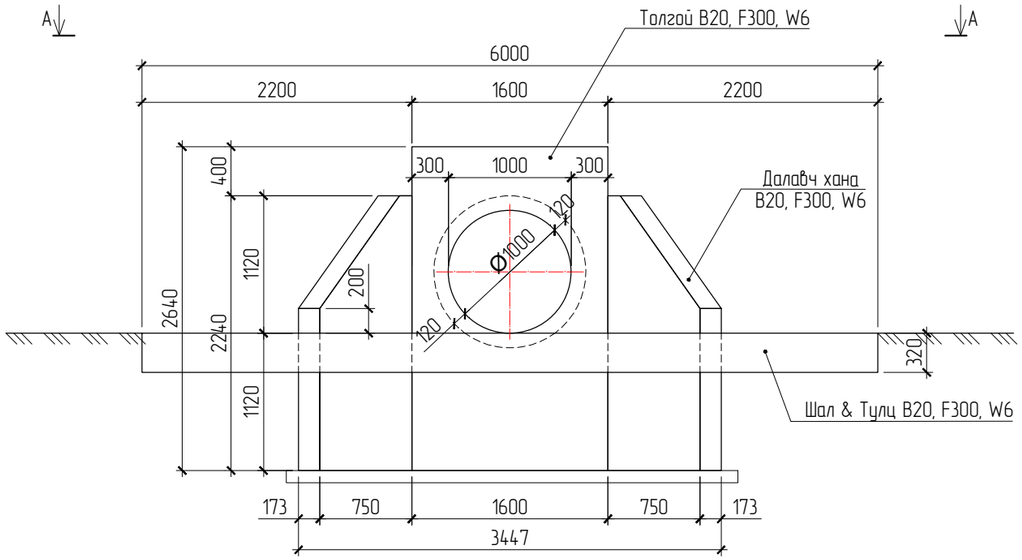

ШАЛ & ТУЛЦ M1:50

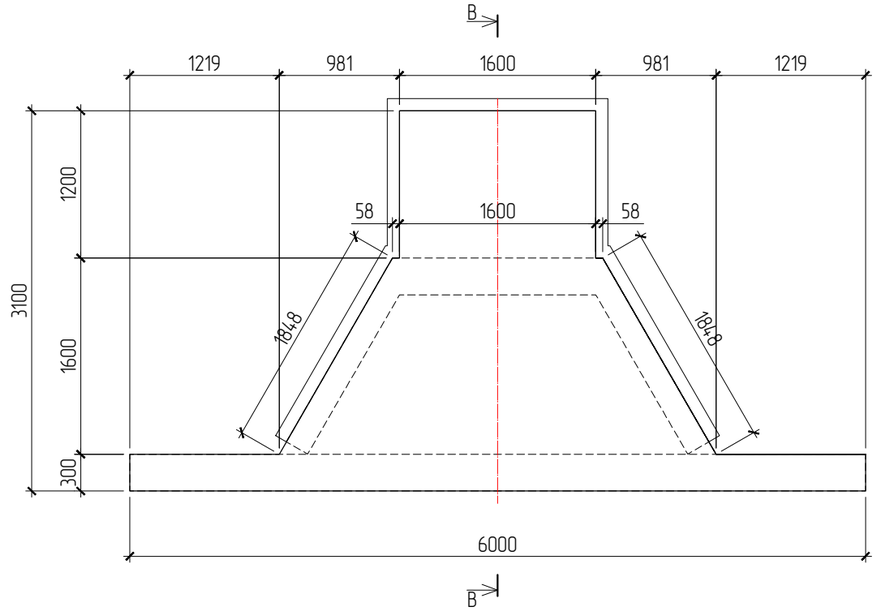

ХАРАГДАЦ A-A M1:50

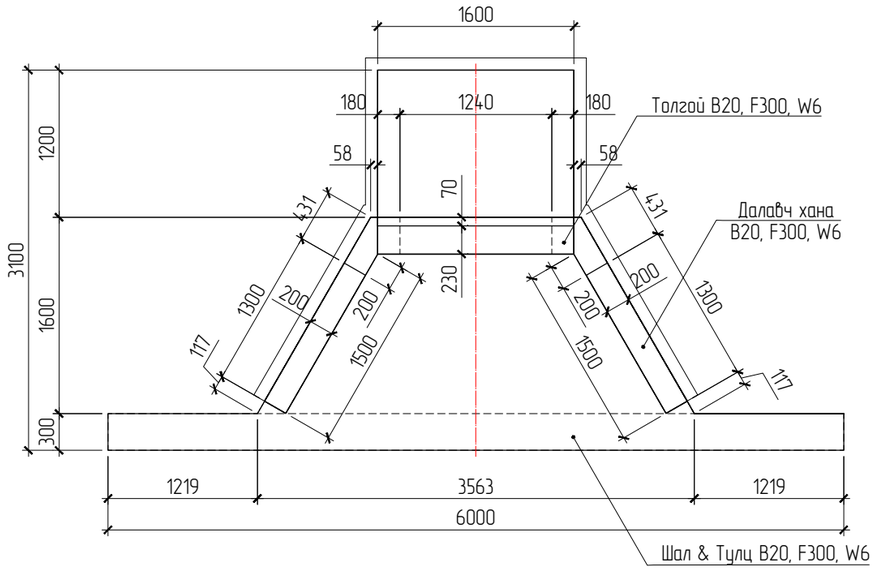

ДАЛАВЧ ХАНА M1:50

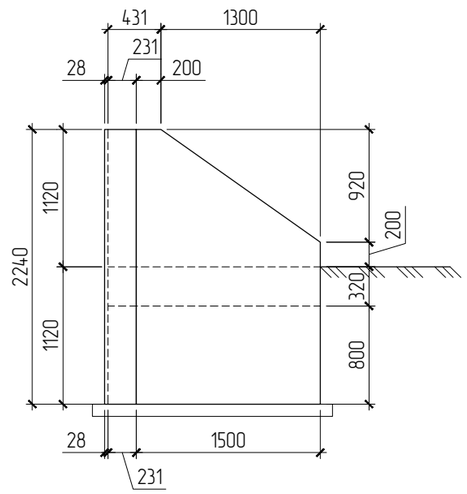

ОГТЛОЛ B-B M1:50

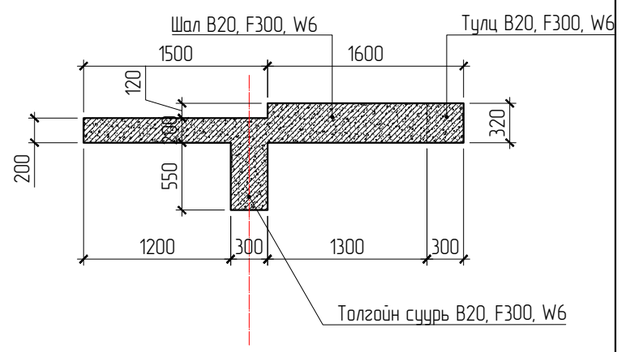

Өөрчлөлт №			Захиалагч:	Захиалагч:	Зураг төслийн байгууллага:	Зөвлөх инженер	С.БАТСҮХ	Замын инженер	М.БЯМБАА	БАЯНХОНГОР АЙМГИЙГ АРХАНГАЙ АЙМГИЙН ЧУЛУУТ СУМТАЙ ХОЛБОХ АВТО ЗАМЫН ИНЖЕНЕРИЙН НАРИЙВЧИЛСАН ЗУРАГ ТӨСӨЛ ХЭСЭГ-I. ЭХНИЙ 30 КМ	Толгой & Далавч хана & Шалны хийц	Масштаб	Шифр	Хуудас №
Огноо			ЭДИЙН ЗАСАГ, ХӨГЖЛИЙН ЯАМ	БАЯНХОНГОР АЙМГИЙН ЗДТГ	"АВАРГА ЗАМ" ХХК	Төслийн инженер	Э.БАТБОЛД	Гүүр, хоолойн инженер	Д.НИНЖБАДАМ				
Тайлбар						Шалгасан инженер	Г.ЧИНТӨГС	Геодезийн инженер	Г.БАТХОЛБОО		-	M1:50	AZ/BA-1/04-2025	2

D1.0 ХООЛОЙ - ТОЛГОЙ & ДАЛАВЧ ХАНЫН АРМАТУРЧЛАЛ, M1:50

ТОЛГОЙ & ДАЛАВЧ ХАНЫН АРМАТУРЧЛАЛ M1:25

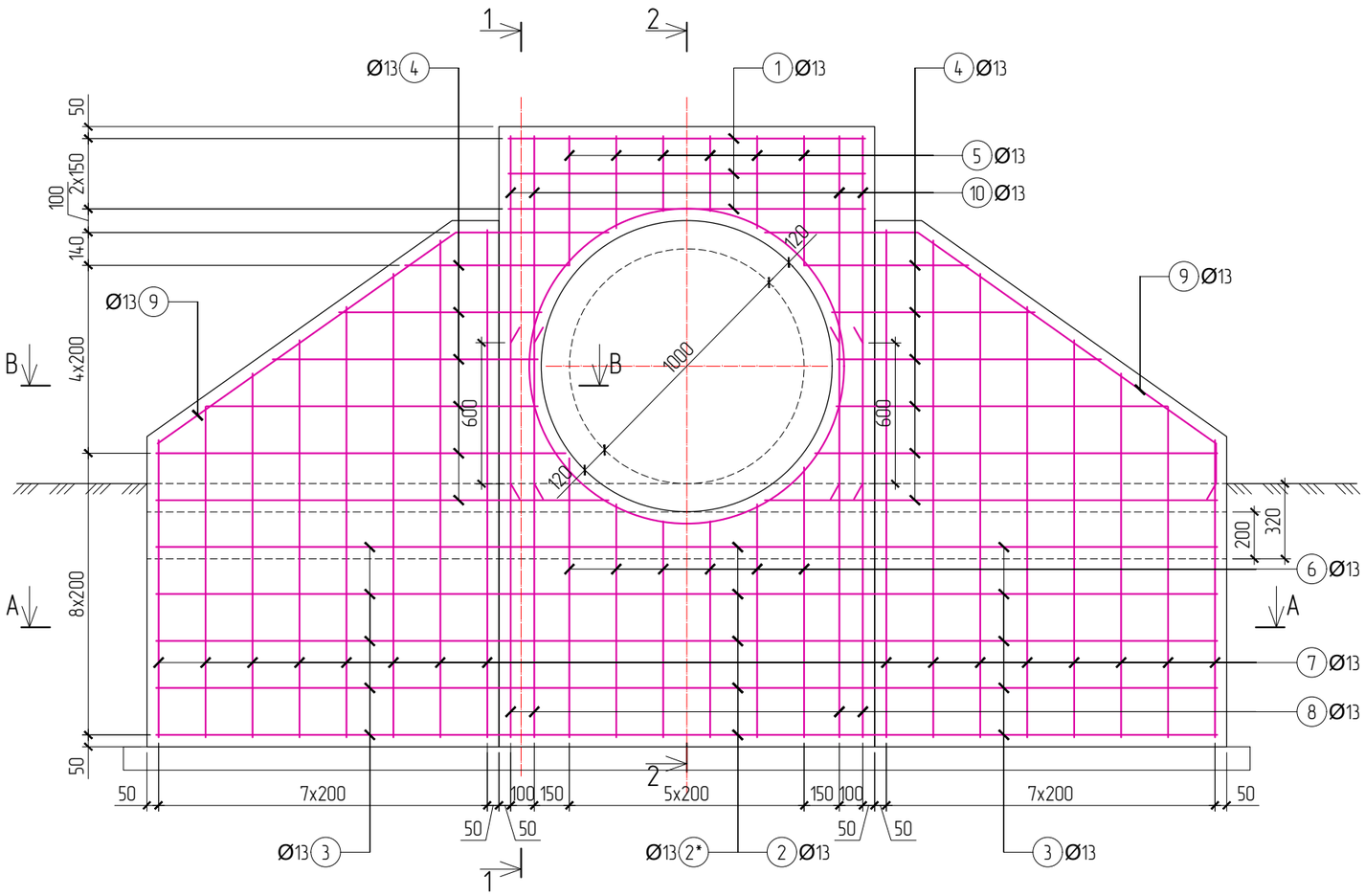

ОГТЛОЛ 1-1, 1:25

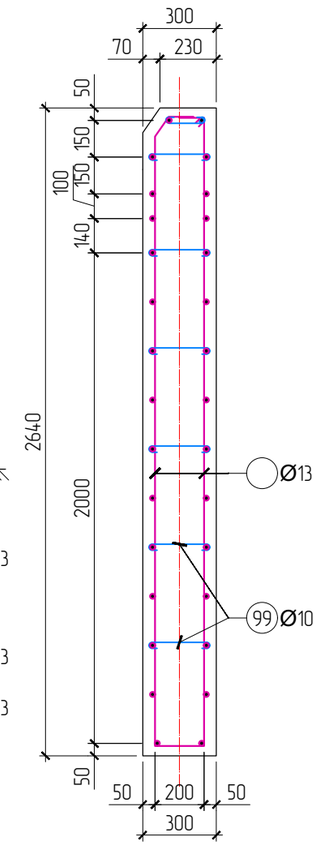

ОГТЛОЛ 2-2, 1:25

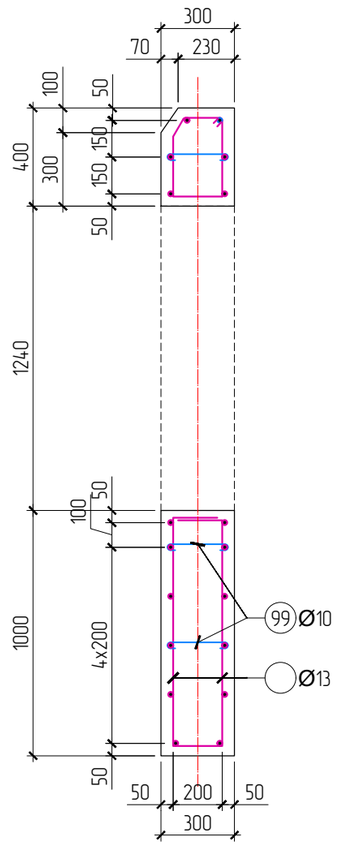

No	Хэсгийн тодорхойлолт
1	200 — 1520 — 200
2; 2*	300 — 1930 — 300 (1670)
3	300; 300; 1740; 1670; 120
4	200; 1670~920 (1300); 280~580 (430); 1580~820 (1200); 200~500; 220
5	200; 320; 320; 200
6	200; 920~1150 (1040); 920~1150 (1040); 200
7	100; 1180~2180 (1700); 1180~2180 (1700); 100
8; 10	1680; 1680; 200; 1480; 1480; 200
9	120; 660; 1560; 170
11	D1340
99	80; 220; 80

ОГТЛОЛ A-A, M1:25

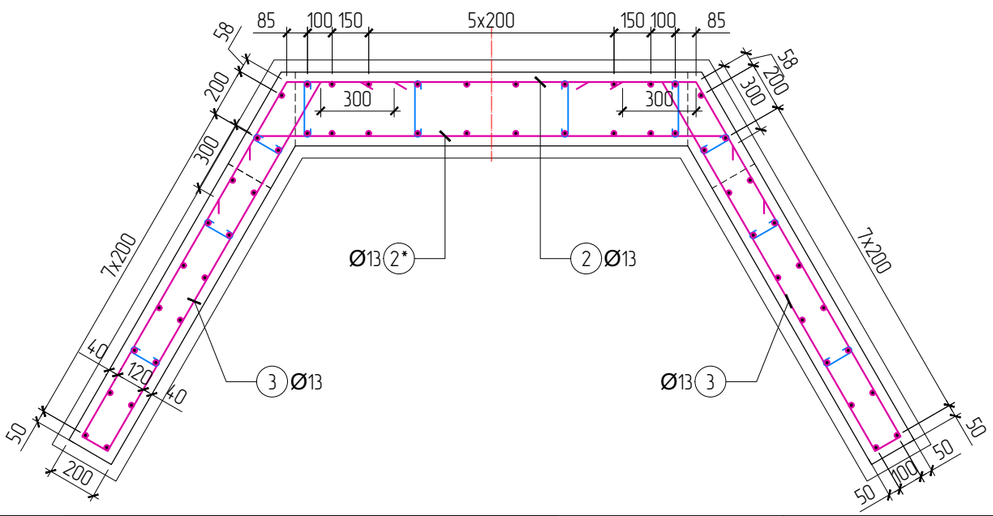

ОГТЛОЛ B-B, M1:25

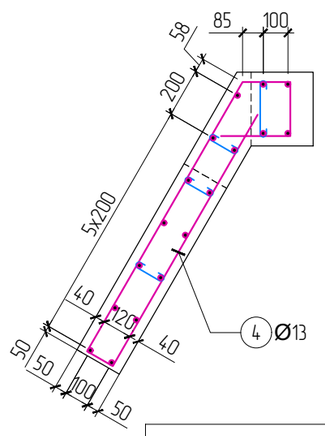

Арматурын залгаас

Материалын түүвэр – Толгой, Далавч хана

No	Нэр			Тоо ширш	Жин (кг) Нэгж	Жин (кг) Нийт
	Толгой, далавч ханын арматур			2	274.31	548.62
1	Ø13	SD390 MNS JIS G 3112:2002	L=1920	6	2.00	12.01
2	Ø13	SD390 MNS JIS G 3112:2002	L=2270	5	2.37	11.83
2*	Ø13	SD390 MNS JIS G 3112:2002	L=2530	5	2.64	13.19
3	Ø13	SD390 MNS JIS G 3112:2002	L=4130	10	4.31	43.06
4	Ø13	SD390 MNS JIS G 3112:2002	L=3750	12	3.91	46.92
5	Ø13	SD390 MNS JIS G 3112:2002	L=1280	6	1.33	8.01
6	Ø13	SD390 MNS JIS G 3112:2002	L=2680	6	2.79	16.77
7	Ø13	SD390 MNS JIS G 3112:2002	L=3700	16	3.86	61.73
8	Ø13	SD390 MNS JIS G 3112:2002	L=3560	4	3.71	14.85
9	Ø13	SD390 MNS JIS G 3112:2002	L=2510	4	2.62	10.47
10	Ø13	SD390 MNS JIS G 3112:2002	L=3160	4	3.30	13.18
11	Ø13	SD390 MNS JIS G 3112:2002	L=4500	2	4.69	9.38
99	Ø10	SR235 MNS JIS G 3112:2002	L=380	55	0.23	12.90
	Бетон (B20, F300, W6) эзлэхүүн, м3			2	2.40	4.80
	Бетон бэлтгэл (B15) эзлэхүүн, м3			2	0.20	0.40

Өөрчлөлт №			Захиалагч:	Захиалагч:	Зураг төслийн байгууллага:	Зөвлөх инженер	С.БАТСҮХ	Замын инженер	М.БЯМБАА	БАЯНХОНГОР АЙМГИЙГ АРХАНГАЙ АЙМГИЙН ЧУЛУУТ СУМТАЙ ХОЛБОХ АВТО ЗАМЫН ИНЖЕНЕРИЙН НАРИЙВЧИЛСАН ЗУРАГ ТӨСӨЛ ХЭСЭГ-I. ЭХНИЙ 30 КМ	Толгой & Далавч ханын арматурчлал	Масштаб	Шифр	Хуудас №
Огноо			ЭДИЙН ЗАСАГ, ХӨГЖЛИЙН ЯАМ	БАЯНХОНГОР АЙМГИЙН ЗДТГ	"АВАРГА ЗАМ" ХХК	Төслийн инженер	Э.БАТБОЛД	Гүүр, хоолойн инженер	Д.НИНЖБАДАМ				
Тайлбар						Шалгасан инженер	Г.ЧИНТӨГС	Геодезийн инженер	Г.БАТХОЛБОО		-	M1:50	AZ/BA-1/04-2025	3

D1.0 ХООЛОЙ - ШАЛНЫ АРМАТУРЧЛАЛ, M1:50

ШАЛ & ТУЛЦНЫ АРМАТУРЧЛАЛ, M1:25

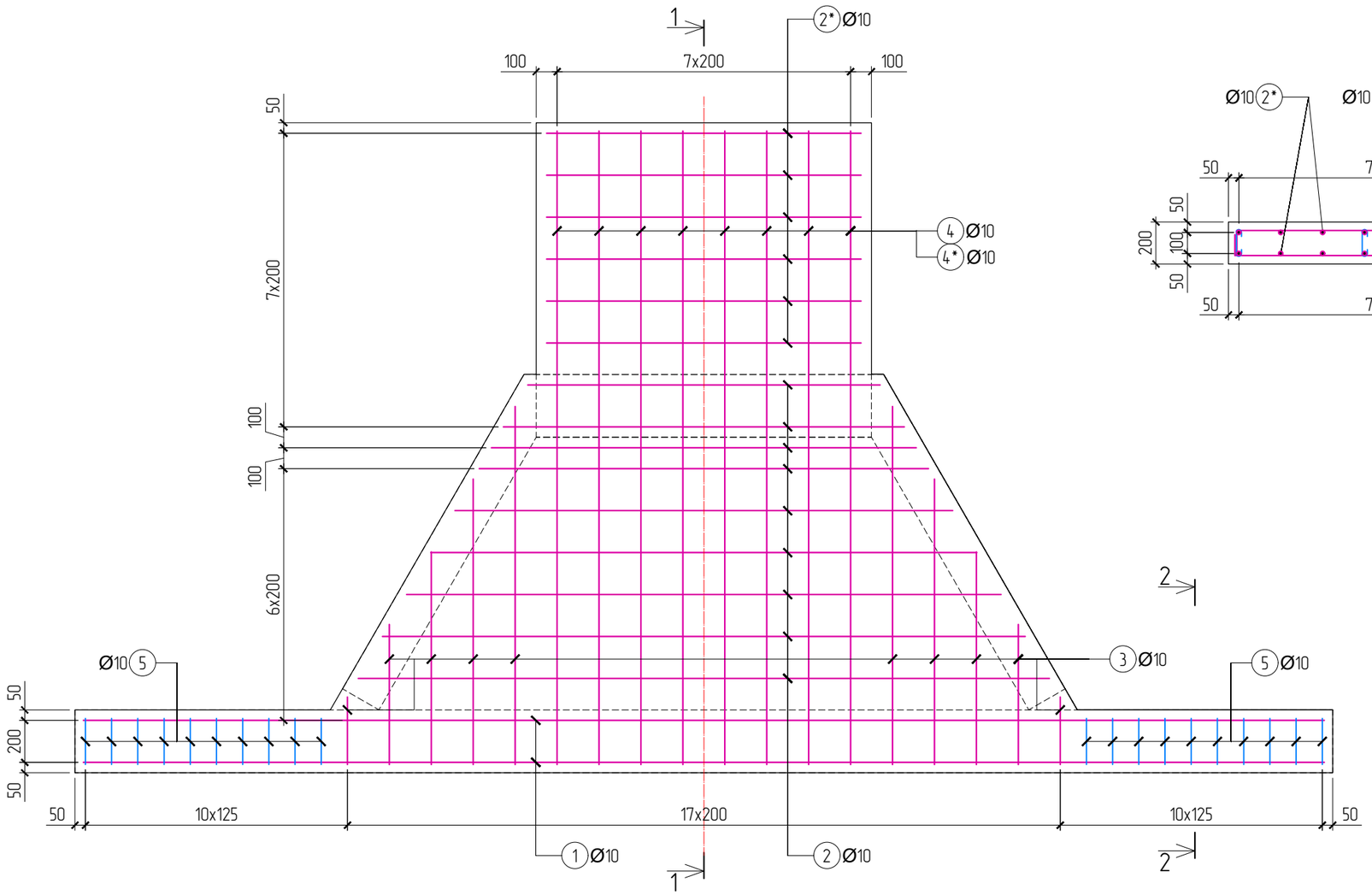

ОГТЛОЛ 1-1, M1:25

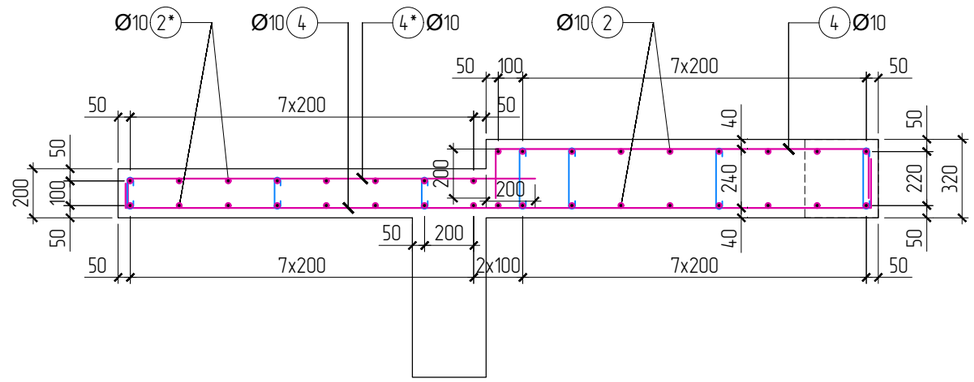

ОГТЛОЛ 2-2, M1:25

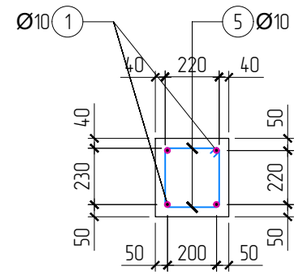

No	Хэсгийн тодорхойлолт	No	Хэсгийн тодорхойлолт	No	Хэсгийн тодорхойлолт
1	200 — 5920 — 200	3	200 — 320~1720 — 200	5	240 / 220 / 80 / 220 / 240
2	200 — 3300~1700 (2000) — 200	4	100 — 3020 — 200	99	80 — 240 (120) — 80
2*	200 — 1500 — 200	4*	100 — 1660		

Материалын түүвэр - Шал, Тулц бетон

No	Нэр				Тоо ширх	Жин (кг) Нэгж	Жин (кг) Нийт
	Шал, тулцны арматур				2	127.67	255.34
1	Ø10	SD390 MNS JIS G 3112:2002		L=6320	4	3.90	15.60
2	Ø10	SD390 MNS JIS G 3112:2002		L=2900	18	1.79	32.21
2*	Ø10	SD390 MNS JIS G 3112:2002		L=1900	12	1.17	14.07
3	Ø10	SD390 MNS JIS G 3112:2002		L=1420	20	0.88	17.52
4	Ø10	SD390 MNS JIS G 3112:2002		L=3320	8	2.05	16.39
4*	Ø10	SD390 MNS JIS G 3112:2002		L=1760	8	1.09	8.69
5	Ø10	SR235 MNS JIS G 3112:2002		L=1080	20	0.67	13.33
99	Ø10	SR235 MNS JIS G 3112:2002		L=400	40	0.25	9.87
	Бетон (B20, F300, W6) эзлэхүүн, м3				2	2.60	5.20
	Бетон бэлтгэл (B15) эзлэхүүн, м3				2	0.00	0.00

Өөрчлөлт №			Захиалагч:	Захиалагч:	Зураг төслийн байгууллага:	Зөвлөх инженер	С.БАТСҮХ	Замын инженер	М.БЯМБАА	БАЯНХОНГОР АЙМГИЙГ АРХАНГАЙ АЙМГИЙН ЧУЛУУТ СУМТАЙ ХОЛБОХ АВТО ЗАМЫН ИНЖЕНЕРИЙН НАРИЙВЧИЛСАН ЗУРАГ ТӨСӨЛ ХЭСЭГ-I. ЭХНИЙ 30 КМ	Шалны арматурчлал	Масштаб	Шифр	Хуудас №
Огноо			ЭДИЙН ЗАСАГ, ХӨГЖЛИЙН ЯАМ	БАЯНХОНГОР АЙМГИЙН ЗДТГ	"АВАРГА ЗАМ" ХХК	Төслийн инженер	Э.БАТБОЛД	Гүүр, хоолойн инженер	Д.НИНЖБАДАМ					
Тайлбар						Шалгасан инженер	Г.ЧИНТӨГС	Геодезийн инженер	Г.БАТХОЛБОО		-	M1.50	AZ/BA-1/04-2025	4

D1.0 ХООЛОЙ - ИХ БИЕИЙН АРМАТУРЧЛАЛ, М1:20

ХӨНДЛӨН ОГТЛОЛ М1:20

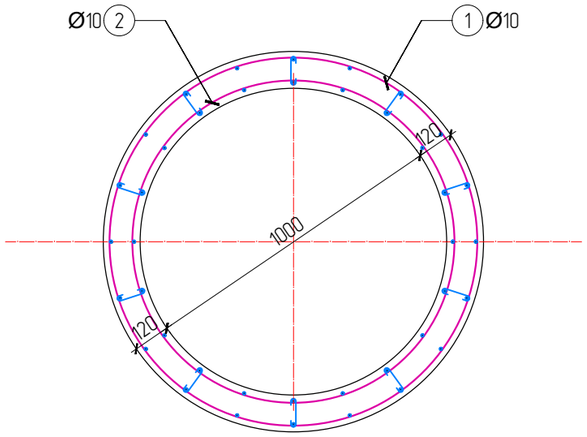

ДАГУУ ОГТЛОЛ М1:20

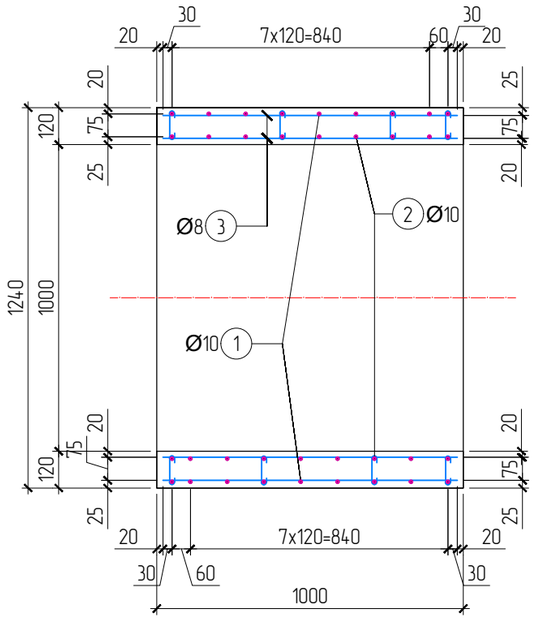

АРМАТУРЫН ХЭЛХЭЭС М1:20
ГАДНА ХЭЛХЭЭС

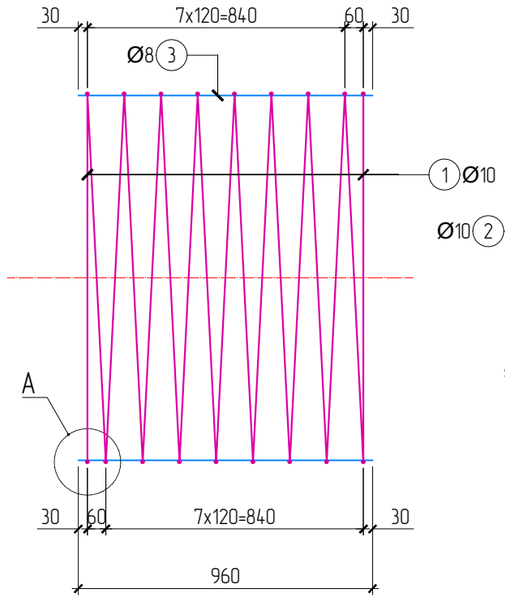

АРМАТУРЫН ХЭЛХЭЭС М1:20
ДОТОР ХЭЛХЭЭС

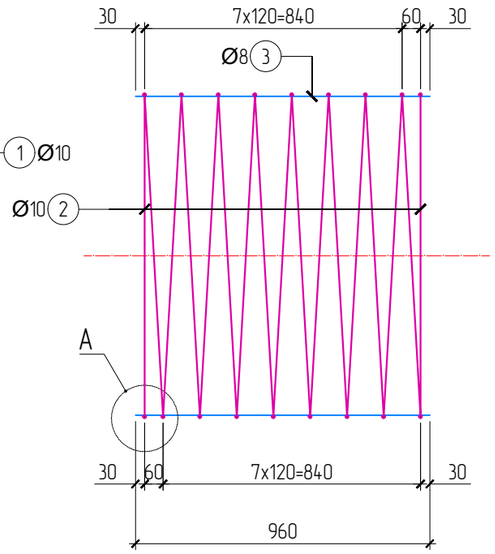

ХӨНДЛӨН ОГТЛОЛ М1:20
ХООЛОЙ ХООРОНДЫН ЗАЛГААС

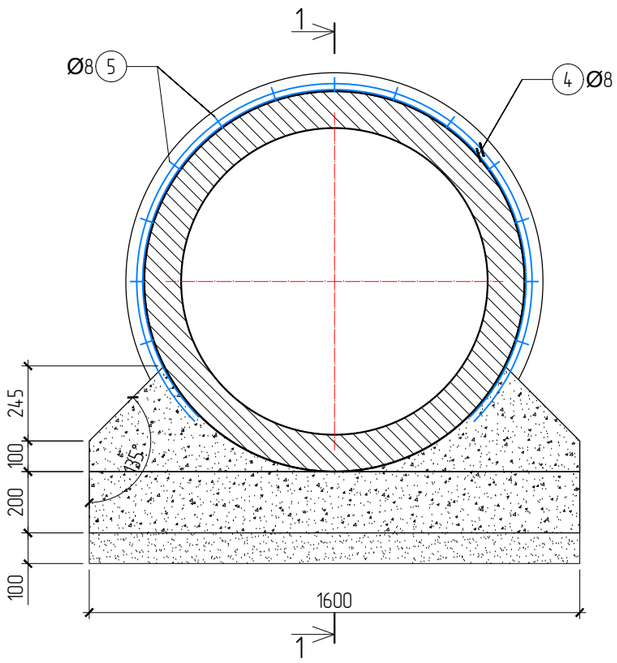

1-1 ОГТЛОЛ М1:20
ХООЛОЙ ХООРОНДЫН ЗАЛГААС

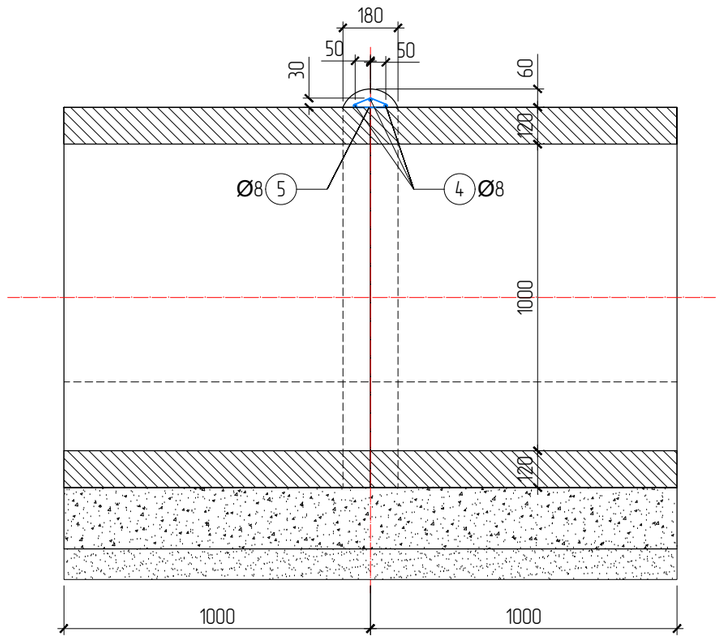

ХЭСЭГЛЭЛ-А М1:10
ГАГНАХ ҮЕД

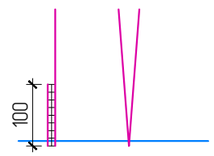

2 талаас гагнах үед 50мм,
1 талаас гагнах үед 100мм урт гагнана.

ХЭСЭГЛЭЛ-А М1:10
ЗӨРҮҮЛЭГ ХИЙХ ҮЕД

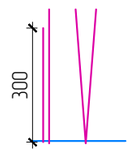

Материалын түүвэр

No	Тэмдэглэгээ	Нэр			Тоо ширх	Жин (кг) Нэгж	Жин (кг) Нийт
1		Ø10	SD390 MNS JIS G 3112:2002	L=35560	1	21.94	21.94
2		Ø10	SD390 MNS JIS G 3112:2002	L=31440	1	19.40	19.40
3		Ø8	SR235 MNS JIS G 3112:2002	L=960	40	0.38	15.16
4		Ø8	SR235 MNS JIS G 3112:2002	L=3040	3	1.20	3.60
5		Ø8	SR235 MNS JIS G 3112:2002	L=460	13	0.18	2.36
6		Ø8	SR235 MNS JIS G 3112:2002	L=240	80	0.09	7.58
Нийт арматур							70.05
B1	1м урт дугуй хоолойн бетон (B30, F300, W6)-ы эзлэхүүн, м3						0.425
B2	1ш бүс бетон (B15)-ы эзлэхүүн, м3						0.022

Өөрчлөлт №			Захиалагч:	Захиалагч:	Зураг төслийн байгуулга:	Зөвлөх инженер	С.БАТСҮХ	Замын инженер	М.БЯМБАА	БАЯНХОНГОР АЙМГИЙГ АРХАНГАЙ АЙМГИЙН ЧУЛУУТ СУМТАЙ ХОЛБОХ АВТО ЗАМЫН ИНЖЕНЕРИЙН НАРИЙВЧИЛСАН ЗУРАГ ТӨСӨЛ ХЭСЭГ-I. ЭХНИЙ 30 КМ	Хоолойн их биеийн арматурчлал	Масштаб	Шифр	Хуудас №
Огноо			ЭДИЙН ЗАСАГ, ХӨГЖЛИЙН ЯАМ	БАЯНХОНГОР АЙМГИЙН ЗДТГ	"АВАРГА ЗАМ" ХХК	Төслийн инженер	Э.БАТБОЛД	Гүүр, хоолойн инженер	Д.НИНЖБАДАМ				
Тайлбар						Шалгасан инженер	Г.ЧИНТӨГС	Геодезийн инженер	Г.БАТХОЛБОО		-	М1:20	AZ/BA-1/04-2025	5

No	ПК	Материал	Хоолойн төрөл	Хэмжээ	Хоолойн урт, м	Замтай огтолцох өнцөг	Орох амсрын түвшин, м	Гарах амсрын түвшин, м	Хоолойн дагуу налуу, ‰	Ажиллах горим
2	0+736.000	Төмөрбетон	Дугуй	D1.0	16	77°	1884.04	1883.96	-10	Турэлтгүй
3	1+180.000	Төмөрбетон	Дугуй	D1.0	17	78°	1894.64	1894.56	-5	Турэлтгүй
5	3+580.000	Төмөрбетон	Дугуй	D1.0	15	90°	1949.86	1949.56	-20	Турэлтгүй
8	5+980.000	Төмөрбетон	Дугуй	D1.0	19	90°	2009.91	2009.44	-30	Турэлтгүй
9	6+320.000	Төмөрбетон	Дугуй	D1.0	17	76°	2014.82	2014.07	-45	Турэлтгүй
10	6+750.000	Төмөрбетон	Дугуй	D1.0	17	77°	2026.46	2025.96	-30	Турэлтгүй
11	7+346.000	Төмөрбетон	Дугуй	D1.0	16	77°	2045.38	2044.91	-30	Турэлтгүй
15	11+204.000	Төмөрбетон	Дугуй	D1.0	15	90°	2157.15	2157.6	30	Турэлтгүй
16	11+500.000	Төмөрбетон	Дугуй	D1.0	16	106°	2163.3	2163.77	30	Турэлтгүй
17	12+078.000	Төмөрбетон	Дугуй	D1.0	20	90°	2166.71	2167.3	30	Турэлтгүй
19	12+820.000	Төмөрбетон	Дугуй	D1.0	16	90°	2176.08	2176.55	30	Турэлтгүй
21	14+016.000	Төмөрбетон	Дугуй	D1.0	18	76°	2177.26	2177.79	30	Турэлтгүй
27	20+000.000	Төмөрбетон	Дугуй	D1.0	16	70°	2012.19	2012.5	20	Турэлтгүй

D1.0 ХООЛОЙ - АЖЛЫН ТОО ХЭМЖЭЭ

No	Ажлын нэр	Хэмжих нэгж	Дүн	2	3	5	8	9	10	11	15	16	17	19	21	27	Тест
			ПК	0+736.00	1+180.00	3+580.00	5+980.00	6+320.00	6+750.00	7+346.00	11+204.00	11+500.00	12+078.00	12+820.00	14+016.00	20+000.00	0
		223	Урт	16	17	15	19	17	17	16	15	16	20	16	18	20	1
1. Газар шорооны ажил																	
-	Ухмалын ажил	м3	**979.76**	73.80	75.25	72.34	78.17	75.25	75.25	73.80	72.34	73.80	79.62	73.80	76.71	79.62	-
-	Ул хөрс нягтруулах	м2	**1,769.37**	133.09	135.89	130.29	141.49	135.89	135.89	133.09	130.29	133.09	144.29	133.09	138.69	144.29	-
-	Буцаан дүүргэлт хийх	м3	**3,101.34**	223.52	237.49	209.55	265.43	237.49	237.49	223.52	209.55	223.52	279.40	223.52	251.46	279.40	-
2. Хоолойн их биеийн ажил																	
-	Элс хайрган дэвсгэр үе хийх	м3	**71.04**	5.12	5.44	4.80	6.08	5.44	5.44	5.12	4.80	5.12	6.40	5.12	5.76	6.40	-
-	Бетон бэлтгэл (B20) хийх	м3	**71.04**	5.12	5.44	4.80	6.08	5.44	5.44	5.12	4.80	5.12	6.40	5.12	5.76	6.40	-
-	Хоолой - Арматур	кг	**15,621.15**	1,120.80	1,190.85	1,050.75	1,330.95	1,190.85	1,190.85	1,120.80	1,050.75	1,120.80	1,401.00	1,120.80	1,260.90	1,401.00	70.05
-	Хоолой - Бетон (B30)	м3	**95.89**	6.88	7.31	6.45	8.17	7.31	7.31	6.88	6.45	6.88	8.60	6.88	7.74	8.60	0.43
-	Манаас бетон (B15) хийх	м3	**48.84**	3.52	3.74	3.30	4.18	3.74	3.74	3.52	3.30	3.52	4.40	3.52	3.96	4.40	-
-	Завсрын бетон (B15) хийх	м3	**-**	-	-	-	-	-	-	-	-	-	-	-	-	-	-
-	Турхмэл ус тусгаарлагч 2 үе	м2	**1,687.20**	121.60	129.20	114.00	144.40	129.20	129.20	121.60	114.00	121.60	152.00	121.60	136.80	152.00	-
3. Толгой, далавч, шалны ажил																	
-	Элс хайрган дэвсгэр үе хийх	м3	**19.53**	1.50	1.50	1.50	1.50	1.50	1.50	1.50	1.50	1.50	1.50	1.50	1.50	1.50	-
-	Бетон бэлтгэл (B15) хийх	м3	**19.53**	1.50	1.50	1.50	1.50	1.50	1.50	1.50	1.50	1.50	1.50	1.50	1.50	1.50	-
-	Толгой, далавч - Арматур	кг	**7,132.06**	548.62	548.62	548.62	548.62	548.62	548.62	548.62	548.62	548.62	548.62	548.62	548.62	548.62	-
-	Толгой, далавч - Бетон (B30)	м3	**62.40**	4.80	4.80	4.80	4.80	4.80	4.80	4.80	4.80	4.80	4.80	4.80	4.80	4.80	-
-	Шал - Арматур	кг	**3,319.42**	255.34	255.34	255.34	255.34	255.34	255.34	255.34	255.34	255.34	255.34	255.34	255.34	255.34	-
-	Шал - Бетон (B30)	м3	**67.60**	5.20	5.20	5.20	5.20	5.20	5.20	5.20	5.20	5.20	5.20	5.20	5.20	5.20	-
4. Бэхэлгээний ажил																	
-	Зуурмагтай чулуун бэхэлгээ хийх - Ус орох тал	м3	**49.92**	3.84	3.84	3.84	3.84	3.84	3.84	3.84	3.84	3.84	3.84	3.84	3.84	3.84	-
-	Зуурмагтай чулуун бэхэлгээ хийх - Ус гарах тал	м3	**54.91**	4.22	4.22	4.22	4.22	4.22	4.22	4.22	4.22	4.22	4.22	4.22	4.22	4.22	-
-	Зуурмагтай чулуун бэхэлгээ хийх - Далан, ус орох тал	м3	**29.17**	2.24	2.24	2.24	2.24	2.24	2.24	2.24	2.24	2.24	2.24	2.24	2.24	2.24	-
-	Зуурмагтай чулуун бэхэлгээ хийх - Далан, ус гарах тал	м3	**21.58**	1.66	1.66	1.66	1.66	1.66	1.66	1.66	1.66	1.66	1.66	1.66	1.66	1.66	-
5. Чулуун рисберм хийх																	
-	Чулуун рисберм байгуулах (ухах)	м3	**140.40**	10.80	10.80	10.80	10.80	10.80	10.80	10.80	10.80	10.80	10.80	10.80	10.80	10.80	-
-	Чулууны хэмжээ	м3	**27.79**	2.14	2.14	2.14	2.14	2.14	2.14	2.14	2.14	2.14	2.14	2.14	2.14	2.14	-

Өөрчлөлт №			Захиалагч:	Захиалагч:	Зураг төслийн байгууллага:	Зөвлөх инженер	С.БАТСҮХ	Замын инженер	М.БЯМБАА	БАЯНХОНГОР АЙМГИЙГ АРХАНГАЙ АЙМГИЙН ЧУЛУУТ СУМТАЙ ХОЛБОХ АВТО ЗАМЫН ИНЖЕНЕРИЙН НАРИЙВЧИЛСАН ЗУРАГ ТӨСӨЛ ХЭСЭГ-I. ЭХНИЙ 30 КМ	Ажлын тоо хэмжээ	Масштаб	Шифр	Хуудас №
Огноо			ЭДИЙН ЗАСАГ, ХӨГЖЛИЙН ЯАМ	БАЯНХОНГОР АЙМГИЙН ЗДТГ	"АВАРГА ЗАМ" ХХК	Төслийн инженер	Э.БАТБОЛД	Гүүр, хоолойн инженер	Д.НИНЖБАДАМ		-	М1:100	AZ/BA-1/04-2025	7
Тайлбар						Шалгасан инженер	Г.ЧИНТӨГС	Геодезийн инженер	Г.БАТХОЛБОО				

D1.0 ХООЛОЙ - ХОЛБОЛТЫН ЗУРАГ

2 (0+736.000)

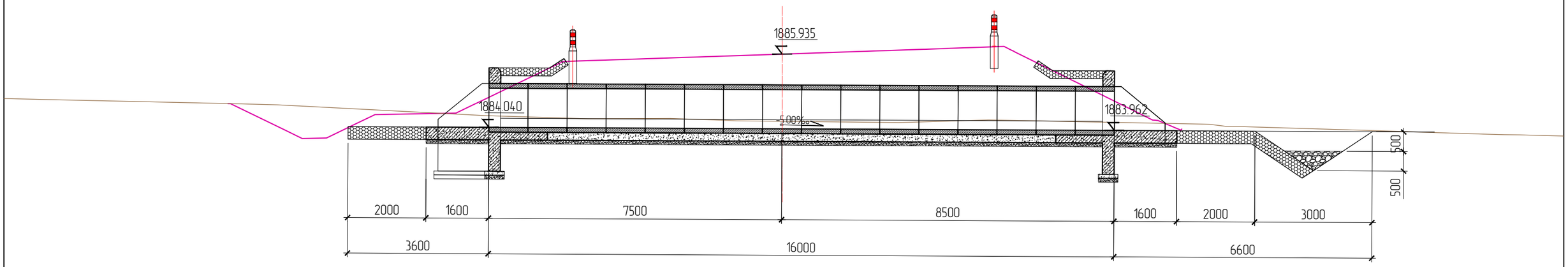

3 (1+180.000)

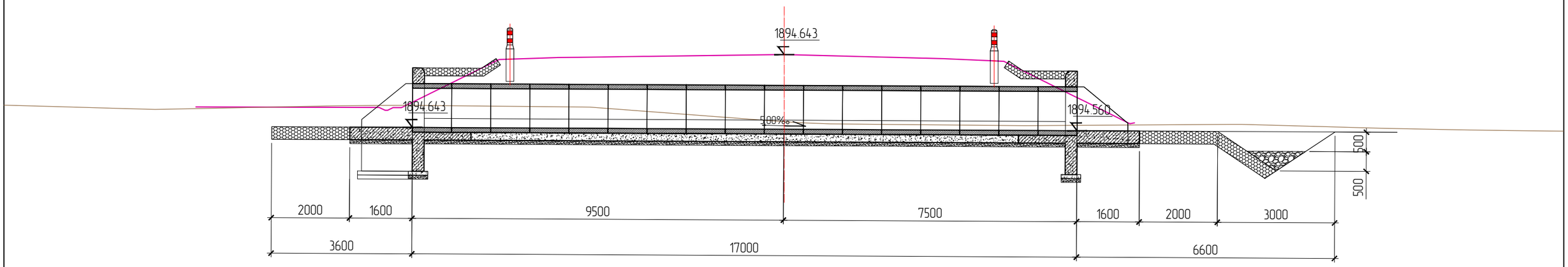

Өөрчлөлт №			Захиалагч:	Захиалагч:	Зураг төслийн байгууллага:	Зөвлөх инженер	С.БАТСҮХ	Замын инженер	М.БЯМБАА	БАЯНХОНГОР АЙМГИЙГ АРХАНГАЙ АЙМГИЙН ЧУЛУУТ СУМТАЙ ХОЛБОХ АВТО ЗАМЫН ИНЖЕНЕРИЙН НАРИЙВЧИЛСАН ЗУРАГ ТӨСӨЛ ХЭСЭГ-I. ЭХНИЙ 30 КМ	Холболтын зураг	Масштаб	Шифр	Хуудас №
Огноо			ЭДИЙН ЗАСАГ, ХӨГЖЛИЙН ЯАМ	БАЯНХОНГОР АЙМГИЙН ЗДТГ	"АВАРГА ЗАМ" ХХК	Төслийн инженер	Э.БАТБОЛД	Гүүр, хоолойн инженер	Д.НИНЖБАДАМ				
Тайлбар						Шалгасан инженер	Г.ЧИНТӨГС	Геодезийн инженер	Г.БАТХОЛБОО		-	М1:100	AZ/BA-1/04-2025	8

D1.0 ХООЛОЙ - ХОЛБОЛТЫН ЗУРАГ

5 (3+580.000)

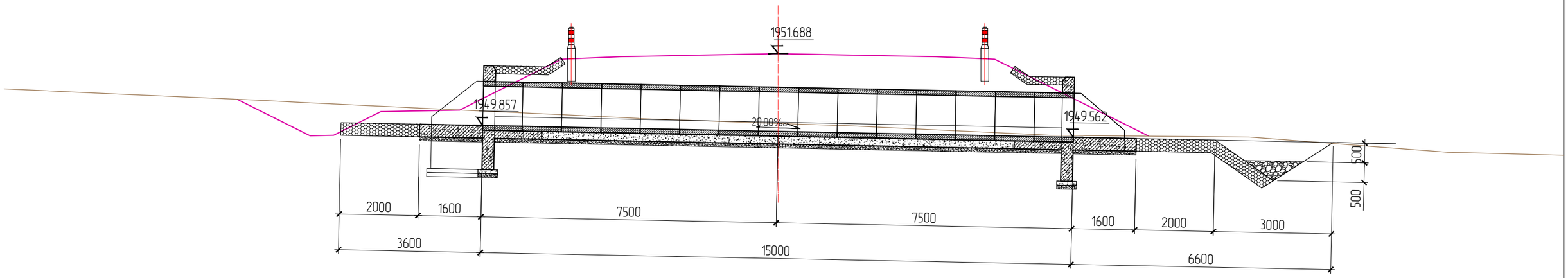

8 (5+980.000)

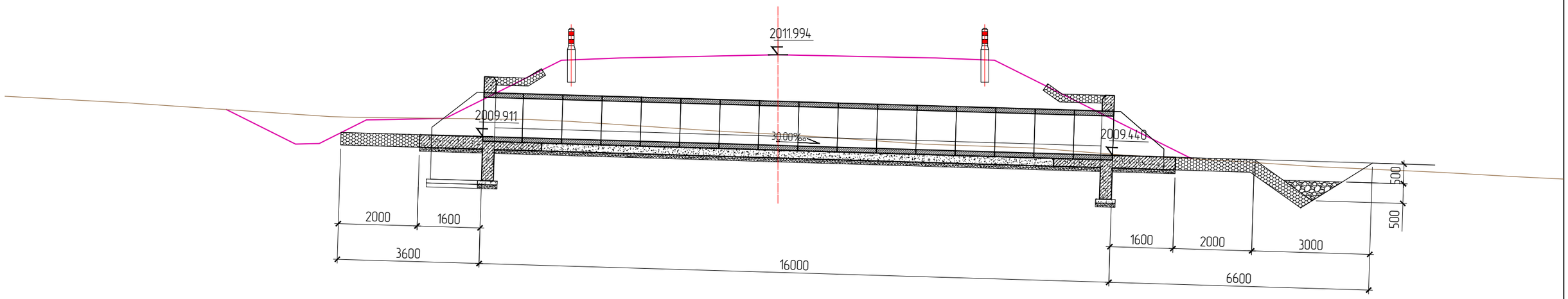

Өөрчлөлт №			Захиалагч:	Захиалагч:	Зураг төслийн байгууллага:	Зөвлөх инженер	С.БАТСҮХ	Замын инженер	М.БЯМБАА	БАЯНХОНГОР АЙМГИЙГ АРХАНГАЙ АЙМГИЙН ЧУЛУУТ СУМТАЙ ХОЛБОХ АВТО ЗАМЫН ИНЖЕНЕРИЙН НАРИЙВЧИЛСАН ЗУРАГ ТӨСӨЛ ХЭСЭГ-I. ЭХНИЙ 30 КМ	Холболтын зураг	Масштаб	Шифр	Хуудас №
Огноо			ЭДИЙН ЗАСАГ, ХӨГЖЛИЙН ЯАМ	БАЯНХОНГОР АЙМГИЙН ЗДТГ	"АВАРГА ЗАМ" ХХК	Төслийн инженер	Э.БАТБОЛД	Гүүр, хоолойн инженер	Д.НИНЖБАДАМ				
Тайлбар						Шалгасан инженер	Г.ЧИНТӨГС	Геодезийн инженер	Г.БАТХОЛБОО		-	М1:100	AZ/BA-1/04-2025	9

9 (6+320.000)

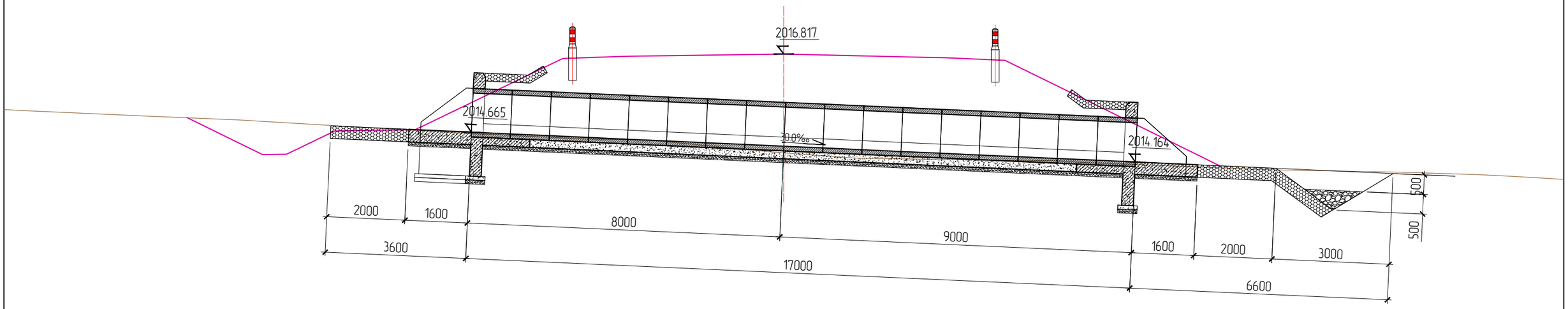

10 (6+750.000)

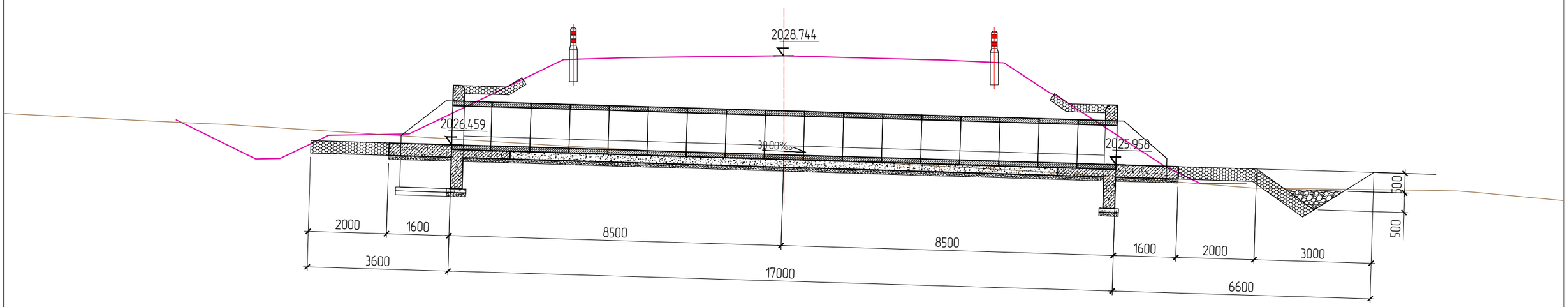

Өөрчлөлт №			Захиалагч:	Захиалагч:	Зураг төслийн байгууллага:	Зөвлөх инженер	С.БАТСҮХ	Замын инженер	М.БЯМБАА	БАЯНХОНГОР АЙМГИЙГ АРХАНГАЙ АЙМГИЙН ЧУЛУУТ СУМТАЙ ХОЛБОХ АВТО ЗАМЫН ИНЖЕНЕРИЙН НАРИЙВЧИЛСАН ЗУРАГ ТӨСӨЛ ХЭСЭГ-I. ЭХНИЙ 30 КМ	Холболтын зураг	Масштаб	Шифр	Хуудас №
Огноо			ЭДИЙН ЗАСАГ, ХӨГЖЛИЙН ЯАМ	БАЯНХОНГОР АЙМГИЙН ЗДТГ	"АВАРГА ЗАМ" ХХК	Төслийн инженер	Э.БАТБОЛД	Гүүр, хоолойн инженер	Д.НИНЖБАДАМ		-	М1:100	AZ/BA-1/04-2025	10
Тайлбар						Шалгасан инженер	Г.ЧИНТӨГС	Геодезийн инженер	Г.БАТХОЛБОО				

11 (7+346.000)

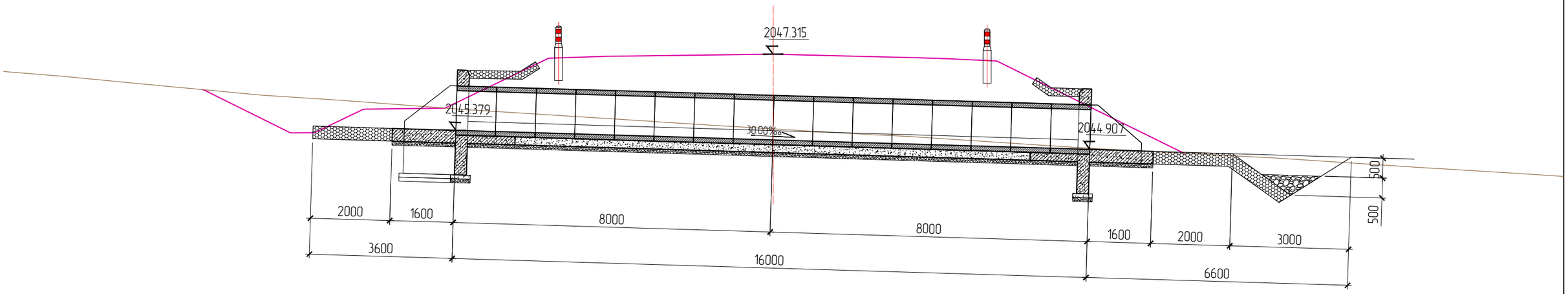

15 (11+204.000)

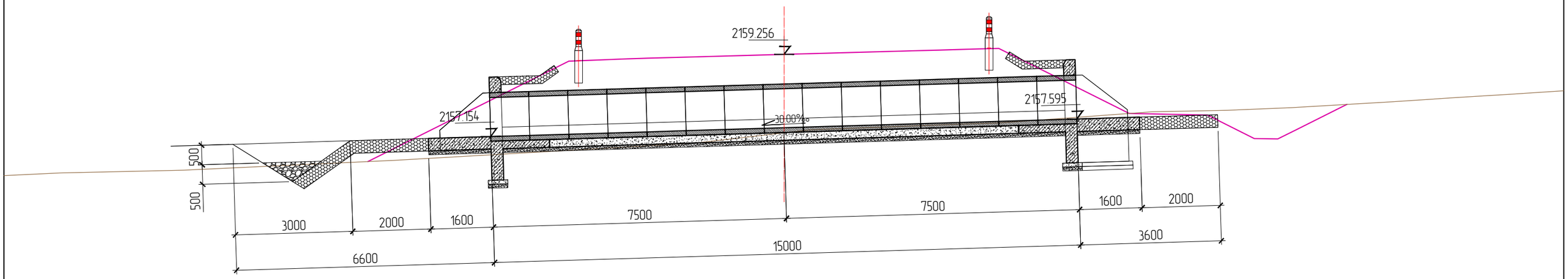

Өөрчлөлт №			Захиалагч:	Захиалагч:	Зураг төслийн байгууллага:	Зөвлөх инженер	С.БАТСҮХ	Замын инженер	М.БЯМБАА	БАЯНХОНГОР АЙМГИЙГ АРХАНГАЙ АЙМГИЙН ЧУЛУУТ СУМТАЙ ХОЛБОХ АВТО ЗАМЫН ИНЖЕНЕРИЙН НАРИЙВЧИЛСАН ЗУРАГ ТӨСӨЛ ХЭСЭГ-I. ЭХНИЙ 30 КМ	Холболтын зураг	Масштаб	Шифр	Хуудас №
Огноо			ЭДИЙН ЗАСАГ, ХӨГЖЛИЙН ЯАМ	БАЯНХОНГОР АЙМГИЙН ЗДТГ	"АВАРГА ЗАМ" ХХК	Төслийн инженер	Э.БАТБОЛД	Гүүр, хоолойн инженер	Д.НИНЖБАДАМ				
Тайлбар						Шалгасан инженер	Г.ЧИНТӨГС	Геодезийн инженер	Г.БАТХОЛБОО		-	М1:100	AZ/BA-1/04-2025	11

D1.0 ХООЛОЙ - ХОЛБОЛТЫН ЗУРАГ

16 (11+500.000)

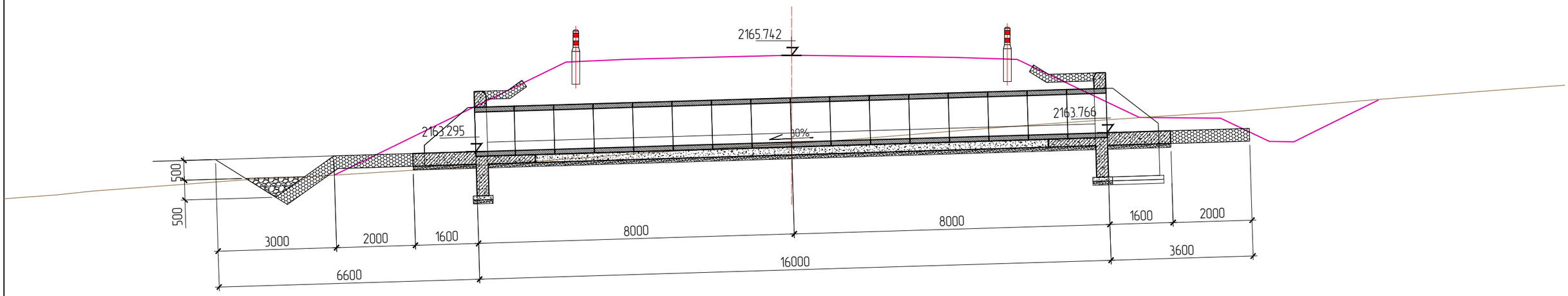

17 (12+078.000)

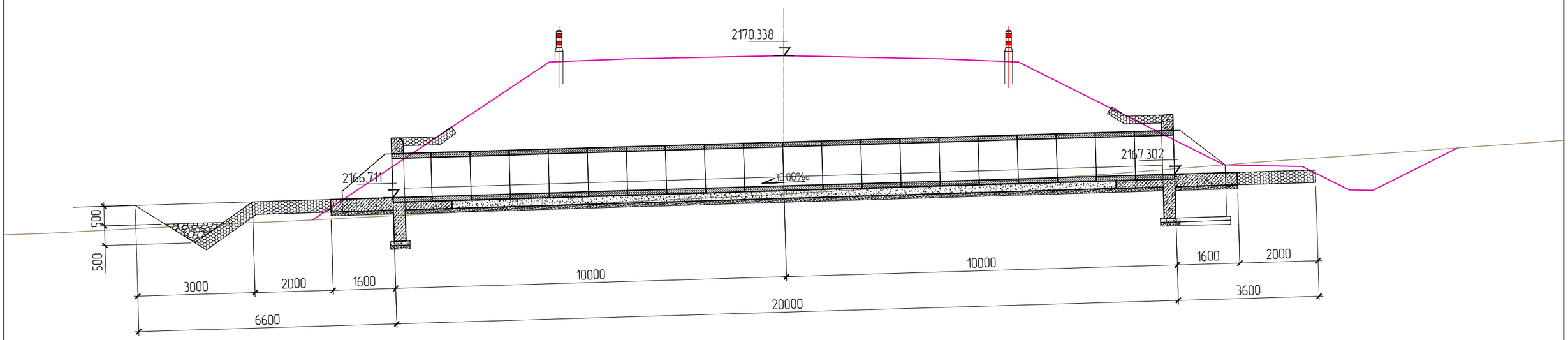

Өөрчлөлт №			Захиалагч:	Захиалагч:	Зураг төслийн байгууллага:	Зөвлөх инженер	С.БАТСҮХ	Замын инженер	М.БЯМБАА	БАЯНХОНГОР АЙМГИЙГ АРХАНГАЙ АЙМГИЙН ЧУЛУУТ СУМТАЙ ХОЛБОХ АВТО ЗАМЫН ИНЖЕНЕРИЙН НАРИЙВЧИЛСАН ЗУРАГ ТӨСӨЛ ХЭСЭГ-I. ЭХНИЙ 30 КМ	Холболтын зураг	Масштаб	Шифр	Хуудас №
Огноо			ЭДИЙН ЗАСАГ, ХӨГЖЛИЙН ЯАМ	БАЯНХОНГОР АЙМГИЙН ЗДТГ	"АВАРГА ЗАМ" ХХК	Төслийн инженер	Э.БАТБОЛД	Гүүр, хоолойн инженер	Д.НИНЖБАДАМ		-	М1:100	AZ/BA-1/04-2025	12
Тайлбар						Шалгасан инженер	Г.ЧИНТӨГС	Геодезийн инженер	Г.БАТХОЛБОО				

D1.0 ХООЛОЙ - ХОЛБОЛТЫН ЗУРАГ

19 (12+820.000)

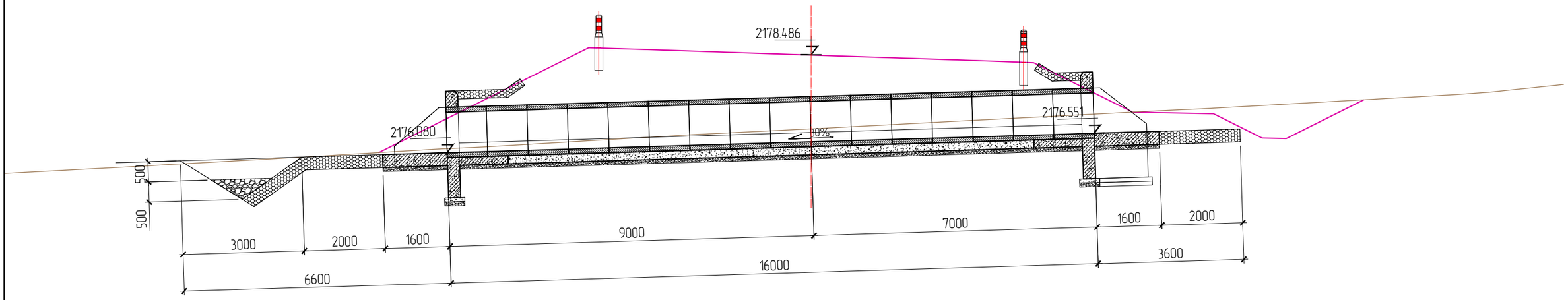

21 (14+016.000)

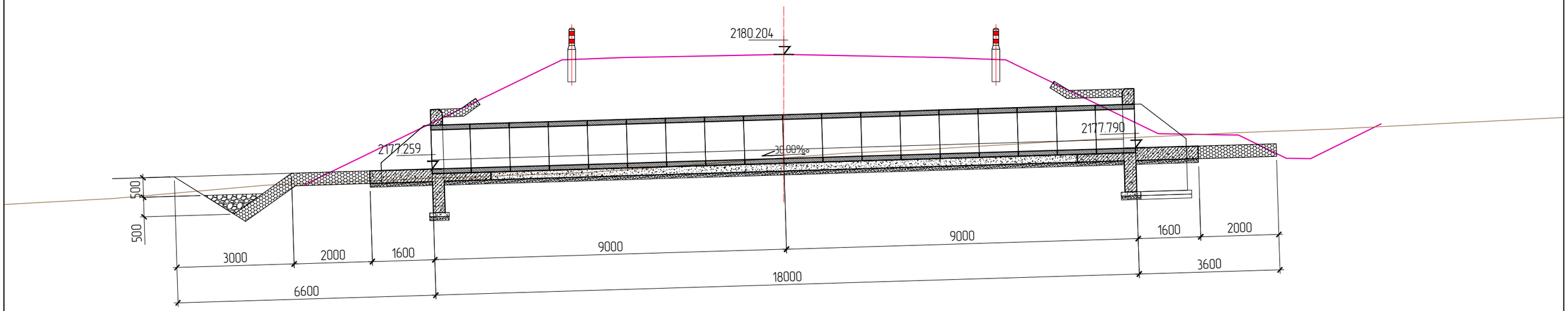

Өөрчлөлт №			Захиалагч:	Захиалагч:	Зураг төслийн байгууллага:	Зөвлөх инженер	С.БАТСҮХ	Замын инженер	М.БЯМБАА	БАЯНХОНГОР АЙМГИЙГ АРХАНГАЙ АЙМГИЙН ЧУЛУУТ СУМТАЙ ХОЛБОХ АВТО ЗАМЫН ИНЖЕНЕРИЙН НАРИЙВЧИЛСАН ЗУРАГ ТӨСӨЛ ХЭСЭГ-I. ЭХНИЙ 30 КМ	Холболтын зураг	Масштаб	Шифр	Хуудас №
Огноо			ЭДИЙН ЗАСАГ, ХӨГЖЛИЙН ЯАМ	БАЯНХОНГОР АЙМГИЙН ЗДТГ	"АВАРГА ЗАМ" ХХК	Төслийн инженер	Э.БАТБОЛД	Гүүр, хоолойн инженер	Д.НИНЖБАДАМ				
Тайлбар						Шалгасан инженер	Г.ЧИНТӨГС	Геодезийн инженер	Г.БАТХОЛБОО		-	М1:100	AZ/BA-1/04-2025	13

D1.0 ХООЛОЙ - ХОЛБОЛТЫН ЗУРАГ

27 (20+000.000)

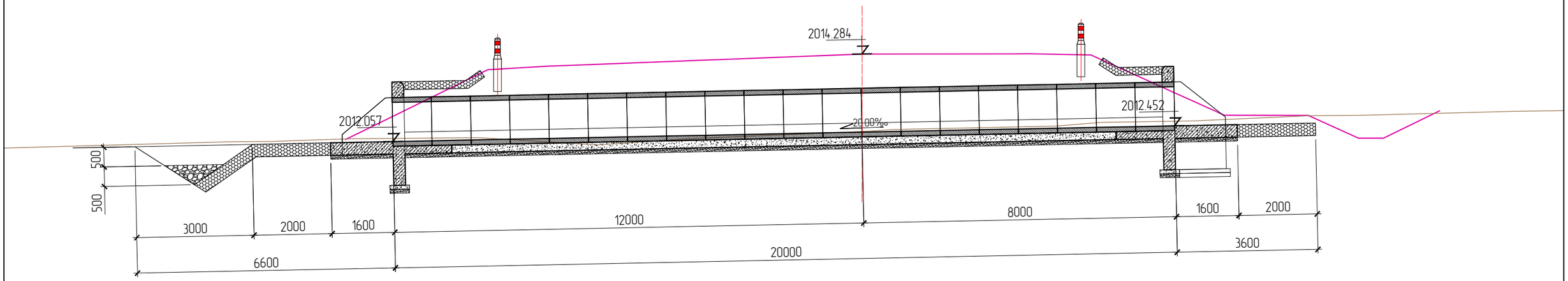

Өөрчлөлт №			Захиалагч:	Захиалагч:	Зураг төслийн байгууллага:	Зөвлөх инженер	С.БАТСҮХ	Замын инженер	М.БЯМБАА	БАЯНХОНГОР АЙМГИЙГ АРХАНГАЙ АЙМГИЙН ЧУЛУУТ СУМТАЙ ХОЛБОХ АВТО ЗАМЫН ИНЖЕНЕРИЙН НАРИЙВЧИЛСАН ЗУРАГ ТӨСӨЛ ХЭСЭГ-I. ЭХНИЙ 30 КМ	Холболтын зураг	Масштаб	Шифр	Хуудас №
Огноо			ЭДИЙН ЗАСАГ, ХӨГЖЛИЙН ЯАМ	БАЯНХОНГОР АЙМГИЙН ЗДТГ	"АВАРГА ЗАМ" ХХК	Төслийн инженер	Э.БАТБОЛД	Гүүр, хоолойн инженер	Д.НИНЖБАДАМ					
Тайлбар						Шалгасан инженер	Г.ЧИНТӨГС	Геодезийн инженер	Г.БАТХОЛБОО		-	М1:100	AZ/BA-1/04-2025	14

2xD1.0 - ТӨМӨРБЕТОН ДУГУЙ ХООЛОЙ

АГУУЛГА

No	Нэр	Хуудас
1	2xD1.0 ХООЛОЙ - БАЙГУУЛАЛТ & ОГТЛОЛ	1
2	2xD1.0 ХООЛОЙ - ТОЛГОЙ & ДАЛАВЧ ХАНА & ШАЛНЫ ХИЙЦ	2
3	2xD1.0 ХООЛОЙ - ТОЛГОЙ & ДАЛАВЧ ХАНЫН АРМАТУРЧЛАЛ	3
4	2xD1.0 ХООЛОЙ - ШАЛНЫ АРМАТУРЧЛАЛ	4
5	2xD1.0 ХООЛОЙ - ИХ БИЕИЙН АРМАТУРЧЛАЛ	5
6	2xD1.0 ХООЛОЙ - ЖАГСААЛТ & ТОДОРХОЙЛОЛТ	6
7	2xD1.0 ХООЛОЙ - АЖЛЫН ТОО ХЭМЖЭЭ	7
8	2xD1.0 ХООЛОЙ - ХОЛБОЛТЫН ЗУРАГ	8-10

2xD1.0 ХООЛОЙ - БАЙГУУЛАЛТ & ОГТЛОЛ, М1:100

ОГТЛОЛ А-А М1:100

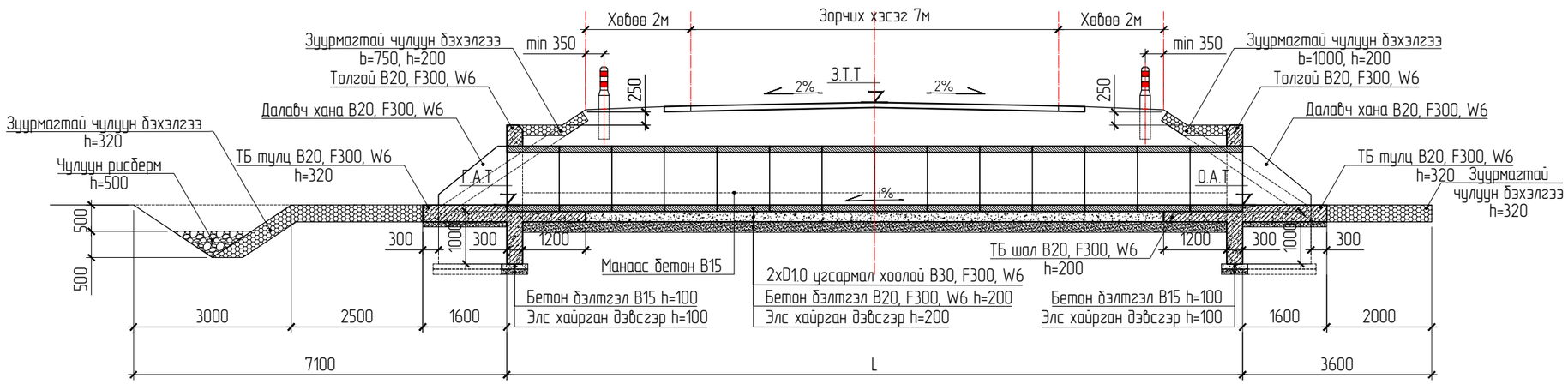

БАЙГУУЛАЛТ М1:100

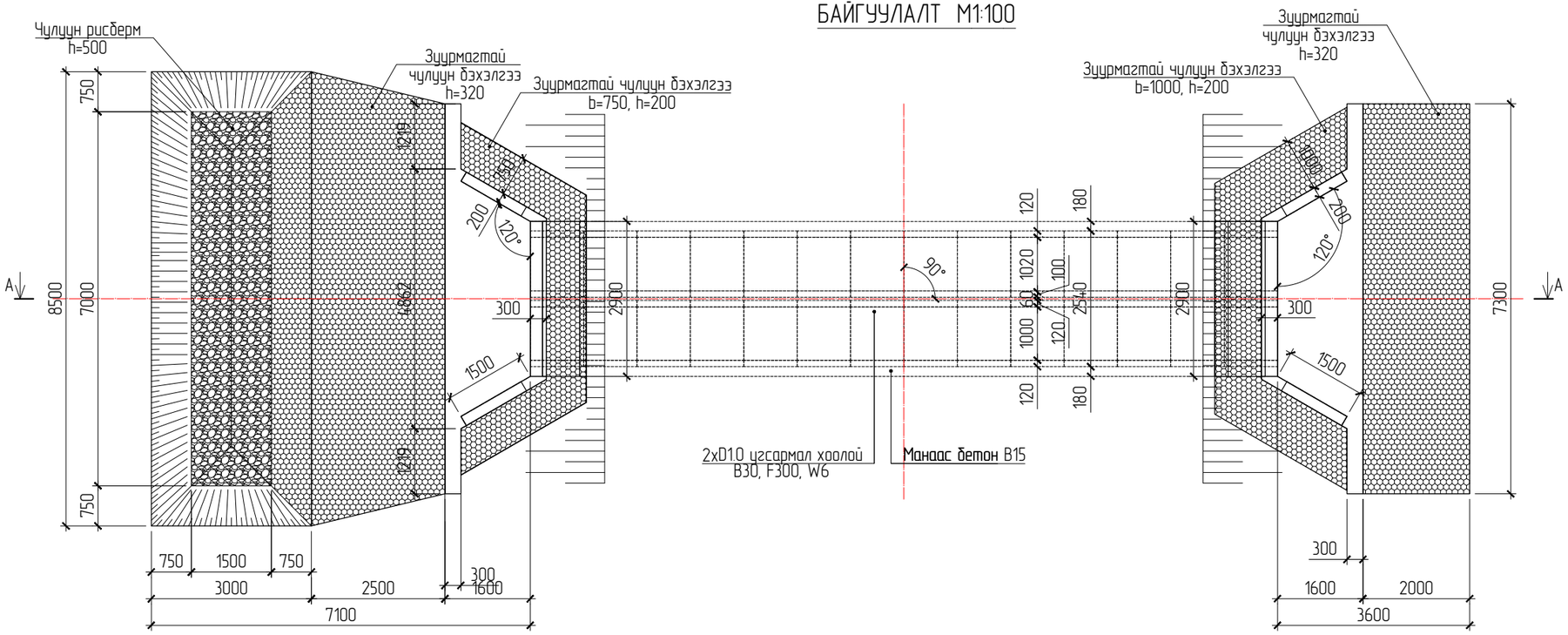

Өөрчлөлт №			Захиалагч:	Захиалагч:	Зураг төслийн байгууллага:	Зөвлөх инженер	С.БАТСҮХ	Замын инженер	М.БЯМБАА	БАЯНХОНГОР АЙМГИЙГ АРХАНГАЙ АЙМГИЙН ЧУЛУУТ СУМТАЙ ХОЛБОХ АВТО ЗАМЫН ИНЖЕНЕРИЙН НАРИЙВЧИЛСАН ЗУРАГ ТӨСӨЛ ХЭСЭГ-I. ЭХНИЙ 30 КМ	Хоолойн байгуулалт, огтлол	Масштаб	Шифр	Хуудас №
Огноо			ЭДИЙН ЗАСАГ, ХӨГЖЛИЙН ЯАМ	БАЯНХОНГОР АЙМГИЙН ЗДТГ	"АВАРГА ЗАМ" ХХК	Төслийн инженер	Э.БАТБОЛД	Гүүр, хоолойн инженер	Д.НИНЖБАДАМ				
Тайлбар						Шалгасан инженер	Г.ЧИНТӨГС	Геодезийн инженер	Г.БАТХОЛБОО		-	М1:100	AZ/BA-1/04-2025	1

2xD1.0 ХООЛОЙ - ТОЛГОЙ & ДАЛАВЧ ХАНА & ШАЛНЫ ХИЙЦ, M1:50

ТОЛГОЙ & ДАЛАВЧ ХАНА - НҮҮР ТАЛ M1:50

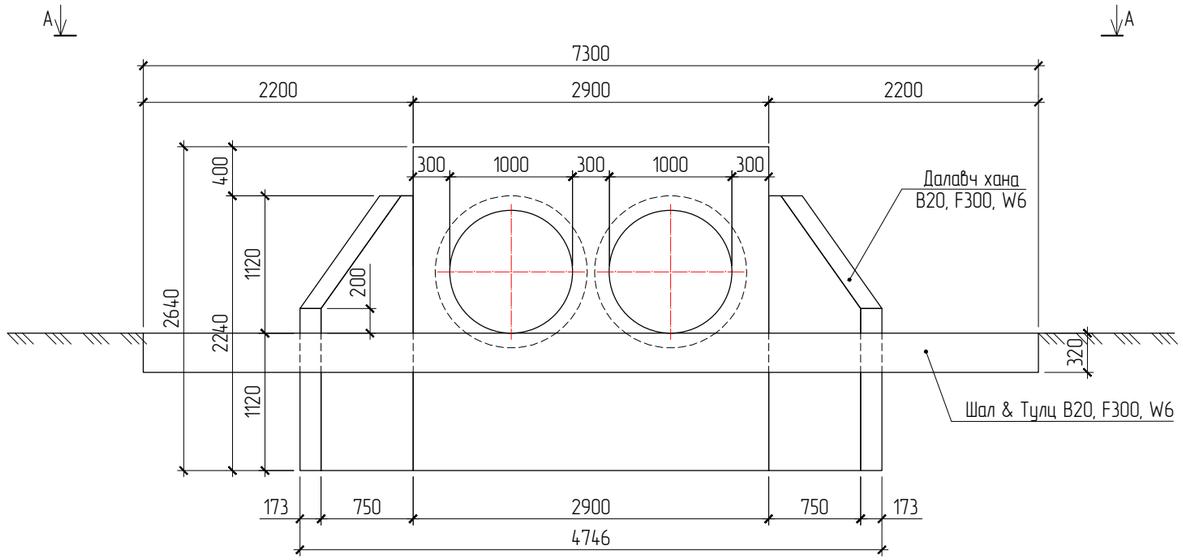

ШАЛ & ТУЛЦ M1:50

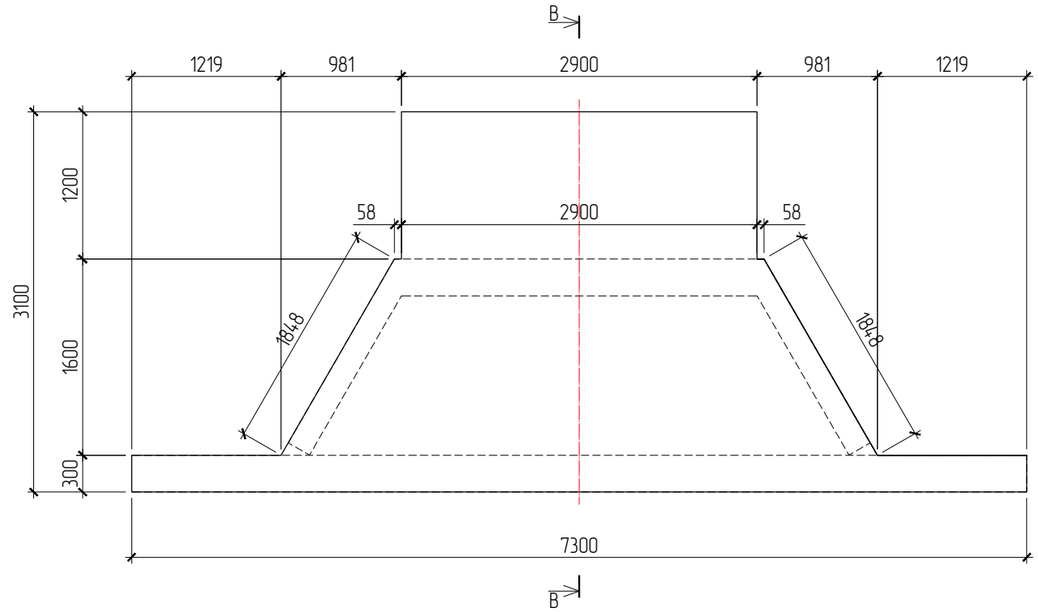

ХАРАГДАЦ A-A M1:50

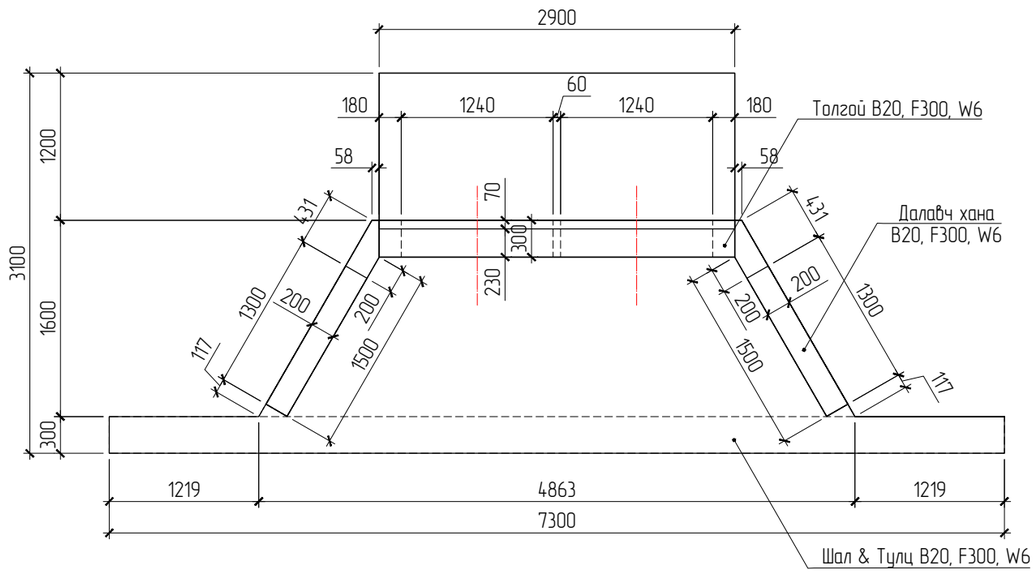

ДАЛАВЧ ХАНА M1:50

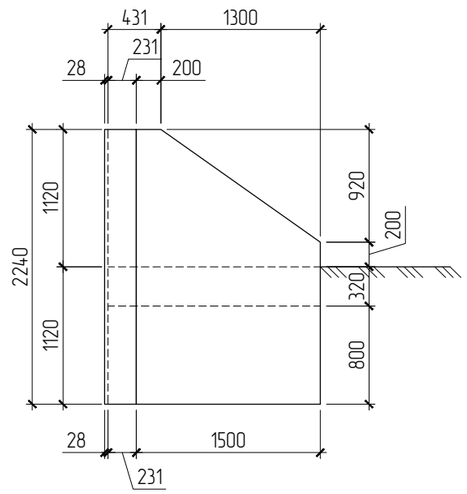

ОГТЛОЛ B-B M1:50

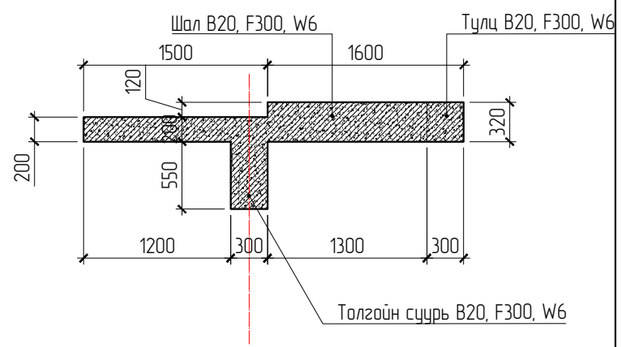

Өөрчлөлт №			Захиалагч:	Захиалагч:	Зураг төслийн байгууллага:	Зөвлөх инженер	С.БАТСҮХ	Замын инженер	М.БЯМБАА	БАЯНХОНГОР АЙМГИЙГ АРХАНГАЙ АЙМГИЙН ЧУЛУУТ СУМТАЙ ХОЛБОХ АВТО ЗАМЫН ИНЖЕНЕРИЙН НАРИЙВЧИЛСАН ЗУРАГ ТӨСӨЛ ХЭСЭГ-I. ЭХНИЙ 30 КМ	Толгой & Далавч хана & Шалны хийц	Масштаб	Шифр	Хуудас №
Огноо			ЭДИЙН ЗАСАГ, ХӨГЖЛИЙН ЯАМ	БАЯНХОНГОР АЙМГИЙН ЗДТГ	"АВАРГА ЗАМ" ХХК	Төслийн инженер	Э.БАТБОЛД	Гүүр, хоолойн инженер	Д.НИНЖБАДАМ				
Тайлбар						Шалгасан инженер	Г.ЧИНТӨГС	Геодезийн инженер	Г.БАТХОЛБОО		-	M1:50	AZ/BA-1/04-2025	2

2xD1.0 ХООЛОЙ - ТОЛГОЙ & ДАЛАВЧ ХАНЫН АРМАТУРЧЛАЛ, М1:50

ТОЛГОЙ & ДАЛАВЧ ХАНЫН АРМАТУРЧЛАЛ М1:25

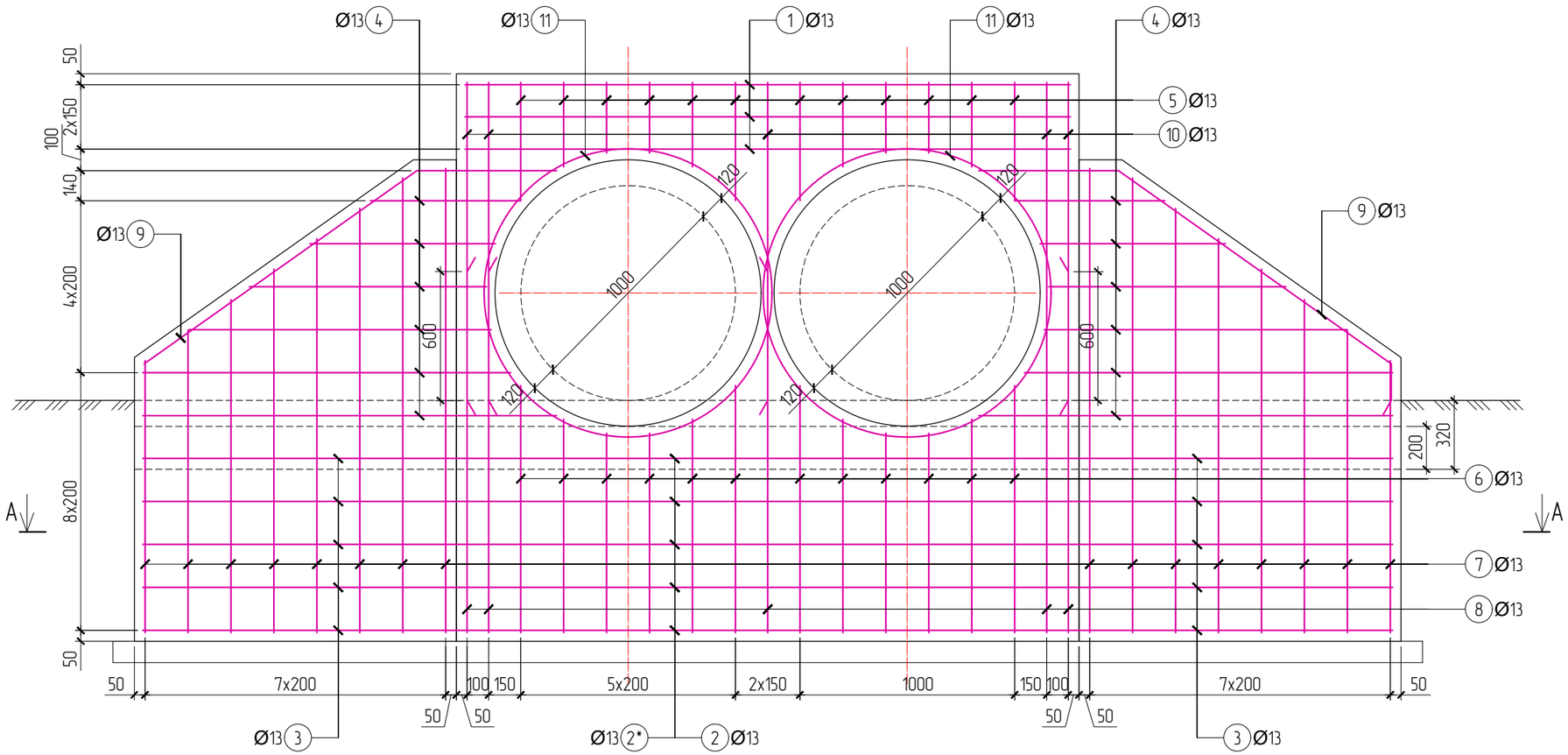

No	Хэсгийн тодорхойлолт
1	200 — 2820 — 200
2; 2*	300 — 3230 — 300 (2970)
3	300; 300; 1740; 1670; 120
4	200; 1670~920 (1300); 280~580 (430); 1580~820 (1200); 200~500; 220
5	200; 320; 320; 200
6	200; 920~1150 (1040); 920~1150 (1040); 200
7	100; 1180~2180 (1700); 1180~2180 (1700); 100
8; 10	1680; 1680; 200; 1480; 1480; 200
9	120; 660; 1560; 170
11	D1340
99	80; 220; 80

ОГТЛОЛ А-А, М1:25

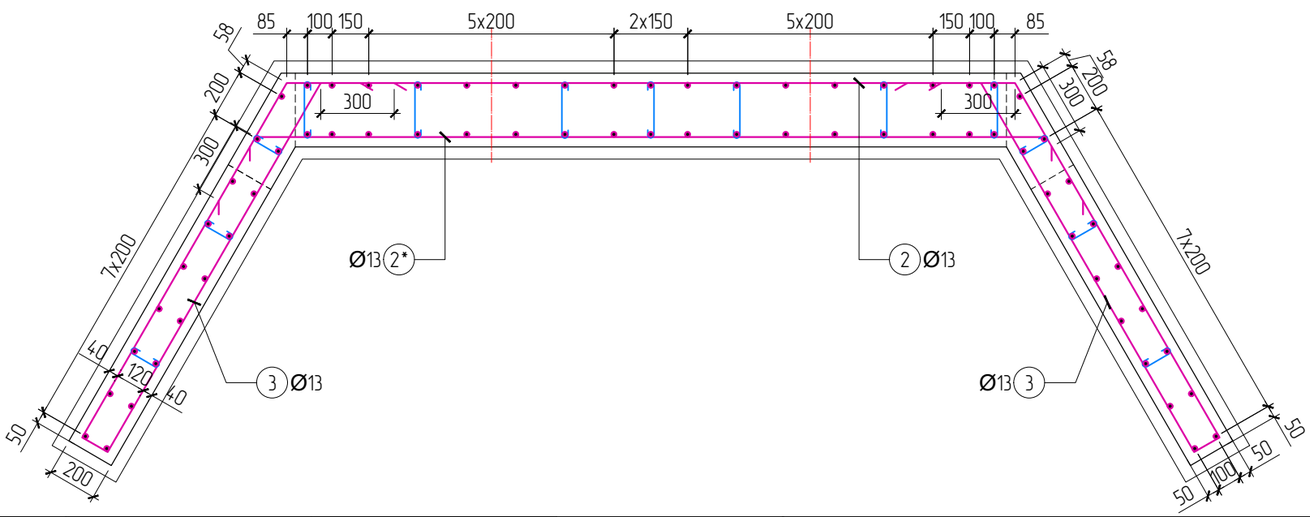

Материалын түүвэр – Толгой, Далавч хана

No	Нэр			Тоо ширх	Жин (кг) Нэгж	Жин (кг) Нийт
Толгой, далавч ханын арматур				2	343.02	686.05
1	Ø13	SD390 MNS JIS G 3112:2002	L=3220	6	3.36	20.15
2	Ø13	SD390 MNS JIS G 3112:2002	L=3570	5	3.72	18.61
2*	Ø13	SD390 MNS JIS G 3112:2002	L=3830	5	3.99	19.97
3	Ø13	SD390 MNS JIS G 3112:2002	L=4130	10	4.31	43.06
4	Ø13	SD390 MNS JIS G 3112:2002	L=3750	12	3.91	46.92
5	Ø13	SD390 MNS JIS G 3112:2002	L=1280	12	1.33	16.02
6	Ø13	SD390 MNS JIS G 3112:2002	L=2680	12	2.79	33.53
7	Ø13	SD390 MNS JIS G 3112:2002	L=3700	16	3.86	61.73
8	Ø13	SD390 MNS JIS G 3112:2002	L=3560	5	3.71	18.56
9	Ø13	SD390 MNS JIS G 3112:2002	L=2510	4	2.62	10.47
10	Ø13	SD390 MNS JIS G 3112:2002	L=3160	5	3.30	16.48
11	Ø13	SD390 MNS JIS G 3112:2002	L=4500	4	4.69	18.77
99	Ø10	SR235 MNS JIS G 3112:2002	L=380	80	0.23	18.76
Бетон (B20, F300, W6) эзлэхүүн, м3				2	3.40	6.80
Бетон бэлтгэл (B15) эзлэхүүн, м3				2	0.30	0.60

Өөрчлөлт №			Захиалагч:	Захиалагч:	Зураг төслийн байгууллага:	Зөвлөх инженер	С.БАТСҮХ	Замын инженер	М.БЯМБАА	БАЯНХОНГОР АЙМГИЙГ АРХАНГАЙ АЙМГИЙН ЧУЛУУТ СУМТАЙ ХОЛБОХ АВТО ЗАМЫН ИНЖЕНЕРИЙН НАРИЙВЧИЛСАН ЗУРАГ ТӨСӨЛ ХЭСЭГ-I. ЭХНИЙ 30 КМ	Толгой & Далавч ханын арматурчлал	Масштаб	Шифр	Хуудас №
Огноо			ЭДИЙН ЗАСАГ, ХӨГЖЛИЙН ЯАМ	БАЯНХОНГОР АЙМГИЙН ЗДТГ	"АВАРГА ЗАМ" ХХК	Төслийн инженер	Э.БАТБОЛД	Гүүр, хоолойн инженер	Д.НИНЖБАДАМ				
Тайлбар						Шалгасан инженер	Г.ЧИНТӨГС	Геодезийн инженер	Г.БАТХОЛБОО		-	М1:50	AZ/BA-1/04-2025	3

2xD1.0 ХООЛОЙ - ШАЛНЫ АРМАТУРЧЛАЛ, M1:50

No	Хэсгийн тодорхойлолт
1	200 — 7220 — 200
2	200 — 3300~4700 (4000) — 200
2*	200 — 2800 — 200
3	200 — 320~1720 — 200
4	100 — 3020 — 200
4*	100 — 1660
5	240 — 220 (80) — 240 — 220
99	80 — 240 (120) — 80

ШАЛ & ТУЛЦНЫ АРМАТУРЧЛАЛ, M1:25

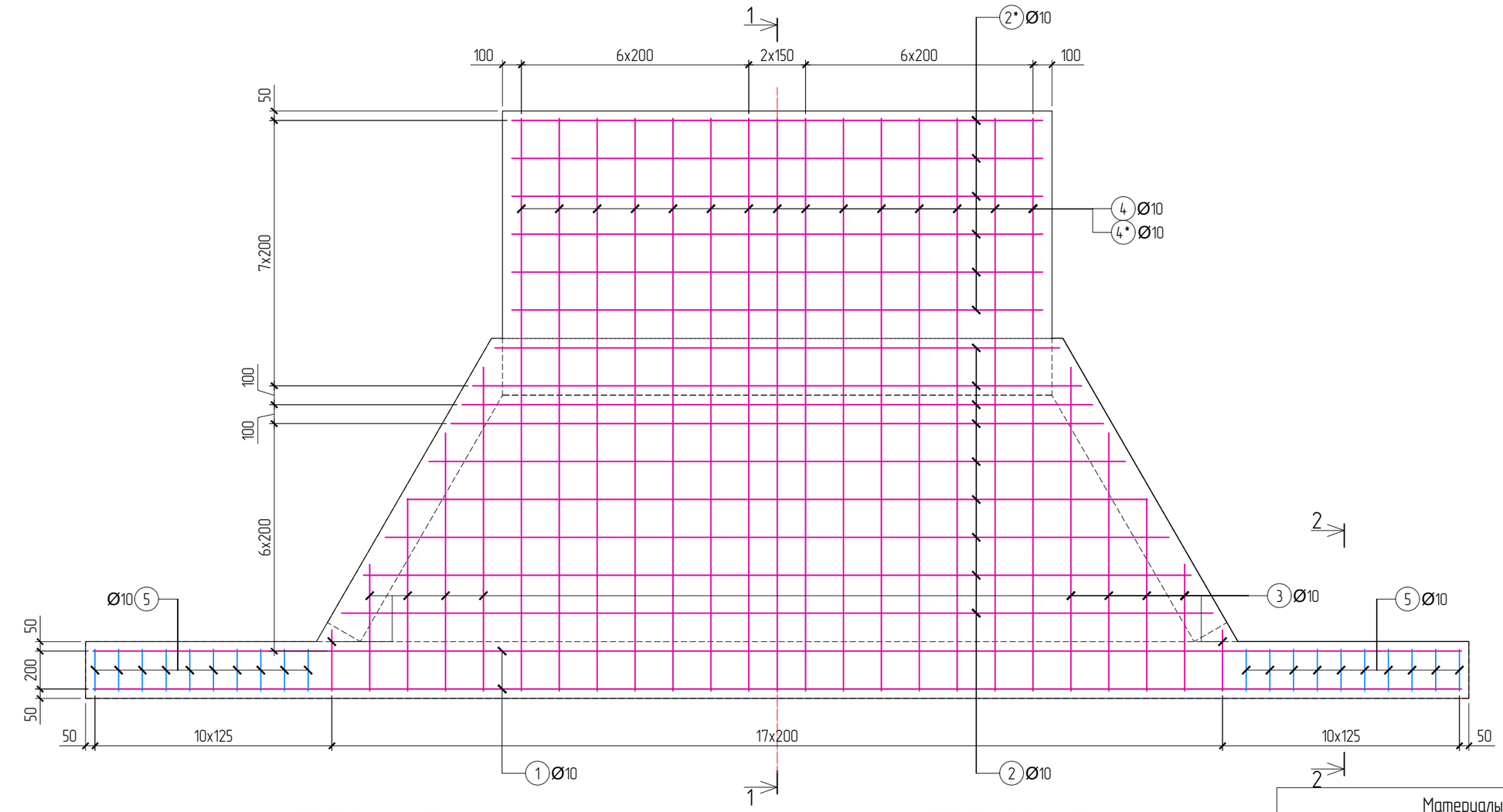

ОГТЛОЛ 1-1, M1:25

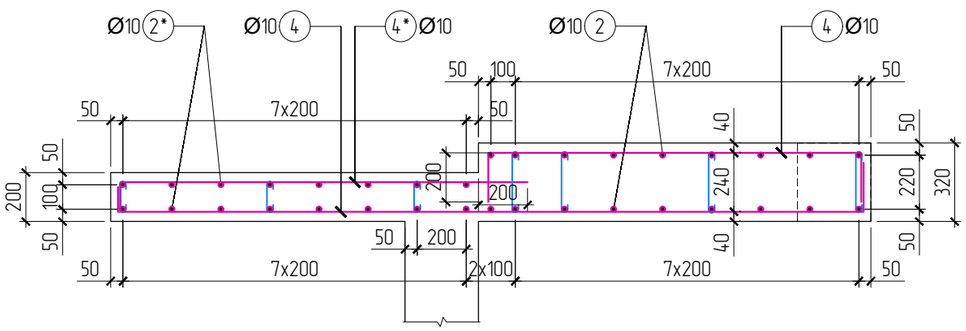

ОГТЛОЛ 2-2, M1:25

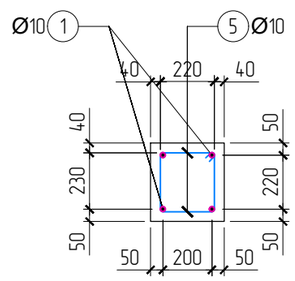

Материалын түүвэр - Шал, Тулц бетон

No	Нэр				Тоо ширх	Жин (кг) Нэгж	Жин (кг) Нийт
	Шал, тулцны арматур				2	182.80	365.61
1	Ø10	SD390 MNS JIS G 3112:2002		L=7620	4	4.70	18.81
2	Ø10	SD390 MNS JIS G 3112:2002		L=4400	18	2.71	48.87
2*	Ø10	SD390 MNS JIS G 3112:2002		L=3200	12	1.97	23.69
3	Ø10	SD390 MNS JIS G 3112:2002		L=1420	20	0.88	17.52
4	Ø10	SD390 MNS JIS G 3112:2002		L=3320	15	2.05	30.73
4*	Ø10	SD390 MNS JIS G 3112:2002		L=1760	15	1.09	16.29
5	Ø10	SR235 MNS JIS G 3112:2002		L=1080	20	0.67	13.33
99	Ø10	SR235 MNS JIS G 3112:2002		L=400	55	0.25	13.57
	Бетон (B20, F300, W6) эзлэхүүн, м3				2	3.80	7.60
	Бетон бэлтгэл (B15) эзлэхүүн, м3				2	0.00	0.00

Өөрчлөлт №			Захиалагч:	Захиалагч:	Зураг төслийн байгууллага:	Зөвлөх инженер	С.БАТСҮХ	Замын инженер	М.БЯМБАА	БАЯНХОНГОР АЙМГИЙГ АРХАНГАЙ АЙМГИЙН ЧУЛУУТ СУМТАЙ ХОЛБОХ АВТО ЗАМЫН ИНЖЕНЕРИЙН НАРИЙВЧИЛСАН ЗУРАГ ТӨСӨЛ ХЭСЭГ-I. ЭХНИЙ 30 КМ	Шалны арматурчлал	Масштаб	Шифр	Хуудас №
Огноо			ЭДИЙН ЗАСАГ, ХӨГЖЛИЙН ЯАМ	БАЯНХОНГОР АЙМГИЙН ЗДТГ	"АВАРГА ЗАМ" ХХК	Төслийн инженер	Э.БАТБОЛД	Гүүр, хоолойн инженер	Д.НИНЖБАДАМ				
Тайлбар						Шалгасан инженер	Г.ЧИНТӨГС	Геодезийн инженер	Г.БАТХОЛБОО		-	M1:50	AZ/BA-1/04-2025	4

2xD1.0 ХООЛОЙ - ИХ БИЕИЙН АРМАТУРЧЛАЛ, М1:20

ХӨНДЛӨН ОГТЛОЛ М1:20

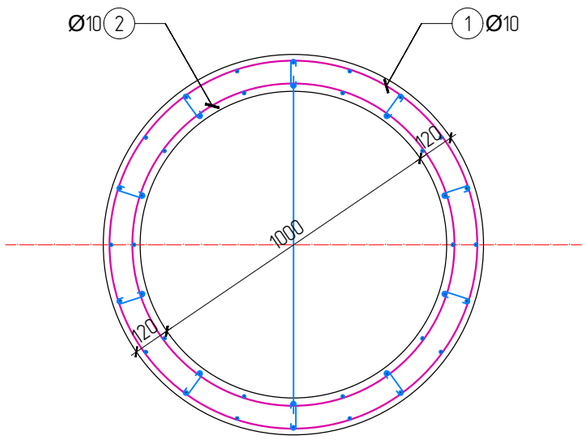

ДАГУУ ОГТЛОЛ М1:20

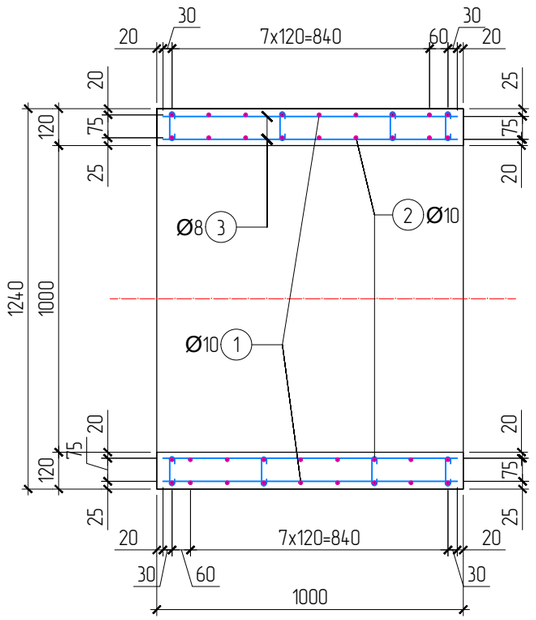

АРМАТУРЫН ХЭЛХЭЭС М1:20
ГАДНА ХЭЛХЭЭС

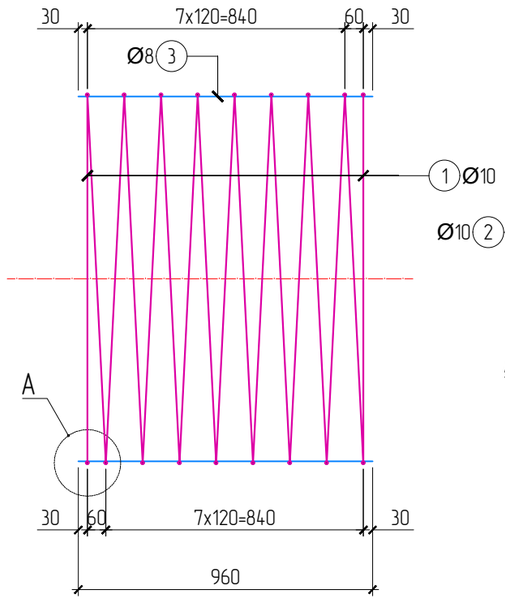

АРМАТУРЫН ХЭЛХЭЭС М1:20
ДОТОР ХЭЛХЭЭС

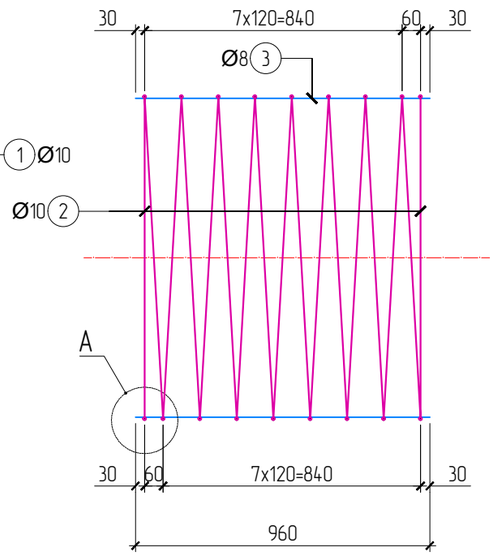

ХООЛОЙНЫ ЗАВСРЫН БЕТОН, М1:20

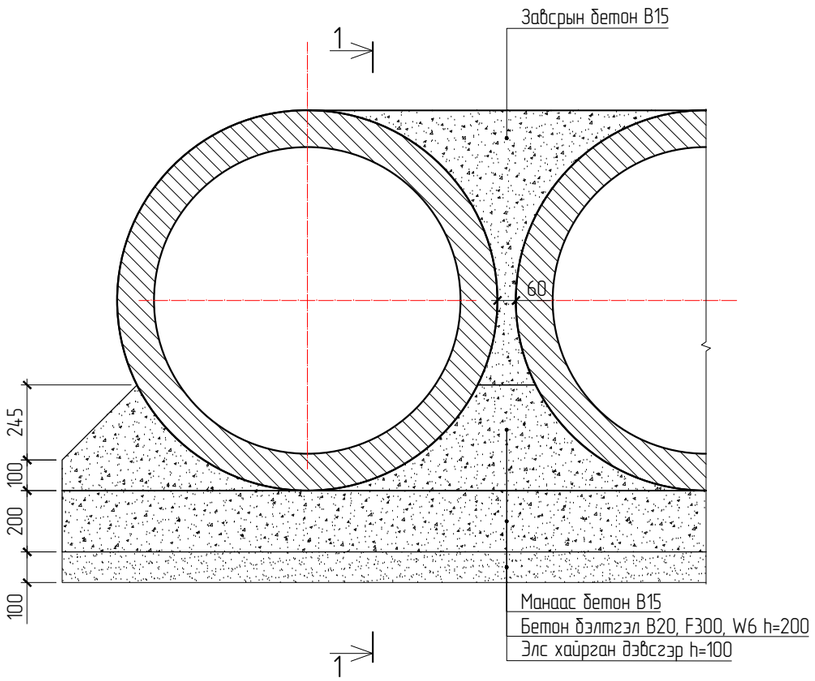

ХООЛОЙ ХООРОНДЫН ЗАЛГААС, М1:20

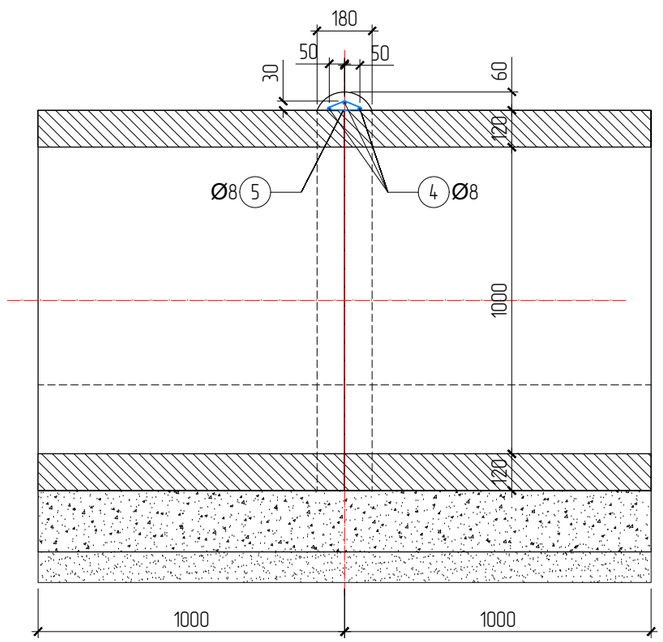

ХЭСЭГЛЭЛ-А М1:10
ГАГНАХ ҮЕД

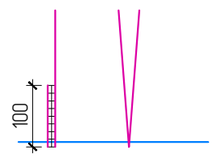

2 талаас гагнах үед 50мм,
1 талаас гагнах үед 100мм урт гагнана.

ХЭСЭГЛЭЛ-А М1:10
ЗӨРҮҮЛЭГ ХИЙХ ҮЕД

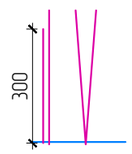

Материалын түүвэр

No	Тэмдэглэгээ	Нэр			Тоо шир	Жин (кг)	
						Нэгж	Нийт
1		Ø10	SD390 MNS JIS G 3112:2002	L=35560	1	21.94	21.94
2		Ø10	SD390 MNS JIS G 3112:2002	L=31440	1	19.40	19.40
3		Ø8	SR235 MNS JIS G 3112:2002	L=960	40	0.38	15.16
4		Ø8	SR235 MNS JIS G 3112:2002	L=3040	3	1.20	3.60
5		Ø8	SR235 MNS JIS G 3112:2002	L=460	13	0.18	2.36
6		Ø8	SR235 MNS JIS G 3112:2002	L=240	80	0.09	7.58
Нийт арматур							70.05
B1	1м урт дугуй хоолойн бетон (B30, F300, W6)-ы эзлэхүүн, м3						0.425
B2	1ш бүс бетон (B15)-ы эзлэхүүн, м3						0.022

Өөрчлөлт №			Захиалагч:	Захиалагч:	Зураг төслийн байгууллага:	Зөвлөх инженер	С.БАТСҮХ	Замын инженер	М.БЯМБАА	БАЯНХОНГОР АЙМГИЙГ АРХАНГАЙ АЙМГИЙН ЧУЛУУТ СУМТАЙ ХОЛБОХ АВТО ЗАМЫН ИНЖЕНЕРИЙН НАРИЙВЧИЛСАН ЗУРАГ ТӨСӨЛ ХЭСЭГ-I. ЭХНИЙ 30 КМ	Хоолойн их биеийн арматурчлал	Масштаб	Шифр	Хуудас №
Огноо			ЭДИЙН ЗАСАГ, ХӨГЖЛИЙН ЯАМ	БАЯНХОНГОР АЙМГИЙН ЗДТГ	"АВАРГА ЗАМ" ХХК	Төслийн инженер	Э.БАТБОЛД	Гүүр, хоолойн инженер	Д.НИНЖБАДАМ		-	М1:20	AZ/BA-1/04-2025	5
Тайлбар						Шалгасан инженер	Г.ЧИНТӨГС	Геодезийн инженер	Г.БАТХОЛБОО				

2xD1.0 ХООЛОЙ - ХООЛОЙН ЖАГСААЛТ, ТОДОРХОЙЛОЛТ

No	ПК	Материал	Хоолойн төрөл	Хэмжээ	Хоолойн урт, м	Замтай огтлолцох өнцөг	Орох амсрын түвшин, м	Гарах амсрын түвшин, м	Хоолойн дагуу налуу, ‰	Ажиллах горим
4	2+160.000	Төмөрбетон	Дугуй	2xD1.0	15	90°	1920.87	1920.58	-20	Турэлтгүй
7	4+996.000	Төмөрбетон	Дугуй	2xD1.0	18	90°	1976.48	1976.04	-25	Турэлтгүй
18	12+320.000	Төмөрбетон	Дугуй	2xD1.0	16	90°	2167.89	2168.36	30	Турэлтгүй
24	16+560.000	Төмөрбетон	Дугуй	2xD1.0	16	70°	2126.17	2126.57	25	Турэлтгүй
25	17+040.000	Төмөрбетон	Дугуй	2xD1.0	15	90°	2109.73	2110.09	25	Турэлтгүй

Өөрчлөлт №			Захиалагч:	Захиалагч:	Зураг төслийн байгууллага:	Зөвлөх инженер	С.БАТСҮХ	Замын инженер	М.БЯМБАА	БАЯНХОНГОР АЙМГИЙГ АРХАНГАЙ АЙМГИЙН ЧУЛУУТ СУМТАЙ ХОЛБОХ АВТО ЗАМЫН ИНЖЕНЕРИЙН НАРИЙВЧИЛСАН ЗУРАГ ТӨСӨЛ ХЭСЭГ-I. ЭХНИЙ 30 КМ	Хоолойн жагсаалт, тодорхойлолт	Масштаб	Шифр	Хуудас №
Огноо			ЭДИЙН ЗАСАГ, ХӨГЖЛИЙН ЯАМ	БАЯНХОНГОР АЙМГИЙН ЗДТГ	"АВАРГА ЗАМ" ХХК	Төслийн инженер	Э.БАТБОЛД	Гүүр, хоолойн инженер	Д.НИНЖБАДАМ					
Тайлбар						Шалгасан инженер	Г.ЧИНТӨГС	Геодезийн инженер	Г.БАТХОЛБОО		-	M1:100	AZ/BA-1/04-2025	6

No	Ажлын нэр	Хэмжих нэгж	Дүн	4	7	18	24	25
			ПК	2+160.000	4+996.000	12+320.000	16+560.000	17+040.000
		80	Урт	15	18	16	16	15
1. Газар шороны ажил								
-	Ухмолын ажил	м3	485.39	94.95	101.34	97.08	97.08	94.95
-	Ул хэрс нягтруулах	м2	878.40	171.58	183.88	175.68	175.68	171.58
-	Буцаан дүүргэлт хийх	м3	1,194.40	223.95	268.74	238.88	238.88	223.95
2. Хоолойн их биеийн ажил								
-	Элс хайрган дэвсгэр үе хийх	м3	46.40	8.70	10.44	9.28	9.28	8.70
-	Бетон бэлтгэл (B20) хийх	м3	46.40	8.70	10.44	9.28	9.28	8.70
-	Хоолой - Арматур	кг	11,208.00	2,101.50	2,521.80	2,241.60	2,241.60	2,101.50
-	Хоолой - Бетон (B30)	м3	68.80	12.90	15.48	13.76	13.76	12.90
-	Маноас бетон (B15) хийх	м3	32.00	6.00	7.20	6.40	6.40	6.00
-	Завсрын бетон (B15) хийх	м3	20.00	3.75	4.50	4.00	4.00	3.75
-	Турхмэл ус тусгаарлагч 2 үе	м2	816.00	153.00	183.60	163.20	163.20	153.00
3. Толгой, далавч, шалны ажил								
-	Элс хайрган дэвсгэр үе хийх	м3	10.24	2.05	2.05	2.05	2.05	2.05
-	Бетон бэлтгэл (B15) хийх	м3	10.24	2.05	2.05	2.05	2.05	2.05
-	Толгой, далавч - Арматур	кг	3,430.25	686.05	686.05	686.05	686.05	686.05
-	Толгой, далавч - Бетон (B30)	м3	34.00	6.80	6.80	6.80	6.80	6.80
-	Шал - Арматур	кг	1,828.05	365.61	365.61	365.61	365.61	365.61
-	Шал - Бетон (B30)	м3	38.00	7.60	7.60	7.60	7.60	7.60
4. Бэхэлгээний ажил								
-	Зуурмагтай чулуун бэхэлгээ хийх - Ус орох тал	м3	23.36	4.67	4.67	4.67	4.67	4.67
-	Зуурмагтай чулуун бэхэлгээ хийх - Ус гарах тал	м3	31.68	6.34	6.34	6.34	6.34	6.34
-	Зуурмагтай чулуун бэхэлгээ хийх - Далан, ус орох тал	м3	13.04	2.61	2.61	2.61	2.61	2.61
-	Зуурмагтай чулуун бэхэлгээ хийх - Далан, ус гарах тал	м3	9.92	1.98	1.98	1.98	1.98	1.98
5. Чулуун рисберм хийх								
-	Чулуун рисберм байгуулах (ухах)	м3	63.75	12.75	12.75	12.75	12.75	12.75
-	Чулууны хэмжээ	м3	13.13	2.63	2.63	2.63	2.63	2.63

2xD1.0 ХООЛОЙ - ХОЛБОЛТЫН ЗУРАГ

4 (2+160.000)

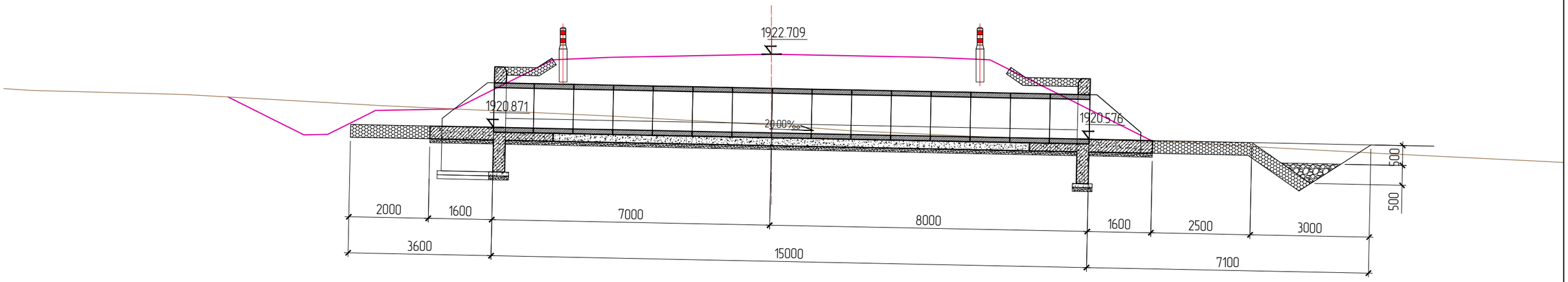

7 (4+996.000)

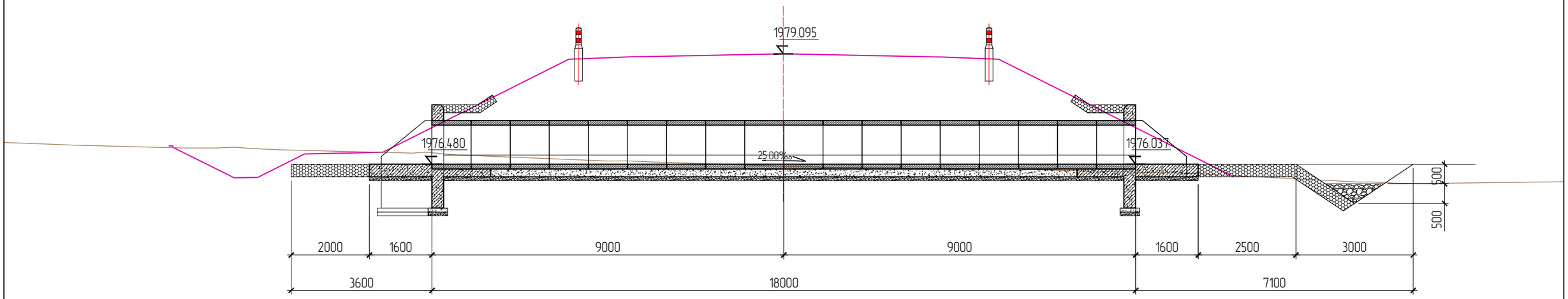

Өөрчлөлт №			Захиалагч:	Захиалагч:	Зураг төслийн байгууллага:	Зөвлөх инженер	С.БАТСҮХ	Замын инженер	М.БЯМБАА	БАЯНХОНГОР АЙМГИЙГ АРХАНГАЙ АЙМГИЙН ЧУЛУУТ СУМТАЙ ХОЛБОХ АВТО ЗАМЫН ИНЖЕНЕРИЙН НАРИЙВЧИЛСАН ЗУРАГ ТӨСӨЛ ХЭСЭГ-I. ЭХНИЙ 30 КМ	Холболтын зураг	Масштаб	Шифр	Хуудас №
Огноо			ЭДИЙН ЗАСАГ, ХӨГЖЛИЙН ЯАМ	БАЯНХОНГОР АЙМГИЙН ЗДТГ	"АВАРГА ЗАМ" ХХК	Төслийн инженер	Э.БАТБОЛД	Гүүр, хоолойн инженер	Д.НИНЖБАДАМ		-	М1:100	AZ/BA-1/04-2025	8
Тайлбар						Шалгасан инженер	Г.ЧИНТӨГС	Геодезийн инженер	Г.БАТХОЛБОО					

2xD1.0 ХООЛОЙ - ХОЛБОЛТЫН ЗУРАГ

18 (12+320.000)

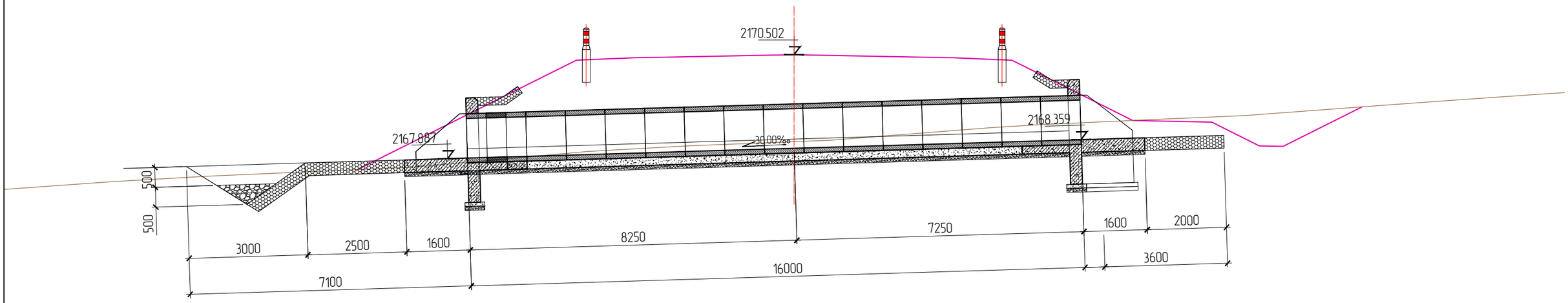

24 (16+560.000)

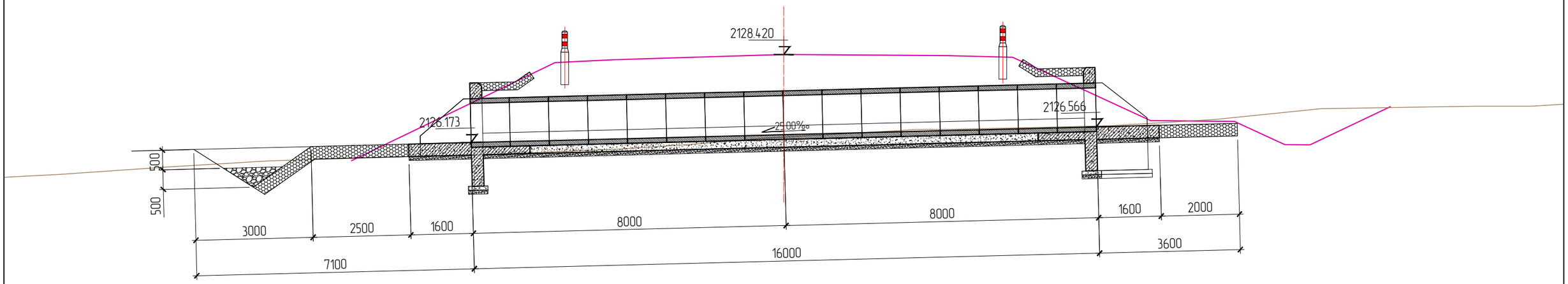

Өөрчлөлт №			Захиалагч:	Захиалагч:	Зураг төслийн байгууллага:	Зөвлөх инженер	С.БАТСҮХ	Замын инженер	М.БЯМБАА	БАЯНХОНГОР АЙМГИЙГ АРХАНГАЙ АЙМГИЙН ЧУЛУУТ СУМТАЙ ХОЛБОХ АВТО ЗАМЫН ИНЖЕНЕРИЙН НАРИЙВЧИЛСАН ЗУРАГ ТӨСӨЛ ХЭСЭГ-І. ЭХНИЙ 30 КМ	Холболтын зураг	Масштаб	Шифр	Хуудас №
Огноо			ЭДИЙН ЗАСАГ, ХӨГЖЛИЙН ЯАМ	БАЯНХОНГОР АЙМГИЙН ЗДТГ	"АВАРГА ЗАМ" ХХК	Төслийн инженер	Э.БАТБОЛД	Гүүр, хоолойн инженер	Д.НИНЖБАДАМ		-	М1:100	AZ/BA-1/04-2025	9
Тайлбар						Шалгасан инженер	Г.ЧИНТӨГС	Геодезийн инженер	Г.БАТХОЛБОО					

2xD1.0 ХООЛОЙ - ХОЛБОЛТЫН ЗУРАГ

25 (17+040.000)

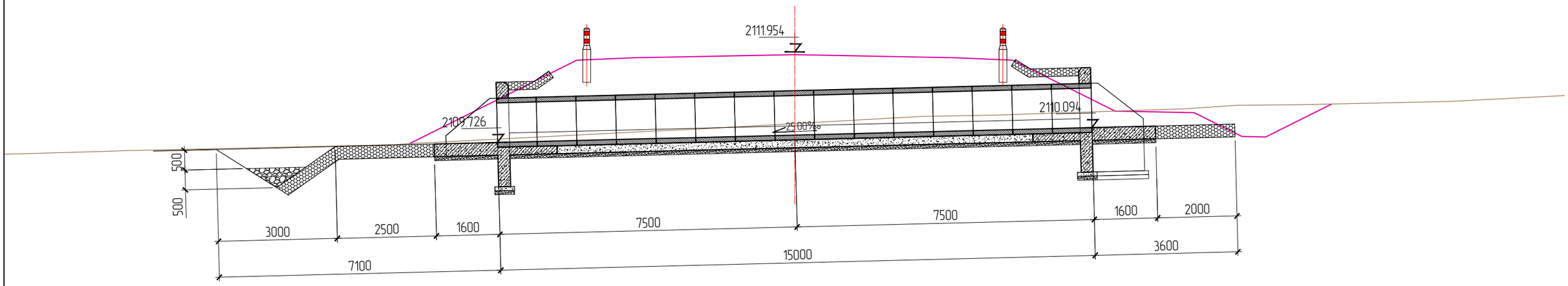

Өөрчлөлт №			Захиалагч:	Захиалагч:	Зураг төслийн байгууллага:	Зөвлөх инженер	С.БАТСҮХ	Замын инженер	М.БЯМБАА	БАЯНХОНГОР АЙМГИЙГ АРХАНГАЙ АЙМГИЙН ЧУЛУУТ СУМТАЙ ХОЛБОХ АВТО ЗАМЫН ИНЖЕНЕРИЙН НАРИЙВЧИЛСАН ЗУРАГ ТӨСӨЛ ХЭСЭГ-I. ЭХНИЙ 30 КМ	Холболтын зураг	Масштаб	Шифр	Хуудас №
Огноо			ЭДИЙН ЗАСАГ, ХӨГЖЛИЙН ЯАМ	БАЯНХОНГОР АЙМГИЙН ЗДТГ	"АВАРГА ЗАМ" ХХК	Төслийн инженер	Э.БАТБОЛД	Гүүр, хоолойн инженер	Д.НИНЖБАДАМ					
Тайлбар						Шалгасан инженер	Г.ЧИНТӨГС	Геодезийн инженер	Г.БАТХОЛБОО		-	М1:100	AZ/BA-1/04-2025	10

3xD1.0 - ТӨМӨРБЕТОН ДУГУЙ ХООЛОЙ

АГУУЛГА

No	Нэр	Хуудас
1	3xD1.0 ХООЛОЙ - БАЙГУУЛАЛТ & ОГТЛОЛ	1
2	3xD1.0 ХООЛОЙ - ТОЛГОЙ & ДАЛАВЧ ХАНА & ШАЛНЫ ХИЙЦ	2
3	3xD1.0 ХООЛОЙ - ТОЛГОЙ & ДАЛАВЧ ХАНЫН АРМАТУРЧЛАЛ	3
4	3xD1.0 ХООЛОЙ - ШАЛНЫ АРМАТУРЧЛАЛ	4
5	3xD1.0 ХООЛОЙ - ИХ БИЕИЙН АРМАТУРЧЛАЛ	5
6	3xD1.0 ХООЛОЙ - ЖАГСААЛТ & ТОДОРХОЙЛОЛТ	6
7	3xD1.0 ХООЛОЙ - АЖЛЫН ТОО ХЭМЖЭЭ	7
8	3xD1.0 ХООЛОЙ - ХОЛБОЛТЫН ЗУРАГ	8

3xD1.0 ХООЛОЙ - БАЙГУУЛАЛТ & ОГТЛОЛ, М1:100

ОГТЛОЛ А-А М1:100

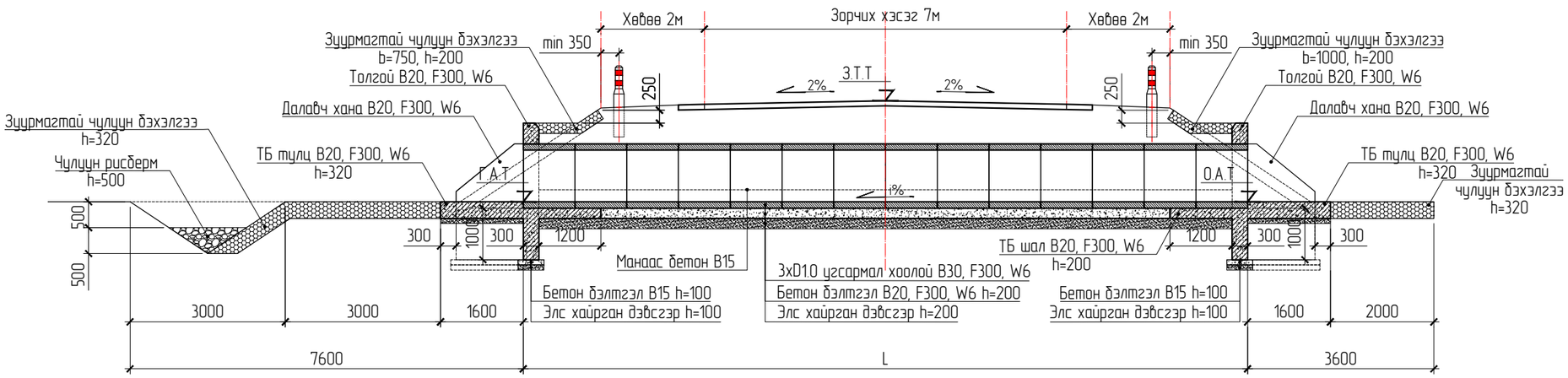

БАЙГУУЛАЛТ М1:100

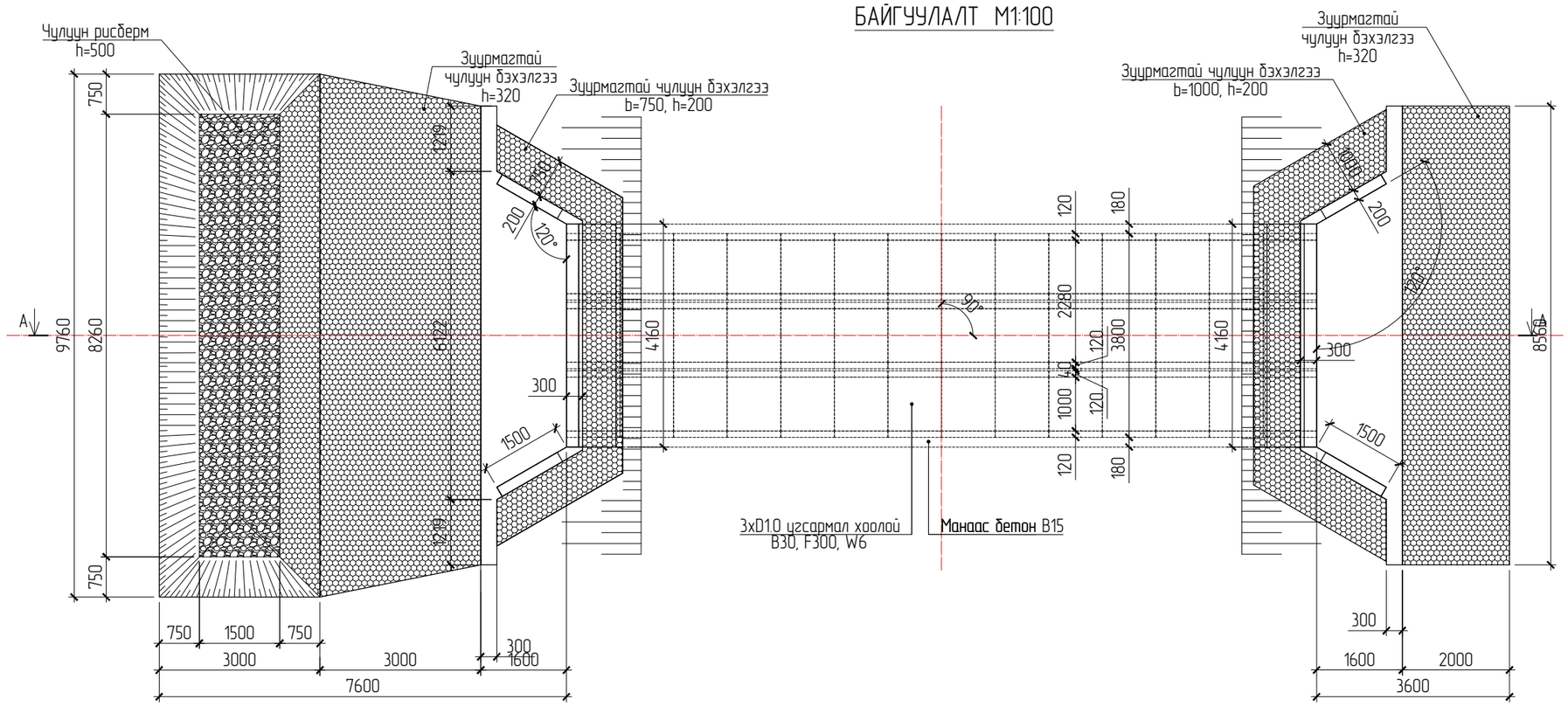

Өөрчлөлт №			Захиалагч:	Захиалагч:	Зураг төслийн байгууллага:	Зөвлөх инженер	С.БАТСҮХ	Замын инженер	М.БЯМБАА	БАЯНХОНГОР АЙМГИЙГ АРХАНГАЙ АЙМГИЙН ЧУЛУУТ СУМТАЙ ХОЛБОХ АВТО ЗАМЫН ИНЖЕНЕРИЙН НАРИЙВЧИЛСАН ЗУРАГ ТӨСӨЛ ХЭСЭГ-I. ЭХНИЙ 30 КМ	Хоолойн байгуулалт, огтлол	Масштаб	Шифр	Хуудас №
Огноо			ЭДИЙН ЗАСАГ, ХӨГЖЛИЙН ЯАМ	БАЯНХОНГОР АЙМГИЙН ЗДТГ	"АВАРГА ЗАМ" ХХК	Төслийн инженер	Э.БАТБОЛД	Гүүр, хоолойн инженер	Д.НИНЖБАДАМ					
Тайлбар						Шалгасан инженер	Г.ЧИНТӨГС	Геодезийн инженер	Г.БАТХОЛБОО		-	М1:100	AZ/BA-1/04-2025	1

3xD1.0 ХООЛОЙ - ТОЛГОЙ & ДАЛАВЧ ХАНА & ШАЛНЫ ХИЙЦ, M1:50

ТОЛГОЙ & ДАЛАВЧ ХАНА - HYYP ТАЛ M1:50

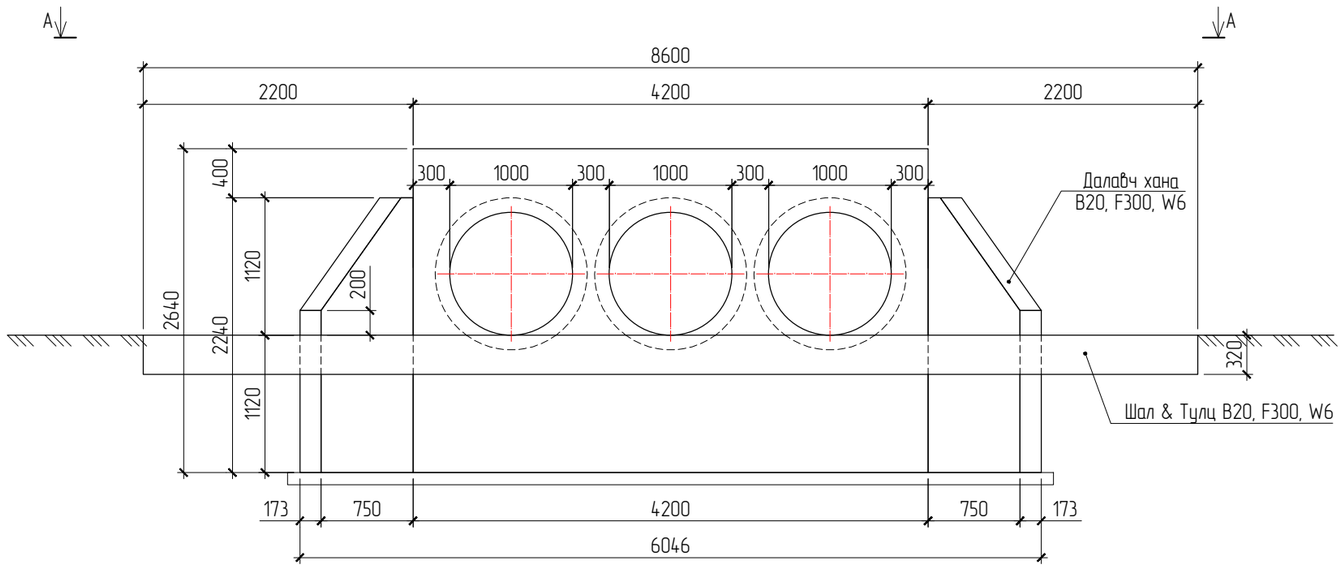

ДАЛАВЧ ХАНА M1:50

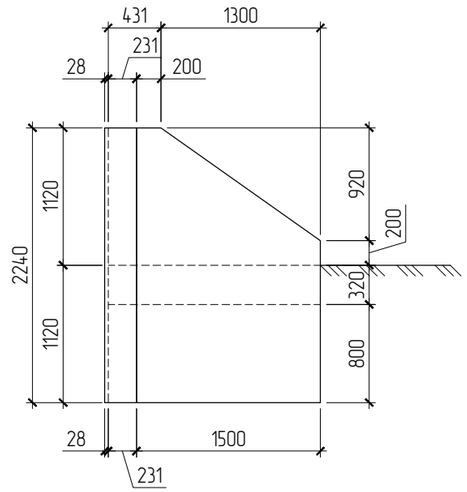

ХАРАГДАЦ A-A M1:50

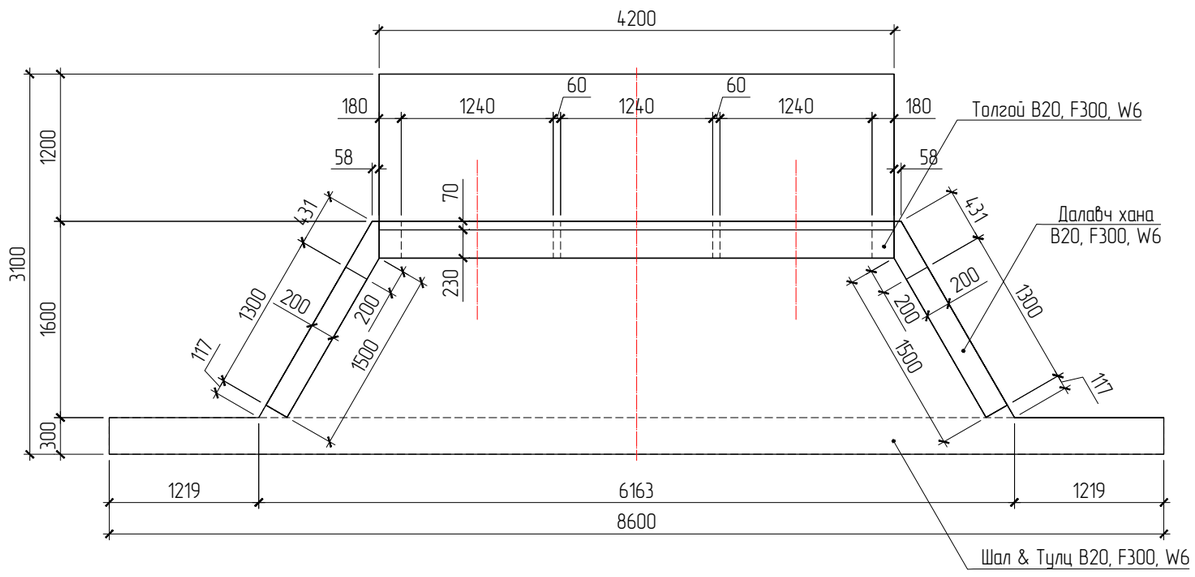

ОГТЛОЛ B-B M1:50

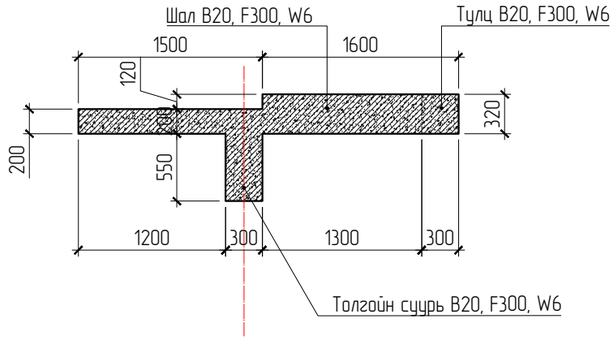

Өөрчлөлт №			Захиалагч:	Захиалагч:	Зураг төслийн байгууллага:	Зөвлөх инженер	С.БАТСҮХ	Замын инженер	М.БЯМБАА	БАЯНХОНГОР АЙМГИЙГ АРХАНГАЙ АЙМГИЙН ЧУЛУУТ СУМТАЙ ХОЛБОХ АВТО ЗАМЫН ИНЖЕНЕРИЙН НАРИЙВЧИЛСАН ЗУРАГ ТӨСӨЛ ХЭСЭГ-I. ЭХНИЙ 30 КМ	Толгой & Далавч хана & Шалны хийц	Масштаб	Шифр	Хуудас №
Огноо			ЭДИЙН ЗАСАГ, ХӨГЖЛИЙН ЯАМ	БАЯНХОНГОР АЙМГИЙН ЗДТГ	"АВАРГА ЗАМ" ХХК	Төслийн инженер	Э.БАТБОЛД	Гүүр, хоолойн инженер	Д.НИНЖБАДАМ				
Тайлбар						Шалгасан инженер	Г.ЧИНТӨГС	Геодезийн инженер	Г.БАТХОЛБОО		-	M1:50	AZ/BA-1/04-2025	2

2xD1.0 ХООЛОЙ - ТОЛГОЙ & ДАЛАВЧ ХАНЫН АРМАТУРЧЛАЛ, M1:50

ТОЛГОЙ & ДАЛАВЧ ХАНЫН АРМАТУРЧЛАЛ M1:25

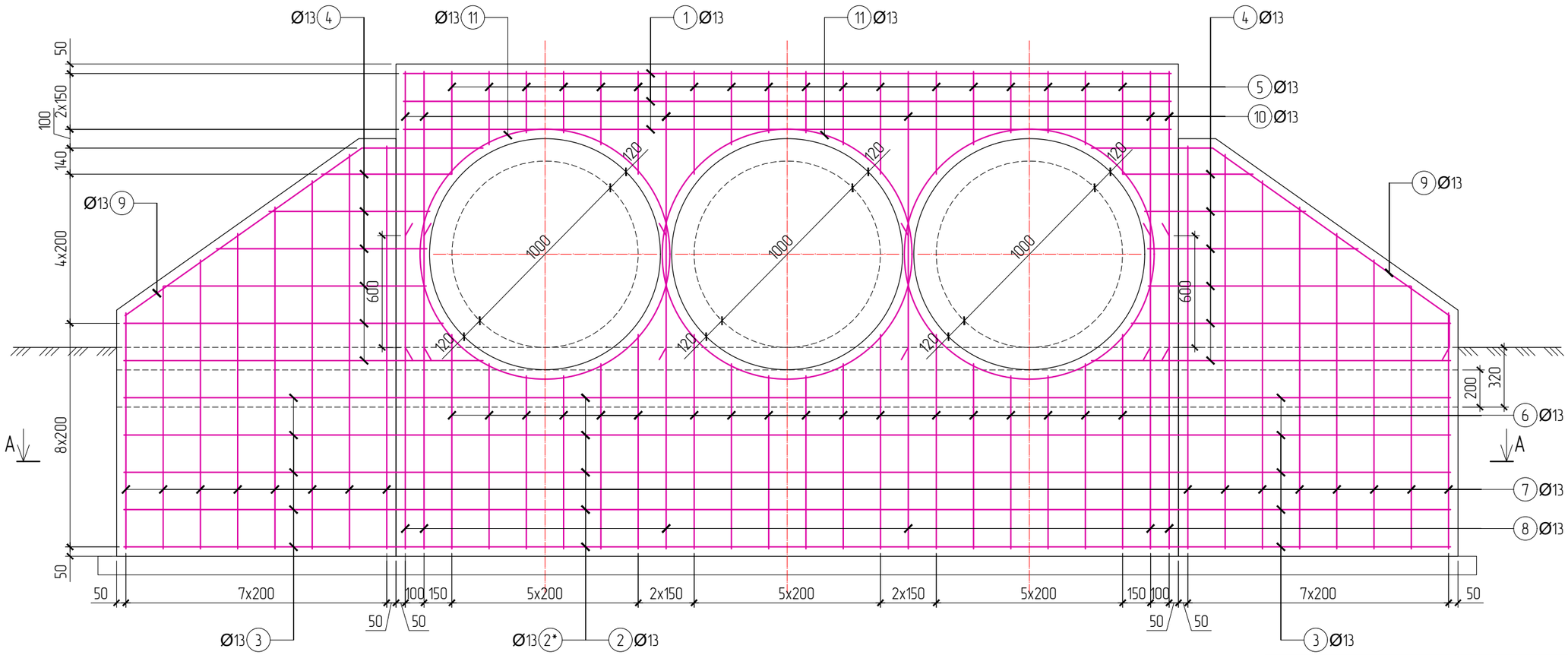

No	Хэсгийн тодорхойлолт
1	4120; 200; 200
2; 2*	4270; 300; 4530; 300
3	300; 300; 1740; 1670; 120
4	1670~920 (1300); 200; 280~580 (430); 200~500; 1580~820 (1200); 220
5	200; 320; 320; 200
6	200; 920~1150 (1040); 920~1150 (1040); 200
7	100; 1180~2180 (1700); 1180~2180 (1700); 100
8; 10	1680; 1680; 200; 1480; 1480; 200
9	660; 120; 1560; 170
11	D1340
99	80; 220; 80

ОГТЛОЛ A-A, M1:25

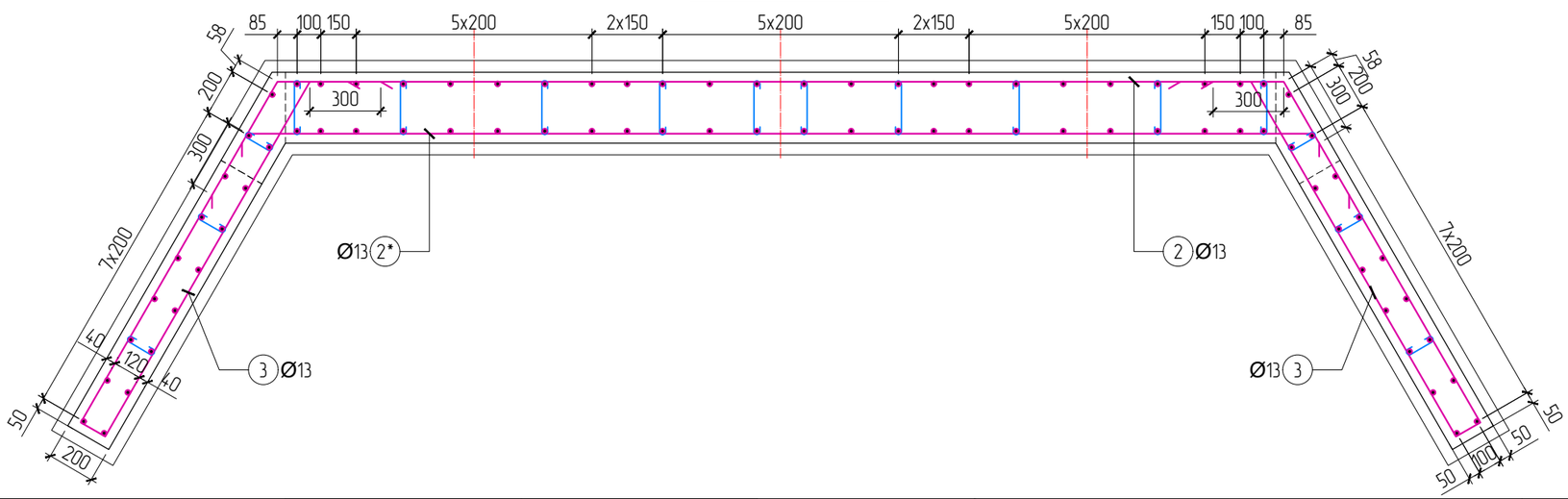

Материалын түүвэр – Толгой, Далавч хана

No	Нэр			Тоо ширх	Жин (кг) Нэгж	Жин (кг) Нийт
	Толгой, далавч ханын арматур			2	410.57	821.14
1	Ø13	SD390 MNS JIS G 3112:2002	L=4520	6	4.71	28.28
2	Ø13	SD390 MNS JIS G 3112:2002	L=4870	5	5.08	25.39
2*	Ø13	SD390 MNS JIS G 3112:2002	L=5130	5	5.35	26.75
3	Ø13	SD390 MNS JIS G 3112:2002	L=4130	10	4.31	43.06
4	Ø13	SD390 MNS JIS G 3112:2002	L=3750	12	3.91	46.92
5	Ø13	SD390 MNS JIS G 3112:2002	L=1280	18	1.33	24.02
6	Ø13	SD390 MNS JIS G 3112:2002	L=2680	18	2.79	50.30
7	Ø13	SD390 MNS JIS G 3112:2002	L=3700	16	3.86	61.73
8	Ø13	SD390 MNS JIS G 3112:2002	L=3560	6	3.71	22.27
9	Ø13	SD390 MNS JIS G 3112:2002	L=2510	4	2.62	10.47
10	Ø13	SD390 MNS JIS G 3112:2002	L=3160	6	3.30	19.77
11	Ø13	SD390 MNS JIS G 3112:2002	L=4500	6	4.69	28.15
99	Ø10	SR235 MNS JIS G 3112:2002	L=380	100	0.23	23.45
	Бетон (B20, F300, W6) эзлэхүүн, м3			2	4.40	8.80
	Бетон бэлтгэл (B15) эзлэхүүн, м3			2	0.40	0.80

Өөрчлөлт №			Захиалагч:	Захиалагч:	Зураг төслийн байгууллага:	Зөвлөх инженер	С.БАТСҮХ	Замын инженер	М.БЯМБАА	БАЯНХОНГОР АЙМГИЙГ АРХАНГАЙ АЙМГИЙН ЧУЛУУТ СУМТАЙ ХОЛБОХ АВТО ЗАМЫН ИНЖЕНЕРИЙН НАРИЙВЧИЛСАН ЗУРАГ ТӨСӨЛ ХЭСЭГ-I. ЭХНИЙ 30 КМ	Толгой & Далавч ханын арматурчлал	Масштаб	Шифр	Хуудас №
Огноо			ЭДИЙН ЗАСАГ, ХӨГЖЛИЙН ЯАМ	БАЯНХОНГОР АЙМГИЙН ЗДТГ	"АВАРГА ЗАМ" ХХК	Төслийн инженер	Э.БАТБОЛД	Гүүр, хоолойн инженер	Д.НИНЖБАДАМ				
Тайлбар						Шалгасан инженер	Г.ЧИНТӨГС	Геодезийн инженер	Г.БАТХОЛБОО		-	M1:50	AZ/BA-1/04-2025	3

3xD1.0 ХООЛОЙ - ШАЛНЫ АРМАТУРЧЛАЛ, M1:50

ШАЛ & ТУЛЦНЫ АРМАТУРЧЛАЛ, M1:25

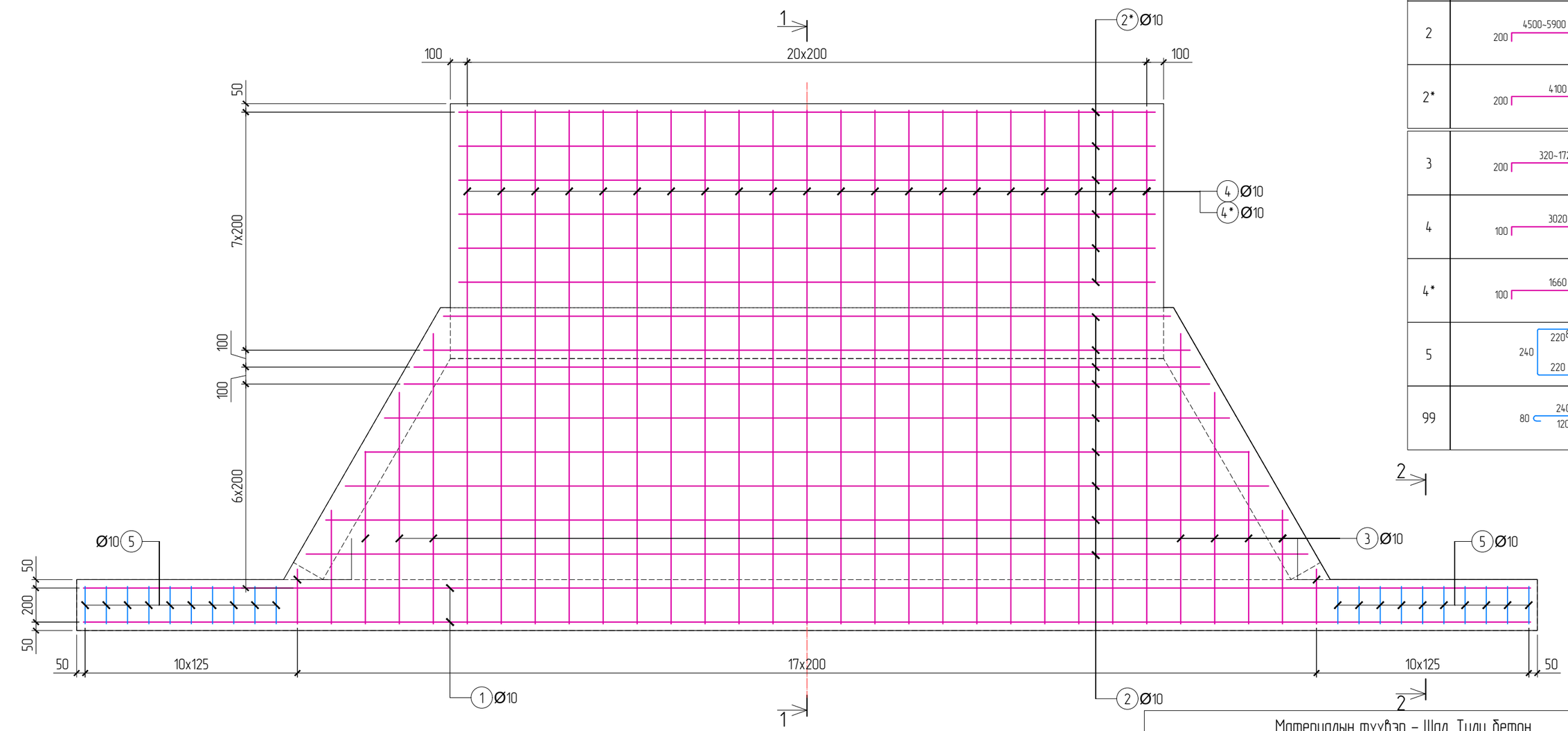

No	Хэсгийн тодорхойлолт
1	200 — 8520 — 200
2	200 — 4500~5900 (5200) — 200
2*	200 — 4100 — 200
3	200 — 320~1720 — 200
4	100 — 3020 — 200
4*	100 — 1660
5	240 — 220 (80) — 240; 220
99	80 — 240 (120) — 80

ОГТЛОЛ 1-1, M1:25

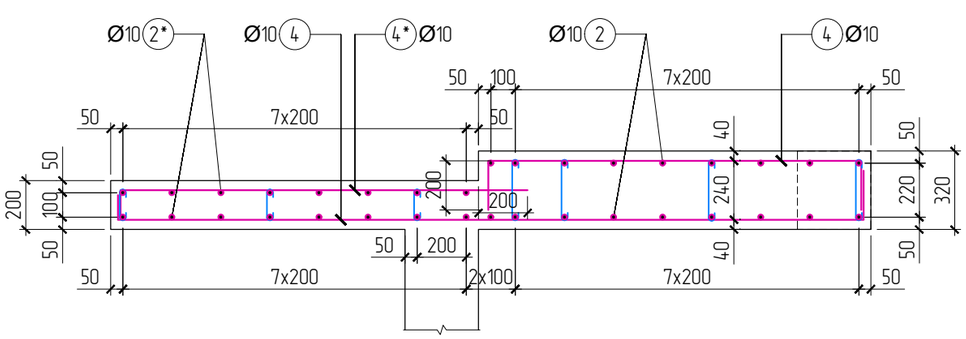

ОГТЛОЛ 2-2, M1:25

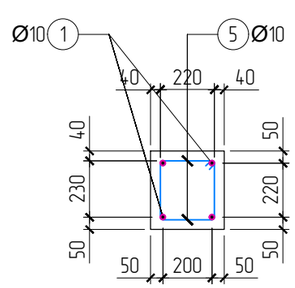

Материалын түүвэр - Шал, Тулц бетон

No	Нэр				Тоо ширх	Жин (кг) Нэгж	Жин (кг) Нийт
	Шал, тулцны арматур				2	234.81	469.61
1	Ø10	SD390 MNS JIS G 3112:2002		L=8920	4	5.50	22.01
2	Ø10	SD390 MNS JIS G 3112:2002		L=5900	18	3.64	65.53
2*	Ø10	SD390 MNS JIS G 3112:2002		L=4500	12	2.78	33.32
3	Ø10	SD390 MNS JIS G 3112:2002		L=1420	20	0.88	17.52
4	Ø10	SD390 MNS JIS G 3112:2002		L=3320	21	2.05	43.02
4*	Ø10	SD390 MNS JIS G 3112:2002		L=1760	21	1.09	22.80
5	Ø10	SR235 MNS JIS G 3112:2002		L=1080	20	0.67	13.33
99	Ø10	SR235 MNS JIS G 3112:2002		L=400	70	0.25	17.28
	Бетон (B20, F300, W6) эзлэхүүн, м3				2	4.50	9.00
	Бетон бэлтгэл (B15) эзлэхүүн, м3				2	0.00	0.00

Өөрчлөлт №			Захиалагч:	Захиалагч:	Зураг төслийн байгууллага:	Зөвлөх инженер	С.БАТСҮХ	Замын инженер	М.БЯМБАА	БАЯНХОНГОР АЙМГИЙГ АРХАНГАЙ АЙМГИЙН ЧУЛУУТ СУМТАЙ ХОЛБОХ АВТО ЗАМЫН ИНЖЕНЕРИЙН НАРИЙВЧИЛСАН ЗУРАГ ТӨСӨЛ ХЭСЭГ-I. ЭХНИЙ 30 КМ	Шалны арматурчлал	Масштаб	Шифр	Хуудас №
Огноо			ЭДИЙН ЗАСАГ, ХӨГЖЛИЙН ЯАМ	БАЯНХОНГОР АЙМГИЙН ЗДТГ	"АВАРГА ЗАМ" ХХК	Төслийн инженер	Э.БАТБОЛД	Гүүр, хоолойн инженер	Д.НИНЖБАДАМ				
Тайлбар						Шалгасан инженер	Г.ЧИНТӨГС	Геодезийн инженер	Г.БАТХОЛБОО		-	M1:50	AZ/BA-1/04-2025	4

3xD1.0 ХООЛОЙ - ИХ БИЕИЙН АРМАТУРЧЛАЛ, М1:20

ХӨНДЛӨН ОГТЛОЛ М1:20

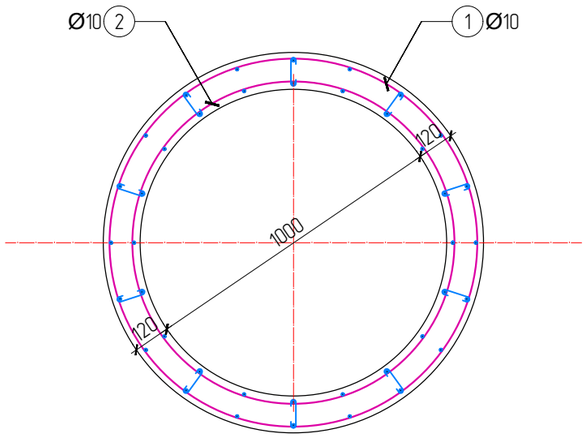

ДАГУУ ОГТЛОЛ М1:20

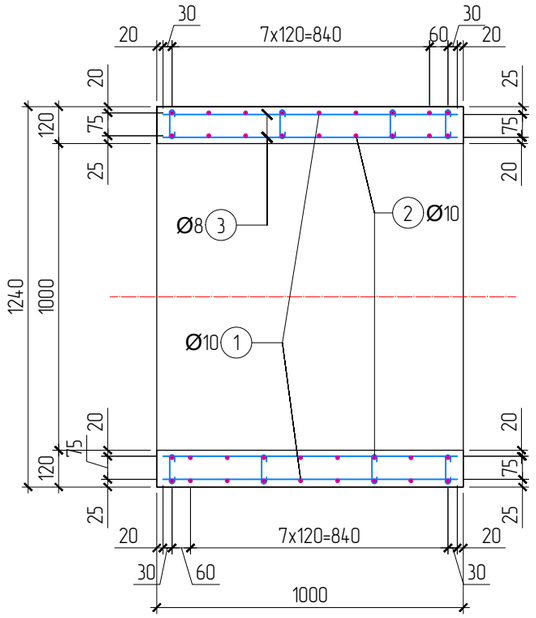

АРМАТУРЫН ХЭЛХЭЭС М1:20
ГАДНА ХЭЛХЭЭС

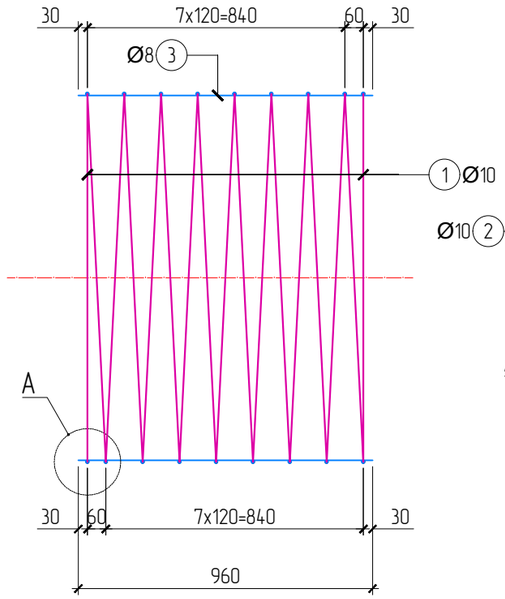

АРМАТУРЫН ХЭЛХЭЭС М1:20
ДОТОР ХЭЛХЭЭС

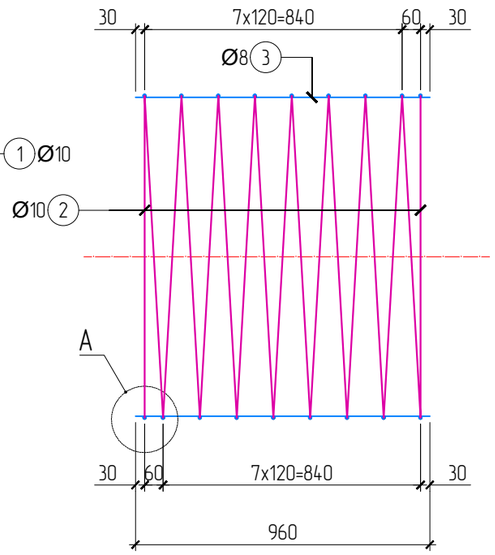

ХООЛОЙНЫ ЗАВСРЫН БЕТОН, М1:20

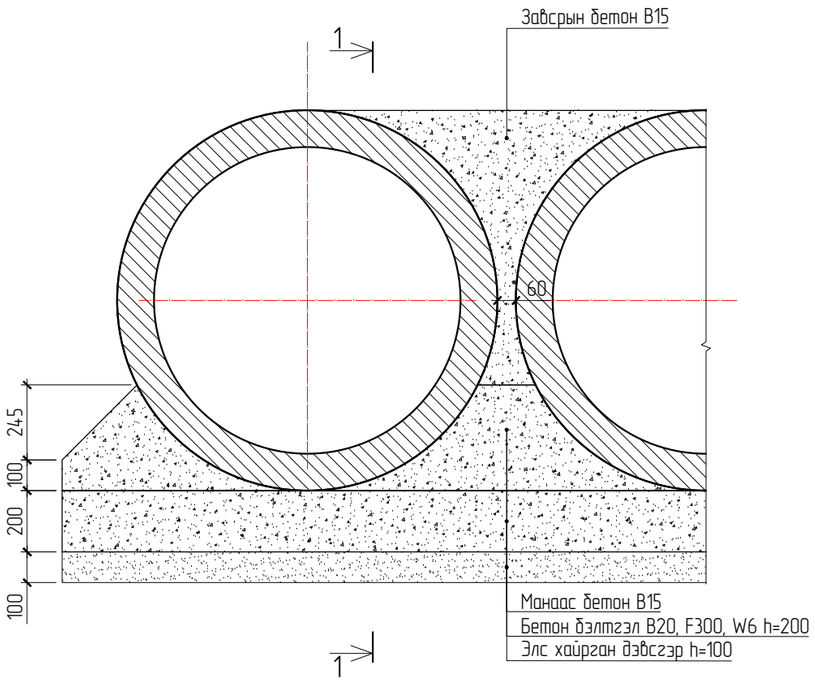

ХООЛОЙ ХООРОНДЫН ЗАЛГААС, М1:20

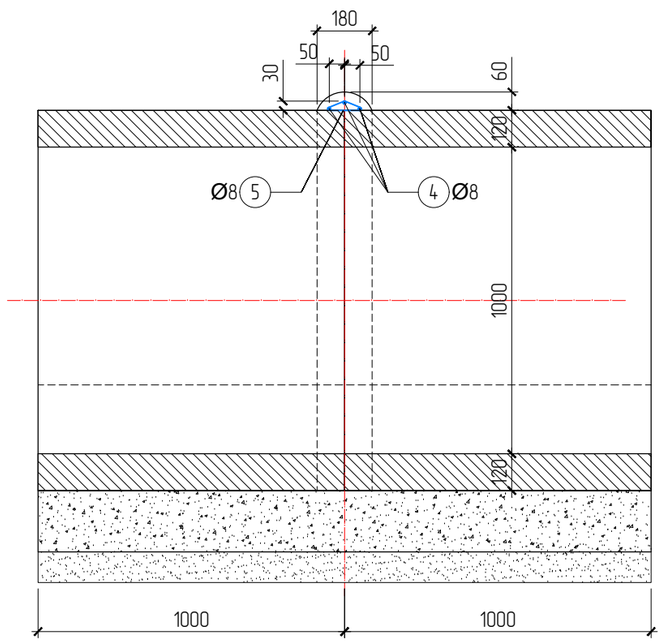

ХЭСЭГЛЭЛ-А М1:10
ГАГНАХ ҮЕД

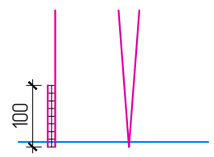

2 талаас гагнах үед 50мм,
1 талаас гагнах үед 100мм урт гагнана.

ХЭСЭГЛЭЛ-А М1:10
ЗӨРҮҮЛЭГ ХИЙХ ҮЕД

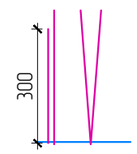

Материалын түүвэр

No	Тэмдэглэгээ	Нэр			Тоо шир	Жин (кг) Нэгж	Жин (кг) Нийт
1		Ø10	SD390 MNS JIS G 3112:2002	L=35560	1	21.94	21.94
2		Ø10	SD390 MNS JIS G 3112:2002	L=31440	1	19.40	19.40
3		Ø8	SR235 MNS JIS G 3112:2002	L=960	40	0.38	15.16
4		Ø8	SR235 MNS JIS G 3112:2002	L=3040	3	1.20	3.60
5		Ø8	SR235 MNS JIS G 3112:2002	L=460	13	0.18	2.36
6		Ø8	SR235 MNS JIS G 3112:2002	L=240	80	0.09	7.58
Нийт арматур							70.05
B1	1м урт дугуй хоолойн бетон (B30, F300, W6)-ы эзлэхүүн, м3						0.425
B2	1ш бүс бетон (B15)-ы эзлэхүүн, м3						0.022

Өөрчлөлт №			Захиалагч:	Захиалагч:	Зураг төслийн байгууллага:	Зөвлөх инженер	С.БАТСҮХ	Замын инженер	М.БЯМБАА	БАЯНХОНГОР АЙМГИЙГ АРХАНГАЙ АЙМГИЙН ЧУЛУУТ СУМТАЙ ХОЛБОХ АВТО ЗАМЫН ИНЖЕНЕРИЙН НАРИЙВЧИЛСАН ЗУРАГ ТӨСӨЛ ХЭСЭГ-I. ЭХНИЙ 30 КМ	Хоолойн их биеийн арматурчлал	Масштаб	Шифр	Хуудас №
Огноо			ЭДИЙН ЗАСАГ, ХӨГЖЛИЙН ЯАМ	БАЯНХОНГОР АЙМГИЙН ЗДТГ	"АВАРГА ЗАМ" ХХК	Төслийн инженер	Э.БАТБОЛД	Гүүр, хоолойн инженер	Д.НИНЖБАДАМ		-	М1:20	AZ/BA-1/04-2025	5
Тайлбар						Шалгасан инженер	Г.ЧИНТӨГС	Геодезийн инженер	Г.БАТХОЛБОО				

3xD1.0 ХООЛОЙ - ХООЛОЙН ЖАГСААЛТ, ТОДОРХОЙЛОЛТ

No	ПК	Материал	Хоолойн төрөл	Хэмжээ	Хоолойн урт, м	Замтай огтлолцох өнцөг	Орох амсрын түвшин, м	Гарах амсрын түвшин, м	Хоолойн дагуу налуу, ‰	Ажиллах горим
6	4+060.000	Төмөрбетон	Дугуй	3xD1.0	15	90°	1959.07	1958.92	-10	Турэлтгүй

Өөрчлөлт №			Захиалагч:	Захиалагч:	Зураг төслийн байгууллага:	Зөвлөх инженер	С.БАТСҮХ	Замын инженер	М.БЯМБАА	БАЯНХОНГОР АЙМГИЙГ АРХАНГАЙ АЙМГИЙН ЧУЛУУТ СУМТАЙ ХОЛБОХ АВТО ЗАМЫН ИНЖЕНЕРИЙН НАРИЙВЧИЛСАН ЗУРАГ ТӨСӨЛ ХЭСЭГ-I. ЭХНИЙ 30 КМ	Хоолойн жагсаалт, тодорхойлолт	Масштаб	Шифр	Хуудас №
Огноо			ЭДИЙН ЗАСАГ, ХӨГЖЛИЙН ЯАМ	БАЯНХОНГОР АЙМГИЙН ЗДТГ	"АВАРГА ЗАМ" ХХК	Төслийн инженер	Э.БАТБОЛД	Гүүр, хоолойн инженер	Д.НИНЖБАДАМ				
Тайлбар						Шалгасан инженер	Г.ЧИНТӨГС	Геодезийн инженер	Г.БАТХОЛБОО		-	M1:100	AZ/BA-1/04-2025	6

No	Ажлын нэр	Хэмжих нэгж	Дүн	6
			ПК	4+060.000
		15	Урт	15
1. Гэзэр шороony ажил				
-	Ухмалын ажил	м3	**117.61**	117.61
-	Ул хөрс нягтруулах	м2	**212.92**	212.92
-	Буцаан дүүргэлт хийх	м3	**238.35**	238.35
2. Хоолойн их биеийн ажил				
-	Элс хайрган дэвсгэр үе хийх	м3	**12.48**	12.48
	Бетон бэлтгэл (B20) хийх	м3	**12.48**	12.48
-	Хоолой - Арматур	кг	**3,152.25**	3,152.25
-	Хоолой - Бетон (B30)	м3	**19.35**	19.35
-	Манаас бетон (B15) хийх	м3	**8.70**	8.70
-	Завсрын бетон (B15) хийх	м3	**7.50**	7.50
-	Турхмэл ус тусгаарлагч 2 үе	м2	**192.00**	192.00
3. Толгой, далавч, шалны ажил				
-	Элс хайрган дэвсгэр үе хийх	м3	**2.58**	2.58
-	Бетон бэлтгэл (B15) хийх	м3	**2.58**	2.58
-	Толгой, далавч - Арматур	кг	**821.14**	821.14
-	Толгой, далавч - Бетон (B30)	м3	**8.80**	8.80
-	Шал Арматур	кг	**469.61**	469.61
-	Шал - Бетон (B30)	м3	**9.00**	9.00
4. Бэхэлгээний ажил				
-	Зуурмагтаи чулуун бэхэлгээ хиих - Ус орох тал	м3	**5.48**	5.48
-	Зуурмагтай чулуун бэхэлгээ хийх - Ус гарах тал	м3	**8.80**	8.80
-	Зуурмагтай чулуун бэхэлгээ хийх - Далан, ус орох тал	м3	**2.97**	2.97
-	Зуурмагтай чулуун бэхэлгээ хийх - Далан, ус гарах тал	м3	**2.29**	2.29
5. Чулуун рисберм хийх				
-	Чулуун рисберм байгуулах (ухах)	м3	**14.64**	14.64
-	Чулууны хэмжээ	м3	**3.10**	3.10

Өөрчлөлт №			Захиалагч:	Захиалагч:	Зураг төслийн байгууллага:	Зөвлөх инженер	С.БАТСҮХ	Замын инженер	М.БЯМБАА	БАЯНХОНГОР АЙМГИЙГ АРХАНГАЙ АЙМГИЙН ЧУЛУУТ СУМТАЙ ХОЛБОХ АВТО ЗАМЫН ИНЖЕНЕРИЙН НАРИЙВЧИЛСАН ЗУРАГ ТӨСӨЛ ХЭСЭГ-I. ЭХНИЙ 30 КМ	Ажлын тоо хэмжээ	Масштаб	Шифр	Хуудас №
Огноо			ЭДИЙН ЗАСАГ, ХӨГЖЛИЙН ЯАМ	БАЯНХОНГОР АЙМГИЙН ЗДТГ	"АВАРГА ЗАМ" ХХК	Төслийн инженер	Э.БАТБОЛД	Гүүр, хоолойн инженер	Д.НИНЖБАДАМ				
Тайлбар						Шалгасан инженер	Г.ЧИНТӨГС	Геодезийн инженер	Г.БАТХОЛБОО		-	М1:100	AZ/BA-1/04-2025	7

3xD1.0 ХООЛОЙ - ХОЛБОЛТЫН ЗУРАГ

6 (4+060.000)

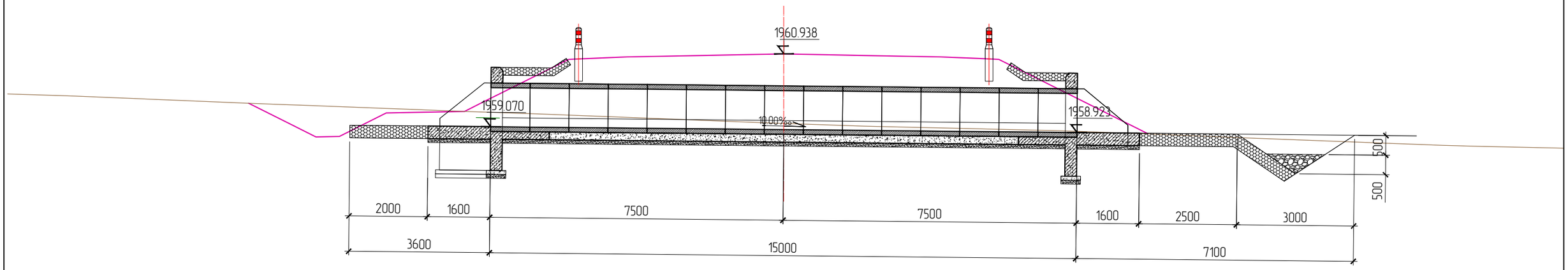

Өөрчлөлт №			Захиалагч:	Захиалагч:	Зураг төслийн байгууллага:	Зөвлөх инженер	С.БАТСҮХ	Замын инженер	М.БЯМБАА	БАЯНХОНГОР АЙМГИЙГ АРХАНГАЙ АЙМГИЙН ЧУЛУУТ СУМТАЙ ХОЛБОХ АВТО ЗАМЫН ИНЖЕНЕРИЙН НАРИЙВЧИЛСАН ЗУРАГ ТӨСӨЛ ХЭСЭГ-I. ЭХНИЙ 30 КМ	Холболтын зураг	Масштаб	Шифр	Хуудас №
Огноо			ЭДИЙН ЗАСАГ, ХӨГЖЛИЙН ЯАМ	БАЯНХОНГОР АЙМГИЙН ЗДТГ	"АВАРГА ЗАМ" ХХК	Төслийн инженер	Э.БАТБОЛД	Гүүр, хоолойн инженер	Д.НИНЖБАДАМ					
Тайлбар						Шалгасан инженер	Г.ЧИНТӨГС	Геодезийн инженер	Г.БАТХОЛБОО		-	М1:100	AZ/BA-1/04-2025	8

D1.5 - ТӨМӨРБЕТОН ДУГУЙ ХООЛОЙ

АГУУЛГА

No	Нэр	Хуудас
1	D1.5 ХООЛОЙ – БАЙГУУЛАЛТ & ОГТЛОЛ	1
2	D1.5 ХООЛОЙ – ТОЛГОЙ & ДАЛАВЧ ХАНА & ШАЛНЫ ХИЙЦ	2
3	D1.5 ХООЛОЙ – ТОЛГОЙ & ДАЛАВЧ ХАНЫН АРМАТУРЧЛАЛ	3
4	D1.5 ХООЛОЙ – ШАЛНЫ АРМАТУРЧЛАЛ	4
5	D1.5 ХООЛОЙ – ИХ БИЕИЙН АРМАТУРЧЛАЛ	5
6	D1.5 ХООЛОЙ – ЖАГСААЛТ & ТОДОРХОЙЛОЛТ	6
7	D1.5 ХООЛОЙ – АЖЛЫН ТОО ХЭМЖЭЭ	7
8	D1.5 ХООЛОЙ – ХОЛБОЛТЫН ЗУРАГ	8-10

ОГТЛОЛ А-А M1:100

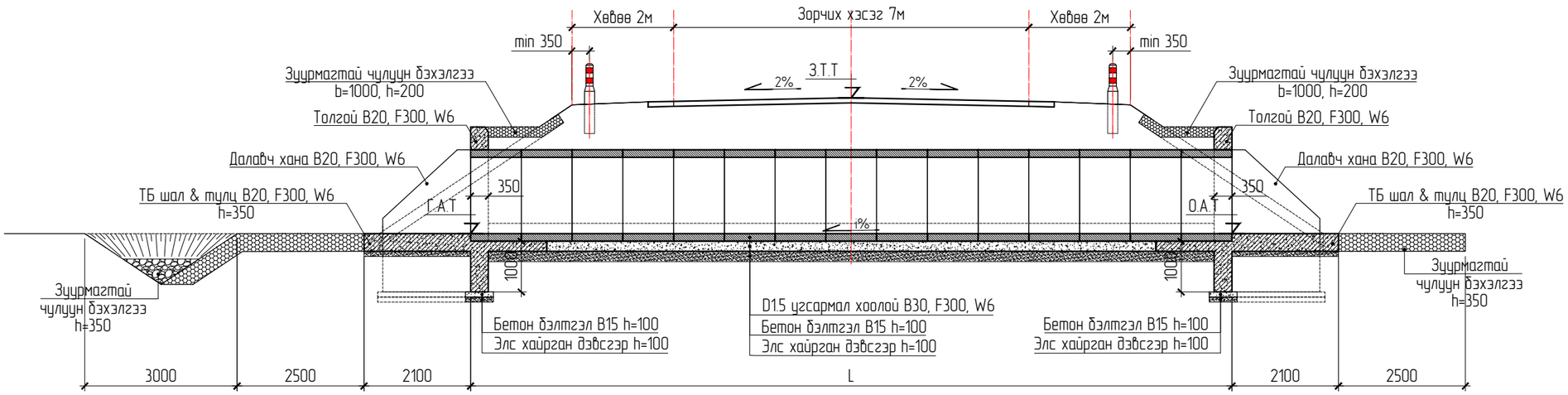

БАЙГУУЛАЛТ M1:100

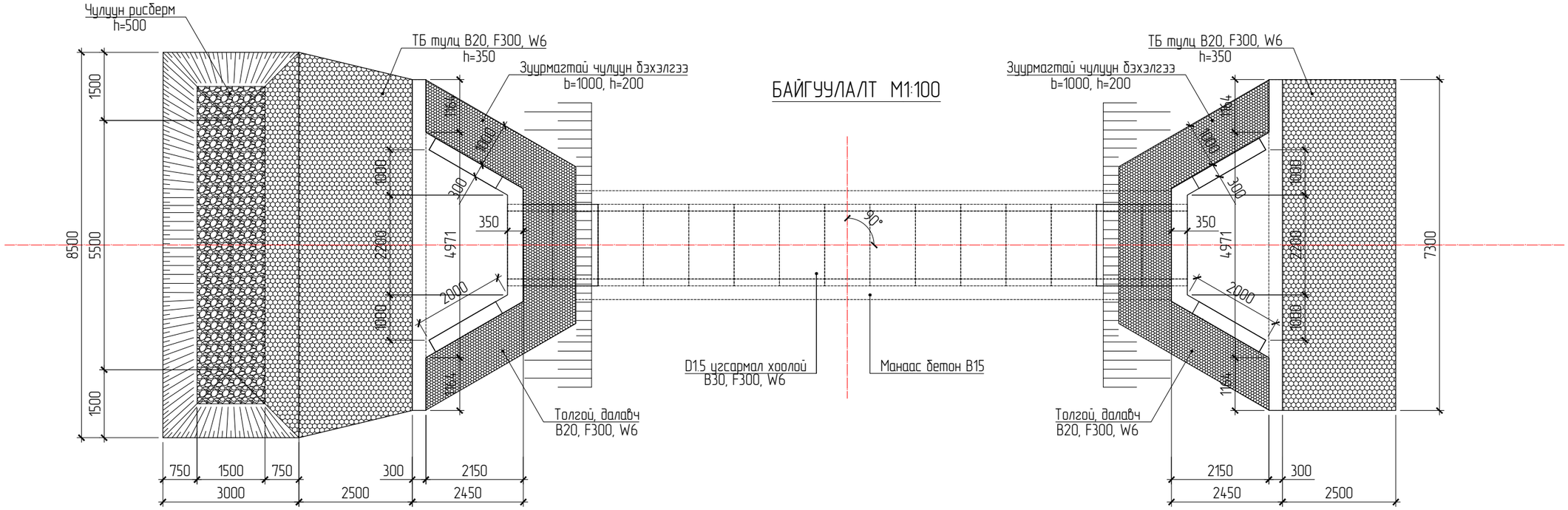

Өөрчлөлт №			Захиалагч:	Захиалагч:	Зураг төслийн байгууллага:	Зөвлөх инженер	С.БАТСҮХ	Замын инженер	М.БЯМБАА	БАЯНХОНГОР АЙМГИЙГ АРХАНГАЙ АЙМГИЙН ЧУЛУУТ СУМТАЙ ХОЛБОХ АВТО ЗАМЫН ИНЖЕНЕРИЙН НАРИЙВЧИЛСАН ЗУРАГ ТӨСӨЛ ХЭСЭГ-I. ЭХНИЙ 30 КМ	Хоолойн байгуулалт, огтлол	Масштаб	Шифр	Хуудас №
Огноо			ЭДИЙН ЗАСАГ, ХӨГЖЛИЙН ЯАМ	БАЯНХОНГОР АЙМГИЙН ЗДТГ	"АВАРГА ЗАМ" ХХК	Төслийн инженер	Э.БАТБОЛД	Гүүр, хоолойн инженер	Д.НИНЖБАДАМ					
Тайлбар						Шалгасан инженер	Г.ЧИНТӨГС	Геодезийн инженер	Г.БАТХОЛБОО		-	M1:100	AZ/BA-1/04-2025	1

D1.5 ХООЛОЙ - ТОЛГОЙ & ДАЛАВЧ ХАНА & ШАЛНЫ ХИЙЦ, M1:50

ТОЛГОЙ & ДАЛАВЧ ХАНА - НҮҮР ТАЛ M1:50

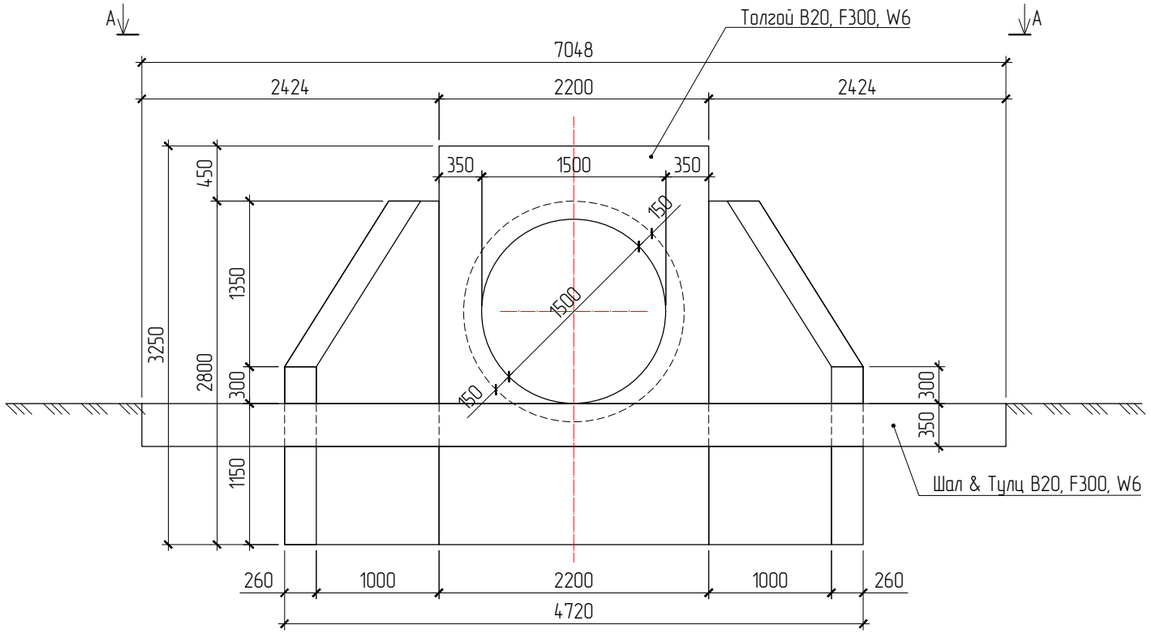

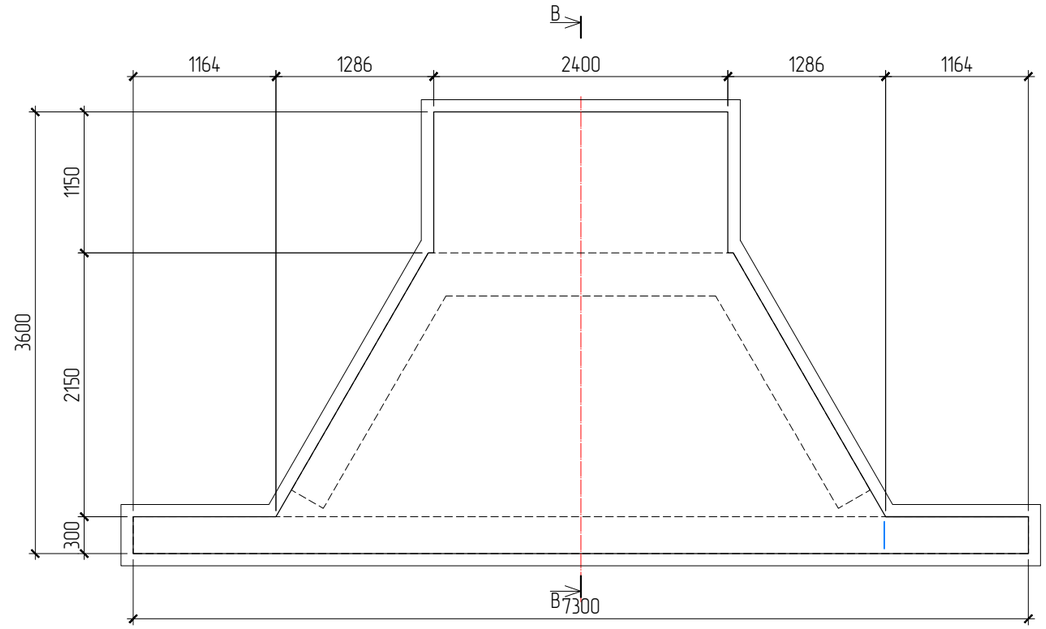

ХАРАГДАЦ A-A M1:50

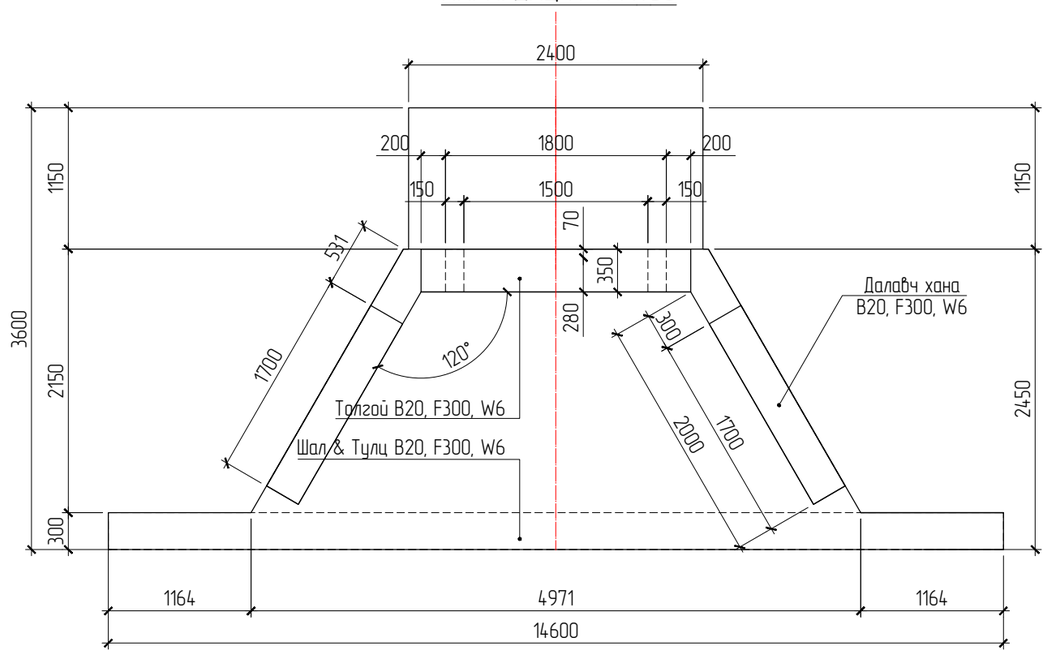

ДАЛАВЧ ХАНА M1:50

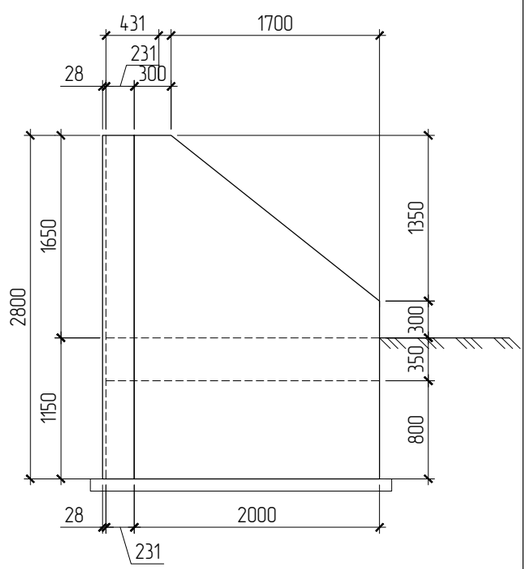

ОГТЛОЛ B-B M1:50

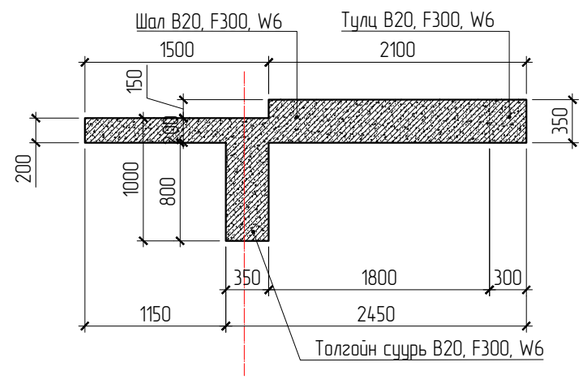

Өөрчлөлт №			Захиалагч:	Захиалагч:	Зураг төслийн байгууллага:	Зөвлөх инженер	С.БАТСҮХ	Замын инженер	М.БЯМБАА	БАЯНХОНГОР АЙМГИЙГ АРХАНГАЙ АЙМГИЙН ЧУЛУУТ СУМТАЙ ХОЛБОХ АВТО ЗАМЫН ИНЖЕНЕРИЙН НАРИЙВЧИЛСАН ЗУРАГ ТӨСӨЛ ХЭСЭГ-I. ЭХНИЙ 30 КМ	Толгой & Далавч хана & Шалны хийц	Масштаб	Шифр	Хуудас №
Огноо			ЭДИЙН ЗАСАГ, ХӨГЖЛИЙН ЯАМ	БАЯНХОНГОР АЙМГИЙН ЗДТГ	"АВАРГА ЗАМ" ХХК	Төслийн инженер	Э.БАТБОЛД	Гүүр, хоолойн инженер	Д.НИНЖБАДАМ				
Тайлбар						Шалгасан инженер	Г.ЧИНТӨГС	Геодезийн инженер	Г.БАТХОЛБОО		-	M1:50	AZ/BA-1/04-2025	2

D1.5 ХООЛОЙ - ТОЛГОЙ & ДАЛАВЧ ХАНЫН АРМАТУРЧЛАЛ, М1:50

ТОЛГОЙ & ДАЛАВЧ ХАНЫН АРМАТУРЧЛАЛ, М1:50

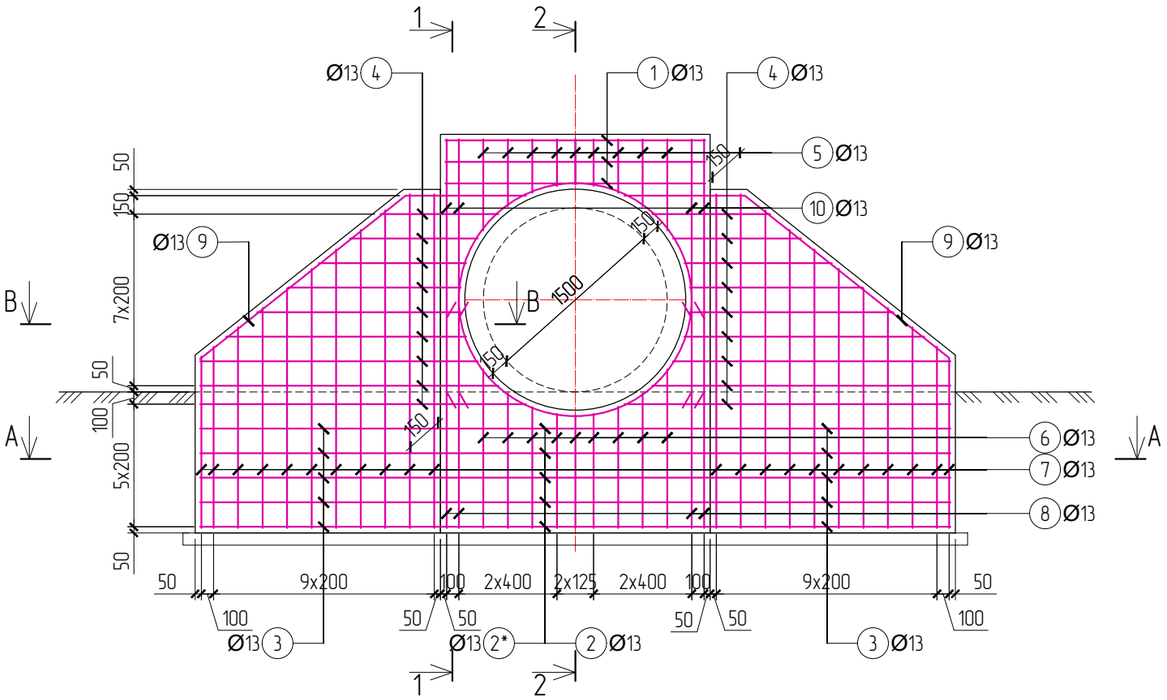

ОГТЛОЛ 1-1, М1:50

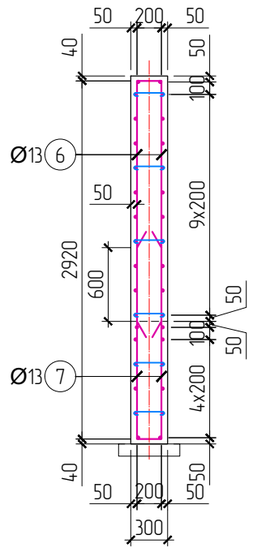

ОГТЛОЛ 2-2, М1:50

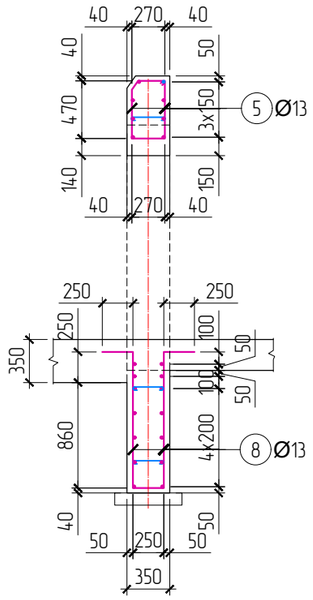

А-А ОГТЛОЛ, М1:50

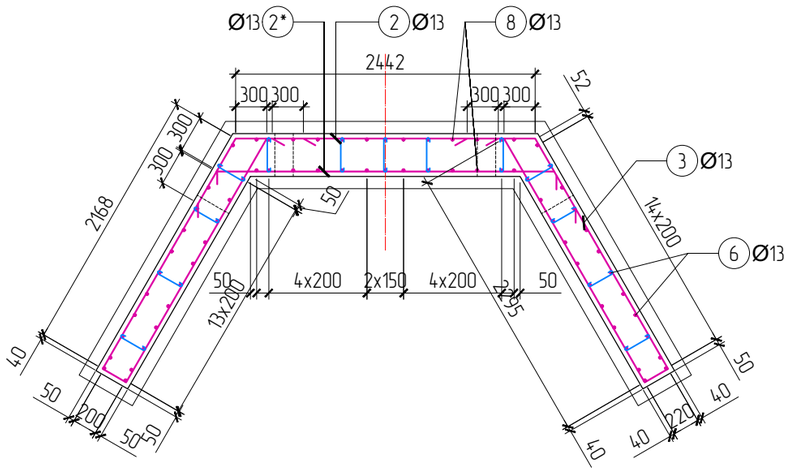

В-В ОГТЛОЛ, М1:50

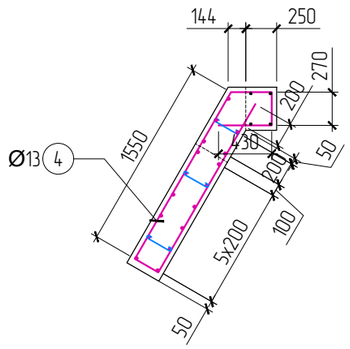

No	Хэсгийн тодорхойлолт
1	
2; 2*	
3	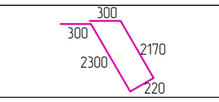
4	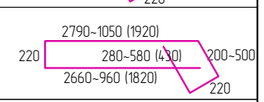
5	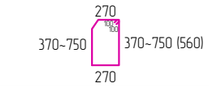
6	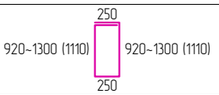
7	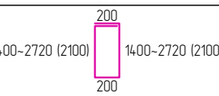
8; 10	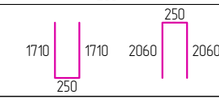
9	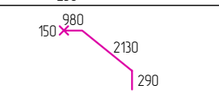
11	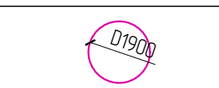
99	

Материалын түүвэр – Толгой, Далавч хана

No	Нэр			Тоо ширх	Жин (кг) Нэгж	Жин (кг) Нийт
Толгой, далавч ханын арматур				2	461.07	922.13
1	Ø13	SD390 MNS JIS G 3112:2002	L=2520	6	2.63	15.77
2	Ø13	SD390 MNS JIS G 3112:2002	L=4740	5	4.94	24.71
2*	Ø13	SD390 MNS JIS G 3112:2002	L=5050	5	5.27	26.33
3	Ø13	SD390 MNS JIS G 3112:2002	L=5290	10	5.52	55.16
4	Ø13	SD390 MNS JIS G 3112:2002	L=5970	18	6.23	112.05
5	Ø13	SD390 MNS JIS G 3112:2002	L=1760	9	1.84	16.52
6	Ø13	SD390 MNS JIS G 3112:2002	L=2820	9	2.94	26.46
7	Ø13	SD390 MNS JIS G 3112:2002	L=4500	22	4.69	103.23
8	Ø13	SD390 MNS JIS G 3112:2002	L=3620	4	3.77	15.10
9	Ø13	SD390 MNS JIS G 3112:2002	L=3520	4	3.67	14.68
10	Ø13	SD390 MNS JIS G 3112:2002	L=4320	4	4.50	18.02
11	Ø13	SD390 MNS JIS G 3112:2002	L=6300	2	6.57	13.14
99	Ø10	SR235 MNS JIS G 3112:2002	L=430	75	0.27	19.90
Бетон (B20, F300, W6) эзлэхүүн, м3				2	5.21	10.41
Бетон бэлтгэл (B15) эзлэхүүн, м3				2	0.35	0.70

Арматурын залгаас

Өөрчлөлт №			Захиалагч:	Захиалагч:	Зураг төслийн байгууллага:	Зөвлөх инженер	С.БАТСҮХ	Замын инженер	М.БЯМБАА	БАЯНХОНГОР АЙМГИЙГ АРХАНГАЙ АЙМГИЙН ЧУЛУУТ СУМТАЙ ХОЛБОХ АВТО ЗАМЫН ИНЖЕНЕРИЙН НАРИЙВЧИЛСАН ЗУРАГ ТӨСӨЛ ХЭСЭГ-I. ЭХНИЙ 30 КМ	Толгой & Далавч ханын арматурчлал	Масштаб	Шифр	Хуудас №
Огноо			ЭДИЙН ЗАСАГ, ХӨГЖЛИЙН ЯАМ	БАЯНХОНГОР АЙМГИЙН ЗДТГ	"АВАРГА ЗАМ" ХХК	Төслийн инженер	Э.БАТБОЛД	Гүүр, хоолойн инженер	Д.НИНЖБАДАМ		-	М1:50	AZ/BA-1/04-2025	3
Тайлбар						Шалгасан инженер	Г.ЧИНТӨГС	Геодезийн инженер	Г.БАТХОЛБОО					

D1.5 ХООЛОЙ - ШАЛНЫ АРМАТУРЧЛАЛ, M1:50

ШАЛ & ТУЛЦНЫ АРМАТУРЧЛАЛ, M1:50

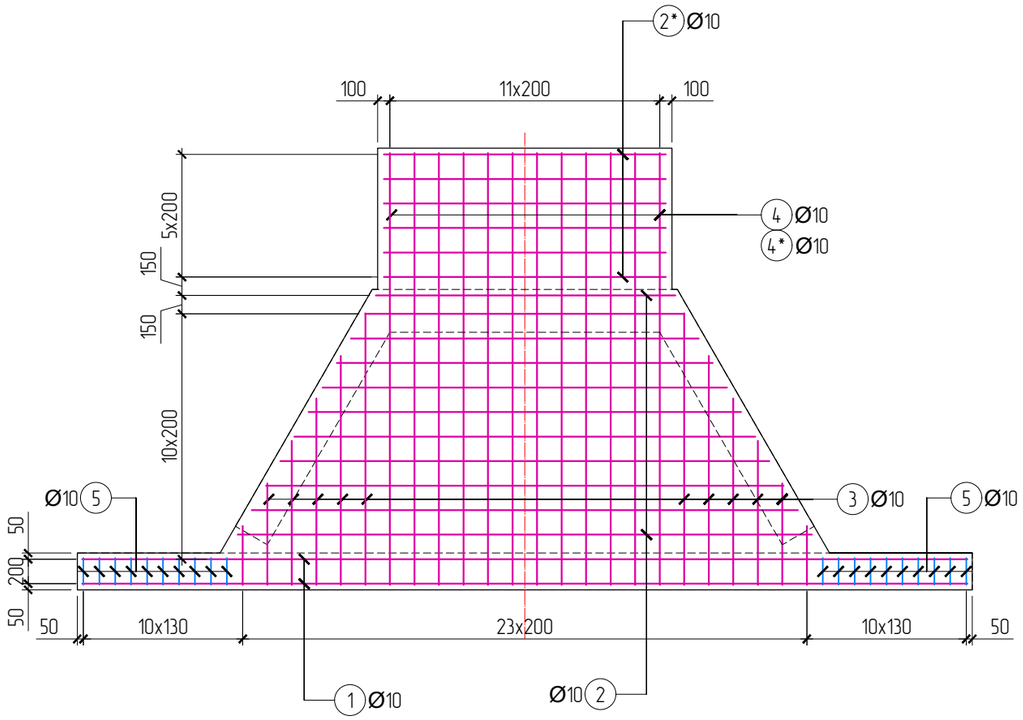

No	Хэсгийн тодорхойлолт
1	200 — 7220 — 200
2	200 — 4680~2440 (3560) — 200
2*	200 — 2300 — 200
3	200 — 500~2240 — 200
4	100 — 3520 — 200
4*	100 — 1660
5	240 — 220 80 / 220 — 240
99	80 — 240 / 120 — 80

ОГТЛОЛ 1-1, M1:25

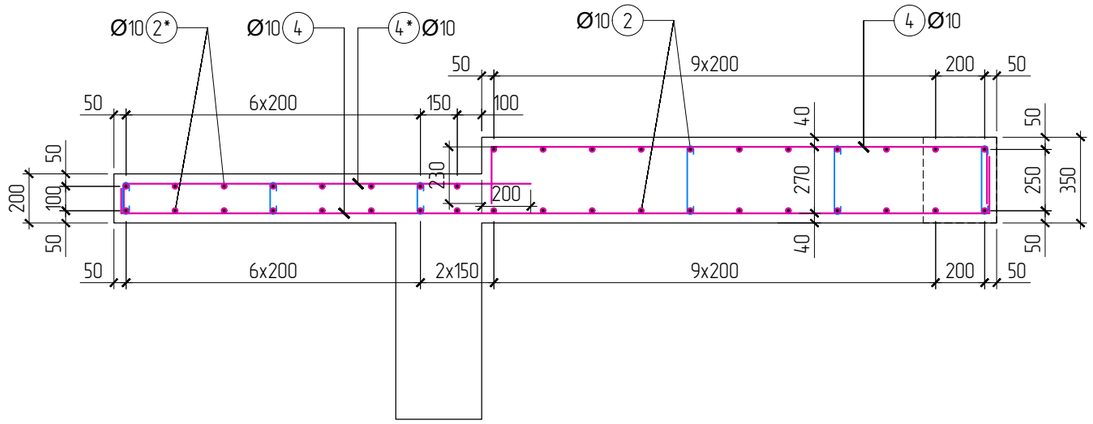

ОГТЛОЛ 2-2, M1:25

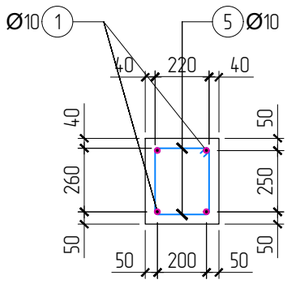

Материалын түүвэр - Шал, Тулц бетон						
No	Нэр			Тоо ширх	Жин (кг) Нэгж	Жин (кг) Нийт
Шал, тулцны арматур				2	193.10	386.19
1	Ø10	SD390 MNS JIS G 3112:2002	L=7620	4	4.70	18.81
2	Ø10	SD390 MNS JIS G 3112:2002	L=3960	24	2.44	58.64
2*	Ø10	SD390 MNS JIS G 3112:2002	L=2700	12	1.67	19.99
3	Ø10	SD390 MNS JIS G 3112:2002	L=1770	24	1.09	26.21
4	Ø10	SD390 MNS JIS G 3112:2002	L=3820	12	2.36	28.28
4*	Ø10	SD390 MNS JIS G 3112:2002	L=1760	12	1.09	13.03
5	Ø10	SR235 MNS JIS G 3112:2002	L=1080	20	0.67	13.33
99	Ø10	SR235 MNS JIS G 3112:2002	L=400	60	0.25	14.81
Бетон (B20, F300, W6) эзлэхүүн, м3				2	3.90	7.80
Бетон бэлтгэл (B15) эзлэхүүн, м3				2	0.70	1.40

Өөрчлөлт №			Захиалагч:	Захиалагч:	Зураг төслийн байгууллага:	Зөвлөх инженер	С.БАТСҮХ	Замын инженер	М.БЯМБАА	БАЯНХОНГОР АЙМГИЙГ АРХАНГАЙ АЙМГИЙН ЧУЛУУТ СУМТАЙ ХОЛБОХ АВТО ЗАМЫН ИНЖЕНЕРИЙН НАРИЙВЧИЛСАН ЗУРАГ ТӨСӨЛ ХЭСЭГ-I. ЭХНИЙ 30 КМ	Шалны арматурчлал	Масштаб	Шифр	Хуудас №
Огноо			ЭДИЙН ЗАСАГ, ХӨГЖЛИЙН ЯАМ	БАЯНХОНГОР АЙМГИЙН ЗДТГ	"АВАРГА ЗАМ" ХХК	Төслийн инженер	Э.БАТБОЛД	Гүүр, хоолойн инженер	Д.НИНЖБАДАМ				
Тайлбар						Шалгасан инженер	Г.ЧИНТӨГС	Геодезийн инженер	Г.БАТХОЛБОО		-	M1:50	AZ/BA-1/04-2025	4

D1.5 ХООЛОЙ - ИХ БИЕИЙН АРМАТУРЧЛАЛ, М1:25

ХӨНДЛӨН ОГТЛОЛ М1:25

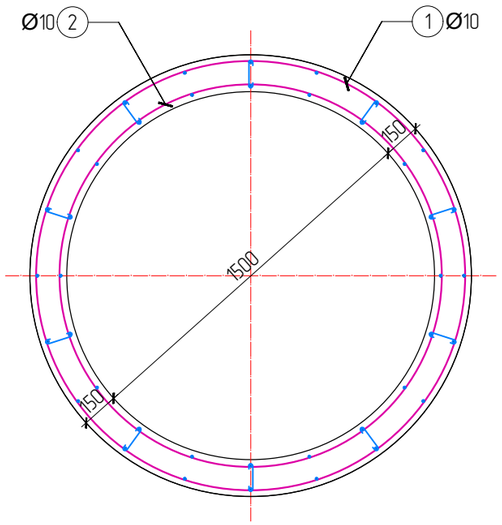

ДАГУУ ОГТЛОЛ М1:25

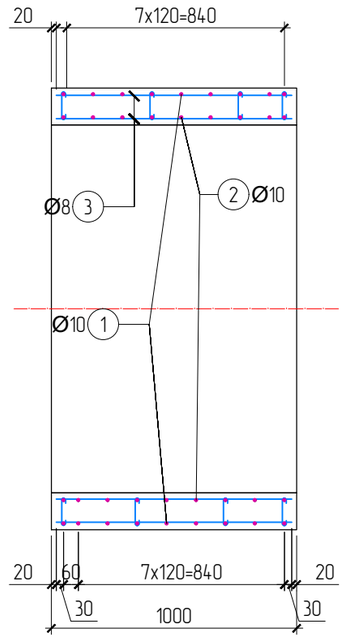

АРМАТУРЫН ХЭЛХЭЭС М1:25
ГАДНА ХЭЛХЭЭС

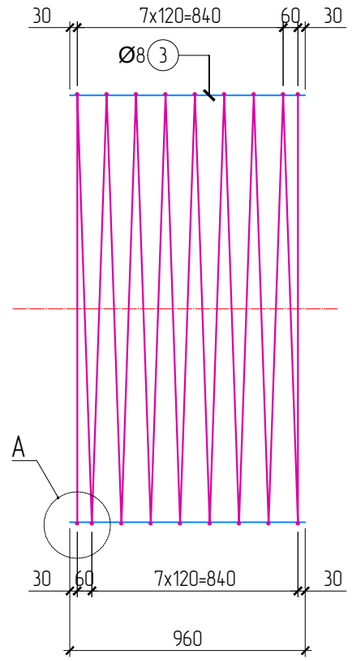

АРМАТУРЫН ХЭЛХЭЭС М1:25
ДОТОР ХЭЛХЭЭС

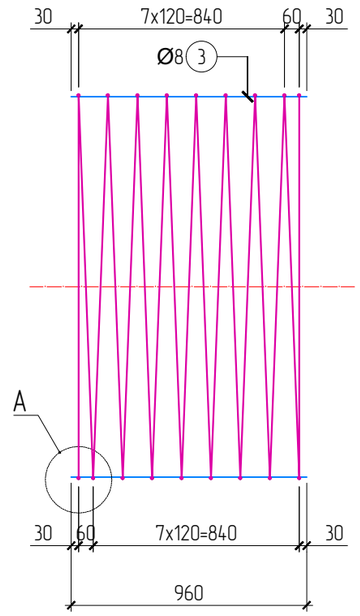

ХӨНДЛӨН ОГТЛОЛ М1:25
ХООЛОЙ ХООРОНДЫН ЗАЛГААС

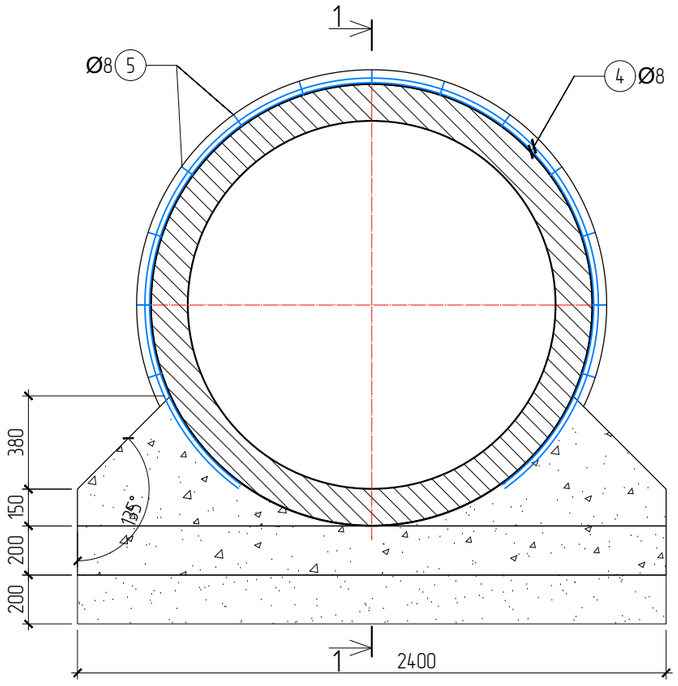

1-1 ОГТЛОЛ М1:25
ХООЛОЙ ХООРОНДЫН ЗАЛГААС

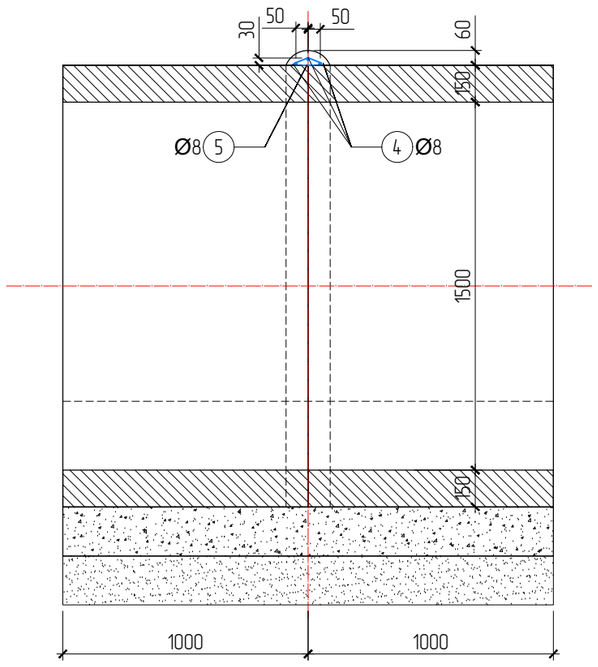

ХЭСЭГЛЭЛ-А М1:10
ГАГНАХ ҮЕД

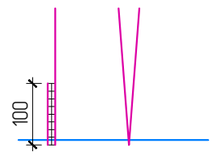

2 талаас гагнах үед 50мм,
1 талаас гагнах үед 100мм урт гагнана.

ХЭСЭГЛЭЛ-А М1:10
ЗӨРҮҮЛЭГ ХИЙХ ҮЕД

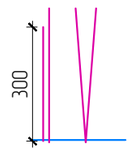

Материалын түүвэр

No	Тэмдэглэгээ	Нэр			Тоо шир	Жин (кг) Нэгж	Жин (кг) Нийт
1		Ø10	SD390 MNS JIS G 3112:2002	L=52300	1	32.27	32.27
2		Ø10	SD390 MNS JIS G 3112:2002	L=46900	1	28.94	28.94
3		Ø8	SR235 MNS JIS G 3112:2002	L=960	40	0.38	15.16
4		Ø8	SR235 MNS JIS G 3112:2002	L=4380	3	1.73	5.19
5		Ø8	SR235 MNS JIS G 3112:2002	L=460	13	0.18	2.36
6		Ø8	SR235 MNS JIS G 3112:2002	L=260	80	0.10	8.21
Нийт арматур							92.13
B1	1м урт дугуй хоолойн бетон (B30, F300, W6)-ы эзлэхүүн, м3						0.780
B2	1ш бүс бетон (B15)-ы эзлэхүүн, м3						0.033

Өөрчлөлт №			Захиалагч:	Захиалагч:	Зураг төслийн байгууллага:	Зөвлөх инженер	С.БАТСҮХ	Замын инженер	М.БЯМБАА	БАЯНХОНГОР АЙМГИЙГ АРХАНГАЙ АЙМГИЙН ЧУЛУУТ СУМТАЙ ХОЛБОХ АВТО ЗАМЫН ИНЖЕНЕРИЙН НАРИЙВЧИЛСАН ЗУРАГ ТӨСӨЛ ХЭСЭГ-I. ЭХНИЙ 30 КМ	Хоолойн их биеийн арматурчлал	Масштаб	Шифр	Хуудас №
Огноо			ЭДИЙН ЗАСАГ, ХӨГЖЛИЙН ЯАМ	БАЯНХОНГОР АЙМГИЙН ЗДТГ	"АВАРГА ЗАМ" ХХК	Төслийн инженер	Э.БАТБОЛД	Гүүр, хоолойн инженер	Д.НИНЖБАДАМ				
Тайлбар						Шалгасан инженер	Г.ЧИНТӨГС	Геодезийн инженер	Г.БАТХОЛБОО		-	М1:20	AZ/BA-1/04-2025	5

D1.5 ХООЛОЙ - ХООЛОЙН ЖАГСААЛТ, ТОДОРХОЙЛОЛТ

No	ПК	Материал	Хоолойн төрөл	Хэмжээ	Хоолойн урт, м	Замтай огтлолцох өнцөг	Орох амсрын түвшин, м	Гарах амсрын түвшин, м	Хоолойн дагуу налуу, ‰	Ажиллах горим
12	7+788.000	Төмөрбетон	Дугуй	D1.5	20	90°	2055.11	2054.52	-30	Турэлтгүй
13	8+294.000	Төмөрбетон	Дугуй	D1.5	22	90°	2068.08	2067.43	-30	Турэлтгүй
14	8+382.000	Төмөрбетон	Дугуй	D1.5	26	75°	2069.23	2068.59	-25	Турэлтгүй
23	15+972.000	Төмөрбетон	Дугуй	D1.5	16	90°	2145.37	2145.84	30	Турэлтгүй
26	18+202.000	Төмөрбетон	Дугуй	D1.5	17	90°	2071.32	2071.57	15	Турэлтгүй

Өөрчлөлт №			Захиалагч:	Захиалагч:	Зураг төслийн байгууллага:	Зөвлөх инженер	С.БАТСҮХ	Замын инженер	М.БЯМБАА	БАЯНХОНГОР АЙМГИЙГ АРХАНГАЙ АЙМГИЙН ЧУЛУУТ СУМТАЙ ХОЛБОХ АВТО ЗАМЫН ИНЖЕНЕРИЙН НАРИЙВЧИЛСАН ЗУРАГ ТӨСӨЛ ХЭСЭГ-I. ЭХНИЙ 30 КМ	Хоолойн жагсаалт, тодорхойлолт	Масштаб	Шифр	Хуудас №
Огноо			ЭДИЙН ЗАСАГ, ХӨГЖЛИЙН ЯАМ	БАЯНХОНГОР АЙМГИЙН ЗДТГ	"АВАРГА ЗАМ" ХХК	Төслийн инженер	Э.БАТБОЛД	Гүүр, хоолойн инженер	Д.НИНЖБАДАМ					
Тайлбар						Шалгасан инженер	Г.ЧИНТӨГС	Геодезийн инженер	Г.БАТХОЛБОО		-	M1:100	AZ/BA-1/04-2025	6

No	Ажлын нэр	Хэмжих нэгж	Дүн	12	13	14	23	26	Тест
			ПК	7+788.000	8+294.000	8+382.000	15+972.000	18+202.000	-
		102	Үрт	20	22	26	16	17	1
1. Газар шороны ажил									
-	Ухмолын ажил	м3	**558.44**	111.29	115.25	123.17	103.37	105.35	-
-	Ул харс нягтруулах	м2	**956.10**	190.50	197.70	212.10	176.10	179.70	-
-	Буцаан дүүргэлт хийх	м3	**2,454.30**	486.00	534.60	631.80	388.80	413.10	-
2. Хоолойн их биеийн ажил									
-	Элс хайрган дэвсгэр үе хийх	м3	**48.48**	9.60	10.56	12.48	7.68	8.16	-
-	Бетон бэлтгэл (B20) хийх	м3	**48.48**	9.60	10.56	12.48	7.68	8.16	-
-	Хоолой - Арматур	кг	**9,397.26**	1,842.60	2,026.86	2,395.38	1,474.08	1,566.21	92.13
-	Хоолой - Бетон (B30)	м3	**79.56**	15.60	17.16	20.28	12.48	13.26	0.78
-	Маноос бетон (B15) хийх	м3	**50.50**	10.00	11.00	13.00	8.00	8.50	-
-	Завсрын бетон (B15) хийх	м3	**-**	-	-	-	-	-	-
-	Турхмэл ус тусгаарлагч 2 үе	м2	**1,050.40**	208.00	228.80	270.40	166.40	176.80	-
3. Толгой, далавч, шалны ажил									
-	Элс хайрган дэвсгэр үе хийх	м3	**10.20**	2.04	2.04	2.04	2.04	2.04	-
-	Бетон бэлтгэл (B15) хийх	м3	**10.20**	2.04	2.04	2.04	2.04	2.04	-
-	Толгой, далавч - Арматур	кг	**4,633.18**	926.64	926.64	926.64	926.64	926.64	-
-	Толгой, далавч - Бетон (B30)	м3	**52.05**	10.41	10.41	10.41	10.41	10.41	-
-	Шал - Арматур	кг	**1,931.00**	386.20	386.20	386.20	386.20	386.20	-
-	Шал - Бетон (B30)	м3	**39.00**	7.80	7.80	7.80	7.80	7.80	-
4. Бэхэлгээний ажил									
-	Зуурмагтай чулуун бэхэлгээ хийх - Ус орох тал	м3	**32.03**	6.41	6.41	6.41	6.41	6.41	-
-	Зуурмагтай чулуун бэхэлгээ хийх - Ус гарах тал	м3	**34.65**	6.93	6.93	6.93	6.93	6.93	-
-	Зуурмагтай чулуун бэхэлгээ хийх - Далан, ус орох тал	м3	**16.17**	3.23	3.23	3.23	3.23	3.23	-
-	Зуурмагтай чулуун бэхэлгээ хийх - Далан, ус гарах тал	м3	**16.17**	3.23	3.23	3.23	3.23	3.23	-
5. Чулуун рисберм хийх									-
-	Чулуун рисберм байгуулах (ухах)	м3	**63.75**	12.75	12.75	12.75	12.75	12.75	-
-	Чулууны хэмжээ	м3	**13.13**	2.63	2.63	2.63	2.63	2.63	-

Өөрчлөлт №			Захиалагч:	Захиалагч:	Зураг төслийн байгууллага:	Зөвлөх инженер	С.БАТСҮХ	Замын инженер	М.БЯМБАА	БАЯНХОНГОР АЙМГИЙГ АРХАНГАЙ АЙМГИЙН ЧУЛУУТ СУМТАЙ ХОЛБОХ АВТО ЗАМЫН ИНЖЕНЕРИЙН НАРИЙВЧИЛСАН ЗУРАГ ТӨСӨЛ ХЭСЭГ-I. ЭХНИЙ 30 КМ	Ажлын тоо хэмжээ	Масштаб	Шифр	Хуудас №
Огноо			ЭДИЙН ЗАСАГ, ХӨГЖЛИЙН ЯАМ	БАЯНХОНГОР АЙМГИЙН ЗДТГ	"АВАРГА ЗАМ" ХХК	Төслийн инженер	Э.БАТБОЛД	Гүүр, хоолойн инженер	Д.НИНЖБАДАМ					
Тайлбар						Шалгасан инженер	Г.ЧИНТӨГС	Геодезийн инженер	Г.БАТХОЛБОО		-	М1:100	AZ/BA-1/04-2025	7

D1.5 ХООЛОЙ - ХОЛБОЛТЫН ЗУРАГ

12 (7+788.000)

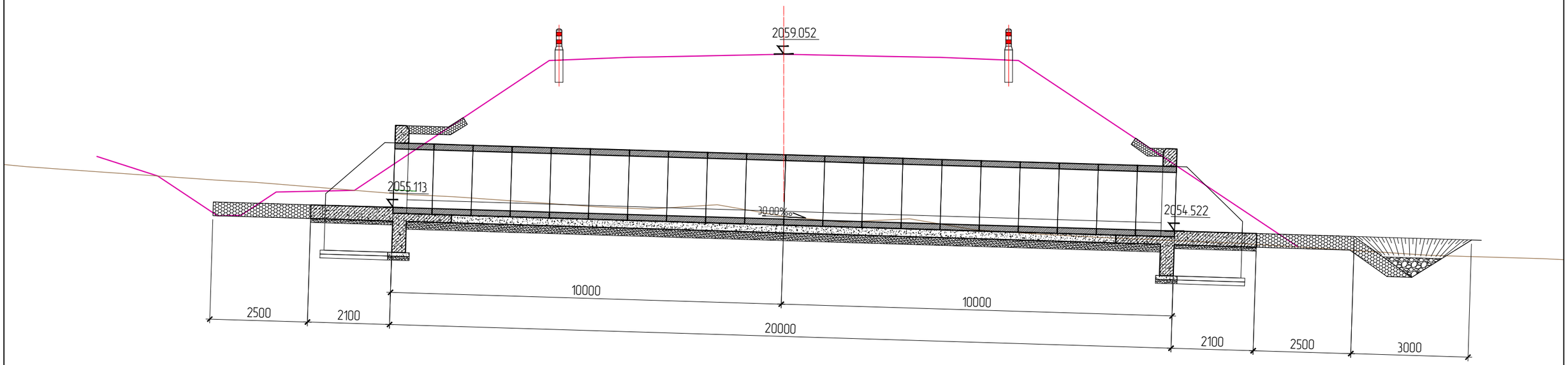

13 (8+294.000)

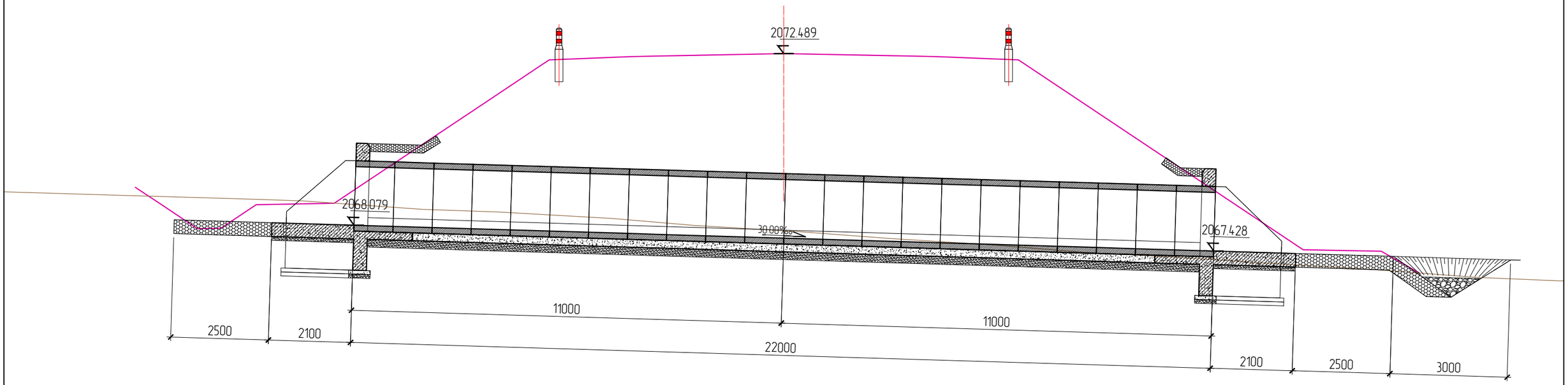

Өөрчлөлт №			Захиалагч:	Захиалагч:	Зураг төслийн байгууллага:	Зөвлөх инженер	С.БАТСҮХ	Замын инженер	М.БЯМБАА	БАЯНХОНГОР АЙМГИЙГ АРХАНГАЙ АЙМГИЙН ЧУЛУУТ СУМТАЙ ХОЛБОХ АВТО ЗАМЫН ИНЖЕНЕРИЙН НАРИЙВЧИЛСАН ЗУРАГ ТӨСӨЛ ХЭСЭГ-I. ЭХНИЙ 30 КМ	Холболтын зураг	Масштаб	Шифр	Хуудас №
Огноо			ЭДИЙН ЗАСАГ, ХӨГЖЛИЙН ЯАМ	БАЯНХОНГОР АЙМГИЙН ЗДТГ	"АВАРГА ЗАМ" ХХК	Төслийн инженер	Э.БАТБОЛД	Гүүр, хоолойн инженер	Д.НИНЖБАДАМ				
Тайлбар						Шалгасан инженер	Г.ЧИНТӨГС	Геодезийн инженер	Г.БАТХОЛБОО		-	М1:100	AZ/BA-1/04-2025	8

D1.5 ХООЛОЙ - ХОЛБОЛТЫН ЗУРАГ

14 (8+382.000)

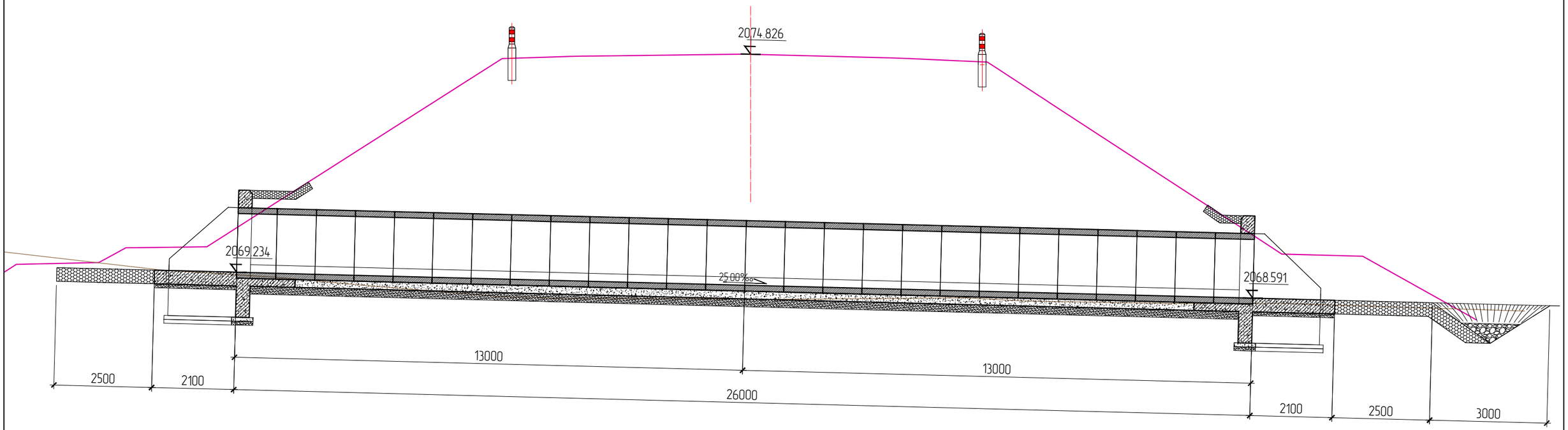

23 (15+972.000)

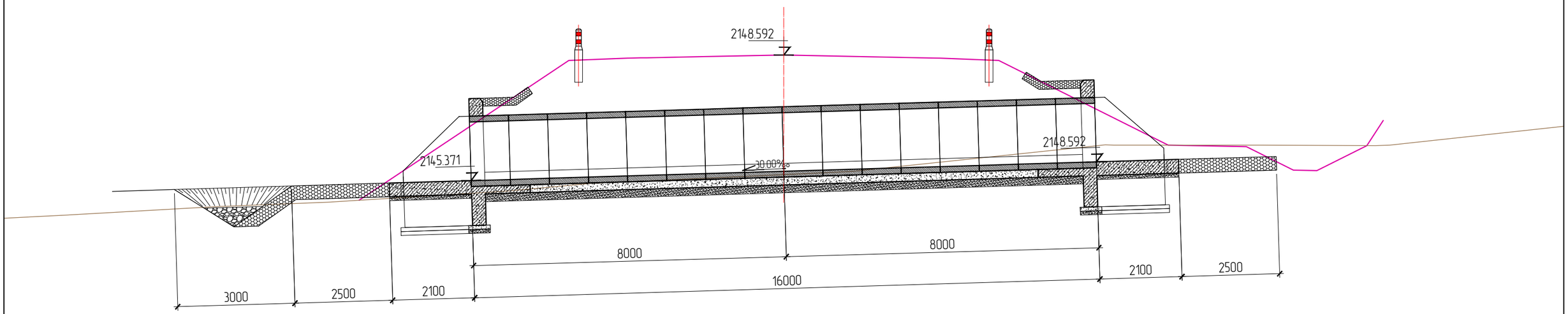

Өөрчлөлт №			Захиалагч:	Захиалагч:	Зураг төслийн байгууллага:	Зөвлөх инженер	С.БАТСҮХ	Замын инженер	М.БЯМБАА	БАЯНХОНГОР АЙМГИЙГ АРХАНГАЙ АЙМГИЙН ЧУЛУУТ СУМТАЙ ХОЛБОХ АВТО ЗАМЫН ИНЖЕНЕРИЙН НАРИЙВЧИЛСАН ЗУРАГ ТӨСӨЛ ХЭСЭГ-I. ЭХНИЙ 30 КМ	Холболтын зураг	Масштаб	Шифр	Хуудас №
Огноо			ЭДИЙН ЗАСАГ, ХӨГЖЛИЙН ЯАМ	БАЯНХОНГОР АЙМГИЙН ЗДТГ	"АВАРГА ЗАМ" ХХК	Төслийн инженер	Э.БАТБОЛД	Гүүр, хоолойн инженер	Д.НИНЖБАДАМ					
Тайлбар						Шалгасан инженер	Г.ЧИНТӨГС	Геодезийн инженер	Г.БАТХОЛБОО		-	М1:100	AZ/BA-1/04-2025	9

D1.5 ХООЛОЙ - ХОЛБОЛТЫН ЗУРАГ

26 (18+202.000)

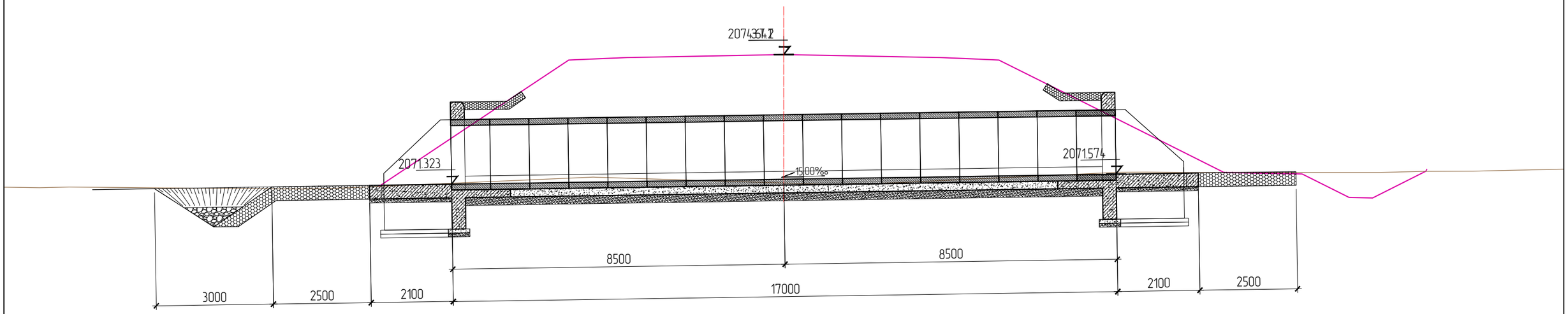

Өөрчлөлт №			Захиалагч:	Захиалагч:	Зураг төслийн байгууллага:	Зөвлөх инженер	С.БАТСҮХ	Замын инженер	М.БЯМБАА	БАЯНХОНГОР АЙМГИЙГ АРХАНГАЙ АЙМГИЙН ЧУЛУУТ СУМТАЙ ХОЛБОХ АВТО ЗАМЫН ИНЖЕНЕРИЙН НАРИЙВЧИЛСАН ЗУРАГ ТӨСӨЛ ХЭСЭГ-I. ЭХНИЙ 30 КМ	Холболтын зураг	Масштаб	Шифр	Хуудас №
Огноо			ЭДИЙН ЗАСАГ, ХӨГЖЛИЙН ЯАМ	БАЯНХОНГОР АЙМГИЙН ЗДТГ	"АВАРГА ЗАМ" ХХК	Төслийн инженер	Э.БАТБОЛД	Гүүр, хоолойн инженер	Д.НИНЖБАДАМ					
Тайлбар						Шалгасан инженер	Г.ЧИНТӨГС	Геодезийн инженер	Г.БАТХОЛБОО		-	М1:100	AZ/BA-1/04-2025	10

2xD1.5 - ТӨМӨРБЕТОН ДУГУЙ ХООЛОЙ

АГУУЛГА

No	Нэр	Хуудас
1	D1.5 ХООЛОЙ - БАЙГУУЛАЛТ & ОГТЛОЛ	1
2	D1.5 ХООЛОЙ - ТОЛГОЙ & ДАЛАВЧ ХАНА & ШАЛНЫ ХИЙЦ	2
3	D1.5 ХООЛОЙ - ТОЛГОЙ & ДАЛАВЧ ХАНЫН АРМАТУРЧЛАЛ	3
4	D1.5 ХООЛОЙ - ШАЛНЫ АРМАТУРЧЛАЛ	4
5	D1.5 ХООЛОЙ - ИХ БИЕИЙН АРМАТУРЧЛАЛ	5
6	D1.5 ХООЛОЙ - ЖАГСААЛТ & ТОДОРХОЙЛОЛТ	6
7	D1.5 ХООЛОЙ - АЖЛЫН ТОО ХЭМЖЭЭ	7
8	D1.5 ХООЛОЙ - ХОЛБОЛТЫН ЗУРАГ	8-9

2xD1.5 ХООЛОЙ - БАЙГУУЛАЛТ & ОГТЛОЛ, М1:100

ОГТЛОЛ А-А М1:100

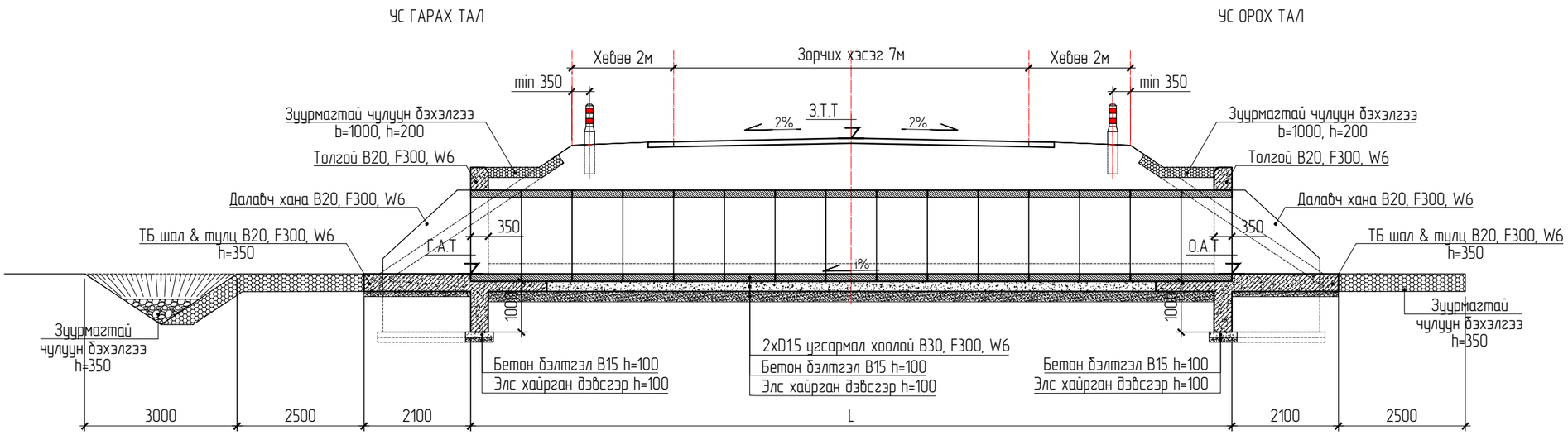

БАЙГУУЛАЛТ М1:100

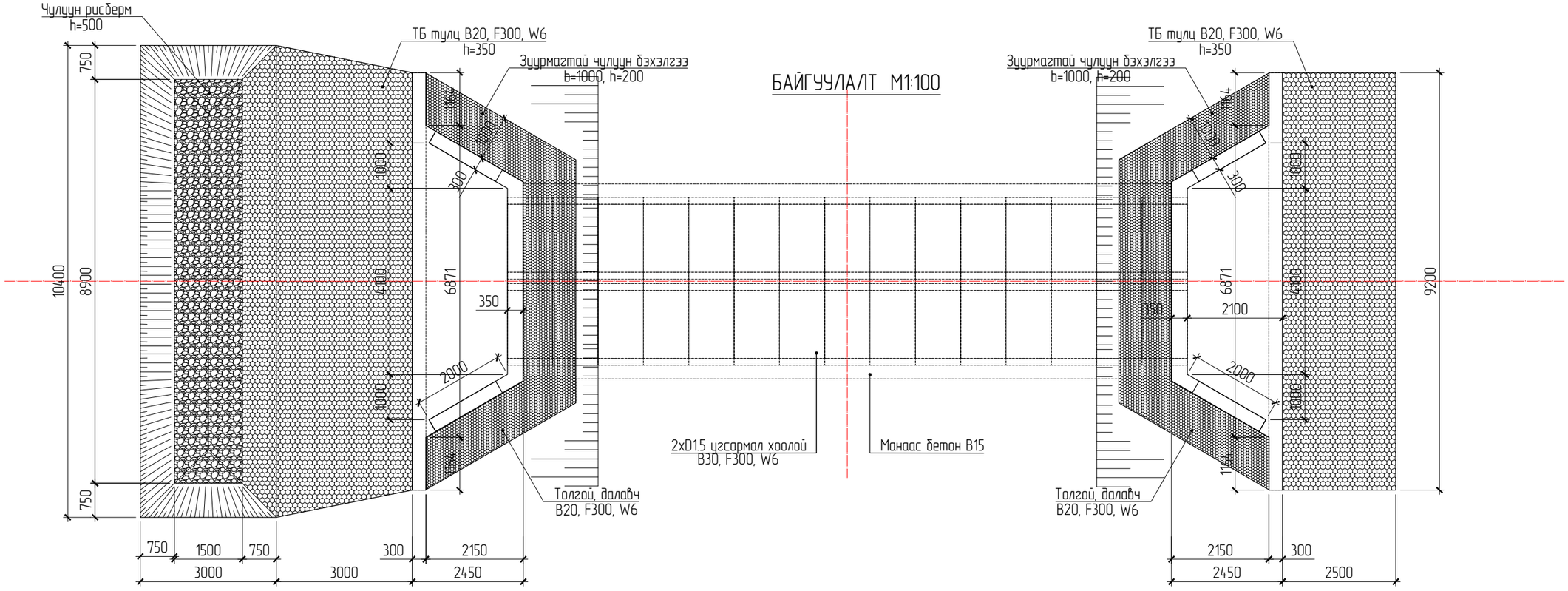

Өөрчлөлт №			Захиалагч:	Захиалагч:	Зураг төслийн байгууллага:	Зөвлөх инженер	С.БАТСҮХ	Замын инженер	М.БЯМБАА	БАЯНХОНГОР АЙМГИЙГ АРХАНГАЙ АЙМГИЙН ЧУЛУУТ СУМТАЙ ХОЛБОХ АВТО ЗАМЫН ИНЖЕНЕРИЙН НАРИЙВЧИЛСАН ЗУРАГ ТӨСӨЛ ХЭСЭГ-I. ЭХНИЙ 30 КМ	Хоолойн байгуулалт, огтлол	Масштаб	Шифр	Хуудас №
Огноо			ЭДИЙН ЗАСАГ, ХӨГЖЛИЙН ЯАМ	БАЯНХОНГОР АЙМГИЙН ЗДТГ	"АВАРГА ЗАМ" ХХК	Төслийн инженер	Э.БАТБОЛД	Гүүр, хоолойн инженер	Д.НИНЖБАДАМ				
Тайлбар						Шалгасан инженер	Г.ЧИНТӨГС	Геодезийн инженер	Г.БАТХОЛБОО		-	М1:100	AZ/BA-1/04-2025	1

2xD1.5 ХООЛОЙ - ТОЛГОЙ & ДАЛАВЧ ХАНА & ШАЛНЫ ХИЙЦ, M1:50

ТОЛГОЙ & ДАЛАВЧ ХАНА - НҮҮР ТАЛ M1:50

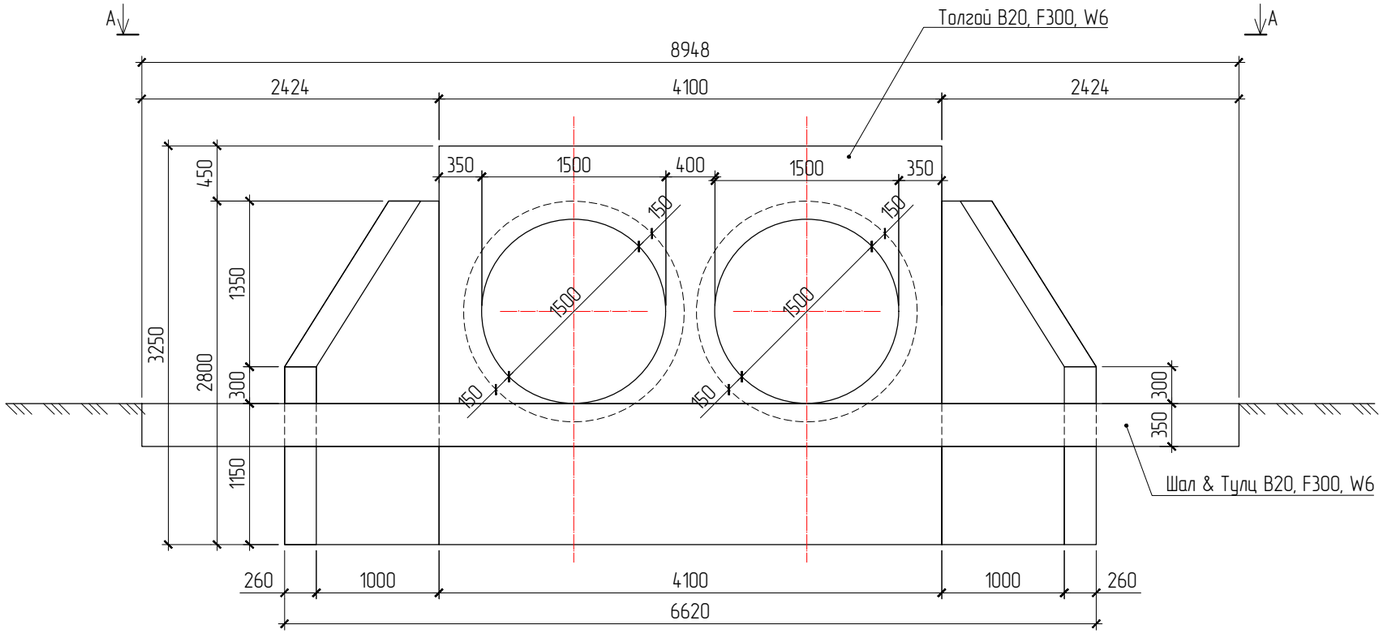

ДАЛАВЧ ХАНА M1:50

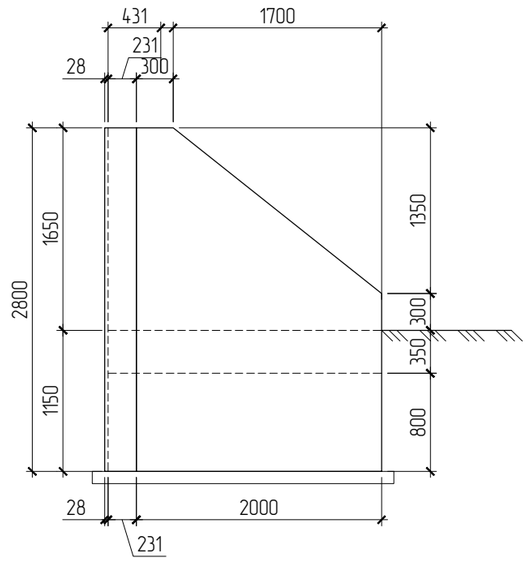

ХАРАГДАЦ A-A M1:50

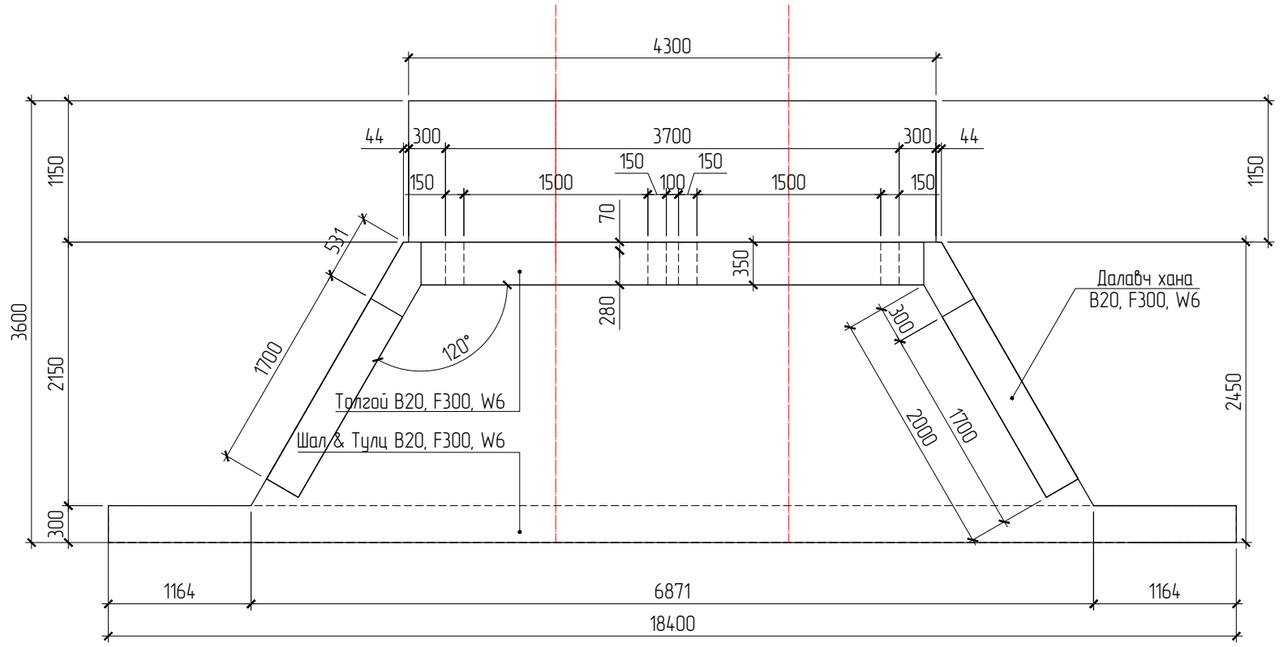

ОГТЛОЛ B-B M1:50

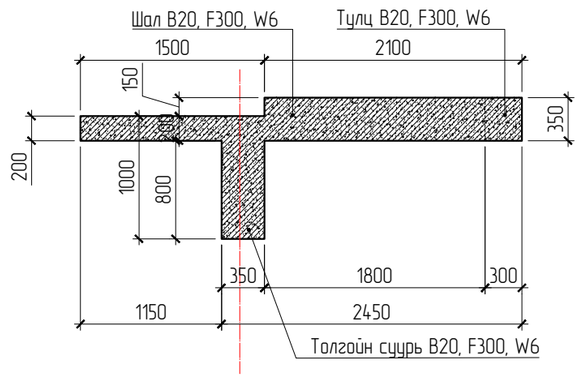

Өөрчлөлт №			Захиалагч:	Захиалагч:	Зураг төслийн байгууллага:	Зөвлөх инженер	С.БАТСҮХ	Замын инженер	М.БЯМБАА	БАЯНХОНГОР АЙМГИЙГ АРХАНГАЙ АЙМГИЙН ЧУЛУУТ СУМТАЙ ХОЛБОХ АВТО ЗАМЫН ИНЖЕНЕРИЙН НАРИЙВЧИЛСАН ЗУРАГ ТӨСӨЛ ХЭСЭГ-I. ЭХНИЙ 30 КМ	Толгой & Далавч хана & Шалны хийц	Масштаб	Шифр	Хуудас №
Огноо			ЭДИЙН ЗАСАГ, ХӨГЖЛИЙН ЯАМ	БАЯНХОНГОР АЙМГИЙН ЗДТГ	"АВАРГА ЗАМ" ХХК	Төслийн инженер	Э.БАТБОЛД	Гүүр, хоолойн инженер	Д.НИНЖБАДАМ				
Тайлбар						Шалгасан инженер	Г.ЧИНТӨГС	Геодезийн инженер	Г.БАТХОЛБОО		-	M1:50	AZ/BA-1/04-2025	2

2xD1.5 ХООЛОЙ - ТОЛГОЙ & ДАЛАВЧ ХАНЫН АРМАТУРЧЛАЛ, М1:50

ТОЛГОЙ & ДАЛАВЧ ХАНЫН АРМАТУРЧЛАЛ, М1:50

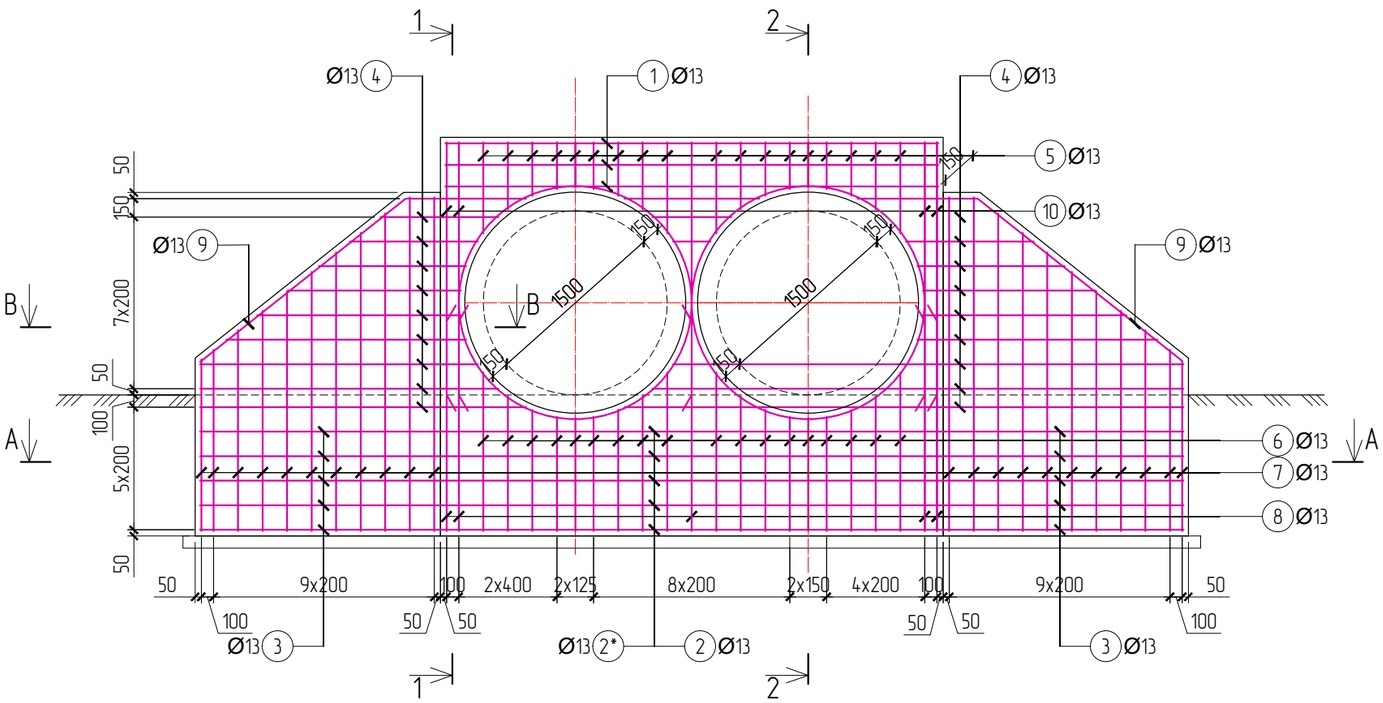

B–B ОГТЛОЛ, М1:50

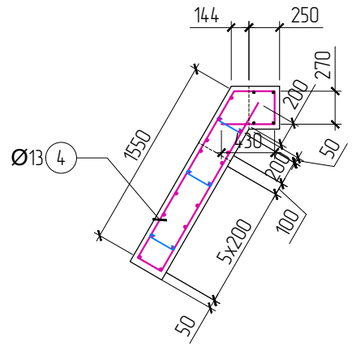

A–A ОГТЛОЛ, М1:50

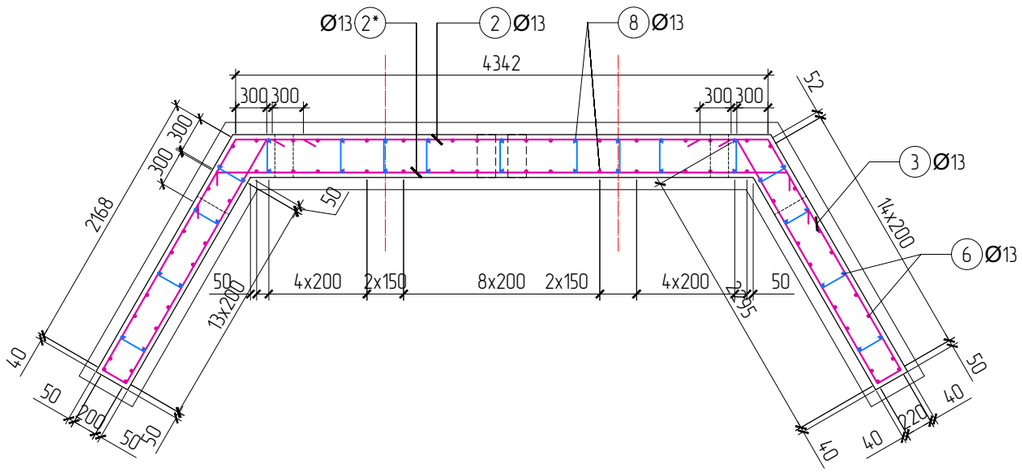

No	Хэсгийн тодорхойлолт
1	4020; 200; 200
2; 2*	4340; 300; 4650; 300
3	300; 300; 2170; 2300; 220
4	2790~1050 (1920); 220; 280~580 (430); 200~500; 2660~960 (1820); 220
5	270; 370~750; 370~750 (560); 270
6	250; 920~1300 (1110); 920~1300 (1110); 250
7	200; 1400~2720 (2100); 1400~2720 (2100); 200
8; 10	1710; 1710; 250; 250; 2060; 2060
9	980; 150; 2130; 290
11	D1900
99	80; 270; 80

Материалын түүвэр – Толгой, Далавч хана

No	Нэр				Тоо шир	Жин (кг) Нэгж	Жин (кг) Нийт
	Толгой, далавч ханын арматур				2	548.72	1097.45
1	Ø13	SD390 MNS JIS G 3112:2002		L=4420	6	4.61	27.65
2	Ø13	SD390 MNS JIS G 3112:2002		L=4940	5	5.15	25.76
2*	Ø13	SD390 MNS JIS G 3112:2002		L=5250	5	5.47	27.37
3	Ø13	SD390 MNS JIS G 3112:2002		L=5290	10	5.52	55.16
4	Ø13	SD390 MNS JIS G 3112:2002		L=5970	18	6.23	112.05
5	Ø13	SD390 MNS JIS G 3112:2002		L=1760	18	1.84	33.03
6	Ø13	SD390 MNS JIS G 3112:2002		L=2820	18	2.94	52.93
7	Ø13	SD390 MNS JIS G 3112:2002		L=4500	22	4.69	103.23
8	Ø13	SD390 MNS JIS G 3112:2002		L=3620	5	3.77	18.87
9	Ø13	SD390 MNS JIS G 3112:2002		L=3520	4	3.67	14.68
10	Ø13	SD390 MNS JIS G 3112:2002		L=4320	5	4.50	22.52
11	Ø13	SD390 MNS JIS G 3112:2002		L=6300	4	6.57	26.28
99	Ø10	SR235 MNS JIS G 3112:2002		L=430	110	0.27	29.18
	Бетон (B20, F300, W6) эзлэхүүн, м3				2	7.36	14.72
	Бетон бэлтгэл (B15) эзлэхүүн, м3				2	0.45	0.90

Арматурын залгаас

600

Өөрчлөлт №			Захиалагч:	Захиалагч:	Зураг төслийн байгууллага:	Зөвлөх инженер	С.БАТСҮХ	Замын инженер	М.БЯМБАА	БАЯНХОНГОР АЙМГИЙГ АРХАНГАЙ АЙМГИЙН ЧУЛУУТ СУМТАЙ ХОЛБОХ АВТО ЗАМЫН ИНЖЕНЕРИЙН НАРИЙВЧИЛСАН ЗУРАГ ТӨСӨЛ ХЭСЭГ-I. ЭХНИЙ 30 КМ	Толгой & Далавч ханын арматурчлал	Масштаб	Шифр	Хуудас №
Огноо			ЭДИЙН ЗАСАГ, ХӨГЖЛИЙН ЯАМ	БАЯНХОНГОР АЙМГИЙН ЗДТГ	"АВАРГА ЗАМ" ХХК	Төслийн инженер	Э.БАТБОЛД	Гүүр, хоолойн инженер	Д.НИНЖБАДАМ				
Тайлбар						Шалгасан инженер	Г.ЧИНТӨГС	Геодезийн инженер	Г.БАТХОЛБОО		-	М1:50	AZ/BA-1/04-2025	3

2xD1.5 ХООЛОЙ - ШАЛНЫ АРМАТУРЧЛАЛ, М1:50

ШАЛ & ТУЛЦНЫ АРМАТУРЧЛАЛ, М1:50

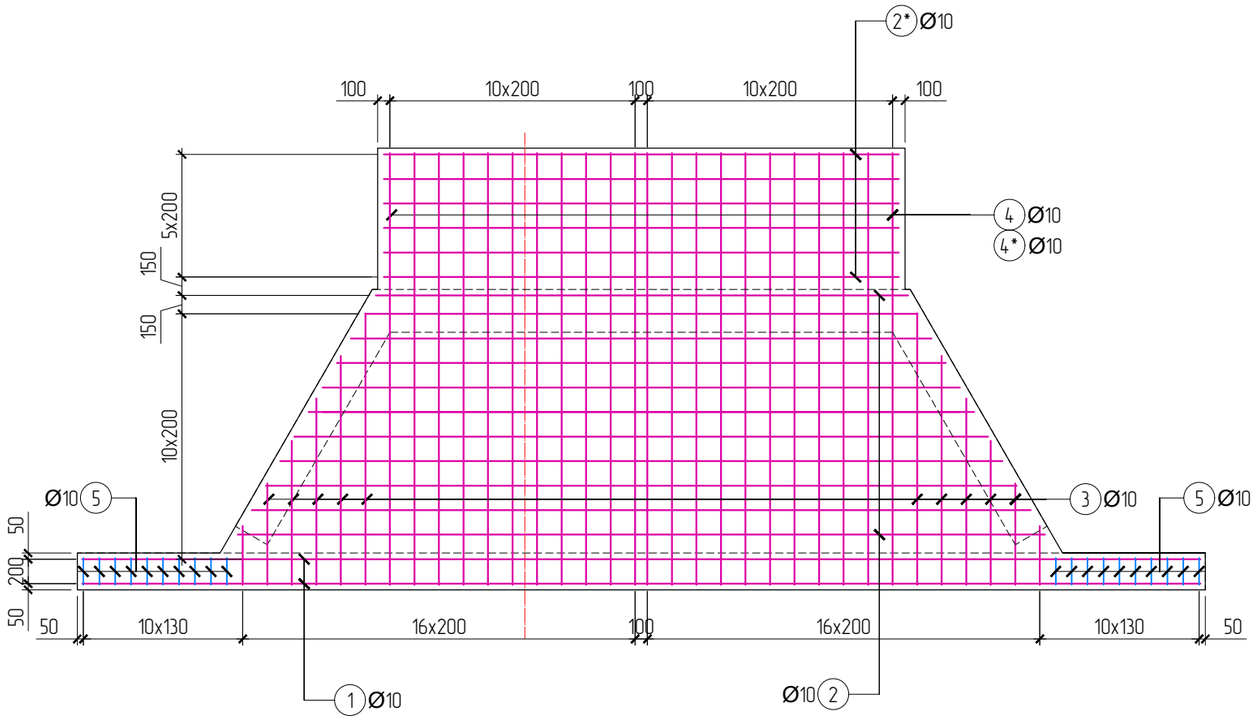

No	Хэсгийн тодорхойлолт
1	200 — 9120 — 200
2	200 — 6580-4340 (5460) — 200
2*	200 — 4200 — 200
3	200 — 500-2240 — 200
4	100 — 3520 — 200
4*	100 — 1660
5	240 — 220 80 — 240 — 220
99	80 — 240 — 120 — 80

ОГТЛОЛ 1-1, М1:25

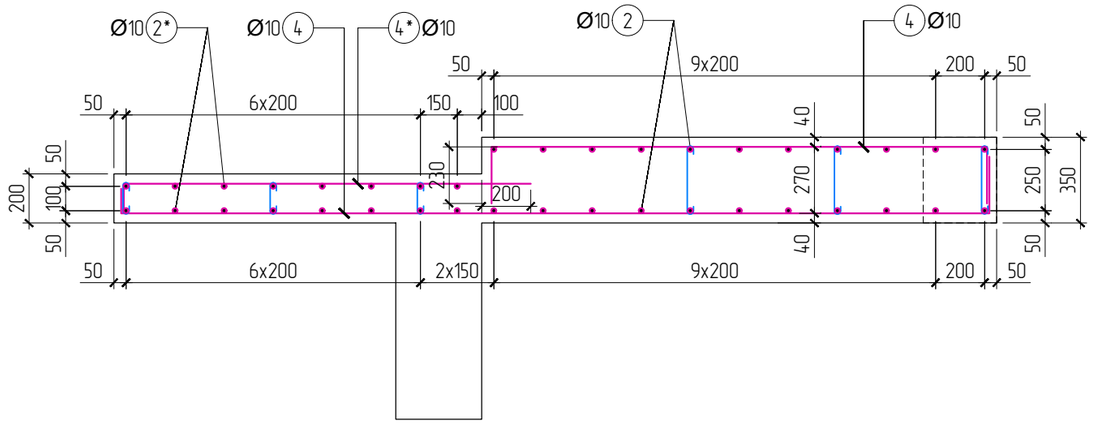

ОГТЛОЛ 2-2, М1:25

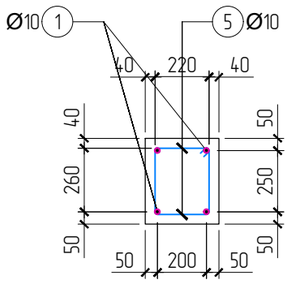

Материалын түүвэр - Шал, Тулц бетон							
No	Нэр				Тоо ширх	Жин (кг) Нэгж	Жин (кг) Нийт
Шал, тулцны арматур					2	281.82	563.64
1	Ø10	SD390 MNS JIS G 3112:2002		L=9520	4	5.87	23.50
2	Ø10	SD390 MNS JIS G 3112:2002		L=5860	24	3.62	86.77
2*	Ø10	SD390 MNS JIS G 3112:2002		L=4600	12	2.84	34.06
3	Ø10	SD390 MNS JIS G 3112:2002		L=1770	24	1.09	26.21
4	Ø10	SD390 MNS JIS G 3112:2002		L=3820	22	2.36	51.85
4*	Ø10	SD390 MNS JIS G 3112:2002		L=1760	22	1.09	23.89
5	Ø10	SR235 MNS JIS G 3112:2002		L=1080	20	0.67	13.33
99	Ø10	SR235 MNS JIS G 3112:2002		L=400	90	0.25	22.21
	Бетон (B20, F300, W6) эзлэхүүн, м3				2	5.94	11.88
	Бетон бэлтгэл (B15) эзлэхүүн, м3				2	1.04	2.07

Өөрчлөлт №			Захиалагч:	Захиалагч:	Зураг төслийн байгууллага:	Зөвлөх инженер	С.БАТСҮХ	Замын инженер	М.БЯМБАА	БАЯНХОНГОР АЙМГИЙГ АРХАНГАЙ АЙМГИЙН ЧУЛУУТ СУМТАЙ ХОЛБОХ АВТО ЗАМЫН ИНЖЕНЕРИЙН НАРИЙВЧИЛСАН ЗУРАГ ТӨСӨЛ ХЭСЭГ-I. ЭХНИЙ 30 КМ	Шалны арматурчлал	Масштаб	Шифр	Хуудас №
Огноо			ЭДИЙН ЗАСАГ, ХӨГЖЛИЙН ЯАМ	БАЯНХОНГОР АЙМГИЙН ЗДТГ	"АВАРГА ЗАМ" ХХК	Төслийн инженер	Э.БАТБОЛД	Гүүр, хоолойн инженер	Д.НИНЖБАДАМ				
Тайлбар						Шалгасан инженер	Г.ЧИНТӨГС	Геодезийн инженер	Г.БАТХОЛБОО		-	М1:50	AZ/BA-1/04-2025	4

2xD1.5 ХООЛОЙ - ИХ БИЕИЙН АРМАТУРЧЛАЛ, М1:25

ХӨНДЛӨН ОГТЛОЛ М1:25

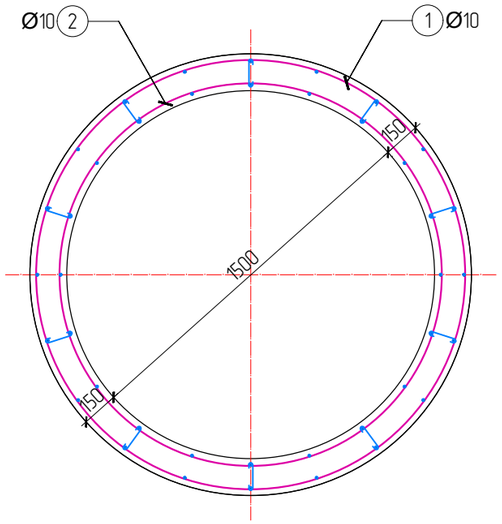

ДАГУУ ОГТЛОЛ М1:25

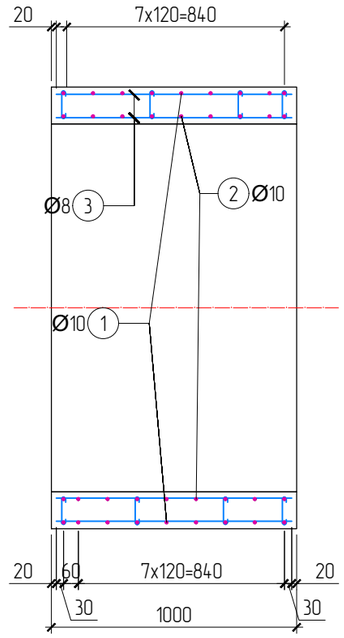

АРМАТУРЫН ХЭЛХЭЭС М1:25
ГАДНА ХЭЛХЭЭС

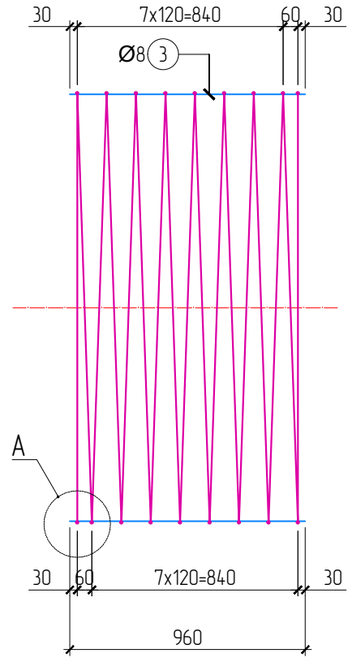

АРМАТУРЫН ХЭЛХЭЭС М1:25
ДОТОР ХЭЛХЭЭС

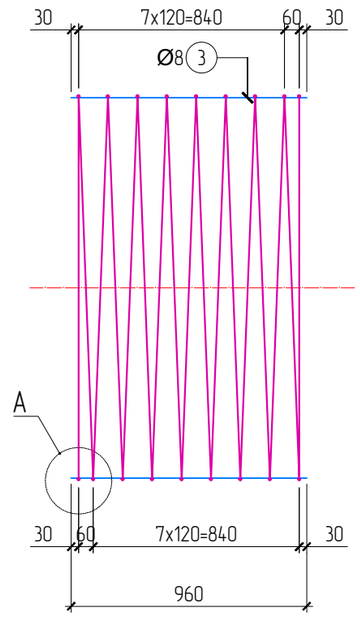

ХООЛОЙНЫ ЗАВСРЫН БЕТОН, М1:20

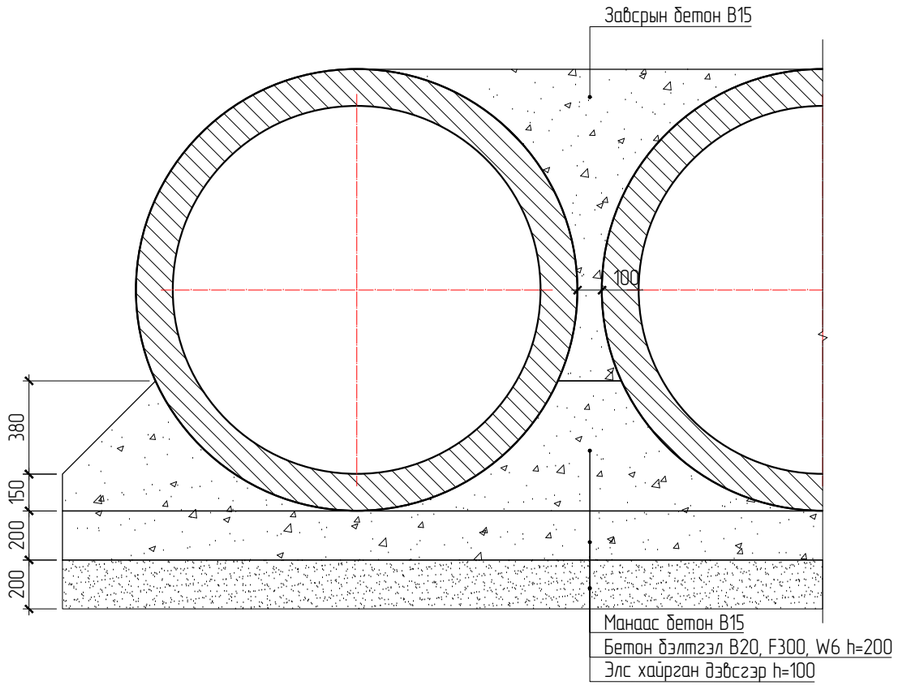

1-1 ОГТЛОЛ М1:25
ХООЛОЙ ХООРОНДЫН ЗАЛГААС

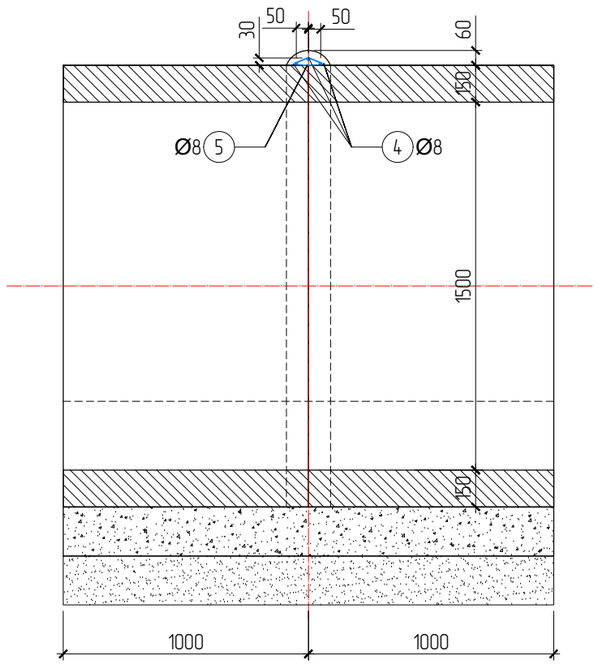

ХЭСЭГЛЭЛ-А М1:10
ГАГНАХ ҮЕД

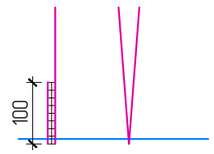

2 талаас гагнах үед 50мм,
1 талаас гагнах үед 100мм урт гагнана.

ХЭСЭГЛЭЛ-А М1:10
ЗӨРҮҮЛЭГ ХИЙХ ҮЕД

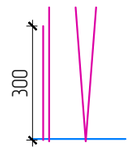

Материалын түүвэр

No	Тэмдэглэгээ	Нэр			Тоо ширх	Жин (кг) Нэгж	Жин (кг) Нийт
1		Ø10	SD390 MNS JIS G 3112:2002	L=52300	1	32.27	32.27
2		Ø10	SD390 MNS JIS G 3112:2002	L=46900	1	28.94	28.94
3		Ø8	SR235 MNS JIS G 3112:2002	L=960	40	0.38	15.16
4		Ø8	SR235 MNS JIS G 3112:2002	L=4380	3	1.73	5.19
5		Ø8	SR235 MNS JIS G 3112:2002	L=460	13	0.18	2.36
6		Ø8	SR235 MNS JIS G 3112:2002	L=260	80	0.10	8.21
Нийт арматур							92.13
B1	1м урт дугуй хоолойн бетон (B30, F300, W6)-ы эзлэхүүн, м3						0.780
B2	1ш бүс бетон (B15)-ы эзлэхүүн, м3						0.033

Өөрчлөлт №			Захиалагч:	Захиалагч:	Зураг төслийн байгууллага:	Зөвлөх инженер	С.БАТСҮХ	Замын инженер	М.БЯМБАА	БАЯНХОНГОР АЙМГИЙГ АРХАНГАЙ АЙМГИЙН ЧУЛУУТ СУМТАЙ ХОЛБОХ АВТО ЗАМЫН ИНЖЕНЕРИЙН НАРИЙВЧИЛСАН ЗУРАГ ТӨСӨЛ ХЭСЭГ-I. ЭХНИЙ 30 КМ	Хоолойн их биеийн арматурчлал	Масштаб	Шифр	Хуудас №
Огноо			ЭДИЙН ЗАСАГ, ХӨГЖЛИЙН ЯАМ	БАЯНХОНГОР АЙМГИЙН ЗДТГ	"АВАРГА ЗАМ" ХХК	Төслийн инженер	Э.БАТБОЛД	Гүүр, хоолойн инженер	Д.НИНЖБАДАМ				
Тайлбар						Шалгасан инженер	Г.ЧИНТӨГС	Геодезийн инженер	Г.БАТХОЛБОО		-	М1:20	AZ/BA-1/04-2025	5

2xD1.5 ХООЛОЙ - ХООЛОЙН ЖАГСААЛТ, ТОДОРХОЙЛОЛТ

No	ПК	Материал	Хоолойн төрөл	Хэмжээ	Хоолойн урт, м	Замтай огтлолцох өнцөг	Орох амсрын түвшин, м	Гарах амсрын түвшин, м	Хоолойн дагуу налуу, ‰	Ажиллах горим
20	13+308.000	Төмөрбетон	Дугуй	2xD1.5	20	90°	2167.41	2168	30	Турэлтгүй
22	15+090.000	Төмөрбетон	Дугуй	2xD1.5	16	74°	2159.82	2160.21	25	Турэлтгүй
28	20+960.000	Төмөрбетон	Дугуй	2xD1.5	17	70°	1970.7	1971.15	27	Турэлтгүй

Өөрчлөлт №			Захиалагч:	Захиалагч:	Зураг төслийн байгууллага:	Зөвлөх инженер	С.БАТСҮХ	Замын инженер	М.БЯМБАА	БАЯНХОНГОР АЙМГИЙГ АРХАНГАЙ АЙМГИЙН ЧУЛУУТ СУМТАЙ ХОЛБОХ АВТО ЗАМЫН ИНЖЕНЕРИЙН НАРИЙВЧИЛСАН ЗУРАГ ТӨСӨЛ ХЭСЭГ-I. ЭХНИЙ 30 КМ	Хоолойн жагсаалт, тодорхойлолт	Масштаб	Шифр	Хуудас №
Огноо			ЭДИЙН ЗАСАГ, ХӨГЖЛИЙН ЯАМ	БАЯНХОНГОР АЙМГИЙН ЗДТГ	"АВАРГА ЗАМ" ХХК	Төслийн инженер	Э.БАТБОЛД	Гүүр, хоолойн инженер	Д.НИНЖБАДАМ					
Тайлбар						Шалгасан инженер	Г.ЧИНТӨГС	Геодезийн инженер	Г.БАТХОЛБОО		-	M1:100	AZ/BA-1/04-2025	6

No	Ажлын нэр	Хэмжих нэгж	Дүн	20	22	28
			ПК	13+308.000	15+090.000	20+960.000
		53	Урт	20	16	17
1. Газар шорооны ажил						
-	Ухмалын ажил	м3	438.02	153.07	140.97	143.99
-	Ул хэрс нягтруулах	м2	750.50	263.00	241.00	246.50
-	Буцаан дүүргэлт хийх	м3	1,359.45	513.00	410.40	436.05
2. Хоолойн их биеийн ажил						
-	Элс хайрган дэвсгэр үе хийх	м3	45.58	17.20	13.76	14.62
-	Бетон бэлтгэл (B20) хийх	м3	45.58	17.20	13.76	14.62
-	Хоолой - Арматур	кг	9,765.78	3,685.20	2,948.16	3,132.42
-	Хоолой - Бетон (B30)	м3	82.68	31.20	24.96	26.52
-	Манаас бетон (B15) хийх	м3	53.00	20.00	16.00	17.00
-	Завсрын бетон (B15) хийх	м3	26.50	10.00	8.00	8.50
-	Турхмэл ус тусгаарлагч 2 үе	м2	752.60	284.00	227.20	241.40
3. Толгой, далавч, шалны ажил						
-	Элс хайрган дэвсгэр үе хийх	м3	8.92	2.97	2.97	2.97
-	Бетон бэлтгэл (B15) хийх	м3	8.92	2.97	2.97	2.97
-	Толгой, далавч - Арматур	кг	3,302.30	1,100.77	1,100.77	1,100.77
-	Толгой, далавч - Бетон (B30)	м3	44.16	14.72	14.72	14.72
-	Шал - Арматур	кг	1,690.92	563.64	563.64	563.64
-	Шал - Бетон (B30)	м3	35.64	11.88	11.88	11.88
4. Бэхэлгээний ажил						
-	Зуурмагтай чулуун бэхэлгээ хийх - Ус орох тал	м3	24.15	8.05	8.05	8.05
-	Зуурмагтай чулуун бэхэлгээ хийх - Ус гарах тал	м3	30.87	10.29	10.29	10.29
-	Зуурмагтай чулуун бэхэлгээ хийх - Далан, ус орох тал	м3	10.80	3.60	3.60	3.60
-	Зуурмагтай чулуун бэхэлгээ хийх - Далан, ус гарах тал	м3	11.88	3.96	3.96	3.96
5. Чулуун рисберм хийх						
-	Чулуун рисберм байгуулах (ухах)	м3	46.80	15.60	15.60	15.60
-	Чулууны хэмжээ	м3	10.01	3.34	3.34	3.34

Өөрчлөлт №			Захиалагч:	Захиалагч:	Зураг төслийн байгууллага:	Зөвлөх инженер	С.БАТСҮХ	Замын инженер	М.БЯМБАА	БАЯНХОНГОР АЙМГИЙН АРХАНГАЙ АЙМГИЙН ЧУЛУУТ СУМТАЙ ХОЛБОХ АВТО ЗАМЫН ИНЖЕНЕРИЙН НАРИЙВЧИЛСАН ЗУРАГ ТӨСӨЛ ХЭСЭГ-I. ЭХНИЙ 30 КМ	Ажлын тоо хэмжээ	Масштаб	Шифр	Хуудас №
Огноо			ЭДИЙН ЗАСАГ, ХӨГЖЛИЙН ЯАМ	БАЯНХОНГОР АЙМГИЙН ЗДТГ	"АВАРГА ЗАМ" ХХК	Төслийн инженер	Э.БАТБОЛД	Гүүр, хоолойн инженер	Д.НИНЖБАДАМ				
Тайлбар						Шалгасан инженер	Г.ЧИНТӨГС	Геодезийн инженер	Г.БАТХОЛБОО		-	М1:100	AZ/BA-1/04-2025	7

2xD1.5 ХООЛОЙ - ХОЛБОЛТЫН ЗУРАГ

20 (13+308.000)

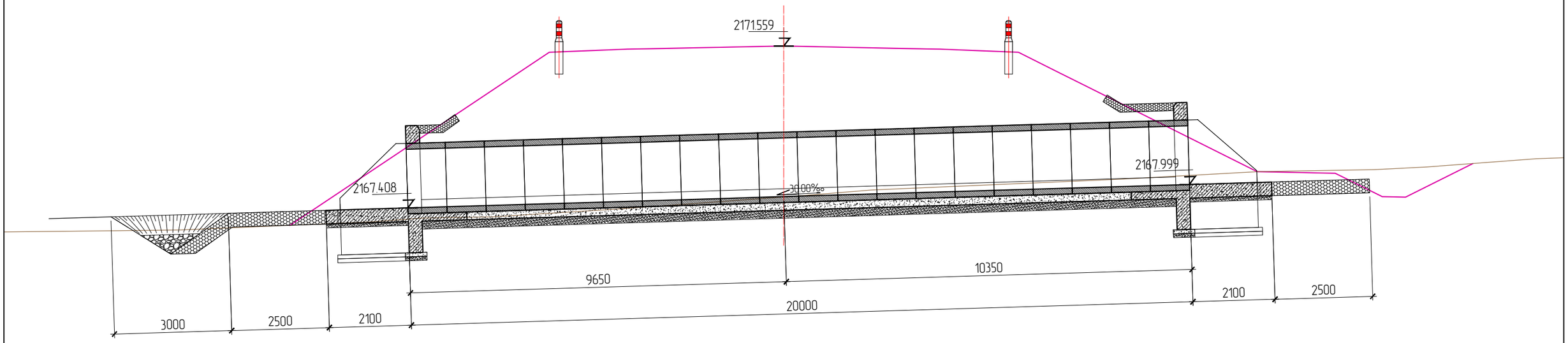

22 (15+090.000)

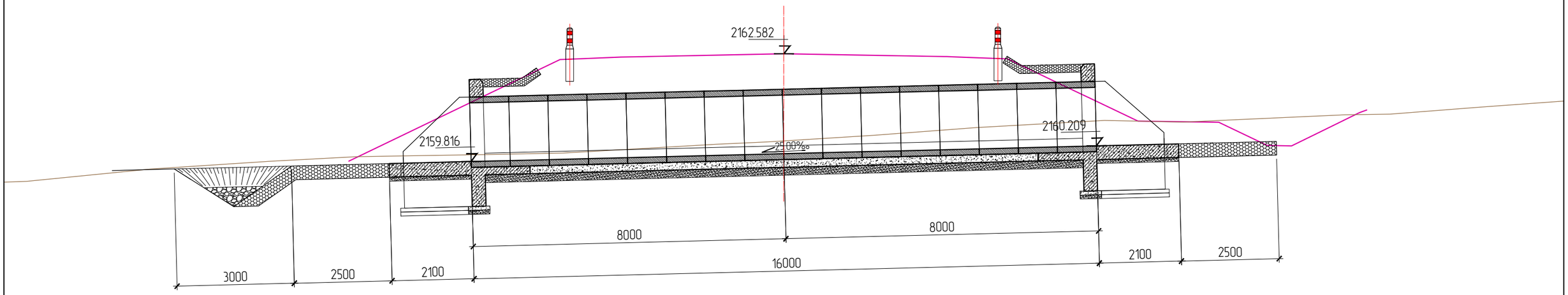

Өөрчлөлт №			Захиалагч:	Захиалагч:	Зураг төслийн байгууллага:	Зөвлөх инженер	С.БАТСҮХ	Замын инженер	М.БЯМБАА	БАЯНХОНГОР АЙМГИЙГ АРХАНГАЙ АЙМГИЙН ЧУЛУУТ СУМТАЙ ХОЛБОХ АВТО ЗАМЫН ИНЖЕНЕРИЙН НАРИЙВЧИЛСАН ЗУРАГ ТӨСӨЛ ХЭСЭГ-I. ЭХНИЙ 30 КМ	Холболтын зураг	Масштаб	Шифр	Хуудас №
Огноо			ЭДИЙН ЗАСАГ, ХӨГЖЛИЙН ЯАМ	БАЯНХОНГОР АЙМГИЙН ЗДТГ	"АВАРГА ЗАМ" ХХК	Төслийн инженер	Э.БАТБОЛД	Гүүр, хоолойн инженер	Д.НИНЖБАДАМ				
Тайлбар						Шалгасан инженер	Г.ЧИНТӨГС	Геодезийн инженер	Г.БАТХОЛБОО		-	М1:100	AZ/BA-1/04-2025	8

2xD1.5 ХООЛОЙ - ХОЛБОЛТЫН ЗУРАГ

28 (20+960.000)

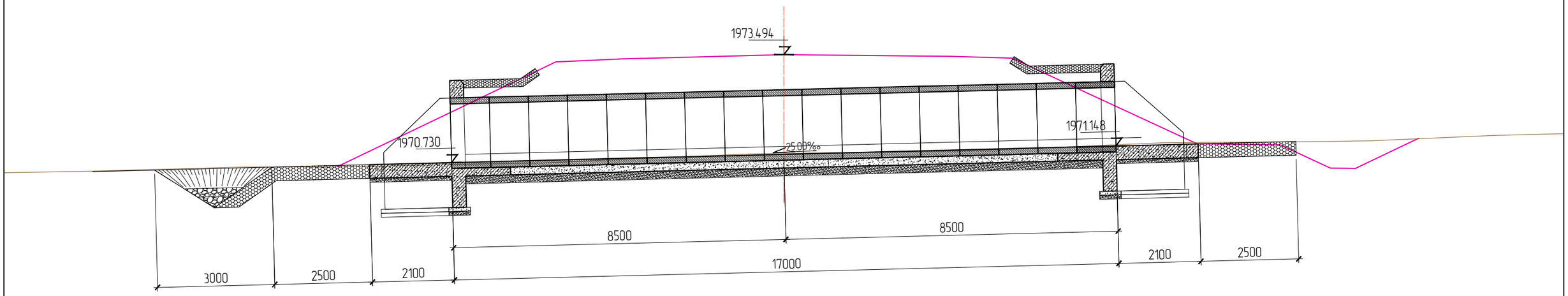

Өөрчлөлт №			Захиалагч:	Захиалагч:	Зураг төслийн байгууллага:	Зөвлөх инженер	С.БАТСҮХ	Замын инженер	М.БЯМБАА	БАЯНХОНГОР АЙМГИЙГ АРХАНГАЙ АЙМГИЙН ЧУЛУУТ СУМТАЙ ХОЛБОХ АВТО ЗАМЫН ИНЖЕНЕРИЙН НАРИЙВЧИЛСАН ЗУРАГ ТӨСӨЛ ХЭСЭГ-I. ЭХНИЙ 30 КМ	Холболтын зураг	Масштаб	Шифр	Хуудас №
Огноо			ЭДИЙН ЗАСАГ, ХӨГЖЛИЙН ЯАМ	БАЯНХОНГОР АЙМГИЙН ЗДТГ	"АВАРГА ЗАМ" ХХК	Төслийн инженер	Э.БАТБОЛД	Гүүр, хоолойн инженер	Д.НИНЖБАДАМ					
Тайлбар						Шалгасан инженер	Г.ЧИНТӨГС	Геодезийн инженер	Г.БАТХОЛБОО		-	М1:100	AZ/BA-1/04-2025	9

3x2.0x1.5 - ТӨМӨРБЕТОН ДӨРВӨЛЖИН ХООЛОЙ

АГУУЛГА

No	Нэр	Хуудас
1	3x2.0x1.5 ХООЛОЙ – БАЙГУУЛАЛТ & ОГТЛОЛ	1
2	3x2.0x1.5 ХООЛОЙ – ТОЛГОЙ & ДАЛАВЧ ХАНА & ШАЛНЫ ХИЙЦ	2
3	3x2.0x1.5 ХООЛОЙ – ТОЛГОЙ & ДАЛАВЧ ХАНЫН АРМАТУРЧЛАЛ	3
4	3x2.0x1.5 ХООЛОЙ – ШАЛНЫ АРМАТУРЧЛАЛ	4
5	3x2.0x1.5 ХООЛОЙ – ИХ БИЕИЙН АРМАТУРЧЛАЛ	5
6	3x2.0x1.5 ХООЛОЙ – ЖАГСААЛТ & ТОДОРХОЙЛОЛТ	6
7	3x2.0x1.5 ХООЛОЙ – АЖЛЫН ТОО ХЭМЖЭЭ	7
8	3x2.0x1.5 ХООЛОЙ – ХОЛБОЛТЫН ЗУРАГ	8

3х2.0х1.5 ХООЛОЙ - БАЙГУУЛАЛТ & ОГТЛОЛ, М1:100

ОГТЛОЛ А-А М1:100

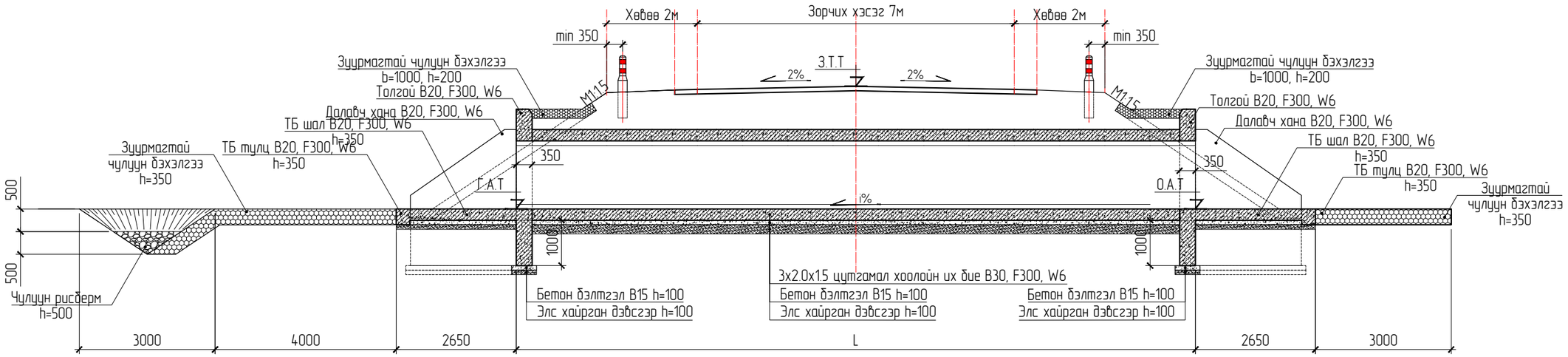

БАЙГУУЛАЛТ М1:100

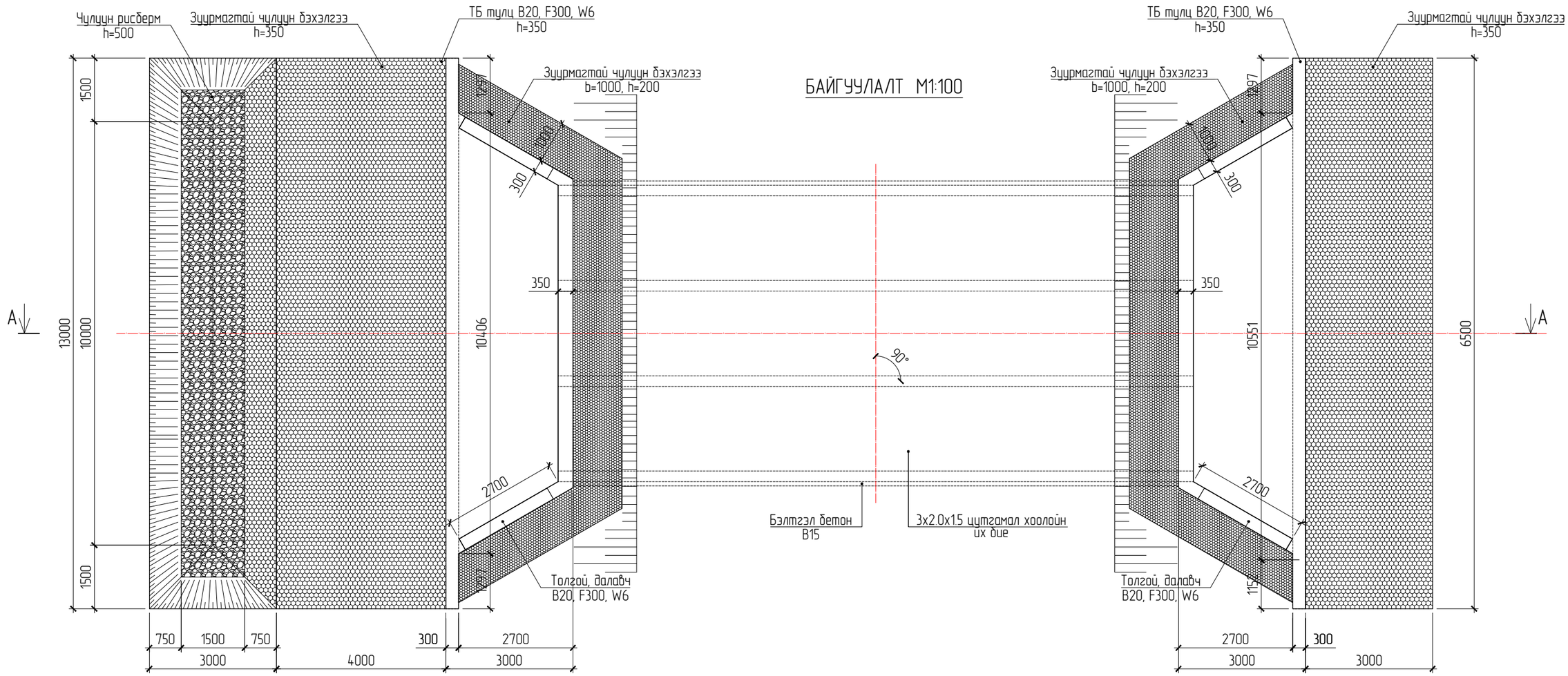

Өөрчлөлт №			Захиалагч:	Захиалагч:	Зураг төслийн байгууллага:	Зөвлөх инженер	С.БАТСҮХ	Замын инженер	М.БЯМБАА	БАЯНХОНГОР АЙМГИЙГ АРХАНГАЙ АЙМГИЙН ЧУЛУУТ СУМТАЙ ХОЛБОХ АВТО ЗАМЫН ИНЖЕНЕРИЙН НАРИЙВЧИЛСАН ЗУРАГ ТӨСӨЛ ХЭСЭГ-I. ЭХНИЙ 30 КМ	Хоолойн байгууллалт, огтлол	Масштаб	Шифр	Хуудас №
Огноо			ЭДИЙН ЗАСАГ, ХӨГЖЛИЙН ЯАМ	БАЯНХОНГОР АЙМГИЙН ЗДТГ	"АВАРГА ЗАМ" ХХК	Төслийн инженер	Э.БАТБОЛД	Гүүр, хоолойн инженер	Д.НИНЖБАДАМ				
Тайлбар						Шалгасан инженер	Г.ЧИНТӨГС	Геодезийн инженер	Г.БАТХОЛБОО		-	М1:100	AZ/BA-1/04-2025	1

3x2.0x1.5 ХООЛОЙ - ТОЛГОЙ & ДАЛАВЧ ХАНА & ШАЛНЫ ХИЙЦ, M1:50

ТОЛГОЙ & ДАЛАВЧ ХАНА - НҮҮР ТАЛ M1:50

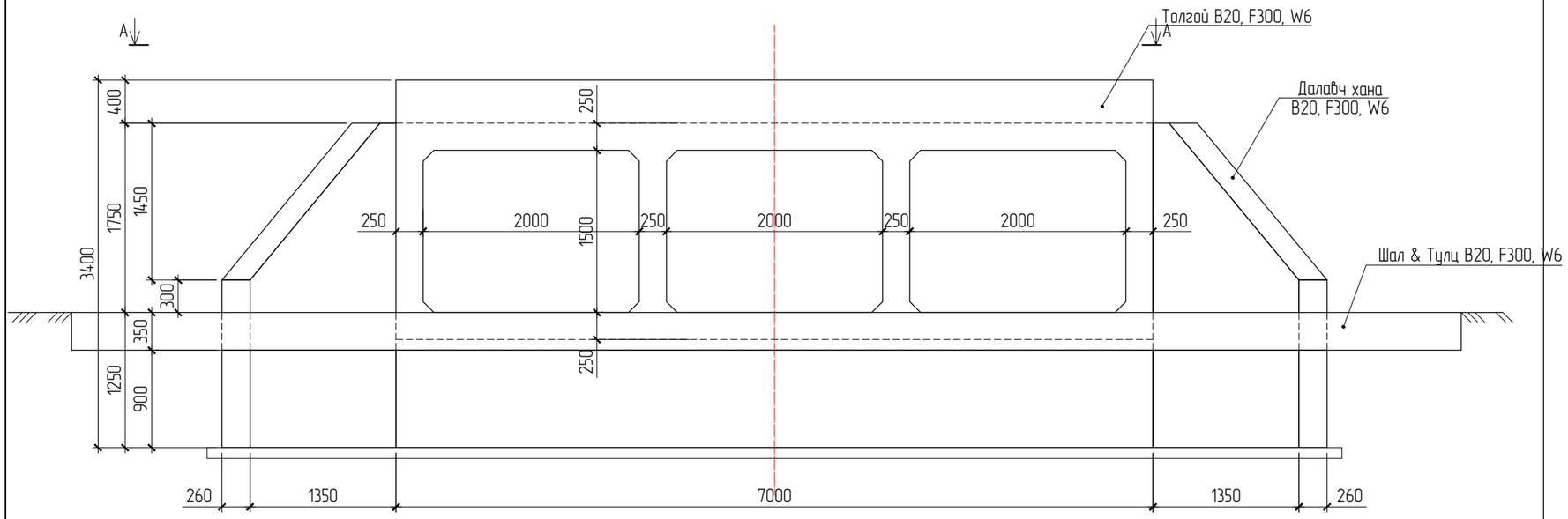

ДАЛАВЧ ХАНА M1:50

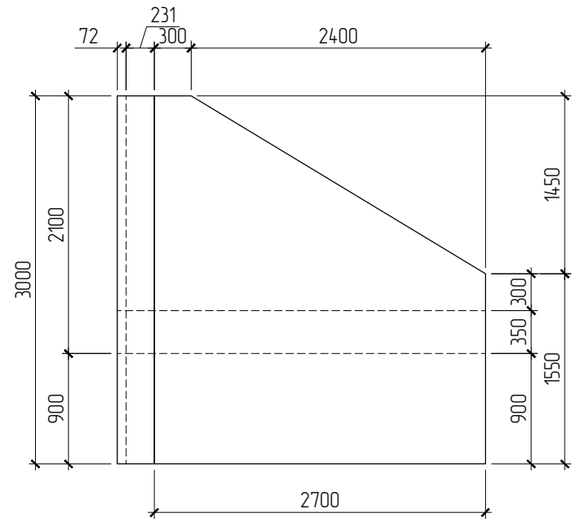

ХАРАГДАЦ A-A M1:50

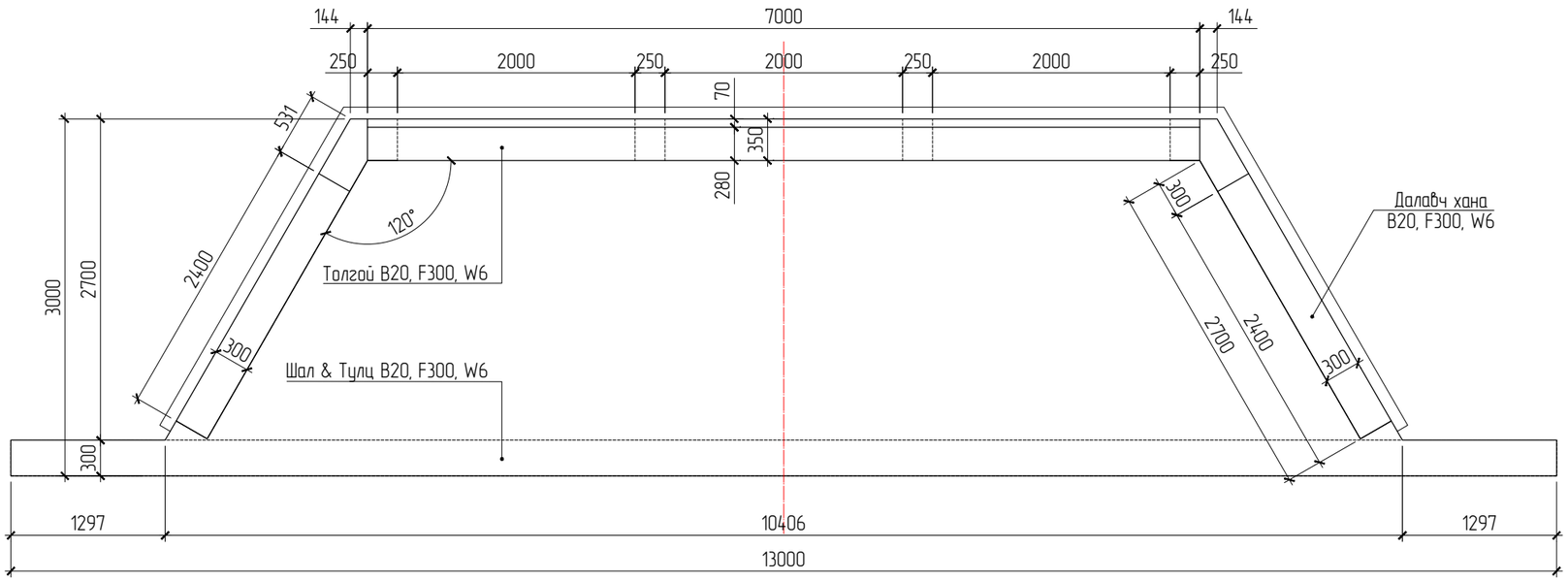

ОГТЛОЛ B-B M1:50

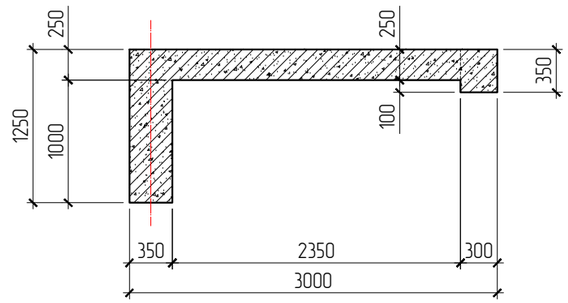

Өөрчлөлт №			Захиалагч:	Захиалагч:	Зураг төслийн байгууллага:	Зөвлөх инженер	С.БАТСҮХ	Замын инженер	М.БЯМБАА	БАЯНХОНГОР АЙМГИЙГ АРХАНГАЙ АЙМГИЙН ЧУЛУУТ СУМТАЙ ХОЛБОХ АВТО ЗАМЫН ИНЖЕНЕРИЙН НАРИЙВЧИЛСАН ЗУРАГ ТӨСӨЛ ХЭСЭГ-I. ЭХНИЙ 30 КМ	Толгой & Далавч хана & Шалны хийц	Масштаб	Шифр	Хуудас №
Огноо			ЭДИЙН ЗАСАГ, ХӨГЖЛИЙН ЯАМ	БАЯНХОНГОР АЙМГИЙН ЗДТГ	"АВАРГА ЗАМ" ХХК	Төслийн инженер	Э.БАТБОЛД	Гүүр, хоолойн инженер	Д.НИНЖБАДАМ				
Тайлбар						Шалгасан инженер	Г.ЧИНТӨГС	Геодезийн инженер	Г.БАТХОЛБОО		-	M1:50	AZ/BA-1/04-2025	2

3x2.0x1.5 ХООЛОЙ - ТОЛГОЙ & ДАЛАВЧ ХАНЫН АРМАТУРЧЛАЛ, М1:50

ТОЛГОЙ & ДАЛАВЧ ХАНЫН АРМАТУРЧЛАЛ, М1:50

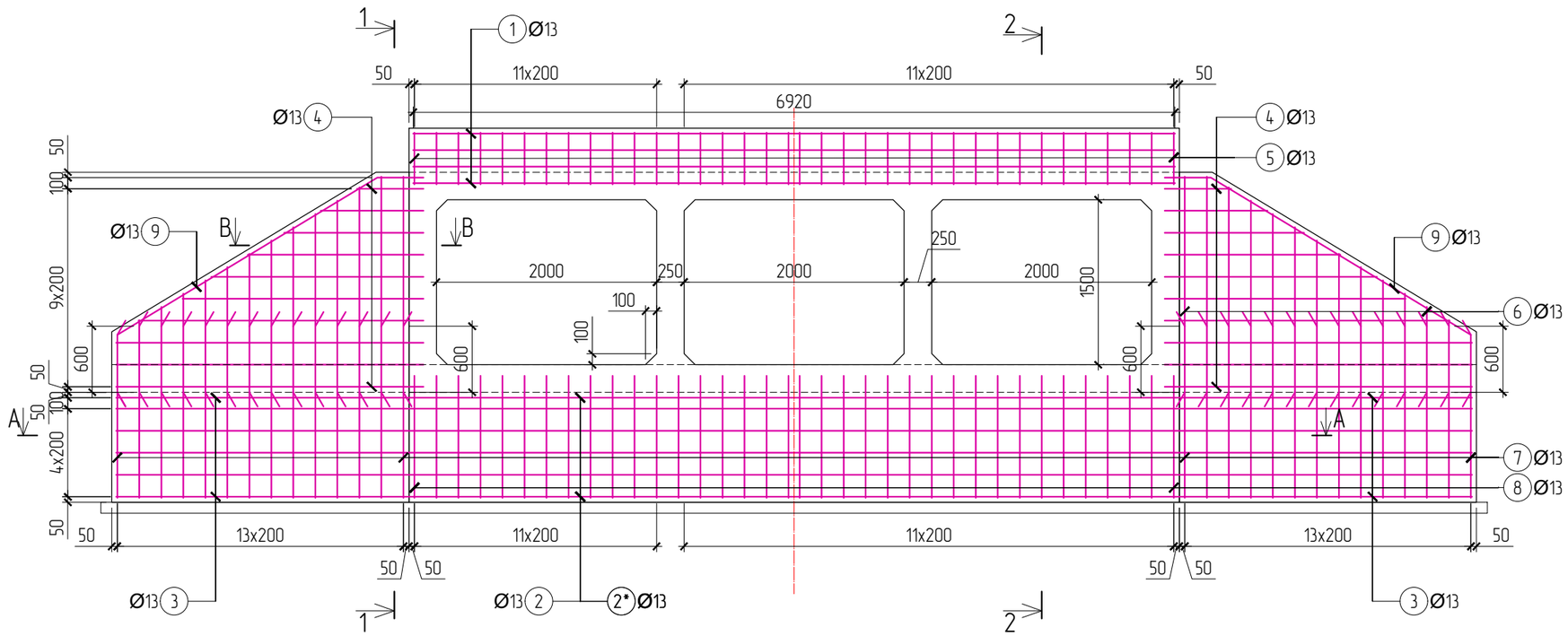

А-А ОГТЛОЛ, М1:50

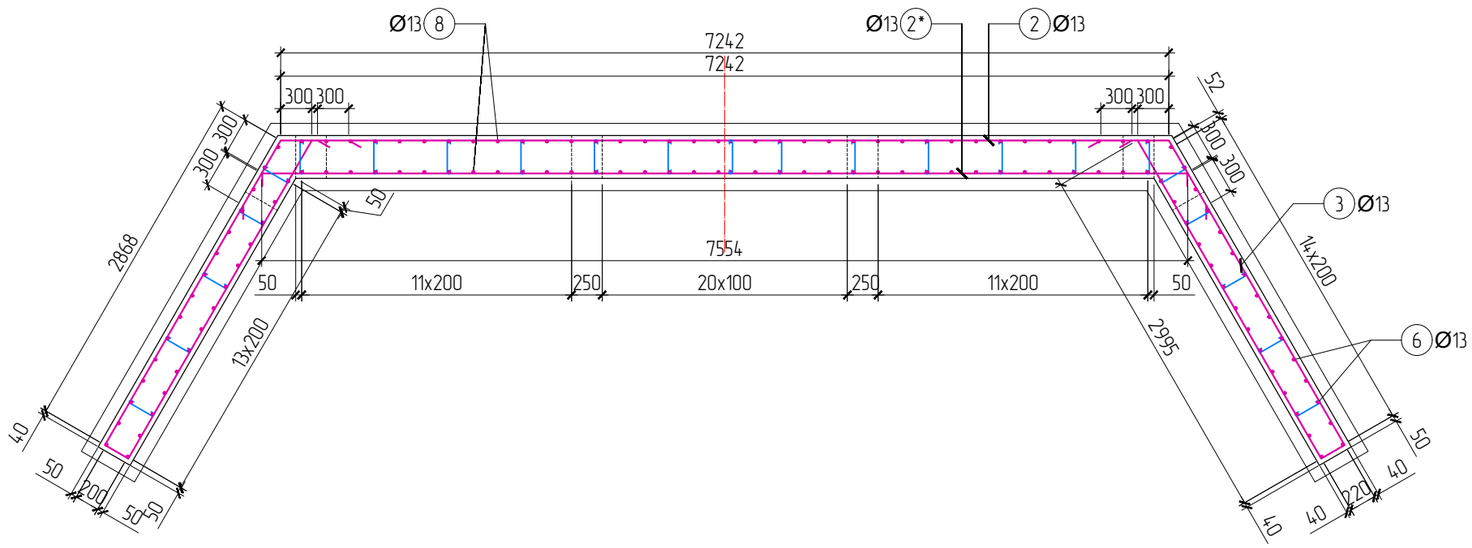

No	Хэсгийн тодорхойлолт
1	6920; 200; 200
2; 2*	7250; 300; 7560; 300
3	300; 300; 3000; 2870; 220
4	2870~790 (2130); 200; 3000~920 (2260); 430; 330; 270
5	50+170; 70+400; 470; 220
6	200; 660~1960 (1310); 660~1960 (1310)
7	1560; 1560; 200
8	250; 250; 1110; 1110; 250
9	200; 430; 2760; 530
99; 99*	220; 80; 270; 80
-	Арматурын залгаас; 600

Материалын түүвэр – Толгой, Далавч хана

No	Нэр			Тоо ширх	Жин (кг) Нэгж	Жин (кг) Нийт
Толгой, далавч ханын арматур				2	744.00	1488.00
1	Ø13	SD390 MNS JIS G 3112:2002	L=7320	8	7.63	61.06
2	Ø13	SD390 MNS JIS G 3112:2002	L=7850	6	8.19	49.11
2*	Ø13	SD390 MNS JIS G 3112:2002	L=8160	6	8.51	51.05
3	Ø13	SD390 MNS JIS G 3112:2002	L=4610	12	4.81	57.68
4	Ø13	SD390 MNS JIS G 3112:2002	L=5620	20	5.86	117.20
5	Ø13	SD390 MNS JIS G 3112:2002	L=1580	36	1.65	59.31
6	Ø13	SD390 MNS JIS G 3112:2002	L=2820	26	2.94	76.45
7	Ø13	SD390 MNS JIS G 3112:2002	L=3320	28	3.46	96.93
8	Ø13	SD390 MNS JIS G 3112:2002	L=2970	36	3.10	111.49
9	Ø13	SD390 MNS JIS G 3112:2002	L=7640	4	7.97	31.87
99	Ø10	SR235 MNS JIS G 3112:2002	L=430	120	0.27	31.84
	Бетон (B20, F300, W6) эзлэхүүн, м3			2	9.02	18.03
	Бетон бэлтгэл (B15) эзлэхүүн, м3			2	0.70	1.40

Өөрчлөлт №			Захиалагч:	Захиалагч:	Зураг төслийн байгууллага:	Зөвлөх инженер	С.БАТСҮХ	Замын инженер	М.БЯМБАА	БАЯНХОНГОР АЙМГИЙГ АРХАНГАЙ АЙМГИЙН ЧУЛУУТ СУМТАЙ ХОЛБОХ АВТО ЗАМЫН ИНЖЕНЕРИЙН НАРИЙВЧИЛСАН ЗУРАГ ТӨСӨЛ ХЭСЭГ-I. ЭХНИЙ 30 КМ	Толгой & Далавч ханын арматурчлал	Масштаб	Шифр	Хуудас №
Огноо			ЭДИЙН ЗАСАГ, ХӨГЖЛИЙН ЯАМ	БАЯНХОНГОР АЙМГИЙН ЗДТГ	"АВАРГА ЗАМ" ХХК	Төслийн инженер	Э.БАТБОЛД	Гүүр, хоолойн инженер	Д.НИНЖБАДАМ				
Тайлбар						Шалгасан инженер	Г.ЧИНТӨГС	Геодезийн инженер	Г.БАТХОЛБОО		-	М1:50	AZ/BA-1/04-2025	3

3x2.0x1.5 ХООЛОЙ - ШАЛНЫ АРМАТУРЧЛАЛ, M1:50

No	Хэсгийн тодорхойлолт
1	200 — 12880+600 — 200
2	200 — 7290~10060 (8680) — 200
3	200 — 540~2620 (1580) — 200
4	200 — 2860 — 200
5	270 — 220 (80) — 270 / 220
99	80 — 170 — 80

ШАЛНЫ АРМАТУРЧЛАЛ, M1:50

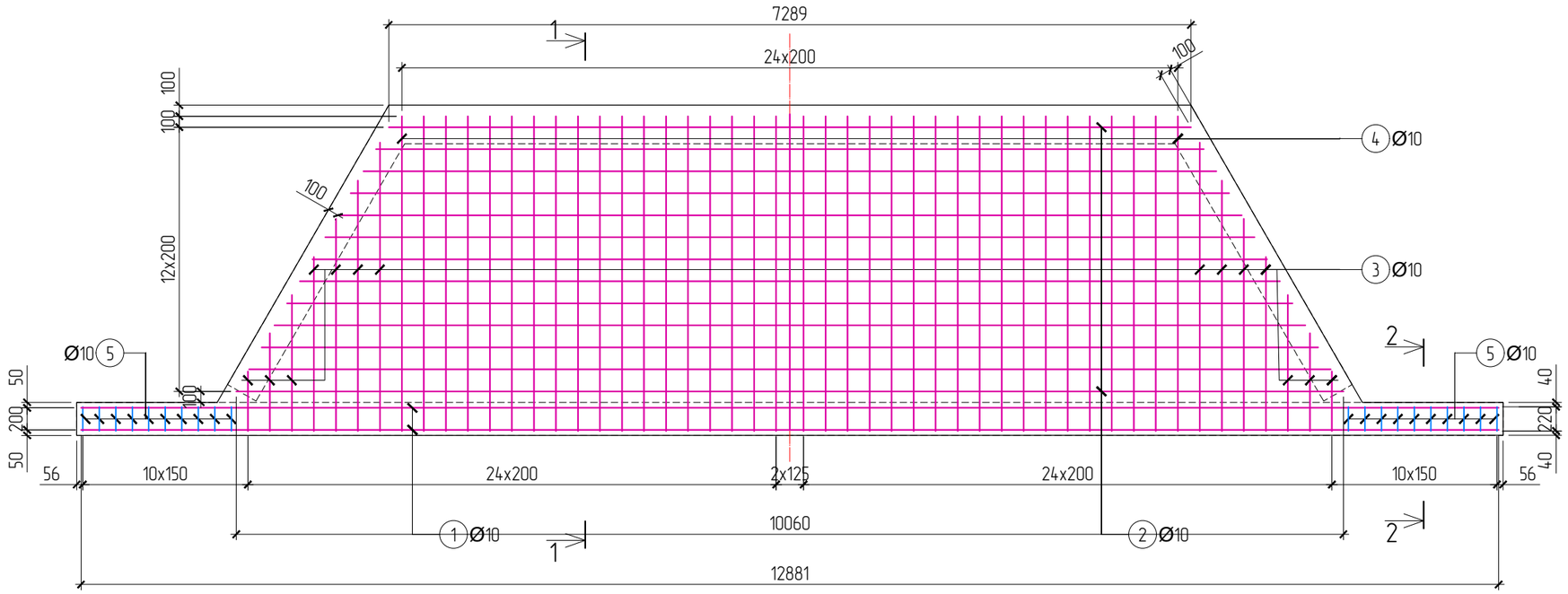

ОГТЛОЛ 1-1, M1:25

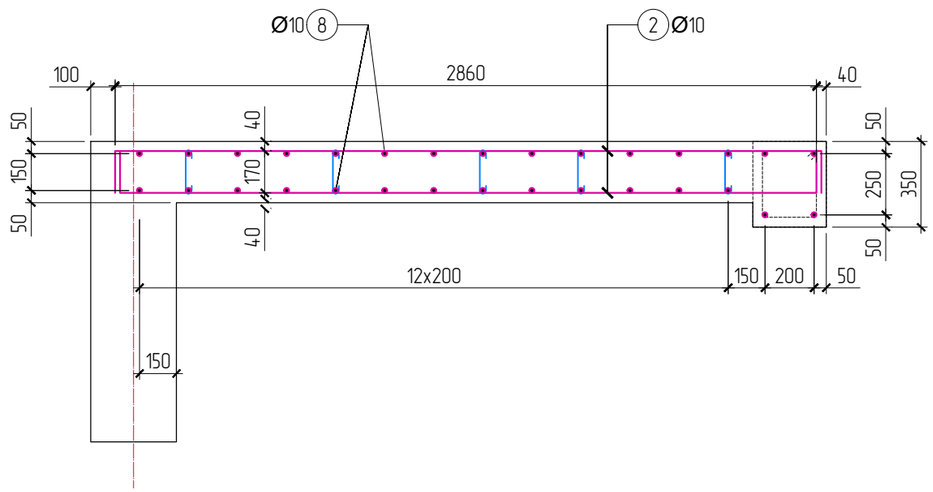

ОГТЛОЛ 2-2, M1:25

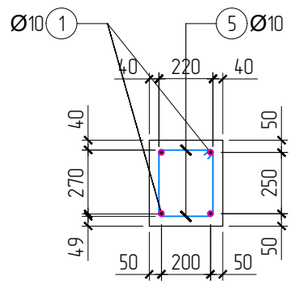

Материалын түүвэр - Шал, Тулц бетон

No	Нэр			Тоо ширх	Жин (кг) Нэгж	Жин (кг) Нийт
	Шал, тулцны арматур			2	393.33	786.65
1	Ø10	SD390 MNS JIS G 3112:2002	L=13880	4	8.56	34.26
2	Ø10	SD390 MNS JIS G 3112:2002	L=9080	26	5.60	145.66
3	Ø10	SD390 MNS JIS G 3112:2002	L=1980	28	1.22	34.21
4	Ø10	SD390 MNS JIS G 3112:2002	L=3260	74	2.01	148.85
5	Ø10	SR235 MNS JIS G 3112:2002	L=1140	20	0.70	14.07
99	Ø10	SR235 MNS JIS G 3112:2002	L=330	80	0.20	16.29
	Бетон (B20, F300, W6) эзлэхүүн, м3			2	7.34	14.68
	Бетон бэлтгэл (B15) эзлэхүүн, м3			2	2.10	4.20

Өөрчлөлт №			Захиалагч:	Захиалагч:	Зураг төслийн байгууллага:	Зөвлөх инженер	С.БАТСҮХ	Замын инженер	М.БЯМБАА	БАЯНХОНГОР АЙМГИЙГ АРХАНГАЙ АЙМГИЙН ЧУЛУУТ СУМТАЙ ХОЛБОХ АВТО ЗАМЫН ИНЖЕНЕРИЙН НАРИЙВЧИЛСАН ЗУРАГ ТӨСӨЛ ХЭСЭГ-I. ЭХНИЙ 30 КМ	Шалны арматурчлал	Масштаб	Шифр	Хуудас №
Огноо			ЭДИЙН ЗАСАГ, ХӨГЖЛИЙН ЯАМ	БАЯНХОНГОР АЙМГИЙН ЗДТГ	"АВАРГА ЗАМ" ХХК	Төслийн инженер	Э.БАТБОЛД	Гүүр, хоолойн инженер	Д.НИНЖБАДАМ				
Тайлбар						Шалгасан инженер	Г.ЧИНТӨГС	Геодезийн инженер	Г.БАТХОЛБОО		-	M1:50	AZ/BA-1/04-2025	4

3x2.0x1.5 ХООЛОЙ - ИХ БИЕИЙН АРМАТУРЧЛАЛ, М1:25

ХООЛОЙН ИХ БИЕИЙН АРМАТУРЧЛАЛ, М1:25

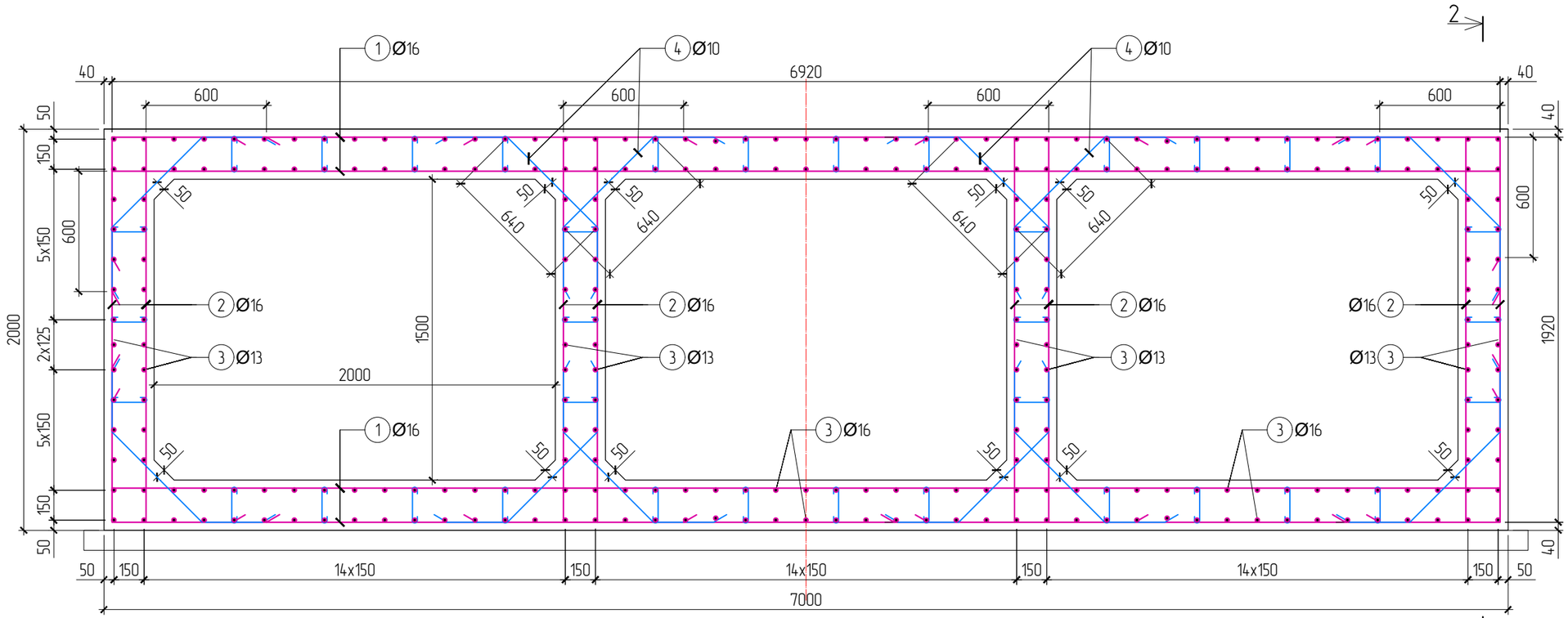

ОГТЛОЛ 2-2, М1:25

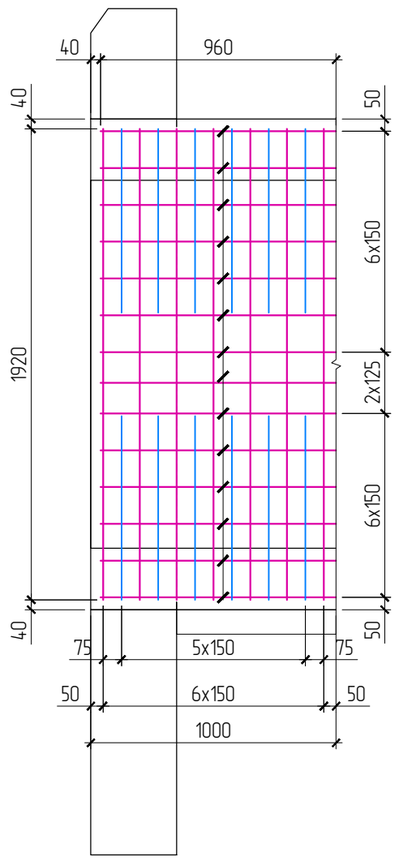

1	600 — 6920 — 600	4	300 — 640 — 300
2	600 — 1920 — 600	99	80 — 170 — 80
3	150 — L=80 — 150	-	Арматурын залгаас 600

Материалын түүвэр – 1м урт хоолойн их бие (зах)

No	Нэр			Тоо шир	Жин (кг) Нэгж	Жин (кг) Нийт
	1м урт хоолойн их бие (зах)			1	1029.69	1029.69
1	Ø16	SD390 MNS JIS G 3112:2002	L=8120	28	12.83	359.12
2	Ø16	SD390 MNS JIS G 3112:2002	L=3120	56	4.93	275.97
3	Ø13	SD390 MNS JIS G 3112:2002	L=1110	268	1.16	310.19
4	Ø10	SR235 MNS JIS G 3112:2002	L=1240	72	0.77	55.09
99	Ø10	SR235 MNS JIS G 3112:2002	L=330	144	0.20	29.32
	Бетон (B30, F300, W6) эзлэхүүн, м3			1	5.06	5.06
	Бетон бэлтгэл (B15) эзлэхүүн, м3			1	0.72	0.72

Материалын түүвэр – 1м урт хоолойн их бие (дунд)

No	Нэр			Тоо шир	Жин (кг) Нэгж	Жин (кг) Нийт
	1м урт хоолойн их бие (зах)			1	1024.90	1024.90
1	Ø16	SD390 MNS JIS G 3112:2002	L=8120	28	12.83	359.12
2	Ø16	SD390 MNS JIS G 3112:2002	L=3120	56	4.93	275.97
3	Ø13	SD390 MNS JIS G 3112:2002	L=1060	268	1.11	296.22
4	Ø10	SR235 MNS JIS G 3112:2002	L=1240	84	0.77	64.27
99	Ø10	SR235 MNS JIS G 3112:2002	L=330	144	0.20	29.32
	Бетон (B30, F300, W6) эзлэхүүн, м3			1	5.06	5.06
	Бетон бэлтгэл (B15) эзлэхүүн, м3			1	0.72	0.72

Өөрчлөлт №			Захиалагч:	Захиалагч:	Зураг төслийн байгууллага:	Зөвлөх инженер	С.БАТСҮХ	Замын инженер	М.БЯМБАА	БАЯНХОНГОР АЙМГИЙГ АРХАНГАЙ АЙМГИЙН ЧУЛУУТ СУМТАЙ ХОЛБОХ АВТО ЗАМЫН ИНЖЕНЕРИЙН НАРИЙВЧИЛСАН ЗУРАГ ТӨСӨЛ ХЭСЭГ-I. ЭХНИЙ 30 КМ	Хоолойн их биеийн арматурчлал	Масштаб	Шифр	Хуудас №
Огноо			ЭДИЙН ЗАСАГ, ХӨГЖЛИЙН ЯАМ	БАЯНХОНГОР АЙМГИЙН ЗДТГ	"АВАРГА ЗАМ" ХХК	Төслийн инженер	Э.БАТБОЛД	Гүүр, хоолойн инженер	Д.НИНЖБАДАМ		-	М1:25	AZ/BA-1/04-2025	5
Тайлбар						Шалгасан инженер	Г.ЧИНТӨГС	Геодезийн инженер	Г.БАТХОЛБОО					

3x2.0x1.5 ХООЛОЙ - ХООЛОЙН ЖАГСААЛТ, ТОДОРХОЙЛОЛТ

No	ПК	Материал	Хоолойн төрөл	Хэмжээ	Хоолойн урт, м	Замтай огтлолцох өнцөг	Орох амсрын түвшин, м	Гарах амсрын түвшин, м	Хоолойн дагуу налуу, ‰	Ажиллах горим
0	Хуучин зам	Төмөрбетон	Дөрвөлжин	3x2.0x1.5	14	90°	1873.94	1873.87	-5	Түрэлтгүй
1	0+030.000	Төмөрбетон	Дөрвөлжин	3x2.0x1.5	21	90°	1873.25	1873.35	5	Түрэлтгүй

Өөрчлөлт №			Захиалагч:	Захиалагч:	Зураг төслийн байгууллага:	Зөвлөх инженер	С.БАТСҮХ	Замын инженер	М.БЯМБАА	БАЯНХОНГОР АЙМГИЙГ АРХАНГАЙ АЙМГИЙН ЧУЛУУТ СУМТАЙ ХОЛБОХ АВТО ЗАМЫН ИНЖЕНЕРИЙН НАРИЙВЧИЛСАН ЗУРАГ ТӨСӨЛ ХЭСЭГ-I. ЭХНИЙ 30 КМ	Хоолойн жагсаалт, тодорхойлолт	Масштаб	Шифр	Хуудас №
Огноо			ЭДИЙН ЗАСАГ, ХӨГЖЛИЙН ЯАМ	БАЯНХОНГОР АЙМГИЙН ЗДТГ	"АВАРГА ЗАМ" ХХК	Төслийн инженер	Э.БАТБОЛД	Гүүр, хоолойн инженер	Д.НИНЖБАДАМ					
Тайлбар						Шалгасан инженер	Г.ЧИНТӨГС	Геодезийн инженер	Г.БАТХОЛБОО		-	M1:100	AZ/BA-1/04-2025	6

No	Ажлын нэр	Хэмжих нэгж	Дүн	1	0
			ПК	0+030.000	Хуучин зам
		35	Урт	21	14
1. Газар шороны ажил					
-	Ухмалын ажил	м3	447.38	239.86	207.52
-	Ул хэрс нягтруулах	м2	766.20	412.50	353.70
-	Буцаан дүүргэлт хийх	м3	1,277.50	766.50	511.00
2. Хоолойн их биеийн ажил					
-	Элс хайрган дэвсгэр үе хийх	м3	50.40	30.24	20.16
-	Бетон бэлтгэл (B20) хийх	м3	25.20	15.12	10.08
-	Хоолой - Арматур	кг	36,039.15	21,623.49	14,415.66
-	Хоолой - Бетон (B30)	м3	177.10	106.26	70.84
-	Мандас бетон (B15) хийх	м3	-	-	-
-	Завсрын бетон (B15) хийх	м3	-	-	-
-	Турхмэл ус тусгаарлагч 2 үе	м2	798.00	478.80	319.20
3. Толгой, далавч, шалны ажил					
-	Элс хайрган дэвсгэр үе хийх	м3	11.12	5.56	5.56
-	Бетон бэлтгэл (B15) хийх	м3	11.12	5.56	5.56
-	Толгой, далавч - Арматур	кг	2,976.00	1,488.00	1,488.00
-	Толгой, далавч - Бетон (B30)	м3	36.06	18.03	18.03
-	Шал - Арматур	кг	1,573.30	786.65	786.65
-	Шал - Бетон (B30)	м3	29.36	14.68	14.68
4. Бэхэлгээний ажил					
-	Зуурмагтай чулуун бэхэлгээ хийх - Ус орох тал	м3	27.30	13.65	13.65
-	Зуурмагтай чулуун бэхэлгээ хийх - Ус гарах тал	м3	36.40	18.20	18.20
-	Зуурмагтай чулуун бэхэлгээ хийх - Далан, ус орох тал	м3	9.96	4.98	4.98
-	Зуурмагтай чулуун бэхэлгээ хийх - Далан, ус гарах тал	м3	10.96	5.48	5.48
5. Чулуун рисберм хийх					
-	Чулуун рисберм байгуулах (цохох)	м3	66.04	33.02	33.02
-	Чулууны хэмжээ	м3	22.08	11.04	11.04

Өөрчлөлт №			Захиалагч:	Захиалагч:	Зураг төслийн байгууллага:	Зөвлөх инженер	С.БАТСҮХ	Замын инженер	М.БЯМБАА	БАЯНХОНГОР АЙМГИЙН АРХАНГАЙ АЙМГИЙН ЧУЛУУТ СУМТАЙ ХОЛБОХ АВТО ЗАМЫН ИНЖЕНЕРИЙН НАРИЙВЧИЛСАН ЗУРАГ ТӨСӨЛ ХЭСЭГ-I. ЭХНИЙ 30 КМ	Ажлын тоо хэмжээ	Масштаб	Шифр	Хуудас №
Огноо			ЭДИЙН ЗАСАГ, ХӨГЖЛИЙН ЯАМ	БАЯНХОНГОР АЙМГИЙН ЗДТГ	"АВАРГА ЗАМ" ХХК	Төслийн инженер	Э.БАТБОЛД	Гүүр, хоолойн инженер	Д.НИНЖБАДАМ				
Тайлбар						Шалгасан инженер	Г.ЧИНТӨГС	Геодезийн инженер	Г.БАТХОЛБОО		-	М1:100	AZ/BA-1/04-2025	7

3x2.0x1.5 ХООЛОЙ - ХОЛБОЛТЫН ЗУРАГ

1 (0+030.000)

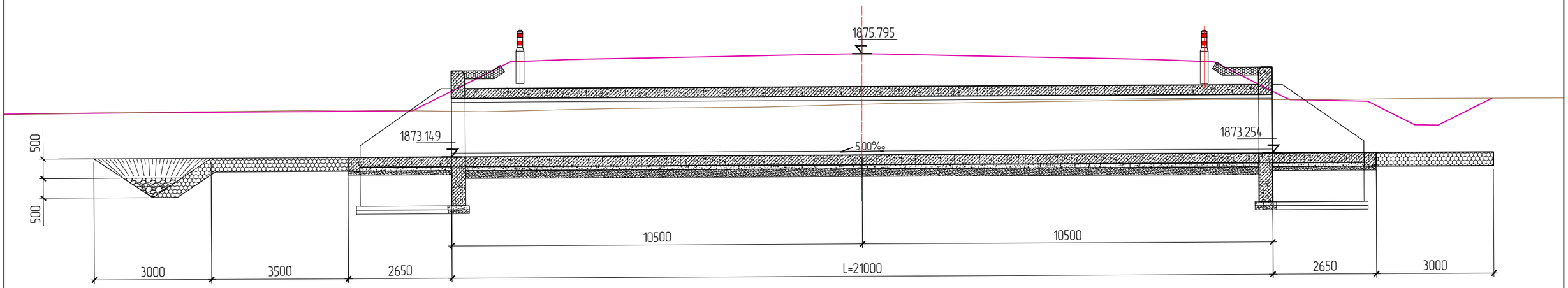

Хуучин зам (0+474.000)

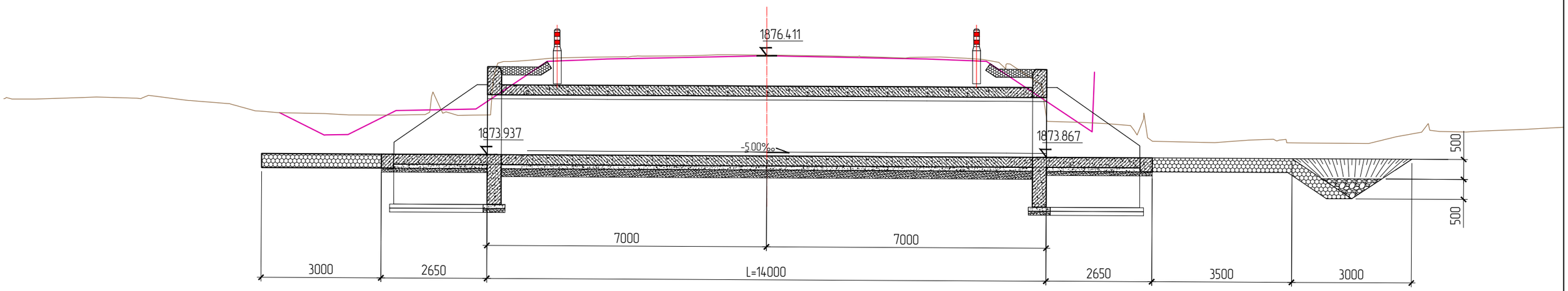

Өөрчлөлт №			Захиалагч:	Захиалагч:	Зураг төслийн байгууллага:	Зөвлөх инженер	С.БАТСҮХ	Замын инженер	М.БЯМБАА	БАЯНХОНГОР АЙМГИЙГ АРХАНГАЙ АЙМГИЙН ЧУЛУУТ СУМТАЙ ХОЛБОХ АВТО ЗАМЫН ИНЖЕНЕРИЙН НАРИЙВЧИЛСАН ЗУРАГ ТӨСӨЛ ХЭСЭГ-I. ЭХНИЙ 30 КМ	Холболтын зураг	Масштаб	Шифр	Хуудас №
Огноо			ЭДИЙН ЗАСАГ, ХӨГЖЛИЙН ЯАМ	БАЯНХОНГОР АЙМГИЙН ЗДТГ	"АВАРГА ЗАМ" ХХК	Төслийн инженер	Э.БАТБОЛД	Гүүр, хоолойн инженер	Д.НИНЖБАДАМ		-	М1:100	AZ/BA-1/04-2025	8
Тайлбар						Шалгасан инженер	Г.ЧИНТӨГС	Геодезийн инженер	Г.БАТХОЛБОО					

D0.63 МЕТАЛ ХООЛОЙ

No	Нэр	Хуудас
1	D0.63 МЕТАЛ ХООЛОЙ - БАЙГУУЛАЛТ & ОГТЛОЛ	1
2	D0.63 МЕТАЛ ХООЛОЙ - ЖАГСААЛТ & ТОДОРХОЙЛОЛТ	2
3	D0.63 МЕТАЛ ХООЛОЙ - АЖЛЫН ТОО ХЭМЖЭЭ	3
4	D0.63 МЕТАЛ ХООЛОЙ - ХОЛБОЛТЫН ЗУРАГ	4

Өөрчлөлт №			Захиалагч:	Захиалагч:	Зураг төслийн байгууллага:	Зөвлөх инженер	С.БАТСҮХ	Замын инженер	М.БЯМБАА	БАЯНХОНГОР АЙМГИЙГ АРХАНГАЙ АЙМГИЙН ЧУЛУУТ СУМТАЙ ХОЛБОХ АВТО ЗАМЫН ИНЖЕНЕРИЙН НАРИЙВЧИЛСАН ЗУРАГ ТӨСӨЛ ХЭСЭГ-I. ЭХНИЙ 30 КМ	Агуулга	Масштаб	Шифр	Хуудас №
Огноо			ЭДИЙН ЗАСАГ, ХӨГЖЛИЙН ЯАМ	БАЯНХОНГОР АЙМГИЙН ЗДТГ	"АВАРГА ЗАМ" ХХК	Төслийн инженер	Э.БАТБОЛД	Гүүр, хоолойн инженер	Д.НИНЖБАДАМ					
Тайлбар						Шалгасан инженер	Г.ЧИНТӨГС	Геодезийн инженер	Г.БАТХОЛБОО		-	M1:100	AZ/BA-1/04-2025	0

D0.63 МЕТАЛ ХООЛОЙ - БАЙГУУЛАЛТ & ОГТЛОЛ, М1:100

ОГТЛОЛ А-А, М1:100

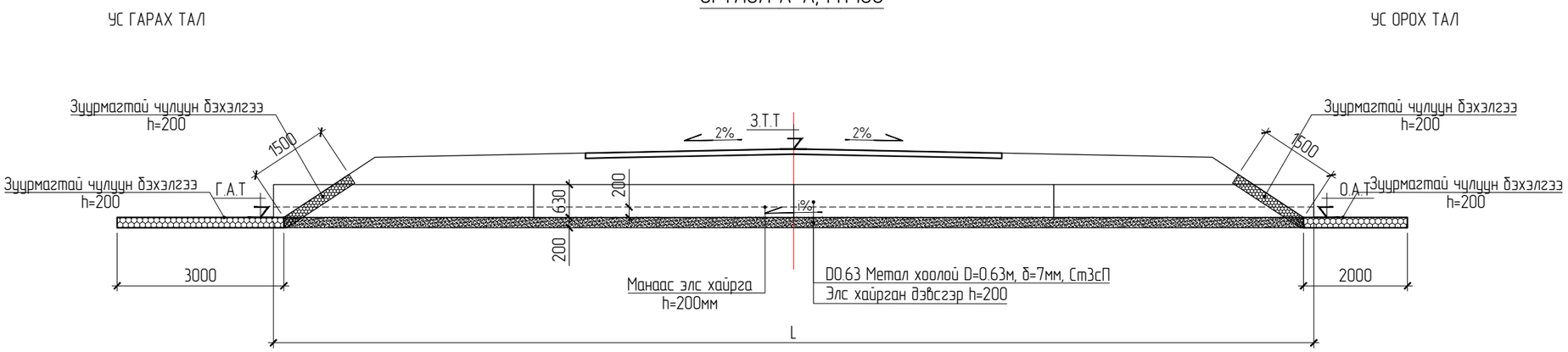

ОГТЛОЛ 1-1 М1:50

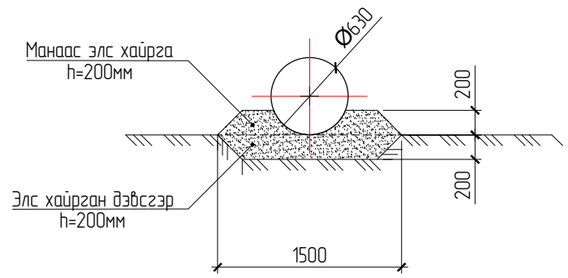

БАЙГУУЛАЛТ М1:100

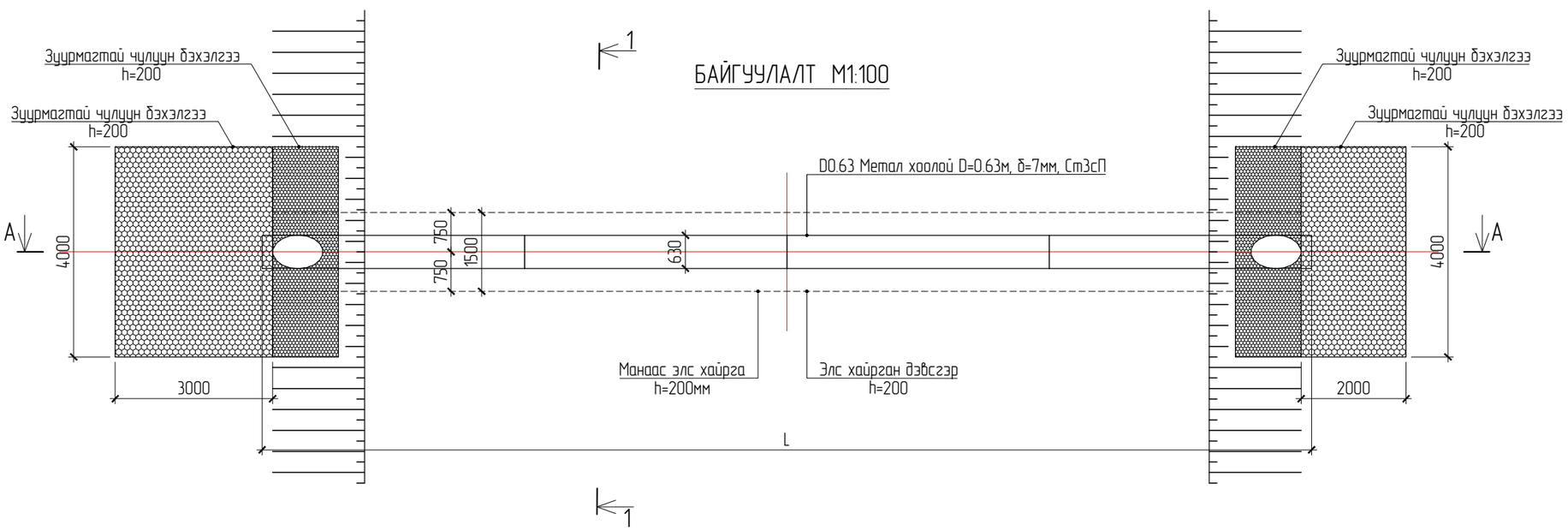

Тайлбар

Метал хоолой дор дэвсэх Элс хайрган дэвсгэр ба Манаас элс хайрганы тоо хэмжээг нэгтгэн Элс хайрган үе нэрээр оруулав.

Өөрчлөлт №			Захиалагч:	Захиалагч:	Зураг төслийн байгууллага:	Зөвлөх инженер	С.БАТСҮХ	Замын инженер	М.БЯМБАА	БАЯНХОНГОР АЙМГИЙГ АРХАНГАЙ АЙМГИЙН ЧУЛУУТ СУМТАЙ ХОЛБОХ АВТО ЗАМЫН ИНЖЕНЕРИЙН НАРИЙВЧИЛСАН ЗУРАГ ТӨСӨЛ ХЭСЭГ-I. ЭХНИЙ 30 КМ	Хоолойн байгууллалт, огтлол	Масштаб	Шифр	Хуудас №
Огноо			ЭДИЙН ЗАСАГ, ХӨГЖЛИЙН ЯАМ	БАЯНХОНГОР АЙМГИЙН ЗДТГ	"АВАРГА ЗАМ" ХХК	Төслийн инженер	Э.БАТБОЛД	Гүүр, хоолойн инженер	Д.НИНЖБАДАМ				
Тайлбар						Шалгасан инженер	Г.ЧИНТӨГС	Геодезийн инженер	Г.БАТХОЛБОО		-	М1:100	AZ/BA-1/04-2025	1

D0.63 МЕТАЛ ХООЛОЙ - ХООЛОЙН ЖАГСААЛТ, ТОДОРХОЙЛОЛТ

No	ПК	Материал	Хоолойн төрөл	Хэмжээ	Хоолойн урт, м	Замтай огтлолцох өнцөг	Орох амсрын түвшин, м	Гарах амсрын түвшин, м	Хоолойн дагуу налуу, ‰	Ажиллах горим
M1	Үйлдвэр 0+15.500	Метал	Дугуй	D0.63	21	90°	1877.75	1877.85	5	Турэлтгүй
M2	Хот айл - 2 0+12.500	Метал	Дугуй	D0.63	20	90°	1947.55	1947.65	5	Турэлтгүй
M3	Үйлдвэр - 2 0+15.500	Метал	Дугуй	D0.63	21	90°	1892.24	1892.56	15	Турэлтгүй

Өөрчлөлт №			Захиалагч:	Захиалагч:	Зураг төслийн байгууллага:	Зөвлөх инженер	С.БАТСҮХ	Замын инженер	М.БЯМБАА	БАЯНХОНГОР АЙМГИЙГ АРХАНГАЙ АЙМГИЙН ЧУЛУУТ СУМТАЙ ХОЛБОХ АВТО ЗАМЫН ИНЖЕНЕРИЙН НАРИЙВЧИЛСАН ЗУРАГ ТӨСӨЛ ХЭСЭГ-I. ЭХНИЙ 30 КМ	Хоолойн жагсаалт, тодорхойлолт	Масштаб	Шифр	Хуудас №
Огноо			ЭДИЙН ЗАСАГ, ХӨГЖЛИЙН ЯАМ	БАЯНХОНГОР АЙМГИЙН ЗДТГ	"АВАРГА ЗАМ" ХХК	Төслийн инженер	Э.БАТБОЛД	Гүүр, хоолойн инженер	Д.НИНЖБАДАМ					
Тайлбар						Шалгасан инженер	Г.ЧИНТӨГС	Геодезийн инженер	Г.БАТХОЛБОО		-	M1:100	AZ/BA-1/04-2025	2

No	Ажлын нэр	Хэмжих нэгж	Дүн	M1	M2	M3
			ПК	Үйлдвэр 0+15.500	Хот айл-2 0+12.500	Үйлдвэр-2 0+15.500
		62	Урт	21	20	21
1. Газар шорооны ажил						
-	Ухмалын ажил	м3	51.33	17.29	16.75	17.29
-	Ул хөрс нягтруулах	м2	248.52	83.74	81.04	83.74
-	Буцаан дүүргэлт хийх	м3	390.60	132.30	126.00	132.30
2. Хоолойн их биеийн ажил						
-	Элс хайрган дэвсгэр үе хийх	м3	31.00	10.50	10.00	10.50
-	Бетон бэлтгэл (B20) хийх	м3	18.60	6.30	6.00	6.30
-	Хоолой - Арматур	кг	-	-	-	-
-	Хоолой - Бетон (B30)	м3	-	-	-	-
-	Манаас бетон (B15) хийх	м3	-	-	-	-
-	Завсрын бетон (B15) хийх	м3	-	-	-	-
-	Түрхмэл ус тусгаарлагч 2 үе	м2	248.00	84.00	80.00	84.00
3. Толгой, далавч, шалны ажил						
-	Элс хайрган дэвсгэр үе хийх	м3	-	-	-	-
-	Бетон бэлтгэл (B15) хийх	м3	-	-	-	-
-	Толгой, далавч - Арматур	кг	-	-	-	-
-	Толгой, далавч - Бетон (B30)	м3	-	-	-	-
-	Шал - Арматур	кг	-	-	-	-
-	Шал - Бетон (B30)	м3	-	-	-	-
4. Бэхэлгээний ажил						
-	Зуурмагтай чулуун бэхэлгээ хийх - Ус орох тал	м3	4.80	1.60	1.60	1.60
-	Зуурмагтай чулуун бэхэлгээ хийх - Ус гарах тал	м3	7.20	2.40	2.40	2.40
-	Зуурмагтай чулуун бэхэлгээ хийх - Далан, ус орох тал	м3	3.84	1.28	1.28	1.28
-	Зуурмагтай чулуун бэхэлгээ хийх - Далан, ус гарах тал	м3	3.84	1.28	1.28	1.28
5. Чулуун рисберм хийх						
-	Чулуун рисберм байгуулах (ухах)	м3	-	-	-	-
-	Чулууны хэмжээ	м3	-	-	-	-

D0.63 ХООЛОЙ - ХОЛБОЛТЫН ЗУРАГ

M1 (Үйлдвэр-0+015.500)

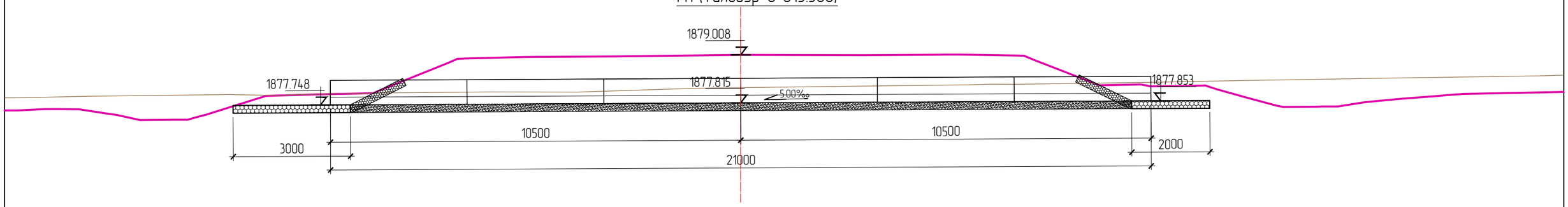

M2 (Хот айл 2-0+012.500)

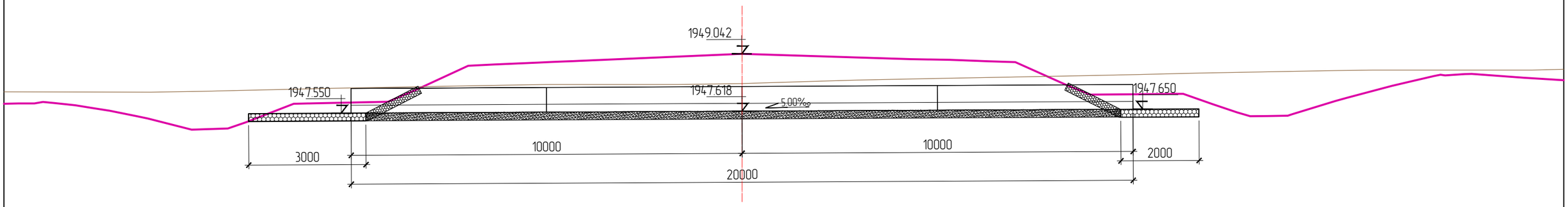

M3 (Үйлдвэр 2-0+015.500)

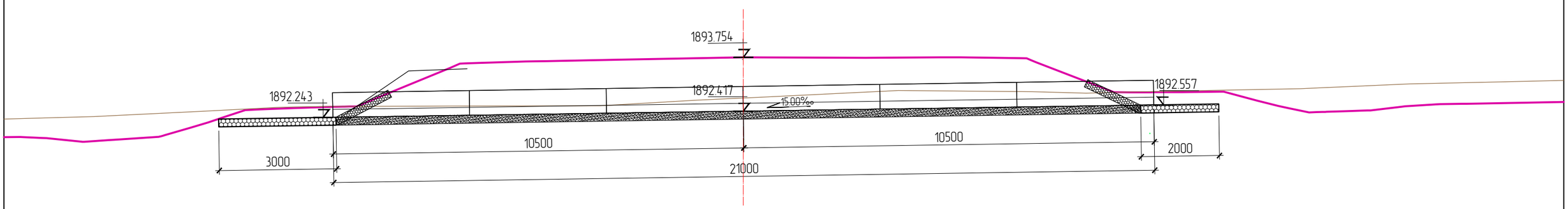

Өөрчлөлт №			Захиалагч:	Захиалагч:	Зураг төслийн байгууллага:	Зөвлөх инженер	С.БАТСҮХ	Замын инженер	М.БЯМБАА	БАЯНХОНГОР АЙМГИЙГ АРХАНГАЙ АЙМГИЙН ЧУЛУУТ СУМТАЙ ХОЛБОХ АВТО ЗАМЫН ИНЖЕНЕРИЙН НАРИЙВЧИЛСАН ЗУРАГ ТӨСӨЛ ХЭСЭГ-I. ЭХНИЙ 30 КМ	Холболтын зураг	Масштаб	Шифр	Хуудас №
Огноо			ЭДИЙН ЗАСАГ, ХӨГЖЛИЙН ЯАМ	БАЯНХОНГОР АЙМГИЙН ЗДТГ	"АВАРГА ЗАМ" ХХК	Төслийн инженер	Э.БАТБОЛД	Гүүр, хоолойн инженер	Д.НИНЖБАДАМ				
Тайлбар						Шалгасан инженер	Г.ЧИНТӨГС	Геодезийн инженер	Г.БАТХОЛБОО		-	M1:100	AZ/BA-1/04-2025	4