ХОВД АЙМГИЙН
ЗАСАГ ДАРГА
84140 Ховд, Ховд аймаг,
Утас/Факс: (+976) 70433601
E-mail: Khovdgovern@khovd.gov.mn

2026.09.12 № 1/195

танай _____-ны №_____-т

ХУДАЛДАН АВАХ АЖИЛЛАГААНЫ ГАЗРЫН ДАРГЫН АЛБАН ҮҮРГИЙГ ТҮР ОРЛОН ГҮЙЦЭТГЭГЧ Б.ЭНХТУЛГА ТАНАА

Байгаль орчин, уур амьсгалын яам болон Нэгдсэн үндэстний Байгууллагын Хөгжлийн Хөтөлбөр хамтран хэрэгжүүлж буй “Монгол орны хөдөөгийн иргэдийн уур амьсгалын өөрчлөлтөд дасан зохицох чадамж болон эрсдэлийн менежментийг боловсронгуй болгох” /Адапт/ төсөл, орон нутгийн хамтын санхүүжилтээр хэрэгжүүлэх Ховд аймагт булгийн эхийг байгальд ээлтэй аргаар, малчдын оролцоотой хамгаалах ажлын даалгавар, зураг төсвийн хамт хавсралтаар хүргүүлэв. Худалдан авах ажиллагааны төлөвлөгөөнд нэмэлтээр тусган зарлахыг хүсье.

Хавсралт 13 хуудастай.

ЗАСАГ ДАРГЫН
ОРЛОГЧ Л.ЭНХБАЯР

8400005 0179
2026 А5 Ер

ДОРНОД АЙМАГ ХЭРЛЭН СУМ, 2-Р БАГ, 99057856
БАРИЛГЫН ЗУРАГ ТӨСЛИЙН
"ГАНХИЙЦЭТ ХАРШ" ХХК

БУЛГИЙН ЭХИЙГ ХАШААЖУУЛАХ АЖЛЫН ТӨСӨВ

ТӨСӨВТ ӨРТӨГ 20,680,000 ТӨГ
/Хорин сая зургаан зуун наян мянган төгрөг/

ЗАХИРАЛ: Б.ОЮУНГЭРЭЛ

ТӨСӨВ ЗОХИОСОН: Ц.ЦОГГЭРЭЛ

2025 он

ТӨСӨВТ ӨРТГИЙН НЭГДСЭН ТОВЧОО

Д/Д	Зардлын нэр	Бүгд өртөг /Төгрөг/
1	Ажиллах хүчний зардал	1,966,063
2	Материал	10,808,766
3	Тээвэр	2,158,843
4	Машин ашиглалт	86,332
	Шууд зардлын дүн	**15,020,004**
5	Барилгын удирдлага, зохион байгуулалтын зардал /72.3 %/	721,200
6	Ашиг / 15%/	2,190,854
	Барилга угсралтын ажлын дүн	**17,932,058**
7	НӨАТ 10%	1,810,238
8	Нормчлолын сан 0.18%	32,584
	Дүн	**19,774,880**
9	Захиалагчийн техник хяналтын зардал	362,048
10	Инженер хайгуул, зураг төслийн ажлын дүн	-
11	Зураг төсөл зохиогчийн хяналтын зардал	181,024
	Дүн	**20,317,952**
12	Магадлашгүй ажил 2 %	362,048
13	Бусад нэмэлт зардал	-
	Дүн	**20,680,000**

Төсөв зохиосон: Ц.Цоггэрэл

ЦАЛИНГИЙН НЭГТГЭЛ

БУЛГЫН ЭХИЙН ХАШААНЫ АЖИЛ

Үндэслэл	Гүйцэтгэх ажлын нэр	Хэмжих нэгж	Тоо хэмжээ	Дундаж зэргийн хөдөлмөр зарцуулалт (үндсэн ажил / тэт ачиж буулгах)					
				Зэрэг	Нэгж хүн-цаг	Бүгд хүн-цаг	Тарифт	Нийт цалин	Бүгд цалин
38-270-26	Ган тросстой утсыг төмөр хашаанд татах	1 м утас	108	3.4 / 2	.09 / .02	9.72 / 2.28	6459 / 5212	62781 / 11877	74,659
09-040-06	Ф32х3мм оглолтой ган яндангаар хашааны хэвтээ холбоос гагнаж угсрах	тн	1.246	4.0 / 2	12.68 / .99	15.8 / 1.23	6921 / 5212	109341 / 6429	115,770
09-070-05	50ммх3мм полса төмрөөр хашааны босоо холбоос угсрах	тн	0.45	3.8 / 2	16.43 / 2.9	7.39 / 1.3	6767 / 5212	50018 / 6802	56,819
09-180-08	Хашааны гагнуурын хэсгийг будах	тн	1	4.0 / 2	13.06 / .05	13.06 / .05	6921 / 5212	90391 / 281	90,672
09-141-06	Төмөр хийцийн бэлдэц бэлтгэх	тн	3.326	3.2 / 2	6.65 / 5.17	22.13 / 17.2	6304 / 5212	139532 / 89657	229,189
51-150-02	Хашаанд төмөр тор татах	м2	108	4.9 / 2	.5 / .01	54.32 / .65	7535 / 5212	409331 / 3377	412,709
20-270-04	Мэдээллийн самбар	ш	1	3.6 / 2	3.71 / .02	3.71 / .02	6613 / 5212	24534 / 104	24,638

Нийт Хүн/цаг: 126.1381026 / 22.741412 *Үндсэн цалин:* 1,004,457

Инженер техникийн ажилчдын цалин 17%: 170,758

Нэмэгдэл цалин 37% : 371,649

Нийт цалин: 1,546,863

Нийгмийн даатгал, эрүүл мэндийн даатгалын байгууллагын төлөх шимтгэлийн дүн 13.5%: 208,827

Ажлын багаж, хувцас, хэрэглэл: 210,373

Ажиллах хүчний зардал: **1,966,063**

Бүгд хүн/цаг: ***126.1381026 / 22.741412*** Бүгд цалин: ***1,004,457***

Инженер техникийн ажилчдын цалин 17%: **170,758**

Нэмэгдэл цалин 37%: **371,649**

Нийт цалин: **1,546,863**

Нийгмийн даатгал, эрүүл мэндийн даатгалын байгууллагын төлөх шимтгэлийн дүн 13.5%: **208,827**

Ажлын багаж, хувцас, хэрэглэл: **210,373**

Ажиллах хүчний зардал: **1,966,063**

НИЙТ БАРИЛГЫН МАТЕРИАЛЫН ХЭРЭГЦЭЭ

Шифр	Материалын нэр	Х/Н	Нийт орц	Нэгж үнэ	Нийт үнэ
1-0306	Тусгаарлагч лент	кг	.0011	11,000	12
1-0715	Туузан төмөр 30х4-өөс 200х10 хүртэл хэмжээтэй	тн	.0292	1,280,000	37,325
1-0233	Төмрийн өнгийн будаг	кг	15.3	5,000	76,500
1-0686	Төмөр утсан тор	м2	113.4	8,740	991,116
1-3825	Төмөр бүтээц	тн	6.48	10,000	64,800
3-4112	Төгсгөвч	ш	.4	1,000	400
2-2819	Хоолой	м	.014	1,200	17
1-4336	Хүчилтөрөгч	м3	5.897	20,000	117,940
1-0879	Электрод э-42	кг	3.0325	2,500	7,581
1-0878	Электрод э-50	кг	29.0304	2,500	72,576
1-0207	Эмаль будаг	кг	.0025	8,416	21
1-4547	Эрэг боолт, м 8х35	кг	.0623	5,200	324
1-0421	Бууны сум	ш	.4	1,000	400
1-3943	Ацетилен	м3	1.811	6,000	10,866
1-3825	Ган бүтээц	кг	1696	5,518	9,358,528
1-4054	Гелтгене	кг	.05	300	15
1-0129	Дюбель	ш	.016	2,500	40
3-2731	Зэс утас (зэвэлэн)	кг	.03	6,000	193
3-3808	Мэдээлийн самбар	ш	1	63,200	63,200
1-0410	Маажин	кг	4.58	1,500	6,870
3-4102	Маркны пайз	кг	.16	250	40

10,808,766

НИЙТ БАРИЛГЫН МАШИН МЕХАНИЗМЫН ХЭРЭГЦЭЭ

Шифр	Машин механизмын нэр	Нийт хэрэгцээ	Нэгж үнэ	Нийт үнэ
13002	Угсралтын агергат	.46	40,590	18,850
9008	Цахилгаан зүлгүүр	.1	4,470	429
9024	Буун цацагч	.97	4,200	4,074
2028	Автокран 5тн	.42	59,489	25,271
[illegible]	Автомашин	[illegible]	[illegible]	[illegible]
3027	Гагнуурын аппарат	4.28	8,000	34,251
6007	Нүх өремддөг суурь машин	.22	3,210	715
				86,332

НИЙТ БАРИЛГЫН ТЭЭВРИЙН ТООЦОО

Шифр	Материалын нэр	Х/Н	Цэвэр жин	Коэф	Зэрэг	Нийт орц	Зай	Тариф	Нийт жин	Нийт үнэ
1-0129	Дюбель	ш	0.005	1.13	2	.016	0	0	.0001	0
1-0207	Эмаль будаг	кг	0.001	1.29	2	.0025	0	0		0
1-0233	Төмрийн өнгийн будаг	кг	0.001	1.29	2	15.3	50	358.94	.0197	354
1-0306	Тусгаарлагч лент	кг	0.001	1.21	2	.0011	0	0		0
1-0410	Маажин	кг	0.001	1.26	2	4.58	50	358.94	.0058	104
1-0421	Бууны сум	ш	0.0025	2.05	2	.4	0	0	.0021	0
1-0686	Төмөр утсан тор	м2	1	1.06	2	113.4	50	358.94	120.204	2,157,301
1-0715	Туузан төмөр 30х4-өөс 200х10 хүртэл хэмжээтэй	тн	1	1	1	.0292	50	271.67	.0292	396
1-0878	Электрод э-50	кг	0.001	1.16	2	29.0304	50	358.94	.0337	604
1-0879	Электрод э-42	кг	0.001	1.16	2	3.0325	50	358.94	.0035	63
1-3824	Ган бүтээц	кг	0.001	1.3	1	1696	0	960.47	2.2048	0
1-3943	Ацетилен	м3	0.0008	1	1	1.811	50	271.67	.0014	20
1-4054	Гелтгене	кг	0.001	1.03	1	.05	0	0	.0001	0
1-4336	Хүчилтөрөгч	м3	0.0017	7.86	3	5.897	0	1699.11	.0788	0
1-4547	Эрэг боолт, м 8х35	кг	0.001	1.13	1	.0623	50	271.67	.0001	1
2-2819	Хоолой	м	0.00015	1	3	.014	0	0		0
3-2751	Зэс утас (зөөлөн)	кг	0.001	1	2	.03	0	0	.0000	0
3-3808	Мэдээлийн самбар	ш	0.46	1	2	1	0	0	.46	0
3-4102	Маркны пайз	кг	0.001	1	2	.16	0	0	.0002	0
3-4112	Төгсгөвч	ш	0.0007	1	2	.4	0	0	.0003	0
1-3825	Төмөр бүтээц	тн	1	1	1	6.48	0	0	6.48	0

2,158,843

ХАШАА М1:25

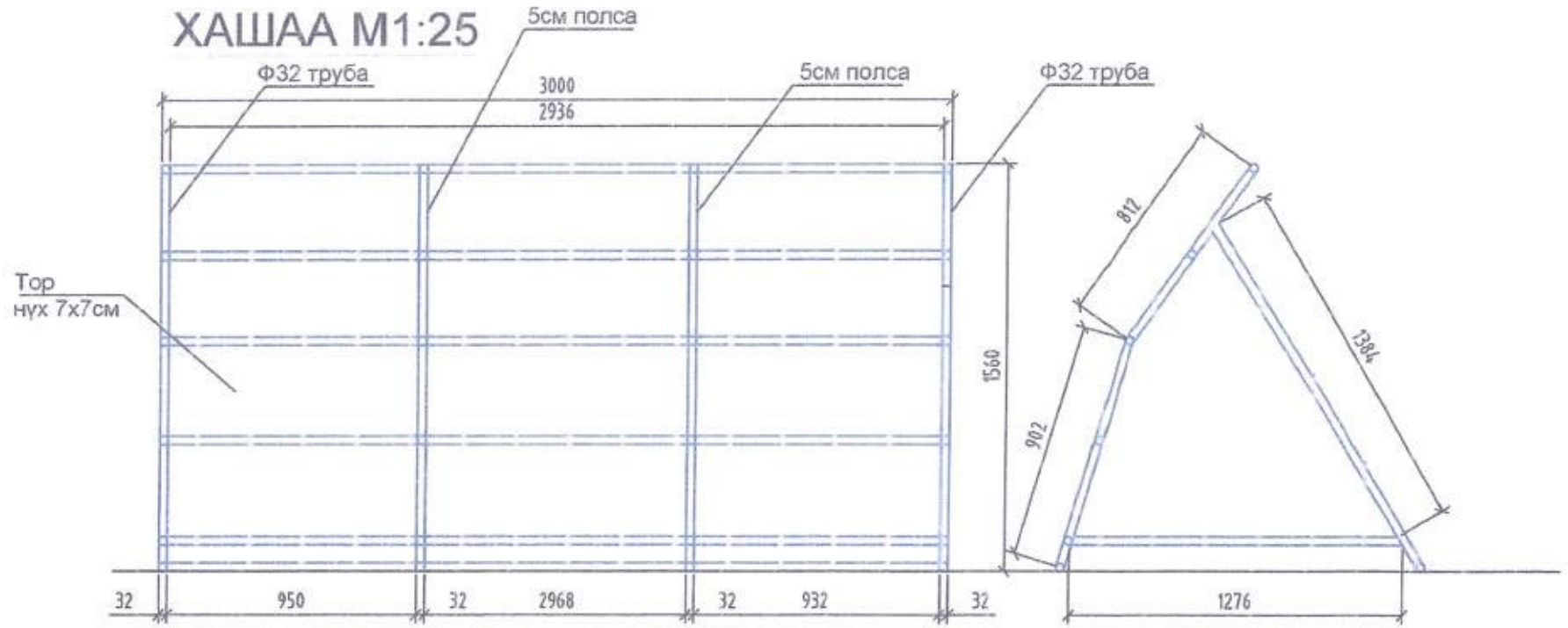

ХААЛГА М1:25

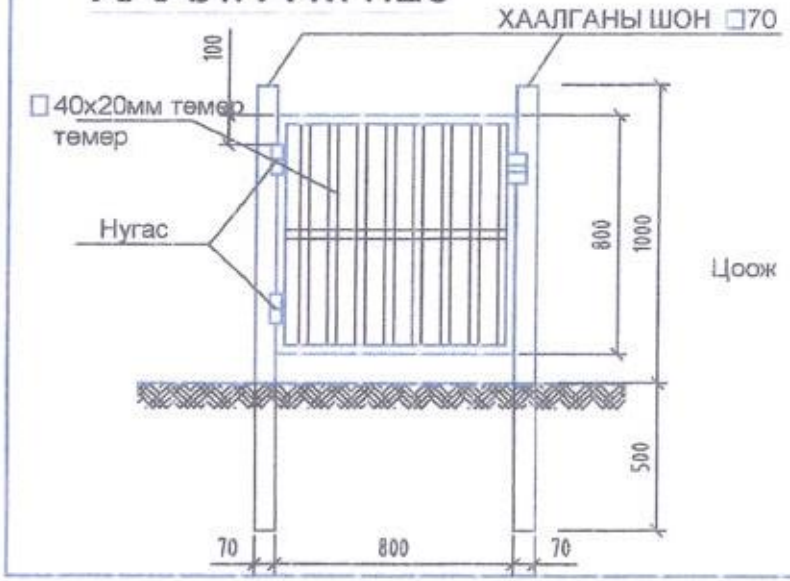

САМБАР М1:25

ТАЙЛБАР.

1. Ф32 2.0мм цайрдсан трубагаар техникийн зургийн дагуу 1.5м өндертэй, дотогш налсан, 3 метр тутамд тулах чарган хөлтэй, хормойгоороо 90см өндөр төмөр тортой (утасны голч нь 3,5мм голч), хашааны хийц гагнах
2. 32мм төмөр заглушка /метр тутамд 3 мм-ийн ергөнтэй зэвэрдэггүй цагаан полса төмрөөр 2 талаас нь холбосон байна/;
3. Холбосон гагнаас бүрийг эмальтай төмрийн будгаар будсан байна.

БУЛГЫН ЭХ ХАШААЖУУЛАХ АЖИЛ

ХАШААНЫ ЗУРАГ

ИНЖЕНЕР Ц.Цоггэрэл

Гүйцэтгэсэн Ц.Цоггэрэл

БА-1

Масштаб: 1:25

үе шат	хуудас	бүх хуудас
АЗ	1	1

2025 он

БАТЛАВ
БАЙГАЛЬ ОРЧИН, УУР АМЬСГАЛЫН ӨӨРЧЛӨЛТИЙН ЯАМНЫ ТӨРИЙН НАРИЙН БИЧГИЙН ДАРГЫН АЛБАН ҮҮРГИЙГ ТҮР ОРЛОН ГҮЙЦЭТГЭГЧ

.....Ш.БАТБАЯР

2026 оны 02 дугаар сарын 4-ний өдөр

ХОВД АЙМАГТ БУЛГИЙН ЭХИЙГ БАЙГАЛЬД ЭЭЛТЭЙ АРГААР, МАЛЧДЫН ОРОЛЦООТОЙ ХАМГААЛАХ АЖЛЫН ДААЛГАВАР

Гэрээгээр гүйцэтгэх ажлын дугаар: **Төслийн 2026 оны ажлын төлөвлөгөөний 2.4.1**

<table>
<tr><th>№</th><th>Ажлын нэр, төрөл</th><th>Тайлбар</th></tr>
<tr><td>1</td><td>Ажил гүйцэтгэх үндэслэл</td><td>Уур амьсгалын ногоон сангийн санхүүжилтээр Байгаль орчин, уур амьсгалын өөрчлөлтийн яам, Хүнс, хөдөө аж ахуй, хөнгөн үйлдвэрийн яам, Нэгдсэн Үндэстний Байгууллагын Хөгжлийн хөтөлбөр хамтран "Монгол орны хөдөөгийн иргэдийн уур амьсгалын өөрчлөлтөд дасан зохицох чадамж болон эрсдэлийн менежментийг боловсронгуй болгох нь" төслийг 2021 оны 3 дугаар сараас эхлэн Дорнод, Сүхбаатар, Завхан, Ховд аймагт хэрэгжүүлж байна. Төсөл хэрэгжсэнээр шууд байдлаар 130,000 орчим, шууд бус байдлаар 800,000 гаруй малчин иргэд төслийн үр шим хүртэхээс гадна тэдгээрийн 50 хувь нь эмэгтэйчүүд байна. Төслийн зорилго нь байгалийн нөөцөөс хамааралтай, уур амьсгалын өөрчлөлтөд өртөмтгий малчдын дасан зохицох, эрсдэлийг даван туулах чадамжийг сайжруулан бэхжүүлэх юм. Тус зорилгод хүрэхийн тулд хоорондоо уялдаатай дараах бүрэлдэхүүн хэсгүүдийн хүрээнд үйл ажиллагааг хэрэгжүүлэн үр дүнд хүрэх болно. Үүнд:
Бүрэлдэхүүн хэсэг 1: Үндэсний болон бүс нутгийн түвшинд газар, усны нөөцийн төлөвлөлтийг уур амьсгалын мэдээлэлд тулгуурлан төлөвлөж, ашигладаг болох;
Бүрэлдэхүүн хэсэг 2: Байгалийн нөөцийн менежментэд малчдын байгууллагын оролцоог нэмэгдүүлж, уур амьсгалын өөрчлөлтөд зохицсон ус, хөрсний менежментийн арга ажиллагааг өргөн хүрээнд нэвтрүүлэх;
Бүрэлдэхүүн хэсэг 3: Уур амьсгалын өөрчлөлтөд тэсвэртэй, гарал үүсэл нь тогтвортой малын гаралтай түүхий эд, бүтээгдэхүүнийг зах зээлд нийлүүлэх малчдын чадавхыг нэмэгдүүлэх зэрэг болно.

Сав газрын усны нөөцийн нэгдсэн менежментийн төлөвлөгөө, нутаг дэвсгэрийн хөгжлийн төлөвлөгөө, орон нутгийн саналаар нэн түрүүнд хашиж хамгаалах шаардлагатай булгийн эхийг байгальд ээлтэй аргаар буюу газар ухаж шон суулгахгүйгээр, зураг төсөл техникийн тодорхойлолтын шаардлагын дагуу хашиж хамгаалах ажлыг хийнэ.

Сонгогдсон булгууд нь уур амьсгалын өөрчлөлт болон малын тоо толгойн өсөлттэй холбоотой ундарга нь багасаж, ширгэх аюултай, хуурайшилтын индекс ихтэй булгууд юм. Булгийн эхийг хашиж хамгаалснаар тухайн булгаас үр шим хүртэгч айл өрх болон малын ундны усны эх үүсвэр устаж ширгэхээс хамгаалах ажил юм.</td></tr>
<tr><td>2</td><td>Ажлын хамрах хүрээ</td><td>Доор дурдагдсан дөрвөн булгийн эхийг хашиж хамгаална.
<table>
<tr><th rowspan="2">№</th><th rowspan="2">Сумын нэр</th><th rowspan="2">Багийн нэр</th><th rowspan="2">Газрын нэр</th><th rowspan="2">Булгийн нэр</th><th colspan="2">Координат</th></tr>
<tr><th>Өргөрөг</th><th>Уртраг</th></tr>
<tr><td>1</td><td>Үенч</td><td>Цагаан түнгэ</td><td>Улаан үзүүр</td><td>Улаан үзүүрийн булаг</td><td>46° 0' 40"</td><td>91° 58' 50"</td></tr>
<tr><td>2</td><td>Чандмань</td><td>Урд гол</td><td>Таван булаг</td><td>Таван булаг</td><td>47° 39' 42"</td><td>92° 48' 53"</td></tr>
<tr><td>3</td><td>Зэрэг</td><td>Цагаан бургас</td><td>Алтан тээлийн хөндий</td><td>Оросын булаг</td><td>47° 9' 42.43"</td><td>92°44' 5.26"</td></tr>
<tr><td>4</td><td>Алтай</td><td>Барлаг</td><td>Улаан толгой</td><td>Улаан толгойн булаг</td><td>45° 52' 13"</td><td>93° 7' 17"</td></tr>
</table></td></tr>
</table>

3	Ажил гүйцэтгэх хугацаа	Гэрээнд заасан хугацаанд
4	Захиалагч байгууллага	Байгаль орчин, уур амьсгалын өөрчлөлтийн яам, Сав газрын захиргаа, Ховд аймгийн Засаг даргын Тамгын газар
5	Төсөвт өртөг, тоо хэмжээ	Нийт төсөвт өртөг: **82,720,000 (Наян хоёр сая долоон зуун хорин мянган төгрөг)**
6	Ажил гүйцэтгэхэд тавигдах ерөнхий шаардлага	Ажлыг гүйцэтгэх явцад бүх ажлыг холбогдох хүчин төгөлдөр хууль, тогтоомж, булгийн эхийг хашиж хамгаалах ажилтай холбоотой норм, стандарт, хөдөлмөр хамгаалал, аюулгүй ажиллагааны дүрэм журам болон төслийн БОНМТ-нд заасан арга хэмжээг хэрэгжүүлж, хийгдэх ажлын тоо хэмжээний дагуу, захиалагч талтай нягт хамтран, чанарын шаардлагыг хангаж ажиллана. Булгийн эхийг хашиж хамгаалах ажлын гүйцэтгэгч нь шалгарсан тохиолдолд тухайн байршилтай ойролцоох малчид, малчдын бүлэг хоршоодод үйл ажиллагааны талаар танилцуулга хийж жагсаалтыг гарган төслийн нэгжид ирүүлнэ.
7	Техникийн чадавх болон туршлагын шалгуур үзүүлэлт, шаардлага	Гүйцэтгэгч байгууллага нь дараах мэргэжлийн туршлага чадамжтай байна: • Хуулийн этгээдийн бүртгэлтэй байх • Ажлын даалгаварт дурдсан ажил, үйлчилгээг хийх мэргэжлийн боловсон хүчинтэй байх. • Орон нутгийн иргэдээс авч ажиллуулах. • Булгийн эхийг байгальд ээлтэй аргаар буюу газар ухаж шон суулгахгүй хийнэ. • Хүн ус авах хэсгээс явган хаалга хүртэл байгалийн чулуугаар явган зам хийнэ. • Булаг тохижуулахад эх ундаргыг хөндөхгүй байх • Хашааг техникийн тодорхойлолтын дагуу хашиж хамгаална. • Хашаа бат бөх байх бөгөөд хөрсний овойлт суултыг тооцож хийнэ. • Төслийн мэдээллийн самбар байрлуулна.
8	Гүйцэтгэх ажлын үе шат	Булгийн эхийг хашиж хамгаалах ажил нь бэлтгэл ажил, хашаа хамгаалалт хийх, хүлээлгэн өгөх, зөрчил, гологдол арилгах, гүйцэтгэлийн болон байгаль орчин, нийгмийн сөрөг нөлөөллийг бууруулах, сэргийлэх чиглэлээр хийсэн ажлын тайлан боловсруулах, тайланг төслийн нэгжид хүргүүлэх гэсэн үе шатуудтай байна.
9	Бэлтгэл үе шат	• Булаг хамгаалах ажил эхлэхээс өмнө Байгаль орчин, Нийгмийн Менежментийн Төлөвлөгөөг (БОНМТ) төслийн нэгжид хүргүүлж батлуулах. • Байгаль орчин, нийгмийн сөрөг нөлөөллийг бууруулах, сэргийлэх чиглэлээр ажилчдад сургалт хийх • Хэрэглэгдэх техник, тоног төхөөрөмжүүдийн техник үйлчилгээг бүрэн хийн ажилд гарахад бэлэн болгох, • Булгийн эхийг хамгаалах эргэлтийн цэгийг тэмдэгжүүлэх (Төслийн Гомдол барагдуулах механизмын хүрээнд гомдол, санал хүлээн авах хайрцгийг байршуулах), • Ажил гүйцэтгэх улирлын болон түр ажилчдад ажил гүйцэтгэх технологи болон хөдөлмөр хамгаалал, аюулгүй ажиллагааны талаар зааварчилгаа бэлтгэн өгөх, • Ажилчдад аюулгүй ажиллагаа болон хог хаягдлын менежментийн талаар сургалт хийж хэрэгжүүлэх, • Булаг хамгаалах ажил эхлэхээс өмнөх үеийн зураг авч тайланд тусган ирүүлнэ, • Булаг хашиж хамгаалахаас өмнөх үеийн усны дээжийг авч шинжилгээнд өгч төслийн нэгжид эхлэлийн тайланд оруулан ирүүлнэ.
10	Хашаа барих	• Явган хүний хаалганд сайн чанарын нугас, түгжээ суурилуулна. • Ажил гүйцэтгэх талбайн үүдний хэсэгт 0.5х1 метр хэмжээтэй ажлын мэдээллийг агуулсан самбар байрлуулах бөгөөд төслийн нэгжийн саналыг авч эцэслэн байршуулна. • Булгийн эхийг хашиж хамгаалах техникийн тодорхойлолтыг баримталж ажиллана (Хавсралт 1). • Байгаль орчин, нийгмийн сөрөг нөлөөллийг бууруулах, сэргийлэх үндсэн шаардлагуудыг БОНМТ-ний хэрэгжилтийг хангах замаар ажиллана.
11	Ажил хүлээлгэн өгөх	• Булгийн эхийг хашиж хамгаалах ажлыг аймгийн Засаг даргын захирамжаар байгуулагдсан ажлын хэсэгт акт үйлдэн хүлээлгэн өгөх ажлыг зохион байгуулна. Актыг 5 хувь үйлдэн нэг хувийг Аймгийн ЗДТГ, Байгаль орчин хариуцсан мэргэжилтэн, Сав газрын захиргаанд , төслийн төв нэгжид тус тус хүргүүлнэ.

		• Булаг хашиж хамгаалсны дараах усны дээжийг авч шинжилгээнд өгч төслийн нэгжид эцсийн тайланд оруулан ирүүлнэ. • ЗДТГ-аас хүлээн авсан акт, албан тоот, булгийг хашиж хамгаалсан зураг болон БОНМТ-ний хэрэгжилтийн тайланг гарган төслийн нэгжид хүргүүлнэ.
12	Зөрчил, гологдол арилгах	Захиалагчийн болон зохиогчийн хяналт болон ажил хүлээлцэхэд гарах зардлыг жишиг зураг төсвийн дүнгээр тооцох бөгөөд гүйцэтгэгч тал бүрэн хариуцна.
13	Бусад тавигдах шаардлага	• Галын аюулгүй байдлыг анхаарч норм дүрмийн шаардлагын дагуу ажлыг гүйцэтгэнэ. • Ажлыг гүйцэтгэх явцдаа ажлын үе шат бүрд захиалагчид фото зургаар баталгаажуулан захиалагчид хүлээлгэн өгч үе шатны ажлыг эхэлнэ. • Тээврийн хэрэгслийн хөдөлгөөнийг зөвхөн зөвшөөрөгдсөн замаар явуулах, зөвшөөрөгдсөн хурдаас хэтрүүлэхгүй байх, салаа зам гаргахгүй байх зэрэгт анхаарах, • Санамсаргүй байдлаар шингэн/тос асгарч бохирдол үүсэхээс сэргийлэх, тээврийн хэрэгслийн бүрэн бүтэн байдлыг шалгаж ажиллах, шингэн/тос асгарах, алдагдах үед ашиглах багаж хэрэгсэл байгаа эсэх, санамсаргүй асгарсан шатах тослох материалыг голын эрэг дагуух хөрс, усанд орохоос сэргийлэх талаар ажилчдад сургалт хийх, • Машин механизм, тээврийн хэрэгслийн ашиглагдаагүй үе тогтмол унтраах, агаар орчныг бохирдуулахгүй байхад анхаарах, хог хаягдлыг ил задгай шатаахыг хориглох, • Үйл ажиллагаа явуулж байгаа газарт хог хаягдал хаяхгүй байх, хог хаягдлын зохистой менежментийн чиглэлээр ажилчдадаа сургалт хийсэн байх, шатах тослох материал зэрэг аюултай хог хаягдлыг хадгалах, зайлуулах чиглэлээр мэдлэг мэдээллийг ажилчдадаа өгсөн байх, • НҮБХХ-ийн байгаль орчин, нийгмийн нөлөөллийг бууруулах, урьдчилан сэргийлэх стандарт үйл ажиллагааны дүрэм журмыг чандлан мөрдөх үүднээс ТХН-ээс өгсөн зааварчилгаатай танилцаж, шаардлагатай сургалтыг хийж, мөрдөж ажиллана.

ТАНИЛЦСАН:

Бодлого төлөвлөлтийн газрын дарга, Төслийн захирал Б.Бат-Өлзий

ХЯНАСАН:

Төслийн үндэсний зохицуулагч Б.Эрдэнэбилэг

БОЛОВСРУУЛСАН:

Төслийн техникийн мэргэжилтэн Б. Саранцэцэг

БАТЛАВ
БАЙГАЛЬ ОРЧИН, УУР АМЬСГАЛЫН ӨӨРЧЛӨЛТИЙН ЯАМНЫ ТӨРИЙН НАРИЙН БИЧГИЙН ДАРГЫН АЛБАН ҮҮРГИЙГ ТҮР ОРЛОН ГҮЙЦЭТГЭГЧ

.....Ш.БАТБАЯР

2026 оны 02 дугаар сарын 4-ний өдөр

ХОВД АЙМАГТ БУЛГИЙН ЭХИЙГ БАЙГАЛЬД ЭЭЛТЭЙ АРГААР, МАЛЧДЫН ОРОЛЦООТОЙ ХАМГААЛАХ АЖЛЫН ДААЛГАВАР

Гэрээгээр гүйцэтгэх ажлын дугаар: **Төслийн 2026 оны ажлын төлөвлөгөөний 2.4.1**

<table>
<tr><th>№</th><th>Ажлын нэр, төрөл</th><th>Тайлбар</th></tr>
<tr><td>1</td><td>Ажил гүйцэтгэх үндэслэл</td><td>Уур амьсгалын ногоон сангийн санхүүжилтээр Байгаль орчин, уур амьсгалын өөрчлөлтийн яам, Хүнс, хөдөө аж ахуй, хөнгөн үйлдвэрийн яам, Нэгдсэн Үндэстний Байгууллагын Хөгжлийн хөтөлбөр хамтран "Монгол орны хөдөөгийн иргэдийн уур амьсгалын өөрчлөлтөд дасан зохицох чадамж болон эрсдэлийн менежментийг боловсронгуй болгох нь" төслийг 2021 оны 3 дугаар сараас эхлэн Дорнод, Сүхбаатар, Завхан, Ховд аймагт хэрэгжүүлж байна. Төсөл хэрэгжсэнээр шууд байдлаар 130,000 орчим, шууд бус байдлаар 800,000 гаруй малчин иргэд төслийн үр шим хүртэхээс гадна тэдгээрийн 50 хувь нь эмэгтэйчүүд байна. Төслийн зорилго нь байгалийн нөөцөөс хамааралтай, уур амьсгалын өөрчлөлтөд өртөмтгий малчдын дасан зохицох, эрсдэлийг даван туулах чадамжийг сайжруулан бэхжүүлэх юм. Тус зорилгод хүрэхийн тулд хоорондоо уялдаатай дараах бүрэлдэхүүн хэсгүүдийн хүрээнд үйл ажиллагааг хэрэгжүүлэн үр дүнд хүрэх болно. Үүнд:
Бүрэлдэхүүн хэсэг 1: Үндэсний болон бүс нутгийн түвшинд газар, усны нөөцийн төлөвлөлтийг уур амьсгалын мэдээлэлд тулгуурлан төлөвлөж, ашигладаг болох;
Бүрэлдэхүүн хэсэг 2: Байгалийн нөөцийн менежментэд малчдын байгууллагын оролцоог нэмэгдүүлж, уур амьсгалын өөрчлөлтөд зохицсон ус, хөрсний менежментийн арга ажиллагааг өргөн хүрээнд нэвтрүүлэх;
Бүрэлдэхүүн хэсэг 3: Уур амьсгалын өөрчлөлтөд тэсвэртэй, гарал үүсэл нь тогтвортой малын гаралтай түүхий эд, бүтээгдэхүүнийг зах зээлд нийлүүлэх малчдын чадавхыг нэмэгдүүлэх зэрэг болно.

Сав газрын усны нөөцийн нэгдсэн менежментийн төлөвлөгөө, нутаг дэвсгэрийн хөгжлийн төлөвлөгөө, орон нутгийн саналаар нэн түрүүнд хашиж хамгаалах шаардлагатай булгийн эхийг байгальд ээлтэй аргаар буюу газар ухаж шон суулгахгүйгээр, зураг төсөл техникийн тодорхойлолтын шаардлагын дагуу хашиж хамгаалах ажлыг хийнэ.

Сонгогдсон булгууд нь уур амьсгалын өөрчлөлт болон малын тоо толгойн өсөлттэй холбоотой ундарга нь багасаж, ширгэх аюултай, хуурайшилтын индекс ихтэй булгууд юм. Булгийн эхийг хашиж хамгаалснаар тухайн булгаас үр шим хүртэгч айл өрх болон малын ундны усны эх үүсвэр устаж ширгэхээс хамгаалах ажил юм.</td></tr>
<tr><td>2</td><td>Ажлын хамрах хүрээ</td><td>Доор дурдагдсан дөрвөн булгийн эхийг хашиж хамгаална.
<table>
<tr><th rowspan="2">№</th><th rowspan="2">Сумын нэр</th><th rowspan="2">Багийн нэр</th><th rowspan="2">Газрын нэр</th><th rowspan="2">Булгийн нэр</th><th colspan="2">Координат</th></tr>
<tr><th>Өргөрөг</th><th>Уртраг</th></tr>
<tr><td>1</td><td>Үенч</td><td>Цагаан түнгэ</td><td>Улаан үзүүр</td><td>Улаан үзүүрийн булаг</td><td>46° 0' 40"</td><td>91° 58' 50"</td></tr>
<tr><td>2</td><td>Чандмань</td><td>Урд гол</td><td>Таван булаг</td><td>Таван булаг</td><td>47° 39' 42"</td><td>92° 48' 53"</td></tr>
<tr><td>3</td><td>Зэрэг</td><td>Цагаан бургас</td><td>Алтан тээлийн хөндий</td><td>Оросын булаг</td><td>47° 9' 42.43"</td><td>92°44' 5.26"</td></tr>
<tr><td>4</td><td>Алтай</td><td>Барлаг</td><td>Улаан толгой</td><td>Улаан толгойн булаг</td><td>45° 52' 13"</td><td>93° 7' 17"</td></tr>
</table></td></tr>
</table>

3	Ажил гүйцэтгэх хугацаа	Гэрээнд заасан хугацаанд
4	Захиалагч байгууллага	Байгаль орчин, уур амьсгалын өөрчлөлтийн яам, Сав газрын захиргаа, Ховд аймгийн Засаг даргын Тамгын газар
5	Төсөвт өртөг, тоо хэмжээ	Нийт төсөвт өртөг: **82,720,000 (Наян хоёр сая долоон зуун хорин мянган төгрөг)**
6	Ажил гүйцэтгэхэд тавигдах ерөнхий шаардлага	Ажлыг гүйцэтгэх явцад бүх ажлыг холбогдох хүчин төгөлдөр хууль, тогтоомж, булгийн эхийг хашиж хамгаалах ажилтай холбоотой норм, стандарт, хөдөлмөр хамгаалал, аюулгүй ажиллагааны дүрэм журам болон төслийн БОНМТ-нд заасан арга хэмжээг хэрэгжүүлж, хийгдэх ажлын тоо хэмжээний дагуу, захиалагч талтай нягт хамтран, чанарын шаардлагыг хангаж ажиллана. Булгийн эхийг хашиж хамгаалах ажлын гүйцэтгэгч нь шалгарсан тохиолдолд тухайн байршилтай ойролцоох малчид, малчдын бүлэг хоршоодод үйл ажиллагааны талаар танилцуулга хийж жагсаалтыг гарган төслийн нэгжид ирүүлнэ.
7	Техникийн чадавх болон туршлагын шалгуур үзүүлэлт, шаардлага	Гүйцэтгэгч байгууллага нь дараах мэргэжлийн туршлага чадамжтай байна: • Хуулийн этгээдийн бүртгэлтэй байх • Ажлын даалгаварт дурдсан ажил, үйлчилгээг хийх мэргэжлийн боловсон хүчинтэй байх. • Орон нутгийн иргэдээс авч ажиллуулах. • Булгийн эхийг байгальд ээлтэй аргаар буюу газар ухаж шон суулгахгүй хийнэ. • Хүн ус авах хэсгээс явган хаалга хүртэл байгалийн чулуугаар явган зам хийнэ. • Булаг тохижуулахад эх ундаргыг хөндөхгүй байх • Хашааг техникийн тодорхойлолтын дагуу хашиж хамгаална. • Хашаа бат бөх байх бөгөөд хөрсний овойлт суултыг тооцож хийнэ. • Төслийн мэдээллийн самбар байрлуулна.
8	Гүйцэтгэх ажлын үе шат	Булгийн эхийг хашиж хамгаалах ажил нь бэлтгэл ажил, хашаа хамгаалалт хийх, хүлээлгэн өгөх, зөрчил, гологдол арилгах, гүйцэтгэлийн болон байгаль орчин, нийгмийн сөрөг нөлөөллийг бууруулах, сэргийлэх чиглэлээр хийсэн ажлын тайлан боловсруулах, тайланг төслийн нэгжид хүргүүлэх гэсэн үе шатуудтай байна.
9	Бэлтгэл үе шат	• Булаг хамгаалах ажил эхлэхээс өмнө Байгаль орчин, Нийгмийн Менежментийн Төлөвлөгөөг (БОНМТ) төслийн нэгжид хүргүүлж батлуулах. • Байгаль орчин, нийгмийн сөрөг нөлөөллийг бууруулах, сэргийлэх чиглэлээр ажилчдад сургалт хийх • Хэрэглэгдэх техник, тоног төхөөрөмжүүдийн техник үйлчилгээг бүрэн хийн ажилд гарахад бэлэн болгох, • Булгийн эхийг хамгаалах эргэлтийн цэгийг тэмдэгжүүлэх (Төслийн Гомдол барагдуулах механизмын хүрээнд гомдол, санал хүлээн авах хайрцгийг байршуулах), • Ажил гүйцэтгэх улирлын болон түр ажилчдад ажил гүйцэтгэх технологи болон хөдөлмөр хамгаалал, аюулгүй ажиллагааны талаар зааварчилгаа бэлтгэн өгөх, • Ажилчдад аюулгүй ажиллагаа болон хог хаягдлын менежментийн талаар сургалт хийж хэрэгжүүлэх, • Булаг хамгаалах ажил эхлэхээс өмнөх үеийн зураг авч тайланд тусган ирүүлнэ, • Булаг хашиж хамгаалахаас өмнөх үеийн усны дээжийг авч шинжилгээнд өгч төслийн нэгжид эхлэлийн тайланд оруулан ирүүлнэ.
10	Хашаа барих	• Явган хүний хаалганд сайн чанарын нугас, түгжээ суурилуулна. • Ажил гүйцэтгэх талбайн үүдний хэсэгт 0.5х1 метр хэмжээтэй ажлын мэдээллийг агуулсан самбар байрлуулах бөгөөд төслийн нэгжийн саналыг авч эцэслэн байршуулна. • Булгийн эхийг хашиж хамгаалах техникийн тодорхойлолтыг баримталж ажиллана (Хавсралт 1). • Байгаль орчин, нийгмийн сөрөг нөлөөллийг бууруулах, сэргийлэх үндсэн шаардлагуудыг БОНМТ-ний хэрэгжилтийг хангах замаар ажиллана.
11	Ажил хүлээлгэн өгөх	• Булгийн эхийг хашиж хамгаалах ажлыг аймгийн Засаг даргын захирамжаар байгуулагдсан ажлын хэсэгт акт үйлдэн хүлээлгэн өгөх ажлыг зохион байгуулна. Актыг 5 хувь үйлдэн нэг хувийг Аймгийн ЗДТГ, Байгаль орчин хариуцсан мэргэжилтэн, Сав газрын захиргаанд , төслийн төв нэгжид тус тус хүргүүлнэ.

		• Булаг хашиж хамгаалсны дараах усны дээжийг авч шинжилгээнд өгч төслийн нэгжид эцсийн тайланд оруулан ирүүлнэ. • ЗДТГ-аас хүлээн авсан акт, албан тоот, булгийг хашиж хамгаалсан зураг болон БОНМТ-ний хэрэгжилтийн тайланг гарган төслийн нэгжид хүргүүлнэ.
12	Зөрчил, гологдол арилгах	Захиалагчийн болон зохиогчийн хяналт болон ажил хүлээлцэхэд гарах зардлыг жишиг зураг төсвийн дүнгээр тооцох бөгөөд гүйцэтгэгч тал бүрэн хариуцна.
13	Бусад тавигдах шаардлага	• Галын аюулгүй байдлыг анхаарч норм дүрмийн шаардлагын дагуу ажлыг гүйцэтгэнэ. • Ажлыг гүйцэтгэх явцдаа ажлын үе шат бүрд захиалагчид фото зургаар баталгаажуулан захиалагчид хүлээлгэн өгч үе шатны ажлыг эхэлнэ. • Тээврийн хэрэгслийн хөдөлгөөнийг зөвхөн зөвшөөрөгдсөн замаар явуулах, зөвшөөрөгдсөн хурдаас хэтрүүлэхгүй байх, салаа зам гаргахгүй байх зэрэгт анхаарах, • Санамсаргүй байдлаар шингэн/тос асгарч бохирдол үүсэхээс сэргийлэх, тээврийн хэрэгслийн бүрэн бүтэн байдлыг шалгаж ажиллах, шингэн/тос асгарах, алдагдах үед ашиглах багаж хэрэгсэл байгаа эсэх, санамсаргүй асгарсан шатах тослох материалыг голын эрэг дагуух хөрс, усанд орохоос сэргийлэх талаар ажилчдад сургалт хийх, • Машин механизм, тээврийн хэрэгслийн ашиглагдаагүй үе тогтмол унтраах, агаар орчныг бохирдуулахгүй байхад анхаарах, хог хаягдлыг ил задгай шатаахыг хориглох, • Үйл ажиллагаа явуулж байгаа газарт хог хаягдал хаяхгүй байх, хог хаягдлын зохистой менежментийн чиглэлээр ажилчдадаа сургалт хийсэн байх, шатах тослох материал зэрэг аюултай хог хаягдлыг хадгалах, зайлуулах чиглэлээр мэдлэг мэдээллийг ажилчдадаа өгсөн байх, • НҮБХХ-ийн байгаль орчин, нийгмийн нөлөөллийг бууруулах, урьдчилан сэргийлэх стандарт үйл ажиллагааны дүрэм журмыг чандлан мөрдөх үүднээс ТХН-ээс өгсөн зааварчилгаатай танилцаж, шаардлагатай сургалтыг хийж, мөрдөж ажиллана.

ТАНИЛЦСАН:

Бодлого төлөвлөлтийн газрын дарга, Төслийн захирал Б.Бат-Өлзий

ХЯНАСАН:

Төслийн үндэсний зохицуулагч Б.Эрдэнэбилэг

БОЛОВСРУУЛСАН:

Төслийн техникийн мэргэжилтэн Б. Саранцэцэг