Барилгын зураг төсөл
Утас: 91919562

БАРИЛГЫН ЗУРАГ ТӨСЛИЙН
МӨНХ КОНСАЛТИНГ ХХК

# ДАЛАНЗАДГАД СУМЫН ЦЭВЭР БОХИР УСНЫ ШУГАМЫН ӨРГӨТГӨЛ

УС ХАНГАМЖ, АРИУТГАХ ТАТУУРГА.
Нисэх хороолол 14,15-р гудамж

/Цэвэр усны шугам/

Монгол улс. Улаанбаатар хот. Сүхбаатар дүүрэг.
11-р хороо. Про ван оффис, 12-р давхар
Утас: 976-91919562, 70109562
И-мэйл: Munkhconsulting@gmail.com

УЛААНБААТАР
2024 ОН

# ЦЭВЭР УСНЫ ШУГАМЫН БАЙГУУЛАЛТ М1:500

Нисэх 14, 15-р гудамж

Шугамын үргэлжлэлийг УХАТ-59 хуудаст үз

58

Нисэх 14, 15 р гудамжны хойбоҳ
03 ойлт камер тулах анхаа хүртэл
гишгэх гулд суваглагаа бага зэр
гадар дэр ны газрулах шаардлагатай

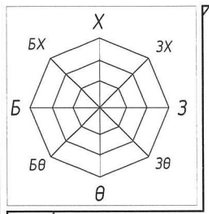


ОЦ-3
4826153.021
452721.131
[3]4м(1л0)

Ф90х8.2
У1
4.9м
Нисэх 14
1458.00
1458.50
Х-31
L=35.0
Б1

5.1м
3.2м
L=150.0
КХ-61
1459.55
1459.55
1458.38
1457.76
6.4
2024.07.19
1459.00
1459.50

Ц
110 PE
20-1
80
80
69
29

1459.70
Ц-14
1459.28
1459.41
1459.43
1459.86
1460.15
МС
МС
1460.23
Х-29
L=35.0
Б1

Нисэх 15
Ц
Ф90х8.2
У1
2.6м
1460.01
1459.84
[53м(1л0)
452626.250
4826036.841
ЦХ-1
ЦХ-634-2
1460.03
1460.03
1460.34
1457.75
1457.30
Нисэх 13

Тайлбар:
Цэвэр усны шугамын дагуугийн зүсэлтийг УХАТ-63
Цэвэр усны шугамын угсралтын тойм УХАТ-68 хуудаст үз.

## Байршлын схем 10-р хороо

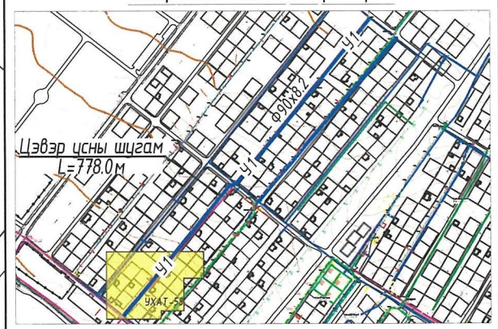


## Таних тэмдэглэгээ

- У1 – Шинээр төлөвлөж буй цэвэр усны шугам
- Б1 – Шинээр төлөвлөж буй бохир усны шугам
- Ц – Одоо байгаа цэвэр усны шугам
- Б – Өмнө төлөвлөсөн бохир усны шугам
- [3] – Айлын хувийн сууц

## Худгийн координат

| Худаг | Худгийн координат | |
|---|---|---|
| | X | Y |
| Цэвэр усны шугамын онцлох цэг | | |
| ЦХ | 452533.58 | 4826111.68 |
| ОЦ-3 | 452525.53 | 4826118.13 |

| | | | | | | |
|---|---|---|---|---|---|---|
| МК Барилгын зураг төсөл Утас: 91919562 | ДАЛАНЗАДГАД СУМ. ЦЭВЭР, БОХИР УСНЫ ШУГАМ | | | | | |
| "Мөнх Консалтинг" ХХК | Цэвэр усны шугамын байгуулалт. ЦХ-1 худгаас ОЦ-3 онцлох цэг хүртэл | | | | | Үе шат: А.З |
| | Инженер | | О.Дашдондог | Е.Г.Шифр: МК-03/2024 | Масштаб: М1:500 | Огноо: 2024 он 4 сар |
| | Гүйцэтгэсэн | | О.Дашдондог | Т.Г.Шифр: | Зургийн дугаар: УХАТ-341 | Хуудас: УХАТ-58 |
| | Шалгасан | | М.Баярмаа | | | |

А3

# ЦЭВЭР УСНЫ ШУГАМЫН БАЙГУУЛАЛТ М1:500

Нисэх 14, 15-р гудамж

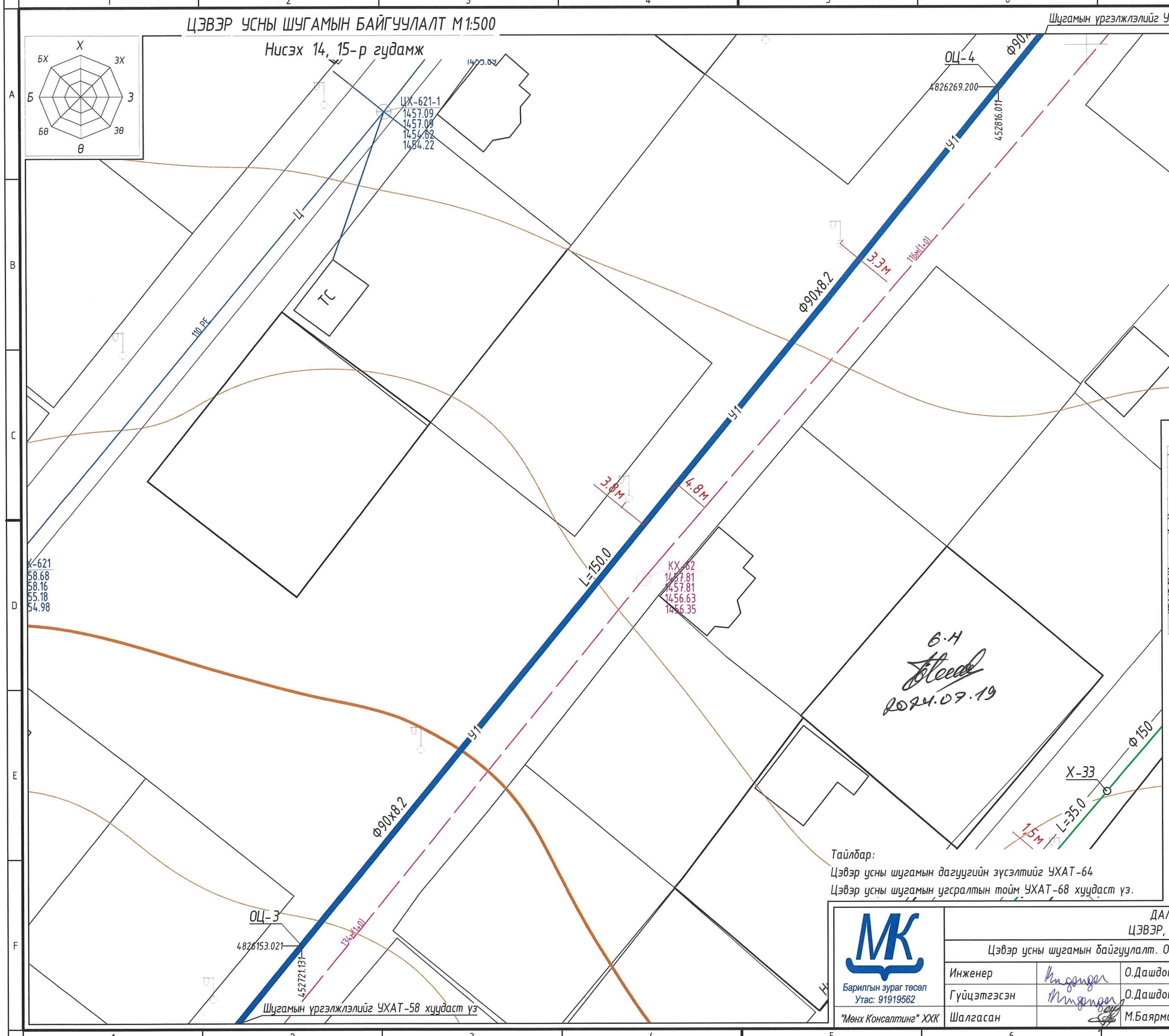


Байршлын схем 10-р хороо

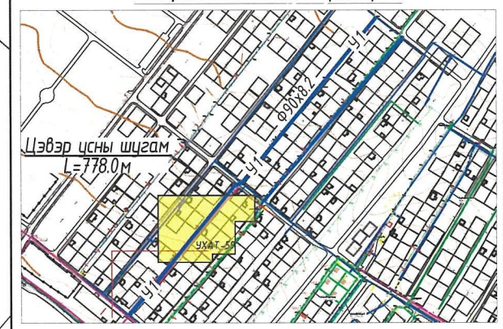


## Таних тэмдэглэгээ

- Шинээр төлөвлөж буй цэвэр усны шугам
- Шинээр төлөвлөж буй бохир усны шугам
- Одоо байгаа цэвэр усны шугам
- Өмнө төлөвлөсөн бохир усны шугам
- Айлын хувийн сууц

## Худгийн координат

| Худаг | Худгийн координат | |
|---|---|---|
| | X | Y |
| Цэвэр усны шугамын онцлох цэг | | |
| ЦХ | 452721.13 | 4826153.02 |
| ОЦ-3 | 452816.01 | 4826269.20 |

Тайлбар:

Цэвэр усны шугамын дагуугийн зүсэлтийг УХАТ-64

Цэвэр усны шугамын угсралтын тойм УХАТ-68 хуудаст үз.

МК

Барилгын зураг төсөл
Утас: 91919562

"Мөнх Консалтинг" ХХК

ДАЛАНЗАДГАД СУМ.
ЦЭВЭР, БОХИР УСНЫ ШУГАМ

Цэвэр усны шугамын байгуулалт. ОЦ-3 аас ОЦ-4 онцлох цэг хүртэл

Үе шат: А.3

| | | | | | |
|---|---|---|---|---|---|
| Инженер | | О.Дашдондог | Е.Г.Шифр: МК-03/2024 | Масштаб: М1:500 | Огноо: 2024 он 4 сар |
| Гүйцэтгэсэн | | О.Дашдондог | Т.Г.Шифр: | Зургийн дугаар: УХАТ-341 | Хуудас: УХАТ-59 |
| Шалгасан | | М.Баярмаа | | | |

А3

# ЦЭВЭР УСНЫ ШУГАМЫН БАЙГУУЛАЛТ М1:500

Нисэх 14, 15-р гудамж

Шугамын үргэлжлэлийг УХАТ-61 хуудаст үз

60

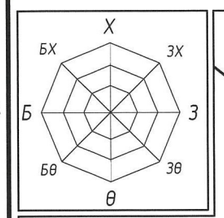


ЦХ-623
1455.47
1455.47
1452.34
1452.05

Ц

ТС

ЦХ-622
1456.69
1456.69
1453.20
1452.95

1455.00

ОЦ-5
4826385.065

2.7м

ф90х8.2

У1

L=108.5

4.9м

1455.00

ф150

Х-40

Б1

L=35.0

Байршлын схем 10-р хороо

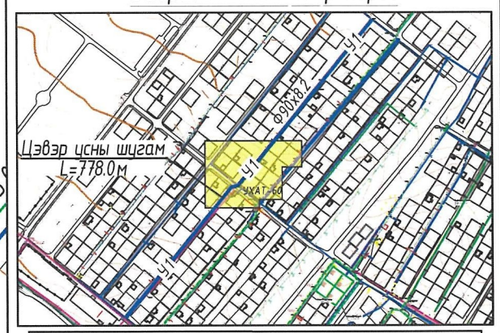


Таних тэмдэглэгээ

- У1 – Шинээр төлөвлөж буй цэвэр усны шугам
- Б1 – Шинээр төлөвлөж буй бохир усны шугам
- Ц – Одоо байгаа цэвэр усны шугам
- Б – Өмнө төлөвлөсөн бохир усны шугам
- Б – Айлын хувийн сууц

Худгийн координат

| Худаг | Худгийн координат | |
|---|---|---|
| | X | Y |
| Цэвэр усны шугамын онцлох цэг | | |
| ОЦ-4 | 452816.01 | 4826269.20 |
| ЭӨ-5 | 452839.49 | 4826297.95 |
| ЦХ-2 | 452851.60 | 4826301.06 |
| ОЦ-5 | 452920.11 | 4826385.06 |

Ц – ф110

ЦХ-634-1
1456.74
1456.20
1453.80
1453.57

ЭӨ-5
144°

ф90х8.2

У1

L=12.5

Камер

ЦХ-2

ЦХ-634
1456.44
1456.44
1453.41
1453.05

4826297.949

452839.489

L=37.0

3.2м

КХ-62-1
1456.57
1456.57
1455.38
1454.64

Ц-15
1456.64

ЦХ-633-2
1456.77
1456.77
1454.19
1453.72

ф377х5.0 L=17м
Ган бүрхэвч

1456.50

Х-36*
56°

ф150

Б1

0.4

ОЦ-4
4826269.200

452816.011

Шугамын үргэлжлэлийг УХАТ-59 хуудаст үз

1455.50

Нисэх 13

ф150

Х-38

1.4м

Б1

L=35.0

1456.00

150

Нисэх

Тайлбар:

Цэвэр усны шугамын дагуугийн зүсэлтийг УХАТ-65

Цэвэр усны шугамын угсралтын тойм УХАТ-68 хуудаст үз.

| | | | | | | |
|---|---|---|---|---|---|---|
| Барилгын зураг төсөл Утас: 91919562 | ДАЛАНЗАДГАД СУМ. ЦЭВЭР, БОХИР УСНЫ ШУГАМ | | | | | |
| | Цэвэр усны шугамын байгуулалт. ОЦ-4 өвс ОЦ-5 онцлох цэг хүртэл | | | | Уе шат: А.З | |
| | Инженер | | О.Дашдондог | Е.Г.Шифр: МК-03/2024 | Масштаб: М1:500 | Огноо: 2024 он 4 сар |
| | Гүйцэтгэсэн | | О.Дашдондог | | | |
| "Мөнх Консалтинг" ХХК | Шалгасан | | М.Баярмаа | Т.Г.Шифр: | Зургийн дугаар: УХАТ-341 | Хуудас: УХАТ-В0 |

# ЦЭВЭР УСНЫ ШУГАМЫН БАЙГУУЛАЛТ М1:500

Нисэх 14, 15-р гудамж

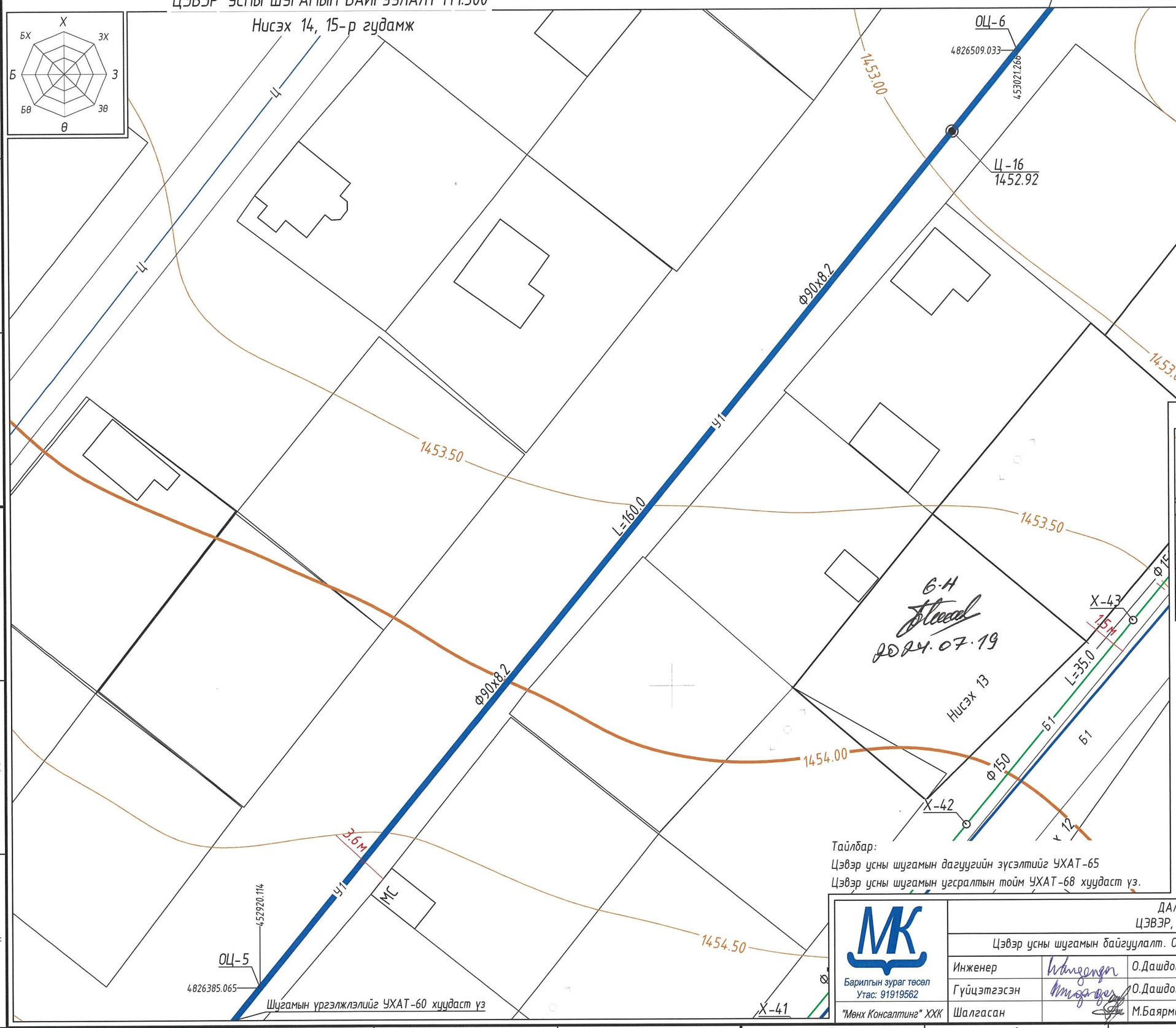


Байршлын схем 10-р хороо

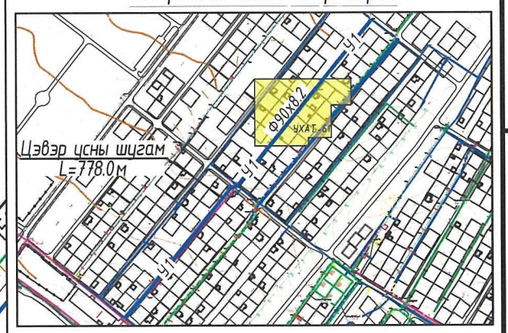


## Таних тэмдэглэгээ

- У1 – Шинээр төлөвлөж буй цэвэр усны шугам
- Б1 – Шинээр төлөвлөж буй бохир усны шугам
- Ц – Одоо байгаа цэвэр усны шугам
- Б – Өмнө төлөвлөсөн бохир усны шугам
- Ф – Айлын хувийн сууц

## Худгийн координат

| Худаг | Худгийн координат | |
|---|---|---|
| | X | Y |
| Цэвэр усны шугамын онцлох цэг | | |
| ОЦ-5 | 452920.11 | 4826385.06 |
| ОЦ-6 | 453021.27 | 4826509.03 |

Тайлбар:

Цэвэр усны шугамын дагуугийн зүсэлтийг УХАТ-65

Цэвэр усны шугамын угсралтын тойм УХАТ-68 хуудаст үз.

| | | | | | |
|---|---|---|---|---|---|
| МК Барилгын зураг төсөл Утас: 91919562 "Мөнх Консалтинг" ХХК | ДАЛАНЗАДГАД СУМ. ЦЭВЭР, БОХИР УСНЫ ШУГАМ | | | | |
| | Цэвэр усны шугамын байгуулалт. ОЦ-5 аас ОЦ-6 онцлох цэг хүртэл | | | | Үе шат: А.З |
| | Инженер | О.Дашдондог | Е.Г.Шифр: МК-03/2024 | Масштаб: М1:500 | Огноо: 2024 он 4 сар |
| | Гүйцэтгэсэн | О.Дашдондог | Т.Г.Шифр: | Зургийн дугаар: УХАТ-341 | Хуудас: УХАТ-61 |
| | Шалгасан | М.Баярмаа | | | |

# ЦЭВЭР УСНЫ ШУГАМЫН БАЙГУУЛАЛТ М1:500

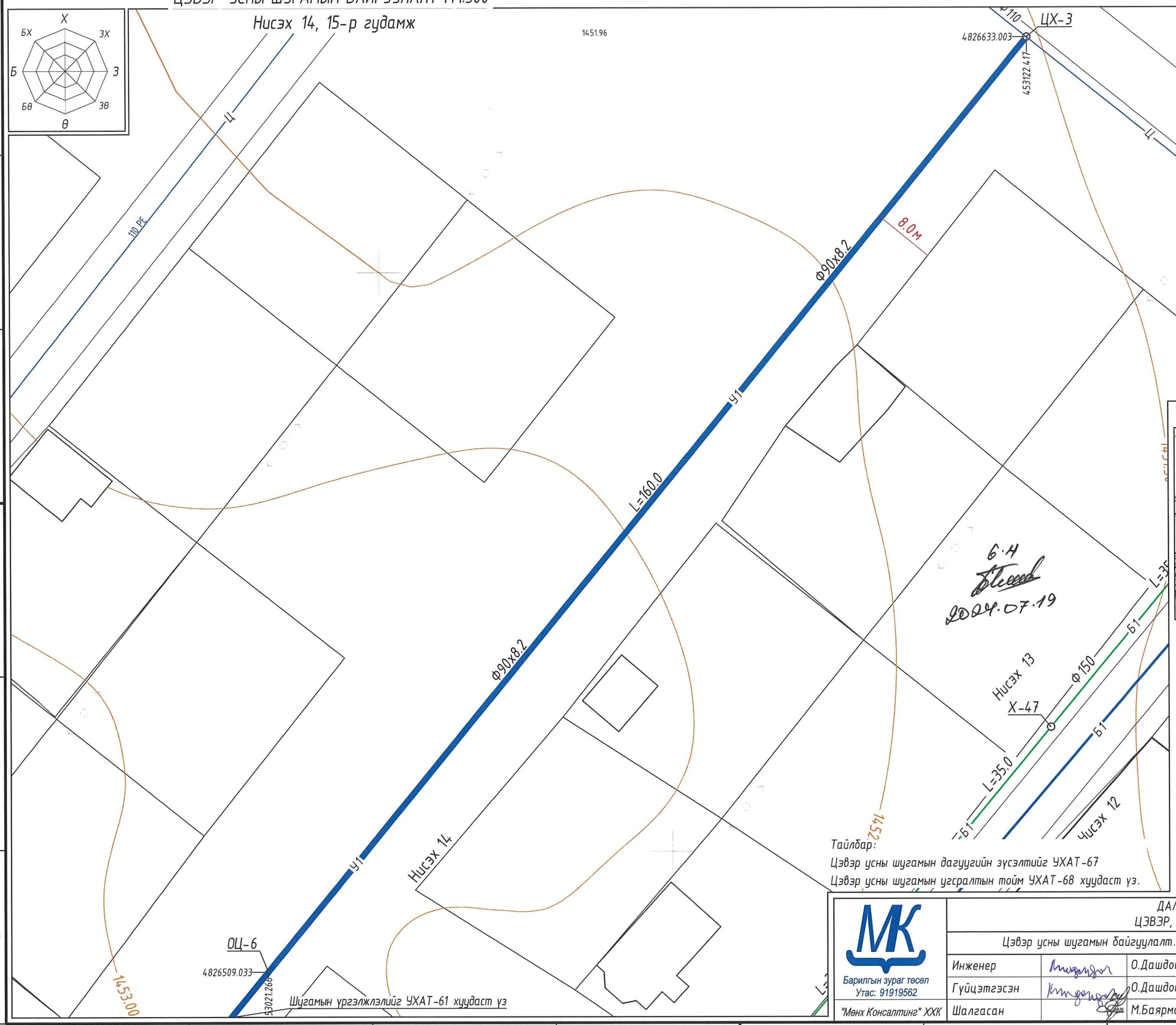


Байршлын схем 10-р хороо

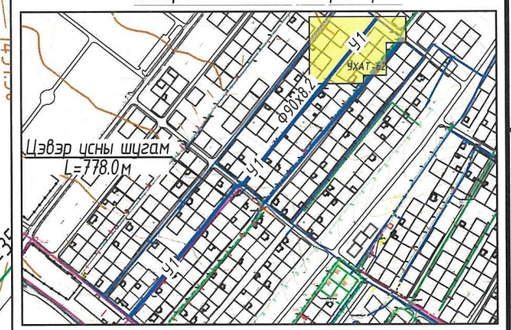


## Таних тэмдэглэгээ

- У1 – Шинээр төлөвлөж буй цэвэр усны шугам
- Б1 – Шинээр төлөвлөж буй бохир усны шугам
- Ц – Одоо байгаа цэвэр усны шугам
- Б – Өмнө төлөвлөсөн бохир усны шугам
- Айлын хувийн сууц

## Худгийн координат

| Худаг | Худгийн координат | |
|---|---|---|
| | X | Y |
| Цэвэр усны шугамын онцлох цэг | | |
| ОЦ-6 | 453021.27 | 4826509.03 |
| ЦХ-3 | 453122.42 | 4826633.00 |

Тайлбар:

Цэвэр усны шугамын дагуугийн зүсэлтийг УХАТ-67

Цэвэр усны шугамын угсралтын тойм УХАТ-68 хуудаст үз.

МК
Барилгын зураг төсөл
Утас: 91919562
"Мөнх Консалтинг" ХХК

ДАЛАНЗАДГАД СУМ.
ЦЭВЭР, БОХИР УСНЫ ШУГАМ

Цэвэр усны шугамын байгуулалт. ОЦ-6 гаас ЦХ-3 худаг хүртэл

Үе шат: А.З

| | | | | | |
|---|---|---|---|---|---|
| Инженер | | О.Дашдондог | Е.Г.Шифр: МК-03/2024 | Масштаб: М1:500 | Огноо: 2024 он 4 сар |
| Гүйцэтгэсэн | | О.Дашдондог | Т.Г.Шифр: | Зургийн дугаар: УХАТ-341 | Хуудас: УХАТ-62 |
| Шалгасан | | М.Баярмаа | | | |

А3

# ЦЭВЭР УСНЫ ШУГАМЫН ДАГУУГИЙН ЗҮСЭЛТ

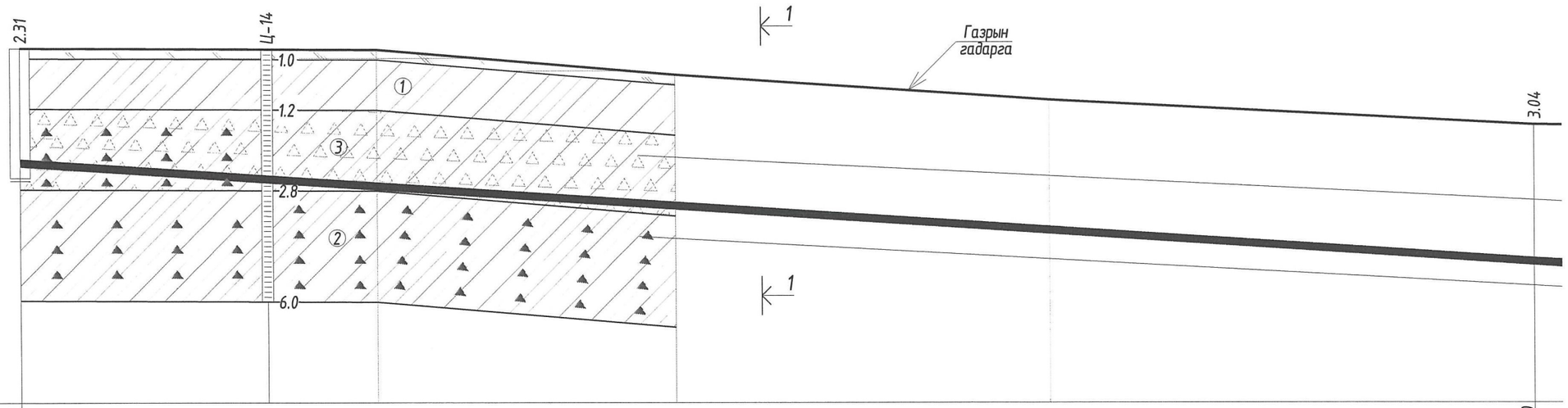


Масштаб Босоо М1:100 / Хэвтээ М1:500

1453.00

| | | | | | | |
|---|---|---|---|---|---|---|
| Хоолойн ёроолын тэмдэгт | 1457.720 | | | | | 1455.470 |
| Газрын хөрсний төслийн тэмдэгт | | | | | | |
| Газрын хөрсний одоогийн тэмдэгт | 1460.030 | 1460.000 | 1459.500 | 1459.000 | 1458.505 | |
| Хоолойн материал ба дулаалгын төрөл | Цэвэр усны өндөр нягттай "HDPE" хоолой MNS ISO 4427 : 2007.Ф90х8.2 мм. PE 100, SDR11, PN16, S5. | | | | | |
| Буурь хөрс | Байгалийн хөрс, элсэн бэлтгэл үе 150мм | | | | | |
| Налуу / Урт м | 150.0 | | | | 0.015 | 15 |
| Онцлох цэг, худгуудын хоорондын зай | 150.0 | | | | | |
| Онцлог цэг худгуудын дугаар | ЦХ-1 | | | | ОЦ-3 | |
| Хоолойн суулгалтын гүн м | 2.31 | | | | 3.04 | |

## Таних тэмдэг

- Асгамал хөрс.
- Ургамлын үндэс бүхий өнгөн хөрс.
- ① Орчин үеийн дунд дөрөвдөгчийн настай, нуур-пролювийн гаралтай, цайвар шаргалаас бор шаргал өнгийн хатуу урсамтгайн үзүүлэлттэй, хайрга агуулсан шавранцар ул хөрс.
- ② Орчин үеийн дунд дөрөвдөгчийн настай, нуур-пролювийн гаралтай, цайвар шаргалаас бор шаргал өнгийн хатуу урсамтгайн үзүүлэлттэй, хайрга агуулсан шавранцар ул хөрс.
- ③ Орчин үеийн дунд дөрөвдөгчийн настай, нуур-пролювийн гаралтай, бор шаргал өнгийн хатуу урсамтгайн үзүүлэлттэй, шавранцараар чигжигдсэн хайрган ул хөрс..

- Цооногийн амсар
- 1.0 Хөрсний үеийн хил
- ① ИГЭ-ийн дугаар
- $LpQ_2$ Хөрсний нас, гарал үүсэл
- • Хөрсний дээж авсан гүн
- Хөрсний ус тогтсон түвшин хэмжсэн он, сар, өдөр
- 6.0 Цооногийн гүн

4.5 / 2022-10-20

Тайлбар:
Цэвэр усны шугамын байгуулалтыг УХАТ-58
Сувгийн огтлолыг УХАТ-69
Цэвэр усны шугамын угсралтын тойм УХАТ-68 хуудаст үз.

| | | | | | | |
|---|---|---|---|---|---|---|
| МК Барилгын зураг төсөл Утас: 91919562 "Мөнх Консалтинг" ХХК | ДАЛАНЗАДГАД СУМ. ЦЭВЭР, БОХИР УСНЫ ШУГАМ | | | | | |
| | Цэвэр усны шугамын дагуугийн зүсэлт. ЦХ-1 худгаас ОЦ-4 хүртэл | | | | | Үе шат: А.3 |
| | Инженер | | О.Дашдондог | Е.Г.Шифр: МК-03/2024 | Масштаб: М1:100, М1:500 | Огноо: 2024 он 4 сар |
| | Гүйцэтгэсэн | | О.Дашдондог | Т.Г.Шифр: | Зургийн дугаар: УХАТ-341 | Хуудас: УХАТ-63 |
| | Шалгасан | | М.Баярмаа | | | |

# ЦЭВЭР УСНЫ ШУГАМЫН ДАГУУГИЙН ЗҮСЭЛТ

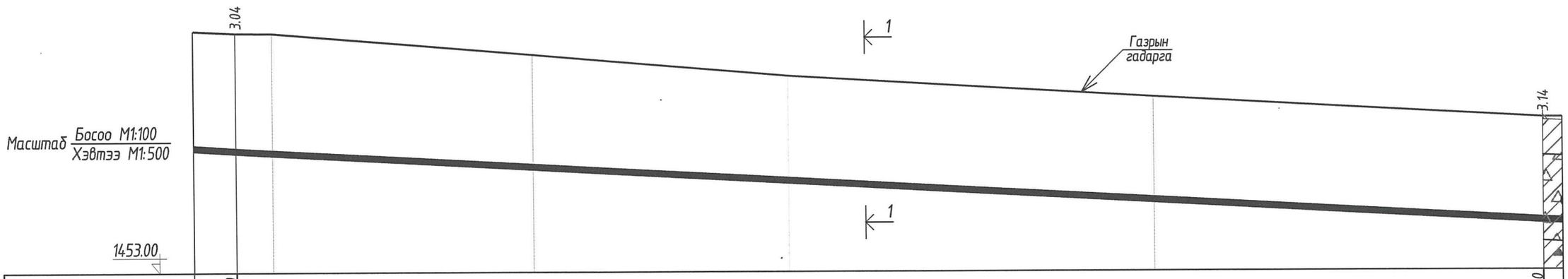


| | | | | | | | |
|---|---|---|---|---|---|---|---|
| Хоолойн ёроолын тэмдэгт | 1455.470 | | | | | | 1453.370 |
| Газрын хөрсний төслийн тэмдэгт | | | | | | | |
| Газрын хөрсний одоогийн тэмдэгт | 1458.505 | 1458.500 | 1458.000 | 1457.500 | 1457.000 | | 1456.510 |
| Хоолойн материал ба дулаалгын төрөл | Цэвэр усны өндөр нягттай "HDPE" хоолой MNS ISO 4427 : 2007. Ф90х8.2 мм. PE 100, SDR11, PN16, S5. | | | | | | |
| Буурь хөрс | Байгалийн хөрс, элсэн бэлтгэл уе 150мм | | | | | | |
| Налуу / Урт м | 0.015 | 150.0 | | | | | 0.014 |
| Онцлох цэг, худгуудын хоорондын зай | | 150.0 | | | | | |
| Онцлог цэг худгуудын дугаар | ОЦ-3 | | | | | | ОЦ-4 |
| Хоолойн суулгалтын гүн м | 3.04 | | | | | | 3.14 |

## Таних тэмдэг

- Асгамал хөрс.
- Ургамлын үндэс бүхий өнгөн хөрс.
- ① Орчин үеийн дунд дөрөвдөгчийн настай, нуур-пролювийн гаралтай, цайвар шаргалаас бор шаргал өнгийн хатуу урсамтгайн үзүүлэлттэй, хайрга агуулсан шавранцар ул хөрс.
- ② Орчин үеийн дунд дөрөвдөгчийн настай, нуур-пролювийн гаралтай, цайвар шаргалаас бор шаргал өнгийн хатуу урсамтгайн үзүүлэлттэй, хайрга агуулсан шавранцар ул хөрс.
- ③ Орчин үеийн дунд дөрөвдөгчийн настай, нуур-пролювийн гаралтай, бор шаргал өнгийн хатуу урсамтгайн үзүүлэлттэй, шавранцараар чигжигдсэн хайрган ул хөрс..

- Цооногийн амсар
- 1.0 - Хөрсний үеийн хил
- ① - ИГЭ-ийн дугаар
- $LpQ_2$ - Хөрсний нас, гарал үүсэл
- Хөрсний дээж авсан гүн
- 4.5 2022-10-20 - Хөрсний ус тогтсон түвшин хэмжсэн он, сар, өдөр
- 6.0 - Цооногийн гүн

Тайлбар:
Цэвэр усны шугамын байгууламтыг УХАТ-59
Сувгийн огтлолыг УХАТ-69
Цэвэр усны шугамын угсралтын тойм УХАТ-68 хуудаст үз.

МК
Барилгын зураг төсөл
Утас: 91919562
"Мөнх Консалтинг" ХХК

ДАЛАНЗАДГАД СУМ.
ЦЭВЭР, БОХИР УСНЫ ШУГАМ

Цэвэр усны шугамын дагуугийн зүсэлт. ОЦ-3 аас ОЦ-4 хүртэл

Үе шат: А.З

| | | | | | |
|---|---|---|---|---|---|
| Инженер | | О.Дашдондог | Е.Г.Шифр: МК-03/2024 | Масштаб: М1:100, М1:500 | Огноо: 2024 он 4 сар |
| Гүйцэтгэсэн | | О.Дашдондог | Т.Г.Шифр: | Зургийн дугаар: УХАТ-341 | Хуудас: УХАТ-64 |
| Шалгасан | | М.Баярмаа | | | |

А3

# ЦЭВЭР УСНЫ ШУГАМЫН ДАГУУГИЙН ЗҮСЭЛТ

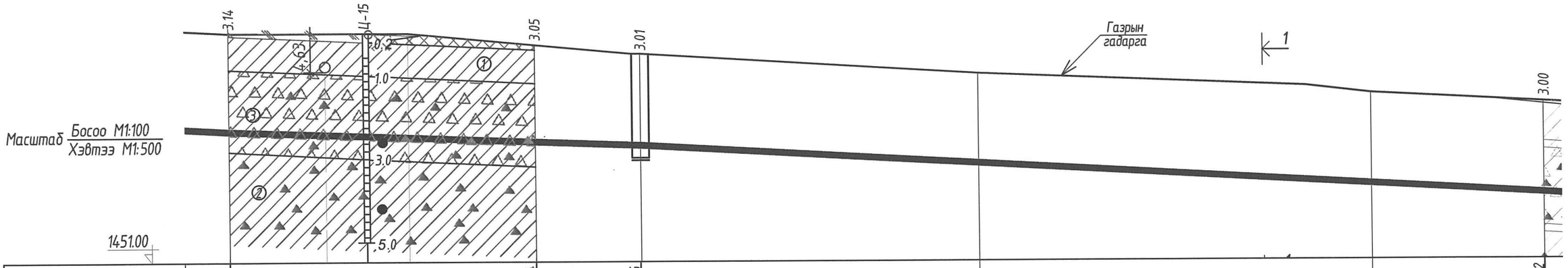


| | | | | | |
|---|---|---|---|---|---|
| Хоолойн ёроолын тэмдэгт | 1453.370 | 1453.074 | 1452.986 | | 1451.782 |
| Газрын хөрсний төслийн тэмдэгт | | | | | |
| Газрын хөрсний одоогийн тэмдэгт | 1456.510 | 1456.500 1456.120 | 1456.000 | 1455.500 1455.000 | 1454.780 |
| Хоолойн материал ба дулаалгын төрөл | | Цэвэр усны өндөр нягттай "HDPE" хоолой MNS ISO 4427 : 2007. Ф90х8.2 мм. PE 100, SDR11, PN16, S5. | | Цэвэр усны өндөр нягттай "HDPE" хоолой MNS ISO 4427 : 2007. Ф90х8.2 мм. PE 100, SDR11, PN16, S5. | |
| Буурь хөрс | | Байгалийн хөрс, элсэн бэлтгэл үе 150мм | Байгалийн хөрс, элсэн бэлтгэл үе 150мм | Байгалийн хөрс, элсэн бэлтгэл үе 150мм | |
| Налуу / Урт м | 0.014 | 0.008 / 37.0 | 0.007 / 12.5 | 0.0111 / 160.0 | 16 |
| Онцлох цэг, худгуудын хоорондын зай | | 37.0 | 12.5 | 108.5 | |
| Онцлог цэг худгуудын дугаар | ОЦ-4 | ЭВ-5 | ЦХ-2 | ОЦ-5 | |
| Хоолойн суулгалтын гүн м | 3.14 | 3.05 | 3.01 | 3.00 | |

## Таних тэмдэг

- Асгамал хөрс.
- Ургамлын үндэс бүхий өнгөн хөрс.
- ① Орчин үеийн дунд дөрөвдөгчийн настай, нуур-пролювийн гаралтай, цайвар шаргалаас бор шаргал өнгийн хатуу урсамтгайн үзүүлэлттэй, хайрга агуулсан шавранцар ул хөрс.
- ② Орчин үеийн дунд дөрөвдөгчийн настай, нуур-пролювийн гаралтай, цайвар шаргалаас бор шаргал өнгийн хатуу урсамтгайн үзүүлэлттэй, хайрга агуулсан шавранцар ул хөрс.
- ③ Орчин үеийн дунд дөрөвдөгчийн настай, нуур-пролювийн гаралтай, бор шаргал өнгийн хатуу урсамтгайн үзүүлэлттэй, шавранцараар чигжигдсэн хайрган ул хөрс..

- Ц-15 - Цооногийн амсар
- 1.0 - Хөрсний үеийн хил
- ① - ИГЭ-ийн дугаар
- $LpQ_2$ - Хөрсний нас, гарал үүсэл
- • - Хөрсний дээж авсан гүн
- 4.5 (2022-10-20) - Хөрсний ус тогтсон түвшин хэмжсэн он, сар, өдөр
- 6.0 - Цооногийн гүн

Тайлбар:
Цэвэр усны шугамын байгууламтыг УХАТ-60
Сувгийн огтлолыг УХАТ-69
Цэвэр усны шугамын угсралтын тойм УХАТ-68 хуудаст үз.

МК
Барилгын зураг төсөл
Утас: 91919562
"Мөнх Консалтинг" ХХК

ДАЛАНЗАДГАД СУМ.
ЦЭВЭР, БОХИР УСНЫ ШУГАМ

Цэвэр усны шугамын дагуугийн зүсэлт. ОЦ-4 оос ОЦ-5 хүртэл

| | | | | | |
|---|---|---|---|---|---|
| Инженер | | О.Дашдондог | Е.Г.Шифр: МК-03/2024 | Масштаб: М1:100, М1:500 | Үе шат: А.З |
| Гүйцэтгэсэн | | О.Дашдондог | | | Огноо: 2024 он 4 сар |
| Шалгасан | | М.Баярмаа | Т.Г.Шифр: | Зургийн дугаар: УХАТ-341 | Хуудас: УХАТ-65 |

1 2 3 4 5 6 7 8 А3

# ЦЭВЭР УСНЫ ШУГАМЫН ДАГУУГИЙН ЗҮСЭЛТ

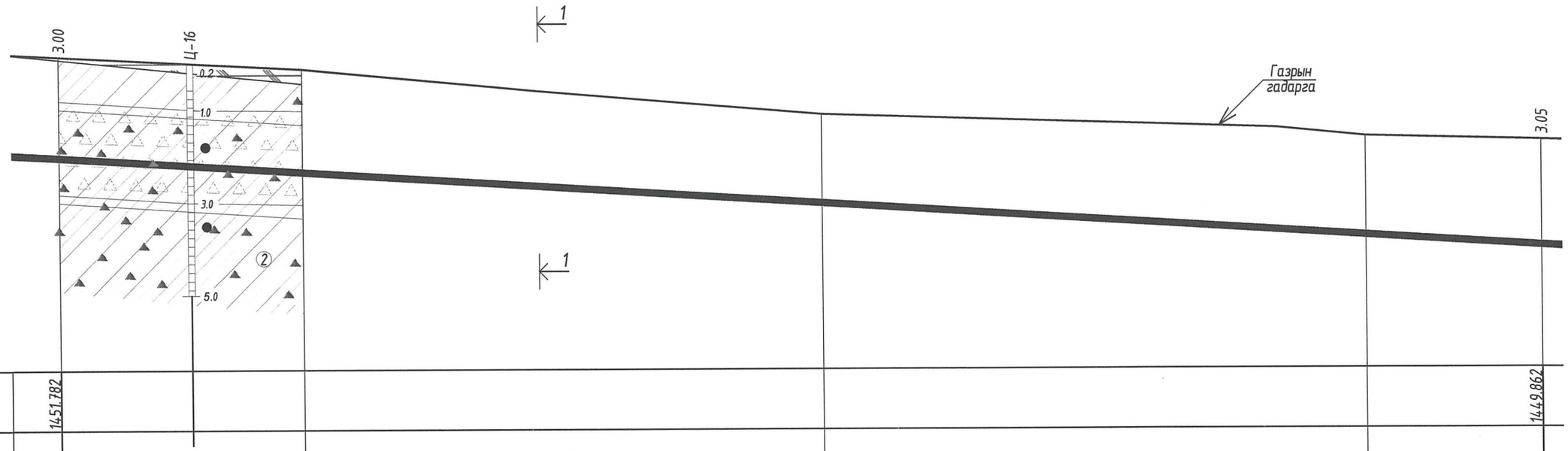


Масштаб Босоо М1:100 / Хэвтээ М1:500

1451.00

| | | | | | | |
|---|---|---|---|---|---|---|
| Хоолойн ёроолын тэмдэгт | 1451.782 | | | | | 1449.862 |
| Газрын хөрсний төвлийн тэмдэгт | | | | | | |
| Газрын хөрсний одоогийн тэмдэгт | 1454.780 | 1454.500 | | 1453.500 | 1453.000 | 1452.910 |
| Хоолойн материал ба дулаалгын төрөл | Цэвэр усны өндөр нягттай "HDPE" хоолой MNS ISO 4427 : 2007. Ф90х8.2 мм. PE 100, SDR11, PN16, S5. | | | | | |
| Буурь хөрс | Байгалийн хөрс, элсэн бэлтгэл уе 150мм | | | | | |
| Налуу / Урт м | 0.0111 | 160.0 | | | | 0.012 |
| Онцлох цэг, худгуудын хоорондын зай | 160.0 | | | | | |
| Онцлог цэг худгуудын дугаар | ОЦ-5 | | | | | ОЦ-6 |
| Хоолойн суулгалтын гүн м | 3.00 | | | | | 3.05 |

## Таних тэмдэг

- Асгамал хөрс.
- Ургамлын үндэс бүхий өнгөн хөрс.
- ① Орчин үеийн дунд дөрөвдөгчийн настай, нуур-пролювийн гаралтай, цайвар шаргалаас бор шаргал өнгийн хатуу урсамтгайн үзүүлэлттэй, хайрга агуулсан шавранцар ул хөрс.
- ② Орчин үеийн дунд дөрөвдөгчийн настай, нуур-пролювийн гаралтай, цайвар шаргалаас бор шаргал өнгийн хатуу урсамтгайн үзүүлэлттэй, хайрга агуулсан шавранцар ул хөрс.
- ③ Орчин үеийн дунд дөрөвдөгчийн настай, нуур-пролювийн гаралтай, бор шаргал өнгийн хатуу урсамтгайн үзүүлэлттэй, шавранцараар чигжигдсэн хайрган ул хөрс..

- Цооногийн амсар
- 1.0 - Хөрсний үеийн хил
- ① - ИГЭ-ийн дугаар
- $Lp0_2$ - Хөрсний нас, гарал үүсэл
- Хөрсний дээж авсан гүн
- 4.5 / 2022-10-20 - Хөрсний ус тогтсон түвшин хэмжсэн он, сар, өдөр
- 6.0 - Цооногийн гүн

Тайлбар:
Цэвэр усны шугамын байгуулалтыг УХАТ-61
Сувгийн огтлолыг УХАТ-69
Цэвэр усны шугамын угсралтын тойм УХАТ-68 хуудаст үз.

МК
Барилгын зураг төсөл
Утас: 91919562
"Мөнх Консалтинг" ХХК

ДАЛАНЗАДГАД СУМ.
ЦЭВЭР, БОХИР УСНЫ ШУГАМ

Цэвэр усны шугамын дагуугийн зүсэлт. ЦХ-1 худгаас ОЦ-4 онцлох цэг хүртэл

Уе шат: А.З

| | | | | | |
|---|---|---|---|---|---|
| Инженер | | О.Дашдондог | Е.Г.Шифр: МК-03/2024 | Масштаб: М1:100, М1:500 | Огноо: 2024 он 4 сар |
| Гүйцэтгэсэн | | О.Дашдондог | Т.Г.Шифр: | Зургийн дугаар: УХАТ-341 | Хуудас: УХАТ-66 |
| Шалгасан | | М.Баярмаа | | | |

# ЦЭВЭР УСНЫ ШУГАМЫН ДАГУУГИЙН ЗҮСЭЛТ

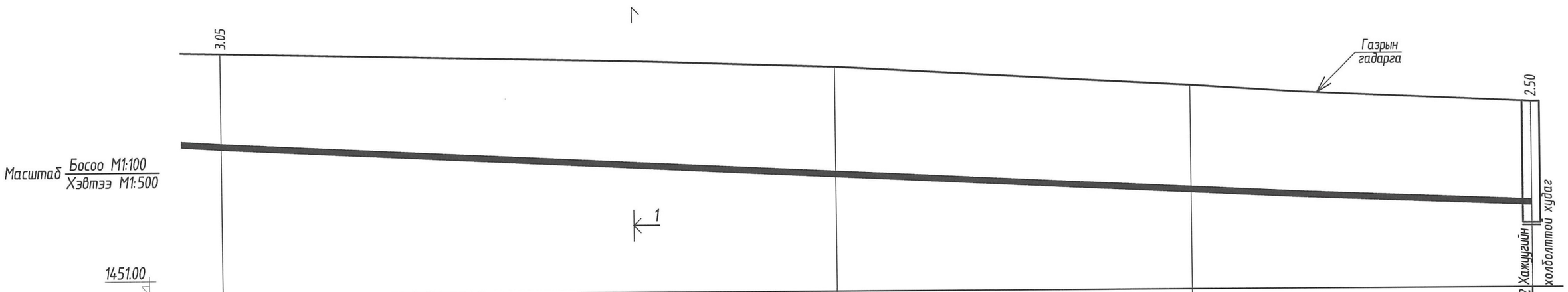


| | | | | | |
|---|---|---|---|---|---|
| 1451.00 | | | | | |
| Хоолойн ёроолын тэмдэгт | 1449.862 | | | | 1449.062 |
| Газрын хөрсний төслийн тэмдэгт | | | | | |
| Газрын хөрсний одоогийн тэмдэгт | 1452.910 | | 1452.500 | 1452.000 | 1451.562 |
| Хоолойн материал ба дулаалгын төрөл | | Цэвэр усны өндөр нягттай "HDPE" хоолой MNS ISO 4427 : 2007. Ф90х8.2 мм. PE 100, SDR11, PN16, S5. | | | |
| Буурь хөрс | | Байгалийн хөрс, элсэн бэлтгэл үе 150мм | | | |
| Налуу / Урт м | 0.012 | 160.0 | | | 0.005 |
| Онцлох цэг, худгуудын хоорондын зай | | 160.0 | | | |
| Онцлог цэг худгуудын дугаар | ОЦ-6 | | | | ЦХ-3 |
| Хоолойн суулгалтын гүн м | 3.05 | | | | 2.50 |

## Таних тэмдэг

- Асгамал хөрс.
- Ургамлын үндэс бүхий өнгөн хөрс.
- ① Орчин үеийн дунд дөрөвдөгчийн настай, нуур-пролювийн гаралтай, цайвар шаргалаас бор шаргал өнгийн хатуу урсамтгайн үзүүлэлттэй, хайрга агуулсан шавранцар ул хөрс.
- ② Орчин үеийн дунд дөрөвдөгчийн настай, нуур-пролювийн гаралтай, цайвар шаргалаас бор шаргал өнгийн хатуу урсамтгайн үзүүлэлттэй, хайрга агуулсан шавранцар ул хөрс.
- ③ Орчин үеийн дунд дөрөвдөгчийн настай, нуур-пролювийн гаралтай, бор шаргал өнгийн хатуу урсамтгайн үзүүлэлттэй, шавранцараар чигжигдсэн хайрган ул хөрс..

- Цооногийн амсар
- 1.0 - Хөрсний үеийн хил
- ① - ИГЭ-ийн дугаар
- $LpQ_2$ - Хөрсний нас, гарал үүсэл
- Хөрсний дээж авсан гүн
- 4.5 2022-10-20 - Хөрсний ус тогтсон түвшин хэмжсэн он, сар, өдөр
- 6.0 - Цооногийн гүн

Тайлбар:
Цэвэр усны шугамын байгууламтыг УХАТ-62
Сувгийн огтлолыг УХАТ-69
Цэвэр усны шугамын угсралтын тойм УХАТ-68 хуудаст үз.

| | | | | | |
|---|---|---|---|---|---|
| МК Барилгын зураг төсөл Утас: 91919562 | ДАЛАНЗАДГАД СУМ. ЦЭВЭР, БОХИР УСНЫ ШУГАМ | | | | |
| "Мөнх Консалтинг" ХХК | Цэвэр усны шугамын дагуугийн зүсэлт. ЦХ-1 худгаас ОЦ-4 хүртэл | | | | Үе шат: А.З |
| | Инженер | | О.Дашдондог | Е.Г.Шифр: МК-03/2024 | Масштаб: М1:100, М1:500 |
| | Гүйцэтгэсэн | | О.Дашдондог | | Огноо: 2024 он 4 сар |
| | Шалгасан | | М.Баярмаа | Т.Г.Шифр: | Зургийн дугаар: УХАТ-341 |
| | | | | | Хуудас: УХАТ-67 |

# ЦЭВЭР УСНЫ ШУГАМЫН УГСРАЛТЫН ТОЙМ

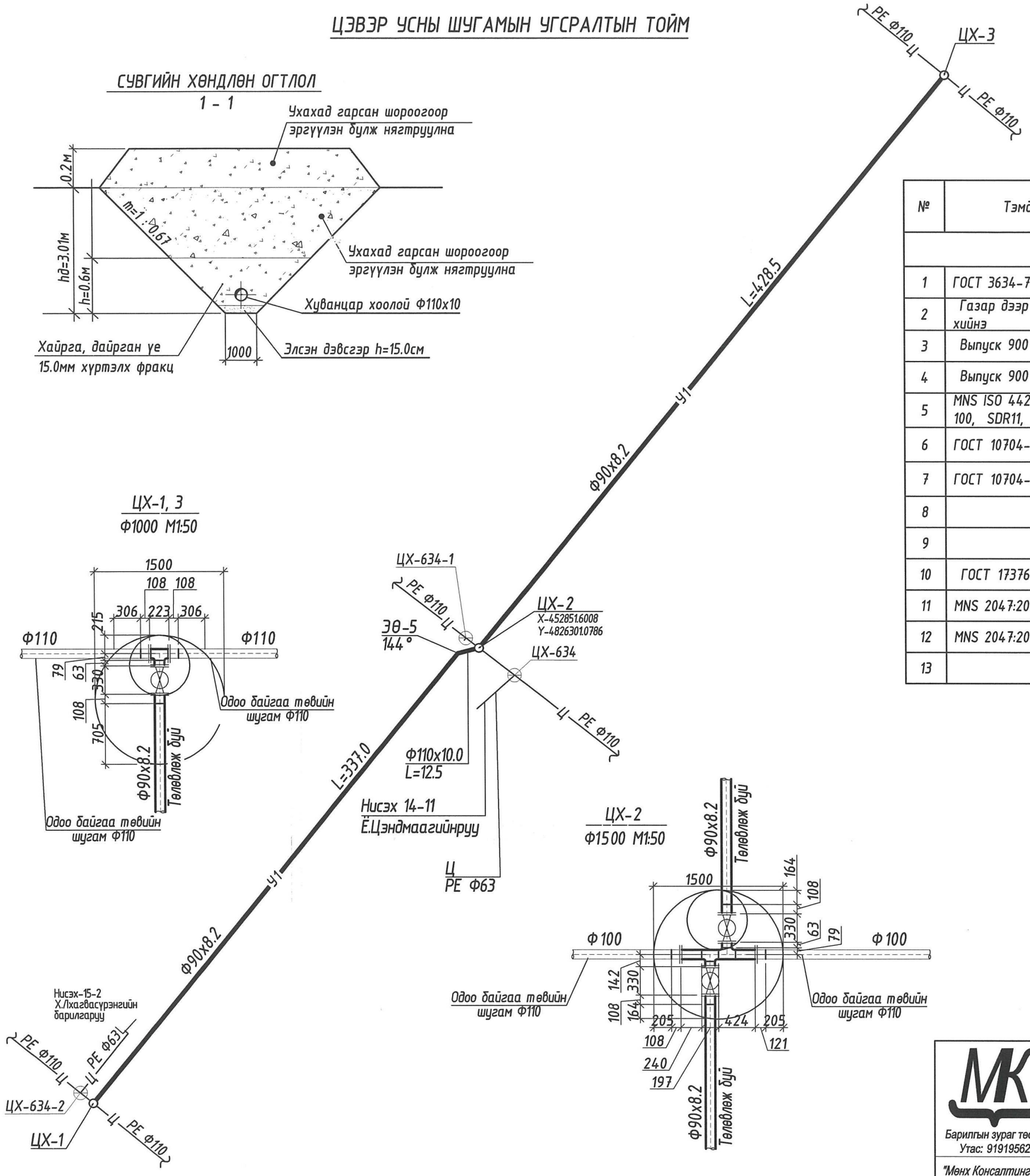


## МАТЕРИАЛЫН ТҮҮВЭР

| № | Тэмдэглэгээ | Материалын нэр | Тоо ширхэг | Нэгж | Тайлбар |
|---|---|---|---|---|---|
| | | УС ХАНГАМЖ | | | |
| 1 | ГОСТ 3634-74 | Ширмэн таг ба амсар ф700 | 3 | шир | - |
| 2 | Газар дээр нь эсгэж хийнэ | Давхар модон таг Ф700 | 3 | шир | - |
| 3 | Выпуск 900 | Төмөр бетон худаг Ф1000 | 2 | шир | - |
| 4 | Выпуск 900 | Төмөр бетон худаг Ф1500 | 1 | шир | - |
| 5 | MNS ISO 4427 : 2007. PE 100, SDR11, PN16, S5 | Хуванцар хоолой Ф90х8.2мм. | 778.0 | у/м | 3.17 |
| 6 | ГОСТ 10704-91 | Ган хоолой Ф114х4.5 | 2.0 | у/м | 12.15 |
| 7 | ГОСТ 10704-91 | Ган хоолой Ф89х4 | 1.0 | у/м | 8.38 |
| 8 | | Ган хуванцарын шилжвэр Ф100мм L=300мм | 6 | шир | - |
| 9 | | Ган хуванцарын шилжвэр Ф80мм L=300мм | 4 | шир | - |
| 10 | ГОСТ 17376-2001 | Ган гуравлагч Ф80/100мм | 4 | шир | 8.8 |
| 11 | MNS 2047:2002 | Ган фланц Ф100мм | 6 | шир | 4.73 |
| 12 | MNS 2047:2002 | Ган фланц Ф80мм | 4 | шир | 4.73 |
| 13 | | Хуванцар отвод Ф100 144° | 1 | шир | - |

Тайлбар:

- Одоо байгаа шугамууд дээр шинээр ЦХ-1, 2, 3-р худгууд хийж огтолгоо авна.
- Газар шорооны ажил нь суурьшлын бүсэд хийгдэх тул амьдрах, ажиллах нөхцөлд нөлөөлөхгүй байх нөхцлийг хангаж ажиллах
- 87м газар холбооны кабель нураах байхаар хамгаалалтын шпунтен бэхэлгээ хийж газар шорооны ажил гүйцэтгэх
- Хүнхэлд хамгаалалтын хашаа татах.
- Эдгээр ажлыг төсөвт тусгах

| | | | | | |
|---|---|---|---|---|---|
| МК Барилгын зураг төсөл Утас: 91919562 "Мөнх Консалтинг" ХХК | ДАЛАНЗАДГАД СУМ. ЦЭВЭР, БОХИР УСНЫ ШУГАМ | | | | |
| | Цэвэр усны шугамын тойм, материалын түүвэр | | | | Үе шат: А.З |
| | Инженер | О.Дашдондог | Е.Г.Шифр: МК-03/2024 | Масштаб: М1:500 | Огноо: 2024 он 4 сар |
| | Гүйцэтгэсэн | О.Дашдондог | Т.Г.Шифр: | Зургийн дугаар: УХАТ-341 | Хуудас: УХАТ-68 |
| | Шалгасан | М.Баярмаа | | | |

# ЦЭВЭР УСНЫ ТӨМӨР БЕТОН ХУДГИЙН МАТЕРИАЛЫН ТУУВЭР

| Худгийн дугаар | Хоолойн голч | Хоолойн ёроол хуртэлх | Худгийн марк | Нэг маягийн зургийн дугаар | Угсралтын схемийн дугаар | Худгийн голч | Ажлын хэсгийн өндөр | Хоолойн ёроолоос худгийн ёроол хүртэлх гүн | Худгийн бүрэн өндөр | Хүзүүвчийн зузаан | Барилгын хийц | | | | | | | | | | | | Гишгүүрийн татны тоо | Ус тусгаарлагч хийх талбай м² | Хоолойн чигжээс бетоны зэзлэхүүн м³ | Угсармал төмөр бетоны талбай м |
|---|---|---|---|---|---|---|---|---|---|---|---|---|---|---|---|---|---|---|---|---|---|---|---|---|---|---|
| | | | | | | | | | | | Хуч.Хавтан | | Ер.Хавтан | | Ажлын хэсэг | | | | Хүзүүвч | | | | Бэхэлгээний деталл | | | | | | | |
| | | | | | | | | | | | ПП 15-1-1 | ПП 20-1-1 | ПД 15-1-1 | ПД 20-1-1 | КС 15-1-1 | КС 15-2-1 | КС 20-2-1 | КС 20-2-1А | КО 7-1-1 | КС 7-1-1 | КС 7-1-2 | Чигжээс бетоны өндөр | МС-1 | МС-3 | МС-5 | МС-7 | | | | |
| 1 | 2 | 3 | 4 | 5 | 6 | 7 | 8 | 9 | 10 | 11 | 12 | 13 | 14 | 15 | 16 | 17 | 18 | 19 | 20 | 21 | 22 | 23 | 24 | 25 | 26 | 27 | 28 | 29 | 30 | 31 |
| ЦХ-1 | 110 | 2510 | I | СМ-2 | У-5 | 1500 | 1800 | 250 | 2760 | 960 | 1 | 0 | 1 | 0 | 0 | 2 | 0 | 0 | 1 | 2 | 0 | 60 | 8 | 8 | 8 | 16 | 8 | 8.48 | 0.36 | 0.88 |
| ЦХ-2 | 110 | 3210 | I | СМ-2 | У-5 | 1500 | 2700 | 250 | 3460 | 760 | 1 | 0 | 1 | 0 | 0 | 3 | 0 | 0 | 1 | 1 | 0 | 160 | 4 | 16 | 8 | 16 | 11 | 12.72 | 0.36 | 1.07 |
| ЦХ-3 | 110 | 2700 | I | СМ-2 | У-5 | 1500 | 1800 | 250 | 2950 | 1150 | 1 | 0 | 1 | 0 | 0 | 2 | 0 | 0 | 1 | 0 | 1 | -50 | 4 | 8 | 8 | 16 | 9 | 8.48 | 0.36 | 0.93 |

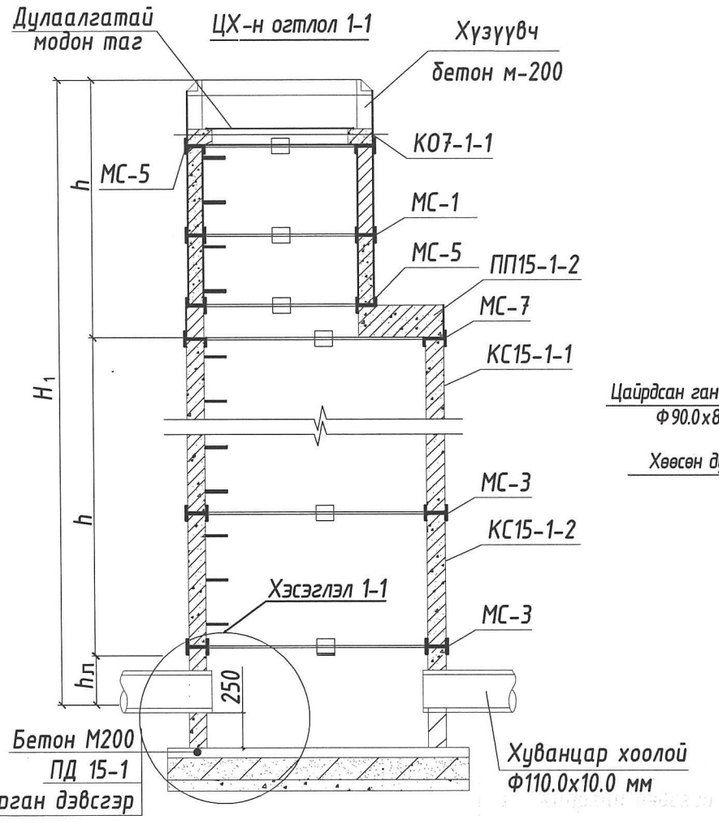


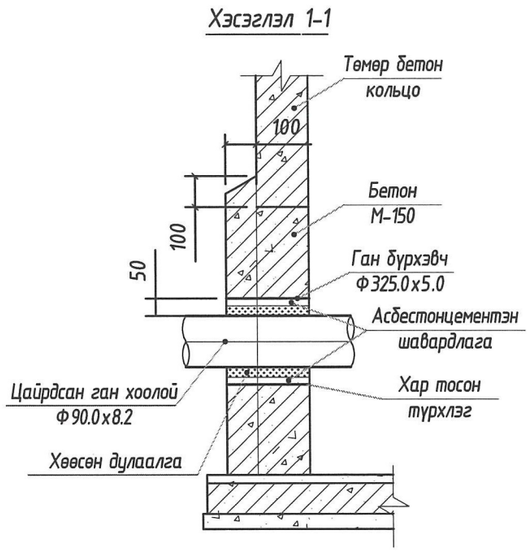


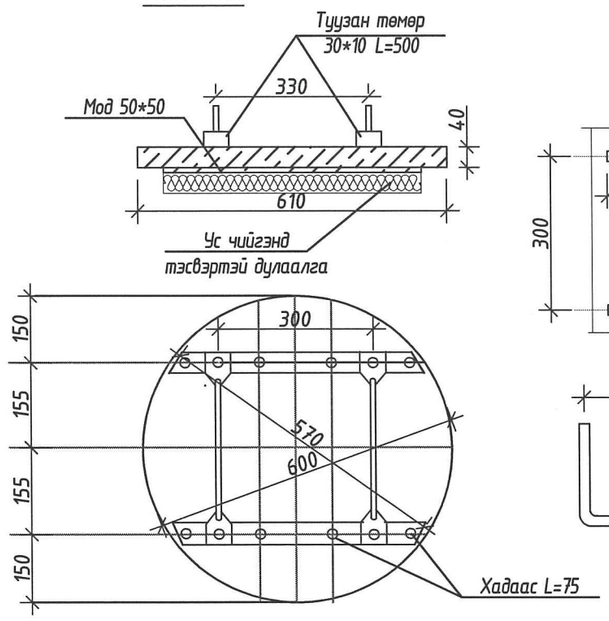


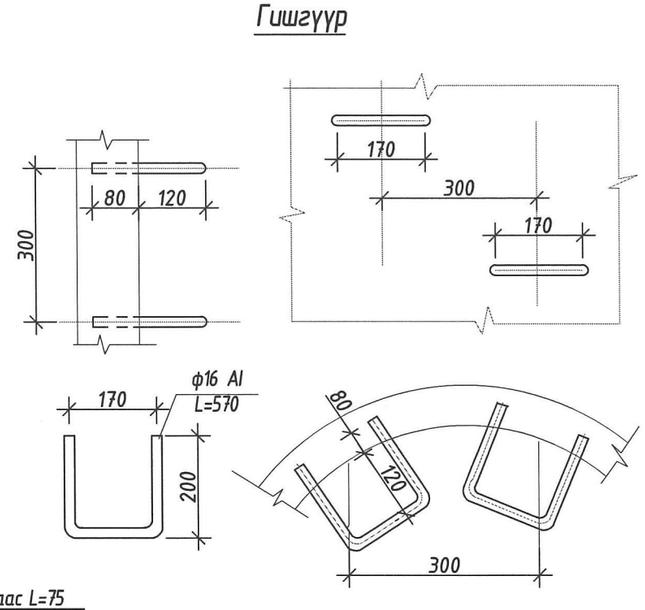


## Замын хучилтгүй талбайд угсрах худгийн хүзүүвч

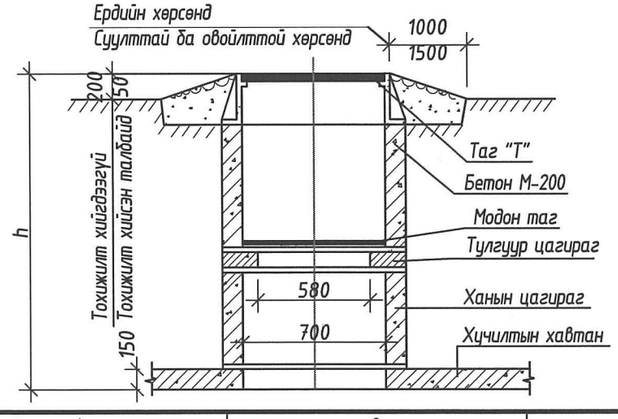


## Материалын түүвэр

| Материал | $м^3$ | Жин кг |
|---|---|---|
| Модон самбар | 0.0115 | - |
| Туузан төмөр 30*10 | - | 2.36 |
| Савх мод 50*50 | 0.0025 | - |
| Бүгд | 0.0115 | 5.2 |

| Нэр | Тоо | Нэгж | Тайлбар |
|---|---|---|---|
| Пеноплэкс | 9 | $м^2$ | - |

| Нэр | Огтлол мм | Урт мм | Жин кг |
|---|---|---|---|
| Гишгүүр | Ф16 AI | 570 | 0.9 |

Барилгын зураг төсөл
Утас: 91919562
"Мөнх Консалтинг" ХХК

ДАЛАНЗАДГАД СУМ.
ЦЭВЭР, БОХИР УСНЫ ШУГАМ

Төмөр бетон худгийн түүвэр, худгийн хэсэглэл, хүзүүвчний огтлол.

Ye шат: А.3

| | | | | | |
|---|---|---|---|---|---|
| Инженер | | О.Дашдондог | Е.Г.Шифр: МК-03/2024 | Масштаб: М1:500 | Огноо: 2024 он 5 сар |
| Гүйцэтгэсэн | | О.Дашдондог | Т.Г.Шифр: | Зургийн дугаар: УХАТ-341 | Хуудас: УХАТ-69 |
| Шалгасан | | М.Баярмаа | | | |