Барилгын зураг төсөл
Утас: 91919562

БАРИЛГЫН ЗУРАГ ТӨСЛИЙН
МӨНХ КОНСАЛТИНГ ХХК

Байршил: Өмнөговь аймаг.
Даланзадгад сум

ЕГ шифр: МК-03/2024

ДАЛАНЗАДГАД СУМЫН ЦЭВЭР БОХИР УСНЫ ШУГАМЫН ӨРГӨТГӨЛ

УС ХАНГАМЖ, АРИУТГАХ ТАТУУРГА.

Нисэх хороолол 6,7-р гудамж

Монгол улс. Улаанбаатар хот. Сүхбаатар дүүрэг.
11-р хороо. Про ван оффис, 12-р давхар
Утас: 976-91919562, 70109562
И-мэйл: Munkhconsulting@gmail.com

УЛААНБААТАР
2024 ОН

БОХИР УСНЫ ШУГАМЫН БАЙГУУЛАЛТ М1:500

Нисэх хороолол 7,8-р гудамж

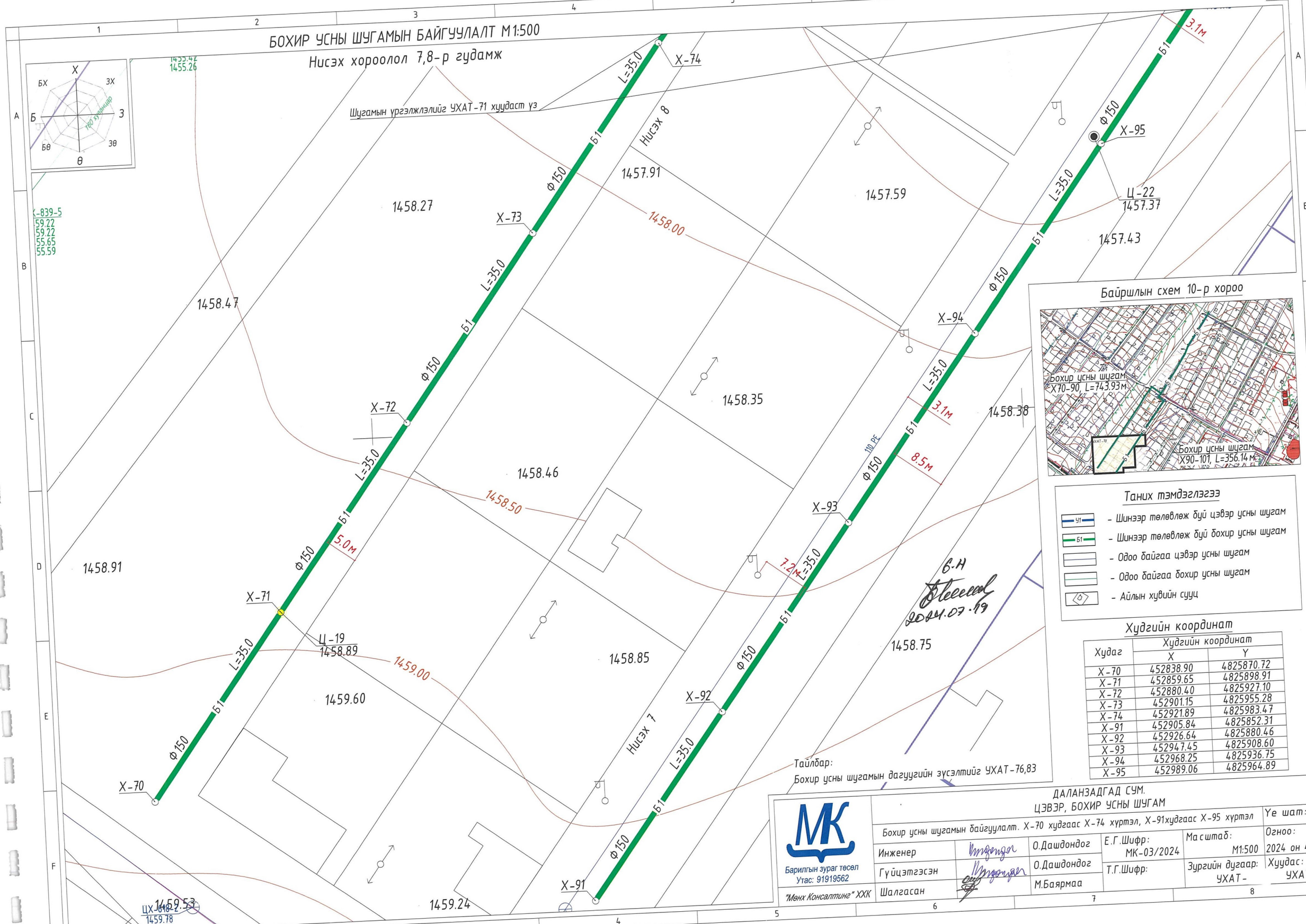

Худгийн координат

Худаг	Худгийн координат	
	X	Y
Х-70	452838.90	4825870.72
Х-71	452859.65	4825898.91
Х-72	452880.40	4825927.10
Х-73	452901.15	4825955.28
Х-74	452921.89	4825983.47
Х-91	452905.84	4825852.31
Х-92	452926.64	4825880.46
Х-93	452947.45	4825908.60
Х-94	452968.25	4825936.75
Х-95	452989.06	4825964.89

БОХИР УСНЫ ШУГАМЫН БАЙГУУЛАЛТ М1:500

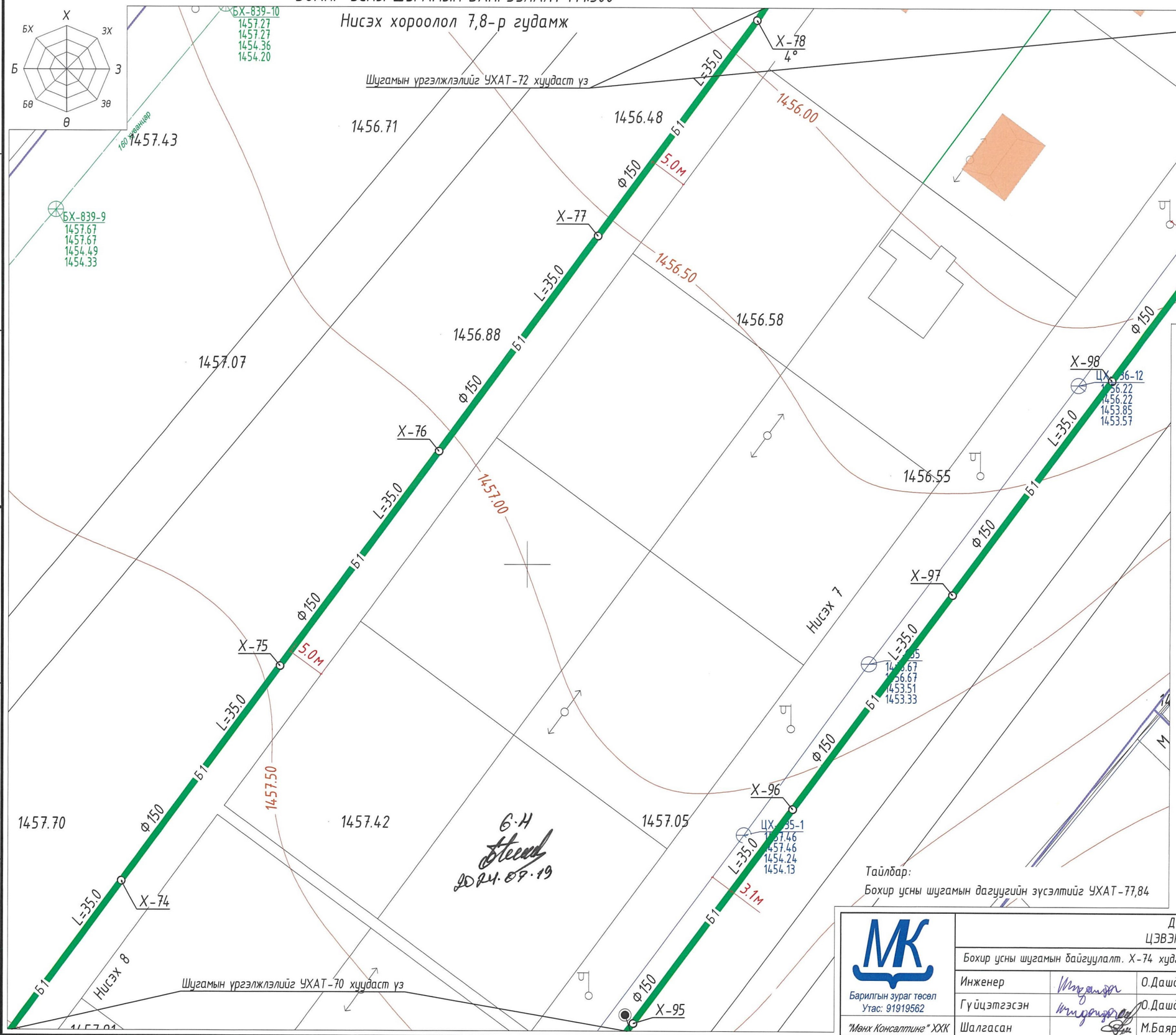

Байршлын схем 10-р хороо

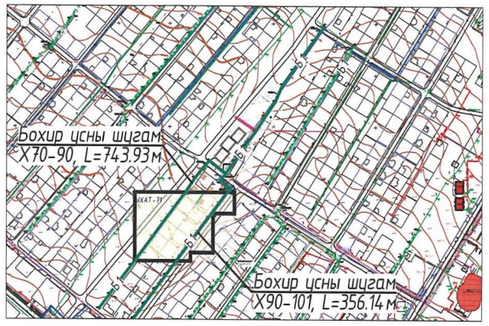

Таних тэмдэглэгээ

- Ш1 – Шинээр төлөвлөж буй цэвэр усны шугам
- Б1 – Шинээр төлөвлөж буй бохир усны шугам
- Одоо байгаа цэвэр усны шугам
- Одоо байгаа бохир усны шугам
- Айлын хувийн сууц

Худгийн координат

Худаг	Худгийн координат	
	X	Y
X-74	452921.89	4825983.47
X-75	452942.64	4826011.66
X-76	452963.39	4826039.84
X-77	452984.14	4826068.03
X-78	453004.89	4826096.22
X-95	452989.06	4825964.89
X-96	453009.86	4825993.04
X-97	453030.67	4826021.18
X-98	453051.48	4826049.33
X-99	453072.19	4826077.35

Тайлбар:

Бохир усны шугамын дагуугийн зүсэлтийг УХАТ-77,84

МК Барилгын зураг төсөл Утас: 91919562	ДАЛАНЗАДГАД СУМ. ЦЭВЭР, БОХИР УСНЫ ШУГАМ				
	Бохир усны шугамын байгуулалт. X-74 худгаас X-78 хүртэл, X-95 худгаас X-99 хүртэл				Ye шат: А.З
	Инженер	О.Дашдондог	Е.Г.Шифр: МК-03/2024	Масштаб: М1:500	Огноо: 2024 он 4 сар
	Гүйцэтгэсэн	О.Дашдондог	Т.Г.Шифр:	Зургийн дугаар: УХАТ-341	Хуудас: УХАТ-71
"Мөнх Консалтинг" ХХК	Шалгасан	М.Баярмаа			

А3

БОХИР УСНЫ ШУГАМЫН БАЙГУУЛАЛТ М1:500

72

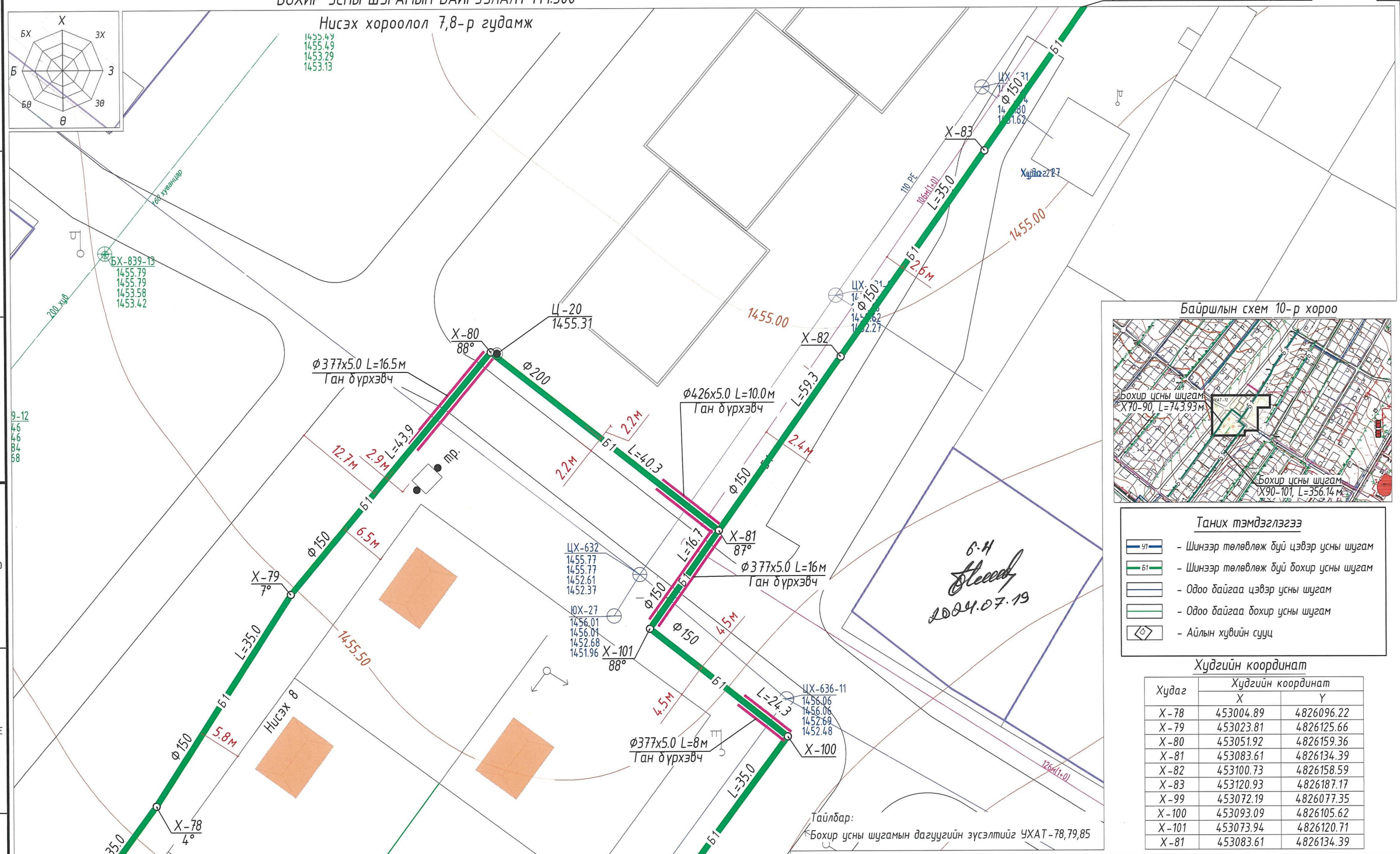

Таних тэмдэглэгээ

- У1 – Шинээр төлөвлөж буй цэвэр усны шугам
- Б1 – Шинээр төлөвлөж буй бохир усны шугам
- Одоо байгаа цэвэр усны шугам
- Одоо байгаа бохир усны шугам
- Айлын хувийн сууц

Худгийн координат

Худаг	Худгийн координат	
	X	Y
Х-78	453004.89	4826096.22
Х-79	453023.81	4826125.66
Х-80	453051.92	4826159.36
Х-81	453083.61	4826134.39
Х-82	453100.73	4826158.59
Х-83	453120.93	4826187.17
Х-99	453072.19	4826077.35
Х-100	453093.09	4826105.62
Х-101	453073.94	4826120.71
Х-81	453083.61	4826134.39

МК

Барилгын зураг төсөл
Утас: 91919562

"Мөнх Консалтинг" ХХК

ДАЛАНЗАДГАД СУМ.
ЦЭВЭР, БОХИР УСНЫ ШУГАМ

Бохир усны шугамын байгуулалт. Х-78 худгаас Х-83 хүртэл, Х-99 худгаас Х-81 хүртэл

Үе шат: А.3

Инженер		О.Дашдондог	Е.Г.Шифр: МК-03/2024	Масштаб: М1:500
Гүйцэтгэсэн		О.Дашдондог	Т.Г.Шифр:	Зургийн дугаар: УХАТ-341
Шалгасан		М.Баярмаа		

Огноо: 2024 он 4 сар

Хуудас: УХАТ-72

А3

БОХИР УСНЫ ШУГАМЫН БАЙГУУЛАЛТ М1:500

Шугамын ургэлжлэлийг УХАТ-74 хуудаст үз

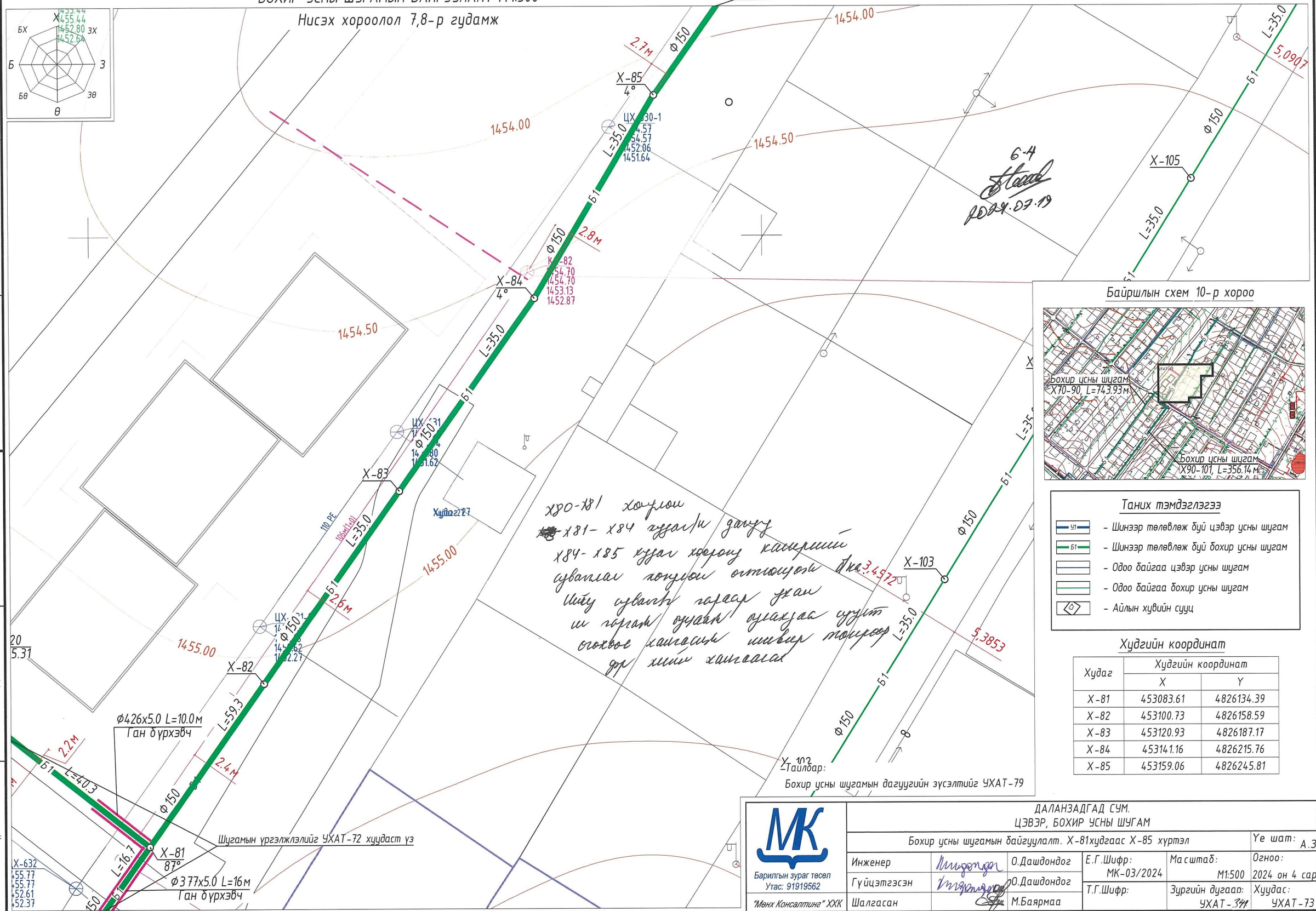

Байршлын схем 10-р хороо

Таних тэмдэглэгээ

- У1 – Шинээр төлөвлөж буй цэвэр усны шугам
- Б1 – Шинээр төлөвлөж буй бохир усны шугам
- Одоо байгаа цэвэр усны шугам
- Одоо байгаа бохир усны шугам
- Айлын хувийн сууц

Худгийн координат

Худаг	Худгийн координат	
	X	Y
X-81	453083.61	4826134.39
X-82	453100.73	4826158.59
X-83	453120.93	4826187.17
X-84	453141.16	4826215.76
X-85	453159.06	4826245.81

Тайлбар:

Бохир усны шугамын дагуугийн зүсэлтийг УХАТ-79

МК
Барилгын зураг төсөл
Утас: 91919562
"Мөнх Консалтинг" ХХК

ДАЛАНЗАДГАД СУМ.
ЦЭВЭР, БОХИР УСНЫ ШУГАМ

Бохир усны шугамын байгуулалт. X-81худгаас X-85 хүртэл

Үе шат: А.З

Инженер		О.Дашдондог	Е.Г.Шифр: МК-03/2024	Масштаб: М1:500	Огноо: 2024 он 4 сар
Гүйцэтгэсэн		О.Дашдондог	Т.Г.Шифр:	Зургийн дугаар: УХАТ-311	Хуудас: УХАТ-73
Шалгасан		М.Баярмаа			

А3

БОХИР УСНЫ ШУГАМЫН БАЙГУУЛАЛТ М1:500

Нисэх хороолол 7,8-р гудамж

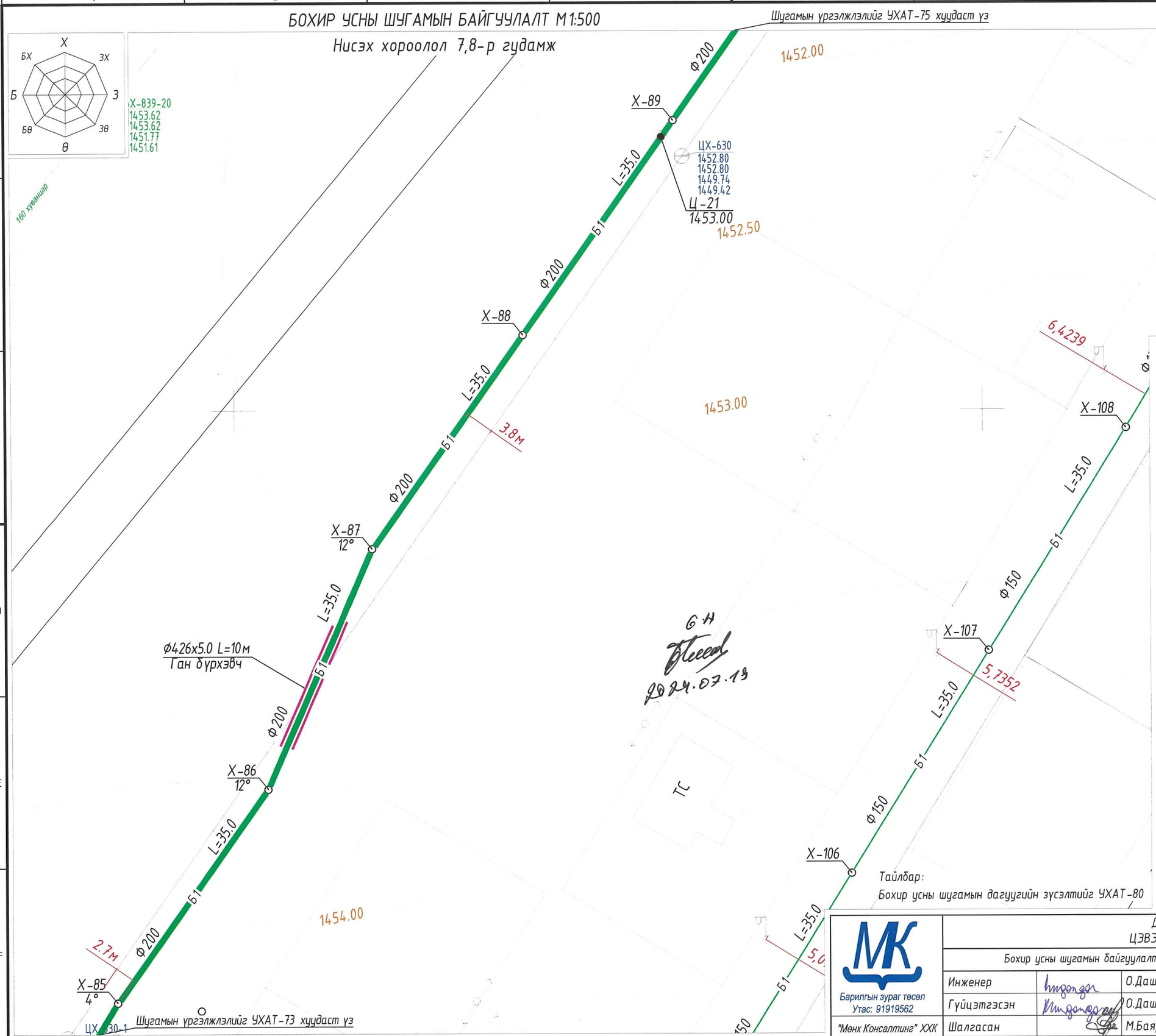

Худгийн координат

Худаг	Худгийн координат	
	X	Y
Х-85	453159.06	4826245.81
Х-86	453179.34	4826274.35
Х-87	453193.34	4826306.45
Х-88	453213.63	4826335.00
Х-89	453233.84	4826363.58

Тайлбар:

Бохир усны шугамын дагуугийн зүсэлтийг УХАТ-80

МК Барилгын зураг төсөл Утас: 91919562	ДАЛАНЗАДГАД СУМ. ЦЭВЭР, БОХИР УСНЫ ШУГАМ				
	Бохир усны шугамын байгуулалт. Х-85 худгаас Х-89 худаг хүртэл,				Ye шат: А.3
	Инженер	О.Дашдондог	Е.Г.Шифр: МК-03/2024	Масштаб: М1:500	Огноо: 2024 он 4 сар
	Гүйцэтгэсэн	О.Дашдондог	Т.Г.Шифр:	Зургийн дугаар: УХАТ-341	Хуудас: УХАТ-74
"Мөнх Консалтинг" ХХК	Шалгасан	М.Баярмаа			

А3

БОХИР УСНЫ ШУГАМЫН БАЙГУУЛАЛТ М1:500

Нисэх хороолол 8-р гудамж

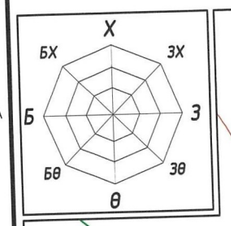

БХ-839-22
1452.98
1452.98
1451.35
1451.19

БХ-839-21
1453.34
1453.34
1451.57
1451.41

БХ-839-24
1452.58
1452.58
1450.78
1450.62

ЦХ-629-1
1452.27
1452.27
1449.77
1449.17

ЦХ-629-2
1451.94
1451.94
1449.39
1448.97

Ф426х5.0 L=12м
Ган бүрхэвч

БХ-839-25
1452.60
1452.60
1450.53
1450.37

ЦХ-631-2
1452.12
1452.12
1449.46
1449.42

Ган футлар хоолой
Ф350 L=8м

ЦХ-630
1452.80
1452.80
1449.74
1449.42

Ц-21
1453.00

Х-88
Х-89
Х-90
Х-109
Х-110

Ф200 L=35.0 Б1
Ф200 L=35.0 Б1
Ф200 L=35.0 Б1
Ф150 L=35.0 Б1

21.5м
3.5м
4.0
9.7496
6.4239
3.81

1452.00
1452.50
1453.00

100 хүчнийр
200 хүчнийр

6·Н
2024.07.19

Байршлын схем 10-р хороо

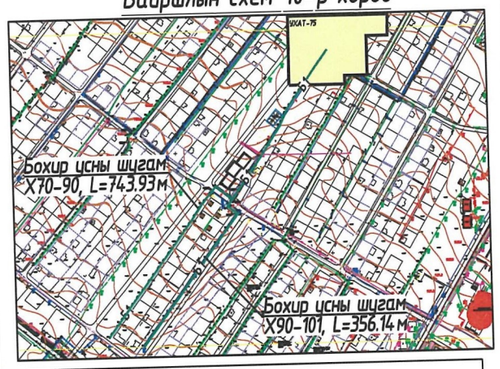

Таних тэмдэглэгээ

- Ц1 – Шинээр төлөвлөж буй цэвэр усны шугам
- Б1 – Шинээр төлөвлөж буй бохир усны шугам
- Одоо байгаа цэвэр усны шугам
- Одоо байгаа бохир усны шугам
- Айлын хувийн суц

Худгийн координат

Худаг	Худгийн координат	
	X	Y
Х-89	453233.84	4826363.58
Х-90	453254.05	4826392.15
Х-1	453274.26	4826420.74

Тайлбар:
Бохир усны шугамын дагуугийн зүсэлтийг УХАТ-81

Шугамын үргэлжлэлийг УХАТ-74 хуудаст үз

МК Барилгын зураг төсөл Утас: 91919562 "Менх Консалтинг" ХХК	ДАЛАНЗАДГАД СУМ. ЦЭВЭР, БОХИР УСНЫ ШУГАМ				
	Бохир усны шугамын байгуулалт. Х-89 худгаас БХ-839-24 худаг хүртэл				Үе шат: А.З
	Инженер	О.Дашдондог	Е.Г.Шифр: МК-03/2024	Масштаб: М1:500	Огноо: 2024 он 4 сар
	Гүйцэтгэсэн	О.Дашдондог	Т.Г.Шифр:	Зургийн дугаар: УХАТ-341	Хуудас: УХАТ-75
	Шалгасан	М.Баярмаа			

А3

БОХИР УСНЫ ШУГАМЫН ДАГУУГИЙН ЗҮСЭЛТ

Нисэх хороолол 8-р гудамжны бохир усны шугам сүлжээ

Масштаб Босоо М1:100 / Хэвтээ М1:500

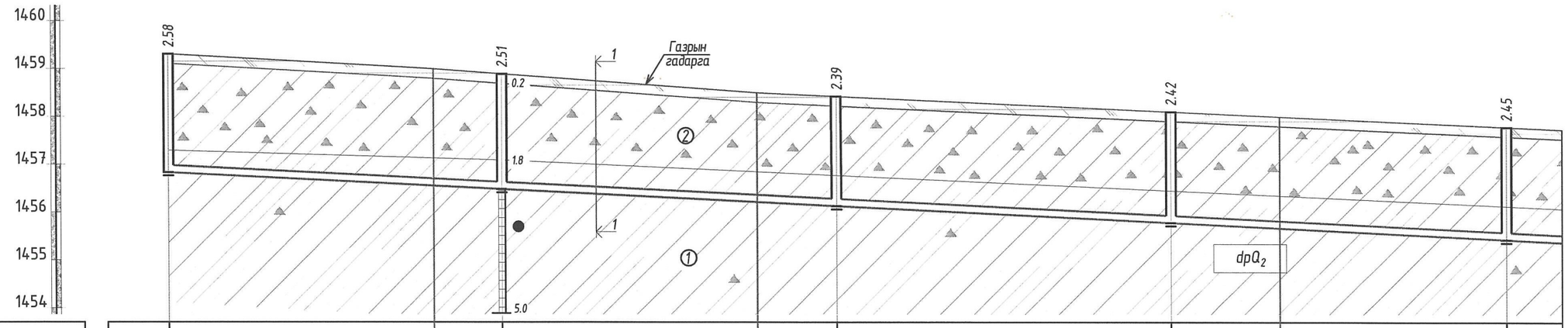

Хоолойн ёроолын болон ховилын тэмдэгт	1456.725		1456.375		1456.025		1455.675		1455.325	
Газрын хөрсний одоо байгаа тэмдэгт			Ц-19 1458.89							
Газрын хөрсний төлөвлөж байгаа тэмдэгт	1459.31	1459.000	1458.89	1458.500	1458.42		1458.10	1458.000	1457.78	
Хоолойн материал ба дулаалгын материал	Өндөр нягттай полиэтилен хоолой (HD-PE) хуванцар хоолой Ф174х11, S8, MNS ISO 8772-2008									
Буурь	Байгалийн хөрс, элсэн бэлтгэл үе 150мм									
Налуу. i / Хоорондын зай. м		0.01 / 35.0		0.01 / 35.0		0.01 / 35.0		0.01 / 35.0		35.0
Худаг хоорондын зай		35.0м		35.0м		35.0м		35.0м		
Эргэлтийн өнцөг, худаг ба онцлох цэгүүдийн дугаар	Х-70	Б1	Х-71	Б1	Х-72	Б1	Х-73	Б1	Х-74	
Хоолойн ухалтын гүн	2.58		2.51		2.39		2.42		2.45	

Таних тэмдэг

- Асгамал хөрс.
- Ургамлын үндэс бүхий өнгөн хөрс.
- ① Орчин үеийн дунд дөрөвдөгчийн настай, нуур-пролювийн гаралтай, цайвар шаргалаас бор шаргал өнгийн хатуу урсамтгайн үзүүлэлттэй, хайрга агуулсан шавранцар ул хөрс.
- ② Орчин үеийн дунд дөрөвдөгчийн настай, нуур-пролювийн гаралтай, цайвар шаргалаас бор шаргал өнгийн хатуу урсамтгайн үзүүлэлттэй, хайрга агуулсан шавранцар ул хөрс.
- ③ Орчин үеийн дунд дөрөвдөгчийн настай, нуур-пролювийн гаралтай, бор шаргал өнгийн хатуу урсамтгайн үзүүлэлттэй, шавранцараар чигжигдсэн хайрган ул хөрс..
- ④ Орчин үеийн дунд дөрөвдөгчийн настай, нуур-пролювийн гаралтай, улаавтар хүрэн өнгийн хатуу урсамтгайн үзүүлэлттэй, шавраар чигжигдсэн хайрган ул хөрс.

Тайлбар:
Бохир усны шугамын байгуулалтыг УХАТ-70
Сувгийн огтлолыг УХАТ-81
Худгийн деталь болон шатны хэсэглэлийг УХАТ-86
Материалын түүврийг УХАТ-82 хуудаст тус тус үз.

МК
Барилгын зураг төсөл
Утас: 91919562
"Мөнх Консалтинг" ХХК

ДАЛАНЗАДГАД СУМ.
ЦЭВЭР, БОХИР УСНЫ ШУГАМ

Бохир усны шугамын дагуугийн зүсэлт Х-70 худгаас Х-74 худаг хүртэлх

Инженер		О.Дашдондог	Е.Г.Шифр: МК-03/2024	Масштаб: М1:100,500	Ү.е шат: А.З
Гүйцэтгэсэн		О.Дашдондог			Огноо: 2024 он 4 сар
Шалгасан		М.Баярмаа	Т.Г.Шифр:	Зургийн дугаар: УХАТ-71	Хуудас: УХАТ-76

А3

БОХИР УСНЫ ШУГАМЫН ДАГУУГИЙН ЗҮСЭЛТ

Нисэх хороолол 8-р гудамжны бохир усны шугам сүлжээ

Масштаб Босоо М1:100 / Хэвтээ М1:500

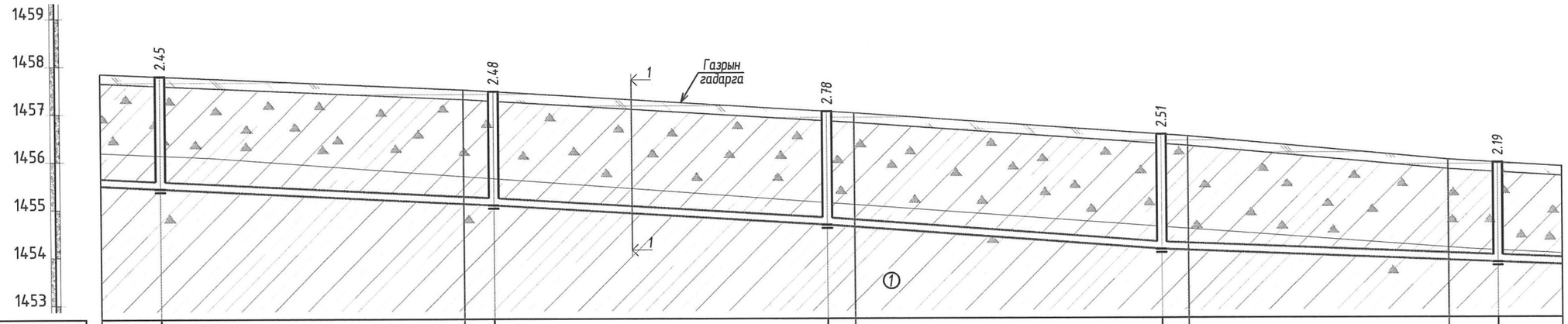

Хоолойн ёроолын болон ховилын тэмдэгт	1455.325			1454.975			1454.555			1454.030				1453.750		
Газрын хөрсний одоо байгаа тэмдэгт																
Газрын хөрсний төлөвлөж байгаа тэмдэгт	1457.78		1457.500	1457.46			1457.34		1457.000	1456.54		1456.500		1456.000	1455.94	
Хоолойн материал ба дулаалгын материал	Өндөр нягттай полиэтилен хоолой (HD-PE) хуванцар хоолой Ø174x11, S8, MNS ISO 8772-2008															
Буурь	Байгалийн хөрс, элсэн бэлтгэл үе 150мм															
Налуу. i / Хоорондын зай. м	0.01	35.0		0.01	35.0		0.012	35.0		0.015	35.0		0.008	35.0		35.0
Худаг хоорондын зай		35.0м			35.0м			35.0м			35.0м			35.0м		
Эргэлтийн өнцөг, худаг ба онцлох цэгүүдийн дугаар	Х-74			Б1	Х-75		Б1	Х-76		Б1	Х-77		Б1	Х-78 ∠-4°		
Хоолойн ухалтын гүн	2.45			2.48			2.78			2.51				2.19		

Таних тэмдэг

- Асгамал хөрс.
- Ургамлын үндэс бүхий өнгөн хөрс.
- ① Орчин үеийн дунд дөрөвдөгчийн настай, нуур-пролювийн гаралтай, цайвар шаргалаас бор шаргал өнгийн хатуу урсамтгайн үзүүлэлттэй, хайрга агуулсан шавранцар ул хөрс.
- ② Орчин үеийн дунд дөрөвдөгчийн настай, нуур-пролювийн гаралтай, цайвар шаргалаас бор шаргал өнгийн хатуу урсамтгайн үзүүлэлттэй, хайрга агуулсан шавранцар ул хөрс.
- ③ Орчин үеийн дунд дөрөвдөгчийн настай, нуур-пролювийн гаралтай, бор шаргал өнгийн хатуу урсамтгайн үзүүлэлттэй, шавранцараар чигжигдсэн хайрган ул хөрс..
- ④ Орчин үеийн дунд дөрөвдөгчийн настай, нуур-пролювийн гаралтай, улаавтар хүрэн өнгийн хатуу урсамтгайн үзүүлэлттэй, шавраар чигжигдсэн хайрган ул хөрс.

Тайлбар:
Бохир усны шугамын байгуулалтыг УХАТ-71
Сувгийн огтлолыг УХАТ-81
Худгийн деталь болон шатны хэсэглэлийг УХАТ-86
Материалын түүврийг УХАТ-82 хуудаст тус тус үз.

МК Барилгын зураг төсөл Утас: 91919562 "Мөнх Консалтинг" ХХК	ДАЛАНЗАДГАД СУМ. ЦЭВЭР, БОХИР УСНЫ ШУГАМ				
	Бохир усны шугамын дагуугийн зүсэлт Х-74 худгаас Х-78 худаг хүртэлх				Үе шат: А.З
	Инженер	О.Дашдондог	Е.Г.Шифр: МК-03/2024	Масштаб: М1:100,500	Огноо: 2024 он 4 сар
	Гүйцэтгэсэн	О.Дашдондог	Т.Г.Шифр:	Зургийн дугаар: УХАТ-371	Хуудас: УХАТ-77
	Шалгасан	М.Баярмаа			

А3

БОХИР УСНЫ ШУГАМЫН ДАГУУГИЙН ЗҮСЭЛТ

Нисэх хороолол 8-р гудамжны бохир усны шугам сүлжээ

Масштаб Босоо М1:100 / Хэвтээ М1:500

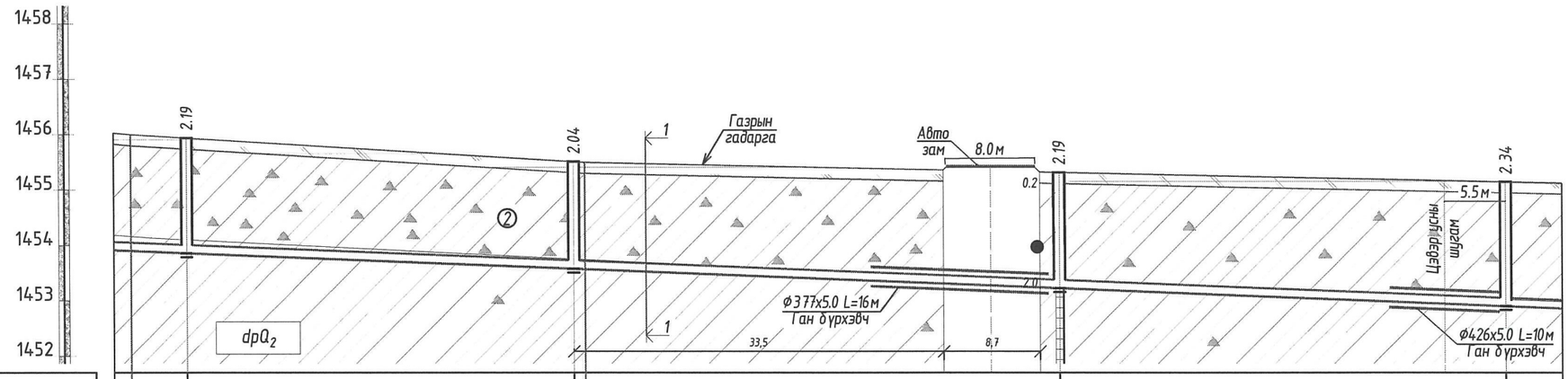

Хоолойн ёроолын болон ховилын тэмдэгт	1453.750	1453.470	1453.119	1452.797	
Газрын хөрсний одоо байгаа тэмдэгт			Ц-20 1455.31		
Газрын хөрсний төлөвлөж байгаа тэмдэгт	1456.000 / 1455.94	1455.510	1455.500 / 1455.310	1455.140	
Хоолойн материал ба дулаалгын материал	Өндөр нягттай полиэтилен хоолой (HD-PE) хуванцар хоолой Ф174х11, S8, MNS ISO 8772-2008				Ө (HD
Буурь	Байгалийн хөрс, элсэн бэлтгэл үе 150мм				
Налуу. i / Хоорондын зай. м	0.008 / 35.0	0.008 / 43.9	0.008 / 40.3	0.008	29.6
Худаг хоорондын зай	35.0м	43.9м	40.3м		
Эргэлтийн өнцөг, худаг ба онцлох цэгүүдийн дугаар	Х-78 ∠-4°	Х-79 ∠-7°	Х-80 ∠-66°	Х-81 ∠-87°	
Хоолойн ухалтын гүн	2.19	2.04	2.19	2.34	

Таних тэмдэг

- Асгамал хөрс.
- Ургамлын үндэс бүхий өнгөн хөрс.
- (1) Орчин үеийн дунд дөрөвдөгчийн настай, нуур-пролювийн гаралтай, цайвар шаргалаас бор шаргал өнгийн хатуу урсамтгайн үзүүлэлттэй, хайрга агуулсан шавранцар ул хөрс.
- (2) Орчин үеийн дунд дөрөвдөгчийн настай, нуур-пролювийн гаралтай, цайвар шаргалаас бор шаргал өнгийн хатуу урсамтгайн үзүүлэлттэй, хайрга агуулсан шавранцар ул хөрс.
- (3) Орчин үеийн дунд дөрөвдөгчийн настай, нуур-пролювийн гаралтай, бор шаргал өнгийн хатуу урсамтгайн үзүүлэлттэй, шавранцараар чигжигдсэн хайрган ул хөрс..
- (4) Орчин үеийн дунд дөрөвдөгчийн настай, нуур-пролювийн гаралтай, улаавтар хүрэн өнгийн хатуу урсамтгайн үзүүлэлттэй, шавраар чигжигдсэн хайрган ул хөрс.

Тайлбар:
Бохир усны шугамын байгуулалтыг УХАТ-72
Сувгийн огтлолыг УХАТ-81
Худгийн деталь болон шатны хэсэглэлийг УХАТ-86
Материалын түүврийг УХАТ-82 хуудаст тус тус үз.

МК Барилгын зураг төсөл Утас: 91919562	ДАЛАНЗАДГАД СУМ. ЦЭВЭР, БОХИР УСНЫ ШУГАМ					
	Бохир усны шугамын дагуугийн зүсэлт Х-78 худгаас Х-81 худаг хүртэлх					Үе шат: А.З
	Инженер	О.Дашдондог	Е.Г.Шифр: МК-03/2024	Масштаб: М1:100,500	Огноо: 2024 он 4 сар	
	Гүйцэтгэсэн	О.Дашдондог	Т.Г.Шифр:	Зургийн дугаар: УХАТ-341	Хуудас: УХАТ-78	
"Мөнх Консалтинг" ХХК	Шалгасан	М.Баярмаа				

А3

БОХИР УСНЫ ШУГАМЫН ДАГУУГИЙН ЗҮСЭЛТ

Нисэх хороолол 8-р гудамжны бохир усны шугам сүлжээ

Масштаб Босоо М1:100 / Хэвтээ М1:500

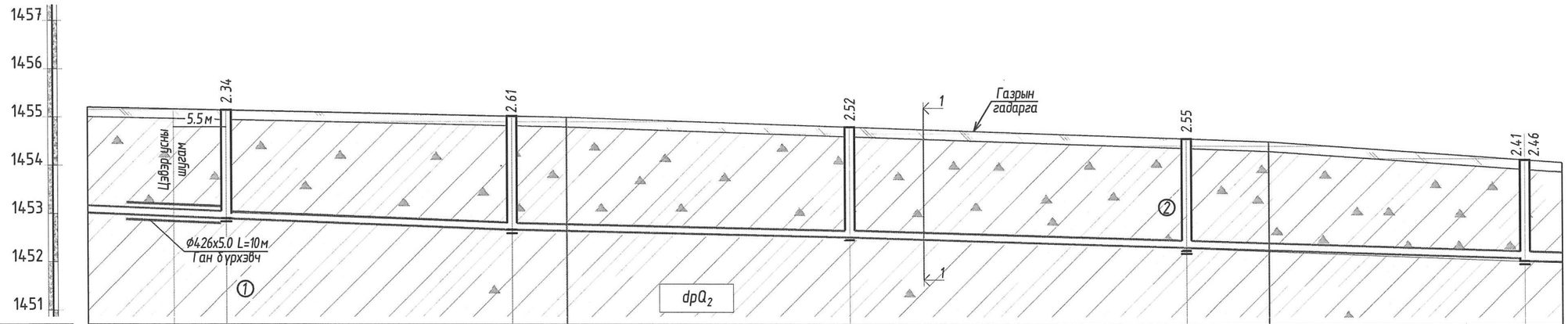

Хоолойн ёроолын болон ховилын тэмдэгт	1452.797	1452.560		1452.280	1452.000		1451.720 / 1451.670
Газрын хөрсний одоо байгаа тэмдэгт							
Газрын хөрсний төлөвлөж байгаа тэмдэгт	1455.14.0	1455.17		1455.000	1454.80	1454.55	1454.500 / 1454.13
Хоолойн материал ба дулаалгын материал		Өндөр нягттай полиэтилен хоолой (HD-PE) хуванцар хоолой Ф174х11, S8, MNS ISO 8772-2008	Өндөр нягттай полиэтилен хоолой (HD-PE) хуванцар хоолой Ф174х11, S8, MNS ISO 8772-2008, Бохир ус дамжуулах хоолойн хөвсөн полиуретан дулаалга 100мм, X<0.07 Вт/м°С, MNS 5352:2004				
Буурь	Байгалийн хөрс, элсэн бэлтгэл үе 150мм						
Налуу. i	0.008	0.008	0.008	0.008	0.008		
Хоорондын зай. м		29.6	35.0	35.0	35.0		35.0
Худаг хоорондын зай		29.6м	35.0м	35.0м	35.0м		
Эргэлтийн өнцөг, худаг ба онцлох цэгүүдийн дугаар	Х-81 ∠-87°	Б1 Х-82	Б1 Х-83	Б1 Х-84 ∠-4°	Б1		Х-85 ∠-66°
Хоолойн ухалтын гүн	2.34	2.61	2.52	2.55			2.41

Таних тэмдэг

- Асгамал хөрс.
- Ургамлын үндэс бүхий өнгөн хөрс.
- ① Орчин үеийн дунд дөрөвдөгчийн настай, нуур-пролювийн гаралтай, цайвар шаргалаас бор шаргал өнгийн хатуу урсамтгайн үзүүлэлттэй, хайрга агуулсан шавранцар ул хөрс.
- ② Орчин үеийн дунд дөрөвдөгчийн настай, нуур-пролювийн гаралтай, цайвар шаргалаас бор шаргал өнгийн хатуу урсамтгайн үзүүлэлттэй, хайрга агуулсан шавранцар ул хөрс.
- ③ Орчин үеийн дунд дөрөвдөгчийн настай, нуур-пролювийн гаралтай, бор шаргал өнгийн хатуу урсамтгайн үзүүлэлттэй, шавранцараар чигжигдсэн хайрган ул хөрс..
- ④ Орчин үеийн дунд дөрөвдөгчийн настай, нуур-пролювийн гаралтай, улаавтар хүрэн өнгийн хатуу урсамтгайн үзүүлэлттэй, шавраар чигжигдсэн хайрган ул хөрс.

Тайлбар:
Бохир усны шугамын байгуулалтыг УХАТ-73
Сувгийн огтлолыг УХАТ-81
Худгийн деталь болон шатны хэсэглэлийг УХАТ-86
Материалын түвшрийг УХАТ-82 хуудаст тус тус үз.

МК Барилгын зураг төсөл Утас: 91919562	ДАЛАНЗАДГАД СУМ. ЦЭВЭР, БОХИР УСНЫ ШУГАМ				
	Бохир усны шугамын дагуугийн зүсэлт Х-81худгаас Х-85 худаг хүртэлх				Үе шат: А.3
	Инженер	О.Дашдондог	Е.Г.Шифр: МК-03/2024	Масштаб: М1:100,500	Огноо: 2024 он 4 сар
	Гүйцэтгэсэн	О.Дашдондог	Т.Г.Шифр:	Зургийн дугаар: УХАТ-341	Хуудас: УХАТ-79
"Мөнх Консалтинг" ХХК	Шалгасан	М.Баярмаа			

А3

БОХИР УСНЫ ШУГАМЫН ДАГУУГИЙН ЗҮСЭЛТ

Нисэх хороолол 8-р гудамжны бохир усны шугам сүлжээ

Масштаб Босоо М1:100 / Хэвтээ М1:500

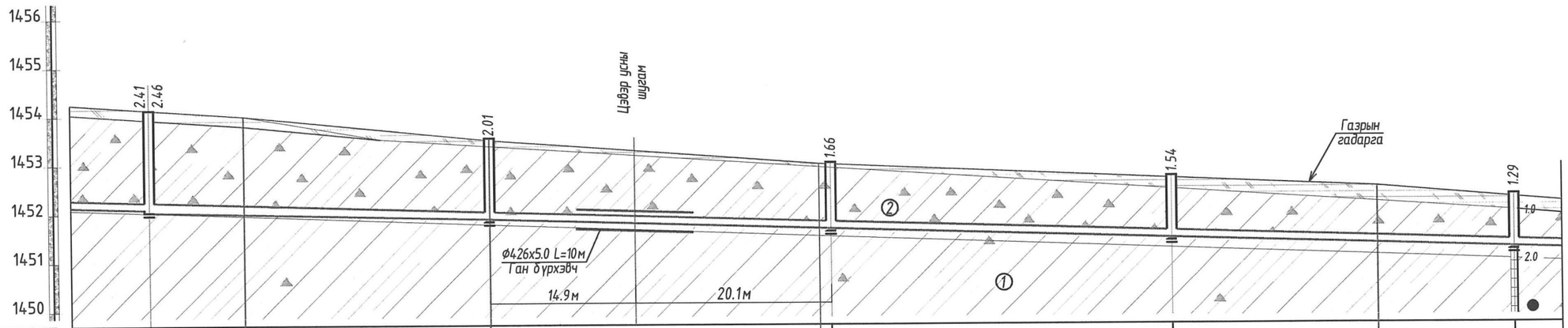

Хоолойн ёроолын болон ховилын тэмдэгт	1451.720 / 1451.670		1451.495	1451.320	1451.145		1450.970	
Газрын хөрсний одоо байгаа тэмдэгт							Ц-21 1453.00	
Газрын хөрсний төлөвлөж байгаа тэмдэгт	1454.13	1454.000	1453.50	1453.000 / 1452.98	1452.68	1452.500	1452.26	
Хоолойн материал ба дулаалгын материал	Өндөр нягттай полиэтилен хоолой (HD-PE) хуванцар хоолой Ф200х11.9, S8, MNS ISO 8772-2008, Бохир ус дамжуулах хоолойн хөвсөн полиуретан дулаалга 100мм, X<0.07 Вт/м°С, MNS 5352:2004							
Буурь	Байгалийн хөрс, элсэн бэлтгэл үе 150мм							
Налуу. i / Хоорондын зай. м	0.008	35.0	0.005 35.0	0.005 35.0	0.005 35.0	0.005 35.0	35.0	
Худаг хоорондын зай		35.0м		35.0м		35.0м		
Эргэлтийн өнцөг, худаг ба онцлох цэгүүдийн дугаар	X-85 ∠-66°	Б1	X-86 ∠-12°	Б1	X-87 ∠-12°	Б1	X-88	Б1 X-89
Хоолойн ухалтын гүн	2.41		2.01		1.66		1.54	1.29

Таних тэмдэг

- Асгамал хөрс.
- Ургамлын үндэс бүхий өнгөн хөрс.
- ① Орчин үеийн дунд дөрөвдөгчийн настай, нуур-пролювийн гаралтай, цайвар шаргалаас бор шаргал өнгийн хатуу урсамтгайн үзүүлэлттэй, хайрга агуулсан шавранцар ул хөрс.
- ② Орчин үеийн дунд дөрөвдөгчийн настай, нуур-пролювийн гаралтай, цайвар шаргалаас бор шаргал өнгийн хатуу урсамтгайн үзүүлэлттэй, хайрга агуулсан шавранцар ул хөрс.
- ③ Орчин үеийн дунд дөрөвдөгчийн настай, нуур-пролювийн гаралтай, бор шаргал өнгийн хатуу урсамтгайн үзүүлэлттэй, шавранцараар чигжигдсэн хайрган ул хөрс..
- ④ Орчин үеийн дунд дөрөвдөгчийн настай, нуур-пролювийн гаралтай, улаавтар хүрэн өнгийн хатуу урсамтгайн үзүүлэлттэй, шавраар чигжигдсэн хайрган ул хөрс.

Тайлбар:
Бохир усны шугамын байгуулалтыг УХАТ-74
Сувгийн огтлолыг УХАТ-81
Худгийн деталь болон шатны хэсэглэлийг УХАТ-86
Материалын түүврийг УХАТ-82 хуудаст тус тус үз.

МК Барилгын зураг төсөл Утас: 91919562	ДАЛАНЗАДГАД СУМ. ЦЭВЭР, БОХИР УСНЫ ШУГАМ				
	Бохир усны шугамын дагуугийн зүсэлт X-85 худгаас X-89 худаг хүртэлх				Үе шат: А.З
	Инженер	О.Дашдондог	Е.Г.Шифр: МК-03/2024	Масштаб: М1:100,500	Огноо: 2024 он 4 сар
	Гүйцэтгэсэн	О.Дашдондог	Т.Г.Шифр:	Зургийн дугаар: УХАТ-34	Хуудас: УХАТ-80
"Мөнх Консалтинг" ХХК	Шалгасан	М.Баярмаа			А3

БОХИР УСНЫ ШУГАМЫН ДАГУУГИЙН ЗҮСЭЛТ

Нисэх хороолол 8-р гудамжны бохир усны шугам сүлжээ

Масштаб Босоо М1:100 / Хэвтээ М1:500

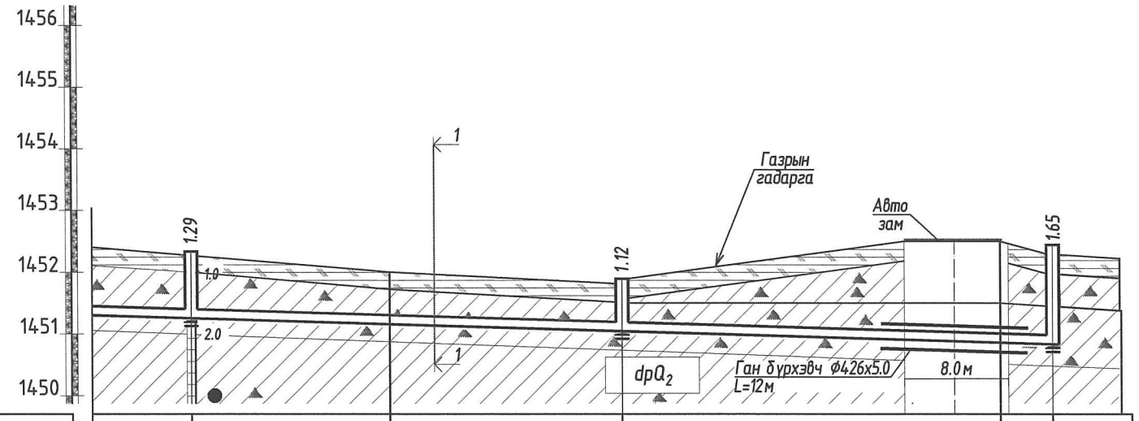

Хоолойн ёроолын болон ховилын тэмдэгт	1450.970		1450.795		1450.620	
Газрын хөрсний одоо байгаа тэмдэгт	Ц-21 1453.00				102.700	
Газрын хөрсний төлөвлөж байгаа тэмдэгт	1452.26	1452.000	1451.910	1452.50	1452.270	
Хоолойн материал ба дулаалгын материал	Өндөр нягттай полиэтилен хоолой (HD-PE) хуванцар хоолой Ф200х11.9, S8, MNS ISO 8772-2008, Бохир ус дамжуулах хоолойн хөвсөн полиуретан дулаалга 100мм, λ<0.07 Вт/м°С, MNS 5352:2004					
Буурь	Байгалийн хөрс, элсэн бэлтгэл үе 150мм					
Налуу. i / Хоорондын зай. м	0.005	35.0	0.005	35.0	0.005	
Худаг хоорондын зай		35.0м		35.0м		
Эргэлтийн өнцөг, худаг ба онцлох цэгүүдийн дугаар	Х-89		Б1 Х-90	Б1	ХХ-1	
Хоолойн ухалтын гүн	1.29		1.12		1.65	

Сувгийн хөндлөн огтлол

1 - 1

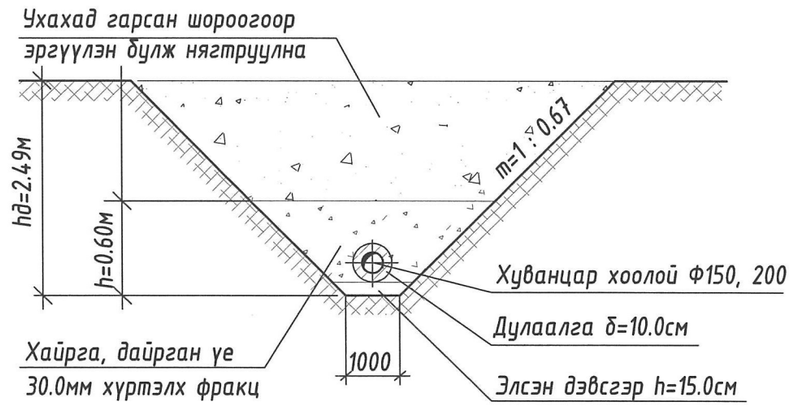

ДУЛААЛГАТАЙ ХООЛОЙН ХЭСЭГЛЭЛ

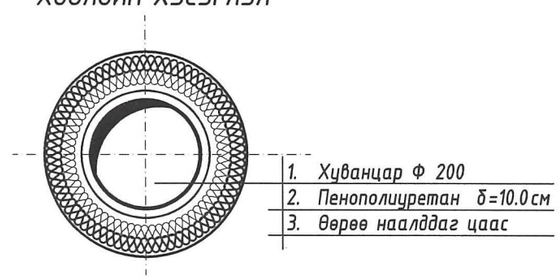

Таних тэмдэг

- Асгамал хөрс.
- Ургамлын үндэс бүхий өнгөн хөрс.
- (1) Орчин үеийн дунд дөрөвдөгчийн настай, нуур-пролювийн гаралтай, цайвар шаргалаас бор шаргал өнгийн хатуу урсамтгайн үзүүлэлттэй, хайрга агуулсан шавранцар ул хөрс.
- (2) Орчин үеийн дунд дөрөвдөгчийн настай, нуур-пролювийн гаралтай, цайвар шаргалаас бор шаргал өнгийн хатуу урсамтгайн үзүүлэлттэй, хайрга агуулсан шавранцар ул хөрс.
- (3) Орчин үеийн дунд дөрөвдөгчийн настай, нуур-пролювийн гаралтай, бор шаргал өнгийн хатуу урсамтгайн үзүүлэлттэй, шавранцараар чигжигдсэн хайрган ул хөрс..
- (4) Орчин үеийн дунд дөрөвдөгчийн настай, нуур-пролювийн гаралтай, улаавтар хүрэн өнгийн хатуу урсамтгайн үзүүлэлттэй, шавраар чигжигдсэн хайрган ул хөрс.

Тайлбар:

Бохир усны шугамын байгуулалтыг УХАТ-75

Сувгийн огтлолыг УХАТ-81

Худгийн деталь болон шатны хэсэглэлийг УХАТ-86

Материалын түүврийг УХАТ-82 хуудаст тус тус үз.

МК Барилгын зураг төсөл Утас: 91919562	ДАЛАНЗАДГАД СУМ. ЦЭВЭР, БОХИР УСНЫ ШУГАМ					
	Бохир усны шугамын дагуугийн зүсэлт Х-89,Х-90 худгаас Х-1 худаг хүртэлх					Үе шат: А.З
	Инженер		О.Дашдондог	Е.Г.Шифр: МК-03/2024	Масштаб: М1:100,500	Огноо: 2024 он 4 сар
	Гүйцэтгэсэн		О.Дашдондог			
"Мөнх Консалтинг" ХХК	Шалгасан		М.Баярмаа	Т.Г.Шифр:	Зургийн дугаар: УХАТ-311	Хуудас: УХАТ-81

А3

Х-70 ХУДГААС Х-90 ХУДАГ ХҮРТЭЛХ БОХИР УСНЫ ТӨМӨР БЕТОН ХУДГИЙН ТҮҮВЭР , ШУГАМ ХООЛОЙН ТҮҮВЭР

Худгийн дугаар	Худгийн марк	Нэг маягийн зургийн дугаар	Худгийн бүрэн өндөр	Худгийн диаметр	Лотокийн схемийн дугаар	Ёроолын хавтгайн зузаан	Хоолойн хойлын гүн	Худгийн ажлын хэгийн	Хучилтын хавтгайн зузаан	Хүзүүвчийн зузаан	Барилгын хийц: Хуч.Хавтан ПП 10-1-1	Хуч.Хавтан ПП 15-1-1	Ер.Хавтан ПД 10-1-1	Ер.Хавтан ПД 15-1-1	Ажлын хэсэг КС 10-1-1	Ажлын хэсэг КС 10-2-1	Ажлын хэсэг КС 15-1-1	Ажлын хэсэг КС 15-1-1	Хүзүүвч КО 7-1-1	Хүзүүвч КС 7-1-1	Хүзүүвч КС 7-1-2	Хүзүүвч Чигжээс бетоны өндөр	Бэхэлгээний деталл МС-1	Бэхэлгээний деталл МС-2	Бэхэлгээний деталл МС-5	Бэхэлгээний деталл МС-6	Гишгүүрийн шатны тоо	Ус тусгаарлагч хийх талбай м²	Лотокийн бетоны зэзэлхүүний талбай	Чигжээс бетонний талбай м	Үгсармал төмөр бетоны талбай м
1	2	3	4	5	6	7	8	9	10	11	12	13	14	15	16	17	18	19	20	21	22	23	24	25	26	27	28	29	30	31	32
Х-70	1	1	2780	1000	I	150	200	1800	100	880	1	0	1	0	0	2	0	0	1	1	0	280	4	8	8	16	9	5.65	0.36	0.17	0.83
Х-71	1	1	2710	1000	I	150	200	1800	100	810	1	0	1	0	0	2	0	0	1	1	0	110	4	8	8	16	8	5.65	0.35	0.06	0.83
Х-72	1	1	2590	1000	I	150	200	1800	100	690	1	0	1	0	0	2	0	0	1	1	0		4	8	8	16	8	5.65	0.35	#####	0.83
Х-73	1	1	2620	1000	I	150	200	1800	100	720	1	0	1	0	0	2	0	0	1	1	0	20	4	8	8	16	8	5.65	0.35	0.01	0.83
Х-74	1	1	2740	1000	I	150	200	1800	100	840	1	0	1	0	0	2	0	0	1	1	0	140	4	8	8	16	8	5.65	0.36	0.08	0.83
Х-75	1	1	2680	1000	I	150	200	1800	100	780	1	0	1	0	0	2	0	0	1	1	0	80	4	8	8	16	8	5.65	0.36	0.05	0.83
Х-76	1	1	2980	1000	I	150	200	1800	100	1080	1	0	1	0	0	2	0	0	1	2	0	80	8	8	8	16	9	5.65	0.35	0.05	0.88
Х-77	1	1	2710	1000	I	150	200	1800	100	810	1	0	1	0	0	2	0	0	1	1	0	110	4	8	8	16	8	5.65	0.36	0.06	0.83
Х-78	1	22	2390	1000	II	150	200	1800	100	490	1	0	1	0	0	2	0	0	1	0	0	90	0	8	4	16	7	5.65	0.35	0.05	0.78
Х-79	1	22	2240	1000	II	150	200	1800	100	340	1	0	1	0	0	2	0	0	1	0	0		0	8	4	16	7	5.65	0.37	#####	0.78
Х-80	1	22	2390	1000	II	200	250	1800	100	490	1	0	1	0	0	2	0	0	1	0	0	90	0	8	4	16	7	5.65	0.37	0.05	0.78
Х-81	1	36а	2540	1000	III	200	250	1800	100	640	1	0	1	0	0	2	0	0	1	1	0		4	8	8	16	8	5.65	0.37	#####	0.83
Х-82	1	1	2810	1000	I	200	250	1800	100	910	1	0	1	0	0	2	0	0	1	1	0	210	4	8	8	16	9	5.65	0.37	0.12	0.83
Х-83	1	1	2720	1000	I	200	250	1800	100	820	1	0	1	0	0	2	0	0	1	1	0	120	4	8	8	16	8	5.65	0.37	0.07	0.83
Х-84	1	22	2750	1000	II	200	250	1800	100	850	1	0	1	0	0	2	0	0	1	1	0	150	4	8	8	16	8	5.65	0.37	0.09	0.83
Х-85	1	23	2610	1000	II	200	250	1800	100	710	1	0	1	0	0	2	0	0	1	0	0	310	0	8	4	16	8	5.65	0.37	0.18	0.78
Х-86	1	23	2210	1000	II	200	250	1500	100	610	1	0	1	0	1	1	0	0	1	0	0	210	0	8	4	16	7	4.71	0.37	0.12	0.77
Х-87	1	23	1860	1000	II	200	250	1500	100	260	1	0	1	0	1	1	0	0	1	0	0		0	8	4	16	5	4.71	0.37	#####	0.77
Х-88	1	2	1740	1000	I	200	250	1200	100	440	1	0	1	0	2	0	0	0	1	0	0	40	0	8	4	16	5	3.77	0.37	0.02	0.76
Х-89	1	2	1490	1000	I	200	250	900	100	490	1	0	1	0	0	1	0	0	1	0	0	90	0	0	4	16	4	2.83	0.37	0.05	0.54
Х-90	1	2	1320	1000	I	200	250	900	100	320	1	0	1	0	0	1	0	0	1	0	0		0	0	4	16	4	2.83	0.37	#####	0.54
Нийт			50880								21	0	21	0	4	36	0	0	21	13	0	2130	52	152	132	336	154	109.272	7.630	1.257	16.510

МАТЕРИАЛЫН ТҮҮВЭР

№	Тэмдэглэгээ	Материалын нэр	Тоо ширхэг	Нэгж	Тайлбар
1	MNS ISO 8772-2008	Хуванцар хоолой, HD-PE SN8 Ø150	534	у/м	-
2	MNS ISO 8772-2008	Хуванцар хоолой, HD-PE SN8 Ø200	210	у/м	-
3	Х<0.07 Вт/м°С, MNS 5352:2004	Бохир ус дамжуулах хоолойн хөвсөн полиуретан дулаалга 100мм, Ø200 голчтой хоолойд	210	у/м	-
4	ГОСТ 10704-91	Ган хоолой Ø377х5.0	16.5	у/м	45.87
4	ГОСТ 10704-91	Ган бүрхэвч , Ø426х5.0	32.0	у/м	51.91
5	Газар дээр нь эсгэж хийнэ	Давхар модон таг Ф700	21	шир	-
6	Выпуск 900	Төмөр бетон худаг Ф1000	21	шир	Төмөр бетон худгийн түүврээс үз
7	ГОСТ 3634-74	Ширмэн таг ба амсар ф700	21	шир	65

ЛОТОКИЙН СХЕМ

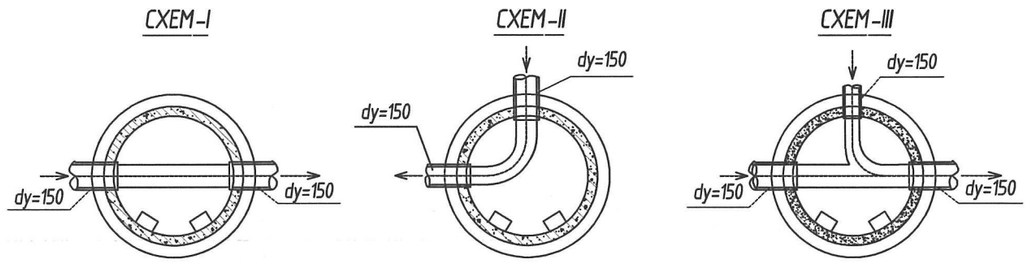

МК Барилгын зураг төсөл Утас: 91919562	ДАЛАНЗАДГАД СУМ. ЦЭВЭР, БОХИР УСНЫ ШУГАМ				
	Х-69 худгаас Х-89 худаг хүртэл бохир усны төмөр бетон худгийн түүвэр , шугам хоолойн түүвэр, лотокийн схем				Ye шат: А.З
	Инженер		О.Дашдондог	Е.Г.Шифр: МК-03/2024	Масштаб: М:гүй	Огноо: 2024 он 4 сар
	Гүйцэтгэсэн		О.Дашдондог	Т.Г.Шифр:	Зургийн дугаар: УХАТ-34	Хуудас: УХАТ-82
"Мөнх Консалтинг" ХХК	Шалгасан		М.Баярмаа			

А3

БОХИР УСНЫ ШУГАМЫН ДАГУУГИЙН ЗҮСЭЛТ

Нисэх хороолол 8-р гудамжны бохир усны шугам сүлжээ

Масштаб Босоо М1:100 / Хэвтээ М1:500

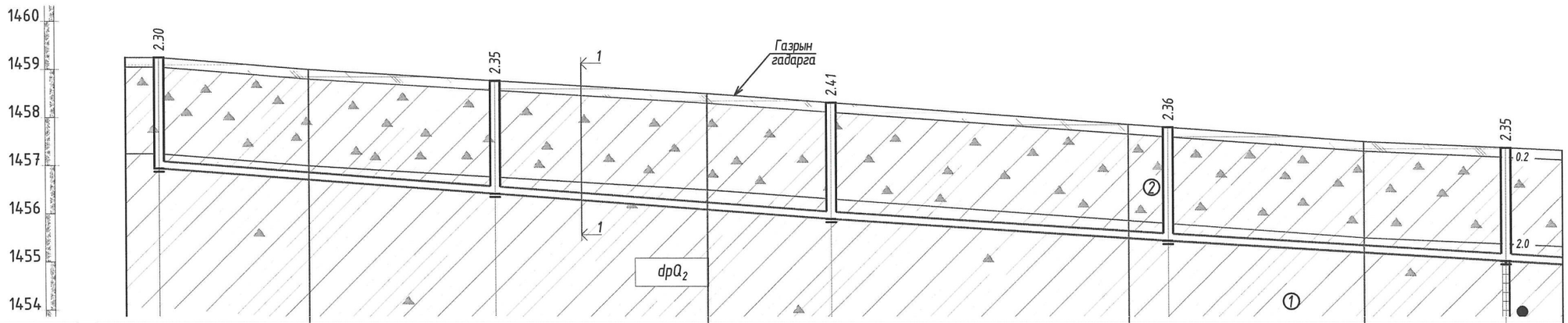

Хоолойн ёроолын болон ховилын тэмдэгт	1456.945		1456.420		1455.895		1455.440		1455.020
Газрын хөрсний одоо байгаа тэмдэгт									
Газрын хөрсний төлөвлөж байгаа тэмдэгт	1459.25	1459.000	1458.770	1459.500	1458.31	1458.000	1457.800	1457.500	1457.370
Хоолойн материал ба дулаалгын материал	Өндөр нягттай полиэтилен хоолой (HD-PE) хуванцар хоолой ϕ174x11, S8, MNS ISO 8772-2008								
Буурь	Байгалийн хөрс, элсэн бэлтгэл үе 150мм								
Налуу. i / Хоорондын зай. м		0.015 / 35.0		0.015 / 35.0		0.013 / 35.0		0.012 / 35.0	
Худаг хоорондын зай		35.0м		35.0м		35.0м		35.0м	
Эргэлтийн өнцөг, худаг ба онцлох цэгүүдийн дугаар	X-91	Б1	X-92	Б1	X-93	Б1	X-94	Б1	X-95
Хоолойн ухалтын гүн	2.305		2.350		2.415		2.360		2.350

Таних тэмдэг

- Асгамал хөрс.
- Ургамлын үндэс бүхий өнгөн хөрс.
- ① Орчин үеийн дунд дөрөвдөгчийн настай, нуур-пролювийн гаралтай, цайвар шаргалаас бор шаргал өнгийн хатуу урсамтгайн үзүүлэлттэй, хайрга агуулсан шавранцар ул хөрс.
- ② Орчин үеийн дунд дөрөвдөгчийн настай, нуур-пролювийн гаралтай, цайвар шаргалаас бор шаргал өнгийн хатуу урсамтгайн үзүүлэлттэй, хайрга агуулсан шавранцар ул хөрс.
- ③ Орчин үеийн дунд дөрөвдөгчийн настай, нуур-пролювийн гаралтай, бор шаргал өнгийн хатуу урсамтгайн үзүүлэлттэй, шавранцараар чигжигдсэн хайрган ул хөрс..
- ④ Орчин үеийн дунд дөрөвдөгчийн настай, нуур-пролювийн гаралтай, улаавтар хүрэн өнгийн хатуу урсамтгайн үзүүлэлттэй, шавраар чигжигдсэн хайрган ул хөрс.

Тайлбар:
Бохир усны шугамын байгуулалтыг УХАТ-70
Сувгийн огтлолыг УХАТ-85
Худгийн деталь болон шатны хэсэглэлийг УХАТ-86
Материалын түүврийг УХАТ-87 хуудаст тус тус үз.

МК Барилгын зураг төсөл Утас: 91919562	ДАЛАНЗАДГАД СУМ. ЦЭВЭР, БОХИР УСНЫ ШУГАМ				
	Бохир усны шугамын дагуугийн зүсэлт X-91худгаас X-95 худаг хүртэлх				Үе шат: А.З
	Инженер	О.Дашдондог	Е.Г.Шифр: МК-03/2024	Масштаб: М1:100,500	Огноо: 2024 он 4 сар
	Гүйцэтгэсэн	О.Дашдондог			
"Мөнх Консалтинг" ХХК	Шалгасан	М.Баярмаа	Т.Г.Шифр:	Зургийн дугаар: УХАТ-3Ш.	Хуудас: УХАТ-83

А3

БОХИР УСНЫ ШУГАМЫН ДАГУУГИЙН ЗҮСЭЛТ

Нисэх хороолол 8-р гудамжны бохир усны шугам сүлжээ

Масштаб Босоо М1:100 / Хэвтээ М1:500

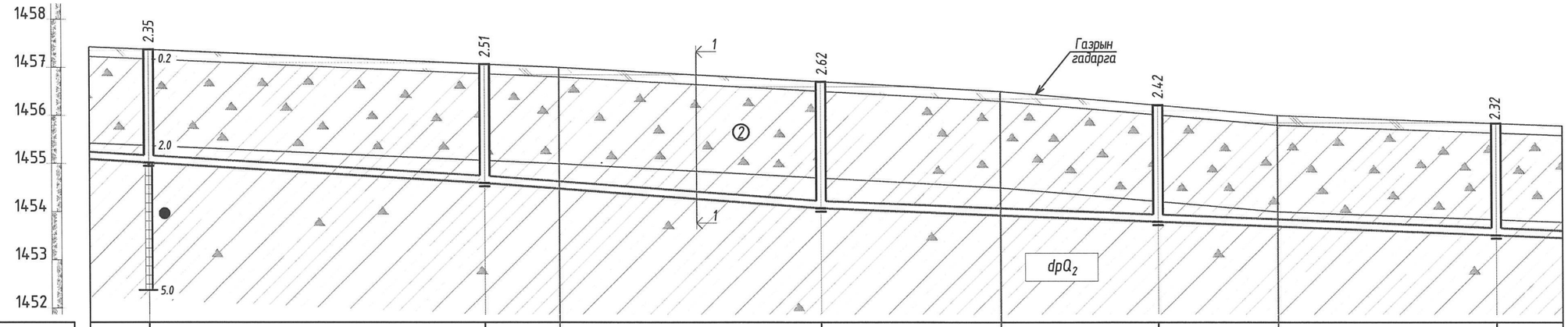

Хоолойн ёроолын болон ховилын тэмдэгт	1455.020	1454.600		1454.075		1453.795		1453.515	
Газрын хөрсний одоо байгаа тэмдэгт									
Газрын хөрсний төлөвлөж байгаа тэмдэгт	1457.370	1457.110	1457.000	1456.700	1456.500	1456.220	1456.000	1455.840	
Хоолойн материал ба дулаалгын материал	Өндөр нягттай полиэтилен хоолой (HD-PE) хуванцар хоолой Ф174х11, S8, MNS ISO 8772-2008								
Буурь	Байгалийн хөрс, элсэн бэлтгэл үе 150мм								
Налуу. i	0.012	0.012	0.015	0.008	0.008				
Хоорондын зай. м		35.0	35.0	35.0	35.0	35.0			
Худаг хоорондын зай		35.0м	35.0м	35.0м	35.0м				
Эргэлтийн өнцөг, худаг ба онцлох цэгүүдийн дугаар	Х-95	Б1	Х-96	Б1	Х-97	Б1	Х-98	Б1	Х-99
Хоолойн ухалтын гүн	2.350	2.510	2.625	2.425	2.325				

Таних тэмдэг

- Асгамал хөрс.
- Ургамлын үндэс бүхий өнгөн хөрс.
- (1) Орчин үеийн дунд дөрөвдөгчийн настай, нуур-пролювийн гаралтай, цайвар шаргалаас бор шаргал өнгийн хатуу урсамтгайн үзүүлэлттэй, хайрга агуулсан шавранцар ул хөрс.
- (2) Орчин үеийн дунд дөрөвдөгчийн настай, нуур-пролювийн гаралтай, цайвар шаргалаас бор шаргал өнгийн хатуу урсамтгайн үзүүлэлттэй, хайрга агуулсан шавранцар ул хөрс.
- (3) Орчин үеийн дунд дөрөвдөгчийн настай, нуур-пролювийн гаралтай, бор шаргал өнгийн хатуу урсамтгайн үзүүлэлттэй, шавранцараар чигжигдсэн хайрган ул хөрс..
- (4) Орчин үеийн дунд дөрөвдөгчийн настай, нуур-пролювийн гаралтай, улаавтар хүрэн өнгийн хатуу урсамтгайн үзүүлэлттэй, шавраар чигжигдсэн хайрган ул хөрс.

Тайлбар:
Бохир усны шугамын байгуулалтыг УХАТ-71
Сувгийн огтлолыг УХАТ-85
Худгийн деталь болон шатны хэсэглэлийг УХАТ-86
Материалын түүврийг УХАТ-87 хуудаст тус тус үз.

МК Барилгын зураг төсөл Утас: 91919562	ДАЛАНЗАДГАД СУМ. ЦЭВЭР, БОХИР УСНЫ ШУГАМ					
	Бохир усны шугамын дагуугийн зүсэлт Х-95 худгаас Х-99 худаг хүртэлх					Үе шат: А.3
	Инженер		О.Дашдондог	Е.Г.Шифр: МК-03/2024	Масштаб: М1:100,500	Огноо: 2024 он 4 сар
	Гүйцэтгэсэн		О.Дашдондог			
"Мөнх Консалтинг" ХХК	Шалгасан		М.Баярмаа	Т.Г.Шифр:	Зургийн дугаар: УХАТ-84	Хуудас: УХАТ-84

А3

БОХИР УСНЫ ШУГАМЫН ДАГУУГИЙН ЗҮСЭЛТ

Нисэх хороолол 8-р гудамжны бохир усны шугам сүлжээ

Масштаб Босоо М1:100 / Хэвтээ М1:500

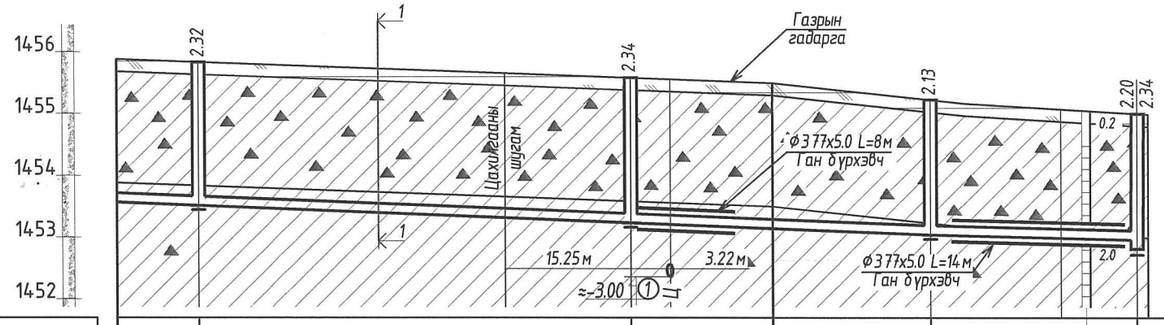

Хоолойн ёроолын болон ховилын тэмдэгт	1453.515	1453.235	1453.041	1452.907 / 1452.797	
Газрын хөрсний одоо байгаа тэмдэгт				Ц-20 1455.31	
Газрын хөрсний төлөвлөж байгаа тэмдэгт	1455.840	1455.580	1455.500 / 1455.170	1455.110	
Хоолойн материал ба дулаалгын материал	Өндөр нягттай полиэтилен хоолой (HD-PE) хуванцар хоолой Ф174х11, S8, MNS ISO 8772-2008				
Буурь	Байгалийн хөрс, элсэн бэлтгэл үе 150мм				
Налуу. i / Хоорондын зай. м	0.008	0.008 / 35.0	0.008 / 24.3	0.008 / 16.7	
Худаг хоорондын зай		35.0м	24.3м	16.7м	
Эргэлтийн өнцөг, худаг ба онцлох цэгүүдийн дугаар	Х-99	Б1	Х-100 ∠-92° / Б1	Х-101 ∠-88° / Б1	Х-81
Хоолойн ухалтын гүн	2.325	2.345	2.129	2.203	

Сувгийн хөндлөн огтлол

1 - 1

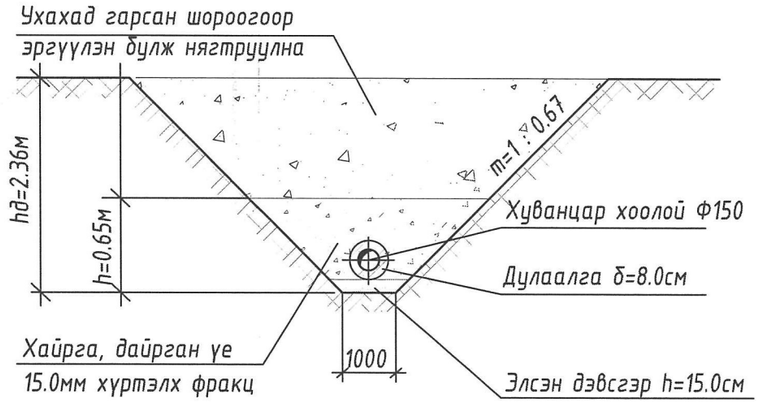

Таних тэмдэг

- Асгамал хөрс.
- Ургамлын үндэс бүхий өнгөн хөрс.
- (1) Орчин үеийн дунд дөрөвдөгчийн настай, нуур-пролювийн гаралтай, цайвар шаргалаас бор шаргал өнгийн хатуу урсамтгайн үзүүлэлттэй, хайрга агуулсан шавранцар ул хөрс.
- (2) Орчин үеийн дунд дөрөвдөгчийн настай, нуур-пролювийн гаралтай, цайвар шаргалаас бор шаргал өнгийн хатуу урсамтгайн үзүүлэлттэй, хайрга агуулсан шавранцар ул хөрс.
- (3) Орчин үеийн дунд дөрөвдөгчийн настай, нуур-пролювийн гаралтай, бор шаргал өнгийн хатуу урсамтгайн үзүүлэлттэй, шавранцараар чигжигдсэн хайрган ул хөрс..
- (4) Орчин үеийн дунд дөрөвдөгчийн настай, нуур-пролювийн гаралтай, улаавтар хүрэн өнгийн хатуу урсамтгайн үзүүлэлттэй, шавраар чигжигдсэн хайрган ул хөрс.

Тайлбар:

Бохир усны шугамын байгуулалтыг УХАТ-72

Сувгийн огтлолыг УХАТ-85

Худгийн деталь болон шатны хэсэглэлийг УХАТ-86

Материалын түүврийг УХАТ-87 хуудаст тус тус үз.

МК Барилгын зураг төсөл Утас: 91919562	ДАЛАНЗАДГАД СУМ. ЦЭВЭР, БОХИР УСНЫ ШУГАМ				
	Бохир усны шугамын дагуугийн зүсэлт Х-99,Х-101худгаас Х-80 худаг хүртэлх				Үе шат: А.З
	Инженер	О.Дашдондог	Е.Г.Шифр: МК-03/2024	Масштаб: М1:100,500	Огноо: 2024 он 4 сар
	Гүйцэтгэсэн	О.Дашдондог			
"Менх Консалтинг" ХХК	Шалгасан	М.Баярмаа	Т.Г.Шифр:	Зургийн дугаар: УХАТ-3%	Хуудас: УХАТ-85

А3

Худгийн байгуулалт М1:25

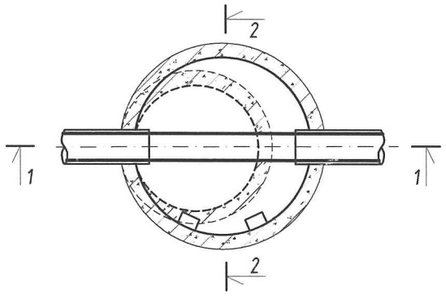

Огтлол 2-2 М1:25

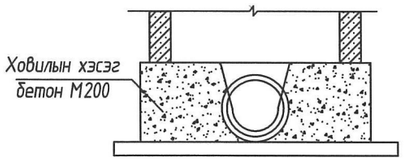

Огтлол 1-1 М1:25

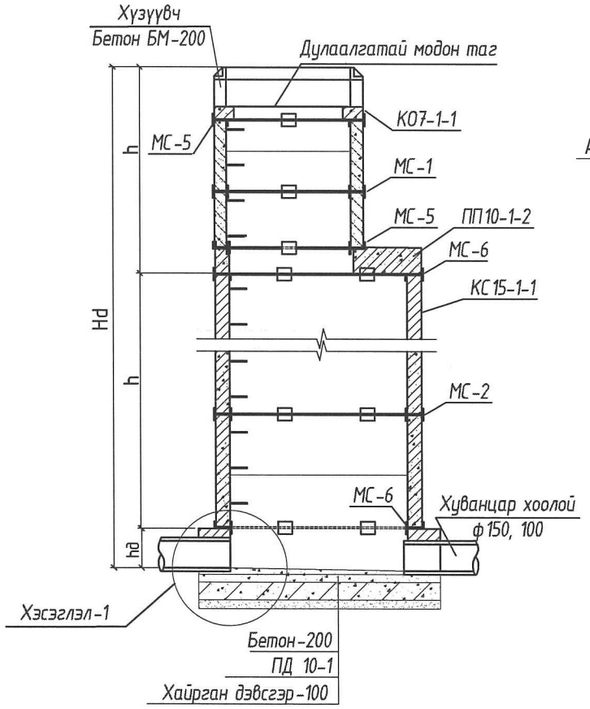

Хэсэглэл 1-1

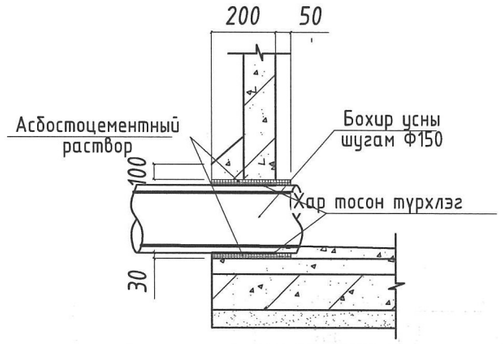

Замын хучилтгүй талбайд угсрах худгийн хүзүүвч

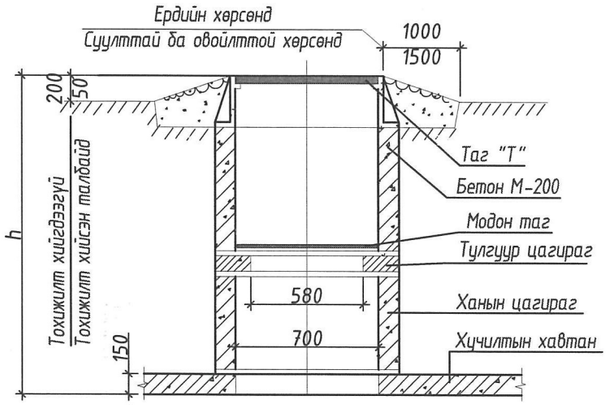

МС-1,2,3,4

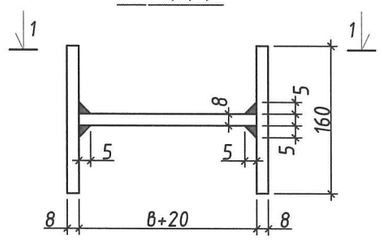

Материалын түүвэр

Нэр	Огтлол мм	Урт мм	Жин кг
Гишгүүр	Ф16 AI	570	0.9

Модон таг

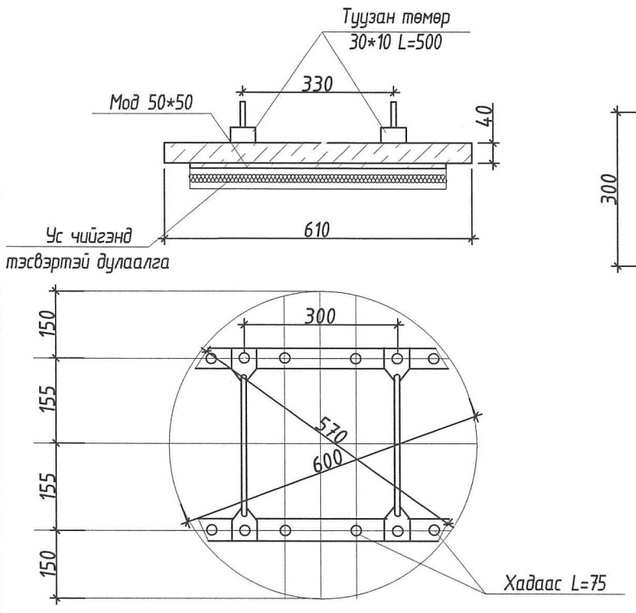

Гишгүүр

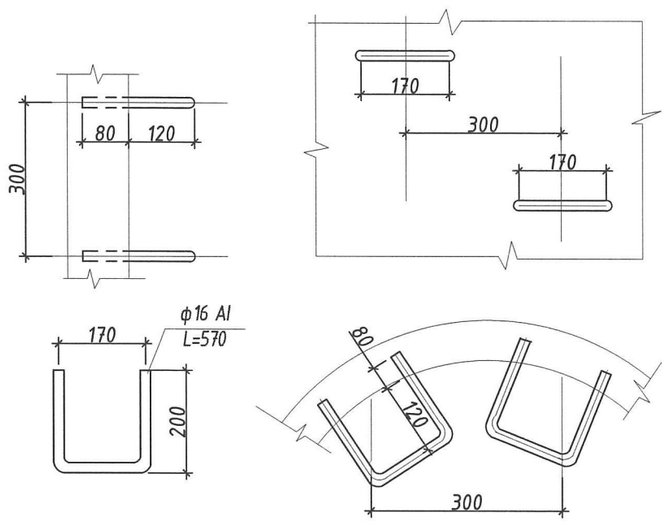

1-1

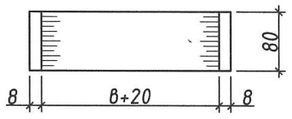

МС-5,6,7,8

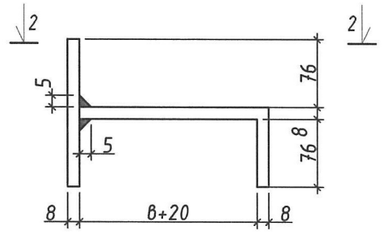

2-2

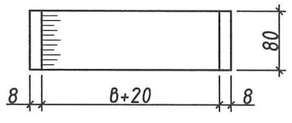

Материал	$м^3$	Жин, кг
Модон самбар	0.0115	-
Туузан төмөр 30*10	-	2.36
Савх мод 50*50	0.0025	-
Ус чийгэнд тэсвэртэй дулаалга	0.015	-
Бүгд	0.0285	5.2

Тайлбар:
- Газар чичирхийллийн 9 баллын бэхэлгээний деталууд

МК Барилгын зураг төсөл Утас: 91919562	ДАЛАНЗАДГАД СУМ. ЦЭВЭР, БОХИР УСНЫ ШУГАМ				
	Бохир усны төмөр бетон худгийн хэсэглэл, хүзүүвчний огтлол, материалын түүвэр				Ye шат: А.3
	Инженер	О.Дашдондог	Е.Г.Шифр: МК-03/2024	Масштаб: М:гүй	Огноо: 2024 он 4 сар
	Гүйцэтгэсэн	О.Дашдондог	Т.Г.Шифр:	Зургийн дугаар: УХАТ-341	Хуудас: УХАТ-86
"Мөнх Консалтинг" ХХК	Шалгасан	М.Баярмаа			

А3

Х-91 ХУДГААС Х-101 ХУДАГ ХҮРТЭЛХ БОХИР УСНЫ ТӨМӨР БЕТОН ХУДГИЙН ТҮҮВЭР , ШУГАМ ХООЛОЙН ТҮҮВЭР

Худгийн дугаар	Худгийн марк	Нэг маягийн зурагийн дугаар	Худгийн бүрэн өндөр	Худгийн диаметр	Лотокийн схемийн дугаар	Ёроолын хавтангийн зузаан	Хоолойн ховилын гүн	Худгийн ажлын хэсгийн	Хучилтын хавтангийн зузаан	Хүзүүвчийн зузаан	Барилгын хийц: Хуч.Хавтан ПП 10-1-1	Хуч.Хавтан ПП 15-1-1	Ер.Хавтан ПД 10-1-1	Ер.Хавтан ПД 15-1-1	Ажлын хэсэг КС 10-1-1	Ажлын хэсэг КС 10-2-1	Ажлын хэсэг КС 15-1-1	Ажлын хэсэг КС 15-1-1	Хүзүүвч КО 7-1-1	Хүзүүвч КС 7-1-1	Хүзүүвч КС 7-1-2	Хүзүүвч Чигжээс бетоны өндөр	Бэхэлгээний деталл МС-1	Бэхэлгээний деталл МС-2	Бэхэлгээний деталл МС-5	Бэхэлгээний деталл МС-6	Гишгүүрийн шатны тоо	Үс тусгаарлагч хийх талбай $м^2$	Лотокийн бетоны зэзэлхүүний талбай	Чигжээс бетоний талбай м	Угсармал төмөр бетоны талбай м
1	2	3	4	5	6	7	8	9	10	11	12	13	14	15	16	17	18	19	20	21	22	23	24	25	26	27	28	29	30	31	32
Х-91	1	1	2510	1000	I	150	200	1800	100	610	1	0	1	0	1	2	0	0	1	1	0	10	4	12	8	12	8	5.65	0.36	0.01	1.06
Х-92	1	1	2550	1000	I	150	200	1800	100	650	1	0	1	0	1	2	0	0	1	1	0	50	4	12	8	12	8	5.65	0.35	0.03	1.06
Х-93	1	1	2620	1000	I	150	200	1800	100	720	1	0	1	0	1	2	0	0	1	1	0	120	4	12	8	12	8	5.65	0.35	0.07	1.06
Х-94	1	1	2560	1000	I	150	200	1800	100	660	1	0	1	0	1	2	0	0	1	1	0	60	4	12	8	12	8	5.65	0.35	0.04	1.06
Х-95	1	1	2550	1000	I	150	200	1800	100	650	1	0	1	0	1	2	0	0	1	1	0	50	4	12	8	12	8	5.65	0.36	0.03	1.06
Х-96	1	1	2710	1000	I	150	200	1800	100	810	1	0	1	0	1	2	0	0	1	1	0	210	4	12	8	12	8	5.65	0.36	0.12	1.06
Х-97	1	1	2830	1000	I	150	200	1800	100	930	1	0	1	0	1	2	0	0	1	1	0	330	4	12	8	12	9	5.65	0.35	0.19	1.06
Х-98	1	1	2630	1000	I	150	200	1800	100	730	1	0	1	0	1	2	0	0	1	1	0	130	4	12	8	12	8	5.65	0.36	0.08	1.06
Х-99	1	1	2530	1000	I	150	200	1800	100	630	1	0	1	0	1	2	0	0	1	1	0	30	4	12	8	12	8	5.65	0.35	0.02	1.06
Х-100	1	22	2330	1000	II	150	200	1800	100	430	1	0	1	0	1	2	0	0	1	0	0	130	0	12	4	12	7	5.65	0.37	0.08	1.01
Х-101	1	22	2400	1000	II	150	200	1800	100	500	1	0	1	0	1	2	0	0	1	0	0	200	0	12	4	12	7	5.65	0.37	0.12	1.01
Нийт			28220								11	0	11	0	11	22	0	0	11	9	0	1320	36	132	80	132	87	62.2	3.9	0.8	11.6

ШУГАМ ХООЛОЙН МАТЕРИАЛЫН ТҮҮВЭР

№	Тэмдэглэгээ	Материалын нэр	Тоо ширхэг	Нэгж	Тайлбар
		Ариутгах татуурга			
1	MNS ISO 8772-2008	Хуванцар хоолой, HD-PE SN8 Ø150	356.2	у/м	-
2	ГОСТ 10704-91	Ган хоолой /Бүрхэвч/ , Ø377x5.0	24	у/м	45.87
3	Газар дээр нь эсгэж хийнэ	Давхар модон таг Ф700	10	шир	-
4	Выпуск 900	Төмөр бетон худаг Ф1000	10	шир	Төмөр бетон худгийн түүврээс үз

ЛОТОКИЙН СХЕМ

СХЕМ-I

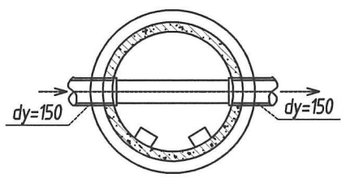

СХЕМ-II

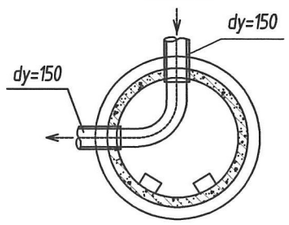

СХЕМ-III

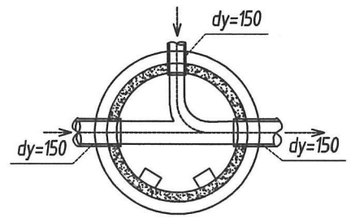

МК Барилгын зураг төсөл Утас: 91919562 "Мөнх Консалтинг" ХХК	ДАЛАНЗАДГАД СУМ. ЦЭВЭР, БОХИР УСНЫ ШУГАМ				
	Х-91 худгаас Х-101 худаг хүртэл бохир усны төмөр бетон худгийн түүвэр , шугам хоолойн түүвэр, лотокийн схем				Ye шат: А.З
	Инженер	О.Дашдондог	Е.Г.Шифр: МК-03/2024	Масштаб: М:гүй	Огноо: 2024 он 4 сар
	Гүйцэтгэсэн	О.Дашдондог	Т.Г.Шифр:	Зургийн дугаар: УХАТ-34	Хуудас: УХАТ-87
	Шалгасан	М.Баярмаа			

А3