БАРИЛГЫН ЗУРАГ ТӨСЛИЙН
МӨНХ КОНСАЛТИНГ ХХК

Байршил: Өмнөговь аймаг.
Даланзадгад сум

ЕГ шифр: МК-03/2024

ДАЛАНЗАДГАД СУМЫН ЦЭВЭР БОХИР УСНЫ ШУГАМЫН ӨРГӨТГӨЛ

УС ХАНГАМЖ
Баруун сайхан 11-12-р гудамж

Монгол улс. Улаанбаатар хот. Сүхбаатар дүүрэг.
11-р хороо. Про ван оффис, 12-р давхар
Утас: 976-91919562, 70109562
И-мэйл: Munkhconsulting@gmail.com

УЛААНБААТАР
2024 ОН

A3

ЦЭВЭР УСНЫ ШУГАМЫН БАЙГУУЛАЛТ М1:500

Баруун сайхан 11-12-р гудамж

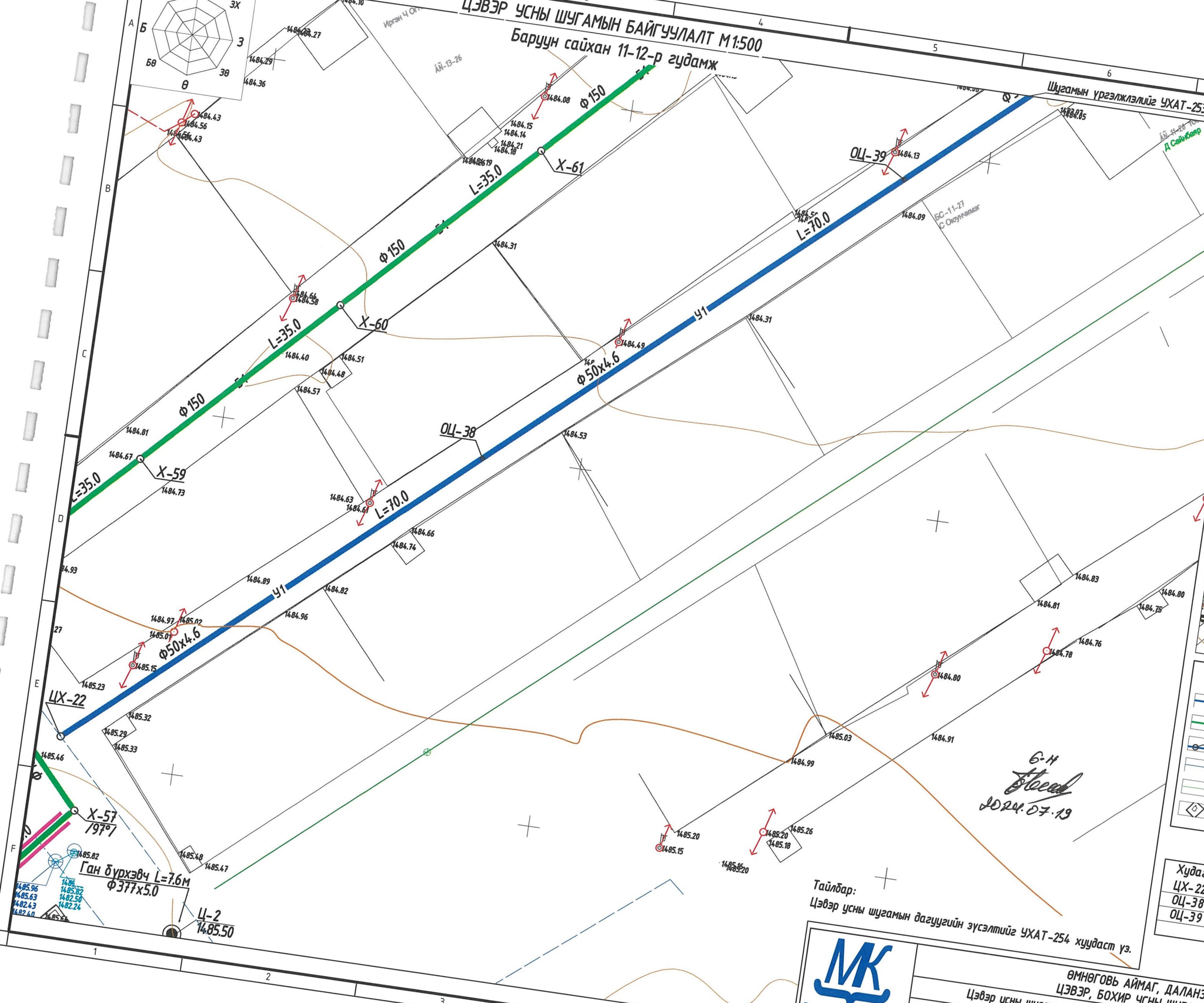

Тайлбар:
Цэвэр усны шугамын дагуугийн зүсэлтийг УХАТ-254 хуудаст үз.

Байршлын схем

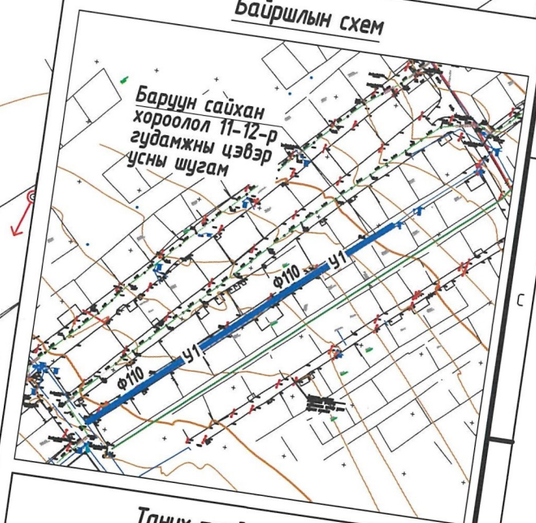

Таних тэмдэглэгээ

- У1 – Шинээр төлөвлөж буй цэвэр усны шугам
- Б1 – Шинээр төлөвлөж буй бохир усны шугам
- ЦХ-3 – Шинээр төлөвлөж буй цэвэр усны худаг
- Одоо байгаа цэвэр усны шугам
- Одоо байгаа бохир усны шугам
- Айлын хувийн суц

Худгийн координат

Худаг	X	Y
ЦХ-22	451884,0016	4824033,0048
ОЦ-38	451936,3214	4824079,5089
ОЦ-39	451988,6400	4824126,0141

Барилгын зураг төсөл
Утас: 91919562
"Мөнх Консалтинг" ХХК

ӨМНӨГОВЬ АЙМАГ, ДАЛАНЗАДГАД СУМ
ЦЭВЭР, БОХИР УСНЫ ШУГАМЫН ӨРГӨТГӨЛ.
Цэвэр усны шугамын байгуулалт. ЦХ-22 худгаас ОЦ-39 хүртэл

Инженер		О.Дашдондог	Е.Г.Шифр: МК-03/2024	Масштаб:
Гүйцэтгэсэн		О.Дашдондог		Уе шат: А.З
Шалгасан		О.Дашдондог		

ЦЭВЭР УСНЫ ШУГАМЫН БАЙГУУЛАЛТ М1:500

Баруун сайхан 11-12-р гудамж

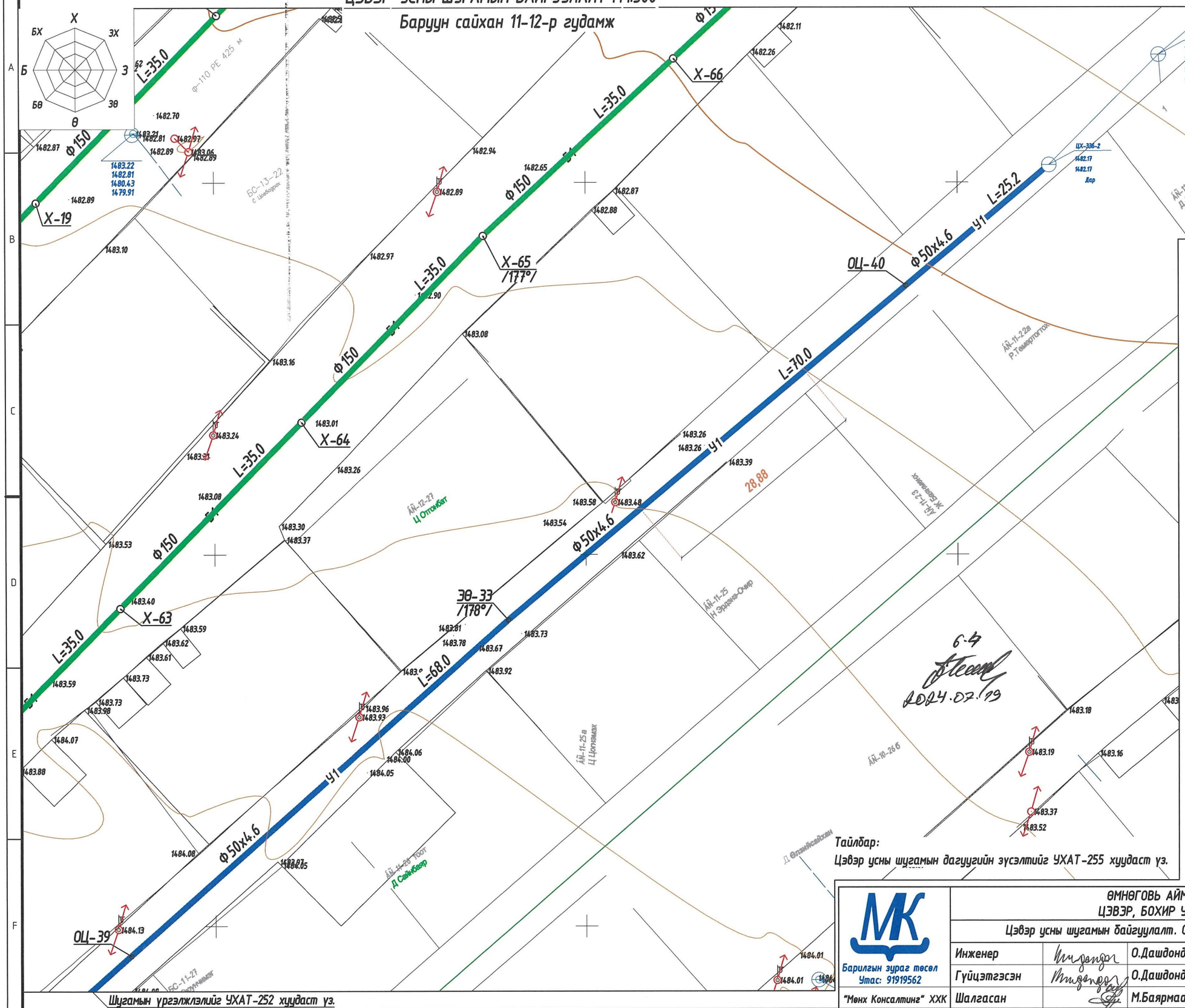

Шугамын үргэлжлэлийг УХАТ-252 хуудаст үз.

Байршлын схем

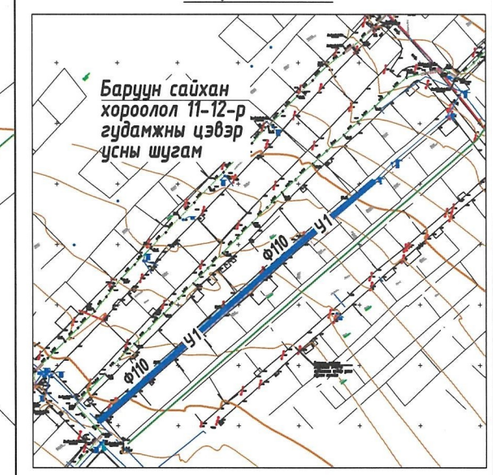

Таних тэмдэглэгээ

- У1 – Шинээр төлөвлөж буй цэвэр усны шугам
- Б1 – Шинээр төлөвлөж буй бохир усны шугам
- ЦХ-3 – Шинээр төлөвлөж буй цэвэр усны худаг
- Одоо байгаа цэвэр усны шугам
- Одоо байгаа бохир усны шугам
- Айлын хувийн сууц

Худгийн координат

Худаг	X	Y
ОЦ-39	451988,6400	4824126,0141
ЭӨ-33	452039,4832	4824171,1907
ОЦ-40	452093,1262	4824216,1392

Тайлбар:
Цэвэр усны шугамын дагуугийн зүсэлтийг УХАТ-255 хуудаст үз.

Барилгын зураг төсөл Утас: 91919562	ӨМНӨГОВЬ АЙМАГ, ДАЛАНЗАДГАД СУМ ЦЭВЭР, БОХИР УСНЫ ШУГАМЫН ӨРГӨТГӨЛ.				
	Цэвэр усны шугамын байгуулалт. ОЦ-39 өөс ЦУХ-1 худаг хүртэл				Ye шат: А.З
	Инженер	О.Дашдондог	Е.Г.Шифр: МК-03/2024	Масштаб: М1:500	Огноо: 2024 он 4 сар
	Гүйцэтгэсэн	О.Дашдондог	Т.Г.Шифр:	Зургийн дугаар: УХАТ-253	Хуудас: УХАТ-
"Мөнх Консалтинг" ХХК	Шалгасан	М.Баярмаа			

А3

ЦЭВЭР УСНЫ ШУГАМЫН ДАГУУГИЙН ЗҮСЭЛТ

Масштаб Босоо М1:100 / Хэвтээ М1:500

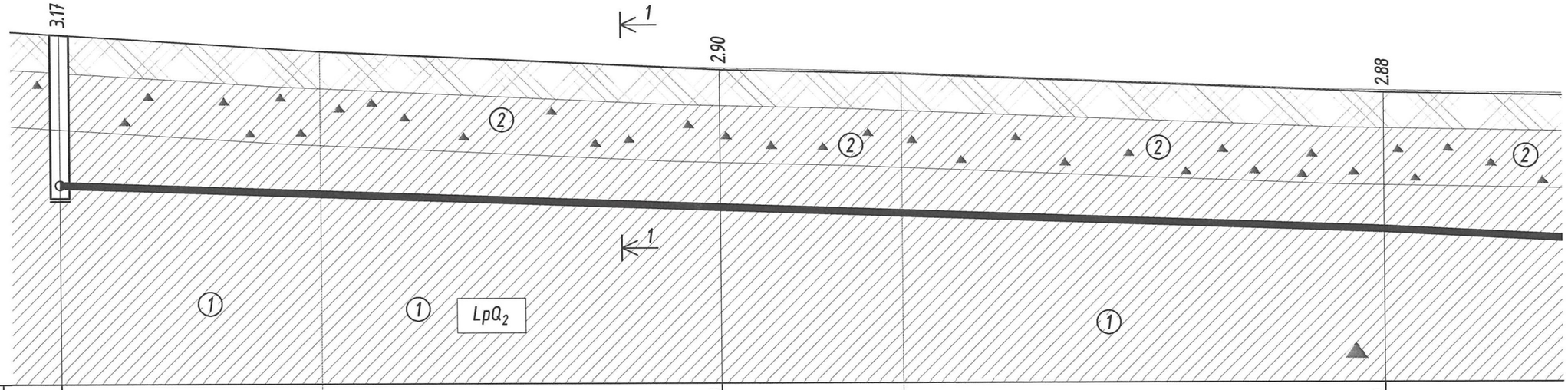

1478.00

Хоолойн ховилын тэмдэгт	1482.190		1481.700		1481.210
Газрын хөрсний төслийн тэмдэгт					
Газрын хөрсний одоогийн тэмдэгт	1485.361	1485.000	1484.598	1484.500	1484.087
Хоолойн материал ба дулаалгын төрөл	MNS ISO 4427 : 2007.Ф50х4.6 мм. PE 100, SDR11, PN16, S5				
Буурь хөрс	Байгалийн хөрс, Элсэн дэвсгэр δ=15.0см				
Налуу / Урт м	70.0	0.007	70.0	0.007	68.0
Онцлох цэг, худгуудын хоорондын зай	70.0		70.0		
Онцлог цэг худгуудын дугаар	ЦХ-22	ОЦ-38		ОЦ-39	
Сувгийн ухалтын гүн	3.17	2.90		2.88	

Таних тэмдэг

- Асгамал хөрс.
- Ургамлын үндэс бүхий өнгөн хөрс.
- (1) Орчин үеийн дунд дөрөвдөгчийн настай, нуур-пролювийн гаралтай, цайвар шаргалаас бор шаргал өнгийн хатуу урсамтгайн үзүүлэлттэй, хайрга агуулсан шавранцар ул хөрс.
- (2) Орчин үеийн дунд дөрөвдөгчийн настай, нуур-пролювийн гаралтай, цайвар шаргалаас бор шаргал өнгийн хатуу урсамтгайн үзүүлэлттэй, хайргархаг шавранцар ул хөрс
- (3) Орчин үеийн дунд дөрөвдөгчийн настай, нуур-пролювийн гаралтай, бор шаргал өнгийн хатуу урсамтгайн үзүүлэлттэй, шавранцараар чигжигдсэн хайрган ул хөрс.

- Цооногийн амсар
- 1.0 - Хөрсний үеийн хил
- (1) - ИГЭ-ийн дугаар
- LpQ2 - Хөрсний нас, гарал үүсэл
- • - Хөрсний дээж авсан гүн
- 4.5 / 2022-10-20 - Хөрсний ус тогтсон түвшин хэмжсэн он, сар, өдөр
- 6.0 - Цооногийн гүн

Тайлбар:
Цэвэр усны шугамын байгуулалтыг УХАТ-252 хуудаст үз.
Цэвэр усны шугамын угсралтын тойм, сувгийн огтлолыг УХАТ-256 хуудаст үз.

МК Барилгын зураг төсөл Утас: 91919562 "Мөнх Консалтинг" ХХК	ӨМНӨГОВЬ АЙМАГ, ДАЛАНЗАДГАД СУМ ЦЭВЭР, БОХИР УСНЫ ШУГАМЫН ӨРГӨТГӨЛ.				
	Цэвэр усны шугамын дагуугийн зүсэлт. ЦХ-22 худгаас ОЦ-39 хүртэл				Үе шат: А.З
	Инженер	О.Дашдондог	Е.Г.Шифр: МК-03/2024	Масштаб: М1:500	Огноо: 2024 он 4 сар
	Гүйцэтгэсэн	О.Дашдондог	Т.Г.Шифр:	Зургийн дугаар: УХАТ-254	Хуудас: УХАТ-
	Шалгасан	М.Баярмаа			

А3

ЦЭВЭР УСНЫ ШУГАМЫН ДАГУУГИЙН ЗҮСЭЛТ

Масштаб Босоо М1:100 / Хэвтээ М1:500

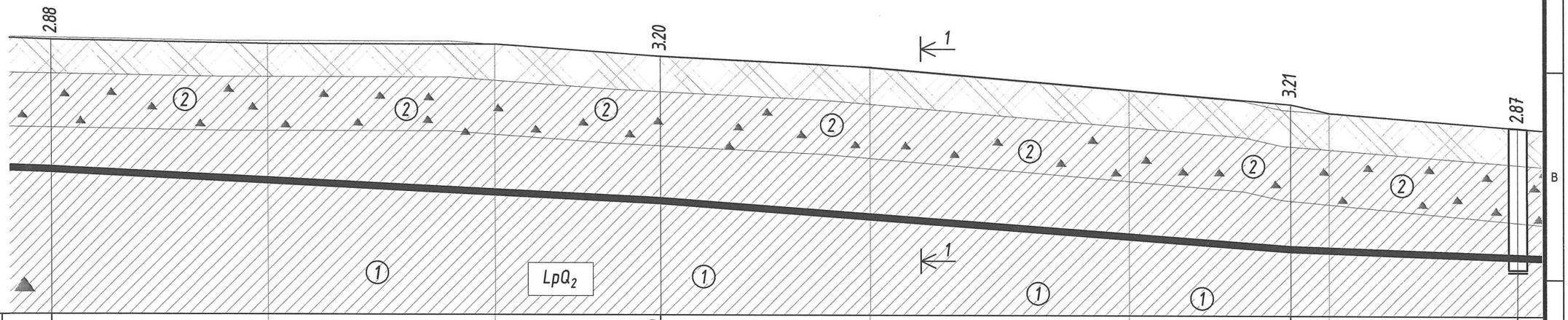

14.78.00

Хоолойн ховилын тэмдэгт	1481.210			1480.530			1479.480		1479.304
Газрын хөрсний төслийн тэмдэгт									
Газрын хөрсний одоогийн тэмдэгт	1484.087	1484.000	1484.000	1483.731	1483.500	1483.000	1482.692	1482.500	1482.170
Хоолойн материал ба дулаалгын төрөл	MNS ISO 4427 : 2007. Ф50х4.6 мм. PE 100, SDR11, PN16, S5								
Буурь хөрс	Байгалийн хөрс, Элсэн дэвсгэр δ=15.0см								
Налуу / Урт м	0.007	68.0		0.010	70.0		0.015	25.2	0.007
Онцлох цэг, худгуудын хоорондын зай		68.0			70.0			25.2	
Онцлог цэг худгуудын дугаар	ОЦ-39			ЭӨ-33 178°			ОЦ-40		ЦХ-336-2
Сувгийн ухалтын гүн	2.88			3.20			3.21		2.87

Таних тэмдэг

- Асгамал хөрс.
- Ургамлын үндэс бүхий өнгөн хөрс.
- (1) Орчин үеийн дунд дөрөвдөгчийн настай, нуур-пролювийн гаралтай, цайвар шаргалаас бор шаргал өнгийн хатуу урсамтгайн үзүүлэлттэй, хайрга агуулсан шавранцар ул хөрс.
- (2) Орчин үеийн дунд дөрөвдөгчийн настай, нуур-пролювийн гаралтай, цайвар шаргалаас бор шаргал өнгийн хатуу урсамтгайн үзүүлэлттэй, хайргархаг шавранцар ул хөрс
- (3) Орчин үеийн дунд дөрөвдөгчийн настай, нуур-пролювийн гаралтай, бор шаргал өнгийн хатуу урсамтгайн үзүүлэлттэй, шавранцараар чигжигдсэн хайрган ул хөрс.

- Цооногийн амсар
- 1.0 - Хөрсний үеийн хил
- (1) - ИГЭ-ийн дугаар
- LpQ2 - Хөрсний нас, гарал үүсэл
- • - Хөрсний дээж авсан гүн
- 4.5 2022-10-20 - Хөрсний ус тогтсон түвшин хэмжсэн он, сар, өдөр
- 6.0 - Цооногийн гүн

Тайлбар:
Цэвэр усны шугамын байгуулалтыг УХАТ-253 хуудаст үз.
Цэвэр усны шугамын угсралтын тойм, сувгийн огтлолыг УХАТ-256 хуудаст үз.

МК
Барилгын зураг төсөл
Утас: 91919562
"Мөнх Консалтинг" ХХК

ӨМНӨГОВЬ АЙМАГ, ДАЛАНЗАДГАД СУМ
ЦЭВЭР, БОХИР УСНЫ ШУГАМЫН ӨРГӨТГӨЛ.

Цэвэр усны шугамын дагуугийн зүсэлт. ОЦ-39 өөс ЦУХ-1 худаг хүртэл

Үе шат: А.З

Инженер		О.Дашдондог	Е.Г.Шифр: МК-03/2024	Масштаб: М1:500	Огноо: 2024 он 4 сар
Гүйцэтгэсэн		О.Дашдондог	Т.Г.Шифр:	Зургийн дугаар: УХАТ-255	Хуудас: УХАТ-
Шалгасан		М.Баярмаа			

А3

ЦЭВЭР УСНЫ ШУГАМЫН УГСРАЛТЫН ТОЙМ

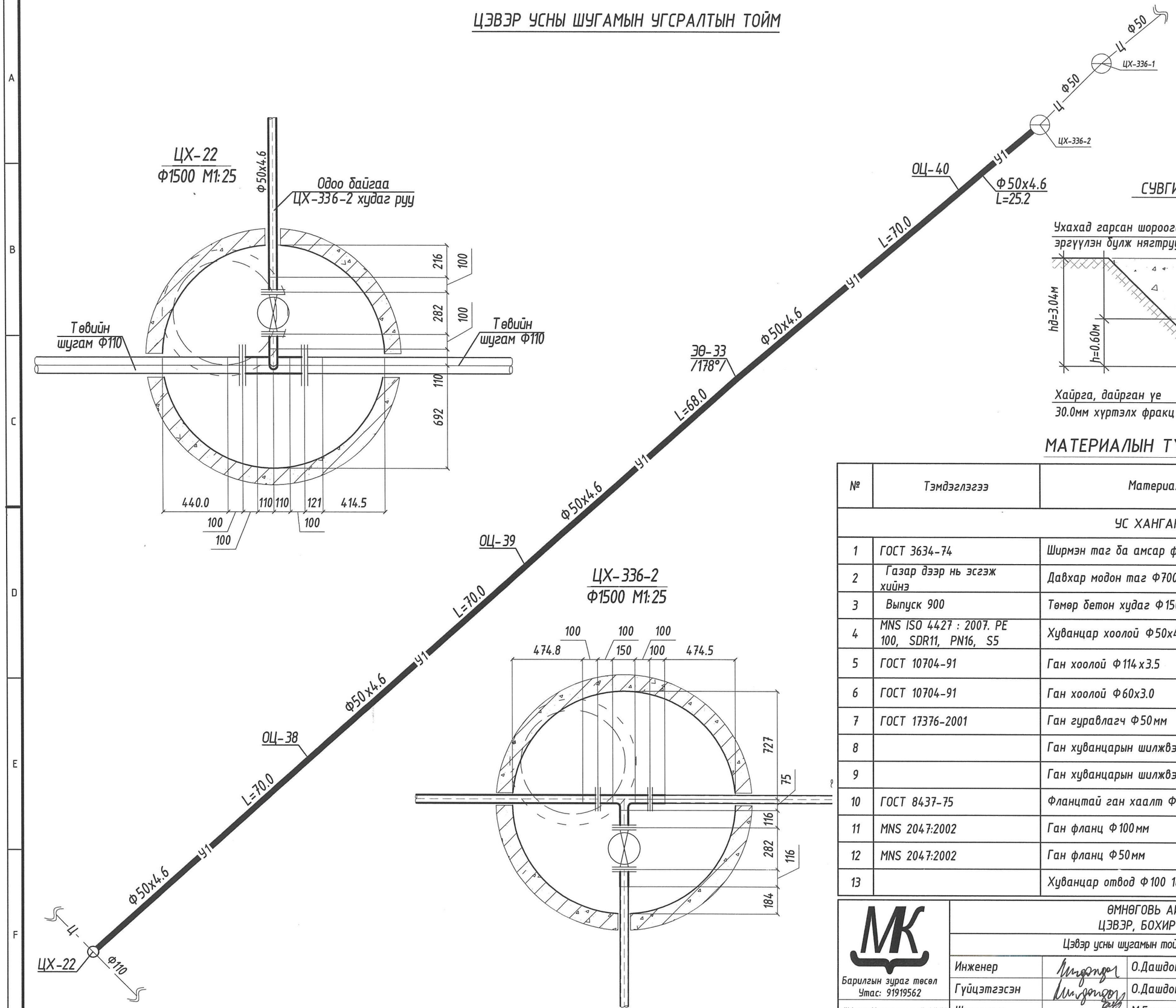

ЦХ-336-2
Ф1500 М1:25

СУВГИЙН ХӨНДЛӨН ОГТЛОЛ
1 - 1

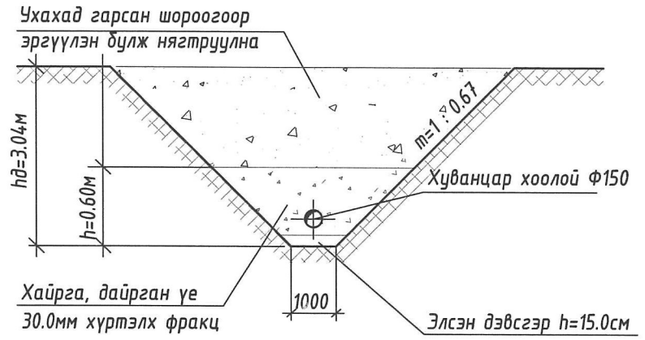

МАТЕРИАЛЫН ТҮҮВЭР

№	Тэмдэглэгээ	Материалын нэр	Тоо ширхэг	Нэгж	Тайлбар
		УС ХАНГАМЖ			
1	ГОСТ 3634-74	Ширмэн таг ба амсар ф700	1	шир	-
2	Газар дээр нь эсгэж хийнэ	Давхар модон таг Ф700	1	шир	-
3	Выпуск 900	Төмөр бетон худаг Ф1500	1	шир	-
4	MNS ISO 4427 : 2007. PE 100, SDR11, PN16, S5	Хуванцар хоолой Ф50х4.6мм.	304.0	у/м	3.17
5	ГОСТ 10704-91	Ган хоолой Ф114х3.5	4	у/м	9.54
6	ГОСТ 10704-91	Ган хоолой Ф60х3.0	1.0	у/м	4.22
7	ГОСТ 17376-2001	Ган гуравлагч Ф50мм	1	шир	7.8
8		Ган хуванцарын шилжвэр Ф100мм L=300мм	2	шир	-
9		Ган хуванцарын шилжвэр Ф50мм L=200мм	4	шир	-
10	ГОСТ 8437-75	Фланцтай ган хаалт Ф50 Ру=1.6мПа	2	шир	18.4
11	MNS 2047:2002	Ган фланц Ф100мм	2	шир	4.73
12	MNS 2047:2002	Ган фланц Ф50мм	4	шир	2.44
13		Хуванцар отвод Ф100 165°	1	шир	-

МК

Барилгын зураг төсөл
Утас: 91919562

"Мөнх Консалтинг" ХХК

ӨМНӨГОВЬ АЙМАГ, ДАЛАНЗАДГАД СУМ
ЦЭВЭР, БОХИР УСНЫ ШУГАМЫН ӨРГӨТГӨЛ.

Цэвэр усны шугамын тойм, материалын түүвэр.

Үе шат: А.3

Инженер		О.Дашдондог	Е.Г.Шифр: МК-03/2024	Масштаб: М1:500	Огноо: 2024 он 4 сар
Гүйцэтгэсэн		О.Дашдондог	Т.Г.Шифр:	Зургийн дугаар: УХАТ-256	Хуудас: УХАТ-
Шалгасан		М.Баярмаа			

А3

ЦЭВЭР УСНЫ ТӨМӨР БЕТОН ХУДГИЙН МАТЕРИАЛЫН ТҮҮВЭР

Худгийн дугаар	Хоолойн голч	Хоолойн ёроол хүртэлх	Худгийн марк	Нэг маягийн зургийн дугаар	Үсралтын схемийн дугаар	Худгийн голч	Ажлын хэсгийн өндөр	Хоолойн ёроолоос худгийн ёроол хүртэлх гүн	Худгийн бүрэн өндөр	Хүзүүвчийн зузаан	Барилгын хийц												Гишгүүрийн шатны тоо	Ус тусгаарлагч хийх талбай $м^2$	Хоолойн чигжээс бетоны зэзэхүүн $м^3$	Үгсармал төмөр бетоны талбай м
											Хуч.Хавтан		Ер.Хавтан		Ажлын хэсэг				Хүзүүвч				Бэхэлгээний деталь							
											ПП 10-1-2	ПП 15-1-2	ПД 10-1-1	ПД 15-1-1	КС 10-2-1	КС 10-2-А	КС 15-2-1	КС 15-2-А	КО 7-1-1	КС 7-1-1	КС 7-1-2	Чигжээс бетоны өндөр	МС-1	МС-3	МС-5	МС-7				
1	2	3	4	5	6	7	8	9	10	11	12	13	14	15	16	17	18	19	20	21	22	23	24	25	26	27	28	29	30	31
ЦХ-22	110	3370	1	СМ-2	У-5	1500	2700	250	3620	920	0	1	0	1	0	0	0	3	1	2	0	20	8	24	8	8	11	12.72	0.36	1.62

ЦХ-н огтлол 1-1

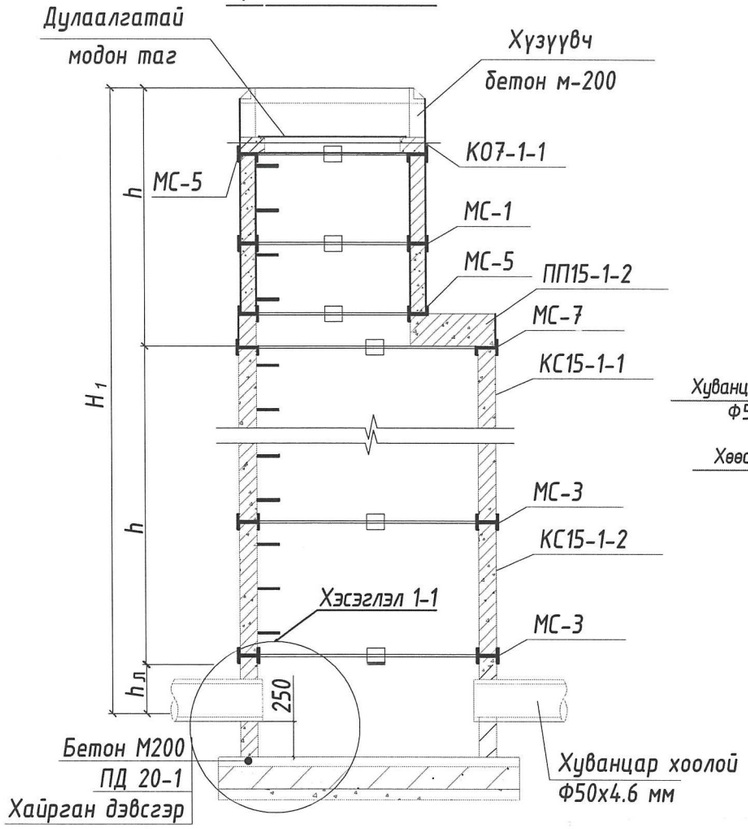

Хэсэглэл 1-1

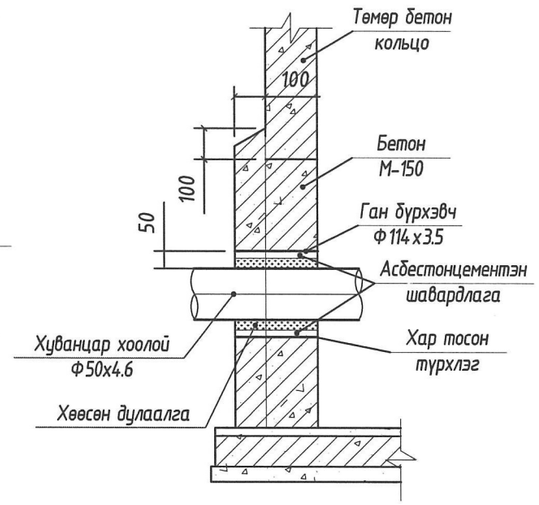

Модон таг

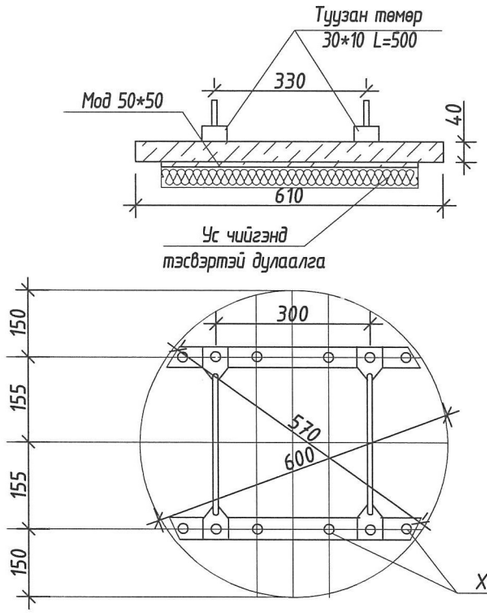

Гишгүүр

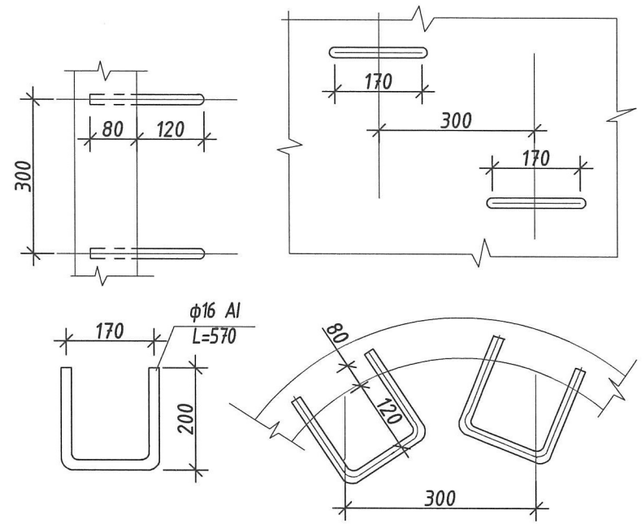

Замын хучилтгүй талбайд угсрах худгийн хүзүүвч

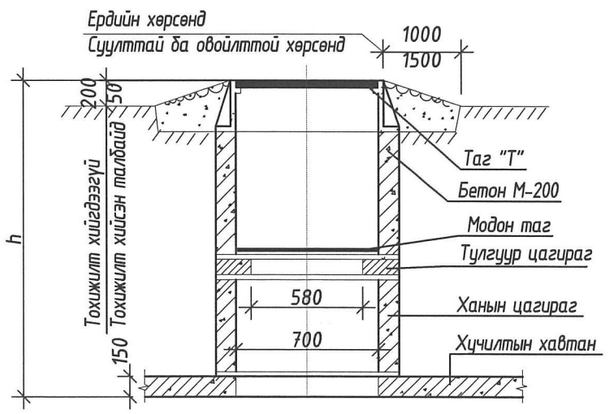

Материалын түүвэр

Материал	$м^3$	Жин кг
Модон самбар	0.0115	–
Туузан төмөр 30*10	–	2.36
Савх мод 50*50	0.0025	–
Бүгд	0.0115	5.2

Нэр	Огтлол мм	Урт мм	Жин кг
Гишгүүр	Ф16 AI	570	0.9

МС-1,2,3,4

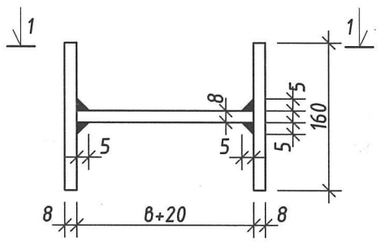

МС-5,6,7,8

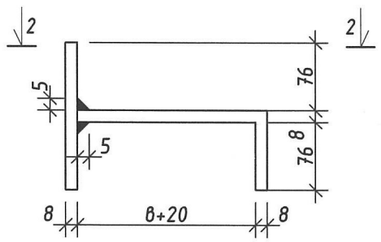

1-1

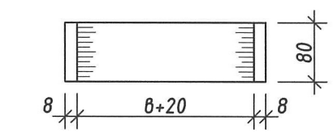

2-2

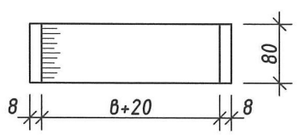

МК

Барилгын зураг төсөл
Утас: 91919562
"Мөнх Консалтинг" ХХК

ӨМНӨГОВЬ АЙМАГ, ДАЛАНЗАДГАД СУМ
ЦЭВЭР, БОХИР УСНЫ ШУГАМЫН ӨРГӨТГӨЛ.

Төмөр бетон худгийн түүвэр, худгийн хэсэглэл, хүзүүвчний огтлол.

Ye шат: А.З

Инженер		О.Дашдондог	Е.Г.Шифр: МК-03/2024	Масштаб: М1:500	Огноо: 2024 он 4 сар
Гүйцэтгэсэн		О.Дашдондог	Т.Г.Шифр:	Зургийн дугаар: УХАТ-257	Хуудас: УХАТ-
Шалгасан		М.Баярмаа			

А3