БАРИЛГЫН ЗУРАГ ТӨСЛИЙН "АРВАЙ ПРОЕКТ'ХХК

ТУСГАЙ ЗӨВШӨӨРЛИЙН ДУГААР: ЗТЗ2-755/16

Өв.Арвайхээр сум 5-р баг МАН-ын байр 204 toom Утас: 99106647, 80110793

ЕГ Шифр: UP02/23

(Өвөрхангай аймаг, Бүрд сум)

ӨВӨРХАНГАЙ АЙМГИЙН БҮРД СУМЫН ЦЭЦЭРЛЭГИЙН ӨРГӨТГӨЛИЙН БАРИЛГА

(ажлын зураг)

БОЛОВСРУУЛСАН:

Гүйцэтгэх захирал ...../ Э.Лхагвасүрэн /

Зургийн ерөнхий инженер ...../ Э.Багахүү /

ЗӨВШӨӨРӨЛЦСӨН:

1. Өвөрхангай аймгийн ерөнхий архитектор...../Г.Түвшинтөр/
2. ГХБХБГ-ын дарга ...../Т.Ариунболд/
3. Өвөрхангай аймгийн ОБГ-ын дарга дэд хурандаа...../Д.Одонбаяр/
4. Өвөрхангай аймгийн ЭМГ-ын дарга...../Д.Шиваанүрдэв/

Өвөрхангай аймаг

2023 он

ӨНДӨРЖИЛТ М1:500

Д/Д	ТОДОРХОЙЛОЛТ:	Тайлбар
1.	Төлөвлөж буй барилга	Төлөвлөж буй
2.	Цэцэрлэгийн барилга	Одоо байгаа
3.	Цэцэрлэгийн эзэмшлийн зам талбай	Одоо байгаа
4.	Цэцэрлэгийн авто зогсоол	Одоо байгаа
5.	Нийтийн эзэмшлийн зам талбай	Одоо байгаа

ТАНИХ ТЭМДЭГ:

- Одоо байгаа барилга
- Төлөвлөж байгаа авто зам
- Төлөвлөж буй явган зам талбай
- Төв авто зам
- Төлөвлөж буй явган хүний зам, талбай
- Хэтийн төлөвлөлтийн зам, талбай
- Ори гарц
- Давхрын тоо
- Бохир усны шугам
- Хэтийн төлөвлөлтийн барилга
- Цэвэр усны шугам
- Цахилгааны шугам
- Төлөвлөсөн өндөр / Одоо байгаа өндөр
- Налуу% Урсах чиг Холын зай
- Хар горизонталь Улаан горизонталь

Д/Д	Огноо	Засвар өөрчлөлт

ӨВӨРХАНГАЙ АЙМАГ, БҮРД СУМЫН ЦЭЦЭРЛЭГИЙН ӨРГӨТГӨЛИЙН БАРИЛГА

Өндөржилт

Ye: шат: А3

АРВАЙ ПРОЕКТ ХХК

Архитектор: Г.Мяагарцэрэн

Гүйцэтгэсэн: З.Багахүү

Шалгасан: З.Лхагвацүрэн

ЕГ Шифр: UP02/23

ТГ Шифр:

Масштаб: М1:500

Зурвасын дугаар: ЕТ-2

Огноо: 2023 оны 03-р сар

Хуудас: 3

Арвай Проект ХХК

А3

ЗАЙ ХЭМЖЭЭ М1:500

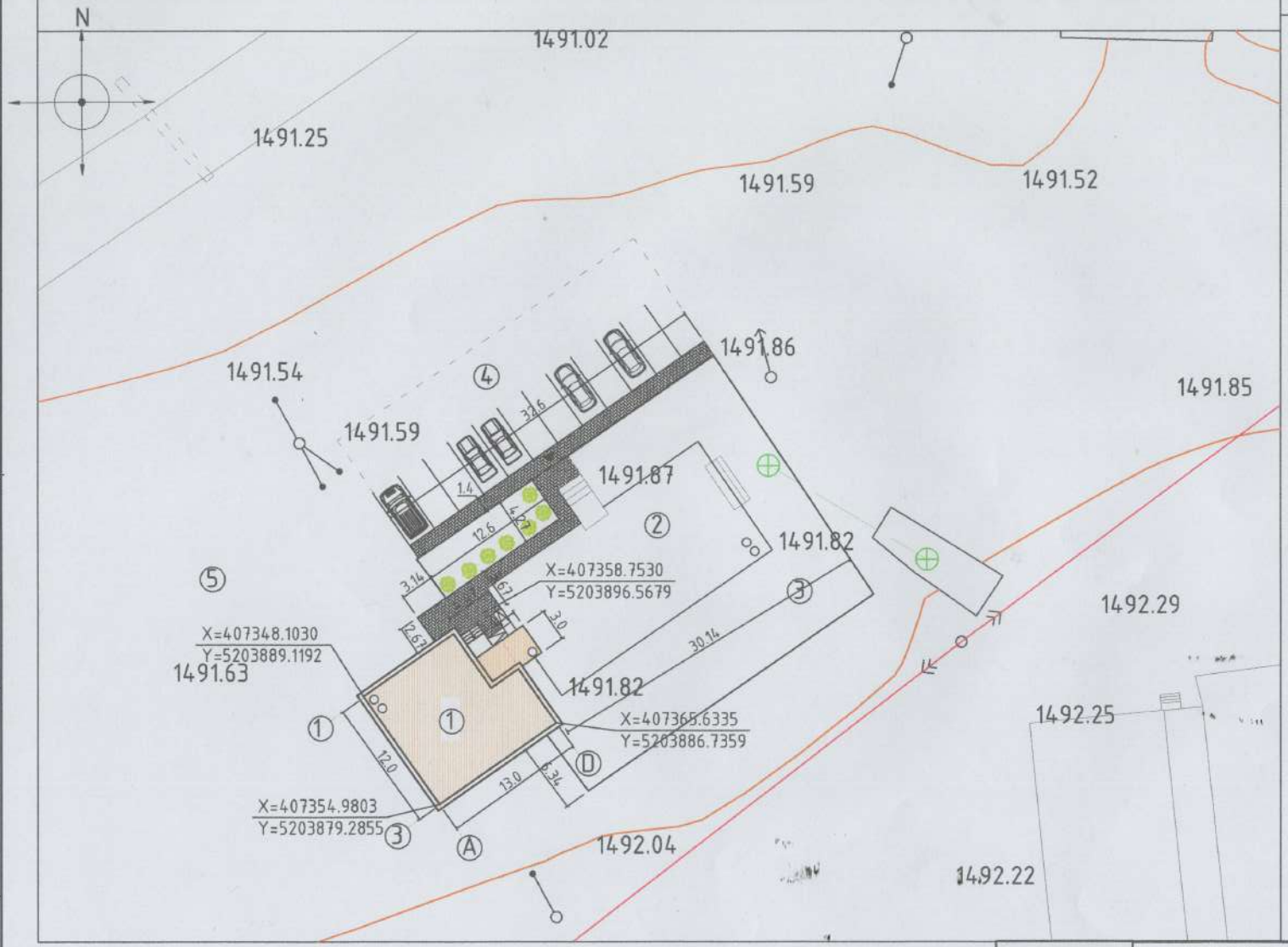

Д/Д	ТОДОРХОЙЛОЛТ:	Тайлбар
1.	Төлөвлөж буй барилга	Төлөвлөж буй
2.	Цэцэрлэгийн барилга	Одоо байгаа
3.	Цэцэрлэгийн ээмшлийн зам талбай	Одоо байгаа
4.	Цэцэрлэгийн авто зогсоол	Одоо байгаа
5.	Нийтийн ээмшлийн зам талбай	Одоо байгаа

ТАНИХ ТЭМДЭГ:

- Одоо байгаа барилга
- Төлөвлөж байгаа авто зам
- Төлөвлөж буй явган зам талбай
- Төв авто зам
- Төлөвлөж буй явган хуний зам, талбай
- Хэтийн төлөвлөлтийн зам, талбай
- Орц гарц
- Давхрын тоо
- Бохир усны шугам
- Хэтийн төлөвлөлтийн барилга
- Цэвэр усны шугам
- Цахилгааны шугам
- Одоо байгаа ногоон байгууламж
- Төлөвлөж буй ногоон.байгууламж 560 m2
- Хөдөлгөөний чиг

Д/д	Огноо	Засвар өөрчлөлт

ӨВӨРХАНГАЙ АЙМАГ, БҮРД СУМЫН ЦЭЦЭРЛЭГИЙН ӨРГӨТГӨЛИЙН БАРИЛГА

Зай хэмжээ

Ye шат: А3

АРВАЙ ПРОЕКТ ХХК

Архитектор		Г.Мөнхцэцэг	ЕГ Шифр: UP02/23	Масштаб: М1:500	Огноо: 2023 оны 03-р сар
Гүйцэтгэсэн		З.Баяахүү	ТГ Шифр:	Эдгээгийн дугаар: ЕТ-3	Хуудас: 3
Арвай Проект ХХК	Шалгасан	З.Лхагвасүрэн			

А3

БАРИЛГЫН ЗУРАГ ТӨСЛИЙН "АРВАЙ ПРОЕКТ"ХХК

ТУСГАЙ ЗӨВШӨӨРЛИЙН ДУГААР: ЗТ32-755/16

Өв.Арвайхээр сум 5-р баг МАН-ын байр 204 тоот Утас: 99106647, 80110793

ЕГ Шифр: UP02/23

(Өвөрхангай аймаг, Бүрд сум)

ӨВӨРХАНГАЙ АЙМГИЙН БҮРД СУМЫН ЦЭЦЭРЛЭГИЙН ӨРГӨТГӨЛИЙН БАРИЛГА

(Барилга архитектур)

БОЛОВСРУУЛСАН:

Гүйцэтгэх захирал ...../ Э.Лхагвасүрэн /

Зургийн ерөнхий инженер ...../ Э.Багахүү /

Өвөрхангай аймаг

2023 он

ТАЙЛБАР БИЧИГ ЗУРГИЙН ЖАГСААЛТ

Үндэслэл:

Өвөрхангай аймгийн Бүрд сумын цэцэрлэгийн өргөтгөлийн барилгын ажлын зураг төслийг "Арвай Проект" ХХК-д дараах байгаль цаг уурын нөхцөлд тохируулан боловсруулав.

Үүнд:

-Чуг амьсгалын II бүсэд

-Гадна агаарын тооцооны температур +27.8 °с, -28.6°с

-Цасны ачаалал-.....кг/м^2

-Салхины ачаалал-...бн/м^2

-Хур тундас жилийн 300-400мм

-Газар хөдлөлийн 7 балл болно

Архитектор төлөвлөлт:

Төлөвлөж буй барилга нь 12х13 м-ийн харьцаатай төмөр бетон каркасан хийцтэй 2 давхар барилга юм. барилгын нийт талбай 282.76 м^2 барилгын ±0.00-ийн үнэмлэхүй түвшин нь тус барилгад сургуулийн өмнөх насны хүүхдийн суралцах хооллох өрөө, багш ажилчдын өрөө, угаалгын өрөө байх бөгөөд СӨББ-н сургалтын орчин БНбД II-66-88 заалтыг үндэслэн төлөвлөв.

Хана:

Төмөр бетон каркасан хийцтэй барилгын дүүргэгч хана нь 0,25м тоосго, 0,10м хөөсөнцөр дулаалга, 0,12м тоосго байна. Барилгыг чанарын болон технологийн өндөр түвшинд хийж гүйцэтгэнэ. Өрөө хоорондын хамар ханыг 0,25м болон 0,12м-ийн тоосгоор өрнө.

Хаалга, цонх:

Гадна онгойдог самбар нь бүхэлдээ төмөр хийцтэй сайн чанарын төмөр хаалга байна. Дотор хаалгууд нь модон хаалга байх бөгөөд хаалга нь цайвар бор өнгөтэй байна. Хаалгны материал нь гал дэмжихгүй, шатдаггүй материал байна.

Цонх нь манай орны температурт таарсан дулаан дамжуулалтын эсэргүүцэл 0,63 (MNS 5877:2008) стандартыг хангасан пластик вакум рамтай 3 давхар багц шилтэй байна. Цонхны материал нь гал дэмжихгүй, шатдаггүй материал байна.

Дээвэр:

Барилгын дээвэр нь хавтгай хучилттай байх бөгөөд дээвэрт зохих дулаалга, тусгаарлагч дээврийн бүтэц нормын дагуу гүйцэтгэнэ. Борооны ус зайлуулах хоолой нь d=150мм бүхий сайн чанарын PVC хоолой байна. Дээврийн хэсэглэлийн зургийг БА-10 үз.

Гадна засал:

Барилгын доод цоколын хэсэгт цайвар саарал өнгийн барзгар галаргуутай хиймэл чулуун хавтан

Хана 1 -Цагаан өнгийн фасадны эмульсэн будгийг өнгөлсөн гадаргуутай шавардлага дээр 2 үе будаж өгнө.

Хана 2 -Улаан шаргал өнгийн фасадны эмульсэн будгийг өнгөлсөн гадаргуутай шавардлага дээр 2 үе будаж өгнө.

Гадна довжоо болон тушиц ханын өнгөлгөөнд цоколын ижил өнгийн барзгар гадаргуутай чулуу нааж өгнө. фасадны зургийг БА-4-7д үз.

Дотор засал:

Булгийн өрөөны ханыг сайн чанарын будгаар 2 үе будах бөгөөд газар дээр нь захиалагч талтай тохирно. Булгийн өрөө болон бусад өрөөг 2 үе эмулсэн будгаар будна. Ариун цэврийн өрөөний плита цайвар өнгөтэй байна. Тухайн барилгын дотор засал болон сантехникийн хэрэгслүүдийг өнгө үзэмж, чанар сайтай байхаар хийхийг захиалагчдад санал болгож байна. Дотор заслын ажлыг БНбД 31-10-05 стандартыг баримтлан хийж гүйцэтгэнэ. Заслалд хэрэглэгдэх материал нь хүний биед сөрөг нөлөөгүй, эрүүл ахуйн шаардлагад нийцсэн материал байна.

БА МАРКТАЙ ЗУРГИЙН ЖАГСААЛТ

Д/Д	Зургийн нэр	Хуудас
1	Ерөнхий төлөвлөгөө	ЕТ-1
2	Өндержилт	ЕТ-2
3	Зай хэмжээ	ЕТ-3
4	Тайлбар бичиг, зургийн жагсаалт	БА-1
5	1-р давхарын байгуулалт	БА-2
6	2-р давхарын байгуулалт	БА-3
7	Нүүр тал /тэнхлэг D-A/	БА-4
8	Нүүр тал /тэнхлэг A-D/	БА-5
9	Нүүр тал /тэнхлэг 1-5/	БА-6
10	Нүүр тал /тэнхлэг 5-1/	БА-7
11	Огтлол 1-1	БА-8
12	Огтлол 2-2	БА-9
13	Дээврийн байгуулалт	БА-10
14	Шалны байгуулалт	БА-11
15	Цонхны схем, түүвэр Хаалганы схем, түүвэр	БА-12
16	Ариун цэврийн өрөөний хэсэглэл	БА-13
17	Шатны байгуулалт, хэсэглэл	БА-14
18	Гадна довжоо ГД-1,ГД-2, Пандус	БА-15
19	Дотор заслын тодорхойлолт	БА-16
	ТХ марктай зургийн жагсаалт	
1	1-р давхарын технологийн байгуулалт	ТХ-1
2	2-р давхарын технологийн байгуулалт	ТХ-2

ТАЙЛБАР:

Өөрчлөлт	Засвар нэмэлт

ЗӨВШӨӨРӨГДСӨН

	Гарын үсэг	Нэр
БХ		Э.Баясгалан
ХАС		Ө.Мөнхсүрэн
ЦЕЧ		Ө.Мөнхсүрэн
КТ,ДГ		Б.Анхцэцэг
КЗ		Ө.Мөнхбаяр

Тө.нэр: ТӨСЛИЙН ҮЕ ШАТ

Гүйцэтгэсэн: "АРВАЙ ПРОЕКТ" ХХК

Архитектор		Д.Тулгэлбаатар
Гүйцэтгэсэн		Э.Баясгалан
Шалгасан		Д.Тулгэлбаатар

Бүрд сумын цэцэрлэгийн өргөтгөлийн барилга

Тайлбар бичиг, зургийн жагсаалт

Масштаб:	Зургийн дугаар:	Хуудас:
М1:-100	БА-1	16
ТГ Шифр: ЦРОД/23	ТГ Шифр.	Огноо: 2023-03-р сар

A2

1-р давхарын байгуулалт

М1:100

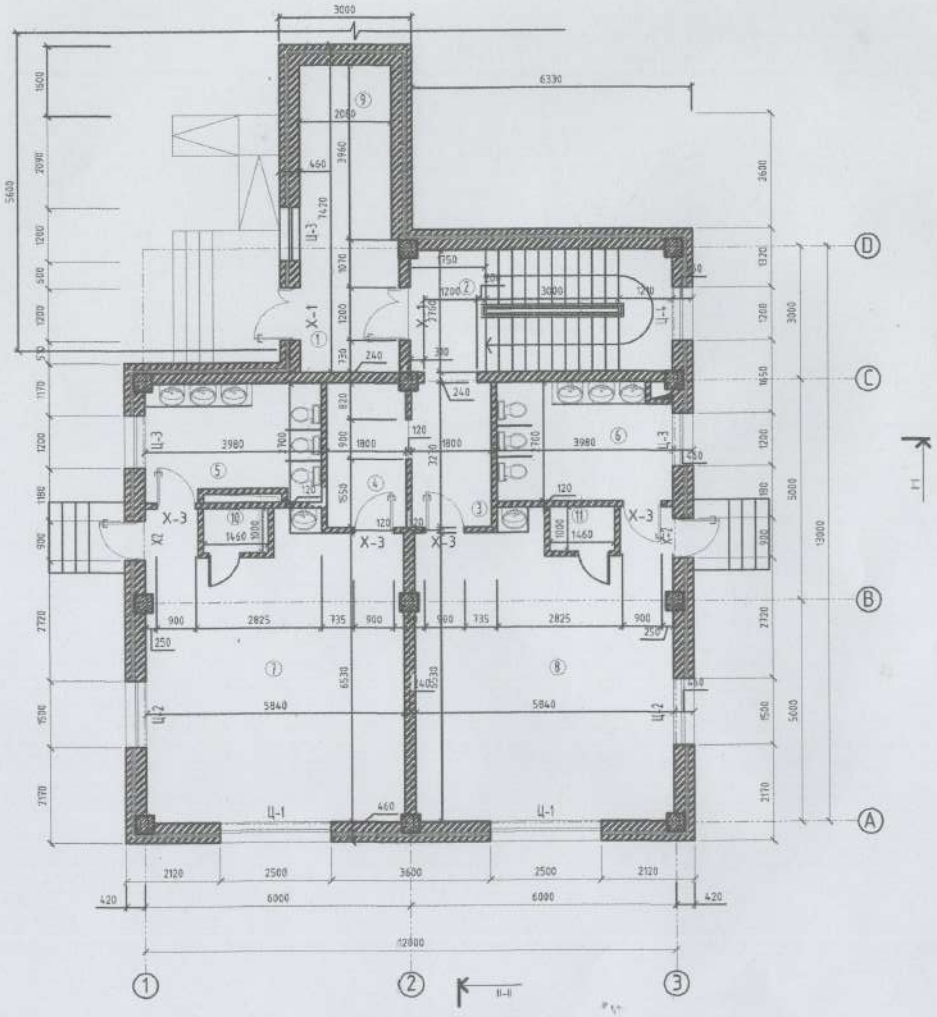

Өрөөний тодорхойлолт

№	Өрөөний нэр	Шалны төрөл	Талбай /м²/
1	Хонгил	Чулуу	12.10
2	Шатны хонгил	Чулуу	16.28
3	Хувцас солих өрөө	Паркет	5.88
4	Хувцас солих өрөө	Паркет	5.87
5	Ариун цэврийн өрөө	Плита	10.06
6	Ариун цэврийн өрөө	Плита	10.42
7	Булгийн өрөө	Паркет	38.36
8	Булгийн өрөө	Паркет	38.36
9	Хүзүүвч	Паркет	10.68
10	Ор хураах өрөө	Паркет	1.46
11	Ор хураах өрөө	Паркет	1.46
Нийт талбай			150.93

ТАЙЛБАР:

- Тоосгон хана
- Бетон
- Дулаалгын үе 100мм

Өөр	Огноо	Засвар өөрчлөлт

ЗӨВШӨРӨГДСӨН

	Гарын үсэг	Нэр
БС		З.Баяжүү
ХАС		О.Мөнхцацал
ЦВХ		О.Мөнхцацал
ХТДГ		Б.Анхцэцэгмаа
КЗ		Н.Мөнхбаяр

Үе шат: ТӨСЛИЙН ҮЕ ШАТ

Бүрилгэх эрхэт төслийн "АРВАЙ ПРОЕКТ" ХХК

Архитектор		Д.Туяхбаяр
Гүйцэтгэгч		З.Баяжүү
Шалгасан		Д.Туяхбаяр

Бүрэн сумын цэцэрлэгийн өргөтгөлийн барилга

1-р давхрын байгуулалт

Масштаб:	Зурсан өдөр:	Хуудас:
М1:-100	БА-2	16
ТГ Шифр: UP02/23	ТЕ Шифр:	Огноо: 2023-03-р сар

A2

2-р давхарын байгуулалт

М1:100

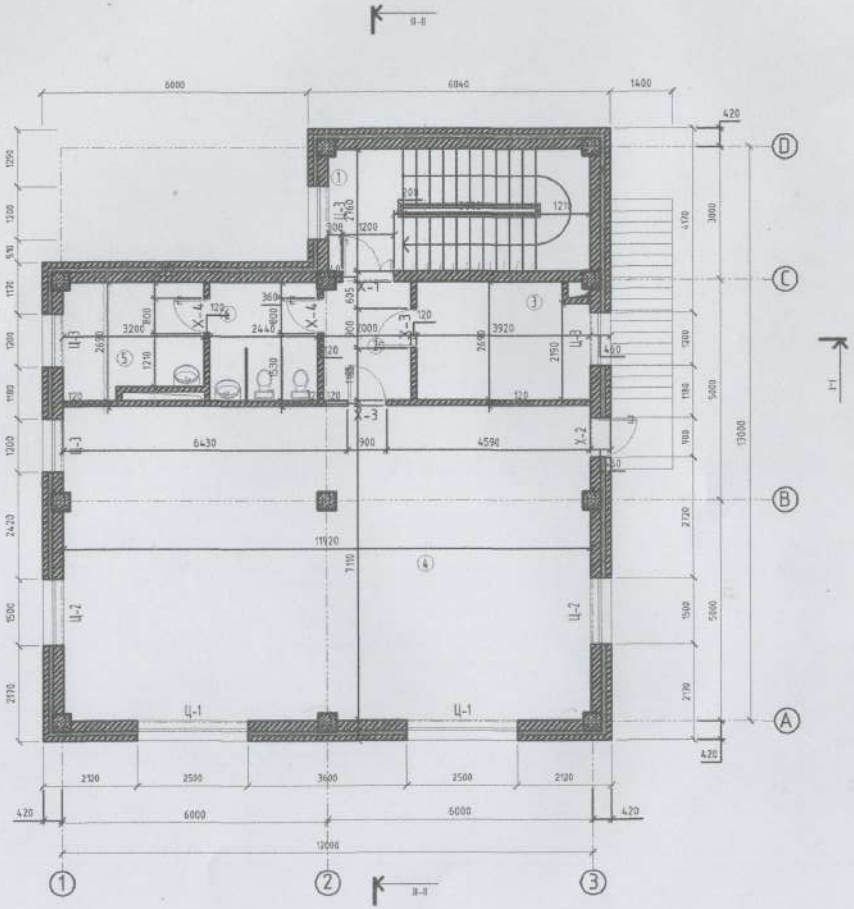

Өрөөний тодархойлолт

№	Өрөөний нэр	Шалны төрөл	Талбай /м²/
1	Шатны хонгил	Чулуу	16.28
2	Коридор	Паркет	5.33
3	Эрхлэгчийн өрөө	Паркет	10.23
4	Урлаг заал	Паркет	84.50
5	Аж ахуйн өрөө	Пилта	7.94
6	Ариун цэврийн өрөө	Пилта	6.56
7	Нийт талбай		130.84

ТАЙЛБАР:

- Тоосгон хана
- Бетон
- Дулаалгын үе 100мм

Өөр	Бичиг	Зохиогч гарын үсэг
ЗӨВШӨРЛӨЛТЭЙ		
БЗ		З.Баасхүү
КАС		О.Мөнхцэцэг
ШБУ		О.Мөнхцэцэг
ХТ,БТ		Б.Анарсайхан
ХБ		О.Мөнхбаяр

Үе шат: ТӨСЛИЙН ҮЕ ШАТ

Барилгын зураг төслийн "ГАРЯАЙ ПРОЕКТ" ХХК

Архитектор		Д.Тумэнбаяр
Гүйцэтгэсэн		З.Баасхүү
Боловсон		Д.Тумэнбаяр

Бүрэн сумын иргэдийн эрүүлмэгийн барилга

2-р давхрын байгуулалт

Масштаб	Зураг дугаар	Хуудас
М1:-100	БА-3	16
Гүйцэтгэсэн: ШУБ/23	Гүйцэтгэсэн:	Огноо: 2023-03-р сар

Нүүр тал /тэнхлэг 1-3/

М1:100

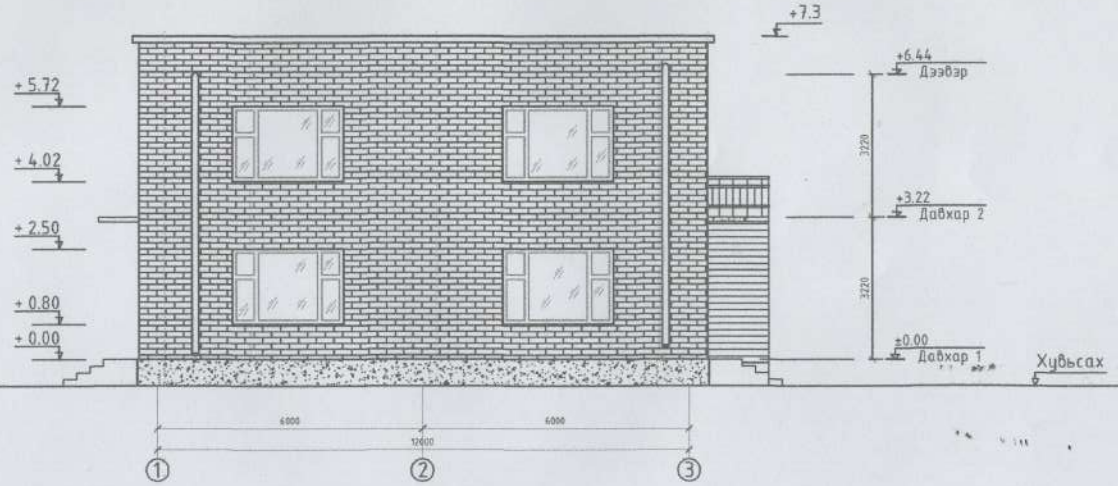

ТАЙЛБАР:

МАТЕРИАЛЫН ТЭМДЭГЛЭГЭЭ

-Тоосго

-Ханын плита

Өөр	Солих	Зөвлөр нэмэлт	

ЗОХИОГДСОН

	Гарын үсэг	Нэр
ББ		З.Баасанхүү
ХАС		О.Мөнхцацраг
ЦБН		О.Мөнхцацраг
КТ.ДГ		Б.Анхсайхан
КД		П.Мөнхбаяр

Үе шат: ТӨСЛИЙН ҮЕ ШАТ

Барилгын зураг төслийн "АРВАЙ ПРОЕКТ" ХХК

Архитектор		Д.Тулшбаяр
Гүйцэтгэсэн		З.Баасанхүү
Шалгасан		Д.Тулшбаяр

Бүрд сумын цэцэрлэгийн архитектурлаг барилга

Нүүр тал /тэнхлэг 1-3/

Масштаб	Эдэлгээ дуусах: БА-4	Хуудас: 16
ТГ Бичиг: LP02/23	ТГ Бичиг:	Огноо: 2023-03-р сар

A2

Нуур тал /тэнхлэг 3-1/

М1:100

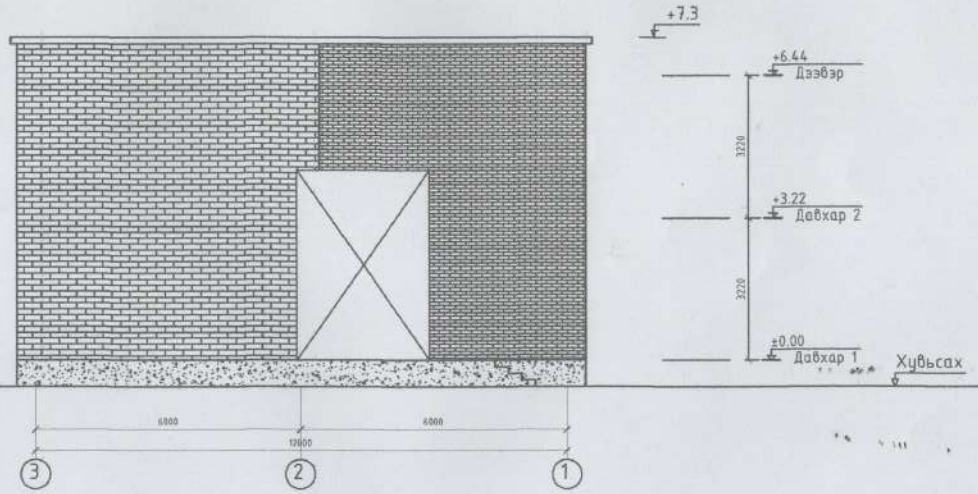

ТАЙЛБАР:

МАТЕРИАЛЫН ТЭМДЭГЛЭГЭЭ

-Тоосго

-Ханын плита

ЗГ	Огноо	Засвар нэмэлт

ЗОХИОГЧДОД

	Гарын үсэг	Нэр
ЗБ		Э.Болормуу
ХАС		Ц.Мөнхцацраг
ЦБЗ		Ц.Мөнхцацраг
ХТ,ЦГ		Б.Анхсүлбаян
КД		Ц.Мөнхбаяр

Те шат: ТӨСЛИЙН ҮЕ ШАТ

Барилгын зураг зөвлөхийн "ЗАРВАЙ ПРОЕКТ" ХХК

Архитектор		Д.Тунгалаг
Гүүлэгч		Э.Болормуу
Баталсан		Д.Тунгалаг

Бүрэн сумын цэцэрлэгийн өргөтгөлийн барилга

Нуур тал /тэнхлэг 3-1/

Масштаб:	Зургийн дугаар: БА-5	Хуудас: 16
ТГ Шифр: АР02/23	ТГ Шифр:	Огноо: 2023-03-р сар

A2

Нүүр тал /тэнхлэг 1-5/

М1:50

Хаяавч бетон
м1:20

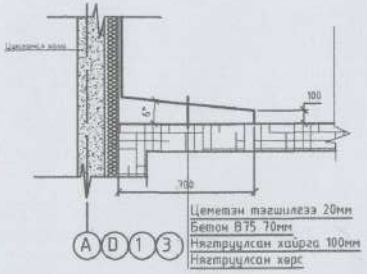

Цементэн тэгшилгээ 20мм
Бетон В75 70мм
Нягтруулсан хайрга 100мм
Нягтруулсан хөрс

ТАЙЛБАР:

МАТЕРИАЛЫН ТЭМДЭГЛЭГЭЭ

- Тоосго
- Ханын плита

Гарын үсэг	Нэр	
ЗБ		ЗБолхүү
ХАС		О.Мөнхцацал
ЦБУ		О.Мөнхцацал
ХТ,БГ		Б.Анхсайхан
ХБ		О.Мөнхбаяр

ТӨСЛИЙН ҮЕ ШАТ

Барилгын зураг төслийн "АРБАЙ ПРОЕКТ" ХХК

Архитектор	Д.Туяабаатар
Гүүрэнгээсэн	З.Болхүү
Боловсон	Д.Туяабаатар

Бурд сумын цэцэрлэгийн өргөтгөлийн барилга

Нүүр тал /тэнхлэг А-D/

Масштаб:	Зураг дугаар: БА-6	Хуудас: 16
ТГ Шифр: АР02/23	ТГ Шифр:	Огноо: 2023-03-р сар

Нуур тал /тэнхлэг 5-1/

M1:50

ТАЙЛБАР:

МАТЕРИАЛЫН ТЭМДЭГЛЭГЭЭ

-Тоосго

-Ханын плита

Өөрчлөлт	Огноо	Засвар нэмэлт

ЗОХИОГЧДЫН

	Гарын үсэг	Нэр
ӨБ		Э.Бөвөөгүй
ХАС		О.Мөнхцацраг
ЦБЧ		О.Мөнхцацраг
АТ,ДГ		Б.Анхсүлбаяр
КД		П.Мөнхбаяр

Тр шифр: ТӨЛИЙН ҮЕ ШАТ

Барилгын зураг төслийн "АРВАЙ ПРОЕКТ" ХХК

Архитектор		Д.Тумэнбаяр
Үндэслэсэн		Э.Бөвөөгүй
Шалгасан		Д.Тумэнбаяр

Бүрэн сумын цэцэрлэгийн өргөтгөлийн барилга

Нуур тал /тэнхлэг D-A/

Масштаб:	Зурагт дугаар:	Хуудас:
	БА-7	16
Тр шифр: UP01/23	Тр шифр:	Огноо: 2023-03-р сар

A2

Хаалга, цонхны схем

М1:50

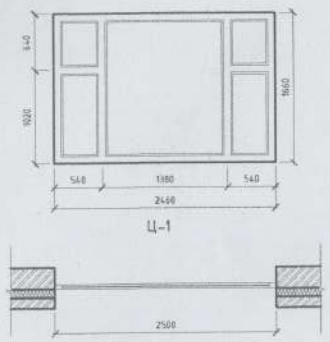

1 Битүүнжлэлтэй, хуванцар рамтай цонх

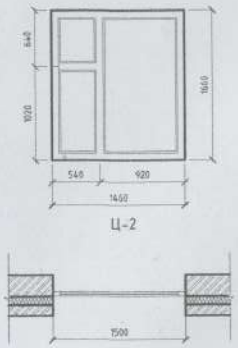

2 Битүүнжлэлтэй, хуванцар рамтай цонх

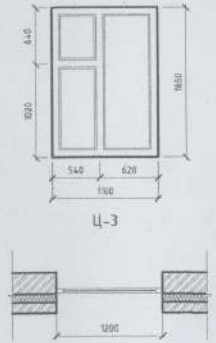

3 Битүүнжлэлтэй, хуванцар рамтай цонх

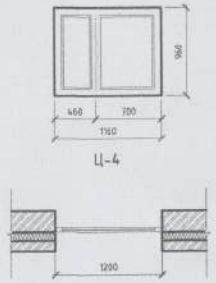

4 Битүүнжлэлтэй, хуванцар рамтай цонх

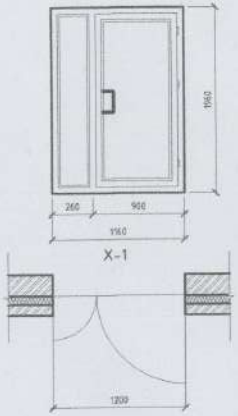

1 Дотор болон гадна шилэн хаалга

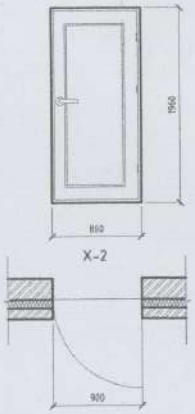

2 Гадна төмөр хаалга

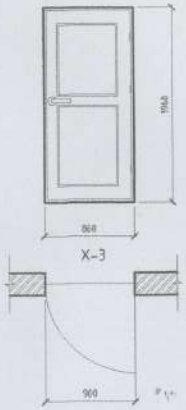

3 Дотор модон хаалга

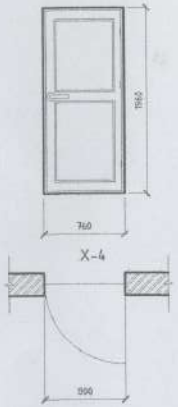

4 Дотор модон хаалга

Цонхны түүвэр

Д/д	Эдэлхүүний нэр	Хэмжээ /мм/			
		Марк	Өргөн	Өндөр	Бүгд/ш
1	Цонх	Ц-1	2460	1660	4
2		Ц-2	1460	1660	4
3		Ц-3	1160	1600	7
4		Ц-4	1160	960	1

Хаалганы түүвэр

Д/д	Эдэлхүүний нэр	Хэмжээ /мм/			
		Марк	Өргөн	Өндөр	Бүгд/ш
1	Хаалга	Х-1	1160	1960	3
2		Х-2	860	1960	3
3		Х-3	860	1960	6
4		Х-4	760	1960	2

5 Түүвэрийн хүснэгт

Хаалга, цонх:

Гадна онгойдог самбар нь бүхэлдээ төмөр хийцтэй сайн чанарын төмөр хаалга байна. Дотор хаалгууд нь модон хаалга байх ба хаалга нь цайвар бор өнгөтэй байна. Хаалгны материал нь гал дэмжихгүй, шатдаггүй материал байна.

Цонх нь манай орны температурт тааралсан дулаан дамжуулалтын эсэргүүцэл 0,63 (MNS 5877:2008) стандартыг хангасан пластик вакум рамтай 3 давхар багц шилтэй байна. Цонхны материал нь гал дэмжихгүй, шатдаггүй материал байна.

ТАЙЛБАР:

32,96 15,3

Зөвшөөрсөн		
Гарын үсэг		Нэр
ЗБ		З.Баяахүү
ХАС		О.Мөнхцацраа
ЦБЧ		О.Мөнхцацраа
КТ,Т		Б.Анхцэрэнбат
КД		О.Мөнгөбаяр
Үе шат	ЭСКИЗ ТӨСӨЛ	

Барилгын эрдэм шинжилгээ "АРВАЙ ПРОЕКТ" ХХК

Архитектор		Д.Гүнсэлмаа
Гүйцэтгэсэн		З.Баяахүү
Боловсон		Д.Гүнсэлмаа

Бүрэн сумын цэцэрлэгийн өргөтгөлийн барилга

Цонхны схем, түүвэр

Масштаб: М1-100	Зурагын дугаар: БА-12	Хуудас: 16
ТТ Шифр: АРВ2/23	ТТ Шифр:	Огноо: 2023-03-р сар

А2

Шатны байгуулалт, огтлол, хэсэглэл

Шатны марш, хэсэглэл-1 М1:25

Дээвэрт гарах төмөр шат хэсэглэл-2 М1:20

Давхрын шатны байгуулалт /М1:100/

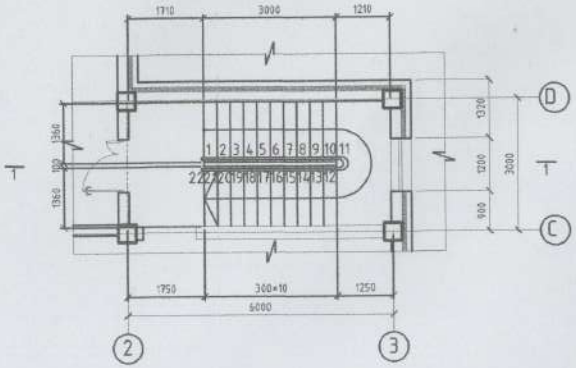

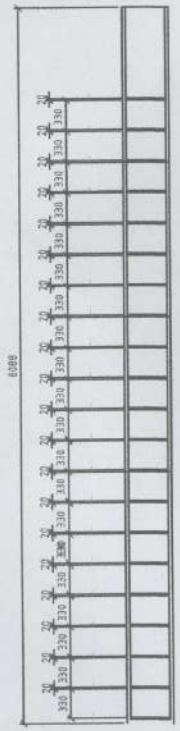

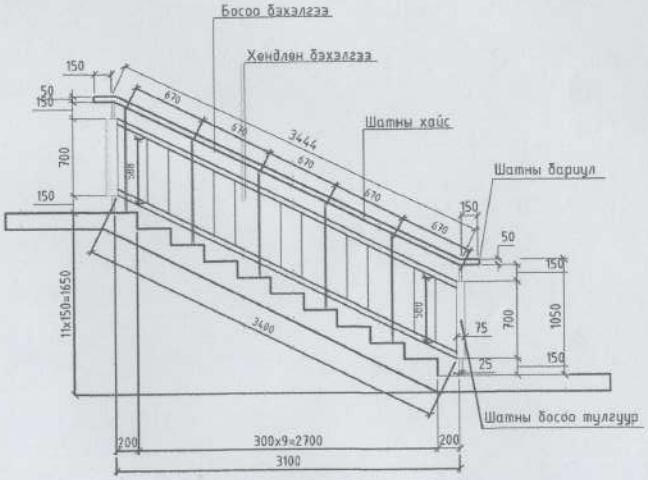

ОГТЛОЛ М1:100

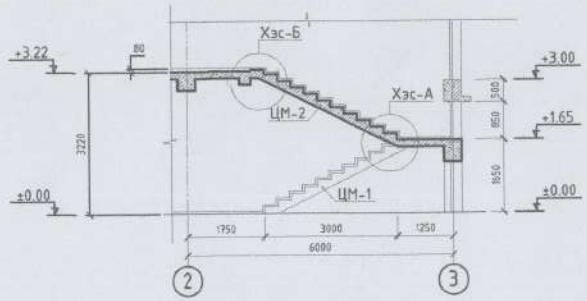

АВААРЫН ШАТНЫ ХЭСЭГЛЭЛ, БАЙГУУЛАЛТ М1:20

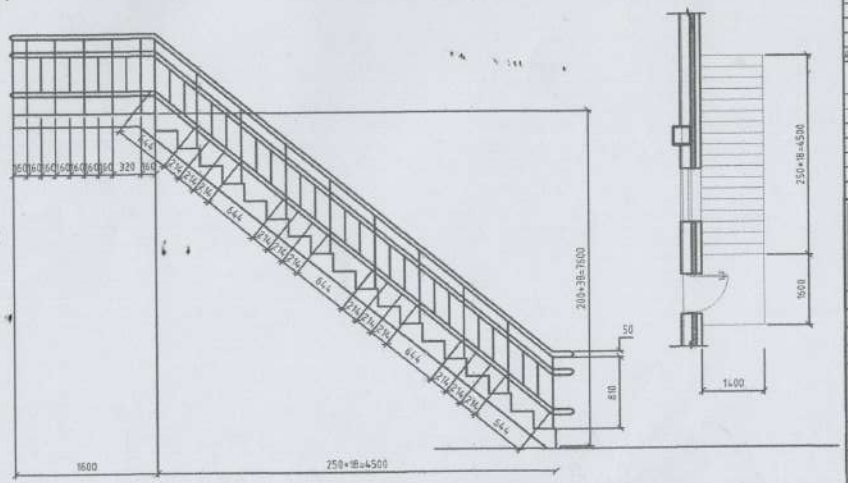

ТАЙЛБАР:

Өөрчлөлт	Засвар нэмэлт		
Гарын үсэг		Нэр	
ГБ		Э.Баасанжав	
ХАС		О.Мөнхцацрал	
ЦБУ		Б.Мөнхцацрал	
ХТ,БГ		Б.Анхцэцэгмаа	
ХД		Ц.Мөнхбаяр	

Ү.с шат: ТӨСЛИЙН ҮЕ ШАТ

Барилгын зураг төслийн "АРВАЙ ПРОЕКТ" ХХК

Архитектор		Д.Тунсэбаяр
Гүйцэтгэсэн		Э.Баасанжав
Шалгасан		Д.Тунсэбаяр

Бүрэн сумын цэцэрлэгийн өргөтгөлийн барилга

Шатны байгуулалт, огтлол, хэсэгчлэл

Масштаб: М1:-100	Зурагт дугаар: БА-14	Хуудас: 16
ТГ Шифр: UP02/23	ТГ Шифр:	Огноо: 2023-03-р сар

A2

Гадна довжооны хэсэгчилсэн байгуулалт

М1:50

Гадана давжоо ГД-1

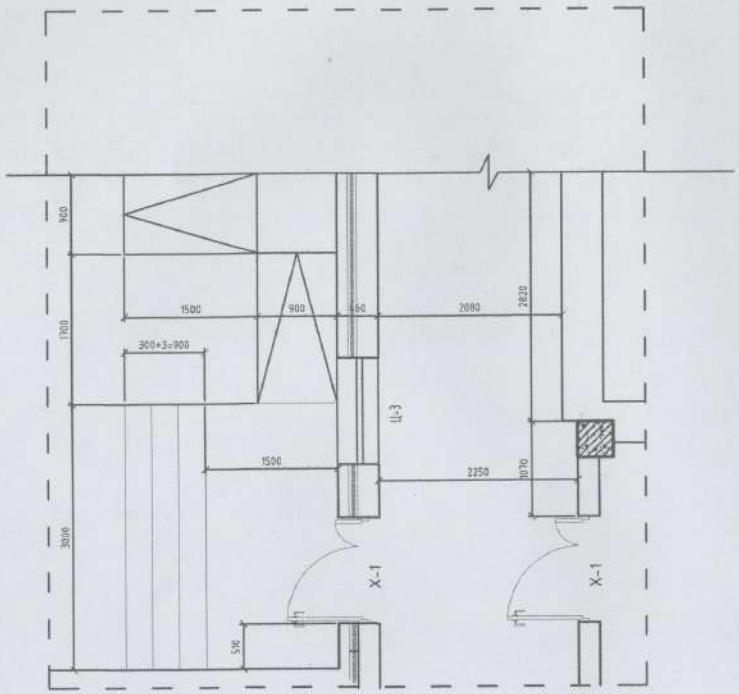

Гадана давжоо ГД-2

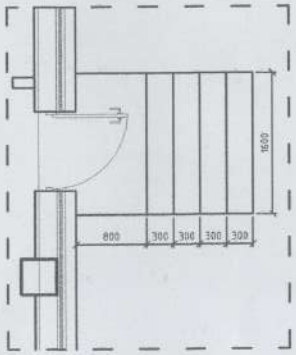

ТАЙЛБАР:

Өөрчлөлт	Огноо	Зохиогч нарийвчлал

ЗАВШААРЛАЛТАЙ

	Гарын үсэг	Нэр
ЗХ		З.Баяжаргал
ХАС		О.Мөнгөцацал
ЦБХ		О.Мөнгөцацал
ХТДГ		Б.Анхсүрэнхэн
ХД		П.Мөнгөбаяр

Төсөлтөй танилцсан: ТӨСЛИЙН ҮЕ ШАТ

Барилгын зураг төслийн "АРВАЙ ПРОЕКТ" ХХК

Архитектор		Д.Гүлсэнбаяр
Гүйцэтгэсэн		З.Баяжаргал
Зөвлөсөн		Д.Гүлсэнбаяр

Бүрэн сумын цэцэрлэгийн ерөнхөлөгийн барилга

Гадна давжоо, Пандус

Масштаб:	Зураглал дугаар:	Хуудас:
М1:-100	БА-15	16
ЕР Шифр: ЦР02/23	ТТ Шифр:	Огноо: 2023-03-р сар

А.1-р хүснэгт - Өрөө тасалгааны дотор заслын тодорхойлолт

1-р давхар		Таяз		Хана да хамар хана		Хана		Тайлбар
		Заслын төрөл	Талбай м2	Заслын төрөл	Талбай м2	Заслын төрөл	Талбай м2	
1	Үүдний өрөө	Эмульс	6.12	Тосон будаг	28.85	Эмульс	0.99	эмульсэн хана, таазнаас доош 10 см
2	Шатны хонгил	Эмульс	4.69	Тосон будаг	52.44	Эмульс	1.80	
3	Хувцас солих өрөө	Эмульс	5.88	Тосон будаг	28.66	Эмульс	0.98	
4	Хувцас солих өрөө	Эмульс	5.87	Тосон будаг	28.66	Эмульс	0.98	
5	Ариун ц. өрөө	Эмульс	10.06	Ханын плита	61.42	Эмульс	2.45	
6	Ариун ц. өрөө	Эмульс	10.42	Ханын плита	61.42	Эмульс	2.45	
7	Булгийн өрөө	Эмульс	40.26	Тосон будаг	82.96	Эмульс	2.86	
8	Булгийн өрөө	Эмульс	40.37	Тосон будаг	84.07	Эмульс	2.89	
9	Хүзүүвч	Эмульс	10.68	Тосон будаг	42.57	Эмульс	1.46	

А.2-р хүснэгт - Өрөө тасалгааны дотор заслын тодорхойлолт

2-р давхар		Таяз		Хана да хамар хана		Хана		Тайлбар
		Заслын төрөл	Талбай м2	Заслын төрөл	Талбай м2	Заслын төрөл	Талбай м2	
1	Шатны хонгил	Эмульс	6.12	Тосон будаг	28.85	Эмульс	0.99	эмульсэн хана, таазнаас доош 10 см
2	Коридор	Эмульс	5.33	Тосон будаг	27.55	Эмульс	1.02	
3	Эрхлэгчийн өрөө	Эмульс	10.23	Тосон будаг	37.70	Эмульс	1.30	
4	Урлаг заал	Эмульс	84.50	Тосон будаг	119.24	Эмульс	4.12	
5	Аж ахуйн өрөө	Эмульс	7.94	Ханын плита	34.16	Эмульс	1.17	
6	Ариун ц. өрөө	Эмульс	6.56	Ханын плита	29.75	Эмульс	5.12	

Дотор засал:

Булгийн өрөөны ханыг сайн чанарын будгаар 2 үе будах ба газар дээр нь захиалагч талтай тохирно. Булгийн өрөө болон бусад өрөөг 2 үе эмулсэн будгаар будна. Ариун цэврийн өрөөний плита цайвар өнгөтэй байна. Тухайн барилгын дотор засал болон сантехникийн хэрэгслүүдийг өнгө үзэмж, чанар сайтай байхаар хийхийг захиалагчдад санал болгож байна. Дотор заслын ажлыг БНбД 31-10-05 стандартыг баримтлан хийж гүйцэтгэнэ. Заслалд хэрэглэгдэх материал нь хүний биед сөрөг нөлөөгүй, эрүүл ахуйн шаардлагад нийцсэн материал байна.

1-70

ТАЙЛБАР:

Өөрчлөлт	Зассан хуудасны тоо	Гарын үсэг	Огноо

зөвшөөрөгдсөн

	Гарын үсэг	Нэр
БО		Э.Бадамсүх
ХАС		О.Мөнхцацраал
ЦБҮ		О.Мөнхцацраал
ХТДГ		Б.Анхсүлэгэн
КБ		П.Мөнхбаяр

Үе шат: ТӨСЛИЙН ҮЕ ШАТ

Барилгын зураг төслийн "АРВАЙ ПРОЕКТ" ХХК

Архитектор		Д.Тулхсүрэнгэрэл
Гүйцэтгэсэн		Э.Бадамсүх
Баталсан		Д.Тулхсүрэнгэрэл

Бүрд сумын цэцэрлэгийн өргөтгөлийн барилга

Дотор заслын тодорхойлолт

Масштаб	Зурагийн дугаар	Хуудас
М1:-100	БА-16	16
ГГ Шифр: UP02/23	ТГ Шифр:	Огноо: 2023-03-р сар

A2

Хүзүүвч хэсгийн байгуулалт

М1:100

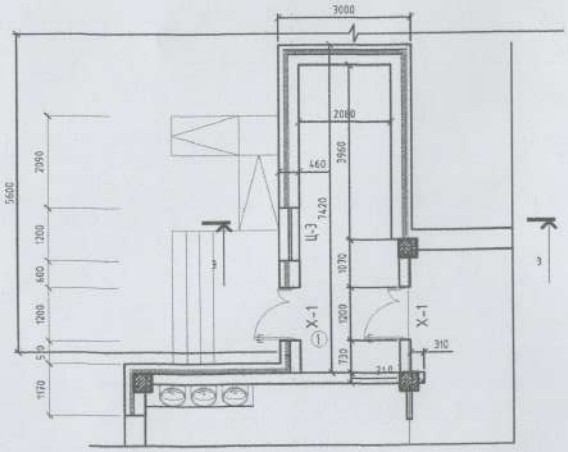

Огтлол 3-3

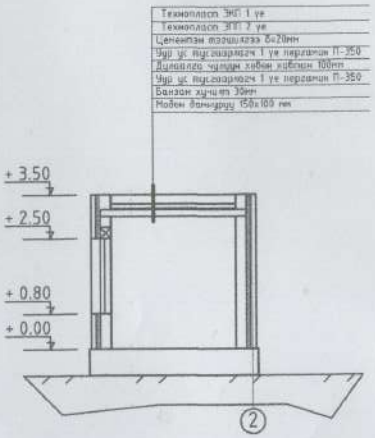

ТАЙЛБАР:

- Тоосго
- Ханын плита
- Тоосгон хана
- Бетон
- Дулаалгын үе 100мм

Өөрчлөлтийн дугаар	Огноо	Засвар өөрчлөлт

Зөвшөөрөлтэй

	Гарын үсэг	Нэр
БЗ		Э.Баасанжав
ХАС		Б.Мөнхжаргал
ЦБҮ		Б.Мөнхжаргал
КТ,ДГ		Б.Анхцэцэгмаа
ХЗ		П.Мөнхбаяр

Гүйцэтгэсэн: ТӨСЛИЙН ҮЕ ШАТ

Барилгын зураг төслийн "ЭРДЭЙ ПРОЕКТ" ХХК

Архитектор		Д.Тулхбаатар
Гүйцэтгэсэн		Э.Баасанжав
Хянасан		Д.Тулхбаатар

Бүрэн сумын цэцэрлэгийн ерөнхөөлийн барилга

Хүзүүвч хэсгийн байгуулалт огтлол

Масштаб	Зурагын дугаар	Хуудас
ТТ Шифр: ЭРДЭ/23	ТТ Шифр	Огноо: 2023-03-р сар

A2

1-р давхарын технологийн байгуулалт

М1:100

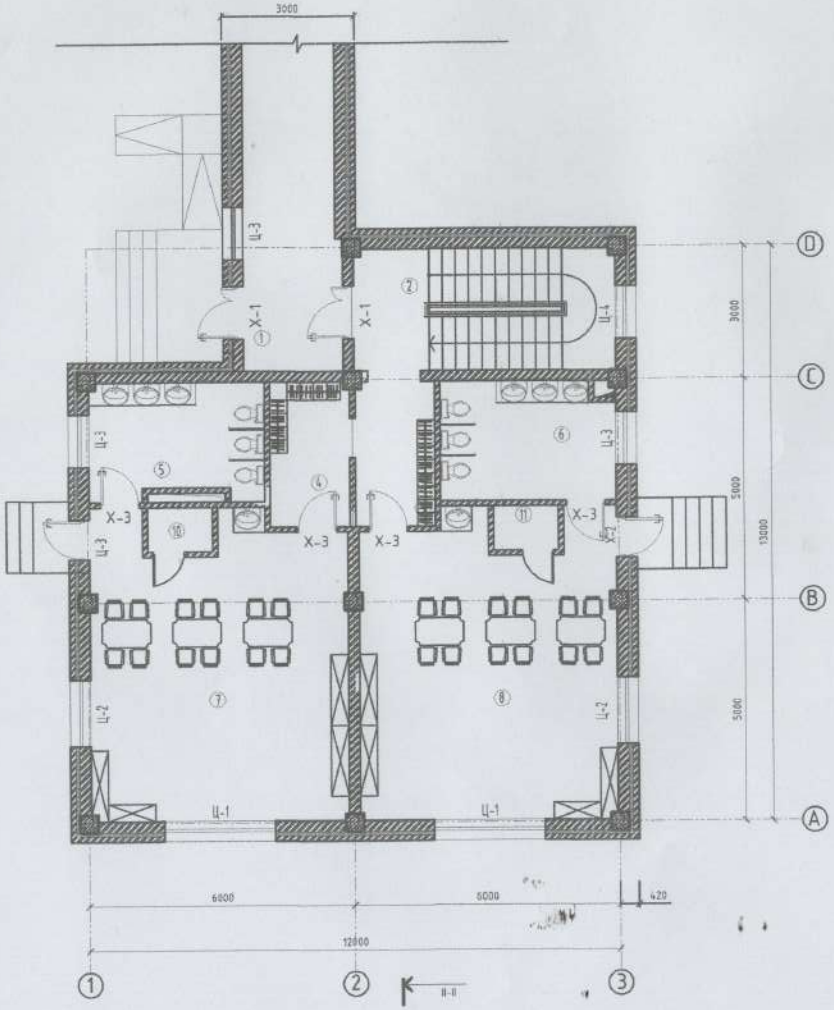

Өрөөний тодорхойлолт

№	Өрөөний нэр	Шалны төрөл	Талбай /м²/
1	Хонгил	Чулуу	12.10
2	Шатны хонгил	Чулуу	16.28
3	Хувцас солих өрөө	Паркет	5.88
4	Хувцас солих өрөө	Паркет	5.87
5	Ариун цэврийн өрөө	Плита	10.06
6	Ариун цэврийн өрөө	Плита	10.42
7	Бүлгийн өрөө	Паркет	38.36
8	Бүлгийн өрөө	Паркет	38.36
9	Хүүгүүд	Паркет	10.68
10	Ор хураах өрөө	Паркет	1.46
11	Ор хураах өрөө	Паркет	1.46
Нийт талбай			150.93

ТАЙЛБАР:

Өөр	Огноо	Зассан хуудаснууд

зөвшөөрсөн

	Гарын үсэг	Нэр
БЗ		Э.Баасхүү
ХАС		О.Мөнхцацал
ЦБЧ		О.Мөнхцацал
ХТ,ДГ		Б.Амгаланчимэг
ХД		О.Мөнхбаяр

ТӨСЛИЙН ҮЕ ШАТ

"АРВАЙ ПРОЖЕКТ" ХХК

Барилгын хүрээ тасалгаа "АРВАЙ ПРОЖЕКТ" ХХК

Архитектор		Д.Тулсбаатар
Гүйцэтгэсэн		Э.Баасхүү
Шалгасан		Д.Тулсбаатар

Бүрэн сумын цэцэрлэгийн өргөтгөлийн барилга

1-р давхрын технологийн байгуулалт

Масштаб:	Зураглалын дугаар:	Хуудас:
М1:100	ТХ-1	1
ЕР шифр: UP02/23	ТР шифр:	Огноо: 2023-03-р сар

А2

2-р давхарын технологийн байгуулалт

М1:100

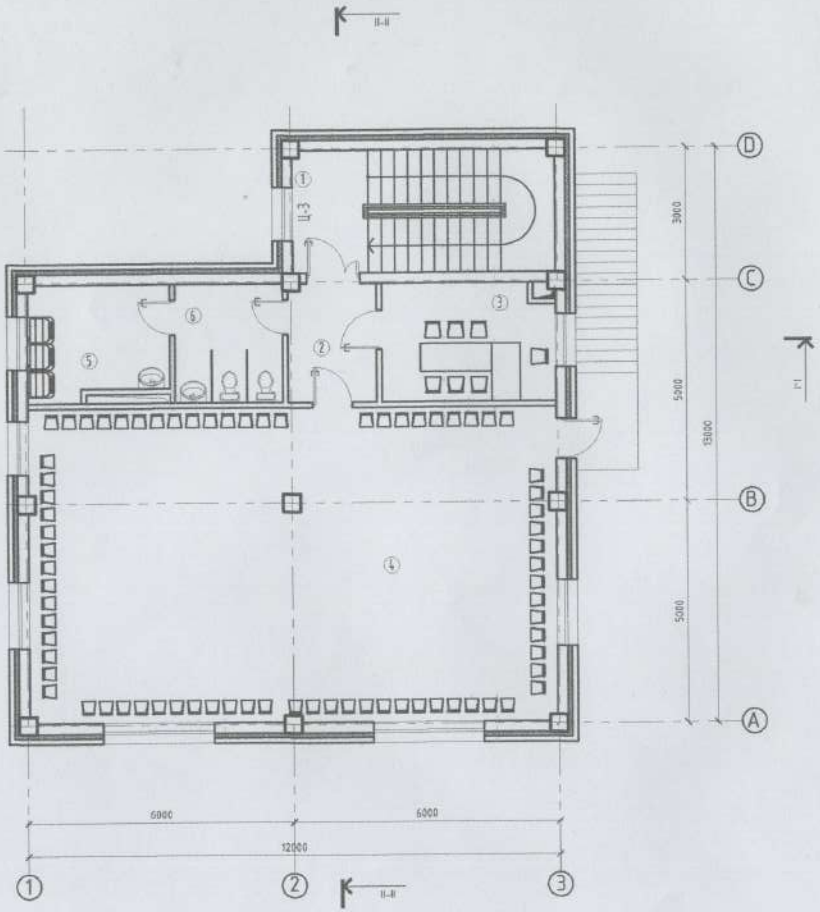

Өрөөний тодорхойлолт

№	Өрөөний нэр	Шалны төрөл	Талбай /м²/
1	Шатны хонгил	Чулуу	16.28
2	Коридор	Паркет	5.33
3	Эрхлэгчийн өрөө	Паркет	10.23
4	Урлаг заал	Паркет	84.50
5	Аж ахуйн өрөө	Плита	7.94
6	Ариун цэврийн өрөө	Плита	6.56
7	Нийт талбай		130.84

ТАЙЛБАР:

Өөр	Огноо	Зургийн нэрлэгээ

ЗӨВШӨӨРӨГДСӨН

	Гарын үсэг	Нэр
ББ		З.Баасхүү
ХАС		О.Мөнхцацал
ДБХ		О.Мөнхцацал
ХТДГ		Б.Амгаланбаяр
КД		П.Мөнхбаяр

Тех хян. ТӨСЛИЙН УЕ ШАТ

Барилгын эрдэс материалын "АРВАЙ ПРОЕКТ" ХХК

Архитектор		Д.Тулхэбаяр
Гүйцэтгэгч		З.Баасхүү
Ерөнхий		Д.Тулхэбаяр

Бүрэн сумын цэцэрлэгийн өргөтгөлийн барилга

2-р давхрын технологийн байгуулалт

Масштаб	Эдгээн дугаар	Хуудас
М1:-100	ТХ-2	2
ТТ Шифр: UP02/23	ТТ Бичг.	Огноо: 2023-03-р сар

A2

БАРИЛГЫН ЗУРАГ ТӨСЛИЙН "АРВАЙ ПРОЕКТ"ХХК
ТУСГАЙ ЗӨВШӨӨРЛИЙН ДУГААР: ЗТЗ2-755/16
Өв.Арвайхээр сум 5-р баг МАН-ын байр 204 тоот Утас: 99106647, 80110793

ЕГ Шифр: UP02/23

(Өвөрхангай аймаг, Богд сум)

ӨВӨРХАНГАЙ АЙМАГ, БҮРД СУМЫН ЦЭЦЭРЛЭГИЙН ӨРГӨТГӨЛИЙН БАРИЛГА

(ажлын зураг)

БАРИЛГА БҮТЭЭЦИЙН ХЭСЭГ-ББ

БОЛОВСРУУЛСАН:

Гүйцэтгэх захирал ...../ Э.Лхагвасүрэн /

Зургийн ерөнхий инженер ...../ Э.Багахүү /

Өвөрхангай аймаг
2023 он

ББ МАРКИЙН АЖЛЫН ЗУРГИЙН ҮНДСЭН БҮРДЛИЙН ЖАГСААЛТ		
Хуудас	Нэр	Тайлбар
ББ-1	Зургийн жагсаалт, Тайлбар бичиг	
ББ-2	Инженер геологийн зүсэлт	
ББ-3	Суурийн байгуулалт	
ББ-4	Суурийн өгтлөл хэвний зураг	
ББ-5	БС-1 суурийн өгтлөл хэвний зураг	
ББ-6	БС-2 суурийн өгтлөл хэвний зураг	
ББ-7	Рамын байршлын схем	
ББ-8	Рам-1 хэвний зураг	
ББ-9	Рам-2 хэвний зураг	
ББ-10	Рам-3 хэвний зураг	
ББ-11	Рам-4 хэвний зураг	
ББ-12	Баганын арматурчлал, өгтлөл, түүвэр	
ББ-13	Дамжуурны байршлын схем	
ББ-14	Дамжуурын ДН-1 өгтлөл, арматурчлал, түүвэр	
ББ-15	Дамжуурын ДН-1 өгтлөл, арматурчлал, түүвэр	
ББ-16	Дамжуурын ДН-2 өгтлөл, арматурчлал, түүвэр	
ББ-17	Дамжуурын ДН-3 өгтлөл, арматурчлал, түүвэр	
ББ-18	Дамжуурын ШДН өгтлөл, арматурчлал, түүвэр	
ББ-19	Дамжуурын ДН-4 өгтлөл, арматурчлал, түүвэр	
ББ-20	Дамжуурын ДН-4 өгтлөл, арматурчлал, түүвэр	
ББ-21	Дамжуурын ДН-5 өгтлөл, арматурчлал, түүвэр	
ББ-22	Дамжуурын ДН-6 өгтлөл, арматурчлал, түүвэр	
ББ-23	Туслах дамжуурын ТДН-1 өгтлөл, арматурчлал, түүвэр	
ББ-24	Туслах дамжуурын ТДН-2 өгтлөл, арматурчлал, түүвэр	
ББ-25	Баганы дамжуурыны цуглуулгын хучигтэй, материалын түүвэр	
ББ-26	1-р давхрын хучлагын хавтангийн байгуулалт, өгтлөл, түүвэр	
ББ-27	2-р давхрын хучлагын хавтангийн, өгтлөл, түүвэр	
ББ-28	1-р давхрын төмөр бетон хучлагны хэвний байгуулалт	
ББ-29	1-р давхрын хучлагны доод үеийн арматурчлал, өгтлөл, түүвэр	
ББ-30	1-р давхрын хучлагны дээд үеийн арматурчлал, өгтлөл, түүвэр	
ББ-31	2-р давхрын хучлагны хэвний байгуулалт	
ББ-32	2-р давхрын хучлагны доод үеийн арматурчлал, өгтлөл, түүвэр	
ББ-33	2-р давхрын хучлагны дээд үеийн арматурчлал, өгтлөл, түүвэр	
ББ-34	1-р давхрын шатны хонгилийн төмөр бетон хучлагны хэвний байгуулалт	
ББ-35	1-р давхрын шатны хонгилийн төмөр бетон хучлагны арматурчлал, өгтлөл, түүвэр	
ББ-36	1-р давхрын ханын тор ялгуны байгуулалт	
ББ-37	2-р давхрын ханын тор ялгуны байгуулалт	
ББ-38	Ханын торны хэсгүүдэл А, Б, В, Г	
ББ-39	Гадна цутгамал давхооны байгуулалт, өгтлөл, түүвэр	
ББ-40	Төмөр бетон шатны хэвний байгуулалт, өгтлөл, хэсгүүдэл	
ББ-41	Шатны арматурчлал ЦМ-1, ЦМ-2 өгтлөл, түүвэр	

ТАЙЛБАР БИЧИГ

Ерөнхий хэсэг: Барилгын бүтээцийн зураг төслийг байгаль цаг уурын доорхи нөхцөлд тохируулан төлөвлөв.

Үүнд гадна агаарын тооцооны температур -35.5 °С
цасны ачаалал 50 кг/м²
салхины ачаалал 42 кг/м²
газар хөдлөлийн 7$_{х}$ балл.

Бүүр: Барилгын инженер геологийн 2022 онд боловсруулсан ЗТ18-108/19 тоот инженер геологийн дүгнэлтийн дагуу суурь суух бүй бүүрь нь Дерөөдөгчийн настай шавранцар, элсэн чигжээстэй хайрга, хайргархаг шавранцар ул хөрс тархсан байна. Суурь суух бүүрь хөрс нь зураг зохиосон шинж чанар үзүүлэлтээрээ зөрүүтэй өөр төрлийн хөрс болон асгаас хөрс, нүх, одоо байгаа шугам сүлжээ зэрэг эүйл цэрвэл холбогдох хүмүүст мэдэгдэж, техникийн шийдэл гаргуулах хэрэгтэй.

Суурь: Котлованыг механизмаар суурь суулгах төслийн түвшингээс дээш 20-30см дутуу ухаж түүнээс доош төслийн түвшин хүртэл гараар ухах хэрэгтэй. Барилгын суурийг цутгамал төмөр бетон баганан суурьтайгаар төлөвлөв. Суурийн бетоны анги В20 дагуу ажлын арматурын анги SD390 /MNS JIS G 3112:2002/ хөндлөн ажлын арматурын анги А240 /ГОСТ 5781-82/ болно. Цутгамал суурийн дор 10см зузаан В10 ангийн бетон бэлтгэл хийнэ. Суурийн арматурчлалыг хийж ямаа багана, цутгамал хана болон бусад хийцийн гарагдаа арматуруудыг байрлуулж өгөх хэрэгтэй. Суурийг хийж гүйцэтгэхдээ рамын зургуудтай сайтар уялдуулж үзэх хэрэгтэй. Бетоны ажлыг хийж гүйцэтгэхдээ "Цутгамал төмөр бетон бүтээц" БНӨД-52-02-05, Цутгамал төмөр бетоны ажил гүйцэтгэх заавар БД52-102.04-ийн заалтуудыг баримталбал зохино. Цутгамал ханын хөрстэй нийлэх хэсэгт босоо ус тусгаарлагчийг хүйтнээр хийсэн дэвсгэр дээр 2 уе хар тос хийж гүйцэтгэнэ. Суурийн хажуугаар овойлт үүсэхгүй элс хайрган хөрсөөр чигжих ба эргүүлж чигжих хөрсийг 20см тутамд уеглан нягтруулна. Нягтруулсан хөрсний эзлэхүүн жин 1,65г/см³-ээс багагүй байна.

Цутгамал төмөр бетон рам: Барилгын даацын үндсэн бүтээц нь төмөр бетон араг бүтээц байна. Цутгамал төмөр бетон хийцийн бетоны анги В25 дагуу ажлын арматурын анги SD390 /MNS JIS G 3112:2002/ хөндлөн ажлын арматурын анги А240 /ГОСТ 5781-82/ болно. Цутгамал төмөр бетоны ажлыг гүйцэтгэхдээ "Цутгамал төмөр бетон бүтээц" БНӨД52-02-05, Цутгамал төмөр бетоны ажил гүйцэтгэх заавар БД52-102.04-ийн заалтуудыг баримталбал зохино. Хэв хашмал нь бат бөх, тогтвортой нөхцөлөөр хангагдсан байх шаардлагатай ба бетон бат бэхийн бэхжилтийнхээ 70%-ийг авахаас өмнө хэв хашмалыг суллаж болохгүй. Бетон зуурмагаас холбогдох жүрмын дагуу дээж авч, бат бэхийг тодорхойлуулсан байх шаардлагатай. Цутгамал хийцэд эзэлэх нуудсан, тахийж нурийсан арматур ашиглахыг хориглоно. Арматурчлалын ажлын явцад уг рамтай холбогдох цутгамал дам нуруу, хучлага, шат, диафраг хана дээвэрийн хаалга, таазны хаалт, гарагдаа арматуруудыг хэвний зураг үүгүүлэгчийн дагуу байрлуулах шаардлагатай. Бетон болон арматурчлалын ажил гүйцэтгэх аюулыг үйлдэхдээ зохиогчид үзүүлсэн байх шаардлагатай.

Хана: Барилгын гадна ханын зузаан 400мм ба /250мм-ийн зузаан хөнгөн блок өрөх 150мм-ийн полистрол хавтангаар бүлээлаж гадна талаас шаардана.
Дотор хана 120мм тоосго ба ойл хоорондын тусгаалах хана 250мм хөнгөн блок байна. Дулааны улиралд ханын өргөнийг зуурмагийн марк-50 байна. 250мм хөнгөн блок дүүрэхгүй хана болж байгаа тул багана ба дам нуруугны ирмэгээс 20мм-ийн зайсартай өрх эмэ зай зайсарыг цаг зөөлөн материалаар чигжинэ. Өргөнийг ахлаг босоо болон хэвтээ чиглүүлэгч утсыг тогтмол шалгаж, шалгах хэрэгслийн хяналтын дор чанартай гүйцэтгэвэл зохино. Гадна ханын өндрийн 750мм тутамд төмөр торыг ханын торын зургийн дагуу тавина.

Хучлага : Төмөр бетон каркас дээр 2.09тн жинтэй НХ59-12 маркын хучлагын нухтэй хавтанг А,В,С тэнхлэгийн дамнуруугаар тугжих угсрана. Хучлагын хавтангын цуглуулгын хооронд b=100мм төмөр бетон цутгаж угсарна.

Шат : Шат нь мөн цутгамал төмөр бетон байна. Бетоны анги В25 дагуу ажлын арматурын анги SD390 /MNS JIS G 3112:2002/ хөндлөн ажлын арматурын анги SD390 /MNS JIS G 3112:2002/ Шатны маршийг зураг үзүүлэгчийн дагуу цутгана. Барилга угсралтын явцад хучлагаа гарч буй нухийг давхар тус бүрд нь тор хаалтаар хаяж таглавал зохино.

Хаяаавч: Барилгын эргэн тойронд 800мм өргөнтэй хаяаавчийг В10 ангийн бетоноор 8-12см зузаантайгаар цутгаж 20мм-ийн цементэн өнгөлгөө хийнэ.

Барилга байгуулалтийн зорилалт, төлөвлөлт, техникийн шийдлээс ул хамаарах барилгын ажлын зургийн стандартын шаардлагыг загварчилан "Барилгын эталон зураг"-аар үүгүүлэв.

БҮТЭЭЦИЙН ХЭСГИЙН ЭТАЛОН ЗУРАГТ АШИГЛАСАН НОРМАТИВ БАРИМТ БИЧГҮҮД

Тэмдэглэгээ	Нэр	Тайлбар
БНӨД 22-01-01*/2006	Газар хөдлөлийн бүс нутагт барилга барих, төлөвлөх норм ба дүрэм	
БНӨД 2.02.01-94	Барилга байгуулалтийн бүүрь суурийн зураг төсөл зохиох норм ба дүрэм	
БНӨД 52-01-10	Бетон ба төмөр бетон бүтээц	
БД 52-105-10	Бетон ба урьдчилан хучлагдсангүй арматуртай төмөр бетон бүтээц	
Цуврал Г1.220.1-1Г	Цутгамал төмөр бетон араг бүтээцийн хийц хэсгүүдэлийн альбом	
В1.038-1.1	Угсармал төмөр бетон ялуу	

Тооцооны схем

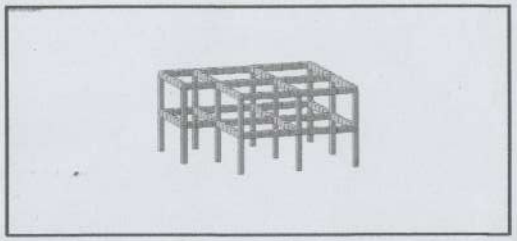

ДАВТАН ХЭРЭГЛЭХ ЗУРГИЙН ХОЛБОЛТ	ЭНЭ ХУУДАС: ЗАСВАРТАЙ, ЗАСВАРГҮЙ ХҮЧИНГҮЙ
ИНЖЕНЕР	)
ГҮЙЦЭТГЭСЭН	)
ШАЛГАСАН	)

АРВАЙ ПРОЕКТ ХХК

Өвөрхангай аймаг, Бүрд сумын
Цэцэрлэгийн өргөтгөлийн барилга
Зургийн жагсаалт, тайлбар бичиг

Инженер		Э.Багахүү	Е.Г.Шифр: UP02/23	Масштаб: М1:100	Огноо: 2023-03-сар
Гүйцэтгэсэн		Э.Багахүү	Т.Г.Шифр:	Зургийн дугаар: ББ-1	Бүх хуудас: 41
Шалгасан		Э.Ихэгвасүрэн			

Тайлбар

Барилгын инженер хайгуулын "Топ гео техник" ХХК -д 2022 онд боловсруулсан архив № 3Т18-108/19 дугаартай инженер геологийн дүгнэлтийн дагуу суурь суурь дуй бурь нь Дарвдвгчийн настай шавранцар, элсэн чигжээстэй хайрга, хайргархаг шавранцар ул хөрс тархсан байна.

ИГЗ-1. Шавранцар ул хөрс (pQ2):

Хар саарал өнгөтэй, хагас хатуу хам байдалтай, пролювийн гаралтай, Голоцены настай шавранцар ул хөрс.

Хөрсний ширхэгийн бүрэлдэхүүнд:

- Хайр хайрга	7.40 %
- Элс	49.55 %
- Тоос	26.40 %
- Шавар	16.65 % тус тус агуулна.

Хөрсний физик шинж чанарыг үзүүлбэл:

- Байгалийн чийг	0.163
- Урсалтын хязгаар дээрх чийг, %	0.236
- Имрэгдлийн хязгаар дээрх чийг, %	0.146
- Уян налархайн тоо, %	0.090
- Хатуу хэсгийн нягт, г/см3	2.72
- Байгалийн нягт, г/см3	2.03
- Хуурай хэсгийн нягт, г/см3	1.75
- Сүвшил, %	35.66
- Сүвшилийн итгэлцүүр	0.555
- Чийглэгийн зэрэг	0.79
- Хам байдал	0.19

Шавранцар ул хөрсний механик шинж чанарын нормативт утгыг үзүүлбэл:

Барьцалдалтын хүч	Сп1= 37 кПа
Дотоод үрэлтийн өнцөг	фп1 = 25°
Хэв гажилтын модуль	Е= 26 МПа

Тооцооны утга:

Барьцалдалтын хүч	Сп2= 24.7 кПа
Дотоод үрэлтийн өнцөг	фп2 = 21.7°
Тооцооны барагцаалсан эсэргүүцэл	Ro= 280 кПа

Шавранцар ул хөрс нь байгалийн чийг болон уян налархайн үзүүлэлтээс хамаарч Kf=0.073 байгаа нь уг хөрс улирлын хөлдөлтийн бүсэд хүчтэй ховилт үүсгэх шинж чанартай.

Улирлын хөлдөлтийн норматив гүн: 2.31 м

Ул хөрсний хатуулгын зэрэг II.

Таних тэмдэг

- Өнгөн хөрс: Ургамлын үндэс бухий бор хүрэн өнгийн өнгөн хөрс.
- ① Шавранцар ул хөрс (pQ_2): Хар саарал өнгөтэй, хагас хатуу хам байдалтай, пролювийн гаралтай, Голоцены настай шавранцар ул хөрс. /Бага зэрэг хайрга агуулсан/
- ② Элсэн чигжээстэй хайрган ул хөрс (pQ_2): Бор шаргал өнгөтэй, бага чийгтэй, пролювийн гаралтай, Голоцены настай элсэн чигжээстэй хайрган ул хөрс.
- ③ Хайргархаг шавранцар ул хөрс (pQ_2): Улаан хүрэн өнгөтэй, хатуу хам байдалтай, пролювийн гаралтай, Голоцены настай хайргархаг шавранцар ул хөрс.
- I I' Инженер-геологийн зүсэлтийн дугаар
- ① Хөрсний үеийн дугаар
- pQ₂ Ул хөрсний нас, гарал үүслийн индекс
- Цооногийн амсар
- 0.1 Хөрсний үеийн хил, м
- Ул хөрсний дээж авсан гүн, м
- 6.0 Цооногийн гүн, м

Инженер-геологийн зүсэлт зураг

Масштаб Б 1:100
Х 1:200

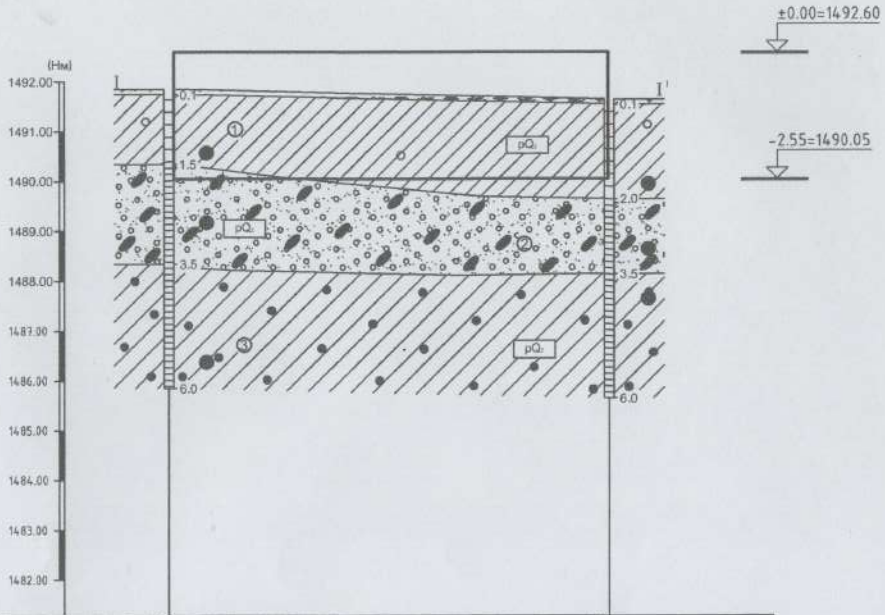

Цооногийн дугаар	Ц-2	Ц-1
Амсрын ойралцоо өндержилт,м	1491.85	1491.65
Цооногт хоорондын зай, м	17.69	

Хөрсний төлөв байдал

Шавранцар ул хөрс	Элсэн чигжээстэй хайрган ул хөрс	Хайргархаг шавранцар ул хөрс
Хагас хатуу		
	Бага чийгтэй	Хатуу

ДАВТАН ХЭРЭГЛЭХ ЗУРГИЙН ХОЛБОЛТ

ЭНЭ ХУУДАС: ЗАСВАРТАЙ, ЗАСВАРГҮЙ ХУЧИНГҮЙ

ИНЖЕНЕР	( )
ГҮЙЦЭТГЭСЭН	( )
ШАЛГАСАН	( )

АРНАЙ ПРОЕКТ ХХК

Өвөрхангай аймаг, Бүрд сумын
Цэцэрлэгийн өргөтгөлийн барилга
Инженер геологийн зүсэлт

Инженер		Э.Багахүү	Е.Г.Шифр: UP02/23	Масштаб: М1:100	Огноо: 2023-03-сар
Гүйцэтгэсэн		Э.Багахүү	Т.Г.Шифр	Зургийн дугаар: ББ-2	Бүх хуудас: 41
Шалгасан		Э.Пхагвасүрэн			

Суурийн байгуулалт М1:100

(±0.00=1492.60)

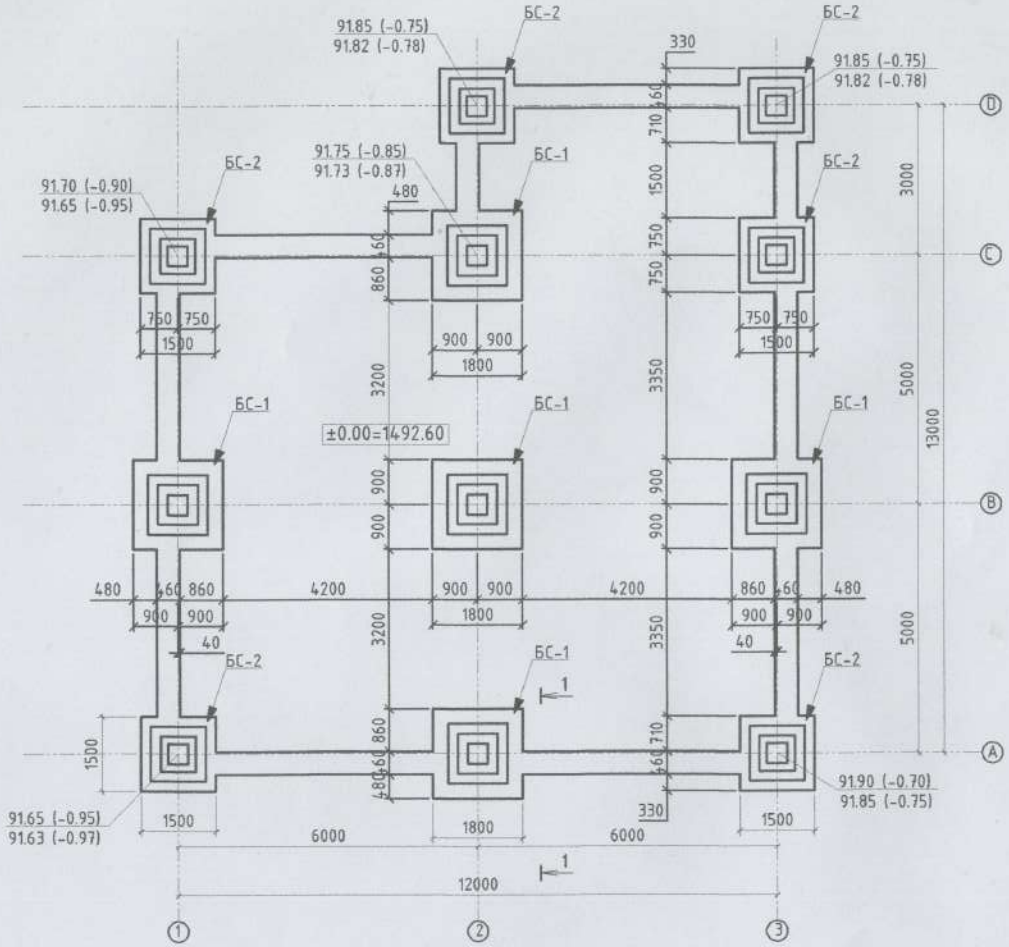

1-1

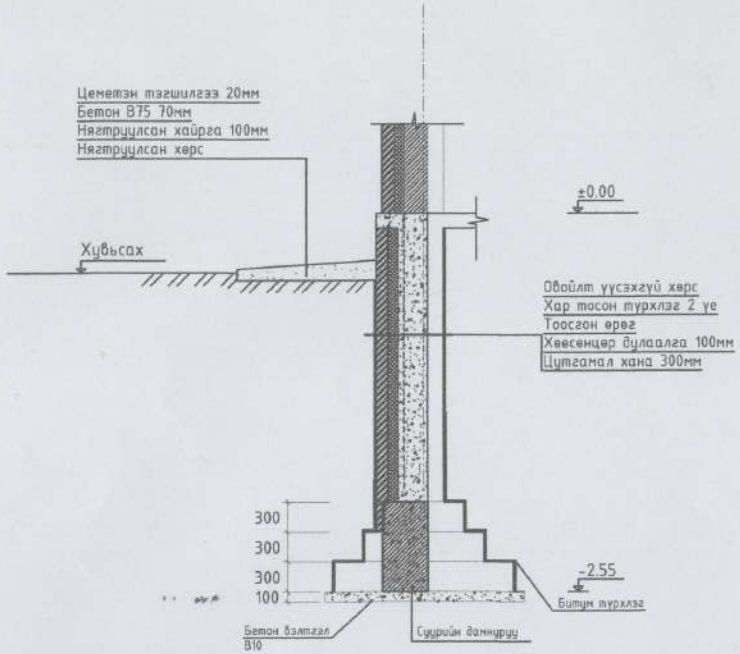

А,С,1,3

00-202

2023.04.11

ДАВТАН ХЭРЭГЛЭХ ЗУРГИЙН ХОЛБОЛТ	ЭНЭ ХУУДАС: ЗАСВАРТАЙ, ЗАСВАРГҮЙ ХҮЧИНГҮЙ
ИНЖЕНЕР	( )
ГҮЙЦЭТГЭСЭН	( )
ШАЛГАСАН	( )

АРЧЛЭЙ ПРОЖЕКТ ХХК

Өвөрхангай аймаг, Бүрд сумын
Цэцэрлэгийн ерөнхөлөгчийн барилга
Суурийн байгуулалт

Инженер		Ж.Багахүү	Е.Г.Шифр: UP02/23	Масштаб: М1:100	Огноо: 2023-03-сар
Гүйцэтгэсэн		З.Багахүү	Т.Г.Шифр:	Зургийн дугаар: ББ-3	Бүх хуудас: 41
Шалгасан		Э.Лхагвасүрэн			

Суурийн огтлол арматурчилал

БС-1

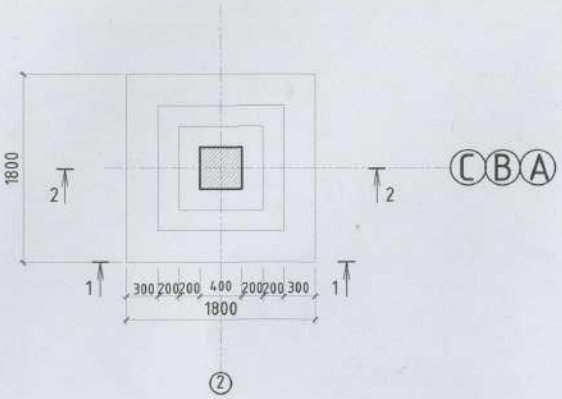

Тор-1

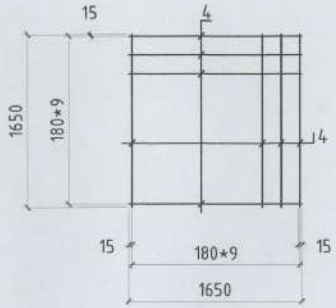

3-3

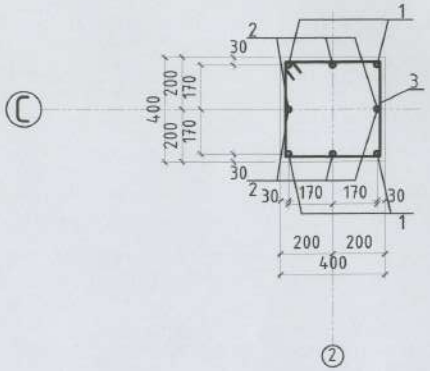

1-1

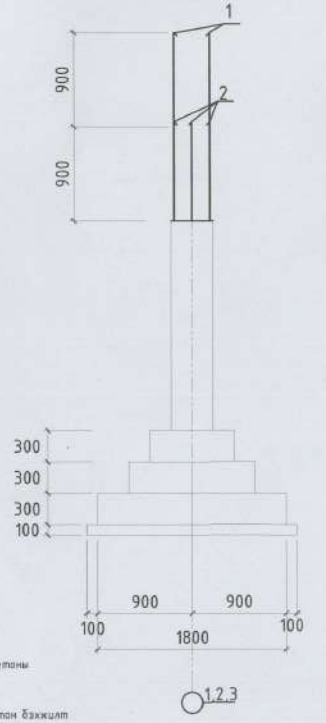

2-2

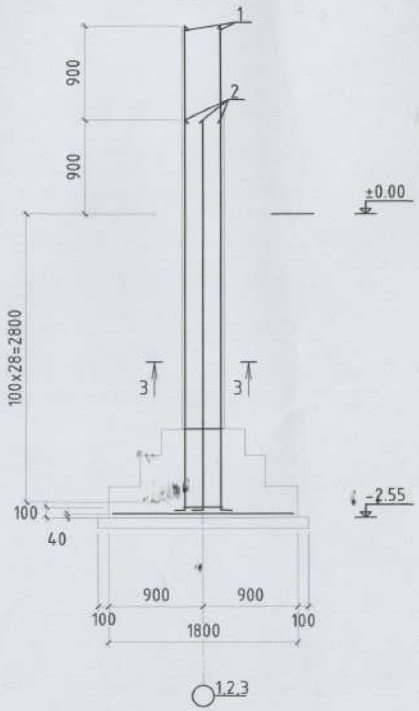

Материалын түүвэр

Марк ба дугаар	Тэмдэглэгээ	Нэр	Тоо ш	Жин кг	Тайлбар
			5		915.05
1	4700 100	SD390 D22 L=4800	4	14.59	58.36
2	3850 100	SD390 D22 L=3950	4	12.00	48.03
3	340 340 340 340	A240 D8 L=1460	17	0.395	9.80
		Материал			
		Бетоны анги B15	5	1.5	7.5
		Тор. Т-1			
4		SD390 D19 L=1650	18	2.25	66.82
		Нийт			183.01

1.Энэ хуудсыг ББ-4

1.Энэ хуудсыг ББ-4,5 хуудастай хамт уз.

2.Рамыг цутгахын өмнө цутгах бетоноос дээж авч бетоны маркыг тодорхойлсны дараа цутгах шаардлагатай.

3.Тэмдэг бетон цутгамал хийцийг цутгасны дараа бетон бэхжилт 70%-ийг авсны дараа хэв хаших шаардлага.

Өвөрхангай аймаг, Бүрд сумын
Цэцэрлэгийн өргөтгөлийн барилга

БС-1 суурийн огтлол арматурчилал

Инженер		З.Багахүү	Е.Г.Шифр: UP02/23	Масштаб: М1:100	Огноо: 2023-03-сар
Гүйцэтгэсэн		З.Багахүү	Т.Г.Шифр:	Зургийн дугаар: ББ-4	Бүх хуудас: 41
Шалгасан		З.Лхагвасүрэн			

БАРИЛТЫН ХЯНАЛТ ГРУПП

Суурийн огтлол арматурчилал

БС-1

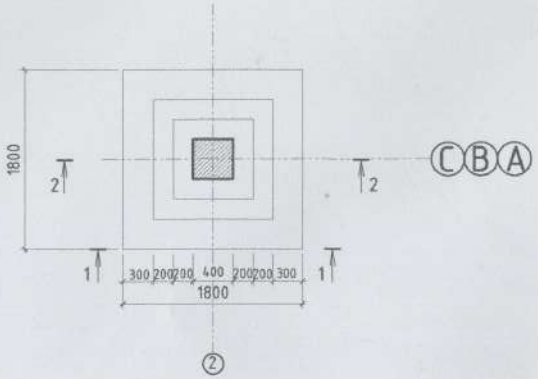

Тор-1

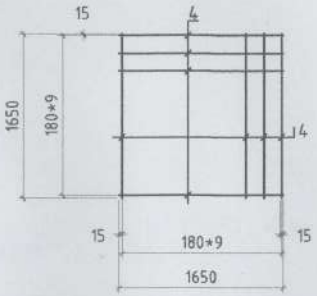

3-3

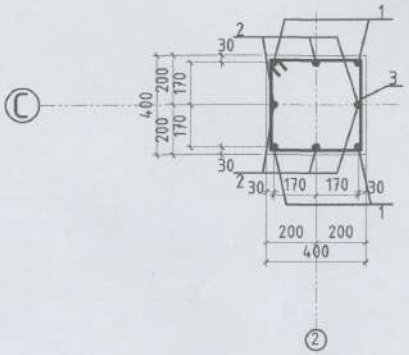

1-1

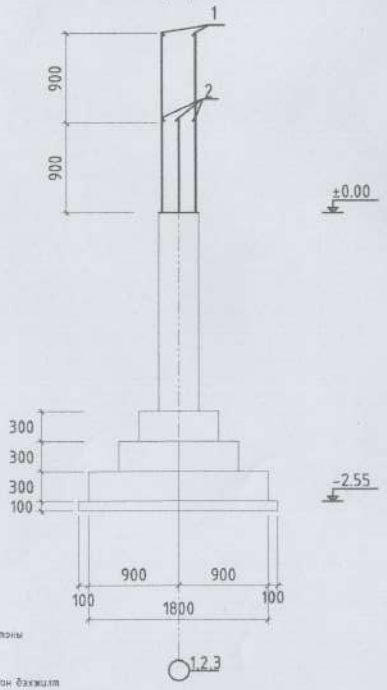

2-2

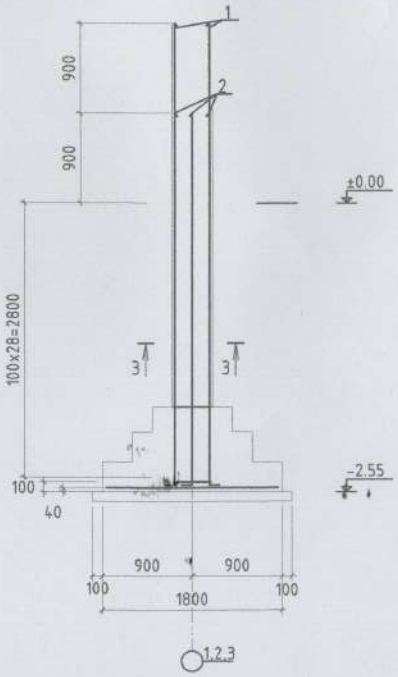

Материалын түүвэр

Марк ба дугаар	Тэмдэглэгээ	Нэр		Тоо ш	Жин кг	Тайлбар
				5		915.05
1	4700 100	SD390 D22	L=4800	4	14.59	58.36
2	3850 100	SD390 D22	L=3950	4	12.00	48.03
3	340 340 340	A240 D8	L=1460	17	0.395	9.80
		Материал				
		Бетоны анги B15		1.2		
		Тор Т-1				
4		SD390 D19	L=1650	18	2.25	66.82
		Нийт				183.01

1.Энэ хуудсыг ББ-4

1.Энэ хуудсыг ББ-4,5 хуудастай хамт үз.

2.Рамыг цутгахын өмнө цутгах бетоноос өндөр авч бетоны масыг тодорхойлсны дараа цутгах шаардлагатай.

3.Тигнэр бетон цутгамал хийцийг цутгасны дараа бетон дэжиллт 70%-ийг авсны дараа хэв халамыг задлана.

ДАВТАН ХЭРЭГЛЭХ ЗУРГИЙН ХОЛБОЛТ

ЭНЭ ХУУДАС: ЗАСВАРТАЙ ЗАСВАРГҮЙ

ИНЖЕНЕР

ГҮЙЦЭТГЭСЭН

ШАЛГАСАН

АРВАЙ ПРОЕКТ ХХК

Өвөрхангай аймаг, Бүрд сумын

Цэцэрлэгийн ерөнхөлийн барилга

БС-1 суурийн огтлол арматурчилал

Инженер	Э.Багахүү	Е.Г.Шифр: UP02/23	Масштаб: M1:100	Огноо: 2023-03-сар
Гүйцэтгэсэн	Э.Багахүү	Т.Г.Шифр:	Зургийн дугаар: ББ-4	Бүх хуудас: 41
Шалгасан	Э.Пхаавасүрэн			

Суурийн огтлол арматурчилал

БС-2

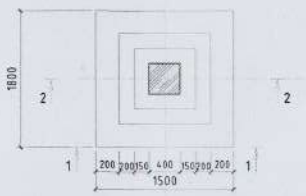

Ⓒ

Тор-1

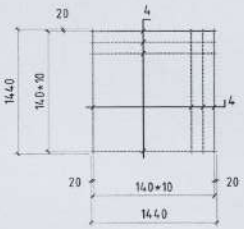

Ⓒ

3-3

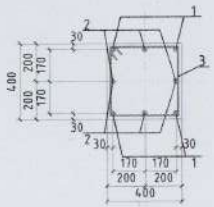

②

1-1

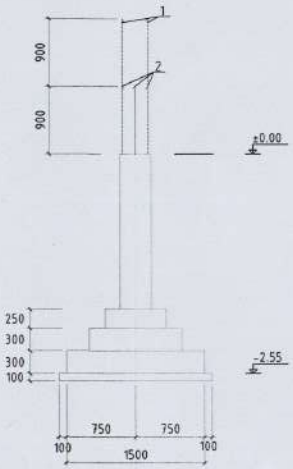

②

2-2

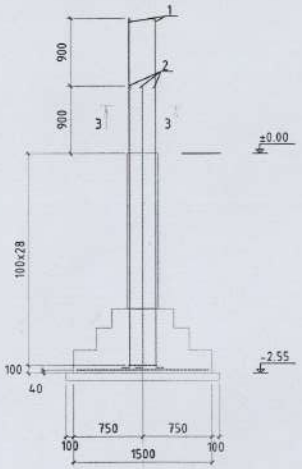

②

Материалын тооцоо

Марк ба дугаар	Тэмдэглэгээ	Нэр	Тоо ш	Жин кг	Тайлбар
			6		1076.88
1	4700 100	SD390 D22 L=4800	4	14.59	58.36
2	3850 100	SD390 D22 L=3950	4	12.00	48.03
3	340 340 340	A240 Ø8 L=1460	17	0.395	9.80
		Бетоны анги B15	6	1.38	8,3
		Тор. Т-1			
4		SD390 D8 L=1440	22	1.998	63.29
		Нийт			179.48

1.Энэ нүдэнд БС-4.5 нүдэтэй хамт уз

2.Ростын суурийн өмнө нүхэн бетонос дээш ø8+ бетоны нарийн подготовкийг дараа нүхэн нөхөрлөнөтэй.

3.Тигэр бетон цутгалт хийхийг суурьтсны дараа бетон бэхжилт 75%-ийг авсны дараа хөв хаалтыг хадгална

②

Инженер	Э.Багахүү	Е.Г.Шифр: UP02/23	Масштаб: M1:100	Огноо: 2023-03-сар	
Гүйцэтгэсэн	Э.Багахүү	Т.Г.Шифр:	Зургийн дугаар: ББ-5	Бүх нүдэс: 41	
Шалгасан	Э.Ноогвасүрэн				

БС-2 суурийн огтлол арматурчилал

Суурийн огтлол арматурчилал

БС-2

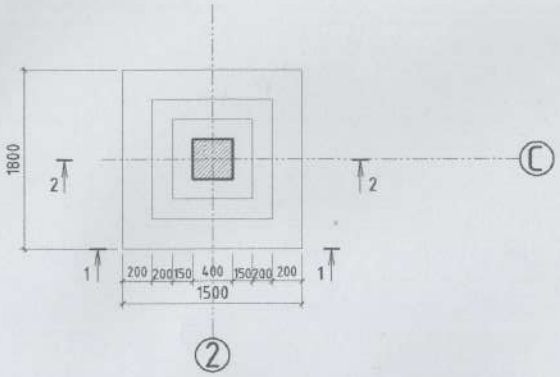

Тор-1

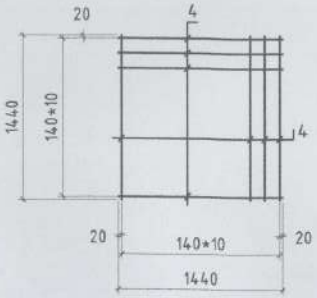

3-3

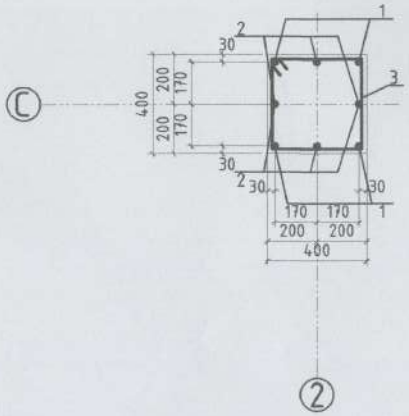

1-1

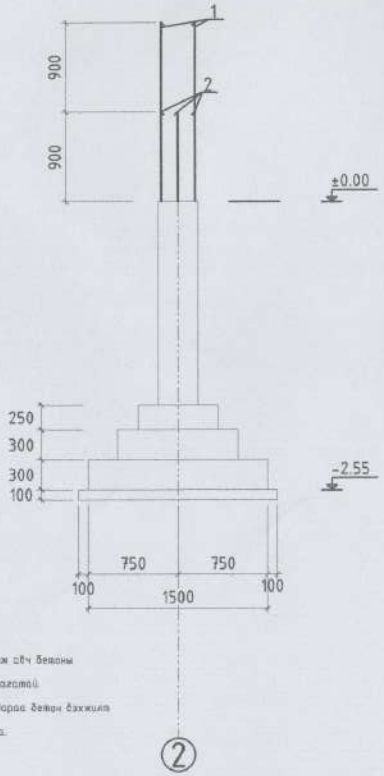

2-2

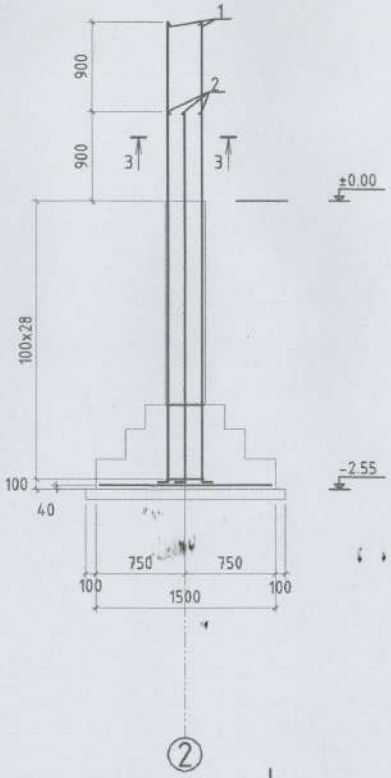

Материалын түүвэр

Марк ба дугаар	Тэмдэглэгээ	Нэр		Тоо ш	Жин кг	Тайлбар
				6		1076.88
1	4700 100	SD390 Ø22	L=4800	4	14.59	58.36
2	3850 100	SD390 Ø22	L=3950	4	12.00	48.03
3	340 340 340 340	A240 Ø8	L=1460	17	0.395	9.80
		Бетоны анги B15		1		
		Тор Т-1				
4		SD390 Ø19	L=1440	22	1.998	63.29
		Нийт				179.48

1.Энэ хуудсыг ББ-4,5 хуудастай хамт уз.
2.Рамыг цутгахын өмнө цутгах бетонтоос дээж авч бетоны маркыг шалгуулсны дараа цутгах шаардлагатай.
3.Тамир бетон цутгамал хийцийг цутгасны дараа бетон ёзжихийг 70%-ийг авсны дараа хэв халамыг задлана.

ДАВТАН ХЭРЭГЛЭХ ЗУРГИЙН ХОЛБОЛТ
ИНЖЕНЕР
ГҮЙЦЭТГЭСЭН
ШАЛГАСАН

ЭНЭ ХУУДАС: ЗАСВАРТАЙ, ЗАСВАРГҮЙ ХЭЧИНГҮЙ

АРВАЙ ПРОЕКТ ХХК

Өвөрхангай аймаг, Бүрд сумын
Цэцэрлэгийн ерөнхөлийн барилга
БС-2 суурийн огтлол арматурчилал

Инженер		Э.Багахүү	Е.Г.Шифр: UP02/23	Масштаб: M1:100	Огноо: 2023-03-сар
Гүйцэтгэсэн		Э.Багахүү	Т.Г.Шифр:	Зургийн дугаар: ББ-5	Бүх хуудас: 41
Шалгасан		Э.Лхагвасүрэн			

Суурийн дамнуруу арматурчилал

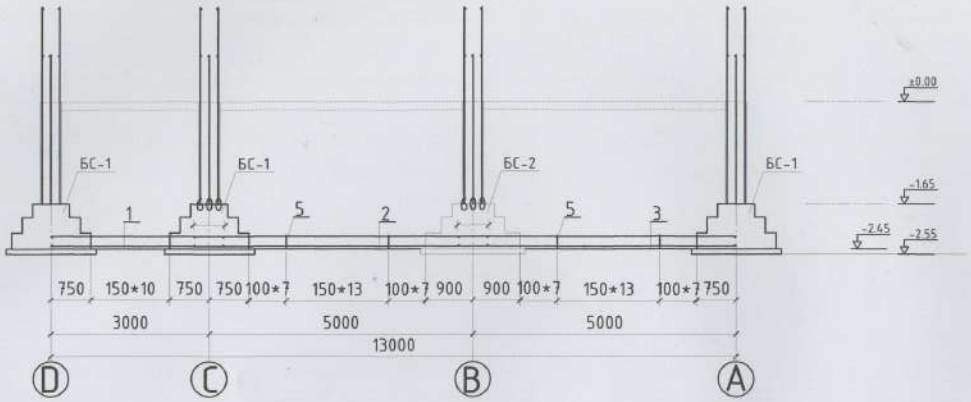

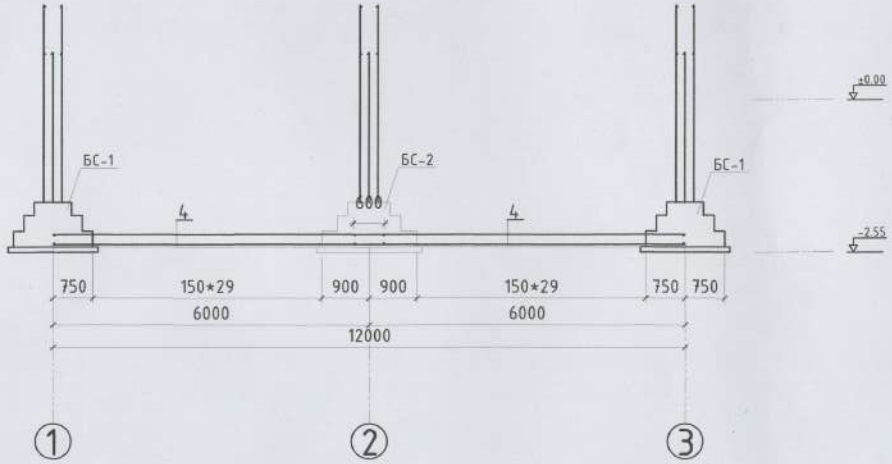

Материалын түүвэр

Марк ба дугаар	Тэмдэглэгээ	Нэр		Тоо ш	Жин кг	Тайлбар
				2		395.54
1	MNS JIS G3112:2002	SD390 D13	L=3300	4	0.995	13.13
2	MNS JIS G3112:2002	SD390 D13	L=5600	4	0.995	22.28
3	MNS JIS G3112:2002	SD235 D13	L=5600	5	0.995	27.86
4	MNS JIS G3112:2002	SD235 D13	L=6300	8	0.995	50.14
5	MNS JIS G3112:2002	A240 D8	L=1180	181	0.395	84.36
Нийт						197.77
Бетоны анги B15 38.9м3						

Баганан суурийн төмөр бетон холбоосын арматурчилал

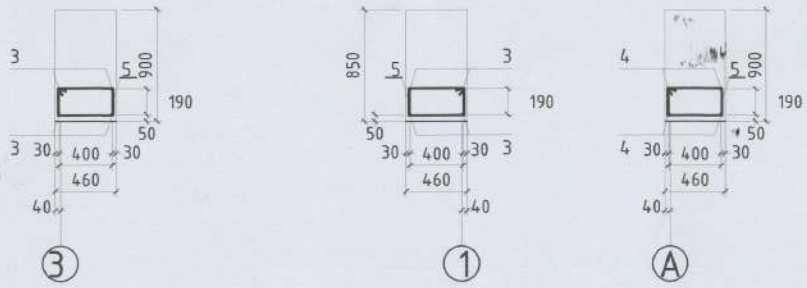

1.Энэ хуудсыг ББ-4,5 хуудастай хамт үз.
2.Рамыг цутгахын өмнө цутгах бетоноос дээж авч бетоны маркыг тодорхойлсны дараа цутгах шаардлагатай.
3.Төмөр бетон цутгамал хийцийг цутгасны дараа бетон бэхжилт 70%-ийг авсны дараа хэв хашмалыг задална.

Өвөрхангай аймаг, Бүрд сумын Цэцэрлэгийн ергөтгөлийн барилга					
Суурийн холбоос дамнуруу					
Инженер		Э.Багахүү	Е.Г.Шифр: UP02/23	Масштаб: M1:100	Огноо: 2023-03-сар
Гүйцэтгэсэн		Э.Багахүү	Т.Г.Шифр:	Зургийн дугаар: ББ-6	Бүх хуудас: 41
Шалгасан		Э.Ихэгвасүрэн			

Суурийн дамнуруу арматурчилал

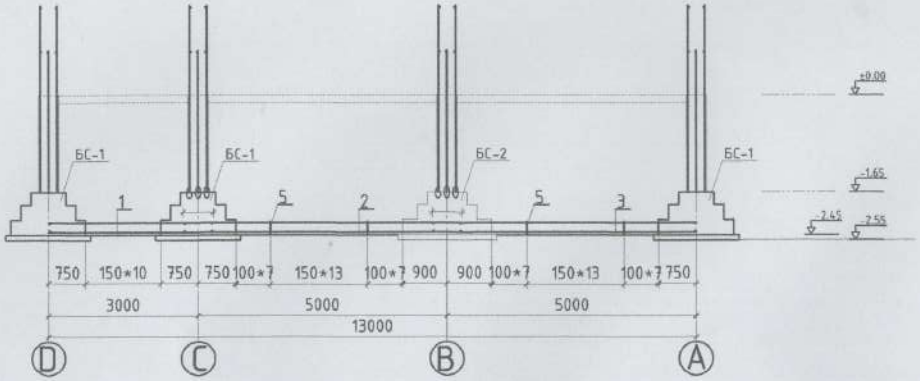

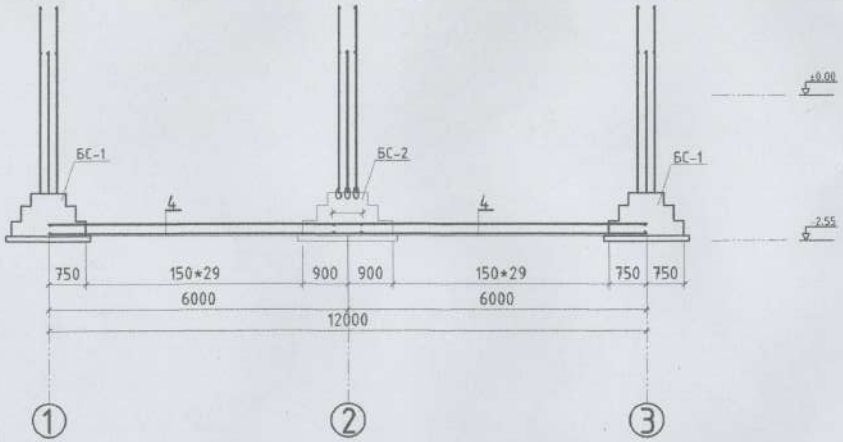

Материалын түүвэр

Марк ба дугаар	Тэмдэглэгээ	Нэр		Тоо ш	Жин кг	Тайлбар
				2		395.54
1	MNS JIS G3112:2002	SD390 D13	L=3300	4	0.995	13.13
2	MNS JIS G3112:2002	SD390 D13	L=5600	4	0.995	22.28
3	MNS JIS G3112:2002	SD235 D13	L=5600	5	0.995	27.86
4	MNS JIS G3112:2002	SD235 D13	L=6300	8	0.995	50.14
5	MNS JIS G3112:2002	A240 D8	L=1180	181	0.395	84.36
		Нийт				197.77
		Бетоны анги B15				

Баганан суурийн төмөр бетон холбоосын арматурчилал

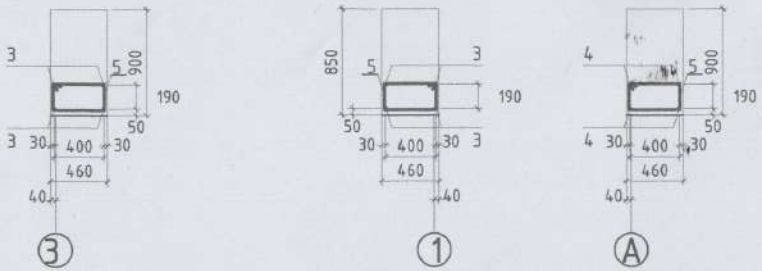

1.Энэ хуудсыг ББ-4,5 хуудастай хамт үз.
2.Рамыг цутгахын өмнө цутгах бетоноос дээж авч бетоны маркыг тодорхойлсны дараа цутгах шаардлагатай.
3.Төмөр бетон цутгамал хийцийг цутгасны дараа бетон дэхжилт 70%-ийг авсны дараа хэв хашмалыг задална.

ДАВТАН ХЭРЭГЛЭХ ЗУРГИЙН ХОЛБОЛТ
ЭНЭ ХУУДАС: ЗАСВАРТАЙ, ЗАСВАРГҮЙ ХҮЧИНГҮЙ
ИНЖЕНЕР
ГҮЙЦЭТГЭСЭН
ШАЛГАСАН

АРВАЙ ПРОЕКТ ХХК	Өвөрхангай аймаг, Бүрд сумын Цэцэрлэгийн өргөтгөлийн барилга				
	Суурийн холбоос дамнуруу				
Инженер	Э.Багахүү	Е.Г.Шифр: UP02/23	Масштаб: M1:100	Огноо: 2023-03-сар	
Гүйцэтгэсэн	Э.Багахүү	Т.Г.Шифр:	Зургийн дугаар: ББ-6	Бүх хуудас: 41	
Шалгасан	Э.Лхагвасүрэн				

1-р давхрын рамын байршлын схэм

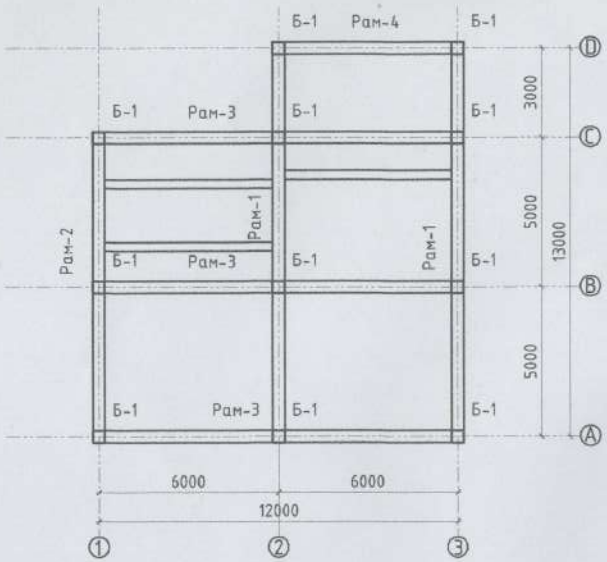

2-р давхрын рамын байршлын схэм

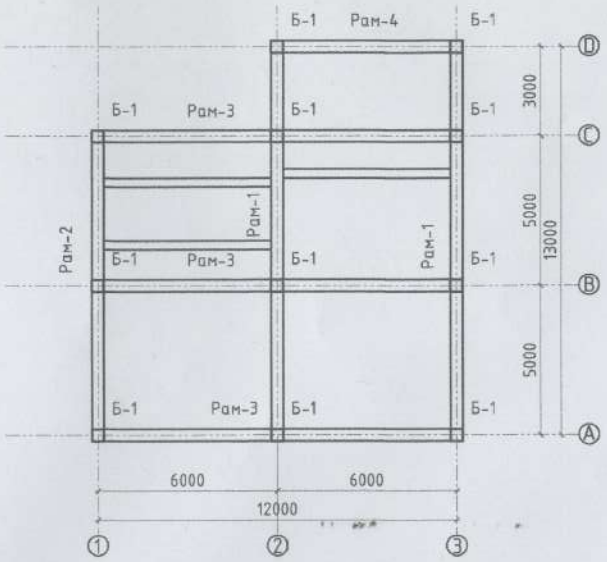

ДАВТАН ХЭРЭГЛЭХ ЗУРГИЙН ХОЛБОЛТ	ЭНЭ ХУУДАС: ЗАСВАРТАЙ, ЗАСВАРГҮЙ ХҮЧИНГҮЙ
ИНЖЕНЕР	( )
ГҮЙЦЭТГЭСЭН	( )
ШАЛГАСАН	( )

1.Энэ хуудсыг ББ-9-22 хуудастай хамт уз.

2.Рамыг цутгахын өмнө цутгах бетонтоос дээж авч бетоны

маркыг тодорхойлсны дараа цутгах шаардлагатай.

3.Тэмер бетон цутгамал хийгийг цутгасны дараа бетон бэхжилт

70%-ийг давсны дараа хэв хашмалыг задлна.

АРВАЙ ПРОЖЕКТ ХХК	Өвөрхангай аймаг, Бүрд сумын Цэцэрлэгийн өргөтгөлийн барилга				
	Рамын байршлын схем				
Инженер	Э.Багахүү	Е.Г.Шифр: UP02/23	Масштаб: M1:100	Огноо: 2023-03-сар	
Гүйцэтгэсэн	Э.Багахүү	Т.Г.Шифр:	Зургийн дугаар: ББ-7	Бүх хуудас: 41	
Шалгасан	Э.Лхагвасүрэн				

Рам-1 хэвний зураг

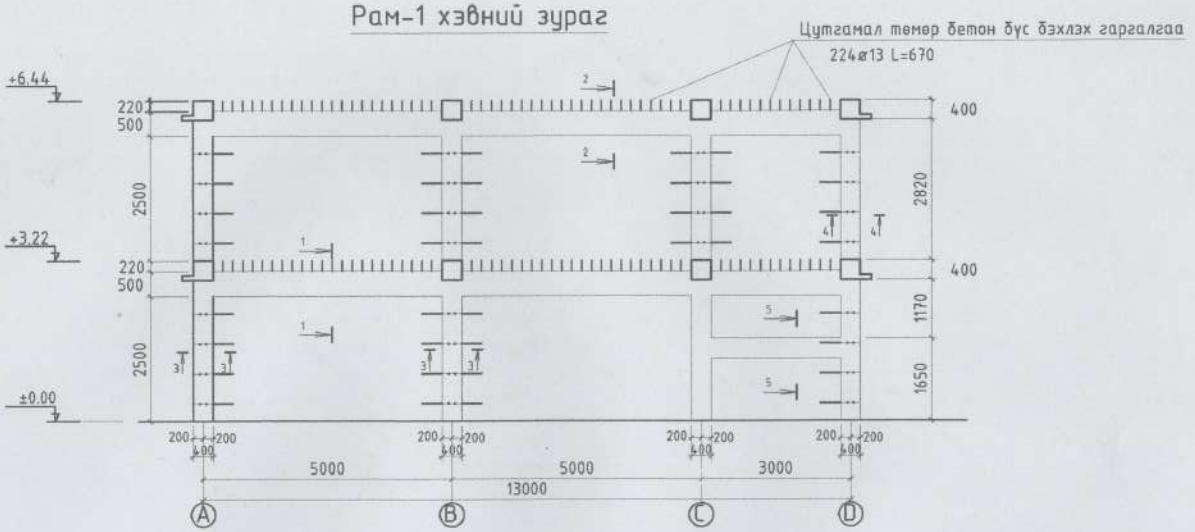

1-1

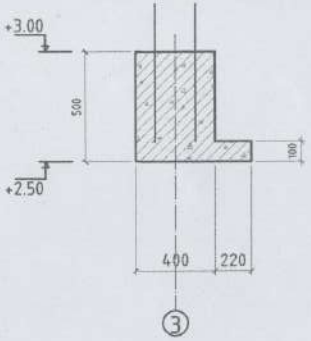

2-2

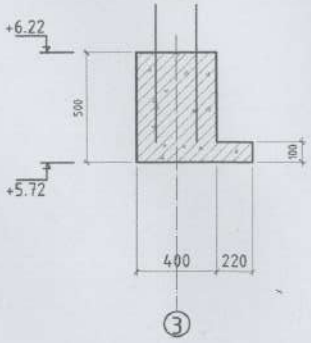

3-3

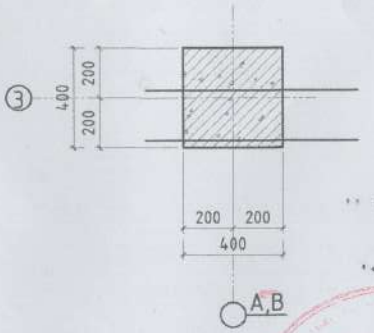

4-4

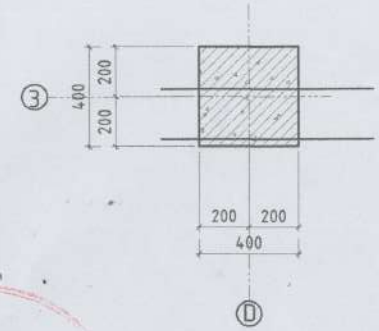

5-5

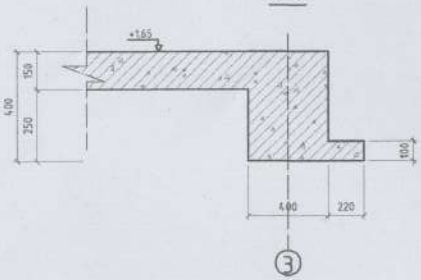

1.Энэ хуудсыг ББ-19-22 хуудастай хамт уз.

2.Рамыг цутгахын өмнө цутгах бетонос дээж авч бетоны маркыг тогтоохойсны дараа цутгах шаардлагатай.

3.Төмөр бетон цутгамал хийцийг цутгасны дараа бетон бэхжилт 70%-ийг авсны дараа хэв хаячалыг зөвшөөрнө.

ДАВТАН ХЭРЭГЛЭХ ЗУРГИЙН ХОЛБОЛТ	ЭНЭ ХУУДАС: ЗАСВАРТАЙ, ЗАСВАРГҮЙ ХУЧИНГҮЙ
ИНЖЕНЕР	( )
ГҮЙЦЭТГЭСЭН	( )
ШАЛГАСАН	( )

Өвөрхангай аймаг, Бүрд сумын Цэцэрлэгийн өргөтгөлийн барилга					
Рам-1 хэвний зураг					
Инженер		Э.Багахүү	Е.Г.Шифр: UP02/23	Масштаб: M1:100	Огноо: 2023-03-сар
Гүйцэтгэсэн		Э.Багахүү	Т.Г.Шифр	Зургийн дугаар: ББ-8	Бүх хуудас: 41
Шалгасан		Э.Ихагвасүрэн			

АРВАЙ ПРОЖЕКТ ХХК

Рам-2 хэвний зураг

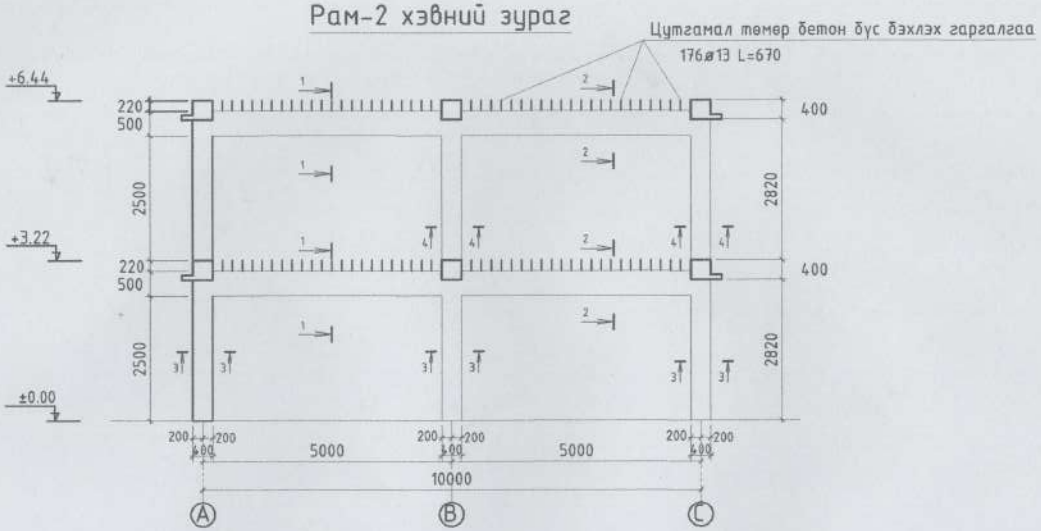

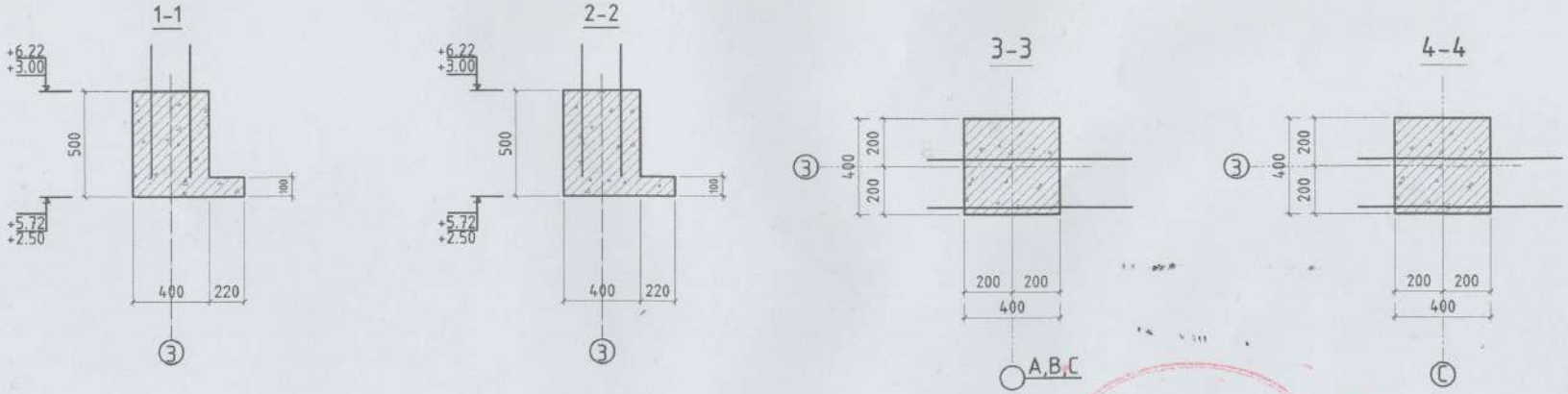

1.Энэ хуудсыг ББ-9-22 хуудастай хамт уншина.

2.Рамыг цутгахын өмнө цутгах бетонтос ёзоор авч бетоны марк тодорхойлсны дараа цутгах шаардлагатай.

3.Төмөр бетон цутгамал хийцийг цутгасны дараа бетон бэхжилт 70%-ийг авсны дараа хэв хашмалыг задлана.

ДАВТАН ХЭРЭГЛЭХ ЗУРГИЙН ХОЛБОЛТ	ЭНЭ ХУУДАС: ЗАСВАРТАЙ, ЗАСВАРГҮЙ ХҮЧИНГҮЙ
ИНЖЕНЕР	( )
ГҮЙЦЭТГЭСЭН	( )
ШАЛГАСАН	( )

АРМАЙ ПРОЖЕКТ ХХК	Өвөрхангай аймаг, Бүрд сумын Цэцэрлэгийн ерөнхөлөгчийн барилга				
	Рам-2 хэвний зураг				
Инженер	Э.Багахүү	Е.Г.Шифр: UP02/23	Масштаб: M1:100	Огноо: 2023-03-сар	
Гүйцэтгэсэн	Э.Багахүү	Т.Г.Шифр:	Зургийн дугаар: ББ-9	Бүх хуудас: 41	
Шалгасан	Э.Лхагвасүрэн				

Рам-3 хэвний зураг

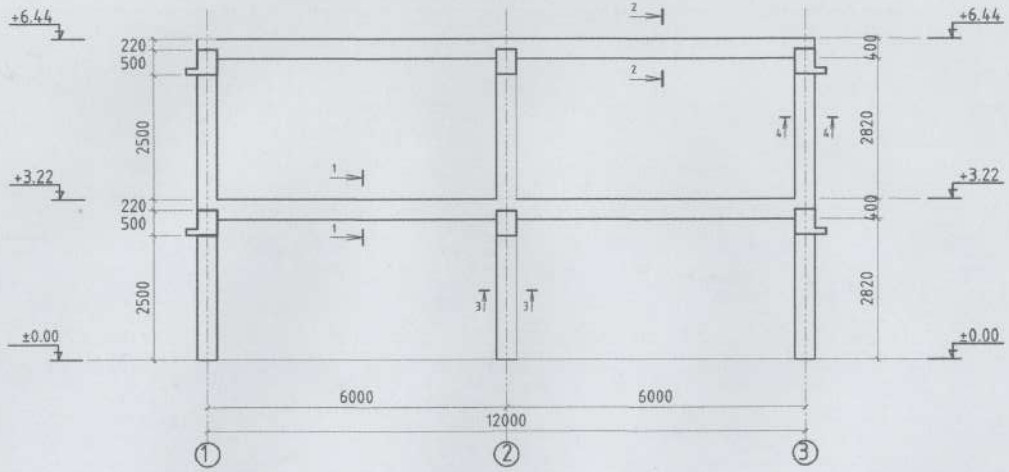

1-1

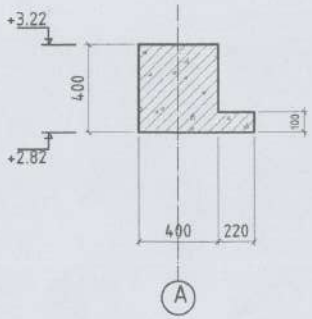

2-2

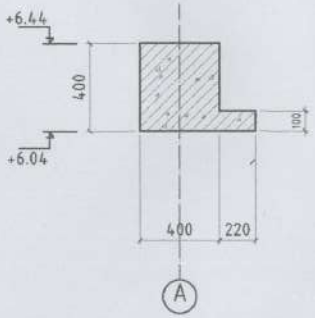

3-3

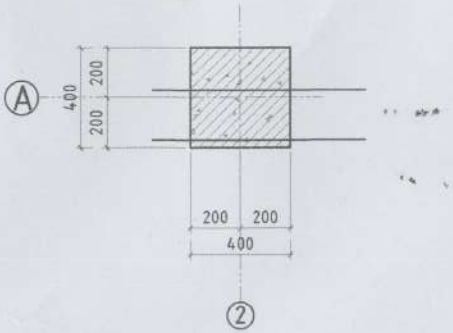

4-4

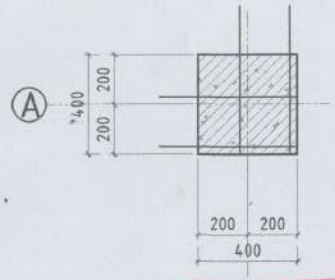

1.Энэ хуудсыг ББ-9-22 хуудастай хамт унш

2.Рамыг цутгахын өмнө цутгах бетонтоос дээж авч бетоны марк, тэдгээрийг дараа цутгах изолацлагдана.

3.Темер бетон цутгахаа хойшлуулж цутгасны дараа бетон бэхжилт 70%-ийг авсны дараа хэв хаших задлана.

ДАВТАН ХЭРЭГЛЭХ ЗУРГИЙН ХОЛБОЛТ	ЭНЭ ХУУДАС: ЗАСВАРТАЙ, ЗАСВАРГҮЙ ХУ[illegible]ИНГҮЙ
ИНЖЕНЕР	( )
ГҮЙЦЭТГЭСЭН	( )
ШАЛГАСАН	( )

АРНАЙ ПРОЕКТ ХХК

ДАЛАНТЫН ЗӨВШӨӨРӨЛ

Өвөрхангай аймаг, Бүрд сумын
Цэцэрлэгийн өргөтгөлийн барилга
Рам-3 хэвний зураг

Инженер		Э.Багахүү	Е.Г.Шифр: UP02/23	Масштаб: M1:100	Огноо: 2023-03-сар
Гүйцэтгэсэн		Э.Багахүү	Т.Г.Шифр:	Зургийн дугаар: ББ-10	Бүх хуудас: 41
Шалгасан		Э.Лхагвасүрэн			

Рам-4 хэвний зураг

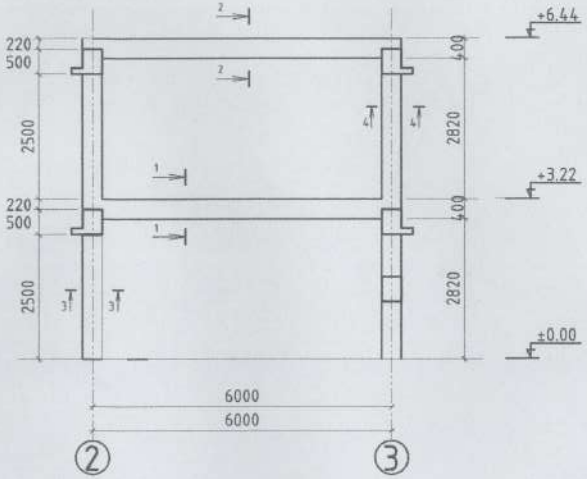

1-1

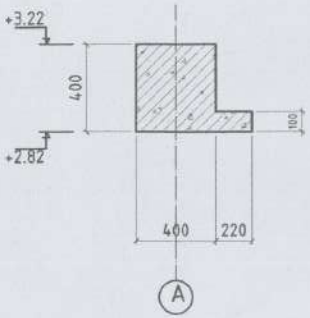

2-2

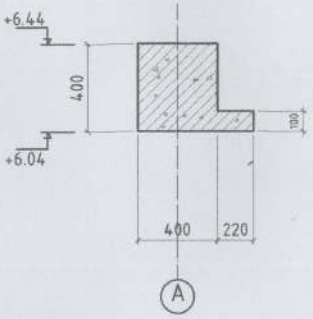

3-3

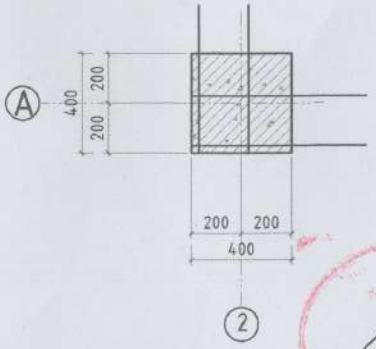

4-4

1.Энэ хуудсыг ББ-9-22 хуудастай хамт уз.

2.Рамыг цутгахын өмнө цутгах бетонтоос дээж авч бетоны

маркыг тодорхойлсны дараа цутгах шаардлагатай.

3.Төмөр бетон цутгамал хийцийг цутгасан дараа бетон бэхжилт

70%-ийг авсны дараа хэв хаймалыг задлана.

ДАВТАН ХЭРЭГЛЭХ ЗУРГИЙН ХОЛБОГДОХ	ЭНЭ ХУУДАС: ЗАСВАРТАЙ, ЗАСВАРГҮЙ ХҮЧИНГҮЙ
ИНЖЕНЕР	( )
ГҮЙЦЭТГЭСЭН	( )
ШАЛГАСАН	( )

АРВАЙ ПРОЕКТ ХХК

ЗАРИМАЙН ЗӨВШӨӨРӨГДСӨН

Өвөрхангай аймаг, Бүрд сумын Цэцэрлэгийн ерөнхөлөгчийн барилга					
Рам-4 хэвний зураг					
Инженер		Э.Багахүү	Е.Г.Шифр: UP02/23	Масштаб: M1:100	Огноо: 2023-03-сар
Гүйцэтгэсэн		Э.Багахүү	Т.Г.Шифр:	Зургийн дугаар: ББ-11	Бүх хуудас: 41
Шалгасан		Э.Лхагвасүрэн			

БАГАНА Б-1 М1:50

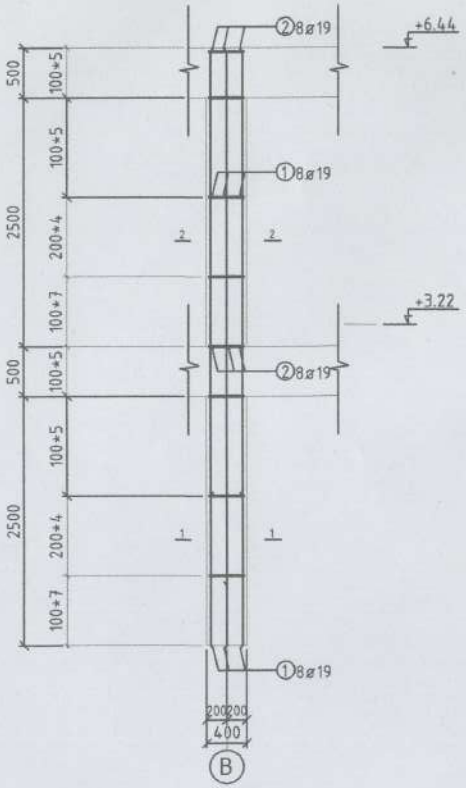

1-1

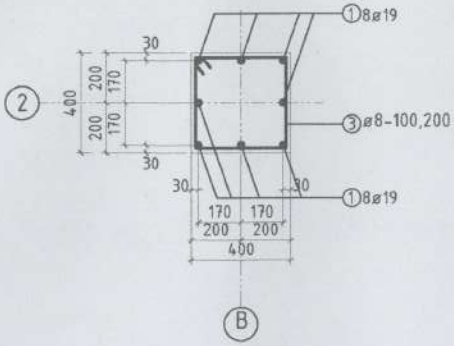

2-2

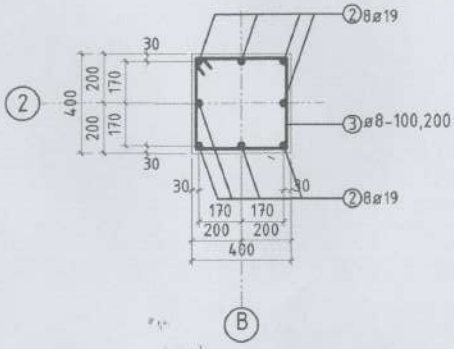

ХЭСГИЙН ТОДОРХОЙЛОЛТ

Поз	Загвар	Поз	Загвар
1	4500 1500	3	70 410 410 340 340
2	2960 1500		

ЦУТГАМАЛ ТӨМӨР БЕТОН ХИЙЦИЙН ТОДОРХОЙЛОЛТ

Позиц	Тэмдэглэгээ	Нэр			Тоо ширх	Хүнд /кг/ Нэгж	Бүгд
Багана Б-1					11		1750.76
1	MNS JIS G3112:2002	ø 19	SD390	L=4500	8	10.12	81.00
2	MNS JIS G3112:2002	ø 19	SD390	L=2960	8	6.66	53.28
3	ГОСТ-5781-82	ø 8	A240	L=1500	42	0.59	24.88
Материал B25 V=1.03 м³						95.94	159.16

ДАВТАН ХЭРЭГЛЭХ ЗУРГИЙН ХОЛБОЛТ	ЭНЭ ХУУДАС: ЗАСВАРТАЙ, ЗАСВАРГҮЙ ХҮЧИНГҮЙ
ИНЖЕНЕР	( )
ГҮЙЦЭТГЭСЭН	( )
ШАЛГАСАН	( )

АРВАЙ ПРОЕКТ ХХК

Өвөрхангай аймаг, Бүрд сумын
Цэцэрлэгийн ерөнхөлийн барилга
Баганын арматурчилал, түүвэр

Инженер		Э.Багахүү	Е.Г.Шифр: UP02/23	Масштаб: М1:100	Огноо: 2023-03-сар
Гүйцэтгэсэн		Э.Багахүү	Т.Г.Шифр:	Зургийн дугаар: ББ-12	Бүх хуудас: 41
Шалгасан		Э.Лхагвасүрэн			

ДАМНУРУУНЫ БАЙРШЛЫН СХЕМ М1:200

/Түвшин 3.00, 6.22/

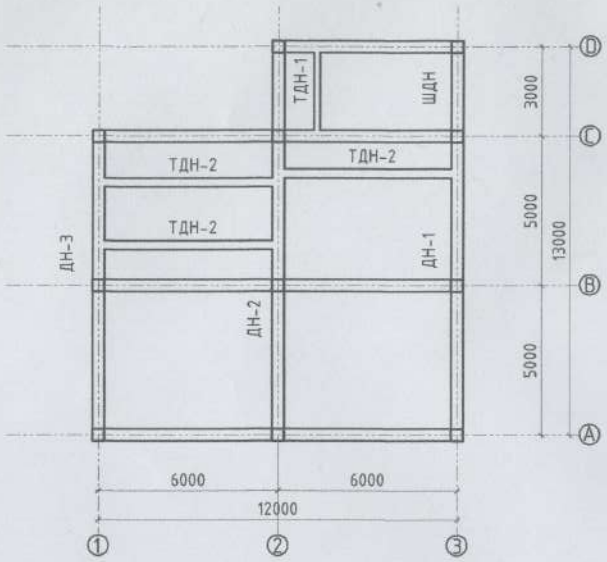

ДАМНУРУУНЫ БАЙРШЛЫН СХЕМ М1:200

/Түвшин 3.22, 6.44/

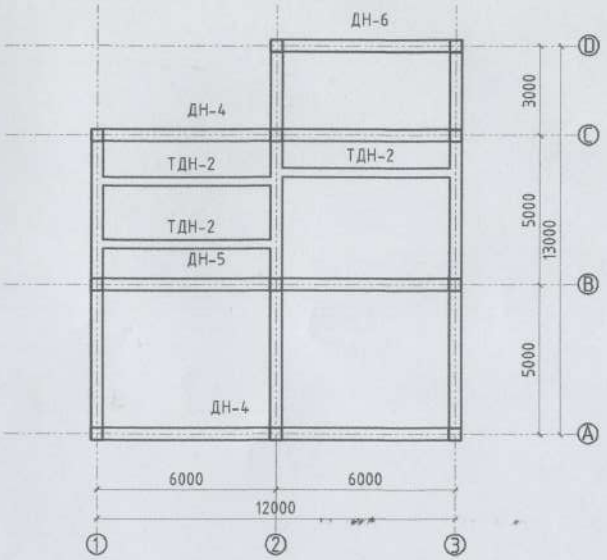

ДАВТАН ХЭРЭГЛЭХ ЗУРГИЙН ХОЛБОЛТ	ЭНЭ ХУУДАС: ЗАСВАРТАЙ, ЗАСВАРГҮЙ ХҮЧИНГҮЙ
ИНЖЕНЕР	( )
ГҮЙЦЭТГЭСЭН	( )
ШАЛГАСАН	( )

1.Энэ хуудсыг ББ-9-22 хуудастай хамт уз.

2.Рамыг цутгахын өмнө цутгах бетоноос дээж авч бетоны

маркыг тодорхойлны дараа цутгах шаардлагатай.

3.Тэмер бетон цутгамал хийцийг цутгасны дараа бетон бажилт

70%-ийг авсны дараа хэв хашмалыг задлна.

АРВАЙ ПРОЕКТ ХХК	Өвөрхангай аймаг, Бурд сумын Цэцэрлэгийн өргөтгөлийн барилга				
	Дамнурууны байршлын схем				
Инженер	Э.Багахүү	Е.Г.Шифр: UP02/23	Масштаб: M1:100	Огноо: 2023-03-сар	
Гүйцэтгэсэн	Э.Багахүү	Т.Г.Шифр:	Зургийн дугаар: ББ-13	Бүх хуудас: 41	
Шалгасан	Э.Ихагвасүрэн				

ДАМНУРУУ ДН-1 М1:50

/Түвшин 3.00/

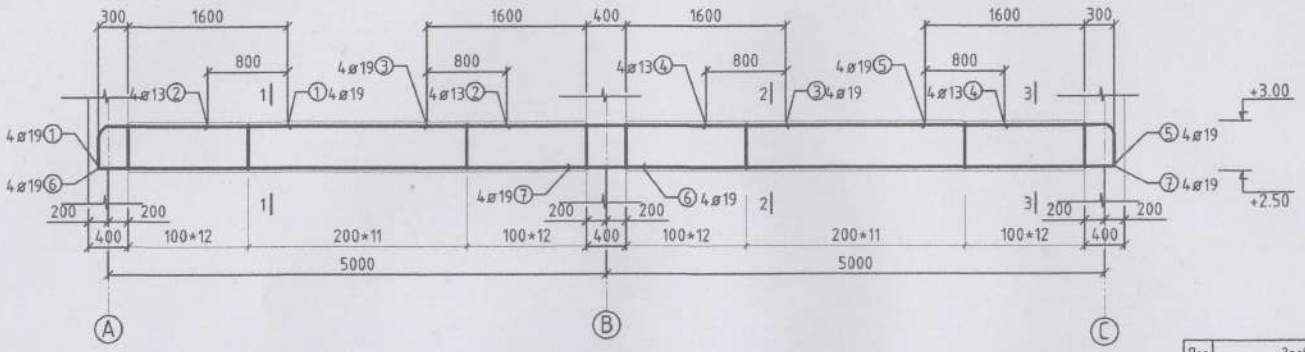

ХЭСГИЙН ТОДОРХОЙЛОЛТ

Поз	Загвар	Поз	Загвар
1	1820; 500; 100	8	70; 240; 510; 440; 170
5	1820; 500; 100		
10	60; 560; 60		

1-1

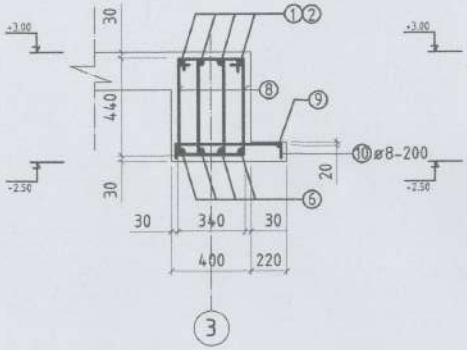

2-2

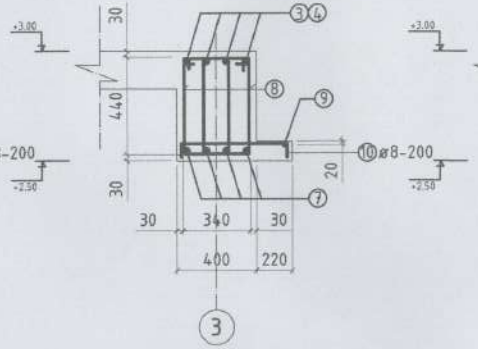

3-3

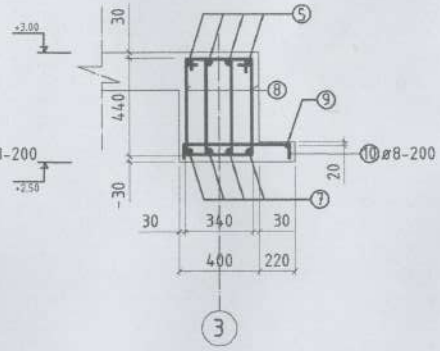

ЦУТГАМАЛ ТӨМӨР БЕТОН ХИЙЦИЙН ТОДОРХОЙЛОЛТ							
Позиц	Тэмдэглэгээ	Нэр			Тоо шир	Хүнд /кг/ Нэгж	Бүгд
Дамнуруу ДН-1					1		289.48
1	MNS JIS G3112:2002	ø 19	SD390	L=2320	4	5.22	20.88
2	MNS JIS G3112:2002	ø 13	SD390	L=3000	4	2.98	11.92
3	MNS JIS G3112:2002	ø 19	SD390	L=3600	4	8.10	32.40
4	MNS JIS G3112:2002	ø 13	SD390	L=3000	4	2.98	11.92
5	MNS JIS G3112:2002	ø 19	SD390	L=2320	4	5.22	20.88
6	MNS JIS G3112:2002	ø 19	SD390	L=5460	4	12.28	49.12
7	MNS JIS G3112:2002	ø 19	SD390	L=5460	4	12.28	49.12
8	ГОСТ-5781-82	ø 8	A240	L=1360	140	0.53	75.20
9	ГОСТ-5781-82	ø 8	A240	L=10340	1	4.08	4.08
10	ГОСТ-5781-82	ø 8	A240	L=680	52	0.26	13.96
Материал B25 V=2.30 м³						53.93	289.48

АРВАЙ ПРОЕКТ ХХК

Өвөрхангай аймаг, Бүрд сумын
Цэцэрлэгийн өргөтгөлийн барилга

ДН-1 дамнурууны арматурчилал, огтлол, түүвэр

Инженер	Э.Багахүү	Е.Г.Шифр: UP02/23	Масштаб: М1:100	Огноо: 2023-03-сар
Гүйцэтгэсэн	Э.Багахүү	Т.Г.Шифр:	Зургийн дугаар: ББ-14	Бүх хуудас: 41
Шалгасан	Э.Пхагвасүрэн			

ДАМНУРУУ ДН-1 М1:50

/Түвшин 6.22/

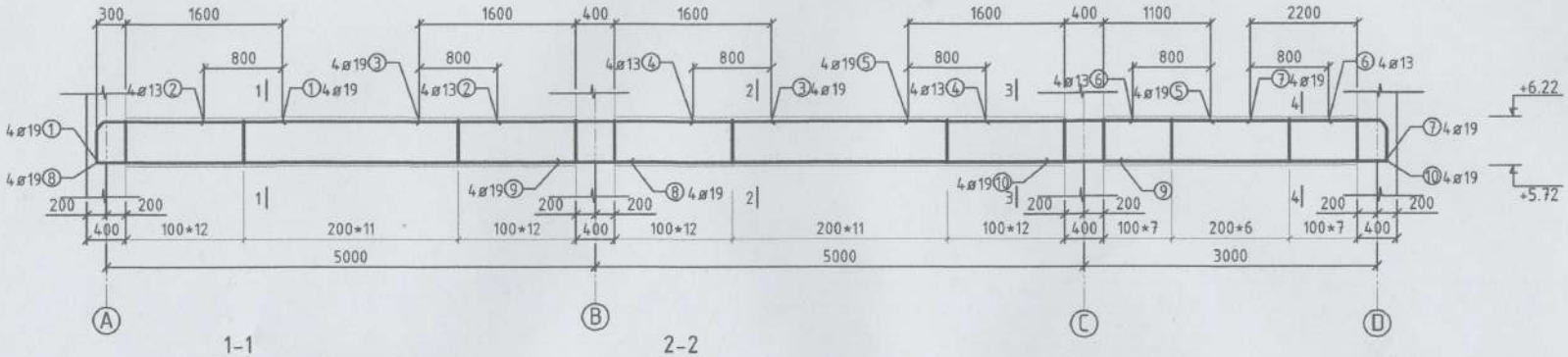

1-1

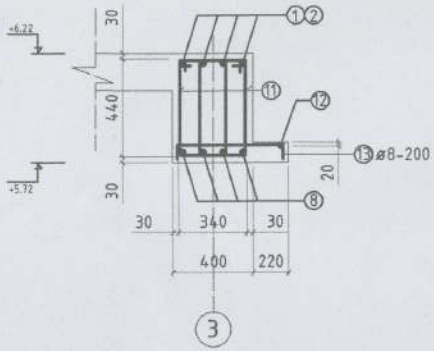

2-2

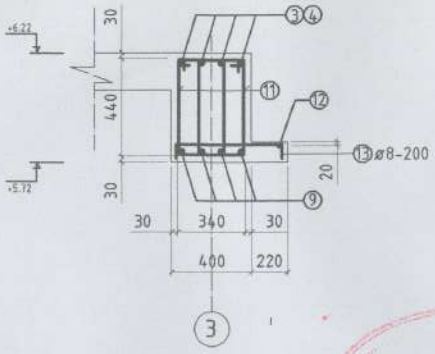

3-3

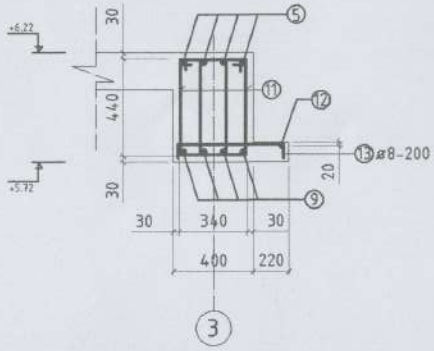

4-4

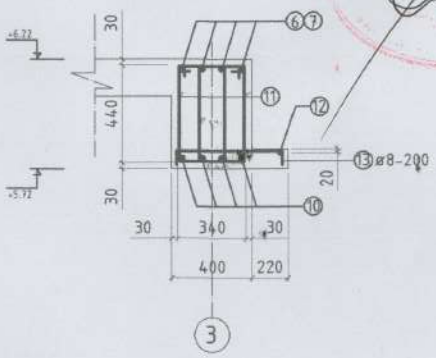

ХЭСГИЙН ТОДОРХОЙЛОЛТ

Поз	Загвар	Поз	Загвар
1	500 1820 100	11	70 240 510 440 170
7	500 1400 100		
13	60 560 60		

ЦУТГАМАЛ ТӨМӨР БЕТОН ХИЙЦИЙН ТОДОРХОЙЛОЛТ

Позиц	Тэмдэглэгээ	Нэр			Тоо шир	Хүнд /кг/ Нэгж	Бүгд
Дамнуруу ДН-1					1		493.41
1	MNS JIS G3112:2002	ø 19	SD390	L=2320	4	5.22	41.76
2	MNS JIS G3112:2002	ø 13	SD390	L=3000	4	2.98	23.88
3	MNS JIS G3112:2002	ø 19	SD390	L=3600	4	8.10	64.80
4	MNS JIS G3112:2002	ø 13	SD390	L=3000	4	2.98	23.88
5	MNS JIS G3112:2002	ø 19	SD390	L=2320	4	5.22	41.76
6	MNS JIS G3112:2002	ø 13	SD390	L=3100	4	3.08	12.33
7	MNS JIS G3112:2002	ø 19	SD390	L=1900	4	4.27	17.10
8	MNS JIS G3112:2002	ø 19	SD390	L=5460	4	12.28	49.14
9	MNS JIS G3112:2002	ø 19	SD390	L=7520	4	16.92	67.68
10	MNS JIS G3112:2002	ø 19	SD390	L=3460	4	7.78	31.14
11	ГОСТ-5781-82	ø 8	A240	L=1360	180	0.53	96.69
12	ГОСТ-5781-82	ø 8	A240	L=13340	1	5.26	5.26
13	ГОСТ-5781-82	ø 8	A240	L=680	67	0.26	17.99
Материал B25 V=2.97м³ хэрэглэгдэх					74.88		493.41

ЗҮГ ХУУДАС:
ЗАСВАРТАЙ ЗАСВАРГҮЙ ХУУЛИНГҮЙ

ЗУРГИЙН ХОЛБОЛТ	
ИНЖЕНЕР	( )
ГҮЙЦЭТГЭСЭН	( )
ШАЛГАСАН	( )

АРВАЙ ПРОЕКТ ХХК

Өвөрхангай аймаг, Бүрд сумын
Цэцэрлэгийн өргөтгөлийн барилга

ДН-1 дамнуруугны арматурчилал, огтлол, түүвэр

Инженер	Э.Багахүү	Е.Г.Шифр: UP02/23	Масштаб: М1:100	Огноо: 2023-03-сар
Гүйцэтгэсэн	Э.Багахүү	Т.Г.Шифр:	Зургийн дугаар: ББ-15	Бүх хуудас: 41
Шалгасан	Э.Ихагвасүрэн			

ДАМНУРУУ ДН-2 М1:50

/Түвшин 3.00, 6.22/

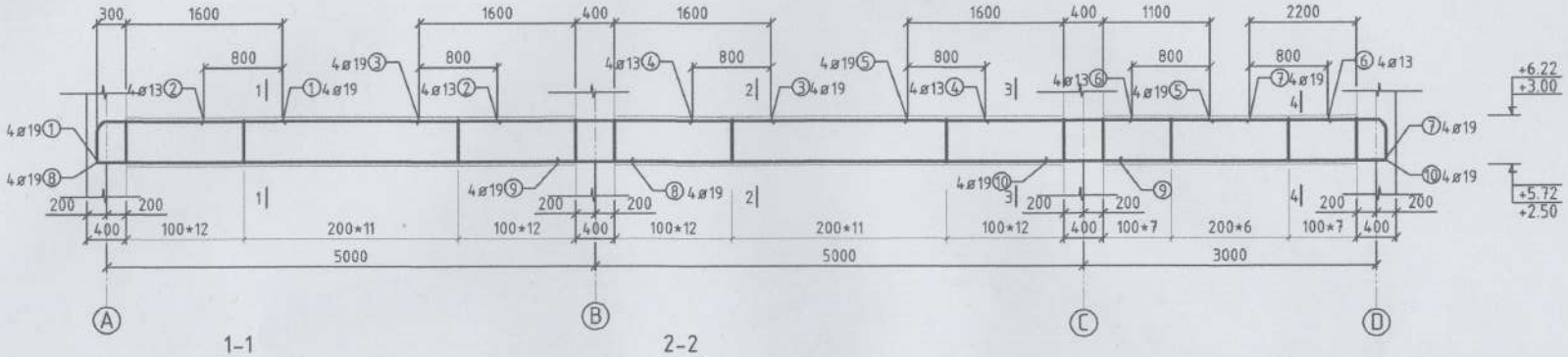

1-1

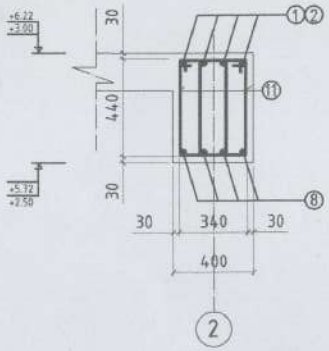

2-2

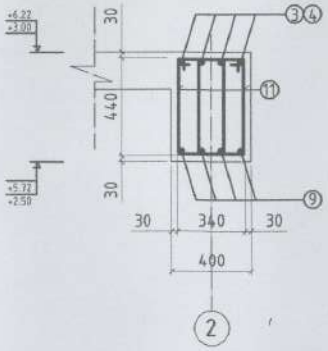

3-3

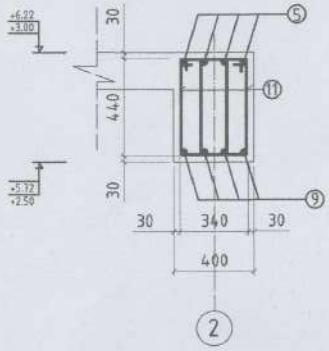

4-4

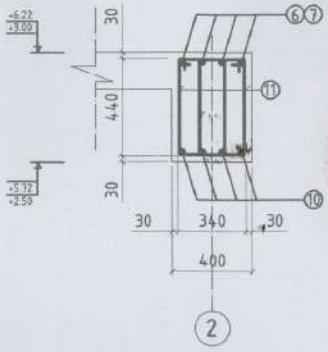

ХЭСГИЙН ТОДОРХОЙЛОЛТ

Поз	Загвар	Поз	Загвар
1	1820; 500 100	11	70; 240; 510; 440; 170
7	1400; 500 100		

ЦУТГАМАЛ ТӨМӨР БЕТОН ХИЙЦИЙН ТОДОРХОЙЛОЛТ

Позиц	Тэмдэглэгээ	Нэр			Тоо шир	Хүнд /кг/ Нэгж	Хүнд /кг/ Бүгд
Дамнуруу ДН-2					2		940.32
1	MNS JIS G3112:2002	ø 19	SD390	L=2320	4	5.22	41.76
2	MNS JIS G3112:2002	ø 13	SD390	L=3000	4	2.98	23.88
3	MNS JIS G3112:2002	ø 19	SD390	L=3600	4	8.10	64.80
4	MNS JIS G3112:2002	ø 13	SD390	L=3000	4	2.98	23.88
5	MNS JIS G3112:2002	ø 19	SD390	L=2320	4	5.22	41.76
6	MNS JIS G3112:2002	ø 13	SD390	L=3100	4	3.08	12.33
7	MNS JIS G3112:2002	ø 19	SD390	L=1900	4	4.27	17.10
8	MNS JIS G3112:2002	ø 19	SD390	L=5460	4	12.28	49.14
9	MNS JIS G3112:2002	ø 19	SD390	L=7520	4	16.92	67.68
10	MNS JIS G3112:2002	ø 19	SD390	L=3460	4	7.78	31.14
11	ГОСТ-5781-82	ø 8	A240	L=1360	180	0.53	96.69
Материал B25 V=2.68 м³						69.36	470.16

ШИЙДВЭРЛЭХ ХУУДАС:

ДАВТАН ХЭРЭГЛЭХ ЗУРГИЙН ХОЛБОЛТ	ЗАСВАРТАЙ, ЗАСВАРГҮЙ ХЭЧИНГҮЙ
ИНЖЕНЕР	( )
ГҮЙЦЭТГЭСЭН	( )
ШАЛГАСАН	( )

АРВАЙ ПРОЖЕКТ ХХК

Өвөрхангай аймаг, Бүрд сумын
Цэцэрлэгийн ерөнхөлийн барилга

ДН-2 дамнуруугны арматурчилал, огтлол, түүвэр

Инженер		Э.Багахүү	Е.Г.Шифр: UP02/23	Масштаб: М1:100	Огноо: 2023-03-сар
Гүйцэтгэсэн		Э.Багахүү	Т.Г.Шифр:	Зургийн дугаар: ББ-16	Бүх хуудас: 41
Шалгасан		Э.Лхагвасүрэн			

ДАМНУРУУ ДН-3 М1:50

/Түвшин 3.00, 6.22/

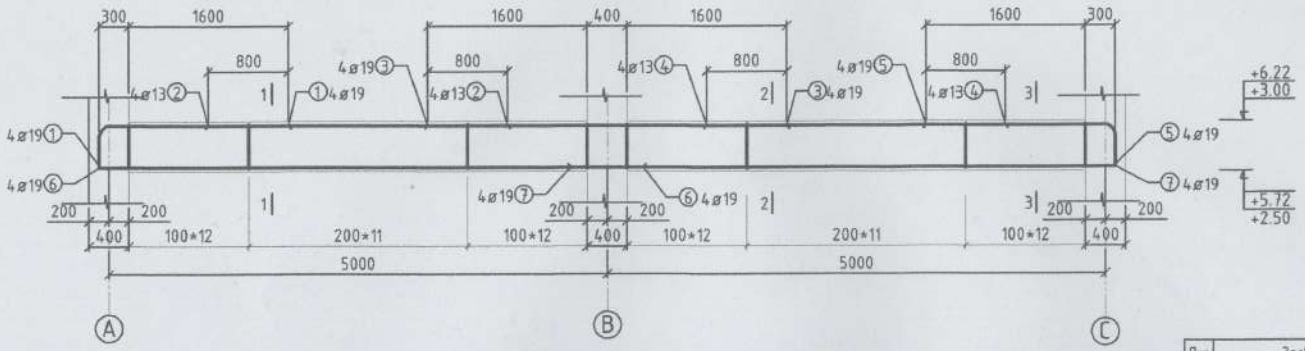

ХЭСГИЙН ТОДОРХОЙЛОЛТ

Поз	Загвар	Поз	Загвар
1	1820, 500, 100	8	70, 240, 510, 440, 170
5	1820, 500, 100		
10	560, 60, 60		

1-1

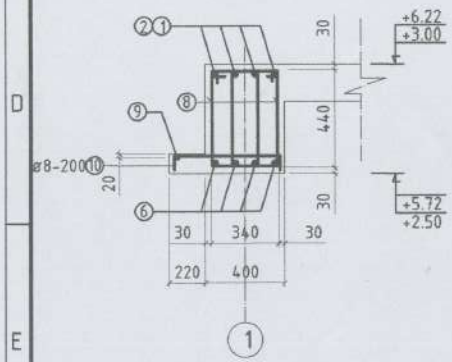

2-2

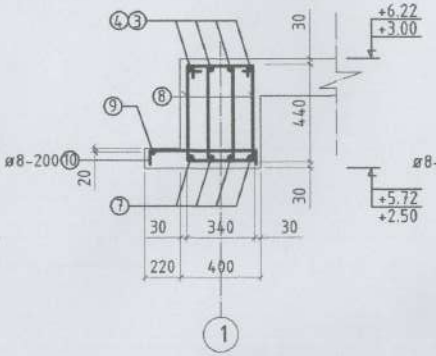

3-3

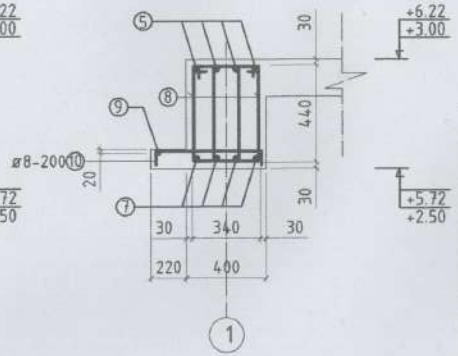

ЦУТГАМАЛ ТӨМӨР БЕТОН ХИЙЦИЙН ТОДОРХОЙЛОЛТ							
Позиц	Тэмдэглэгээ	Нэр			Тоо шир	Хүнд /кг/ Нэгж	Бүгд
	Дамнуруу ДН-3				2		578.96
1	MNS JIS G3112:2002	ø 19	SD390	L=2320	4	5.22	20.88
2	MNS JIS G3112:2002	ø 13	SD390	L=3000	4	2.98	11.92
3	MNS JIS G3112:2002	ø 19	SD390	L=3600	4	8.10	32.40
4	MNS JIS G3112:2002	ø 13	SD390	L=3000	4	2.98	11.92
5	MNS JIS G3112:2002	ø 19	SD390	L=2320	4	5.22	20.88
6	MNS JIS G3112:2002	ø 19	SD390	L=5460	4	12.28	49.12
7	MNS JIS G3112:2002	ø 19	SD390	L=5460	4	12.28	49.12
8	ГОСТ-5781-82	ø 8	A240	L=1360	140	0.53	75.20
9	ГОСТ-5781-82	ø 8	A240	L=10340	1	4.08	4.08
10	ГОСТ-5781-82	ø 8	A240	L=680	52	0.26	13.96
Материал B25 V=2.90 м³						53.93	289.68

ЗАСВАРЫН ХЭРЭГЛЭХ ЗҮРГИЙН ХОЛБОЛТ

ЗАСВАРТАЙ, ЗАСВАРГҮЙ ХҮЧИНГҮЙ

ИНЖЕНЕР ( )

ГҮЙЦЭТГЭСЭН ( )

ШАЛГАСАН ( )

АРВАЙ ПРОЖЕКТ ХХК

Өвөрхангай аймаг, Бүрд сумын Цэцэрлэгийн өргөтгөлийн барилга

ДН-3 дамнурууны арматурчилал, огтлол, түүвэр

Инженер		Э.Багахүү	Е.Г.Шифр: UP02/23	Масштаб: М1:100	Огноо: 2023-03-сар
Гүйцэтгэсэн		Э.Багахүү	Т.Г.Шифр:	Зургийн дугаар: ББ-17	Бүх хуудас: 41
Шалгасан		Э.Лхагвасүрэн			

ДАМНУРУУ ШДН М1:50

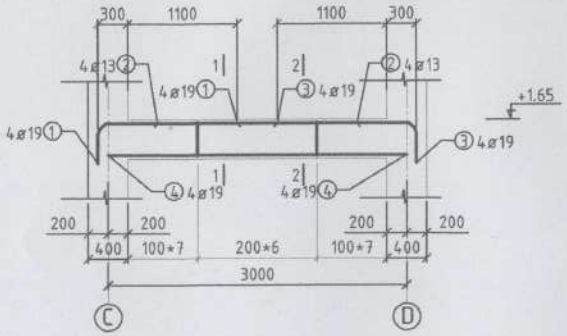

ХЭСГИЙН ТОДОРХОЙЛОЛТ

Поз	Загвар	Поз	Загвар
1	1400; 400 100	5	70; 240; 410; 340; 170
3	1400; 400 100		

1-1

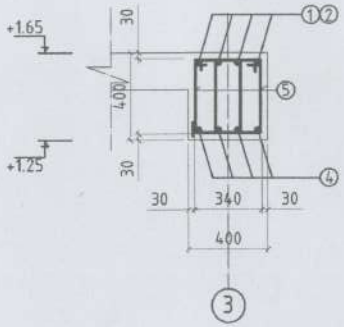

2-2

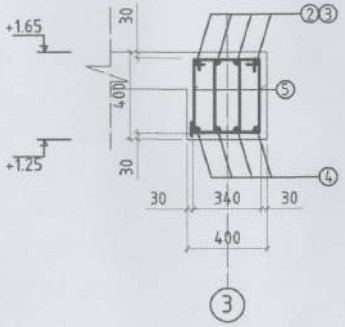

ЦУТГАМАЛ ТӨМӨР БЕТОН ХИЙЦИЙН ТОДОРХОЙЛОЛТ							
Позиц	Тэмдэглэгээ	Нэр			Тоо шир	Хүнд /кг/ Нэгж	Бүгд
Дамнуруу ШДН					1		85.36
1	MNS JIS G3112:2002	ø 19	SD390	L=1800	4	4.05	16.20
2	MNS JIS G3112:2002	ø 13	SD390	L=2000	4	1.99	7.96
3	MNS JIS G3112:2002	ø 19	SD390	L=1800	4	4.05	16.20
4	MNS JIS G3112:2002	ø 19	SD390	L=3000	4	6.75	27.00
5	ГОСТ-5781-82	ø 8	A240	L=1160	40	0.45	18.00
Материал B25 V=0.48 $м^3$						17.29	85.36

ДАВТАН ХЭРЭГЛЭХ ЗУРГИЙН ХОЛБОЛТ	ЭНЭ ХУУДАС: ЗАСВАРТАЙ, ЗАСВАРГҮЙ ХҮЧИНГҮЙ
ИНЖЕНЕР	
ГҮЙЦЭТГЭСЭН	
ШАЛГАСАН	

АРНАЙ ПРОЖЕКТ ХХК	Өвөрхангай аймаг, Бүрд сумын Цэцэрлэгийн өргөтгөлийн барилга				
	ШДН дамнуруугны арматурчилал, огтлол, түүвэр				
Инженер	Э.Багахүү	Е.Г.Шифр: UP02/23	Масштаб: М1:100	Огноо: 2023-03-сар	
Гүйцэтгэсэн	Э.Багахүү	Т.Г.Шифр:	Зургийн дугаар: ББ-18	Бүх хуудас: 41	
Шалгасан	Э.Лхагвасүрэн				

ДАМНУРУУ ДН-4 М1:50

/Түвшин 3.22, 6.44/

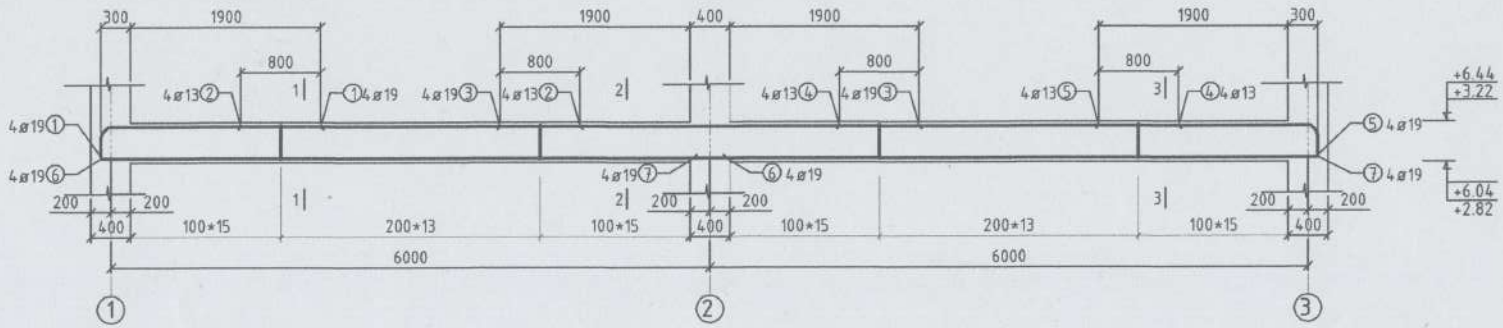

1-1

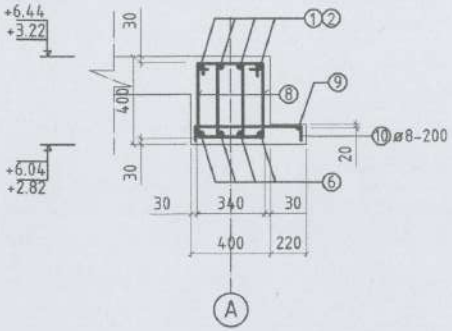

2-2

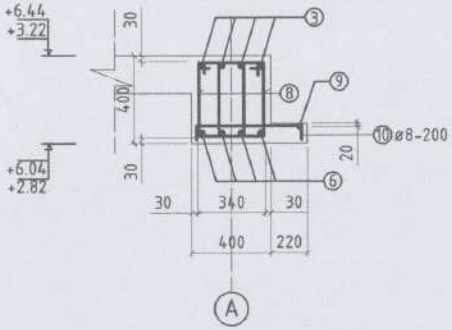

3-3

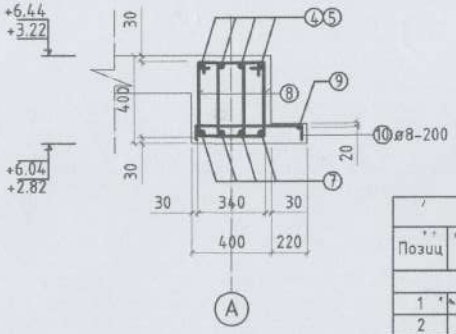

ХЭСГИЙН ТОДОРХОЙЛОЛТ

Поз	Загвар	Поз	Загвар
1	400 2200 100	8	70 240 410 340 170
5	400 2200 100		
10	60 560 60		

ЦУТГАМАЛ ТӨМӨР БЕТОН ХИЙЦИЙН ТОДОРХОЙЛОЛТ

Позиц	Тэмдэглэгээ	Нэр			Тоо ширх	Хүнд /кг/ Нэгж	Хүнд /кг/ Бүгд
Дамнуруу ДН-4					2		648.2
1	MNS JIS G3112:2002	ø 19	SD390	L=2600	4	5.85	23.40
2	MNS JIS G3112:2002	ø 13	SD390	L=3400	4	3.38	13.53
3	MNS JIS G3112:2002	ø 19	SD390	L=4200	4	9.45	37.80
4	MNS JIS G3112:2002	ø 13	SD390	L=3400	4	3.38	13.53
5	MNS JIS G3112:2002	ø 19	SD390	L=2600	4	5.85	23.40
6	MNS JIS G3112:2002	ø 19	SD390	L=6260	4	14.08	56.32
7	MNS JIS G3112:2002	ø 19	SD390	L=6260	4	14.08	56.32
8	ГОСТ-5781-82	ø 8	A240	L=1160	172	0.45	78.81
9	ГОСТ-5781-82	ø 8	A240	L=12340	1	4.87	4.87
10	ГОСТ-5781-82	ø 8	A240	L=680	62	0.26	16.12
		Материал БЗ5 V=2.25 м³				61.65	324.10

ЗАСВАРТАЙ ГАРГАСАН ЗУРГИЙН ДАГУУ ИНЖЕНЕР ШАЛГАСАН

Өверхангай аймаг, Бүрд сумын Цэцэрлэгийн ерөнхөлийн барилга				
ДН-4 дамнуруугны арматурчилал, огтлол, түүвэр				
Инженер	Э.Багахүү	Е.Г.Шифр: UP02/23	Масштаб: М1:100	Огноо: 2023-03-сар
Гүйцэтгэсэн	Э.Багахүү	Т.Г.Шифр:	Зургийн дугаар: ББ-19	Бүх хуудас: 41
Шалгасан	Э.Лхагвасүрэн			

АРВАЙ ПРОЖЕКТ ХХК

ДАМНУРУУ ДН-4 М1:50

/Түвшин 3.22, 6.44/

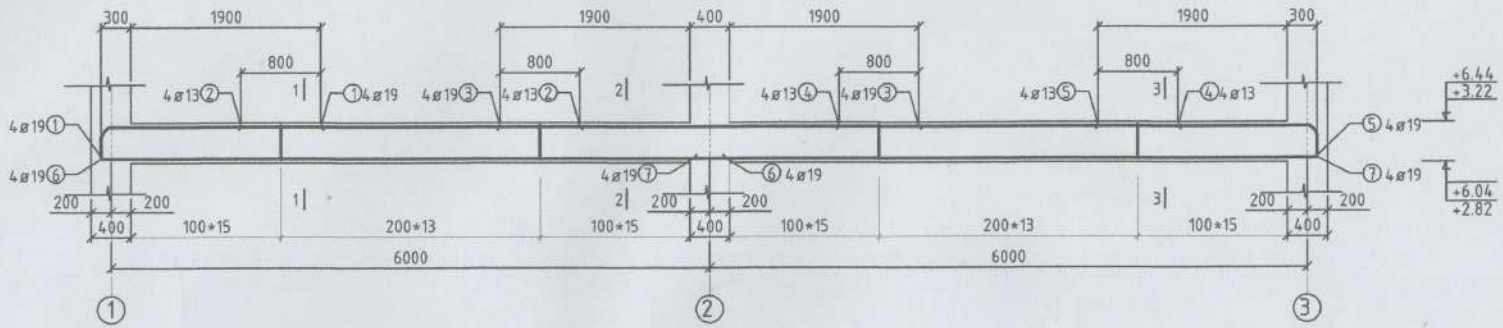

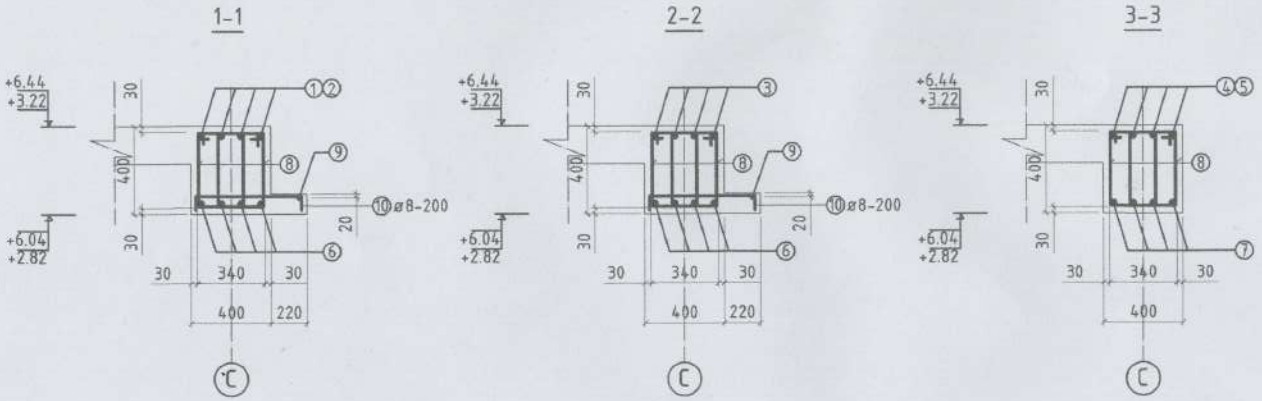

ХЭСГИЙН ТОДОРХОЙЛОЛТ

Поз	Загвар	Поз	Загвар
1	400 100 2200	8	70 240 410 340 170
5	400 100 2200		
10	60 560 60		

ЦУТГАМАЛ ТӨМӨР БЕТОН ХИЙЦИЙН ТОДОРХОЙЛОЛТ

Позиц	Тэмдэглэгээ	Нэр			Тоо ширх	Хүнд /кг/ Нэгж	Хүнд /кг/ Бүгд
	Дамнуруу ДН-4				2		632.6
1	MNS,,JIS G3112:2002	ø 19	SD390	L=2600	4	5.85	23.40
2	MNS JIS G3112:2002	ø 13	SD390	L=3400	4	3.38	13.53
3	MNS JIS G3112:2002	ø 19	SD390	L=4200	4	9.45	37.80
4	MNS JIS G3112:2002	ø 13	SD390	L=3400	4	3.38	13.53
5	MNS JIS G3112:2002	ø 19	SD390	L=2600	4	5.85	23.40
6	MNS JIS G3112:2002	ø 19	SD390	L=6260	4	14.08	56.32
7	MNS JIS G3112:2002	ø 19	SD390	L=6260	4	14.08	56.32
8	ГОСТ-5781-82	ø 8	A240	L=1160	172	0.45	78.81
9	ГОСТ-5781-82	ø 8	A240	L=12340	1	4.87	4.87
10	ГОСТ-5781-82	ø 8	A240	L=680	32	0.26	8.32
	Материал: B25 V=2.12 м³					61.65	316.30

ЗӨВШӨӨРӨГДСӨН
ЗАХИРАЛ ЗАСГИЙН ГАЗАРЫН ДАРГА
ЗУРГАЛ ХӨГЖЛИЙН ХЭЛТЭС
ШАЛГАСАН

АРВАЙ ПРОЕКТ ХХК

Өвөрхангай аймаг, Бүрд сумын Цэцэрлэгийн өргөтгөлийн барилга					
ДН-4 дамнурууны арматурчилал, огтлол, түүвэр					
Инженер	Э.Багахүү	Е.Г.Шифр: UP02/23	Масштаб: М1:100	Огноо: 2023-03-сар	
Гүйцэтгэсэн	Э.Багахүү	Т.Г.Шифр:	Зургийн дугаар: ББ-20	Бүх хуудас: 41	
Шалгасан	Э.Ихагвасүрэн				

ДАМНУРУУ ДН-5 М1:50

/Түвшин 3.22, 6.44/

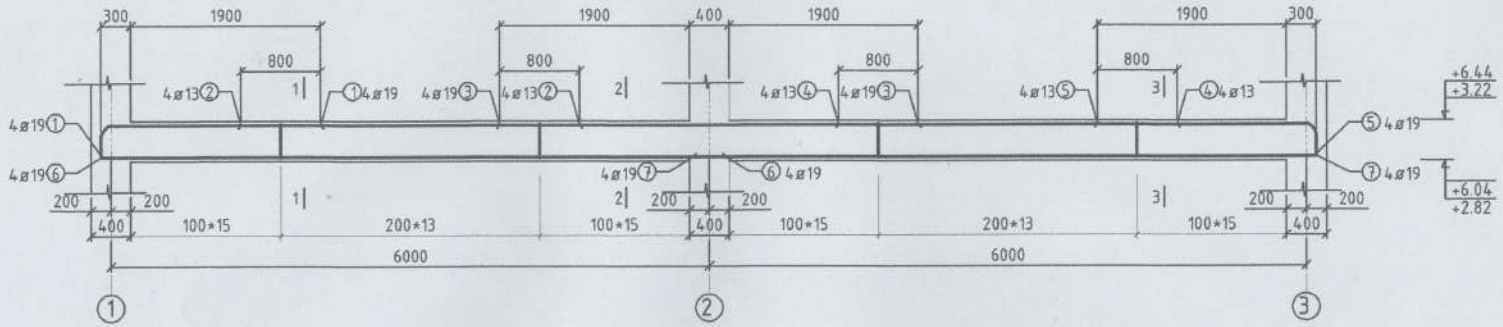

1-1

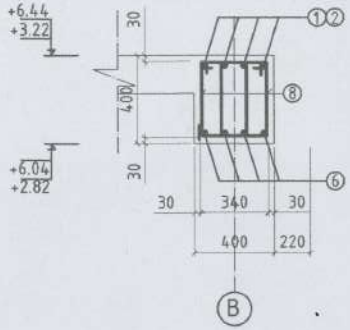

2-2

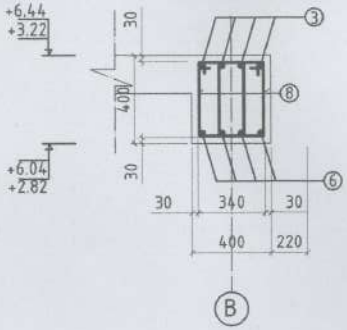

3-3

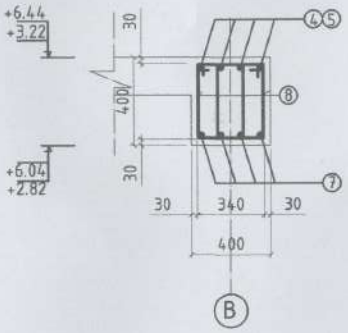

ХЭСГИЙН ТОДОРХОЙЛОЛТ

Поз	Загвар	Поз	Загвар
1	2200; 400 100	8	70; 240; 410; 340; 170
5	2200; 400 100		
10	560; 60 60		

ЦУТГАМАЛ ТӨМӨР БЕТОН ХИЙЦИЙН ТОДОРХОЙЛОЛТ

Позиц	Тэмдэглэгээ	Нэр			Тоо шир	Хүнд /кг/ Нэгж	Бүгд
	Дамнуруу ДН-5				2		606.22
1	MNS JIS G3112:2002	ø 19	SD390	L=2600	4	5.85	23.40
2	MNS JIS G3112:2002	ø 13	SD390	L=3400	4	3.38	13.53
3	MNS JIS G3112:2002	ø 19	SD390	L=4200	4	9.45	37.80
4	MNS JIS G3112:2002	ø 13	SD390	L=3400	4	3.38	13.53
5	MNS JIS G3112:2002	ø 19	SD390	L=2600	4	5.85	23.40
6	MNS JIS G3112:2002	ø 19	SD390	L=6260	4	14.08	56.32
7	MNS JIS G3112:2002	ø 19	SD390	L=6260	4	14.08	56.32
8	ГОСТ-5781-82	ø 8	A240	L=1160	172	0.45	78.81
	Материал B25 V=1.98 м³					56.52	303.11

ДАВТАН ХЭРЭГЛЭХ ЗУРГИЙН ХОЛБОЛТ	ЭНЭ ХУУДАС: ЗАСВАРТАЙ, ЗАСВАРГҮЙ ХҮЧИНГҮЙ
ИНЖЕНЕР	( )
ГҮЙЦЭТГЭСЭН	( )
ШАЛГАСАН	( )

АРИЛ ПРОЖЭКТ ХХК

Өвөрхангай аймаг, Бүрд сумын
Цэцэрлэгийн өргөтгөлийн барилга

ДН-5 дамнуруугны арматурчилал, огтлол, түүвэр

Инженер	Э.Багахүү	Е.Г.Шифр: UP02/23	Масштаб: М1:100	Огноо: 2023-03-сар
Гүйцэтгэсэн	Э.Багахүү	Т.Г.Шифр:	Зургийн дугаар: ББ-21	Бүх хуудас: 41
Шалгасан	Э.Лхагвасүрэн			

ДАМНУРУУ ДН-6 М1:50

/Түвшин 3.22, 6.44/

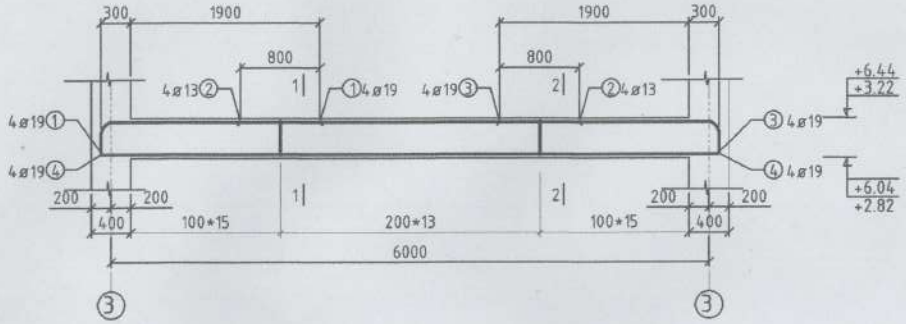

1-1

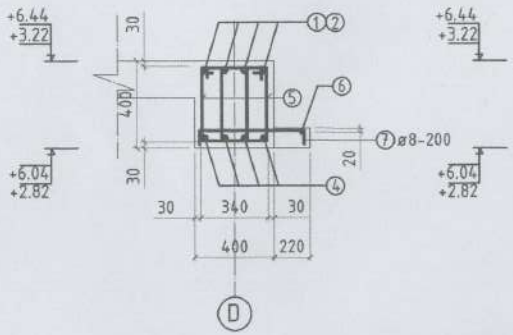

2-2

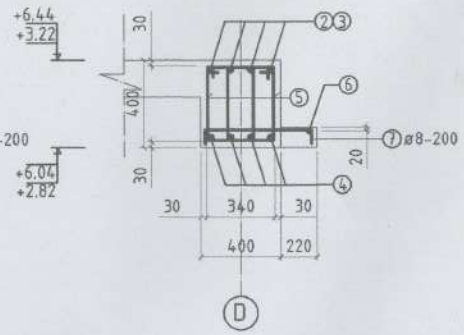

ХЭСГИЙН ТОДОРХОЙЛОЛТ

Поз	Загвар	Поз	Загвар
1	400 2200 100	5	70 240 410 340 170
3	400 2200 100		
7	60 560 60		

ЦУТГАМАЛ ТӨМӨР БЕТОН ХИЙЦИЙН ТОДОРХОЙЛОЛТ

Позиц	Тэмдэглэгээ	Нэр			Тоо ширх	Хүнд /кг/ Нэгж	Бүгд
	Дамнуруу ДН-6				2		333.24
1	MNS JIS G3112:2002	ø 19	SD390	L=2600	4	5.85	23.40
2	MNS JIS G3112:2002	ø 13	SD390	L=3400	4	3.38	13.53
3	MNS JIS G3112:2002	ø 19	SD390	L=2600	4	5.85	23.40
4	MNS JIS G3112:2002	ø 19	SD390	L=6200	4	13.95	55.80
5	ГОСТ-5781-82	ø 8	A240	L=1160	86	0.45	39.40
6	ГОСТ-5781-82	ø 8	A240	L=6340	1	2.50	2.50
7	ГОСТ-5781-82	ø 8	A240	L=680	32	0.26	8.59
	Материал B25 V=1.02 м³					32.24	166.62

ДАВТАН ХЭРЭГЛЭХ ЗУРГИЙН ХОЛБОЛТ

ЭНЭ ХУУДАС ЗАСВАРТАЙ, ЗАСВАРГҮЙ ХҮЧИНТЭЙ

ИНЖЕНЕР

ГҮЙЦЭТГЭСЭН

ШАЛГАСАН

АРВАЙ ПРОЕКТ ХХК

Өвөрхангай аймаг, Бүрд сумын

Цэцэрлэгийн ерөнхөлийн барилга

ДН-6 дамнуруугны арматурчилал, огтлол, түүвэр

Инженер	Э.Багахүү	Е.Г.Шифр: UP02/23	Масштаб: М1:100	Огноо: 2023-03-сар
Гүйцэтгэсэн	Э.Багахүү	Т.Г.Шифр:	Зургийн дугаар: ББ-22	Бүх хуудас: 41
Шалгасан	Э.Лхагвасүрэн			

ДАМНУРУУ ТДН-1 М1:50

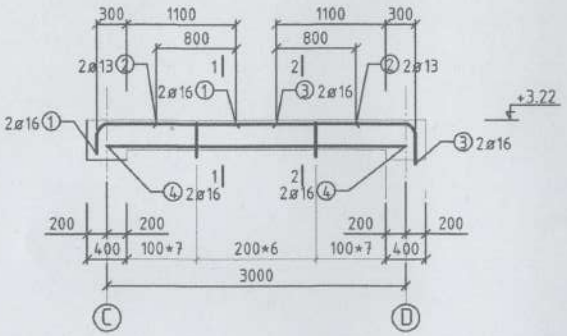

ХЭСГИЙН ТОДОРХОЙЛОЛТ

Поз	Загвар	Поз	Загвар
1	400 100 1400	5	70 260 310 240 190
3	400 100 1400		

1-1

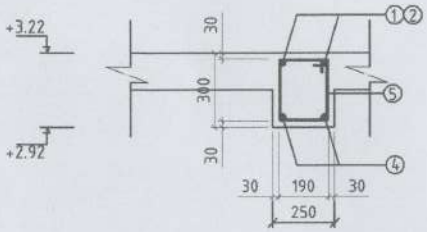

2-2

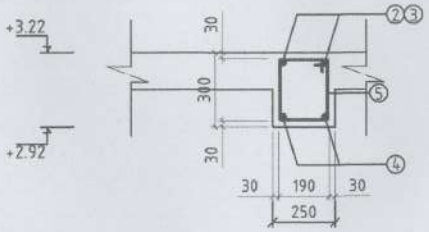

ЦУТГАМАЛ ТӨМӨР БЕТОН ХИЙЦИЙН ТОДОРХОЙЛОЛТ

Позиц	Тэмдэглэгээ	Нэр			Тоо ширх	Хүнд /кг/ Нэгж	Бүгд
	Дамнуруу ТДН				1		57.04
1	MNS JIS G3112:2002	ø 16	SD390	L=1800	4	2.80	11.23
2	MNS JIS G3112:2002	ø 13	SD390	L=2000	4	1.99	7.96
3	MNS JIS G3112:2002	ø 16	SD390	L=1800	4	2.80	11.23
4	MNS JIS G3112:2002	ø 16	SD390	L=3000	4	4.68	18.72
5	ГОСТ-5781-82	ø 8	A240	L=1000	20	0.395	7.90
	Материал B25 V=0.22 м³					12.66	57.04

ДАВТАН ХЭРЭГЛЭХ ЗУРГИЙН ХОЛБОЛТ	ЭНЭ ХУУДАС: ЗАСВАРТАЙ, ЗАСВАРГҮЙ ХҮЧИНГҮЙ
ИНЖЕНЕР	
ГҮЙЦЭТГЭСЭН	( )
ШАЛГАСАН	( )

АРВАЙ ПРОЖЕКТ ХХК

ДАМНУРЫН ЗУРАГ ТӨСӨЛ

Өвөрхангай аймаг, Бүрд сумын
Цэцэрлэгийн өргөтгөлийн барилга
ТДН-1 дамнуруугны арматурчилал, огтлол, түүвэр

Инженер	Э.Багахүү	Е.Г.Шифр: UP02/23	Масштаб: М1:100	Огноо: 2023-03-сар
Гүйцэтгэсэн	Э.Багахүү	Т.Г.Шифр:	Зургийн дугаар: ББ-23	Бүх хуудас: 41
Шалгасан	Э.Лхагвасүрэн			

ДАМНУРУУ ТДН-2 М1:50

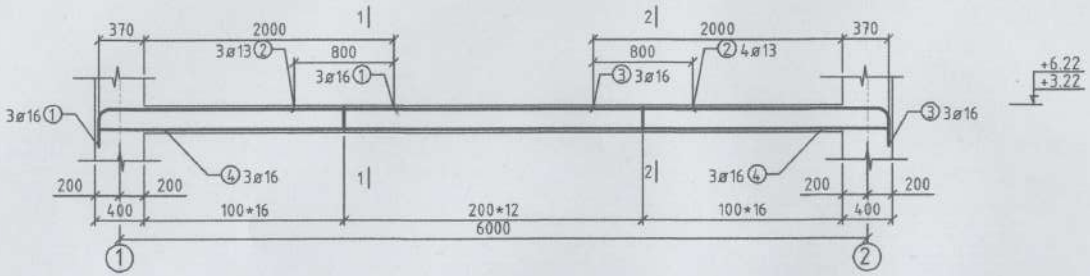

ХЭСГИЙН ТОДОРХОЙЛОЛТ

Поз	Загвар	Поз	Загвар
1	2370; 300 100	5	70; 210; 230; 160; 140
3	2370; 300 100		

1-1

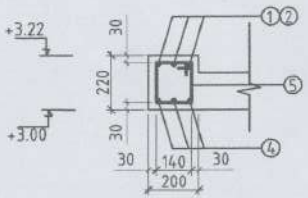

2-2

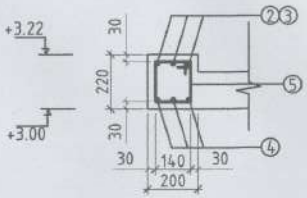

ЦУТГАМАЛ ТӨМӨР БЕТОН ХИЙЦИЙН ТОДОРХОЙЛОЛТ							
Позиц	Тэмдэглэгээ	Нэр			Тоо ширх	Хүнд /кг/ Нэгж	Бүгд
Дамнуруу ТДН-2					6		462.36
1	MNS JIS G3112:2002	ø 16	SD390	L=2670	3	4.16	12.49
2	MNS JIS G3112:2002	ø 13	SD390	L=3200	3	3.18	9.55
3	MNS JIS G3112:2002	ø 16	SD390	L=2670	3	4.16	12.49
4	MNS JIS G3112:2002	ø 16	SD390	L=6340	3	9.89	29.67
5	ГОСТ-5781-82	ø 8	A240	L=740	44	0.29	12.86
Материал B25 V=0.22 $м^3$						12.66	77.06

ДАВТАН ХЭРЭГЛЭХ ЗУРГИЙН ХОЛБОЛТ	ЭНЭ ХУУДАС: ЗАСВАРТАЙ, ЗАСВАРГҮЙ ХҮЧИНГҮЙ
ИНЖЕНЕР	
ГҮЙЦЭТГЭСЭН	
ШАЛГАСАН	( )

АРИЙН ПРОЕКТ ХХК	Өвөрхангай аймаг, Бүрд сумын Цэцэрлэгийн өргөтгөлийн барилга				
	ТДН-2 дамнуруугны арматурчилал, огтлол, түүвэр				
Инженер	Э.Багахүү	Е.Г.Шифр: UP02/23	Масштаб: M1:100	Огноо: 2023-03-сар	
Гүйцэтгэсэн	Э.Багахүү	Т.Г.Шифр:	Зургийн дугаар: ББ-24	Бүх хуудас: 41	
Шалгасан	Э.Лхагвасүрэн				

БАГАНА ДАМНУРУУНЫ ХҮЧИТГЭЛ

М1:25

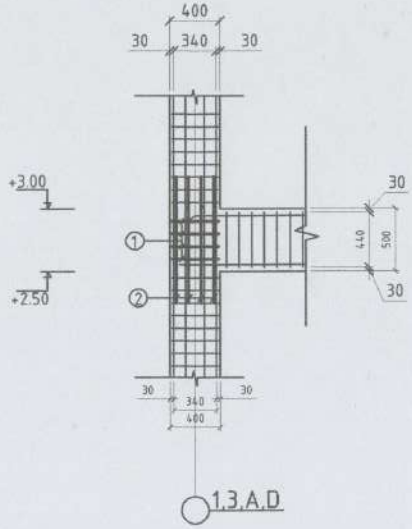

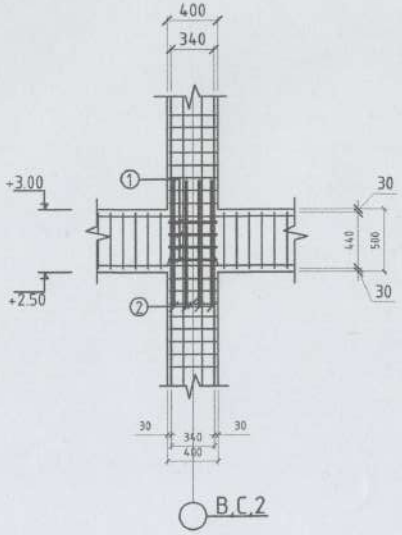

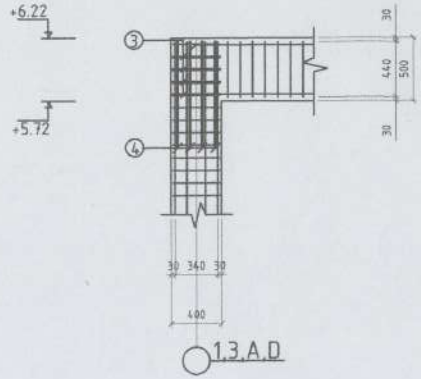

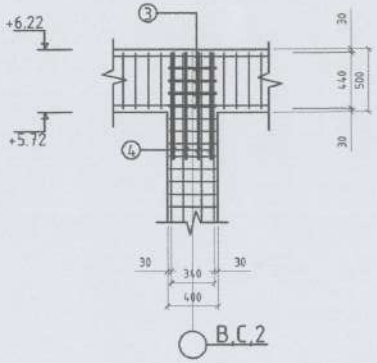

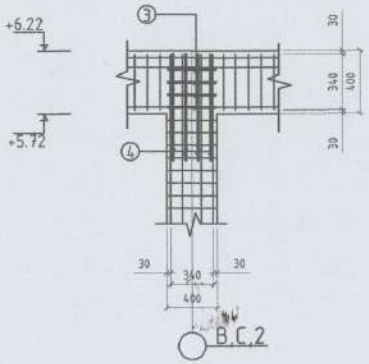

ЦУТГАМАЛ ТӨМӨР БЕТОН ХИЙЦИЙН ТОДОРХОЙЛОЛТ							
Позиц	Тэмдэглэгээ	Нэр			Тоо ширх	Хүнд /кг/ Нэгж	Бүгд
БАГАНА, ДАМНУРУУНЫ ХҮЧИТГЭЛ					1		89.13
1	ГОСТ-5781-82	ø 8	А240	L=360	88	0.14	12.51
2	ГОСТ-5781-82	ø 8	А240	L=1000	88	0.395	34.76
3	ГОСТ-5781-82	ø 8	А240	L=360	88	0.14	12.32
4	ГОСТ-5781-82	ø 8	А240	L=850	88	0.33	29.54
						1.00	89.13

1.Энэ хуудсыг ББ-9-22 хуудастай хамт уз.
2.Рамыг цутгахын өмнө цутгах бетоноос дээж СБЧ бетоны маркыг тодорхойлсны дараа цутгах шаардлагатай.
3.Төмөр бетон цутгамал хийцийг цутгасны дараа бетон бэхжилт 70%-ийг авсны дараа хэв хөдөлгөх эсвэл но.

ДАВТАН ХЭРЭГЛЭХ ЗУРГИЙН ХОЛБОЛТ	ЭНЭ ХУУДАС: ЗАСВАРТАЙ, ЗАСВАРГҮЙ ХҮЧИНГҮЙ
ИНЖЕНЕР	( )
ГҮЙЦЭТГЭСЭН	( )
ШАЛГАСАН	( )

АРИЙН ПРОЕКТ ХХК	Өвөрхангай аймаг, Бүрд сумын Цэцэрлэгийн өргөтгөлийн барилга				
	Багана дамнуруугны үүлзварын хүчитгэл				
Инженер	Э.Багахүү	Е.Г.Шифр: UP02/23	Масштаб: М1:100	Огноо: 2023-03-сар	
Гүйцэтгэсэн	Э.Багахүү	Т.Г.Шифр:	Зургийн дугаар: ББ-25	Бүх хуудас: 41	
Шалгасан	Э.Лхагвасүрэн				

1-Р ДАВХРЫН ХУЧИЛТЫН БАЙГУУЛАЛТ

М1:100

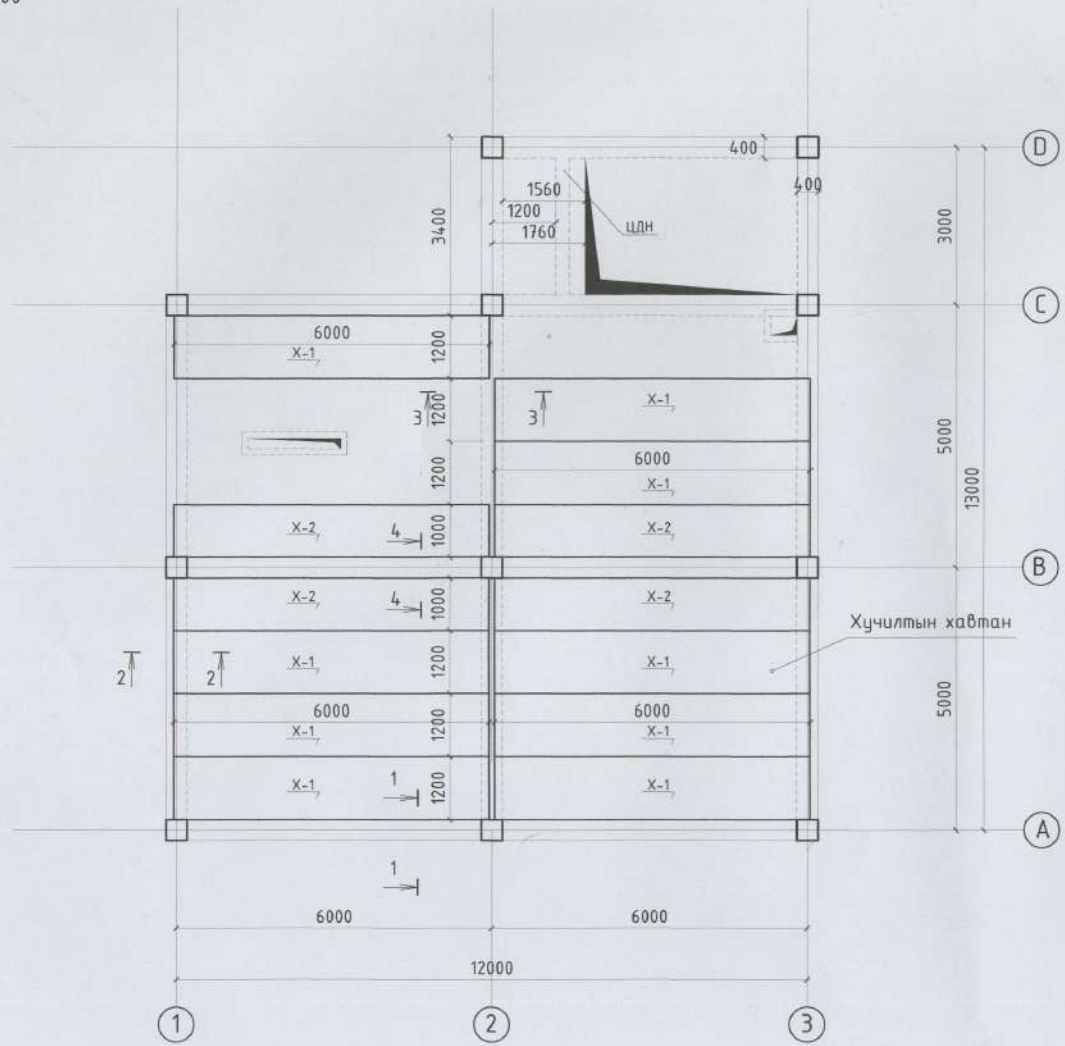

1-1

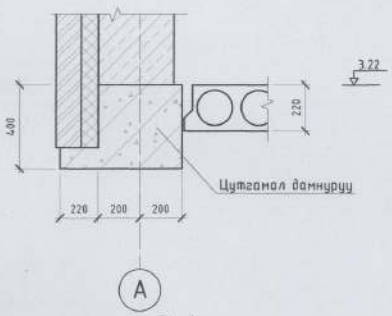

2-2

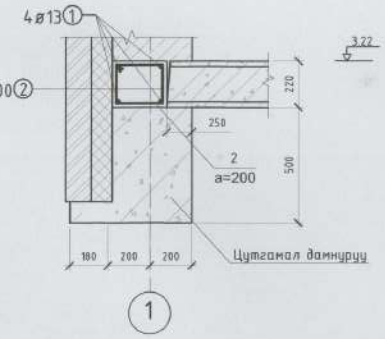

3-3

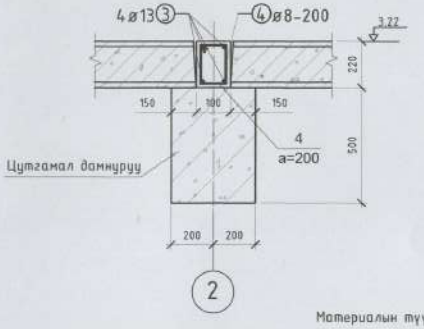

4-4

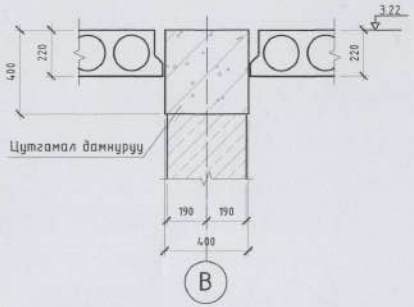

Материалын түүвэр

Марк ба дугаар	Тэмдэглэгээ	Нэр		Тоо ш	Жин кг	Тайлбар
1	5000 400	SD390 D13	L=5400	8	5.37	42.98
2	160 230 110 180	A240 D8	L=680	100	0.26	26.86
3	5000 400	SD390 D13	L=5400	8	5.37	42.98
4	148 250 98 200	A240 D8	L=696	50	0.274	13.74
*Бетонымаанги В25		Нийт				126.56

Хийц эдлэлийн түүвэр

Поз	Тэмдэглэгээ	Нэр	Тоо ширхэг	Нэгж жин /тн/	Тайлбар
X-1		НХ59-12	10	2.09	
X-2		НХ59-12	4	2.09	

ЗӨВШӨӨРӨЛЦСӨН		
БА		Г.Мягмарцэрэн
ХАС		О.Мөнхцэцэг
ЦБУ		Б.Ижилчимэг
ХТ, ДГ		Б.Амарсайхан
ХД		П.Мөнхбаатар
АУ		

БАРИЛТЫН ЗӨВШӨӨРӨЛ ТЕХНИК

Өвөрхангай аймаг, Бүрд сумын
Цэцэрлэгийн өргөтгөлийн барилга
1-р давхрын хучилт, огтлол, түүвэр

Инженер		Э.Багахүү	Е.Г.Шифр: UP02/23	Масштаб: М1:100	Огноо: 2023-03-сар
Гүйцэтгэсэн		Э.Багахүү	Т.Г.Шифр:	Зургийн дугаар: ББ-26	Бүх хуудас: 41
Шалгасан		Э.Ихагвасүрэн			

1-Р ДАВХРЫН ХУЧИЛТЫН БАЙГУУЛАЛТ

М1:100

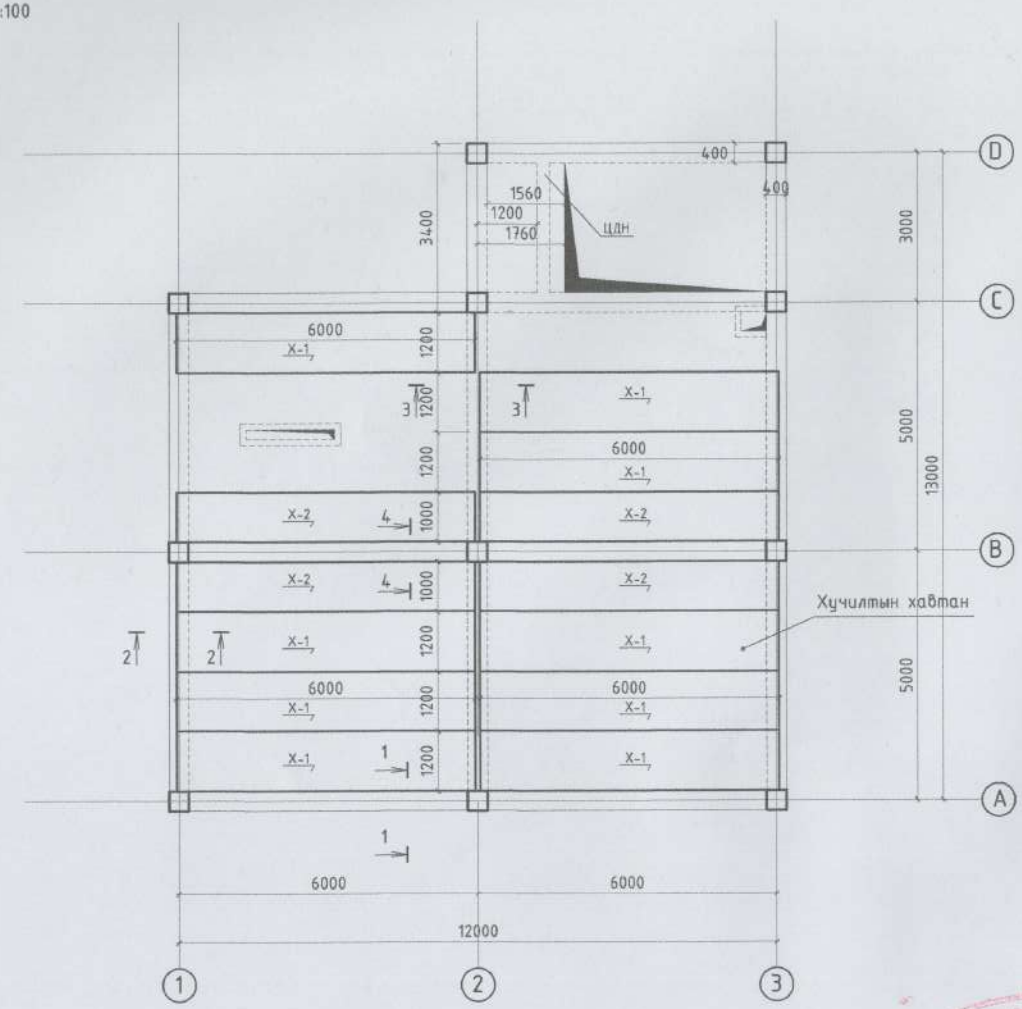

1-1

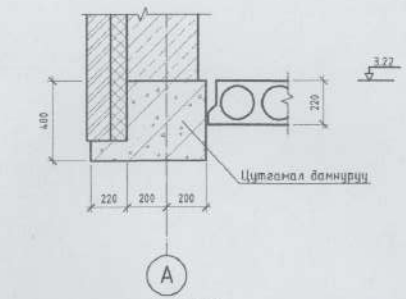

2-2

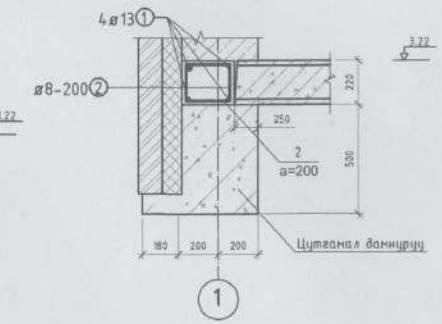

3-3

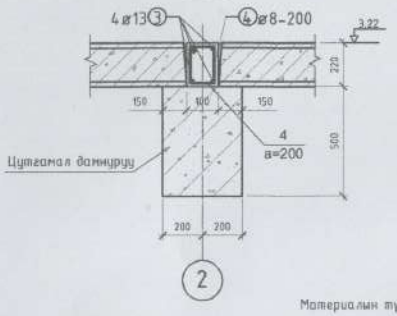

4-4

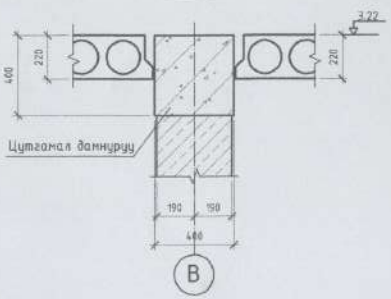

Материалын түүвэр

Марк ба дугаар	Тэмдэглэгээ	Нэр		Тоо ш	Жин кг	Тайлбар
1	5000 400	SD390 D13	L=5400	8	5.37	42.98
2	230 110 (+160) 180	A240 D8	L=680	100	0.26	26.86
3	5000 400	SD390 D13	L=5400	8	5.37	42.98
4	250 98 (+148) 200	A240 D8	L=696	50	0.274	13.74
Бетоны анги B25		Нийт				126.56

Хийц эдлэлийн түүвэр

Поз	Тэмдэглэгээ	Нэр	Тоо ширхэг	Нэгж жин /тн/	Тайлбар
X-1		HX59-12	12	2.09	
X-2		HX59-12	4	2.09	

ДАВТАН ХЭРЭГЛЭХ ЗУРГИЙН ХОЛБОЛТ

ЭНЭ ХУУДАС: ЗАСВАРТАЙ, ЗАСВАРГҮЙ ХҮЧИНГҮЙ

ИНЖЕНЕР

ГҮЙЦЭТГЭСЭН

ШАЛГАСАН

ЗӨВШӨӨРӨЛЦСӨН

БА		Г.Мягмарцэрэн
ХАС		О.Менхцэцэг
ЦБУ		Б.Ижилчимэг
ХТ, ДГ		Б.Амарсайхан
ХД		П.Менхбаатар
АУ		

АРВАЙ ПРОЖЕКТ ХХК

Өвөрхангай аймаг, Бүрд сумын
Цэцэрлэгийн өргөтгөлийн барилга
1-р давхрын хучилт, огтлол, түүвэр

Инженер		Э.Багахүү	Е.Г.Шифр: UP02/23	Масштаб: М1:100	Огноо: 2023-03-сар
Гүйцэтгэсэн		Э.Багахүү	Т.Г.Шифр:	Зургийн дугаар: ББ-26	Бүх хуудас: 41
Шалгасан		Э.Лхагвасүрэн			

2-Р ДАВХРЫН ХУЧИЛТЫН БАЙГУУЛАЛТ

М1:100

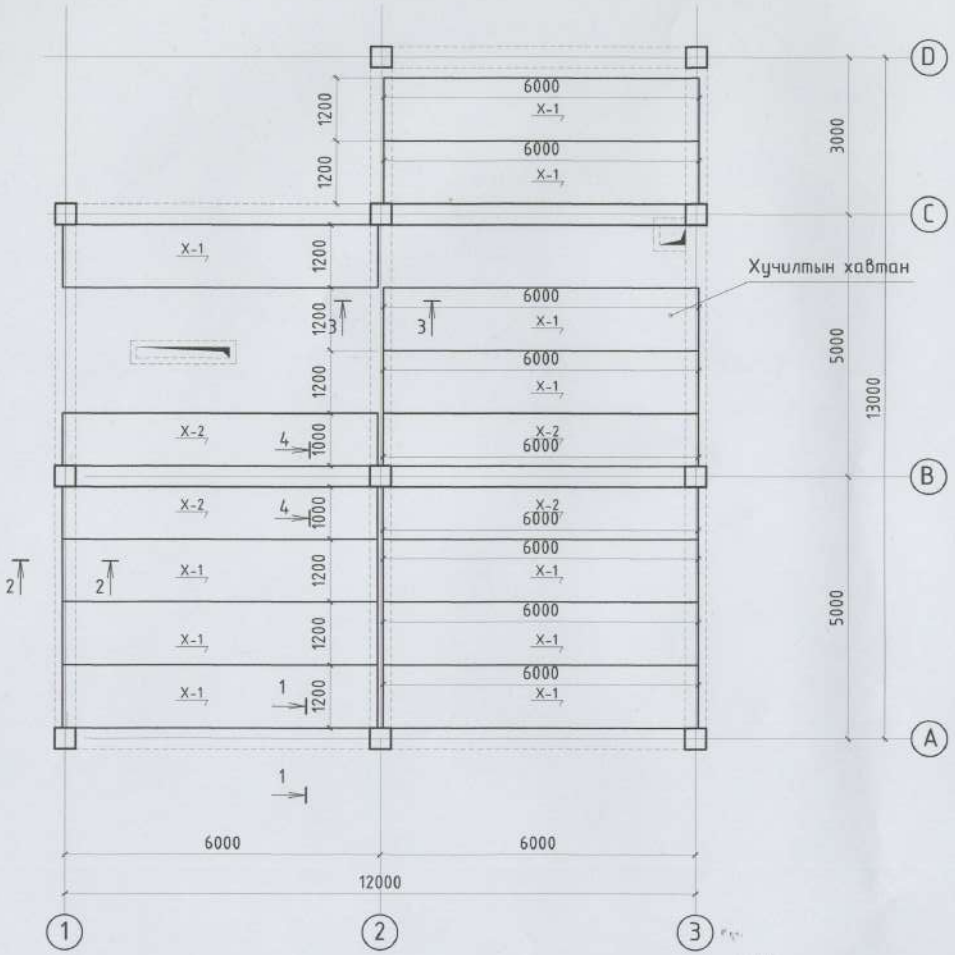

1-1

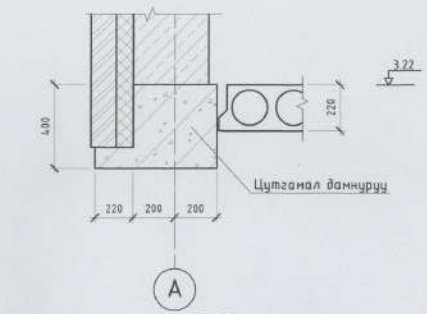

2-2

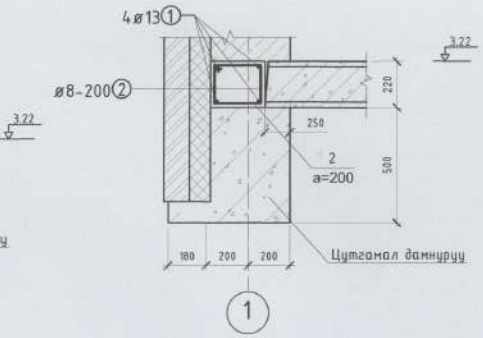

3-3

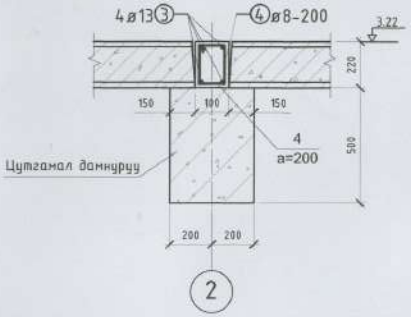

4-4

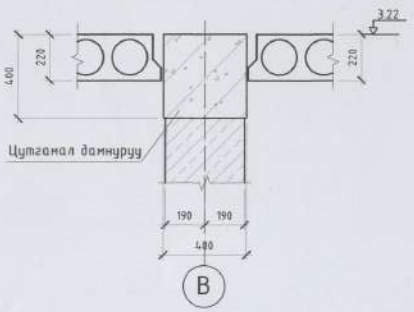

Материалын түүвэр

Марк ба дугаар	Тэмдэглэгээ	Нэр		Тоо ш	Жин кг	Тайлбар
1	5000 400	SD390 D13	L=5400	8	5.37	42.98
2	160 230 110 180	A240 D8	L=680	160	0.26	41.60
3	5000 400	SD390 D13	L=5400	8	5.37	42.98
4	148 250 98 200	A240 D8	L=696	50	0.274	13.74
Бетоны анги B25		Нийт				141.30

Хийц эдлэлийн түүвэр

Поз	Тэмдэглэгээ	Нэр	Тоо ширхэг	Нэгж жин /тн/	Тайлбар
X-1		HX59-12	12	2.09	
X-2		HX59-12	4	2.09	

ЗӨВШӨӨРӨЛЦСӨН		
БА		Г.Мягмарцэрэн
ХАС		О.Менхцэцэг
ЦБУ		Б.Ижилчимэг
ХТ, ДГ		Б.Анарсайхан
ХД		П.Менхбаатар
АУ		

БАЙГУУЛЛАГА ТӨСӨЛ

Өвөрхангай аймаг, Бүрд сумын
Цэцэрлэгийн өргөтгөлийн барилга
2-р давхрын хучилт, огтлол, түүвэр

Инженер		Э.Багахүү	Е.Г.Шифр: UP02/23	Масштаб: М1:100	Огноо: 2023-03-сар
Гүйцэтгэсэн		Э.Багахүү	Т.Г.Шифр:	Зургийн дугаар: ББ-27	Бүх хуудас: 41
Шалгасан		Э.Ихэгвасүрэн			

2-Р ДАВХРЫН ХУЧИЛТЫН БАЙГУУЛАЛТ

М1:100

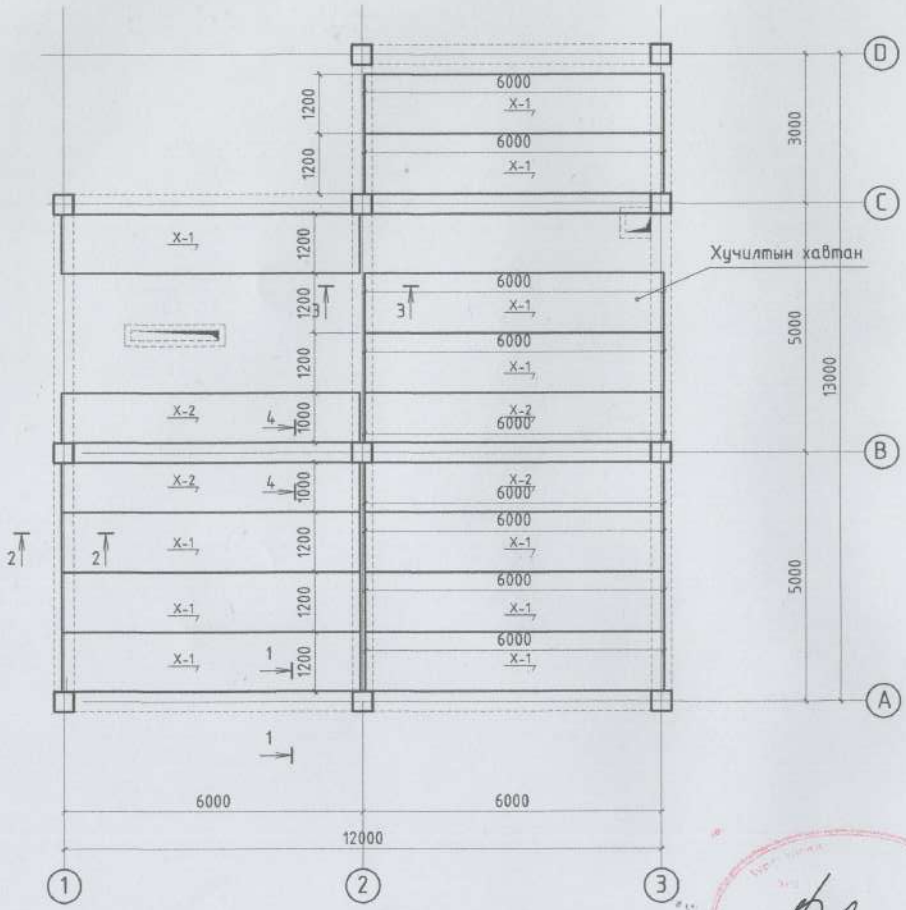

1-1

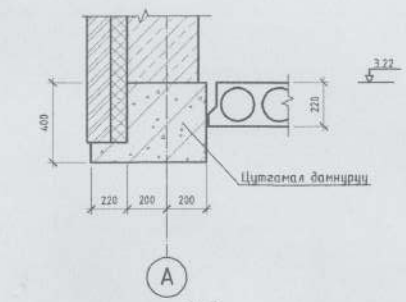

2-2

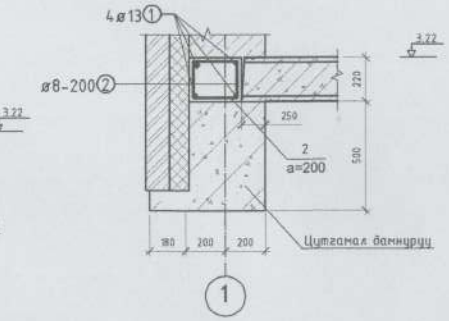

3-3

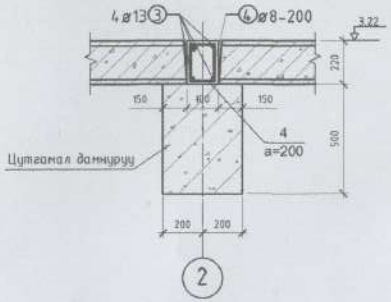

4-4

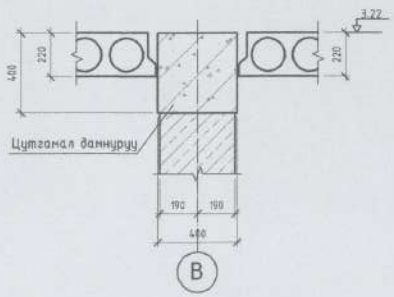

Материалын түүвэр

Марк ба дугаар	Тэмдэглэгээ	Нэр		Тоо ш	Жин кг	Тайлбар
1	5000 400	SD390 D13	L=5400	8	5.37	42.98
2	160 230 110 180	A240 D8	L=680	160	0.26	41.60
3	5000 400	SD390 D13	L=5400	8	5.37	42.98
4	148 250 98 200*	A240 D8	L=696	50	0.274	13.74
Бетоны анги B25		Нийт				141.30

Хийц эдлэлийн түүвэр

Поз	Тэмдэглэгээ	Нэр	Тоо ширхэг	Нэгж жин /тн/	Тайлбар
X-1		HXS9-12	14 10	2.09	
X-2		HXS9-12	4	2.09	

ДАВТАН ХЭРЭГЛЭХ ЗӨРГИЙН ХОЛБОЛТ	ЭНЭ ХУУДАС: ЗАСВАРТАЙ, ЗАСВАРГҮЙ ХУЧИНГҮЙ
ИНЖЕНЕР	( )
ГҮЙЦЭТГЭСЭН	( )
ШАЛГАСАН	( )

ЗӨВШӨӨРӨЛЦСӨН		
БА		Г.Мягмарцэрэн
ХАС		О.Мөнхцэцэг
ЦБУ		Б.Ижилчимэг
ХТ, ДГ		Б.Амарсайхан
ХД		П.Мөнхбаатар
АУ		

АРВАЙ ПРОЖЕКТ ХХК

Өвөрхангай аймаг, Бүрд сумын
Цэцэрлэгийн ерөнхөлийн барилга
2-р давхрын хучилт, оглол, түүвэр

Инженер		Э.Багахүү	Е.Г.Шифр: UP02/23	Масштаб: М1:100	Огноо: 2023-03-сар
Гүйцэтгэсэн		Э.Багахүү	Т.Г.Шифр:	Зургийн дугаар: ББ-27	Бүх хуудас: 41
Шалгасан		Э.Ихэвсүрэн			

1-Р ДАВХРЫН ХУЧИЛТЫН ХЭВНИЙ БАЙГУУЛАЛТ

М1:100

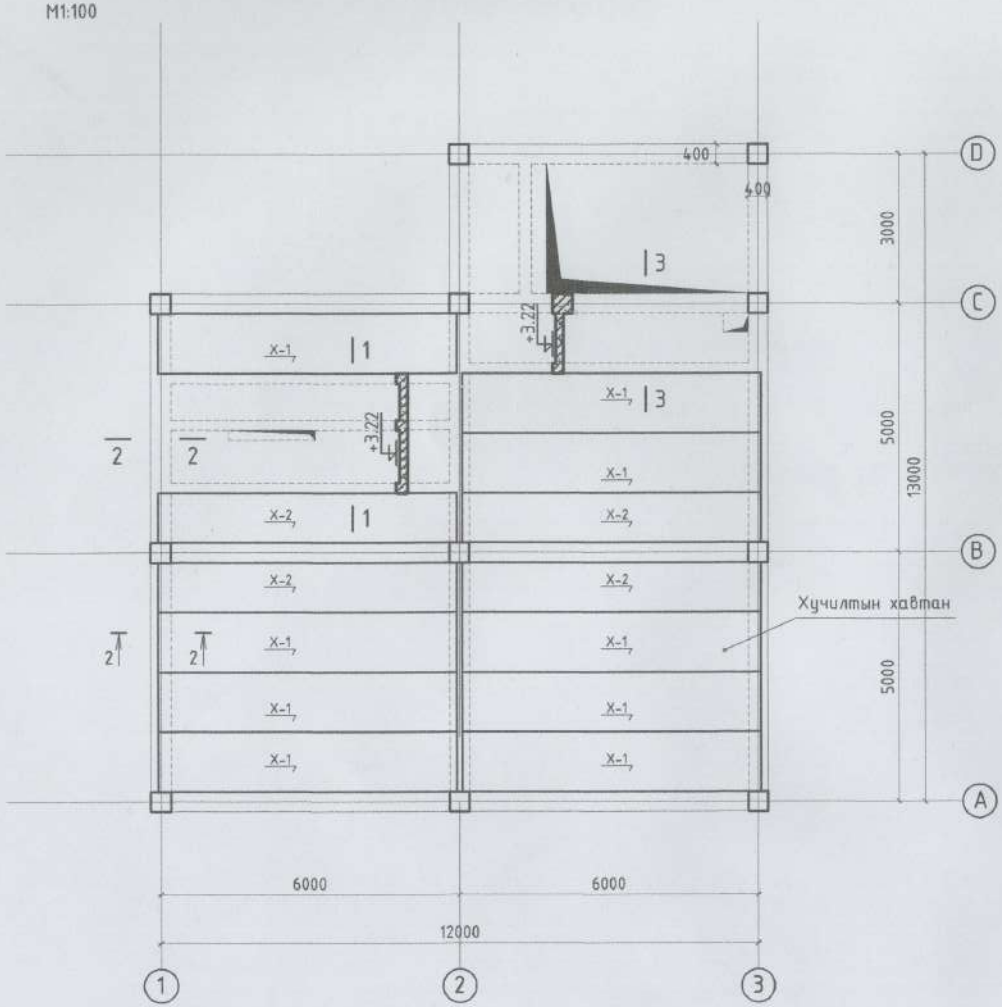

ОГТЛОЛ 1-1 М1:20

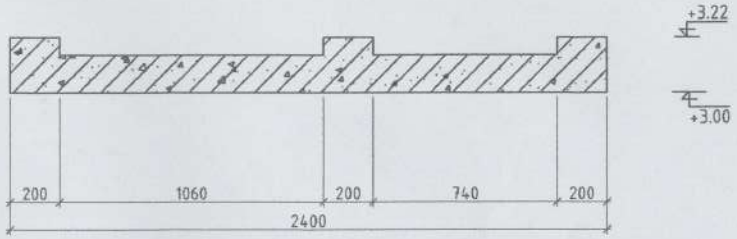

ОГТЛОЛ 2-2 М1:20

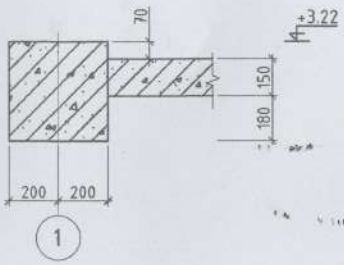

ОГТЛОЛ 3-3 М1:20

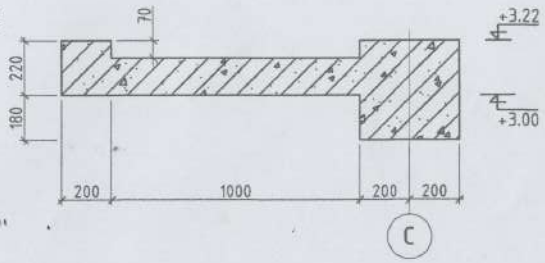

ДАВТАН ХЭРЭГЛЭХ ЗУРГИЙН ХОЛБОЛТ	ЭНЭ ХУУДАС: ЗАСВАРТАЙ, ЗАСВАРГҮЙ ХУЧИНГҮЙ
ИНЖЕНЕР	( )
ГҮЙЦЭТГЭСЭН	( )
ШАЛГАСАН	( )

ЗӨВШӨӨРӨЛЦСӨН		
БА		Г.Мягмарцэрэн
ХАС		О.Менхцэцэг
ЦБЧ		Б.Ижилчимэг
ХТ, ДГ		Б.Анарсайхан
ХД		П.Менхбаатар
АЧ		

АРИЙН ПРОЖЕКТ ХХК

Өвөрхангай аймаг, Бүрд сумын
Цэцэрлэгийн өргөтгөлийн барилга
1-р давхрын хучилтны хэвний зураг

Инженер		Э.Багахүү	Е.Г.Шифр: UP02/23	Масштаб: М1:100	Огноо: 2023-03-сар
Гүйцэтгэсэн		Э.Багахүү	Т.Г.Шифр:	Зургийн дугаар: ББ-28	Бүх хуудас: 41
Шалгасан		Э.Лхагвасүрэн			

1-Р ДАВХРЫН ХУЧИЛТЫН ДООД ҮЕИЙН АРМАТУРЧИЛАЛ

М1:100

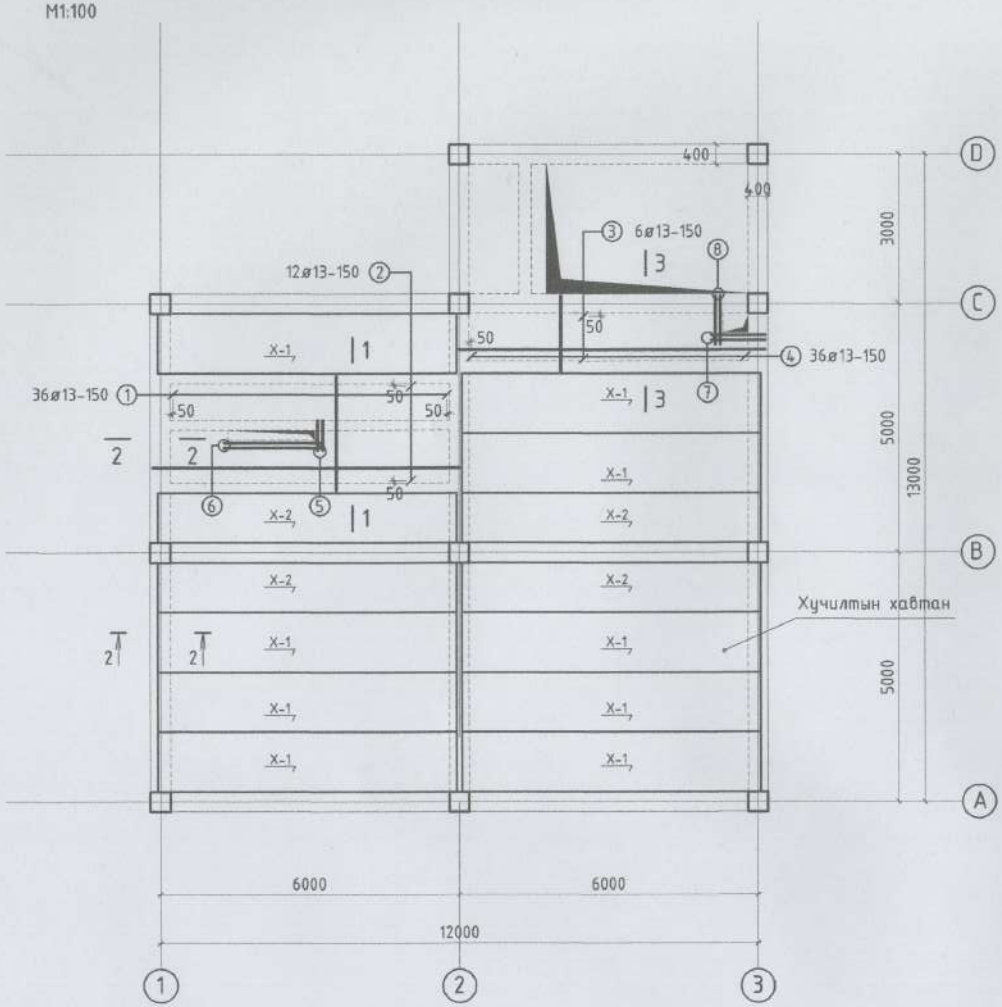

ОГТЛОЛ 1-1 М1:20

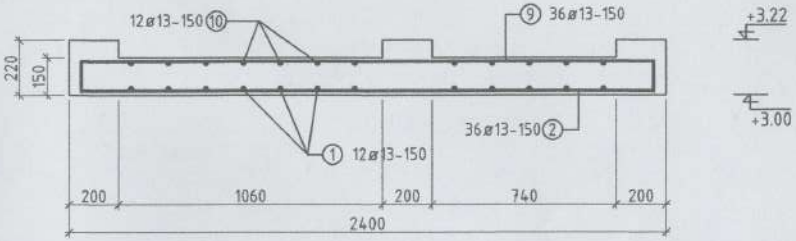

ОГТЛОЛ 2-2 М1:20

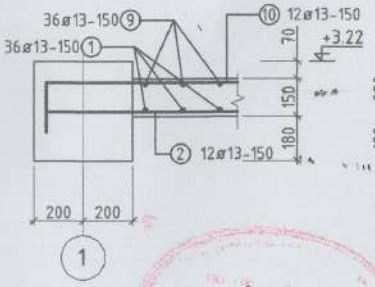

ОГТЛОЛ 3-3 М1:20

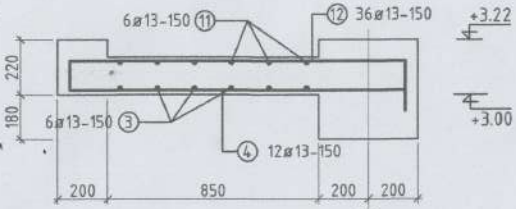

ДАВТАН ХЭРЭГЛЭХ ЗУРГИЙН ХОЛБОЛТ	ЭНЭ ХУУДАС: ЗАСВАРТАЙ, ЗАСВАРГҮЙ ХУЧИНТЭЙ
ИНЖЕНЕР	( )
ГҮЙЦЭТГЭСЭН	( )
ШАЛГАСАН	( )

ЗӨВШӨӨРӨЛЦСӨН		
БА		Г.Мягмарцэрэн
ХАС		О.Менхцэцэг
ЦБҮ		Б.Ижилчимэг
ХТ, ДГ		Б.Анарсайхан
ХД		П.Менхбаатар
АУ		

АРВАЙ ПРОЕКТ ХХК

Өвөрхангай аймаг, Бүрд сумын Цэцэрлэгийн өргөтгөлийн барилга

1-р давхрын хучилтны доод үеийн арматурчилал, огтлол

Инженер		Э.Багахүү	Е.Г.Шифр: UP02/23	Масштаб: М1:100	Огноо: 2023-03-сар
Гүйцэтгэсэн		Э.Багахүү	Т.Г.Шифр:	Зургийн дугаар: ББ-29	Бүх хуудас: 41
Шалгасан		Э.Ихагвасүрэн			

1-Р ДАВХРЫН ХУЧИЛТЫН ДЭЭД ҮЕИЙН АРМАТУРЧИЛАЛ

М1:100

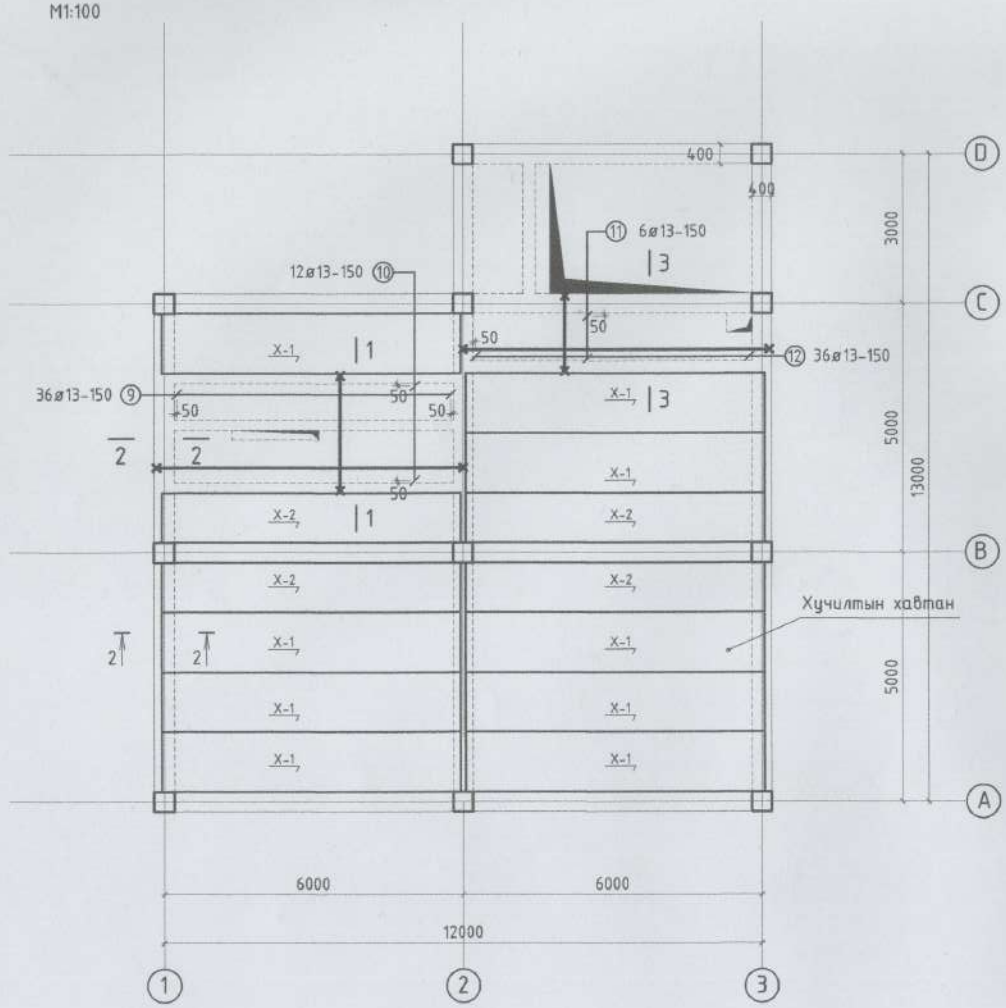

ХЭСГИЙН ТОДОРХОЙЛОЛТ

Позиц	Загвар
9	200 ⌐ 2300 ¬ 200
10,12	120 ⌐ 6150 ¬ 120
12	120 ⌐ 1500 ¬ 200

ЦУТГАМАЛ ТӨМӨР БЕТОН ХИЙЦИЙН ТОДОРХОЙЛОЛТ

Позиц	Тэмдэглэгээ	Нэр			Тоо шир	Хүнд /кг/ Нэгж	Бүгд
1-р давхрын хучилтын доод үеийн арматурчилал					1		647.27
1	MNS JIS G3112:2002	ø 13	SD390	L=6150	36	6.11	220.29
2	MNS JIS G3112:2002	ø 13	SD390	L=2300	12	2.28	27.46
3	MNS JIS G3112:2002	ø 13	SD390	L=6150	6	6.11	36.66
4	MNS JIS G3112:2002	ø 13	SD390	L=1500	36	1.49	53.73
1-р давхрын хучилтын нухний нэмэгдэл арматурчилал							
5	MNS JIS G3112:2002	ø 16	SD390	L=600	8	0.93	7.48
6	MNS JIS G3112:2002	ø 16	SD390	L=2020	4	3.15	12.60
7	MNS JIS G3112:2002	ø 16	SD390	L=1080	4	1.68	6.73
8	MNS JIS G3112:2002	ø 16	SD390	L=960	4	1.49	5.99
1-р давхрын хучилтын дээд үеийн арматурчилал							
9	MNS JIS G3112:2002	ø 13	SD390	L=2700	36	2.68	96.71
10	MNS JIS G3112:2002	ø 13	SD390	L=6390	12	6.35	76.29
11	MNS JIS G3112:2002	ø 13	SD390	L=6390	6	6.35	38.14
12	MNS JIS G3112:2002	ø 13	SD390	L=1820	36	1.81	65.19
Материал B25 V=2.22 $м^3$							647.27

ДАВТАН ХЭРЭГЛЭХ ЗУРГИЙН ХОЛБОЛТ	ЭНЭ ХУУДАС: ЗАСВАРТАЙ ЗАСВАРГҮЙ ХУЧИНГҮЙ
ИНЖЕНЕР	( )
ГҮЙЦЭТГЭСЭН	( )
ШАЛГАСАН	( )

ЗӨВШӨӨРӨЛЦСӨН		
БА		Г.Мягмарцэрэн
ХАС		О.Менхцэцэг
ЦБҮ		Б.Ижилчимэг
ХТ, ДГ		Б.Анаргайхан
ХД		П.Менхбаатар
АҮ		

АРВАЙ ПРОЕКТ ХХК

Өвөрхангай аймаг, Бүрд сумын Цэцэрлэгийн ергөтгөлийн барилга

1-р давхрын хучилтны дээд үеийн арматурчилал, түүвэр

Инженер		Э.Багахүү	Е.Г.Шифр: UP02/23	Масштаб: М1:100	Огноо: 2023-03-сар
Гүйцэтгэсэн		Э.Багахүү	Т.Г.Шифр:	Зурагийн дугаар: ББ-30	Бүх хуудас: 41
Шалгасан		Э.Ихэвсүрэн			

2-Р ДАВХРЫН ХУЧИЛТЫН ХЭВНИЙ БАЙГУУЛАЛТ

М1:100

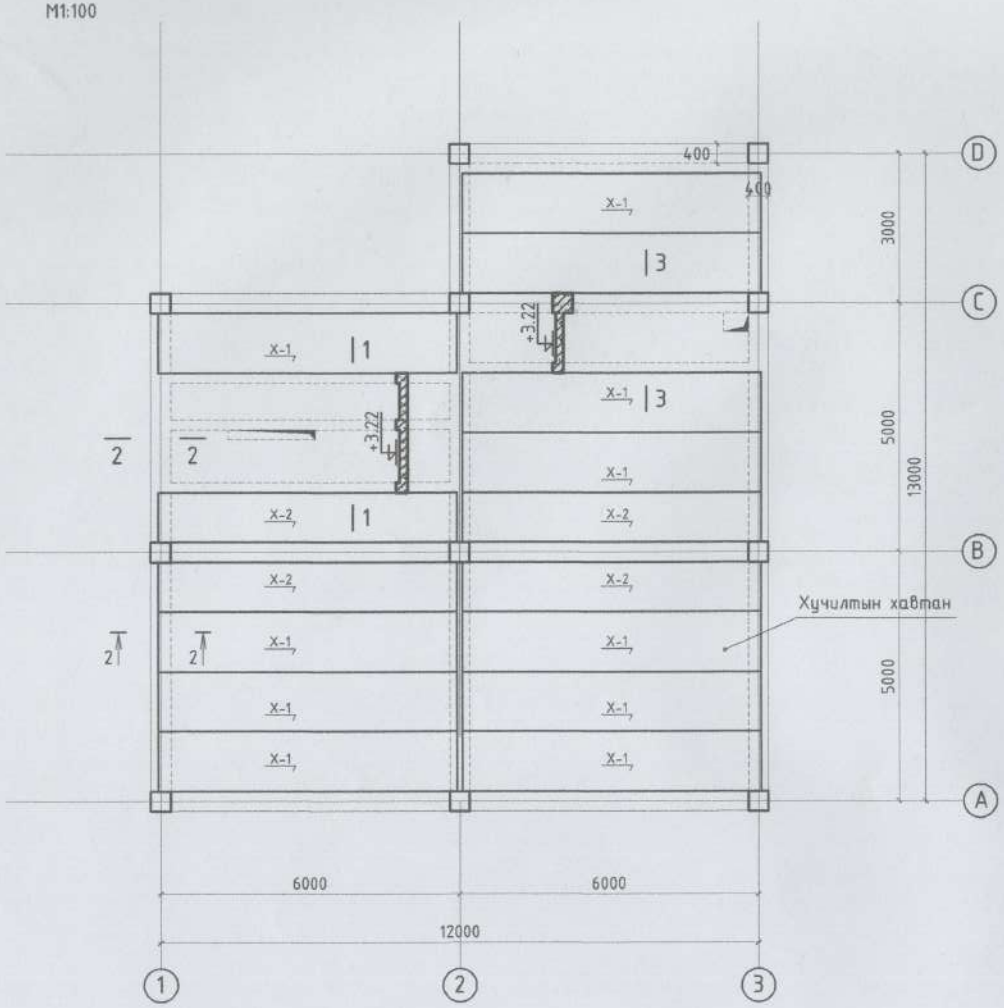

ОГТЛОЛ 1-1 М1:20

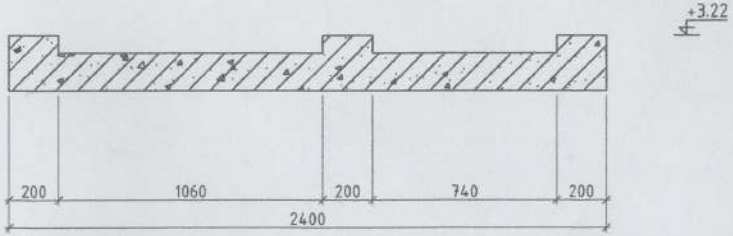

ОГТЛОЛ 2-2 М1:20

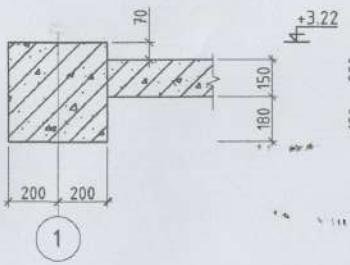

ОГТЛОЛ 3-3 М1:20

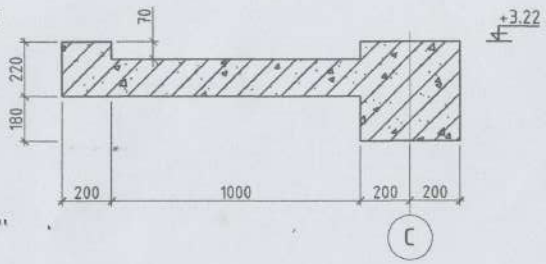

ДАВТАН ХЭРЭГЛЭХ ЗУРГИЙН ХОЛБОЛТ	ЭНЭ ХУУДАС: ЗАСВАРТАЙ/ЗАСВАРГҮЙ ХҮЧИНГҮЙ
ИНЖЕНЕР	( )
ГҮЙЦЭТГЭСЭН	( )
ШАЛГАСАН	( )

ЗӨВШӨӨРӨЛЦСӨН		
БА		Г.Мягмарцэрэн
ХАС		О.Менхцэцэг
ЦБУ		Б.Ижилчимэг
ХТ, ДГ		Б.Анарсайхан
ХД		П.Менхбаатар
АУ		

АРВАЙ ПРОЖЕКТ ХХК

Өвөрхангай аймаг, Бүрд сумын
Цэцэрлэгийн ерөнхөлийн барилга
2-р давхрын хучилтны хэвний зураг

Инженер		Э.Багахүү	Е.Г.Шифр: UP02/23	Масштаб: М1:100	Огноо: 2023-03-сар
Гүйцэтгэсэн		Э.Багахүү	Т.Г.Шифр:	Зургийн дугаар: ББ-31	Бүх хуудас: 41
Шалгасан		Э.Лхагвасүрэн			

2-Р ДАВХРЫН ХУЧИЛТЫН ДООД ҮЕИЙН АРМАТУРЧИЛАЛ

М1:100

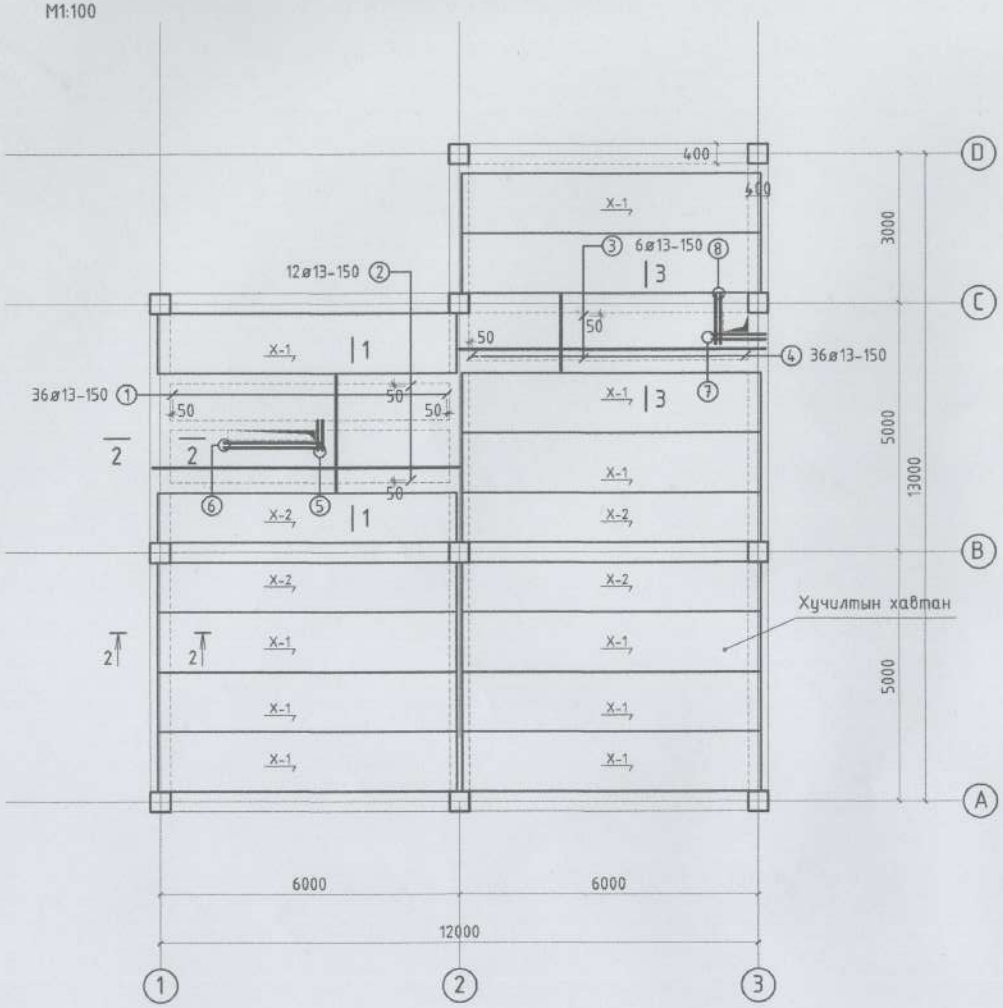

ОГТЛОЛ 1-1 М1:20

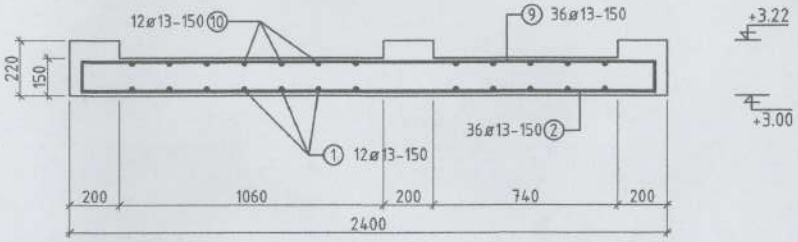

ОГТЛОЛ 2-2 М1:20

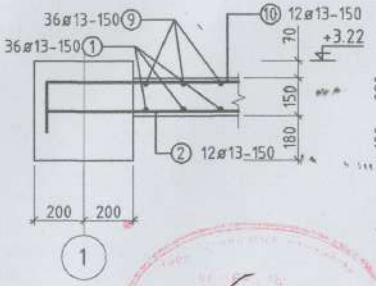

ОГТЛОЛ 3-3 М1:20

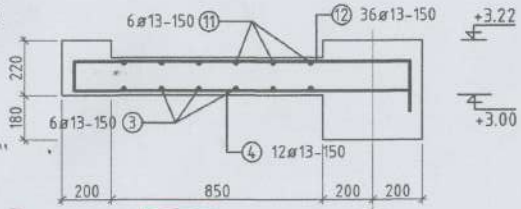

ДАВТАН ХЭРЭГЛЭХ ЗУРГИЙН ХОЛБОЛТ	ЭНЭ ХУУДАС: ЗАСВАРТАЙ, ЗАСВАРГҮЙ ХУЧИНГҮЙ
ИНЖЕНЕР	( )
ГҮЙЦЭТГЭСЭН	( )
ШАЛГАСАН	( )

ЗӨВШӨӨРӨЛЦСӨН		
БА		Г.Мягмарцэрэн
ХАС		О.Монхцэцэг
ЦБҮ		Б.Ижилчимэг
ХТ, ДГ		Б.Амарсайхан
ХД		П.Монхбаатар
АҮ		

АРВАЙ ПРОЖЭКТ ХХК

Өвөрхангай аймаг, Бүрд сумын
Цэцэрлэгийн өргөтгөлийн барилга
2-р давхрын хучилтны доод үеийн арматурчилал, огтлол

Инженер		Э.Багахүү	Е.Г.Шифр: UP02/23	Масштаб: М1:100	Огноо: 2023-03-сар
Гүйцэтгэсэн		Э.Багахүү	Т.Г.Шифр	Зургийн дугаар: ББ-32	Бүх хуудас: 41
Шалгасан		Э.Лхагвасүрэн			

2-Р ДАВХРЫН ХУЧИЛТЫН ДЭЭД ҮЕИЙН АРМАТУРЧИЛАЛ

М1:100

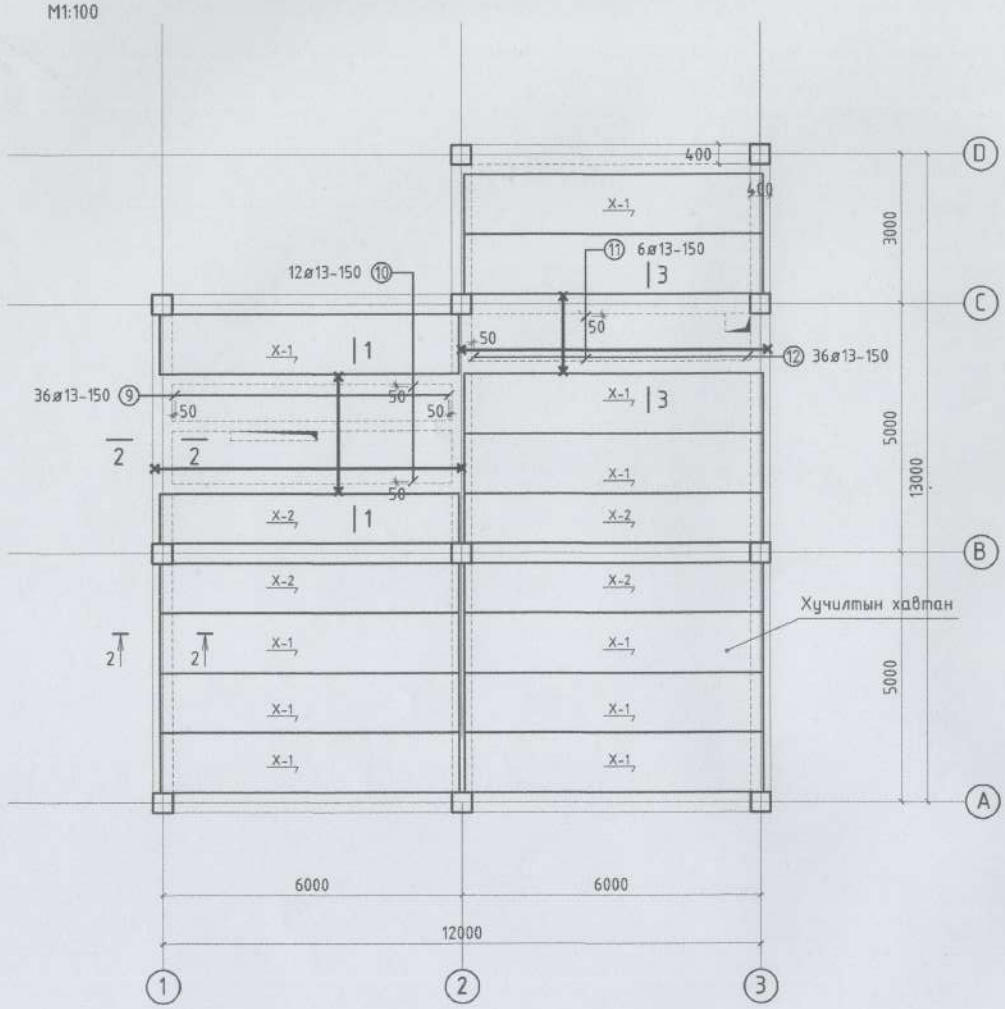

ХЭСГИЙН ТОДОРХОЙЛОЛТ

Позиц	Загвар
9	200 ⌐ 2300 ⌐ 200
10,12	120 ⌐ 6150 ⌐ 120
12	120 ⌐ 1500 ⌐ 200

ЦУТГАМАЛ ТӨМӨР БЕТОН ХИЙЦИЙН ТОДОРХОЙЛОЛТ

Позиц	Тэмдэглэгээ	Нэр			Тоо шир	Хүнд /кг/ Нэгж	Бүгд
1-р давхрын хучилтын доод үеийн арматурчилал					1		647.27
1	MNS JIS G3112:2002	ø 13	SD390	L=6150	36	6.11	220.29
2	MNS JIS G3112:2002	ø 13	SD390	L=2300	12	2.28	27.46
3	MNS JIS G3112:2002	ø 13	SD390	L=6150	6	6.11	36.66
4	MNS JIS G3112:2002	ø 13	SD390	L=1500	36	1.49	53.73
1-р давхрын хучилтын нухний нэмэгдэл арматурчилал							
5	MNS JIS G3112:2002	ø 16	SD390	L=600	8	0.93	7.48
6	MNS JIS G3112:2002	ø 16	SD390	L=2020	4	3.15	12.60
7	MNS JIS G3112:2002	ø 16	SD390	L=1080	4	1.68	6.73
8	MNS JIS G3112:2002	ø 16	SD390	L=960	4	1.49	5.99
1-р давхрын хучилтын дээд үеийн арматурчилал							
9	MNS JIS G3112:2002	ø 13	SD390	L=2700	36	2.68	96.71
10	MNS JIS G3112:2002	ø 13	SD390	L=6390	12	6.35	76.29
11	MNS JIS G3112:2002	ø 13	SD390	L=6390	6	6.35	38.14
12	MNS JIS G3112:2002	ø 13	SD390	L=1820	36	1.81	65.19
Материал B25 V=2.22 м³							647.27

ДАВТАН ХЭРЭГЛЭХ ЗУРГИЙН ХОЛБОЛТ	ЭНЭ ХУУДАС: ЗАСВАРТАЙ, ЗАСВАРГҮЙ
ИНЖЕНЕР	( )
ГҮЦЭТГЭСЭН	( )
ШАЛГАСАН	( )

ЗӨВШӨӨРӨЛЦСӨН		
БА		Г.Мягмарцэрэн
ХАС		О.Менхцэцэг
ЦБУ		Б.Ижилчимэг
ХТ, ДГ		Б.Амарсайхан
ХД		П.Менхбаатар
АУ		

АРВАЛ ПРОЕКТ ХХК

Өвөрхангай аймаг, Бүрд сумын
Цэцэрлэгийн өргөтгөлийн барилга

2-р давхрын хучилтны дээд үеийн арматурчилал, түүвэр

Инженер		Э.Багахүү	Е.Г.Шифр: UP02/23	Масштаб: М1:100	Огноо: 2023-03-сар
Гүйцэтгэсэн		Э.Багахүү	Т.Г.Шифр	Зургийн дугаар: ББ-33	Бүх хуудас: 41
Шалгасан		Э.Ихэвсүрэн			

Шатны хонгилийн хучилтын хэвний байгуулалт

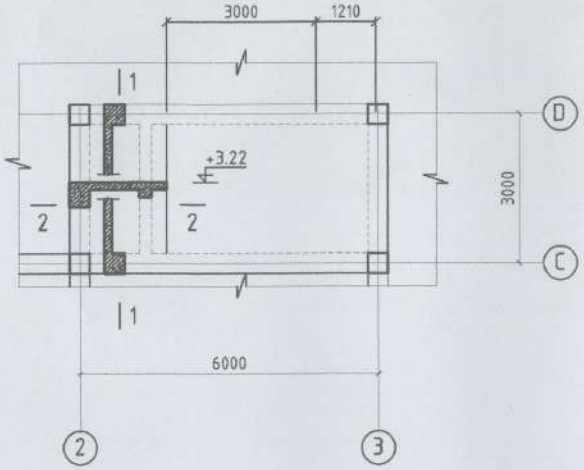

ОГТЛОЛ 1-1 М1:20

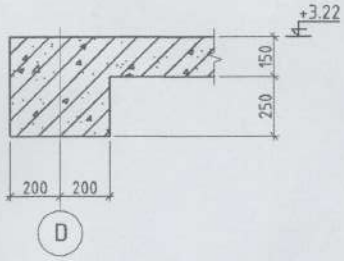

ОГТЛОЛ 2-2 М1:20

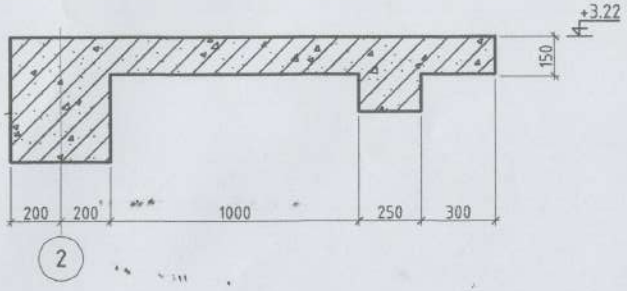

ДАВТАН ХЭРЭГЛЭХ ЗУРГИЙН ХОЛБОЛТ	ЭНЭ ХУУДАС: ЗАСВАРТАЙ, ЗАСВАРГҮЙ ХУЧИНГҮЙ
ИНЖЕНЕР	( )
ГҮЙЦЭТГЭСЭН	( )
ШАЛГАСАН	( )

ЗӨВШӨӨРӨЛЦСӨН		
БА		Г.Мягмарцэрэн
ХАС		О.Менхцэцэг
ЦБУ		Б.Ижилчимэг
ХТ, ДГ		Б.Амарсайхан
ХД		П.Менхбаатар
АУ		

АРВАЙ ПРОЖЕКТ ХХК

Өвөрхангай аймаг, Бүрд сумын
Цэцэрлэгийн өргөтгөлийн барилга
1-р давхрын хучилтын хэвний байгуулалт

Инженер		Э.Багахүү	Е.Г.Шифр: UP02/23	Масштаб: М1:100	Огноо: 2023-03-сар
Гүйцэтгэсэн		Э.Багахүү	Т.Г.Шифр:	Зургийн дугаар: ББ-34	Бүх хуудас: 41
Шалгасан		Э.Ихэвсүрэн			

Шатны хонгилийн хучилтын хэвний байгуулалт

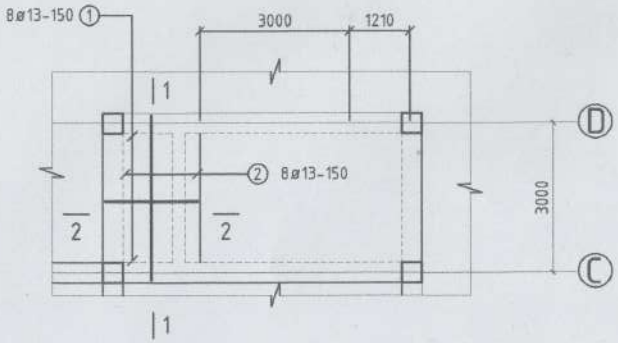

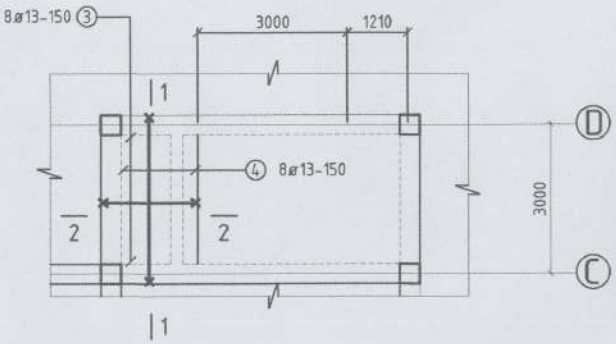

ОГТЛОЛ 1-1 М1:20

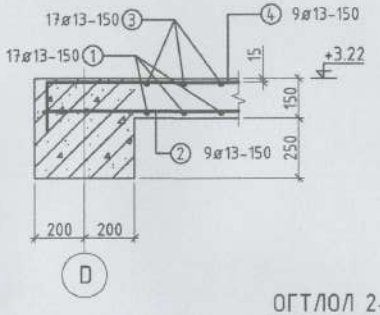

ХЭСГИЙН ТОДОРХОЙЛОЛТ

Позиц	Загвар
3	200 1850 120
4	200 3300 200

ОГТЛОЛ 2-2 М1:20

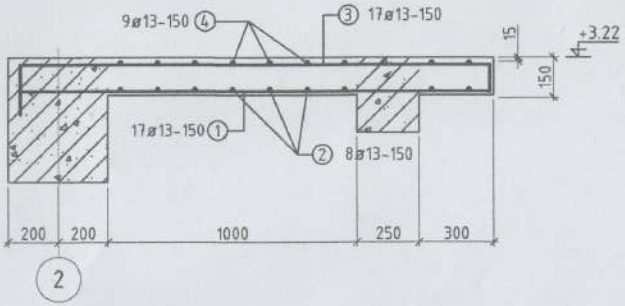

ЦУТГАМАЛ ТӨМӨР БЕТОН ХИЙЦИЙН ТОДОРХОЙЛОЛТ

Позиц	Тэмдэглэгээ	Нэр			Тоо ширх	Хүнд /кг/ Нэгж	Бүгд
	Дамнуруу ТДН				1		57.04
1	MNS JIS G3112:2002	ø 16	SD390	L=1800	4	2.80	11.23
2	MNS JIS G3112:2002	ø 13	SD390	L=2000	4	1.99	7.96
3	MNS JIS G3112:2002	ø 16	SD390	L=1800	4	2.80	11.23
4	MNS JIS G3112:2002	ø 16	SD390	L=3000	4	4.68	18.72
5	ГОСТ-5781-82	ø 8	A240	L=1000	20	0.395	7.90
	Материал: B25 V=0.22 м³					12.66	57.04

ЭНЭ ХУДАС ЗАСВАРТАЙ, ЗАСВАРГҮЙ ХУЧИНГҮЙ

ДОТОР ХОЛБОЛТ ЗҮРГИЙН ХОЛБОЛТ

ИНЖЕНЕР ( )
ГҮЙЦЭТГЭСЭН ( )
ШАЛГАСАН ( )

АРВАЙ ПРОЕКТ ХХК

Өвөрхангай аймаг, Бүрд сумын
Цэцэрлэгийн өргөтгөлийн барилга
1-р давхрын хучилт, огтлол, түүвэр

Инженер	Э.Багахүү	Е.Г.Шифр: UP02/23	Масштаб: М1:100	Огноо: 2023-03-сар
Гүйцэтгэсэн	Э.Багахүү	Т.Г.Шифр	Зургийн дугаар: ББ-35	Бүх хуудас: 41
Шалгасан	Э.Ихаагвасүрэн			

1-Р ДАВХРЫН ХАНЫН ТОР, ЯЛУУНЫ БАЙГУУЛАЛТ М1:100

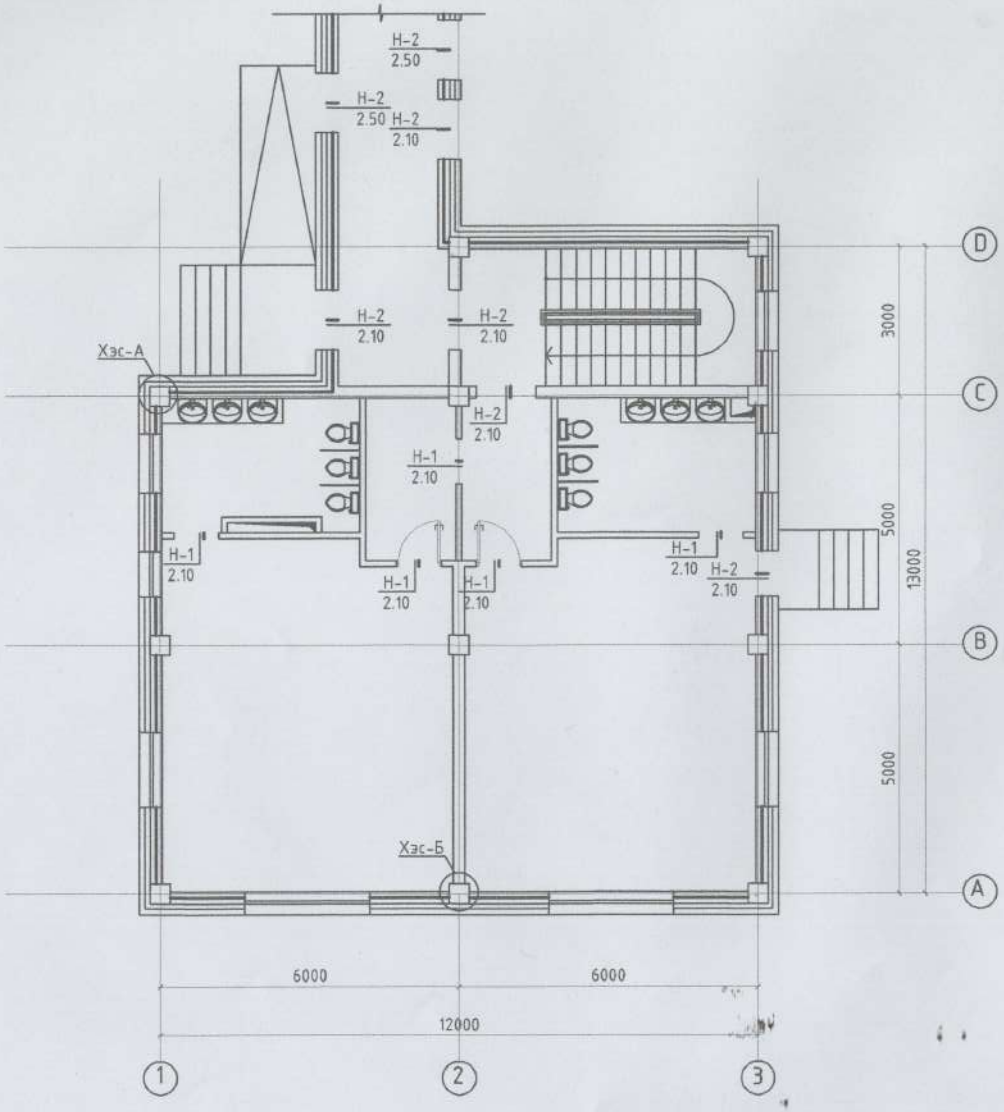

ЯЛУУНЫ ТҮҮВЭР

Дэс дугаар	Тэмдэглэгээ	Нэр	1 элем-н тоо	Тоо /ш/				Тайлбар
				Зоорь	1	Тех	Дун	
Н-1		Я 15.12.14	1	-	5	-	5	
Н-2		Я 25.12.14	2	-	5	-	5	

ДАВТАН ХЭРЭГЛЭХ ЗУРГИЙН ХОЛБОЛТ	ЭНЭ ХУУДАС: ЗАСВАРТАЙ, ЗАСВАРГҮЙ ХУЧИНГҮЙ
ИНЖЕНЕР	( )
ГҮЙЦЭТГЭСЭН	( )
ШАЛГАСАН	( )

АРВАЙ ПРОЕКТ ХХК

Өвөрхангай аймаг, Бүрд сумын
Цэцэрлэгийн ерөнхөлийн барилга
1-р давхрын ханын тор, ялууны байгуулалт, түүвэр

Инженер		Э.Багахүү	Е.Г.Шифр: UP02/23	Масштаб: М1:100	Огноо: 2023-03-сар
Гүйцэтгэсэн		Э.Багахүү	Т.Г.Шифр:	Зургийн дугаар: ББ-36	Бүх хуудас: 41
Шалгасан		Э.Лхагвасүрэн			

2-Р ДАВХРЫН ХАНЫН ТОР, ЯЛУУНЫ БАЙГУУЛАЛТ М1:100

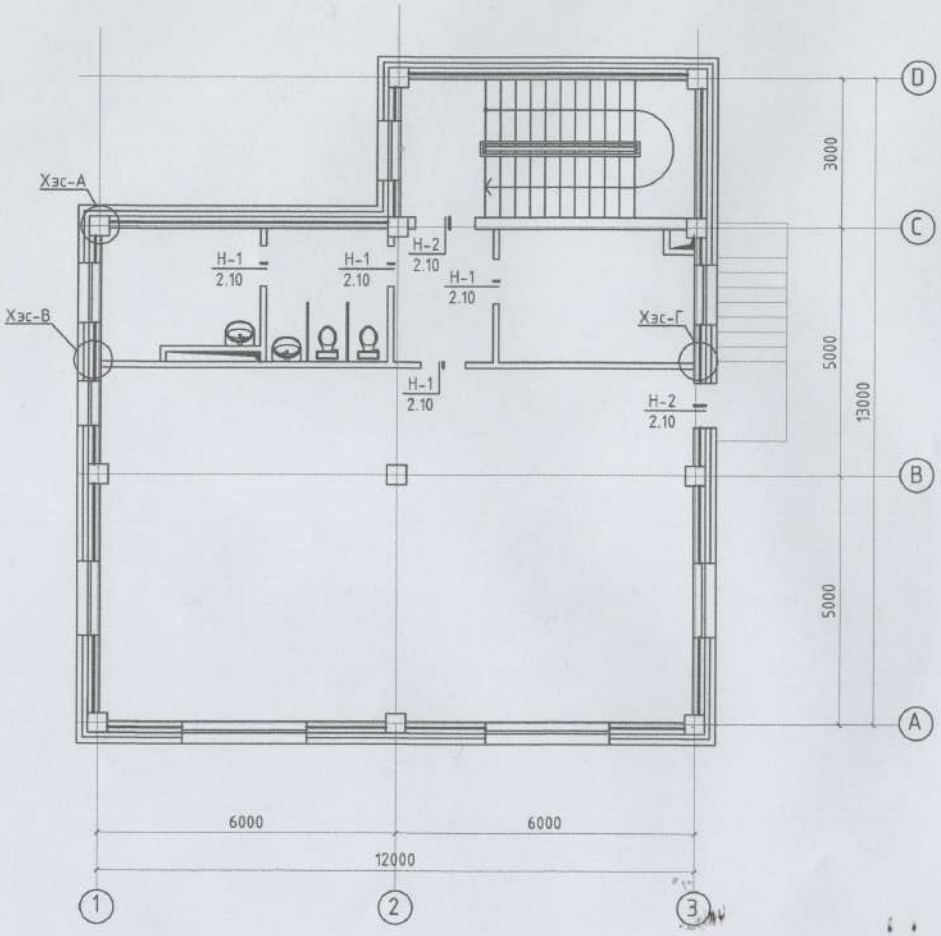

ЯЛУУНЫ ТҮҮВЭР

Дэс дугаар	Тэмдэглэгээ	Нэр	1 эл-н тоо	Тоо /ш/				Тайлбар
				Зоорь	2	Тех	Дүн	
Н-1		Я 15.12.14	1	-	4	-	4	
Н-2		Я 25.12.14	2	-	2	-	2	

ЯЛУУНЫ НЭГДСЭН ТҮҮВЭР

Дэс дугаар	Тэмдэглэгээ	Нэр	Тоо ширх	Жин /кг/	Тайлбар
1	В1.038-1.1.	Я 15.12.14	9	63.0	
2	В1.038-1.1.	Я 25.12.14	7	108.0	

ДАВТАН ХЭРЭГЛЭХ ЗУРГИЙН ХОЛБОЛТ	ЭНЭ ХУУДАС: ЗАСВАРТАЙ, ЗАСВАРГҮЙ ХҮЧИНГҮЙ
ИНЖЕНЕР	( )
ГҮЙЦЭТГЭСЭН	( )
ШАЛГАСАН	( )

АРВАЙ ПРОЕКТ ХХК	Өвөрхангай аймаг, Бүрд сумын Цэцэрлэгийн өргөтгөлийн барилга				
	2-р давхрын ханын тор, ялууны байгуулалт, түүвэр				
Инженер	Э.Багахүү	Е.Г.Шифр: UP02/23	Масштаб: М1:100	Огноо: 2023-03-сар	
Гүйцэтгэсэн	Э.Багахүү	Т.Г.Шифр:	Зургийн дугаар: ББ-37	Бүх хуудас: 41	
Шалгасан	Э.Лхагвасүрэн				

ХЭСЭГЛЭЛ-А 1:20

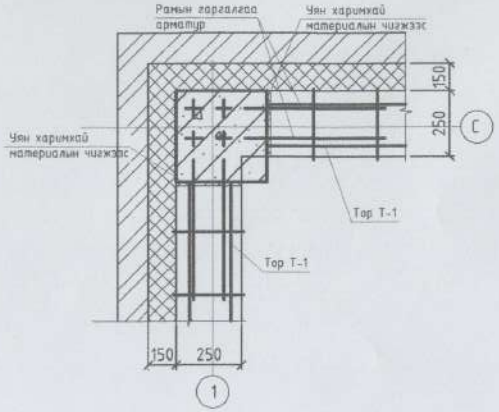

ХЭСЭГЛЭЛ-Б 1:20

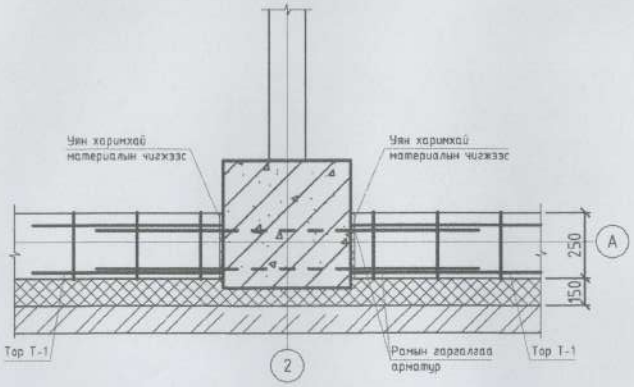

ТОР Т-1 1:20

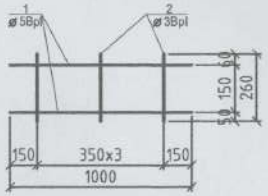

ХЭСЭГЛЭЛ-В 1:20

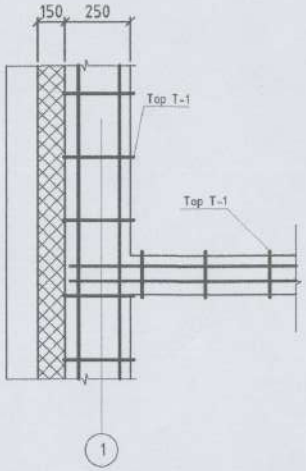

ХЭСЭГЛЭЛ-Г 1:20

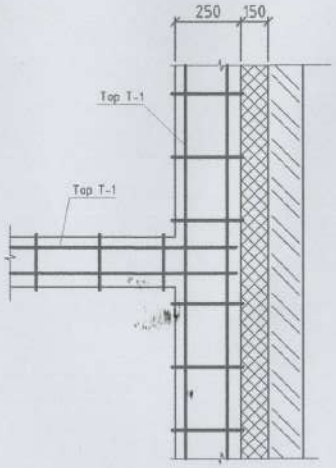

ЦУТГАМАЛ ЭЛЕМЕНТИЙН ТҮҮВЭР

Позиц	Тэмдэглэгээ	Нэр	Тоо ширх	Жин		Тайлбар
				Нэгж	Бүгд	
1	2	3	4	5	6	7
		Тор Т-1				
1		ø5Bpi L=1000	2	0.144	0.288	0.346
2		ø3Bpi L=260	3	0.019	0.014	

ХИЙЦ ЭДЛЭЛИЙН ТҮҮВЭР

Позиц	Тэмдэглэгээ	Нэр	Тоо ширхэг				Жин /кг/	
			Зоорь	1-2-р	Тех	Дүн	Нэгж	Бүгд
		Ханын тор						
		Тор Т-1 L=ш/м	-	47	-	6	0.346	97.57

ДАВТАН ХЭРЭГЛЭХ ЗУРГИЙН ХОЛБОЛТ	ЭНЭ ХУУДАС: ЗАСВАРТАЙ, ЗАСВАРГҮЙ ХҮЧИНГҮЙ
ИНЖЕНЕР	( )
ГҮЙЦЭТГЭСЭН	( )
ШАЛГАСАН	( )

АРВАЙ ПРОЕКТ ХХК

ЗАРИГДАЛ ЭРХЭГ ГЕЦЭГ

Өвөрхангай аймаг, Бүрд сумын
Цэцэрлэгийн өргөтгөлийн барилга
Ханын торны хэсэглэл А, Б, В, Г

Инженер		Э.Багахүү	Е.Г.Шифр: UP02/23	Масштаб: M1:100	Огноо: 2023-03-сар
Гүйцэтгэсэн		Э.Багахүү	Т.Г.Шифр:	Зургийн дугаар: ББ-38	Бүх хуудас: 41
Шалгасан		Э.Лхагвасүрэн			

Гадна довжоо-1 байгуулалт 1:20

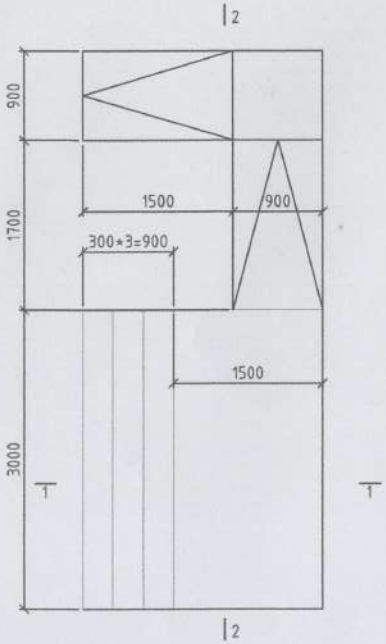

Гадна довжоо-2 байгуулалт 1:20

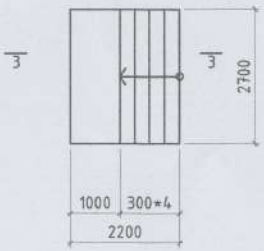

1-1

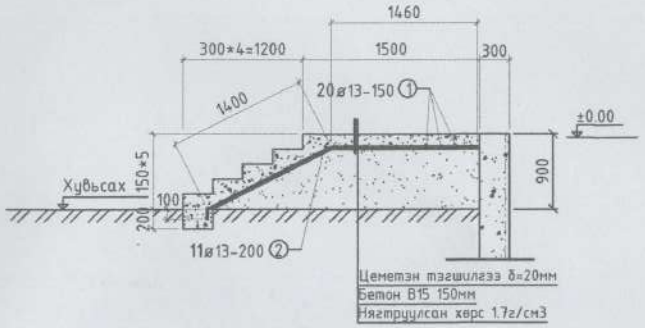

2-2

3-3

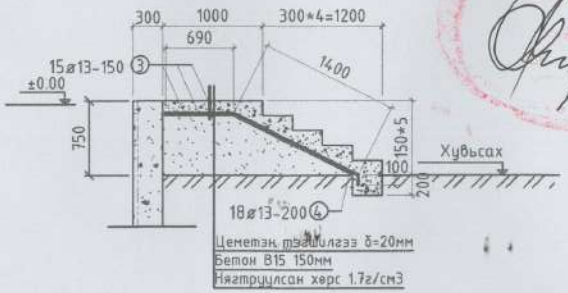

ЦУТГАМАЛ ТӨМӨР БЕТОН ХИЙЦИЙН ТОДОРХОЙЛОЛТ								
Позиц	Тэмдэглэгээ	Нэр			Тоо ширх	Хүнд /кг/ Нэгж	Бүгд
Гадна довжоо-1					1		145.67
1	MNS JIS G3112:2002	ø 13	SD390	L=2960	20	2.94	58.80
2	MNS JIS G3112:2002	ø 13	SD390	L=2180	11	0.32	3.59
Гадна довжоо-2							
3	MNS JIS G3112:2002	ø 13	SD390	L=2660	15	2.64	39.70
4	MNS JIS G3112:2002	ø 13	SD390	L=2190	20	2.17	43.58
Материал В25 V=2.68 м³						24.76	145.67

ДАВТАН ХЭРЭГЛЭХ ЗУРГИЙН ХОЛБОЛТ

ЭНЭ ХУУДАС: ЗАСВАРТАЙ, ЗАСВАРГҮЙ ХУВИЛБАР

ИНЖЕНЕР ( )
ГҮЙЦЭТГЭСЭН ( )
ШАЛГАСАН ( )

АРВАЙ ПРОЕКТ ХХК

Өвөрхангай аймаг, Бүрд сумын
Цэцэрлэгийн өргөтгөлийн барилга
Гадна довжоо 1, 2 байгуулалт огтлол, түүвэр

Инженер		Э.Багахүү	Е.Г.Шифр: UP02/23	Масштаб: M1:100	Огноо: 2023-03-сар
Гүйцэтгэсэн		Э.Багахүү	Т.Г.Шифр:	Зургийн дугаар: ББ-39	Бүх хуудас: 41
Шалгасан		Э.Ихэвсүрэн			

Давхрын шатны байгуулалт /М1:100/

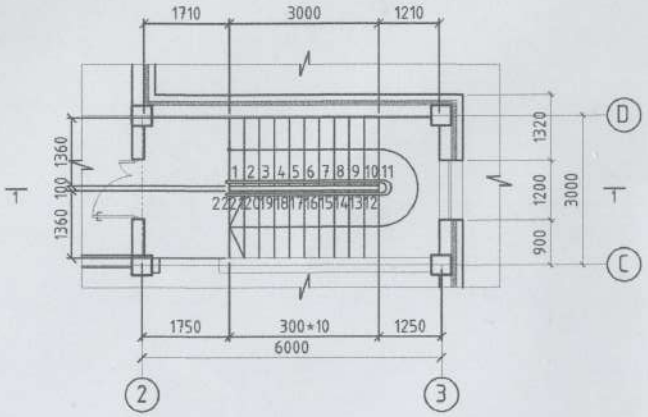

ХЭСЭГЛЭЛ А М1:20

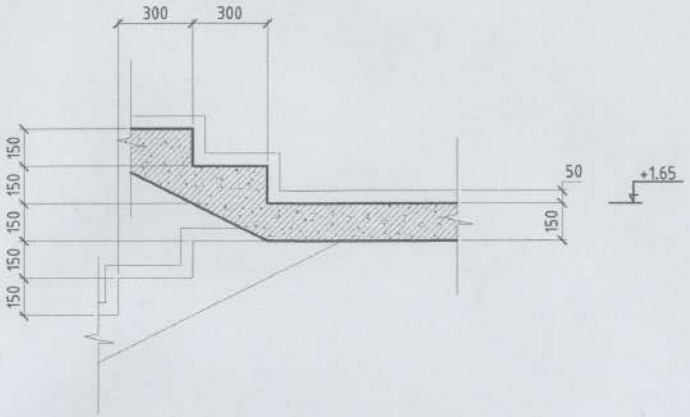

ОГТЛОЛ М1:100

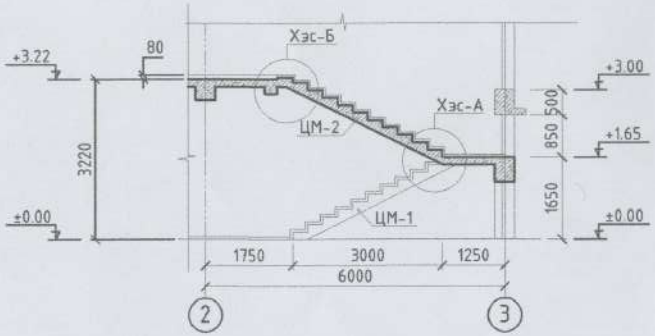

ХЭСЭГЛЭЛ Б М1:20

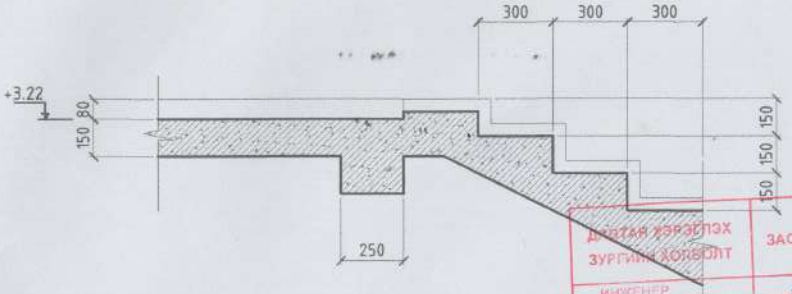

ДАВТАН ХЭРЭГЛЭХ ЗУРГИЙН ХОЛБОЛТ	ЭНЭ ХУУДАС: ЗАСВАРТАЙ, ЗАСВАРГҮЙ ХҮЧИНГҮЙ
ИНЖЕНЕР	( )
ГҮЙЦЭТГЭСЭН	( )
ШАЛГАСАН	( )

АРВАЙ ПРОЖЕКТ ХХК	Өвөрхангай аймаг, Бүрд сумын Цэцэрлэгийн өргөтгөлийн барилга				
	Төмөр бетон шатны хэвний байгуулалт, огтлол, хэсэглэл				
	Инженер	Э.Багахүү	Е.Г.Шифр: UP02/23	Масштаб: М1:100	Огноо: 2023-03-сар
	Гүйцэтгэсэн	Э.Багахүү	Т.Г.Шифр:	Зургийн дугаар: ББ-40	Бүх хуудас: 41
	Шалгасан	Э.Лхагвасүрэн			

ЦМ-1 М1:50

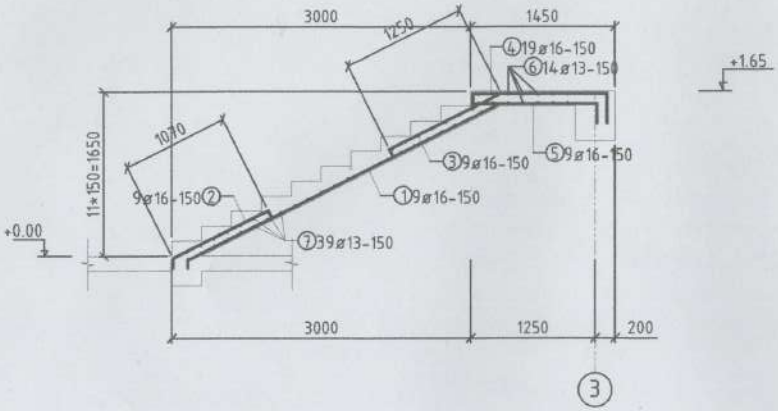

ЦМ-2 М1:50

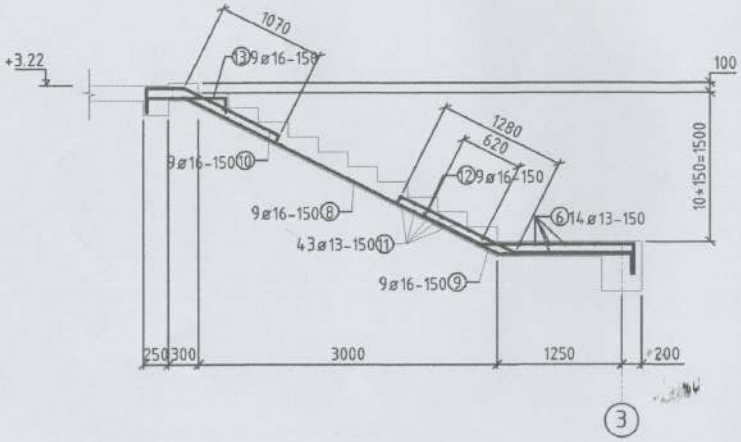

ХЭСГИЙН ТОДОРХОЙЛОЛТ

Поз	Загвар	Поз	Загвар
1	84, 3500, 980, 200	8	145, 376, 3500, 1350
2	100, 1070, 84	9	84, 1280, 1200
3	84, 1250, 1070, 300	10	245, 374, 1070, 84
4	135, 1345, 135	12	620, 1550, 300
5	1245	13	145, 785, 145

ЦУТГАМАЛ ТӨМӨР БЕТОН ХИЙЦИЙН ТОДОРХОЙЛОЛТ

Позиц	Тэмдэглэгээ	Нэр			Тоо ширх	Хүнд /кг/ Нэгж	Хүнд /кг/ Бүгд
ЦМ-1					1		573.06
1	MNS JIS G3112:2002	ø 16	SD390	L=4764	9	7.42	66.83
2	MNS JIS G3112:2002	ø 16	SD390	L=1254	9	3.10	27.90
3	MNS JIS G3112:2002	ø 16	SD390	L=2704	9	4.21	37.90
4	MNS JIS G3112:2002	ø 16	SD390	L=1615	19	2.51	47.69
5	MNS JIS G3112:2002	ø 16	SD390	L=1245	19	1.93	36.75
6	MNS JIS G3112:2002	ø 16	SD390	L=2760	14	4.30	60.2
7	MNS JIS G3112:2002	ø 13	SD390	L=1300	39	1.29	50.44
Материал B25 V=0.97 м³						24.76	327.71
ЦМ-2							
8	MNS JIS G3112:2002	ø 16	SD390	L=5370	9	8.37	75.39
9	MNS JIS G3112:2002	ø 16	SD390	L=1775	9	2.76	24.85
10	MNS JIS G3112:2002	ø 16	SD390	L=2834	9	4.41	39.73
11	MNS JIS G3112:2002	ø 13	SD390	L=1300	43	1.29	55.62
12	MNS JIS G3112:2002	ø 16	SD390	L=2470	9	3.85	34.67
13	MNS JIS G3112:2002	ø 16	SD390	L=1075	9	1.67	15.09
Материал B25 V=0.68 м³						22.35	245.35

ДАВТАН ХЭРЭГЛЭХ ЗУРГИЙН ХОЛБОЛТ	ЭНЭ ХУУДАС: ЗАСВАРТАЙ, ЗАСВАРГҮЙ ХҮЧИНГҮЙ
ИНЖЕНЕР	( )
ГҮЙЦЭТГЭСЭН	( )
ШАЛГАСАН	( )

АРИЙН ПРОЕКТ ХХК

Өвөрхангай аймаг, Бүрд сумын
Цэцэрлэгийн өргөтгөлийн барилга
Шатны арматурчилал

Инженер		Э.Багахүү	Е.Г.Шифр: UP02/23	Масштаб: М1:100	Огноо: 2023-03-сар
Гүйцэтгэсэн		Э.Багахүү	Т.Г.Шифр	Зургийн дугаар: ББ-41	Бүх хуудас: 41
Шалгасан		Э.Лхагвасүрэн			

Хүзүүвч хэсгийн байгуулалт M1:100

(±0.00=1492.60)

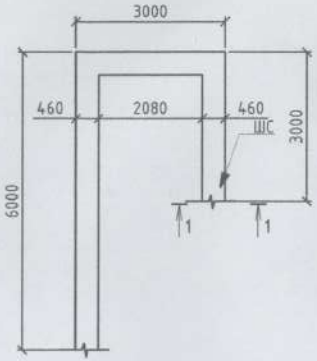

1-1

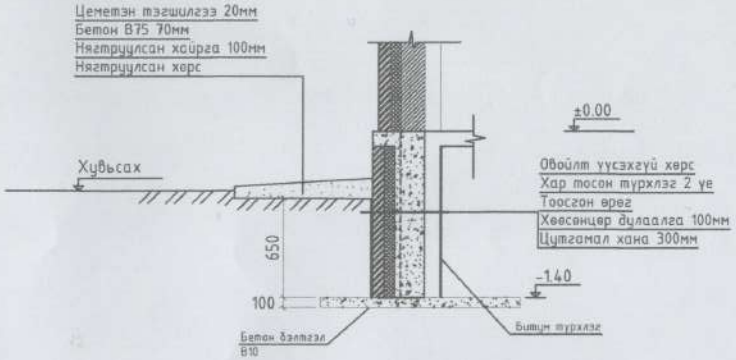

Хүзүүвч хэсгийн дамнурууны байгуулалт

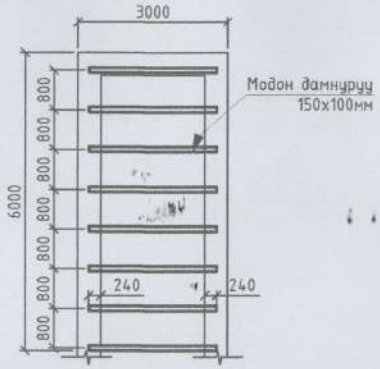

Хүзүүвч хэсгийн суурийг цутгахдаа ергөтгөлийн барилгын сууритай хамт цутгана бетоны марк м200.
Хүзүүвчний барилгын шалыг ергөтгөлийн барилгын шалнаас хуучин барилга шалны түвшинд тааруулан газар дээр нь уусгаж холбоно.

ДАВТАН ХЭРЭГЛЭХ ЗУРГИЙН ХОЛБОЛТ	ЭНЭ ХУУДАС: ЗАСВАРТАЙ, ЗАСВАРГҮЙ ХҮЧИНГҮЙ
ИНЖЕНЕР	( )
ГҮЙЦЭТГЭСЭН	( )
ШАЛГАСАН	( )

АРВАЙ ПРОЖЕКТ ХХК	Өвөрхангай аймаг, Бүрд сумын Цэцэрлэгийн ергөтгөлийн барилга				
	Хүзүүвч хэсгийн суурийн байгуулалт, дамнурууны байгуулалт				
Инженер	Э.Багахүү	Е.Г.Шифр: UP02/23	Масштаб: M1:100	Огноо: 2023-03-сар	
Гүйцэтгэсэн	Э.Багахүү	Т.Г.Шифр:	Зургийн дугаар: ББ-41	Бүх хуудас: 41	
Шалгасан	Э.Лхагвасүрэн				

ТӨСЛИЙН НЭР:

2-Р ЦЭЦЭРЛЭГИЙН БАРИЛГЫН АЖЛЫН ЗУРАГ

ТӨСЛИЙН БАЙРШИЛ: Өверхангай аймаг. Хужирт сум. 5-р баг

ХАЛААЛТ, АГААР СЭЛГЭЛТИЙН СИСТЕМИЙН ХЭСЭГ /ХАС/

ЗАХИРАЛ .....Ч.Манлайбаатар

Гүйцэтгэгч: "ДӨРВӨНГҮН" ХХК

Тусгай зөвшөөрлийн №: ЭТ12-2100/14

Монгол улс. Улаанбаатар хот.
Сүхбаатар дүүрэг. 7-р хороо.
Одкон холбоо ХХК, 213 тоот
Утас: (976) 99231697, (976) 95956630
Факс:
И-мэйл: chmanlai@yahoo.com
Интернет хаяг:

Чс энэхүү бичиг баримтын эрхэм, график шинжлэхэлтэй бүлэг нөхөгдөлтэй эхлэлчлийн зөвшөөрөлгүйгээр хэсэгчлэн бүлэг бичлэг ба эдгээрлэх, хэвлэх, олон нийтэд бэлэг улгуулахыг хориглоно.

Зохи. Сонгох эрхтэй

ЭСА/ЭСИ:

Огноо: 2021-08-11

Үе шат: Ажлын зураг/А.З/

Төслийн дугаар: DG-42/2021

ЗӨВШӨӨРӨЛЦСӨН

БА:

Архитектор:

ББ:

Инженер:

ЦБУ:

Инженер:

ХТ,ДГ:

Инженер:

ХД:

Инженер:

10/08/2021 10:20 PM

Тойм-байгуулалт

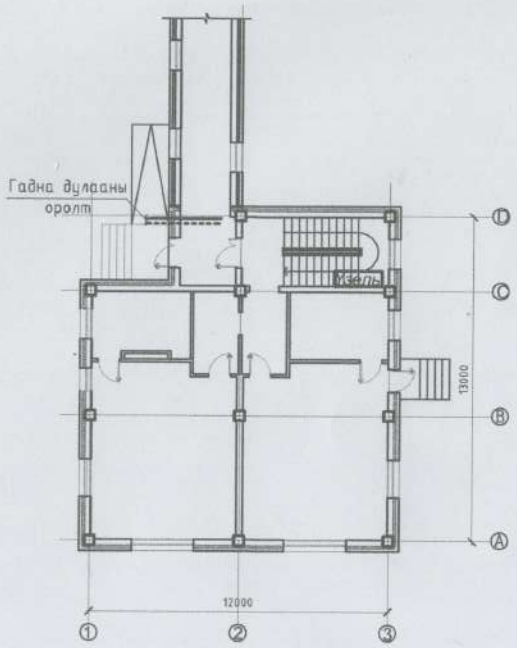

Хашлага хийцийн дулаан дамжуулалтын итгэлцүүр

Д/д	Хашлага хийцийн нэр	Материал: Нэр	Зузаан мм	Нягт кг/м³	Дулаан дамжуулалтын итгэлцүүр Вт/м °С	R м² °С / Вт	K Вт / м² °С	Тайлбар
1	Гадна хана	1.Тоосго	120	1800	0.7	0.171	-	
		2.Хөвсгөр дулаалга	100	35	0.041	2.439	-	
		3.Тоосго	240	1800	0.7	0.343	-	
						2.953	0.339	
2	Хучлив	1.Битумэс /1 ує/	0.006	1000	0.17	0.035	-	
		2.Тартай цементэн тэгшилгээ	40	1800	0.76	0.053	-	
		3.Үнсэн налуулга	230	1000	0.3	0.767	-	
		4.Хөвсгөр дулаалга	160	35	0.041	3.902	-	
		5.Үүр тусгаарлагч /1ує/	0.006	600	0.17	0.035	-	
		6.Цутгамал бетон хучлив	150	2500	1.92	0.078	-	
						4.87	0.205	
3	Цонх					0.55	1.82	
4	Хаалга					0.25	4.0	
5	Дулаалгагүй бетон шал							
	I бүс					2.1	0.48	
	II бүс					4.3	0.23	
	III бүс					8.6	0.12	
	IV бүс					14.2	0.07	

Тайлбар бичиг

Өвөрхангай аймгийн Хужирт суманд баригдах 2-р цэцэрлэгийн барилгын халаалт, агаар сэлгэлтийн системийн эргийг барилга-архитектурын даалгаварыг үндэслэн хийж гүйцэтгэв.

-БНбД 23-01-09 "Барилгад хэрэглэх цуг амьсгал ба биофизикийн үзүүлэлт"

-БНбД 41-01-11 "Халаалт агаар сэлгэлт ба кондиционер"

-БНбД 23-02-09 "Барилгын дулаан хамгаалалтын төлөвлөлт"

-БНбД 31-04-03 "Захиргаа аж ахуйн барилга"

-БНбД 31-03-03 "Олон нийтийн барилга"

Халаалт: Барилгын дулааны эх үүсвэр нь төвлөрсөн дулаан хангамжаас байна. Гадна агаарын тооцооны температур Т=-32.2°С, дулаан зөөгчийн параметр 90/70°С-ийн ус байхаар тооцов. Барилгын халаалтын систем нь доогуур түгээлттэй мухардмал эргэлттэй 2 хоолойт систем байхаар төлөвлөв. Халаалтын түгээх шугамыг 1-р давхрын коридорын шалан доогуур сувагт дулаалгатай зурагт заасан чиглэлийн дагуу зохих налуутай угсарна. Халаах хэрэгсэлд коллектор түүний дараагаас панелан радиатор байхаар сонгон тооцов. Өрөөнүүдийн халаах хэрэгслүүдийн урд хаалт угсарна. 1-р давхрын бүлгийн өрөөнүүдэд шалны халаалт төлөвлөв. Бүх яндан хоолойг угсарч дуусаны дараа ажлын гидравлик даралтаар туршин шалгаж тосон будгаар 2 дахин будна.

Агаар сэлгэлт: Анги болон ариун цэврийн өрөөнүүдээс зайлуулах агаарыг ЕС-1- ЕС-6 ердийн системээр зайлуулахаар төлөвлөв. Агаар дамжуулах хоолой нь цайрдсан гөлмөн төмөр байх ба барилгын дээвэрээс дээш гарсан хэсгийг пенополиуретан материалаар дулаална. Агаар зайлуулах хоолойг барилгын дээвэрээс дээш 0.7м-ээс багагүй өндөрт гаргах ба хоолойн төгсгөлд зонт байрлуулна.

Халаалт, агаар сэлгэлтийн системийн үндсэн үзүүлэлт

Төлөвлөж буй барилга байгууламж, нэр	Эзэлхүүн м³ V	Гадна агаарын тооцоот хэм, Т°С	Дулааны ачаалал, Вт, (ккал/цаг): Халаалт	Агаар сэлгэлт	Хэр. халуун ус	Нийт	Хүйтэн зарцуулалт (кВт)	Системийн даралтын алдагдал /Па/
Төлөвлөж буй изоэрлэгийн барилга		-32.2	26301 (22619)			26301 (22619)		
Нийт		-32.2	26301 (22619)			26301 (22619)		

ДАВТАН ХЭРЭГЛЭХ ЗУРГИЙН ХОЛБОЛТ

ЭНЭ ХУУДАС: ДАВТАРТАЙ, ЗАСВАРГҮЙ ХЭРЭГЛЭХ

ИНЖЕНЕР ( )

ГҮЙЦЭТГЭСЭН ( )

ШАЛГАСАН ( )

DG ДАРВАНГУЙ ХХК	ӨВӨРХАНГАЙ АЙМАГ ХУЖИРТ СУМ 5-Р БАГ 2-Р ЦЭЦЭРЛЭГИЙН БАРИЛГА				
	Нүүр хуудас, үндсэн үзүүлэлт, тойм байгуулалт, тайлбар бичиг				
Инженер	О.Мөнхцэцэг	Е.Г.Шифр:	Масштаб: М1:100	Огноо: 2021-08-11	
Гүйцэтгэсэн	О.Мөнхцэцэг	Т.Г.Шифр: DG-42/2021	Зургийн дугаар: ХАС-1	Хуудас: 9	
Шалгасан	Ч.Манлайбаатар				

А3

Зургийн жагсаалт

Д/д	Формат	Нэрс	Тайлбар
1	А3	Нүүр хуудас, үндсэн үзүүлэлт, тойм байгуулалт, тайлбар бичиг, дулаан дамжуулалтын итгэлцүүр	ХАС-1
2	А3	Зургийн жагсаалт, таних тэмдэг	ХАС-2
3	А3	1-р давхрын халаалтын системийн байгуулалт	ХАС-3
4	А3	2-р давхрын халаалтын системийн байгуулалт	ХАС-4
5	А3	Халаалтын системийн тойм	ХАС-5
6	А3	Материалын түүвэр /халаалт/	ХАС-6
7	А3	1-р давхрын агаар сэлгэлтийн системийн байгуулалт	ХАС-7
8	А3	2-р давхрын агаар сэлгэлтийн системийн байгуулалт	ХАС-8
9	А3	Агаар сэлгэлтийн системийн тойм, материалын түүвэр	ХАС-9

Таних тэмдэг

Нэр	Тэмдэглэгээ	
	Байгуулалт	Тойм
-Халаалтын өгөх шугам /2-р хэлхээнд/	Д2.1	Д2.1
-Халаалтын буцах шугам /2-р хэлхээнд/	Д2.2	Д2.2
-Халаах хэрэгсэл		
-Халаалтын босоо шугам	БШ	БШ
-Термостат вентиль		
-Буцах вентиль		
-Халаах хэрэгсэл /хажуунаас/		
-Бөмбөлгөн хаалт, ус буулгагч		
-Шугамын налуу	0.003	0.003
-Халаах хэрэгсэлийн тодорхойлолт	V11 500/500h	V11 500/500h
-Хоолойн дулаалга		
-Хуваарилах коллектор		
-Агаар сэлгэлтийн системийн суваг		
-Агаар сорох тохируулгатай сараалж	PP150	PP150
-Агаар сорох ердийн систем	ЕС-1	ЕС-1
-Агаар сорох механик систем	С-1	С-1
-Агаар оруулах механик систем	О-1	О-1
-Агаар халаах дулаан хөшиг		
Ул буцаах клапан		
-Сэнс		
-Агаар сэлгэлтийн гуравлагч хоолой шилжвэр		

ДАВТАН ХЯНАГДАХ ЗУРГИЙН ХОЛБОЛТ
ЭНД ХУУДАС: ЗАСВАРТАЙ, ЗАСВАРГҮЙ ХУЧИНГҮЙ
ИНЖЕНЕР)
ГҮЙЦЭТГЭСЭН)
ШАЛГАСАН)

DG ГДОРВОНГҮН ХХК

ӨӨРХАНГАЙ АЙМАГ ХҮЖИРТ СУМ 5-Р БАГ
2-Р ЦЭЦЭРЛЭГИЙН БАРИЛГА
Зургийн жагсаалт, таних тэмдэг

Инженер		О.Мөнхцэцэг	Е.Г.Шифр:	Масштаб: М1:100	Огноо: 2021-08-11
Гүйцэтгэсэн		О.Мөнхцэцэг	Т.Г.Шифр: DG-42/2021	Зургийн дугаар: ХАС-2	Хуудас: 9
Шалгасан		Ч.Манлайбаатар			

А3

1-Р ДАВХРЫН ХАЛААЛТЫН СИСТЕМИЙН БАЙГУУЛАЛТ М1:100

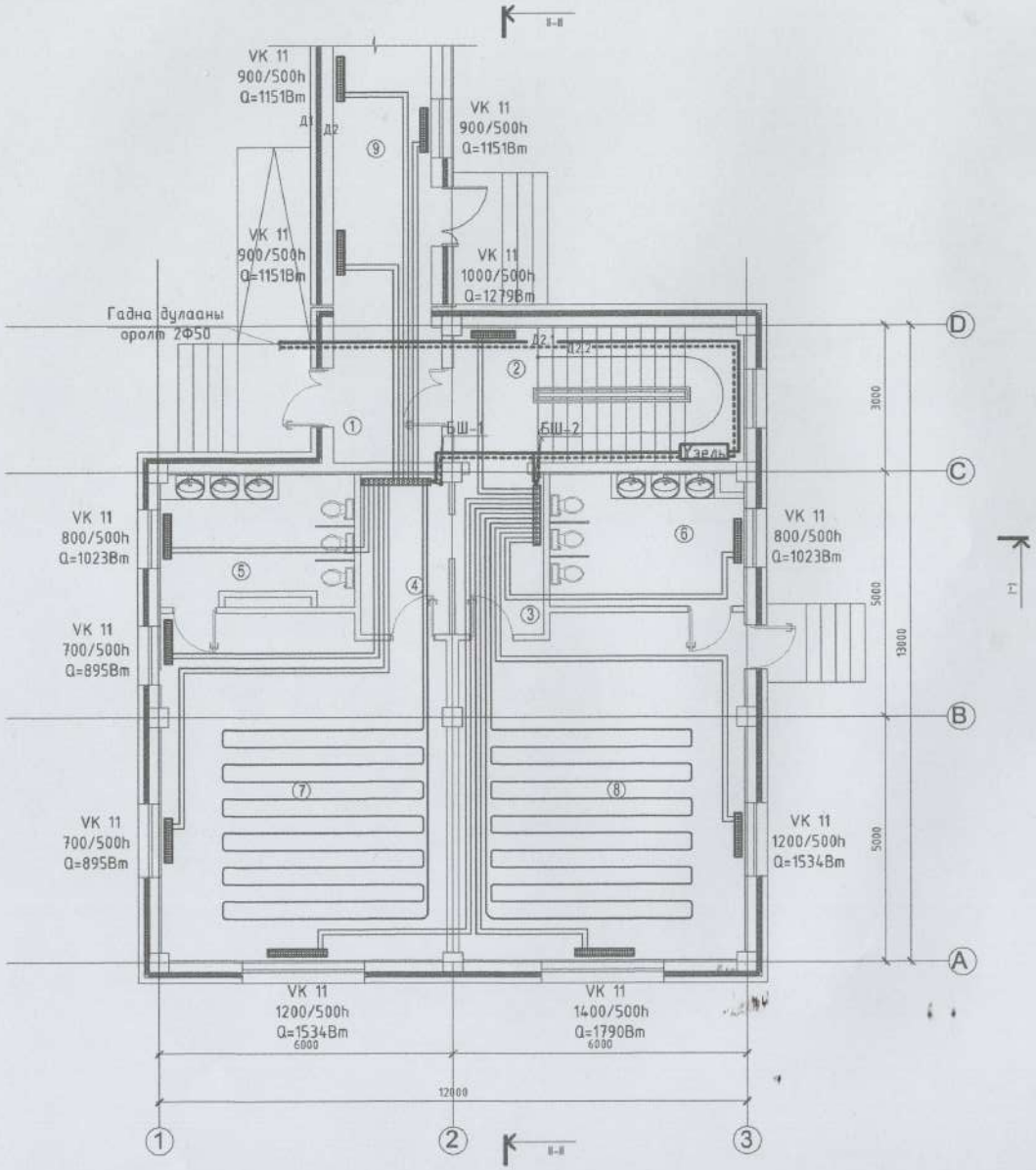

Өрөөний тодорхойлолт

№	Өрөөний нэр	t /°C/	Q /кВт/
1	Үүдний өрөө	16	-
2	Шатны хонгил	16	1.28
3	Хувцас солих өрөө	21	-
4	Хувцас солих өрөө	21	-
5	Ариун цэврийн өрөө	16	1.023
6	Ариун цэврийн өрөө	16	1.023
7	Булгийн өрөө	21	3.3
8	Булгийн өрөө	21	3.3
9	Хузуувч	16	3.45
	Нийт		13.4

ДАВТАН ХЭРЭГЛЭХ ЗУРГИЙН ХОЛБОЛТ	ЭНЭ ХУУДАС: ЗАСВАРТАЙ, ЗАСВАРГҮЙ ХҮЧИНГҮЙ
ИНЖЕНЕР	( )
ГҮЙЦЭТГЭСЭН	( )
ШАЛГАСАН	( )

DG ТӨАРВХАНГАЙ ХХК	ӨВӨРХАНГАЙ АЙМАГ ХУХИРТ СУМ 5-Р БАГ 2-Р ЦЭЦЭРЛЭГИЙН БАРИЛГА 1-р давхрын халаалтын системийн байгуулалт				
	Инженер	О.Мөнхцэцэг	Е.Г.Шифр:	Масштаб: М1:100	Огноо: 2021-08-11
	Гүйцэтгэсэн	О.Мөнхцэцэг	Т.Г.Шифр: DG-42/2021	Зургийн дугаар: ХАС-3	Хуудас: 9
	Шалгасан	Ч.Манлайбаатар			

2-Р ДАВХРЫН ХАЛААЛТЫН СИСТЕМИЙН БАЙГУУЛАЛТ М1:100

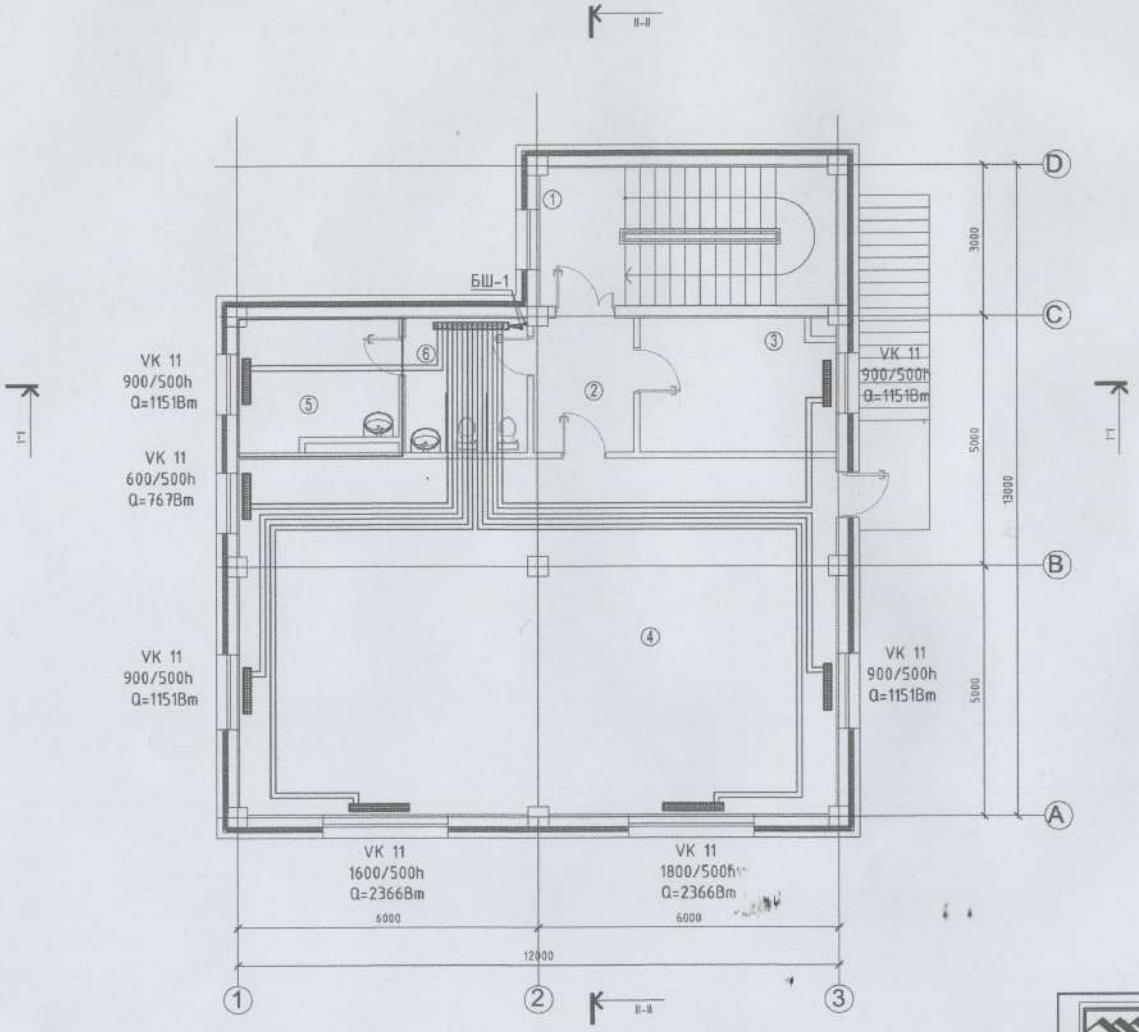

Өрөөний тодорхойлолт

№	Өрөөний нэр	t /°C/	Q /кВт/
1	Шатны хонгил	16	-
2	Коридор	16	-
3	Эрхлэгчийн өрөө	19	1.15
4	Урлаг заал	19	7.8
5	Аж ахуйн өрөө	16	1.15
6	Ариун цэврийн өрөө	16	-
	Нийт		10.1

ДАВТАН ХЭРЭГЛЭХ ЗУРГИЙН ХОЛБОЛТ	ЭНЭ ХУУДАС: ЗАСВАРТАЙ, ЗАСВАРГҮЙ ХУЧИНТЭЙ
ИНЖЕНЕР	( )
ГҮЙЦЭТГЭСЭН	( )
ШАЛГАСАН	( )

"ДОРВОНГУН" ХХК	ӨВӨРХАНГАЙ АЙМАГ ХУЖИРТ СУМ 5-Р БАГ				
	2-Р ЦЭЦЭРЛЭГИЙН БАРИЛГА				
	2-р давхрын халаалтын системийн байгуулалт				
Инженер		О.Мөнхцэцэг	Е.Г.Шифр:	Масштаб: М1:100	Огноо: 2021-08-11
Гүйцэтгэсэн		О.Мөнхцэцэг	Т.Г.Шифр: DG-42/2021	Зургийн дугаар: ХАС-4	Хуудас: 9
Шалгасан		Ч.Маналбаатар			

ХАЛААЛТЫН СИСТЕМИЙН ТОЙМ

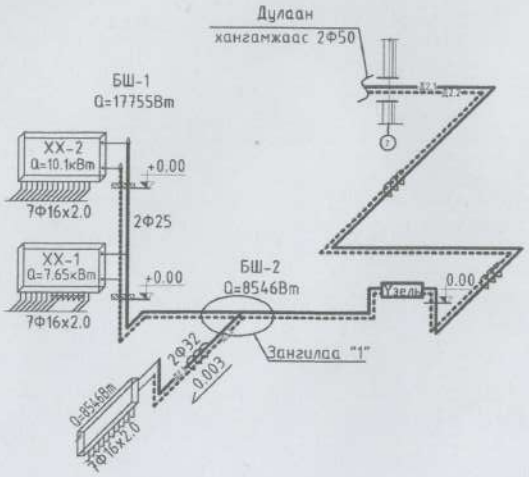

Оролтын узель

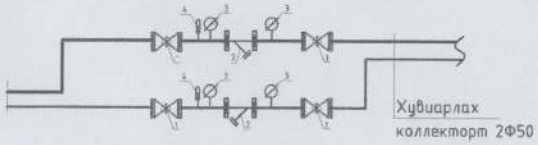

1. Бөмбөлгөн хаалт Ф50
2. Хог шүүгч Ф50
3. Манометр
4. Термометр

ЗАНГИЛАА "1"

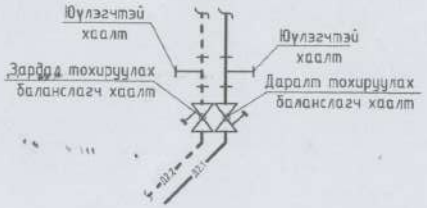

Халаах хэрэгслийн холболтын тойм

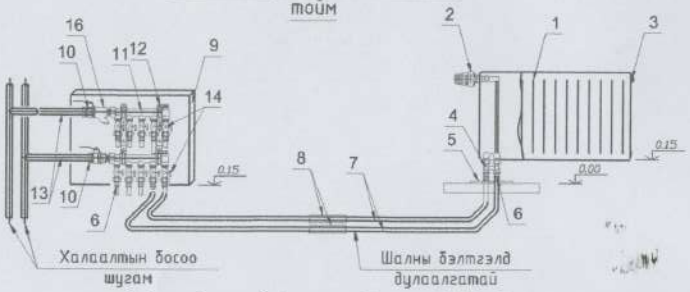

1. Ган радиатор 2. Термостат вентиль 3. Хий агаач
4. Радиаторын хос вентиль 5. Хоолойг шалнаас гаргах таг 6. Хоолойн прессэн холбогч
7. Хөнгөнцагаан пластик хоолой 8. Хоолойн дулаалга 9. Коллекторын хайрцаг
10. Коллекторын бөмбөлгөн хаалт 11. Коллектор 12. Коллекторын хомутан бэхэлгээ
13. Ган хоолой 14. Тохируулах бөмбөлгөн хаалт 15. Гильз ган хоолой 16. Хог шүүгч

ДАВТАН ХЭРЭГЛЭХ ЗУРГИЙН ХОЛБОЛТ	ЭНЭ ХУУДАС: ЗАСВАРТАЙ, ЗАСВАРГҮЙ ХҮЧИНГҮЙ
ИНЖЕНЕР	
ГҮЙЦЭТГЭСЭН	
ШАЛГАСАН	

DG "ДЭРВЭНГҮН" ХХК	ӨВӨРХАНГАЙ АЙМАГ ХУЖИРТ СУМ 5-Р БАГ 2-Р ЦЭЦЭРЛЭГИЙН БАРИЛГА				
	Халаалтын сиситемийн тойм				
Инженер	О.Мөнхцэцэг	Е.Г.Шифр:	Масштаб: M1:100	Огноо: 2021-08-11	
Гүйцэтгэсэн	О.Мөнхцэцэг	Т.Г.Шифр: DG-42/2021	Зургийн дугаар: ХАС-5	Хуудас: 9	
Шалгасан	Ч.Манлайбаатар				

МАТЕРИАЛЫН ТҮҮВЭР

Д/Д	Тэмдэглэгээ, техникийн үзүүлэлт	Материалын нэр	Тоо	Жин, кг	Тайлбар
		Халаалтын систем			
1	Ру≥1,6МПа Т≥ 200°С	Ган хоолой Ф25	8.0		у/м
2	--//--	Ган хоолой Ф32	6.0		у/м
3	--//--	Ган хоолой Ф40	8.0		у/м
4	--//--	Ган хоолой Ф50	10.0		у/м
5	Пенополиуретан	Хоолойн дулаалга Ф25	8.0		у/м
6	--//--	Хоолойн дулаалга Ф32	6.0		у/м
7	--//--	Хоолойн дулаалга Ф40	8.0		у/м
8	--//--	Хоолойн дулаалга Ф50	10.0		у/м
10	Т≥ 110°С Р≥ 1.6 МПа	Хий гаргах вентиль	4		ш
11	--//--	Термостат вентиль Ф15	18		ш
12	--//--	Тохируулах вентиль Ф15	18		ш
14	--//--	Бөмбөлгөн хаалт Ф25	2		ш
16	--//--	Бөмбөлгөн хаалт Ф40	2		ш
17	--//--	Бөмбөлгөн хаалт Ф50	4		ш
18	--//--	Зардал тохируулах балансын хаалт Ф40	1		ш
19	--//--	Даралт тохируулах балансын хаалт Ф40	1		ш
20	--//--	Зардал тохируулах балансын хаалт Ф25	1		ш
21	--//--	Даралт тохируулах балансын хаалт Ф25	1		ш
23	--//--	Ус юулэгч 2Ф20	6		ш
25	--//--	Манометр	4		ш
26	--//--	Термометр	2		ш
27	--//--	Автомат хий гаргагч	2		ш
28	Ру≥1,0МПа Т≥ 200°С Корадо ган радиатор	VK-11-700/500h	3		ш
29	--//--	VK-11-800/500h	2		ш
30	--//--	VK-11-900/500h	7		ш
31	--//--	VK-11-1000/500h	1		ш
32	--//--	VK-11-1200/500h	2		ш
33	--//--	VK-11-1400/500h	1		ш
34	--//--	VK-11-1600/500h	2		ш

МАТЕРИАЛЫН ТҮҮВЭР

Д/Д	Тэмдэглэгээ, техникийн үзүүлэлт	Материалын нэр	Тоо	Жин, кг	Тайлбар
		Халаалтын систем			
35	Ру≥1,0МПа Т≥ 200°С	Хөнгөн цагаан пластик /дулаалгатай/ хоолой 16х2.0	380.0		у/м
36	Ру≥1,6МПа Т≥ 200°С	Металл доторлогоотой хуванцар хоолой Ф15	160.0		у/м
37	Ру 1,0МПа Т 200°С	7 хос гаргалгаатай коллектор	2		ш
38	--//--	6 хос гаргалгаатай коллектор	1		ш
39	--//--	Коллекторын хомутан бэхэлгээ	6		ш
40	--//--	Хог шүүгч Ф20	3		ш
41		Порлон дулаалга /хоолойд/	160		у/м
42		Порлон дулаалга	55		м2

ДАВТАН ХЭРЭГЛЭХ ЗУРГИЙН ХОЛБОЛТ	ЭНЭ ХУУДАС: ЗАСВАРТАЙ, ЗАСВАРГҮЙ ХҮЧИНТЭЙ
ИНЖЕНЕР	( )
ГҮЙЦЭТГЭСЭН	( )
ШАЛГАСАН	( )

ӨВӨРХАНГАЙ АЙМАГ ХҮЖИРТ СУМ 5-Р БАГ

2-Р ЦЭЦЭРЛЭГИЙН БАРИЛГА

Материалын түүвэр /Халаалт/

Инженер		О.Мөнхцэцэг	Е.Г.Шифр:	Масштаб: М1:100	Огноо: 2021-08-11
Гүйцэтгэсэн		О.Мөнхцэцэг	Т.Г.Шифр: DG-42/2021	Зурагийн дугаар: ХАС-6	Хуудас: 9
Шалгасан		Ч.Манлайбаатар			

1-Р ДАВХРЫН АГААР СЭЛГЭЛТИЙН БАЙГУУЛАЛТ М1:100

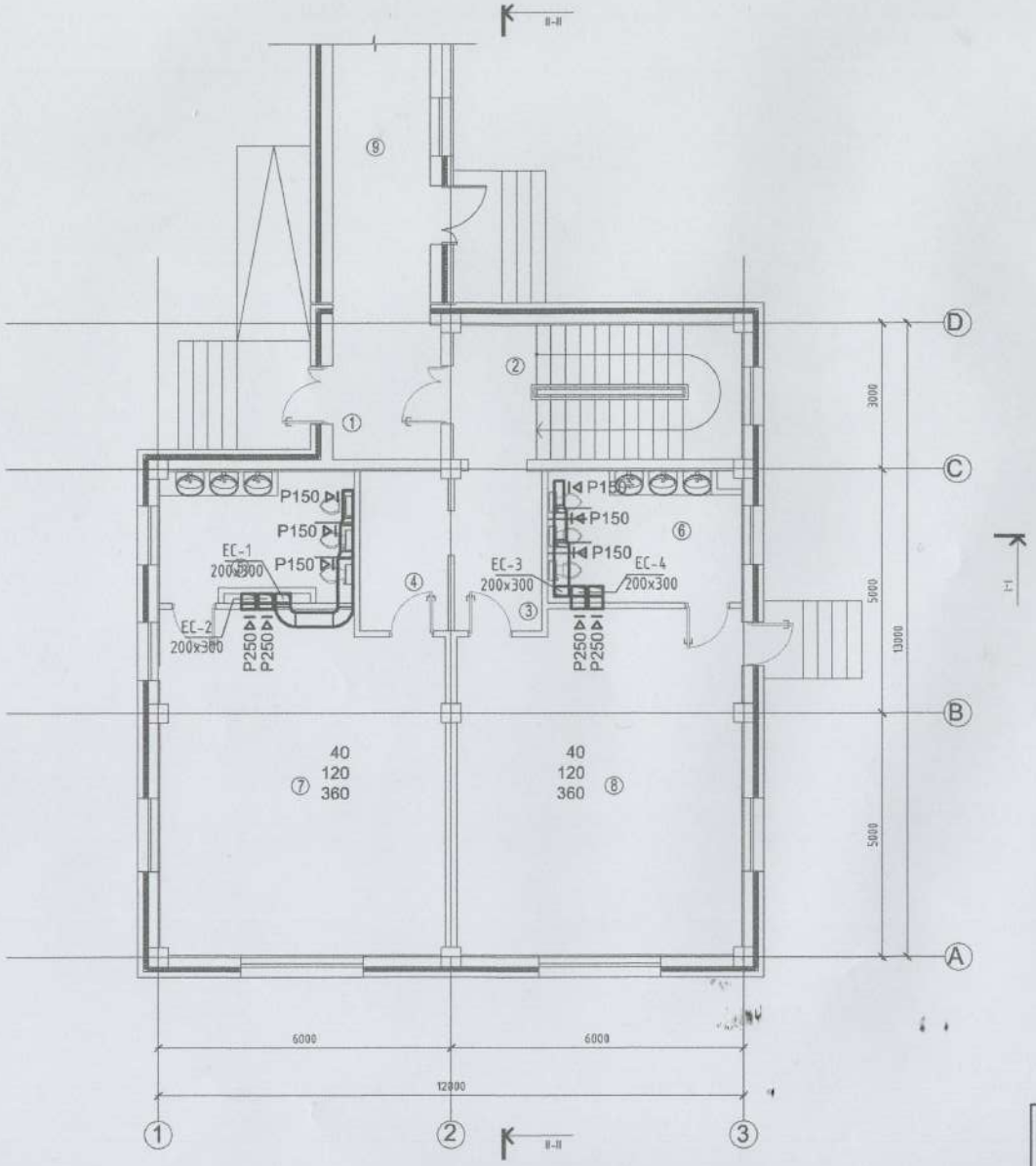

Өрөөний тодорхойлолт

№	Өрөөний нэр	t /°C/
1	Үүдний өрөө	16
2	Шатны хонгил	16
3	Хувцас солих өрөө	21
4	Хувцас солих өрөө	21
5	Арчин цэвэрийн өрөө	16
6	Арчин цэвэрийн өрөө	16
7	Булгийн өрөө	21
8	Булгийн өрөө	21
9	Хүлээгч	16

ДАВТАН ХЭРЭГЛЭХ ЗУРГИЙН ХОЛБОЛТ	ЭНЭ ХУУДАС: ЗАСВАРТАЙ, ЗАСВАРГҮЙ ХУЧИНТЭЙ
ИНЖЕНЕР	( )
ГҮЙЦЭТГЭСЭН	( )
ШАЛГАСАН	( )

DG ТАРВЕНГИЙН ХХК	ӨВӨРХАНГАЙ АЙМАГ ХУХИРТ СУМ 5-Р БАГ 2-Р ЦЭЦЭРЛЭГИЙН БАРИЛГА				
	1-р давхрын агаар сэлгэлтийн байгуулалт				
Инженер		О.Мөнхцэцэг	Е.Г.Шифр:	Масштаб: М1:100	Огноо: 2021-08-11
Гүйцэтгэсэн		О.Мөнхцэцэг	Т.Г.Шифр: DG-42/2021	Зургийн дугаар: ХАС-7	Хуудас: 9
Шалгасан		Ч.Маналбаатар			

2-Р ДАВХРЫН АГААР СЭЛГЭЛТИЙН БАЙГУУЛАЛТ М1:100

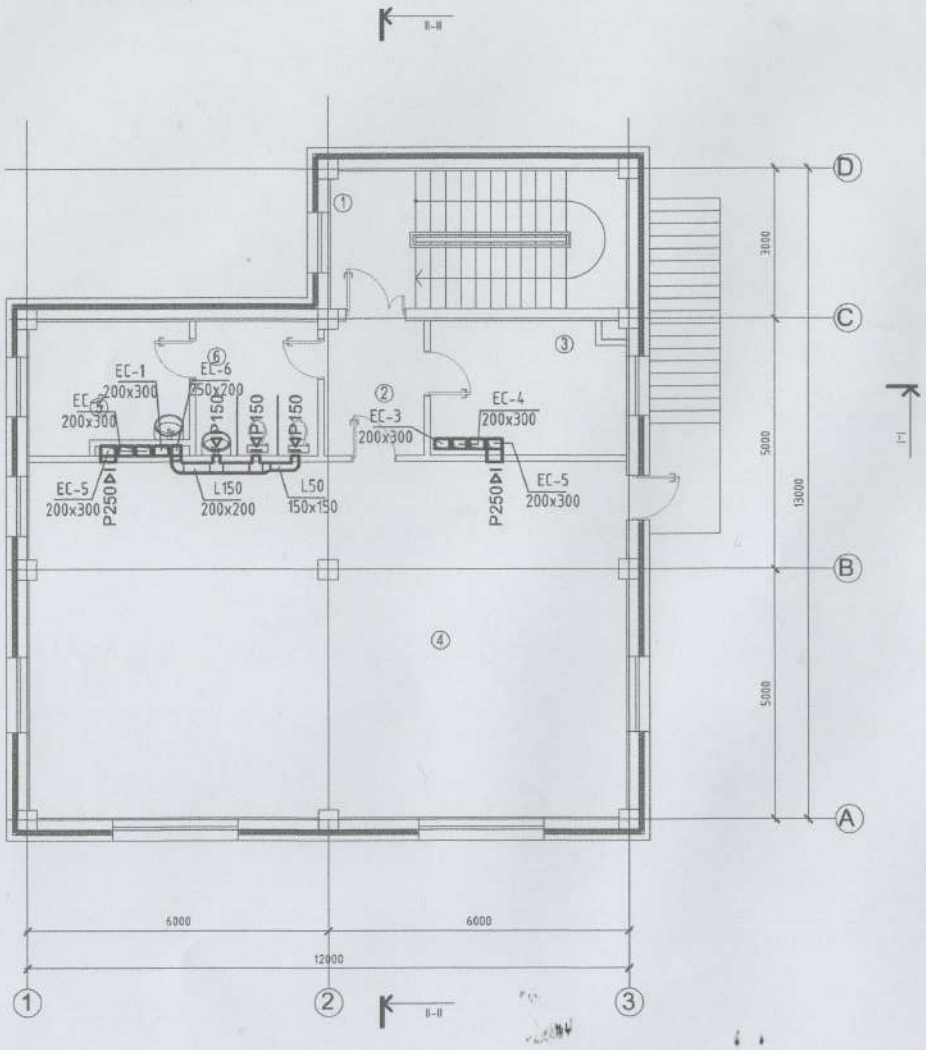

Өрөөний тодорхойлолт

№	Өрөөний нэр	t /°C/
1	Шатны хонгил	16
2	Коридор	16
3	Эрхлэгчийн өрөө	19
4	Урлаг заал	19
5	Аж ахуйн өрөө	16
6	Ариун цэврийн өрөө	16

ДАВТАН ХЭРЭГЛЭХ ЗУРГИЙН ХОЛБОЛТ	ЭНЭ ХУУДАС: ЗАСВАРТАЙ, ЗАСВАРГҮЙ ХҮЧИНГҮЙ
ИНЖЕНЕР	( )
ГҮЙЦЭТГЭСЭН	( )
ШАЛГАСАН	( )

DG ДЭЭРБОНГУН ХХК	Өвөрхангай аймаг Хужирт сум 5-р баг				
	2-Р ЦЭЦЭРЛЭГИЙН БАРИЛГА				
	2-р давхрын агаар сэлгэлтийн байгуулалт				
Инженер		О.Мөнхцэцэг	Е.Г.Шифр:	Масштаб: М1:100	Огноо: 2021-08-11
Гүйцэтгэсэн		О.Мөнхцэцэг	Т.Г.Шифр: DG-42/2021	Зурлийн дугаар: ХАС-8	Хуудас: 9
Шалгасан		Ч.Манлайбаатар			

Материалын тууварь

Д/Д	Тэмдэглэгээ, техникийн үзүүлэлт	Материалын нэр	Тоо	Жин, кг	Тайлбар
		EC-1,3			
1	ГОСТ 19904-75	Агаар дамжуулах гөлмөн төмөр хоолой 200x200 δ=0.5мм	2.0	1.6	у/м
2	ГОСТ 19904-75	Агаар дамжуулах гөлмөн төмөр хоолой 250x200 δ=0.7мм	2.0	1.8	у/м
3	ГОСТ 19904-75	Агаар дамжуулах гөлмөн төмөр хоолой 300x200 δ=0.7мм	18.0	18	у/м
4	ГОСТ 19904-75	Отвод 90°300x200	4		ш
5	ГОСТ 19904-75	Шилжвэр 200x200x250x200	2		ш
6	ГОСТ 19904-75	Шилжвэр 250x200x300x200	2		ш
7	ГОСТ 19904-75	Сараалж P150x150	6		ш
8	Пенополиуретан	Хоолойн дулаалга	18		м2
9	ГОСТ 19904-75	Зонт 350x250	2	0,15	ш
		EC-2,4,5			
1	ГОСТ 19904-75	Агаар дамжуулах гөлмөн төмөр хоолой 300x200 δ=0.7мм	36.0	36	у/м
2	ГОСТ 19904-75	Отвод 90°300x200	6		ш
3	ГОСТ 19904-75	Сараалж P250	6		ш
4	Пенополиуретан	Хоолойн дулаалга	36		м2
5	ГОСТ 19904-75	Зонт 350x250	6		ш
		EC-6			
1	ГОСТ 19904-75	Агаар дамжуулах гөлмөн төмөр хоолой 150x150 δ=0.5мм	1.0	0.6	у/м
2	ГОСТ 19904-75	Агаар дамжуулах гөлмөн төмөр хоолой 200x200 δ=0.7мм	5.0	4	
3	ГОСТ 19904-75	Отвод 90°200x200	2		ш
4	ГОСТ 19904-75	Сараалж P150	3		ш
5	Пенополиуретан	Хоолойн дулаалга	7		м2
6	ГОСТ 19904-75	Зонт 250x250	1		ш
7	SystemAir AR210E09 1042x432x198 /23кг/	Дулаан хөшиг. Сэнс 230В/1/50Гц 0,11кВт 0,5А Агаар халаагч 400В/3/50Гц 9кВт 13А	1		ш

ХАЛААЛТЫН СИСТЕМИЙН ТОЙМ

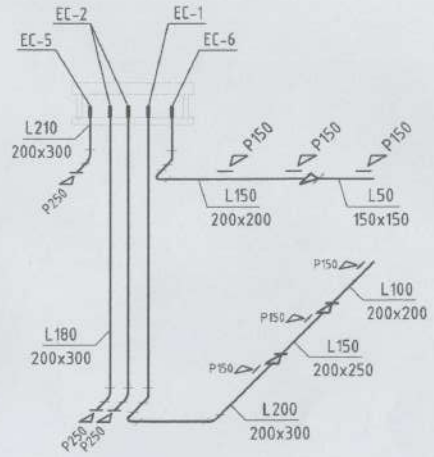

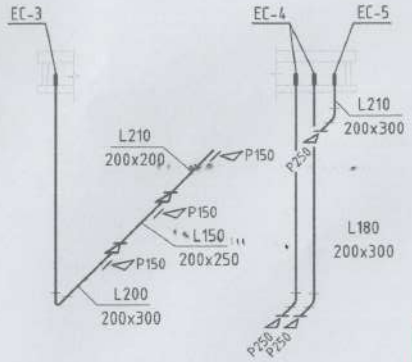

ДАВТАН ХЭРЭГЛЭХ ЗУРГИЙН ХОЛБОЛТ	ЭНЭ ХУУДАС: ЗАСВАРТАЙ, ЗАСВАРГҮЙ ХУЧИНТЭЙ
ИНЖЕНЕР	
ГҮЙЦЭТГЭСЭН	( )
ШАЛГАСАН	( )
	( )

DG ГДОРБОНГУЛ ХХК	ӨВӨРХАНГАЙ АЙМАГ ХУЖИРТ СУМ 5-Р БАГ				
	2-Р ЦЭЦЭРЛЭГИЙН БАРИЛГА				
	Агаар сэлгэлтийн сисистемийн тойм				
Инженер	О.Мөнхцэцэг	Е.Г.Шифр:	Масштаб: M1:100	Огноо: 2021-08-11	
Гүйцэтгэсэн	О.Мөнхцэцэг	Т.Г.Шифр: DG-42/2021	Зургийн дугаар: ХАС-9	Хуудас: 9	
Шалгасан	Ч.Манлайбаатар				

ТӨСЛИЙН НЭР:

2-Р ЦЭЦЭРЛЭГИЙН БАРИЛГЫН АЖЛЫН ЗУРАГ

ТӨСЛИЙН БАЙРШИЛ: Өвөрхангай аймаг, Хужирт сум, 5-р баг

УС ХАНГАМЖ, АРИУТГАХ ТАТУУРГЫН ХЭСЭГ /ЦБУ/

ЗАХИРАЛ .....Ч.Манлайбаатар

Гүйцэтгэгч: "ДӨРВӨНГҮН" ХХК

Тусгай зөвшөөрлийн №: ЗТ12-2100/14

Монгол улс, Улаанбаатар хот,
Сүхбаатар дүүрэг, 7-р хороо,
Одкон холбоо ХХК, 213 тоот
Утас: (976) 99231697, (976) 95956630
Факс:
И-мэйл: chimantjai@yahoo.com
Интернет хаяг:

Энэ төслийн бичиг нь техникийн зураг, график материалууд болон мэдээлэл зохиогчийн эрхэмшлийнхэх хаалттай болон бусдад ашиглах, хуулах, олон нийтэд ашиглах зөвшөөрөгдөхгүй:

Хич Сонин пустон

ЗЕА/ЗЕИ:

Огноо: 2021-08-11

Үе шат: Ажлын зураг/А.3/

Төслийн дугаар: DG-44/2021

ЗӨВШӨӨРӨЛЦСӨН

БА:

Архитектор:

ББ:

Инженер:

ЦБҮ:

Инженер:

ХТ,ДГ:

Инженер:

ХД:

Инженер:

V.01/2021 03:31 PM

A3

ЗУРГИЙН ЖАГСААЛТ

Хуудас	Нэр	Тайлбар
ЦБУ-1	Зургийн жагсаалт, тайлбар бичиг	
ЦБУ-2	Таних тэмдэг, Үндсэн үзүүлэлт, Барилгын бүдүүвч	
ЦБУ-3	Бохир усны цуглуулах шугамын байгуулалт	
ЦБУ-4	1-р давхрын халуун, хүйтэн, бохир усны шугамын байгуулалт	
ЦБУ-5	2-р давхрын халуун, хүйтэн, бохир усны шугамын байгуулалт	
ЦБУ-6	Халуун, хүйтэн, бохир усны шугамын тойм	
ЦБУ-7	Материалын түүвэр	

Тайлбар бичиг

Өвөрхангай аймаг Арвайхээр сум 5-р багт баригдах 2-р цэцэрлэгийн өргөтгөлийн барилгын дотор халуун, хүйтэн бохир усны шугамын ажлын зургийг барилга архитектурын даалгаврыг үндэслэн гүйцэтгэсэн болно. Зураг дараах техникийн бичиг баримтыг ашиглаасан. Үүнд:

1. БНБД 40-05-16 Барилга доторхи ус хангамж, ариутгах татуурга

Ус хангамж:

Тус барилгын ус хангамжийн эх үүсвэр нь төвийн цэвэр усны шугам байна. Хүйтэн усны гол түгээх болон босоо шугам ГОСТ3262-95 маркийн цайрдсан ган хоолой байх бөгөөд голч нь Ф15 – 32 мм байна. Системийн угсарч дуусаны дараа зохих даралтаар шахаж шалгаж шугам хоолойг тосон будгаар 2 дахин будна.

Халуун усан хангамж:

Халуун ус хангамжийн эх үүсвэр нь ариун цэврийн өрөөнд байрлах агшин зуурын ус халаагч байна. Халуун усны шугамын хоолойн материал нь цайрдсан ган хоолой ГОСТ3262-95 байх бөгөөд диаметр нь Ф15-20мм байна. Шугамыг угсарч дуусаад зохих даралтаар шахаж шалгана. Яндан хоолойг тосон будгаар 2 дахин будна.

Бохир ус:

Ариутгах татуургын шугам сүлжээг ариун цэврийн тоног төхөөрөмжөөс гарах бохир усыг зайлуулахаар төлөвлөв. Шугам сүлжээг PVC-U маркийн хуванцар хоолойгоор угсарна. Системд агаар солилцуулах босоо шугам, шалгах таг, цэвэрлэгээ зэргийг нормын дагуу төлөвлөнө. Салбар шугамыг техникийн шаардлага хангасан хуванцар болон бүсэд хоолойгоор угсрахыг зөвшөөрнө. Бохир ус зайлуулах шугам хоолойн голч нь Ф50-100мм байх бөгөөд шугамын хэвгий нь Ф50мм голчтой үед 0,03, Ф100мм голчтой байх үед 0,02 байна. Шалгах тагийг шалнаас дээш 1.0м-т, агааржуулах хоолойг барилгын дээвэрээс дээш 0.5м-с багагүй өндөрт байхаар төлөвлөв.

Барилгын дотор усан хангамж, ариутгах татуургын шугамыг угсрахдаа "Дотор сантехникийн систем" БНБД 40-06-16-ийн тухайлсан заалтын дагуу угсарч, шахаж шалгаж, угааж цэвэрлэн эрүүл ахуйн шаардлагад нийцүүлэн хийнэ. Системийн угсралтыг норм дүрмийн дагуу гүйцэтгэх бөгөөд ажлын актыг тухай бүрд хөтлөн фото зургаар баримтжуулан, БУА-ын журналыг байнга хөтлөж явах шаардлагатай.

Угсралтын ажлын үед доорх норм дүрмийг мөрдөн ажиллана:
-БНБД 12-03-04 "Барилгын үйлдвэрлэлийн хөдөлмөрийн аюулгүй ажиллагааны дүрэм"
-БНБД 12-101-05 "Барилга угсралтын ажилд мөрдөгдөх хөдөлмөр хамгаалалын үлгэрчилсэн заавар"

ДАВТАН ХЭРЭГЛЭХ ЗУРГИЙН ХОЛБОЛТ	ЭНЭ ХУУДАС: ЗАСВАРТАЙ, ЗАСВАРГҮЙ ХҮЧИНГҮЙ
ИНЖЕНЕР	( )
ГҮЙЦЭТГЭСЭН	( )
ШАЛГАСАН	( )

DG "ДАВРЫНГҮЙ" ХХК	ӨВӨРХАНГАЙ АЙМАГ ХУХИРТ СУМ 5-Р БАГ 2-Р ЦЭЦЭРЛЭГИЙН БАРИЛГА Зургийн жагсаалт, Тайлбар бичиг				
Инженер	О.Мөнхцэцэг	Е.Г.Шифр:	Масштаб: M1:100	Огноо: 2021-08-11	
Гүйцэтгэсэн	О.Мөнхцэцэг	Т.Г.Шифр: DG-42/2021	Зургийн дугаар: ЦБУ-1	Хуудас: 7	
Шалгасан	Ч.Манлайбаатар				

БАРИЛГЫН БҮДҮҮВЧ

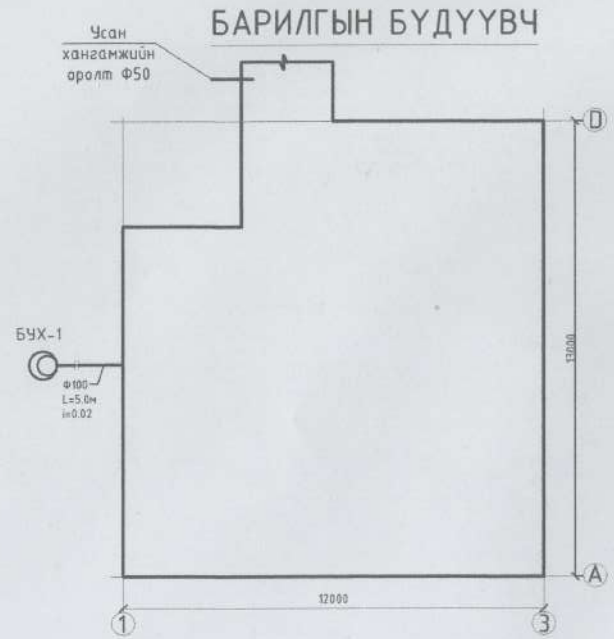

ТАНИХ ТЭМДЭГ

Байгуулалт дээр	Тойм дээр	Нэр	Тайлбар
—У1—•		Хүйтэн усны шугам	
—Д3—•		Халуун усны шугам	
—Д4—•		Эргэлтийн усны шугам	
—Б1—•		Бохир усны шугам	
Т	Т Т	Тосгуур	
У	У У	Угаалтуур	
С	С	Суулгуур	
Д	Д Тр Ф50	Душ	
В	В Тр Ф50	Ванн	
Ум	Ум	Угаалгын машин	
	Р-100	Шалгах таг	
		Автомат хий авагч	
		Хаалт	
		Үл буцах хаалт	
		Шилжвэр	
		Галын кран	
		Ус хэмжигч	
БшУ1-1	БшУ1-1	Хүйтэн усны босоо шугам	
БшУ2-1	БшУ2-1	Гал унтраах усны босоо шугам	
БшД3-1	БшД3-1	Халуун усны босоо шугам	
БшД4-1	БшД4-1	Эргэлтийн усны босоо шугам	
БшБ1-1	БшБ1-1	Бохир усны босоо шугам	

СИСТЕМИЙН ТООЦООНЫ ҮЗҮҮЛЭЛТ

Системийн нэр	Оролтонд шаардагдах даралт /м/	Тооцооны зардал				Цахилгаан хүчин чадал кВт	Тайлбар
		$м^3$/хон	$м^3$/цаг	л/сек	Галын үед л/сек		
Цэвэр ус		1.5	1.25	0.66	-		
Хүйтэн ус У1	15	0.7	0.69	0.4	-		
Халуун ус Д3		0.8	0.64	0.38	-		
Бохир ус Б1		1.5		1.1	-		
Халуун усны дулааны ачаалал Q=22260 ккал/цаг /25.9кВт/							

DG "ДАРВӨНГҮЙ" ХХК	88ӨРХАНГАЙ АЙМАГ ХҮЖИРТ СУМ 5-Р БАГ 2-Р ЦЭЦЭР/ЛЭГИЙН БАРИЛГА Таних тэмдэг, үндсэн үзүүлэлт, барилгын бүдүүвч				
Инженер		О.Мөнхцэцэг	Е.Г.Шифр:	Масштаб: М1:100	Огноо: 2021-08-11
Гүйцэтгэсэн		О.Мөнхцэцэг	Т.Г.Шифр: DG-42/2021	Зургийн дугаар: ЦБУ-2	Хуудас: 7
Шалгасан		Ч.Манлайбаатар			

БОХИР УСНЫ ЦУГЛУУЛАХ ШУГАМЫН БАЙГУУЛАЛТ

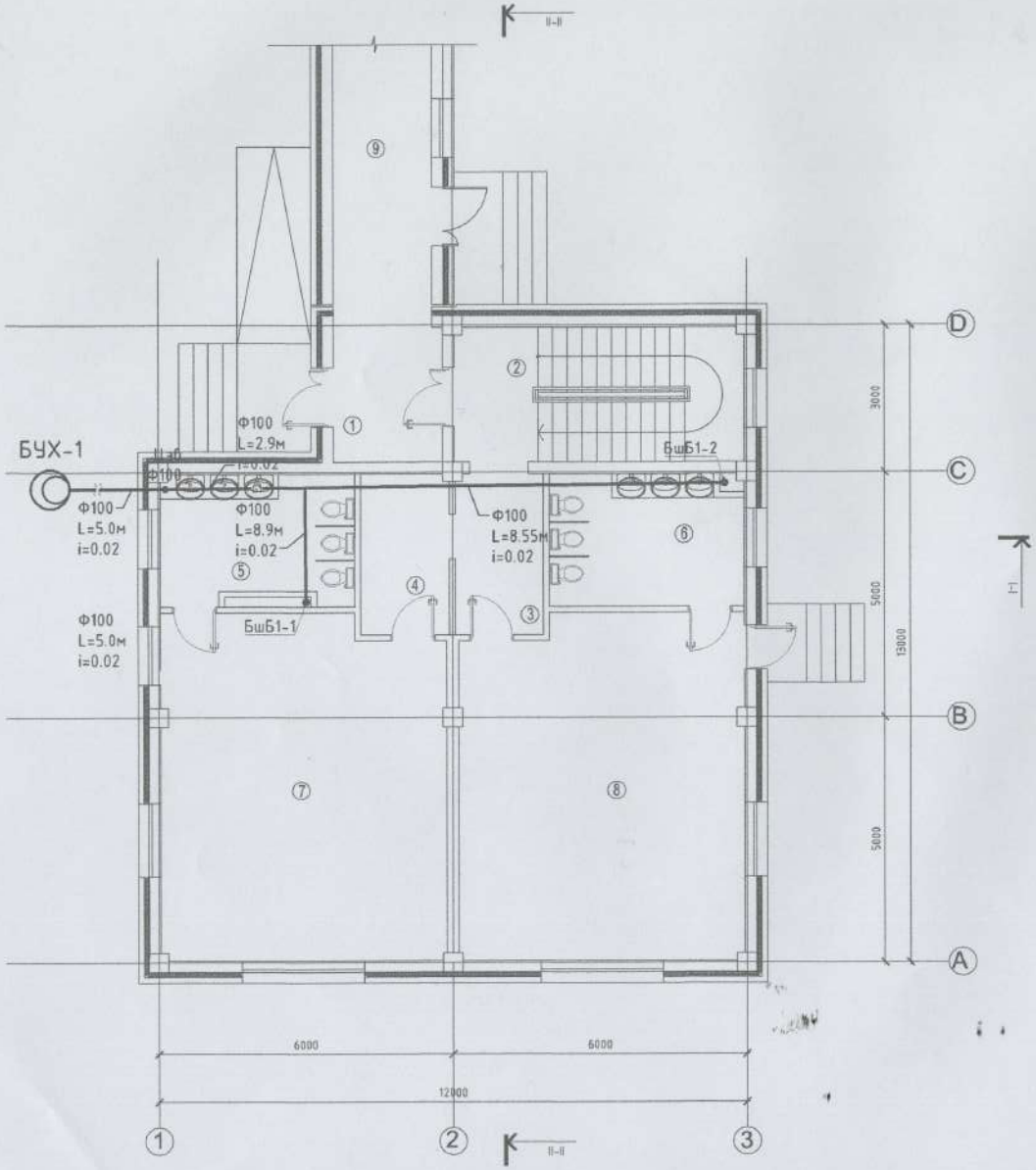

Өрөөний тодархойлолт

№	Өрөөний нэр	Шалны төрөл	Талбай /м²/
1	Үүдний өрөө	Чулуу	6.12
2	Шатны хонгил	Чулуу	4.69
3	Хувцас солих өрөө	Паркет	5.88
4	Хувцас солих өрөө	Паркет	5.87
5	Ариун цэврийн өрөө	Пилта	10.06
6	Ариун цэврийн өрөө	Пилта	10.42
7	Бүлгийн өрөө	Паркет	40.26
8	Бүлгийн өрөө	Паркет	40.37
9	Хүзүүвч	Паркет	21.00
10	Нийт талбай		144.67

ДАВТАН ХЭРЭГЛЭХ ЗУРГИЙН ХОЛБОЛТ	ЭНЭ ХУУДАС: ЗАСВАРТАЙ, ЗАСВАРГҮЙ ХУУЛЬГҮЙ
ИНЖЕНЕР	( )
ГҮЙЦЭТГЭСЭН	( )
ШАЛГАСАН	( )

DG "ДӨРВӨНГҮЙ" ХХК	ӨВӨРХАНГАЙ АЙМАГ ХУЖИРТ СУМ 5-Р БАГ 2-Р ЦЭЦЭРЛЭГИЙН БАРИЛГА				
	Бохир усны цуглуулах шугамын байгуулалт				
Инженер	О.Мөнхцэцэг	Е.Г.Шифр:	Масштаб: М1:100	Огноо: 2021-08-11	
Гүйцэтгэсэн	О.Мөнхцэцэг	Т.Г.Шифр: DG-42/2021	Зургийн дугаар: ЦБУ-3	Хуудас: 7	
Шалгасан	Ч.Манлайбаатар				