Улаанбаатар хот, Баянгол дүүрэг, 13-р хороо

"13-р СУРГУУЛИЙН 640 СУУДАЛТАЙ ӨРГӨТГӨЛ"-ийн барилга

/АЖЛЫН ЗУРАГ/

ЕГ Шифр: СП-01/2024

ХЯНАСАН:

Албан тушаал	Нэр	Гарын үсэг
ОБЕГ, ГТТГ-ын Барилгын зураг төслийн хяналтын тасгын дарга Дэд хурандаа	Б.Мягмаржав	
Нийслэлийн эрүүл мэндийн газрын Эрүүл мэндийн хяналтын хэлтсийн даргын албан үүргийг түр орлон гүйцэтгэгч	М.Мөнхгэрэл	

МОНГОЛ УЛС ОНЦГОЙ БАЙДЛЫН ЕРӨНХИЙ ГАЗАР ХЯНАСАН 2024 ОНЫ 08 ДУГААР САРЫН 30-НИЙ ӨДӨР ГАРЫН ҮСЭГ: 381/04-19

М.Мөнхгэрэл VIII/31 2024 он 10-13-02/021 дугаартай хэлтэс хуулсан.

БОЛОВСРУУЛСАН:

Гүйцэтгэгч			
SMART PROJECT	Албан тушаал	Нэр	Гарын үсэг
	"СМАРТ ПРОЖЕКТ" ХХК-ийн захирал	С.Лхагвасүрэн	
Захиалагч			
ЭДИЙН ЗАСАГ, ХӨГЖЛИЙН ЯАМ МОНГОЛ УЛСЫН ЗАСГИЙН ГАЗАР	Албан тушаал	Нэр	Гарын үсэг
	Эдийн засаг, Хөгжлийн яамны Төрийн нарийн бичгийн дарга	И.Батхүү	
БОЛОВСРОЛЫН ЯАМ МОНГОЛ УЛСЫН ЗАСГИЙН ГАЗАР	Албан тушаал	Нэр	Гарын үсэг
	Боловсролын яамны Төрийн нарийн бичгийн дарга	Х.Батжаргал	
БАРИЛГЫН ХӨГЖЛИЙН ТӨВ	Албан тушаал	Нэр	Гарын үсэг
	"Барилгын Хөгжлийн төв" ТӨҮГ-ын Зураг төслийн хяналтын хэлтсийн дарга	Д.Чинзолбоо	

ЗУРАГ ТӨСӨЛ СМАРТ ПРОЖЕКТ ХХК ЗАХИРАЛ ХУЛГАЙН ТАМГА БАЙГУУЛЛАГА ХЯНАЛТ ТАНИЛЦУУЛАХ ЗАСГИЙН ГАЗАР

ATA12937 9116621 9924070582

УЛААНБААТАР ХОТ 2024 ОН

"СМАРТ ПРОЖЕКТ" ХХК
/Улаанбаатар хот, Баянгол дүүрэг,
16-р хороо, Ганган апартмент-2, 201 тоот , утас: 88080121/

ЕГ Шифр: СП-01/2024

Улаанбаатар хот, Баянгол дүүрэг, 13-р хороо

13 ДУГААР СУРГУУЛИЙН 640 СУУДАЛТАЙ ӨРГӨТГӨЛИЙН БАРИЛГА

(ажлын зураг)
ЕРӨНХИЙ ТӨЛӨВЛӨГӨӨНИЙ ХЭСЭГ-ЕТ

Захирал ..... /С.Лхагвасүрэн/

Архитектор ..... / Д.Чинзориг /

Улаанбаатар хот
2024 он

ЕРӨНХИЙ ТӨЛӨВЛӨГӨӨ М1:750

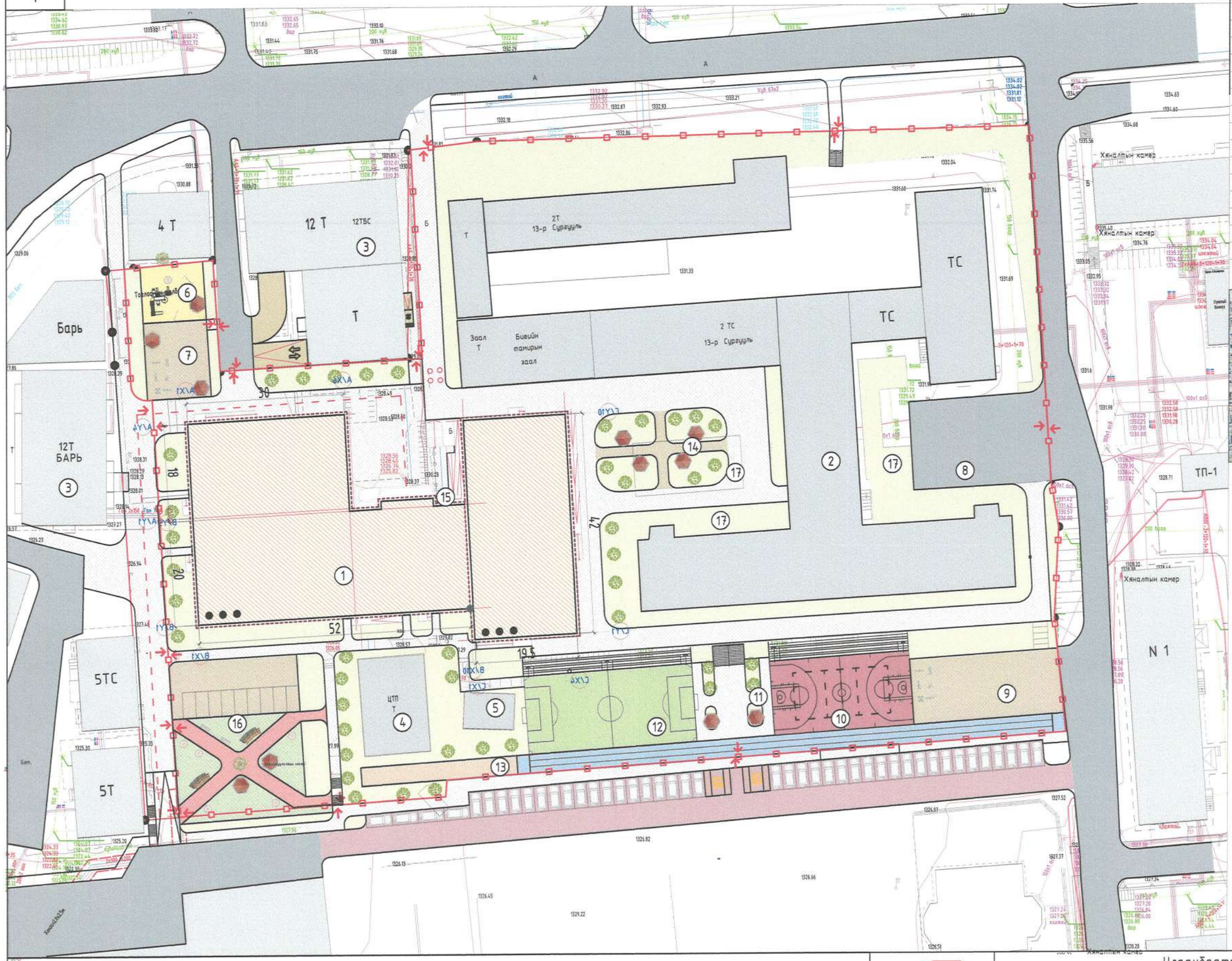

Д/Д	ТОДОРХОЙЛОЛТ	ТАЙЛБАР
1	Сургуулийн барилга	Төлөвлөж буй
2	3 давхар сургууль	Одоо байгаа
3	12 давхар орон сууц	Одоо байгаа
4	УДДТ	Одоо байгаа
5	ХТП	Төлөвлөж буй
6	1-р ангийн сурагчдын амралтын бүс	Төлөвлөж буй
7	Бага ангийн сурагчдын амралтын бүс	Төлөвлөж буй
8	Аж ахуйн бүс хогийн цэг	Төлөвлөж буй
9	Ерөнхий хөгжлийн дасгал хийх талбай	Төлөвлөж буй
10	Сагсан бөмбөг, гар бөмбөгийн талбай	Төлөвлөж буй
11	Дунд ангийн сурагчдын амралтын бүс	Төлөвлөж буй
12	Мини хөлбөмбөгийн талбай	Төлөвлөж буй
13	Уртын харайлтын талбай	Төлөвлөж буй
14	Чимээ аниргүй талбай, өндөр настан	Төлөвлөж буй
15	Дугуйн зогсоол	Төлөвлөж буй
16	Тохижилт бүхий цугларах талбай	Төлөвлөж буй
17	Сургалт туршилтын бүс	Төлөвлөж буй

БАЙРШЛЫН СХЕМ М1:100000

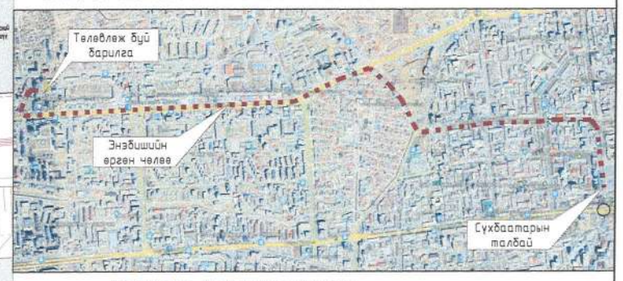

ТАНИХ ТЭМДЭГЛЭГЭЭ

- Төлөвлөж буй барилга, байгууламж
- Төлөвлөж буй авто зам (676 м^2 3.35%)
- Төлөвлөж буй явган хүний зам (5052 м^2 25%)
- Төлөвлөж буй дугуйн зам ( )
- Төлөвлөж буй авто зогсоол (45 ширхэг)
- Төлөвлөж буй ногоон байгууламж (6278 31% м^2)
- Архитектур төлөвлөлтийн даалгаврын схемийн хил хязгаар
- Одоо байгаа барилга /Сургуулийн газар дотор 4091м.кв 20% /
- Одоо байгаа нураах барилга байгууламж
- Одоо байгаа явган хүний зам /Эдэлбэр газар дотор 2752.9м.кв 13.65% /
- Одоо байгаа орон нутгийн чанартай авто зам
- Бохир усны шугам
- Дулааны шугам
- Цэвэр усны шугам
- Цахилгааны шугам
- Төлөвлөж буй шилжүүлэх шугамны гүлжээ
- Төлөвлөж буй шилжүүлэх пандус
- Төлөвлөж буй сургуулийн хашаа
- Төлөвлөж буй сургуулийн гадна авто зогсоол (63 ширхэг)

ЭКСПЕРТ ..... Зурагт хавсаргасан хавсралт хиксэн
Г.Баяр
Нэрийн үсэг
2024.09.17
Засвартай эсэх .....
БАРИЛГЫН ЗӨВШӨӨРӨЛ ГЭГЭЭЛИЙН ГАЗАР

Хүчин чадлын мэдээлэл

1	Барилгын блокийн тоо		3	5	Хөгжлийн бэрхшээлтэй иргэний авто зогсоол		2
2	Барилгажих талбай		2593 м.кв 12%	6	Рамп, пандусын тоо	Машин	-
	Хүчин чадал /ор, сурагч, хүүхэд, суудал/	Хүүхдийн тоо	640			ХБИ	1
		Олон нийт	1	7	Сэргээгдэх эрчим хүч ашигласан эсэх		Тийм
3	Ил авто зогсоолын тоо		43	8	Шинэ, шилдэг технологи ашигласан эсэх		Үгүй
4	Далд авто зогсоолын тоо		-	9	Архитектурын хэв маяг		Модерн

SMART PROJECT
БАРИЛГЫН ЗУРАГ ТӨСӨЛ БАРИЛГА ҮГЭРАЛТЫН "СМАРТ ПРОЖЕКТ" ХХК
УТАС: 88080121

Улаанбаатар хот, Баянгол дүүрэг, 13-р хороо
"13-р СУРГУУЛИЙН 640 СУУДАЛТАЙ ӨРГӨТГӨЛ"-ийн барилга

ЕРӨНХИЙ ТӨЛӨВЛӨГӨӨ					Ye шат: А3
Архитектор	А.Уянболд	Е.Г.Шифр: СП-06/2023	Масштаб: М1:750	Огноо: 2024
Гүйцэтгэсэн	Д.Чинзориг	Т.Г.Шифр:	Зургийн дугаар: ЕТ-1	Хуудас: ЕТ-
Шалгасан	А.Уянболд			

МОНГОЛ УЛС ... ДИЙН ... ТЕКТОР

ӨНДӨРЖИЛТ М1:500

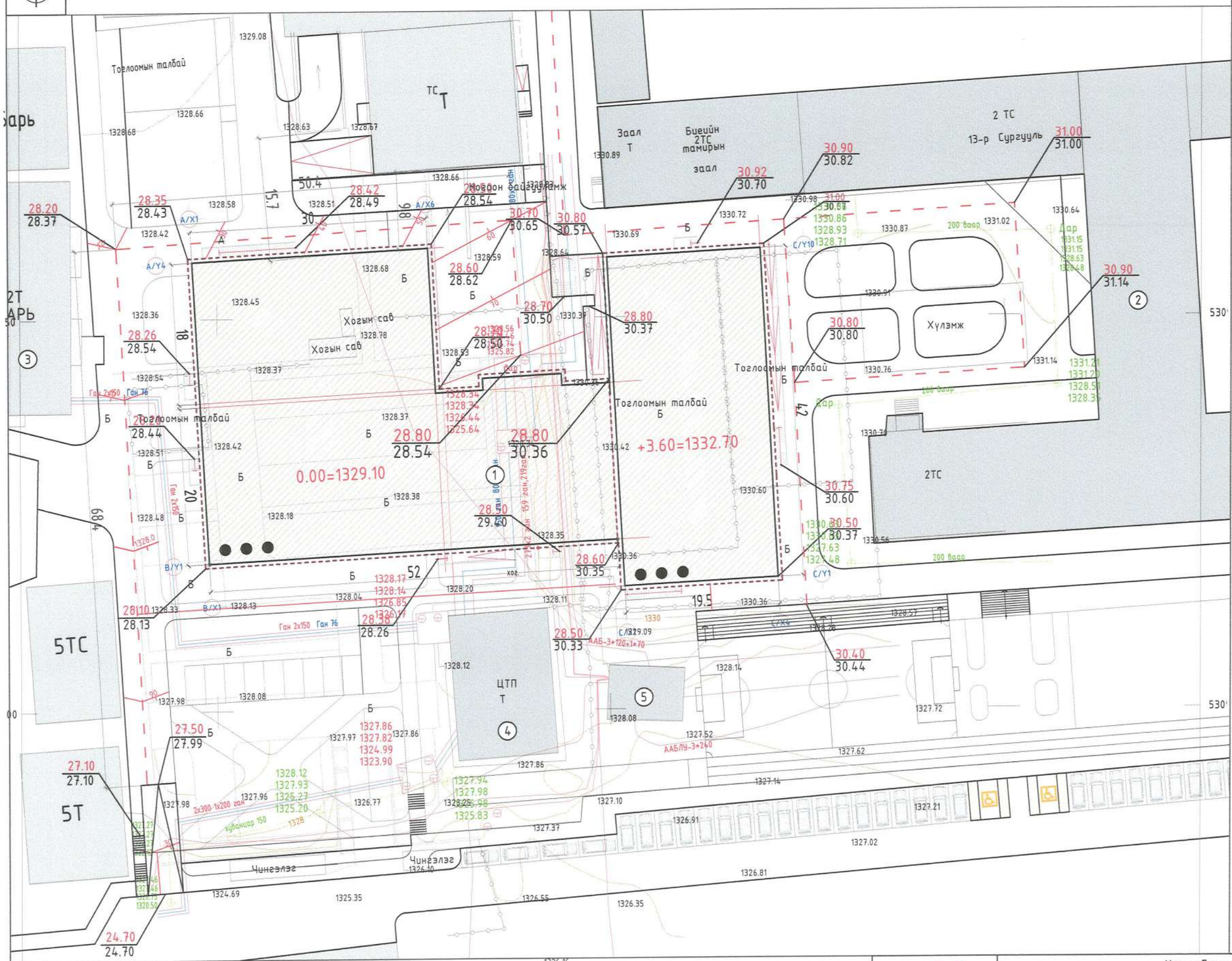

Д/Д	ТОДОРХОЙЛОЛТ	ТАЙЛБАР
1	Сургуулийн барилга	Төлөвлөж буй
2	3 давхар сургууль	Одоо байгаа
3	12 давхар орон сууц	Одоо байгаа
4	УДДТ	Одоо байгаа
5	ХТП	Төлөвлөж буй

ТАНИХ ТЭМДЭГЛЭГЭЭ

- Төлөвлөж буй барилга, байгууламж
- Төлөвлөж буй авто зам (676 м² 3.35%)
- Төлөвлөж буй явган хүний зам (5052 м² 25%)
- Төлөвлөж буй дугуйн зам ( )
- Төлөвлөж буй авто зогсоол (45 ширхэг)
- Төлөвлөж буй ногоон байгууламж (6278 31% м²)
- Архитектур төлөвлөлтийн даалгаврын схемийн хил хязгаар
- Одоо байгаа барилга /Сургуулийн газар дотор 4091м.кв 20% /
- Одоо байгаа нураах барилга байгууламж
- Одоо байгаа явган хүний зам /Эдэлбэр газар дотор 2752.9м.кв 13.65% /
- Одоо байгаа орон нутгийн чанартай авто зам
- Бохир усны шугам
- Дулааны шугам
- Цэвэр усны шугам
- Цахилгааны шугам
- ±0.00= / 1387.60 — 1-р давхрын шалны түвшин
- 85.70 / 88.22 — Төлөвлөсөн өндөр / Одоо байгаа өндөр
- 1385.05 — Хар горизонталь
- 2.00% / 98 — Налуу % Ус урсах чиглэл / Холын зай

1-78
Баатар
2024-09.17

SMART PROJECT

БАРИЛГЫН ЗУРАГ ТӨСӨЛ БАРИЛГА УГСРАЛТЫН "СМАРТ ПРОЖЕКТ" ХХК УТАС: 88080121

Улаанбаатар хот, Баянгол дүүрэг, 13-р хороо
"13-р СУРГУУЛИЙН 640 СУУДАЛТАЙ ӨРГӨТГӨЛ"-ийн барилга

ӨНДӨРЖИЛТ					Ye шат: А3
Архитектор	А.Уянболд	Е.Г.Шифр: СП-06/2023	Масштаб: М1:500	Огноо: 2024
Гүйцэтгэсэн	Д.Чинзориг	Т.Г.Шифр:	Зургийн дугаар: ЕТ-2	Хуудас: ЕТ-
Шалгасан	А.Уянболд			

МОНГОЛ УЛС ... ХХК6599 ... ГЕОДЕЗИЙН ... ГЕОДЕЗИЙН ... ИНЖЕНЕР

ЗАЙ ХЭМЖЭЭ М1:500

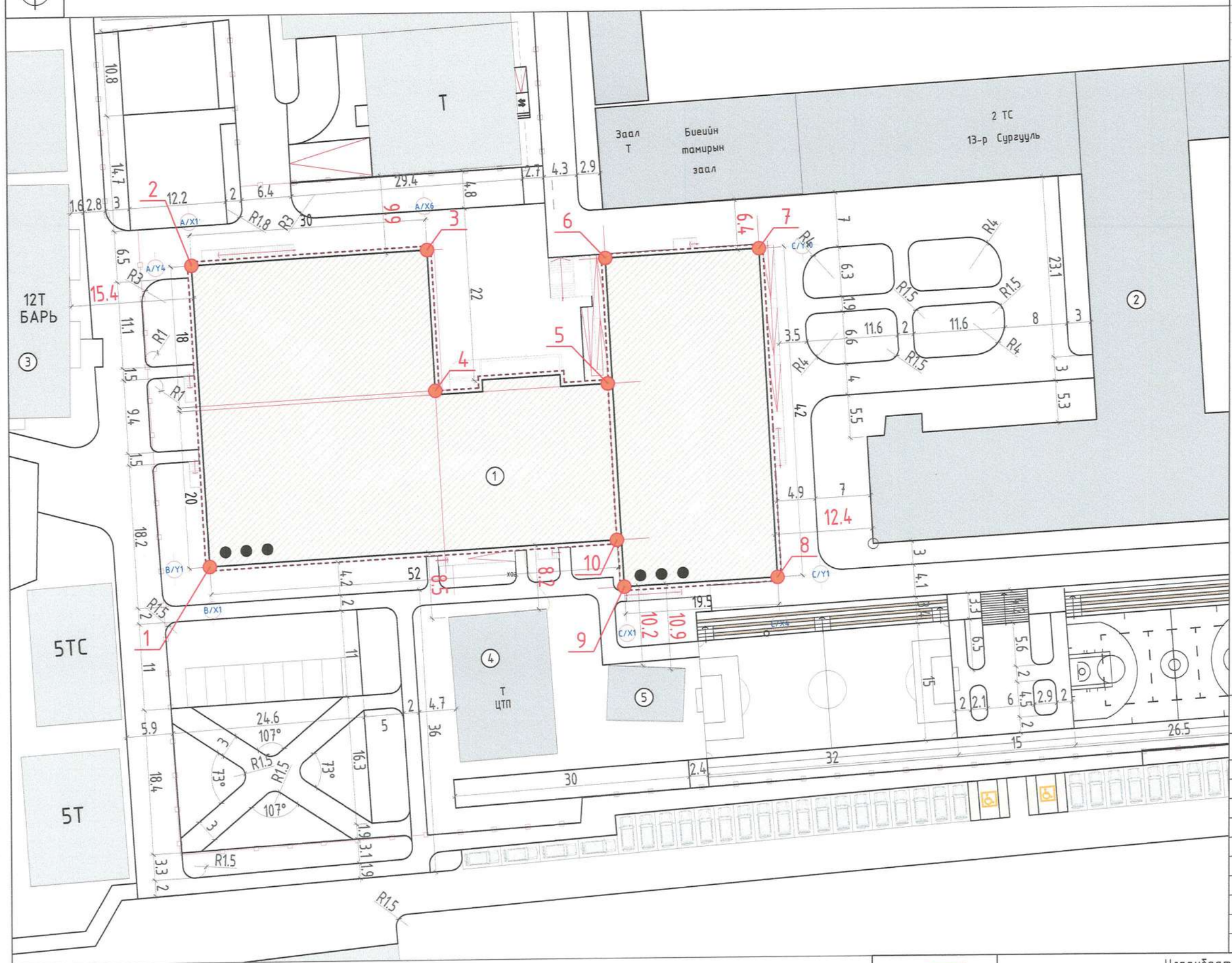

Д/Д	ТОДОРХОЙЛОЛТ	ТАЙЛБАР
1	Сургуулийн барилга	Төлөвлөж буй
2	3 давхар сургууль	Одоо байгаа
3	12 давхар орон сууц	Одоо байгаа
4	УДДТ	Одоо байгаа
5	ХТП	Төлөвлөж буй

ТАНИХ ТЭМДЭГЛЭГЭЭ

- Төлөвлөж буй барилга, байгууламж
- Төлөвлөж буй авто зам (676 м^2 3.35%)
- Төлөвлөж буй явган хүний зам (5052 м^2 25%)
- Төлөвлөж буй дугуйн зам ( )
- Төлөвлөж буй авто зогсоол (45 ширхэг)
- Төлөвлөж буй ногоон байгууламж (6278 31% м^2)
- Архитектур төлөвлөлтийн даалгаврын схемийн хил хязгаар
- Одоо байгаа барилга /Сургуулийн газар дотор 4091м.кв 20% /
- Одоо байгаа нураах барилга байгууламж
- Одоо байгаа явган хүний зам /Эдэлбэр газар дотор 2752.9м.кв 13.65% /
- Одоо байгаа орон нутгийн чанартай авто зам
- Бохир усны шугам
- Дулааны шугам
- Цэвэр усны шугам
- Цахилгааны шугам

Зураг төсөлд магадлал хийсэн
ЭКСПЕРТ № 1-48
2024.09.17
БАРИЛГЫН ХӨГЖЛИЙН ТӨВ

БУЛАНГИЙН ЦЭГИЙН КООРДИНАТ

Д/д	X	Y	Тэнхлэг
1	639498.9715	5309518.8008	B/X1-B/Y1
2	639496.8697	5309557.2434	A/X1-A/Y4
3	639526.8249	5309558.8812	A/X6-A/Y4
4	639527.8076	5309540.9081	A/X6-A/Y1
5	639549.8021	5309541.6099	B/X10-B/Y5
6	639549.5277	5309557.6188	C/X1-C/Y10
7	639568.9986	5309558.6833	C/X4-C/Y10
8	639571.2916	5309516.746	C/X4-C/Y1
9	639551.8207	5309515.6814	C/X1-C/Y1
10	639550.894	5309521.6397	B/X10-B/Y1

SMART PROJECT
БАРИЛГЫН ЗУРАГ ТӨСӨЛ БАРИЛГА УГСРАЛТЫН "СМАРТ ПРОЖЕКТ" ХХК УТАС: 88080121

Улаанбаатар хот, Баянгол дүүрэг, 13-р хороо
"13-р СУРГУУЛИЙН 640 СУУДАЛТАЙ ӨРГӨТГӨЛ"-ийн барилга

ЗАЙ ХЭМЖЭЭ

Ye шат: А3

Архитектор		А.Уянболд	Е.Г.Шифр: СП-06/2023	Масштаб: М1:500	Огноо: 2024
Гүйцэтгэсэн		Д.Чинзориг	Т.Г.Шифр:	Зургийн дугаар: ЕТ-3	Хуудас: ЕТ-
Шалгасан		А.Уянболд			

МОНГОЛ УЛС 13201 Алтан Ногоон Хөгжлийн Удирдлагын Зөвлөлдөх Газар ТЭШСЭН ЗӨВШӨӨРӨГДСӨН

КАРТОГРАММ М1:500

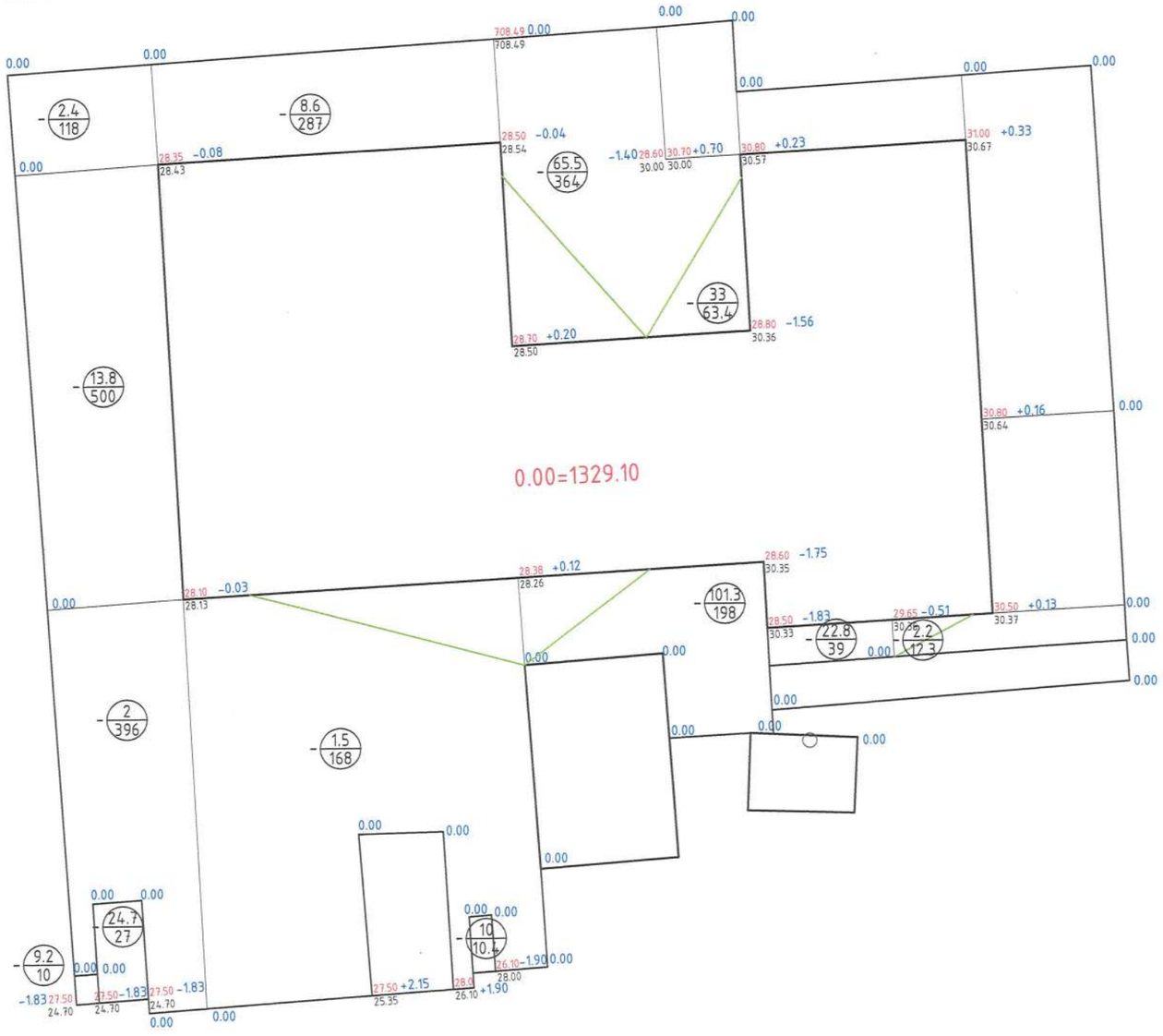

ТАНИХ ТЭМДЭГ

- Төлөвлөж буй барилга
- 85.20 / 85.20 — Төлөвлөсөн өндөр / Одоо байгаа өндөр
- + 0.40 — Ажлын өндөр
- + 27 / 27 — Ажлын хэмжээ /м3/ / Ажлын талбай /м2/
- Нэмэгдэх шорооны талбай
- Хасагдах шорооны талбай

Хасагдах шорооны талбай /м²/	1051	465.4	625.4	51.3	2193.10
Хасагдах шорооны хэмжээ /м³/	52.1	20.1	199.8	25	297.00
Нэмэгдэх шорооны талбай /м²/	-	140.4	224.3	756.5	1121.20
Нэмэгдэх шорооны хэмжээ /м³/	-	51.3	80.3	70.2	201.80

Зураг төсөлд магадлал хийсэн
ЭКСПЕРТ
он сар өдөр
2024 09.17
БАРИЛГЫН ХӨГЖЛИЙН ТӨВ

SMART PROJECT
БАРИЛГЫН ЗУРАГ ТӨСӨЛ БАРИЛГА УГСРАЛТЫН "СМАРТ ПРОЖЕКТ" ХХК УТАС: 88080121

Улаанбаатар хот, Баянгол дүүрэг, 13-р хороо
"13-р СУРГУУЛИЙН 640 СУУДАЛТАЙ ӨРГӨТГӨЛ"-ийн барилга

КАРТОГРАММ

Ye шат: АЗ

Архитектор	А.Уянболд	Е.Г.Шифр: СП-06/2023	Масштаб: М1:500	Огноо: 2024
Гүйцэтгэсэн	Д.Чинзориг	Т.Г.Шифр: -	Зургийн дугаар: ЕТ-4	Хуудас: ЕТ-
Шалгасан	А.Уянболд			

МОНГОЛ УЛС АТХ6599 МЭРГЭШЛИЙН ГЭРЧИГ

ЗАМ ТАЛБАЙ М1:750

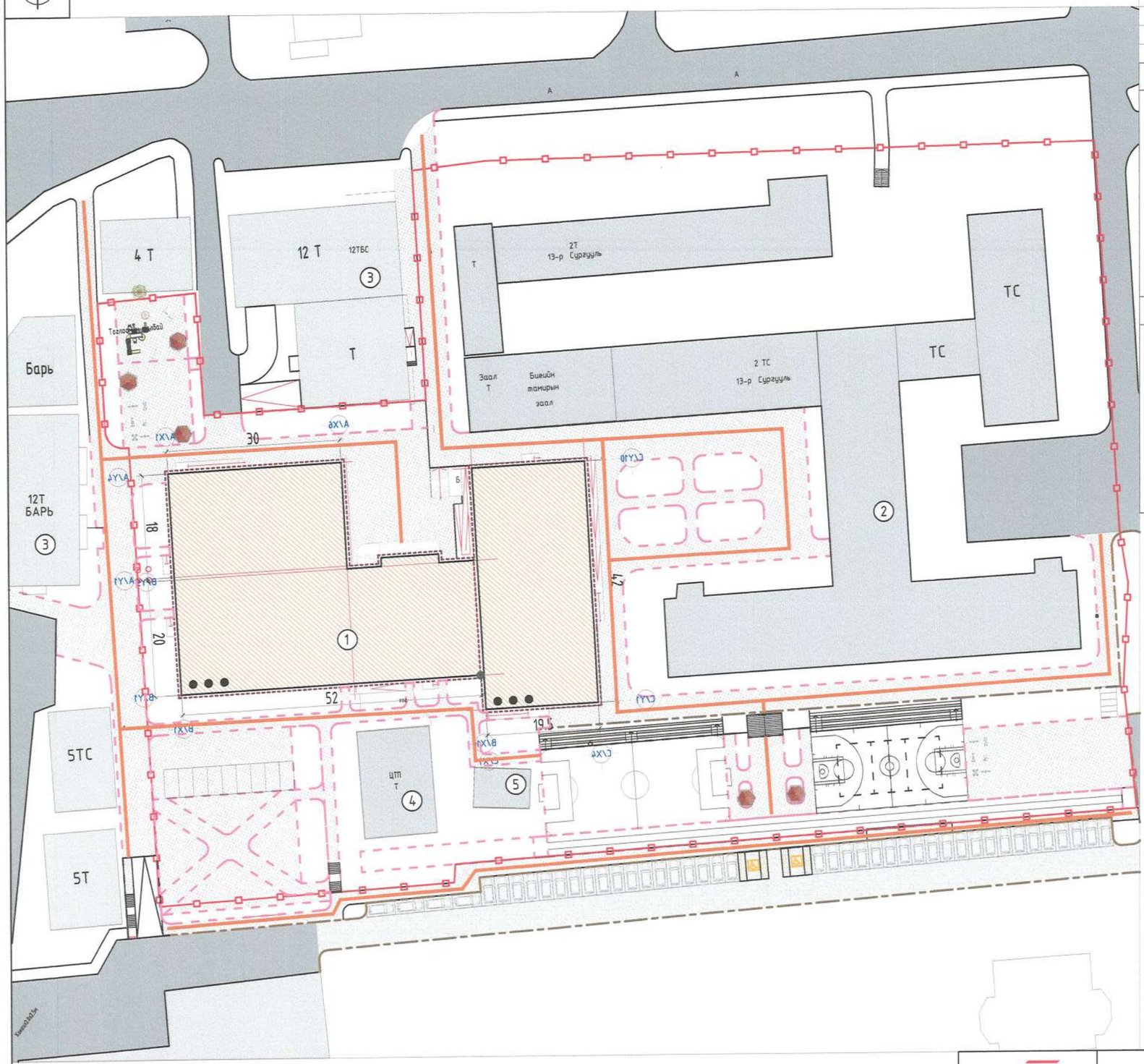

Д/Д	ТОДОРХОЙЛОЛТ	ТАЙЛБАР
1	Сургуулийн барилга	Төлөвлөж буй
2	3 давхар сургууль	Одоо байгаа
3	12 давхар орон сууц	Одоо байгаа
4	УДДТ	Одоо байгаа
5	ХТП	Төлөвлөж буй

Авто замын дугуй хязгаарлагч

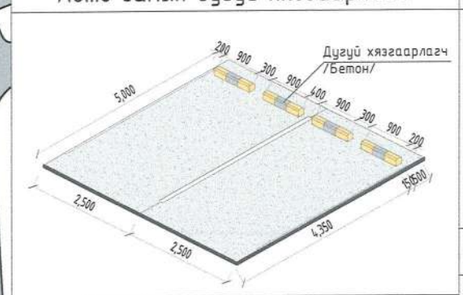

Явган замын хөтөч хавтан

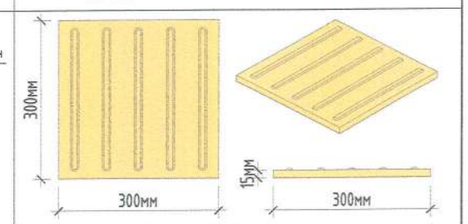

Явган замын налуу холбоос

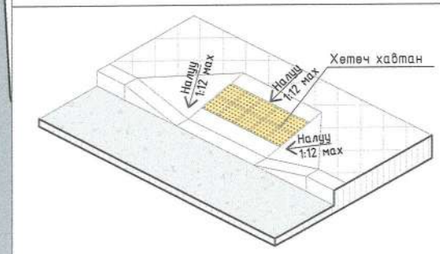

Явган замын хөтөч хавтан

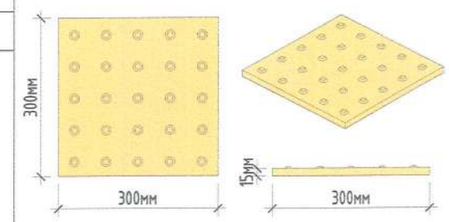

МАШИН ЗАМЫН АСФАЛЬТ БЕТОН ХУЧИЛТ

Огтлол 1-1

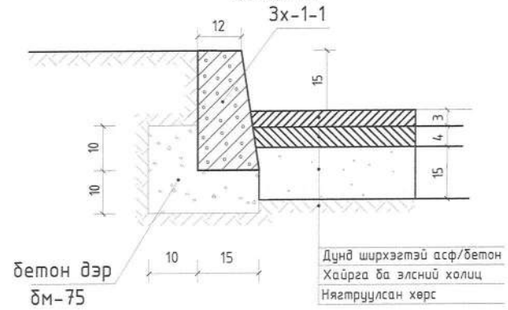

ХЭЛБЭРЖҮҮЛСЭН ӨНГӨТ ХАВТАН ХУЧИЛТТАЙ ЗАМ

Огтлол 2-2

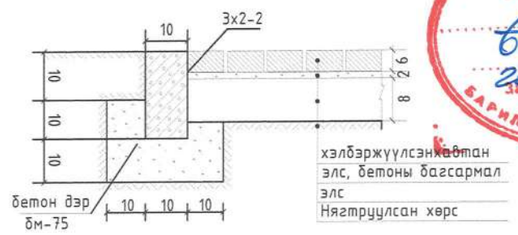

Зураг төсөлд магадлал гаргах
ЭКСПЕРТИЗ
Баталгаа
Он сар өдөр
2024.09.17
Барилгын хөгжлийн газар

ТАНИХ ТЭМДЭГЛЭГЭЭ

- Төлөвлөж буй барилга, байгууламж
- Төлөвлөж буй авто зам (663 м^2)
- Төлөвлөж буй явган хүний зам (2285 м^2)
- Явган замын хөтөч хавтан /342м/
- Бетон хашлага 3х-1-1 / 387м /
- Бетон хашлага 3х-2-2 / 1802м /
- Дугуй хязгаарлагч / 45 хос /

SMART PROJECT

БАРИЛГЫН ЗУРАГ ТӨСӨЛ БАРИЛГА УГСРАЛТЫН "СМАРТ ПРОЖЕКТ" ХХК УТАС: 88080121

Улаанбаатар хот, Баянгол дүүрэг, 13-р хороо
"13-р СУРГУУЛИЙН 640 СУУДАЛТАЙ ӨРГӨТГӨЛ"-ийн барилга

ЗАМ ТАЛБАЙ					Ye шат: АЗ
Архитектор		А.Уянболд	Е.Г.Шифр: СП-06/2023	Масштаб: М1:750	Огноо: 2024
Гүйцэтгэсэн		Д.Чинзориг	Т.Г.Шифр:	Зургийн дугаар: ЕТ-5	Хуудас: ЕТ-
Шалгасан		А.Уянболд			

МОНГОЛ УЛС ... ТХХ6599 ... ГЭГДЭШ ... АРХИТЕКТОР

ТОХИЖИЛТ М1:750

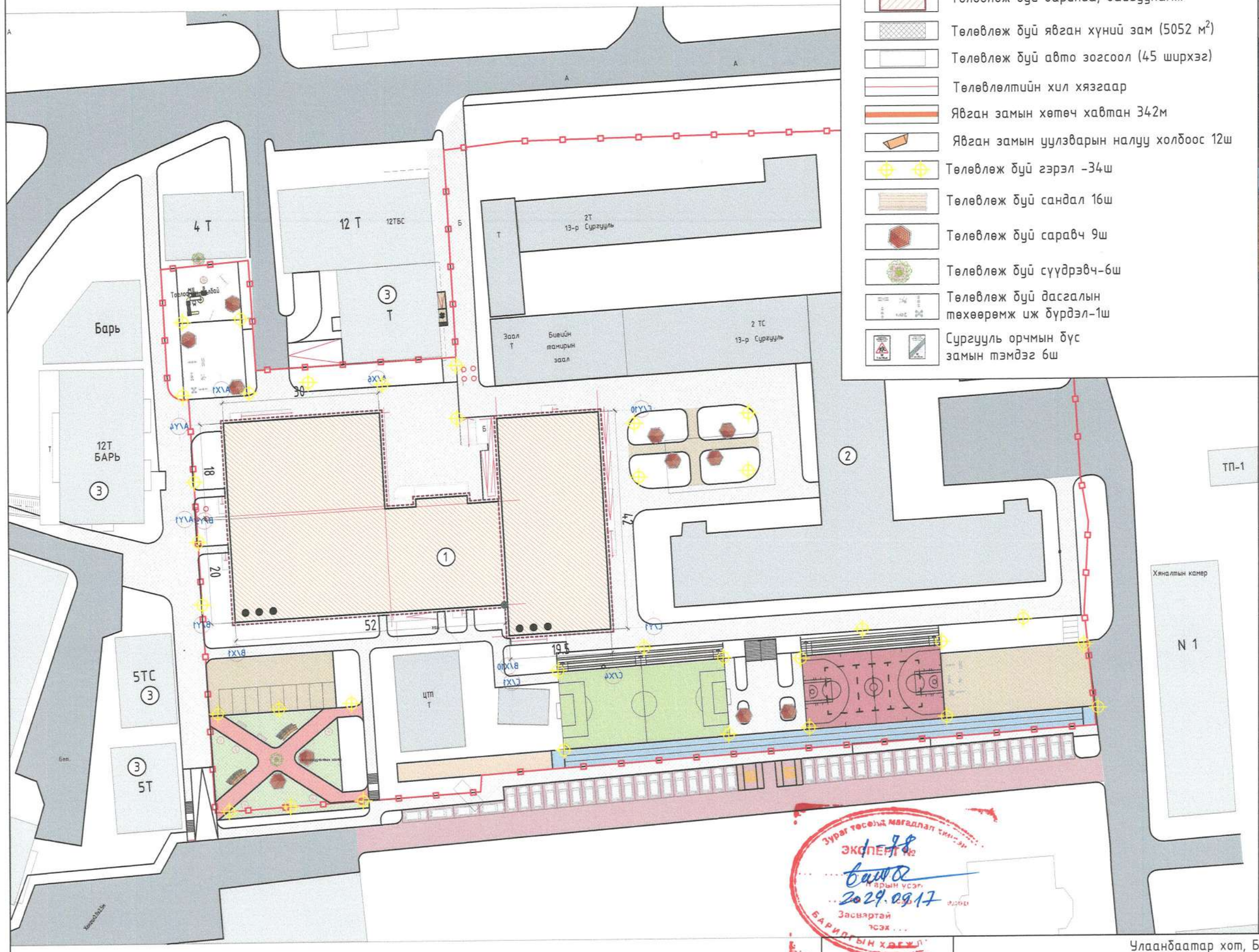

ТАНИХ ТЭМДЭГЛЭГЭЭ

- Төлөвлөж буй барилга, байгууламж
- Төлөвлөж буй явган хүний зам (5052 м²)
- Төлөвлөж буй авто зогсоол (45 ширхэг)
- Төлөвлөлтийн хил хязгаар
- Явган замын хөтөч хавтан 342м
- Явган замын уулзварын налуу холбоос 12ш
- Төлөвлөж буй гэрэл -34ш
- Төлөвлөж буй сандал 16ш
- Төлөвлөж буй саравч 9ш
- Төлөвлөж буй сүүдрэвч-6ш
- Төлөвлөж буй дасгалын төхөөрөмж иж бүрдэл-1ш
- Сургууль орчмын бүс замын тэмдэг 6ш

Д/Д	ТОДОРХОЙЛОЛТ	ТАЙЛБАР
1	Сургуулийн барилга	Төлөвлөж буй
2	Одоо байгаа сургууль	Одоо байгаа
3	Орон сууц	Одоо байгаа

Жишээ дасгалын талбай-1

Жишээ зураг хогын цэг-1

Жишээ зураг явган зам

Хогын сав-24ш

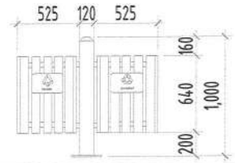

Гадна талбайн гэрэлтүүлэг-15ш

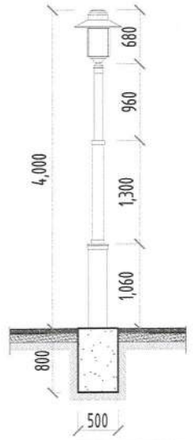

Спорт талбайн гэрэлтүүлэг-10ш

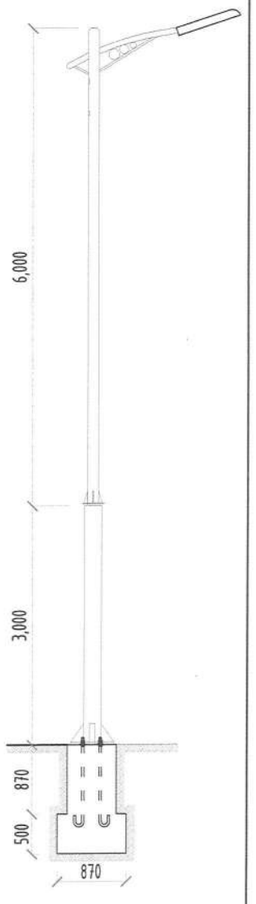

Замын босоо тэмдэг-6ш

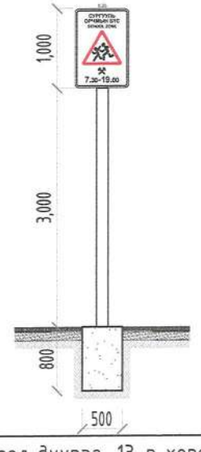

Зураг төсөлд мэдэллэл тохируулсан
ЭКСПЕРТ №78
Нарын усэг
2029.09.17
Засварлагч
БАРИЛГЫН ХЯНАЛТ

Улаанбаатар хот, Баянгол дүүрэг, 13-р хороо
"13-р СУРГУУЛИЙН 640 СУУДАЛТАЙ ӨРГӨТГӨЛ"-ийн барилга

ТОХИЖИЛТ

Ye шат: А3

Архитектор	А.Уянболд	Е.Г.Шифр: СП-06/2023	Масштаб: М1:750	Огноо: 2024
Гүйцэтгэсэн	Б.Чинзориг	Т.Г.Шифр:	Зургийн дугаар: ЕТ-06	Хуудас: ЕТ-
Шалгасан	А.Уянболд			

SMART PROJECT

БАРИЛГЫН ЗУРАГ ТӨСӨЛ БАРИЛГА УГСРАЛТЫН "СМАРТ ПРОЖЕКТ" ХХК УТАС: 88080121

МОНГОЛ УЛС 13-201 (СМАРТ ПРОЖЕКТ) ХХК 6599 Алтанцэцэг УЛЯАЛТЫН ЗӨВШӨӨРӨГДСӨН АРХИТЕКТОР

НОГООН БАЙГУУЛАМЖ М1:750

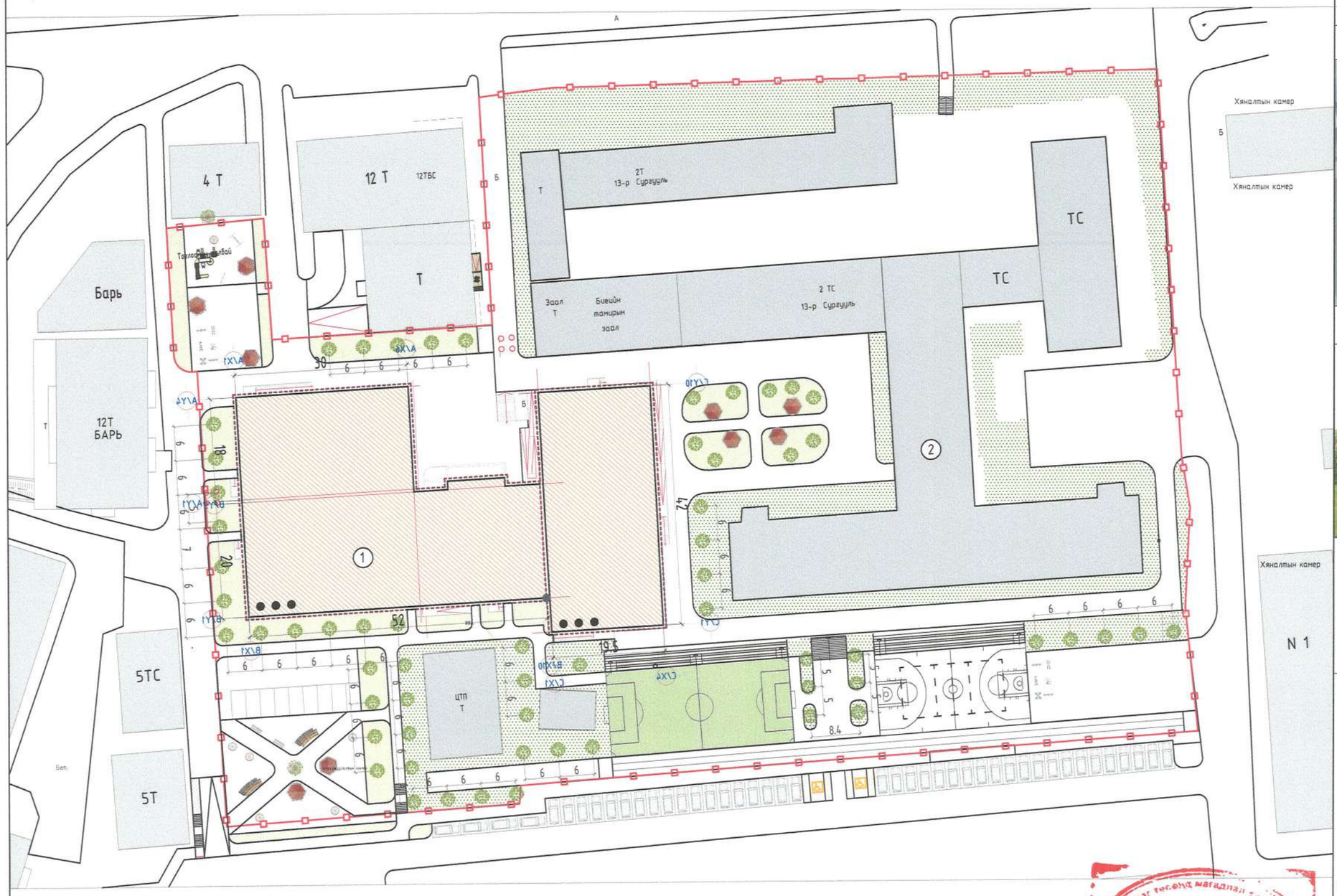

Д/Д	ТОДОРХОЙЛОЛТ	ТАЙЛБАР
1	Сургуулийн барилга	Төлөвлөж буй
2	3 давхар сургууль	Одоо байгаа
3	Спорт заал	Одоо байгаа

Харагдах байдал

Нарс мод

Гүйлс

Нарс мод

Гүйлс

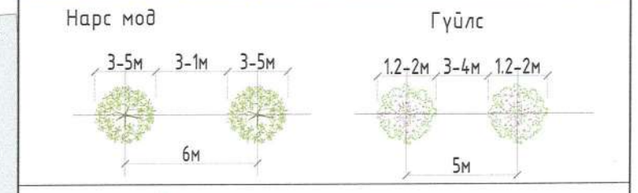

Нарс мод

Гүйлс

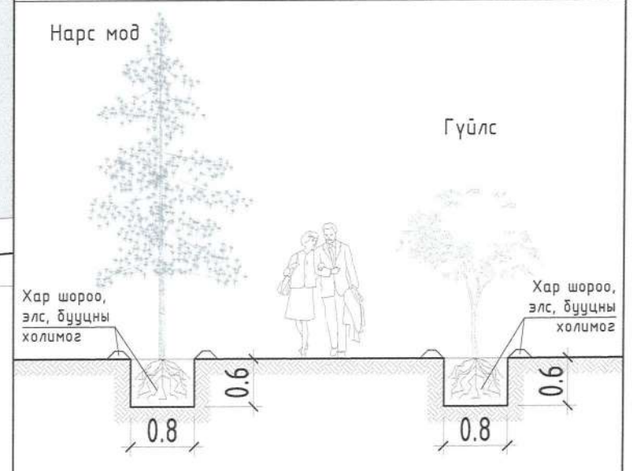

ТАНИХ ТЭМДЭГЛЭГЭЭ

- Төлөвлөж буй барилга, байгууламж
- Төлөвлөж буй явган хүний зам (5052 м^2)
- Төлөвлөж буй авто зогсоол (45 ширхэг)
- Төлөвлөлтийн хил хязгаар
- Явган замын уулзварын налуу холбоос 12ш
- Төлөвлөж буй гэрэл -34ш
- Төлөвлөж буй сандал 16ш
- Төлөвлөж буй саравч 9ш
- Төлөвлөж буй Гүйлс- 6ш
- Төлөвлөж буй нарс- 60ш
- Төлөвлөж буй сүүдрэвч-1ш
- Төлөвлөж буй зүлэгжүүлэх талбай 1181 м.кв
- Зүлэгжүүлэхгүй үлдэх талбай 5097

Зураг төсөлд магадлал гарсан
ЭКСПЕРТ №
1-70
2024.09.17
БАРЬ ХОТ ЗАСАГ ДАРГЫН ТЕГ

SMART PROJECT
БАРИЛГЫН ЗУРАГ ТӨСӨЛ БАРИЛГА УГЗРАЛТЫН "СМАРТ ПРОЖЕКТ" ХХК УТАС: 88080121

Улаанбаатар хот, Баянгол дүүрэг, 13-р хороо
"13-р СУРГУУЛИЙН 640 СУУДАЛТАЙ ӨРГӨТГӨЛ"-ийн барилга

ТЕХНИЖИЛТ

Ye шат: А3

Архитектор		А.Уянболд	Е.Г.Шифр: СП-06/2023	Масштаб: М1:750	Огноо: 2024
Гүйцэтгэсэн		Д.Чинзориг	Т.Г.Шифр:	Зургийн дугаар: ЕТ-07	Хуудас: ЕТ-
Шалгасан		А.Уянболд			

МОНГОЛ УЛС
13-2 ... ХТХ65999
АЛБАН ЗОХИОМЖ УЯНБОЛД
МЭРГЭШСЭН АРХИТЕКТОР
2024.09.17

САРАВЧНЫ ХЭСЭГЛЭЛ

"А3" М1:200

САРАВЧ-1 БАЙГУУЛАЛТ М1:75

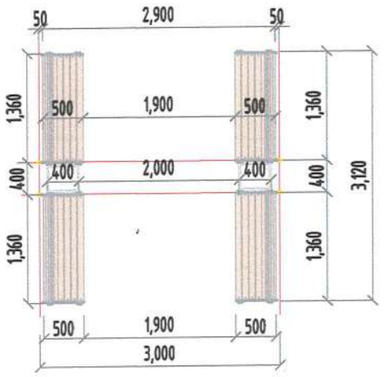

САРАВЧ-1 ХАРАГДАХ БАЙДАЛ

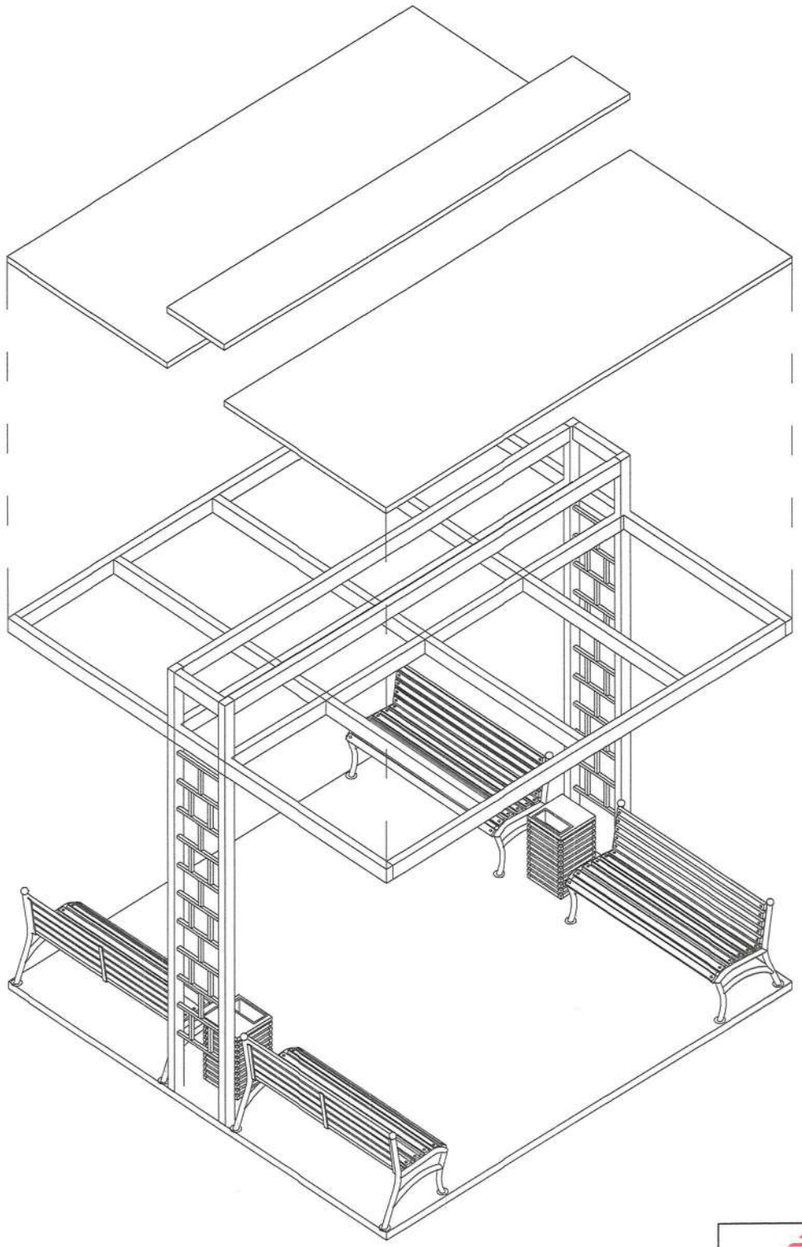

САНДАЛ-1 НҮҮР ТАЛ М1:75

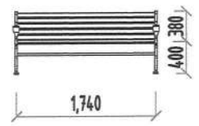

САНДАЛ-1 ХАРАГДАХ БАЙДАЛ М1:75

САРАВЧ-1 НҮҮР ТАЛ М1:75

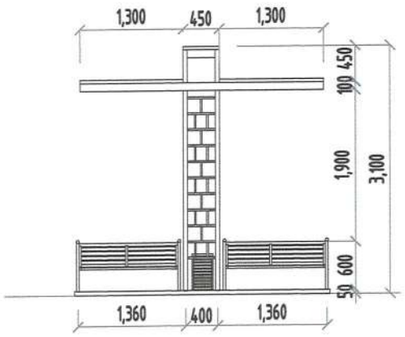

САНДАЛ-1 БАЙГУУЛАЛТ М1:75

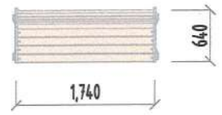

САРАВЧ-1 ОГТЛОЛ ТАЛ М1:75

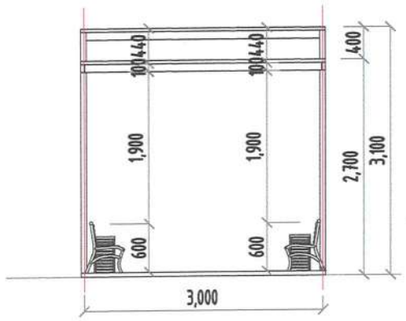

САРАВЧНЫ ТҮҮВЭР

Д/д	НЭР	Хэмжээ /м/			Тоо ширхэг
		Урт	Өргөн	Өндөр	
1	Саравч-1	3.00	3.12	3.10	9
3	Сандал-1	1.74	0.45	0.78	16
Нийт					

SMART PROJECT

БАРИЛГЫН ЗУРАГ ТӨСӨЛ БАРИЛГА ҮЙЛДВЭРЛЭЛТИЙН "СМАРТ ПРОЖЕКТ" ХХК ҮТАС: 88080121

Улаанбаатар хот, Баянгол дүүрэг, 13-р хороо

"13-р СУРГУУЛИЙН 640 СУУДАЛТАЙ ӨРГӨТГӨЛ"-ийн барилга

САРАВЧНЫ ХЭСЭГЛЭЛ

Ye шат: А3

Архитектор	А.Уянболд	Е.Г.Шифр: СП-06/2023	Масштаб: М1:75	Огноо: 2024
Гүйцэтгэсэн	Ц.Цэцэгмаа	Т.Г.Шифр:	Зургийн дугаар: ЕТ-08	Хуудас: ЕТ-
Шалгасан	А.Уянболд			

МОНГОЛ УЛС АТХ6599 13-2041 АЖЛЫН ЗӨВШӨӨРӨЛ 2025-01-13

МЭРГЭШСЭН АРХИТЕКТОР

СПОРТ ТАЛБАЙН ХЭСЭГЛЭЛ

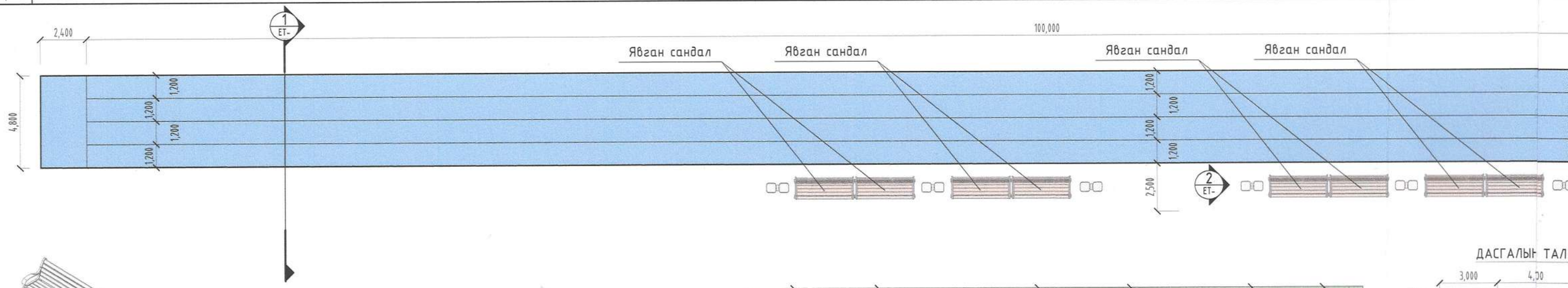

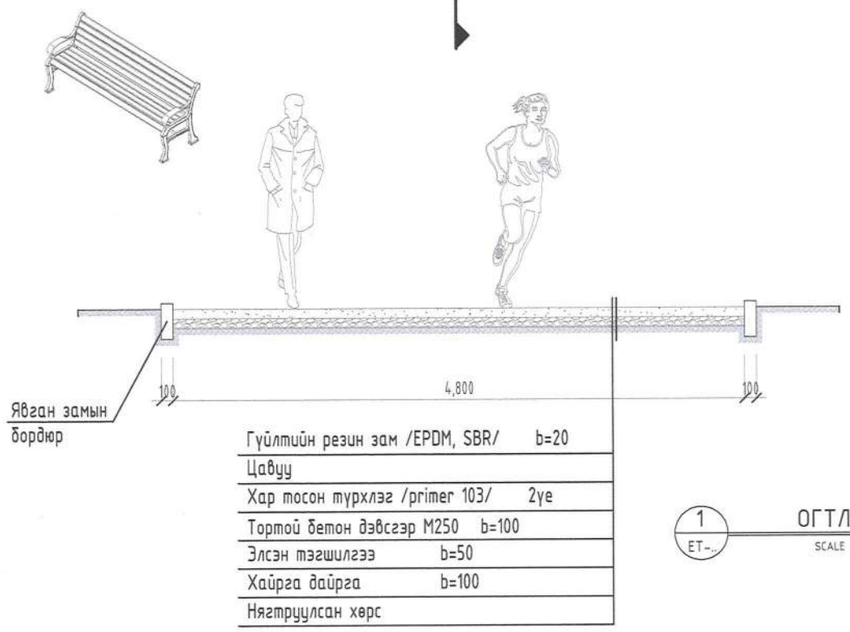

1 ET-.. ОГТЛОЛ SCALE 1/75

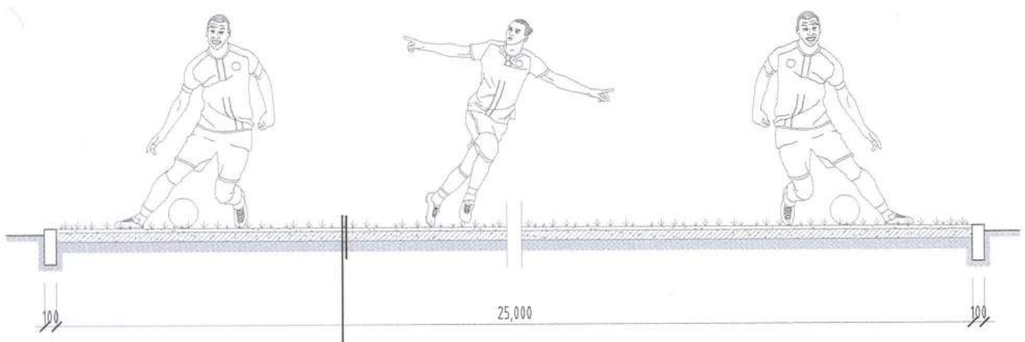

Хөлбөмбөгийн хиймэл зүлэг
Цавуу
Хар тосон түрхлэг/primer 103/ 2үе
Тортой бетон дэвсгэр M250 b=100
Хайрга дайрга b=100
Нягтруулсан хөрс

2 ET-.. ОГТЛОЛ SCALE 1/75

ЯВГАН САНДАЛ

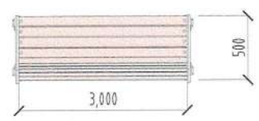

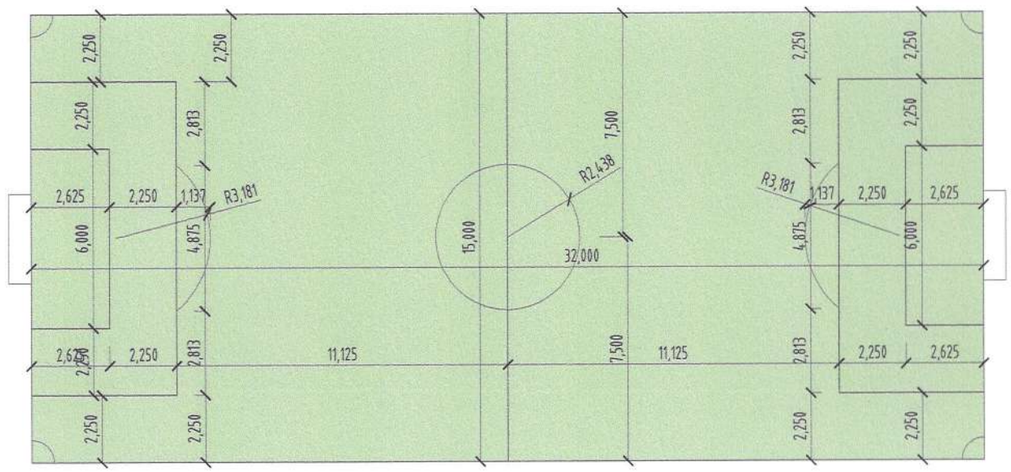

САГСАН БӨМБӨГИЙН ТАЛБАЙ

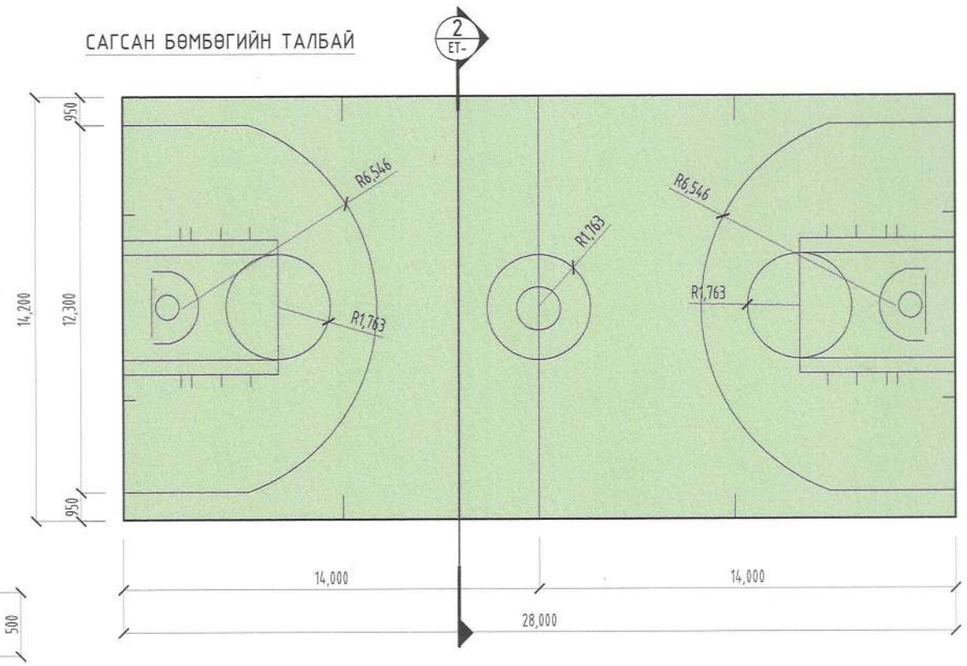

ДАСГАЛЫН ТАЛ

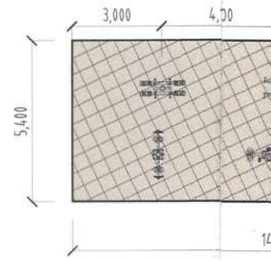

"А3" М1:200

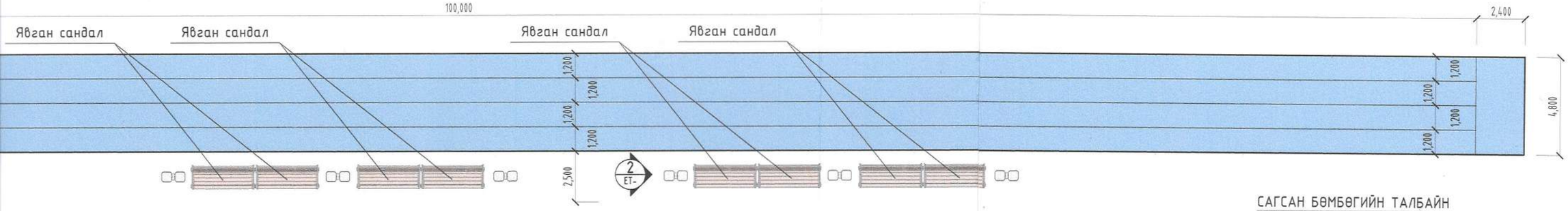

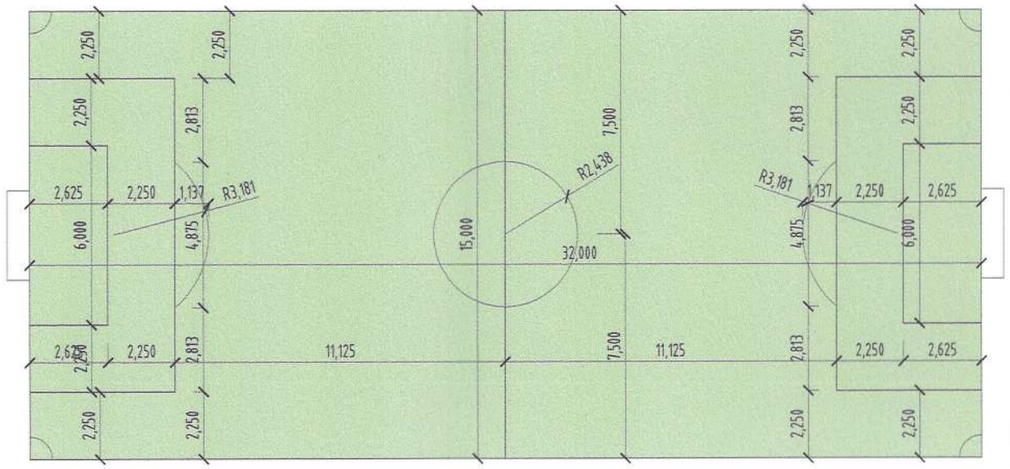

САГСАН БӨМБӨГИЙН ТАЛБАЙ

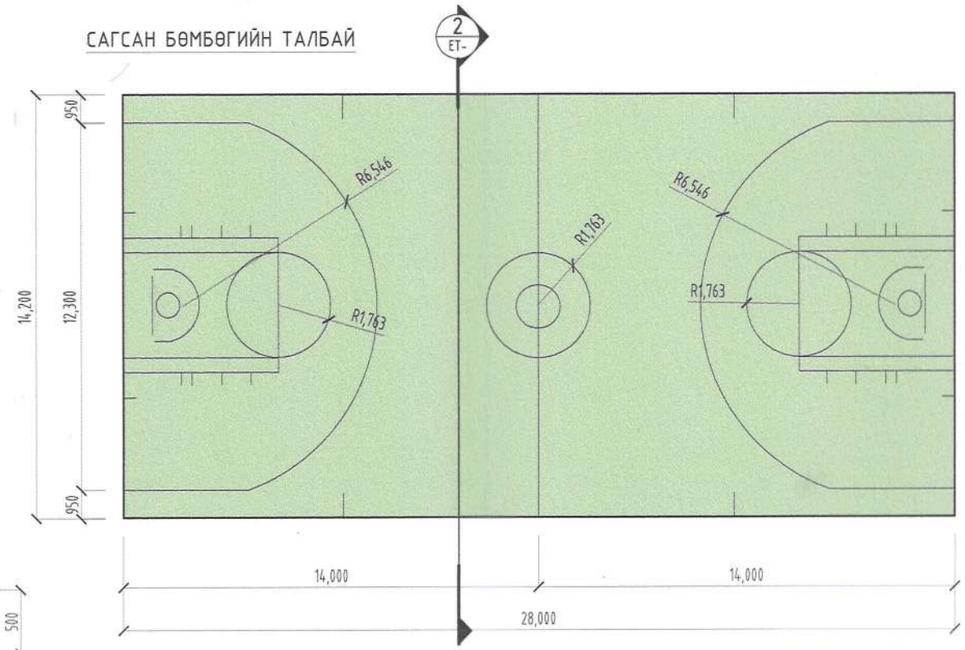

ДАСГАЛЫН ТАЛБАЙ

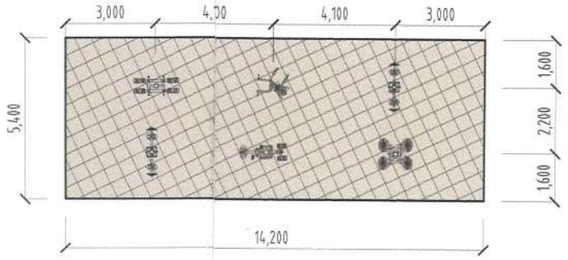

САГСАН БӨМБӨГИЙН ТАЛБАЙН САМБАР

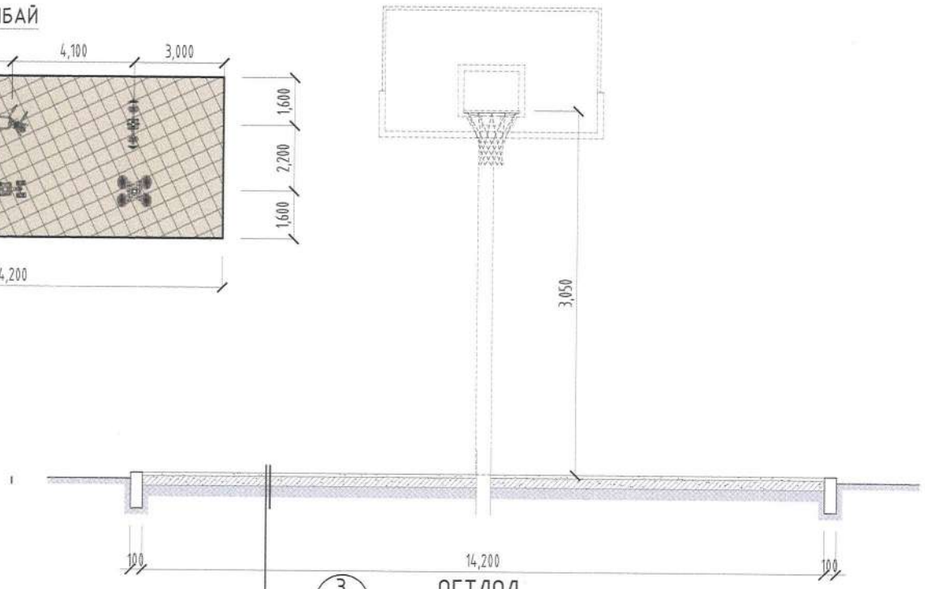

3 ET-..
ОГТЛОЛ
SCALE 1/75

Тортой бетон дэвсгэр М250	b=100
Элсэн тэгшилгээ	b=50
Хайрга дайрга	b=100
Нягтруулсан хөрс	

СПОРТ ТАЛБАЙН ХЭМЖЭЭС

Д/д	НЭР	Хэмжээ /м/		Нийт талбай
		Урт	Өргөн	
1	Гүйлтийн зам	108	4.8	518.40
2	Явган замын бордюр	0.3	0.1	615м
3	Хөлбөмбөгийн талбай	32	15	480.00
4	Хөлбөмбөгийн хаалга			2ш
5	Сагсан бөмбөгийн талбай	28	14.2	398
6	Сагсан бөмбөгийн шийд			2ш
7	Дасгалын талбай	14.2	5.4	77
8	Дасгалын тоноглол			6ш
9	Явган сандал	3.0	0.5	8ш
Нийт				

Зураг төсөлд магад... ЭКСПЕРТ № 1-78 ... 2024.09.17 БАРИЛГЫН ХЭГЖ...

SMART PROJECT
БАРИЛГЫН ЗУРАГ ТӨСӨЛ БАРИЛГА ҮГСРАЛТЫН "СМАРТ ПРОЖЕКТ" ХХК УТАС: 88080121

Улаанбаатар хот, Баянгол дүүрэг, 13-р хороо
"13-р СУРГУУЛИЙН 640 СУУДАЛТАЙ ӨРГӨТГӨЛ"-ийн барилга

СПОРТ ТАЛБАЙН ХЭСЭГЛЭЛ					Ye шат: А3
Архитектор	А.Уянболд	Е.Г.Шифр: СП-06/2023	Масштаб: М1:200	Огноо: 2024
Гүйцэтгэгч	Д.Чинзориг	Т.Г.Шифр:	Зургийн дугаар: ET-9	Хуудас: ET-
Шалгасан	А.Уянболд			

МОНГОЛ УЛСЫН ... АРХИТЕКТОР

ХАШААНЫ БАЙГУУЛАЛТ М1:750

Д/Д	ТОДОРХОЙЛОЛТ	ТАЙЛБАР
1	Сургуулийн барилга	Төлөвлөж буй
2	3 давхар сургууль	Одоо байгаа
3	Спорт заал	Одоо байгаа

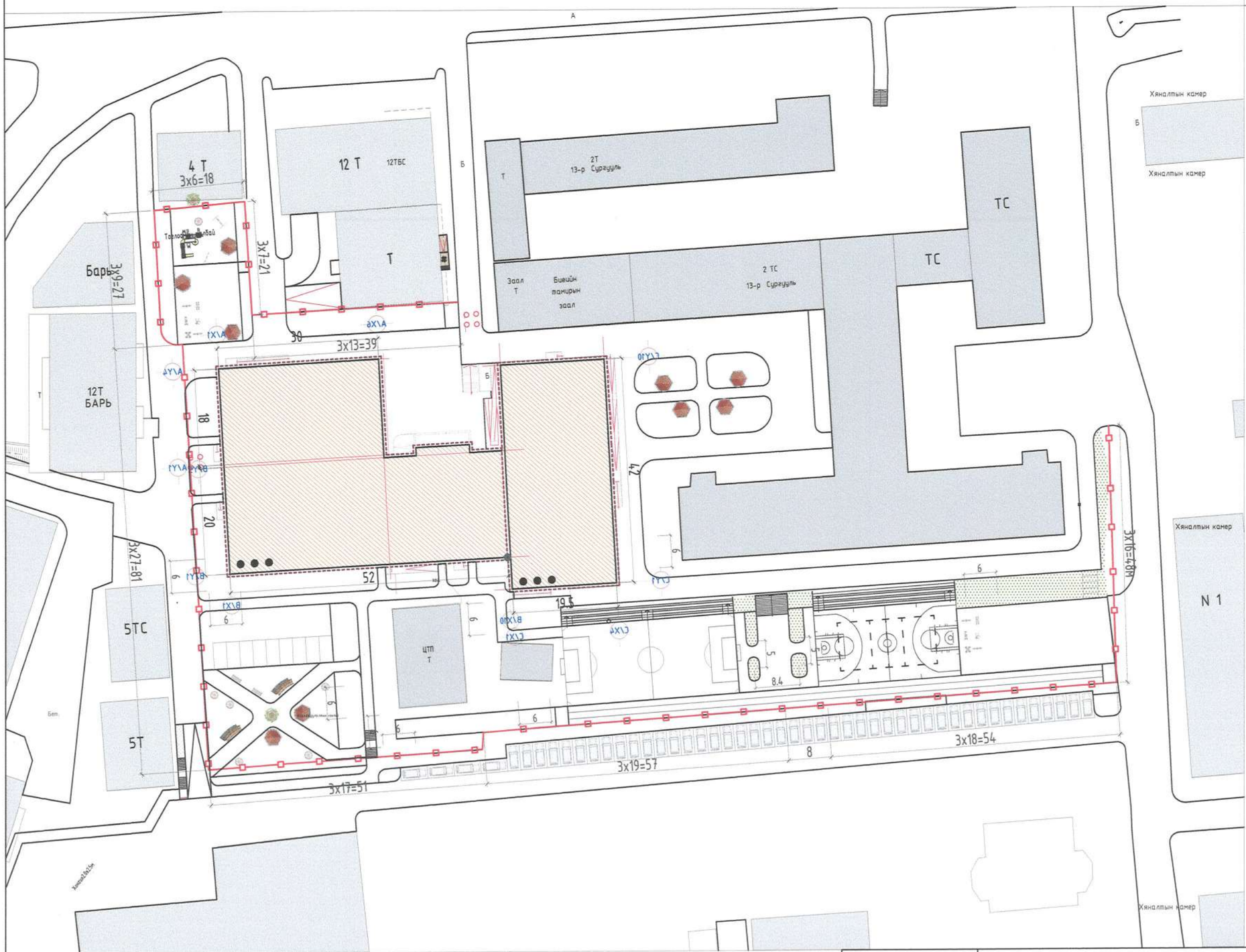

Зураг төсөлд мэргэжлэл хяналт хийсэн
ЭКСПЕРТ
Засвартай эсэх
БАРИЛГЫН ХӨГЖЛИЙН ТӨВ
2024.09.17

SMART PROJECT
БАРИЛГЫН ЗУРАГ ТӨСӨЛ БАРИЛГА ҮГСРАЛТЫН "СМАРТ ПРОЖЕКТ" ХХК
ҮТАС: 88080121

Улаанбаатар хот, Баянгол дүүрэг, 13-р хороо
"13-р СУРГУУЛИЙН 640 СУУДАЛТАЙ ӨРГӨТГӨЛ"-ийн барилга

ХАШААНЫ БАЙГУУЛАЛТ

Ye шат: А3

Архитектор	А.Уянболд	Е.Г.Шифр: СП-06/2023	Масштаб: М1:750	Огноо: 2024
Гүйцэтгэсэн	Д.Чинзориг	Т.Г.Шифр:	Зургийн дугаар: ЕТ-10	Хуудас: ЕТ-
Шалгасан	А.Уянболд			

БАРИЛГЫН ГАДНА ХАШААНЫ ТҮҮВЭР

"А3" М1:50

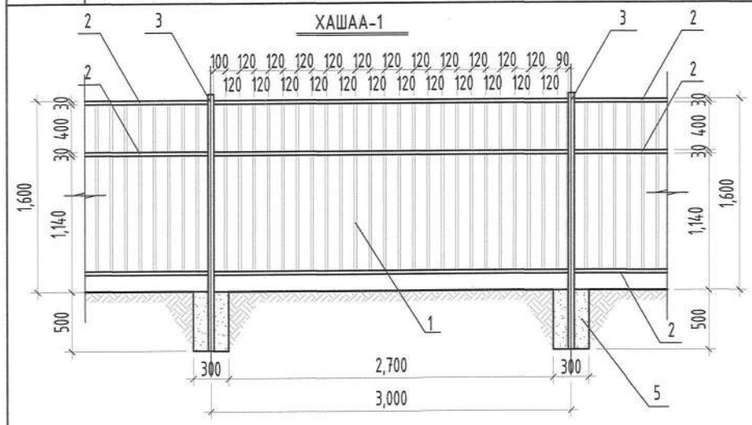

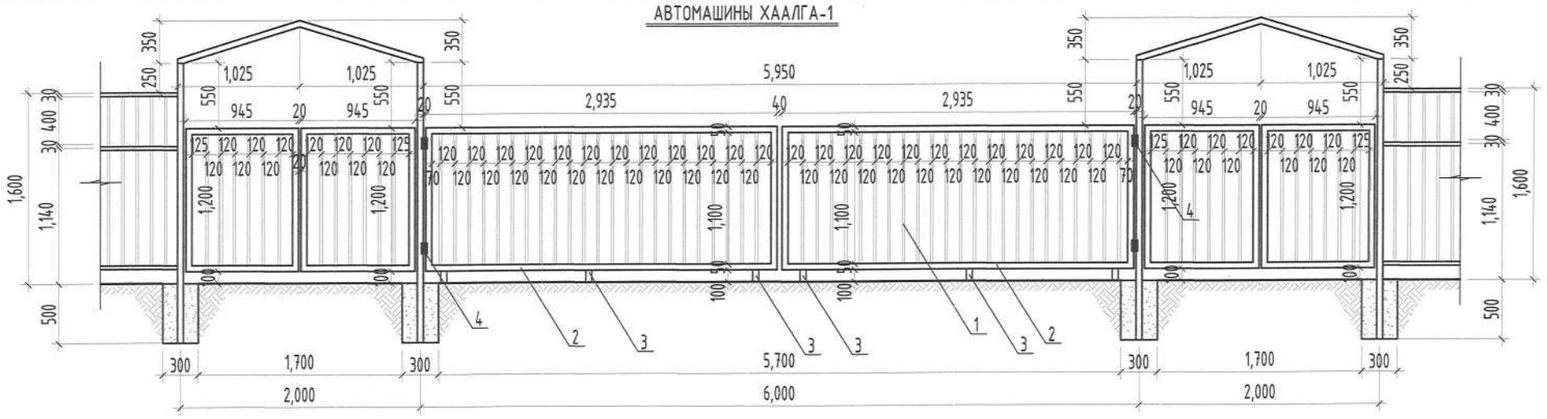

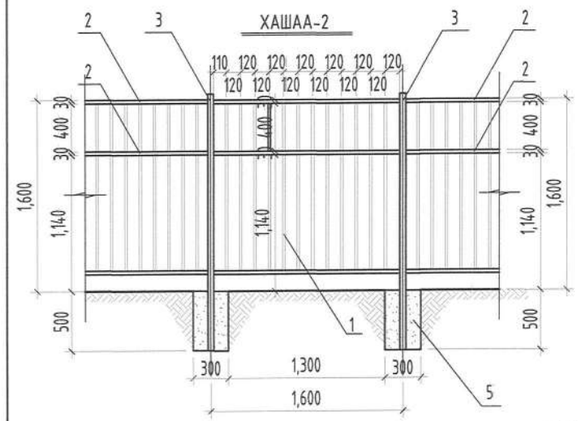

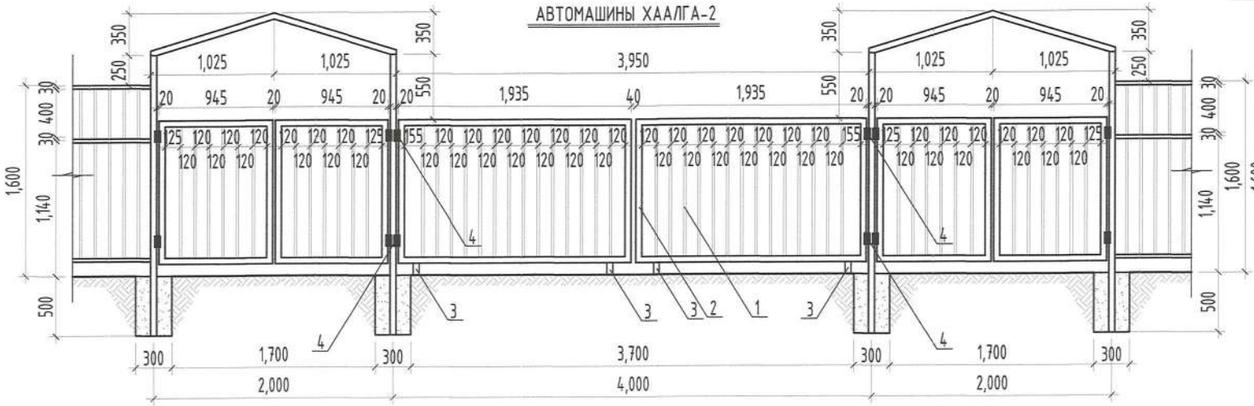

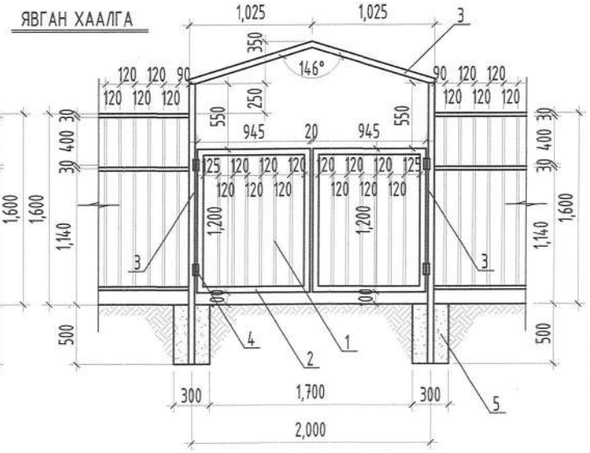

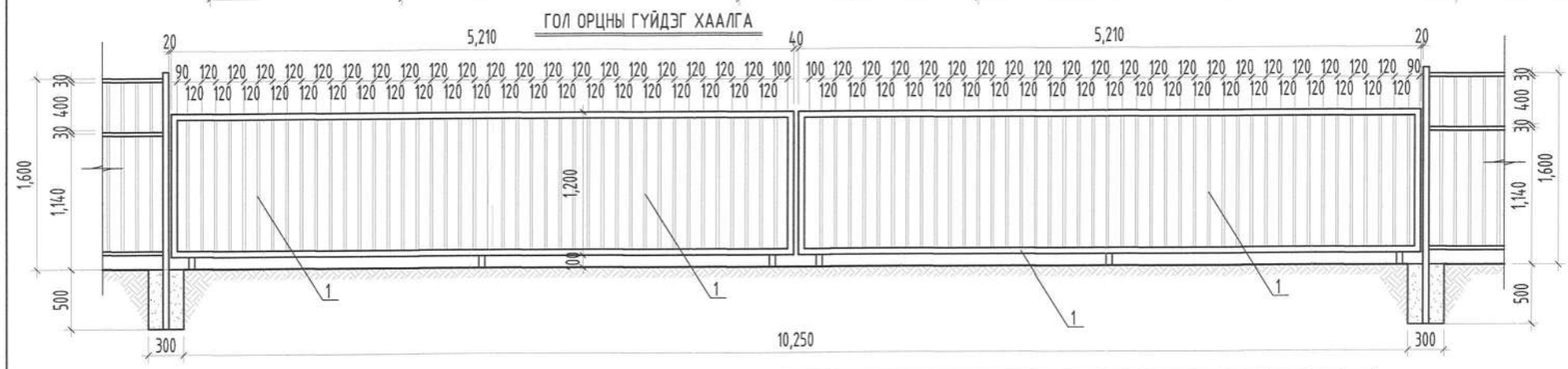

Д/д	Тэмдэглэгээ	Хэмжээ /м/	Тоо	Нэгж жин /кг/	Нийт урт /м/	Нийт жин /кг/
Явган хаалга				Нийт тоо ширхэг		8
1	Квадрат төмөр 20х20х1.5	1.1	12	10.90	105.60	87.23
2	Квадрат төмөр 30х30х1.5	4.30	2	11.09	68.80	88.75
3	Квадрат төмөр 50х50х1.6	4.1	2	19.52	65.60	156.13
4	Нугас		32			
Авто машины хаалга-1				Нийт тоо ширхэг		1
1	Квадрат төмөр 20х20х1.5	1.1	47	42.70	51.70	42.70
2	Квадрат төмөр 30х30х1.5	8.27	2	21.34	16.54	21.34
3	Хаалганы дугуйтай хөл		6			
4	Нугас		4			

Авто машины хаалга-2				Нийт тоо ширхэг		1
1	Квадрат төмөр 20х20х1.5	1.1	28	25.44	30.80	25.44
2	Квадрат төмөр 30х30х1.5	6.27	2	16.18	12.54	16.18
3	Хаалганы дугуйтай хөл		6			
4	Нугас		4			
Гол орцны гүйдэг хаалга						1.00
1	Квадрат төмөр 20х20х1.5	1.1	47	42.70	51.70	42.70
2	Квадрат төмөр 30х30х1.5	12.82	2	33.08	25.64	33.08
3	Хаалганы дугуйтай хөл		6			

Д/д	Тэмдэглэгээ	Хэмжээ /м/	Тоо	Нэгж жин /кг/	Нийт урт /м/	Нийт жин /кг/
Хашаа-1				Нийт тоо ширхэг		128
1	Квадрат төмөр 20х20х1.5	1.37	24	27.16	4208.64	3476.34
2	Квадрат төмөр 30х30х1.5	2.95	3	11.42	1132.80	1461.31
3	Квадрат төмөр 50х50х1.6	2.15	1	5.12	275.20	654.98
Хашаа-2				Нийт тоо ширхэг		2
1	Квадрат төмөр 20х20х1.5	1.37	12	13.58	32.88	27.16
2	Квадрат төмөр 30х30х1.5	2.95	3	11.42	17.70	22.83
3	Квадрат төмөр 50х50х1.6	2.15	1	5.12	4.30	10.23
Бетон суурийн түүвэр						
Д/д		Эзэлхүүн $м^3$			Тоо	Нийт
1	Бетон В15 /БМ200/	0.35			149	52.15

SMART PROJECT

БАРИЛГЫН ЗУРАГ ТӨСӨЛ БАРИЛГА ҮГСРАЛТЫН "СМАРТ ПРОЖЕКТ" ХХК ҮТАС: 88080121

Улаанбаатар хот, Баянгол дүүрэг, 13-р хороо
"13-р СУРГУУЛИЙН 640 СУУДАЛТАЙ ӨРГӨТГӨЛ"-ийн барилга

БАРИЛГЫН ГАДНА ХАШААНЫ ТҮҮВЭР

Ye шат: А3

Архитектор	А.Уянболд	Е.Г.Шифр: СП-06/2023	Масштаб: М1:50	Огноо: 2024
Гүйцэтгэсэн	Д.Чинзориг	Т.Г.Шифр:	Зургийн дугаар: ЕТ-11	Хуудас: ЕТ-
Шалгасан	А.Уянболд			

"СМАРТ ПРОЖЕКТ" ХХК
/Улаанбаатар хот, Баянгол дүүрэг,
16-р хороо, Ганган апартмент-2, 201 тоот , утас: 88080121/

ЕГ Шифр: СП-01/2024

Улаанбаатар хот, Баянгол дүүрэг, 13-р хороо

13 ДУГААР СУРГУУЛИЙН 640 СУУДАЛТАЙ ӨРГӨТГӨЛИЙН БАРИЛГА

(ажлын зураг)
БАРИЛГА АРХИТЕКТУРЫН ХЭСЭГ-**БА**

Захирал ..... /С.Лхагвасүрэн/

Архитектор ..... / Д.Чинзориг /

Улаанбаатар хот
2024 он

ЗУРГИЙН ЖАГСААЛТ,ТАЙЛБАР БИЧИГ

"А3" М1:

АЖЛЫН ЗУРГИЙН ҮНДСЭН БҮРДЛИЙН ЖАГСААЛТ

Д/д	Зургын нэр	Зургын марк	Хуудасны тоо
1	Барилгс архитектур	БА	73
2	Барилгс бүтэц	ББ	-
3	Халаалт агаар сэлгэлт	ХАС	-
4	Цэвэр, бохир ус	ЦБУ	-
5	Цахилгаан хангамж	ХТ, ДГ	-
6	Холбоо дохиолол	ХД	-
7	Технологийн	ТХ	4
	ЕТ маркийн ажлын зургийн үндсэн бүрдлийн жагсаалт		
Д/д	Зургын нэр	Зургын марк	Хуудасны тоо
1	Ерөнхий төлөвлөгөө	ЕТ-1	1
2	Өндөржилт	ЕТ-2	1
3	Зай хэмжээ	ЕТ-3	1
4	Зам талбайн хучилт	ЕТ-4	1
5	Картограмм	ЕТ-5	1
6	Тохижилт	ЕТ-6	1
7	Ногоон байгууламж	ЕТ-7	1
8	Хашааны байгуулалт	ЕТ-8	1
9	Хашааны түүвэр	ЕТ-9	1
10	Сарайчны хэсэглэл	ЕТ-10	1
11	Сарайчны хэсэглэл	ЕТ-11	1
12	Спорт талбайн хэсэглэл	ЕТ-12	1
	Барилга архитектурин ажлын зургийн жагсаалт		
Д/д	Зургын нэр		Хуудасны тоо
1	Зургийн жагсаалт,тайлбар бичиг		БА-1
2	Дотор заслын тодорхойлолт		БА-2
3	"А, В" блок 1 давхрын байгуулалт		БА-3
4	"А, В" блок 2 давхар С блок 1 давхрын байгуулалт		БА-4
5	"А, В" блок 3 давхар С блок 2 давхрын байгуулалт		БА-5
6	С блок 3 давхрын байгуулалт		БА-6
7	Техникийн давхрын байгуулалт		БА-7
8	Огтлол 1-1		БА-8
9	Огтлол 2-2		БА-9
10	Огтлол 3-3		БА-10
11	Огтлол 4-4		БА-11
12	Дээврийн байгуулалт		БА-12
13	Нүүр тал В/Х1-С/Х4		БА-13
14	Нүүр тал С/Х4-В/Х1		БА-14
15	Нүүр тал С/Y1-С/Y8		БА-15
16	Нүүр тал С/Y8-С/Y1		БА-16
17	Нүүр тал А/Y4-В/Y1		БА-17
18	Нүүр тал В/Y1-А/Y4		БА-18
19	"А, В" блок 1 давхрын технологийн байгуулалт		ТХ-1
20	"А, В" блок 2 давхар С блок 1 давхрын технологийн байгуулалт		ТХ-2
21	"А, В" блок 3 давхар С блок 2 давхрын технологийн байгуулалт		ТХ-3
22	С блок 3 давхрын технологийн байгуулалт		ТХ-4
23	"А, В" блок 1 давхрын нүхний байгуулалт		БА-19
24	"А, В" блок 2 давхар С блок 1 давхрын нүхний байгуулалт		БА-20
25	"А, В" блок 3 давхар С блок 2 давхрын нүхний байгуулалт		БА-21
26	С блок 3 давхрын нүхний байгуулалт		БА-22
27	"А, В" блок 1 давхрын тоног төхөөрөмжийн байгуулалт		БА-23
28	"А, В" блок 2 давхар С блок 1 давхрын тоног төхөөрөмжийн байгуулалт		БА-24
29	"А, В" блок 3 давхар С блок 2 давхрын тоног төхөөрөмжийн байгуулалт		БА-25
30	С блок 3 давхрын тоног төхөөрөмжийн байгуулалт		БА-26
31	Шат-1 хэсэгчилсэн байгуулалт		БА-27
32	Шат-1 хайсны түүвэр		БА-28
33	Шат-2 хэсэгчилсэн байгуулалт		БА-29
34	Шат-2 хайсны түүвэр		БА-30
35	Шат-3 хэсэгчилсэн байгуулалт		БА-31
36	Шат-3 хайсны түүвэр		БА-32
37	Шат-4 хэсэгчилсэн байгуулалт		БА-33
38	Шат-4 хайсны түүвэр		БА-34
39	Шат-5 хэсэгчилсэн байгуулалт		БА-35
40	Шат-5 хайсны түүвэр		БА-36
41	Шат-6 хэсэгчилсэн байгуулалт		БА-37
42	Шат-7 хэсэгчилсэн байгуулалт		БА-38
43	Шат-7 хайсны түүвэр		БА-39
44	Шат-8 хэсэгчилсэн байгуулалт		БА-40
45	Довжоо-1, 2 хэсэглэл		БА-41
46	Довжоо-3, 4 хэсэглэл		БА-42
47	Довжоо-5, 6 хэсэглэл		БА-43
48	Арцун цэврийн өрөөний хэсэглэл		БА-44
49	Арцун цэврийн өрөөний хэсэглэл		БА-45
50	Арцун цэврийн өрөөний хэсэглэл		БА-46
51	Хэсэглэл		БА-47
52	Хэсэглэл		БА-48
53	Хэсэглэл		БА-49
54	Хэсэглэл		БА-50
55	Шилэн ханын хэсэглэл		БА-51
56	Чулуулны хэсэглэл		БА-52
57	Дээврийн төмөр шатны хэсэглэл		БА-53
58	Дээврийн төмөр шатны хэсэглэл		БА-54
59	Дээврийн төмөр шатны хэсэглэл		БА-55
60	Шалны төрөл		БА-56
61	Металл хавтангийн түүвэр В/Х1-С/Х4		БА-57
62	Металл хавтангийн түүвэр С/Х4-В/Х1		БА-58
63	Металл хавтангийн түүвэр С/Y1-С/Y8		БА-59
64	Металл хавтангийн түүвэр С/Y8-С/Y1		БА-60
65	Металл хавтангийн түүвэр А/Y4-В/Y1		БА-61
66	Металл хавтангийн түүвэр В/Y1-А/Y4		БА-62
67	Чулуун хавтангийн түүвэр		БА-63
68	Чулуун хавтангийн түүвэр		БА-64
69	Чулуун хавтангийн түүвэр		БА-65
70	Дээврийн сендвич хавтангийн түүвэр		БА-66
71	Дээврийн сендвич хавтангийн түүвэр		БА-67
72	Урлаг заалны тайзны байгуулалт материалын түүвэр		БА-68
73	Шилэн ханын дэлгэц		БА-69
74	Хаалганы түүвэр		БА-70
75	Цонхны түүвэр		БА-71

Сургуулийн барилгын техник эдийн засгийн үзүүлэлт

Д/д	Үзүүлэлтийн нэр	Хэмжих нэгж	Үзүүлэлт
1	Давхрын тоо	Тоо	3
2	Хүчин чадал	Хүүхэд	640
3	Барилгын эзэлхүүн	$м^3$	29351
4	Барилгажилтын талбай	$м^2$	2423
5	Ашигтай талбай	$м^2$	6498.00
6	Ажлын да суцны талбай	$м^2$	4105.95
7	коэф. К1. Sаж/ Sаш		0.63
8	коэф. К2. V/ Sаш		4.52

Ерөнхий хэсэг

БАЙРШИЛ: Улаанбаатар хот, Баянгол дүүрэг, 13-р хороо

ҮНДЭСЛЭЛ:

- Нийслэлийн Засаг даргын 2019 оны 06 дугаар сарын 17-ний өдрийн А/593 дугаар шийдвэрээр Баянгол дүүргийн, 13-р хорооны нутаг дэвсгэрт, 3-р хороолол-2/16091/ бүсчлэлд, E-mart худалдааны төвийн хойд талд "Боловсролын байгууллага"-ийн зориулалттай 1680501000 нэгж талбарын дугаартай 2.0168 га газрыг үндэслэв.
- "Газрын мэдээлэл " ХХК-д 2023 онд боловсруулсан дэвсгэр зураг.
- ХБХСГ-ын 2024 оны 06 сарын 04 өдрийн 2024/00-075 дугаартай архитектур төлөвлөлтийн даалгаврыг үндэслэв.

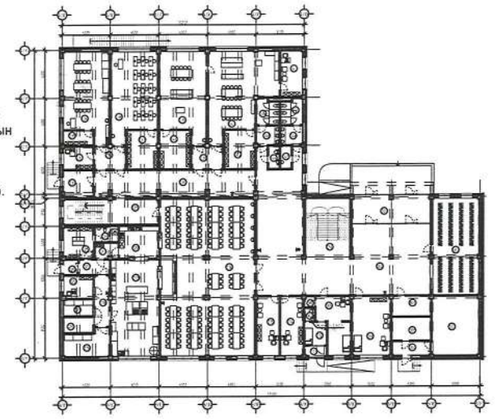

БАЙГАЛЬ ЦАГ УУРЫН ҮНДСЭН ӨГӨГДЛҮҮД

Газар чичирхийллийн эрэг	-8	-Үндсэн хийц: Төмөр бетон каркас
Гадна агаарын тооцооны температур	-31.9^0	-Хучилт: Төмөр бетон хучилт
Салхины ачаалал	-35 кг/$м^2$	-Гадна хана: Хөнгөн блок
Цасны ачаалал	-50 кг/$м^2$	-Ханын дулаалга: Чулуун хөвөн
Галд тэсвэрлэлтийн зэрэг	-I	-Дотор хана: Хөнгөн блок, тоосго
Барилгын галын ангилал	-Ф4.1	-Дээвэр: Хавтгай хар цаасан дээвэр

БАРИЛГА АРХИТЕКТУРЫН ХЭСЭГ:

ТӨЛӨВЛӨЛТ:

Уг барилга нь нийт 3 блок, А блок нь тэнхлэгээрээ 30.00х18.00м, В блок нь тэнхлэгээрээ 52.00х20.00м, С блок нь тэнхлэгээрээ 19.50х42.00м хэмжээтэй да газраас дээш 3-н давхар төмөр бетон арагт бүтээцтэй барилга бөгөөд ЕБСургуулийн зориулалттай барилга ба 1-р давхартаа шатны хонгил, цайны газар, техникийн өрөөнүүд, ажилчдын өрөө, бага анги, технологийн танхимууд, арцун цэврийн өрөө, өлгүүрийн өрөөнүүдтэй, 2-р давхартаа шатны хонгил, анги танхимууд, багш нарын өрөө, спортын заал, номын сан, хувцас солих өрөө, агуулах, арцун цэврийн өрөөнүүдтэй, 3-р давхартаа шатны хонгил, анги танхимууд, урлагын заал, багш нарын өрөө, захирлын өрөө, арцун цэврийн өрөөнүүд байхаар төлөвлөв.

1-3-р давхрын өндөр 3.60м, техникийн давхрын өндөр 3.00м байхаар төлөвлөв.

ХАНА:

Гадна хана нь 1, 3-р давхартаа БА-13-18-р хуудсанд заасан өнгийн металл хавтан 150мм дулаалга /Ш2 ангилалын чулуун хөвөн дулаан тусгаарлалтын индекс <0.029Вт/м*к/ 360мм хөнгөн блок /галын ангилал-ШУ бетоны маркыг ББ зургаас үзнэ/ байна. Гадна ханын дулаалгын материалыг MNS EN 13164 : 2011 стандартыг хангасан MNS EN 13162 : 2011 стандартыг хангасан чулуун хөвөнгөөр хийнэ.

Дотор хана нь 120мм тоосго, 240 мм хөнгөн блок хана байна. Ханын өнгөлгөө интерьерийн материалыг галд тэсвэржилтийн хязгаар, галаас хамгаалах хаалт нь БНБД-21-02-02-ын хүснэгт-2-д заасан үзүүлэлтүүдийг хангасан байна.

ХААЛГА:

Бүх хаалгыг MNS5802:2007 чанарын шаардлага хангасан БА-70-д тусгасан дугаар, загвар хэмжээний дагуу захиалгаар тухайн үйлдвэрийн стандарт, технологоор хийлгэх бүрэн үйлдвэрийн стандартын шаардлага хангасан бэлэн хаалга байхаар тусгав. Гараагш гонхны хаалга нь галд тэсвэртэй Металл уламж нэвтрүүлдэггүй Галын хаалга байх ба бүх хаалга, хаалганы амалгаа нь БНБД-21-02-02-ын хүснэгт 2-т заасан үзүүлэлтүүдийг хангасан байна. Гал тархалтын шинж чанар нь ТУ1, ТУ3-р бүлгийн материалууд байна.

ЦОНХ:

Бүх цонхыг MNS5802:2007 чанарын шаардлага хангасан БА-71-д тусгасан дугаар, загвар хэмжээний дагуу захиалгаар тухайн үйлдвэрийн стандарт, технологоор 3 давхар шилтэй, металл саарал өнгийн рамтай байхаар үзүүлэв. Бүх цонх шилэн хана, тэдгээрийн амалгаа нь БНБД-21-02-02-ын хүснэгт 2-т заасан үзүүлэлтүүдийг хангасан байна. Гал тархалтын шинж чанар нь ТУ1, ТУ2-р бүлгийн материалууд байна. Шатахдаа хорт бодис ялгаруулах шинж чанар нь Х1-р бүлгийн материал байна.

ШАЛ:

Шалыг БА-57 зураг заасан дугаар, хэсэглэл, хийцээр шалны нэг маягийн албомын дагуу чанартай гүйцэтгэнэ. Арцунцэврийн өрөө, халуун цехийн өрөөнүүдийн шалны түвшин 2см хийгдэнэ. Шалны материал БНБД-21-02-02-ын хүснэгт 2-т заасан үзүүлэлтүүдийг хангасан байна. Гал тархалтын шинж чанар нь ТУ1, ТУ3-р бүлгийн материалууд байна. Шатахдаа хорт бодис ялгаруулах шинж чанар нь Х1-р бүлгийн материал байна.

Барилгын дулаан хамгаалалт БНБД 25-01-20 нормын дагуу 1 давхарын хөрстэй харьцаж байгаа ханын гадна ирмэгээс 2м дотогш хэсгийг Ш2 ангилалын XPS гал дэмждэггүй хөвөнцөрөөр /ус шингээлт 0.4% нягт 26-30кг/м3, дулаан тусгаарлалтын индекс <0.029Вт/м*к/ дулаалж өгнө.

ТААЗ:

Таазыг 1-3 давхарын арцун цэврийн өрөө 1 давхарын коридорын таазыг хөнгөн цагаан хавтан хийх ба рамыг цайрдсан нугалмал хайлшаар хийж гүйцэтгэнэ. Таазны материал БНБД-21-02-02-ын хүснэгт 2-т заасан үзүүлэлтүүдийг хангасан байна. Гал тархалтын шинж чанар нь ТУ1-р бүлгийн материалууд байна.

ДЭЭВЭР:

Дээвэр нь MNS 6303:2016 стандартын шаардлага ханшасан гадуур ус зайлуулах систем бүхий хавтгай хар цаасан дээвэртэй байна. БА-12, БА-47-49-д үзүүлсэн хэсэглэлийн дагуу дээврийн ажлыг хийж гүйцэтгэнэ. Дээврийн дулаалгын материалыг Ш2 ангилалын XPS гал дэмждэггүй хөвөнцөр ус шингээлт 0.4% нягт 26-30кг/м3, дулаан тусгаарлалтын индекс <0.029Вт/м*к барилгын норм стандартыг хангасан хавтангаар хийнэ.

ГАДНА ЗАСАЛ:

Гадна ханын заслын ажлын материал болон өнгийг БА-13-18, БА-58-66-д үзүүлсэн өнгө загвар, хэсэглэл хэмжээний дагуу чанартай хийнэ. Цоклын давхарт өнгөлгөөний керамик хавтан наах ажлыг 5С-аас доошгүй нөхцөлд цэвэр үзэмжтэй хийж гүйцэтгэх шаардлагатай. Гадна шат болон тавцангуудыг 1:3 хуурай шохойн ууссан 20мм өтгөлд нь 1:1 шохойгоор түрхлэг хийнэ. Гадна заслын материал БНБД-21-02-02-ын хүснэгт 2-т заасан үзүүлэлтүүдийг хангасан байна. Гал тархалтын шинж чанар нь ТУ1-р бүлгийн материалууд байна.

БАРИЛГЫН ГАЛЫН АЮУЛГҮЙ БАЙДЛЫН АШИГЛАЛТЫН ҮЕИЙН ТЕХНИКИЙН ДҮРЭМ:

- Зураг төсөл ба техникийн баримт бичигт тусгагдсан шаардлагын дагуу барилгыг галын аюулаас хамгаалах хэрэгсэлээр хангаж, тэдгээрийн ажиллагааг хангах;
- Хүчин төгөлдөр норм, дүрмийн дагуу боловсруулсан зохих журмаар хянагдаж баталгаажсан зураг төсөлгүйгээр барилгын бүтээц, эзлэхүүн төлөвлөлтийн болон инженер техникийн шийдлийг өөрчлөхийг хориглох;
- Мөрдөж буй норм, дүрмийн шаардлага хангахгүй барилгын бүтээц ба материалыг барилгын засварын ажилд хэрэглэхийг хориглох;
- Барилга дотор бүюу түүний аливаа нэг хэсэгт байх хүний тоо бүюу галын ачаалал хязгаарлагдсан нөхцөлтэйгээр барилга барих зөвшөөрөл авсан бол эдгээр хязгаарлалтын талаар барилга дотор харагдах орчинд мэдээлэл, санамж байрлуулж, харин барилгын ашиглалтын захиргаа галын аюулаас урьдчилан сэргийлэх болон гал түймэр гарсан үед хүмүүсийг аврах тусгай зохион байгуулалтын арга хэмжээг боловсруулсан байх ёстой.

МОНГОЛ УЛ
13-201 АТХ6
Алтангэрэлий
УЯНБОЛД
МЭРГЭШСЭН АРХИ
МА-БА
2022-2025

SMART PROJECT

БАРИЛГЫН ЗУРАГ ТӨСЛИЙН "СМАРТ ПРОЖЕКТ" ХХК
УТАС: 88080121

Улаанбаатар хот, Баянгол дүүрэг, 13-р хороо
13 ДУГААР СУРГУУЛИЙН 640 СУУДАЛТАЙ ӨРГӨТГӨЛИЙН БАРИЛГА

ЗУРГИЙН ЖАГСААЛТ,ТАЙЛБАР БИЧИГ					Ye шат: А3
Архитектор		Д.Чинзориг	Е.Г.Шифр: СП-01/2024	Масштаб: М1:-	Огноо: 2024
Гүйцэтгэсэн		Д.Чинзориг	Т.Г.Шифр:	Зургийн дугаар: БА-01	Хуудас: БА-71
Шалгасан		А.Уянболд			

ДОТОР ЗАСЛЫН ТОДОРХОЙЛОЛТ

"А3" М1:

ДОТОР ЗАСЛЫН ТОДОРХОЙЛОЛТ

Д/д		Өрөөний нэр	Шал: Заслын төрөл	Шал: Талбай /м2/	Хана: Заслын төрөл	Хана: Талбай /м2/	Таяз: Заслын төрөл	Таяз: Талбай /м2/
1	"А, В" 1-р давхар	Гонх, Үүдний танхим, шат, шатны хонгил, хонгил, хооллох танхим, өлгүүр	Чулуун хавтан 600х600мм/ ....δ=10мм Багсармал ....δ=5мм Тортой цементен тэгшилгээ .... δ=50мм Цутгамал бетон хучилт ....δ=180мм Дулаалга XPS .... δ=100мм Уур ус тусгаарлагч .... 1үем Нягтруулсан хөрс	416.30	Элс цементэн зуурмагаар шавардаж, тэгшилгээ замаск хийж интерьерийн зургийн дагуу болон захилагчийн сонголтоор засал хийх	1040.75	Заадсын тэгшилгээ хийж интерьерийн зургийн дагуу болон захилагчийн сонголтоор түүжин таяз, засал хийх	416.30
2		Арчун цэвэрийн өрөө, Халуун цех, Шүршүүр,	Керамик /600х600мм/ ....δ=10мм Багсармал ....δ=5мм Ус тусгаарлагч мембран .... 1үе Цементэн тэгшилгээ .... δ=50мм Дулаалга керамзит .... 270мм Цутгамал бетон хучилт ....δ=180мм Дулаалга XPS .... δ=100мм Уур ус тусгаарлагч .... 1үем Нягтруулсан хөрс	170.24	Элс цементэн зуурмагаар шавардаж, 600х300мм пилта наах	459.65	Заадсын тэгшилгээ хийж интерьерийн зургийн дагуу болон захилагчийн сонголтоор металл түүжин таяз, засал хийх	170.24
4		Агуулах, хүйтэн агуулах, техникийн өрөөнүүд	Резин бүдаг /бетонон шалны бүдаг/....2үе Цементэн тэгшилгээ .... δ=50мм Дулаалга керамзит .... 270мм Цутгамал бетон хучилт ....δ=180мм Дулаалга XPS .... δ=100мм Уур ус тусгаарлагч .... 1үем Нягтруулсан хөрс	110	Элс цементэн зуурмагаар шавардаж, тэгшилгээ замаск хийж цайвар өнгийн эмульсээр 2удаа эмульсдэнэ.	473.00	Заадсын тэгшилгээ хийж интерьерийн зургийн дагуу болон захилагчийн сонголтоор засал хийх	110
5		Анги, Багш нарын өрөө	Хулдаас .... δ=10мм Цавуу ....1үе Цементэн тэгшилгээ.... δ=50мм Дулаалга керамзит .... 270мм Цутгамал бетон хучилт ....δ=180мм Дулаалга XPS .... δ=100мм Уур ус тусгаарлагч .... 1үем Нягтруулсан хөрс	849	Элс цементэн зуурмагаар шавардаж, тэгшилгээ замаск хийж цайвар өнгийн эмульсээр 2удаа эмульсдэнэ.	1782.90	Заадсын тэгшилгээ хийж интерьерийн зургийн дагуу болон захилагчийн сонголтоор засал хийх	849
6	"А, В"-2 "С"-1 давхар	Хонгил, шат, шатны хонгил, хонгил	Чулуун хавтан /600х600мм/....δ=10мм Барьцалдуулагч цемент....δ=5мм Цементэн тэгшилгээ ....δ=50мм Цутгамал бетон хучилт....δ=180мм	490	Элс цементэн зуурмагаар шавардаж, тэгшилгээ замаск хийж интерьерийн зургийн дагуу болон захилагчийн сонголтоор засал хийх	1225.00	Заадсын тэгшилгээ хийж интерьерийн зургийн дагуу болон захилагчийн сонголтоор түүжин таяз, засал хийх	490
7		Арчун цэвэрийн өрөө, шүршүүр	Керамик /600х600мм/. ....δ=10мм Багсармал ....δ=5мм Ус тусгаарлагч мембран .... 1үе Цементэн тэгшилгээ ....δ=50мм Цутгамал бетон хучилт....δ=180мм	95	Элс цементэн зуурмагаар шавардаж, 600х300мм пилта наах	237.50	Заадсын тэгшилгээ хийж интерьерийн зургийн дагуу болон захилагчийн сонголтоор металл түүжин таяз, засал хийх	95
9		Анги, завсарлах танхим	Хулдаас .... δ=10мм Цавуу ....1үе Цементэн тэгшилгээ ....δ=50мм Цутгамал бетон М150....δ=180мм	1143	Элс цементэн зуурмагаар шавардаж, тэгшилгээ замаск хийж цайвар өнгийн эмульсээр 2удаа эмульсдэнэ.	2628.90	Заадсын тэгшилгээ хийж интерьерийн зургийн дагуу болон захилагчийн сонголтоор засал хийх	1143
		Спорт заал	Зориулалтын спорт заалны шал .... δ=20мм Цементэн тэгшилгээ....δ=50мм Цутгамал бетон М150....δ=180мм	443	Элс цементэн зуурмагаар шавардаж, тэгшилгээ замаск хийж цайвар өнгийн эмульсээр 2удаа эмульсдэнэ.	1107.50		
10		Өдөр өнжүүлэх	Хивсэнцэр .... δ=20мм Цементэн тэгшилгээ....δ=50мм Цутгамал бетон М150....δ=180мм	103	Элс цементэн зуурмагаар шавардаж, тэгшилгээ замаск хийж цайвар өнгийн эмульсээр 2удаа эмульсдэнэ.	257.50	Заадсын тэгшилгээ хийж интерьерийн зургийн дагуу болон захилагчийн сонголтоор засал хийх	103
11	"А, В"-3 "С"-2 давхар	Хонгил, шат, шатны хонгил, хонгил	Чулуун хавтан /600х600мм/....δ=10мм Багсармал ....δ=5мм Цементэн тэгшилгээ ....δ=50мм Цутгамал бетон хучилт....δ=180мм	472	Элс цементэн зуурмагаар шавардаж, тэгшилгээ замаск хийж интерьерийн зургийн дагуу болон захилагчийн сонголтоор засал хийх	1180.00	Заадсын тэгшилгээ хийж интерьерийн зургийн дагуу болон захилагчийн сонголтоор түүжин таяз, засал хийх	472
12		Арчун цэвэрийн өрөө	Керамик /600х600мм/. ....δ=10мм Багсармал ....δ=5мм Ус тусгаарлагч мембран .... 1үе Цементэн тэгшилгээ ....δ=50мм Цутгамал бетон хучилт....δ=180мм	56	Элс цементэн зуурмагаар шавардаж, 600х300мм пилта наах	140.00	Заадсын тэгшилгээ хийж интерьерийн зургийн дагуу болон захилагчийн сонголтоор металл түүжин таяз, засал хийх	56
13		Урлаг заал	Хивсэнцэр .... δ=20мм Цементэн тэгшилгээ....δ=50мм Цутгамал бетон М150....δ=180мм	333	Элс цементэн зуурмагаар шавардаж, тэгшилгээ замаск хийж интерьерийн зургийн дагуу болон захилагчийн сонголтоор засал хийх	832.50		
14		Анги, завсарлах танхим, Багшийн өрөө	Хулдаас .... δ=10мм Цавуу ....1үе Цементэн тэгшилгээ ....δ=50мм Цутгамал бетон М150....δ=180мм	1030	Элс цементэн зуурмагаар шавардаж, тэгшилгээ замаск хийж цайвар өнгийн эмульсээр 2удаа эмульсдэнэ.	2575.00	Заадсын тэгшилгээ хийж интерьерийн зургийн дагуу болон захилагчийн сонголтоор засал хийх	1030
15	"С" блок 3-р давхар	Хонгил, шат, шатны хонгил, хонгил	Чулуун хавтан /600х600мм/....δ=10мм Багсармал ....δ=5мм Цементэн тэгшилгээ ....δ=50мм Цутгамал бетон хучилт....δ=180мм	472	Элс цементэн зуурмагаар шавардаж, тэгшилгээ замаск хийж интерьерийн зургийн дагуу болон захилагчийн сонголтоор засал хийх	1180.00	Заадсын тэгшилгээ хийж интерьерийн зургийн дагуу болон захилагчийн сонголтоор түүжин таяз, засал хийх	472
		Арчун цэвэрийн өрөө	Керамик /600х600мм/. ....δ=10мм Багсармал ....δ=5мм Ус тусгаарлагч мембран .... 1үе Цементэн тэгшилгээ ....δ=50мм Цутгамал бетон хучилт....δ=180мм	56	Элс цементэн зуурмагаар шавардаж, 600х300мм пилта наах	140.00	Заадсын тэгшилгээ хийж интерьерийн зургийн дагуу болон захилагчийн сонголтоор металл түүжин таяз, засал хийх	56
		Анги, завсарлах танхим, Багшийн өрөө	Хулдаас .... δ=10мм Цавуу ....1үе Цементэн тэгшилгээ ....δ=50мм Цутгамал бетон М150....δ=180мм	1030	Элс цементэн зуурмагаар шавардаж, тэгшилгээ замаск хийж цайвар өнгийн эмульсээр 2удаа эмульсдэнэ.	2575.00	Заадсын тэгшилгээ хийж интерьерийн зургийн дагуу болон захилагчийн сонголтоор засал хийх	1030
	Техникийн давхар	Хонгил, шат, шатны хонгил, хонгил	Чулуун хавтан /600х600мм/....δ=10мм Багсармал ....δ=5мм Цементэн тэгшилгээ ....δ=50мм Цутгамал бетон хучилт....δ=180мм	24	Элс цементэн зуурмагаар шавардаж, тэгшилгээ замаск хийж интерьерийн зургийн дагуу болон захилагчийн сонголтоор засал хийх	60.00	Заадсын тэгшилгээ хийж интерьерийн зургийн дагуу болон захилагчийн сонголтоор түүжин таяз, засал хийх	24

Тайлбар:

Дотор засал:

Дотор заслын ажилд хэрэглэгдэх материал, эдэлхүүн нь улсын стандартын шаардлага хангасан байна. Заслын ажил хийгдэх бүх гадаргуу, ханын заадсуудыг бүрэн бөглөж, тэгшлэн өөгүй гөлгөр тоосгүй болгох шаардлагатай. Бүдгийн ажлын явцад бүдгийн найрлага, чанарт анхаарч ажиллах бөгөөд, гадаргуугийн нийлсэн уулзварт хоорондоо будаг нэвчихгүй, хязгаарын шугамаас давахгүй, урсалтгүй жигд өнгөтэй байх ёстой. Засалд хэрэглэх материалыг зах зээлийн шаардлагаар Захиалагч сонгож ашиглах нь зохимжтой. Заслын ажлын явцад холбогдох норм дүрэм, технологийн горимыг баримталж ажиллана. (Заслын ажил БНбД 31-10-05)

Барилгын шал, ханын бүдаг, ханын цаасны өнгө загварыг сонгохдоо дотор заслын материал нь нян бактер үржүүлэхгүй мөөгөнцөрдөхгүй мтериал сонгоно.

Гадна засал:

Гадна өнгөлгөөний хувьд барилгын гадна хананд эмульсэн өнгөлгөө хийх горимын дагуу хийхнэ. Барилган гадна заслын ажлыг удаан эдэлгээтэй найдвартай байхаар хийж гүйцэтгэх хэрэгтэй. Заслын ажлын явцад холбогдох норм дүрэм, технологийн горимыг баримталж ажиллана. (Заслын ажил БНбД 31-10-05)

Гадна тохижилт:

Гадна тохижилтыг барилгын ажил дууссаны дараа ландшафтын мэргэжлийн хүмүүс, албан байгууллагатай хамтран холбогдох зургийн дагуу бүрэн гүйцэд хийх шаардлагтай. Тухайн барилгын тохижилтын талбайд мод бут сөөг, зүлэг бүхий ногоон байгууламж, хальтрахааргүй гадаргуутай өнгөт хавтан, явган хүний зам, талбай, авто зам, машины зогсоолын талбай тус тус төлөвлөсөн. MNS 6056 :2009

МОНГОЛ УЛС
АТХ6599
...ийн
...ХИТЕКТО

SMART PROJECT БАРИЛГЫН ЗУРАГ ТӨСЛИЙН "СМАРТ ПРОЖЕКТ" ХХК УТАС: 88080121	Улаанбаатар хот, Баянгол дүүрэг, 13-р хороо 13 ДУГААР СУРГУУЛИЙН 640 СУУДАЛТАЙ ӨРГӨТГӨЛИЙН БАРИЛГА				
	ДОТОР ЗАСЛЫН ТОДОРХОЙЛОЛТ				Ye шат: А3
Архитектор		Д.Чинзориг	Е.Г.Шифр: СП-01/2024	Масштаб: М1:-	Огноо: 2024
Гүйцэтгэсэн		Д.Чинзориг	Т.Г.Шифр:	Зургийн дугаар: БА-02	Хуудас: БА-71
Шалгасан		А.Уянболд			

"А, В" БЛОК 1-Р ДАВХРЫН БАЙГУУЛАЛТ

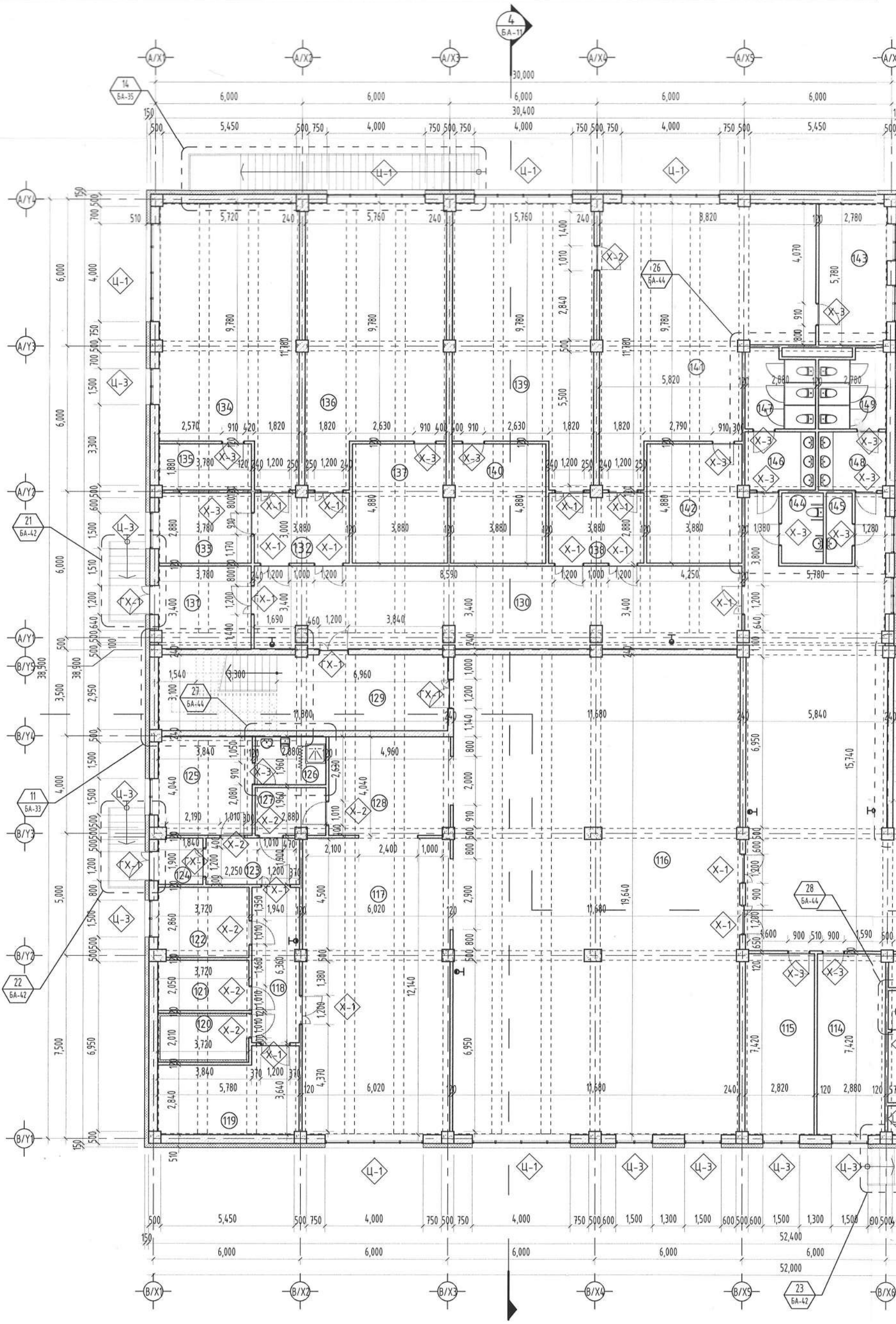

БЛОКЧИЛСОН СХЕМ

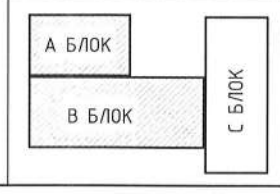

"А2" М1:150

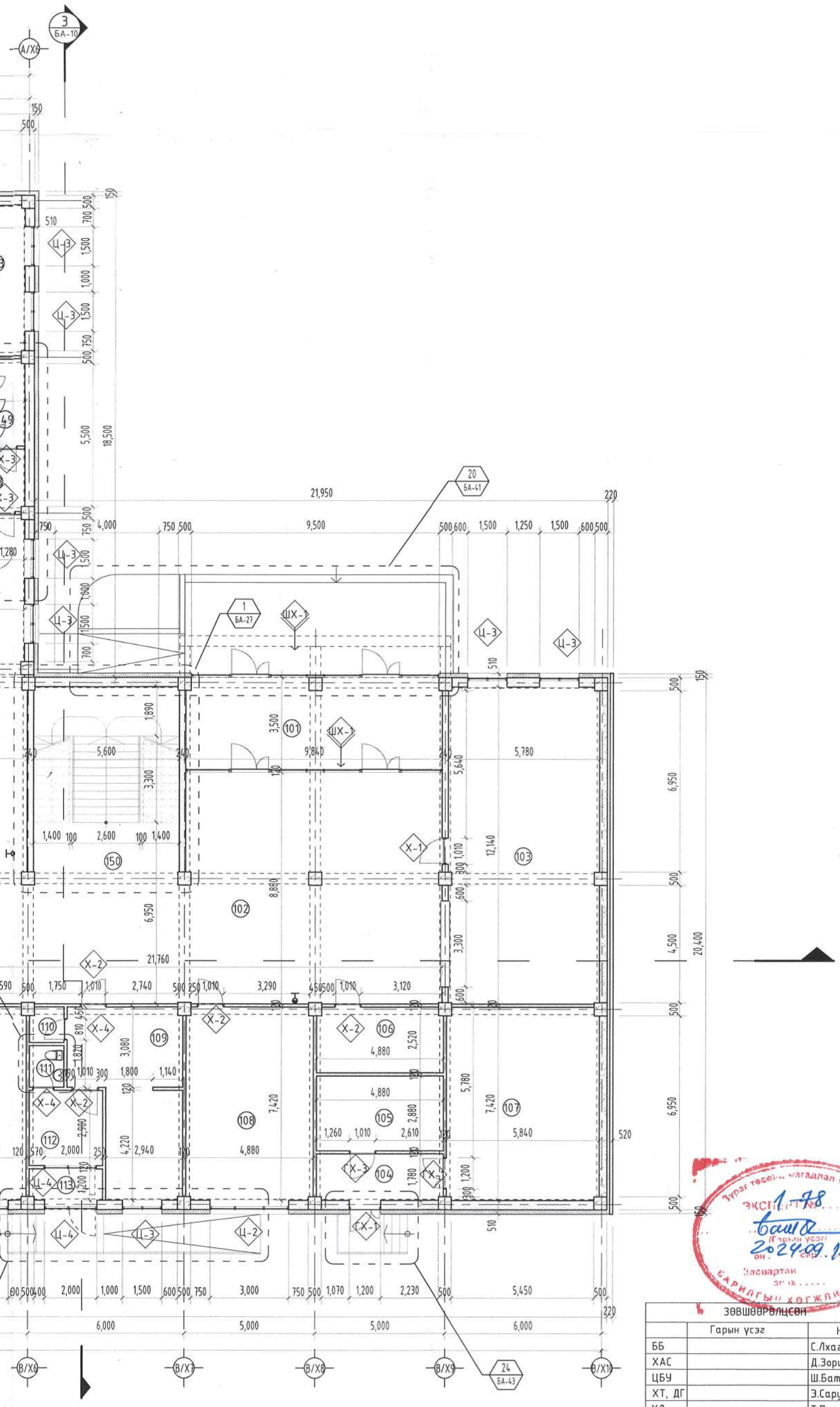

ӨРӨӨНИЙ ТОДОРХОЙЛОЛТ			
Д/д	Өрөө тасалгааны нэрс	Талбай /м²/	Шалны төрөл
101	Гонх	34.01	Чулуу
102	Хонгил	216.65	Чулуу
103	Өлгүүр	69.94	Хулдаас
104	Гонх	8.63	Бетон
105	Холбоо цахилгааны өрөө	14.05	Бетон
106	Серверийн өрөө	12.17	Бетон
107	Техникийн өрөө	43.14	Бетон
108	Сэтгэлзүйч	36.03	Хулдаас
109	Эмч нарын өрөө	26.20	Хулдаас
110	Агуулах	1.73	Хулдаас
111	Ариун цэврийн өрөө	2.11	Керамик
112	Тусгаарлах өрөө	8.17	Хулдаас
113	Гонх	3.35	Хулдаас
114	Нярав	21.28	Хулдаас
115	Нягтлан	20.86	Хулдаас
116	Хооллох заал /108 хүүхэд/	229.05	Хулдаас
117	Халуун цех	72.72	Керамик
118	Хонгил	12.24	Керамик
119	Агуулах	17.92	Бетон
120	Хүйтэн агуулах	6.37	Бетон
121	Агуулах	7.60	Бетон
122	Технологич	10.52	Хулдаас
123	Хонгил	7.24	Чулуу
124	Гонх	3.47	Чулуу
125	Хувцас солих	15.37	Керамик
126	Ариун цэврийн өрөө	5.64	Керамик
127	Хог хаягдлын өрөө	5.47	Керамик
128	Угаалгын хэсэг	19.92	Керамик
129	Шатны хонгил	36.50	Чулуу
130	Хонгил	66.00	Чулуу
131	Гонх	12.74	Чулуу
132	Хонгил	11.07	Хулдаас
133	Багшийн өрөө	10.85	Хулдаас
134	Талх нарийн боов	59.35	Хулдаас
135	Агуулах	7.07	Хулдаас
136	Оёдол	59.79	Хулдаас
137	Агуулах	18.73	Хулдаас
138	Хонгил	11.07	Хулдаас
139	Дархан	59.72	Хулдаас
140	Агуулах	18.73	Хулдаас
141	Мужаан	77.54	Хулдаас
142	Агуулах	18.83	Хулдаас
143	Багшийн өрөө	16.02	Хулдаас
144	Ариун цэврийн өрөө ХБИ	4.90	Керамик
145	Үйлчлэгчийн өрөө	3.00	Керамик
146	Ариун цэврийн өрөө ЭР	6.81	Керамик
147	Ариун цэврийн өрөө ЭР	8.94	Керамик
148	Ариун цэврийн өрөө ЭМ	6.58	Керамик
149	Ариун цэврийн өрөө ЭМ	8.61	Керамик
150	Шатны хонгил	39.69	Чулуу
БҮГД		1494.39	
НИЙТ		6498	

ЗӨВШӨӨРӨЛЦСӨН		
	Гарын үсэг	Нэр
ББ		С.Лхагвасүрэн
ХАС		Д.Зоригбаатар
ЦБУ		Ш.Батсайхан
ХТ, ДГ		Э.Саруулманлай
ХД		Т.Пүрэвзагд

ТАНИХ ТЭМДЭГ:

Ц-1 Цонхны дугаар

Х-1 Хаалганы дугаар

0.00 Түвшин

1 БА- Огтлол

- Хөнгөн блокон хана
- Тоосгон хана
- Төмөр бетон хана

SMART PROJECT

БАРИЛГЫН ЗУРАГ ТӨСЛИЙН "СМАРТ ПРОЖЕКТ" ХХК УТАС: 88080121

Улаанбаатар хот, Баянгол дүүрэг, 13-р хороо
13 ДУГААР СУРГУУЛИЙН 640 СУУДАЛТАЙ ӨРГӨТГӨЛИЙН БАРИЛГА

"А, В" БЛОК 1-Р ДАВХРЫН БАЙГУУЛАЛТ

Ye шат: А3

Архитектор	Д.Чинзориг	Е.Г.Шифр: СП-01/2024	Масштаб: М1:150	Огноо: 2024
Гүйцэтгэсэн	Д.Чинзориг	Т.Г.Шифр:	Зургийн дугаар: БА-3	Хуудас: БА-71
Шалгасан	А.Уянболд			

Зураг төсөл нягтлан хянасан
ЭКСПЕРТИЙН ДҮГНЭЛТ
№ 1-78
2024.09.17
Засвартай эсэх
Барилгын хөгжлийн газар

"А, В" БЛОК 2-Р ДАВХАР С БЛОК 1-Р ДАВХРЫН БАЙГУУЛАЛТ

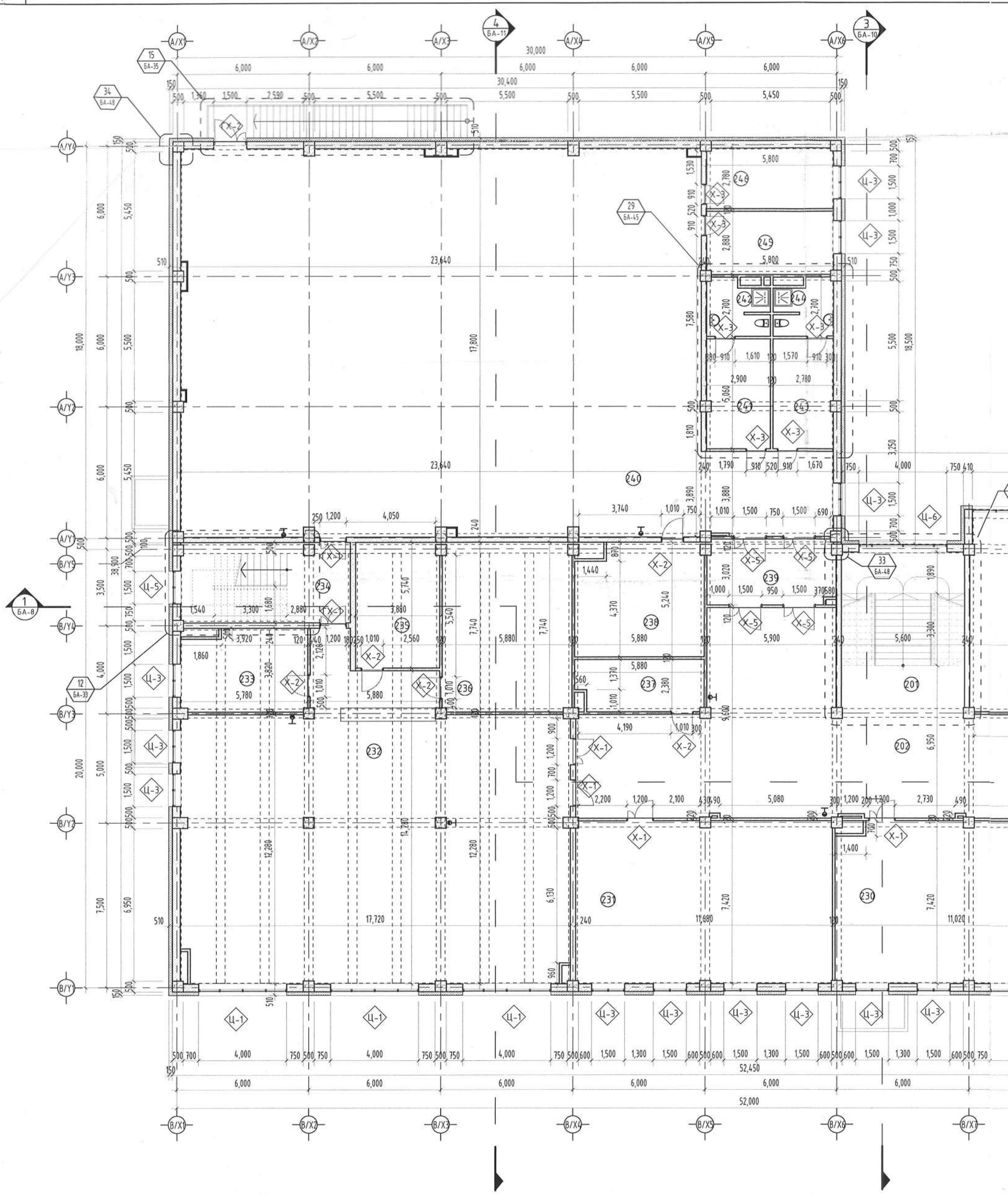

ӨРӨӨНИЙ ТОДОРХОЙЛОЛТ

Д/д	Өрөө тасалгааны нэрс	Талбай /м²/	Шалны төрөл
201	Шатны хонгил	39.69	Чулуу
202	Хонгил	330.78	Чулуу
203	Химийн кабинет	110.16	Хулдаас
204	Багшийн өрөө	24.74	Хулдаас
205	Ариун цэврийн өрөө ЭР	9.73	Керамик
206	Ариун цэврийн өрөө ЭР	14.02	Керамик
207	Ариун цэврийн өрөө ХБИ	7.15	Керамик
208	Ариун цэврийн өрөө ЭМ	11.16	Керамик
209	Ариун цэврийн өрөө ЭМ	13.59	Керамик
210	Завсарлах танхим	40.80	Чулуу
211	Бага анги /24 хүүхэд/	59.19	Хулдаас
212	Амрах өрөө	14.17	Хулдаас
213	Ариун цэврийн өрөө	3.47	Керамик
214	Шатны хонгил	16.31	Чулуу
215	Гонх	4.94	Чулуу
216	Бага анги /24 хүүхэд/	59.19	Хулдаас
217	Амрах өрөө	14.17	Хулдаас
218	Ариун цэврийн өрөө	3.47	Керамик
219	Анги /25 хүүхэд/	77.53	Хулдаас
220	Гонх	8.03	Чулуу
221	Өлгүүр	39.51	Хулдаас
222	Өдөр өнжүүлэх	57.09	Хивсэнцэр
223	Тоглох амрах өрөө	44.96	Хивсэнцэр
224	Шатны хонгил	16.31	Чулуу
225	Гонх	4.94	Чулуу
226	Анги /30 хүүхэд/	80.51	Хулдаас
227	Ариун цэврийн өрөө	7.63	Керамик
228	Үйлчлэгчийн өрөө	17.09	Керамик
229	Анги /30 хүүхэд/	83.58	Хулдаас
230	Анги /30 хүүхэд/	81.28	Хулдаас
231	Анги /30 хүүхэд/	86.34	Хулдаас
232	Номын сан /100 хүүхэд/	231.94	Хулдаас
233	Номын санч	21.04	Хулдаас
234	Шатны хонгил	28.00	Чулуу
235	Ховор номын фонт	21.81	Хулдаас
236	Номын фонт	45.17	Хулдаас
237	Архив	13.39	Хулдаас
238	Агуулах	29.44	Хулдаас
239	Хонгил	17.30	Хулдаас
240	Спорт заал	442.50	Мод
241	Хувцас солих өрөө ЭР	14.56	Хулдаас
242	Ариун цэврийн өрөө ЭР	6.89	Керамик
243	Хувцас солих өрөө ЭМ	13.99	Хулдаас
244	Ариун цэврийн өрөө ЭМ	6.58	Керамик
245	Агуулах	16.63	Хулдаас
246	Багшийн өрөө	16.07	Хулдаас
БҮГД		2306.84	
НИЙТ		6498	

БЛОКЧИЛСОН СХЕМ

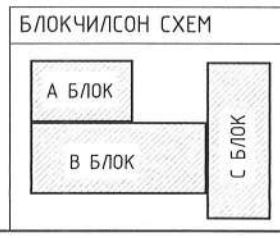

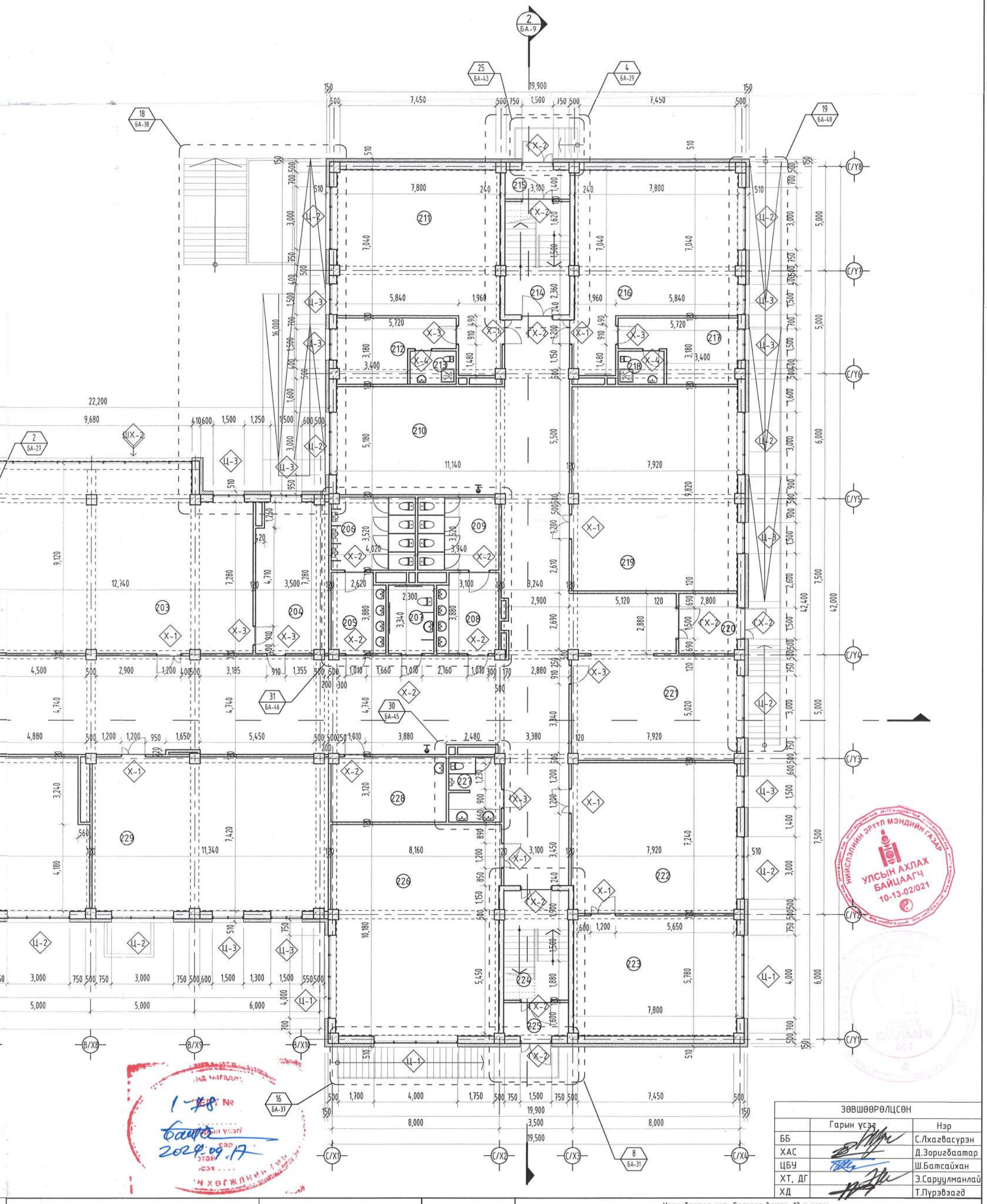

ЗӨВШӨӨРӨЛЦСӨН		
	Гарын үсэг	Нэр
ББ		С.Лхагвасүрэн
ХАС		Д.Зоригбаатар
ЦБУ		Ш.Батсайхан
ХТ, ДГ		Э.Саруулманлай
ХД		Т.Пүрэвзагд

ТАНИХ ТЭМДЭГ:

- Ц-1 Цонхны дугаар
- 0.00 Түвшин
- Х-1 Хаалганы дугаар
- 1 БА- Огтлол
- Хөнгөн блокон хана
- Тоосгон хана
- Төмөр бетон хана

SMART PROJECT

БАРИЛГЫН ЗУРАГ ТӨСЛИЙН "СМАРТ ПРОЖЕКТ" ХХК УТАС: 88080121

Улаанбаатар хот, Баянгол дүүрэг, 13-р хороо
13 ДУГААР СУРГУУЛИЙН 640 СУУДАЛТАЙ ӨРГӨТГӨЛИЙН БАРИЛГА

"А, В" БЛОК 2-Р ДАВХАР С БЛОК 1-Р ДАВХРЫН БАЙГУУЛАЛТ

Үе шат: АЗ

Архитектор		Д.Чинзориг	Е.Г.Шифр: СП-01/2024	Масштаб: М1:200	Огноо: 2024
Гүйцэтгэсэн		Д.Чинзориг	Т.Г.Шифр:	Зургийн дугаар: БА-4	Хуудас: БА-71
Шалгасан		А.Уянболд			

"А, В" БЛОК 3-Р ДАВХАР С БЛОК 2-Р ДАВХРЫН БАЙГУУЛАЛТ

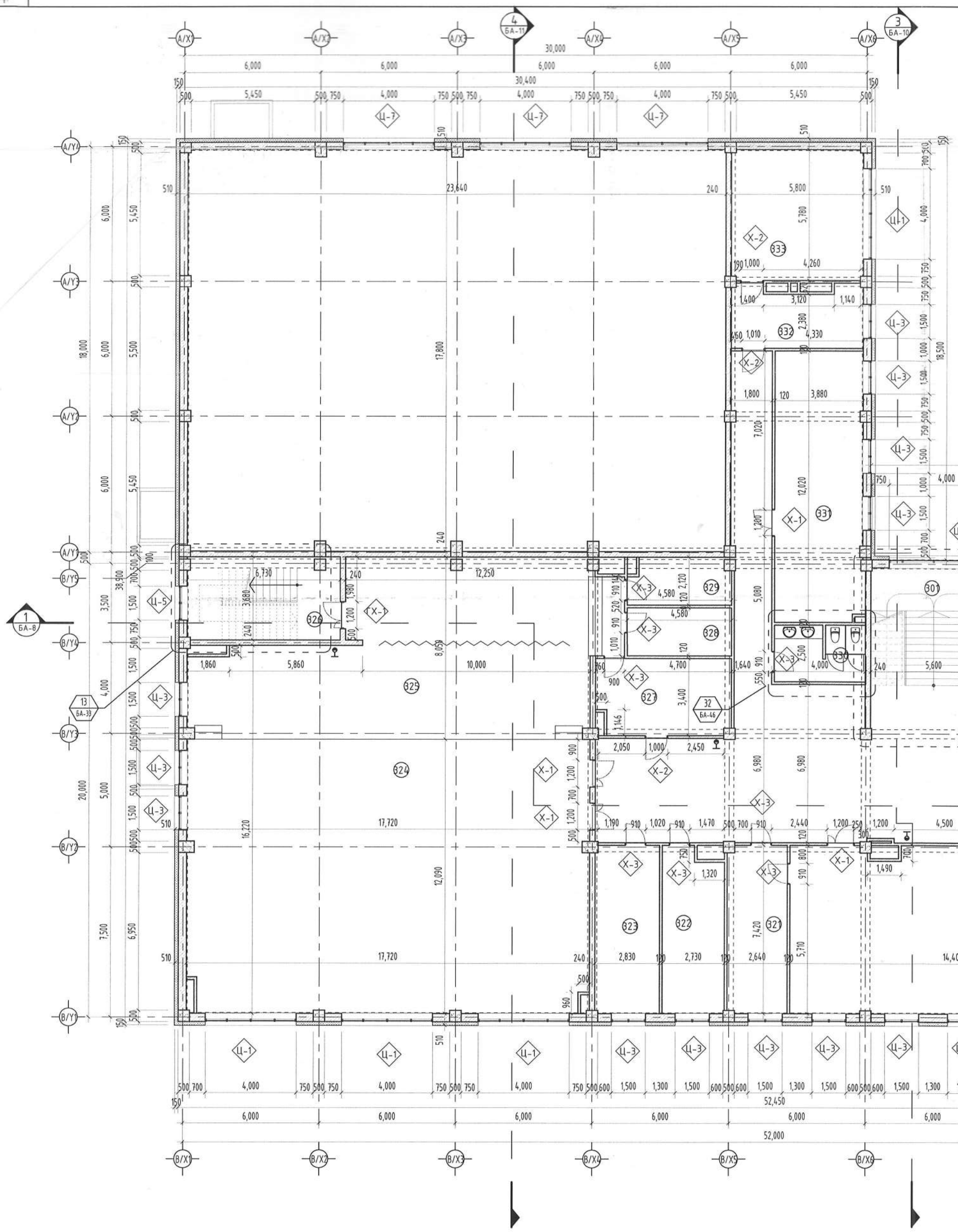

ӨРӨӨНИЙ ТОДОРХОЙЛОЛТ

Д/д	Өрөө тасалгааны нэрс	Талбай /м²/	Шалны төрөл
301	Шатны хонгил	29.05	Чулуу
302	Хонгил	335.02	Чулуу
303	Физикийн кабинет	110.64	Хулдаас
304	Багшийн өрөө	24.40	Хулдаас
305	Ариун цэврийн өрөө /эр/	9.37	Керамик
306	Ариун цэврийн өрөө /эр/	14.02	Керамик
307	Ариун цэврийн өрөө /ХБИ/	7.15	Керамик
308	Ариун цэврийн өрөө /эм/	11.16	Керамик
309	Ариун цэврийн өрөө /эм/	13.59	Керамик
310	Завсарлах танхим	39.56	Чулуу
311	Анги /30 хүүхэд/	80.47	Хулдаас
312	Шатны хонгил	21.63	Чулуу
313	Анги /30 хүүхэд/	80.47	Хулдаас
314	Анги /30 хүүхэд/	81.64	Хулдаас
315	Анги /30 хүүхэд/	81.26	Хулдаас
316	Анги /30 хүүхэд/	80.64	Хулдаас
317	Шатны хонгил	21.63	Чулуу
318	Мэдээлэлзүйн кабинет	106.71	Хулдаас
319	Анги /30 хүүхэд/	82.54	Хулдаас
320	Биологийг кабинет	106.22	Хулдаас
321	Багшийн өрөө	19.43	Хулдаас
322	Аргазүйч	19.25	Хулдаас
323	Менежер	20.94	Хулдаас
324	Урлагын заал	213.72	Хивсэнцэр
325	Тайз	118.77	Хивсэнцэр
326	Шатны хонгил	24.36	Чулуу
327	Агуулах	20.11	Хулдаас
328	Хувцасны агуулах	9.69	Хулдаас
329	Хувцас солих өрөө	9.51	Хулдаас
330	Ариун цэврийн өрөө	9.82	Керамик
331	Багш нарын өрөө	46.50	Хулдаас
332	Нарын бичиг	15.07	Хулдаас
333	Захирлын өрөө	33.40	Хулдаас
	БҮГД	1897.74	
	НИЙТ	6498	

БЛОКЧИЛСОН СХЕМ

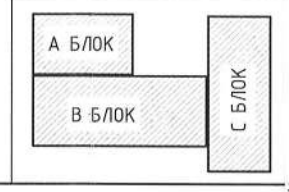

"A2" M1:150

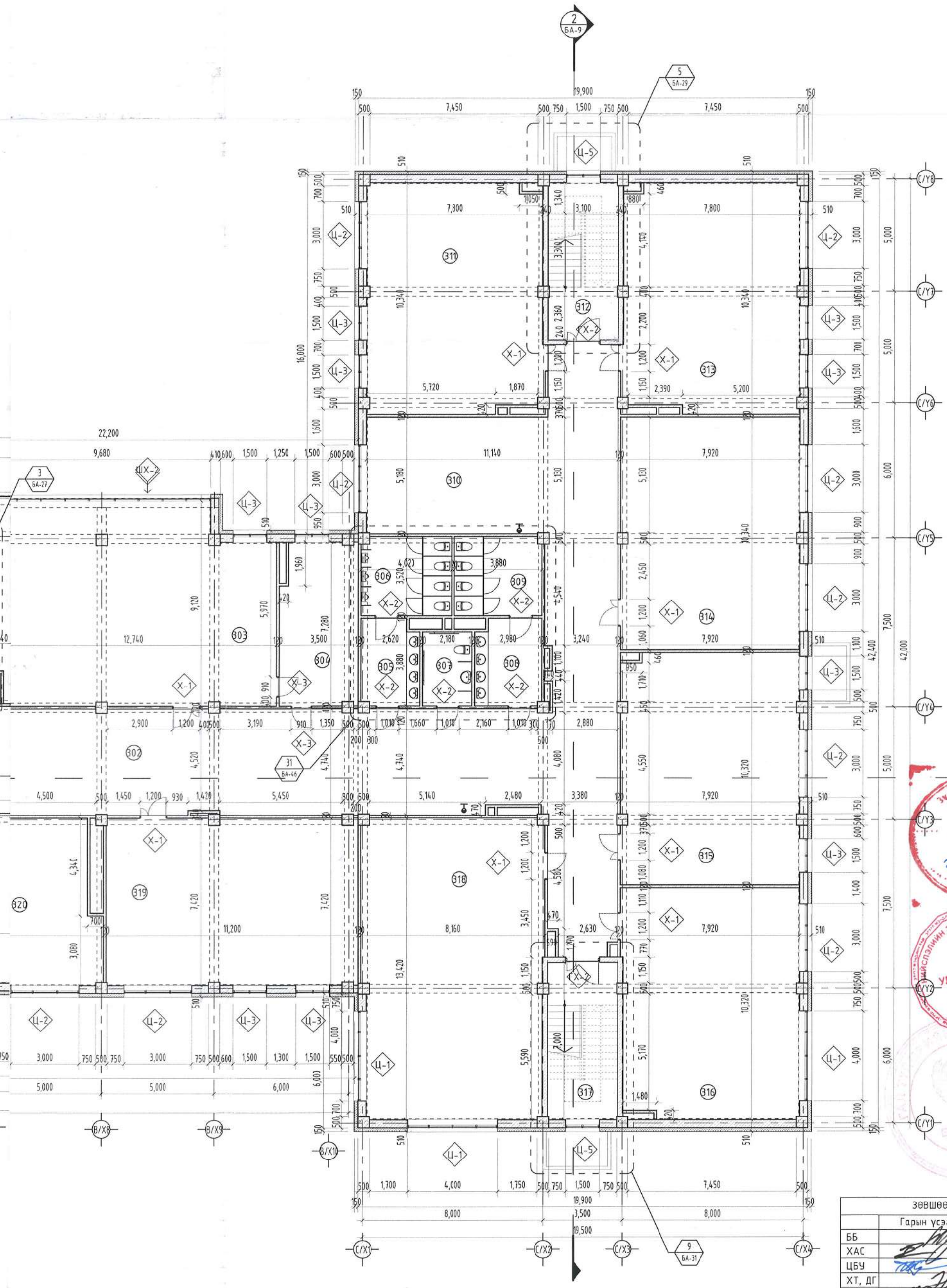

ЗӨВШӨӨРӨЛЦСӨН		
	Гарын үсэг	Нэр
ББ		С.Лхагвасүрэн
ХАС		Д.Зоригбаатар
ЦБУ		Ш.Батсайхан
ХТ, ДГ		Э.Саруулманлай
ХД		Т.Пүрэвзагд

ТАНИХ ТЭМДЭГ:

Ц-1 Цонхны дугаар

0.00 Түвшин

Х-1 Хаалганы дугаар

1 БА- Огтлол

- Хөнгөн блокон хана
- Тоосгон хана
- Төмөр бетон хана

SMART PROJECT

БАРИЛГЫН ЗУРАГ ТӨСЛИЙН "СМАРТ ПРОЖЕКТ" ХХК УТАС: 88080121

Улаанбаатар хот, Баянгол дүүрэг, 13-р хороо

13 ДҮГААР СУРГУУЛИЙН 640 СУУДАЛТАЙ ӨРГӨТГӨЛИЙН БАРИЛГА

"А, В" БЛОК 3-Р ДАВХАР С БЛОК 2-Р ДАВХРЫН БАЙГУУЛАЛТ

Ye шат: А3

Архитектор		Д.Чинзориг	Е.Г.Шифр: СП-01/2024	Масштаб: М1:150	Огноо: 2024
Гүйцэтгэсэн		Д.Чинзориг	Т.Г.Шифр:	Зургийн дугаар: БА-5	Хуудас: БА-71
Шалгасан		А.Уянболд			

ЭКСПЕРТИЗ 1-78 2024.09.17

УЛСЫН АХЛАХ БАЙЦААГЧ 10-13-02/021

С БЛОК 3-Р ДАВХРЫН БАЙГУУЛАЛТ

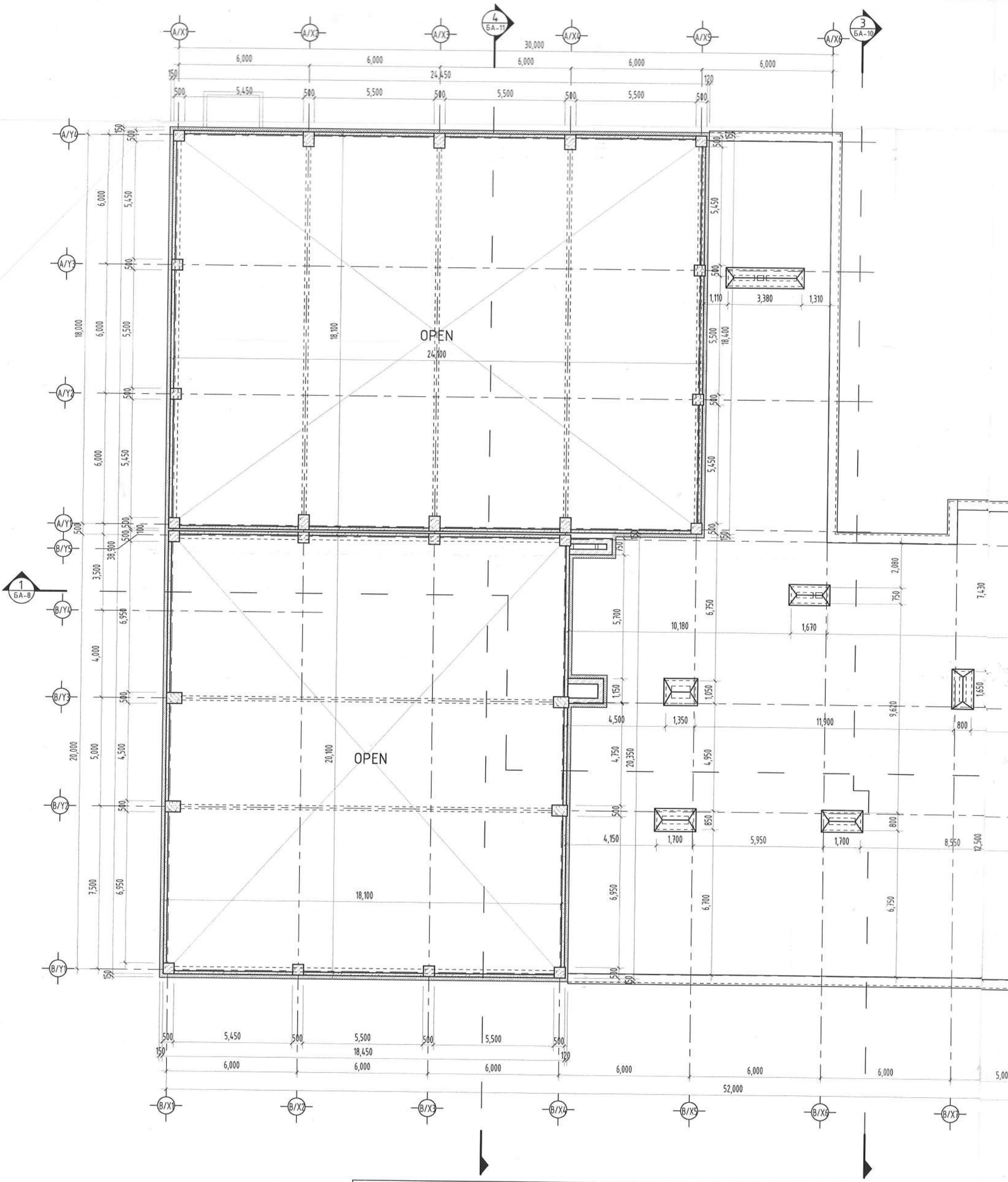

ӨРӨӨНИЙ ТОДОРХОЙЛОЛТ

Д/д	Өрөө тасалгааны нэрс	Талбай /м²/	Шалны төрөл
С301	Шатны хонгил	29.05	Чулуу
С302	Хонгил	86.57	Чулуу
С303	Газарзүйн кабинет	82.06	Хулдаас
С304	Багшийн өрөө	22.02	Хулдаас
С305	Завсарлах танхим	35.55	Чулуу
С306	Ариун цэврийн өрөө /эр/	8.84	Керамик
С307	Ариун цэврийн өрөө /эр/	13.25	Керамик
С308	Ариун цэврийн өрөө /ХБИ/	7.15	Керамик
С309	Ариун цэврийн өрөө /эм/	11.16	Керамик
С310	Ариун цэврийн өрөө /эм/	13.59	Керамик
С311	Завсарлах танхим	40.80	Чулуу
С312	Анги /30 хүүхэд/	80.05	Хулдаас
С313	Шатны хонгил	21.63	Чулуу
С314	Анги /30 хүүхэд/	80.05	Хулдаас
С315	Анги /30 хүүхэд/	81.64	Хулдаас
С316	Анги /30 хүүхэд/	81.26	Хулдаас
С317	Анги /30 хүүхэд/	80.64	Хулдаас
БҮГД		775.31	
НИЙТ		6498	

БЛОКЧИЛСОН СХЕМ

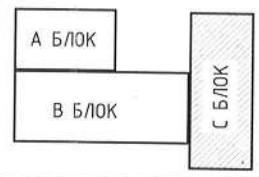

ТАНИХ

"A2" M1:150

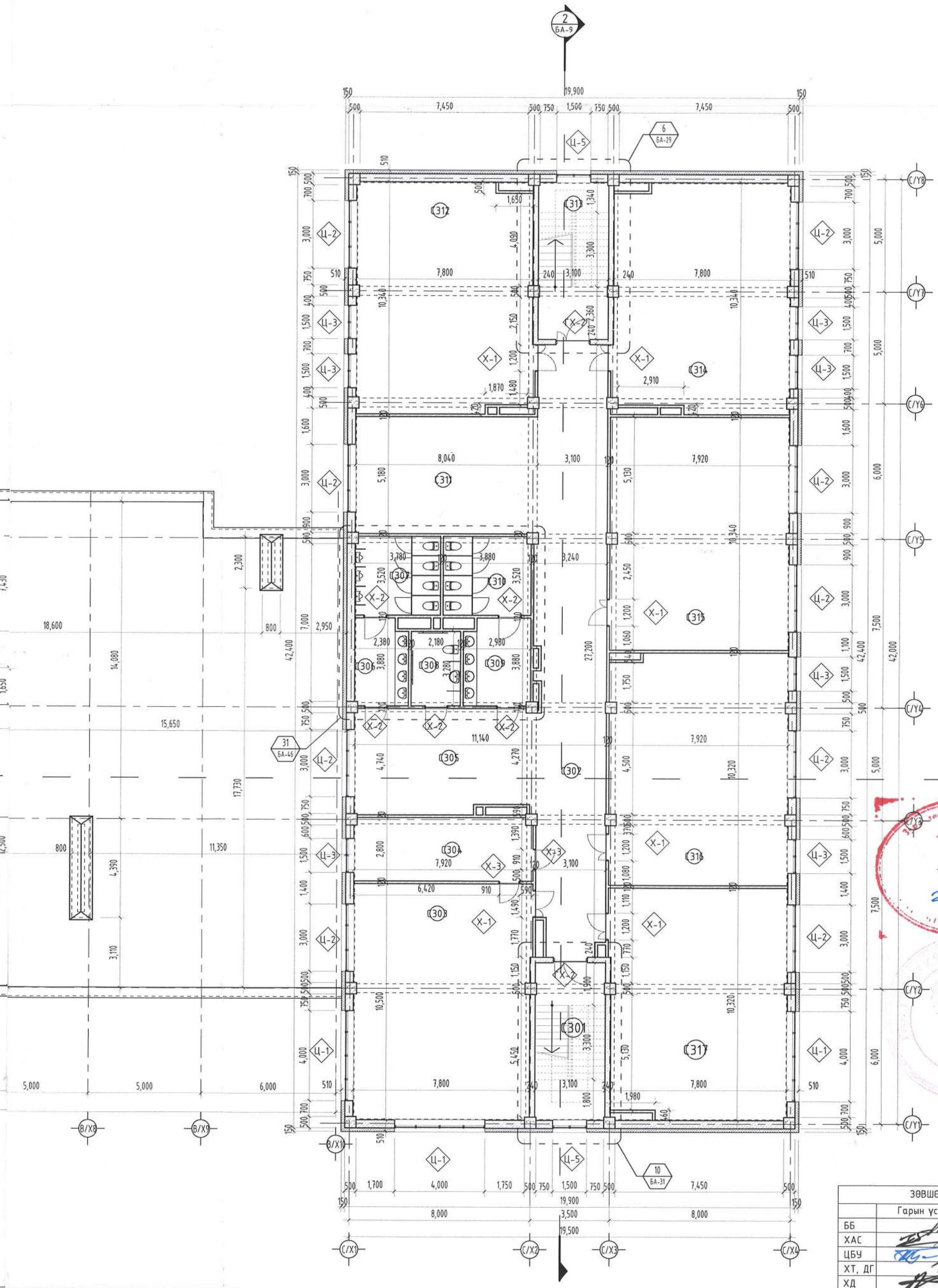

ЗӨВШӨӨРӨЛЦСӨН		
	Гарын үсэг	Нэр
ББ		С.Лхагвасүрэн
ХАС		Д.Зоригбаатар
ЦБУ		Ш.Батсайхан
ХТ, ДГ		Э.Саруулманлай
ХД		Т.Пүрэвзагд

ТАНИХ ТЭМДЭГ:

- Ц-1 Цонхны дугаар
- 0.00 Түвшин
- Х-1 Хаалганы дугаар
- БА- Огтлол
- Хөнгөн блокон хана
- Тоосгон хана
- Төмөр бетон хана

SMART PROJECT

БАРИЛГЫН ЗУРАГ ТӨСЛИЙН "СМАРТ ПРОЖЕКТ" ХХК УТАС: 88080121

Улаанбаатар хот, Баянгол дүүрэг, 13-р хороо
13-ДУГААР СУРГУУЛИЙН 640 СУУДАЛТАЙ ӨРГӨТГӨЛИЙН БАРИЛГА

С БЛОК 3-Р ДАВХРЫН БАЙГУУЛАЛТ

Ye шат: А3

Архитектор	Д.Чинзориг	Е.Г.Шифр: СП-01/2024	Масштаб: М1:150	Огноо: 2024
Гүйцэтгэсэн	Д.Чинзориг	Т.Г.Шифр:	Зургийн дугаар: БА-6	Хуудас: БА-71
Шалгасан	А.Чинболд			

ГРТ № 1-48
2024.09.17

ТЕХНИКИЙН ДАВХРЫН БАЙГУУЛАЛТ

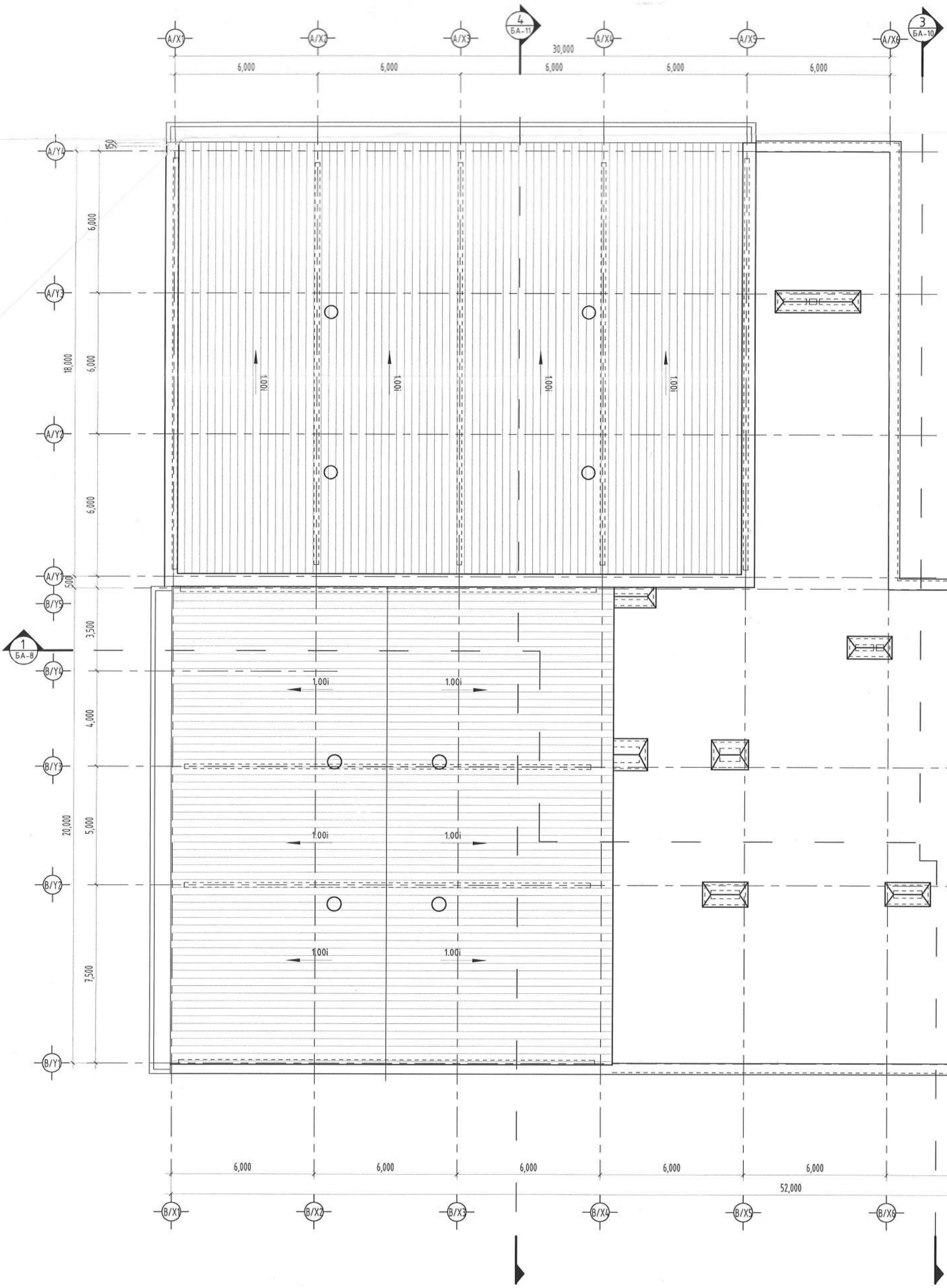

ӨРӨӨНИЙ ТОДОРХОЙЛОЛТ			
Д/д	Өрөө тасалгааны нэрс	Талбай /м²/	Шалны төрөл
1	Шатны хонгил	23.67	Чулуу
БҮГД		23.67	
НИЙТ		6498	

БЛОКЧИЛСОН СХЕМ

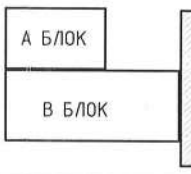

"A2" M1:150

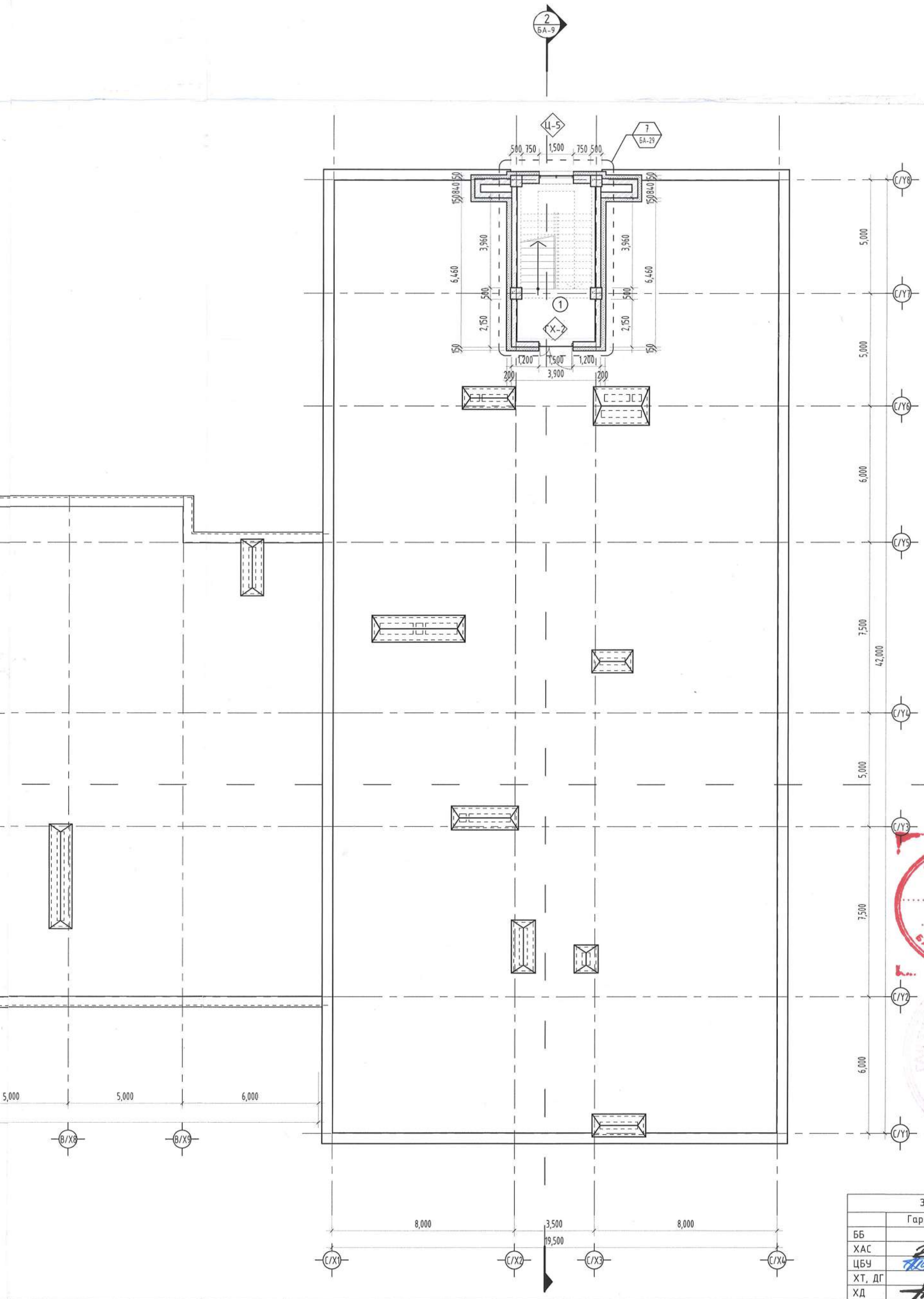

ЗӨВШӨӨРӨЛЦСӨН		
	Гарын үсэг	Нэр
ББ		С.Лхагвасүрэн
ХАС		Д.Зоригбаатар
ЦБУ		Ш.Батсайхан
ХТ, ДГ		Э.Саруулманлай
ХД		Т.Пүрэвзагд

ТАНИХ ТЭМДЭГ:

Ц-1 Цонхны дугаар

0.00 Түвшин

Х-1 Хаалганы дугаар

1 БА- Огтлол

- Хөнгөн блокон хана
- Тоосгон хана
- Төмөр бетон хана

SMART PROJECT

БАРИЛГЫН ЗУРАГ ТӨСЛИЙН "СМАРТ ПРОЖЕКТ" ХХК УТАС: 88080121

Улаанбаатар хот, Баянгол дүүрэг, 13-р хороо
13 ДУГААР СУРГУУЛИЙН 640 СУУДАЛТАЙ ӨРГӨТГӨЛИЙН БАРИЛГА

ТЕХНИКИЙН ДАВХРЫН БАЙГУУЛАЛТ

Ye шат: А3

Архитектор	Д.Чинзориг	Е.Г.Шифр: СП-01/2024	Масштаб: М1:150	Огноо: 2024
Гүйцэтгэсэн	Д.Чинзориг	Т.Г.Шифр:	Зургийн дугаар: БА-7	Хуудас: БА-71
Шалгасан	А.Уянболд			

Зураг төсөлд магадлал хийсэн ЭКСПЕРТ №78 2024.09.17 Засварлаж, шинэчлэн найдвар Засварлай эсэх ..... БАРИЛГЫН ХЕГЖЛИЙН ГӨ

ОГТЛОЛ 1-1

"АЗ" М1:200

Хуягт хар цаас	1ує
Хар цаас битум турхлэг	2ує
Тортой цементен тэгшилгээ	М150 50мм
Дулаалга налуулгатай /полиуретан 0,020w/m.k/ 200-320мм	
Ус чийг тусгаарлагч	1ує
Цементен тэгшилгээ	М150 20мм
Төмөр бетон хучилт	160мм
Тэгшилгээ үе	10мм
Замаск	

XPS дулаалгатай хавтан /Ш2/	200мм
Туслах дам нуруу	160мм
Дам нуруу	

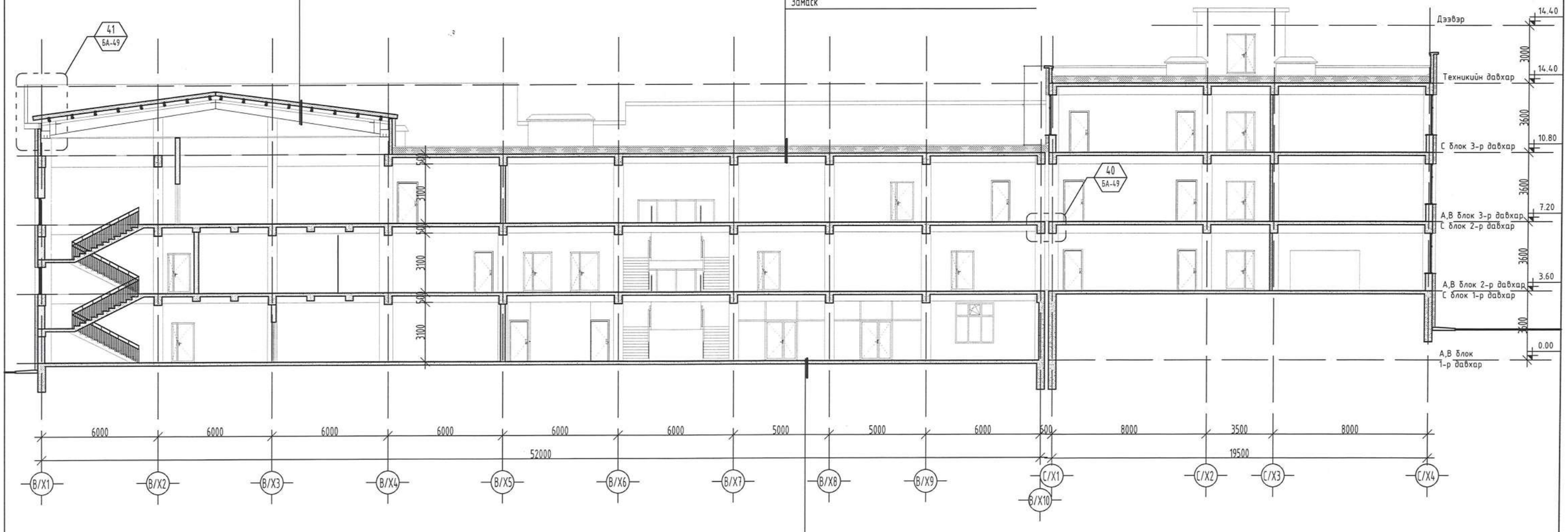

Шалны өнгөлгөө материал	
Тортой цементен тэгшилгээ	М150 50мм
Төмөр бетон хучилт	160мм
Дулаалга XPS	100мм
Ус тусгаарлагч	1ує
Нягтруулсан хөрс	

Зураг төсөөд магадлал хийсэн
ЭКСПЕРТ № 1-78
(гарын үсэг)
он сар өдөр
2024.09.17
эсэх
БАРИЛГЫН ХӨГЖЛИЙН ТӨВ

ЗӨВШӨӨРӨЛЦСӨН		
	Гарын үсэг	Нэр
ББ		С.Лхагвасүрэн
ХАС		Д.Зоригбаатар
ЦБУ		Ш.Батсайхан
ХТ, ДГ		Э.Саруулманлай
ХД		Т.Пүрэвзагд

SMART PROJECT

БАРИЛГЫН ЗУРАГ ТӨСЛИЙН "СМАРТ ПРОХЕКТ" ХХК УТАС: 88080121

Улаанбаатар хот, Баянгол дүүрэг, 13-р хороо
13 ДУГААР СУРГУУЛИЙН 640 СУУДАЛТАЙ ӨРГӨТГӨЛИЙН БАРИЛГА

ОГТЛОЛ 1-1

Ує шат: А3

Архитектор		Д.Чинзориг	Е.Г.Шифр: СП-01/2024	Масштаб: М1:200	Огноо: 2024
Гүйцэтгэсэн		Д.Чинзориг	Т.Г.Шифр:	Зургийн дугаар: БА-8	Хуудас: БА-71
Шалгасан		А.Чинболд			

МОНГОЛ УЛС
13-201 АТХ6599
Алтан өндөлийн
ОРГӨШСӨН ХЭЛТЭГ

ОГТЛОЛ 2-2

"А3" М1:200

Хуягт хар цаас	1ує
Хар цаас битум түрхлэг	2ує
Тортой цементэн тэгшилгээ	М150 50мм
Дулаалга налуулгатай /полиуретан 0,020w/m.k/	200-320мм
Ус чийг тусгаарлагч	1ує
Цементэн тэгшилгээ	М150 20мм
Төмөр бетон хучилт	160мм
Тэгшилгээ үе	10мм
Замаск	

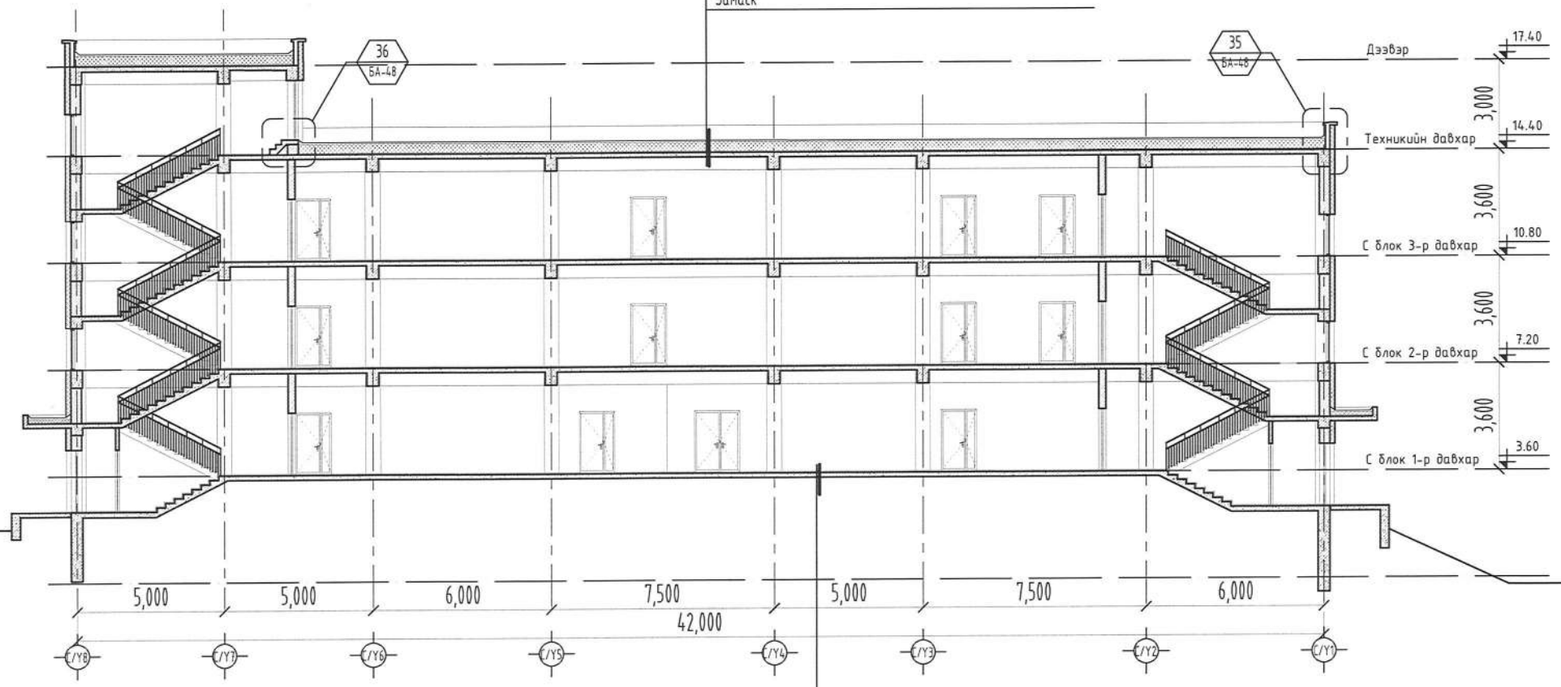

Шалны өнгөлгөө материал	
Тортой цементэн тэгшилгээ	М150 50мм
Төмөр бетон хучилт	160мм
Дулаалга XPS	100мм
Ус тусгаарлагч	1ує
Нягтруулсан хөрс	

Зураг төсөлд магадлал хийсэн
ЭКСПЕРТ № 1-78
(Гарын үсэг)
Баяр сар 09 өдөр
2024.09.17 оны
БАРИЛГЫН ХӨГЖЛИЙН ТӨВ

ЗӨВШӨӨРӨЛЦСӨН		
	Гарын үсэг	Нэр
ББ		С.Лхагвасүрэн
ХАС		Д.Зоригбаатар
ЦБУ		Ш.Батсайхан
ХТ, ДГ		Э.Саруулманлай
ХД		Т.Пүрэвзагд

SMART PROJECT

БАРИЛГЫН ЗУРАГ ТӨСЛИЙН "СМАРТ ПРОЖЕКТ" ХХК УТАС: 88080121

Улаанбаатар хот, Баянгол дүүрэг, 13-р хороо
13 ДУГААР СУРГУУЛИЙН 640 СУУДАЛТАЙ ӨРГӨТГӨЛИЙН БАРИЛГА

ОГТЛОЛ 2-2

Үе шат: А3

Архитектор		Д.Чинзориг	Е.Г.Шифр: СП-01/2024	Масштаб: М1:200	Огноо: 2024
Гүйцэтгэсэн		Д.Чинзориг	Т.Г.Шифр:	Зургийн дугаар: БА-9	Хуудас: БА-71
Шалгасан		А.Чинболд			

МОНГОЛ УЛС
13-201 ТХ6599
Баянгол дүүргийн Засаг даргын Хэрэгжүүлэх ажлын газрын дарга
2022 05

ОГТЛОЛ 3-3

"А3" М1:200

Хуягт хар цаас	1ує
Хар цаас битум түрхлэг	2ує
Тортой цементэн тэгшилгээ	М150 50мм
Дулаалга налуулгатай /полиуретан 0,020w/m.k/ 200-320мм	
Ус чийг тусгаарлагч	1ує
Цементэн тэгшилгээ	М150 20мм
Төмөр бетон хучилт	160мм
Тэгшилгээ үе	10мм
Замаск	

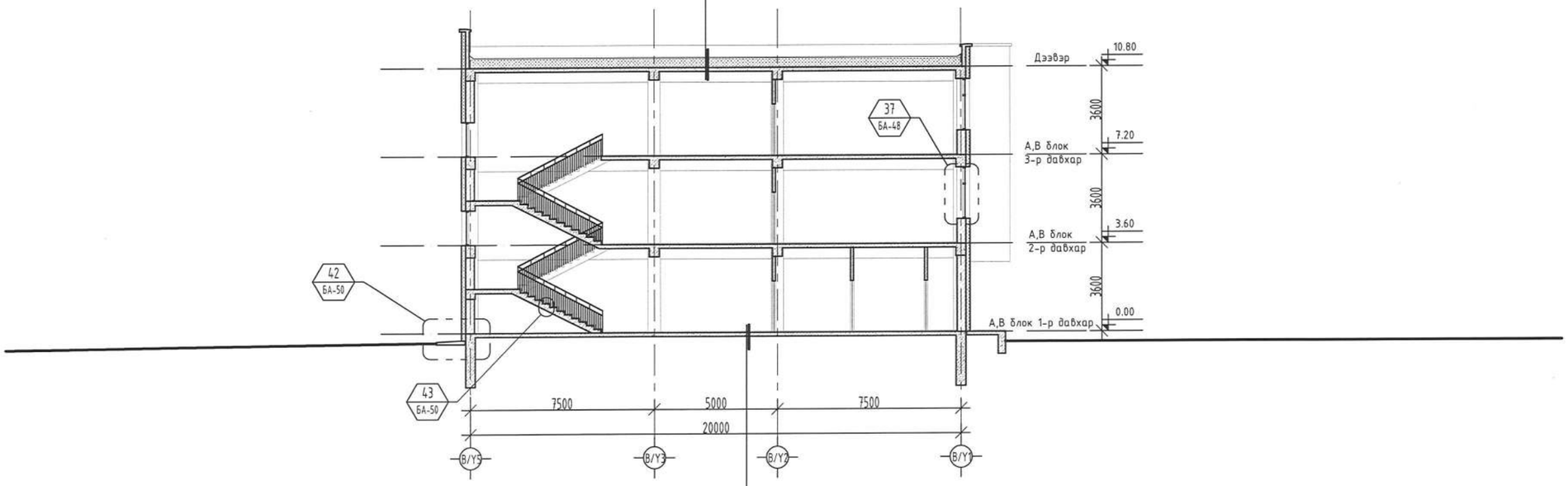

Шалны өнгөлгөө материал	
Тортой цементэн тэгшилгээ	М150 50мм
Төмөр бетон хучилт	160мм
Дулаалга XPS	100мм
Ус тусгаарлагч	1ує
Нягтруулсан хөрс	

Зураг төсөл магадлал хийсэн
ЭКСПЕРТ
р-78
2024.09.17
Барилгын хөгжлийн гэв

Улаанбаатар хот, Баянгол дүүрэг, 13-р хороо
13 ДҮГААР СУРГУУЛИЙН 640 СУУДАЛТАЙ ӨРГӨТГӨЛИЙН БАРИЛГА

SMART PROJECT
БАРИЛГЫН ЗУРАГ ТӨСЛИЙН "СМАРТ ПРОЖЕКТ" ХХК УТАС: 88080121

ОГТЛОЛ 3-3					Ує шат: А3
Архитектор	Д.Чинзориг	Е.Г.Шифр: СП-01/2024	Масштаб: М1:200	Огноо: 2024
Гүйцэтгэсэн	Д.Чинзориг	Т.Г.Шифр:	Зургийн дугаар: БА-10	Хуудас: БА-71
Шалгасан	А.Чянболд			

МОНГОЛ УЛС АТХ6599 13 204 Алтан Сүлдийн Улаанбаатар хот Нарны замын 5 Монгол Улсын Архитектурчдын Нэгдэл

ОГТЛОЛ 4-4

"А3" М1:200

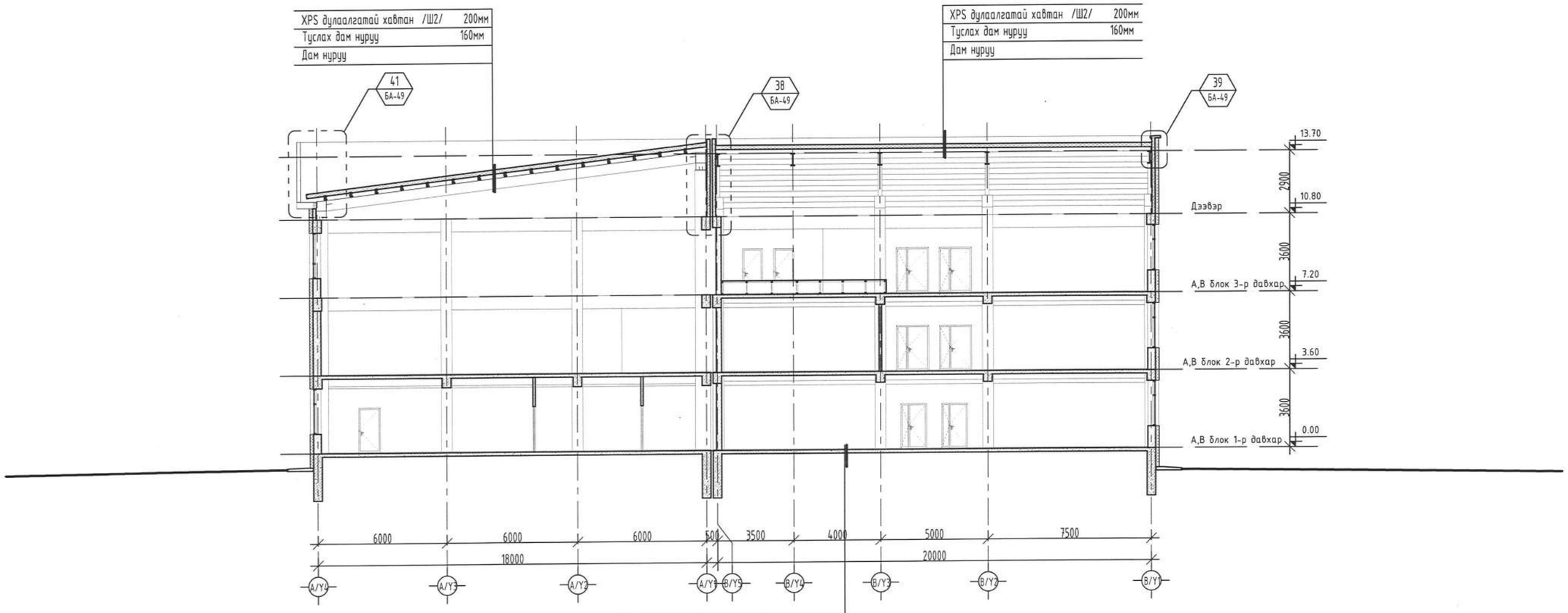

Шалны өнгөлгөө материал	
Тортой цементэн тэгшилгээ	М150 50мм
Төмөр бетон хучилт	160мм
Дулаалга XPS	100мм
Чс тусгаарлагч	1ує
Нягтруулсан хөрс	

Зураг төсөлд магадлал хийсэн
ЭКСПЕРТ № 1-78
Баталгаа гаргах үсэг
он сар өдөр
2024.09.17
Барилгын хөгжлийн төв

SMART PROJECT
БАРИЛГЫН ЗУРАГ ТӨСЛИЙН "СМАРТ ПРОЖЕКТ" ХХК
УТАС: 88080121

Улаанбаатар хот, Баянгол дүүрэг, 13-р хороо
13 ДУГААР СУРГУУЛИЙН 640 СУУДАЛТАЙ ӨРГӨТГӨЛИЙН БАРИЛГА

ОГТЛОЛ 4-4

Ує шат: А3

Архитектор		Д.Чинзориг	Е.Г.Шифр: СП-01/2024	Масштаб: М1:200	Огноо: 2024
Гүйцэтгэсэн		Д.Чинзориг	Т.Г.Шифр:	Зургийн дугаар: БА-11	Хуудас: БА-71
Шалгасан		А.Уянболд			

МОНГОЛ УЛС ... УЯНБОЛД ... МЭРГЭШСЭН АРХИТЕКТОР 2022-2025

ДЭЭВРИЙН БАЙГУУЛАЛТ

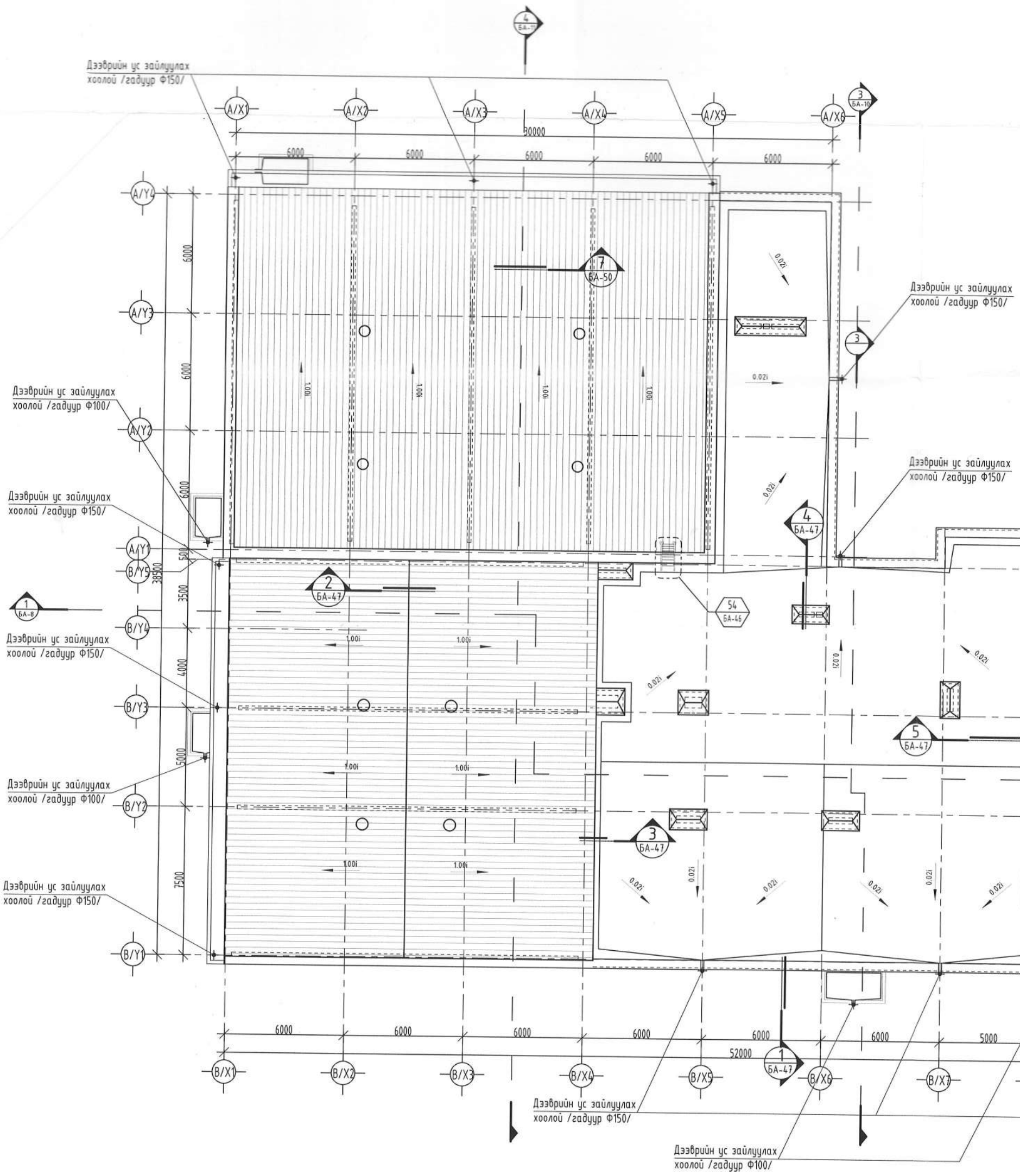

БЛОКЧИЛСОН СХЕМ

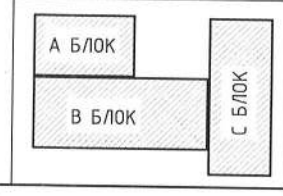

"А2" М1:200

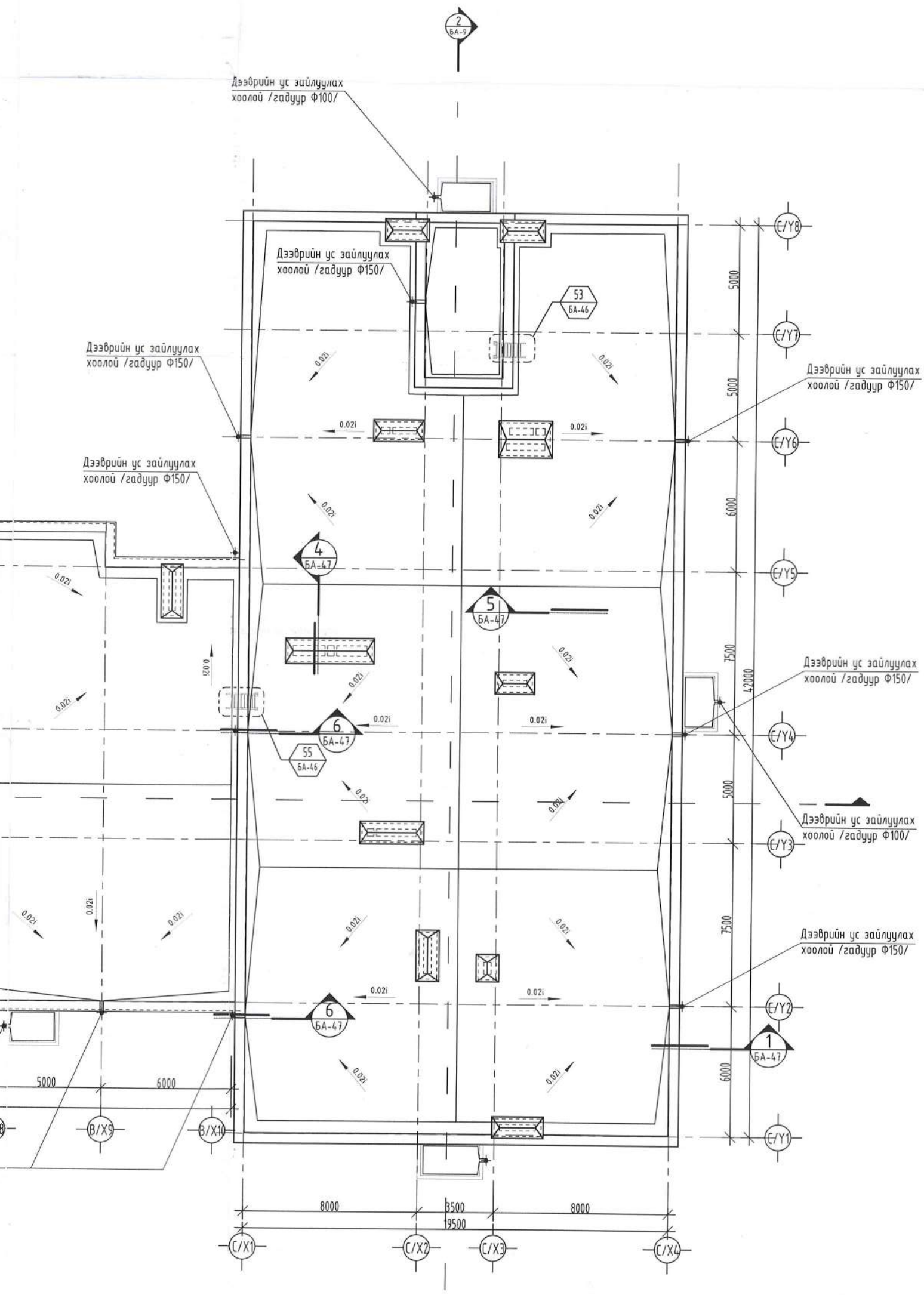

Зураг төсөлд магадлал хийсэн
ЭКСПЕРТ № 1-78
/Гарын үсэг/
Баталсан ..... сар ..... өдөр
2024.09.17
БАРИЛГЫН ХӨГЖЛИЙН ТӨВ

ЗӨВШӨӨРӨЛЦСӨН		
	Гарын үсэг	Нэр
ББ		С.Лхагвасүрэн
ХАС		Д.Зоригбаатар
ЦБУ		Ш.Батсайхан
ХТ, ДГ		Э.Саруулманлай
ХД		Т.Пүрэвзагд

ТАНИХ ТЭМДЭГ:

Ц-1 Цонхны дугаар

0.00 Түвшин

Х-1 Хаалганы дугаар

1 БА- Огтлол

- Хөнгөн блокон хана
- Тоосгон хана
- Төмөр бетон хана

SMART PROJECT

БАРИЛГЫН ЗУРАГ ТӨСЛИЙН "СМАРТ ПРОЖЕКТ" ХХК УТАС: 88080121

Улаанбаатар хот, Баянгол дүүрэг, 13-р хороо
13 ДУГААР СУРГУУЛИЙН 640 СУУДАЛТАЙ ӨРГӨТГӨЛИЙН БАРИЛГА

ДЭЭВРИЙН БАЙГУУЛАЛТ					Ye шат: А3
Архитектор	Д.Чинзориг	Е.Г.Шифр: СП-01/2024	Масштаб: М1:200	Огноо: 2024
Гүйцэтгэсэн	Д.Чинзориг	Т.Г.Шифр:	Зургийн дугаар: БА-12	Хуудас: БА-71
Шалгасан	А.Уянболд			

НҮҮР ТАЛ В/Х1-С/Х4

"А3" М1:200

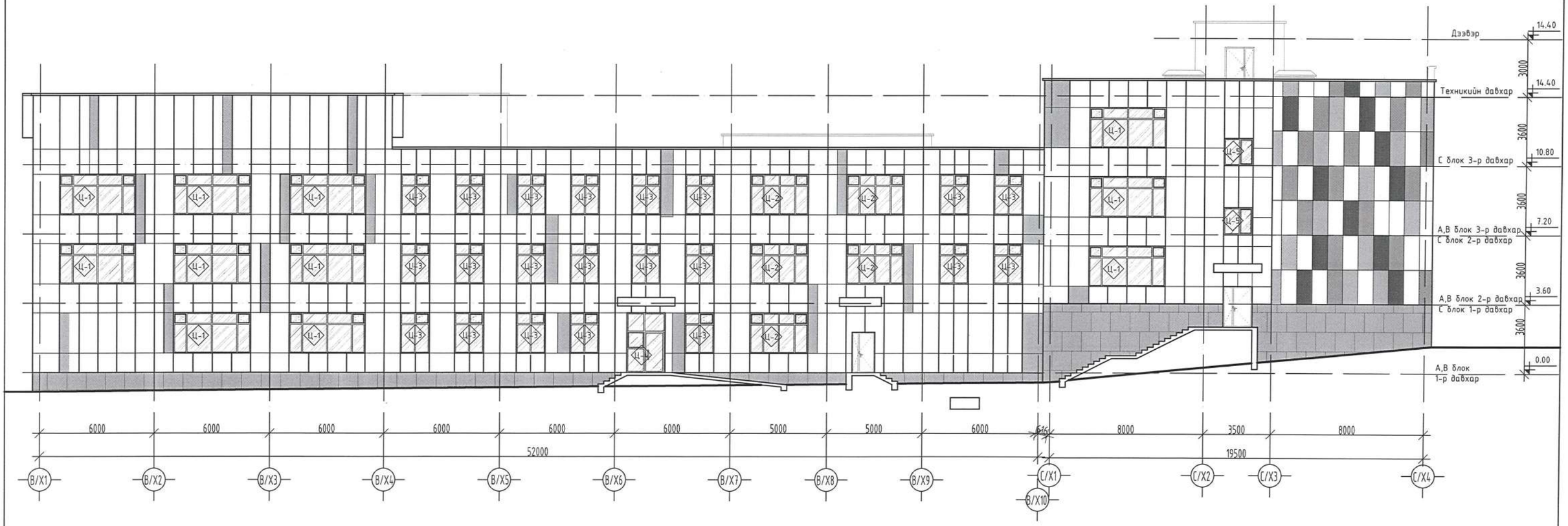

ТАНИХ ТЭМДЭГ

- Цагаан өнгийн металл хавтан / CMYK C00%, M00%, Y00%, K00% / RAL 9010 Pure white
- Цайвар улбар шар өнгийн металл хавтан / CMYK C00%, M41%, Y96%, K00% / RAL 2007 Luminous bright orange
- Улаан өнгийн металл хавтан / CMYK C00%, M87%, Y100%, K00% / RAL 2004 Pure orange
- Улаан өнгийн металл хавтан / CMYK C22%, M96%, Y100%, K14% / RAL 3000 flame red
- Хар саарал өнгийн Чулуун хавтан / CMYK C56%, M56%, Y52%, K15% /

Зураг төсөлд магадлал хийсэн
ЭКСПЕРТ № 1-78
(Гарын үсэг)
Овог нэр
2024.09.17
БАРИЛГЫН ХӨГЖЛИЙН ТӨВ

ЗӨВШӨӨРӨЛЦСӨН		
	Гарын үсэг	Нэр
ББ		С.Лхагвасүрэн
ХАС		Д.Зоригбаатар
ЦБУ		Ш.Батсайхан
ХТ, ДГ		Э.Саруулманлай
ХД		Т.Пүрэвзагд

SMART PROJECT

БАРИЛГЫН ЗУРАГ ТӨЛӨЛТ
"СМАРТ ПРОЖЕКТ" ХХК
УТАС: 88080121

Улаанбаатар хот, Баянгол дүүрэг, 13-р хороо
13 ДУГААР СУРГУУЛИЙН 640 СУУДАЛТАЙ ӨРГӨТГӨЛИЙН БАРИЛГА

НҮҮР ТАЛ В/Х1-С/Х4

Ye шат: А3

Архитектор		Д.Чинзориг	Е.Г.Шифр: СП-01/2024	Масштаб: М1:200	Огноо: 2024
Гүйцэтгэгч		Д.Чинзориг	Т.Г.Шифр:	Зургийн дугаар: БА-13	Хуудас: БА-71
Шалгасан		А.Чимэдолд			

МОНГОЛ УЛС
13-201
Алтан ... ХХК
Мэргэшсэн инженер

НҮҮР ТАЛ С/Х4-В/Х1

"А3" М1:200

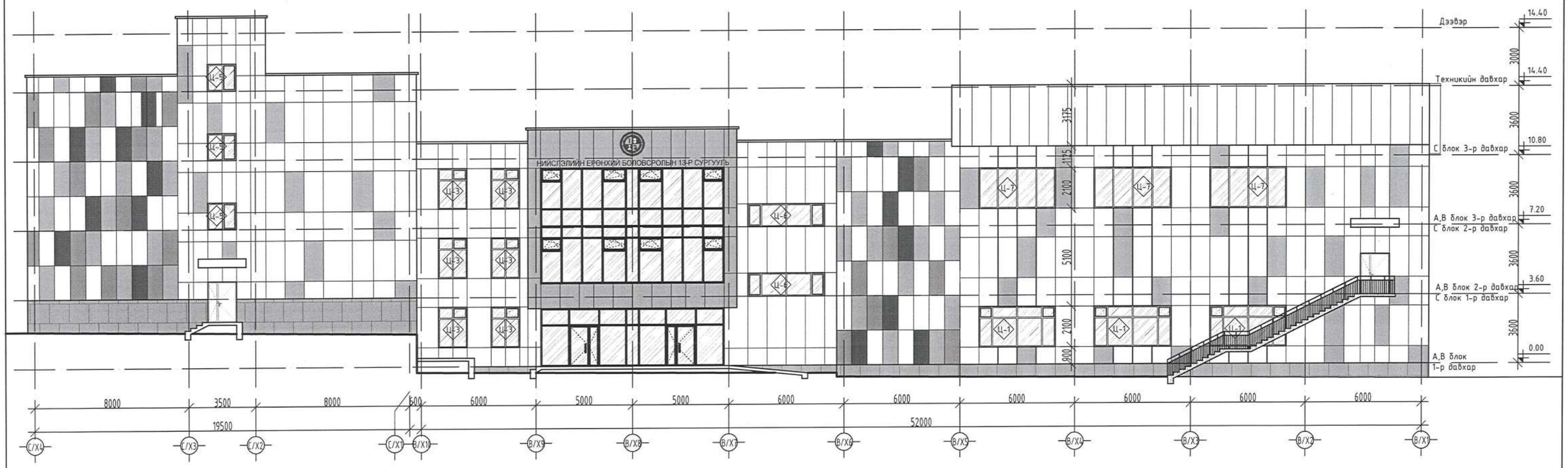

ТАНИХ ТЭМДЭГ

- Цагаан өнгийн металл хавтан / CMYK C00%, M00%, Y00%, K00% / RAL 9010 Pure white
- Цайвар улбар шар өнгийн металл хавтан / CMYK C00%, M41%, Y96%, K00% / RAL 2007 Luminous bright orange
- Улаан өнгийн металл хавтан / CMYK C00%, M87%, Y100%, K00% / RAL 2004 Pure orange
- Улаан өнгийн металл хавтан / CMYK C22%, M96%, Y100%, K14% / RAL 3000 flame red
- Хар саарал өнгийн Чулуун хавтан / CMYK C56%, M56%, Y52%, K15% /

Зураг төсөлд магадлал хийсэн
ЭКСПЕРТ № 1-78
/Гарын үсэг/
сар ... одор
2024.09.17
ЭСЭН
БАРИЛГЫН ДЭГЖЛИЙН ТӨВ

ЗӨВШӨӨРӨЛЦСӨН		
	Гарын үсэг	Нэр
ББ		С.Лхагвасүрэн
ХАС		Д.Зоригбаатар
ЦБУ		Ш.Батсайхан
ХТ, ДГ		Э.Сарууулманлай
ХД		Т.Пүрэвзагд

SMART PROJECT

БАРИЛГЫН ЗУРАГ ТӨСЛИЙН "СМАРТ ПРОЖЕКТ" ХХК
ҮТАС: 88080121

Улаанбаатар хот, Баянгол дүүрэг, 13-р хороо
13 ДУГААР СУРГУУЛИЙН 640 СУУДАЛТАЙ ӨРГӨТГӨЛИЙН БАРИЛГА

НҮҮР ТАЛ С/Х4-В/Х1

Үе шат: А3

Архитектор		Д.Чинзориг	Е.Г.Шифр: СП-01/2024	Масштаб: М1:200	Огноо: 2024
Гүйцэтгэсэн		Д.Чинзориг	Т.Г.Шифр:	Зургийн дугаар: БА-14	Хуудас: БА-71
Шалгасан		А.Ганболд			

МОНГОЛ УЛС
13-ДУГААР АТХ6590
АЛБАН ЖИШИГ
УЛААНБААТАР ХОТ
МЭРГЭШСЭН АРХИТЕКТОР
2022-2025

НҮҮР ТАЛ С/Y1-С/Y8

"А3" М1:200

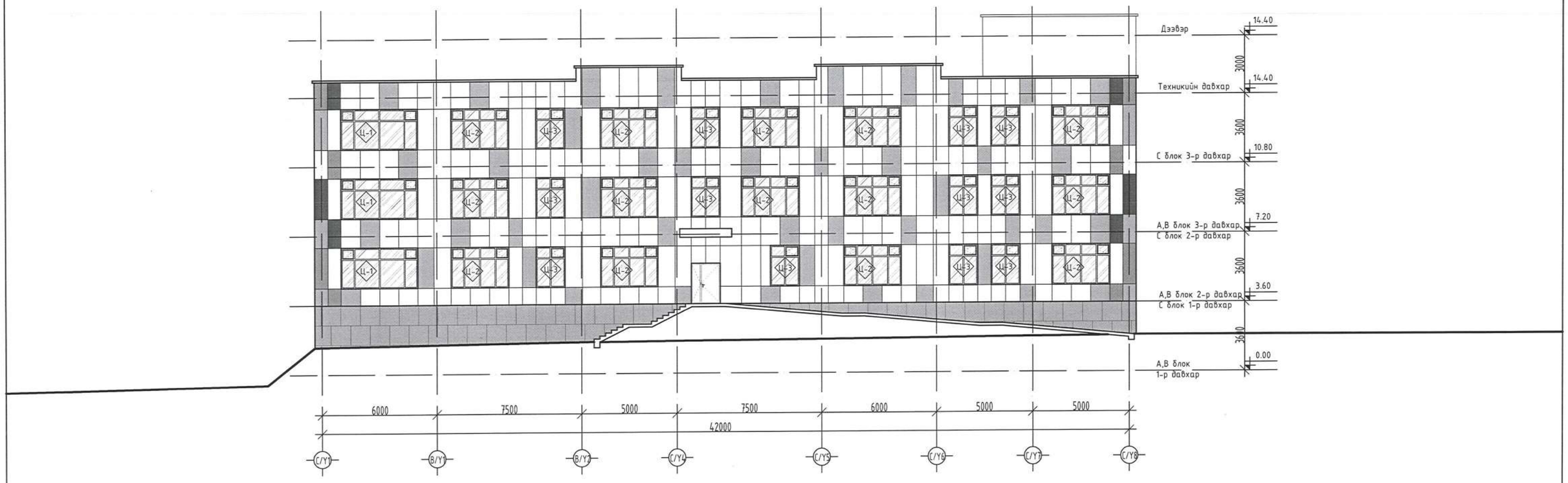

ТАНИХ ТЭМДЭГ

- Цагаан өнгийн металл хавтан / CMYK C00%, M00%, Y00%, K00% / RAL 9010 Pure white
- Цайвар улбар шар өнгийн металл хавтан / CMYK C00%, M41%, Y96%, K00% / RAL 2007 Luminous bright orange
- Улаан өнгийн металл хавтан / CMYK C00%, M87%, Y100%, K00% / RAL 2004 Pure orange
- Улаан өнгийн металл хавтан / CMYK C22%, M96%, Y100%, K14% / RAL 3000 flame red
- Хар саарал өнгийн Чулуун хавтан / CMYK C56%, M56%, Y52%, K15% /

Зураг төсөвт мэргэжлэл хяналт
ЭКСПЕРТИЙН ДҮГНЭЛТ
1-78
2024.09.12
БАРИЛГЫН ХЕГЖЛИЙН ТӨВ

SMART PROJECT БАРИЛГЫН ЗУРАГ ТӨСЛИЙН "СМАРТ ПРОЖЕКТ" ХХК УТАС: 88080121	Улаанбаатар хот, Баянгол дүүрэг, 13-р хороо 13 ДҮГААР СУРГУУЛИЙН 640 СУУДАЛТАЙ ӨРГӨТГӨЛИЙН БАРИЛГА				
	НҮҮР ТАЛ С/Х4-В/Х1				Ye шат: А3
Архитектор		Д.Чинзориг	Е.Г.Шифр: СП-01/2024	Масштаб: М1:200	Огноо: 2024
Гүйцэтгэгч		Д.Чинзориг	Т.Г.Шифр:	Зургийн дугаар: БА-15	Хуудас: БА-71
Шалгасан		А.Чинболд			

ЭРГЭШСЭН ЗОХИОГЧИЙН ГЭРЧИГ 13-201 АТХ6500

НҮҮР ТАЛ С/Y8-С/Y1

"А3" М1:200

ТАНИХ ТЭМДЭГ

- Цагаан өнгийн металл хавтан / CMYK C00%, M00%, Y00%, K00% / RAL 9010 Pure white
- Цайвар улбар шар өнгийн металл хавтан / CMYK C00%, M41%, Y96%, K00% / RAL 2007 Luminous bright orange
- Улаан өнгийн металл хавтан / CMYK C00%, M87%, Y100%, K00% / RAL 2004 Pure orange
- Улаан өнгийн металл хавтан / CMYK C22%, M96%, Y100%, K14% / RAL 3000 flame red
- Хар саарал өнгийн Чулуун хавтан / CMYK C56%, M56%, Y52%, K15% /

Зураг төсөвт магадлал хийсэн
Экспертийн дүгнэлт 98
Баталсан
2024.09.17
Барилгын хөгжлийн төв
Заспартан ЭСЭХ

SMART PROJECT
БАРИЛГЫН ЗУРАГ ТӨСЛИЙН "СМАРТ ПРОЖЕКТ" ХХК УТАС: 88080121

Улаанбаатар хот, Баянгол дүүрэг, 13-р хороо
13 ДУГААР СУРГУУЛИЙН 640 СУУДАЛТАЙ ӨРГӨТГӨЛИЙН БАРИЛГА

НҮҮР ТАЛ С/Х4-В/Х1

Ye шат: А3

Архитектор		Д.Чинзориг	Е.Г.Шифр: СП-01/2024	Масштаб: М1:200	Огноо: 2024
Гүйцэтгэсэн		Д.Чинзориг	Т.Г.Шифр:	Зургийн дугаар: БА-16	Хуудас: БА-71
Шалгасан		А.Чанболд			

МОНГОЛ УЛСЫН АЛТАН ДУНДЫН ҮЗЭСГЭЛЭН МЭРГЭЖЛИЙН ХЯНАЛТ ТАТГАЛЗАХ АРГА ХЭМЖЭЭ МА-ВА 2022-2025

НҮҮР ТАЛ А/Y4-В/Y1

"А3" М1:200

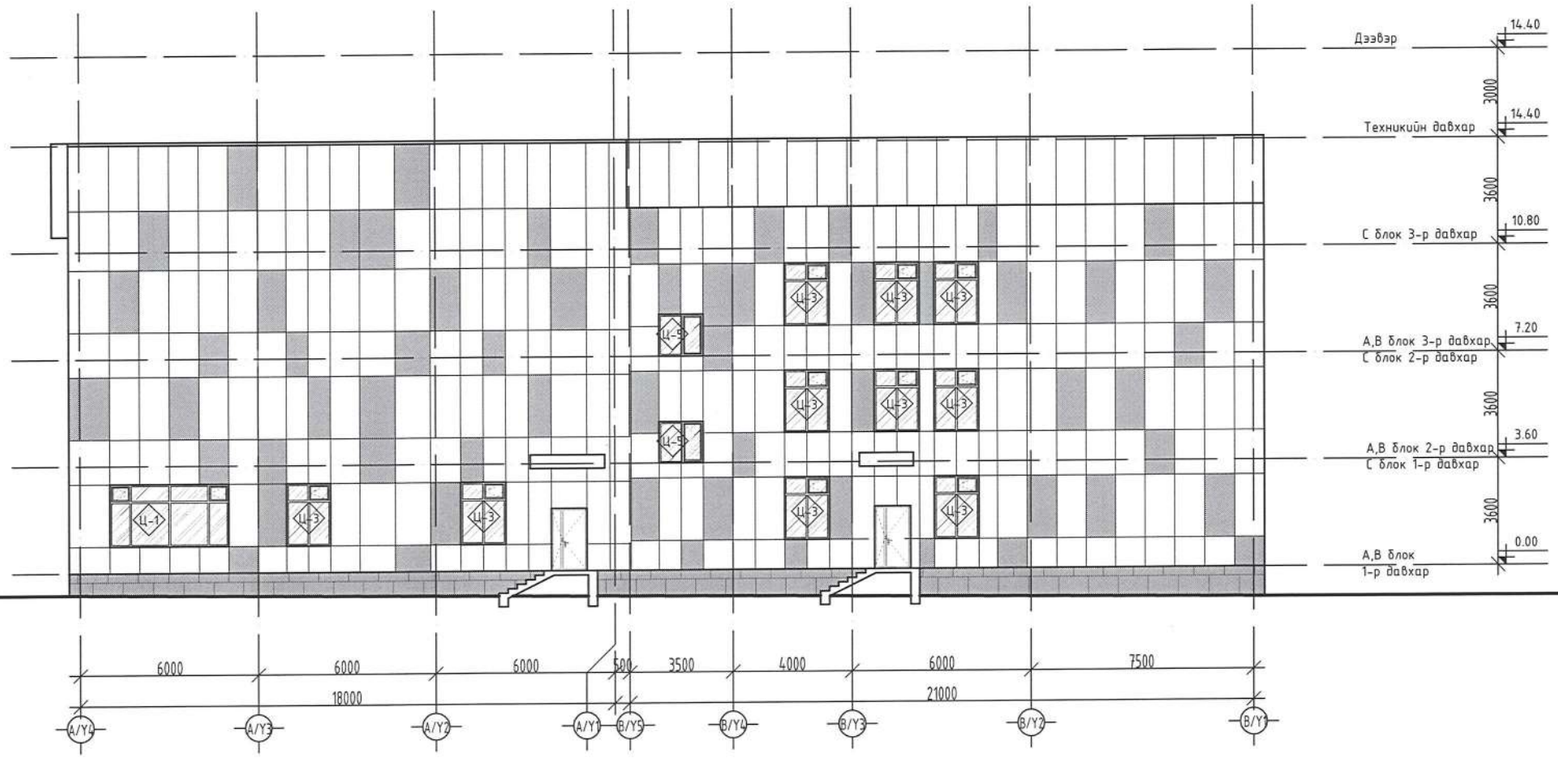

ТАНИХ ТЭМДЭГ

- Цагаан өнгийн металл хавтан / CMYK C00%, M00%, Y00%, K00% / RAL 9010 Pure white
- Цайвар улбар шар өнгийн металл хавтан / CMYK C00%, M41%, Y96%, K00% / RAL 2007 Luminous bright orange
- Улаан өнгийн металл хавтан / CMYK C00%, M87%, Y100%, K00% / RAL 2004 Pure orange
- Улаан өнгийн металл хавтан / CMYK C22%, M96%, Y100%, K14% / RAL 3000 flame red
- Хар саарал өнгийн Чулуун хавтан / CMYK C56%, M56%, Y52%, K15% /

Зураг төсөлд магадлал хийсэн
АКСПЕРТ №
1-78
2024.09.17
Засварлагч эсэх
БАРИЛГЫН ХӨГЖЛИЙН ТӨВ

SMART PROJECT БАРИЛГЫН ЗУРАГ ТӨСЛИЙН "СМАРТ ПРОЖЕКТ" ХХК УТАС: 88080121	Улаанбаатар хот, Баянгол дүүрэг, 13-р хороо 13 ДУГААР СУРГУУЛИЙН 640 СУУДАЛТАЙ ӨРГӨТГӨЛИЙН БАРИЛГА				
	НҮҮР ТАЛ А/Y4-В/Y1				Ye шат: А3
Архитектор		Д.Чинзориг	Е.Г.Шифр: СП-01/2024	Масштаб: М1:200	Огноо: 2024
Гүйцэтгэсэн		Д.Чинзориг	Т.Г.Шифр:	Зургийн дугаар: БА-17	Хуудас: БА-71
Шалгасан		А.Чанболд			

МОНГОЛ УЛС
13-201 АТХ6599
АЛТАН ГАЛЗЭЛИЙН ГРУПП
МЭРГЭШСЭН ЗУРАГЧИЙН ГЭРЭЭ

НҮҮР ТАЛ В/Y1-А/Y4

"А3" М1:200

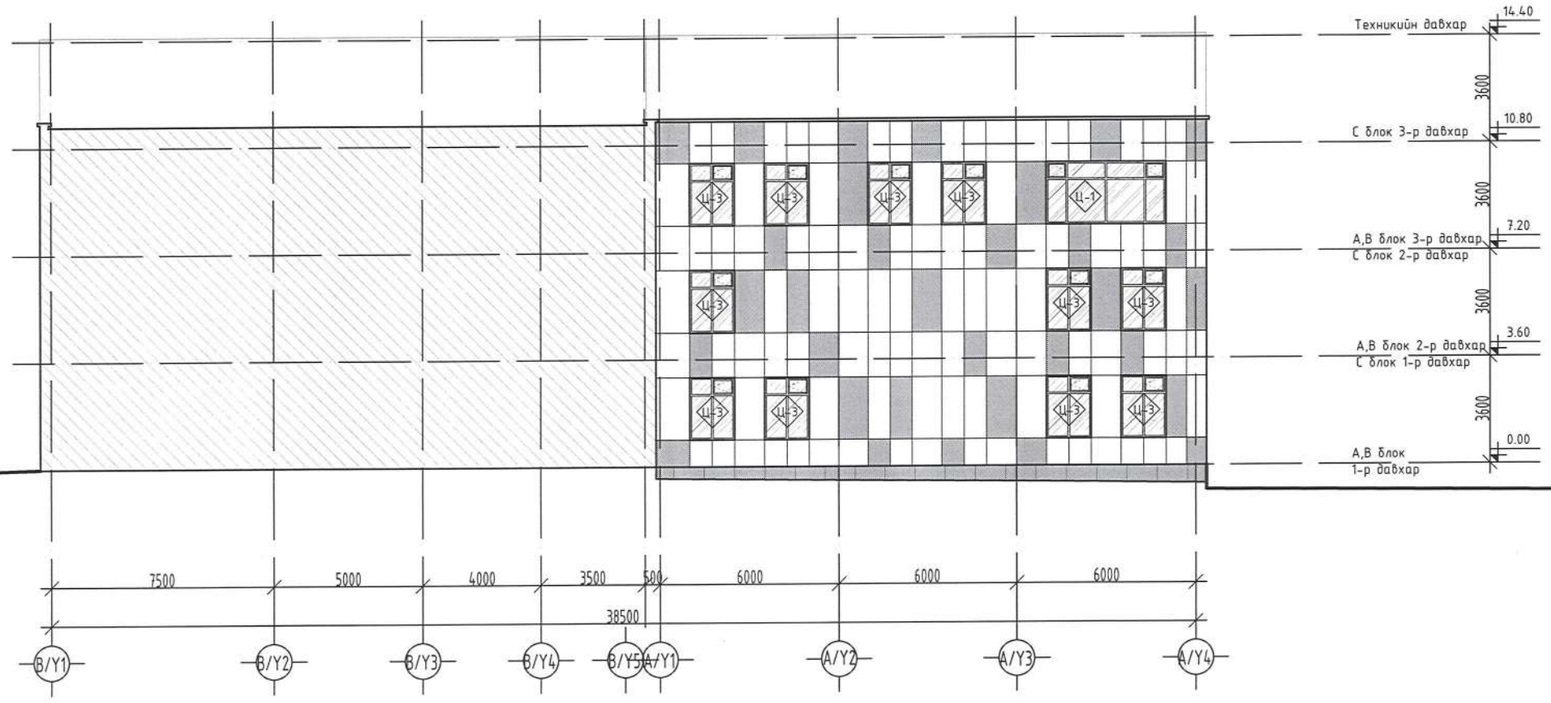

ТАНИХ ТЭМДЭГ

- Цагаан өнгийн металл хавтан / CMYK C00%, M00%, Y00%, K00% / RAL 9010 Pure white
- Цайвар улбар шар өнгийн металл хавтан / CMYK C00%, M41%, Y96%, K00% / RAL 2007 Luminous bright orange
- Улаан өнгийн металл хавтан / CMYK C00%, M87%, Y100%, K00% / RAL 2004 Pure orange
- Улаан өнгийн металл хавтан / CMYK C22%, M96%, Y100%, K14% / RAL 3000 flame red
- Хар саарал өнгийн Чулуун хавтан / CMYK C56%, M56%, Y52%, K15% /

Зураг төсөлд магадлал үнэлэн
ЭКСПЕРТ №78
2024.09.17
Засвартай эсэх
БАРИЛГЫН ХӨГЖЛИЙН ГҮЙ

SMART PROJECT БАРИЛГЫН ЗУРАГ ТӨСЛИЙН "СМАРТ ПРОЖЕКТ" ХХК УТАС: 88080121	Улаанбаатар хот, Баянгол дүүрэг, 13-р хороо 13 ДУГААР СУРГУУЛИЙН 640 СУУДАЛТАЙ ӨРГӨТГӨЛИЙН БАРИЛГА				
	НҮҮР ТАЛ В/Y1-А/Y4				Үе шат: А3
Архитектор		Д.Чинзориг	Е.Г.Шифр: СП-01/2024	Масштаб: М1:200	Огноо: 2024
Гүйцэтгэсэн		Д.Чинзориг	Т.Г.Шифр:	Зургийн дугаар: БА-18	Хуудас: БА-71
Шалгасан		А.Цэнболд			

МОНГОЛЫН ХӨГЖЛИЙН БАНК
13-201 АТХ6599
АЛТАН ГАЗЛИЙН МЭРГЭШСЭН ИНЖЕНЕР

"А, В" БЛОК 1-Р ДАВХРЫН ТЕХНОЛОГИЙН БАЙГУУЛАЛТ

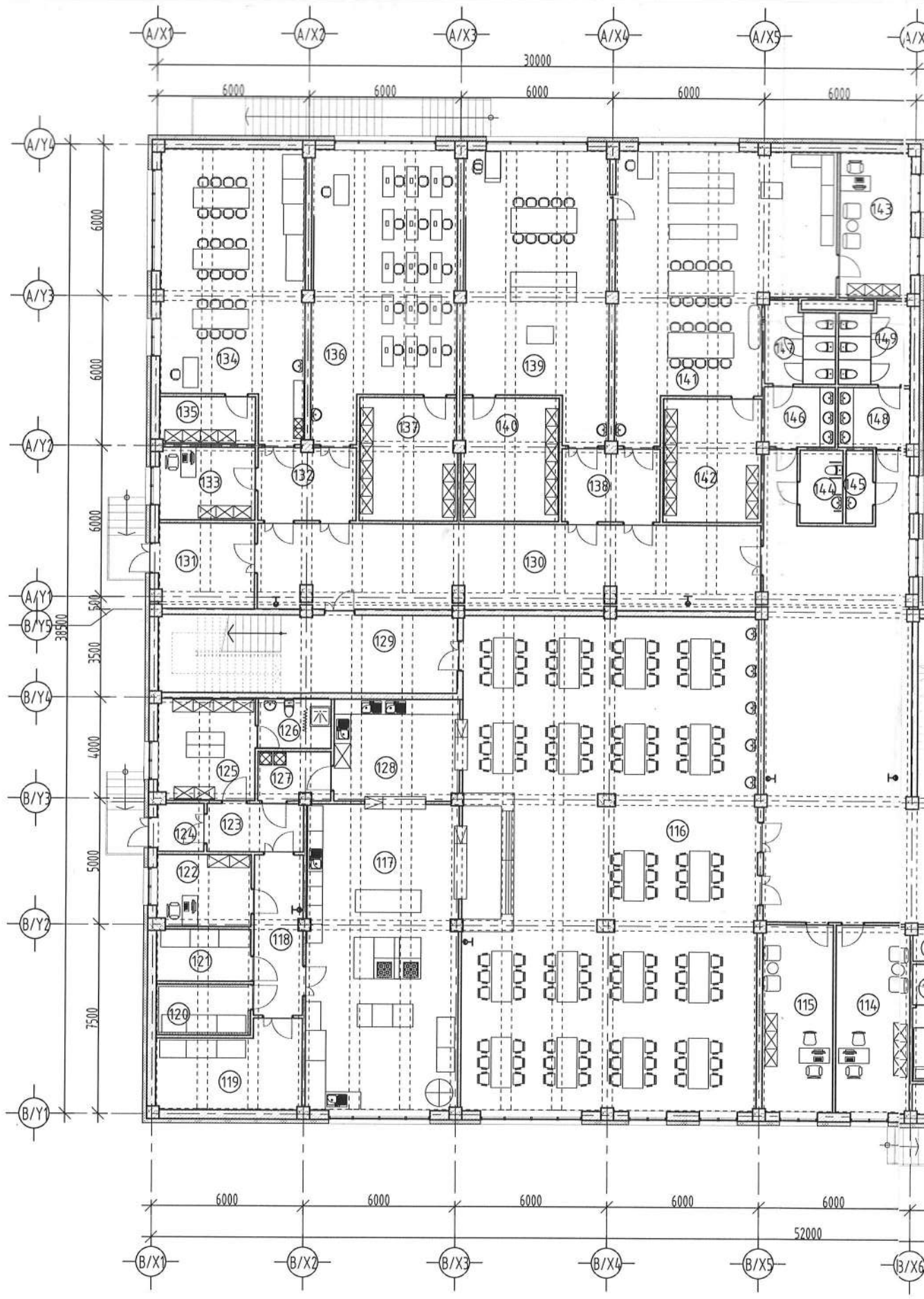

БЛОКЧИЛСОН СХЕМ

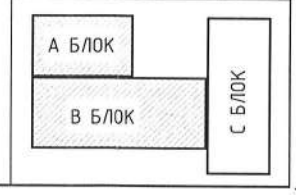

"А2" М1:200

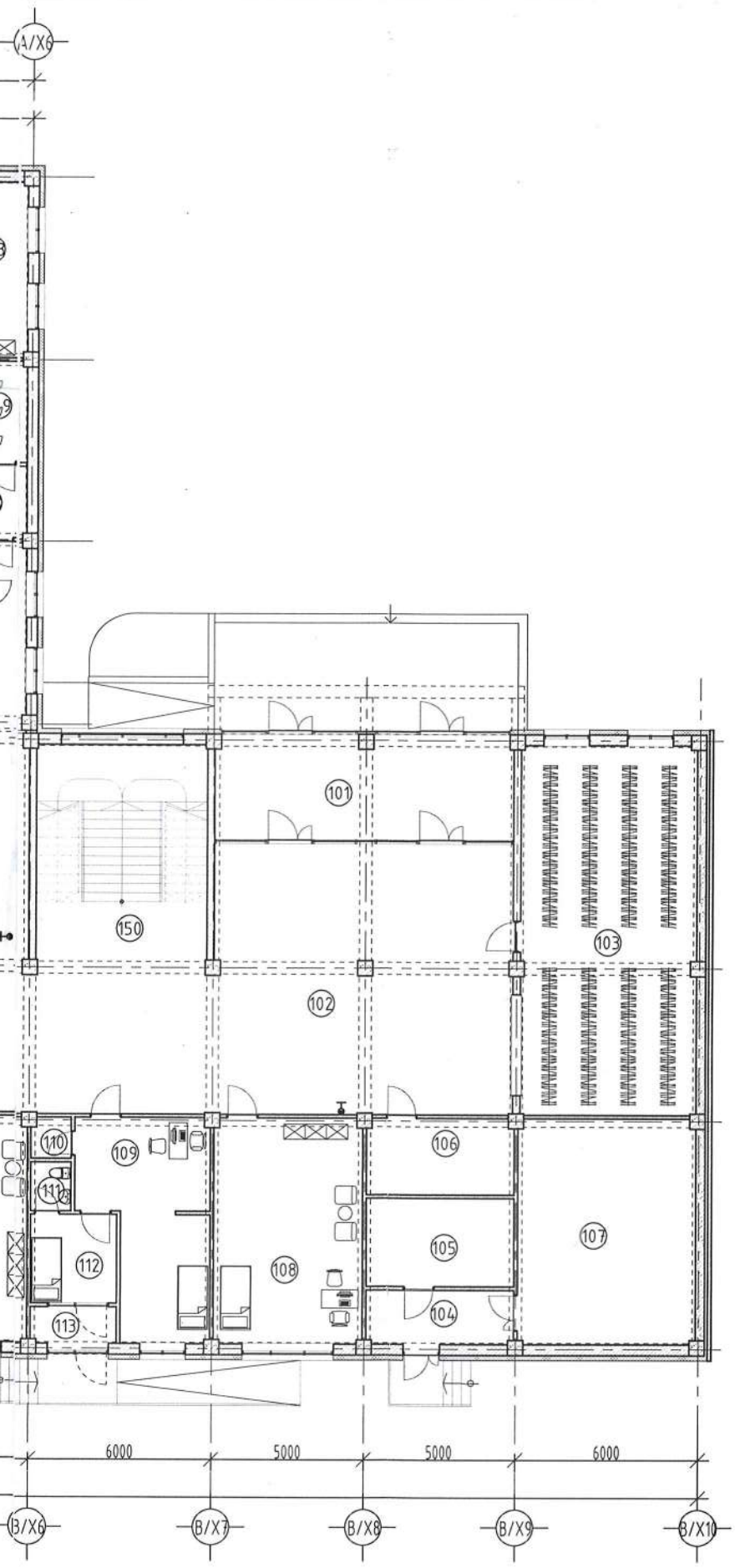

ӨРӨӨНИЙ ТОДОРХОЙЛОЛТ			
Д/д	Өрөө тасалгааны нэрс	Талбай /м²/	Шалны төрөл
101	Гонх	34.01	Чулуу
102	Хонгил	216.65	Чулуу
103	Өлгүүр	69.94	Хулдаас
104	Гонх	8.63	Бетон
105	Холбоо цахилгааны өрөө	14.05	Бетон
106	Серверийн өрөө	12.17	Бетон
107	Техникийн өрөө	43.14	Бетон
108	Сэтгэлзүйч	36.03	Хулдаас
109	Эмч нарын өрөө	26.20	Хулдаас
110	Агуулах	1.73	Хулдаас
111	Ариун цэврийн өрөө	2.11	Керамик
112	Тусгаарлах өрөө	8.17	Хулдаас
113	Гонх	3.35	Хулдаас
114	Нярав	21.28	Хулдаас
115	Нягтлан	20.86	Хулдаас
116	Хооллох заал /108 хүүхэд/	229.05	Хулдаас
117	Халуун цех	72.72	Керамик
118	Хонгил	12.24	Керамик
119	Агуулах	17.92	Бетон
120	Хүйтэн агуулах	6.37	Бетон
121	Агуулах	7.60	Бетон
122	Технологич	10.52	Хулдаас
123	Хонгил	7.24	Чулуу
124	Гонх	3.47	Чулуу
125	Хувцас солих	15.37	Керамик
126	Ариун цэврийн өрөө	5.64	Керамик
127	Хог хаягдлын өрөө	5.47	Керамик
128	Угаалгын хэсэг	19.92	Керамик
129	Шатны хонгил	36.50	Чулуу
130	Хонгил	66.00	Чулуу
131	Гонх	12.74	Чулуу
132	Хонгил	11.07	Хулдаас
133	Багшийн өрөө	10.85	Хулдаас
134	Талх нарийн боов	59.35	Хулдаас
135	Агуулах	7.07	Хулдаас
136	Оёдол	59.79	Хулдаас
137	Агуулах	18.73	Хулдаас
138	Хонгил	11.07	Хулдаас
139	Дархан	59.72	Хулдаас
140	Агуулах	18.73	Хулдаас
141	Мужаан	77.54	Хулдаас
142	Агуулах	18.83	Хулдаас
143	Багшийн өрөө	16.02	Хулдаас
144	Ариун цэврийн өрөө ХБИ	4.90	Керамик
145	Үйлчлэгчийн өрөө	3.00	Керамик
146	Ариун цэврийн өрөө ЭР	6.81	Керамик
147	Ариун цэврийн өрөө ЭР	8.94	Керамик
148	Ариун цэврийн өрөө ЭМ	6.58	Керамик
149	Ариун цэврийн өрөө ЭМ	8.61	Керамик
150	Шатны хонгил	39.69	Чулуу
БҮГД		1494.39	
НИЙТ		6498	

Зураг төсөлд магадлал хийсэн
ЭКСПЕРТ
Магадлалын гэрчилгээний дугаар
Магадлалын гэрчилгээ олгосон огноо
Баталгаат этгээд
БАРИЛГЫН ХӨГЖЛИЙН ГТӨ

ЗӨВШӨӨРӨЛЦСӨН		
	Гарын үсэг	Нэр
ББ		С.Лхагвасүрэн
ХАС		Д.Зоригбаатар
ЦБУ		Ш.Батсайхан
ХТ, ДГ		Э.Саруулманлай
ХД		Т.Пүрэвзагд

ТАНИХ ТЭМДЭГ:

Ц-1 Цонхны дугаар

0.00 Түвшин

Х-1 Хаалганы дугаар

БА- Огтлол

- Хөнгөн блокон хана
- Тоосгон хана
- Төмөр бетон хана

SMART PROJECT

БАРИЛГЫН ЗУРАГ ТӨСЛИЙН "СМАРТ ПРОЖЕКТ" ХХК УТАС: 88080121

Улаанбаатар хот, Баянгол дүүрэг, 13-р хороо
13 ДУГААР СУРГУУЛИЙН 640 СУУДАЛТАЙ ӨРГӨТГӨЛИЙН БАРИЛГА

"А, В" БЛОК 1-Р ДАВХРЫН ТЕХНОЛОГИЙН БАЙГУУЛАЛТ

Ye шат: А3

Архитектор		Д.Чинзориг	Е.Г.Шифр: СП-01/2024	Масштаб: М1:200	Огноо: 2024
Гүйцэтгэсэн		Д.Чинзориг	Т.Г.Шифр:	Зургийн дугаар: ТХ-1	Хуудас: БА-71
Шалгасан		А.Уянболд			

"А, В" БЛОК 2-Р ДАВХАР С БЛОК 1-Р ДАВХРЫН ТЕХНОЛОГИЙН БАЙГУУЛАЛТ

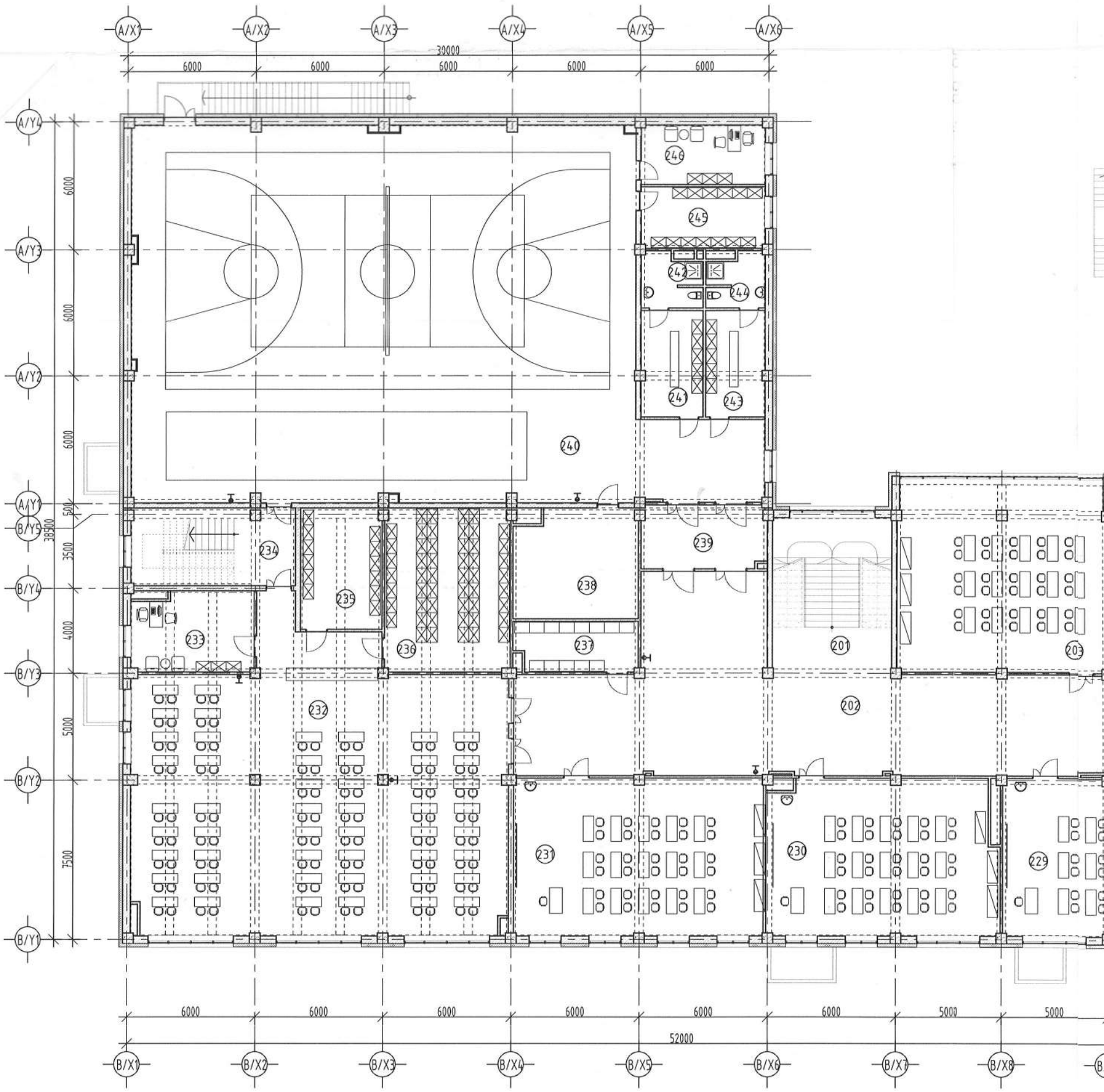

БЛОКЧИЛСОН СХЕМ

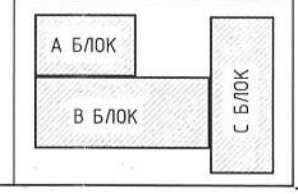

"А2" М1:200

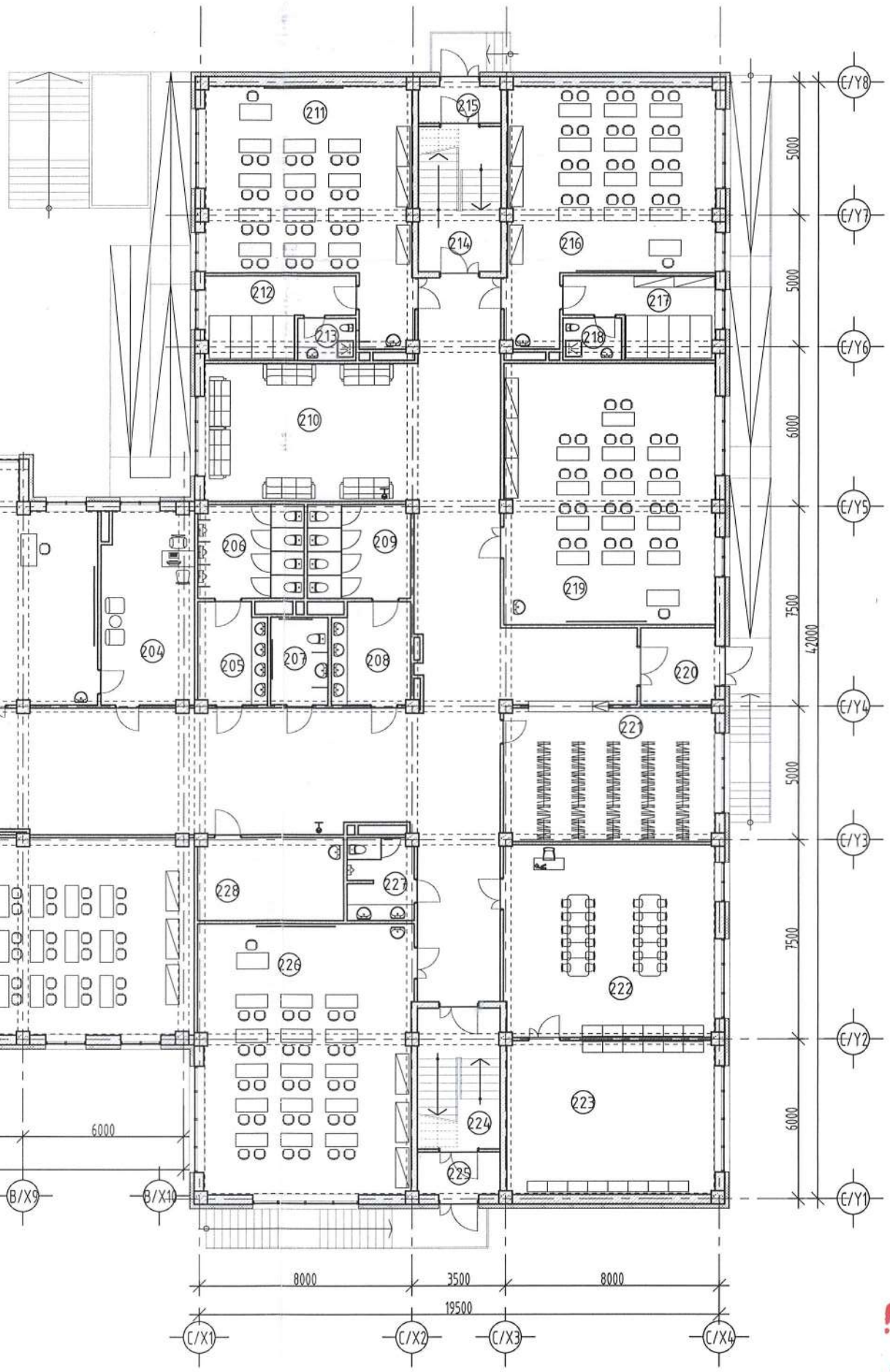

ӨРӨӨНИЙ ТОДОРХОЙЛОЛТ			
Д/д	Өрөө тасалгааны нэрс	Талбай /м²/	Шалны төрөл
201	Шатны хонгил	39.69	Чулуу
202	Хонгил	330.78	Чулуу
203	Химийн кабинет	110.16	Хулдаас
204	Багшийн өрөө	24.74	Хулдаас
205	Ариун цэврийн өрөө ЭР	9.73	Керамик
206	Ариун цэврийн өрөө ЭР	14.02	Керамик
207	Ариун цэврийн өрөө ХБИ	7.15	Керамик
208	Ариун цэврийн өрөө ЭМ	11.16	Керамик
209	Ариун цэврийн өрөө ЭМ	13.59	Керамик
210	Завсарлах танхим	40.80	Чулуу
211	Бага анги /24 хүүхэд/	59.19	Хулдаас
212	Амрах өрөө	14.17	Хулдаас
213	Ариун цэврийн өрөө	3.47	Керамик
214	Шатны хонгил	16.31	Чулуу
215	Гонх	4.94	Чулуу
216	Бага анги /24 хүүхэд/	59.19	Хулдаас
217	Амрах өрөө	14.17	Хулдаас
218	Ариун цэврийн өрөө	3.47	Керамик
219	Анги /25 хүүхэд/	77.53	Хулдаас
220	Гонх	8.03	Чулуу
221	Өлгүүр	39.51	Хулдаас
222	Өдөр өнжүүлэх	57.09	Хивсэнцэр
223	Тоглох амрах өрөө	44.96	Хивсэнцэр
224	Шатны хонгил	16.31	Чулуу
225	Гонх	4.94	Чулуу
226	Анги /30 хүүхэд/	80.51	Хулдаас
227	Ариун цэврийн өрөө	7.63	Керамик
228	Үйлчлэгчийн өрөө	17.09	Керамик
229	Анги /30 хүүхэд/	83.58	Хулдаас
230	Анги /30 хүүхэд/	81.28	Хулдаас
231	Анги /30 хүүхэд/	86.34	Хулдаас
232	Номын сан /100 хүүхэд/	231.94	Хулдаас
233	Номын санч	21.04	Хулдаас
234	Шатны хонгил	28.00	Чулуу
235	Ховор номын фонт	21.81	Хулдаас
236	Номын фонт	45.17	Хулдаас
237	Архив	13.39	Хулдаас
238	Агуулах	29.44	Хулдаас
239	Хонгил	17.30	Хулдаас
240	Спорт заал	442.50	Мод
241	Хувцас солих өрөө ЭР	14.56	Хулдаас
242	Ариун цэврийн өрөө ЭР	6.89	Керамик
243	Хувцас солих өрөө ЭМ	13.99	Хулдаас
244	Ариун цэврийн өрөө ЭМ	6.58	Керамик
245	Агуулах	16.63	Хулдаас
246	Багшийн өрөө	16.07	Хулдаас
БҮГД		2306.84	
НИЙТ		6498	

Зураг төсөлд магадлал хийсэн
ЭКСПЕРТИЙН ДҮГНЭЛТ
№ 1-78
2024.09.17
Засварлагч эсэх
БАРИЛГЫН ХӨГЖЛИЙН ТӨВ

ЗӨВШӨӨРӨЛЦСӨН		
	Гарын үсэг	Нэр
ББ		С.Лхагвасүрэн
ХАС		Д.Зоригбаатар
ЦБУ		Ш.Батсайхан
ХТ, ДГ		Э.Саруулманлай
ХД		Т.Пүрэвзагд

ТАНИХ ТЭМДЭГ:

Ц-1 Цонхны дугаар

0.00 Түвшин

Х-1 Хаалганы дугаар

1 БА- Огцолол

- Хөнгөн блокон хана
- Тоосгон хана
- Төмөр бетон хана

SMART PROJECT

БАРИЛГЫН ЗУРАГ ТӨСЛИЙН "СМАРТ ПРОЖЕКТ" ХХК УТАС: 88080121

Улаанбаатар хот, Баянгол дүүрэг, 13-р хороо
13 ДУГААР СУРГУУЛИЙН 640 СУУДАЛТАЙ ӨРГӨТГӨЛИЙН БАРИЛГА

"А, В" БЛОК 2-Р ДАВХАР С БЛОК 1-Р ДАВХРЫН ТЕХНОЛОГИЙН БАЙГУУЛАЛТ

Ye шат: А3

Архитектор		Д.Чинзориг	Е.Г.Шифр: СП-01/2024	Масштаб: М1:200	Огноо: 2024
Гүйцэтгэсэн		Д.Чинзориг	Т.Г.Шифр:	Зургийн дугаар: ТХ-2	Хуудас: БА-71
Шалгасан		А.Уянболд			

МОНГОЛ УЛС

"А, В" БЛОК 3-Р ДАВХАР С БЛОК 2-Р ДАВХРЫН ТЕХНОЛОГИЙН БАЙГУУЛАЛТ

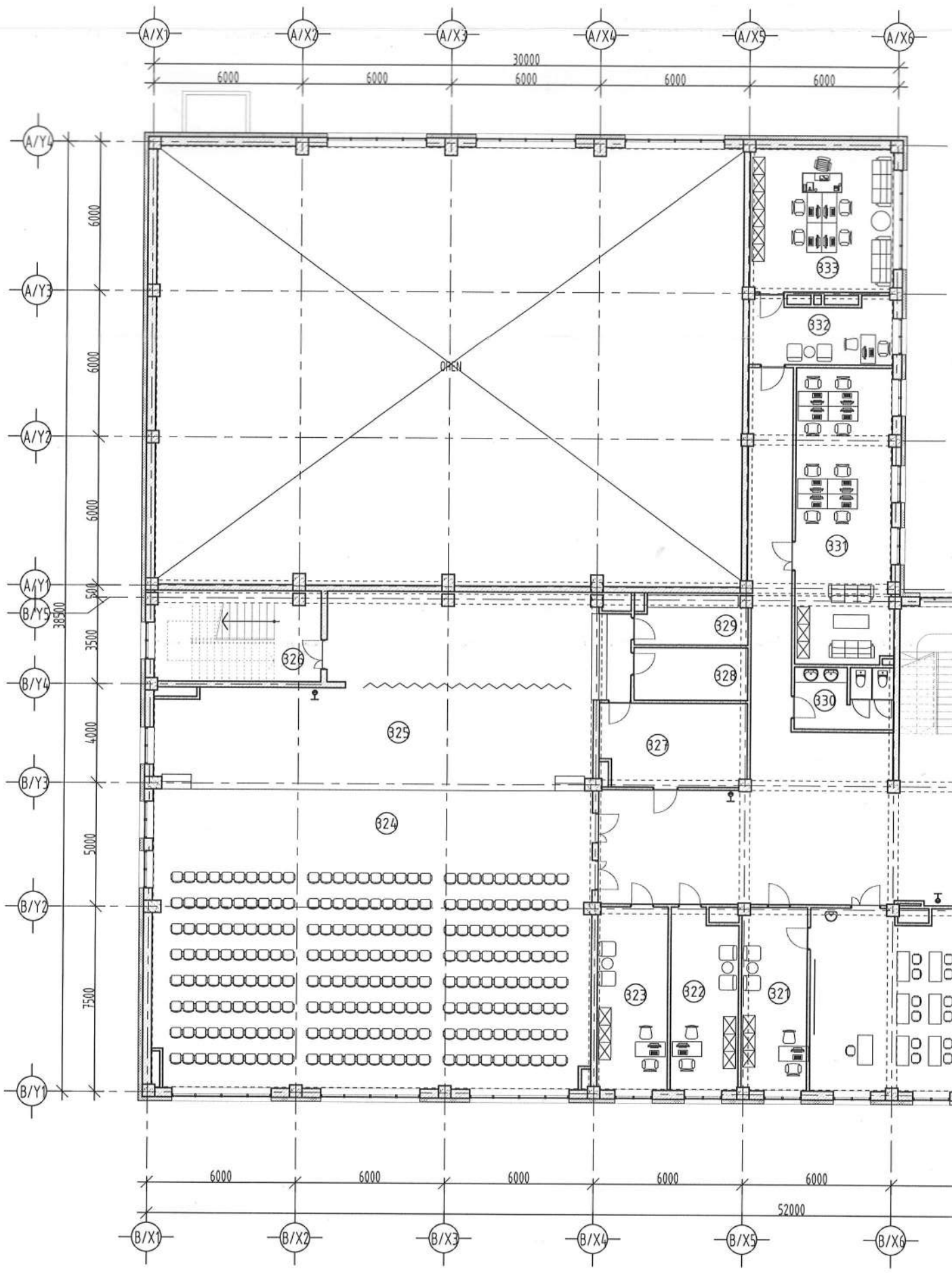

БЛОКЧИЛСОН СХЕМ

"А2" М1:200

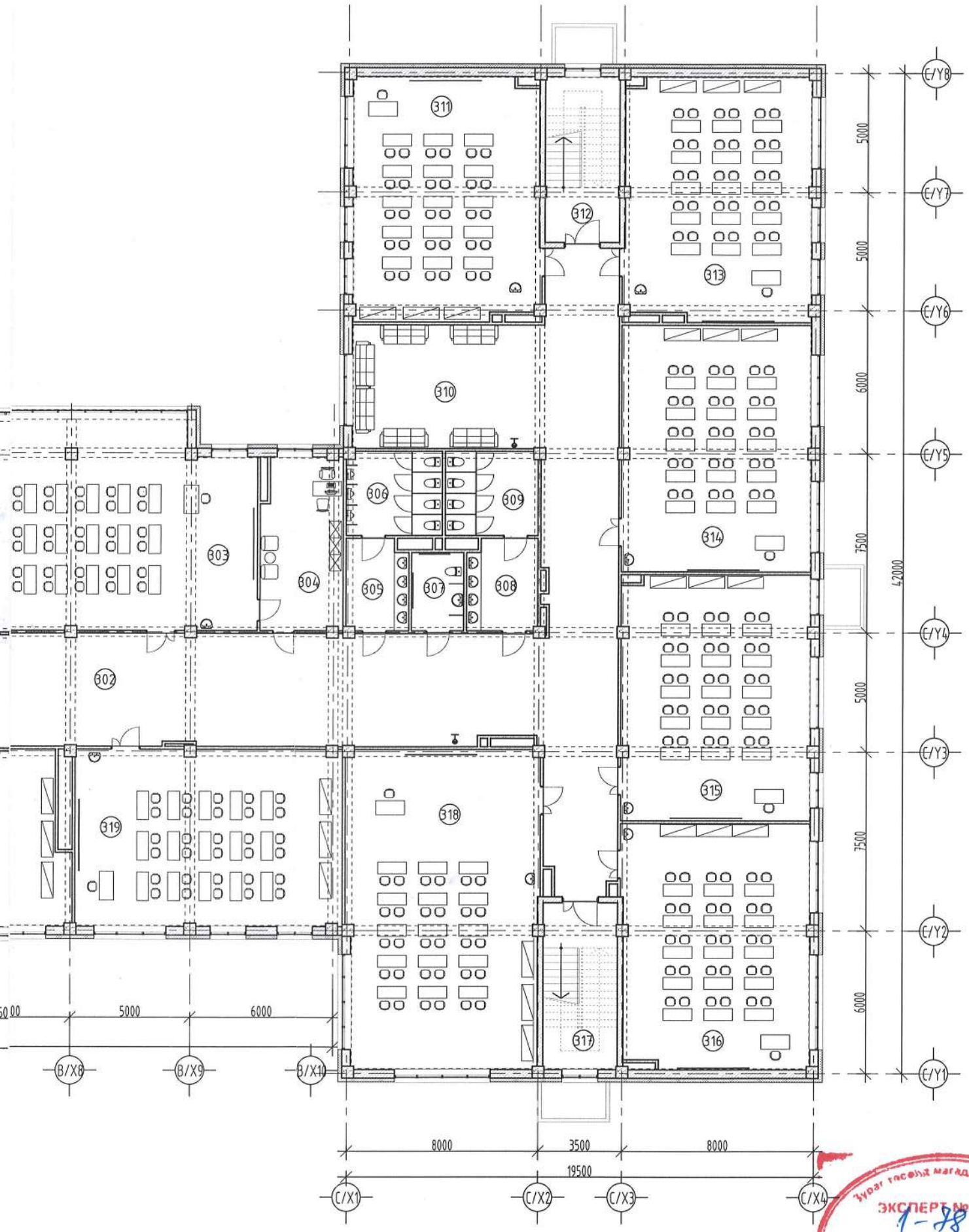

ӨРӨӨНИЙ ТОДОРХОЙЛОЛТ			
Д/д	Өрөө тасалгааны нэрс	Талбай /м²/	Шалны төрөл
301	Шатны хонгил	29.05	Чулуу
302	Хонгил	335.02	Чулуу
303	Физикийн кабинет	110.64	Хулдаас
304	Багшийн өрөө	24.40	Хулдаас
305	Ариун цэврийн өрөө /эр/	9.37	Керамик
306	Ариун цэврийн өрөө /эр/	14.02	Керамик
307	Ариун цэврийн өрөө /ХБИ/	7.15	Керамик
308	Ариун цэврийн өрөө /эм/	11.16	Керамик
309	Ариун цэврийн өрөө /эм/	13.59	Керамик
310	Завсарлах танхим	39.56	Чулуу
311	Анги /30 хүүхэд/	80.47	Хулдаас
312	Шатны хонгил	21.63	Чулуу
313	Анги /30 хүүхэд/	80.47	Хулдаас
314	Анги /30 хүүхэд/	81.64	Хулдаас
315	Анги /30 хүүхэд/	81.26	Хулдаас
316	Анги /30 хүүхэд/	80.64	Хулдаас
317	Шатны хонгил	21.63	Чулуу
318	Мэдээлэлзүйн кабинет	106.71	Хулдаас
319	Анги /30 хүүхэд/	82.54	Хулдаас
320	Биологийг кабинет	106.22	Хулдаас
321	Багшийн өрөө	19.43	Хулдаас
322	Аргазүйч	19.25	Хулдаас
323	Менежер	20.94	Хулдаас
324	Урлагын заал	213.72	Хивсэнцэр
325	Тайз	118.77	Хивсэнцэр
326	Шатны хонгил	24.36	Чулуу
327	Агуулах	20.11	Хулдаас
328	Хувцасны агуулах	9.69	Хулдаас
329	Хувцас солих өрөө	9.51	Хулдаас
330	Ариун цэврийн өрөө	9.82	Керамик
331	Багш нарын өрөө	46.50	Хулдаас
332	Нарын бичиг	15.07	Хулдаас
333	Захирлын өрөө	33.40	Хулдаас
БҮГД		1897.74	
НИЙТ		6498	

Зураг төсөлд мэргэжлийн хянасан
ЭКСПЕРТ № 1-78
Гарын үсэг
сар ..... өдөр
2024.09.17
Барилгын хөгжлийн төв

ЗӨВШӨӨРӨЛЦСӨН		
	Гарын үсэг	Нэр
ББ		С.Лхагвасүрэн
ХАС		Д.Зоригбаатар
ЦБУ		Ш.Батсайхан
ХТ, ДГ		Э.Саруулманлай
ХД		Т.Пүрэвзагд

ТАНИХ ТЭМДЭГ:

Ц-1 Цонхны дугаар

0.00 Түвшин

Х-1 Хаалганы дугаар

БА- Огтлол

- Хөнгөн блокон хана
- Тоосгон хана
- Төмөр бетон хана

SMART PROJECT

БАРИЛГЫН ЗУРАГ ТӨСЛИЙН "СМАРТ ПРОЖЕКТ" ХХК УТАС: 88080121

Улаанбаатар хот, Баянгол дүүрэг, 13-р хороо
13-ДУГААР СУРГУУЛИЙН 640 СУУДАЛТАЙ ӨРГӨТГӨЛИЙН БАРИЛГА

"А, В" БЛОК 3-Р ДАВХАР С БЛОК 2-Р ДАВХРЫН ТЕХНОЛОГИЙН БАЙГУУЛАЛТ

Ye шат: А3

Архитектор	Д.Чинзориг	Е.Г.Шифр: СП-01/2024	Масштаб: М1:200	Огноо: 2024
Гүйцэтгэсэн	Д.Чинзориг	Т.Г.Шифр:	Зургийн дугаар: ТХ-3	Хуудас: БА-71
Шалгасан	А.Уянболд			

С БЛОК 3-Р ДАВХРЫН ТЕХНОЛОГИЙН БАЙГУУЛАЛТ

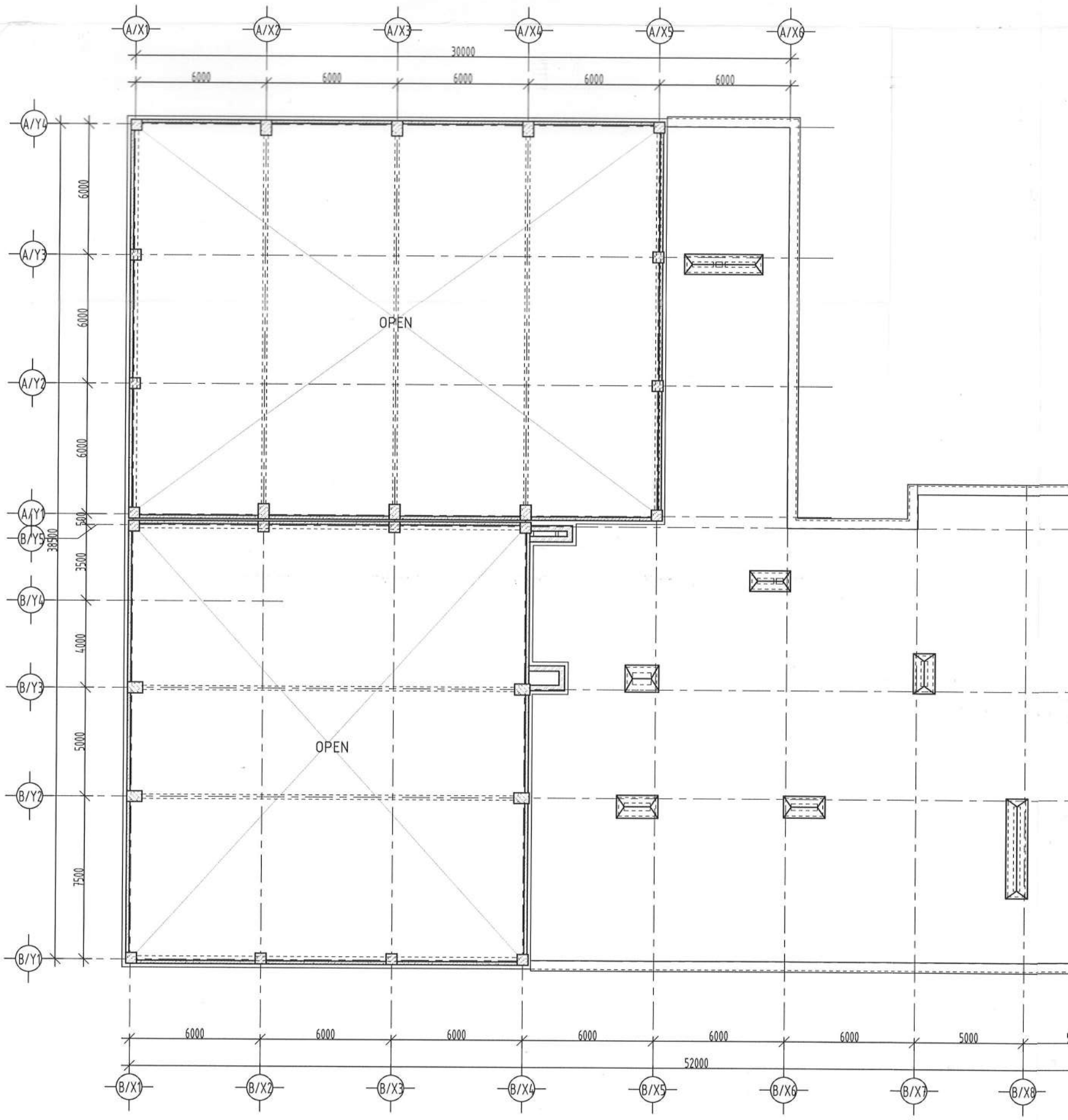

БЛОКЧИЛСОН СХЕМ

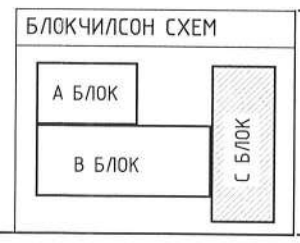

ТАНИ

"A2" M1:200

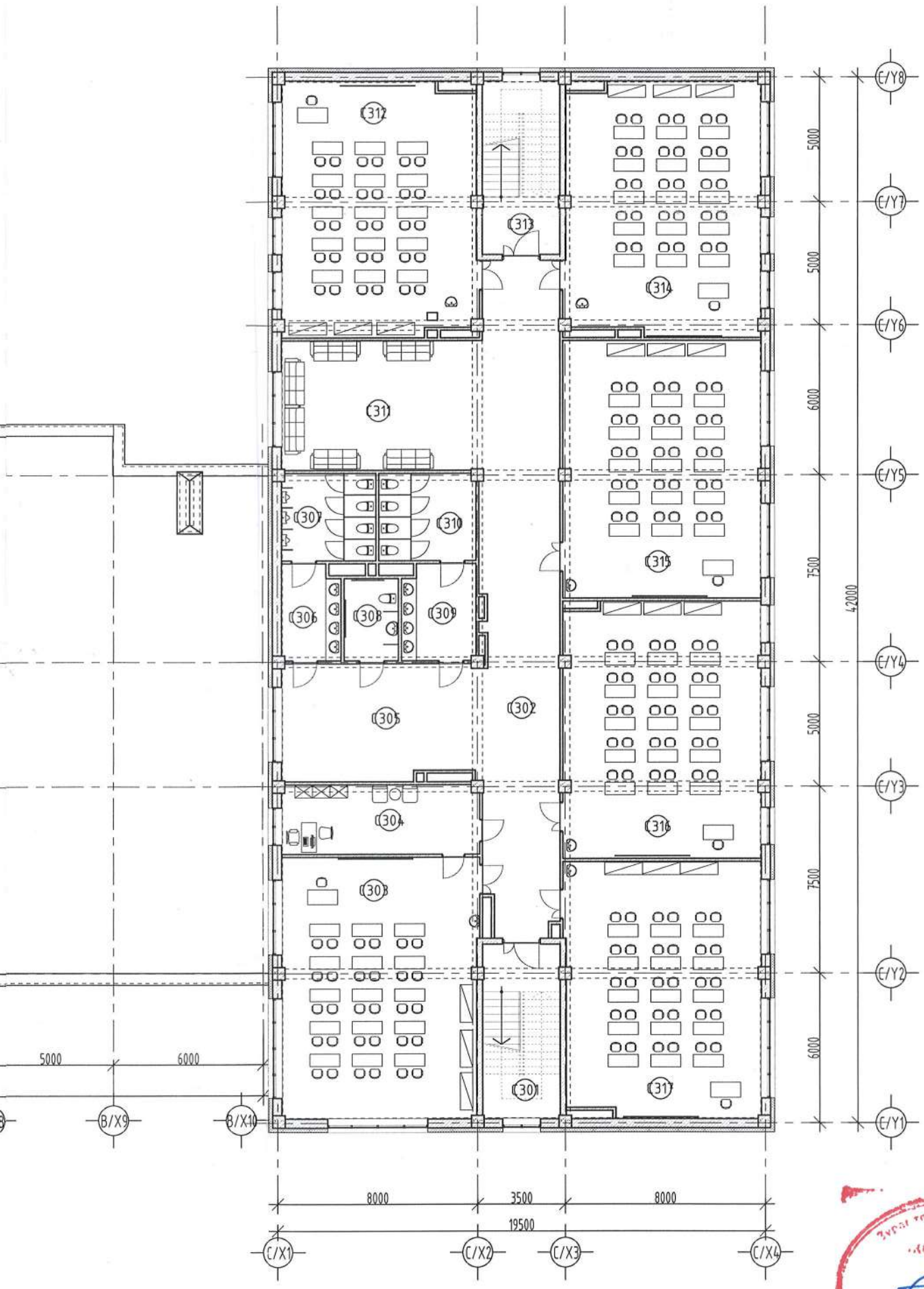

ӨРӨӨНИЙ ТОДОРХОЙЛОЛТ			
Д/д	Өрөө тасалгааны нэрс	Талбай /м²/	Шалны төрөл
С301	Шатны хонгил	29.05	Чулуу
С302	Хонгил	86.57	Чулуу
С303	Газарзүйн кабинет	82.06	Хулдаас
С304	Багшийн өрөө	22.02	Хулдаас
С305	Завсарлах танхим	35.55	Чулуу
С306	Ариун цэврийн өрөө /эр/	8.84	Керамик
С307	Ариун цэврийн өрөө /эр/	13.25	Керамик
С308	Ариун цэврийн өрөө /ХБИ/	7.15	Керамик
С309	Ариун цэврийн өрөө /эм/	11.16	Керамик
С310	Ариун цэврийн өрөө /эм/	13.59	Керамик
С311	Завсарлах танхим	40.80	Чулуу
С312	Анги /30 хүүхэд/	80.05	Хулдаас
С313	Шатны хонгил	21.63	Чулуу
С314	Анги /30 хүүхэд/	80.05	Хулдаас
С315	Анги /30 хүүхэд/	81.64	Хулдаас
С316	Анги /30 хүүхэд/	81.26	Хулдаас
С317	Анги /30 хүүхэд/	80.64	Хулдаас
БҮГД		775.31	
НИЙТ		6498	

Зураг төсөлд магадлал хийсэн
2024.09.17
Барилгын хөгжлийн төв

ЗӨВШӨӨРӨЛЦСӨН		
	Гарын үсэг	Нэр
ББ		С.Лхагвасүрэн
ХАС		Д.Зоригбаатар
ЦБУ		Ш.Батсайхан
ХТ, ДГ		Э.Саруулманлай
ХД		Т.Пүрэвзагд

ТАНИХ ТЭМДЭГ:

Ц-1 Цонхны дугаар

0.00 Түвшин

Х-1 Хаалганы дугаар

1 БА- Огтлол

- Хөнгөн блокон хана
- Тоосгон хана
- Төмөр бетон хана

SMART PROJECT

БАРИЛГЫН ЗУРАГ ТӨСЛИЙН "СМАРТ ПРОЖЕКТ" ХХК УТАС: 88080121

Улаанбаатар хот, Баянгол дүүрэг, 13-р хороо
13 ДУГААР СУРГУУЛИЙН 640 СУУДАЛТАЙ ӨРГӨТГӨЛИЙН БАРИЛГА

С БЛОК 3-Р ДАВХРЫН ТЕХНОЛОГИЙН БАЙГУУЛАЛТ

Ye шат: А3

Архитектор		Д.Чинзориг	Е.Г.Шифр: СП-01/2024	Масштаб: М1:200	Огноо: 2024
Гүйцэтгэсэн		Д.Чинзориг	Т.Г.Шифр:	Зургийн дугаар: ТХ-4	Хуудас: БА-71
Шалгасан		А.Уянболд			

МЭРГЭШЛИЙН ГЭРЭЛ АРХИТЕКТОР

"А, В" БЛОК 1-Р ДАВХРЫН НҮХНИЙ БАЙГУУЛАЛТ

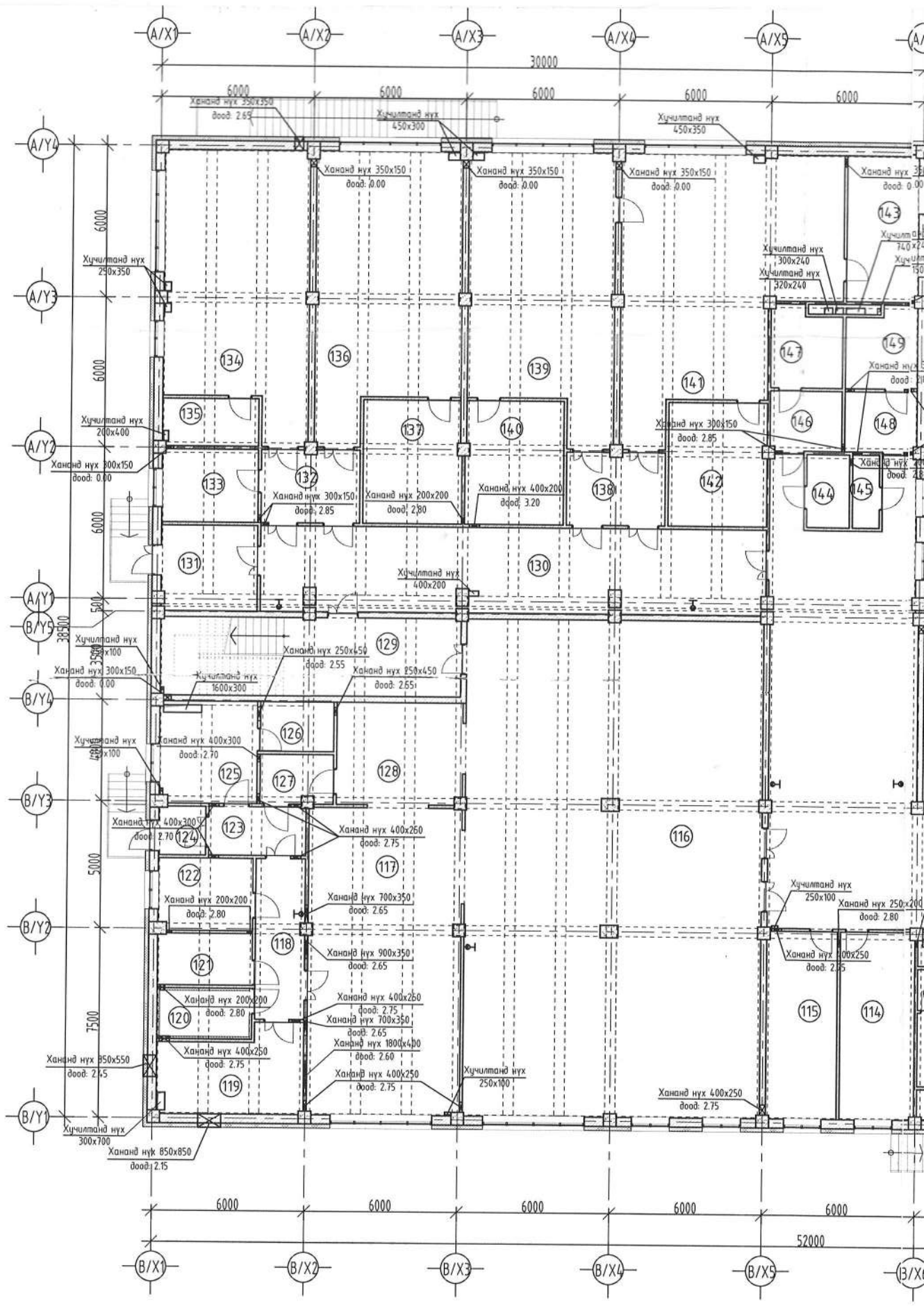

БЛОКЧИЛСОН СХЕМ

"А2" М1:200

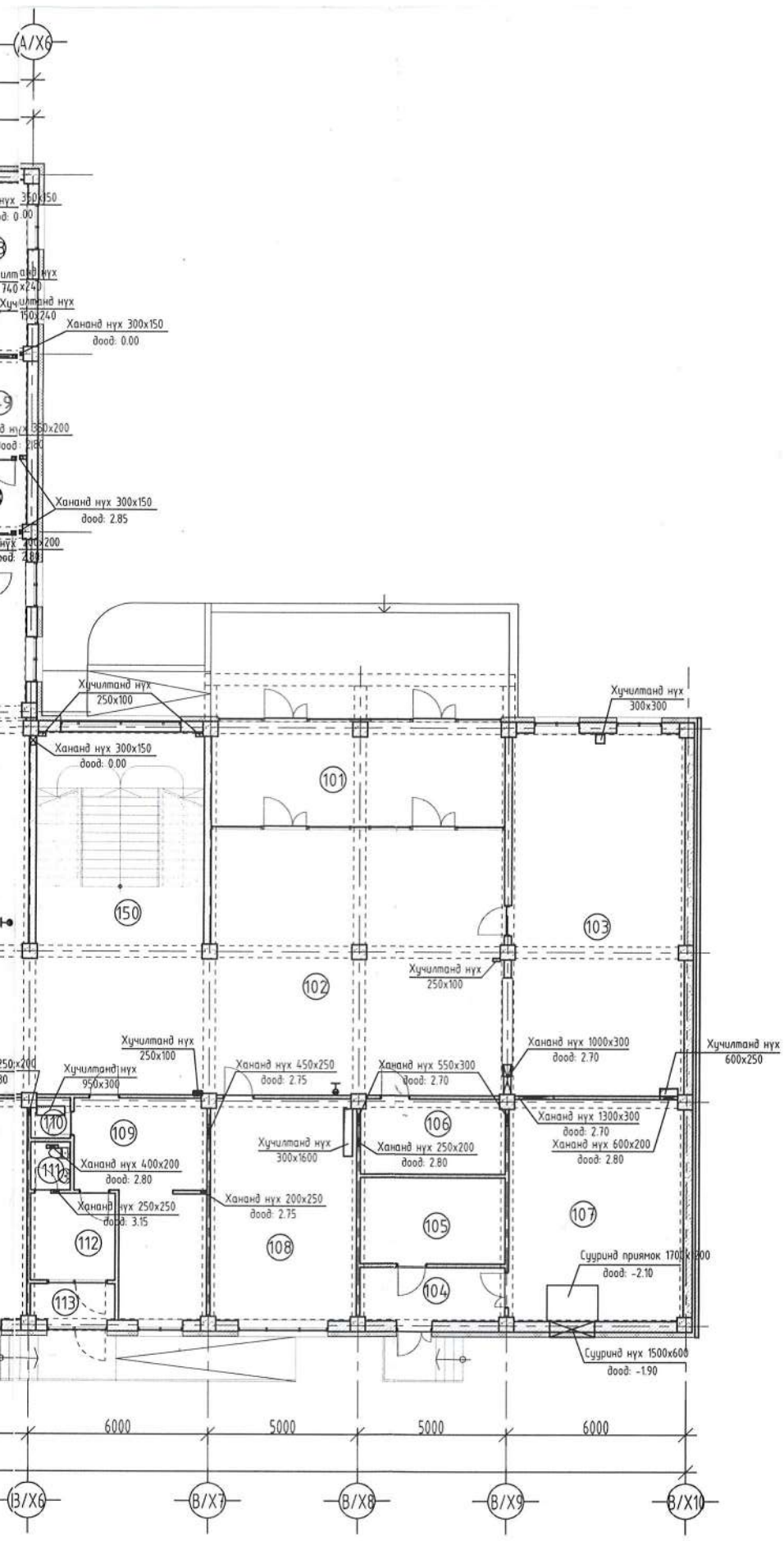

ӨРӨӨНИЙ ТОДОРХОЙЛОЛТ			
Д/д	Өрөө тасалгааны нэрс	Талбай /м²/	Шалны төрөл
101	Гонх	34.01	Чулуу
102	Хонгил	216.65	Чулуу
103	Өлгүүр	69.94	Хулдаас
104	Гонх	8.63	Бетон
105	Холбоо цахилгааны өрөө	14.05	Бетон
106	Серверийн өрөө	12.17	Бетон
107	Техникийн өрөө	43.14	Бетон
108	Сэтгэлзүйч	36.03	Хулдаас
109	Эмч нарын өрөө	26.20	Хулдаас
110	Агуулах	1.73	Хулдаас
111	Ариун цэврийн өрөө	2.11	Керамик
112	Тусгаарлах өрөө	8.17	Хулдаас
113	Гонх	3.35	Хулдаас
114	Нярав	21.28	Хулдаас
115	Нягтлан	20.86	Хулдаас
116	Хооллох заал /108 хүүхэд/	229.05	Хулдаас
117	Халуун цех	72.72	Керамик
118	Хонгил	12.24	Керамик
119	Агуулах	17.92	Бетон
120	Хүйтэн агуулах	6.37	Бетон
121	Агуулах	7.60	Бетон
122	Технологич	10.52	Хулдаас
123	Хонгил	7.24	Чулуу
124	Гонх	3.47	Чулуу
125	Хувцас солих	15.37	Керамик
126	Ариун цэврийн өрөө	5.64	Керамик
127	Хог хаягдлын өрөө	5.47	Керамик
128	Угаалгын хэсэг	19.92	Керамик
129	Шатны хонгил	36.50	Чулуу
130	Хонгил	66.00	Чулуу
131	Гонх	12.74	Чулуу
132	Хонгил	11.07	Хулдаас
133	Багшийн өрөө	10.85	Хулдаас
134	Талх нарийн боов	59.35	Хулдаас
135	Агуулах	7.07	Хулдаас
136	Оёдол	59.79	Хулдаас
137	Агуулах	18.73	Хулдаас
138	Хонгил	11.07	Хулдаас
139	Дархан	59.72	Хулдаас
140	Агуулах	18.73	Хулдаас
141	Мужаан	77.54	Хулдаас
142	Агуулах	18.83	Хулдаас
143	Багшийн өрөө	16.02	Хулдаас
144	Ариун цэврийн өрөө ХБИ	4.90	Керамик
145	Үйлчлэгчийн өрөө	3.00	Керамик
146	Ариун цэврийн өрөө ЭР	6.81	Керамик
147	Ариун цэврийн өрөө ЭР	8.94	Керамик
148	Ариун цэврийн өрөө ЭМ	6.58	Керамик
149	Ариун цэврийн өрөө ЭМ	8.61	Керамик
150	Шатны хонгил	39.69	Чулуу
БҮГД		1494.39	
НИЙТ		6498	

Зураг төсөлд магадлал хийсэн
ЭКСПЕРТ №
Гарын үсэг
он сар өдөр
Магадлал олгосон эсэх
БАРИЛГЫН ХӨГЖЛИЙН ТӨВ

ТАНИХ ТЭМДЭГ:

Ц-1 Цонхны дугаар

0.00 Түвшин

Х-1 Хаалганы дугаар

1 БА- Огтлол

- Хөнгөн блокон хана
- Тоосгон хана
- Төмөр бетон хана

SMART PROJECT

БАРИЛГЫН ЗУРАГ ТӨСЛИЙН "СМАРТ ПРОЖЕКТ" ХХК
УТАС: 88080121

Улаанбаатар хот, Баянгол дүүрэг, 13-р хороо
13 ДУГААР СУРГУУЛИЙН 640 СУУДАЛТАЙ ӨРГӨТГӨЛИЙН БАРИЛГА

"А, В" БЛОК 1-Р ДАВХРЫН НҮХНИЙ БАЙГУУЛАЛТ

Үе шат: АЗ

Архитектор	Д.Чинзориг	Е.Г.Шифр: СП-01/2024	Масштаб: М1:200	Огноо: 2024
Гүйцэтгэсэн	Д.Чинзориг	Т.Г.Шифр:	Зургийн дугаар: БА-19	Хуудас: БА-71
Шалгасан	А.Уянболд			

МОНГОЛ УЛС 13,201 Алтанчулуун УБ ХХК ГЕНЕРАЛ ДИРЕКТОР МЭРГЭШСЭН ИНЖЕНЕР

"А, В" БЛОК 2-Р ДАВХАР С БЛОК 1-Р ДАВХРЫН НҮХНИЙ БАЙГУУЛАЛТ

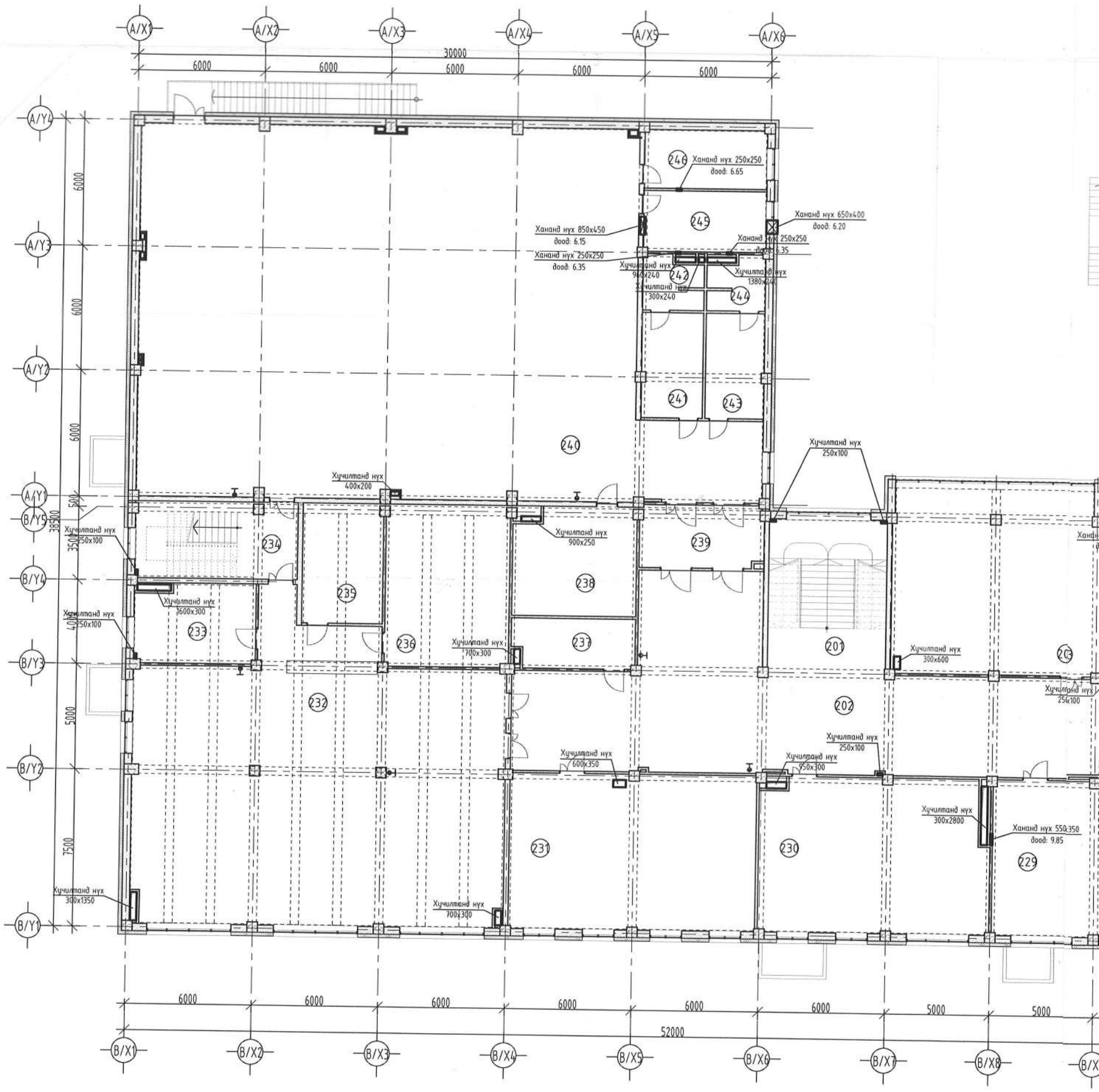

БЛОКЧИЛСОН СХЕМ

ТАНИХ

"А2" М1:200

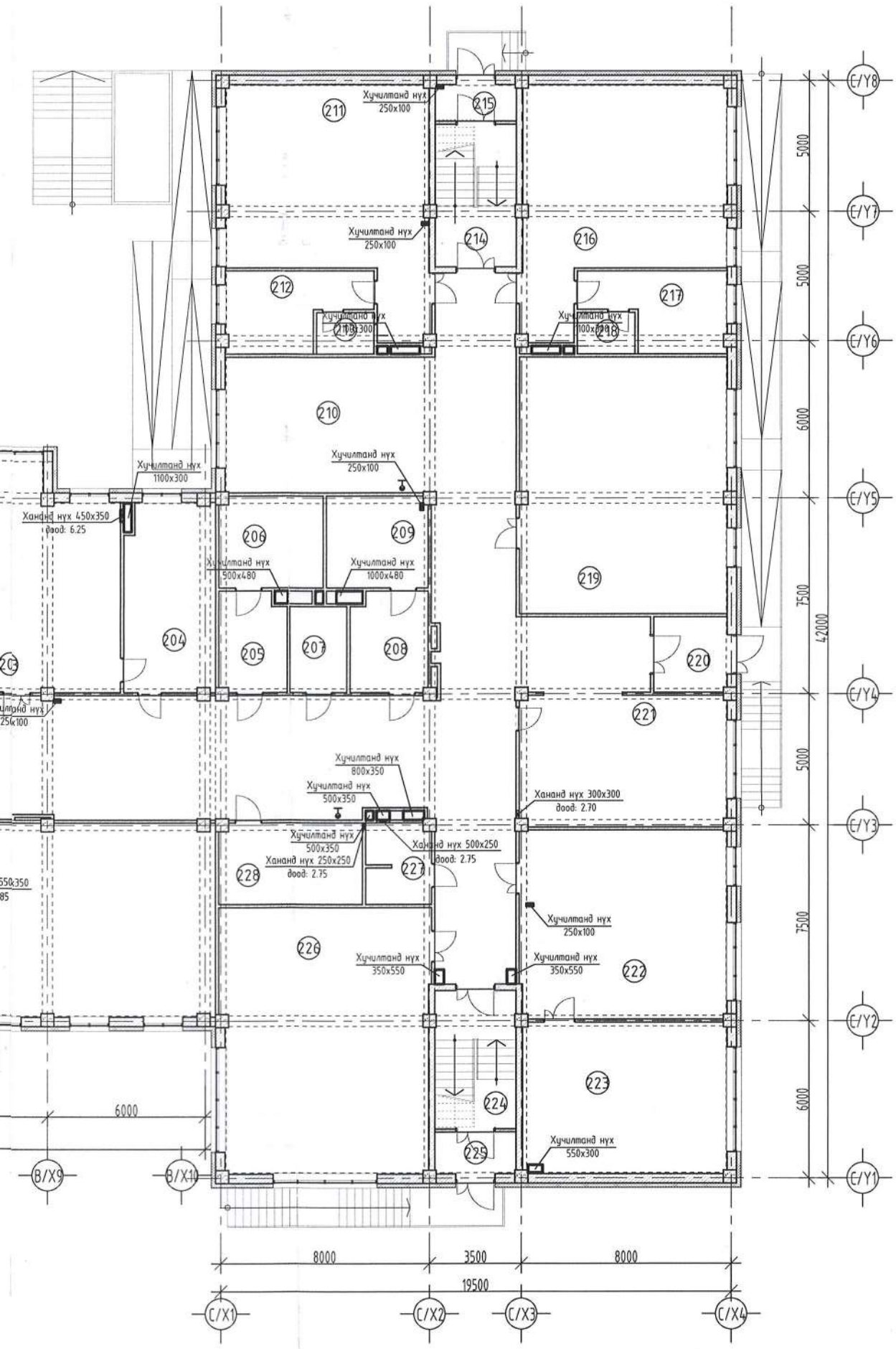

ӨРӨӨНИЙ ТОДОРХОЙЛОЛТ			
Д/д	Өрөө тасалгааны нэрс	Талбай /м²/	Шалны төрөл
201	Шатны хонгил	39.69	Чулуу
202	Хонгил	330.78	Чулуу
203	Химийн кабинет	110.16	Хулдаас
204	Багшийн өрөө	24.74	Хулдаас
205	Ариун цэврийн өрөө ЭР	9.73	Керамик
206	Ариун цэврийн өрөө ЭР	14.02	Керамик
207	Ариун цэврийн өрөө ХБИ	7.15	Керамик
208	Ариун цэврийн өрөө ЭМ	11.16	Керамик
209	Ариун цэврийн өрөө ЭМ	13.59	Керамик
210	Завсарлах танхим	40.80	Чулуу
211	Бага анги /24 хүүхэд/	59.19	Хулдаас
212	Амрах өрөө	14.17	Хулдаас
213	Ариун цэврийн өрөө	3.47	Керамик
214	Шатны хонгил	16.31	Чулуу
215	Гонх	4.94	Чулуу
216	Бага анги /24 хүүхэд/	59.19	Хулдаас
217	Амрах өрөө	14.17	Хулдаас
218	Ариун цэврийн өрөө	3.47	Керамик
219	Анги /25 хүүхэд/	77.53	Хулдаас
220	Гонх	8.03	Чулуу
221	Өлгүүр	39.51	Хулдаас
222	Өдөр өнжүүлэх	57.09	Хивсэнцэр
223	Тоглох амрах өрөө	44.96	Хивсэнцэр
224	Шатны хонгил	16.31	Чулуу
225	Гонх	4.94	Чулуу
226	Анги /30 хүүхэд/	80.51	Хулдаас
227	Ариун цэврийн өрөө	7.63	Керамик
228	Үйлчлэгчийн өрөө	17.09	Керамик
229	Анги /30 хүүхэд/	83.58	Хулдаас
230	Анги /30 хүүхэд/	81.28	Хулдаас
231	Анги /30 хүүхэд/	86.34	Хулдаас
232	Номын сан /100 хүүхэд/	231.94	Хулдаас
233	Номын санч	21.04	Хулдаас
234	Шатны хонгил	28.00	Чулуу
235	Ховор номын фонт	21.81	Хулдаас
236	Номын фонт	45.17	Хулдаас
237	Архив	13.39	Хулдаас
238	Агуулах	29.44	Хулдаас
239	Хонгил	17.30	Хулдаас
240	Спорт заал	442.50	Мод
241	Хувцас солих өрөө ЭР	14.56	Хулдаас
242	Ариун цэврийн өрөө ЭР	6.89	Керамик
243	Хувцас солих өрөө ЭМ	13.99	Хулдаас
244	Ариун цэврийн өрөө ЭМ	6.58	Керамик
245	Агуулах	16.63	Хулдаас
246	Багшийн өрөө	16.07	Хулдаас
БҮГД		2306.84	
НИЙТ		6498	

Зураг төсөд магадлал хийсэн ЭКСПЕРТ № 1-78 Байгууллагын /гарын үсэг/ он сар өдөр 2024.09.17 Зураг төсөлтөй танилцсан эсэх БАРИЛГЫН ХӨГЖЛИЙН ТӨВ

ТАНИХ ТЭМДЭГ:

Ц-1 Цонхны дугаар

0.00 Түвшин

Х-1 Хаалганы дугаар

1 БА- Огтлол

- Хөнгөн блокон хана
- Тоосгон хана
- Төмөр бетон хана

SMART PROJECT

БАРИЛГЫН ЗУРАГ ТӨСЛИЙН "СМАРТ ПРОЖЕКТ" ХХК УТАС: 88080121

Улаанбаатар хот, Баянгол дүүрэг, 13-р хороо
13 ДУГААР СУРГУУЛИЙН 640 СУУДАЛТАЙ ӨРГӨТГӨЛИЙН БАРИЛГА

"А, В" БЛОК 2-Р ДАВХАР, С БЛОК 1-Р ДАВХРЫН НҮХНИЙ БАЙГУУЛАЛТ

Ye шат: АЗ

Архитектор		Д.Чинзориг	Е.Г.Шифр: СП-01/2024	Масштаб: М1:200	Огноо: 2024
Гүйцэтгэсэн		Д.Чинзориг	Т.Г.Шифр:	Зургийн дугаар: БА-20	Хуудас: БА-71
Шалгасан		А.Уянболд			

"А, В" БЛОК 3-Р ДАВХАР С БЛОК 2-Р ДАВХРЫН НҮХНИЙ БАЙГУУЛАЛТ

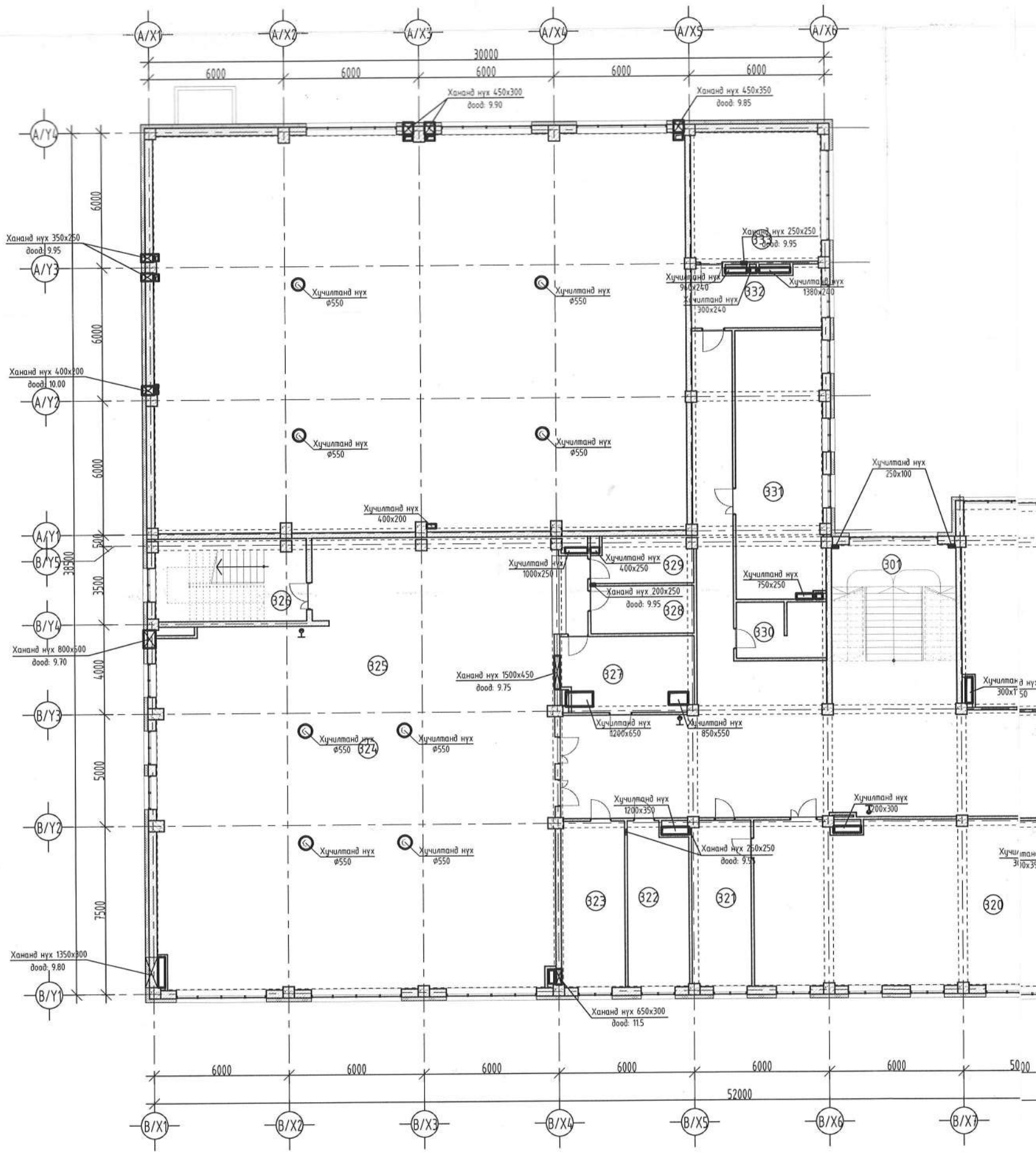

БЛОКЧИЛСОН СХЕМ

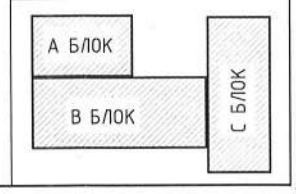

"А2" М1:200

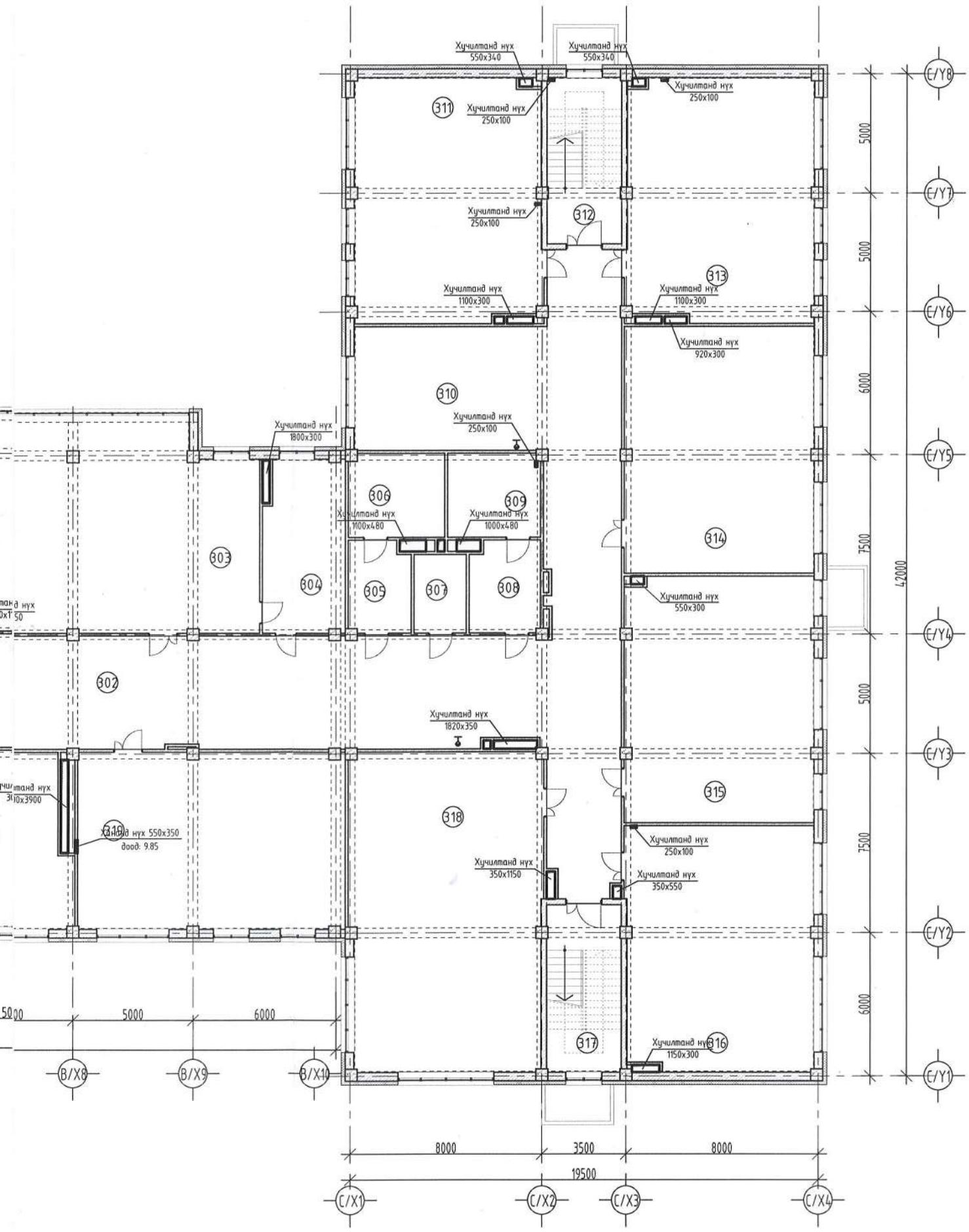

ӨРӨӨНИЙ ТОДОРХОЙЛОЛТ			
Д/д	Өрөө тасалгааны нэрс	Талбай /м²/	Шалны төрөл
301	Шатны хонгил	29.05	Чулуу
302	Хонгил	335.02	Чулуу
303	Физикийн кабинет	110.64	Хулдаас
304	Багшийн өрөө	24.40	Хулдаас
305	Ариун цэврийн өрөө /эр/	9.37	Керамик
306	Ариун цэврийн өрөө /эр/	14.02	Керамик
307	Ариун цэврийн өрөө /ХБИ/	7.15	Керамик
308	Ариун цэврийн өрөө /эм/	11.16	Керамик
309	Ариун цэврийн өрөө /эм/	13.59	Керамик
310	Завсарлах танхим	39.56	Чулуу
311	Анги /30 хүүхэд/	80.47	Хулдаас
312	Шатны хонгил	21.63	Чулуу
313	Анги /30 хүүхэд/	80.47	Хулдаас
314	Анги /30 хүүхэд/	81.64	Хулдаас
315	Анги /30 хүүхэд/	81.26	Хулдаас
316	Анги /30 хүүхэд/	80.64	Хулдаас
317	Шатны хонгил	21.63	Чулуу
318	Мэдээлэлзүйн кабинет	106.71	Хулдаас
319	Анги /30 хүүхэд/	82.54	Хулдаас
320	Биологийг кабинет	106.22	Хулдаас
321	Багшийн өрөө	19.43	Хулдаас
322	Аргазүйч	19.25	Хулдаас
323	Менежер	20.94	Хулдаас
324	Урлагын заал	213.72	Хивсэнцэр
325	Тайз	118.77	Хивсэнцэр
326	Шатны хонгил	24.36	Чулуу
327	Агуулах	20.11	Хулдаас
328	Хувцасны агуулах	9.69	Хулдаас
329	Хувцас солих өрөө	9.51	Хулдаас
330	Ариун цэврийн өрөө	9.82	Керамик
331	Багш нарын өрөө	46.50	Хулдаас
332	Нарын бичиг	15.07	Хулдаас
333	Захирлын өрөө	33.40	Хулдаас
БҮГД		1897.74	
НИЙТ		6498	

Зураг төсөвт магадлал хийсэн
ЭКСПЕРТ № 1-78
Гарын үсэг
он сар өдөр
Засварлаж эсэх
2024.09.17
БАРИЛГЫН ХЕГЖЛИЙН ТӨВ

ТАНИХ ТЭМДЭГ:

Ц-1 Цонхны дугаар

0.00 Түвшин

Х-1 Хаалганы дугаар

1 БА- Огтлол

- Хөнгөн блокон хана
- Тоосгон хана
- Төмөр бетон хана

SMART PROJECT

БАРИЛГЫН ЗУРАГ ТӨСЛИЙН "СМАРТ ПРОЖЕКТ" ХХК УТАС: 88080121

Улаанбаатар хот, Баянгол дүүрэг, 13-р хороо
13 ДУГААР СУРГУУЛИЙН 640 СУУДАЛТАЙ ӨРГӨТГӨЛИЙН БАРИЛГА

"А, В" БЛОК 3-Р, ДАВХАР С БЛОК 2-Р НУХНИЙ ТЕХНОЛОГИЙН БАЙГУУЛАЛТ

Үе шат: АЗ

Архитектор		Д.Чинзориг	Е.Г.Шифр: СП-01/2024	Масштаб: М1:200	Огноо: 2024
Гүйцэтгэсэн		Д.Чинзориг	Т.Г.Шифр:	Зургийн дугаар: БА-21	Хуудас: БА-71
Шалгасан		А.Уянболд			

С БЛОК 3-Р ДАВХРЫН НҮХНИЙ БАЙГУУЛАЛТ

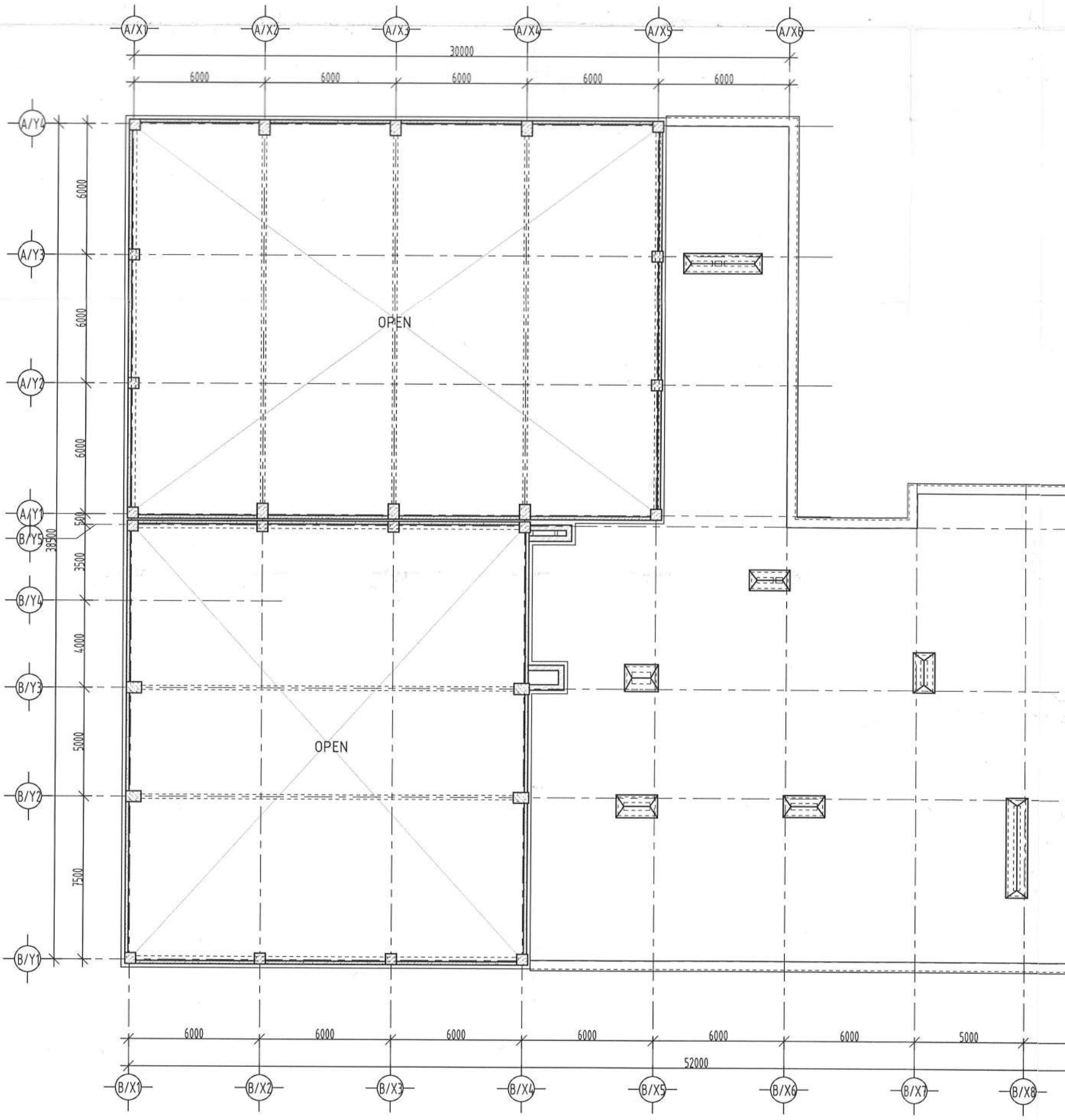

БЛОКЧИЛСОН СХЕМ

"A2" M1:200

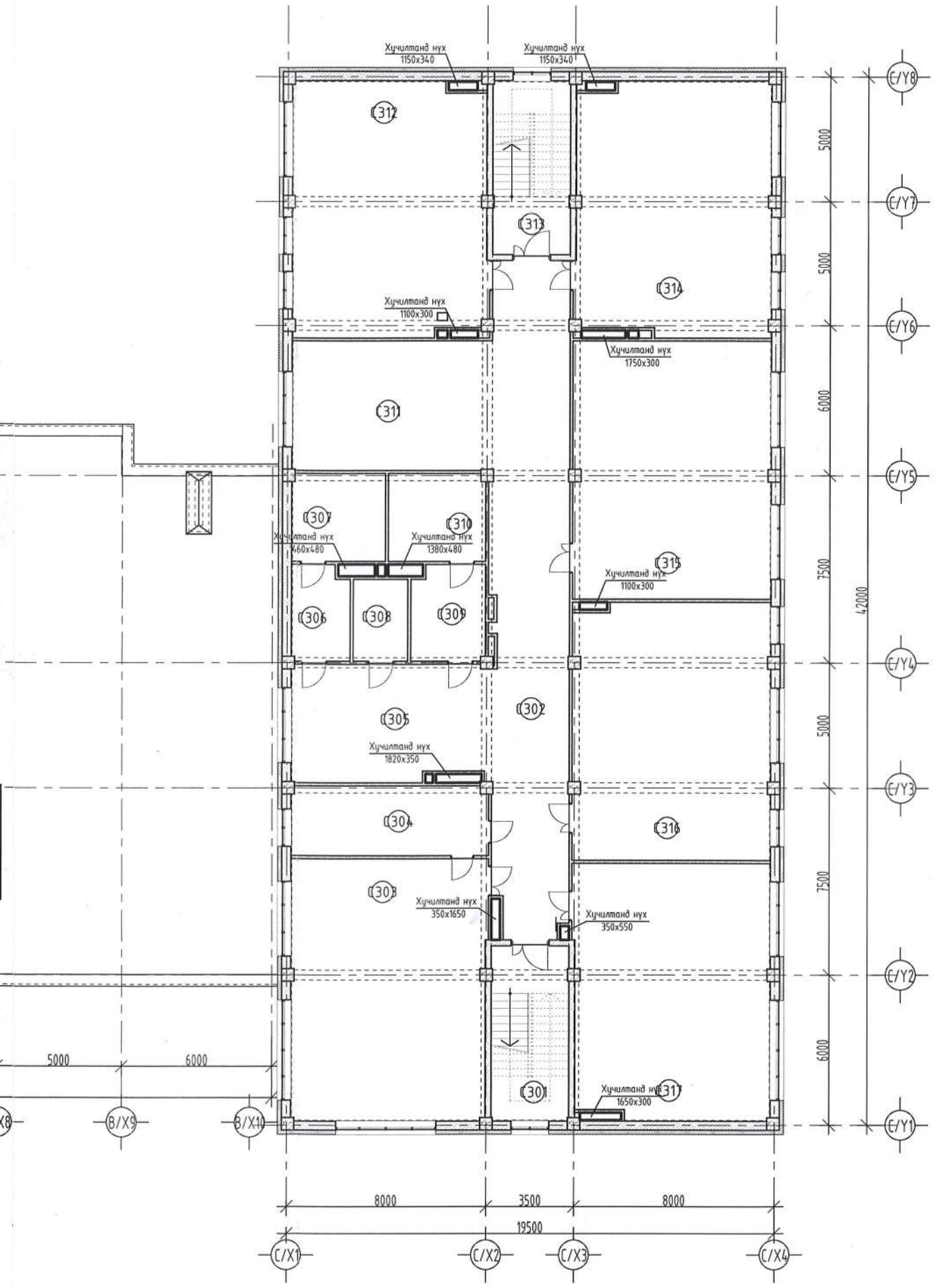

ӨРӨӨНИЙ ТОДОРХОЙЛОЛТ			
Д/д	Өрөө тасалгааны нэрс	Талбай /м²/	Шалны төрөл
С301	Шатны хонгил	29.05	Чулуу
С302	Хонгил	86.57	Чулуу
С303	Газарзүйн кабинет	82.06	Хулдаас
С304	Багшийн өрөө	22.02	Хулдаас
С305	Завсарлах танхим	35.55	Чулуу
С306	Ариун цэврийн өрөө /эр/	8.84	Керамик
С307	Ариун цэврийн өрөө /эр/	13.25	Керамик
С308	Ариун цэврийн өрөө /ХБИ/	7.15	Керамик
С309	Ариун цэврийн өрөө /эм/	11.16	Керамик
С310	Ариун цэврийн өрөө /эм/	13.59	Керамик
С311	Завсарлах танхим	40.80	Чулуу
С312	Анги /30 хүүхэд/	80.05	Хулдаас
С313	Шатны хонгил	21.63	Чулуу
С314	Анги /30 хүүхэд/	80.05	Хулдаас
С315	Анги /30 хүүхэд/	81.64	Хулдаас
С316	Анги /30 хүүхэд/	81.26	Хулдаас
С317	Анги /30 хүүхэд/	80.64	Хулдаас
БҮГД		775.31	
НИЙТ		6498	

Зураг төсөлд магадлал хийсэн ЭКСПЕРТ № 1-78 2024.09.17 БАРИЛГЫН ХЯНАЛТЫН ГАЗАР

ТАНИХ ТЭМДЭГ:

Ц-1 Цонхны дугаар

0.00 Түвшин

Х-1 Хаалганы дугаар

1 БА-1 Огтлол

- Хөнгөн блокон хана
- Тоосгон хана
- Төмөр бетон хана

SMART PROJECT

БАРИЛГЫН ЗУРАГ ТӨСЛИЙН "СМАРТ ПРОЖЕКТ" ХХК УТАС: 88080121

Улаанбаатар хот, Баянгол дүүрэг, 13-р хороо
13 ДУГААР СУРГУУЛИЙН 640 СУУДАЛТАЙ ӨРГӨТГӨЛИЙН БАРИЛГА

С БЛОК 3-Р ДАВХРЫН НҮХНИЙ БАЙГУУЛАЛТ

Ye шат: А3

Архитектор	Д.Чинзориг	Е.Г.Шифр: СП-01/2024	Масштаб: М1:200	Огноо: 2024
Гүйцэтгэсэн	Д.Чинзориг	Т.Г.Шифр:	Зургийн дугаар: БА-22	Хуудас: БА-71
Шалгасан	А.Чинболд			

МОНГОЛ УЛС Улаанбаатар хот Баянгол дүүрэг 13-р хороо Архитектурын хөгжлийн мэргэжлийн хяналтын газар МЭРГЭШСЭН ИНЖЕНЕР

"А, В" БЛОК 1-Р ДАВХРЫН ТОНОГ ТӨХӨӨРӨМЖИЙН БАЙГУУЛАЛТ

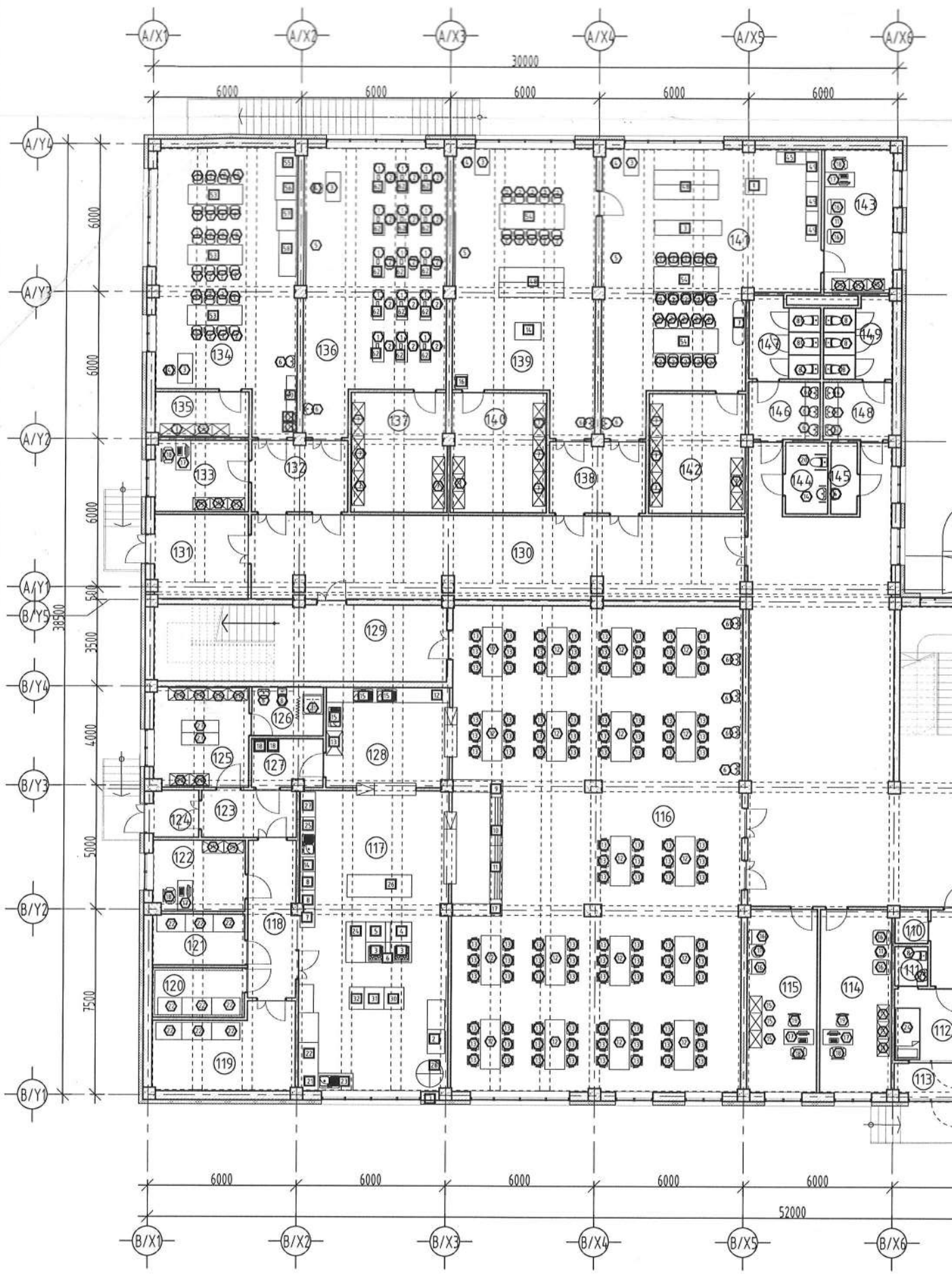

ӨРӨӨНИЙ ТОДОРХОЙЛОЛТ			
Д/д	Өрөө тасалгааны нэрс	Талбай /м²/	Шалны төрөл
101	Гонх	34.01	Чулуу
102	Хонгил	216.65	Чулуу
103	Өлгүүр	69.94	Хулдаас
104	Гонх	8.63	Бетон
105	Холбоо цахилгааны өрөө	14.05	Бетон
106	Серверийн өрөө	12.17	Бетон
107	Техникийн өрөө	43.14	Бетон
108	Сэтгэлзүйч	36.03	Хулдаас
109	Эмч нарын өрөө	26.20	Хулдаас
110	Агуулах	1.73	Хулдаас
111	Ариун цэврийн өрөө	2.11	Керамик
112	Тусгаарлах өрөө	8.17	Хулдаас
113	Гонх	3.35	Хулдаас
114	Няраб	21.28	Хулдаас
115	Нягтлан	20.86	Хулдаас
116	Хооллох заал /108 хүүхэд/	229.05	Хулдаас
117	Халуун цех	72.72	Керамик
118	Хонгил	12.24	Керамик
119	Агуулах	17.92	Бетон
120	Хүйтэн агуулах	6.37	Бетон
121	Агуулах	7.60	Бетон
122	Технологич	10.52	Хулдаас
123	Хонгил	7.24	Чулуу
124	Гонх	3.47	Чулуу
125	Хувцас солих		
126	Ариун цэврийн өрөө		
127	Хог хаягдлын өрөө		
128	Угаалгын хэсэг		
129	Шатны хонгил		
130	Хонгил		
131	Гонх		
132	Хонгил		
133	Багшийн өрөө		
134	Талх нарийн-боов		
135	Агуулах		
136	Оёдол		
137	Агуулах		
138	Хонгил		
139	Дархан		
140	Агуулах		
141	Мужаан		
142	Агуулах		
143	Багшийн өрөө		
144	Ариун цэврийн өрөө	ХБ	
145	Үйлчлэгчийн өрөө		
146	Ариун цэврийн өрөө	ЭР	
147	Ариун цэврийн өрөө	ЭР	
148	Ариун цэврийн өрөө	ЭМ	
149	Ариун цэврийн өрөө	ЭМ	
150	Шатны хонгил		
	БҮГД		
	НИЙТ		

ТОНОГ ТӨХӨӨРӨМЖИЙН ТОДОРХОЙЛОЛТ /ХАЛУУН ЦЕХ/

Д/д	ТОНОГ ТӨХӨӨРӨМЖИЙН ТОДОРХОЙЛОЛТ	МАРК	ТОО ШИРХЭГ	ХЭМЖЭЭ ЧАДАЛ КВТ						ТАЙЛБАР
				УРТ	ӨРГӨН	ӨНДӨР	НЭГЖ	НИЙТ	ЖИН	
1	Котел пишеварочный электрический	КПЭ-100	1	1100	1100	1220	15.0	15.0	210	сокулукский 3-1 торгмаш
2	Кипятильник эликтрический	КПЭ-100б	1	510	375	730	12.0	12.0	28	Бердский 3-д торгмаш
3	Плита эликтрическая секционная модулированная	ПСЭМ-4	2	840	840	860	12.0	24.0	205	Объединегие Таджекторгмаш
4	Шкаф жарочный электический секционый модулиров	ШЖЭСМ-2	1	830	800	1500	9.6	9.6	266	Объединегие Таджекторгмаш
5	Сковода электрическая секционная модулированная	СЭСМ-2	1	1050	840	860	6.0	6.0	225	
6	Секция вставка с гладким столом	ВСМ-210	1	210	840	860			28	
7	Хөргөгч-зууш салат хадгалах		1	600	600	2000				
8	Хөргөгч 2 хаалгатай		2	750	600	2000				
9	Касс		1	3300	500	860	0.05	0.05	100	
10	Шөлтэй хоолны мармит - Лангуу	ЛПС-11	1	2000, 1370	500	860				
11	2-р хоолны мармит - Лангуу	ЛПС-3	1	2000, 1380	500	860				
12	Аяга таваг угаагч машин		1	850	600	860	13.5	13.5		
13	Аяга таваг угаагч машин		1	600	600	860	1.80	1.80		
14	Талх зүсэгч машин		1	600	600	860				
15	Угаалтуур-савны		3	600	600	860				Усны холболттой
16	Тавиурны хураах ширээ - Поднос		1	600	500	860				
17	Үйлчлгээний сав, хэрэгсэл түгээх тавцан		1	600, 700	500	860				
18	Үлдэгдэл хийх сав-дугуйтай		2	600	600	860				Усны холболттой
19	Бохир аяга таваг дамжуулах тавцан		1	1200	500	860				
20	Цэвэр аяга таваг дамжуулах тавцан		1	2140	500	860				
21	Цэвэр аяга таваг хураах шүүгээ		1	1200	800	860				
22	Цэвэр сав суулга хураах шүүгээ		1	1920	800	860				
23	Хүйтэн зууш, салат бэлтгэх тавцан-угаалтууртай		1	1400	800	860				
24	Бэлтгэл тавцан		1	1640	800	860				
25	Мах, загас, өндөг угаах угаалтуур		1	1600	600	860				Усны холболттой
26	Бэлтгэл төвцан, гурил будаа, ногооны		1	2600	900	860				
27	Нарийн ногооны шүүгээ		1	1000	600	860				
28	Гурил будааны шүүгээ		1	1200	700	860				
29	Хүнсний шүүгээ		1	1140	600	860				
30	Мах цавчих мод		1	800	900	860				
31	Мах бэлгэх тавцан		1	800	900	860				
32	Махны машин		1	600	900	860				

БЛОКЧИЛСОН СХЕМ

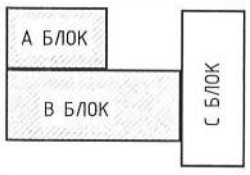

"A2" M1:200

	15.37	Керамик
рөө	5.64	Керамик
өө	5.47	Керамик
	19.92	Керамик
	36.50	Чулуу
	66.00	Чулуу
	12.74	Чулуу
	11.07	Хулдаас
	10.85	Хулдаас
ө	59.35	Хулдаас
	7.07	Хулдаас
	59.79	Хулдаас
	18.73	Хулдаас
	11.07	Хулдаас
	59.72	Хулдаас
	18.73	Хулдаас
	77.54	Хулдаас
	18.83	Хулдаас
	16.02	Хулдаас
рөө ХБИ	4.90	Керамик
ө	3.00	Керамик
рөө ЭР	6.81	Керамик
рөө ЭР	8.94	Керамик
рөө ЭМ	6.58	Керамик
рөө ЭМ	8.61	Керамик
	39.69	Чулуу
	1494.39	
	. 6498	

ТОНОГ ТӨХӨӨРӨМЖИЙН ТОДОРХОЙЛОЛТ /ЭРЭГТЭЙ ТЕХНОЛОГИЙН КАБИНЕТ/

Д/д	ТОНОГ ТӨХӨӨРӨМЖИЙН ТОДОРХОЙЛОЛТ	МАРК	ТОО ШИРХЭГ	ХЭМЖЭЭ ЧАДАЛ КВТ: УРТ	ӨРГӨН	ӨНДӨР	НЭГЖ	НИЙТ	ЖИН /КГ/	ТАЙЛБАР
1	Цахилгаан харуул	MQ431B	1	850	655	425	1.1	1.10	88	Эргэлт мин: 3580 эр/мин Давтамж: 50 Гц
2	Цахилгаан гар өрөм	Makita DP4700	6	275			0.51	3.06	2.2	Эргэлт мин: 550 эр/мин Мод-36мм Төмөр-13мм
3	Модны токарын машин	150	1	2700	600	1400	2.2	2.20	550	Эргэлт мин: 750-2800 эр/мин Зорох модны урт-1450мм Диаметр-420мм
4	Градусаар огтлогч	MOD-7210	1	255	255	-	1.65	1.65		Давтамж-50 ГЦ
5	Таслагч	MOD-9180	3				2	6.00		Давтамж-50 ГЦ Эргэлт мин-8000 эр/мин Диаметр-180мм
6	Цахилгаан фрезер	MOD-3912B	3	210	840	860	1.85	5.55		Давтамж-50 ГЦ Эргэлт мин-23000 эр/мин Диаметр-12.7мм
7	Компрессор	Puma GT30500	2	1800	740	790	2.2	4.40	98	2 шатлалт Чадал-350л/мин Баллон-95л
8	Зүлгүүрийн машин	MOD-9410	4	100	610	-	1.35	5.40		Давтамж-50 ГЦ Эргэлт мин-500 эр/мин
9	Зөөврийн цахилгаан хөрөө	MOD-5609И	4				2.1	8.40		Давтамж-50 ГЦ Эргэлт мин-4500 эр/мин Диаметр-235мм
10	Цахилгаан точель	MAKITA GA4034	4	265	117	95	0.72	2.88	1.9	Dead Man switch /аюулгүй ажиллагааг хангасан/ Диаметр: -Таслагч ир: 100мм -Точиль ир: 100мм -Троссон ир: 75мм Эргэлт мин-11000 эр/мин
11	Цахилгаан уран хөрөө	MOD-1982	10	82	2		0.71	7.10		Давтамж-50 ГЦ Эргэлт мин-16000 эр/мин
12	Цохилттой дрель	MAKITA HR5212C	1	599	149	287	1.5	1.50	12.2	Бетон CORE хошуу: 160мм Т.С.Т хошуу:52мм Эргэлт мин-130-260 эр/мин Цохилтын давтамж: 1075-2150 цох/мин Тэжуулийн утас 5м Чичиргээний эсрэг системтэй SDS-MAX патрон, Цохилттой эргэлт, нураагч гэсэн 2 горимтой
13	Гагнуурын аппарат	ASEA160	1				3	3.00	6	Гүйдэл: 160/А/
14	Цахилгаан өрмийн суурь машин		2	1050	700	1090	0.9	1.80	200	Давтамж-50 ГЦ Эргэлт мин-95-1410 эр/мин Диаметр: хамгийн их 32мм
15	Зөөврийн цахилгаан харуул	MAKITA N1900B	4	290			0.58	2.32	2.8	Давтамж-50 ГЦ Эргэлт мин-16000 эр/мин Харуулдах өргөн:82мм Харуулдах гүн: 1м
16	Муфель зуух	SGM.M8/12	2	500	580	610	3.5	7.00		1200°С Хүчдэл 220V
17	Проектор		2	352	352	98	0.24	0.48	3.4	
18	Проекторын самбар		2							Vega screen Motor 96*96 инч ,Fabric-B, автомат удирдлагатай, уян PVC

Д/д	ТОНОГ ТӨХӨӨРӨМЖИЙН ТОДОРХОЙЛОЛТ									ТАЙЛБАР
19	Алх		20							Жин:20гр Модон иштэй
20	Харуул		20	100	300					Металл хийцтэй
21	Өрөвтөл		20							Бриул зөөлөвчтөй
22	Цүүц		20							Иж бүрдэл, Ирний өргөн 5-10мм ган төмөр хийцтэй
23	Шахуурга		8							Металл хийцтэй
24	Сүх		20							
25	Тэгш ус		10							Уртын хэмжээ 1000мм
26	Хуурайн набор		10							Иж бүрдэл /төрөл бүрийн хэлбэртэй
27	Отверк		20							Нэмэх хасах 2 талаар ашиглах боломжтой
28	Түлхүүр		4							Иж бүрдэл 0.8-32мм боолт гайк тайлах чангалах зориулалттай
29	Модны хөрөө		20							
30	Төмрийн хөрөө		20							
31	Метчик плашк		20							М3-12 хэмжээтэй гадна дотор резба татах зориулалттай
32	Бахь		20							
33	Төмрийн хайч		10							Хуванцар бариултай хайчны тээл боолт маш сайн чанарынх байх
34	Хадагч бахь		5							
35	Шил зүсэгч		10							
36	Штангенцир куль		10							0.05 нарийвчлалтай 0-300мм ШЦ-1 0.1мм ШЦ-2 0.05мм ШЦ-3 0.02мм 0.05мм 0.1мм
37	Урт шугам		10							Металл 1м
38	Бийр багс		40							Иж бүрдэл MARIES брендийн нарицн өргөн бийрнүүд
39	Механик үдээсний машин		4							
40	Сийлбэрийн хутга		10							Иж бүрдэл Pfeil Swiss 25 ширхэгтэй
41	Сурагчийн ширээ		18	1200	500	640				
42	Сурагчийн сандал		30	340	320	380				
43	Самбар		2							
44	Уртасгагч		5							
45	Үзүүлэн байршуулах шкаф		4	1800	850	420				
46	Тестер		6							JETECH-30 брэнд
47	Дарханы ширээ		1	2600	1200	640				Цохилт доргилтийг тэсвэрлэх чадвартай, ширээний ирмэг хөмсөг металаар тойруулж хүрээлсэн металл хийцлэлтэй
48	Мужааны ширээ		1	2600	1200	640				
49	Тоног төхөөрөмжийн шүүгээ		5	1800	850	420				
50	Тоног төхөөрөмжийн тавиур		2	1800	850	420				
51	Диски /Disks/		20							
52	Принтер		2							Олон үйлдэлт өнгөт /хэвлэх скан хийх хуулах/
53	Ширээ		2	800	2200	640				
54	Ширээ		1	1000	2600	640				
	Нийт чадал								63.84	

B/X10

ТОНОГ ТӨХӨӨРӨМЖИЙН ТОДОРХОЙЛОЛТ /ЭМЭГТЭЙ ТЕХНОЛОГИЙН КАБИНЕТ/

Д/д	ТОНОГ ТӨХӨӨРӨМЖИЙН нэр	МАРК	ТОО ШИРХЭГ	ХЭМЖЭЭ ЧАДАЛ КВТ: УРТ	ӨРГӨН	ӨНДӨР	НЭГЖ КВТ	НИЙТ	ЖИН /КГ/	ТАЙЛБАР
55	Нарийн боовны шарах шүүгээ		1	860	967	842	12	12.00		Цэвэр усны холболттой хуруугаар мэдэрдэг удирдлагатай Универсал овен, листний комтой /4-6ш 60/40 тэй лист орно.
56	Хөөлгөгч		1	2860	978	798	2	2.00		Хөөлгөгч шүүгээ. 12ш лист орох боломжтой Температурын дээд хэмжээ 50°С
57	Пизза талх шарах шүүгээ хөөлгөгчтэй		1	1220	800	1470	9.4	9.40		Усны холболттой
58	Марметтай хөргөгчтэй ажлын ширээ		1	1835	700	850	0.46	0.46		Дээрээ ажлын тавцантай мармет савнуултай 6 шургуулагатай Зууш Пицца хадгалах
59	Гурил зуурагч крем цохигчтой		1	770	550	420	1.25	1.25		
60	4 давхар нерж тавиур		2	1500	400	1600				
61	Хогийн сав нарийн өндөр		2	400	400	700				
62	Оёдлын машин	JUKI 8700	15	200	100	190	0.55	8.25	28	Давтамж-50 ГЦ Эргэлт мин-4500 эр/мин Диаметр-235мм

Д/д	ТОНОГ ТӨХӨӨРӨМЖИЙН ТОДОРХОЙЛОЛТ									ТАЙЛБАР
63	Хэрээсний машин	SINGER 14SH754	3	330	360	270	0.09	0.27	6	2, 3, 4 утсаар нэхдэг Хатгаас хийх хурд 1300 хатгаас/мин Хатгаасны урт:2-4мм Хатгаасны өргөн 3-6.7мм
64	Уурын индүү	MAKITA HR5212C	1	599	149	287	1.5	1.50	12.2	Бетон CORE хошуу: 160мм Т.С.Т хошуу:52мм Эргэлт мин-130-260 эр/мин Цохилтын давтамж: 1075-2150 цох/мин Тэжуулийн утас 5м Чичиргээний эсрэг системтэй SDS-MAX патрон, Цохилттой эргэлт, нураагч гэсэн 2 горимтой
65	Хайч	ASEA160	1						6	Гүйдэл: 160/А/
66	Лекалын шугам		2							Иж бүрдэл
67	Манекан		4							
68	Принтер		2							Олон үйлдэлт өнгөт /хэвлэх скан хийх хуулах/
69	Проектор		2							
70	Проекторын самбар		2							
	Нийт чадал								35.13	

ЭКСПЕРТ № 1-78
Гарын үсэг
он сар өдөр 2024.09.17
Барилгын хөгжлийн төв

ТАНИХ ТЭМДЭГ:

Ц-1 Цонхны дугаар

0.00 Түвшин

Х-1 Хаалганы дугаар

1 БА- Огтлол

- Хөнгөн блокон хана
- Тоосгон хана
- Төмөр бетон хана

SMART PROJECT

БАРИЛГЫН ЗУРАГ ТӨСЛИЙН "СМАРТ ПРОЖЕКТ" ХХК УТАС: 88080121

Улаанбаатар хот, Баянгол дүүрэг, 13-р хороо
13 ДУГААР СУРГУУЛИЙН 640 СУУДАЛТАЙ ӨРГӨТГӨЛИЙН БАРИЛГА

"А,В" БЛОК 1-Р ДАВХРЫН ТОНОГ ТӨХӨӨРӨМЖИЙН БАЙГУУЛАЛТ

Ye шат: А3

Архитектор	Д.Чинзориг	Е.Г.Шифр: СП-01/2024	Масштаб: М1:200	Огноо: 2024
Гүйцэтгэсэн	Д.Чинзориг	Т.Г.Шифр:	Зургийн дугаар: БА-23	Хуудас: БА-71
Шалгасан	А.Уянболд			

МОНГОЛ УЛС Алтанцэцэгийн Уянболд МЭРГЭШСЭН ИНЖЕНЕР 2022-2025

"А, В" БЛОК 2-Р ДАВХАР С БЛОК 1-Р ДАВХРЫН ТОНОГ ТӨХӨӨРӨМЖИЙН БАЙГУУЛАЛТ

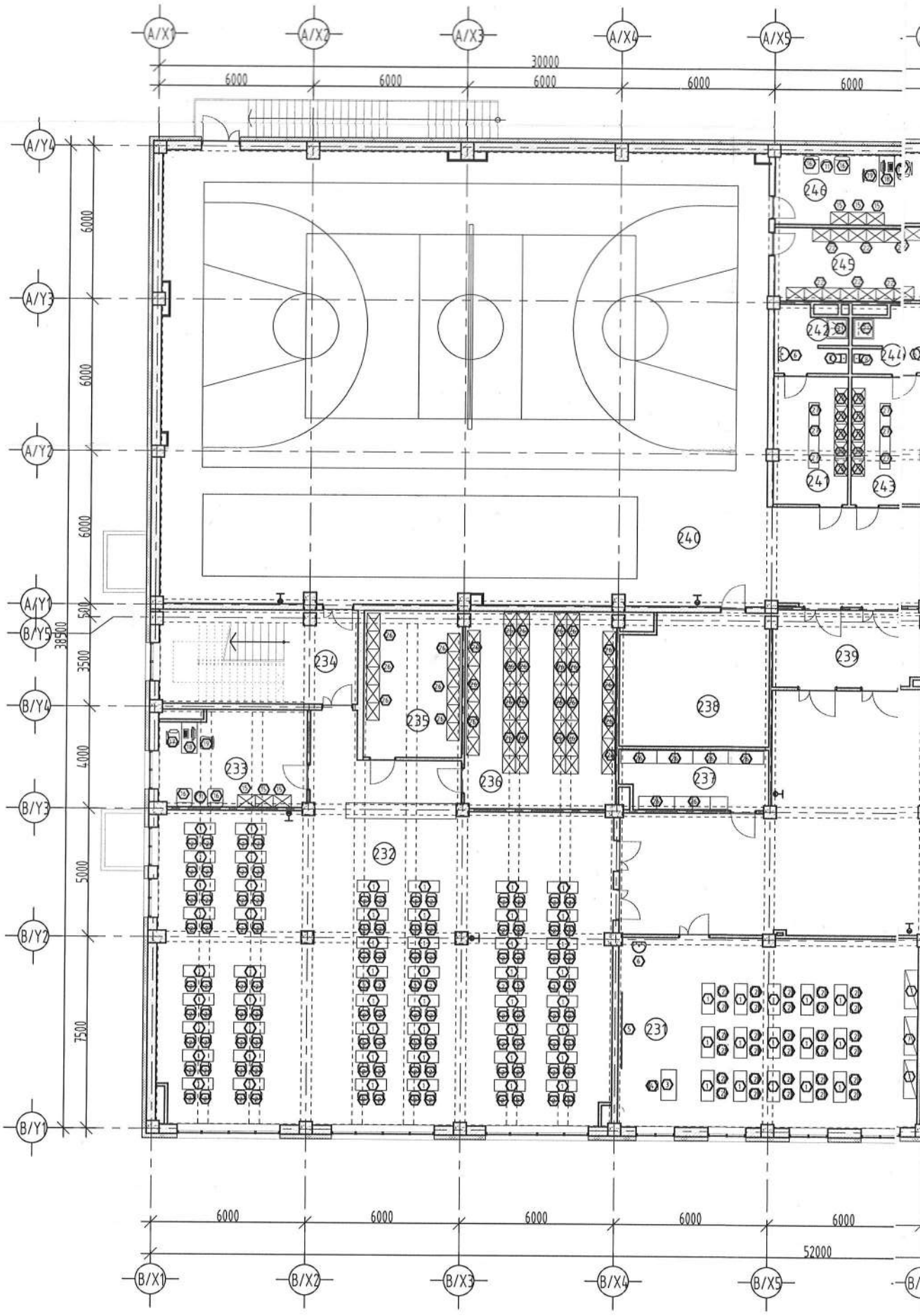

"А, В" 1-Р ДАВХАР ТАВИЛГА, ТОНОГ ТӨХӨӨРӨМЖИЙН ТОДОРХОЙЛОЛТ

Д/д	ТАВИЛГА, ТОНОГ ТӨХӨӨРӨМЖИЙН ТОДОРХОЙЛОЛТ	ТОО ШИРХЭГ	ХЭМЖЭЭ ЧАДАЛ			ТАЙЛБАР
			УРТ	ӨРГӨН	ӨНДӨР	
1	Сурагчийн ширээ	15	1200	500	640	
2	Сурагчийн сандал	70	340	320	380	
3	Багшийн ширээ	4	900	450	740	
4	Багшийн сандал	4		ф720	450	
5	Самбар	4				
6	Угаалтуур	18				
7	Ангийн шүүгээ	14	1700	600	2000	
8	Суултуур	8				
9	Шээлтүүр	-				
10	Буйдан	-	2000	800	450	
11	Дугуй ширээ	4		ф800	600	
12	Хооллох ширээ	18	2000	800	600	
13	Хооллох сандал	108				
14	ТХИ Угаалтуур	1				
15	Оффис шүүгээ	18	800	500	2000	
16	Зочны сандал	8	680	600	500	
17	Оффис сандал	7	1200	600	760	
18	Оффис ширээ	7		ф720	450	
19	Сандал	4	450	500	450	
20	ТХИ Суултуур	1				
21	Душь	2				
22	Агуулахын тавиур	9	1500			
23	Өлгүүр	25	1500			
24	Тусгаарлах ор	1	2000	1000	450	
25	Эмчийн үзлэгийн ор	2	2000	1000	450	
26	Номын тавиур					
27	Хувцас солих өрөөний сандал	2	1500	500	450	
28	Хувцас солих өрөөний шүүгээ	6	700	500	2200	
29	Захирлын ширээ	-	2200	800	800	
30	Өдөр өнжүүлжэх ширээ					
31	Өдөр өнжүүлжэх сандал	-				

"А, В" 2 "С" 1-Р ДАВХАР ТАВИЛГА, ТОНОГ ТӨХӨӨРӨМЖИЙН ТОДОРХОЙЛОЛТ

Д/д	ТАВИЛГА, ТОНОГ ТӨХӨӨРӨМЖИЙН ТОДОРХОЙЛОЛТ	ТОО ШИРХЭГ	ХЭМЖЭЭ ЧАДАЛ			ТАЙЛБАР
			УРТ	ӨРГӨН	ӨНДӨР	
1	Сурагчийн ширээ	162	1200	500	640	
2	Сурагчийн сандал	324	340	320	380	
3	Багшийн ширээ	9	900	450	740	
4	Багшийн сандал	9		ф720	450	
5	Самбар	9				
6	Угаалтуур	23				
7	Ангийн шүүгээ	34	1700	600	2000	
8	Суултуур	13				
9	Шээлтүүр	4				
10	Буйдан	6	2000	800	450	
11	Дугуй ширээ	4		ф800	600	
12	Хооллох ширээ	-	2000	800	600	
13	Хооллох сандал	-				
14	ТХИ Угаалтуур	1				
15	Оффис шүүгээ	9	800	500	2000	
16	Зочны сандал	6	680	600	500	
17	Оффис сандал	3	1200	600	760	
18	Оффис ширээ	3		ф720	450	
19	Сандал	3	450	500	450	
20	ТХИ Суултуур	1				
21	Душь	2				
22	Агуулахын тавиур	6	1500			
23	Өлгүүр	10	1500			
24	Тусгаарлах ор	-	2000	1000	450	
25	Эмчийн үзлэгийн ор	-	2000	1000	450	
26	Номын тавиур	35				
27	Хувцас солих өрөөний сандал	6	1500	500	450	
28	Хувцас солих өрөөний шүүгээ	10	700	500	2200	
29	Захирлын ширээ	-	2200	800	800	
30	Өдөр өнжүүлжэх ширээ	2	3000	800	300	
31	Өдөр өнжүүлжэх сандал	24				

БЛОКЧИЛСОН СХЕМ

"A2" M1:200

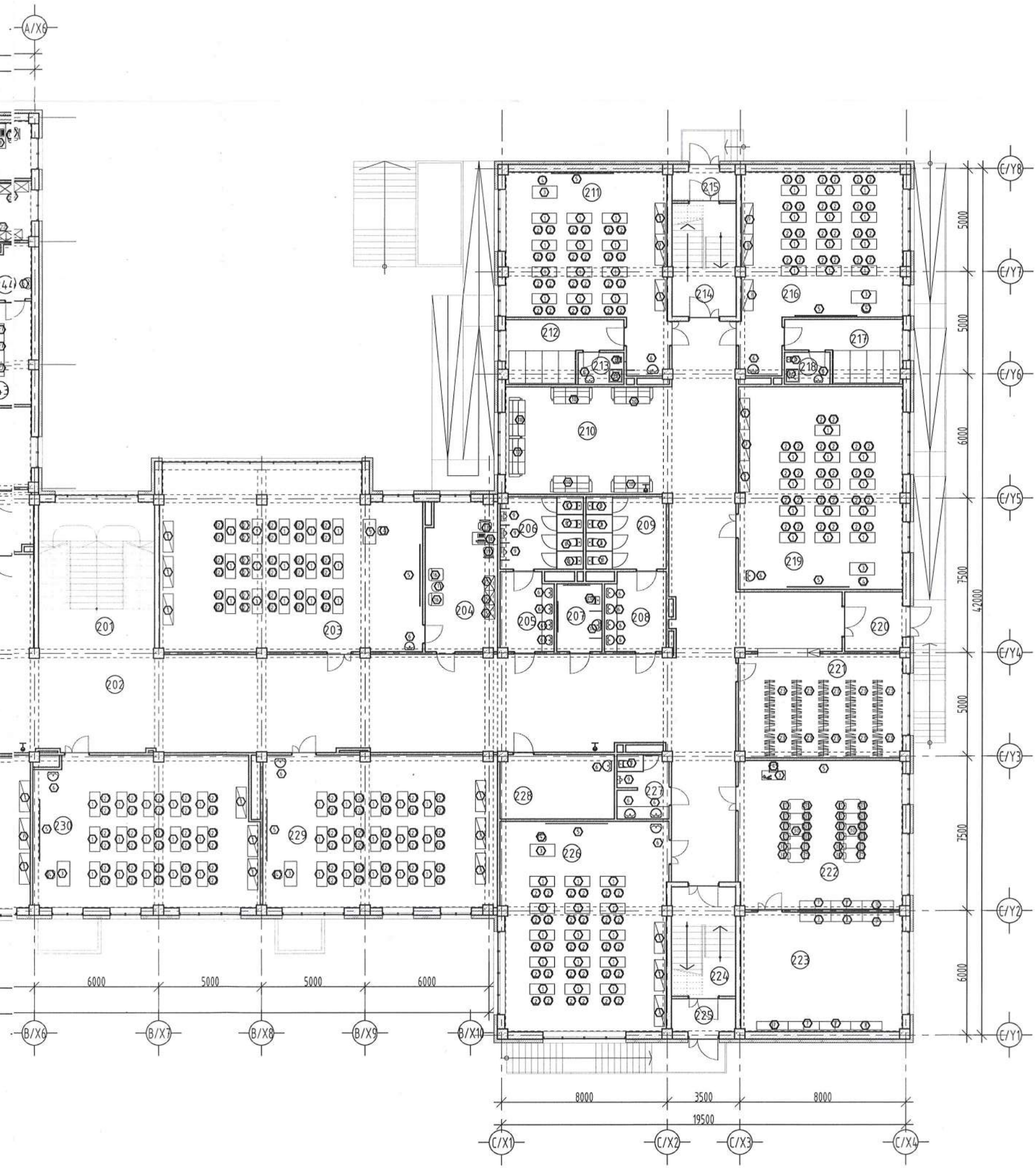

ӨРӨӨНИЙ ТОДОРХОЙЛОЛТ			
Д/д	Өрөө тасалгааны нэрс	Талбай /м²/	Шалны төрөл
201	Шатны хонгил	39.69	Чулуу
202	Хонгил	330.78	Чулуу
203	Химийн кабинет	110.16	Хулдаас
204	Багшийн өрөө	24.74	Хулдаас
205	Ариун цэврийн өрөө ЭР	9.73	Керамик
206	Ариун цэврийн өрөө ЭР	14.02	Керамик
207	Ариун цэврийн өрөө ХБИ	7.15	Керамик
208	Ариун цэврийн өрөө ЭМ	11.16	Керамик
209	Ариун цэврийн өрөө ЭМ	13.59	Керамик
210	Завсарлах танхим	40.80	Чулуу
211	Бага анги /24 хүүхэд/	59.19	Хулдаас
212	Амрах өрөө	14.17	Хулдаас
213	Ариун цэврийн өрөө	3.47	Керамик
214	Шатны хонгил	16.31	Чулуу
215	Гонх	4.94	Чулуу
216	Бага анги /24 хүүхэд/	59.19	Хулдаас
217	Амрах өрөө	14.17	Хулдаас
218	Ариун цэврийн өрөө	3.47	Керамик
219	Анги /25 хүүхэд/	77.53	Хулдаас
220	Гонх	8.03	Чулуу
221	Өлгүүр	39.51	Хулдаас
222	Өдөр өнжүүлэх	57.09	Хивсэнцэр
223	Тоглох амрах өрөө	44.96	Хивсэнцэр
224	Шатны хонгил	16.31	Чулуу
225	Гонх	4.94	Чулуу
226	Анги /30 хүүхэд/	80.51	Хулдаас
227	Ариун цэврийн өрөө	7.63	Керамик
228	Үйлчлэгчийн өрөө	17.09	Керамик
229	Анги /30 хүүхэд/	83.58	Хулдаас
230	Анги /30 хүүхэд/	81.28	Хулдаас
231	Анги /30 хүүхэд/	86.34	Хулдаас
232	Номын сан /100 хүүхэд/	231.94	Хулдаас
233	Номын санч	21.04	Хулдаас
234	Шатны хонгил	28.00	Чулуу
235	Ховор номын фонт	21.81	Хулдаас
236	Номын фонт	45.17	Хулдаас
237	Архив	13.39	Хулдаас
238	Агуулах	29.44	Хулдаас
239	Хонгил	17.30	Хулдаас
240	Спорт заал	442.50	Мод
241	Хувцас солих өрөө ЭР	14.56	Хулдаас
242	Ариун цэврийн өрөө ЭР	6.89	Керамик
243	Хувцас солих өрөө ЭМ	13.99	Хулдаас
244	Ариун цэврийн өрөө ЭМ	6.58	Керамик
245	Агуулах	16.63	Хулдаас
246	Багшийн өрөө	16.07	Хулдаас
БҮГД		2306.84	
НИЙТ		6498	

ТАНИХ ТЭМДЭГ:

Ц-1 Цонхны дугаар

0.00 Түвшин

Х-1 Хаалганы дугаар

1 БА- Огтлол

- Хөнгөн блокон хана
- Тоосгон хана
- Төмөр бетон хана

SMART PROJECT

БАРИЛГЫН ЗУРАГ ТӨСЛИЙН "СМАРТ ПРОЖЕКТ" ХХК УТАС: 88080121

Улаанбаатар хот, Баянгол дүүрэг, 13-р хороо
13 ДУГААР СУРГУУЛИЙН 640 СУУДАЛТАЙ ӨРГӨТГӨЛИЙН БАРИЛГА

"А, В" БЛОК 2-Р ДАВХАР С БЛОК 1-Р ДАВХРЫН ТОНОГ ТӨХӨӨРӨМЖИЙН БАЙГУУЛАЛТ

Ye шат: А3

Архитектор	Д.Чинзориг	Е.Г.Шифр: СП-01/2024	Масштаб: М1:200	Огноо: 2024
Гүйцэтгэсэн	Д.Чинзориг	Т.Г.Шифр:	Зургийн дугаар: БА-24	Хуудас: БА-71
Шалгасан	А.Уянболд			

МОНГОЛ УЛС 13-201 АТХ6599 Алтан дөрөлийн ... МЭРГЭШСЭН ... 2024 ... 25

"А, В" БЛОК 3-Р ДАВХАР С БЛОК 2-Р ДАВХРЫН ТОНОГ ТӨХӨӨРӨМЖИЙН БАЙГУУЛАЛТ

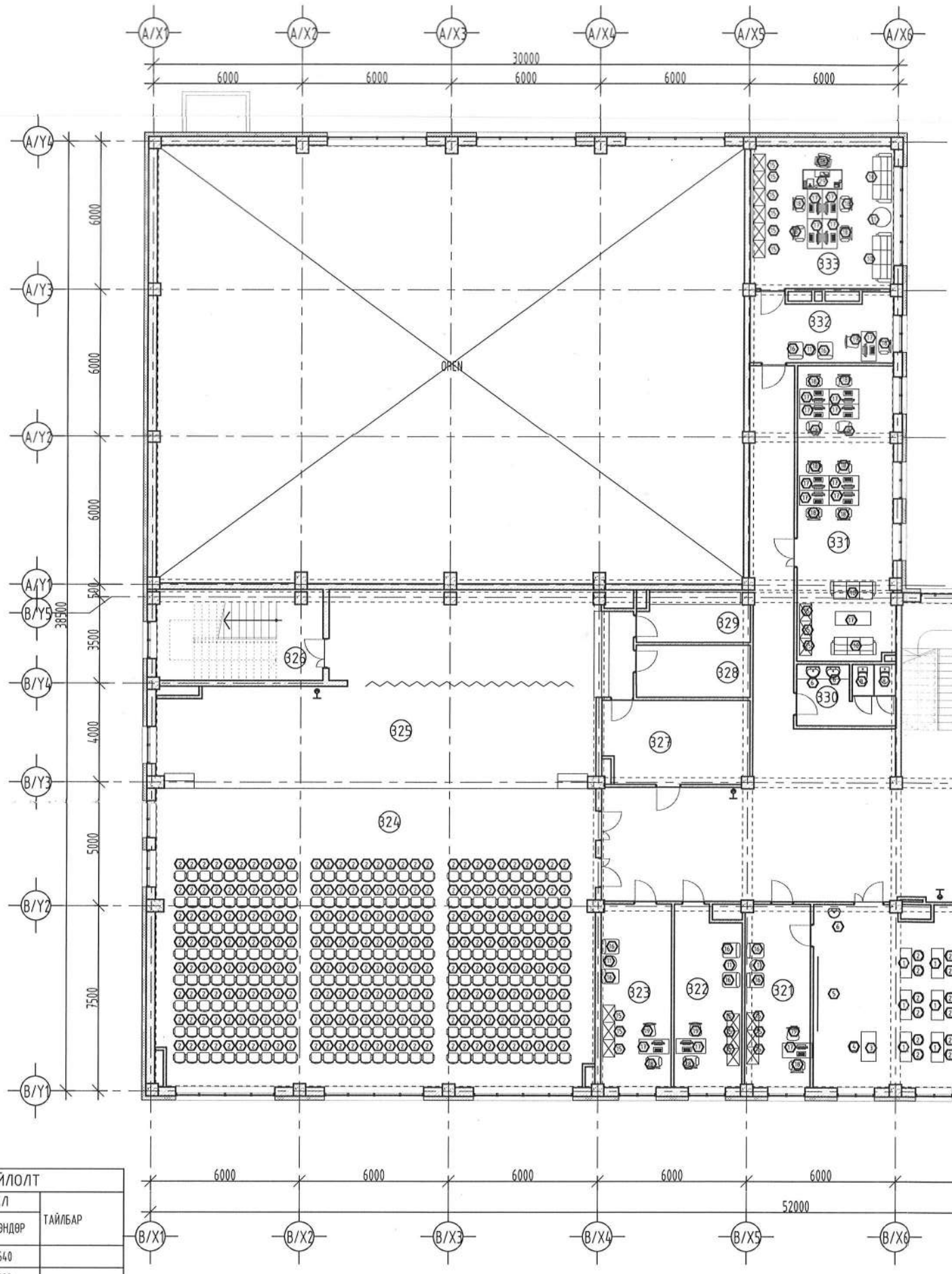

ТАВИЛГА, ТОНОГ ТӨХӨӨРӨМЖИЙН ТОДОРХОЙЛОЛТ

Д/д	ТАВИЛГА, ТОНОГ ТӨХӨӨРӨМЖИЙН ТОДОРХОЙЛОЛТ	ТОО ШИРХЭГ	ХЭМЖЭЭ ЧАДАЛ			ТАЙЛБАР
			УРТ	ӨРГӨН	ӨНДӨР	
1	Сурагчийн ширээ	135	1200	500	640	
2	Сурагчийн сандал	510	340	320	380	
3	Багшийн ширээ	9	900	450	740	
4	Багшийн сандал	9		ф720	450	
5	Самбар	9				
6	Угаалтуур	19				
7	Ангийн шүүгээ	27	1700	600	2000	
8	Суултуур	10				
9	Шээлтүүр	3				
10	Буйдан	10	2000	800	450	
11	Дугуй ширээ	6		ф800	600	
12	Хооллох ширээ	-	2000	800	600	
13	Хооллох сандал	-				
14	ТХИ Угаалтуур	1				
15	Оффис шүүгээ	9	800	500	2000	
16	Зочны сандал	6	680	600	500	
17	Оффис сандал	19	1200	600	760	
18	Оффис ширээ	18		ф720	450	
19	Сандал	5	450	500	450	
20	ТХИ Суултуур	1				
21	Душь	-				
22	Агуулахын тавиур	-	1500			
23	Өлгүүр	-	1500			
24	Тусгаарлах ор	-	2000	1000	450	
25	Эмчийн үзлэгийн ор	-	2000	1000	450	
26	Номын тавиур	-				
27	Хувцас солих өрөөний сандал	-	1500	500	450	
28	Хувцас солих өрөөний шүүгээ	-	700	500	2200	
29	Захирлын ширээ	1	2200	800	800	
30	Өдөр өнжүүлжэх ширээ	-	3000	800	300	
31	Өдөр өнжүүлжэх сандал	-				

БЛОКЧИЛСОН СХЕМ

"A2" M1:200

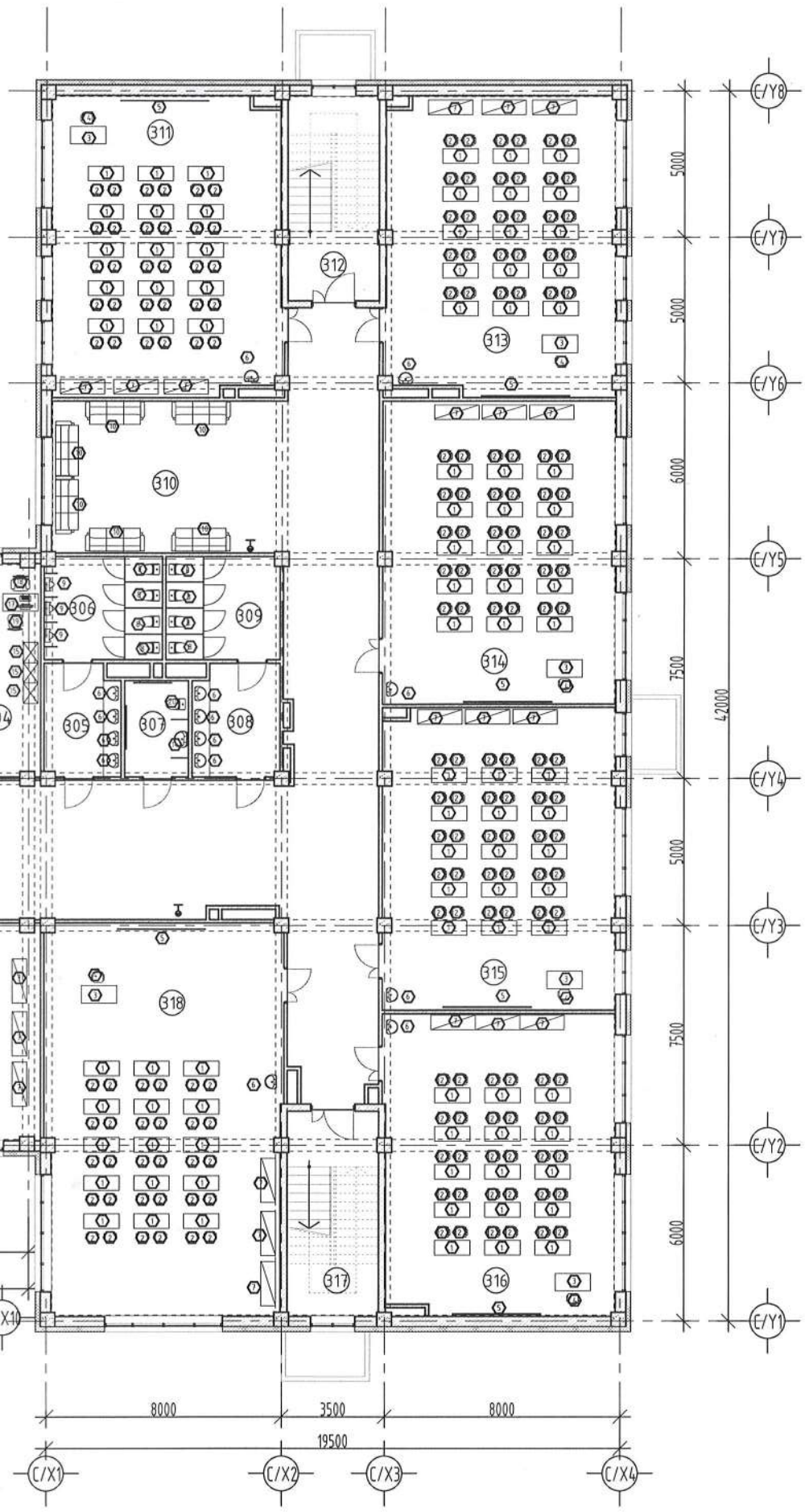

ӨРӨӨНИЙ ТОДОРХОЙЛОЛТ			
Д/д	Өрөө тасалгааны нэрс	Талбай /м²/	Шалны төрөл
301	Шатны хонгил	29.05	Чулуу
302	Хонгил	335.02	Чулуу
303	Физикийн кабинет	110.64	Хулдаас
304	Багшийн өрөө	24.40	Хулдаас
305	Ариун цэврийн өрөө /эр/	9.37	Керамик
306	Ариун цэврийн өрөө /эр/	14.02	Керамик
307	Ариун цэврийн өрөө /ХБИ/	7.15	Керамик
308	Ариун цэврийн өрөө /эм/	11.16	Керамик
309	Ариун цэврийн өрөө /эм/	13.59	Керамик
310	Завсарлах танхим	39.56	Чулуу
311	Анги /30 хүүхэд/	80.47	Хулдаас
312	Шатны хонгил	21.63	Чулуу
313	Анги /30 хүүхэд/	80.47	Хулдаас
314	Анги /30 хүүхэд/	81.64	Хулдаас
315	Анги /30 хүүхэд/	81.26	Хулдаас
316	Анги /30 хүүхэд/	80.64	Хулдаас
317	Шатны хонгил	21.63	Чулуу
318	Мэдээлэлзүйн кабинет	106.71	Хулдаас
319	Анги /30 хүүхэд/	82.54	Хулдаас
320	Биологийг кабинет	106.22	Хулдаас
321	Багшийн өрөө	19.43	Хулдаас
322	Аргазүйч	19.25	Хулдаас
323	Менежер	20.94	Хулдаас
324	Урлагын заал	213.72	Хивсэнцэр
325	Тайз	118.77	Хивсэнцэр
326	Шатны хонгил	24.36	Чулуу
327	Агуулах	20.11	Хулдаас
328	Хувцасны агуулах	9.69	Хулдаас
329	Хувцас солих өрөө	9.51	Хулдаас
330	Ариун цэврийн өрөө	9.82	Керамик
331	Багш нарын өрөө	46.50	Хулдаас
332	Нарын бичиг	15.07	Хулдаас
333	Захирлын өрөө	33.40	Хулдаас
БҮГД		1897.74	
НИЙТ		6498	

ТАНИХ ТЭМДЭГ:

Ц-1 Цонхны дугаар

0.00 Түвшин

Х-1 Хаалганы дугаар

1 БА- Огтлол

- Хөнгөн блокон хана
- Тоосгон хана
- Төмөр бетон хана

SMART PROJECT

БАРИЛГЫН ЗУРАГ ТӨСЛИЙН "СМАРТ ПРОЖЕКТ" ХХК УТАС: 88080121

Улаанбаатар хот, Баянгол дүүрэг, 13-р хороо
13 ДУГААР СУРГУУЛИЙН 640 СУУДАЛТАЙ ӨРГӨТГӨЛИЙН БАРИЛГА

"А, В" БЛОК 3-Р ДАВХАР С БЛОК 2-Р ДАВХРЫН ТОНОГ ТӨХӨӨРӨМЖИЙН БАЙГУУЛАЛТ

Ye шат: А3

Архитектор		Д.Чинзориг	Е.Г.Шифр: СП-01/2024	Масштаб: М1:200	Огноо: 2024
Гүйцэтгэсэн		Д.Чинзориг	Т.Г.Шифр:	Зургийн дугаар: БА-25	Хуудас: БА-71
Шалгасан		А.Чянболд			

С БЛОК 3-Р ДАВХРЫН ТОНОГ ТӨХӨӨРӨМЖИЙН БАЙГУУЛАЛТ

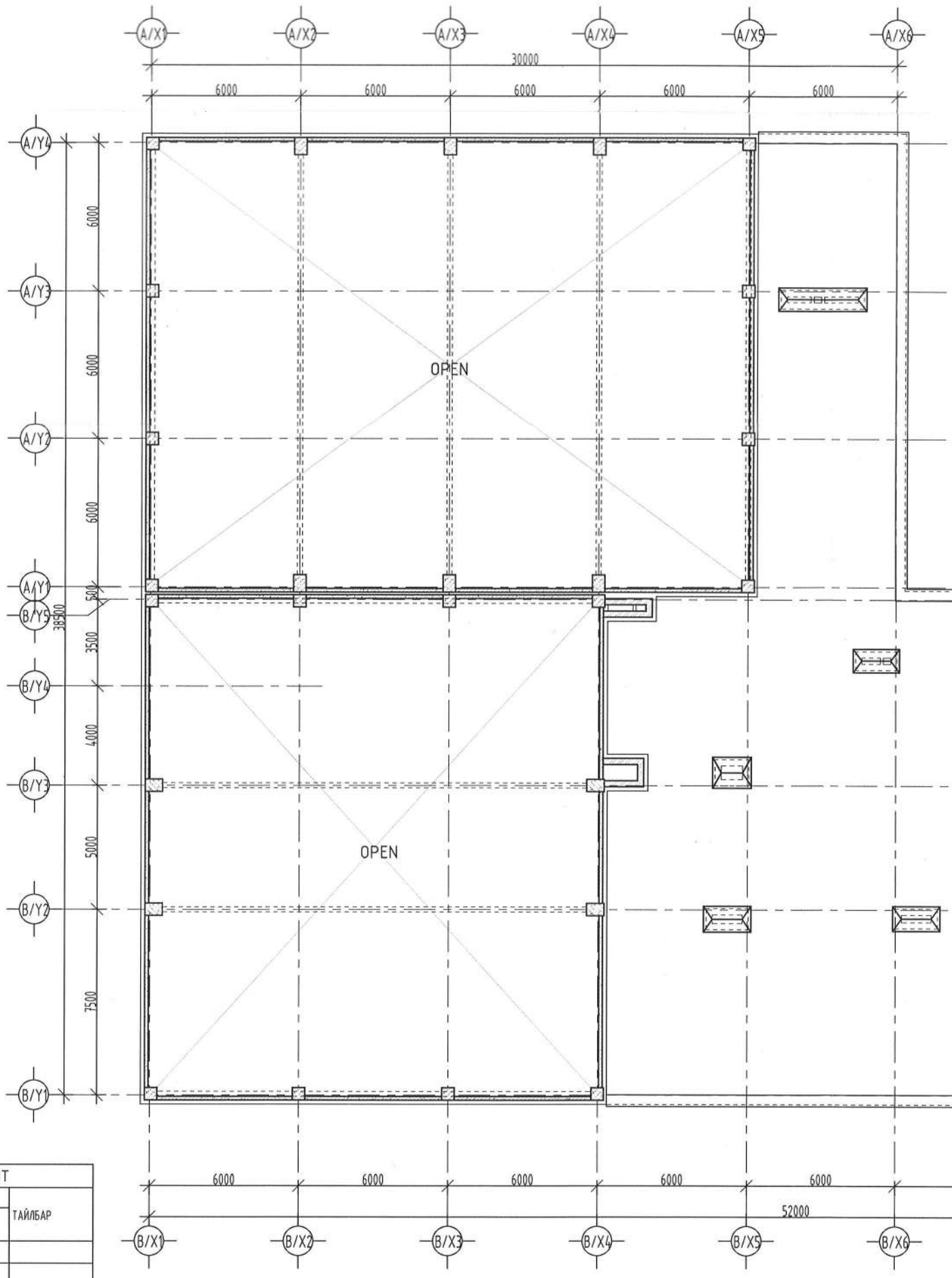

ТАВИЛГА, ТОНОГ ТӨХӨӨРӨМЖИЙН ТОДОРХОЙЛОЛТ						
Д/д	ТАВИЛГА, ТОНОГ ТӨХӨӨРӨМЖИЙН ТОДОРХОЙЛОЛТ	ТОО ШИРХЭГ	ХЭМЖЭЭ ЧАДАЛ			ТАЙЛБАР
			УРТ	ӨРГӨН	ӨНДӨР	
1	Сурагчийн ширээ	90	1200	500	640	
2	Сурагчийн сандал	180	340	320	380	
3	Багшийн ширээ	6	900	450	740	
4	Багшийн сандал	6		ф720	450	
5	Самбар	6				
6	Угаалтуур	13				
7	Ангийн шүүгээ	18	1700	600	2000	
8	Суултуур	6				
9	Шээлтүүр	3				
10	Буйдан	6	2000	800	450	
11	Дугуй ширээ	1		ф800	600	
12	Хооллох ширээ	-	2000	800	600	
13	Хооллох сандал	-				
14	ТХИ Угаалтуур	1				
15	Оффис шүүгээ	9	800	500	2000	
16	Зочны сандал	2	680	600	500	
17	Оффис сандал	1	1200	600	760	
18	Оффис ширээ	1		ф720	450	
19	Сандал	1	450	500	450	
20	ТХИ Суултуур	1				
21	Душь	-				
22	Агуулахын тавиур	-	1500			
23	Өлгүүр	-	1500			
24	Тусгаарлах ор	-	2000	1000	450	
25	Эмчийн үзлэгийн ор	-	2000	1000	450	
26	Номын тавиур	-				
27	Хувцас солих өрөөний сандал	-	1500	500	450	
28	Хувцас солих өрөөний шүүгээ	-	700	500	2200	
29	Захирлын ширээ	1	2200	800	800	
30	Өдөр өнжүүлжэх ширээ	-	3000	800	300	
31	Өдөр өнжүүлжэх сандал	-				

БЛОКЧИЛСОН СХЕМ

"А2" М1:200

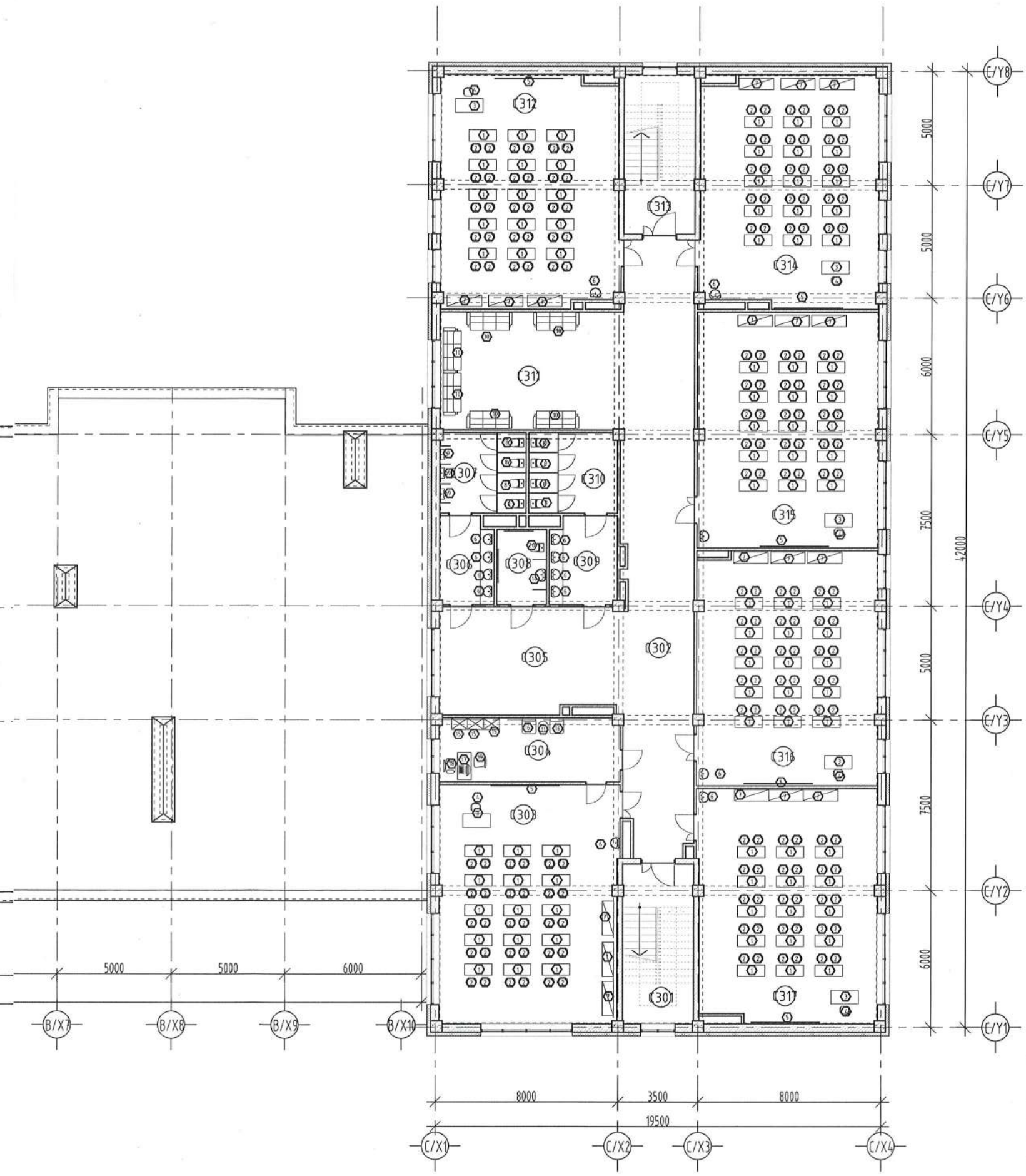

ӨРӨӨНИЙ ТОДОРХОЙЛОЛТ			
Д/д	Өрөө тасалгааны нэрс	Талбай /м²/	Шалны төрөл
С301	Шатны хонгил	29.05	Чулуу
С302	Хонгил	86.57	Чулуу
С303	Газарзүйн кабинет	82.06	Хулдаас
С304	Багшийн өрөө	22.02	Хулдаас
С305	Завсарлах танхим	35.55	Чулуу
С306	Ариун цэврийн өрөө /эр/	8.84	Керамик
С307	Ариун цэврийн өрөө /эр/	13.25	Керамик
С308	Ариун цэврийн өрөө /ХБИ/	7.15	Керамик
С309	Ариун цэврийн өрөө /эм/	11.16	Керамик
С310	Ариун цэврийн өрөө /эм/	13.59	Керамик
С311	Завсарлах танхим	40.80	Чулуу
С312	Анги /30 хүүхэд/	80.05	Хулдаас
С313	Шатны хонгил	21.63	Чулуу
С314	Анги /30 хүүхэд/	80.05	Хулдаас
С315	Анги /30 хүүхэд/	81.64	Хулдаас
С316	Анги /30 хүүхэд/	81.26	Хулдаас
С317	Анги /30 хүүхэд/	80.64	Хулдаас
БҮГД		775.31	
НИЙТ		6498	

ТАНИХ ТЭМДЭГ:

Ц-1 Цонхны дугаар

0.00 Түвшин

Х-1 Хаалганы дугаар

1 БА- Огтлол

- Хөнгөн блокон хана
- Тоосгон хана
- Төмөр бетон хана

SMART PROJECT

БАРИЛГЫН ЗУРАГ ТӨСЛИЙН "СМАРТ ПРОЖЕКТ" ХХК УТАС: 88080121

Улаанбаатар хот, Баянгол дүүрэг, 13-р хороо
13 ДУГААР СУРГУУЛИЙН 640 СУУДАЛТАЙ ӨРГӨТГӨЛИЙН БАРИЛГА

Ц БЛОК 3-Р ДАВХРЫН ТОНОГ ТӨХӨӨРӨМЖИЙН БАЙГУУЛАЛТ

Ye шат: А3

Архитектор	Д.Чинзориг	Е.Г.Шифр: СП-01/2024	Масштаб: М1:200	Огноо: 2024
Гүйцэтгэсэн	Д.Чинзориг	Т.Г.Шифр:	Зургийн дугаар: БА-26	Хуудас: БА-71
Шалгасан	А.Уянболд			

ШАТ-1 ХЭСЭГЧИЛСЭН БАЙГУУЛАЛТ

"А3" М1:75

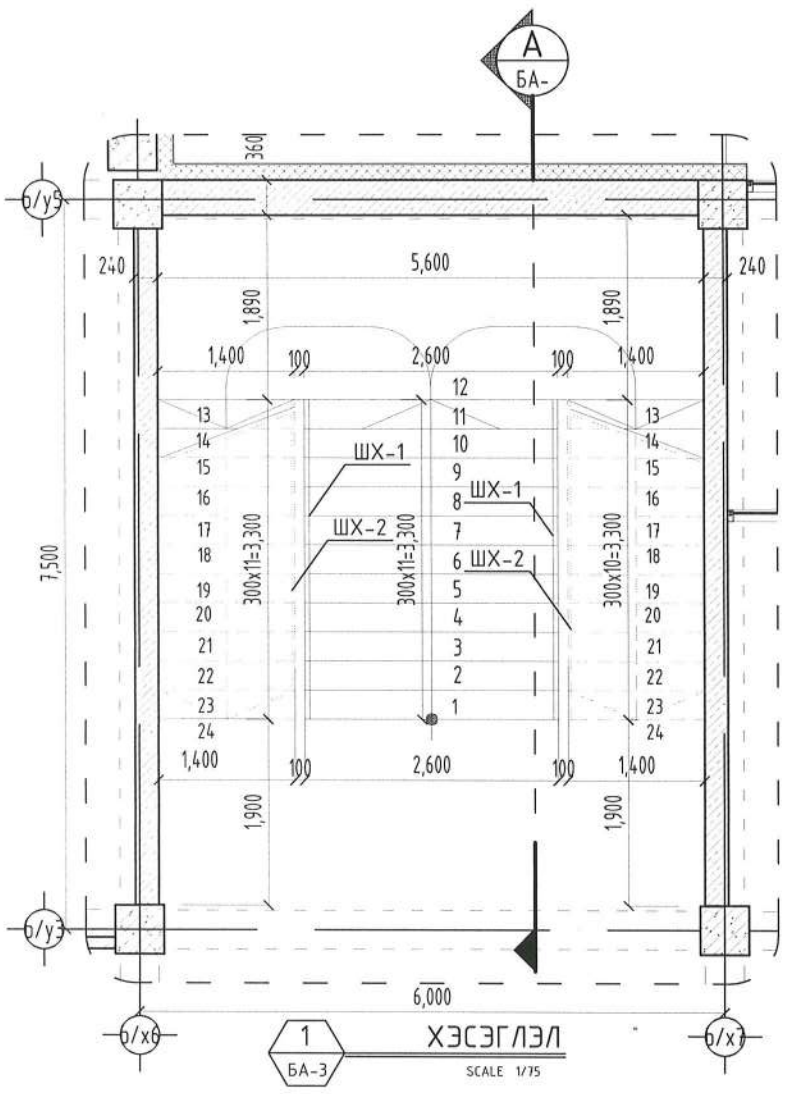

1 БА-3 ХЭСЭГЛЭЛ SCALE 1/75

Хуягт хар цаас	1ує
Хар цаас битум түрхлэг	2ує
Тортой цементен тэгшилгээ	М150 50мм
Дулаалга налуулгатай /полиуретан 0,025w/m.k/	200-320мм
Ус чийг тусгаарлагч	1ує
Цементен тэгшилгээ	М150 20мм
Төмөр бетон хучилт	180мм
Цементен тэгшилгээ	20мм

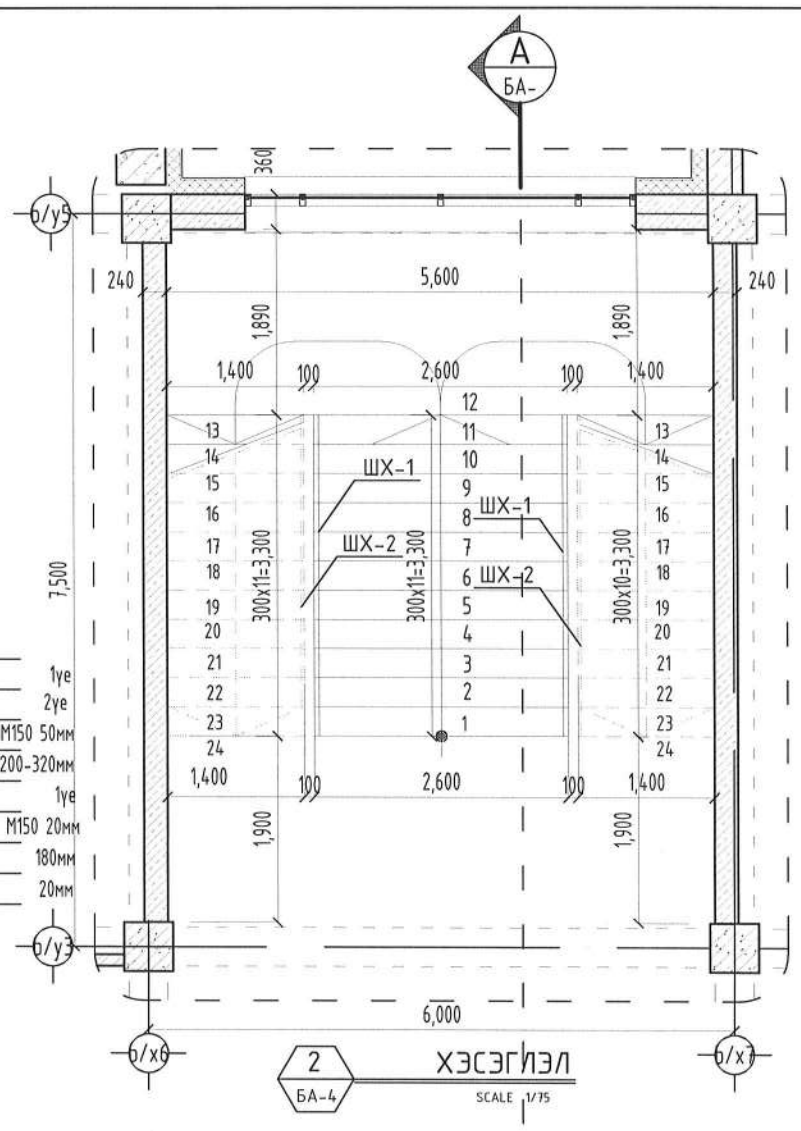

2 БА-4 ХЭСЭГЛЭЛ SCALE 1/75

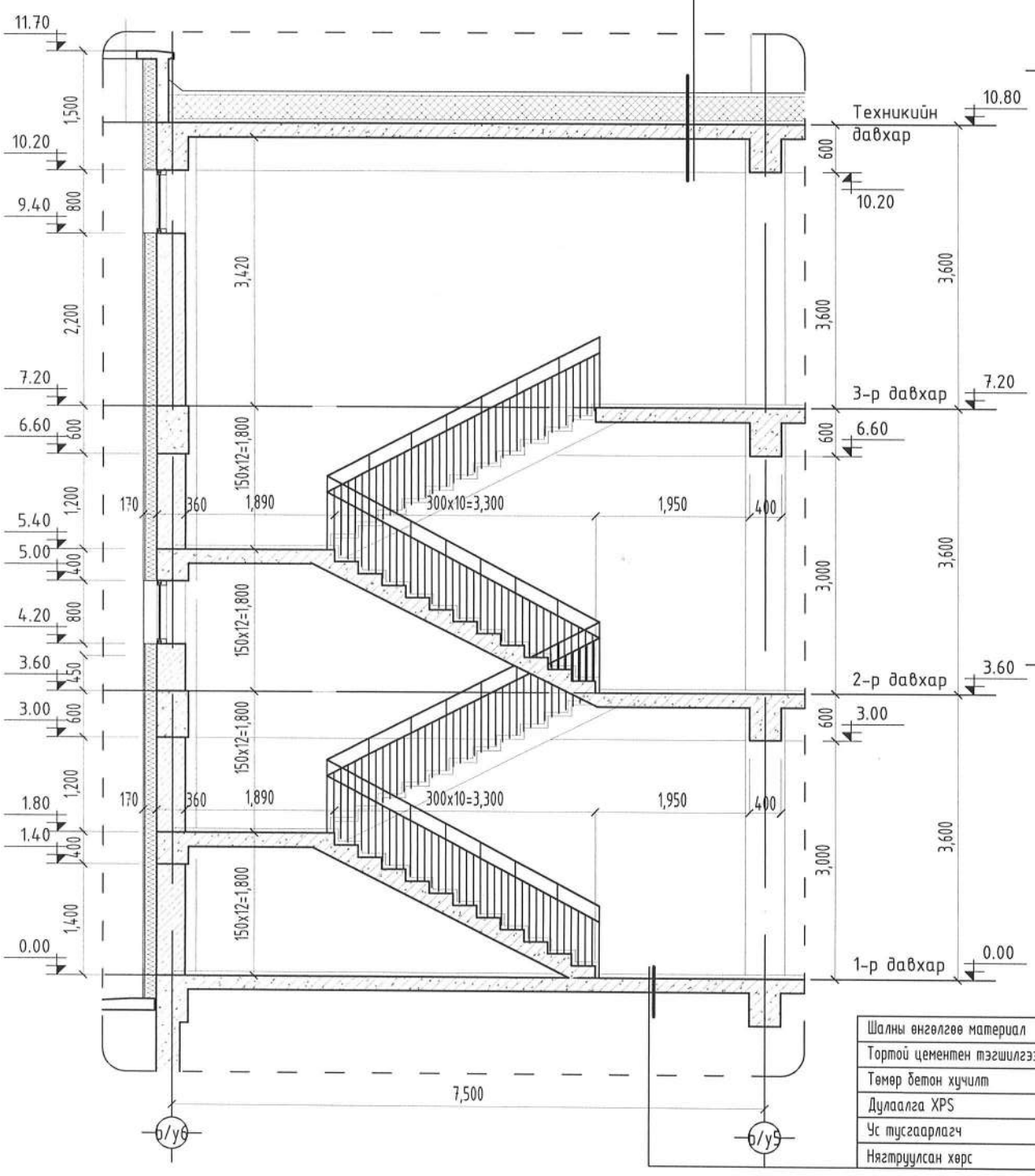

Шалны өнгөлгөө материал	
Тортой цементен тэгшилгээ	М150 50мм
Төмөр бетон хучилт	160мм
Дулаалга XPS	100мм
Ус тусгаарлагч	1ує
Нягтруулсан хөрс	

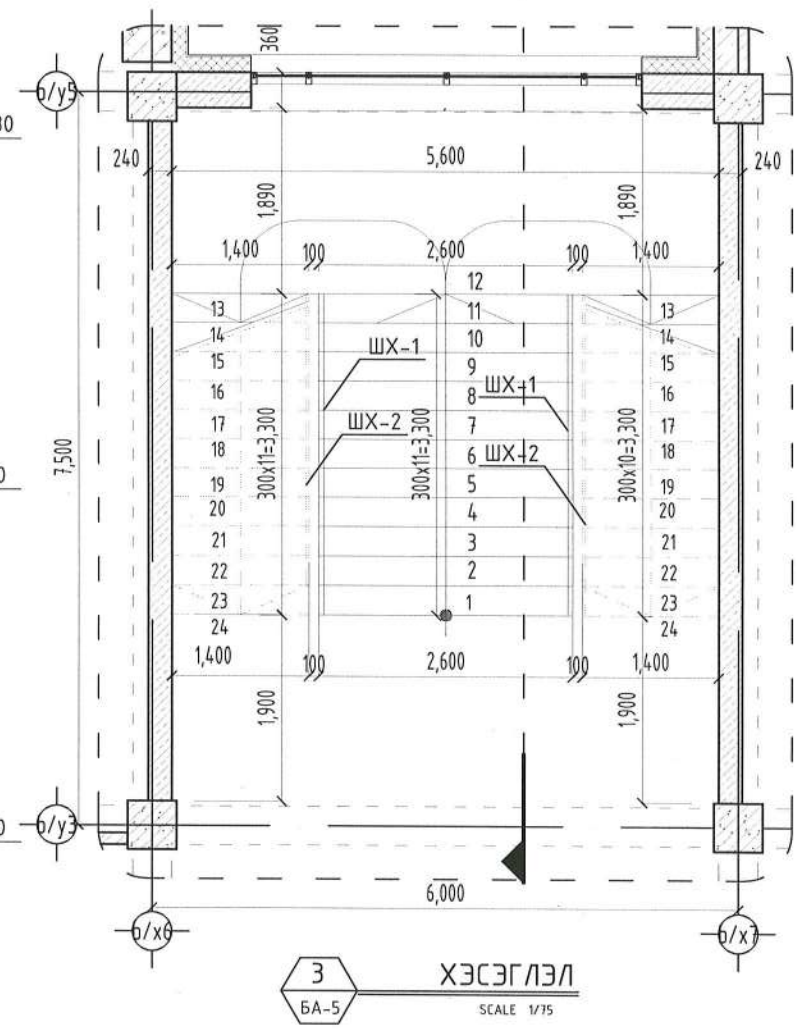

3 БА-5 ХЭСЭГЛЭЛ SCALE 1/75

А БА-.. ОГТЛОЛ SCALE 1/75

Тайлбар:
-Металл эдэлхүүнийг ISO 9001, ISO14001 стандартын шаардлагыг хангасан будгаар будах ба өнгийг захиалагчын хүсэлтээр сонгоно.

Зураг төсөлд магадлал хийсэн ЭКСПЕРТ № 1/78 Багт 2024.09.17 ГЫН ХӨГЖЛИЙН ТӨВ

SMART PROJECT БАРИЛГЫН ЗУРАГ ТӨСЛИЙН "СМАРТ ПРОЖЕКТ" ХХК УТАС: 88080121	Улаанбаатар хот, Баянгол дүүрэг, 13-р хороо 13 ДУГААР СУРГУУЛИЙН 640 СУУДАЛТАЙ ӨРГӨТГӨЛИЙН БАРИЛГА				
	ШАТ-1 ХЭСЭГЧИЛСЭН БАЙГУУЛАЛТ				Ує шат: А3
Архитектор	13-28 АТХ6599	Д.Чинзориг	Е.Г.Шифр: СП-01/2024	Масштаб: М1:75	Огноо: 2024
Гүйцэтгэсэн		Д.Чинзориг	Т.Г.Шифр:	Зургийн дугаар: БА-27	Хуудас: БА-71
Шалгасан		А.Уянболд			

МОНГОЛ УЛС Алтай хотын УЛЛЫН МЭРГЭЖЛИЙН ЗӨВШӨЛ 2023-2025

ШАТ-1 ХАЙСНЫ ТҮҮВЭР

"А3" М1:75

Хуягт хар цаас	1ує
Хар цаас битум түрхлэг	2ує
Тортой цементен тэгшилгээ	М150 50мм
Дулаалга налуулгатай /полиуретан 0,025w/m.k/	200-320мм
Ус чийг тусгаарлагч	1ує
Цементен тэгшилгээ	М150 20мм
Төмөр бетон хучилт	180мм
Цементен тэгшилгээ	20мм

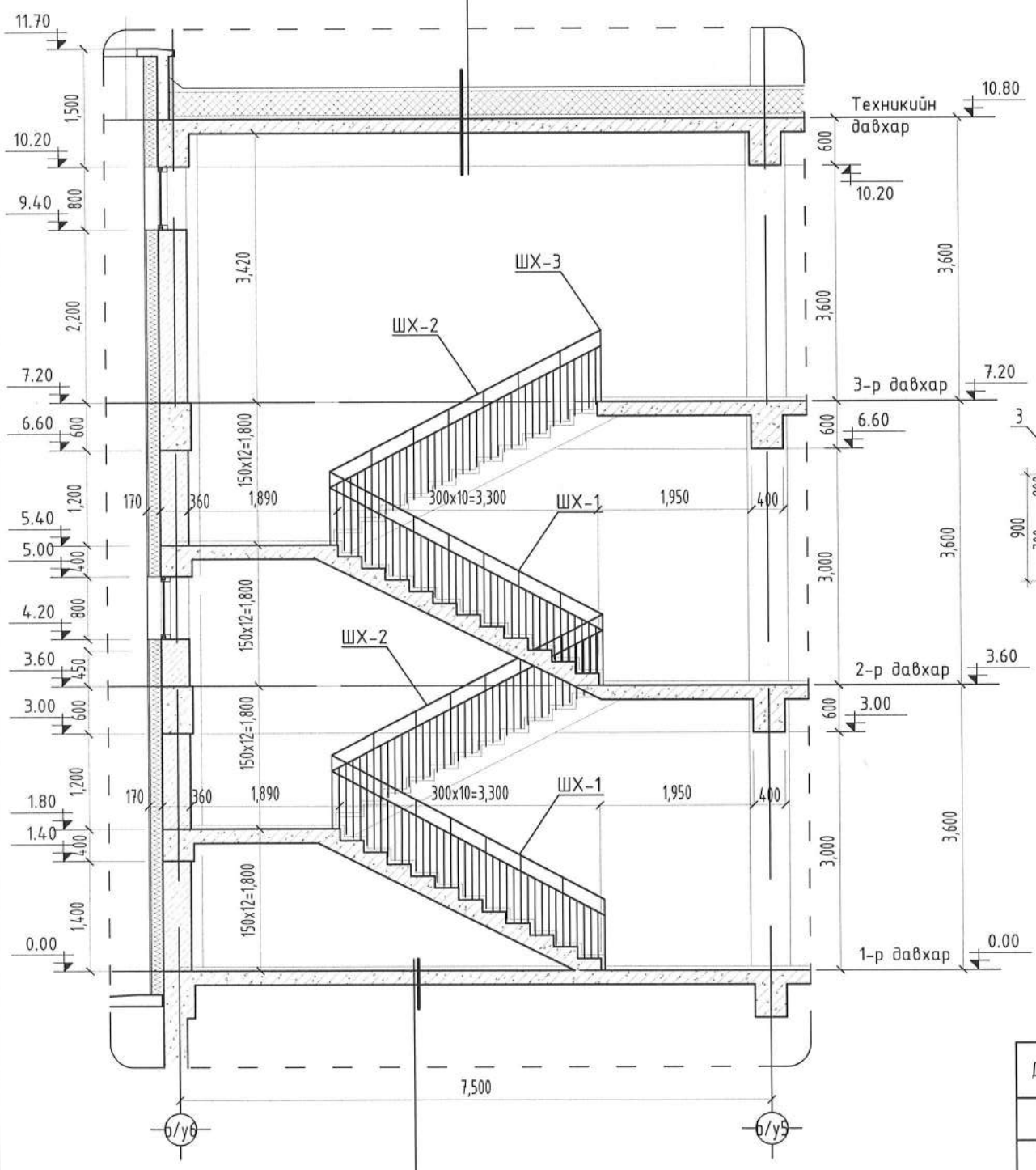

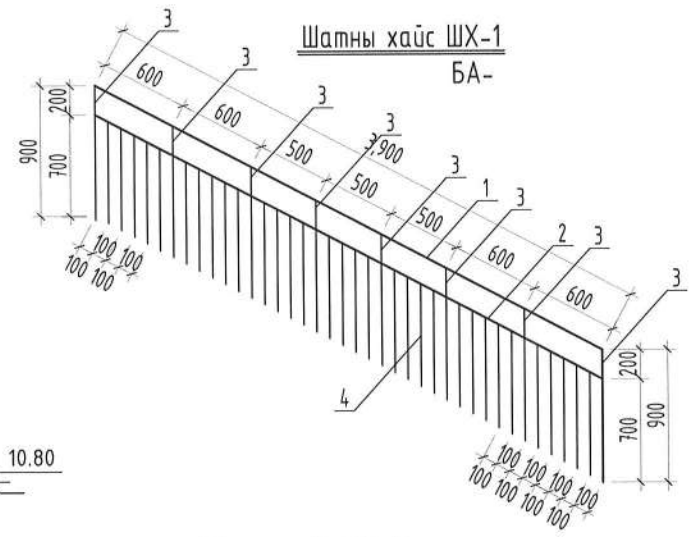

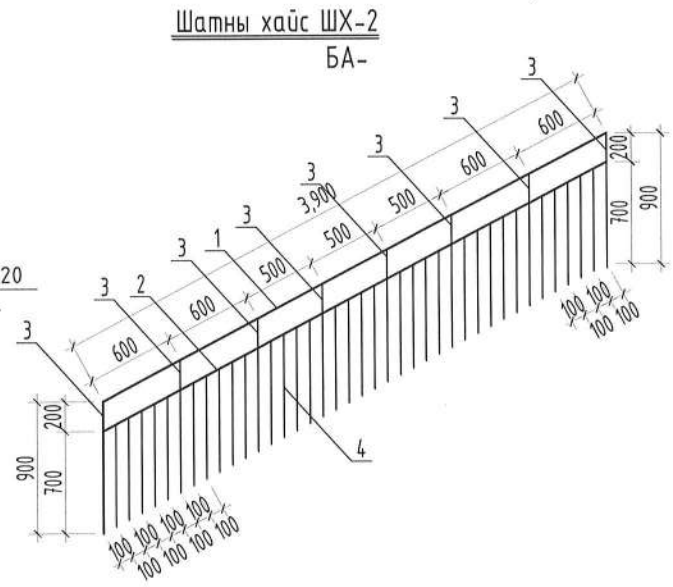

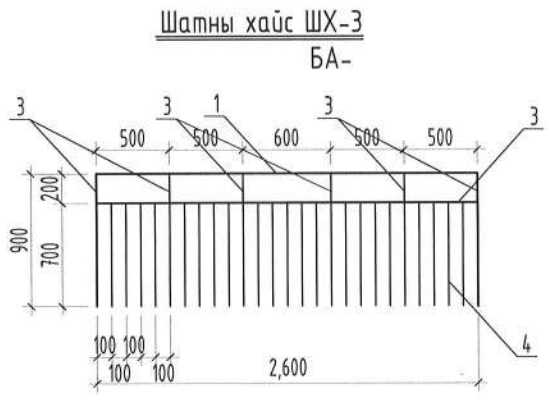

Шалны өнгөлгөө материал	
Тортой цементен тэгшилгээ	М150 50мм
Төмөр бетон хучилт	160мм
Дулаалга XPS	100мм
Ус тусгаарлагч	1ує
Нягтруулсан хөрс	

Д/д	Тэмдэглэгээ	Хэмжээ /м/	Тоо	Жин /кг/	Нийт урт /м/	Нийт жин /кг/
Шатны хайс-1				Нийт тоо ширхэг		4
1	ТР.ф40 ГОСТ 3232-75	3.90	1	12.71	15.60	50.86
2	ТР.ф30 ГОСТ 3232-75	3.90	1	10.30	15.60	41.18
3	ТР.ф30 ГОСТ 3232-75	0.90	8	19.01	28.80	76.03
4	ТР.ф20 ГОСТ 3232-75	0.70	32	32.48	89.60	129.92
Шатны хайс-2				Нийт тоо ширхэг		4
1	ТР.ф40 ГОСТ 3232-75	3.90	1	12.71	15.60	50.86
2	ТР.ф30 ГОСТ 3232-75	3.90	1	10.30	15.60	41.18
3	ТР.ф30 ГОСТ 3232-75	0.90	8	19.01	28.80	76.03
4	ТР.ф20 ГОСТ 3232-75	0.70	32	32.48	89.60	129.92
Шатны хайс-3				Нийт тоо ширхэг		1
1	ТР.ф40 ГОСТ 3232-75	2.60	1	8.48	2.60	8.48
2	ТР.ф30 ГОСТ 3232-75	2.60	1	6.86	2.60	6.86
3	ТР.ф30 ГОСТ 3232-75	0.9	6	14.26	5.40	14.26
4	ТР.ф20 ГОСТ 3232-75	0.7	25	25.38	17.50	25.38

Тайлбар:
-Металл эдэлхүүнийг ISO 9001, ISO14001 стандартын шаардлагыг хангасан будгаар будах ба өнгийг захиалагчын хүсэлтээр сонгоно.

Зураг төсөлд магадлал хийсэн
ЭКСПЕРТ
Гарын үсэг
он сар өдөр
Барилгын эсэх
БАРИЛГЫН ХӨГЖЛИЙН ТӨВ

SMART PROJECT
БАРИЛГЫН ЗУРАГ ТӨСЛИЙН "СМАРТ ПРОЖЕКТ" ХХК
УТАС: 88080121

Улаанбаатар хот, Баянгол дүүрэг, 13-р хороо
13 ДУГААР СУРГУУЛИЙН 640 СУУДАЛТАЙ ӨРГӨТГӨЛИЙН БАРИЛГА

		ШАТ-1 ХАЙСНЫ ТҮҮВЭР			Ує шат: А3
Архитектор	Д.Чинзориг	Е.Г.Шифр: СП-01/2024	Масштаб: М1:75	Огноо: 2024
Гүйцэтгэгчийн ахлах инженер	Д.Чинзориг	Т.Г.Шифр:	Зургийн дугаар: БА-28	Хуудас: БА-71
Шалгасан	А.Уянболд			

ШАТ-2 ХЭСЭГЧИЛСЭН БАЙГУУЛАЛТ

"А3" М1:75

Хуягт хар цаас	1ує
Хар цаас битум түрхлэг	2ує
Тортой цементен тэгшилгээ	М150 50мм
Дулаалга налуулгатай /полиуретан 0,020w/m.k/	200-320мм
Ус чийг тусгаарлагч	1ує
Цементен тэгшилгээ	М150 20мм
Төмөр бетон хучилт	180мм
Цементен тэгшилгээ	20мм

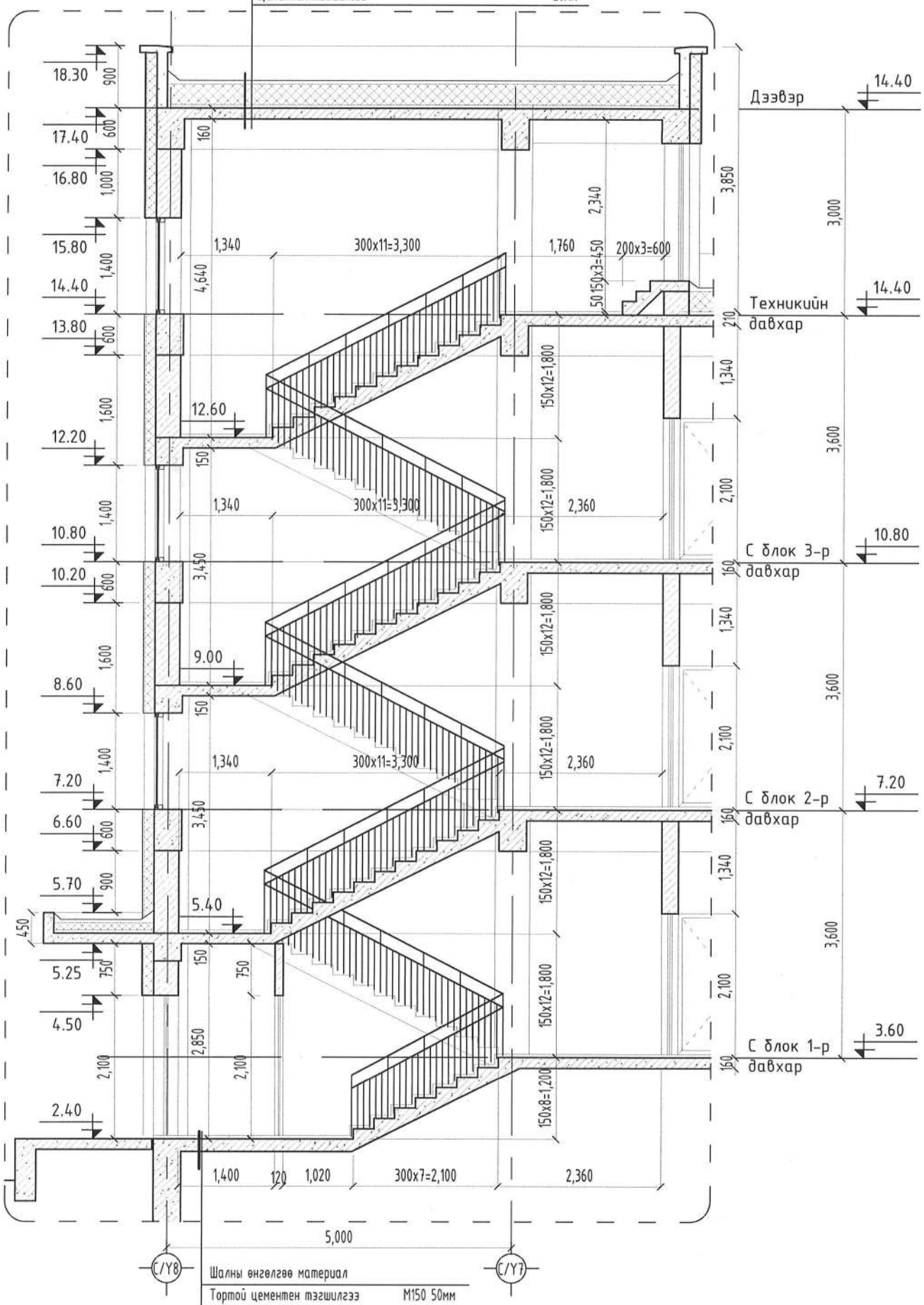

Шалны өнгөлгөө материал	
Тортой цементен тэгшилгээ	М150 50мм
Төмөр бетон хучилт	160мм
Дулаалга XPS	100мм
Ус тусгаарлагч	1ує
Нягтруулсан хөрс	

А / БА-.. ОГТЛОЛ SCALE 1/75

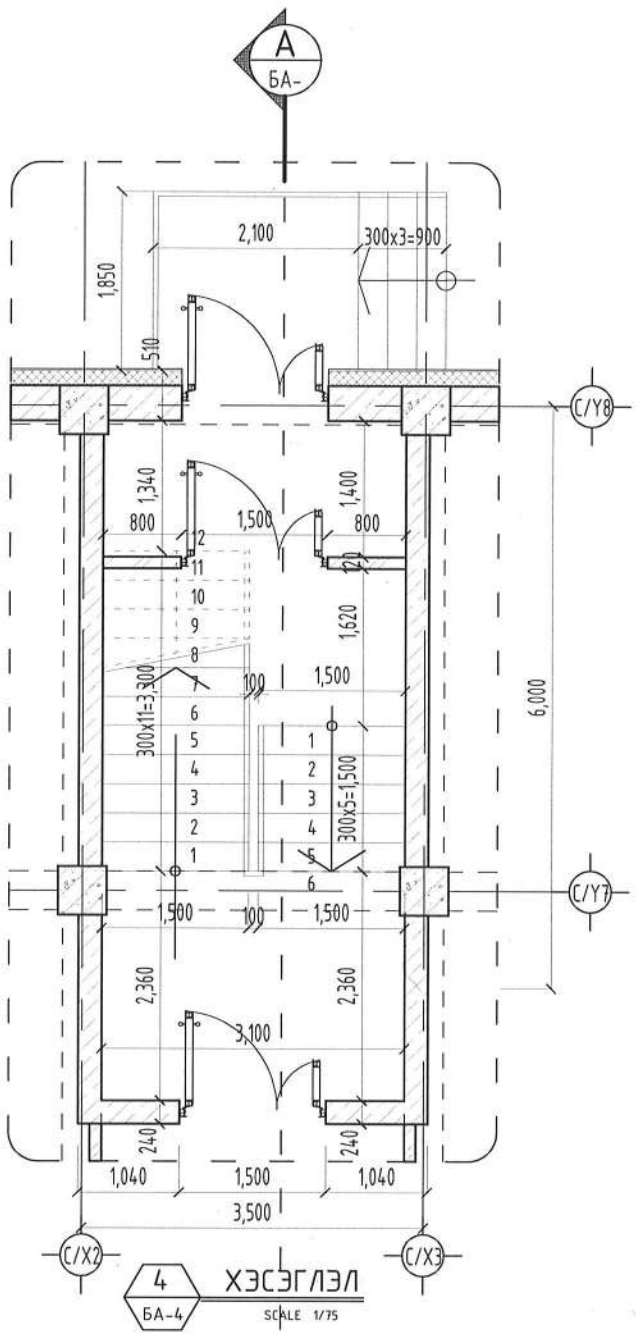

4 / БА-4 ХЭСЭГЛЭЛ SCALE 1/75

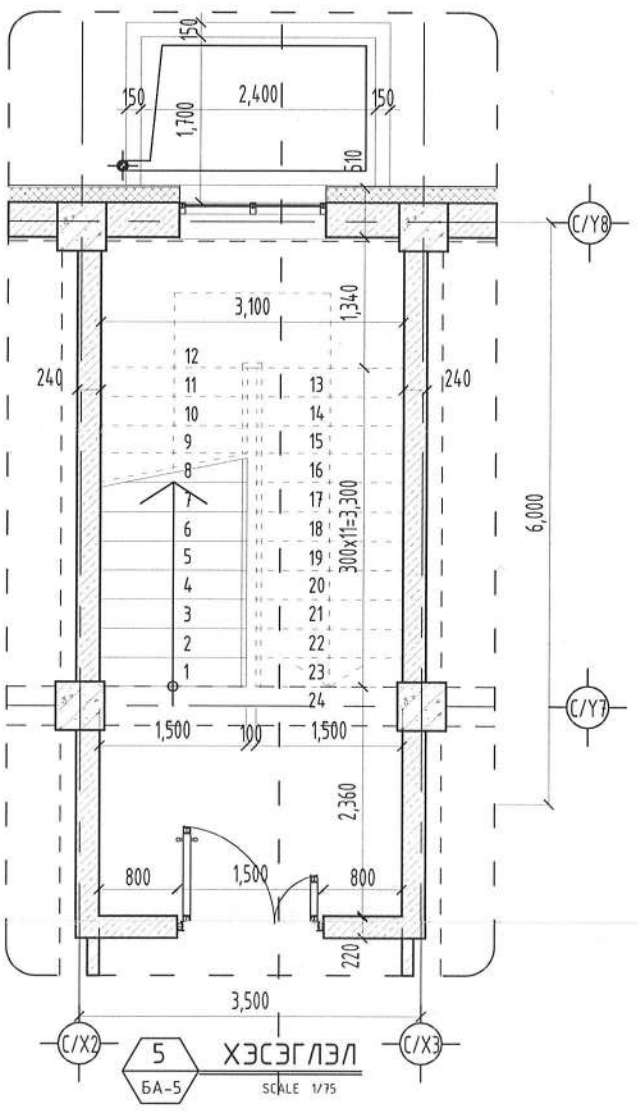

5 / БА-5 ХЭСЭГЛЭЛ SCALE 1/75

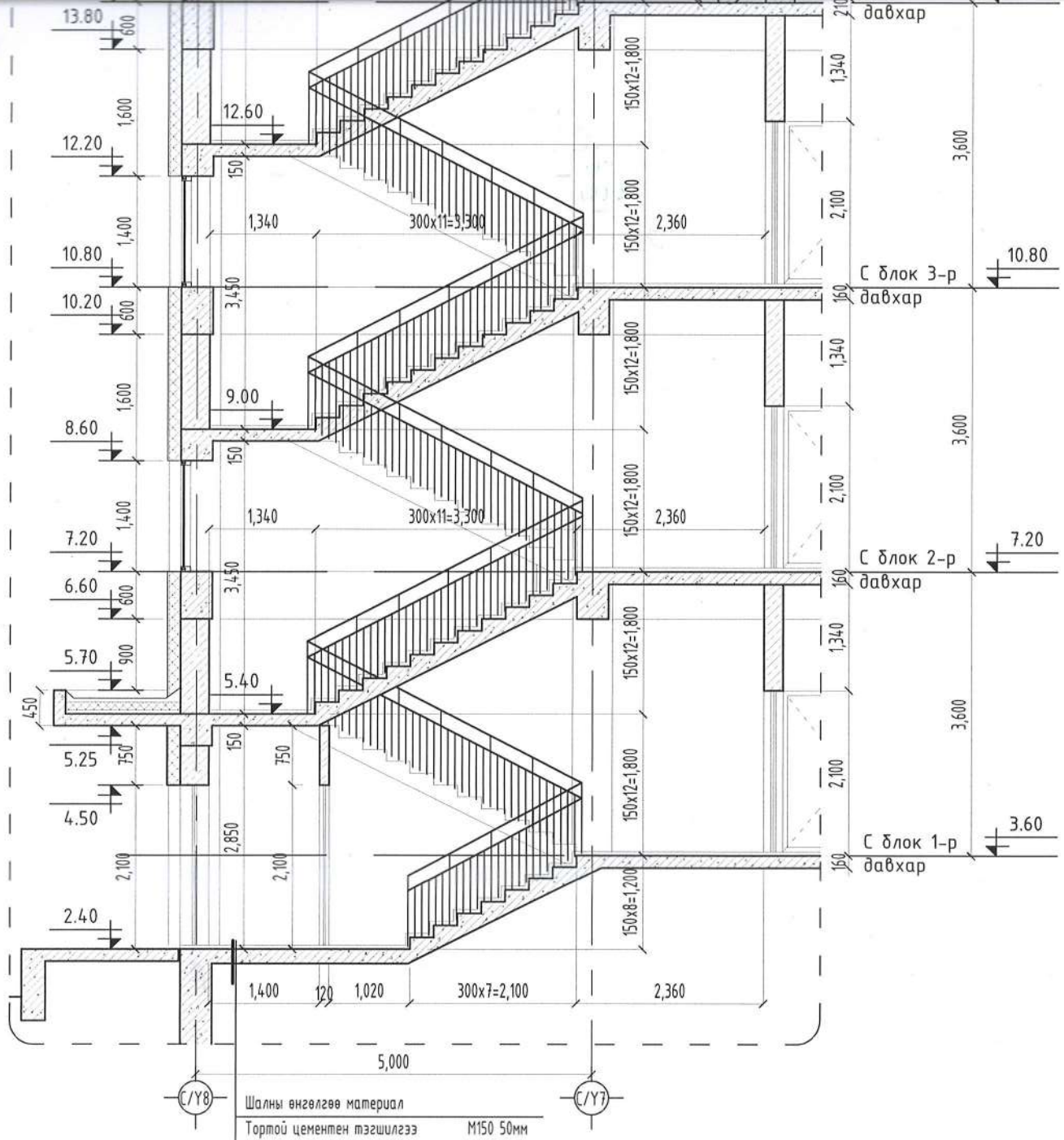

Шалны өнгөлгөө материал	
Тортой цементен тэгшилгээ	М150 50мм
Төмөр бетон хучилт	160мм
Дулаалга XPS	100мм
Ус тусгаарлагч	1уе
Нягтруулсан хөрс	

А / БА-.. ОГТЛОЛ SCALE 1/75

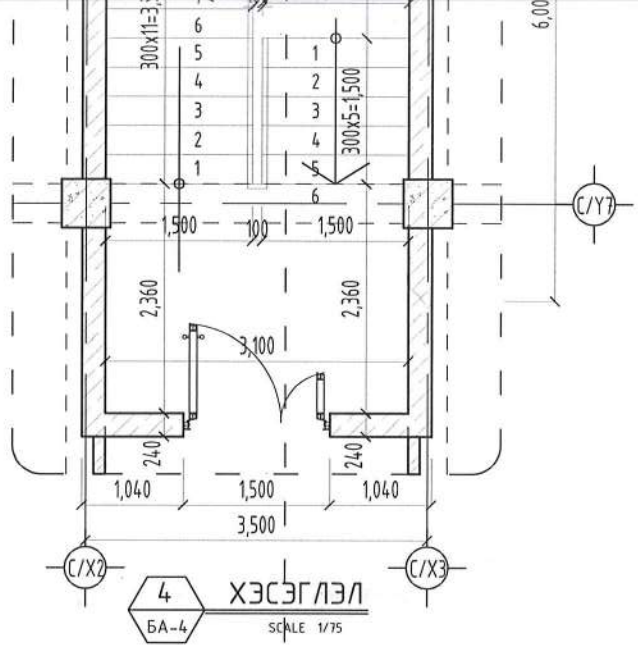

4 / БА-4 ХЭСЭГЛЭЛ SCALE 1/75

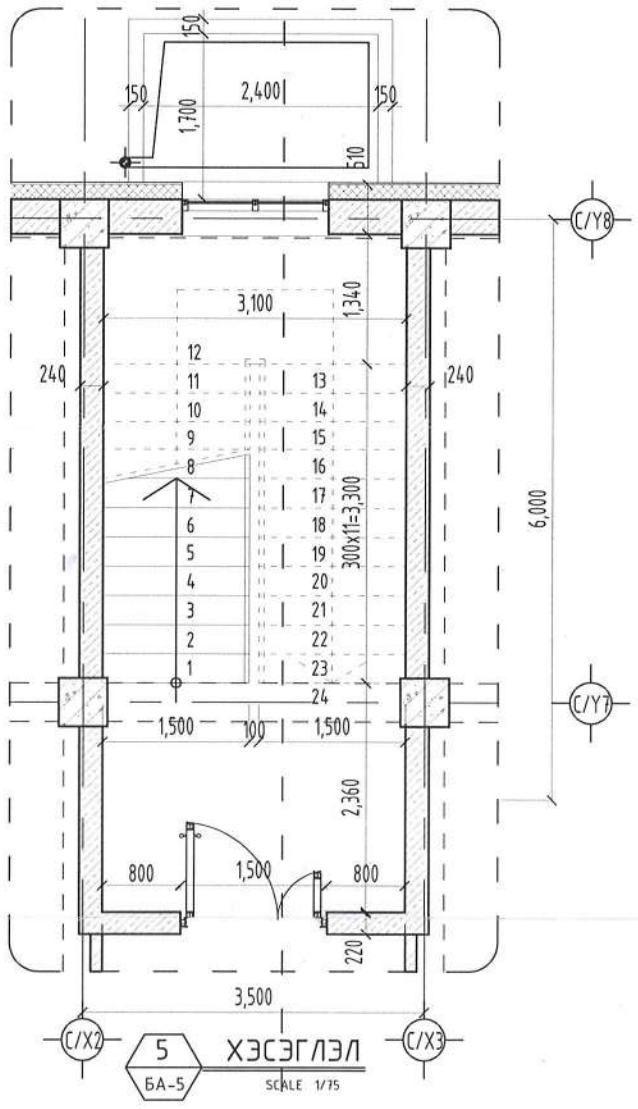

5 / БА-5 ХЭСЭГЛЭЛ SCALE 1/75

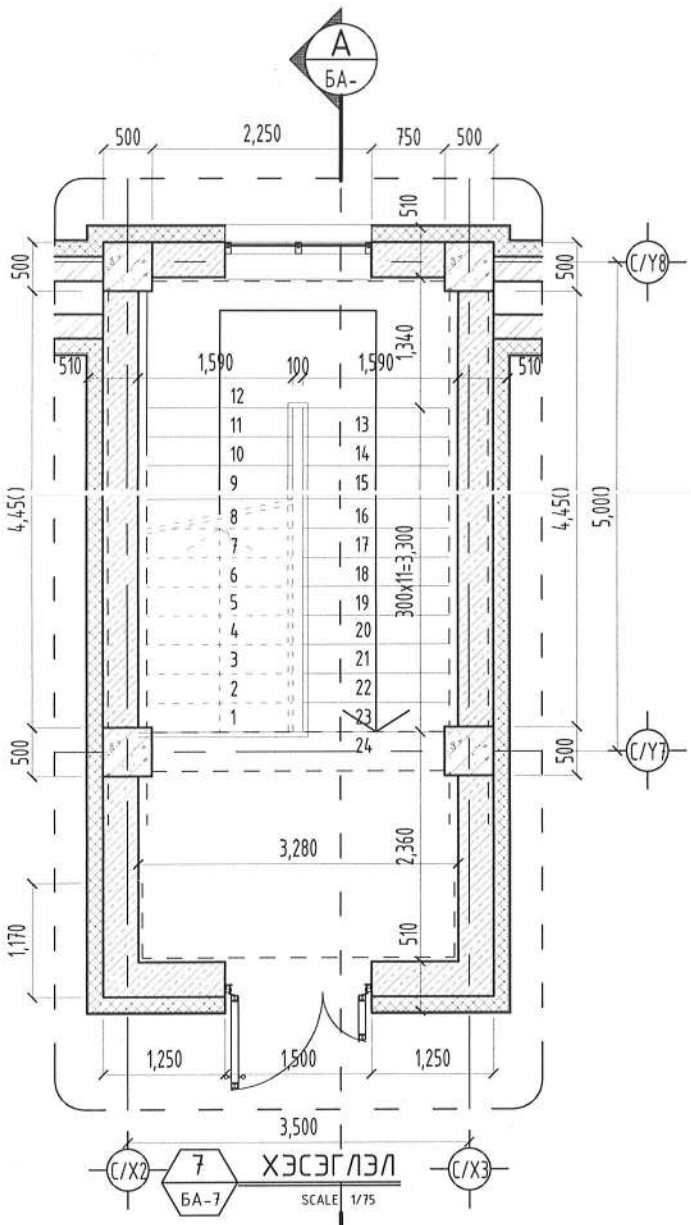

7 / БА-7 ХЭСЭГЛЭЛ SCALE 1/75

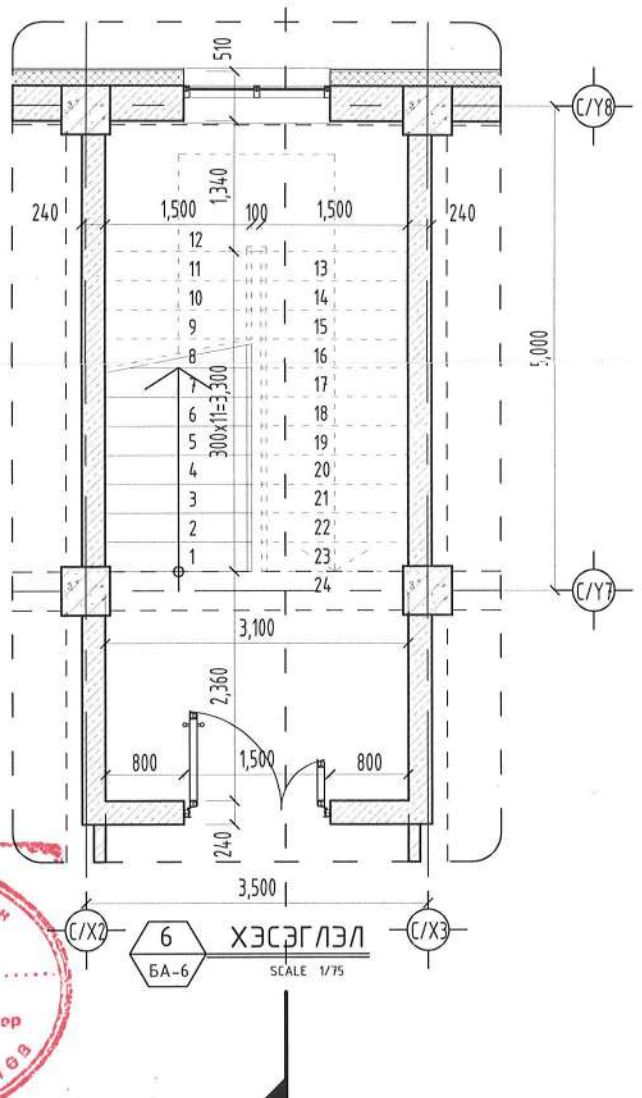

6 / БА-6 ХЭСЭГЛЭЛ SCALE 1/75

Тайлбар:
-Металл эдэлхүүнийг ISO 9001, ISO14001 стандартын шаардлагыг хангасан будгаар будах ба өнгийг захиалагчын хүсэлтээр сонгоно.

Зураг төсөхд магадлал хийсэн ЭКСПЕРТ № 178 Баяр 2024-09-17 Засвартай эсэх БАРИЛГЫН ХӨГЖЛИЙН ТӨВ

SMART PROJECT	Улаанбаатар хот, Баянгол дүүрэг, 13-р хороо 13 ДУГААР СУРГУУЛИЙН 640 СУУДАЛТАЙ ӨРГӨТГӨЛИЙН БАРИЛГА				
	ШАТ-2 ХЭСЭГЧИЛСЭН БАЙГУУЛАЛТ				Ye шат: А3
	Архитектор	Д.Чинзориг	Е.Г.Шифр: СП-01/2024	Масштаб: М1:75	Огноо: 2024
БАРИЛГЫН ЗУРАГ ТӨСЛИЙН "СМАРТ ПРОЖЕКТ" ХХК УТАС: 88080121	Гүйцэтгэсэн	Д.Чинзориг	Т.Г.Шифр:	Зургийн дугаар: БА-29	Хуудас: БА-71
	Шалгасан	А.Уянболд			

МОНГОЛ УЛС 13-201 Алтанцэцэгийн уулзвар МЭРГЭШСЭН АРХИТЕКТОР

ШАТ-2 ХАЙСНЫ ТҮҮВЭР

"А3" М1:75

Хуягт хар цаас	1ує
Хар цаас битум түрхлэг	2ує
Тортой цементэн тэгшилгээ	М150 50мм
Дулаалга налуулгатай /полиуретан 0,020w/m.k/	200-320мм
Ус чийг тусгаарлагч	1ує
Цементэн тэгшилгээ	М150 20мм
Төмөр бетон хучилт	180мм
Цементэн тэгшилгээ	20мм

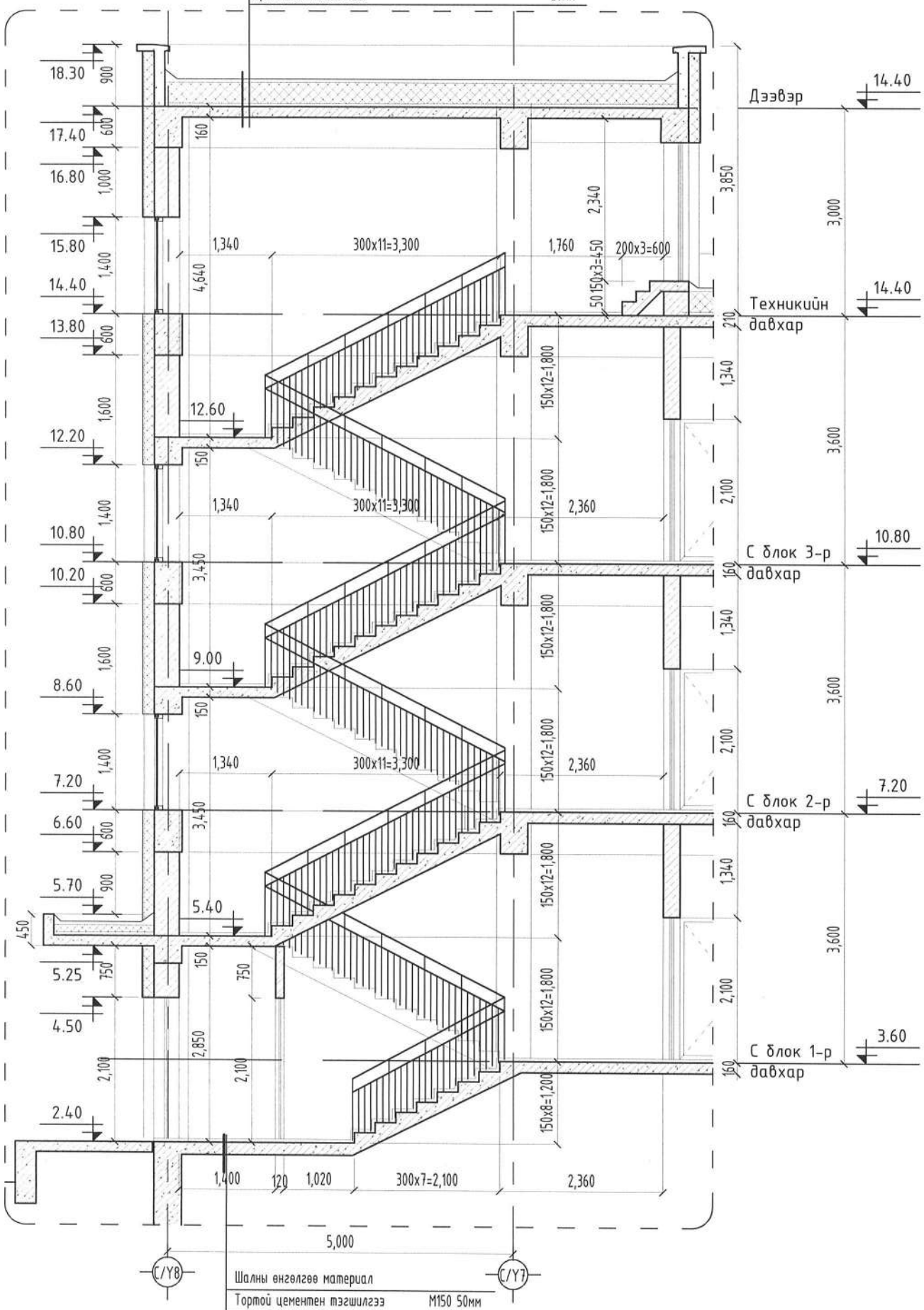

Шалны өнгөлгөө материал	
Тортой цементэн тэгшилгээ	М150 50мм
Төмөр бетон хучилт	160мм
Дулаалга XPS	100мм
Ус тусгаарлагч	1ує
Нягтруулсан хөрс	

А БА-.. ОГТЛОЛ SCALE 1/75

Шатны хайс ШХ-2
БА-

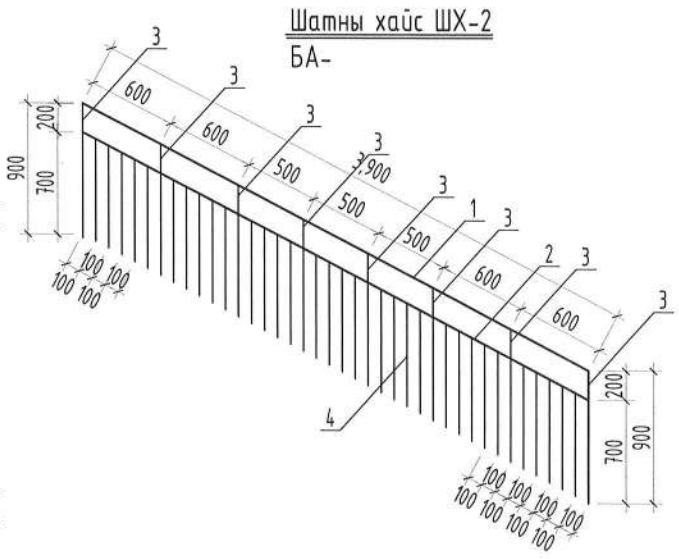

Шатны хайс ШХ-3
БА-

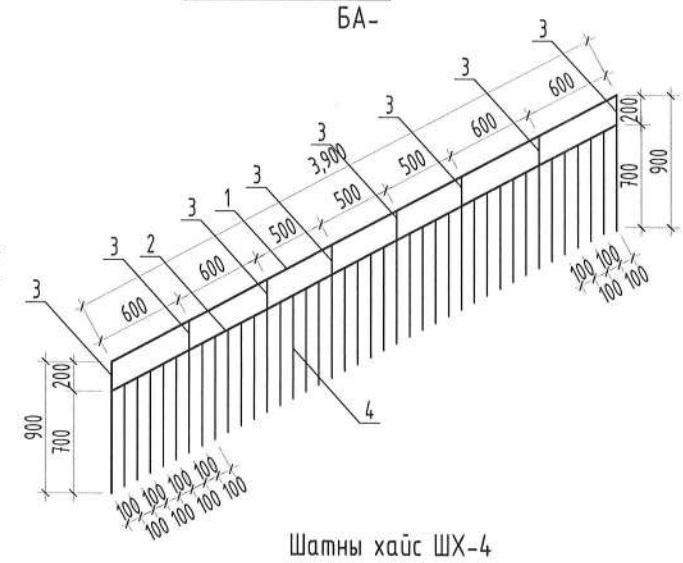

Шатны хайс ШХ-4
БА-

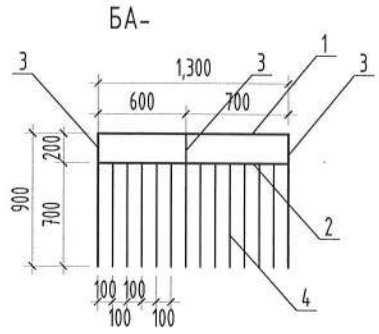

Шатны хайс ШХ-1
БА-

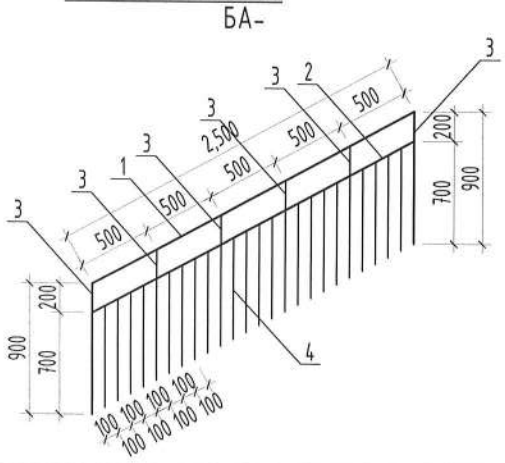

Д/д	Тэмдэглэгээ	Хэмжээ /м/	Тоо	Жин /кг/	Нийт урт /м/	Нийт жин /кг/
Шатны хайс-1				Нийт тоо ширхэг		1
1	ТР.ф40 ГОСТ 3232-75	2.50	1	8.15	2.50	8.15
2	ТР.ф30 ГОСТ 3232-75	2.50	1	6.60	2.50	6.60
3	ТР.ф30 ГОСТ 3232-75	0.90	6	14.26	5.40	14.26
4	ТР.ф20 ГОСТ 3232-75	0.70	20	20.30	14.00	20.30
Шатны хайс-2				Нийт тоо ширхэг		3
1	ТР.ф40 ГОСТ 3232-75	3.90	1	12.71	11.70	38.14
2	ТР.ф30 ГОСТ 3232-75	3.90	1	10.30	11.70	30.89
3	ТР.ф30 ГОСТ 3232-75	0.90	8	19.01	21.60	57.02
4	ТР.ф20 ГОСТ 3232-75	0.70	32	32.48	67.20	97.44
Шатны хайс-3				Нийт тоо ширхэг		3
1	ТР.ф40 ГОСТ 3232-75	3.90	1	12.71	11.70	38.14
2	ТР.ф30 ГОСТ 3232-75	3.90	1	10.30	11.70	30.89
3	ТР.ф30 ГОСТ 3232-75	0.90	8	19.01	21.60	57.02
4	ТР.ф20 ГОСТ 3232-75	0.70	32	32.48	67.20	97.44
Шатны хайс-4				Нийт тоо ширхэг		1
1	ТР.ф40 ГОСТ 3232-75	1.30	1	4.24	1.30	4.24
2	ТР.ф30 ГОСТ 3232-75	1.30	1	3.43	1.30	3.43
3	ТР.ф30 ГОСТ 3232-75	0.9	3	7.13	2.70	7.13
4	ТР.ф20 ГОСТ 3232-75	0.7	11	11.17	7.70	11.17

1-78
2024-09-17

SMART PROJECT
БАРИЛГЫН ЗУРАГ ТӨСЛИЙН "СМАРТ ПРОЖЕКТ" ХХК
УТАС: 88080121

Улаанбаатар хот, Баянгол дүүрэг, 13-р хороо
13 ДУГААР СУРГУУЛИЙН 640 СУУДАЛТАЙ ӨРГӨТГӨЛИЙН БАРИЛГА

ШАТ-2 ХАЙСНЫ ТҮҮВЭР

Архитектор	Д.Чинзориг	Е.Г.Шифр: СП-01/2024	Масштаб: М1:75	Огноо: 2024	Ує шат: А3
Гүйцэтгэсэн	Д.Чинзориг	Т.Г.Шифр:	Зургийн дугаар: БА-30	Хуудас: БА-71	
Шалгасан	А.Уянболд				

ШАТ-3 ХЭСЭГЧИЛСЭН БАЙГУУЛАЛТ

"А3" М1:75

Хуягт хар цаас	1ує
Хар цаас битум түрхлэг	2ує
Тортой цементен тэгшилгээ	М150 50мм
Дулаалга налуулгатай /полиуретан 0,020w/m.k/	200-320мм
Ус чийг тусгаарлагч	1ує
Цементен тэгшилгээ	М150 20мм
Төмөр бетон хучилт	180мм
Цементен тэгшилгээ	20мм

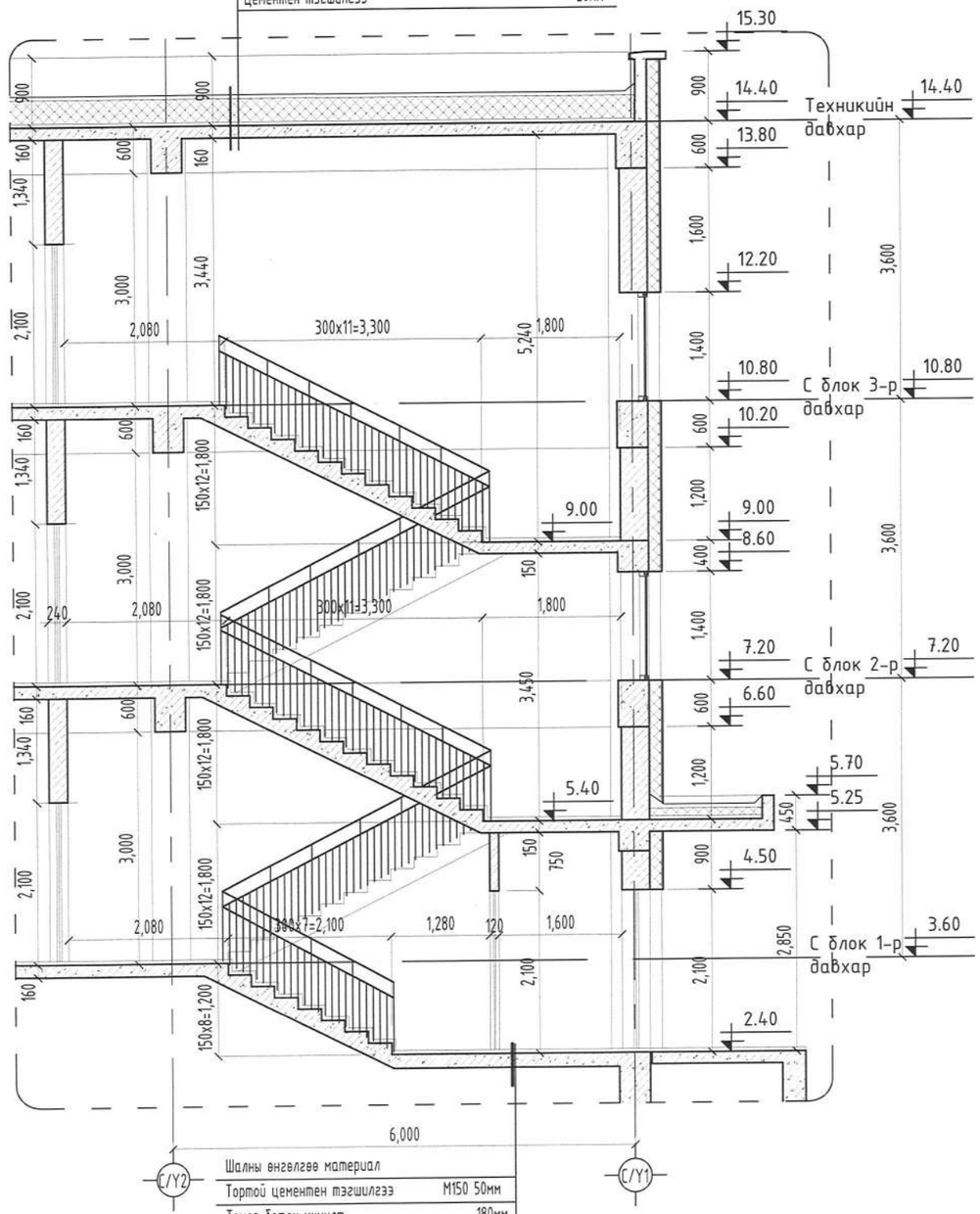

Шалны өнгөлгөө материал	
Тортой цементен тэгшилгээ	М150 50мм
Төмөр бетон хучилт	180мм
Дулаалга XPS	100мм
Ус тусгаарлагч	1ує
Нягтруулсан хөрс	

А / БА-.. ОГТЛОЛ SCALE 1/75

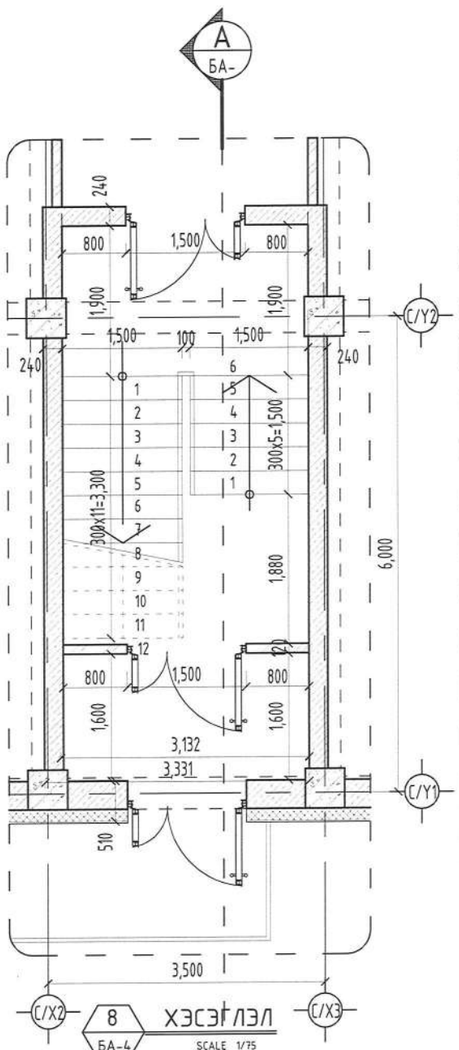

8 / БА-4 ХЭСЭГЛЭЛ SCALE 1/75

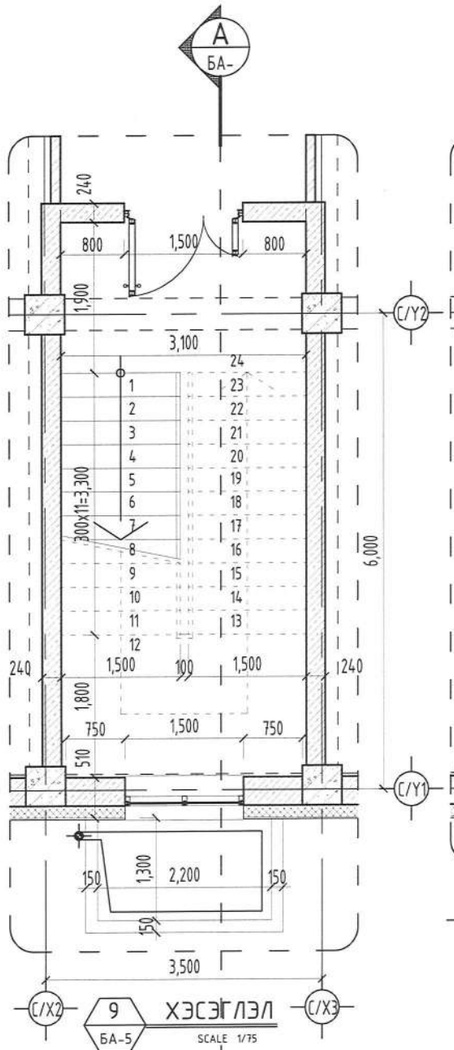

9 / БА-5 ХЭСЭГЛЭЛ SCALE 1/75

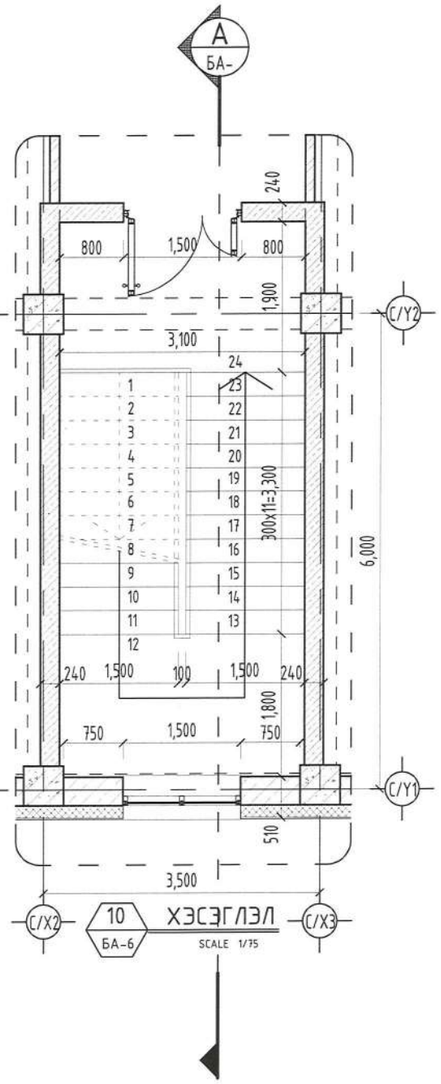

10 / БА-6 ХЭСЭГЛЭЛ SCALE 1/75

Тайлбар:
-Металл эдэлхүүнийг ISO 9001, ISO14001 стандартын шаардлагыг хангасан будгаар будах ба өнгийг захиалагчын хүсэлтээр сонгоно.

Зураг төсөлд мэдэллэл хийсэн
Эксперт
Гарын үсэг
2024.09.17 өдөр
Засварлагч эсэх
Барилгын хөгжлийн газар

SMART PROJECT БАРИЛГЫН ЗУРАГ ТӨСЛИЙН "СМАРТ ПРОЖЕКТ" ХХК УТАС: 88080121	Улаанбаатар хот, Баянгол дүүрэг, 13-р хороо 13 ДУГААР СУРГУУЛИЙН 640 СУУДАЛТАЙ ӨРГӨТГӨЛИЙН БАРИЛГА				
	ШАТНЫ ХЭСЭГЧИЛСЭН БАЙГУУЛАЛТ				Ує шат: А3
Архитектор		Д.Чинзориг	Е.Г.Шифр: СП-01/2024	Масштаб: М1:75	Огноо: 2024
Гүйцэтгэсэн		Д.Чинзориг	Т.Г.Шифр:	Зургийн дугаар: БА-31	Хуудас: БА-71
Шалгасан		А.Уянболд			

ШАТ-3 ХАЙСНЫ ТҮҮВЭР

"А3" М1:75

Хуягт хар цаас	1ує
Хар цаас битум түрхлэг	2ує
Тортой цементен тэгшилгээ	М150 50мм
Дулаалга налуулгатай /полиуретан 0,020w/m.k/	200-320мм
Ус чийг тусгаарлагч	1ує
Цементен тэгшилгээ	М150 20мм
Төмөр бетон хучилт	180мм
Цементен тэгшилгээ	20мм

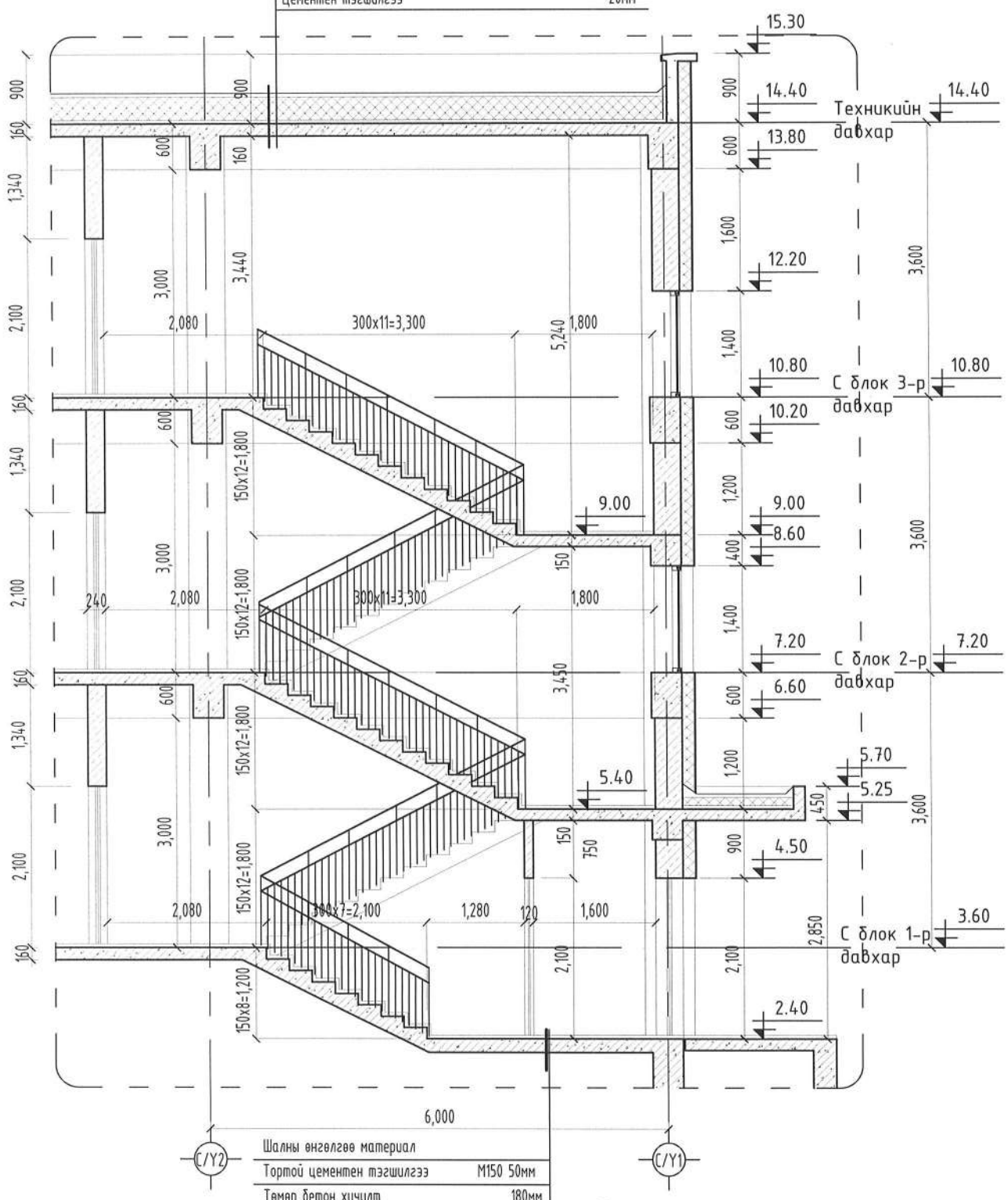

Шалны өнгөлгөө материал	
Тортой цементен тэгшилгээ	М150 50мм
Төмөр бетон хучилт	180мм
Дулаалга XPS	100мм
Ус тусгаарлагч	1ує
Нягтруулсан хөрс	

А / БА-..

ОГТЛОЛ

SCALE 1/75

Шатны хайс ШХ-2

БА-

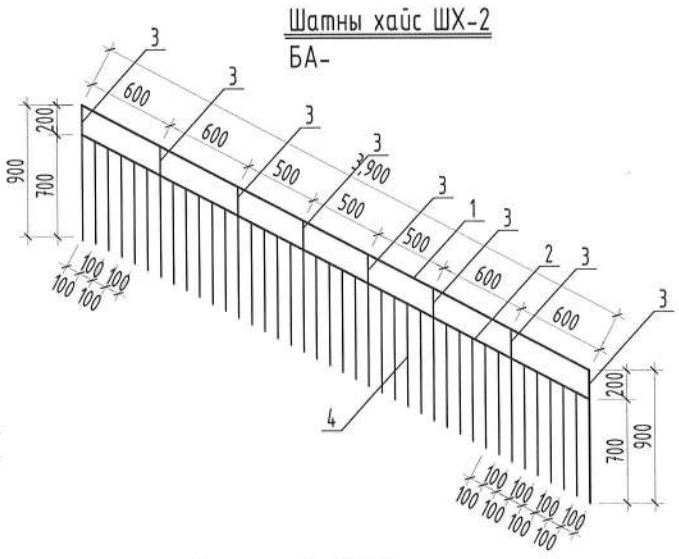

Шатны хайс ШХ-3

БА-

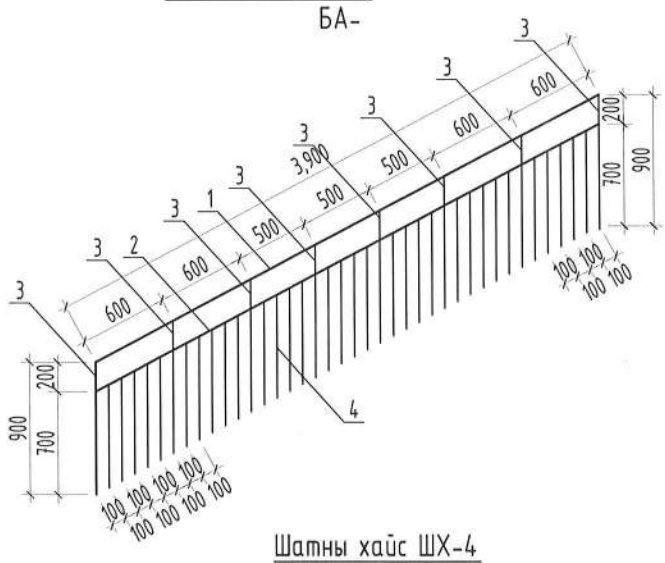

Шатны хайс ШХ-4

БА-

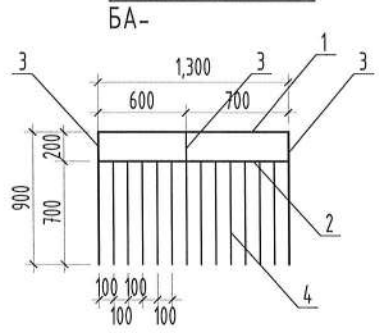

Д/д	Тэмдэглэгээ	Хэмжээ /м/	Тоо	Жин /кг/	Нийт урт /м/	Нийт жин /кг/
Шатны хайс-1				Нийт тоо ширхэг		1
1	ТР.ф40 ГОСТ 3232-75	2.50	1	8.15	2.50	8.15
2	ТР.ф30 ГОСТ 3232-75	2.50	1	6.60	2.50	6.60
3	ТР.ф30 ГОСТ 3232-75	0.90	6	14.26	5.40	14.26
4	ТР.ф20 ГОСТ 3232-75	0.70	20	20.30	14.00	20.30
Шатны хайс-2				Нийт тоо ширхэг		2
1	ТР.ф40 ГОСТ 3232-75	3.90	1	12.71	7.80	25.43
2	ТР.ф30 ГОСТ 3232-75	3.90	1	10.30	7.80	20.59
3	ТР.ф30 ГОСТ 3232-75	0.90	8	19.01	14.40	38.02
4	ТР.ф20 ГОСТ 3232-75	0.70	32	32.48	44.80	64.96
Шатны хайс-3				Нийт тоо ширхэг		2
1	ТР.ф40 ГОСТ 3232-75	3.90	1	12.71	7.80	25.43
2	ТР.ф30 ГОСТ 3232-75	3.90	1	10.30	7.80	20.59
3	ТР.ф30 ГОСТ 3232-75	0.90	8	19.01	14.40	38.02
4	ТР.ф20 ГОСТ 3232-75	0.70	32	32.48	44.80	64.96
Шатны хайс-4				Нийт тоо ширхэг		1
1	ТР.ф40 ГОСТ 3232-75	1.30	1	4.24	1.30	4.24
2	ТР.ф30 ГОСТ 3232-75	1.30	1	3.43	1.30	3.43
3	ТР.ф30 ГОСТ 3232-75	0.9	3	7.13	2.70	7.13
4	ТР.ф20 ГОСТ 3232-75	0.7	11	11.17	7.70	11.17

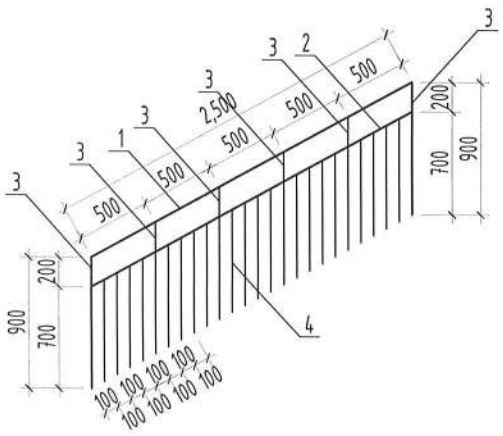

Зураг төсөл магадлал хийсэн
ЭКСПЕРТ-78
2024.09.17
БАРИЛГЫН ХӨГЖЛИЙН ТӨВ

SMART PROJECT

БАРИЛГЫН ЗУРАГ ТӨСЛИЙН "СМАРТ ПРОЖЕКТ" ХХК УТАС: 88080121

Улаанбаатар хот, Баянгол дүүрэг, 13-р хороо
13 ДУГААР СУРГУУЛИЙН 640 СУУДАЛТАЙ ӨРГӨТГӨЛИЙН БАРИЛГА

ШАТ-2 ХАЙСНЫ ТҮҮВЭР

Ує шат: А3

Архитектор	Д.Чинзориг	Е.Г.Шифр: СП-01/2024	Масштаб: М1:75	Огноо: 2024
Гүйцэтгэсэн	Д.Чинзориг	Т.Г.Шифр:	Зургийн дугаар: БА-32	Хуудас: БА-71
Шалгасан	А.Чинболд			

МОНГОЛ УЛС 13-201 АТХ6599 Алтан гэрэлийн мөрөөдөлтөн ХХК

ШАТ-4 ХЭСЭГЧИЛСЭН БАЙГУУЛАЛТ

"А3" М1:75

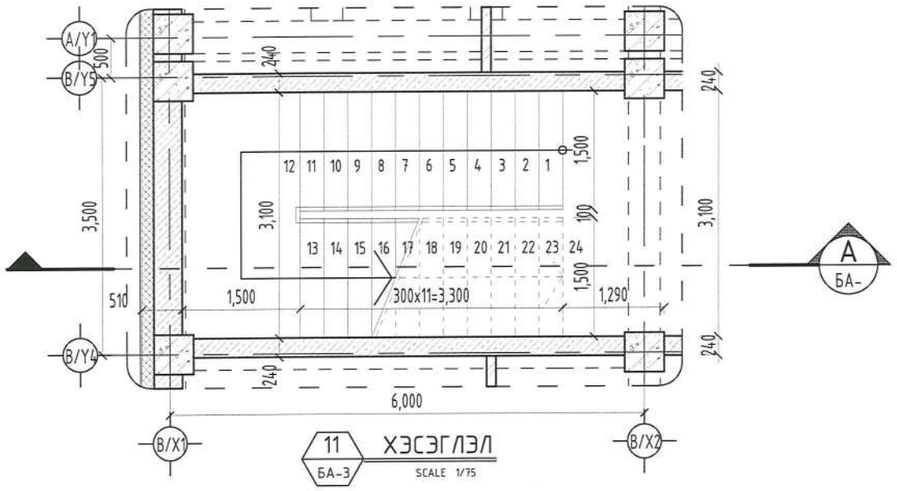

11 БА-3 ХЭСЭГЛЭЛ
SCALE 1/75

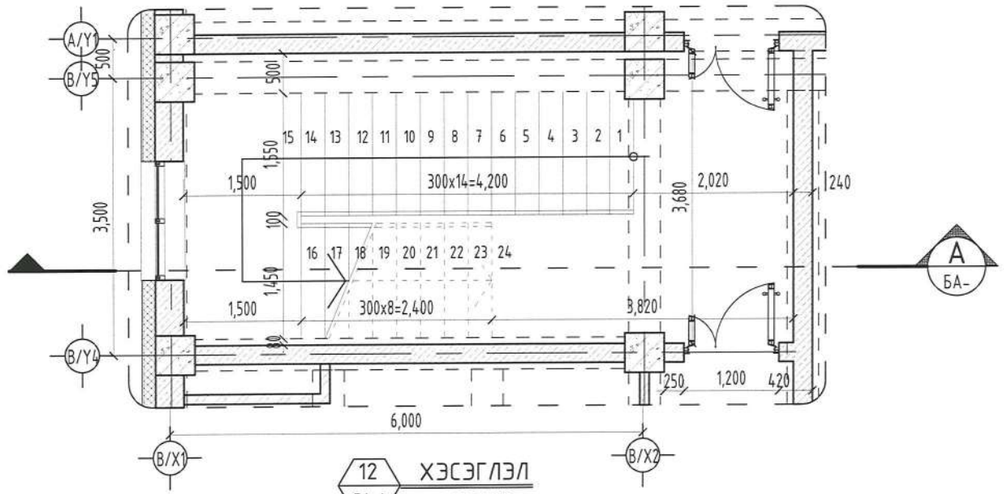

12 БА-4 ХЭСЭГЛЭЛ
SCALE 1/75

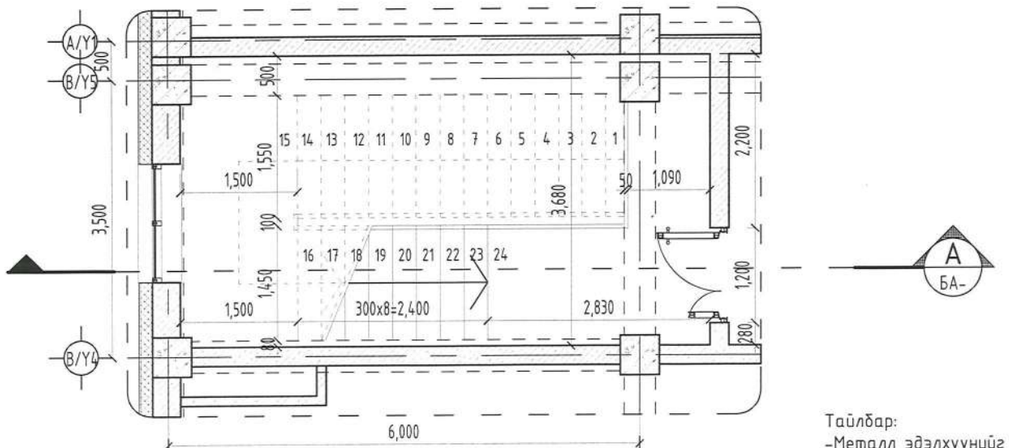

13 БА-5 ХЭСЭГЛЭЛ
SCALE 1/75

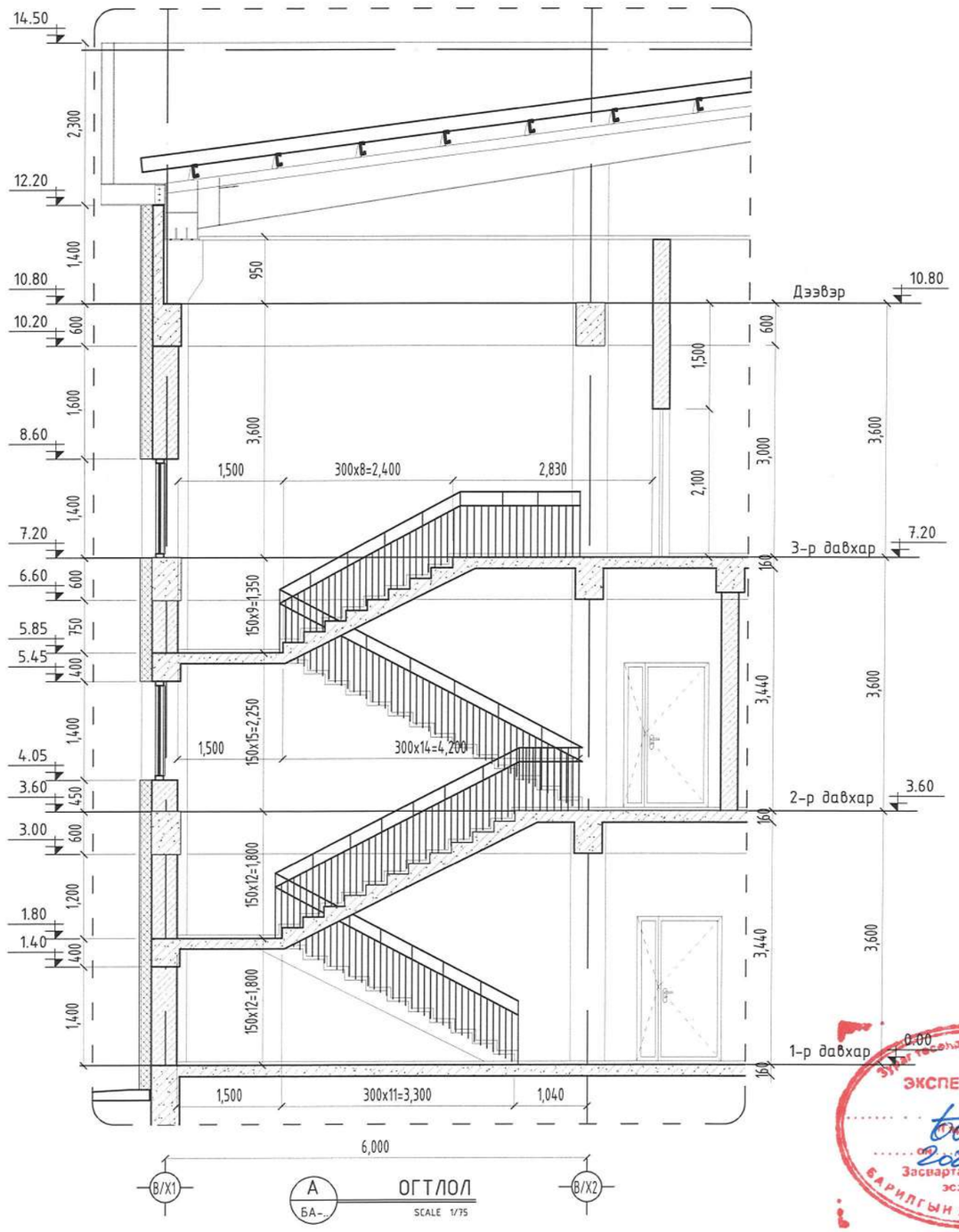

ОГТЛОЛ
SCALE 1/75

Тайлбар:
-Металл эдэлхүүнийг ISO 9001, ISO14001 стандартын шаардлагыг хангасан будгаар будах ба өнгийг захиалагчын хүсэлтээр сонгоно.

ЭКСПЕРТ № 78
2024.09.17
Барилгын хөгжлийн төв

SMART PROJECT	Улаанбаатар хот, Баянгол дүүрэг, 13-р хороо 13 ДҮГААР СУРГУУЛИЙН 640 СУУДАЛТАЙ ӨРГӨТГӨЛИЙН БАРИЛГА				
	ШАТ-4 ХЭСЭГЧИЛСЭН БАЙГУУЛАЛТ				Ye шат: А3
	Архитектор	Д.Чинзориг	Е.Г.Шифр: СП-01/2024	Масштаб: М1:75	Огноо: 2024
	Гүйцэтгэсэн	Д.Чинзориг	Т.Г.Шифр:	Зургийн дугаар: БА-33	Хуудас: БА-71
БАРИЛГЫН ЗУРАГ ТӨСЛИЙН "СМАРТ ПРОЖЕКТ" ХХК УТАС: 88080121	Шалгасан	А.Цэнболд			

МОНГОЛ УЛС Улаанбаатар хот Баянгол дүүрэг Архитектурын мэргэшсэн инженер 13-201

ШАТ-4 ХАЙСНЫ ТҮҮВЭР

"А3" М1:75

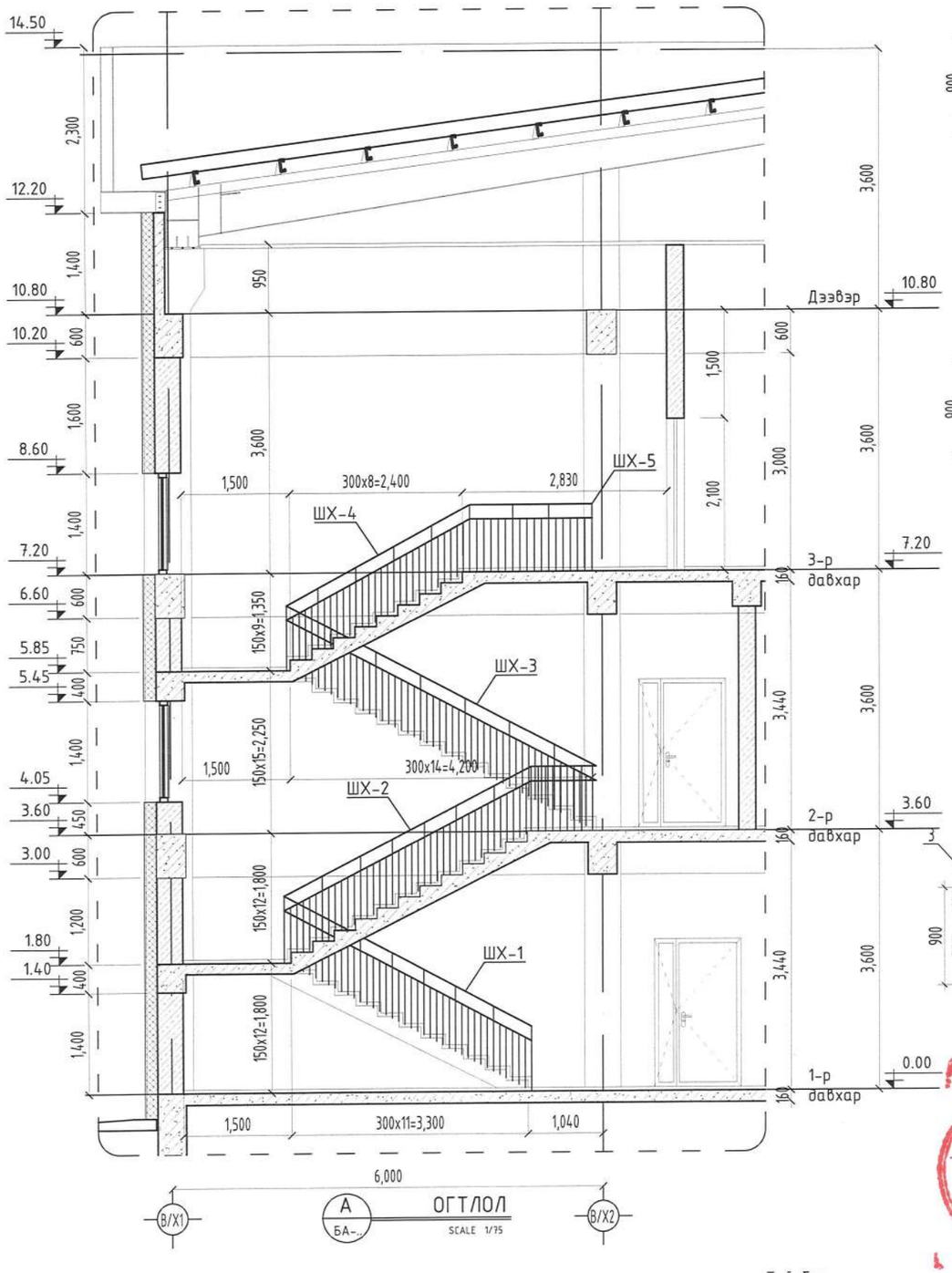

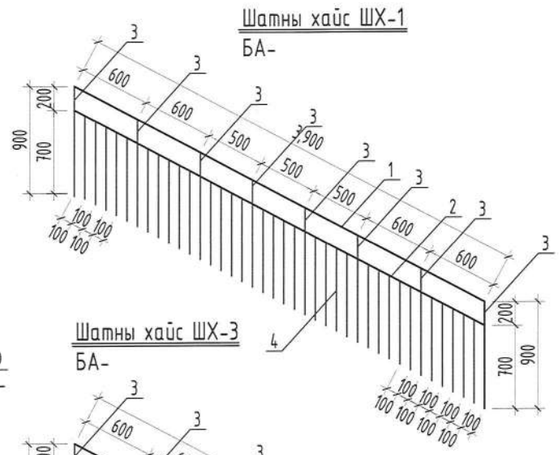

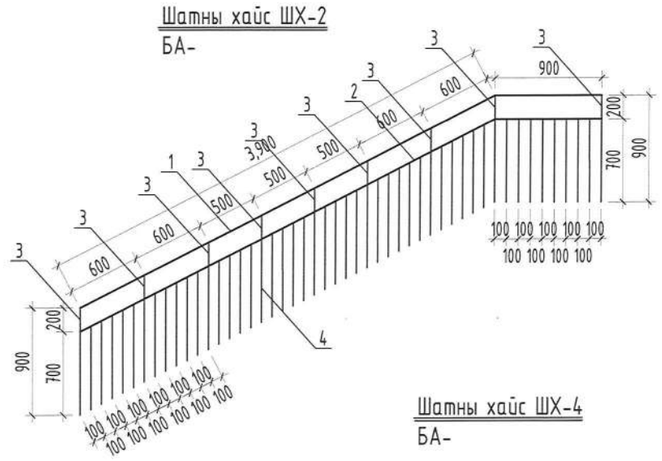

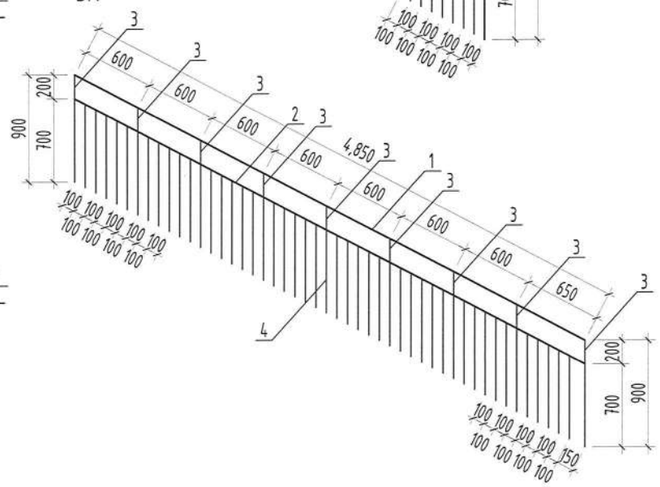

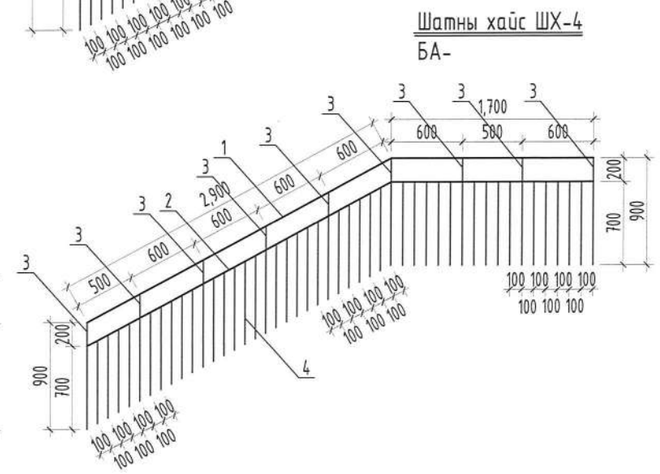

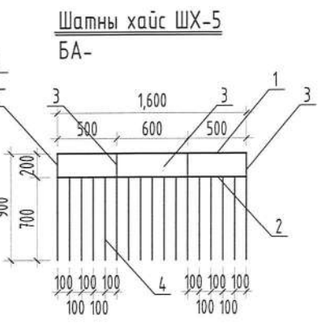

Д/д	Тэмдэглэгээ	Хэмжээ /м/	Тоо	Жин /кг/	Нийт урт /м/	Нийт жин /кг/
Шатны хайс-1				Нийт тоо ширхэг		1
1	ТР.ф40 ГОСТ 3232-75	3.90	1	12.71	3.90	12.71
2	ТР.ф30 ГОСТ 3232-75	3.90	1	10.30	3.90	10.30
3	ТР.ф30 ГОСТ 3232-75	0.90	8	19.01	7.20	19.01
4	ТР.ф20 ГОСТ 3232-75	0.70	32	32.48	22.40	32.48
Шатны хайс-2				Нийт тоо ширхэг		1
1	ТР.ф40 ГОСТ 3232-75	4.80	1	15.65	4.80	15.65
2	ТР.ф30 ГОСТ 3232-75	4.80	1	12.67	4.80	12.67
3	ТР.ф30 ГОСТ 3232-75	0.90	9	21.38	8.10	21.38
4	ТР.ф20 ГОСТ 3232-75	0.70	40	40.60	28.00	40.60
Шатны хайс-3				Нийт тоо ширхэг		1
1	ТР.ф40 ГОСТ 3232-75	4.85	1	15.81	4.85	15.81
2	ТР.ф30 ГОСТ 3232-75	4.85	1	12.80	4.85	12.80
3	ТР.ф30 ГОСТ 3232-75	0.90	9	21.38	8.10	21.38
4	ТР.ф20 ГОСТ 3232-75	0.70	40	40.60	28.00	40.60
Шатны хайс-4				Нийт тоо ширхэг		1
1	ТР.ф40 ГОСТ 3232-75	4.60	1	15.00	4.60	15.00
2	ТР.ф30 ГОСТ 3232-75	4.60	1	12.14	4.60	12.14
3	ТР.ф30 ГОСТ 3232-75	0.9	9	21.38	8.10	21.38
4	ТР.ф20 ГОСТ 3232-75	0.7	38	38.57	26.60	38.57
Шатны хайс-5				Нийт тоо ширхэг		1
1	ТР.ф40 ГОСТ 3232-75	1.60	1	5.22	1.60	5.22
2	ТР.ф30 ГОСТ 3232-75	1.60	1	4.22	1.60	4.22
3	ТР.ф30 ГОСТ 3232-75	0.9	4	9.50	3.60	9.50
4	ТР.ф20 ГОСТ 3232-75	0.7	13	13.20	9.10	13.20

Тайлбар:
-Металл эдэлхүүнийг ISO 9001, ISO14001 стандартын шаардлагыг хангасан бүдгаар бүдах ба өнгийг захиалагчын хүсэлтээр сонгоно.

Зураг төсөлд магадлал тчисэн
ЭКСПЕРТ 78
Баатар
2024.09.17
БАРИЛГЫН ХӨГЖЛИЙН ТӨВ

SMART PROJECT
БАРИЛГЫН ЗУРАГ ТӨСЛИЙН "СМАРТ ПРОЖЕКТ" ХХК УТАС: 88080121

Улаанбаатар хот, Баянгол дүүрэг, 13-р хороо
13 ДУГААР СУРГУУЛИЙН 640 СУУДАЛТАЙ ӨРГӨТГӨЛИЙН БАРИЛГА

ШАТ-4 ХАЙСНЫ ТҮҮВЭР

Ye шат: А3

Архитектор	Д.Чинзориг	Е.Г.Шифр: СП-01/2024	Масштаб: М1:75	Огноо: 2024
Гүйцэтгэгчин	Д.Чинзориг	Т.Г.Шифр:	Зургийн дугаар: БА-34	Хуудас: БА-71
Шалгасан	А.Уянболд			

МОНГОЛ ЭРДЭС 13-201 Алтанхуяг Мэргэшсэн инженер-техникч

ШАТ-5 ХЭСЭГЧИЛСЭН БАЙГУУЛАЛТ

"А3" М1:75

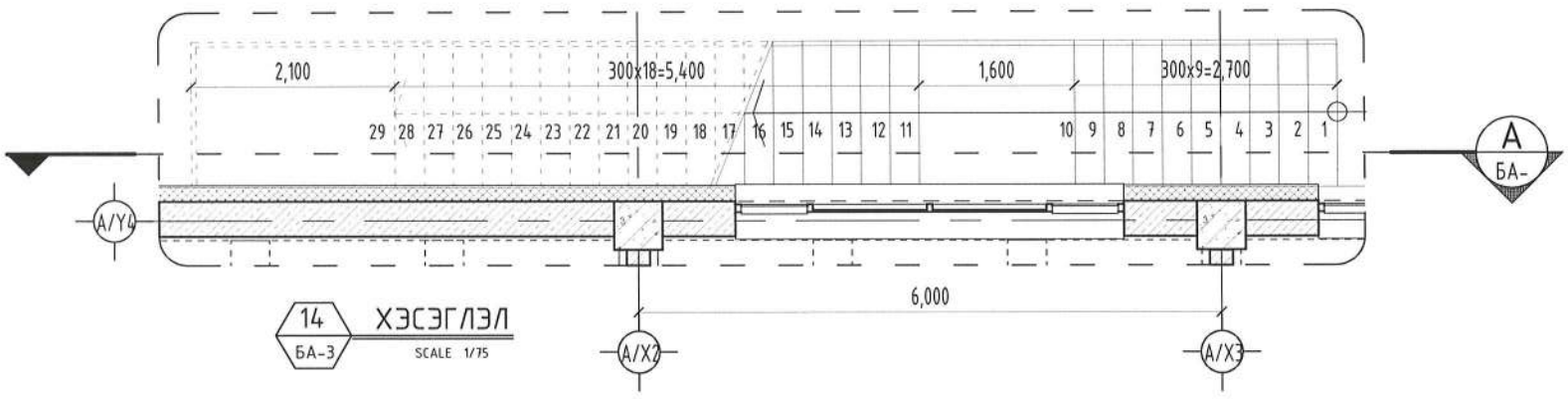

14 БА-3 ХЭСЭГЛЭЛ
SCALE 1/75

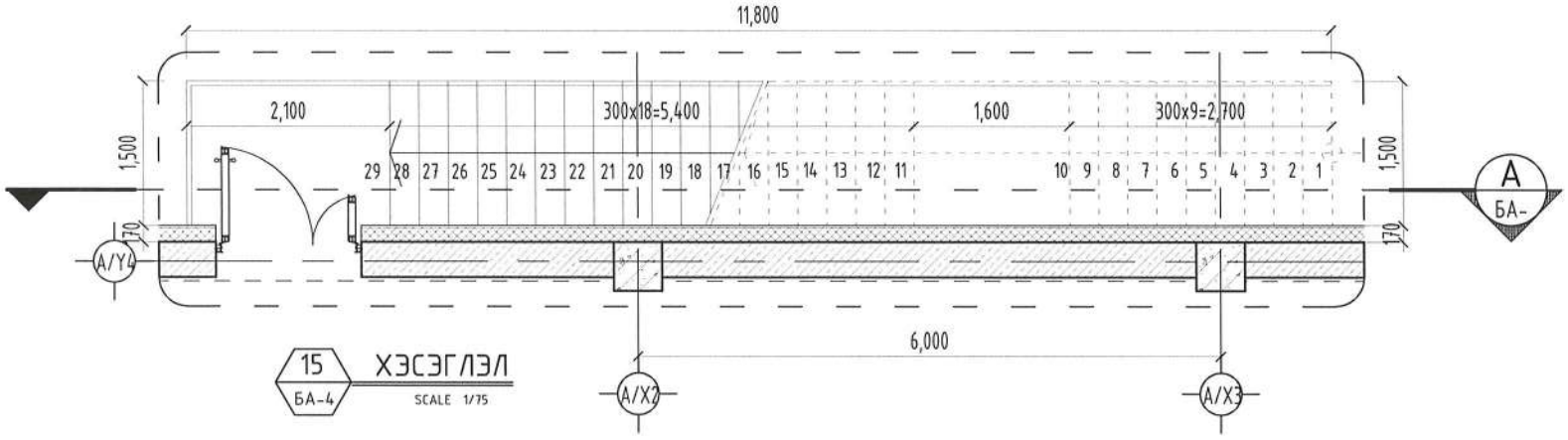

15 БА-4 ХЭСЭГЛЭЛ
SCALE 1/75

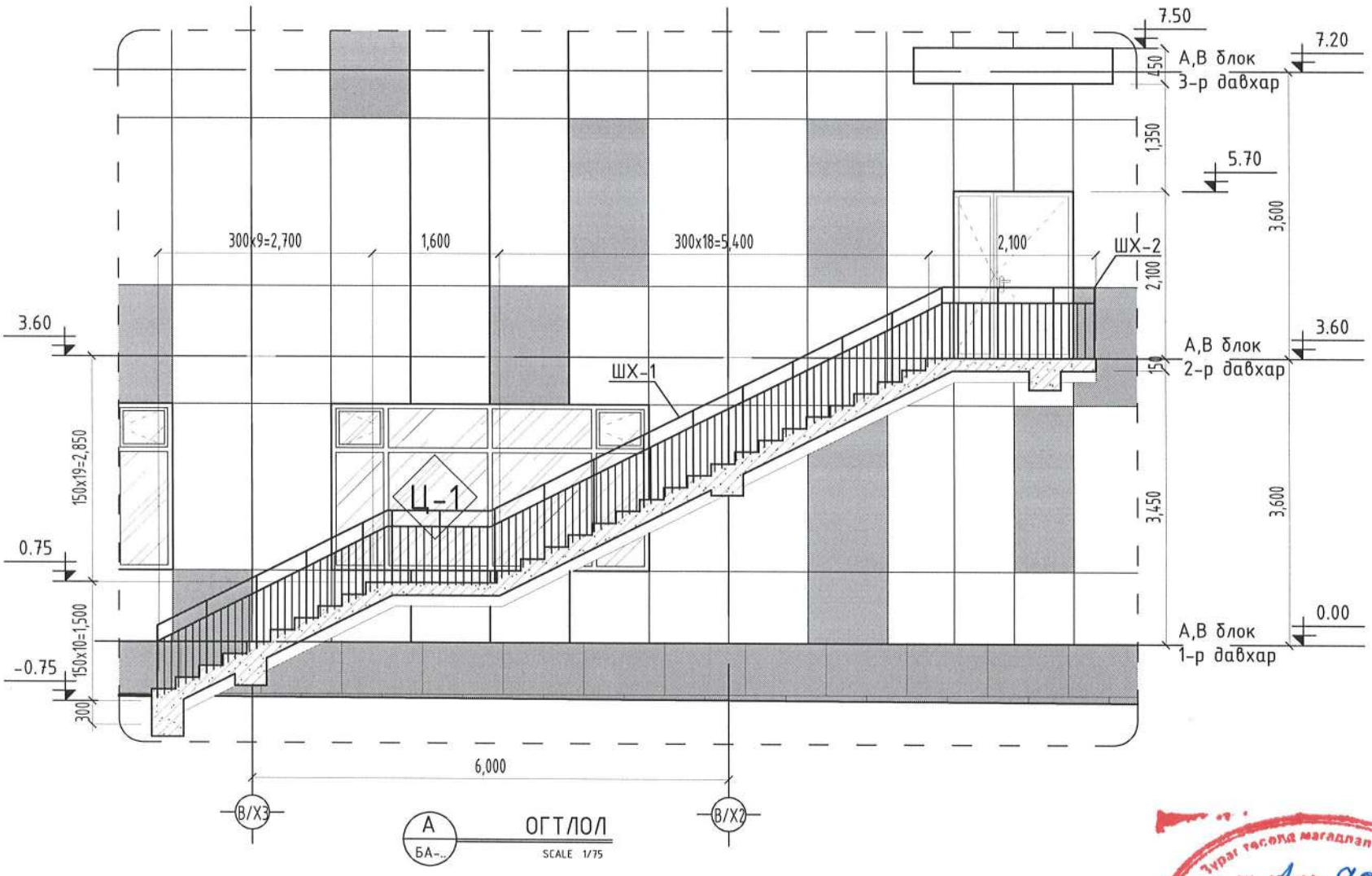

ОГТЛОЛ
SCALE 1/75

Зураг төсөлд магадлал гаргасан
1-78
2024-09.17
Алгын хөгжлийн

Тайлбар:
-Металл эдэлхүүнийг ISO 9001, ISO14001 стандартын шаардлагыг хангасан будгаар будах ба өнгийг захиалагчын хүсэлтээр сонгоно.

SMART PROJECT БАРИЛГЫН ЗУРАГ ТӨСЛИЙН "СМАРТ ПРОЖЕКТ" ХХК УТАС: 88080121	Улаанбаатар хот, Баянгол дүүрэг, 13-р хороо 13 ДУГААР СУРГУУЛИЙН 640 СУУДАЛТАЙ ӨРГӨТГӨЛИЙН БАРИЛГА				
	ШАТ-5 ХЭСЭГЧИЛСЭН БАЙГУУЛАЛТ				Ye шат: А3
	Архитектор	Д.Чинзориг	Е.Г.Шифр: СП-01/2024	Масштаб: М1:75	Огноо: 2024
	Гүйцэтгэсэн	Д.Чинзориг	Т.Г.Шифр:	Зургийн дугаар: БА-35	Хуудас: БА-71
	Шалгасан	А.Чанболд			

МОНГОЛ УЛС 13-20 АТХ65599 Алтын Уулзалдаан ХХК МЭРГЭШСЭН ИНЖЕНЕР ТЕХНИК ТЕХНОЛОГИЙН ХЯНАЛТ 2022-2025

ШАТ-5 ХЭСЭГЧИЛСЭН БАЙГУУЛАЛТ

"А3" М1:75

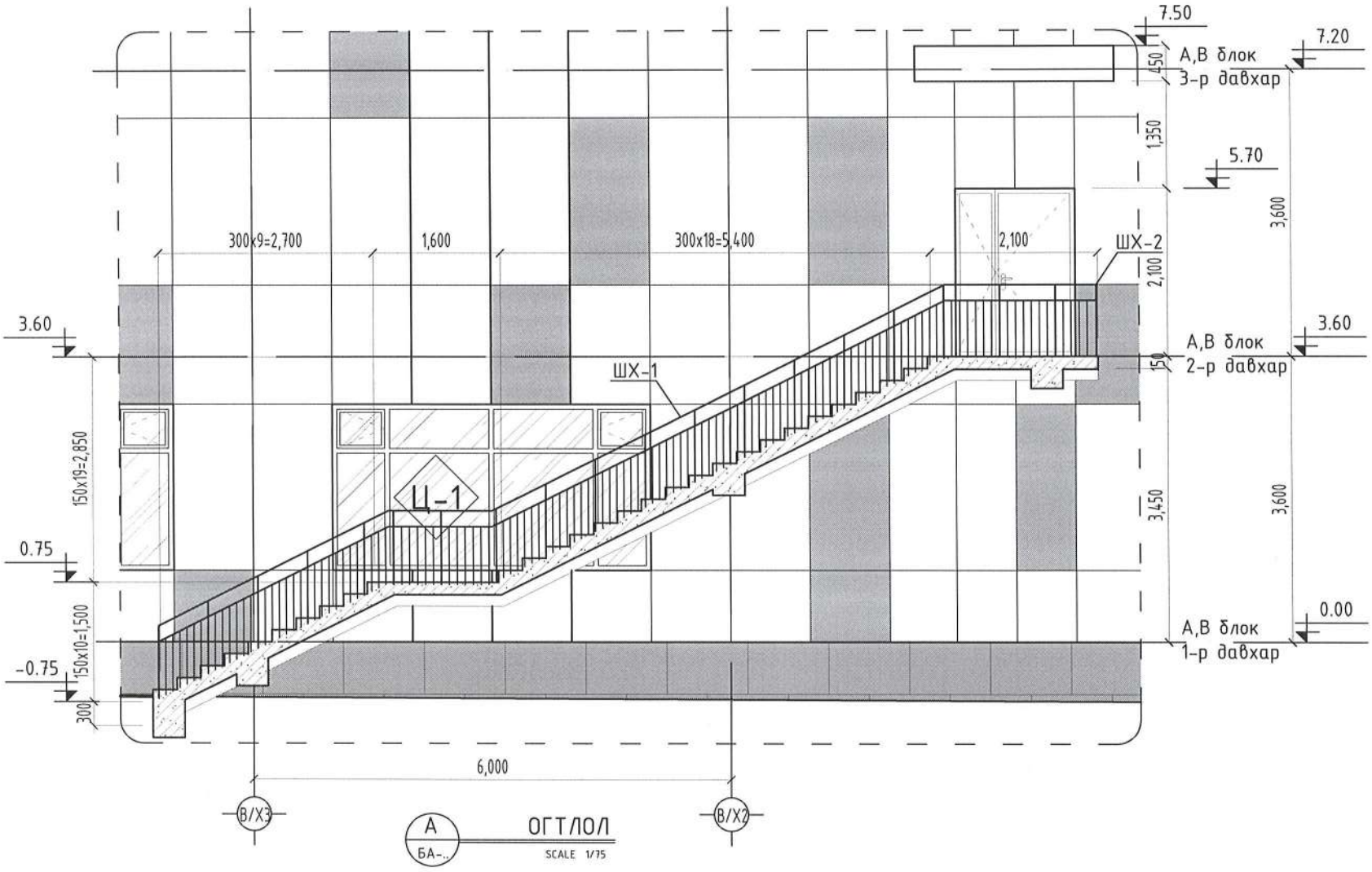

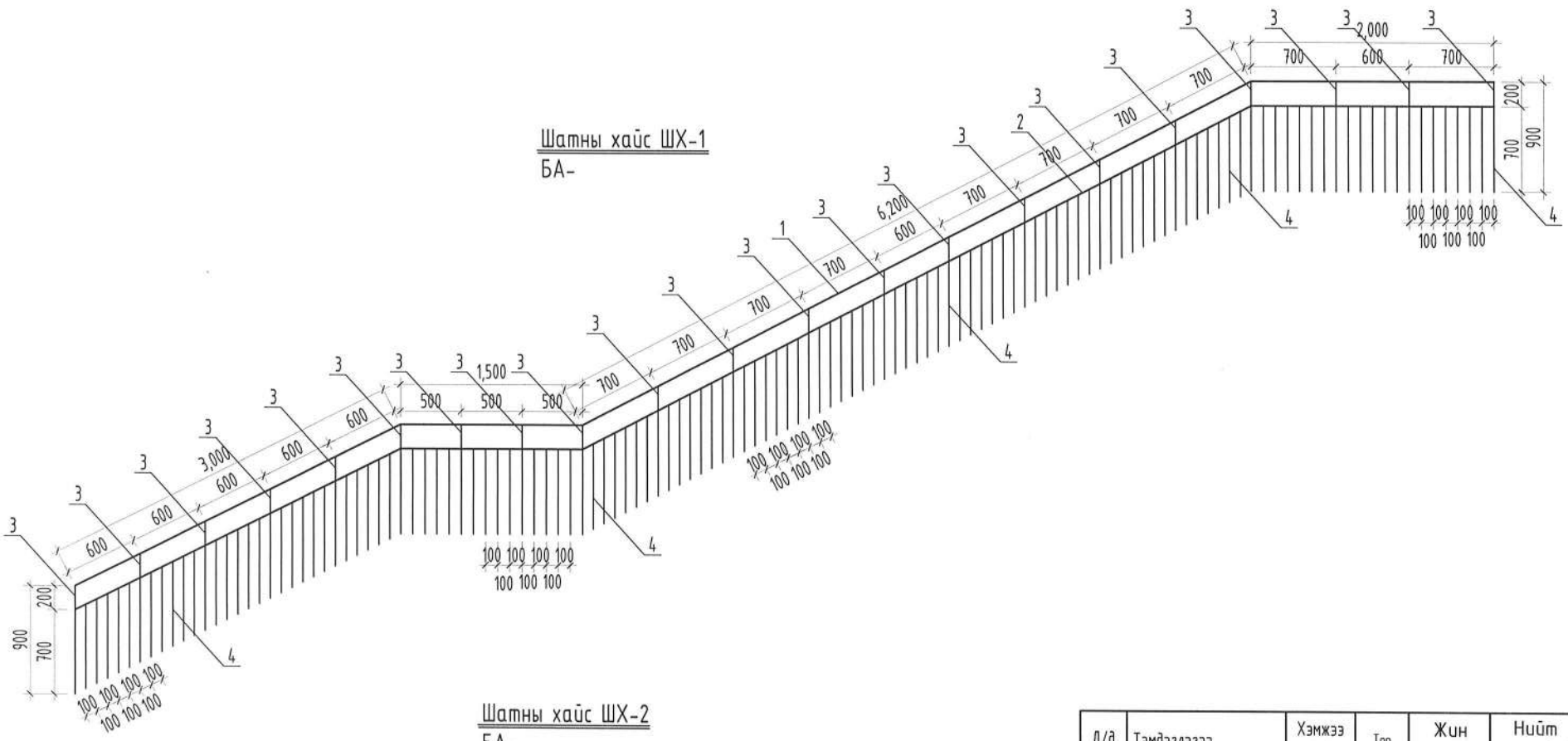

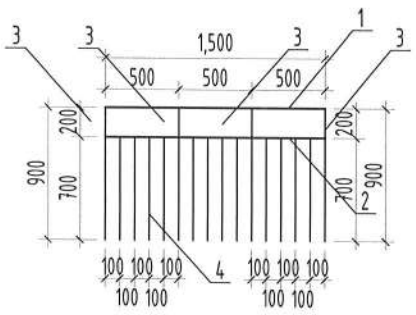

Д/д	Тэмдэглэгээ	Хэмжээ /м/	Тоо	Жин /кг/	Нийт урт /м/	Нийт жин /кг/
Шатны хайс-1				Нийт тоо ширхэг		1
1	ТР.ф40 ГОСТ 3232-75	12.70	1	41.40	12.70	41.40
2	ТР.ф30 ГОСТ 3232-75	12.70	1	33.53	12.70	33.53
3	ТР.ф30 ГОСТ 3232-75	0.90	21	49.90	18.90	49.90
4	ТР.ф20 ГОСТ 3232-75	0.70	107	108.61	74.90	108.61
Шатны хайс-2				Нийт тоо ширхэг		1
1	ТР.ф40 ГОСТ 3232-75	1.50	1	4.89	1.50	4.89
2	ТР.ф30 ГОСТ 3232-75	1.50	1	3.96	1.50	3.96
3	ТР.ф30 ГОСТ 3232-75	0.90	4	9.50	3.60	9.50
4	ТР.ф20 ГОСТ 3232-75	0.70	12	12.18	8.40	12.18

Тайлбар:
-Металл эдэлхүүнийг ISO 9001, ISO14001 стандартын шаардлагыг хангасан будгаар будах ба өнгийг захиалагчын хүсэлтээр сонгоно.

SMART PROJECT
БАРИЛГЫН ЗУРАГ ТӨСЛИЙН "СМАРТ ПРОЖЕКТ" ХХК
УТАС: 88080121

Улаанбаатар хот, Баянгол дүүрэг, 13-р хороо
13 ДУГААР СУРГУУЛИЙН 640 СУУДАЛТАЙ ӨРГӨТГӨЛИЙН БАРИЛГА

ШАТ-5 ХЭСЭГЧИЛСЭН БАЙГУУЛАЛТ

Ye шат: А3

Архитектор	Д.Чинзориг	Е.Г.Шифр: СП-01/2024	Масштаб: М1:75	Огноо: 2024
Гүйцэтгэсэн	Д.Чинзориг	Т.Г.Шифр:	Зургийн дугаар: БА-36	Хуудас: БА-71
Шалгасан	А.Уянболд			

1-78
2024.09.17
БАРИЛГЫН ХЕГЖЛИЙН ТӨВ

ШАТ-6 ХЭСЭГЧИЛСЭН БАЙГУУЛАЛТ

"А3" М1:75

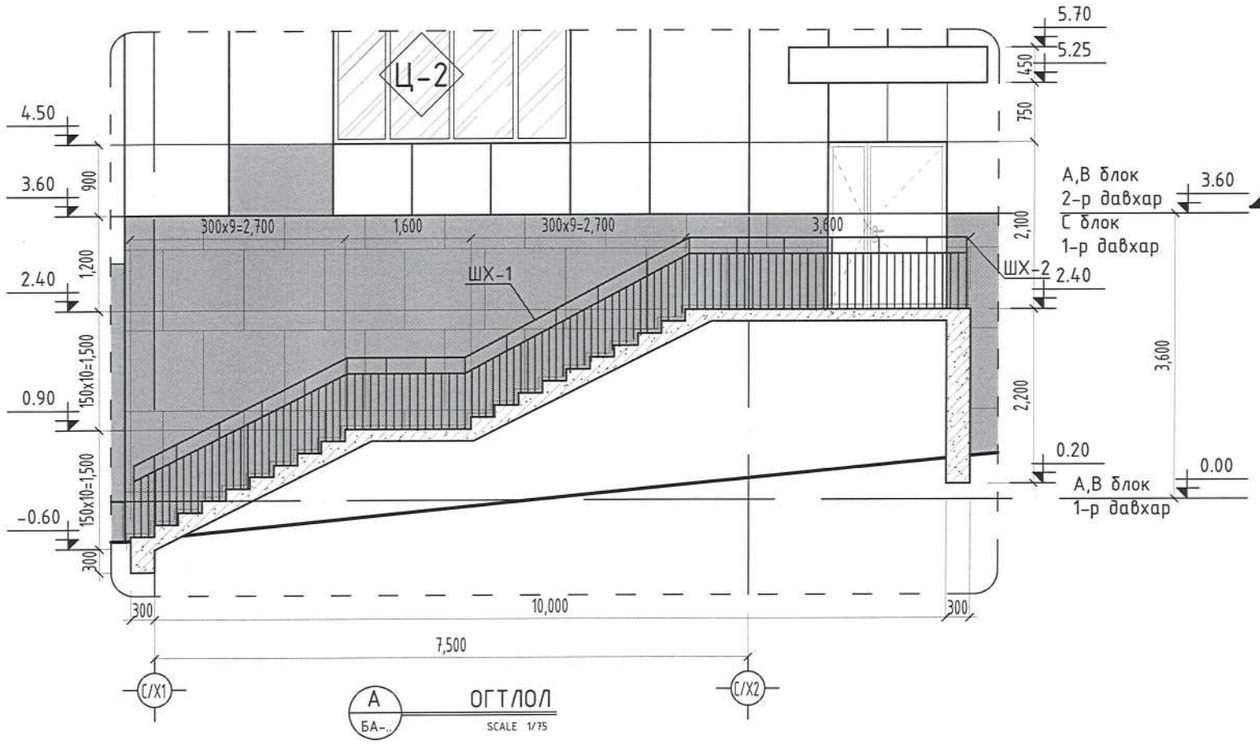

А / БА-.. ОГТЛОЛ SCALE 1/75

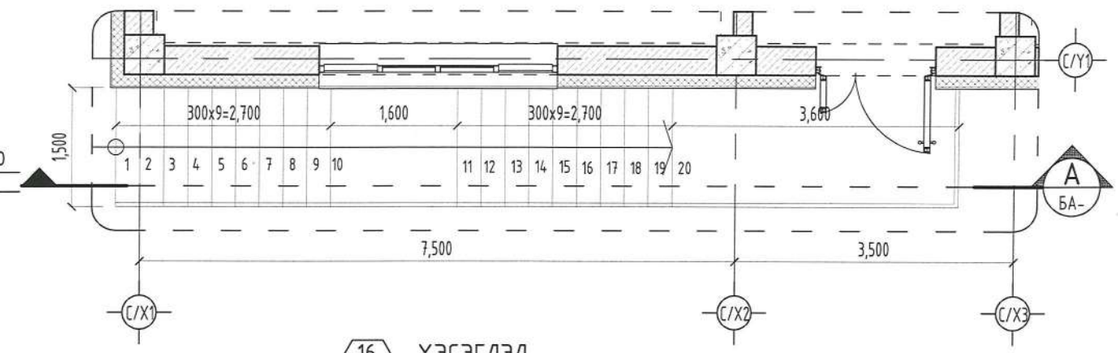

16 / БА-4 ХЭСЭГЛЭЛ SCALE 1/75

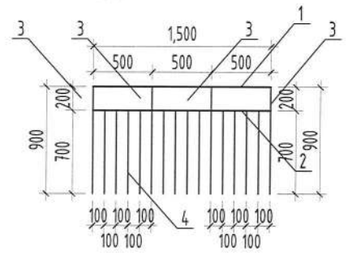

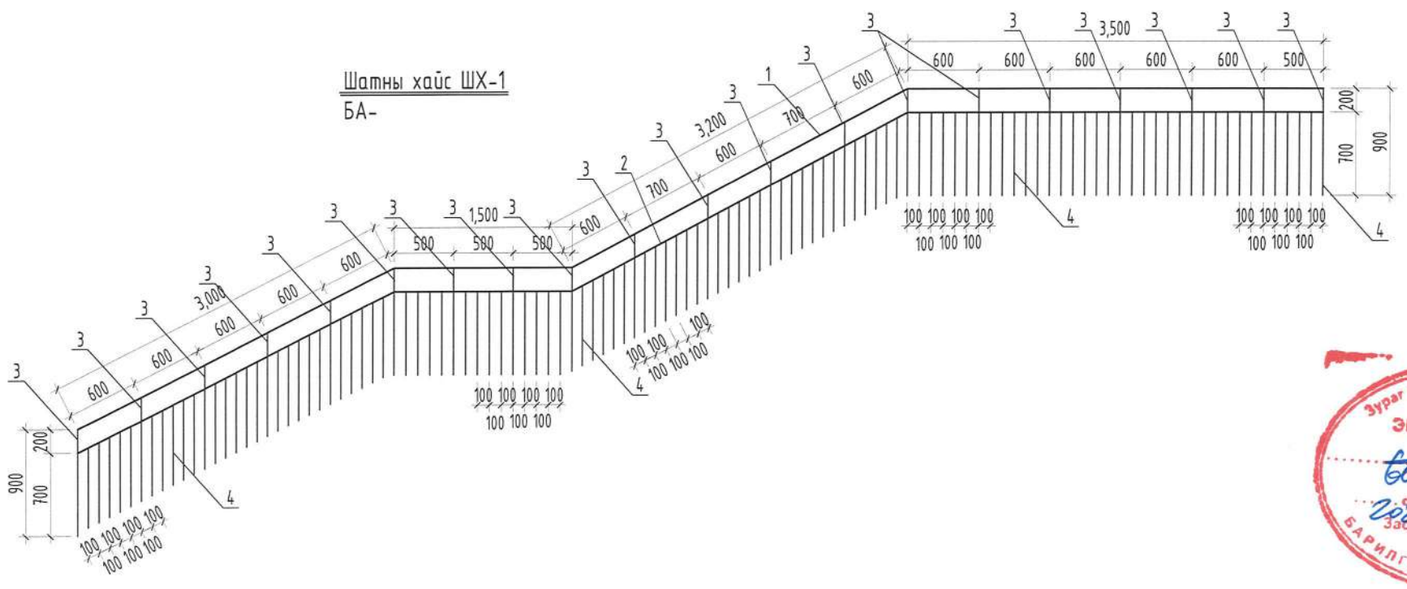

Д/д	Тэмдэглэгээ	Хэмжээ /м/	Тоо	Жин /кг/	Нийт урт /м/	Нийт жин /кг/
Шатны хайс-1				Нийт тоо ширхэг		1
1	ТР.ф40 ГОСТ 3232-75	11.20	1	36.51	11.20	36.51
2	ТР.ф30 ГОСТ 3232-75	11.20	1	29.57	11.20	29.57
3	ТР.ф30 ГОСТ 3232-75	0.90	20	47.52	18.00	47.52
4	ТР.ф20 ГОСТ 3232-75	0.70	93	94.39	65.10	94.39
Шатны хайс-2				Нийт тоо ширхэг		1
1	ТР.ф40 ГОСТ 3232-75	1.50	1	4.89	1.50	4.89
2	ТР.ф30 ГОСТ 3232-75	1.50	1	3.96	1.50	3.96
3	ТР.ф30 ГОСТ 3232-75	0.90	4	9.50	3.60	9.50
4	ТР.ф20 ГОСТ 3232-75	0.70	12	12.18	8.40	12.18

Тайлбар:
-Металл эдэлхүүнийг ISO 9001, ISO14001 стандартын шаардлагыг хангасан будгаар будах ба өнгийг захиалагчын хүсэлтээр сонгоно.

Зураг төсөл мэдлэл гийсэн ЭКСПЕРТ № 178 Засвартай БАРИЛГЫН ХӨГЖЛИЙН ЯАМ

SMART PROJECT
БАРИЛГЫН ЗУРАГ ТӨСЛИЙН "СМАРТ ПРОХЕКТ" ХХК УТАС: 88080121

Улаанбаатар хот, Баянгол дүүрэг, 13-р хороо
13 ДУГААР СУРГУУЛИЙН 640 СУУДАЛТАЙ ӨРГӨТГӨЛИЙН БАРИЛГА

ШАТ-4 ХЭСЭГЧИЛСЭН БАЙГУУЛАЛТ				Үе шат: А3
Архитектор	Д.Чинзориг	Е.Г.Шифр: СП-01/2024	Масштаб: М1:75	Огноо: 2024
Гүйцэтгэсэн	Д.Чинзориг	Т.Г.Шифр:	Зургийн дугаар: БА-37	Хуудас: БА-71
Шалгасан	А.Цянболд			

МОНГОЛ УЛС 13,201 АТ/6599 Алтанцэцэгийн Ундрах МЭРГЭШСЭН ИНЖЕНЕР

ШАТ-7 ХЭСЭГЧИЛСЭН БАЙГУУЛАЛТ

"А3" М1:75

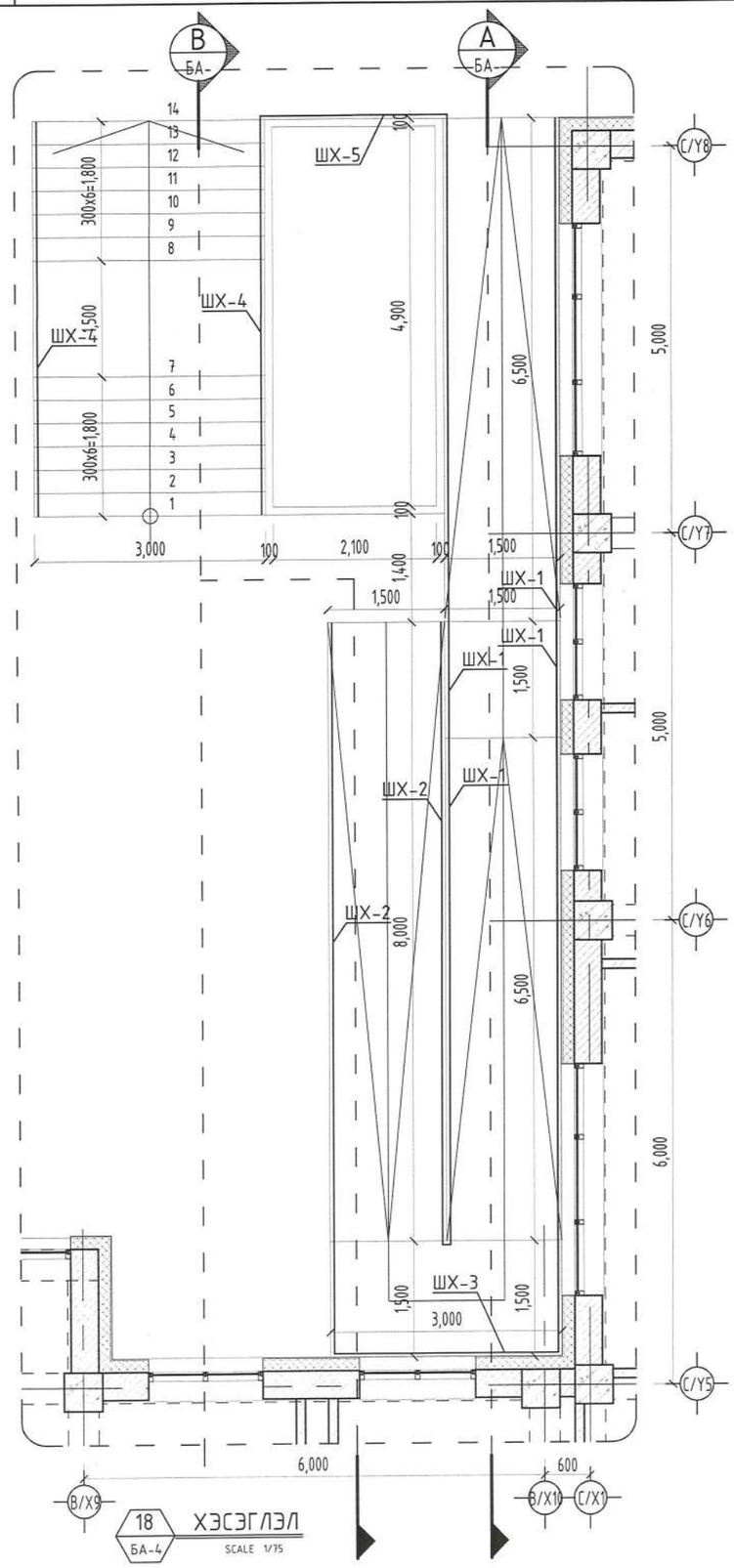

18 ХЭСЭГЛЭЛ
БА-4
SCALE 1/75

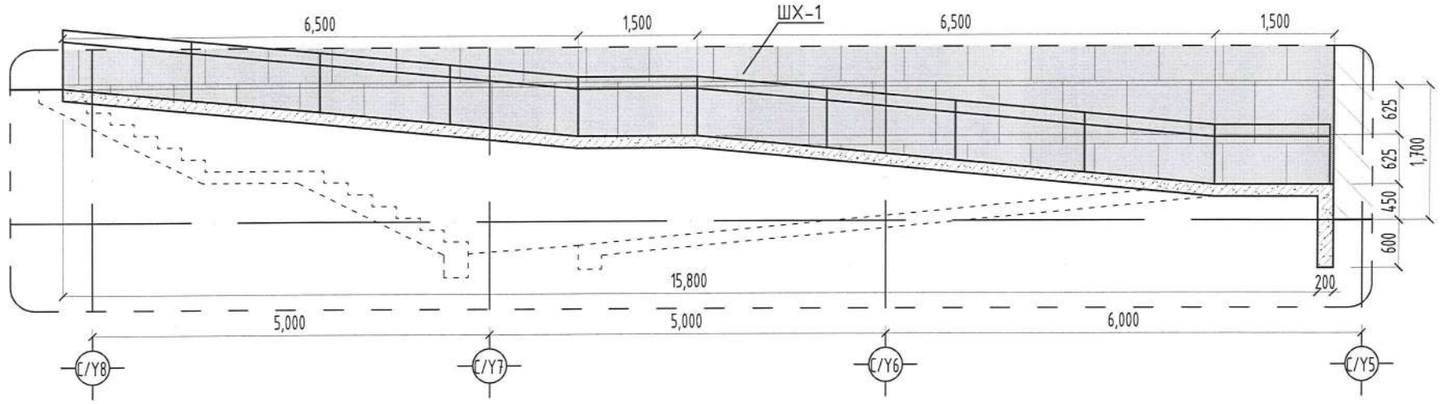

A
БА-..
ОГТЛОЛ
SCALE 1/75

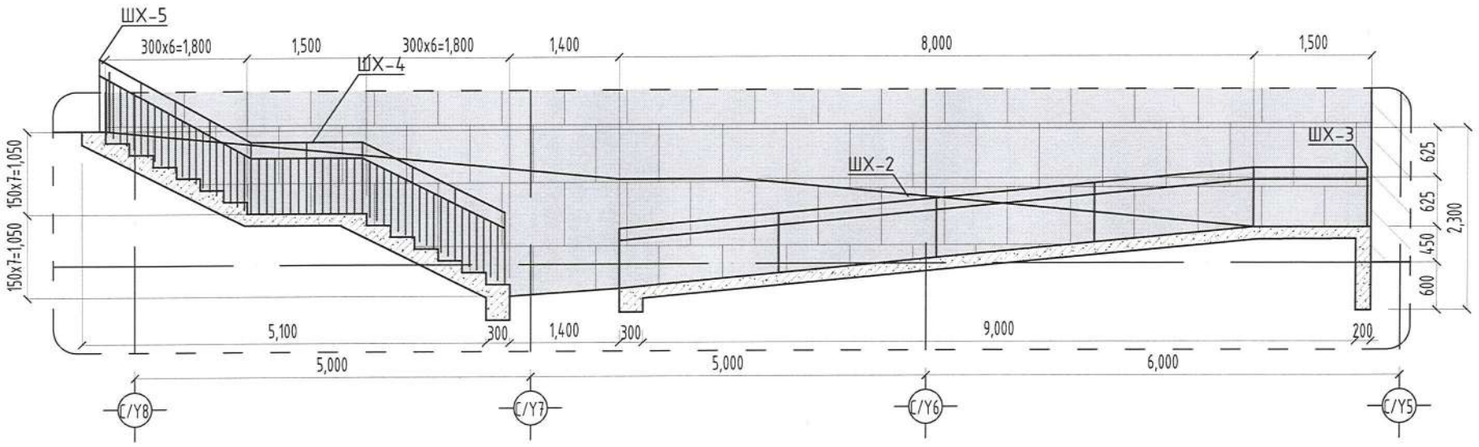

B
БА-..
ОГТЛОЛ
SCALE 1/75

Тайлбар:
-Металл эдэлхүүнийг ISO 9001, ISO14001 стандартын шаардлагыг хангасан бүдгаар будах ба өнгийг захиалагчын хүсэлтээр сонгоно.

Зураг төсөлд магадлал хийсэн
ЭКСПЕРТ № 48
Гарын үсэг
2024.09.17 өдөр
Техникийн хяналт
БАРИЛГЫН ХЕГЖЛИЙН ТӨВ

SMART PROJECT БАРИЛГЫН ЗУРАГ ТӨСЛИЙН "СМАРТ ПРОЖЕКТ" ХХК УТАС: 88080121	Улаанбаатар хот, Баянгол дүүрэг, 13-р хороо 13 ДУГААР СУРГУУЛИЙН 640 СУУДАЛТАЙ ӨРГӨТГӨЛИЙН БАРИЛГА				
	ШАТ-4 ХЭСЭГЧИЛСЭН БАЙГУУЛАЛТ				Ye шат: А3
Архитектор	Д.Чинзориг	Е.Г.Шифр: СП-01/2024	Масштаб: М1:75	Огноо: 2024	
Гүйцэтгэсэн	Д.Чинзориг	Т.Г.Шифр:	Зургийн дугаар: БА-38	Хуудас: БА-71	
Шалгасан	А.Уянболд				

МОНГОЛ УЛС
13-201
АТУГЕЕГ
Алтанзаяа
УПРАВЛЕНИЙН ДАРГА
МОНГОЛШОУ ХХК ДАРГА
2024

ШАТ-7 ХАЙСНЫ ТҮҮВЭР

"А3" М1:75

ХБИ Шатны хайс ШХ-1
БА-

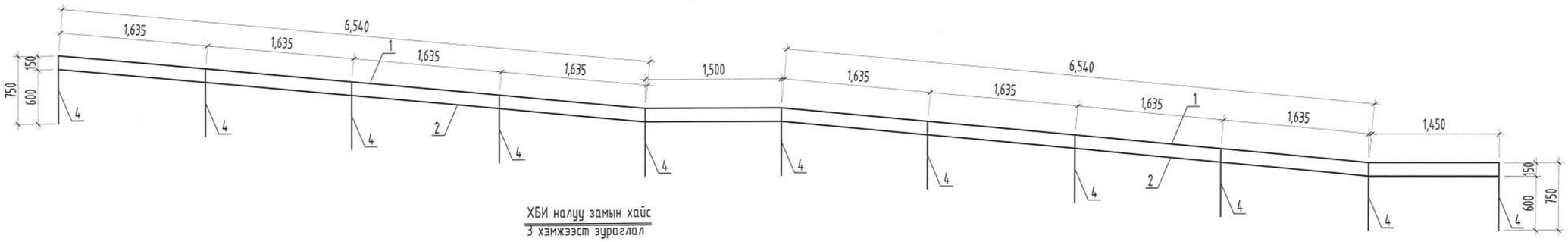

ХБИ налуу замын хайс
3 хэмжээст зураглал

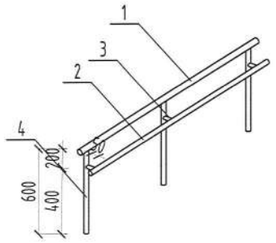

Шатны хайс ШХ-4
БА-

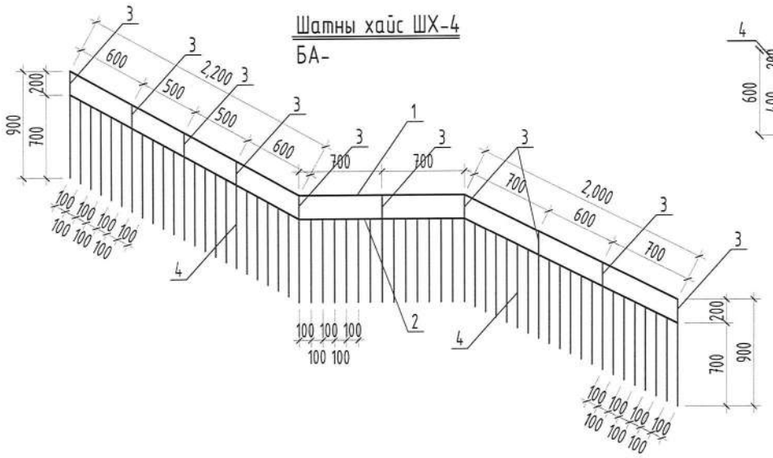

ХБИ Шатны хайс ШХ-2
БА-

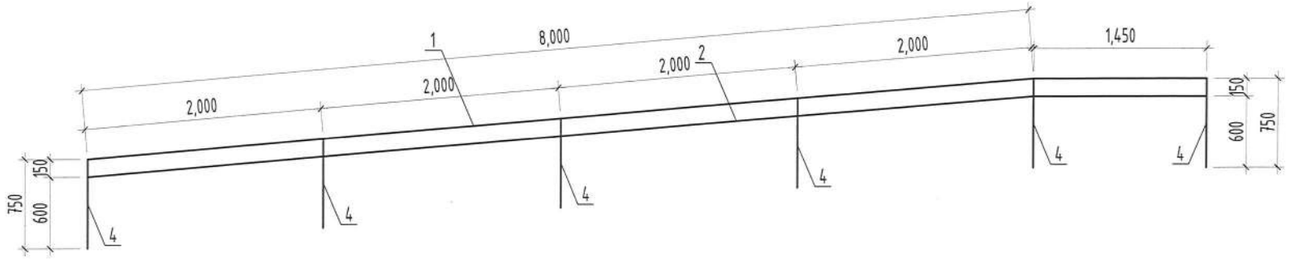

Шатны хайс ШХ-5
БА-

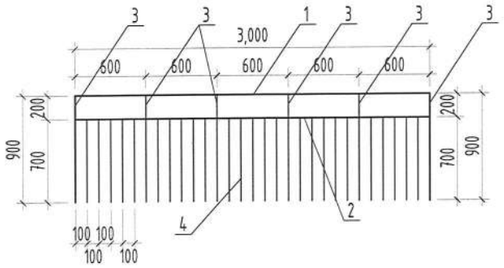

ХБИ Шатны хайс ШХ-3
БА-

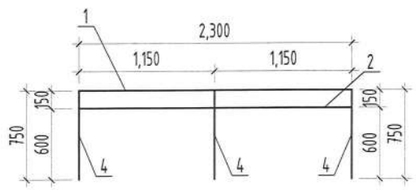

Д/д	Тэмдэглэгээ	Хэмжээ /м/	Тоо	Жин /кг/	Нийт урт /м/	Нийт жин /кг/
ХБИ Шатны хайс-1				Нийт тоо ширхэг		2
1	ТР.ф40 ГОСТ 3232-75	16.03	1	52.26	32.06	104.52
2	ТР.ф30 ГОСТ 3232-75	16.03	1	42.32	32.06	84.64
3	ТР.ф30 ГОСТ 3232-75	0.05	11	1.45	1.10	2.90
4	ТР.ф30 ГОСТ 3232-75	0.60	11	17.42	13.20	34.85
ХБИ Шатны хайс-2				Нийт тоо ширхэг		2
1	ТР.ф40 ГОСТ 3232-75	9.45	1	30.81	18.90	61.61
2	ТР.ф30 ГОСТ 3232-75	9.45	1	24.95	18.90	49.90
3	ТР.ф30 ГОСТ 3232-75	0.05	6	0.79	0.60	1.58
4	ТР.ф30 ГОСТ 3232-75	0.60	6	9.50	7.20	19.01
ХБИ Шатны хайс-3				Нийт тоо ширхэг		1
1	ТР.ф40 ГОСТ 3232-75	2.30	1	7.50	2.30	7.50
2	ТР.ф30 ГОСТ 3232-75	2.30	1	6.07	2.30	6.07
3	ТР.ф30 ГОСТ 3232-75	0.05	3	0.40	0.15	0.40
4	ТР.ф30 ГОСТ 3232-75	0.60	3	4.75	1.80	4.75
Шатны хайс-4				Нийт тоо ширхэг		2
1	ТР.ф40 ГОСТ 3232-75	5.60	1	18.26	11.20	36.51
2	ТР.ф30 ГОСТ 3232-75	5.60	1	14.78	11.20	29.57
3	ТР.ф30 ГОСТ 3232-75	0.9	10	23.76	18.00	47.52
4	ТР.ф20 ГОСТ 3232-75	0.7	47	47.71	65.80	95.41
Шатны хайс-5				Нийт тоо ширхэг		1
1	ТР.ф40 ГОСТ 3232-75	3.00	1	9.78	3.00	9.78
2	ТР.ф30 ГОСТ 3232-75	3.00	1	7.92	3.00	7.92
3	ТР.ф30 ГОСТ 3232-75	0.9	6	14.26	5.40	14.26
4	ТР.ф20 ГОСТ 3232-75	0.7	25	25.38	17.50	25.38

Тайлбар:
-Металл эдэлхүүнийг ISO 9001, ISO14001 стандартын шаардлагыг хангасан будгаар будах ба өнгийг захиалагчын хүсэлтээр сонгоно.

SMART PROJECT

БАРИЛГЫН ЗУРАГ ТӨСЛИЙН "СМАРТ ПРОЖЕКТ" ХХК
УТАС: 88080121

Улаанбаатар хот, Баянгол дүүрэг, 13-р хороо
13 ДҮГААР СУРГУУЛИЙН 640 СУУДАЛТАЙ ӨРГӨТГӨЛИЙН БАРИЛГА

ШАТ-7 ХАЙСНЫ ТҮҮВЭР

Ye шат: А3

Архитектор	Д.Чинзориг	Е.Г.Шифр: СП-01/2024	Масштаб: М1:75	Огноо: 2024
Гүйцэтгэсэн	Д.Чинзориг	Т.Г.Шифр:	Зургийн дугаар: БА-39	Хуудас: БА-71
Шалгасан	А.Уянболд			

МОНГОЛ УЛСЫН ... 13-201 АТХ6590 ... МЭРГЭШСЭН ... 2024

ШАТ-8 ХЭСЭГЧИЛСЭН БАЙГУУЛАЛТ

"А3" М1:75

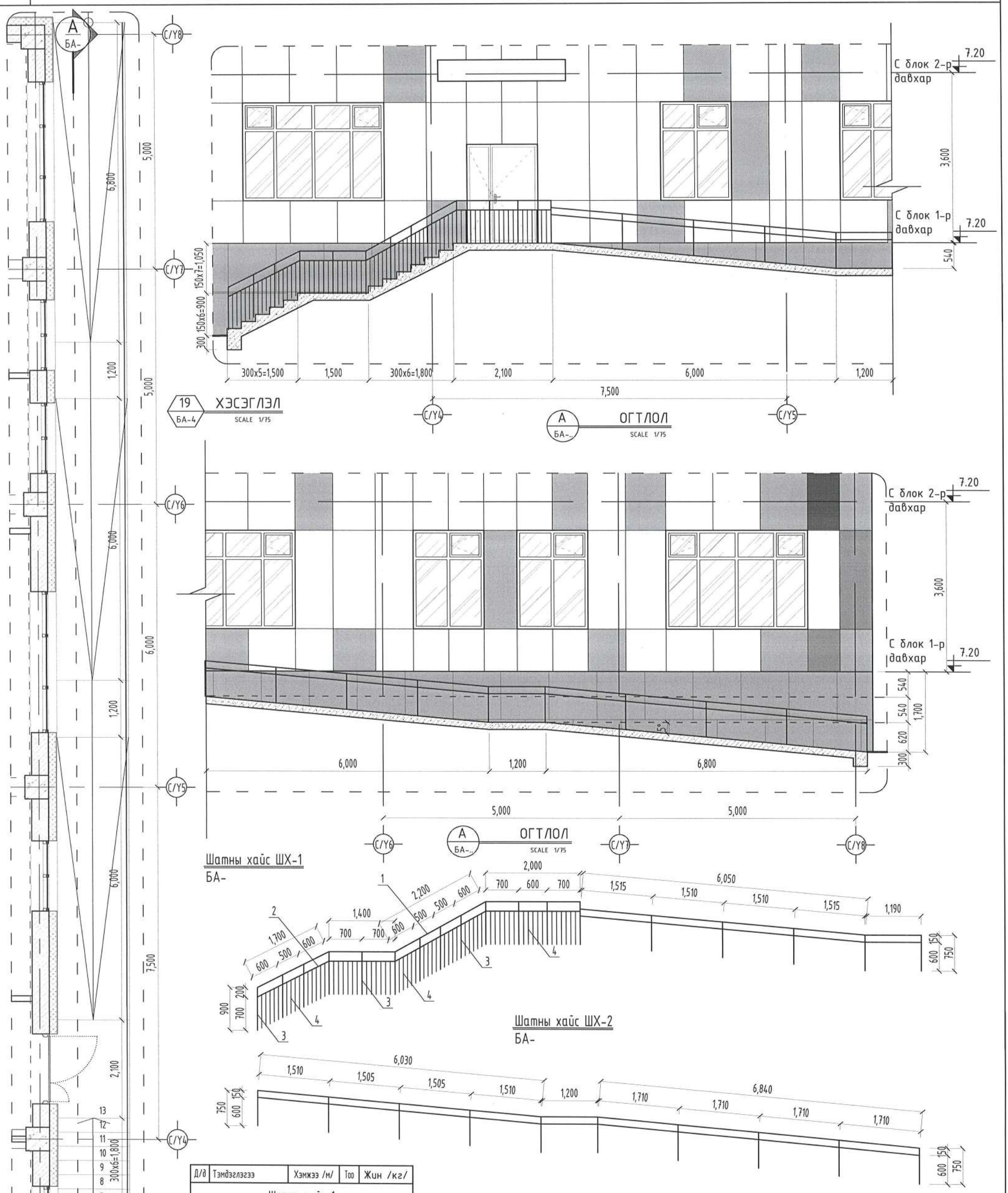

Д/д	Тэмдэглэгээ	Хэмжээ /м/	Тоо	Жин /кг/
	Шатны хайс-1			
1	ТР.ф40 ГОСТ 3232-75	7.30	1	23.80
2	ТР.ф30 ГОСТ 3232-75	7.30	1	19.27
3	ТР.ф30 ГОСТ 3232-75	0.90	13	30.89
4	ТР.ф20 ГОСТ 3232-75	0.70	61	61.92
	Шатны хайс-2			
1	ТР.ф40 ГОСТ 3232-75	21.31	1	69.47
2	ТР.ф30 ГОСТ 3232-75	21.31	1	56.26
3	ТР.ф30 ГОСТ 3232-75	0.05	16	2.11
4	ТР.ф30 ГОСТ 3232-75	0.75	16	31.68

SMART PROJECT

БАРИЛГЫН ЗУРАГ ТӨСЛИЙН "СМАРТ ПРОЖЕКТ" ХХК УТАС: 88080121

Улаанбаатар хот, Баянгол дүүрэг, 13-р хороо
13 ДУГААР СУРГУУЛИЙН 640 СУУДАЛТАЙ ӨРГӨТГӨЛИЙН БАРИЛГА

ШАТ-8 ХЭСЭГЧИЛСЭН БАЙГУУЛАЛТ

Ye шат: А3

Архитектор	Д.Чинзориг	Е.Г.Шифр: СП-01/2024	Масштаб: М1:75	Огноо: 2024
Гүйцэтгэсэн	Д.Чинзориг	Т.Г.Шифр:	Зургийн дугаар: БА-40	Хуудас: БА-71
Шалгасан	А.Чинболд			

МОНГОЛ УЛС 13-201 Алтанцэцэгийн Чинболд МЭРГЭШСЭН АРХИТЕКТОР 2025

ДОВЖОО-1 ХЭСЭГЧИЛСЭН БАЙГУУЛАЛТ

"А3" М1:75

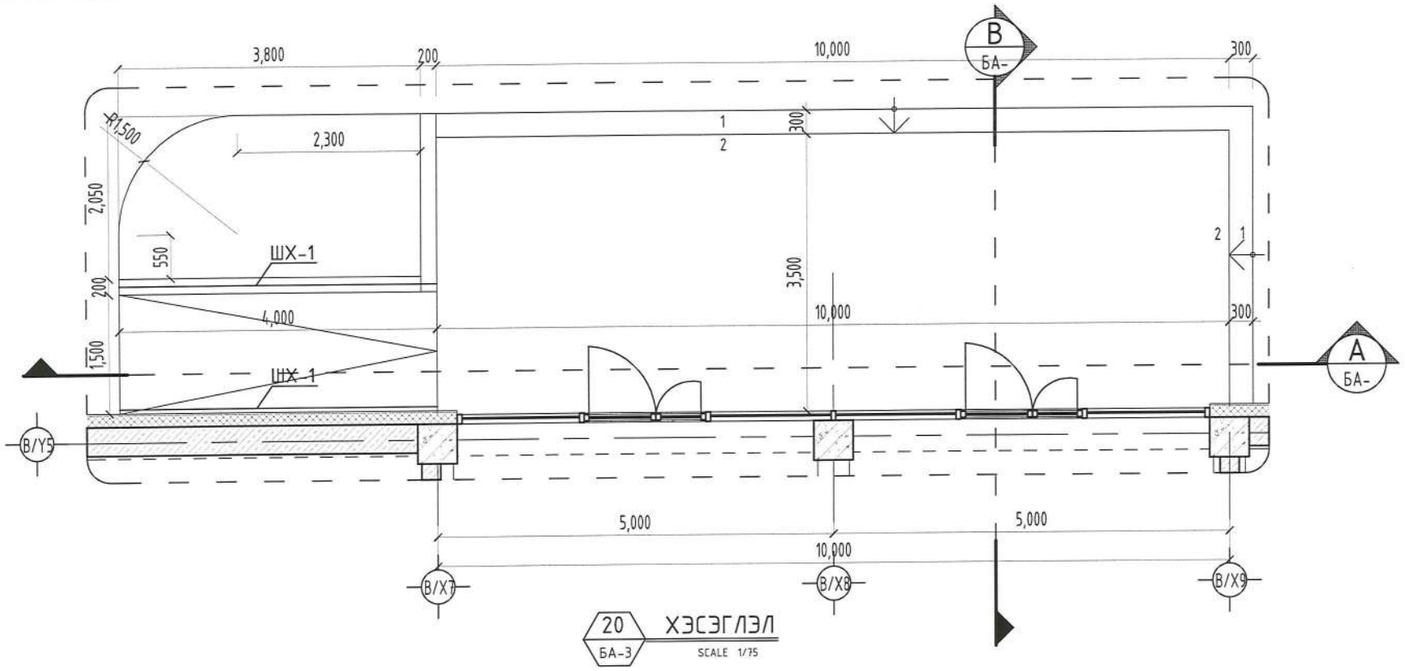

20 БА-3 ХЭСЭГЛЭЛ
SCALE 1/75

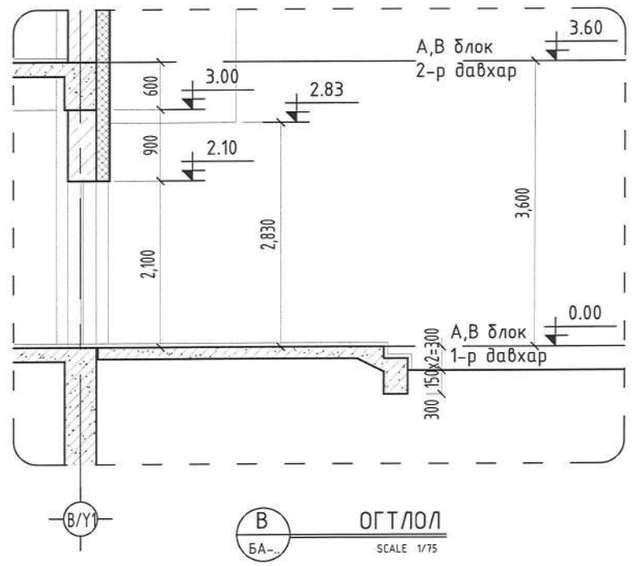

B БА-.. ОГТЛОЛ
SCALE 1/75

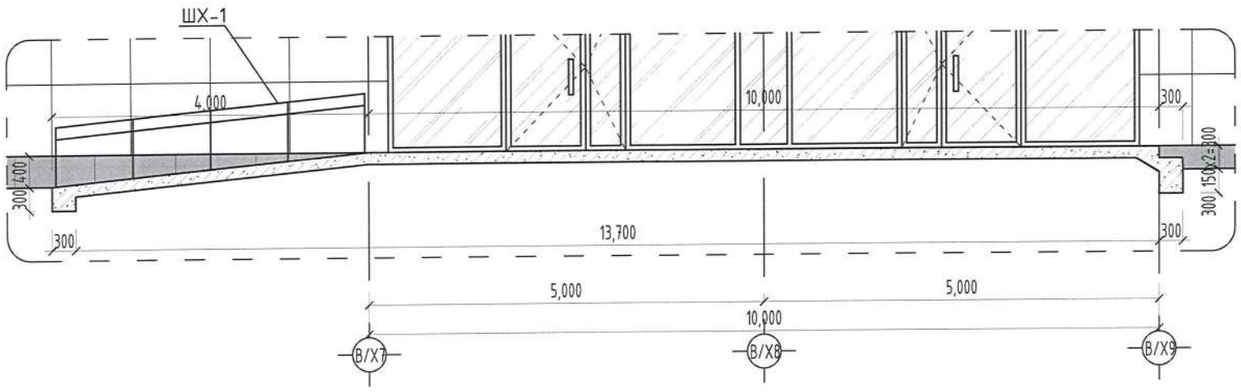

A БА-.. ОГТЛОЛ
SCALE 1/75

Шатны хайс ШХ-5
БА-

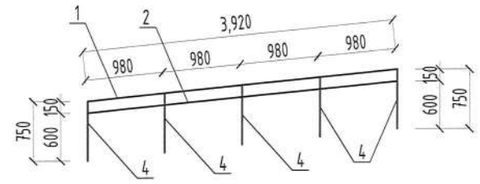

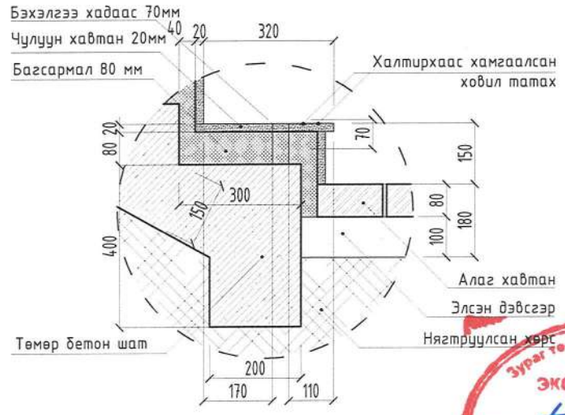

A БА- ХЭСЭГЛЭЛ
SCALE 1/15

ХБИ налуу замын хайс
3 хэмжээст зураглал

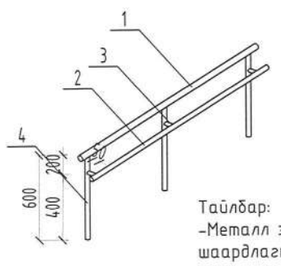

Тайлбар:
-Металл эдэлхүүнийг ISO 9001, ISO14001 стандартын шаардлагыг хангасан будгаар будах ба өнгийг захиалагчын хүсэлтээр сонгоно.

Д/д	Тэмдэглэгээ	Хэмжээ /м/	Тоо	Жин /кг/	Нийт урт /м/	Нийт жин /кг/
ХБИ Шатны хайс-1				Нийт тоо ширхэг		2
1	ТР.ф40 ГОСТ 3232-75	3.92	1	12.78	7.84	25.56
2	ТР.ф30 ГОСТ 3232-75	3.92	1	10.35	7.84	20.70
3	ТР.ф30 ГОСТ 3232-75	0.05	5	0.66	0.50	1.32
4	ТР.ф30 ГОСТ 3232-75	0.60	5	7.92	6.00	15.84

SMART PROJECT
БАРИЛГЫН ЗУРАГ ТӨСЛИЙН "СМАРТ ПРОЖЕКТ" ХХК
УТАС: 88080121

Улаанбаатар хот, Баянгол дүүрэг, 13-р хороо
13-ДУГААР СУРГУУЛИЙН 640 СУУДАЛТАЙ ӨРГӨТГӨЛИЙН БАРИЛГА

ДОВЖОО-1 ХЭСЭГЧИЛСЭН БАЙГУУЛАЛТ

Ye шат: А3

Архитектор	Д.Чинзориг	Е.Г.Шифр: СП-01/2024	Масштаб: М1:75	Огноо: 2024
Гүйцэтгэсэн	Д.Чинзориг	Т.Г.Шифр:	Зургийн дугаар: БА-41	Хуудас: БА-71
Шалгасан	А.Уянболд			

МОНГОЛ УЛСЫН ... 13-201 Алтанцэцэгийн ... МЭРГЭШСЭН ...

Зураг төсөлд магадлал хийсэн
ЭКСПЕРТИЙН ДҮГНЭЛТ 48
Баяр
2024.09.12
Засварлах
БАРИЛГЫН ХЯНАЛЫН ГБУ

ДОВЖОО-2, 3, 4 ХЭСЭГЧИЛСЭН БАЙГУУЛАЛТ

"А3" М1:75

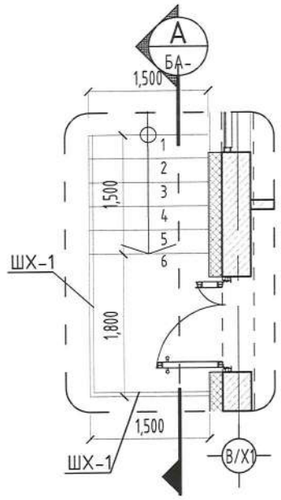

21 ХЭСЭГЛЭЛ
БА-3 SCALE 1/75

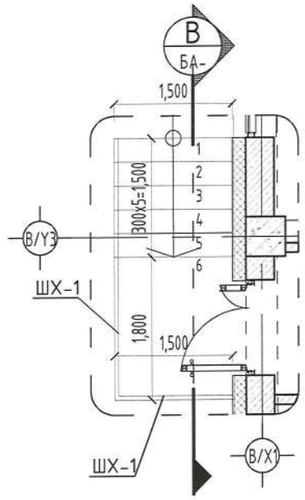

22 ХЭСЭГЛЭЛ
БА-3 SCALE 1/75

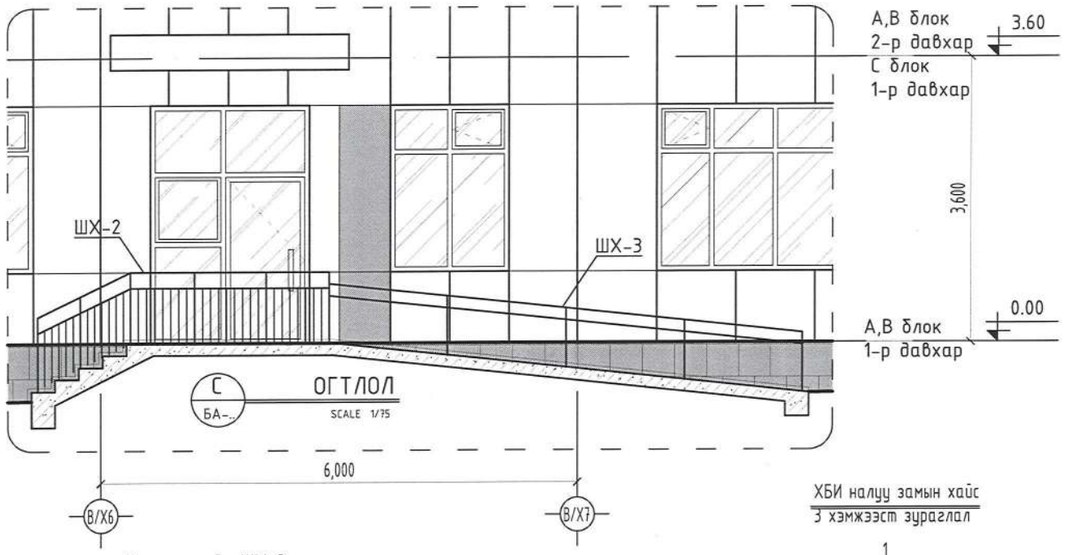

С
БА-..
ОГТЛОЛ
SCALE 1/75

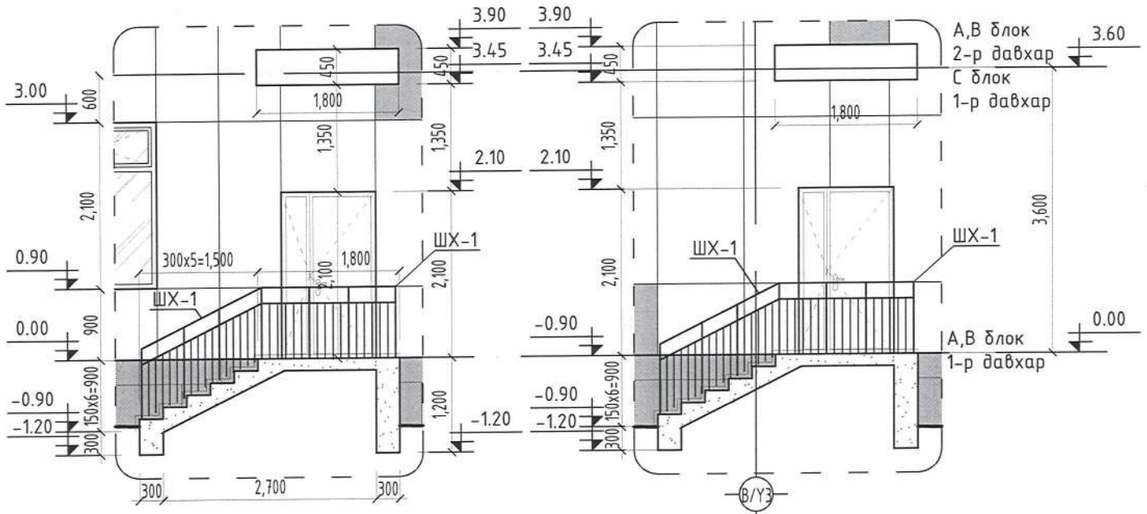

А
БА-..
ОГТЛОЛ
SCALE 1/75

В
БА-..
ОГТЛОЛ
SCALE 1/75

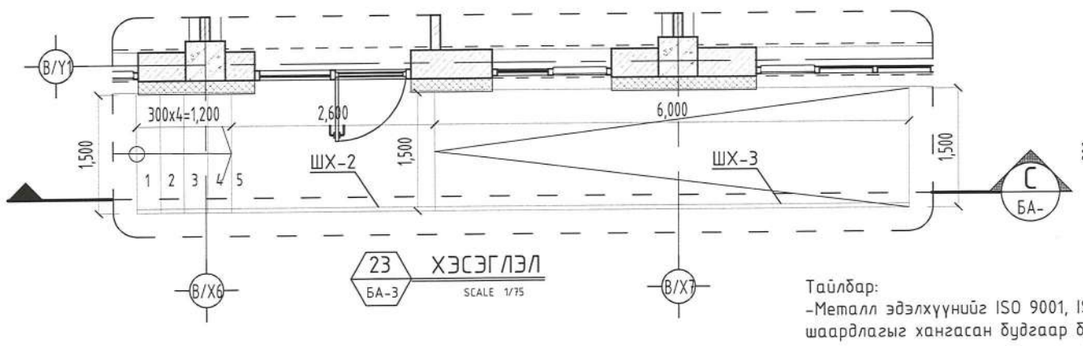

23 ХЭСЭГЛЭЛ
БА-3 SCALE 1/75

Шатны хайс ШХ-3
БА-

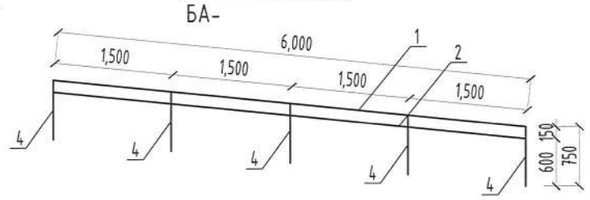

ХБИ налуу замын хайс
3 хэмжээст зураглал

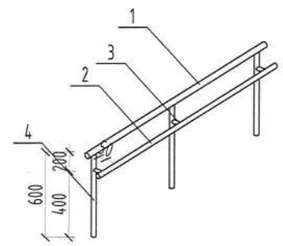

Шатны хайс ШХ-2
БА-

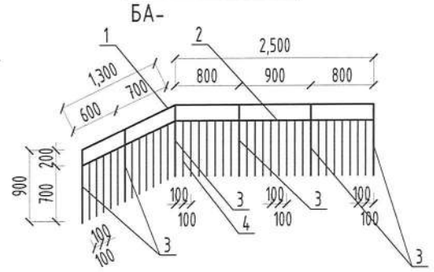

Шатны хайс ШХ-1
БА-

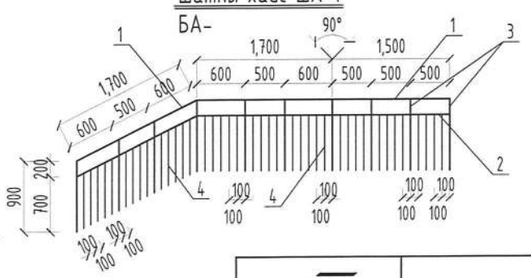

Д/д	Тэмдэглэгээ	Хэмжээ /м/	Тоо	Жин /кг/	Нийт урт /м/	Нийт жин /кг/
Шатны хайс-1				Нийт тоо ширхэг		2
1	ТР.ф40 ГОСТ 3232-75	4.90	1	15.97	9.80	31.95
2	ТР.ф30 ГОСТ 3232-75	4.90	1	12.94	9.80	25.87
3	ТР.ф30 ГОСТ 3232-75	0.90	10	23.76	18.00	47.52
4	ТР.ф20 ГОСТ 3232-75	0.70	35	35.53	49.00	71.05
Шатны хайс-2				Нийт тоо ширхэг		2
1	ТР.ф40 ГОСТ 3232-75	10.45	1	34.07	20.90	68.13
2	ТР.ф30 ГОСТ 3232-75	10.45	1	27.59	20.90	55.18
3	ТР.ф30 ГОСТ 3232-75	0.05	6	0.79	0.60	1.58
4	ТР.ф20 ГОСТ 3232-75	0.60	33	28.71	39.60	57.42
ХБИ Шатны хайс-3				Нийт тоо ширхэг		1
1	ТР.ф40 ГОСТ 3232-75	6	1	19.56	6.00	19.56
2	ТР.ф30 ГОСТ 3232-75	6	1	15.84	6.00	15.84
3	ТР.ф30 ГОСТ 3232-75	0.05	5	0.66	0.25	0.66
4	ТР.ф30 ГОСТ 3232-75	0.60	5	7.92	3.00	7.92

Тайлбар:
-Металл эдэлхүүнийг ISO 9001, ISO14001 стандартын шаардлагыг хангасан будгаар будах ба өнгийг захиалагчын хүсэлтээр сонгоно.

SMART PROJECT
БАРИЛГЫН ЗУРАГ ТӨСЛИЙН "СМАРТ ПРОЖЕКТ" ХХК
УТАС: 88080121

Улаанбаатар хот, Баянгол дүүрэг, 13-р хороо
13-ДУГААР СУРГУУЛИЙН 640 СУУДАЛТАЙ ӨРГӨТГӨЛИЙН БАРИЛГА

ДОВЖОО-2, 3, 4 ХЭСЭГЧИЛСЭН БАЙГУУЛАЛТ

Ye шат: А3

Архитектор	Д.Чинзориг	Е.Г.Шифр: СП-01/2024	Масштаб: М1:75	Огноо: 2024
Гүйцэтгэсэн	Д.Чинзориг	Т.Г.Шифр:	Зургийн дугаар: БА-42	Хуудас: БА-71
Шалгасан	А.Чанболд			

МОНГОЛ УЛСЫН ШИНЖЛЭХ УХААН ... 13-201
МЭРГЭШСЭН ... 2024

ДОВЖОО-5, 6 ХЭСЭГЧИЛСЭН БАЙГУУЛАЛТ

"А3" М1:75

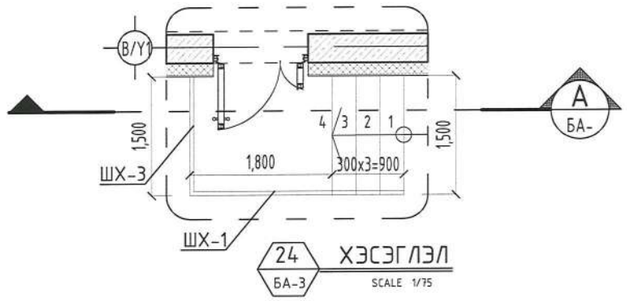

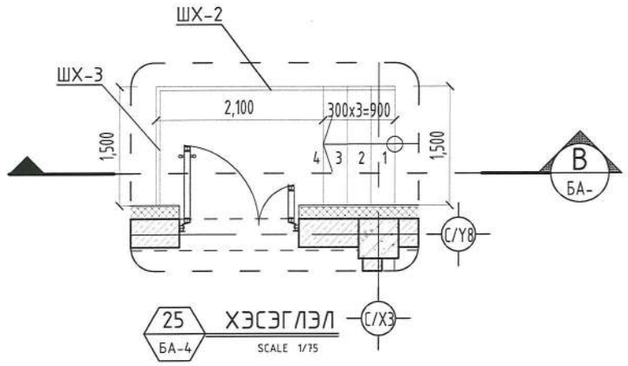

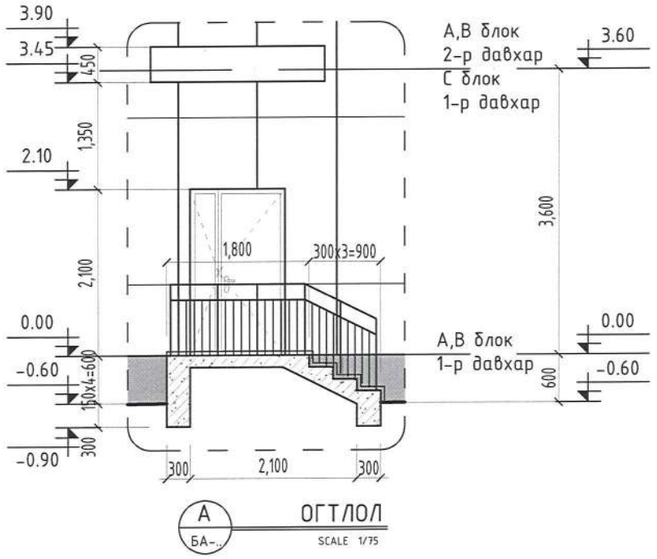

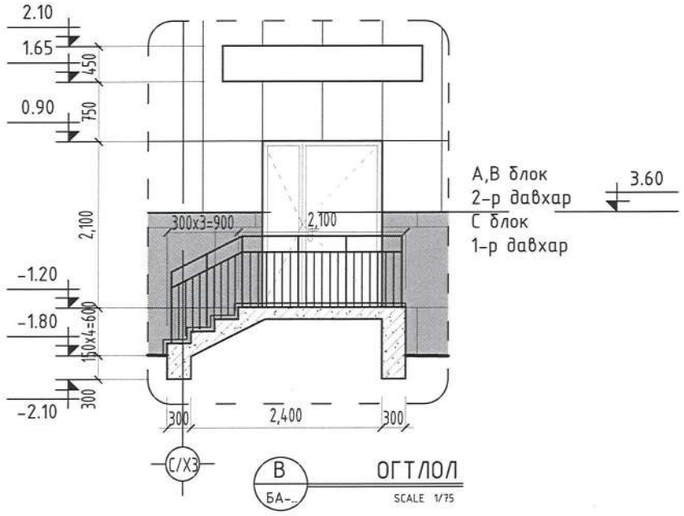

Шатны хайс ШХ-1

БА-

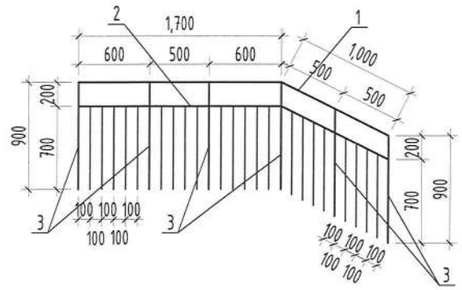

Шатны хайс ШХ-2

БА-

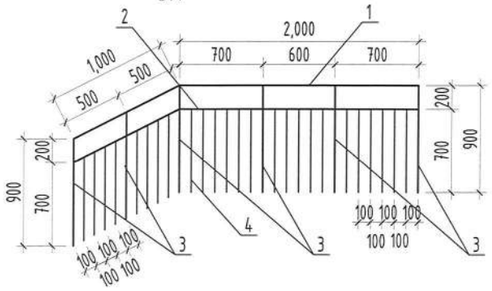

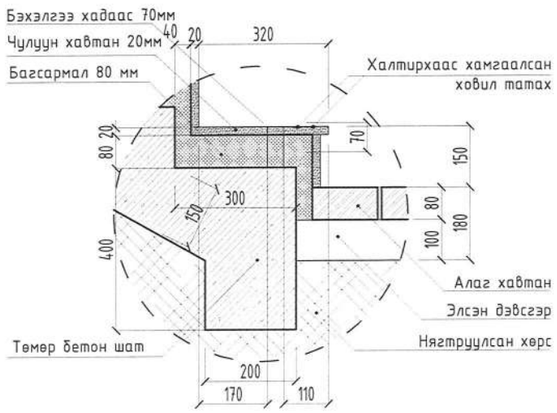

Шатны хайс ШХ-2

БА-

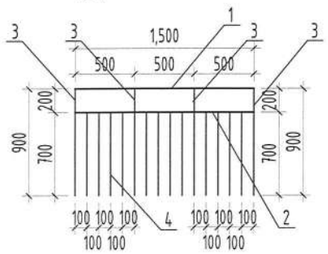

Д/д	Тэмдэглэгээ	Хэмжээ /м/	Тоо	Жин /кг/	Нийт урт /м/	Нийт жин /кг/
Шатны хайс-1				Нийт тоо ширхэг		1
1	ТР.ф40 ГОСТ 3232-75	2.70	1	8.80	2.70	8.80
2	ТР.ф30 ГОСТ 3232-75	2.70	1	7.13	2.70	7.13
3	ТР.ф30 ГОСТ 3232-75	0.90	6	14.26	5.40	14.26
4	ТР.ф20 ГОСТ 3232-75	0.70	22	22.33	15.40	22.33
Шатны хайс-2				Нийт тоо ширхэг		1
1	ТР.ф40 ГОСТ 3232-75	3.00	1	9.78	3.00	9.78
2	ТР.ф30 ГОСТ 3232-75	3.00	1	7.92	3.00	7.92
3	ТР.ф30 ГОСТ 3232-75	0.90	6	14.26	5.40	14.26
4	ТР.ф20 ГОСТ 3232-75	0.70	25	25.38	17.50	25.38
Шатны хайс-3				Нийт тоо ширхэг		2
1	ТР.ф40 ГОСТ 3232-75	1.50	1	4.89	3.00	9.78
2	ТР.ф30 ГОСТ 3232-75	1.50	1	3.96	3.00	7.92
3	ТР.ф30 ГОСТ 3232-75	0.90	4	9.50	7.20	19.01
4	ТР.ф20 ГОСТ 3232-75	0.70	12	12.18	16.80	24.36

Тайлбар:
-Металл эдэлхүүнийг ISO 9001, ISO14001 стандартын шаардлагыг хангасан будгаар будах ба өнгийг захиалагчын хүсэлтээр сонгоно.

SMART PROJECT БАРИЛГЫН ЗУРАГ ТӨСЛИЙН "СМАРТ ПРОЖЕКТ" ХХК УТАС: 88080121	Улаанбаатар хот, Баянгол дүүрэг, 13-р хороо 13 ДУГААР СУРГУУЛИЙН 640 СУУДАЛТАЙ ӨРГӨТГӨЛИЙН БАРИЛГА				
	ДОВЖОО-5, 6 ХЭСЭГЧИЛСЭН БАЙГУУЛАЛТ				Ye шат: А3
	Архитектор	Д.Чинзориг	Е.Г.Шифр: СП-01/2024	Масштаб: М1:75	Огноо: 2024
	Гүйцэтгэсэн	Д.Чинзориг	Т.Г.Шифр:	Зургийн дугаар: БА-43	Хуудас: БА-71
	Шалгасан	А.Уянболд			

МОНГОЛ УЛС 13-201 Алтан Сүлдийн Хүрээ ХХК МЭРГЭШСЭН ДИЗАЙНЧИН АРХИТЕКТОР

АРИУН ЦЭВРИЙН ӨРӨӨНИЙ ХЭСЭГЛЭЛ

"А3" М1:50

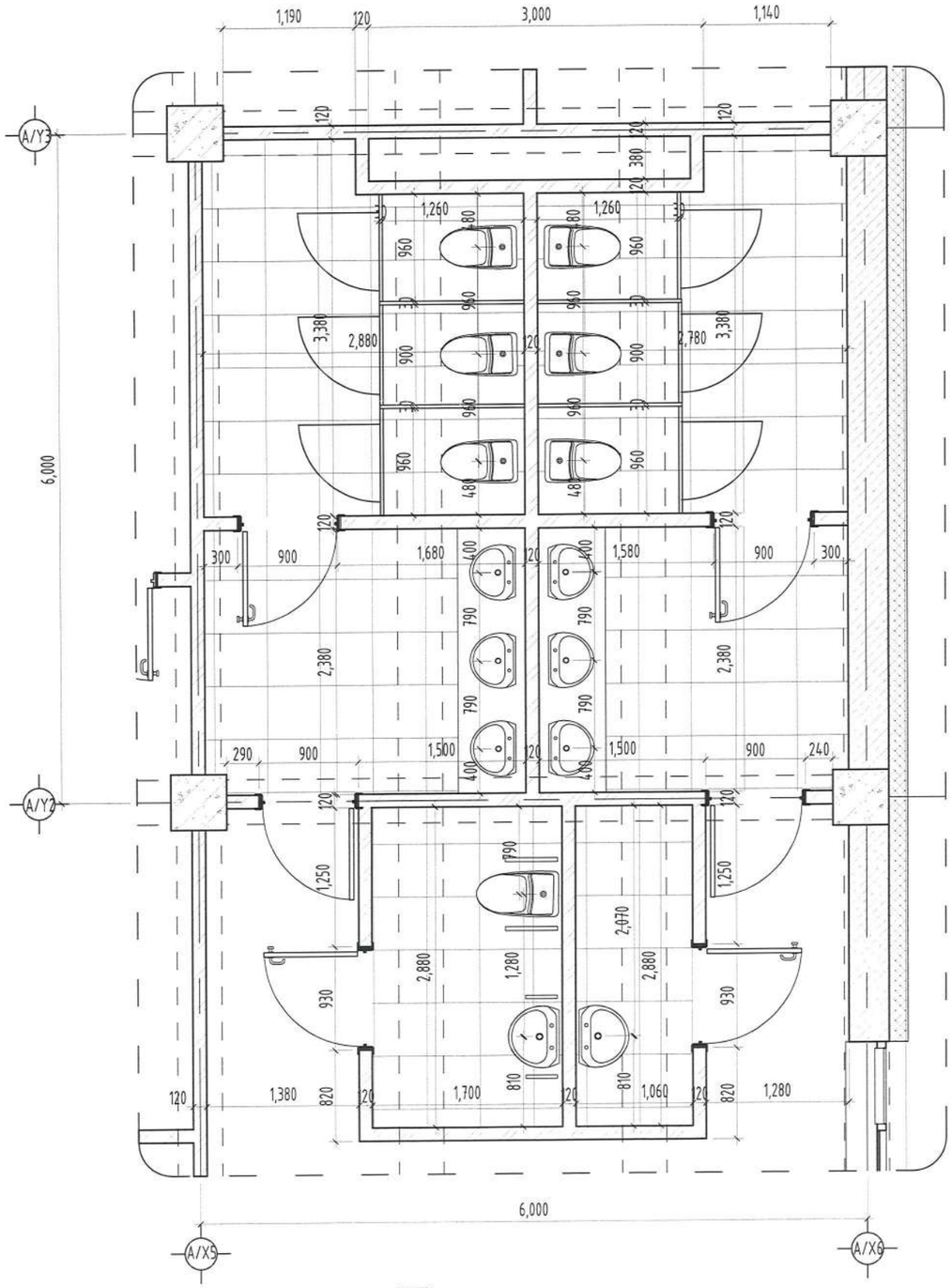

26 БА-3 ХЭСЭГЛЭЛ
SCALE 1/50

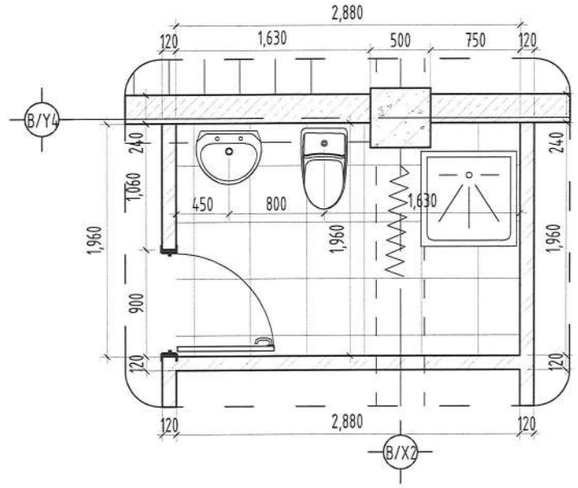

27 БА-3 ХЭСЭГЛЭЛ
SCALE 1/50

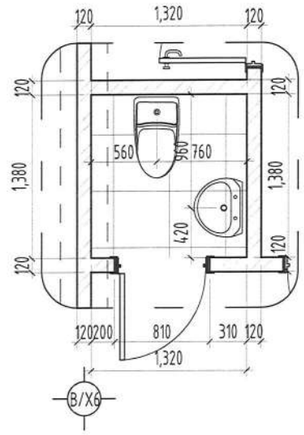

28 БА-3 ХЭСЭГЛЭЛ
SCALE 1/50

SMART PROJECT БАРИЛГЫН ЗУРАГ ТӨСЛИЙН "СМАРТ ПРОЖЕКТ" ХХК УТАС: 88080121	Улаанбаатар хот, Баянгол дүүрэг, 13-р хороо 13 ДУГААР СУРГУУЛИЙН 640 СУУДАЛТАЙ ӨРГӨТГӨЛИЙН БАРИЛГА				
	АРИУН ЦЭВРИЙН ӨРӨӨНИЙ ХЭСЭГЛЭЛ				Ye шат: А3
	Архитектор	Д.Чинзориг	Е.Г.Шифр: СП-01/2024	Масштаб: М1:50	Огноо: 2024
	Гүйцэтгэсэн	Д.Чинзориг	Т.Г.Шифр:	Зургийн дугаар: БА-44	Хуудас: БА-71
	Шалгасан	А.Уянболд			

АРИУН ЦЭВРИЙН ӨРӨӨНИЙ ХЭСЭГЛЭЛ

"А3" М1:50

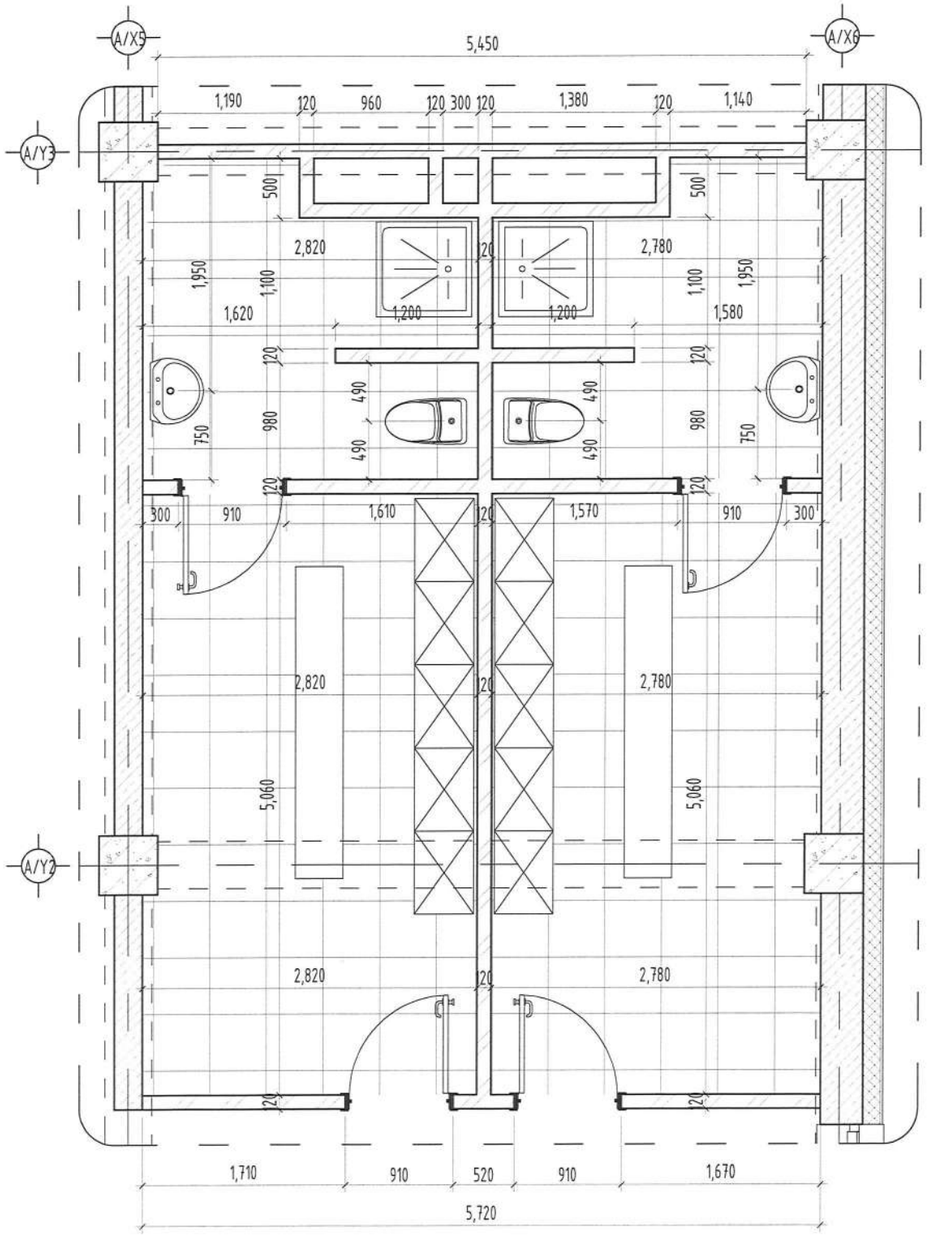

29 БА-4 ХЭСЭГЛЭЛ

SCALE 1/50

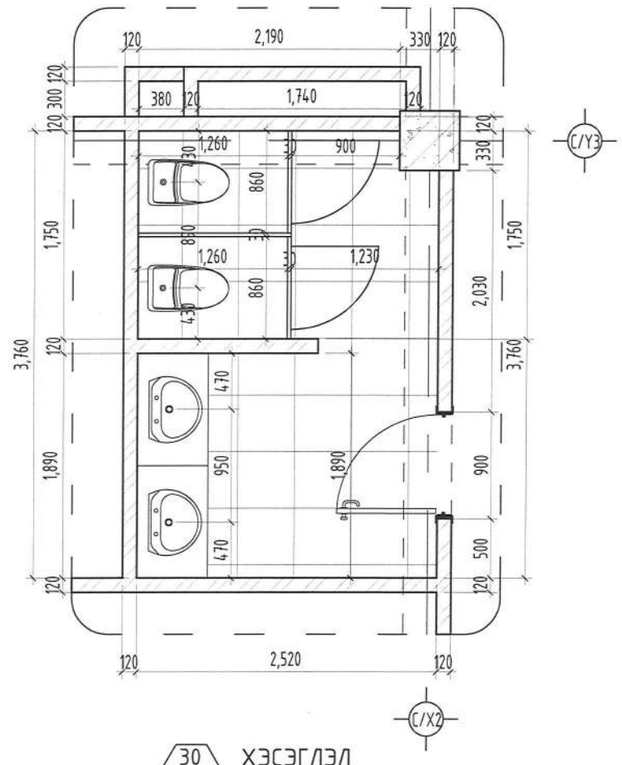

30 БА-4 ХЭСЭГЛЭЛ

SCALE 1/50

Зураг төсөлд магадлал олгосон
ЭКСПЕРТ №178
2024-09-17
БАРИЛГЫН ХӨГЖЛИЙН ГҮЙЦЭТГЭХ ЗӨВЛӨЛ

SMART PROJECT БАРИЛГЫН ЗУРАГ ТӨСЛИЙН "СМАРТ ПРОЖЕКТ" ХХК УТАС: 88080121	Улаанбаатар хот, Баянгол дүүрэг, 13-р хороо 13 ДУГААР БҮРГҮҮЛИЙН 640 СУУДАЛТАЙ ӨРГӨТГӨЛИЙН БАРИЛГА				
	АРИУН ЦЭВРИЙН ӨРӨӨНИЙ ХЭСЭГЛЭЛ				Ye шат: А3
Архитектор	Д.Чинзориг	Е.Г.Шифр: СП-01/2024	Масштаб: М1:50	Огноо: 2024	
Гүйцэтгэсэн	Д.Чинзориг	Т.Г.Шифр:	Зургийн дугаар: БА-45	Хуудас: БА-71	
Шалгасан	А.Уянболд				

МОНГОЛ УЛСЫН ЗӨВШӨӨРӨЛ 13-201 Алтанцэцэг ХХК ЭШСЭГ ГҮЙЦЭТГЭГЧ

АРИУН ЦЭВРИЙН ӨРӨӨНИЙ ХЭСЭГЛЭЛ

"А3" М1:50

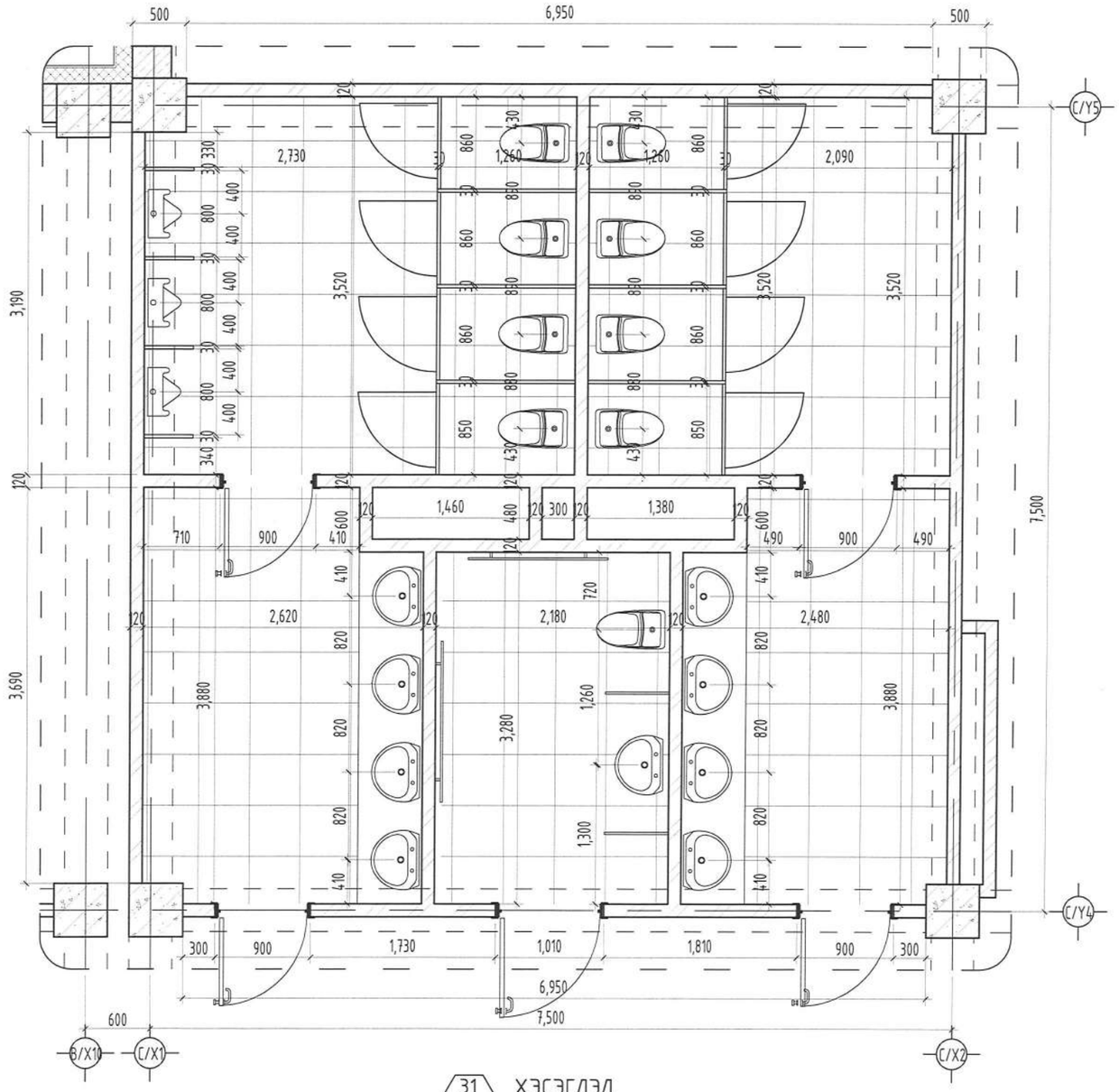

31 ХЭСЭГЛЭЛ
БА-4-6
SCALE 1/50

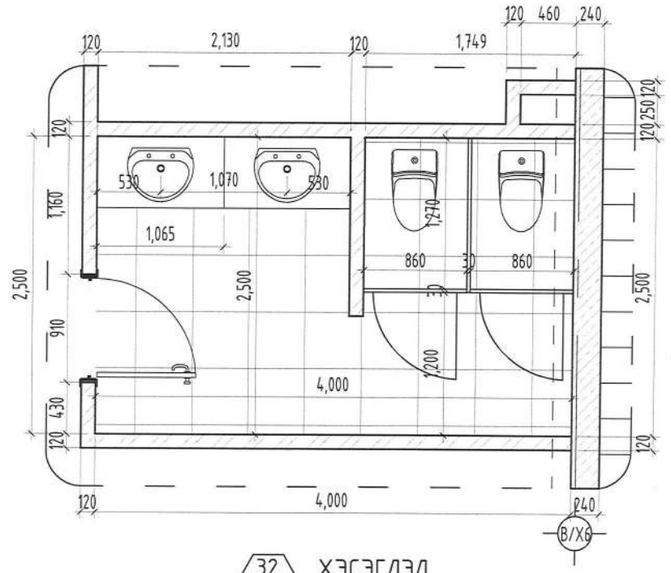

32 ХЭСЭГЛЭЛ
БА-5
SCALE 1/50

Зураг төсөлд мэдэлдэл үйсэн
ЭКСПЕРТ № 1-78
(Гарын үсэг)
2024.09.17 өдөр
(...) нэрлэн
эсэх
Барилгын хөгжлийн төв

SMART PROJECT БАРИЛГЫН ЗУРАГ ТӨСЛИЙН "СМАРТ ПРОЖЕКТ" ХХК ҮТАС: 88080121	Улаанбаатар хот, Баянгол дүүрэг, 13-р хороо 13 ДУГААР СУРГУУЛИЙН 640 СУУДАЛТАЙ ӨРГӨТГӨЛИЙН БАРИЛГА				
	АРИУН ЦЭВРИЙН ӨРӨӨНИЙ ХЭСЭГЛЭЛ				Үе шат: А3
Архитектор		Д.Чинзориг	Е.Г.Шифр: СП-01/2024	Масштаб: М1:50	Огноо: 2024
Гүйцэтгэгчийн мэргэжлийн дизайнер		Д.Чинзориг	Т.Г.Шифр:	Зургийн дугаар: БА-46	Хуудас: БА-71
Шалгасан		А.Уянболд			

Баянгол дүүрэг Засаг даргын Хотын засаг, барилгын газрын мэргэжлийн хяналтын улсын байцаагч 13-201 А.Гүнсэн
УЛААНБААТАР ХОТ МЭРГЭЖЛИЙН ХЯНАЛТЫН АЛБАНЫ ДАРГА
2023

ХЭСЭГЛЭЛ

"А3" М1:25

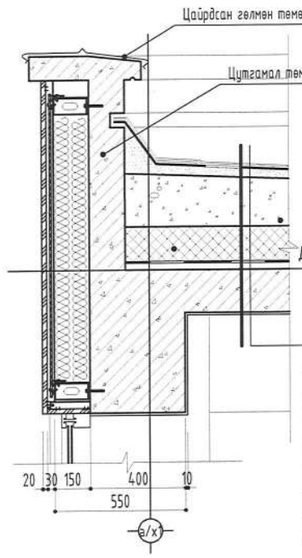

Хуягт хар цаас	1ує
Хар цаас битум түрхлэг	2ує
Тортой цементэн тэгшилгээ	М150 50мм
Дулаалга налуулгатай /полиуретан 0,020w/m.k/	200-320мм
Ус чийг тусгаарлагч	1ує
Цементэн тэгшилгээ	М150 20мм
Төмөр бетон хучилт	180мм
Цементэн тэгшилгээ	20мм

1 БА-12 ОГТЛОЛ SCALE 1/25

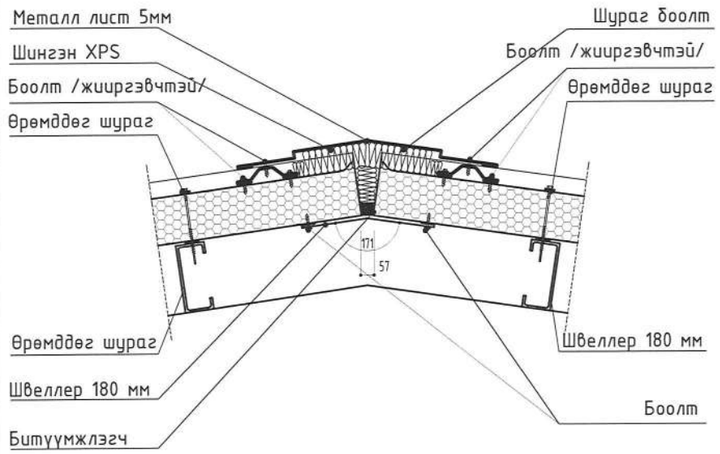

2 БА-12 ОГТЛОЛ SCALE 1/25

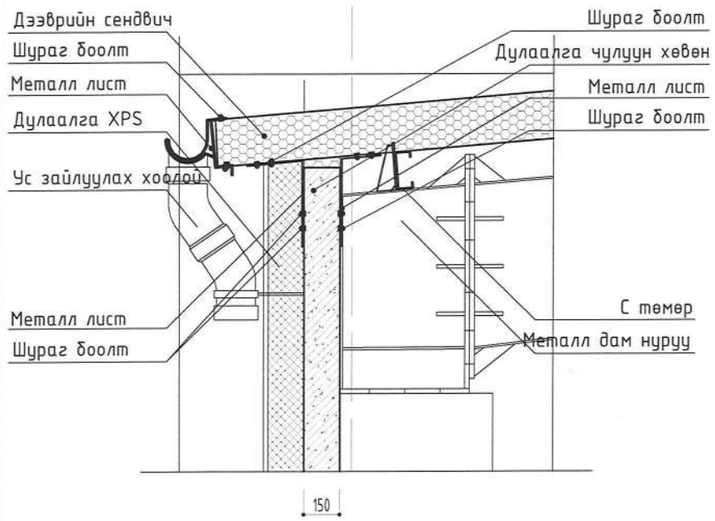

3 БА-12 ОГТЛОЛ SCALE 1/25

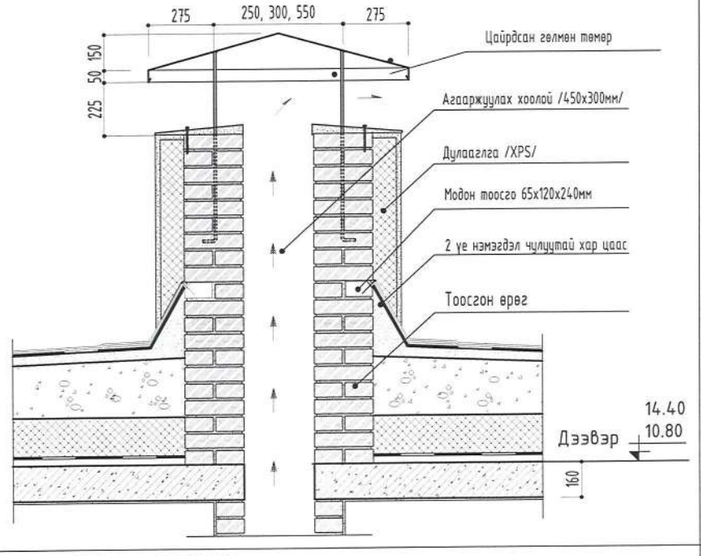

4 БА-12 ОГТЛОЛ SCALE 1/25

Хуягт хар цаас	1ує
Хар цаас битум түрхлэг	2ує
Тортой цементэн тэгшилгээ	М150 50мм
Дулаалга налуулгатай /полиуретан 0,020w/m.k/	200-320мм
Ус чийг тусгаарлагч	1ує
Цементэн тэгшилгээ	М150 20мм
Төмөр бетон хучилт	180мм
Цементэн тэгшилгээ	20мм

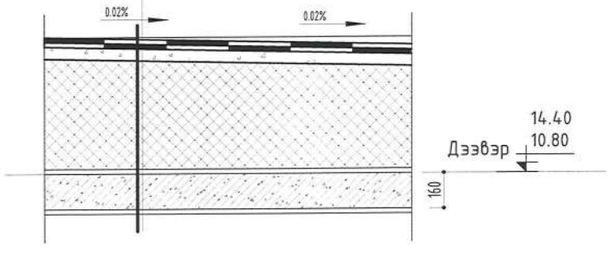

5 БА-12 ОГТЛОЛ SCALE 1/25

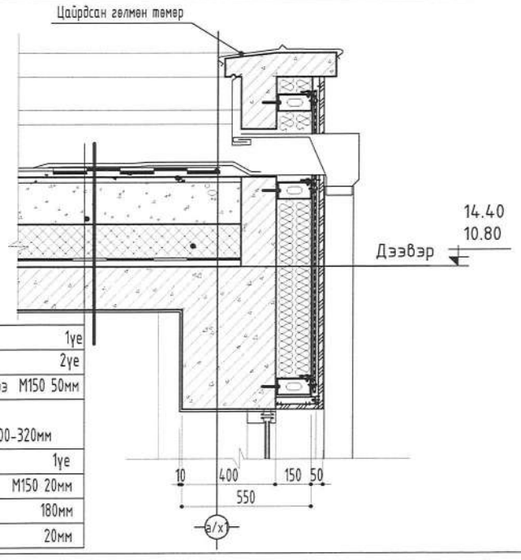

Хуягт хар цаас	1ує
Хар цаас битум түрхлэг	2ує
Тортой цементэн тэгшилгээ	М150 50мм
Дулаалга налуулгатай /полиуретан 0,020w/m.k/	200-320мм
Ус чийг тусгаарлагч	1ує
Цементэн тэгшилгээ	М150 20мм
Төмөр бетон хучилт	180мм
Цементэн тэгшилгээ	20мм

6 БА-12 ОГТЛОЛ SCALE 1/25

SMART PROJECT

БАРИЛГЫН ЗУРАГ ТӨСЛИЙН "СМАРТ ПРОЖЕКТ" ХХК УТАС: 88080121

Улаанбаатар хот, Баянгол дүүрэг, 13-р хороо
13 ДУГААР СУРГУУЛИЙН 640 СУУДАЛТАЙ ӨРГӨТГӨЛИЙН БАРИЛГА

ХЭСЭГЛЭЛ					Ує шат: А3
Архитектор		Д.Чинзориг	Е.Г.Шифр: СП-01/2024	Масштаб: М1:25	Огноо: 2024
Гүйцэтгэсэн		Д.Чинзориг	Т.Г.Шифр:	Зургийн дугаар: БА-47	Хуудас: БА-71
Шалгасан		А.Уянболд			

МОНГОЛ УЛС 13-201 АТХ6599 Аргалийн Мэргэшсэн инженер

ХЭСЭГЛЭЛ

"А3" М1:25

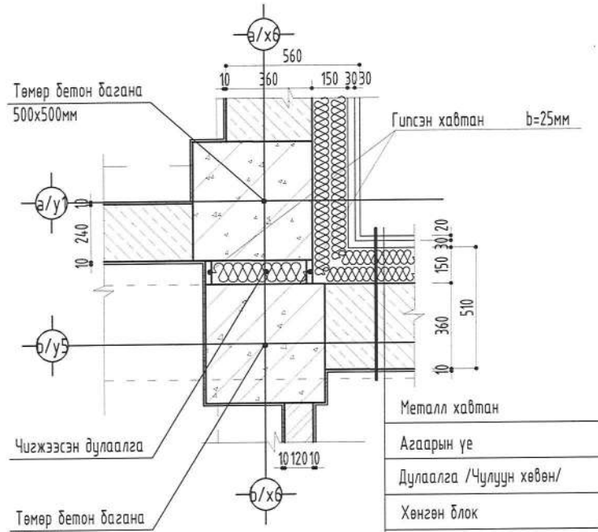

Металл хавтан	20мм
Агаарын үе	30мм
Дулаалга /Чулуун хөвөн/	150мм
Хөнгөн блок	360мм
Шаварлага	10мм

33 БА-4 ХЭСЭГЛЭЛ SCALE 1/25

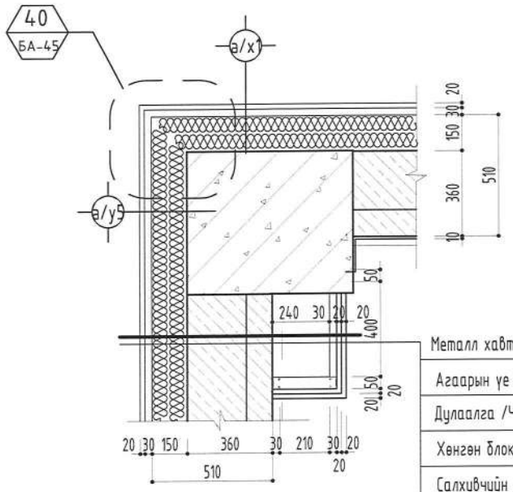

Металл хавтан	20мм
Агаарын үе	30мм
Дулаалга /Чулуун хөвөн/	150мм
Хөнгөн блок	360мм
Салхивчийн хоолой	240мм
С төмөр рам /алгасал 600мм/	30мм
Гипсэн хавтан	2үе

34 БА-4 ХЭСЭГЛЭЛ SCALE 1/25

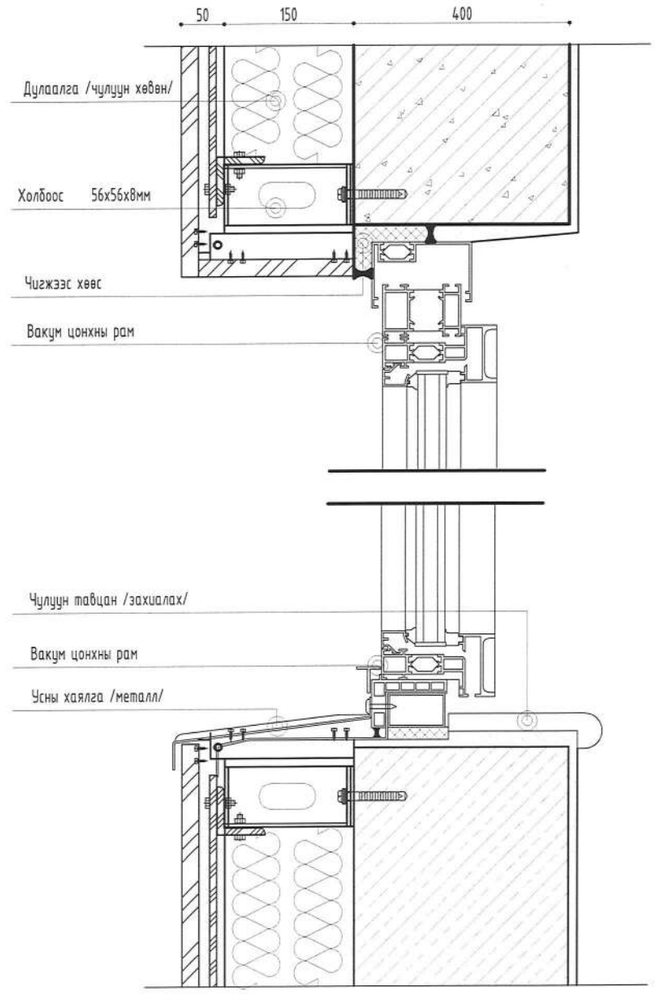

37 БА-10 ХЭСЭГЛЭЛ SCALE 1/15

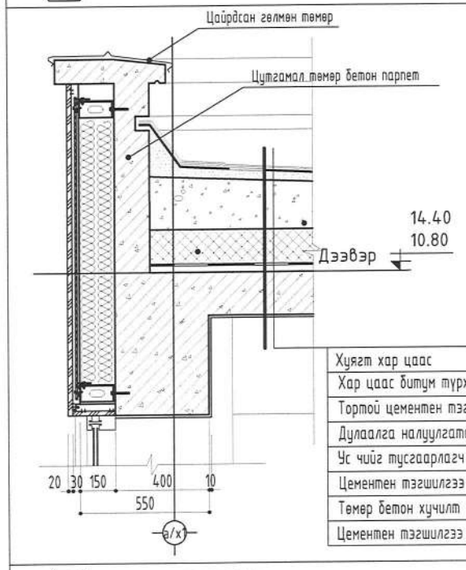

Хуяг хар цаас	1үе
Хар цаас битум түрхлэг	2үе
Тортой цементэн тэгшилгээ	М150 50мм
Дулаалга налуулгатай /полиуретан 0,020w/m.k/	200-320мм
Ус чийг тусгаарлагч	1үе
Цементэн тэгшилгээ	М150 20мм
Төмөр бетон хучилт	180мм
Цементэн тэгшилгээ	20мм

35 БА-9 ХЭСЭГЛЭЛ SCALE 1/25

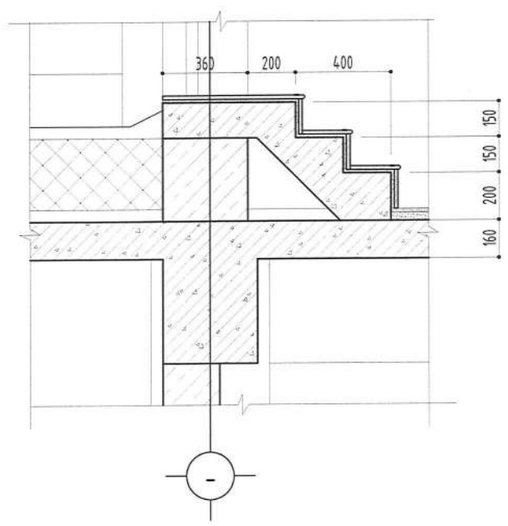

36 БА-9 ХЭСЭГЛЭЛ SCALE 1/25

SMART PROJECT

БАРИЛГЫН ЗУРАГ ТӨСЛИЙН "СМАРТ ПРОЖЕКТ" ХХК УТАС: 88080121

Улаанбаатар хот, Баянгол дүүрэг, 13-р хороо
13 ДУГААР СУРГУУЛИЙН 640 СУУДАЛТАЙ ӨРГӨТГӨЛИЙН БАРИЛГА

ХЭСЭГЛЭЛ

Ye шат: А3

Архитектор		Д.Чинзориг	Е.Г.Шифр: СП-01/2024	Масштаб: М1:25	Огноо: 2024
Гүйцэтгэсэн		Д.Чинзориг	Т.Г.Шифр:	Зургийн дугаар: БА-48	Хуудас: БА-71
Шалгасан		А.Уянболд			

МОНГОЛ УЛС 13-201 Алтанцэцэгийн Уянболдын МОРГОЦСОН ГЭРЭЛТ ХЭСЭГ

ХЭСЭГЛЭЛ

"А3" М1:25

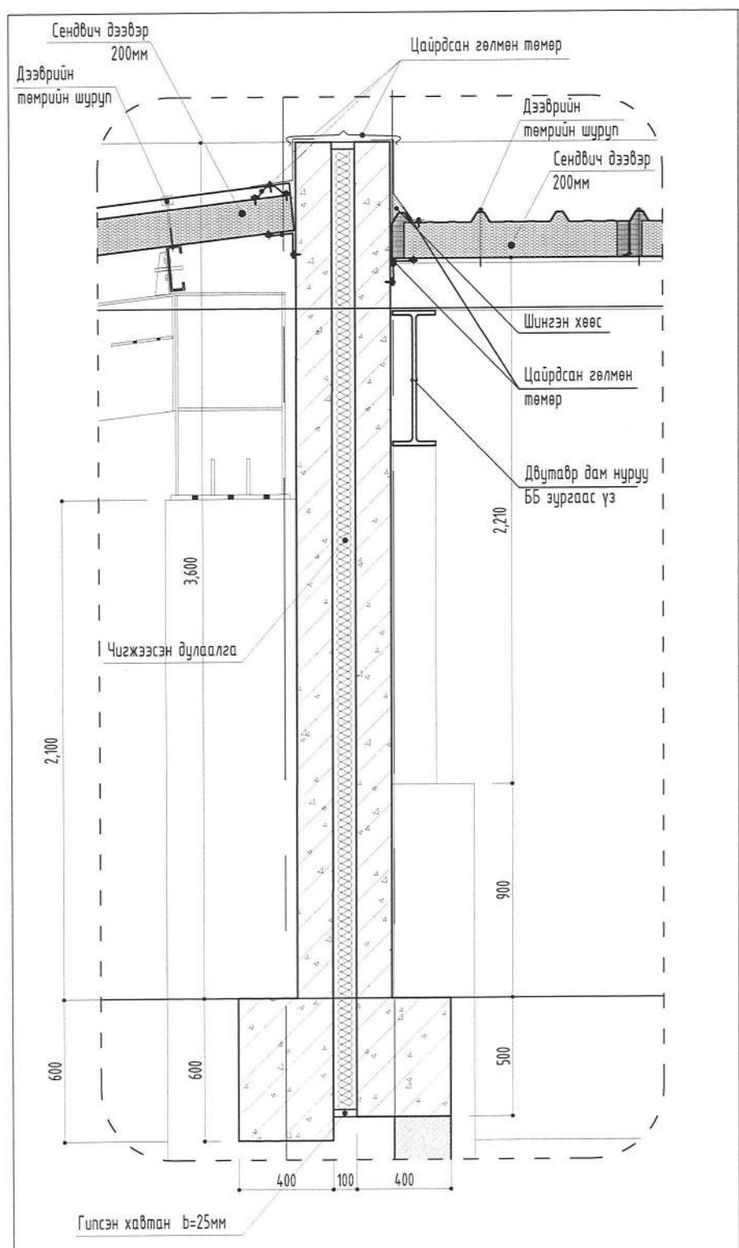

38 БА-11 ХЭСЭГЛЭЛ SCALE 1/25

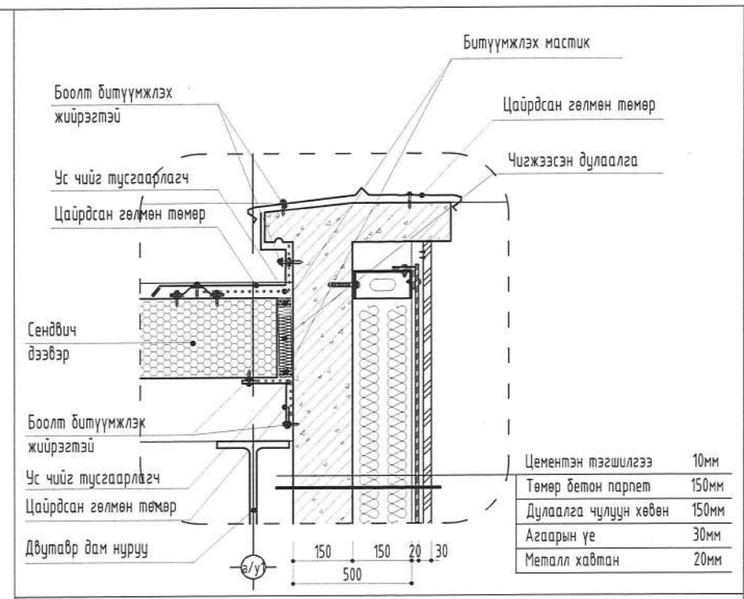

Цементэн тэгшилгээ	10мм
Төмөр бетон парпет	150мм
Дулаалга чулуун хөвөн	150мм
Агаарын үе	30мм
Металл хавтан	20мм

39 БА-11 ХЭСЭГЛЭЛ SCALE 1/15

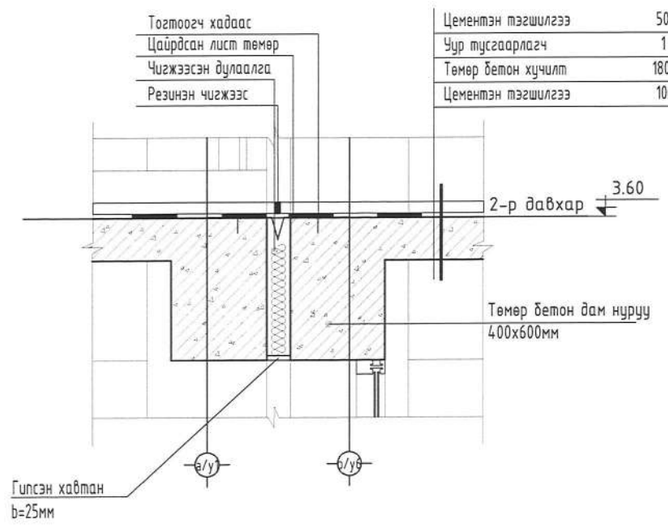

Цементэн тэгшилгээ	50мм
Уур тусгаарлагч	1 үе
Төмөр бетон хучилт	180мм
Цементэн тэгшилгээ	10мм

40 БА-8 ХЭСЭГЛЭЛ SCALE 1/25

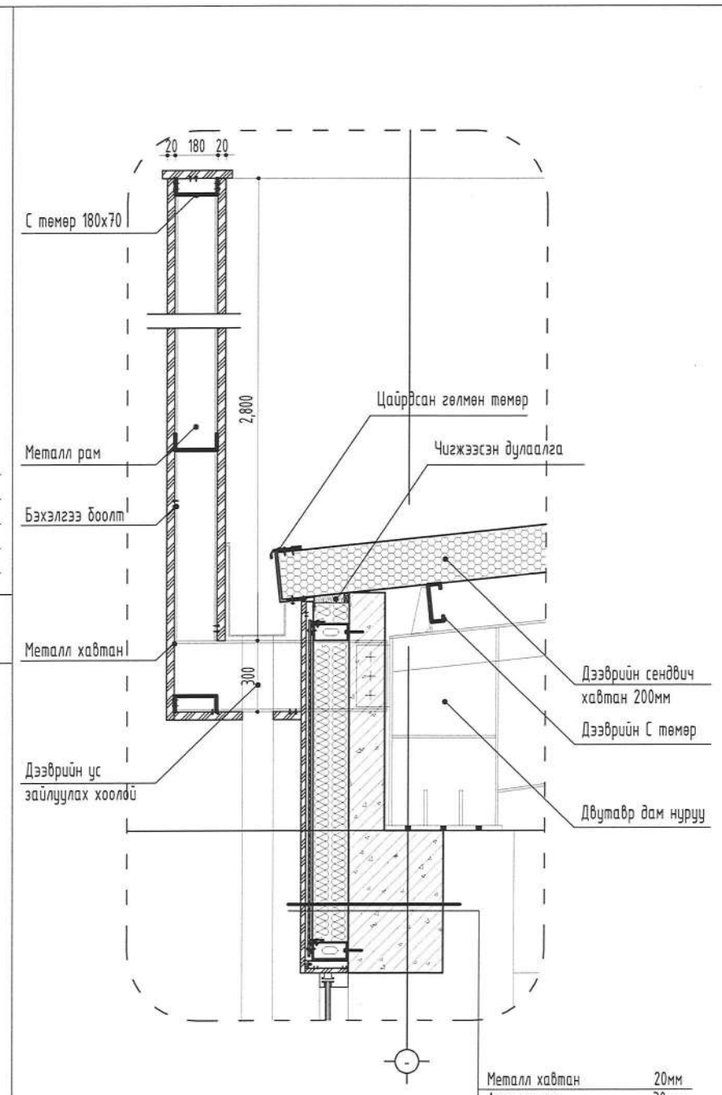

Металл хавтан	20мм
Агаарын үе	30мм
Дулаалга чулуун хөвөн	150мм
Төмөр бетон дам нуруу	400мм
Цементэн тэгшилгээ	10мм

41 БА-8, 11 ХЭСЭГЛЭЛ SCALE 1/25

SMART PROJECT

БАРИЛГЫН ЗУРАГ ТӨСЛИЙН "СМАРТ ПРОЖЕКТ" ХХК УТАС: 88080121

Улаанбаатар хот, Баянгол дүүрэг, 13-р хороо
13 ДУГААР СУРГУУЛИЙН 640 СУУДАЛТАЙ ӨРГӨТГӨЛИЙН БАРИЛГА

ХЭСЭГЛЭЛ					Үе шат: А3
Архитектор		Д.Чинзориг	Е.Г.Шифр: СП-01/2024	Масштаб: М1:25	Огноо: 2024
Гүйцэтгэсэн		Д.Чинзориг	Т.Г.Шифр:	Зургийн дугаар: БА-49	Хуудас: БА-71
Шалгасан		А.Уянболд			

МОНГОЛ ЗУРС 13-201 АТХ0509 Алтанцэцэг

ХЭСЭГЛЭЛ

"А3" М1:25

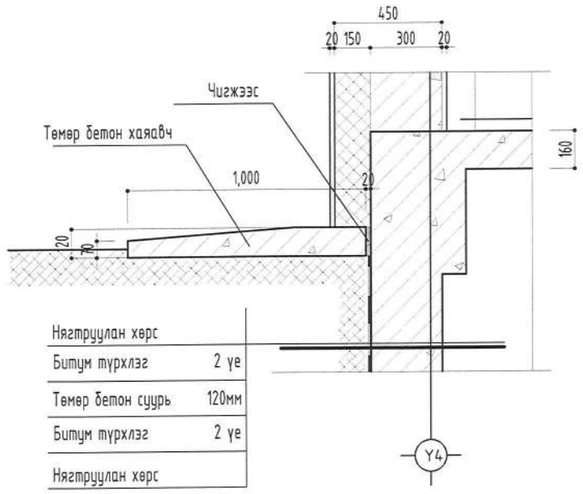

42 БА-10 ХЭСЭГЛЭЛ SCALE 1/25

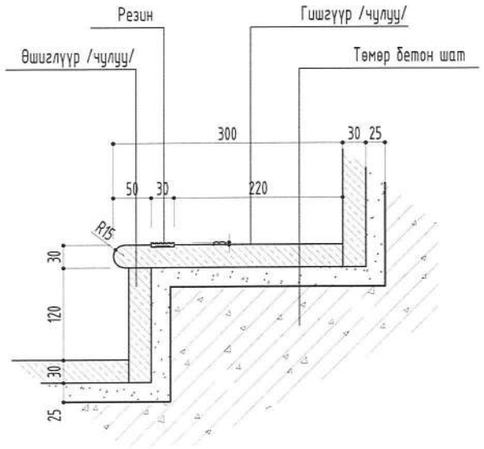

43 БА-10 ХЭСЭГЛЭЛ SCALE 1/25

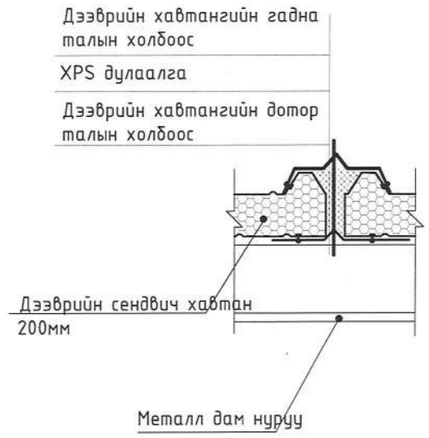

7 БА-12 ОГТЛОЛ SCALE 1/25

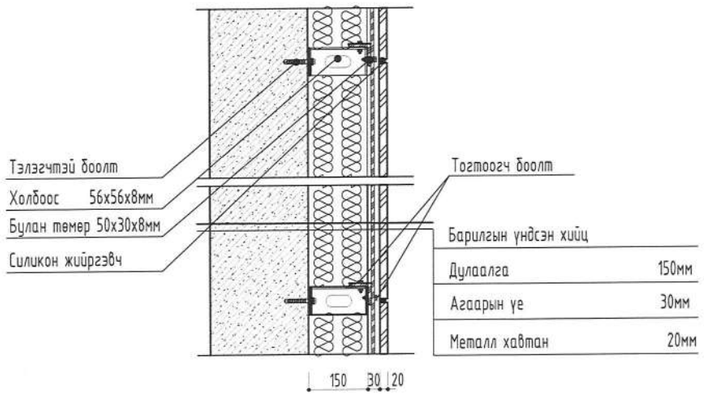

44 БА-09 ХЭСЭГЛЭЛ SCALE 1/15

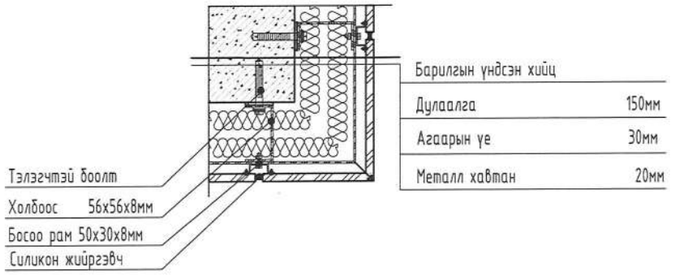

45 БА-48 ХЭСЭГЛЭЛ SCALE 1/15

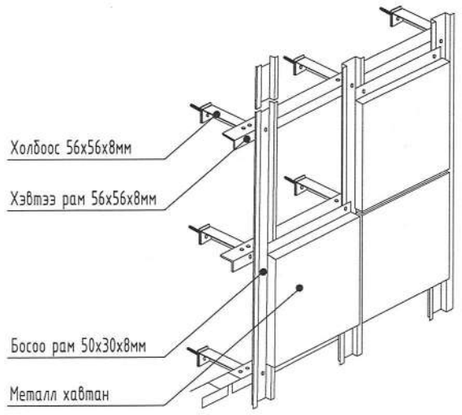

SMART PROJECT

БАРИЛГЫН ЗУРАГ ТӨСЛИЙН "СМАРТ ПРОЖЕКТ" ХХК УТАС: 88080121

Улаанбаатар хот, Баянгол дүүрэг, 13-р хороо
ЗАДГАЛАР СУРГУУЛИЙН 640 СУУДАЛТАЙ ӨРГӨТГӨЛИЙН БАРИЛГА

ХЭСЭГЛЭЛ

Үе шат: А3

Архитектор	Д.Чинзориг	Е.Г.Шифр: СП-01/2024	Масштаб: М1:25	Огноо: 2024
Гүйцэтгэсэн	Д.Чинзориг	Т.Г.Шифр:	Зургийн дугаар: БА-50	Хуудас: БА-71
Шалгасан	А.Уянболд			

МОНГОЛ УЛС 13-201 АТХ6599 Алтанзаяагийн Чулуунбаатар Мөнхшөнгөрөлийн Ахмад 2024-05-30

ШИЛЭН ХАНЫН ХЭСЭГЛЭЛ

"А3" М1:25

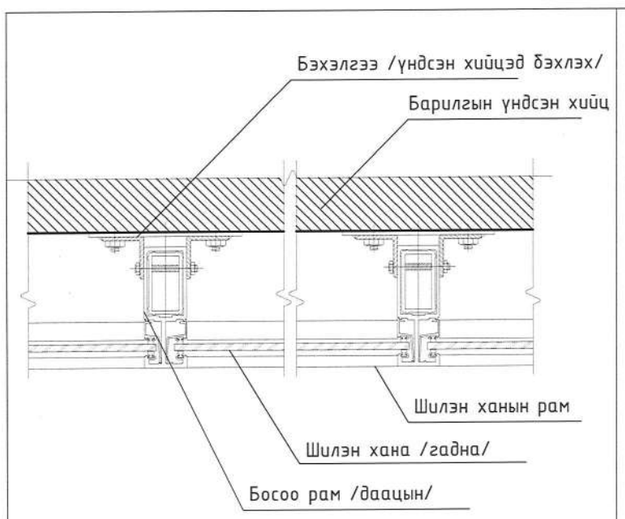

1 БА-69 ОГТЛОЛ SCALE 1/25

Шилэн ханын хэсэглэл

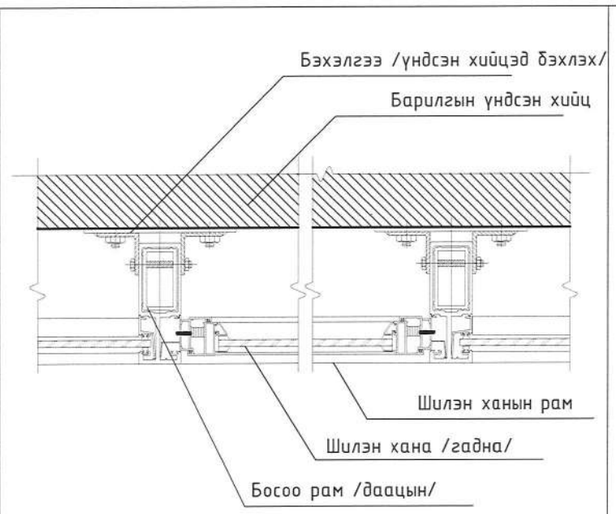

2 БА-69 ОГТЛОЛ SCALE 1/25

Шилэн ханын хэсэглэл

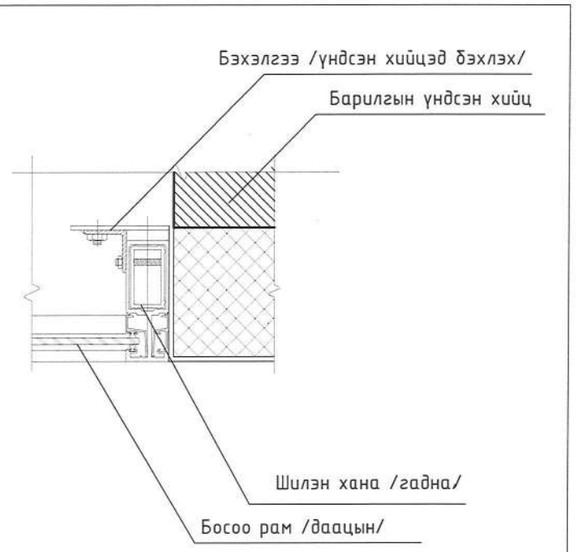

3 БА-69 ОГТЛОЛ SCALE 1/25

Шилэн хана барилгын ханатай холбогдох хэсэглэл

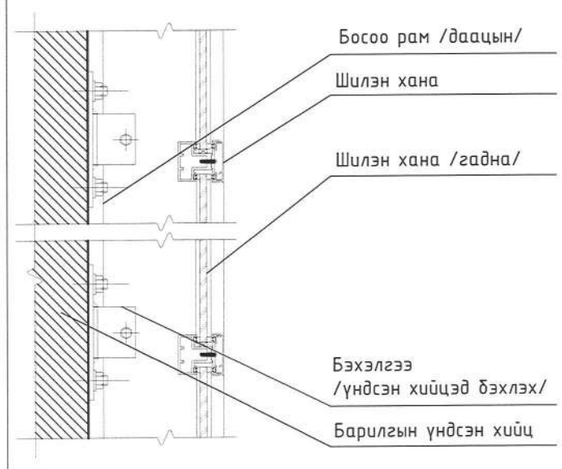

4 БА-69 ОГТЛОЛ SCALE 1/25

Шилэн ханын хэсэглэл

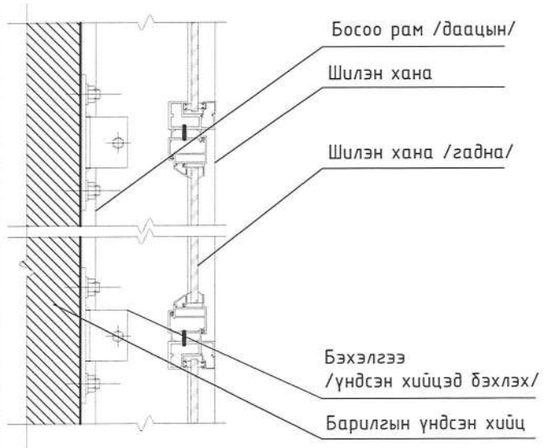

5 БА-69 ОГТЛОЛ SCALE 1/25

Шилэн ханын хэсэглэл

SMART PROJECT

БАРИЛГЫН ЗУРАГ ТӨСЛИЙН "СМАРТ ПРОЖЕКТ" ХХК УТАС: 88080121

Улаанбаатар хот, Баянгол дүүрэг, 13-р хороо
13 ДУГААР СУРГУУЛИЙН 640 СУУДАЛТАЙ ӨРГӨТГӨЛИЙН БАРИЛГА

ШИЛЭН ХАНЫН ХЭСЭГЛЭЛ

Ye шат: А3

Архитектор	Д.Чинзориг	Е.Г.Шифр: СП-01/2024	Масштаб: М1:25	Огноо: 2024
Гүйцэтгэсэн	Д.Чинзориг	Т.Г.Шифр:	Зургийн дугаар: БА-51	Хуудас: БА-71
Шалгасан	А.Уянболд			

МОНГОЛ УЛС 13-201 АТХ6599 АЛТАНГЭРЭЛ ХУДАЛДАА ХХК МЭРГЭШЖСЭН АЖИЛТАН

ЧУЛУУН ФАСАДНЫ ХЭСЭГЛЭЛ

"А3" М1:10

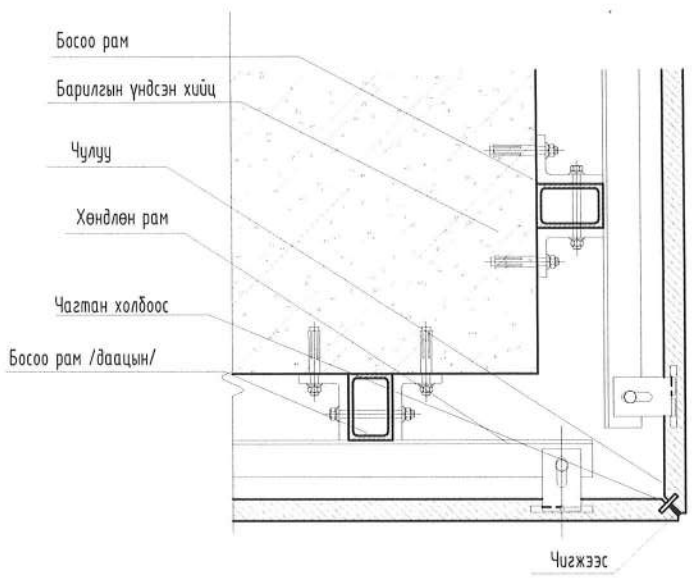

01 ОГТЛОЛ
БА-63-65 SCALE 1/10

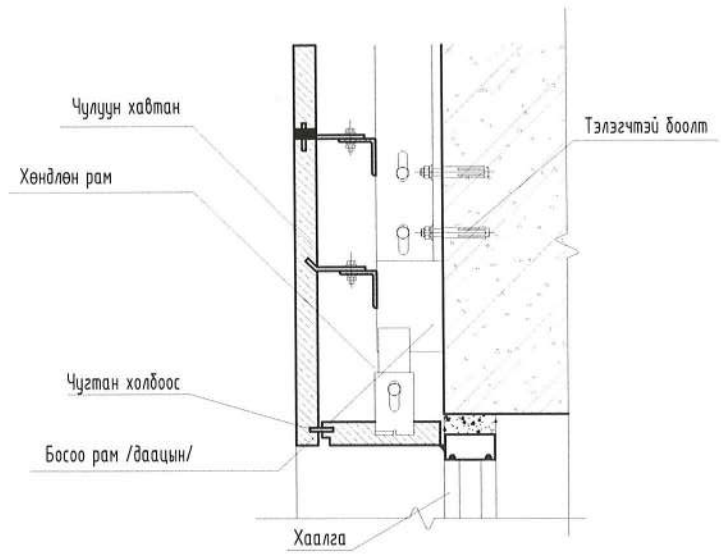

02 ОГТЛОЛ
БА-63-65 SCALE 1/10

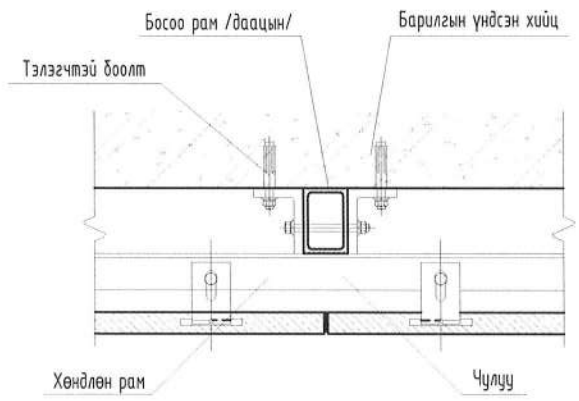

03 ОГТЛОЛ
БА-63-65 SCALE 1/10

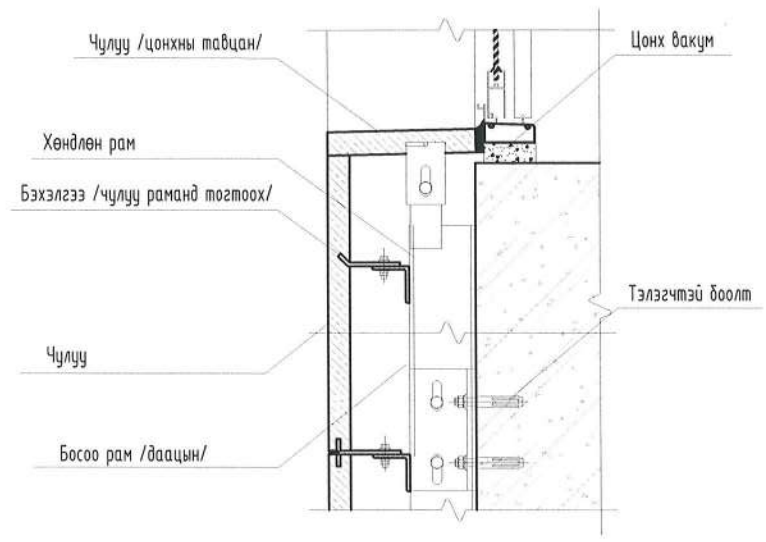

04 ОГТЛОЛ
БА-63-65 SCALE 1/10

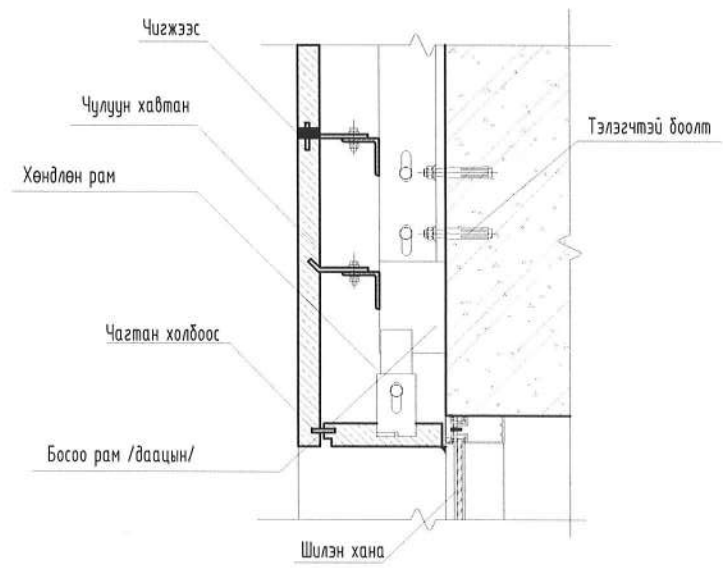

05 ОГТЛОЛ
БА-63-65 SCALE 1/10

SMART PROJECT БАРИЛГЫН ЗУРАГ ТӨСЛИЙН "СМАРТ ПРОЖЕКТ" ХХК УТАС: 88080121	Улаанбаатар хот, Баянгол дүүрэг, 13-р хороо 13 ДУГААР СУРГУУЛИЙН 640 СУУДАЛТАЙ ӨРГӨТГӨЛИЙН БАРИЛГА				
	ЧУЛУУН ФАСАДНЫ ХЭСЭГЛЭЛ				Ye шат: А3
	Архитектор	Д.Чинзориг	Е.Г.Шифр: СП-01/2024	Масштаб: М1:10	Огноо: 2024
	Гүйцэтгэсэн	Д.Чинзориг	Т.Г.Шифр:	Зургийн дугаар: БА-52	Хуудас: БА-71
	Шалгасан	А.Уянболд			

МОНГОЛ УЛС 13 ДУГААР СУРГУУЛИЙН Алтан ОГТ ХИЙД МОНГОЛЫН АРХИТЕКТОР МА-БА АТХ650 2022-2025

ДЭЭВРИЙН ТӨМӨР ШАТНЫ ХЭСЭГЛЭЛ-1

"А3" М1:25

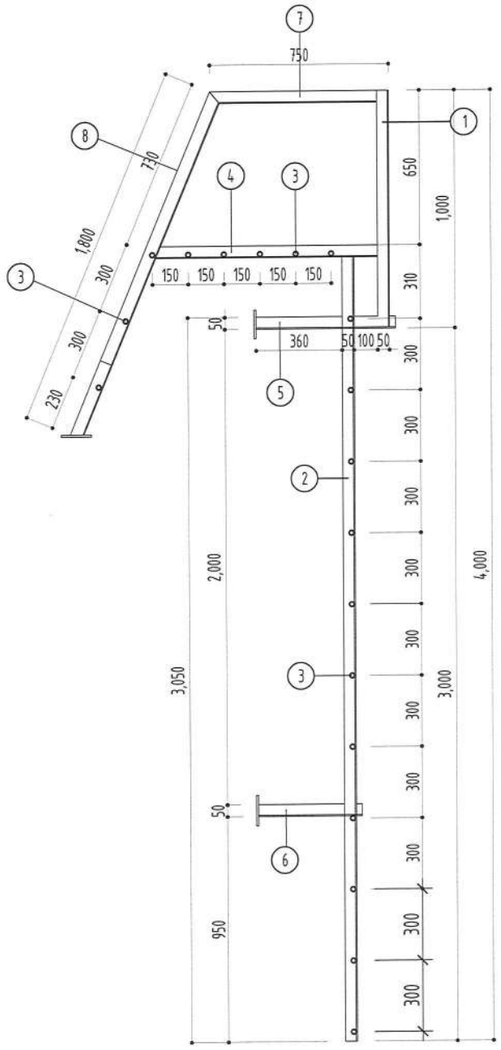

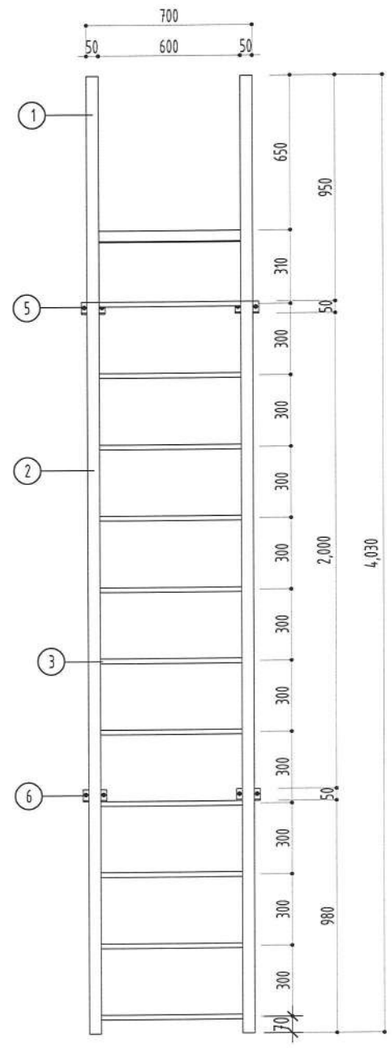

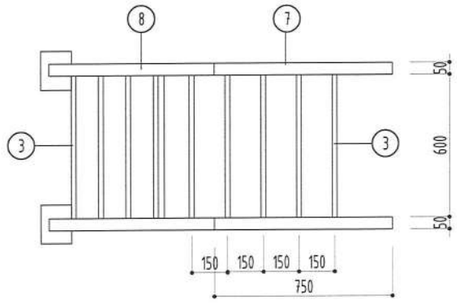

46 БА-12 ХЭСЭГЛЭЛ
SCALE 1/25

ДЭЭВРИЙН ТӨМӨР ШАТНЫ ТҮҮВЭР 2ш

№	Эдлэлийн нэр	Хэмжих нэгж	Хэмжээ /м/	Тоо ширхэг
1	Босоо тулаас-1, L50x5	М	1.00	2
2	Босоо тулаас-2, L50x5	М	3.30	2
3	Шатны гишгүүр, Ф20	М	0.60	19
4	Хөндлөн тулаас-1 , L50x5	М	1.04	4
5	Хөндлөн тулаас-2, L50x5	М	0.60	2
6	Хөндлөн тулаас-3, L50x5	М	0.50	2
7	Бариул-1	М	0.75	4
8	Бариул-2	М	1.80	2

Зураг төсөлд нягтлалт хийсэн
ЭКСПЕРТ № 1-78
Баяр
(Гарын үсэг)
2024.09.17 өдөр
Засварлагч эксперт
Барилгын хөгжлийн газар

SMART PROJECT
БАРИЛГЫН ЗУРАГ ТӨСЛИЙН "СМАРТ ПРОЖЕКТ" ХХК УТАС: 88080121

Улаанбаатар хот, Баянгол дүүрэг, 13-р хороо
13 ДУГААР СУРГУУЛИЙН 640 СУУДАЛТАЙ ӨРГӨТГӨЛИЙН БАРИЛГА

ДЭЭВРИЙН ТӨМӨР ШАТНЫ ХЭСЭГЛЭЛ-1

Ye шат: А3

Архитектор		Д.Чинзориг	Е.Г.Шифр: СП-01/2024	Масштаб: М1:25	Огноо: 2024
Гүйцэтгэсэн		Д.Чинзориг	Т.Г.Шифр:	Зургийн дугаар: БА-53	Хуудас: БА-71
Шалгасан		А.Уянболд			

МОНГОЛ УЛСЫН ШАЛГАЛТ ХЯНАЛТ ГРУПП ХХК
13-201 Алтанцэцэг
МЭРГЭШСЭН ИНЖЕНЕР

ДЭЭВРИЙН ТӨМӨР ШАТНЫ ХЭСЭГЛЭЛ-2

"А3" М1:25

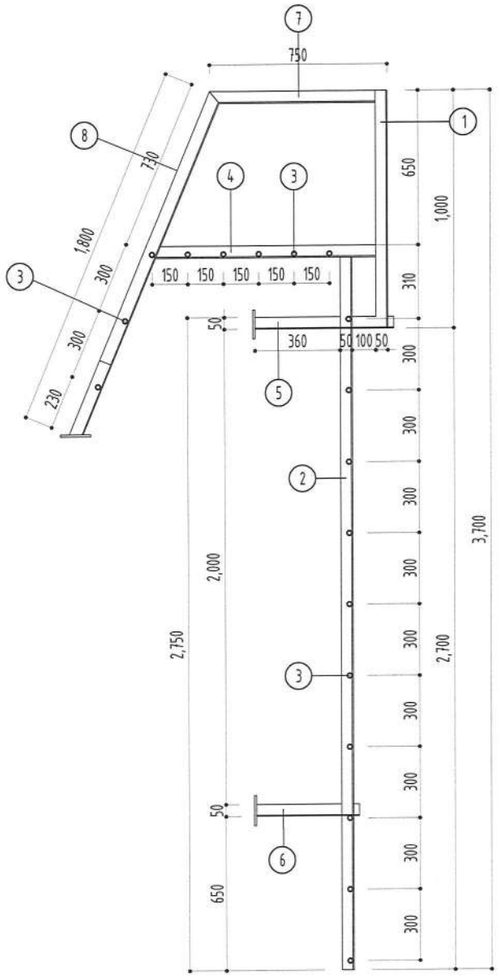

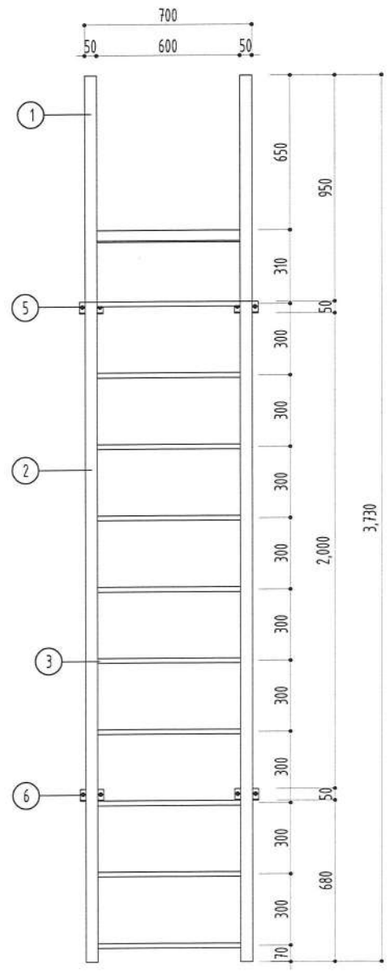
700
50 600 50
650
950
310
50
300
300
300
300
300
300
300
300
300

ДЭЭВРИЙН ТӨМӨР ШАТНЫ ХЭСЭГЛЭЛ-3

"А3" М1:25

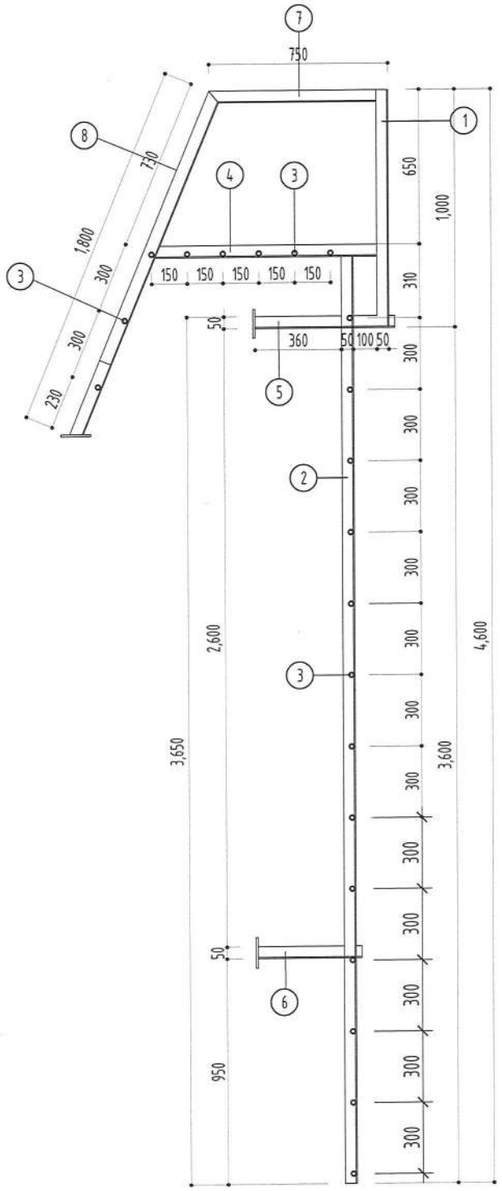

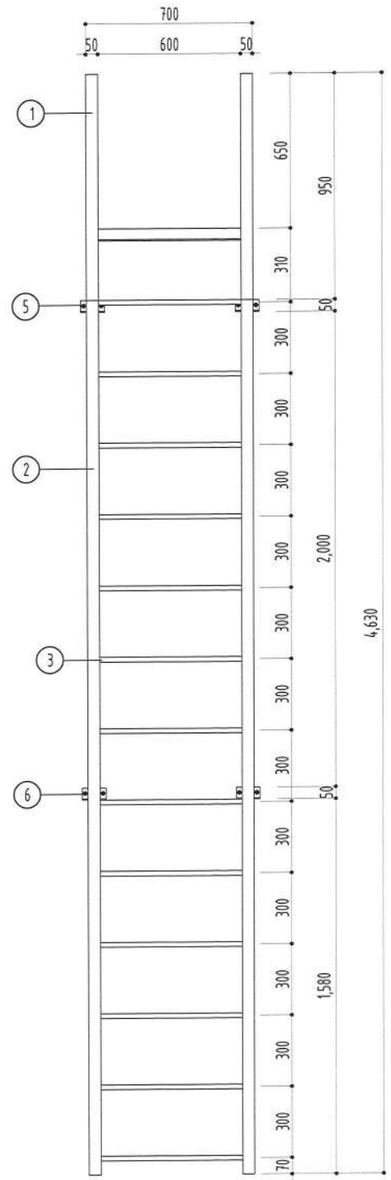
700
50 600 50
650
950
310
50
300
300
300
300
300
300
300
300
300
300
300
300
300
300

ШАЛНЫ ТӨРӨЛ

"А3" М1:10

Ломинат	Зоорь, 1 давхарын өрөөнүүд

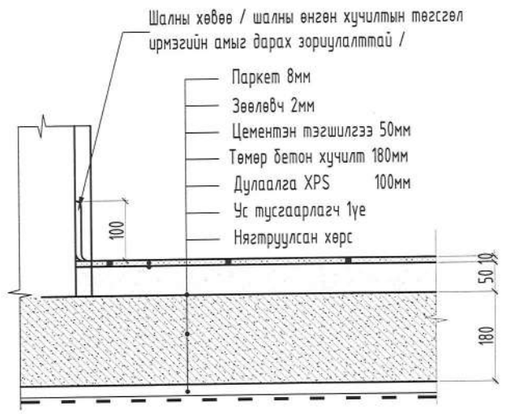

Чулуу	Зоорь, 1 давхарын өрөөнүүд

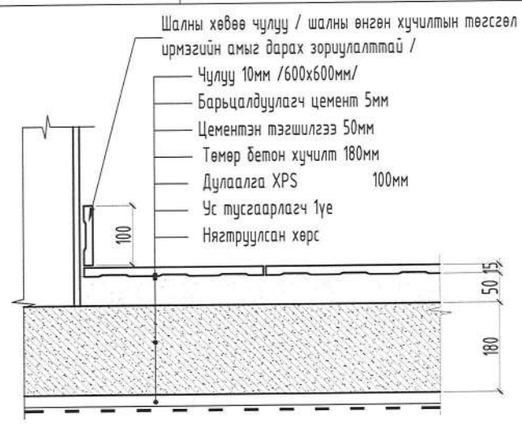

Керамик	Зоорь, 1 давхарын өрөөнүүд

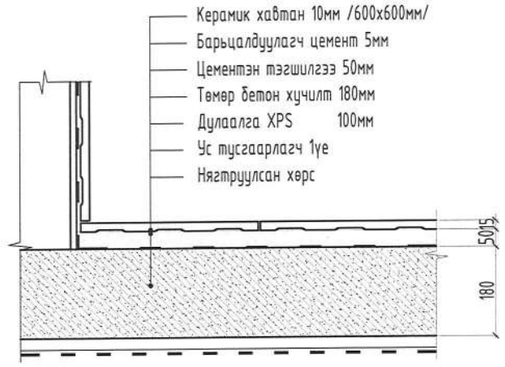

Хулдаас	Зоорь, 1 давхарын өрөөнүүд

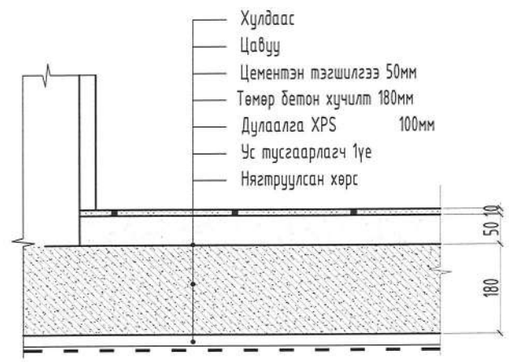

Ломинат	2, 3 давхарын өрөөнүүд

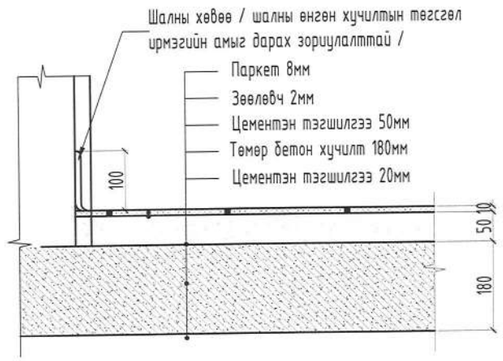

Чулуу	2, 3 давхарын өрөөнүүд

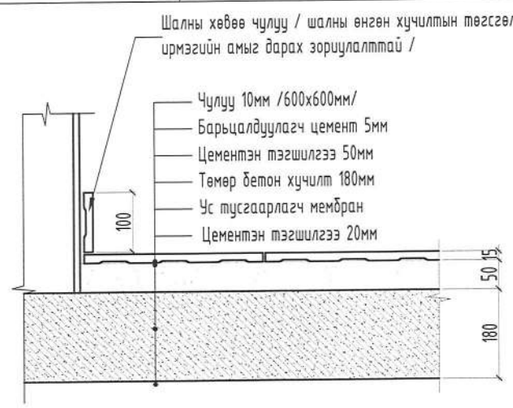

Керамик	2, 3 давхарын өрөөнүүд

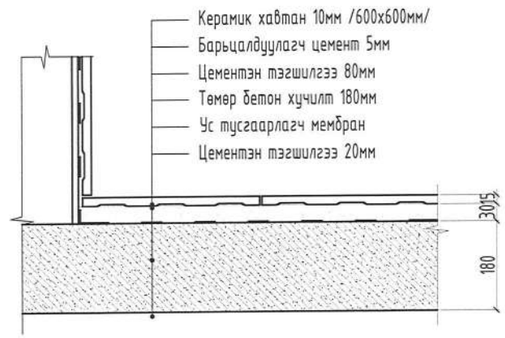

Хулдаас	2, 3 давхарын өрөөнүүд

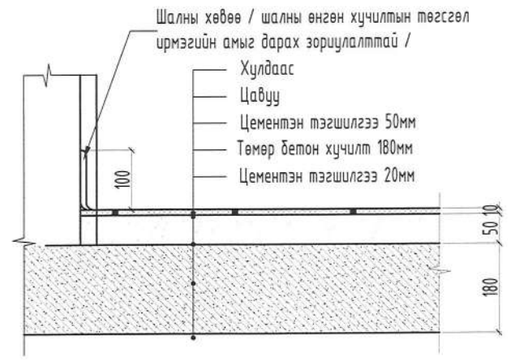

Хивсэнцэр	2-р давхар урлаг заал

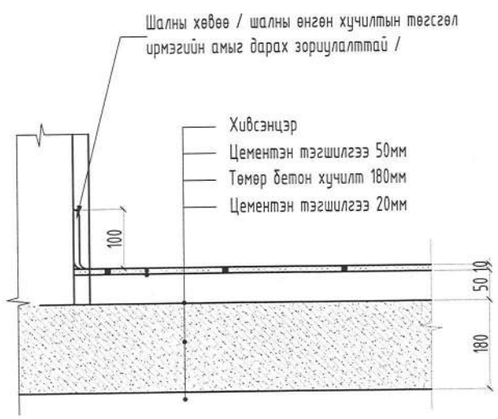

Модон шал	2-р давхар Спорт заал

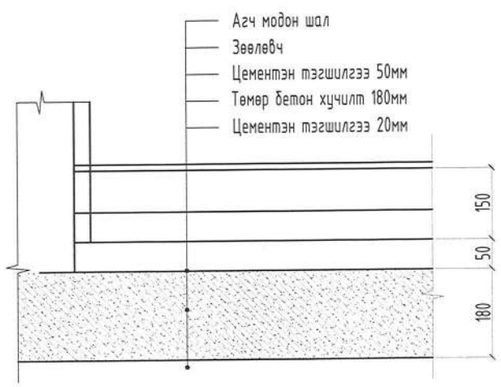

ӨНГӨЛГӨӨ:

1. Плитаны хэмжээг захиалагч өөрийн хүсэл сонирхол, материалын эрэлтэд тулгуурлан өөрөө сонголт хийж болно.
2. Шалны хөвөөг захиалагч шалны өнгө загварт тохируулан сонгоно.
3. Барилгын ажлын явцад Захиалагч энд түүвэрлэж заасны шалны м2-ийн хэмжилт, шалны төрөл Үйлдвэрлэгч, бэлтгэн нийлүүлэгч
нарт захиалхаас өмнө Захиалагч инженер болон барилгын гүйцэтгэгч нар ахин нягтлах шаардлагатай. Түүвэрт өгсөн шалны
м2-ийн хэмжилт, газар дээр зөрснөөр зохиогч хариуцлага хүлээхгүйг анхааруулж байна. Эдгээр шалны бүтцийг холбогдох БА-16-19 хуудастай нь хамтатган үз.

SMART PROJECT	Улаанбаатар хот, Баянгол дүүрэг, 13-р хороо 13 ДҮГЭЭР СУРГУУЛИЙН 640 СУУДАЛТАЙ ӨРГӨТГӨЛИЙН БАРИЛГА				
	ШАЛНЫ ТӨРӨЛ				Ye шат: А3
Архитектор		Д.Чинзориг	Е.Г.Шифр: СП-01/2024	Масштаб: М1:10	Огноо: 2024
Гүйцэтгэсэн		Д.Чинзориг	Т.Г.Шифр:	Зургийн дугаар: БА-56	Хуудас: БА-71
Шалгасан		А.Уянболд			
БАРИЛГЫН ЗУРАГ ТӨСЛИЙН "СМАРТ ПРОЖЕКТ" ХХК УТАС: 88080121					

МОНГОЛ УЛСЫН АРХИТЕКТУРЫН МЭРГЭШСӨН МЭРГЭШЛИЙН ГЭРЧИГ 13-201 АТХ6599 Алтангерэлийн Уянболд

МЕТАЛЛ ХАВТАНГИЙН ТҮҮВЭР B/Y1-A/Y4

"А3" М1:200

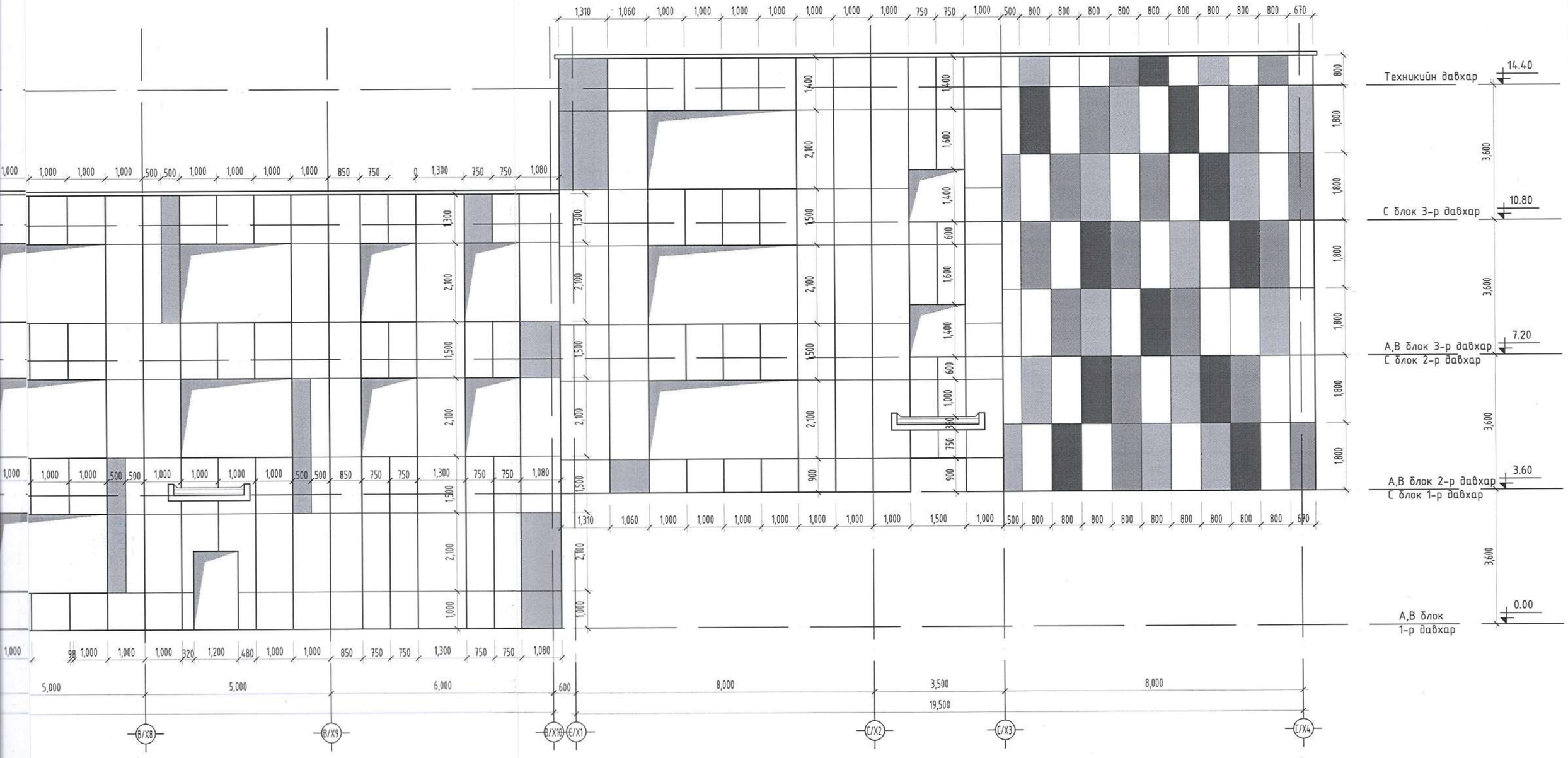

ТАНИХ ТЭМДЭГ

- Цагаан өнгийн металл хавтан / CMYK C00%, M00%, Y00%, K00% / RAL 9010 Pure white **593 м.кв**
- Цайвар улбар шар өнгийн металл хавтан / CMYK C00%, M41%, Y96%, K00% / RAL 2007 Luminous bright orange **91 м.кв**
- Улаан өнгийн металл хавтан / CMYK C00%, M87%, Y100%, K00% / RAL 2004 Pure orange **21.00 м.кв**
- Улаан өнгийн металл хавтан / CMYK C22%, M96%, Y100%, K14% / RAL 3000 flame red **15.00 м.кв**

SMART PROJECT БАРИЛГЫН ЗУРАГ ТӨСЛИЙН "СМАРТ ПРОЖЕКТ" ХХК УТАС: 88080121	Улаанбаатар хот, Баянгол дүүрэг, 13-р хороо 13 ДУГААР СУРГУУЛИЙН 640 СУУДАЛТАЙ ӨРГӨТГӨЛИЙН БАРИЛГА					Ye шат: А3
	МЕТАЛЛ ХАВТАНГИЙН ТҮҮВЭР В/Y1-А/Y4					
Архитектор		Д.Чинзориг	Е.Г.Шифр: СП-01/2024	Масштаб: М1:200	Огноо: 2024	
Гүйцэтгэсэн		Д.Чинзориг	Т.Г.Шифр:	Зургийн дугаар: БА-57	Хуудас: БА-71	
Шалгасан		А.Уянболд				

МОНГОЛ УЛС 13-201 АТХ8599 Алтангэрэлийн УЯНБОЛД МЭРГЭШСЭН ИНЖЕНЕР МА-БА 2022-20

МЕТАЛЛ ХАВТАНГИЙН ТҮҮВЭР С/Х4-В/Х1

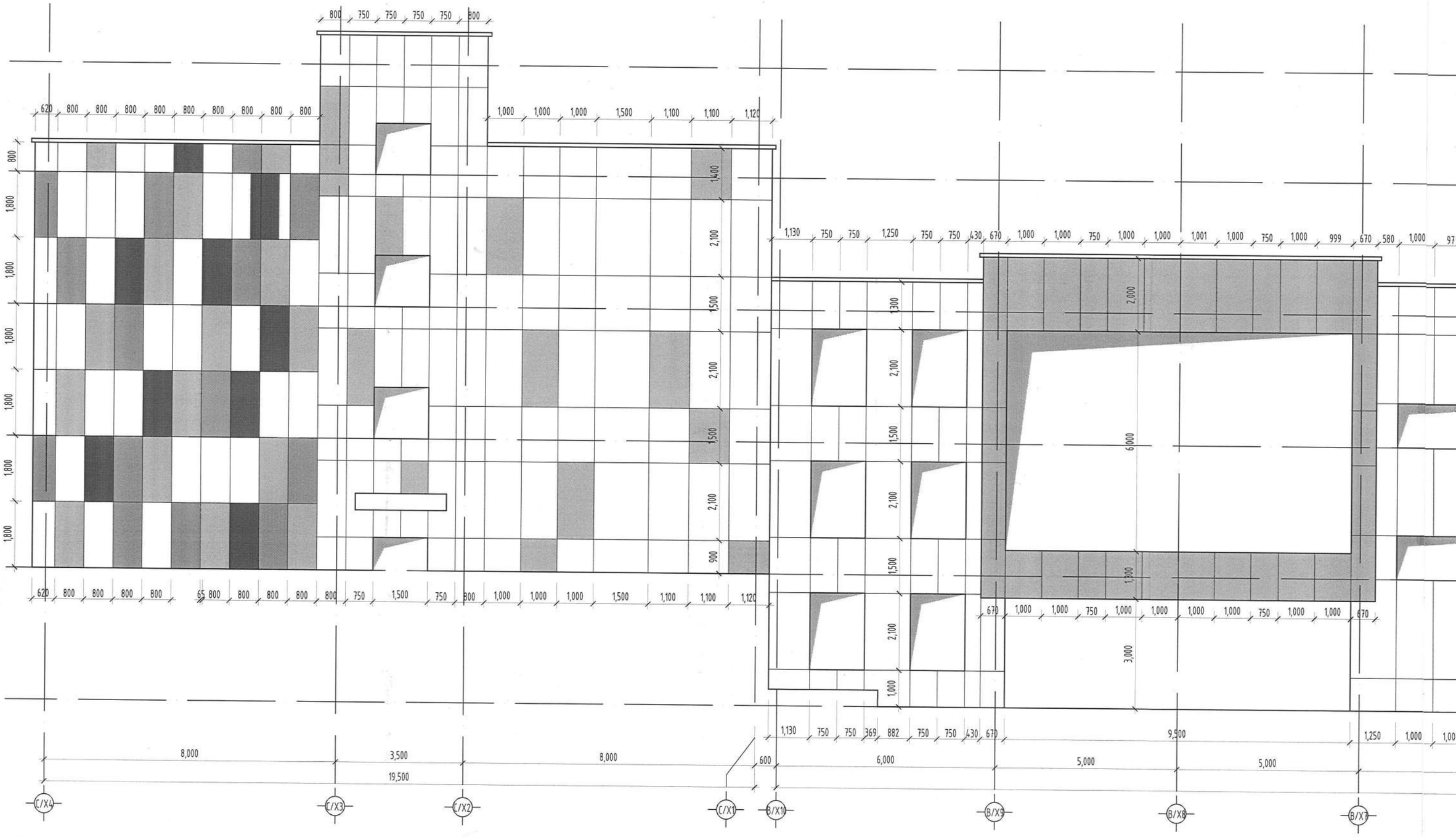

"А3" М1:200

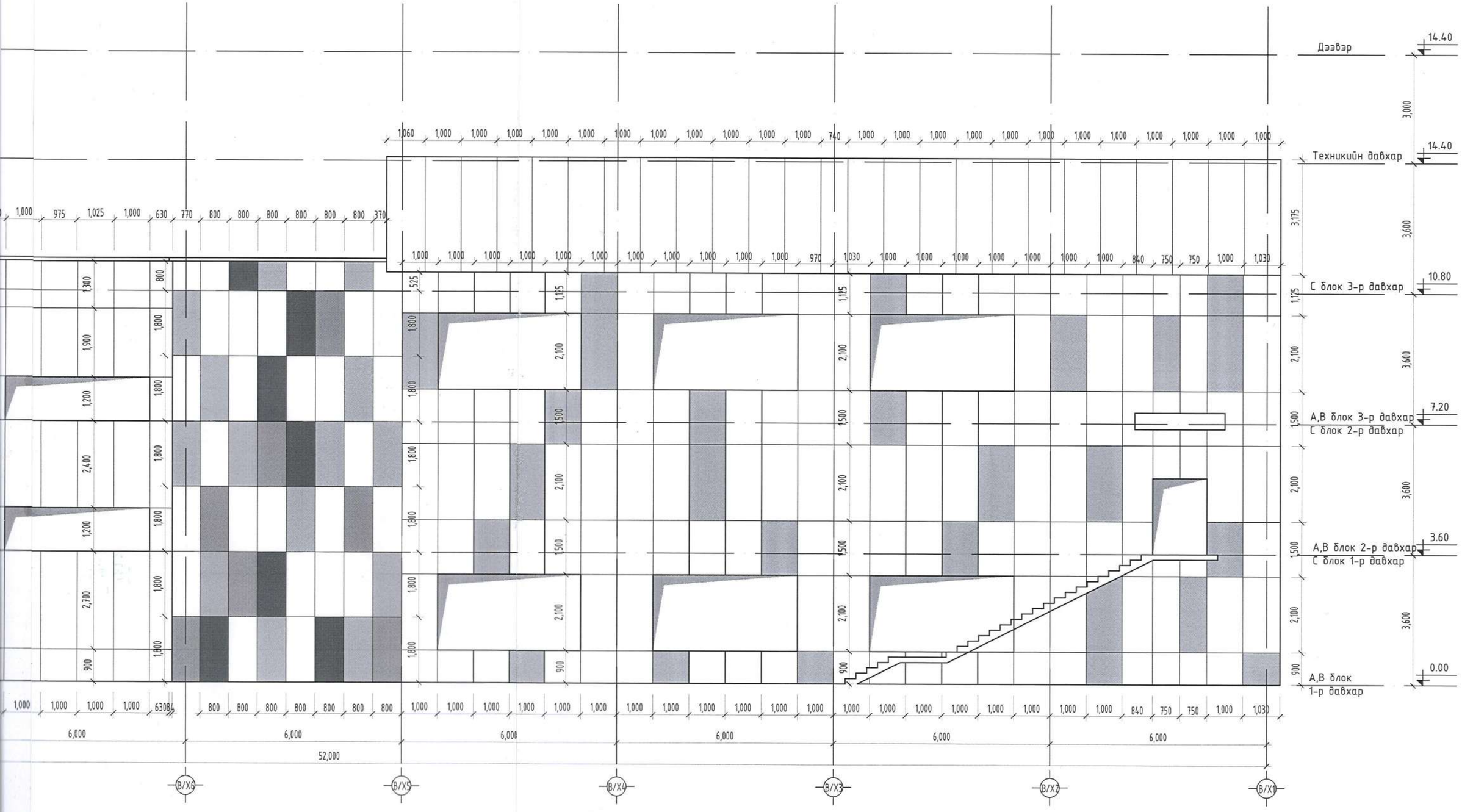

ТАНИХ ТЭМДЭГ

- Цагаан өнгийн металл хавтан / CMYK C00%, M00%, Y00%, K00% / RAL 9010 Pure white **567 м.кв**
- Цайвар улбар шар өнгийн металл хавтан / CMYK C00%, M41%, Y96%, K00% / RAL 2007 Luminous bright orange **210.00 м.кв**
- Улаан өнгийн металл хавтан / CMYK C00%, M87%, Y100%, K00% / RAL 2004 Pure orange **29.00 м.кв**
- Улаан өнгийн металл хавтан / CMYK C22%, M96%, Y100%, K14% / RAL 3000 flame red **21.00 м.кв**

SMART PROJECT

БАРИЛГЫН ЗУРАГ ТӨСЛИЙН "СМАРТ ПРОЖЕКТ" ХХК УТАС: 88080121

Улаанбаатар хот, Баянгол дүүрэг, 13-р хороо
13 ДУГААР СУРГУУЛИЙН 640 СУУДАЛТАЙ ӨРГӨТГӨЛИЙН БАРИЛГА

13-201 АТ МЕТАЛЛ ХАВТАНГИЙН ТҮҮВЭР С/Х4-В/Х1

Ye шат: А3

Архитектор		Д.Чинзориг	Е.Г.Шифр: СП-01/2024	Масштаб: М1:200	Огноо: 2024
Гүйцэтгэсэн		Д.Чинзориг	Т.Г.Шифр:	Зургийн дугаар: БА-58	Хуудас: БА-71
Шалгасан		А.Уянболд			

МОНГОЛ УЛС
Алтангерэл УЯНБОЛД
МЭРГЭШСЭН АРХИТЕКТОР

МЕТАЛЛ ХАВТАНГИЙН ТҮҮВЭР С/Y1-С/Y8

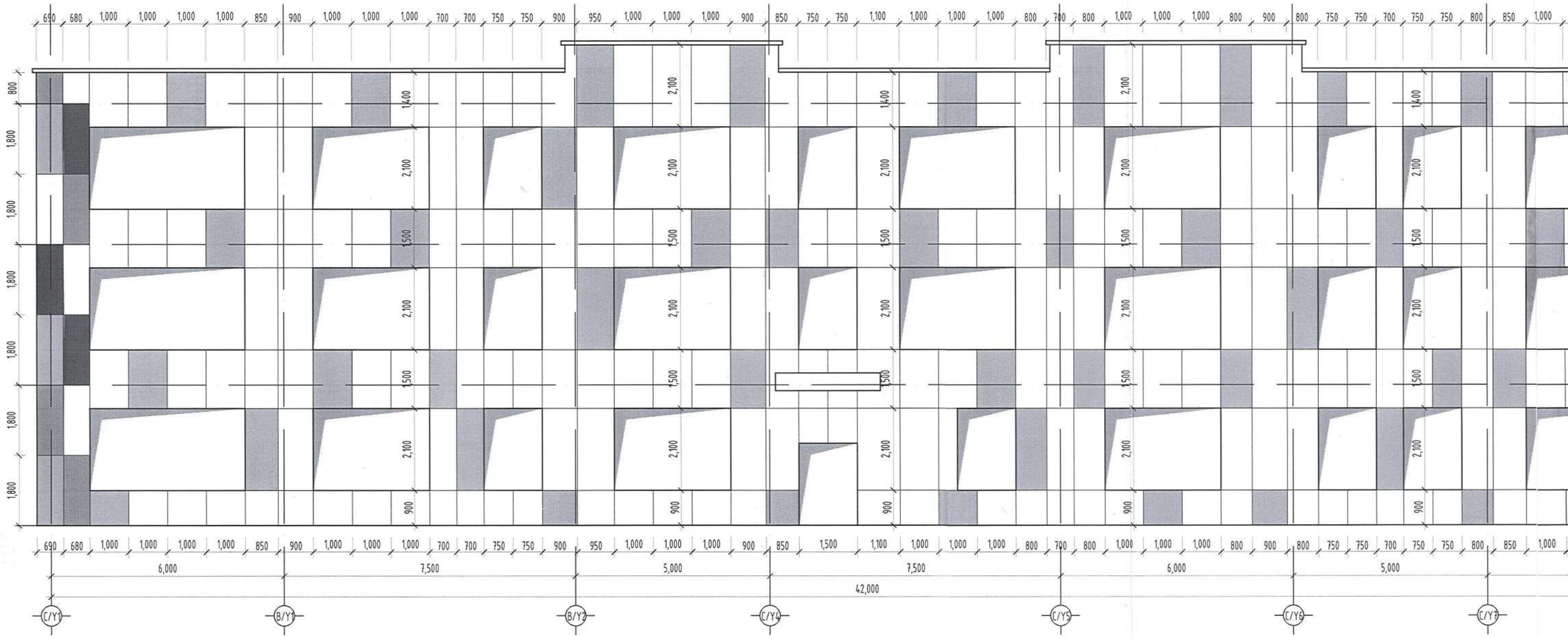

ТАНИХ ТЭМДЭГ

- Цагаан өнгийн металл хавтан / CMYK C00%, M00%, Y00%, K00% / RAL 9010 Pure white **270 м.кв**
- Цайвар улбар шар өнгийн металл хавтан / CMYK C00%, M41%, Y96%, K00% / RAL 2007 Luminous bright orange **76 м.кв**
- Улаан өнгийн металл хавтан / CMYK C00%, M87%, Y100%, K00% / RAL 2004 Pure orange **9 м.кв**
- Улаан өнгийн металл хавтан / CMYK C22%, M96%, Y100%, K14% / RAL 3000 flame red **8 м.кв**

SMART PROJECT

БАРИЛГЫН ЗУРАГ ТӨСЛИЙН "СМАРТ ПРОЖЕКТ" ХХК УТАС: 88080121

		Улаанб 13 ДУГААР СУРГ
		МЕТАЛЛ ХА
Архитектор		Д.Ч
Гүйцэтгэсэн		Д.Ч
Шалгасан		А.Б

МОНГОЛ УЛСЫН ИХ СУРГУУЛЬ 13-201 Алтанцэцэг

ТҮҮВЭР С/Y1-С/Y8

"А3" М1:200

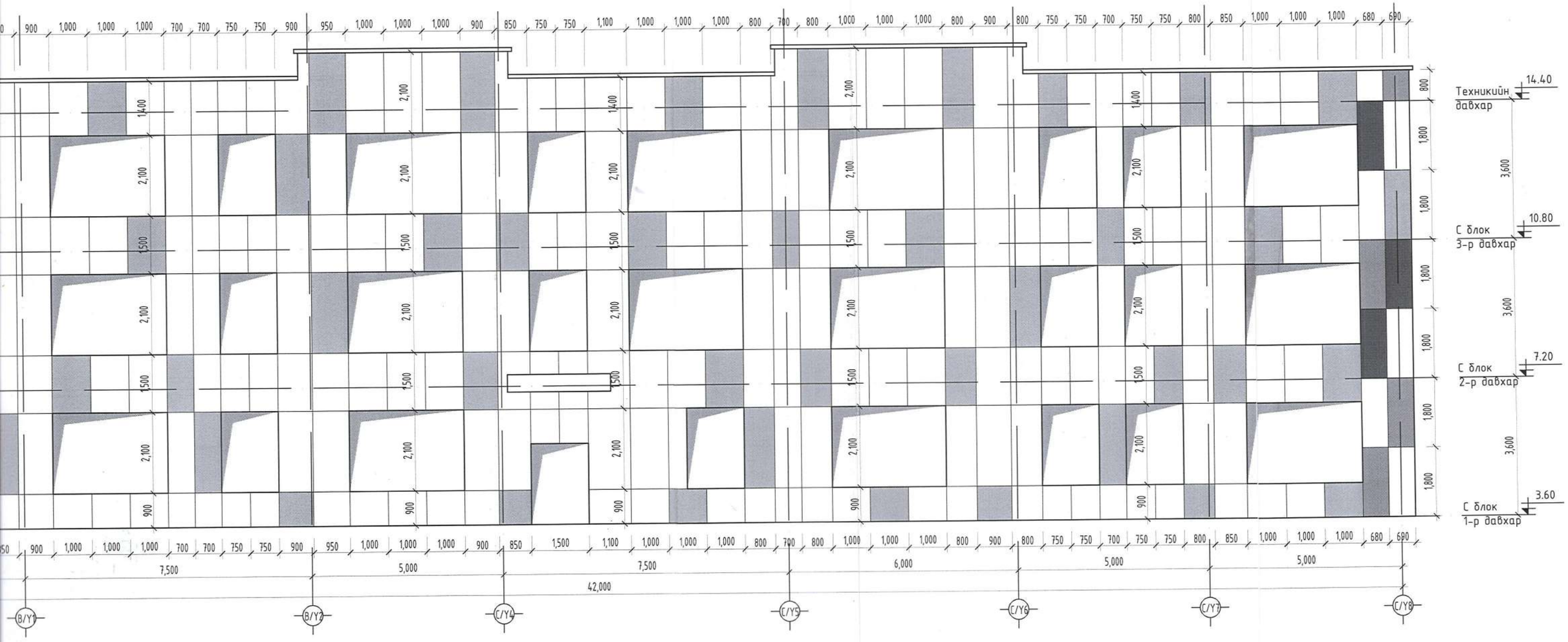

ТАНИХ ТЭМДЭГ

- Цагаан өнгийн металл хавтан / CMYK C00%, M00%, Y00%, K00% / RAL 9010 Pure white **270 м.кв**
- Цайвар улбар шар өнгийн металл хавтан / CMYK C00%, M41%, Y96%, K00% / RAL 2007 Luminous bright orange **76 м.кв**
- Улаан өнгийн металл хавтан / CMYK C00%, M87%, Y100%, K00% / RAL 2004 Pure orange **9 м.кв**
- Улаан өнгийн металл хавтан / CMYK C22%, M96%, Y100%, K14% / RAL 3000 flame red **8 м.кв**

SMART PROJECT

БАРИЛГЫН ЗУРАГ ТӨСЛИЙН "СМАРТ ПРОЖЕКТ" ХХК УТАС: 88080121

Улаанбаатар хот, Баянгол дүүрэг, 13-р хороо
13 ДУГААР СУРГУУЛИЙН 640 СУУДАЛТАЙ ӨРГӨТГӨЛИЙН БАРИЛГА

МЕТАЛЛ ХАВТАНГИЙН ТҮҮВЭР С/Y1-С/Y8

Ye шат: А3					
Архитектор	Д.Чинзориг	Е.Г.Шифр: СП-01/2024	Масштаб: М1:200	Огноо: 2024	
Гүйцэтгэсэн инженер	Д.Чинзориг	Т.Г.Шифр:	Зургийн дугаар: БА-59	Хуудас: БА-71	
Шалгасан	А.Уянболд				

МОНГОЛ УЛСЫН АЛБАН ЖУРАМ ЗҮЙН ГАЗАР 13-201 Алтанцэцэг

МЕТАЛЛ ХАВТАНГИЙН ТҮҮВЭР С/Y1-С/Y8

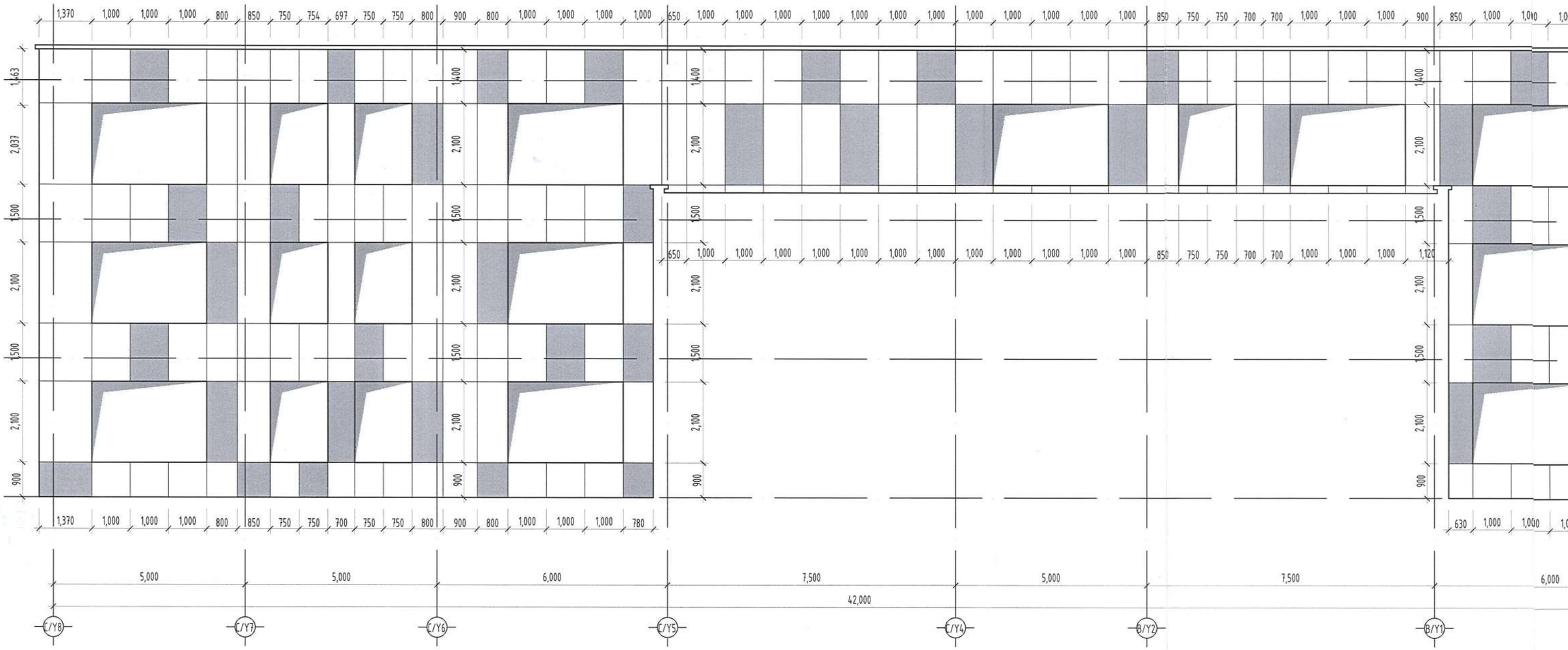

ТАНИХ ТЭМДЭГ

Цагаан өнгийн металл хавтан / CMYK C00%, M00%, Y00%, K00% / RAL 9010 Pure white 175 м.кв

Цайвар улбар шар өнгийн металл хавтан / CMYK C00%, M41%, Y96%, K00% / RAL 2007 Luminous bright orange 60 м.кв

SMART PROJECT

БАРИЛГЫН ЗҮРАГ ТӨСЛИЙН "СМАРТ ПРОЖЕКТ" ХХК
ҮТАС: 88080121

		Улаанба
		13 ДУГААР СУРГУ
	МЕТАЛЛ ХАВ	
Архитектор		Д.Чу
Гүйцэтгэсэн		Д.Чу
Шалгасан		А.Ян

МОНГО 13-201 Алтан Уя МЭРГЭШСЭН ГАЗАР 2021

ТҮҮВЭР С/Y1-С/Y8

"А3" М1:200

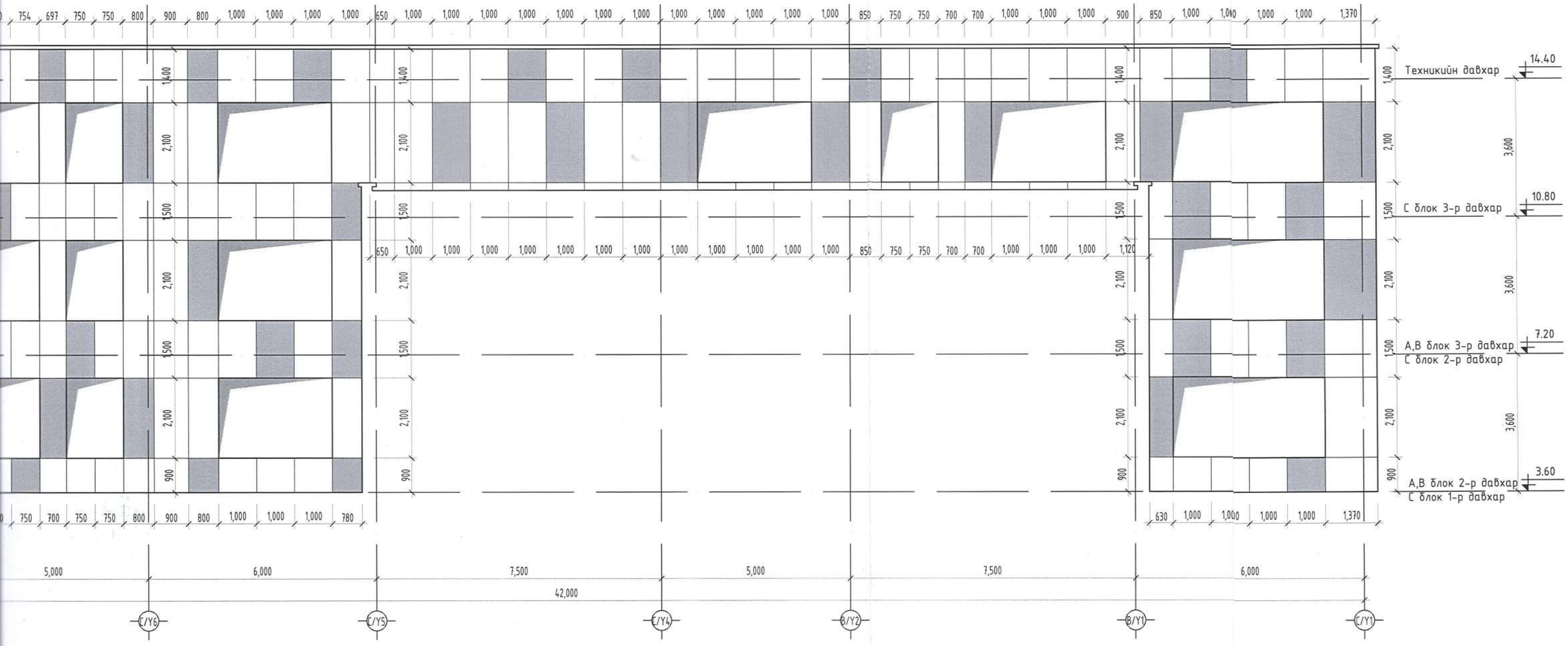

ТАНИХ ТЭМДЭГ

Цагаан өнгийн металл хавтан / CMYK C00%, M00%, Y00%, K00% / RAL 9010 Pure white **175** м.кв

Цайвар улбар шар өнгийн металл хавтан / CMYK C00%, M41%, Y96%, K00% / RAL 2007 Luminous bright orange **60** м.кв

SMART PROJECT БАРИЛГЫН ЗУРАГ ТӨСЛИЙН "СМАРТ ПРОЖЕКТ" ХХК УТАС: 88080121	Улаанбаатар хот, Баянгол дүүрэг, 13-р хороо 13 ДУГААР СУРГУУЛИЙН 640 СУУДАЛТАЙ ӨРГӨТГӨЛИЙН БАРИЛГА				
	МЕТАЛЛ ХАВТАНГИЙН ТҮҮВЭР С/Y1-С/Y8				Ye шат: А3
Архитектор		Д.Чинзориг	Е.Г.Шифр: СП-01/2024	Масштаб: М1:200	Огноо: 2024
Гүйцэтгэсэн		Д.Чинзориг	Т.Г.Шифр:	Зургийн дугаар: БА-60	Хуудас: БА-71
Шалгасан		А.Уянболд			

МОНГОЛ УЛСЫН АЛБАН ТАТВАРЫН ЗӨВЛӨЛ 13-201 Алтанцэцэг МЭРГЭШСЭН ИНЖЕНЕР ТАТВАРЫН ЗӨВЛӨГЧ 2024

МЕТАЛЛ ХАВТАНГИЙН ТҮҮВЭР С/Y1-С/Y8

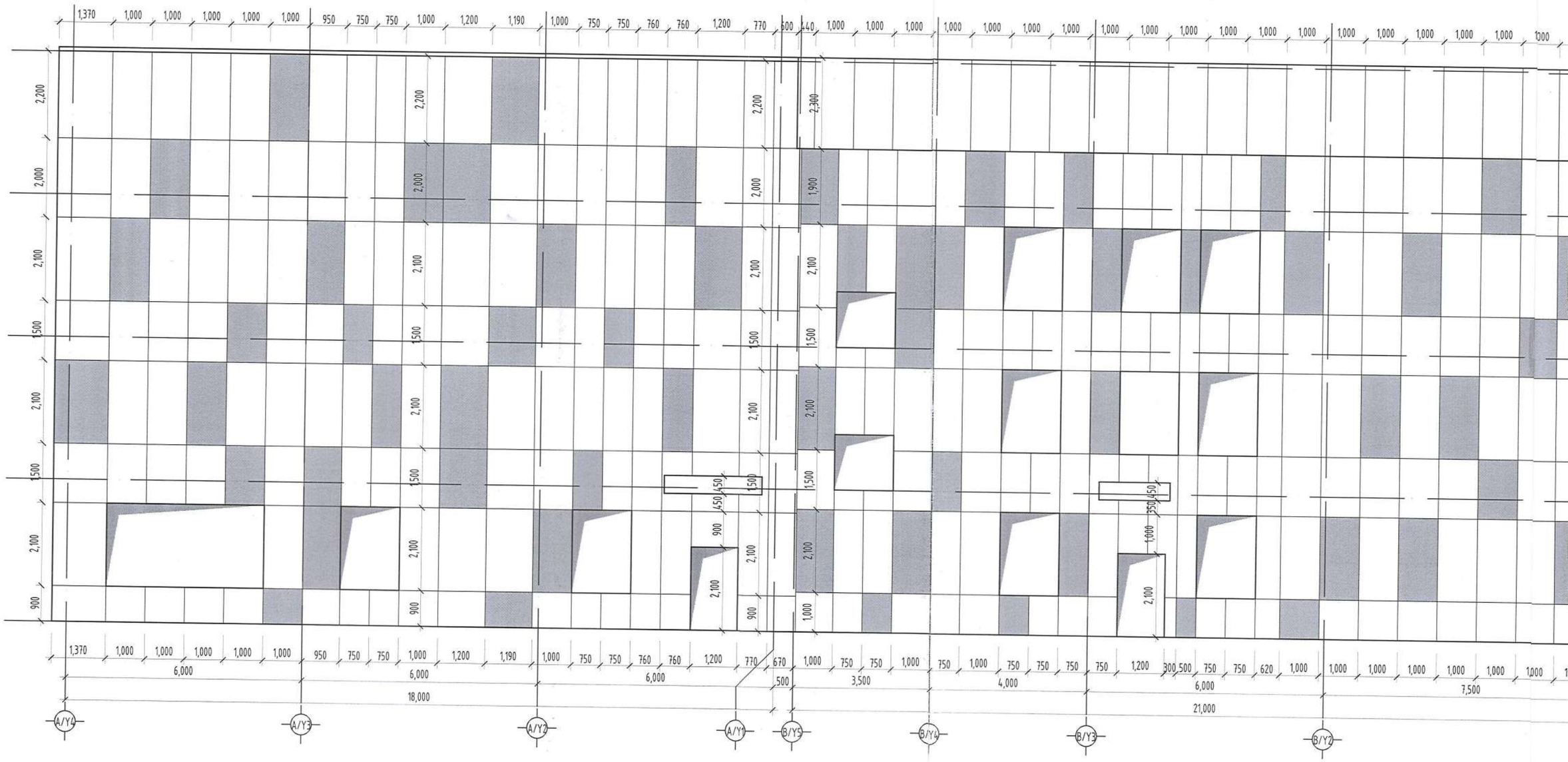

ТАНИХ ТЭМДЭГ

Цагаан өнгийн металл хавтан / CMYK C00%, M00%, Y00%, K00% / RAL 9010 Pure white **467 м.кв**

Цайвар улбар шар өнгийн металл хавтан / CMYK C00%, M41%, Y96%, K00% / RAL 2007 Luminous bright orange **126 м.кв**

SMART PROJECT

БАРИЛГЫН ЗУРАГ ТӨСЛИЙН "СМАРТ ПРОЖЕКТ" ХХК УТАС: 88080121

		Улаанбаатар 13 ДУГААР СУРГУУЛИЙН
		МЕТАЛЛ ХАВТАН
Архитектор		Д.Чин
Гүйцэтгэсэн		Д.Чин
Шалгасан		А.Чин

МОНГОЛ УЛСЫН ТАНИЛЦУУЛГЫН ГЭРЭЛ, ГЭРЧИЛГЭЭ 13-201 Алтанцэцэг УЛАМЖЛАЛТ МЭРГЭШСЭН ИНЖЕНЕР

Н ТҮҮВЭР С/Y1-С/Y8

"А3" М1:200

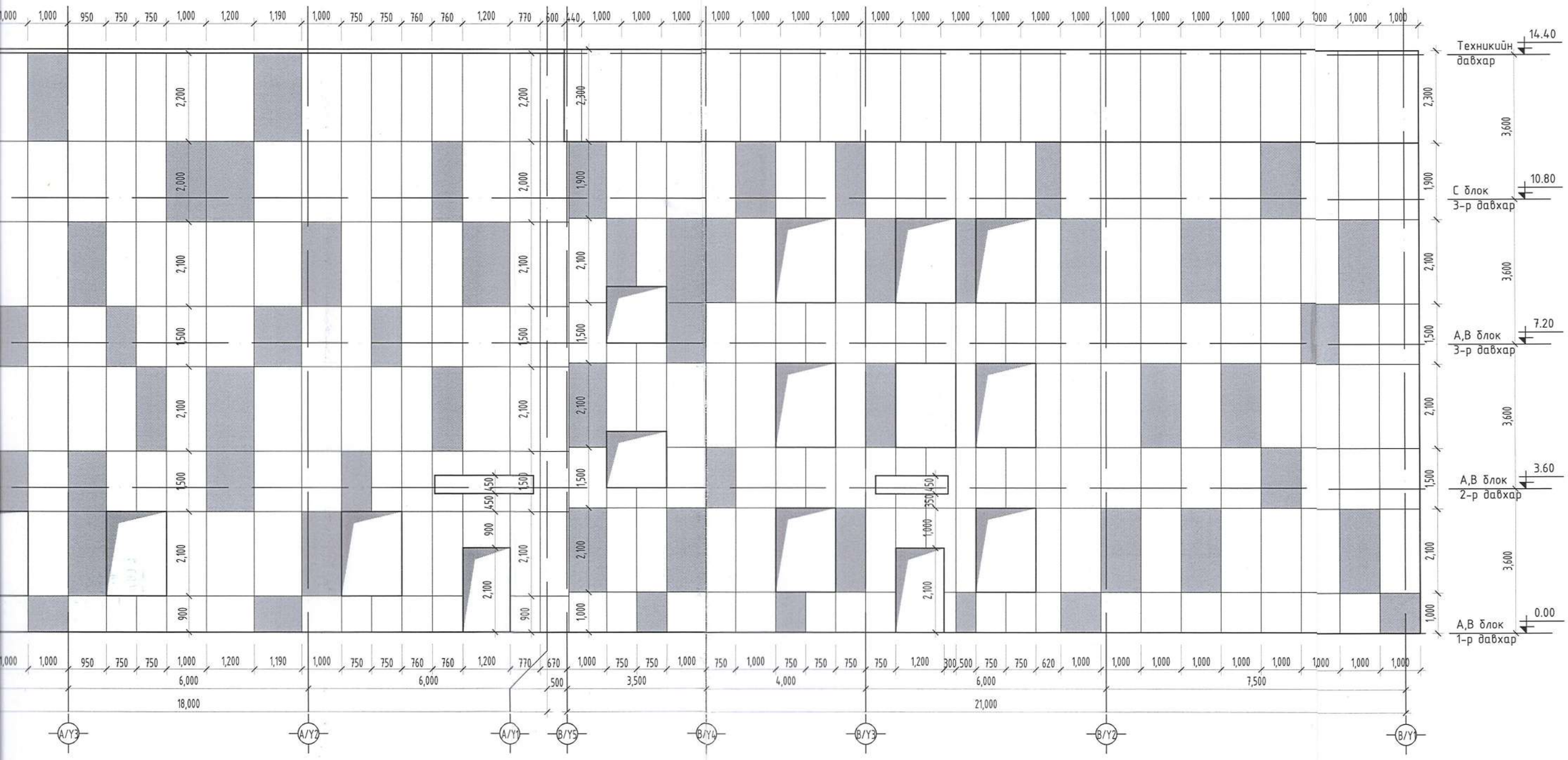

ТАНИХ ТЭМДЭГ

Цагаан өнгийн металл хавтан / CMYK C00%, M00%, Y00%, K00% / RAL 9010 Pure white **467 м.кв**

Цайвар улбар шар өнгийн металл хавтан / CMYK C00%, M41%, Y96%, K00% / RAL 2007 Luminous bright orange **126 м.кв**

SMART PROJECT БАРИЛГЫН ЗУРАГ ТӨСЛИЙН "СМАРТ ПРОЖЕКТ" ХХК УТАС: 88080121	Улаанбаатар хот, Баянгол дүүрэг, 13-р хороо 13 ДУГААР СУРГУУЛИЙН 640 СУУДАЛТАЙ ӨРГӨТГӨЛИЙН БАРИЛГА				
	МЕТАЛЛ ХАВТАНГИЙН ТҮҮВЭР С/Y1-С/Y8				Ye шат: А3
Архитектор		Д.Чинзориг	Е.Г.Шифр: СП-01/2024	Масштаб: М1:200	Огноо: 2024
Гүйцэтгэгч		Д.Чинзориг	Т.Г.Шифр:	Зургийн дугаар: БА-61	Хуудас: БА-71
Шалгасан		А.Нянболд			

МОНГОЛ УЛСЫН ... 13-201 Алтанцэцэг ... МЭРГЭШСЭН ... ЗАХИРАЛ

МЕТАЛЛ ХАВТАНГИЙН ТҮҮВЭР С/Y1-С/Y8

"А3" М1:200

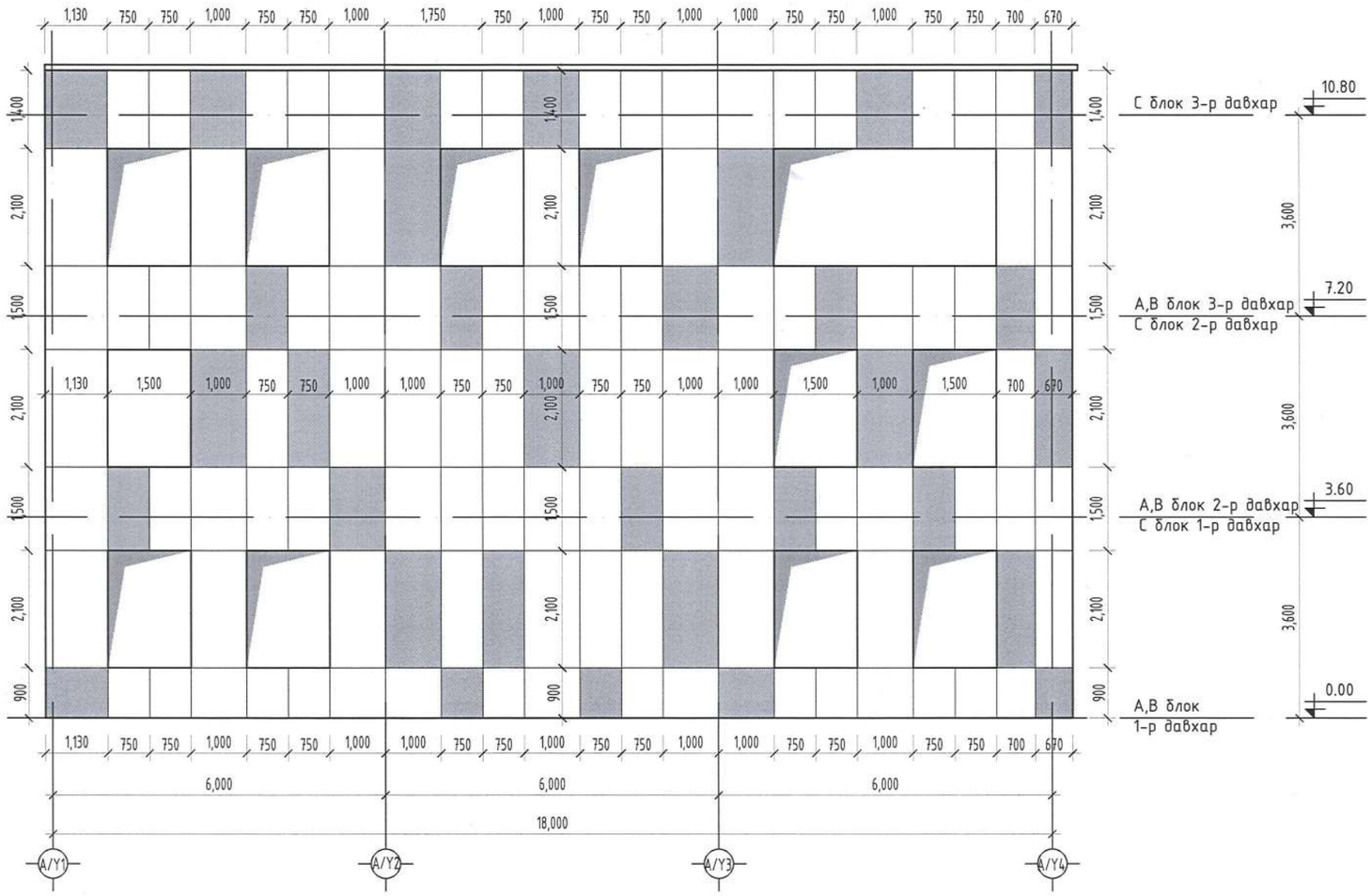

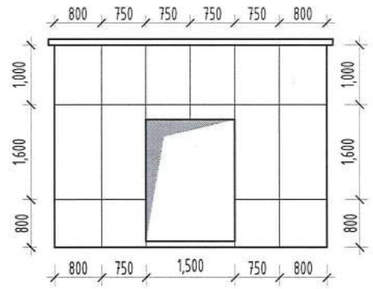

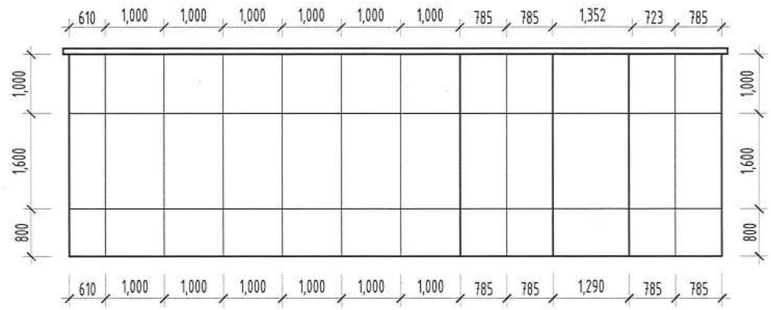

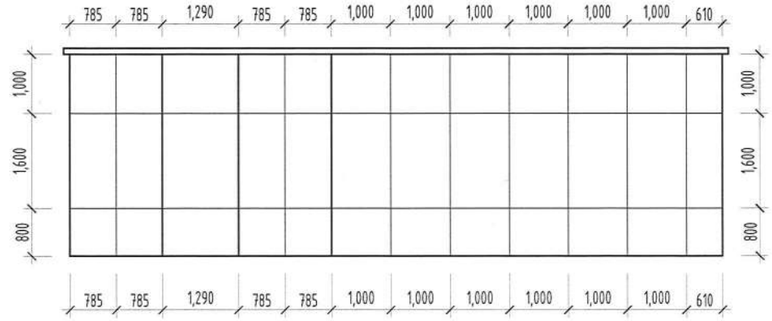

ТАНИХ ТЭМДЭГ

Цагаан өнгийн металл хавтан / CMYK C00%, M00%, Y00%, K00% / RAL 9010 Pure white **216 м.кв**

Цайвар улбар шар өнгийн металл хавтан / CMYK C00%, M41%, Y96%, K00% / RAL 2007 Luminous bright orange **45 м.кв**

SMART PROJECT БАРИЛГЫН ЗУРАГ ТӨСЛИЙН "СМАРТ ПРОЖЕКТ" ХХК УТАС: 88080121	Улаанбаатар хот, Баянгол дүүрэг, 13-р хороо 3 ДУГААР СУРГУУЛИЙН 640 СУУДАЛТАЙ ӨРГӨТГӨЛИЙН БАРИЛГА				
	МЕТАЛЛ ХАВТАНГИЙН ТҮҮВЭР С/Y1-С/Y8				Үе шат: А3
	Архитектор	Д.Чинзориг	Е.Г.Шифр: СП-01/2024	Масштаб: М1:200	Огноо: 2024
	Гүйцэтгэсэн	Д.Чинзориг	Т.Г.Шифр:	Зургийн дугаар: БА-62	Хуудас: БА-71
	Шалгасан	А.Уянболд			

МОНГОЛ УЛСЫН ... 13-201 ... МЭРГЭШСЭН ... 2024

ЧУЛУУН ХАВТАНГЫН ТҮҮВЭР

Чулуун хавтан: 82.00 м.кв

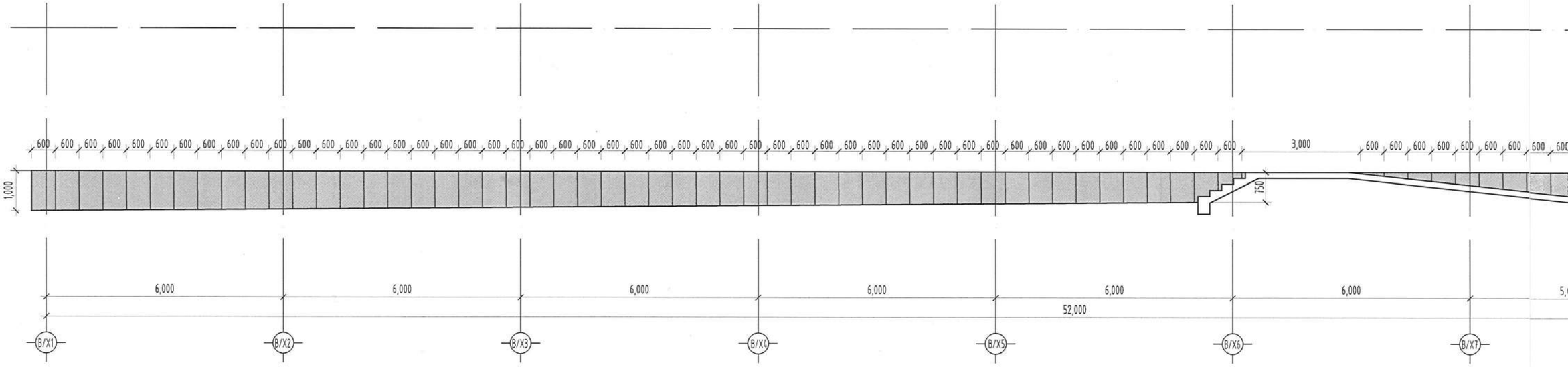

Чулуун хавтан: 56.00 м.кв

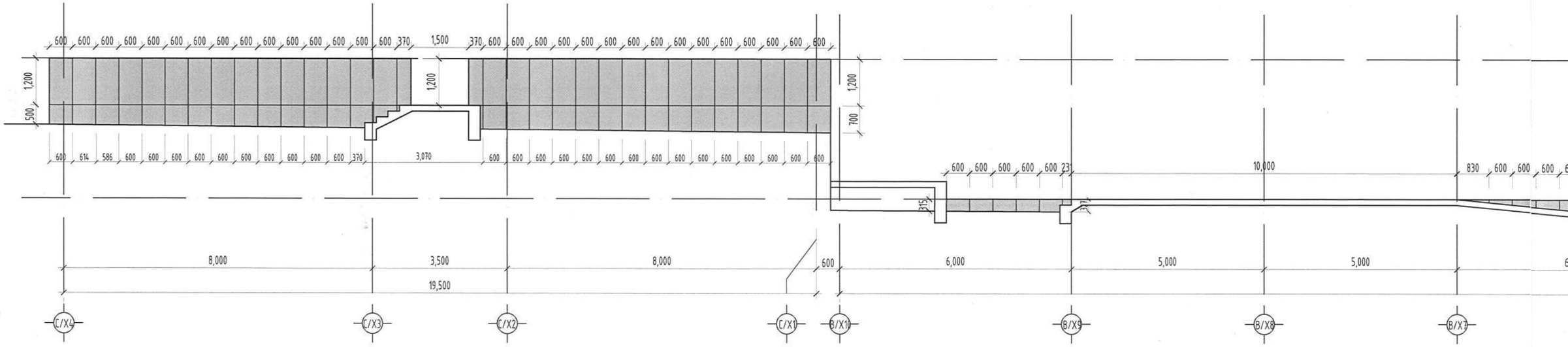

"А3" М1:200

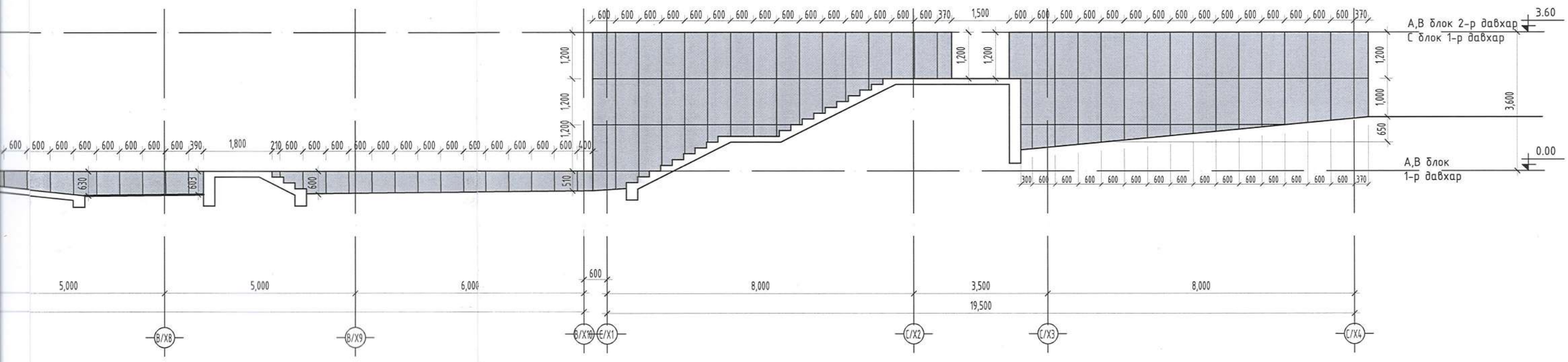

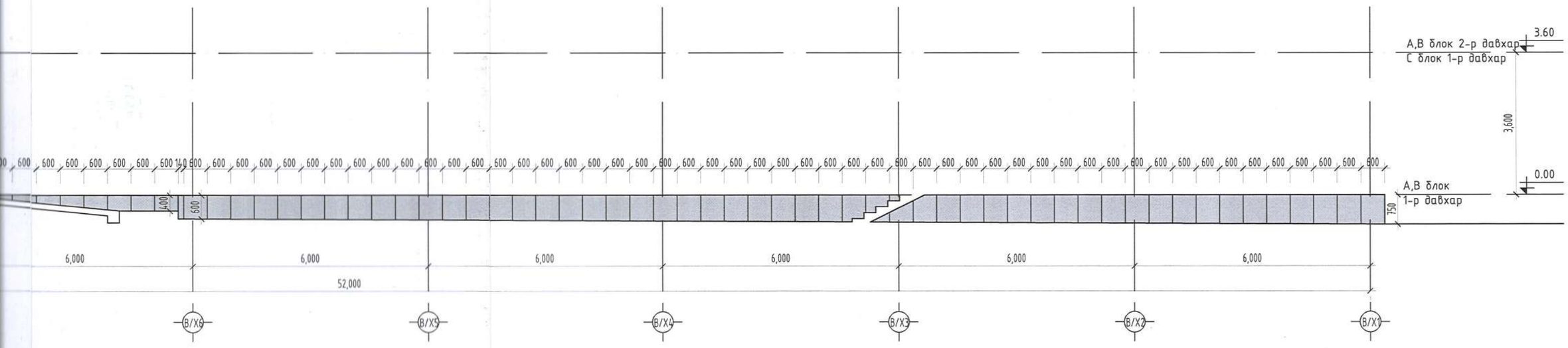

Хар саарал өнгийн Чулуун хавтан / CMYK C56%, M56%, Y52%, K15% /

SMART PROJECT

БАРИЛГЫН ЗУРАГ ТӨСЛИЙН "СМАРТ ПРОЖЕКТ" ХХК УТАС: 88080121

Улаанбаатар хот, Баянгол дүүрэг, 13-р хороо
13 ДУГААР СУРГУУЛИЙН 640 СУУДАЛТАЙ ӨРГӨТГӨЛИЙН БАРИЛГА

ЧУЛУУН ХАВТАНГЫН ТҮҮВЭР					Ye шат: А3
Архитектор	Д.Чинзориг	Е.Г.Шифр: СП-01/2024	Масштаб: М1:200	Огноо: 2024
Гүйцэтгэсэн	Д.Чинзориг	Т.Г.Шифр:	Зургийн дугаар: БА-63	Хуудас: БА-71
Шалгасан	А.Уянболд			

МОНГОЛ УЛСЫН ... ТХ6599 ... УЯНБОЛД ... МЭРГЭШСЭН АРХИТЕКТОР 2022-2025

ЧУЛУУН ХАВТАНГЫН ТҮҮВЭР

Чулуун хавтан: 53.00 м.кв

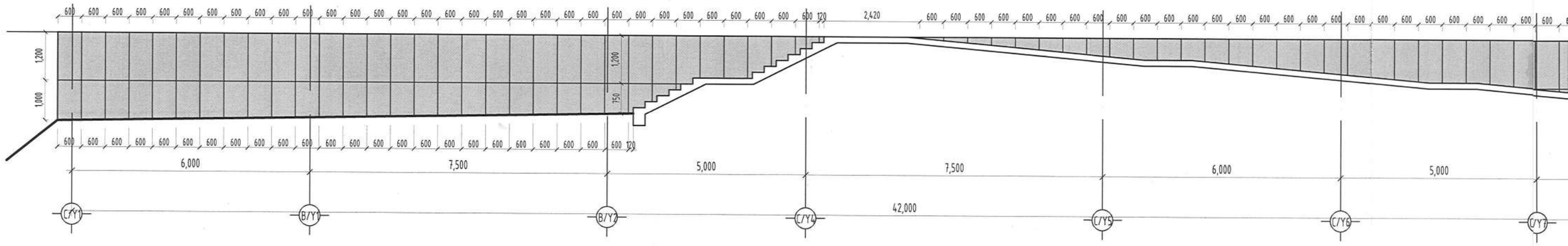

Чулуун хавтан: 31.00 м.кв

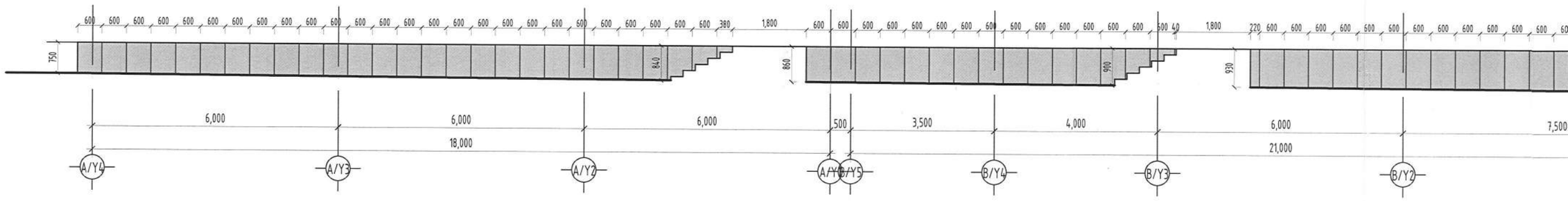

Хар саарал өн

SMART PROJECT

БАРИЛГЫН ЗУРАГ ТӨСЛИЙН "СМАРТ ПРОЖЕКТ" ХХК УТАС: 88080721

Арх

Гүй

Шал

"А3" М1:200

Чулуун хавтан: 53.00 м.кв

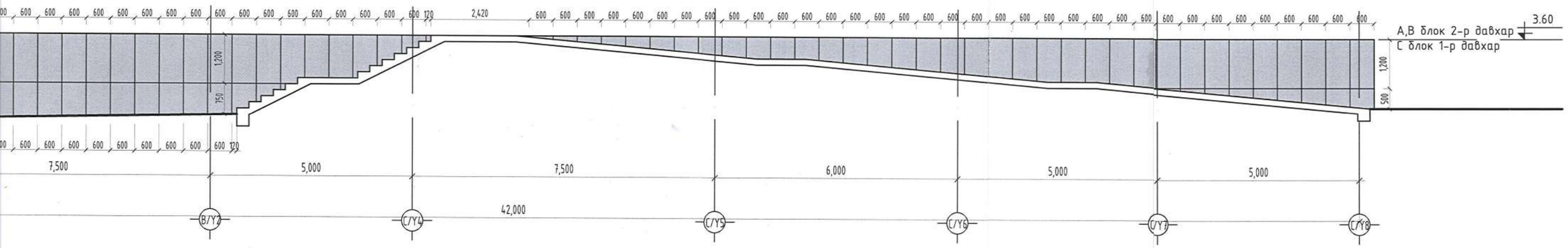

Чулуун хавтан: 31.00 м.кв

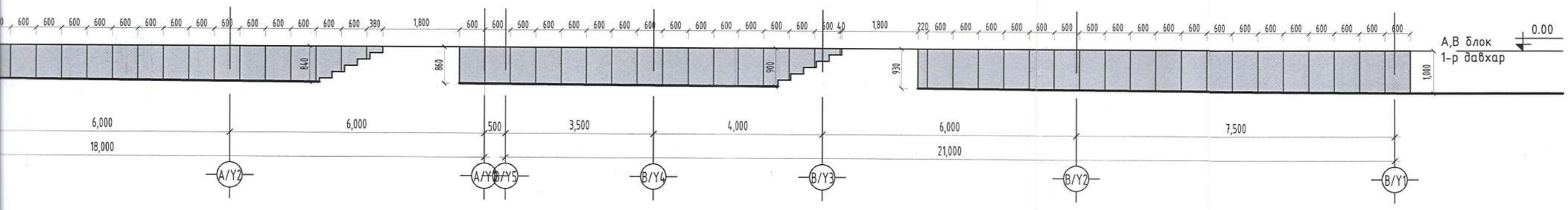

Хар саарал өнгийн Чулуун хавтан / CMYK C56%, M56%, Y52%, K15% /

SMART PROJECT БАРИЛГЫН ЗУРАГ ТӨСЛИЙН "СМАРТ ПРОЖЕКТ" ХХК УТАС: 88080121	Улаанбаатар хот, Баянгол дүүрэг, 13-р хороо 13 ДҮГААР СУРГУУЛИЙН 640 СУУДАЛТАЙ ӨРГӨТГӨЛИЙН БАРИЛГА				
	ЧУЛУУН ХАВТАНГЫН ТҮҮВЭР				Үе шат: А3
Архитектор	Д.Чинзориг	Е.Г.Шифр: СП-01/2024	Масштаб: М1:200	Огноо: 2024
Гүйцэтгэсэн	Д.Чинзориг	Т.Г.Шифр:	Зургийн дугаар: БА-64	Хуудас: БА-71
Шалгасан	А.Уянболд			

МОНГОЛ УЛС 13-201 АТУГЭЭР Алтанзөвлөлийн УЛААНБААТАР ХОТ МЭРГЭШСЭН ДАРГЫН ТУШААЛ 20

ЧУЛУУН ХАВТАНГЫН ТҮҮВЭР

Чулуун хавтан: 67.00 м.кв

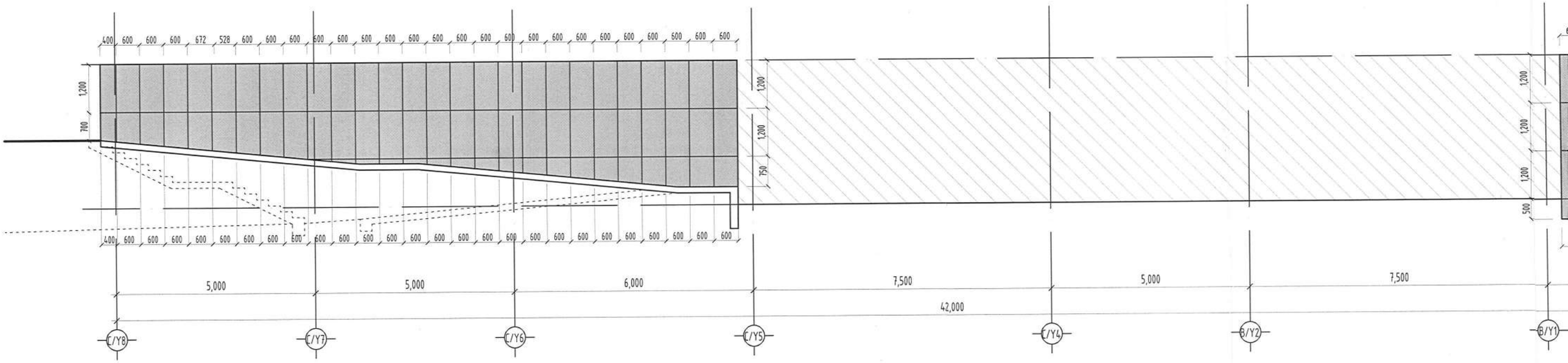

Чулуун хавтан: 10.00 м.кв

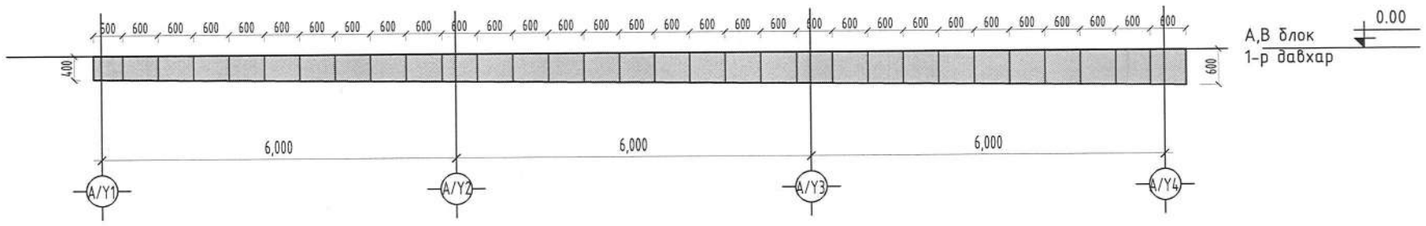

Хар саарал өн

SMART PROJECT

БАРИЛГЫН ЗУРАГ ТӨСЛИЙН
"СМАРТ ПРОЖЕКТ" ХХК
УТАС: 88080121

"А3" М1:200

Чулуун хавтан: 67.00 м.кв

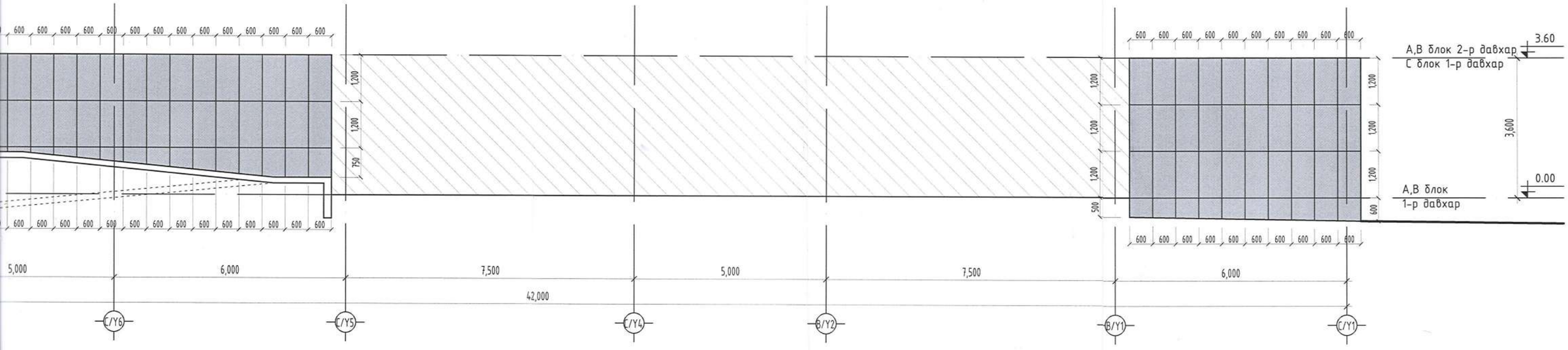

Чулуун хавтан: 10.00 м.кв

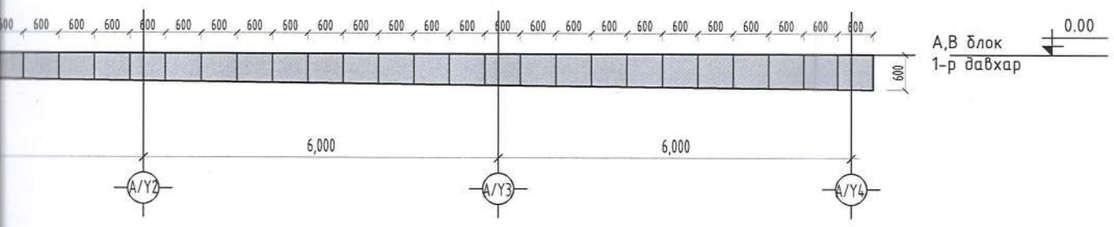

Хар саарал өнгийн Чулуун хавтан / CMYK C56%, M56%, Y52%, K15% /

SMART PROJECT БАРИЛГЫН ЗУРАГ ТӨСЛИЙН "СМАРТ ПРОЖЕКТ" ХХК УТАС: 88089121	Улаанбаатар хот, Баянгол дүүрэг, 13-р хороо 13 ДУГААР СУРГУУЛИЙН 640 СУУДАЛТАЙ ӨРГӨТГӨЛИЙН БАРИЛГА				
	ЧУЛУУН ХАВТАНГЫН ТҮҮВЭР				Үе шат: А3
Архитектор		Д.Чинзориг	Е.Г.Шифр: СП-01/2024	Масштаб: М1:200	Огноо: 2024
Гүйцэтгэсэн		Д.Чинзориг	Т.Г.Шифр:	Зургийн дугаар: БА-65	Хуудас: БА-71
Шалгасан		А.Уянболд			

МОНГОЛ УЛСЫН ХОТЫН ЗАСАГ ЗАХИРГААНЫ ХЭЛТЭС 13-201 Алтангэрэлийн УЛНЫ ЗАСАГ ЗАХИРГААНЫ ТӨВ ШУГАМ ХЭЛТЭС МАЛ ЭМНЭЛГИЙН АЖИЛТАН 2024

ДЭЭВРИЙН СЕНДВИЧ ХАВТАНГИЙН ТҮҮВЭР "А" БЛОК

"А3" М1:100

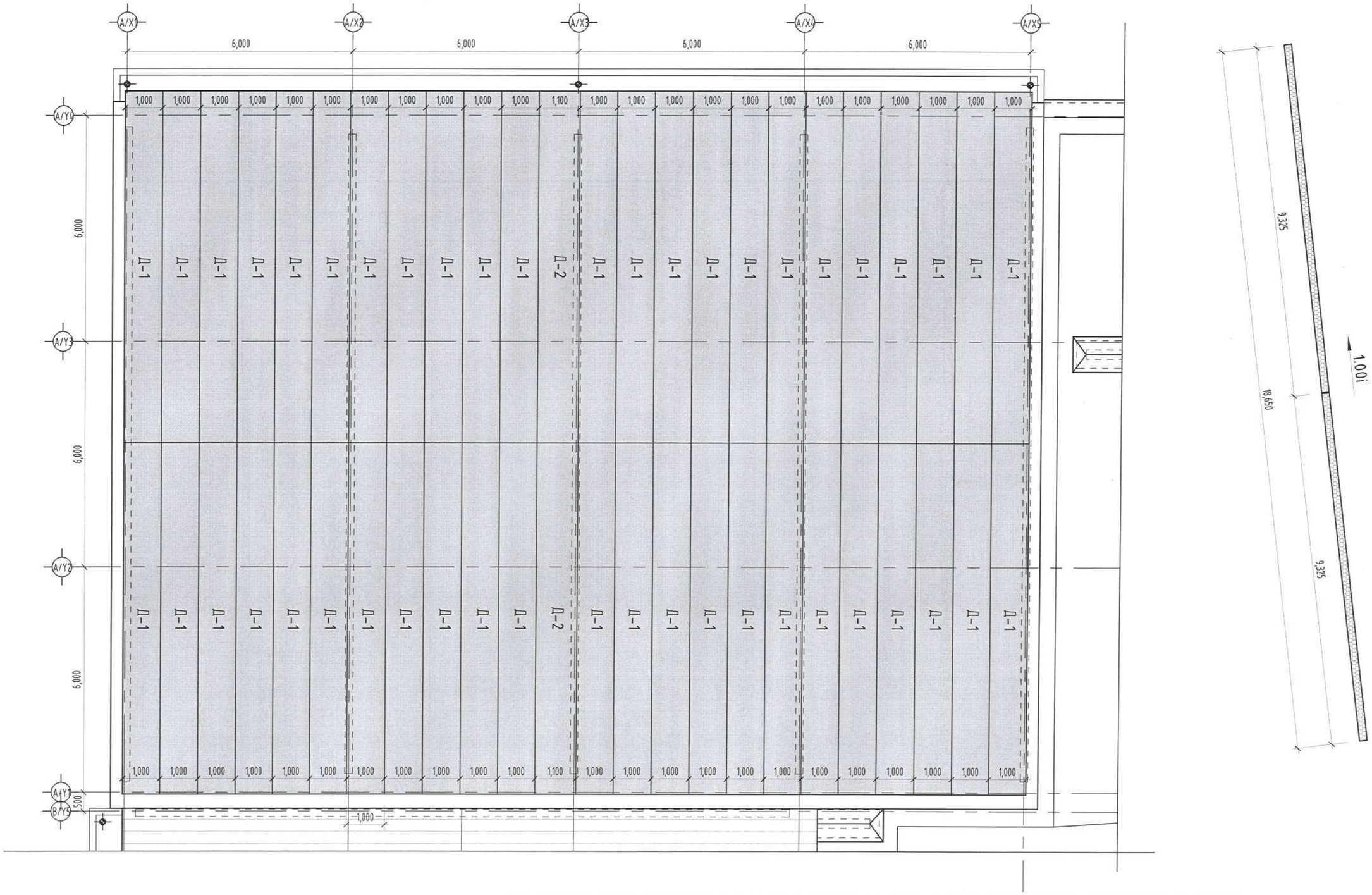

ДЭЭВРИЙН СЕНДВИЧ ХАВТАНГИЙН ТҮҮВЭР					
Д/д	Марк	Хэмжээ /мм/			Тоо ширхэг
		Урт	Өргөн	Зузаан	
1	Д-1	9325	1000	200	46
2	Д-2	9325	1100	200	2
				Нийт	48

SMART PROJECT

БАРИЛГЫН ЗУРАГ ТӨСЛИЙН "СМАРТ ПРОЖЕКТ" ХХК УТАС: 88080121

Улаанбаатар хот, Баянгол дүүрэг, 13-р хороо
13-ДУГААР СУРГУУЛИЙН 640 СУУДАЛТАЙ ӨРГӨТГӨЛИЙН БАРИЛГА

ДЭЭВРИЙН СЕНДВИЧ ХАВТАНГИЙН ТҮҮВЭР "А" БЛОК

Ye шат: А3

Архитектор		Д.Чинзориг	Е.Г.Шифр: СП-01/2024	Масштаб: М1:100	Огноо: 2024
Гүйцэтгэсэн		Д.Чинзориг	Т.Г.Шифр:	Зургийн дугаар: БА-66	Хуудас: БА-71
Шалгасан		А.Уянболд			

МОНГОЛ УЛС 13-ДУГААР СУРГУУЛИЙН Алтанчулуун УЗГААЛ МЭРГЭШСЭН ЗӨВЛӨХ

ДЭЭВРИЙН СЕНДВИЧ ХАВТАНГИЙН ТҮҮВЭР "В" БЛОК "А3" М1:100

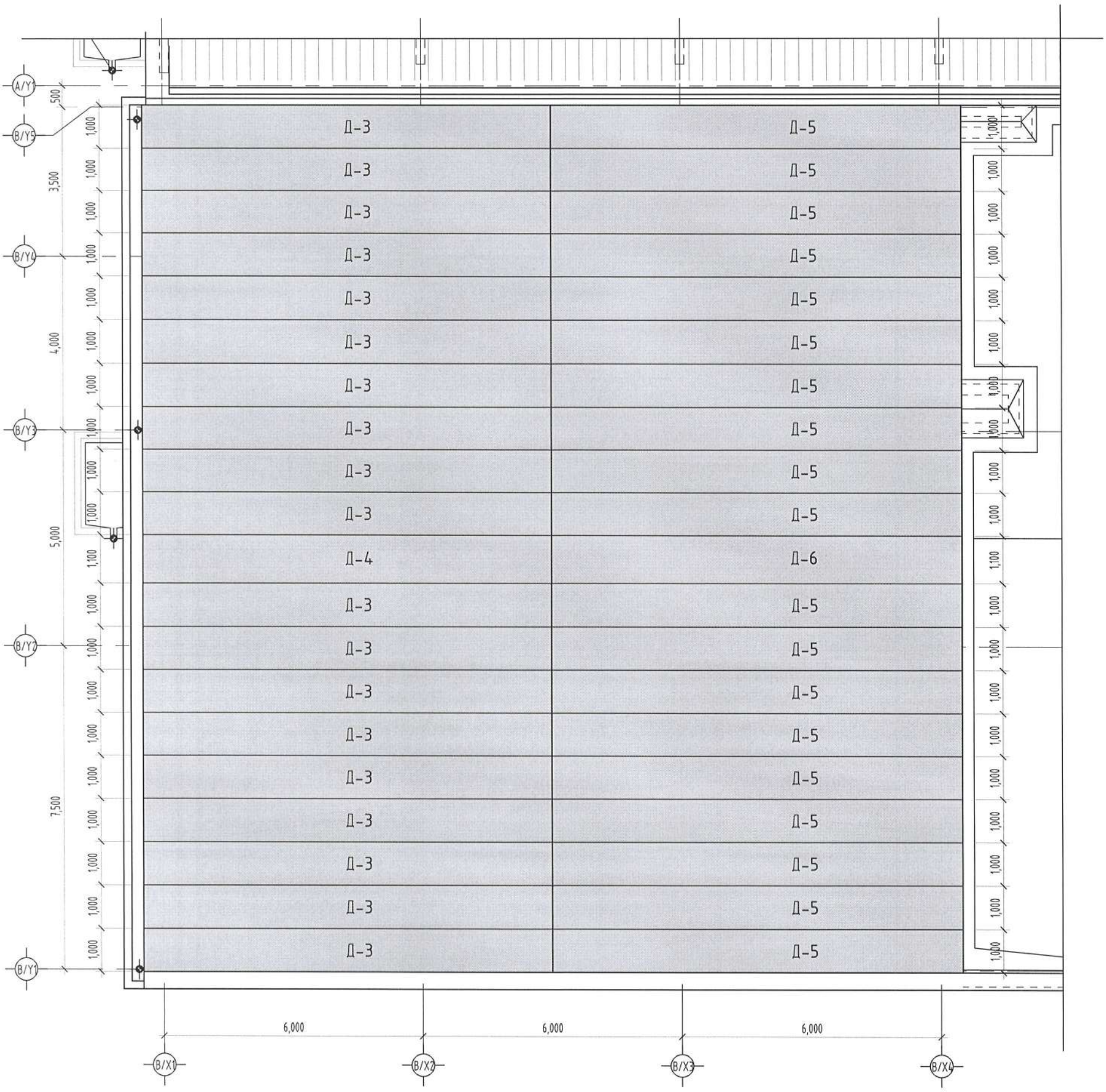

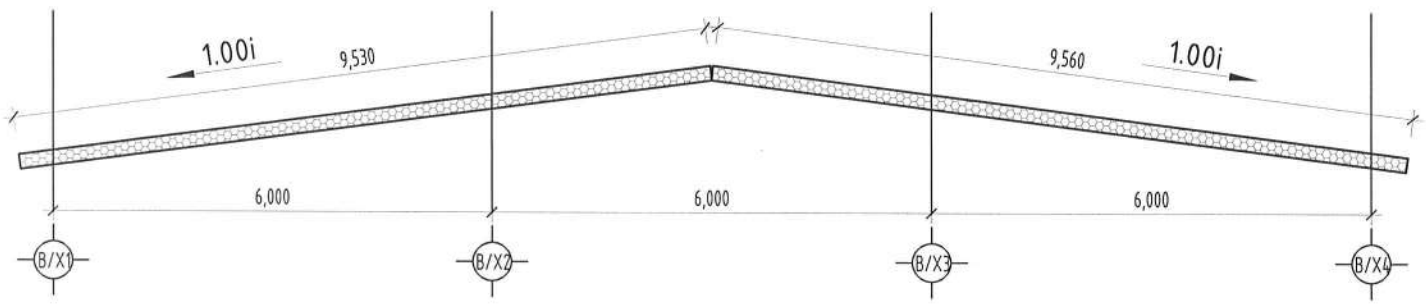

ДЭЭВРИЙН СЕНДВИЧ ХАВТАНГИЙН ТҮҮВЭР					
Д/д	Марк	Хэмжээ /мм/			Тоо ширхэг
		Урт	Өргөн	Зузаан	
1	Д-3	9530	1000	200	19
2	Д-4	9530	1100	200	1
3	Д-5	9560	1000	200	19
4	Д-6	9560	1100	200	1
				Нийт	40

SMART PROJECT

БАРИЛГЫН ЗУРАГ ТӨСЛИЙН "СМАРТ ПРОЖЕКТ" ХХК УТАС: 88080121

Улаанбаатар хот, Баянгол дүүрэг, 13-р хороо
13 ДУГААР СУРГУУЛИЙН 640 СУУДАЛТАЙ ӨРГӨТГӨЛИЙН БАРИЛГА

ДЭЭВРИЙН СЕНДВИЧ ХАВТАНГИЙН ТҮҮВЭР "А" БЛОК

Ye шат: А3

Архитектор	Д.Чинзориг	Е.Г.Шифр: СП-01/2024	Масштаб: М1:100	Огноо: 2024
Гүйцэтгэсэн	Д.Чинзориг	Т.Г.Шифр:	Зургийн дугаар: БА-67	Хуудас: БА-71
Шалгасан	А.Цянболд			

МОНГОЛ УЛС 13-2024 АТХ6599 Алдар цолтой Улаанбаатар хотын Морьтошсонгосон Засаг дарга 2022-2025

УРЛАГ ЗААЛНЫ ТАЙЗНЫ БАЙГУУЛАЛТ МАТЕРИАЛЫН ТҮҮВЭР

"А3" М1:75

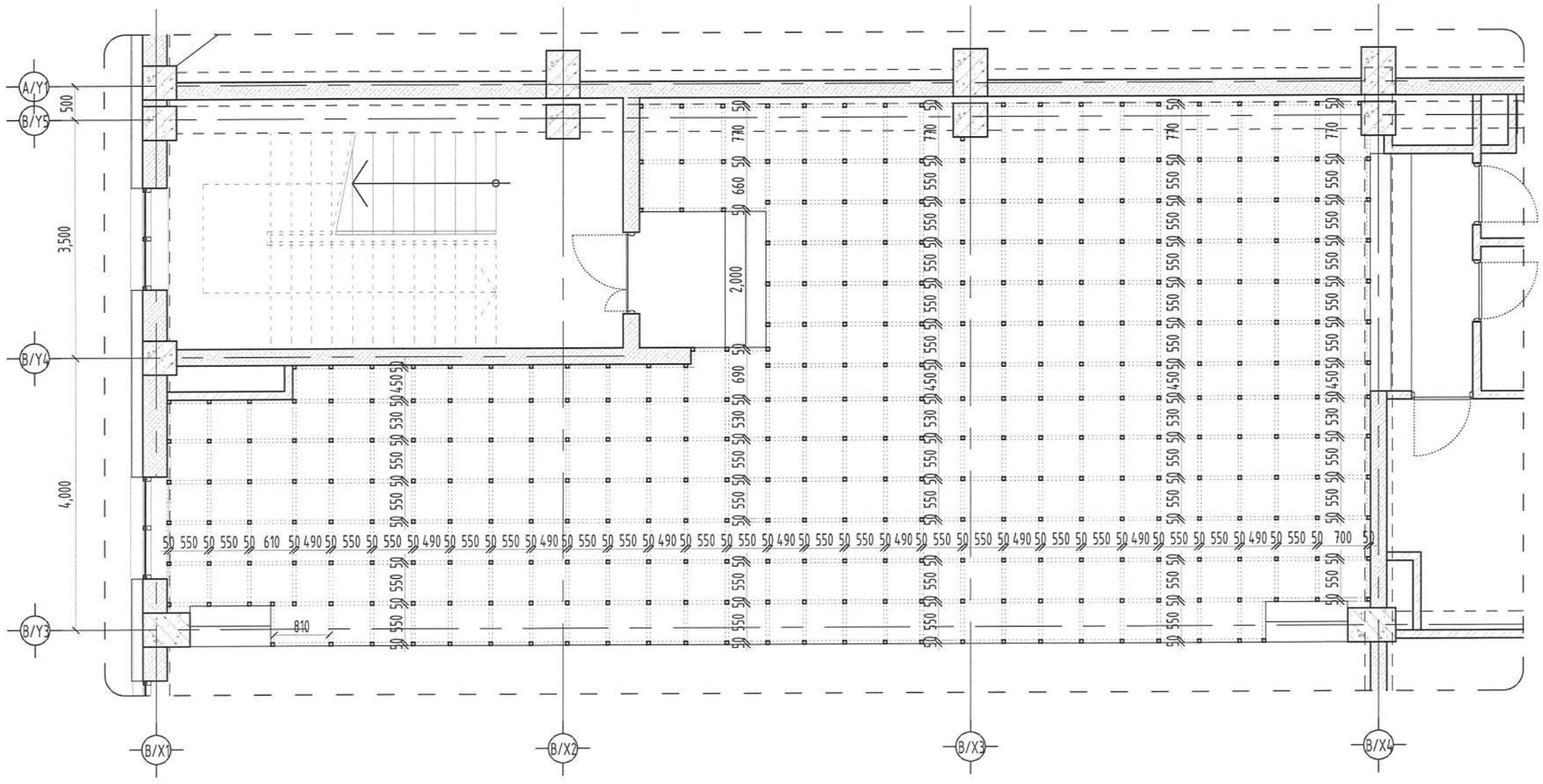

43 / БА-5 ХЭСЭГЛЭЛ SCALE 1/75

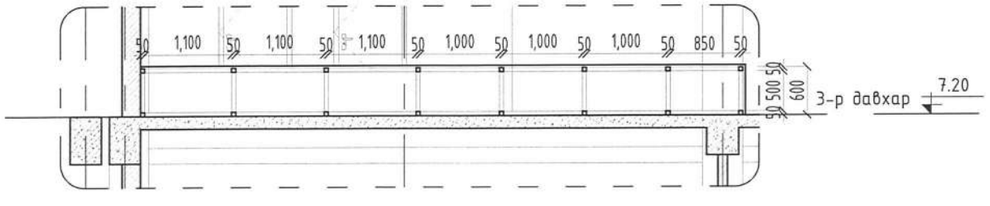

А / БА- ОГТЛОЛ SCALE 1/75

Д/д	Тэмдэглэгээ	Хэмжээ /м/	Тоо	Нэгж жин /кг/	Нийт урт /м/	Нийт жин /кг/
Босоо тулаас				Нийт тоо ширхэг		1
1	Квадрат төмөр 50x50x1.6	0.55	348	2.38	191.40	455.53
Хэвтээ тулаас				Нийт тоо ширхэг		1
2	Квадрат төмөр 50x50x1.6	178	-	2.38	178.00	423.64
Хучилт				Талбай м.кв		
1	Металл лист 0.8x100x200			120.00		

SMART PROJECT

БАРИЛГЫН ЗУРАГ ТӨСЛИЙН "СМАРТ ПРОЖЕКТ" ХХК УТАС: 88080121

Улаанбаатар хот, Баянгол дүүрэг, 13-р хороо
13 ДУГААР СУРГУУЛИЙН 640 СУУДАЛТАЙ ӨРГӨТГӨЛИЙН БАРИЛГА

УРЛАГ ЗААЛНЫ ТАЙЗНЫ БАЙГУУЛАЛТ МАТЕРИАЛЫН ТҮҮВЭР

Ye шат: А3

Архитектор	Д.Чинзориг	Е.Г.Шифр: СП-01/2024	Масштаб: М1:75	Огноо: 2024
Гүйцэтгэсэн	Д.Чинзориг	Т.Г.Шифр:	Зургийн дугаар: БА-68	Хуудас: БА-71
Шалгасан	А.Уянболд			

МОНГОЛ УЛС 13-201 Алтангэрэлийн Уянгын МЭРГЭШСЭН АРХИТЕКТОР

ШИЛЭН ХАНЫН ДЭЛГЭЭС

"А3" М1:50

ШХ-2

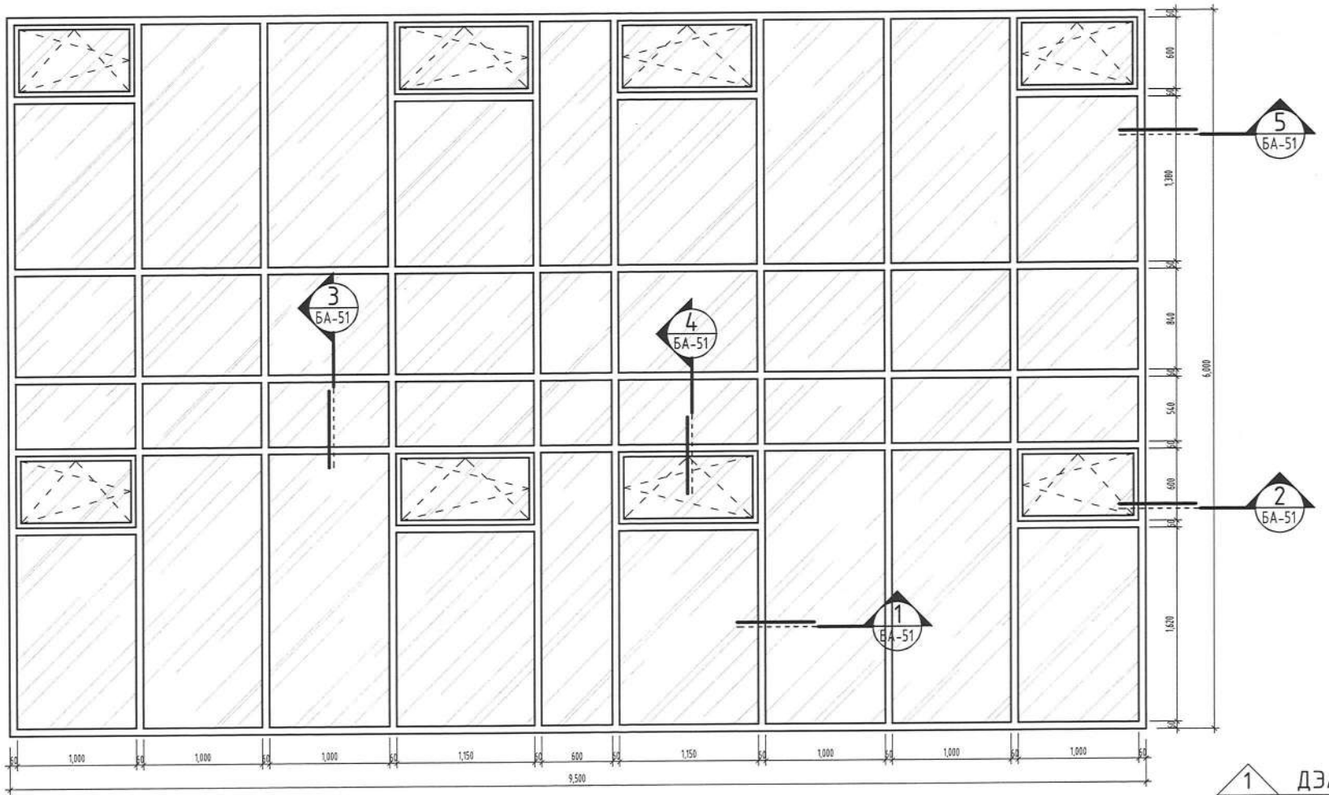

1 БА-4 ДЭЛГЭЭС
SCALE 1/50

ШХ-1

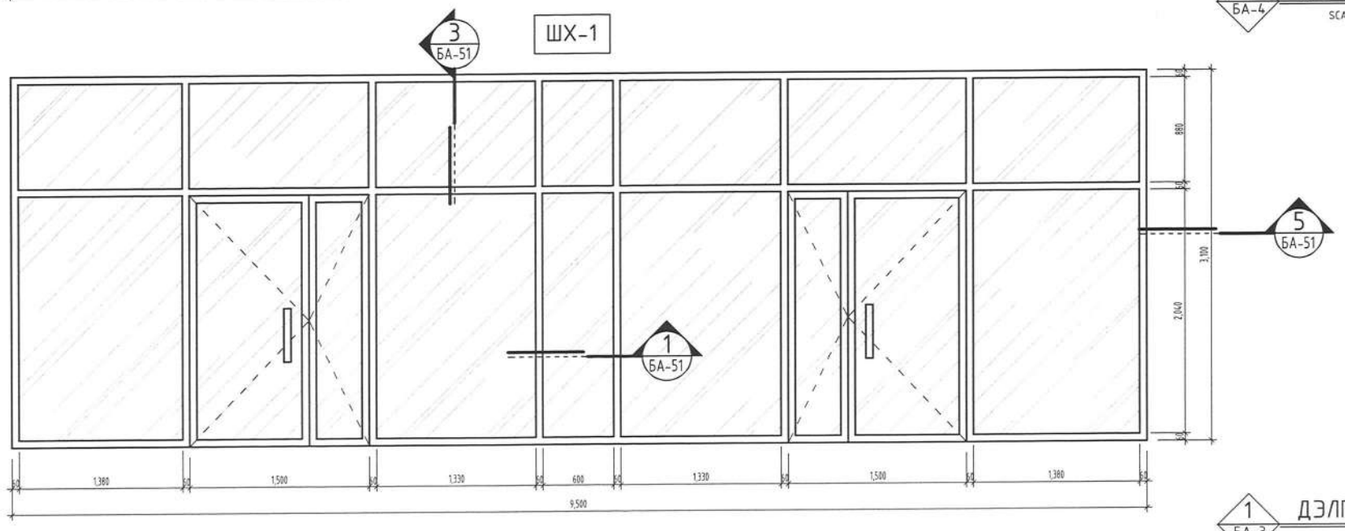

1 БА-3 ДЭЛГЭЭС
SCALE 1/50

ШИЛЭН ХАНЫН ТҮҮВЭР							
Д/Д	МАРК	1-р давхар	2-р давхар	3-р давхар	Талбай /м²/	НИЙТ /ш/	НИЙТ /м²/
1	ШХ-1	2	-	-	29.5	2	59
5	ШХ-2	-	1	-	57.00	1	57
НИЙТ		2	1	-	86.5	3	116

ТАЙЛБАР:

1. Энэ хуудасыг БА-03-07, 13-18 , -тэй хамт уз.
2. Цонхыг MNC 5830-2008 стандартын шаардлага хангасан чанартай 3 давхар шилтэй вакум цонх схемийн дагуу захиалж угсарна. Завсар зай, аналогаг MNS 6266-2011 стандартын шаардлага хангасан шингэн хөөсөөр чигжиж дулаална.
3. Вакум цонх, захиалахдаа гаднаа дээр хэмжээг нарийвчлан нягтлаж захиална. Металл хаалганы рам нь даацын байна.Хэрвээ цонх,хаалга зөрсөн тохиолдолд захиалгаа хариуцлага хүлээхгүй болно.
4. Цонхны тавцанг зориулалтын чулуун тавцан захиалж угсарна

SMART PROJECT

БАРИЛГЫН ЗУРАГ ТӨСЛИЙН "СМАРТ ПРОЖЕКТ" ХХК УТАС: 88080121

Улаанбаатар хот, Баянгол дүүрэг, 13-р хороо
13 ДУГААР СУРГУУЛИЙН 640 СУУДАЛТАЙ ӨРГӨТГӨЛИЙН БАРИЛГА

ШИЛЭН ХАНЫН ДЭЛГЭЭС					Ye шат: А3
Архитектор	Д.Чинзориг	Е.Г.Шифр: СП-01/2024	Масштаб: М1:50	Огноо: 2024
Гүйцэтгэсэн	Д.Чинзориг	Т.Г.Шифр:	Зургийн дугаар: БА-69	Хуудас: БА-71
Шалгасан	А.Уянболд			

МОНГОЛ УЛС АТХ6573 13-2024 Ашиглалтын УЛААНБААТАР МЭРГЭШЛИЙН АРХИТЕКТОР 2024-09-25

ЦОНХНЫ ТҮҮВЭР

"А3" М1:30

Ц-1

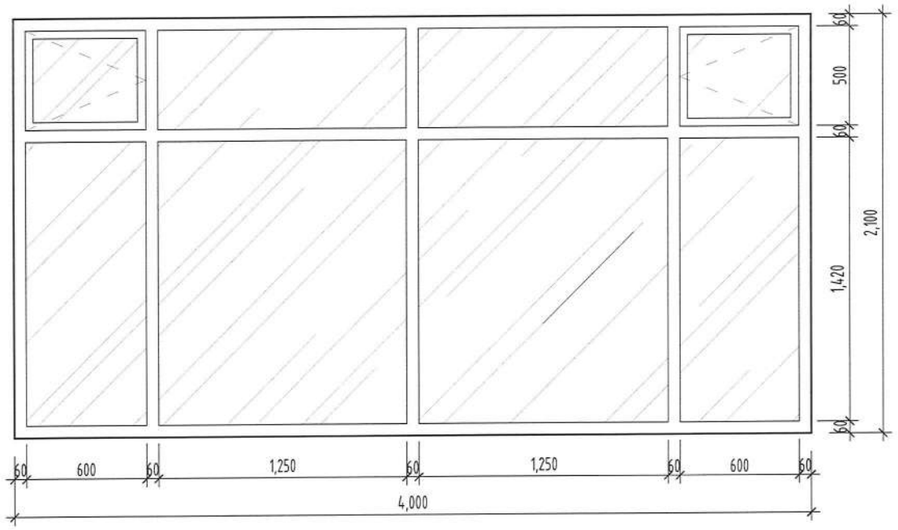

Ц-2

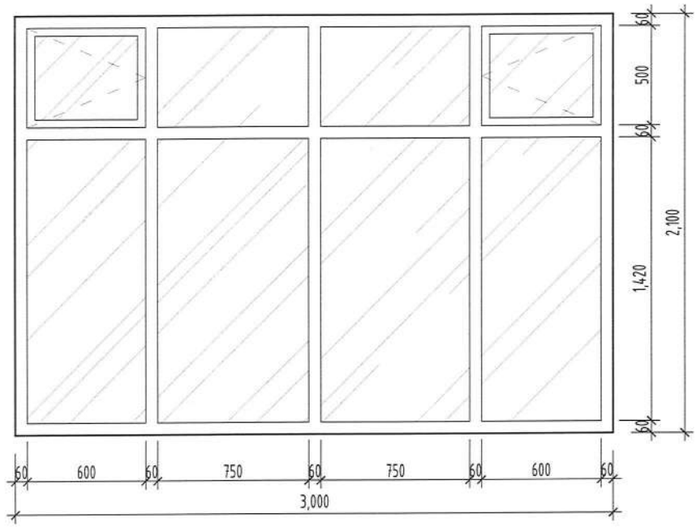

Ц-3

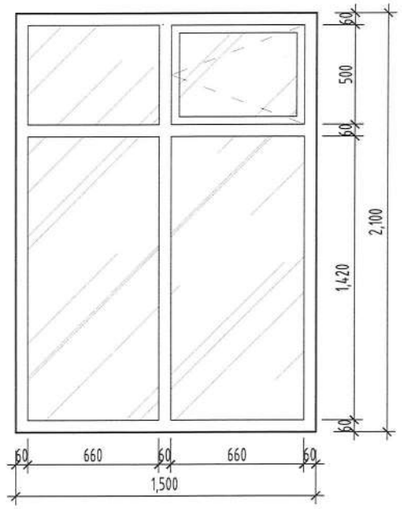

Ц-7

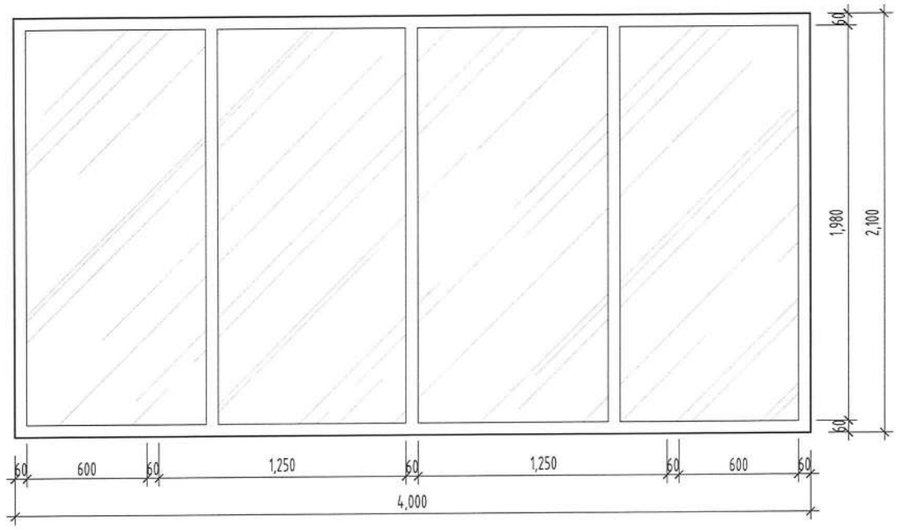

Ц-4

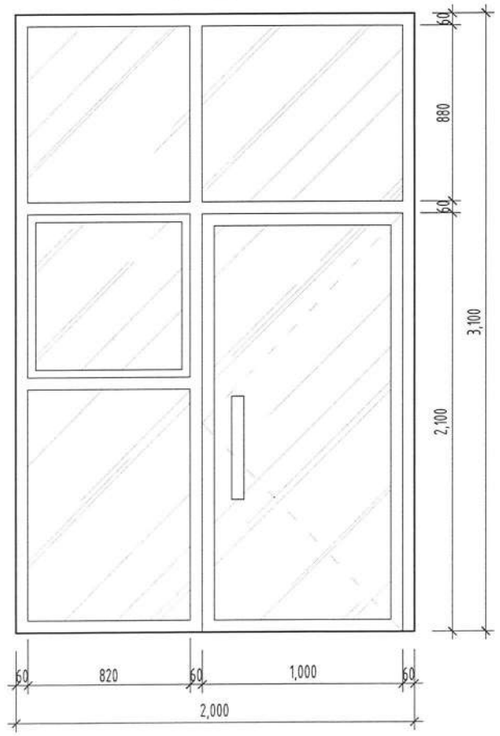

Ц-5

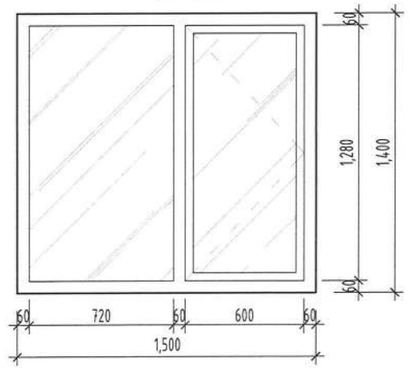

Ц-6

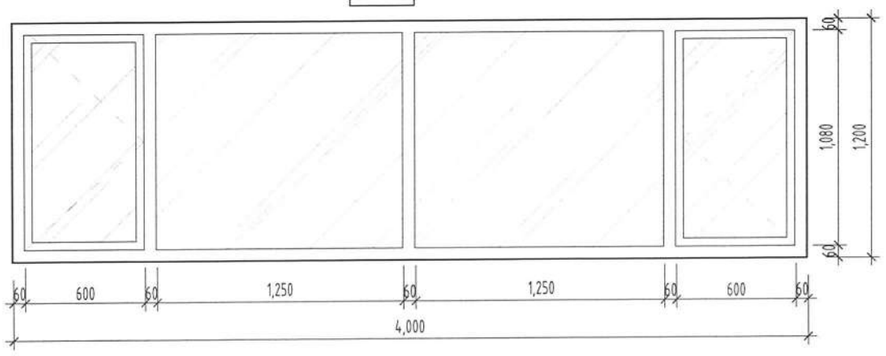

ЦОНХНЫ ТҮҮВЭР

Д/Д	МАРК	"А, В"-1-р давхар		"А, В"-3 "С"-2 давхар	"С"-3 давхар	Техникийн давхар	Талбай /м²/	НИЙТ /ш/	БҮГД /ш/	НИЙТ /м²/	НЭМЭЛТ ТАЙЛБАР
1	Ц-1	6	6	7	3	-	8.40	22	66	554.4	
2	Ц-2	1	8	9	9	-	6.30	27	81	510.3	
3	Ц-3	15	22	23	7	-	3.15	67	201	633.15	
4	Ц-4	2	-	-	-	-	6.20	2	6	37.2	
5	Ц-5	-	1	3	2	1	2.10	6	18	37.8	
6	Ц-6	-	1	1	-	-	4.80	2	6	28.8	
7	Ц-7	-	-	3	-	-	8.40	3	9	75.6	Хамгаалалтын тортой
НИЙТ		24	38	46	21	1	39.35	129	387	1877.25	

SMART PROJECT

БАРИЛГЫН ЗУРАГ ТӨСЛИЙН "СМАРТ ПРОЖЕКТ" ХХК УТАС: 88080121

Улаанбаатар хот, Баянгол дүүрэг, 13-р хороо
13-ДУГААР СУРГУУЛИЙН 640 СУУДАЛТАЙ ӨРГӨТГӨЛИЙН БАРИЛГА

ЦОНХНЫ ТҮҮВЭР					Үе шат: А3
Архитектор	Д.Чинзориг	Е.Г.Шифр: СП-01/2024	Масштаб: М1:30	Огноо: 2024
Гүйцэтгэсэн	Д.Чинзориг	Т.Г.Шифр:	Зургийн дугаар: БА-70	Хуудас: БА-71
Шалгасан	А.Уянболд			

МОНГОЛ УЛС 13-201 АТ 0550 Алтанзөлийн Үйлдвэрлэлийн Нэгдсэн Сургууль

ХААЛГАНЫ ТҮҮВЭР

"А3" М1:30

ГХ-1

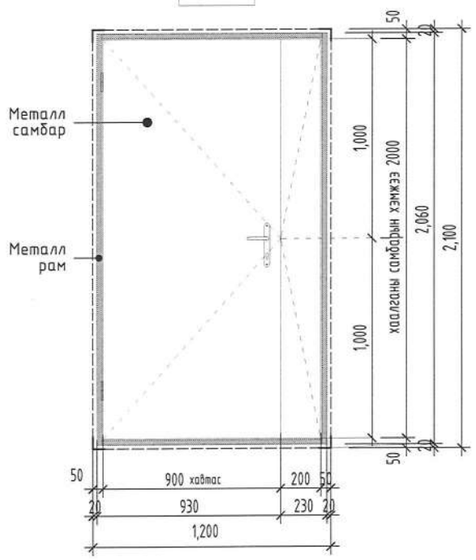

ГХ-2

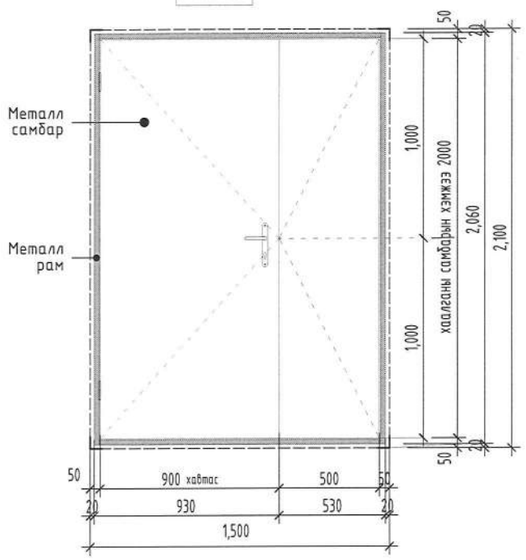

ГХ-3

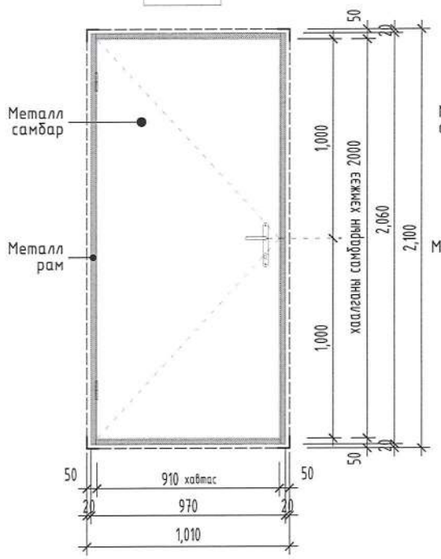

Х-1

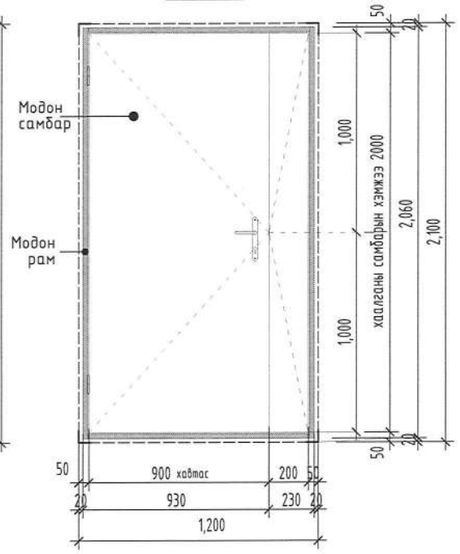

Х-4

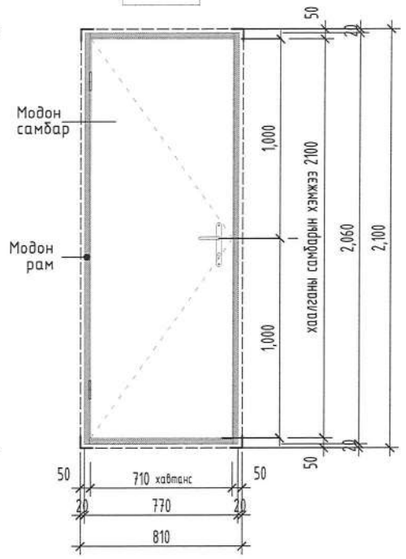

Х-5

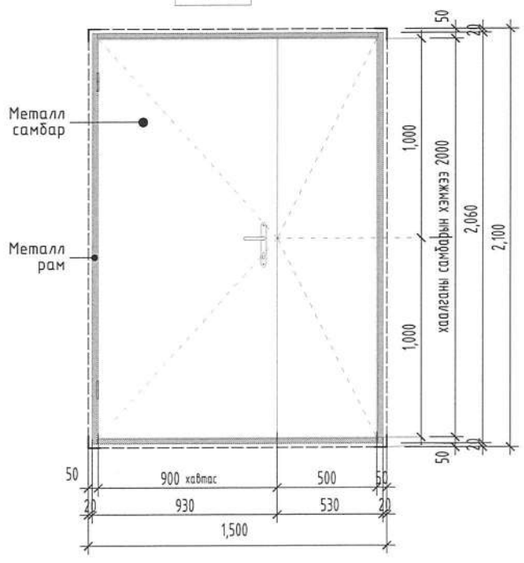

Х-2

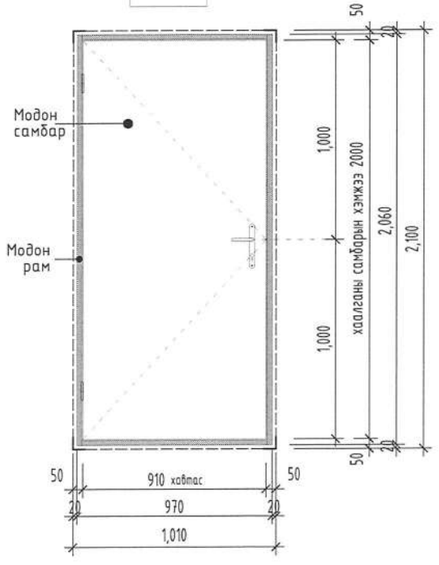

Х-3

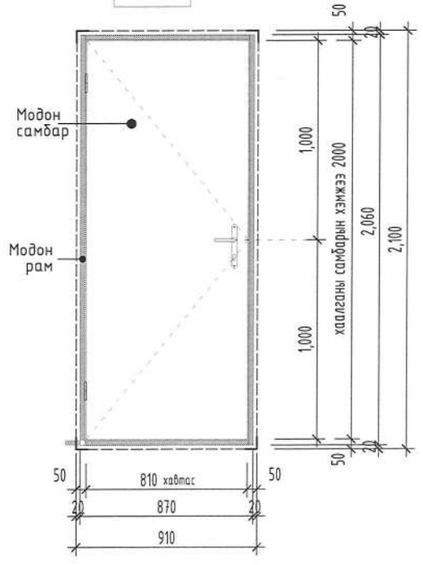

ХААЛГАНЫ ТҮҮВЭР

Д/Д	МАРК	"А, В" 1-р давхар	"А, В"-2 "С"-1 давхар	"А, В"-3 "С"-2 давхар	"С"-3 давхар	Техникийн давхар	Талбай /м²/	НИЙТ /ш/	НИЙТ ТАЛБАЙ /м²/
1	ГХ-1	9	2	1	-	-	2.52	12	30.24
2	ГХ-2	-	9	2	2	1	3.15	14	44.1
3	ГХ-3	1	-	-	-	-	2.10	1	2.1
4	Х-1	13	12	12	6	-	2.52	43	108.36
5	Х-2	11	11	8	5	-	2.10	35	73.5
3	Х-3	14	11	10	2	-	1.90	37	70.3
4	Х-4	2	2	-	-	-	1.70	4	6.8
5	Х-5	-	4	-	-	-	3.15	4	12.6
НИЙТ		50	51	33	15	1	19.14	150	348

ТАЙЛБАР:

1. Хаалганы өнгө загварыг захиалагчийн хүсэлтийн дагуу сонгож угсарна. Завсар зай, амалгаат MNS 6266-2011 стандартын шаардлага хангасан шинэн хөвсөөр чигжиж дулаална.
2. Энэ хуудасыг БА-03-07 -тай хамт үз.
3. Модон хаалгыг MNC 5830-2008 стандартын шаардлага хангасан чанартай хаалгаар хийнэ.
4. ГХ-маркийн хаалгийг металл рам металл самбартай галд тэсвэртэй утаа нэвтрүүлэхгүй галын хаалга байхаар захиалах шаардлагатай.

SMART PROJECT БАРИЛГЫН ЗУРАГ ТӨСЛИЙН "СМАРТ ПРОЖЕКТ" ХХК УТАС: 88080121	Улаанбаатар хот, Баянгол дүүрэг, 13-р хороо 13 ДУГААР СУРГУУЛИЙН 640 СУУДАЛТАЙ ӨРГӨТГӨЛИЙН БАРИЛГА				Ye шат: А3
	13-201 АТХ6599 ХААЛГАНЫ ТҮҮВЭР				
Архитектор		Д.Чинзориг	Е.Г.Шифр: СП-01/2024	Масштаб: М1:30	Огноо: 2024
Гүйцэтгэсэн		Д.Чинзориг	Т.Г.Шифр:	Зургийн дугаар: БА-71	Хуудас: БА-71
Шалгасан		А.Уянболд			

МОНГОЛ УЛС
Алтангэрэлийн УЯЗ ХЭЛТ
МЭРГЭШСЭН ИНЖЕНЕР
МАГАДЛАЛ
2024