БАРИЛГА ЗУРАГ ТӨСЛИЙН
" ЭЛСТА " ХХК

ӨМНӨГОВЬ АЙМАГ.НЭГ МАЯГИЙН ЗУРАГ.

ЗУРГИЙН ШИФР: ЭЛ-26/2020

ЗДТГ-н " 10 АЙЛЫН ОРОН СУУЦ " -ны барилга
Дотор холбоо дохиололын зураг .

АЖЛЫН ЗУРАГ:

ДОТОР ХОЛБОО ДОХИОЛОЛ ХД1 - ХД-6

ГҮЙЦЭТГЭСЭН:
" ЭЛСТА " ХХК захирал Ж.Амарсанаа /

УЛААНБААТАР ХОТ
ЭЛСТА ХХК
ТТБ3451 т: 2864924

Уаанбаатар хот
2020 он

ХД маркийн үндсэн иж бүрэн ажлын зургийн жагсаалт

Хуудас	Нэр	Тайлбар
ХД-1	Нүүр хуудас ,тайлбар бичиг	
ХД-2	Таних тэмдэг	
ХД-3	Угсралтын бүдүүвч	
ХД-4	Материалын түүвэр	
ХД-5	1-р давхрын байгуулалт.Холбоо дохиолол.	
ХД-6	2-р давхрын байгуулалт.Холбоо дохиолол.	

Тайлбар.

Объектийн байршил

1. Өмнөговь аймаг ЗДТГ-н сумдад баригдах " 10 АЙЛЫН ОРОН СУУЦ " -ны барилгын дотор холбоо дохиололын ажлын зургийн төлөвлөлтийг зохих норм дүрмийг үндэслэн хийж гүйцэтгэлээ.
   Үүнд :
   Мэдээлэл холбоо дохиололын тоног төхөөрөмжийн тэмдэглэгээ MNS 5532:2016
   Барилга байгууламжийн мэдээлэл холбоо , дохиололын ажлын зураг төсөл боловсруулах MNS 6586:2016

II. Зурагт тусгасан үндсэн шийдэл .

Холбоо дохиололын бүх угсралтын ажлыг хуванцар хоолойд сүвлэж хоолойг ханын шавардлага дор далд, шалны бэлтгэл доогуур далд угсарна.

Давхар байрлах холбооны самбарт холбоо дохиололын салбарлах хайрцаг,кабелийн телевизийн салаалагч төгсгөлийн төхөөрөмжүүдийг байрлуулах да монтажны утас бүрийг хаяглах шаардлагатай.

Хотын телефон, кабелийн телевиз, компьютерийн сүлжээний холболтын кабелиудад залгаа хийхийг хориглох да тус бүрийн розетко буюу залгуураас холбооны самбарт цуглуулан холболтыг хийнэ.Галын дохиололыг зон үүсгэн самбарт цуглуулан холболтыг хийнэ.

1.Хотын телефон

Хотын телефоны оролтыг 1-р давхраар JF10x2x0.5 мм, кабелиар газрын түвшингээс доош -1,2м PVC-110 мм, хуванцар хоолойд сүвлэн угсарна.
1-р давхарт өрөөнд кабелийг салаалан барилгын давхарт байрлах холбооны самбарт телефоны олон хосын кабелийг хэрэглэгчтэй холбох DP-10, хайрцагт холбон оруулна.
Телефоны монтажыг CD -16 мм хуванцар уян хоолойд сүвлэнэ.Телефон, компьютер, кабелийн телевизийн розеткийг шалны түвшингээс дээш 0,3м байрлуулна.Телефоны угсралтыг UTP CAT .5*0.5mm-2P кабелиар холбоно.

2.Компьютерийн сүлжээ

Компютерийн сүлжээг давхрын самбараас switch холбож, өрөө болгонд компьютерийн розеткийг төлөвлөв.
Төлөвлөж буй барилгын телефоны оролтын сувагчлалтай ижил сувагчлал төлөвлөн шилэн кабель сүвлэн оруулж эцсийн төхөөрөмж / pouter /-г 1-р давхарт цахилгааны өрөөнд угсарна.
Коспьютерийн сүлжээний угсралтыг босоо шугманд UTP CAT.6 ,PVC-50mm хуванцар хоолойд сүвлэх буюу хэрэглэгчийн розетка руу UTP CAT .5E*0.5mm-4P маркийн кабелиар хийнэ.

3.Кабелийн телевиз

Кабелийн телевизийн оролтыг газраар сувагчлал ашиглан оруулж ,1-р давхарт өсгөгчийг угсран босоо шугманд Coxial cable 7C хэрэглэгч руу Coxial cable 5C кабелиар угсарна.

4.Галын дохиолол

Төлөвлөж буй барилгыг галын аюулаас хамгаалалхын тулд галын дохиоллын хүлээн авах станцыг 1-р давхарт угсарна.

5.Домофон
Домофоны цоожыг орох хаалганы хажууд байрлуулна. Коридрт домофоны аудио дэлгэцийг суурилуулна.

Давхруудад болон өрөөнүүдэд утаа болон дулаан мэдээлэгчийг суурилуулсан да UTP CAT 5.*0.5mm-2P кабелиар угсралтыг хийнэ.

Холбоо дохиололын бүх тоног төхөөрөмжийг аюулгүй байдлаар ашиглах ,хялбар найдвартай ажиллуулахын тулд тоноглол ,аппарат хэрэгслийг бүгдийг 19 инчийн RACK -нд тоноглоно.Төмөр шкафны металл их биеийг газардуулгын хүрээнд холбож газардуулна.

Газардуулгын эсэргүүцэл 4 Ом.м хэтрэхгүй байх шаардлагатай.

Бүх угсралтын ажлыг холбогдох норм дүрмийн дагуу , тусгай зөвшөөрөлтэй мэргэжлийн хүмүүсээр гүйцэтгүүлэх шаардлагатай.

Зураг төсөлд магадлал хийсэн
ЭКСПЕРТ №
Магадлалын гэрчилгээний дугаар ..... одор засвартай эсэх .....
БАРИЛГЫН ХӨГЖЛИЙН ТӨВ

Зөвшөөрөлцсөн:

БА	Э.Содмандах	
ББ	Д.Минжбадгар	
ХАС	Э.Амаржаргал	
ЦБУ	Ч.Мөнхзаяа	
ХТ ДГ	О.Гантуяа	

Өмнөговь аймаг, Баяндалай сум

НЭГ МАЯГИЙН БА ДАВТАН ХЭРЭГЛЭХ ЗУРГИЙН ХОЛБОЛТ	ЭНЭ ХУУДАС: ЗАСВАРТАЙ, ЗАСВАРГҮЙ, ХҮЧИНГҮЙ	
ИНЖЕНЕР		Г.Ганзориг
ГҮЙЦЭТГЭСЭН		
ШАЛГАСАН		Г.Ганзориг

УБ ХОТ, БГД 5-Р ХОРОО "ТОПАЗ ПЛАЗА 12В" 1 ДАВХАР 101 ТООТ УТАС : 70180532 amaa1982@yahoo.com

"ЭЛСТА" ХХК

Өмнөговь аймгийн ЗДТГ-н сумдад баригдах нэг маягийн зураг.
" 10 АЙЛЫН ОРОН СУУЦ" -ны барилга.
Нүүр хуудас, тайлбар бичиг.

Инженер		Г.Ганзориг	ЕГ шифр: ММ-04/2020	Масштаб: М1:100	Огноо 2020 он
Гүйцэтгэсэн		Ж.Амарсанаа	ТГ шифр: ЭЛ-26/2020	Зургийн дугаар ХД-1	Хуудас 6
Шалгасан		Г.Ганзориг			

Ye шат А.3

А3

ТОМЪЁОЛСОН ТЭМДЭГ.

НЭР	ТЭМДЭГЛЭГЭЭ
Хэрэглэгчийн үүр/телефонТВ,компютер,сүлжээ/	
Холбооны давхар хоорондын самбар	
КАТВ-н телевизийн салаалагч	
КАТВ-н антенны өсгүүр	
КАТВ-н антенн түүний газардуулга	
Компютерийн сүлжээний салаалах төхөөрөмж	HUB
Компютерийн сүлжээний сэлгэгч төхөөрөмж /switch/	Sw
Компютерийн сүлжээний замчлагч төхөөрөмж / Роутер/	RT
Шилэн кабелийн төгсгөлийн төхөөрөмж	FOT
Шилэн кабелийн хувиргагч төхөөрөмж	MCo
Зарлан мэдээлэх системийн удирдлага	
Зарлан мэдээлэх системийн өсгөгч	AMP
Таазанд далд суурилуулах чанга яригч	
Алсын удирдлагатай микрофон/Remota mikrophona/	RM

ТОМЪЁОЛСОН ТЭМДЭГ.

НЭР	ТЭМДЭГЛЭГЭЭ
Галын дохиололын хүлээн авах станц хянах самбар	FACP
Дохиололын хүлээн авах станц	SP
Ажиглалтын дохиололын хүлээн авах станц	
Галын дохиололын утаа мэдээлэгч	S
Галын дохиололын гар мэдээлэгч	F
Галын дохиололын дуут дохио өгөгч	
Хөдөлгөөн мэдрэгч	
Барилгын дотор суурилуулах хөдөлгөөний хяналтын камер	
Ажиглалтын дэлгэц	32"
Утас / телефон, КАТВ/	
Утас/ галын дохиолол,зарлан мэдээлэх системийн утас/	
Утас / компютерийн сүлжээ/	
Нимгэн ханатай угсралтын хуванцар хоолой	

Өмнөговь аймаг, Баяндалай сум

НЭГ МАЯГИЙН БА ДАВТАН ХЭРЭГЛЭХ ЗУРГИЙН ХОЛБОЛТ	ЭНЭ ХУУДАС: ЗАСВАРТАЙ, ЗАСВАРГҮЙ, ХҮЧИНГҮЙ
ИНЖЕНЕР	(Г.Ганзориг)
ГҮЙЦЭТГЭГЧ	( )
ШАЛГАСАН	(Г.Ганзориг)

УБ ХОТ, БГД 5-Р ХОРОО "ТОПАЗ ПЛАЗА ТРЕЙД" 1 ДАВХАР 101 ТООТ УТАС : 70180532 amaa1962@yahoo.com

"ЭЛСТА" ХХК

Өмнөговь аймгийн ЗДТГ-н сумдад баригдах нэг маягийн зураг.
" 10 АЙЛЫН ОРОН СУУЦ" -ны барилга.

Таних тэмдэг.

Инженер	Г.Ганзориг	ЕГ шифр:	Масштаб: M1:100	Огноо 2020 он	Ye шат А.3
Гүйцэтгэсэн	Ж.Амарсанаа	ТГ шифр: ЭЛ-26/2020	Зургийн дугаар ХД-2	Хуудас 6	
Шалгасан	Г.Ганзориг				

А3

Угсралтын бүдүүвч

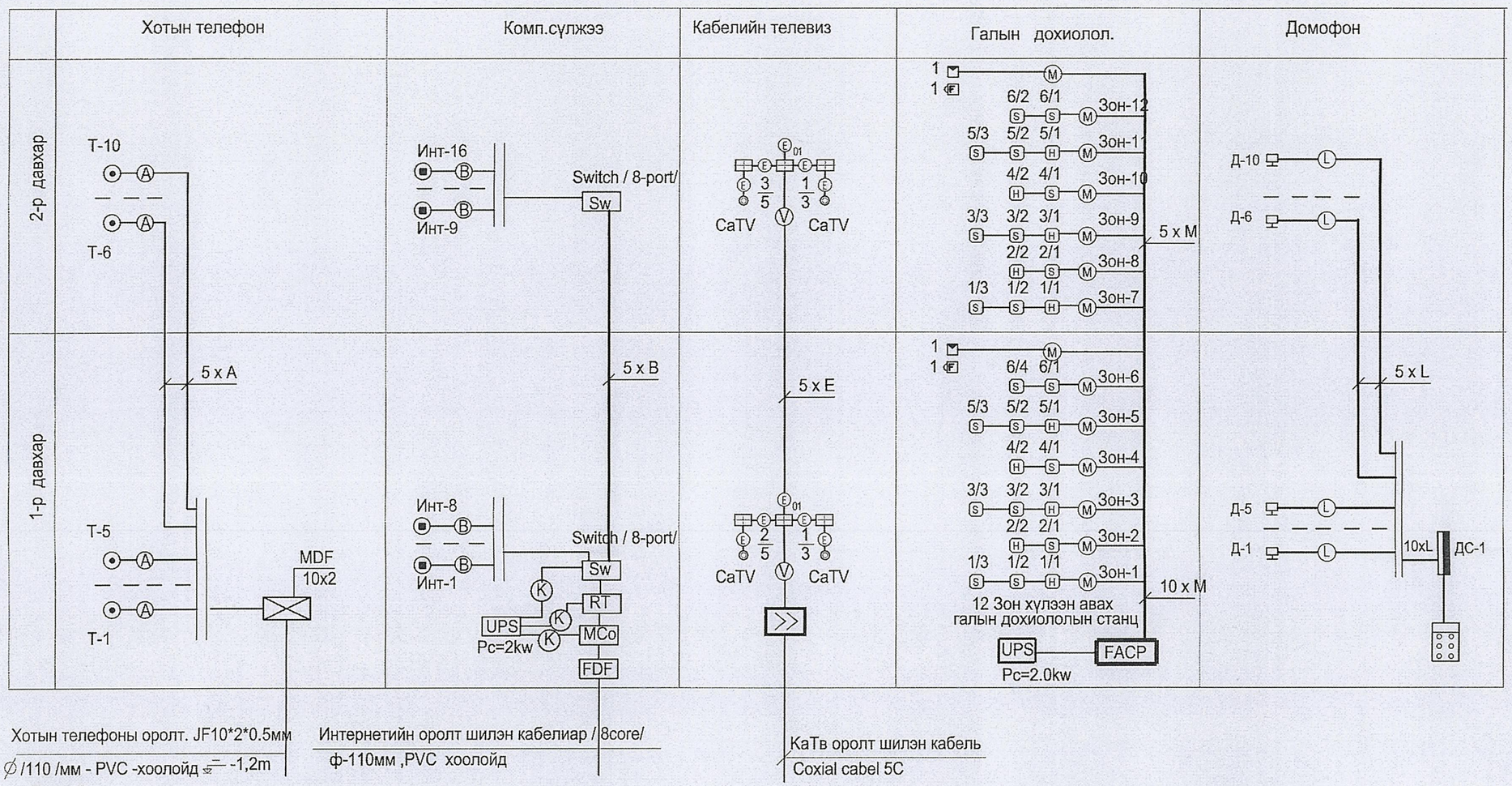

Хотын телефоны оролт. JF10*2*0.5мм
Ø/110 /мм - PVC -хоолойд -1,2m

Интернетийн оролт шилэн кабелиар / 8core/
ф-110мм ,PVC хоолойд

КаТв оролт шилэн кабель
Coxial cabel 5C

Тайлбар .

- (D)— Чанга яригчийн тэжээлийн кабель UTP -2 x 2x 1.5mm
- (K)— 220 В тэжээлийн кабель ВВГ-2*2,5мм2
- (A)— Телефоны хэрэглэгчийн кабель UTP CAT. 5*0.5mm-2P
- (T)— Телефоны тэжээлийн кабель ТПП-10х2х0,5mm
- (B)— Компютерийн хэрэглэгчдийн тэжээлийн кабель UTP-cat 6.0 0.5 x4Pmm
- (C)— Компютерийн гол тэжээлийн кабель 8/UTP-cat 6.0 0.5 x4Pmm
- (E)— КАТВ хэрэглэгчийн кабель Coxial cabel 5C
- (M)— Галын дохиололын хэрэглэгчдийн кабель UTP CAT.5*0.5mm-2P
- (S)— Сүлжээний кабель UTP 4x 2x0.5mm
- (V)— КАТВ хэрэглэгчийн кабель Coxial cabel 7C

Өмнөговь аймаг, Баяндалай сум

НЭГ МАЯГИЙН БА ДАВТАН ХЭРЭГЛЭХ ЗУРГИЙН ХОЛБОЛТ

ЭНЭ ХУУДАС: ЗАСВАРТАЙ, ЗАСВАРГҮЙ, ХУЧИНГҮЙ

ИНЖЕНЕР (Г.Ганзориг)
ГҮЙЦЭТГЭСЭН ( )
ШАЛГАСАН (Г.Ганзориг)

Зураг төсөлд магадлал хийсэн
ЭКСПЕРТ
Гарын үсэг
Сон ..... сар ..... өдөр
Засвартай
эсэх .....
БАРИЛГЫН ХӨГЖЛИЙН ТӨВ

УБ ХОТ БГД 5-Р ХОРОО "ТОПАЗ ПЛАЗА ТӨВ" 1 ДАВХАР 101 ТООТ УТАС : 70180532 amaa1962@yahoo.com

"ЭЛСТА" ХХК

Өмнөговь аймгийн ЗДТГ-н сумдад баригдах нэг маягийн зураг.
" 10 АЙЛЫН ОРОН СУУЦ" -ны барилга.

Угсралтын бүдүүвч.

Инженер	Г.Ганзориг	ЕГ шифр:	Масштаб: M1:100	Огноо 2020 он	Уе шат А.З
Гүйцэтгэсэн	Ж.Амарсанаа	ТГ шифр: ЭЛ-26/2020	Зургийн дугаар ХД-3	Хуудас 6	
Шалгасан	Г.Ганзориг				

А3

Материалын түүвэр

Д/Д	Нэр	Маяг	Хэм нэгж	Тоо ширх	Тайлбар
	Хотын телефон				
1	Телефоны розетко/4ш ялтастай коннектор/	Модем	ш	10	Хосолсон үүр
2	Зэс дамжуулагчтай полиэтелин тусгааргалагч тай полиэтилэн бүрхүүлтэй 4 судалтай утас / ердийн /	UTP CAT -5.0.5mm-2P	м	300	
3	Кабелийн хуваарилах бокс /пластмассан суурьтай/	MDF 10x2	ш	1	
4	Олон хосын кабелийг хэрэглэгчтэй холбох телефоны хуваарилах хайрцаг /ПЭ суурьтай/	DP-10	ш	1	
5	Зэс дамжуулагчтай полиэтилэн тусгаарлагч тай полиэтелин бүрхүүлтэй тосон кабель	ТПП-10*2*0,5мм	м	-	
	Кабелийн телевиз				
1	Зэс дамжуулагчтай ПЭ тусгааргалагчтай ПВ бүрхүүлтэй каоксаль кабель	Coxial cabel 7C	м	500	Хэрэглэгчийн
2	Кабелийн телевизийн розетко/ коаксаль/	5/0.10.16мм далд суулгадаг	ш	16	
3	КАТВ оптик хувиргагч	5-860 мГц 10dB	ш	1	
4	КАТВ-н гол салбарлагч /4 чиглэл/	5/0.10.16мм ил байрлалтай	ш	2	
5	КАТВ-н өсгөгч		ш	1	
	Галын дохиолол				
1	12 чиглэл хянах автомат салгуур бүхий галын дохиололын хүлээн авах станц		ш	1	
2	Утаа мэдрэх хэт улаан туяаны үүсгэгчтэй галын дохиололын мэдээлэгч	I=100мкА Rx-1,1 кОм	ш	22	
3	Дулаан мэдрэх үүсгэгчтэй галын дохиололын мэдээлэгч	I=100мкА Rx-1,1 кОм	ш	10	
4	Гараар удирдах галын дохиололын мэдээлэгч / телефон утасны холбогчтой/		ш	2	
5	Зэс дамжуулагчтай галд тэсвэртэй галын дохиололын кабель UTP cat-5.0.5mm-2P		м	850	дохиололын зориулалттай
6	80 дб хүртэл авиа үүсгэх чадалтай түгшүүрийн дуут дохио өгөгч	270x120x120mm	ш	2	
7	Цахилгаан тэжээлийн шулуутгагч гүйдэл хүчдэл баригч / UPS /	220В.16А t=60min,P=2.5kw	ш	1	
	Домофон				
1	Домофоны аппарат / дүрстэй/		ш	10	Video phone
2	хаалганы цахилгаан цоож		ш	1	
3	Хаалганы мэдрэгч		ш	1	
4	Орц хаалганы ,камертай дуудлагын хонх		ш	1	Lobby phone
5	Домофоны ерөнхий удирдлага		ш	1	Main controller
6	Зэс дамжуулагчтай галд тэсвэртэй галын дохиололын кабель UTP cat-5.0.5mm-2P		м	200	

Материалын түүвэр

Д/Д	Нэр	Маяг	Хэм нэгж	Тоо ширх	Тайлбар
	Компютер сүлжээ				
1	Зэс дамжуулагчтай ПЭ тусгаарлагчтай ПВ бүрхүүлтэй 8судалтай утас/ердийн/	UTP cat-5.0.5mm-4P	м	500	компютерийн сүлжээний
2	Компютерийн сүлжээний розетко 8 ш ялтастай коннектор	Modem RJ45	ш	16	
3	Компютерийн сүлжээний салаалагч/switch/	10/100unmanaged 8 port	ш	2	
4	Компютерийн сүлжээний салаалагч/Router/	RV 042 router	ш	1	
5	Шилэн кабелийг хувиргагч Fast internet media converter internet	MCo	комп	1	
6	Шилэн кабелийн тегсгөлийн төхөөрөмж	19" Rackmounr FDF 8 core	ш	1	
7	Патич kopd кабель /jumber cabel /	SC-SC,l-3m	ш	2	
8	Цахилгаан тэжээлийн шулуутгагч гүйдэл ,хүчдэл баригч / UPS /	220В,25А t=2tsag,P=2.5kw	ш	1	
	Бусад материал,тоног төхөөрөмж				
1	Давхрын самбар	600x300x130мм	ш	2	
2	Айлын самбар	200x250x130мм	ш	10	
3	Холбоо дохиололын төхөөрөмжүүдийн цуглуулгын төмөр шкаф / Rack-19*/	19U	ш	1	600*600*2200мм
4	Угсралтын пластмассан хайрцаг / ПВХ/ / 4ш-ф-25мм-н нүхтэй/	150x150x50мм	ш	10	
5	Пластмассан хоолой / уян нимгэн ханатай/ / гал дэмждэггүй/ ,	CD-16мм	м	800	далд угсралтын дохиололын
6	Пластмассан хоолой ,ф-25мм , / гал дэмждэггүй/	CD-25мм	м	50	далд угсралтын дохиололын

Өмнөговь аймаг, Баяндалай сум

НЭГ МАЯГИЙН БА ДАВТАН ХЭРЭГЛЭХ ЗУРГИЙН ХОЛБООТ	ЭНЭ ХУУДАС: ЗАСВАРТАЙ, ЗАСВАРГҮЙ, ХҮЧИНГҮЙ
ИНЖЕНЕР	(Г.Ганзориг)
ГҮЙЦЭТГЭСЭН	( )
ШАЛГАСАН	(Г.Ганзориг)

УБ.ХОТ, БГД 5-Р ХОРОО "ТОПАЗ ПЛАЗА ТӨВ" 1 ДАВХАР 101 ТООТ УТАС : 70180532 amaa1962@yahoo.com

"ЭЛСТА" ХХК

Өмнөговь аймгийн ЗДТГ-н сумдад баригдах нэг маягийн зураг.
" 10 АЙЛЫН ОРОН СУУЦ" -ны барилга.

Материалын түүвэр

Инженер	Г.Ганзориг	ЕГ шифр:	Масштаб: M1:100	Огноо 2020 он	Уе шат А.3
Гүйцэтгэсэн	Ж.Амарсанаа	ТГ шифр: ЭЛ-26/2020	Зургийн дугаар ХД-4	Хуудас 6	
Шалгасан	Г.Ганзориг				

А3

1-Р ДАВХРЫН БАЙГУУЛАЛТ М1:100

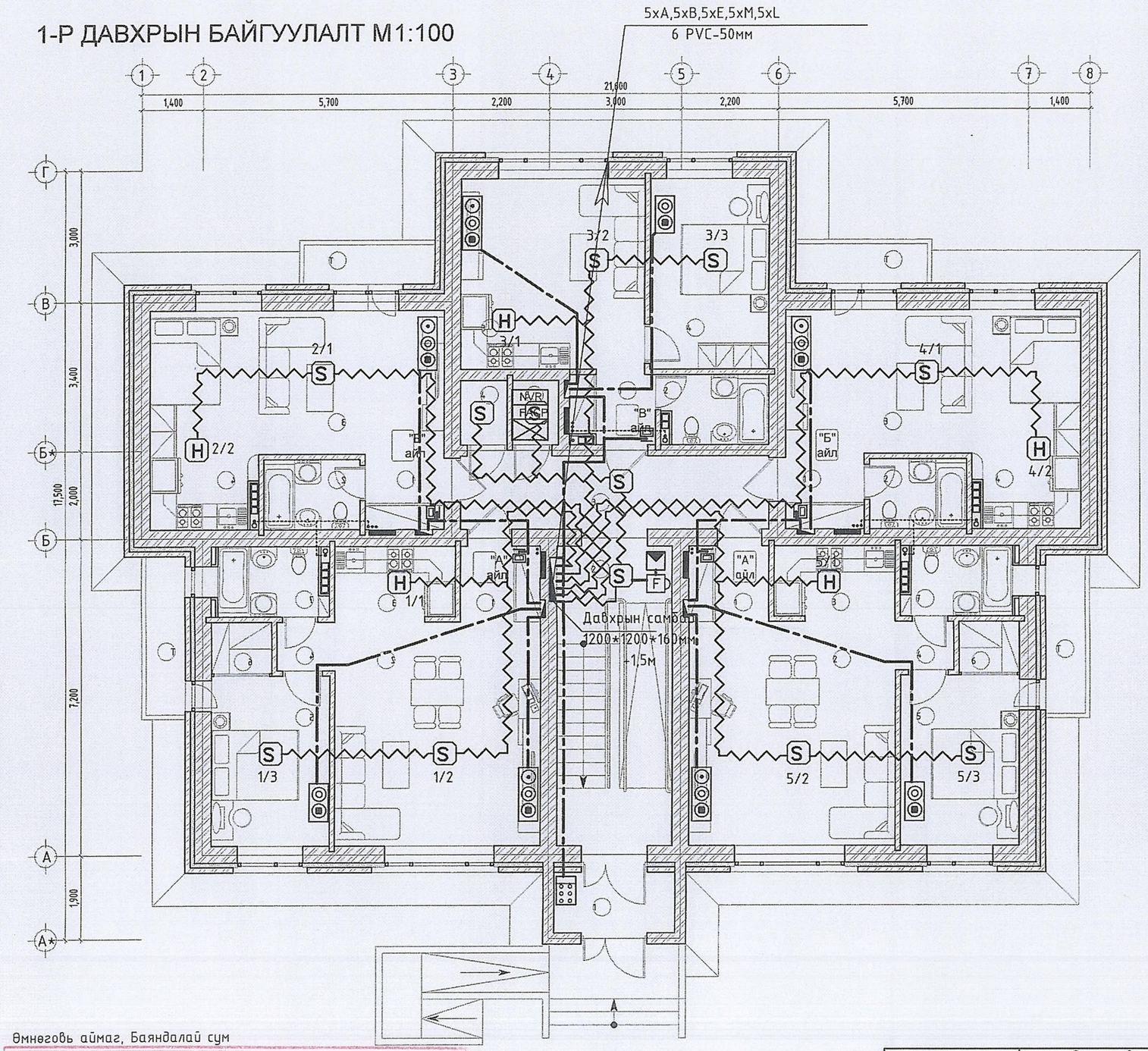

ӨРӨӨНИЙ ТОДОРХОЙЛОЛТ

Нийтийн эзэмшлийн талбай

Д/д	Өрөөний нэр	Талбай /м²/
1	Гонх	####
2	Шатны хонгил	#####
3	Хонгил	#####
4	Цахилгааны өрөө	####
5	Ус-дулааны өрөө	####
	Нийт	#####

"А" айл

Д/д	Өрөөний нэр	Талбай /м²/
1	Хонгил, хувцасны өлгүүр	####
2	Өдрийн хэсэг	#####
3	Галзуухны хэсэг	####
4	Хонгил	####
5	Унтлагын өрөө	#####
6	Хувцасны өрөө	####
7	Арчин цэвэрлэгчийн өрөө	####
Т	Тагт /3.24*30%/	####
	Нийт	#####

"Б" айл

Д/д	Өрөөний нэр	Талбай /м²/
1	Хонгил, хувцасны өлгүүр	####
2	Арчин цэвэрлэгчийн өрөө	####
3	Өдрийн хэсэг	#####
4	Галзуухны хэсэг	####
Т	Тагт /2.70*30%/	####
	Нийт	#####

"В" айл

Д/д	Өрөөний нэр	Талбай /м²/
1	Хонгил, хувцасны өлгүүр	####
2	Арчин цэвэрлэгчийн өрөө	####
3	Өдрийн хэсэг, Галзуух	#####
4	Унтлагын өрөө	#####
	Нийт	#####

Зураг төсөл магадлал хийсэн
ЭКСПЕРТ №.....
Зарим хэсэг.....
Паспортаар
эсэх.....
Зөрчилгүй хүлээн авсан

ГАЛ ТҮЙМРИЙН УЛСЫН ГЕРЛЕГ

Зөвшөөрөлцсөн:

БА	Э.Содмандах	
ББ	Д.Минжбадгар	
ХАС	Э.Амаржаргал	
ЦБУ	Ч.Мөнхзаяа	
ХТ ДГ	О.Гантуяа	О.Гантуяа

Өмнөговь аймаг, Баяндалай сум

НЭГ МАЯГИЙН БА ДАВТАН ХЭРЭГЛЭХ ЗУРГИЙН ХОЛБОЛТ	ЭНЭ ХУУДАС: ЗАСВАРТАЙ, ЗАСВАРГҮЙ, ХҮЧИНГҮЙ
ИНЖЕНЕР	(Г.Ганзориг)
ГҮЙЦЭТГЭСЭН	( )
ШАЛГАСАН	(Г.Ганзориг)

УБ ХОТ, БГД 5-Р ХОРОО
" ТОПАЗ ПЛАЗА ТӨВ"
1 ДАВХАР 101 ТООТ
УТАС : 70180532
amaa1982@yahoo.com

"ЭЛСТА" ХХК

Өмнөговь аймгийн ЗДТГ-н сумдад баригдах нэг маягийн зураг.
" 10 АЙЛЫН ОРОН СУУЦ" -ны барилга.

1-р давхрын байгуулалт.Дотор холбоо дохиолол.

Инженер	О.Гаанцогоо	Г.Ганзориг	ЕГ шифр: ММ-04/2020	Масштаб: М1:100	Огноо 2020 он
Гүйцэтгэсэн		Ж.Амарсанаа			
Шалгасан	О.Гаанцогоо	Г.Ганзориг	ТГ шифр: ЭЛ-26/2020	Зургийн дугаар ХД-5	Хуудас 6

Ye шат А.3

А3

2-Р ДАВХРЫН БАЙГУУЛАЛТ М1:100

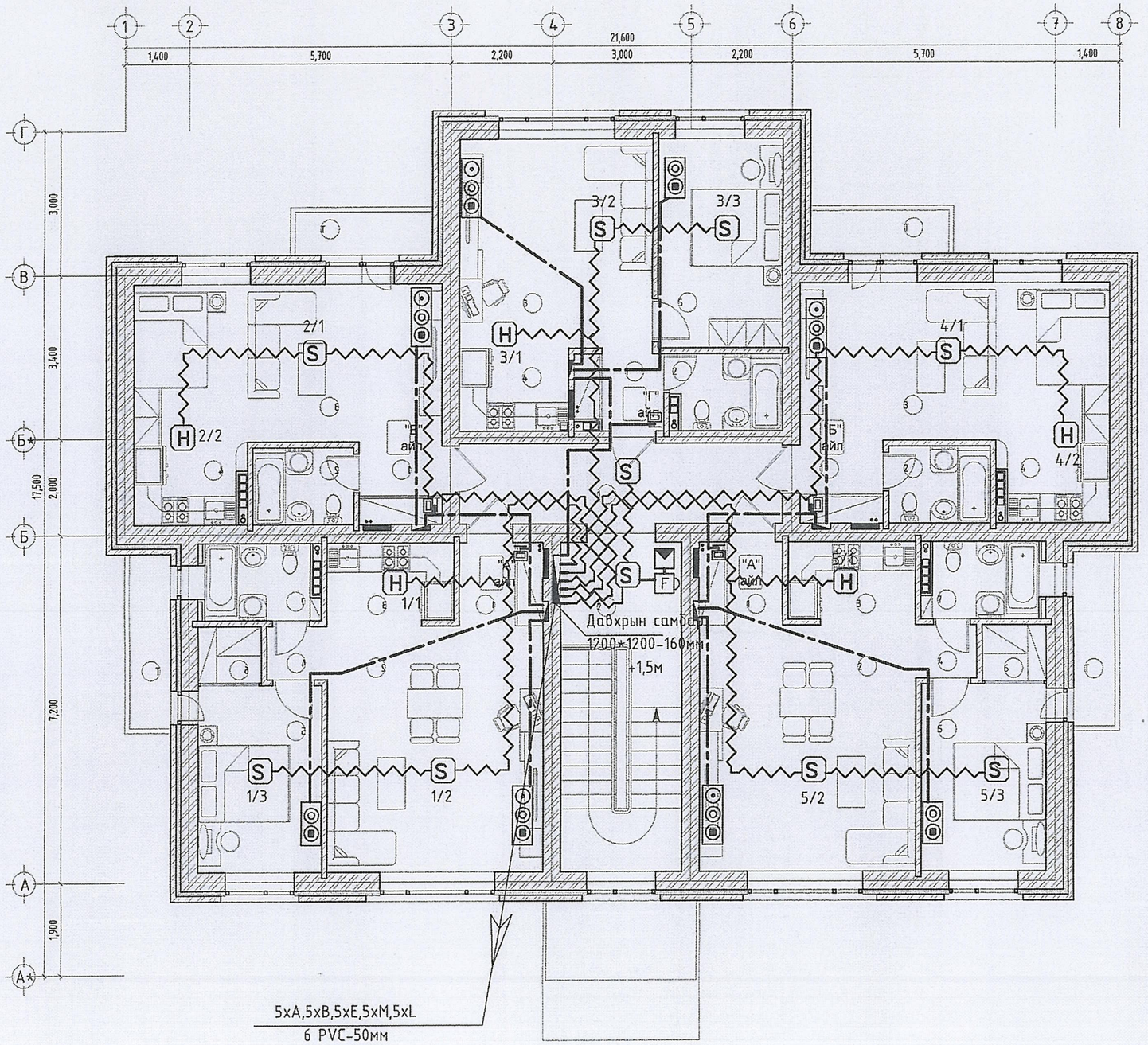

Өмнөговь аймаг, Баяндалай сум

НЭГ МАЯГИЙН БА ДАВТАН ХОРГЛОХ ЗУРГИЙН ХОЛБОЛТ	ЭНЭ ХУУДАС: ЗАСВАРТАЙ, ЗАСВАРГҮЙ, ХУЧИНГҮЙ	
ИНЖЕНЕР		Г.Ганзориг
ГҮЙЦЭТГЭСЭН		
ШАЛГАСАН		Г.Ганзориг

ӨРӨӨНИЙ ТОДОРХОЙЛОЛТ

Нийтийн эзэмшлийн талбай

Д/д	Өрөөний нэр	Талбай /м²/
1	Хонгил	#####
2	Шатны хонгил	#####
	Нийт	#####

"А" айл

Д/д	Өрөөний нэр	Талбай /м²/
1	Хонгил, хувцасны өлгүүр	####
2	Өдрийн хэсэг	#####
3	Галзуухны хэсэг	####
4	Хонгил	####
5	Унтлагын өрөө	#####
6	Хувцасны өрөө	####
7	Ариун цэврийн өрөө	####
Т	Тагт /3.24*0.3%/	####
	Нийт	#####

"Б" айл

Д/д	Өрөөний нэр	Талбай /м²/
1	Хонгил, хувцасны өлгүүр	####
2	Арчин цэврийн өрөө	####
3	Өдрийн хэсэг	#####
4	Галзуухны хэсэг	####
Т	Тагт /2.70*0.3%/	####
	Нийт	#####

"Г" айл

Д/д	Өрөөний нэр	Талбай /м²/
1	Хонгил, хувцасны өлгүүр	####
2	Ариун цэврийн өрөө	####
3	Өдрийн хэсэг	#####
4	Галзуух	####
5	Унтлагын өрөө	#####
	Нийт	#####

Зураг төсөлд магадлал хийсэн
ЭКСПЕРТ №.....
Ажлын туршлага.....сар
Засвартай эсэх.....
Ажлын хөгжлийн газар

Гал түймрийн улсын хяналт

Зөвшөөрөлцсөн:		
БА	Э.Содмандах	
ББ	Д.Минжбадгар	
ХАС	Э.Амаржаргал	
ЦБУ	Ч.Мөнхзаяа	
ХТ ДГ	О.Гантуяа	

УБ ХОТ, БГД 5-Р ХОРОО "ТОПАЗ ПЛАЗА 12В" 1 ДАВХАР 101 ТООТ УТАС : 70180532 amiaa1962@yahoo.com

"ЭЛСТА" ХХК

Өмнөговь аймгийн ЗДТГ-н сумдад баригдах нэг маягийн зураг.
" 10 АЙЛЫН ОРОН СУУЦ" -ны барилга.
2-р давхрын байгуулалт.Дотор холбоо дохиолол.

Инженер		Г.Ганзориг	ЕГ шифр: ММ-04/2020	Масштаб: М1:100	Ye шат А.З
Гүйцэтгэсэн		Ж.Амарсанаа			Огноо 2020 он
Шалгасан		Г.Ганзориг	ТГ шифр: ЭЛ-26/2020	Зургийн дугаар ХД-6	Хуудас 6

А3