"АрСиЭсСи"ХХК
УЛААНБААТАР ХОТ-16081, БАЯНГОЛ ДҮҮРЭГ,
5-Р ХОРОО, 10-Р ХОРООЛОЛ,
КРИСТАЛЛ СИТИ-102, №501 ТООТ
Утас: 99114586,
99092018

ЗУРГИЙН ШИФР : 07/17

СЭЛЭНГЭ АЙМАГ. МАНДАЛ СУМЫН ТӨВИЙН ГОЛ ГУДАМЖ, ЗАМУУДЫН ИНЖЕНЕРИЙН НАРИЙВЧИЛСАН ЗУРАГ ТӨСӨЛ
9-Р ХЭСЭГ. ХОТЫН ХУРИМТЛУУЛАГЧ ГУДАМЖ ЗАМ З-З'

Байрлалын схем

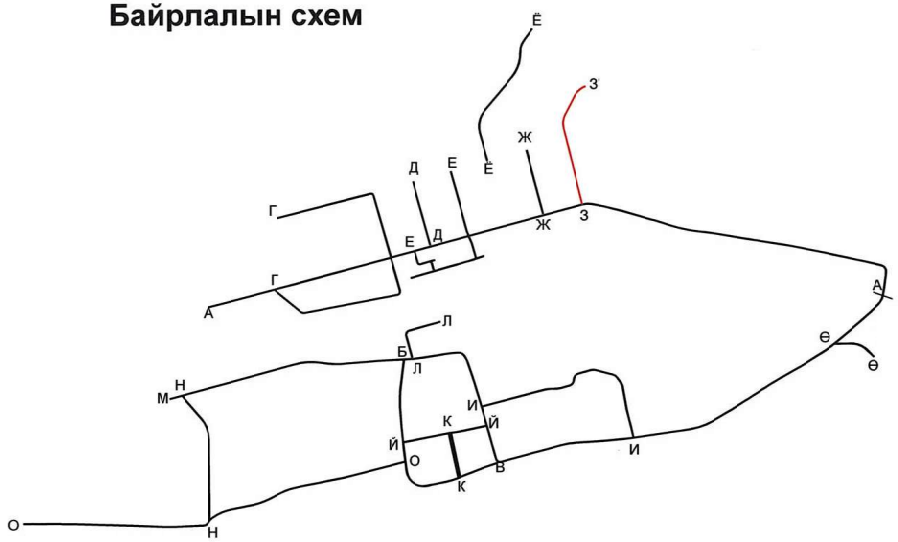

УЛААНБААТАР ХОТ 2017 он

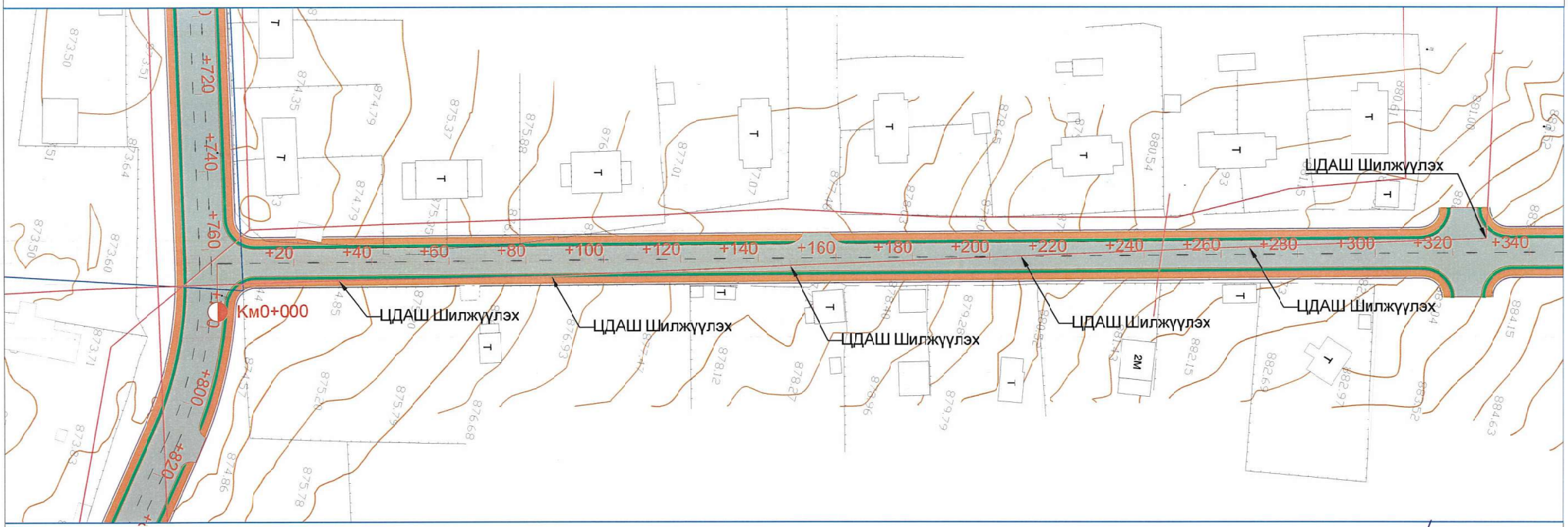

Зураг төслийг хянасан
ЭКСПЕРТ №.....
/Гарын үсэг/
он.....сар.....өдөр
Засварлах эсэх.....
ЗАМ, ТЭЭВРИЙН ХӨГЖЛИЙН ТӨВ

Төлөвлөж буй зам	Төмөр хашаа	Хэлбооны шугам	Байшин барилга
Төлөвлөж буй зогсоол /Эко хавтан/	Модон хашаа	Цахилгааны шон шугам	Одоо байгаа автозам, явган хүний зам
Төлөвлөж буй ногоон байгууламж	Бетон хашаа	Гэрлийн шон	Насип
Бохир усны шугам	Дулаан, цэвэр усны шугам	Хаялбар	

УБ ХСТ-16031. БГД. 5-Р ХОРОО, 10-Р ХОРООЛОЛ, КРИСТАЛЛ СИТИ 1С2, №501 тоот

"АрСиЭсСи"ХХК

СЭЛЭНГЭ АЙМАГ. МАНДАЛ СУМЫН ТӨВИЙН ГОЛ ГУДАМЖ, ЗАМУУДЫН ИНЖЕНЕРИЙН НАРИЙВЧИЛСАН ЗУРАГ ТӨСӨЛ /9-Р ХЭСЭГ/

ДЭВСГЭР ЗУРАГ /Км0+000-Км0+340/

Захирал	Д.Баасанхүү	
ЗЕИнженер	Д.Батболд	
Гүйцэтгэсэн	Б.Ардах	
Шалгасан	Д.Батболд	

Шифр:07/17

ДЗ

МАСШТАБ:1:1000

загвар	хуудас	бүх хуудас
А3	1	2

2017 он 10 сар

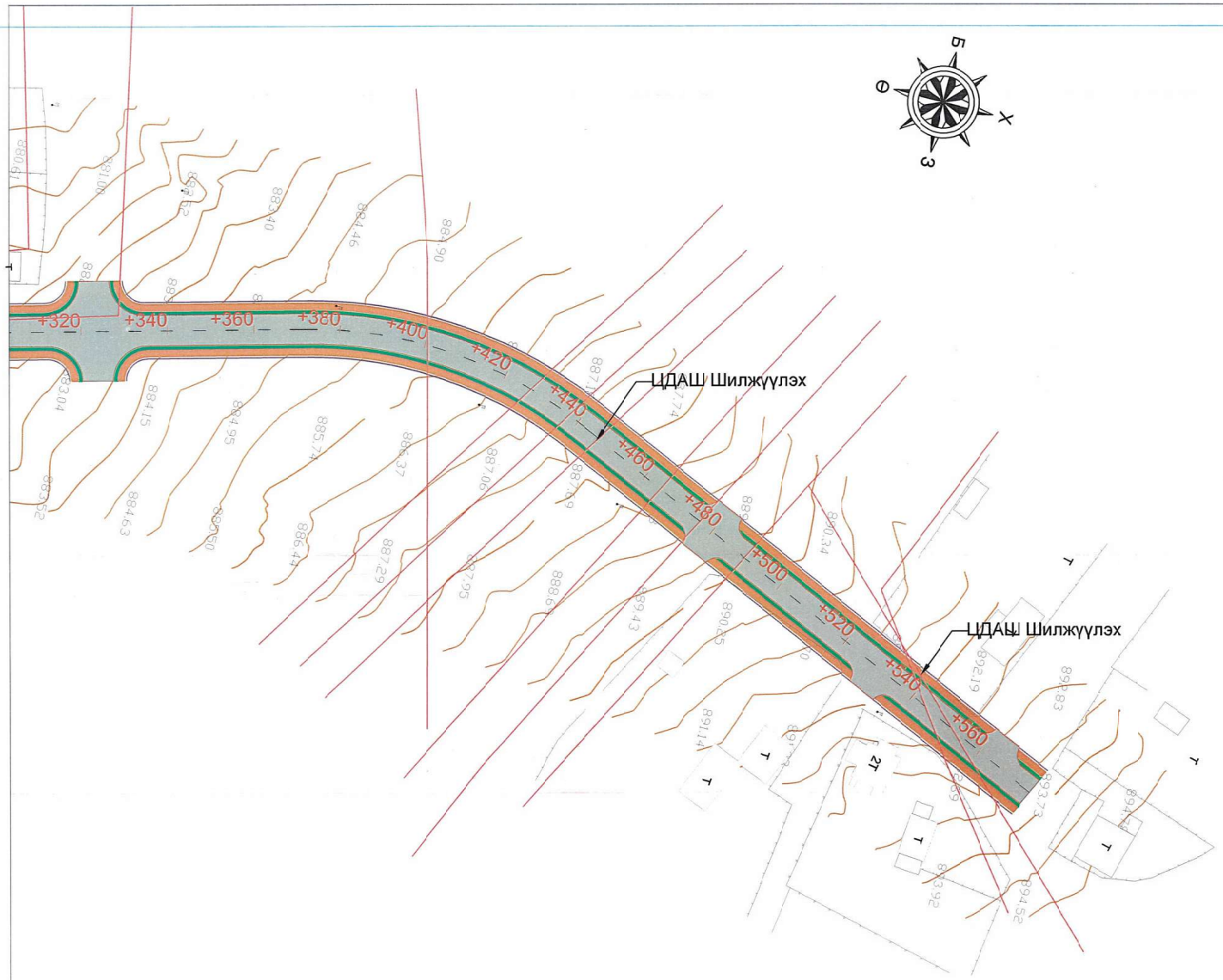

Төлөвлөж буй зам	Төмөр хашаа	Холбооны шугам	Байшин барилга	867.30 867.30 Бохир усны шугам			
Төлөвлөж буй зогсоол /Эко хавтан/	Модон хашаа	Цахилгааны шон шугам	Одоо байгаа автозам, явган хүний зам	Дулаан, цэвэр усны шугам			
Төлөвлөж буй ногоон байгууламж	Бетон хашаа	Гэрлийн шон	Насип	Хаялбар			

УБ ХОТ-16031. БГД, 5-Р ХОРОО, 10-Р ХОРООЛОЛ, КР/СТАЛЛ СИТИ 1С2, №501 тоот

"АрСиЭсСи"ХХК

СЭЛЭНГЭ АЙМАГ. МАНДАЛ СУМЫН ТӨВИЙН ГОЛ ГУДАМЖ, ЗАМУУДЫН ИНЖЕНЕРИЙН НАРИЙВЧИЛСАН ЗУРАГ ТӨСӨЛ /9-Р ХЭСЭГ/

ДЗ

Захирал	Д.Баасанхүү	ДЭВСГЭР ЗУРАГ /Км0+340-Км0+575/	МАСШТАБ:1:1000
ЗЕИнженер	Д.Батболд		загвар / хуудас / бүх хуудас
Гүйцэтгэсэн	Б.Ардах		А3 / 2 / 2
Шалгасан	Д.Батболд	Шифр:07/17	2017 он 10 сар

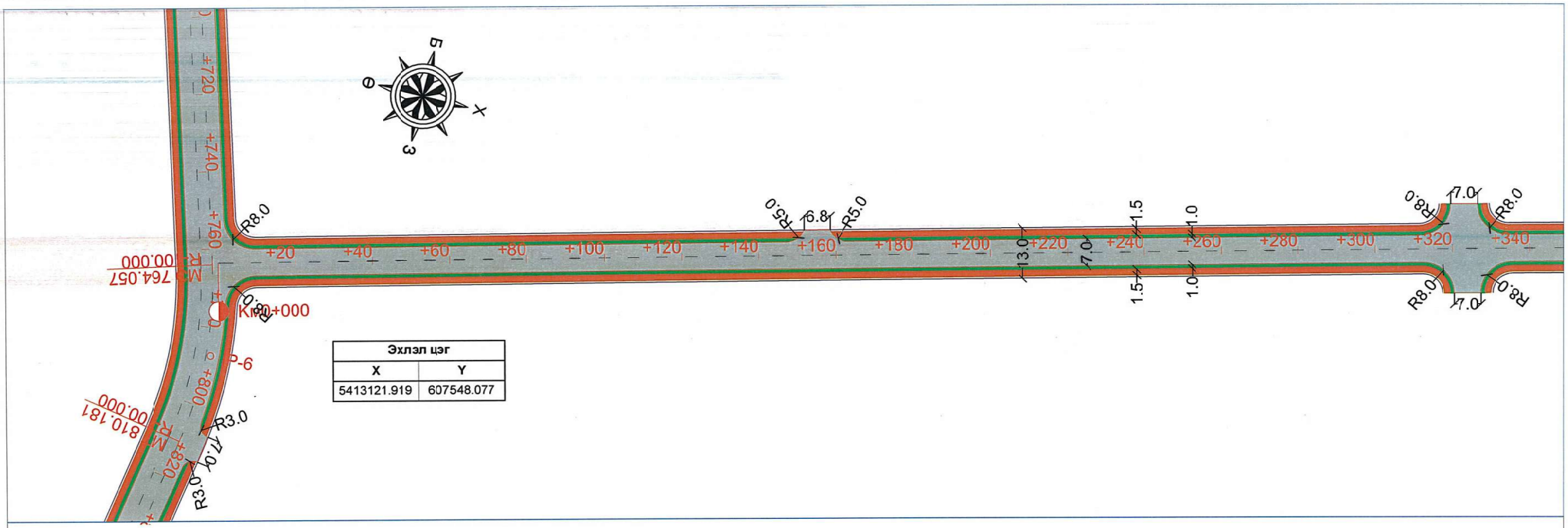

Эхлэл цэг	
X	Y
5413121.919	607548.077

ТАХИР ШУЛУУНЫ ХҮСНЭГТ

Цэг	Өнцгийн орой			Координат		Элементүүдийн нэр		Радиус, м	Эргэлтийн элемент, м							Шилжилтийн муруйн байршил								Азимут	Өнцгийн оройн хоорондох зай, м	Шулууны урт, м
																эхлэл		тегсгел		эхлэл		тегсгел				
	км	пк	+	X	Y	зүүн	баруун		тангенс	тангенс	Шилжилтийн муруй		тойрог эргэлт	биссектрис	домер	пк	+	пк	+	пк	+	пк	+			
Эхлэл	0	0	0.000	5413121.919	607548.077	—	—																			
																								346°21'45"	408.572	372.368
IP-1	0	0	408.572	5413518.973	607451.745	—	39°48'19"	100.000	36.205	36.205	0.000	0.000	69.473	6.352	2.936	0	372.368	0	372.368	0	441.841	0	441.841			
																								26°10'04"	169.364	133.159
Тегсгел	1	0	575.000	5413670.978	607526.434	—	—																			

УБ ХО"-16061, БГД, 5-Р ХОРОО, 10-Р ХОРООЛОГ, КРИСТАЛЛ СИТИ 102, №501 тоот	СЭЛЭНГЭ АЙМАГ. МАНДАЛ СУМЫН ТӨВИЙН ГОЛ ГУДАМЖ, ЗАМУУДЫН ИНЖЕНЕРИЙН НАРИЙВЧИЛСАН ЗУРАГ ТӨСӨЛ /9-Р ХЭСЭГ/					ХТ	
	Захирал	Д.Баасанхүү		ХЭВТЭЭ ТӨЛӨВЛӨЛТ, ЗАЙ ХЭМЖЭЭ /Км0+000-Км0+340/		МАСШТАБ 1:1000	
	ЗЕИнженер	Д.Батболд				загвар	хуудас / бүх хуудас
	Гүйцэтгэсэн	Б.Ардах	Б.Ардах			А3	1 / 2
"АрСиЭсСи"ХХК	Шалгасан	Д.Батболд		Шифр:07/17		2017 он 10 сар	

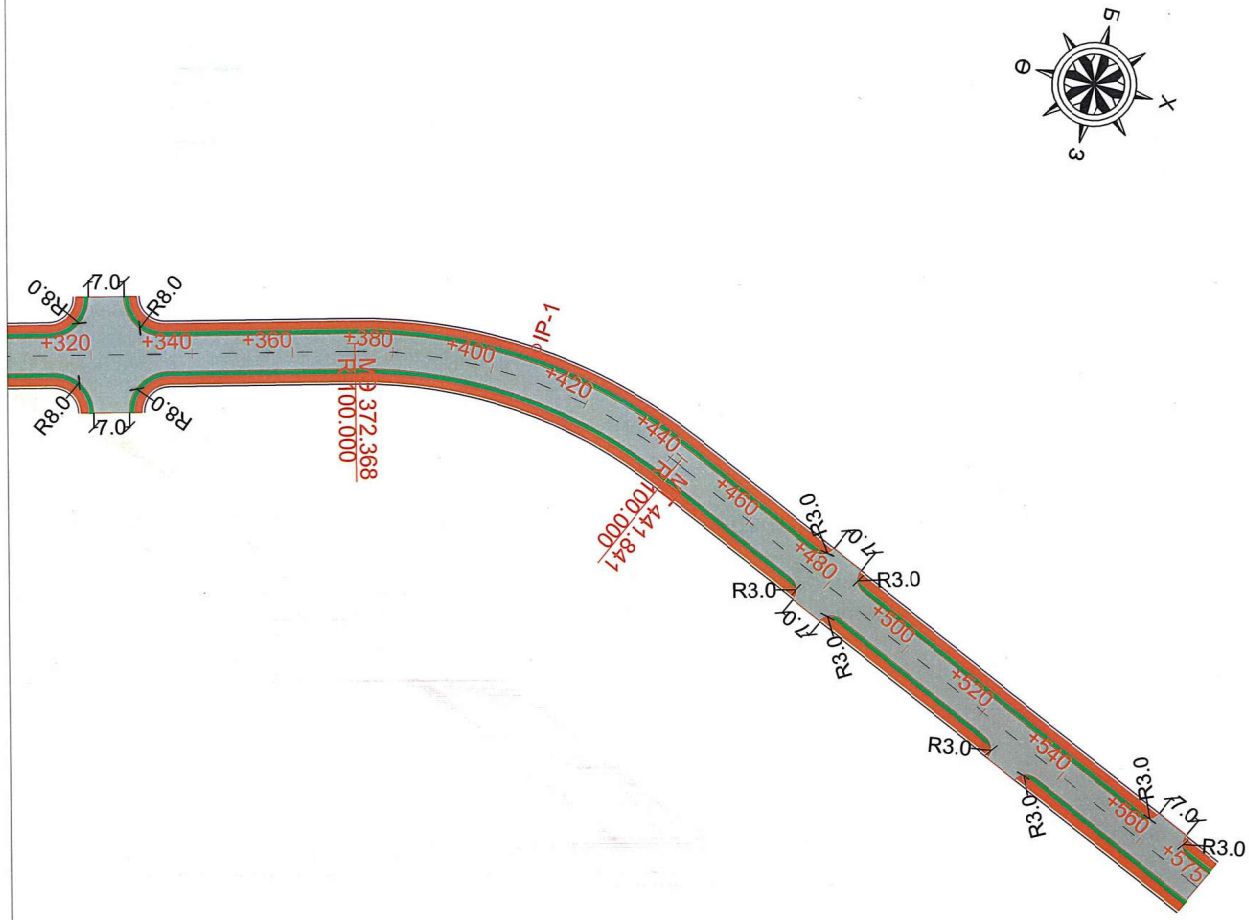

Эргэлтийн өнцөг: IP-1		
R, м = 100.00	IA = 39°48'19"	К, м = 69.47
T1, м = 36.20	T2, м = 36.20	Д, м = 2.94
L1, м = 0.00	L2, м = 0.00	Б, м = 6.35

Km+	S,м	dX,м	dY,м	X	Y
0+372.368	0.000	0.000	0.000	5413483.789	607460.281
0+375.000	2.632	-0.035	2.632	5413486.355	607459.694
0+380.000	7.632	-0.291	7.625	5413491.267	607458.766
0+385.000	12.632	-0.797	12.599	5413496.220	607458.085
0+390.000	17.632	-1.550	17.541	5413501.201	607457.652
0+395.000	22.632	-2.550	22.439	5413506.197	607457.468
0+400.000	27.632	-3.793	27.282	5413511.196	607457.535
0+405.000	32.632	-5.277	32.056	5413516.185	607457.851
0+407.104	34.737	-5.973	34.042	5413518.279	607458.059
0+441.841	0.000	0.000	0.000	5413551.466	607467.711
0+435.000	6.841	0.234	6.836	5413545.228	607464.906
0+430.000	11.841	0.700	11.813	5413540.555	607463.130
0+425.000	16.841	1.415	16.761	5413535.799	607461.589
0+420.000	21.841	2.376	21.668	5413530.972	607460.288
0+415.000	26.841	3.581	26.520	5413526.086	607459.229
0+410.000	31.841	5.027	31.306	5413521.153	607458.417
0+407.104	34.737	5.973	34.042	5413518.279	607458.059

Төгсгөл цэг	
X	Y
5413670.978	607526.434

УБ ХОТ-16031, БГД, 5-Р ХОРОО, 10-Р ХОРООЛОЛ, КРИСТАЛЛ СИТИ 1С2, №501 тоот	СЭЛЭНГЭ АЙМАГ. МАНДАЛ СУМЫН ТӨВИЙН ГОЛ ГУДАМЖ, ЗАМУУДЫН ИНЖЕНЕРИЙН НАРИЙВЧИЛСАН ЗУРАГ ТӨСӨЛ /9-Р ХЭСЭГ/					ХТ	
	Захирал	Д.Баасанхүү		ХЭВТЭЭ ТӨЛӨВЛӨЛТ, ЗАЙ ХЭМЖЭЭ /Км0+340-Км0+575/		МАСШТАБ:1:1000	
	ЗЕИнженер	Д.Батболд				загвар	хуудас	бүх хуудас
	Гүйцэтгэсэн	Б.Ардах	Б.Ардах			А3	2	2
"АрСиЭсСи"ХХК	Шалгасан	Д.Батболд		Шифр:07/17		2017 он 10 сар	

ЗАМЫН НЭГ МАЯГИЙН ХӨНДЛӨН ОГТЛОЛ ТӨРӨЛ

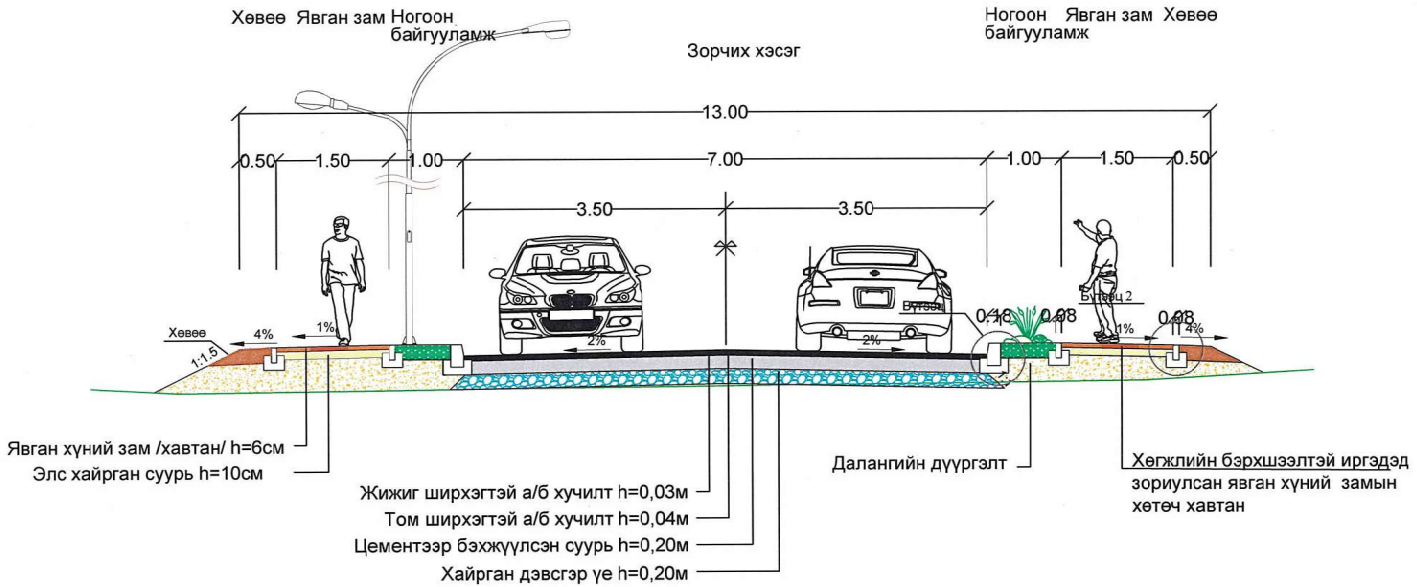

Бүтээц-1
Замын хашлага

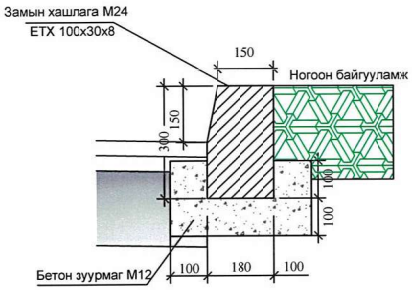

Бүтээц-2
Явган замын хашлага

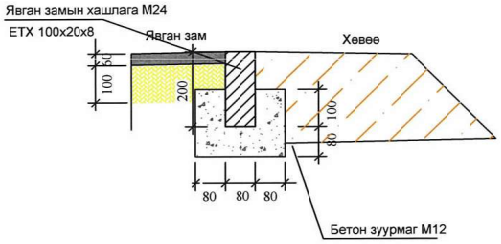

Тайлбар:

1. Тусгайлан заасанаас бусад бүх хэмжээсийг м-ээр илэрхийлэв.
2. Явган замын хавтан болон хашлага нь чанар, хэмжээний хувьд Монгол улсын стандарт шаардлагыг хангасан байна.
3. Явган зам тавих хэсгийг сайтар индүүдэж нягтруулсан байна. ХҮХИН-ийн AASHTO T99-10-ын дагуу тодорхойлоход 98%-аас багагүй байна.
4. Замын хашлагыг тавихаас өмнө суурийн өндөр ба чигийг гадаслаж утсаар татан тэмдэглэсэн байна.
5. Замын хашлагыг чигийн дагуу цувуулж тавина.
6. Зурагт үзүүлсэн хэмжээний дагуу хашлага тавих суурийг бэлтгэж засна.
7. Зассан суурин дээр зургийн дагуу М12 маркийн бетон зуурмагыг тараана.
8. Тараасан бетон зуурмаг дээр хашлагыг шиттэн суулгаж 2 талаас нь манана.
9. Хашлага хоорондын зай 3мм илүүгүй байна.
10. Хучилт хийхээс өмнө уг зайг элс цементэн зуурмагаар бөглөнө.

УБ ХОТ-16081, БГД 5-Р ХОРОО, 10-Р ХОРООЛОЛ, КРИСТАЛЛ СИТИ 102, №501 тоот	СЭЛЭНГЭ АЙМАГ. МАНДАЛ СУМЫН ТӨВИЙН ГОЛ ГУДАМЖ, ЗАМУУДЫН ИНЖЕНЕРИЙН НАРИЙВЧИЛСАН ЗУРАГ ТӨСӨЛ /9-Р ХЭСЭГ/				НМХО		
	Захирал	Д.Баасанхүү		Замын нэг маягийн хөндлөн огтлол ба хучилтын хийцийн зураг	МАСШТАБ:		
	Зур. инженер	Д.Батболд			загвар	хуудас	бүх хуудас
	Гүйцэтгэсэн	Б.Ардах	Б.Ардах		А3	1	1
"АрСиЭсСи"ХХК	Шалгасан	Д.Батболд		Шифр:07/17	2017 он 10 сар		

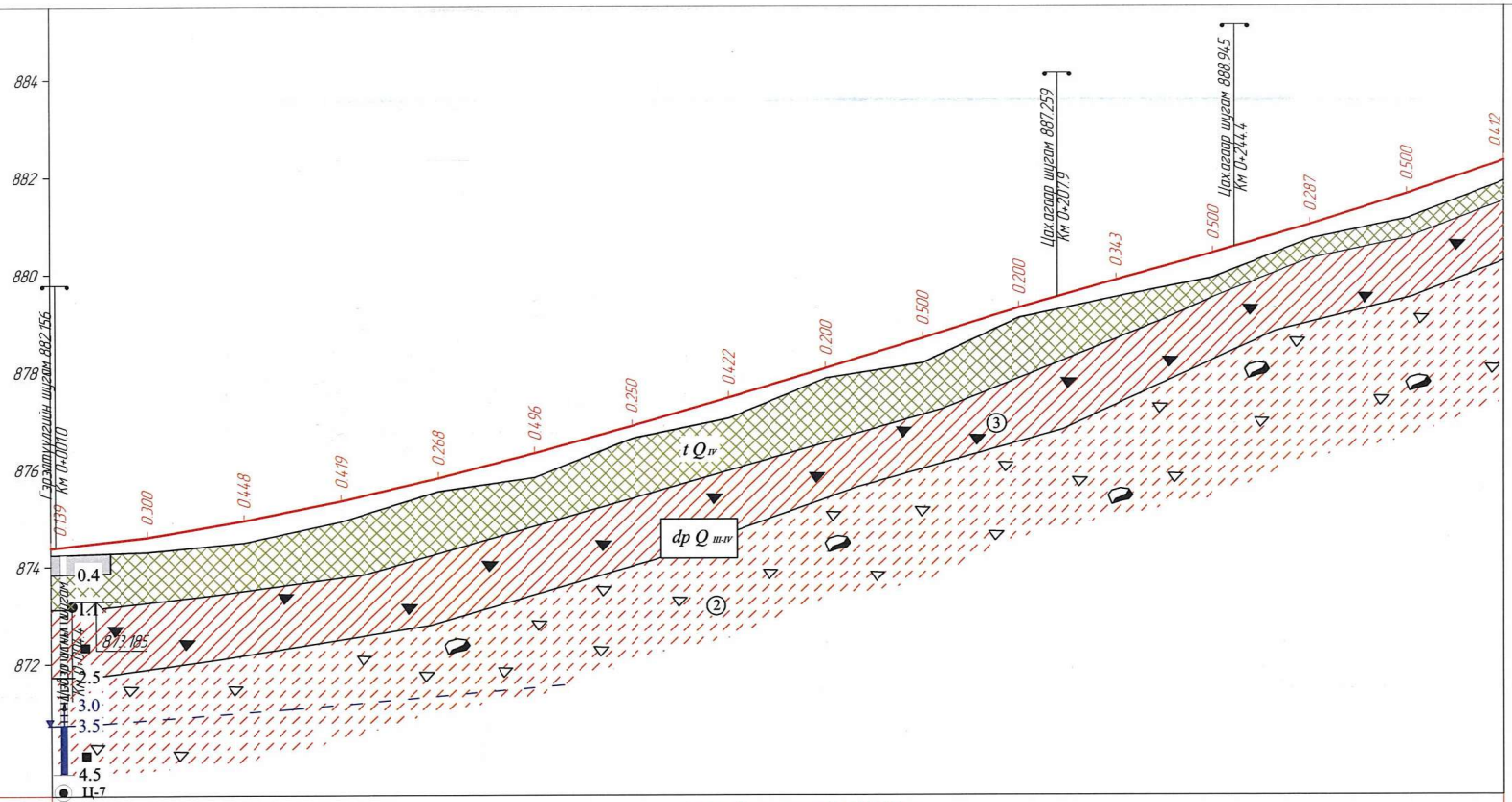

Тэслийн өгөгдөл	Хучилтын төрөл	Асфальтбетон хучилт 7см+ЦБС 20см																					
	Налуу, ‰, босоо эргэлт, м	R ≥ 3500 K – 200											200.0R2 20	R ≥ 6750 K – 40		240.0	R ≥ 6250 K – 80						320.0R3
	Тэнхлэгийн түвшин, м	874.379	874.601	874.936	875.341	875.805	876.319	876.872	877.454	878.055	878.666	879.293	879.861	880.415	880.997	881.625	882.315						
Бодит өгөгдөл	Газрын түвшин, м	874.240	874.301	874.488	874.923	875.538	875.823	876.622	877.032	877.855	878.166	879.093	879.518	879.915	880.710	881.125	881.903						
	Пикетаж, м	000.0	020.0	040.0	060.0	080.0	100.0	120.0	140.0	160.0	180.0	200.0	220.0	240.0	260.0	280.0	300.0						
	Зай, м	20	20	20	20	20	20	20	20	20	20	20	20	20	20	20	20						
Пикет Планы элементүүд Километрийн заалт		0																					
		0																					

ҮБ ХСТ-16081. БГД. 5-Р ХОРОО, 10-Р ХОРООЛОЛ, КРИСТАЛЛ СИТИ 102, №501 тоот	СЭЛЭНГЭ АЙМАГ. МАНДАЛ СУМЫН ТӨВИЙН ГОЛ ГУДАМЖ, ЗАМУУДЫН ИНЖЕНЕРИЙН НАРИЙВЧИЛСАН ЗУРАГ ТӨСӨЛ /9-Р ХЭСЭГ/				ДО
	Захирал	Д.Баасанхүү		ДАГУУ ОГТЛОЛ /Км0+000-Км0+300/	МАСШТАБ:1:1000, 1:100
	ЗЕИнженер	Д.Батболд			загвар / хуудас / бүх хуудас
	Гүйцэтгэсэн	Б.Ардах	Б.Ардах		А3 / 1 / 2
"АрСиЭсСи"ХХК	Шалгасан	Д.Батболд		Шифр:07/17	2017 он 10 сар

ТАНИХ ТЭМДЭГ

$t\,Q_{IV}$ — Цайвар саарал өнгөтэй, бетон хучилт.

Бор хүрэн, бор саарал, бор шаргал өнгөтэй, элсэнцэр, шавранцар хөрс, элсэнцэр болон шавранцар чигжээстэй хайр, хайрган хөрс бүхий авто замын далан - Асгамал хөрс.

$dp\,Q_{III-IV}$ — Бор саарал, бор шаргал өнгөтэй, делюви-пролювийн гаралтай, хагас хатуу-урсаитгай консистенцтэй, элсэнцэр чигжээстэй хайр, хайрган хөрс. Бул чулуу агуулсан.

Бор шаргал, цайвар шаргал өнгөтэй, делюви-пролювийн гаралтай, хагас-хатуу консистенцтэй, хайргархаг шавранцар хөрс.

БУСАД ТЭМДЭГЛЭЛГЭЭ

① Инженер геологийн элементийн дугаар

$dp\,Q_{III-IV}$ Хөрсний нас гарал үүслийн тэмдэглэгээ

Цооногийн амсар
0.3 Хөрсний үеийн хил зааг

Эвдэрээгүй бүтэцтэй дээж авсан гүн, м

3.0 Хөрсний ус хөөрч тогтсон түвшин, м

3.5 Хөрсний ус илэрсэн түвшин, м

4.5 Цооногийн гүн, м

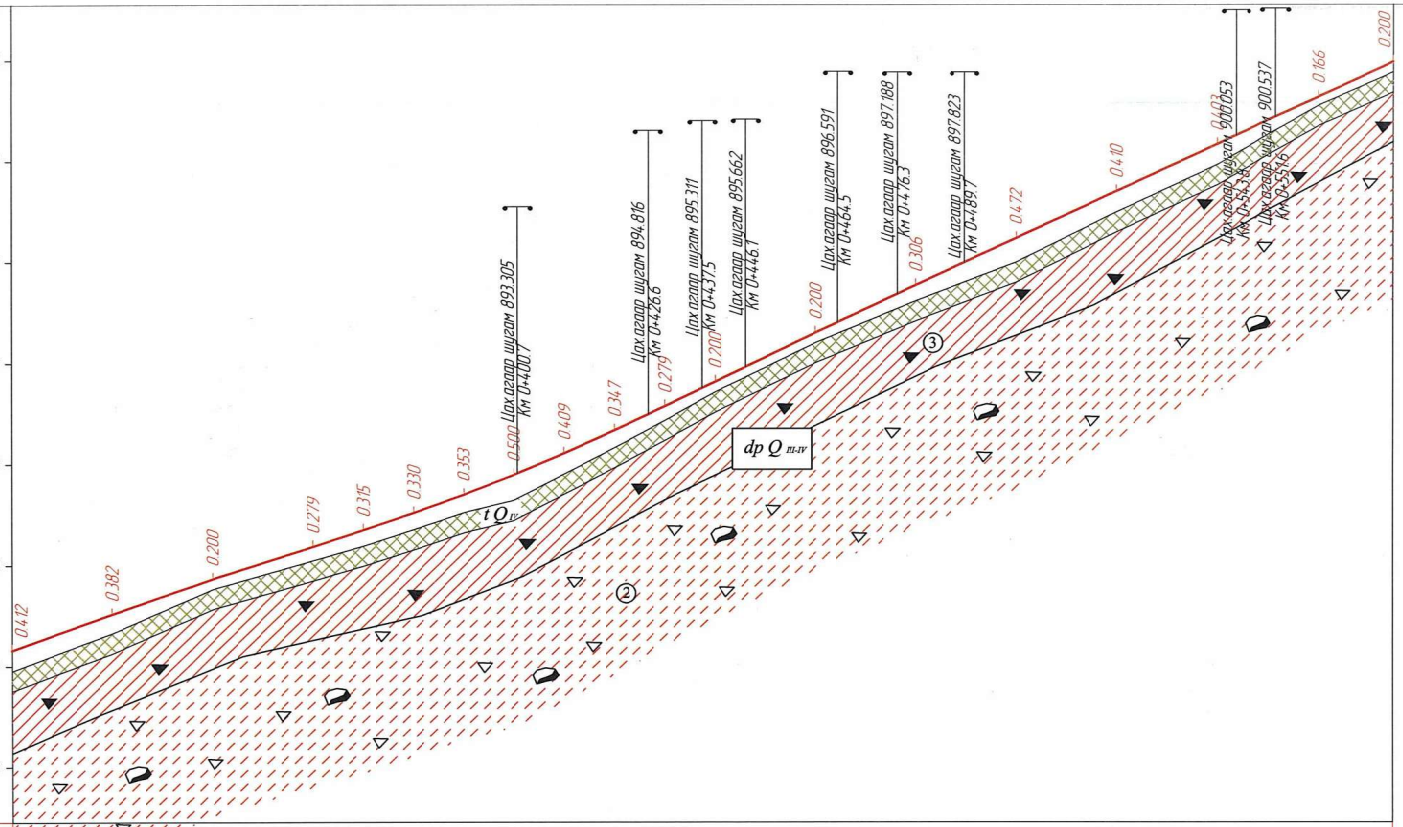

М 1:1000 – хэвтээ
М 1:100 – босоо
М 1:100 – хөрсний босоо

Тэслийн вектөвөл	Хучилтын төрөл	Асфальтбетон хучилт 7см+ЦБС 20см																					
	Налуу, ‰, босоо эргэлт, м	R ≥ 6250 K – 80	320.0	R ≥ 7250 K – 40	360.0	R ≥ 2500 K – 80							440.0	47									575.0
	Тэнхлэгийн түвшин, м	882.315	883.028	883.726	884.369	884.695	885.034	885.394	885.704	886.212	886.669	887.145	887.631	888.601	889.539	890.471	891.402	892.334	893.266	893.965
Бодит вектөвөл	Газрын түвшин, м	881.903	882.647	883.526	884.090	884.380	884.704	885.041	885.284	885.803	886.323	886.866	887.431	888.401	889.233	889.999	890.993	891.931	893.100	893.765
	Пикетаж, м	300.0	320.0	340.0	360.0	370.0	380.0	390.0	400.0	410.0	420.0	430.0	440.0	460.0	480.0	500.0	520.0	540.0	560.0	575.0
	Зай, м	20	20	20	20	10	10	10	10	10	10	10	10	20	20	20	20	20	20	15
Пикет Планы элементууд Километрийн эзлэлт		L – 372 A – 346°21'45"				372.4 K – 69 T1 – 36 T2 – 36 R – 100 Y – 39°48'19"							441.8	L – 133 A – 26°10'04"						

УБ ХОТ-16081. БГД, 5-Р ХОРОО 10-Р ХОРООЛОЛ, КРИСТАЛЛ СИТИ 102, №501 тоот	СЭЛЭНГЭ АЙМАГ. МАНДАЛ СУМЫН ТӨВИЙН ГОЛ ГУДАМЖ, ЗАМУУДЫН ИНЖЕНЕРИЙН НАРИЙВЧИЛСАН ЗУРАГ ТӨСӨЛ /9-Р ХЭСЭГ/				ДО
	Захирал	Д.Баасанхүү		ДАГУУ ОГТЛОЛ /Км0+300-Км0+575/	МАСШТАБ:1:1000, 1:100
	ЗЕИнженер	Д.Батболд			загвар / хуудас / бүх хуудас
	Гүйцэтгэсэн	Б.Ардах	Б.Ардах		А3 / 2 / 2
"АрСиЭсСи"ХХК	Шалгасан	Д.Батболд		Шифр:07/17	2017 он 10 сар

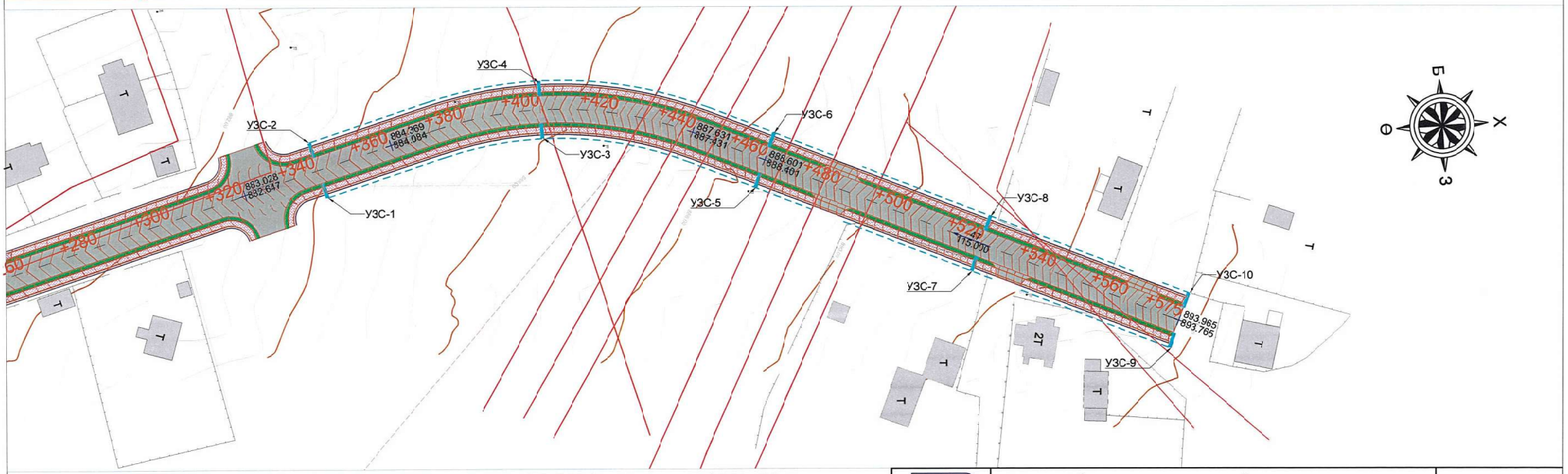

Төлөвлөж буй зам

Төлөвлөж буй явган зам

Төлөвлөж буй ногоон байгууламж

Хажуугийн оруулгатай худаг

PVC хоолой

Шуудуу

Ус зайлуулах суваг

Цахилгааны шон шугам

Гэрлийн шон

Байшин барилга

Одоо байгаа автозам, явган хүний зам

Насип

Бохир усны шугам

Дулаан, цэвэр усны шугам

Холбооны шугам

УБ ХСТ-16081. БГД, 5-Р ХОРОО, 10-Р ХОРООЛОЛ, КРИСТАЛЛ СИТИ 1С2, №501 тоот

"АрСиЭсСи"ХХК

СЭЛЭНГЭ АЙМАГ. МАНДАЛ СУМЫН ТӨВИЙН ГОЛ ГУДАМЖ, ЗАМУУДЫН ИНЖЕНЕРИЙН НАРИЙВЧИЛСАН ЗУРАГ ТӨСӨЛ /9-Р ХЭСЭГ/				ДЗ
Захирал	Д.Баасанхүү		БОРОО УС ЗАЙЛУУЛАХ ПЛАН/ӨНДӨРЖИЛТ /Км0+000-Км0+575/	МАСШТАБ:1:1000
ЗЕИнженер	Д.Батболд			загвар / хуудас / бүх хуудас
Гүйцэтгэсэн	Б.Ардах	Б.Ардах		А3 / 1 / 1
Шалгасан	Д.Батболд		Шифр:07/17	2017 он 10 сар

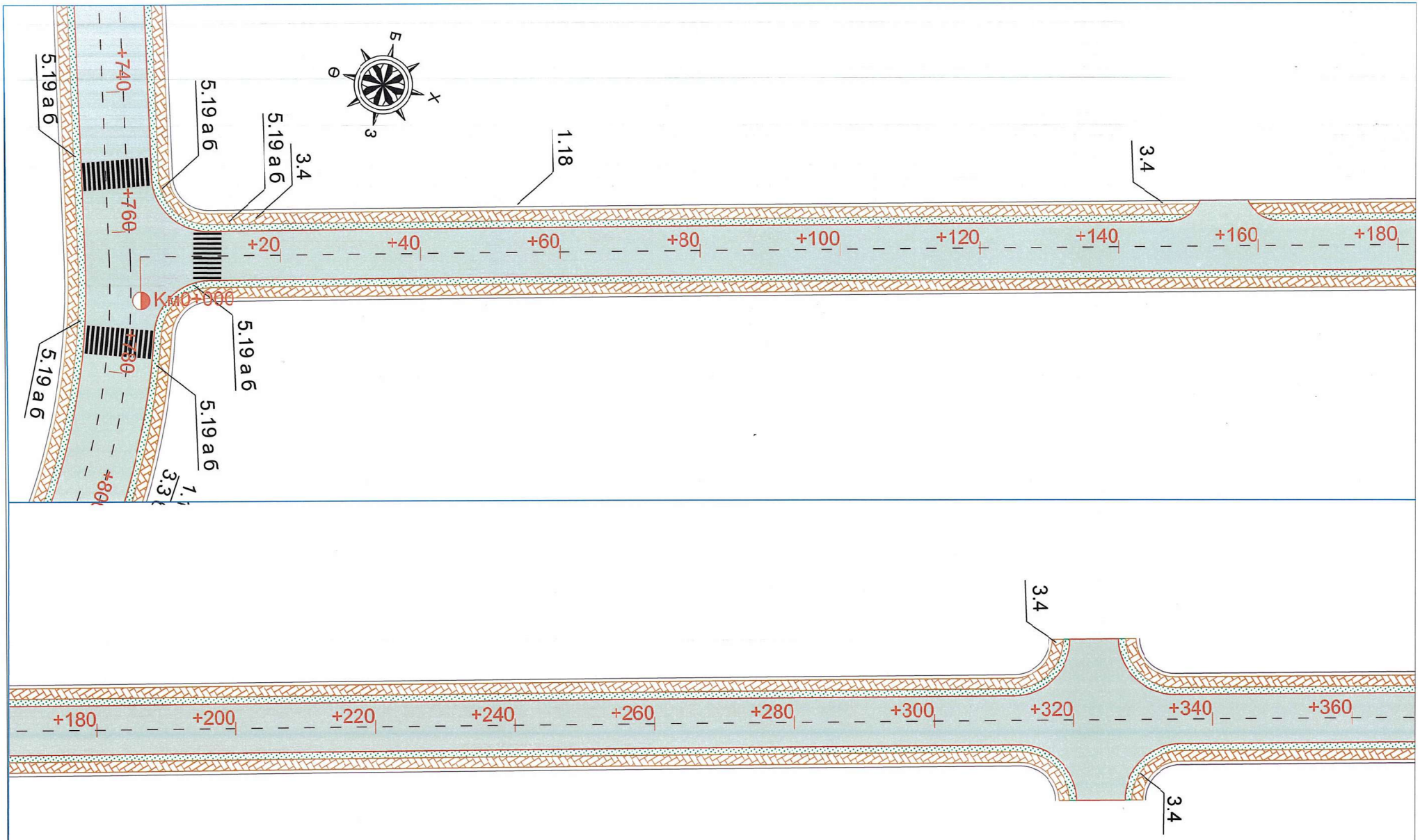

УБ ХОТ-16081. БГД, 5-Р ХОРОО, 10-Р ХОРООЛОЛ, КРИСТАЛЛ СИТИ 102, №501 тоот	СЭЛЭНГЭ АЙМАГ. МАНДАЛ СУМЫН ТӨВИЙН ГОЛ ГУДАМЖ, ЗАМУУДЫН ИНЖЕНЕРИЙН НАРИЙВЧИЛСАН ЗУРАГ ТӨСӨЛ /9-Р ХЭСЭГ/				ХЗБ
	Захирал	Д.Бяасанхүү		ХӨДӨЛГӨӨН ЗОХИОН БАЙГУУЛАЛТ /Км0+000-Км0+360/	МАСШТАБ:1:500
	ЗЕИнженер	Д.Батболд			загвар / хуудас / бүх хуудас
	Гүйцэтгэсэн	Б.Ардах	Б.Ардах		А3 / 1 / 2
"АрСиЭсСи"ХХК	Шалгасан	Д.Батболд		Шифр:07/17	2017 он 10 сар

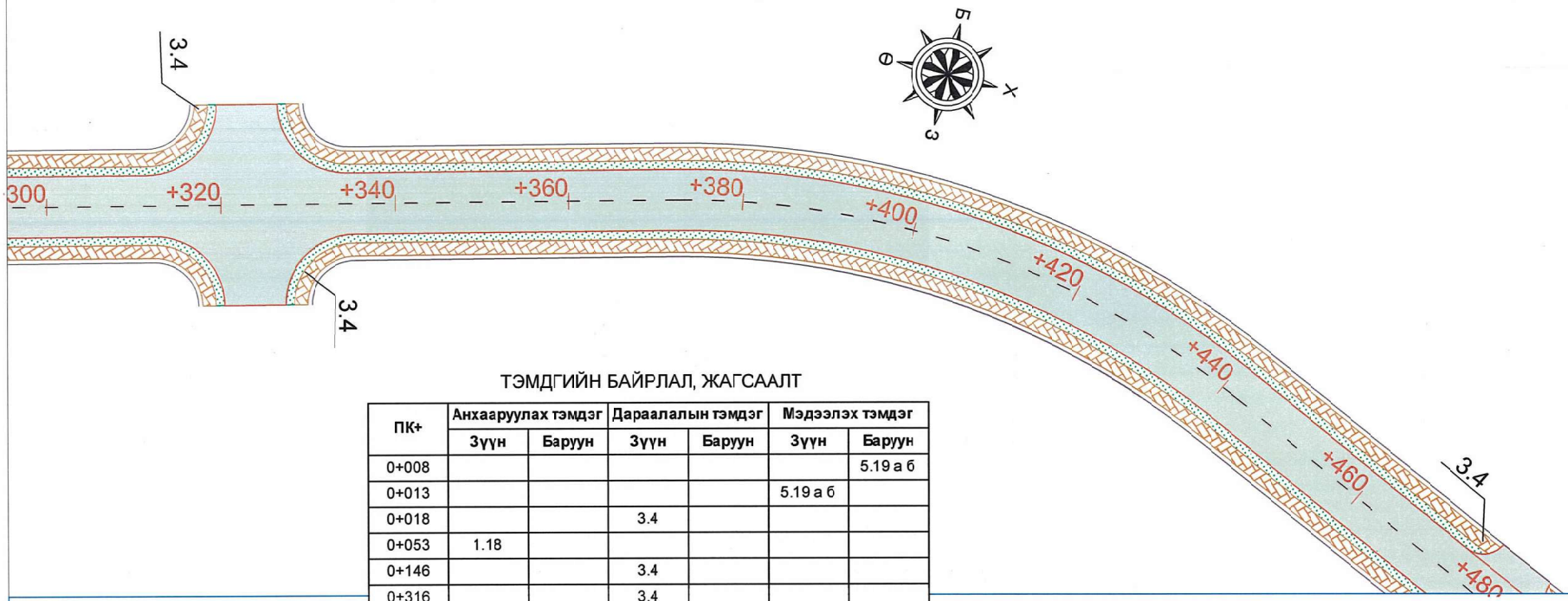

ТЭМДГИЙН БАЙРЛАЛ, ЖАГСААЛТ

ПК+	Анхааруулах тэмдэг		Дараалалын тэмдэг		Мэдээлэх тэмдэг	
	Зүүн	Баруун	Зүүн	Баруун	Зүүн	Баруун
0+008						5.19 а б
0+013					5.19 а б	
0+018			3.4			
0+053	1.18					
0+146			3.4			
0+316			3.4			
0+331				3.4		
0+475			3.4			
0+486				3.4		
0+537				3.4		
0+559			3.4			

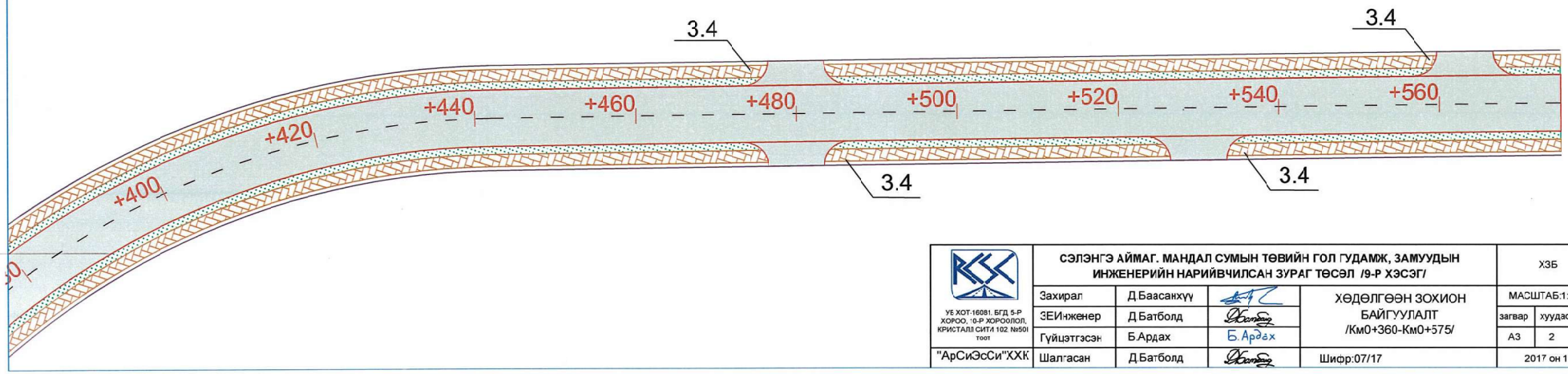

УБ ХОТ-16081, БГД 5-Р ХОРОО, 10-Р ХОРООЛОЛ, КРИСТАЛЛ СИТИ 102 №501 тоот	СЭЛЭНГЭ АЙМАГ. МАНДАЛ СУМЫН ТӨВИЙН ГОЛ ГУДАМЖ, ЗАМУУДЫН ИНЖЕНЕРИЙН НАРИЙВЧИЛСАН ЗУРАГ ТӨСӨЛ /9-Р ХЭСЭГ/				ХЗБ
	Захирал	Д.Баасанхүү	ХӨДӨЛГӨӨН ЗОХИОН БАЙГУУЛАЛТ /Км0+360-Км0+575/	МАСШТАБ:1:500	
	ЗЕИнженер	Д.Батболд		загвар / хуудас / бүх хуудас	
	Гүйцэтгэсэн	Б.Ардах		А3 / 2 / 2	
"АрСиЭсСи"ХХК	Шалгасан	Д.Батболд	Шифр:07/17	2017 он 10 сар	

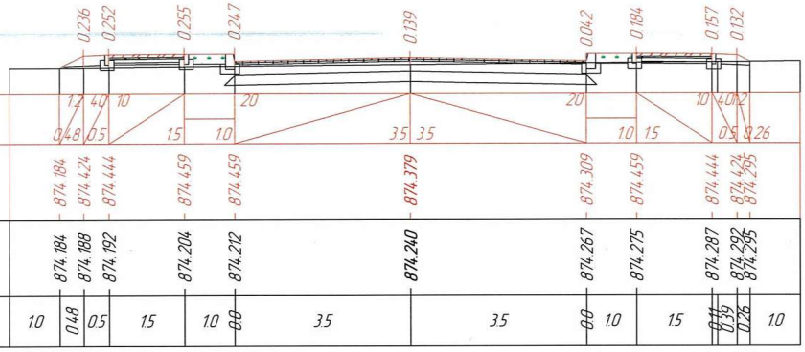

ПК 0+000.0

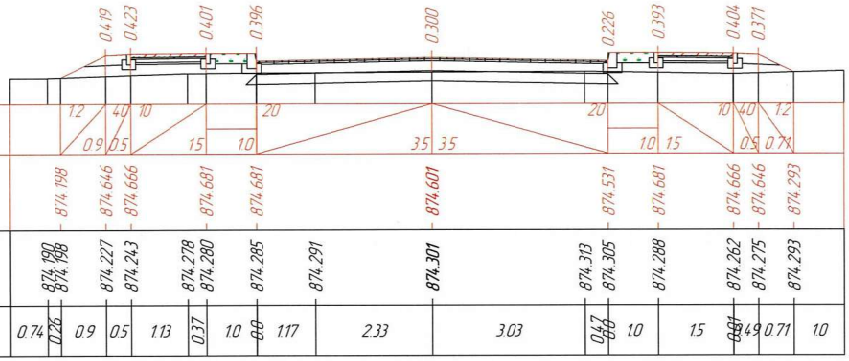

ПК 0+020.0

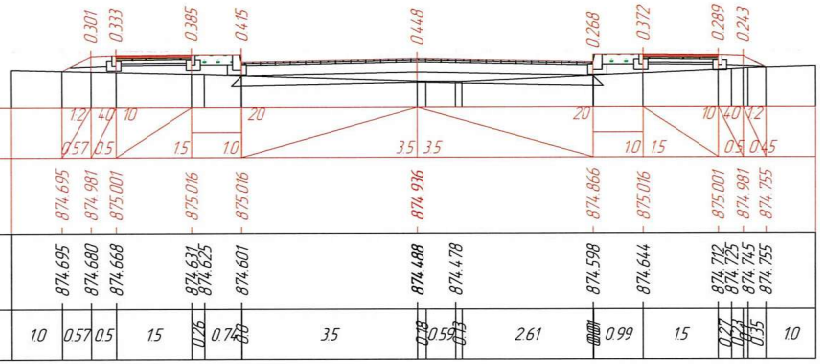

ПК 0+040.0

УБ ХОТ-16031, БГД, 5-Р ХОРОО, 10-Р ХОРООЛОЛ, КРИСТАЛЛ СИТИ 102, №501 тоот	СЭЛЭНГЭ АЙМАГ. МАНДАЛ СУМЫН ТӨВИЙН ГОЛ ГУДАМЖ, ЗАМУУДЫН ИНЖЕНЕРИЙН НАРИЙВЧИЛСАН ЗУРАГ ТӨСӨЛ /9-Р ХЭСЭГ/					ХӨ	
	Захирал	Д.Баасанхүү		ХӨНДЛӨН ОГТЛОЛ /Км0+000-Км0+040/		МАСШТАБ: 1:100	
	ЗЕИнженер	Д.Батболд				загвар	хуудас / бүх хуудас
	Гүйцэтгэсэн	Б.Ардах	Б.Ардах			А3	1 / 10
"АрСиЭсСи"ХХК	Шалгасан	Д.Батболд		Шифр:07/17		2017 он 10 сар	

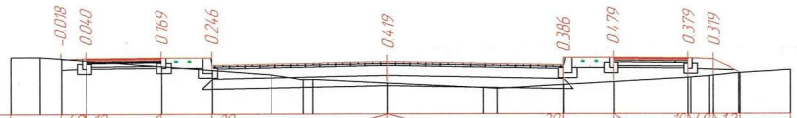
-0.018
0.040
0.169
0.246
0.419
0.386
0.479
0.379
0.319

| | | |

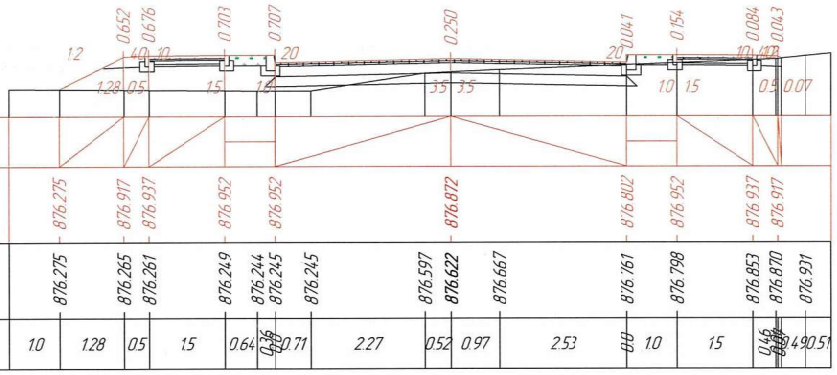

ПК 0+120.0

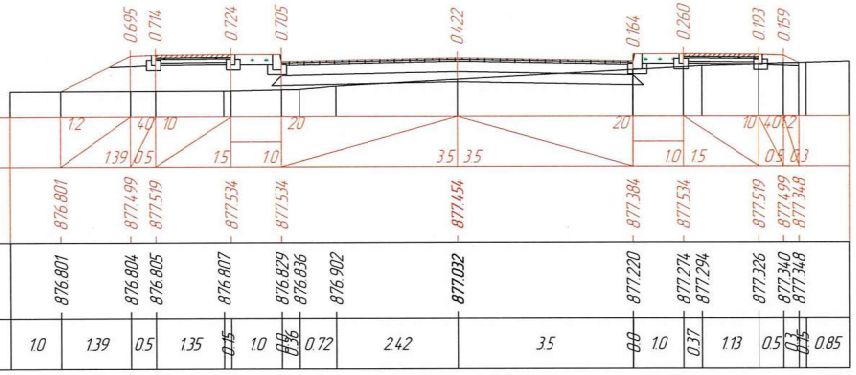

ПК 0+140.0

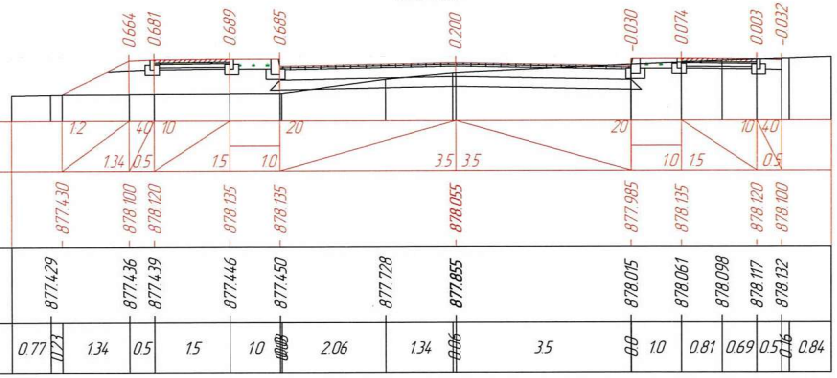

ПК 0+160.0

ХБ ХОТ-16061. БГД, 5-Р ХОРОО, 10-Р КОРОДЛОГ, КРИСТАЛЛ СИТИ 102, №501 тост	СЭЛЭНГЭ АЙМАГ. МАНДАЛ СУМЫН ТӨВИЙН ГОЛ ГУДАМЖ, ЗАМУУДЫН ИНЖЕНЕРИЙН НАРИЙВЧИЛСАН ЗУРАГ ТӨСӨЛ /9-Р ХЭСЭГ/			ХӨ
	Захирал	Д.Баасанхүү	ХӨНДЛӨН ОГТЛОЛ /Км0+120-Км0+160/	МАСШТАБ: 1:100
	ЗЕ/Инженер	Д.Батболд		загвар / хуудас / бүх хуудас
	Гүйцэтгэсэн	Б.Ардах		А3 / 3 / 10
"АрСиЭсСи"ХХК	Шалгасан	Д.Батболд	Шифр:07/17	2017 он 10 сар

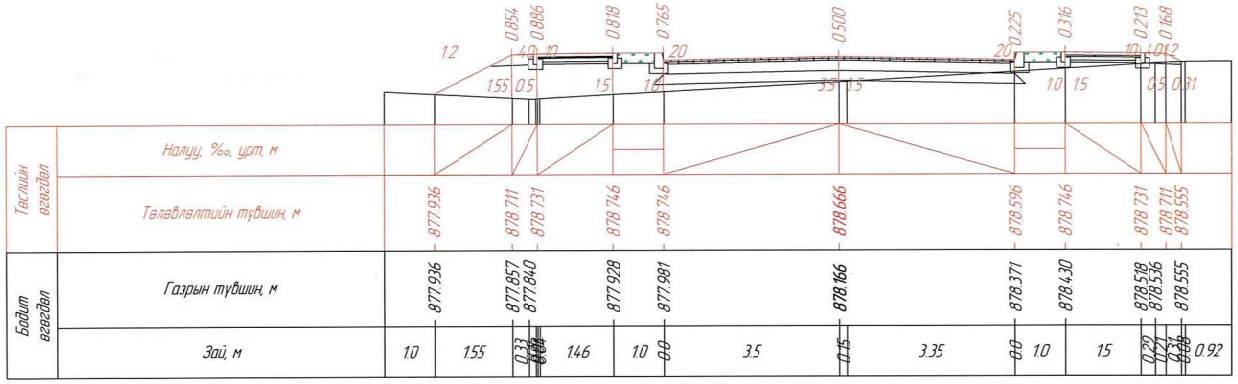

ПК 0+180.0

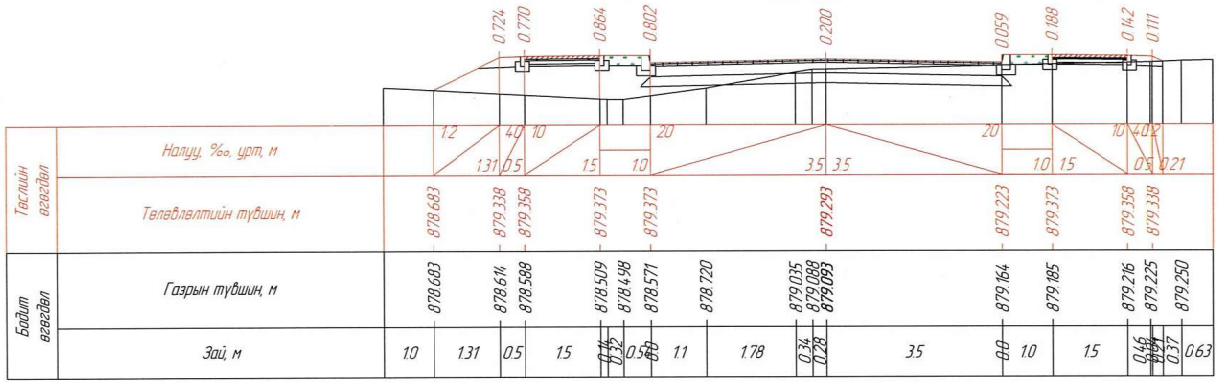

ПК 0+200.0

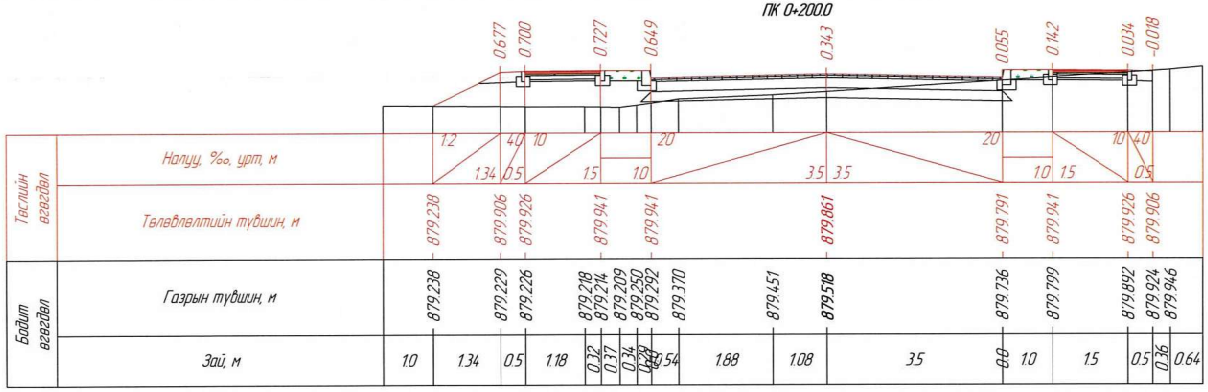

ПК 0+220.0

УБ.ХОГ-16081, БГД, 5-Р ХОРОО 10-Р ХОРООЛОЛ, КРИСТАЛЛ СИТИ 102, №501 тоот	СЭЛЭНГЭ АЙМАГ. МАНДАЛ СУМЫН ТӨВИЙН ГОЛ ГУДАМЖ, ЗАМУУДЫН ИНЖЕНЕРИЙН НАРИЙВЧИЛСАН ЗУРАГ ТӨСӨЛ /9-Р ХЭСЭГ/				ХӨ	
	Захирал	Д.Баасанхүү		ХӨНДЛӨН ӨГТЛӨЛ /Км0+180-Км0÷220/	МАСШТАБ: 1:100	
	ЗЕИнженер	Д.Батболд			загвар	хуудас / бүх хуудас
	Гүйцэтгэсэн	Б.Ардах	Б.Ардах		А3	4 / 10
"АрСиЭсСи"ХХК	Шалгасан	Д.Батболд		Шифр:07/17	2017 он 10 сар	

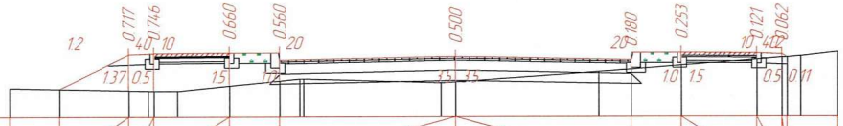

| | | |

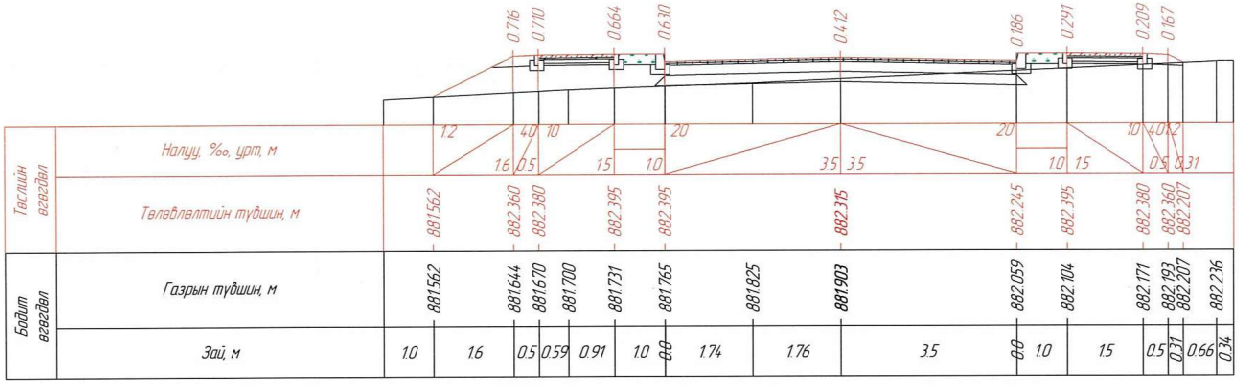

ПК 0+300.0

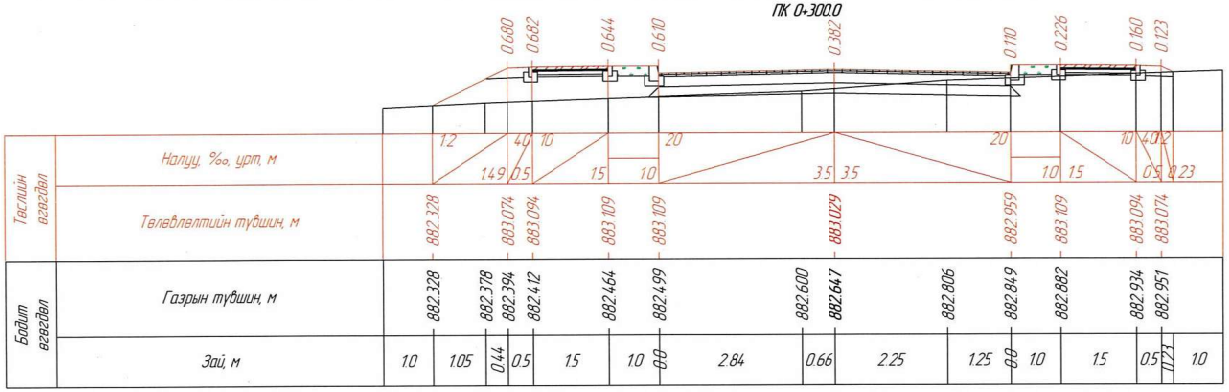

ПК 0+320.0

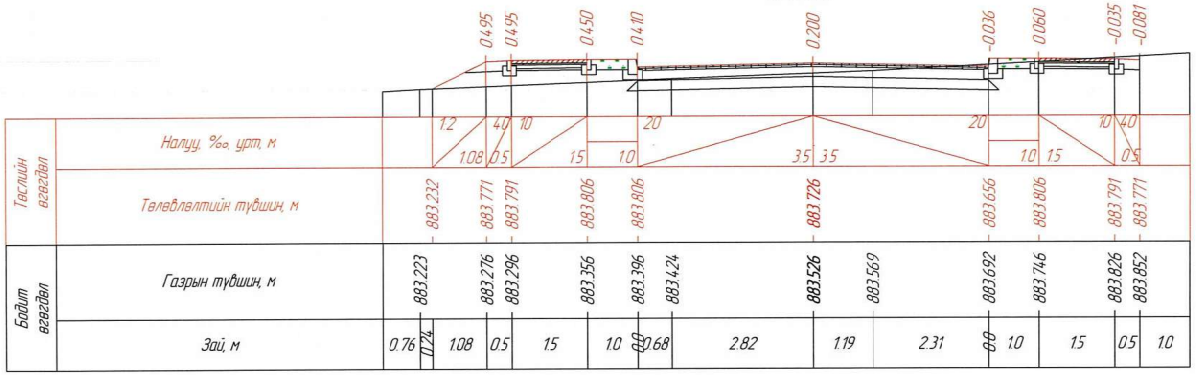

ПК 0+340.0

РСС ХХК, УБ ХОГ-16081, БГД, 5-Р ХОРОО, 10-Р ХОРООЛОЛ, КРИСТАЛЛ СИТИ 1С2, №501 тоот	СЭЛЭНГЭ АЙМАГ. МАНДАЛ СУМЫН ТӨВИЙН ГОЛ ГУДАМЖ, ЗАМУУДЫН ИНЖЕНЕРИЙН НАРИЙВЧИЛСАН ЗУРАГ ТӨСӨЛ /9-Р ХЭСЭГ/					ХӨ
	Захирал	Д.Бөасанхүү		ХӨНДЛӨН ОГТЛОЛ /Км0+300-Км0+340/	МАСШТАБ: 1:100	
	ЗЕИнженер	Д.Батболд			загвар	хуудас / бүх хуудас
	Гүй.цэтгэсэн	Б.Ардах	Б.Ардах		А3	6 / 10
"АрСиЭсСи"ХХК	Шалгасан	Д.Батболд		Шифр:07/17	2017 он 10 сар	

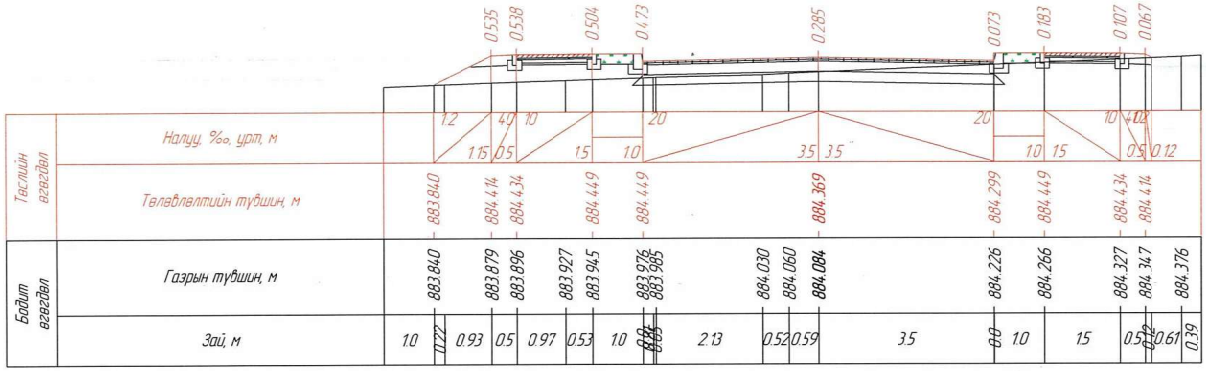

ПК 0+360.0

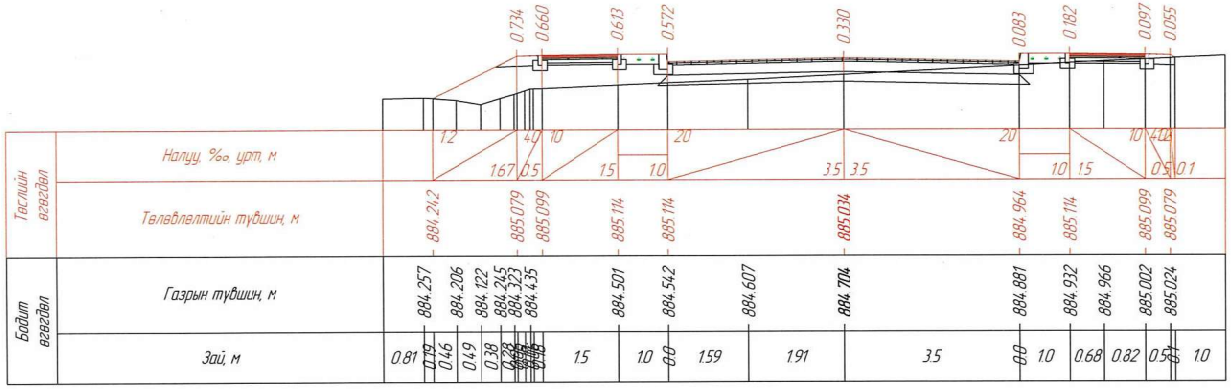

ПК 0+380.0

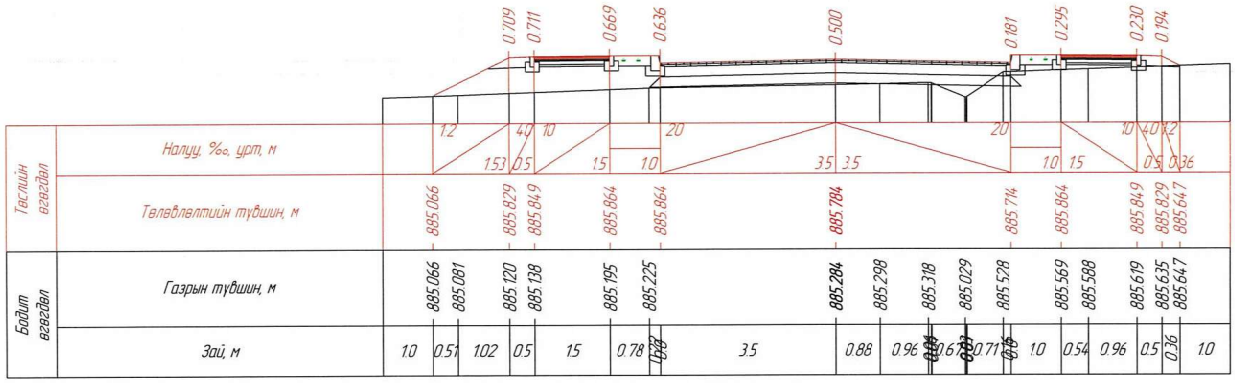

ПК 0+400.0

УБ ХОТ-16081. БГД, 5-Р ХОРОО, 10-Р ХОРООЛОЛ, КРИСТАЛЛ СИТИ 102, №501 тоот	СЭЛЭНГЭ АЙМАГ. МАНДАЛ СУМЫН ТӨВИЙН ГОЛ ГУДАМЖ, ЗАМУУДЫН ИНЖЕНЕРИЙН НАРИЙВЧИЛСАН ЗУРАГ ТӨСӨЛ /9-Р ХЭСЭГ/			ХӨ
	Захирал	Д.Баасанхүү	ХӨНДЛӨН ӨГТЛӨЛ /Км0+360-Км0+400/	МАСШТАБ: 1:100
	ЗЕИнженер	Д.Батболд		загвар / хуудас / бүх хуудас
	Гүйцэтгэсэн	Б.Ардах		А3 / 7 / 10
"АрСиЭсСи"ХХК	Шалгасан	Д.Батболд	Шифр:07/17	2017 он 10 сар

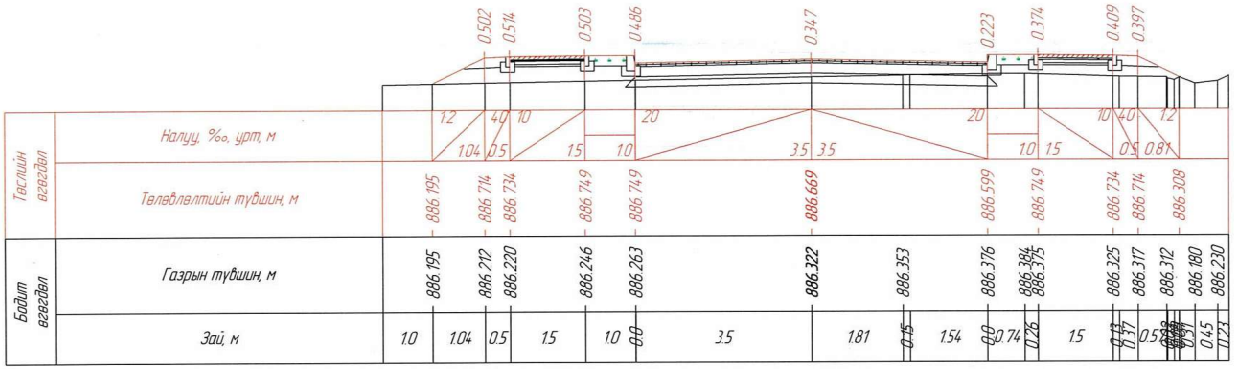

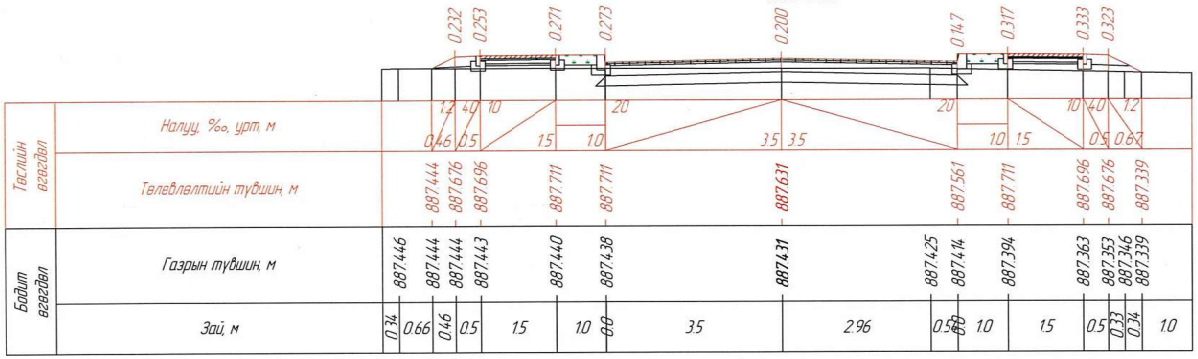

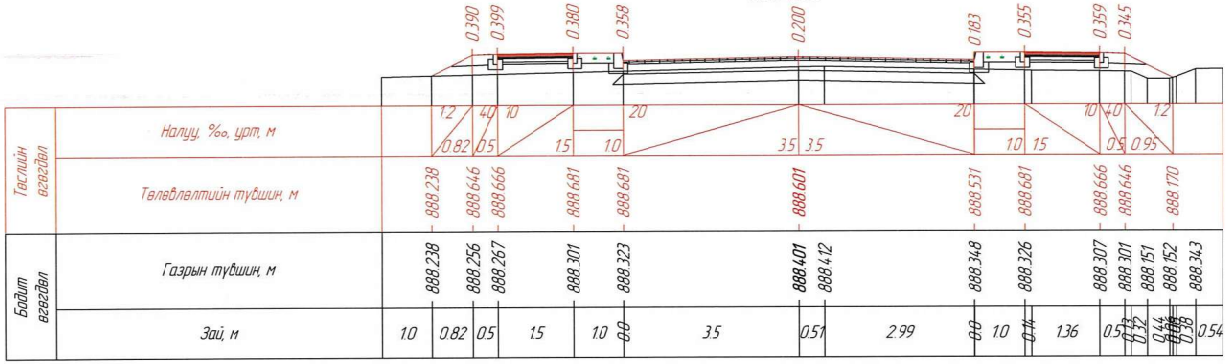

ҮБ ХОГ-16081, БГД, 5-Р ХОРОО, 10-Р ХОРООЛОЛ, КРИСТАЛЛ СИТИ 102, №501 тоот	СЭЛЭНГЭ АЙМАГ. МАНДАЛ СУМЫН ТӨВИЙН ГОЛ ГУДАМЖ, ЗАМУУДЫН ИНЖЕНЕРИЙН НАРИЙВЧИЛСАН ЗУРАГ ТӨСӨЛ /9-Р ХЭСЭГ/				ХӨ	
	Захирал	Д.Баасанхүү		ХӨНДЛӨН ОГТЛОЛ /Км0+420-Км0+460/	МАСШТАБ: 1:100	
	ЗЕИнженер	Д.Батболд			загвар	хуудас / бүх хуудас
	Гүйцэтгэсэн	Б.Ардах	Б.Ардах		А3	8 / 10
"АрСиЭсСи"ХХК	Шалгасан	Д.Батболд		Шифр:07/17	2017 он 10 сар	

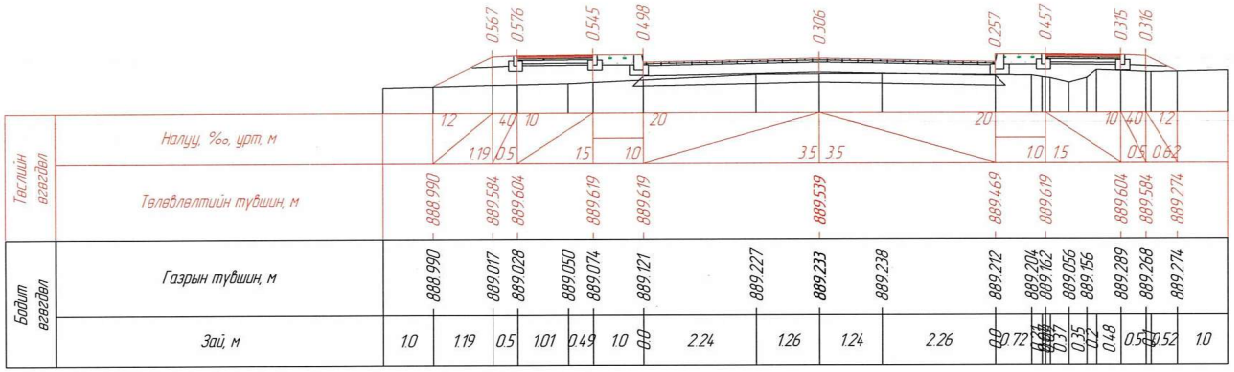

ПК 0+480.0

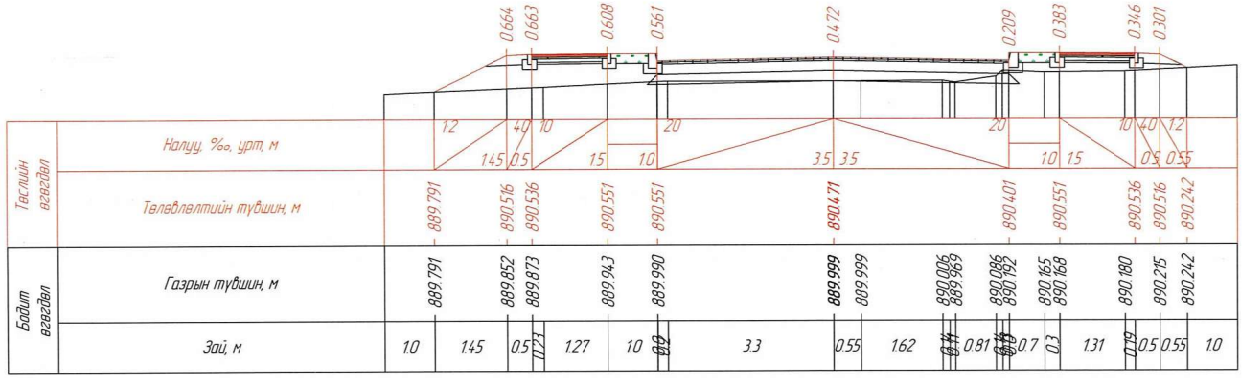

ПК 0+500.0

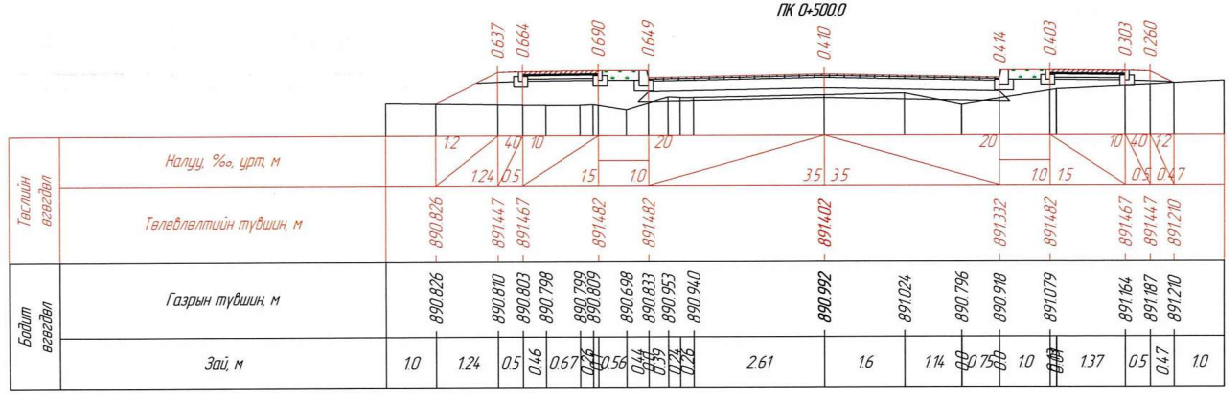

ПК 0+520.0

ҮБ ХОТ-16031. БГД, 5-Р ХОРОО, 10-Р ХОРООЛОЛ, КРИСТАЛЛ СИТИ 1Ц2, №501 тоот	СЭЛЭНГЭ АЙМАГ. МАНДАЛ СУМЫН ТӨВИЙН ГОЛ ГУДАМЖ, ЗАМУУДЫН ИНЖЕНЕРИЙН НАРИЙВЧИЛСАН ЗУРАГ ТӨСӨЛ /9-Р ХЭСЭГ/					ХӨ
	Захирал	Д.Баасанхүү		ХӨНДЛӨН ОГТЛОЛ /Км0+480-Км0+520/	МАСШТАБ: 1:100	
	ЗЕИнженер	Д.Батболд			загвар	хуудас / бүх хуудас
	Гүйцэтгэсэн	Б.Ардах	Б.Ардах		А3	9 / 10
"АрСиЭсСи"ХХК	Шалгасан	Д.Батболд		Шифр:07/17	2017 он 10 сар	

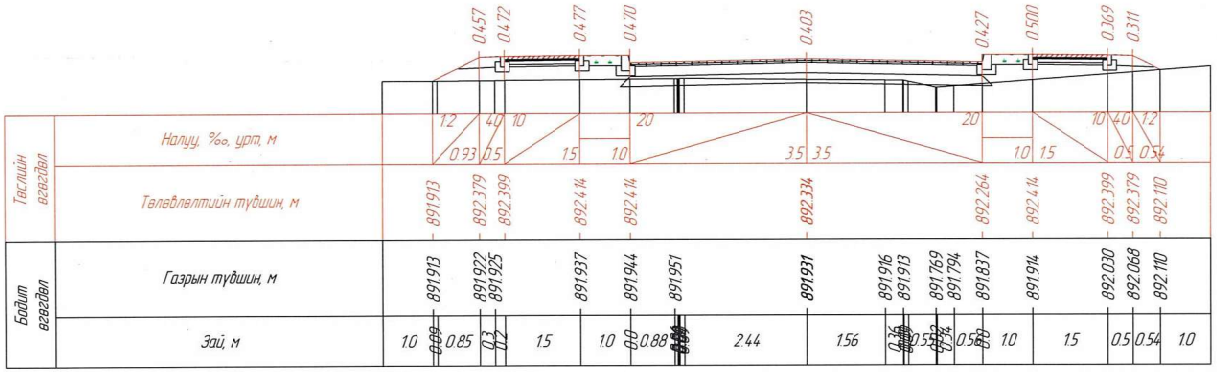

ПК 0+540.0

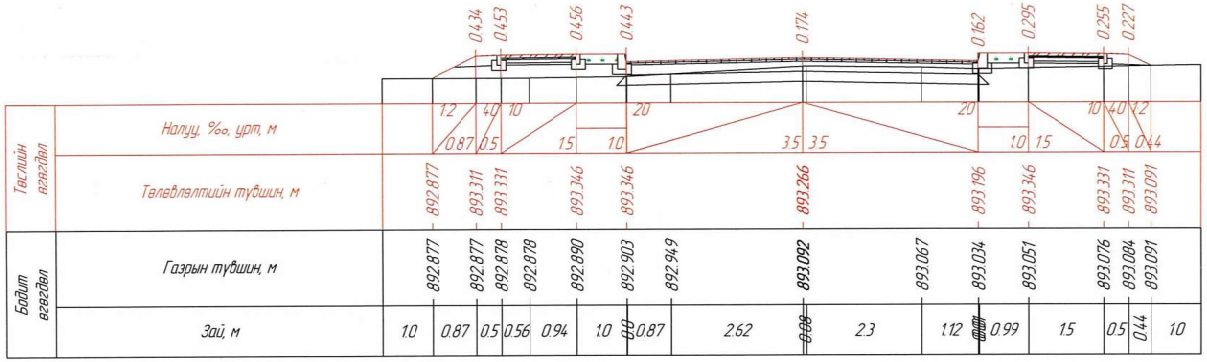

ПК 0+560.0

ҮБ ХОТ-16031, БГД, 5-Р ХОРОО, 10-Р ХОРООЛОЛ, КРИСТАЛЛ СИТИ 1С2, №501 тоот	СЭЛЭНГЭ АЙМАГ. МАНДАЛ СУМЫН ТӨВИЙН ГОЛ ГУДАМЖ, ЗАМУУДЫН ИНЖЕНЕРИЙН НАРИЙВЧИЛСАН ЗУРАГ ТӨСӨЛ /9-Р ХЭСЭГ/					ХӨ
	Захирал	Д.Бяасанхүү		ХӨНДЛӨН ОГТЛОЛ /Км0+540-Км0+560/	МАСШТАБ: 1:100	
	ЗЕИнженер	Д.Батболд			загвар	хуудас / бүх хуудас
	Гүйцэтгэсэн	Б.Ардах	Б.Ардах		А3	10 / 10
"АрСиЭсСи"ХХК	Шалгасан	Д.Батболд		Шифр:07/17	2017 он 10 сар	