ДУНДГОВЬ АЙМГИЙН ЕРӨНХИЙ АРХИТЕКТОР: ..... /Э.ЭНХМЭНД/

Шифр: ADEP/20.10.28/

МОНГОЛ УЛС
БАРИЛГА, ХОТ БАЙГУУЛАЛТЫН ЯАМ
БАРИЛГЫН ХӨГЖЛИЙН ТӨВ
Магадлалын дүгнэлтийн дугаар: 2086/2021
Бүртгэлийн дугаар:
МАГАДЛАЛ ХИЙГДСЭН
Магадлан шинжилсэн:
Хэлтсийн дарга:
Тарын усэг/
2021 оны 12 сарын 21 өдөр

Дундговь аймаг , Мандалговь хот

ЦЭЦЭРЛЭГТ ХҮРЭЭЛЭН

/Ажлын зураг/

ЗӨВШӨӨРСӨН:

Албан тушаал	Нэр	Гарын үсэг
ДУНДГОВЬ АЙМГИЙН ГХБХБГазрын дарга	Э.ЧАГНААДОРЖ	
ДУНДГОВЬ АЙМГИЙН ОБГазрын дарга, Хурандаа	М.Адъяабаатар	
ДУНДГОВЬ АЙМГИЙН МХГазрын дарга	Ш.Төрбат	

БОЛОВСРУУЛСАН:

Гүйцэтгэгч:

	Нэр	Гарын үсэг
"ЭЙ ДИ И ПИ " ХХК-ийн захирал	Д.Үжин	

Захиалагч:

	Нэр	Гарын үсэг
ДУНДГОВЬ АЙМГИЙН ЗАСАГ ДАРГА	Ц.Менхбат	

УЛААНБААТАР ХОТ. 2021 ОН

ТОХИЖИЛТЫН АЖЛЫН ЗУРГИЙН ҮНДСЭН БҮРДЛИЙН ЖАГСААЛТ

Д/д	Зургийн нэрс	Хуудас
1	Ерөнхий төлөвлөгөө	ЕТ /98/
2	Барилга бүтэц	ББ /.../
3	Гадна цахилгаан	ГЦ /.../
4	Цэвэр бохир ус	ЦБУ /.../
5	Холбоо дохиолол	ХД /.../

ЕРӨНХИЙ ТӨЛӨВЛӨГӨӨНИЙ ЗУРГИЙН ЖАГСААЛТ

Д/д	Зургийн нэрс	Хуудас
1	Нүүр хуудас	1
2	Зургийн жагсаалт, тайлбар бичиг	2
3	Ажлын тоо хэмжээ (1,2,3-р ує шат)	3
4	Загвар зураглы нүүр	4
5	Загвар зураглы ерөнхий төлөвлөгөө	5
6	Одоогийн байдлын фото зураг 1	6
7	Одоогийн байдлын фото зураг 2	7
8	Одоогийн байдлын дэвсгэр, дүгнэлт	8
9	Ерөнхий төлөвлөгөө	9
10	Төсөл хэрэгжих ує шатууд	10
11	1-р эзлжинд хийгдэх ажил	11
12	2-р эзлжинд хийгдэх ажил	12
13	3-р эзлжинд хийгдэх ажил	13
14	Зам талбайн зай хэмжээн номиклатур	14
	14.1 Зай хэмжээн байгуулалт 1	15
	14.2 Зай хэмжээн байгуулалт 2	16
	14.3 Зай хэмжээн байгуулалт 3	17
	14.4 Зай хэмжээн байгуулалт 4	18
	14.5 Зай хэмжээн байгуулалт 5	19
	14.6 Зай хэмжээн байгуулалт 6	20
	14.7 Зай хэмжээн байгуулалт 7	21
	14.8 Зай хэмжээн байгуулалт 8	22
	14.9 Зай хэмжээн байгуулалт 9	23
	14.10 Зай хэмжээн байгуулалт 10	24
15	Өндержилт	25
	15.1 Хэсэгчилсэн өндержилт 1	26
	15.2 Хэсэгчилсэн өндержилт 2	27
	15.3 Хэсэгчилсэн өндержилт 3	28
	15.4 Хэсэгчилсэн өндержилт 4	29
	15.5 Хэсэгчилсэн өндержилт 5	30
	15.6 Хэсэгчилсэн өндержилт 6	31
	15.7 Хэсэгчилсэн өндержилт 7	32
	15.8 Хэсэгчилсэн өндержилт 8	33
	15.9 Хэсэгчилсэн өндержилт 9	34
	15.10 Хэсэгчилсэн өндержилт 10	35
16	Зам талбайн хучилт	36
	16.1 Хэсэгчилсэн зам талбайн хучилт 1	37
	16.2 Хэсэгчилсэн зам талбайн хучилт 2	38
	16.3 Хэсэгчилсэн зам талбайн хучилт 3	39
	16.4 Хэсэгчилсэн зам талбайн хучилт 4	40
	16.5 Хэсэгчилсэн зам талбайн хучилт 5	41
	16.6 Хэсэгчилсэн зам талбайн хучилт 6	42
	16.7 Хэсэгчилсэн зам талбайн хучилт 7	43
	16.8 Хэсэгчилсэн зам талбайн хучилт 8	44
	16.9 Хэсэгчилсэн зам талбайн хучилт 9	45
	16.10 Хэсэгчилсэн зам талбайн хучилт 10	46

Д/д	Зургийн нэрс	Хуудас
17	Картограмм	47
	17.1 Хэсэгчилсэн картограмм 1	48
	17.2 Хэсэгчилсэн картограмм 2	49
	17.3 Хэсэгчилсэн картограмм 3	50
	17.4 Хэсэгчилсэн картограмм 4	51
	17.5 Хэсэгчилсэн картограмм 5	52
	17.6 Хэсэгчилсэн картограмм 6	53
	17.7 Хэсэгчилсэн картограмм 7	54
	17.8 Хэсэгчилсэн картограмм 8	55
	17.9 Хэсэгчилсэн картограмм 9	56
	17.10 Хэсэгчилсэн картограмм 10	57
18	Ногоон байгууламж зай хэмжээн байгуулалт	58
	18.1 Ногоон байгууламж зай хэмжээ 1	59
	18.2 Ногоон байгууламж зай хэмжээ 2	60
	18.3 Ногоон байгууламж зай хэмжээ 3	61
	18.4 Ногоон байгууламж зай хэмжээ 4	62
	18.5 Ногоон байгууламж зай хэмжээ 5	63
	18.6 Ногоон байгууламж зай хэмжээ 6	64
	18.7 Ногоон байгууламж зай хэмжээ 7	65
19	Ногоон байгууламж суулгах тайлбар 1	66
20	Ногоон байгууламж суулгах тайлбар 2	67
21	Тохижилтын элементүүд нүүр хуудас	68
22	Хүндэтгэлийн хаалга (гол орц) -байгуулалт	69
23	Хүндэтгэлийн хаалга (гол орц) -хэсэглэл	70
24	Хүндэтгэлийн хаалга (спортын бүс) -байгуулалт	71
25	Усан оргилуур байгуулалт, огтлол	72
26	Усан оргилуур хэсэглэл, деталь	73
27	Гэрэлт гудамж байгуулалт, огтлол	74
28	Гадна хашааны байгуулалт, огтлол	75
29	Гадна хашааны хэсэглэл	76
30	Гадна хашааны тоо хэмжээ	77
31	Задгай театр байгуулалт	78
32	Арчин цэврийн газрын барилга	79
33	Харуулын байр	80
34	Дугуйн зогсоолын зай хэмжээн байгуулалт	81
35	Дугуйн зогсоолын хэсэглэл, деталь	82
36	Сүүдрэвчний зай хэмжээн байгуулалт	83
37	Хогын савийн байгуулалт, хэсэглэл	84
38	Цэцэрлэгт хүрээлэнгийн танилцуулгын самбар	85
39	Гэрэлт соёмбоны зай хэмжээн байгуулалт	86
40	Согсон бөмбөгийн талбайн байгуулалт, огтлол	87
41	Гар бөмбөгийн талбайн байгуулалт, огтлол	88
42	Теннисний талбайн байгуулалт, огтлол	89
43	Экстрем спортын талбай байгуулалт	90
44	Экстрем спортын талбай хэсэглэл, деталь	91
45	Хүүхдийн тоглоомын талбай 1	92
46	Хүүхдийн тоглоомын талбай 2	93
47	Хүүхдийн тоглоомын зай хэмжээн байгуулалт	94
48	Чийрэгжүүлэлтийн талбай	95

Д/д	Зургийн нэрс	Хуудас
49	Задгай талбайн зай хэмжээн байгуулалт	96
50	Дугуйн замын зай хэмжээн байгуулалт	97
51	Дугуйн замын огтлол	98

ТАЙЛБАР БИЧИГ

Үндэслэл:
-Дундговь аймгийн Мандалговь хотын хөгжлийн ерөнхий төлөвлөгөө /2015-2030/
-Аймгийн Засаг даргын 2016-2020 оны үйл ажиллагааны хөтөлбөр
Байршил:
-Дундговь аймгийн Мандалговь хот, Цэцэрлэгт хүрээлэнд Ногоон байгууламж бүхий амралтын тохижилт бүхий 45 га.

Одоогийн байдал
Одоо байгаа дугуйн зам болон, соёлын бүсд байрлах уулын зам нь стандартын шаардлага хангахгүй болсон. Сүүдрэвчний будаг нь гандсан. Ногоон байгууламжын хувьд эдэлбэр газрын зарим хэсэгт шороон хөрстэй. Одоо байгаа гэрэлтүүлгийг шилжүүлж шинээр гэрэлтүүлэг төлөвлөх шаардлагатай. Одоо байгаа стадионыг нураж шинээр спортын бүсийг төлөвлөх шаардлагтай. Одоо байгаа дурсгалт хөшөөний суурийг анхны дизайны шийдлийг алдагдуулалгүйгээр сэргээн засварлах шаардлагтай.

Төлөвлөлт:

Уг тохижилтын ажлыг гурван ує шаттайгаар хэрэгжүүлэхээр төлөвлөсөн. Нэгдүгээр ує шатанд авто замын дагуух зогсоол, мөн авто замаас үүсэлтэй дуу чимээг тусгаарлах ногоон байгууламжыг тусгасан. 1. Соёлын бүс, 2. Амралт зугаалагын бүс, 3. Спортын бүс гэж ангилав. Төлөвлөлтөнд дуу хуурын өлгий болсон Дундговь аймгийн онцлох морин хуурыг илүү шингээж дуу хуурын эгшигийг төлөвлөхөөр шийдэв. Уг санаа нь соёлын бүсийн бор овоо дээрээс харахад морин хуураас эгшиг гарч байгаагаар тооцоолов, мөн говь учир төлөвлөж байгаа эүйлийн өнгө үзэмжийг байгальтай уусхаар өнгөөр сонгож хэлбэр дүрсийн бодолцож төлөвлөв.

Үүнд:
Төлөвлөлтийн шатанд зураг төслийн дагуу шинээр улаан шугам тавиулж гүйцэтгэлийн ажлыг эхлүүлнэ.
Явган замыг төлөвлөхдөө стандартын дагуу бүрэн зам талбай хийгдэх хөрсийг сайтар тэгшлэн, 0,2м-с багагүй зузаантай дайрган хөрс нягтаруулж өндержилтийн зургийн дагуу налуулага, усны хаялгыг тооцож 0,5-ийн хайрган дэвсгэрийг 0,05м-с багагүй зузаантайгаар дэвсэж, шахалт сайтай, цохилт даргилт тэсвэрлэх ус чийг шингээх чадвартай байгалын чулууг ашиглан хучиж элсэр сайтар чигжинэ.

1-11
01.10.15

Барилгын зураг төслийн ADEP ЗЙ ДИ И ПИ ХХК	Дундговь аймаг , Мандалговь хот ЦЭЦЭРЛЭГТ ХҮРЭЭЛЭН ТАЙЛБАР БИЧИГ, ЗУРГИЙН ЖАГСААЛТ		
Архитектор	Ж.Балдандорж	ЕГ Шифр: ADEP-/20.12.20/ Масштаб:	Огноо: 2021 он 1 сар
Гүйцэтгэсэн	А.Гүнбат		
Шалгасан	Э.Энхбаяр	ТГ Шифр: Зургийн дугаар:	Хуудас: 02

A3

НЭГДҮГЭЭР ЭЭЛЖИНД ХИЙГДЭХ АЖИЛ /СОЁЛЫН БҮС/

Д/д	Нэр	Тоо хэмжээ
1.	Авто зогсоол-94 /асфальт /	2668 м2
2.	Авто зогсоолын бордиур	430.2 м
3.	Гүн шаргал өнгийн чулуун хавтан 800x800 / код:CY381 /	2189 м2
4.	Явган замын бордиур l=800	2088 м
5.	Мод / Улиас / 10-15 настай	143 ш
6.	Гэрэлтүүлэг h=2.5 м	153 ш
7.	Speaker	20 ш
8.	Хешөөний суурь	3 ш
9.	Камер	17 ш
10.	Сүүдрэвч	6 ш
11.	Хогийн сав	16 ш
12.	Нийтийн бие засах газар /ISOHAUS/	1 ш
13.	Гэрэлт соёмбо /бетон/	11.9 м3
14.	Гэрэлт соёмбо /резинэн бүдаг/	59.5 м2
15.	Гэрэлт соёмбо /хүрэз бордиур/	113 м
16.	Одоо байгаа солих гэрэл	52 ш
17.	Бетон суурьтай гадна хашаа	1359.5 м
18.	Танилцуулгын самбар	1 ш

ХОЁРДУГААР ЭЭЛЖИНД ХИЙГДЭХ АЖИЛ /ГЭР БҮЛИЙН БҮС/

Д/д	Нэр	Тоо хэмжээ
1.	Авто зогсоол-88 /асфальт /	2319 м2
2.	Авто зогсоолын бордиур	355.5 м
3.	Гүн шаргал өнгийн чулуун хавтан 800x800 / код:CY381 /	11384 м2
4.	Цайвар саарал өнгийн чулуун хавтан 300x600 / код:BR297 /	7708 м2
5.	Цайвар шаргал өнгийн чулуун хавтан 600x600 / код:NH293 /	6911 м2
6.	Цайвар шаргал өнгийн чулуун хавтан 1200x800 / код:123RF /	482,4 м2
7.	Резинэн хавтан 400x400 / EPDM каучук /	1636.8 м2
8.	Явган замын бордиур l=800	6288.2 м
9.	Мод / Улиас / 10-15 настай	1292 ш
10.	Гэрэлтүүлэг h=2.5 м	390 ш
11.	Speaker	69 ш
12.	Сандал	57 ш
13.	Камер	50 ш
14.	Сүүдрэвч	17 ш
15.	Хогийн сав	76 ш
16.	Нийтийн бие засах газар /ISOHAUS/	1 ш
17.	Харуулын байр /ISOHAUS/	1 ш
18.	Хүндэтгэлийн хаалга /гол орц/	1 ш
19.	Задгай театр	1 ш
20.	Арга билэг усан оргилуур	1 ш
21.	Гэрэлт гудамж	2 ш
22.	Дугуйн зам /асфальт пигмент/	5861 м2
23.	Дугуйн замын бордиур	3810.3 м
24.	Танилцуулгын самбар	1 ш
25.	Чийрэгжүүлэлтийн талбай	1 ш
26.	Хүүхдийн тоглоомын талбай 2 /5-13нас/	1 ш
27.	Одоо байгаа солих гэрэл	37 ш

ГУРАВДУГААР ЭЭЛЖИНД ХИЙГДЭХ АЖИЛ /СПОРТЫН БҮС/

Д/д	Нэр	Тоо хэмжээ
1.	Авто зогсоол-92 /асфальт /	2574 м2
2.	Авто зогсоолын бордиур	431.6 м
3.	Гүн шаргал өнгийн чулуун хавтан 800x800 / код:CY381 /	2238 м2
4.	Цайвар саарал өнгийн чулуун хавтан 300x600 / код:BR297 /	3844 м2
5.	Цайвар шаргал өнгийн чулуун хавтан 600x600 / код:NH293 /	578.6 м2
6.	Резинэн хавтан 400x400 / EPDM каучук /	1427.5 м2
7.	Явган замын бордиур l=800	6288.2 м
8.	Мод / Улиас / 10-15 настай	335 ш
9.	Гэрэлтүүлэг h=2.5 м	128 ш
10.	Speaker	11 ш
11.	Сандал	51 ш
12.	Камер	11 ш
13.	Сүүдрэвч	3 ш
14.	Хогийн сав	20 ш
15.	Нийтийн бие засах газар /ISOHAUS/	1 ш
16.	Хүндэтгэлийн хаалга /спорт орц/	1 ш
17.	Сагсан бөмбөгийн талбай /стандарт/	2 ш
18.	Гар бөмбөгийн талбай /элсэн/	2 ш
19.	Теннисний талбай /хиймэл зүлэг/	2 ш
20.	Экстрем спортын талбай	1 ш
21.	Хүүхдийн тоглоомын талбай 1 /3-5нас/	5861 м2
22.	Танилцуулгын самбар	1 ш

Баригдсан
ЭЗЭМШИГЧ ХАНААТАН БАЙГУУЛЛАГА
УЛСЫН АХЛАХ БАЙЦААЛГЧ 13-03-000

Баригдсан зураг төслийн
ADEP
ЗЙ ДИ И ПИ ХХК

Дундговь аймаг , Мандалговь хот
ЦЭЦЭРЛЭГТ ХҮРЭЭЛЭН
1,2,3-Р БҮСД ХИЙГДЭХ АЖИЛ, ТОО ХЭМЖЭЭ

Архитектор	Ж.Балдандорж	ЕГ Шифр: ADEP-/20.12.20/	Масштаб:
Гүйцэтгэсэн	А.Гүнбат		Огноо: 2021 он 1 сар
Шалгасан	Э.Энхбаяр	ТГ Шифр:	Зургийн дугаар: Хуудас: 03

A3

Тайлбар:
Гэр бүлийн бүс, соёлын бүс, спортын бүс нь тус бүрдээ авто зогсоолтой байхаар төлөвлөсөн. Одоо байгаа ногоон байгууламжыг хэвээр авч үлдэж, эүлэгжүүлж шинээр ландшафтын норм стандартын дагуу ногоон байгууламж төлөвлөв.

Барилгын зураг төслийн ADEP ЭЙ ДИ И ПИ ХХК	Дундговь аймаг , Мандалговь хот ЦЭЦЭРЛЭГТ ХҮРЭЭЛЭН ОДООГИЙН БАЙДЛЫН ФОТО ЗУРАГ				
	Архитектор	Ж.Баяндорж	ЕГ Шифр: ADEP-/20.12.20/	Масштаб:	Огноо: 2021 он 1 сар
	Гүйцэтгэсэн	А.Гүнбат			
	Шалгасан	Э.Энхбаяр	ТГ Шифр:	Зургийн дугаар:	Хуудас: 06

A3

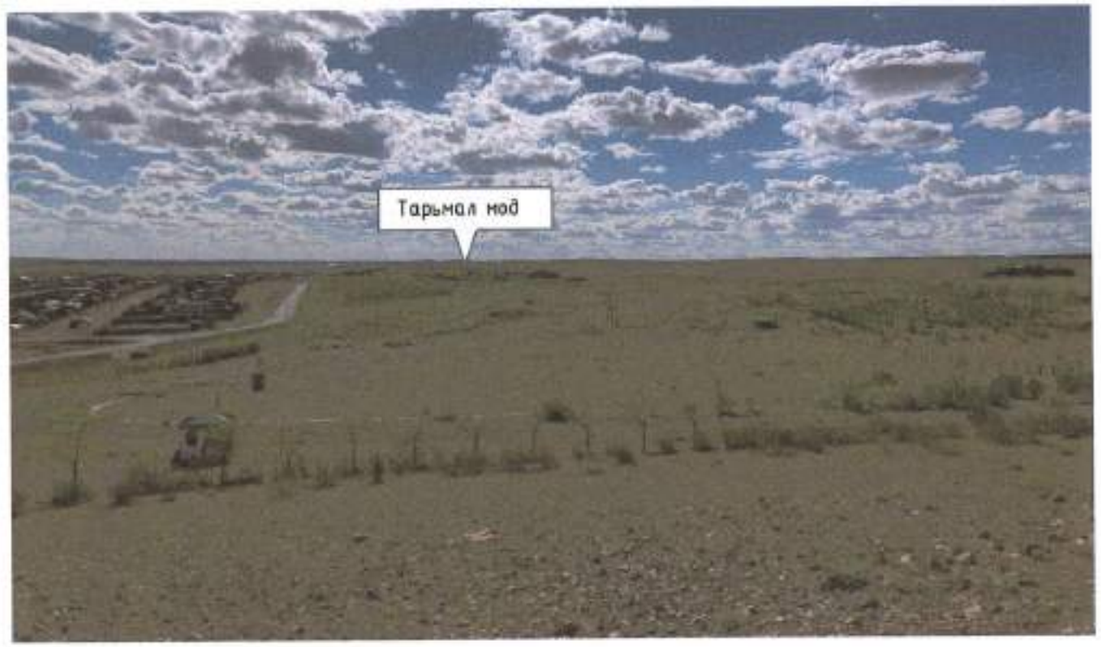

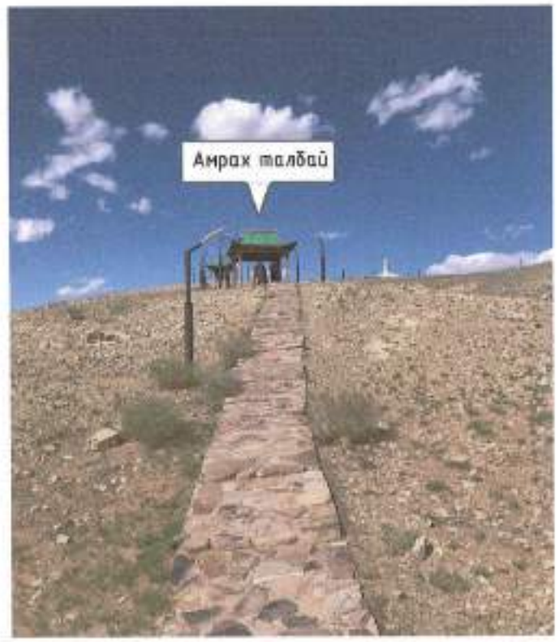

Тайлбар:
Гэр бүлийн бүс, соёлын бүс, спортын бүс нь тус бүрдээ авто зогсоолтой байхаар төлөвлөсөн. Одоо байгаа ногоон байгууламжыг хэвээр авч үлдэж, зүлэгжүүлж шинээр ландшафтын норм стандартын дагуу ногоон байгууламж төлөвлөв.

Барилгын зураг төслийн АДЕР ЭЙ ДИ И ПИ ХХК	Дундговь аймаг , Мандалговь хот ЦЭЦЭРЛЭГТ ХҮРЭЭЛЭН ОДООГИЙН БАЙДЛЫН ФОТО ЗУРАГ				
	Архитектор	Ж.Балдандорж	ЕГ Шифр: АДЕР-/20.12.20/	Масштаб:	Огноо: 2021 он 1 сар
	Гүйцэтгэсэн	А.Гүнбат			
	Шалгасан	З.Энхбаяр	ТГ Шифр:	Зургийн дугаар:	Хуудас: 07

A3

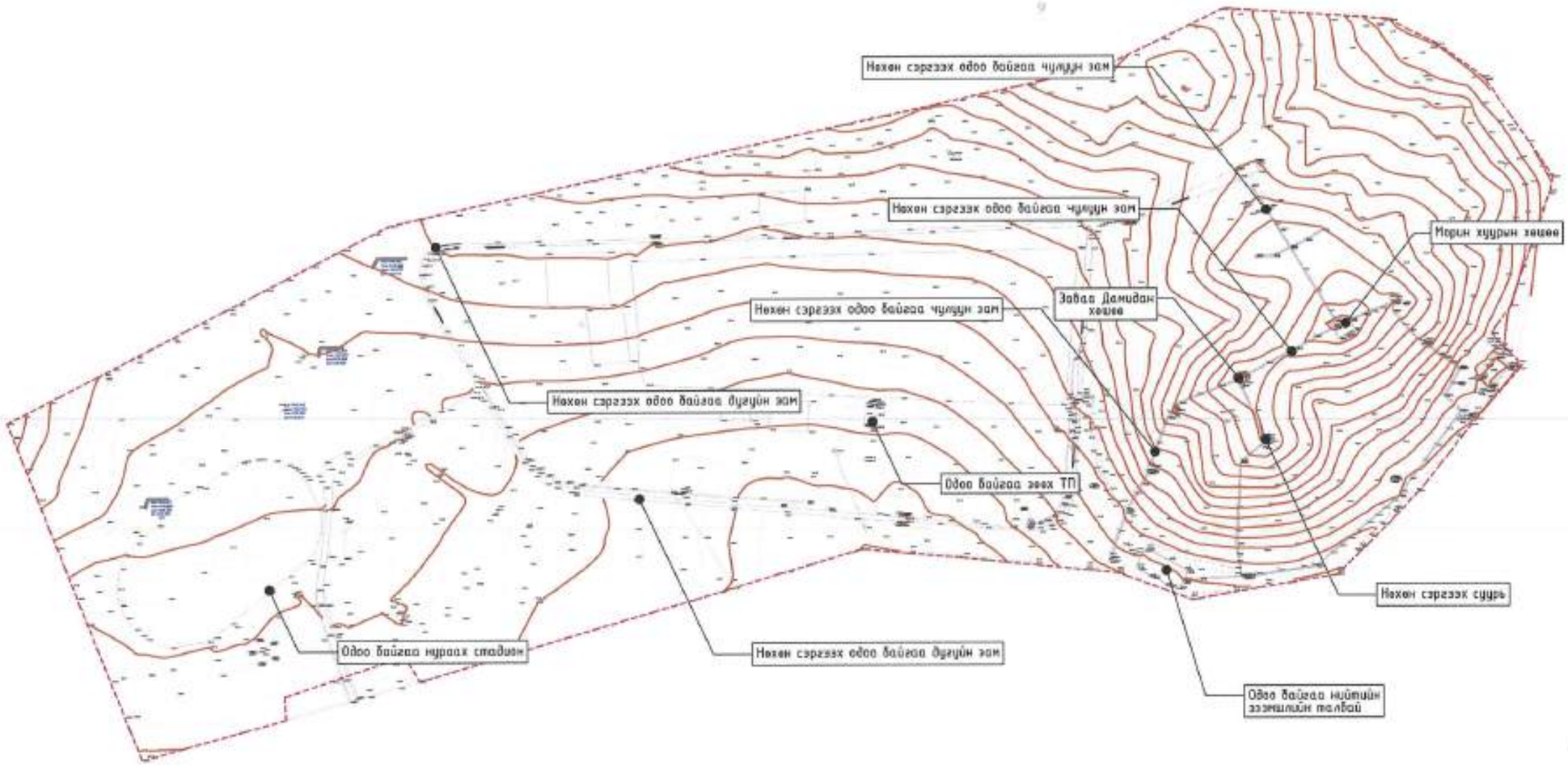

Одоогийн байдлын дүгнэлт

Одоо байгаа дугуйн зам болон, соёлын бүсд байрлах уулын зам нь стандартын шаардлага хангахгүй болсон. Сүүдрэвчний бүдэг нь ганцсан. Ногоон байгууламжын хувьд эдэлбэр газрын зарим хэсэгт шороон хөрстэй. Одоо байгаа гэрэлтүүлгийг шилжүүлж шинээр гэрэлтүүлэг төлөвлөх шаардлагтай. Одоо байгаа стадионыг нураж шинээр спортын бүсийг төлөвлөх шаардлагтай. Одоо байгаа дүрсгалт хөшөөний суурийг анхны дизайны шийдлийг алдагдуулалгүйгээр сэргээн засварлах шаардлагтай.

Барилгын зураг төслийн ADEP ЭЙ ДИ И ПИ ХХК	Дундговь аймаг , Мандалговь хот ЦЭЦЭРЛЭГТ ХҮРЭЭЛЭН ОДООГИЙН БАЙДАЛ		
	Архитектор	Ж.Балдандорж	ЕГ Шифр: ADEP-/20.12.20/ Масштаб: Огноо: 2021 он 1 сар
	Гүйцэтгэсэн	А.Гүнбат	
	Шалгасан	Э.Энхбаяр	ТГ Шифр: Зургийн дугаар: Хуудас: 08

A3

Ерөнхий төлөвлөгөө М1:2000

Захиалагчийн хүсэлтийн дагуу 1 га талбайд Газрын дүүдлага хуваалцаа зохиож байгуулж, Хүүхэд хөгшдийн хөрөнгө оруулалтаар дараах байгууламжийг барьсан.
Үүнд.
1. Ресторан
2. Үйлчлүүлэгч, тоглоомын төв
3. Цэцэрлэгт хүрээлэнтэй захиргаа

Газрын сонгон шалгаруулалтаар шалгарсан ак ахуй нэгжид орон нутгийн зөвшөөрөл дад бүтээцийг шийдвэрлэн өгч Барилгын зураг төслийг Шалгарсан ААН нарийвчлан гүйцэтгэн Орон нутагт танилцуулан батлуулж, хүүхэд хөгшдийн хөрөнгө оруулалтаар барилга байгуулаж гадна тохижилтын ажлыг орчны тохижилттой уялдуулан гүйцэтгэнэ.

Тер хүүхэд хөгшдийн түншлэлийн хүрээнд ут ажлыг гүйцэтгэх бөгөөд Ресторан, үйлчлүүлэгч түхэн шалгарсан компани ашиглалт үйлчилгээг хариуцан ажиллана.

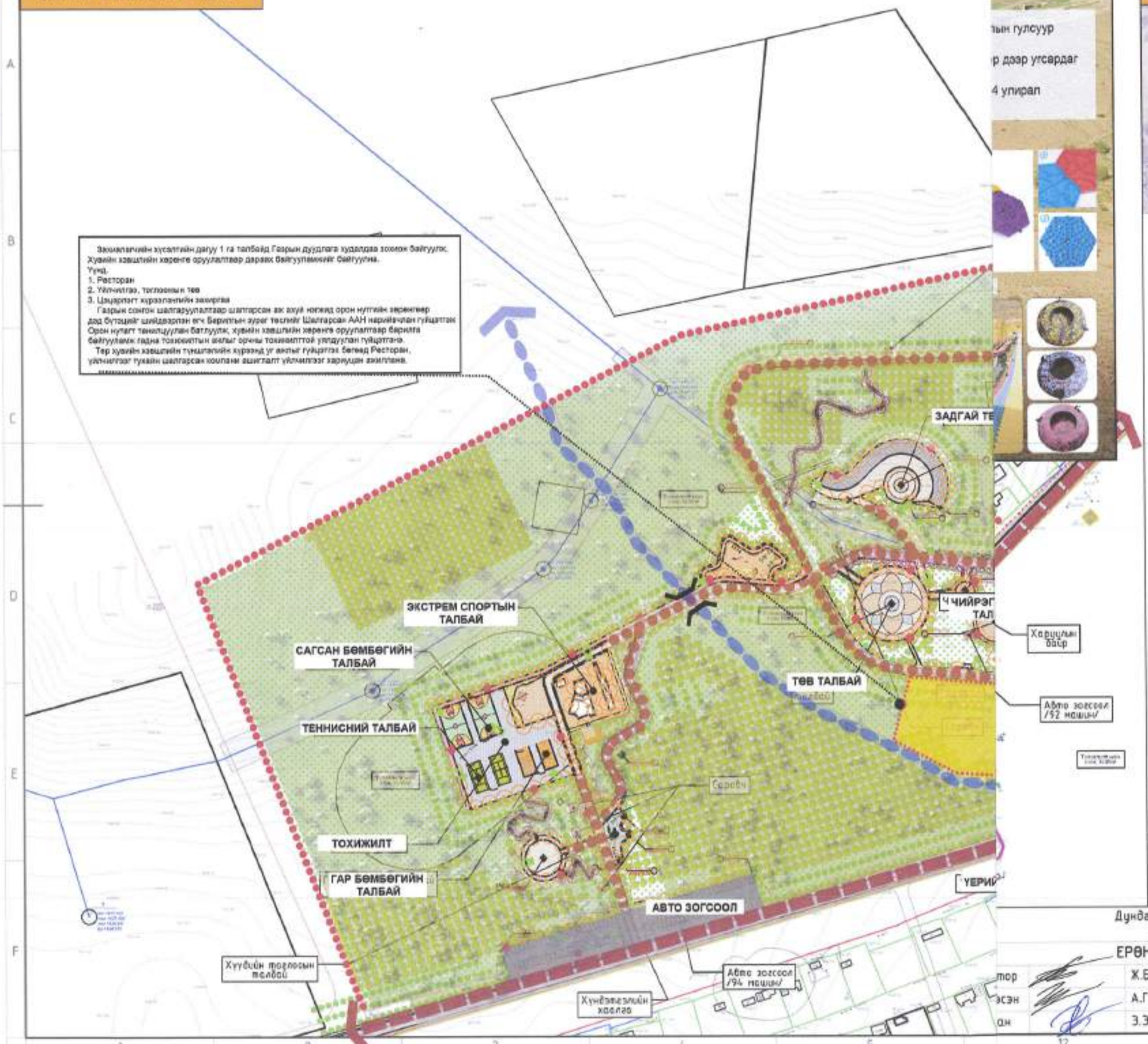

Байршлын схем М1:10000

ТАНИХ ТЭМДЭГ:

- Төлөвлөж буй харуулын бөөр
- Одоо байгаа авто зам
- Төлөвлөлтийн хил хязгаар
- Төлөвлөгдөж буй яваан замын өнгөт хавтан
- Төлөвлөж буй байгалын чулуун зам
- Төлөвлөж буй далангын эко хавтан
- Төлөвлөж буй авто зогсоол 274
- Цэвэр усны хангамжлалтын бүс 10м
- Одоо байгаа мод
- Төлөвлөж буй улиас
- Төлөвлөж буй чийрэгжүүлэх технологи
- Төлөвлөж буй гулсуур
- Төлөвлөж буй модон сарвач
- Дулаалгы шугам
- Цэвэр усны шугам
- Бохир усны шугам
- Цахилгааны шугам
- Далан
- Дугуйн зам
- Одоо байгаа ус зайлуулах суваг шуудуу

ЭКСПЕРТ №.....
1-11
001
04.10.15

Төлөвлөж буй камер, гэрэлтүүлэг, speaker-ийн байгуулалтыг тусгайлсан ХД, ГТ зургаас үз

Дундговь аймаг , Мандалговь хот
ЦЭЦЭРЛЭГТ ХҮРЭЭЛЭН
ЕРӨНХИЙ ТӨЛӨВЛӨГӨӨ

тор	Х.Балдандорж	ЕГ Шифр: ADEP-/20.12.20/	Масштаб: 2000	Огноо: 2020он 11 сар
эсэн	А.Гүнбат	ТГ Шифр:	Зургийн дугаар:	Хуудас: 09
он	З.Энхбаяр			

Барилгын эрдэс төслийн ADEP ЗЙ ДИ И ПИ ХХК	Дундговь аймаг , Мандалговь хот ЦЭЦЭРЛЭГТ ХҮРЭЭЛЭН ТӨСӨЛ ХЭРЭГЖИХ ҮЕ ШАТУУД		
Архитектор Ж.Баяндорж	ЕГ Шифр: ADEP-/20.12.20/	Масштаб:	Огноо: 2021 он 1 сар
Гүйцэтгэсэн А.Гүнбат			
Шалгасан Э.Энхбаяр	ТГ Шифр:	Зургийн дугаар:	Хуудас:10

Түлхүүр байгуулалт М1:10000

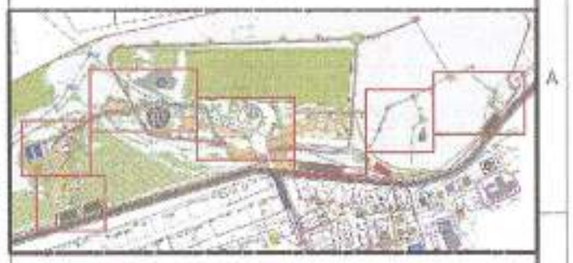

ТАНИХ ТЭМДЭГ:

- Одоо байгаа авто зам
- Төлөвлөлтийн хил хязгаар
- Төлөвлөгдөж буй явган зам
- Төлөвлөж буй байгалын чулуун зам
- Төлөвлөж буй далангын эко хавтан
- Төлөвлөж буй авто зогсоол
- Цэвэр усны хангаалалтын бүс 10м
- Дулааны шугам
- Цэвэр усны шугам
- Цахилгааны шугам
- Далан
- Дугуйн зам

Барилгын эрэг теслийн ADEP ЭЙ ДИ И ПИ ХХК	Дундговь аймаг , Мандалговь хот ЦЭЦЭРЛЭГТ ХҮРЭЭЛЭН				
	ТӨСӨЛ ХЭРЭГЖИХ НЭГДҮГЭЭР ҮЕ ШАТ				
Архитектор	Ж.Балданборж	ЕГ Шифр: ADEP-/20.12.20/	Масштаб: 1000	Огноо: 2021 он 1 сар	
Гүйцэтгэсэн	А.Гүнбат				
Шалгасан	Э.Энхбаяр	ТГ Шифр:	Дугаарын дугаар:	Хуудас: 11	

A3

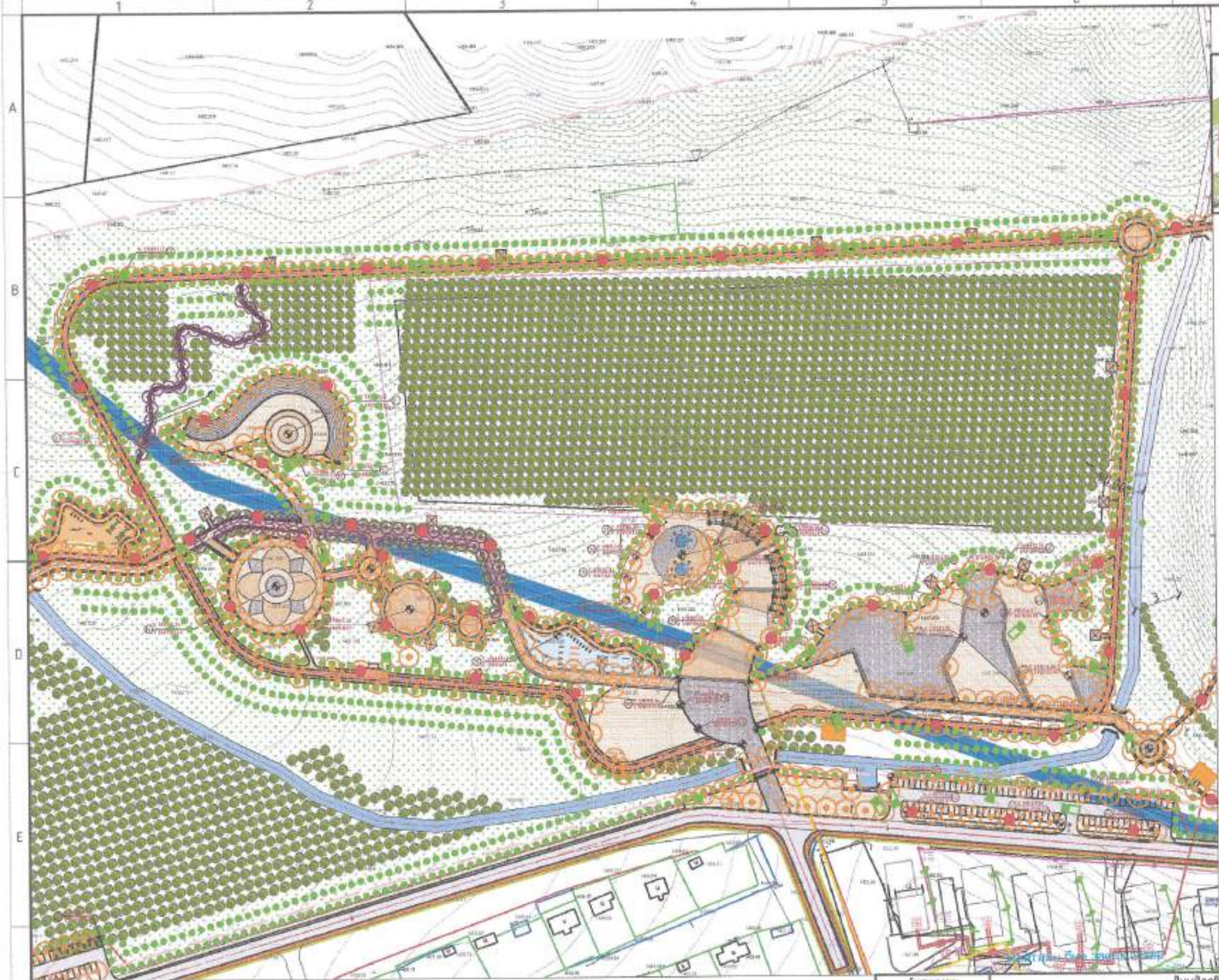

Түлхүүр байгуулалт М1:10000

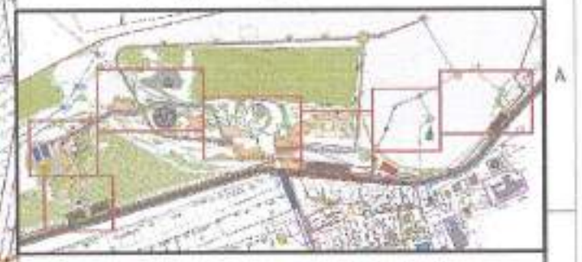

ТАНИХ ТЭМДЭГ:

- Одоо байгаа авто зам
- Төлөвлөлтийн хил хязгаар
- Төлөвлөгдөж буй явган зам
- Төлөвлөж буй байгалын чулуун зам
- Төлөвлөж буй далангын эко хаалган
- Төлөвлөж буй авто зогсоол
- Цэвэр усны хамгаалалтын бүс 10м
- Дулааны шугам
- Цэвэр усны шугам
- Цахилгааны шугам
- Далан
- Дугуйн зам

ЭКСПЕРТ №
1-11
01.10.15

Барилгын зураг төслийн ADEP ЗЙ ДИ И ПИ ХХК	Дундговь аймаг , Мандалговь хот ЦЭЦЭРЛЭГТ ХҮРЭЭЛЭН				
	ТЕСВЛ ХЭРЭГЖИХ ХОЁРДУГААР УЕ ШАТ				
Архитектор	Ж.Балданбаяр	ЕГ Шифр: ADEP-/20.12.20/	Масштаб: 1000	Огноо: 2021 он 1 сар	
Гүйцэтгэсэн	А.Гүнбат				
Шалгасан	Э.Энхбаяр	ТГ Шифр:	Зургийн дугаар:	Хуудас: 12	

A3

Түлхүүр байгуулалт М1:10000

ТАНИХ ТЭМДЭГ:

- Одоо байгаа авто зам
- Төлөвлөлтийн хил хязгаар
- Төлөвлөгдөж буй явган зам
- Төлөвлөж буй байгалын чулуун зам
- Төлөвлөж буй далангын эко хавтан
- Төлөвлөж буй авто зогсоол
- Цэвэр усны хамгаалалтын бүс 10м
- Дулааны шугам
- Цэвэр усны шугам
- Цахилгааны шугам
- Далан
- Дугуйн зам

ЭКСПОРТ №
1-11
01.15

Бүрилдэн зураг төслийн ADEP ЭЙ ДИ И ПИ ХХК	Дундговь аймаг , Мандалговь хот ЦЭЦЭРЛЭГТ ХҮРЭЭЛЭН ТӨСӨЛ ХЭРЭГЖИХ ГУРАВДЧГААР ҮЕ ШАТ				
	Архитектор	Ж.Баяндөрж	ЕГ Шифр: ADEP-/20.12.20/	Масштаб: 1000	Огноо: 2021 он 1 сар
	Гүйцэтгэсэн	А.Гүнбат	ТГ Шифр:	Зургийн дугаар:	Хуудас: 13
	Шалгасан	З.Энхбаяр			

A3

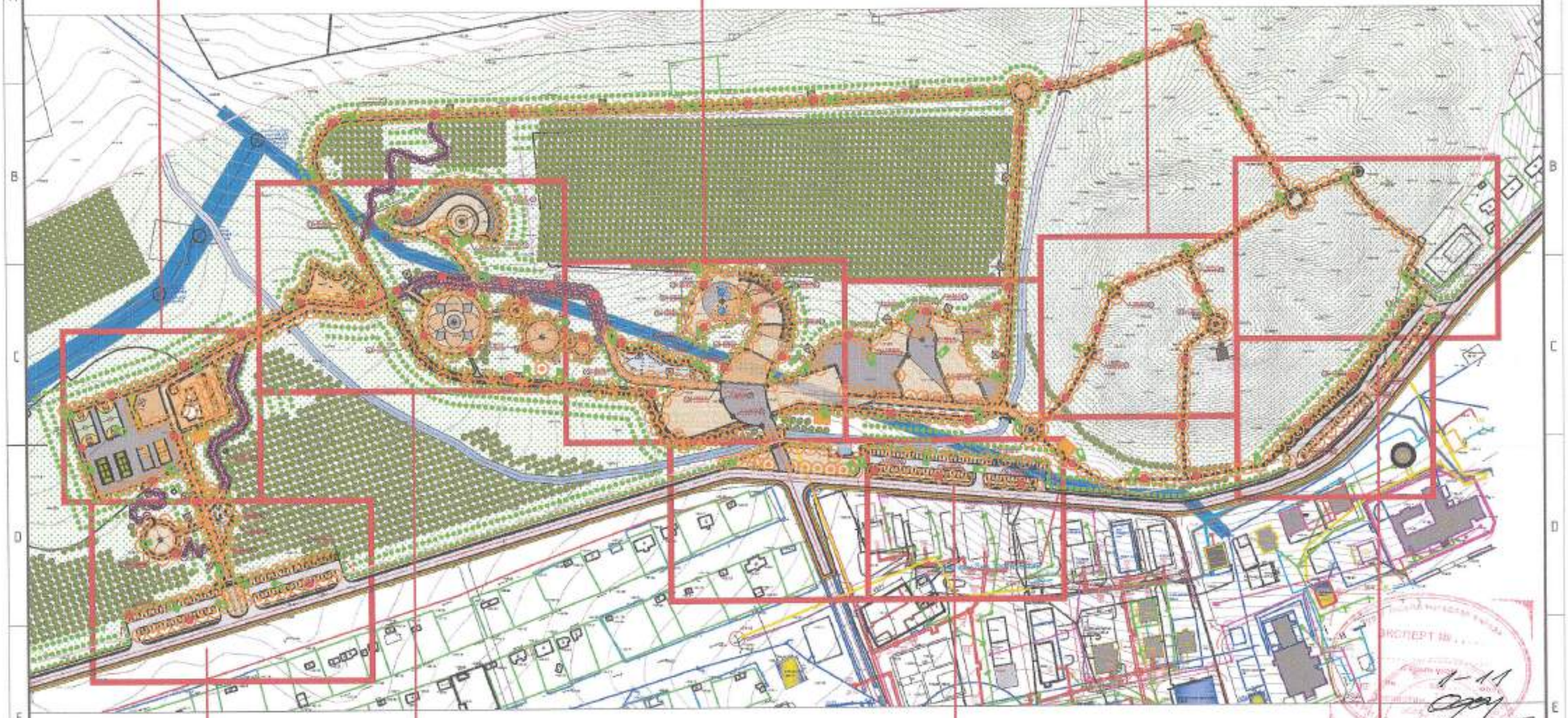

Барилгын зураг төслийн ADEP ЗӨ ДИ И ПИ ХХК	Дундговь аймаг , Мандалговь хот ЦЭЦЭРЛЭГТ ХҮРЭЭЛЭН				
	ЗАМ ТАЛБАЙН ЗАЙ ХЭМЖЭЭН ТҮЛХҮҮР БАЙГУУЛАЛТ				
	Архитектор	Ж.Баяндорж	ЕГ Шифр: ADEP-/20.12.20/	Масштаб: 3000	Огноо: 2021 он 1 сар
	Гүйцэтгэсэн	А.Гүнбат			
	Шалгасан	Э.Энхбаяр	ТГ Шифр:	Зургийн дугаар:	Хуудас:14

A3

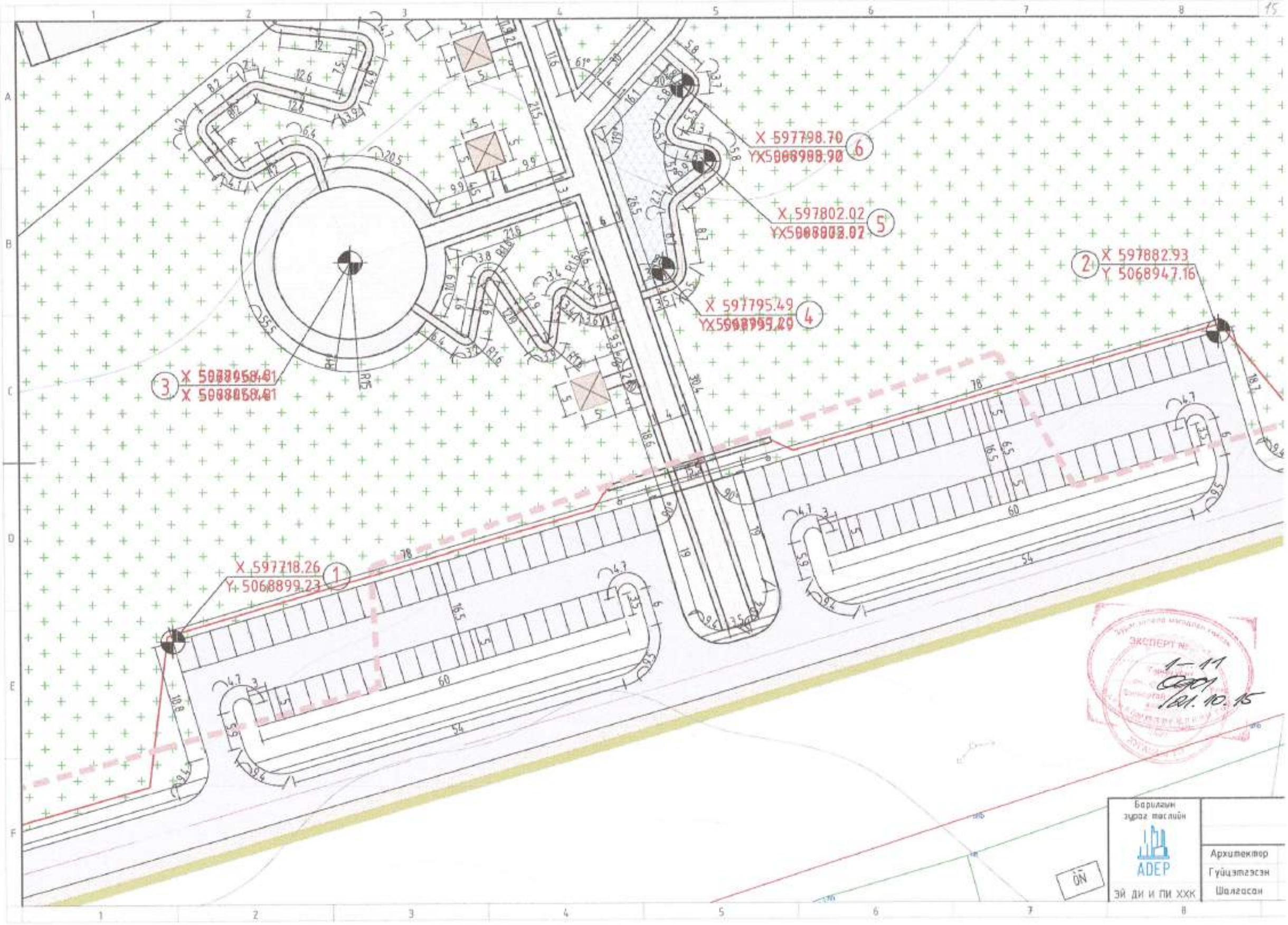
X 597798.70
Y 5068908.90
6
X 597802.02
Y 5068903.07
5
X 597795.49
Y 5068899.29
4
X 597882.93
Y 5068947.16
2
X 597718.26
Y 5068899.23
1
3
ЭКСПЕРТ №
1-11
01.10.15
Барилгын зураг төслийн
ADEP
ЭЙ ДИ И ПИ ХХК
Архитектор
Гүйцэтгэсэн
Шолгасан

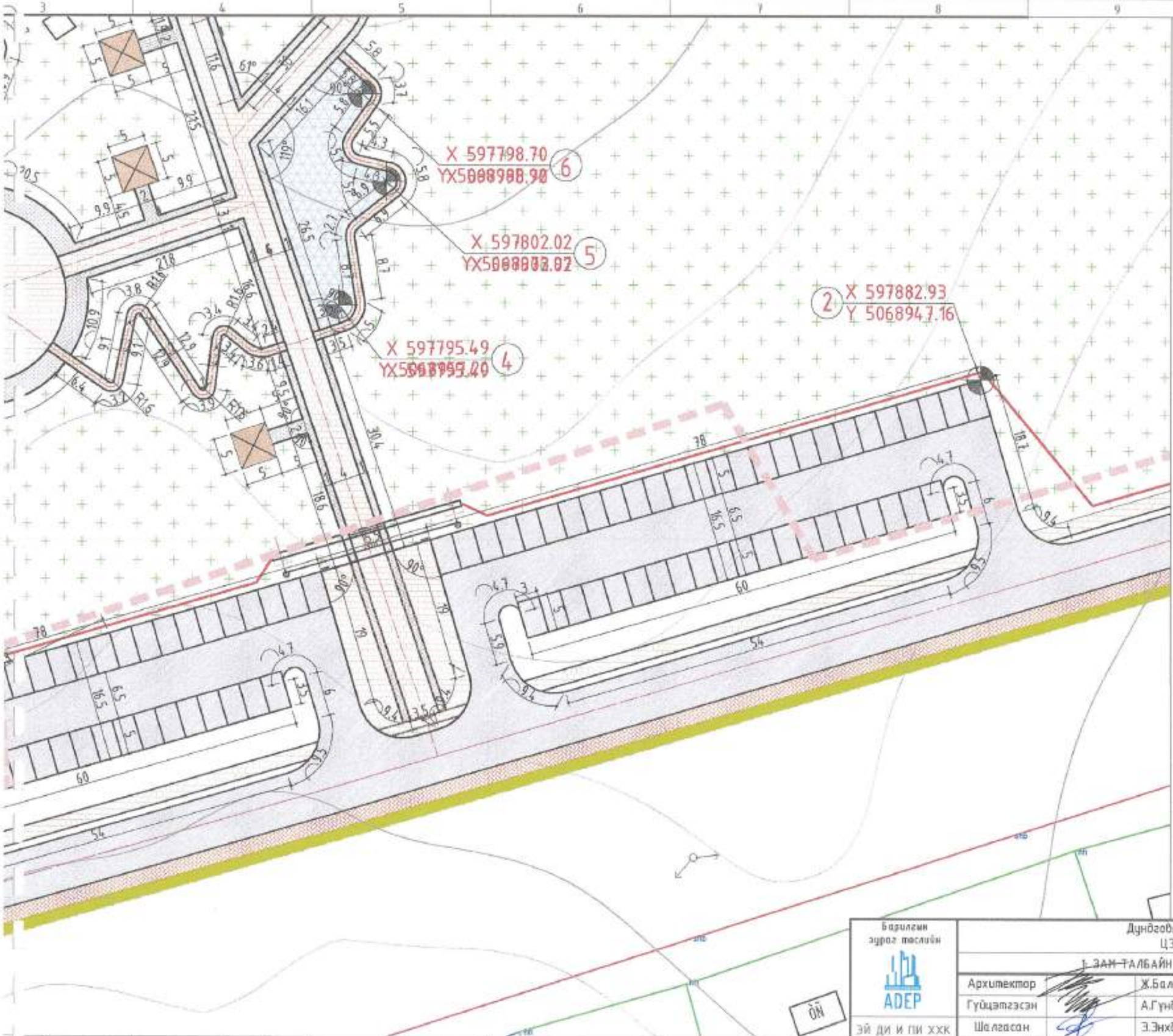

Түлхүүр байгуулалт М1:10000

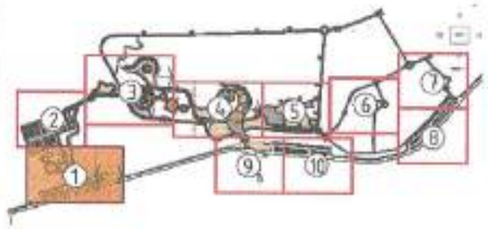

ТАНИХ ТЭМДЭГ:

- Телевлеж буй авто зогсоол
- Телевлелтийн хил хязгаар
- Телевлеж буй явган замын хавтан
- Телевлеж буй явган замын хавтан
- Цэвэр усны хамгаалалтын бүс 10м
- Дулааны шугам
- Цэвэр усны шугам
- Цахилгааны шугам
- Далан
- Дугуйн зам

ТАЙЛБАР:

-Зам талбайн зай хэмжээг метрээр өгөв.
-Тохижилтын элементүүд болон ногоон байгуулалтын зай хэмжээн тулгуур цэгийг координатаар өгч улаан өнгөөр тэмдэглэв.

ЭКСПЕРТ № 1-11
01/21.10.15

Барилгын эрдэс төслийн ADEP ЭЙ ДИ И ПИ ХХК	Дундговь аймаг , Мандалговь хот ЦЭЦЭРЛЭГТ ХҮРЭЭЛЭН				
	I ЗАМ ТАЛБАЙН ЗАЙ ХЭМЖЭЭН БАЙГУУЛАЛТ				
	Архитектор	Ж.Балданбаяр	ЕГ Шифр: ADEP-/20.12.20/	Масштаб: 500	Огноо: 2021 он 1 сар
	Гүйцэтгэсэн	А.Гүнбат			
	Шалгасан	Э.Энхбаяр	ТГ Шифр:	Эдгээрийн дугаар:	Хуудас: 15

A3

Түлхүүр байгуулалт М1:10000

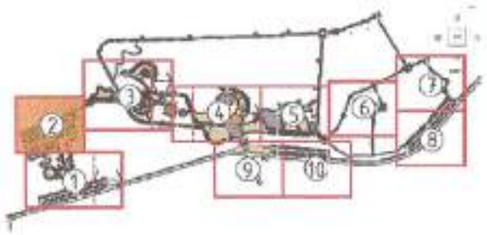

ТАНИХ ТЭМДЭГ:

- Төлөвлөх бүй авто зогсоол
- Төлөвлөлтийн хил хязгаар
- Төлөвлөх бүй явган замын хаалт
- Төлөвлөх бүй явган замын хаалт
- Цэвэр усны хамгаалалтын бүс 10м
- Дулааны шугам
- Цэвэр усны шугам
- Цахилгааны шугам
- Далан
- Дугуйн зам

ТАЙЛБАР:

-Зам талбайн зай хэмжээг метрээр өгөв.
-Тохижилтын элементүүд болон ногоон байгууламжын зай хэмжээн тулгуур цэгийг координатаар өгч улаан өнгөөр тэмдэглэв.

X 597797.33
Y X5009093.83

Баталгаа зураг тесилийн

ADEP

ЗЙ ДИ И ПИ ХХК

Дундговь аймаг , Мандалговь хот
ЦЭЦЭРЛЭГТ ХҮРЭЭЛЭН
2. ЗАМ-ТАЛБАЙН ЗАЙ ХЭМЖЭЭН БАЙГУУЛАЛТ

Архитектор		Ж.Баяндорж	ЕГ Шифр: ADEP-/20.12.20/	Масштаб: 500	Огноо: 2021 он 1 сар
Гүйцэтгэсэн		А.Гүнбат			
Шалгасан		Э.Энхбаяр	ТГ Шифр:	Зургийн дугаар:	Хуудас: 16

A3

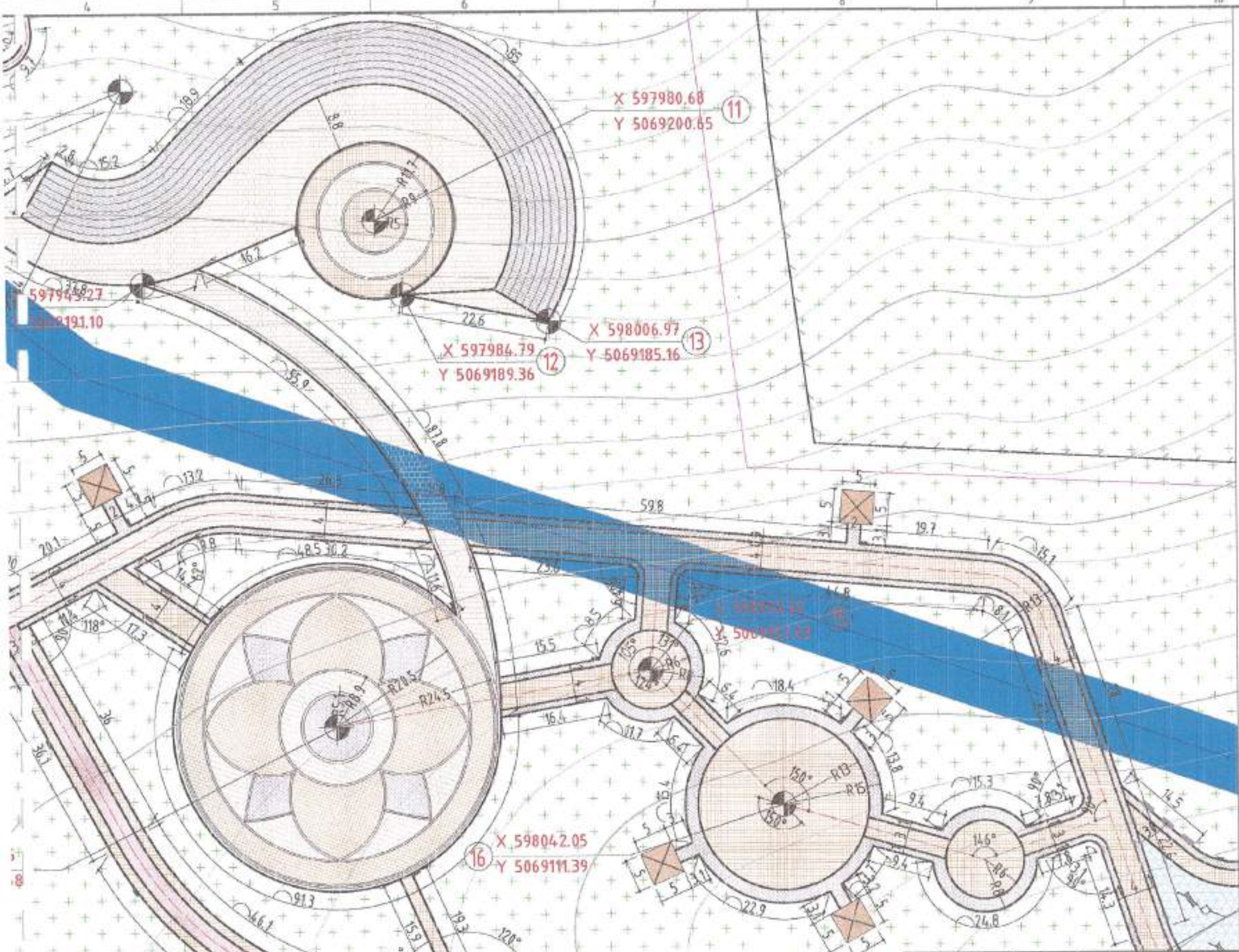

Түлхүүр байгуулалт М1:10000

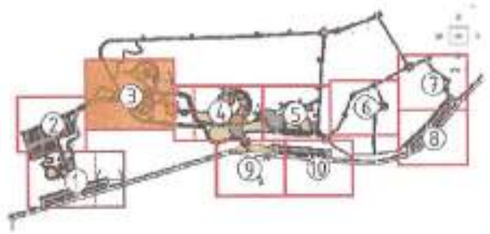

ТАНИХ ТЭМДЭГ:

- Телевлеж буй авто зогсоол
- Телевлэлтийн хий хязгаар
- Телевлеж буй явган замын хавтан
- Телевлеж буй явган замын хавтан
- Цэвэр усны хангаалалтын бүс 10м
- Дулааны шугам
- Цэвэр усны шугам
- Цахилгааны шугам
- Далан
- Дугуйн зам

ТАЙЛБАР:

-Зам талбайн зай хэмжээг метрээр өгөв.
-Тохижилтын элементүүд болон ногоон байгуулалтын зай хэмжээн тулгуур цэгийг координатаар өгч улаан өнгөөр тэмдэглэв.

ЭКСПЕРТ № 15-11 Б.Ө.Ч 01.10.16

Баталгаа эрхэлсэн ADEP ЗЙ ДИ И ПИ ХХК	Дундговь аймаг , Мандалговь хот ЦЭЦЭРЛЭГТ ХҮРЭЭЛЭН				
	3: ~~ЗАМ~~ ТАЛБАЙН ЗАЙ ХЭМЖЭЭН БАЙГУУЛАЛТ				
	Архитектор	Ж.Баландорж	ЕГ Шифр: ADEP-/20.12.20/	Масштаб: 500	Огноо: 2021 он 1 сар
	Гүйцэтгэсэн	А.Гүнбат			
	Шалгасан	Э.Энхбаяр	ТГ Шифр:	Зургийн дугаар:	Хуудас: 17

A3

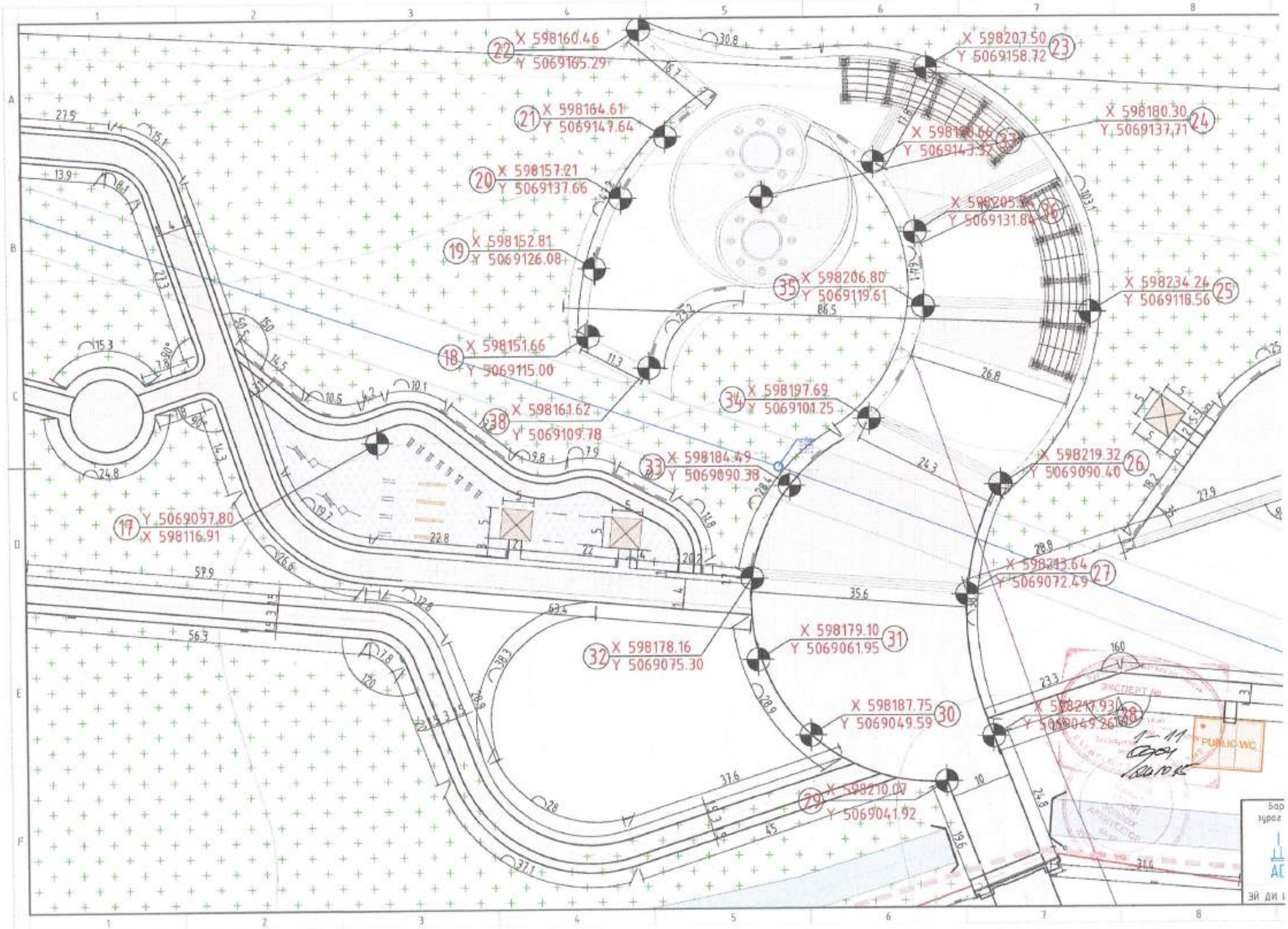
22 X 598160.46 Y 5069165.29
23 X 598207.50 Y 5069158.72
21 X 598164.61 Y 5069147.64
24 X 598180.30 Y 5069137.71
20 X 598157.21 Y 5069137.66
19 X 598152.81 Y 5069126.08
35 X 598206.80 Y 5069119.61
25 X 598234.24 Y 5069118.56
18 X 598151.66 Y 5069115.00
34 X 598197.69 Y 5069101.25
38 X 598161.62 Y 5069109.78
33 X 598184.49 Y 5069090.38
26 X 598219.32 Y 5069090.40
17 Y 5069097.80 X 598116.91
27 X 598213.64 Y 5069072.49
31 X 598179.10 Y 5069061.95
32 X 598178.16 Y 5069075.30
30 X 598187.75 Y 5069049.59
28 X 598217.93 Y 5069049.26
29 X 598210.07 Y 5069041.92
PUBLIC WC

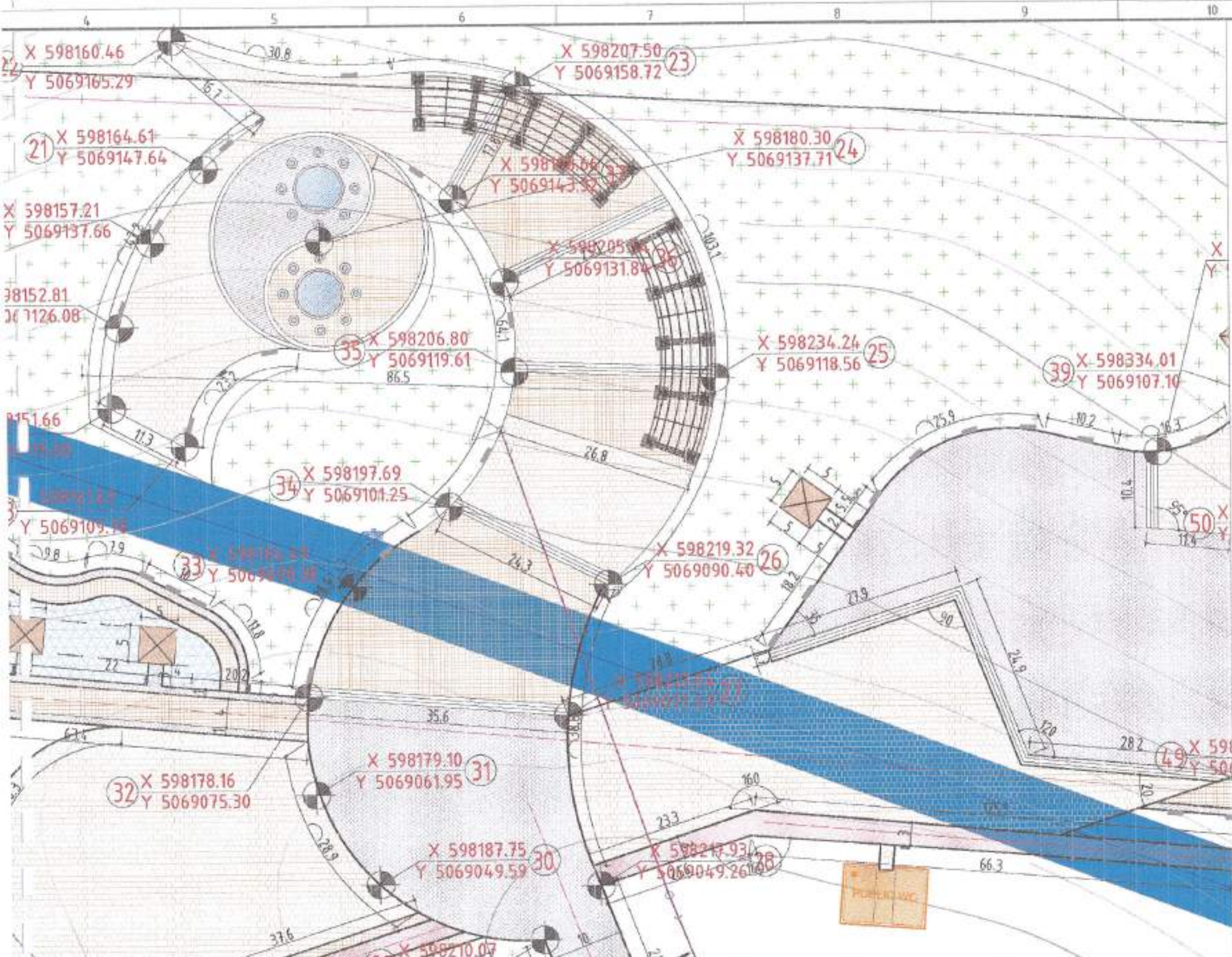

Түлхүүр байгуулалт М1:10000

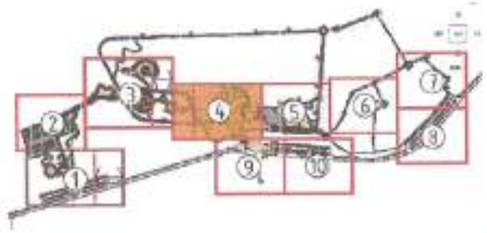

ТАНИХ ТЭМДЭГ:

- Телевлеж буй авто зогсоол
- Телевлелтийн хил хязгаар
- Телевлеж буй явган замын хаалган
- Телевлеж буй явган замын хаалган
- Цэвэр усны хамгаалалтын бүс 10м
- Дулааны шугам
- Цэвэр усны шугам
- Цахилгааны шугам
- Далан
- Дугуйн зам

ТАЙЛБАР:

-Зам талбайн зай хэмжээг метрээр өгөв.
-Тохижилтын элементүүд болон ногоон байгуулалтын зай хэмжээн тулгуур цэгийг координатаар өгч улаан енгөөр тэмдэглэв.

ЭКСПЕРТ №
1-11
Огноо 01.10.15

Баригдсан эдрэг төслийн ADEP ЗЙ ДИ И ПИ ХХК	Дундговь аймаг , Мандалговь хот ЦЭЦЭРЛЭГТ ХҮРЭЭЛЭН				
	4: ЗАМ-ТАЛБАЙН ЗАЙ ХЭМЖЭЭН БАЙГУУЛАЛТ				
Архитектор	Ж.Балданборж	ЕГ Шифр: ADEP-/20.12.20/	Масштаб: 500	Огноо: 2021 он 1 сар	
Гүйцэтгэсэн	А.Гүнбат				
Шалгасан	Э.Энхбаяр	ТГ Шифр:	Зурвасын дугаар:	Хуудас: 18	

A3

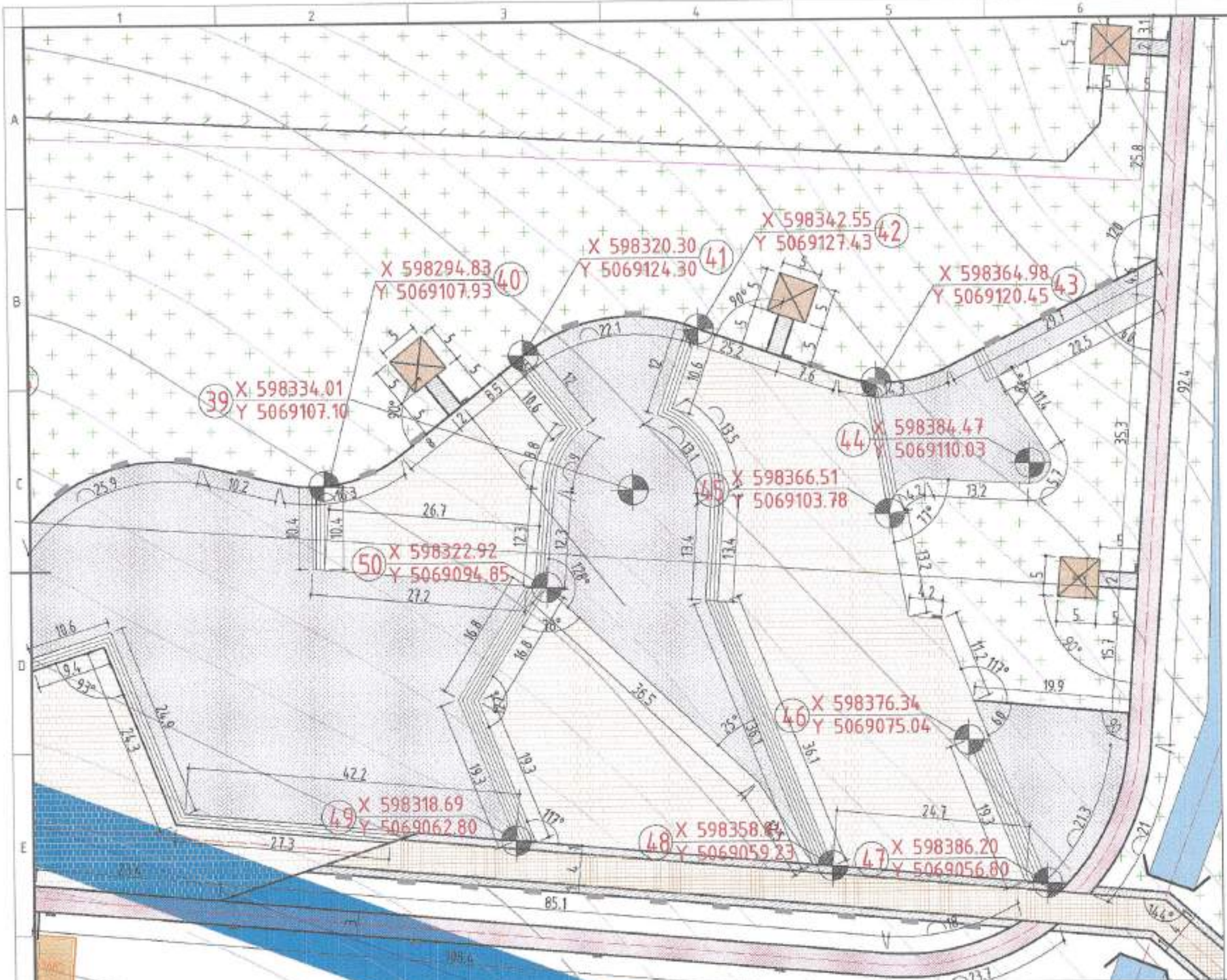

Түлхүүр байгуулалт М1:10000

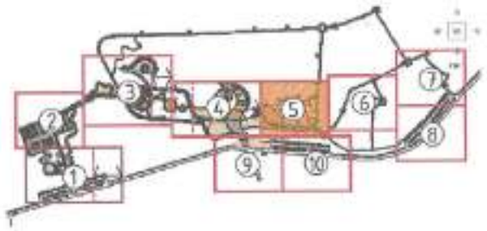

ТАНИХ ТЭМДЭГ:

- Төлөвлөж буй авто зогсоол
- Төлөвлөлтийн хил хязгаар
- Төлөвлөж буй явган замын хавтан
- Төлөвлөж буй явган замын хавтан
- Цэвэр усны хамгаалалтын бүс 10м
- Дулааны шугам
- Цэвэр усны шугам
- Цахилгааны шугам
- Далан
- Дугуйн зам

ТАЙЛБАР:

-Зам талбайн зай хэмжээг метрээр өгөв.
-Тохижилтын элементүүд болон ногоон байгуулалтын зай хэмжээн тулгуур цэгийг координатаар өгч улаан өнгөөр тэмдэглэв.

ЭКСПЕРТ №
1-11
01.10.15

Барилгын эрэг таслийн

ADEP

ЭЙ ДИ И ПИ ХХК

Дундговь аймаг , Мандалговь хот
ЦЭЦЭРЛЭГТ ХҮРЭЭЛЭН
5. ЗАМ ТАЛБАЙН ЗАЙ ХЭМЖЭЭН БАЙГУУЛАЛТ

Архитектор		Ж.Балдандорж	ЕГ Шифр: ADEP-/20.12.20/	Масштаб: 500	Огноо: 2021 он 1 сар
Гүйцэтгэсэн		А.Гүнбат			
Шалгасан		Э.Энхбаяр	ТГ Шифр:	Зургийн дугаар:	Хуудас:19

A3

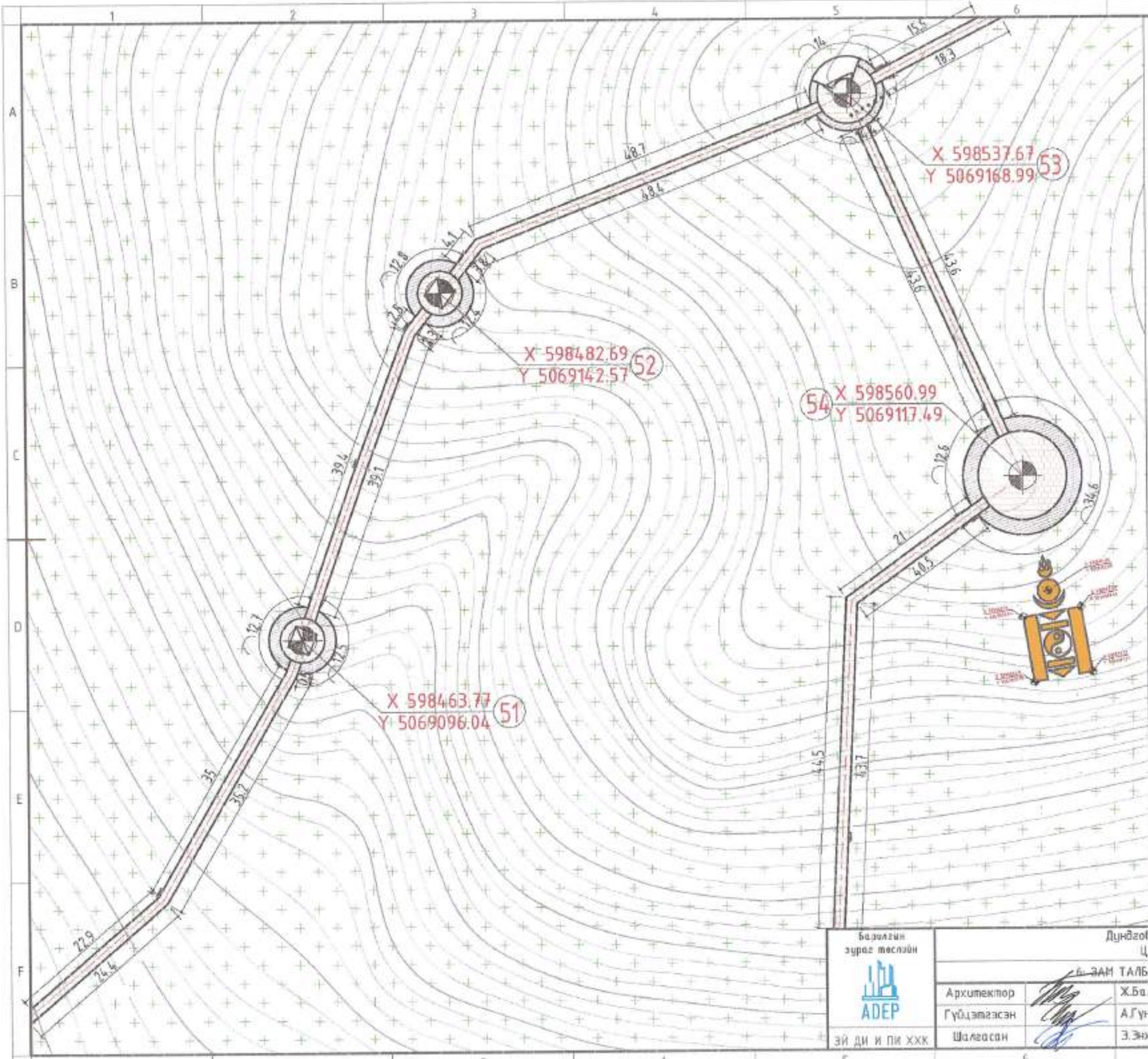

Түлхүүр байгуулалт М1:10000

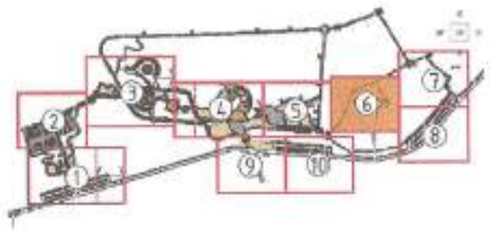

ТАНИХ ТЭМДЭГ:

- Төлөвлөж буй авто зогсоол
- Төлөвлөлтийн хил хязгаар
- Төлөвлөж буй явган замын хавтан
- Төлөвлөж буй явган замын хавтан
- Цэвэр усны хамгаалалтын бүс 10м
- Дулааны шугам
- Цэвэр усны шугам
- Цахилгааны шугам
- Далан

ТАЙЛБАР:

-Зам талбайн зай хэмжээг метрээр өгөв.
-Тохижилтын элементүүд болон нэгдсэн байгууламжын зай хэмжээн тулгуур цэгийг координатаар өгч улаан өнгөөр тэмдэглэв.

ЭКСПЕРТ №

Барилгын зураг төслийн ADEP ЗЙ ДИ И ПИ ХХК	Дундговь аймаг , Мандалговь хот ЦЭЦЭРЛЭГТ ХҮРЭЭЛЭН				
	6. ЗАМ ТАЛБАЙН ЗАЙ ХЭМЖЭЭН БАЙГУУЛАЛТ				
Архитектор		Ж.Балдандорж	ЕГ Шифр: ADEP-/20.12.20/	Масштаб:	Огноо: 2021 он 1 сар
Гүйцэтгэсэн		А.Гүнбат			
Шалгасан		З.Энхбаяр	ТГ Шифр:	Зургийн дугаар:	Хуудас: 20

A3

Түлхүүр байгуулалт М1:10000

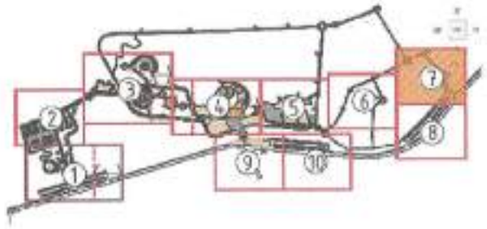

ТАНИХ ТЭМДЭГ:

- Телевлеж буй авто зогсоол
- Телевлелтийн хил хязгаар
- Телевлеж буй явган замын хавтан
- Телевлеж буй явган замын хавтан
- Цэвэр усны хамгаалалтын бүс 10м
- Дулааны шугам
- Цэвэр усны шугам
- Цахилгааны шугам
- Далан

ТАЙЛБАР:

-Зам талбайн зай хэмжээг метрээр өгөв.
-Тохижилтын элементүүд болон ногоон байгууламжын зай хэмжээн тулгуур цэгийг координатаар өгч улаан өнгөөр тэмдэглэв.

ЭКСПЕРТ ХН
1-11
01.10.15

Баригчин зураг төслийн ADEP ЭЙ ДИ И ПИ ХХК	Дундговь аймаг , Мандалговь хот ЦЭЦЭРЛЭГТ ХҮРЭЭЛЭН 7. ЗАМ ТАЛБАЙН ЗАЙ ХЭМЖЭЭН БАЙГУУЛАЛТ				
	Архитектор	Ж.Балбандорж	ЕГ Шифр: ADEP-/20.12.20/	Масштаб: 500	Огноо: 2021 он 1 сар
	Гүйцэтгэсэн	А.Гунбат			
	Шалгасан	Э.Энхбаяр	ТГ Шифр:	Зурвасын дугаар:	Хуудас: 21

A3

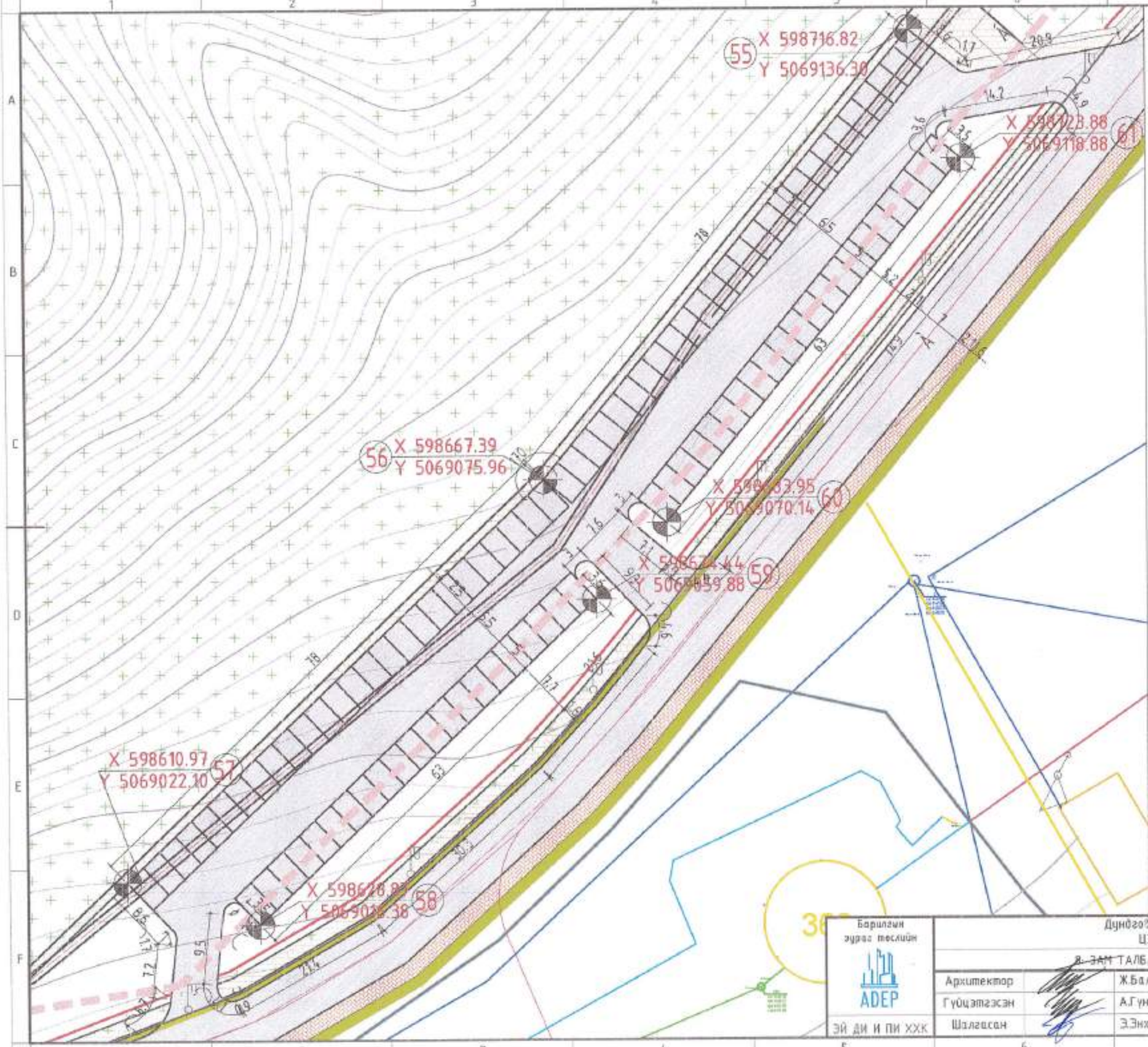

Түлхүүр байгуулалт М1:10000

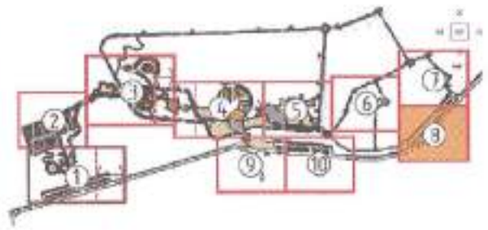

ТАНИХ ТЭМДЭГ:

- Төлөвлөх бүй авто зогсоол
- Төлөвлөлтийн хил хязгаар
- Төлөвлөх бүй явган замын хавтан
- Төлөвлөх бүй явган замын хавтан
- Цэвэр усны хангаалалтын бус 10м
- Дулааны шугам
- Цэвэр усны шугам
- Цахилгааны шугам
- Долак

ТАЙЛБАР:

-Зам талбайн зай хэмжээг метрээр өгөв.
-Тохижилтийн элементүүд болон ногоон байгуулалтын зай хэмжээн тулгуур цэгийг координатаар өгч улаан өнгөөр тэмдэглэв.

ЭКСПЕРТ №

1-11

01.10.15

Бүрилгын эрдэг теслийн ADEP ЭЙ ДИ И ПИ ХХК	Дундговь аймаг , Мандалговь хот ЦЭЦЭРЛЭГТ ХҮРЭЭЛЭН ~~В. ЗАМ~~ ТАЛБАЙН ЗАЙ ХЭМЖЭЭН БАЙГУУЛАЛТ				
	Архитектор	Ж.Балданборж	ЕГ Шифр: ADEP-/20.12.20/	Масштаб:500	Огноо: 2021 он 1 сар
	Гүйцэтгэсэн	А.Гүнбат			
	Шалгасан	Э.Энхбаяр	ТГ Шифр:	Зургийн дугаар:	Хуудас:22

A3

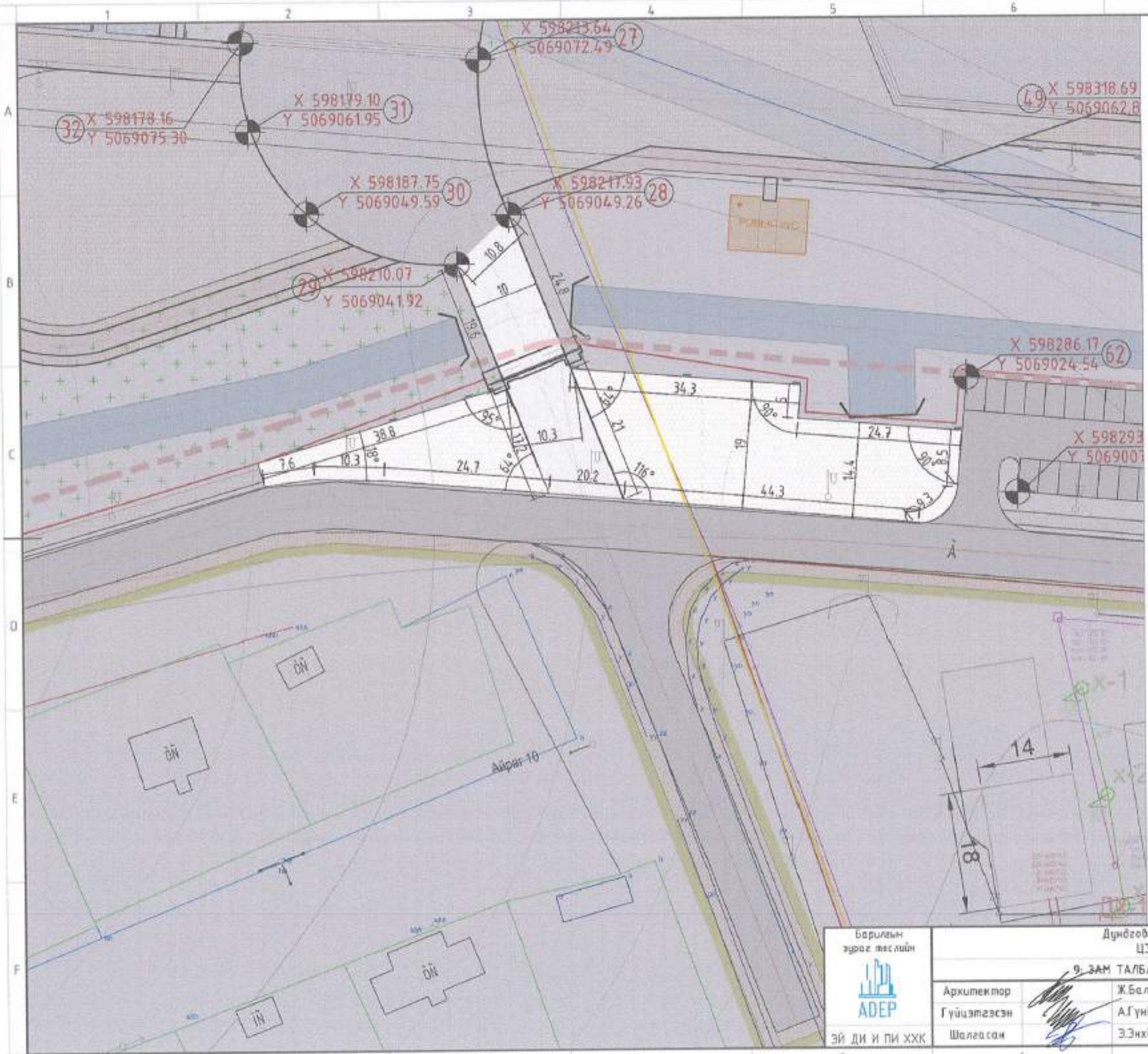

Түлхүүр байгуулалт М1:10000

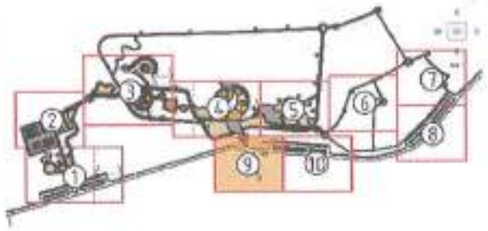

ТАНИХ ТЭМДЭГ:

- Төлөвлөж буй авто зогсоол
- Төлөвлөлтийн хил хязгаар
- Төлөвлөж буй явган замын хаалган
- Төлөвлөж буй явган замын хаалган
- Цэвэр усны хамгаалалтын бүс 10м
- Дулааны шугам
- Цэвэр усны шугам
- Цахилгааны шугам
- Далан
- Дугуйн зам

ТАЙЛБАР:

-Зам талбайн зай хэмжээг метрээр өгөв.
-Тохижилтын элементүүд болон ногоон байгуулалтын зай хэмжээн тулгуур цэгийг координатаар өгч улаан өнгөөр тэмдэглэв.

ЭКСПЕРТ ХН .....
Гарын үсэг
1-11
01.10.15
ЭЗЭЛЛОХ АРХИТЕКТОР
ХУГАЦААГҮЙ

Баривлын зураг төслийн АДЕР ЭЙ ДИ И ПИ ХХК	Дундговь аймаг , Мандалговь хот ЦЭЦЭРЛЭГТ ХҮРЭЭЛЭН 9. ЗАМ ТАЛБАЙН ЗАЙ ХЭМЖЭЭН БАЙГУУЛАЛТ				
	Архитектор	Ж.Балдандорж	ЕГ Шифр: АДЕР-/20.12.20/	Масштаб: 500	Огноо: 2021 он 1 сар
	Гүйцэтгэсэн	А.Гунбат	ТГ Шифр:	Зургийн дугаар:	Хуудас:23
	Шалгасан	Э.Энхбаяр			

A3

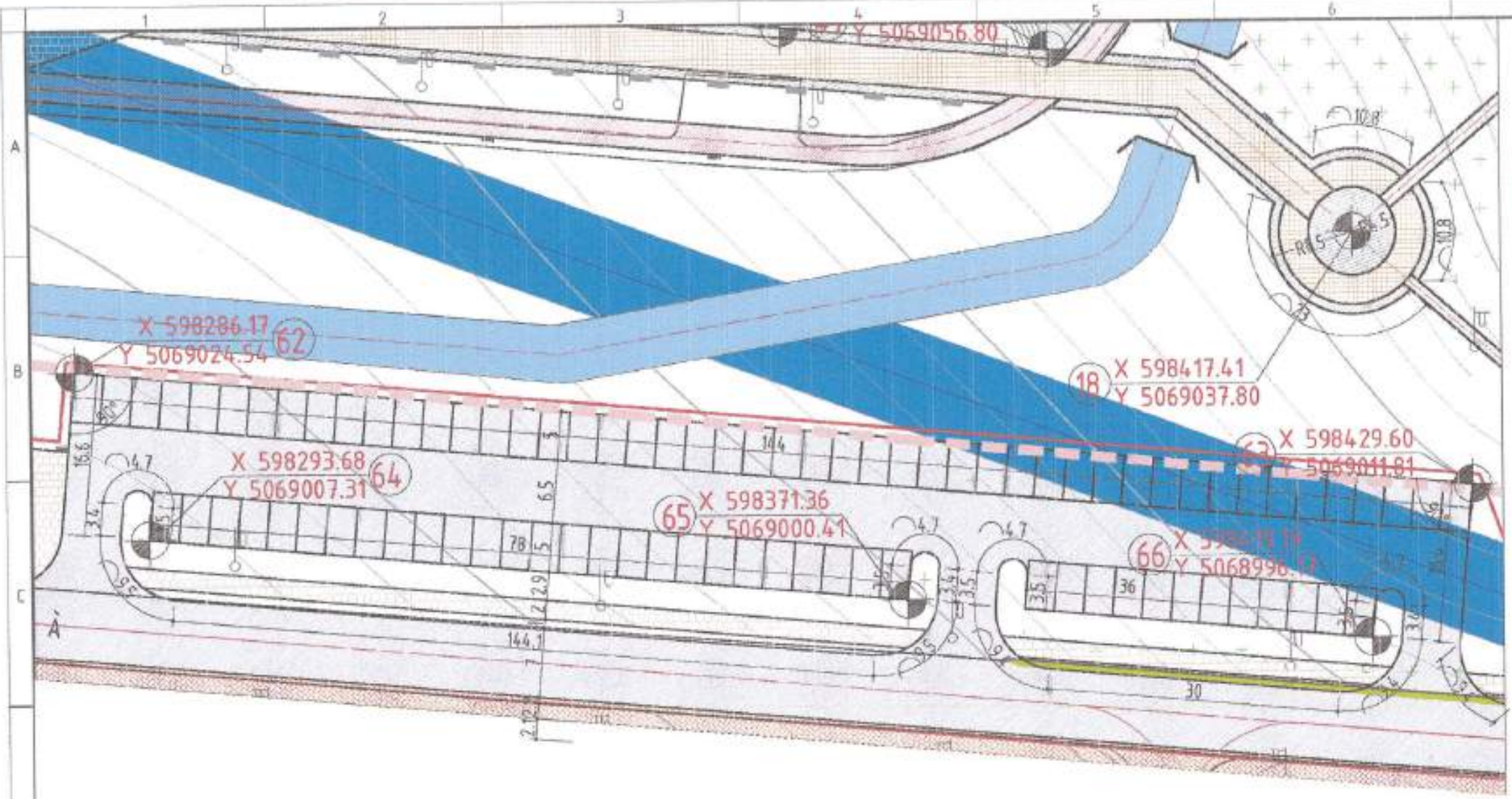

Түлхүүр байгуулалт М1:10000

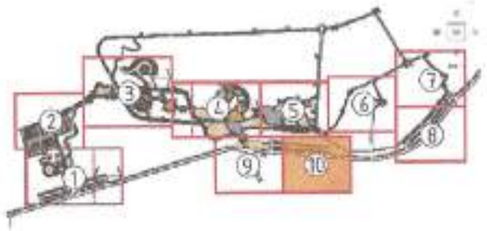

ТАНИХ ТЭМДЭГ:

- Телевлеж буй авто зогсоол
- Телевлелтийн хил хязгаар
- Телевлеж буй явган замын хавтан
- Телевлеж буй явган замын хавтан
- Цэвэр усны хамгаалалтын бүс 10м
- Дулааны шугам
- Цэвэр усны шугам
- Цахилгааны шугам
- Далан
- Дугуйн зам

ТАЙЛБАР:

-Зам талбайн зай хэмжээг метрээр өгөв.
-Тохижилтын элементүүд болон нэгээн байгууламжын зай хэмжээн тулгуур цэгийг координатаар өгч ургах онгоцоор тэмдэглэв.

ЭКСПЕРТ №

1-11
01.10.15

Бариллын эдрас теслийн АДЕР ЭЙ ДИ И ПИ ХХК	Дундговь аймаг , Мандалговь хот ЦЭЦЭРЛЭГТ ХУРЭЭЛЭН				
	18 ЗАМ ТАЛБАЙН ЗАЙ ХЭМХЭЭН БАЙГУУЛАЛТ				
Архитектор	Ж.Балданбаяр	ЕГ Шифр: АДЕР-/20.12.20/	Масштаб:500	Огноо: 2021 он 1 сар	
Гүйцэтгэсэн	А.Гүнбат	ТГ Шифр:	Эцэгийн дугаар:	Хуудас:24	
Шалгасан	Э.Энхбаяр				

A3

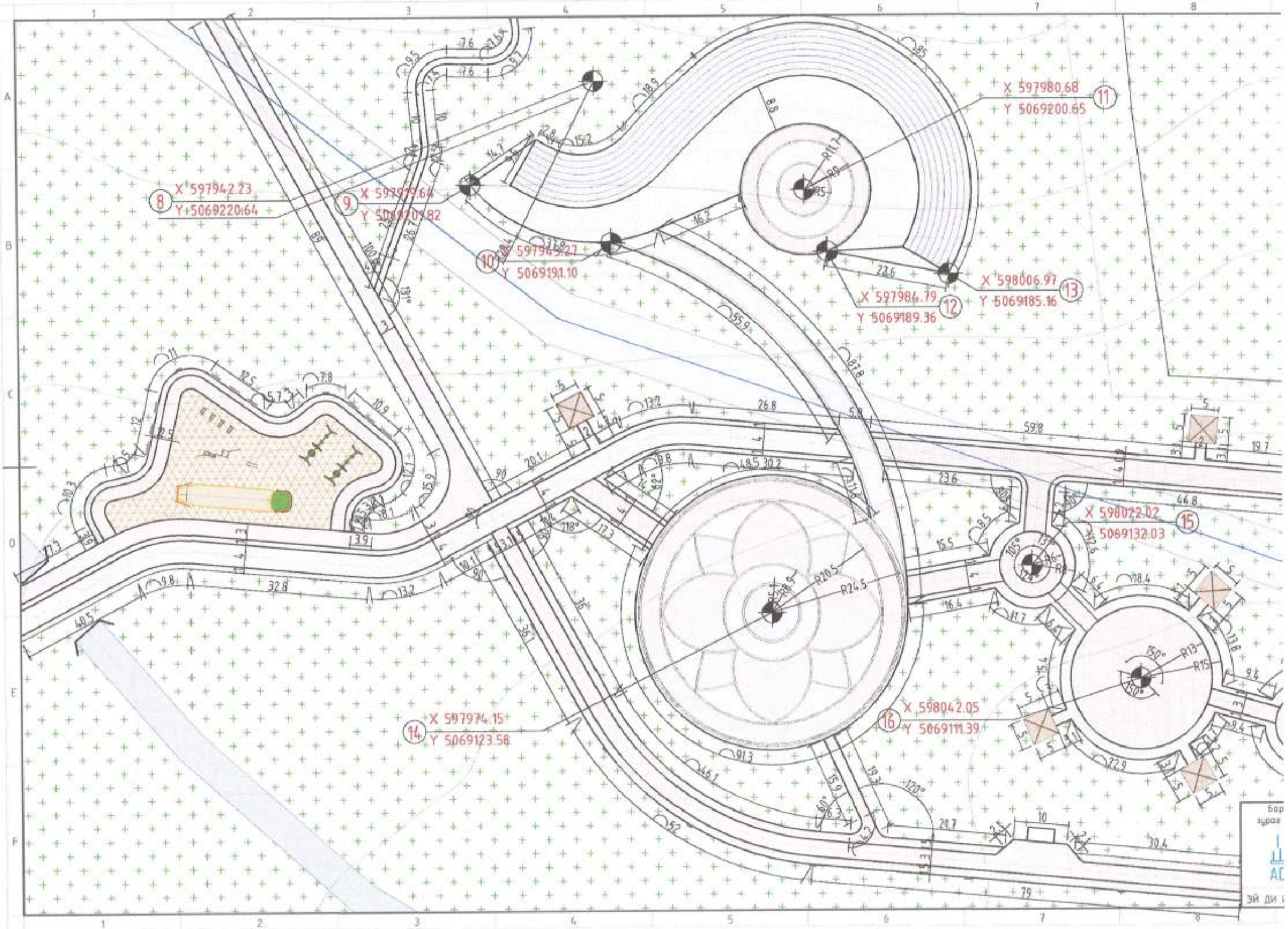
8
X 597942.23
Y 5069220.64
9
X 597979.64
Y 5069207.82
10
X 597945.27
Y 5069191.10
11
X 597980.68
Y 5069200.65
12
X 597984.79
Y 5069189.36
13
X 598006.97
Y 5069185.16
14
X 597974.15
Y 5069123.58
15
X 598022.02
Y 5069132.03
16
X 598042.05
Y 5069111.39

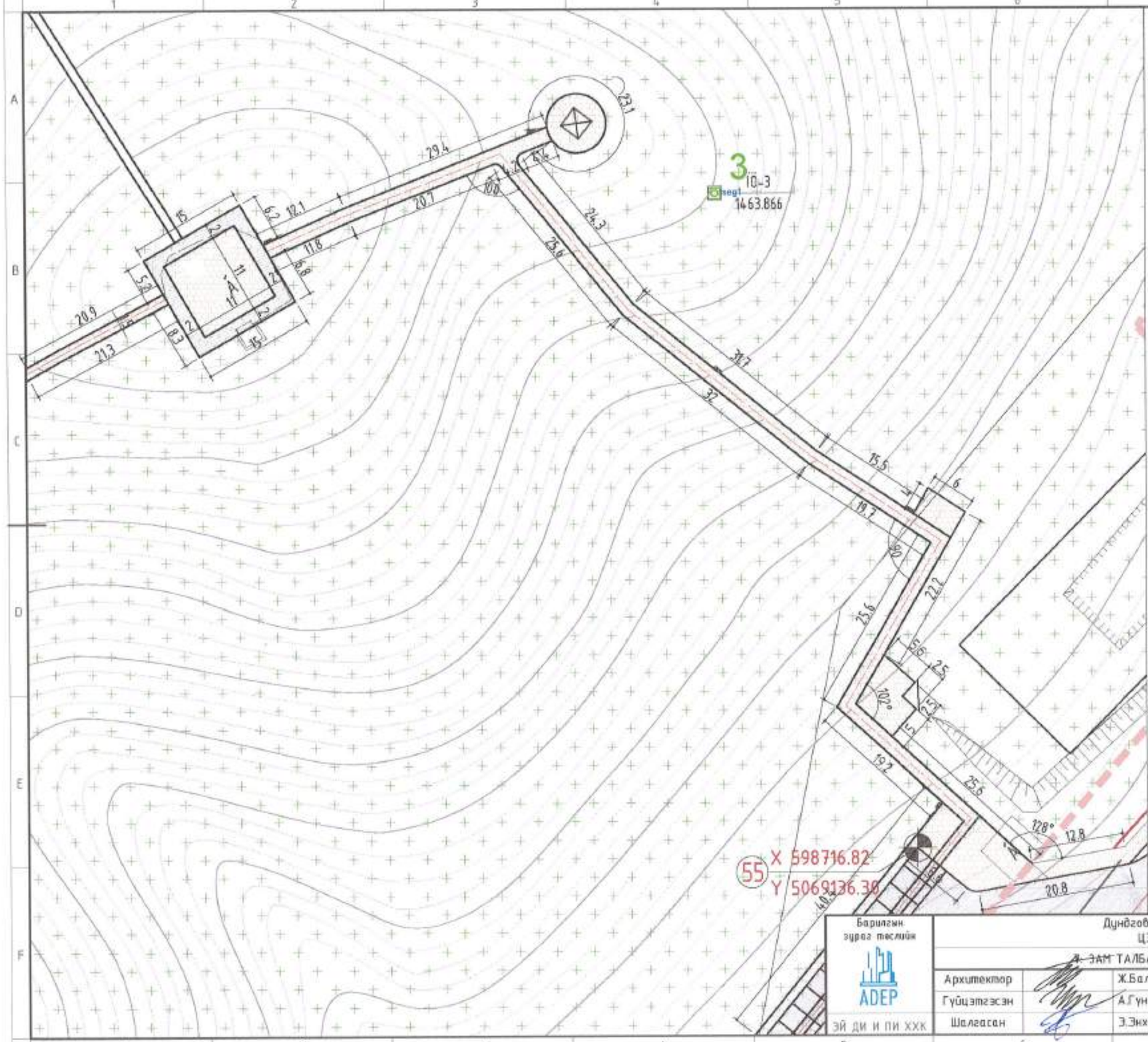

Түлхүүр байгуулалт М1:10000

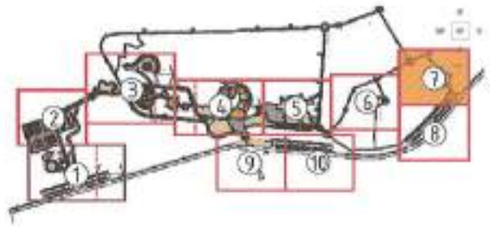

ТАНИХ ТЭМДЭГ:

- Төлөвлөж буй авто зогсоол
- Төлөвлөлтийн хил хязгаар
- Төлөвлөж буй явган замын хаалган
- Төлөвлөж буй явган замын хаалган
- Цэвэр усны хамгаалалтын бүс 10м
- Дулааны шугам
- Цэвэр усны шугам
- Цахилгааны шугам
- Далан

ТАЙЛБАР:

-Зам талбайн зай хэмжээг метрээр өгөв.
-Тохижилтын элементүүд болон ногоон байгуулалтын зай хэмжээн тулгуур цэгийг координатаар өгч улаан өнгөөр тэмдэглэв.

ЭКСПЕРТ №

Барилгын зураг төслийн ADEP ЭЙ ДИ И ПИ ХХК	Дундговь аймаг , Мандалговь хот ЦЭЦЭРЛЭГТ ХҮРЭЭЛЭН А. ЗАМ ТАЛБАЙН ЗАЙ ХЭМЖЭЭН БАЙГУУЛАЛТ				
	Архитектор	Ж.Балданбаяр	ЕГ Шифр: ADEP-/20.12.20/	Масштаб: 500	Огноо: 2021 он 1 сар
	Гүйцэтгэсэн	А.Гүнбат			
	Шалгасан	Э.Энхбаяр	ТГ Шифр:	Зурагийн дугаар:	Хуудас: 21

A3

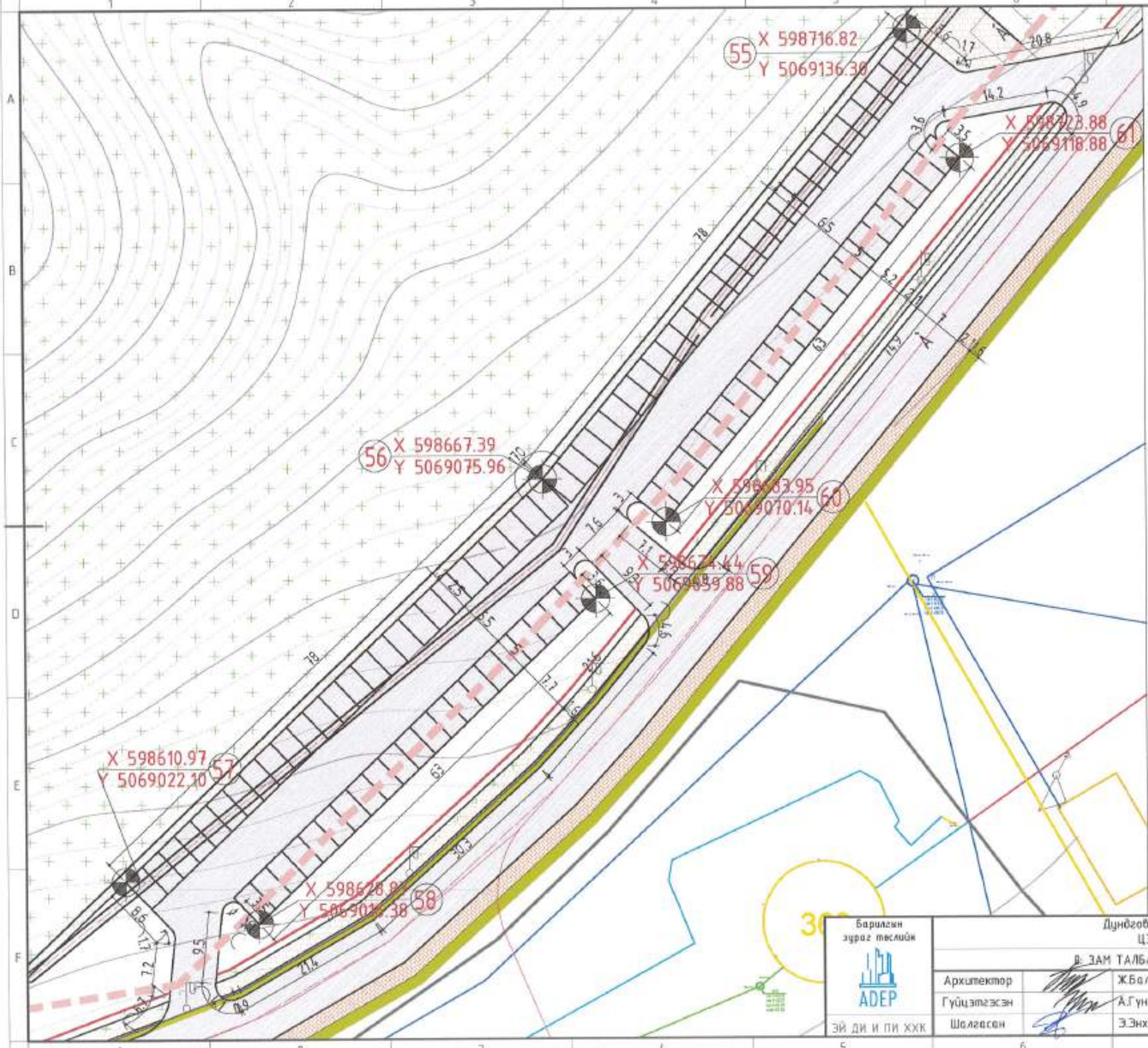

Түлхүүр байгуулалт М1:10000

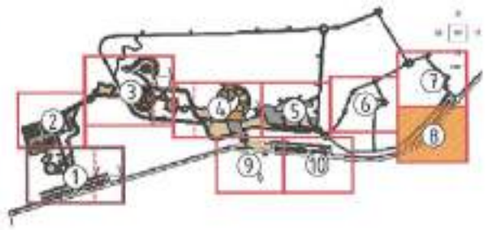

ТАНИХ ТЭМДЭГ:

- Төлөвлөж буй авто зогсоол
- Төлөвлөлтийн хил хязгаар
- Төлөвлөж буй явган замын хаалган
- Төлөвлөж буй явган замын хаалган
- Цэвэр усны хамгаалалтын бүс 10м
- Дулааны шугам
- Цэвэр усны шугам
- Цахилгааны шугам
- Далан

ТАЙЛБАР:

-Зам талбайн зай хэмжээг метраар өгөв.
-Тохижилтын элементүүд болон ногоон байгуулалтыг зай хэмжээн тулгуур цэгийг координатаар өгч улаан өнгөөр тэмдэглэв.

ЭКСПЕРТ №

15-11
0964
/01.10.15

Барилгын зураг төслийн ADEP ЭЙ ДИ И ПИ ХХК	Дундговь аймаг ; Мандалговь хот ЦЭЦЭРЛЭГТ ХҮРЭЭЛЭН				
	Д: ЗАМ ТАЛБАЙН ЗАЙ ХЭМЖЭЭН БАЙГУУЛАЛТ				
	Архитектор	Ж.Болдандорж	ЕГ Шифр: ADEP-/20.12.20/	Масштаб:500	Огноо: 2021 он 1 сар
	Гүйцэтгэсэн	А.Гүнбат			
	Шалгасан	Э.Энхбаяр	ТГ Шифр:	Зургийн дугаар:	Хуудас:22

A3

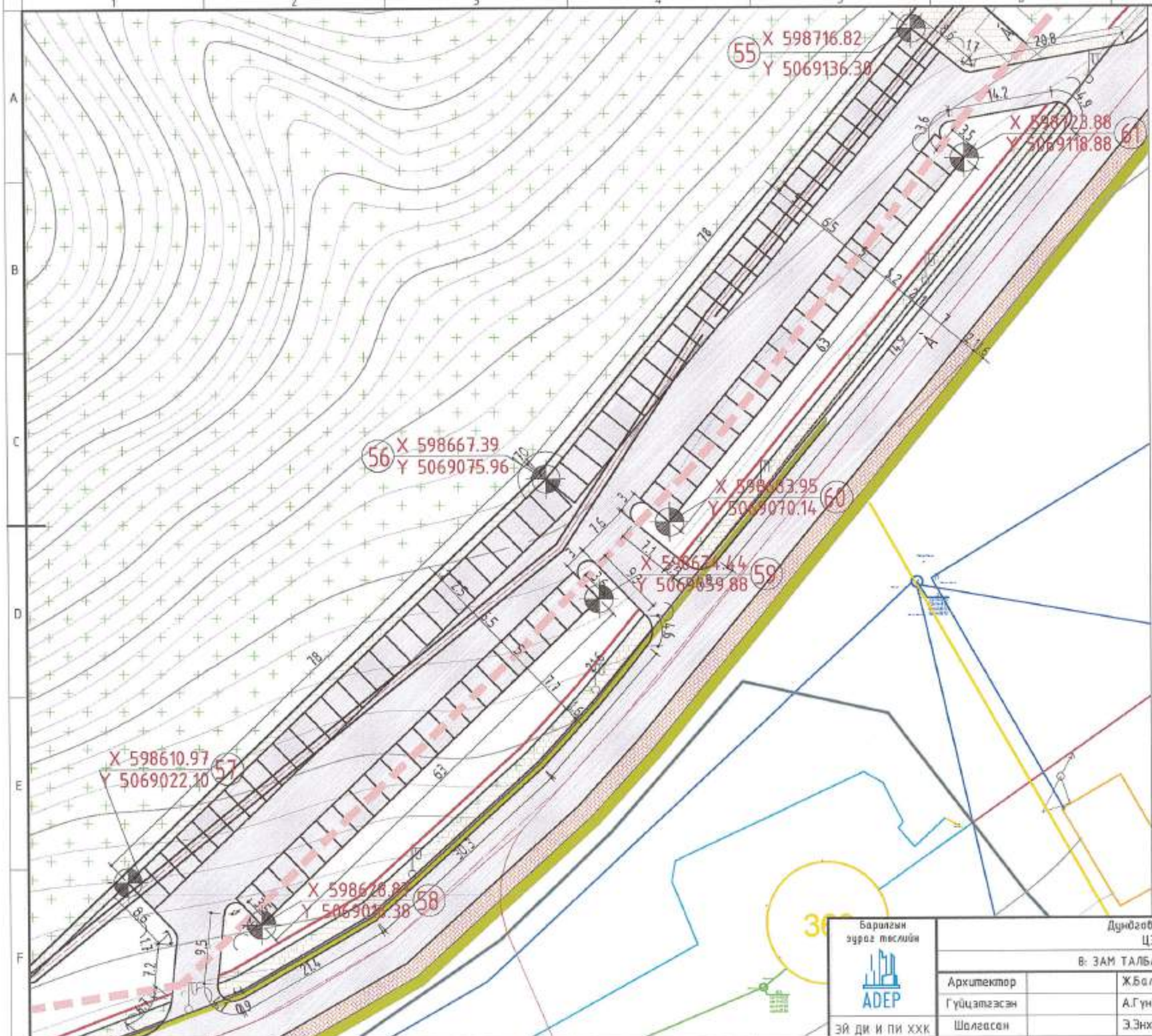

Түлхүүр байгуулалт М1:10000

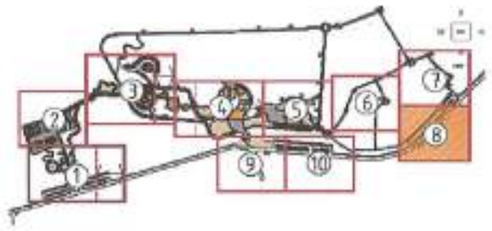

ТАНИХ ТЭМДЭГ:

- Төлөвлөж буй авто зогсоол
- Төлөвлөлтийн хил хязгаар
- Төлөвлөж буй явган замын хавтан
- Төлөвлөж буй явган замын хавтан
- Цэвэр усны хамгаалалтын бүс 10м
- Дулааны шугам
- Цэвэр усны шугам
- Цахилгааны шугам
- Далан

ТАЙЛБАР:

-Зам талбайн зай хэмжээг метрээр өгөв.
-Тохижилтын элементүүд болон ногоон байгууламжын зай хэмжээн тулгуур цэгийг координатаар өгч улаан өнгөөр тэмдэглэв.

ЭКСПЕРТ ХХК
Хянан үзэв
Г-11
Огноо 01.10.15

Барилгын эрдэс тесийн ADEP ЭЙ ДИ И ПИ ХХК	Дундговь аймаг , Мандалговь хот ЦЭЦЭРЛЭГТ ХҮРЭЭЛЭН				
	В: ЗАМ ТАЛБАЙН ЗАЙ ХЭМЖЭЭН БАЙГУУЛАЛТ				
	Архитектор	Ж.Баяндорж	ЕГ Шифр: ADEP-/20.12.20/	Масштаб: 500	Огноо: 2021 он 1 сар
	Гүйцэтгэсэн	А.Гүнбат			
	Шалгасан	Э.Энхбаяр	ТГ Шифр:	Зургийн дугаар:	Хуудас:22

A3

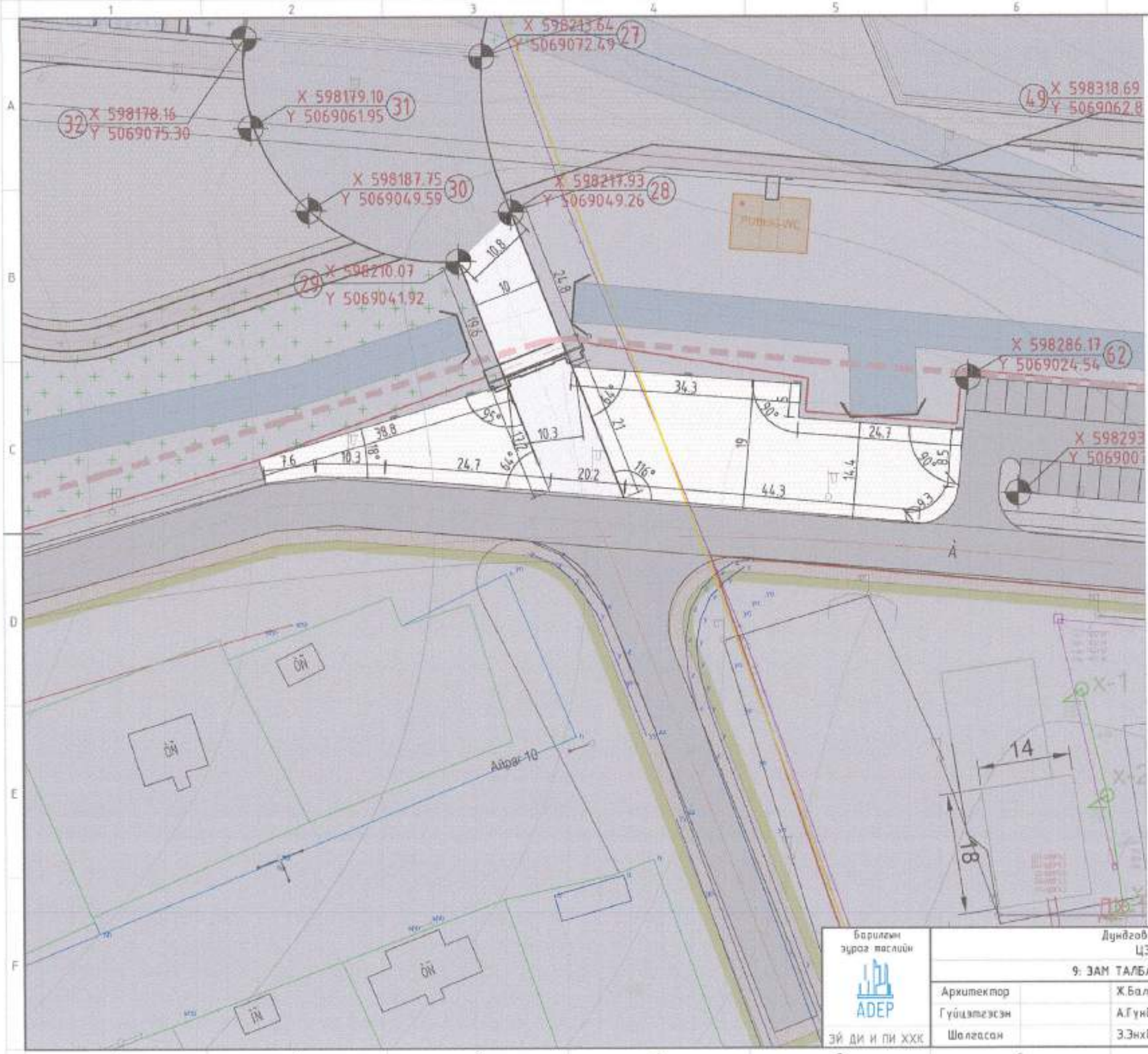

Түлхүүр байгуулалт М1:10000

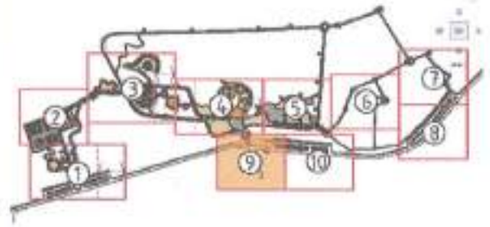

ТАНИХ ТЭМДЭГ:

- Төлөвлөж буй авто зогсоол
- Төлөвлөлтийн хил хязгаар
- Төлөвлөж буй явган замын хаалган
- Төлөвлөж буй явган замын хаалган
- Цэвэр усны хамгаалалтын бүс 10м
- Дулааны шугам
- Цэвэр усны шугам
- Цахилгааны шугам
- Далан
- Дугуйн зам

ТАЙЛБАР:

-Зам талбайн зай хэмжээг метрээр өгөв.
-Тохижилтын элементүүд болон ногоон байгууламжин зай хэмжээн тулгуур цэгийг координатаар өгч улаан өнгөөр тэмдэглэв.

ЭКСПЕРТ №

1-11
01.10.15

Барилгын эрүүл аюулгүй ADEP ЭЙ ДИ И ПИ ХХК	Дундговь аймаг , Мандалговь хот ЦЭЦЭРЛЭГТ ХҮРЭЭЛЭН 9: ЗАМ ТАЛБАЙН ЗАЙ ХЭМЖЭЭН БАЙГУУЛАЛТ		
Архитектор	Ж.Балданбаяр	ЕГ Шифр: ADEP-/20.12.20/ Масштаб:500	Огноо: 2021 он 1 сар
Гүйцэтгэсэн	А.Гунбат	ТГ Шифр: Зургийн дугаар	Хуудас:23
Шалгасан	З.Энхбаяр		

ЭКСПЕРТ №
1-11
01.10.15

Барилгын эрэг теслийн ADEP ЭЙ ДИ И ПИ ХХК	Дундговь аймаг , Мандалговь хот ЦЭЦЭРЛЭГТ ХҮРЭЭЛЭН				
	НОГООН БАЙГУУЛАМЖЫН ЗАЙ ХЭМЖЭЭН БАЙГУУЛАЛТЫН НОМИКЛАТУР				
	Архитектор	Ж.Балбандорж	ЕГ Шифр: ADEP-/20.12.20/	Масштаб: 3000	Огноо: 2021 он 1 сар
	Гүйцэтгэсэн	А.Гүнбат	ТГ Шифр:	Зургийн дугаар:	Хуудас: 58
	Шалгасан	Э.Энхбаяр			

A3

Түлхүүр байгуулалт М1:10000

ТАНИХ ТЭМДЭГ:

- Төлөвлөлтийн хил хязгаар
- Төлөвлөж буй улиас
- Одоо байгаа ногоон байгуулалт
- Төлөвлөж буй явган замын хаалт
- Төлөвлөж буй явган замын хаалт
- Цэвэр усны хангаалалтын бүс 10м
- Дулааны шугам
- Цэвэр усны шугам
- Цахилгааны шугам
- Далан
- Дугуйн зам

ТАЙЛБАР:

-Зам талбайн зай хэмжээг метрээр өгөв.
-Тохижилтын элементүүд болон ногоон байгуулалтын зай хэмжээн тулгуур цэгийг координатаар өгч улаан өнгөөр тэмдэглэв.

1-11
Ерөн
01.10.15

Баталгаан зураг тесийн ADEP ЭЙ ДИ И ПИ ХХК	Дундговь аймаг , Мандалговь хот ЦЭЦЭРЛЭГТ ХҮРЭЭЛЭН				
	1. НОГООН БАЙГУУЛАМЖЫН ЗАЙ ХЭМЖЭЭН БАЙГУУЛАЛТ				
	Архитектюр	Ж.Баяндорж	ЕГ Шифр: ADEP-/20.12.20/	Масштаб: 500	Огноо: 2021 он 1 сар
	Гүйцэтгэсэн	А.Гүнбат			
	Шалгасан	З.Энхбаяр	ТГ Шифр:	Зургийн дугаар:	Хуудас:59

Түлхүүр байгуулалт М1:10000

ТАНИХ ТЭМДЭГ:

- Төлөвлөлтийн хил хязгаар
- Төлөвлөж буй улиас
- Одоо байгаа ногоон байгууламж
- Төлөвлөж буй явган замын хавтан
- Төлөвлөж буй явган замын хавтан
- Цэвэр усны хамгаалалтын бүс 10м
- Дулааны шугам
- Цэвэр усны шугам
- Цахилгааны шугам
- Далан
- Дугуйн зам

ТАЙЛБАР:

1. Ногоон байгууламжын зай хэмжээг метрээр өгөв.
2. Тохижилтын элементүүд болон ногоон байгууламжын зай хэмжээн тулгуур цэгийг координатаар өгч улаан өнгөөр тэмдэглэв.

Барилгын зураг төслийн ADEP ЭЙ ДИ И ПИ ХХК	Дундговь аймаг , Мандалговь хот ЦЭЦЭРЛЭГТ ХҮРЭЭЛЭН				
	2. НОГООН БАЙГУУЛАМЖЫН ЗАЙ ХЭМЖЭЭН БАЙГУУЛАЛТ				
	Архитектор	Ж.Балдандорж	ЕГ Шифр: ADEP-/20.12.20/	Масштаб:500	Огноо: 2021 он 1 сар
	Гүйцэтгэсэн	А.Гүнбат			
	Шалгасан	З.Энхбаяр	ТГ Шифр:	Зураагийн дугаар:	Хуудас:60

Түлхүүр байгууламж М1:10000

ТАНИХ ТЭМДЭГ:

- Телевлелтийн хил хязгаар
- Телевлеж буй улиас
- Одоо байгаа ногоон байгууламж
- Телевлеж буй явган замын хавтан
- Телевлеж буй явган замын хавтан
- Цэвэр усны хамгаалалтын бүс 10м
- Дулаалгын шугам
- Цэвэр усны шугам
- Цахилгааны шугам
- Далан
- Дугуйн зам

ТАЙЛБАР:

1. Ногоон байгууламжын зай хэмжээг метрээр өгөв.
2. Тохижилтын элементүүд болон ногоон байгууламжын зай хэмжээн тулгуур цэгийг координатаар өгч улаан өнгөөр тэмдэглэв.

Эксперт
1-11
СДБЧ
/01.10.15

Барилгын зураг төслийн ADEP ЭЙ ДИ И ПИ ХХК	Дунговь аймаг , Мандалговь хот ЦЭЦЭРЛЭГТ ХҮРЭЭЛЭН				
	3. НОГООН БАЙГУУЛАМЖЫН ЗАЙ ХЭМЖЭЭН БАЙГУУЛАЛТ				
	Архитектор	Ж.Баяндорж	ЕГ Шифр: ADEP-/20.12.20/	Масштаб: 500	Огноо: 2021 он 1 сар
	Гүйцэтгэсэн	А.Гүнбат			
	Шалгасан	З.Энхбаяр	ТГ Шифр:	Зураагийн дугаар:	Хуудас: 61

Түлхүүр байгуулалт М1:10000

ТАНИХ ТЭМДЭГ:

- Төлөвлөлтийн хил хязгаар
- Төлөвлөж буй улиас
- Одоо байгаа ногоон байгууламж
- Төлөвлөж буй явган замын хавтан
- Төлөвлөж буй явган замын хавтан
- Цэвэр усны хамгаалалтын бүс 10м
- Дулааны шугам
- Цэвэр усны шугам
- Цахилгааны шугам
- Далан
- Дугуйн зам

ТАЙЛБАР:

1. Ногоон байгууламжын зай хэмжээг метрээр өгөв.
2. Тохижилтын элементүүд болон ногоон байгууламжын зай хэмжээн тулгуур цэгийн координатаар өгч улаан өнгөөр тэмдэглэв.

1-11
2021
01.10.15

Барилгын эрдэс пислийн АДЕР ЭЙ ДИ И ПИ ХХК	Дундговь аймаг , Мандалговь хот ЦЭЦЭРЛЭГТ ХҮРЭЭЛЭН				
	4. НОГООН БАЙГУУЛАМЖЫН ЗАЙ ХЭМЖЭЭН БАЙГУУЛАЛТ				
	Архитектор	Ж.Балбанбарх	ЕГ Шифр: АДЕР-/20.12.20/	Масштаб:500	Огноо: 2021 он 1 сар
	Гүйцэтгэсэн	А.Гүнбат			
	Шалгасан	З.Энхбаяр	ТГ Шифр:	Зургийн дугаар:	Хуудас:62

Түлхүүр байгуулалт М1:10000

ТАНИХ ТЭМДЭГ:

- Төлөвлөлтийн хил хязгаар
- Төлөвлөж буй ургамал
- Одоо байгаа ногоон байгуулалт
- Төлөвлөж буй явган замын хаалт
- Төлөвлөж буй явган замын хаалт
- Цэвэр усны хамгаалалтын бүс 10м
- Дулааны шугам
- Цэвэр усны шугам
- Цахилгааны шугам
- Далан
- Дугуйн зам

ТАЙЛБАР:

1. Ногоон байгуулалтын зай хэмжээг метрээр өгөв.
2. Тохижилтын элементүүд болон ногоон байгуулалтын зай хэмжээн түлгүүр цэгийг координатаар өгч улаан өнгөөр тэмдэглэв.

ЭКСПЕРТ №
1-11
01.10.15

Барилгын зураг төслийн ADEP ЭЙ ДИ И ПИ ХХК	Дунговь аймаг , Мандалговь хот ЦЭЦЭРЛЭГТ ХҮРЭЭЛЭН				
	5. НОГООН БАЙГУУЛАЛТЫН ЗАЙ ХЭМЖЭЭН БАЙГУУЛАЛТ				
	Архитектор	Ж.Болдандорж	ЕГ Шифр: ADEP-/20.12.20/	Масштаб: 500	Огноо: 2021 он 1 сар
	Гүйцэтгэсэн	А.Гүнбат			
	Шалгасан	З.Энхбаяр	ТГ Шифр:	Зургийн дугаар:	Хуудас:63

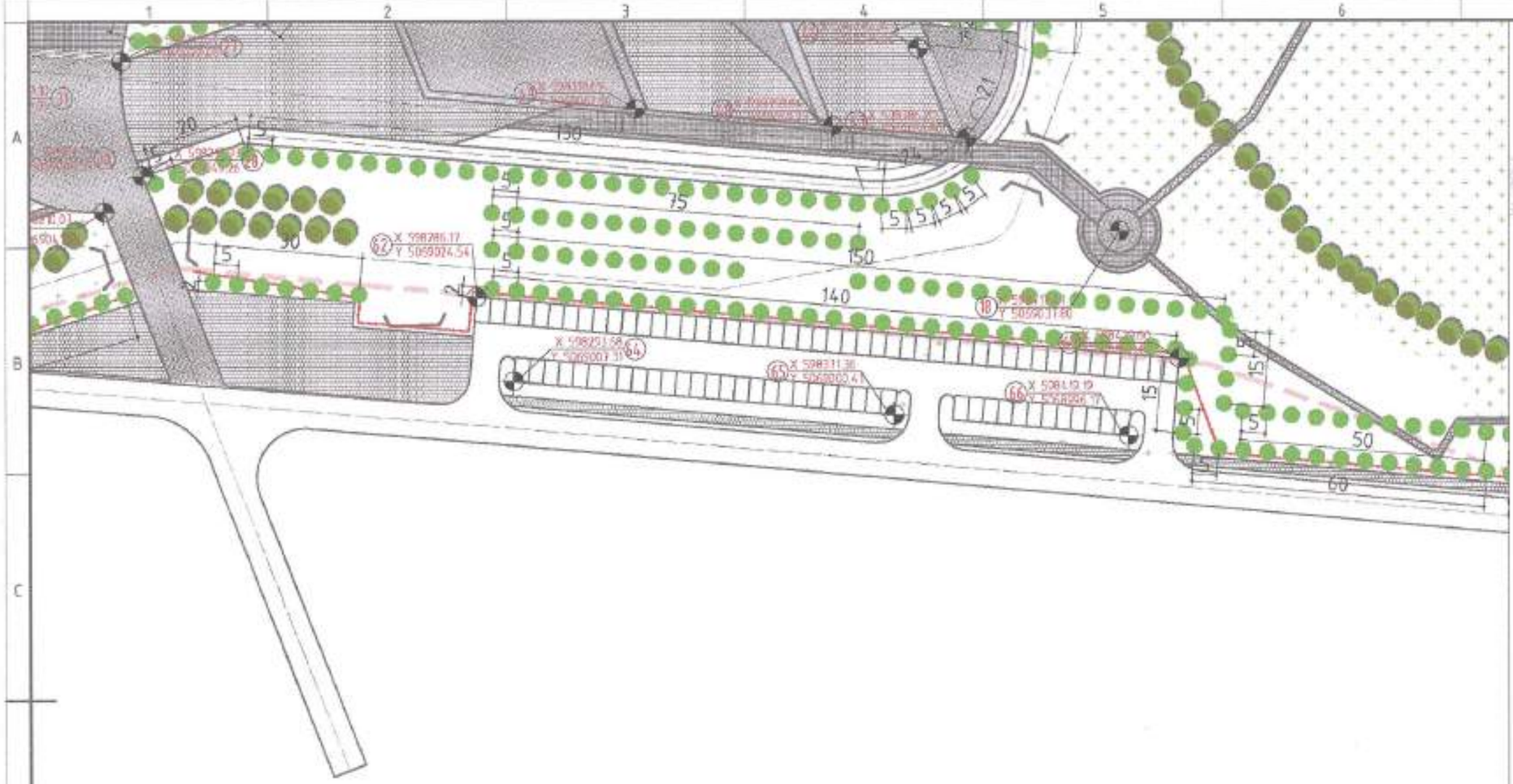

Түлхүүр байгуулалт М1:10000

ТАНИХ ТЭМДЭГ:

- Телевлелтийн хил хязгаар
- Телевлеж буй улиас
- Одоо байгаа ногоон байгууламж
- Телевлеж буй явган замын хавтан
- Телевлеж буй явган замын хавтан
- Цэвэр усны хамгаалалтын бүс 10м
- Дулааны шугам
- Цэвэр усны шугам
- Цахилгааны шугам
- Далан
- Дугуйн зам

ТАЙЛБАР:

1. Ногоон байгууламжын зай хэмжээг метрээр өгөв.
2. Тохижилтын элементүүд болон ногоон байгууламжын зай хэмжээн тулгуур цэгийг координатаар өгч улаан өнгөөр тэмдэглэв.

1-11
01.10.15

Барилгын зураг төслийн ADEP ЭЙ ДИ И ПИ ХХК	Дундговь аймаг , Мандалговь хот ЦЭЦЭРЛЭГТ ХҮРЭЭЛЭН				
	6. НОГООН БАЙГУУЛАМЖЫН ЗАЙ ХЭМХЭЭН БАЙГУУЛАЛТ				
	Архитектор	Ж.Балданбаяр	ЕГ Шифр: ADEP-/20.12.20/	Масштаб:500	Огноо: 2021 он 1 сар
	Гүйцэтгэсэн	А.Гүнбат			
	Шалгасан	Э.Энхбаяр	ТГ Шифр:	Зургийн дугаар:	Хуудас:64

Түлхүүр байгууламж М1:10000

ТАНИХ ТЭМДЭГ:

- Төлөвлөлтийн хил хязгаар
- Төлөвлөж буй цлиас
- Одоо байгаа ногоон байгууламж
- Төлөвлөж буй явган замын хавтан
- Төлөвлөж буй явган замын хавтан
- Цэвэр усны хамгаалалтын бүс 10м
- Дулааны шугам
- Цэвэр усны шугам
- Цахилгааны шугам
- Далан
- Дугуйн зам

ТАЙЛБАР:

1. Ногоон байгууламжын зай хэмжээг метрээр өгөв.
2. Тохижилтын элементүүд болон ногоон байгууламжын зай хэмжээн түлгүүр цэгийг координатаар өгч уламж өнгөөр тэмдэглэв.

ЭКСПЕРТ
11-11
01.10.15

Барилгын эрдэс тесийн ADEP ЗЙ ДИ И ПИ ХХК	Дунговь аймаг , Мандалговь хот ЦЭЦЭРЛЭГТ ХҮРЭЭЛЭН				
	7. НОГООН БАЙГУУЛАМЖЫН ЗАЙ ХЭМЖЭЭН БАЙГУУЛАЛТ				
	Архитектор	Ж.Балдандорж	ЕГ Шифр: ADEP-/20.12.20/	Масштаб:500	Огноо: 2021 он 1 сар
	Гүйцэтгэсэн	А.Гүнбат	ТГ Шифр:	Зурсан дугаар:	Хуудас:65
	Шалгасан	Э.Энхбаяр			

Улиас суулгах заавар

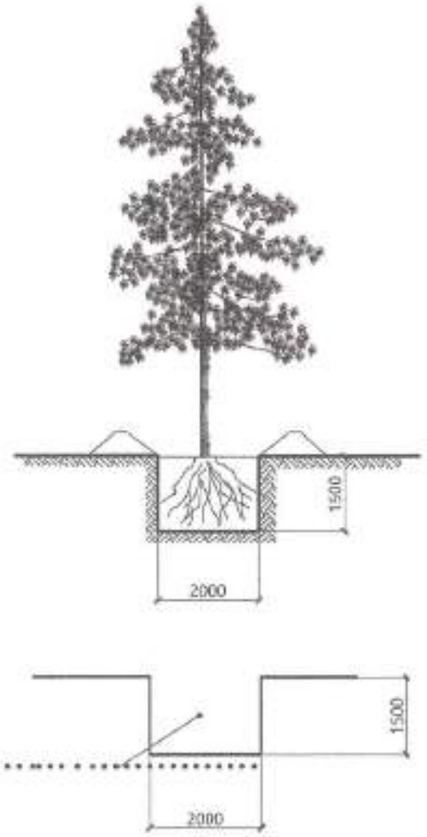

Тайлбар бичиг.

Шилжүүлэн суулгах модыг сонгон мөчирт нь тааруулж гол үндсийг нь гэмтээлгүй тойруулж ухна. Модыг ухасныхаа дараа таар болон төмөр утас, резинээр шороог хөдөлгөхгүйгээр сайтар бэхлэж боono мөн модны мөчрийг 30-40% тайна. Модыг автокранаар үндсийг гэмтээлгүйгээр болгоомжтой эвэж модыг суулгах талбайд буулгана. Модоо суулгасоны дараа услахын өмнө био ялзмаг хөрсөндөө хийж шаардлагатай бордоо болон эмийг хийж өгнө. Модны нүхийг доод хэсгээс дараалттай усаар услаж 1 удаагийн услалтанд 600-800 литр ус орно.Модны нүхний захаас хүрээлэн сайтар чигжиж усыг гүн орууллна. 1.5-2 метрийн өргөнтэй тогоо үүсгэнэ. Суулгасан модоо салхинд ганхахаас сэргийлж хамгаалалт тулаас хийж өгнө. Мод сөөгний нүхийг ухахдаа гараар гүйцэтгэх бо газар доор шугам сүлжээ бүхий байгууллагуудтай зөвшөөрөлцөн, төлөвлөгч байлцуулах хэрэгтэй. Барилга байгууламжийн болон газар доорхи шугам сүлжээнд ногоон байгууламжын ойртох зайг стандартын дагуу баримтлана.

Тайлбар:
Гэр бүлийн бүс, соёлын бүс, спортын бүс нь тус бүрдээ авто зогсоолтой байхаар төлөвлөсөн. Одоо байгаа ногоон байгууламжыг хэвээр авч үлдэж, зүлэгжүүлж шинээр ландшафтын норм стандартын дагуу ногоон байгууламж төлөвлөв.

Барилгын зураг төслийн ADEP ЭЙ ДИ И ПИ ХХК	Дундговь аймаг , Мандалговь хот ЦЭЦЭРЛЭГТ ХҮРЭЭЛЭН				
	НОГООН БАЙГУУЛАМЖ СУУЛГАХ АРГАЧЛАЛ 1				
	Архитектор	Ж.Баяндорж	ЕГ Шифр: ADEP-/20.12.20/	Масштаб: 100	Огноо: 2021 он 1 сар
	Гүйцэтгэсэн	А.Гүнбат			
	Шалгасан	Э.Энхбаяр	ТГ Шифр:	Зурагийн дугаар:	Хуудас:66

A3

Хайлаас /Моден хашлаган сандалтай /

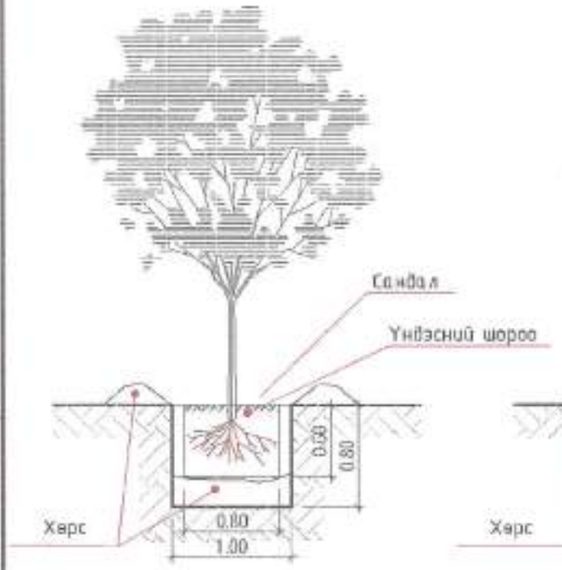

Хайлаас

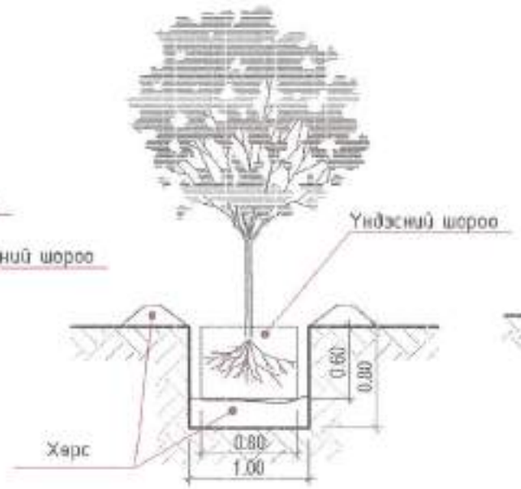

Манж гандигар

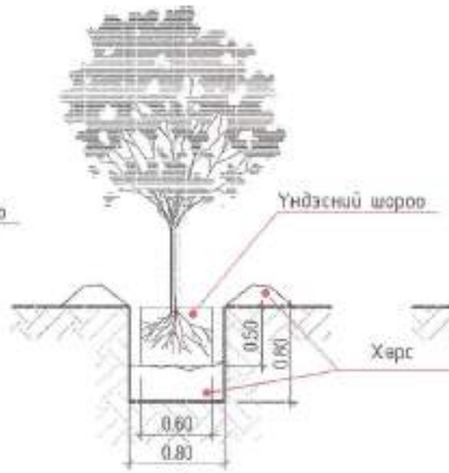

Шар хуайс

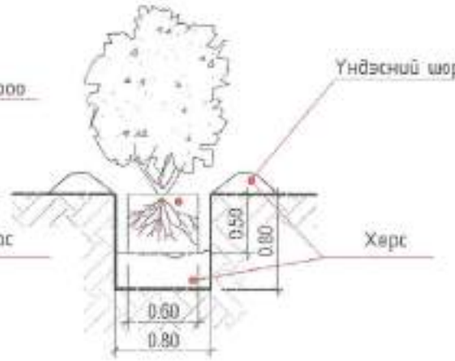

Буйлс

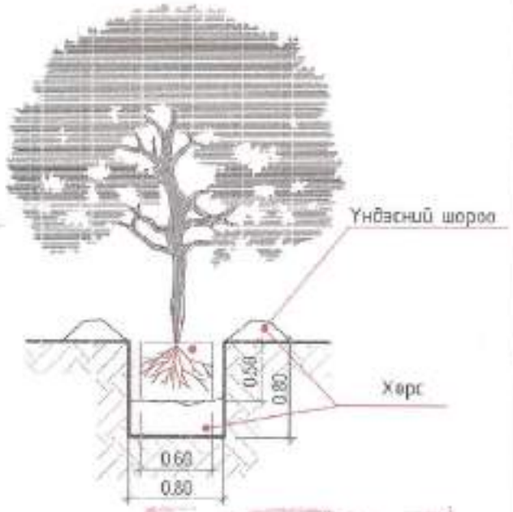

Шар хуайс таналт хийгдээгүй

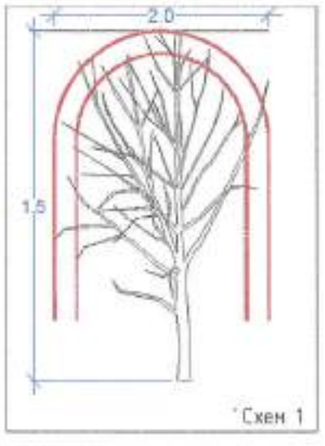

Таналт хийгдсэн шар хуайс

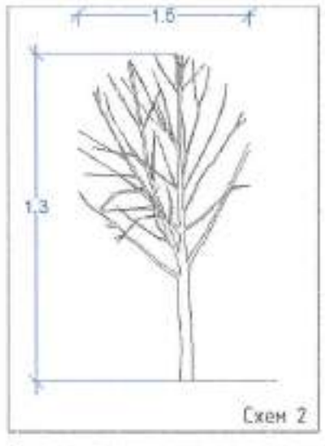

Тайлбар:

Шар хуайс

Гуний хувгийн хамгаалалтын зурвасыг бий болгохдоо модыг 3 үетэйгээр тарих бөгөөд мод хоорондын зай 2-5м-ын зайтай торьж эзнэз хоорондын зай 5м байхаар төлөвлөлөө. Иэзнх талбай нь байгалийн өвөрийн зүлгээр байх бөгөөд хүмүүсийн амрах чөлөөт цагаа өнгөрөөх тусгайлсан талбайнуудыг зүлэжүүлэн засна. Бут сөөгийг жил болгон гоёлын чимэглэлийн дагуу засч янзална. Нийт 6 га газрыг зүлэжүүлнэ.

Буйлс

Бут сөөгөнд голчоороо 40-50 см, гүнзээрээ 40 см нух ухаж бэлтгэнэ. Хайрга чулуутай хөрсийг зөөж зайлуулан ханыг тэгшлэнэ. Үржил шим муутай чулуу хайргатай хөрсөнд бут сөөгийг торьж суулгахдаа хар шороон хөрсийг бэлтгэж, яг тарих үед хэрэглэх элс хар шороог нухнийхээ ойр авоолж бэлтгэнэ.

Нүхээ урьдчилан услаад дараа нь тарих суулгацаа нухнийхээ голд зөв байрлуулна. Аль болох эгц шулуун тэгш суулгавал үзэмжтэй харагдана. Суулгасны дараа бэлтгэсэн хар шороо элсийг нүхэндээ эргэн тойрон бага багаар хийж улмаар дүүргэн суулгацаа эргэн тойрон гишгэж эсвэл юмаар чигжиж нягтруулна.Үндсийг ил гаргаж болохгүй. Нүхийг хар шороогоор дүүрнэгц ирмэгийг тойруулан үржил шим муутай үндсэн шороогоор тогоо бэлтгэнэ. Тогооны хажуу ирмэг 10-15 см байвал зохино. Нэг бүрчлэн услах модонд ийм тогоог заавал гаргаж өгөх шаардлагатай.

Бөрилгөн зураг төслийн ADEP ЭЙ ДИ И ПИ ХХК	Дундговь аймаг , Манлаигийн хот ЦЭЦЭРЛЭГТ ХҮРЭЭЛЭН НОГООН БАЙГУУЛАМЖ СУУЛГАХ АРГАЧЛАЛ 2				
	Архитектор	Ж.Баяндорж	ЕГ Шифр: ADEP-/20.12.20/	Масштаб: 100	Огноо: 2021 он 1 сар
	Гүйцэтгэсэн	А.Гүнбат			
	Шалгасан	З.Энхбаяр	ТГ Шифр:	Зурвасын дугаар:	Хуудас: 67

А3

ТОХИЖИЛТЫН ЭДЭЛХҮҮН

Байгуулалт

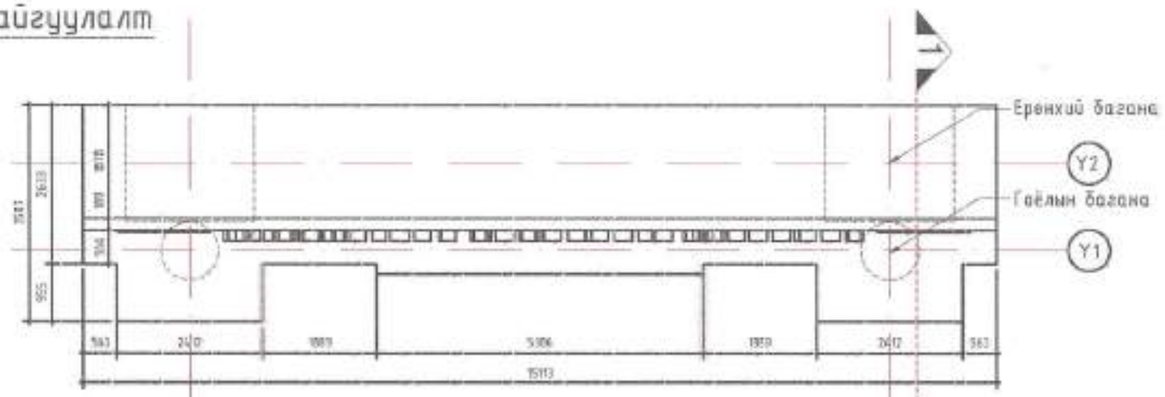

Аксонометр

Нуур тал X1-X2

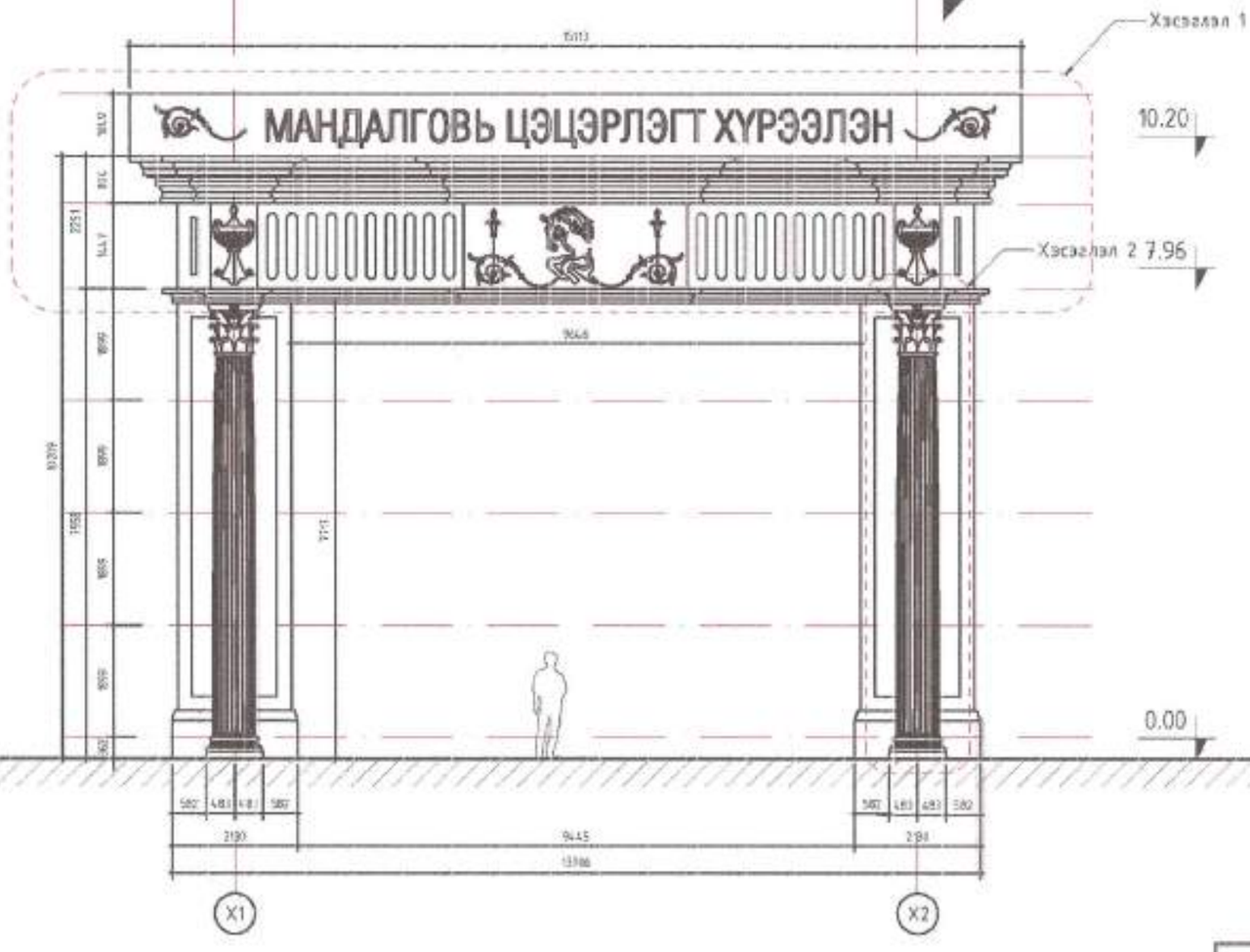

Нуур тал Y1-Y2

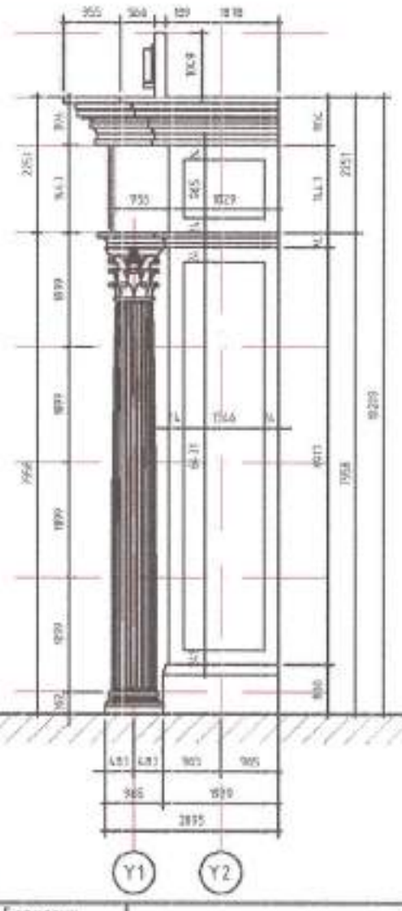

Огтлол 1-1

Тайлбар:
Уг хүндэтгэлийн хаалга нь цэцэрлэгт хүрээлэнруу нэвтрэх гол орцны хэсэгт байрлана. Уг хаалганы суурьны зураг болон бусад шаардлагатай хийцийн зургийг ББ ...-с уз.

Барилгын зураг төслийн ADEP ЭЙ ДИ И ПИ ХХК	Дундговь аймаг , Мандалговь хот ЦЭЦЭРЛЭГТ ХҮРЭЭЛЭН				
	ХҮНДЭТГЭЛИЙН ХААЛГА				
	Архитектор	Ж.Балбанбаяр	ЕГ Шифр: ADEP-/20.12.20/	Масштаб: 1:100	Огноо: 2021 он 1 сар
	Гүйцэтгэсэн	А.Гүнбат			
	Шалгасан	Э.Энхбаяр	ТГ Шифр:	Зургийн дугаар:	Хуудас: 69

A3

Хэсэглэл 1

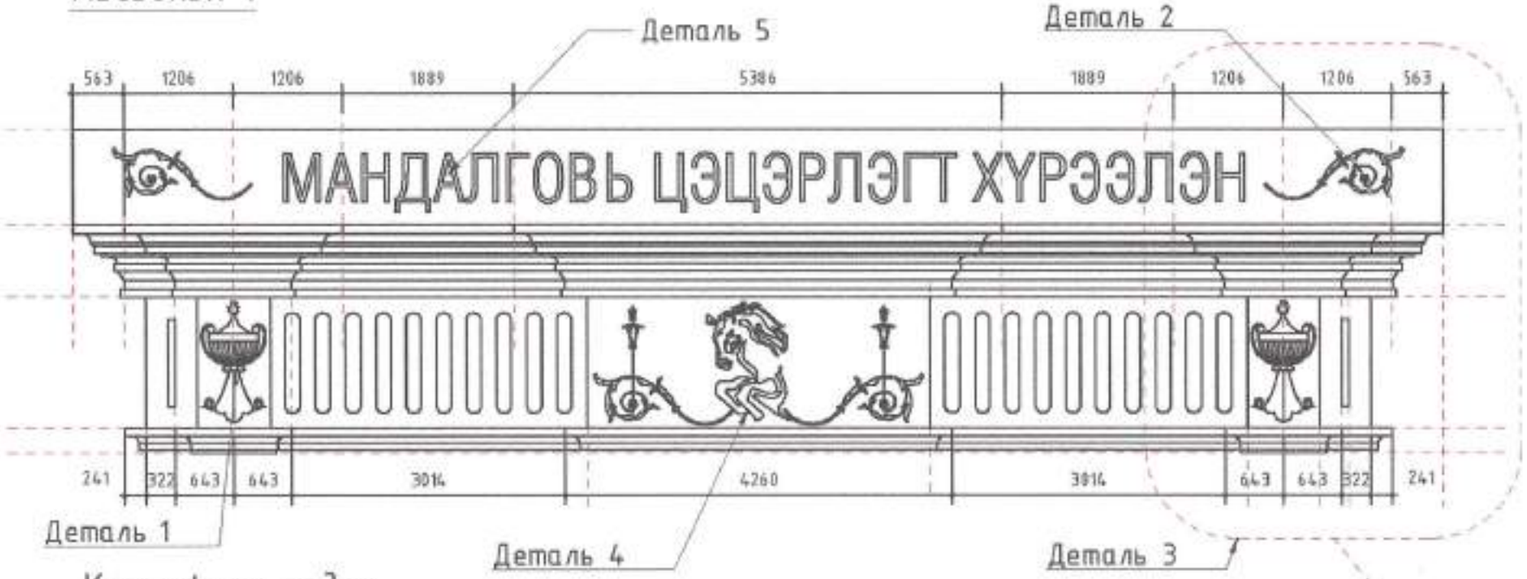

Деталь 1

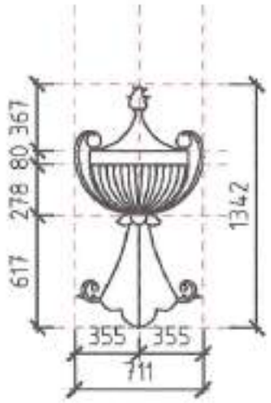

Деталь 2

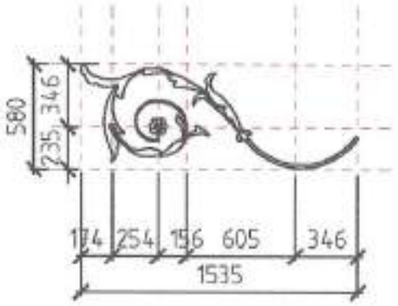

Коринфиан ордер

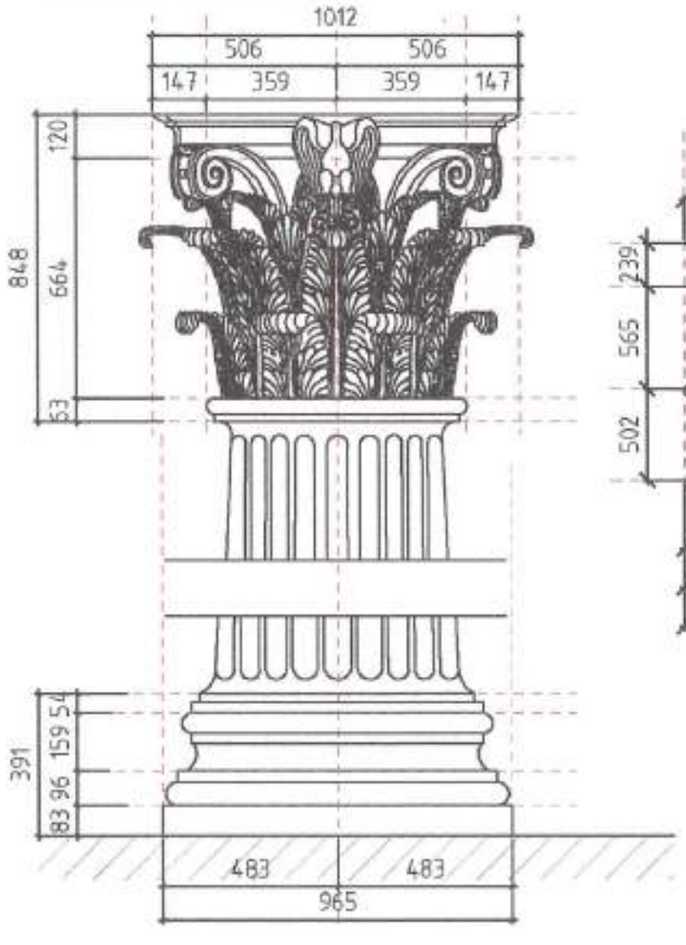

Деталь 4

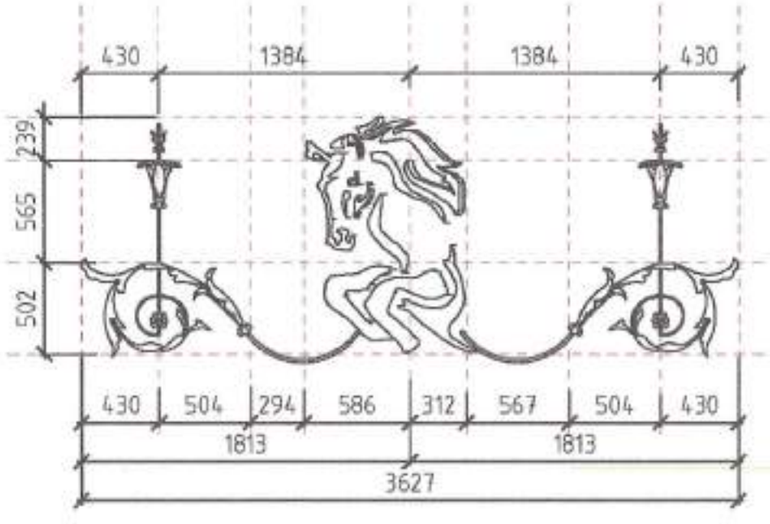

Деталь 3

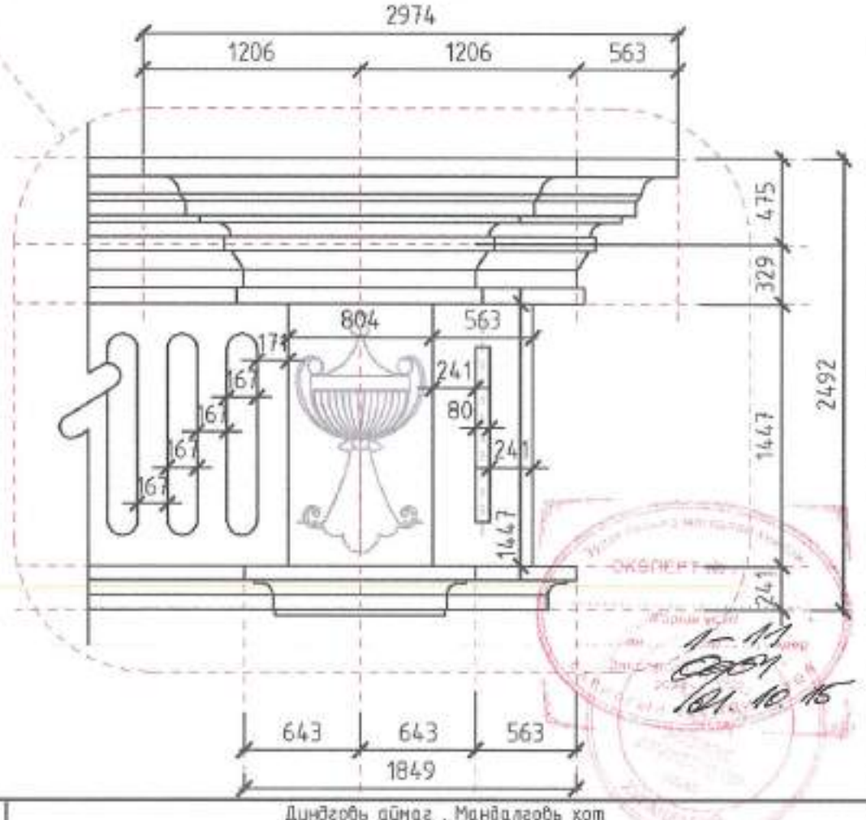

Деталь 5

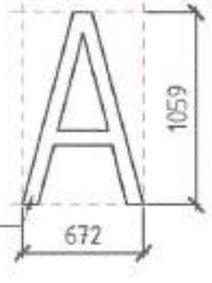

Метал үсэг

Барилгын зураг төслийн ADEP ЭЙ ДИ И ПИ ХХК	Дундговь аймаг , Мандалговь хот ЦЭЦЭРЛЭГТ ХҮРЭЭЛЭН				
	ХҮНДЭТГЭЛИЙН ХААЛГАНЫ ДЕТАЛЬ				
Архитектор	Ж.Балданбаяр	ЕГ Шифр: ADEP-/20.12.20/	Масштаб: 20	Огноо: 2021 он 1 сар	
Гүйцэтгэсэн	А.Гүнбат				
Шалгасан	З.Энхбаяр	ТГ Шифр:	Зургийн дугаар:	Хуудас: 70	

A3

Байгуулалт

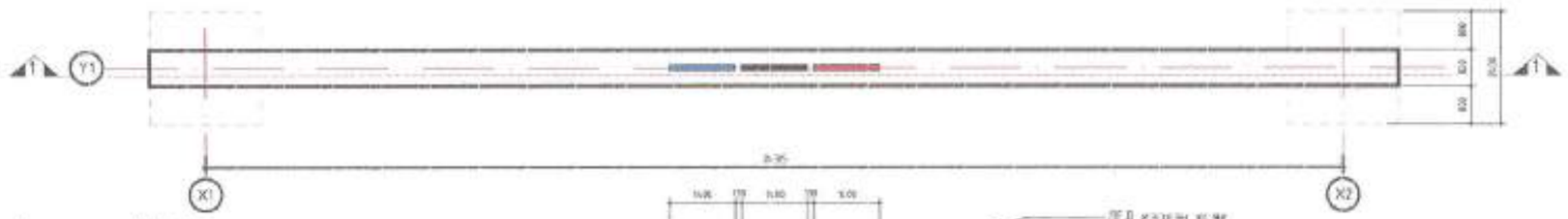

Нуур тал X1-X2

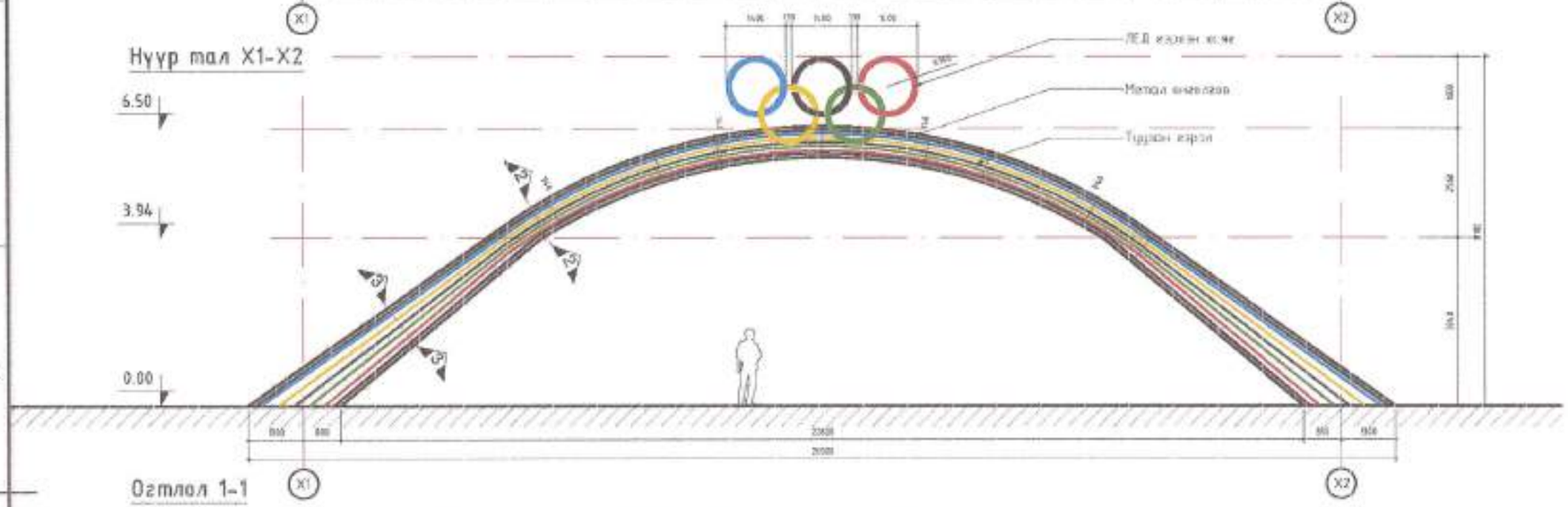

Огтлол 1-1

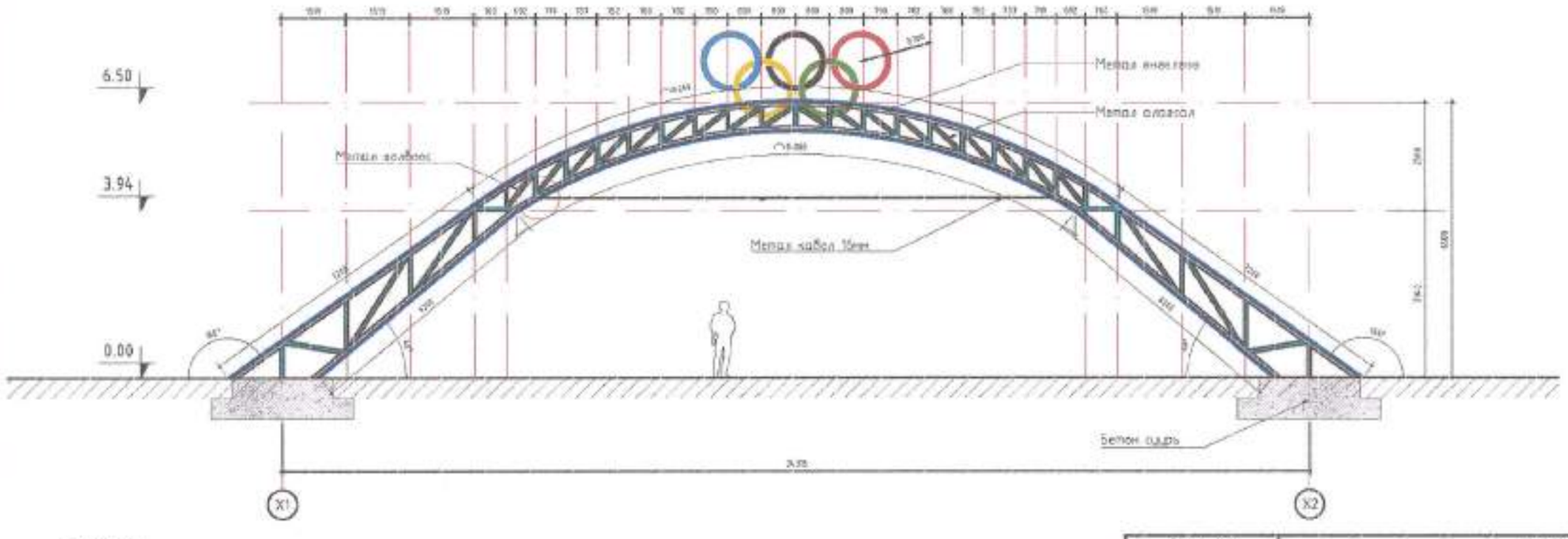

Огтлол 2-2

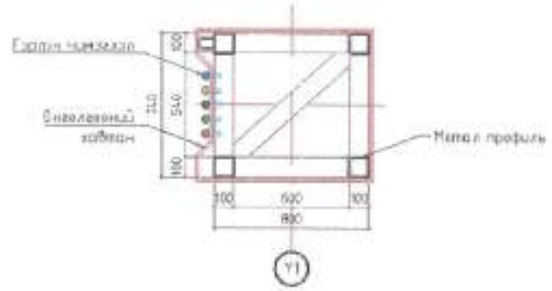

Огтлол 3-3

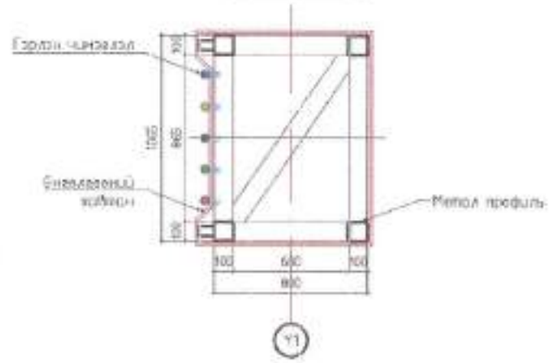

Өнгөний код

- RGB- 0,107,214
- RGB- 239,195,21
- RGB- 38,38,38
- RGB- 34,138,0
- RGB- 235,0,0

Тайлбар:
Уг спортын бүсийн хаалга нь цэцэрлэгт хүрээлэнгүүд нэвтрэх спортын бүсийн хэсэгт байрлана. Уг хаалганы суурьны эрэг болон бусад шаардлагатай хийцийн эргийг ББ ...-с үз.
Гадна өнгөлгөөний хавтан нь гадна зориулалтын 5мм-с багагүй зузаантай, олон улсын чанарын стандартын шаардлага хангасан байна.

Барилгын эрдэс тесийн ADEP ЭЙ ДИ И ПИ ХХК	Дундговь аймаг , Мандалговь хот ЦЭЦЭРЛЭГТ ХҮРЭЭЛЭН ХҮНДЭТГЭЛИЙН ХААЛГАНЫ ДЕТАЛЬ				
	Архитектор	Ж.Баяндорж	ЕГ Шифр: ADEP-/20.12.20/	Масштаб: 20	Огноо: 2021 он 1 сар
	Гүйцэтгэсэн	А.Гунбат			
	Шалгасан	Э.Энхбаяр	ТГ Шифр:	Эрэгийн дугаар:	Хуудас:71

А3

Байгуулалт

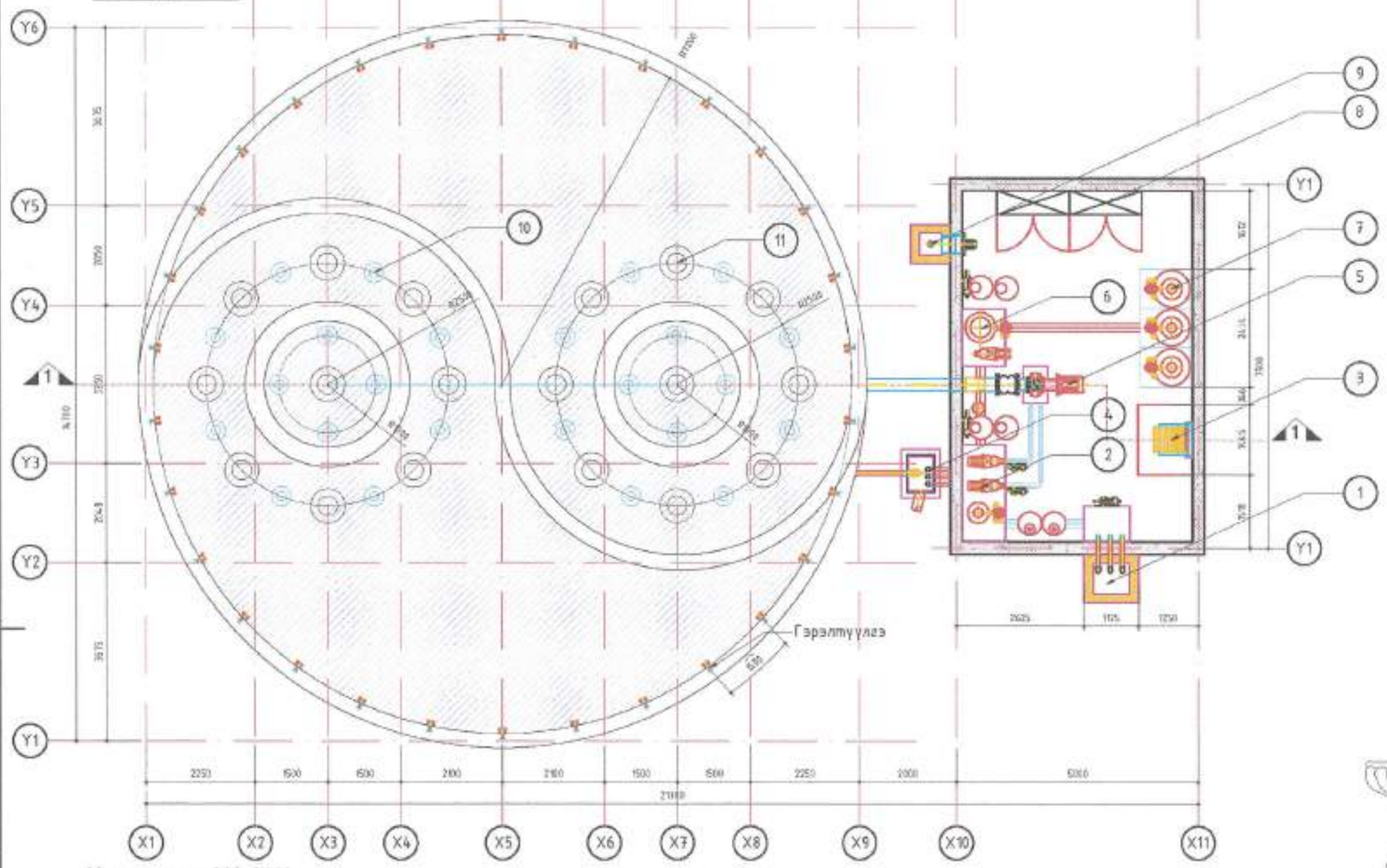

Деталь 1

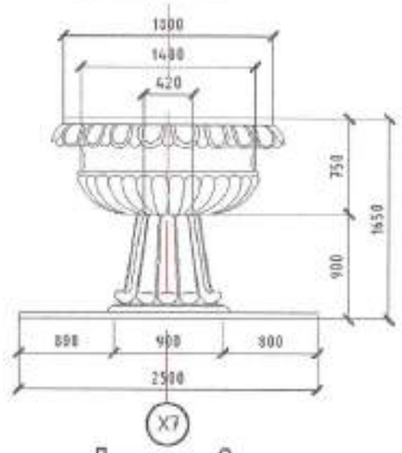

Деталь 2

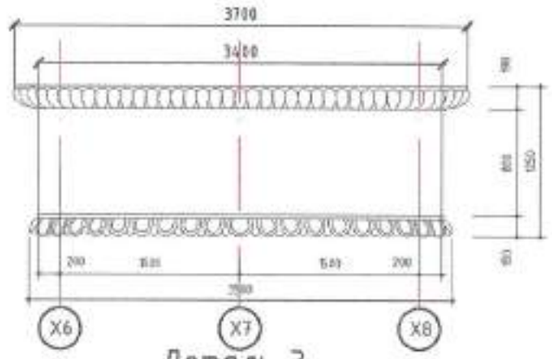

Деталь 3

Нүүр тал X1–X11

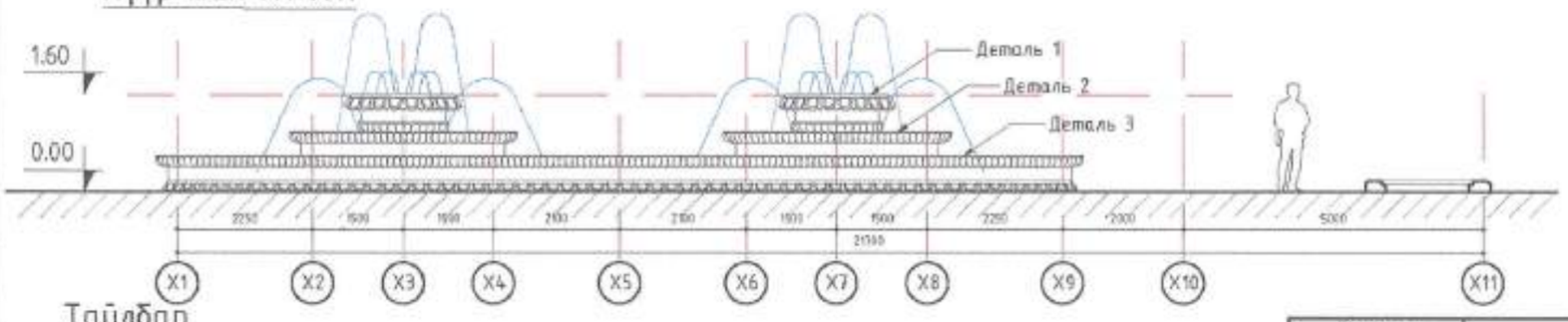

Таних тэмдэг

1-Үндсэн усны оролт
2-Элсний шүүлтүүр
3-Үндсэн орцны шат
4-Ус зайлуулагч
5-Өгөх, авах насос
6-Ус ариутгагч
7-Ариутгагч танк
8-Удирдлагын самбар
9-Агааржуулагч
10-LED гэрэл /бөнгө/
11-Ус дээш шахагч насос

Тайлбар

Усан оргилуурын бүх сонгодог деталуудыг үйлдвэрт захиалж хийлгүүлнэ.
Уг усан оргилуур нь хөгжмийн хэмнэлд усны даралт болон чиглэлээ өөрчилж үүнтэй зэрэгцэн гэрэлтүүлгэ нь өөрчлөгддөг байхаар төлөвлөв. Усан оргилуурын усны цацагдах өндөр болон чиглэлийг дараагийн хуудаснаас үзнэ үү.
Ус тусгаарлалтын ажлыг зураг тусгасныг гадна технологийн дагуу арга хэмжээ авч хийх.

Барилгын зураг төслийн ADEP ЭЙ ДИ И ПИ ХХК	Дундговь аймаг , Мандалговь хот ЦЭЦЭРЛЭГТ ХҮРЭЭЛЭН				
	АРГА БИЛЭГ-УСАН ОРГИЛУУРЫН БАЙГУУЛАЛТ, ХЭСЭГЛЭЛ				
	Архитектор	Ж.Балдандорж	ЕГ Шифр: ADEP-/20.12.20/	Масштаб: 100	Огноо: 2021 он 1 сар
	Гүйцэтгэсэн	А.Гүнбат			
	Шалгасан	З.Энхбаяр	ТГ Шифр:	Зургийн дугаар:	Хуудас: 72

A3

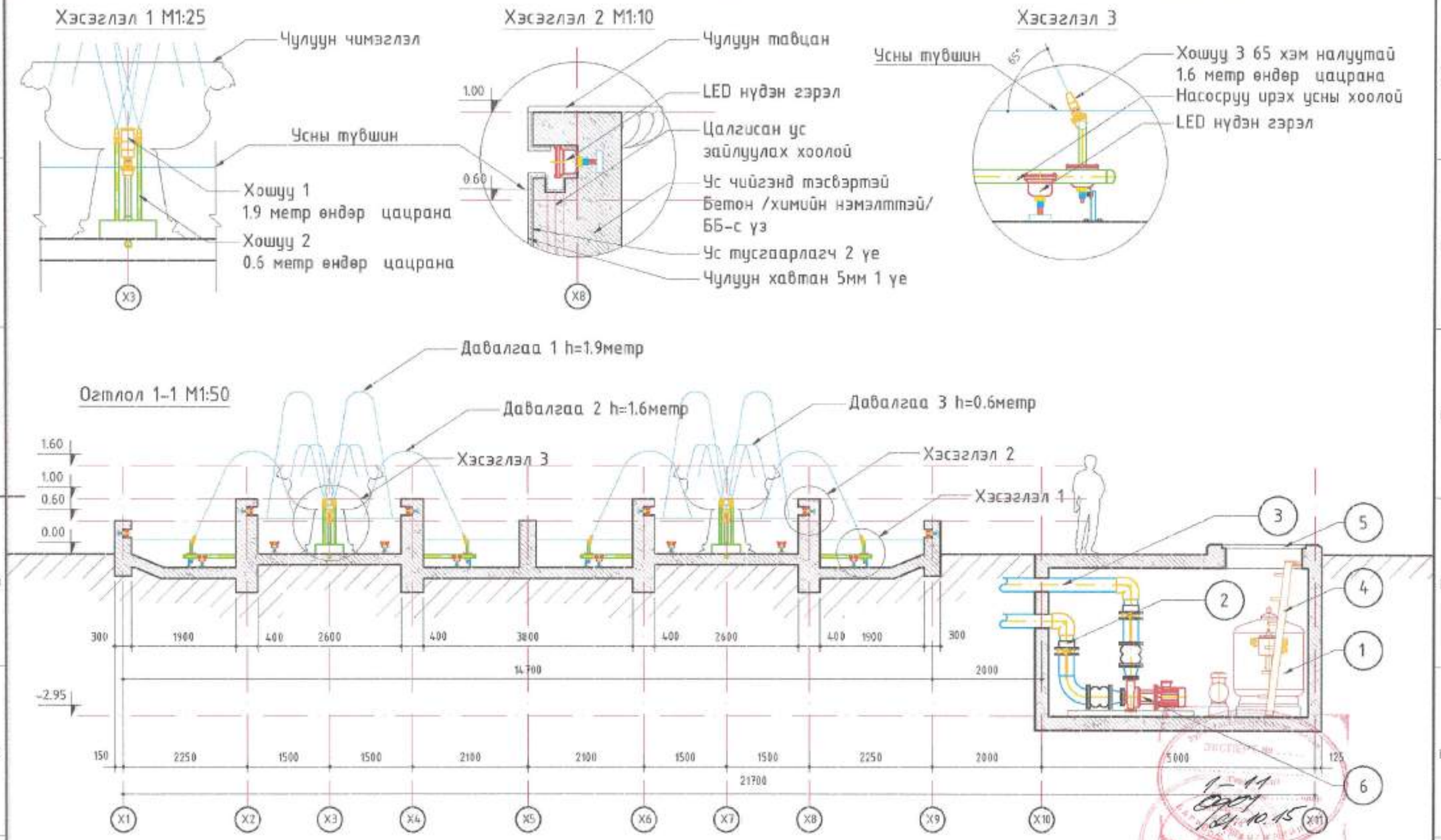

Таних тэмдэг

1-Ариутгагч танк
2-Буцах хоолой
3-Шахах хоолой
4-Орох шат
5-Удирдлагын хаалга
6-Насос

Барилгын зураг төслийн ADEP ЭЙ ДИ И ПИ ХХК	Дундговь аймаг, Мандалговь хот ЦЭЦЭРЛЭГТ ХҮРЭЭЛЭН ХҮНДЭТГЭЛИЙН ХААЛГАНЫ ДЕТАЛЬ				
	Архитектор	Ж.Балданборж	ЕГ Шифр: ADEP-/20.12.20/	Масштаб:20	Огноо: 2021 он 1 сар
	Гүйцэтгэсэн	А.Гүнбат			
	Шалгасан	З.Энхбаяр	ТГ Шифр:	Зургийн дугаар:	Хуудас:73

A3

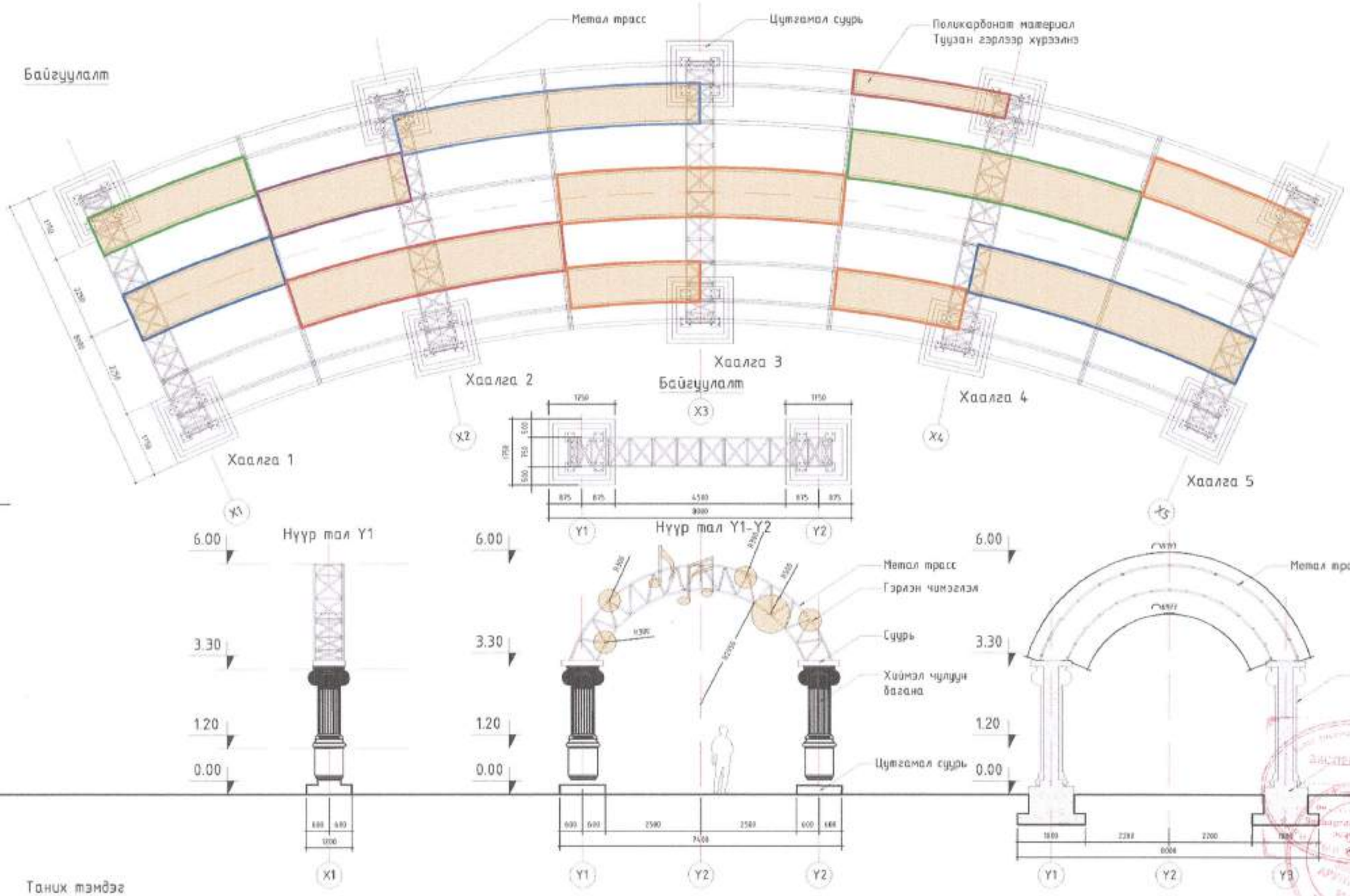

Таних тэмдэг

1-Үндсэн усны оролт
2-Элсний шүүлтүүр
3-Үндсэн арцны шат
4-Ус зайлуулагч
5-Өгөх, авах насос
6-Ус ариутгагч
7-Ариутгагч танк
8-Удирдлагын самбар
9-Агааржуулагч
10-LED гэрэл /бөнгө/
11-Ус дээш шахагч насос

Тайлбар

Хаалганы бүх сонгодог деталуудыг үйлдвэрт захиалж хийлгэнэ.
Чулуун гоёлыг цутгасан багана дээр метал рамыг угсарсны дараа хийж гүйцэтгэнэ.
Гэрэлт хаалганы нот болон дугуй гэрлийг доторсоо гэрэлтдэг байдлаар төлөвлөв.

Барилгын зураг төслийн ADEP ЗӨ ДИ И ПИ ХХК	Дундговь аймаг , Мандалговь хот ЦЭЦЭРЛЭГТ ХҮРЭЭЛЭН ГЭРЭЛТ-ГУДАМЖНЫ ЗАЙ ХЭМЖЭЭН БАЙГУУЛАЛТ				
	Архитектор	Ж.Баяндарж	ЕГ Шифр: ADEP-/20.12.20/	Масштаб: 100	Огноо: 2021 он 1 сар
	Гүйцэтгэсэн	А.Гүнбат			
	Шалгасан	Э.Энхбаяр	ТГ Шифр:	Зургийн дугаар:	Хуудас:74

АВТО ЗОГСООЛЫН ОРЦНЫ НҮҮР ТАЛ М1:50
/ГХ-1/

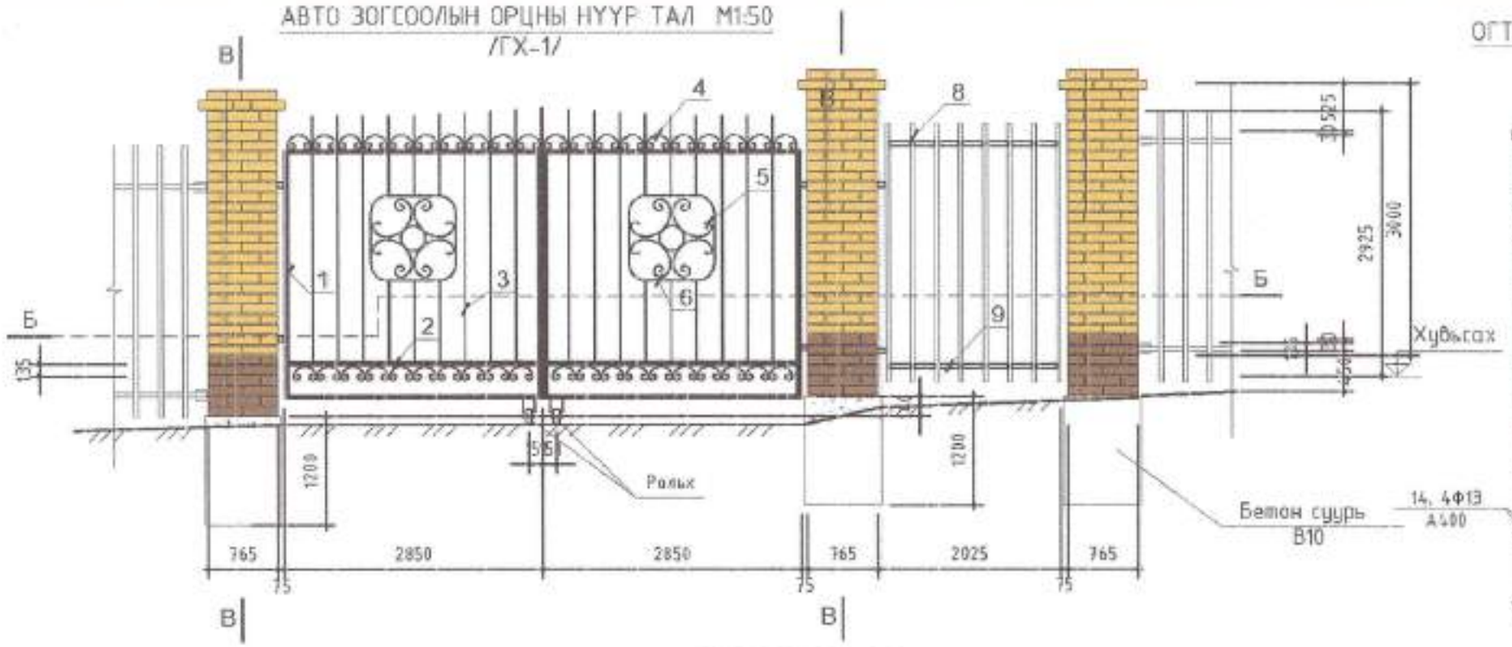

ОГТЛОЛ В-В М1:50

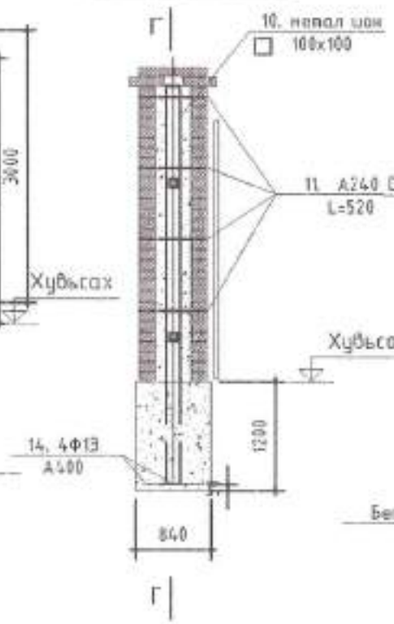

ОГТЛОЛ Г-Г М1:50

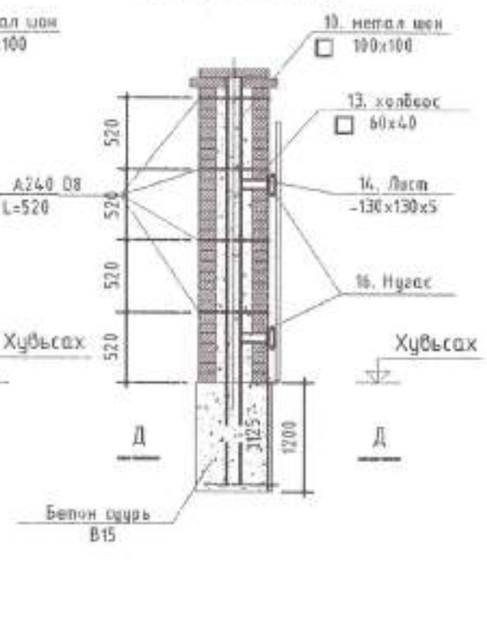

ОГТЛОЛ Б-Б М1:25

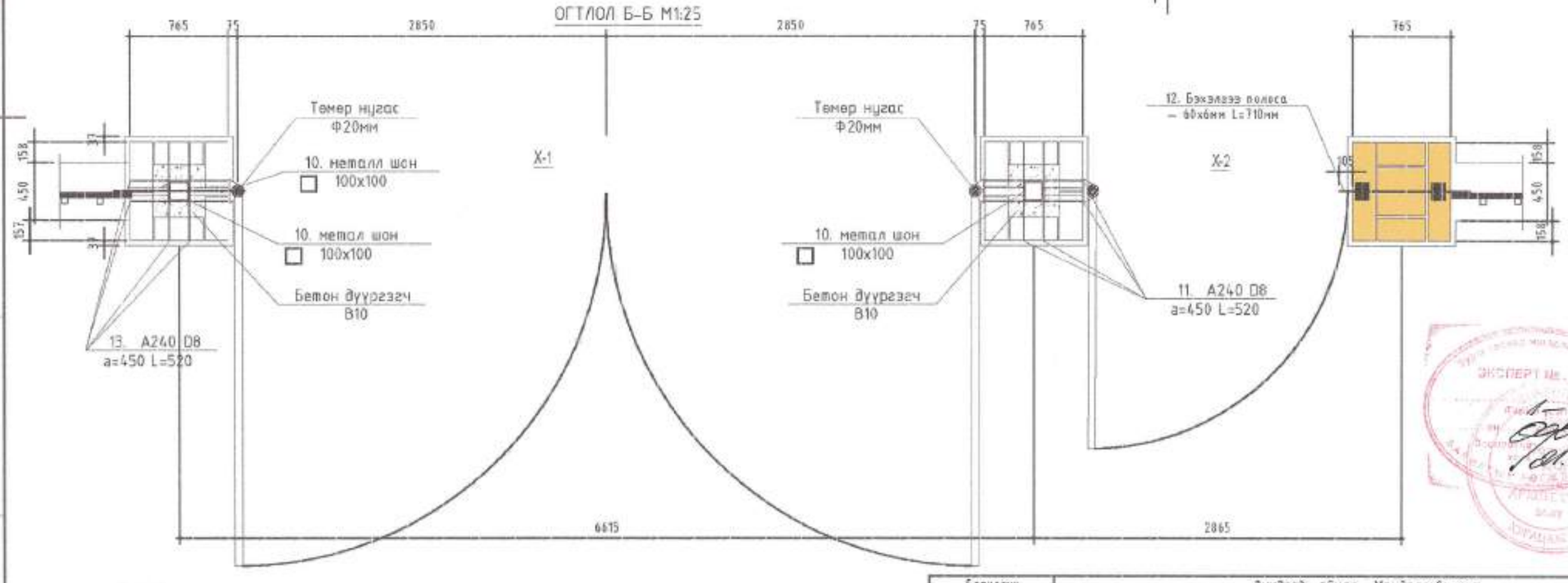

Тайлбар

1. Гагнуурын өндөр h=6 мм байх ба Э-42 маркын электродоор ширээнэ.
2. Суурийн зургийг ББ маркийн хуудаснаас үзнэ.
3. Захиалагчийн шаардлагаар хашааны загварыг өөрчлөж болно.
4. Хашааны дээгүүр хамгаалалтын тор 2уе хийнэ

Барилгын зураг төслийн ADEP ЭЙ ДИ И ПИ ХХК	Дундговь аймаг , Мандалговь хот ЦЭЦЭРЛЭГТ ХҮРЭЭЛЭН				
	БЕТОН СУУРЬТАЙ ХАШААНЫ ЗАЙ ХЭМЖЭЭН БАЙГУУЛАЛТ				
	Архитектор	Ж.Балданборж	ЕГ Шифр: ADEP-/20.12.20/	Масштаб: 50	Огноо: 2021 он 1 сар
	Гүйцэтгэсэн	А.Гунбат			
	Шалгасан	З.Энхбаяр	ТГ Шифр:	Зургийн дугаар:	Хуудас: 75

А3

Схем байгуулалт М1:10000

Нийт уртын метр=1359.5
Бетон суурь нийт 454 ш

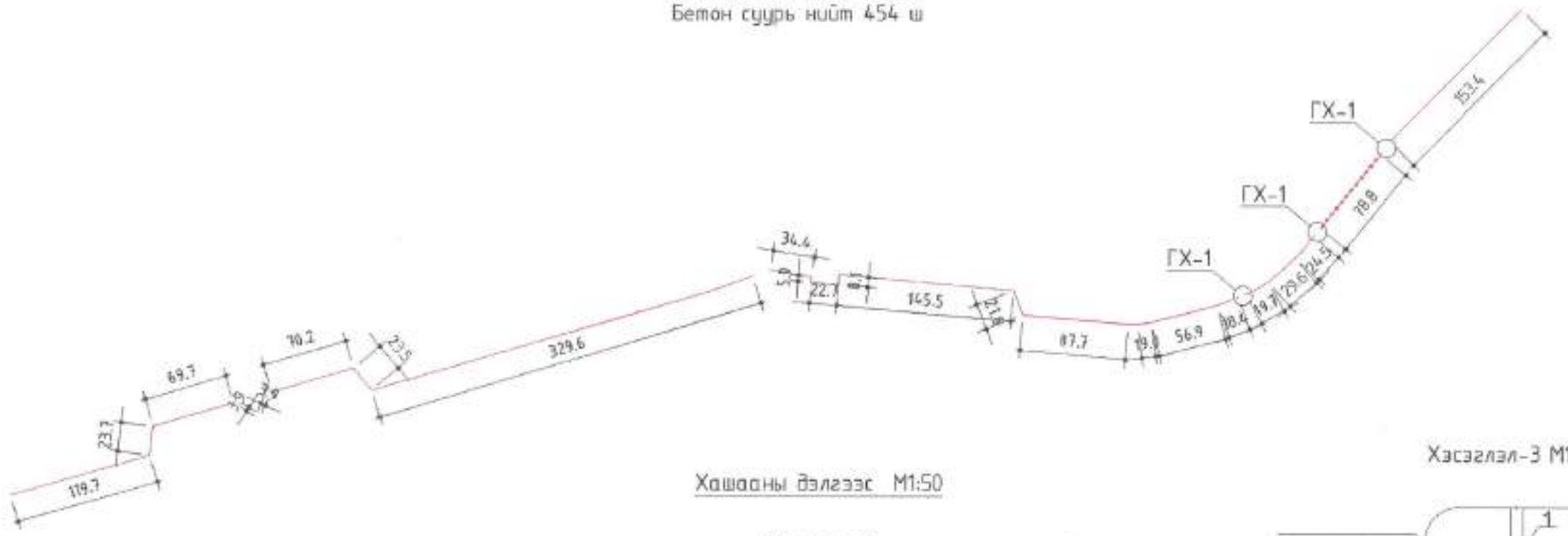

Хэсэглэл-1 М1:25

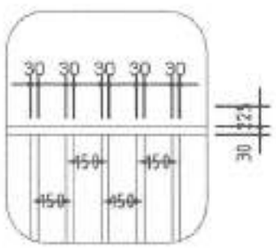

Хэсэглэл-2 М1:25

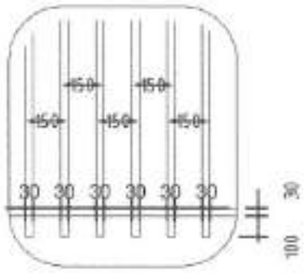

Хашааны дэлгэрэнгүй М1:50

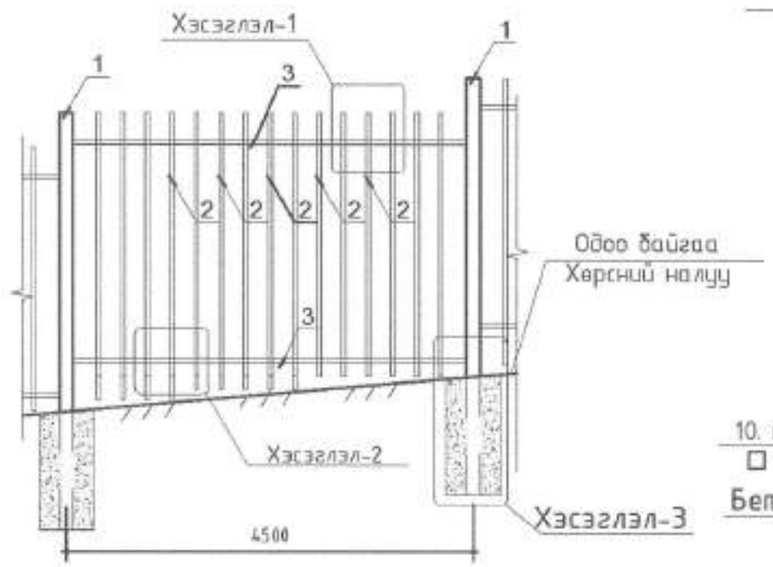

Хэсэглэл-3 М1:25

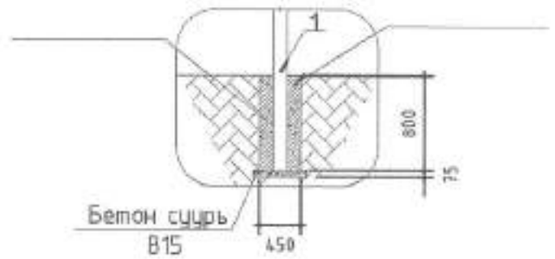

Огтлол Д-Д М1:50

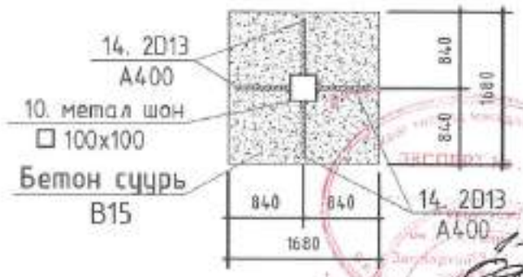

Тайлбар
1. Гагнуурын өндөр h=6 мм байх ба Э-42 маркын электродоор ширээнэ.
2. Суурийн зургийг ББ маркийн хуудаснаас үзнэ.
3. Захиалагчийн шаардлагаар хашааны загварыг өөрчлөж болно.
4. Хашааны дээгүүр хамгаалалтын тор 2үе хийнэ

Барилгын зураг төслийн ADEP ЗЙ ДИ И ПИ ХХК	Дундговь аймаг , Мандалговь хот ЦЭЦЭРЛЭГТ ХҮРЭЭЛЭН				
	БЕТОН СУУРЬТАЙ ХАШААНЫ ЗАЙ ХЭМЖЭЭН БАЙГУУЛАЛТ				
	Архитектор	Ж.Балдандорж	ЕГ Шифр: ADEP-/20.12.20/	Масштаб: 25	Огноо: 2021 он 1 сар
	Гүйцэтгэсэн	А.Гүнбат			
	Шалгасан	З.Энхбаяр	ТГ Шифр:	Зургийн дугаар:	Хуудас: 76

А3

Хаалганы материалын түүвэр

Д/д	Нэр	Тэмдэглэгээ	тоо ширхэг	Нийт жин
Хаалга-1			3	354.57
1	Босоо темер	□ 40x40x3.0 ГОСТ863968 L=2.13m	4	28.63
2	Холбоос темер	□ 40x40x3.0 ГОСТ863968 L=1.83m	6	36.9
3	Сараалж темер	Ф12 А240 ГОСТ5781-82 L=2.14m	18	38.1
4	Угалз темер	Ф10 А240 ГОСТ5781-82 L=0.5m	20	6.2
5	Угалз темер	Ф10 А240 ГОСТ5781-82 L=0.84m	8	4.17
6	Хүрээ темер	Ф10 А240 ГОСТ5781-82 L=2.29m	2	3.48
7	Цагираг темер	○ Ф10 А240 ГОСТ5781-82 L=0.57m	2	0.71
Хаалга-2			3	268.98
8	Босоо темер	□ 30x30x2.5 ГОСТ863968 L=2.13m	8	36.47
9	Холбоос темер	□ 30x30x2.5 ГОСТ863968 L=1.3m	2	5.74
10	Метал шон	□ 100x100x3.0 ГОСТ863968 L=3.5m	2	31.85
11	Бэхэлгээ	□ 30x30x2.5 ГОСТ863968 L=1.3m	2	5.74
12	Бэхэлгээ полоса	□ 60x6 ГОСТ863968 L=0.71m	2	4.02
13	Гарголгаа темер	□ 40x40x3.0 ГОСТ863968 L=0.21m	4	2.9
14	Лист темер	— 130x130x5	2	1.34
15	Шонгийн хөл	SD390 Ø13 ГОСТ103-76 L=0.2m	8	1.6
16	Нугас		4	
17	Рольк		2	
	Электрод Э-42 метал жингийн 1%			2.0
	Материал бетон В10 V= 0.75 м³			
Хашаа 1-2 цэг дагуух			56	4534.32
1	Босоо темер	□ 30x30x2.5 ГОСТ863968 L=1.43m	21	64.27
2	Холбоос темер	□ 30x30x2.5 СНИП863968 L=3.90m	2	16.70

Хашааны материалын түүвэр

Д/д	Нэр	Тэмдэглэгээ	тоо ширхэг	Нийт жин
Хашаа /нийт газрын/			454	39220
1	Шон	□ 100x100x3.0 ГОСТ12336-66 L=3.15m	1	28.67
2	Босоо темер	□ 30x30x2.5 ГОСТ863968 L=2.6m	15	32.1
3	Холбоос темер	□ 40x60x3.0 ГОСТ864568 L=2.9m	2	25.46
4	Шонгийн таглаа	— 100x100x2.0	1	0.16
	Электрод Э-42 метал жингийн 1%			303.23
	Материал /бетон В10/		V=0.072x454=32.68 м³	

Барилгын эрэг теслийн ADEP ЭЙ ДИ И ПИ ХХК	Дундговь аймаг , Мандалговь хот ЦЭЦЭРЛЭГТ ХҮРЭЭЛЭН				
	БЕТОН СУУРЬТАЙ ХАШААНЫ МАТЕРИАЛЫН ТҮҮВЭР				
	Архитектор	Ж.Балданборж	ЕГ Шифр: ADEP-/20.12.20/	Масштаб:	Огноо: 2021 он 1 сар
	Гүйцэтгэсэн	А.Гүнбат			
	Шалгасан	З.Энхбаяр	ТГ Шифр:	Зургийн дугаар:	Хуудас: 77

A3

Байгуулалт

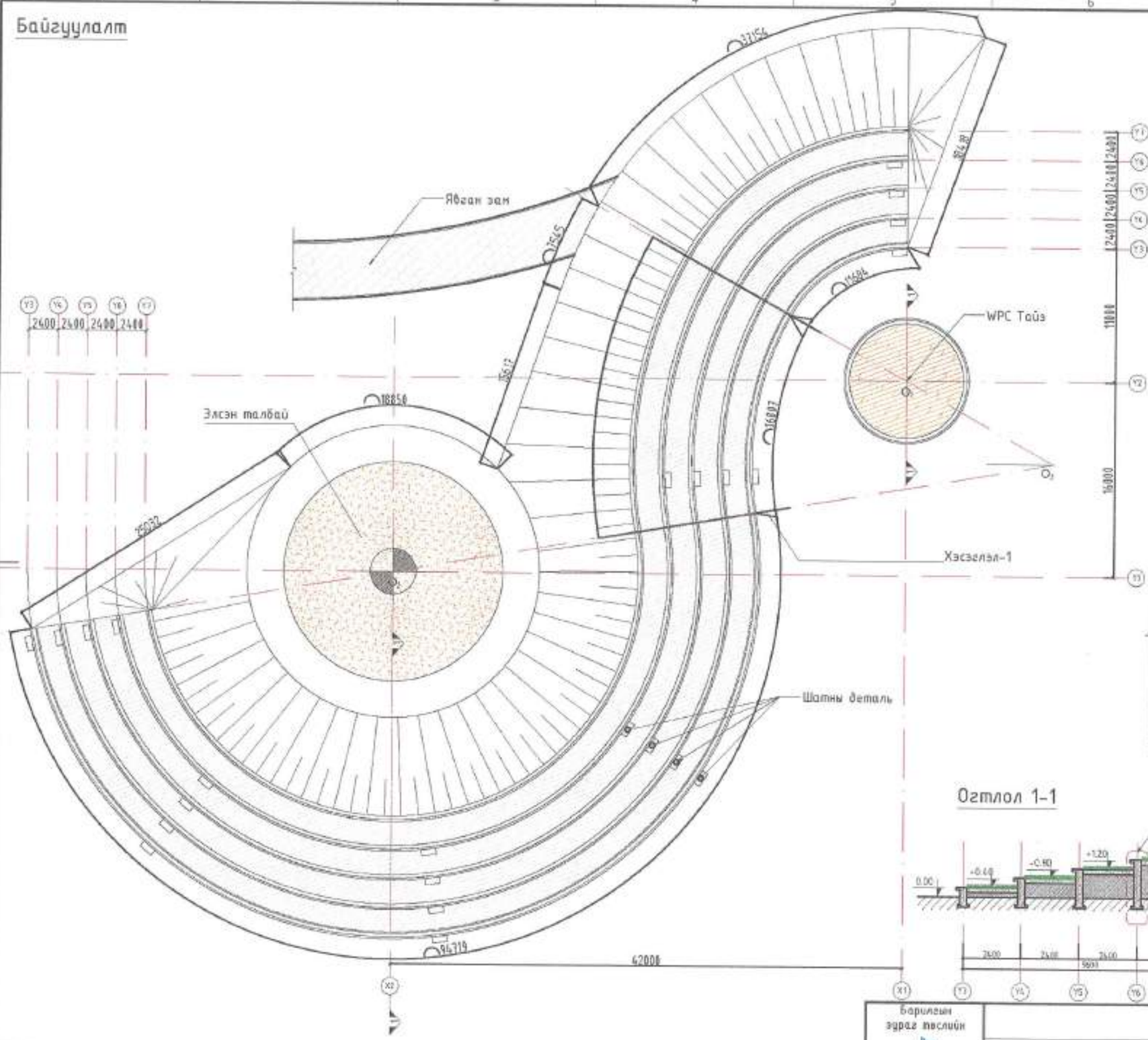

Огтлол 2-2

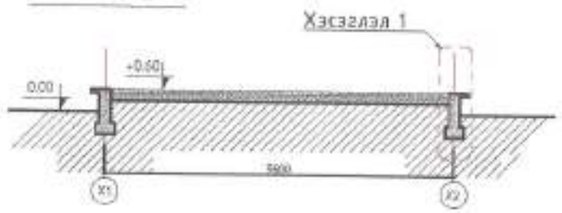

Хэсэглэл 1

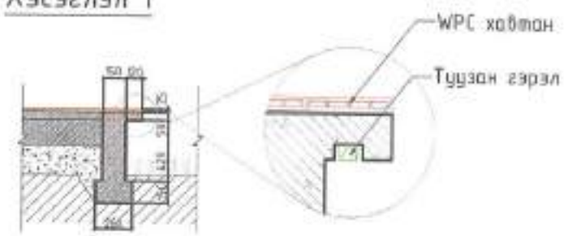

Хэсэглэл 2

Огтлол 1-1

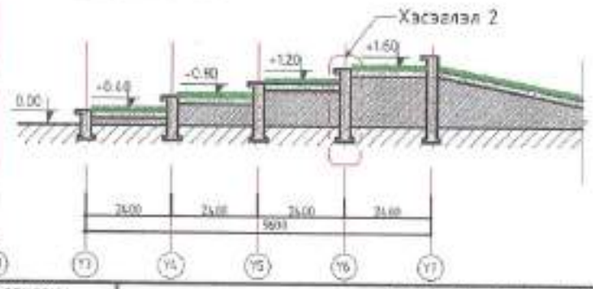

Барилгын эрдэс пислийн АДЕР ЭЙ ДИ И ПИ ХХК	Дундговь аймаг , Мандалговь хот ЦЭЦЭРЛЭГТ ХҮРЭЭЛЭН				
	ГЭРЭЛТ ГУДАМЖНЫ ЗАЙ ХЭМХЭЭН БАЙГУУЛАЛТ				
	Архитектор	Ж.Балданборж	ЕГ Шифр: АДЕР-/20.12.20/	Масштаб:200	Огноо: 2021 он 1 сар
	Гүйцэтгэсэн	А.Гүнбат			
	Шалгасан	З.Энхбаяр	ТГ Шифр:	Эрэлийн дугаар:	Хуудас:78

Нэгдүгээр давхрын байгуулалт М1:100

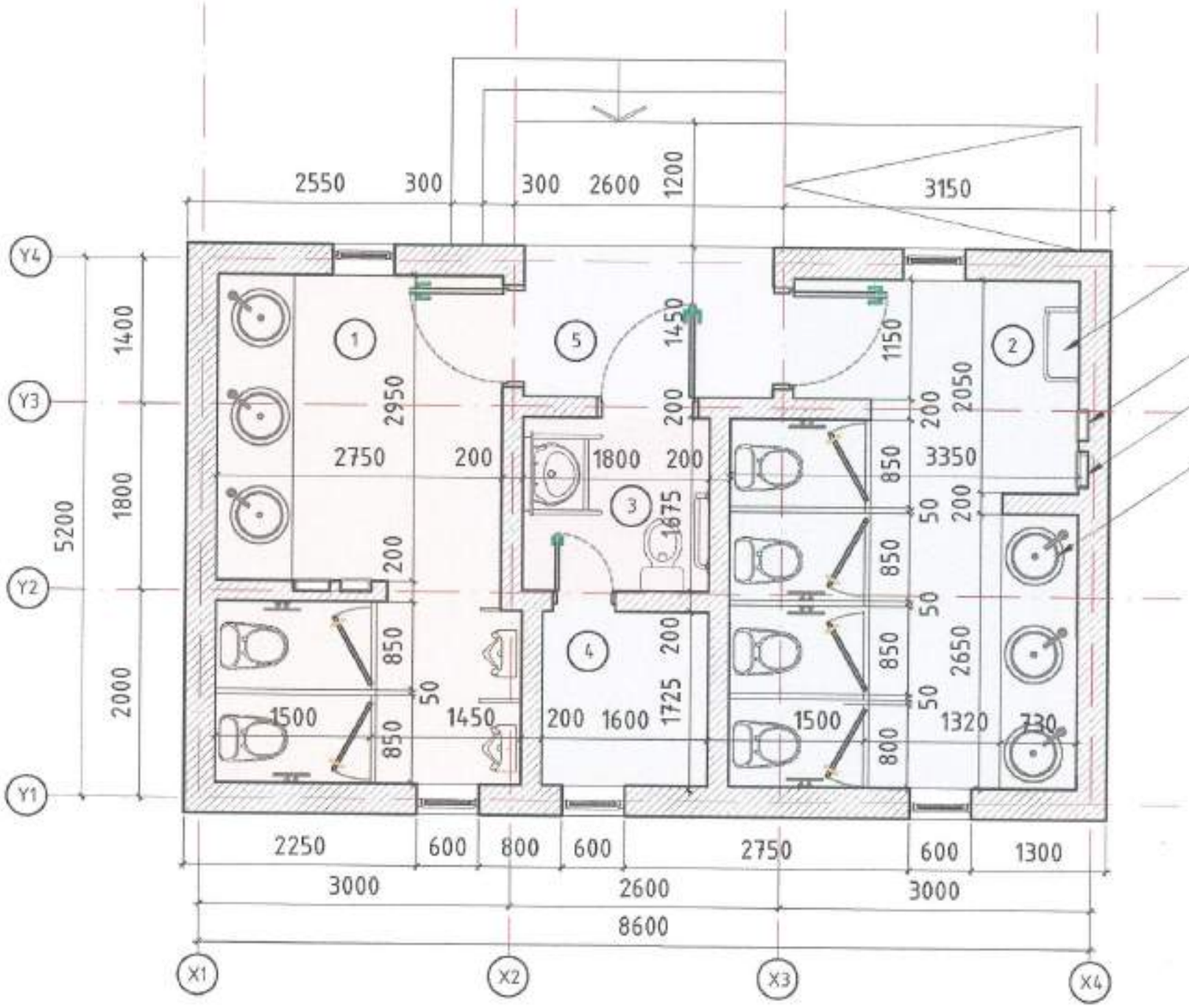

Өрөөний тодорхойлолт

Д/д	Өрөөний нэр	Талбай м2	Шал	Таяз
1	Эрэгтэй АЦӨ	13.57 м2	Плита 60х60	Эмульс
2	Эмэгтэй АЦӨ	15.57 м2	Плита 60х60	Эмульс
3	ХБИ АЦӨ	3.07 м2	Плита 60х60	Эмульс
4	Техникийн өрөө	2.81 м2	Плита 30х30	Эмульс
5	Үүдний хэсэг	3.87 м2	Плита 30х30	Эмульс
Нийт		38.89 м2	-	-

Сонгосон загварын фото зураг /Madrid type/

Тайлбар

Дараахи зургийн дагуу захиалга өгч ISOHAUS-н технологи болон канад технологийн дагуу тусгайлан үйлдвэрд бэлдсэн нэг маягийн ариун цэврийн барилгыг Ерөнхий төлөвлөгөөний зураг тусгасан дараахи гурван байрлалд байрлуулна. Үүнд: Спортын бүс, гэр бүлийн бүс, соёлын бүс. Гадна шат, пандусыг өндөржилтийн зураг тай уялдуулан боловсруулна. ХБИ-н пандус нь 6% налуутай байх бөгөөд 2 түвшинний төмөр бариултай байна. Үг зургийг ЦБУ, ЦАХ-н зураг тай хамтад нь үзнэ үү.

Барилгын зураг төслийн ADEP ЭЙ ДИ И ПИ ХХК	Дундговь аймаг , Мандалговь хот ЦЭЦЭРЛЭГТ ХҮРЭЭЛЭН НИЙТИЙН БИЕ ЗАСАХ ГАЗАР				
	Архитектор	Ж.Балдандорж	ЕГ Шифр: ADEP-/20.12.20/	Масштаб: 50	Огноо: 2021 он 1 сар
	Гүйцэтгэсэн	А.Гүнбат			
	Шалгасан	З.Энхбаяр	ТГ Шифр:	Зургийн дугаар:	Хуудас: 79

А3

Нэгдүгээр давхрын байгуулалт М1:100

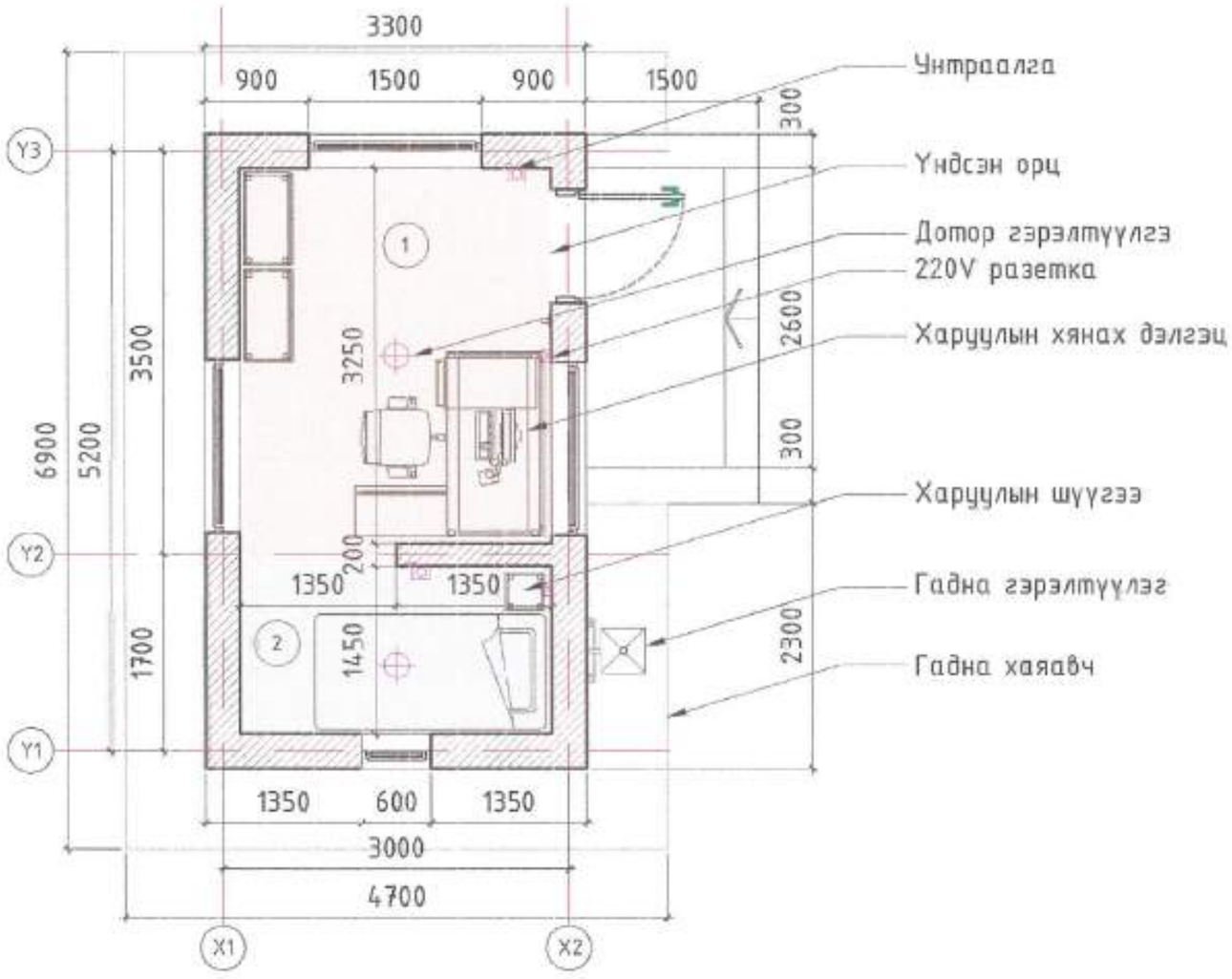

Өрөөний тодорхойлолт

Д/д	Өрөөний нэр	Талбай м2	Шал	Таяз
1	Харуулын байр	8.91 м2	Паркет	Эмульс
2	Амрах хэсэг	4.05 м2	Паркет	Эмульс
	Нийт	12.95 м2	-	-

Сонгосон харуулын байрны схем зураг /ISOHAUS/

Тайлбар

Дараахи зургийн дагуу захиалга өгч ISOHAUS-н технологи болон канад технологийн дагуу тусгайлан үйлдвэрд бэлдсэн нэг маягийн хоёр хүний харуулын байрны барилгыг Ерөнхий төлөвлөгөөний зураг тусгасан дараахи байрлалд байрлуулна. Гадна шат, пандусыг өндөржилтийн зураг тай уялдуулан боловсруулна. Уг зургийг ЦБҮ, ЦАХ-н зураг тай хамтад нь үзнэ үү.

Барилгын зураг төслийн ADEP ЗЙ ДИ И ПИ ХХК	Дундговь аймаг , Мандалговь хот ЦЭЦЭРЛЭГТ ХҮРЭЭЛЭН				
	ХАРУУЛЫН БАЙРНЫ ЗАЙ ХЭМЖЭЭН БАЙГУУЛАЛТ				
	Архитектор	Ж.Балданбарж	ЕГ Шифр: ADEP-/20.12.20/	Масштаб: 50	Огноо: 2021 он 1 сар
	Гүйцэтгэсэн	А.Гүнбат			
	Шалгасан	З.Энхбаяр	ТГ Шифр:	Зургийн дугаар:	Хуудас: 80

A3

ДУГУЙН ЗОГСООЛЫН БАЙГУУЛАЛТ М1:50

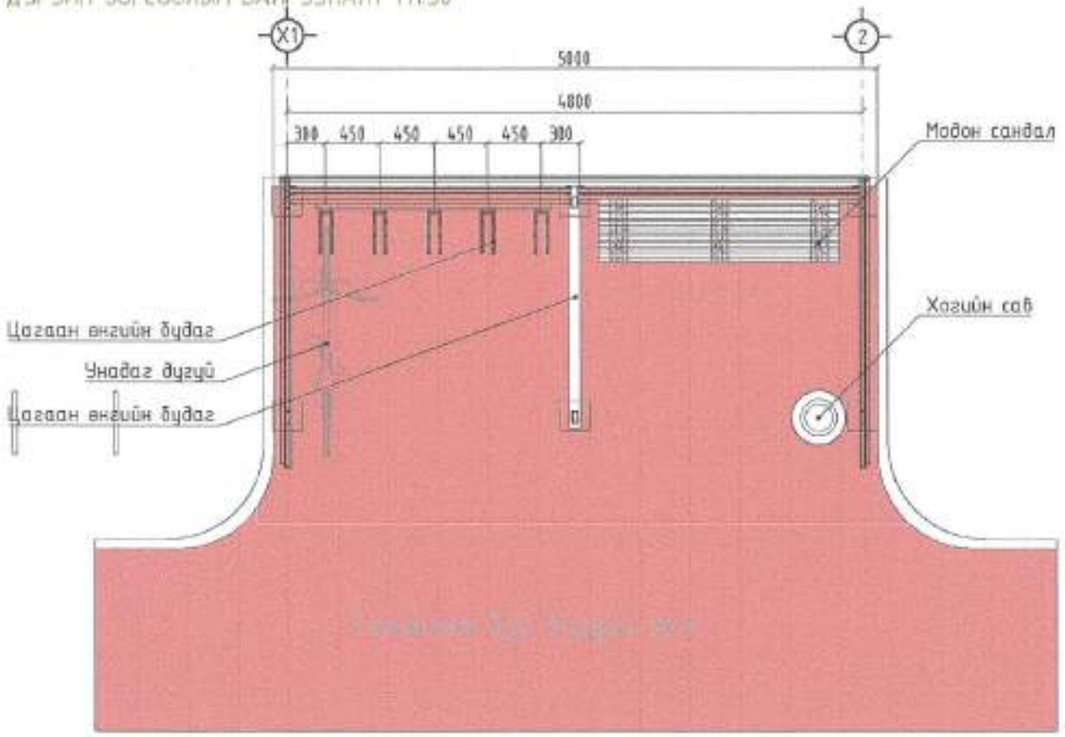

САРАВЧНЫ АКСОНОМЕТР БАЙГУУЛАЛТ М1:50

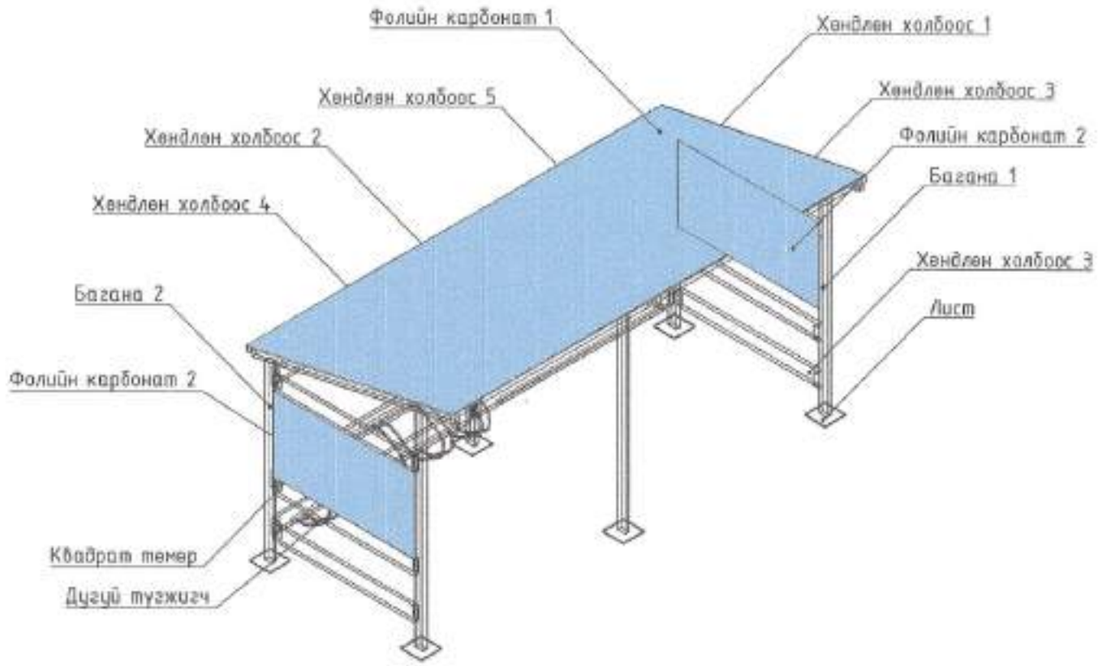

ДУГУЙН ЗОГСООЛЫН НҮҮР ТАЛ /X1-X2/ М1:50

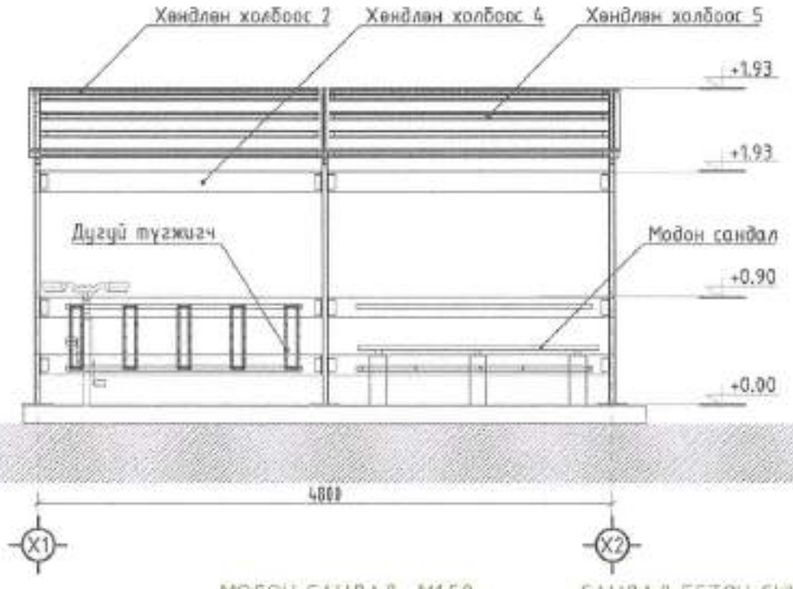

НҮҮР ТАЛ /Y1-Y2/ М1:50

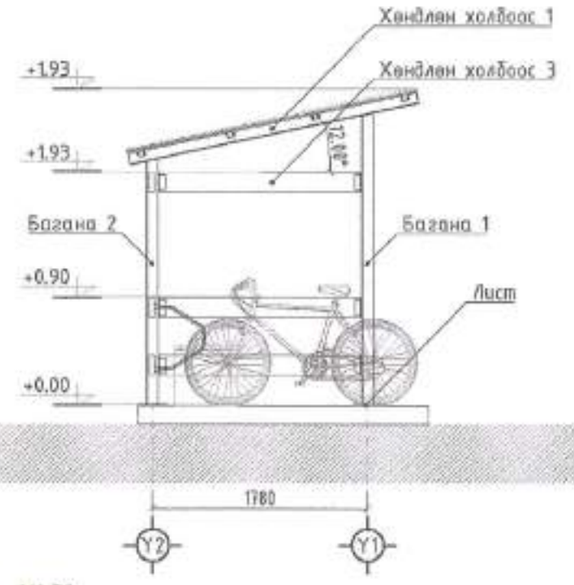

НҮҮР ТАЛ /Y2-Y1/ М1:50

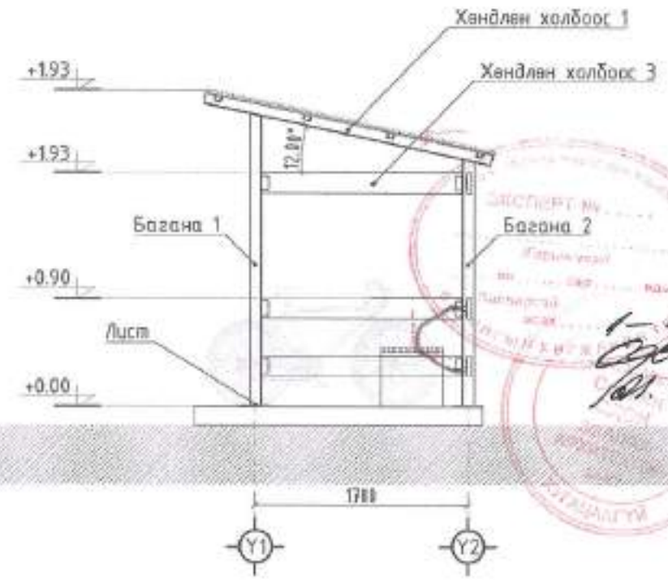

МОДОН САНДАЛ М1:50

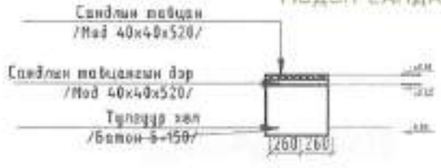

САНДАЛ БЕТОН СУУРЬ М1:50

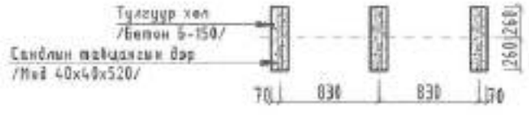

Барилгын зураг төслийн ADEP ЭЙ ДИ И ПИ ХХК	Дундговь аймаг , Мандалговь хот ЦЭЦЭРЛЭГТ ХҮРЭЭЛЭН ДУГУЙН ЗОГСООЛ				
	Архитектор	Ж.Балбандорж	ЕГ Шифр: ADEP-/20.12.20/	Масштаб:50	Огноо: 2021 он 1 сар
	Гүйцэтгэсэн	А.Гүнбат			
	Шалгасан	Э.Энхбаяр	ТГ Шифр:	Зургийн дугаар:	Хуудас: 81

А3

ТАЙЛБАР

1. Төмөр түгжигчийн труба ГОСТ10704-91 стандарттай ба бусад метал хийцийн загнуурын өндөр оглолын зузаанаас багагүй байна.
2. Бүх метал холбоосыг Э-42 маркын электродоор ширээнэ. Электрод нь металлын жингийн 1% байна. /hг=6мм/
3. Төмөр элементүүдийг цайвар ногоон өнгийн төмрийн будгаар будаж эзэрэлтээс хамгаална.
4. В10 ангийн бетон суурина метал баганууды тус бүр 4ш тэлэгчтэй болтоор бооно. Суурь нь 300х300х500 h мм хэмжээтэй 150 маркийн бетоноор цутгана.

ДУГУЙН ЗОГСООЛЫН МАТЕРИАЛЫН ТҮҮВЭР

Марк	Тэмдэглэгээ	Хэмжих нэгж	Тоо ширхэг	Нэгж жин/кг	Нийл жин/кг
1	Хөндлөн холбоос 1 80х40х4.0 L=2450	ш	3	6.82	50.1
2	Хөндлөн холбоос 2 80х40х4.0 L=4800	ш	2	6.82	65.46
3	Хөндлөн холбоос 3 120х60х5.0 L=1670	ш	6	13.0	130.26
4	Хөндлөн холбоос 4 120х60х5.0 L=2300	ш	6	13.0	179.40
5	Хөндлөн холбоос 5 50х40х3.5 L=2300	ш	4	4.39	40.39
6	Лист 250х250х8	ш	6	3.95	23.70
7	Багана 1 100х50х5 L=2400	ш	6	10.65	153.36
8	Багана 2 100х50х5 L=2030	ш	6	10.65	129.72
9	Дугуй түгжигч труба 40х2.0 L=1000	ш	10	1.874	129.72
10	Квадрат төмөр 40х40х4 L=1950	ш	10	4.3	129.72
11	Фолийн карбонат 1 2400х4800х5	м2	1	11.52	11.52
12	Фолийн карбонат 2 1670х860х5	м2	1	1.43	2.86

Модон сандалны түүвэр				
№	Материалын нэр	Хэмжих нэгж	Тоо ширхэг	Нийт /мм/
1	Сандлын тавцан /мод 40х40х2000/	ш	1	2000
2	Сандлын тавцангын дэр /мод 40х40х520/	ш	1	520
3	Бетонон тулгуур хөл 3ш Б-150	$м^3$	1	3

ХАРАГДАХ БАЙДАЛ 1

ХАРАГДАХ БАЙДАЛ 2

Бариулгын зураг төслийн ADEP ЭЙ ДИ И ПИ ХХК	Дундговь аймаг , Мандалговь хот ЦЭЦЭРЛЭГТ ХҮРЭЭЛЭН ДУГУЙН ЗОГСООЛ				
	Архитектор	Ж.Балданбаяр	ЕГ Шифр: ADEP-/20.12.20/	Масштаб:	Огноо 2021 он 1 сар
	Гүйцэтгэсэн	А.Гүнбат			
	Шалгасан	З.Энхбаяр	ТГ Шифр:	Зургийн дугаар:	Хуудас: 82

A3

НҮҮР ТАЛ

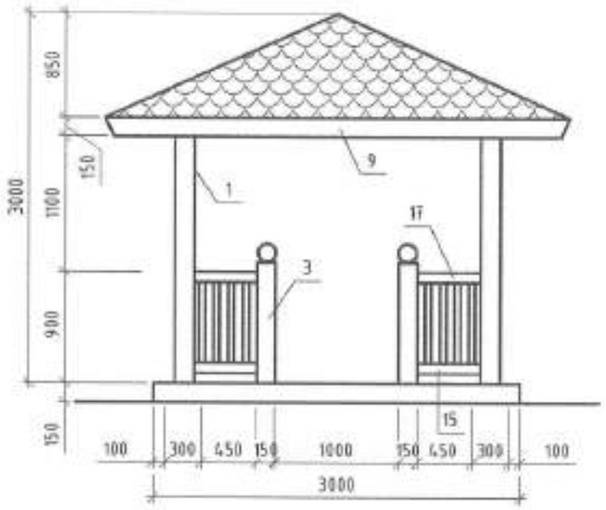

БАЙГУУЛАЛТ

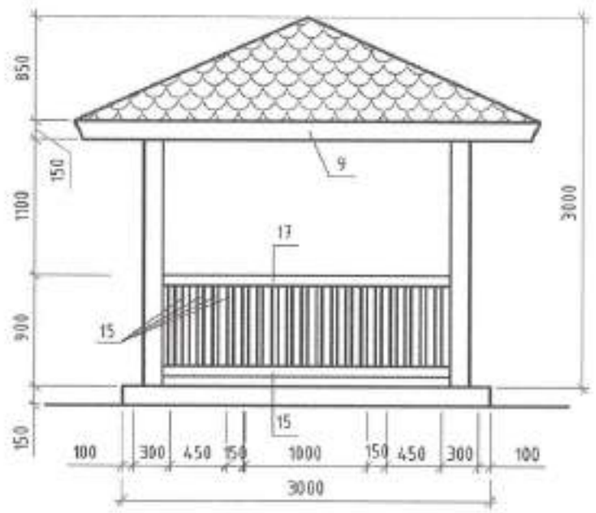

ДЭЭВРИЙН БАЙГУУЛАЛТ

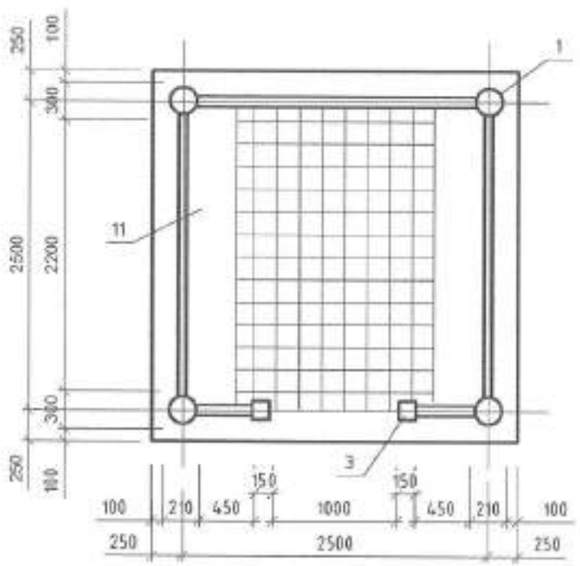

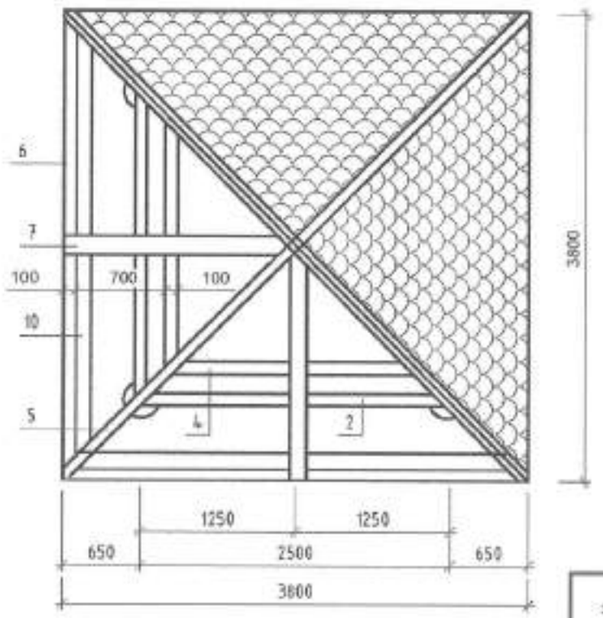

Материалын тооцоо

Поз	Нэр	Урт /мм/	Огтлол /мм/	Нэгж /м3/	Тоо ширхэг	Нийт /м3/
1	Багана	2750	d=300		4	11.0 у.м
2	Хэвтээ холбоос	2500	100x100	0.025	4	0.10
3	Багана	1400	150x150	0.0315	2	0.126
4	Холбоос дунзэнцэр	1700	50x50	0.004	4	0.016
5	Шувуу нуруу	2800	100x100	0.028	4	0.112
6	Дээврийн дунзэнцэр	2200	50x50	0.0055	4	0.022
7	Дээврийн дунзэнцэр	2050	50x50	0.0051	4	0.02
8	Дээврийн хаалт банз	3800	150x25	0.007	24	0.028
9	Эмжээрийн банз	3800	150x25	0.014	4	0.056
10	Эмжээрийн дунзэнцэр	3800	50x50	0.0093	4	0.038
11	Сандлын банз	2500	400x30	0.03	2	0.06
12	Сандлын хөл мод	600	50x50	0.0015	8	0.012
13	Сандлын холбоос дунзэнцэр	2500	50x50	0.00625	6	0.037
14	Сандлын хөндлөн холбоос дунзэнцэр	400	50x50	0.001	8	0.008
15	Хашлагын холбоос мод	2500	d=80		4	
16	Хашлагын холбоос мод	600	d=80		8	
17	Хашлагын босоо холбоос мод	600	d=100		52	

Тайлбар: Сүүдрэвчинд хэрэглэгдэх модон материалыг сайтар хатаж, хөрөөлдэх аргаар бэлтгэсэн байх шаардлагатай бо угсарсны дараа эулгүүрдэж лакдах бөөмөө тосон будгаар 2 дахин будна.

1-11
2004
21.10.15

Баталгаа зураг төслийн

ADEP

ЭЙ ДИ И ПИ ХХК

Дундговь аймаг , Мандалговь хот
ЦЭЦЭРЛЭГТ ХҮРЭЭЛЭН
СҮҮДРЭВЧНИЙ ЗАЙ ХЗМЖЭЭН БАЙГУУЛАЛТ

Архитектор		Ж.Балбандорж	ЕГ Шифр: ADEP-/20.12.20/	Масштаб:50	Огноо: 2021 он 1 сар
Гүйцэтгэсэн		А.Гунбат			
Шалгасан		З.Энхбаяр	ТГ Шифр:	Зургийн дугаар:	Хуудас: 83

A3

ХОГИЙН САВНЫ ЗАЙ ХЭМЖЭЭН БАЙГУУЛАЛТ М1:10

ХОГИЙН САВНЫ ХАРАГДАХ БАЙДАЛ

ХОГИЙН САВНЫ СУУРИЛУУЛАЛТ М1:10

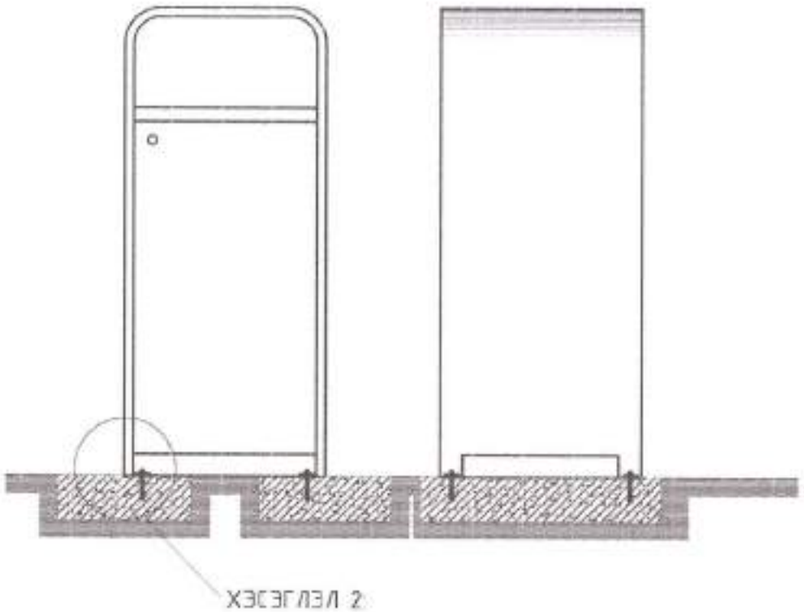

ХОГИЙН САВНЫ СУУРИЛУУЛАЛТ М1:11

ХЭСЭГЛЭЛ 1

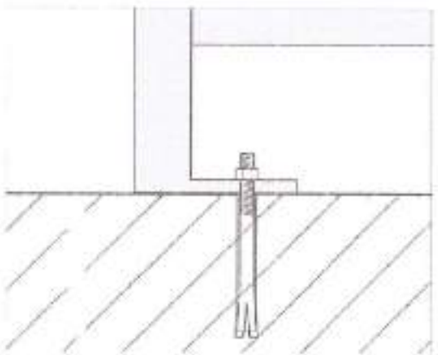

ХЭСЭГЛЭЛ 2

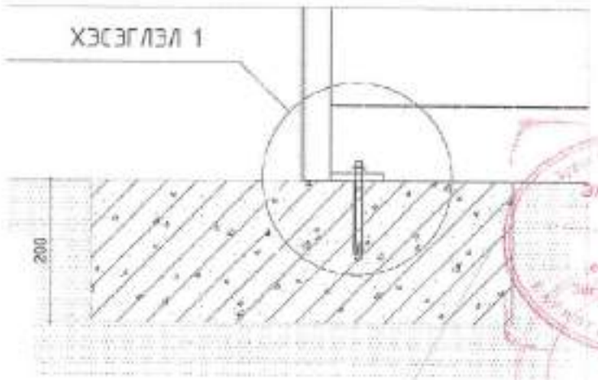

Бетоны марк М150

Тайлбар

Тохижилтой төлөвлөж буй хогны сав нь UCS1403C:2020 стандартын шаардлагыг хангасан байх шаардлагатай. Хогны савны металл хийцийн зөв ангийг зөвлөлтөөс хамгаалж стандарт шаардлага хангасан будгаар, зургаг зассан өнгөний дагуу технологийн дагуу будсан байна. Гол төсөртэй материалаар хийгдсэн байх бөгөөд металлын зузаалны хэмжээ S=1.5-2 мм байх шаардлагатай.

Баригдах зураг төслийн ADEP ЗЙ ДИ И ПИ ХХК	Дундговь аймаг , Мандалговь хот ЦЭЦЭРЛЭГТ ХҮРЭЭЛЭН /UCS PPR01/ ХОГИЙН САВНЫ ЗАЙ ХЭМЖЭЭН БАЙГУУЛАЛТ				
	Архитектор	Ж.Балданбаяр	ЕГ Шифр: ADEP-/20.12.20/	Масштаб:50	Огноо: 2021 он 1 сар
	Гүйцэтгэсэн	А.Гүнбат			
	Шалгасан	З.Энхбаяр	ТГ Шифр:	Зургийн дугаар:	Хуудас:84

A3

Танилцуулгын самбарын байгуулалт М1:50

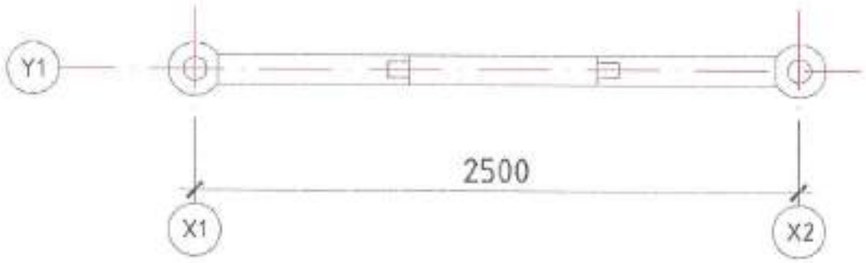

Хэсэглэл 1

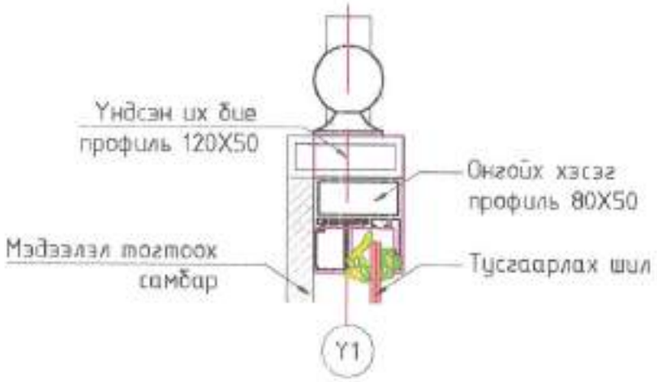

ТАЙЛБАР
Танилцуулгын самбарыг энэхүү зай хэмжээний багуу захиалга өгч CCTS эсвэл JCDecaux байхаар төлөвлөнө. Гадна талбайн тохижилтын UCS0001 үндэсний болон олон улсын стандартын шаардлагыг хангасан байх шаардлагтай.

Нүүр тал /X1-X2/ М1:50

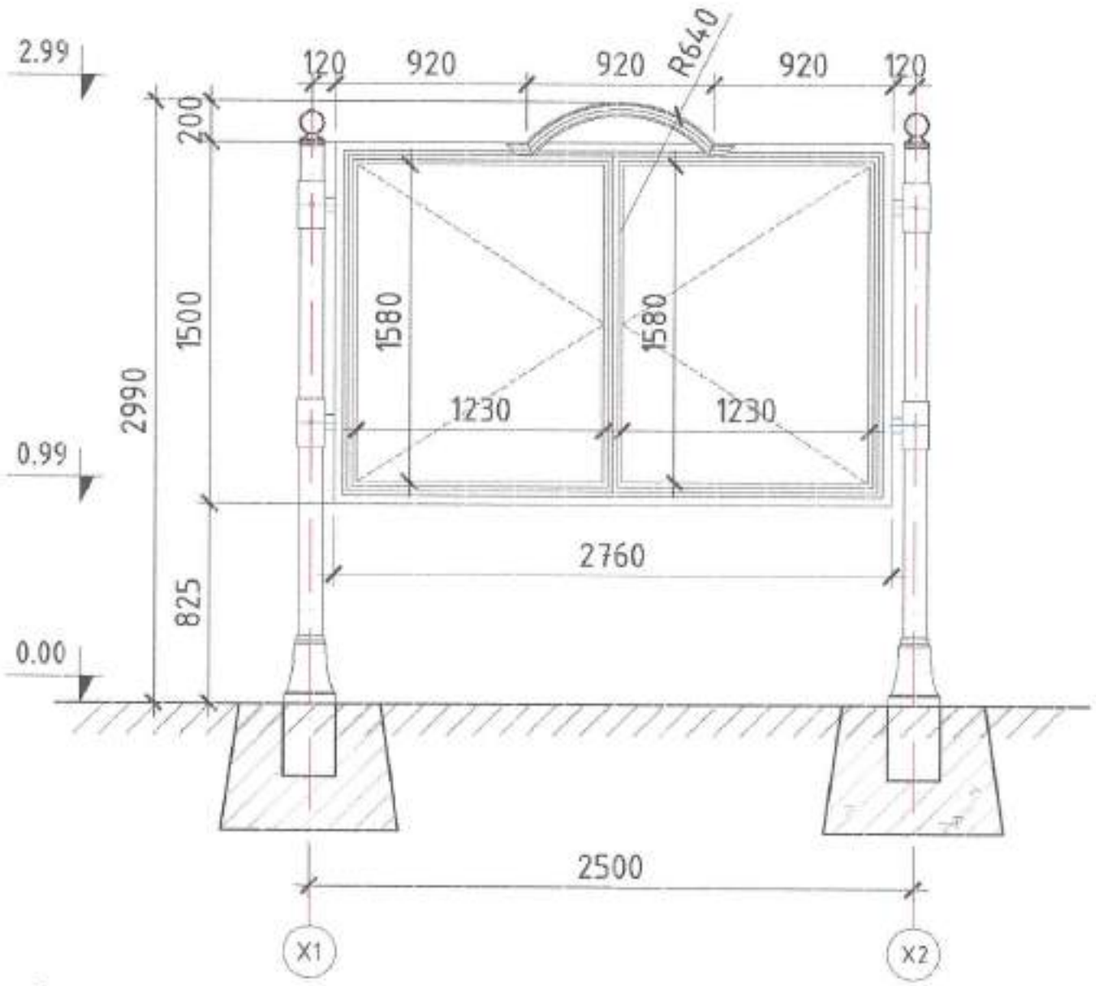

Нүүр тал Y1 М1:50

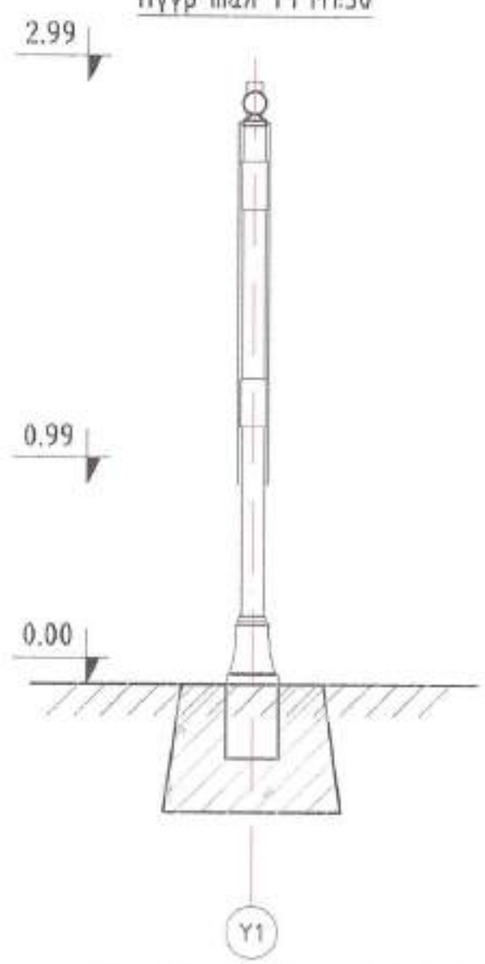

Огтлол 1-1 М1:50

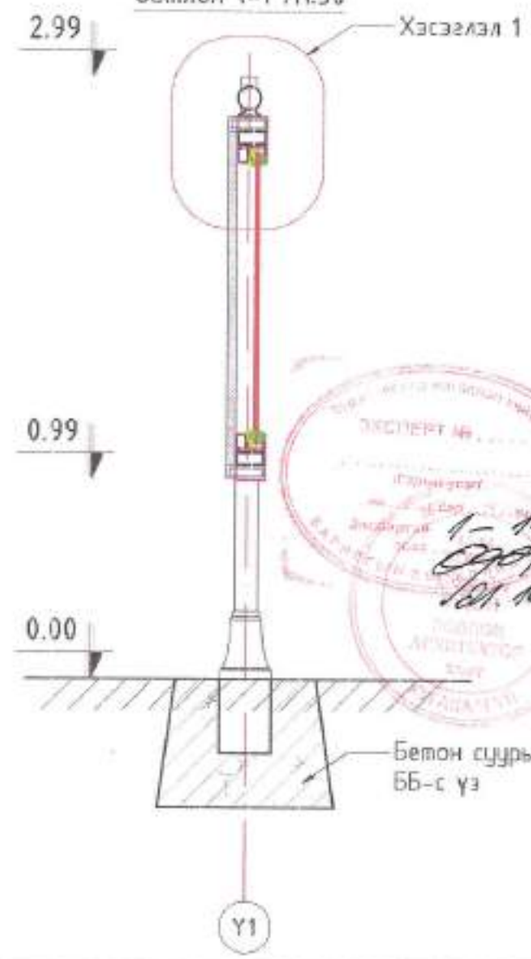

ГАЙЛБАР
Танилцуулгын самбар хэрэглэгдэх металыг өнгөлсөн байх шаардлагай ба угсарсны дараа зулгуурдэж лакдах бүрээ бүдгээр 2 дахин будна.
Бэхэлгээний эрэг боолт, гол төмөр эзэгийг үндсэн хийцэд суулгаж хийх бөгөөд самбарны гадаргуугаас илүү гарахгүй байх.
Галд тэсвэртэй материалаар хийгдсэн байх ба металлын зузааны хэмжээ S=1.5-2 мм байх шаардлагатай.

Барилгын эрдэг төслийн ADEP ЗЙ ДИ И ПИ ХХК	Дундговь аймаг , Мандалговь хот ЦЭЦЭРЛЭГТ ХҮРЭЭЛЭН				
	ТАНИЛЦУУЛГЫН САМБАР ЗАЙ ХЭМЖЭЭН БАЙГУУЛАЛТ				
	Архитектор	Ж.Балданборж	ЕГ Шифр: ADEP-/20.12.20/	Масштаб: 50	Огноо: 2021 он 1 сар
	Гүйцэтгэсэн	А.Гүнбат			
	Шалгасан	Э.Энхбаяр	ТГ Шифр:	Зургийн дугаар:	Хуудас: 85

А3

Гэрэлт соёмбоны зай хэмжээн байгуулалт М1:100

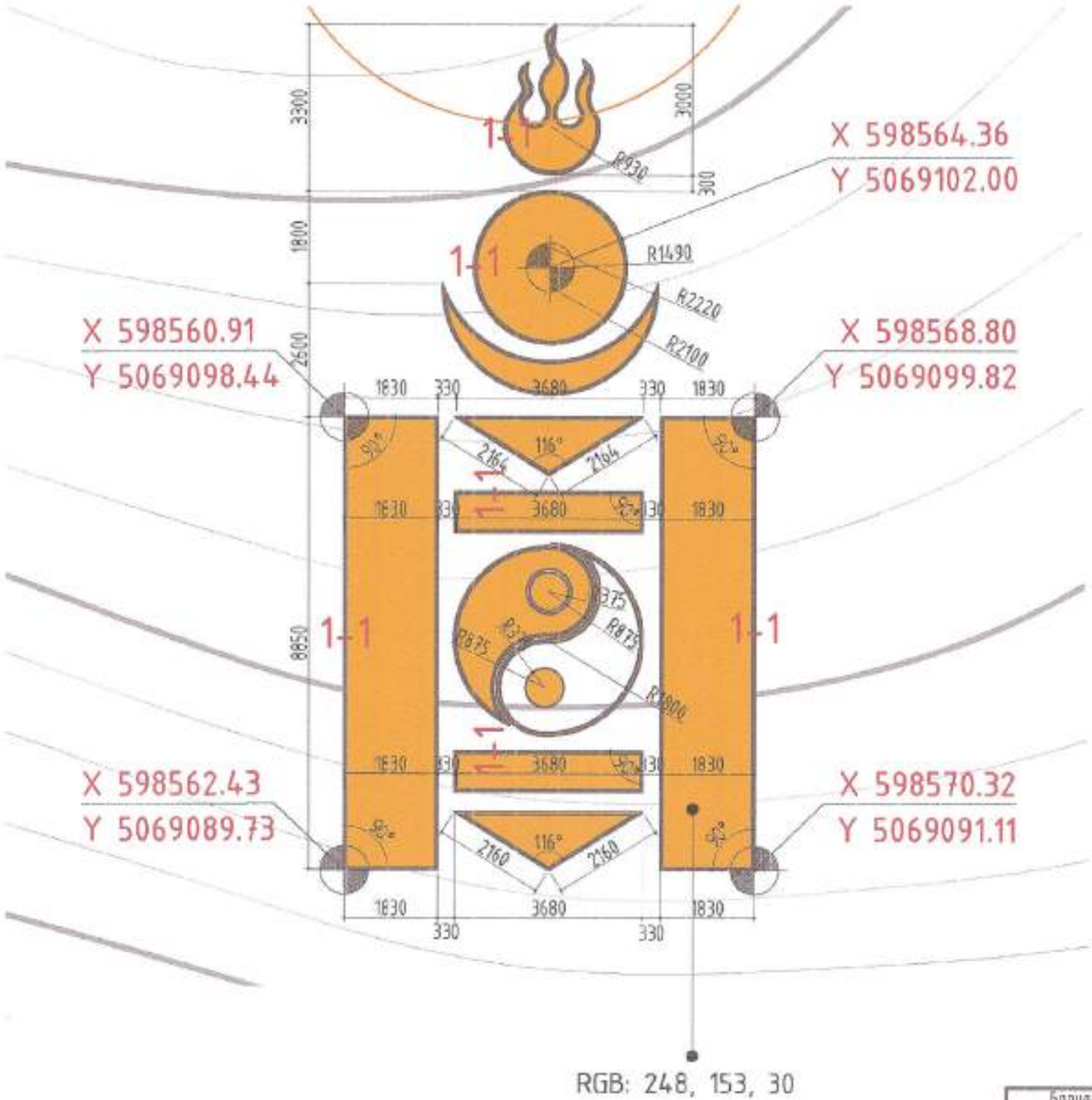

ТАЙЛБАР:
-Гэрэлт соёмбоны зай хэмжээг мм-р өгөв.
-Байгуулалтын тулгуур цэгийг координатаар өгч улаан өнгөөр тэмдэглэв.

Хэсэглэл 1-1 М1:10

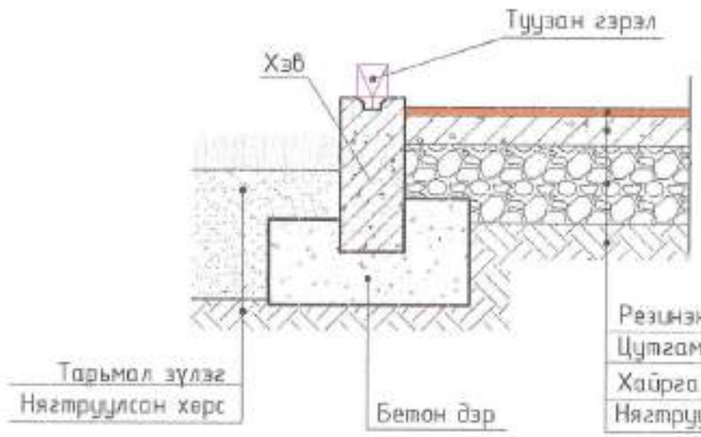

Бариллын эрхэт төслийн ADEP ЭЙ ДИ И ПИ ХХК	Дундговь аймаг, Мандалговь хот ЦЭЦЭРЛЭГТ ХҮРЭЭЛЭН				
	ГЭРЭЛТ-СОЁМБОНЫ ЗАЙ ХЭМЖЭЭН БАЙГУУЛАЛТ				
	Архитектор	Ж.Баяндорж	ЕГ Шифр: ADEP-/20.12.20/	Масштаб: 100	Огноо: 2021 он 1 сар
	Гүйцэтгэсэн	А.Гүнбат			
	Шалгасан	Э.Энхбаяр	ТГ Шифр:	Эрэмбийн дугаар:	Хуудас: 86

А3

Сагсанбөмбөгийн талбайн байгуулалт М1:100

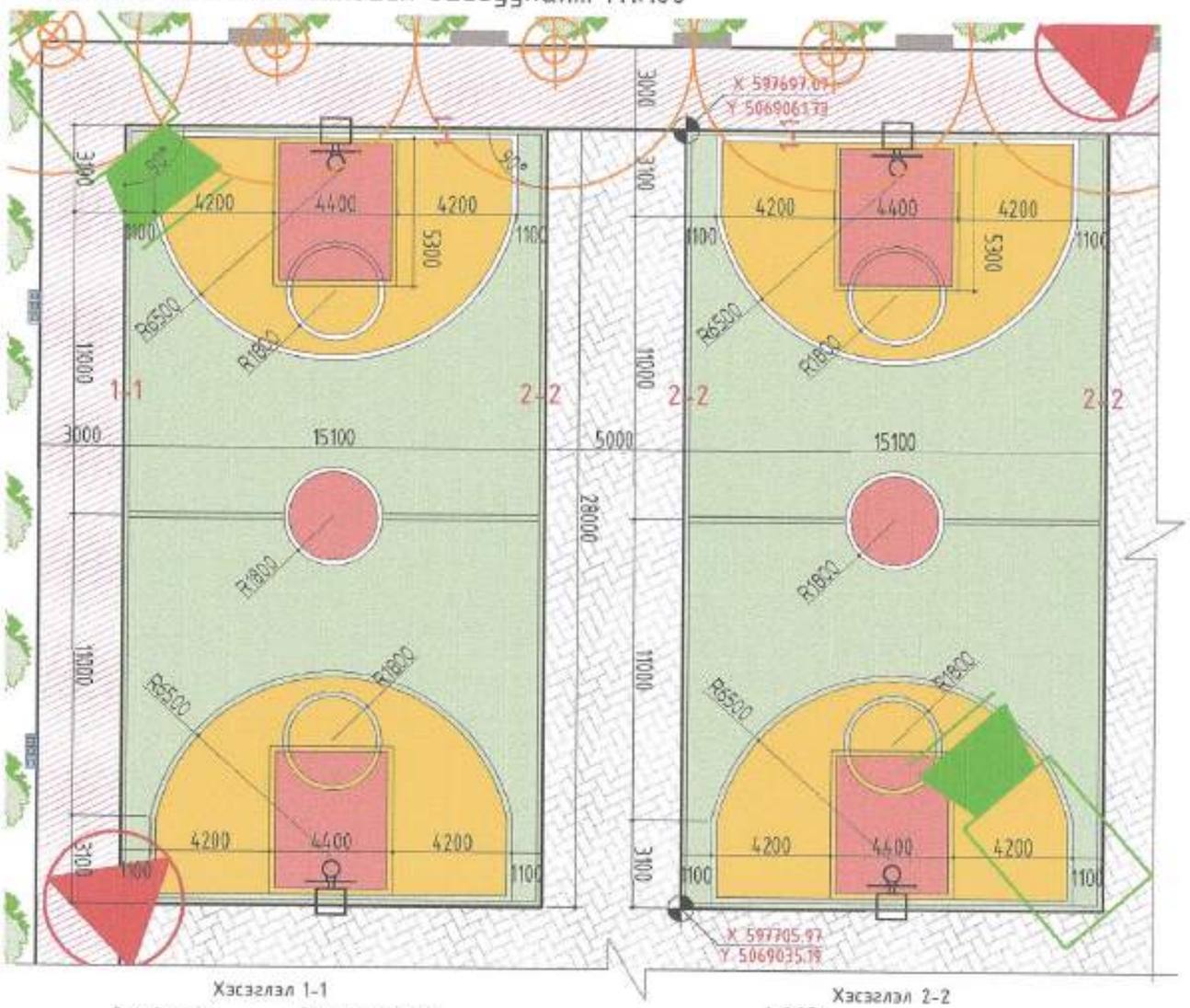

Хажуу тал М1:50

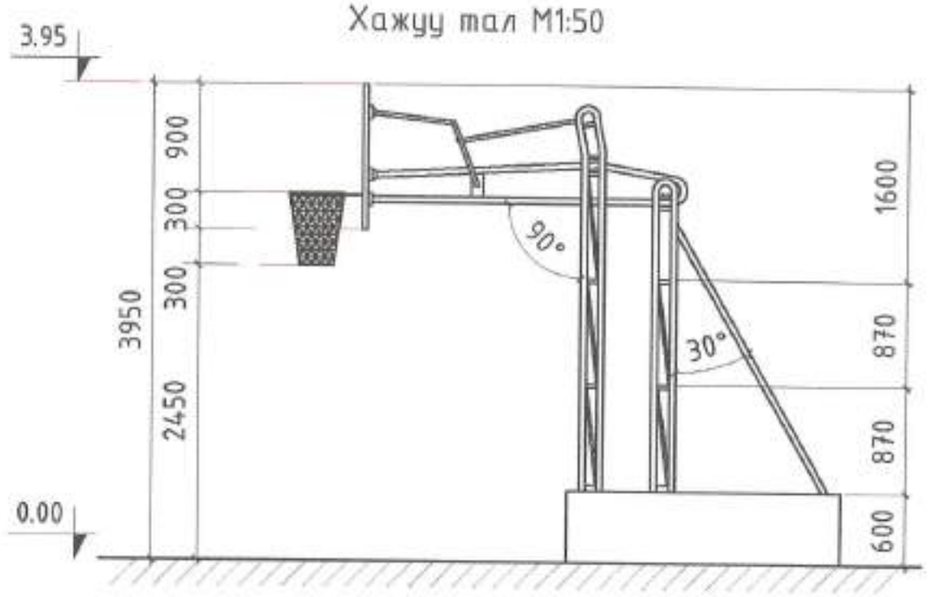

Резинэн будаг код

RGB:242,113,114 RGB:254,204,102 RGB:175,217,170

Нүүр тал М1:50

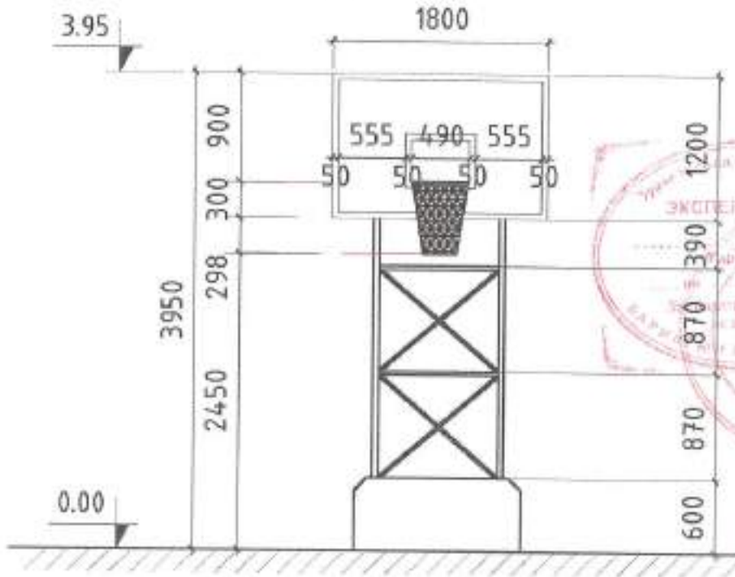

Хэсэглэл 1-1

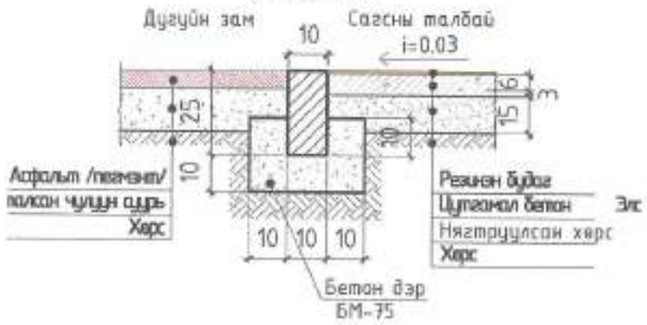

Хэсэглэл 2-2

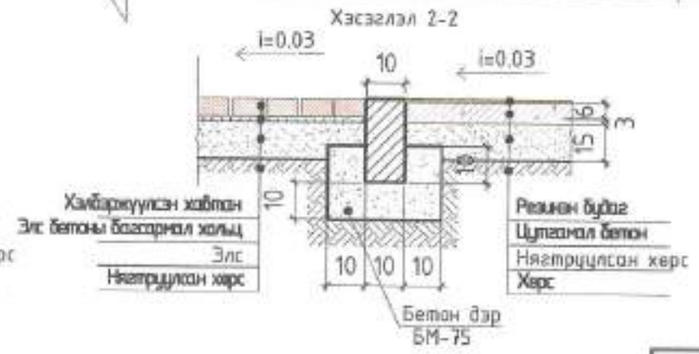

Тайлбар

Сагсанбөмбөгийн талбайн суурийг бетоноор цутгаж сайтар өнгөлсний дараа резинэн будгаар зураг тусгасан өнгөний дагуу будна. Сагсний шийтийг захиалахдаа гадна талбайн тоглоомын шаардлага, олон улсын стандартыг хангасан шийтийг сонгоно.

Баригдсан зураг төслийн ADEP ЭЙ ДИ И ПИ ХХК	Дундговь аймаг , Мандалговь хот ЦЭЦЭРЛЭГТ ХҮРЭЭЛЭН САГСАН БӨМБӨГИЙН ТАЛБАЙН ЗАЙ ХЭМЖЭЭН БАЙГУУЛАЛТ				
	Архитектор	Ж.Балдандорж	ЕГ Шифр: ADEP-/20.12.20/	Масштаб:100	Огноо: 2021 он 1 сар
	Гүйцэтгэсэн	А.Гунбат			
	Шалгасан	З.Энхбаяр	ТГ Шифр:	Зургийн дугаар:	Хуудас:87

ЭКСПЕРТ №
1-11
2021
01.10.15
УЛСЫН АХЛАХ БАЙЦААГЧ
13-03-006

Элсний воллейболын талбайн байгуулалт М1:100

Элсний воллейболын торны байгуулалт М1:50

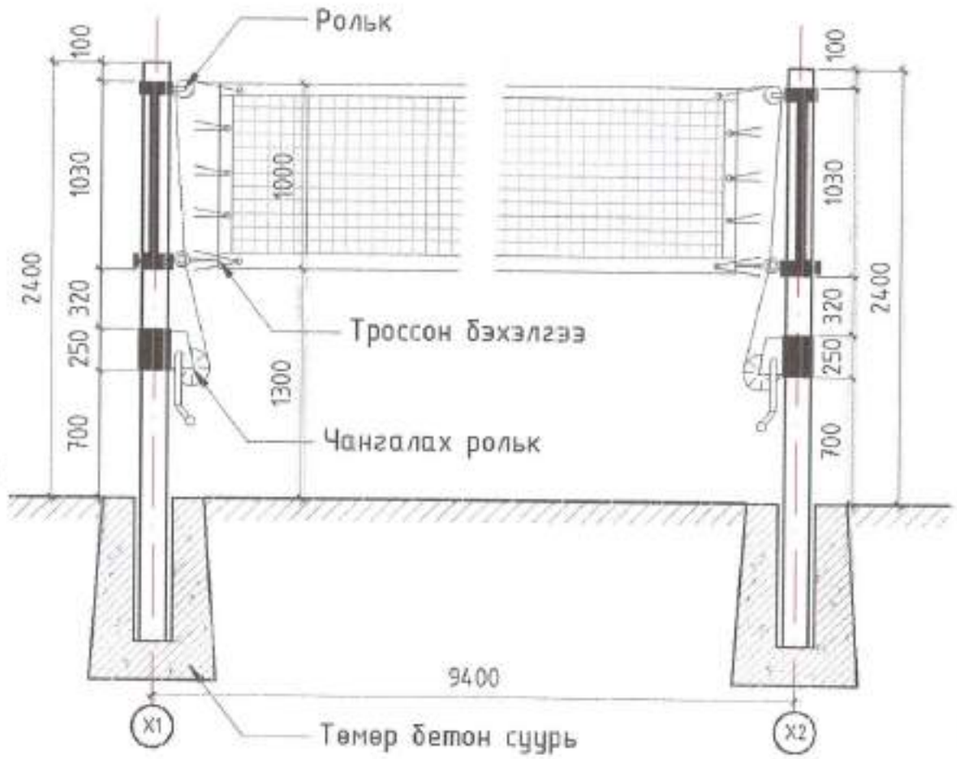

Гүйцэтгэлийн фото зураг

Хэсэглэл 1-1

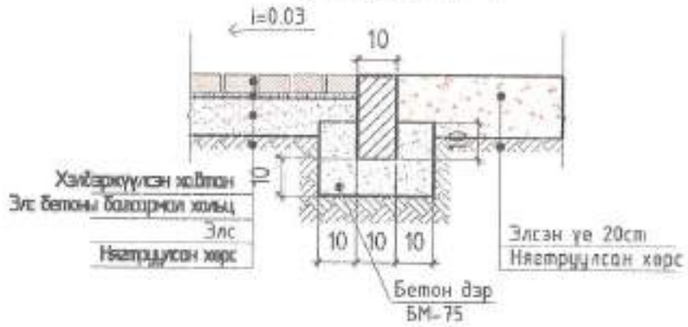

Тайлбар

Воллэйболын талбайн элсийг стандартын дагуу доод тал нь 20 см зузаантай байхаар тооцно. Воллэйболын торыг захиалахдаа гадна талбайн тоглоомын шаардлага, олон улсын стандартыг хангасан торыг сонгоно.

Барилгын эрэг теслийн ADEP ЭЙ ДИ И ПИ ХХХ	Дундговь аймаг , Мандалговь хот ЦЭЦЭРЛЭГТ ХҮРЭЭЛЭН				
	ЭЛСНИЙ ВОЛЛЕЙБОЛЫН ТАЛБАЙН ЗАЙ ХЭМЖЭЭН БАЙГУУЛАЛТ				
	Архитектор	Ж.Баяндорж	ЕГ Шифр: ADEP-/20.12.20/	Масштаб: 100	Огноо: 2021 он 1 сар
	Гүйцэтгэсэн	А.Гүнбат			
	Шалгасан	З.Энхбаяр	ТГ Шифр:	Зургийн дугаар:	Хуудас: ВВ

A3

Газрын теннисний талбайн байгуулалт М1:100

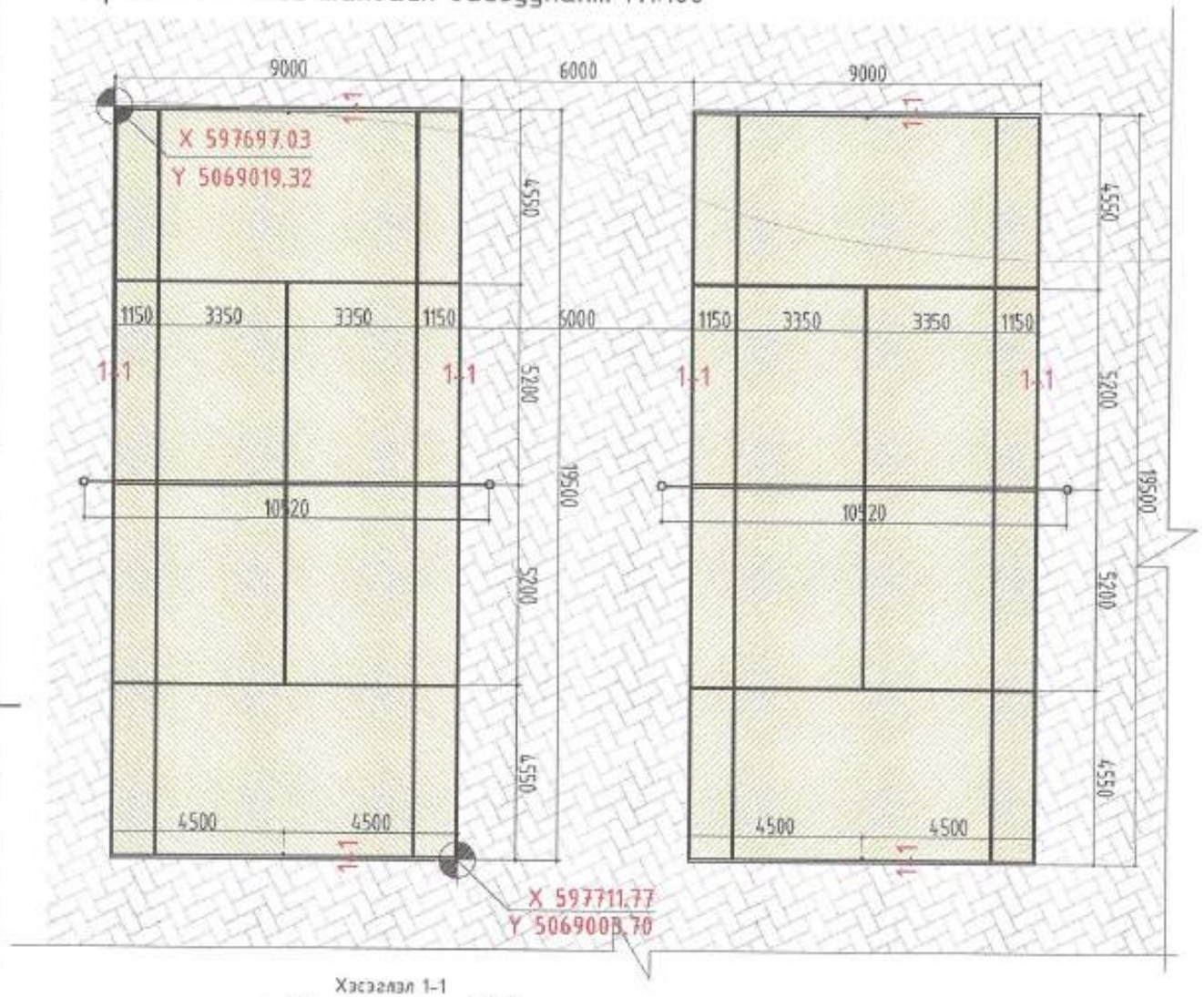

Теннисний торны зай хэмжээ М1:50

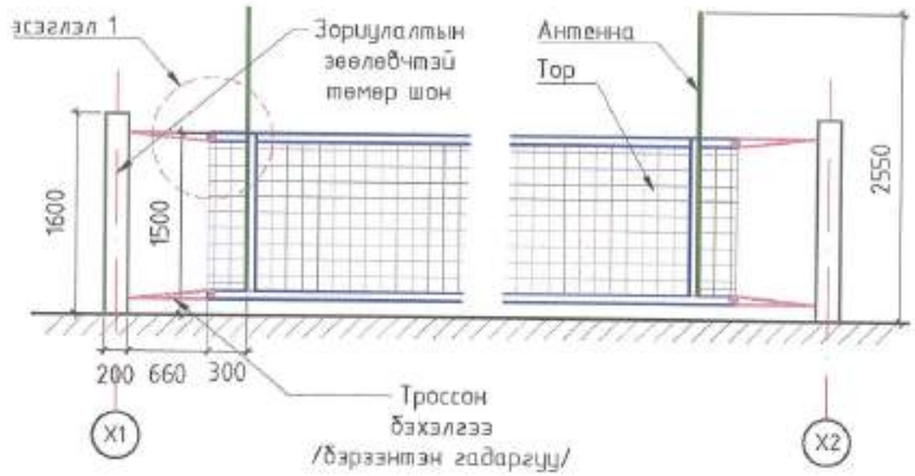

Хэсэглэл 1 М1:5

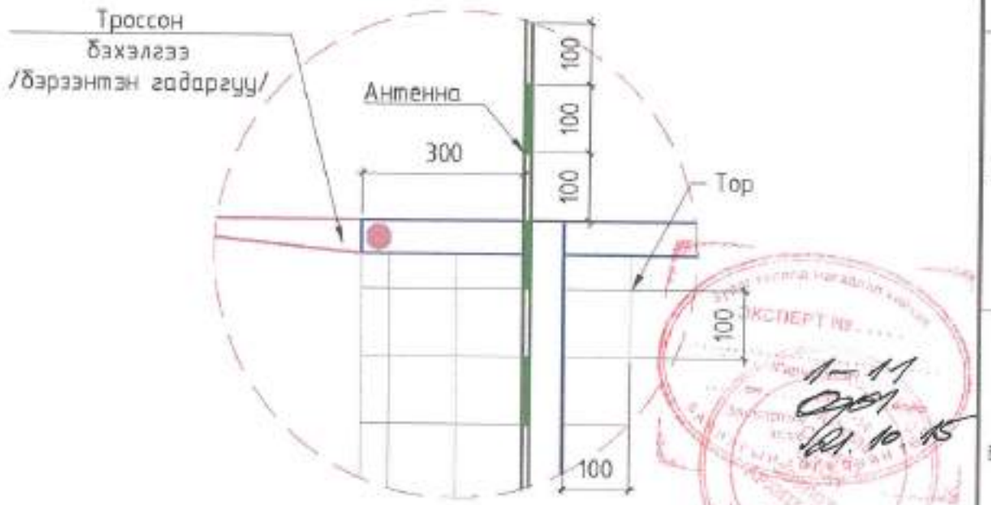

Хэсэглэл 1-1

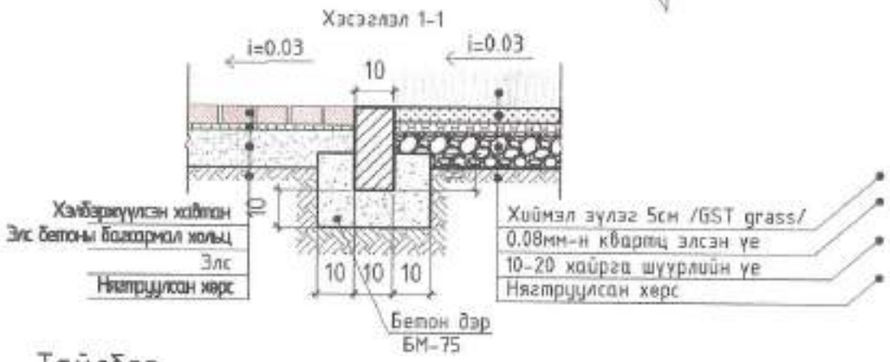

Тайлбар

Теннисний талбайн хиймэл зүлгийг стандартын дагуу суурьлуулна. Ингэхдээ 0.08мм-н кварцын элсэн үеийг 2.5 см хүртэлх зузаантай байхаар тооцно. Теннисний торыг захиалахдаа гадна талбайн тоглоомын шаардлага, олон улсын стандартыг хангасан торыг сонгоно.

Барилгын зураг төслийн ADEP ЭЙ ДИ И ПИ ХХК	Дундговь аймаг, Мандалговь хот ЦЭЦЭРЛЭГТ ХҮРЭЭЛЭН				
	ГАЗРЫН ТЕННИСИЙ ТАЛБАЙН ЗАЙ ХЭМЖЭЭН БАЙГУУЛАЛТ				
	Архитектор	Ж.Балданборж	ЕГ Шифр: ADEP-/20.12.20/	Масштаб: 100	Огноо: 2021 он 1 сар
	Гүйцэтгэсэн	А.Гүнбат			
	Шалгасан	Э.Энхбаяр	ТГ Шифр:	Зургийн дугаар:	Хуудас: 89

А3

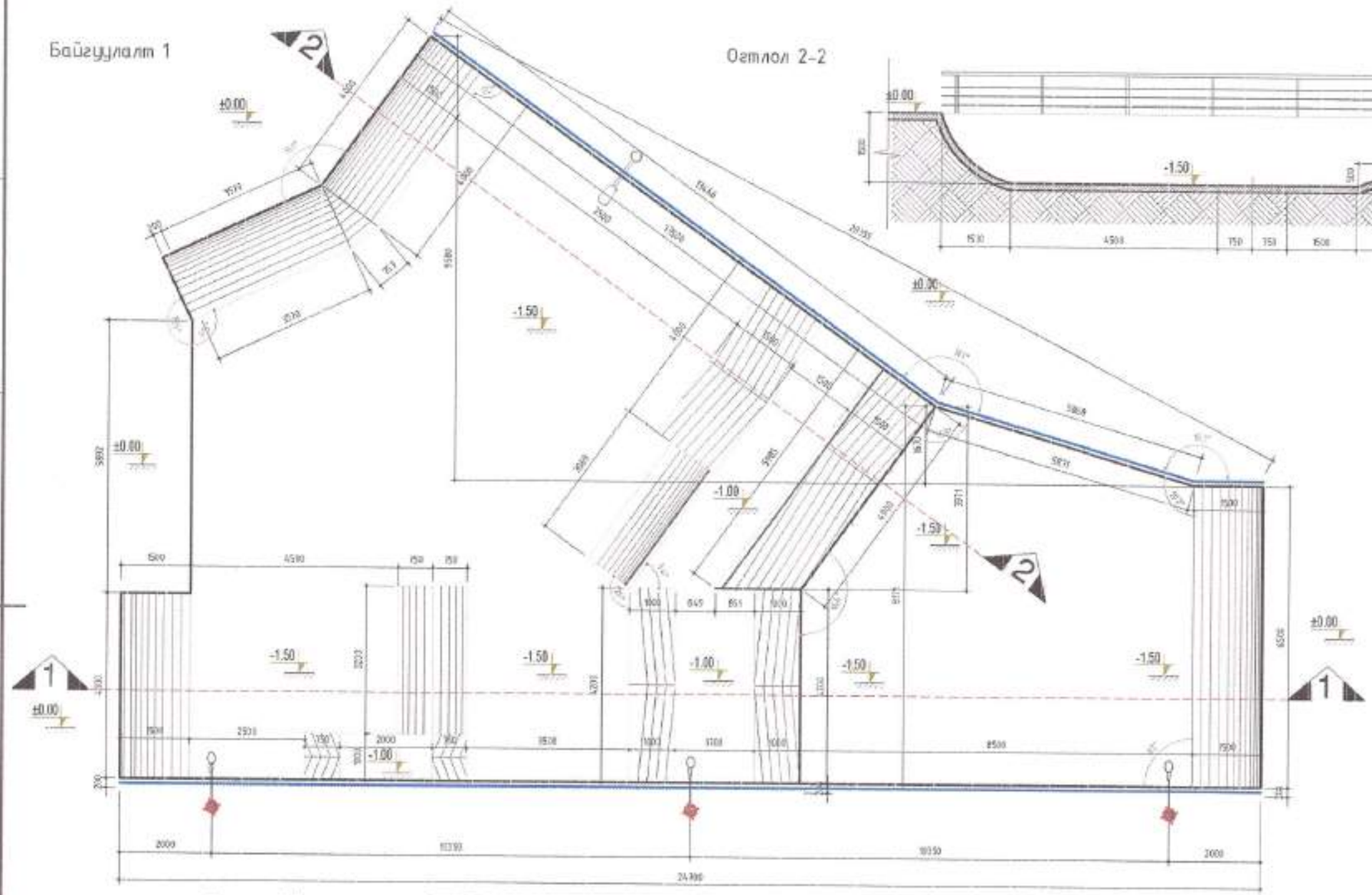

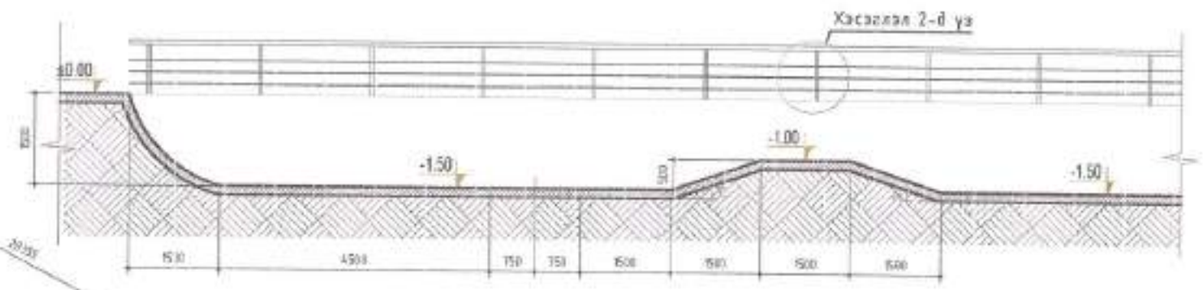

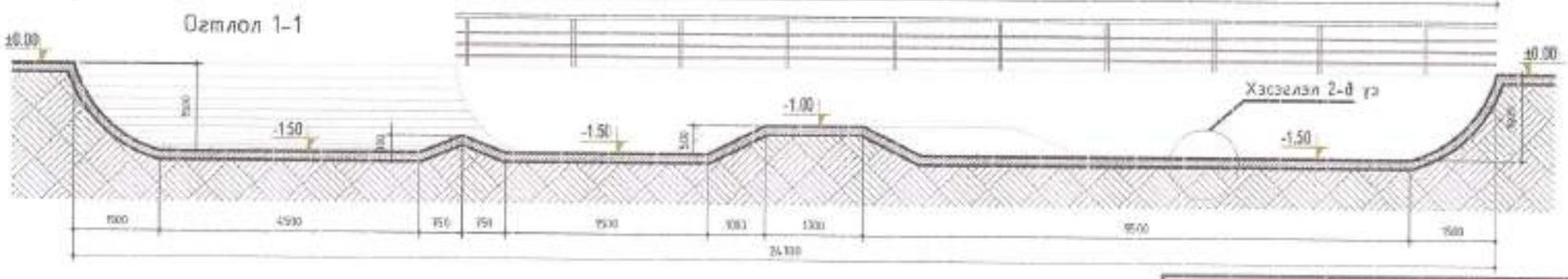

Тайлбар

1. Скэйтбоард болон роликоор гулгах зам талбайн бетон хучилтыг өвгүй тэгш гадаргуутай болгох өнгөлж резинэн бүдгэвр 2 дахин бүдгэ.
2. Үзэгдийн хашлагыг никель хийцээр хийнэ.

Барилгын эрдэс материйн ADEP ЭЙ ДИ И ПИ ХХК	Дундговь аймаг , Мандалговь хот ЦЭЦЭРЛЭГТ ХҮРЭЭЛЭН				
	СКЭЙТБОАРДЫН ТАЛБАЙ: БАЙГУУЛАЛТ 1, ОГТЛОЛ, ХЭСЭГЛЭЛ				
	Архитектор	Ж.Балданборж	ЕГ Шифр: ADEP-/20.12.20/	Масштаб: 1:100	Огноо: 2021 он 1 сар
	Гүйцэтгэсэн	А.Гүнбат			
	Шалгасан	З.Энхбаяр	ТГ Шифр:	Зурагийн дугаар:	Хуудас: 27

A3

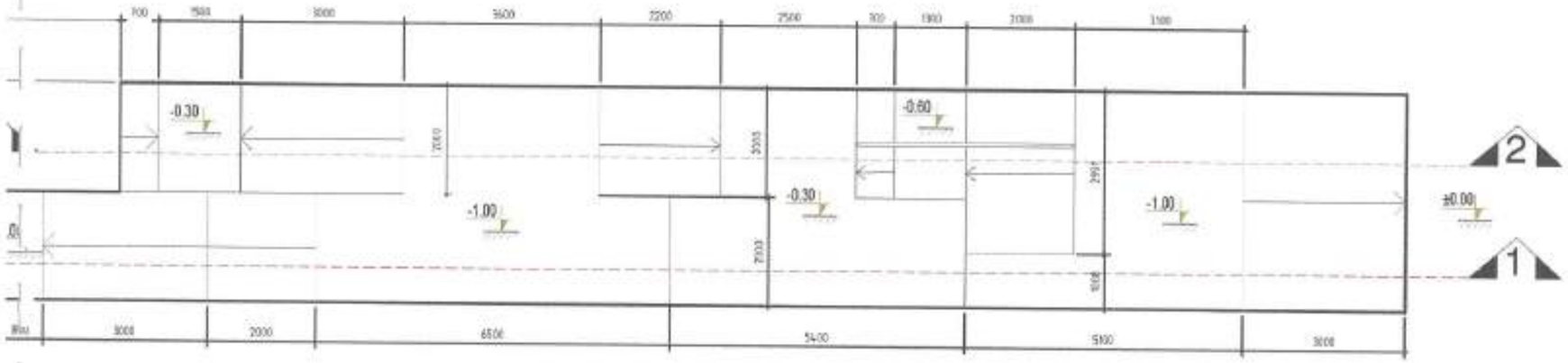

Байгуулалт 3

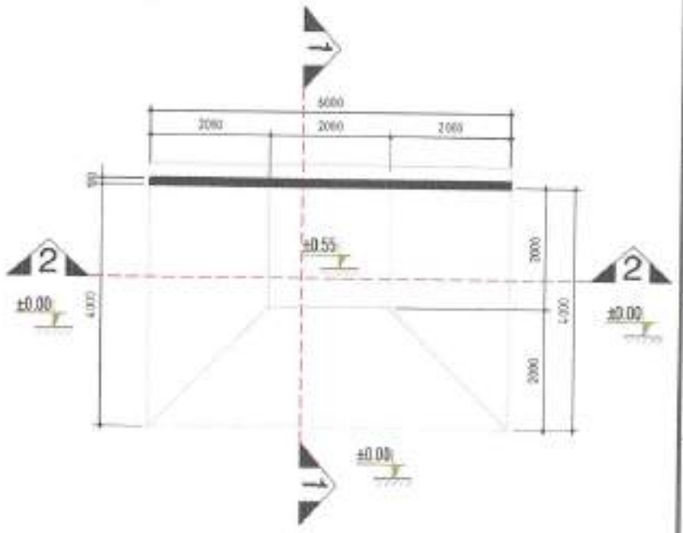

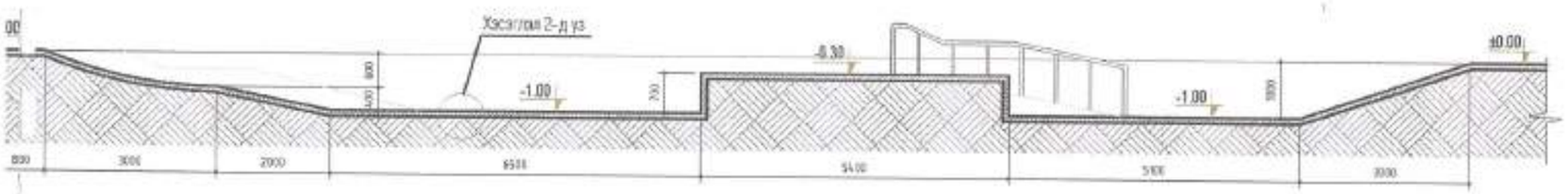

Огтлол 2-2

Огтлол 1 - 1

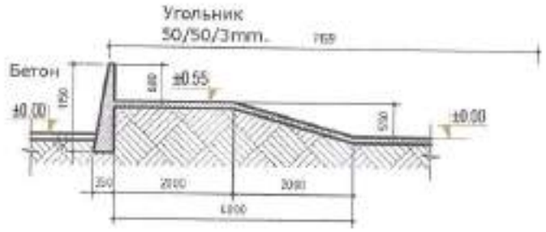

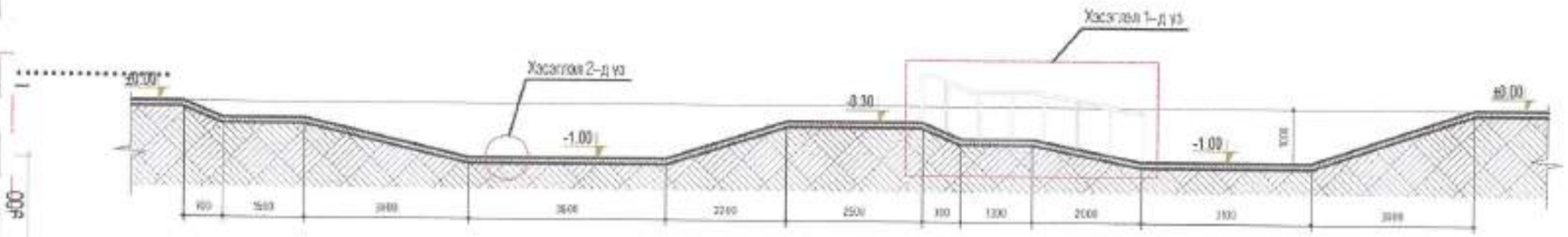

Огтлол 2-2

йн бетон хучилтыг өвгүй тэгш гадаргуутай болтол өнгөлж резинэн

Барилгын эрдэс мислийн ADEP ЭЙ ДИ И ПИ ХХК	Дундговь аймаг , Мандалговь хот ЦЭЦЭРЛЭГТ ХҮРЭЭЛЭН				
	СКЭЙТБОРДЫН ТАЛБАЙ: БАЙГУУЛАЛТ (2,3), ОГТЛОЛ, ХЭСЭГЛЭЛ				
	Архитектор	Ж.Балданбарж	ЕГ Шифр: ADEP-/20.12.20/	Масштаб:100	Огноо: 2021 он 1 сар
	Гүйцэтгэсэн	А.Гүнбат			
	Шалгасан	З.Энхбаяр	ТГ Шифр:	Эзэгний дугаар:	Хуудас: 91

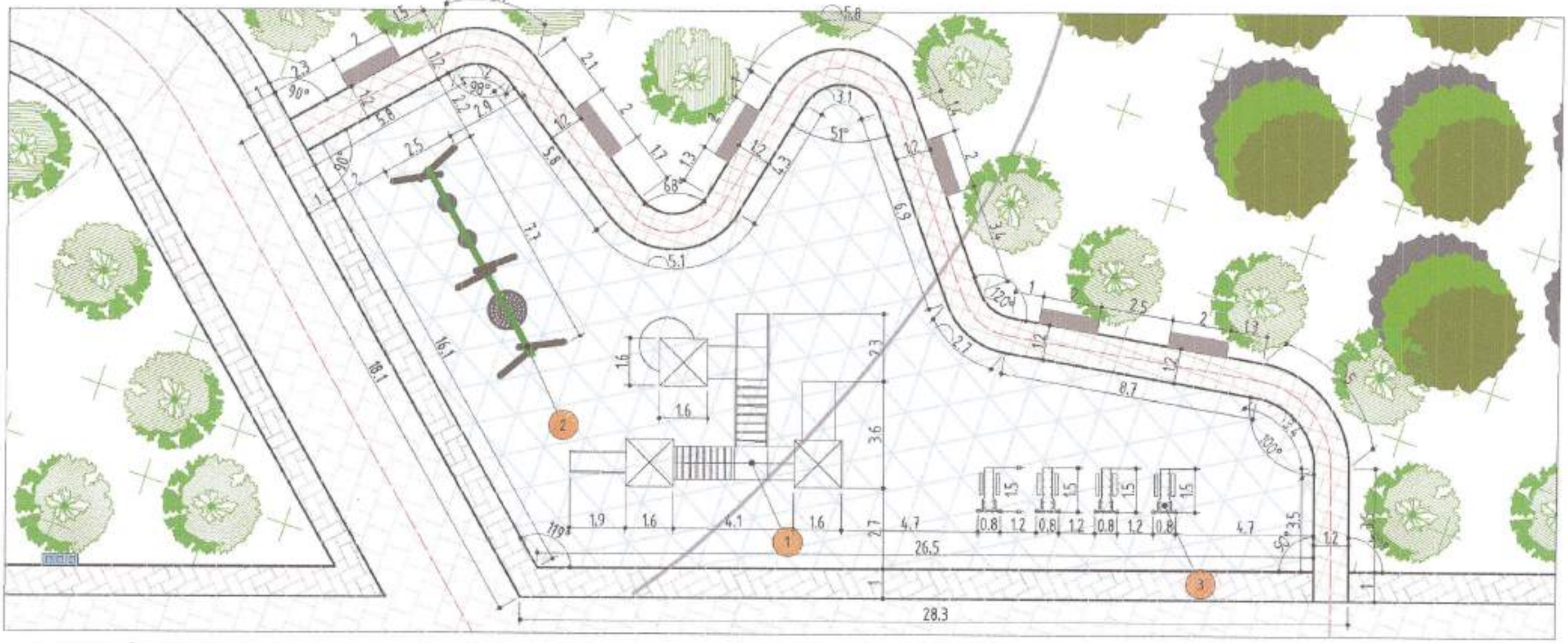

1. ГАДНА ТАЛБАЙН МОДОН ГУЛСУУР / КОД:UL571 /

2. ГАДНА ТАЛБАЙН САВЛУУР / КОД:PF-8069651 /

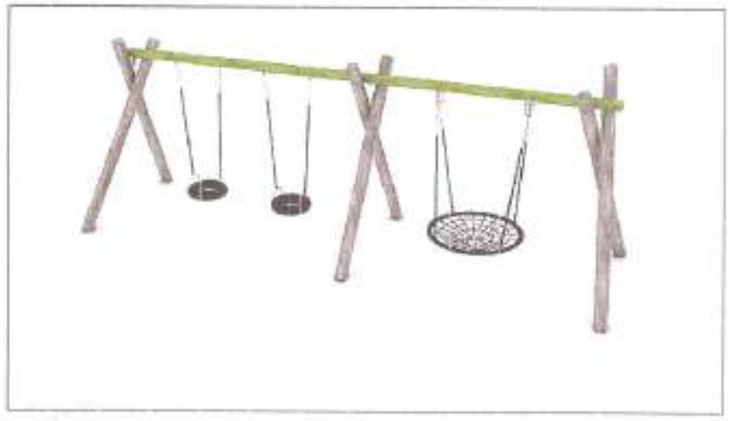

3. ГАДНА ТАЛБАЙН ТӨХӨӨРӨМЖ 4ш / КОД: CROSS TRAINER /

ЭКСПЕРТ ...
1-11
01.10.16

Баригдсан эдэлбэр талбайн АДЕР ЗЙ ДИ И ПИ ХХК	Дундговь аймаг , Мандалговь хот ЦЭЦЭРЛЭГТ ХҮРЭЭЛЭН				
	1. ХҮҮХДИЙН ТОГЛООМЫН ТАЛБАЙН ЗАЙ ХЭМЖЭЭН БАЙГУУЛАЛТ				
	Архитектор	Ж.Баяндорж	ЕГ Шифр: ADEP-/20.12.20/	Масштаб: 1:00	Огноо: 2021 он 1 сар
	Гүйцэтгэсэн	А.Гунбат			
	Шалгасан	З.Энхбаяр	ТГ Шифр:	Зургийн дугаар:	Хуудас: 92

A3

1. ГАДНА ТАЛБАЙН МОДОН ТОГЛООМ / хө 94-с үз /

2. ГАДНА ТАЛБАЙН САВЛУУР 2ш / КОД:PF-8069651 /

3. ГАДНА ТАЛБАЙН ТӨХӨӨРӨМЖ 4ш / КОД: CROSS TRAINER /

4. ГАДНА ТАЛБАЙН ТӨХӨӨРӨМЖ / КОД: BAR SET TRAINER /

5. ГАДНА ТАЛБАЙН ТӨХӨӨРӨМЖ / КОД: DIPS /

Барилгын эзэрэг төслийн ADEP ЭЙ ДИ И ПИ ХХК	Дундговь аймаг , Мандалговь хот ЦЭЦЭРЛЭГТ ХҮРЭЭЛЭН				
	2. ХҮҮХДИЙН ТОГЛООМЫН ТАЛБАЙН ЗАЙ ХЭМЖЭЭН БАЙГУУЛАЛТ				
	Архитектор	Ж.Баяндөрж	ЕГ Шифр: ADEP-/20.12.20/	Масштаб: 1:00	Огноо: 2021 он 1 сар
	Гүйцэтгэсэн	А.Гүнбат			
	Шалгасан	З.Энхбаяр	ТГ Шифр:	Зургийн дугаар:	Хуудас: 93

A3

Модон тоглоом М1:100
/код:PF-8066287/

Нүүр тал М1:100

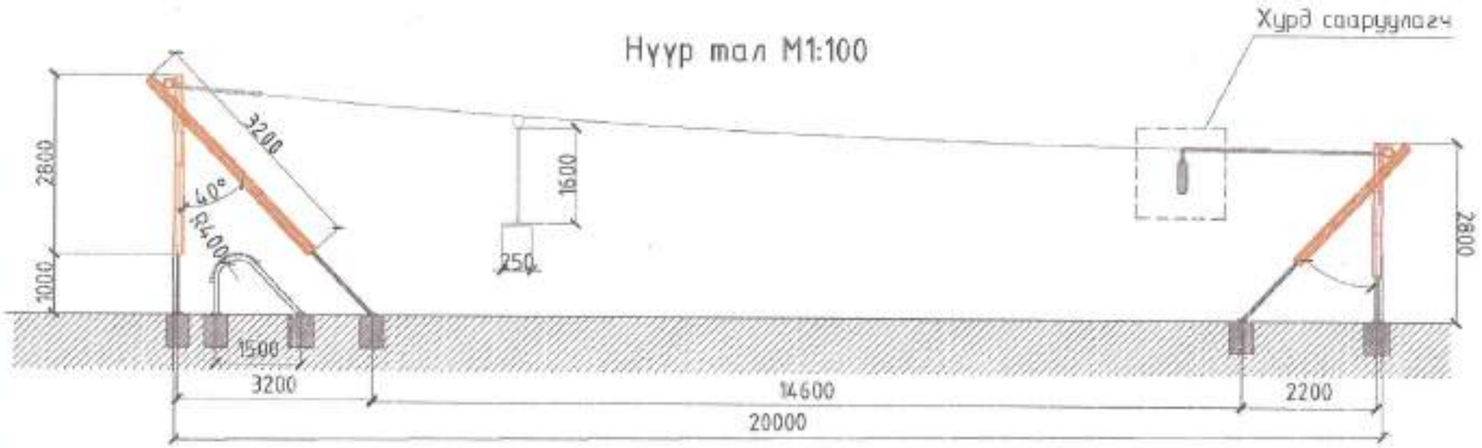

Байгуулалт М1:100

Модон тоглоом М1:100
/код:PF-8069651/

Нүүр тал М1:100

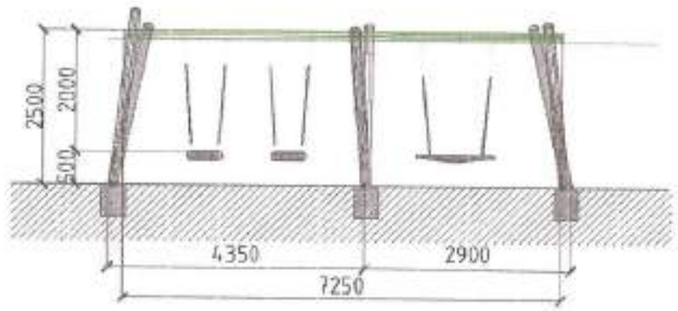

Байгуулалт М1:100

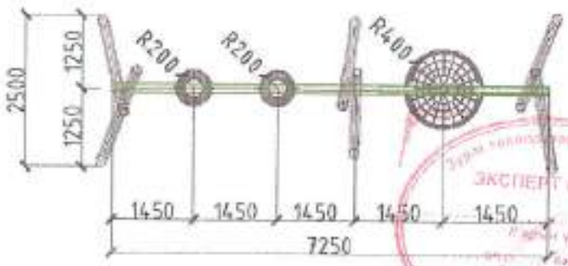

Тайлбар бичиг

Материал: Уг тоглоомыг модон материалаар хийхээр төлөвлөв.
Насны онцлол: 13-аас дээш насны хүүхдүүд тоглохой зориулагдав.
Модон тоглоомын өндөр 2.8 м байна.
Тоглоомоор хэрэглэгдэх модон материалыг сайтар хатаах, харуулдаж онцолсон байх шаардлагатай бөгөөд усгарсны дараа зүлгүүрдэж хакдана.

Барилгын зураг төслийн АДЕР ЭЙ ДИ И ПИ ХХК	Дундговь аймаг, Мандалговь хот ЦЭЦЭРЛЭГТ ХҮРЭЭЛЭН			
	ХҮҮХДИЙН ТОГЛООМЫН ЗАЙ ХЭМЖЭЭН БАЙГУУЛАЛТ			
Архитектор	Ж.Баяндорж	ЕГ Шифр: ADEP-/20.12.20/	Масштаб: 20	Огноо: 2021 он 1 сар
Гүйцэтгэсэн	А.Гүнбат			
Шалгасан	Э.Энхбаяр	ТГ Шифр:	Зургийн дугаар:	Хуудас: 94

А3

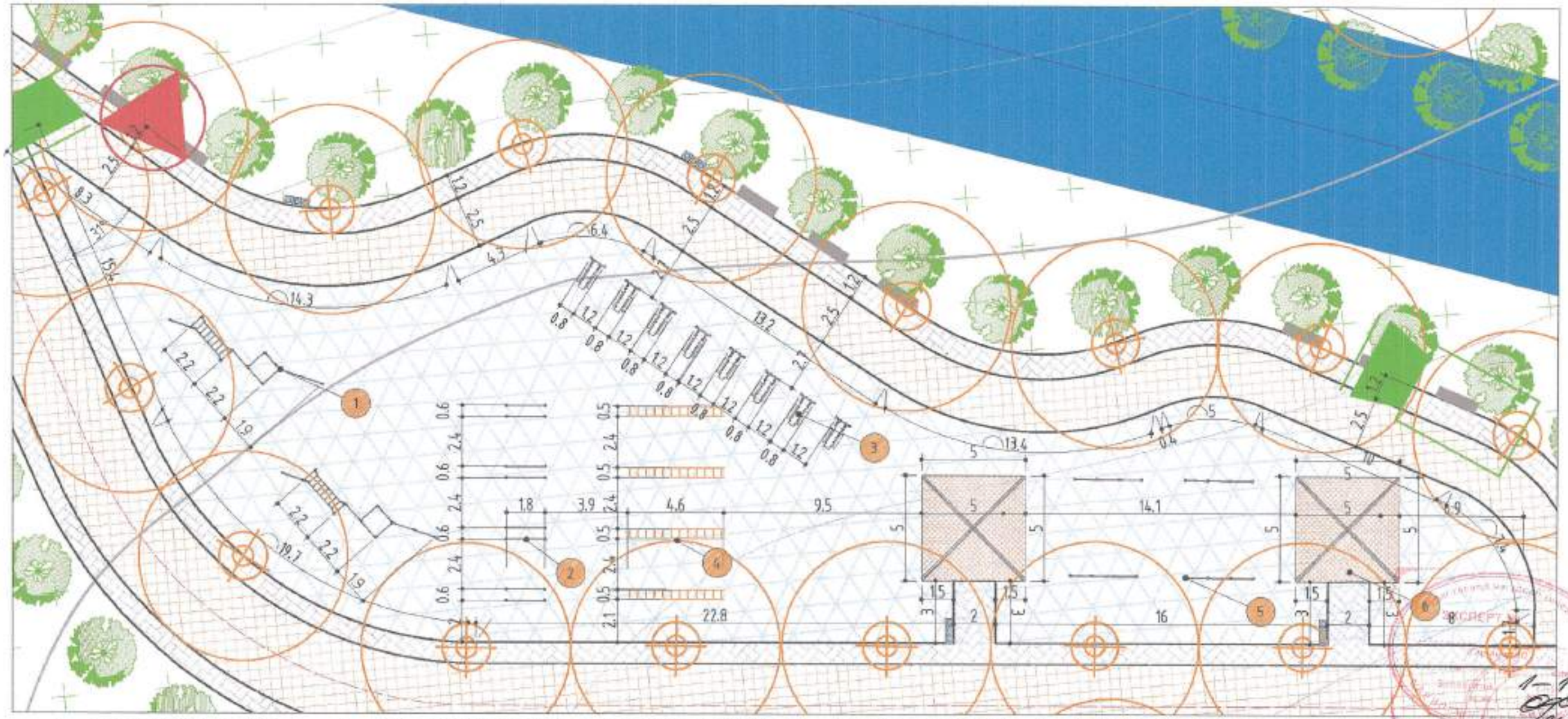

1. ГАДНА ТАЛБАЙН ТӨХӨӨРӨМЖ / КОД: BAR SET TRAINER / 2ш

2. ГАДНА ТАЛБАЙН ТӨХӨӨРӨМЖ / КОД: DIPS / 4ш

3. ГАДНА ТАЛБАЙН ТӨХӨӨРӨМЖ / КОД: CROSS TRAINER / 8ш

4. ГАДНА ТАЛБАЙН ТӨХӨӨРӨМЖ / КОД: BAR STAIR TRAINER / 4ш

5. ГАДНА ТАЛБАЙН ТӨХӨӨРӨМЖ / КОД: LEVELLED BAR / 4ш

6. ГАДНА ТАЛБАЙН СҮҮДРЭВЧ 2ш / ET хуудас 82-с үз /

Тайлбар

Чийрэгжүүлэлтийн талбайн зай хэмжээн байгуулалтыг метрээр өгөв. Гадна талбайн тоног төхөөрөмжийг нийтийн эзэмшлийн гудамж зам талбайд тавигдах UCS 0304:2020 стандартадыг хангуулж зургийн дагуу гүйцэтгэнэ.

Барилгын зураг төслийн ADEP ЭЙ ДИ И ПИ ХХК	Дундговь аймаг , Мандалговь хот ЦЭЦЭРЛЭГТ ХҮРЭЭЛЭН				
	Э. ЧИЙРЭГЖҮҮЛЭХ ТАЛБАЙН ЗАЙ ХЭМЖЭЭН БАЙГУУЛАЛТ				
Архитектор		Ж.Балбаяндорж	ЕГ Шифр: ADEP-/20.12.20/	Масштаб: 100	Огноо: 2021 он 1 сар
Гүйцэтгэсэн		А.Гүнбат			
Шалгасан		Э.Энхбаяр	ТГ Шифр:	Зургийн дугаар:	Хуудас: 95

A3

Задгай талбайн зай хэмжээн байгуулалт М1:200

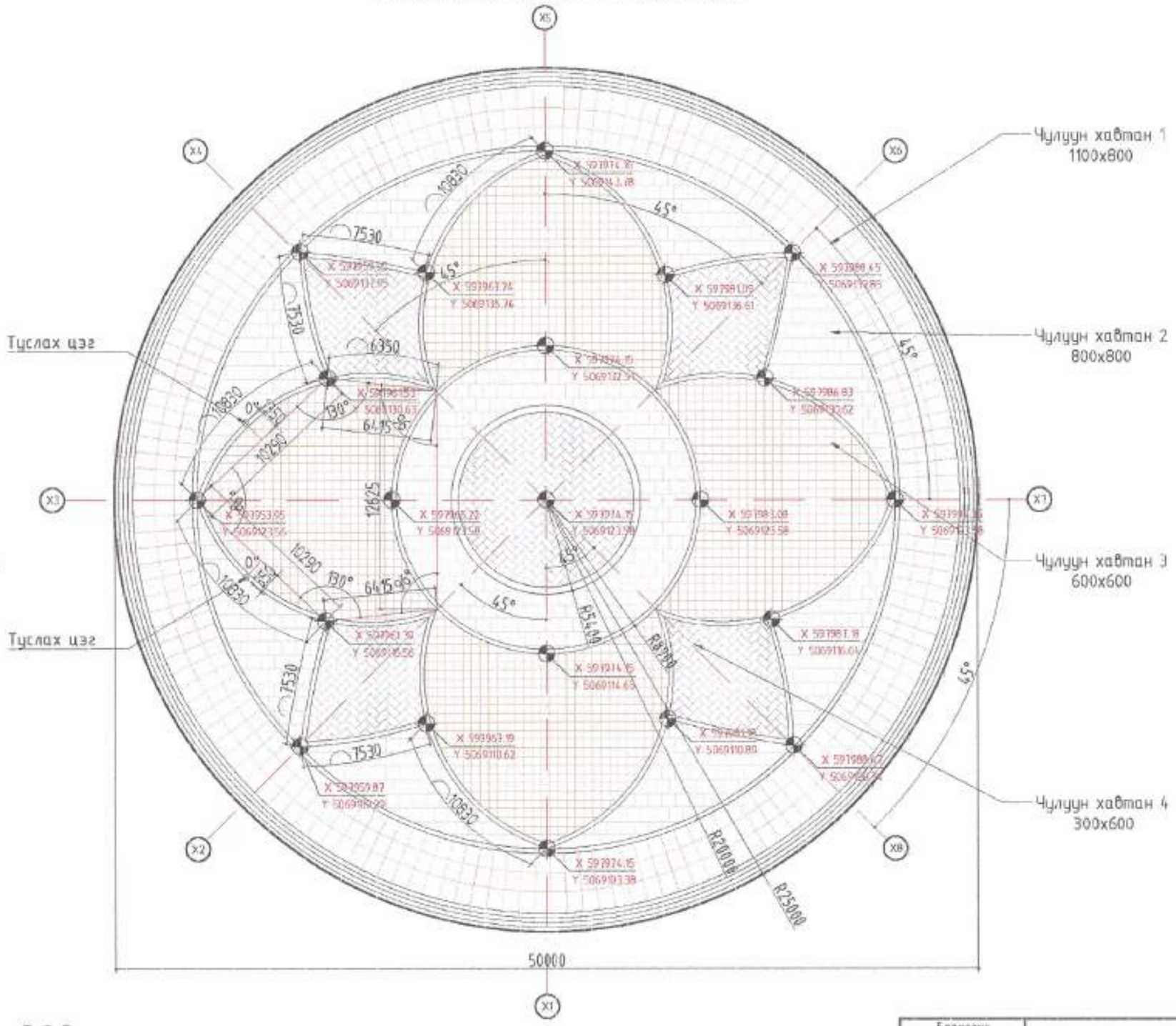

Чулуун хавтангийн зай хэмжээн байгуулалт М1:20

Код:123RF

Цайвар шаргал өнгийн чулуун хавтан

Суулгах зай хэмжээ 1

Код:CY381

Гүн шаргал өнгийн чулуун хавтан

Суулгах зай хэмжээ 2

Код:NH293

Цайвар шаргал өнгийн чулуун хавтан

Суулгах зай хэмжээ 3

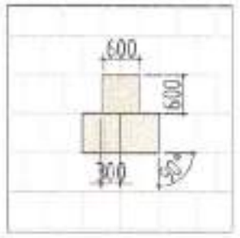

Код:BR297

Цайвар саарал өнгийн чулуун хавтан

Суулгах зай хэмжээ 4

Тайлбар

Задгай талбайн зай хэмжээн байгуулалтыг милленетрийн нарийвчлалтай тавив. Хучилтийн цуглуулгын хэсгүүдийг координатаар өгч улаан өнгөөр тэмдэглэв. Нарийвчилсан зай хэмжээн байгуулалтын дагуу талбайд геодезийн компаниар цэг хатгуулж уг цэгээс байгуулалыг эргийн дагуу гүйцэтгэнэ.

Баримжаа зураг төслийн ADEP ЭЙ ДИ И ПИ ХХК	Дундговь аймаг , Мандалговь хот ЦЭЦЭРЛЭГТ ХҮРЭЭЛЭН				
	ЗАДГАЙ ТАЛБАЙН ЗАЙ ХЭМЖЭЭН БАЙГУУЛАЛТ				
	Архитектор	Ж.Балданбарж	ЕГ Шифр: ADEP-/20.12.20/	Масштаб:200	Огноо: 2021 он 1 сар
	Гүйцэтгэсэн	А.Гүнбат			
	Шалгасан	З.Энхбаяр	ТГ Шифр:	Эргийн өгөгдөл:	Хуудас: 96

A3

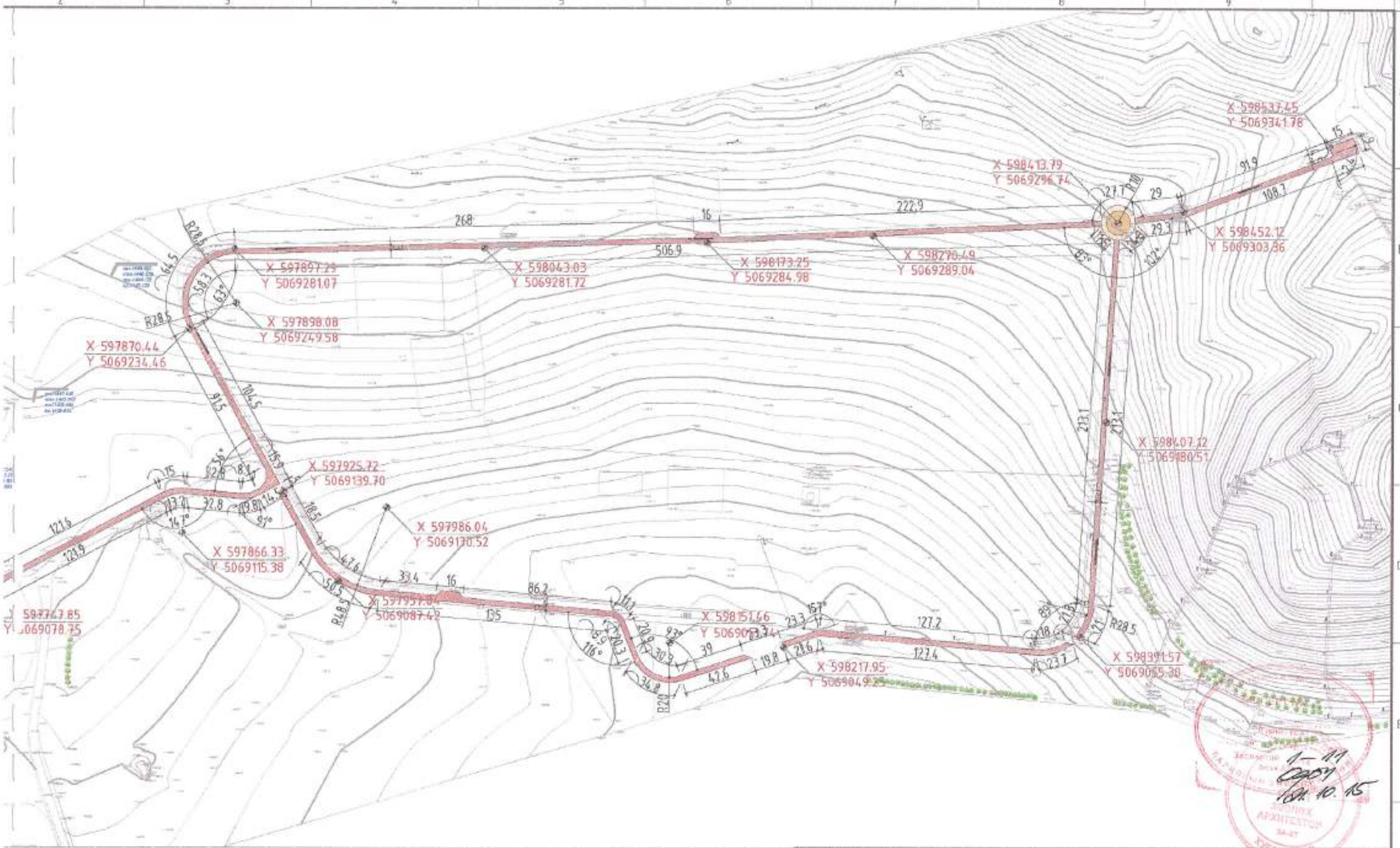

эн байгууламж миллиметрийн нарийвчлалтай тавив. Хучилтийн уулзвар хэсгүүдийг координатаар өгч улаан өнгөөр тэмдэглэв.
эн байгууламтын дагуу талбайд геодезийн компаниар цэг хатгуулж ус цэгээс байгууламж эргийн дагуу гүйцэтгэнэ.
г г замын компаниар энэхүү эргийн дагуу доолгодор өгч стандартын шаардлага , норм дүрмийг баримталж гүйцэтгэнэ.

Барилгын зураг төслийн ADEP ЭЙ ДИ И ПИ ХХК	Дундговь аймаг , Мандалговь хот ЦЭЦЭРЛЭГТ ХҮРЭЭЛЭН ДУРЧИЙН ЗАМЫН ЗАЙ ХЭМЖЭЭН БАЙГУУЛАЛТ				
	Архитектор	Ж.Балданбаяр	ЕГ Шифр: ADEP-/20.12.20/	Масштаб:2000	Огноо: 2021 он 1 сар
	Гүйцэтгэсэн	А.Гүнбат			
	Шалгасан	Э.Энхбаяр	ТГ Шифр:	Зургийн дугаар:	Хуудас: 97

A3

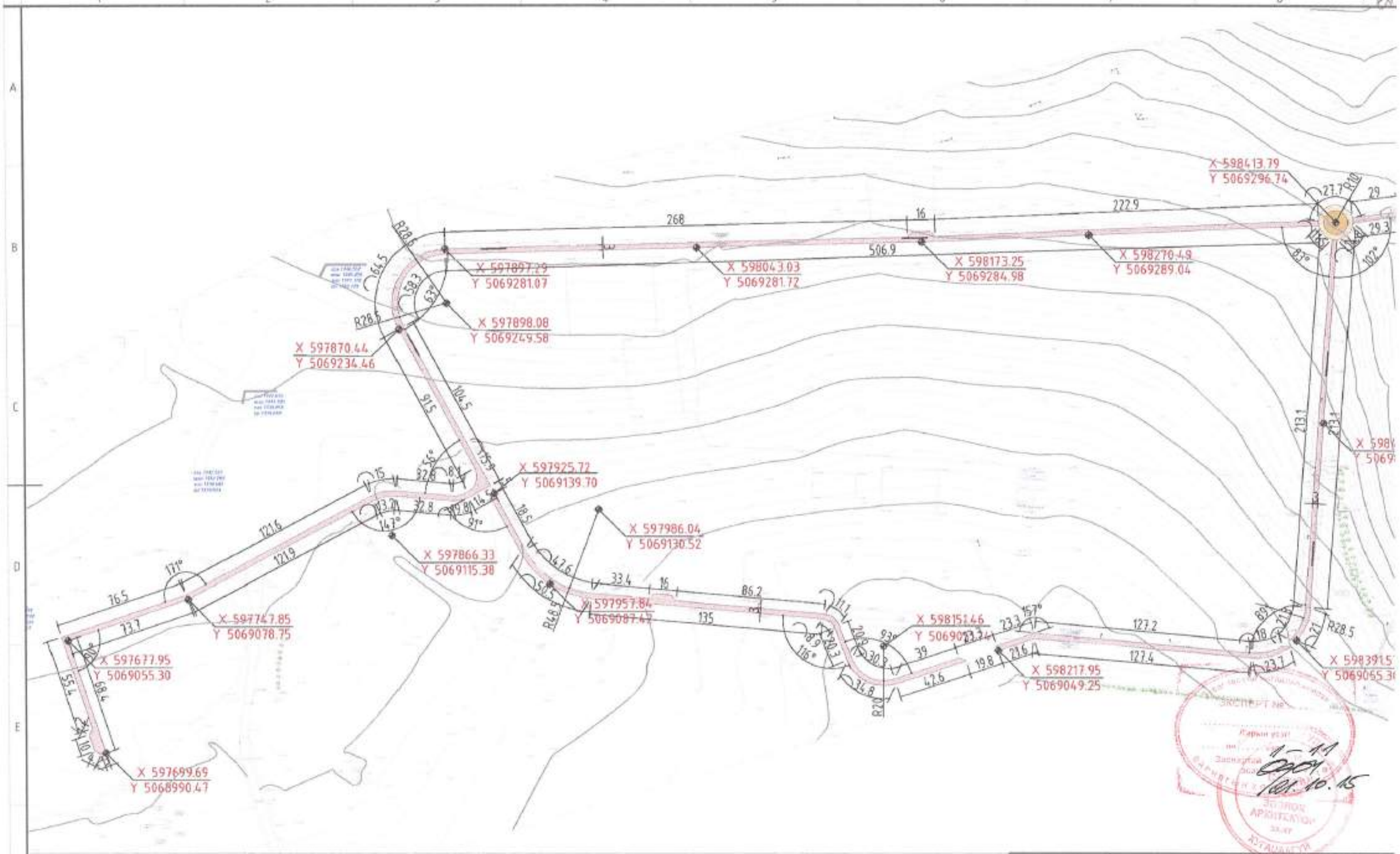

Тайлбар

Дугуйн замын зай хэмжээн байгуулалтыг миллеметрийн нарийвчлалтай тавив. Хучилтийн цуглуулах хэсгүүдийг координатаар өгч улаан өнгөөр тэмдэглэв.
Нарийвчилсан зай хэмжээн байгуулалтын дагуу талбайд геодезийн компаниар цэг хатгуулж уг цэгээс байгуулалыг зургийн дагуу гүйцэтгэнэ.
Дугуйн замын ажлын зургийг замын компаниар энэхүү зургийн дагуу даалгавар өгч стандартын шаардлага , норм дүрмийг баримталж гүйцэтгэнэ.

Барилгын зураг төслийн ADEP ЗЙ ДИ И ПИ ХХК	Дунговь аймаг , Манд	
	ЦЭЦЭРЛЭГТ ХҮРЭ	
	ДУГУЙН ЗАМЫН ЗАЙ ХЭМХЭ	
Архитектор	Ж.Балдандорж	ЕГ Ш
Гүйцэтгэсэн	А.Гунбат	ADEP-
Шалгасан	З.Энхбаяр	ТГ Ш

Огтлол 1-1 М1:100

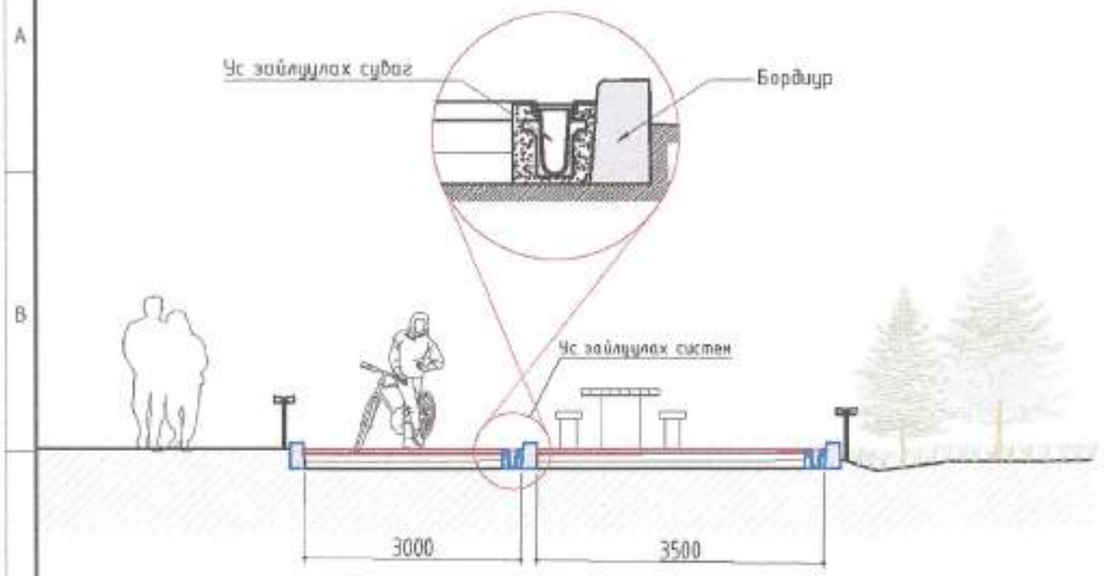

Хэсэглэл 1-1

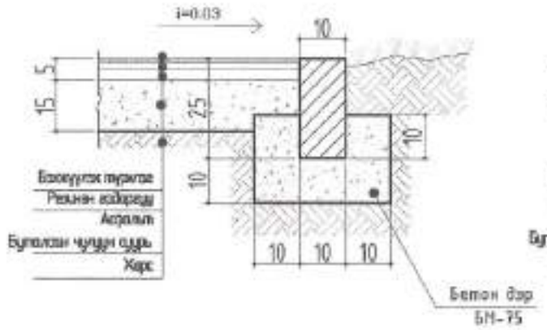

Хэсэглэл 2-2

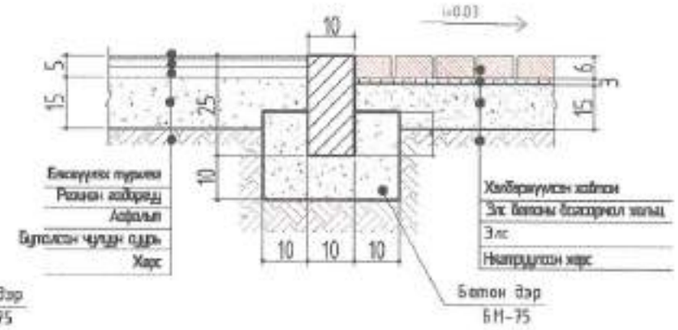

Тайлбар

Дугуйн замыг гүйцэтгэхдээ замын инженер талбай дээр трассын дагуух судалгаа хийнэ. Үүний дараа дугуйн замын трассыг мэргэжлийн авто замын зургийн компаниар гүйцэтгүүлж зураг тусгасны дагуу фуникц, өнгөний сонголттойгоор зам талбайн стандарт шаардлагыг хангуулан гүйцэтгэнэ.

Байгуулалт М1:100

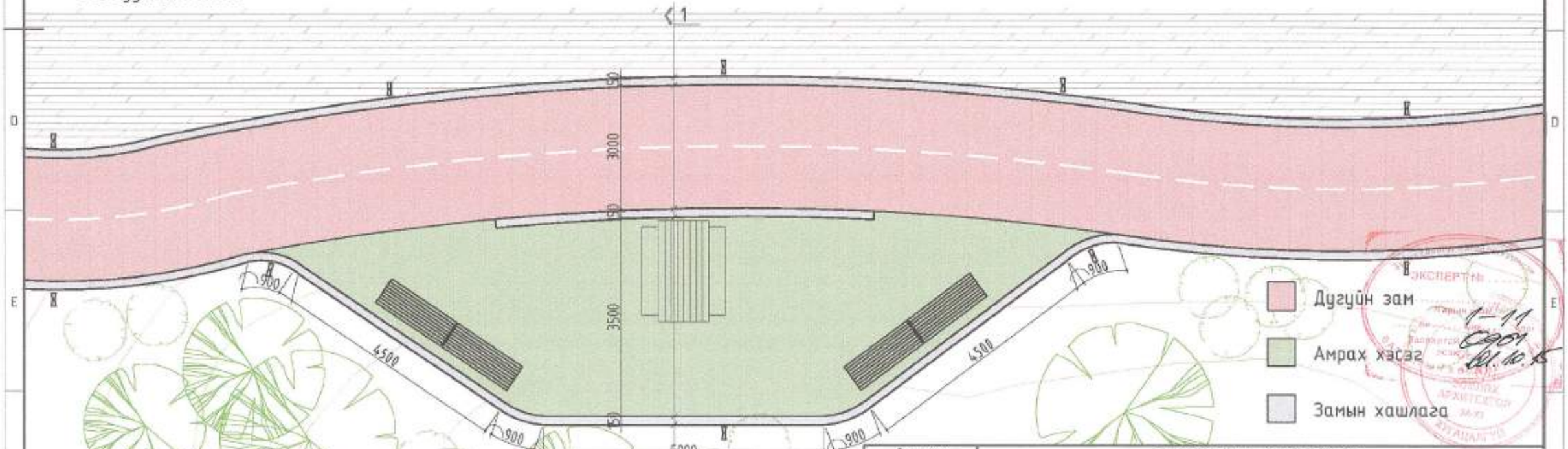

Баригдсан зураг төслийн ADEP ЭЙ ДИ И ПИ ХХК	Дундговь аймаг , Мандалговь хот ЦЭЦЭРЛЭГТ ХҮРЭЭЛЭН ДУГУЙН ЗАМЫН АМРАХ ХЭСГИЙН ОГТЛОЛ				
	Архитектор	Ж.Балданбаяр	ЕГ Шифр: ADEP-/20.12.20/	Масштаб: 50	Огноо: 2021 он 1 сар
	Гүйцэтгэсэн	А.Гунбат			
	Шалгасан	З.Энхбаяр	ТГ Шифр:	Зургийн дугаар:	Хуудас: 98

А3

ХАРАГДАХ БАЙДАЛ 1 / ЕРӨНХИЙ ТӨЛӨВЛӨГӨӨ /

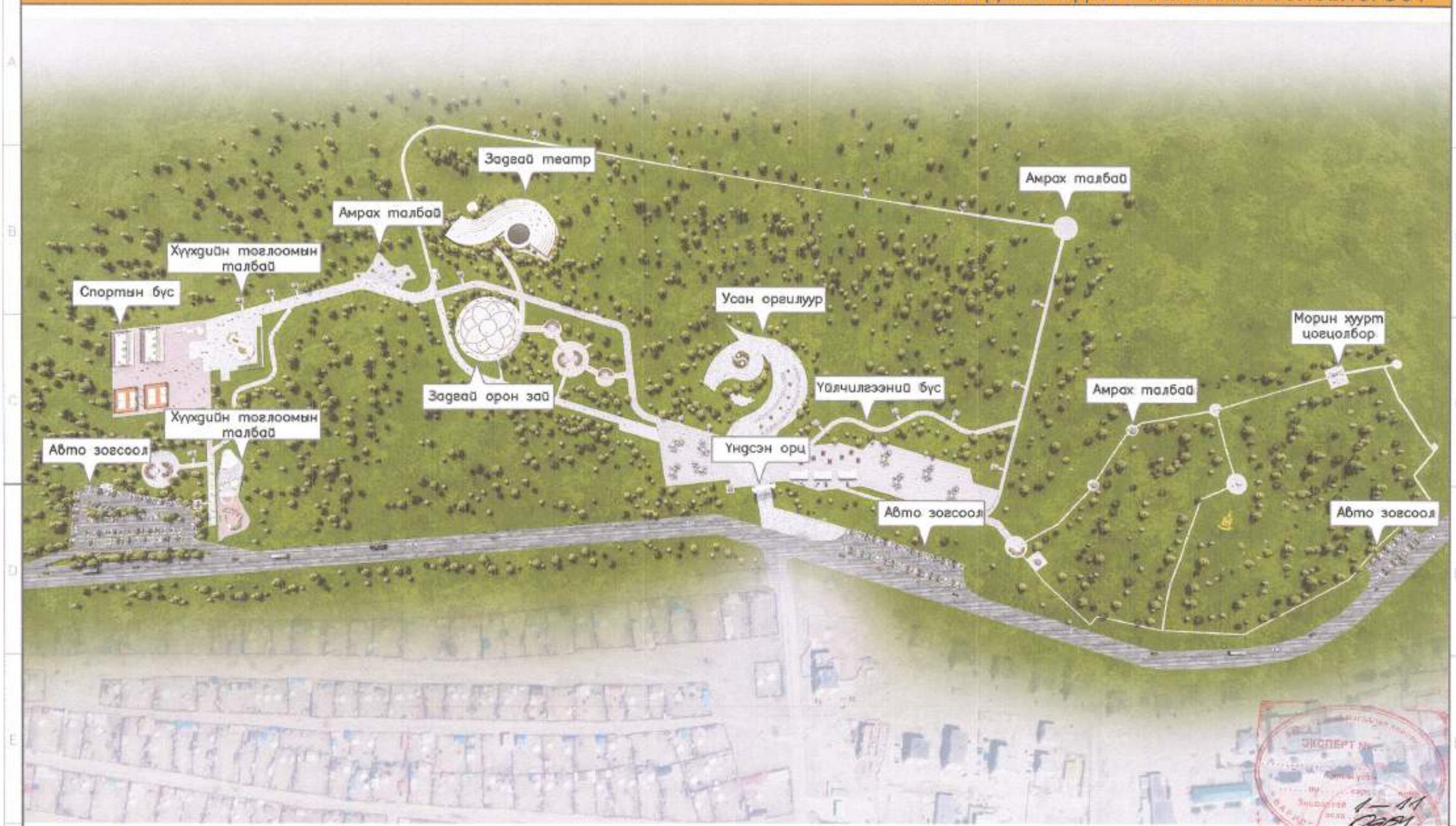

Тайлбар:
Гэр бүлийн бүс, соёлын бүс, спортын бүс нь тус бүрдээ авто зогсоолтой байхаар төлөвлөсөн. Одоо байгаа ногоон байгууламжыг хаваар авч үлдэж, зүтгэгүүлж шинэ ландшафтын норм стандартын дагуу ногоон байгууламж төлөвлөв.

ADEP	Дундговь аймаг , Мандалговь хот ЦЭЦЭРЛЭГТ ХҮРЭЭЛЭН		ГАРЫН ҮСЭГ	ЗАГВАР ЗУРАГ
	Архитектор	Ж.Балдандорж		М1:
	Гүйцэтгэсэн	А.Гүнбат		Хуудас:
ЭЙ ДИ И ПИ ХХК	Захиалагч			2020.10

A3

ХАРАГДАХ БАЙДАЛ 2 / ГЭР БҮЛИЙН БҮС /

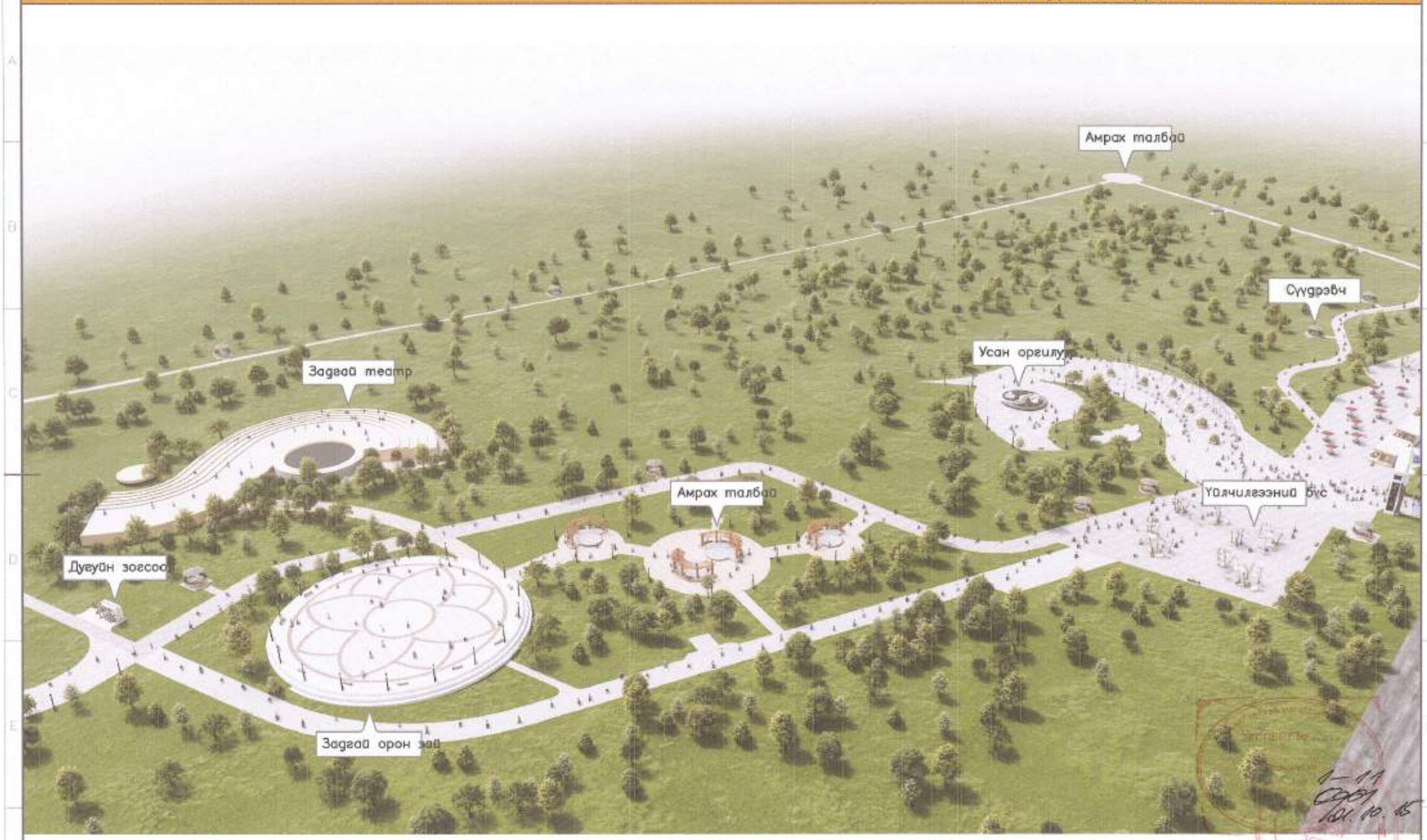

Тайлбар:
Гэр бүлийн бүсэд задгай талбай, амрах талбай, задгай театр, усан оргилуур, сүүдэрт гудамж болон гэрэлт гудамж, үйлчилгээний бүс байхаар төлөвлөв. Одоо байгаа дугуйн замыг сэргээн засварлаж, зарим хэсэгт өргөтгөж тохижилтыг төлөвлөсөн.

ADEP ЭЙ ДИ И ПИ ХХК	Дундговь аймаг , Мандалговь хот ЦЭЦЭРЛЭГТ ХҮРЭЭЛЭН		ГАРЫН ҮСЭГ	ЗАГВАР ЗУРАГ
	Архитектор	Ж.Балдандорж		M1:
	Гүйцэтгэсэн	А.Гүнбат		Хуудас:
	Захиалагч			2020.10

ХАРАГДАХ БАЙДАЛ 3 / ЗАДГАЙ ТЕАТР, ЗАДГАЙ ОРОН ЗАЙ /

Тайлбар:
Олон нийтийн үйл ажиллагааны үед задгай орон зайг ашиглах бөгөөд задгай театрыг нэг хэсэгт төлөвлөв. Уг хоёр талбайн дундуур үндсэн явган замын зорчих хэсэг байснаар аль аль хэсэгрүү хамгийн богино замаар зорчино.

ADEP ЭЙ ДИ И ПИ ХХК	Дундговь аймаг , Мандалговь хот ЦЭЦЭРЛЭГТ ХҮРЭЭЛЭН		ГАРЫН ҮСЭГ	ЗАГВАР ЗУРАГ
	Архитектор	Ж.Балдандорж		М1:
	Гүйцэтгэсэн	А.Гүнбат		Хуудас:
	Захиалагч			2020.10

A3

ХАРАГДАХ БАЙДАЛ 4 / УСАН ОРГИЛУУР, ГЭРЭЛТ ГУДАМЖ/

Тайлбар:
Мандалговь сум нь хурдан морь болон дуу хуураараа алдартай богород энэ нь үндсэний

ADEP	Дундговь аймаг , Мандалговь хот ЦЭЦЭРЛЭГТ ХҮРЭЭЛЭН		ГАРЫН ҮСЭГ	ЗАГВАР ЗУРАГ
	Архитектор	Ж.Балдандорж		М1:
	Гүйцэтгэсэн	А.Гүнбат		Хуудас:
эй ди и пи ххк	Захиалагч			2020.10

A3

ХАРАГДАХ БАЙДАЛ 5 / ТОХИЖИЛТЫН ЭЛЕМЕНТ /

ADEP ЭЙ ДИ И ПИ ХХК	Дундговь аймаг , Мандалговь хот ЦЭЦЭРЛЭГТ ХҮРЭЭЛЭН		ГАРЫН ҮСЭГ	ЗАГВАР ЗУРАГ
	Архитектор	Ж.Балдандорж		M1:
	Гүйцэтгэсэн	А.Гүнбат		Хуудас:
	Захиалагч			2020.10

ХАРАГДАХ БАЙДАЛ 6 / ТОХИЖИЛТЫН ЭЛЕМЕНТ /

ADEP ЭЙ ДИ И ПИ ХХК	Дундговь аймаг , Мандалговь хот ЦЭЦЭРЛЭГТ ХҮРЭЭЛЭН		ГАРЫН ҮСЭГ	ЗАГВАР ЗУРАГ
	Архитектор	Ж.Балдандорж		M1:
	Гүйцэтгэсэн	А.Гүнбат		Хуудас:
	Захиалагч			2020.10

A3

ХАРАГДАХ БАЙДАЛ 7 / ТОХИЖИЛТЫН ЭЛЕМЕНТ /

ADEP	Дундговь аймаг , Мандалговь хот ЦЭЦЭРЛЭГТ ХҮРЭЭЛЭН		ГАРЫН ҮСЭГ	ЗАГВАР ЗУРАГ
	Архитектор	Ж.Балдандорж		М1:
	Гүйцэтгэсэн	А.Гүнбат		Хуудас:
эй ди и пи ххк	Захиалагч			2020.10

ХАРАГДАХ БАЙДАЛ 8 / ЗАДГАЙ ТАЛБАЙ /

ADEP ЭЙ ДИ И ПИ ХХК	Дундговь аймаг , Мандалговь хот ЦЭЦЭРЛЭГТ ХҮРЭЭЛЭН		ГАРЫН ҮСЭГ	ЗАГВАР ЗУРАГ
	Архитектор	Ж.Балдандорж		М1:
	Гүйцэтгэсэн	А.Гүнбат		Хуудас:
	Захиалагч			2020.10

A3

ХАРАГДАХ БАЙДАЛ 9 / ҮЙЛЧИЛГЭЭНИЙ БҮС /

ADEP	Дундговь аймаг , Мандалговь хот ЦЭЦЭРЛЭГТ ХҮРЭЭЛЭН		ГАРЫН ҮСЭГ	ЗАГВАР ЗУРАГ
	Архитектор	Ж.Балдандорж		М1:
	Гүйцэтгэсэн	А.Гүнбат		Хуудас:
ЭЙ ДИ И ПИ ХХК	Захиалагч			2020.10

A3

ХАРАГДАХ БАЙДАЛ 10 / ҮНДСЭН ОРЦ /

ADEP ЭЙ ДИ И ПИ ХХК	Дундговь аймаг , Мандалговь хот ЦЭЦЭРЛЭГТ ХҮРЭЭЛЭН		ГАРЫН ҮСЭГ	ЗАГВАР ЗУРАГ
	Архитектор	Ж.Балдандорж		М1:
	Гүйцэтгэсэн	А.Гүнбат		Хуудас:
	Захиалагч			2020.10

A3

ХАРАГДАХ БАЙДАЛ 11 / АВТО ЗОГСООЛ /

1-11
1021.10.15

АДЕР	Дундговь аймаг , Мандалговь хот ЦЭЦЭРЛЭГТ ХҮРЭЭЛЭН		ГАРЫН ҮСЭГ	ЗАГВАР ЗУРАГ
	Архитектор	Ж.Балдандорж		М1:
	Гүйцэтгэсэн	А.Гүнбат		Хуудас:
ЭЙ ДИ И ПИ ХХК	Захиалагч			2020.10

A3

ХАРАГДАХ БАЙДАЛ 12 / СПОРТЫН БҮС /

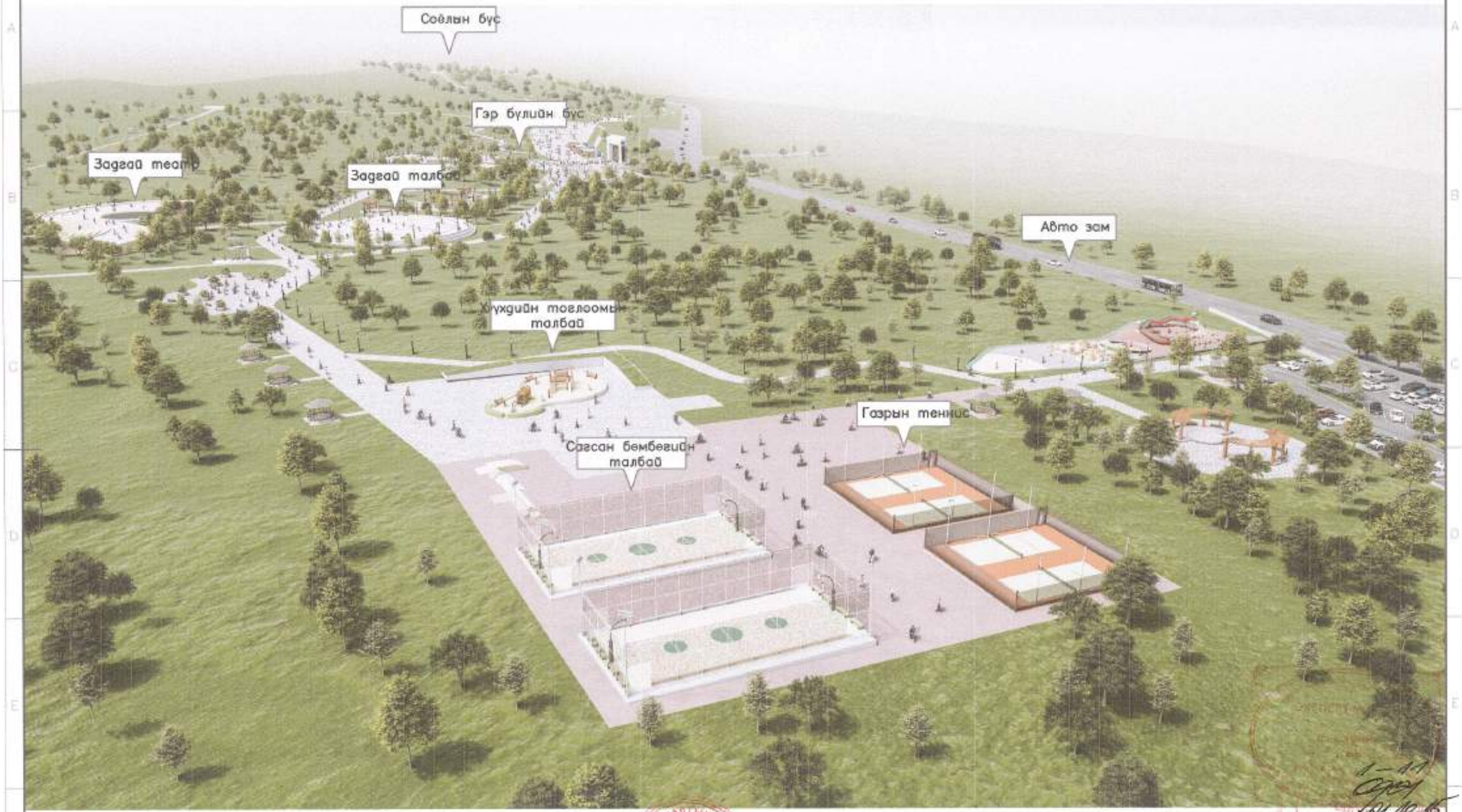

ADEP ЭЙ ДИ И ПИ ХХК	Дундговь аймаг , Мандалговь хот ЦЭЦЭРЛЭГТ ХҮРЭЭЛЭН		ГАРЫН ҮСЭГ	ЗАГВАР ЗУРАГ
	Архитектор	Ж.Балдандорж		М1:
	Гүйцэтгэсэн	А.Гүнбат		Хуудас:
	Захиалагч			2020.10

A3

ХАРАГДАХ БАЙДАЛ 13 / СПОРТЫН БҮС-ХҮҮХДИЙН ТОГЛООМЫН ТАЛБАЙ

ADEP ЭЙ ДИ И ПИ ХХК	Дундговь аймаг , Мандалговь хот ЦЭЦЭРЛЭГТ ХҮРЭЭЛЭН	ГАРЫН ҮСЭГ	ЗАГВАР ЗУРАГ
	Архитектор	Ж.Балдандорж	М1:
	Гүйцэтгэсэн	А.Гүнбат	Хуудас:
	Захиалагч		2020.10

A3

ХАРАГДАХ БАЙДАЛ 14 / СОЁЛЫН БҮС- СЭРГЭЭН ЗАСВЛАРЛАЛТ /

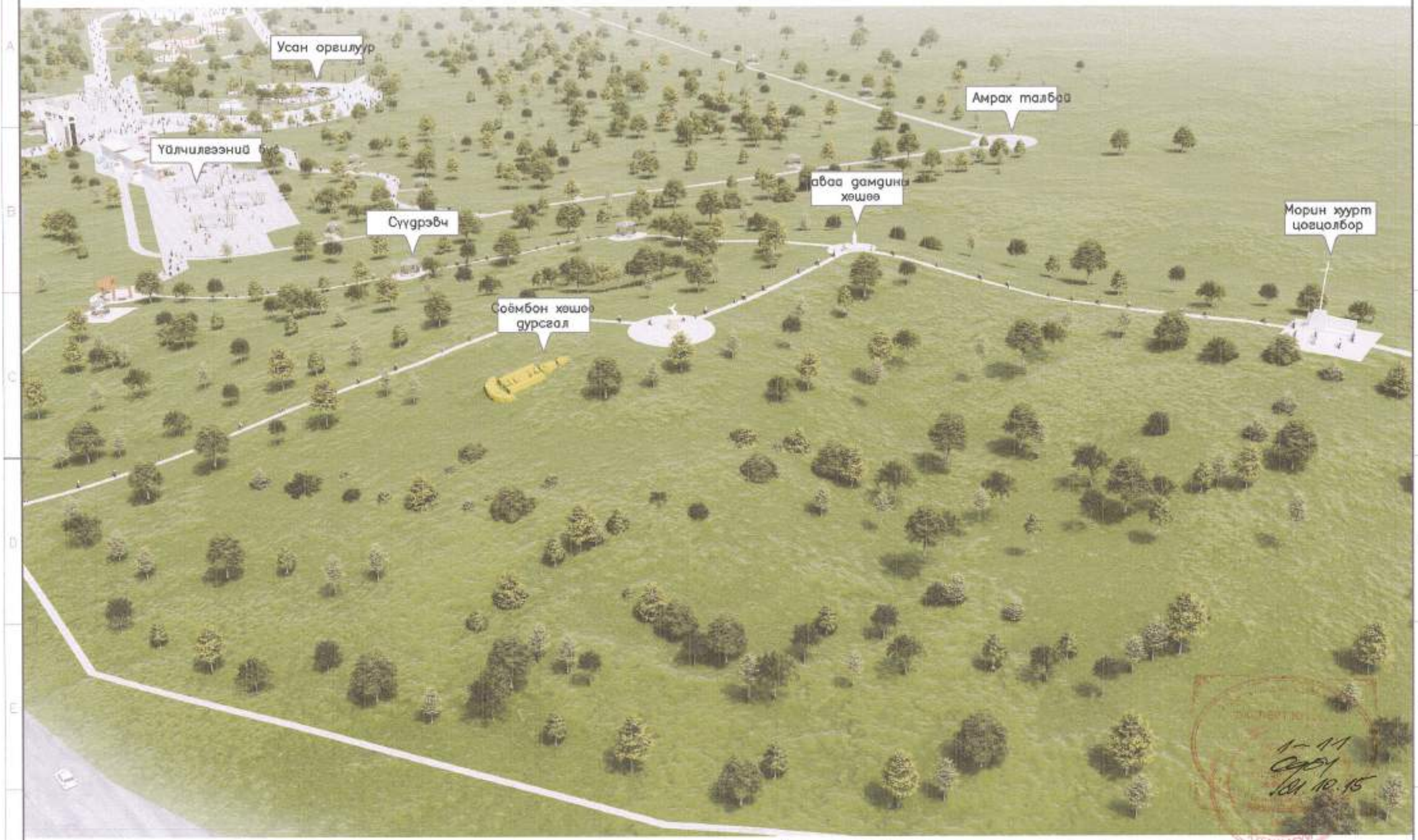

ADEP эй ди и пи ххк	Дундговь аймаг , Мандалговь хот ЦЭЦЭРЛЭГТ ХҮРЭЭЛЭН		ГАРЫН ҮСЭГ	ЗАГВАР ЗУРАГ
	Архитектор	Ж.Балдандорж		МЛ:
	Гүйцэтгэсэн	А.Гүнбат		Хуудас:
	Захиалагч			2020.10

A3

ХАРАГДАХ БАЙДАЛ 15 / СОЁЛЫН БҮС- СЭРГЭЭН ЗАСВЛАРЛАЛТ /

ADEP ЭЙ ДИ И ПИ ХХК	Дундговь аймаг , Мандалговь хот ЦЭЦЭРЛЭГТ ХҮРЭЭЛЭН		ГАРЫН ҮСЭГ	ЗАГВАР ЗУРАГ
	Архитектор	Ж.Балдандорж		М1:
	Гүйцэтгэсэн	А.Гүнбат		Хуудас:
	Захиалагч			2020.10

A3

ХАРАГДАХ БАЙДАЛ 16 / СОЁЛЫН БҮС- СЭРГЭЭН ЗАСВЛАРЛАЛТ /

ADEP	Дундговь аймаг , Мандалговь хот ЦЭЦЭРЛЭГТ ХҮРЭЭЛЭН		ГАРЫН ҮСЭГ	ЗАГВАР ЗУРАГ
	Архитектор	Ж.Балдандорж		M1:
	Гүйцэтгэсэн	А.Гүнбат		Хуудас:
ЭЙ ДИ И ПИ ХХК	Захиалагч			2020.10

A3

"ЭЙ ДИ И ПИ" ХХК

Шифр: 12/20

ДУНДГОВЬ АЙМАГ, МАНДАЛГОВЬ ХОТ

ЦЭЦЭРЛЭГТ ХҮРЭЭЛЭН ГЭРЭЛТ ГУДАМЖНЫ БҮТЭЭЦ

(АЖЛЫН ЗУРАГ)

БАРИЛГА БҮТЭЭЦИЙН ХЭСЭГ

Боловсруулсан:

"ЭЙ ДИ И ПИ" ХХК-н захирал ..... /Д.Үжин/

Гүйцэтгэсэн: ..... /Ц.Гантулга/

УЛААНБААТАР ХОТ

2021 он

ББ МАРКИЙН АЖЛЫН ЗУРГИЙН ҮНДСЭН БҮРДЛИЙН ЖАГСААЛТ

Хуудас	Нэр	Тайлбар
ББ - 1	ББ маркийн зургийн үндсэн бүрдлийн жагсаалт, бүтээцийн тооцооны схем, тайлбар бичиг, ашигласан стандарт нормын жагсаалт	
ББ - 2	Гэрэлт гудамж суурийн байгуулалт, тэнхлэгийн тойм, цутгамал эдлэхүүний нэгдсэн түүвэр	
ББ - 3	Баганын суурь БС-1, суурийн дам нуруу СДН-1, СДН-2, СДН-3 арматурчлал, материалын түүвэр	
ББ - 4	Рамын байгуулалт, хэсэглэлүүд, ган эдлэхүүний нэгдсэн түүвэр	
ББ - 5	Рам Р-1, огтлол А-А, Б-Б, хэсэглэлүүд, эдлэхүүний нэгдсэн түүвэр	
ББ - 6	Багана Б-1 хэвний зураг, арматурчлал, огтлолуud, суулгах нарийвч СН-1, материалын түүвэр	
ББ - 7	Метал нум, А-А, Б-Б, 1-1 материалын түүвэр	

БҮТЭЭЦИЙН ХЭСГИЙН ЗУРАГТ АШИГЛАСАН СТАНДАРТЫН ЖАГСААЛТ

ТЭМДЭГЛЭГЭЭ	НЭР	ТАЙЛБАР
MNS 3505:2013	Барилгын бүтээцийн зураг тавигдах ерөнхий шаардлага	
MNS 6495:2014	Бетон, төмөр бетон бүтээцийн ажлын зураг	
MNS ISO 3766:2012	Төмөр бетон бүтээцийн арматурлалтын зураг хийх тэмдэглэгээ	
ГОСТ 5781-93	Төмөр бетон бүтээцийг арматурчлах халуунаар цувисан ган	
ГОСТ 380-71*	Ердийн чанартай нүүрстөрөгчит ган, марк ба ерөнхий үзүүлэлтүүд	
ГОСТ 24379.1-80	Болты фундаментные. Конструкция и размеры	
ГОСТ 8732-78*	Трубы стальные бесшовные горячедеформированные	
ГОСТ 103-76	Халуунаар цувисан хавтгай ган	

БҮТЭЭЦИЙН ХЭСГИЙН ЗУРАГТ АШИГЛАСАН НОРМАТИВ БАРИМТ БИЧГҮҮД

ТЭМДЭГЛЭГЭЭ	НЭР	ТАЙЛБАР
БНБД 22-01-01*/2006	Газар хөдлөлийн бүс нутгаг барилга барих, төлөвлөх норм ба дүрэм	
БНБД 50-01-16	**Барилга байгуулалтын бүрэн суурин зураг тесел зохиох норм ба дүрэм**	
БНБД 52-01-10	Бетон ба төмөр бетон бүтээц	
БД 52-105-10	Бетон ба урьдчилан хучилгээгүй арматуртай төмөр бетон бүтээц	
Цуврал Г1.220.1-1Г	Цутгамал төмөр бетон ораг бүтээцийн хийц хэсэглэлийн альбом	
БНБД 20-04-17	Ачаалал ба үйлчлэл	
БНБД 23-01-09	Барилгад хэрэглэх уур амьсгал геофизикийн үзүүлэлтүүд	
БНБД 53-03-07	Ган бүтээц зураг тесел зохиохад ашиглах норм ба дүрэм	
БНБД 22-04-16	Газар хөдлөлийн бичил мужлалын зураг ашиглах норм ба дүрэм	
БНБД 20-01-11	Барилгын бүтээц ба бүрийн найдвартай ерөнхий шаардлага	

БҮТЭЭЦИЙН ТООЦООНЫ СХЕМ

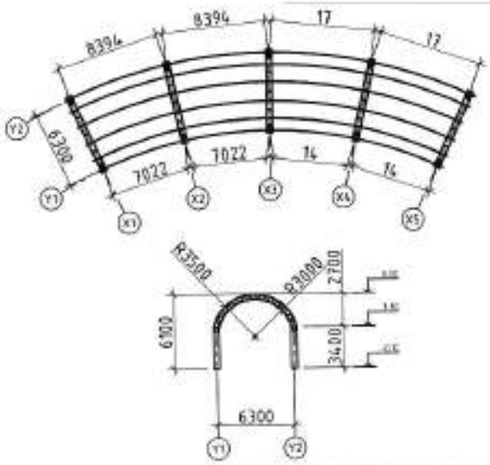

ТАЙЛБАР

Ерөнхий зүйл: Ажлын зураг төслийг БА-н даалгавар болон "....." ХХК-д баталгаажуулсан Архив №... тоот геологийн дүгнэлтэд үндэслэн байгаль цаг уурын дараах нөхцөлд тооцож боловсруулав.

Гадна агаарын температур -...°С
Цасны ачаа ... кг/м²
Салхины ачаалал ... кг/м²
Газар хөдлөлтийн эрчим ... балл

Бүтээцийн хэмжээ: Тэнхлэгээрээ 6.3м алхалтай 7.022-8.394м нуман хэлбэрийн байгуулалттай 5 ширхэг рам байна, дан рам бөгөөд өндөр нь 6.10м

Барилга байгуулалтийн хариуцлагын зэрэг: Уг барилга нь БНБД 20-01-11-д заасны дагуу хариуцлагын 4-р зэрэглэлийн барилга байгуулалтыг хамаарна.

Бүтээцийн хийцлэл: Үндсэн даацын хийц нь цутгамал төмөр бетон багана, баганын суурь болон метал нум байна, цутгамал төмөр бетон бүтээцүүдийн бетоны анги В15. Цутгамал төмөр бетон хийцүүдэд MNS 1228:1987 стандартын бетон ГОСТ 5781-93 стандартын А400 ба А240 ангийн арматур хэрэглэнэ. Цутгамал төмөр бетон бүтээцийн угсралтын ажлыг гүйцэтгэхдээ БНБД 52-02-05 болон БД 52-104-04-ийн холбогдох заалтыг баримтлан гүйцэтгэвэл зохино. Бетон болон арматурчлалын ажлын явцад зохиогчийн хяналт хийлгэж байх шаардлагатай. Барилгын угсралтад хэрэглэж буй материал, угсармал бүтээцүүд нь стандартын шаардлага хангасныг батлах тохирлын гэрчилгээтэй байна. Метал нумын бүх бүтээцүүдийн ган ГОСТ 380-71* стандартын Ст3пс6 маркийн ган байх ба ГОСТ 8732-78* стандартын цувимаагаар хийцлэнэ.

Суурь: Бүтээцүүдийн суурийг газрын өнгөн хэсгийн ургамлын үетэй өнгөх хөрсийг бүрэн өнгөрүүлэн суулгана. Хэрэв өнгөн хөрсний доороос суулт болон хөлдөх үедээ овойлт үүсгэх шинж чанартай хөрс илэрвэл тухайн хөрсийг бүтээцийн суурь суух талбайгаас зайлуулж хөлдөж овойлт үүсгэдэггүй, суулт үүсгэдэггүй хайргаар хөрсөөр орлуулан бүрийг солих технологи, норм стандартын шаардлагын дагуу нягтруулалт хийнэ.

Суурь: Байгуулалтын суурийг цутгамал төмөр бетон баганын суурьтайгаар төлөвлөсөн ба баганын суурийн дам нуруугаар холбоно суурийн бетоны анги В15 ба суурийн уланд В10 ангийн бетоноор 10 см бэлтгэл үе хийнэ. Суурийн цутгалтын ажлыг хүйтний улиралд хийх болон бетоныг хөлдөж бэхжүүлэхийг хориглоно.

Багана: Цутгамал төмөр баганыг MNS 1228:1987 стандартын бетон, ГОСТ 5781-93 стандартын А400 ба А240 ангийн арматураар хийнэ. Рамын баганын цутгалтыг хийхдээ тэнхлэг хэмжээгүүдийг өндөр нарийвчлалтайгаар тохируулан цутгалт угсралтын ажлыг гүйцэтгэхийн тулд бүтээцийг угсрах зохих технологи сангаж технологийн карт боловсруулан угсралтын ажлыг гүйцэтгэхийг эрхлэж байна.

Ган бүтээцүүд: Метал нумын бүх бүтээцүүдийн ган ГОСТ 380-71* стандартын Ст3пс6 маркийн ган байх ба ГОСТ 8732-78* стандартын цувимаагаар хийцлэнэ. Бүтээцийн холбоос зангилаанд гагнагдаж буй элементийн ханын зузаанаас багагүй өндөртэйгээр үндсэн гангийн найрлага шинж чанарт тохирсон электродоор элементийн бүхий л холбогдох нөхцөлд бүх цэгийн дагуу сайн чанартай гагнаж холбоно. Бүтээцийг үйлдвэрт гагнаж бэлтгэхдээ угсралтын талбайд тэсвэрлэн авчирч угсарна гэнэхдээ бүтээцэд зориулалтын бусаар ачаалал өгөх бүтээцийн элементүүдийг гэмтээх, зангилаа холбоосын гагнааст гэмтэл учруулахаас сэргийлж зориулалтын оосор тэнцэх хэрэглэн ачиж буулгах, технологи баримтлан өргөж тээвэрлэн тур хураах байрлуулна уу. Үйлдвэрт бүтээцийн элементүүдийг эсэхэ зургийн дагуу гагнаж угсрахдаа гүйцэтгэлийн зураг илүү нарийвчлалтай байдлаар хийж түүнийхээ дагуу хэмжээ эсэгүүдээ нарийн тооцож үйлдвэрлэх шаардлагатайг анхаарна уу. Бүтээцийг үйлдвэрт гагнаж бэлдсэний дараа бүх гадаргууг коррозиос хамгаалах металын будгаар БА-д тусгасан өнгө дизайнаар будна.

Энэхүү зураг нь "_____" ХХК-ийн ОЮУНЫ ӨМЧ тул захиалагчийн зөвшөөрөлгүйгээр өөрчлөх болон ашиглахыг хориглоно.

АДЕР Барилгын зураг төслийн ЗЙ ДИ И ПИ ХХК	ДУНДГОВЬ АЙМАГ, МАНДАЛГОВЬ ХОТ ЦЭЦЭРЛЭГТ ХУРЭЭЛЭН ГЭРЭЛТ ГУДАМЖНЫ БҮТЭЭЦ				
	ББ маркийн зургийн үндсэн бүрдлийн жагсаалт, бүтээцийн тооцооны схем, тайлбар бичиг, ашигласан стандарт нормын жагсаалт				Уе шат: АЗ
	Захирал	Д.Ужин	ЕГ Шифр 12/20	Масштаб: М1:200	Огноо: 2021/03
	Инженер	Ц.Гонгулга			
	Гүйцэтгэсэн	Ц.Гонгулга	ТГ Шифр	Зургийн дугаар: ББ-1	Хуудас: 7
	Шалгасан	О.Батхүү			

ГЭРЭЛТ ГУДАМЖ СУУРИЙН ХЭВНИЙ БАЙГУУЛАЛТ М1:100

(±0.00=.....)

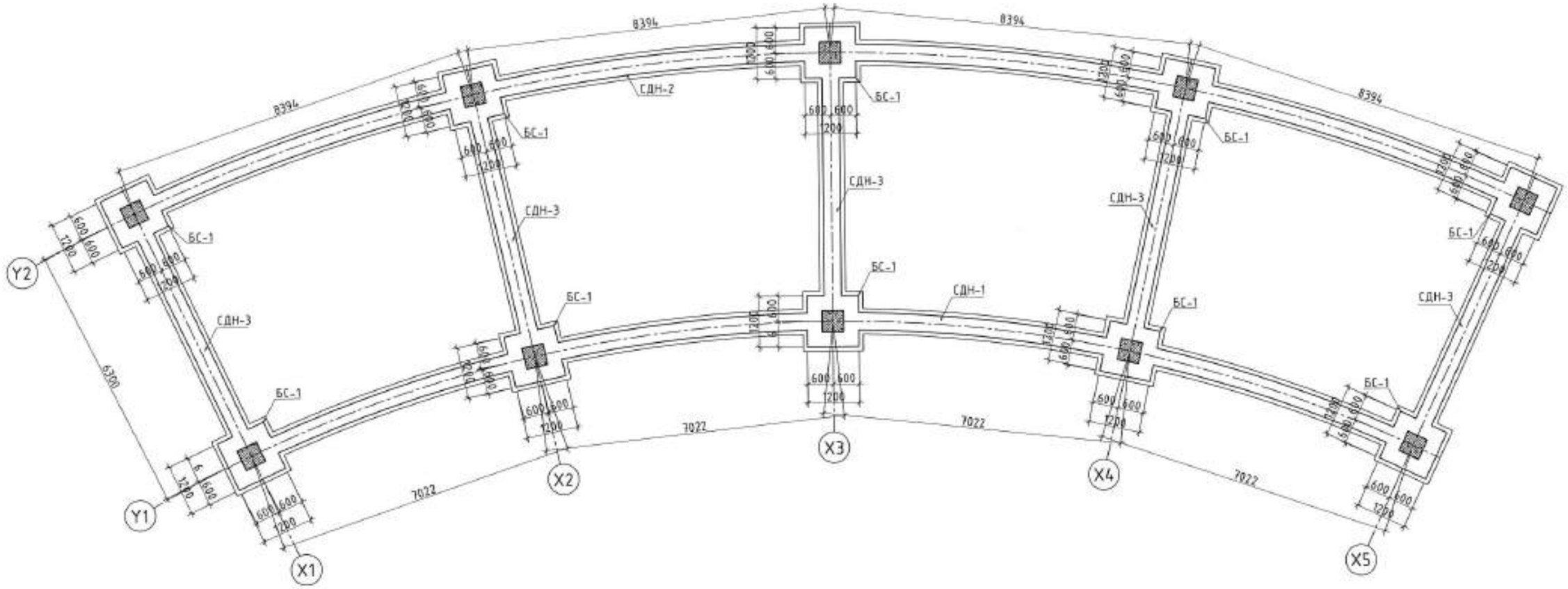

ТЭНХЛЭГИЙН ТОЙМ

М1:500

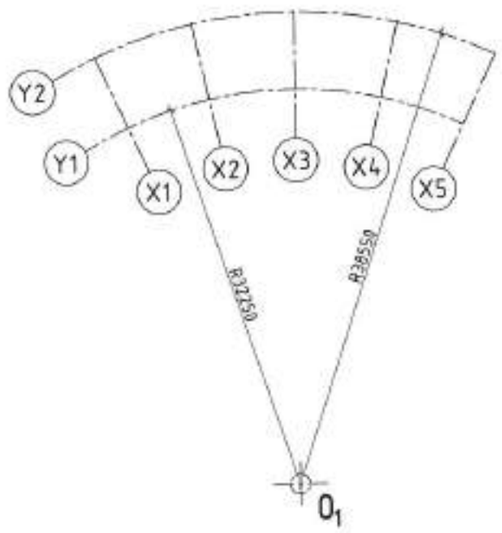

ЦУТГАМАЛ ЭДЭЛХҮҮНИЙ НЭГДСЭН ТҮҮВЭР

Д/д	Тэмдэглэгээ	Элементийн нэр	Тоо /ширх/	Бетоны эзэлхүүн ($м^3$)		Гангийн жин (кг)	
				Нэгж	Бүгд	Нэгж	Бүгд
1	ББ- 2 - 3	Баганын суурь БС-1	10	0.43	4.32	22.55	225.50
2	ББ- 3	Суурийн дам нуруу	1	9.32	9.32	745.23	745.23
3	ББ- 3	СДН-1	1	9.32	9.32	224.45	224.45
4	ББ- 3	СДН-2	1			266.76	266.76
5	ББ- 3	СДН-3	5			50.80	254.01

Тайлбар

1. Энэ хуудсыг ББ 3-7 хуудас ба БА-н зураг болон бусад холбогдох хуудсуудтай хамтатган үзэх үү.
2. Суурийн бууль хөрстэй харьцах эргэн тойрны гадаргууд МБК-Г-85 маркийн халуун хар тосон турхлэг 2 уе хийнэ.
3. Суурийн хажуугаар чигжих хөрс сумт үүсгэдэггүй, хөлдөж овойлт үүсгэдэггүй хайрган хөрс байх ба 20 см уе тутамд 165 т/$м^3$ -ээс багагүй нягттай болтол сайтар нягтруулна.
4. Суурийн хэв хашмалыг угсрах үед бусад хөрших хэсгийн зураг дээр сайтар цөлдөлтөн үзэж ханамд гарах нүх, сулгах нарийвч зэргийг хийхийг анхаарна уу.
5. Цутгамал төмөр бетон бүтээцүүдийн угсралтын ажлыг гүйцэтгэхдээ БНБД 52-02-05 ба БД 52-104-04 зэрэг дүрмүүдийг баримталан ажилана уу.

ADEP Барилгын зураг төслийн ЗЙ ДИ И ПИ ХХК	ДУНДГОВЬ АЙМАГ, МАНДАЛГОВЬ ХОТ ЦЭЦЭРЛЭГТ ХҮРЭЭЛЭН ГЭРЭЛТ ГУДАМЖНЫ БҮТЭЭЦ				
	Гэрэлт гуданж суурийн байгуулалт, тэнхлэгийн тойм, цутгамал эдлэхүүний нэгдсэн түүвэр				Уе шат: А3
	Зохиол	Д.Ужин	ЕГ Шифр: 12/20	Масштаб: М1:100, 50	Огноо: 2021/03
	Инженер	Ц.Ганцэцэг			
	Гүйцэтгэсэн	Ц.Ганцэцэг	ТГ Шифр:	Зургийн дугаар: ББ-2	Хуудас: 7
	Шалгасан	О.Батхүү			

БС-1 М1:50

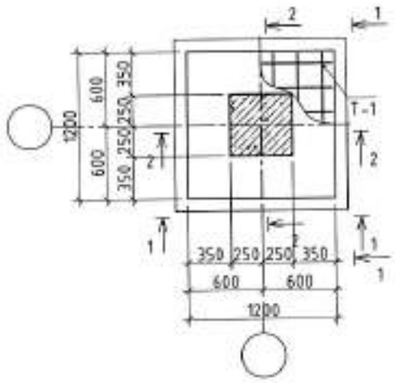

ОГТЛОЛ 1-1
М1:50

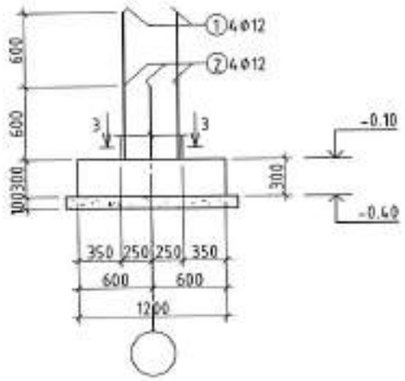

ОГТЛОЛ 2-2
М1:50

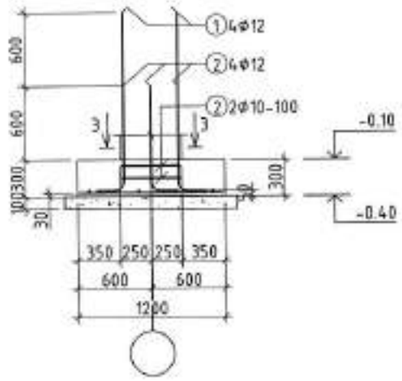

ОГТЛОЛ 3-3
М1:50

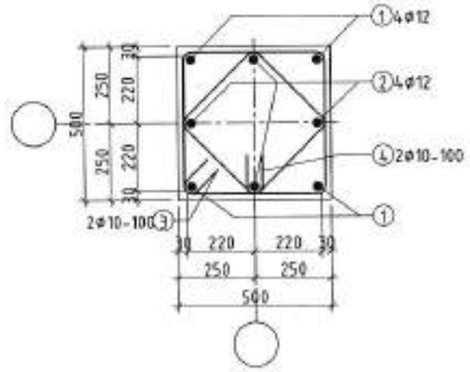

ХЭСГИЙН ТОДОРХОЙЛОЛТ

Поз	Зураг
1	1380 R30 110 150
2	780 R30 110 150
3	560 560 440 440
4	460 340 460 340
7	360 360 250 250

Т-1 М1:50

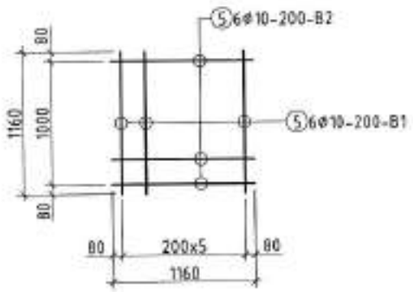

СДН-1 АРМАТУРЧЛАЛ
М1:50

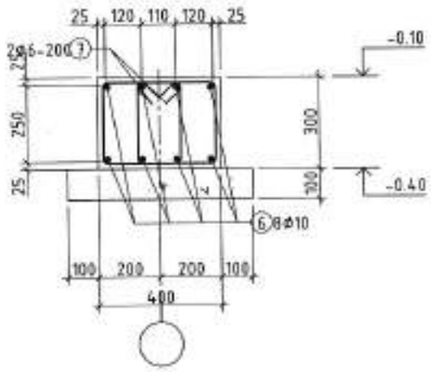

СДН-2 АРМАТУРЧЛАЛ
М1:50

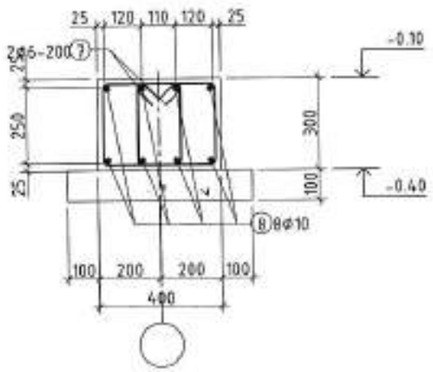

СДН-3 АРМАТУРЧЛАЛ
М1:50

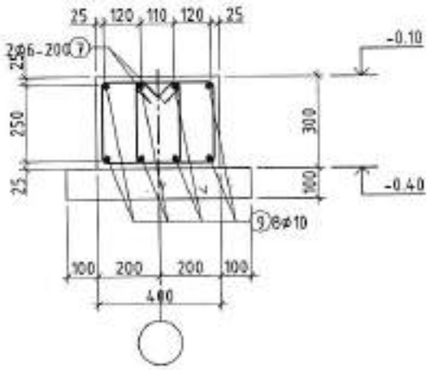

ЦУТГАМАЛ ТӨМӨР БЕТОН БҮТЭЭЦИЙН МАТЕРИАЛЫН ТҮҮВЭР

Позиц	Тэмдэглэгээ	Нэр			Тоо /ш/	Хүнд /кг/ Нэгж	Нийт
БС-1					10	22.55	225.50
1	ГОСТ 5781-93	Φ12	A400	L=1640	4	1.46	5.83
2	ГОСТ 5781-93	Φ12	A400	L=1040	4	0.92	3.69
3	ГОСТ 5781-93	Φ10	A240	L=2000	2	1.23	2.47
4	ГОСТ 5781-93	Φ10	A240	L=1600	2	0.99	1.97
Т-1	Тор Т-1				1	8.59	8.59
5	ГОСТ 5781-93	Φ10	A400	L=1160	12	0.72	8.59
Баганын суурь материал B15 ангийн бетон V/м³/					10	0.432	4.32
СУУРИЙН ДАМ НУРУУ СДН					1	745.23	745.23
СДН-1					1	224.45	224.45
6	ГОСТ 5781-93	Φ10	A400	ц/м L=2934	8	18.10	144.82
7	ГОСТ 5781-93	Φ6	A240	L=1220	294	0.27	79.63
СДН-2					1	266.76	266.76
7	ГОСТ 5781-93	Φ6	A240	L=1220	350	0.27	94.79
8	ГОСТ 5781-93	Φ10	A400	ц/м L=34.84	8	21.50	171.97
СДН-3					5	50.80	254.01
7	ГОСТ 5781-93	Φ6	A240	L=1220	60	0.27	16.25
9	ГОСТ 5781-93	Φ10	A400	L=7000	8	4.32	34.55
Суурийн дам нуруу материал B15 ангийн бетон V/м³/					1	9.32208	9.32
Бэлтгэл бетон B10 ангийн бетон V/м³/					1	6.47	6.47

Тайлбар

1. Энэ хуудсыг ББ 2-7 хуудас бо БА-н зураг болон бусад холбогдох хуудсуудтай хамтатгаан үзнэ үү.

ADEP Барилгын зураг төслийн ЭЙ ДИ И ПИ ХХК	ДУНДГОВЬ АЙМАГ, МАНДАЛГОВЬ ХОТ ЦЭЦЭРЛЭГТ ХҮРЭЭЛЭН ГЭРЭЛТ ГҮДАМЖНЫ БҮТЭЭЦ				
	Баганын суурь БС-1, суурийн дам нуруу СДН-1, СДН-2, СДН-3 арматурчлал, материалын түүвэр				Ye хэл: A3
	Захирал	Д.Ужин	ЕГ Шифр: 12/20	Масштаб: М1:100, 50	Огноо: 2021/03
	Инженер	Ц.Гантулга			
	Гүйцэтгэсэн	Ц.Гантулга	ТГ Шифр:	Зургийн дугаар: ББ-3	Хуудас: 7
	Шалгасан	О.Баяхүү			

РАМЫН БАЙГУУЛАЛТ М1:200

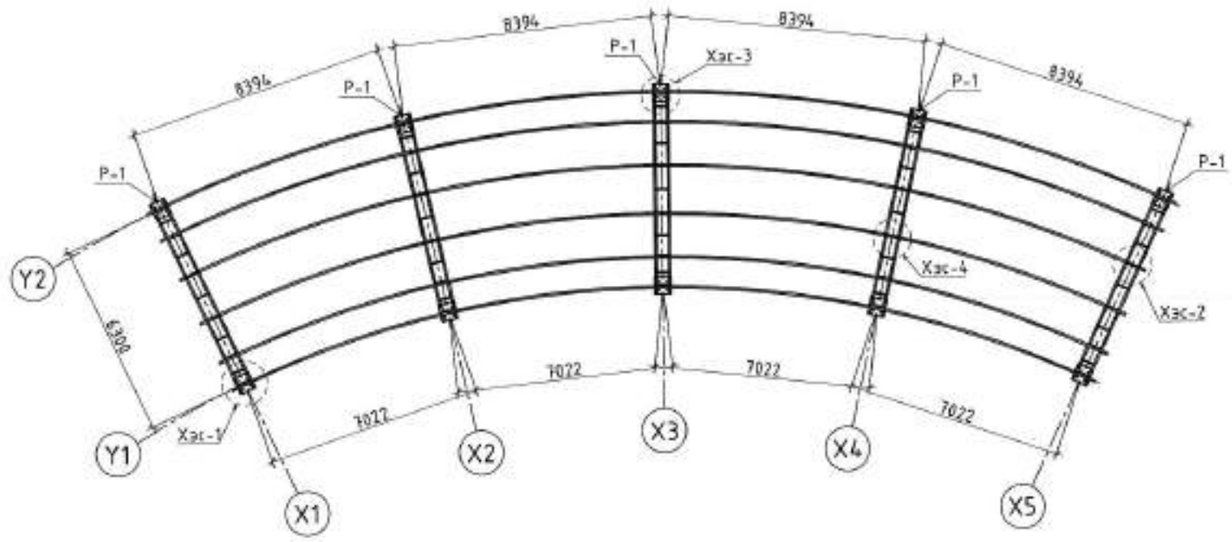

ХЭСЭГЛЭЛ-3
М1:20

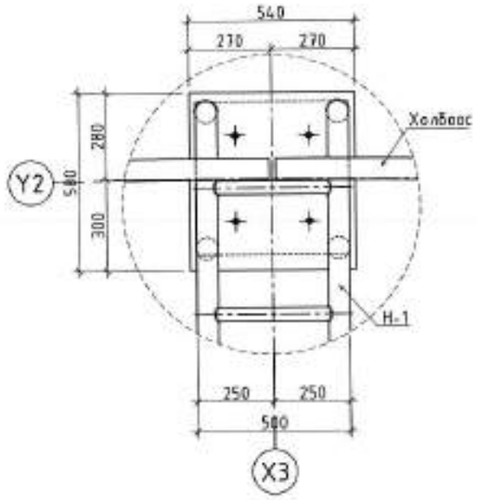

ХЭСЭГЛЭЛ-4
М1:20

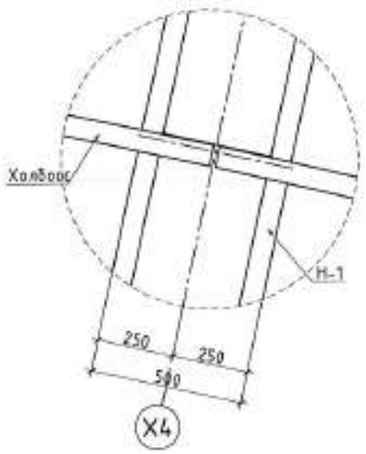

ХЭСЭГЛЭЛ-1
М1:20

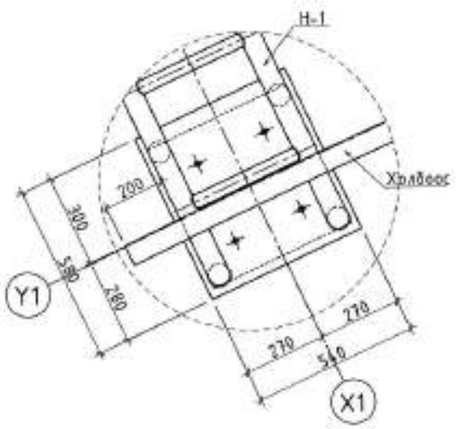

ХЭСЭГЛЭЛ-2
М1:20

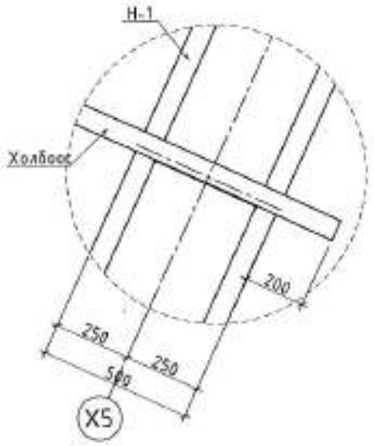

ЦУТГАМАЛ БА ҮГСАРМАЛ ЭДЭЛХҮҮНИЙ НЭГДСЭН ТҮҮВЭР

Д/д	Тэмдэглэгээ	Элементийн нэр	Тоо /шир/	Бетоны зэзлхүүн ($м^3$)		Гангийн жин (кг)	
				Нэгж	Бүгд	Нэгж	Бүгд
1	ББ- 2 - 7	Гэрэлт гудамж	2	8.50	17.00	3065.21	6130.43
2	ББ- 5	Рам Р-1	5	1.70	8.50	613.04	3065.21
3	ББ- 4	Холбоос	2				

Тайлбар

1. Энэ хуудсыг ББ 2-7 хуудас ба БА-н зураг болон бусад холбогдох хуудсуудтай хамтатган уншиж үз.
2. Рамын бүтэцүүдийг угсралтын талбайд угсрахдаа технологи хэмжээсүүдийг өндөр нарийвчлалтайгаар тохируулан цутгалт угсралтын ажлыг гүйцэтгэхийн тулд бүтээцийг угсрах зохих технологи сонгож технологийн карт боловсруулан угсралтын ажлыг гүйцэтгэхийг зөвлөж байна.
3. Цутгамал төмөр бетон бүтээцүүдийн угсралтын ажлыг гүйцэтгэхдээ БНБД 52-02-05 ба БД 52-104-04 зэрэг дүрмүүдийг баримтлан ажиллана уу.

ADEP Барилгын зураг төслийн ЭЙ ДИ И ПИ ХХК	ДУНДГОВЬ АЙМАГ, МАНДАЛГОВЬ ХОТ ЦЭЦЭРЛЭГТ ХҮРЭЭЛЭН ГЭРЭЛТ ГУДАМЖНЫ БҮТЭЭЦ				
	Рамын байгуулалт, хэсэглэлүүд, ган эдлэхүүний нэгдсэн түүвэр				Ye uom: A3
	Захирал	Д.Ужин	ЕГ Шифр: 12/20	Масштаб: М1:100, 50	Огноо: 2021/03
	Инженер	Ц.Ганцэцэг			
	Гүйцэтгэсэн	Ц.Ганцэцэг	ТГ Шифр:	Зургийн дугаар: ББ-4	Хуудас: 7
	Шалгасан	О.Батхүү			

Р-1 М1:50

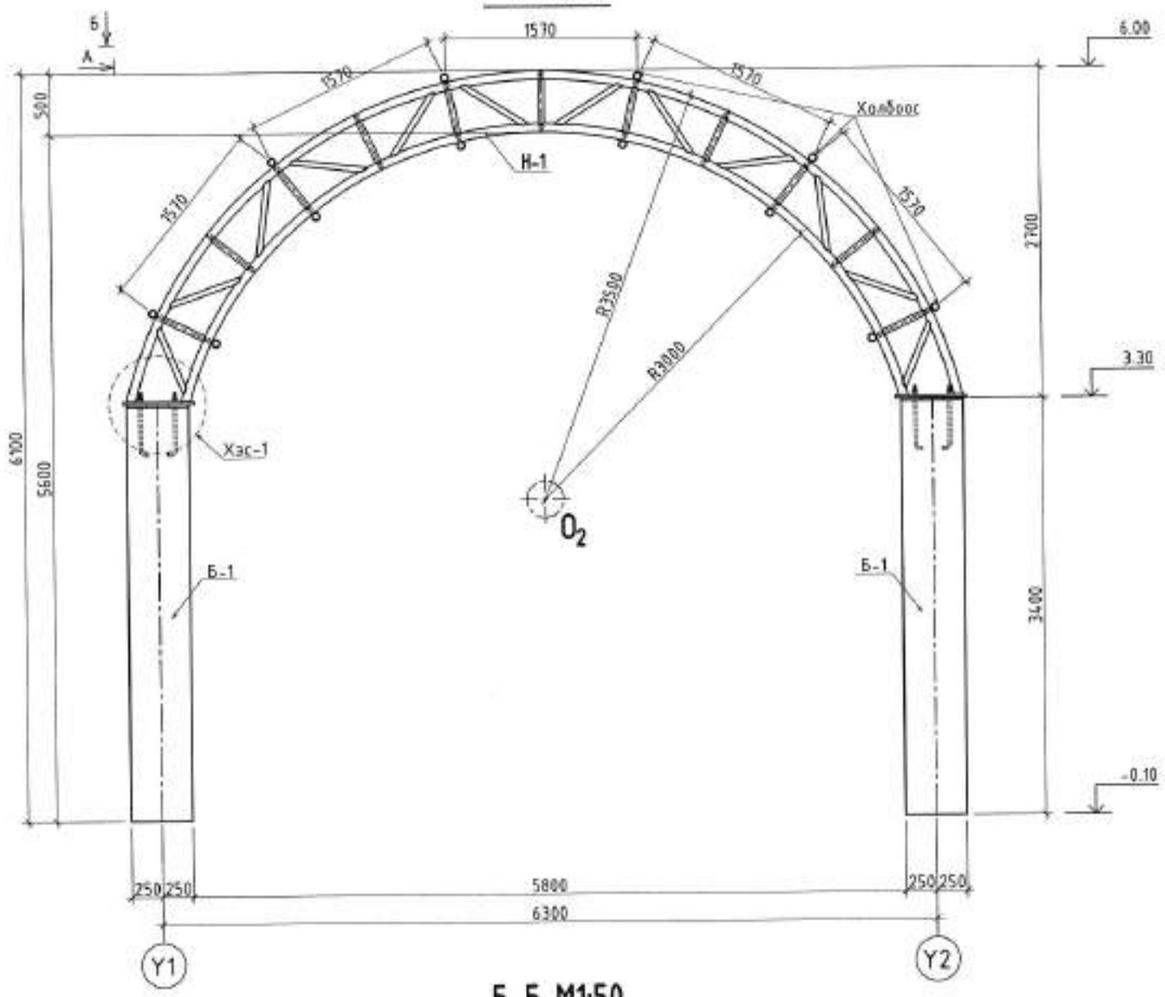

А-А М1:50

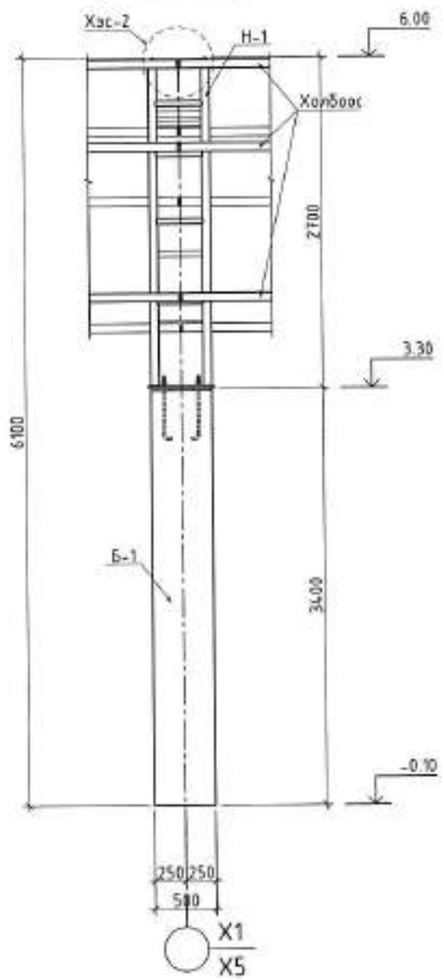

ХЭСЭГЛЭЛ-1 М1:20

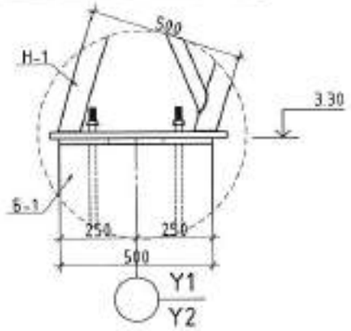

ХЭСЭГЛЭЛ-2 М1:20

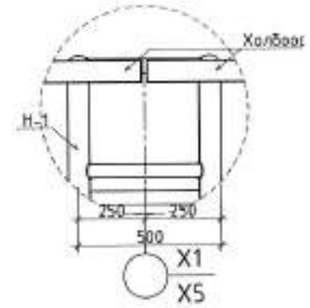

ХЭСЭГЛЭЛ-3 М1:20

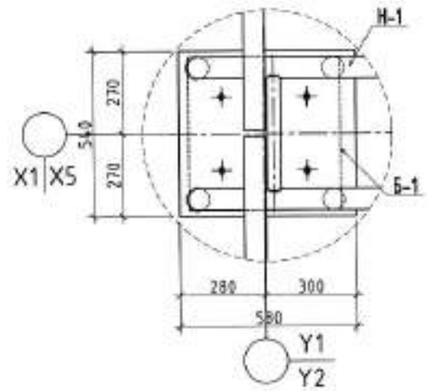

Б-Б М1:50

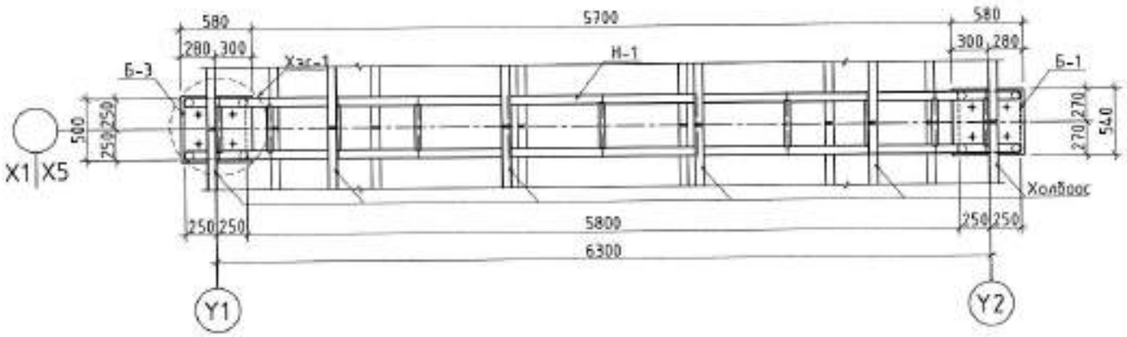

ЦУТГАМАЛ БА УГСАРМАЛ ЭДЭЛХҮҮНИЙ НЭГДСЭН ТҮҮВЭР

Д/д	Тэмдэглэгээ	Элементийн нэр	Тоо /шир/	Бетоны эзэлхүүн ($м^3$)		Гангийн жин (кг)	
				Нэгж	Бүгд	Нэгж	Бүгд
1	ББ- 5 - 7	Рам Р-1	1	1.70	1.70	613.04	613.04
2	ББ- 6	Багана Б-1	2	0.85	1.70	40.48	80.96
3	ББ- 6	Суулгах нарийвч СН-1	2			44.87	89.74
4	ББ- 7	Метал нум Н-1	1			442.34	442.34

Тайлбар

1. Энэ хуудсыг ББ 2-7 хуудас ба БА-н зураг болон бүхэд холбогдох хуудсуудтай хамтатган үзнэ үү.
2. Рамын бүтэцүүдийг угсралтын талбайд угсраждаа тэнцлэг хэмжээгүүдийг өндөр нарийвчлалтайгаар тохируулан цутгалт угсралтын ажлыг гүйцэтгэхийн тулд бүтээцийг угсрах зохих технологи сонгож технологийн карт боловсруулан угсралтын ажлыг гүйцэтгэхийг зөвлөж байна.
3. Цутгамал төмөр бетон бүтэцүүдийн угсралтын ажлыг гүйцэтгэхдээ БНБД 52-02-05 ба БД 52-104-04 зэрэг дүрмүүдийг баримталан ажилгана уу.

ADEP Барилгын зураг төслийн ЭЙ ДИ И ПИ ХХК	ДУНДГОВЬ АЙМАГ, МАНДАЛГОВЬ ХОТ ЦЭЦЭРЛЭГТ ХҮРЭЭЛЭН ГЭРЭЛТ ГУДАМЖНЫ БҮТЭЭЦ				
	Рам Р-1, ветлэг А-А, Б-Б, хэсэглэлүүд, эдэлхүүний нэгдсэн түүвэр				Ye шат: АЗ
	Захирал	Д.Ужин	ЕГ Шифр: 12/20	Масштаб: М1:100, 50	Огноо: 2021/03
	Инженер	Ц.Ганцэцэг			
	Гүйцэтгэсэн	Ц.Ганцэцэг	ТГ Шифр:	Зургийн дугаар: ББ-5	Хуудас: 7
	Шалгасан	О.Батхүү			

Б-1 ХЭВНИЙ ЗУРАГ
М1:50

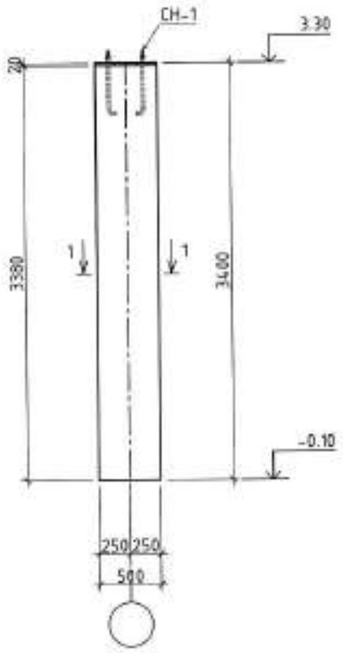

Б-1 АРМАТУРЧЛАЛ
М1:50

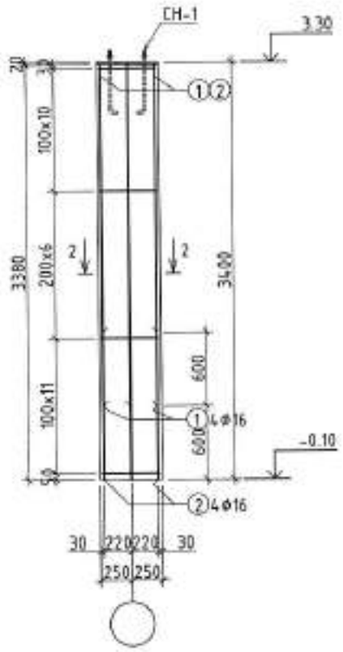

СН-1 М1:20

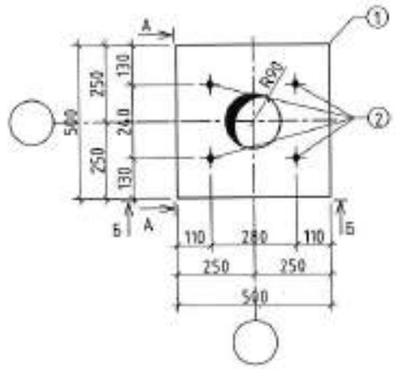

А-А М1:20

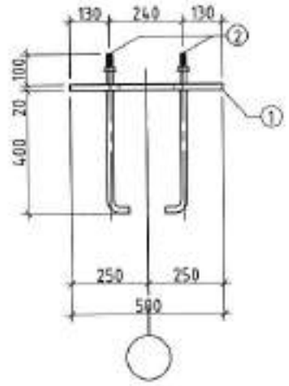

Б-Б М1:20

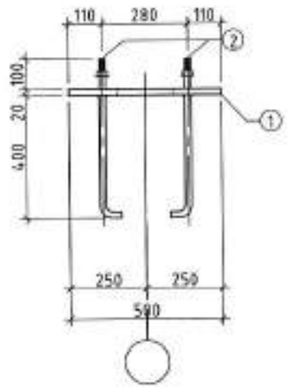

ХЭСГИЙН ТОДОРХОЙЛОЛТ

Поз	Загвар
3	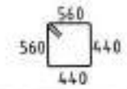
4	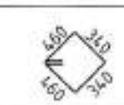

ОГТЛОЛ 1-1
М1:25

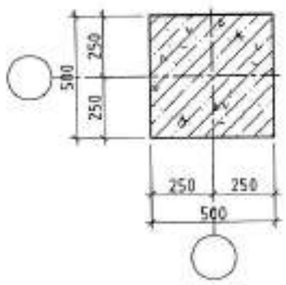

ОГТЛОЛ 2-2
М1:20

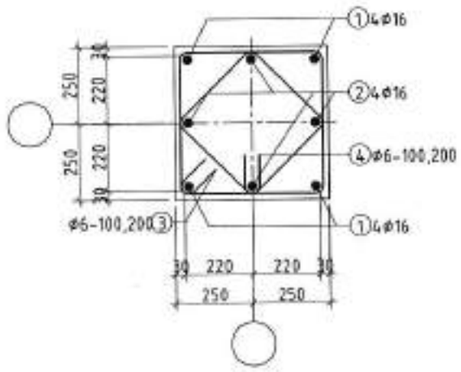

ЦУТГАМАЛ ТӨМӨР БЕТОН БҮТЭЭЦИЙН МАТЕРИАЛЫН ТҮҮВЭР

Позиц	Тэмдэглэгээ	Нэр			Тоо /ш/	Хүнд /кг/ Нэгж	Нийт
	Багана Б-1				10	40.48	404.80
1	ГОСТ 5781-93	Ф16	А400	L=2780	4	4.39	17.55
2	ГОСТ 5781-93	Ф16	А400	L=3380	4	5.33	21.33
3	ГОСТ 5781-93	Ф6	А240	L=2000	2	0.44	0.89
4	ГОСТ 5781-93	Ф6	А240	L=1600	2	0.36	0.71
СН-1	Суулгах нарийвч				1	44.87	44.87
4	ГОСТ 380-71*	Лист 500x20	Вст3пс6	L=500	1	39.25	39.25
3	ГОСТ 24379.1-80	Шпилька М20	Вст3пс2	L=570	4	1.41	5.62
	Багаанын суурь материал В15 онгийн бетон V/м³/				10	0.85	8.50

Тайлбар

1. Энэ хуудсыг ББ 2-7 хуудас ба БА-н зураг болон бусад холбогдох хуудсуудтай хамтатган үзэх ёстой.
2. Бүтээцийг угсралтын талбайд цутгахдаа суулгах нарийвчлыг хэв хашмалт хөдөлгөөнгүй байрлуулсны дараа цутгалт хийнэ. Төмөр бетон багана дээр метал нум угсраагдах учир тэнхлэгийн хэмжээсүүдийг маш нарийвчлалтай барицлаж угсралтын ажлыг гүйцэтгэх технологи баримлан ажиллах шаардлагатайг анхаарна уу.
3. Цутгамал төмөр бетон бүтээцүүдийн угсралтын ажлыг гүйцэтгэхдээ БНБД 52-02-05 ба БД 52-104-04 зэрэг дүрмүүдийг баримлан ажиллана уу.

ADEP Барилгын зураг төслийн ЭЙ ДИ И ПИ ХХК	ДУНДГОВЬ АЙМАГ, МАНДАЛГОВЬ ХОТ ЦЭЦЭРЛЭГТ ХҮРЭЭЛЭН ГЭРЭЛТ ГУДАМЖНЫ БҮТЭЭЦ				
	Багана Б-1 хэвний зураг, арматурчлал, ачаалуур, суулгах нарийвч СН-1, материалын түүвэр				Ye шат: АЗ
	Захирал	Д.Үжин	ЕГ Шифр: 12/20	Масштаб: М1:100, 50	Огноо: 2021/03
	Инженер	Ц.Ганцэцэг			
	Гүйцэтгэсэн	Ц.Ганцэцэг	ТГ Шифр:	Зургийн дугаар: ББ-6	Хуудас: 7
	Шалгасан	О.Батхүү			

МЕТАЛ НУМ Н-1 М1:25

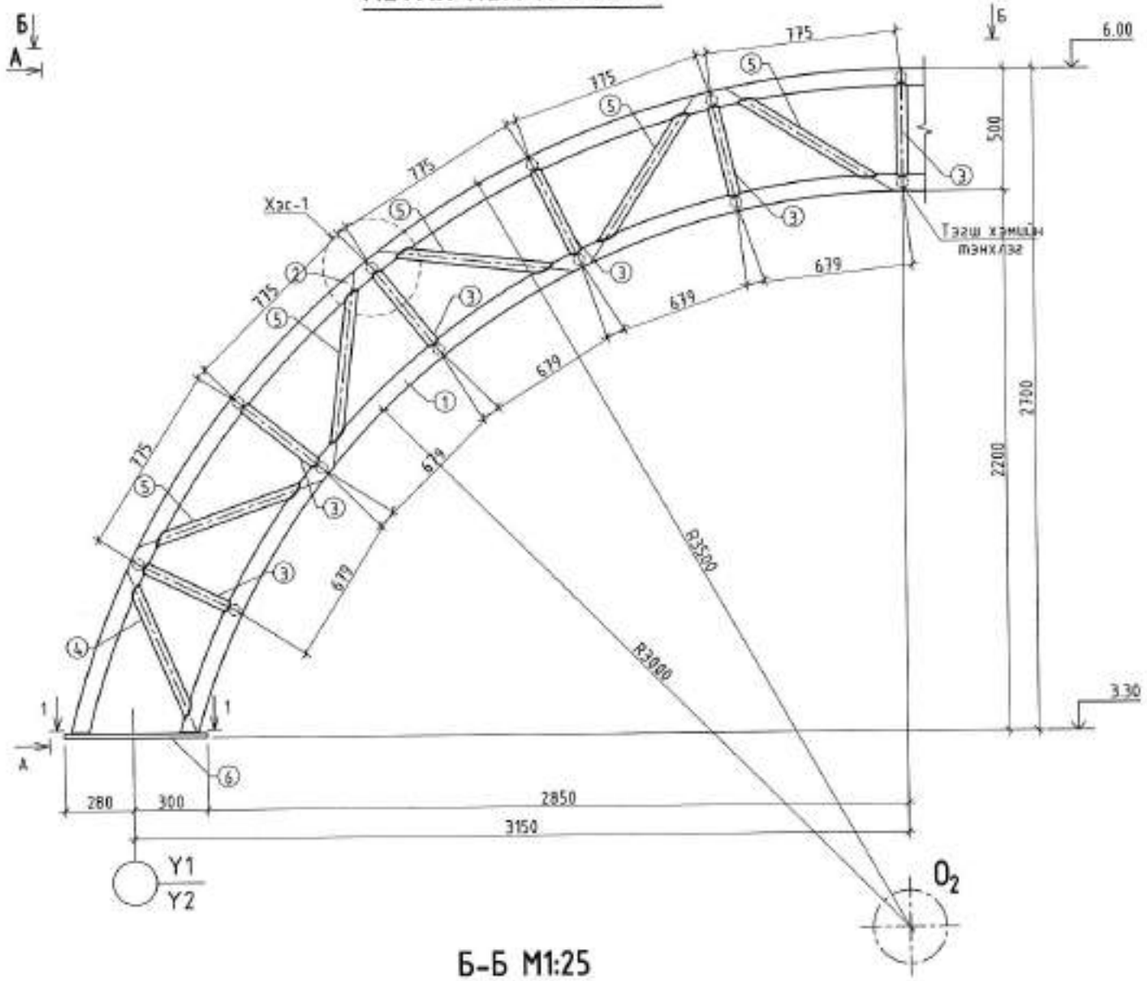

А-А М1:25

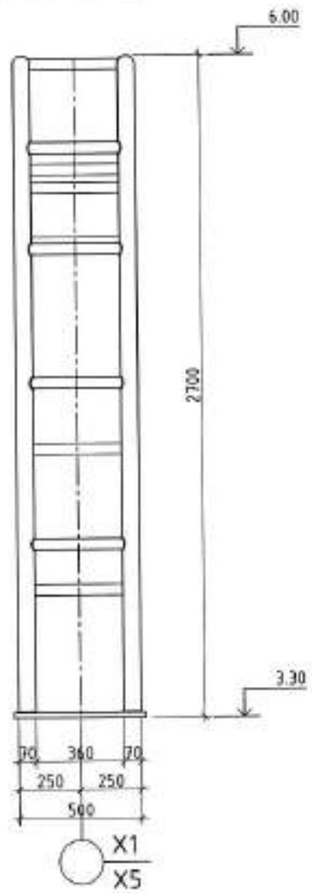

ХЭСЭГЛЭЛ-1
М1:10

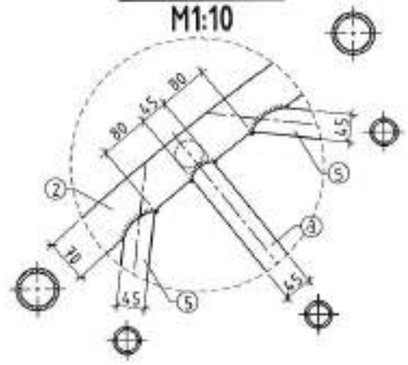

ОГТЛОЛ 1-1
М1:20

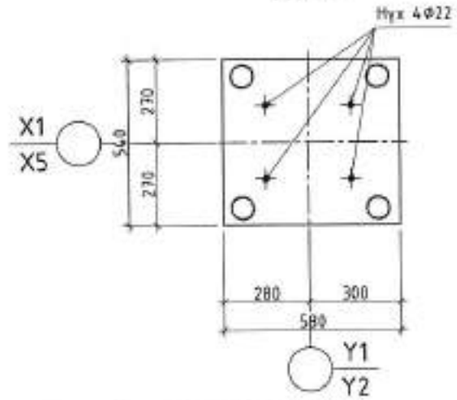

Б-Б М1:25

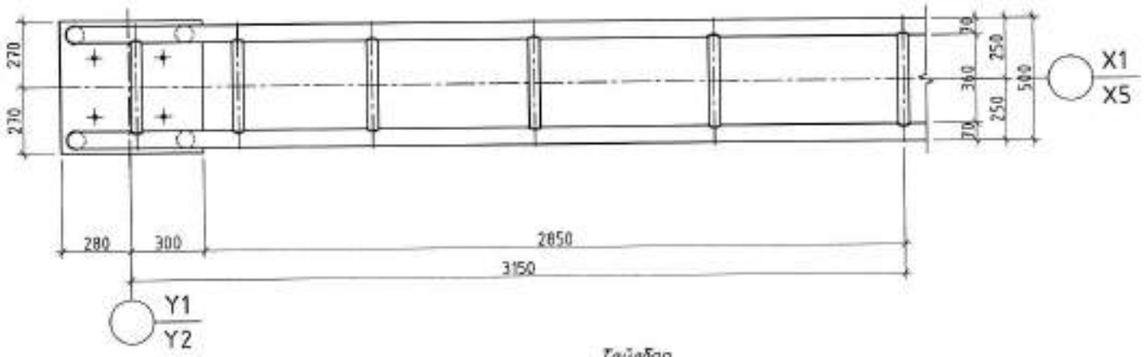

ГАН БҮТЭЦИЙН МАТЕРИАЛЫН ТҮҮВЭР

Позиц	Тэмдэглэгээ	Нэр			Тоо /ш/	Хүнд /кг/ Нэгж	Нийт
		Метал нум Н-1			1	442.34	442.34
1	ГОСТ 8732-78*	Профил 70х7	Вст3пс6	L=7985	1	86.80	86.80
2	ГОСТ 8732-78*	Профил 70х7	Вст3пс6	L=9340	1	101.53	101.53
3	ГОСТ 8732-78*	Профил 45х5	Вст3пс6	L=377	44	1.86	81.78
4	ГОСТ 8732-78*	Профил 45х5	Вст3пс6	L=572	4	2.82	11.28
5	ГОСТ 8732-78*	Профил 45х5	Вст3пс6	L=635	20	3.13	62.61
6	ГОСТ 380-71*	Лист 540х20	Вст3пс6	L=580	2	49.17	98.34

Тайлбар

1. *Энэ хүүдэг ББ 2-6 хүүдэс ба БА-н зураг болон бусад холбогдох хүүдсүүдтэй хамтатган үзнэ үү.*
2. *Метал нумын бүх бүтэцүүдийн ган ГОСТ 380-71* стандартын Вст3пс6 маркийн ган байх бөгөөд ГОСТ 8732-78* стандартын цувималаар хийгдэнэ.*
3. *Бүтэцийн холбоос зангилаанд гагнагдам буй элементийн ханын зузаанаас багагүй өндөртэйгээр үндсэн гангийн найрлага шинж чанарт тохирсон электродоор элементийн бүхий л холбогдон нийлж буй цэгийн дагуух сайн чанартай гагнаж холбоно.*
4. *Бүтэцийг үйлдвэрт гагнаж бэлдсэний дараа бүх гадаргуунд коррозиос хамгаалж металын будгаар БА-д тусгасан өнгө дизайнаар будна.*
5. *Бүтэцийг үйлдвэрт гагнаж бэлтгээд угсралтын талбайд тээвэрлэн авчирч угсарна ингэхдээ бүтэцэд зориулалтын бусаар ачаалал өгөх бүтэцийн элементүүдийг гэмтээх, зангилаа холбоосын гагнааст гэмтэл учруулахаас сэргийлж зориулалтын оосор тэнцэх хэрэглэн ачиж буулгах, технологи баримтлан өргөж тээвэрлэн тур хураож байрлуулна уу.*
6. *Үйлдвэрт бүтэцийн элементүүдийг эсгэж зургийн дагуу гагнаж угсрахдаа гүйцэтгэлийн зураг цуглуулж нарийвчлан байдлаар хийж түүнийхээ дагуу хэмжээ эсгүүрээ нарийн тооцож үйлдвэрлэх шаардлагатайг анхаарна уу.*

АДЕР Барилгын зураг төслийн ЭЙ ДИ И ПИ ХХК	ДУНДГОВЬ АЙМАГ, МАНДАЛГОВЬ ХОТ ЦЭЦЭРЛЭГТ ХҮРЭЭЛЭН ГЭРЭЛТ ГУДАМЖНЫ БҮТЭЭЦ				
	Метал нум, А-А, Б-Б, 1-1 материалын түүвэр				Үе шат: А3
	Захирал	Д.Ужин	ЕГ Шифр: 12/20	Масштаб: М1:100, 50	Огноо: 2021/03
	Инженер	Ц.Ганцэцэг			
	Гүйцэтгэсэн	Ц.Ганцэцэг	ТГ Шифр:	Зургийн дугаар: ББ-1	Хуудас: 1
	Шалгасан	О.Баяхүү			

"ЭЙ ДИ И ПИ" ХХК

Шифр: 12/20

ДУНДГОВЬ АЙМАГ, МАНДАЛГОВЬ ХОТ

ЦЭЦЭРЛЭГТ ХҮРЭЭЛЭН ХҮНДЭТГЭЛИЙН ХААЛГАНЫ БҮТЭЭЦ

(АЖЛЫН ЗУРАГ)

БАРИЛГА БҮТЭЭЦИЙН ХЭСЭГ

Боловсруулсан:

"ЭЙ ДИ И ПИ" ХХК-н захирал ..... /Д.Үжин/

Гүйцэтгэсэн: ..... /Ц.Гантулга/

УЛААНБААТАР ХОТ

2021 он

ББ МАРКИЙН АЖЛЫН ЗУРГИЙН ҮНДСЭН БҮРДЛИЙН ЖАГСААЛТ

Хуудас	Нэр	Тайлбар
ББ - 1	ББ маркийн зургийн үндсэн бүрдлийн жагсаалт, бүтээцийн тооцооны схем, тайлбар бичиг, ашигласан стандарт нормын жагсаалт	
ББ - 2	Хүндэтгэлийн хаалга суурийн байгуулалт, БС-1, огтлол, суулгах нарийвч СН-1, СН-2, материалын түүвэр	
ББ - 3	Хүндэтгэлийн хаалга металл рам, огтлол, 1-1, 2-2, материалын нэгдсэн түүвэр	
ББ - 4	Металл багана Б-1, огтлол 1-1, 2-2, 3-3, детал-6, материалын түүвэр	
ББ - 5	Металл багана Б-2, хэсэглэл 1, 2, огтлол А-А, Б-Б, детал-4, материалын түүвэр	
ББ - 6	Металл орон зайн матанга Т-1, огтлол А-А, 1-1, 2-2, материалын түүвэр	
ББ - 7	Металл орон зайн матанга Т-1 хэсэглэлүүд	

БҮТЭЭЦИЙН ХЭСГИЙН ЗҮРАГТ АШИГЛАСАН СТАНДАРТЫН ЖАГСААЛТ

ТЭМДЭГЛЭГЭЭ	НЭР	ТАЙЛБАР
MNS 3505:2013	Барилгын бүтээцийн зураг төвлөрөх ерөнхий шаардлага	
MNS 6495:2014	Бетон, төмөр бетон бүтээцийн ажлын зураг	
MNS ISO 3766:2012	Төмөр бетон бүтээцийн арматурлалтын зураг хийх тэмдэглэгээ	
ГОСТ 5781-93	Төмөр бетон бүтээцийг арматурчлах халуунаар цувисан ган	
ГОСТ 380-71*	Ердийн чанартай нүүрстөрөгчит ган, марк ба ерөнхий үзүүлэлтүүд	
ГОСТ 24379.1-80	Болты фундаментные. Конструкция и размеры	
ГОСТ 30245-94	Профили стальные гнутые замкнутые сварные квадратные и прямоугольные для строительных конструкций	
ГОСТ 103-76	Халуунаар цувисан хавтгай ган	

БҮТЭЭЦИЙН ХЭСГИЙН ЗҮРАГТ АШИГЛАСАН НОРМАТИВ БАРИМТ БИЧГҮҮД

ТЭМДЭГЛЭГЭЭ	НЭР	ТАЙЛБАР
БНБД 22-01-01*/2006	Газар хөдлөлийн бүс нутгаас барилга барих, төлөвлөх норм ба дүрэм	
БНБД 50-01-16	Барилга байгуулалтын бүрэн суурийн зураг төсөл зохиох норм ба дүрэм	
БНБД 52-01-10	Бетон ба төмөр бетон бүтээц	
БД 52-105-10	Бетон ба урьдчилан хүчитгэзгүй арматуртай төмөр бетон бүтээц	
Цуврал Г1.220.1-1Г	Цутгамал төмөр бетон ораг бүтээцийн хийц хэсэглэлийн альбом	
БНБД 20-04-17	Ачаалал ба үйлчлэл	
БНБД 23-01-09	Барилгад хэрэглэх уур амьсгал геофизикийн үзүүлэлтүүд	
БНБД 53-03-07	Ган бүтээц зураг төсөл зохиохоод ашиглах норм ба дүрэм	
БНБД 22-04-16	Газар хөдлөлийн бичил мужлалын зураг ашиглах норм ба дүрэм	
БНБД 20-01-11	Барилгын бүтээц ба бүрэлдэхүүний найдвартай ерөнхий шаардлага	

БҮТЭЭЦИЙН ТООЦООНЫ СХЕМ

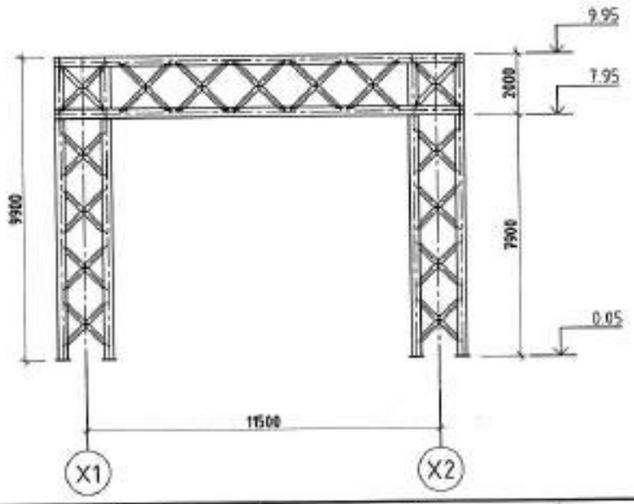

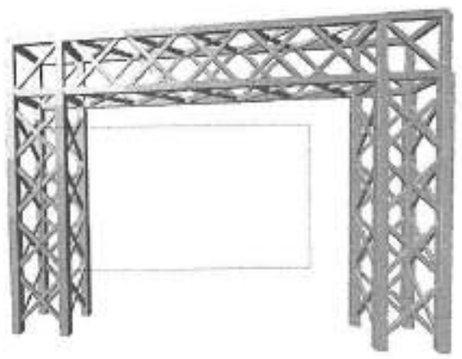

ТАЙЛБАР

Ерөнхий эхлэл: Ажлын зураг төслийг БА-н даалгавар болон "....." ХХК-д олгосон Архив №... тоот геологийн дүгнэлтэд үндэслэн байгаль цаг уурын дараах нөхцөлд тооцож боловсруулав.

Гадна агаарын температур	*-...°С*
Цасны ачаа	*... кг/м²*
Салхины ачаалал	*... кг/м²*
Газар хөдлөлтийн эрчим	*... балл*

Бүтээцийн хэмжээ: Тэнхлэгээрээ 11.5м алслалтай дан рам бөгөөд өндөр нь 9.90м

Барилга байгуулалтын хариуцлагын зэрэг: Уг барилга нь БНБД 20-01-11-д заасны дагуу хариуцлагын 4-р зэрэглэлийн барилга байгуулалтыг хамаарна.

Бүтээцийн хийцлэл: Үндсэн даацын хийц нь цутгамал төмөр бетон суурь дээр угсрагдсан металл рам, байна. Суурийн бетоны анги В15. Цутгамал төмөр бетон хийцүүдэд MNS 1228:1987 стандартын бетон ГОСТ 5781-93 стандартын А400 ба А240 ангийн арматур хэрэглэнэ. Цутгамал төмөр бетон бүтээцийн угсралтын ажлыг гүйцэтгэхдээ БНБД 52-02-05 болон БД 52-104-04-ийн холбогдох заалтыг баримтлан гүйцэтгэдэг зохино. Бетон болон арматурчлалын ажлын явцад зохиогчийн хяналт хийлгэж байх шаардлагатай. Барилгын угсралтад хэрэглэж буй материал, угсармал бүтээцүүд нь стандартын шаардлага хангасныг батлах тохирлын гэрчилгээтэй байна. Металл нумын бүх бүтээцүүдийн ган ГОСТ 380-71 стандартын Ст3пс6 маркийн ган байх ба ГОСТ 30245-94, ГОСТ 30245-2003, ГОСТ 10704-76 стандартын цувималаар хийцлэнэ.*

Суурь: Бүтээцүүдийн суурийг газрын өнгөн хэсгийн цэгэлмэг үетэй өнгөн хөрсийг бүрэн өнгөрүүлэн суулгана. Хэрэв өнгөн хөрсний дороос суулт болон хөлдөх үедээ овойлт үүсгэх шинж чанартай хөрс илэрвэл тухайн хөрсийг бүтээцийн суурь суух талбайгаас зайлуулж хөлдөж овойлт үүсгэдэггүй, суулт үүсгэдэггүй хайрган хөрсөөр орлуулан бүрийг солих технологи, норм стандартын шаардлагын дагуу нягтруулалт хийнэ.

Суурь: Байгуулалтыг суурийг цутгамал төмөр бетон баганын суурьтайгаар төлөвлөсөн ба баганын суурийн бетоны анги В15 ба суурийн уланд В10 ангийн бетоноор 10 см бэлтгэл үе хийнэ. Суурийн цутгалтын ажлыг хуйтний улиралд хийх болон бетоныг хөлдөж бэхжүүлэхийг хориглоно. Цутгамал төмөр бетон суурьт MNS 1228:1987 стандартын бетон ГОСТ 5781-93 стандартын А400 ба А240 ангийн арматур хэрэглэнэ.

Ган бүтээцүүд: Металл рамын бүх бүтээцүүдийн ган ГОСТ 380-71 стандартын Ст3пс6 маркийн ган байх ба ГОСТ 30245-94, ГОСТ 30245-2003, ГОСТ 10704-76 стандартын цувималаар хийцлэнэ. Бүтээцийн холбоос зангилаанд гагнагдаж буй элементийн ханын зузаанаас багагүй өндөртэйгээр үндэсэн гангийн найрлага шинж чанарт тохирсон электродоор элементийн бүхэлд холбогдон нийлж буй үртэн дагуудаа сайн чанартай гагнаж холбоно. Бүтээцийг үйлдвэрт гагнаж бэлтгэхдэ угсралтын талбайд тээвэрлэн авчирч угсарна инженерийн бүтээцэд зориулалтын бусаар ачаалал өгөх бүтээцийн элементүүдийг гэмтээх, зангилаа холбоосын гагнаанд гэмтэл учруулахаас сэргийлж зориулалтын оосор тэнцэх хэрэглэн ачих бууллах, технологи баримтлан өргөж тээвэрлэн тур хураах байрлуулна уу. Үйлдвэрт бүтээцийн элементүүдийг эсгэж зургийн дагуу гагнаж угсрахдаа гүйцэтгэлийн зураг илүү нарийвчилсан байдлаар хийж түүнийхээ дагуу хэмжээ эсгүүрээ нарийн тооцож үйлдвэрлэх шаардлагатайг анхаарна уу. Бүтээцийг үйлдвэрт гагнаж бэлдэхийн дараа бүх гадаргуугаа коррозиос хамгаалж металын будгаар БА-д тусгасан өнгө дизайнаар будна. Ган бүтээцүүдийн угсралтын ажлыг гүйцэтгэхдээ БНБД 53-02-05 ба бусад холбогдох стандарт, дүрмүүдийг баримтлан ажиллана уу.*

Энэхүү зураг нь "_____" ХХК-ийн ОЮУНЫ ӨМЧ гуа зохиогчийн эрхшөөрөлгүйгээр өөрчлөх болон ашиглахыг хориглоно.

ADEP Барилгын зураг төслийн ЭЙ ДИ И ПИ ХХК	ДУНДГОВЬ АЙМАГ, МАНДАЛГОВЬ ХОТ ЦЭЦЭРЛЭГТ ХҮРЭЭЛЭН ХҮНДЭТГЭЛИЙН ХААЛГАНЫ БҮТЭЭЦ				
	ББ маркийн зургийн үндсэн бүрдлийн жагсаалт, бүтээцийн тооцооны схем, тайлбар бичиг, ашигласан стандарт нормын жагсаалт				Үе шат: АЗ
	Захирал	Д.Ужин	ЕГ Шифр: 12/20	Масштаб: М1:200	Огноо: 2021/03
	Инженер	Ц.Ганбулга			
	Гүйцэтгэсэн	Ц.Ганбулга	ТГ Шифр:	Зургийн дугаар: ББ-1	Хуудас: 7
	Шалгасан	О.Батхүү			

ХҮНДЭТГЭЛИЙН ХААЛГА СУУРИЙН БАЙГУУЛАЛТ М1:100

(±0.00=.....)

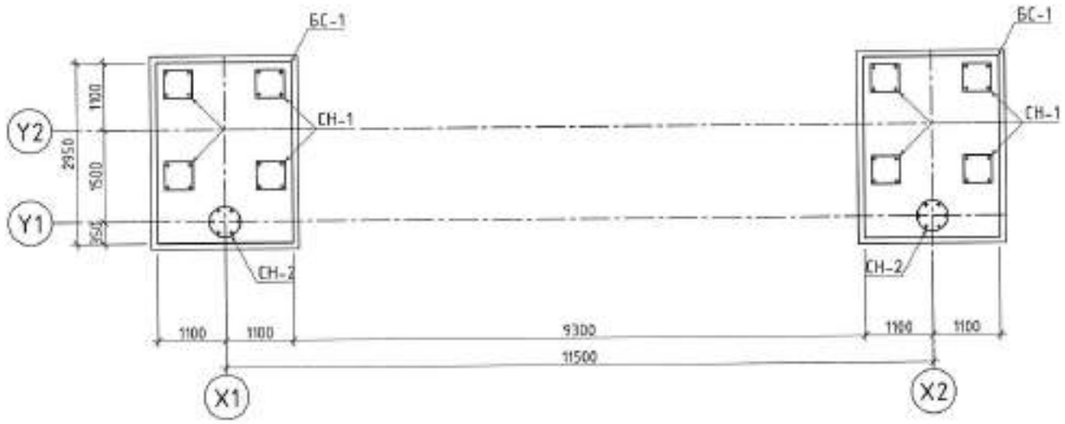

БС-1 М1:50

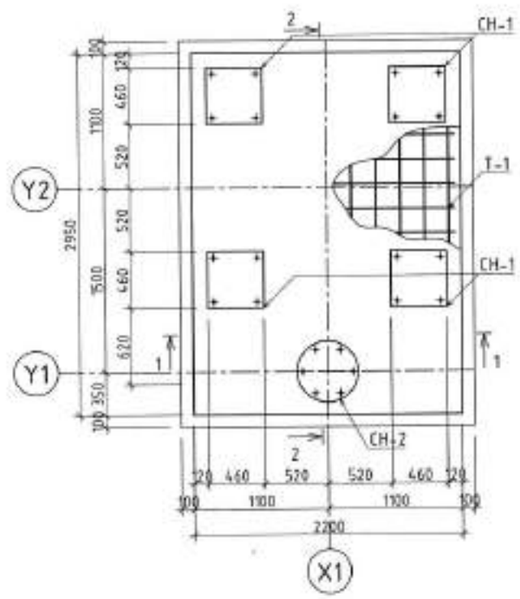

Т-1 М1:50

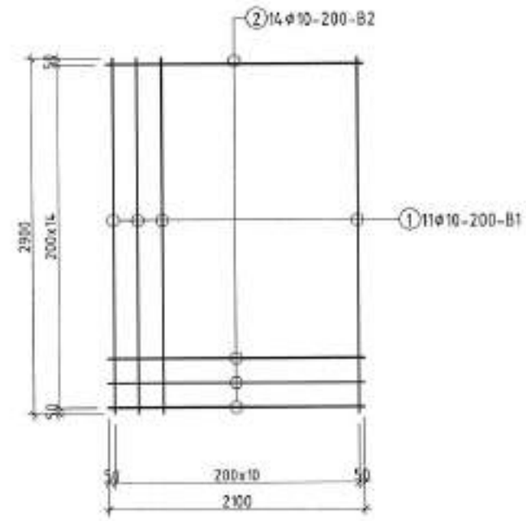

ОГТЛОЛ 1-1 М1:50

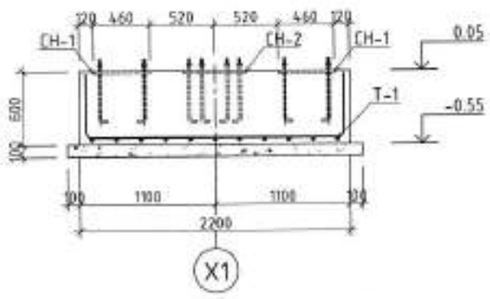

ОГТЛОЛ 2-2 М1:50

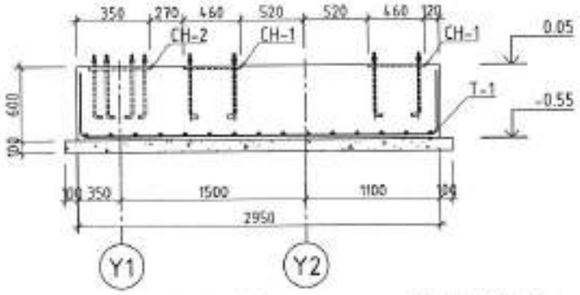

СН-1 М1:20

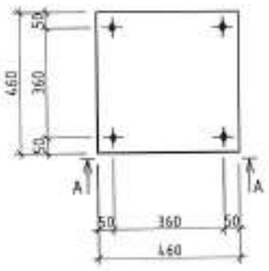

А-А М1:20

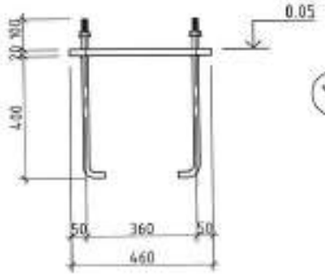

СН-2 М1:20

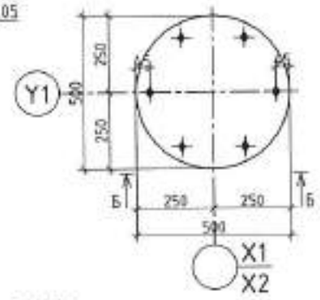

Б-Б М1:20

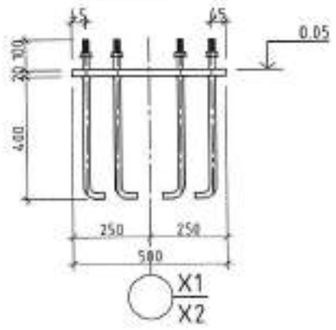

Тайлбар

1. Энэ хуудсыг ББ 3-7 хуудас ба БА-н зураг болон бусад холбогдох хуудсуудтай хамтатгаж үзэх үү.
2. Суурийн бүүр хөрстэй харьцах эргэн тойрны гадаргууд МБК-Г-85 маркийн халуун хар тосон тусгаалаг 2 ує хийнэ.
3. Суурийн хажуугаар чөлөөт хөрс суулт үүсгэдэггүй, хөлдөж овойлт үүсгэдэггүй хайрган хөрс байх ба 20 см ує тутамд 1.65 т/м³ -ээс багагүй нягттай болтол сайтар нягтруулна
4. Суурийн хэв хашмалыг устгах үед бусад хөрөнгө хэсгийн зураг сайтар цэлдэгдэхгүй, суулгах нарийвч зэрэгцүүлж хийхийг анхаарна уу
5. Цутгамал төмөр бетон бүтээцүүдийн угсралтын ажлыг гүйцэтгэхдээ БНБД 52-02-05 ба БД 52-104-04 зэрэг дүрмүүдийг баримтлан ажиллана уу

ХЭСГИЙН ТОДОРХОЙЛОЛТ

Поз	Загвар
1	520 — 2900 — 520
2	520 — 2100 — 520

ЦУТГАМАЛ ТӨМӨР БЕТОН БҮТЭЭЦИЙН МАТЕРИАЛЫН ТҮҮВЭР

Позиц	Тэмдэглэгээ	Нэр			Тоо /ш/	Хүнд /кг/ Нэгж	Нийт
Баганын суурь БС-1					2	55.80	111.60
1	ГОСТ 5781-93	Ф10	А400	L=3940	11	2.43	26.74
2	ГОСТ 5781-93	Ф10	А400	L=3140	15	1.94	29.06
СН-1	Суулгах нарийвч				8	38.84	310.75
4	ГОСТ 103-76	Лист 460x20	Вст3пс6	L=460	1	33.22	33.22
3	ГОСТ 24379.1-80	Шпилька М20	Вст3пс2	L=570	4	1.41	5.62
СН-2	Суулгах нарийвч				2	39.24	78.49
4	ГОСТ 103-76	Лист Ф500x20	Вст3пс6	L=500	1	30.81	30.81
3	ГОСТ 24379.1-80	Шпилька М20	Вст3пс2	L=570	6	1.41	8.43
Баганын суурь материал В15 ангийн бетон V/м³/					2	3.894	7.79

ЭКСПЕРТ 2021.10.20

ADEP Барилгын зураг төслийн ЭЙ ДИ И ПИ ХХК	ДУНДГОВЬ АЙМАГ, МАНДАЛГОВЬ ХОТ ЦЭЦЭРЛЭГТ ХҮРЭЭЛЭН ХҮНДЭТГЭЛИЙН ХААЛГАНЫ БҮТЭЭЦ				Ує шат: АЗ
	Хүндэтгэлийн хаалга суурийн байгуулалт, БС-1, огтлол, суулгах нарийвч СН-1, СН-2, материалын түүвэр				
	Захирал	Д.Ужин	ЕГ Шифр: 12/20	Масштаб: М1:100, 50	Огноо: 2023/03
	Инженер	Ц.Гантулга			
	Гүйцэтгэсэн	Ц.Гантулга	ТГ Шифр:	Зургийн дугаар: ББ-2	Хуудас: 7
	Шалгасан	О.Батхүү			

ХҮНДЭТГЭЛИЙН ХААЛГА МЕТАЛ РАМ
M1:100

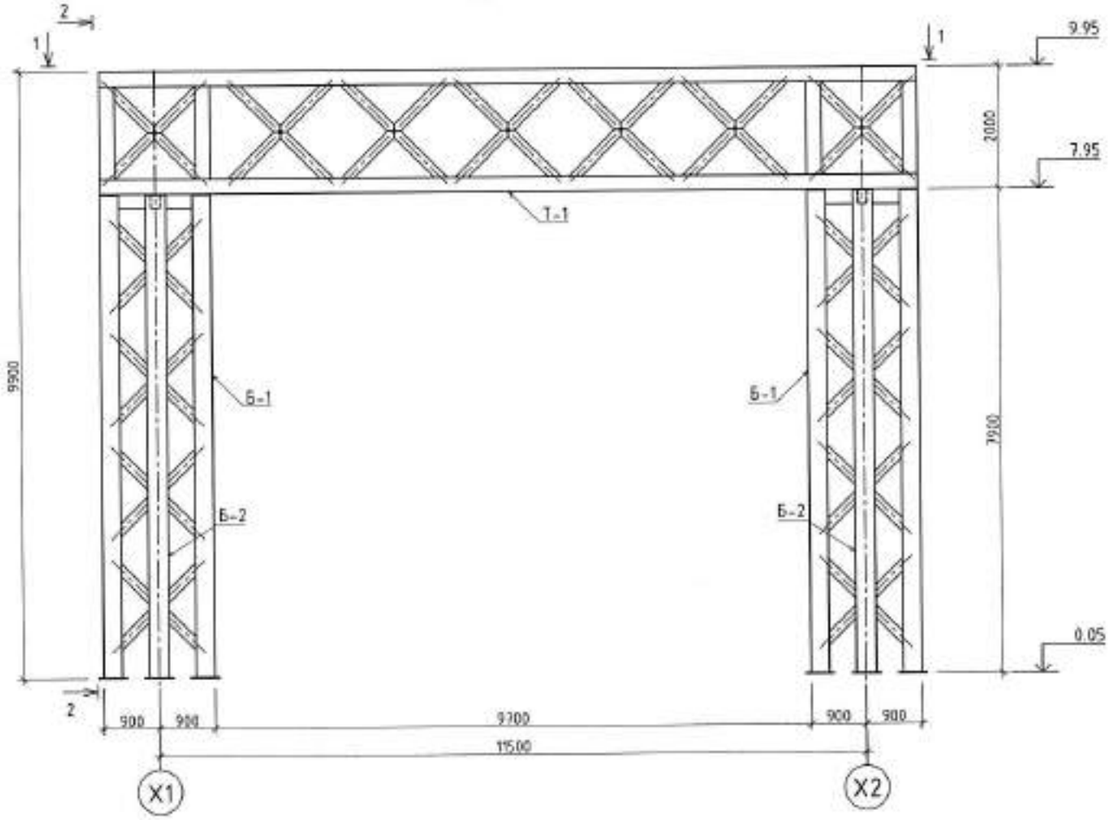

ОГТЛОЛ 2-2
M1:100

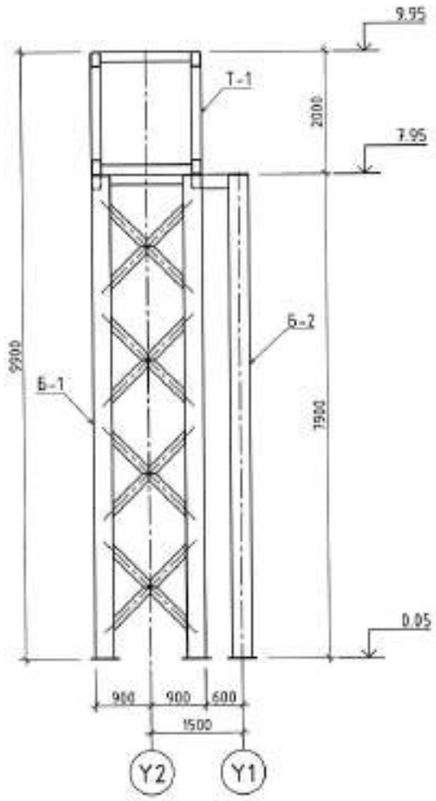

ОГТЛОЛ 1-1
M1:100

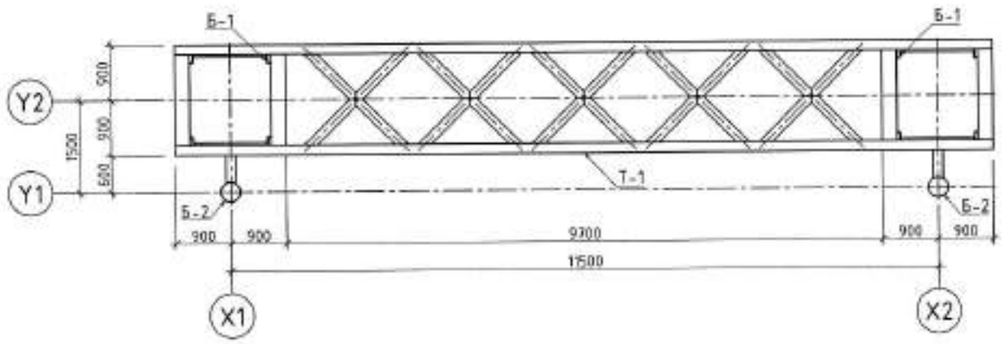

ҮГСАРМАЛ ГАН ЭДЗ/ХҮҮНИЙ НЭГДСЭН ТҮҮВЭР

Д/д	Тэмдэглэгээ	Элементийн нэр	Тоо /шир/	Бетоны зэзлхүүн ($м^3$)		Гангийн жин (кг)	
				Нэгж	Бүгд	Нэгж	Бүгд
1	ББ- 3 - 7	Рам Р-1	1			12104.61	12104.61
2	ББ- 4	Метал багана Б-1	2			3680.63	7361.25
3	ББ- 5	Метал багана Б-2	2			297.66	595.32
4	ББ- 6 - 7	Метал таталга Т-1	1			4148.04	4148.04

Тайлбар

1. Энэ хуудсыг ББ 2-7 хуудас ба БА-н зураг болон бусад холбогдох хуудсуудтай хамтатган үзэх үү.
2. Рамын бүтэцүүдийг угсралтын талбайд угсрахдаа тэнхлэг хэмжээсүүдийг өндөр нарийвчлалтайгаар тохируулан цутгалт угсралтын ажлыг гүйцэтгэхийн тулд бүтэцийг угсрах зохих технологи сонгож технологийн карт боловсруулан угсралтын ажлыг гүйцэтгэхийг зөвлөж байна.
3. Ган бүтэцүүдийн угсралтын ажлыг гүйцэтгэхдэг БНБД 53-02-05 ба бусад холбогдох стандарт, дүрмүүдийг баримтлан ажиллана уу.
4. Бүтэцийг үйлдвэрт гаднаж бэлтгэсэн угсралтын талбайд тээвэрлэн авчирч угсарна инженердэз бүтэцэд зориулалтын бусаар ачаалал өгөх бүтэцийн элементүүдийг гэмтээх, зангилаа холбоосын гагнаост гэмтэл учруулахаас сэргийлж зориулалтын аосор тэнхээ хэрэглэн очлж буулгах, технологи баримтлан өргөж тээвэрлэн түр хураож байрлуулна уу.

ADEP Барилгын зураг төслийн ЗЙ ДИ И ПИ ХХК	ДУНДГОВЬ АЙМАГ, МАНДАЛГОВЬ ХОТ ЦЭЦЭРЛЭГТ ХҮРЭЭЛЭН ХҮНДЭТГЭЛИЙН ХААЛГАНЫ БҮТЭЭЦ				
	Хүндэтгэлийн хаалга-метал рам, огтлол, 1-1, 2-2, материалын нэгдсэн түүвэр				Ye шат: А3
	Зохиол	Д.Үжин	ЕГ Шифр: 12/20	Масштаб: M1:100, 50	Огноо: 2021/03
	Инженер	Ц.Ганцэцэг			
	Гүйцэтгэсэн	Ц.Ганцэцэг	ТГ Шифр:	Зургийн дугаар: ББ-3	Хуудас: 7
	Шалгасан	О.Батхүү			

Б-1 М1:50

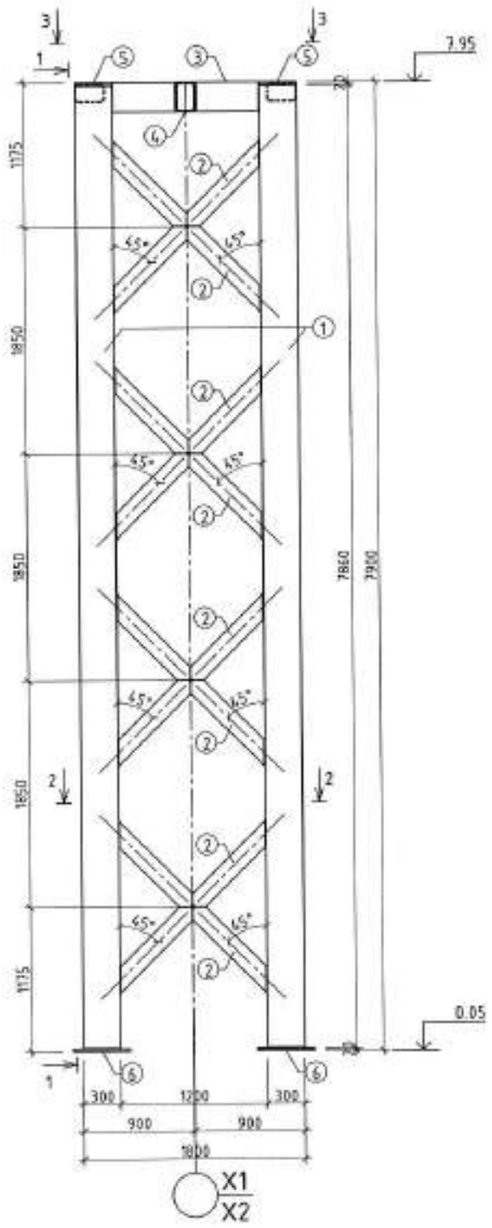

1-1 М1:50

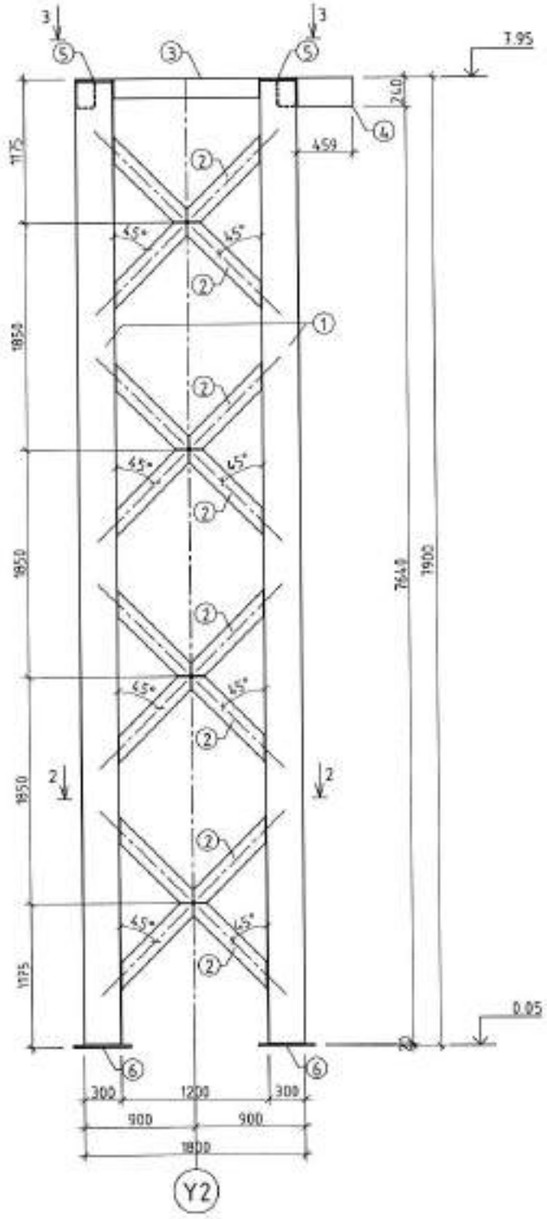

2-2 М1:50

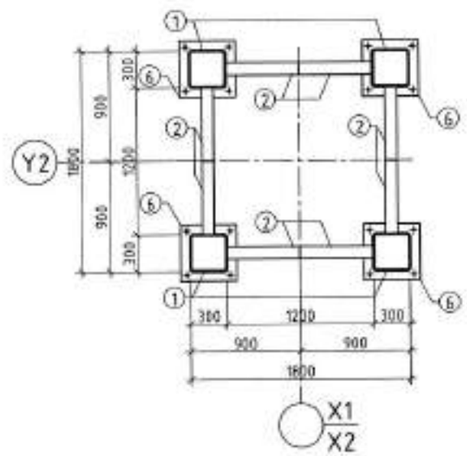

3-3 М1:50

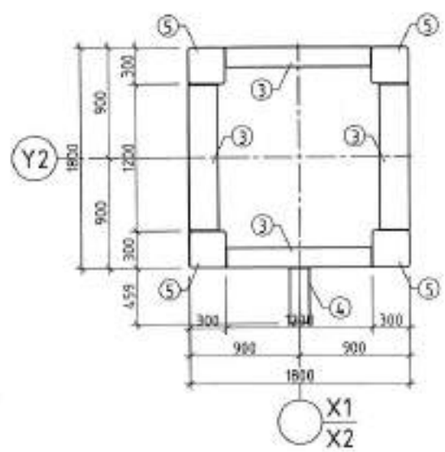

ДЕТАЛ-6
М1:25

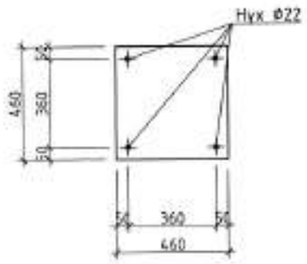

ГАН БҮТЭЭЦИЙН МАТЕРИАЛЫН ТҮҮВЭР

Позиц	Тэмдэглэгээ	Нэр			Тоо /ш/	Хүнд /кг/ Нэгж	Хүнд /кг/ Нийт
		БАГАНА Б-1			2	3680.63	7361.25
1	ГОСТ 30245-94	Профил 300х8	Вст3пс6	L=7860	4	554.44	2217.78
2	ГОСТ 30245-2003	Профил 150х100х5	Вст3пс6	L=1850	32	33.91	1085.14
3	ГОСТ 30245-94	Профил 240х160х6	Вст3пс6	L=1200	4	42.96	171.84
4	ГОСТ 30245-94	Профил 240х160х6	Вст3пс6	L=460	1	16.47	16.47
5	ГОСТ 103-76	Лист 300х20	Вст3пс6	L=300	4	14.13	56.52
6	ГОСТ 103-76	Лист 460х20	Вст3пс6	L=460	4	33.22	132.88

Тайлбар

1. Энэ хуудсыг ББ 2-7 хуудас ба БА-н зураг болон бусад холбогдох хуудсуудтай хамтатган үзэх үү.
2. Метал баганын бүх бүтээцүүдийн ган ГОСТ 380-71* стандартын Вст3пс6 маркийн ган байх ба ГОСТ 8732-78* стандартын цувималаар хийцлэнэ.
3. Бүтээцийн холбоос зангилаанд гагнагдаж буй элементийн ханын зузаанаас багагүй өндөртэйгээр үндсэн гангийн найрлагатай ижил чанарт тохирсон электродоор элементийн бүхий л холбогдон нийлж буй цэгийн дагуу сайн чанартай гагнаж холбоно.
4. Үйлдвэрт бүтээцийн элементүүдийг эсвэл зургийн дагуу гагнаж цехэдээ гүйцэтгэлийн зураг гаргаж нарийвчилсан байдлаар хийж түгнийхээ дагуу хэмжээ эсгүүрээ нарийн тооцож үйлдвэрлэх шаардлагатайг анхаарна уу.
5. Ган бүтээцүүдийн цехэлтийн ажлыг гүйцэтгэхдээ БНБД 53-02-05 ба бусад холбогдох стандарт, дүрмүүдийг баримтлан ажиллана уу.

ADEP Барилгын зураг төслийн ЭЙ ДИ И ПИ ХХК	ДУНДГОВЬ АЙМАГ, МАНДАЛГОВЬ ХОТ ЦЭЦЭРЛЭГТ ХҮРЭЭЛЭН ХҮНДЭТГЭЛИЙН ХААЛГАНЫ БҮТЭЭЦ				
	Метал баганы Б-1, огтлол 1-1, 2-2, 3-3, детал-6, материалын түүвэр				Ye шифр: А3
	Зохиогч	Д.Ужин	ЕГ Шифр: 12/20	Масштаб: М1:100, 50	Огноо: 2021/03
	Инженер	Ц.Ганцэцэг			
	Гүйцэтгэсэн	Ц.Ганцэцэг	ТГ Шифр:	Зургийн дугаар: ББ-4	Хуудас: 7
	Шалгасан	О.Болхүү			

Б-2 М1:50

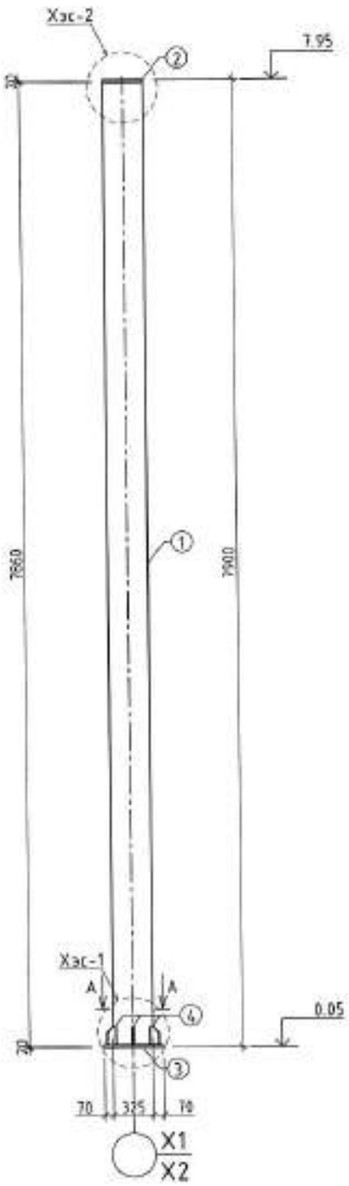

ХЭСЭГЛЭЛ-1 М1:20

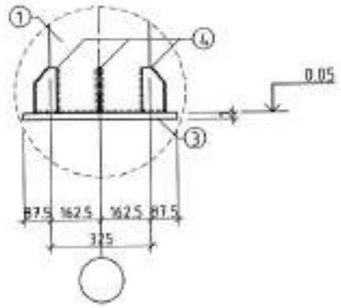

ХЭСЭГЛЭЛ-2 М1:20

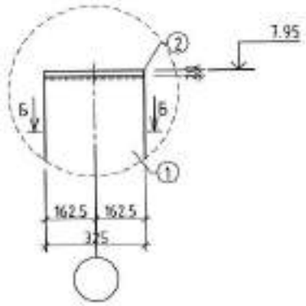

ДЕТАЛ-4 М1:10

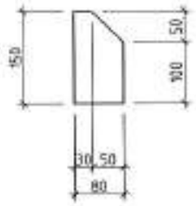

А-А М1:20

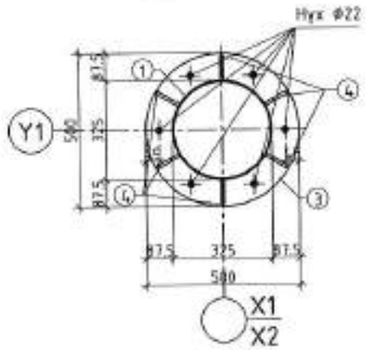

Б-Б М1:20

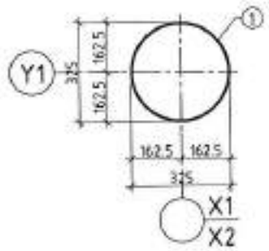

ГАН БҮТЭЭЦИЙН МАТЕРИАЛЫН ТҮҮВЭР

Позиц	Тэмдэглэгээ	Нэр	Тоо /ш/	Хүнд /кг/ Нэгж	Нийт
		БАГАНА Б-2	2	297.66	595.32
1	ГОСТ 10704-76	Профил Ф325х4 Вст3пс6 L=7860	1	248.77	248.77
2	ГОСТ 103-76	Лист Ф325х20 Вст3пс6 L=325	1	13.03	13.03
3	ГОСТ 103-76	Лист Ф500х20 Вст3пс6 L=500	1	30.82	30.82
4	ГОСТ 103-76	Лист 80х10 Вст3пс6 L=150	6	0.84	5.04

Тайлбар

1. Энэ хуудсыг ББ 2-7 хуудас ба БА-н зураг болон бусад холбогдох хуудсуудтай хамтатган үзнэ үү.
2. Метал баганын бүх бүтээцүүдийн ган ГОСТ 380-71* стандартын Вст3пс6 маркийн ган байх ба ГОСТ 8732-78* стандартын цувималаар хийцлэнэ.
3. Бүтээцийн холбоос зангилаанд гагнагдаж буй элементийн хаяны зузаанаас багагүй өндөртэйгээр үндсэн гангийн найрлагаа ижил чанарт тохирсон электродоор элементийн бүхий л холбогдон нийлж буй цэгийн дагуух сайн чанартай гагнаж холбоно.
4. Үйлдвэрт бүтээцийн элементүүдийг эсгэж зургийн дагуу гагнаж угсрахдаа гүйцэтгэлийн зураг илүү нарийвчлалтай байдлаар хийж түүнийхээ дагуу хэмжээ эсгүүрээ нарийн тооцож үйлдвэрлэж шаардлагатайг анхаарна уу.
5. Ган бүтээцүүдийн угсралтын ажлыг гүйцэтгэхдээ БНБД 53-02-05 ба бусад холбогдох стандарт, дүрмүүдийг баримталан ажилдана уу.

ADEP Барилгын зураг төслийн ЭЙ ДИ И ПИ ХХК	ДУНДГОВЬ АЙМАГ, МАНДАЛГОВЬ ХОТ ЦЭЦЭРЛЭГТ ХҮРЭЭЛЭН ХҮНДЭТГЭЛИЙН ХААЛГАНЫ БҮТЭЭЦ				
	Метал баганы Б-2, хэсэглэл 1, 2, аглал А-А, Б-Б, детал-4, материалын түүвэр				Үе шат: АЗ
	Зохиол	Д.Ужин	ЕГ Шифр: 12/20	Масштаб: М1:100, 50	Огноо: 2021/03
	Инженер	Ц.Ганцэцэг			
	Гүйцэтгэсэн	Ц.Ганцэцэг	ТГ Шифр	Зургийн дугаар: ББ-5	Хуудас: 7
	Шалгасан	О.Баяхүү			

15

Т-1 М1:50

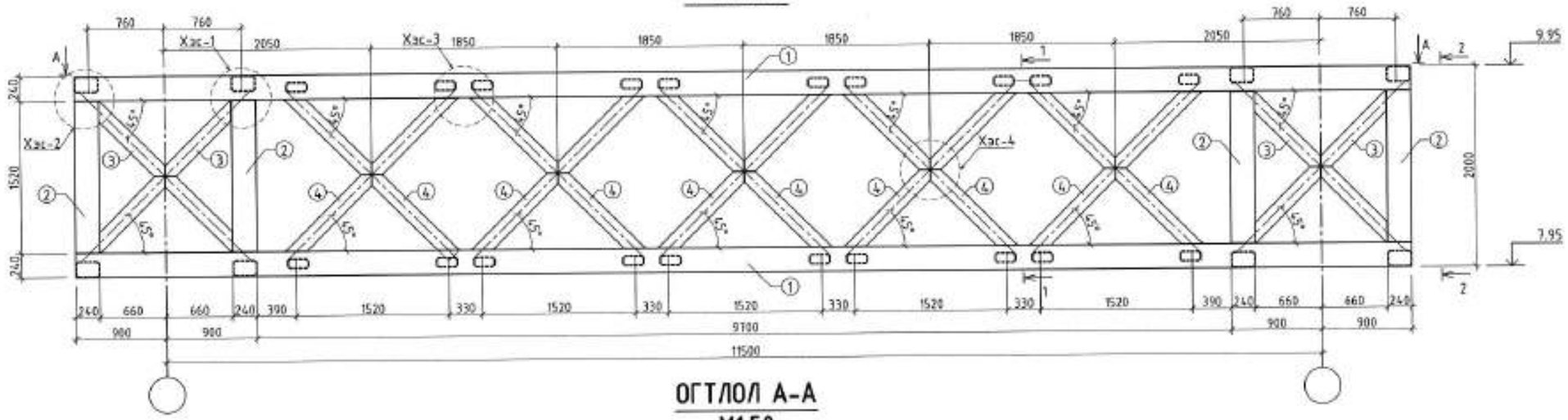

ОГТЛОЛ А-А
М1:50

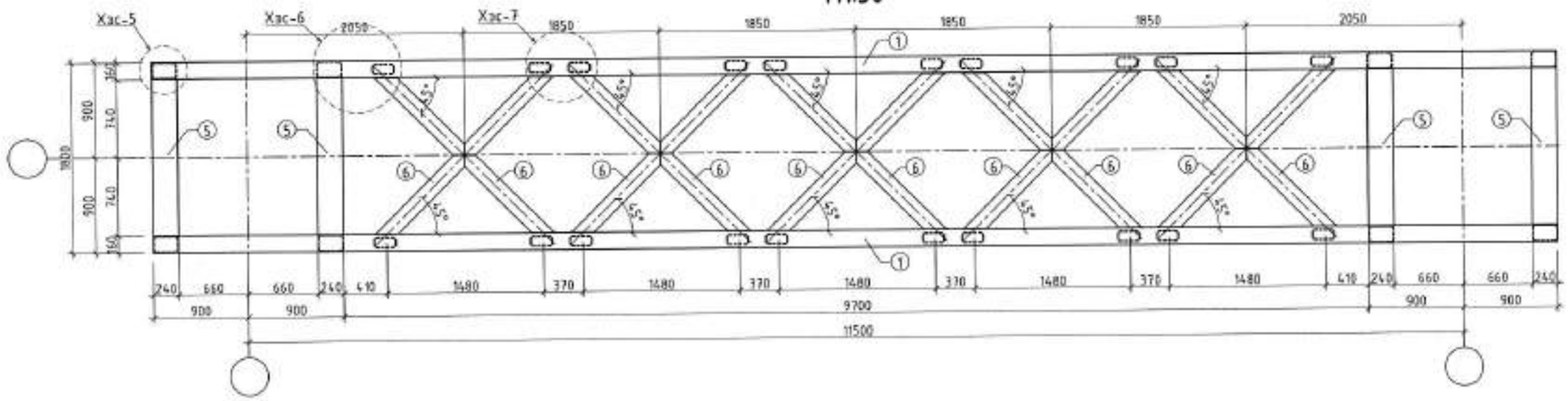

ОГТЛОЛ 1-1
М1:50

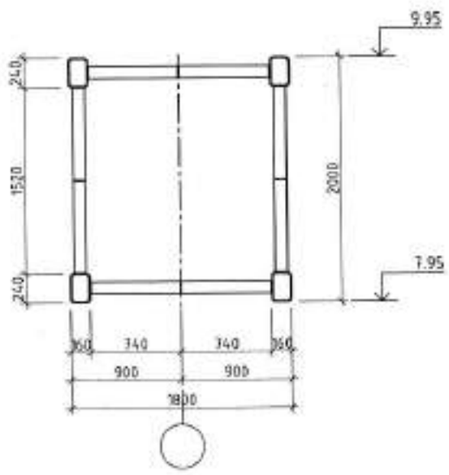

ОГТЛОЛ 2-2
М1:50

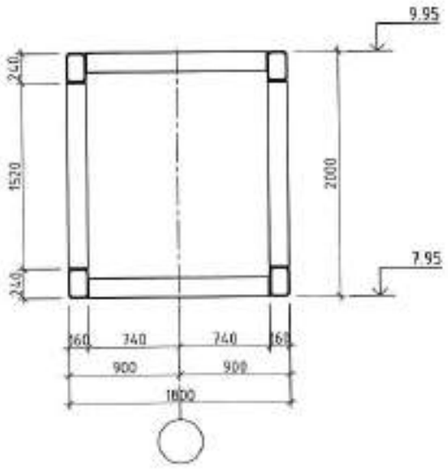

ГАН БҮТЭЦИЙН МАТЕРИАЛЫН ТҮҮВЭР

Позиц	Тэмдэглэгээ	Нэр	Тоо /ш/	Хүнд /кг/ Нэгж	Нийт
		ТАТАНГА Т-1	1	4148.04	4148.04
1	ГОСТ 30245-94	Профил 240x160x6 Вст3пс6 L=13300	4	476.14	1904.56
2	ГОСТ 30245-94	Профил 240x160x6 Вст3пс6 L=1520	8	54.42	435.33
3	ГОСТ 30245-2003	Профил 150x100x5 Вст3пс6 L=2010	8	36.84	294.75
4	ГОСТ 30245-2003	Профил 150x100x5 Вст3пс6 L=2300	20	42.16	843.18
5	ГОСТ 30245-94	Профил 240x160x6 Вст3пс6 L=1480	8	52.98	423.87
6	ГОСТ 30245-2003	Профил 150x100x5 Вст3пс6 L=2240	6	41.06	246.36

Тайлбар

1. Энэ хуудсыг ББ-7 хуудас да БА-н эурах болон бусад холбогдох хуудсуудтай хамтатган үзнэ үү.

ADEP
Барилгын зураг төслийн
ЭЙ ДИ И ПИ ХХК

ДУНДГОВЬ АЙМАГ, МАНДАЛГОВЬ ХОТ
ЦЭЦЭРЛЭГТ ХҮРЭЭЛЭН ХҮНДЭТГЭЛИЙН ХААЛГАНЫ БҮТЭЦ

Метал орон сайн талбанга Т-1, огтлол А-А, 1-1, 2-2, материалын түүвэр

Ye шат: А3

Зохиогч		Д.Ужин	ЕГ Шифр: 12/20	Масштаб: М1:100, 50	Огноо: 2021/03
Инженер		Ц.Ганцэцэг			
Гүйцэтгэсэн		Ц.Ганцэцэг	ТГ Шифр:	Зургийн дугаар: ББ-6	Хуудас: 1
Шалгасан		О.Болхуу			

ХЭСЭГЛЭЛ-1
М1:20

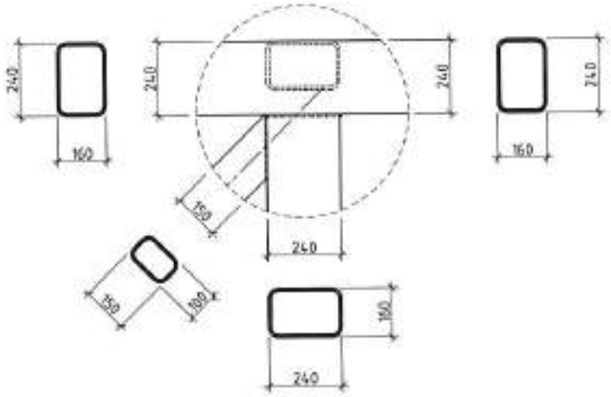

ХЭСЭГЛЭЛ-2
М1:20

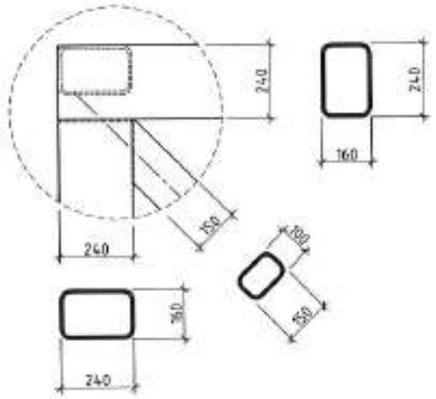

ХЭСЭГЛЭЛ-3
М1:20

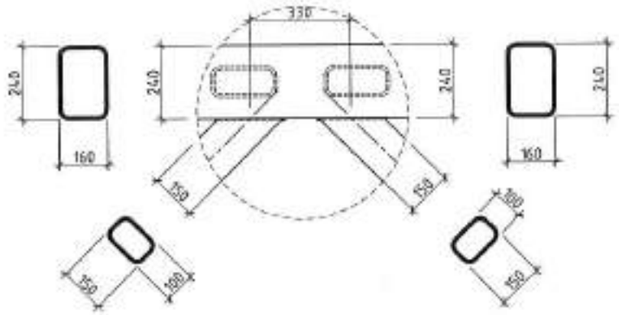

ХЭСЭГЛЭЛ-4
М1:20

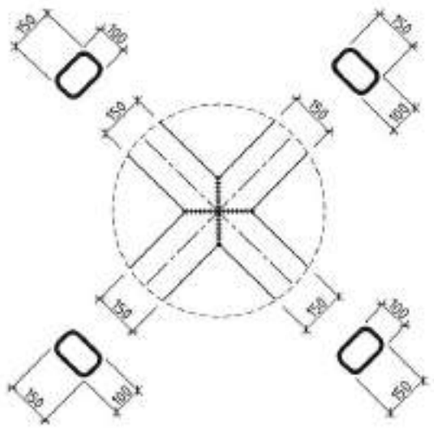

ХЭСЭГЛЭЛ-5
М1:20

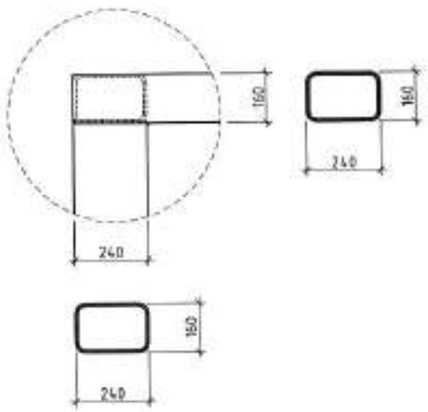

ХЭСЭГЛЭЛ-6
М1:20

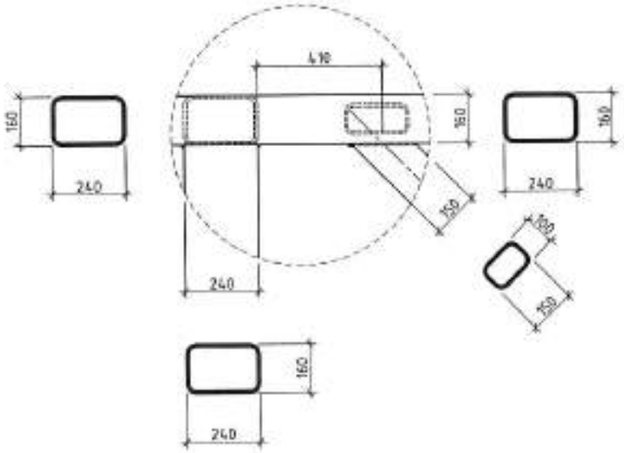

ХЭСЭГЛЭЛ-7
М1:20

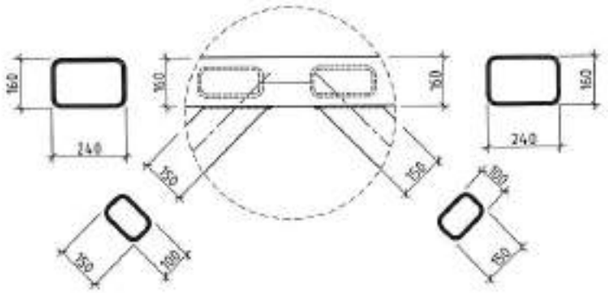

Тайлбар

1. Энэ хуудсыг ББ 2-7 хуудас ба БА-н зураг болон бусад холбогдох хуудсуудтай хамтатган үзнэ үү.
2. Метал баганын бүх бүтээцүүдийн ган ГОСТ 380-71* стандартын Вст3пс6 маркийн ган байх ба ГОСТ 8732-78* стандартын цувималаар хийцлэнэ.
3. Бүтээцийн холбоос зангилаанд гагнагдаж буй элементийн ханын зузаанаас багагүй өндөртэйгээр үндсэн гангийн найрлагатай ижил чанарт тохирсон электродоор элементийн бүхий л холбогдсон нийлж буй цэгийн дагуух сайн чанартай гагнаж холбоно.
4. Үйлдвэрт бүтээцийн элементүүдийг эсвэл зургийн дагуу гагнаж угсрахдаа гүйцэтгэлийн зураг шууд нарийвчлалтай байдлаар хийж түүнийхээ дагуу хэмжээ эсвүүрээ нарийн тооцож үйлдвэрлэх шаардлагатайг анхаарна уу.
5. Ган бүтээцүүдийн угсралтын ажлыг гүйцэтгэхдээ БНБД 53-02-05 ба бусад холбогдох стандарт, дүрмүүдийг баримтлан ажиллана уу.

ADEP Барилгын зураг төслийн ЭЙ ДИ И ПИ ХХК	ДУНДГОВЬ АЙМАГ, МАНДАЛГОВЬ ХОТ ЦЭЦЭРЛЭГТ ХҮРЭЭЛЭН ХҮНДЭТГЭЛИЙН ХААЛГАНЫ БҮТЭЭЦ				
	Метал орон сайн баганга Т-1 хэсэлмүүд				Ye шат: АЗ
	Захирал	Д.Ужин	ЕГ Шифр: 12/20	Масштаб: М1:100, 50	Огноо: 2021/03
	Инженер	Ц.Ганцэцэг			
	Гүйцэтгэсэн	Ц.Ганцэцэг	ТГ Шифр:	Зургийн дугаар: ББ-7	Хуудас: 7
	Шалгасан	О.Баяхүү			

"ЭЙ ДИ И ПИ" ХХК

Шифр: 12/20

ДУНДГОВЬ АЙМАГ, МАНДАЛГОВЬ ХОТ

ЦЭЦЭРЛЭГТ ХҮРЭЭЛЭН ЭКСТРЕМ СПОРТЫН ТАЛБАЙН БҮТЭЭЦ

(АЖЛЫН ЗУРАГ)

БАРИЛГА БҮТЭЭЦИЙН ХЭСЭГ

Боловсруулсан:

"ЭЙ ДИ И ПИ" ХХК-н захирал ..... /Д.Үжин/

Гүйцэтгэсэн: ..... /Ц.Гантулга/

УЛААНБААТАР ХОТ

2021 он

ББ МАРКИЙН АЖЛЫН ЗУРГИЙН ҮНДСЭН БҮРДЛИЙН ЖАГСААЛТ

Хуудас	Нэр	Тайлбар
ББ -1	ББ маркийн зургийн үндсэн бүрдлийн жагсаалт, бүтээцийн тоцооны схем, тайлбар бичиг, ашигласан стандарт нормын жагсаалт	
ББ -2	Экстрем спортын талбайн байгуулалт -1	
ББ -3	Экстрем спортын талбай -1, оглолууд хэсэглэлүүд, материалын түүвэр	
ББ -4	Экстрем спортын талбай -1, төмөр хашлага ТХ-1, ТХ-2, хэсэглэлүүд, материалын түүвэр	
ББ -5	Экстрем спортын талбайн байгуулалт -2, оглол 1-1, 2-2	
ББ -6	Экстрем спортын талбай -2, төмөр хашлага ТХ-3, хэсэглэлүүд, материалын түүвэр	
ББ -7	Экстрем спортын талбай -3, тушиц хана ТХ, оглолууд, хэсэглэлүүд, материалын түүвэр	

БҮТЭЭЦИЙН ХЭГИЙН ЗУРАГТ АШИГЛАСАН СТАНДАРТЫН ЖАГСААЛТ

ТЭМДЭГЛЭГЭЭ	НЭР	ТАЙЛБАР
MNS 3505:2013	Барилгын бүтээцийн зураг тавигдах ерөнхий шаардлага	
MNS 6495:2014	Бетон, төмөр бетон бүтээцийн ажлын зураг	
MNS ISO 3766:2012	Төмөр бетон бүтээцийн арматурлалтын зураг хийх тэмдэглэгээ	
ГОСТ 5781-93	Төмөр бетон бүтээцийг арматурчлах холбоосоор цувисан ган	
ГОСТ 380-71*	Ердийн чанартай нүүрстөрөгчит ган, марк ба ерөнхий үзүүлэлтүүд	
ГОСТ 8732-78*	Трубы стальные бесшовные горячедеформированные	
ГОСТ 103-76	Холбоосоор цувисан хавтгай ган	

БҮТЭЭЦИЙН ХЭГИЙН ЗУРАГТ АШИГЛАСАН НОРМАТИВ БАРИМТ БИЧГҮҮД

ТЭМДЭГЛЭГЭЭ	НЭР	ТАЙЛБАР
БНБД 50-01-16	**Барилга байгуулалтын бүрэн сувгийн зураг төсөл зохиох норм ба дүрэм**	
БНБД 52-01-10	Бетон ба төмөр бетон бүтээц	
БД 52-105-10	Бетон ба урьдчилан хүчитгэгдсэн арматуртай төмөр бетон бүтээц	
Цуврал Г1.220.1-1Г	Цутгамал төмөр бетон арог бүтээцийн хийц хэсэглэлийн альбом	
БНБД 23-01-09	Барилгад хэрэглэх уур амьсгал геофизикийн үзүүлэлтүүд	
БНБД 53-03-07	Ган бүтээц зураг төсөл зохиохоод ашиглах норм ба дүрэм	
БНБД 20-01-11	Барилгын бүтээц ба бүрэлдэхүүнийг найдвартай ерөнхий шаардлага	

ТАЙЛБАР

Ерөнхий зүйл: Ажлын зураг төслийг БА-н даалгавар болон "....." ХХК-д боловсруулсан Архив №... тоот геологийн дүгнэлтэд үндэслэн байгаль цаг уурын дараах нөхцөлд тооцож боловсруулав.

Гадна агаарын температур	-...°С
Цасны ачаа	... кг/м²
Салхины ачаалал	... кг/м²
Газар хөдлөлтийн эрчим	... балл

Бүтээцийн хэмжээ: Байгуулалтаараа 24.7х15.97м; 32.0х4.0м; 6.0х4.0м гэсэн ерөнхий хэмжээсүүдтэй гурван хэсэг скэйтборд, экстрем спорт тоглоомын зориулалттай талбай.

Барилга байгуулалтын хариуцлагын зэрэг: Ч2 барилга нь БНБД 20-01-11-д заасны дагуу хариуцлагын 4-р зэрэглэлийн барилга байгуулалтыг хамаарна.

Бүтээцийн хийцлэл: Үндсэн хийц нь цутгамал төмөр бетон талбай байна, цутгамал төмөр бетон талбайн бетоны анги В15. Цутгамал төмөр бетон хийцүүдэд MNS 1228:1987 стандартын бетон ГОСТ 5781-93 стандартын А400 ба А240 ангийн арматур хэрэглэнэ. Цутгамал төмөр бетон бүтээцийн угсралтын ажлыг гүйцэтгэхдээ БНБД 52-02-05 болон БД 52-104-04-ийн холбогдох заалтыг баримтлан гүйцэтгэвэл зохино. Бетон болон арматурчлалын ажлын явцад зохиогчийн хяналт хийлгэж байх шаардлагатай. Талбайн цутгалтыг хийхдээ талбайг элементар жижиг хэсгүүдэд хуваах угсралтын болон температурын заадас гаргаж цутгалтыг гүйцэтгэнэ. Заадсыг талбайн бетон хучилт температурын үйлчлэлд хагарч гэмтэхгүй зайлсхийсэн онцгойтой байдлаар шийдэх хэрэгтэй. Талбайн хучилтыг 150мм зузаантай цутгах ба хучилтын уланд 10мм голчтой А240 ангийн арматураар 400мм алхантай нилэнхүйд нь торлож цутгалт хийнэ.

Суурь: Талбайн хучилтыг цутгахдаа газрын өнгөн хэсгийн урагшлын үеэтэй өнгөн хөрсийг бүрэн хуулсны дараа дэвсгэр үеийг стандартын дагуу хийж суулт овойлт үүсгэдэггүй хайрган дэвсгэр хийж нягтруулалтыг 1.65 т/м3-ээс багагүй болтол хийсний дараа арматуран торон байрлуулж цутгана. Хэрэв өнгөн хөрсний доороос их хэмжээний суулт болон хөлдөх үедээ овойлт үүсгэх шинж чанартай хөрс илэрвэл тухайн хөрсийг бүтээцийн суурь суух талбайгаас зайлуулж хөлдөж овойлт үүсгэдэггүй, суулт үүсгэдэггүй хайрган хөрсөөр арилуулан бүрийг сольж технологи, норм стандартын шаардлагын дагуу нягтруулалт хийнэ.

Суурь: Спорт талбайн төмөр хашлаганы босоо элементүүдийн дор 200х200мм хэмжээтэй 300мм өндөртэй бетон суурь цутгана суурийн бетоны анги В15 ба суурийн уланд В10 ангийн бетоноор 10 см бэлтгэл үе хийнэ. Суурийн цутгалтын ажлыг хүйтний улиралд хийх болон бетоныг хөлдөж бэхжүүлэхийг хориглоно. Мөн суурийг хашлага төмрийн суулгах нарийвч бэхэлгээг байрлуулж цутгалт хийнэ.

Тушиц хана: Цутгамал төмөр бетон тушиц ханыг MNS 1228:1987 стандартын бетон, ГОСТ 5781-93 стандартын А400 ба А240 ангийн арматураар хийнэ. Спорт талбайн байгуулалт-3 дээр түүний оглолоор нарийн үзүүлсэн оглол хэмжээсүүдээр тушиц ханыг хийнэ.

Талбайн өнгөлгөө: Цутгамал төмөр бетон талбайг цутгаж бэхжилт болсны дараа бетон талбайг атмосферийн үйлчлэлээс хамгаалсан гадаргуугийн өнгөлгөөг БА хэсэгт заасан шаардлага стандарт өнгө дизайнаар өнгөлгөөг чанартай хийнэ.

Ган бүтээцүүд: Спорт талбайн төмөр хашлага, тушиц ханын цэмэгийн эмжээр зэрэг металл хийцүүдийг Вст3пс6 маркийн ган ба ГОСТ 8732-78; ГОСТ 19771-93 стандартын цувмалаар хийцлэнэ. Төмөр хашлаганы дугуй оглолтой цувмалуудыг нь гадна атмосферийн үйлчлэлд байх учир цайрдсан ган хоолой эсвэл металл бүтээцийн коррозиос найдвартай хамгаалсан байхаар сонгож хийнэ үү. Бүтээцийн тулгуурт бэхлэгдэх нөхцөл нарийвчилсан хэмжээсүүд зэргийг энэ шаталд нарийн тусгаагүй тул угсралтын шаталд материал стандарт хийцлэлийг нарийвчлан судлаж гүйцэтгэлийн зураг тайгаар бүтээцийн угсралтыг гүйцэтгэхийг зөвлөж байна.*

Анхаарах зүйл: Зураг төслийн энэхүү шаталд хугацааны үзүүлэлтүүд нарийн тодорхой биш учир дээрх бүтээцүүдтэй холбоотой стандарт, норм, материал гэм нэт инженерийн судалгаанууд нарийвчлан хийгдээгүй учир зураг төслийн зарим зүйлс тодорхой бус байх магадгүйг анхаарна уу. Мөн бүх бүтээцүүдийн угсралтын шаталд материал стандарт хийцлэлийг нарийвчлан судлаж гүйцэтгэлийн зураг тайгаар бүтээцийн угсралтыг гүйцэтгэхийг зөвлөж байна.

Энэхүү зураг нь "_____" ХХК-ийн ОЮУНЫ ӨМЧ тул зохиогчийн эрхийн хуулиар эрчлэх болон ашиглахыг хориглоно.

АДЕР Барилгын зураг төслийн ЗЙ ДИ И ПИ ХХК	ДУНДГОВЬ АЙМАГ, МАНДАЛГОВЬ ХОТ ЦЭЦЭРЛЭГТ ХҮРЭЭЛЭН ЭКСТРЕМ СПОРТЫН ТАЛБАЙ					
	ББ маркийн зургийн үндсэн бүрдлийн жагсаалт, бүтээцийн тоцооны схем, тайлбар бичиг, ашигласан стандарт нормын жагсаалт					Ye цаг: А3
	Захирал		Д.Үжин	ЕГ Шифр: 12/20	Масштаб: М1:200	Огноо: 2021/03
	Инженер		Ц.Ганцэцэг			
	Гүйцэтгэсэн		Ц.Ганцэцэг	ТГ Шифр:	Зургийн дугаар: ББ-1	Хуудас: 1
	Шалгасан		О.Батхүү			

СПОРТ ТАЛБАЙН БАЙГУУЛАЛТ-1 М1:100

(±0.00=.....)

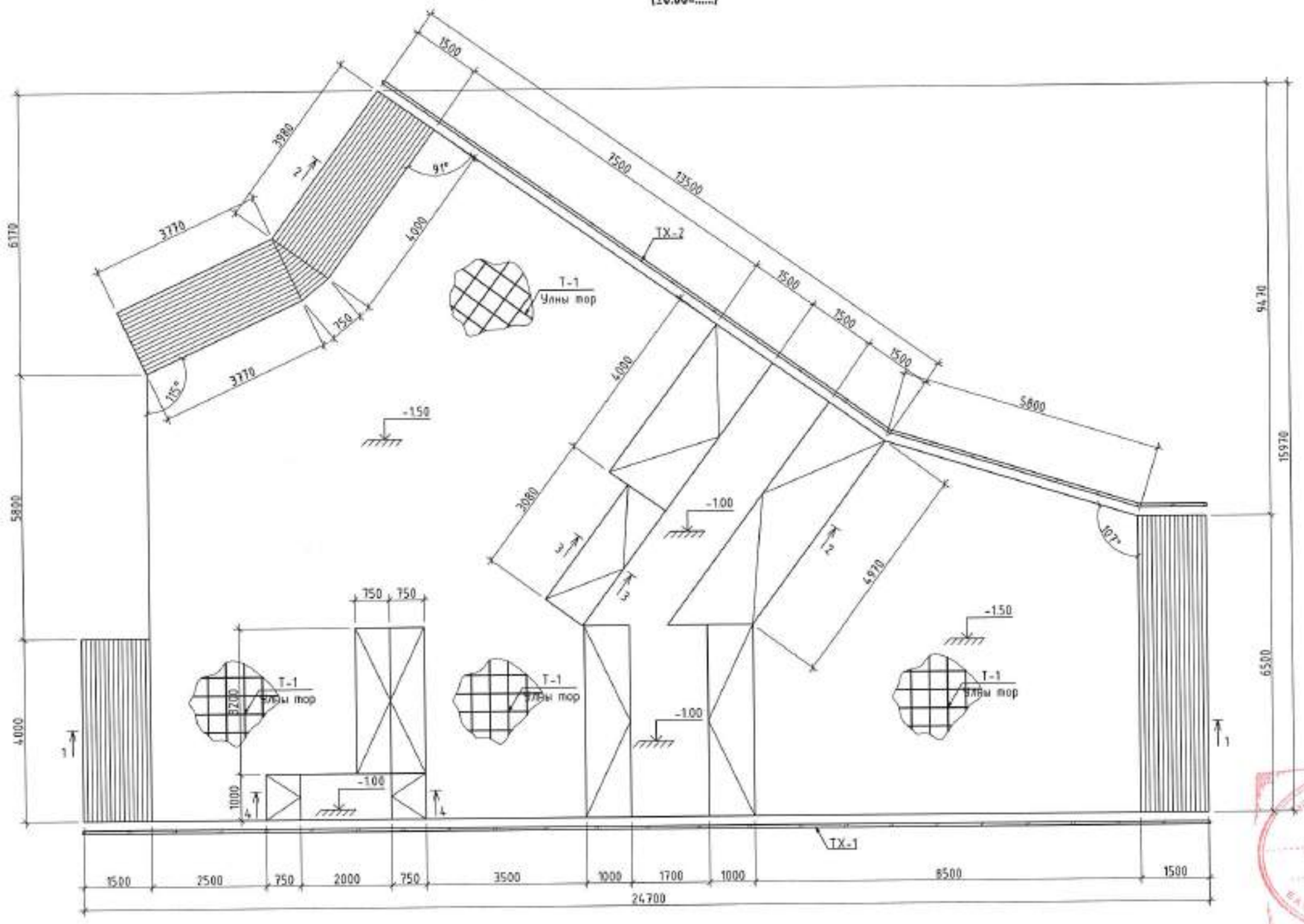

ЭКСПЕРТ № 2.45

2021.10.26

Тайлбар

1. Энэ хуудсыг ББ 1-4 хуудас ба БА-н зураг болон бусад холбогдох хуудсуудтай хамтатган үзнэ үү.
2. Экстрем спортын талбайн урагшлын үеэтэй хяруйг хуулж түүний дараа хайрган дэвсгэр үе хийж 1.65 т/м3 -ээс багагүй нягттай болтол нягтруулсны дараа Тор Т-1 -ийг 400мм алхантайгаар байрлуулж цутгалт хийнэ.
3. Талбайг цутгахдаа угсралтын үед гүйцэтгэлийн зургийг нарийвчлан хийж гадаргуу элементар хэсгүүдэд хуваан заадастайгаар цутгалт хийнэ. Цутгалтын дараа бетоны арчилгаа тордолгоог сайтар хийнэ үү. Бетон бэхжсэний дараа архитектурын зураглал тусгасан байдлаар талбайн өнгөлгөөг хийнэ.
3. Цутгамал төмөр бетон бүтээцүүдийн угсралтын ажлыг гүйцэтгэхдээ БНБД 52-02-05 ба БД 52-104-04 зэрэг дүрмүүдийг баримтлан ажиллана уу.

ADEP Барилгын зураг төслийн ЗЙ ДИ И ПИ ХХК	ДУНДГОВЬ АЙМАГ, МАНДАЛГОВЬ ХОТ ЦЭЦЭРЛЭГТ ХҮРЭЭЛЭН ЭКСТРЕМ СПОРТЫН ТАЛБАЙ				
	Экстрем спортын талбайн байгуулалт -1				Үе шат: АЗ
	Захирал	Д.Ужин	ЕГ Шифр: 12/20	Масштаб: М1:100	Огноо: 2021/03
	Инженер	Ц.Ганпулга			
	Гүйцэтгэсэн	Ц.Ганпулга	ТГ Шифр:	Зургийн дугаар: ББ-2	Хуудас: 7
	Шалгасан	О.Батжуу			

ОГТЛОЛ 1-1
М1:100

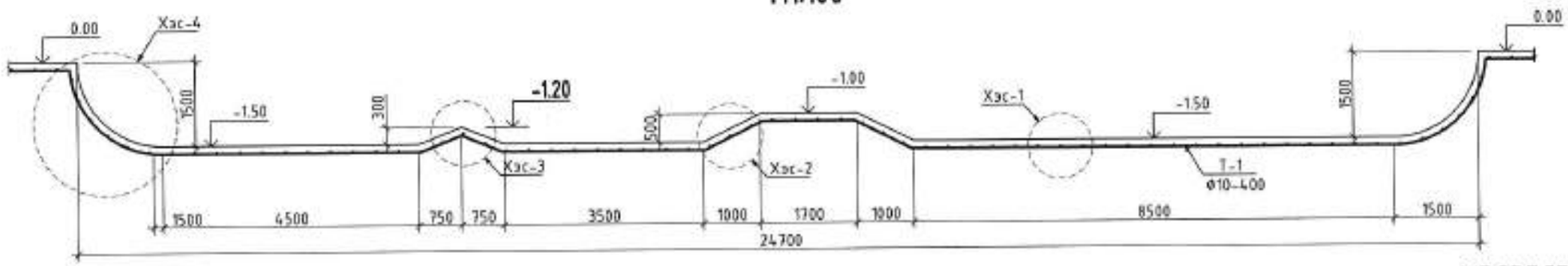

ОГТЛОЛ 2-2
М1:100

ХЭСЭГЛЭЛ-1
М1:25

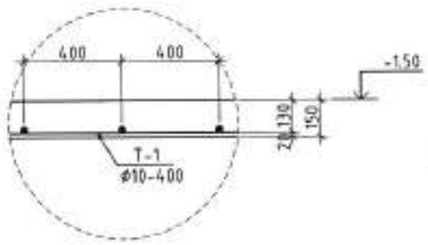

ХЭСЭГЛЭЛ-2
М1:25

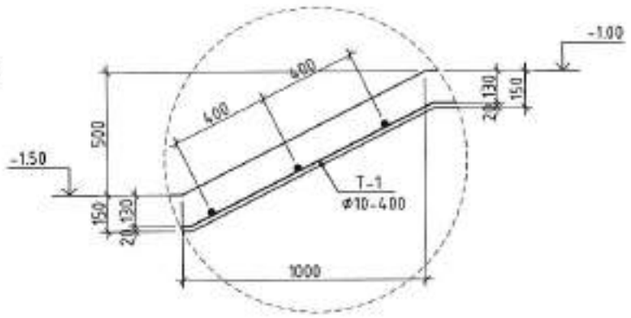

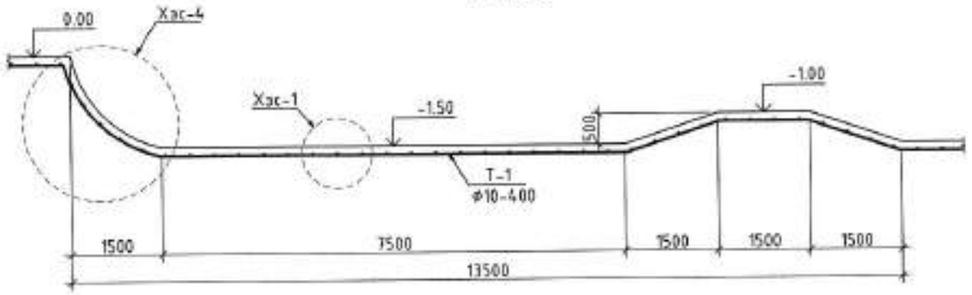

ОГТЛОЛ 3-3
М1:100

ОГТЛОЛ 4-4
М1:100

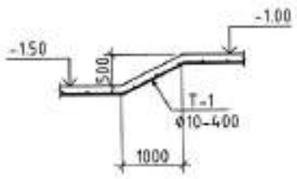

ХЭСЭГЛЭЛ-3
М1:25

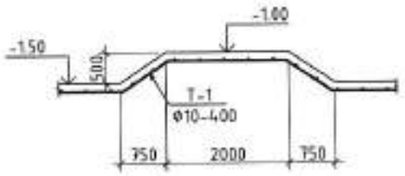

ХЭСЭГЛЭЛ-4
М1:25

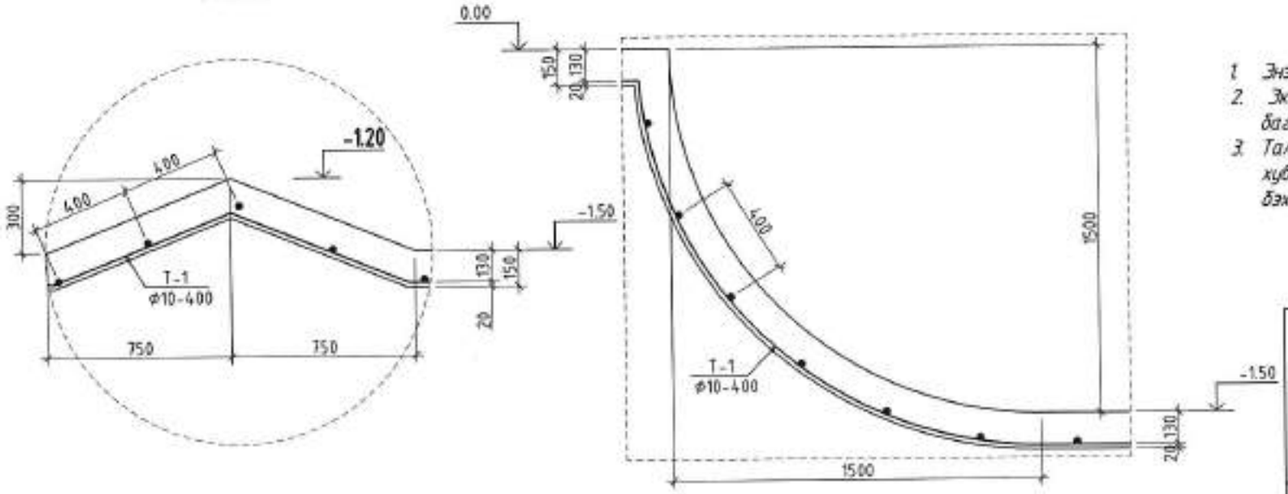

ЦУТГАМАЛ ТӨМӨР БЕТОН БҮТЭЭЦИЙН МАТЕРИАЛЫН ТҮҮВЭР

Позиц	Тэмдэглэгээ	Нэр	Тоо /ш/	Хүнд /кг/ Нэгж	Нийт
	Экстрем спортын талбайн арматурчлал (Байгуулалт-1)		1	953.66	953.66
Т-1	Тор Т-1		1	953.66	953.66
1	ГОСТ 5781-93	Ø10 А240 у/м L=1545.64	1	953.66	953.66
	Спорт талбай материал В15 анги бетон V/м³/		1	38.7	38.70

Тайлбар

1. *Энэ хуудсыг ББ 1-4 хуудас ба БА-н зураг болон бусад холбогдох хуудсуудтай хамтатган үзнэ үү.*
2. *Экстрем спортын талбайн цогцолбор үеэтэй хэрсийг хуулж түүний дараа хайрган дэвсгэр ує хийж 165 т/м3 -ээс багагүй нягттай болтол нягтруулсны дараа Тор Т-1 -ийг 400мм алхантайгаар байрлуулж цутгалт хийнэ.*
3. *Талбайг цутгахдаа угсралтын үед гүйцэтгэлийн зургийг нарийвчлан хийж гадаргуує элементар хэсгүүдэд хуваан заадастайгаар цутгалт хийнэ. Цутгалтын дараа бетоны арчилгаа тордолгоог сайтар хийнэ үү. Бетон бэхжсэний дараа архитектурын зураг тусгасан байдлаар талбайн внгвлгвг хийнэ.*

ADEP Барилгын зураг төслийн ЭЙ ДИ И ПИ ХХК	ДУНДГОВЬ АЙМАГ, МАНДАЛГОВЬ ХОТ ЦЭЦЭРЛЭГТ ХҮРЭЭЛЭН ЭКСТРЕМ СПОРТЫН ТАЛБАЙ				
	Экстрем спортын талбай -1, огтлолууд хэсэглэлүүд, материалын түүвэр				Ує шат: АЗ
	Захирал	Д.Үүкин	ЕГ Шифр: 12/20	Масштаб: М1:100, 25	Огноо: 2021/03
	Инженер	Ц.Гантулга			
	Гүйцэтгэсэн	Ц.Гантулга	ТГ Шифр:	Зургийн дугаар: ББ-3	Хуудас: 7
	Шалгасан	О.Баяхүү			

ТХ-1 М1:100

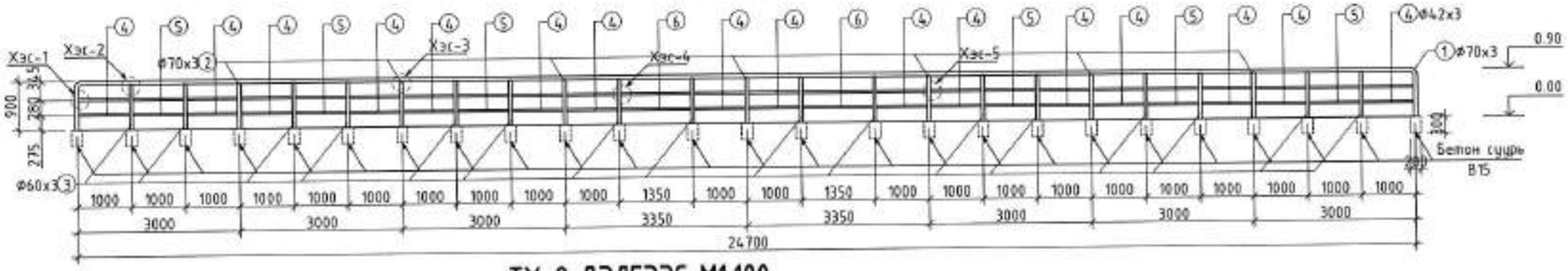

ТХ-2 ДЭЛГЭЭС М1:100

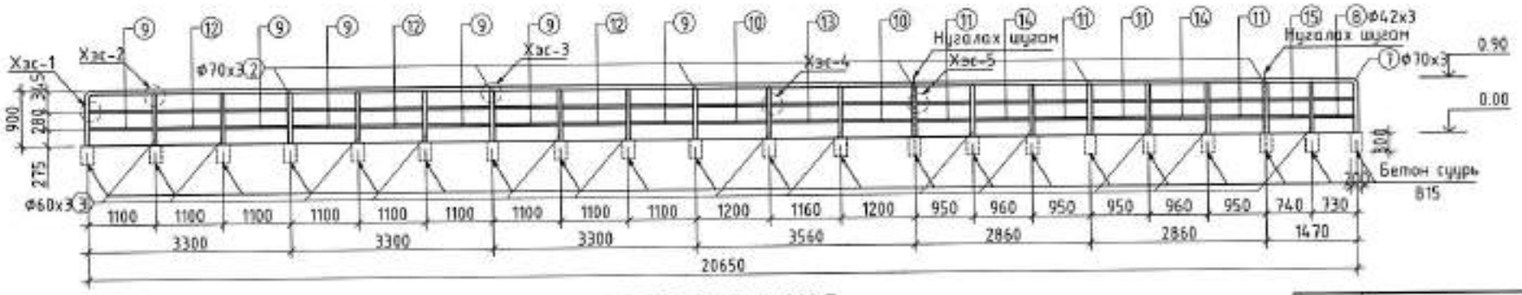

ХЭСЭГЛЭЛ-1 М1:5

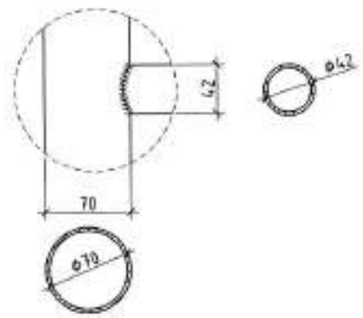

ХЭСЭГЛЭЛ-2 М1:5

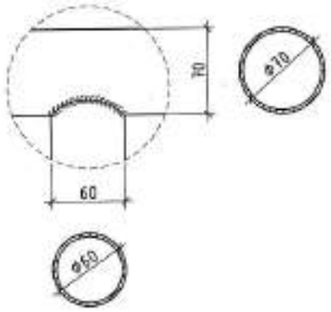

ХЭСЭГЛЭЛ-3 М1:5

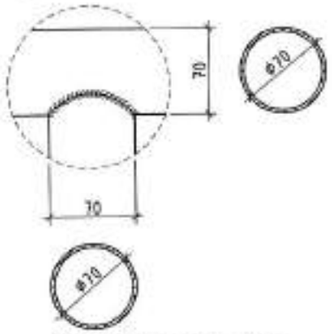

ХЭСЭГЛЭЛ-4 М1:5

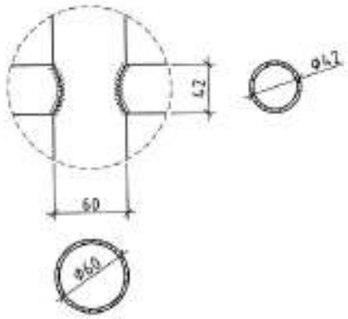

ХЭСЭГЛЭЛ-5 М1:5

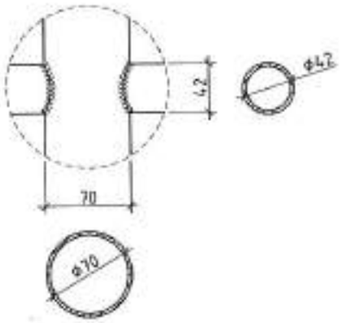

ГАН БҮТЭЭЦИЙН МАТЕРИАЛЫН ТҮҮВЭР

Позиц	Тэмдэглэгээ	Нэр			Тоо /ш/	Хүнд /кг/ Нэгж	Нийт
		ТӨМӨР ХАШЛАГА ТХ-1			1	349.32	349.32
1	ГОСТ 8732-78*	Профил 70х3	Вст3пс6	L=26.467	1	131.14	131.14
2	ГОСТ 8732-78*	Профил 70х3	Вст3пс6	L=848	7	4.20	29.41
3	ГОСТ 8732-78*	Профил 60х3	Вст3пс6	L=843	16	3.55	56.85
4	ГОСТ 8732-78*	Профил 42х3	Вст3пс6	L=947	32	2.73	87.40
5	ГОСТ 8732-78*	Профил 42х3	Вст3пс6	L=953	12	2.75	32.98
6	ГОСТ 8732-78*	Профил 42х3	Вст3пс6	L=1303	4	2.88	11.54
		ТӨМӨР ХАШЛАГА ТХ-2			1	295.15	295.15
2	ГОСТ 8732-78*	Профил 70х3	Вст3пс6	L=848	6	4.20	25.21
3	ГОСТ 8732-78*	Профил 60х3	Вст3пс6	L=843	13	3.55	46.19
7	ГОСТ 8732-78*	Профил 70х3	Вст3пс6	L=22.417	1	111.08	111.08
8	ГОСТ 8732-78*	Профил 42х3	Вст3пс6	L=677	2	1.95	3.90
9	ГОСТ 8732-78*	Профил 42х3	Вст3пс6	L=1047	12	3.02	36.23
10	ГОСТ 8732-78*	Профил 42х3	Вст3пс6	L=1147	4	2.88	11.54
11	ГОСТ 8732-78*	Профил 42х3	Вст3пс6	L=897	8	2.59	20.70
12	ГОСТ 8732-78*	Профил 42х3	Вст3пс6	L=1053	6	3.04	18.22
13	ГОСТ 8732-78*	Профил 42х3	Вст3пс6	L=1113	2	2.88	5.77
14	ГОСТ 8732-78*	Профил 42х3	Вст3пс6	L=914	4	2.64	10.54
15	ГОСТ 8732-78*	Профил 42х3	Вст3пс6	L=687	2	2.88	5.77
	Бетон суурь материал В15 онгийн бетон V/м³/				46	0.012	0.55

Тайлбар

1. *Энэ хуудсыг ББ 1-4 хуудас ба БА-н зураг болон бусад холбогдох хуудсуудтай хамтатган уншиж үз.*
2. *Төмөр хашлагийн угсралтыг хийхдээ гүйцэтгэлийн шатандаа нарийвчилсан зураг боловсруулж бэхэлгээ детал гаргаасыг нарийвчлан сонгоно уу. ТХ-г цайрдсан ган хоолойгоор хийнэ.*

ADEP Барилгын зураг төслийн ЗЙ ДИ И ПИ ХХК	ДУНДГОВЬ АЙМАГ, МАНДАЛГОВЬ ХОТ ЦЭЦЭРЛЭГТ ХҮРЭЭЛЭН ЭКСТРЕМ СПОРТЫН ТАЛБАЙ				
	Экстрим спортын талбай -1, төмөр хашлага ТХ-1, ТХ-2, хэсэглэлүүд, материалын түүвэр				Ye шат: А3
	Захирал	Д.Ужин	ЕГ Шифр: 12/20	Масштаб: М1:100, 5	Огноо: 2021/03
	Инженер	Ц.Ганцулга			
	Гүйцэтгэсэн	Ц.Ганцулга	ТГ Шифр:	Зурагийн дугаар: ББ-4	Хуудас: 7
	Шалгасан	О.Батхүү			

СПОРТ ТАЛБАЙН БАЙГУУЛАЛТ-2 М1:100

(±0.00=.....)

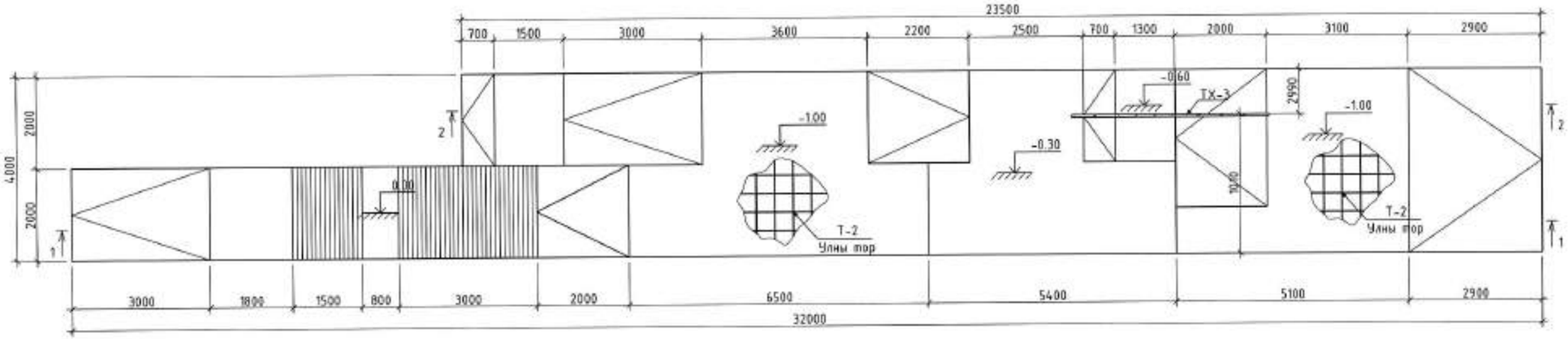

ОГТЛОЛ 1-1
М1:100

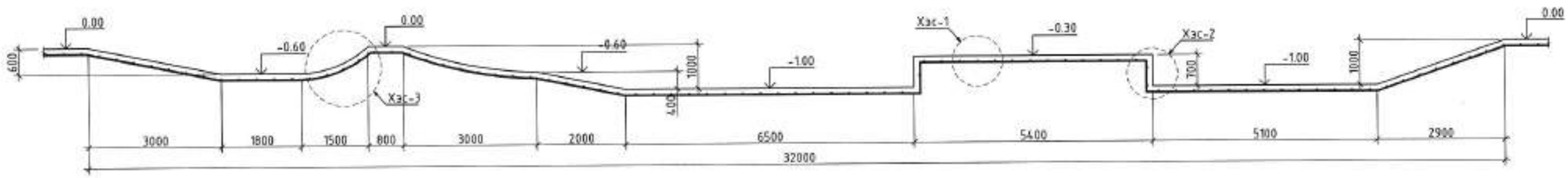

ОГТЛОЛ 2-2
М1:100

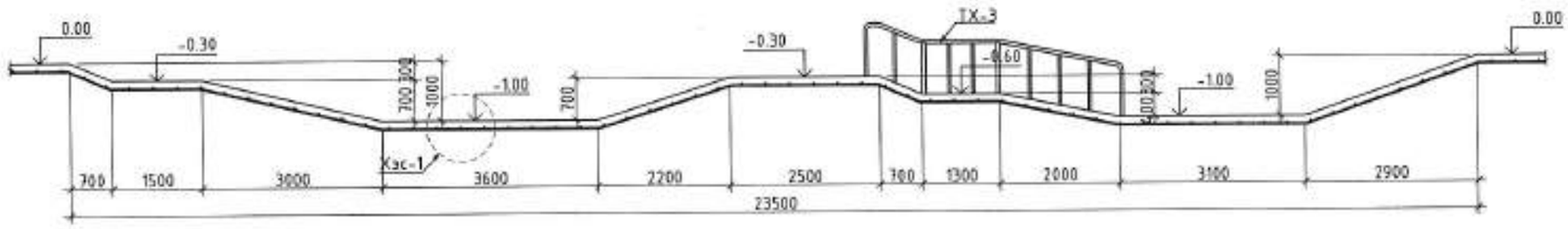

Тайлбар

1. Энэ хуудсыг ББ 5-6 хуудас ба БА-н зураг болон бусад холбогдох хуудсуудтай хамтатган үзнэ үү.
2. Экстрем спортын талбайн цогцолбор үеэтэй хөрсийг хуулж түүний дараа хайрган дэвсгэр ує хийж 1.65 т/м3 -эс багагүй нягттай болтол нягтруулсны дараа Тор Т-2 -ийг 400мм алхантайгаар байрлуулж цутгалт хийнэ.
3. Талбайг цутгахдаа үгсралтын уед гүйцэтгэлийн зургийг нарийвчлан хийж гадаргуугийн элементар хэсгүүдэд хуваан заадастайгаар цутгалт хийнэ. Цутгалтын дараа бетоны арчилгаа тордолгоог сайтар хийнэ үү. Бетон бэхжсэний дараа архитектурын зураг тусгасан байдлаар талбайн өнгөлгөө хийнэ.
3. Цутгамал төмөр бетон бүтээцүүдийн үгсралтын ажлыг гүйцэтгэхдээ БНБД 52-02-05 ба БД 52-104-04 зөрөг дүрмүүдийг баримтлан ажиллана уу!

ADEP Барилгын зураг төсөлтэй ЭЙ ДИ И ПИ ХХК	ДУНДГОВЬ АЙМАГ, МАНДАЛГОВЬ ХОТ ЦЭЦЭРЛЭГТ ХҮРЭЭЛЭН ЭКСТРЕМ СПОРТЫН ТАЛБАЙ				
	Экстрем спортын талбайн байгуулалт -2, огтлол 1-1, 2-2				Ye шоп: А3
	Захирал	Д.Ужин	ЕГ Шифр: 12/20	Масштаб: М1:100	Огноо: 2021/03
	Инженер	Ц.Гантулга			
	Гүйцэтгэсэн	Ц.Гантулга	ТГ Шифр:	Зургийн дугаар: ББ-5	Хуудас: 7
	Шалгасан	О.Батхүү			

ХЭСЭГЛЭЛ-1
M1:25

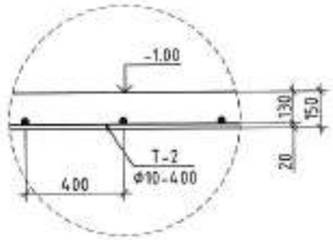

ХЭСЭГЛЭЛ-2
M1:25

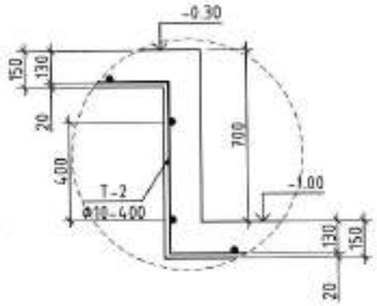

ТХ-3 M1:50

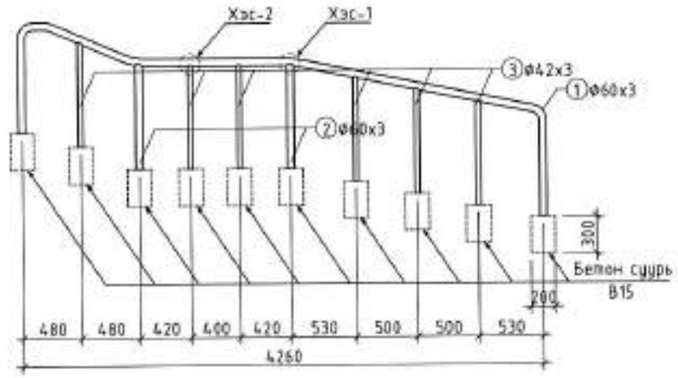

ХЭСЭГЛЭЛ-3
M1:25

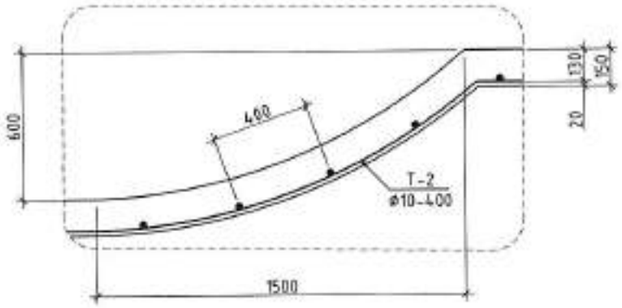

ХЭСЭГЛЭЛ-1 M1:5

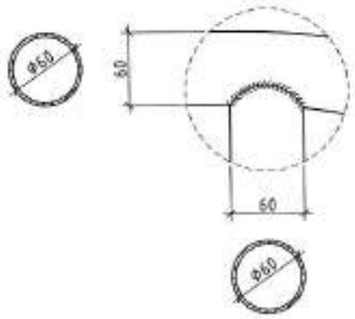

ХЭСЭГЛЭЛ-2 M1:5

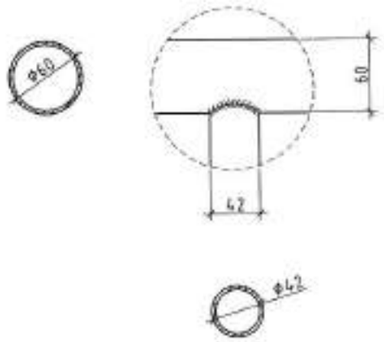

ГАН БҮТЭЦИЙН МАТЕРИАЛЫН ТҮҮВЭР

Позиц	Тэмдэглэгээ	Нэр	Too /ш/	Хүнд /кг/ Нэгж	Нийт
Экстрем спортын талбайн арматурчлал (байгуулалт-2)			1	342.74	342.74
Т-1		Тор Т-2	1	342.74	342.74
1	ГОСТ 5781-93	Ф10 А240 у/м L=555.5	1	342.74	342.74
Спорт талбай материал В15 ангийн бетон V/м³/			1	18.6172	18.62
ТӨМӨР ХАШЛАГА ТХ-3			1	47.84	47.84
1	ГОСТ 8732-78*	Профил 60х3 Вст3пс6 L=6.1231	1	25.81	25.81
2	ГОСТ 8732-78*	Профил 60х3 Вст3пс6 L=861	2	3.63	7.26
3	ГОСТ 8732-78*	Профил 42х3 Вст3пс6 L=854	6	2.46	14.78
Бетон суурь материал В15 ангийн бетон V/м³/			10	0.012	0.12

Тайлбар

1. *Энэ хуудсыг ББ 1-5 хуудас ба БА-н зураг болон бусад холбогдох хуудсуудтай хамтатган үзэх үү.*
2. *Төмөр хашлага ТХ-3-ийг түүвэрт тусгасан огтлолтойгоор цайрдсан гангаар хийнэ. Угсралтын шатандаа илүү нарийвчлан гүйцэтгэлийн зураг хийж суурь дээр хэрхэн бэхэлж ямар хэмжээтэй хийлэх, хэрхэн гагнах зэргийг нарийвчлан хийх шаардлагатай.*

АДЕР Барилгын зураг төслийн ЭЙ ДИ И ПИ ХХК	ДУНДГОВЬ АЙМАГ, МАНДАЛГОВЬ ХОТ ЦЭЦЭРЛЭГТ ХУРЭЭЛЭН ЭКСТРЕМ СПОРТЫН ТАЛБАЙ				
	Экстрем спортын талбай -2, төмөр хашлага ТХ-3, хэсэглэлүүд, материалын түүвэр				Ye шат: А3
	Зохиол	Д.Ужин	ЕГ Шифр: 12/20	Масштаб: М1:50, 25	Огноо: 2021/03
	Инженер	Ц.Ганпулга			
	Гүйцэтгэсэн	Ц.Ганпулга	ТГ Шифр:	Зургийн дугаар: ББ-6	Хуудас: 7
	Шалгасан	О.Батхүү			

СПОРТ ТАЛБАЙН БАЙГУУЛАЛТ-3 М1:100

(±0.00=.....)

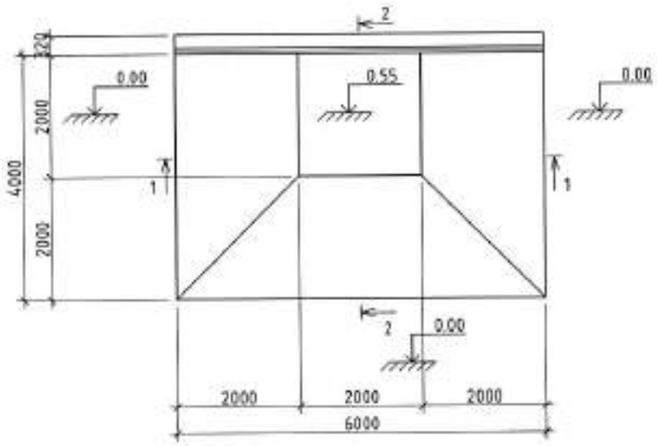

ОГТЛОЛ 1-1 М1:50

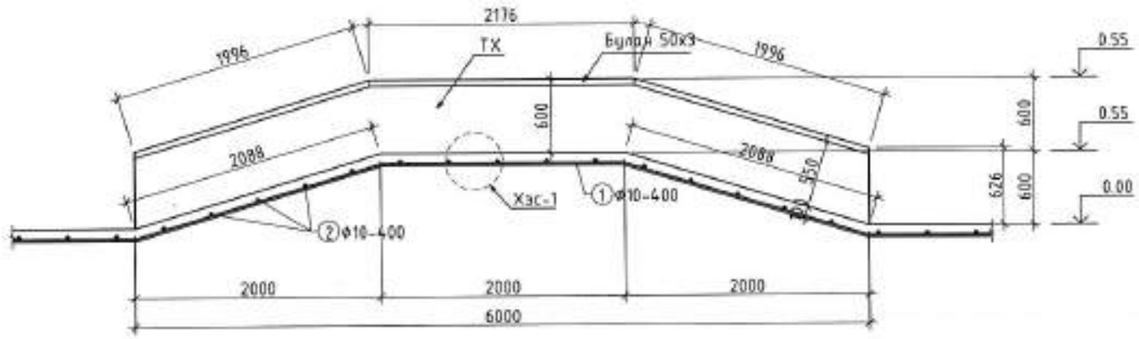

ОГТЛОЛ 2-2 М1:50

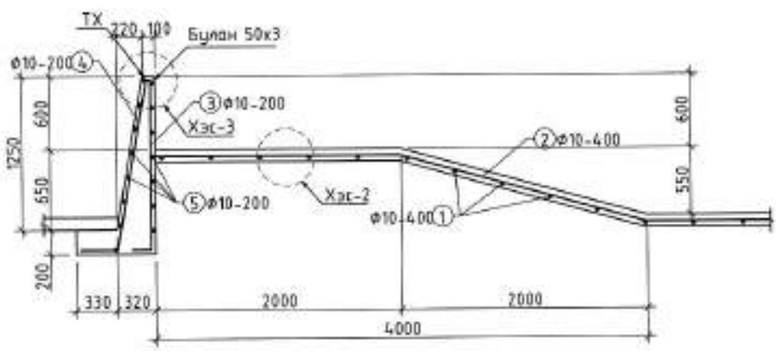

ХЭСЭГЛЭЛ-1

М1:25

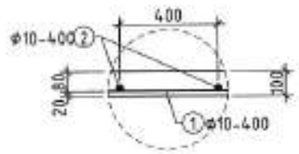

ХЭСЭГЛЭЛ-2

М1:25

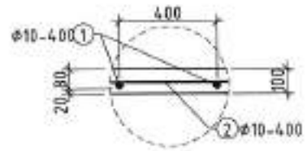

ХЭСЭГЛЭЛ-3

М1:20

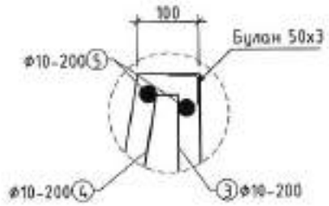

ЦУТГАМАЛ ТӨМӨР БЕТОН БҮТЭЭЦИЙН МАТЕРИАЛЫН ТҮҮВЭР

Позиц	Тэмдэглэгээ	Нэр			Тоо /ш/	Хүнд /кг/ Нэгж	Нийт
Экстрем спортын талбайн арматурчлал (байгуулалт-3)					1	1.65	1.65
1	ГОСТ 5781-93	Ф10	А240	ц/м L=1640	1	1.01	1.01
2	ГОСТ 5781-93	Ф10	А240	ц/м L=1040	1	0.64	0.64
Спорт талбай материал В15 ангийн бетон V/м³/					1	2.90	2.90
Түшиц хана ТХ					1	125.96	125.96
3	ГОСТ 5781-93	Ф10	А400	ц/м L=5456	1	33.66	33.66
4	ГОСТ 5781-93	Ф10	А400	ц/м L=5518	1	34.05	34.05
5	ГОСТ 5781-93	Ф10	А400	ц/м L=6.0	15	3.70	55.53
Б-1	ГОСТ 19771-93	L 50х3	Вст3пс6	L=1220	1	2.72	2.72
Түшиц хана материал В15 ангийн бетон V/м³/					1	1.70	1.70

Тайлбар

1 Энэ хуудсыг ББ 1-6 хуудас ба БА-н зураг болон бусад холбогдох хуудсуудтай хамтатган үзэх үү.

АДЕР Барилгын зураг төслийн ЭЙ ДИ И ПИ ХХК	ДУНДГОВЬ АЙМАГ, МАНДАЛГОВЬ ХОТ ЦЭЦЭРЛЭГТ ХҮРЭЭЛЭН ЭКСТРЕМ СПОРТЫН ТАЛБАЙ				
	Экстрем спортын талбай -3, түшиц хана ТХ, арматууд, хэсгэлэлүүд, материалын түүвэр				Ye шоп: А3
	Захирал	Д.Ужин	ЕГ Шифр: 12/20	Масштаб: М1:100, 50	Огноо: 2021/03
	Инженер	Ц.Гантулга			
	Гүйцэтгэсэн	Ц.Гантулга	ТГ Шифр:	Зургийн дугаар: ББ-7	Хуудас: 7
	Шалгасан	О.Бөххүү			

"ЭЙ ДИ И ПИ" ХХК

Шифр: 12/20

ДУНДГОВЬ АЙМАГ, МАНДАЛГОВЬ ХОТ

ЦЭЦЭРЛЭГТ ХҮРЭЭЛЭН АРГА БИЛИГ УСАН ОРГИЛУУРЫН БҮТЭЭЦ

(АЖЛЫН ЗУРАГ)

БАРИЛГА БҮТЭЭЦИЙН ХЭСЭГ

Боловсруулсан:

"ЭЙ ДИ И ПИ" ХХК-н захирал ..... /Д.Үжин/

Гүйцэтгэсэн: ..... /Ц.Гантулга/

УЛААНБААТАР ХОТ

2021 он

ББ МАРКИЙН АЖЛЫН ЗУРГИЙН ҮНДСЭН БҮРДЛИЙН ЖАГСААЛТ

Хуудас	Нэр	Тайлбар
ББ -1	ББ маркийн зургийн үндсэн бүрдлийн жагсаалт, бүтээцийн тооцооны схем, тайлбар бичиг, ашигласан стандарт нормын жагсаалт	
ББ -2	Усан оргилуурын бүтээцийн хэвний байгуулалт, огтлол, эдлэхүүний нэгдсэн түүвэр	
ББ -3	Усан оргилуурын бүтээцийн ханын арматурчлал , огтлол, материалын түүвэр	
ББ -4	Усан оргилуурын бүтээцийн хэвний байгуулалт, шугаман суурь ШС-1, ШС-2 хэвний зураг, огтлол, эдлэхүүний нэгдсэн түүвэр	
ББ -5	Шугаман суурийн арматурчлал, огтлол, материалын түүвэр	
ББ -6	Шугаман суурийн гарталгаа арматурын байгуулалт, хэсэглэл, огтлол, материалын түүвэр	
ББ -7	Цутгамал хана ЦХ-1, ЦХ-2 хэвний зураг, арматурчлал, огтлолууд, материалын түүвэр	
ББ -8	Цутгамал төмөр бетон хучилтын хэвний байгуулалт, доод ба дээд үеийн арматурчлал, огтлолууд, материалын түүвэр	

БҮТЭЭЦИЙН ХЭСГИЙН ЗУРАГТ АШИГЛАСАН СТАНДАРТЫН ЖАГСААЛТ

ТЭМДЭГЛЭГЭЭ	НЭР	ТАЙЛБАР
MNS 3505:2013	Барилгын бүтээцийн зураглат төвлөгдөх ерөнхий шаардлага	
MNS 6495:2014	Бетон, төмөр бетон бүтээцийн ажлын зураг	
MNS ISO 3766:2012	Төмөр бетон бүтээцийн арматурлалтын зураглат хийх тэмдэглэгээ	
ГОСТ 5781-93	Төмөр бетон бүтээцийг арматурчлах халуунаар цувисан гөн	

БҮТЭЭЦИЙН ХЭСГИЙН ЗУРАГТ АШИГЛАСАН НОРМАТИВ БАРИМТ БИЧГҮҮД

ТЭМДЭГЛЭГЭЭ	НЭР	ТАЙЛБАР
БНБД 22-01-01*/2006	Газар хөдлөлийн бүс нутгаг барилга барих, төлөвлөх норм ба дүрэм	
БНБД 50-01-16	**Барилга байгуулалтийн бүрэн суурийн зураг төсөл зохиох норм ба дүрэм**	
БНБД 52-01-10	Бетон ба төмөр бетон бүтээц	
БД 52-105-10	Бетон ба урьдчилан хүчитгэгдсэн арматуртай төмөр бетон бүтээц	
Цуврал Г1.220.1-1Г	Цутгамал төмөр бетон орас бүтээцийн хийц хэсэглэлийн альбом	
БНБД 20-04-17	Ачаалал ба үйлчлэл	
БНБД 23-01-09	Барилгад хэрэглэх уур амьсгал геофизикийн үзүүлэлтүүд	
БНБД 20-01-11	Барилгын бүтээц ба бүрийн найдвартай ерөнхий шаардлага	

БҮТЭЭЦИЙН ТООЦООНЫ СХЕМ

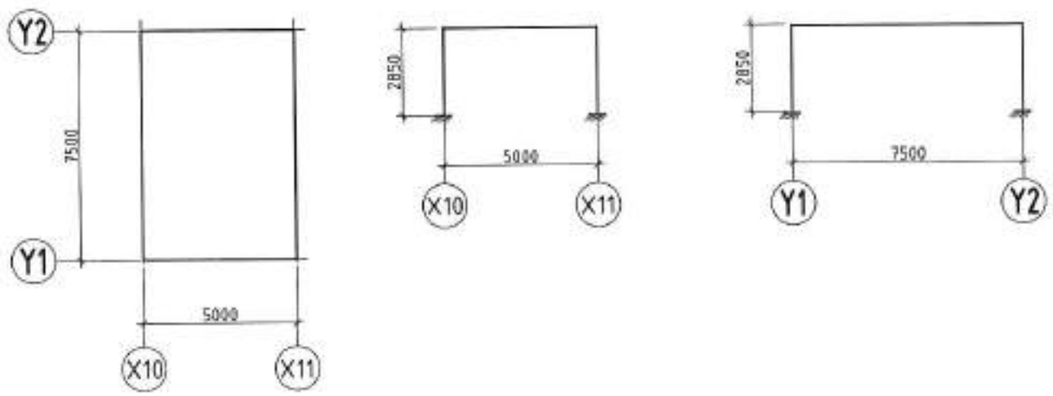

ТАЙЛБАР

Ерөнхий зүйл: Ажлын зураг төслийг БА-н даалгавар болон "....." ХХК-д боловсруулсан Архив №... тоот геологийн дүгнэлтэд үндэслэн байгаль цаг уурын дараах нөхцөлд тооцож боловсруулав.

Гадна агаарын температур -...°С
Цасны ачаа ... кг/м²
Салхины ачаалал ... кг/м²
Газар хөдлөлтийн эрчим ... балл

Бүтээцийн хэмжээ: Тэнхлэгээрээ 7.5х5.0м хэмжээтэй, 1 давхар бөгөөд давхрын өндөр 2.85м, мөн 15.6м голчтой тойрог хэлбэрийн усан оргилуурын бүтээц 300-400мм зузаан 1.50-1.90м өндөртэй ханатай

Барилга байгуулалтийн хариуцлагын зэрэг: Уг барилга нь БНБД 20-01-11-д заасны дагуу хариуцлагын 4-р зэрэглэлийн барилга байгуулалтыг хамаарна.

Бүтээцийн хийцлэл: Үндсэн даацын хийц нь цутгамал төмөр бетон хана, хучилт болон цутгамал төмөр бетон шугаман суурь байна, бетоны анги В15. Цутгамал төмөр бетон хийцүүдэд MNS 1228:1987 стандартын бетон ГОСТ 5781-93 стандартын А400 ба А240 ангийн арматур хэрэглэнэ. Цутгамал төмөр бетон бүтээцийн үгсгалтын ажлыг гүйцэтгэхдээ БНБД 52-02-05 болон БД 52-104-04-ийн холбогдох заалтыг баримтлан гүйцэтгэвэл зохино. Бетон болон арматурчлалын ажлын явцад зохиогчийн хяналт хийлгэж байх шаардлагатай. Барилгын үгсгалтад хэрэглэх бүй материал, үгсгалт бүтээцүүд нь стандартын шаардлага хангасаны баталгаа тохирлын гэрчилгээтэй байна. Усан оргилуурын бүтээцийн материалыг сонгохдоо тухайн бүтээцийн холбогдох стандарт нормын шаардлага хангасан ус чийг тэсвэрлэлт сайтай бетон сонгох шаардлагатай. Тул бүтээцийн үгсгалтыг хийхийн өмнө зохих судалгаа хийж материал сонгох учир бетоны ангийг зураг төсөлгүйгээр ажлын тоо хэмжээг л зөвхөн өгөгдөг анхаарна уу.

Суурь: Бүтээцүүдийн суурийг газрын өнгөн хэсгийн ургамлын үетэй өнгөх хөрсийг бүрэн өнгөрүүлэн суулгана. Хэрэв өнгөн хөрсний дороос суулт болон хөлдөх үедээ овойлт үүсгэх шинж чанартай хөрс илэрвэл тухайн хөрсийг бүтээцийн суурь суух талбайгаас зайлуулж хөлдөж овойлт үүсгэдэггүй, суулт үүсгэдэггүй хайргаг хөрсөөр орлуулан бүрийг солиж технологи, норм стандартын шаардлагын дагуу нягтруулалт хийнэ.

Суурь: Байгуулалтийн суурийг цутгамал төмөр бетон шугаман суурьтайгаар төлөвлөсөн, усан оргилуурын ханыг бэлтгэл бетон үеийн дээр ханаа цутгахаар тусгаж хийцийг цутгах үед шаардлагатай бол технологийн заадас гаргана уу. Шугаман суурийн бетоны анги В15 ба суурийн улаанд В10 ангийн бетоноор 10 см бэлтгэл үе хийнэ. Суурийн цутгалтын ажлыг хүйтний улиралд хийх болон бетоныг хөлдөж бэхжүүлэхийг хориглоно.

Хана: Байгуулалтийн болон усан оргилуурын бүтээцүүдийн ханыг цутгамал төмөр бетоноор хийцлэнэ. Усан оргилуурын бүтээцийн бетоныг тухайн бүтээцийн онцлогт тохирсон стандарт нормын шаардлага хангасан ангийн бетоныг судалж сонгоно уу. Бусад байгуулалтийн бетон MNS 1228:1987 стандартын В15 ангийн бетон байна. Бүтээцүүдэд ГОСТ 5781-93 стандартын А400 ба А240 ангийн арматур хэрэглэнэ. Ханыг цутгахдаа бусад хөрөнгө хэсгийн зураг тай сайтар уялдуулан ханаанд гарах нүх суулгах нарийвч зэргийг гаргахыг анхаарна уу.

Хучилт: Байгуулалтийн хэсгийн хучилтыг MNS 1228:1987 стандартын В15 ангийн бетон ГОСТ 5781-93 стандартын А400 ба А240 ангийн арматур хэрэглэн хийнэ. Хучилтын бетоны бэхжилт төслийн бат бөхөөс хүрээгүй үед ачаалах тусламж, хэв хашмалыг суулгахыг хориглоно. Мөн хучилтын дээр хүнд жинтэй тоног төхөөрөмж байрлуулах, материал овоолон хураах, машин техник явуулахыг хориглоно. Хучилтыг цутгахдаа бусад хэсгийн зураг тай сайтар уялдуулан нүх, суулгах нарийвч зэргийг гаргаж хийнэ үү.

Энэхүү зураг нь "....." ХХК-ийн ОЮУНЫ ӨМЧ тул зохиогчийн эрхийн эрхлэгчгүйгээр өөрчлөх болон ашиглахыг хориглоно.

ADEP Барилгын зураг төслийн ЭЙ ДИ И ПИ ХХК	ДУНДГОВЬ АЙМАГ, МАНДАЛГОВЬ ХОТ ЦЭЦЭРЛЭГТ ХҮРЭЭЛЭН АРГА БИЛИГ УСАН ОРГИЛУУРЫН БҮТЭЭЦ				
	ББ маркийн зургийн үндсэн бүрдлийн жагсаалт, бүтээцийн тооцооны схем, тайлбар бичиг, ашигласан стандарт нормын жагсаалт				Ye шат: А3
	Захирал	Д.Ужин	ЕГ Шифр: 12/20	Масштаб: М1:200	Дугаар: 2021/3
	Инженер	Ц.Ганпүрэв			
	Гүйцэтгэсэн	Ц.Ганпүрэв	ТГ Шифр:	Зургийн дугаар: ББ-1	Хуудас: 0
	Шалгасан	О.Батхүү			

УСАН ОРГИЛУУРЫН ХЭВНИЙ БАЙГУУЛАЛТ М1:100

(±0.00=1439.50)

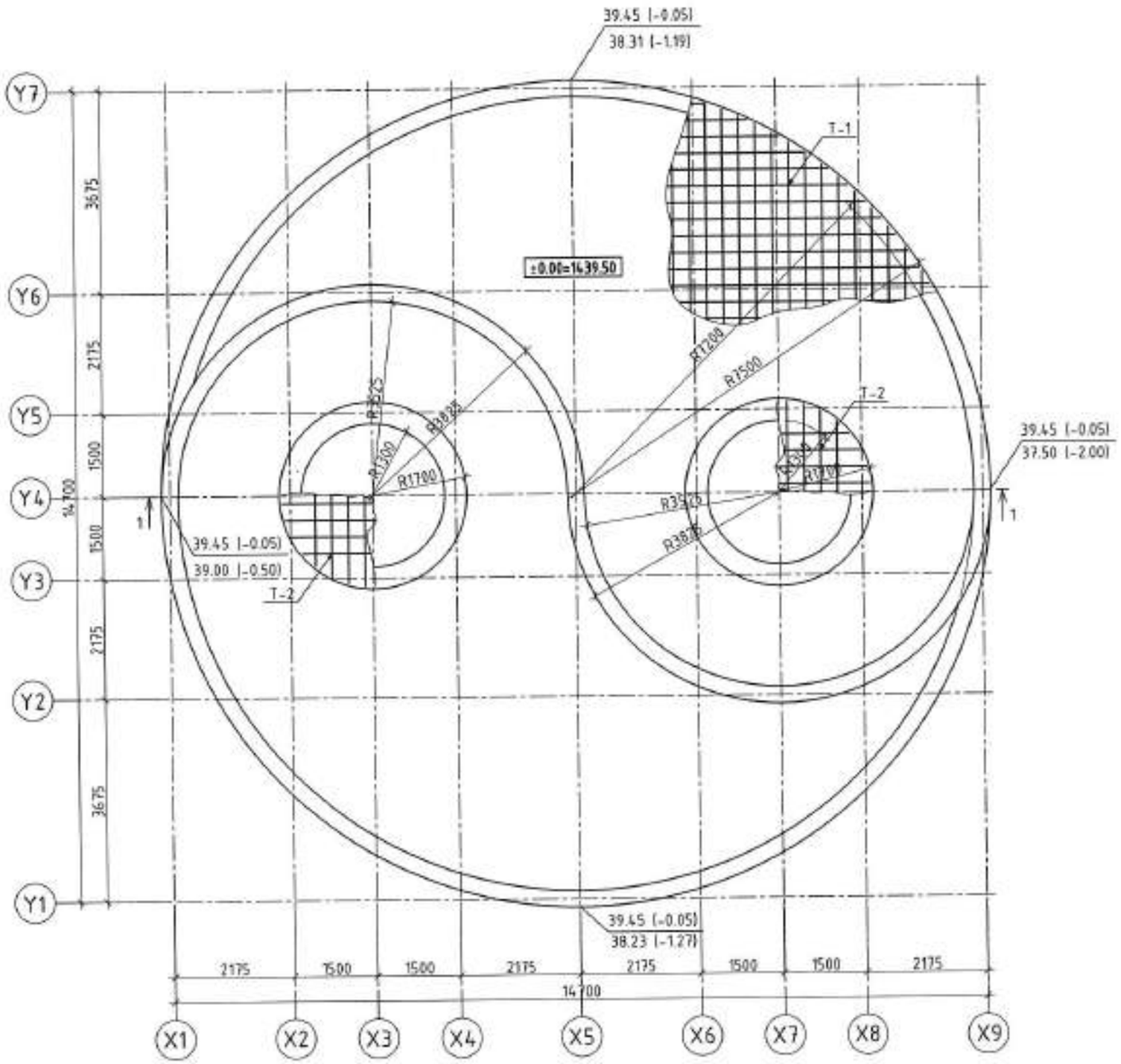

ОГТЛОЛ 1-1

М1:100

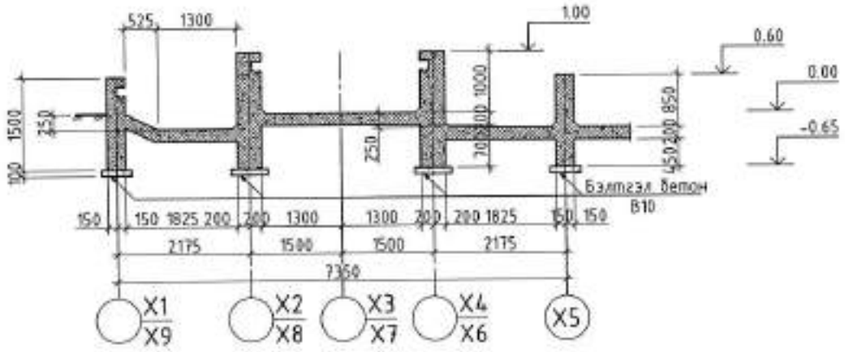

ЦУТГАМАЛ ЭДЭЛХҮҮНИЙ НЭГДСЭН ТҮҮВЭР

Д/д	Тэмдэглэгээ	Элементийн нэр	Тоо /ширх/	Бетоны эзэлхүүн (м³)		Гангийн жин (кг)	
				Нэгж	Бүгд	Нэгж	Бүгд
1	ББ- 2 - 3	Усан оргилуур	1	74.08	74.08	1107.38	1107.38
2	ББ- 5	Шугаман суурь	1	3.75	3.75	853.29	853.29
3	ББ- 5	ШС-1	2	3.75	3.75	190.99	381.97
4	ББ- 5	ШС-2	2			129.85	259.70
5	ББ- 5	ШС-н гарцаалга	1			211.61	211.61
6	ББ- 6	Цутгамал хана	1	17.81	17.81	1292.11	1292.11
7	ББ- 6	ЦХ-1	2	17.81	17.81	435.48	870.96
8	ББ- 6	ЦХ-2	2			210.58	421.16
9	ББ- 7	Цутгамал хучлт Х-1	1	4.93	4.93	393.74	393.74

ЭКСПЕРТ 2021.10.26

Тайлбар

1. Энэ хуудсыг ББ-3 хуудас ба БА хэсгийн зураг бусад холбогдох хуудсуудтай хамтатган үзнэ үү.
2. Усан оргилуурийн цутгамал төмөр бетон ханыг газрын түшинээс доош суулгахдаа ургамлын үетэй ангаа хэрсийг бүрэн зайлуулж түшинээс доош ороох хэрсэнд суулгана, хэрэв суурийн доорх хөрс хөрс суулт, овойлт үүсгэх шинж чанартай хөрс байвал мөн зайлуулж, хөлдөж овойлт үүсгэдэггүй хайрган хэрсэнд суулгана.
3. Шалан дор хийх хөрс овойлт суулт үүсгэдэггүй хөрс байх ба 20 см ує тутамд 165 т/м³ -эс багагүй нягттай болтол сайтар нягтруулна
4. Шаланд хийх Тор Т-1 ба Т-2 нь 300мм алхамтай зураг тусгасан арматураар арматурласан тор байна.

АДЕР

Барилгын зураг төслийн

ЭЙ ДИ И ПИ ХХК

ДУНДГОВЬ АЙМАГ, МАНДАЛГОВЬ ХОТ

ЦЭЦЭРЛЭГТ ХҮРЭЭЛЭН АРГА БИЛИГ УСАН ОРГИЛУУРЫН БҮТЭЭЦ

Усан оргилуурин бүтээцийн хэвний байгуулалт, огтлол, эдлэхүүний нэгдсэн түүвэр

Ує шат: АЗ

Захирал		Д.Ужин	ЕГ Шифр: 12/20	Масштаб: М1:100	Огноо: 2021/3
Инженер		Ц.Ганбулга			
Гүйцэтгэсэн		Ц.Ганбулга	ТГ Шифр:	Зурагийн дугаар: ББ-2	Хуудас: 8
Шалгасан		О.Болхүү			

УСАН ОРГИЛУУРЫН ХАНЫН АРМАТУРЫН БАЙГУУЛАЛТ
М1:50

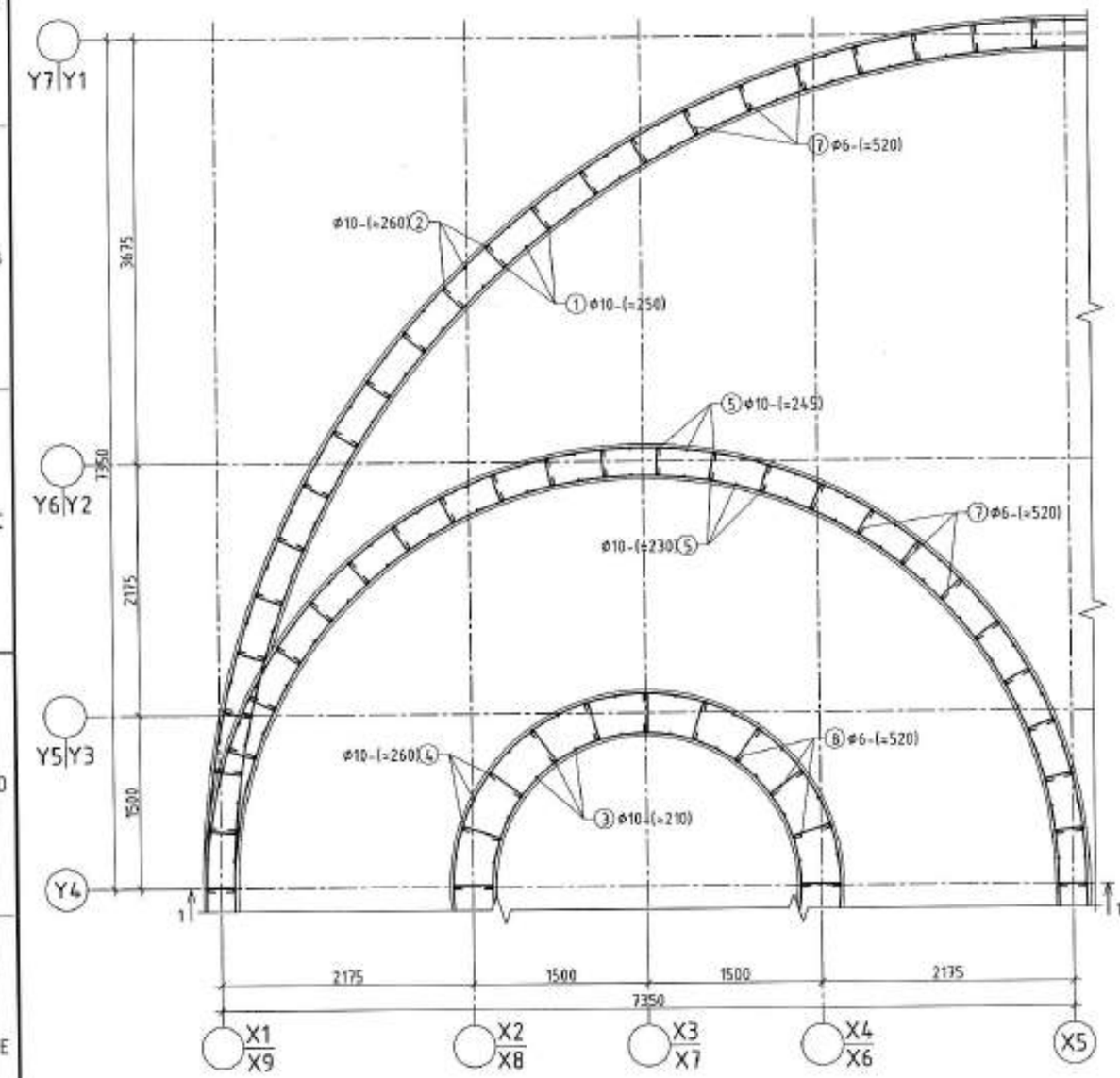

ОГТЛОЛ 1-1 М1:50

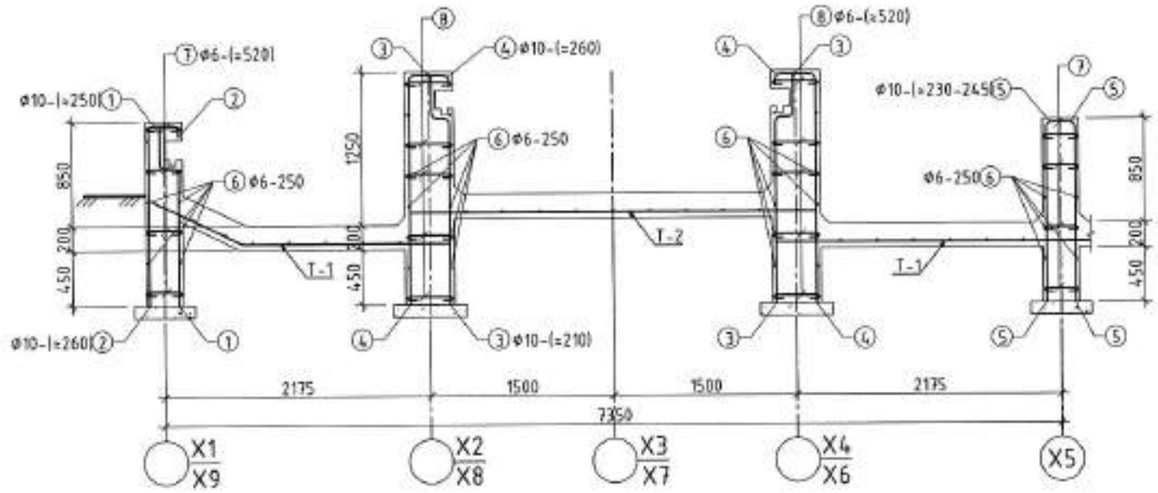

ЦУТГАМАЛ ТӨМӨР БЕТОН БҮТЭЭЦИЙН МАТЕРИАЛЫН ТҮҮВЭР

Позиц	Тэмдэглэгээ	Нэр			Тоо /ш/	Хүнд /кг/ Нэгж	Нийт
Усан оргилуур					1	1107.38	1107.38
Ханын арматурчлал					1	845.67	845.67
1	ГОСТ 5781-93	Φ10	A300	L=1620	180	1.00	179.92
2	ГОСТ 5781-93	Φ10	A300	L=1800	180	1.11	199.91
3	ГОСТ 5781-93	Φ10	A300	L=2015	80	1.24	99.46
4	ГОСТ 5781-93	Φ10	A300	L=2290	80	1.41	113.03
5	ГОСТ 5781-93	Φ10	A300	L=1670	178	1.03	183.41
6	ГОСТ 5781-93	Φ8	A240	ц/м L=176.2438	6	0.07	0.42
7	ГОСТ 5781-93	Φ6	A240	L=380	552	0.08	46.57
8	ГОСТ 5781-93	Φ6	A240	L=470	220	0.10	22.95
Ханын материал В7 ангийн бетон V/м³/					1	44.23	44.23
Улны тор Т-1					1	240.49	240.49
8	ГОСТ 5781-93	Φ6	A240	ц/м L=108.3296	1	240.49	240.49
Улны тор Т-2					2	10.61	21.22
9	ГОСТ 5781-93	Φ6	A240	ц/м L=47.79	1	10.61	10.61
Шалны материал В7 ангийн бетон V/м³/					1	29.85	29.85
Усан оргилуур нийт материал В7 ангийн бетон V/м³/					1	74.08	74.08
Бэлтгэл бетон материал В7 ангийн бетон V/м³/					1	4.42	4.42

ХЭСГИЙН ТОДОРХОЙЛОЛТ

Поз	Загвар	Поз	Загвар	Поз	Загвар
1	350 150 1120	2	240 90 1470	5	200 1470
3	350 145 1520	4	330 90 1870	6	70 70 240
				7	70 70 330

Тайлбар

1. Энэ хуудсыг ББ-2 хуудас ба БА хэсгийн зураг бүхэд холбогдох хуудсуудтай хамтатган үзнэ үү.
2. Цутгамал төмөр бетон бүтээцийн цутгалтын ажлыг БНБД 52-02-05 ба БД 52-104-04 зэрэг дүрмийг баримтлан гүйцэтгэнэ.
3. Усан оргилуурын төмөр бетон бүтээцийг тухайн бүтээцэд тохирсон стандартын бетон хэрэглэх ба ус чийгийн хангаалалтыг сайтар хангаж стандарт норм шаардлагуудыг баримтлан бүтээцийн цэвэрлэлтийг ажлыг гүйцэтгэнэ үү.

ADEP Барилгын зураг төслийн ЭЙ ДИ И ПИ ХХК	ДУНДГОВЬ АЙМАГ, МАНДАЛГОВЬ ХОТ ЦЭЦЭРЛЭГТ ХҮРЭЭЛЭН АРГА БИЛИГ УСАН ОРГИЛУУРЫН БҮТЭЭЦ					
	Усан оргилуурын бүтээцийн ханын арматурчлал , өөтлөл, материалын түүвэр					Ye шат: А3
	Захирал	Д.Ужин	ЕГ Шифр: 12/20	Масштаб: М1:50	Огноо: 2021/3	
	Инженер	Ц.Гантулга				
	Гүйцэтгэсэн	Ц.Гантулга	ТГ Шифр:	Зургийн дугаар: ББ-3	Хуудас: 8	
	Шалгасан	О.Батхүү				

ШУГАМАН СУУРИЙН ХЭВНИЙ БАЙГУУЛАЛТ М1:100

(±0.00=1439.50)

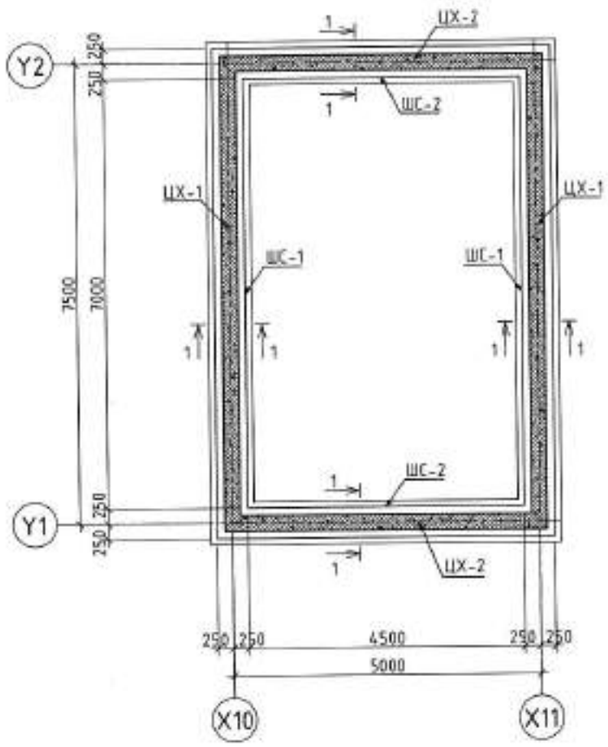

ОГТЛОЛ 1-1

М1:50

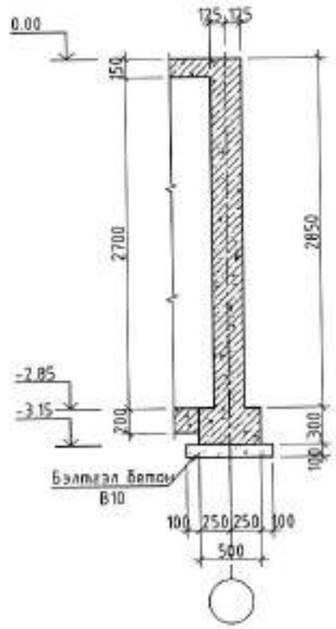

ШС-1 ХЭВНИЙ ЗУРАГ

М1:50

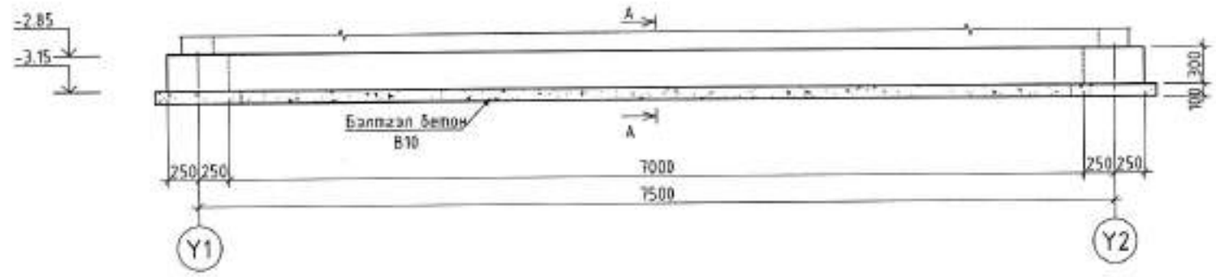

ШС-2 ХЭВНИЙ ЗУРАГ

М1:50

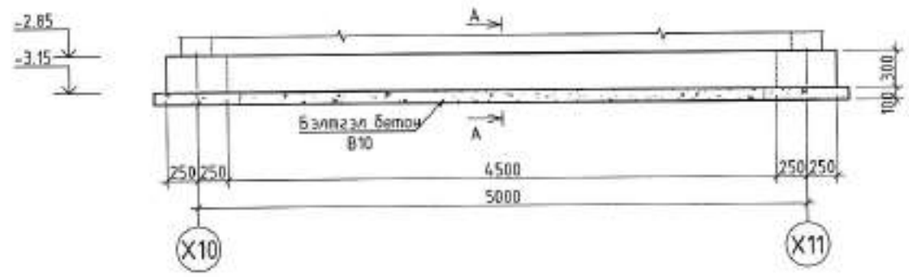

ОГТЛОЛ А-А

М1:25

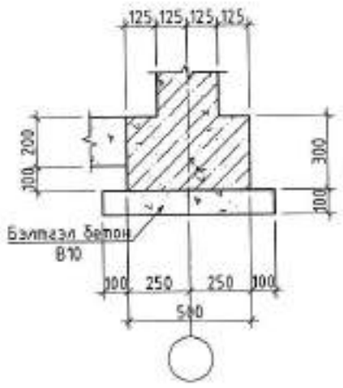

Тайлбар

1. *Энэ хуудсыг ББ-5-8 хуудас ба БА хэсгийн зураг бусад холбогдох хуудсуудтай хамтатгаж үзэх үү.*
2. *Цутгамал төмөр бетон бүтээцийн цутгалтын ажлыг БНБД 52-02-05 ба БД 52-104-04 зэрэг дүрмийг баримталж гүйцэтгэнэ.*

ADEP Барилгын зураг төслийн ЗЙ ДИ И ПИ ХХК	ДУНДГОВЬ АЙМАГ, МАНДАЛГОВЬ ХОТ ЦЭЦЭРЛЭГТ ХҮРЭЭЛЭН АРГА БИЛИГ ЧСАН ОРГИЛУУРЫН БҮТЭЭЦ				
	Усан оргилуурын бүтээцийн хэвний байгуулалт, шугаман суурь ШС-1, ШС-2 хэвний зураг, өгтлөл, эвдэхүүний нэгдсэн түүвэр				Үе шат: АЗ
	Зохиол		Д.Ужин	ЕГ Шифр: 12/20	Масштаб: М1:100, 50	Огноо: 2021/3
	Инженер		Ц.Ганпулга			
	Гүйцэтгэсэн		Ц.Ганпулга	ТГ Шифр:	Зургийн дугаар: ББ-4	Хуудас: 8
	Шалгасан		О.Батхүү			

ШС-1 АРМАТУРЧЛАЛ
М1:50

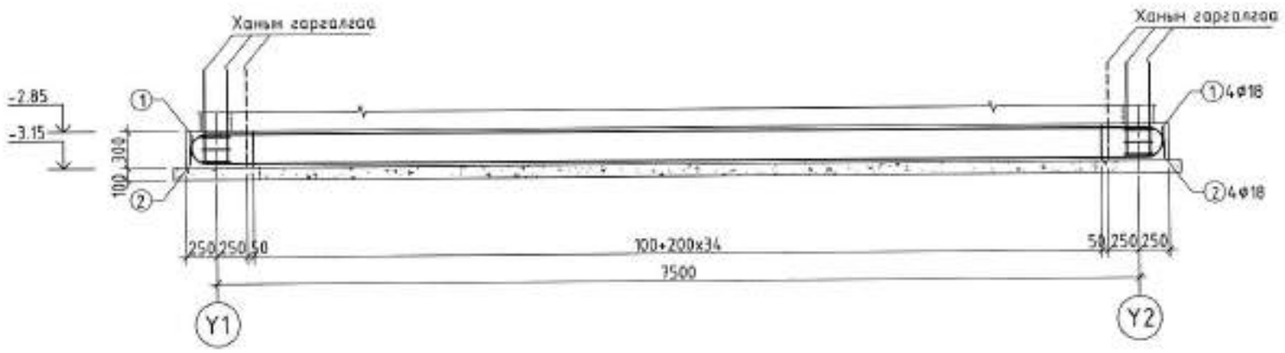

ОГТЛОЛ 1-1
М1:25

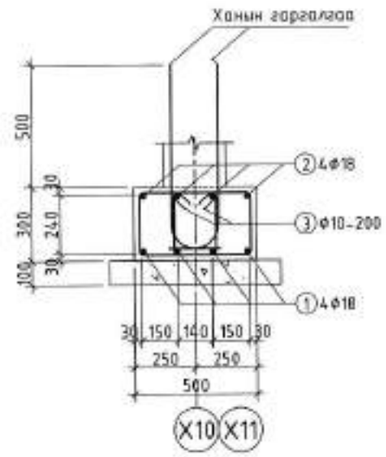

ХЭСГИЙН ТОДОРХОЙЛОЛТ

Поз	Загвар
1	110 R130 R130 110; 205 7640 205
2	205 7660 205; 110 R130 R130 110
3	420; 360 240; 300
4	110 R130 R130 110; 205 5140 205
5	205 5160 205; 110 R130 R130 110

ШС-2 АРМАТУРЧЛАЛ
М1:50

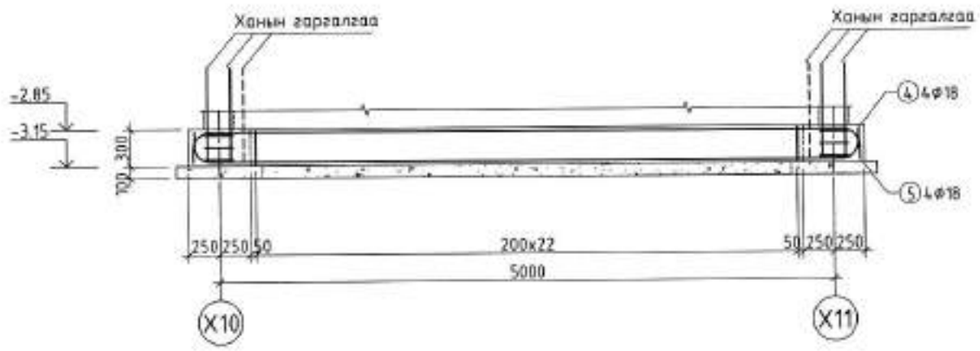

ОГТЛОЛ 1-1
М1:25

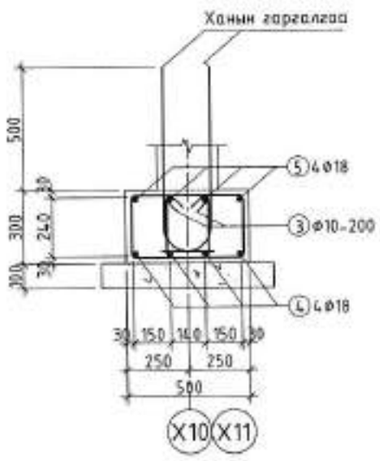

ЦУТГАМАЛ ТӨМӨР БЕТОН БҮТЭЭЦИЙН МАТЕРИАЛЫН ТҮҮВЭР

Позиц	Тэмдэглэгээ	Нэр			Тоо /ш/	Хүнд /кг/ Нэгж	Нийт
Шугаман суурь					1	641.68	641.68
ШС-1					2	190.99	381.97
1	ГОСТ 5781-93	Φ18	A400	L=8270	4	16.52	66.09
2	ГОСТ 5781-93	Φ18	A400	L=8290	4	16.56	66.25
3	ГОСТ 5781-93	Φ10	A240	L=1320	72	0.81	58.64
ШС-2					2	129.85	259.70
3	ГОСТ 5781-93	Φ18	A240	L=1320	46	0.81	37.46
4	ГОСТ 5781-93	Φ18	A400	L=5770	4	11.53	46.11
5	ГОСТ 5781-93	Φ10	A400	L=5790	4	11.57	46.27
Шугаман суурь В7 ангийн бетон V/м³/					1	3.75	3.75
Бэлтгэл бетон материал В10 ангийн бетон V/м³/					1	1.75	1.75

Тайлбар

1. *Энэ хуудсыг ББ-4-8 хуудас ба БА хэсгийн зураг бүхэд холбогдох хуудсуудтай хамтатган үзнэ үү.*
2. *Цутгамал төмөр бетон бүтээцийн цутгалтын ажлыг БНБД 52-02-05 ба БД 52-104-04 эзэзг дүрмийг баримтлан гүйцэтгэнэ.*
3. *Суурийн бүдүр хөрстэй харьцах эргэн тойрны гадаргууд МБК-Г-85 маркийн халуун хар тосон түрхлэг 2 уе хийнэ.*

АДЕР Барилгын зураг төслийн ЭЙ ДИ И ПИ ХХК	ДУНДГОВЬ АЙМАГ, МАНДАЛГОВЬ ХОТ ЦЭЦЭРЛЭГТ ХҮРЭЭЛЭН АРГА БИЛИГ УСАН ОРГИЛУУРЫН БҮТЭЭЦ				
	Шугаман суурийн арматурчлал, огтлол, материалын түүвэр				Үе шат: АЗ
	Захирал	Д.Үүхин	ЕГ Шифр: 12/20	Масштаб: М1:50	Огноо: 2021/3
	Инженер	Ц.Ганцэцэг			
	Гүйцэтгэсэн	Ц.Ганцэцэг	ТГ Шифр:	Зурагийн дугаар: ББ-5	Хуудас: 8
	Шалгасан	О.Баяхүү			

31

ШУГАМАН СУУРИЙН ГАРГАЛГАА АРМАТУРЫН БАЙГУУЛАЛТ М1:50

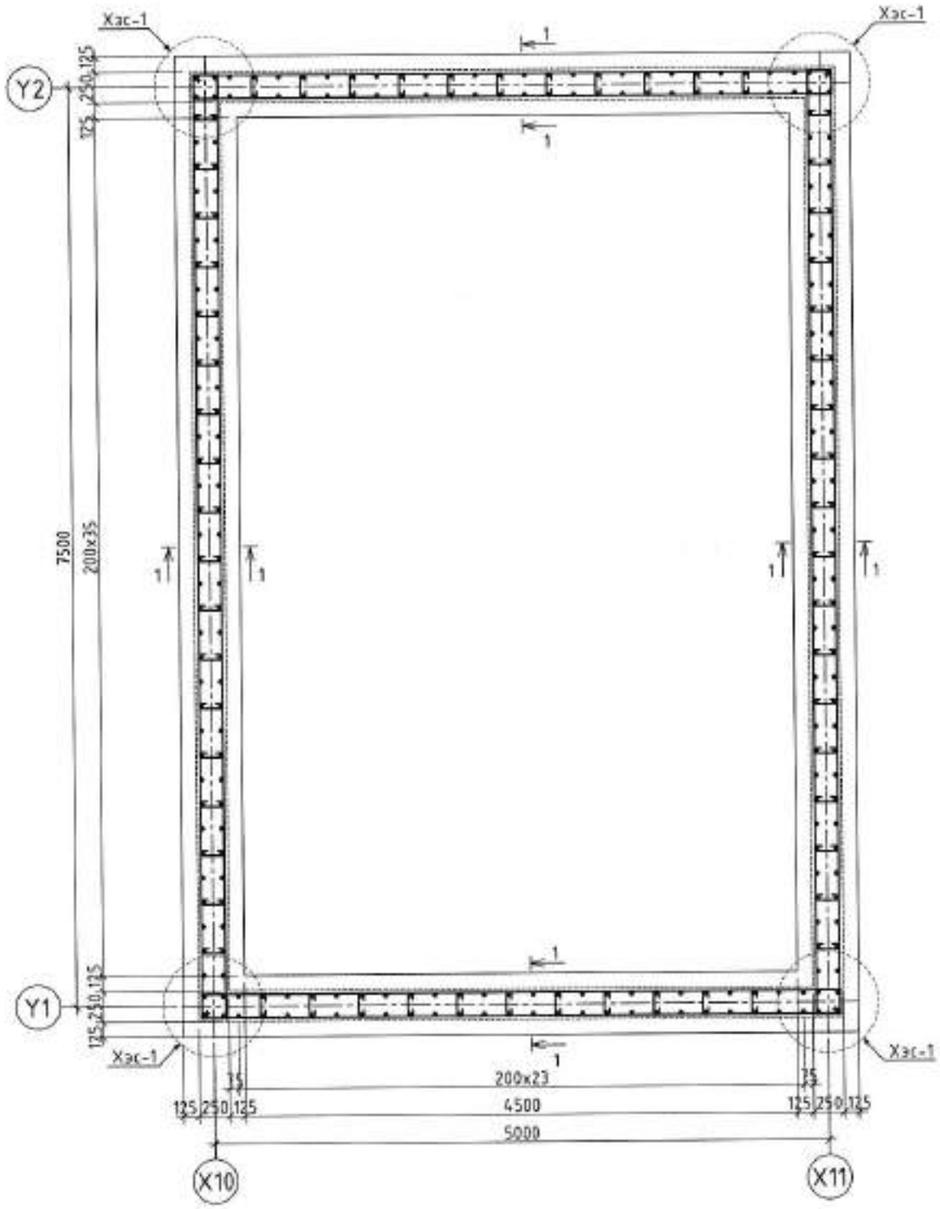

ХЭСЭГЛЭЛ-1
М1:25

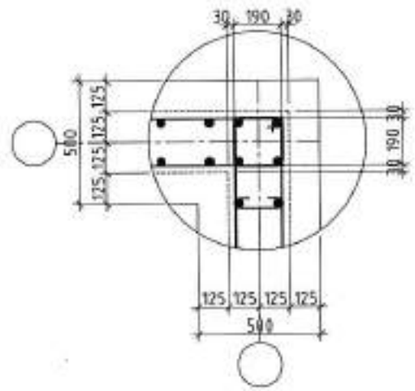

ОГТЛОЛ 1-1
М1:25

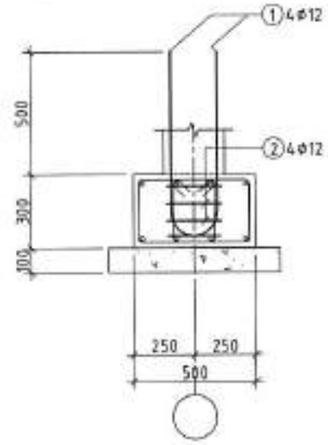

ХЭСГИЙН ТОДОРХОЙЛОЛТ

Поз	Зураг
1	650, R100, 100
2	310, 310, 190, 190
3	70, 70, 190

ЦУТГАМАЛ ТӨМӨР БЕТОН БҮТЭЭЦИЙН МАТЕРИАЛЫН ТҮҮВЭР

Позиц	Тэмдэглэгээ	Нэр			Тоо /ш/	Хүнд /кг/ Нэгж	Нийт
Шугаман суурьтай гарах хаяны гарагалгаа					1	211.61	211.61
1	ГОСТ 5781-93	Ф12	А400	L=910	256	0.81	206.87
2	ГОСТ 5781-93	Ф8	А240	L=1000	12	0.40	4.74
3	ГОСТ 5781-93	Ф8	А240	L=390	116	0.13	15.12

Тайлбар

1. Энэ хуудсыг ББ-4-8 хуудас ба БА хэсгийн эзрэг бусад холбогдох хуудсуудтай хамтатган үзэх үү.
2. Цутгамал төмөр бетон бүтээцийн цутгалтын ажлыг БНБД 52-02-05 ба БД 52-104-04 зэрэг дүрмийг баримталан гүйцэтгэнэ.

АДЕР Барилгын зураг төслийн ЭЙ ДИ И ПИ ХХК	ДУНДГОВЬ АЙМАГ, МАНДАЛГОВЬ ХОТ ЦЭЦЭРЛЭГТ ХҮРЭЭЛЭН АРГА БИЛИГ ҮСАН ОРГИЛУУРЫН БҮТЭЭЦ				
	Шугаман суурийн гарагалгаа, армацурын байгуулалт, хэсгэлэл, огтлол, материалын түүвэр				Үе шат: АЗ
	Захирал	Д.Ужин	ЕГ Шифр: 12/20	Масштаб: М1:50	Огноо: 2021/3
	Инженер	Ц.Ганцулга			
	Гүйцэтгэсэн	Ц.Ганцулга	ТГ Шифр:	Зурагийн дугаар: ББ-6	Хуудас: 8
	Шалгасан	О.Болхүү			

ЦХ-1 ХЭВНИЙ ЗУРАГ
М1:100

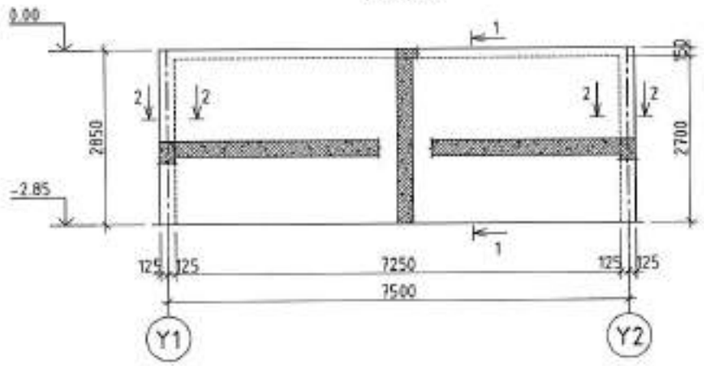

ОГТЛОЛ 1-1
М1:50

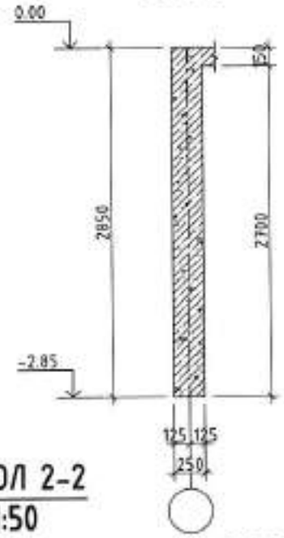

ЦХ-1 АРМАТУРЧЛАЛ
М1:50

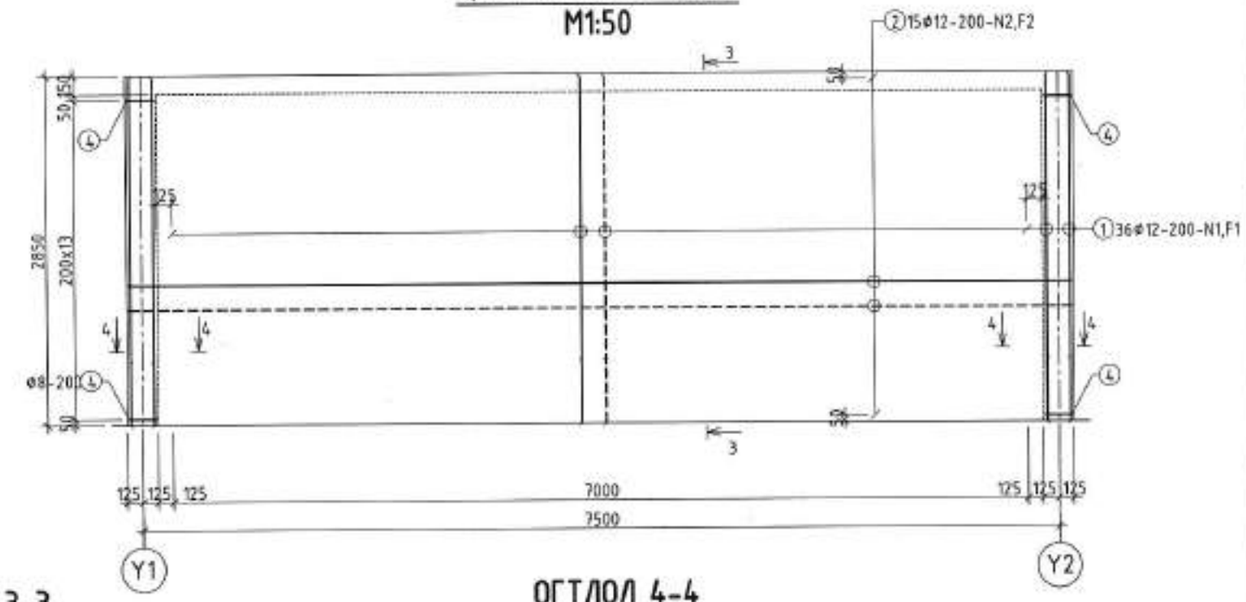

ЦХ-2 ХЭВНИЙ ЗУРАГ
М1:100

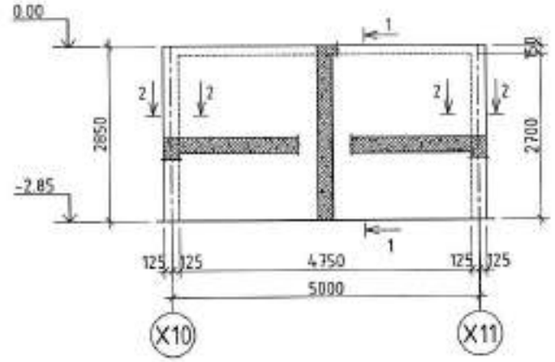

ОГТЛОЛ 2-2
М1:50

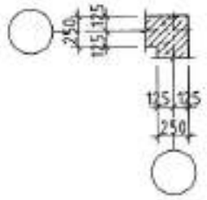

ОГТЛОЛ 3-3
М1:25

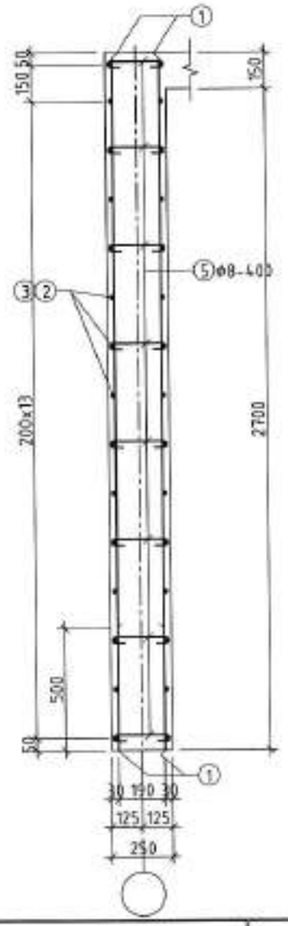

ОГТЛОЛ 4-4
М1:25

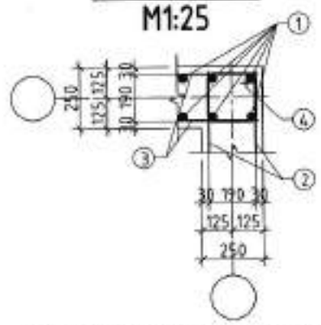

ЦХ-2 АРМАТУРЧЛАЛ
М1:50

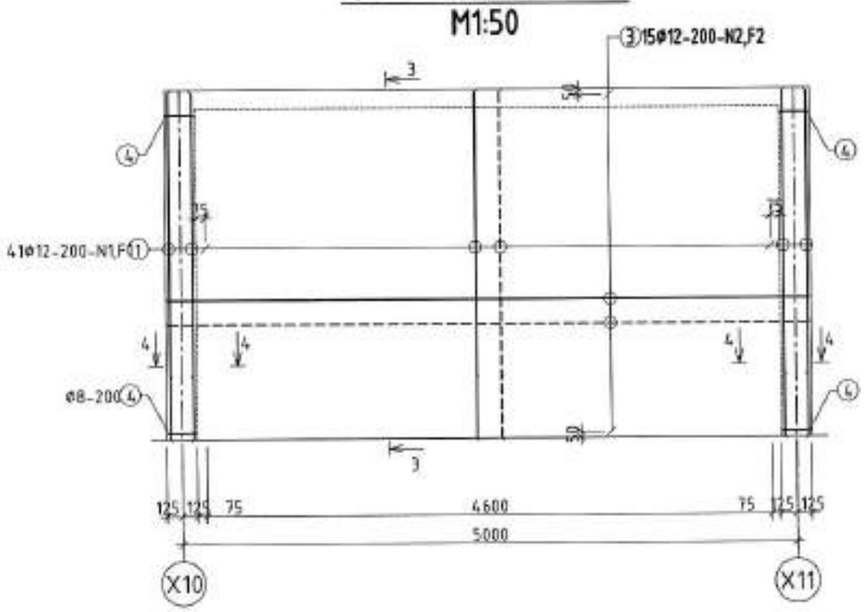

ХЭСГИЙН ТОДОРХОЙЛОЛТ

Поз	Зураг
4	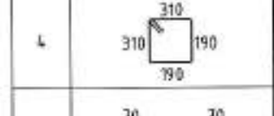
5	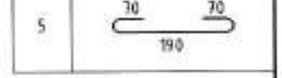

ЦУТГАМАЛ ТӨМӨР БЕТОН БҮТЭЭЦИЙН МАТЕРИАЛЫН ТҮҮВЭР

Позиц	Тэмдэглэгээ	Нэр			Тоо /ш/	Хүнд /кг/ Нэгж	Нийт
Цутгамал хана ЦХ					1	1292.11	1292.11
ЦХ-1					2	435.48	870.96
1	ГОСТ 5781-93	Φ12	A400	L=2830	80	2.51	201.04
2	ГОСТ 5781-93	Φ12	A400	L=7710	30	6.85	205.39
4	ГОСТ 5781-93	Φ8	A240	L=1000	26	0.40	10.27
5	ГОСТ 5781-93	Φ8	A240	L=330	144	0.13	18.77
ЦХ-2					2	210.58	421.16
1	ГОСТ 5781-93	Φ12	A400	L=2830	24	2.51	60.31
3	ГОСТ 5781-93	Φ12	A400	L=5210	30	4.63	138.79
5	ГОСТ 5781-93	Φ8	A240	L=330	88	0.13	11.47
Цутгамал хана В? онгийн бетон V/м³/					1	17.8125	17.81

ADEP
Барилгын зураг төслийн
ЗЙ ДИ И ПИ ХХК

ДУНДГОВЬ АЙМАГ, МАНДАЛГОВЬ ХОТ
ЦЭЦЭРЛЭГТ ХҮРЭЭЛЭН АРГА БИЛИГ ҮЙЛ ОРГИЛУУРЫН БҮТЭЭЦ

Цутгамал хана ЦХ-1, ЦХ-2 хэвний зураг, арматурчлал, өндөлүүд, материалын түүвэр

Ye шат: А3

Захирал		Д.Үйсин	ЕГ Шифр: 12/20	Масштаб: М1:100	Огноо: 2021/3
Инженер		Ц.Гантулга			
Гүйцэтгэсэн		Ц.Гантулга	ТГ Шифр:	Зургийн дугаар: ББ-7	Хуудас: 8
Шалгасан		О.Батхүү			

ХУЧИЛТЫН ХЭВНИЙ ЗУРАГ
M1:100

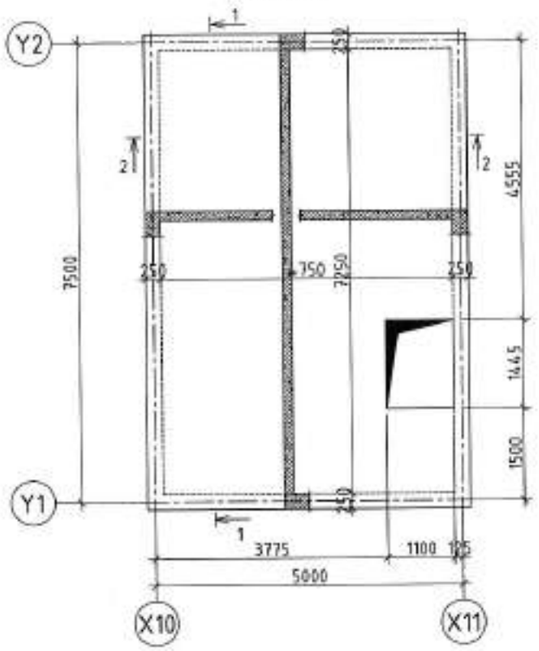

ХУЧИЛТЫН ДООД ҮЕЙИН АРМАТУРЧЛАЛ
M1:100

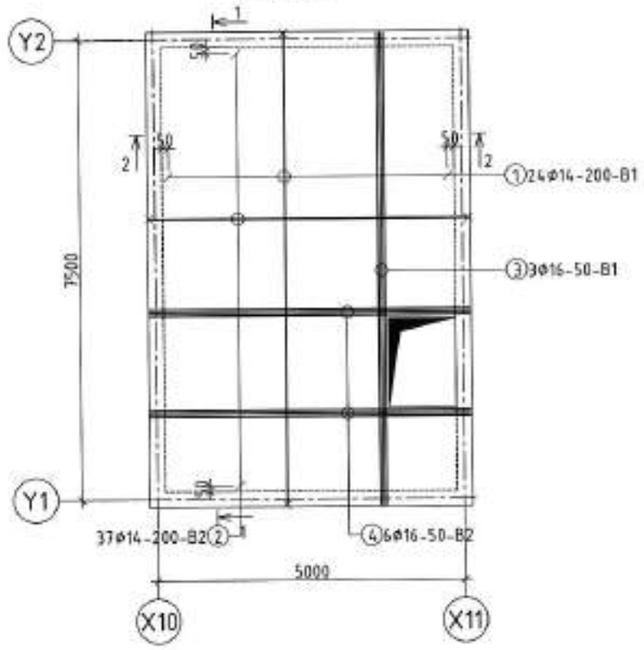

ХУЧИЛТЫН ДЭЭД ҮЕЙИН АРМАТУРЧЛАЛ
M1:100

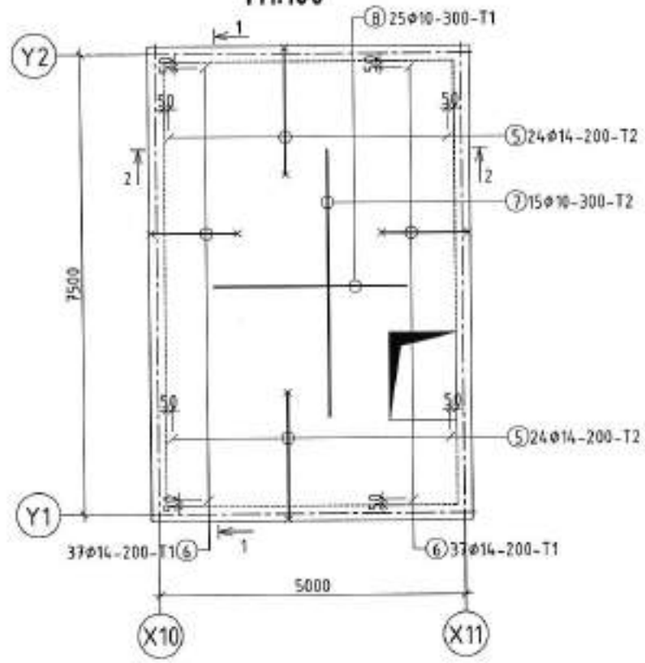

ХЭСГИЙН ТОДОРХОЙЛОЛТ

Поз	Загвар
1	7690 (350 / 350)
2	5190 (350 / 350)
5	2070 (350 / 115)
6	1420 (350 / 115)

ОГТЛОЛ 1-1 M1:25

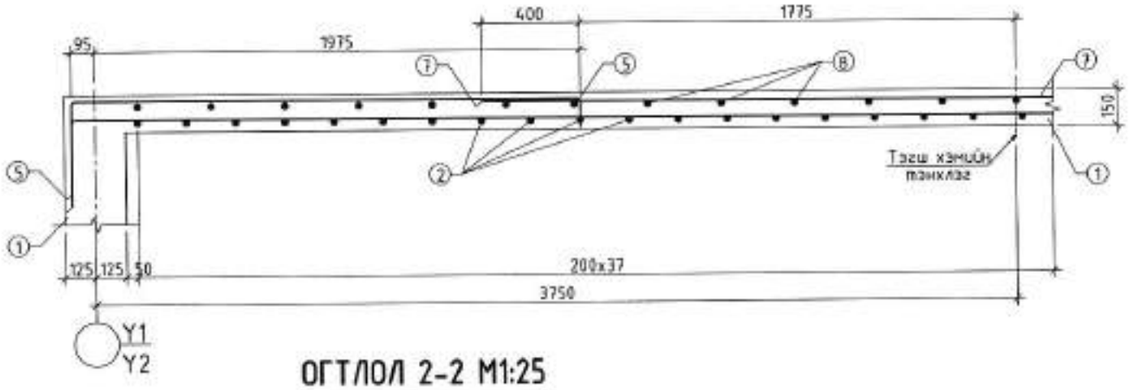

ОГТЛОЛ 2-2 M1:25

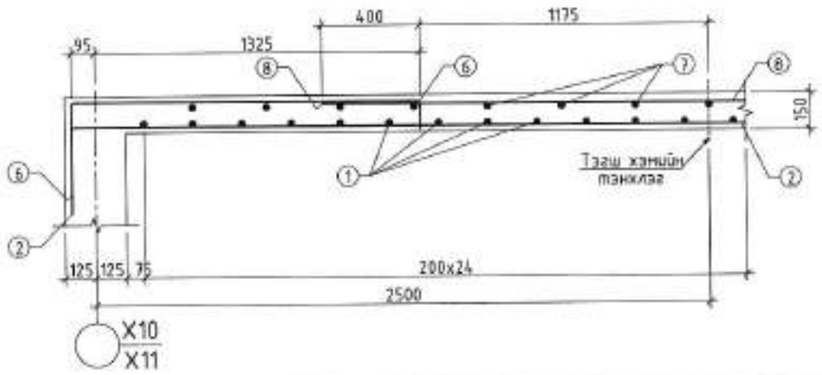

ЦУТГАМАЛ ТӨМӨР БЕТОН БҮТЭЭЦИЙН МАТЕРИАЛЫН ТҮҮВЭР

Позиц	Тэмдэглэгээ	Нэр			Тоо /ш/	Хүнд /кг/ Нэгж	Нийт
Цутгамал төмөр бетон хучилт Х-1					1	393.74	393.74
1	ГОСТ 5781-93	Φ14	A400	L=8390	24	7.45	178.81
2	ГОСТ 5781-93	Φ14	A400	L=5890	37	5.23	193.52
3	ГОСТ 5781-93	Φ16	A400	L=7690	3	3.04	9.11
4	ГОСТ 5781-93	Φ16	A400	L=5190	6	2.05	12.30
5	ГОСТ 5781-93	Φ14	A400	L=2535	48	2.25	108.05
6	ГОСТ 5781-93	Φ14	A400	L=1885	74	1.67	123.87
7	ГОСТ 5781-93	Φ10	A240	L=4350	15	8.21	123.19
8	ГОСТ 5781-93	Φ10	A240	L=3150	25	1.24	31.11
Цутгамал хучилт В? ангийн бетон V/м³/					1	4.9272	4.93

Тайлбар

1. *Энэ хуудсыг ББ-4-7 хуудас ба БА хэсгийн зураг бусад холбогдох хуудсуудтай хамтатган үзэх үү.*
2. *Цутгамал төмөр бетон бүтээцийн цутгалтын ажлыг БНБД 52-02-05 ба БД 52-104-04 зэрэг дүрмийг баримтлан гүйцэтгэнэ.*

ADEP Барилгын зураг төслийн ЭЙ ДИ И ПИ ХХК	ДУНДГОВЬ АЙМАГ, МАНДАЛГОВЬ ХОТ ЦЭЦЭРЛЭГТ ХҮРЭЭЛЭН АРГА БИЛИГ ҮСАН ОРГИЛУУРЫН БҮТЭЭЦ				
	Цутгамал төмөр бетон хучилтын хэвний байгуулалт, доод ба дээд үеийн арматурчлал, огтлолууд, материалын түүвэр				Үе шат: АЗ
	Зохиогч	Д.Ужин	ЕГ Шифр: 12/20	Масштаб: M1:100	Огноо: 2021/3
	Инженер	Ц.Гонгулга			
	Гүйцэтгэсэн	Ц.Гонгулга	ТГ Шифр:	Зургийн дугаар: ББ-8	Хуудас: 8
	Шалгасан	О.Батхүү			

"ЭЙ ДИ И ПИ" ХХК

Шифр: 12/20

ДУНДГОВЬ АЙМАГ, МАНДАЛГОВЬ ХОТ

ЦЭЦЭРЛЭГТ ХҮРЭЭЛЭН ЗАДГАЙ ТЕАТРЫН БҮТЭЭЦ

(АЖЛЫН ЗҮРАГ)

БАРИЛГА БҮТЭЭЦИЙН ХЭСЭГ

Боловсруулсан:

"ЭЙ ДИ И ПИ" ХХК-н захирал ..... /Д.Үжин/

Гүйцэтгэсэн: ..... /Ц.Гантулга/

УЛААНБААТАР ХОТ

2021 он

ББ МАРКИЙН АЖЛЫН ЗУРГИЙН ҮНДСЭН БҮРДЛИЙН ЖАГСААЛТ

Хуудас	Нэр	Тайлбар
ББ -1	ББ маркийн зургийн үндсэн бүрдлийн жагсаалт, бүтээцийн тоцооны схем, тайлбар бичиг, ашигласан стандарт нормын жагсаалт	
ББ -2	Задгай театрын бүтээцийн хэвний байгуулалт, огтлолууд, эдлэхүүний нэгдсэн түүвэр	
ББ -3	Задгай театрын бүтээцийн хэсэглэлүүд, элсэн талбайн бүтээцийн хэвний байгуулалт, хэсэглэл, огтлол, арматурчлал, материалын түүвэр	
ББ -4	WPC тайзны бүтээцийн хэвний байгуулалт, огтлол, арматурчлал, материалын түүвэр	
ББ -5	Шаталсан суудлын бүтээцийн суурийн хэвний байгуулалт, хэсэглэл, огтлол, эдлэхүүний нэгдсэн түүвэр	
ББ -6	Шаталсан суудлын бүтээцийн суурийн хэвний, хэсэглэл, огтлолууд	
ББ -7	Шаталсан суудлын бүтээцийн суурийн хэвний, хэсэглэл, огтлолууд	
ББ -8	Баганын суурь БС-1, БС-2, суурийн дам нуруу СДН-1, огтлолууд, арматурчлал, материалын түүвэр	
ББ -9	Багана Б-1, Б-2, Б-3, Б-4, дам нуруу ДН-1, огтлолууд, арматурчлал, материалын түүвэр	

БҮТЭЭЦИЙН ХЭСГИЙН ЗУРАГТ АШИГЛАСАН СТАНДАРТЫН ЖАГСААЛТ

ТЭМДЭГЛЭГЭЭ	НЭР	ТАЙЛБАР
MNS 3505:2013	Барилгын бүтээцийн зураг төвшгдах ерөнхий шаардлага	
MNS 6495:2014	Бетон, төмөр бетон бүтээцийн ажлын зураг	
MNS ISO 3766:2012	Төмөр бетон бүтээцийн арматурлалтын зураг хийх тэмдэглэгээ	
ГОСТ 5781-93	Төмөр бетон бүтээцийг арматурчлах халуунаар цувисан ган	

БҮТЭЭЦИЙН ХЭСГИЙН ЗУРАГТ АШИГЛАСАН НОРМАТИВ БАРИМТ БИЧГҮҮД

ТЭМДЭГЛЭГЭЭ	НЭР	ТАЙЛБАР
БНБД 22-01-01*/2006	Газар хөдлөлийн бүс нутаг барилга барих, төлөвлөх норм ба дүрэм	
БНБД 50-01-16	**Барилга байгуулалтын бүрэн суурийн зураг төсөл зохих норм ба дүрэм**	
БНБД 52-01-10	Бетон ба төмөр бетон бүтээц	
БД 52-105-10	Бетон ба цөөчлэн хүчитгэгүй арматуртай төмөр бетон бүтээц	
Цуврал Г1.220.1-1Г	Цутгамал төмөр бетон араг бүтээцийн хийц хэсэглэлийн альбом	
БНБД 20-04-17	Ачаалал ба үйлчлэл	
БНБД 23-01-09	Барилгад хэрэглэх уур амьсгал геофизикийн үзүүлэлтүүд	
БНБД 20-01-11	Барилгын бүтээц ба бүрийн найдвартай ерөнхий шаардлага	

ТАЙЛБАР

Ерөнхий зүйл: Ажлын зураг төслийг БА-н даалгавар болон "....." ХХК-д боловсруулсан Архив №... тоот геологийн дүгнэлтэд үндэслэн байгаль цаг уурын дараах нөхцөлд тооцож боловсруулав.

Гадна агаарын температур -...℃
Цасны ачаа ... кг/м²
Салхины ачаалал ... кг/м²
Газар хөдлөлтийн эрчим ... балл

Бүтээцийн хэмжээ: Бүтээцийн хэмжээсүүдийг ББ-2-9 хуудаснаас дэлгэрэнгүй үзнэ үү.

Барилга байгуулалтийн хариуцлагын зэрэг: Уг барилга нь БНБД 20-01-11-д заасны дагуу хариуцлагын 4-р зэрэглэлийн барилга байгуулалтыг хамаарна.

Бүтээцийн хийцлэл: Үндэсэн хийц нь цутгамал төмөр бетон бүтээцүүд байна бетоны анги В15. Цутгамал төмөр бетон хийцүүдэд MNS 1228:1987 стандартын бетон ГОСТ 5781-93 стандартын А400 ба А240 ангийн арматур хэрэглэнэ. Цутгамал төмөр бетон бүтээцийн угсралтын ажлыг гүйцэтгэхдээ БНБД 52-02-05 болон БД 52-104-04-ийн холбогдох заалтыг баримтлан гүйцэтгэвэл зохино. Бетон болон арматурчлалын ажлын явцад зохиогчийн хяналт хийлгэж байх шаардлагатай. Барилгын угсралтад хэрэглэх бүх материал нь стандартын шаардлага хангасаныг батлах тохирлын гэрчилгээтэй байна.

Суурь: Бүтээцүүдийн суурийг газрын өнгөн хэсгийн урагшлын үетэй өнгөх хөрсийг бүрэн өнгөрүүлэн суулгана. Хэрэв өнгөн хөрсний дороос суулт болон хөлдөх үедээ овойлт үүсгэх шинж чанартай хөрс илэрвэл тухайн хөрсийг бүтээцийн суурь суух талбайгаас зайлуулж хөлдөж овойлт үүсгэдэггүй, суулт үүсгэдэггүй хайргаа хөрсөөр орлуулан буурийг солиж технологи, норм стандартын шаардлагын дагуу нягтруулалт хийнэ.

Суурь: Байгуулалтын суурийг цутгамал төмөр бетон баганын суурьтайгаар төлөвлөсөн, элсэн талбай ба WPC тайзны ханыг бэлтгэл бетон үеийн дээр ханаа цутгахаар тусгаж хийцийг цутгах үед шаардлагатай бол технологийн заадас гаргана уу. Шугаман суурийн бетоны анги В15 ба суурийн уланд В10 ангийн бетоноор 10 см бэлтгэл үе хийнэ. Суурийн цутгалтын ажлыг хуйтний улиралд хийх болон бетоныг хөлдөөж бэхжүүлэхийг хориглоно.

Хана: Байгуулалтын элсэн талбай ба WPC тайзны бүтээцүүдийн ханыг цутгамал төмөр бетоноор хийцэлнэ. Байгуулалтын бетон MNS 1228:1987 стандартын В15 ангийн бетон байна. Бүтээцүүдэд ГОСТ 5781-93 стандартын А400 ба А240 ангийн арматур хэрэглэнэ. Ханыг цутгахдаа бүсэд хаалт хэсгийн зураг сайтар уялдуулан ханаа гарах нүх суулгах нарийвчлалтай зэргийг гаргахыг анхаарна уу.

Багана, дам нуруу: Байгуулалтын шаталсан суудлын хэсгийг материалын зарцуулалт хэд гажилт температурын үйлчлэл зэргийг бодолцож 4 хэсэг заадсаар салгаж төмөр бетон рам хэлбэртэйгээр хийцлэв. Суурь болон баганудаа цутгасны дараа шаталсан хамгийн доод түвшингээр бүцаж бүлах хөрсөө дүүргэн нягтруулалтаа хийгээд дээр нь дам нуруугаа цутгах дайдлаар технологийн картаа үйлдэж угсралтын ажил явуулыг зөвлөж байна. Бүтээцийн материал MNS 1228:1987 стандартын В15 ангийн бетон ГОСТ 5781-93 стандартын А400 ба А240 ангийн арматур хэрэглэн хийнэ. Бүтээцийг цутгахдаа бүсэд хэсгийн зураг сайтар уялдуулан нүх, суулгах нарийвчлалтай зэргийг гаргаж хийнэ үү.

Энэхүү зураг нь "....." ХХК-ийн ОЮУНЫ ӨМЧ пул зохиогчийн эрхшөөрөлгүйгээр өөрчлөх болон ашиглахыг хориглоно.

ADEP Барилгын зураг төслийн ЭЙ ДИ И ПИ ХХК	ДУНДГОВЬ АЙМАГ, МАНДАЛГОВЬ ХОТ ЦЭЦЭРЛЭГТ ХҮРЭЭЛЭН ЗАДГАЙ ТЕАТРЫН БҮТЭЭЦ				
	ББ маркийн зургийн үндсэн бүрдлийн жагсаалт, тайлбар бичиг, ашигласан стандарт нормын жагсаалт				Үе шат: АЗ
	Захирал	Д.Ужин	ЕГ Шифр: 12/20	Масштаб: М1:200	Огноо: 2021/03
	Инженер	Ц.Гантулга			
	Гүйцэтгэсэн	Ц.Гантулга	ТГ Шифр:	Зургийн дугаар: ББ-1	Хуудас: 9
	Шалгасан	О.Батхүү			

ЗАДГАЙ ТЕАТРЫН ХЭВНИЙ БАЙГУУЛАЛТ М1:500

(±0.00=1444.00)

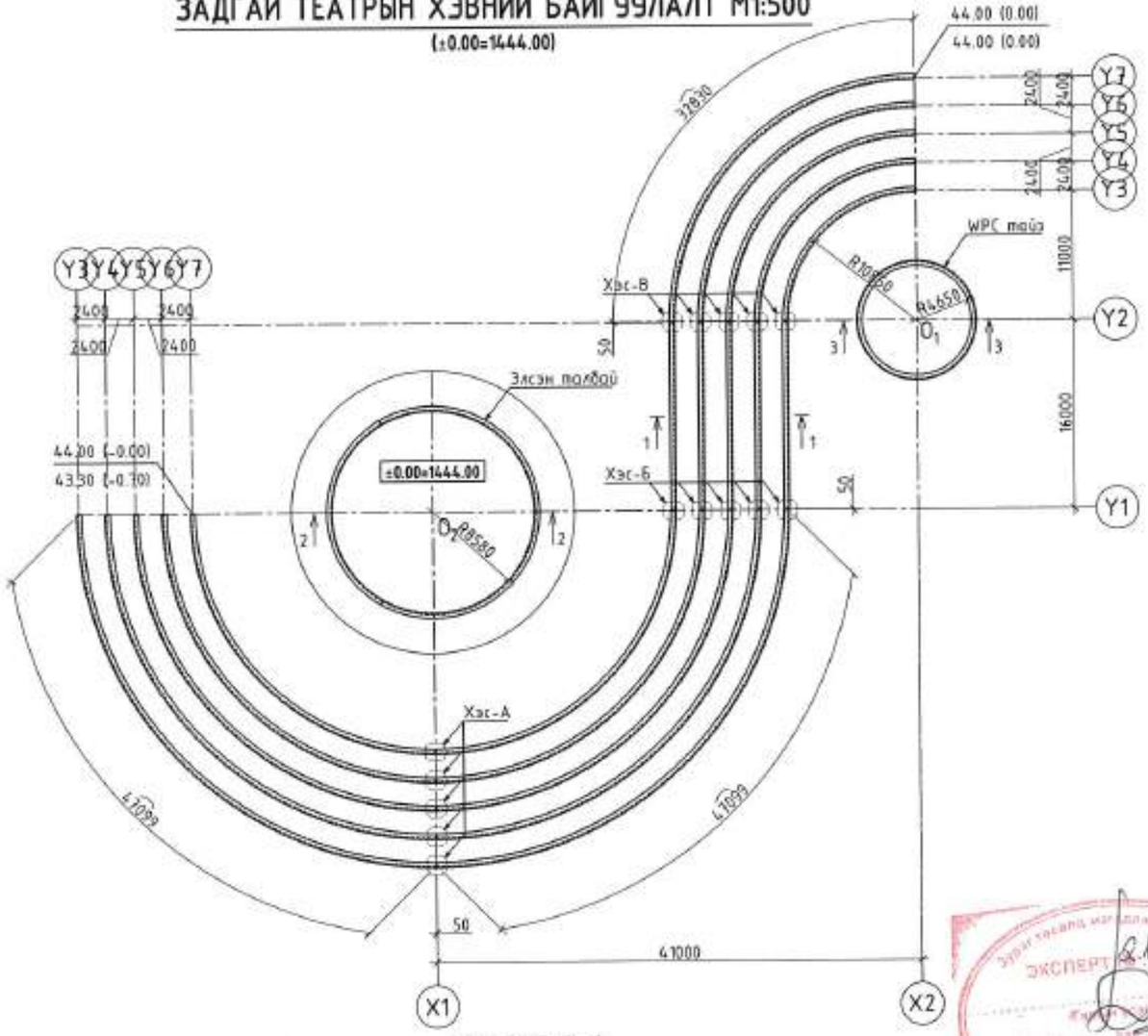

ОГТЛОЛ 1-1

М1:100

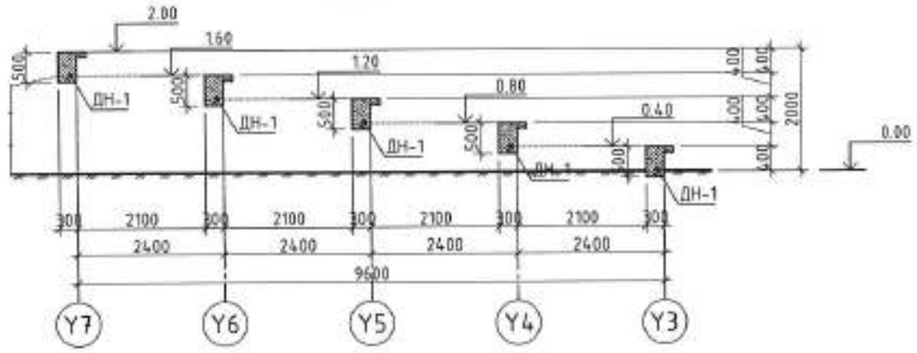

ОГТЛОЛ 3-3

М1:100

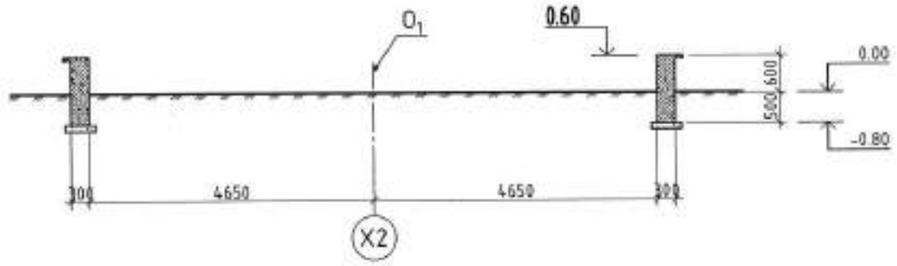

ОГТЛОЛ 2-2

М1:100

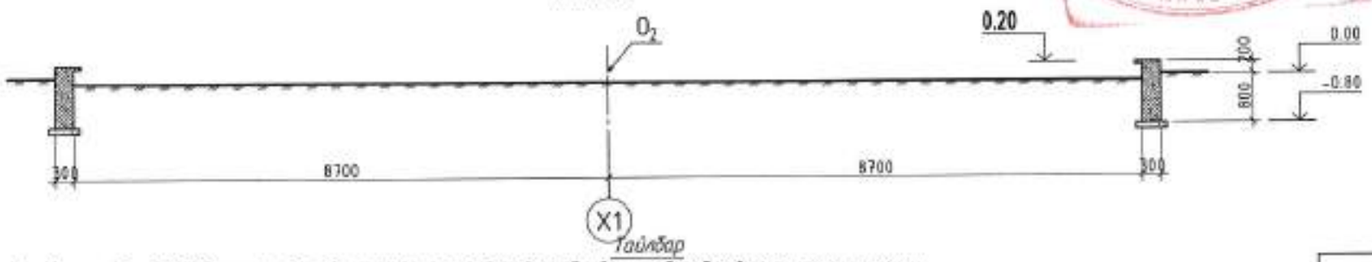

ЦУТГАМАЛ ЭДЭЛХҮҮНИЙ НЭГДСЭН ТҮҮВЭР

Д/д	Тэмдэглэгээ	Элементийн нэр	Тоо /ширх/	Бетоны эзэлхүүн ($м^3$)		Гангийн жин (кг)	
				Нэгж	Бүгд	Нэгж	Бүгд
1	ББ- 3 - 7	Элсэн талбай	1	16.99	16.99	801.73	801.73
2	ББ- 5	WPC тайз	1	10.15	10.15	454.255	454.25
3	ББ- 5	Шаталсан суудал	1	109.93	109.93	3474.764	3474.76
4	ББ- 5	БС-1	10	0.25	2.50	11.960	119.60
5	ББ- 5	БС-2	15	0.25	3.75	10.272	154.08
6	ББ- 6	СДН-1	5	0.42	2.10	51.611	258.05
7	ББ- 6	Багана Б-1	8	0.04	0.29	6.074	48.59
8	ББ- 6	Багана Б-2	8	0.07	0.58	8.596	68.77
9	ББ- 7	Багана Б-3	8	0.11	0.86	11.118	88.94
10	ББ- 8	Багана Б-4	8	0.14	1.15	13.64	109.12
11	ББ- 8	Дам нуруу ДН-1	1	98.70	98.70	2627.618	2627.62

Тайлбар

1. Энэ хуудсыг ББ-3-9 хуудас ба БА хэсгийн зураг бусад холбогдох хуудсуудтай хамтатган үзэх үү.
2. Цутгамал төмөр бетон бүтээцийн цутгалтын ажлыг БНБД 52-02-05 ба БД 52-104-04 зөрөг дүрмийг баримтлан гүйцэтгэнэ.
3. Бүтээцийн цутгалтыг хийхдээ бусад хөдөлгөөн хэсгийн зураг дээр заасан нүх, суулгах нарийвчлалтай сайтар уялдуулан үзэж нүх, суулгах нарийвчлалтай деталиудыг байрлуулж цутгахыг анхаарна уу.
4. Шаталсан хэсгийн дам нуруу ДН-1-ийг багана цутгаснаас дараа тухайн хэсгийн хөрсний буцаалт чигжилтийг хийж түүн дээрээ ДН-г цутгана.
5. Буцаалт чигжих хөрс овойлт суулт үүсгэдэггүй хөрс байх ба 20 см ує тутамд 165 т/м^3 -эс багагүй нягттай болтол сайтар нягтруулна

ADEP Барилгын зураг төслийн ЭЙ ДИ И ПИ ХХК	ДУНДГОВЬ АЙМАГ, МАНДАЛГОВЬ ХОТ ЦЭЦЭРЛЭГТ ХҮРЭЭЛЭН ЗАДГАЙ ТЕАТРЫН БҮТЭЭЦ				
	Задгай театрын бүтээцийн хэвний байгуулалт, огтлолууд, эдлэхүүний нэгдсэн түүвэр				Ує шош: А3
	Захирал	Д.Үжин	ЕГ Шифр: 12/20	Масштаб: М1:500, 100	Огноо: 2021/03
	Инженер	Ц.Гантулга			
	Гүйцэтгэсэн	Ц.Гантулга	ТГ Шифр:	Зургийн дугаар: ББ-2	Хуудас: 9
	Шалгасан	О.Бөххүү			

ЭКСПЕРТ 2021.10.26

ХЭСЭГЛЭЛ-А
M1:25

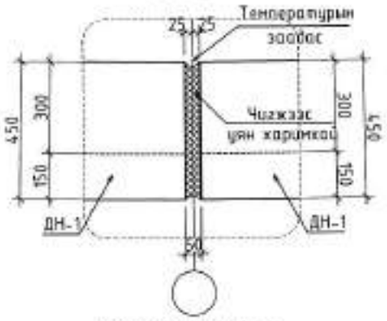

ХЭСЭГЛЭЛ-Б
M1:25

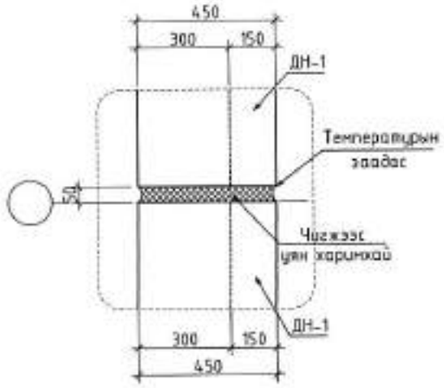

ХЭСЭГЛЭЛ-В
M1:25

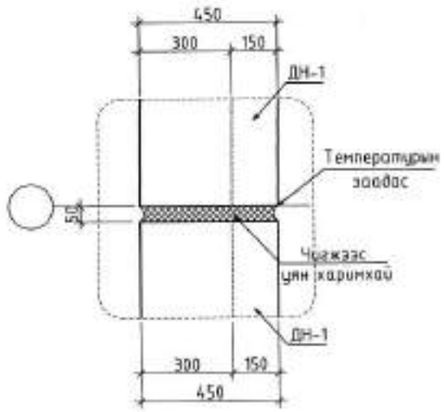

ЭЛСЭН ТАЛБАЙН ХЭВНИЙ БАЙГУУЛАЛТ M1:200
(±0.00=1444.00)

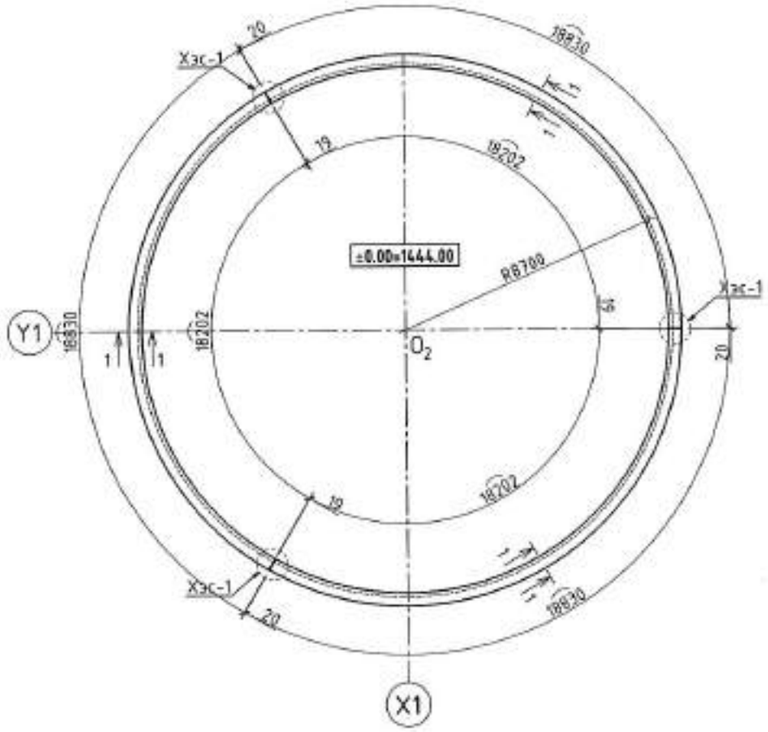

ХЭСЭГЛЭЛ-1
M1:25

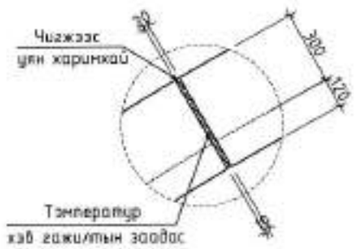

ОГТЛОЛ 1-1
M1:25

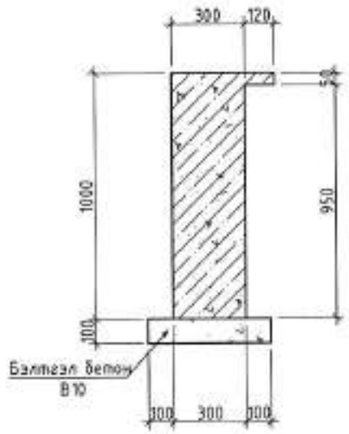

АРМАТУРЧЛАЛ /1-1/
M1:25

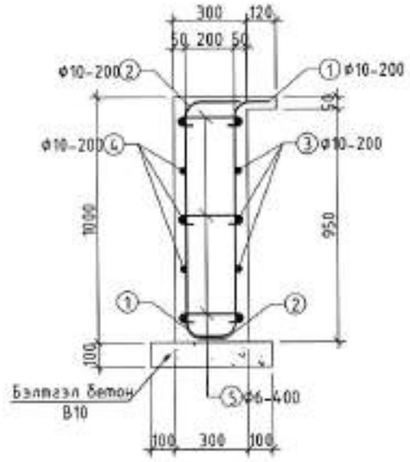

ЦУТГАМАЛ ТӨМӨР БЕТОН БҮТЭЭЦИЙН МАТЕРИАЛЫН ТҮҮВЭР

Позиц	Тэмдэглэгээ	Нэр			Тоо /ш/	Хүнд /кг/ Нэгж	Нийт
Элсэн талбай					1	801.73	801.73
1	ГОСТ 5781-93	Ф10	A300	L=1200	276	0.74	204.35
2	ГОСТ 5781-93	Ф10	A300	L=1300	279	0.80	223.79
3	ГОСТ 5781-93	Ф10	A300	ц/н L=18810	15	11.61	174.09
4	ГОСТ 5781-93	Ф10	A300	ц/н L=18180	15	11.22	168.26
5	ГОСТ 5781-93	Ф6	A240	L=340	414	0.08	31.25
Ханын материал B7 анги бетон V/м³/					1	16.99	16.99
Бэлтгэл бетон материал B7 анги бетон V/м³/					1	2.78	2.78

Тайлбар

1. Энэ хуудсыг ББ-2-9 хуудас ба БА хэсгийн зураг бусад холбогдох хуудсуудтай хамтатган үзэх үү.
2. Цутгамал төмөр бетон бүтээцийн цутгалтын ажлыг БНБД 52-02-05 ба БД 52-104-04 зэрэг дүрмийг баримтлан гүйцэтгэнэ.
3. Бүтээцийн цутгалтыг хийхдээ бусад хорших хэсгийн зураг тай сайтар уялдуулан үзэж нух, суулгах нарийвч эрэг суурилуулах деталиудыг байрлуулж цутгахыг анхаарна уу.
4. Заагсын хэсгийг бүтүүлэхдээ цаг харимжаа материалаар бүтүүлнэ үү.

ХЭСГИЙН ТОДОРХОЙЛОЛТ

Поз	Загвар
1	135, R60, R60, 835, 195
2	255, R60, 845, R60, 195
5	70, 70, 200

ДУНДГОВЬ АЙМАГ, МАНДАЛГОВЬ ХОТ ЦЭЦЭРЛЭГТ ХУРЭЭЛЭН ЗАДГАЙ ТЕАТРЫН БҮТЭЭЦ					
Задгай театрын бүтээцийн хэсгэлэлүүд, элсэн талбайн бүтээцийн хэвний байгуулалт, хэсгэлэг, огтлол, арматурчлал, материалын нүүвэр					Ye шат: А3
ADEP Барилгын зураг төслийн ЗЙ ДИ И ПИ ХХК	Захирал		Д.Ужин	ЕГ Шифр: 12/20	Масштаб: M1:200, 25	Огноо: 2021/03
	Инженер		Ц.Ганцулга			
	Гүйцэтгэгч		Ц.Ганцулга	ТГ Шифр:	Зургийн дугаар: ББ-3	Хуудас: 9
	Шалгасан		О.Баяхүү			

WPC ТАЙЗНЫ ХЭВНИЙ БАЙГУУЛАЛТ М1:100

(±0.00=1444.00)

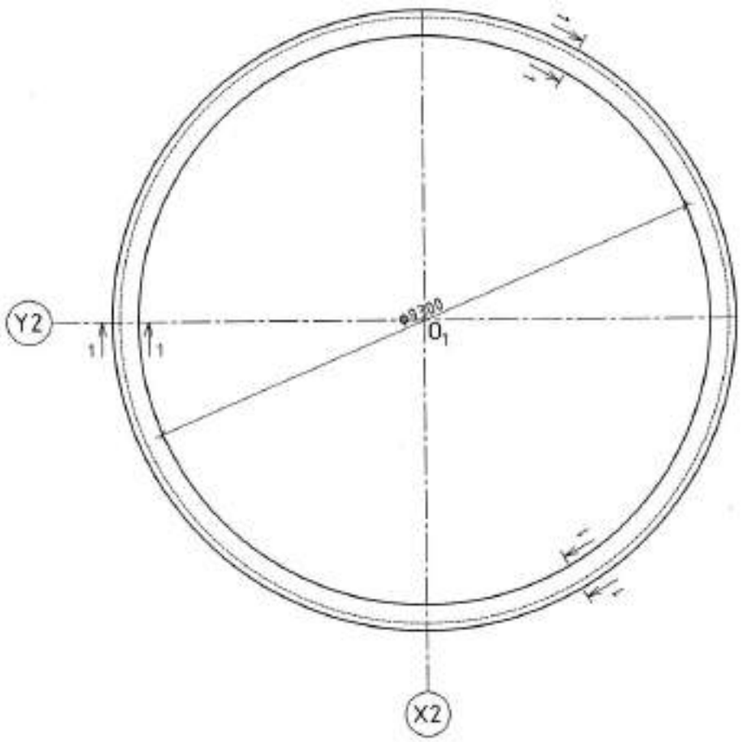

ОГТЛОЛ 1-1
М1:25

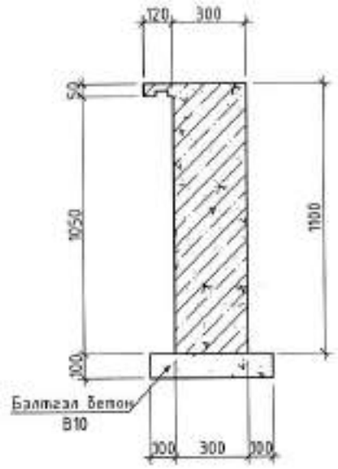

ХЭСГИЙН ТОДОРХОЙЛОЛТ

Поз	Зураг
1	195, R60, 935, R60, 195
2	255, R60, 945, R60, 195
5	70, 70, 200

ОГТЛОЛ 1-1
М1:25

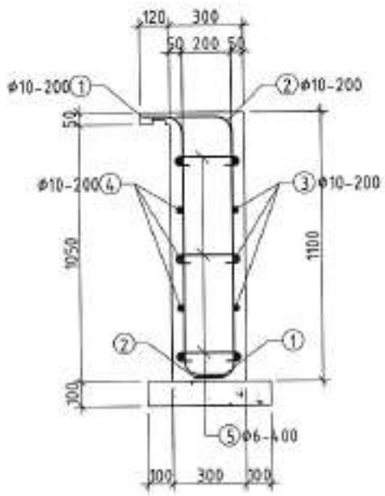

ЦУТГАМАЛ ТӨМӨР БЕТОН БҮТЭЭЦИЙН МАТЕРИАЛЫН ТҮҮВЭР

Позиц	Тэмдэглэгээ	Нэр			Тоо /ш/	Хүнд /кг/ Нэгж	Нийт
		WPC тайз			1	454.25	454.25
1	ГОСТ 5781-93	Ф10	А300	L=1325	153	0.82	125.08
2	ГОСТ 5781-93	Ф10	А300	L=1395	147	0.86	126.53
3	ГОСТ 5781-93	Ф10	А300	ц/н L=29530	5	18.22	91.10
4	ГОСТ 5781-93	Ф10	А300	ц/н L=30800	5	19.00	95.02
5	ГОСТ 5781-93	Ф6	А240	L=340	219	0.08	16.53
	Хаяын материал В7 ангийн бетон V/м³/				1	10.15	10.15
	Бэлтгэл бетон материал В7 ангийн бетон V/м³/				1	1.51	1.51

Тайлбар

1. Энэ хуудсыг ББ-2-9 хуудас ба БА хэсгийн зураг бусад холбогдох хуудсуудтай хамтатган үзэх үү.
2. Суурийг газрын түшинээс доош суулгахдаа ургамлын үетэй өнгөн хэрсийг бүрэн зайлуулж түшнээс доош орших хэрсэнд суулгана, харин суурийн доорх хөрс хөрс суулт, овойлт үүсгэх шинж чанартай хөрс байвал мөн зайлуулж, хөлдөж овойлт үүсгэдэггүй хайрган хэрсэнд суулгана.
3. Цутгамал төмөр бетон бүтээцийн цутгалтын ажлыг БНбД 52-02-05 ба БД 52-104-04 зэрэг дүрмийг баримталан гүйцэтгэнэ.
4. Бүтээцийн цутгалтыг хийхдээ бусад хорших хэсгийн зураг тай сайтар уялдуулан үзэж нүх, суулгах нарийдч зэрэг суурилуулах деталиудыг бэлтгэлж цутгахыг анхаарна уу.
5. Шалан дор хийх хөрс овойлт суулт үүсгэдэггүй хөрс байх ба 20 см ye тутамд 1.65 т/м³ -ээс багагүй нягттай болтол сайтар нягтруулна

ADEP Барилгын зураг төслийн ЗЙ ДИ И ПИ ХХК	ДУНДГОВЬ АЙМАГ, МАНДАЛГОВЬ ХОТ ЦЭЦЭРЛЭГТ ХҮРЭЭЛЭН ЗАДГАЙ ТЕАТРЫН БҮТЭЭЦ				
	WPC тайзны бүтээцийн хэрэгцийн байгуулалт, огтлол, арматурчлал, материалын түүвэр				Ye шат: АЗ
	Зохиол	Д.Ужин	ЕГ Шифр: 12/20	Масштаб: М:100, 50	Огноо: 2021/03
	Инженер	Ц.Ганпулга			
	Гүйцэтгэсэн	Ц.Ганпулга	ТГ Шифр:	Зургийн дугаар: ББ-4	Хуудас: 9
	Шалгасан	О.Батхүү			

ШАТАЛСАН СУУДЛЫН СУУРИЙН ХЭВНИЙ БАЙГУУЛАЛТ М1:500

(±0.00=1444.00)

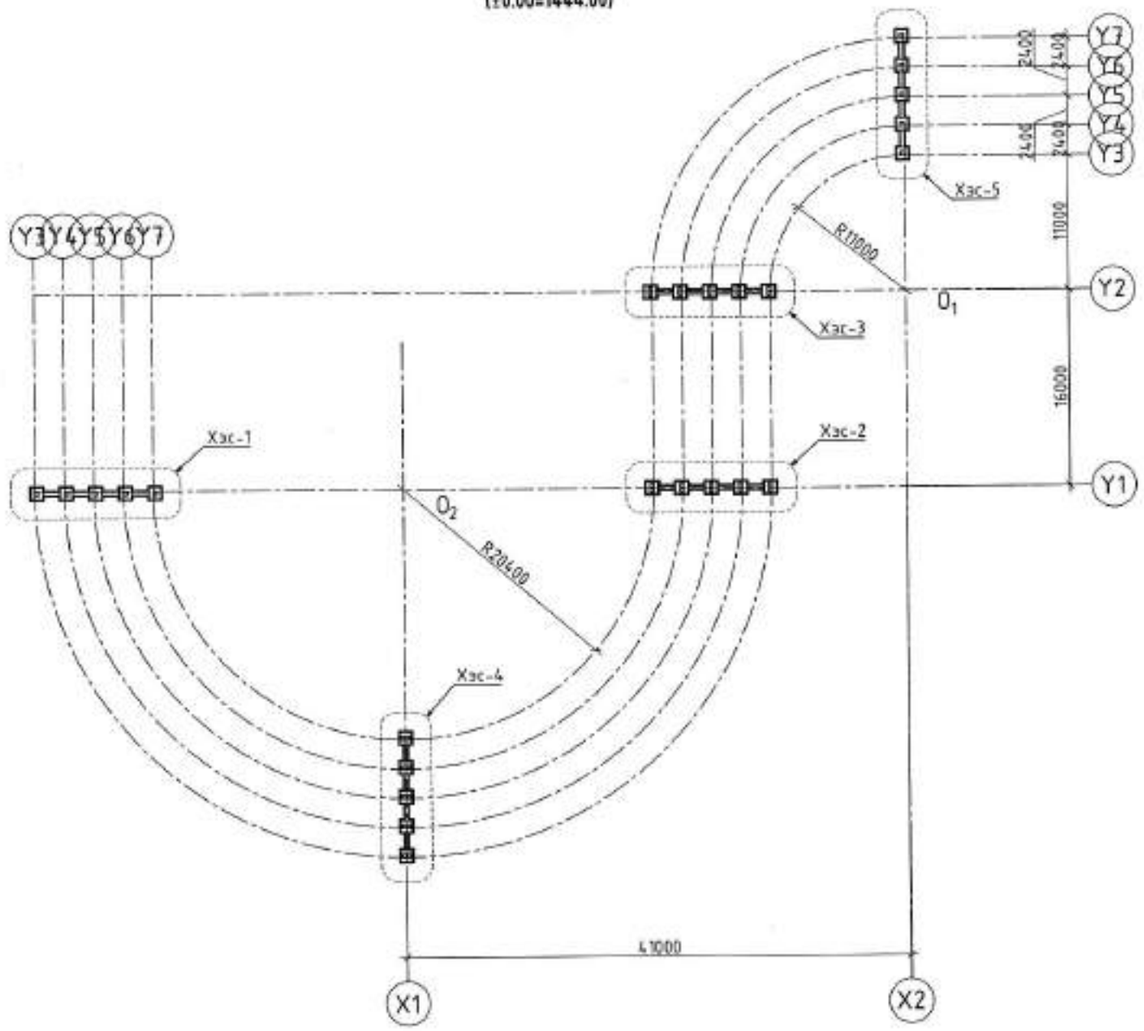

ОГТЛОЛ 1-1 М1:100

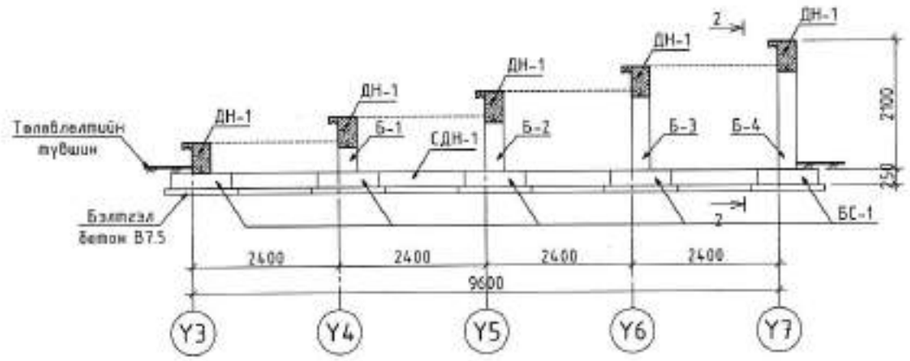

ОГТЛОЛ 2-2 М1:100

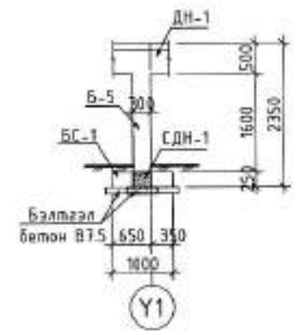

ХЭСЭГЛЭЛ-1 М1:100

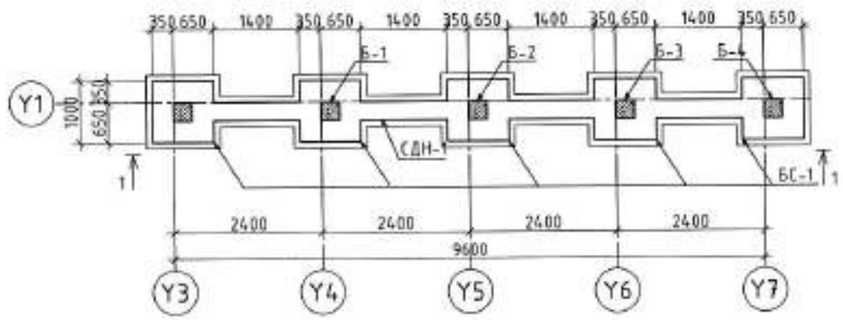

Тайлбар

1. *Энэ хуудсыг ББ-2-9 хуудас ба БА хэсгийн эзрэг бусад холбогдох хуудсуудтай хамтатган үзэх үү.*
2. *Суурийг газрын тушинэс доош суулгахдаа урагшлах үеэй өнгөн хөрсийг бүрэн хайлуулж түрнэс доош оруулж хөрсөнд суулгана, харин суурийн доорх хөрс хөрс суулт, овойлт үүсгэх шинж чанартай хөрс байвал мөн зайлуулж, хөлдөж овойлт үүсгэдэггүй хайргаг хөрсөнд суулгана.*

ADEP Барилгын эзрэг теслийн	ДУНДГОВЬ АЙМАГ, МАНДАЛГОВЬ ХОТ ЦЭЦЭРЛЭГТ ХҮРЭЭЛЭН ЗАДГАЙ ТЕАТРЫН БҮТЭЭЦ				Үе шат: А3
	Шаталсан суудлын бүтээцийн суурийн хэвний байгуулалт, хэсэглэл, огтлол, эдэлгүүний нэгдсэн нүүрэр				
	Захирал	Д.Ужин	ЕГ Шифр: 12/20	Масштаб: М1:100, 50	Огноо: 2021/03
	Инженер	Ц.Гантулга			
	Гүйцэтгэсэн	Ц.Гантулга	ТГ Шифр:	Зурагийн дугаар: ББ-5	Хуудас: 9
ЭЙ ДИ И ПИ ХХК	Шалгасан	Д.Болхүү			

ХЭСЭГЛЭЛ-2
М1:100

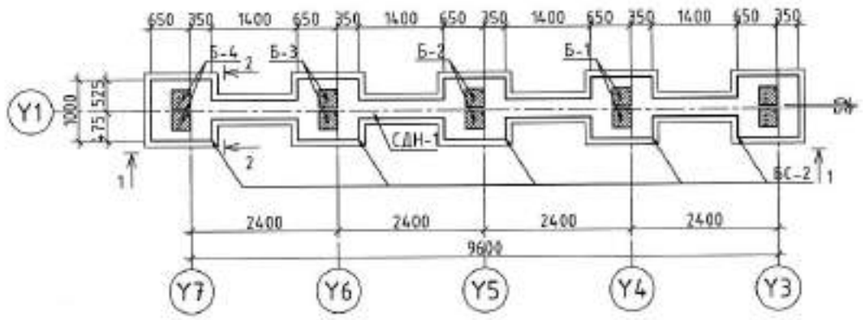

ХЭСЭГЛЭЛ-3
М1:100

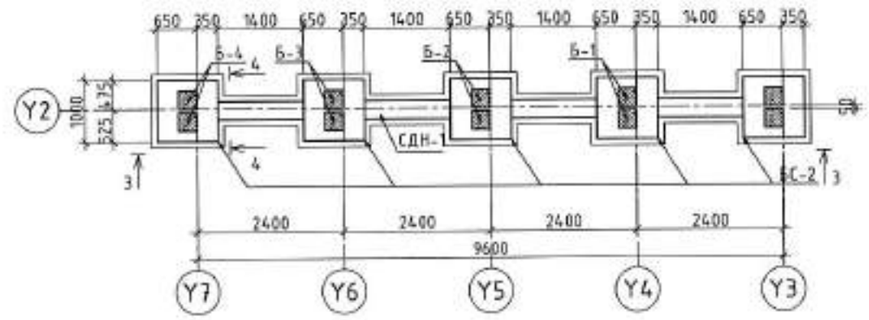

ОГТЛОЛ 1-1
М1:100

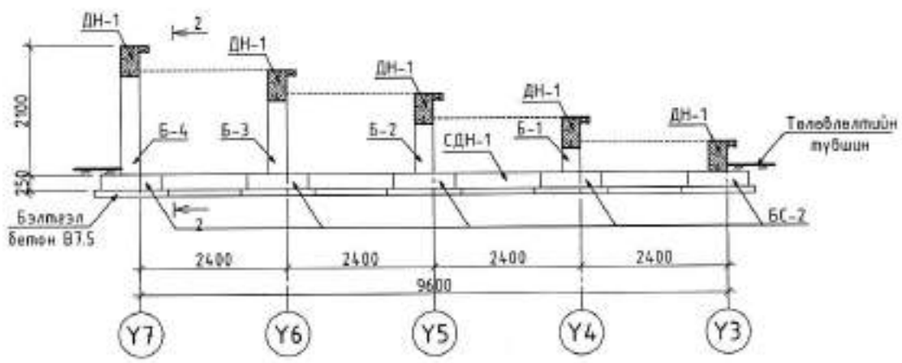

ОГТЛОЛ 3-3
М1:100

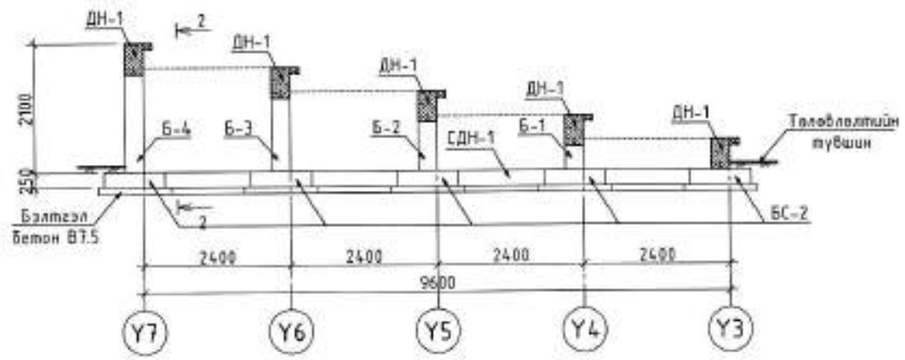

ОГТЛОЛ 2-2
М1:100

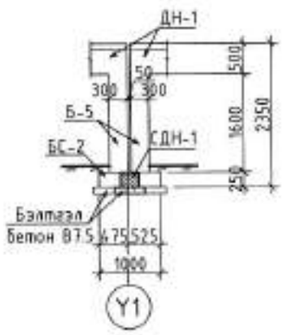

ОГТЛОЛ 4-4
М1:100

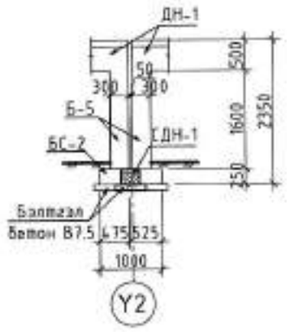

Тайлбар

1. Энэ хуудсыг ББ-2-9 хуудас ба БА хэсгийн зураг бусад холбогдох хуудсуудтай хамтатган үзэх үү.
2. Суурийг газрын түшинээс доош суулгахдаа цогцолбор уетэй өнгөн хэрсийг бүрэн зайлуулж түүнээс доош ариун хэрсвэд суулгана, хэрэв суурийн доорх хэрс хэрс суулт, овойлт үүсгэх шинж чанартай хэрс байвал мөн зайлуулж, холдож овойлт үүсгэдэггүй хайрган хэрсвэд суулгана.

АДЕР Барилгын зураг төслийн ЭЙ ДИ И ПИ ХХК	ДУНДГОВЬ АЙМАГ, МАНДАЛГОВЬ ХОТ ЦЭЦЭРЛЭГТ ХҮРЭЭЛЭН ЗАДГАЙ ТЕАТРЫН БҮТЭЭЦ				
	Шаталсан суудлын бүтээцийн суурийн хөвөгч, хэсэглэл, огтлолуд				Үе шат: АЗ
	Зохиол	Д.Үжин	ЕГ Шифр: 12/20	Масштаб: М1:100, 50	Огноо: 2021/03
	Инженер	Ц.Ганцулга			
	Гүйцэтгэсэн	Ц.Ганцулга	ТГ Шифр:	Зурагийн дугаар: ББ-6	Хуудас: 9
	Шалгасан	О.Болхүү			

ХЭСЭГЛЭЛ-4
M1:100

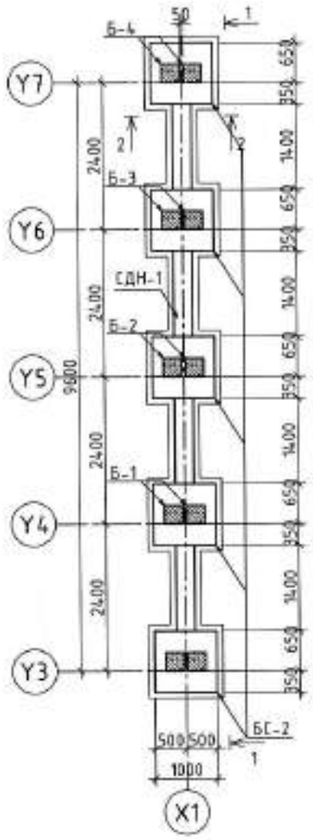

ХЭСЭГЛЭЛ-5
M1:100

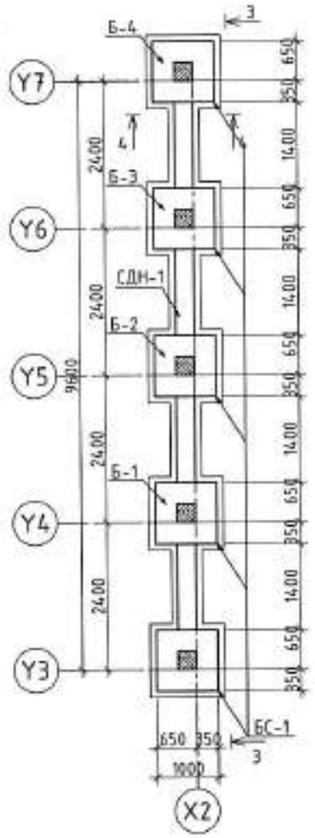

ОГТЛОЛ 1-1
M1:100

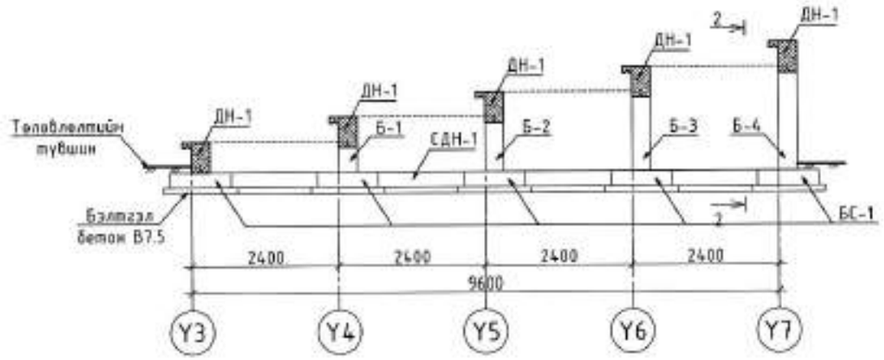

ОГТЛОЛ 3-3
M1:100

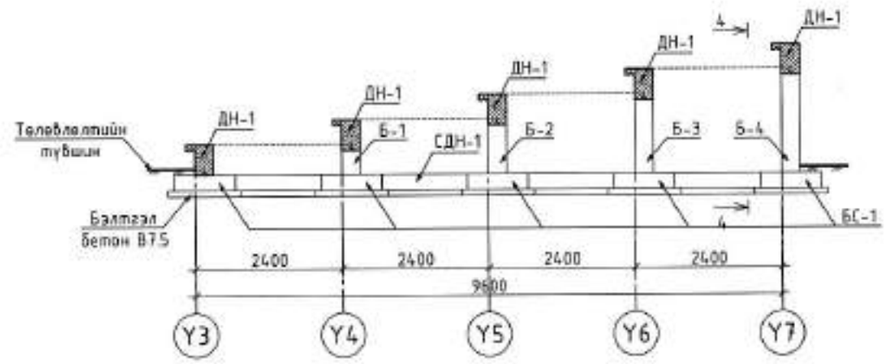

ОГТЛОЛ 2-2
M1:100

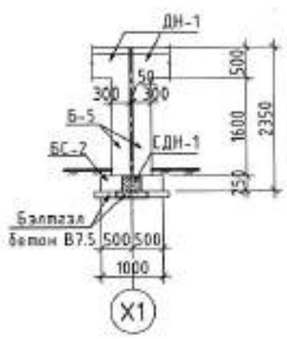

ОГТЛОЛ 4-4
M1:100

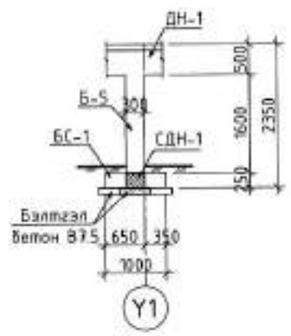

Тайлбар

1. *Энэ хуудсыг ББ-2-9 хуудас ба БА хэсгийн зураг бусад холбогдох хуудсуудтай хамтатган үзэх үү.*
2. *Суурийг газрын түвшнээс доош суулгахдаа цоргомлын үетэй өнгөн хэрсийг бүрэн зайлуулж түүнээс доош ороох хэрсвэд суулгана, хэрэв суурийн доорх хэрс хэрс суулт, овойлт үүсгэх шинж чанартай хэрс байвал мөн зайлуулж, хөлдөж овойлт үүсгэдэггүй хайрган хэрсвэд суулгана.*

ADEP Барилгын зураг төслийн ЭЙ ДИ И ПИ ХХК	ДУНДГОВЬ АЙМАГ, МАНДАЛГОВЬ ХОТ ЦЭЦЭРЛЭГТ ХҮРЭЭЛЭН ЗАДГАЙ ТЕАТРЫН БҮТЭЭЦ				
	Шатлосан суурьтай бүтээцийн суурийн хэвний, хэсгэлэл, огтлолууд				Үе шат: АЗ
	Захирал	Д.Ужин	ЕГ Шифр: 12/20	Масштаб: M1:100, 50	Огноо: 2021/03
	Инженер	Ц.Гантулга			
	Гүйцэтгэсэн	Ц.Гантулга	ТГ Шифр:	Зургийн дугаар: ББ-7	Хуудас: 9
	Шалгасан	О.Батхүү			

БС-1 М1:50

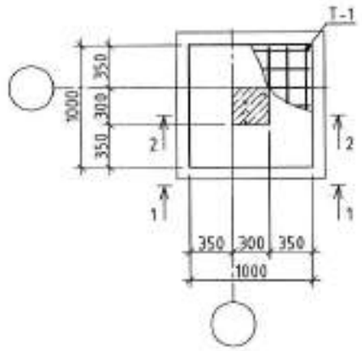

1-1 М1:50

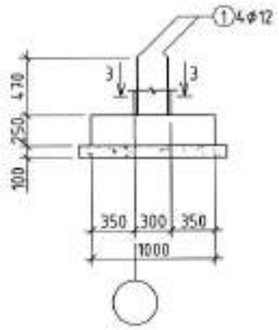

2-2 М1:50

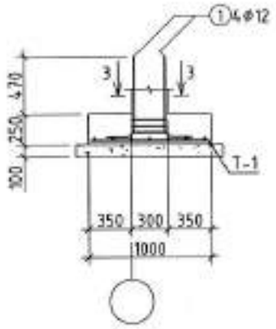

Т-1 М1:50

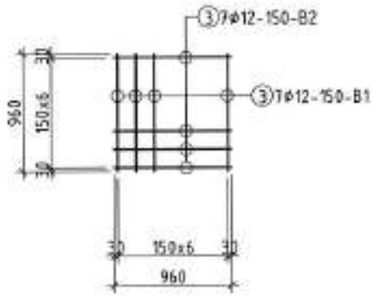

3-3 М1:20

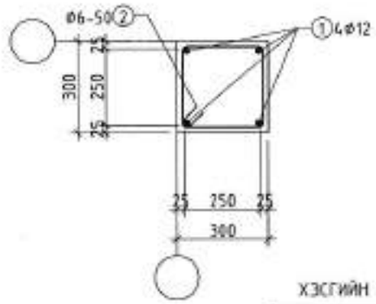

ХЭСГИЙН ТОДОРХОЙЛОЛТ

Поз	Зураг
1	590 R70 10 100
2	370 370 250 250

БС-2 М1:50

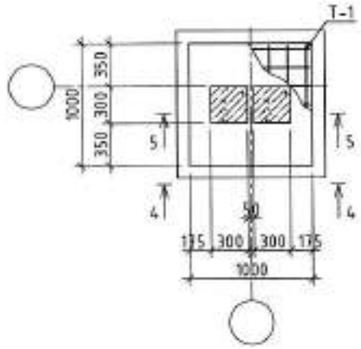

4-4 М1:50

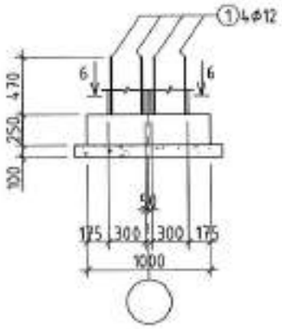

5-5 М1:50

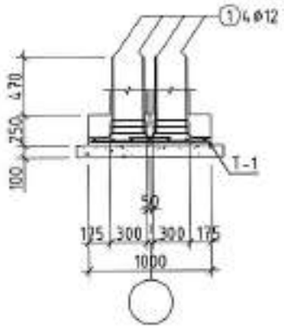

6-6 М1:20

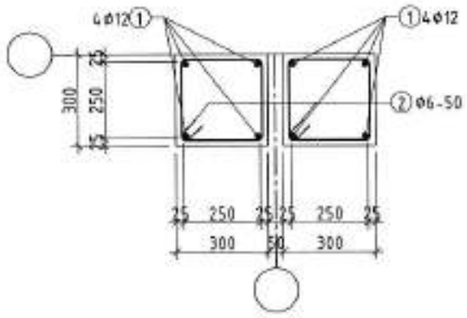

СДН-1 АРМАТУРЧЛАЛ М1:20

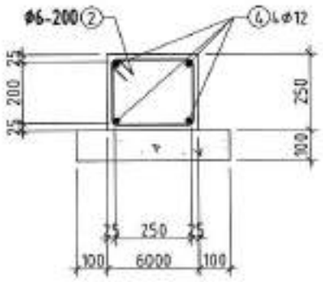

ЦУТГАМАЛ ТӨМӨР БЕТОН БҮТЭЭЦИЙН МАТЕРИАЛЫН ТҮҮВЭР

Позиц	Тэмдэглэгээ	Нэр			Тоо /ш/	Хүнд /кг/ Нэгж	Нийт
	Баганын суурь БС-1				10	11.96	119.60
1	ГОСТ 5781-93	Φ12	А300	L=800	4	0.71	2.84
2	ГОСТ 5781-93	Φ6	А240	L=1240	3	0.28	0.83
Т-1	Тор Т-1				1	8.29	8.29
3	ГОСТ 5781-93	Φ10	А300	L=960	14	0.59	8.29
	БС-1 материал В? ангийн бетон V/м³/				10	0.25	2.50
	Баганын суурь БС-2				15	10.27	154.08
1	ГОСТ 5781-93	Φ12	А300	L=800	8	0.71	5.68
2	ГОСТ 5781-93	Φ6	А240	L=1240	6	0.28	1.65
Т-1	Тор Т-1				1	2.94	2.94
3	ГОСТ 5781-93	Φ10	А300	L=340	14	0.21	2.94
	БС-2 материал В? ангийн бетон V/м³/				15	0.25	3.75
	Суурийн дам нуруу СДН-1				5	51.61	258.05
2	ГОСТ 5781-93	Φ6	А240	L=1240	52	0.28	14.31
2	ГОСТ 5781-93	Φ12	А300	L=10500	4	9.32	37.30
	СДН-1 материал В? ангийн бетон V/м³/				5	0.42	2.10
	Бэлтгэл бетон материал В? ангийн бетон V/м³/				5	0.96	4.80

Тайлбар

1. *Энэ хуудсыг ББ-2-9 хуудас ба БА хэсгийн зураг бусад холбогдох хуудсуудтай хамтатган үзэх үү.*
2. *Суурийг гаарын тушиннэс доош суулгахдаа цоолмлын уетэй өнгөн хэрэгцээ бүрэн зайлуулж түүнээс доош орших хэрэгцээ суулгана, хэрэв суурийн доорх хөрс хөрс суулт, овойлт үүсгэх шинж чанартай хөрс байвал мөн зайлуулж, хөлдөж овойлт үүсгэдэггүй хайрган хэрэгцээ суулгана.*

АДЕР Барилгын зураг төслийн ЭЙ ДИ И ПИ ХХК	ДУНДГОВЬ АЙМАГ, МАНДАЛГОВЬ ХОТ ЦЭЦЭРЛЭГТ ХҮРЭЭЛЭН ЗАДГАЙ ТЕАТРЫН БҮТЭЭЦ				
	Баганы суурь БС-1, БС-2, суурийн дам нуруу СДН-1, оглолууд, арматурчлал, материалын түүвэр				Уе шат: А3
	Захирал	Д.Үжин	ЕГ Шифр: 12/20	Масштаб: М1:50	Огноо: 2021/03
	Инженер	Ц.Гантулга			
	Гүйцэтгэсэн	Ц.Гантулга	ТГ Шифр:	Зургийн дугаар: ББ-8	Хуудас: 9
	Шалгасан	О.Батхүү			

Б-1 М1:25

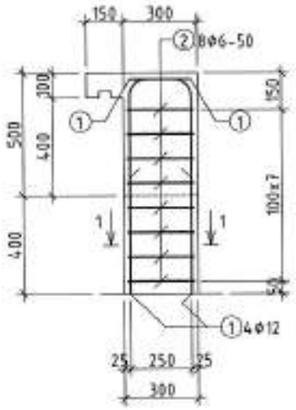

Б-2 М1:25

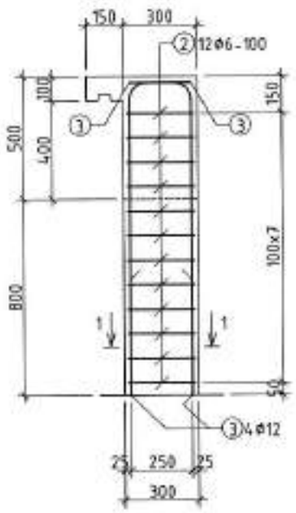

ОГТЛОЛ 1-1
М1:20

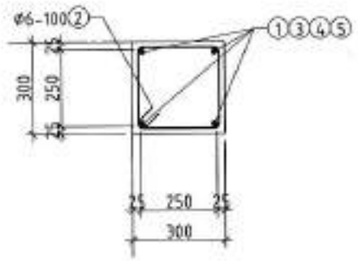

ДН-1 АРМАТУРЧЛАЛ
М1:20

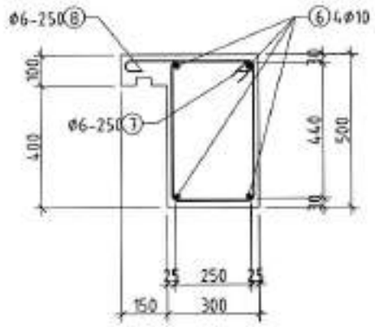

ХЭСГИЙН ТОДОРХОЙЛОЛТ

Поз	Загвар	Поз	Загвар
1	10 180 800 R70	2	370 370 250 250
3	10 180 1200 R70	4	10 180 1600 R70
5	10 180 2000 R70	7	370 560 440 250
8	70 70 400		

Б-3 М1:25

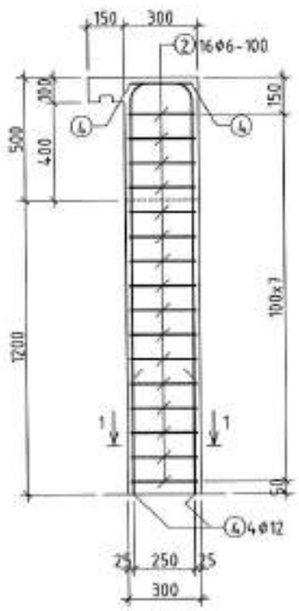

Б-4 М1:25

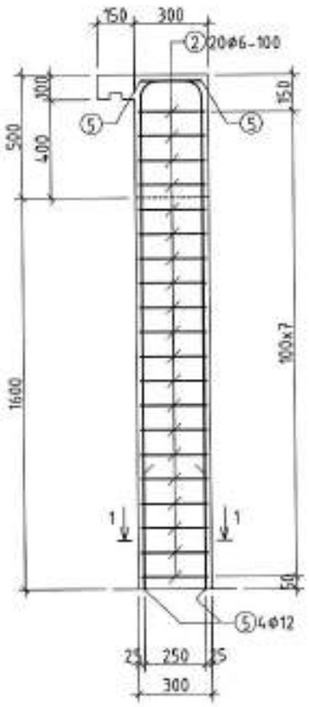

ЦУГГАМАЛ ТӨМӨР БЕТОН БҮТЭЭЦИЙН МАТЕРИАЛЫН ТУУВЭР

Позиц	Тэмдэглэгээ	Нэр			Тоо /ш/	Хүнд /кг/ Нэгж	Нийт
		Багана Б-1			8	6.07	48.59
1	ГОСТ 5781-93	Φ12	А300	L=1090	4	0.97	387
2	ГОСТ 5781-93	Φ6	А240	L=1240	8	0.28	220
		Б-1 материал В7 ангийн бетон V/м³/			8	0.036	029
		Багана Б-2			8	8.60	68.77
3	ГОСТ 5781-93	Φ12	А300	L=1490	4	1.32	529
2	ГОСТ 5781-93	Φ6	А240	L=1240	12	0.28	330
		Б-2 материал В7 ангийн бетон V/м³/			8	0.072	058
		Багана Б-3			8	11.12	88.94
4	ГОСТ 5781-93	Φ12	А300	L=1890	4	1.68	6.71
2	ГОСТ 5781-93	Φ6	А240	L=1240	16	0.28	4.40
		Б-3 материал В7 ангийн бетон V/м³/			8	0.108	0.86
		Багана Б-4			8	13.64	109.12
5	ГОСТ 5781-93	Φ12	А300	L=2290	4	2.03	8.13
2	ГОСТ 5781-93	Φ6	А240	L=1240	20	0.28	5.51
		Б-4 материал В7 ангийн бетон V/м³/			8	0.144	1.15
		Дам нуруу ДН-1			1	2627.62	2627.62
6	ГОСТ 5781-93	Φ10	А300	у/м L=598.7555	4	369.43	1477.73
7	ГОСТ 5781-93	Φ6	А240	L=1620	2398	0.36	862.42
8	ГОСТ 5781-93	Φ6	А240	L=540	2398	0.12	287.47
		ДН-1 материал В7 ангийн бетон V/м³/			1	98.7	98.70

Тайлбар

1. *Энэ хуудсыг ББ-2-8 хуудас ба БА хэсгийн зураг бүхэд холбогдох хуудсуудтай хамтатган үзэх үү.*
2. *Суурийг газрын түшиглэх доош суулгахдаа ураглалын уетэй өнгөн хэрсийг бүрэн зайлуулж түшиглэх доош ороох хэрсэнд суулгана, хэрэв суурийн доорх хэрс хэрс суулт, овойлт үүсгэх шинж чанартай хэрс байвал мөн зайлуулж, харин овойлт үүсгэдэггүй хайрган хэрсэнд суулгана.*

ADEP Барилгын зураг төслийн ЭЙ ДИ И ПИ ХХК	ДУНДГОВЬ АЙМАГ, МАНДАЛГОВЬ ХОТ ЦЭЦЭРЛЭГТ ХҮРЭЭЛЭН ЗАДГАЙ ТЕАТРЫН БҮТЭЭЦ				
	Багана Б-1, Б-2, Б-3, Б-4, дам нуруу ДН-1, фетиалууд, арматурчлал, материалын тууварт				Уе шат: А3
	Зохиол		Д.Үжин	ЕГ Шифр: 12/20	Масштаб: М1:25	Огноо: 2021/03
	Инженер		Ц.Гантулга			
	Гүйцэтгэсэн		Ц.Гантулга	ТГ Шифр:	Эдгээр дугаар: ББ-9	Хуудас: 9
	Шалгасан		О.Батхүү			

ЭЙ ДИ И ПИ ХХК

ЖАНЖИН ӨРГӨӨ ХХК

Шифр: ЕГ ADEP/20.12.20/
ТГ ЖАНЖИН ӨРГӨӨ ХХК

Дундговь аймаг , Мандалговь хот Сайнцагаан сум. 7-р баг

ЦЭЦЭРЛЭГТ ХҮРЭЭЛЭНГИЙН УСАН ОРГИЛУУР, НИЙТИЙН БИЕ ЗАСАХ ГАЗАР №1,№2,№3

/ус хангамж, ариутгах татуургын шугамын ажлын зураг/

"ЭЙ ДИ И ПИ" ХХК-ИЙН ЗАХИРАЛ Д.ҮЖИН

"ЖАНЖИН ӨРГӨӨ" ХХК

УЛААНБААТАР ХОТ, 2021 ОН

БАЙРШЛЫН ТОЙМ

АЖЛЫН ЗУРГИЙН ҮНДСЭН БҮРДЛИЙН ЖАГСААЛТ

Хуудас	Зургийн нэр	Тайлбар
УАТ-1	Зургийн жагсаалт, материалын түүвэр, ерөнхий заавар	
УАТ-2	Ус хангамж, ариутгах татуургын шугамын байгуулалт М1:1000	
УАТ-3	Ус хангамж, ариутгах татуургын шугамын байгуулалт М1:500 /хэсэг-1/	
УАТ-4	Ус хангамж, ариутгах татуургын шугамын байгуулалт М1:500 /хэсэг-2/	
УАТ-5	Цэвэр усны шугамын дагуугийн зүсэлт ЦУХ-1-:-барилга №1	
УАТ-6	Бохир усны шугамын дагуугийн зүсэлт БУХ-1-:-Х-17	
УАТ-7	Бохир усны шугамын дагуугийн зүсэлт БУХ-7-:-БУХ-2	
УАТ-8	Хүдгийн төмөр бетон элементүүдийн түүвэр БУХ-1-:-БУХ-16	
УАТ-9	Хэсэглэлүүд	

ЕРӨНХИЙ ЗААВАР

Дундговь аймгийн Сайнцагаан сумын 7-р багийн нутаг дэвсгэрт байгуулах цэцэрлэгт хүрээлэнгийн усан оргилуур, нийтийн бие засах газар №1, №2, №3-ийн гадна ус хангамж, ариутгах татуургын шугамын ажлын зураг төслийг

- Дундговь аймгийн Засаг дарга Ц.Мөнхбатын 2021 онд батлагдсан Мандалговь хотын цэцэрлэгт хүрээлэнгийн зураг төсөв боловсруулах даалгавар
- "Дундговь-Ус" ОНӨААТҮГазрын 2021 оны 06-р сарын 24-ны өдрийн №52 тоот техникийн нөхцөл
- "Инженер геодези" ХХК-д 2021 онд боловсруулсан архив №21/015 тоот инженер геологийн судалгааны дүгнэлтийг үндэслэн

БНБД 40-02-16 "Ус хангамж. Гадна сүлжээ ба байгууламж" ,
БНБД 40-01-14 "Ариутгах татуурга. Гадна сүлжээ ба байгууламж" зэрэг норм дүрмийн дагуу төлөвлөв.

УСАН ХАНГАМЖ.

Усан оргилуур, нийтийн бие засах газар №1, №2, №3-ын ус хангамжийн эх үүсвэр нь хотын төвлөрсөн систем бөгөөд техникийн нөхцлийн дагуу төвийн Ф225 мм-ийн шугамнаас холболт авахаар төлөвлөв. Цэвэр усны шугамнаас холболт авах цэгт шинээр ЦУХ-1, ЦУХ-2 худаг төлөвлөсөн ба худагт хаалт, юүлэгч угсарна. ЦУХ-1, ЦУХ-2, №191, №3-р худгаас барилга хүртлэх дангаараа явах шугамыг ГОСТ 10704-91-ийн цахилгаан гагнаастай ган яндангаар пенополиуретан дулаалгатай, халаагч кабельтай угсрахаар төлөвлөв.

АРИУТГАХ ТАТУУРГА.

Усан оргилуураас гарах ус, нийтийн бие засах газрын /№1, №2/ ариун цэврийн тоног төхөөрөмжөөс гарах бохир усыг өөрийн урсгалаар анхны үзлэгийн худгаар дамжуулан техникийн нөхцөлийн дагуу гол цуглуулах шугамын Х-17, Х-18 худгуудад холбох, нийтийн бие засах газар №3-ын ахуйн бохир усыг цооногт цугларуулан, цаашид ариун цэврийн байгуулламгын зөвшөөрсөн цэгт зөөвөрөөр зайлуулахаар төлөвлөв.
Бохир усны шугамыг PVC-U маркийн 150мм-ийн диаметртэй хуванцар хоолойгоор угсарна.
Автозам доогуур явах бохир усны шугаманд Ф350 мм-ийн диаметртэй ган бүрхэвч хийх ба зам доогуур явах шугамыг буудаж угсралт хийнэ.

МАТЕРИАЛЫН ТҮҮВЭР

Д/Д	ГОСТ Тэмдэглэгээ	Материалын нэр хэмжээ		Тоо хэмжээ	Нэгж жин, кг	Тайлбар
		Бохир ус Б1				
1	MNS 5544:2005	Хуванцар хоолой PVC-U	Ф150	374.5	-	у.м
2	УСТ 907-82	Төмөр бетон худаг	Ф1000	12	-	ш
3	УСТ 907-82	Төмөр бетон худаг	Ф1500	4	-	ш
4	ГОСТ 3634-76	Ширмэн таг	Ф700	16	-	ш
5	--	Модон таг	Ф610	16	-	ш
6	--	Худгийн тагны эрдэс хөвөн дулаалга,δ=0.04м3		0.64	-	$м^3$
7	ГОСТ 10704-91	Ган хоолой /ган бүрхэвч/	Ф350	88.0	-	у.м
8	--	Гуравлагч	Ф150х150	1	-	ш
9	--	Богино холбоос /патрубок/ L=0.9 м	Ф150	1	-	ш
10	--	Отвод α=135°	Ф150	1	-	ш
10	--	Бохир усны цооног W=10 м3		1	-	ш
		Цэвэр ус У1				
1	ГОСТ 10704-91	Цайрдсан ган яндан	Ф50	195.0	-	у.м
2	"ЧММ" ХХК	Яндангийн пенополиуретан дулаалга	Ф50			
		δиз=40 мм, нягт 60 кг/м3, к=0.03 Вт/м2		195.0	-	у.м
3	--	Халаагч кабель		195.0	-	у.м
4	30ч6бр	Хаалт	Ф50	4	-	ш
5	15ч8р	Юүлэх вентиль	Ф25	4	-	ш
6	УСТ 907-82	Төмөр бетон худаг	Ф1500	2	-	ш
7	ГОСТ 3634-76	Ширмэн таг	Ф700	2	-	ш
8	--	Модон таг	Ф610	2	-	ш
9	--	Худгийн тагны эрдэс хөвөн дулаалга,δ=0.04м3		0.08	-	$м^3$

ИНЖЕНЕР ГЕОЛОГИЙН ДҮГНЭЛТЭЭС: Барилгажилтын талбай нь инженер геологийн дүнд эзгийн төвөгтэй нөхцөлтэй. Хайргархаг шавранцар, элсэн чигжээстэй шавранцар, шавранцар хөрс тархсан. Улирлын хөлдөлтийн гүн 2.22-:-3.17м, хөрсний ус илрээгүй, газар хөдлөлтийн 7_3 баллын бүсэд хамаарна.

УГСРАЛТЫН АЖЛЫН ТАЛААР. Цэвэр, бохир усны шугамын ажил эхлэхийн өмнө угсралтын ажлын зохион байгуулалтын зураг /ППР/хийх, хоолойн налуу, хөрснөөс хоолойн дээд тал хүртэл суух гүн, бусад инженерийн шугам сүлжээтэй огтлолцон зөрөх гүн, түвшинг анхааралтай тогтоож шалгах шаардлагатай. Шугам угсрах талбайд инженерийн шугам сүлжээтэй огтлолцож байгаа газарт газар шорооны ажлыг гараар гүйцэтгэх хэрэгтэй. Газар шорооны ажлыг гүйцэтгэхдээ инженерийн шугам сүлжээний ашиглалтын байгуулламгатай зөвшилцөж, байцуулахын зэрэгцээ угсралтын ажлыг БНБД 40-04-16-ийн дагуу гүйцэтгэвэл зохино. Түүнчлэн дайрагдаж байгаа авто болон явган зам талбайг эргүүлж, тухайн байдалд нь оруулж чанартай гүйцэтгэх , одоо байгаа кабель, цэвэр, бохир, дулаан, холбооны шугам, авто замтай огтлолцох, зэрэгцээ явах зэрэг онцлог цэгүүдэд хөрсийг нуралтаас хамгаалах арга хэмжээ авах, хашлага хаалт, зам гарц хийх урьдчилсан сэргийлсэн бичиг, тэмдэг, гэрэл дохио тавих зэрэг барилга угсралтын ажлын аюулгүйн техникийн арга хэмжээг иж бүрнээр авч хэрэгжүүлэх хэрэгтэй.

Барилгын зураг төслийн АДЕР ЭЙ ДИ И ПИ ХХК	Дундговь аймаг. Мандалговь хот. ЦЭЦЭРЛЭГТ ХҮРЭЭЛЭН				
	ЗУРГИЙН ЖАГСААЛТ, МАТЕРИАЛЫН ТҮҮВЭР, ЕРӨНХИЙ ЗААВАР				Уа шат А.З
	Инженер	М.Эрдэнэцэцэг	Е.Г Шифр: АДЕР-/20.12.20	Масштаб:	Огноо: 2021.10
	Гүйцэтгэсэн	З.Баярсайхан	Т.Г Шифр:	Зургийн дугаар: УАТ-1	Хуудас: 9
	Шалгасан	М.Эрдэнэцэцэг			

ГАДНА ҮС ХАНГАМЖ, АРИУТГАХ ТАТУУРГЫН ШУГАМЫН БАЙГУУЛАЛТ М1:2000

ЗӨВШӨӨРӨЛЦСӨН

ДУНДГОВЬ АЙМГИЙН ГХБХБГ-ЫН ДАРГА — Э.ЧАГНААДОРЖ

"ДУНДГОВЬ-ҮС" ОНӨААТҮГ-ЫН ДАРГА — О.БАРХҮҮ

ТҮЛХҮҮР БАЙГУУЛАЛТ

1	2

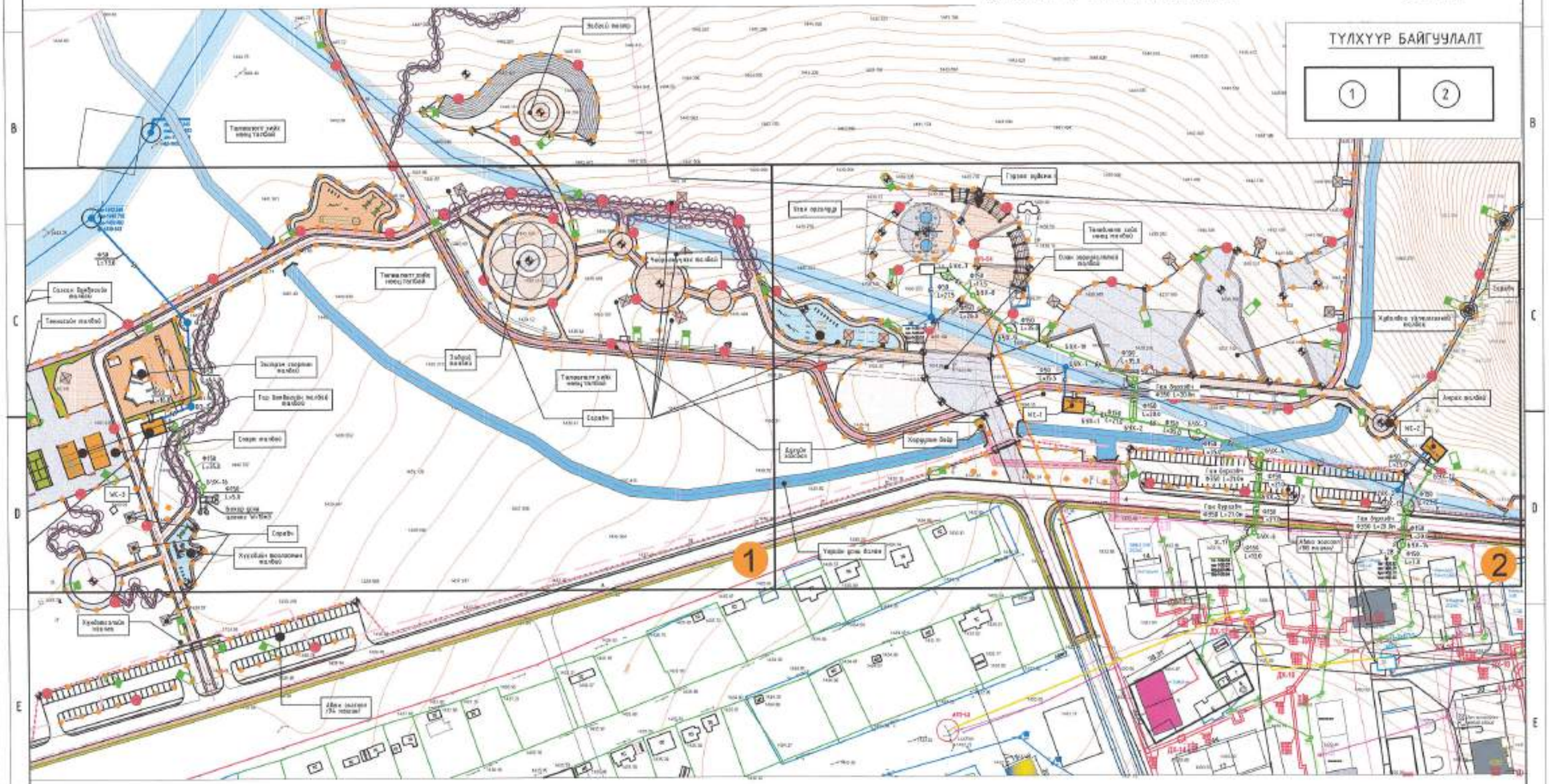

ТАНИХ ТЭМДЭГ

- Одоо байгаа барилга байгууламж
- Одоо байгаа дулааны шугам
- Одоо байгаа цэвэр усны шугам
- Одоо байгаа бохир усны шугам
- Одоо байгаа цахилгааны шугам
- Одоо байгаа халбооны шугам
- Одоо байгаа цэвэр усны шугам дулааны сувагт
- Төлөвлөж буй барилга, байгууламж
- Төлөвлөж буй цэвэр усны шугам дулааны сувагт
- Төлөвлөж буй цэвэр усны шугам
- Төлөвлөж буй бохир усны шугам

Барилгын зураг төслийн ADEP ЭЙ ДИ И ПИ ХХК	Дундговь аймаг. Мандалговь хот. ЦЭЦЭРЛЭГТ ХҮРЭЭЛЭН					
	ГАДНА ҮС ХАНГАМЖ, АРИУТГАХ ТАТУУРГЫН ШУГАМЫН БАЙГУУЛАЛТ					Ге шифр: А.3
	Инженер	М.Эрдэнэцэцэг		Е.Г Шифр: ADEP-/20.12.20	Масштаб: М1:2000	Огноо: 2021.10
	Гүйцэтгэсэн	Э.Бадрал		Т.Г Шифр:	Зургийн дугаар: ЧАТ-2	Хуудас: 9
	Шалгасан	М.Эрдэнэцэцэг				

ГАДНА УС ХАНГАМЖ, АРИУТГАХ ТАТУУРГЫН ШУГАМЫН БАЙГУУЛАЛТ М1:1000 /хэсэг-1/

ЗӨВШӨӨРӨЛЦСӨН

ДУНДГОВЬ АЙМГИЙН ГХБХБГ-ЫН ДАРГА Э.ЧАГНААДОРЖ

"ДУНДГОВЬ-УС" ОНӨААТҮГ-ЫН ДАРГА О.БАРХҮҮ

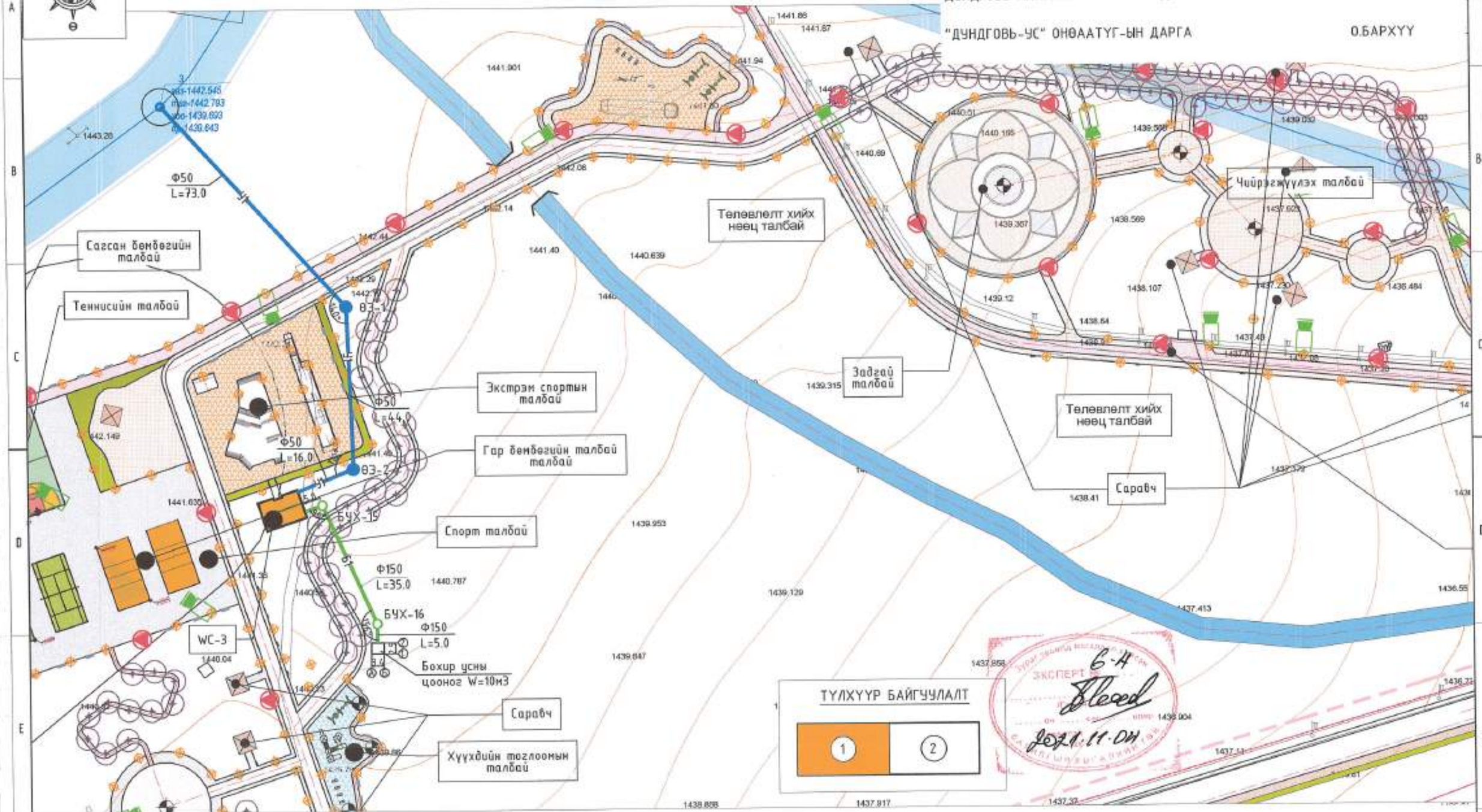

ТАНИХ ТЭМДЭГ

- Одоо байгаа барилга байгууламж
- Одоо байгаа дулааны шугам
- Одоо байгаа цэвэр усны шугам
- Одоо байгаа бохир усны шугам
- Одоо байгаа цахилгааны шугам
- Одоо байгаа холбооны шугам
- Одоо байгаа цэвэр усны шугам дулааны сувагт
- Төлөвлөж буй барилга, байгууламж
- Төлөвлөж буй цэвэр усны шугам дулааны сувагт
- Төлөвлөж буй цэвэр усны шугам
- Төлөвлөж буй бохир усны шугам

Барилгын зураг төслийн ADEP ЭЙ ДИ И ПИ ХХК	Дундговь аймаг, Мандалговь хот. ЦЭЦЭРЛЭГТ ХҮРЭЭЛЭН				
	ГАДНА УС ХАНГАМЖ, АРИУТГАХ ТАТУУРГЫН ШУГАМЫН БАЙГУУЛАЛТ				Ye шат: А.3
	Инженер	М.Эрдэнэцэцэг	Е.Г Шифр: ADEP-/20.12.20	Масштаб: М1:1000	Огноо: 2021.10
	Гүйцэтгэсэн	З.Баярал	Т.Г Шифр:	Зургийн дугаар: УАТ-3	Хуудас: 9
	Шалгасан	М.Эрдэнэцэцэг			

ГАДНА УС ХАНГАМЖ, АРИУТГАХ ТАТУУРГЫН ШУГАМЫН БАЙГУУЛАЛТ М1:1000 /хэсэг-2/

ЗӨВШӨӨРӨЛЦСӨН

ДУНДГОВЬ АЙМГИЙН ГХБХБГ-ЫН ДАРГА — Э.ЧАГНААДОРЖ

"ДУНДГОВЬ-УС" ОНӨААТҮГ-ЫН ДАРГА — О.БАРХҮҮ

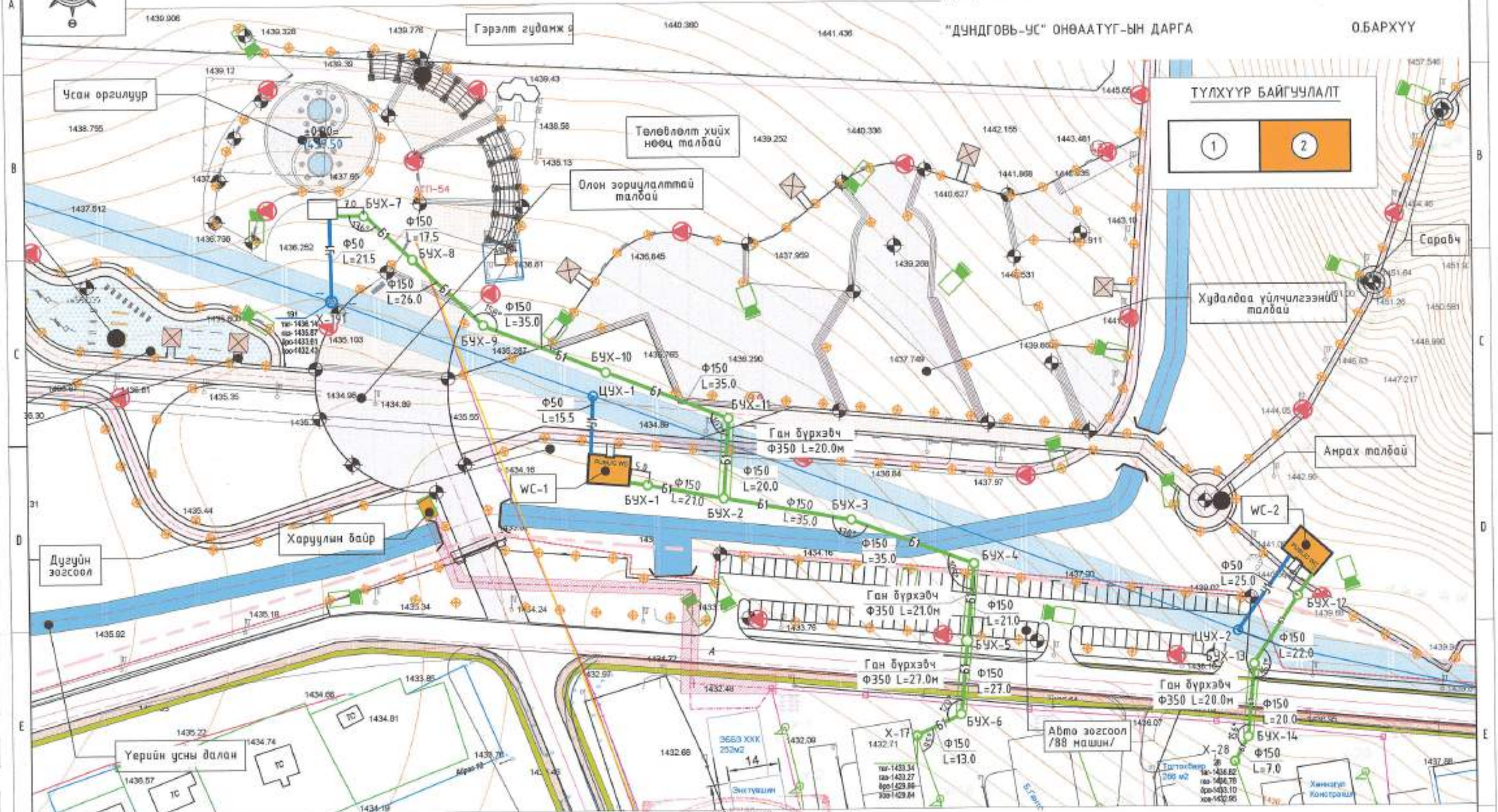

ТАНИХ ТЭМДЭГ

- Одоо байгаа барилга байгууламж
- Одоо байгаа дулаалгатай шугам
- Одоо байгаа цэвэр усны шугам
- Одоо байгаа бохир усны шугам
- Одоо байгаа цахилгааны шугам
- Одоо байгаа холбооны шугам
- Одоо байгаа цэвэр усны шугам дулаалгатай сувагт
- Төлөвлөж буй барилга, байгууламж
- Төлөвлөж буй цэвэр усны шугам дулаалгатай сувагт
- Төлөвлөж буй цэвэр усны шугам
- Төлөвлөж буй бохир усны шугам

ЭКСПЕРТ Б.Н. 2021.11.04

Барилгын зураг төслийн ADEP ЭЙ ДИ И ПИ ХХК	Дундговь аймаг, Мандалговь хот. ЦЭЦЭРЛЭГТ ХҮРЭЭЛЭН					
	ГАДНА УС ХАНГАМЖ, АРИУТГАХ ТАТУУРГЫН ШУГАМЫН БАЙГУУЛАЛТ					Ye шат: А.3
	Инженер	М.Эрдэнэцэцэг		Е.Г Шифр: ADEP-/20.12.20	Масштаб: М1:1000	Огноо: 2021.10
	Гүйцэтгэсэн	З.Баярал		Т.Г Шифр:	Зургийн дугаар: УАТ-4	Хуудас: 9
	Шалгасан	М.Эрдэнэцэцэг				

ЦЭВЭР УСНЫ ШУГАМЫН ДАГУУГИЙН ЗҮСЭЛТ

БОС 1:100
ХЭВТ 1:1000

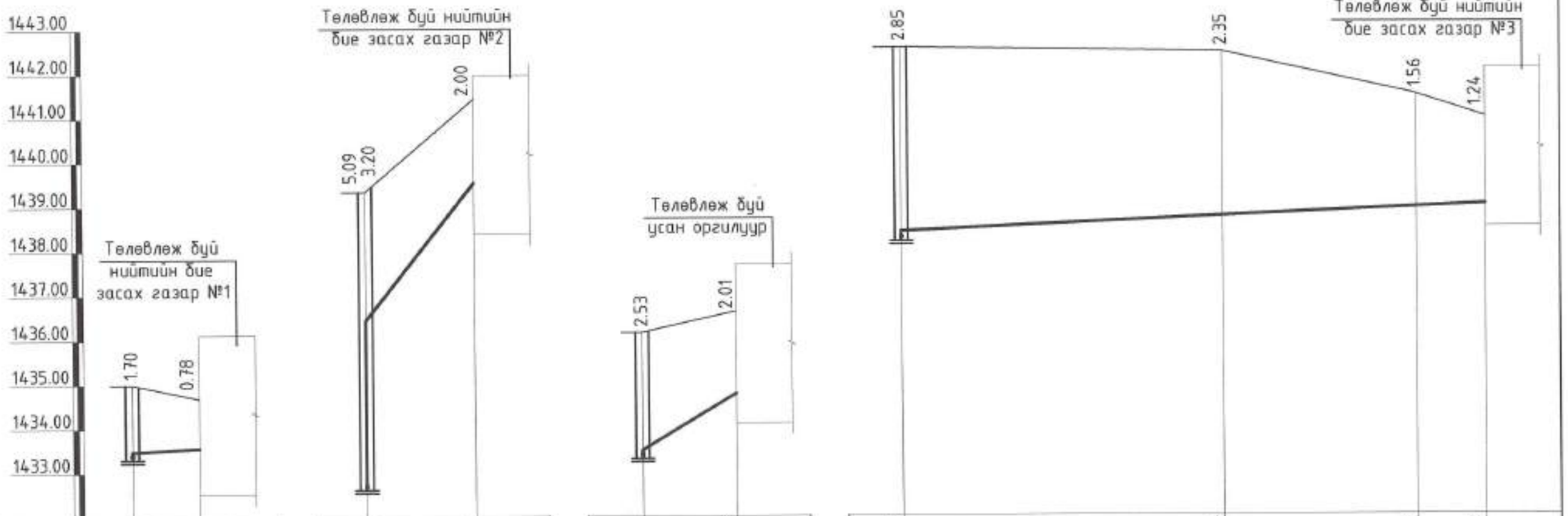

Яндангийн ховил ба ёроолын тэмдэгт	1433.70	1433.72	1431.11	1436.00	1439.50	1433.61	1434.69	1439.69	1439.84	1439.93	1439.96							
Өндөржилтийн тэмдэгт																		
Газрын хөрсний тэмдэгт	1435.00	1434.50	1439.20	1441.50		1436.14	1436.70	1442.54	1442.49	1441.49	1441.20							
Яндангийн диаметр ба дулаалга	Дулаалга, халаагч кабельтай ган яндан Ф50		Дулаалга, халаагч кабельтай ган яндан Ф50			Дулаалга, халаагч кабельтай ган яндан Ф50		Дулаалга, халаагч кабельтай ган яндан Ф50 ГОСТ 10704-91										
Суурь	Элсэн дэвсгэр h=15см		Элсэн дэвсгэр h=15см			Элсэн дэвсгэр h=15см		Элсэн дэвсгэр h=15см										
Хэвгий / Урт, м	L=15.5 i=0.001		L=25.0 i=0.1			L=21.5 i=0.05		L=73.0 i=0.001		L=44.0 i=0.001		L=16.0 i=0.001						
Хоорондын зай, м	15.5		25.0			21.5		73.0		44.0		16.0						
Өнцөг эргэлт, хүдгийн дугаар	У1 ЦУХ-1		У1 ЦУХ-2			У1 Х-191		У1 Х-3		У1 140°		У1 110°		У1				

Барилгын зураг төслийн ADEP ЭЙ ДИ И ПИ ХХК	Дундговь аймаг, Мандалговь хот. ЦЭЦЭРЛЭГТ ХҮРЭЭЛЭН				
	ЦЭВЭР УСНЫ ШУГАМЫН ДАГУУГИЙН ЗҮСЭЛТ ЦУХ-1-:-барилга №1				Ує шат А.З
	Инженер	М.Эрдэнэцэцэг	Е.Г Шифр: ADEP-/20.12.20	Масштаб: 1:100, 1:1000	Огноо: 2021.10
	Гүйцэтгэсэн	З.Баярсүх	Т.Г Шифр:	Зургийн дугаар: УАТ-5	Хуудас: 9
	Шалгасан	М.Эрдэнэцэцэг			

БОХИР УСНЫ ШУГАМЫН ДАГУУГИЙН ЗҮСЭЛТ

БОС 1:100
ХЭВТ 1:1000

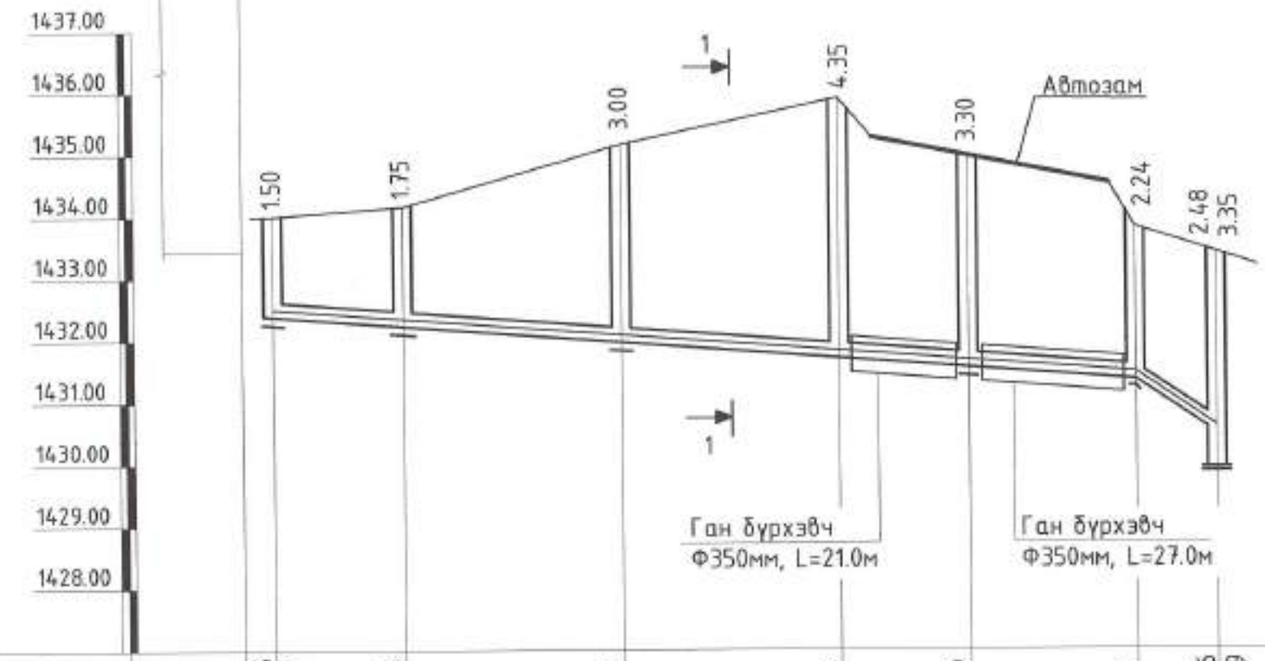

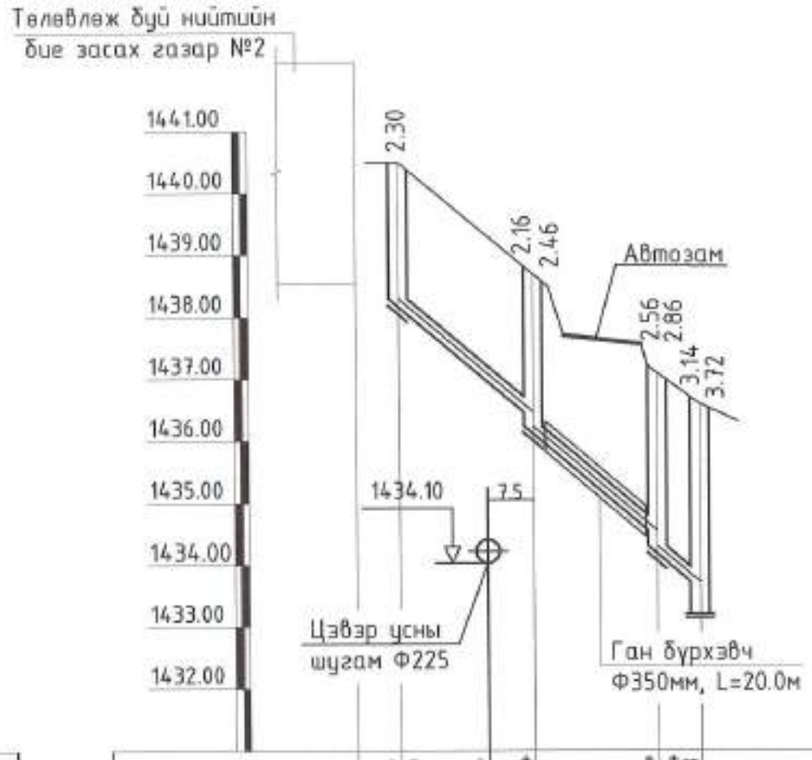

Яндангийн ховил ба ёроолын тэмдэгт	1432.45 / 1432.50	1432.35	1432.10	1431.85	1431.70	1431.51	1430.86 / 1429.99	
Өндөржилтийн тэмдэгт								
Газрын хөрсний тэмдэгт	1434.00	1434.10	1435.10	1436.20	1435.00	1433.75	1433.34	
Яндангийн диаметр ба дулаалга	PVC-U Хуванцар хоолой Ф150 MNS 5544:2005							
Суурь	Элсэн дэвсгэр h=15см							
Урт, м / Хэвгий	L=5.0 i=0.02	L=21.0 i=0.007	L=35.0 i=0.007	L=35.0 i=0.007	L=21.0 i=0.007	L=27.0 i=0.007	L=13.0 i=0.05	
Хоорондын зай, м	5.0	21.0	35.0	35.0	21.0	27.0	13.0	
Өнцөг эргэлт, худгийн дугаар	БУХ-1	Б1 БУХ-2	Б1 БУХ-3 170°	Б1 БУХ-4 105°	БУХ-5	Б1 БУХ-6 105°	X-17	

1438.25 / 1438.20	1437.04	1436.44 / 1436.14	1434.54 / 1434.24 / 1433.68 / 1433.10		
1440.50	1438.60	1440.50	1440.50		
PVC-U Хуванцар хоолой Ф150 MNS 5544:2005					
Элсэн дэвсгэр h=15см					
L=7.0 i=0.02	L=22.0 i=0.08	L=20.0 i=0.08	L=7.0 i=0.08		
7.0	22.0	20.0	7.0		
БУХ-12	БУХ-13 151°	БУХ-14 156°	X-28		

Барилгын эрдэг тослийн
АДЕР
ЭЙ ДИ И ПИ ХХК

Дундговь аймаг. Мандалговь хот.
ЦЭЦЭРЛЭГТ ХҮРЭЭЛЭН

БОХИР УСНЫ ШУГАМЫН ДАГУУГИЙН ЗҮСЭЛТ БУХ-1-:-X-17

Ye шат: А.З

Инженер	М.Эрдэнэцэцэг		Е.Г Шифр: АДЕР-/20.12.20	Масштаб: 1:100, 1:1000	Огноо: 2021.10
Гүйцэтгэсэн	Э.Баярал		Т.Г Шифр:	Зурагийн дугаар: ЧАТ-6	Хуудас: 9
Шалгасан	М.Эрдэнэцэцэг				

А3

БОХИР УСНЫ ШУГАМЫН ДАГУУГИЙН ЗҮСЭЛТ

БОС 1:100
ХЭВТ 1:500

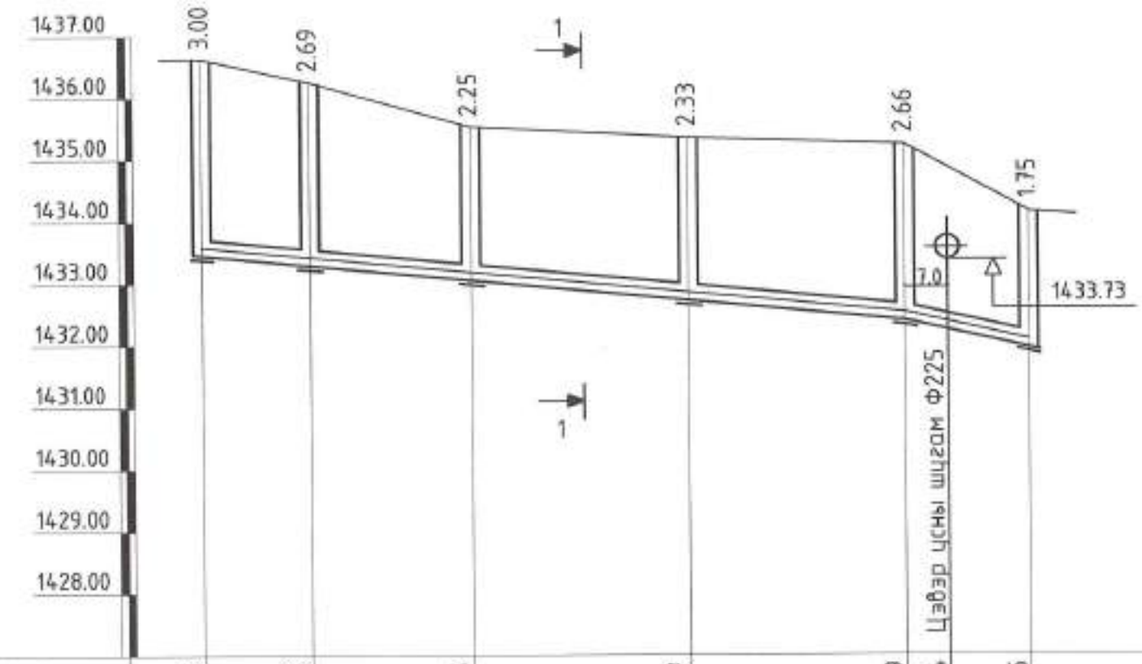

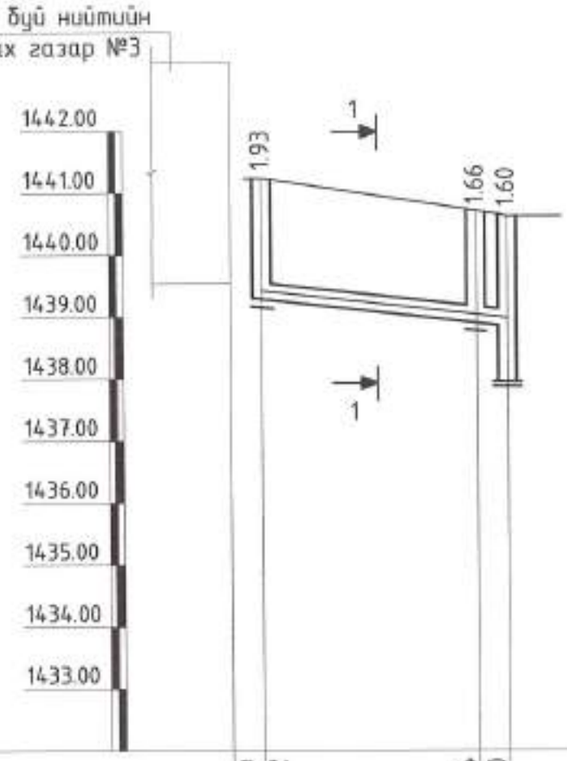

Яндангийн хойл ба ёроолын тэмдэгт	1433.70	1433.56	1433.35	1433.07	1432.79	1432.64	1432.35
Өндөржилтийн тэмдэгт							
Газрын хөрсний тэмдэгт	1436.70	1436.25	1435.60	1435.40	1435.45		1434.10
Яндангийн диаметр ба дулаалга	PVC-U Хуванцар хоолой Ф150 MNS 5544:2005						
Суурь	Элсэн дэвсгэр h=15см						
Урт, м / Хэвгий	L=17.5 i=0.008	L=26.0 i=0.008	L=35.0 i=0.008	L=35.0 i=0.008	L=20.0 i=0.022		
Хоорондын зай, м	17.5	26.0	35.0	35.0	20.0		
Өнцөг эргэлт, хүдгийн дугаар	БУХ-7 Б1 БУХ-8 Б1 158° БУХ-9 Б1 БУХ-10 Б1 БУХ-11 156° Б1 БУХ-2						

	1439.37	1439.32	1439.04	1439.00	
	1441.25		1440.70	1440.60	
PVC-U Хуванцар хоолой Ф150 MNS 5544:2005					
Элсэн дэвсгэр h=15см					
	L=5.0 i=0.02	L=35.0 i=0.008		L=5.0 i=0.008	
	5.0	35.0		5.0	
	БУХ-15 Б1 БУХ-16 156°				Бохир усны цооног W=10м3

Барилгын зураг төслийн ADEP ЭЙ ДИ И ПИ ХХК	Дундговь аймаг, Мандалговь сум. ЦЭЦЭРЛЭГТ ХҮРЭЭЛЭН				
	БОХИР УСНЫ ШУГАМЫН ДАГУУГИЙН ЗҮСЭЛТ БУХ-7-:-БУХ-2				Ye шат: А.3
	Инженер	М.Эрдэнэцэцэг	ЕГ Шифр: ADEP-/20.12.20	Масштаб: 1:100, 1:1000	Огноо: 2021.10
	Гүйцэтгэсэн	Э.Баярсүх	ТГ Шифр:	Зурагийн дугаар: УАТ-7	Хуудас: 9
	Шалгасан	М.Эрдэнэцэцэг			

ХУДГИЙН ТӨМӨР БЕТОН ЭЛЕМЕНТҮҮДИЙН ТҮҮВЭР

Худгийн дугаар	Худгийн гүн, м	Ажлын хэсэг, мм	Хүзүүвчийн хэсэг, мм	Ховилын гүн, мм	Худгийн диаметр, мм	ТӨМӨР БЕТОН ЭЛЕМЕНТҮҮД УСТ 907-82														Бэхэлгээний деталиуд				Гишгүүрийн тоо
										Ажлын хэсэг				Хүзүүвчийн хэсэг										
						ПП 10-1	ПД 10-1	ПП 15-1	ПД 15-1	КС 10-1	КС 10-2	КС 15-1	КС 15-2	КО7-1	КС7-1	КС7-2	Тоосгон өрлөг	Ширмэн таг	Модон таг	МС-1	МС-2	МС-5	МС-6	
1	2	3	4	5	6	7	8	9	10	11	12	13	14	15	16	17	18	19	20	21	22	23	24	25
БОХИР УС																								
БУХ-1	1.50	900	400	200	1000	1	1	-	-	-	2	-	-	1	-	-	1	1	1	-	4	4	8	4
БУХ-2	1.75	1200	350	200	1000	1	1	-	-	2	1	-	-	1	-	-	2	1	1	-	8	8	8	4
БУХ-3	3.00	2100	700	200	1500	-	-	1	1	-	-	2	1	1	1	-	-	1	1	-	8	8	8	10
БУХ-4	4.35	2100	1700	200	1500	-	-	1	1	-	-	2	1	1	1	2	2	1	1	4	8	8	8	12
БУХ-5	3.30	2100	3500	200	1500	-	-	1	1	-	-	2	1	1	-	1	1	1	1	8	8	8	8	11
БУХ-6	2.24	1500	540	200	1000	1	1	-	-	1	1	-	-	1	-	-	2	1	1	8	8	8	8	6
БУХ-7	3.00	2100	700	200	1500	-	-	1	1	-	-	2	1	1	1	-	-	1	1	8	8	8	8	10
БУХ-8	2.69	2100	390	200	1000	1	1	-	-	2	1	-	-	1	-	-	-	1	1	-	4	4	8	7
БУХ-9	2.25	1500	550	200	1000	1	1	-	-	1	1	-	-	1	-	-	2	1	1	-	4	4	8	6
БУХ-10	2.33	1800	330	200	1000	1	1	-	-	-	2	-	-	1	-	-	-	1	1	-	4	4	8	7
БУХ-11	2.66	2100	360	200	1000	1	1	-	-	2	1	-	-	1	-	-	-	1	1	-	8	8	8	8
БУХ-12	2.30	1800	650	200	1000	1	1	-	-	-	2	-	-	1	-	-	-	1	1	-	4	4	8	7
БУХ-13	2.46	1800	460	200	1000	1	1	-	-	-	2	-	-	1	-	-	-	1	1	-	8	8	8	7
БУХ-14	2.86	2100	560	200	1000	1	1	-	-	2	1	-	-	1	-	-	2	1	1	-	4	4	8	8
БУХ-15	1.93	1200	530	200	1000	1	1	-	-	2	-	-	-	1	-	-	2	1	1	-	4	4	8	4
БУХ-16	1.66	900	560	200	1000	1	1	-	-	-	1	-	-	1	-	-	2	1	1	-	4	4	8	4
ЦЭВЭР УС																								
ЦУХ-1	1.70	1200	500	-	1500	-	-	1	1	-	-	2	-	1	-	-	1	1	1	-	4	4	8	4
ЦУХ-2	5.09	2100	2990	-	1500	-	-	1	1	-	-	2	1	1	-	6	1	1	1	20	4	4	8	15

Ховилын хэсэг				
Тоо ширхэг		22	1	Бүгд
Бетон орц, м3	Нэг бүр	0.36	0.45	8.37
	Бүгд	7.92	0.45	

Нэг гишгүүрийн жин			
Нэр	Хэмжээ, мм	Урт, мм	Жин, кг
Скоба	Ф16	570	0.9

ОГТЛОЛ 1-1
/Масштабгүй/

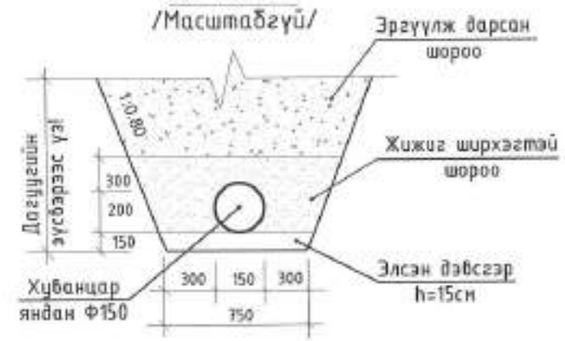

Халаалтын кабелийн тоноглох байдал

ХУДГИЙН ТӨМӨР БЕТОН ЭЛЕМЕНТҮҮД УСТ 907-82

Эдэлхүүний марк		ПД10-1	ПП10-1	ПД15-1	ПП15-1	КС10-1	КС10-2	КС15-1	КС15-2	КО7-1	КС7-1	КС7-2	Бүгд
Тоо ширхэг		16	16	6	6	12	15	12	5	18	3	9	
Бетон орц, м3	Нэг бүр	0.18	0.10	0.38	0.28	0.16	0.24	0.265	0.40	0.02	0.05	0.15	21.00
	Бүгд	2.88	1.60	2.28	1.68	1.92	3.60	3.18	2.00	0.36	0.15	1.35	

Барилгын зураг төслийн ADEP ЗӨ ДИ И ПИ ХХК	Дундговь аймаг, Мандалговь хот. ЦЭЦЭРЛЭГТ ХҮРЭЭЛЭН				
	ХУДГИЙН ТӨМӨР БЕТОН ЭЛЕМЕНТҮҮДИЙН ТҮҮВЭР БУХ-1--БУХ-16				Үе шат: А.З
	Инженер	М.Эрдэнэцэцэг	Е.Г Шифр: ADEP-/20.12.20	Масштаб:	Огноо: 2021.10
	Гүйцэтгэсэн	Э.Баяраа	Т.Г Шифр:	Зургийн дугаар: ЧАТ-8	Хуудас: 9
	Шалгасан	М.Эрдэнэцэцэг			

A3

ГАЗАР ХӨДЛӨЛИЙН 7 БАЛЛД ХИЙХ ХУДГИЙН БЭХЭЛГЭЭ

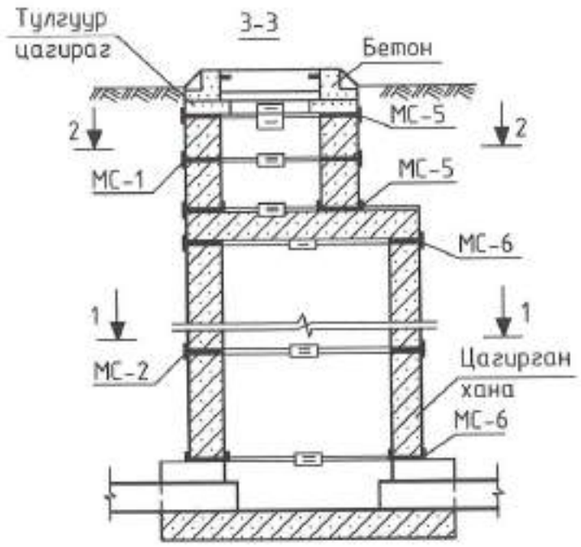

НЭГ ЭЛЕМЕНТЭД ОРОХ МАТЕРИАЛ СТАЛЬ МАРКИ СТ3 ГОСТ 320-71

Марка	№ поз	профиль	Урт, мм	Тоо шир	жин, кг		
					нэгж	бүгд	марки
МС-1 Ф700 мм	1	80х8	160	2	0.80	1.60	2.05
	2	80х8	90	1	0.45	0.45	
МС-1 Ф1000 мм	1	80х8	160	2	0.80	1.60	2.10
	3	80х8	100	1	0.50	0.50	
МС-5 Ф700 мм	1	80х8	160	1	0.80	0.80	1.65
	6	80х8	170	1	0.85	0.85	
МС-6 Ф1000 мм	1	80х8	160	1	0.80	0.80	1.70
	7	80х8	180	1	0.90	0.90	

ГАЗАР ХӨДЛӨЛИЙН ЭСРЭГ ЭЛЕМЕНТҮҮД

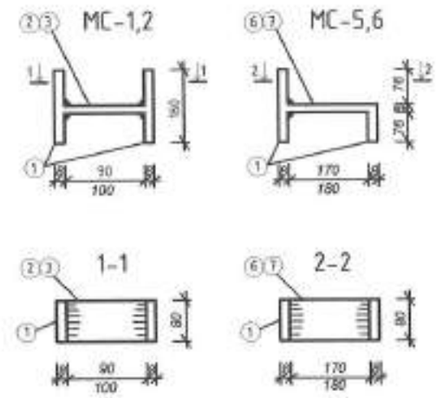

Байгалийн бүтцээр /эохиомол хучилтгүй/ талбайд хийгдэх худгийн хүзүүвч хэсгийн угсралтын тойм

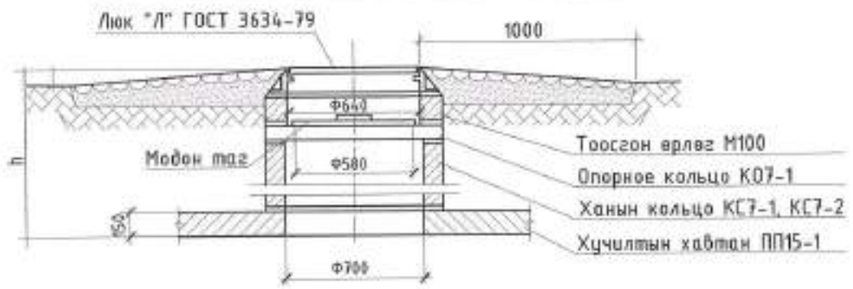

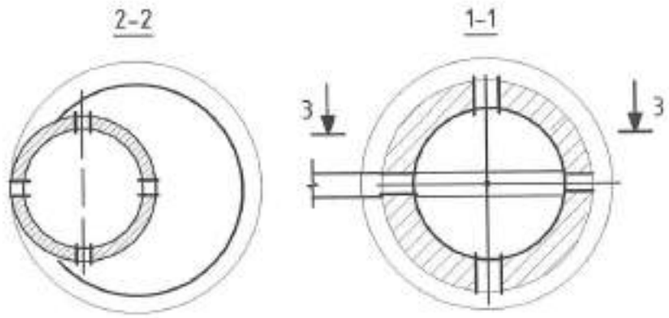

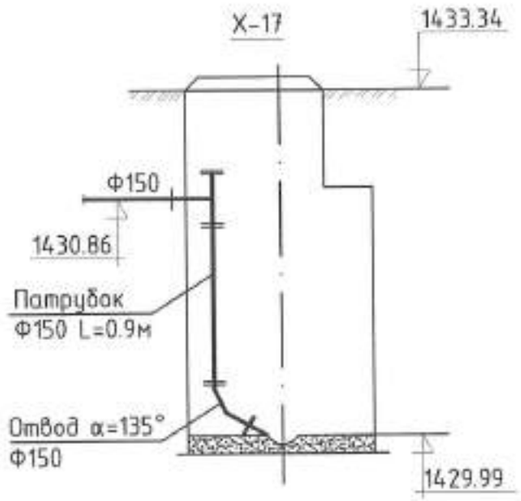

ОГТЛОЛ 2-2

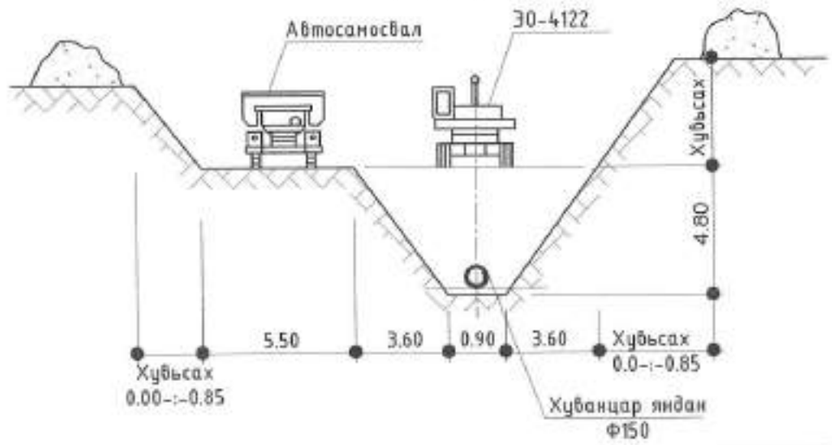

ОГТЛОЛ 1-1

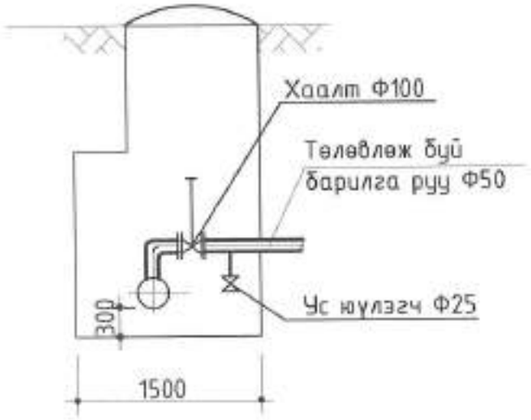

ЦУХ-1, ЦУХ-2

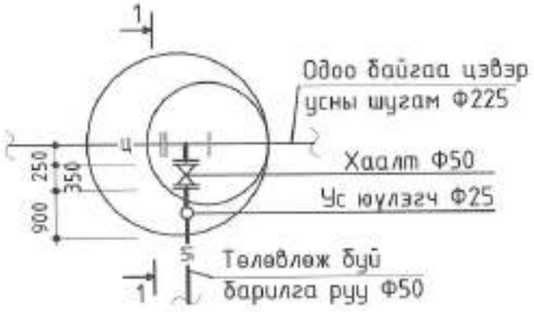

Барилгын зураг төслийн ADEP ЭЙ ДИ И ПИ ХХК	Дундговь аймаг. Мандалговь хот. ЦЭЦЭРЛЭГТ ХҮРЭЭЛЭН					
	ХЭСЭГЛЭЛҮҮД					Ге шат: А3
	Инженер	М.Эрдэнэцэцэг		Е.Г Шифр: АДЕР-/20.12.20	Масштаб:	Огноо: 2021.10
	Гүйцэтгэсэн	З.Баяраа		Т.Г Шифр:	Зургийн дугаар: УАТ-9	Хуудас: 9
	Шалгасан	М.Эрдэнэцэцэг				

Бохир усны цооног

Багтаамж 10м3

Улаанбаатар хот. 2011 он

ЗУРГИЙН ЖАГСААЛТ, ТАЙЛБАР БИЧИГ

д.д	Зургийн нэр	Хуудасны тоо
1	Зургийн жагсаалт тайлбар бичиг	БА-1
2	Угсармал хучилтын байгуулалт, түүвэр	БА-2
3	Цооногийн огтлол А-А, Б-Б	БА-3
4	Төмөрбетон дам нуруу ДН-1, ДН-2, түүвэр	БА-4
5	Цутгамал хучилтын арматурчлалт	БА-5
6	Төмөрбетон дам нуруу ДН-1 /Цутгамал вариант/	БА-6
7	Хэсэглэл 1, 2, 3, модон таг, модон яндан	БА-7

I. Ерөнхий хэсэг.

а. Бохир усны 10 ~~ба 20м3~~-ийн багтаамжтай энэхүү цооногийн зургийг сантехникийн группийн даалгавар схемийн дагуу тэгш өнцөгт хэлбэртэй сонгон авсан цооногийг суулт овойлт їїсгэдэггїй хуурай хөрсний төвшин 4.0м-ээс дээшгїй нөхцөлд боловсруулан, бїтээцийн зураг төслийг боловсруулав.

б. Цооногийн амсрын ширмэн тагны дээр 0.00 төвшин буюу газрын гадаргуугаас 100мм-ийн дээр байна.

в. Цооногийн дотор ёроолын нїхний дээд төвшин цооногийн амсраас доош -3.30м байх ба дїїргэлтийн өндөр 1400мм байна.

II. Хийцийн хэсэг.

ХАНА. Цооногийн ханыг хоёр вариантаар авав.

Їнд: 1. Бетон М100 хэрэглэх їед ханын зузаан 400мм.

2. Чулуут бетон хэрэглэх їед ханын зузаан 500мм байна.

Ханын дотор талыг 1:3 харьцаатай цементэн зуурмагаар 20мм зузаан өнгөлгөс хийж өгнө.

ХУЧИЛТ. Хучилтыг төмөр бетоноор угсармал ба цутгамал хоёр вариантаар хийнэ.

1. Угсармал хучилтанд ГСХ-7 маркийн хавтан хэрэглэнэ. /Альбом УЇ-1-61/ Хавтангийн завсаруудыг 100 маркийн цементэн зуурмагаар чигжинэ.
2. Цутгамал хучилтын төмөр бетон хавтанг 200 маркийн бетоноор цутгана. Цутгамал төмөр бетон дам нурууны бетон марк 200.

ШАЛ. Цооногийн ёроол буюу шалыг 150 маркийн бетоноор цутгаж 1:3 харьцаатай цементэн зуурмагаар 20мм зузаантай өнгөлгөс хийнэ.

Шалны доор өтгөн шар шавраар 330мм зузаан бэлттэл їе хийж өгнө.

Цооногийн хана, хучилтын гадна талаар їнс ба өтгөн шар шавар їеийг тус тус 300мм зузаантай хийж өгнө.

Цооногийн амсарын хэсгийн ханыг 75 маркийн тоосгоор өрж 50 маркийн цементэн зуурмагаар /Мр3-35/ гагнаж өрнө.

Амсарын таг нь ширмэн люк байх ба давхар тагыг банзаар хийнэ.

Цооногийн амсарыг тойруулан 700мм өргөнтэй хаяавчийг 100 маркийн бетоноор хийнэ.

Цооногийн хучилтын хавтангийн доод тївшин нь цооногийн амсараас доош -1.00м байх ба тухайн газарт өөрчлөгдөх їед даацын тооцоог дахин хийх шаардлагатай.

Дундговь аймаг. Мандалговь хот. Цэцэрлэгт хүрээлэн. Нийтийн бие засах газар №3	М.Ч.Э.Т.З Б.З.З.Т.Т	Нэг маягийн зураг. Бохир усны цооног 10м3	Зургийн шифр
Нэг маягийн ба давтан хэрэглэх зургийн холболт	Улаанбаатар-90г.		Зургийн шат
Энэ хуудас засвартай,засваргүй,хүчинтэй			Хуудас марк
Инженер Э.Энхбаяр	Зургийн жагсаалт, тайлбар бичиг		БА-1
Гїйцэтгэсэн Э.Бадрал			Архив

13

Угсармал хучилтын байгуулалт. V=10м3

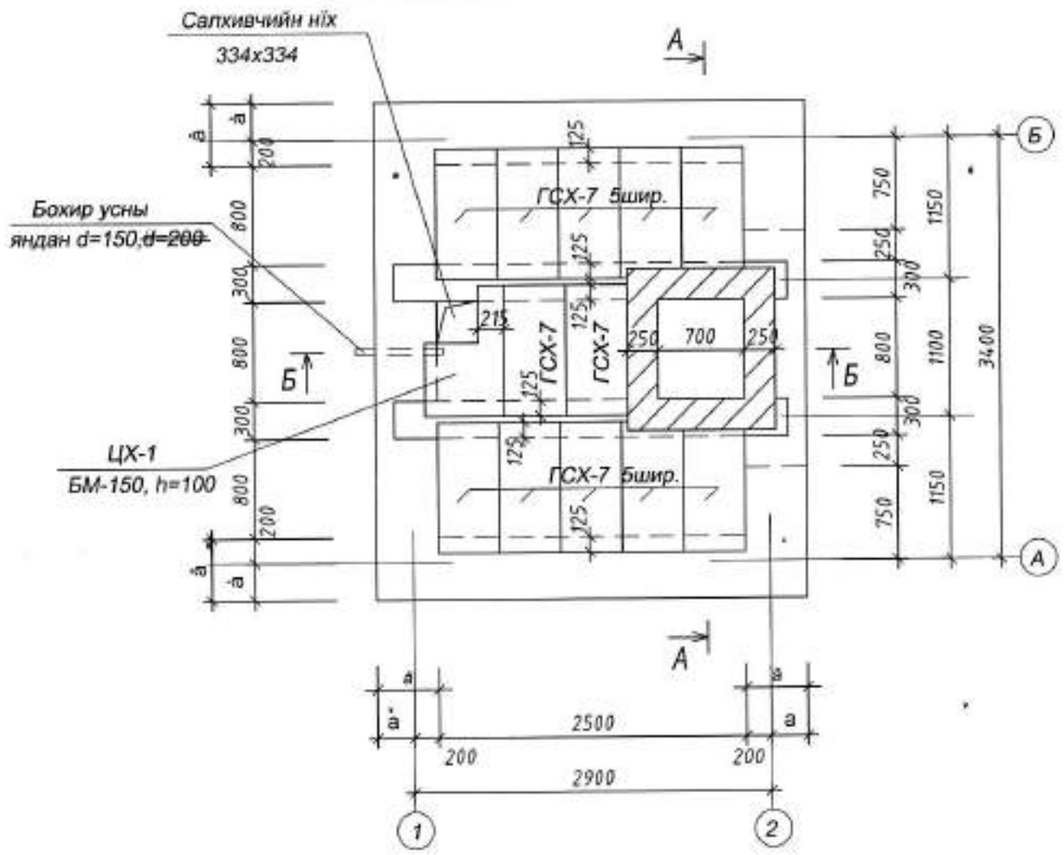

Цутгамал хэсгийн арматурчлалт.

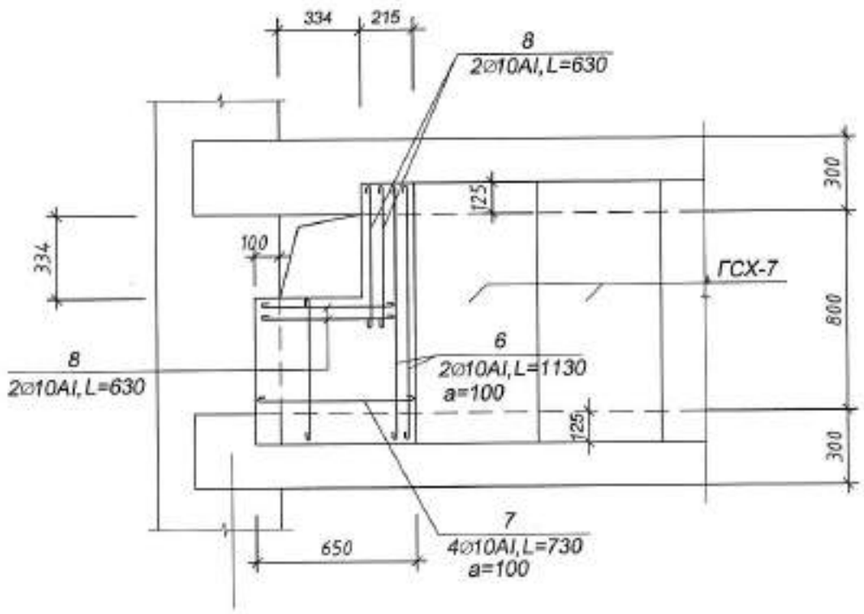

Угсармал төмөр бетон элементийн тодорхойлолт.						
Цооног сонголт	Элемент нэр.	Элемент марк.	Элемент жин. кг.	Бетон марк.	Тоо шир.	Альбом каталог.
10м3	хавтан	ГСХ-7	106.0	200	12	01-1-8
тус бїр.	ялуу	ДЯ-14	92.0	150	2	В1.038-1

Тайлбар

1. Огтлол А-А,Б-Б-г хуудас марк БА-4-д їз.
2. Цутгамал хэсгийн арматурын тїїврийг хуудас марк БА-5-д їз.
3. а,в-ийн утгыг хуудас БА-4-ийн хїснэгтээс авна.

Дундговь аймаг. Мандалговь хот. Цэцэрлэгт хүрээлэн. Нийтийн бие засах газар №3	М.Ч.Э.Т.З Б.З.З.Т.Т	Нэг маягийн зураг. Бохир усны цооног 10м3	Зургийн шифр
Нэг маягийн ба давтан хэрэглэх зургийн холболт	Улаанбаатар-90г.		Зургийн шат
Энэ хуудас засвартай,засваргүй,хучингүй		Угсармал хучилтын байгуулалт, тїївэр	Хуудас марк БА-2
Инженер Э.Энхбаяр			Архив
Гїйцэтгэсэн Э.Бадрал			

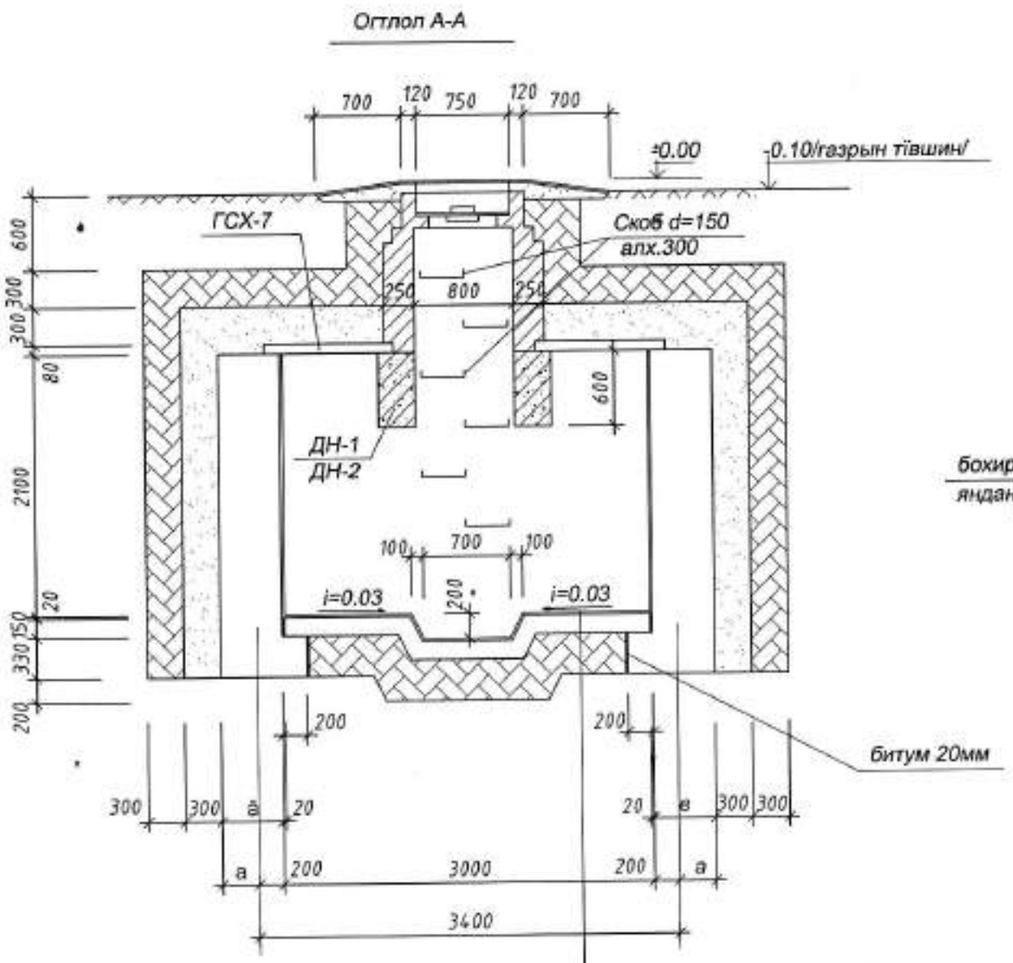

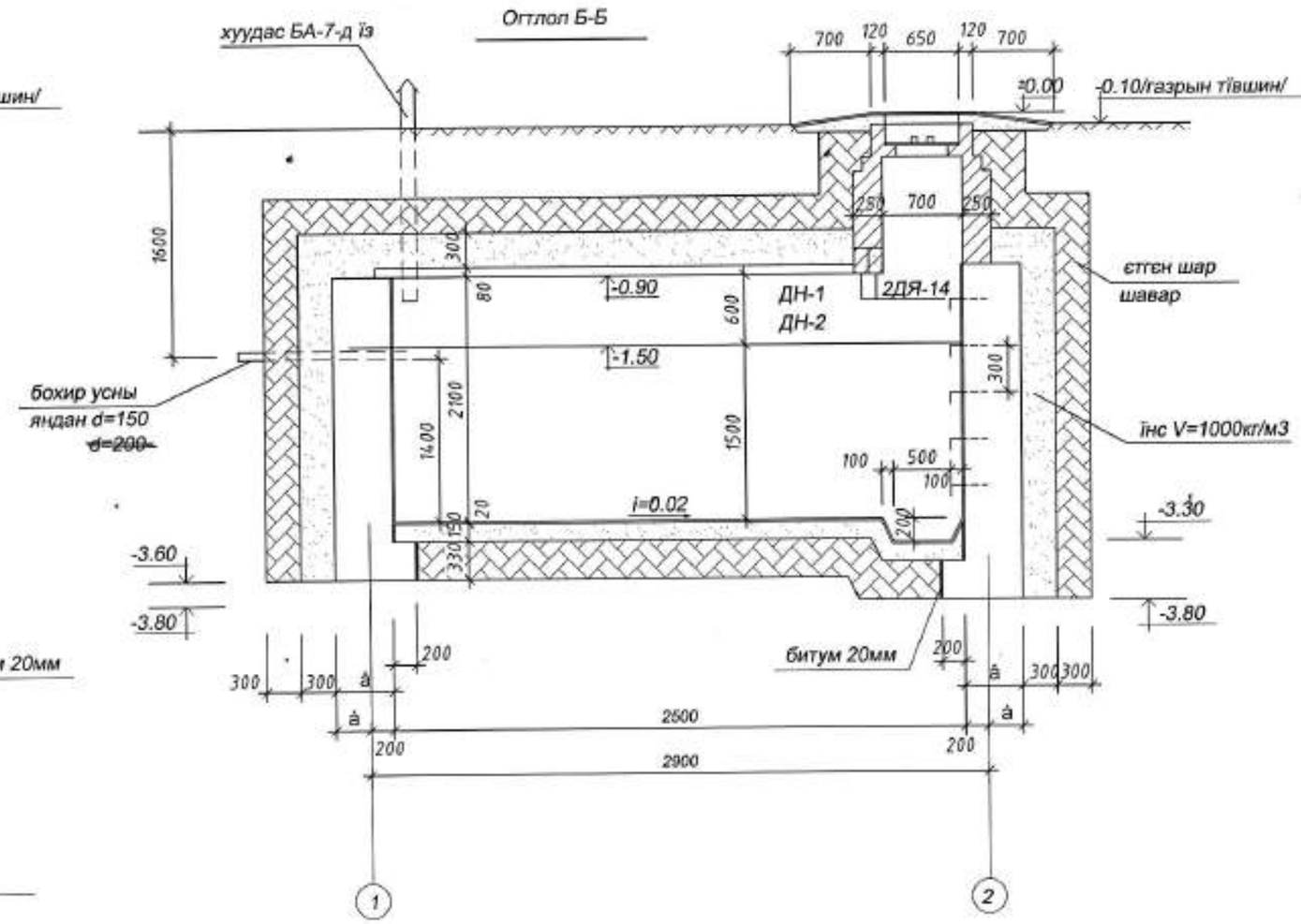

Цементэн зуурмаг 1:3 b=20мм

Бетон марк100 b=150мм

Єтгєн шар шавар b=330мм

Тайлбар

1. Огтлол А-А,Б-Б-г хуудас марк БА-3-д үз.
2. Цутгамал хэсгийн арматурын түүврийг хуудас марк БА-4-д үз.
3. а,в-ийн утгыг хуудас БА-4-ийн хүснэгтээс авна.

Цооногийн ханын зузааныг сонгох хїснэгт.

N/N	Ханын вариант	а /мм/	в /мм/	н /мм/	Орох материалын марк
1	Бетон	200	400	2600	бетон М100
2	Чулуут бетон	300	500	2600	чулуу М200,бетон М100

Дундговь аймаг. Мандалговь хот. Цэцэрлэгт хүрээлэн. Нийтийн бие засах газар №3	М.Ч.Э.Т.З Б.3.3.Т.Т	Нэг маягийн зураг. Бохир усны цооног 10м3	Зурлийн шифр
Нэг маягийн ба давтан хэрэглэх зурлийн холболт	Улаанбаатар-90г.		Зурлийн шат
Энэ хуудас засвартай,засваргүй,хучинтэй	Цооногийн огтлол А-А, Б-Б		Хуудас марк БА-3
Инженер			Архив
Гїцэтгэсэн Э.Бадрал			

Дам нуруу ДН-1

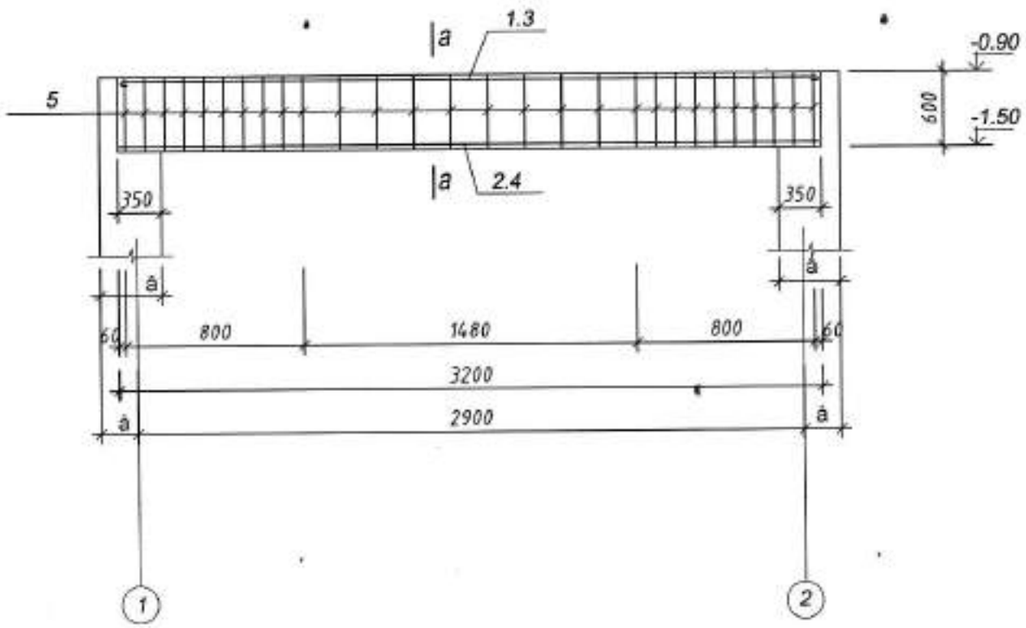

а - а
ДН-1

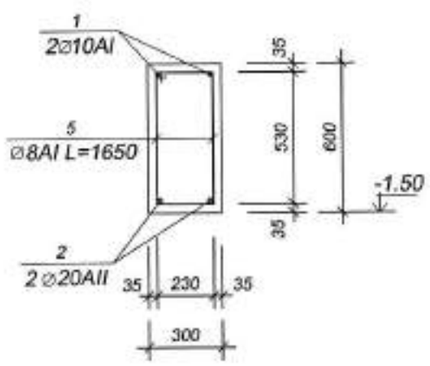

Нэг элементэд орох арматурын тіївэр										
Элемент марк.	Поз	Загвар	⌀ мм	нэгж урт мм	тоо шир.	біх урт м.	Арматур сонголт.			
							⌀ мм.	біх урт м.	біх хінд	кг.
ДН-1	1		10AI	3295	2	6.59	8AI	26.40	10.43	30.10
	2		20AII	3170	2	6.34	10AI	6.59	4.01	
	5	595; 230 530 295	8AI	1650	16	26.40	20AII	6.34	15.65	
Цут.хэс ЦХ-1	6		10AI	1130	2	2.26	10AI	7.70	4.80	4.80
	7		10AI	730	4	2.92				
	8		10AI	630	4	2.52				

Бетон ба арматурын тодорхойлолт						
Элемент марк.	Бетон марк.	Элем тоо	бетоны орц м3		арматур /кг/	
			1элем	бігд	1элем	бігд
ДН-1	200	2	0.58	1.16	30.10	60.20
ЦХ-1	150	1	0.06	0.06	4.80	4.80
Арматур ГОСТ5781-82						

Тайлбар

1. Энэ хуудсыг хуудас марк БА-3-той хамт із.
2. Цуттамал хэсгийн арматурчлалтын зургийг хуудас марк БА-6-д із.

Дундговь аймаг. Мандалговь хот. Цэцэрлэгт хүрээлэн. Нийтийн бие засах газар №3	М.Ч.Э.Т.З Б.З.З.Т.Т	Нэг маягийн зураг. Бохир усны цооног 10м3	Зургийн шифр
Нэг маягийн ба давтан хэрэглэх зургийн холболт	Улаанбаатар-90г.		Зургийн шат
			Хуудас марк
Энэ хуудас засвартай,засваргүй,хучингүй	Төмөр бетон дам нуруу ДН-1,ДН-2 түүвэр		БА-4
Инженер Э.Энхбаяр			Архив
Гүйцэтгэсэн Э.Бадрал			

Цутгамал хучилтын арматурчлалт. V=10м3

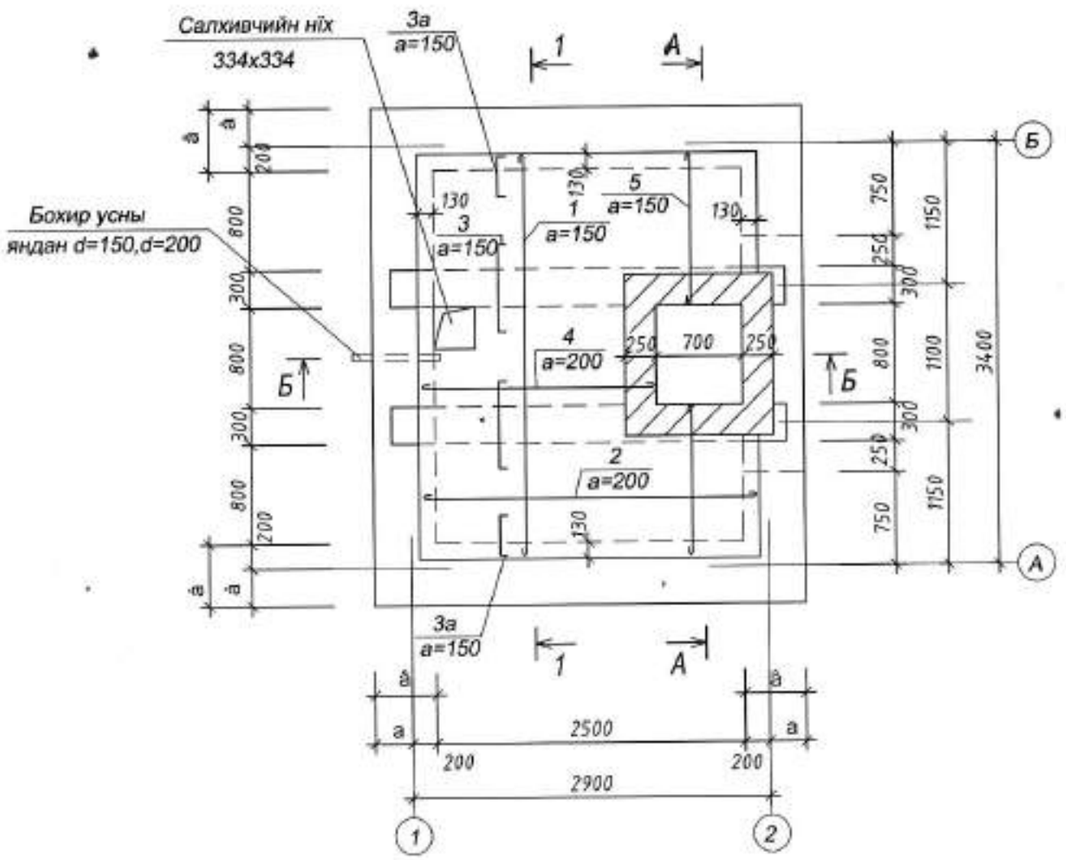

Огтлол 1-1

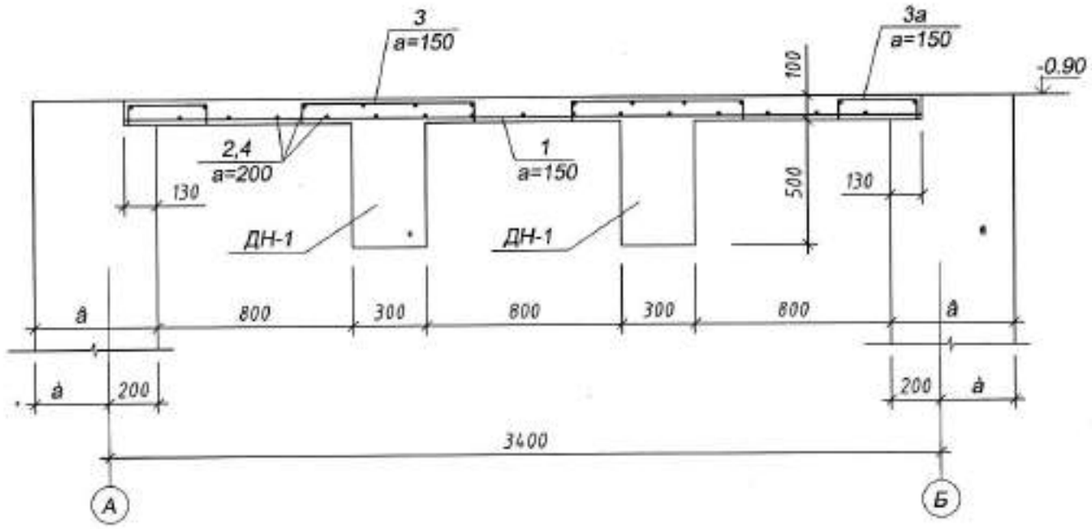

Тайлбар

1. Огтлол А-А,Б-Б-г хуудас марк БА-4-тай холбож їз.
2. Цутгамал төмөр бетон дам нуруу ДН-1,ДН-2-ын арматурчлалтын зургийг хуудас марк БА-7-д їз.
3. Ханын зузааны сонголт а,в-ийн утгыг хїснэгтээс авна. Хуудас БА-4-д їз.

Дундговь аймаг. Мандалговь хот. Цэцэрлэгт хүрээлэн. Нийтийн бие засах газар №3	М.Ч.Э.Т.З Б.З.З.Т.Т	Нэг маягийн зураг. Бохир усны цооног 10м3	Зургийн шифр
Нэг маягийн ба давтан хэрэглэх зургийн холболт	Улаанбаатар-90г.		Зургийн шат
Энэ хуудас засвартай,засваргүй,хүчингүй			Хуудас марк БА-5
Инженер Э.Энхбаяр	Цутгамал хучилтын арматурчлалт		Архив
Гүйцэтгэсэн Э.Бадрал			

Дам нуруу ДН-1

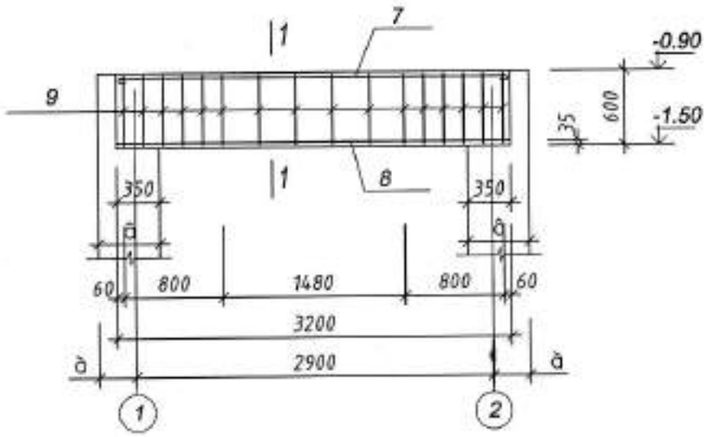

1 - 1

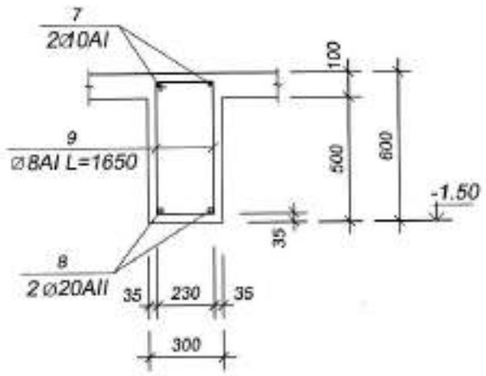

Төмөр бетон дам нуруу,хавтанд орох арматур бетоны тодорхойлолт.

Цооног багт.	Элем. нэр.	Поз	Загвар	⌀ мм	нэгж урт мм	тоо шир.	бүх урт м.	Арматур сонголт. ⌀ мм.	бүх урт м.	бүх хүнд
10м3	хучилтын хавтан	1		12AI	3556	11	39.10	8AI	65.33	25.81
		2		8AI	2855	16	45.68	12AI	102.3	90.84
		3/3а/		12AI	/480/ 860	34 /38/	29.24 /18.24/	бүгд 116.7кг		
		4		8AI	1965	10	19.65			
		5		12AI	1205	13	15.67			
			Бетон марк 200 V=0.65м3							
	ДН-1 /2ширх/	7		10AI	3295	2	6.59	8AI	26.4	10.43
		8		20AII	3170	2	6.34	10AI	6.59	4.07
		9	595; 230 530 295	8AI	1650	16	26.4	20AII	6.34	15.6
			Бетон марк 200 V=0.58м3х2=1.16м3 арматур 30.1х2=60.20кг.							

Дундговь аймаг. Мандалговь хот. Цэцэрлэгт хүрээлэн. Нийтийн бие засах газар №3	М.Ч.Э.Т.З Б.З.З.Т.Т	Нэг маягийн зураг. Бохир усны цооног 10м3	Зургийн шифр
Нэг маягийн ба давтан хэрэглэх зургийн холболт	Улаанбаатар-90г.		Зургийн шат
			Хуудас марк
Энэ хуудас засвартай,зэсвэргүй,хүчинтэй	Төмөр бетон дам нуруу ДН-1 /Цутгамал вариант/		БА-6
Инженер Э.Энхбаяр			Архив
Гүйцэтгэсэн Э.Баддрал			

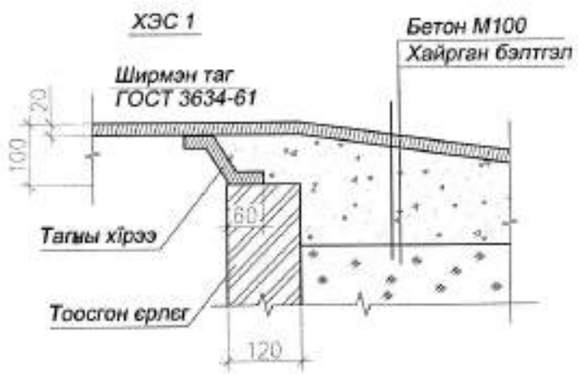

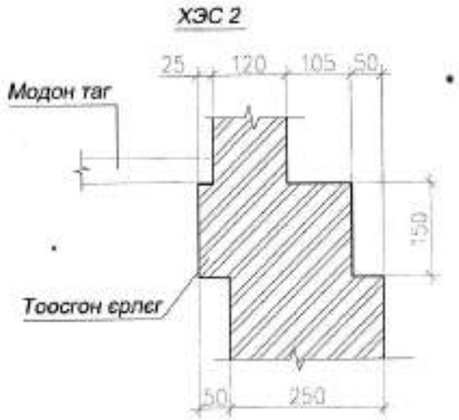

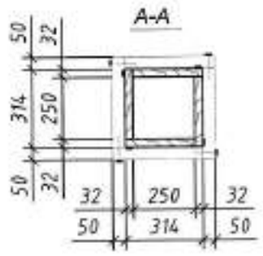

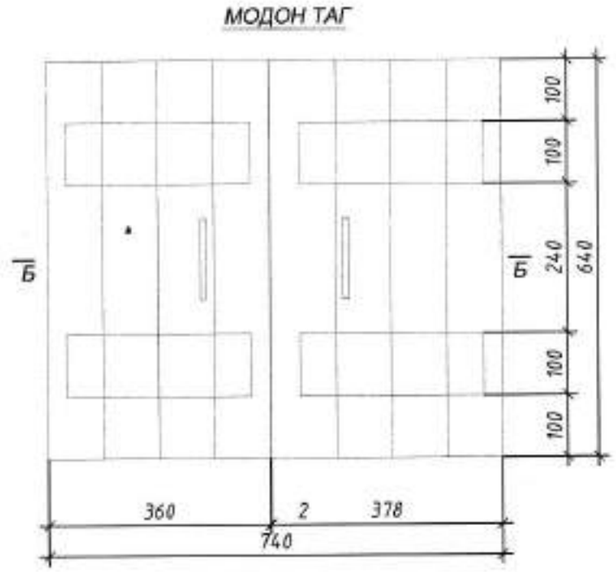

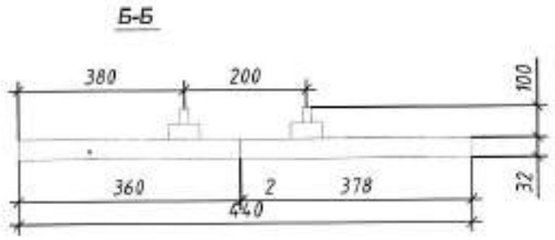

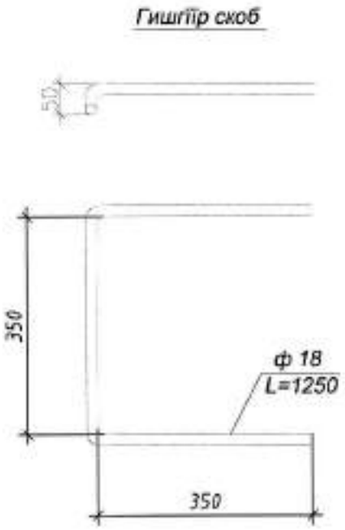

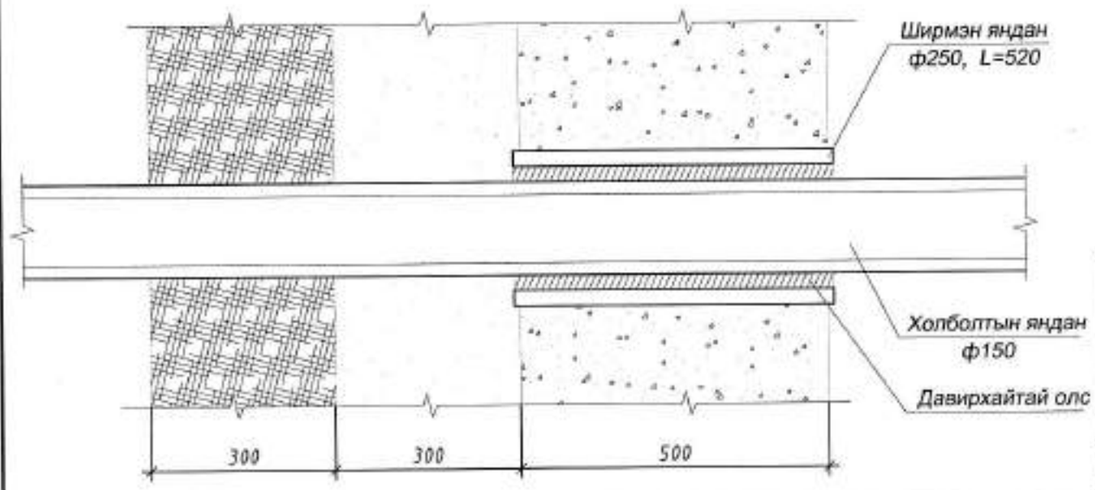

Таг ба янданд орох модны тїївэр

	Нэр төрөл	Огтлол /мм/	Урт /мм/	Тоо шир	Эзэлхїїн /м3/	
1	Банз	32x100	640	8	0.0164	0.0202
2	Банз	32x100	300	4	0.0058	
3	Банз	32x282	2460	4	0.0888	0.1107
4	Банз	32x300	450	2	0.0086	
5	Брусс	50x50	332	16	0.0133	
				Дїн		0.131м3

Тайлбар

1. Энэ хуудсыг хуудас марк БА-3-тай хамт їз.
2. Модон таг болон янданг тосон будгаар хоёр талаас нь будаж єгнє.
3. Гишгүүр скоб 6ш, хүнд 19.32кг
   Тагны бариул 2ш, хүнд 0.37кг

Дундговь аймаг. Мандалговь хот. Цэцэрлэгт хүрээлэн. Нийтийн бие засах газар №3	М.Ч.Э.Т.З Б.З.З.Т.Т	Нэг маягийн зураг. Бохир усны цооног 10м3	Зурлийн шифр
Нэг маягийн ба даатан хэрэглэх эрлийн холболт	Улаанбаатар-90г.		Зурлийн шат
			Хуудас марк БА-7
Энэ хуудас засвартай,засваргүй,хучингүй		Хэсэглэл 1, 2, 3, модон таг, модон яндан	Архив
Инженер Э.Энхбаяр			
Гїйцэтгэсэн Э.Бадрал			

"ЭЙ ДИ И ПИ" ХХК
Ханг байршил: УБ хот СБД
3-р хороо 10-32 тоот.
adepmgl@gmail.com

ЕГ Шифр: ADEP/20.12.10

Дундговь аймаг , Мандалговь хот
ЦЭЦЭРЛЭГТ ХҮРЭЭЛЭН

/ГАДНА ЦАХИЛГААН- ГЦ/

Инженер: ..... М.Оргил

Улаанбаатар хот 2021 он

ProCube.T

Шон дээр суух эориулалттай 220В-ын тоолуурын нэгдсэн удирдлагын самбар

BEMP DEKraft

WE BUILD YOUR SAFETY

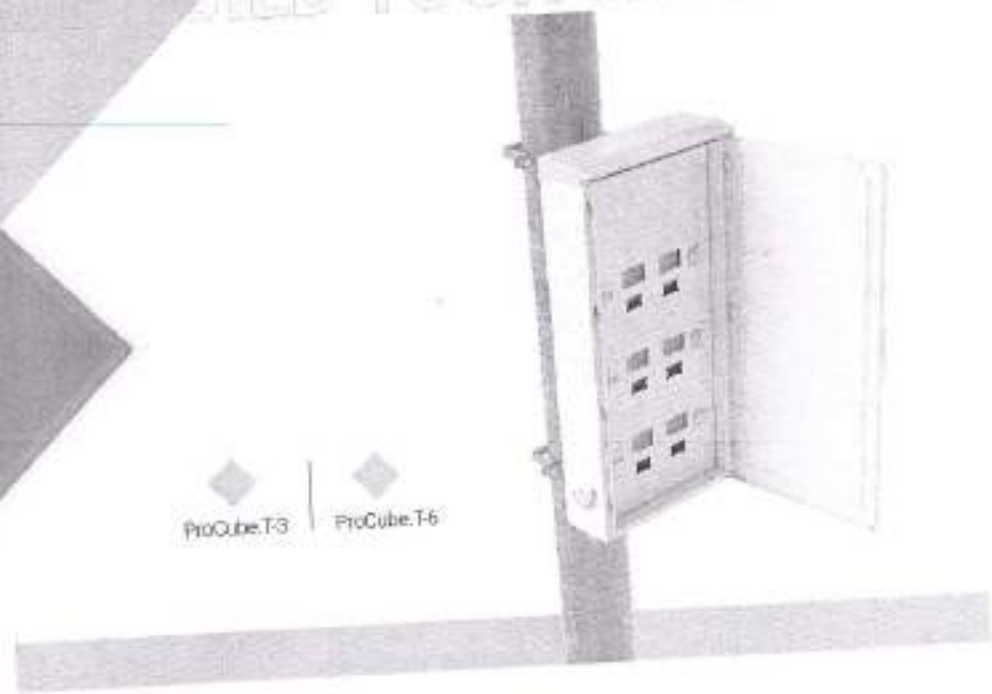

ProCube.T-3 | ProCube.T-6

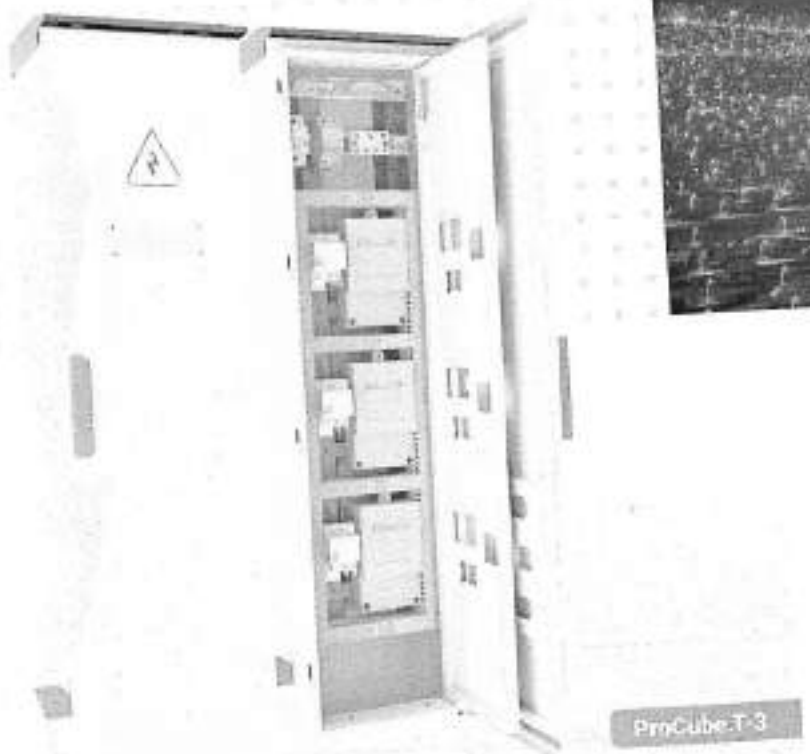

ProCube.T загвар нь 3-6 айлыг 220В-оор тэжээх зориулалттай гадна цахилгааны шон дээр суурилдаг 0.4кВ-ын тоолуурын нэгдсэн удирдлагын самбар юм.

Энэхүү самбарыг Schneider electric компаниийн Декрафт брэндийн тоноглолоор тоноглож ажлуудыг ажиллагаанд оруулсан. Оруулга хэсэгт автомат болон ачаалал таслагч, гарганга хэсэгт энгийн болон дифференциал автомат суурилуулдаг. Хэрэглэгчийн хэсэгтэй 4 терминал тоноглож монтажлах боломжтой.

Цахилгаан байгууламжийн дизайн, техникийн шаардлагуудыг бүрэн хангаж, өнгө загвар болон хэрэглэгчийн эмзэлэг шийдлийг тусгасан.

Гадна самбарыг 1,5-2мм зузаантай цайртай лист төмөр материалаар хийж, гал дамждаггүй ус чийг нэвтэлсэн хамгаалсан капардаггүй хуурай будгаар будсан. Самбарын хаалга болон хаалтны битүүмжлэгч резинийг зориулалтын автомат машинаар шахсан IP43-54 хамгаалалтын зэрэглэлийг хангасан болно.

Гадаа шон дээр байрлах зориулалттай тул хүнийг санаатай болон санамсаргүй алдаанаас үүсэх эрсдэлийг бүрэн тооцсон тодорхой урсгал заслаар болон үзлэг хийхэд зориулан дотоод эрхэмсэг байгуулалтыг сайтар төлөвлөж ажлуудыг бэлдэж, найдвартай ажиллагаа бүрэн хангасан.

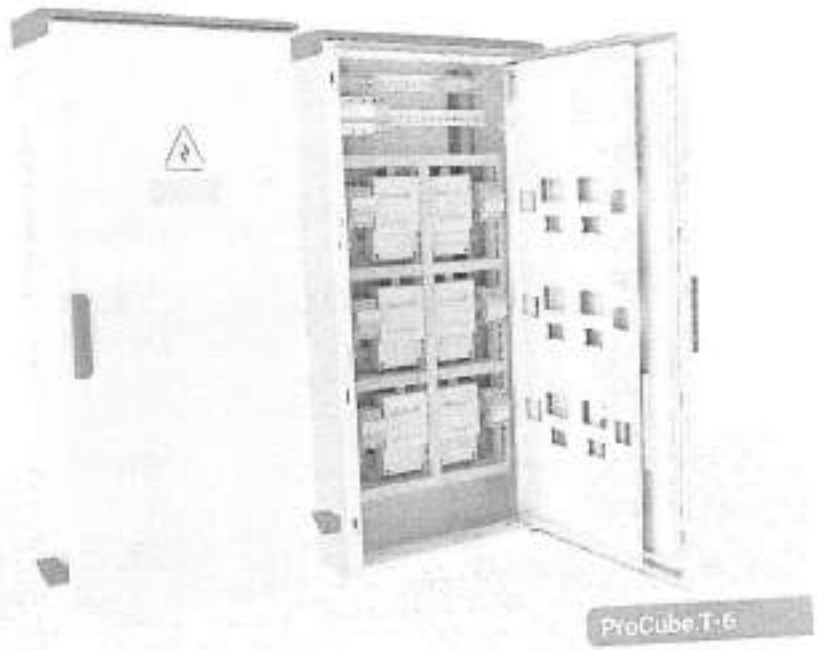

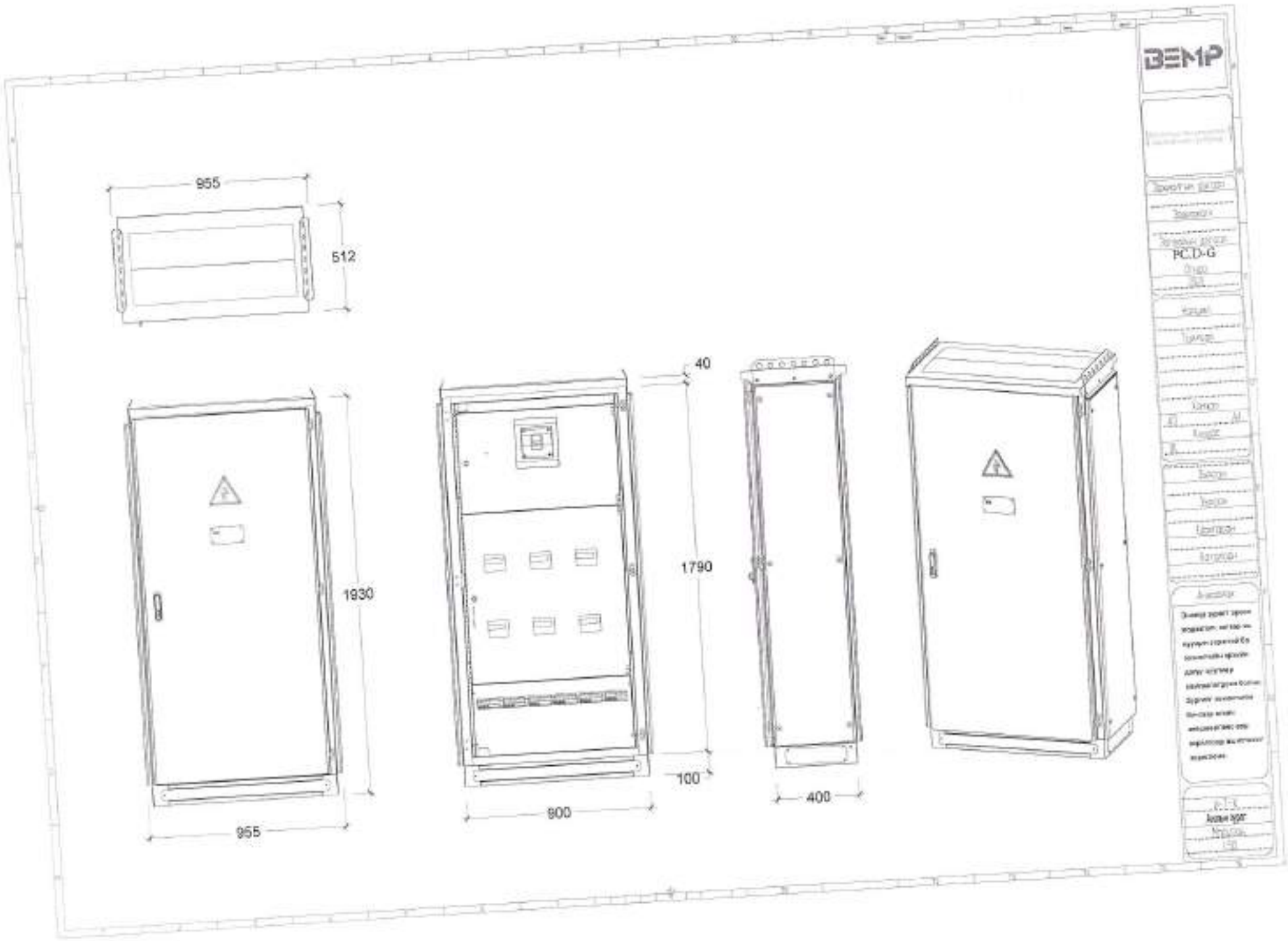
955
512
1930
955
40
1790
100
800
400
BEMP
PC.D-G

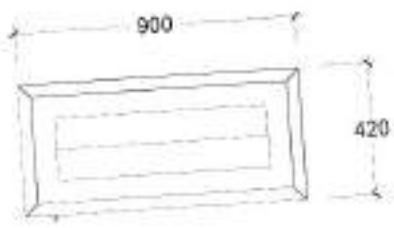

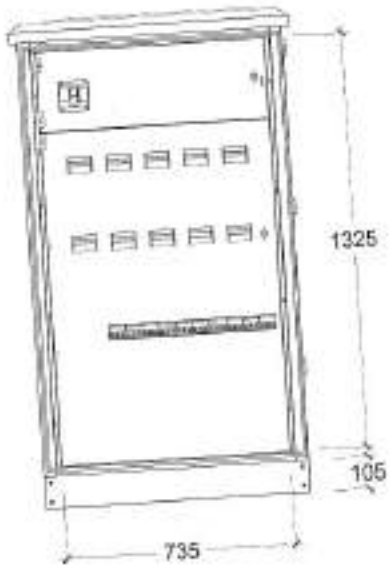

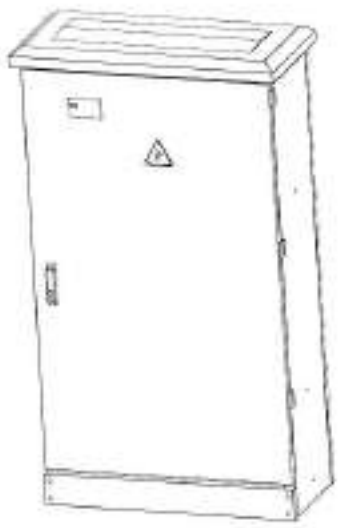

BEMP

PCD-G

ГЦ маркийн зургийн жагсаалт

Хуудас	Нэр	Тайлбар
ГЦ-1	Нүүр хуудас. Кабелийн хуснэгт. Тайлбар бичиг. Материалын түүвэр	
ГЦ-2	Кабелийн хуснэгт	
ГЦ-3	Гадна цахилгаан. 0.4кВ-ийн кабель инженерийн шугам сүлжээтэй огтолцох цэгүүд	
ГЦ-4	Хуваарилах самбарын бүдүүвч ХС-1	
ГЦ-5	Гадна цахилгаан. 0.4кВ кабелийн трасс	

0.4кВ кабелийн хуснэгт

Д/Д	Чиглэл		Кабель			
	Эхлэл	Төгсгөл	марк	огтлол,мм2	урт,м	ΔU%
1	АТП-54/ХС-1 гр.1	ГГС-1 самбар	АВБШВ	4х95	610	2.2%
2	АТП-54/ХС-1 гр.2	ГГС-2 самбар	АВБШВ	4х35	80	2.1%
3	АТП-54/ХС-1 гр.3	ГГС-3 самбар	АВБШВ	4х50	285	1.8%
4	АТП-54/ХС-1 гр.4	ГГС-4 самбар	АВБШВ	4х120	720	2.0%

Тайлбар

Дундговь аймаг. Мандалговь хот. Цэцэрлэгт хүрээлэнгийн гадна цахилгаан хангамжийн зураг төслийг ерөнхий төлөвлөгөөний зураг дээр "БЗӨЦТС ТӨХК харьяа Дундговь аймагийн ЦТС салбар"-ын 2021 оны 06-р сарын 23-нд олгосон цахилгаан шугам сүлжээнд холбох №2021/37 дугаартай техникийн нөхцлийг үндэслэн холбогдох норм дүрмийн дагуу хийж гүйцэтгэв.

1. Цэцэрлэгт хүрээлэнгийн гадна гэрэлтүүлгийн тэжээлийг одоо байгаа АТП-54 дэд станцын фидер №2-оос тэжээнэ.

Кабелийн урт, марк, чиглэлийг кабелийн хуснэгтээс үзнэ үү. Шинээр татах кабелиудыг газрын тэгшлэгдсэн хөрснөөс доош 0,7м гүнд тавих бо инженерийн шугам сүлжээтэй огтолцох цэгүүдэд төмөр болон HDPE хоолойд суулгэн татна. Мөн түүнчлэн кабелийг механик гэмтлээс сэргийлэх үүднээс нийт трассын дагуу хамгаалалтын туяа татна.

Бүх угсралтыг "БД 43-101-03 Цахилгаан байгууламжийн дүрэм"-ийн бүлэг 2.3 дагуу гүйцэтгэвэл зохино.

Газар дээр трассын өөрчлөлт орсон үед гүйцэтгэлийн зураг хийж зохиогч болон "БЗӨБЦТС ТӨХК харьяа Дундговь аймагийн ЦТС салбар"-тай зөвшилцөх шаардлагатай.

Материалын түүвэр

Д/Д	Нэр	Марк	Нэгж	Тоо	Тайлбар
1	120мм2 кабелийн төгсгөлчтэй цорго	ПКВэ-4	ш	8	
2	95мм2 кабелийн төгсгөлчтэй цорго	ПКВэ-4	ш	8	
3	50мм2 кабелийн төгсгөлчтэй цорго	ПКВэ-4	ш	8	
4	35мм2 кабелийн төгсгөлчтэй цорго	ПКВэ-4	ш	8	
5	Төмөр хоолой, Ф100мм		м	50	
6	Хяналтын туяа		м	1300	
7	Элс		м3	132	
8	Тоосго		ш	24000	
9	Хөнгөн цагаан голтой, ПВХ тусгаарлагчтай, хамгаалалттай хучний кабель, Ф4х120мм2	АВБШВ	м	730	
10	Хөнгөн цагаан голтой, ПВХ тусгаарлагчтай, хамгаалалттай хучний кабель, Ф4х95мм2	АВБШВ	м	650	
11	Хөнгөн цагаан голтой, ПВХ тусгаарлагчтай, хамгаалалттай хучний кабель, Ф4х50мм2	АВБШВ	м	290	
12	Хөнгөн цагаан голтой, ПВХ тусгаарлагчтай, хамгаалалттай хучний кабель, Ф4х35мм2	АВБШВ	м	90	
13	Хуваарилах самбар IP65. Оролт: ВА88-32/3Р-100А-1ш 3 фазын электрон тоолуур-1ш ОПС1-С/4-цэнэг шавхагч-1ш "DIN" сууритай гал хамгаалагч. 3Р/50А-ПР32 10х38-1ш Группт: ВА47-100/3Р-63А/С-2ш ВА47-100/3Р-50А/С-2ш ВА47-100/3Р-40А/С-2ш	ProCube.G 900х1790х512mm	ком	1	ХС-1
14	Цайрдсан булан төмөр 50х50х5мм		м	9	
15	Цайрдсан туузан төмөр 40х4мм		м	12	
16	Гал хамгаалагч, 3Р, 100А		ком	1	
17	Гар салгуур /рубильник/ 3Р, 100А		ком	1	

Д/Д	Огноо	Засвар өөрчлөлт

Үе шат: Ажлын зураг

Барилгын зураг төслийн ADEP ЭЙ ДИ И ПИ ХХК

Дундговь аймаг , Мандалговь хот

ЦЭЦЭРЛЭГТ ХҮРЭЭЛЭН

Нүүр хуудас. Кабелийн хуснэгт. Тайлбар бичиг. Материалын түүвэр

Инженер		М.Оргил	Е.Г.Шифр: ADEP-20.12.10	Масштаб:	Огноо: 2021
Гүйцэтгэсэн		Д.Ганзориг	Т.Г.Шифр:	Зургийн дугаар: ГЦ-1	Хуудас: 5
Шалгасан		М.Оргил			

А3

3

1ш- 0.4кВ-ын кабель шугам

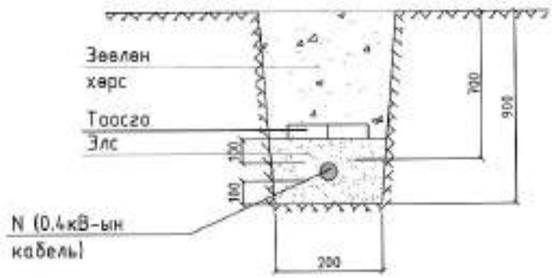

2ш 0.4кВ-ын кабель шугам

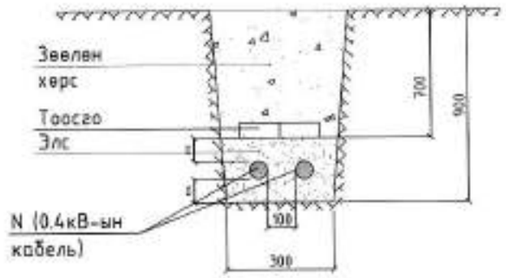

Кабель шугамын эргэлт

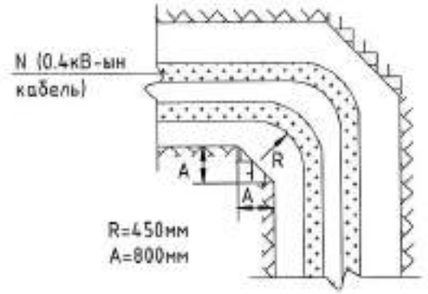

Хөнгөн цагаан голтой кабелийн эргэлтийн радиус 10*d

4x150мм2 - d=45мм - кабелийн диаметр
4x95мм2 - d=39мм - кабелийн диаметр
4x35мм2 - d=29мм - кабелийн диаметр

0.4кВ-ын кабель шугам автомашины замтай зэрэгцэн байрлах

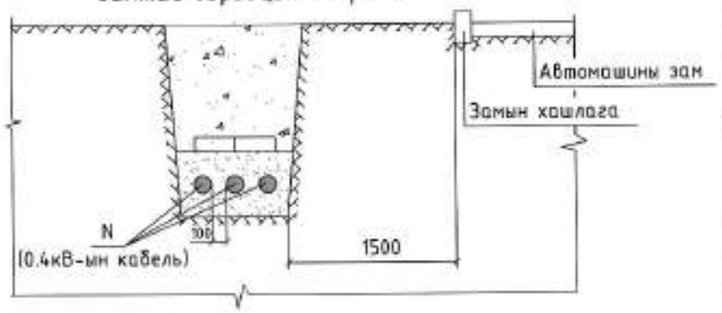

0.4кВ-ын кабель шугам усны шугамтай зэрэгцэн байрлах

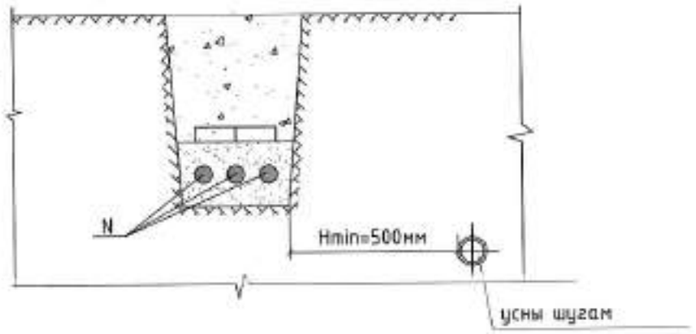

0.4кВ-ын кабель шугам бусад кабель шугамтай зэрэгцэн байрлах

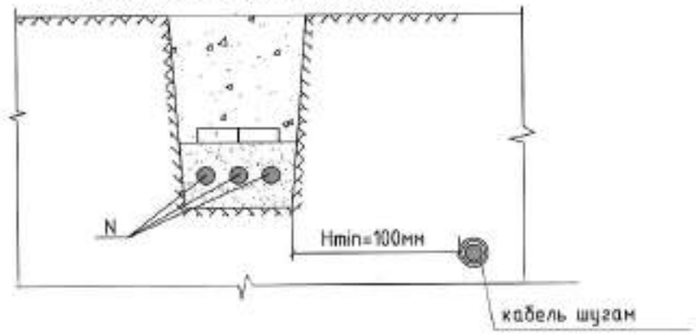

Барилгын оролт

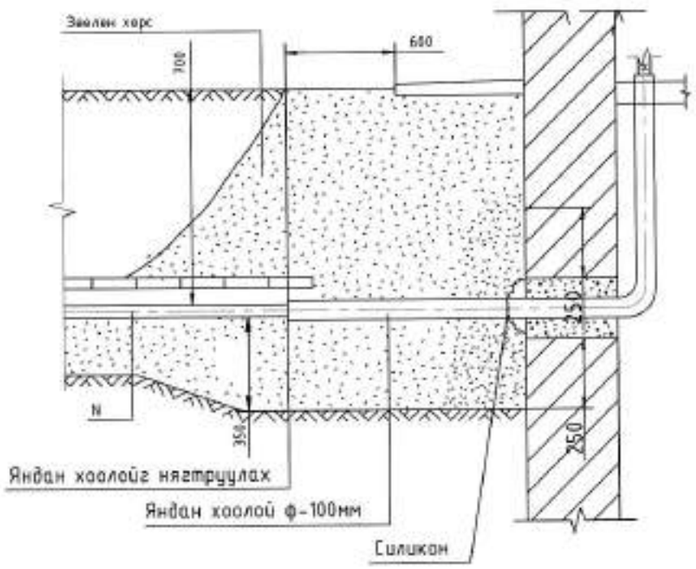

Д/б	Огноо	Засвар өөрчлөлт			
Ye ажл:	Ажлын зураг				
Барилгын зураг төслийн ADEP ЭЙ ДИ И ПИ ХХК	Дундговь аймаг , Мандалговь хот ЦЭЦЭРЛЭГТ ХҮРЭЭЛЭН				
	0.4кВ-ийн кабель инженерийн шугам сүлжээтэй өгтлөцөх цэгүүд				
Инженер	М.Оргил	Е.Г.Шифр: ADEP-20.12.10	Масштаб:	Огноо: 2021	
Гүйцэтгэсэн	Д.Ганзориг	Т.Г.Шифр:	Зургийн дугаар: ГЦ-2	Хуудас: 5	
Шалгасан	М.Оргил				

A3

4

0.4кВ-ын кабель шугам авто машины замтай огтлолцох

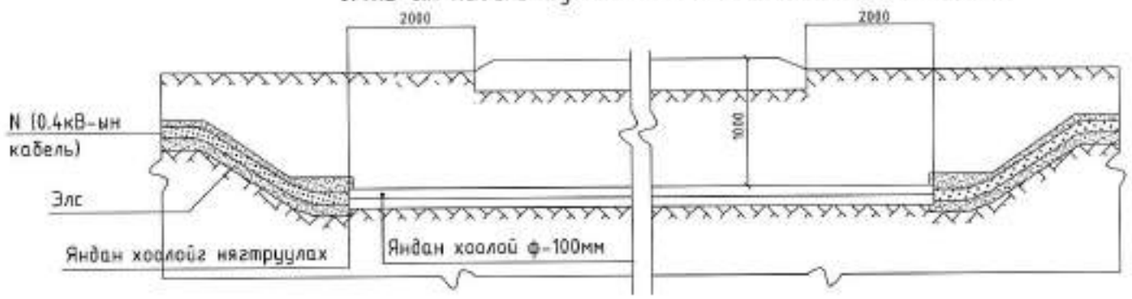

0.4кВ-ын кабель шугам бохир усны шугамтай огтлолцох үед

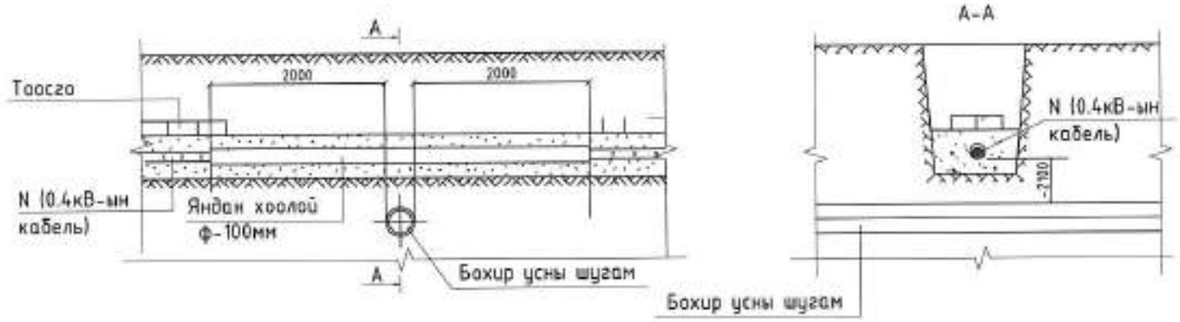

0.4кВ-ын кабель шугам 0.4кВ-ын кабель шугамтай огтлолцох

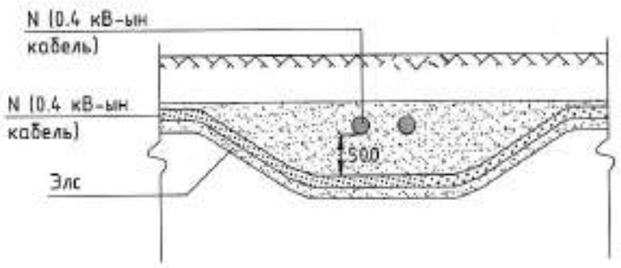

6кВ-ын кабель шугам 0.4кВ-ын кабель шугамтай огтлолцох

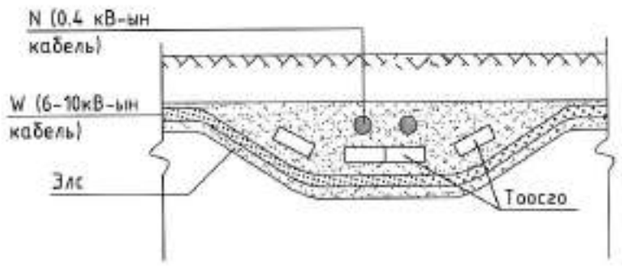

Д/Д	Огноо	Засвар өөрчлөлт

Ye шат: Ажлын зураг

Барилгын зураг төслийн

ADEP

ЭЙ ДИ И ПИ ХХК

Дундговь аймаг , Мандалговь хот

ЦЭЦЭРЛЭГТ ХҮРЭЭЛЭН

0.4кВ-ийн кабель инженерийн шугам сүлжээтэй огтлолцох цэгүүд

Инженер		М.Оргил	Е.Г.Шифр: ADEP-20.12.10	Масштаб:	Огноо: 2021
Гүйцэтгэсэн		Д.Ганзориг	Т.Г.Шифр:	Зургийн дугаар: ГЦ-3	Хуудас: 5
Шалгасан		М.Оргил			

A3

ХУВААРИЛАХ САМБАРЫН БҮДҮҮВЧ. ХС-1

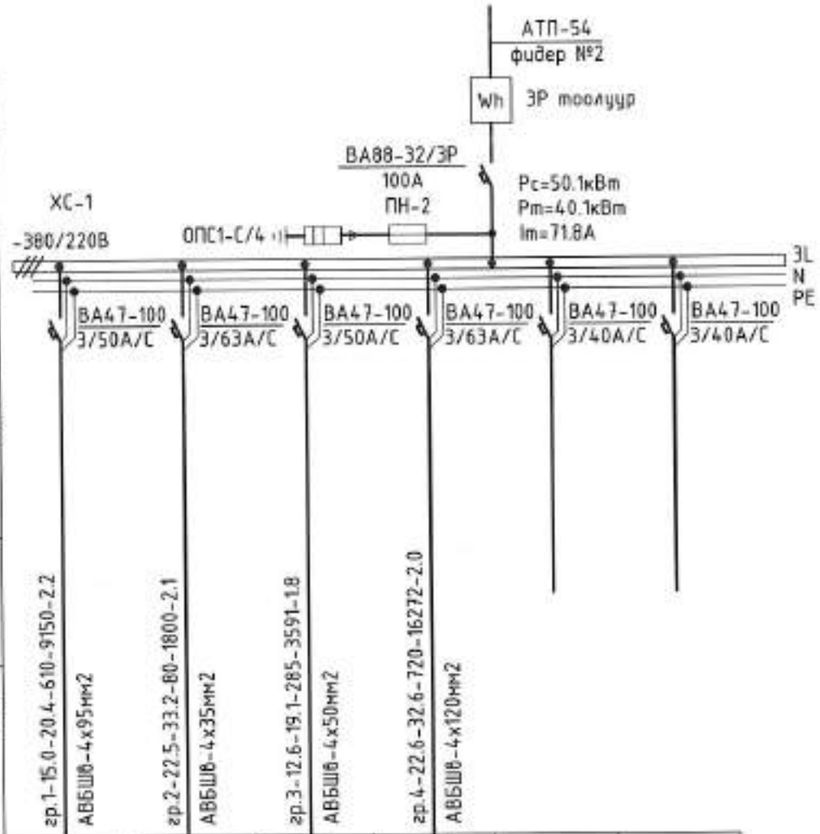

Тухайн тэжээх шугам							
Шин дамжуулагч хуваар.хаалт	Оролт дээрхи аппаратын маяг Iхэвийн (А) Iявуулах (А)						
	Тэмдэглэгээ /маяг/ Хүчдэл, В; Рсуурь,кВт Iтооц, А						
Шугамын гаралтын аппарат	Маяг, Iхэвийн, А Салгагч ба хаалах тавьц						
Утасны марк ба хөндлөн огтлол мм2	Шугамын тэмдэглэгээ байгуулалт дахь тенер хоолойн тэмдэглэгээ /стандартаар/ урт, м						
Явуулах аппарат	Тэмдэглэгээ, маяг I хэвийн, А, салгагч дулааны релений тавьц, А						
Утасны марк ба хөндлөн огтлол мм2	Шугамын тэмдэглэгээ байгуулалт дахь тенер хоолойн тэмдэглэгээ /стандартаар/ урт, м						
Цахилгаан хэрэглэгчид	Таних тэмдэг						
	Байгуулалт дээрхи №	ГГС-1	ГГС-2	ГГС-3	ГГС-4		
	Маяг						
	Хэвийн чадал, кВт: L1						
	L2	15.0	22.5	12.6	22.6		
	L3						
	Гүйдэл, А: Iхэвийн	20.4	33.2	19.1	32.6		
	Iявуулах						
	Нэр	Гадна гэрлийн самбар-1	Гадна гэрлийн самбар-2	Гадна гэрлийн самбар-3	Гадна гэрлийн самбар-4	Бэлтгэл	Бэлтгэл
Технологийн тоног төхөөрөмжийн №		ХС-1					

Д/д	Огноо	Засвар өөрчлөлт

Ye xoт: Ажлын эураг

Барилгын эураг песлийн

ADEP

ЭЙ ДИ И ПИ ХХК

Дундговь аймаг , Мандалговь хот

ЦЭЦЭРЛЭГТ ХҮРЭЭЛЭН

Хуваарилах самбарын бүдүүвч ХС-1

Инженер		М.Оргил	Е.Г.Шифр: ADEP-20.12.10	Масштаб:	Огноо: 2021
Гүйцэтгэсэн		Д.Ганзориг	Т.Г.Шифр:	Зургийн дугаар: ГЦ-4	Хуудас: 5
Шалгасан		М.Оргил			

A3