"ДНТ" ХХК
ТЗ: ЗТ11-696/22

БАТЛАВ. ТӨВ АЙМГИЙН ЕРӨНХИЙ АРХИТЕКТОР / Д.АЛТАНСҮХ/

Шифр: ДНТ-10-7/2019.24

ТӨВ АЙМАГ. ЗҮҮНМОД СУМ.

ХАЛААЛТЫН 7-Р ХЭСГИЙН ХОЁРДУГААР ХЭЛХЭЭНИЙ ШУГАМ СҮЛЖЭЭНИЙ ӨӨРЧЛӨЛТ

ДУЛААН ХАНГАМЖ

/Ажлын зураг/

МОНГОЛ УЛС
ЭРЧИМ ХҮЧНИЙ ЯАМ
ЭРЧИМ ХҮЧНИЙ ҮНДЭСНИЙ ТӨВ ХХК
Магадлалын ерөнхий дүгнэлтийн дугаар 887/2024
МАГАДЛАЛ ХИЙГДСЭН
Магадлал хариуцсан
Хэлтсийн дарга: ..... /гарын үсэг/
2024 оны 12 сарын 22. өдөр

ЗӨВШӨӨРСӨН. БОЛОВСРУУЛСАН.

Захиалагч			Гүйцэтгэгч			
Албан тушаал	Нэр	Гарын үсэг		Албан тушаал	Нэр	Гарын үсэг
Төв аймгийн ЗДТГазрын ХБТХОХ-ийн дарга	Д. Саран-Эрдэнэ		"ДНТ" ХХК	Инженерийн шугам сүлжээний зураг төслийн "ДНТ" ХХК-ийн захирал	Л. Энхсайхан	
Аймгийн Онцгой байдлын газрын дарга, дэд хурандаа	Г. Эрдэнэбат			"ДНТ" ХХК-ийн Ерөнхий инженер	М. Буянхишиг	

Хаяг: БГД-11 хороо. Л.Энэбишийн өргөн чөлөө
Очир хотхон 78-204
Утас: 7604-4780, 8909-4780, 9917-6055
Email: dnthhk@gmail.com

УЛААНБААТАР ХОТ 2024 ОН

Зургийн жагсаалт

Хуудас	Зургийн нэр	Тайлбар
ГДГ-1	Зургийн жагсаалт	1
ГДГ-2	Материалын ерөнхий түүвэр	2
ГДГ-3	Орчны төлөв, тайлбар, үндсэн үзүүлэлт	3
ГДГ-4	Дулааны шугамын байгууламтын төлөв М1:2000	4
ГДГ-5	Дулааны шугамын байгууламт-1	5
ГДГ-6	Дулааны шугамын байгууламт-2	6
ГДГ-7	Дулааны шугамын байгууламт-3	7
ГДГ-8	Дулааны шугамын байгууламт-4	8
ГДГ-9	Дулааны шугамын байгууламт-5	9
ГДГ-10	Сувгийн огтлол 1-1, 2-2	10
ГДГ-11	Сувгийн огтлол 3-3, 4-4	11
ГДГ-12	Сувгийн огтлол 5-5, 6-6, 7-7	12
ГДГ-13	Хоолойн угсралтын төлөв-1	13
ГДГ-14	Хоолойн угсралтын төлөв-2	14
ГДГ-15	Хоолойн угсралтын төлөв-3	15
ГДГ-16	Хоолойн угсралтын төлөв-4	16
ГДГ-17	Эргэлтийн өнцөг Эө-1, 2, 3	17
ГДГ-18	Эргэлтийн өнцөг Эө-4	18
ГДГ-19	"П" хэлбэрийн зөөлөвч, Зө-1, 2, 3	19
ГДГ-20	"П" хэлбэрийн зөөлөвч, Зө-4, 5, 6, 7, 8	20
ГДГ-21	"П" хэлбэрийн зөөлөвч, Зө-9, 10, 11	21
ГДГ-22	"П" хэлбэрийн зөөлөвч, Зө-12, 13	22
ГДГ-23	"П" хэлбэрийн зөөлөвч, Зө-14, 15	23
ГДГ-24	"П" хэлбэрийн зөөлөвч, Зө-0	24
ГДГ-25	Дулааны худаг ДХ-1, байгууламт	25
ГДГ-26	Дулааны худаг ДХ-1, огтлол 1-1, материалын түүвэр	26
ГДГ-27	Дулааны худаг ДХ-2-ийн байгууламт, огтлол 1-1, материалын түүвэр	27
ГДГ-28	Дулааны худаг ДХ-2.1-ийн байгууламт, огтлол 1-1, материалын түүвэр	28
ГДГ-29	Дулааны худаг ДХ-2.2-ийн байгууламт, огтлол 1-1, материалын түүвэр	29
ГДГ-30	Дулааны худаг ДХ-2.3-ийн байгууламт, огтлол 1-1, материалын түүвэр	30
ГДГ-31	Дулааны худаг ДХ-3-ийн байгууламт, огтлол 1-1, материалын түүвэр	31
ГДГ-32	Дулааны худаг ДХ-3.1-ийн байгууламт, огтлол 1-1, материалын түүвэр	32
ГДГ-33	Дулааны худаг ДХ-4-ийн байгууламт, огтлол 1-1, материалын түүвэр	33
ГДГ-34	Дулааны худаг ДХ-5-ийн байгууламт, материалын түүвэр	34
ГДГ-35	Дулааны худаг ДХ-5-ийн огтлол	35
ГДГ-36	Дулааны худаг ДХ-5.2-ийн байгууламт, огтлол 1-1, материалын түүвэр	36
ГДГ-37	Дулааны худаг ДХ-5.3-ийн байгууламт, огтлол 1-1, материалын түүвэр	37
ГДГ-38	Дулааны худаг ДХ-5.4-ийн байгууламт, огтлол 1-1, материалын түүвэр	38

ГДГ-39	Дулааны худаг ДХ-5.5-ийн байгууламт, огтлол 1-1, материалын түүвэр	39
ГДГ-40	Дулааны худаг ДХ-5.6-ийн байгууламт, огтлол 1-1, материалын түүвэр	40
ГДГ-41	Дулааны худаг ДХ-5.7-ийн байгууламт, огтлол 1-1, материалын түүвэр	41
ГДГ-42	Дулааны худаг ДХ-5.8-ийн байгууламт, огтлол 1-1, материалын түүвэр	42
ГДГ-43	Дулааны худаг ДХ-6-ийн байгууламт, огтлол 1-1, материалын түүвэр	43
ГДГ-44	Дулааны худаг ДХ-7-ийн байгууламт, огтлол 1-1, материалын түүвэр	44
ГДГ-45	Дулааны худаг ДХ-8-ийн байгууламт, огтлол 1-1, материалын түүвэр	45
ГДГ-46	Дулааны худаг ДХ-9-ийн байгууламт, огтлол 1-1, материалын түүвэр	46
ГДГ-47	Дулааны худаг ДХ-10-ийн байгууламт, огтлол 1-1, материалын түүвэр	47
ГДГ-48	Дулааны худаг ДХ-11-ийн байгууламт, огтлол 1-1, материалын түүвэр	48
ГДГ-49	Дулааны худаг ДХ-12-ийн байгууламт, огтлол 1-1, материалын түүвэр	49
ГДГ-50	Дулааны худаг ДХ-13-ийн байгууламт, огтлол 1-1, материалын түүвэр	50
ГДГ-51	Дулааны худаг ДХ-14-ийн байгууламт, огтлол 1-1, материалын түүвэр	51
ГДГ-52	Дулааны худаг ДХ-2.7-ийн байгууламт, огтлол 1-1, материалын түүвэр	52
ГДГ-53	Үл хөдлөх тулгуур УХТ-0, 1, 2, 3, 4, 5, 6, 7, 8, 9, 10, 11, 12	53
ГДГ-54	Үл хөдлөх тулгуур УХТ-18, 19, 13, 14, 20, 15, 16, 17	54
ГДГ-55	Т3, Т4 маягийн үл хөдлөх тулгуурын хэсэглэл	55
ГДГ-56	ТК-5 маягийн дулааны худгийн байгууламт, огтлол, хучилт, материалын орц	56
ГДГ-57	ТК-7 маягийн дулааны худгийн байгууламт, огтлол, хучилт, материалын орц	57
ГДГ-58	ТК-9 маягийн дулааны худгийн байгууламт, огтлол, хучилт, материалын орц	58
ГДГ-59	ТК-10 маягийн дулааны худгийн байгууламт, огтлол, хучилт, материалын орц	59
ГДГ-60	ТК-11 маягийн дулааны худгийн байгууламт, огтлол, хучилт, материалын орц	60
ГДГ-61	ТК-15 маягийн дулааны худгийн байгууламт, огтлол, хучилт, материалын орц	61
ГДГ-62	Сувгийн дагуугийн зүсэлт-1 /ХТБ -с ДХ-1, ДХ-3 хүртэл/	62
ГДГ-63	Сувгийн дагуугийн зүсэлт-2 /ДХ-3 -с ДХ-4 хүртэл/	63
ГДГ-64	Сувгийн дагуугийн зүсэлт-3 /ДХ-4 -с ДХ-11 хүртэл/	64
ГДГ-65	Сувгийн дагуугийн зүсэлт-4 /ДХ-11 -с ДХ-14 хүртэл/	65
ГДГ-66	Сувгийн дагуугийн зүсэлт-5 /ДХ-5 -с ДХ-5.8 хүртэл/	66
ГДГ-67	Сувгийн дагуугийн зүсэлт-6 /ДХ-2 -с ДХ-2. хүртэл/	67

УБ. БГД 11-р хороо
Л.Энэбишийн эрдэн чөлөө
78-р байр 204 тоот
Утас: 7604 4780

"ДНТ" ХХК

Төв аймаг. Зуунмод сум. 1-р баг.
ХАЛААЛТЫН 7-Р ЗУУХНЫ ХӨЁРДУГААР ХЭЛХЭЭНИЙ ШУГАМ СУЛЖЭЭ

Зургийн жагсаалт

Үе шат: А.З

Инженер		М.Буянхишиг	ЕГ Шифр: ДНТ-10-7/2019.24	Масштаб:	Хуудас: 67
Гүйцэтгэсэн		Э.Бат-Эрдэнэ			
Шалгасан		Л.Энхсайхан	ТГ Шифр:	Зургийн дугаар: ГДГ-1	Огноо: 2024.04.15

А3

Материалын ерөнхий түүвэр

№	Тэмдэглэгээ	Материалын нэр	Х/н	Тоо хэмжээ	Нэгж жин, кг	Тайлбар
1	ГОСТ 10704-91	Шулуун зүйдэлтэй ган хоолой ф159х4.5мм	у/м	405/455	17.26	
2		Шулуун зүйдэлтэй ган хоолой ф108х4.0мм	у/м	190/210	10.32	
3		Шулуун зүйдэлтэй ган хоолой ф89х3.5мм	у/м	65	7.43	
4		Шулуун зүйдэлтэй ган хоолой ф76х3.5мм	у/м	265/295	6.3	
5		Шулуун зүйдэлтэй ган хоолой ф57х3.5мм	у/м	115/135	4.65	
6	ГОСТ 3262-75	Цайрдсан ган хоолой ф114х4.5мм	у/м	205	12.51	
7		Цайрдсан ган хоолой ф88.5х4.0мм	у/м	95	8.59	
8		Цайрдсан ган хоолой ф75.5х4.0мм	у/м	235/260	7.26	
9		Цайрдсан ган хоолой ф60х3.5мм	у/м	460/495	4.56	
10		Цайрдсан ган хоолой ф48х3.5мм	у/м	370/405	3.95	
11		Цайрдсан ган хоолой ф42.3х3.2мм	у/м	190/215	3.18	
12	Хоолойн дулаалга	Пенополиуретан ф150мм, 40кг/м3,зузаан 50мм	у/м	455		
13		Пенополиуретан ф100мм, 40кг/м3,зузаан 50мм	у/м	415		
14		Пенополиуретан ф80мм, 40кг/м3,зузаан 50мм	у/м	160		
15		Пенополиуретан ф76мм, 40кг/м3,зузаан 50мм	у/м	555		
16		Пенополиуретан ф50мм, 40кг/м3,зузаан 50мм	у/м	630		
17		Пенополиуретан ф40мм, 40кг/м3,зузаан 50мм	у/м	405		
18		Пенополиуретан ф32мм, 40кг/м3,зузаан 50мм	у/м	215		
19		Зэврэлтээс хамгаалах түрхлэг	м2	411		
20		Дулаалгын гадуур нийлэг материалаар нэг үе ороох	м2	1790		
21	Г-991-1 вып 1, альбом 2	П хэлбэрийн компенсатор ф150мм	ш	10		ГДГ-19 - 24 хуудаснаас үзнэ
22		П хэлбэрийн компенсатор ф100мм	ш	4		
23		П хэлбэрийн компенсатор ф76мм	ш	6		
24		П хэлбэрийн компенсатор ф50мм	ш	4		
25		П хэлбэрийн компенсатор ф76мм /цайрдсан/	ш	5		
26		П хэлбэрийн компенсатор ф50мм /цайрдсан/	ш	7		
27		П хэлбэрийн компенсатор ф40мм /цайрдсан/	ш	7		
28		П хэлбэрийн компенсатор ф32мм /цайрдсан/	ш	5		
29	серия 4.903-10 вып 1	Хэвлэмэл отвод 90°150 с40	ш	42	7.9	ГДГ-17 - 24 хуудаснаас үзнэ. ДХ дахь отводын тоо ороогүй.
30		Хэвлэмэл отвод 90°100 с40	ш	16	2.4	
31		Хэвлэмэл отвод 90°65 с60	ш	24	1.1	
32		Хэвлэмэл отвод 90°50 с80	ш	16	0.6	
33		Хэвлэмэл отвод 90°100 с40 /цайрдсан/	ш	1	2.4	
34		Хэвлэмэл отвод 90°80 с50 /цайрдсан/	ш		1.6	
35		Хэвлэмэл отвод 90°65 с60 /цайрдсан/	ш	21	1.1	
36		Хэвлэмэл отвод 90°50 с80 /цайрдсан/	ш	29	0.6	
37		Хэвлэмэл отвод 90°40 с80 /цайрдсан/	ш	28	0.3	
38		Хэвлэмэл отвод 90°32 с80 /цайрдсан/	ш	20	0.2	
39	Серия Г.493-1 вып-1	Хоолойн гулсах тулгуур ГТ 17.10-159	ш	91	1.33	ГДГ-10 - 12 хуудаснаас үзнэ
40		Хоолойн гулсах тулгуур ГТ 17.10-108	ш	149	1.1	
41		Хоолойн гулсах тулгуур ГТ 17.10-76	ш	395	0.89	
42		Хоолойн гулсах тулгуур ГТ 17.10-45	ш	270	0.7	
43	Г-991-1 вып 1, альбом 2	Төмөр бетон дэр ОП-2	ш	240	12.63	
44		Төмөр бетон дэр ОП-1	ш	665	10.23	
45	Г-991-1 вып 1, альбом 2	(900+900)х460(h) сувгийн цут.бетон эргэлтийн өнцөг	ш	1		ГДГ-17 - 18 хуудаснаас үзнэ
46		(900+900)х460(h) сувгийн цут.бетон компенсатор ниш	ш	7		
47		1500х610(h) сувгийн цут.бетон компенсатор ниш	ш	5		
48		(900х450(h) хэмжээтэй угсрамал т/б сувag "Л-4"	ш	137	1050	ГДГ-10 - 12 хуудаснаас үзнэ
49		(1500х610(h) хэмжээтэй угсрамал т/б сувag "Л-9"	ш	54	2420	
50		(2970х1150х100(h) хэмжээтэй т/б сувгийн хучилтын хавтан "Л-4х"	ш	137	850	
51		(2970х1800х120(h) хэмжээтэй т/б сувгийн хучилтын хавтан "Л-9х"	ш	54	1620	
52	серия 4.903-10 вып 4	Хоолойн үл хөдлөх тулгуур Т4.03 -159	ком	12	6.6	УХТ-ийн хэсэглэл, бетон хийц, хучилтыг ГДГ-53-55 хуудаснаас үзнэ
53		Хоолойн үл хөдлөх тулгуур Т4.01 -108	ком	4	4.3	
54		Хоолойн үл хөдлөх тулгуур Т3.05 -76	ком	12	0.47	
55		Хоолойн үл хөдлөх тулгуур Т3.04 -50	ком	14	0.368	
56		Хоолойн үл хөдлөх тулгуур Т3.03 -40	ком	8	0.35	
57		Хоолойн үл хөдлөх тулгуур Т3.02 -32	ком	6	0.34	
58		Сувгийн үл хөдлөх тулгуур, швеллер №14 L=1800	ком	6	22.14	
59		Сувгийн үл хөдлөх тулгуур, швеллер №14 L=2450х2	ком	2	60.27	
60		Сувгийн үл хөдлөх тулгуур, швеллер №14 L=2650х2	ком	6	65.19	
61		Дулааны худаг	ком	20		Худгийн доторхи түүвриг ГДГ-25-52 -с үзнэ
62	Серия Г-991-1 вып 2	ТК-5 маягийн дулааны худаг	ком	7		ГДГ-56-с үзнэ
63		ТК-7 маягийн дулааны худаг	ком	11		ГДГ-57-с үзнэ
64		ТК-9 маягийн дулааны худаг	ком	2		ГДГ-58-с үзнэ
65		Бууллах ажил:				
66		Дулааны худаг бууллах /бүрэн/	ком	20		128 м3
67		Хуучин сувгийн хана бууллах	у/м	512		71 м3
68		Хуучин сувгийн хучилтын хавтан бууллах ГСХ-9, 12	ш	512		
69		Хуучин хоолой бууллах ф50-200мм	у/м	1536		

Шугам сүлжээ хамгаалах болон зам талбайг бууллах нөхөн сэргээх ажил

№	Тэмдэглэгээ	Материалын нэр	Х/н	Тоо хэмжээ	Нэгж жин, кг	Тайлбар
1	Бохир усны хоолой ф150	Ган бүрхэвч ф250х5 L=6000	ш	-	33.26	
2	Цахилгааны кабель 0,4кВт	Ган бүрхэвч ф100х3.5 L=6000х2	ш	1	9.08х2	
3	Цахилгааны кабель 10кВт	Ган бүрхэвч ф100х3.5 L=6000х2	ш	-	9.08х2	
5		Анхаарууллан хамгаалах тууз	у/м	12	-	
6	Төмөр бетон хашаа	Бууллах, эргүүлэн угсрах	у/м	21	-	
7	Модон хашаа хайс	Бууллах, эргүүлэн угсрах	у/м	24	-	
8	Асфальтон бетон зам	Бууллах, эргүүлэн нөхөн сэргээх	м2	-	-	
9	Явган хүний зам	Бууллах, эргүүлэн угсрах	м2	-		
10	Бетон талбай зам	Бууллах, эргүүлэн цутгах	м2	36		

УБ. БГД 11-р хороо Л.Энхбаяшийн аргын чөлөө 78-р байр 204 тоот
Утас: 7604 4780

"ДНТ" ХХК

Төв аймаг. Зуунмод сум. 1-р баг.
ХАЛААЛТЫН 7-Р ЗУУХНЫ ХОЁРДУГААР ХЭЛХЭЭНИЙ ШУГАМ СҮЛЖЭЭ
Материалын ерөнхий түүвэр

Инженер		Л.Энхсайхан	ГГ Шифр: ДНТ-10-7/2019.24	Масштаб:	Үе шат: А.З
Гүйцэтгэсэн		Э.Бат-Эрдэнэ			Хуудас: 67
Шалгасан		М.Буянхишиг	ТГ Шифр:	Зургийн дугаар: ГДГ-2	Огноо: 2024.04.15

Орчны тойм
М1:4000

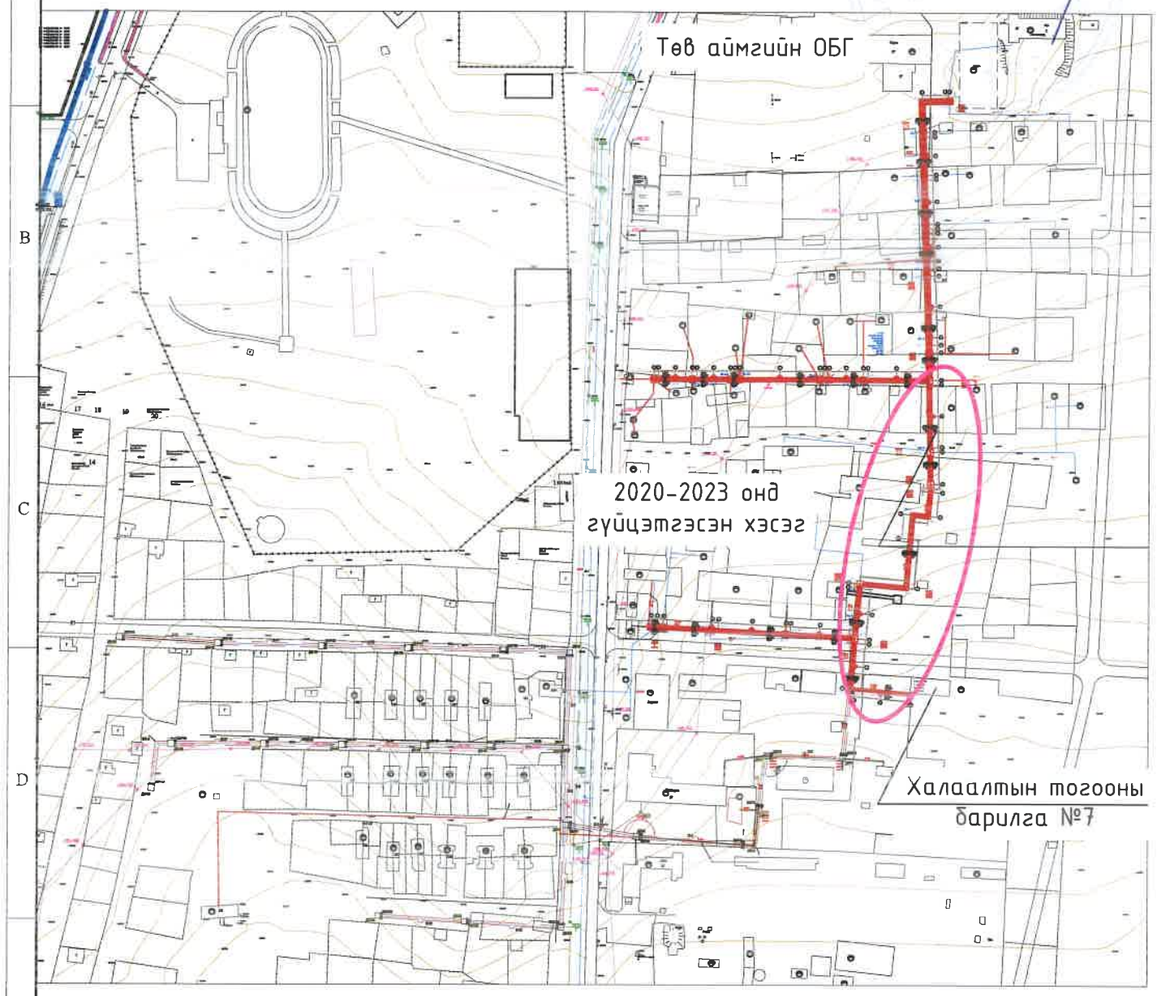

Халаалтын 7-р хэсгийн дулаан ачаалал /Гкал/цаг/

	Нэр	Qхалаалт Гкал/цаг	Qхху Гкал/цаг	Qнийт Гкал/цаг
1	УБДС хийсэн тооцоонд хамрагдсан барилгууд	1.21	0.32	1.53
2	Нэмж тооцсон барилгууд	1.00	0.13	1.14
3	Ерөнхий төлөвлөгөөгөөр нэмэгдэх барилгууд	0.00	0.00	0.00
	Нийт дүн	2.22	0.45	2.67

Тайлбар

1. Энэхүү ажлын зурагт Төв аймгийн Зуунмод хотод Дулааны станц төлөвлөж буйтай холбогдуулан "Төв чандмань-ДЭХГ" ОНӨААТҮГ-ын харьяа Халаалтын 7-р хэсгийн одоо байгаа шугам сүлжээг өргөтгөн шинэчлэх, хэрэглээний халуун усны шугам нэмж төлөвлөх ажлын хүрээнд 2020-2023 онд хийгдсэн барилга угсралтын ажил, шинээр батлагдсан зураг төсөл боловсруулах даалгаврын дагуу БХТ-ийн 205/2020 тоот магадлалын дүгнэлтээр баталгаажсан ДНТ-10/2019 шифртэй ажлын зурагт хийгдэх тодотгол шинэчэлтийг тусгав.
2. Зураг төслийг Төв аймгийн ЗДТГ, ГХБХБГ-ын захиалгаар дор дурьдсан техникийн бичиг баримтыг үндэслэн боловсруулав. Үүнд:
   - Зураг төсөл боловсруулах 2024.04.20-ны өдрийн ЗТ-04/24 тоот гэрээ
   - Төв аймгийн БЗОСК-ийн захирал Д.Ганбаярын баталсан 2019 оны 03 сарын 20-ны өдрийн 28/17 тоот зургийн даалгавар, ГХБХБГ-ын дарга Б.Насанжаргалын баталсан 2024.04.15-ны өдрийн 09/24 тоот зургийн даалгавар
   - Төв аймгийн Ерөнхий архитектороос өгсөн ойрын жилүүдэд Ерөнхий төлөвлөгөөний дагуу нэмэгдэх барилгууд, аймгийн төвийн дэвсгэр зураг
   - "Төв чандмань ДЭХГ" ОНӨААТҮГ ын 2019 оны 05 сарын 17 өдрийн 142 тоот техникийн нөхцөл
   - БХТ-ийн 2020.02.14-ны өдрийн 205/2020 тоот магадлалын ерөнхий дүгнэлтээр баталгаажсан ДНТ-10/2019 шифртэй ажлын зураг төсөл
   - "УБДС" ТӨХК аар хийлгүүлсэн халаалтын бүх хэсгүүдийн ачааллын тооцоо
   - Газар дээр хийсэн хэмжилтийг үндэслэн холбогдон норм дүрэм
   - БНбД 41-02-13 "Дулааны сүлжээ"
   - БНбД 23-01-09 "Барилгад хэрэглэх геофизикийн үзүүлэлт"-ийн дагуу тус тус боловсруулав.
4. Барилга баригдах газрын цаг уурын нөхцөл:
   - Гадна агаарын тооцоот температур: Хамгийн хүйтэн 5 хоног-(-30,6) хэм /Зуунмод хот/
   - Галлагааны хугацааны үргэлжлэх хугацаа - 230 хоног
   - Салхины дундаж хурд - 3,9м/с
5. Шугам дахь дулаан зөөгч -Ус. Дулаан зөөгчийн температур: Өгөх шугамд /95°С/, Буцах шугамд /70°С/
6. Зуунмод хотод Дулаан станц барих төслийн хүрээнд Халаалтын 7-р хэсэгт шугам сүлжээнд холбогдсон ба холбогдох боломжтой барилгуудын нийт халаалтын ачаалал нь 2.22 Гкал/цаг, хэрэгцээний халуун ус /ХХУ/-ны ачаалал нь 0.45 Гкал/цаг болж байна.
7. Энэхүү 2-р хэлхээний шугам сүлжээг төлөвлөж буй Дулааны станц болон Дулаан хуваарилах төвийн ачаалалтай уялдуулан үе шаттайгаар холбож ашиглана. 2020-2023 онд Халаалтын 7-р зуухнаас ДХ-5 хүртэл нийт 286,2 у/м шугам хоолойн угсралтын ажлыг хийж гүйцэтгэсэн тул энэхүү зураг төслөөр энэ хэсгийн шугам сүлжээг зөвхөн уялдуулж харна. Ажлын тоо хэмжээ нь материалын түүврээс хасагдсан.
8. Өгөгдсөн зургийн даалгаврын дагуу халаалтын 7-р хэсгийн төв шугамуудын трассын дагуу тоосго, чулуу, блокоор өрсөн ба цаашид ашиглалтын шаардлага хангахгүй бетон суваг, худаг болон шугамуудыг буулган шинээр төмөр бетон онгоцон суваг угсарна. ДХ-1 ээс урд чиглэлд шугам сүлжээний зургийг "Баткомплект" ХХК-ийн БК-18/01 шифртэй ажлын зургаас үзнэ. Асфальтон хучилттай автозамтай огтлох хэсэгт нэвтрэх суваг угсарна.
9. Нийт 20-н дулааны худаг, 14 үл хөдлөх тулгуур, 1 эргэлтийн өнцөг, 12-н "П" хэлбэрийн компенсатор /зөөлөвч/-ын нишийг газар дээр нь цутгаж хийнэ. Бетон эдэлхүүний шороо хөрстэй харьцах гадаргууд халуун битум түрхлэг 2 үе хийж ус чийгнээс хамгаална. Худаг, сувгийн хучилт, таг хийцүүдийг хооронд нь цементэн зуурмагаар гагнаж ус орохоос сэргийлнэ.
10. Ст20 маркийн ган хоолойнуудыг үл нэвтрэх цутгамал бетон сувагт гулсах тулгуур, бетон дэр дээр угсарна. Тулгууруудын хоорондын зай: ф250мм - 7м, ф200мм - 6м, ф150мм - 5м, ф125мм - 4.5м, ф100мм - 4 м, ф89мм - 3.5м, ф57, 76мм - 3м, ф40мм - 2.5м, ф32мм - 2м, ф25мм - 1,7м-т тус тус байна. Шугам хоолойг зэврэлтээс хамгаалах түрхлэгийг 2 дахин хийж, 50 мм зузаантай пенополиуретанаар дулаалан, гадуур нь ус чийгэнд тэсвэртэй материалаар ам дарж нягт орооно.
11. Хоолойн угсралт, туршилт тохируулгыг БНбД 3.05.03-95 "Дулааны шугам сүлжээ"-н дагуу гүйцэтгэнэ.
12. Барилга угсралтын явцад төсөлд тусгасан шийдлийг өөрчлөх шаардлага гарвал зохиогчтой зөвшөөрөлцөх хэрэгтэй.
13. Газар шорооны ажил эхлэхийн өмнө цахилгаан, холбооны суваг, кабелийн байршлыг тогтоон холбогдох байгууллагуудаас зөвшөөрөл авах ба угсралтын үед дагаж мөрдөх техник аюулгүй ажиллагааны дүрэм журмыг баримтлах хэрэгтэй.
14. Дулааны худгуудад байгаа хэрэглэгчийн холболтуудыг буцаан холбоно.

УБ. БГД 11-р хороо Л.Энэбишийн өргөн чөлөө 78-р байр 204 тоот Утас: 7604 4780	Төв аймаг. Зуунмод сум. 1-р баг. ХАЛААЛТЫН 7-Р ЗУУХНЫ ХОЁРДУГААР ХЭЛХЭЭНИЙ ШУГАМ СҮЛЖЭЭ				
	Орчны тойм, тайлбар, үндсэн үзүүлэлт				Үе шат: А.3
	Инженер	Л.Энхсайхан	ЕГ Шифр: ДНТ-10-7/2019.24	Масштаб: М1:4000	Хуудас: 67
	Гүйцэтгэсэн	Э.Бат-Эрдэнэ			
"ДНТ" ХХК	Шалгасан	М.Буянхишиг	ТГ Шифр:	Зургийн дугаар: ГДГ-3	Огноо: 2024.04.15

А3

Дулааны шугамын байгууламтын тойм
М1:2500

ЗӨВШӨӨРСӨН:

"Төв чандмань-ДЭХГ" ОНӨААТҮГ-ын дарга /Ц.Батсүх/

"Төв чандмань-ДЭХГ" ОНӨААТҮГ-ын ерөнхий инженер /С.Отгонцэцэг/

4

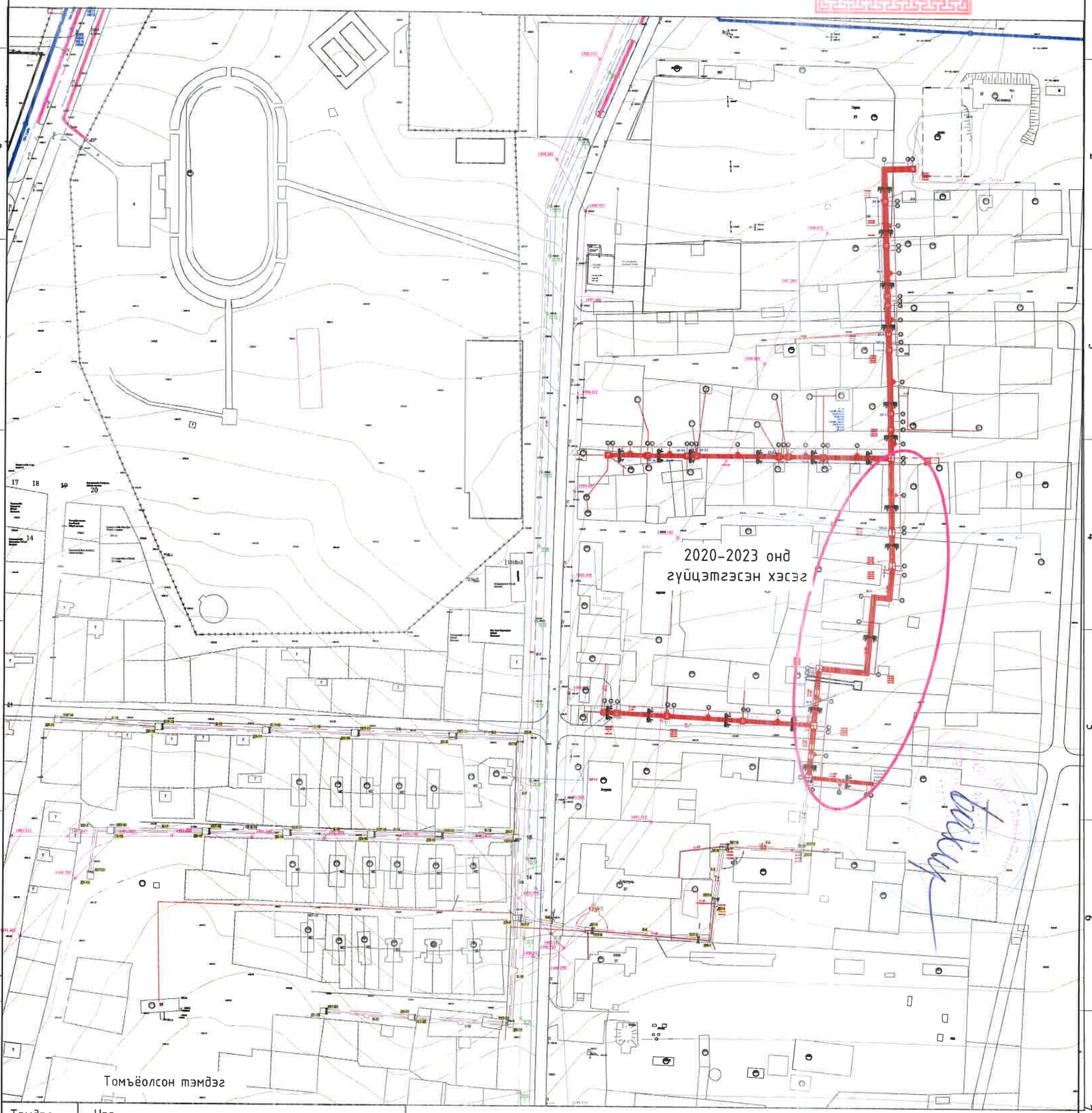

Тэмдэг	Нэр
	Одоо байгаа барилга
	Төлөвлөж буй дулаан цэвэр усны суваг, шугам
	Төлөвлөж буй "П" хэлбэрийн зөөлөвч /компенсатор/
	Төлөвлөж буй дулааны худаг, үл хөдлөх тулгуур
	2020-2023 онд хийгдсэн шугам сүлжээ
	Одоо байгаа дулаан цэвэр усны суваг, шугам
	Одоо байгаа 0.4кВ-ын кабель, шугам
	Одоо байгаа холбооны кабель, сувагчлал
	Одоо байгаа 10 ба 6 кВ-ын кабель
	Одоо байгаа цэвэр усны шугам
	Одоо байгаа бохир усны шугам

ХЯНАСАН:

Төв аймгийн ГХБХБГ-ын хяналтын инженер /Ц.Нямгарав/

УБ. БГД 11-р хороо
Л.Энэбишийн өргөн чөлөө
78-р байр 204 тоот
Утас: 7604 4780
"ДНТ" ХХК

Төв аймаг. Зуунмод сум. 1-р баг.
ХАЛААЛТЫН 7-Р ЗУУХНЫ ХООРДУГААР ХЭЛХЭЭНИЙ ШУГАМ СҮЛЖЭЭ
Дулааны шугамын байгууламтын тойм

Инженер		Л.Энхсайхан	ЕГ Шифр: ДНТ-10-7/2019.24	Масштаб: 1:2500	Үе шат: А.3
Гүйцэтгэсэн		З.Бат-Эрдэнэ			Хуудас: 67
Шалгасан		М.Буянхишиг	ТГ Шифр:	Зургийн дугаар: ГДГ-4	Огноо: 2024.04.15

Дулааны шугамын байгууламт-1 /ХТБ -с ДХ-3 хүртэл, ДХ-2 оос ДХ-2.7 хүртэл/

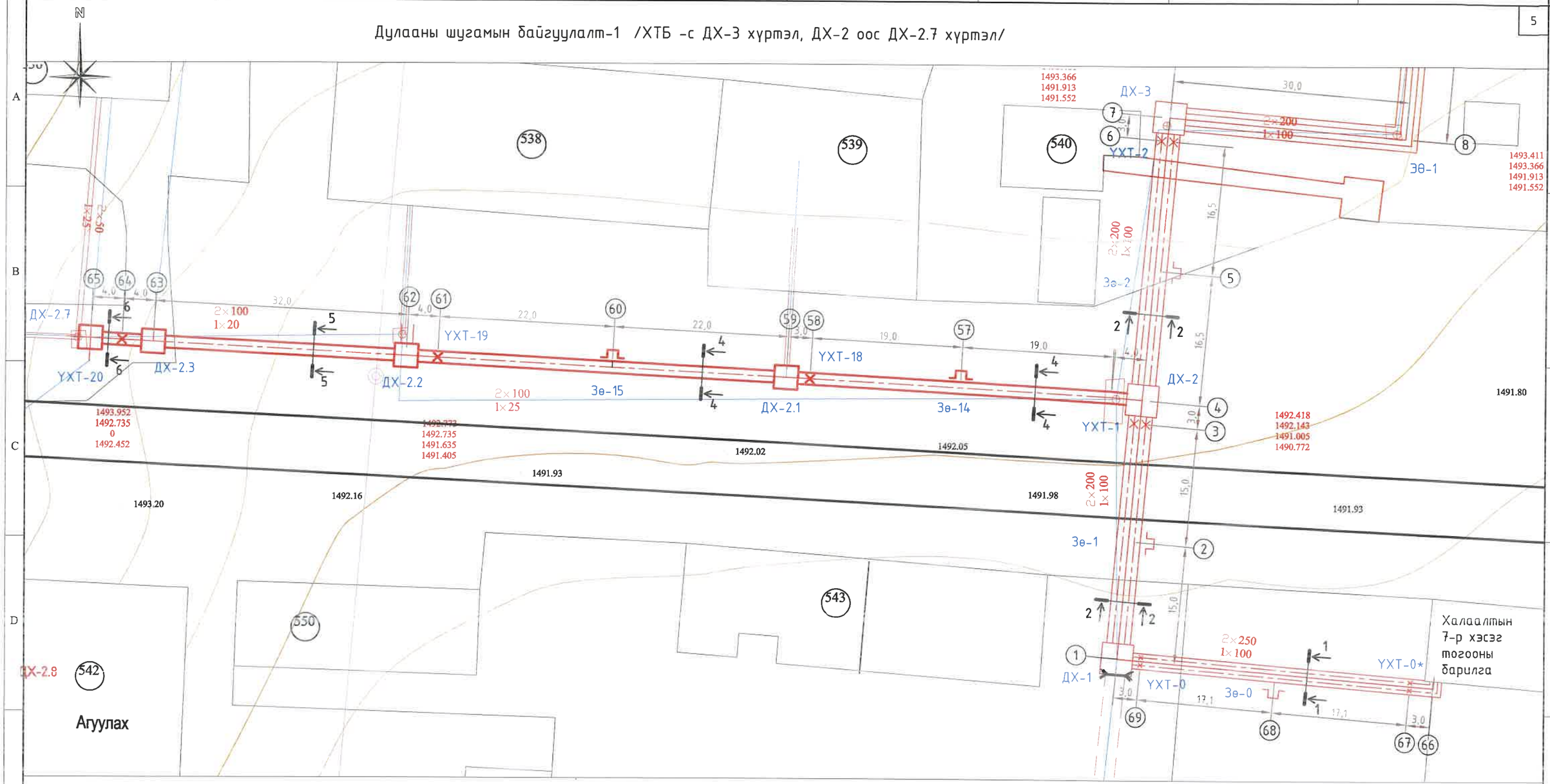

Шугам сүлжээ хамгаалах болон зам талбайг буулгах нөхөн сэргээх ажил

№	Тэмдэглэгээ	Материалын нэр	Х/н	Тоо хэмжээ	Нэгж жин, кг	Тайлбар
1	Бохир усны хоолой ф150	Ган бүрхэвч ф250х5 L=6000	ш	-	33.26	
2	Цахилгааны кабель 0,4кВт	Ган бүрхэвч ф100х3.5 L=6000х2	ш	1	9.08х2	
3	Цахилгааны кабель 10кВт	Ган бүрхэвч ф100х3.5 L=6000х2	ш	-	9.08х2	
4	Холбооны кабель, сувагчлал	Ган бүрхэвч ф100х3.5 L=6000х2	ш	-	9.08х2	
5		Анхааруулан хамгаалах туузан	у/м	12	-	
6	Төмөр бетон хашаа	Буулгах, эргүүлэн угсрах	у/м	21	-	
7	Модон хашаа хайс	Буулгах, эргүүлэн угсрах	у/м	24	-	
8	Асфальтон бетон зам	Буулгах, эргүүлэн нөхөн сэргээх	м2	-	-	
9	Явган хүний зам	Буулгах, эргүүлэн угсрах	м2	-		
10	Бетон талбай зам	Буулгах, эргүүлэн цутгах	м2	76		
11						

Ажил эхлэхээс өмнө трассын дагуу бусад шугам сүлжээтэй огтолцож байгаа эсэхийг дахин шалган нягтлах шаардлагатай.

Огтолцох болон ойрхон оршиж байгааг тодорхойлсны дараа, ашиглагч байгууллагынхны хяналтан доор гэмтээлгүйгээр ил гарган 6 метрийн урттай ган бүрхэвчийг хомутлах маягаар хамгаалсны дараа цутгах угсрах ажлыг гүйцэтгэх ба дуусны дараа акт үйлдэн хүлээлгэж өгнө.

Цахилгаан, холбооны кабель шугамтай огтолцсон хэсэгт заавал нөөц ган бүрхэвч угсарч хамгаалтын анхааруулах туузаар тоноглох ёстой.

Угсралтын ажлын үед эвдэгдсэн зам талбайг эргүүлэн сэргээн засварлана.

УБ. БГД 11-р хороо Л.Энэбишийн өргөн чөлөө 78-р байр 204 тоот
Утас: 7604 4780
"ДНТ" ХХК

Төв аймаг. Зуунмод сум. 1-р баг.

ХАЛААЛТЫН 7-Р ЗУУХНЫ ХОЁРДУГААР ХЭЛХЭЭНИЙ ШУГАМ СҮЛЖЭЭ

Дулааны шугамын байгууламт-1 /ТБ -с ДХ-3, ДХ-2 -с ДХ-2.7 хүртэл/

Үе шат: А.3

Инженер		Л.Энхсайхан	ЕГ Шифр: ДНТ-10-7/2019.24	Масштаб: 1:500	Хуудас: 67
Гүйцэтгэсэн		Э.Бат-Эрдэнэ			
Шалгасан		М.Буянхишиг	ТТ Шифр:	Зургийн дугаар: ГДГ-5	Огноо: 2024.04.15

А3

Дулааны шугамын байгууллалт-2 /ДХ-3 -с ДХ-5 хүртэл/

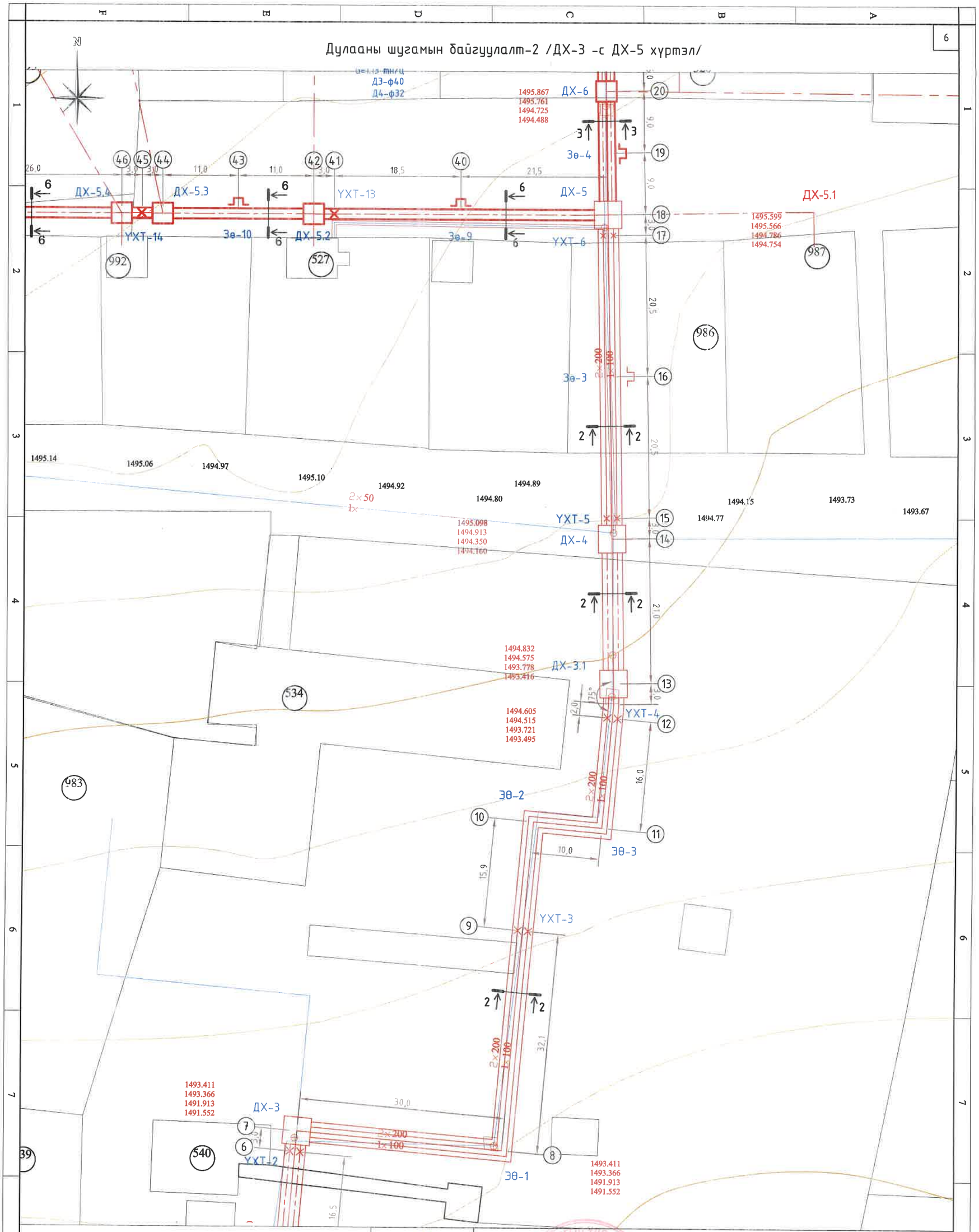

Тайлбар: Халаалтын тогооны барилгаас ДХ-5 хүртэлх шугам хоолойн үгсралтын ажлыг 2020-2023 онд гүйцэтгэсэн.

УБ. БГД 11-р хороо Л.Энэбишийн өргөн чөлөө 78-р байр 204 тоот
Утас: 7604 4780
"ДНТ" ХХК

Төв аймаг. Зуунмод сум. 1-р баг.
ХАЛААЛТЫН 7-Р ЗУУХНЫ ХОЁРДУГААР ХЭЛХЭЭНИЙ ШУГАМ СҮЛЖЭЭ
Дулааны шугамын байгууллалт-2 /ДХ-3 -с ДХ-5 хүртэл/
Үе шат: А.3

Инженер		Л.Энхсайхан	ЕГ Шифр: ДНТ-10-7/2019.24	Масштаб: 1:500	Хуудас: 67
Гүйцэтгэсэн		Э.Бат-Эрдэнэ	ТГ Шифр:	Зургийн дугаар: ГДГ-6	Огноо: 2024.04.15
Шалгасан		М.Буянхишиг			

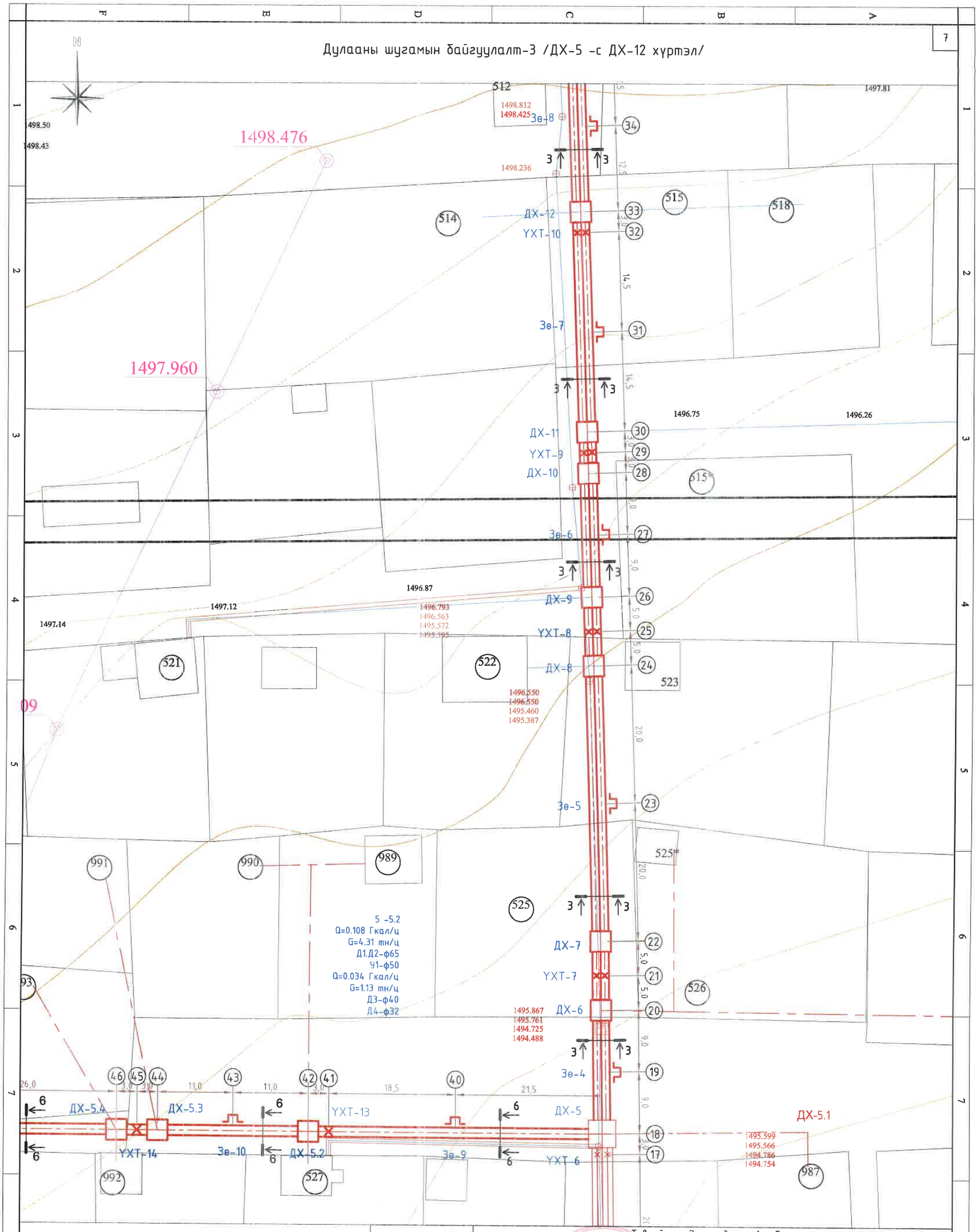

УБ. БГД 11-р хороо Л.Энэбишийн өргөн чөлөө 78-р байр 204 тоот Утас: 7604 4780 "ДНТ" ХХК	Төв аймаг. Зуунмод сум. 1-р баг. ХАЛААЛТЫН 7-Р ЗУУХНЫ ХОЁРДУГААР ХЭЛХЭЭНИЙ ШУГАМ СҮЛЖЭЭ				
	Дулааны шугамын байгуулалт-3 /ДХ-5 -с ДХ-12 хүртэл/				Үе шат: А.3
	Инженер	Л.Энхсайхан	ЕГ Шифр: ДНТ-10-7/2019.24	Масштаб: 1:500	Хуудас: 67
	Гүйцэтгэсэн	Э.Бат-Эрдэнэ	ТГ Шифр:	Зургийн дугаар: ГДГ-7	Огноо: 2024.04.15
	Шалгасан	М.Буянхишиг			

Дулааны шугамын байгууламт-4 /ДХ-12 -с ДХ-14 хүртэл/

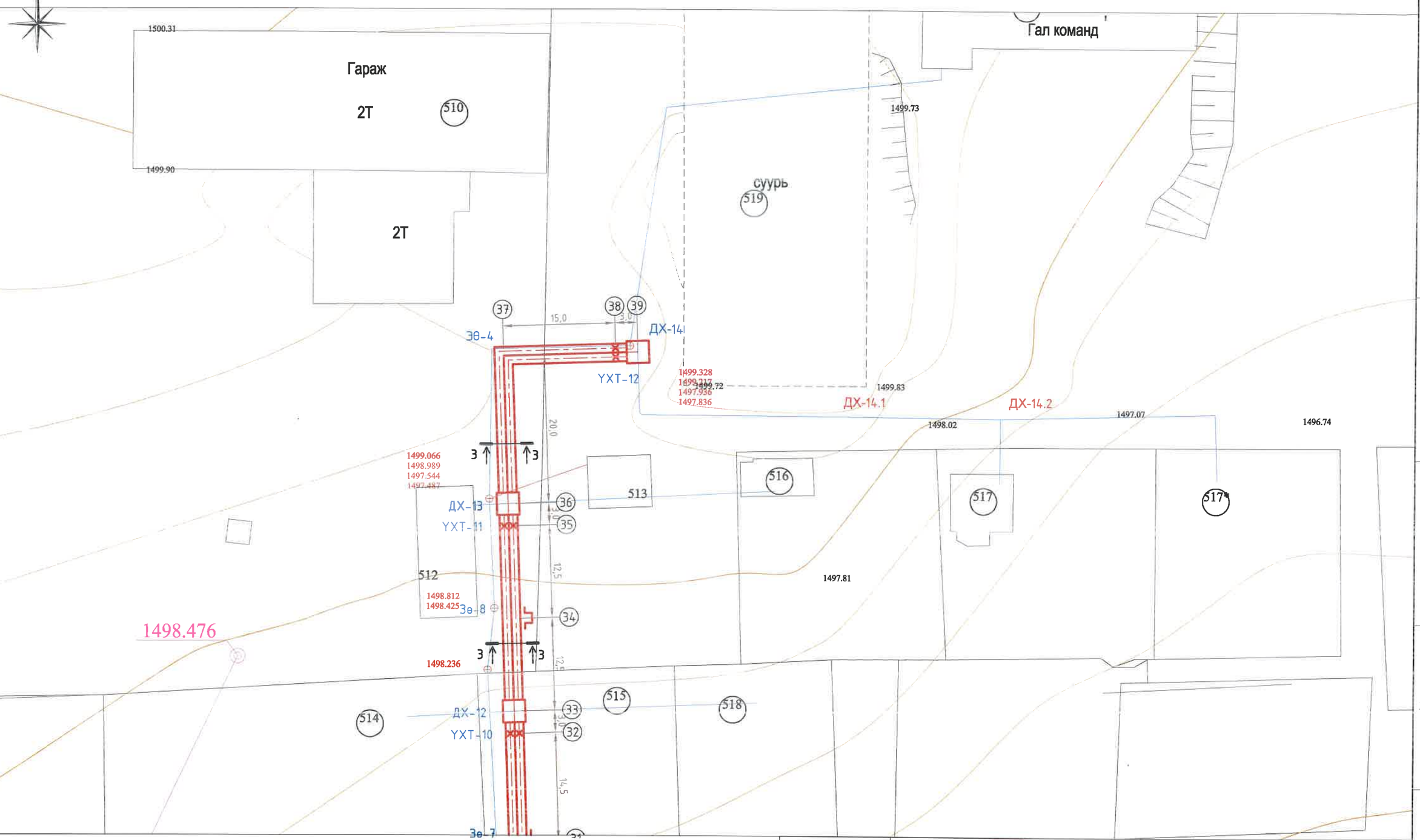

УБ. БГД 11-р хороо Л.Энэбишийн өргөн чөлөө 78-р байр 204 тоот Утас: 7604 4780 "ДНТ" ХХК	Төв аймаг. Зуунмод сум. 1-р баг. ХАЛААЛТЫН 7-Р ЗУУХНЫ ХОЁРДУГААР ХЭЛХЭЗНИЙ ШУГАМ СУЛЖЭЭ				
	Дулааны шугамын байгууламт-4 /ДХ-12 -с ДХ-14 хүртэл/				Үе шат: А.3
	Инженер		Л.Энхсайхан	ЕГ Шифр: ДНТ-10-7/2019.24	Масштаб: 1:500
	Гүйцэтгэсэн		З.Бат-Эрдэнэ		Хуудас: 67
	Шалгасан		М.Буянхишиг	ТГ Шифр:	Зургийн дугаар: ГДГ-8
					Огноо: 2024.04.15

А3

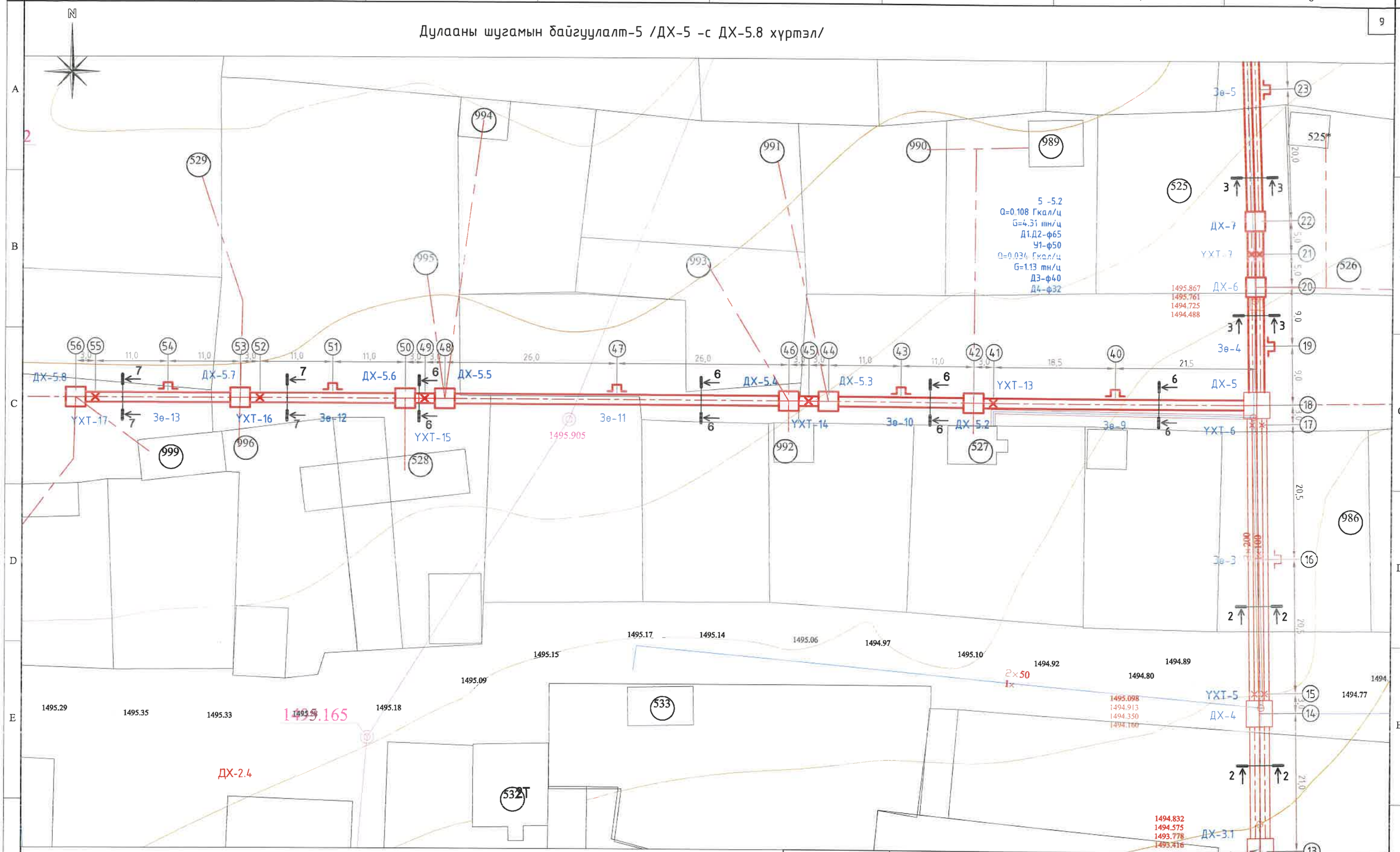

УБ. БГД 11-р хороо Л.Энэбишийн өргөн чөлөө 78-р байр 204 тоот Утас: 7604 4780	Төв аймаг. Зуунмод сум. 1-р баг. ХАЛААЛТЫН 7-Р ЗУУХНЫ ХОЁРДУГААР ХЭЛХЭЭНИЙ ШУГАМ СҮЛЖЭЭ				
	Дулааны шугамын байгуулалт-5 /ДХ-5 -с ДХ-5.8 хүртэл/				Үе шат: А.3
	Инженер	Л.Энхсайхан	ЕГ Шифр: ДНТ-10-7/2019.24	Масштаб: 1:500	Хуудас: 67
	Гүйцэтгэсэн	Э.Бат-Эрдэнэ			
"ДНТ" ХХК	Шалгасан	М.Буянхишиг	ІІ Шифр:	Зургийн дугаар: ГДГ-9	Огноо: 2024.04.15

А3

Сувгийн огтлол 1-1
масштаб 1:20

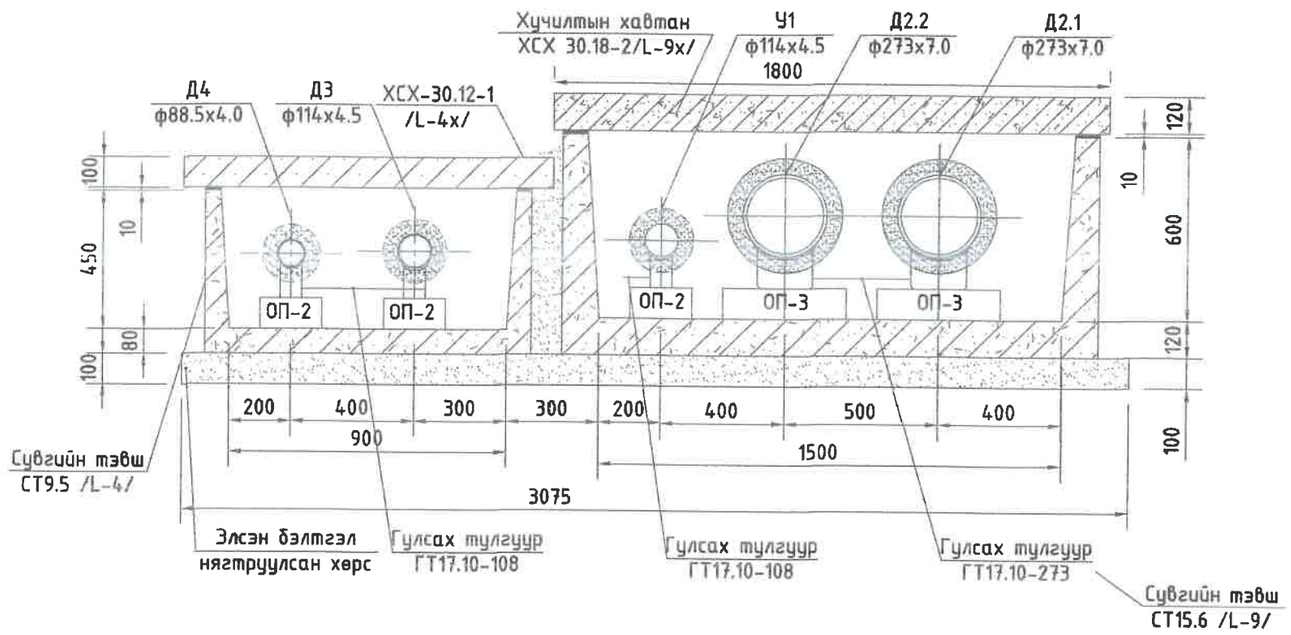

Сувгийн огтлол 2-2
масштаб 1:20

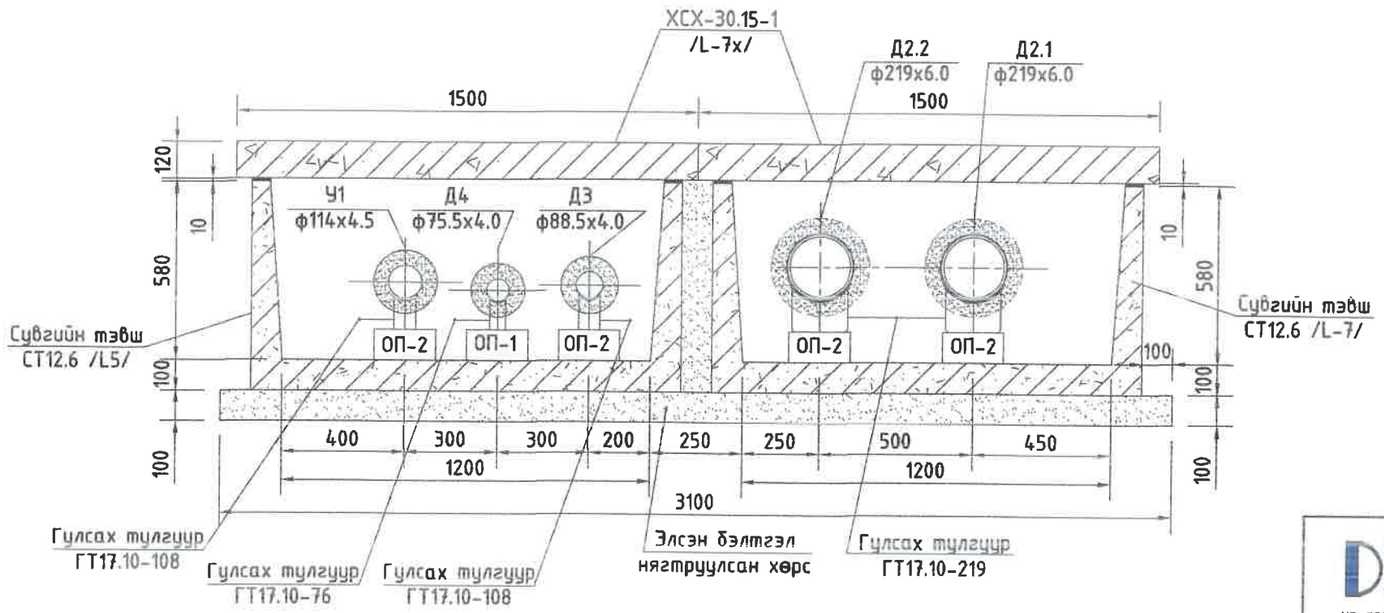

Зм угсармал төмөр бетон үл нэвтрэх суваг дахь материалын орц

№	Тэмдэглэгээ	Нэр	Хэмжих нэгж	Тоо хэмжээ	Жин, кг	Тайлбар
1	Огтлол 1-1	Төмөр бетон онгоцон сувag СТ15.6 /Л-9/	ш	1	2420	0.97м3
2		Төмөр бетон онгоцон сувгийн хучилтын хавтан ХСХ 30.18-2 /Л-9х/	ш	1	1620	0.55м3
3		Төмөр бетон онгоцон сувag СТ9.5 /Л-4/	ш	1	1050	0.42м3
4		Төмөр бетон онгоцон сувгийн хучилтын хавтан ХСХ 30.12-1 /Л-4х/	ш	1	850	0.34м3
5		100мм зузаантай элсэн бэлтгэл	м3	3.07		
6		Сувгийн хана болон хучилтын бетон гадаргуу халуун битумээр будах	м2	25.26		
7		Цементэн зуурмаг М50	м3	0.01		
8	Огтлол 2-2	Төмөр бетон онгоцон сувag СТ12.6 /Л-7/	ш	2	1720	0.69м3
9		Төмөр бетон онгоцон сувгийн хучилтын хавтан ХСХ 30.15-2 /Л-7х/	ш	2	1300	0.43м3
10		100мм зузаантай элсэн бэлтгэл	м3	3.1		
11		Сувгийн хана болон хучилтын бетон гадаргуу халуун битумээр будах	м2	16.86		
12		Цементэн зуурмаг М50	м3	0.01		

УБ БГД 11-р хороо
Энэбишийн өргөн чөлөө
78-р байр 204 тоот
Тел: 7604 4780

"ДНТ" ХХК

Төв аймаг. Зүүнмод сум. 1-р баг.
ХАЛАА/ЛТЫН 7-Р ЗҮҮХНЫ ХОЁРДУГААР ХЭЛХЭЭНИЙ ШУГАМ СУЛЖЭЭ

Сувгийн огтлол 1-1, 2-2

Ye шат: А.3

Инженер		Л.Энхсайхан	ЕГ Шифр: ДНТ-10-7/2019.24	Масштаб: М1:20	Хуудас: 64
Гүйцэтгэсэн		З.Бат-Эрдэнэ			
Шалгасан		М.Буянхишиг	ТГ Шифр:	Зургийн дугаар: ГДГ-10	Огноо: 2019.09.15

А3

Сувгийн огтлол 3-3
масштаб 1:20

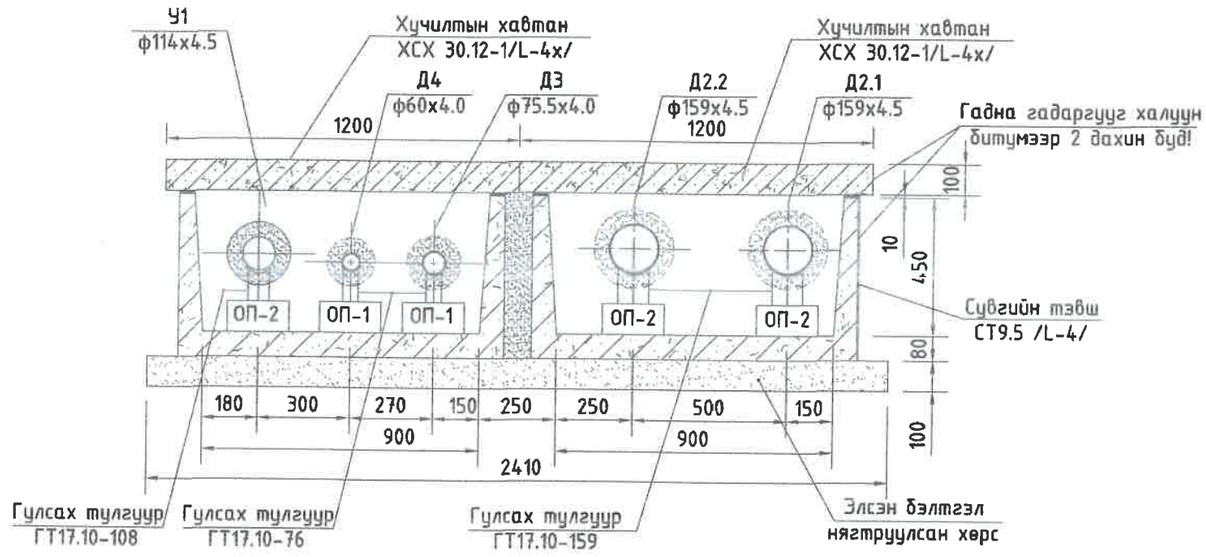

Сувгийн огтлол 4-4
масштаб 1:20

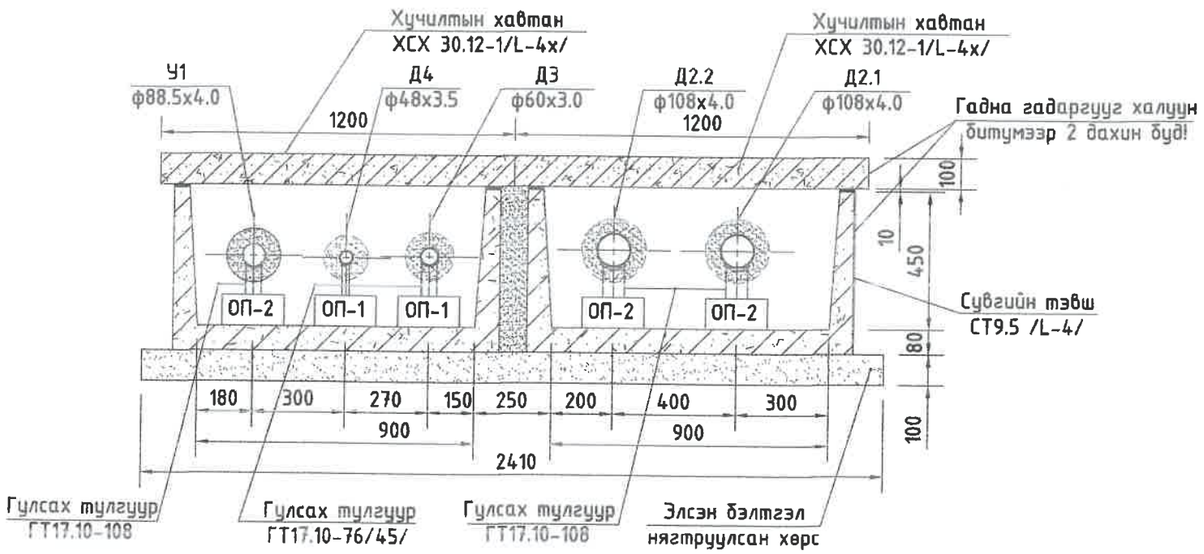

Эм угсармал төмөр бетон үл нэвтрэх суваг дахь материалын орц

№	Тэмдэглэгээ	Нэр	Хэмжих нэгж	Тоо хэмжээ	Жин, кг	Тайлбар
1	Огтлол 3-3, 4-4	Төмөр бетон онгоцон сувag СТ9.5 /Л-4/	ш	2	1050	0.42м3
2		Төмөр бетон онгоцон сувгийн хучилтын хавтан ХСХ 30.12-1 /Л-4х/	ш	2	850	0.34м3
3		100мм зузаантай элсэн бэлтгэл	м3	2.41		
4		Сувгийн хана болон хучилтын бетон гадаргууг халуун битумээр будах	м2	19.62		
5		Цементэн зуурмаг М50	м3	0.01		

УБ БГД 11-р хороо
Энэбишийн өргөн чөлөө
78-р байр 204 тоот
Тел: 7604 4780
"ДНТ" ХХК

Төв аймаг Зуунмод сум 1-р баг.
ХАЛААЛТЫН 7-Р ЗУУХНЫ ХОЁРДУГААР ХЭЛХЭЭНИЙ ШУГАМ СУЛЖЭЭ
Сувгийн огтлол 3-3, 4-4

Инженер		Л.Энхсайхан	ЕГ Шифр: ДНТ-10-7/2019.24	Масштаб: М1:20	Үе шат: А.3
Гүйцэтгэсэн		Э.Бат-Эрдэнэ	ТГ Шифр:	Зургийн дугаар: ГДГ-11	Хуудас: 67
Шалгасан		М.Буянхишиг			Огноо: 2019.09.15

А3

Сувгийн огтлол 5-5
масштаб 1:20

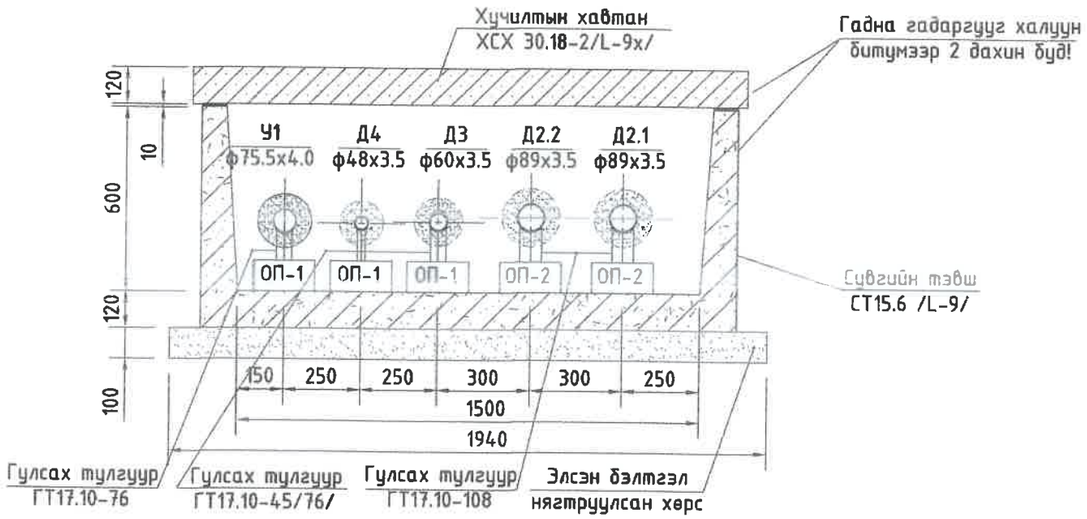

Сувгийн огтлол 7-7
масштаб 1:20

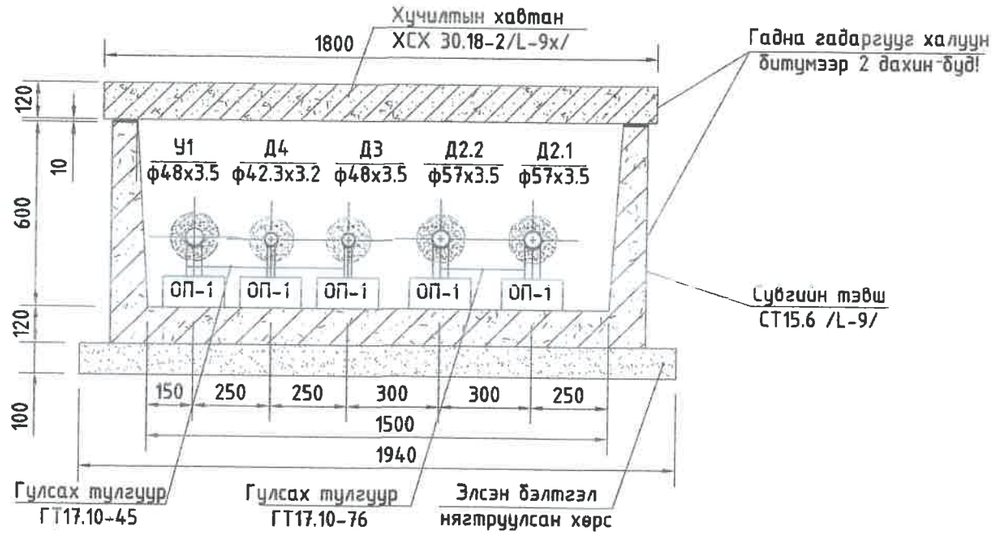

Сувгийн огтлол 6-6
масштаб 1:20

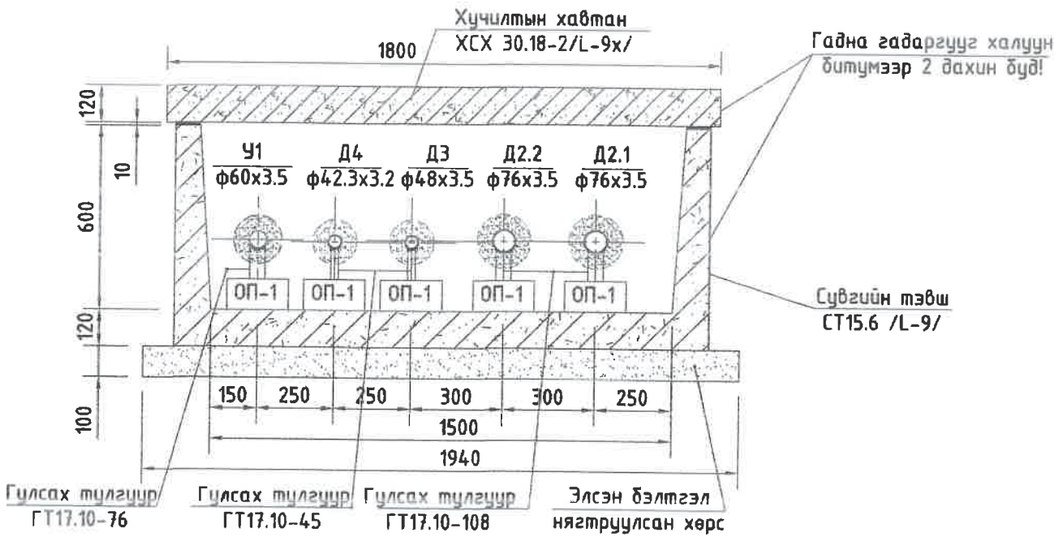

Зм угсармал төмөр бетон үл нэвтрэх суваг дахь материалын орц

№	Тэмдэглэгээ	Нэр	Хэмжих нэгж	Тоо хэмжээ	Жин, кг	Тайлбар
1	Огтлол 5-5, 6-6, 7-7	Төмөр бетон онгоцон сувag СТ15.6 /Л-9/	ш	1	2420	0.97м3
2		Төмөр бетон онгоцон сувгийн хучилтын хавтан ХСХ 30.18-2 /Л-9х/	ш	1	1620	0.55м3
3		100мм зузаантай элсэн бэлтгэл	м3	1.94		
4		Сувгийн хана болон хучилтын бетон гадаргуу халуун битумээр будах	м2	15.18		
5		Цементэн зуурмаг М50	м3	0.01		

УБ. БГД 11-р хороо
Энэбишийн өргөн чөлөө
78-р байр 204 тоот
Тел: 7604 4780

"ДНТ" ХХК

Төв аймаг. Зүүнмод сум. 1-р баг.

ХАЛААЛТЫН 7-Р ЗҮҮХНЫ ХОЁРДУГААР ХЭЛХЭЭНИЙ ШУГАМ СУЛЖЭЭ

Сувгийн огтлол 5-5, 6-6, 7-7

Инженер		Л.Энхсайхан	ЕГ Шифр: ДНТ-10-7/2019.24	Масштаб: М1:20	Хуудас: 64
Гүйцэтгэсэн		Э.Бат-Эрдэнэ	ТГ Шифр:	Зургийн дугаар: ГДГ-12	Огноо: 2019.09.15
Шалгасан		М.Буянхишиг			

Ye шат: А.3

А3

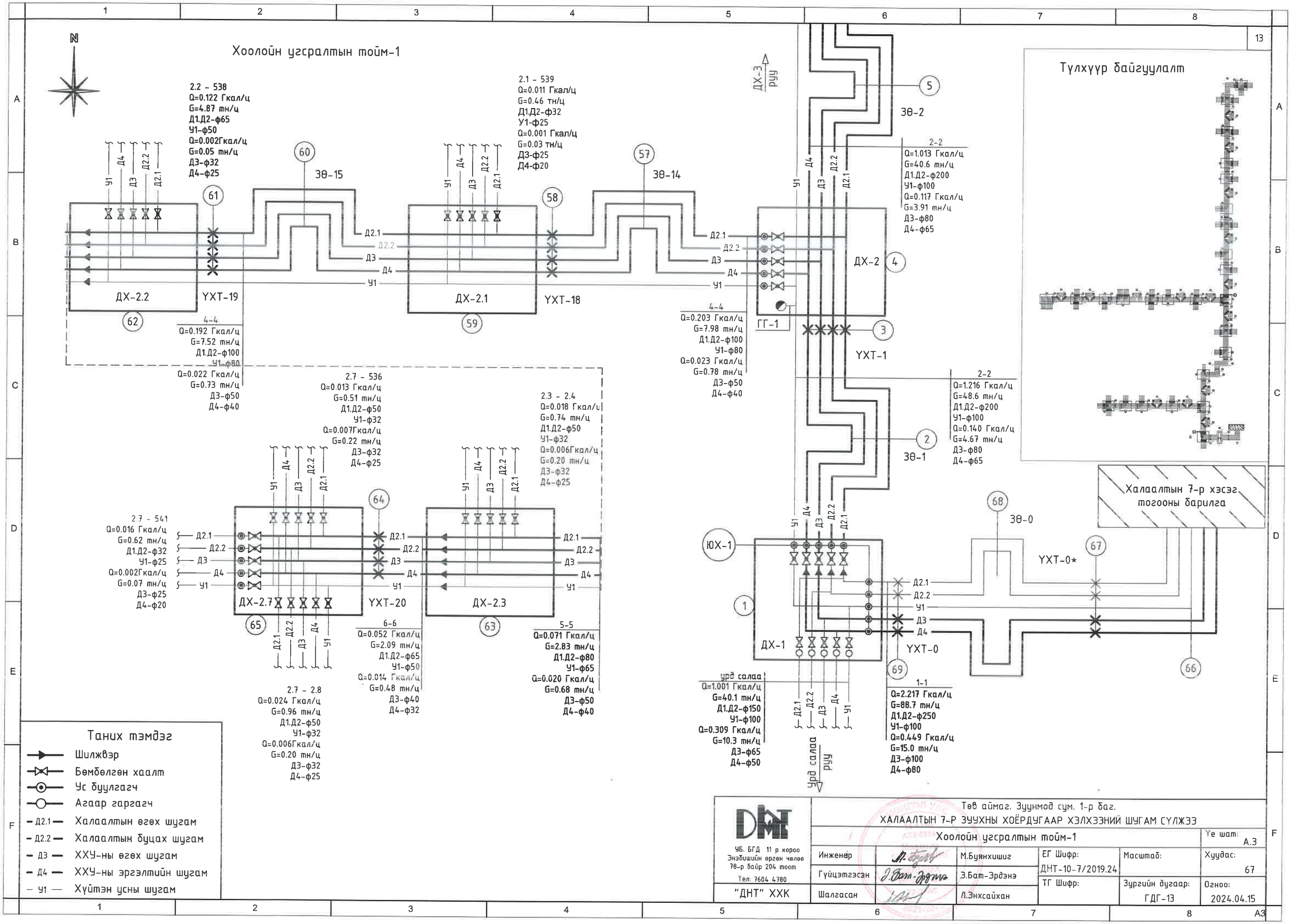

DHT УБ. БГД 11 р хороо Энэбишийн өргөн чөлөө 78-р байр 204 тоот Тел: 7604 4780 "ДНТ" ХХК	Төв аймаг. Зуунмод сум. 1-р баг. ХАЛААЛТЫН 7-Р ЗУУХНЫ ХОЁРДУГААР ХЭЛХЭЭНИЙ ШУГАМ СҮЛЖЭЭ				
	Хоолойн угсралтын тойм-1				Үе шат: А.3
	Инженер	М.Буянхишиг	ЕГ Шифр: ДНТ-10-7/2019.24	Масштаб:	Хуудас: 67
	Гүйцэтгэсэн	Э.Бат-Эрдэнэ	ТГ Шифр:	Зургийн дугаар: ГДГ-13	Огноо: 2024.04.15
	Шалгасан	Л.Энхсайхан			

А3

Хоолойн угсралтын тойм-2

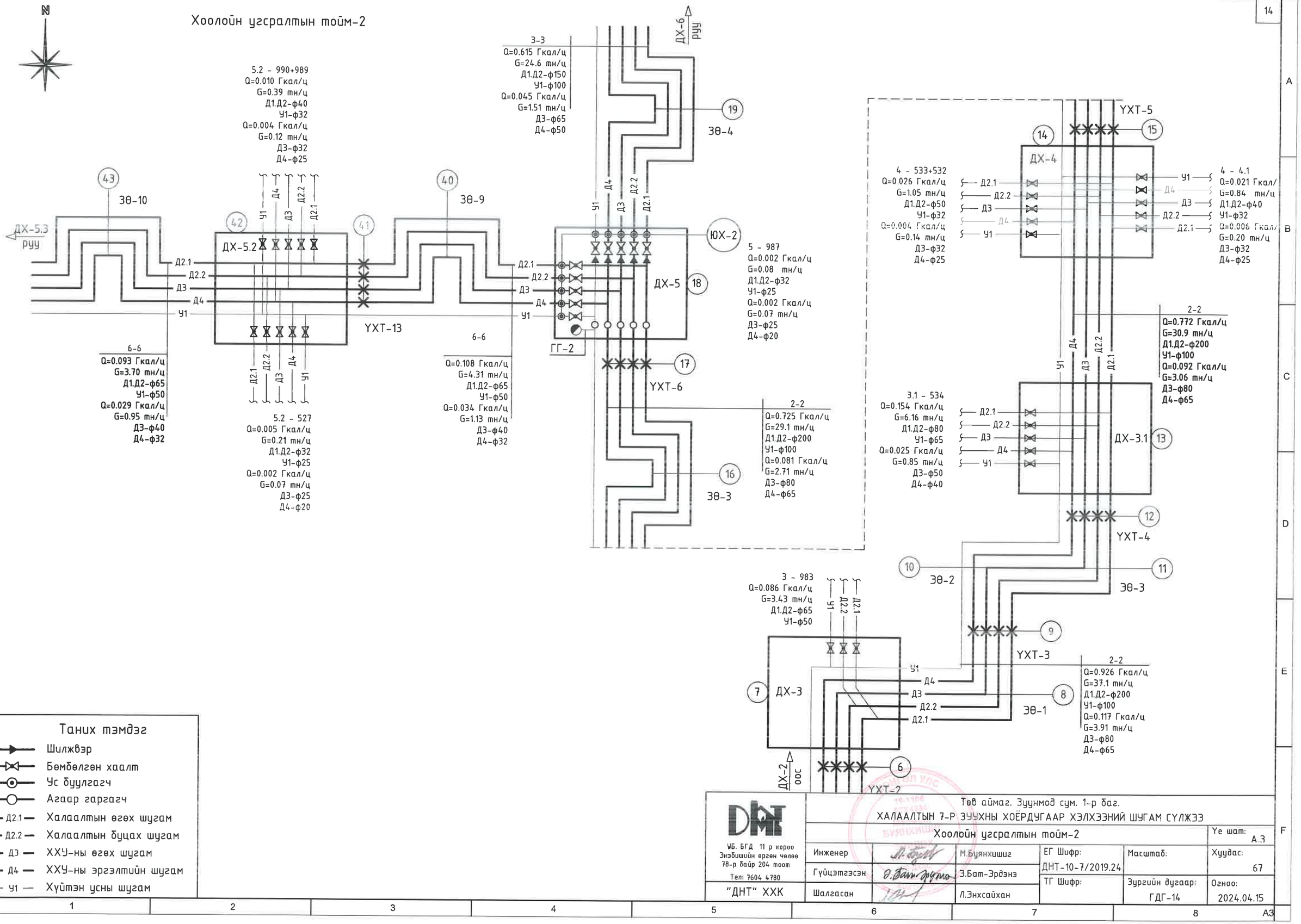

Таних тэмдэг

- Шилжвэр
- Бөмбөлгөн хаалт
- Ус буулгагч
- Агаар гаргагч
- Д2.1 — Халаалтын өгөх шугам
- Д2.2 — Халаалтын буцах шугам
- Д3 — ХХУ-ны өгөх шугам
- Д4 — ХХУ-ны эргэлтийн шугам
- У1 — Хүйтэн усны шугам

ДНТ
УБ. БГД 11 р хороо Энэбишийн өргөн чөлөө 78-р байр 204 тоот
Тел: 7604 4780
"ДНТ" ХХК

Төв аймаг. Зуунмод сум. 1-р баг.

ХАЛААЛТЫН 7-Р ЗУУХНЫ ХОЁРДУГААР ХЭЛХЭЭНИЙ ШУГАМ СҮЛЖЭЭ

Хоолойн угсралтын тойм-2

Уе шат: А.3

Инженер		М.Буянхишиг	ЕГ Шифр: ДНТ-10-7/2019.24	Масштаб:	Хуудас: 67
Гүйцэтгэсэн		Э.Бат-Эрдэнэ	ТГ Шифр:	Зургийн дугаар: ГДГ-14	Огноо: 2024.04.15
Шалгасан		Л.Энхсайхан			

Хоолойн угсралтын тойм-3

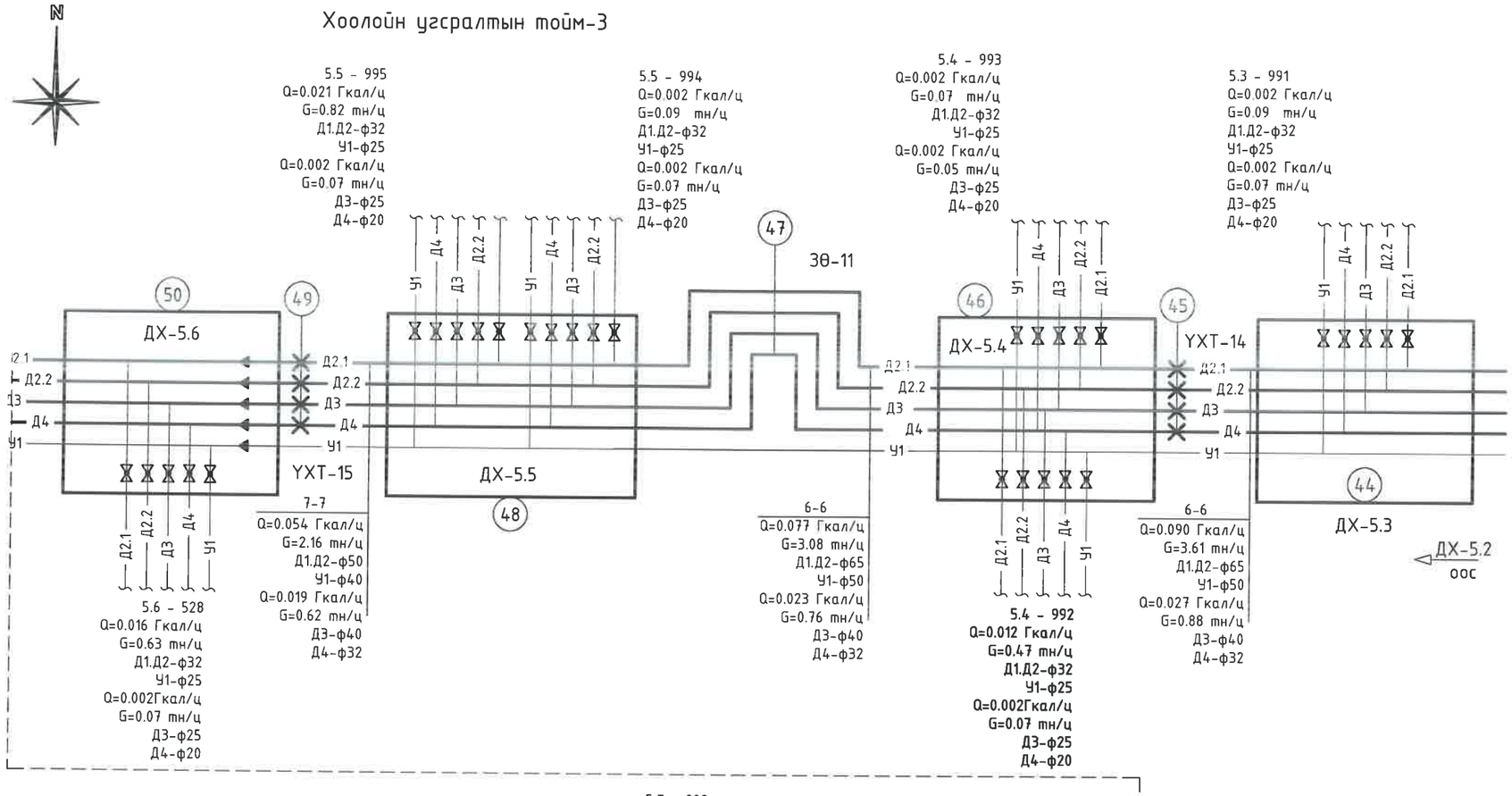

Түлхүүр байгууламт

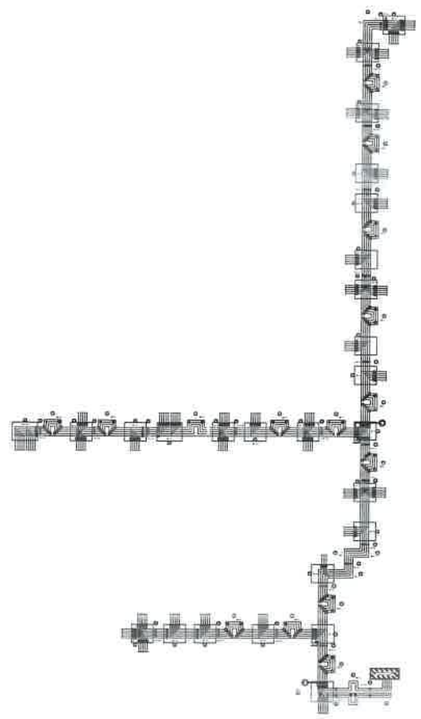

Таних тэмдэг

- Шилжвэр
- Бөмбөлгөн хаалт
- Ус буулгагч
- Агаар гаргагч
- Д2.1 — Халаалтын өгөх шугам
- Д2.2 — Халаалтын буцах шугам
- Д3 — ХХУ-ны өгөх шугам
- Д4 — ХХУ-ны эргэлтийн шугам
- У1 — Хүйтэн усны шугам

УБ. БГД 11-р хороо Энэбишийн өргөн чөлөө 78-р байр 204 тоот
Тел: 7604 4780
"ДНТ" ХХК

Төв аймаг. Зуунмод сум. 1-р баг.
ХАЛААЛТЫН 7-Р ЗУУХНЫ ХОЁРДУГААР ХЭЛХЭЭНИЙ ШУГАМ СУЛЖЭЭ
Хоолойн угсралтын тойм-3

Инженер		М.Буянхишиг	ЕГ Шифр: ДНТ-10-7/2019.24	Масштаб:	Үе шат: А.3
Гүйцэтгэсэн		Э.Бат-Эрдэнэ			Хуудас: 67
Шалгасан		Л.Энхсайхан	ТГ Шифр:	Зургийн дугаар: ГДГ-15	Огноо: 2024.04.15

А3

Хоолойн угсралтын тойм-4

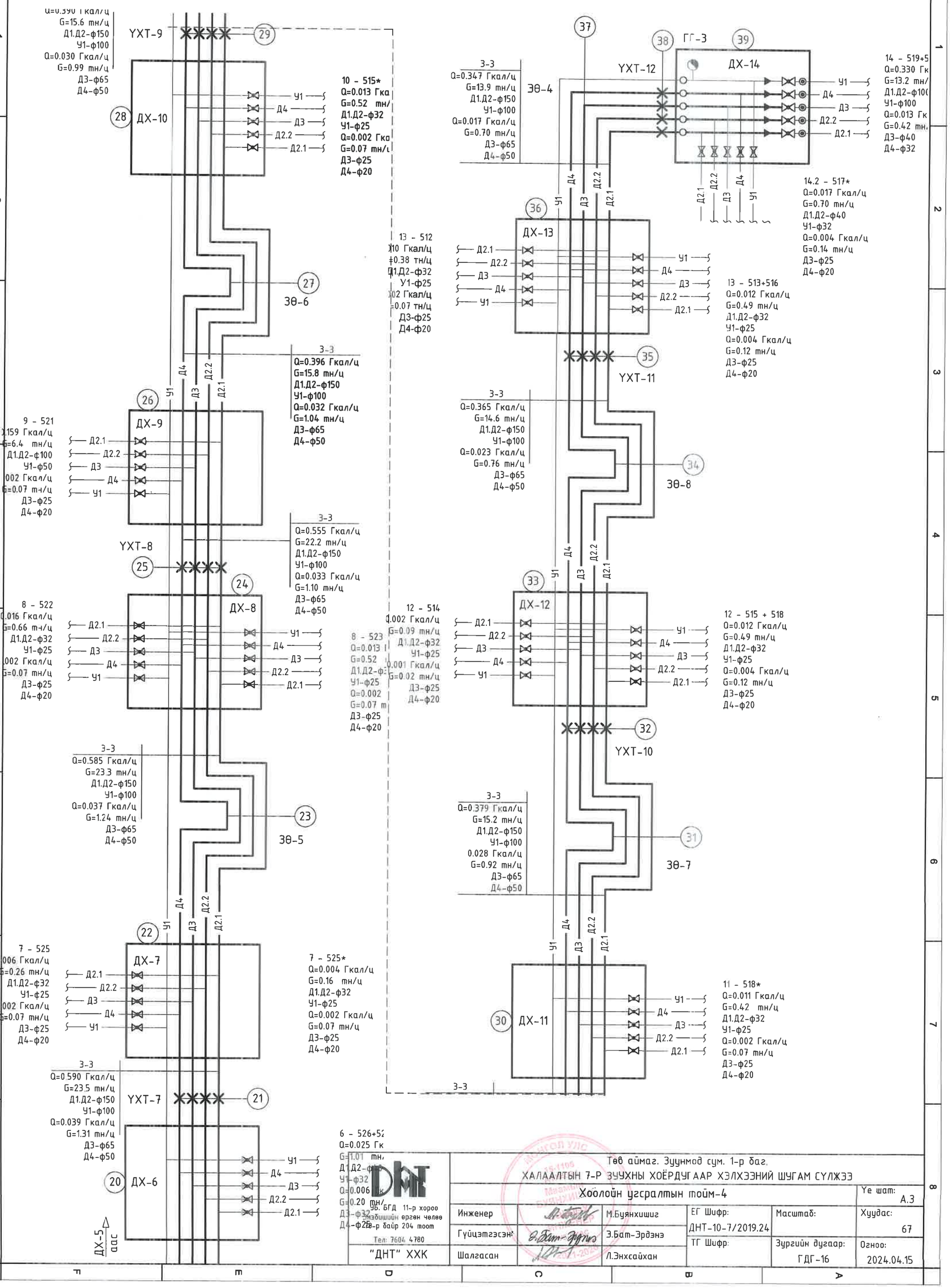

Q=0.390 Гкал/ц
G=15.6 тн/ц
Д1.Д2-ф150
У1-ф100
Q=0.030 Гкал/ц
G=0.99 тн/ц
Д3-ф65
Д4-ф50

10 - 515*
Q=0.013 Гка
G=0.52 тн/
Д1.Д2-ф32
У1-ф25
Q=0.002 Гка
G=0.07 тн/ц
Д3-ф25
Д4-ф20

13 - 512
Q=0.010 Гкал/ц
G=0.38 тн/ц
Д1.Д2-ф32
У1-ф25
Q=0.002 Гкал/ц
G=0.07 тн/ц
Д3-ф25
Д4-ф20

3-3
Q=0.396 Гкал/ц
G=15.8 тн/ц
Д1.Д2-ф150
У1-ф100
Q=0.032 Гкал/ц
G=1.04 тн/ц
Д3-ф65
Д4-ф50

9 - 521
Q=0.159 Гкал/ц
G=6.4 тн/ц
Д1.Д2-ф100
У1-ф50
Q=0.002 Гкал/ц
G=0.07 тн/ц
Д3-ф25
Д4-ф20

3-3
Q=0.555 Гкал/ц
G=22.2 тн/ц
Д1.Д2-ф150
У1-ф100
Q=0.033 Гкал/ц
G=1.10 тн/ц
Д3-ф65
Д4-ф50

8 - 522
Q=0.016 Гкал/ц
G=0.66 тн/ц
Д1.Д2-ф32
У1-ф25
Q=0.002 Гкал/ц
G=0.07 тн/ц
Д3-ф25
Д4-ф20

8 - 523
Q=0.013
G=0.52
Д1.Д2-ф
У1-ф25
Q=0.002
G=0.07 т
Д3-ф25
Д4-ф20

3-3
Q=0.585 Гкал/ц
G=23.3 тн/ц
Д1.Д2-ф150
У1-ф100
Q=0.037 Гкал/ц
G=1.24 тн/ц
Д3-ф65
Д4-ф50

7 - 525
Q=0.006 Гкал/ц
G=0.26 тн/ц
Д1.Д2-ф32
У1-ф25
Q=0.002 Гкал/ц
G=0.07 тн/ц
Д3-ф25
Д4-ф20

7 - 525*
Q=0.004 Гкал/ц
G=0.16 тн/ц
Д1.Д2-ф32
У1-ф25
Q=0.002 Гкал/ц
G=0.07 тн/ц
Д3-ф25
Д4-ф20

3-3
Q=0.590 Гкал/ц
G=23.5 тн/ц
Д1.Д2-ф150
У1-ф100
Q=0.039 Гкал/ц
G=1.31 тн/ц
Д3-ф65
Д4-ф50

6 - 526+52
Q=0.025 Гк
G=1.01 тн/
Д1.Д2-ф
У1-ф32
Q=0.006
G=0.20 тн/
Д3-ф32
Д4-ф25

3-3
Q=0.347 Гкал/ц
G=13.9 тн/ц
Д1.Д2-ф150
У1-ф100
Q=0.017 Гкал/ц
G=0.70 тн/ц
Д3-ф65
Д4-ф50

14 - 519+5
Q=0.330 Гк
G=13.2 тн/
Д1.Д2-ф10
У1-ф100
Q=0.013 Гк
G=0.42 тн
Д3-ф40
Д4-ф32

14.2 - 517*
Q=0.017 Гкал/ц
G=0.70 тн/ц
Д1.Д2-ф40
У1-ф32
Q=0.004 Гкал/ц
G=0.14 тн/ц
Д3-ф25
Д4-ф20

13 - 513+516
Q=0.012 Гкал/ц
G=0.49 тн/ц
Д1.Д2-ф32
У1-ф25
Q=0.004 Гкал/ц
G=0.12 тн/ц
Д3-ф25
Д4-ф20

3-3
Q=0.365 Гкал/ц
G=14.6 тн/ц
Д1.Д2-ф150
У1-ф100
Q=0.023 Гкал/ц
G=0.76 тн/ц
Д3-ф65
Д4-ф50

12 - 514
Q=0.002 Гкал/ц
G=0.09 тн/ц
Д1.Д2-ф32
У1-ф25
Q=0.001 Гкал/ц
G=0.02 тн/ц
Д3-ф25
Д4-ф20

12 - 515 + 518
Q=0.012 Гкал/ц
G=0.49 тн/ц
Д1.Д2-ф32
У1-ф25
Q=0.004 Гкал/ц
G=0.12 тн/ц
Д3-ф25
Д4-ф20

3-3
Q=0.379 Гкал/ц
G=15.2 тн/ц
Д1.Д2-ф150
У1-ф100
0.028 Гкал/ц
G=0.92 тн/ц
Д3-ф65
Д4-ф50

11 - 518*
Q=0.011 Гкал/ц
G=0.42 тн/ц
Д1.Д2-ф32
У1-ф25
Q=0.002 Гкал/ц
G=0.07 тн/ц
Д3-ф25
Д4-ф20

3-3

Төв аймаг. Зуунмод сум. 1-р баг. ХАЛААЛТЫН 7-Р ЗУУХНЫ ХОЁРДУГААР ХЭЛХЭЭНИЙ ШУГАМ СУЛЖЭЭ					
Хоолойн угсралтын тойм-4					Ye шат: А.3
Инженер		М.Буянхишиг	ЕГ Шифр: ДНТ-10-7/2019.24	Масштаб:	Хуудас: 67
Гүйцэтгэсэн		З.Бат-Эрдэнэ	ТГ Шифр:	Зургийн дугаар: ГДГ-16	Огноо: 2024.04.15
Шалгасан		Л.Энхсайхан			

УБ. БГД 11-р хороо Энэбишийн өргөн чөлөө 18-р байр 204 тоот
Тел: 7604 4780
"ДНТ" ХХК

Эргэлтийн өнцөг ЭӨ-1, 3-ийн байгуулалт
масштаб 1:50

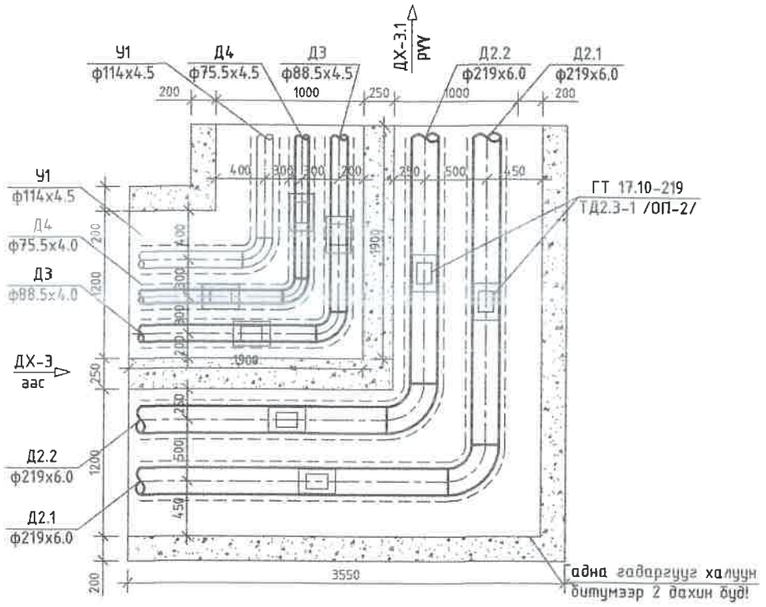

ЭӨ-1, 3-ийн хучилтын
байгуулалт

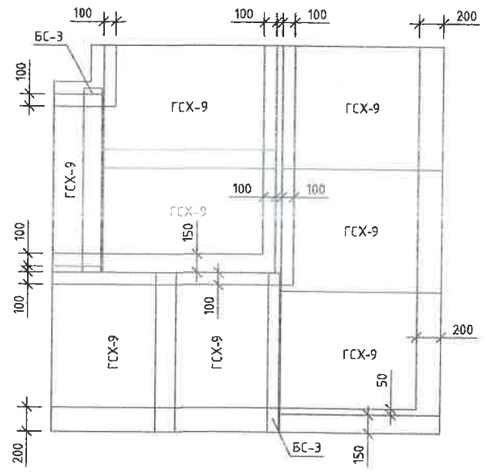

1 цутгамал эргэлтийн өнцгийн материалын орц

№	ЭӨ-ийн төрөл	Бетон, м3		Хучилт			Тайлбар
		Хананд	Уланд	Хавтан	Тоо	Жин, кг	
Г-991-1, альбом 2, вып 1	ЭӨ-1, 3	1.44	1.23	ГСХ-9	8	312	
				БС-3	2	19.7	100х100х10 Төмөр дам нуруу
	ЭӨ-2	1.33	1.11	ГСХ-9	8	312	
				БС-3	2	19.7	100х100х10 Төмөр дам нуруу

Эргэлтийн өнцөг ЭӨ-2-ийн байгуулалт
масштаб 1:50

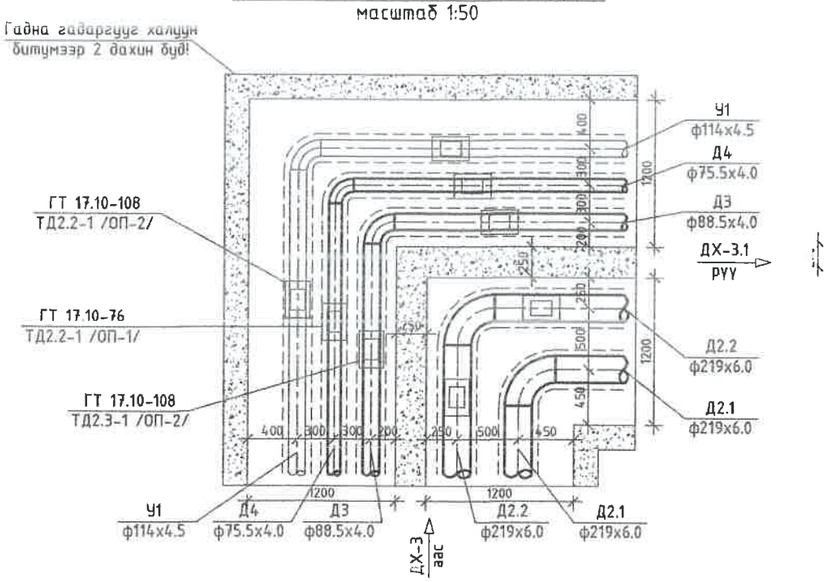

ЭӨ-2-ийн хучилтын
байгуулалт

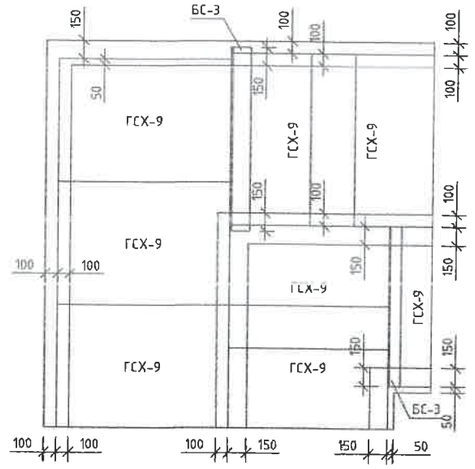

УБ. БГД 11-р хороо Энэбишийн өргөн чөлөө 78-р байр 204 тоот Тел: 7604 4780	Төв аймаг. Зуунмод сум. 1-р баг. ХАЛААЛТЫН 7-Р ЗУУХНЫ ХОЁРДУГААР ХЭЛХЭЭНИЙ ШУГАМ СУЛЖЭЭ				
	Эргэлтийн өнцөг ЭӨ-1, 2, 3				Үе шат: А.3
	Инженер		Л.Энхсаихан	ЕГ Шифр: ДНТ-10-7/2019.24	Масштаб: М 1:50	Хуудас: 67
	Гүйцэтгэсэн		З.Бат-Эрдэнэ			
"ДНТ" ХХК	Шалгасан		М.Буянхишиг	ТГ Шифр:	Зургийн дугаар: ГДГ-17	Огноо: 2019.09.15

ДХ-13
аас

Эргэлтийн өнцөг Э8-4-ийн байгуулалт
масштаб 1:50

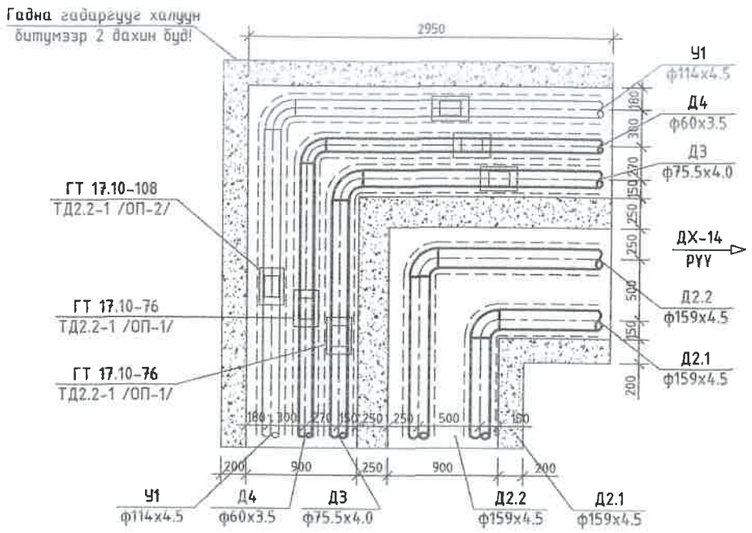

Э8-4-ийн хучилтын
байгуулалт

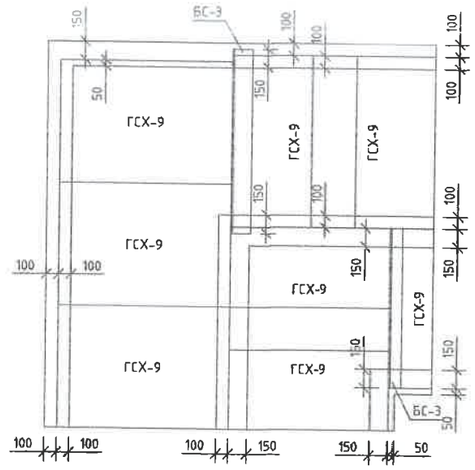

1 цутгамал эргэлтийн өнцгийн материалын орц

№	Э8-ийн төрөл	Бетон, м3		Хучилт			Тайлбар
		Ханан	Уланд	Хавтан	Тоо	Жин, кг	
Г-991-1, альбом 2, вып 1	Э8-4	0.94	0.98	ГСХ-9	8	312	
				БС-3	2	19.7	100х100х10 Төмөр дам нуруу

УБ. БГД 11-р хороо Энэбишийн өргөн чөлөө 78-р байр 204 тоот
Тел: 7604 4780
"ДНТ" ХХК

Төв аймаг. Зуунмод сум. 1-р баг
ХАЛААЛТЫН 7-Р ЗУУХНЫ ХОЁРДУГААР ХЭЛХЭЭНИЙ ШУГАМ СУЛЖЭЭ

Эргэлтийн өнцөг Э8-4

Инженер		Л.Энхсайхан	ЕГ Шифр: ДНТ-10-7/2019.24	Масштаб: М 1:50	Ye шат: А.3
Гүйцэтгэсэн		Э.Бат-Эрдэнэ			Хуудас: 67
Шалгасан		М.Буянхишиг	ТГ Шифр:	Зургийн дугаар: ГДГ-18	Огноо: 2019.09.15

А3

"П" хэлбэрийн зөөлөвч Зө-1, 2, 3-ийн байгуулалт
масштаб 1:50

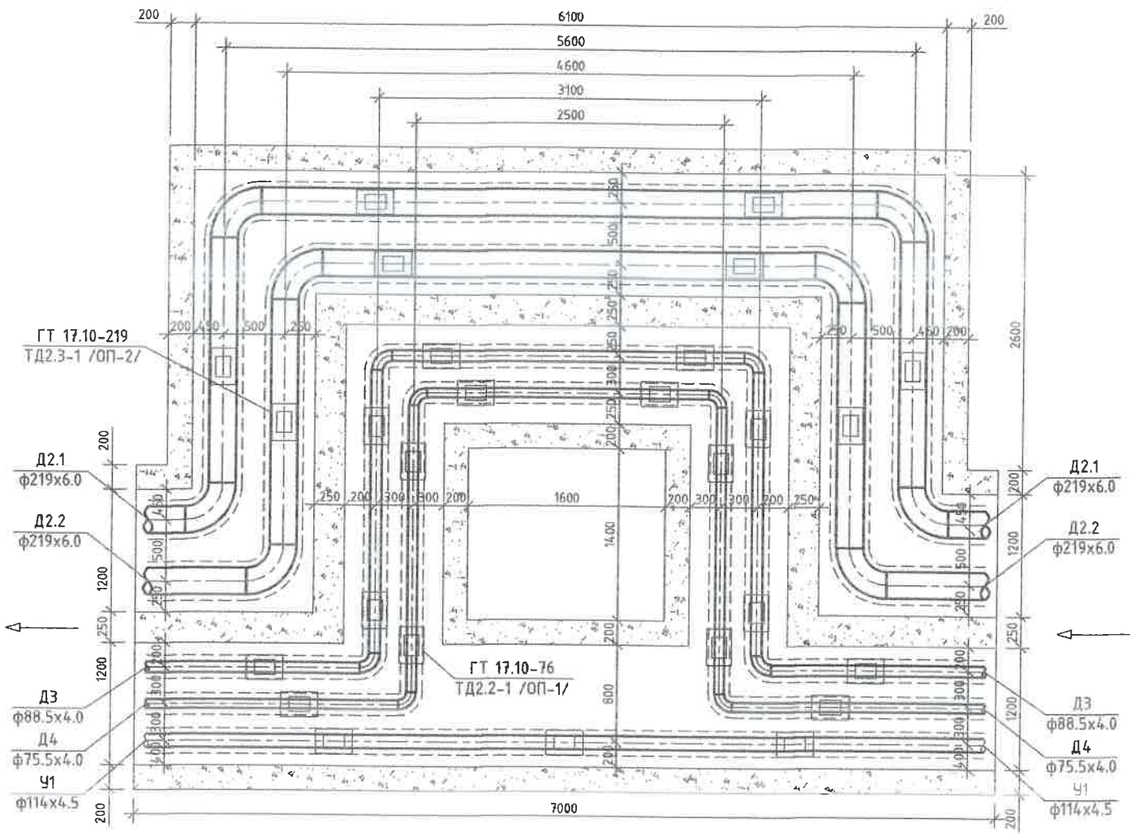

"П" Хэлбэрийн зөөлөвч Зө-1, 2, 3-ийн хучилтын байгуулалт

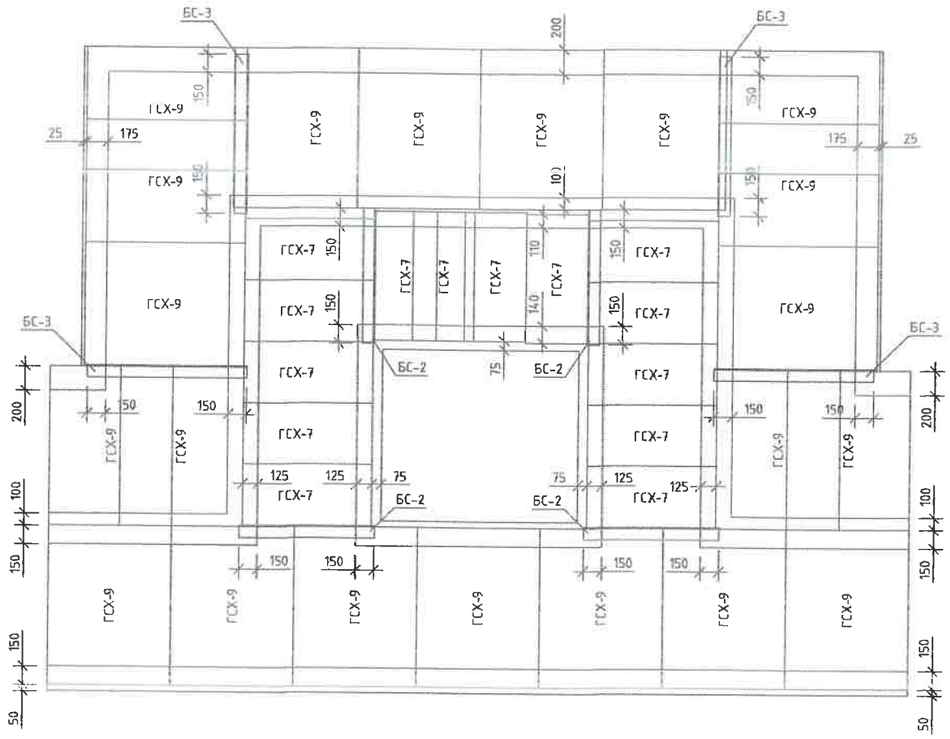

Компенсаторын цутгамал нишний материалын орц
/1 ниш /

№	төрөл	Бетон, м3		Хучилт			Тайлбар
		Хананд	Уланд	Хавтан	Тоо	Жин, кг	
1	Зө-1, 2, 3	4.95	3.54	ГСХ-7	14	99.24	
				ГСХ-9	21	312	
				БС-2	4	16.6	
				БС-3	4	19.7	

П хэлбэрийн компенсаторийн таталт, мм

Компенсаторын дугаар	Зө-1	Зө-2	Зө-3
ҮХТ хоорондын зай. м	30	33	41
Халаалтын өгөх шугамын таталт. мм	23.6	25.9	32.2
Халаалтын буцах шугамын таталт. мм	18.9	20.7	25.8
ХХУ ны өгөх шугамын таталт. мм	17.0	18.7	23.2
ХХУ ны эргэлтийн шугамын таталт. мм	11.4	12.5	15.5

УБ, БГД 11-р хороо
Энэбишийн ергөн чөлөө
78-р байр 204 тоот
Тел: 7604 4780
"ДНТ" ХХК

Төв аймаг Зуунмод сум. 1-р баг
ХАЛААЛТЫН 7-Р ЗУУХНЫ ХОЁРДУГААР ХЭЛХЭЭНИЙ ШУГАМ СУЛЖЭЭ

П хэлбэрийн компенсатор Зө-1, 2, 3					Үе шат: А.3
Инженер		Л.Энхсайхан	ЕГ Шифр: ДНТ-10-7/2019.24	Масштаб: М 1:50	Хуудас: 67
Гүйцэтгэсэн		Э.Бат-Эрдэнэ			
Шалгасан		М.Буянхишиг	ТГ Шифр:	Зургийн дугаар: ГДГ-19	Огноо: 2019.09.15

"П" хэлбэрийн зөөлөвч Зө-4, 5, 6, 7, 8-ийн байгуулалт
масштаб 1:50

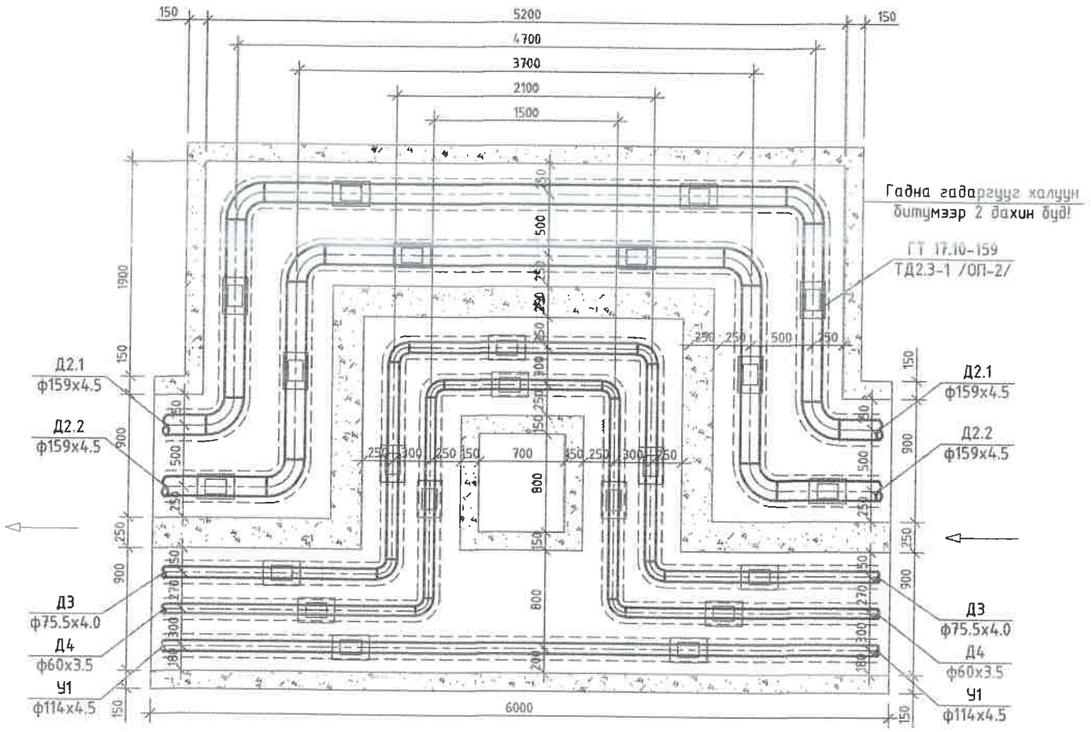

"П" Хэлбэрийн зөөлөвч Зө-4, 5, 6, 7, 8-ийн хучилтын байгуулалт

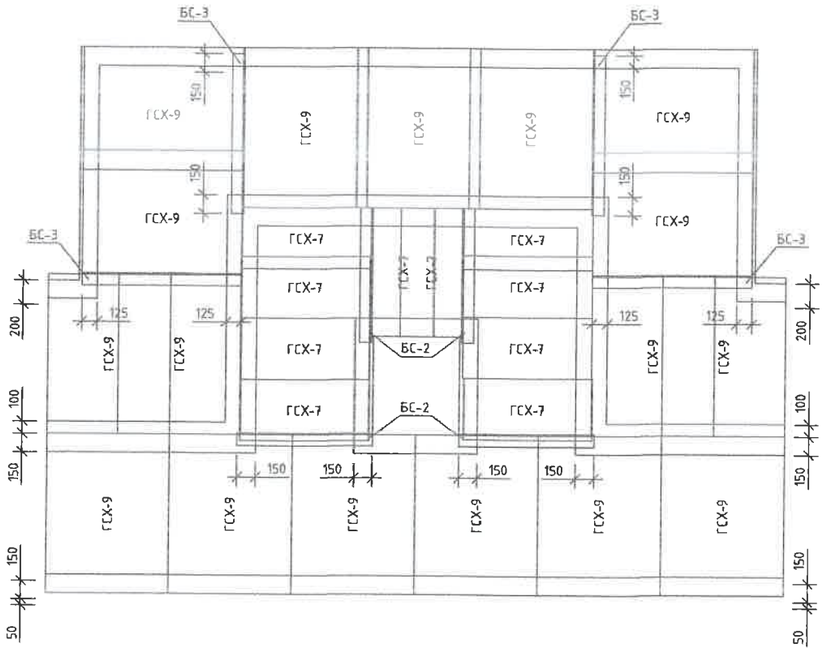

П хэлбэрийн компенсаторийн таталт, мм

Компенсаторын дугаар	Зө-4	Зө-5	Зө-6	Зө-7	Зө-8
УХТ хоорондын зай, м	26	50	28	32	28
Халаалтын өгөх шугамын таталт, мм	20.4	39.3	22.0	25.1	22.0
Халаалтын буцах шугамын таталт, мм	16.3	31.4	17.6	20.1	17.6
ХХУ ны өгөх шугамын таталт, мм	14.7	28.3	15.9	18.1	15.9
ХХУ ны эргэлтийн шугамын таталт, мм	9.8	18.9	10.6	12.1	10.6

Компенсаторын цутгамал нишний материалын орц
/1 ниш /

№	төрөл	Бетон, м3		Хучилт			Тайлбар
		Хананд	Уланд	Хавтан	Тоо	Жин, кг	
1	Зө-4, 5, 6, 7, 8	2.41	2.57	ГСХ-9	17	312	
				ГСХ-7	10	99.24	
				БС-2	4	16.6	
				БС-3	4	19.7	

УБ. БГД 11-р хороо
Энэбишийн ургөн чөлөө
78-р байр 204 тоот
Тел: 7604 4780
"ДНТ" ХХК

Төв аймаг. Зүүнмод сум. 1-р баг.
ХАЛААЛТЫН 7-Р ЗҮҮХНЫ ХОЁРДУГААР ХЭЛХЭЭНИЙ ШУГАМ СУЛЖЭЭ

П хэлбэрийн компенсатор Зө-4, 5, 6, 7, 8				Үе шат: А.3
Инженер		Л.Энхсайхан	ЕГ Шифр: ДНТ-10-7/2019.24	Масштаб: М 1:50	Хуудас: 67
Гүйцэтгэсэн		З.Бат-Эрдэнэ	ТГ Шифр:	Зургийн дугаар: ГДГ-20	Огноо: 2019.09.15
Шалгасан		М.Буянхишиг			

"П" хэлбэрийн зөөлөвч Зө-9, 10, 11-ийн байгуулалт
масштаб 1:50

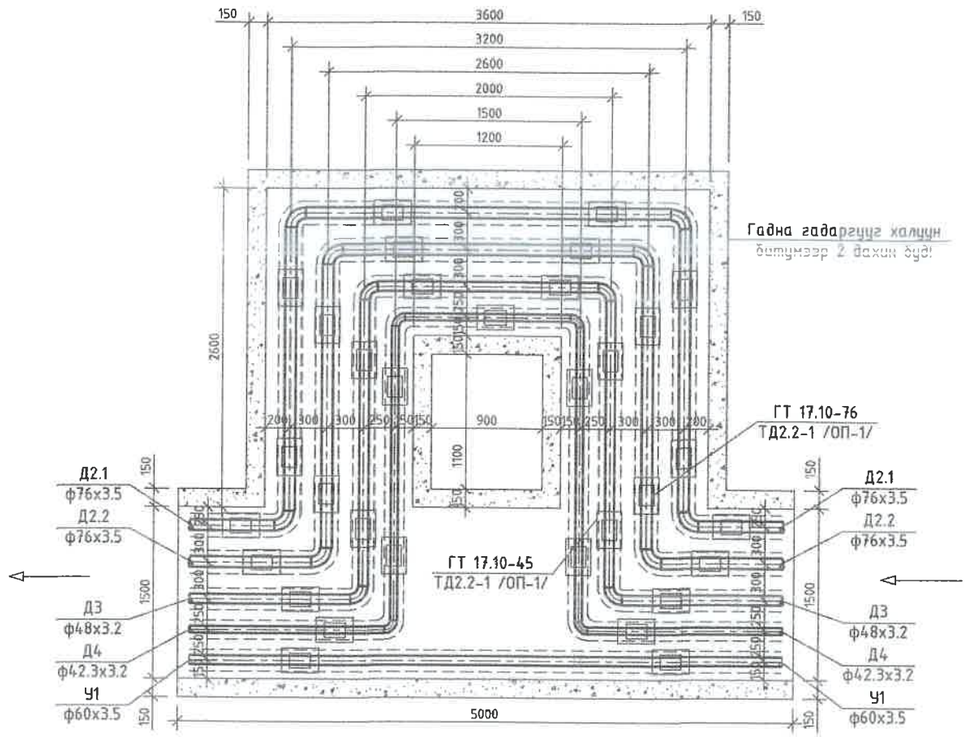

"П" Хэлбэрийн зөөлөвч Зө-9, 10, 11-ийн хучилтын
байгуулалт

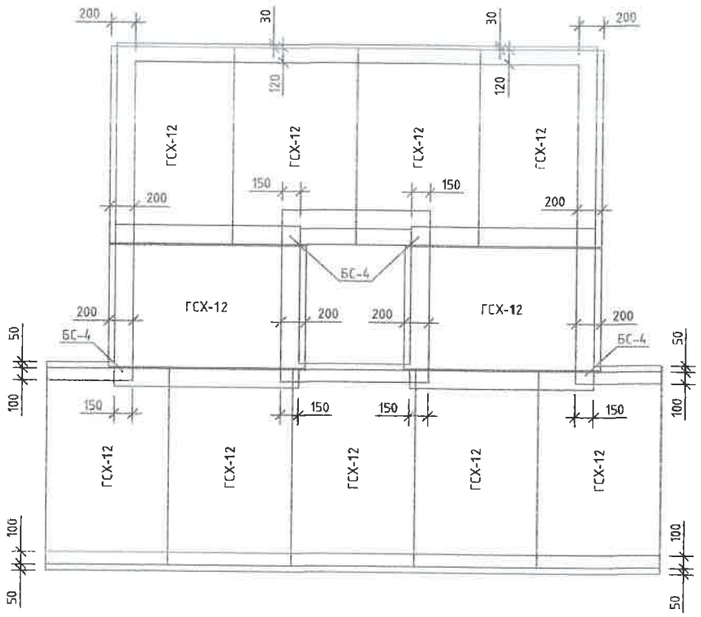

П хэлбэрийн компенсаторийн таталт, мм

Компенсаторын дугаар	Зө-9	Зө-10	Зө-11
УХТ хоорондын зай, м	40	28	58
Халаалтын өгөх шугамын таталт, мм	31.4	22.0	45.5
Халаалтын буцах шугамын таталт, мм	25.2	17.6	36.5
ХХУ ны өгөх шугамын таталт, мм	22.7	15.9	32.8
ХХУ ны эргэлтийн шугамын таталт, мм	15.2	10.6	22.0

Компенсаторын цутгамал нишний материалын орц
/1 ниш /

№	төрөл	Бетон, м3		Хучилт			Тайлбар
		Хананд	Уланд	Хавтан	Тоо	Жин, кг	
1	Зө-9, 10, 11	1.33	1.86	ГСХ-12	11	467	
				БС-4	4	29.7	

УБ. БГД 11-р хороо
Энэбишийн өргөн чөлөө
78-р байр 204 тоот
Тел: 7604 4780

"ДНТ" ХХК

Төв аймаг Зуунмод гум. 1-р баг
ХАЛААЛТЫН 7-Р ЗУУХНЫ ХОЁРДУГААР ХЭЛХЭЭНИЙ ШУГАМ СУЛЖЭЭ

П хэлбэрийн компенсатор Зө-9, 10, 11

Инженер		Л.Энхсайхан	ЕГ Шифр: ДНТ-10-7/2019.24	Масштаб: М 1:50	Хуудас: 67
Гүйцэтгэсэн		З.Бат-Эрдэнэ	ТГ Шифр:	Зургийн дугаар: ГДГ-21	Огноо: 2019.09.15
Шалгасан		М.Буянхишиг			

Ye шат: А.3

А3

"П" хэлбэрийн зөөлөвч Зө-12, 13-ийн байгуулалт
масштаб 1:50

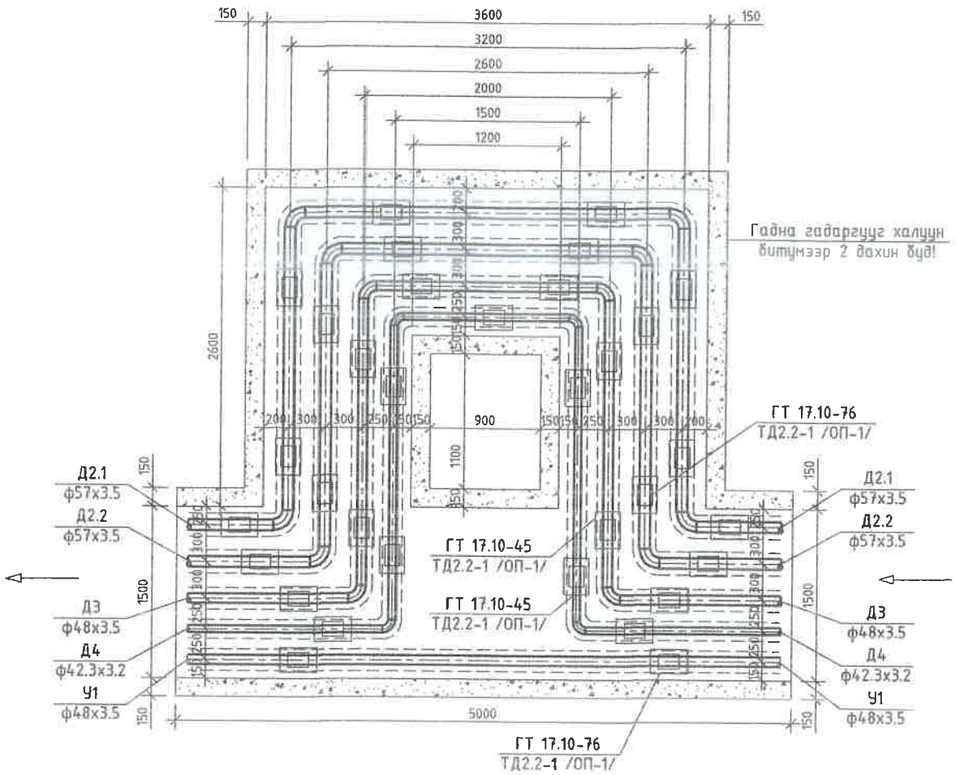

"П" Хэлбэрийн зөөлөвч Зө-12, 13-ийн хучилтын байгуулалт

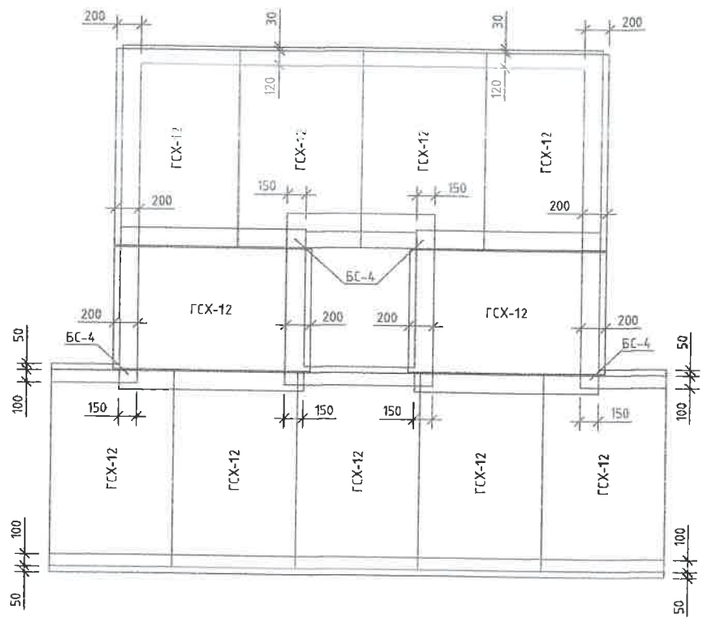

П хэлбэрийн компенсаторийн таталт, мм

Компенсаторын дугаар	Зө-12	Зө-13
УХТ хоорондын зай, м	22	22
Халаалтын өгөх шугамын таталт, мм	17.3	17.3
Халаалтын буцах шугамын таталт, мм	13.8	13.8
ХХУ ны өгөх шугамын таталт, мм	12.5	12.5
ХХУ ны эргэлтийн шугамын таталт, мм	8.3	8.3

Компенсаторын цутгамал нишний материалын орц
/1 ниш /

№	төрөл	Бетон, м3		Хучилт			Тайлбар
		Ханана	Уланд	Хавтан	Тоо	Жин, кг	
1	Зө-12, 13	1.33	1.86	ГСХ-12	11	467	
				БС-4	4	29.7	

ДНТ
УБ. БГД 11-р хороо
Энэбишийн өргөн чөлөө
78-р байр 204 тоот
Тел: 7604 4780
"ДНТ" ХХК

Төв аймаг. Зуунмод сум. 1-р баг
ХАЛААЛТЫН 7-Р ЗУУХНЫ ХОЁРДУГААР ХЭЛХЭЭНИЙ ШУГАМ СУЛЖЭЭ

П хэлбэрийн компенсатор Зө-12, 13

Инженер		Л.Энхсайхан	ЕГ Шифр: ДНТ-10-7/2019.24	Масштаб: М 1:50	Хуудас: 67
Гүйцэтгэсэн		Э.Бат-Эрдэнэ			
Шалгасан		М.Буянхишиг	ТГ Шифр:	Зургийн дугаар: ГДГ-22	Огноо: 2019.09.15

Ye шат: А.3

А3

"П" хэлбэрийн зөөлөвч Зө-14, 15-ийн байгуулалт
масштаб 1:50

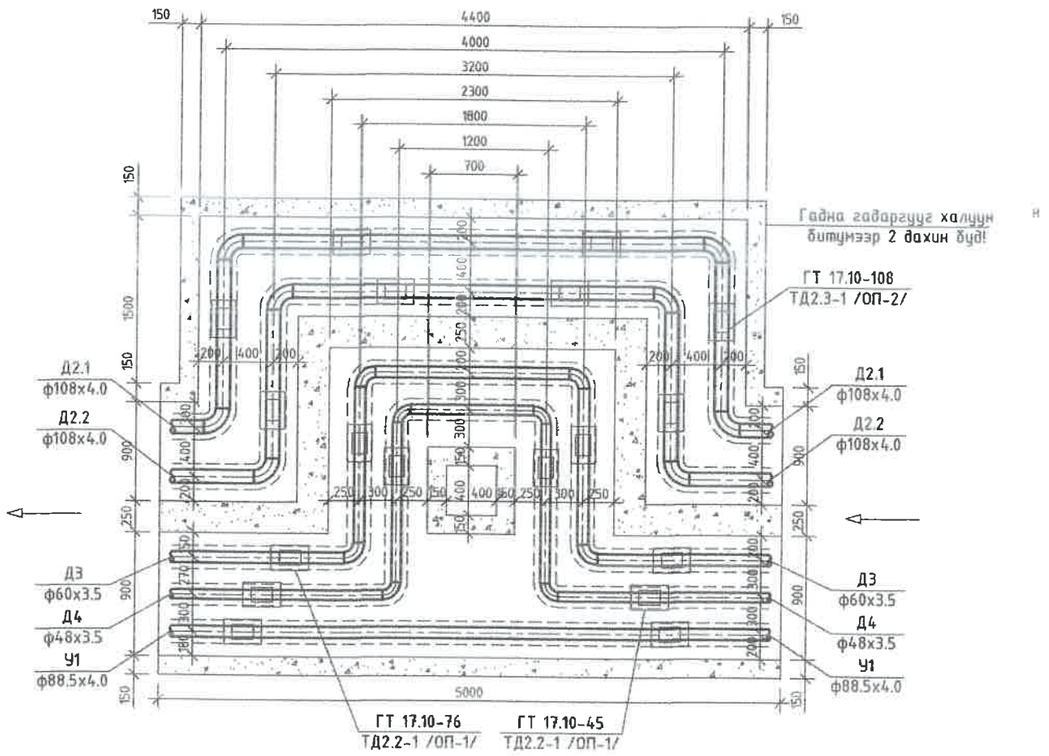

"П" Хэлбэрийн зөөлөвч Зө-14, 15-ийн хучилтын байгуулалт

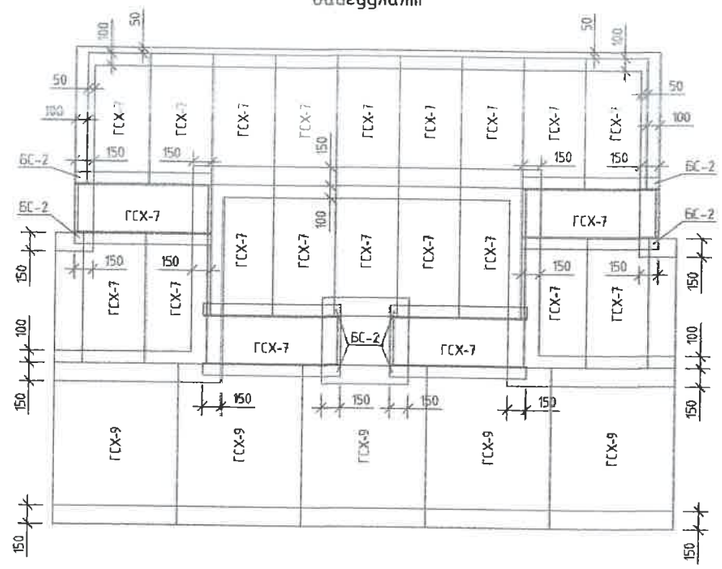

П хэлбэрийн компенсаторийн таталт, мм

Компенсаторын дугаар	Зө-14	Зө-15
УХТ хоорондын зай. м	42	44
Халаалтын өгөх шугамын таталт. мм	33.0	34.5
Халаалтын буцах шугамын таталт. мм	26.4	27.7
ХХУ ны өгөх шугамын таталт. мм	23.8	24.9
ХХУ ны эргэлтийн шугамын таталт. мм	15.9	16.7

Компенсаторын цутгамал нишний материалын орц
/1 ниш /

№	төрөл	Бетон, м3		Хучилт			Тайлбар
		Ханаанд	Уланд	Хавтан	Тоо	Жин, кг	
1	Зө-14, 15	1.926	1.88	ГСХ-9	5	312	
				ГСХ-7	22	99.24	
				БС-2	8	16.6	

УБ. БГД 11-р хороо
Энэбишийн өргөн чөлөө
78-р байр 204 тоот
Тел: 7604 4780
"ДНТ" ХХК

Төв аймаг. Зүүнмод сум. 1-р баг.
ХАЛААЛТЫН 7-Р ЗҮҮХНЫ ХОЁРДУГААР ХЭЛХЭЭНИЙ ШУГАМ СУЛЖЭЭ

П хэлбэрийн компенсатор Зө-14, 15					Үе шат: А.З
Инженер		Л.Энхсайхан	ЕГ Шифр: ДНТ-10-7/2019.24	Масштаб: М 1:50	Хуудас: 67
Гүйцэтгэсэн		Э.Бат-Эрдэнэ			
Шалгасан		М.Буянхишиг	ТГ Шифр:	Зургийн дугаар: ГДГ-23	Огноо: 2024.04.15

"П" хэлбэрийн зөөлөвч Зө-0-ийн байгуулалт
масштаб 1:50

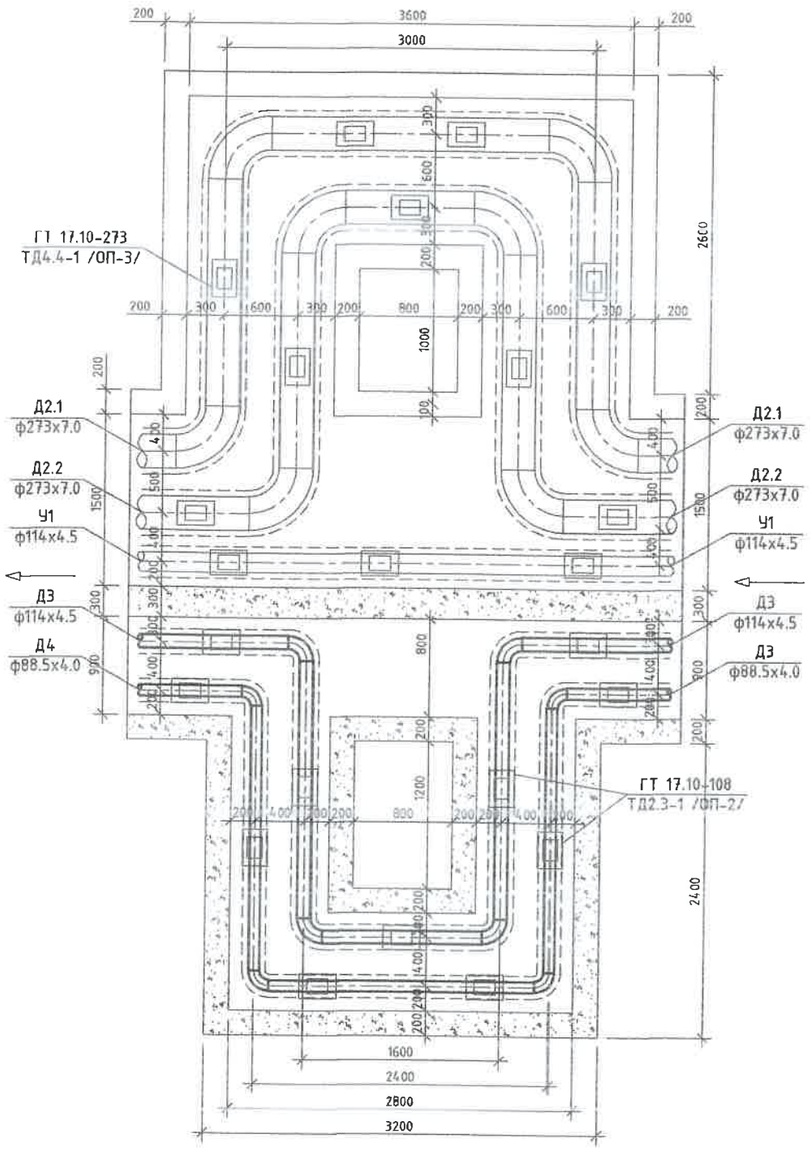

"П" Хэлбэрийн зөөлөвч Зө-0-ийн хучилтын
байгуулалт

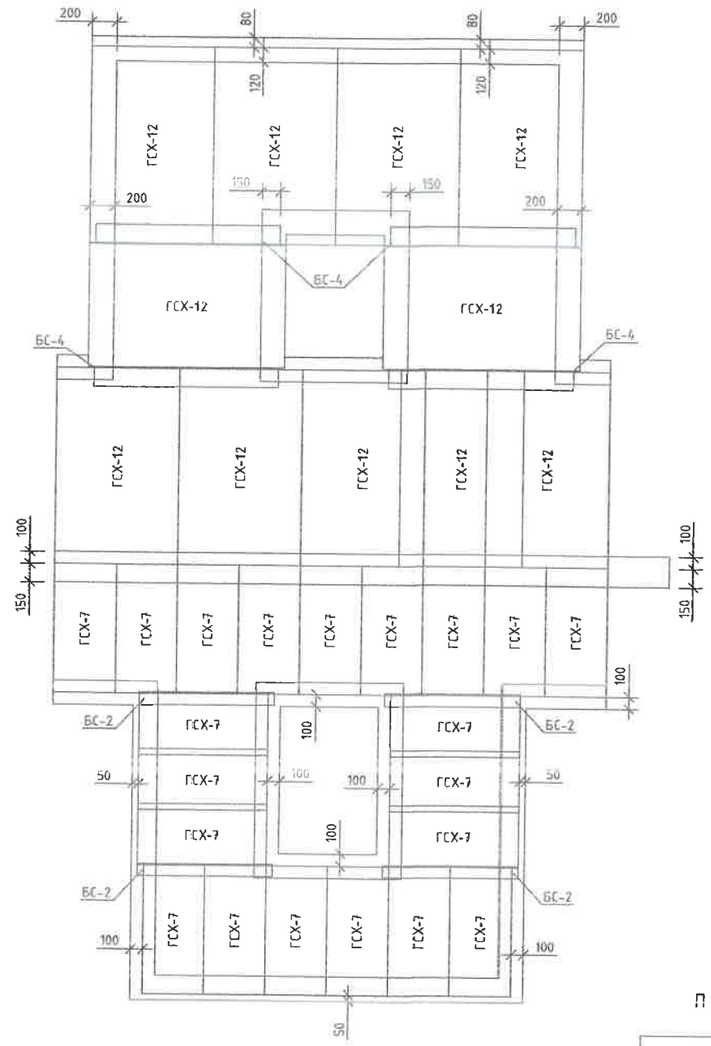

П хэлбэрийн компенсаторийн таталт, мм

Компенсаторын дугаар	Зө-0
УХТ координын зай. м	34.2
Халаалтын өгөх шугамын таталт. мм	26.8
Халаалтын буцах шугамын таталт. мм	21.5
ХХУ ны өгөх шугамын таталт. мм	19.4
ХХУ ны эргэлтийн шугамын таталт. мм	13.0

Компенсаторын цутгамал нишний материалын орц
/1 нийш /

№	төрөл	Бетон, м3		Хучилт			Тайлбар
		Хананд	Уландаа	Хавтан	Тоо	Жин, кг	
1	Зө-0 нэмэлт	1.69	1.21	ГСХ-7	21	99.24	
				ГСХ-12	11	467	
				БС-2	4	16.6	
				БС-4	4	29.7	

УБ. БГД 11-р хороо
Энэбишийн өргөн чөлөө
78-р байр 204 тоот
Тел: 7604 4780

"ДНТ" ХХК

Төв аймаг. Зуунмод гум. 1-р баг
ХАЛААЛТЫН 7-Р ЗУУХНЫ ХОЁРДУГААР ХЭЛХЭЭНИЙ ШУГАМ СУЛЖЭЭ
"П" хэлбэрийн компенсатор Зө-0

Инженер		Л.Энхсайхан	ЕГ Шифр: ДНТ-10-7/2019.24	Масштаб: М 1:50	Хуудас: 69
Гүйцэтгэсэн		Э.Бат-Эрдэнэ			
Шалгасан		М.Буянхишиг	ТГ Шифр:	Зургийн дугаар: ГДГ-24	Огноо: 2019.09.15

Ye шат: А.3

1-р цэгийн дулааны худаг ДХ-1 /ТК-15/
масштаб 1:40

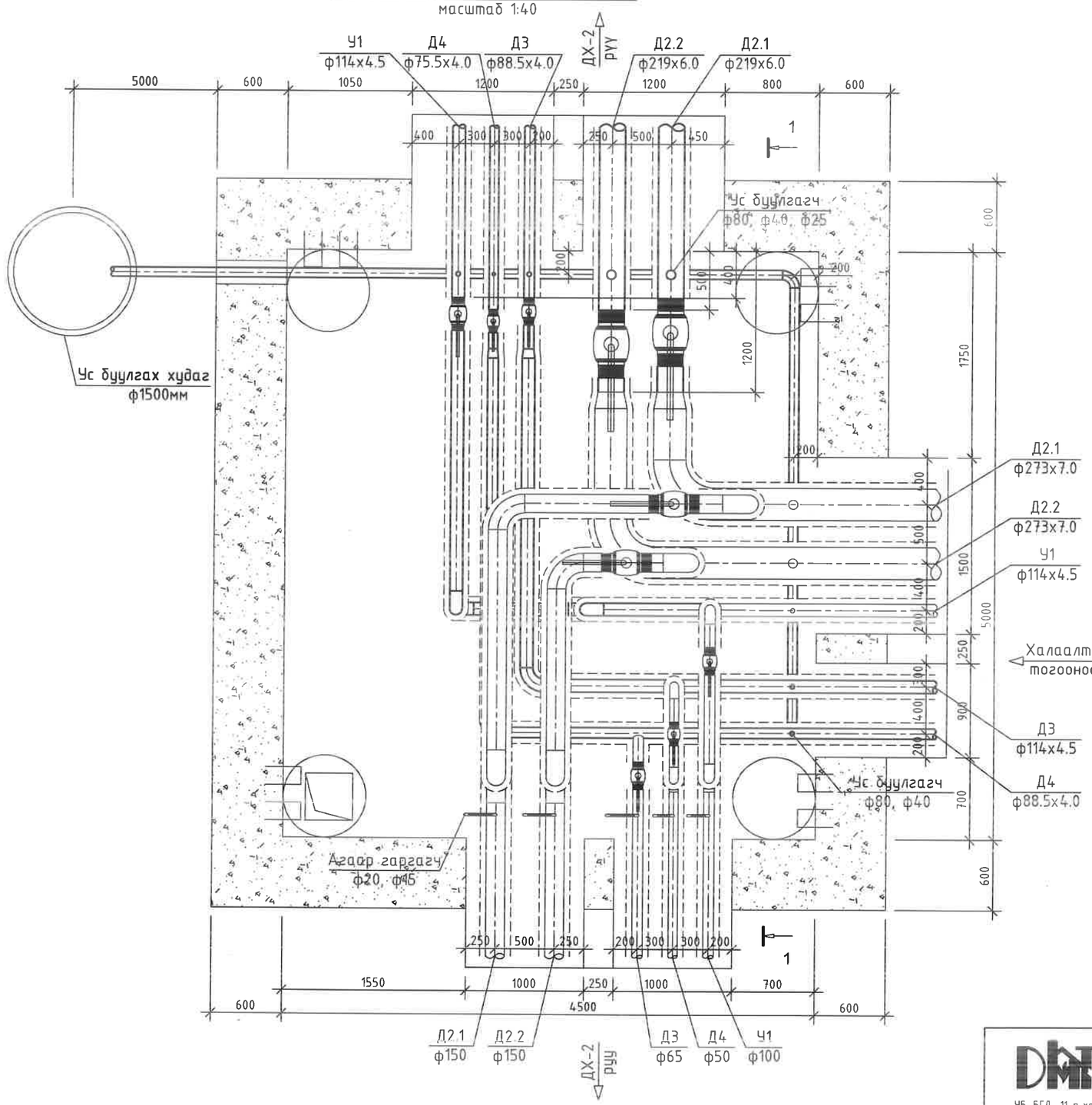

ДХ-1 худгийн материалын түүвэр

№	Тэмдэглэгээ	Материалын нэр	х/н	Тоо ширхэг	Нэгж жин, кг	Тайлбар
1		Ган бөмбөлгөн хаалт ф200мм	ш	2	33.5	
2		Ган бөмбөлгөн хаалт ф100мм	ш	1	9.7	
3		Ган бөмбөлгөн хаалт ф80мм	ш	1	6	
4		Ган бөмбөлгөн хаалт ф65мм	ш	1	4.5	
5	Серия 4.903-10 вып1	Хэвэлмэл ган отвод, 90°250 с32	ш	2	30.8	
6		Хэвэлмэл ган отвод, 90°100 с40 /цайрдсан/	ш	5	2.4	
7		Хэвэлмэл ган отвод, 90°80 с50 /цайрдсан/	ш	1	1.6	
8		Хэвэлмэл ган шилжвэр, К 250х200 с32	ш	2	8.4	
9		Хэвэлмэл ган шилжвэр, К 100х80 с50 /цайрдсан/	ш	1	0.92	
10		Хэвэлмэл ган шилжвэр, К 80х65 с50 /цайрдсан/	ш	1	0.6	
11		Ус буулгах ган хаалт ф80мм /патруб/	ш	4	6	
12		Ус буулгах ган хаалт ф40мм /патруб/	ш	5	2.1	
13		Ус буулгах ган хаалт ф25мм /патруб/	ш	1	1	
14		Хэвэлмэл ган шилжвэр, К 40х25 с80	ш	1	0.1	
15		Хэвэлмэл ган шилжвэр, К 80х40 с50	ш	1	0.49	
16		Ус буулгах худаг ф1500мм	ком	1		
17		Хэвэлмэл ган отвод, 90°80 с50	ш	1	1.6	
18		Ган хоолой ф80мм	у/м	12	7.43	
19		5000х4500х2300(h) хэмжээтэй ТК-15 маягийн дулааны худаг ДХ-1	ком	1		ГДГ-61- с үз
20	Г-991-1 бып 2	Төмөр бетон ялуу ДЯ-15	ш	2	100	
21		Төмөр бетон ялуу Я-15	ш	3	63	
22		Төмөр бетон ялуу ДЯ-18	ш	8	120	
23		Төмөр бетон ялуу Я-18	ш	12	75	
24		Төмөр бетон ялуу ПР-22	ш	1	364	
25		Төмөр бетон ялуу Я-22	ш	3	95	

ДНТ
ЧБ. БГД 11-р хороо
Энэбишийн өргөн чөлөө
78-р байр 204 тоот
Тел: 7604 4780
"ДНТ" ХХК

Төв аймаг. Зуунмод сум. 1-р баг.
ХАЛААЛТЫН 7-Р ЗУУХНЫ ХОЁРДУГААР ХЭЛХЭЭНИЙ ШУГАМ СУЛЖЭЭ

ДХ-1-ийн байгууламж, материалын түүвэр

Инженер		М.Буянхишиг	ЕГ Шифр: ДНТ-10-7/2019.24	Масштаб: М 1:40	Хуудас: 67
Гүйцэтгэсэн		Э.Бат-Эрдэнэ	ТГ Шифр:	Зургийн дугаар: ГДГ-25	Огноо: 2024.04.15
Шалгасан		Л.Энхсайхан			

Үе шат: А.З

А3

1-р цэгийн дулааны худаг ДХ-1
Огтлол 1-1 масштаб 1:40

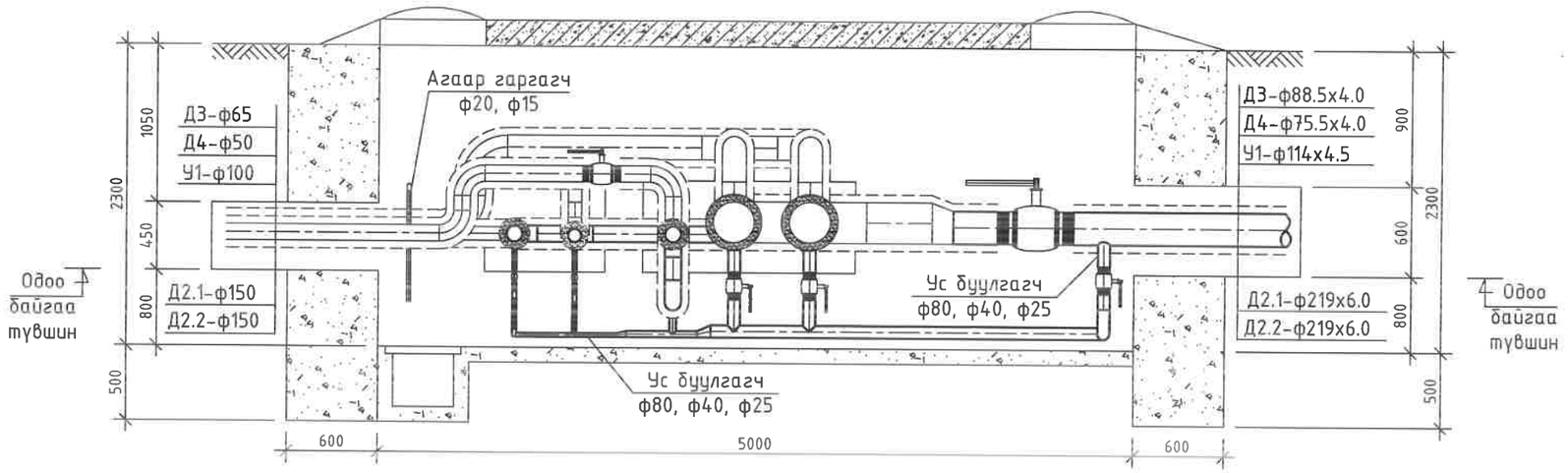

УБ. БГД 11-р хороо Энэбишийн өргөн чөлөө 78-р байр 204 тоот Тел: 7604 4780 "ДНТ" ХХК	Төв аймаг. Зуунмод сум. 1-р баг. ХАЛААЛТЫН 7-Р ЗУУХНЫ ХОЁРДУГААР ХЭЛХЭЭНИЙ ШУГАМ СУЛЖЭЭ				Үе шат: А.З
	ДХ-1-ийн огтлол 1-1				
	Инженер		М.Буянхишиг	ЕГ Шифр: ДНТ-10-7/2019.24	Масштаб: М 1:40
	Гүйцэтгэсэн		Э.Бат-Эрдэнэ	ТГ Шифр:	Хуудас: 67
	Шалгасан		Л.Энхсайхан	Зургийн дугаар: ГДГ-26	Огноо: 2024.04.15

А3

4-р цэгийн дулааны худаг ДХ-2 /ТК-10/
масштаб 1:40

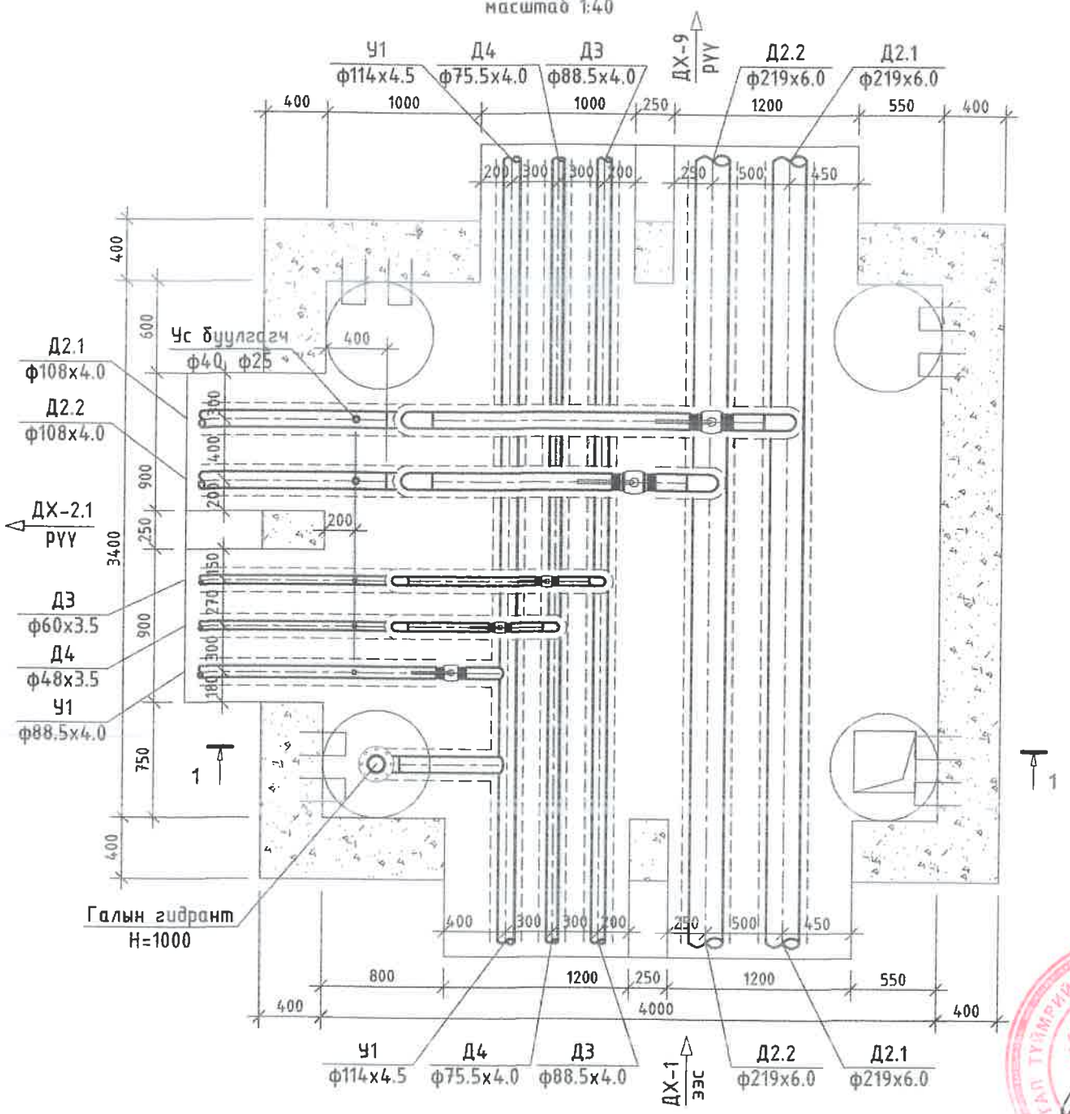

4-р цэгийн дулааны худаг ДХ-2
Огтлол 1-1 масштаб 1:40

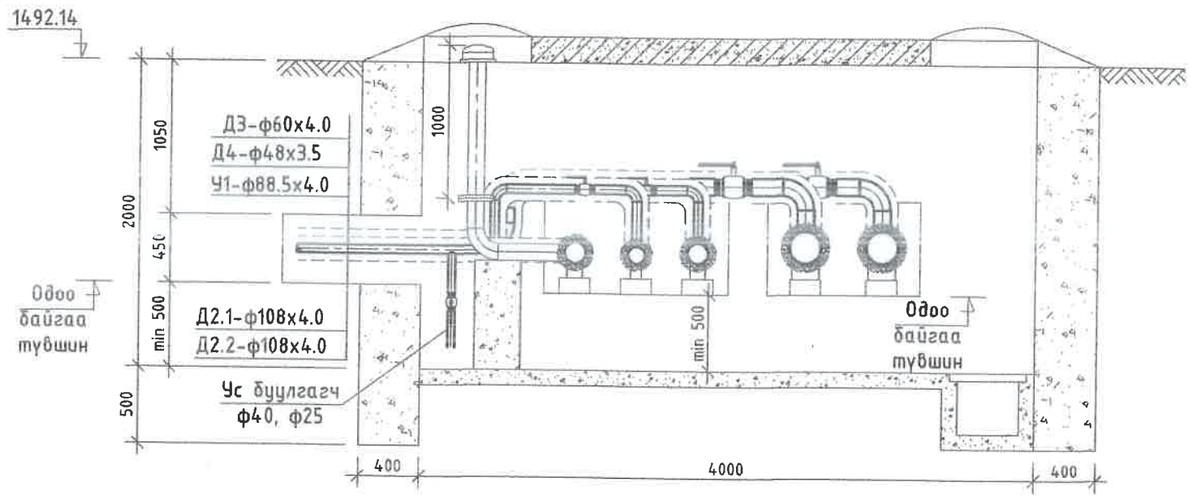

ДХ-2 худгийн материалын түүвэр

№	Тэмдэглэгээ	Материалын нэр	х/н	Тоо ширхэг	Нэгж жин, кг	Тайлбар
1		Ган бөмбөлгөн хаалт ф100мм	ш	2	9.7	
2		Ган бөмбөлгөн хаалт ф80мм	ш	1	6	
3		Ган бөмбөлгөн хаалт ф50мм	ш	1	3	
4		Ган бөмбөлгөн хаалт ф40мм	ш	1	2.1	
5	Серия 4.903-10 вып1	Хэвэлмэл ган отвод, 90°100 с40	ш	6	2.4	
6		Хэвэлмэл ган отвод, 90°50 с80 /цайрдсан/	ш	3	0.6	
7		Хэвэлмэл ган отвод, 90°40 с80 /цайрдсан/	ш	3	0.3	
8		Ус буургах ган хаалт ф40мм /патруб/	ш	2	2.1	
9		Ус буургах ган хаалт ф25мм /патруб/	ш	3	1	
10		Галын гидрант H=1000	ком	1		
11	Г-991-1 вып 2	4000х3500х2000(h) хэмжээтэй ТК-10 маягийн дулааны худаг ДХ-2	ком	1		ГДГ-59- с үз
12		Төмөр бетон ялуу ДЯ-15	ш	2	100	
13		Төмөр бетон ялуу Я-15	ш	2	63	
14		Төмөр бетон ялуу ДЯ-18	ш	10	120	
15		Төмөр бетон ялуу Я-18	ш	10	75	

УБ. БГД 11-р хороо
Энэбишийн өргөн чөлөө
78-р байр 204 тоот
Тел: 7604 4780
"ДНТ" ХХК

Төв аймаг. Зуунмод сум. 1-р баг.
ХАЛААЛТЫН 7-Р ЗУУХНЫ ХОЁРДУГААР ХЭЛХЭЭНИЙ ШУГАМ СУЛЖЭЭ

ДХ-2-ийн байгууламт, огтлол 1-1, материалын түүвэр					Үе шат: А.3
Инженер		Л.Энхсайхан	ЕГ Шифр: ДНТ-10-7/2019.24	Масштаб: М 1:40	Хуудас: 67
Гүйцэтгэсэн	Э.Бат-Эрдэнэ	Э.Бат-Эрдэнэ			
Шалгасан		М.Буянхишиг	ТГ Шифр:	Зургийн дугаар: ГДГ-27	Огноо: 2024.04.15

А3

59-р цэгийн дулааны худаг ДХ-2.1 /ТК-7/
масштаб 1:40

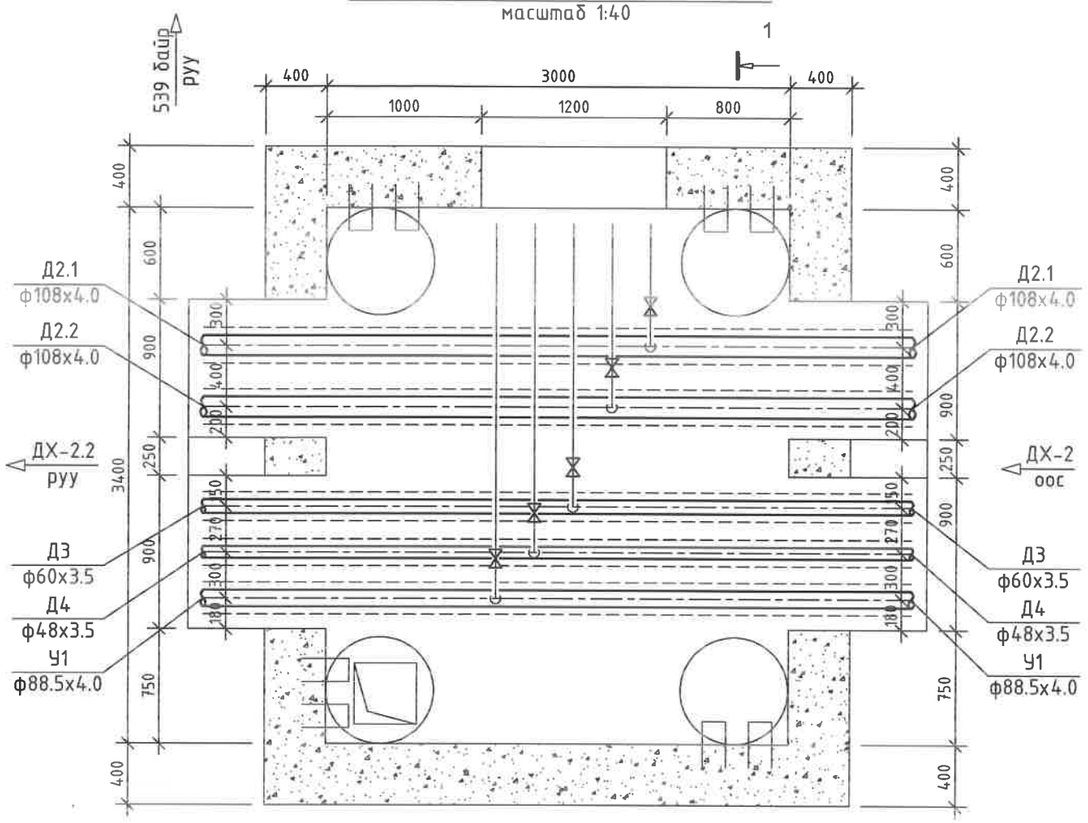

59-р цэгийн дулааны худаг ДХ-2.1
Огтлол 1-1 масштаб 1:40

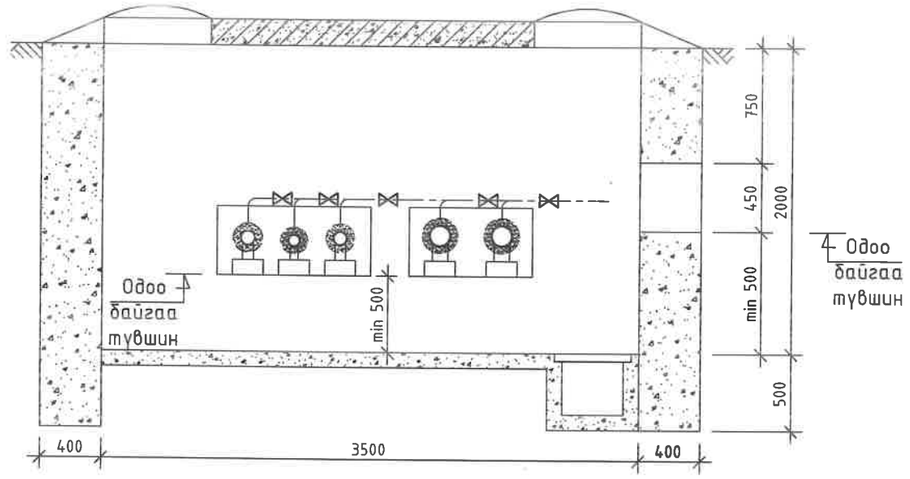

ДХ-2.1 худгийн материалын түүвэр

№	Тэмдэглэгээ	Материалын нэр	х/н	Тоо ширхэг	Нэгж жин, кг	Тайлбар
1	Г-991-1 вып 2	3500х3000х2000(h) хэмжээтэй ТК-7 маягийн дулааны худаг ДХ-2.1	ком	1		ГДГ-57- с үз
2		Төмөр бетон ялуу ДЯ-15	ш	4	100	
3		Төмөр бетон ялуу Я-15	ш	4	63	
4		Төмөр бетон ялуу ДЯ-18	ш	6	120	
5		Төмөр бетон ялуу Я-18	ш	6	75	
6		Хэрэглэгчийн шугам холбох	ш	5		

УБ. БГД 11-р хороо
Энэбишийн өргөн чөлөө
78-р байр 204 тоот
Тел: 7604 4780
"ДНТ" ХХК

Төв аймаг. Зуунмод сум. 1-р баг.
ХАЛААЛТЫН 7-Р ЗУУХНЫ ХОЁРДУГААР ХЭЛХЭЭНИЙ ШУГАМ СУЛЖЭЭ

ДХ-2.1-ийн байгууламт, огтлол 1-1, материалын түүвэр					Үе шат: А.3
Инженер		М.Буянхишиг	ЕГ Шифр: ДНТ-10-7/2019.24	Масштаб: М 1.40	Хуудас: 67
Гүйцэтгэсэн		Э.Бат-Эрдэнэ			
Шалгасан		Л.Энхсайхан	ТГ Шифр:	Зургийн дугаар: ГДГ-28	Огноо: 2024.04.15

62-р цэгийн дулааны худаг ДХ-2.2 /ТК-7/
масштаб 1:40

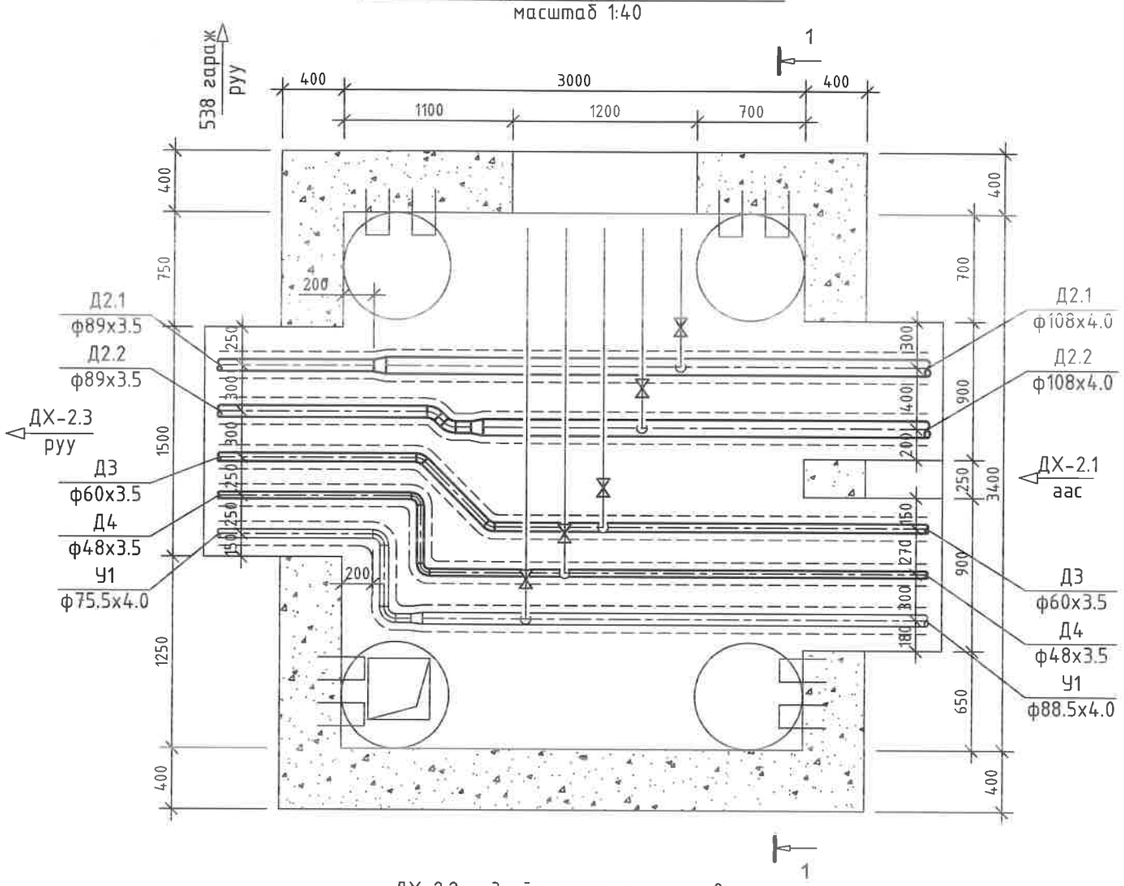

62-р цэгийн дулааны худаг ДХ-2.2
Огтлол 1-1 масштаб 1:40

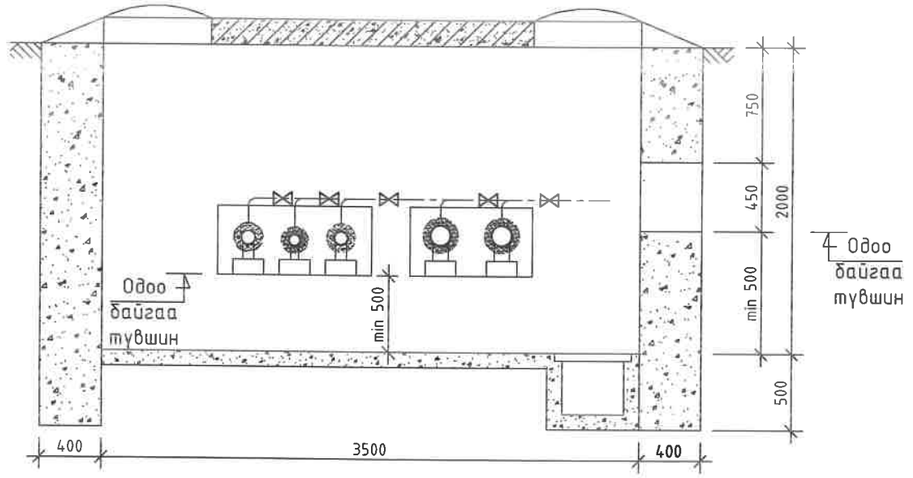

ДХ-2.2 худгийн материалын түүвэр

№	Тэмдэглэгээ	Материалын нэр	х/н	Тоо ширхэг	Нэгж жин, кг	Тайлбар
1		Хэвэлмэл ган шилжвэр, К 100х80 с50	ш	2	0.92	
2		Хэвэлмэл ган шилжвэр, К 80х65 с50 /цайрдсан/	ш	1	0.6	
3	Серия 4.903-10 вып1	Хэвэлмэл ган отвод, 45°80 с50	ш	2	0.8	
4		Хэвэлмэл ган отвод, 90°65 с60 /цайрдсан/	ш	2	1.1	
5		Хэвэлмэл ган отвод, 45°50 с80 /цайрдсан/	ш	2	0.3	
6		Хэвэлмэл ган отвод, 90°40 с80 /цайрдсан/	ш	2	0.3	
7		Хэрэглэгчийн шугам холбох	ш	5		
8	Г-991-1 вып 2	3500х3000х2000(h) хэмжээтэй ТК-7 маягийн дулааны худаг ДХ-2.2	ком	1		ГДГ-57- с үз
9		Төмөр бетон ялуу ДЯ-15	ш	2	100	
10		Төмөр бетон ялуу Я-15	ш	2	63	
11		Төмөр бетон ялуу ДЯ-18	ш	4	120	
12		Төмөр бетон ялуу Я-18	ш	4	75	
13		Төмөр бетон ялуу ПР-22	ш	1	364	
14		Төмөр бетон ялуу Я-22	ш	2	95	

УБ. БГД 11-р хороо
Энэбишийн оргоил чулуу
78-р байр 204 тоот
Тел: 7604 4780
"ДНТ" ХХК

Төв аймаг. Зүүнмод сум. 1-р баг.
ХАЛААЛТЫН 7-Р ЗҮҮХНЫ ХОЁРДУГААР ХЭЛХЭЭНИЙ ШУГАМ СУЛЖЭЭ

ДХ-2.2-ийн байгууламт, огтлол 1-1, материалын түүвэр

Үе шат: А.3

Инженер		М.Буянхишиг	ЕГ Шифр: ДНТ-10-7/2019.24	Масштаб: М 1:40	Хуудас: 67
Гүйцэтгэсэн	Э.Бат-Эрдэнэ	Э.Бат-Эрдэнэ			
Шалгасан		Л.Энхсайхан	ТГ Шифр:	Зургийн дугаар: ГДГ-29	Огноо: 2024.04.15

А3

63-р цэгийн дулааны худаг ДХ-2.3 /ТК-5/
масштаб 1:40

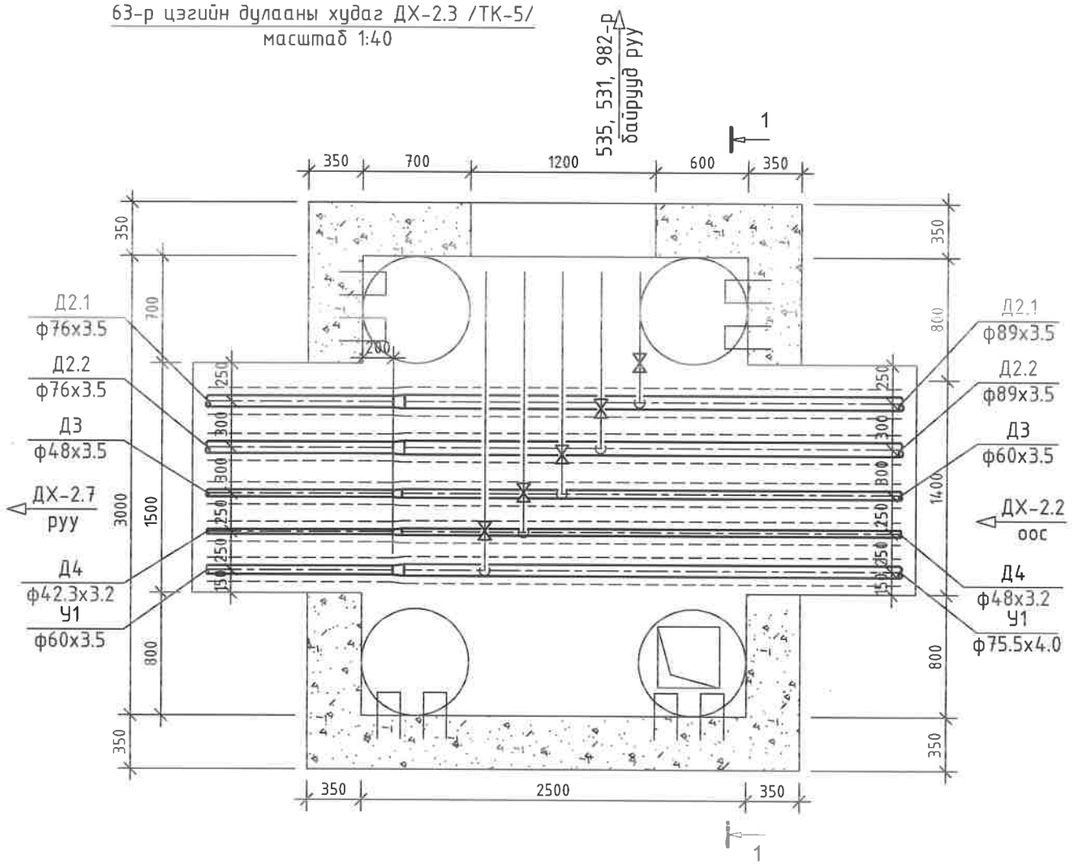

63-р цэгийн дулааны худаг ДХ-2.3
Огтлол 1-1 масштаб 1:40

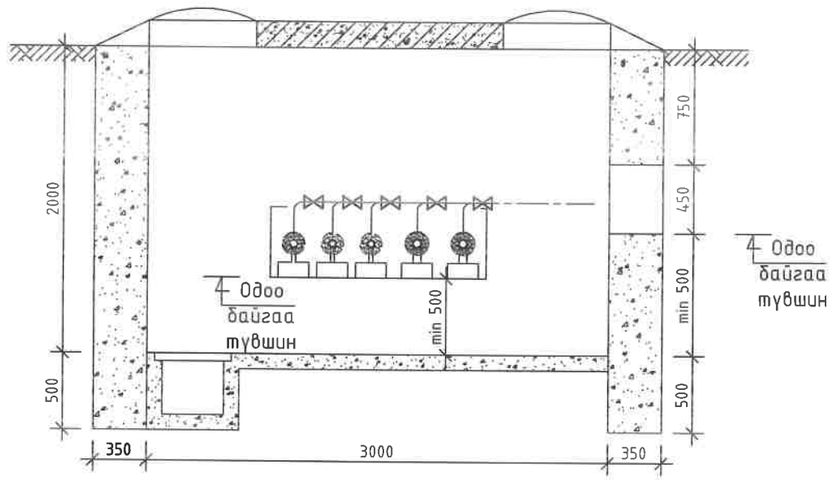

ДХ-2.3 худгийн материалын түүвэр

№	Тэмдэглэгээ	Материалын нэр	х/н	Тоо ширхэг	Нэгж жин, кг	Тайлбар
1	Серия 4.903-10 вып1	Хэвэлмэл ган шилжвэр, К 80х65 с50	ш	2	0.6	
2		Хэвэлмэл ган шилжвэр, К 65х50 с60 /цайрдсан/	ш	1	0.43	
3		Хэвэлмэл ган шилжвэр, К 50х40 с80 /цайрдсан/	ш	1	0.3	
4		Хэвэлмэл ган шилжвэр, К 40х32 с80 /цайрдсан/	ш	1	0.15	
5		Хэрэглэгчийн шугам холбох	ш	5		
6	Г-991-1 вып 2	2500х3000х2000(h) хэмжээтэй ТК-5 маягийн дулааны худаг ДХ-2.3	ком	1		ГДГ-56- с үз
7		Төмөр бетон ялуу ДЯ-18	ш	2	120	
8		Төмөр бетон ялуу Я-18	ш	1	75	
9		Төмөр бетон ялуу ПР-22	ш	2	364	
10		Төмөр бетон ялуу Я-22	ш	2	95	

УБ. БГД 11-р хороо
Энэбишийн өргөн чөлөө
78-р байр 204 тоот
Тел: 7604 4780
"ДНТ" ХХК

Төв аймаг. Зүүнмод сум. 1-р баг.
ХАЛААЛТЫН 7-Р ЗҮҮХНЫ ХОЁРДУГААР ХЭЛХЭЭНИЙ ШУГАМ СУЛЖЭЭ

ДХ-2.3-ийн байгууламж, огтлол 1-1, материалын түүвэр				Үе шат: А.3
Инженер	М.Буянхишиг	ЕГ Шифр: ДНТ-10-7/2019.24	Масштаб: М 1:40	Хуудас: 67
Гүйцэтгэсэн	Э.Бат-Эрдэнэ	ТГ Шифр:	Зургийн дугаар: ГДГ-30	Огноо: 2024.04.15
Шалгасан	Л.Энхсайхан			

7-р цэгийн дулааны худаг ДХ-3 /ТК-11/
масштаб 1:40

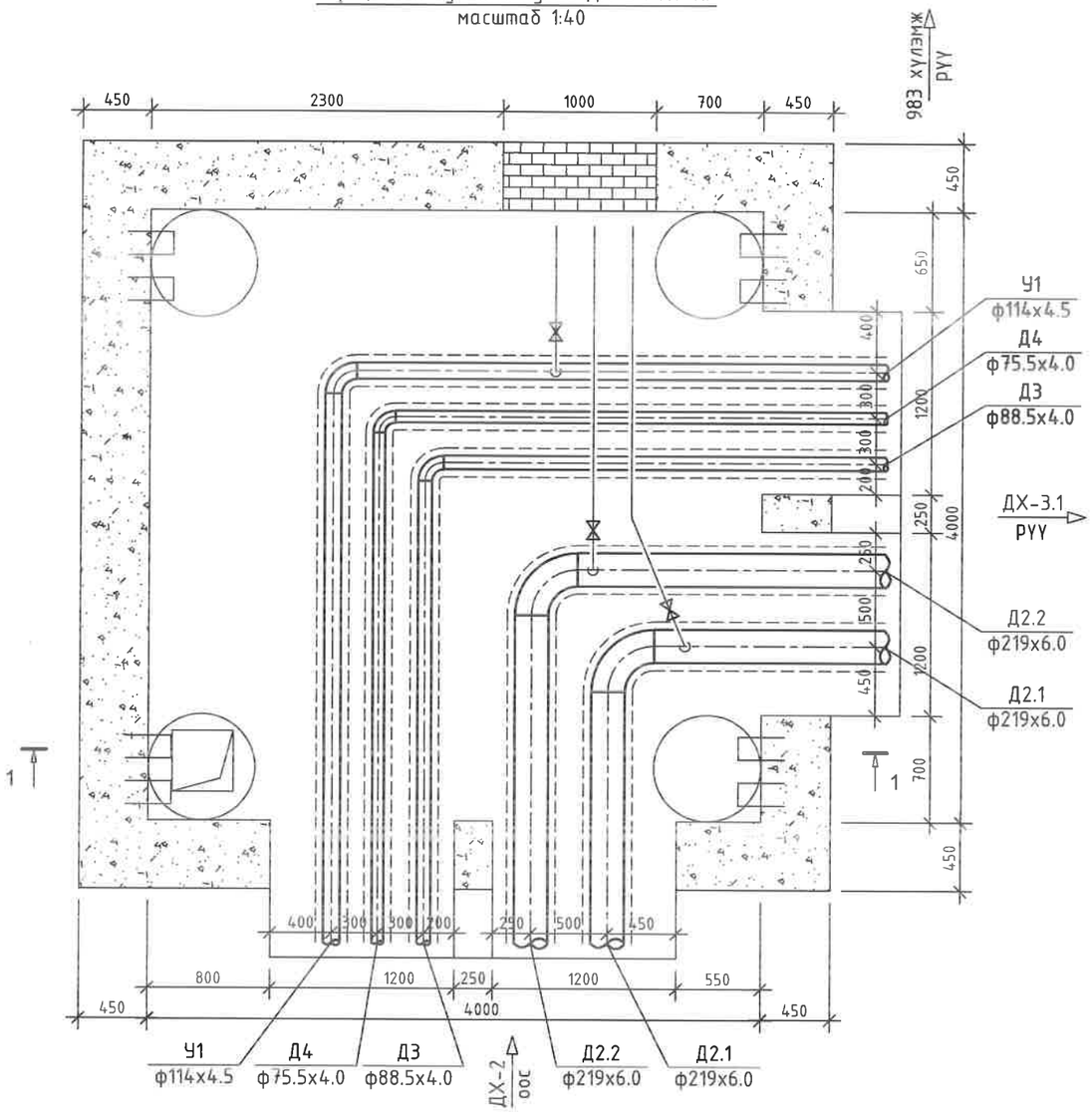

7-р цэгийн дулааны худаг ДХ-3
Огтлол 1-1 масштаб 1:40

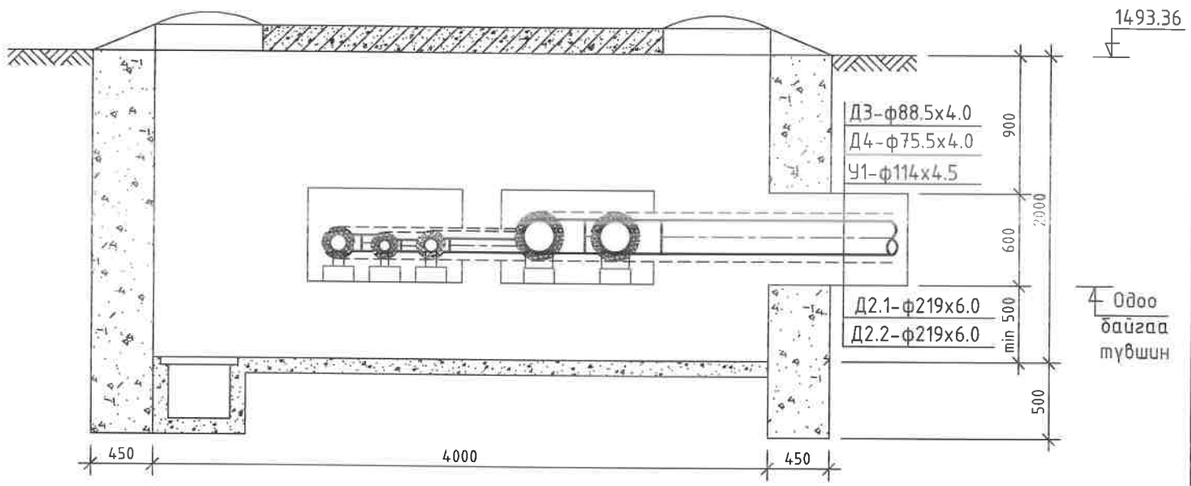

ДХ-3 худгийн материалын түүвэр

№	Тэмдэглэгээ	Материалын нэр	х/н	Тоо ширхэг	Нэгж жин, кг	Тайлбар
1	Серия 4.903-10 вып1	Хэвэлмэл ган отвод, 90°200 с32	ш	2	14.8	
2		Хэвэлмэл ган отвод, 90°100 с40 /цайрдсан/	ш	1	2.4	
3		Хэвэлмэл ган отвод, 90°80 с50 /цайрдсан/	ш	1	1.6	
4		Хэвэлмэл ган отвод, 90°65 с60 /цайрдсан/	ш	1	1.1	
5		Хэрэглэгчийн шугам холбох	ш	3		
6	Г-991-1 вып 2	4000х4000х2000(h) хэмжээтэй ТК-11 маягийн дулааны худаг ДХ-3	ком	1		ГДГ-60- с үз
7		Төмөр бетон ялуу ДЯ-15	ш	2	100	
8		Төмөр бетон ялуу Я-15	ш	2	63	
9		Төмөр бетон ялуу ДЯ-18	ш	8	120	
10		Төмөр бетон ялуу Я-18	ш	8	75	

УБ. БГД 11-р хороо
Энэбишийн өргөн чөлөө
78-р байр 204 тоот
Тел: 7604 4780
"ДНТ" ХХК

Төв аймаг. Зуунмод сум. 1-р баг.
ХАЛААЛТЫН 7-Р ЗУУХНЫ ХОЁРДУГААР ХЭЛХЭЭНИЙ ШУГАМ СУЛЖЭЭ

ДХ-3-ийн байгууллалт, огтлол 1-1, материалын түүвэр

Инженер		М.Буянхишиг	ЕГ Шифр: ДНТ-10-7/2019.24	Масштаб: М 1:40	Хуудас: 67
Гүйцэтгэсэн		Э.Бат-Эрдэнэ	ТГ Шифр:	Зургийн дугаар: ГДГ-31	Огноо: 2024.04.15
Шалгасан		Л.Энхсайхан			

Үе шат: А.3

А3

13-р цэгийн дулааны худаг ДХ-3.1 /ТК-9/
масштаб 1:40

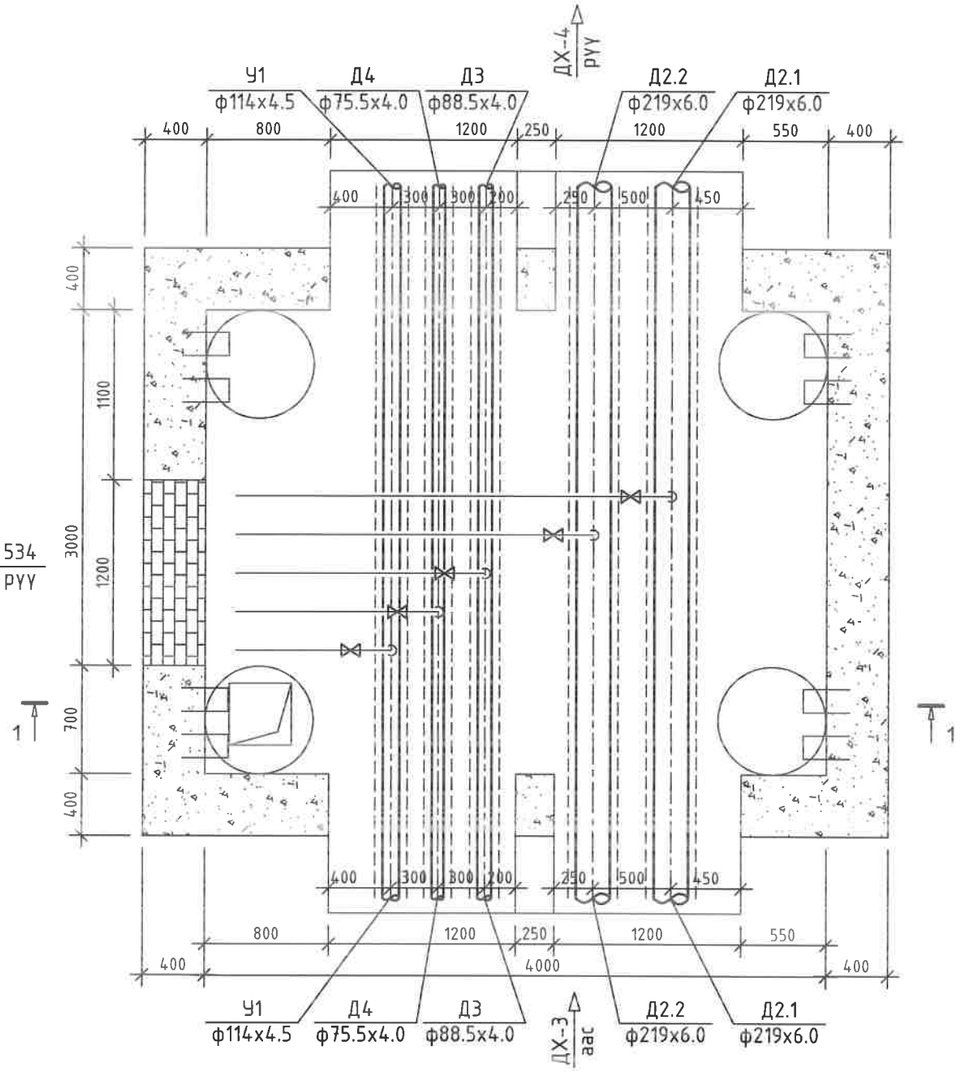

13-р цэгийн дулааны худаг ДХ-3,1
Огтлол 1-1 масштаб 1:40

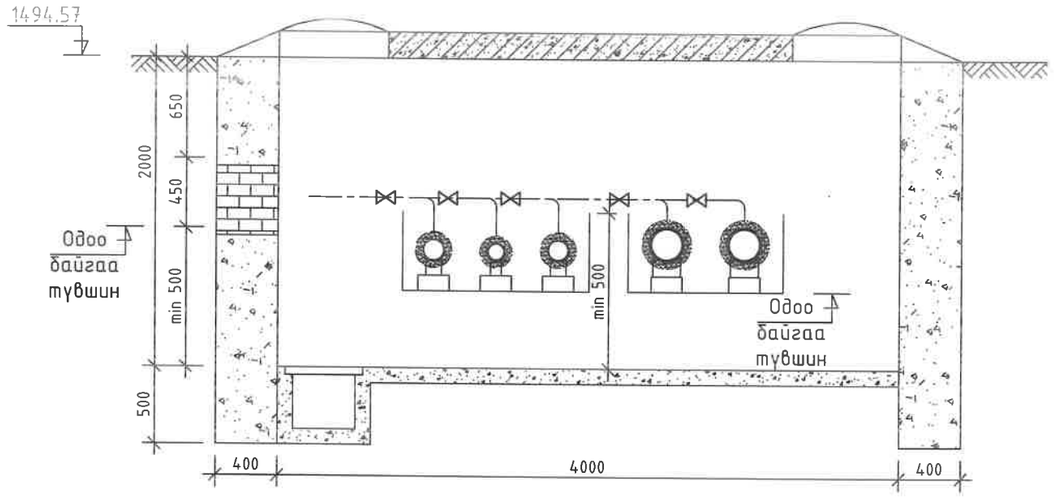

ДХ-3.1 худгийн материалын түүвэр

№	Тэмдэглэгээ	Материалын нэр	х/н	Тоо ширхэг	Нэгж жин, кг	Тайлбар
1		Хэрэглэгчийн шугам холбох	ш	5		
2	Г-991-1 вып 2	4000х3000х2000(h) хэмжээтэй ТК-9 маягийн дулааны худаг ДХ-3.1	ком	1		ГДГ-58- с үз
3		Төмөр бетон ялуу ДЯ-18	ш	10	120	
4		Төмөр бетон ялуу Я-18	ш	10	75	

УБ. БГД 11-р хороо
Энэбишийн өргөн чөлөө
78-р байр 204 тоот
Тел: 7604 4780

"ДНТ" ХХК

Төв аймаг. Зуунмод сум. 1-р баг.
ХАЛААЛТЫН 7-Р ЗУУХНЫ ХОЁРДУГААР ХЭЛХЭЭНИЙ ШУГАМ СУЛЖЭЭ

ДХ-3.1-ийн байгууламж, огтлол 1-1, материалын түүвэр

Үе шат: А.3

Инженер		М.Буянхишиг	ЕГ Шифр: ДНТ-10-7/2019.24	Масштаб: М 1:40	Хуудас: 67
Гүйцэтгэсэн		Э.Бат-Эрдэнэ	ТГ Шифр:	Зургийн дугаар: ГДГ-32	Огноо: 2024.04.15
Шалгасан		Л.Энхсайхан			

А3

14-р цэгийн дулааны худаг ДХ-4 /ТК-9/
масштаб 1:40

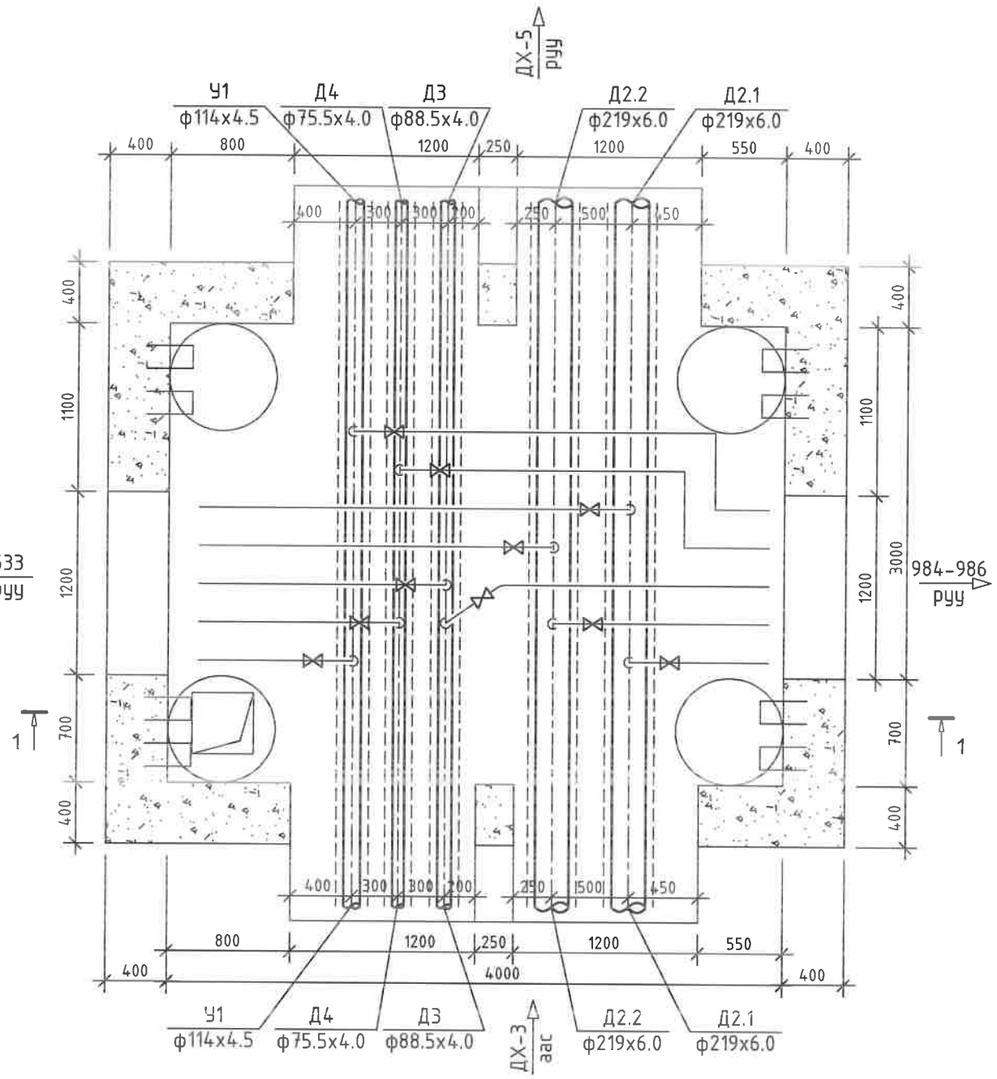

14-р цэгийн дулааны худаг ДХ-4
Огтлол 1-1 масштаб 1:40

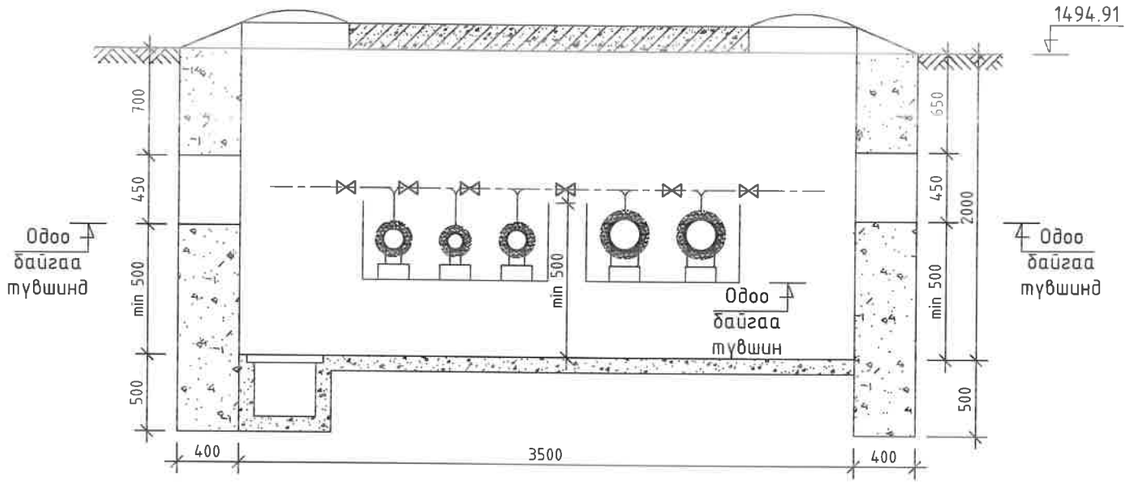

ДХ-4 худгийн материалын түүвэр

№	Тэмдэглээ	Материалын нэр	х/н	Тоо ширхэг	Нэгж жин, кг	Тайлбар
1		Хэрэглэгчийн шугам холбох	ш	10		
2	Г-991-1 вып 2	4000х3000х2000(h) хэмжээтэй ТК-9 маягийн дулааны худаг ДХ-4	ком	1		ГДГ-58- с үз
3		Төмөр бетон ялуу ДЯ-18	ш	12	120	
4		Төмөр бетон ялуу Я-18	ш	12	75	

ЧБ. БГД 11-р хороо Энэбишийн өргөн чөлөө 78-р байр 204 тоот Тел: 7604 4780 "ДНТ" ХХК	Төв аймаг. Зуунмод сум. 1-р баг. ХАЛААЛТЫН 7-Р ЗУУХНЫ ХОЁРДУГААР ХЭЛХЭЭНИЙ ШУГАМ СҮЛЖЭЭ				
	ДХ-4-ийн байгууламж, огтлол 1-1, материалын түүвэр				Үе шат: А.3
	Инженер	М.Буянхишиг	ЕГ Шифр: ДНТ-10-7/2019.24	Масштаб: М 1:40	Хуудас: 67
	Гүйцэтгэсэн	Э.Бат-Эрдэнэ	ТГ Шифр:	Зургийн дугаар: ГДГ-33	Огноо: 2024.04.15
	Шалгасан	Л.Энхсайхан			А3

18-р цэгийн дулааны худаг ДХ-5 /ТК-9/
масштаб 1:40

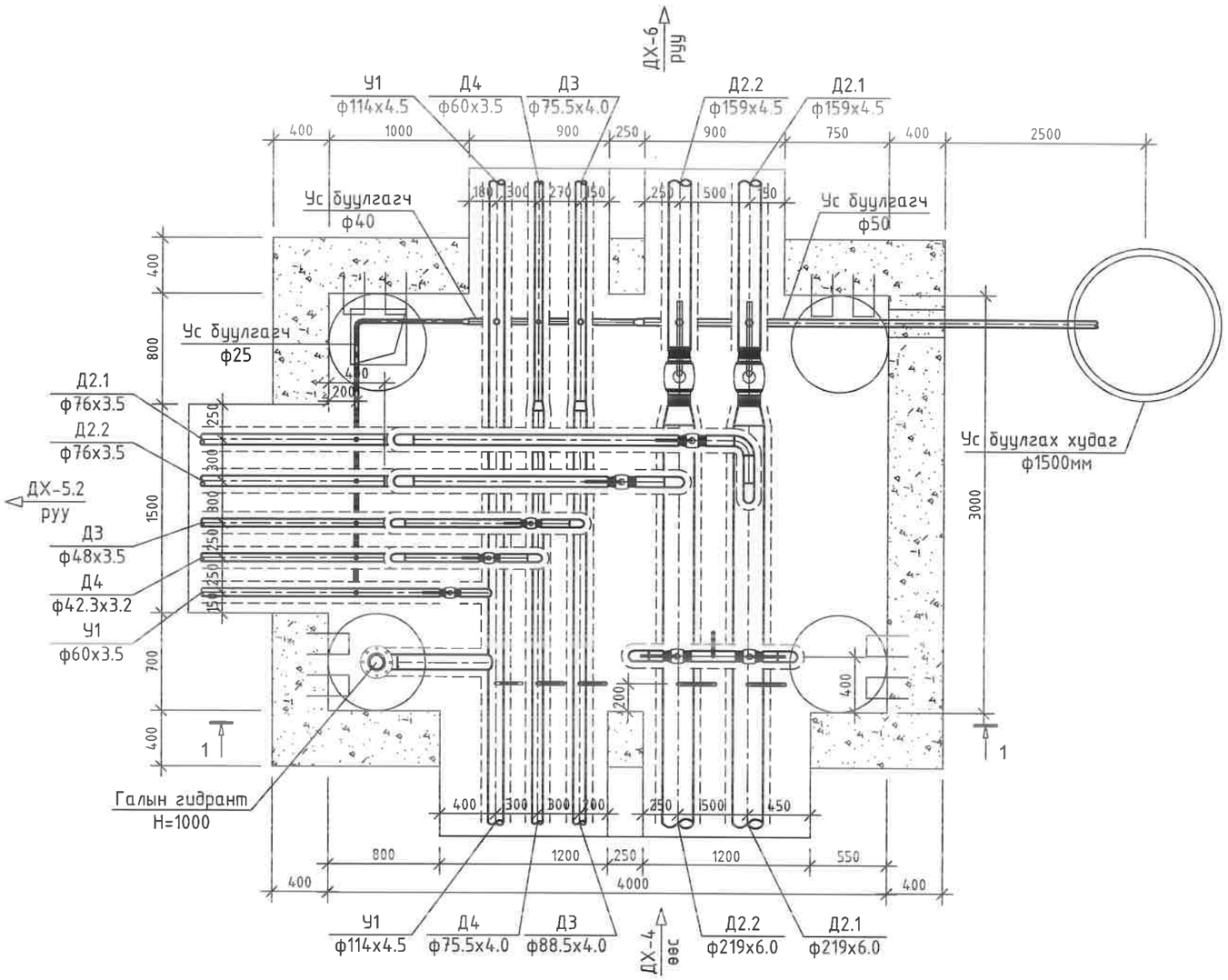

ДХ-5 худгийн материалын түүвэр

№	Тэмдэглэгээ	Материалын нэр	х/н	Тоо ширхэг	Нэгж жин, кг	Тайлбар
1		Ган бөмбөлгөн хаалт ф32мм	ш	1	1.4	
2		Ган бөмбөлгөн хаалт ф40мм	ш	1	2.1	
3		Ган бөмбөлгөн хаалт ф50мм	ш	1	3	
4		Ган бөмбөлгөн хаалт ф65мм	ш	2	4.5	
		Ган бөмбөлгөн хаалт ф150мм	ш	2	24	
5	Серия 4.903-10 вып1	Хэвэлмэл ган отвод, 90°65 с60	ш	7	1.1	Ус буулгах
6		Хэвэлмэл ган отвод, 90°40 с80 /цайрдсан/	ш	3	0.3	
7		Хэвэлмэл ган отвод, 90°32 с80 /цайрдсан/	ш	3	0.2	
8		Хэвэлмэл ган шилжвэр, К 200х150 с32	ш	2	3.8	
9		Хэвэлмэл ган шилжвэр, К 65х50 с60 /цайрдсан/	ш	1	0.43	
10		Хэвэлмэл ган шилжвэр, К 80х65 с50 /цайрдсан/	ш	1	0.6	
11		Ус буулгах ган хаалт ф50мм /патруб/	ш	2	3	
12		Ус буулгах ган хаалт ф40мм /патруб/	ш	1	2.1	
13		Ус буулгах ган хаалт ф25мм /патруб/	ш	7	1	
14		Ус буулгах худаг ф1500мм	ком	1		
15		Хэвэлмэл ган отвод, 90°25 с80	ш	1	0.1	
16		Ган хоолой ф25мм	у/м	2.7	1.54	
17		Ган хоолой ф40мм	у/м	1.2	2.64	
18		Ган хоолой ф50мм	у/м	4.7	4.65	
19		Хэвэлмэл ган шилжвэр, К 40х25 с80	ш	1	0.1	
20		Хэвэлмэл ган шилжвэр, К 50х40 с80	ш	1	0.3	
21		Галын гидрант H=1000	ком	1		
22		Ган бөмбөлгөн хаалт ф65мм	ш	2	4.5	Холбоос шугам
23		Хэвэлмэл ган отвод, 90°65 с60	ш	4	1.1	
24		Ган хоолой ф65мм	у/м	0.7	5.44	
25		Хяналтын хаалт ф15мм /патруб, 2ш отвод/	ш	1	0.6	

ДНТ	Төв аймаг. Зуунмод сум. 1-р баг. ХАЛААЛТЫН 7-Р ЗУУХНЫ ХОЁРДУГААР ХЭЛХЭЭНИЙ ШУГАМ СУЛЖЭЭ				Үе шат: А.3
УБ. БГД 11-р хороо Энэбишийн өргөн чөлөө 78-р байр 204 тоот Тел: 7604 4780	ДХ-5-ийн байгууламж, материалын түүвэр				
	Инженер	М.Буянхишиг	ЕГ Шифр: ДНТ-10-7/2019.24	Масштаб: М 1:40	Хуудас: 67
	Гүйцэтгэсэн	Э.Бат-Эрдэнэ			
"ДНТ" ХХК	Шалгасан	Л.Энхсайхан	ТГ Шифр:	Зургийн дугаар: ГДГ-34	Огноо: 2024.04.15

18-р цэгийн дулааны худаг ДХ-5

Огтлол 1-1 масштаб 1:40

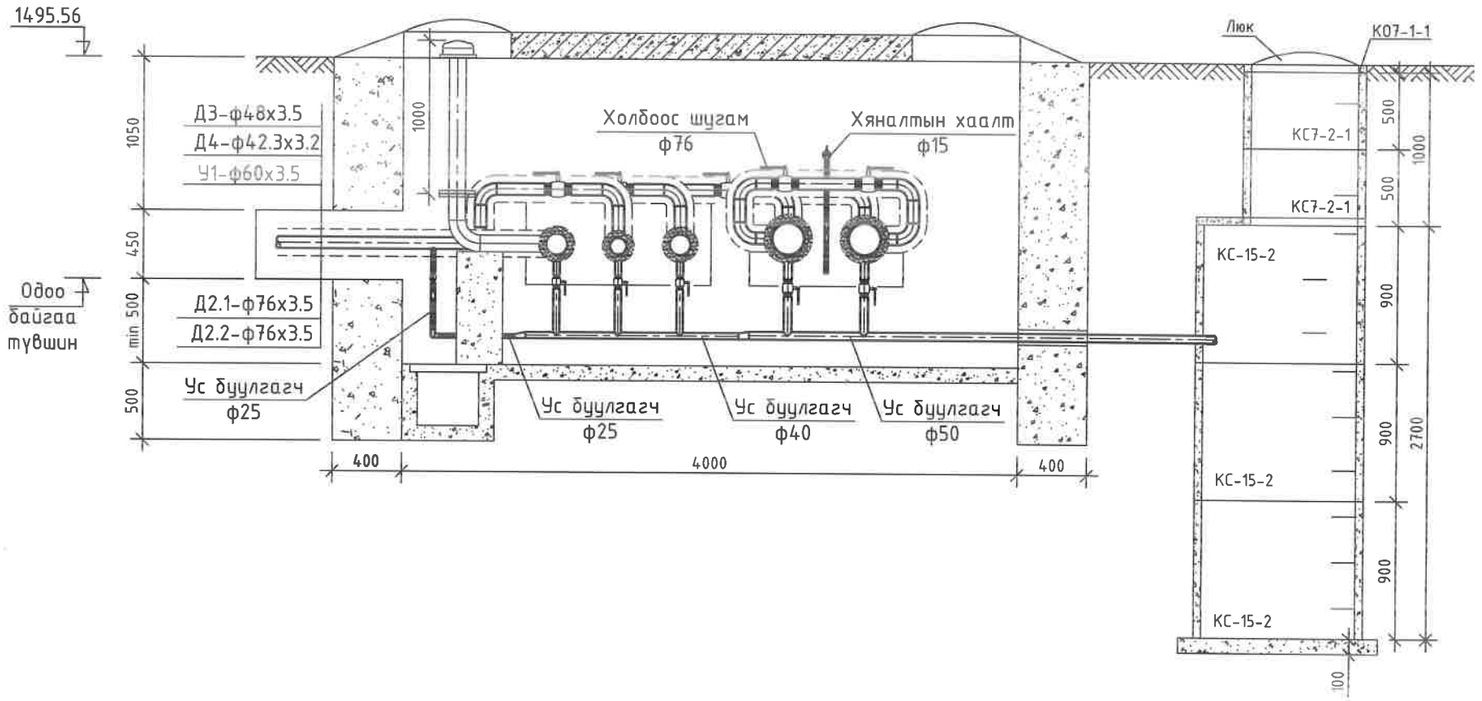

ДХ-5 худгийн материалын түүвэр /үргэлжлэл/

№	Тэмдэглэгээ	Материалын нэр	х/н	Тоо ширхэг	Нэгж жин, кг	Тайлбар
26	Г-991-1 вып 2	4000х3000х2000(h) хэмжээтэй ТК-9 маягийн дулааны худаг ДХ-5	ком	1		ГДГ-58- с үз
27		Төмөр бетон ялуу ДЯ-18	ш	8	120	
28		Төмөр бетон ялуу Я-18	ш	8	75	
29		Төмөр бетон ялуу ПР-22	ш	1	364	
30		Төмөр бетон ялуу Я-22	ш	2	95	

УБ. БГД 11-р хороо Энэбишийн өргөн чөлөө 78-р байр 204 тоот Тел: 7604 4780 "ДНТ" ХХК	Төв аймаг. Зуунмод сум. 1-р баг. ХАЛААЛТЫН 7-Р ЗУУХНЫ ХОЁРДУГААР ХЭЛХЭЭНИЙ ШУГАМ СҮЛЖЭЭ				Үе шат: А.З
	ДХ-5-ийн огтлол 1-1, материалын түүвэр				
	Инженер	М.Буянхишиг	ЕГ Шифр: ДНТ-10-7/2019.24	Масштаб: М 1:40	Хуудас: 67
	Гүйцэтгэсэн,	З.Бат-Эрдэнэ			
	Шалгасан	Л.Энхсайхан	ТГ Шифр:	Зургийн дугаар: ГДГ-35	Огноо: 2024.04.15

А3

42-р цэгийн дулааны худаг ДХ-5.2 /ТК-5/
масштаб 1:40

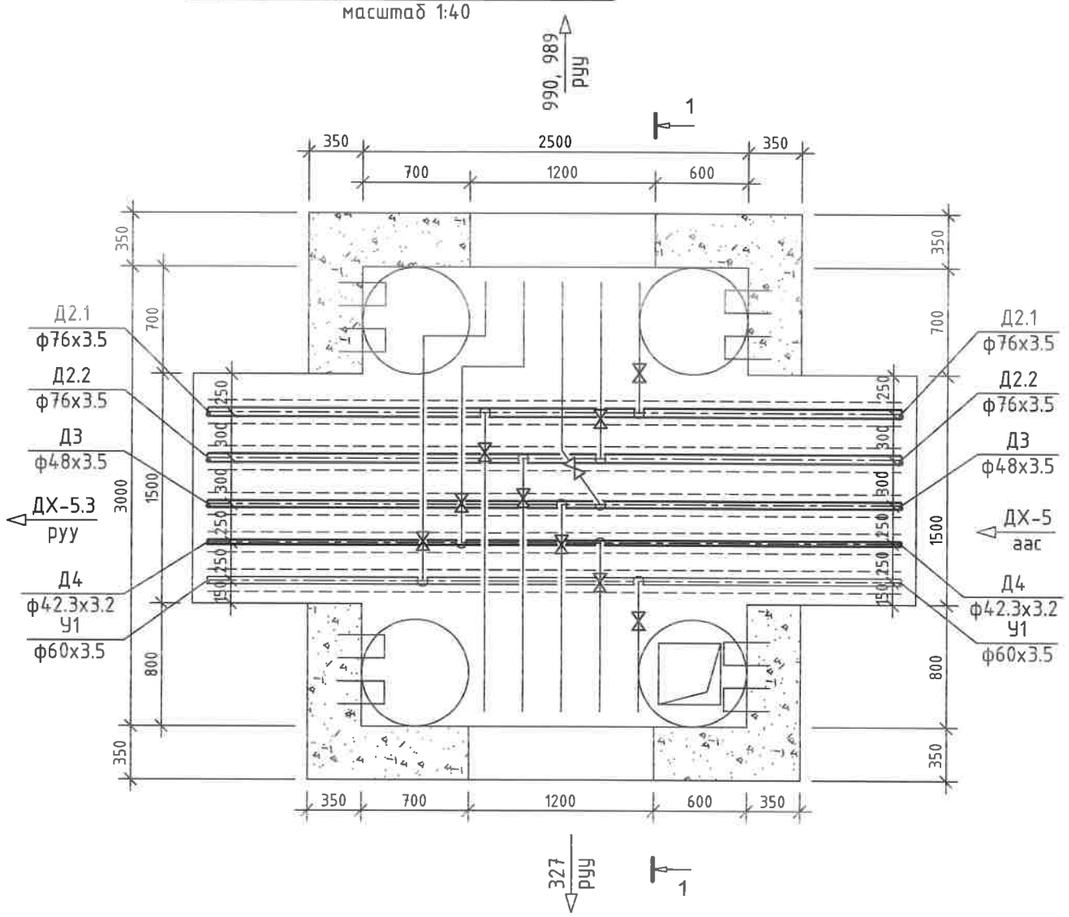

42-р цэгийн дулааны худаг ДХ-5.2
Огтлол 1-1 масштаб 1:40

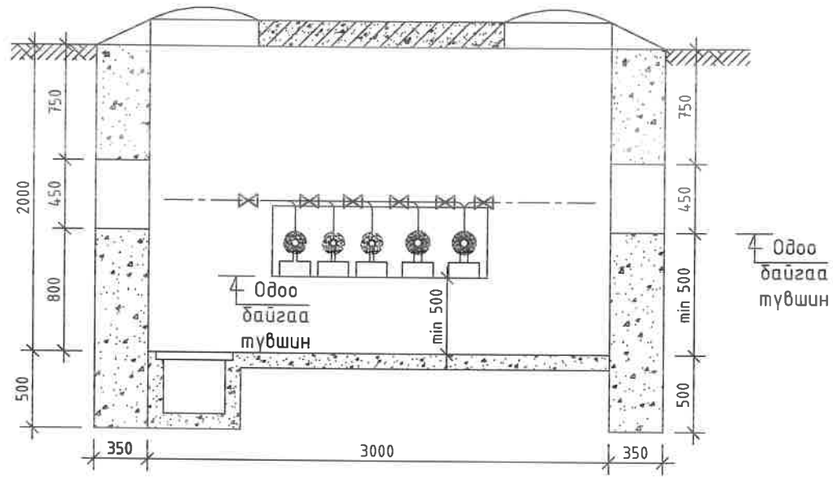

ДХ-5.2 худгийн материалын түүвэр

№	Тэмдэглэгээ	Материалын нэр	х/н	Тоо ширхэг	Нэгж жин, кг	Тайлбар
1		Хэрэглэгчийн шугам холбох	ш	10		
2	Г-991-1 вып 2	2500х3000х2000(h) хэмжээтэй ТК-5 маягийн дулааны худаг ДХ-5.2	ком	1		ГДГ-56- с үз
3		Төмөр бетон ялуу ДЯ-18	ш	4	120	
4		Төмөр бетон ялуу Я-18	ш	2	75	
5		Төмөр бетон ялуу ПР-22	ш	2	364	
6		Төмөр бетон ялуу Я-22	ш	2	95	

УБ. БГД 11-р хороо
Энэбишийн өргөн чөлөө
78-р байр 204 тоот
Тел: 7604 4780
"ДНТ" ХХК

Төв аймаг. Зуунмод сум. 1-р баг.
ХАЛААЛТЫН 7-Р ЗУУХНЫ ХОЁРДУГААР ХЭЛХЭЭНИЙ ШУГАМ СУЛЖЭЭ

ДХ-5.2-ийн байгууламт, огтлол 1-1, материалын түүвэр

Үе шат: А.З

Инженер		М.Буянхишиг	ЕГ Шифр: ДНТ-10-7/2019.24	Масштаб: М 1:40	Хуудас: 67
Гүйцэтгэсэн		Э.Бат-Эрдэнэ			
Шалгасан		Л.Энхсайхан	ТГ Шифр:	Зургийн дугаар: ГДГ-36	Огноо: 2024.04.15

А3

44-р цэгийн дулааны худаг ДХ-5.3 /ТК-5/
масштаб 1:40

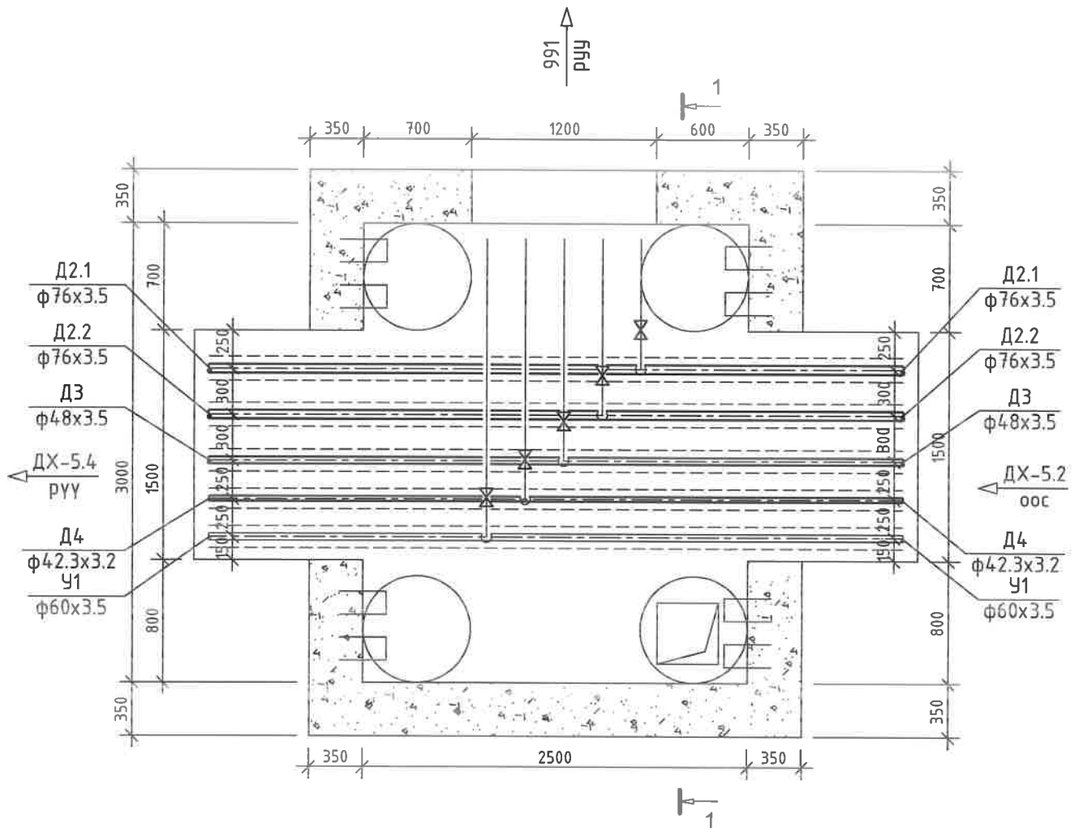

44-р цэгийн дулааны худаг ДХ-5.3
Огтлол 1-1 масштаб 1:40

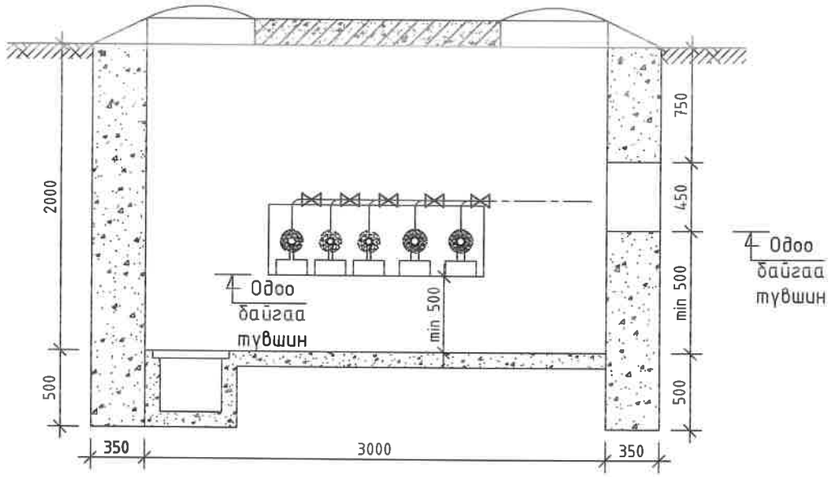

ДХ-5.3 худгийн материалын түүвэр

№	Тэмдэглэгээ	Материалын нэр	х/н	Тоо ширхэг	Нэгж жин, кг	Тайлбар
1		Хэрэглэгчийн шугам холбох	ш	5		
2	Г-991-1 вып 2	2500х3000х2000(h) хэмжээтэй ТК-5 маягийн дулааны худаг ДХ-5.3	ком	1		ГДГ-56- с уз
3		Төмөр бетон ялуу ДЯ-18	ш	2	120	
4		Төмөр бетон ялуу Я-18	ш	1	75	
5		Төмөр бетон ялуу ПР-22	ш	2	364	
6		Төмөр бетон ялуу Я-22	ш	2	95	

УБ. БГД 11-р хороо
Энэбишийн өргөн чөлөө
78-р байр 204 тоот
Тел: 7604 4780
"ДНТ" ХХК

Төв аймаг. Зуунмод сум. 1-р баг.
ХАЛААЛТЫН 7-Р ЗУУХНЫ ХОЁРДУГААР ХЭЛХЭЭНИЙ ШУГАМ СҮЛЖЭЭ

ДХ-5.3-ийн байгууламт, огтлол 1-1, материалын түүвэр

Инженер		М.Буянхишиг	ЕГ Шифр: ДНТ-10-7/2019.24	Масштаб: М 1:40	Хуудас: 67
Гүйцэтгэсэн		Э.Бат-Эрдэнэ	ТГ Шифр:	Зургийн дугаар: ГДГ-37	Огноо: 2024.04.15
Шалгасан		Л.Энхсайхан			

Үе шат: А.3

А3

46-р цэгийн дулааны худаг ДХ-5.4 /ТК-5/

масштаб 1:40

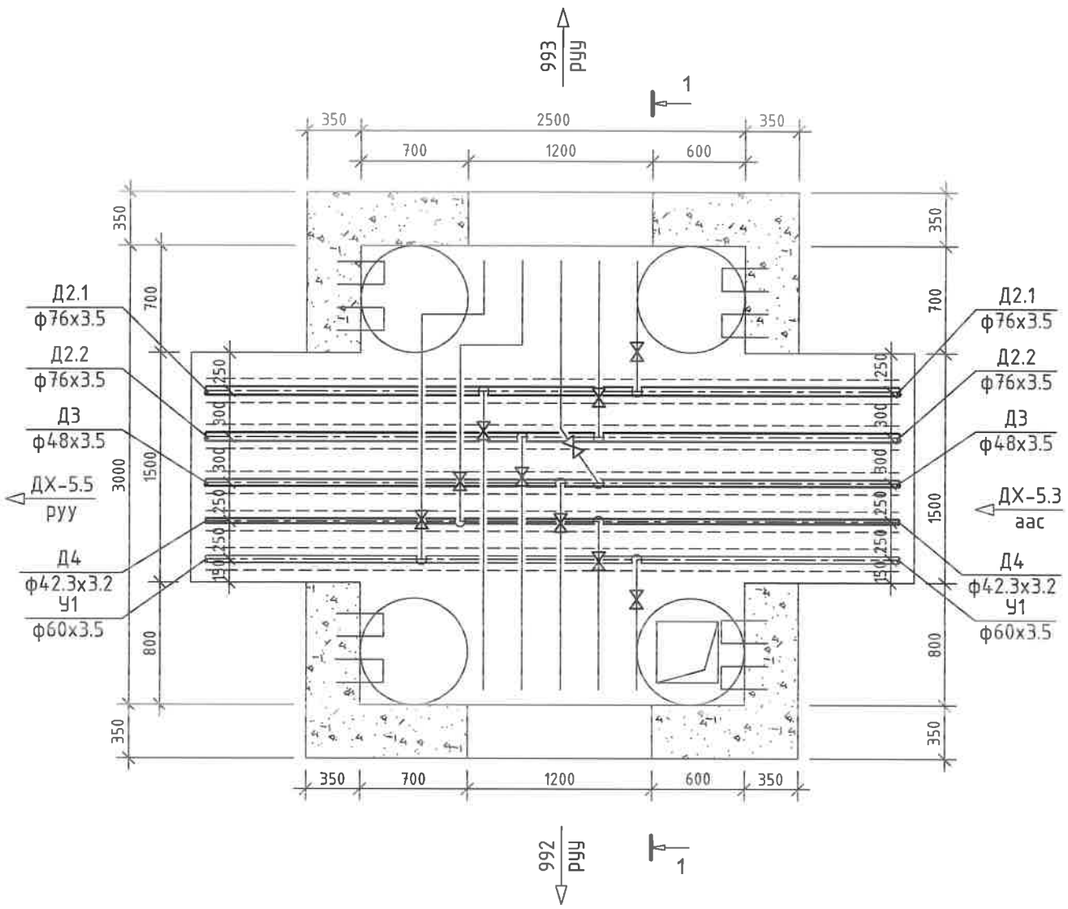

46-р цэгийн дулааны худаг ДХ-5.4

Огтлол 1-1 масштаб 1:40

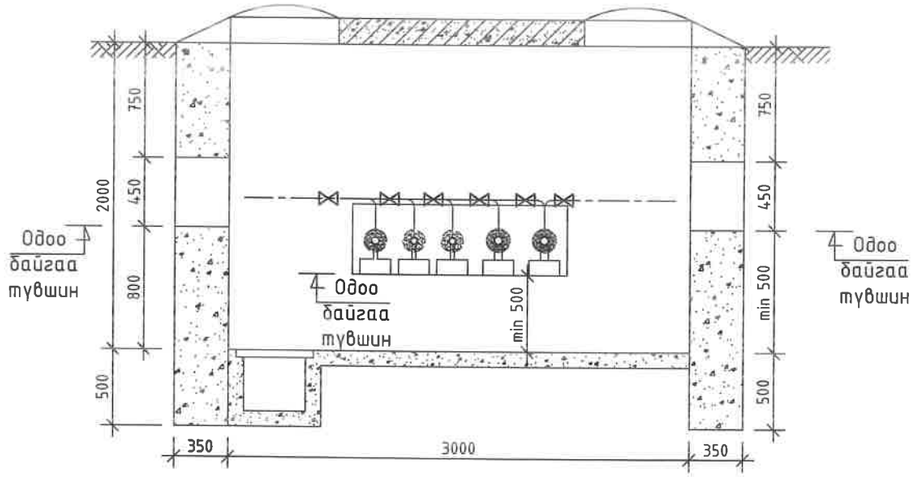

ДХ-5.4 худгийн материалын түүвэр

№	Тэмдэглэгээ	Материалын нэр	х/н	Тоо ширхэг	Нэгж жин, кг	Тайлбар
1		Хэрэглэгчийн шугам холбох	ш	10		
2	Г-991-1 вып 2	2500х3000х2000(h) хэмжээтэй ТК-5 маягийн дулааны худаг ДХ-5.4	ком	1		ГДГ-56- с үз
3		Төмөр бетон ялуу ДЯ-18	ш	4	120	
4		Төмөр бетон ялуу Я-18	ш	2	75	
5		Төмөр бетон ялуу ПР-22	ш	2	364	
6		Төмөр бетон ялуу Я-22	ш	2	95	

УБ. БГД 11-р хороо
Энэбишийн өргөн чөлөө
78-р байр 204 тоот
Тел: 7604 4780
"ДНТ" ХХК

Төв аймаг. Зуунмод сум. 1-р баг.

ХАЛААЛТЫН 7-Р ЗУУХНЫ ХОЁРДУГААР ХЭЛХЭЭНИЙ ШУГАМ СҮЛЖЭЭ

ДХ-5.4-ийн байгуулалт, огтлол 1-1, материалын түүвэр

Үе шат: А.3

Инженер		М.Буянхишиг	ЕГ Шифр: ДНТ-10-7/2019.24	Масштаб: М 1:40	Хуудас: 67
Гүйцэтгэсэн		Э.Бат-Эрдэнэ			
Шалгасан		Л.Энхсайхан	ТГ Шифр:	Зургийн дугаар: ГДГ-38	Огноо: 2024.04.15

А3

48-р цэгийн дулааны худаг ДХ-5.5 /ТК-9/
масштаб 1:40

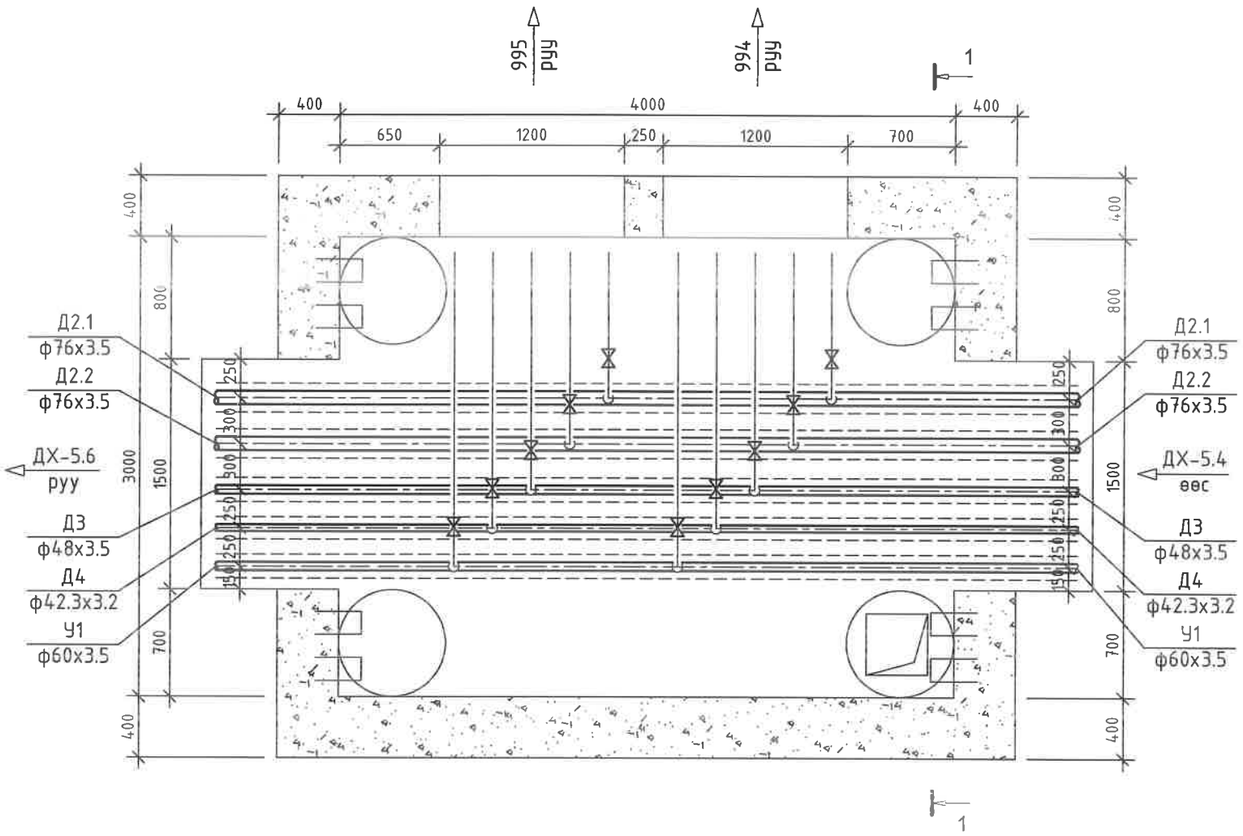

48-р цэгийн дулааны худаг ДХ-5.5
Огтлол 1-1 масштаб 1:40

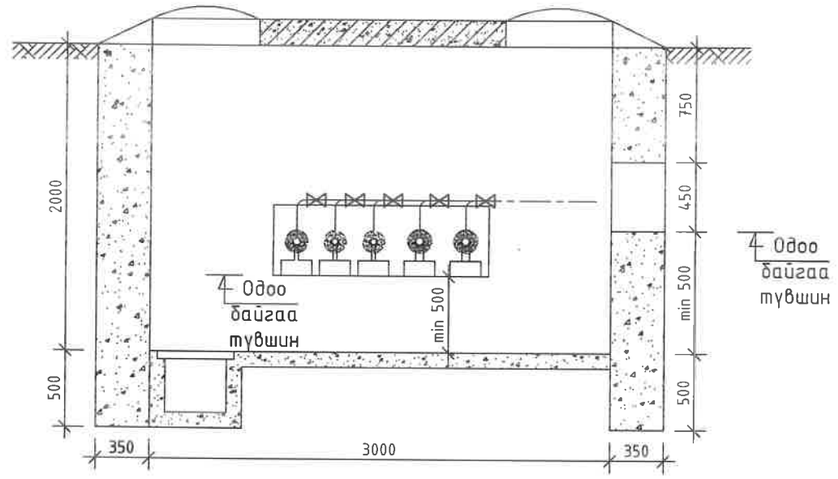

ДХ-5.5 худгийн материалын түүвэр

№	Тэмдэглэгээ	Материалын нэр	х/н	Тоо ширхэг	Нэгж жин, кг	Тайлбар
1		Хэрэглэгчийн шугам холбох	ш	10		
2	Г-991-1 вып 2	4000х3000х2000(h) хэмжээтэй ТК-9 маягийн дулааны худаг ДХ-5.5	ком	1		ГДГ-58 -с үз
3		Төмөр бетон ялуу ПР-18	ш	2	304	
4		Төмөр бетон ялуу Я-18	ш	4	75	
5		Төмөр бетон ялуу ПР-22	ш	2	364	
6		Төмөр бетон ялуу Я-22	ш	4	95	

УБ. БГД 11-р хороо
Энэбишийн өргөн чөлөө
78-р байр 204 тоот
Тел: 7604 4780
"ДНТ" ХХК

Төв аймаг. Зүүнмод сум. 1-р баг.
ХАЛААЛТЫН 7-Р ЗҮҮХНЫ ХОЁРДУГААР ХЭЛХЭЭНИЙ ШУГАМ СҮЛЖЭЭ

ДХ-5.5-ийн байгууламт, огтлол 1-1, материалын түүвэр

Үе шат: А.3

Инженер		М.Буянхишиг	ЕГ Шифр: ДНТ-10-7/2019.24	Масштаб: М 1:40	Хуудас: 67
Гүйцэтгэсэн		Э.Бат-Эрдэнэ			
Шалгасан		Л.Энхсайхан	ТГ Шифр:	Зургийн дугаар: ГДГ-39	Огноо: 2024.04.15

А3

50-р цэгийн дулааны худаг ДХ-5.6 /ТК-5/
масштаб 1:40

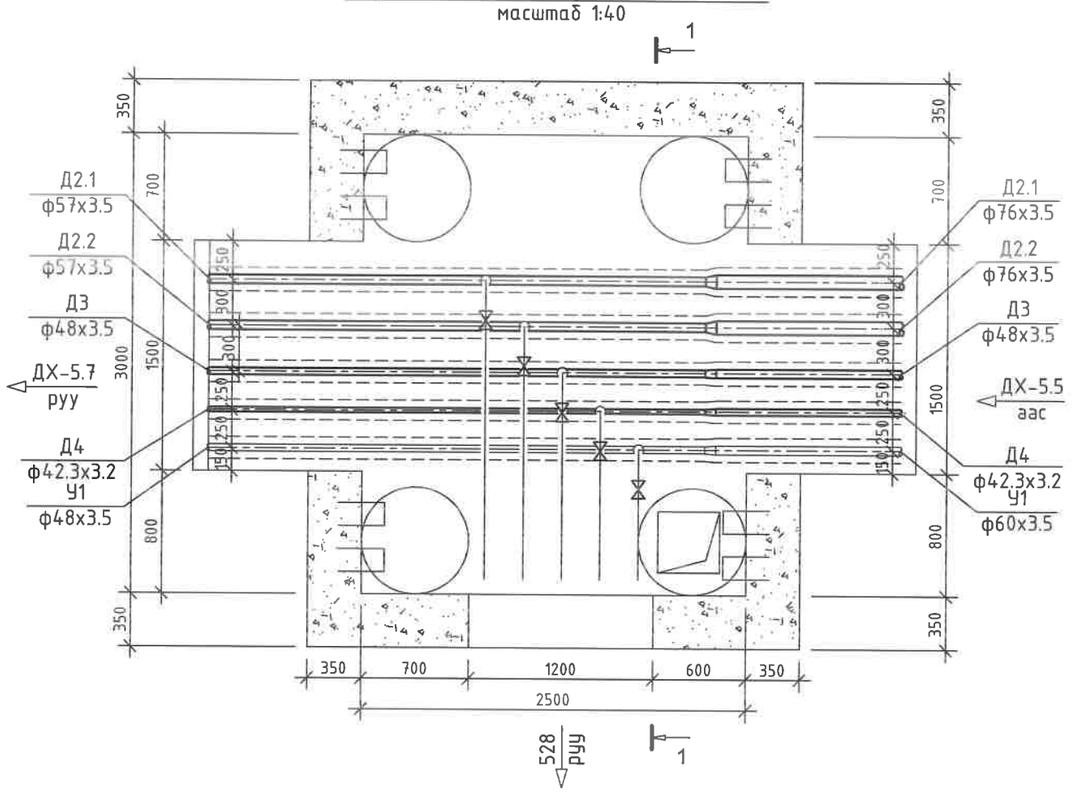

50-р цэгийн дулааны худаг ДХ-5.6
Огтлол 1-1 масштаб 1:40

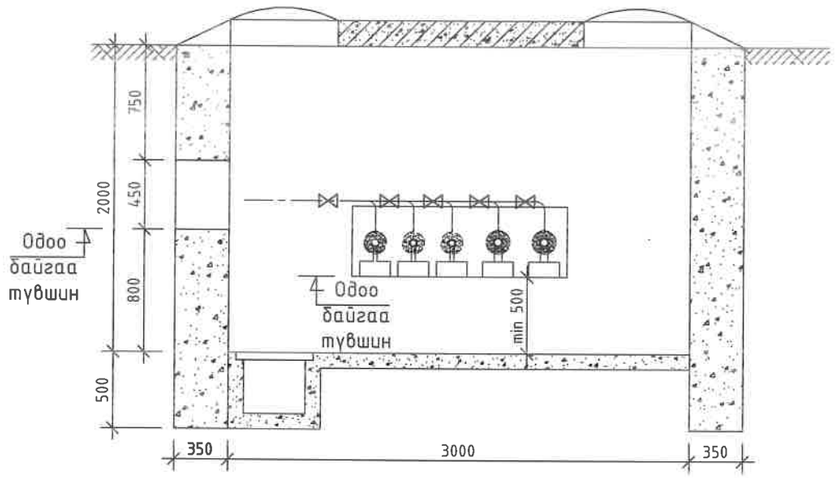

ДХ-5.6 худгийн материалын түүвэр

№	Тэмдэглэгээ	Материалын нэр	х/н	Тоо ширхэг	Нэгж жин, кг	Тайлбар
1	Серия 4.903-10 вып1	Хэвэлмэл ган шилжвэр, К 65х50 с60	ш	2	0.43	
2		Хэвэлмэл ган шилжвэр, К 50х40 с80 /цайрдсан/	ш	1	0.3	
3		Хэрэглэгчийн шугам холбох	ш	5		
4	Г-991-1 вып 2	2500х3000х2000(h) хэмжээтэй ТК-5 маягийн дулааны худаг ДХ-5.6	ком	1		ГДГ-56- с үз
5		Төмөр бетон ялуу ДЯ-18	ш	2	120	
6		Төмөр бетон ялуу Я-18	ш	1	75	
7		Төмөр бетон ялуу ПР-22	ш	2	364	
8		Төмөр бетон ялуу Я-22	ш	2	95	

УБ. БГД 11-р хороо
Энэбишийн өргөн чөлөө
78-р байр 204 тоот
Тел: 7604 4780
"ДНТ" ХХК

Төв аймаг. Зуунмод сум. 1-р баг.
ХАЛААЛТЫН 7-Р ЗУУХНЫ ХОЁРДУГААР ХЭЛХЭЭНИЙ ШУГАМ СҮЛЖЭЭ

ДХ-5.6-ийн байгууламт, огтлол 1-1, материалын түүвэр

Үе шат: А.3

Инженер		М.Буянхишиг	ЕГ Шифр: ДНТ-10-7/2019.24	Масштаб: М 1:40	Хуудас: 67
Гүйцэтгэсэн		Э.Бат-Эрдэнэ			
Шалгасан		Л.Энхсайхан	ТГ Шифр:	Зургийн дугаар: ГДГ-40	Огноо: 2024.04.15

А3

53-р цэгийн дулааны худаг ДХ-5.7 /ТК-5/
масштаб 1:40

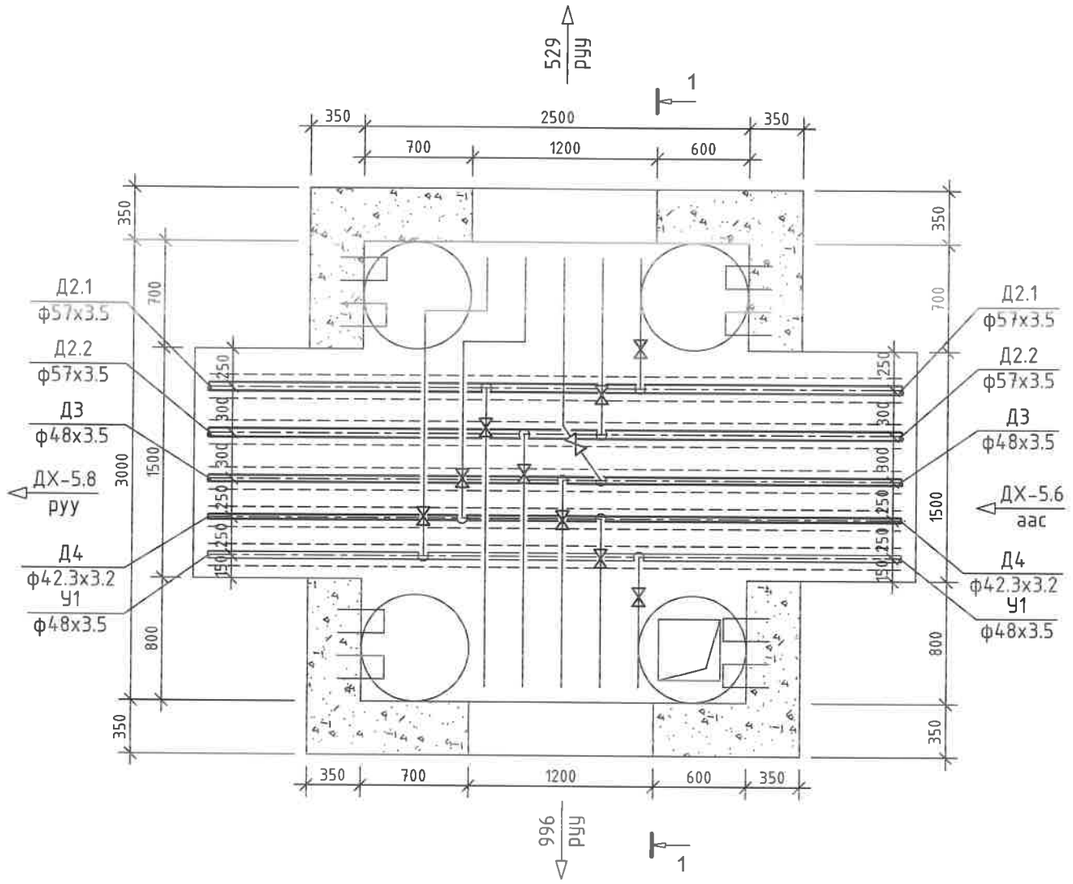

53-р цэгийн дулааны худаг ДХ-5.7
Огтлол 1-1 масштаб 1:40

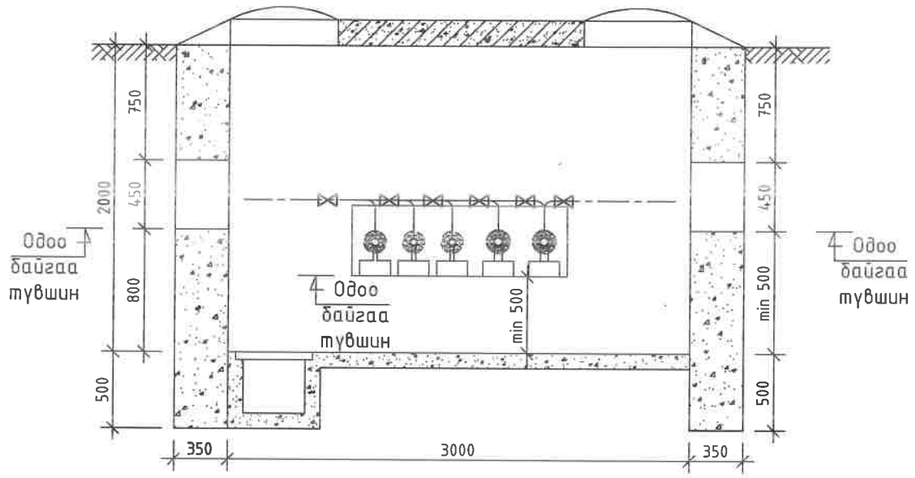

ДХ-5.7 худгийн материалын түүвэр

№	Тэмдэглэгээ	Материалын нэр	х/н	Тоо ширхэг	Нэгж жин, кг	Тайлбар
1		Хэрэглэгчийн шугам холбох	ш	10		
2	Г-991-1 вып 2	2500х3000х2000(h) хэмжээтэй ТК-5 маягийн дулааны худаг ДХ-5.7	ком	1		ГДГ-56- с үз
3		Төмөр бетон ялуу ДЯ-18	ш	4	120	
4		Төмөр бетон ялуу Я-18	ш	2	75	
5		Төмөр бетон ялуу ПР-22	ш	2	364	
6		Төмөр бетон ялуу Я-22	ш	2	95	

УБ. БГД 11-р хороо
Энэбишийн өргөн чөлөө
78-р байр 204 тоот
Тел: 7604 4780
"ДНТ" ХХК

Төв аймаг. Зуунмод сум. 1-р баг.
ХАЛААЛТЫН 7-Р ЗУУХНЫ ХОЁРДУГААР ХЭЛХЭЭНИЙ ШУГАМ СҮЛЖЭЭ

ДХ-5.7-ийн байгууламт, огтлол 1-1, материалын түүвэр

Инженер		М.Буянхишиг	ЕГ Шифр: ДНТ-10-7/2019.24	Масштаб: М 1:40	Хуудас: 67
Гүйцэтгэсэн		Э.Бат-Эрдэнэ			
Шалгасан		Л.Энхсайхан	ТГ Шифр:	Зургийн дугаар: ГДГ-41	Огноо: 2024.04.15

Үе шат: А.3

56-р цэгийн дулааны худаг ДХ-5.8 /ТК-9/
масштаб 1:40

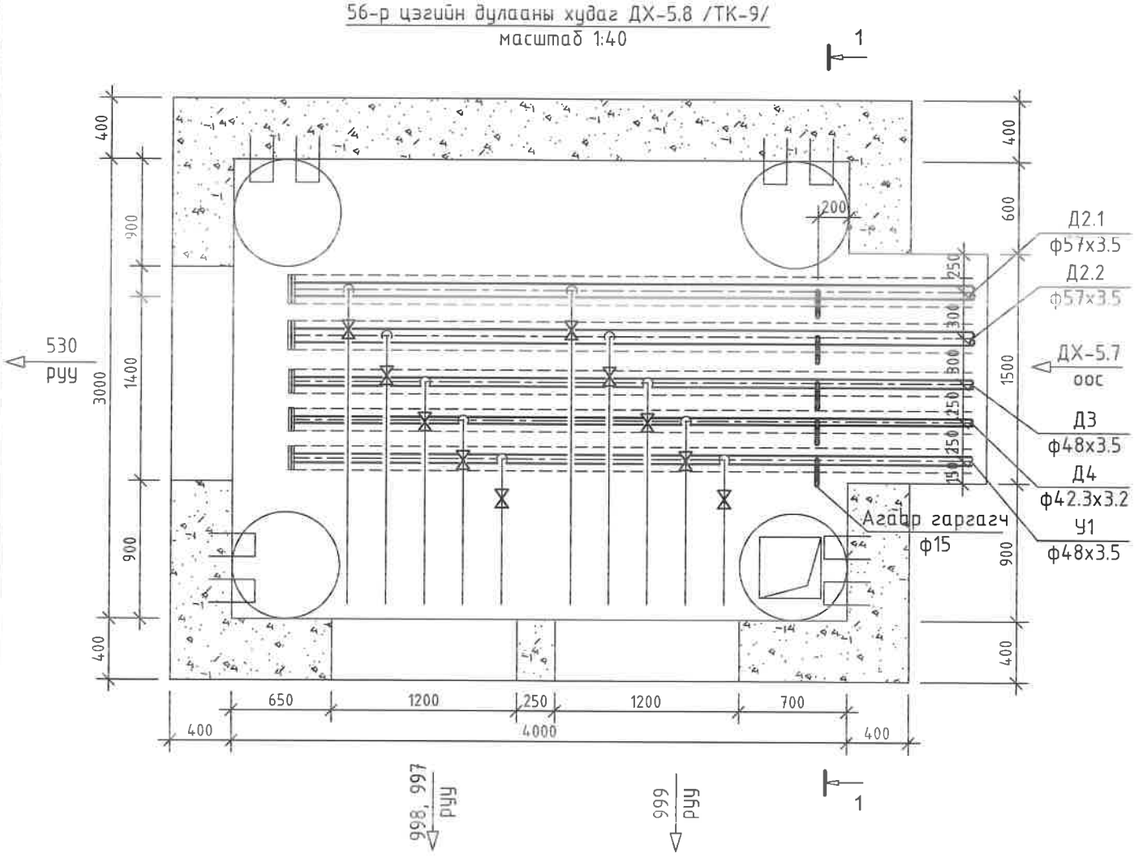

56-р цэгийн дулааны худаг ДХ-5.8
Огтлол 1-1 масштаб 1:40

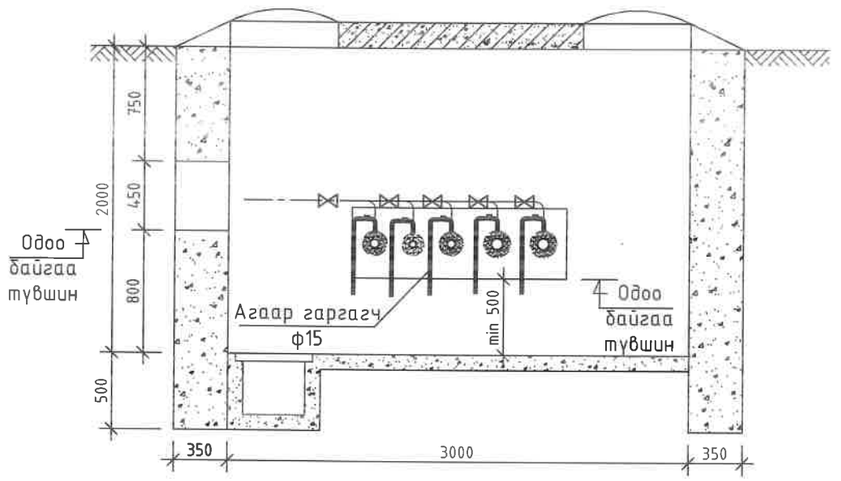

ДХ-5.8 худгийн материалын түүвэр

№	Тэмдэглэгээ	Материалын нэр	х/н	Тоо ширхэг	Нэгж жин, кг	Тайлбар
1	Серия 4.903-10 вып1	Хэвэлмэл ган заглушка ф50мм	ш	2	0.2	
2		Хэвэлмэл ган заглушка ф40мм /цайрдсан/	ш	2	0.09	
3		Хэвэлмэл ган заглушка ф32мм /цайрдсан/	ш	1	0.08	
4		Агаар гаргагч ф15 /2ш отвод, патрубтай/	ком	5		
5		Хэрэглэгчийн шугам холбох	ш	10		
6	Г-991-1 вып 2	4000х3000х2000(h) хэмжээтэй ТК-9 маягийн дулааны худаг ДХ-5.8	ком	1		ГДГ-58- с уз
7		Төмөр бетон ялуу ПР-18	ш	2	304	
8		Төмөр бетон ялуу Я-18	ш	4	75	
9		Төмөр бетон ялуу ПР-22	ш	2	364	
10		Төмөр бетон ялуу Я-22	ш	4	95	

УБ. БГД 11-р хороо
Энэбишийн өргөн чөлөө
78-р байр 204 тоот
Тел: 7604 4780
"ДНТ" ХХК

Төв аймаг. Зуунмод сум. 1-р баг.
ХАЛААЛТЫН 7-Р ЗУУХНЫ ХОЁРДУГААР ХЭЛХЭЭНИЙ ШУГАМ СУЛЖЭЭ

ДХ-5.8-ийн байгууламт, огтлол 1-1, материалын түүвэр

Инженер		М.Буянхишиг	ЕГ Шифр: ДНТ-10-7/2019.24	Масштаб: М 1:40	Хуудас: 67
Гүйцэтгэсэн		Э.Бат-Эрдэнэ	ТГ Шифр:	Зургийн дугаар: ГДГ-42	Огноо: 2024.04.15
Шалгасан		Л.Энхсайхан			

Үе шат: А.3

А3

20-р цэгийн дулааны худаг ДХ-6 /ТК-7/
масштаб 1:40

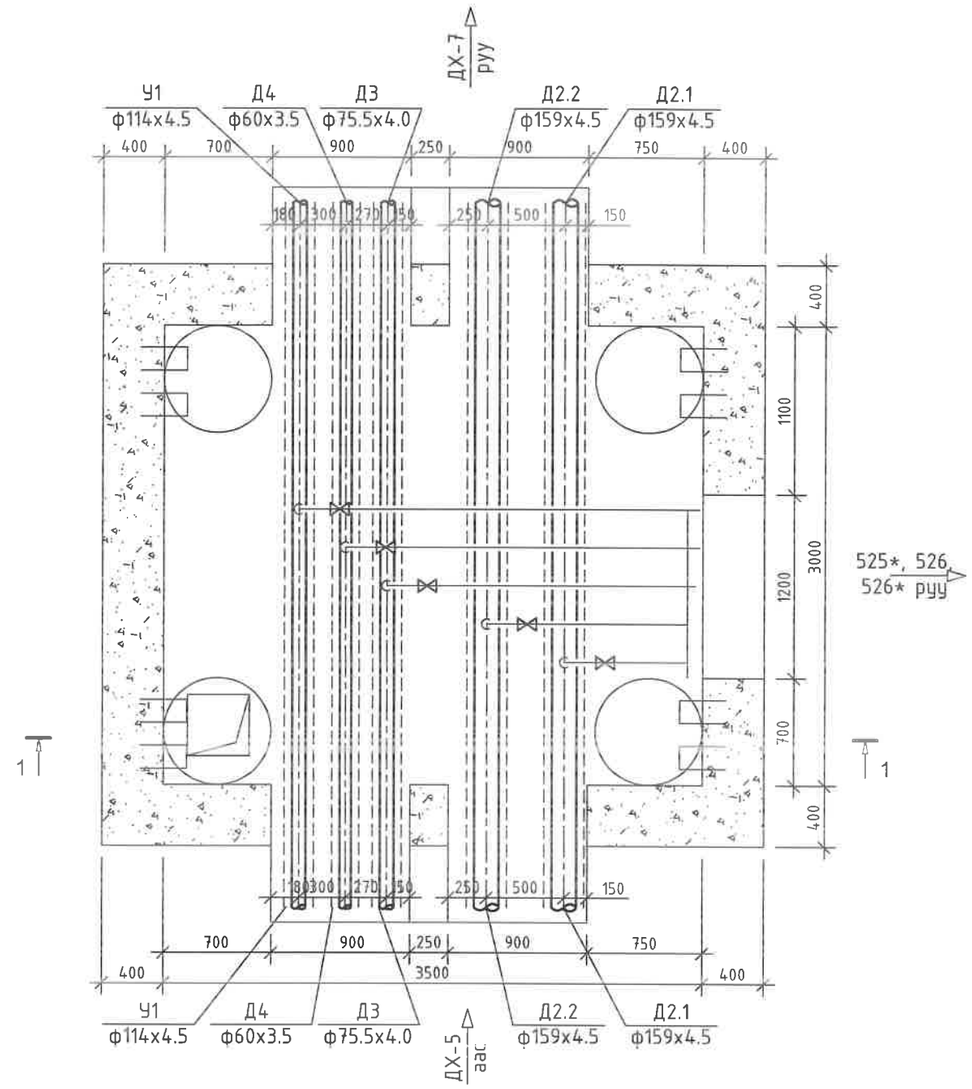

20-р цэгийн дулааны худаг ДХ-6
Огтлол 1-1 масштаб 1:40

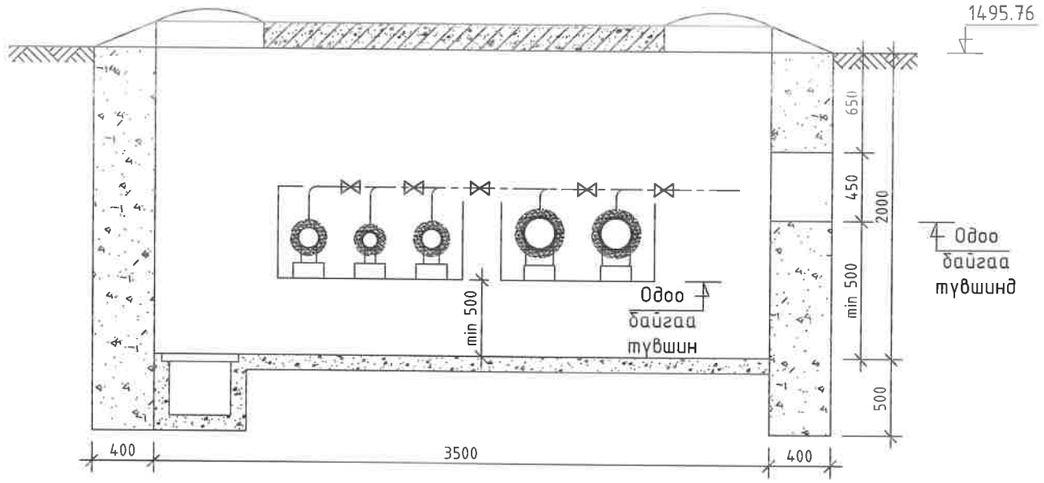

ДХ-6 худгийн материалын түүвэр

№	Тэмдэглэгээ	Материалын нэр	х/н	Тоо ширхэг	Нэгж жин, кг	Тайлбар
1		Хэрэглэгчийн шугам холбох	ш	5		
2	Г-991-1 вып 2	3500х3000х2000(h) хэмжээтэй ТК-7 маягийн дулааны худаг ДХ-6	ком	1		ГДГ-57- с үз
3		Төмөр бетон ялуу ДЯ-18	ш	10	120	
4		Төмөр бетон ялуу Я-18	ш	10	75	

УБ. БГД 11-р хороо Энэбишийн өргөн чөлөө 78-р байр 204 тоот
Тел: 7604 4780
"ДНТ" ХХК

Төв аймаг. Зуунмод сум. 1-р баг.
ХАЛААЛТЫН 7-Р ЗУУХНЫ ХОЁРДУГААР ХЭЛХЭЭНИЙ ШУГАМ СҮЛЖЭЭ
ДХ-6-ийн байгууллалт, огтлол 1-1, материалын түүвэр

Инженер		М.Буянхишиг	ЕГ Шифр: ДНТ-10-7/2019.24	Масштаб: М 1:40	Хуудас: 67
Гүйцэтгэсэн		Э.Бат-Эрдэнэ			
Шалгасан		Л.Энхсайхан	ТГ Шифр:	Зургийн дугаар: ГДГ-43	Огноо: 2024.04.15

Үе шат: А.3

22-р цэгийн дулааны худаг ДХ-7 /ТК-7/
масштаб 1:40

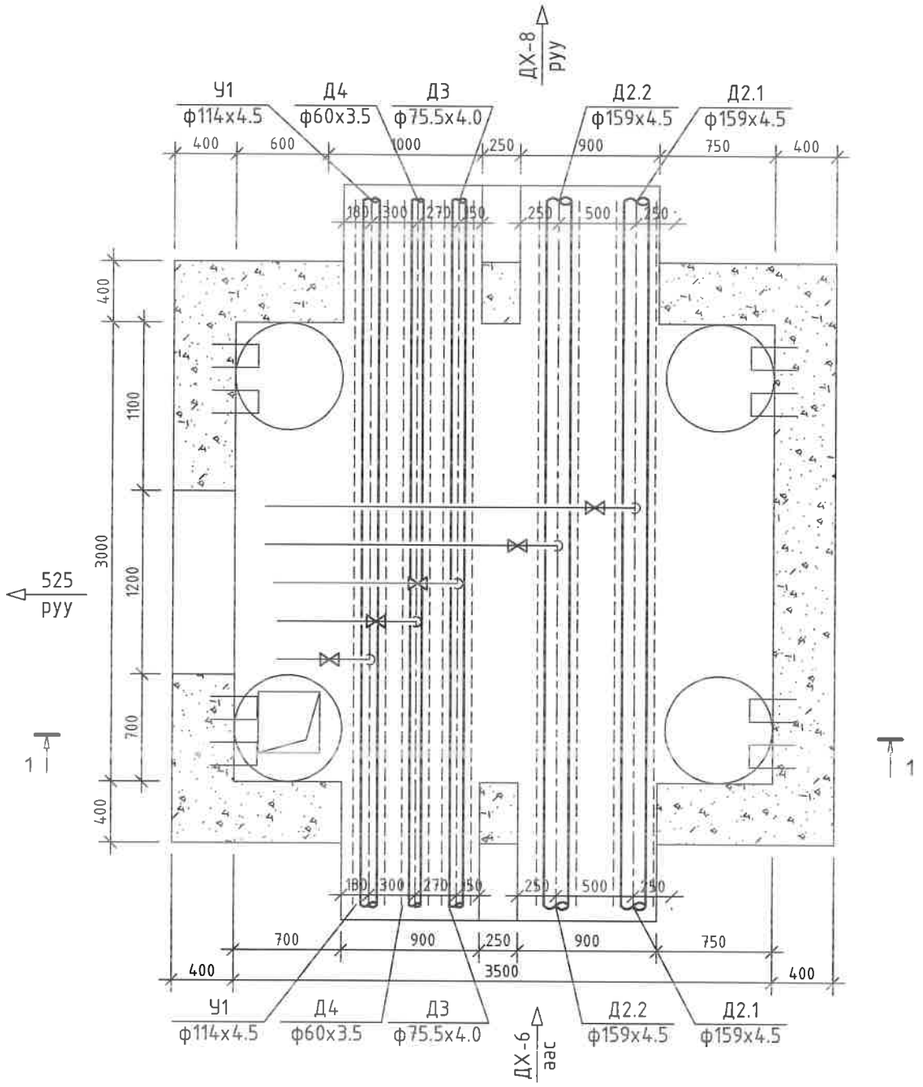

22-р цэгийн дулааны худаг ДХ-7
Огтлол 1-1 масштаб 1:40

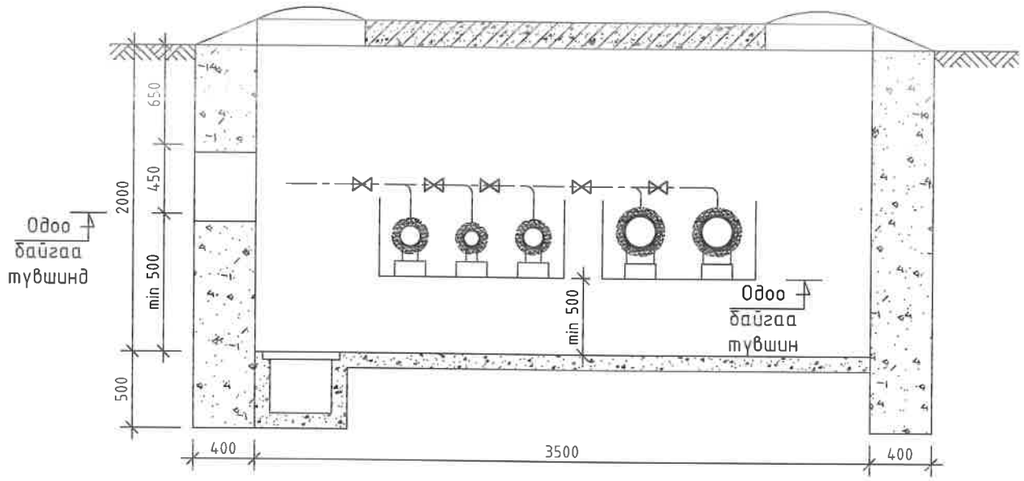

ДХ-7 худгийн материалын түүвэр

№	Тэмдэглэгээ	Материалын нэр	х/н	Тоо ширхэг	Нэгж жин, кг	Тайлбар
1		Хэрэглэгчийн шугам холбох	ш	5		
2	Г-991-1 вып 2	3500х3000х2000(h) хэмжээтэй ТК-7 маягийн дулааны худаг ДХ-7	ком	1		ГДГ-57- с үз
3		Төмөр бетон ялуу ДЯ-18	ш	10	120	
4		Төмөр бетон ялуу Я-18	ш	10	75	

УБ. БГД 11-р хороо
Энэбишийн өргөн чөлөө
78-р байр 204 тоот
Тел: 7604 4780
"ДНТ" ХХК

Төв аймаг. Зуунмод сум. 1-р баг.
ХАЛААЛТЫН 7-Р ЗУУХНЫ ХОЁРДУГААР ХЭЛХЭЭНИЙ ШУГАМ СУЛЖЭЭ

ДХ-7-ийн байгууламт, огтлол 1-1, материалын түүвэр					Үе шат: А.3
Инженер		М.Буянхишиг	ЕГ Шифр: ДНТ-10-7/2019.24	Масштаб: М 1:40	Хуудас: 67
Гүйцэтгэсэн		Э.Бат-Эрдэнэ			
Шалгасан		Л.Энхсайхан	ТГ Шифр:	Зургийн дугаар: ГДГ-44	Огноо: 2024.04.15

А3

24-р цэгийн дулааны худаг ДХ-8 /ТК-7/
масштаб 1:40

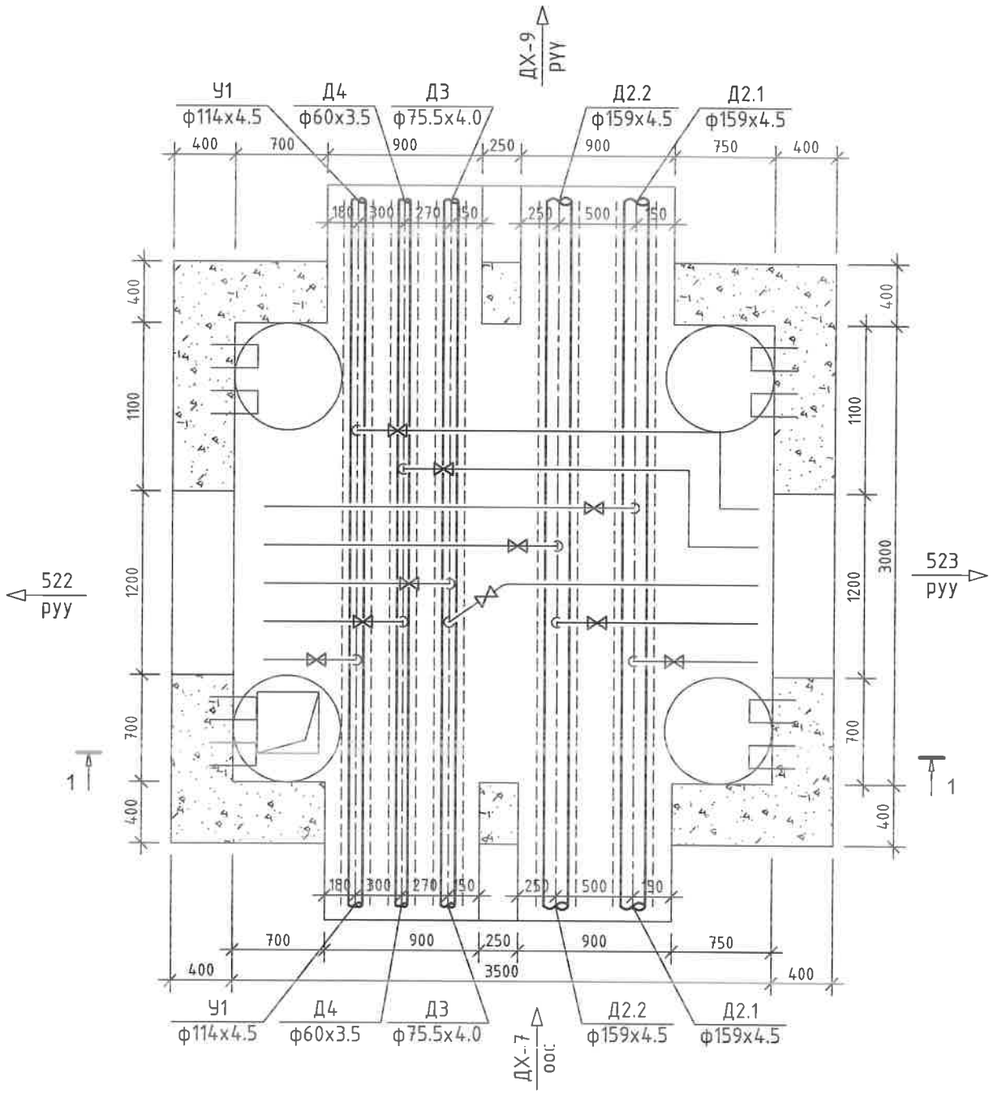

24-р цэгийн дулааны худаг ДХ-8
Огтлол 1-1 масштаб 1:40

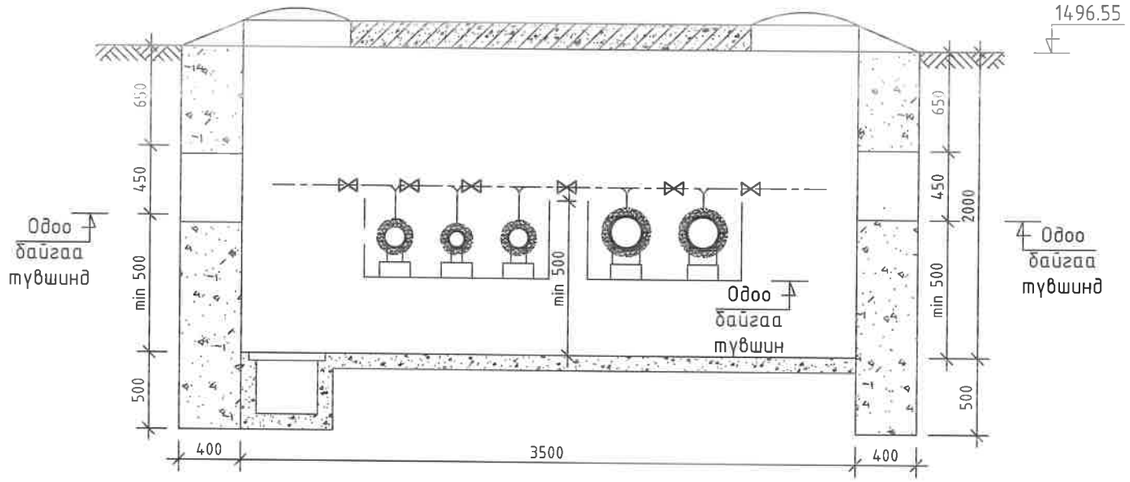

ДХ-8 худгийн материалын түүвэр

№	Тэмдэглэгээ	Материалын нэр	х/н	Тоо ширхэг	Нэгж жин, кг	Тайлбар
1		Хэрэглэгчийн шугам холбох	ш	10		
2	Г-991-1 вып 2	3500х3000х2000(h) хэмжээтэй ТК-7 маягийн дулааны худаг ДХ-8	ком	1		ГДГ-57- с үз
3		Төмөр бетон ялуу ДЯ-18	ш	12	120	
4		Төмөр бетон ялуу Я-18	ш	12	75	

УБ. БГД 11-р хороо
Энэбишийн өргөн чөлөө
78-р байр 204 тоот
Тел: 7604 4780
"ДНТ" ХХК

Төв аймаг. Зуунмод сум. 1-р баг.
ХАЛААЛТЫН 7-Р ЗУУХНЫ ХОЁРДУГААР ХЭЛХЭЭНИЙ ШУГАМ СҮЛЖЭЭ

ДХ-8-ийн байгууламж, огтлол 1-1, материалын түүвэр

Инженер		М.Буянхишиг	ЕГ Шифр: ДНТ-10-7/2019.24	Масштаб: М 1:40	Хуудас: 67
Гүйцэтгэсэн		Э.Бат-Эрдэнэ			
Шалгасан		Л.Энхсайхан	ТГ Шифр:	Зургийн дугаар: ГДГ-45	Огноо: 2024.04.15

Үе шат: А.3

А3

26-р цэгийн дулааны худаг ДХ-9 /ТК-7/
масштаб 1:40

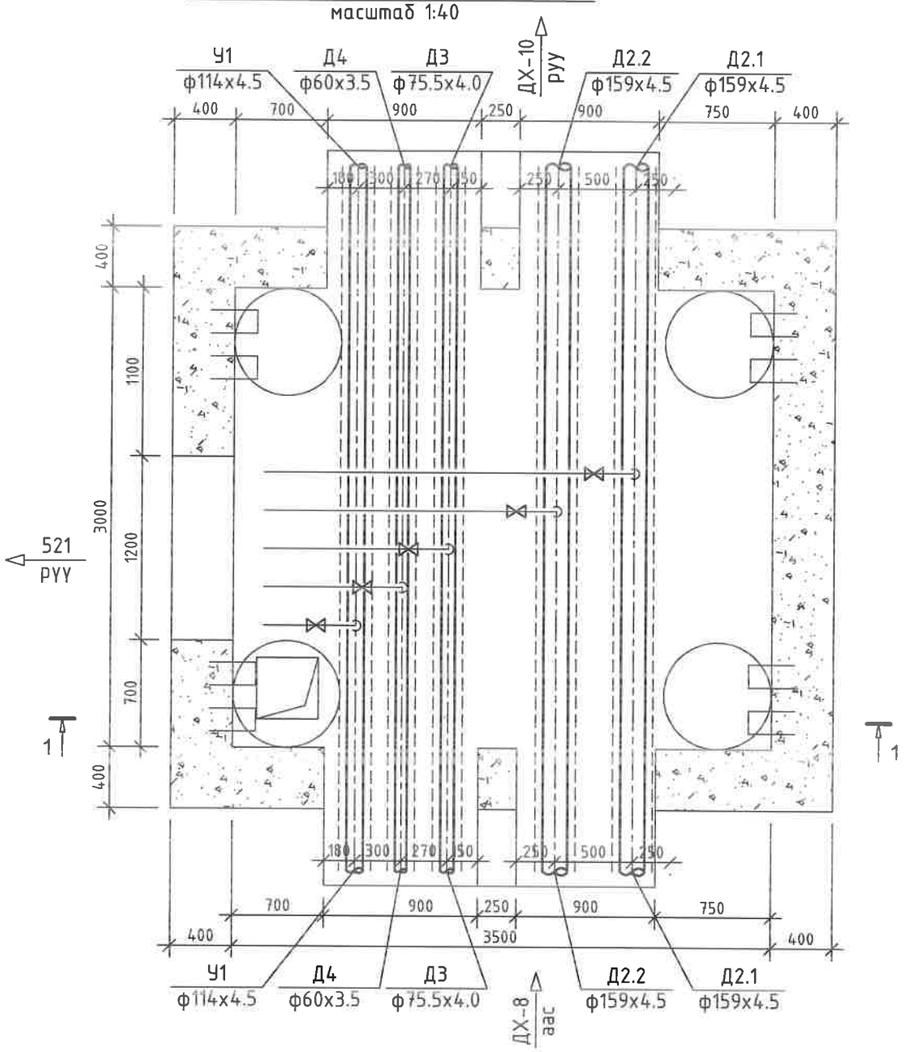

26-р цэгийн дулааны худаг ДХ-9
Огтлол 1-1 масштаб 1:40

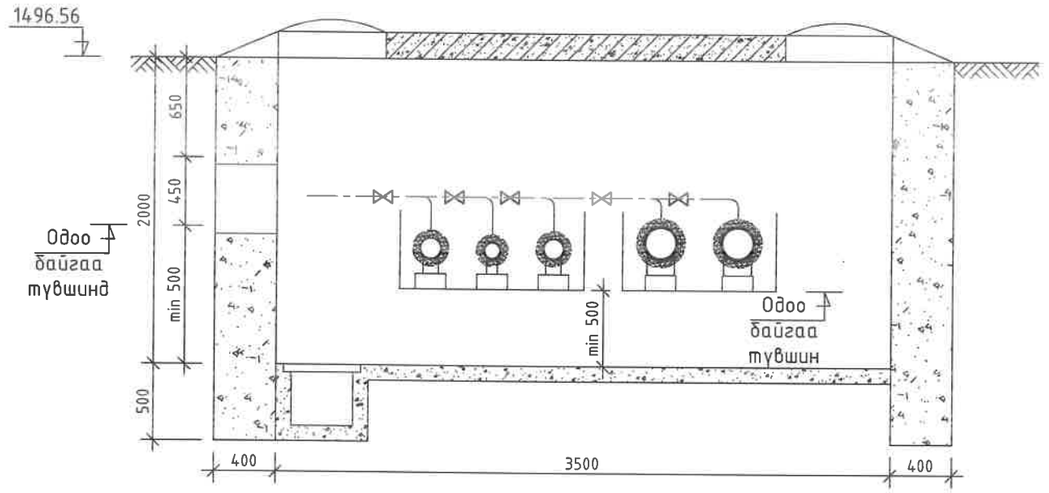

ДХ-9 худгийн материалын түүвэр

№	Тэмдэглэгээ	Материалын нэр	х/н	Тоо ширхэг	Нэгж жин, кг	Тайлбар
1		Хэрэглэгчийн шугам холбох	ш	5		
2	Г-991-1 вып 2	3500х3000х2000(h) хэмжээтэй ТК-7 маягийн дулааны худаг ДХ-9	ком	1		ГДГ-57- с үз
3		Төмөр бетон ялуу ДЯ-18	ш	10	120	
4		Төмөр бетон ялуу Я-18	ш	10	75	

УБ. БГД 11-р хороо
Энэбишийн өргөн чөлөө
78-р байр 204 тоот
Тел: 7604 4780
"ДНТ" ХХК

Төв аймаг. Зуунмод сум. 1-р баг.
ХАЛААЛТЫН 7-Р ЗУУХНЫ ХОЁРДУГААР ХЭЛХЭЭНИЙ ШУГАМ СҮЛЖЭЭ

ДХ-9-ийн байгууламж, огтлол 1-1, материалын түүвэр

Үе шат: А.3

Инженер		М.Буянхишиг	ЕГ Шифр: ДНТ-10-7/2019.24	Масштаб: М 1:40	Хуудас: 67
Гүйцэтгэсэн		Э.Бат-Эрдэнэ			
Шалгасан		Л.Энхсайхан	ТГ Шифр:	Зургийн дугаар: ГДГ-46	Огноо: 2024.04.15

А3

28-р цэгийн дулааны худаг ДХ-10 /ТК-7/
масштаб 1:40

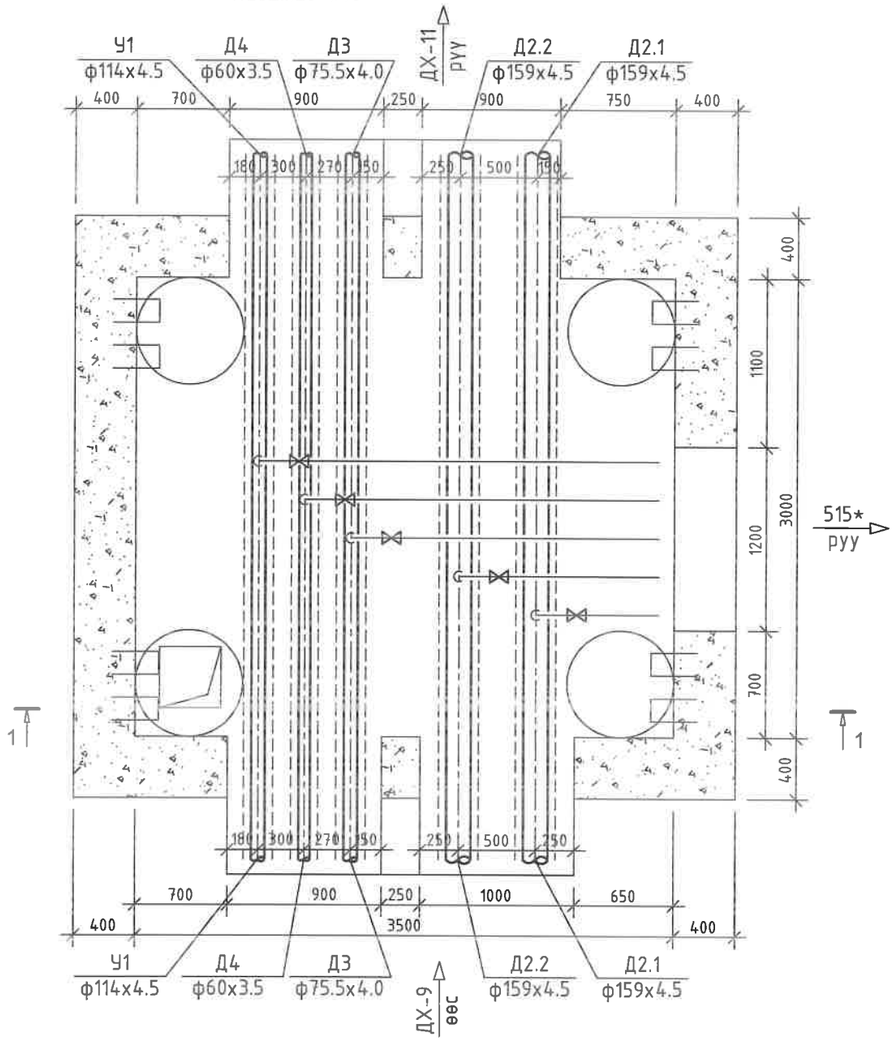

28-р цэгийн дулааны худаг ДХ-10
Огтлол 1-1 масштаб 1:40

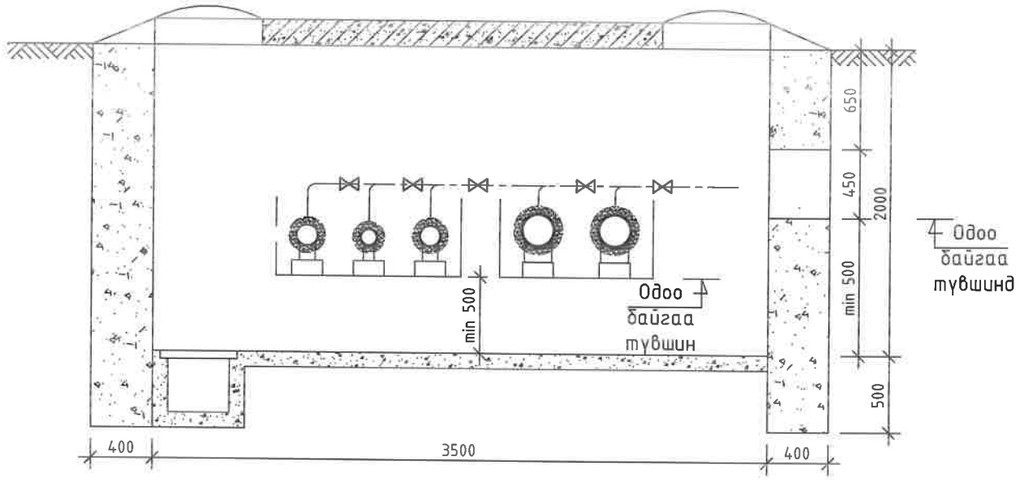

ДХ-10 худгийн материалын түүвэр

№	Тэмдэглэгээ	Материалын нэр	х/н	Тоо ширхэг	Нэгж жин, кг	Тайлбар
1		Хэрэглэгчийн шугам холбох	ш	5		
2	Г-991-1 вып 2	3500х3000х2000(h) хэмжээтэй ТК-7 маягийн дулааны худаг ДХ-10	ком	1		ГДГ-57- с үз
3		Төмөр бетон ялуу ДЯ-18	ш	10	120	
4		Төмөр бетон ялуу Я-18	ш	10	75	

УБ. БГД 11-р хороо Энэбишийн өргөн чөлөө 78-р байр 204 тоот Тел: 7604 4780 "ДНТ" ХХК	Төв аймаг. Зуунмод сум. 1-р баг. ХАЛААЛТЫН 7-Р ЗУУХНЫ ХОЁРДУГААР ХЭЛХЭЭНИЙ ШУГАМ СҮЛЖЭЭ				
	ДХ-10-ийн байгууламт, огтлол 1-1, материалын түүвэр				Үе шат: А.3
	Инженер		М.Буянхишиг	ЕГ Шифр: ДНТ-10-7/2019.24	Масштаб: М 1:40	Хуудас: 67
	Гүйцэтгэсэн		Э.Бат-Эрдэнэ	ТГ Шифр:	Зургийн дугаар: ГДГ-47	Огноо: 2024.04.15
	Шалгасан		Л.Энхсайхан			А3

30-р цэгийн дулааны худаг ДХ-11 /ТК-7/
масштаб 1:40

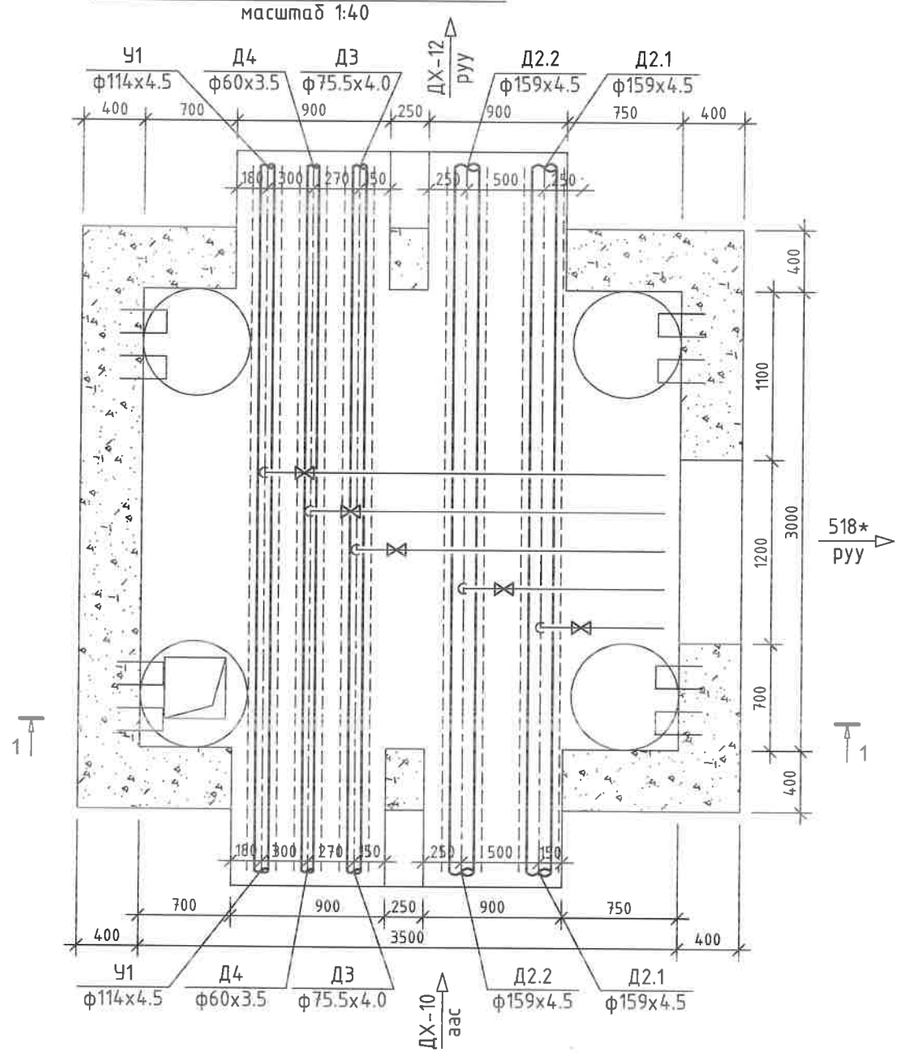

30-р цэгийн дулааны худаг ДХ-11
Огтлол 1-1 масштаб 1:40

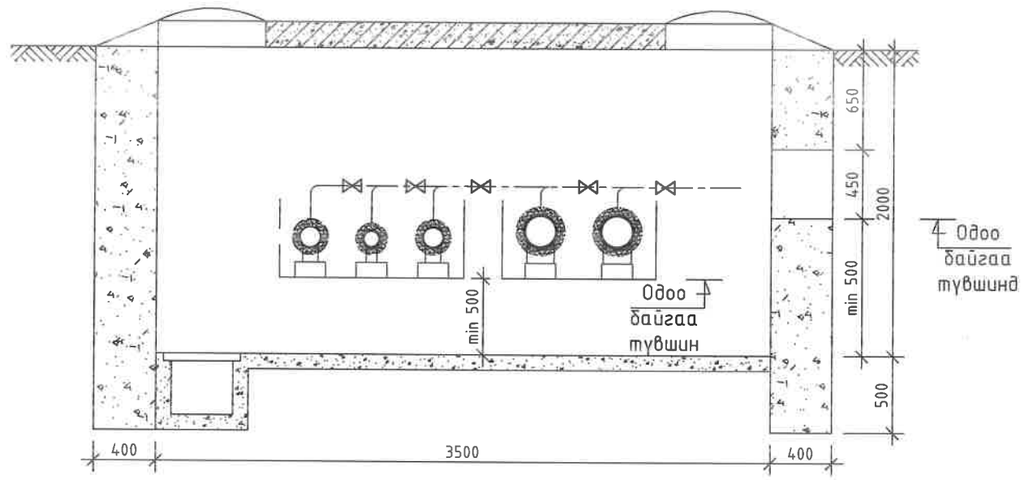

ДХ-11 худгийн материалын түүвэр

№	Тэмдэглэгээ	Материалын нэр	х/н	Тоо ширхэг	Нэгж жин, кг	Тайлбар
1		Хэрэглэгчийн шугам холбох	ш	5		
2	Г-991-1 вып 2	3500х3000х2000(h) хэмжээтэй ТК-7 маягийн дулааны худаг ДХ-11	ком	1		ГДГ-57- с үз
3		Төмөр бетон ялуу ДЯ-18	ш	10	120	
4		Төмөр бетон ялуу Я-18	ш	10	75	

УБ. БГД 11-р хороо Энэбишийн өргөн чөлөө 78-р байр 204 тоот Тел: 7604 4780	Төв аймаг. Зуунмод сум. 1-р баг. ХАЛААЛТЫН 7-Р ЗУУХНЫ ХОЁРДУГААР ХЭЛХЭЭНИЙ ШУГАМ СҮЛЖЭЭ				
	ДХ-11-ийн байгууламж, огтлол 1-1, материалын түүвэр				Үе шат: А.3
	Инженер	М.Буянхишиг	ЕГ Шифр: ДНТ-10-7/2019.24	Масштаб: М 1:40	Хуудас: 67
	Гүйцэтгэсэн	Э.Бат-Эрдэнэ			
"ДНТ" ХХК	Шалгасан	Л.Энхсайхан	ТГ Шифр:	Зургийн дугаар: ГДГ-48	Огноо: 2024.04.15

А3

ЗЗ-р цэгийн дулааны худаг ДХ-12 /ТК-7/
масштаб 1:40

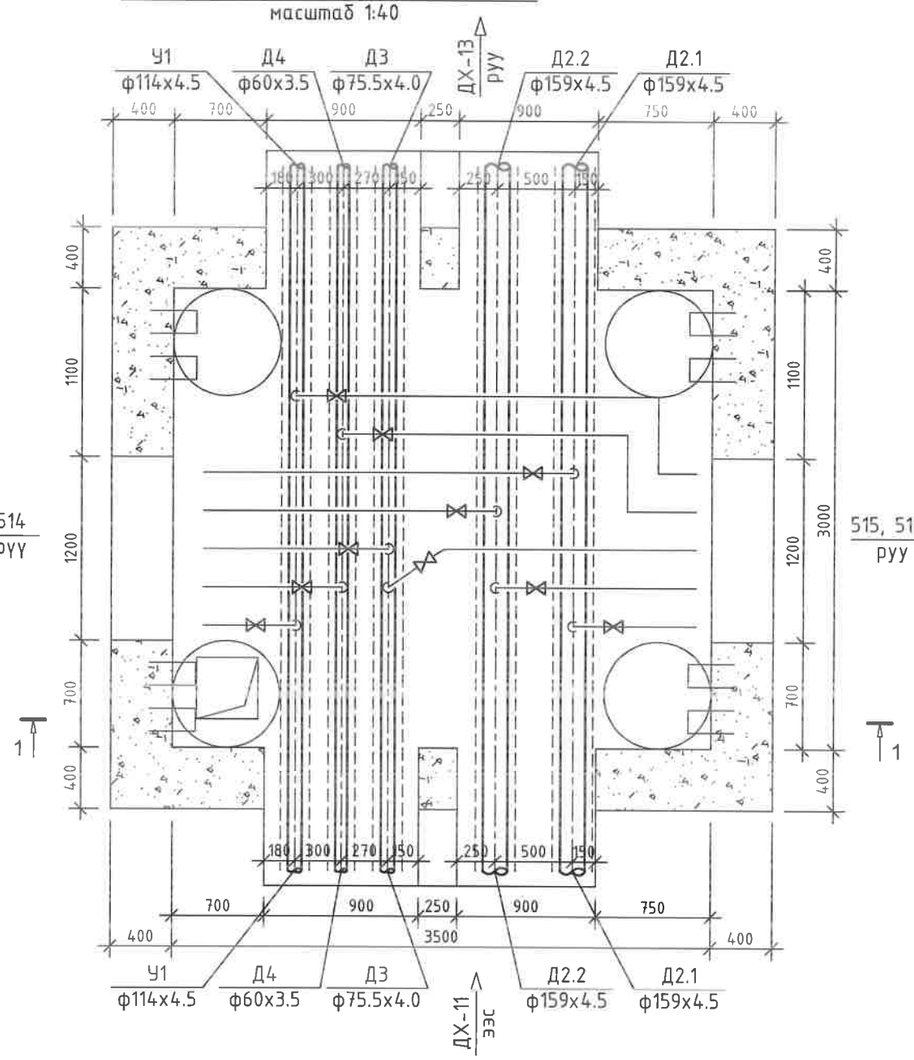

ЗЗ-р цэгийн дулааны худаг ДХ-12
Огтлол 1-1 масштаб 1:40

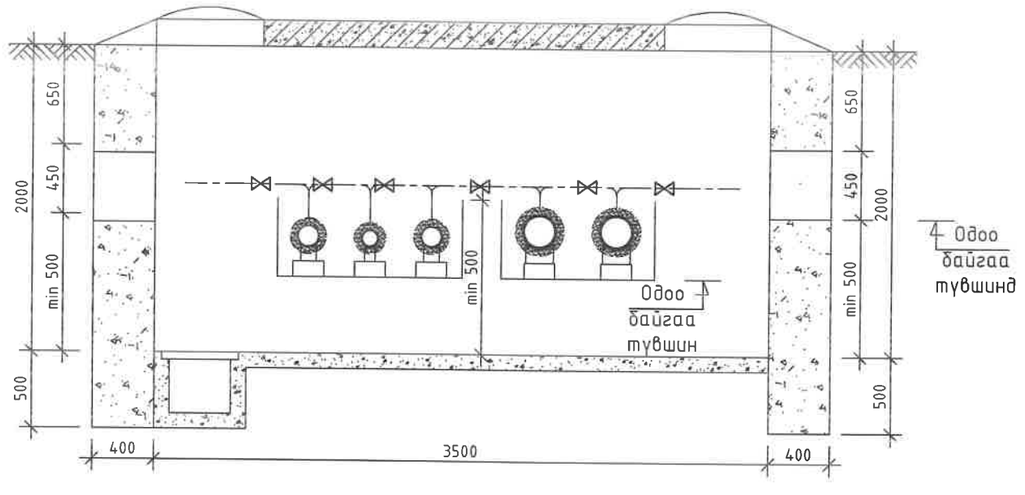

ДХ-12 худгийн материалын түүвэр

№	Тэмдэглэгээ	Материалын нэр	х/н	Тоо ширхэг	Нэгж жин, кг	Тайлбар
1		Хэрэглэгчийн шугам холбох	ш	10		
2	Г-991-1 вып 2	3500х3000х2000(h) хэмжээтэй ТК-7 маягийн дулааны худаг ДХ-12	ком	1		ГДГ-57- с уз
3		Төмөр бетон ялуу ДЯ-18	ш	12	120	
4		Төмөр бетон ялуу Я-18	ш	12	75	

УБ. БГД 11-р хороо Энэбишийн өргөн чөлөө 78-р байр 204 тоот Тел: 7604 4780 "ДНТ" ХХК	Төв аймаг. Зуунмод сум. 1-р баг. ХАЛААЛТЫН 7-Р ЗУУХНЫ ХОЁРДУГААР ХЭЛХЭЭНИЙ ШУГАМ СҮЛЖЭЭ				
	ДХ-12-ийн байгуулалт, огтлол 1-1, материалын түүвэр				Үе шат: А.3
	Инженер	М.Буянхишиг	ЕГ Шифр: ДНТ-10-7/2019.24	Масштаб: М 1:40	Хуудас: 67
	Гүйцэтгэсэн	Э.Бат-Эрдэнэ			
	Шалгасан	Л.Энхсайхан	ТГ Шифр:	Зургийн дугаар: ГДГ-49	Огноо: 2024.04.15

А3

36-р цэгийн дулааны худаг ДХ-13 /ТК-7/
масштаб 1:40

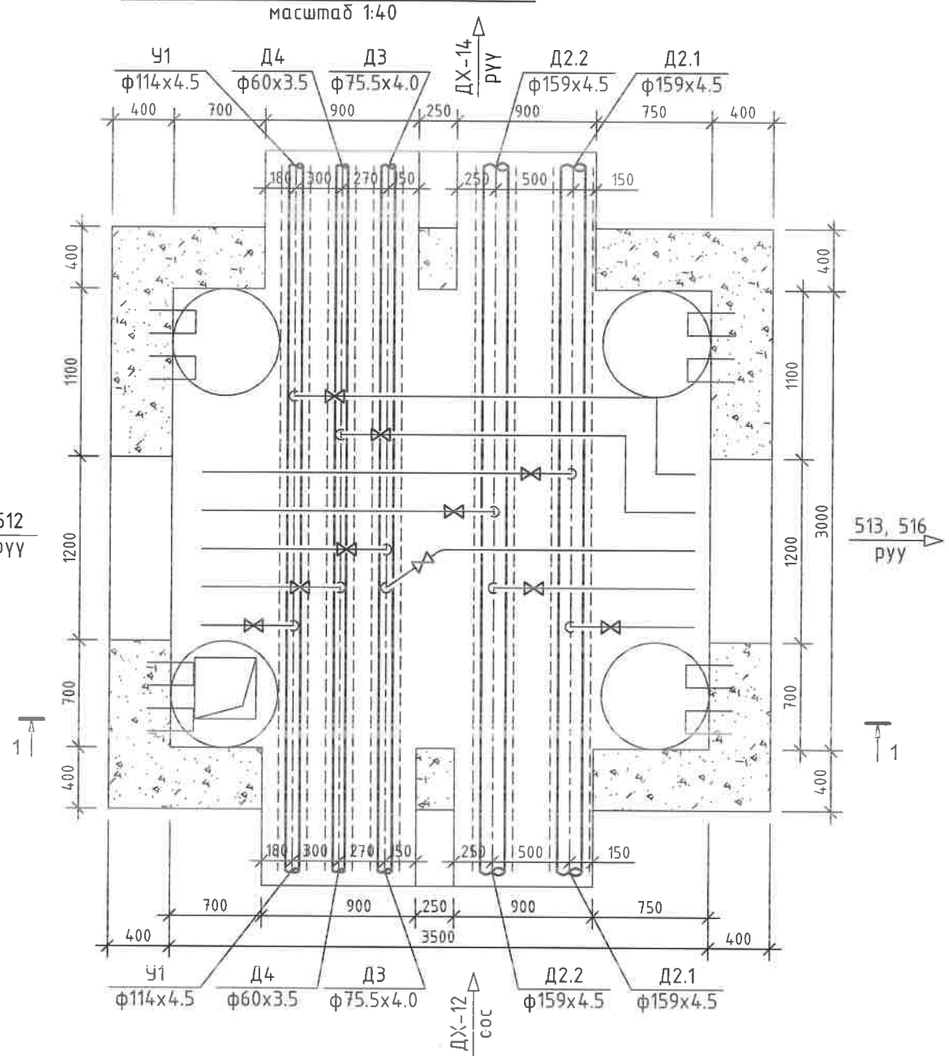

36-р цэгийн дулааны худаг ДХ-13
Огтлол 1-1 масштаб 1:40

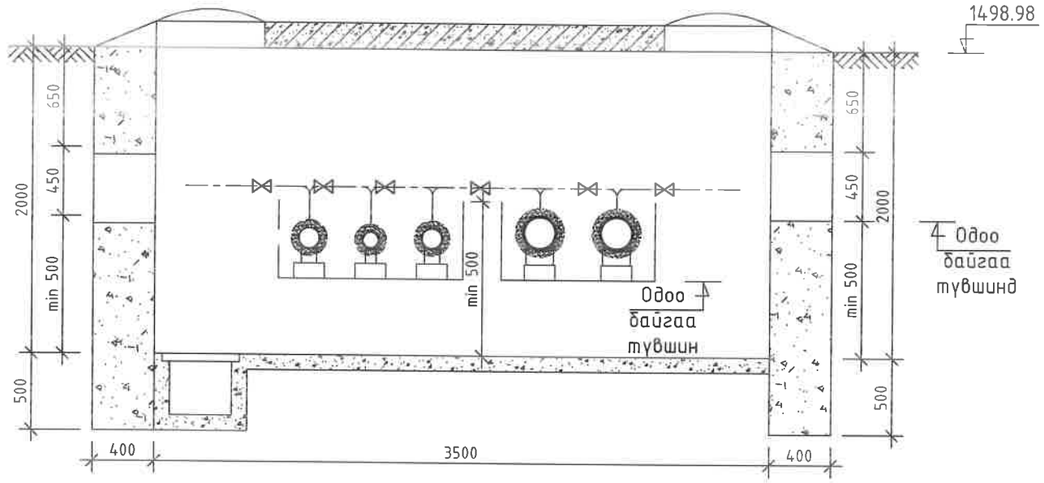

ДХ-13 худгийн материалын түүвэр

№	Тэмдэглэгээ	Материалын нэр	х/н	Тоо ширхэг	Нэгж жин, кг	Тайлбар
1		Хэрэглэгчийн шугам холбох	ш	10		
2	Г-991-1 вып 2	3500х3000х2000(h) хэмжээтэй ТК-7 маягийн дулааны худаг ДХ-13	ком	1		ГДГ-57- с уз
3		Төмөр бетон ялуу ДЯ-18	ш	12	120	
4		Төмөр бетон ялуу Я-18	ш	12	75	

УБ. БГД 11-р хороо
Энэбишийн өргөн чөлөө
78-р байр 204 тоот
Тел: 7604 4780
"ДНТ" ХХК

Төв аймаг. Зуунмод сум. 1-р баг.
ХАЛААЛТЫН 7-Р ЗУУХНЫ ХОЁРДУГААР ХЭЛХЭЭНИЙ ШУГАМ СУЛЖЭЭ

ДХ-13-ийн байгууламт, огтлол 1-1, материалын түүвэр

Инженер		М.Буянхишиг	ЕГ Шифр: ДНТ-10-7/2019.24	Масштаб: М 1:40	Хуудас: 67
Гүйцэтгэсэн		Э.Бат-Эрдэнэ			
Шалгасан		Л.Энхсайхан	ТГ Шифр:	Зургийн дугаар: ГДГ-50	Огноо: 2024.04.15

Ye шат: А3

А3

39-р цэгийн дулааны худаг ДХ-14 /ТК-7/
масштаб 1:40

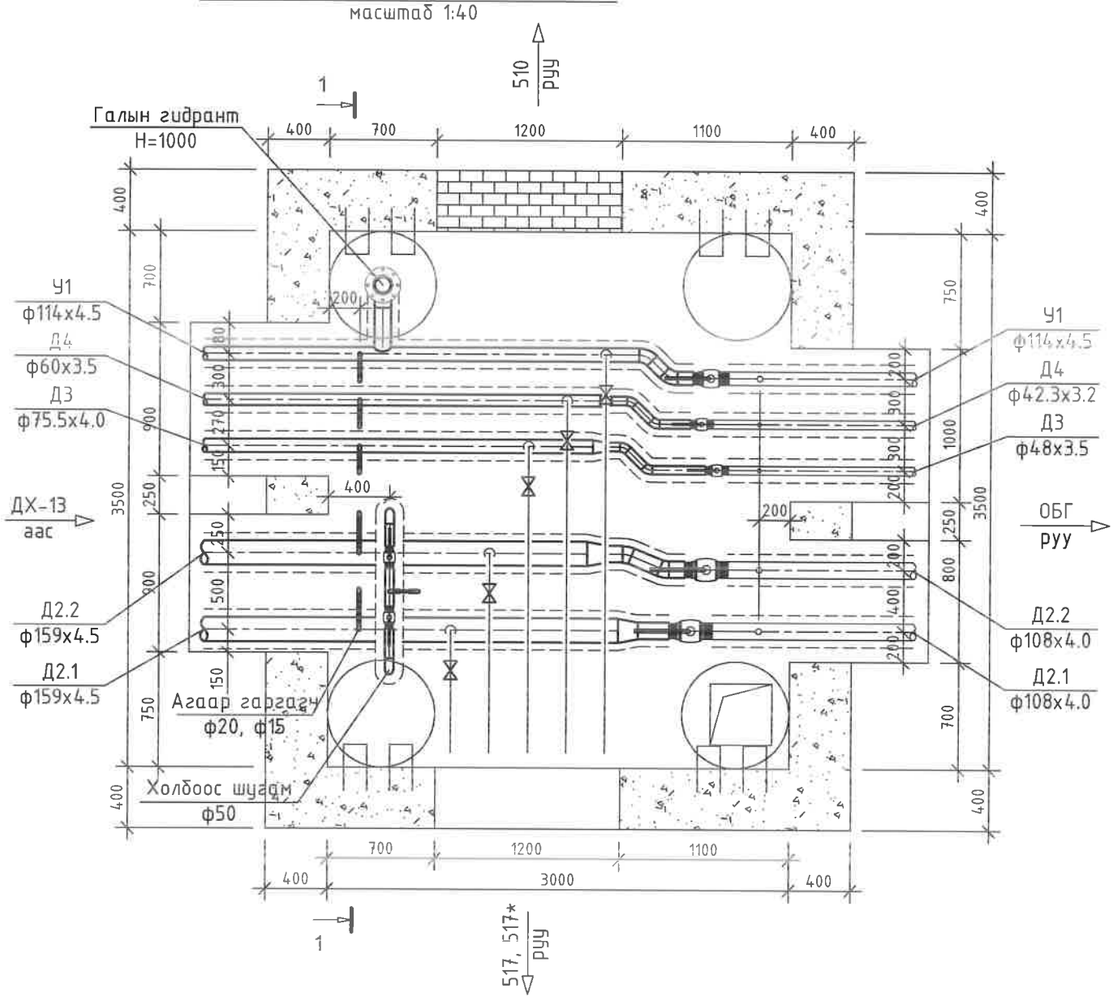

39-р цэгийн дулааны худаг ДХ-14
Огтлол 1-1 масштаб 1:40

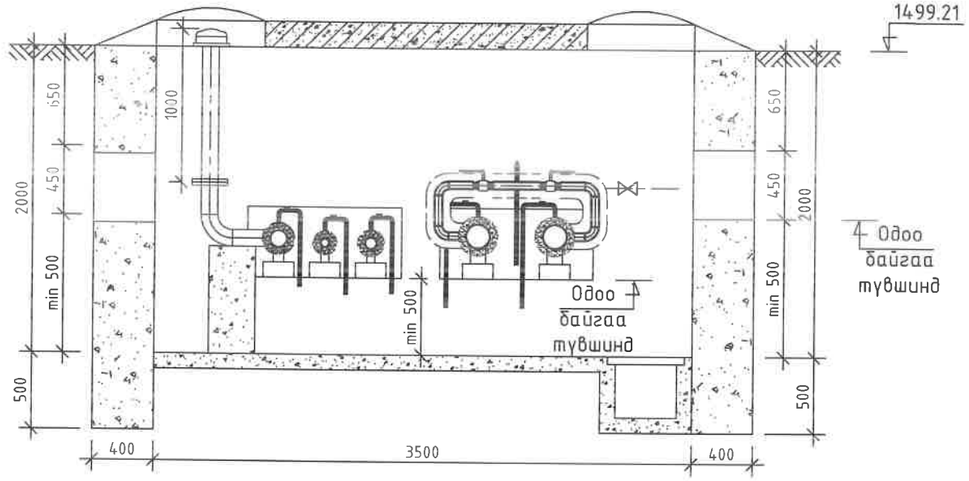

ДХ-14 худгийн материалын түүвэр

№	Тэмдэглэгээ	Материалын нэр	х/н	Тоо ширхэг	Нэгж жин, кг	Тайлбар
1	Г-991-1 вып 2	3500х3000х2000(h) хэмжээтэй ТК-7 маягийн дулааны худаг ДХ-14	ком	1		ГДГ-57- с үз
2		Төмөр бетон ялуу ДЯ-15	ш	2	100	
3		Төмөр бетон ялуу Я-15	ш	2	63	
4		Төмөр бетон ялуу ДЯ-18	ш	10	120	
5		Төмөр бетон ялуу Я-18	ш	10	75	
6		Хэвэлмэл ган шилжвэр, К 150х100 с40	ш	2	2.5	
7		Хэвэлмэл ган шилжвэр, К 65х40 с60 /цайрдсан/	ш	1	0.4	
8		Хэвэлмэл ган шилжвэр, К 50х32 с80 /цайрдсан/	ш	1	0.2	
9		Ган бөмбөлгөн хаалт ф150мм	ш	2	24	
10		Ган бөмбөлгөн хаалт ф100мм	ш	1	9.7	
11		Ган бөмбөлгөн хаалт ф40мм	ш	1	2.1	
12		Ган бөмбөлгөн хаалт ф32мм	ш	1	1.4	
13		Хэвэлмэл ган отвод, 22.5°100 с50	ш	2	0.6	
14		Хэвэлмэл ган отвод, 45°100 с40 /цайрдсан/	ш	2	1.2	
15		Хэвэлмэл ган отвод, 45°40 с80 /цайрдсан/	ш	2	0.05	
16		Хэвэлмэл ган отвод, 45°32 с80 /цайрдсан/	ш	2	0.04	
17		Хэрэглэгчийн шугам холбох	ш	5		
18		Ган бөмбөлгөн хаалт ф50мм	ш	2	3	Холбоос шугам
19		Хэвэлмэл ган отвод, 90°50 с80	ш	4	0.6	
20		Ган хоолой ф50мм	у/м	0.7	4.65	
21		Хяналтын хаалт ф15мм /патруб, 2ш отвод/	ш	1	0.6	
22		Агаар гаргагч ф20мм /патруб, 2ш отвод/	ш	3	0.8	
23		Агаар гаргагч ф15мм /патруб, 2ш отвод/	ш	2	0.6	
24		Галын гидрант H=1000	ком	1		

УБ. БГД 11-р хороо
Энэбишийн өргөн чөлөө
78-р байр 204 тоот
Тел: 7604 4780
"ДНТ" ХХК

Төв аймаг. Зуунмод сум. 1-р баг.
ХАЛААЛТЫН 7-Р ЗУУХНЫ ХОЁРДУГААР ХЭЛХЭЭНИЙ ШУГАМ СУЛЖЭЭ

ДХ-14-ийн байгууламж, огтлол 1-1, материалын түүвэр

Үе шат: А.3

Инженер		М.Буянхишиг	ЕГ Шифр: ДНТ-10-7/2019.24	Масштаб: М 1:40	Хуудас: 67
Гүйцэтгэсэн		Э.Бат-Эрдэнэ			
Шалгасан		Л.Энхсайхан	ТГ Шифр:	Зургийн дугаар: ГДГ-51	Огноо: 2024.04.15

А3

53-р цэгийн дулааны худаг ДХ-2.7 /ТК-5/
масштаб 1:40

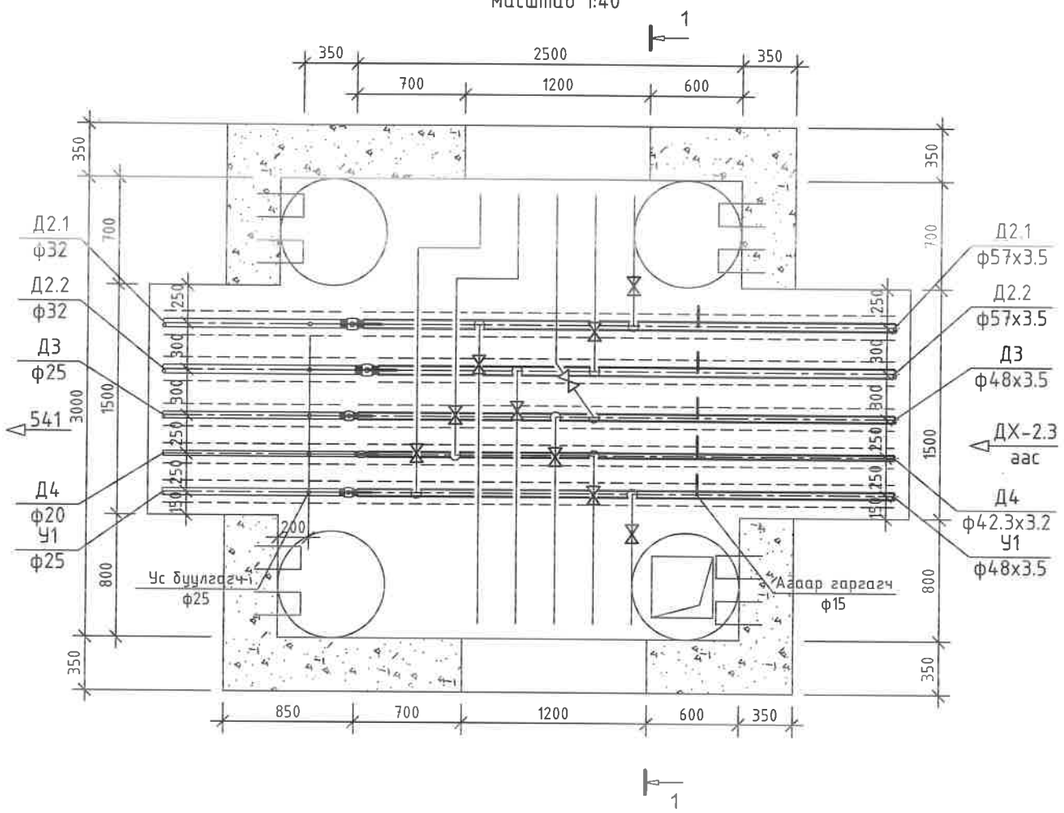

53-р цэгийн дулааны худаг ДХ-2.7
Огтлол 1-1 масштаб 1:40

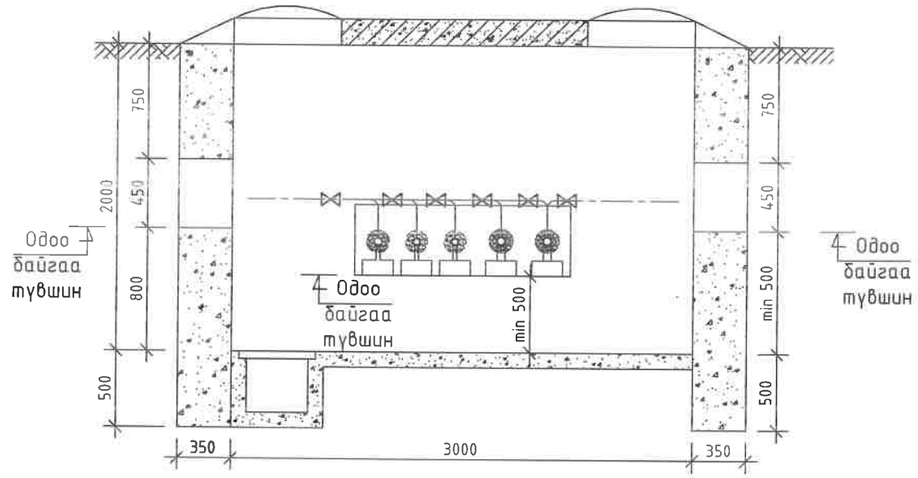

ДХ-2.7 худгийн материалын түүвэр

№	Тэмдэглэгээ	Материалын нэр	х/н	Тоо ширхэг	Нэгж жин, кг	Тайлбар
1	Г-991-1 вып 2	2500х3000х2000(h) хэмжээтэй ТК-5 маягийн дулааны худаг ДХ-2.7	ком	1		ГДГ-57-с үз
2		Төмөр бетон ялуу ДЯ-18	ш	4	120	
3		Төмөр бетон ялуу Я-18	ш	2	75	
4		Төмөр бетон ялуу ПР-22	ш	2	364	
5		Төмөр бетон ялуу Я-22	ш	2	95	
6		Хэрэглэгчийн шугам холбох	ш	10		
7		Ган бөмбөлгөн хаалт ф50мм	ш	2	3	
8		Ган бөмбөлгөн хаалт ф40мм	ш	2	2.1	
9		Ган бөмбөлгөн хаалт ф32мм	ш	1	1.4	
10		Агаар гаргагч ф15 /2ш отвод, патрубтай/	ком	5		

ДНТ	Төв аймаг. Зуунмод сум. 1-р баг. ХАЛААЛТЫН 7-Р ЗУУХНЫ ХОЁРДУГААР ХЭЛХЭЭНИЙ ШУГАМ СУЛЖЭЭ				Үе шат: А.З
УБ. БГД 11-р хороо Энэбишийн өргөн чөлөө 78-р байр 204 тоот Тел: 7604 4780	ДХ-2.7-ийн байгууламт, огтлол 1-1, материалын түүвэр				
	Инженер	М.Буянхишиг	ЕГ Шифр: ДНТ-10-7/2019.24	Масштаб: М 1:40	Хуудас: 67
	Гүйцэтгэсэн	Э.Бат-Эрдэнэ			
"ДНТ" ХХК	Шалгасан	Л.Энхсайхан	ТГ Шифр:	Зургийн дугаар: ГДГ-52	Огноо: 2024.04.15
					А3

Сувгийн үл хөдлөх тулгуурын огтлол УХТ-0, 0*
масштаб 1:20

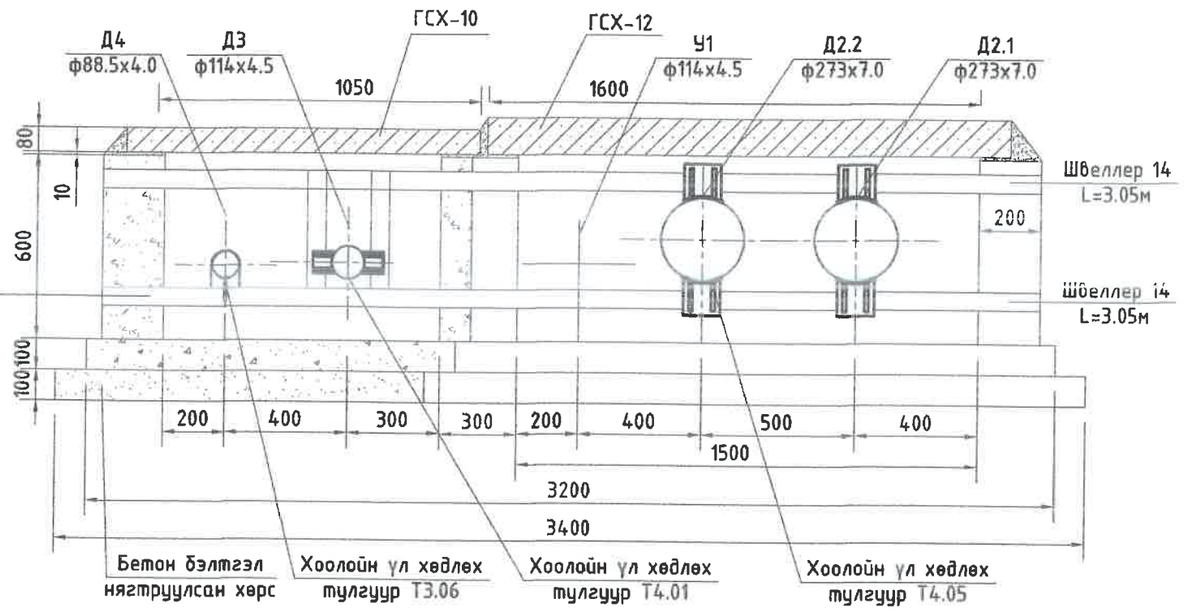

Сувгийн үл хөдлөх тулгуурын огтлол УХТ-1, 2, 3, 4, 5, 6
масштаб 1:20

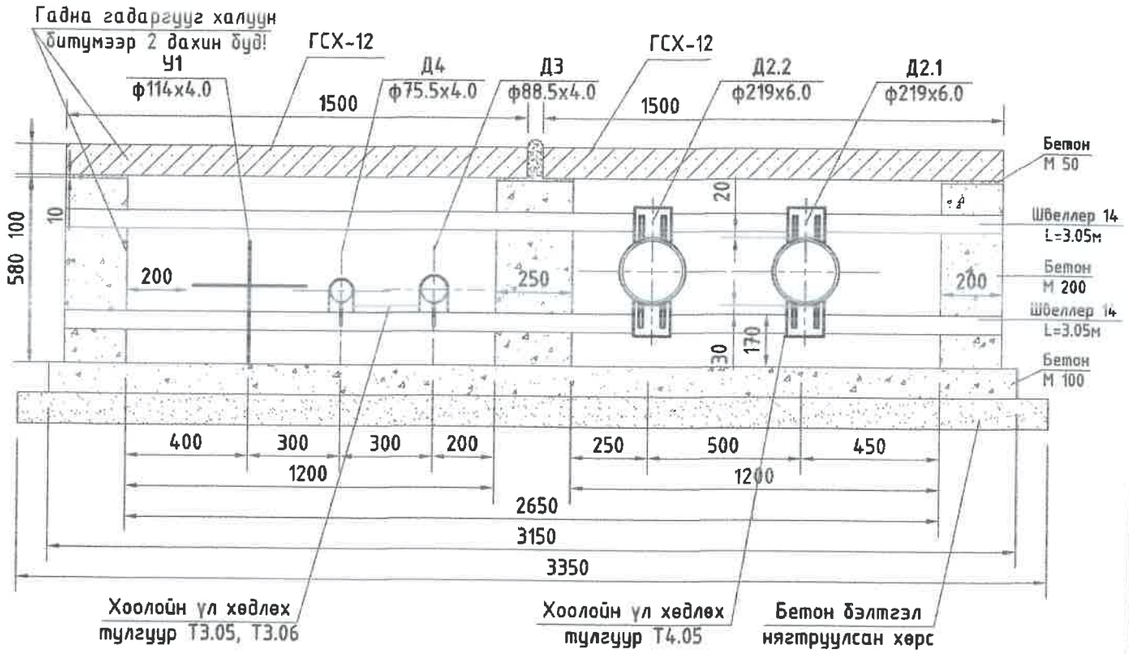

Сувгийн үл хөдлөх тулгуурын огтлол УХТ-7, 8, 9, 10, 11, 12
масштаб 1:20

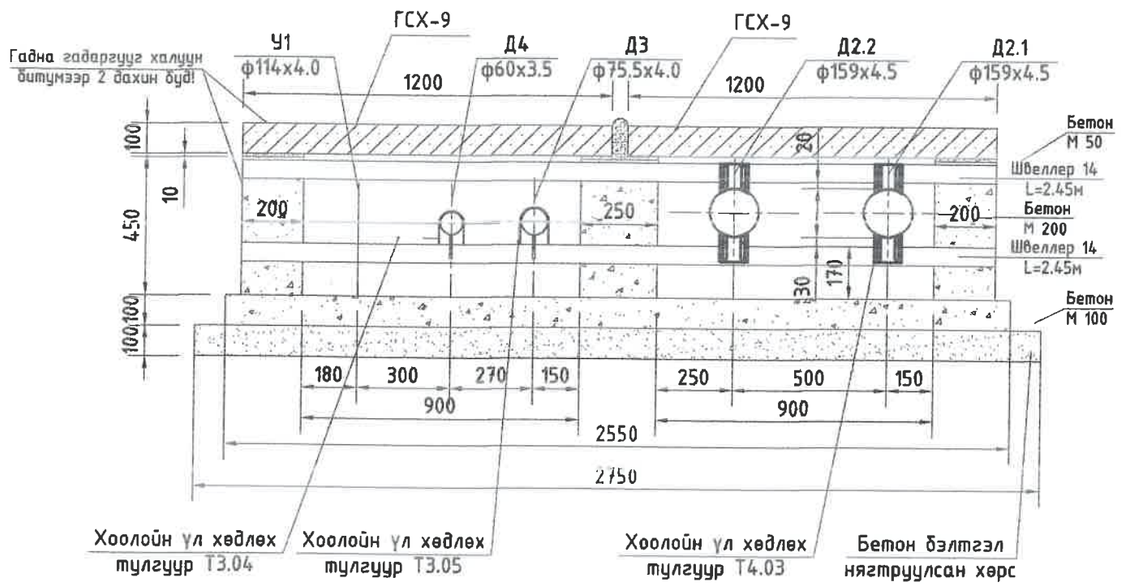

Сувгийн үл хөлдлөх тулгуурын материалын орц /1 тулгуур/

№	Сувгийн хэмжээ, огтлол, тип	Бетон, м3		Сувгийн УХТ	Хоолойн УХТ	Хучилт
		Хананд /М-200/	Уланд /М-100/			
1	УХТ-0, 0* нэмэлт	0.42	0.32	швеллер №14 L=2х3050	Т4.05 -1 ком Т4.01 - 1 ком Т3.06 - 1 ком	ГСХ-12 - 1ш ГСХ-7 - 2ш
2	УХТ-1, 2, 3, 4, 5, 6	0.39	0.315	швеллер №14 L=2х3050	Т4.05 - 2 ком Т3.06 - 1 ком Т3.05 - 1 ком	ГСХ-12 - 2ш
3	УХТ-7, 8, 9, 10, 11, 12	0.292	0.275	швеллер №14 L=2х2450	Т4.03 - 2 ком Т3.04 - 1 ком Т3.05 - 1 ком	ГСХ-7 - 4ш

УБ. БГД 11-р хороо
Энэбишийн ергэн чөлөө
78-р байр 204 тоот
Тел: 7604 4780
"ДНТ" ХХК

Төв аймаг Зуунмод сум 1-р баг.
ХАЛААЛТЫН 7-Р ЗУУХНЫ ХОЁРДУГААР ХЭЛХЭЭНИЙ ШУГАМ СУЛЖЭЭ

Үл хөдлөх тулгуур УХТ-0, 1, 2, 3, 4, 5, 6, 7, 8, 9, 10, 11, 12

Инженер		Л.Энхсайхан	ЕГ Шифр: ДНТ-10-7/2019.24	Масштаб: М 1:20	Хуудас: 67
Гүйцэтгэсэн		З.Бат-Эрдэнэ	ТГ Шифр:	Зургийн дугаар: ГДГ-53	Огноо: 2019.09.15
Шалгасан		М.Буянхишиг			

Үе шат: А.3

А3

Сувгийн үл хөдлөх тулгуурын огтлол УХТ-18, 19
масштаб 1:20

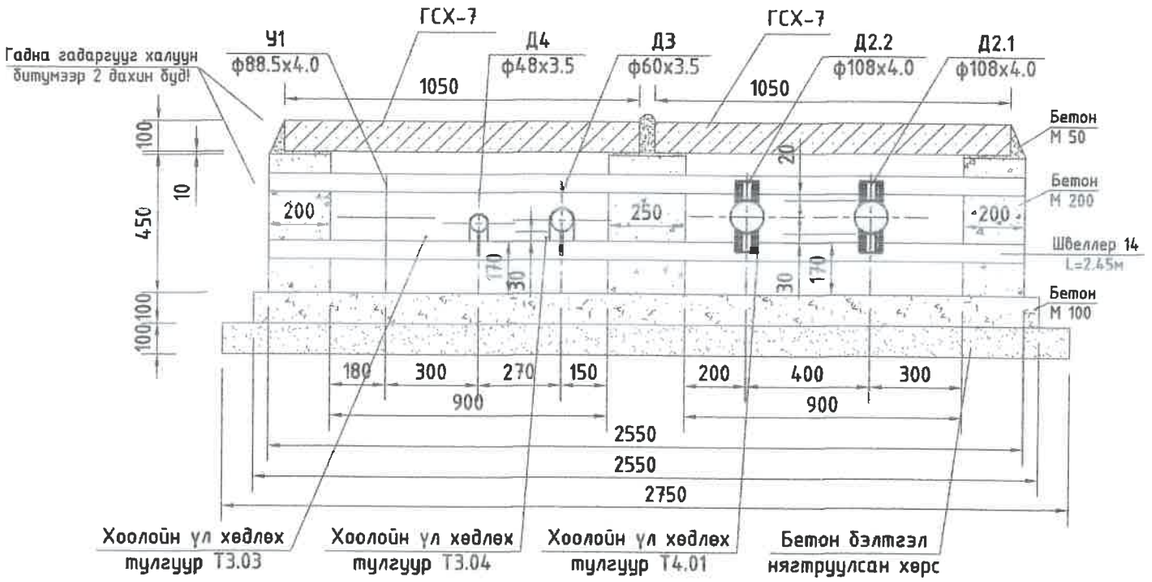

Сувгийн үл хөдлөх тулгуурын огтлол УХТ- 16, 17
масштаб 1:20

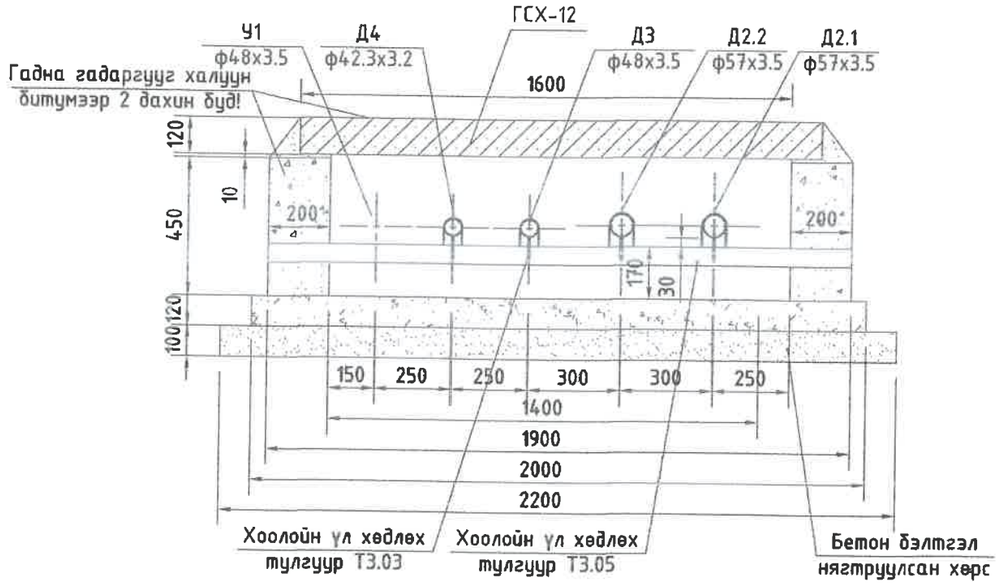

Сувгийн үл хөдлөх тулгуурын огтлол УХТ-13, 14, 15, 20
масштаб 1:20

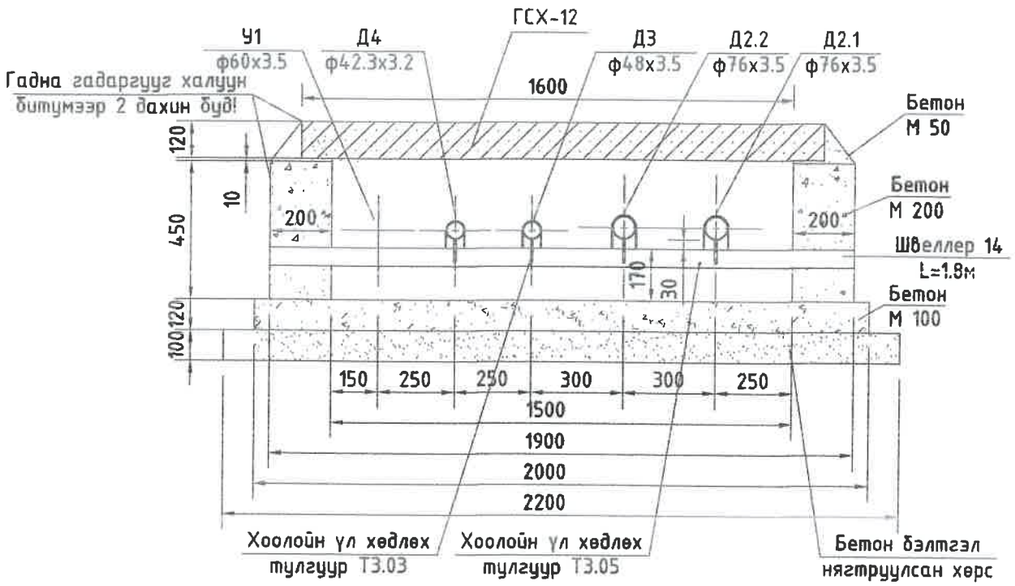

Сувгийн үл хөлдлөх тулгуурын материалын орц /1 тулгуур/

№	Сувгийн хэмжээ, огтлол, тип	Бетон, м3		Сувгийн УХТ	Хоолойн УХТ	Хучилт
		Хананд /М-200/	Уланд /М-100/			
1	УХТ-18, 19	0.292	0.265	швеллер №14 L=2х2450	Т4.01 - 2 ком Т3.03 - 1 ком Т3.04 - 1 ком	ГСХ-7 - 4ш
2	УХТ-13, 14, 15, 20	0.18	0.20	швеллер №14 L=1800	Т3.05 - 2 ком Т3.03 - 1 ком	ГСХ-12 - 1ш
3	УХТ-16, 17	0.18	0.20	швеллер №14 L=1800	Т3.04 - 2 ком Т3.03 - 1 ком	ГСХ-12 - 1ш

УБ. БГД 11-р хороо
Энэбишийн өргөн чөлөө
78-р байр 204 тоот
Тел: 7604 4780

"ДНТ" ХХК

Төв аймаг. Зуунмод сум 1-р баг
ХАЛААЛТЫН 7-Р ЗУУХНЫ ХОЁРДУГААР ХЭЛХЭЭНИЙ ШУГАМ СУЛЖЭЭ

Үл хөдлөх тулгуур УХТ-13, 14, 18, 19, 20, 15, 16, 17

Инженер		Л.Энхсайхан	ЕГ Шифр: ДНТ-10-7/2019.24	Масштаб: М 1:20	Хуудас: 64
Гүйцэтгэсэн		З.Бат-Эрдэнэ	ТГ Шифр:	Зургийн дугаар: ГДГ-54	Огноо: 2019.09.15
Шалгасан		М.Буянхишиг			

Ye шат: А.3

А3

Хоолойн Т3 маягийн үл хөдлөх тулгуурын хэсэгэлэл

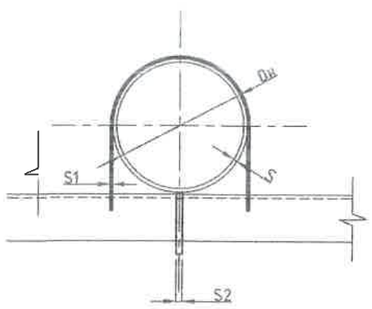

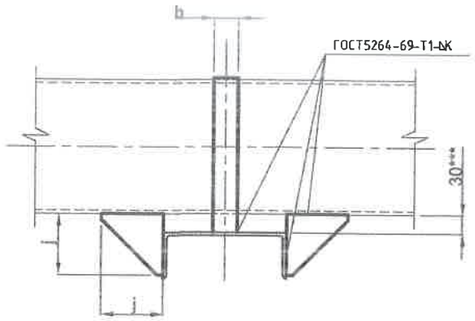

УХТ-ын хэмжээ /мм/

Нэр	Dн	S=k	Тэнхлэгийн хүч Q, тс	j	S2	Жин, кг
Т3,03	45	2,5	0,5	75	6	0,350
Т3,04	57	3	0,5	75	6	0,368
Т3,05	76	3	1,0	75	8	0,465
Т3,06	89	3,5	1,0	75	8	0,486
Т3,07	108	4	2.5	100	10	1,180
Т3,08	133	4	2.5	100	10	1.240
Т3,09	159	4.5	2.5	100	10	1.300

Т4 маягийн үл хөдлөх тулгуурын хэсэгэлэл

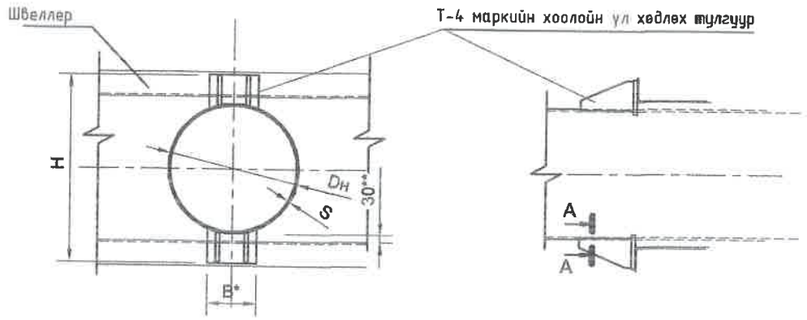

Хэмжээ /мм/

Нэр	Dн	S=k	Тэнхлэгийн хүч Q, тс	H	B	j	L	m	Жин, кг
Т4.01	108	4	3	230	70	110	170	30	4,24
Т4.02	133	4	3	260	80	110	180	30	4,40
Т4.03	159	4,5	4	320	90	112	190	30	6,60
Т4.05	219	6	4	420	120	132	220	30	11,64
Т4.06	273	7	5	480	120	132	220	80	11,28

ДНТ
УБ. БГД 11-р хороо
Энэбишийн ергөн чөлөө
78-р байр 204 тоот
Тел: 7604 4780
"ДНТ" ХХК

Төв аймаг. Зуунмод сум. 1-р баг
ХАЛААЛТЫН 7-Р ЗУУХНЫ ХОЁРДУГААР ХЭЛХЭЭНИЙ ШУГАМ СУЛЖЭЭ
Т3, Т4 маягийн үл хөдлөх тулгуурын хэсэгэлэл

Инженер		Л.Энхсайхан	ЕГ Шифр: ДНТ-10-7/2019.24	Масштаб: М 1:20	Хуудас: 67
Гүйцэтгэсэн		З.Бат-Эрдэнэ	ТГ Шифр:	Зургийн дугаар: ГДГ-55	Огноо: 2019.09.15
Шалгасан		М.Буянхишиг			

Үе шат: А.3
А3

ТК-5 МАРКИЙН ЦУТГАМАЛ БЕТОН ХУДГИЙН ХИЙЦЛЭЛ

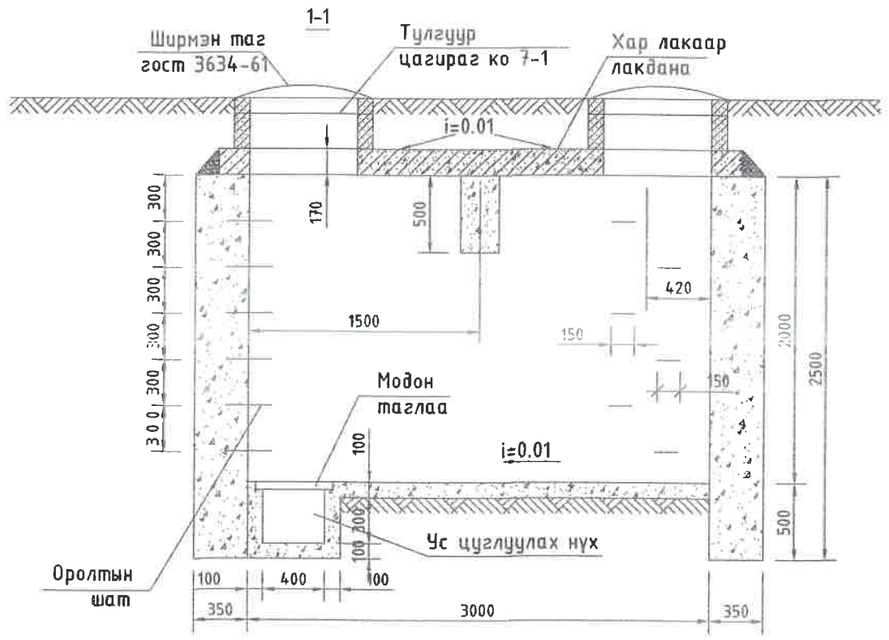

Хучилтын байгууламт ТК-5

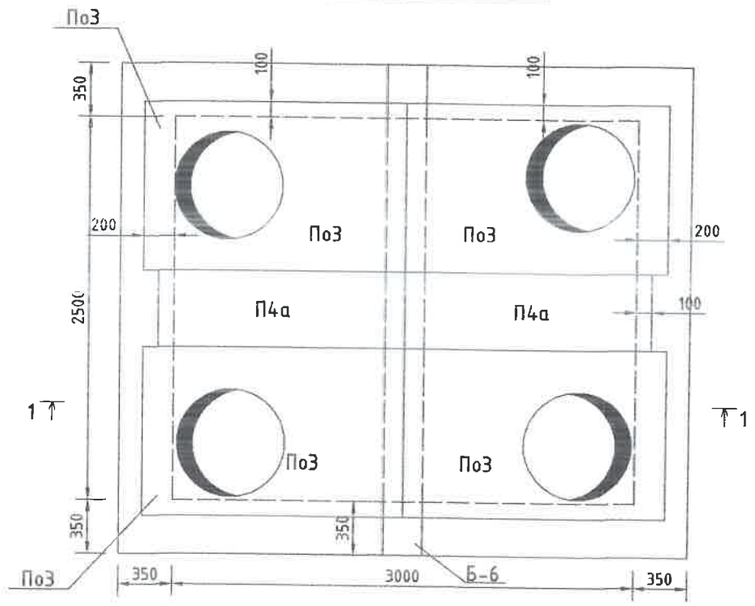

Үндсэн хэмжээ мм

Худгийн төрөл	А	Б	В	Г
				Бетон
ТК-5	3000	2500	2000	350

Байгууламт

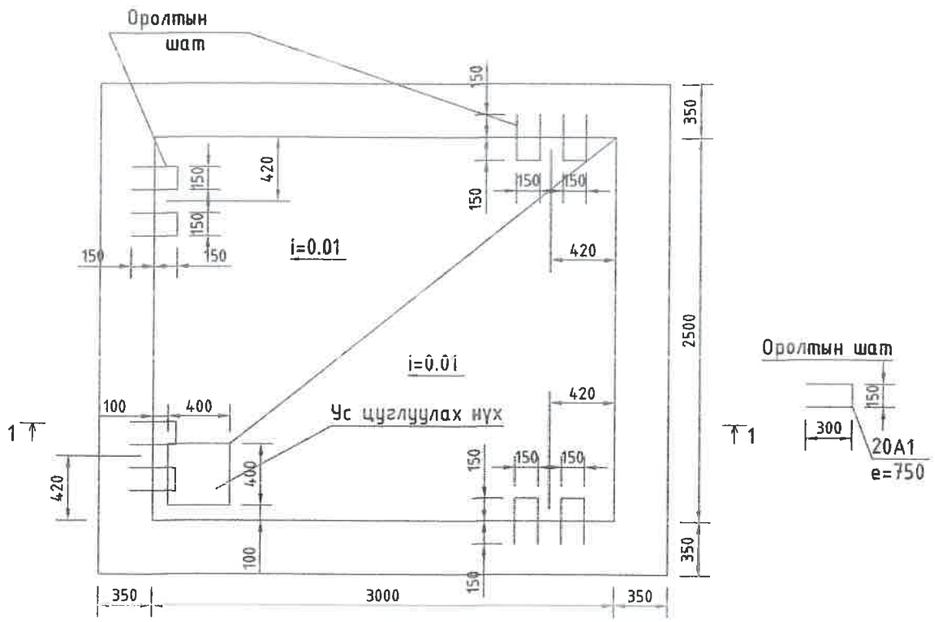

ТК-5 маркийн худгийн материалын түүвэр

1	Тэмдэглэгээ	Материалын нэр	х/н	Тоо ширхэг	Нэгж жин, кг	Тайлбар
1		Худгийн хана: Бетон М-200	м3	12.4		
2		Худгийн ул: Бетон М-100	м3	0.85		
3		Худгийн хучилт: Төмөр бетон хавтан П-4а	ш	2	296	
4		: Төмөр бетон нүхтэй хавтан ПО-3	ш	4	600	
5		: Төмөр бетон дам нуруу Б-1	ш	1	1007	
6		Ширмэн хүзүүвч, таг	ш	4		
7		Ширмэн хүзүүвч бэхлэх бетон М-50	м3	0.2		
8		Шатны гишгүүр: Арматур ф20 AI, L=760mm	ш	24		

УБ. БГД 11-р хороо
Энэбишийн өргөн чөлөө
78-р байр 204 тоот
Тел: 7604 4780

"ДНТ" ХХК

Төв аймаг. Зуунмод сум. 1-р баг
ХАЛААЛТЫН 7-Р ЗУУХНЫ ХОЁРДУГААР ХЭЛХЭЭНИЙ ШУГАМ СУЛЖЭЭ

ТК-5 маркийн бетон худгийн хийцлэл, материалын түүвэр				Үе шат: А.3
Инженер		Л.Энхсайхан	ЕГ Шифр: ДНТ-10-7/2019.24	Масштаб: М 1:40	Хуудас: 67
Гүйцэтгэсэн		Э.Бат-Эрдэнэ	ТГ Шифр:	Зургийн дугаар: ГДГ-56	Огноо: 2024.04.15
Шалгасан		М.Буянхишиг			

ТК-7 МАРКИЙН ЦУТГАМАЛ БЕТОН ХУДГИЙН ХИЙЦЛЭЛ

1-1

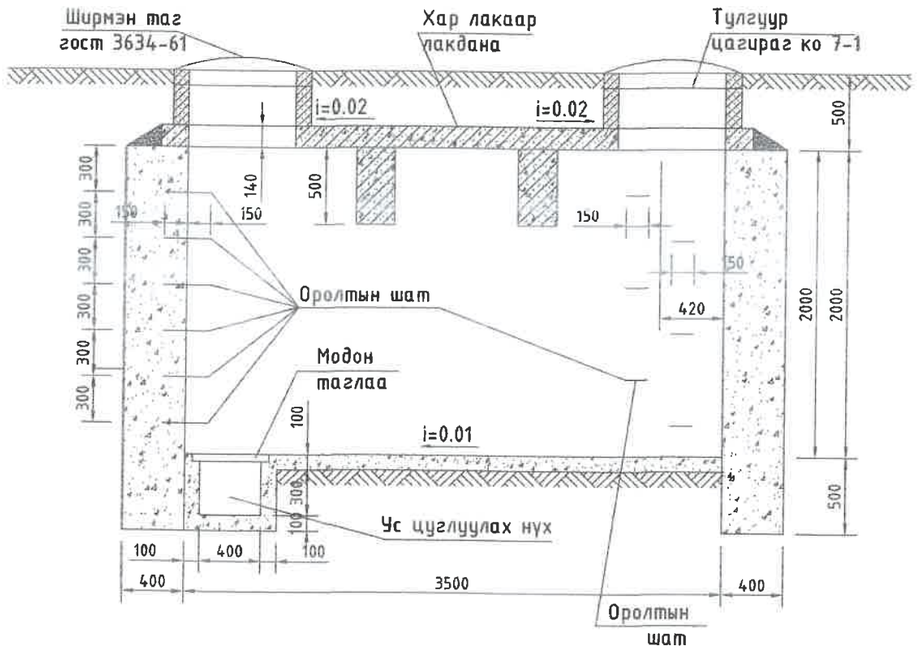

Хучилтын байгуулалт ТК-7

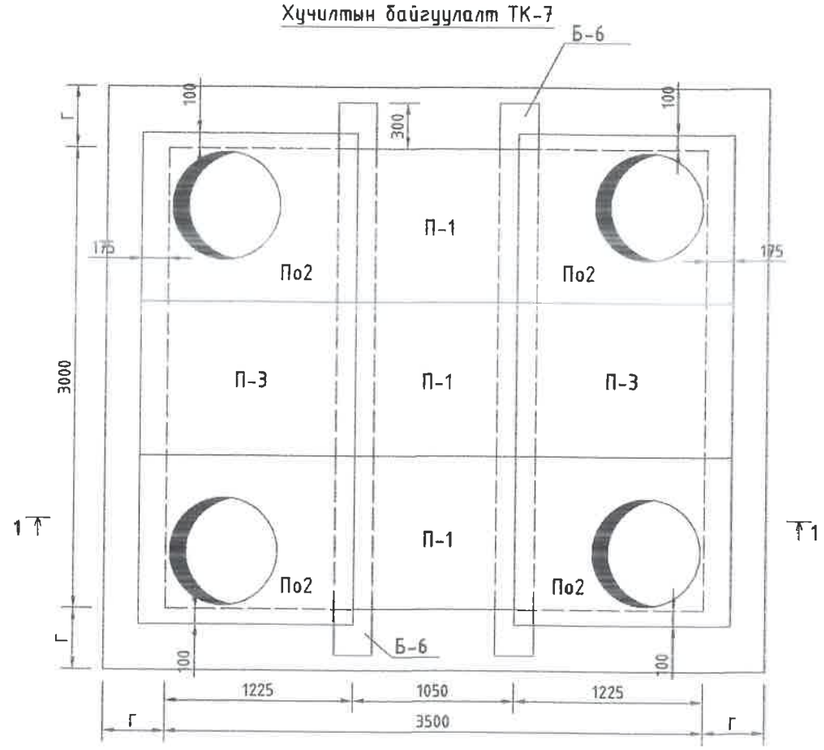

Байгуулалт

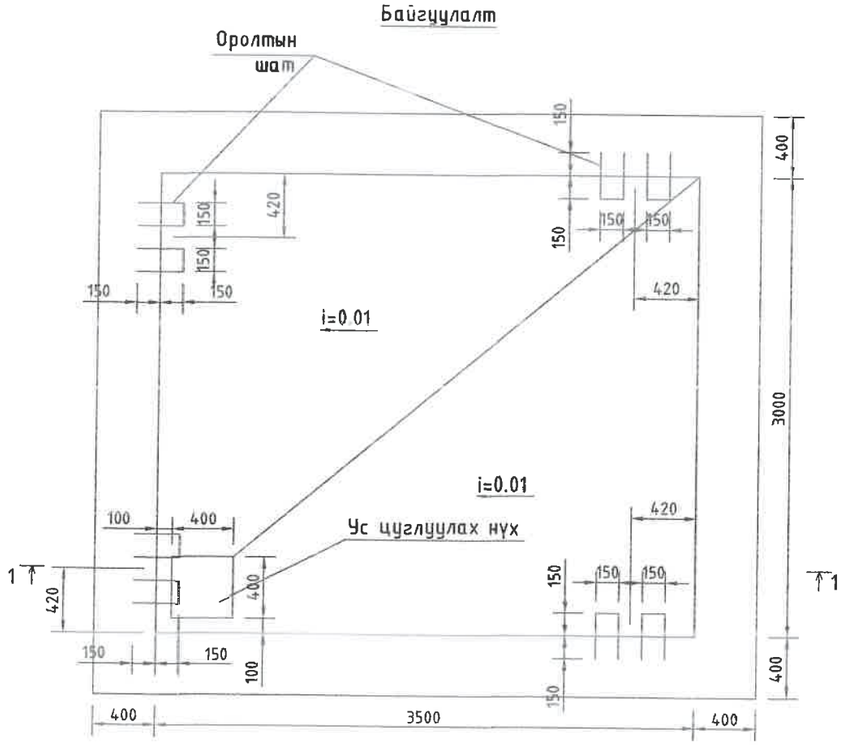

Оролтын шат

Үндсэн хэмжээ мм

Худгийн төрөл	А	Б	В	Г
				Бетон
ТК-7	3500	3000	2000	400

ТК-7 маркийн худгийн материалын түүвэр

Худгийн төрөл	Хучилтын элемент			Материалын орц			
	Төрөл	Тоо	Нэг маягийн цуврал	Хана	Таг		Ул
				Бетон, м³/М200	Угс. т/б, м³	Ширмэн люк, ш	Бетон, м³/М100
ТК-7	П-1	3	ТБУ-08 аль 1	16.5	0.2	4	1.15
	П-3	2	ТБУ-08 аль 1				
	По2	4	Л. 15				
	Б-6	2	Л. 21				

УБ. БГД 11-р хороо
Энэбишийн өргөн чөлөө
78-р байр 204 тоот
Тел: 7604 4780
"ДНТ" ХХК

Төв аймаг. Зуунмод сум. 1-р баг.
ХАЛААЛТЫН 7-Р ЗУУХНЫ ХОЁРДУГААР ХЭЛХЭЭНИЙ ШУГАМ СУЛЖЭЭ

ТК-7 маркийн бетон худгийн хийцлэл, материалын түүвэр

Инженер		Л.Энхсайхан	ЕГ Шифр: ДНТ-10-7/2019.24	Масштаб: М 1:40	Хуудас: 64
Гүйцэтгэсэн		З.Бат-Эрдэнэ	ТГ Шифр:	Зургийн дугаар: ГДГ-57	Огноо: 2024.04.15
Шалгасан		М.Буянхишиг			

Үе шат: А.3

А3

ТК-9 МАРКИЙН ЦУТГАМАЛ БЕТОН ХУДГИЙН ХИЙЦЛЭЛ

1-1

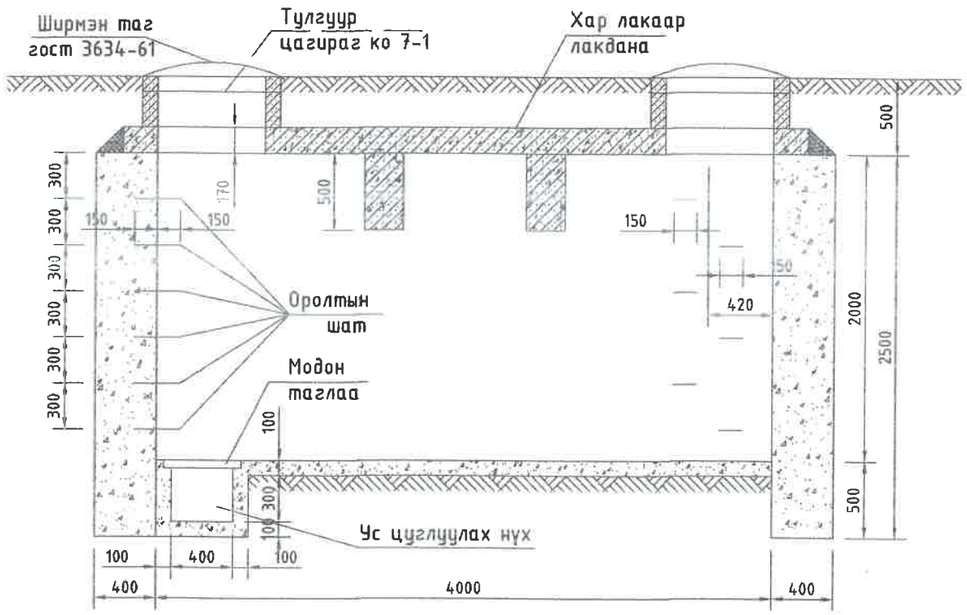

Хучилтын байгуулалт ТК-9

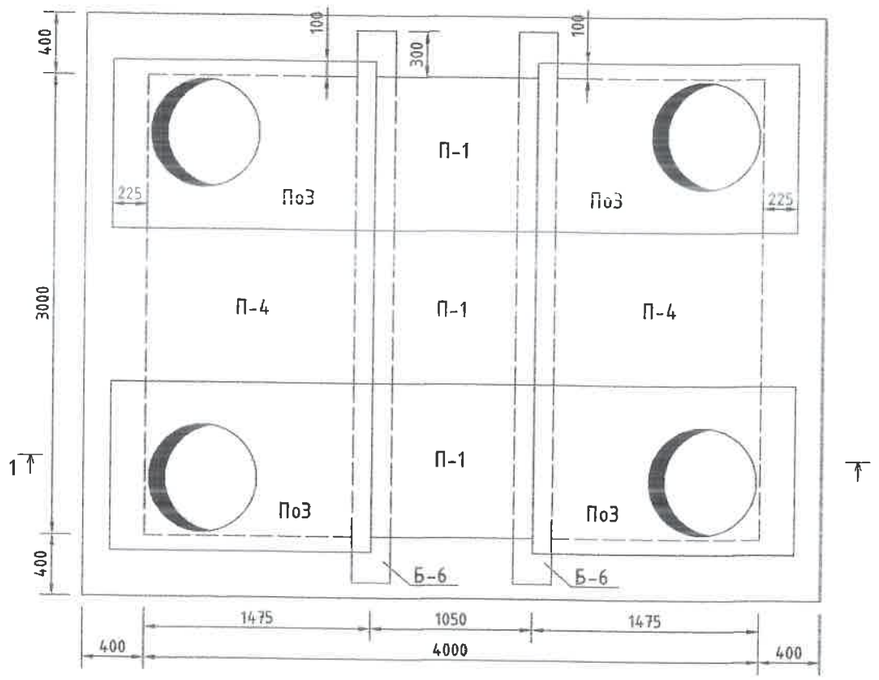

Байгуулалт

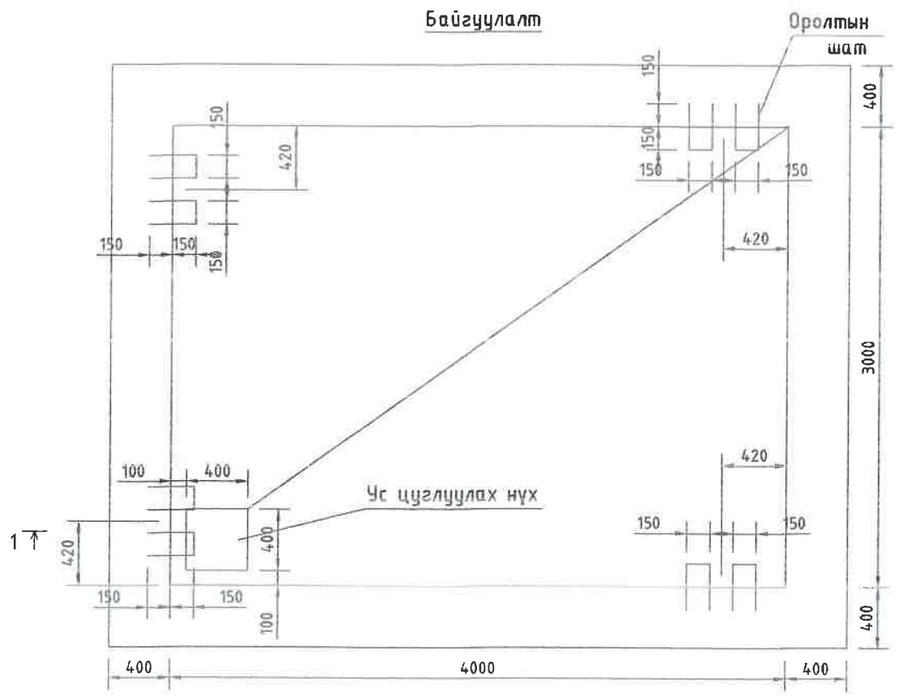

Оролтын шат

Үндсэн хэмжээ мм

Хүдгийн төрөл	А	Б	В	Г		
				Тоосгон	Чулуун	Бетон
ТК-9	4000	3000	2000	510	600	400

ТК-9 маркийн хүдгийн материалын орц

Хүдгийн төрөл	Хучилтын элемент			Материалын орц			
	Төрөл	Тоо	Нэг маягийн цувраал	Хана	Таг		Ул
				Бетон, м³/м200	Үзс. т/б, м³	Ширмэн люк, ш	Бетон, м³/м100
ТК-9	П-1	3	ТБУ-08 аль 1	18.5	0.2	4	1.3
	ПоЗ	4	Л. 15				
	П-4	2	ТБУ-08 аль 1				
	Б-6	2	Л. 21				

ДНТ
УБ. БГД 11-р хороо
Энэбишийн өргөн чөлөө
78-р байр 204 тоот
Тел: 7604 4780
"ДНТ" ХХК

Төв аймаг. Зуунмод сум. 1-р баг.
ХАЛААЛТЫН 7-Р ЗУУХНЫ ХОЁРДУГААР ХЭЛХЭЭНИЙ ШУГАМ СУЛЖЭЭ

ТК-9 маркийн бетон хүдгийн хийцлэл, материалын түүвэр

Инженер		Л.Энхсайхан	ЕГ Шифр: ДНТ-10-7/2019.24	Масштаб: М 1:40	Хуудас: 67
Гүйцэтгэсэн		Э.Бат-Эрдэнэ			
Шалгасан		М.Буянхишиг	ТГ Шифр:	Зургийн дугаар: ГДГ-58	Огноо: 2024.04.15

Үе шат: А.3

А3

ТК-10 МАРКИЙН ЦУТГАМАЛ БЕТОН ХУДГИЙН ХИЙЦЛЭЛ

1-1

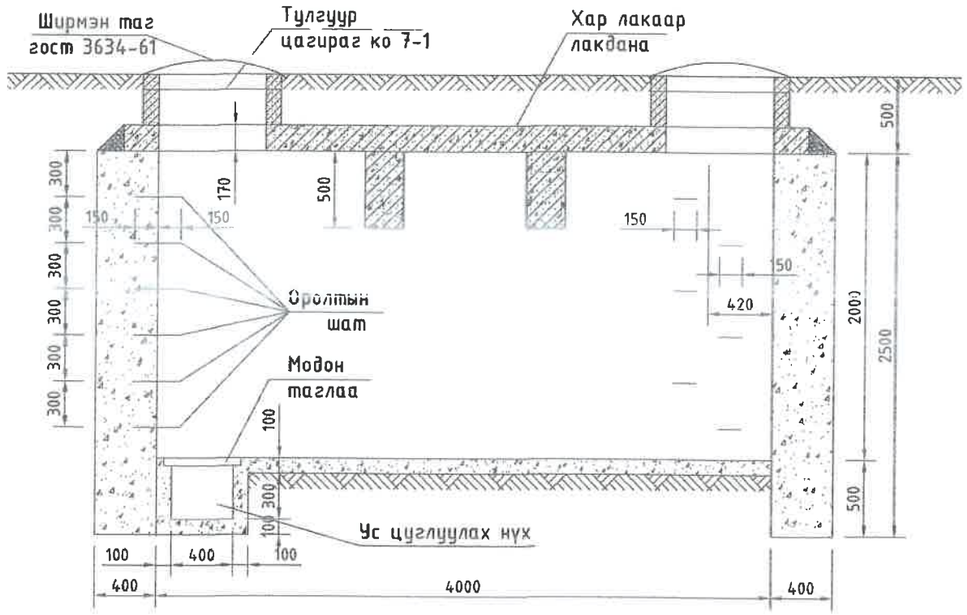

Хучилтын байгууллалт ТК-10

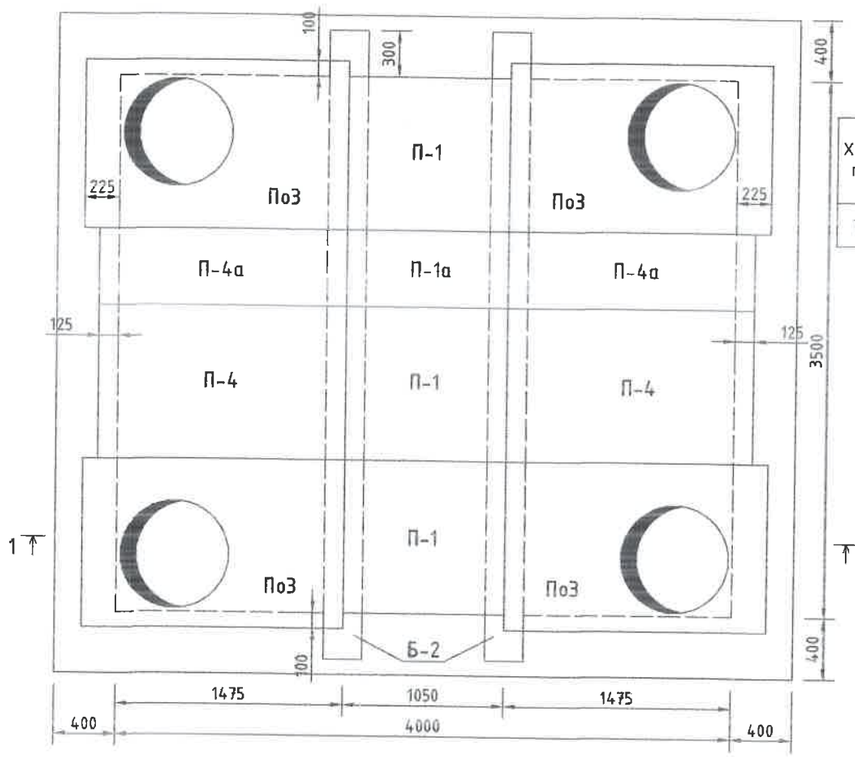

Үндсэн хэмжээ мм

Хүдгийн төрөл	А	Б	В	Г		
				Тоосгон	Чулуун	Бетон
ТК-10	4000	3500	2000	510	600	400

Байгууллалт

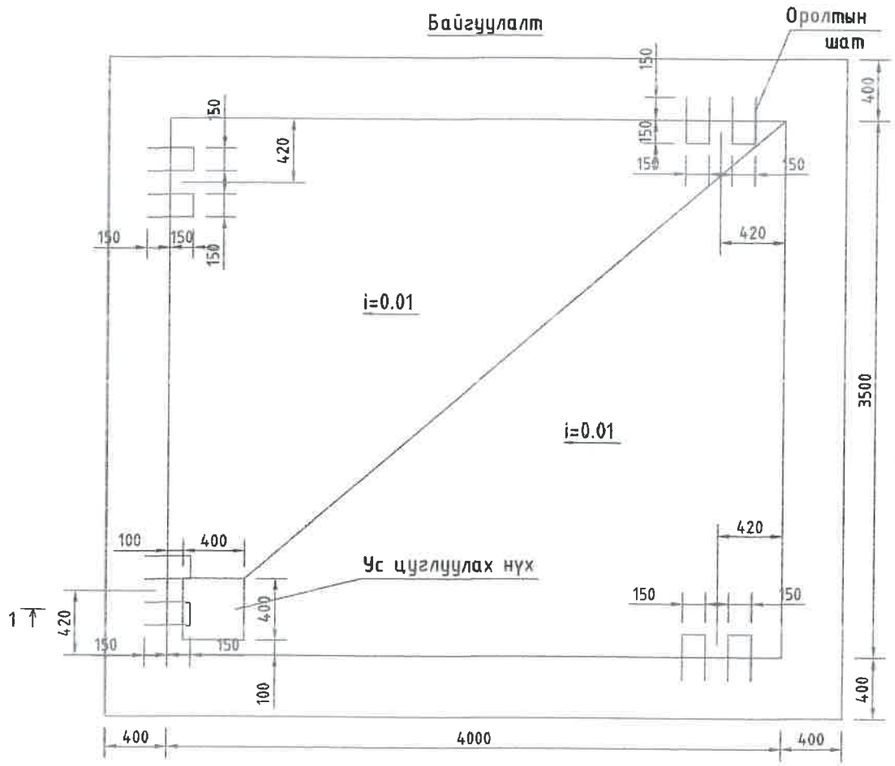

Оролтын шат

ТК-10 маркийн хүдгийн материалын түүвэр

№	Тэмдэглэгээ	Материалын нэр	х/н	Тоо ширхэг	Нэгж жин, кг	Тайлбар
1		Хүдгийн хана /2300h/: Бетон М-200	м3	19.0		
2		Хүдгийн ул: Бетон М-100	м3	1.5		
3		Хүдгийн хучилт: Төмөр бетон хавтан П-4	ш	2	592	
4		Хүдгийн хучилт: Төмөр бетон хавтан П-4а	ш	2	296	
5		Хүдгийн хучилт: Төмөр бетон хавтан П-1	ш	3	264	
6		Хүдгийн хучилт: Төмөр бетон хавтан П-1а	ш	1	132	
7		: Төмөр бетон нүхтэй хавтан ПО-3	ш	4	600	
8		: Төмөр бетон дам нуруу Б-2	ш	2	1287	
9		Ширмэн хүзүүвч, таг	ш	4		
10		Ширмэн хүзүүвч бэхлэх бетон М-50	м3	0.2		
11		Шатны гишгүүр: Арматур ф20 AI, L=760mm	ш	24		

УБ. БГД 11-р хороо Энэбишийн өргөн чөлөө 78-р байр 204 тоот
Тел: 7604 4780
"ДНТ" ХХК

Төв аймаг. Зуунмод сум. 1-р баг
ХАЛААЛТЫН 7-Р ЗУУХНЫ ХОЁРДУГААР ХЭЛХЭЭНИЙ ШУГАМ СУЛЖЭЭ

ТК-10 маркийн бетон хүдгийн хийцлэл, материалын түүвэр

Инженер		Л.Энхсайхан	ЕГ Шифр: ДНТ-10-7/2019.24	Масштаб: М 1:40	Үе шат: А.3
Гүйцэтгэсэн	Э.Бат-Эрдэнэ	Э.Бат-Эрдэнэ			Хуудас: 67
Шалгасан		М.Буянхишиг	ТГ Шифр:	Зургийн дугаар: ГДГ-59	Огноо: 2024.04.15

А3

ТК-11 МАРКИЙН ЦУТГАМАЛ БЕТОН ХУДГИЙН ХИЙЦЛЭЛ

1-1

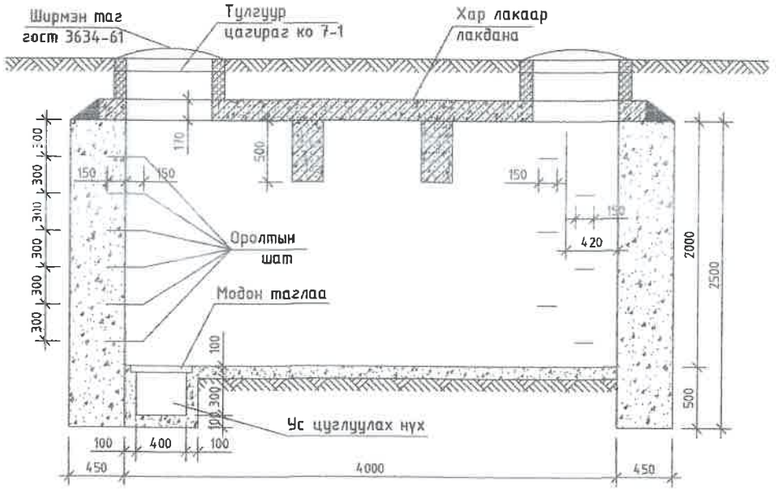

Байгуулалт

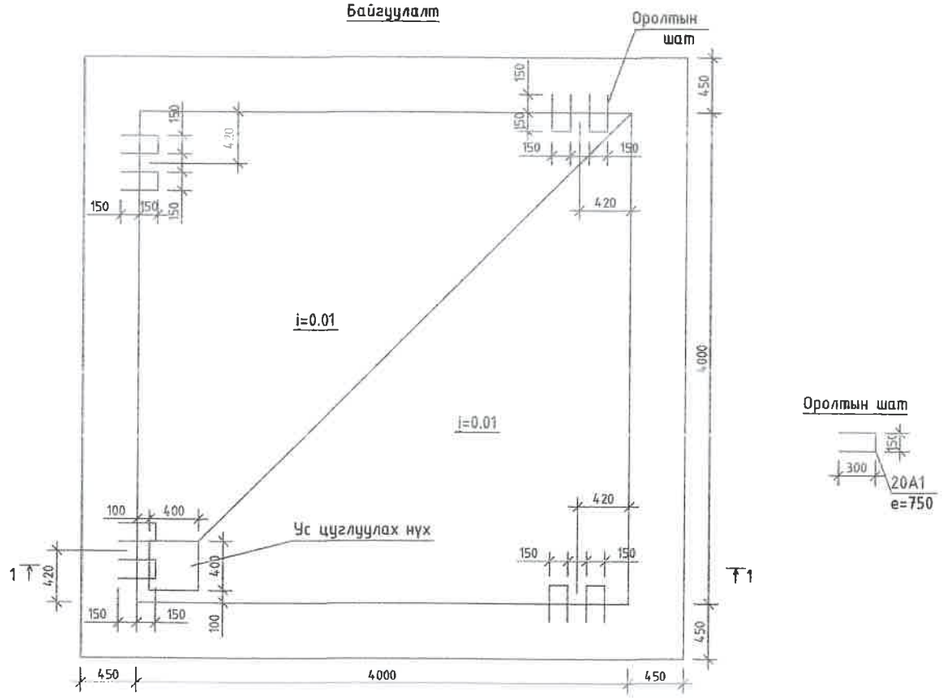

Оролтын шат

Хучилтын байгуулалт ТК-11

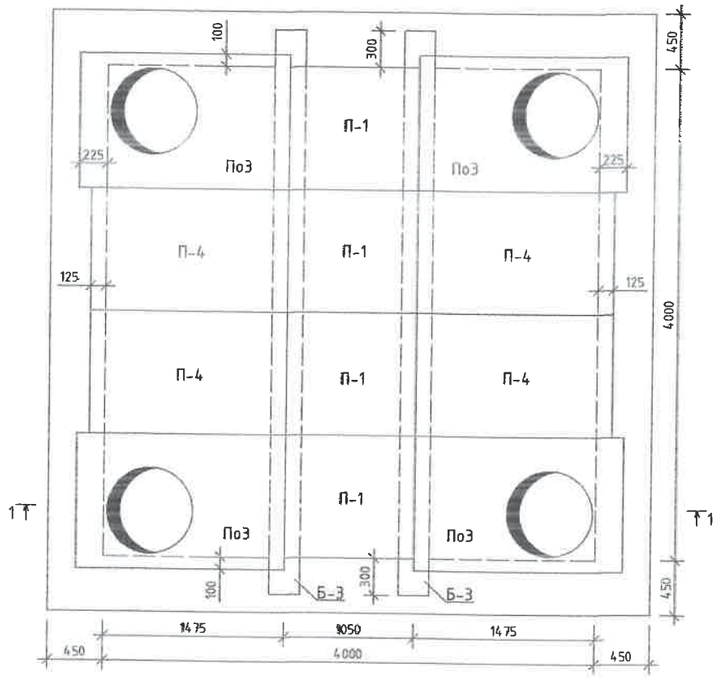

Үндсэн хэмжээ мм

Худгийн төрөл	А	Б	В	Г
				Бетон
ТК-11	4000	4000	2000	500

Худгийн төрөл	Хучилтын элемент			Материалын орц			
	Төрөл	Тоо	Нэг маягийн цувраал	Хана	Таг		Ул
				Бетон, м³/м200	Угс. т/б, м³	Ширмэн: люк, ш	Бетон, м³/м100
ТК-11	П-1	4	ТБУ-08 аль 1	22.5	0.2	4	1.7
	П4	4	ТБУ-08 аль 1				
	П03	4	Л. 15				
	Б-3	2	Л. 18				

УБ. БГД 11-р хороо Энэбишийн өргөн чөлөө 78-р байр 204 тоот Тел: 7604 4780	Төв аймаг. Зуунмод сум. 1-р баг ХАЛААЛТЫН 7-Р ЗУУХНЫ ХОЁРДУГААР ХЭЛХЭЭНИЙ ШУГАМ СУЛЖЭЭ				Үе шат: А.3
	ТК-11 маркийн бетон худгийн хийцлэл, материалын түүвэр				
	Инженер		Л.Энхсайхан	ЕГ Шифр: ДНТ-10-7/2019.24	Масштаб: М 1:40	Хуудас: 67
	Гүйцэтгэсэн		З.Бат-Эрдэнэ	ТГ Шифр:		
"ДНТ" ХХК	Шалгасан		М.Буянхишиг		Зургийн дугаар: ГДГ-60	Огноо: 2024.04.15

А3

ТК-15 МАРКИЙН ЦУТГАМАЛ БЕТОН ХУДГИЙН ХИЙЦЛЭЛ

Байгуулалт

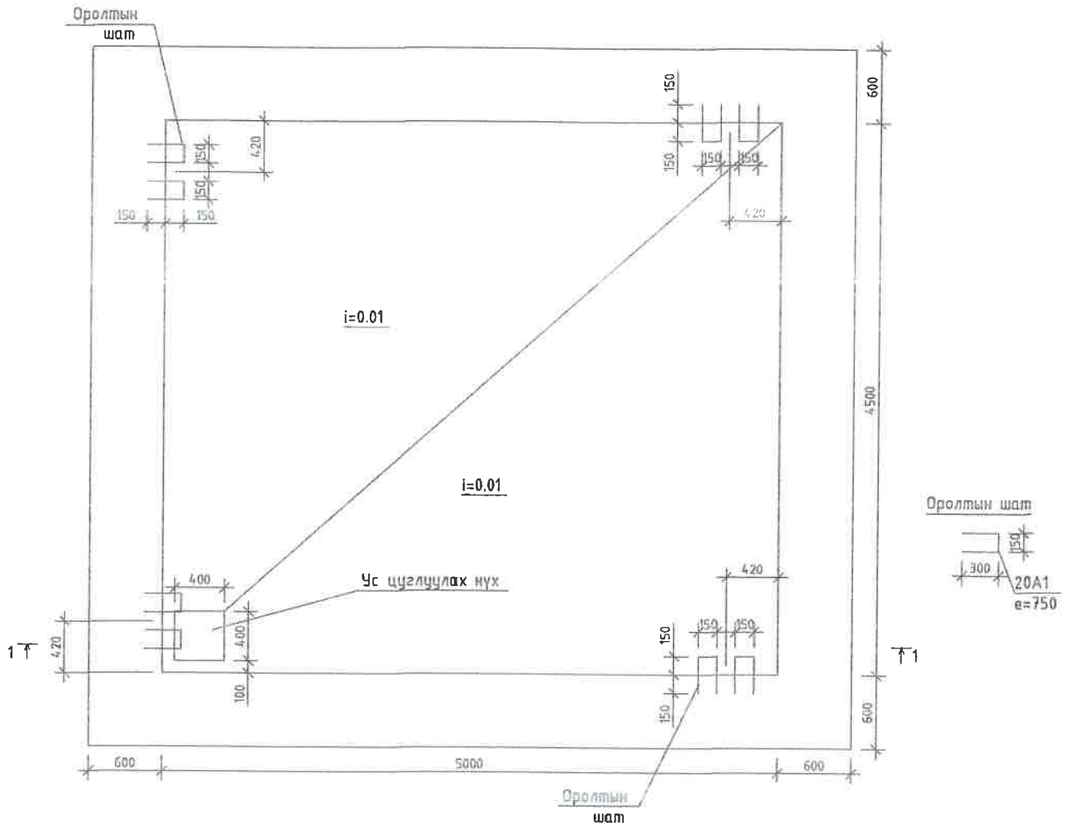

Хучилтын байгуулалт ТК-15

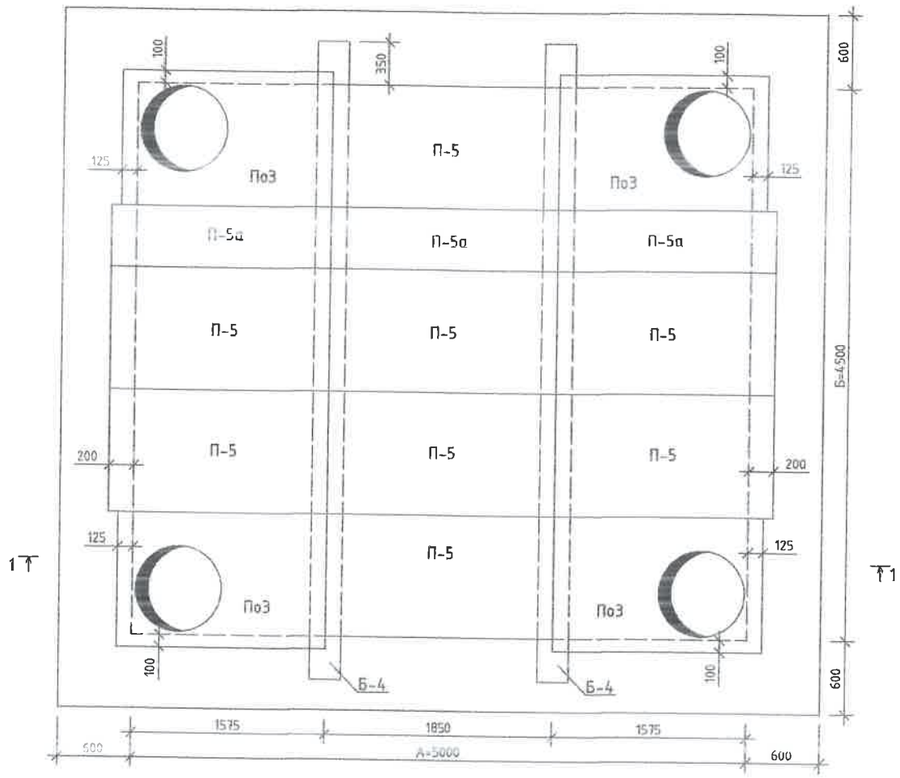

1-1

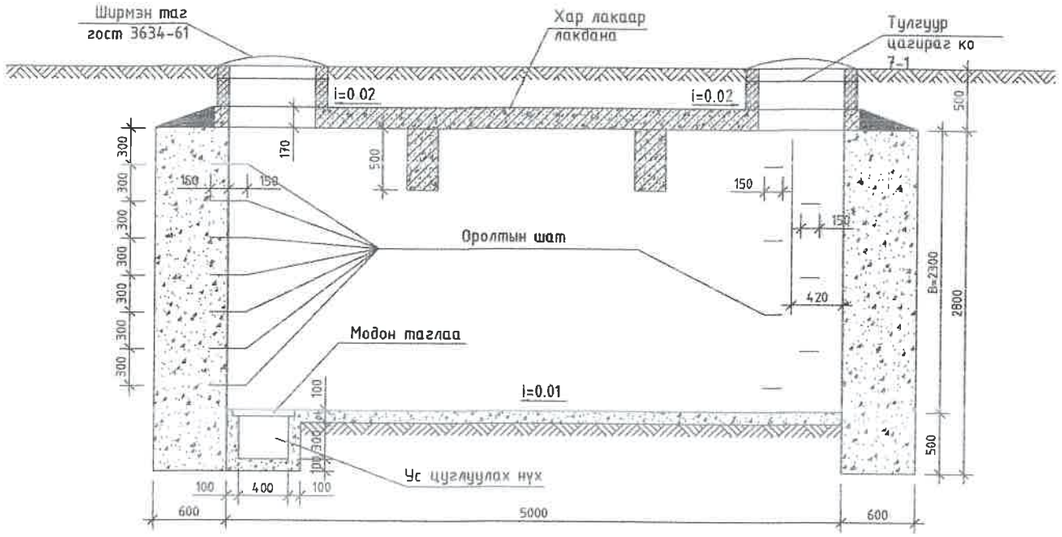

ТК-15 маркийн худгийн материалын түүвэр

Худгийн төрөл	Хучилтын элемент			Материалын орц			
	Төрөл	Тоо	Нэг маягийн цуврал	Хана	Таг		Ул
				Бетон, м³/м200	Угс. т/б, м³	Ширмэн люк, ш	Бетон, м³/м100
ТК-15	П-5	8	ТБУ-08 аль 1	40.5	0.2	4	2.35
	П5а	3	Г-991-1 В-1				
	П03	4	Л. 15				
	Б-4	2	Л. 18				

Үндсэн хэмжээ мм

Худгийн төрөл	А	Б	В	Г
				Бетон
ТК-15	5000	4500	2300	600

УБ. БГД 11-р хороо Энэбишийн өргөн чөлөө 78-р байр 204 тоот Тел: 7604 4780	Төв аймаг. Зуунмод сум. 1-р баг. ХАЛААЛТЫН 7-Р ЗУУХНЫ ХОЁРДУГААР ХЭЛХЭЭНИЙ ШУГАМ СУЛЖЭЭ				
	ТК-15 маркийн бетон худгийн хийцлэл, материалын түүвэр				Үе шат: А.З
	Инженер		Л.Энхсайхан	ЕГ Шифр: ДНТ-10-7/2019.24	Масштаб: М 1:40	Хуудас: 64
	Гүйцэтгэсэн		З.Бат-Эрдэнэ			
"ДНТ" ХХК	Шалгасан		М.Буянхишиг	ТГ Шифр:	Зургийн дугаар: ГДГ-61	Огноо: 2024.04.15

А3

Сувгийн дагуугийн зүсэлт-1 /ХТБ-с ДХ-1, ДХ-1-с ДХ-3 хүртэл/

M= Босоо 1:50 / Хэвтээ 1:500

	Б	66	67	68	69	1	2	3	4	5	6	7
Газрын хөрсний төлөвлөж байгаа тэмдэгт												
Газрын хөрсний тэмдэгт	1490.80	1490.75	1490.75	1490.78	1490.80	1490.80	1491.75	1492.08	1492.13	1492.40	1492.75	1492.80
Сувгийн дээд тэмдэгт	1489.80	1489.78	1489.77	1489.69	1489.61	1489.60 1489.58	1490.31	1491.05	1491.19	1491.50	1491.81	1491.86
Сувгийн ёроолын тэмдэгт	1489.20	1489.18	1489.17	1489.09	1489.01	1489.00 1489.00	1489.73	1490.47	1490.61	1490.92	1491.23	1491.28

налуу, i / урт, l	0.004 / 43.2	0.049 / 33.0	0.018 / 36.0	0.004
Сувгийн хөндлөн огтлол	Сувгийн огтлол 1-1 Угс. т/б сувааг (1500x600h)+(900x450h); Сувгийн огтлол 1-1 Угс. т/б сувааг (1500x600h)+(900x450h)	Сувгийн огтлол 2-2 Угс. т/б сувааг (1200+1200)x580h	Сувгийн огтлол 2-2 Угс. т/б сувааг (1200+1200)x580h	Сувгийн огтлол 2-2 Угс. т/б сувааг (1200+1200)x580h

Шугамын дэлгэмэл байгуулалт: ХТБ, УХТ-0*, Зө-0, УХТ-0, ДХ-1, Зө-1, УХТ-1, ДХ-2, Зө-2, УХТ-2, ДХ-3

3.0	3.0	17.1	17.1	3.0	15.0	15.0	3.0	16.5	16.5	3.0	30.0

"ДНТ" ХХК УБ. БГД 11-р хороо Л.Энэбишийн өргөн чөлөө 78-р байр 204 тоот Утас: 7604 4780	Төв аймаг. Зуунмод сум. 1-р баг. ХАЛААЛТЫН 7-Р ЗУУХНЫ ХОЁРДУГААР ХЭЛХЭЭНИЙ ШУГАМ СҮЛЖЭЭ				
	Сувгийн дагуугийн зүсэлт-1 /ХТБ-с ДХ-1, ДХ-1-с ДХ-3 хүртэл/				Үе шат: А.3
	Инженер	М.Буянхишиг	ЕГ Шифр: ДНТ-10-7/2019.24	Масштаб:	Хуудас: 67
	Гүйцэтгэсэн	Э.Бат-Эрдэнэ			
	Шалгасан	Л.Энхсайхан	ТГ Шифр:	Зургийн дугаар: ГДГ-62	Огноо: 2024.04.15

A3

Сувгийн дагуугийн зүсэлт-2 /ДХ-3 -с ДХ-4 хүртэл/

	6	7	8	9	10	11	12		13	14	15
Газрын хөрсний төлөвлөж байгаа тэмдэгт											
Газрын хөрсний тэмдэгт	1492.75	1492.80	1492.55	1493.05	1493.40	1493.30	1493.75	1493.80	1493.90	1494.45	1494.50
Сувгийн дээд тэмдэгт	1491.81	1491.86	1491.98	1492.11	1492.40	1492.59	1492.88		1492.98	1493.53	1493.55
Сувгийн ёроолын тэмдэгт	1491.23	1491.28	1491.40	1491.53	1491.82	1492.01	1492.30		1492.40	1492.95	1492.97
налуу, i / урт, l	36.0	0.004 / 30.0	0.004 / 32.1	0.018 / 25.9		0.018 / 21.0			0.026 / 21.0	0.007	
Сувгийн хөндлөн огтлол	-2	Сувгийн огтлол 2-2 Үгс. т/б суваг (1200+1200)x580h	Сувгийн огтлол 2-2 Үгс. т/б суваг (1200+1200)x580h	Сувгийн огтлол 2-2 Үгс. т/б суваг (1200+1200)x580h		Сувгийн огтлол 2-2 Үгс. т/б суваг (1200+1200)x580h			Сувгийн огтлол 2-2 Үгс. т/б суваг (1200+1200)x580h	Сувгийн огтл Үгс. т/б (1200+1200	
Шугамын дэлгэмэл байгууламж	ҮХТ-2	ДХ-3	ЭӨ-1, 90°	ҮХТ-3	ЭӨ-2, 90°	ЭӨ-3, 90°	ҮХТ-4		ДХ-3.1	ДХ-4	ҮХТ-5
	5	3,0 / 30,0	32,1	15,9	10,0	16,0	2,0	3,0	21,0	3,0	2(

"ДНТ" ХХК, УБ. БГД 11-р хороо Л.Энэбишийн өргөн чөлөө 78-р байр 204 тоот, Утас: 7604 4780	Төв аймаг. Зуунмод сум. 1-р баг. ХАЛААЛТЫН 7-Р ЗУУХНЫ ХОЁРДУГААР ХЭЛХЭЭНИЙ ШУГАМ СҮЛЖЭЭ				
	Сувгийн дагуугийн зүсэлт-2 /ДХ-3 -с ДХ-4 хүртэл/				Үе шат: А.3
	Инженер	[signature]	М.Буянхишиг	ЕГ Шифр: ДНТ-10-7/2019.24	Масштаб:	Хуудас: 67
	Гүйцэтгэсэн	[signature]	Э.Бат-Эрдэнэ	ТГ Шифр:	Зургийн дугаар: ГДГ-63	Огноо: 2024.04.15
	Шалгасан	[signature]	Л.Энхсайхан			

A3

Сувгийн дагуугийн зүсэлт-3 /ДХ-4 -с ДХ-11 хүртэл/

	14	15	16	17	18	19	20	21	22	23	24	25	26	27	28	29	30
Газрын хөрсний төлөвлөж байгаа тэмдэгт																	
Газрын хөрсний тэмдэгт	1494.45	1494.50	1494.70	1494.75	1494.80	1494.90	1495.10	1495.20	1495.35	1495.60	1496.00	1496.20	1496.40	1496.55	1496.70	1496.75	1496.80
Сувгийн дээд тэмдэгт	1493.53	1493.55	1493.70	1493.86	1493.88 1493.75	1493.90	1494.05	1494.17	1494.30	1494.62	1494.95	1495.15	1495.35	1495.50	1495.65	1495.70	1495.75
Сувгийн ёроолын тэмдэгт	1492.95	1492.97	1493.12	1493.28	1493.30 1493.30	1493.45	1493.60	1493.72	1493.85	1494.17	1494.50	1494.70	1494.90	1495.05	1495.20	1495.25	1495.30

налуу, i / урт, i		0.007 / 23.5	0.007 / 23.5	0.016 / 18.0	0.025 / 10.0	0.016 / 20.0	0.016 / 20.0	0.040 / 10.0	0.016 / 18.0	0.016 / 6.0	0.020
	21.0										

Сувгийн хөндлөн огтлол							
	лол 2-2 сувag x580h	Сувгийн огтлол 2-2 Угс. т/б суваг (1200+1200)x580h	Сувгийн огтлол 2-2 Угс. т/б суваг (1200+1200)x580h	Сувгийн огтлол 3-3 Угс. т/б суваг (900+900)x450h	Сувгийн огтлол 3-3 Угс. т/б суваг (900+900)x450h	Сувгийн огтлол 3-3 Угс. т/б суваг (900+900)x450h	Сувгийн огтлол 3-3 Угс. т/б суваг (900+900)x450h

Шугамын дэлгэмэл байгууламт

"ДНТ" ХХК УБ. БГД 11-р хороо Л.Энэбишийн өргөн чөлөө 78-р байр 204 тоот Утас: 7604 4780	Төв аймаг. Зуунмод сум. 1-р баг. ХАЛААЛТЫН 7-Р ЗУУХНЫ ХОЁРДУГААР ХЭЛХЭЭНИЙ ШУГАМ СҮЛЖЭЭ			
	Сувгийн дагуугийн зүсэлт-3 /ДХ-4 -с ДХ-11 хүртэл/			Үе шат: А.3
Инженер	М.Буянхишиг	ЕГ Шифр: ДНТ-10-7/2019.24	Масштаб:	Хуудас: 67
Гүйцэтгэсэн	Э.Бат-Эрдэнэ			
Шалгасан	Л.Энхсайхан	ТГ Шифр:	Зургийн дугаар: ГДГ-64	Огноо: 2024.04.15

A3

Сувгийн дагуугийн зүсэлт-3 /ДХ-11 -с ДХ-14 хүртэл/

Цэг	24	25	26	27	28	29	30	31	32	33	34	35	36	37	38	39
Газрын хөрсний төлөвлөж байгаа тэмдэгт																
Газрын хөрсний тэмдэгт	1496.00	1496.20	1496.40	1496.55	1496.70	1496.75	1496.80	1497.00	1497.40	1497.45	1497.80	1498.18	1498.23	1498.45	1498.90	1498.90
Сувгийн дээд тэмдэгт	1494.95	1495.15	1495.35	1495.50	1495.65	1495.70	1495.75	1496.04	1496.34	1496.40	1496.75	1497.09	1497.18	1497.53	1497.79	1497.85
Сувгийн ёроолын тэмдэгт	1494.50	1494.70	1494.90	1495.05	1495.20	1495.25	1495.30	1495.59	1495.89	1495.95	1496.30	1496.64	1496.73	1497.08	1497.34	1497.40

налуу, i / урт, l		24–26	26–28	28–30	30–32	33–35	36–37	37–39
налуу, i		0.040	0.016	0.016	0.020	0.027	0.017	0.017
урт, l	20.0	10.0	18.0	6.0	32.0	28.0	20.0	18.0

Сувгийн хөндлөн огтлол						
н огтлол 3-3 m/б суваг +900)x450h	Сувгийн огтлол 3-3 Угс. m/б суваг (900+900)x450h	Сувгийн огтлол 3-3 Угс. m/б суваг (900+900)x450h	Сувгийн огтлол 3-3 Угс. m/б суваг (900+900)x450h	Сувгийн огтлол 3-3 Угс. m/б суваг (900+900)x450h	Сувгийн огтлол 3-3 Угс. m/б суваг (900+900)x450h	

Шугамын дэлгэмэл байгуулалт

"ДНТ" ХХК. УБ. БГД 11-р хороо Л.Энэбишийн өргөн чөлөө 78-р байр 204 тоот. Утас: 7604 4780	Төв аймаг. Зуунмод сум. 1-р баг. ХАЛААЛТЫН 7-Р ЗУУХНЫ ХОЁРДУГААР ХЭЛХЭЭНИЙ ШУГАМ СҮЛЖЭЭ				
	Сувгийн дагуугийн зүсэлт-4 /ДХ-11 -с ДХ-14 хүртэл/				Үе шат: А.3
Инженер	[signature]	М.Буянхишиг	ЕГ Шифр: ДНТ-10-7/2019.24	Масштаб:	Хуудас: 67
Гүйцэтгэсэн	[signature]	Э.Бат-Эрдэнэ	ТГ Шифр:	Зургийн дугаар: ГДГ-65	Огноо: 2024.04.15
Шалгасан	[signature]	Л.Энхсайхан			

A3

Сувгийн дагуугийн зүсэлт-5 /ДХ-5 -с ДХ-5.7 хүртэл/

	18	40	41	42	43	44	45	46	47	48	49	50	51	52	53	54	55	56
Газрын хөрсний төлөвлөж байгаа тэмдэгт																		
Газрын хөрсний тэмдэгт	1494.80	1495.00	1495.20	1495.25	1495.37	1495.48	1495.53	1495.55	1495.75	1495.75	1495.76	1495.77	1495.88	1495.91	1495.90	1495.92	1495.93	1495.95
Сувгийн дээд тэмдэгт	1493.88 1493.90	1494.13	1494.32	1494.35	1494.46	1494.58	1494.61	1494.65	1494.75	1494.85	1494.86	1494.87	1494.93	1494.98	1495.00	1495.02	1495.04	1495.05
Сувгийн ёроолын тэмдэгт	1493.30 1493.30	1493.53	1493.72	1493.75	1493.86	1493.98	1494.01	1494.05	1494.15	1494.25	1494.26	1494.27	1494.33	1494.38	1494.40	1494.42	1494.44	1494.45

налуу, i / урт,	18–40	40–41	42–44	44–45	46–47	47–48	48–49	50–53	53–56
налуу, i	0.010	0.010	0.010	0.011	0.003	0.004	0.003	0.005	0.002
урт	21.5	21.5	22.0	6.0	26.0	26.0	6.0	25.0	25.0

Сувгийн хөндлөн огтлол	18–40	40–42	42–44	45–47	47–49	50–53	53–56
	Сувгийн огтлол 6-6 Угс. т/б суваг 1500x600h	Сувгийн огтлол 6-6 Угс. т/б суваг 1500x600h	Сувгийн огтлол 6-6 Угс. т/б суваг 1500x600h	Сувгийн огтлол 6-6 Угс. т/б суваг 1500x600h	Сувгийн огтлол 6-6 Угс. т/б суваг 1500x600h	Сувгийн огтлол 7-7 Угс. т/б суваг 1500x600h	Сувгийн огтлол 7-7 Угс. т/б суваг 1500x600h

Шугамын дэлгэмэл байгуулалт

"ДНТ" ХХК, УБ. БГД 11-р хороо Л.Энэбишийн өргөн чөлөө 78-р байр 204 тоот, Утас: 7604 4780	Төв аймаг. Зуунмод сум. 1-р баг. ХАЛААЛТЫН 7-Р ЗУУХНЫ ХОЁРДУГААР ХЭЛХЭЭНИЙ ШУГАМ СҮЛЖЭЭ				
	Сувгийн дагуугийн зүсэлт-5 /ДХ-5 -с ДХ-5.7 хүртэл/				Үе шат: А.3
Инженер	[signature]	М.Буянхишиг	ЕГ Шифр: ДНТ-10-7/2019.24	Масштаб:	Хуудас: 67
Гүйцэтгэсэн	[signature]	Э.Бат-Эрдэнэ	ТГ Шифр:	Зургийн дугаар: ГДГ-66	Огноо: 2024.04.15
Шалгасан	[signature]	Л.Энхсайхан			

Сувгийн дагуугийн зүсэлт-6 /ДХ-2 -с ДХ-2.7 хүртэл/

	4	57	58	59	60	61	62	63	64	65
Газрын хөрсний төлөвлөж байгаа тэмдэгт										
Газрын хөрсний тэмдэгт	1492.13	1492.17	1492.21	1492.22	1492.17	1492.30	1492.32	1493.05	1493.08	1493.23
Сувгийн дээд тэмдэгт	1491.21 / 1491.08	1491.13	1491.16	1491.17	1491.21	1491.26	1491.27 / 1491.42	1492.15	1492.24	1492.33
Сувгийн ёроолын тэмдэгт	1490.63 / 1490.63	1490.68	1490.71	1490.72	1490.76	1490.81	1490.82 / 1490.82	1491.55	1491.64	1491.73

Хэсэг	налуу, i	урт, l	Сувгийн хөндлөн огтлол
4 – 57	0.002	23.0	Сувгийн огтлол 4-4 Угс. т/б суваг (900+900)x450h
57 – 58	0.002	22.0	Сувгийн огтлол 4-4 Угс. т/б суваг (900+900)x450h
59 – 60	0.002	22.0	Сувгийн огтлол 4-4 Угс. т/б суваг (900+900)x450h
60 – 62	0.002	26.0	Сувгийн огтлол 4-4 Угс. т/б суваг (900+900)x450h
62 – 63	0.022	32.0	Сувгийн огтлол 5-5 Угс. т/б суваг 1500x600h
63 – 65	0.022	8.0	СО 6-6 1500x600h

Шугамын дэлгэмэл байгуулалт

"ДНТ" ХХК УБ. БГД 11-р хороо Л.Энэбишийн өргөн чөлөө 78-р байр 204 тоот Утас: 7604 4780	Төв аймаг. Зуунмод сум. 1-р баг. ХАЛААЛТЫН 7-Р ЗУУХНЫ ХОЁРДУГААР ХЭЛХЭЭНИЙ ШУГАМ СҮЛЖЭЭ				
	Сувгийн дагуугийн зүсэлт-6 /ДХ-2 -с ДХ-2.7 хүртэл/				Үе шат: А.3
	Инженер	М.Буянхишиг	ЕГ Шифр: ДНТ-10-7/2019.24	Масштаб:	Хуудас: 67
	Гүйцэтгэсэн	Э.Бат-Эрдэнэ			
	Шалгасан	Л.Энхсайхан	ТГ Шифр:	Зургийн дугаар: ГДГ-67	Огноо: 2024.04.15

A3