"ДНТ" ХХК
ТЗ: ЗТ11-696/22

БАТЛАВ. ТӨВ АЙМГИЙН ЕРӨНХИЙ АРХИТЕКТОР / Д.АЛТАНСҮХ/

Шифр: ДНТ-10-6/2019.24

ТӨВ АЙМАГ. ЗУУНМОД СУМ.

ХАЛААЛТЫН 6-Р ХЭСГИЙН ХОЁРДУГААР ХЭЛХЭЭНИЙ ШУГАМ СҮЛЖЭЭНИЙ ӨӨРЧЛӨЛТ

ДУЛААН ХАНГАМЖ

/Ажлын зураг/

МОНГОЛ УЛС
ЭРЧИМ ХҮЧНИЙ ЯАМ
ЭРЧИМ ХҮЧНИЙ ҮНДЭСНИЙ ТӨВ ХХК
Магадлалын ерөнхий дүгнэлтийн дугаар 887/2024
МАГАДЛАЛ ХИЙГДСЭН
Магадлан хянуусан
Хэлтсийн дарга: ...../ гарын үсэг/
2024 оны 07 сарын 22 өдөр

ЗӨВШӨӨРСӨН. БОЛОВСРУУЛСАН.

Захиалагч			Гүйцэтгэгч			
Албан тушаал	Нэр	Гарын үсэг		Албан тушаал	Нэр	Гарын үсэг
Төв аймгийн ЗДТГазрын ХБТХОХ-ийн дарга	Д. Саран-Эрдэнэ		"ДНТ" ХХК	Инженерийн шугам сүлжээний зураг төслийн "ДНТ" ХХК-ийн захирал	Л. Энхсайхан	
Аймгийн Онцгой байдлын газрын дарга, дэд хурандаа	Г. Эрдэнэбат			"ДНТ" ХХК-ийн Ерөнхий инженер	М. Буянхишиг	

Хаяг: БГД-11 хороо. Л.Энэбишийн өргөн чөлөө
Очир хотхон 78-204
Утас: 7604-4780, 8909-4780, 9917-6055
Email: dnthhk@gmail.com

УЛААНБААТАР ХОТ 2024 ОН

1

Зургийн жагсаалт

Хуудас	Зургийн нэр	Тайлбар
	Нүүр хуудас	
ГДГ-1	Зургийн жагсаалт	1
ГДГ-2	Материалын ерөнхий түүвэр	2
ГДГ-3	Орчны тойм, тайлбар, үндсэн үзүүлэлт	3
ГДГ-4	Дулааны шугамын байгуулалтын тойм М1:1000	4
ГДГ-5	Дулааны шугамын байгуулалт-1	5
ГДГ-6	Дулааны шугамын байгуулалт-2	6
ГДГ-7	Дулааны шугамын байгуулалт-3	7
ГДГ-8	Дулааны шугамын байгуулалт-4	8
ГДГ-9	Дулааны шугамын байгуулалт-5	9
ГДГ-10	Сувгийн дагуугийн зүсэлт-1 /ДХ-3 -с ДХ-9 хүртэл/	10
ГДГ-10*	Сувгийн дагуугийн зүсэлт-2 /ДХ-3 -с Б-400 хүртэл/	10*
ГДГ-11	Сувгийн огтлол 1-1, 2-2	11
ГДГ-12	Сувгийн огтлол 3-3, 4-4	12
ГДГ-13	Сувгийн огтлол 5-5, 6-6, 7-7	13
ГДГ-14	Сувгийн огтлол 8-8, 9-9, 10-10	14
ГДГ-15	Сувгийн огтлол 11-11, 12-12, 13-13	15
ГДГ-16	Сувгийн огтлол 14-14, 15-15, 16-16	16
ГДГ-17	Хоолойн угсралтын тойм-1	17
ГДГ-18	Хоолойн угсралтын тойм-2	18
ГДГ-19	Хоолойн угсралтын тойм-3	19
ГДГ-20	Эргэлтийн өнцөг ЭӨ-1	20
ГДГ-21	Эргэлтийн өнцөг ЭӨ-2	21
ГДГ-22	Эргэлтийн өнцөг ЭӨ-3, 4	22
ГДГ-23	Эргэлтийн өнцөг ЭӨ-5, 6	23
ГДГ-24	Эргэлтийн өнцөг ЭӨ-7, 8	24
ГДГ-25	Эргэлтийн өнцөг ЭӨ-9, 10, 13	25
ГДГ-26	Эргэлтийн өнцөг ЭӨ-11, 12	26
ГДГ-27	"П" хэлбэрийн компенсатор, Зө-1	27
ГДГ-28	"П" хэлбэрийн компенсатор, Зө-2	28
ГДГ-29	"П" хэлбэрийн компенсатор, Зө-3, 7	29
ГДГ-30	"П" хэлбэрийн компенсатор, Зө-4	30
ГДГ-31	"П" хэлбэрийн компенсатор, Зө-5	31
ГДГ-32	"П" хэлбэрийн компенсатор, Зө-6	32
ГДГ-33	Үл хөдлөх тулгуур, ҮХТ-1, 2, 3, 12, 15, 16	33
ГДГ-34	Үл хөдлөх тулгуур, ҮХТ-4, 13, 6	34
ГДГ-35	Үл хөдлөх тулгуур, ҮХТ-5, 17, 7, 14	35
ГДГ-36	Үл хөдлөх тулгуур, ҮХТ-8, 10, 9, 11, 18	36
ГДГ-37	Т3, Т4 маягийн үл хөдлөх тулгуурын хэсэглэл	37
ГДГ-38	Дулааны худаг ДХ-1-н байгуулалт, огтлол, материалын түүвэр	38
ГДГ-39	Дулааны худаг ДХ-2-н байгуулалт, огтлол, материалын түүвэр	39
ГДГ-40	Дулааны худаг ДХ-2*-н байгуулалт, огтлол, материалын түүвэр	40
ГДГ-41	Дулааны худаг ДХ-3*-н байгуулалт	41
ГДГ-42	Дулааны худаг ДХ-3-н байгуулалт, огтлол, материалын түүвэр	42
ГДГ-43	Дулааны худаг ДХ-5*-н байгуулалт, огтлол, материалын түүвэр	43
ГДГ-44	Дулааны худаг ДХ-5-н байгуулалт, огтлол, материалын түүвэр	44
ГДГ-45	Дулааны худаг ДХ-11-н байгуулалт, огтлол, материалын түүвэр	45
ГДГ-46	Дулааны худаг ДХ-7*-н байгуулалт, огтлол, материалын түүвэр	46
ГДГ-47	Дулааны худаг ДХ-10-н байгуулалт, огтлол, материалын түүвэр	47
ГДГ-48	Дулааны худаг ДХ-9-н байгуулалт, огтлол, материалын түүвэр	48
ГДГ-49	Дулааны худаг ДХ-13-н байгуулалт, огтлол, материалын түүвэр	49
ГДГ-50	Дулааны худаг ДХ-14-н байгуулалт, огтлол, материалын түүвэр	50
ГДГ-51	Дулааны худаг ДХ-15-н байгуулалт, огтлол, материалын түүвэр	51
ГДГ-52	Дулааны худаг ДХ-16-н байгуулалт, огтлол, материалын түүвэр	52
ГДГ-53	Дулааны худаг ДХ-17-н байгуулалт, огтлол, материалын түүвэр	53
ГДГ-54	Дулааны худаг ДХ-18-н байгуулалт, огтлол, материалын түүвэр	54
ГДГ-55	Дулааны худаг ДХ-17*-н байгуулалт, огтлол, материалын түүвэр	55
ГДГ-56	ТК-5 маягийн дулааны худгийн байгуулалт, огтлол, хучилт, материалын орц	56
ГДГ-57	ТК-6 маягийн дулааны худгийн байгуулалт, огтлол, хучилт, материалын орц	57
ГДГ-58	ТК-7 маягийн дулааны худгийн байгуулалт, огтлол, хучилт, материалын орц	58
ГДГ-59	ТК-8 маягийн дулааны худгийн байгуулалт, огтлол, хучилт, материалын орц	59
ГДГ-60	ТК-9 маягийн дулааны худгийн байгуулалт, огтлол, хучилт, материалын орц	60
ГДГ-61	ТК-13 маягийн дулааны худгийн байгуулалт, огтлол, хучилт, материалын орц	61
ГДГ-62	ТК-15 маягийн дулааны худгийн байгуулалт, огтлол, хучилт, материалын орц	62
ГДГ-63	Сувгийн дагуугийн зүсэлт-3 /ДХ-3 -с Б-401, 402 хүртэл/	63
ГДГ-64	Сувгийн дагуугийн зүсэлт-4 /ДХ-13 -с Б-404 хүртэл/	64
ГДГ-65	Сувгийн дагуугийн зүсэлт-5 /ДХ-17 -с Б-403, ДХ-17* -с Б-405 хүртэл/	65
ГДГ-66	Сувгийн дагуугийн зүсэлт-6 /ДХ-16 -с Б-407, 408, 409 хүртэл/	66
ГДГ-67	Сувгийн дагуугийн зүсэлт-7 /ДХ-5*-с Б-397, ДХ-9-с Б-415, ДХ-10*-с Б-416, ДХ-7*-с Б-412 хүртэл/	67

ДНТ
УБ. БГД 11-р хороо
Л.Энхбишийн өргөн чөлөө
Очир хотхон. 78-204
Утас: 7604 4780
"ДНТ" ХХК

Төв аймаг. Зуунмод сум. 1-р баг.
ХАЛААЛТЫН 6-Р ЗУУХНЫ ХОЁРДУГААР ХЭЛХЭЭНИЙ ШУГАМ СҮЛЖЭЭ

Зургийн жагсаалт

Инженер		Л.Энхсайхан	ГГ Шифр: ДНТ-10-6/2019.24	Масштаб:	Ye шат: А.3
Гүйцэтгэсэн		Б.Номун-Эрдэнэ			Хуудас: 67
Шалгасан		М.Буянхишиг	ТГ Шифр:	Зургийн дугаар: ГДГ-1	Огноо: 2024.04.15

A3

Материалын ерөнхий түүвэр

№	Тэмдэглэгээ	Материалын нэр	Х/н	Тоо хэмжээ	Нэгж жин, кг	Тайлбар
1	ГОСТ 10704-91	Шулуун зүйдэлтэй ган хоолой ф159х4.5мм	у/м	85/91	17.26	
2		Шулуун зүйдэлтэй ган хоолой ф133х4.0мм	у/м	280/286	12.81	
3		Шулуун зүйдэлтэй ган хоолой ф108х4.0мм	у/м	300/318	10.32	
4		Шулуун зүйдэлтэй ган хоолой ф89х3.5мм	у/м	200/206	7.43	
5		Шулуун зүйдэлтэй ган хоолой ф76х3.5мм	у/м	125	6.3	
6		Шулуун зүйдэлтэй ган хоолой ф57х3.5мм	у/м	190	4.65	
7		Шулуун зүйдэлтэй ган хоолой ф45х2.5мм	у/м	235	2.64	
8	ГОСТ 3262-75	Цайрдсан ган хоолой ф140х4.5мм	у/м	155/158	15.5	
9		Цайрдсан ган хоолой ф114х4.5мм	у/м	335/341	12.51	
10		Цайрдсан ган хоолой ф88.5х4.0мм	у/м	300/303	8.59	
11		Цайрдсан ган хоолой ф75.50х4.0мм	у/м	165/168	7.26	
12		Цайрдсан ган хоолой ф60х3.5мм	у/м	655/670	4.56	
13		Цайрдсан ган хоолой ф48х3.5мм	у/м	300/312	3.95	
14		Цайрдсан ган хоолой ф42.3х3.2мм	у/м	330	3.18	
15		Цайрдсан ган хоолой ф33.5х3.2мм	у/м	280	2.46	
16	Хоолойн дулаалга	Пенополиуретан ф150мм, 40кг/м3,зузаан 50мм	у/м	91		
17		Пенополиуретан ф125мм, 40кг/м3,зузаан 50мм	у/м	444		
18		Пенополиуретан ф100мм, 40кг/м3,зузаан 50мм	у/м	659		
19		Пенополиуретан ф80мм, 40кг/м3,зузаан 50мм	у/м	509		
20		Пенополиуретан ф76мм, 40кг/м3,зузаан 50мм	у/м	293		
21		Пенополиуретан ф50мм, 40кг/м3,зузаан 50мм	у/м	860		
22		Пенополиуретан ф40мм, 40кг/м3,зузаан 50мм	у/м	547		
23		Пенополиуретан ф32мм, 40кг/м3,зузаан 50мм	у/м	330		
24		Пенополиуретан ф25мм, 40кг/м3,зузаан 50мм	у/м	280		
25		Зэврэлтээс хамгаалах түрхлэг	м2	430		
26		Дулаалгын гадуур нийлэг материалаар нэг үе ороох	м2	2190		
27		П хэлбэрийн компенсатор ф150мм	ш	2		ГДГ-27 - 32 хуудаснаас үзнэ
28		П хэлбэрийн компенсатор ф125мм	ш	2		
29		П хэлбэрийн компенсатор ф100мм	ш	6		
30		П хэлбэрийн компенсатор ф80мм	ш	2		
31		П хэлбэрийн компенсатор ф125мм /цайрдсан/	ш	1		
32		П хэлбэрийн компенсатор ф100мм /цайрдсан/	ш	2		
33		П хэлбэрийн компенсатор ф80мм /цайрдсан/	ш	1		
34		П хэлбэрийн компенсатор ф76мм /цайрдсан/	ш	1		
35		П хэлбэрийн компенсатор ф50мм /цайрдсан/	ш	5		
36		П хэлбэрийн компенсатор ф40мм /цайрдсан/	ш	4		
37	серия 4.903-10 вып 1	Хэвлэмэл отвод 90°150 с40	ш	8	7.9	ГДГ-20 - 32 хуудаснаас үзнэ. ДХ дахь отводын тоо ороогүй.
38		Хэвлэмэл отвод 90°125 с32	ш	12	3.8	
39		Хэвлэмэл отвод 90°100 с40	ш	28	2.4	
40		Хэвлэмэл отвод 90°80 с50	ш	12	1.6	
41		Хэвлэмэл отвод 90°50 с80	ш	4	0.6	
42		Хэвлэмэл отвод 90°40 с80	ш	8	0.3	
43		Хэвлэмэл отвод 90°125 с32 /цайрдсан/	ш	5	3.8	
44		Хэвлэмэл отвод 90°100 с40 /цайрдсан/	ш	9	2.4	
45		Хэвлэмэл отвод 90°80 с50 /цайрдсан/	ш	8	1.6	
46		Хэвлэмэл отвод 90°65 с50 /цайрдсан/	ш	7	1.1	
47		Хэвлэмэл отвод 90°50 с80 /цайрдсан/	ш	28	0.6	
48		Хэвлэмэл отвод 90°40 с80 /цайрдсан/	ш	10	0.3	
49		Хэвлэмэл отвод 90°32 с80 /цайрдсан/	ш	9	0.2	
50		Хэвлэмэл отвод 90°25 с80 /цайрдсан/	ш	10	0.1	
51	Серия Г.493-1 вып-1	Хоолойн гулсах тулгуур ГТ 17.10-159	ш	117	1.33	ГДГ-11 - 16 хуудаснаас үзнэ
52		Хоолойн гулсах тулгуур ГТ 17.10-108	ш	286	1.1	
53		Хоолойн гулсах тулгуур ГТ 17.10-76	ш	384	0.89	
54		Хоолойн гулсах тулгуур ГТ 17.10-45	ш	549	0.7	
55	Г-991-1 вып 1, альбом 2	Төмөр бетон дэр ОП-2	ш	403	12.63	
56		Төмөр бетон дэр ОП-1	ш	933	10.23	
57	Г-991-1 вып 1, альбом 2	900х450(h) сувгийн цут.бетон эргэлтийн өнцөг /ЭӨ-1/	ш	1		ГДГ-20 - 26 хуудаснаас үзнэ
58		(900+900)х450(h) цут.бет эргэлтийн өнцөг /ЭӨ-7.8.9.10/	ш	4		
59		1500х610(h) цут.бет эргэлтийн өнцөг /ЭӨ-2.3.4.5.6.11.2.13/	ш	8		
60	Г-991-1 вып 1, альбом 2	900х450(h) сувгийн цут.бетон комп. ниш /Зө-1/	ш	1		ГДГ-27 - 32 хуудаснаас үзнэ
61		(1200+1200)х580(h) сувгийн цут.бетон комп. ниш /Зө-2/	ш	1		
62		(900+900)х460(h) цут.бетон комп. ниш /Зө-3, 4, 5, 7/	ш	4		
63		1500х610(h) хэмжээтэй цут.бетон комп. ниш /Зө-6/	ш	1		
64	Г-991-1 вып 1, альбом 2	(900х450(h) хэмжээтэй угсрамал т/б суваг "Л-4"	ш	176	1050	ГДГ-11 -16 хуудаснаас үзнэ
65		(1200х580(h) хэмжээтэй угсрамал т/б суваг "Л-7"	ш	20	1720	
66		(1500х610(h) хэмжээтэй угсрамал т/б суваг "Л-9"	ш	100	2420	
67		(2970х1150х100(h) хэмжээтэй т/б сувгийн хучилтын хавтан "Л-4х"	ш	176	850	
68		(2970х1450х120(h) хэмжээтэй т/б сувгийн хучилтын хавтан "Л-7х"	ш	20	1300	
69		(2970х1800х120(h) хэмжээтэй т/б сувгийн хучилтын хавтан "Л-9х"	ш	100	1620	
70	Серия Г-015.1	Хоолойн үл хөдлөх тулгуур Т4.03 -159	ком	2	6.6	ҮХТ-ийн хэсэглэл, бетон хийц, хучилтыг ГДГ-33-37 хуудаснаас үзнэ
71		Хоолойн үл хөдлөх тулгуур Т4.02 -125	ком	11	4.4	
72		Хоолойн үл хөдлөх тулгуур Т4.02 -108	ком	12	3.24	
73		Хоолойн үл хөдлөх тулгуур Т4.02 -89	ком	5	3.24	
74		Хоолойн үл хөдлөх тулгуур Т3.05 -76	ком	7	0.465	
75		Хоолойн үл хөдлөх тулгуур Т3.04 -50	ком	10	0.368	
76		Хоолойн үл хөдлөх тулгуур Т3.03 -40	ком	9	0.35	
77		Хоолойн үл хөдлөх тулгуур Т3.02 -32	ком	6	0.34	
78		Хоолойн үл хөдлөх тулгуур Т3.01 -25	ком	4	0.33	
79		Сувгийн үл хөдлөх тулгуур, швеллер №14 L=2900х2	ком	4	71.34	
80		Сувгийн үл хөдлөх тулгуур, швеллер №14 L=2450х2	ком	7	60.27	
81		Сувгийн үл хөдлөх тулгуур, швеллер №14 L=2250х2	ком	1	55.35	
82		Сувгийн үл хөдлөх тулгуур, швеллер №14 L=1800х1	ком	6	22.14	
83		Дулааны худаг	ком	18	ГДГ-38 - 55 аас үзнэ	
84	Серия Г-991-1 вып 2	ТК-5 маягийн дулааны худаг цутгах	ком	1		ГДГ-56
85		ТК-6 маягийн дулааны худаг цутгах	ком	3		ГДГ-57
86		ТК-7 маягийн дулааны худаг цутгах	ком	3		ГДГ-58
87		ТК-8 маягийн дулааны худаг цутгах	ком	4		ГДГ-59
88		ТК-13 маягийн дулааны худаг цутгах	ком	1		ГДГ-61
89		ТК-15 маягийн дулааны худаг цутгах	ком	2		ГДГ-62
90		ДХ-2, 2* дулааны худаг томсгох	ком	2		ГДГ-39-40
		Буулгах ажил:				
91		Дулааны худаг буулгах /бүрэн/	ком	13		
92		Дулааны худаг буулгах /ДХ-2, 2* хэсэгчлэн/	ком	2		92м2
93		Дулааны сувгийн хана, хучилт, хоолой буулгах	у/м	540		67м2
94		Гадна дулааны хоолой буулгах	у/м	1624		

Шугам сүлжээ хамгаалах болон зам талбайг буулгах нөхөн сэргээх ажлын материалын түүврийг ГДГ-5 -с үзнэ үү.

ДНТ
УБ. БГД 11-р хороо Л.Энхбаяраын орсон гудамж Очир хотхон. 78-204
Утас: 7604 4780
"ДНТ" ХХК

Төв аймаг. Зуунмод сум. 1-р баг.
ХАЛААЛТЫН 6-Р ЗУУХНЫ ХОЁРДУГААР ХЭЛХЭЭНИЙ ШУГАМ СҮЛЖЭЭ

Материалын ерөнхий түүвэр

Инженер	М.Цэцэгмаа	ГГ Шифр: ДНТ-10-6/2019.24	Масштаб:	Хуудас: 67	Ye шат: А.3
Гүйцэтгэсэн	Б.Номун-Эрдэнэ				
Шалгасан	Л.Энхсайхан	ТГ Шифр:	Зургийн дугаар: ГДГ-2	Огноо: 2024.04.15	

А3

ОРЧНЫ ТОЙМ /халаалтын 6-р хэсэг/
М1:2500

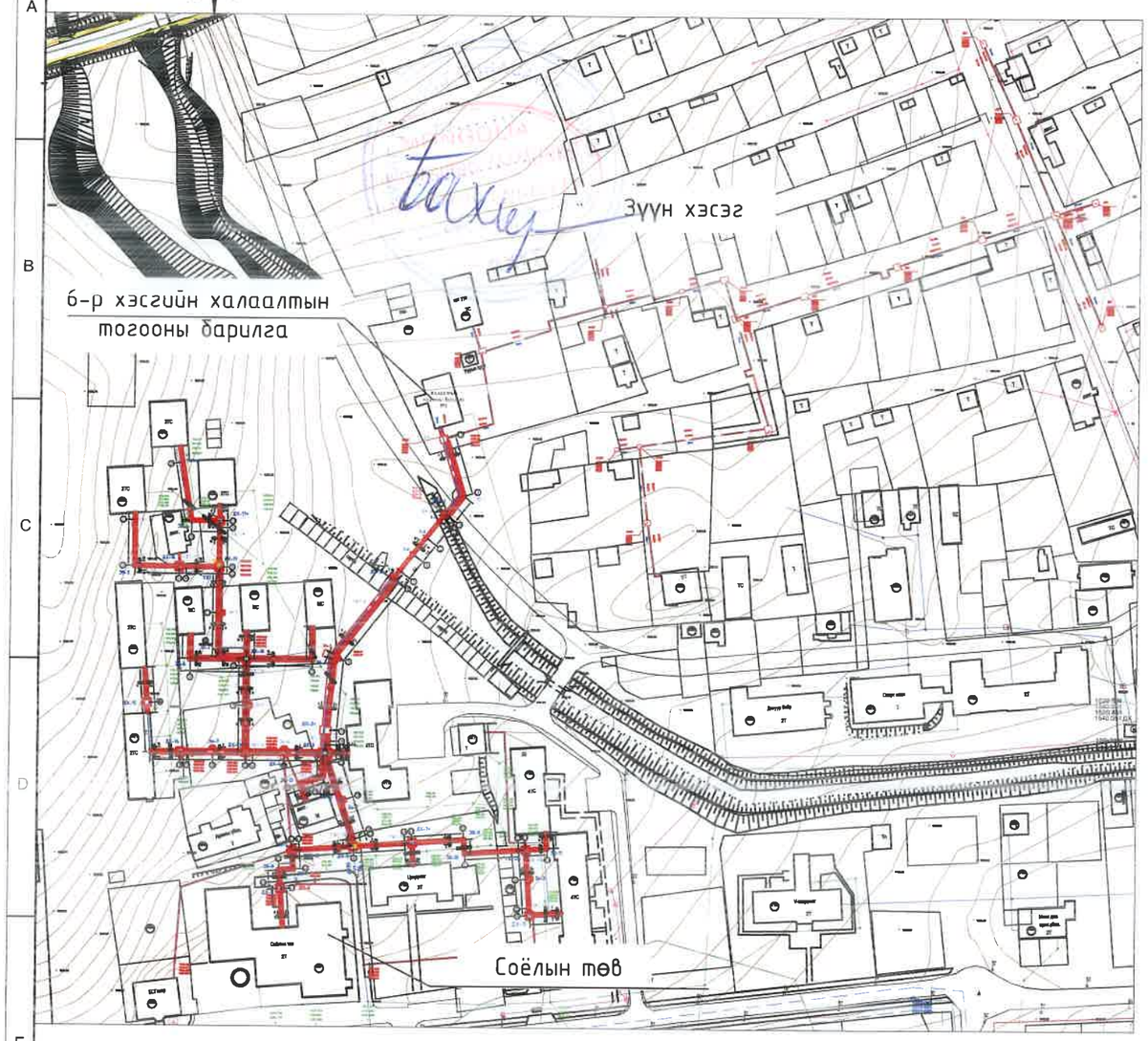

Халаалтын 6-р хэсгийн дулаан ачаалал /Гкал/цаг/

	Нэр	Qхалаалт Гкал/цаг	Qхху Гкал/цаг	Qнийт Гкал/цаг
1	УБДС хийсэн тооцоонд хамрагдсан барилгууд	1.70	0.41	2.11
2	Нэмж тооцсон барилгууд	0.90	0.50	1.40
3	Ерөнхий төлөвлөгөөгөөр нэмэгдэх барилгууд	0.40	0.24	0.65
	Нийт дүн	3.00	1.16	4.16

Тайлбар

1. Энэхүү ажлын зураг Төв аймгийн Зуунмод хотод Дулааны станц төлөвлөж буйтай холбогдуулан "Төв чандмань-ДЭХГ" ОНӨААТҮГ-ын харьяа Халаалтын 6-р хэсгийн одоо байгаа шугам сүлжээг өргөтгөн шинэчлэх, хэрэглэгчдийн халуун усны шугам нэмж төлөвлөх ажлын хүрээнд 2020-2023 онд хийгдсэн барилга угсралтын ажил, шинээр батлагдсан зураг төсөл боловсруулах даалгаврын дагуу БХТ-ийн 205/2020 тоот магадлалын дүгнэлтээр батлагаажсан ДНТ-10/2019 шифртэй ажлын зураг хийгдэх тодотгол шинэчэлтийг тусгав.
2. Зураг төслийг Төв аймгийн ЗДТГ, ГХБХБГ-ын захиалгаар дор дурьдсан техникийн бичиг баримтыг үндэслэн боловсруулав. Үүнд:
   - Зураг төсөл боловсруулах 2024.04.20-ны өдрийн ЗТ-04/24 тоот гэрээ
   - Төв аймгийн БЗОСК-ийн захирал Д.Ганбаярын батлалсан 2019 оны 03 сарын 20-ны өдрийн 28/17 тоот, ГХБХБГ-ын дарга Б.Насанжаргалын батлалсан 2024.04.15-ны өдрийн 09/24 тоот зургийн даалгавар
   - Төв аймгийн Ерөнхий архитектороос өгсөн ойрын жилүүдэд Ерөнхий төлөвлөгөөний дагуу нэмэгдэх барилгууд, аймгийн төвийн дэвсгэр зураг
   - "Төв чандмань ДЭХГ" ОНӨААТҮГ ын 2019 оны 05 сарын 17 өдрийн 142 тоот техникийн нөхцөл
   - БХТ-ийн 2020.02.14-ны өдрийн 205/2020 тоот магадлалын ерөнхий дүгнэлтээр батлагаажсан ДНТ-10/2019 шифртэй ажлын зураг төсөл
   - "УБДС" ТӨХК аар хийлгүүлсэн халаалтын бүх хэсгүүдийн ачааллын тооцоо
   - Газар дээр хийсэн хэмжилтийг үндэслэн холбогдон норм дүрэм
   - БНбД 41-02-13 "Дулааны сүлжээ"
   - БНбД 23-01-09 "Барилгад хэрэглэх геофизикийн үзүүлэлт"-ийн дагуу тус тус боловсруулав.
4. Барилга баригдах газрын цаг уурын нөхцөл:
   - Гадна агаарын тооцоот температур: Хамгийн хүйтэн 5 хоног-(-30,6) хэм /Зуунмод хот/
   - Галлагааны хугацааны үргэлжлэх хугацаа - 230 хоног
   - Салхины дундаж хурд - 3,9м/с
5. Шугам дахь дулаан зөөгч -Ус. Дулаан зөөгчийн температур: Өгөх шугамд /95°С/, Буцах шугамд /70°С/
6. Зуунмод хотод Дулаан станц барих төслийн хүрээнд Халаалтын 6-р хэсэгт шугам сүлжээнд холбогдсон ба холбогдох боломжтой барилгууд болон Ерөнхий төлөвлөгөөгөөр ойрын жилүүдэд баригдах барилгуудын нийт халаалтын ачаалал нь 3.0 Гкал/цаг, хэрэгцээний халуун ус /ХХУ/-ны ачаалал нь 1.16 Гкал/цаг болж байна.
7. Энэхүү 2-р хэлхээний шугам сүлжээг төлөвлөж буй Дулааны станц болон Дулаан хуваарилах төвийн ачаалалтай уялдуулан үе шаттайгаар холбож ашиглана.
8. Өгөгдсөн зургийн даалгаврын дагуу халаалтын 6-р хэсгийн төв шугамуудын трассын дагуу тоосго, чулуу, блокоор өрсөн ба цаашид ашиглалтын шаардлага хангахгүй бетон суваг, худаг болон шугамуудыг буулган шинээр төмөр бетон онгоцон суваг угсарна. ДХ-1 -с ДХ-3 хүртэл одоо байгаа дулааны сувгийн зэрэгцээ нэмэлт суваг угсарч Д3, Д4 угсарна. Хуучин сувгийг сөхөхгүй. Уг трасс дээр байгаа ДХ-2, ДХ-2* худгуудыг томсгоно. ДХ-3* худгийг хэвээр орхиж ДХ-3 худгийг шинээр цутгаж хийнэ. Дулааны худаг ДХ-4 -с ДХ-5 хүртэлх сувагт барилгууд шахаж барьсан нь өргөтгөл шинэчлэлт хийх талбайгүй болсон тул шугамын трассыг өөрчлөн ДХ-3 аас ДХ-10 хүртэл шинэ суваг, шугам хоолойг угсрахаар төлөвлөсөн болно. Асфальтон хучилттай автозамтай огтлох хэсэгт нэвтрэх суваг угсарна.
9. Нийт 14-н дулааны худаг шинээр, одоо байгаа 2 худгийг томсгож, 18 үл хөдлөх тулгуур, 13 эргэлтийн өнцөг, 7-н "П" хэлбэрийн компенсатор /зөөлөвч/-ын нишийг газар дээр нь цутгаж хийнэ. Бетон эдэлхүүний шороо хөрстэй харьцах гадаргууд халуун битум түрхлэг 2 үе хийж ус чийгнээс хамгаална. Худаг, сувгийн хучилт, таг хийцүүдийг хоорондоо нь цементэн зуурмагаар гагнаж ус орохоос сэргийлнэ.
10. Ст20 маркийн ган хоолойнуудыг үл нэвтрэх цутгамал бетон сувагт гулсах тулгуур, бетон дэр дээр угсарна. Тулгууруудын хоорондын зай: ф250мм - 7м, ф200мм - 6м, ф150мм - 5м, ф125мм - 4.5м, ф100мм - 4 м, ф89мм - 3.5м, ф57, 76мм - 3м, ф40мм - 2.5м, ф32мм - 2м, ф25мм - 1,7м-т тус тус байна. Шугам хоолойг зэврэлтээс хамгаалах түрхлэгийг 2 дахин хийж, 50 мм зузаантай пенополиуретанаар дулаалан, гадуур нь ус чийгэнд тэсвэртэй материалаар ам дарж нягт орооно.
11. Хоолойн угсралт, туршилт тохируулгыг БНбД 3.05.03-95 "Дулааны шугам сүлжээ"-н дагуу гүйцэтгэнэ.
12. Барилга угсралтын явцад төсөлд тусгасан шийдлийг өөрчлөх шаардлага гарвал зохиогчтой зөвшөөрөлцөх хэрэгтэй.
13. Газар шорооны ажил эхлэхийн өмнө цахилгаан, холбооны суваг, кабелийн байршлыг тогтоон холбогдох байгууллагуудаас зөвшөөрөл авах ба угсралтын үед дагаж мөрдөх техник аюулгүй ажиллагааны дүрэм журмыг баримтлах хэрэгтэй.
14. Дулааны худгуудад байгаа хэрэглэгчийн холболтуудыг буцаан холбоно.

ДНТ УБ. ЫД 11-р хороо Жанжиний өргөн чөлөө 78-р байр 204 тоот Утас: 7604 4780 "ДНТ" ХХК	Төв аймаг. Зуунмод сум. 1-р баг. ХАЛААЛТЫН 6-Р ЗУУХНЫ ХОЁРДУГААР ХЭЛХЭЭНИЙ ШУГАМ СҮЛЖЭЭ				
	Орчны тойм, тайлбар, үндсэн үзүүлэлт				Үе шат: Л.3
	Инженер	Л.Энхсаихан	ГГ Шифр: ДНТ-10-6/2019.24	Масштаб: М1:2500	Хуудас: 67
	Гүйцэтгэсэн	Б.Номун-Эрдэнэ			
	Шалгасан	М.Буянхишиг	ТГ Шифр:	Зургийн дугаар: ГДГ-3	Огноо: 2024.04.15

A3

Дулааны шугамын байгуулалтын төлөвлөгөө
М1:1000

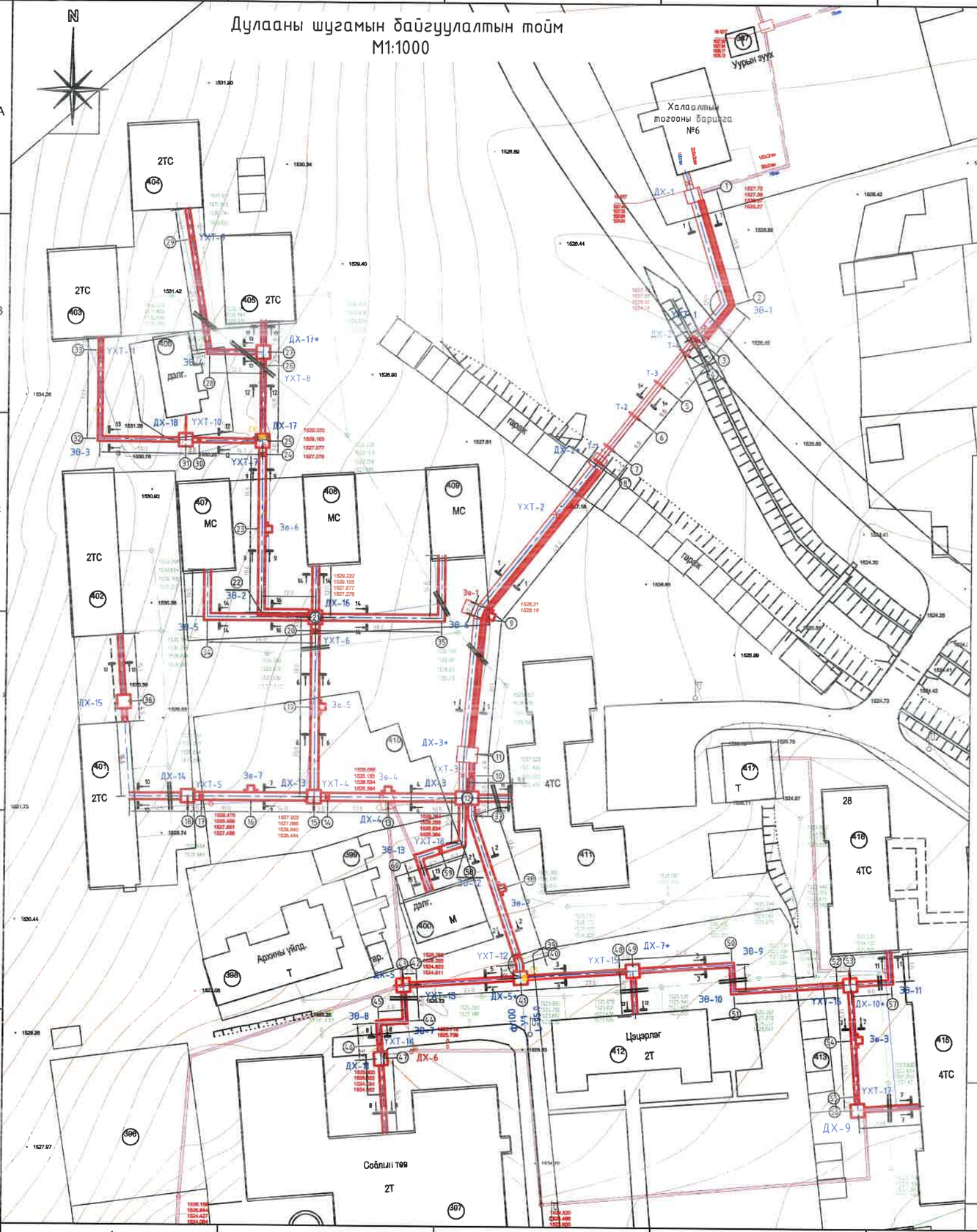

ЗӨВШӨӨРСӨН:

"Төв чандмань-ДЭХГ" ОНӨААТҮГ-ын дарга /Ц.Батсүх/

"Төв чандмань-ДЭХГ" ОНӨААТҮГ-ын Ерөнхий инженер /С.Отгонцэцэг/

ХЯНАСАН:

Төв аймгийн ГХБХБГ-ын хяналтын инженер /Ц.Нямгарав/

Томъёолсон тэмдэг

Тэмдэг	Нэр
411	Одоо байгаа барилга
	Төлөвлөж буй дулаан цэвэр усны суваг, шугам
	Төлөвлөж буй "П" хэлбэрийн зөөлөвч /компенсатор/
	Төлөвлөж буй дулааны худаг, үл хөдлөх тулгуур
	Одоо байгаа дулааны цэвэр усны суваг, шугам
	Одоо байгаа 0.4кВ-ын кабель, шугам
	Одоо байгаа холбооны кабель, сувагчлал
	Одоо байгаа 10 ба 6кВ кабель
	Одоо байгаа цэвэр усны шугам
	Одоо байгаа бохир усны шугам

ДНТ

Ub. ЫД 11-р хороо Чингэлтийн аргал чөлөө 78-р байр 204 toom

Утас: 7604 4780

"ДНТ" ХХК

Төв аймаг. Зуунмод сум. 1-р баг.

ХАЛААЛТЫН 6-Р ЗУУХНЫ ХОЁРДУГААР ХЭЛХЭЭНИЙ ШУГАМ СҮЛЖЭЭ

ДУЛААНЫ ШУГАМЫН БАЙГУУЛАЛТЫН ТОЙМ

Инженер	Л.Энхсайхан	ЕГ Шифр: ДНТ-10-6/2019.24	Масштаб: М1:1000	Хуудас: 67	Ye шат: Л.3
Гүйцэтгэсэн	Б.Номун-Эрдэнэ				
Шалгасан	М.Буянхишиг	ТГ Шифр:	Зургийн дугаар: ГДГ-4	Огноо: 2024.04.15	

А3

Шугам сүлжээ хамгаалах болон зам талбайг буулгах нөхөн сэргээх ажил

№	Тэмдэглэгээ	Материалын нэр	Х/н	Тоо хэмжээ	Нэгж жин, кг	Тайлбар
1	Бохир усны хоолой ф150	Ган бүрхэвч ф250х5 L=6000	ш	13	33.26	
2	Бохир усны хоолой ф200	Ган бүрхэвч ф300х5 L=6000	ш	-	39.71	
3	Бохир усны хоолой ф250	Ган бүрхэвч ф350х5 L=6000	ш	-	46.16	
4	Цахилгааны кабель 0,4кВт	Ган бүрхэвч ф100х3.5 L=6000х2	ш	2	9.08х2	
5	Цахилгааны кабель 10кВт	Ган бүрхэвч ф100х3.5 L=6000х2	ш	-	9.08х2	
6	Холбооны кабель, сувагчлал	Ган бүрхэвч ф100х3.5 L=6000х2	ш	-	9.08х2	
7		Анхаарулан хамгаалах туяз	у/м	24	-	
8	Төмөр хашаа хайс	Буулгах, эргүүлэн угсрах	у/м	20	-	
9	Асфальтон бетон зам	Буулгах, эргүүлэн нөхөн сэргээх	м2	-		
10	Явган хүний зам	Буулгах, эргүүлэн угсрах	м2	-		
11	Бетон талбай зам	Буулгах, эргүүлэн цутгах	м2	-		
12	Гаражын шал	Буулгах, эргүүлэн цутгах	м2	24		

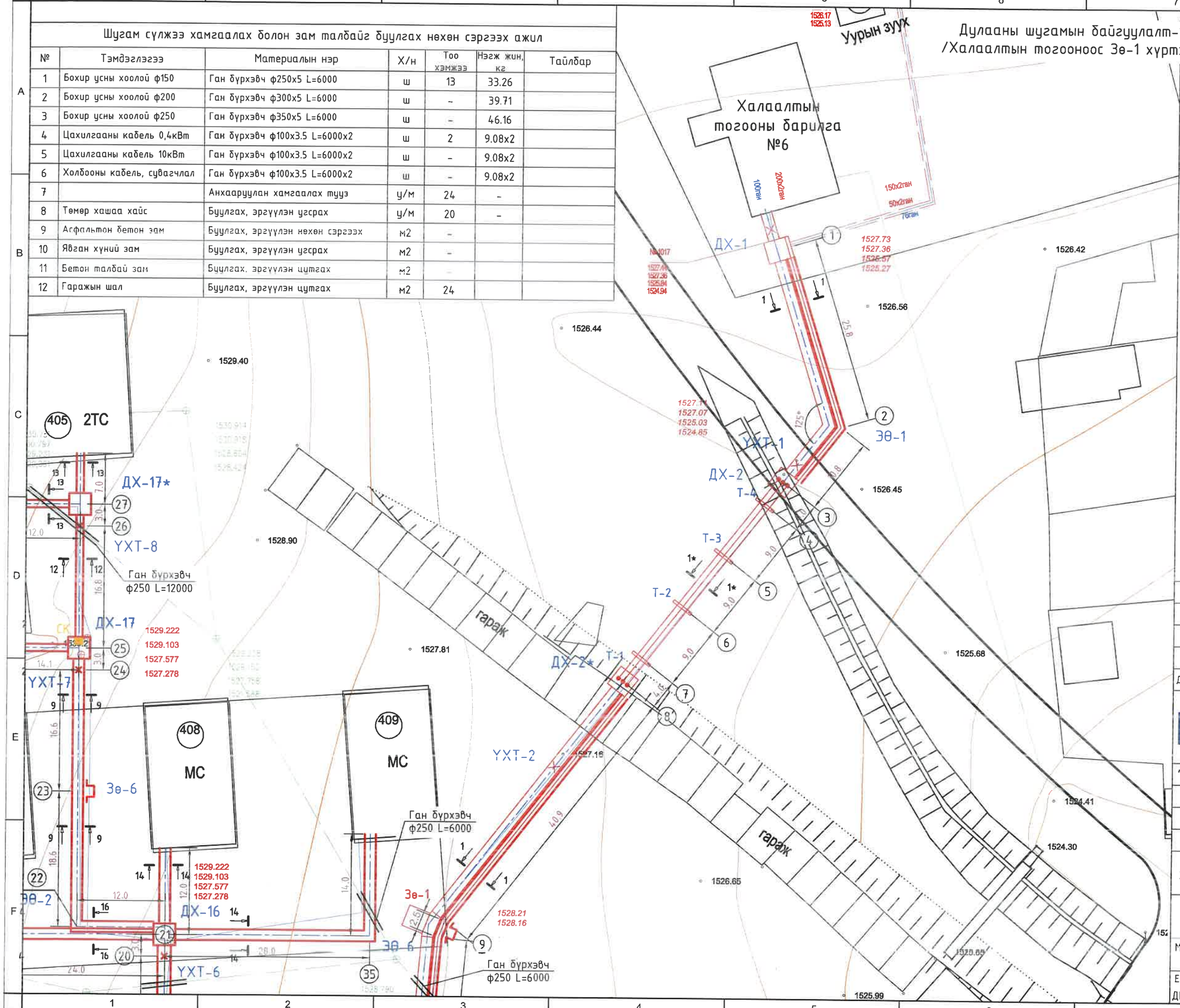

5

N

ТАЙЛБАР:

Ажил эхлэхээс өмнө трассын дагуу бусад шугам сүлжээтэй огтолцож байгаа эсэхийг дахин шалгаж нягтлах шаардлагатай.

Огтолцох болон ойрхон оршиж байгааг тодорхойлсны дараа, ашиглагч байгууллагынхны хяналтан доор гэмтээлгүйгээр ил гарган 6 метрийн урттай ган бүрхэвчийг хомутлах маягаар хамгаалсны дараа цутгах угсрах ажлыг гүйцэтгэх ба дуусны дараа акт үйлдэн хүлээлгэж өгнө.

Цахилгаан, холбооны кабель шугамтай огтолцсон хэсэгт заавал нөөц ган бүрхэвч угсарч хамгаалтын анхаарулах туузаар тоноглох ёстой.

Угсралтын ажлын үед эвдэгдсэн зам талбай тохижолтын ажлыг эргүүлэн сэргээн засварлана.

Д/д	Огноо	Засвар өөрчлөлт

"ДНТ" ХХК
Улаанбаатар хот. Баянгол дүүрэг. 11-р хороо. Л.Энэбишийн өргөн чөлөө. "Очир хотхон" 78-204
dnthhk@gmail.com
Утас: 7604 4780

Инженер		Л.Энхсайхан
Гүйцэтгэсэн		Б.Номун-Эрдэнэ
Шалгасан		М.Буянхишиг

ТӨВ АЙМАГ. ЗУУНМОД СУМ.
ХАЛААЛТЫН 6-Р ЗУУХНЫ ХОЁРДУГААР ХЭЛХЭЭНИЙ ШУГАМ СҮЛЖЭЭ

Дулааны шугамын байгуулалт-1
/Халаалтын тогооноос Зө-1 хүртэл/

Масштаб:	Эрдэмийн дугаар	Хуудас
1:500	ГДГ-5	67
ЕГ Шифр: ДНТ-10-6/2019.24	ТГ Шифр:	Огноо: 2024.04.15

A3

Дулааны шугамын байгуулалт-2
/Зө-1 -с ДХ-17, 411, 412, 415, 416 барилга хүртэл/

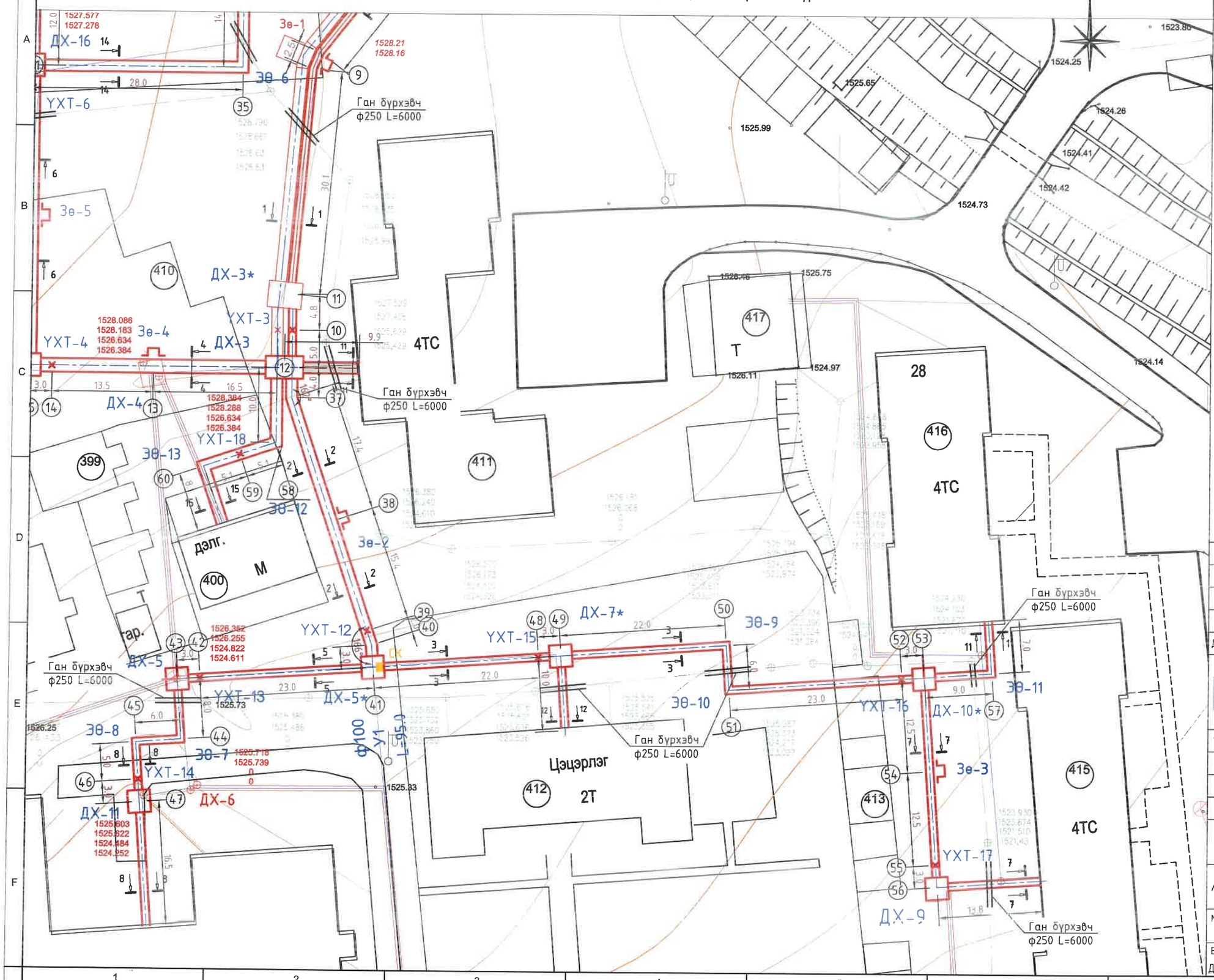

ТАЙЛБАР:

Сувгийн дагуугийн зүсэлтийг ГДГ-10, 10* аас үзнэ.

Д/д	Огноо	Засвар өөрчлөлт

"ДНТ" ХХК	Улаанбаатар хот. Баянгол дүүрэг. 11-р хороо. Л.Энэбишийн өргөн чөлөө. "Очир хотхон" 78-204 dnthhk@gmail.com Утас: 7604 4780	
Инженер		Л.Энхсайхан
Гүйцэтгэсэн		Б.Номун-Эрдэнэ
Шалгасан		М.Буянхишиг

ТӨВ АЙМАГ ЗУУНМОД СУМ.
ХАЛААЛТЫН 6-Р ЗУУХНЫ ХОЁРДУГААР ХЭЛХЭЭНИЙ ШУГАМ СҮЛЖЭЭ

Дулааны шугамын байгуулалт-2
/Зө-1 -с ДХ-5*, 411, 412, 415, 416 барилга хүртэл/

Масштаб:	Хүрэлцэн ирэгдэр	Хуудас
1:500	ГДГ-6	6/7
ЕГ Шифр: ДНТ-10-6/2019.24	ТГ Шифр:	Огноо: 2024.04.15

A3

Дулааны шугамын байгуулалт-3
/ДХ-5* -с ДХ-11, 397 барилга хүртэл/

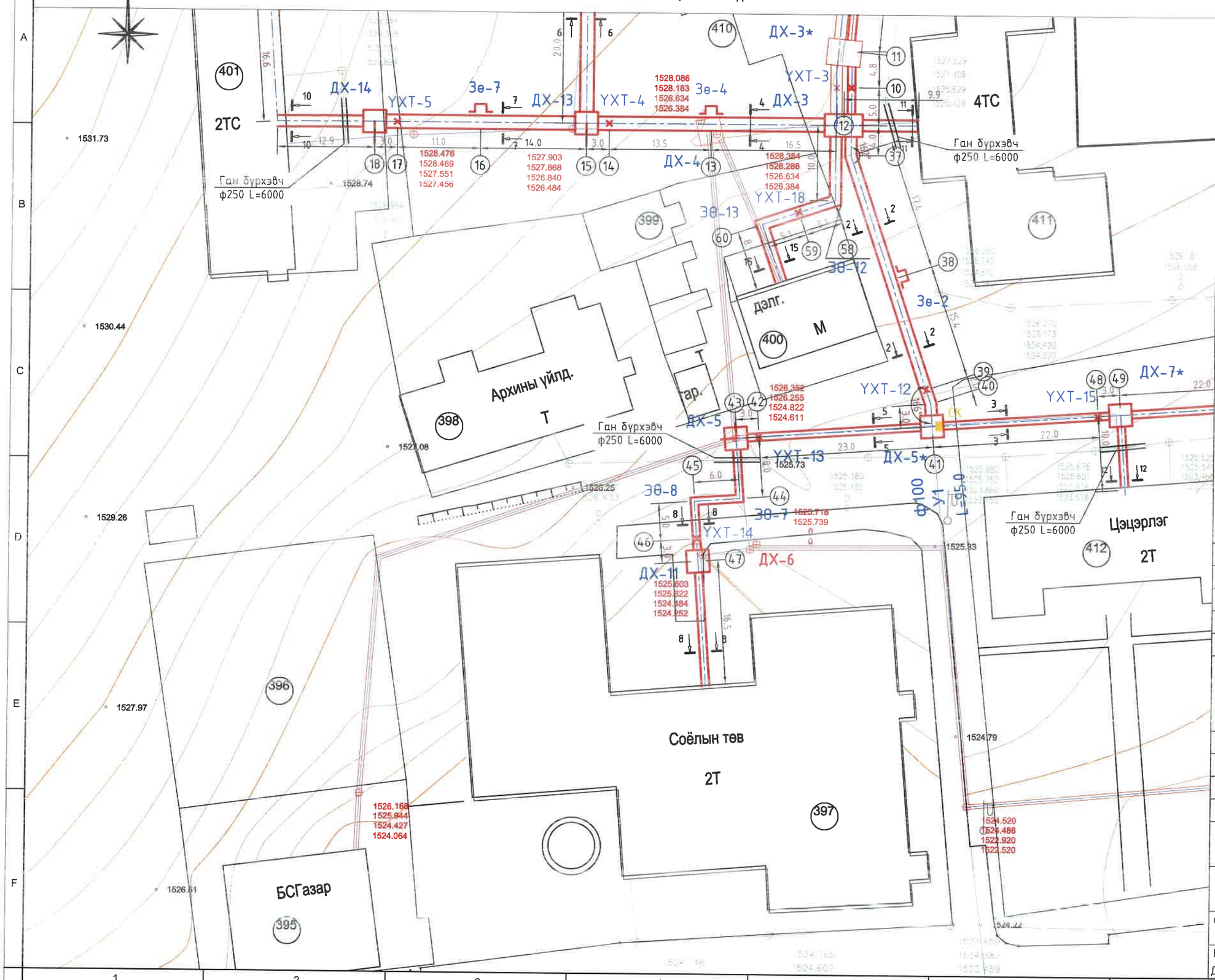

ТАЙЛБАР:

Д/д	Огноо	Засвар өөрчлөлт

"ДНТ" ХХК
Улаанбаатар хот.
Баянгол дүүрэг. 11-р хороо.
Л.Энэбишийн өргөн чөлөө.
"Очир хотхон" 78-204
dnthhk@gmail.com
Утас: 7604 4780

Инженер		Л.Энхсайхан
Гүйцэтгэсэн		Б.Номун-Эрдэнэ
Шалгасан		М.Буянхишиг

ТӨВ АЙМАГ. ЗУУНМОД СУМ.
ХАЛААЛТЫН 6-Р ЗУУХНЫ ХОЁРДУГААР ХЭЛХЭЭНИЙ ШУГАМ СҮЛЖЭЭ

Дулааны шугамын байгуулалт-3
/ДХ-5* -с ДХ-11, 397 барилга хүртэл/

Масштаб:	Зурагийн дугаар	Хуудас
1:500	ГДГ-7	67
ЕГ Шифр: ДНТ-10-6/2019.24	ТГ Шифр:	Огноо: 2024.04.15

A3

Дулааны шугамын байгуулалт-4
/ДХ-3 -с 401, 402 барилга, ДХ-13 -с ДХ-16 хүртэл/

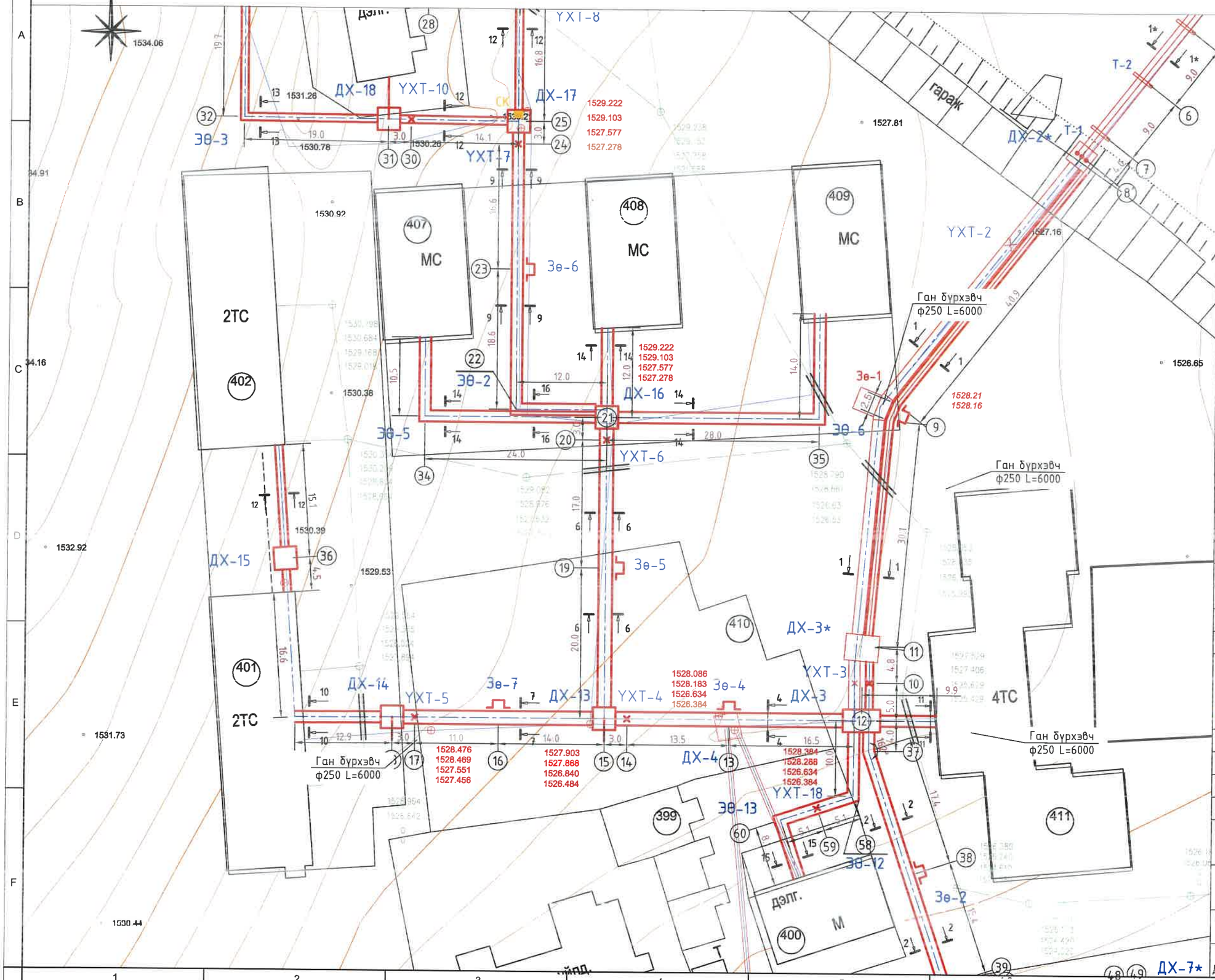

ТАЙЛБАР:

Д/д	Огноо	Засвар өөрчлөлт

"ДНТ" ХХК
Улаанбаатар хот.
Баянгол дүүрэг. 11-р хороо.
Л.Энэбишийн өргөн чөлөө.
"Очир хотхон" 78-204
dnthhk@gmail.com
Утас: 7604 4780

Инженер	Л.Энхсайхан
Гүйцэтгэсэн	Б.Номун-Эрдэнэ
Шалгасан	М.Буянхишиг

ТӨВ АЙМАГ. ЗУУНМОД СУМ.
ХАЛААЛТЫН 6-Р ЗУУХНЫ ХОЁРДУГААР ХЭЛХЭЭНИЙ ШУГАМ СҮЛЖЭЭ

Дулааны шугамын байгуулалт-4
/ДХ-3 -с 401, 402 барилга, ДХ-13 -с ДХ-16 хүртэл/

Масштаб:	Зургийн дугаар	Хуудас
1:500	ГДГ-8	67
ЕГ Шифр: ДНТ-10-6/2019.24	ТГ Шифр:	Огноо: 2024.04.15

A3

Дулааны шугамын байгуулалт-5
/ДХ-16 -с 403, 404, 405, 407, 408, 409 барилга хүртэл/

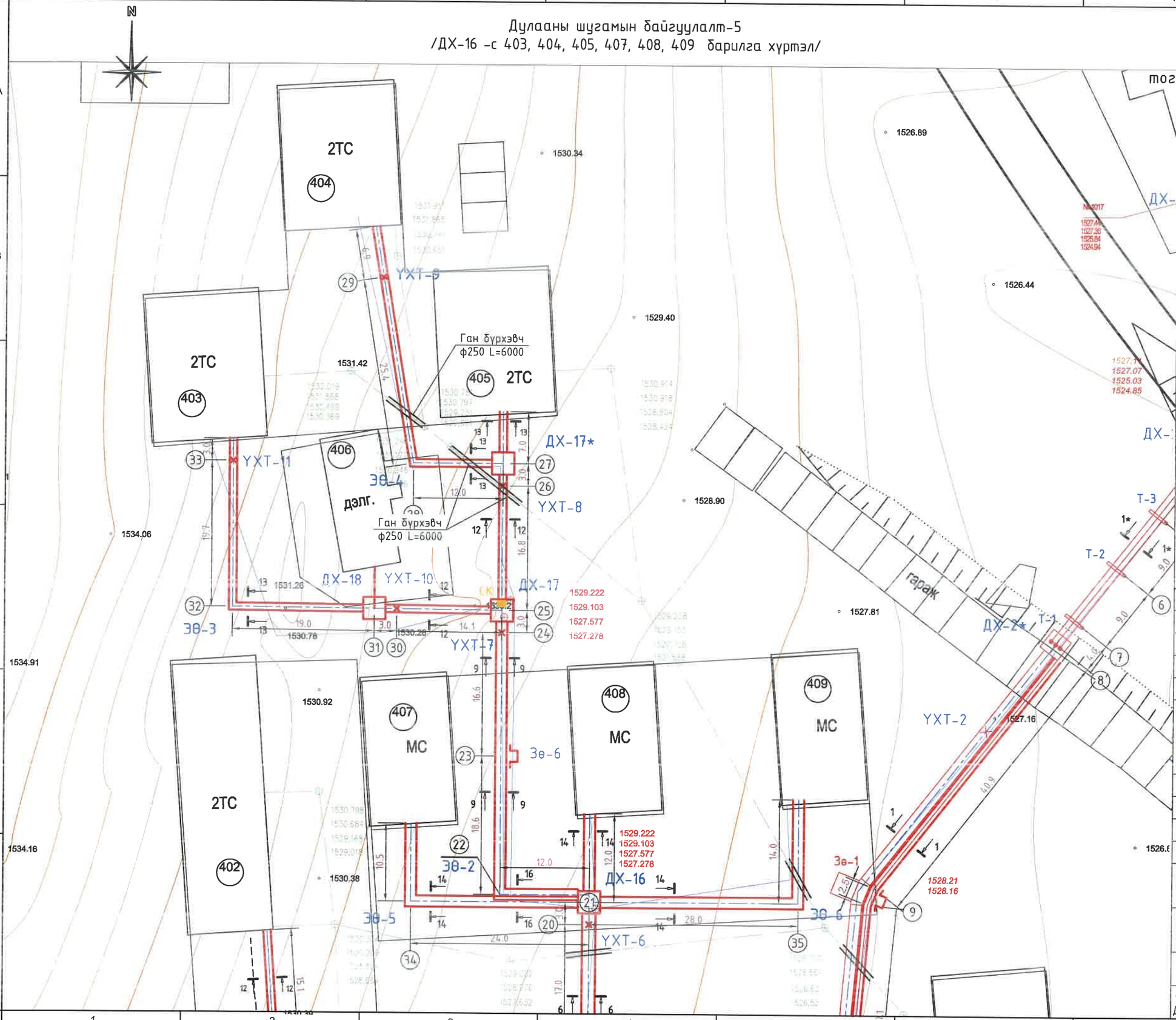

ТАЙЛБАР:

Д/д	Огноо	Засвар өөрчлөлт

"ДНТ" ХХК	Улаанбаатар хот. Баянгол дүүрэг. 11-р хороо. Л.Энэбишийн өргөн чөлөө. "Очир хотхон" 78-204 dnthhk@gmail.com Утас: 7604 4780	
Инженер		Л.Энхсайхан
Гүйцэтгэсэн		Б.Номун-Эрдэнэ
Шалгасан		М.Буянхишиг

ТӨВ АЙМАГ. ЗУУНМОД СУМ.
ХАЛААЛТЫН 6-Р ЗУУХНЫ ХОЁРДУГААР ХЭЛХЭЭНИЙ ШУГАМ СҮЛЖЭЭ

Дулааны шугамын байгуулалт-5
/ДХ-16 -с 403, 404, 405, 407, 408, 409 барилга хүртэл/

Масштаб:	Зургийн дугаар	Хуудас
1:500	ГДГ-9	67
ЕГ Шифр: ДНТ-10-6/2019.24	ТГ Шифр:	Огноо: 2024.04.15

A3

10

Сувгийн дагуугийн зүсэлт-1 /ДХ-3 -с ДХ-9 хүртэл/

М= Босоо 1:50 / Хэвтээ 1:500

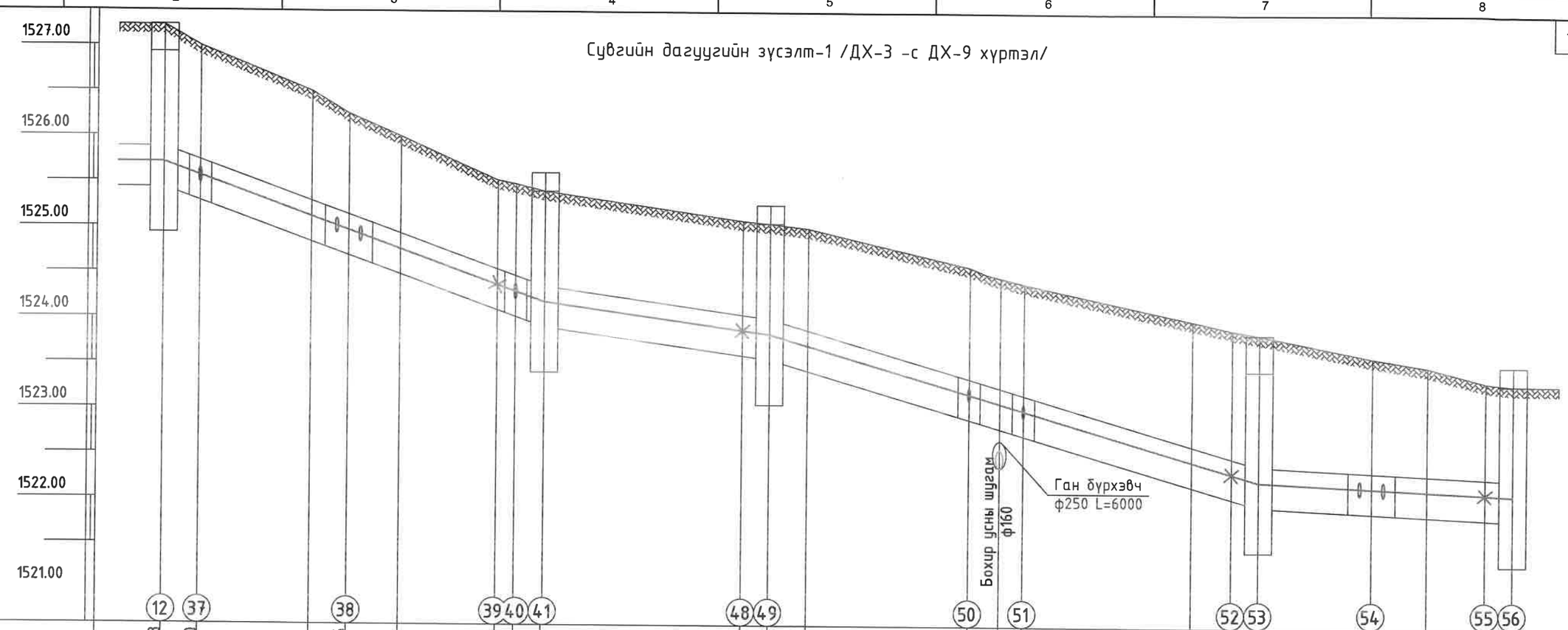

	12	37		38			39	40	41		48	49		50	51		52	53		54		55	56
Газрын хөрсний тэмдэгт	1527.23	1527.00		1526.25			1525.52	1525.48	1525.40		1525.08	1525.05		1524.58	1524.40		1523.90	1523.85		1523.60		1523.33	1523.30
Сувгийн дээд тэмдэгт	1525.88	1525.73	1526.50	1525.14	1526.00		1524.54	1524.47	1524.35		1524.04	1524.00	1525.00	1523.35	1524.50	1523.17	1524.00	1522.49	1522.40	1522.33	1523.50	1522.27	1522.25
Сувгийн ёроолын тэмдэгт	1525.43	1525.28		1524.69			1524.09	1524.02	1523.90		1523.59	1523.55		1522.90		1522.72		1522.04	1521.95	1521.88		1521.82	1521.80

налуу, i / урт, м																							
	41.8					0.036			25.0			0.014			28.0			0.030			26.0		
																				0.030		0.005	
																				12.5		15.5	
																							0.005

Сувгийн хөндлөн огтлол	Сувгийн огтлол 2-2 Угсармал т/б суваг (1200+1200)x580(h)	Сувгийн огтлол 3-3 Угсармал т/б суваг (900+900)x450(h)	Сувгийн огтлол 3-3 Угсармал т/б суваг (900+900)x450(h)	Сувгийн огтлол 3-3 Угсармал т/б суваг (900+900)x450(h)	Сувгийн огтлол 7-7 Угсармал т/б суваг (900+900)x450(h)

Шугамын дэлгэмэл байгуулалт

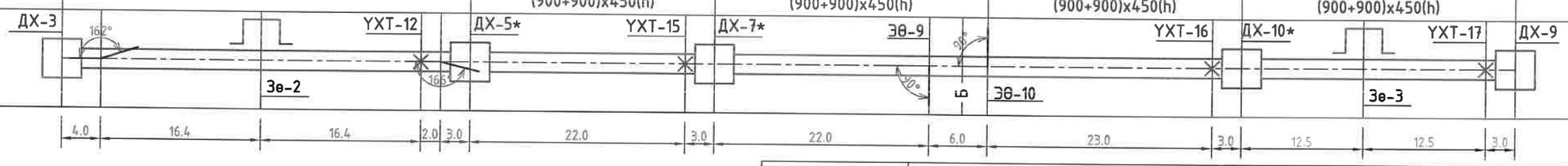

ДНТ ХХК, УБ. БГД 11-р хороо Л.Энэбишийн ергөн чөлөө Очир хотхон. 78-204 Утас: 7604 4780	Төв аймаг. Зуунмод сум. 1-р баг. ХАЛААЛТЫН 6-Р ЗУУХНЫ ХОЁРДУГААР ХЭЛХЭЭНИЙ ШУГАМ СҮЛЖЭЭ				
	Сувгийн дагуугийн зүсэлт-1 /ДХ-3 -с ДХ-9 хүртэл/				Ye шат: А.3
	Инженер	Л.Энхсайхан	ГГ Шифр: ДНТ-10-6/2019.24	Масштаб:	Хуудас: 67
	Гүйцэтгэсэн	Б.Номун-Эрдэнэ	ТГ Шифр:	Зургийн дугаар: ГДГ-10	Огноо: 2024.04.15
	Шалгасан	М.Буянхишиг			

А3

10*

Сувгийн дагуугийн зүсэлт-2 /ДХ-3 -с Б-400 хүртэл/

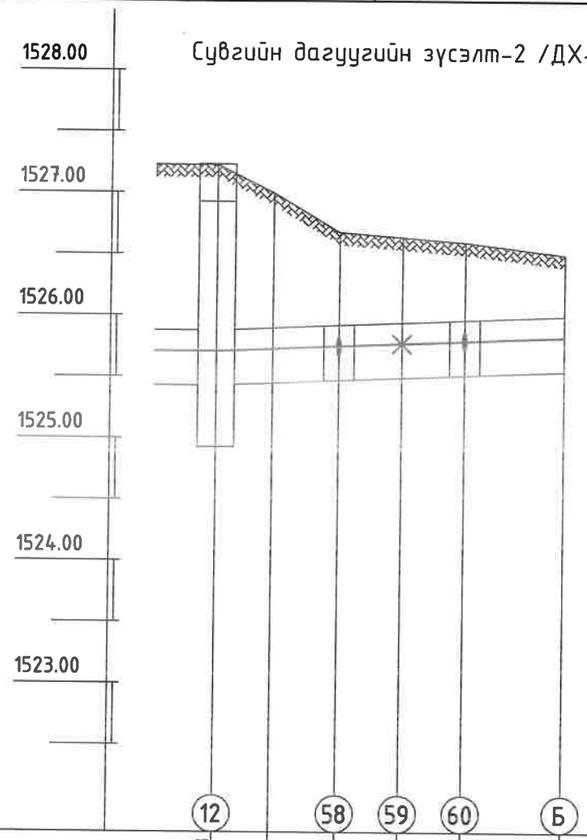

М= Босоо 1:50 / Хэвтээ 1:500

	12	58	59	60	Б
Газрын хөрсний тэмдэгт	1527.23	1526.68	1526.64	1526.60	1526.50
Сувгийн дээд тэмдэгт	1525.88 / 1527.00	1525.92	1525.94	1525.97	1526.00
Сувгийн ёроолын тэмдэгт	1525.43	1525.47	1525.49	1525.52	1525.55
налуу, i	0.004				
урт, м	20.2				
Сувгийн хөндлөн огтлол	Сув.огтлол 15-15 Угсармал т/б суваг 1500x610(h)			одоо байгаа суваг	

Шугамын дэлгэмэл байгуулалт

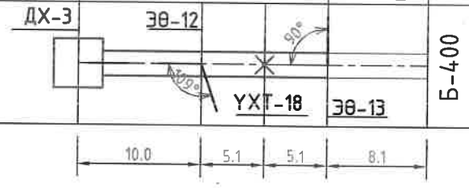

ДНТ УБ, БГД 11-р хороо Л.Энхбишийн өргөн чөлөө Очир хотхон. 78-204 Утас: 7604 4780 "ДНТ" ХХК	Төв аймаг. Зуунмод сум. 1-р баг. ХАЛААЛТЫН 6-Р ЗУУХНЫ ХОЁРДУГААР ХЭЛХЭЭНИЙ ШУГАМ СҮЛЖЭЭ				
	Сувгийн дагуугийн зүсэлт-2 /ДХ-3 -с Б-400 хүртэл/				Ye шат: А.3
	Инженер	Л.Энхсайхан	ГГ Шифр: ДНТ-10-6/2019.24	Масштаб:	Хуудас: 67
	Гүйцэтгэсэн	Б.Номун-Эрдэнэ			
	Шалгасан	М.Буянхишиг	ТГ Шифр:	Зургийн дугаар: ГДГ-10*	Огноо: 2024.04.15

A3

Сувгийн огтлол 1-1
масштаб 1:20

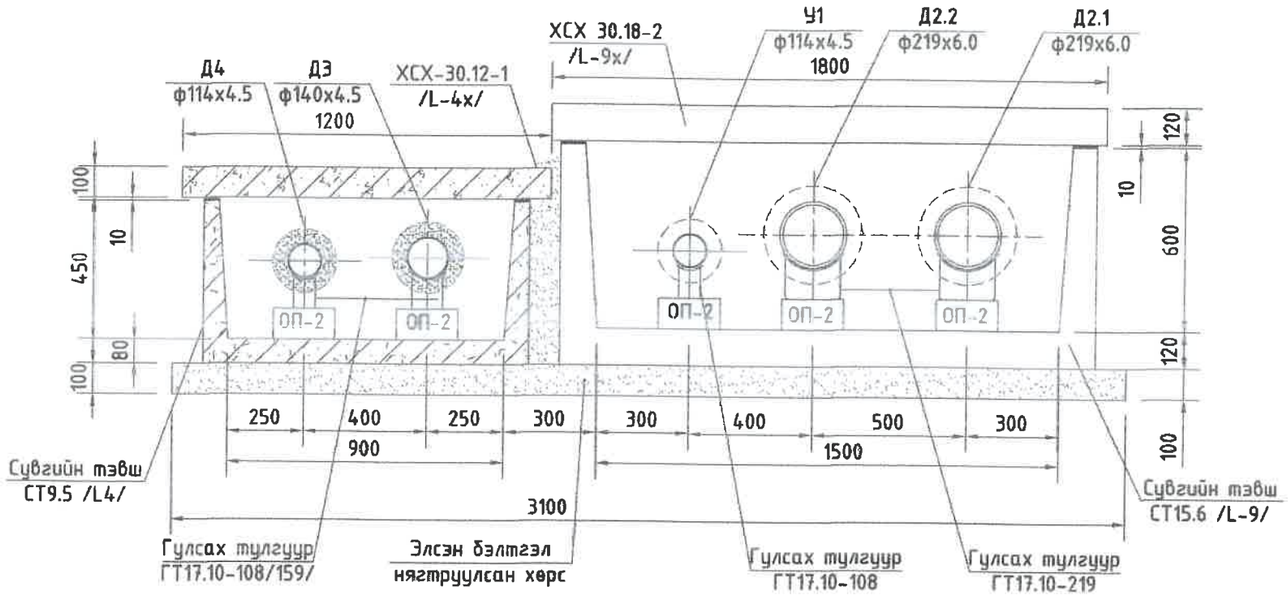

Сувгийн огтлол 1*-1*
масштаб 1:20

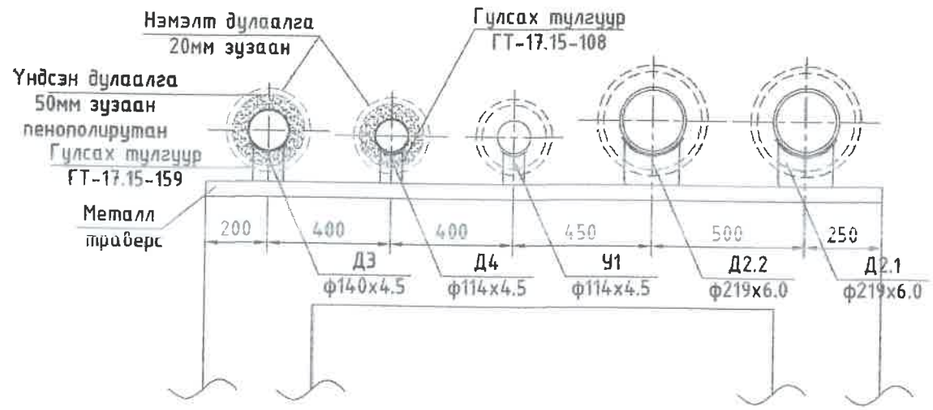

Одоо байгаа тулгуур

Сувгийн огтлол 2-2
масштаб 1:20

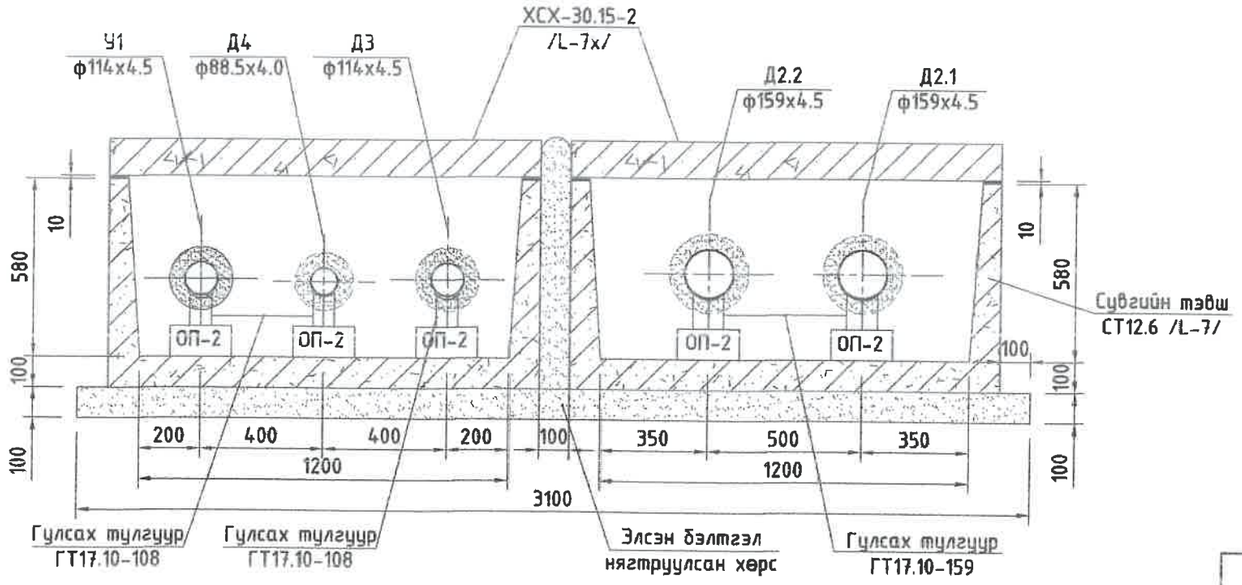

Зм угсармал төмөр бетон үл нэвтрэх суваг дахь материалын орц

№	Тэмдэглэгээ	Нэр	Хэмжих нэгж	Тоо хэмжээ	Жин, кг	Тайлбар
1	Огтлол 1-1	Төмөр бетон онгоцон суваг СТ15.6 /Л-9/	ш		2420	0.97м3
2		Төмөр бетон онгоцон сувгийн хучилтын хавтан ХСХ 30.18-2 /Л-9х/	ш		1620	0.55м3
3		Төмөр бетон онгоцон суваг СТ9.5 /Л-4/	ш	1	1050	0.42м3
4		Төмөр бетон онгоцон сувгийн хучилтын хавтан ХСХ 30.12-1 /Л-4х/	ш	1	850	0.34м3
5		100мм зузаантай элсэн бэлтгэл	м3	0.93		
6		Сувгийн хана болон хучилтын бетон гадаргууг халуун битумээр бүдэх	м2	25.26		
7		Цементэн зуурмаг М50	м3	0.01		
8	Огтлол 2-2	Төмөр бетон онгоцон суваг СТ12.6 /Л-7/	ш	2	1720	0.69м3
9		Төмөр бетон онгоцон сувгийн хучилтын хавтан ХСХ 30.15-2 /Л-7х/	ш	2	1300	0.43м3
10		100мм зузаантай элсэн бэлтгэл	м3	0.93		
11		Сувгийн хана болон хучилтын бетон гадаргууг халуун битумээр бүдэх	м2	16.86		
12		Цементэн зуурмаг М50	м3	0.01		

УБ. БГД 11-р хороо Энэдэмийн аргын чөлөө 78-р байр 204 тоот
Утас: 7604 4780
"ДНТ" ХХК

ТӨВ АЙМАГ ЗУЧНМОД СУМ 1-Р БАГ
ХАЛААЛТЫН 6-Р ЗУУХНЫ ХОЁРДУГААР ХЭЛХЭЭНИЙ ШУГАМ СУЛЖЭЭ

Сувгийн огтлол 1-1, 1*-1*, 2-2

Инженер		Л.Энхсаихан	СГ Шифр: ДНТ-10-6/2019.24	Масштаб: М1:20	Хуудас: 67
Гүйцэтгэсэн		Б.Номун-Эрдэнэ	ТГ Шифр:	Зургийн дугаар: ГДГ-11	Огноо: 2024.04.15
Шалгасан		М.Буянхишиг			

Ye шифт: А.3

А3

Сувгийн огтлол 3-3
масштаб 1:20

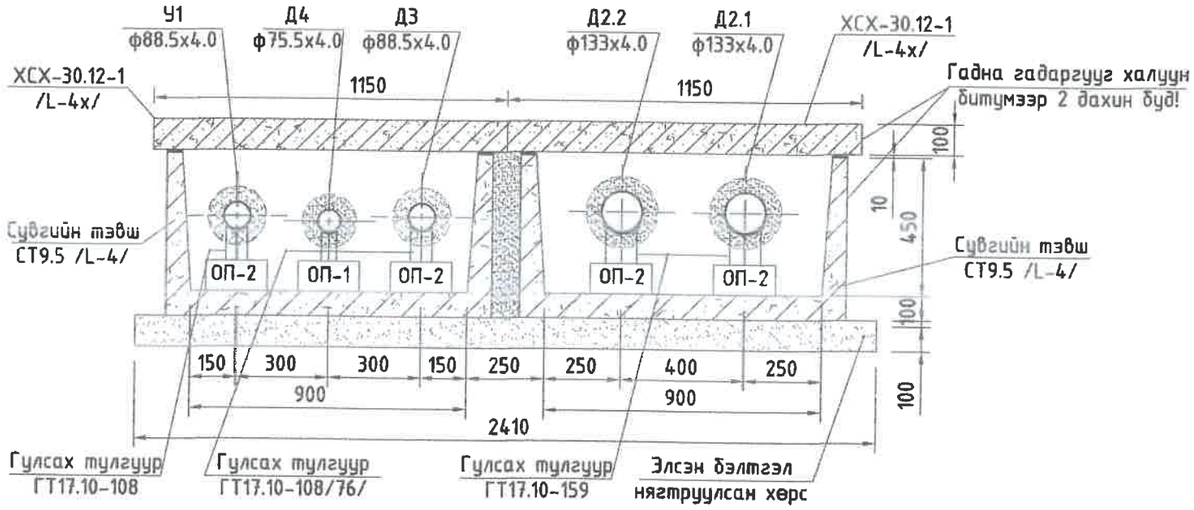

Сувгийн огтлол 4-4
масштаб 1:20

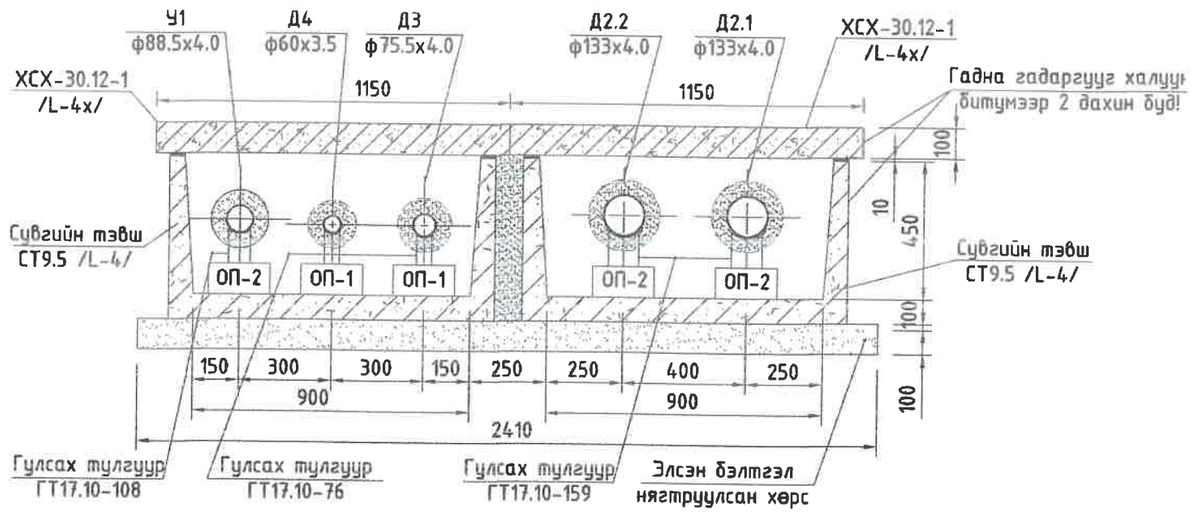

3м угсармал төмөр бетон үл нэвтрэх суваг дахь материалын орц

№	Тэмдэглэгээ	Нэр	Хэмжих нэгж	Тоо хэмжээ	Жин, кг	Тайлбар
1	Огтлол 3-3, 4-4	Төмөр бетон онгоцон суваг СТ9.5 /Л-4/	ш	2	1050	0.42м3
2		Төмөр бетон онгоцон сувгийн хучилтын хавтан ХСХ 30.12-1 /Л-4х/	ш	2	850	0.34м3
3		100мм зузаантай элсэн бэлтгэл	м3	0.723		
4		Сувгийн хана болон хучилтын бетон гадаргууг халуун битумээр бүдах	м2	19.62		
5		Цементэн зуурмаг М50	м3	0.01		

ДНТ ХХК
УБ хот 11-р хороо Энэбишийн өргөн чөлөө 78-р байр 204 тоот
Утас: 7604 4780
"ДНТ" ХХК

ТӨВ АЙМАГ, ЗУУНМОД СУМ, 1-Р БАГ,
ХАЛААЛТЫН 6-Р ЗУУХНЫ ХОЁРДУГААР ХЭЛХЭЭНИЙ ШУГАМ СУЛЖЭЭ

Сувгийн огтлол 3-3, 4-4

Инженер		Л.Энхсайхан	ЕГ Шифр: ДНТ-10-6/2019.24	Масштаб: М1:20	Хуудас: 67
Гүйцэтгэсэн		Б.Номун-Эрдэнэ	ТГ Шифр:	Зургийн дугаар: ГДГ-12	Огноо: 2024.04.15
Шалгасан		М.Буянхишиг			

Ye шат: А.3

А3

Сувгийн огтлол 5-5
масштаб 1:20

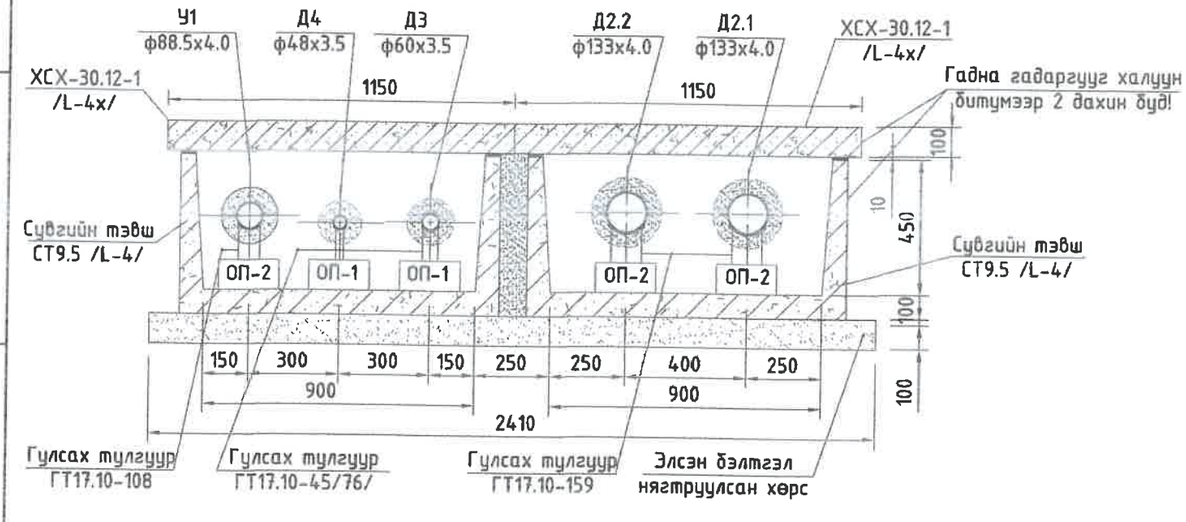

Сувгийн огтлол 7-7
масштаб 1:20

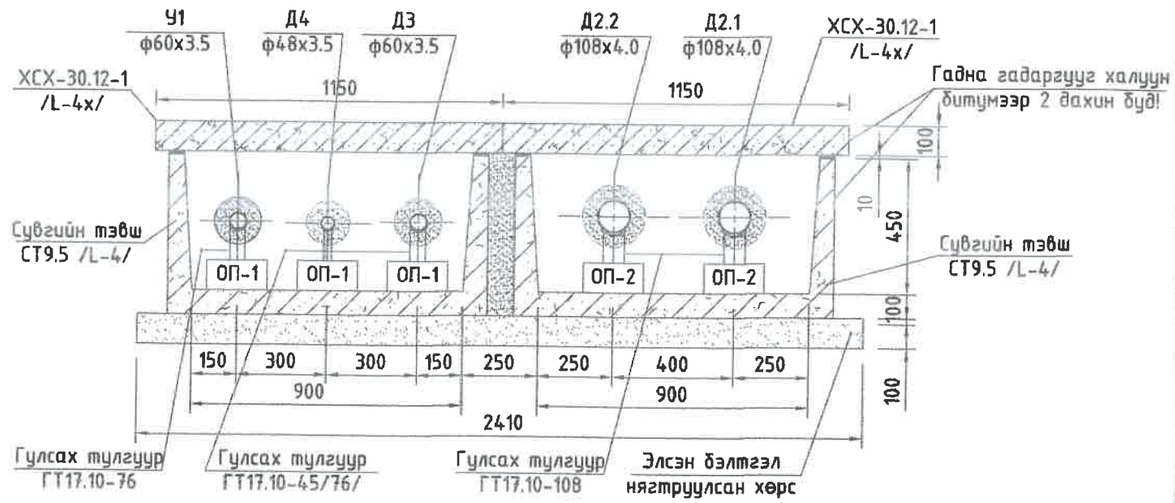

Сувгийн огтлол 6-6
масштаб 1:20

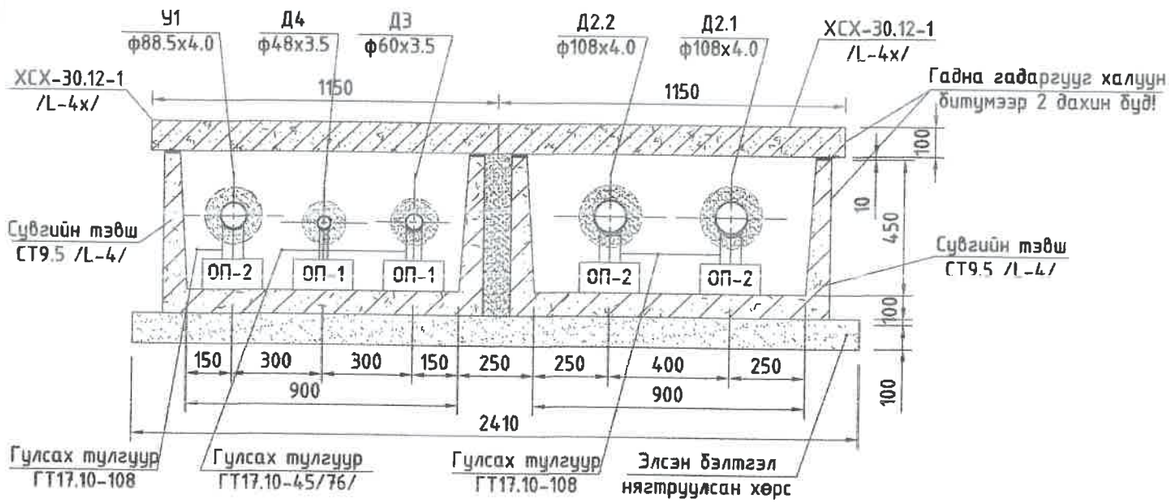

3м угсармал төмөр бетон үл нэвтрэх суваг дахь материалын орц

№	Тэмдэглэгээ	Нэр	Хэмжих нэгж	Тоо хэмжээ	Жин, кг	Тайлбар
1	Огтлол 5-5, 6-6, 7-7	Төмөр бетон онгоцон суваг СТ9.5 /Л-4/	ш	2	1050	0.42м3
2		Төмөр бетон онгоцон сувгийн хучилтын хаалт ХСХ 30.12-1 /Л-4х/	ш	2	850	0.34м3
3		100мм зузаантай элсэн бэлтгэл	м3	0.723		
4		Сувгийн хана болон хучилтын бетон гадаргууг халуун битумээр будах	м2	19.62		
5		Цементэн зуурмаг М50	м3	0.01		

ДНТ
ЭЬ ЫД 11 р хороо Энэбишийн өргөн чөлөө 78-р байр 204 тоот
Утас: 7604 4780
"ДНТ" ХХК

ТӨВ АЙМАГ, ЗУУНМОД СУМ, 1-Р БАГ.
ХАЛАА/ТЫН 6-Р ЗУУХНЫ ХОЁРДУГААР ХЭЛХЭЭНИЙ ШУГАМ СУЛЖЭЭ

Сувгийн огтлол 5-5, 6-6, 7-7

Ye шат: А,Э

Инженер		Л.Энхсайхан	ЕГ Шифр: ДНТ-10-6/2019.24	Масштаб: М1:20	Хуудас: 67
Гүйцэтгэсэн		Б.Номун-Эрдэнэ	ТГ Шифр:	Зургийн дугаар: ГДГ-13	Огноо: 2024.04.15
Шалгасан		М.Буянхишиг			

А3

Сувгийн огтлол 8-8
масштаб 1:20

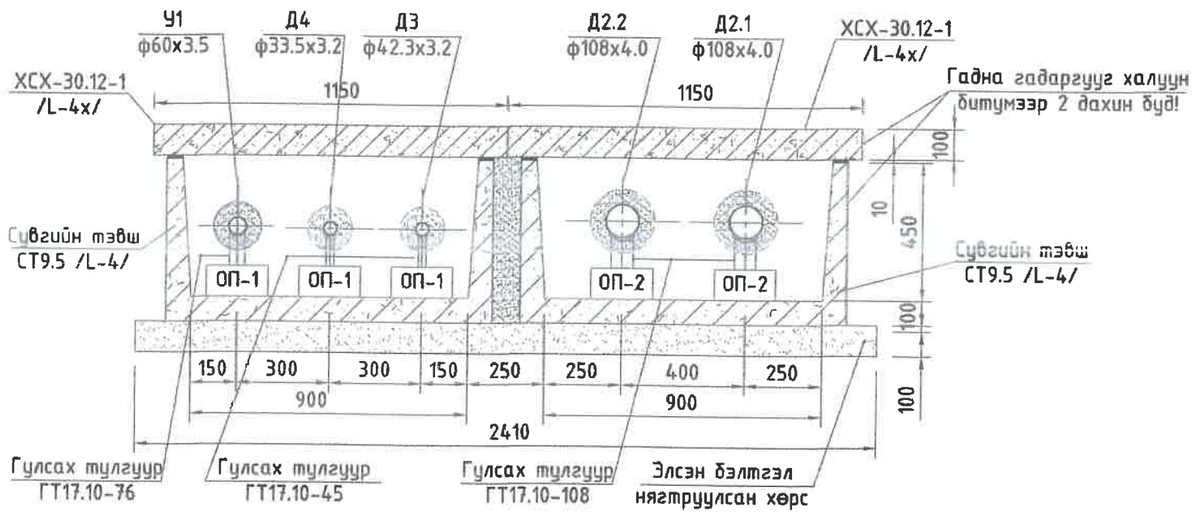

Сувгийн огтлол 10-10
масштаб 1:20

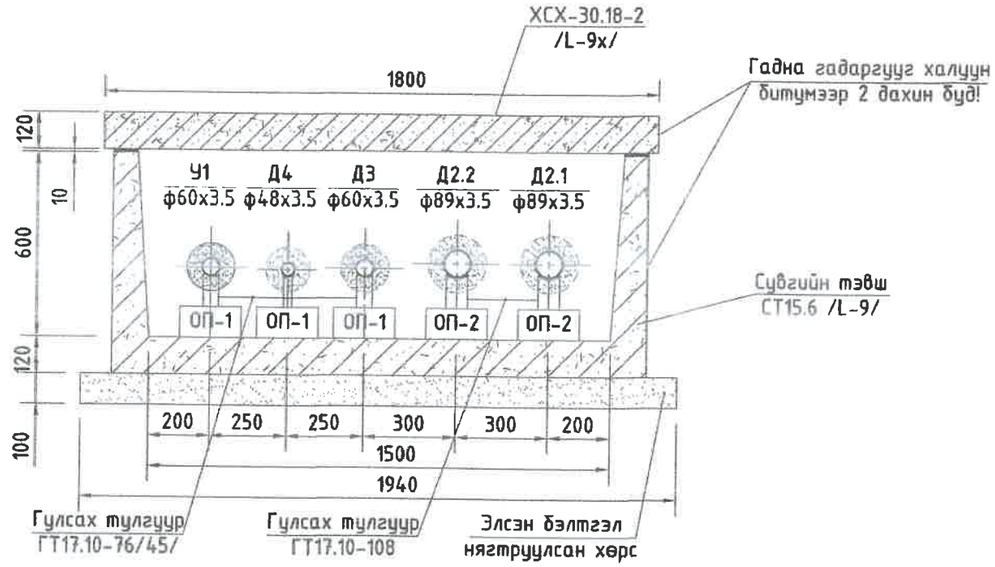

Сувгийн огтлол 9-9
масштаб 1:20

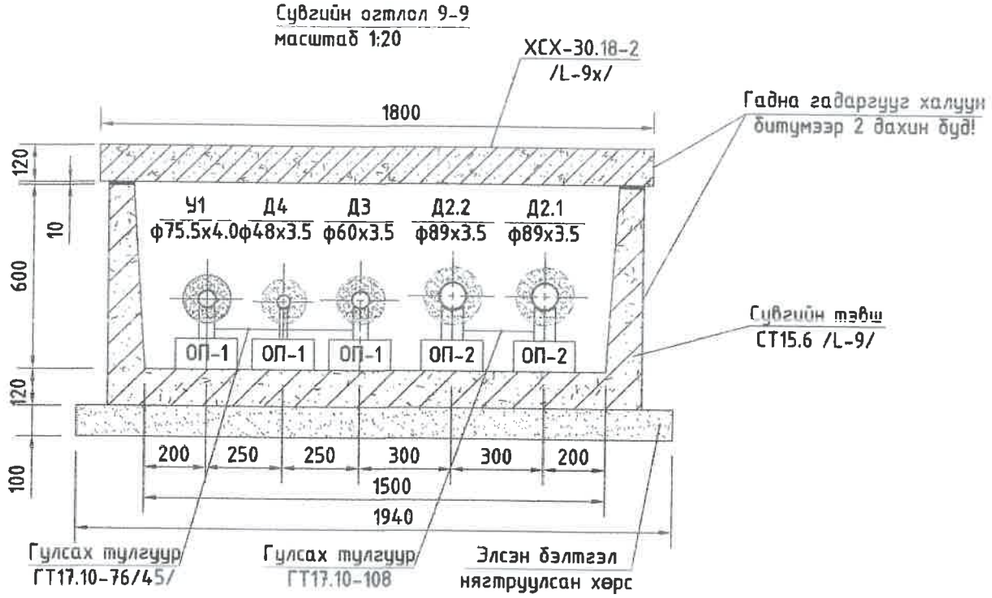

Зм угсармал төмөр бетон үл нэвтрэх суваг дахь материалын орц

№	Тэмдэглэгээ	Нэр	Хэмжих нэгж	Тоо хэмжээ	Жин, кг	Тайлбар
1	Огтлол 8-8	Төмөр бетон онгоцон суваг СТ9.5 /Л-4/	ш	2	1050	0.42м3
2		Төмөр бетон онгоцон сувгийн хучилтын хавтан ХСХ 30.12-1 /Л-4х/	ш	2	850	0.34м3
3		100мм зузаантай элсэн бэлтгэл	м3	0.723		
4		Сувгийн хана болон хучилтын бетон гадаргууг халуун битумээр будах	м2	19.62		
5		Цементэн зуурмаг М50	м3	0.01		
6	Огтлол 9-9, 10-10	Төмөр бетон онгоцон суваг СТ15.6 /Л-9/	ш	1	2420	0.97м3
7		Төмөр бетон онгоцон сувгийн хучилтын хавтан ХСХ 30.18-2 /Л-9х/	ш	1	1620	0.55м3
8		100мм зузаантай элсэн бэлтгэл	м3	0.582		
9		Сувгийн хана болон хучилтын бетон гадаргууг халуун битумээр будах	м2	15.18		
10		Цементэн зуурмаг М50	м3	0.01		

Ү.Ы.Д 11-р хороо
Энэбишийн өргөн чөлөө
78-р байр 204 тоот
Утас: 7604 4780
"ДНТ" ХХК

ТӨВ АЙМАГ, ЗУУНМОД СУМ, 1-Р БАГ.
ХАЛААЛТЫН 6-Р ЗУУХНЫ ХОЁРДУГААР ХЭЛХЭЭНИЙ ШУГАМ СҮЛЖЭЭ

Сувгийн огтлол 8-8, 9-9, 10-10

Ye шат: А,Э

Инженер		Л.Энхсайхан	ЕГ Шифр: ДНТ-10-6/2019.24	Масштаб: М1:20	Хуудас: 67
Гүйцэтгэсэн		Б.Номун-Эрдэнэ	ТГ Шифр:	Зургийн дугаар: ГДГ-14	Огноо: 2024.04.15
Шалгасан		М.Буянхишиг			

А3

Сувгийн огтлол 11-11
масштаб 1:20

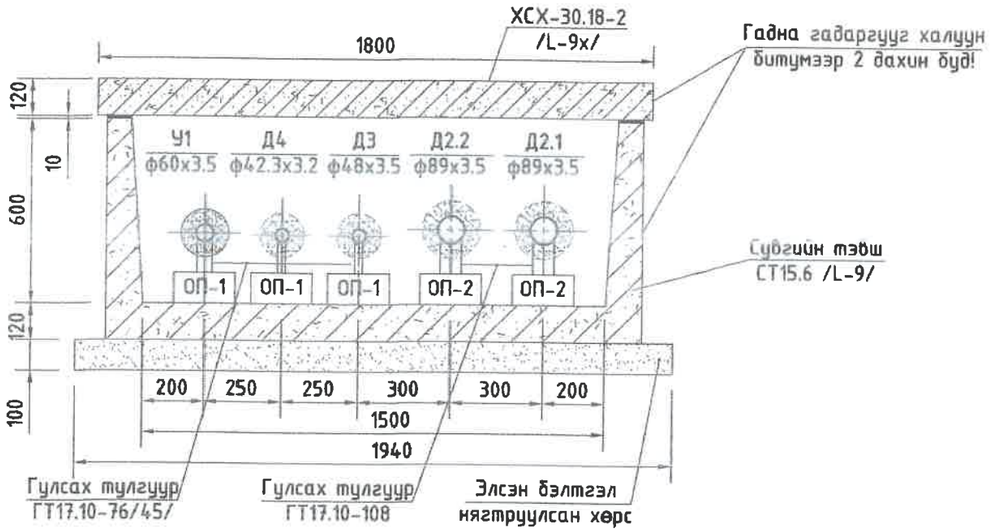

Сувгийн огтлол 13-13
масштаб 1:20

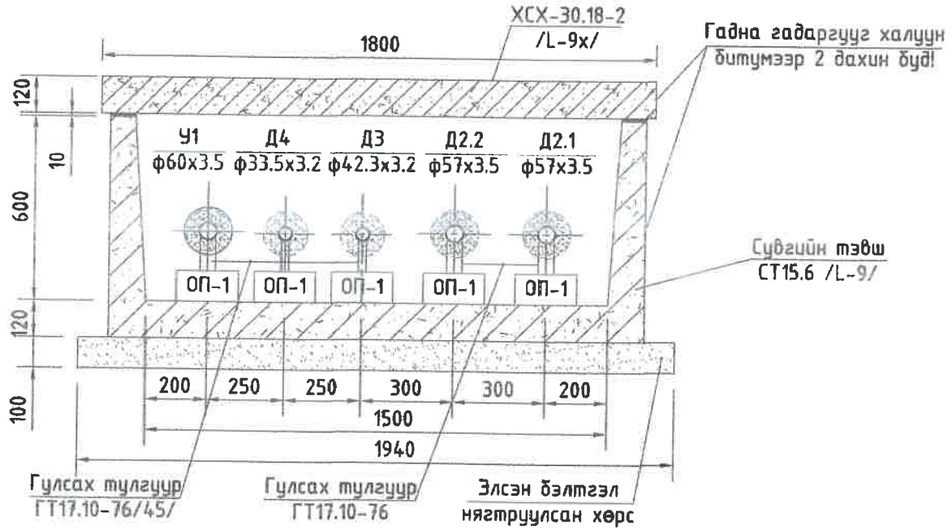

Сувгийн огтлол 12-12
масштаб 1:20

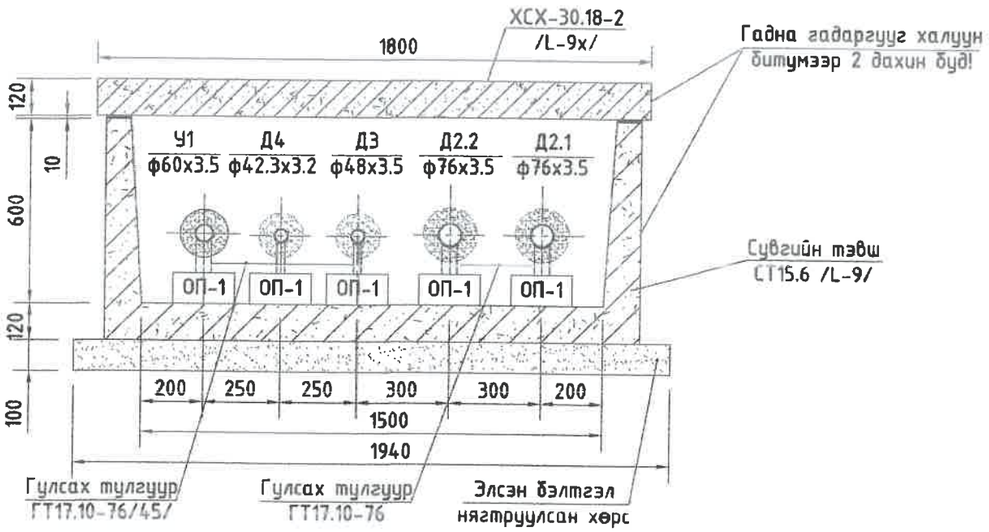

Зм угсармал төмөр бетон ул нэвтрэх суваг дахь материалын орц

№	Тэмдэглэгээ	Нэр	Хэмжих нэгж	Тоо хэмжээ	Жин, кг	Тайлбар
1	Огтлол 11-11, 12-12, 13-13	Төмөр бетон онгоцон суваг СТ15.6 /Л-9/	ш	1	2420	0.97м3
2		Төмөр бетон онгоцон сувгийн хучилтын хавтан ХСХ 30.18-2 /Л-9х/	ш	1	1620	0.55м3
3		100мм зузаантай элсэн бэлтгэл	м3	0.582		
4		Сувгийн хана болон хучилтын бетон гадаргууг халуун битумээр будах	м2	15.18		
5		Цементэн зуурмаг М50	м3	0.01		

ЧД АГД 11-р хороо Энэбишийн өргөн чөлөө 78-р байр 204 тоот
Утас: 7604 4780
"ДНТ" ХХК

ТӨВ АЙМАГ. ЗУУНМОД СУМ. 1-Р БАГ.
ХАЛААЛТЫН 6-Р ЗУУХНЫ ХОЁРДУГААР ХЭЛХЭЭНИЙ ШУГАМ СҮЛЖЭЭ
Сувгийн огтлол 11-11, 12-12, 13-13

Инженер		Л.Энхсайхан	ЕГ Шифр: ДНТ-10-6/2019.24	Масштаб: М1:20	Хуудас: 67
Гүйцэтгэсэн		Б.Номун-Эрдэнэ	ТГ Шифр:	Зургийн дугаар: ГДГ-15	Огноо: 2024.04.15
Шалгасан		М.Буянхишиг			

Ye шат: А.Э

А3

Сувгийн огтлол 14-14
масштаб 1:20

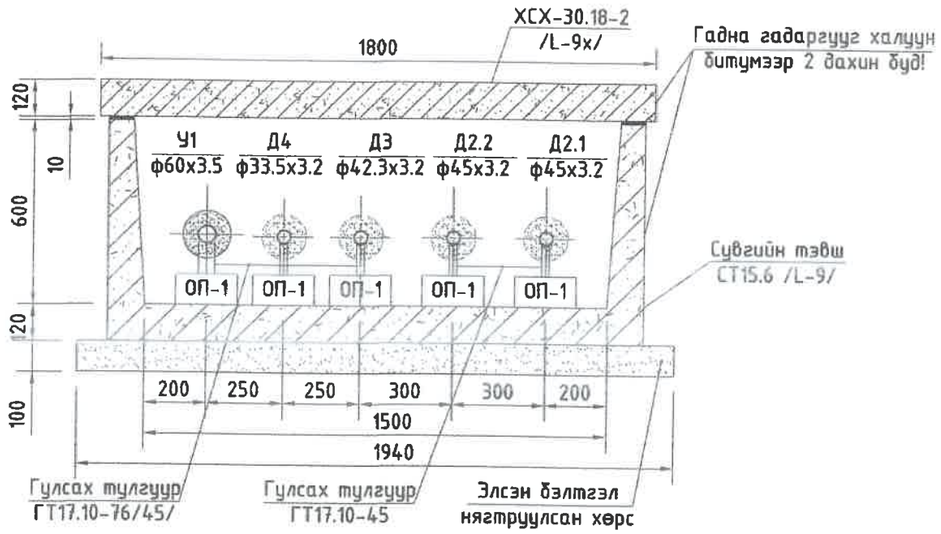

Сувгийн огтлол 15-15
масштаб 1:20

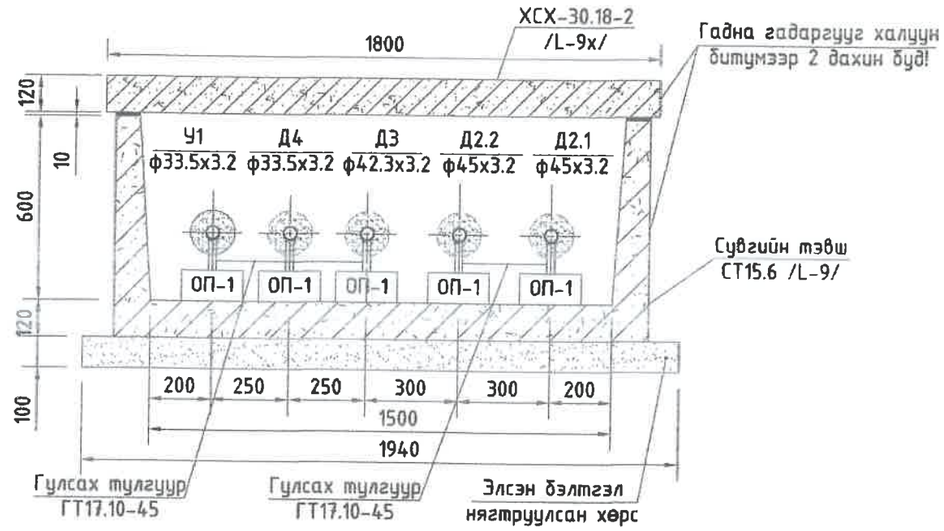

Сувгийн огтлол 16-16
масштаб 1:20

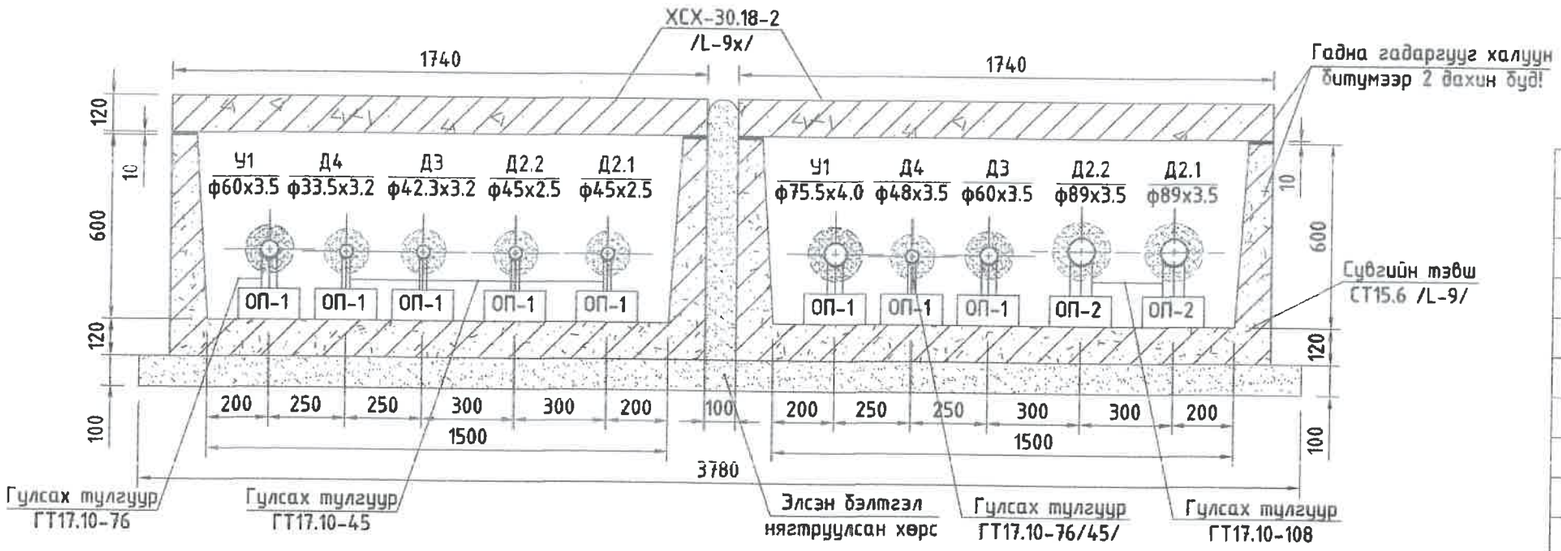

3м угсармал төмөр бетон ул нэвтрэх суваг дахь материалын орц

№	Гэмдэглэгээ	Нэр	Хэмжих нэгж	Тоо хэмжээ	Жин, кг	Тайлбар
1	Огтлол 14-14, 15-15	Төмөр бетон онгоцон суваг СТ15.6 /Л-9/	ш	1	2420	0.97м3
2		Төмөр бетон онгоцон сувгийн хучилтын хавтан ХСХ 30.18-2 /Л-9х/	ш	1	1620	0.55м3
3		100мм зузаантай элсэн бэлтгэл	м3	0.582		
4		Сувгийн хана болон хучилтын бетон гадаргууг халуун битумээр будах	м2	15.18		
5		Цементэн зуурмаг М50	м3	0.01		
6	Огтлол 16-16	Төмөр бетон онгоцон суваг СТ15.6 /Л-9/	ш	2	2420	0.97м3
7		Төмөр бетон онгоцон сувгийн хучилтын хавтан ХСХ 30.18-2 /Л-9х/	ш	2	1620	0.55м3
8		100мм зузаантай элсэн бэлтгэл	м3	1.134		
9		Сувгийн хана болон хучилтын бетон гадаргууг халуун битумээр будах	м2	29.64		
10		Цементэн зуурмаг М50	м3	0.01		

ДНТ Ү.Ы.Д 11-р хороо Энэбишийн өргөн чөлөө 78-р байр 204 тоот Утас: 7604 4780 "ДНТ" ХХК	ТӨВ АЙМАГ, ЗУУНМОД СУМ, 1-Р БАГ, ХАЛААЛТЫН 6-Р ЗУУХНЫ ХОЁРДУГААР ХЭЛХЭЭНИЙ ШУГАМ СУЛЖЭЭ				
	Сувгийн огтлол 14-14, 15-15, 16-16				Үе шат: А.Э
Инженер	Л.Энхсайхан	ЕГ Шифр: ДНТ-10-6/2019.24	Масштаб: М1:20	Хуудас: 67	
Гүйцэтгэсэн	Б.Номун-Эрдэнэ	ТГ Шифр:	Зургийн дугаар: ГДГ-16	Огноо: 2024.04.15	
Шалгасан	М.Буянхишиг				

А3

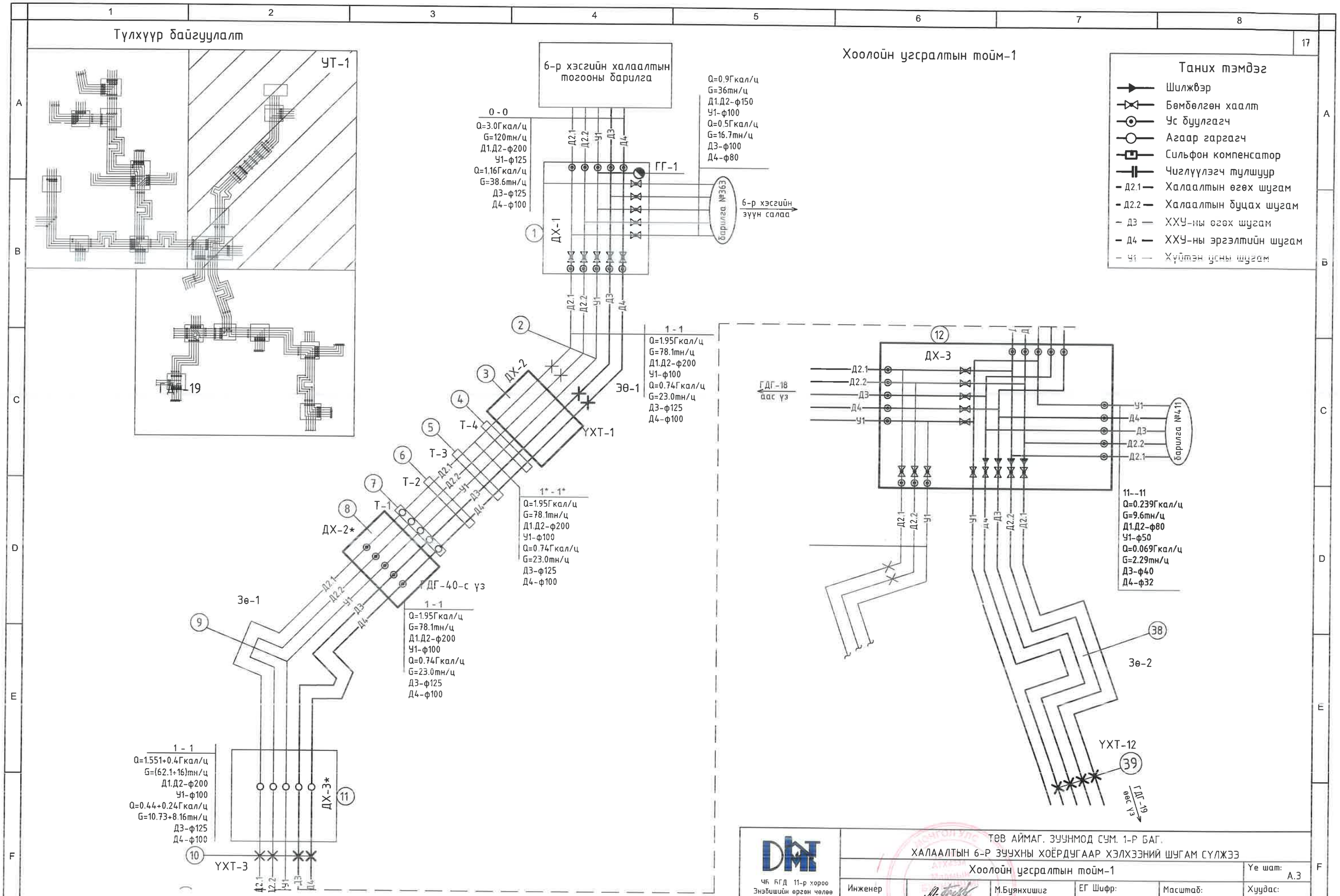
Түлхүүр байгуулалт
УТ-1
Т-19
Хоолойн угсралтын тойм-1
17
6-р хэсгийн халаалтын тогооны барилга
0 - 0
Q=3.0Гкал/ц
G=120тн/ц
Д1.Д2-ф200
У1-ф125
Q=1.16Гкал/ц
G=38.6тн/ц
Д3-ф125
Д4-ф100
Q=0.9Гкал/ц
G=36тн/ц
Д1.Д2-ф150
У1-ф100
Q=0.5Гкал/ц
G=16.7тн/ц
Д3-ф100
Д4-ф80
ГГ-1
ДХ-1
барилга №363
6-р хэсгийн зүүн салаа
1 - 1
Q=1.95Гкал/ц
G=78.1тн/ц
Д1.Д2-ф200
У1-ф100
Q=0.74Гкал/ц
G=23.0тн/ц
Д3-ф125
Д4-ф100
ЭӨ-1
ДХ-2
УХТ-1
Т-4
Т-3
Т-2
Т-1
ДХ-2*
1* - 1*
Q=1.95Гкал/ц
G=78.1тн/ц
Д1.Д2-ф200
У1-ф100
Q=0.74Гкал/ц
G=23.0тн/ц
Д3-ф125
Д4-ф100
ДГ-40-с үз
Зө-1
1 - 1
Q=1.95Гкал/ц
G=78.1тн/ц
Д1.Д2-ф200
У1-ф100
Q=0.74Гкал/ц
G=23.0тн/ц
Д3-ф125
Д4-ф100
1 - 1
Q=1.551+0.4Гкал/ц
G=(62.1+16)тн/ц
Д1.Д2-ф200
У1-ф100
Q=0.44+0.24Гкал/ц
G=10.73+8.16тн/ц
Д3-ф125
Д4-ф100
ДХ-3*
УХТ-3
ГДГ-18 аас үз
ДХ-3
барилга №4.11
11--11
Q=0.239Гкал/ц
G=9.6тн/ц
Д1.Д2-ф80
У1-ф50
Q=0.069Гкал/ц
G=2.29тн/ц
Д3-ф40
Д4-ф32
Зө-2
УХТ-12
ГДГ-19 өвс үз
Таних тэмдэг
Шилжвэр
Бөмбөлгөн хаалт
Ус буулгагч
Агаар гаргагч
Сильфон компенсатор
Чиглүүлэгч тулшуур
Д2.1 Халаалтын өгөх шугам
Д2.2 Халаалтын буцах шугам
Д3 ХХУ-ны өгөх шугам
Д4 ХХУ-ны эргэлтийн шугам
У1 Хүйтэн усны шугам
ТӨВ АЙМАГ, ЗУУНМОД СУМ, 1-Р БАГ,
ХАЛААЛТЫН 6-Р ЗУУХНЫ ХОЁРДУГААР ХЭЛХЭЗНИЙ ШУГАМ СҮЛЖЭЭ
Хоолойн угсралтын тойм-1
Ye шат: А.3
Инженер М.Буянхишиг
ЕГ Шифр: ДНТ-10-6/2019.24
Масштаб:
Хуудас: 67
Гүйцэтгэсэн Б.Номун-Эрдэнэ
ТГ Шифр:
Зургийн дугаар: ГДГ-17
Огноо: 2024.04.15
Шалгасан Л.Энхсайхан
"ДНТ" ХХК
ЧБ БГД 11-р хороо Энэбишийн өргөн чөлөө 78-р байр 204 тоот
Утас: 7604 4780
А3

Хоолойн угсралтын тойм-2

Түлхүүр байгуулалт

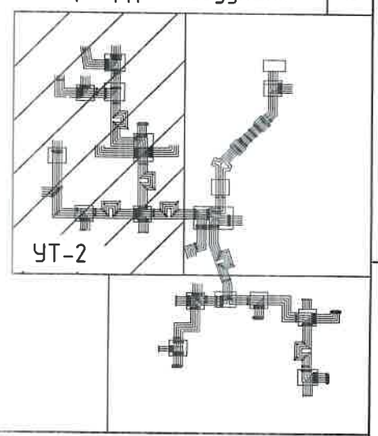

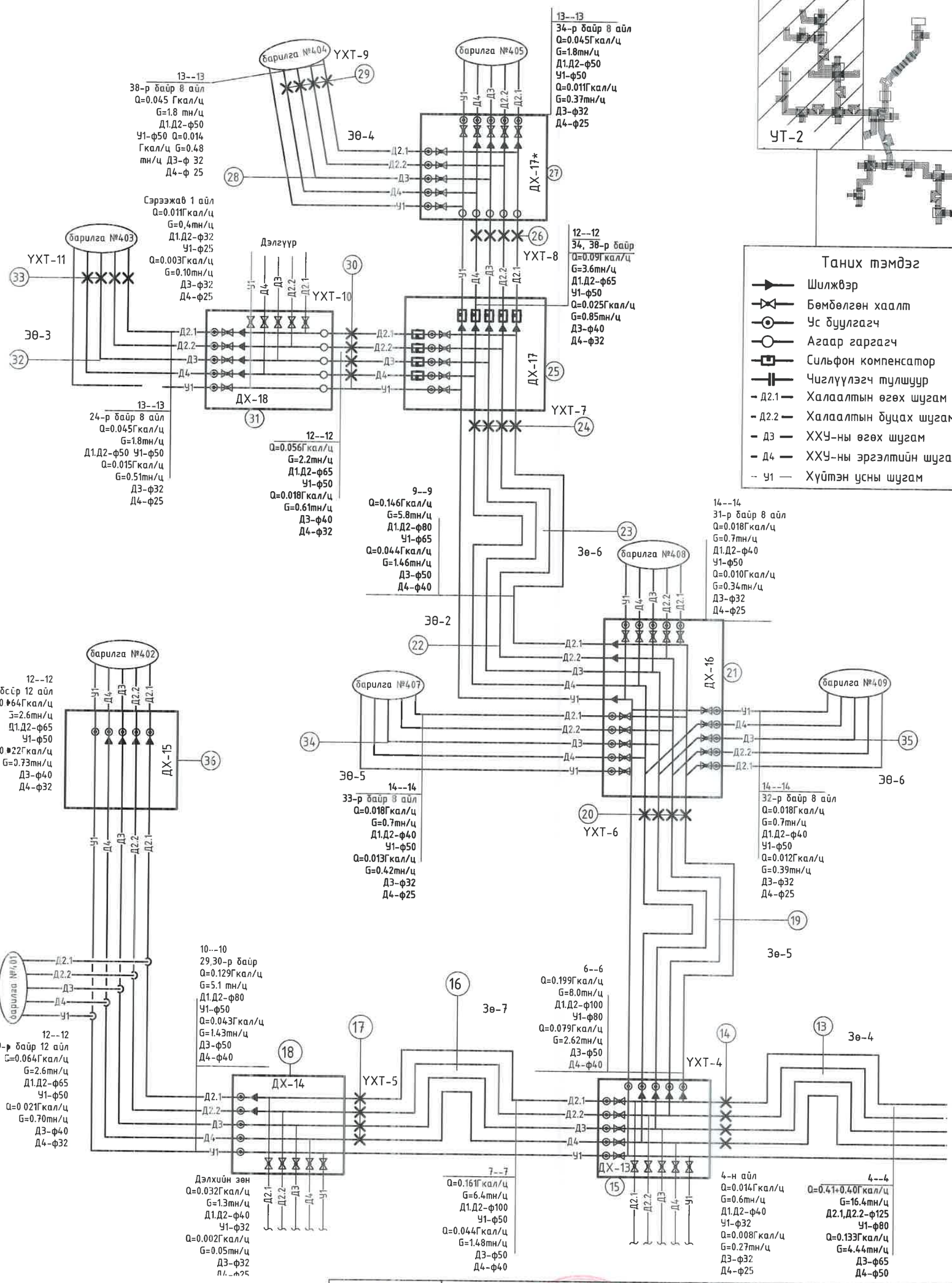

Таних тэмдэг

- Шилжвэр
- Бөмбөлгөн хаалт
- Ус буулгагч
- Агаар гаргагч
- Сильфон компенсатор
- Чиглүүлэгч тулшуур
- Д2.1 — Халаалтын өгөх шугам
- Д2.2 — Халаалтын буцах шугам
- Д3 — ХХУ-ны өгөх шугам
- Д4 — ХХУ-ны эргэлтийн шугам
- У1 — Хүйтэн усны шугам

ТӨВ АЙМАГ. ЗУУНМОД СУМ 1-Р БАГ. ХАЛААЛТЫН 6-Р ЗУУХНЫ ХОЁРДУГААР ХЭЛХЭЭНИЙ ШУГАМ СУЛЖЭЭ					
Хоолойн угсралтын тойм-2					Ye шат: А.3
Инженер		М.Буянхишиг	ЕГ Шифр: ДНТ-10-6/2019.24	Масштаб:	Хуудас: 67
Гүйцэтгэсэн		Б.Номун-Эрдэнэ			
Шалгасан		Л.Энхсайхан	ТГ Шифр:	Зургийн дугаар: ГДГ-18	Огноо: 2024.04.15

УБ. БГД 11-р хороо Энэбишийн өргөн чөлөө 78-р байр 204 тоот
Утас: 7604 4780
"ДНТ" ХХК

A3

Хоолойн угсралтын тойм-3

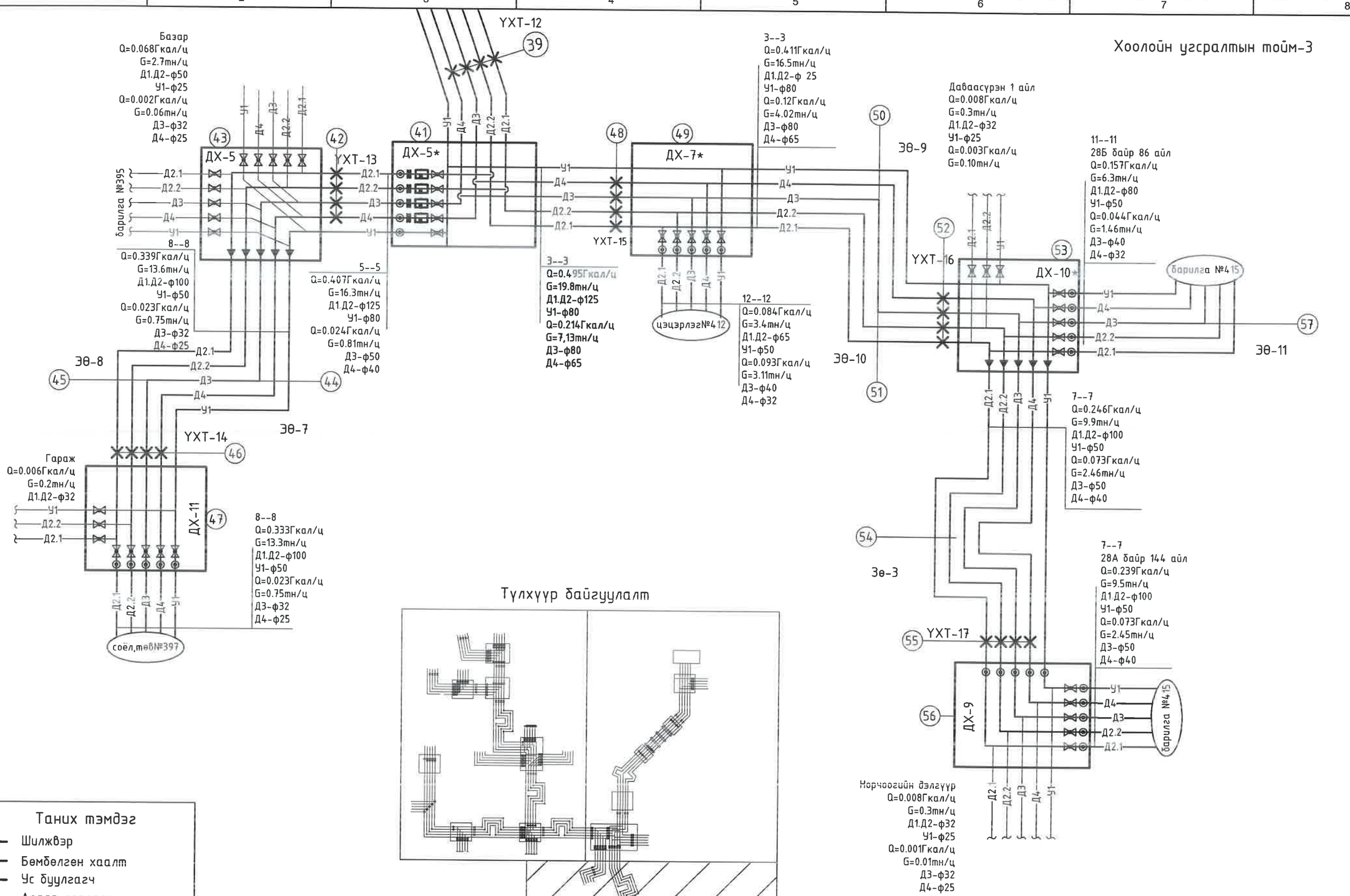

Түлхүүр байгуулалт

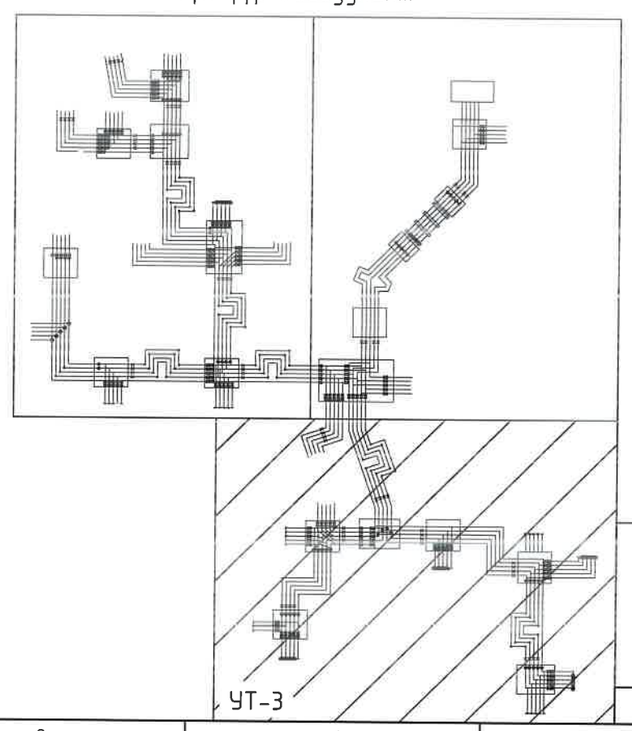

Таних тэмдэг

- Шилжвэр
- Бөмбөлгөн хаалт
- Ус буулгагч
- Агаар гаргагч
- Сильфон компенсатор
- Чиглүүлэгч тулшуур
- Д2.1 — Халаалтын өгөх шугам
- Д2.2 — Халаалтын буцах шугам
- ДЗ — ХХУ-ны өгөх шугам
- Д4 — ХХУ-ны эргэлтийн шугам
- У1 — Хүйтэн усны шугам

УБ. БГД 11 р хороо Энэбишийн өргөн чөлөө 78-р байр 204 тоот
Утас: 7604 4780
"ДНТ" ХХК

ТӨВ АЙМАГ. ЗУУНМОД СУМ. 1-Р БАГ.
ХАЛААЛТЫН 6-Р ЗУУХНЫ ХОЁРДУГААР ХЭЛХЭЗНИЙ ШУГАМ СҮЛЖЭЭ

Хоолойн угсралтын тойм-3					Үе шат: А.3
Инженер		М.Буянхишиг	ЕГ Шифр: ДНТ-10-6/2019.24	Масштаб:	Хуудас: 67
Гүйцэтгэсэн		Б.Номун-Эрдэнэ	ТГ Шифр:		
Шалгасан		Л.Энхсайхан		Зургийн дугаар: ГДГ-19	Огноо: 2024.04.15

А3

Эргэлтийн өнцөг ЭӨ-1-ийн байгуулалт
масштаб 1:50

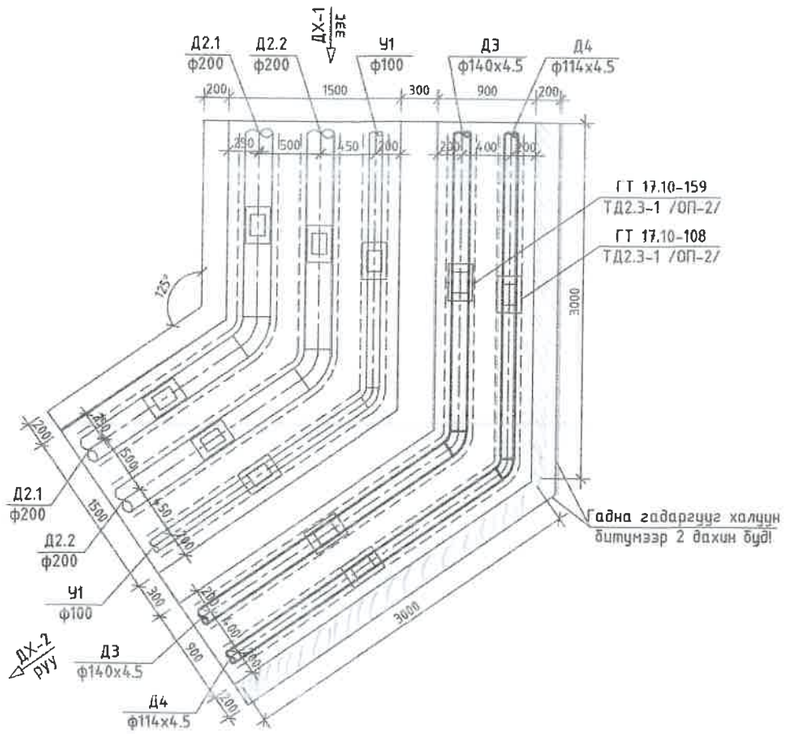

ЭӨ-1-ийн хучилтын
байгуулалт

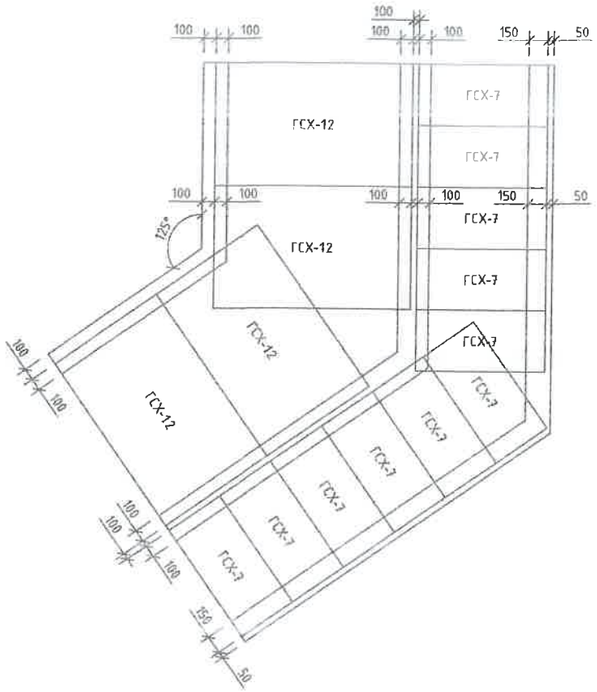

1 цутгамал эргэлтийн өнцгийн материалын орц

№	ЭӨ-ийн төрөл	Бетон, м3		Хучилт			Тайлбар
		Хананд	Уланд	Хавтан	Тоо	Жин, кг	
Г-991-1, альбом 2, вып1	ЭӨ-1 нэмэлт	1.78	1.317	ГСХ-7	11	99.24	
				ГСХ-12	4	467	

ДНТ УБ. БГД 11-р хороо Энэбишийн өргөн чөлөө 78-р байр 204 тоот Утас: 7604 4780 "ДНТ" ХХК	ТӨВ АЙМАГ. ЗУУНМОД СУМ. 1-Р БАГ. ХАЛААЛТЫН 6-Р ЗУУХНЫ ХОЁРДУГААР ХЭЛХЭЭНИЙ ШУГАМ СҮЛЖЭЭ				
	Эргэлтийн өнцөг ЭӨ-1				Үе шат: А.Э
	Инженер	Л.Энхсайхан	ЕГ Шифр: ДНТ-10-6/2019.24	Масштаб: М 1:50	Хуудас: 67
	Гүйцэтгэсэн	Б.Номун-Эрдэнэ	ТГ Шифр:	Зургийн дугаар: ГДГ-20	Огноо: 2024.04.15
	Шалгасан	М.Буянхишиг			

А3

Эргэлтийн өнцөг ЭӨ-2-ийн байгуулалт
масштаб 1:50

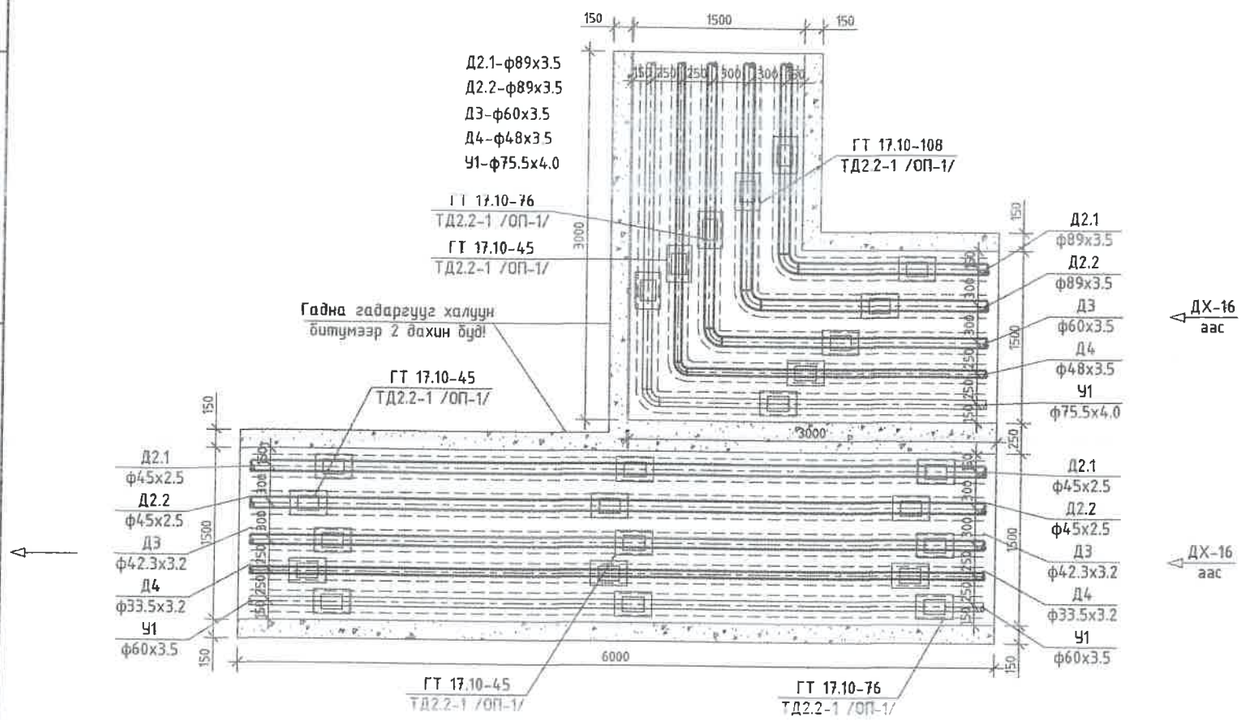

Эргэлтийн өнцөг ЭӨ-2-ийн хучилтын байгуулалт

1 цутгамал эргэлтийн өнцгийн материалын орц

№	ЭӨ-ийн төрөл	Бетон, м3		Хучилт			Тайлбар
		Хананд	Уланд	Хаяан	Тоо	Жин, кг	
Г-991-1, альбом 2, вып1	ЭӨ-2	1.83	1.81	ГСХ-12	10	467	
				БС-5	1	50.5	200х125х12 Төмөр дам нуруу

ДНТ УБ. БГД 11-р хороо Энэбишийн өргөн чөлөө 78-р байр 204 тоот Утас: 7604 4780 "ДНТ" ХХК	ТӨВ АЙМАГ, ЗУУНМОД СУМ, 1-Р БАГ. ХАЛААЛТЫН 6-Р ЗУУХНЫ ХОЁРДУГААР ХЭЛХЭЭНИЙ ШУГАМ СҮЛЖЭЭ				
	Эргэлтийн өнцөг ЭӨ-2				Ye шат: А.Э
	Инженер	Л.Энхсайхан	ЕГ Шифр: ДНТ-10-6/2019.24	Масштаб: М 1:50	Хуудас: 67
	Гүйцэтгэсэн	Б.Номун-Эрдэнэ	ТГ Шифр:	Зургийн дугаар: ГДГ-21	Огноо: 2024.04.15
	Шалгасан	М.Буянхишиг			

А3

Эргэлтийн өнцөг ЭӨ-3-ийн байгуулалт
масштаб 1:50

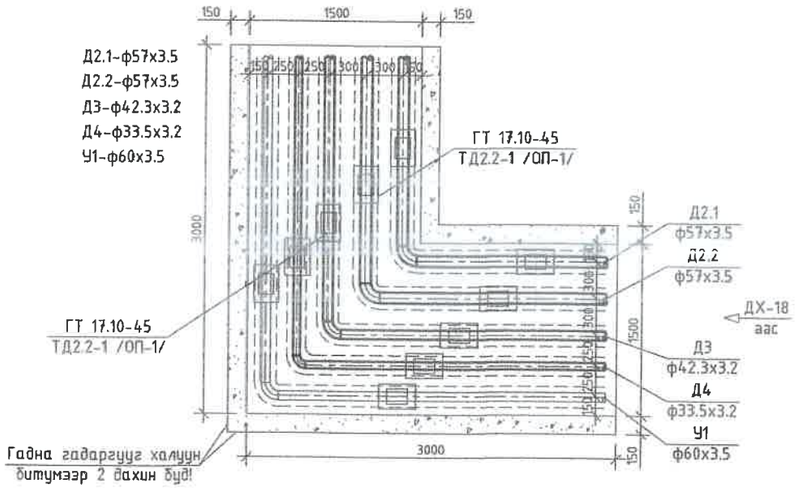

Эргэлтийн өнцөг ЭӨ-3-ийн хучилтын байгуулалт

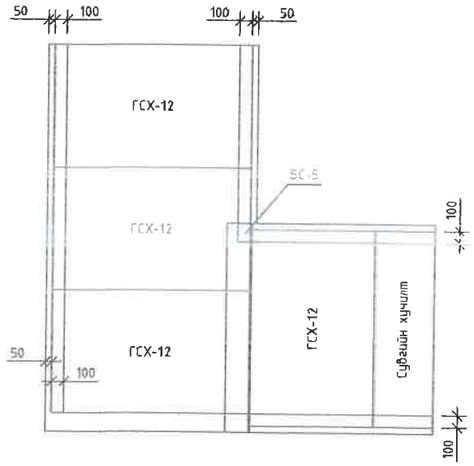

Эргэлтийн өнцөг ЭӨ-4-ийн байгуулалт
масштаб 1:50

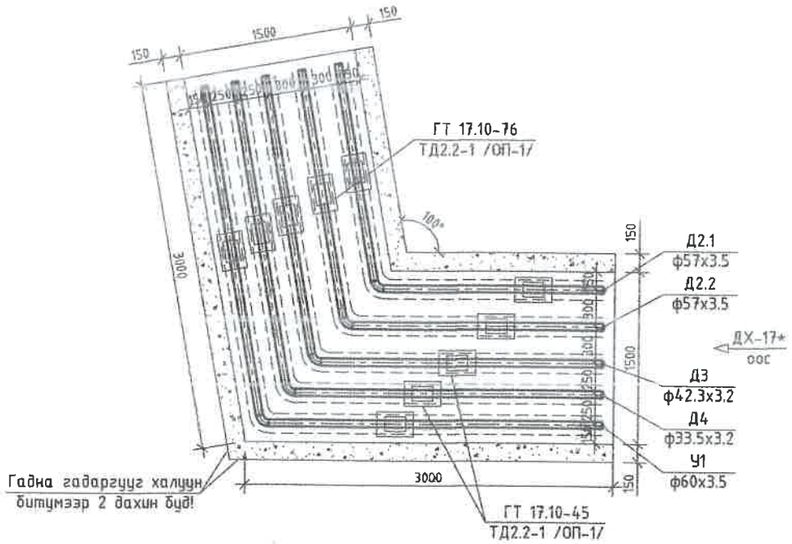

Эргэлтийн өнцөг ЭӨ-4-ийн хучилтын байгуулалт

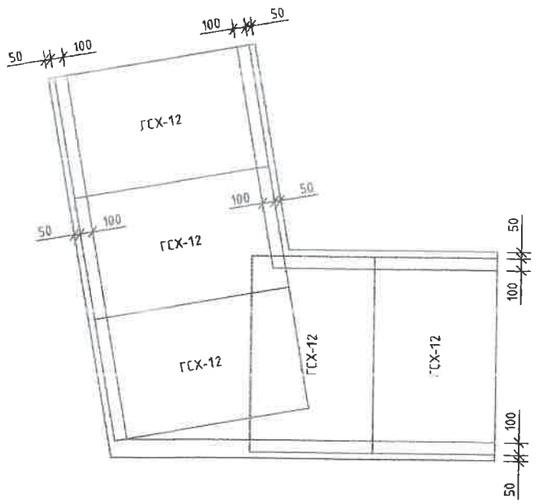

1 цутгамал эргэлтийн өнцгийн материалын орц

№	ЭӨ-ийн төрөл	Бетон, м3		Хучилт			Тайлбар
		Хананд	Уланд	Хавтан	Тоо	Жин, кг	
Г-991-1, альбом 2, вып1	ЭӨ-3	0.828	0.782	ГСХ-12	4	467	
				БС-5	1	50.5	200х125х12 Төмөр дам нуруу
	ЭӨ-4	0.8700	0.8200	ГСХ-12	5	467	

ТӨВ АЙМАГ. ЗУУНМОД СУМ. 1-Р БАГ.
ХАЛААЛТЫН 6-Р ЗУУХНЫ ХОЁРДУГААР ХЭЛХЭЭНИЙ ШУГАМ СУЛЖЭЭ

Эргэлтийн өнцөг ЭӨ-3,4

Ye шат: А.Э

"ДНТ" ХХК
Ү.Б. 61 д 11-р хороо Энэбишийн өргөн чөлөө 78-р байр 204 тоот
Ү.Ө.Б: 7604 4780

Инженер		Л.Энхсайхан	ЕГ Шифр: ДНТ-10-6/2019.24	Масштаб: М 1:50	Хуудас: 67
Гүйцэтгэсэн		Б.Номун-Эрдэнэ	ТГ Шифр:	Зургийн дугаар: ГДГ-22	Огноо: 2024.04.15
Шалгасан		М.Буянхишиг			

А3

Эргэлтийн өнцөг ЭӨ-5-ийн байгуулалт
масштаб 1:50

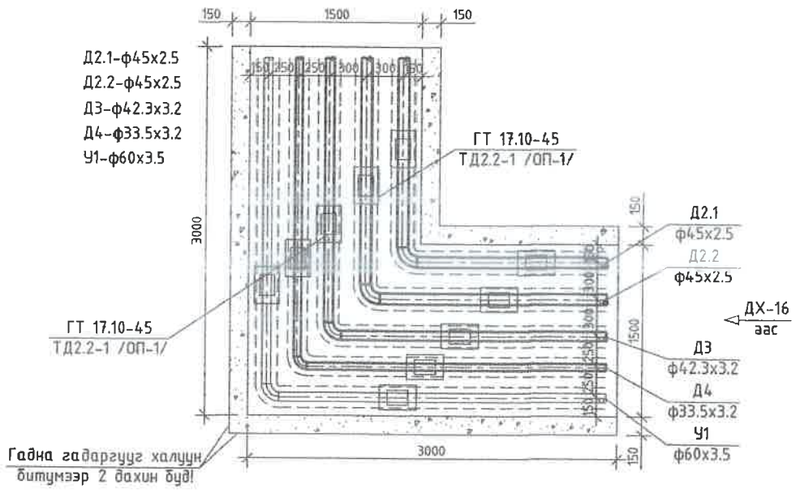

Эргэлтийн өнцөг ЭӨ-5-ийн хучилтын байгуулалт

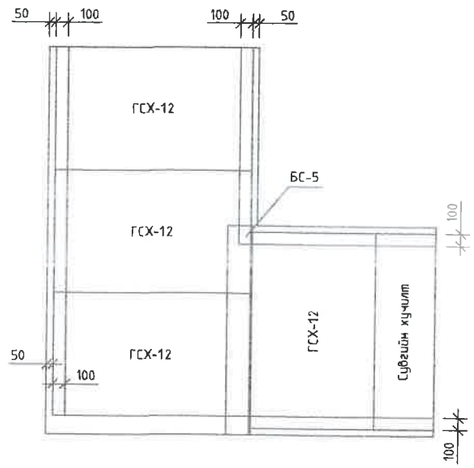

1 цутгамал эргэлтийн өнцгийн материалын орц

№	ЭӨ-ийн төрөл	Бетон, м3		Хучилт			Тайлбар
		Хананд	Уланд	Хавтан	Тоо	Жин, кг	
Г-991-1, альбом 2, вып1	ЭӨ-5, 6	0.531	0.875	ГСХ-12	4	467	
				БС-5	1	50.5	200х125х12 Төмөр дам нуруу

Эргэлтийн өнцөг ЭӨ-6-ийн байгуулалт
масштаб 1:50

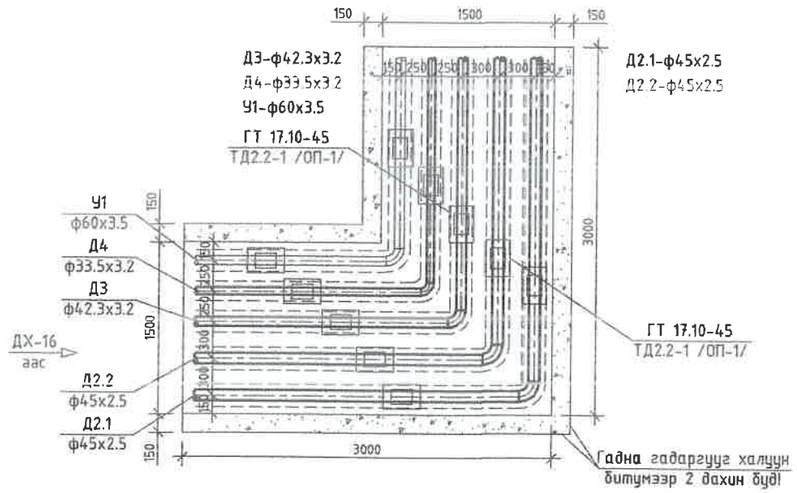

ЭӨ-6-ийн хучилтын байгуулалт

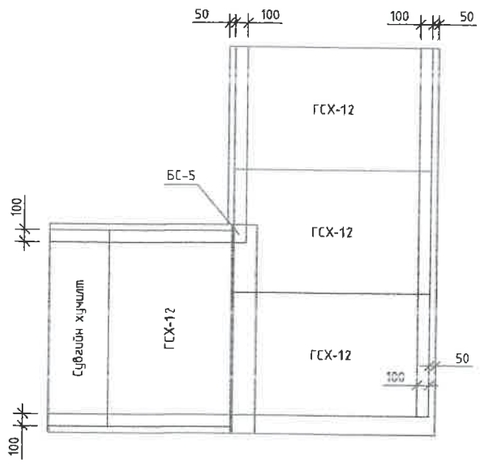

УБ. БГД. 11-р хороо Энэбишийн өргөн чөлөө 78-р байр 204 тоот Ажл: 7604 4780 "ДНТ" ХХК	ТӨВ АЙМАГ, ЗУУНМОД СУМ, 1-Р БАГ, ХАЛААЛТЫН 6-Р ЗУУХНЫ ХОЁРДУГААР ХЭЛХЭЭНИЙ ШУГАМ СҮЛЖЭЭ				
	Эргэлтийн өнцөг ЭӨ-5,6				Үе шат: А.З
	Инженер	Л.Энхсайхан	ЕГ Шифр: ДНТ-10-6/2019.24	Масштаб: М 1:50	Хуудас: 67
	Гүйцэтгэсэн	Б.Номун-Эрдэнэ			
	Шалгасан	М.Буянхишиг	ТГ Шифр:	Зургийн дугаар: ГДГ-23	Огноо: 2024.04.15

А3

Эргэлтийн өнцөг ЭӨ-7-ийн байгуулалт
масштаб 1:50

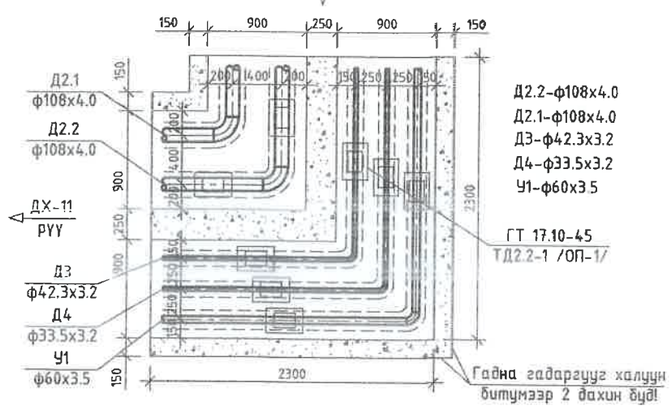

ЭӨ-7-ийн хучилтын
байгуулалт

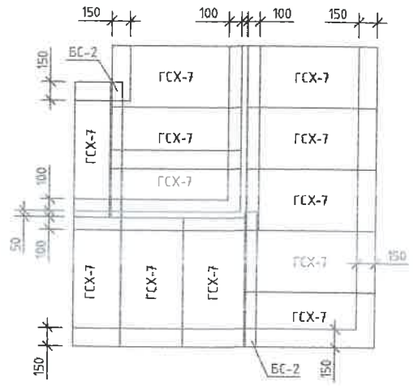

1 цутгамал эргэлтийн өнцгийн материалын орц

№	ЭӨ-ийн төрөл	Бетон, м3		Хучилт			Тайлбар
		Хананд	Уланд	Хавтан	Тоо	Жин, кг	
Г-991-1, альбом 2, вып1	ЭӨ-7, 8	0.84	0.59	ГСХ-7	12	99.24	
				БС-2	2	16.6	100х100х10 Төмөр дам нуруу

Эргэлтийн өнцөг ЭӨ-8-ийн байгуулалт
масштаб 1:50

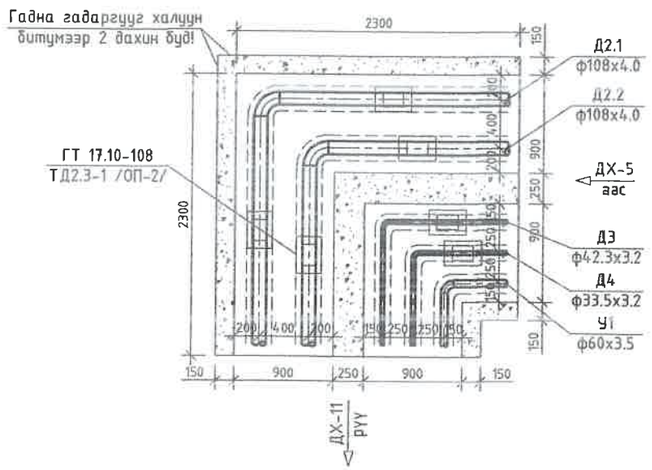

ЭӨ-8-ийн хучилтын
байгуулалт

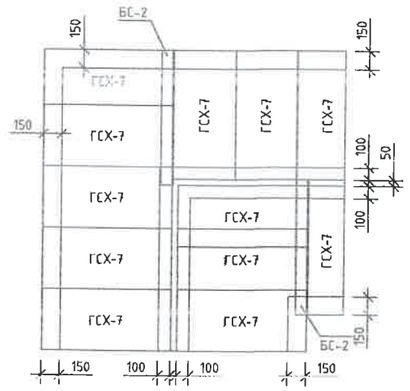

ЧБ БГД 11-р хороо
Энэбишийн өргөн чөлөө
78-р байр 204 тоот
Утас: 7604 4780

"ДНТ" ХХК

ТӨВ АЙМАГ, ЗУУНМОД СУМ, 1-Р БАГ,
ХАЛААЛТЫН 6-Р ЗУУХНЫ ХОЁРДУГААР ХЭЛХЭЭНИЙ ШУГАМ СҮЛЖЭЭ

Эргэлтийн өнцөг ЭӨ-7,8

Инженер		Л.Энхсайхан	ЕГ Шифр: ДНТ-10-6/2019.24	Масштаб: М 1:50	Ye шат: А.3
Гүйцэтгэсэн		Б.Номун-Эрдэнэ			Хуудас: 67
Шалгасан		М.Буянхишиг	ТГ Шифр:	Зургийн дугаар: ГДГ-24	Огноо: 2024.04.15

А3

Эргэлтийн өнцөг ЭӨ-9-ийн байгуулалт
масштаб 1:50

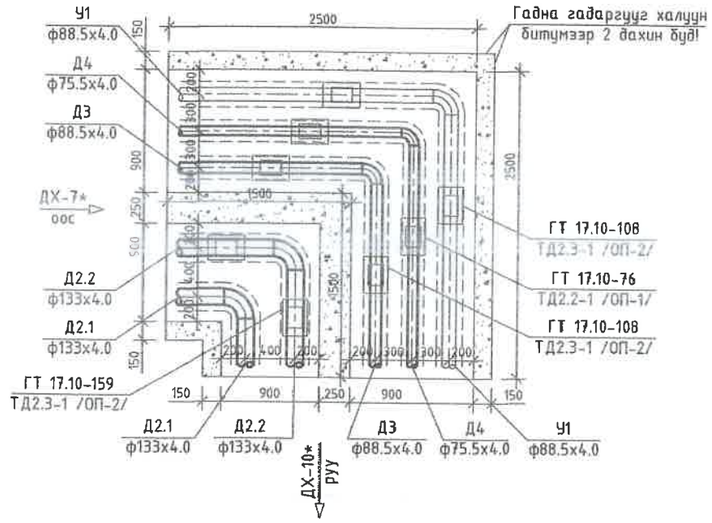

ЭӨ-9-ийн хучилтын
байгуулалт

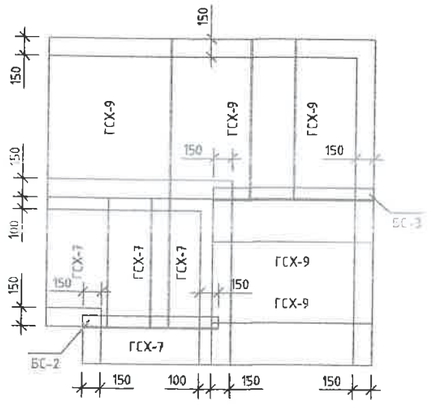

Эргэлтийн өнцөг ЭӨ-10-ийн байгуулалт
масштаб 1:50

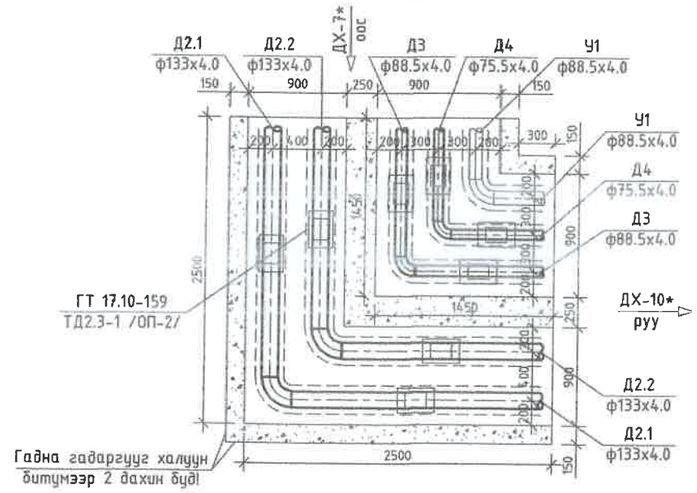

ЭӨ-10-ийн хучилтын
байгуулалт

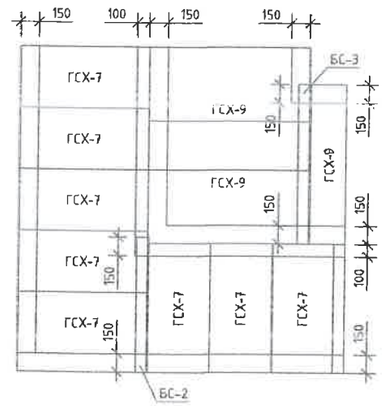

Эргэлтийн өнцөг ЭӨ-13-ийн байгуулалт
масштаб 1:50

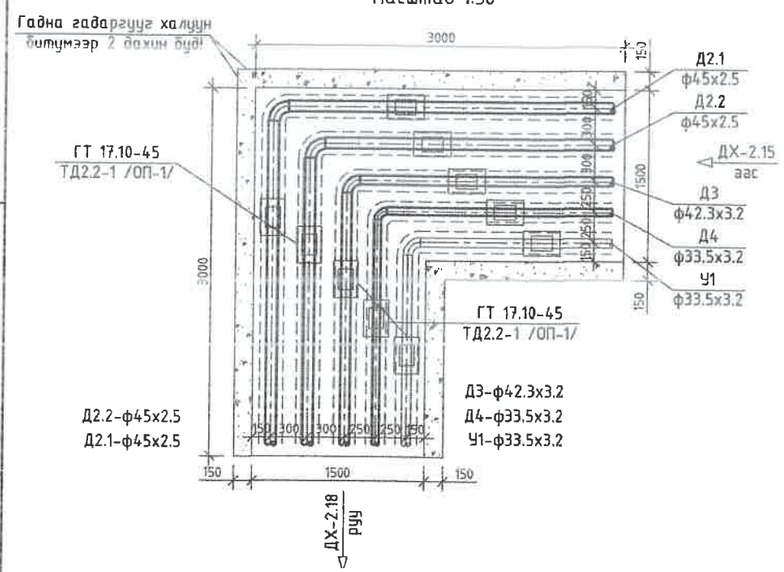

ЭӨ-13-ийн хучилтын
байгуулалт

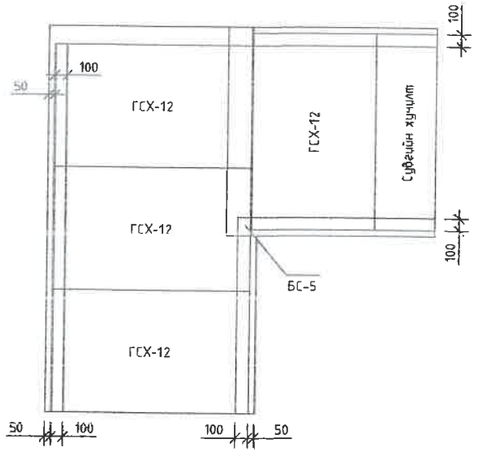

Эргэлтийн өнцгийн материалын орцыг ГДГ-26 ААС үзнэ үү.

ДНТ ХХК, Ү.Ы.Д 11-р хороо Энэбишийн аргын чөлөө 78-р байр 204 тоот, Өөр: 7604 4780	ТӨВ АЙМАГ, ЗУУНМОД СУМ, 1-Р БАГ. ХАЛААЛТЫН 6-Р ЗУУХНЫ ХОЁРДУГААР ХЭЛХЭЭНИЙ ШУГАМ СУЛЖЭЭ				
	Эргэлтийн өнцөг ЭӨ-9,10, 13				Ye шат: А.3
Инженер	Л.Энхсайхан	ЕГ Шифр: ДНТ-10-6/2019.24	Масштаб: М 1:50	Хуудас: 67
Гүйцэтгэсэн	Б.Номун-Эрдэнэ	ТГ Шифр:	Зургийн дугаар: ГДГ-25	Огноо: 2024.04.15
Шалгасан	М.Буянхишиг			

Эргэлтийн өнцөг ЭӨ-11-ийн байгуулалт
масштаб 1:50

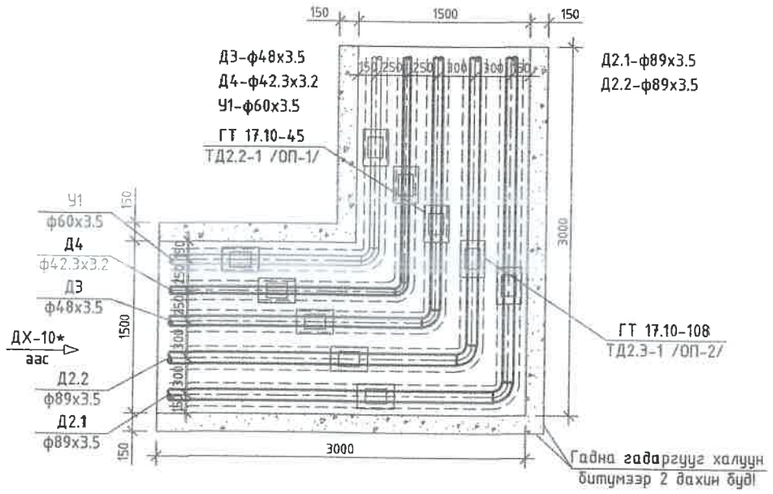

ЭӨ-11-ийн хучилтын байгуулалт

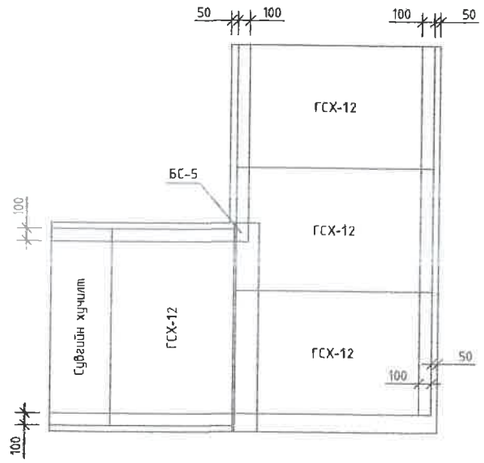

1 цутгамал эргэлтийн өнцгийн материалын орц

№	ЭӨ-ийн төрөл	Бетон, м3		Хучилт			Тайлбар
		Хяналт	Улаан	Хайлаш	Тоо	Жин, кг	
Г-991-1, альбом 2, вып1	ЭӨ-9	0.876	0.69	ГСХ-9	5	312	
				ГСХ-7	4	99.24	
				БС-3	1	19.7	100х100х10 Төмөр дам нуруу
				БС-2	1	16.6	100х100х10 Төмөр дам нуруу
	ЭӨ-10	0.876	0.69	ГСХ-9	2	312	
				ГСХ-7	8	99.24	
				БС-3	1	19.7	100х100х10 Төмөр дам нуруу
				БС-2	1	16.6	100х100х10 Төмөр дам нуруу
	ЭӨ-11	0.828	0.782	ГСХ-12	4	467	
				БС-5	1	50.5	200х125х12 Төмөр дам нуруу
	ЭӨ-12	0.926	0.87	ГСХ-12	5	467	
	ЭӨ-13	0.829	0.782	ГСХ-12	4	467	
				БС-5	1	50.5	200х125х12 Төмөр дам нуруу

Эргэлтийн өнцөг ЭӨ-12-ийн байгуулалт
масштаб 1:50

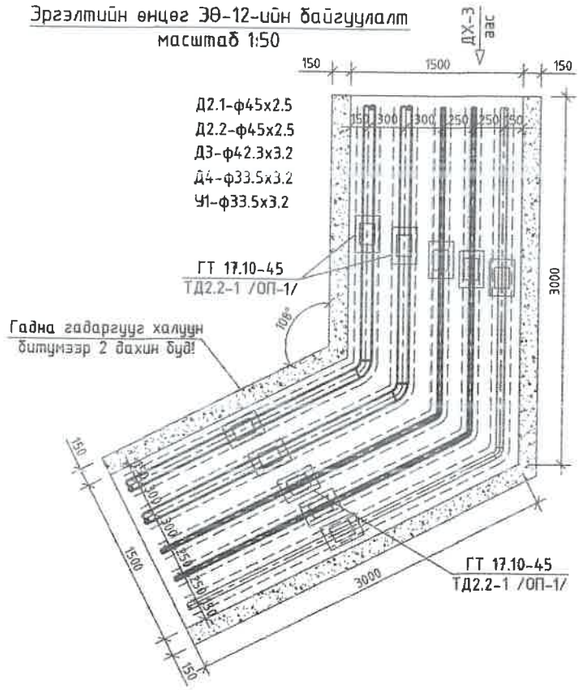

ЭӨ-12-ийн хучилтын байгуулалт

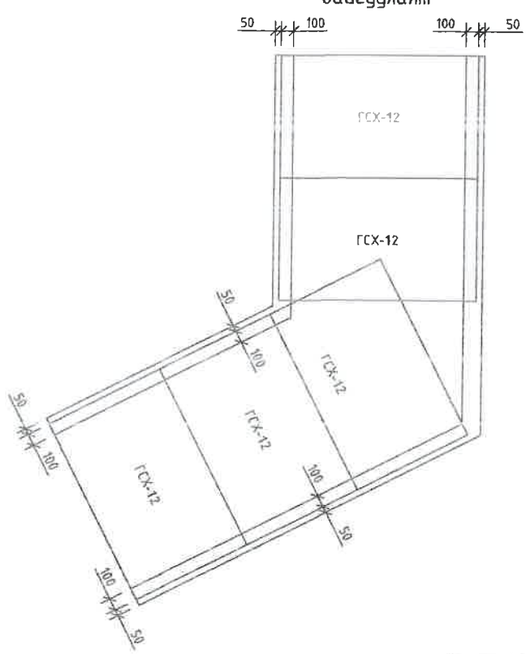

ҮЬ ЫД 11-р хороо
Энэбишийн өргөн чөлөө
78-р байр 204 тоот
Утас: 7604 4780
"ДНТ" ХХК

ТӨВ АЙМАГ, ЗУУНМОД СУМ, 1-Р БАГ,
ХАЛААЛТЫН 6-Р ЗУУХНЫ ХОЁРДУГААР ХЭЛХЭЭНИЙ ШУГАМ СУЛЖЭЭ

Эргэлтийн өнцөг ЭӨ-11,12

Инженер		Л.Энхсайхан	ЕГ Шифр: ДНТ-10-6/2019.24	Масштаб: М 1:50	Хуудас: 67
Гүйцэтгэсэн		Б.Номун-Эрдэнэ	ТГ Шифр:	Зургийн дугаар: ГДГ-26	Огноо: 2024.04.15
Шалгасан		М.Буянхишиг			

Ye шат: А.3

А3

"П" хэлбэрийн зөөлөвч Зө-1-ийн байгуулалт
масштаб 1:50

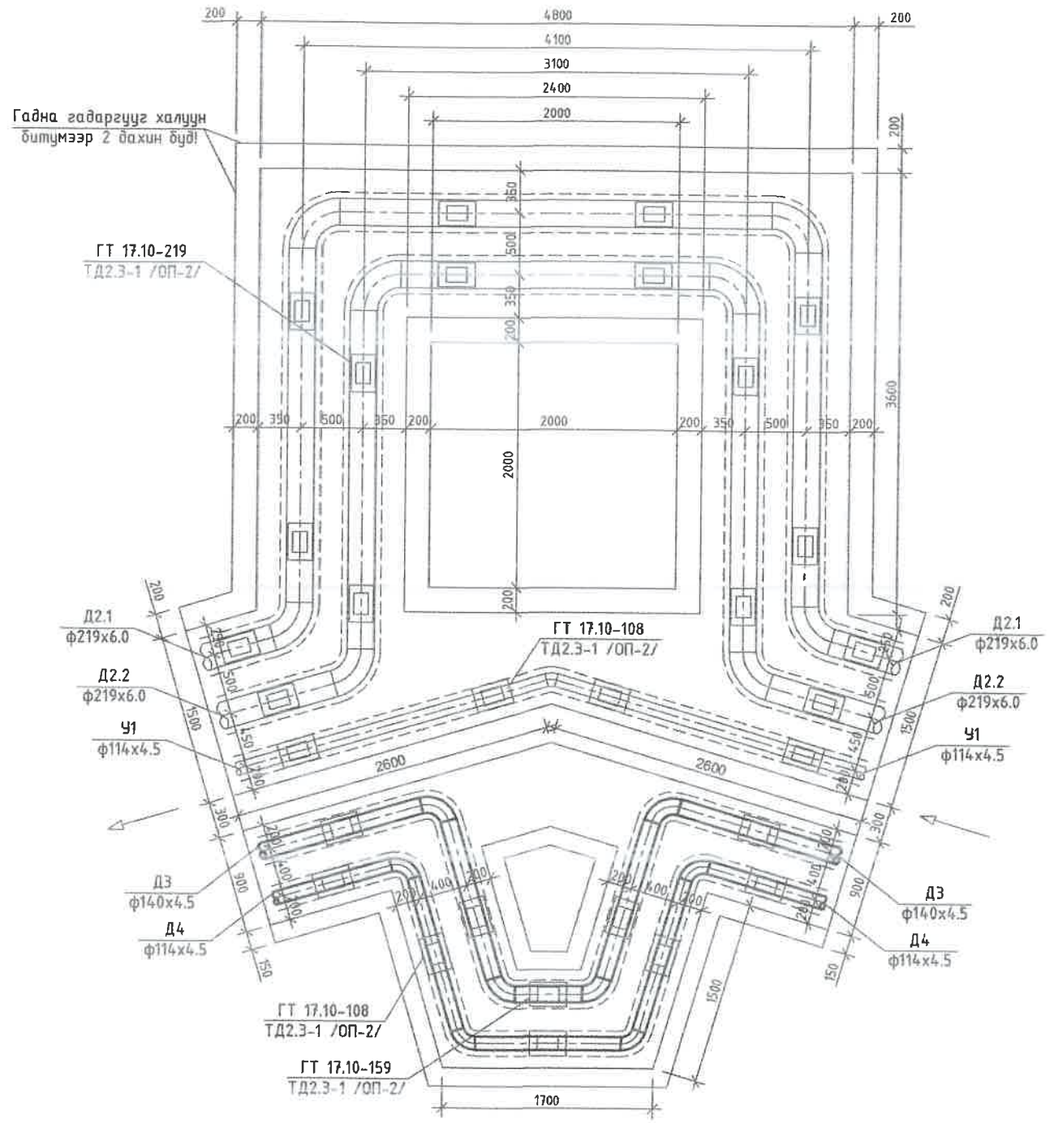

"П" Хэлбэрийн зөөлөвч Зө-1-ийн хучилтын байгуулалт

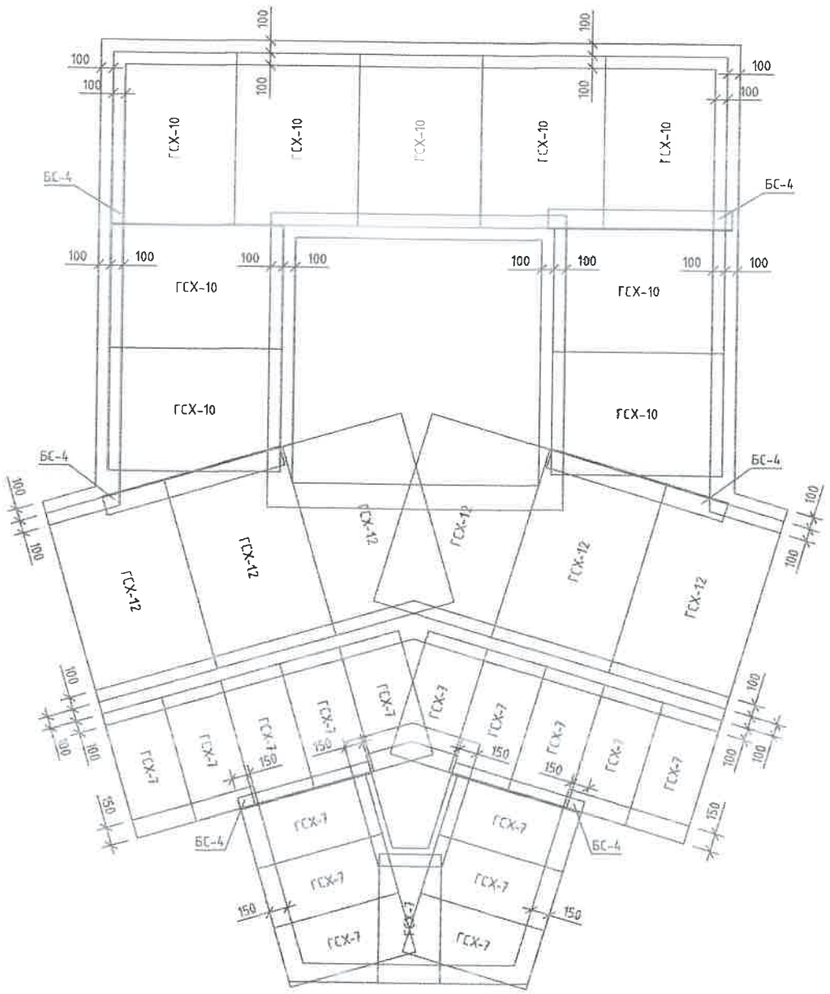

П хэлбэрийн компенсаторийн таталт, мм

Компенсаторын дугаар	Зө-1
УХТ хоорондын зай. м	66
Халаалтын өгөх шугамын таталт. мм	одоо байгаа
Халаалтын буцах шугамын таталт. мм	одоо байгаа
ХХУ ны өгөх шугамын таталт. мм	38.0
ХХУ ны эргэлтийн шугамын таталт. мм	25.7

1 цутгамал компенсаторын нишийн материалын орц

№	Зө-ийн төрөл	Бетон, м3		Хучилт			Тайлбар
		Хананд	Уланд	Хавтан	Тоо	Жин, кг	
Г-991-1, альбом 2, вып1	Зө-1 нэмэлт	0.887	0.85	ГСХ-7	17	99.24	
				БС-4	2	29.7	160х100х10 Төмөр дам нуруу

ДНТ
УБ. БГД 11-р хороо Энэбишийн өргөн чөлөө 78-р байр 204 тоот
Утас: 7604 4780
"ДНТ" ХХК

ТӨВ АЙМАГ. ЗУУНМОД СУМ. 1-Р БАГ.
ХАЛААЛТЫН 6-Р ЗУУХНЫ ХОЁРДУГААР ХЭЛХЭЭНИЙ ШУГАМ СҮЛЖЭЭ
П хэлбэрийн компенсатор Зө-1

Инженер		Л.Энхсайхан	ЕГ Шифр: ДНТ-10-6/2019.24	Масштаб: М 1:50	Ye шат: А.3
Гүйцэтгэсэн		Б.Номун-Эрдэнэ			Хуудас: 67
Шалгасан		М.Буянхишиг	ТГ Шифр:	Зургийн дугаар: ГДГ-27	Огноо: 2024.04.15

А3

"П" хэлбэрийн зөөлөвч Зө-2-ийн байгуулалт
масштаб 1:50

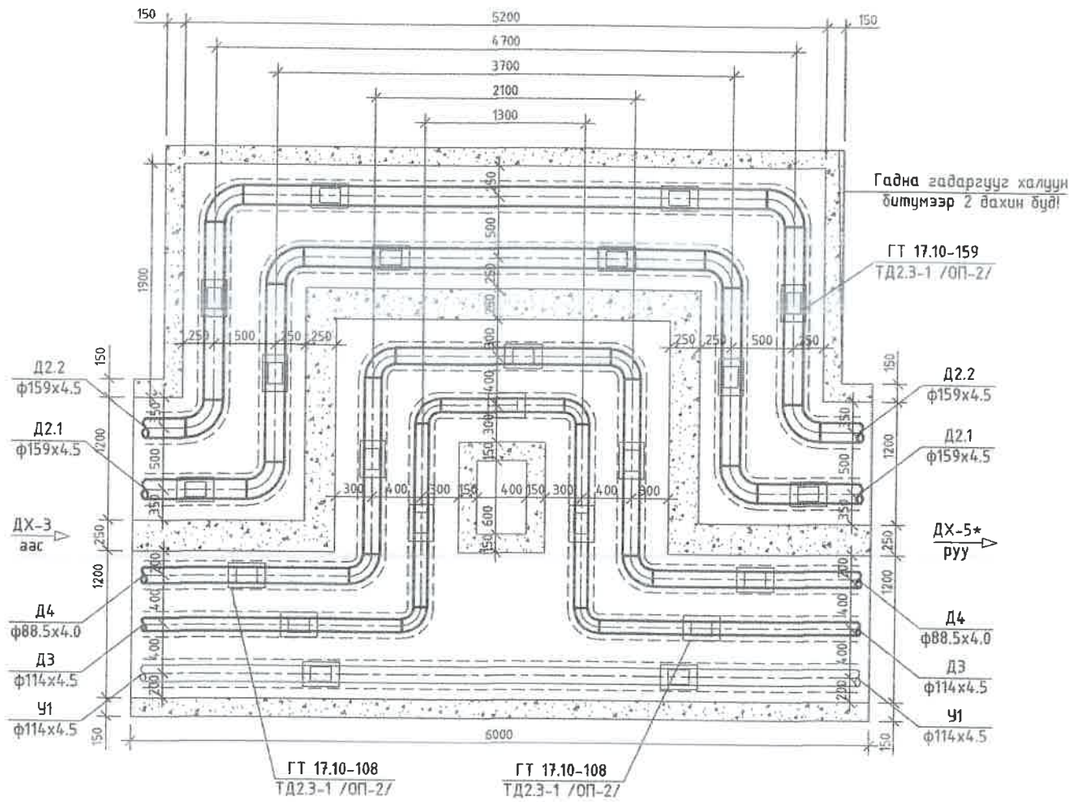

"П" Хэлбэрийн зөөлөвч Зө-2-ийн хучилтын байгуулалт

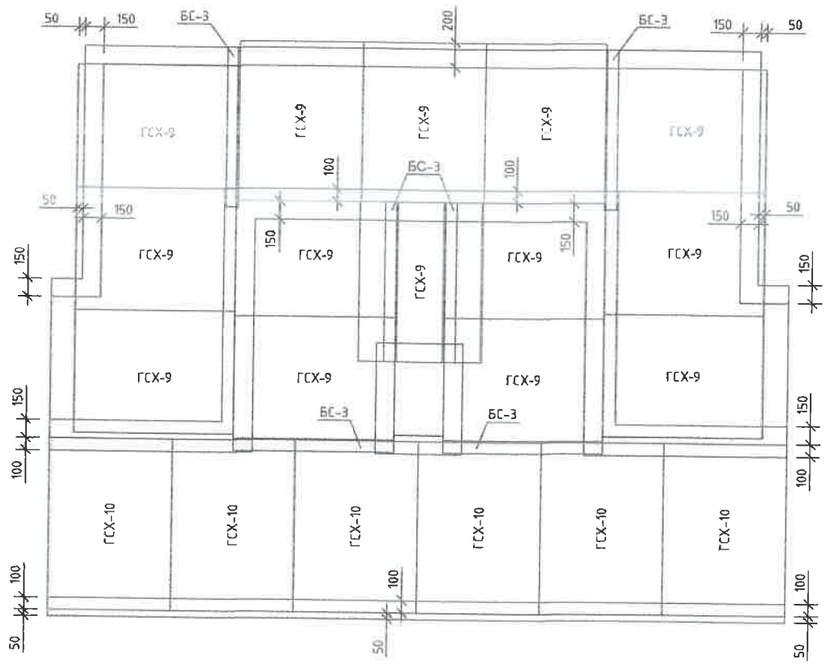

П хэлбэрийн компенсаторийн таталт, мм

Компенсаторын дугаар	Зө-2
УХТ хоорондын зай, м	42
Халаалтын өгөх шугамын таталт, мм	33.4
Халаалтын буцах шугамын таталт, мм	26.8
ХХУ ны өгөх шугамын таталт, мм	24.2
ХХУ ны эргэлтийн шугамын таталт, мм	16.3

1 цутгамал компенсаторын нийлбэр материалын орц

№	Зө-ийн төрөл	Бетон, м3		Хучилт			Тайлбар
		Хананд	Уланд	Хавтан	Тоо	Жин, кг	
Г-991-1, альбом 2, бүлэг	Зө-2	3.126	2.69	ГСХ-10	6	99.24	
				ГСХ-9	14	312	
				БС-3	6	19.7	100х100х10 Төмөр дам нуруу

ХБ. БГД 11-р хороо Энэбишийн өргөн чөлөө 78-р байр 204 тоот
Утас: 7604 4780
"ДНТ" ХХК

ТӨВ АЙМАГ, ЗУУНМОД СУМ, 1-Р БАГ,
ХАЛААЛТЫН 6-Р ЗУУХНЫ ХОЁРДУГААР ХЭЛХЭЭНИЙ ШУГАМ СҮЛЖЭЭ

П хэлбэрийн компенсатор Зө-2

Инженер		Л.Энхсайхан	ЕГ Шифр: ДНТ-10-6/2019.24	Масштаб: М 1:50	Үе шат: А.З
Гүйцэтгэсэн		Б.Номун-Эрдэнэ			Хуудас: 67
Шалгасан		М.Буянхишиг	ТГ Шифр:	Зургийн дугаар: ГДГ-28	Огноо: 2024.04.15

А3

"П" хэлбэрийн зөөлөвч Зө-3, 7-ийн байгуулалт
масштаб 1:50

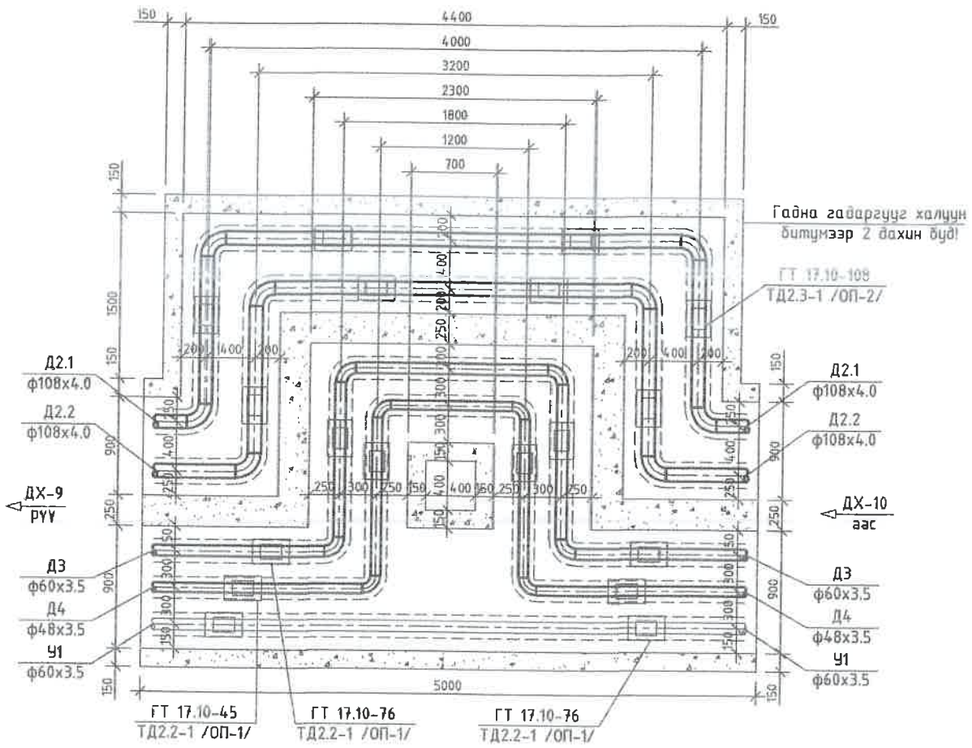

"П" Хэлбэрийн зөөлөвч Зө-3, 7-ийн хучилтын байгуулалт

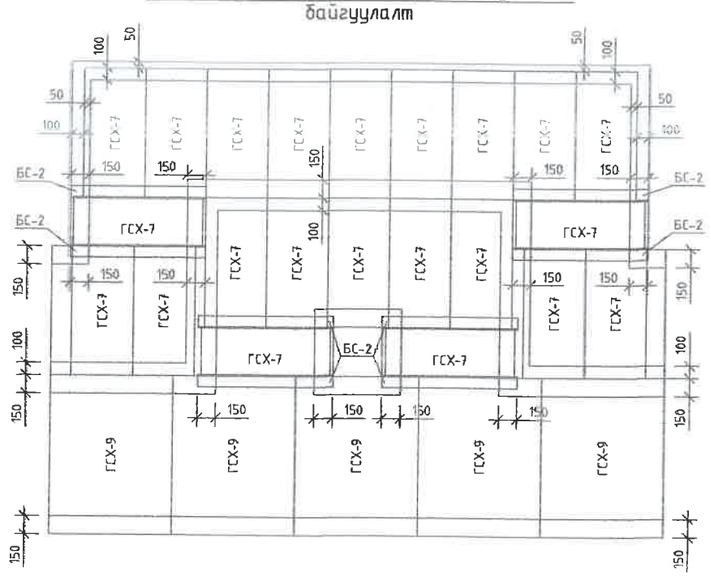

П хэлбэрийн компенсаторийн таталт, мм

Компенсаторын дугаар	Зө-3	Зө-7
ҮХТ хоорондын зай, м	25	25
Халаалтын өгөх шугамын таталт, мм	19.9	19.9
Халаалтын буцах шугамын таталт, мм	16.0	16.0
ХХҮ ны өгөх шугамын таталт, мм	14.4	14.4
ХХҮ ны эргэлтийн шугамын таталт, мм	9.7	9.7

1 цутгамал компенсаторын нийлийн материалын орц

№	ЗӨ-ийн төрөл	Бетон, м3		Хучилт			Тайлбар
		Хананд	Уланд	Хаалтан	Тоо	Жин, кг	
Г-291-1, альбом 2, вып1	Зө-3, 7	2.568	1.88	ГСХ-7	22	99.24	
				ГСХ-9	5	312	
				БС-2	8	16.6	100х100х10 Төмөр дам нуруу

ЧБ БГД 11-р хороо Энэбишийн өргөн чөлөө 78-р байр 204 тоот
Утас: 7604 4780
"ДНТ" ХХК

ТӨВ АЙМАГ, ЗУУНМОД СУМ, 1-Р БАГ,
ХАЛААЛТЫН 6-Р ЗУУХНЫ ХОЁРДУГААР ХЭЛХЭЭНИЙ ШУГАМ СҮЛЖЭЭ

П хэлбэрийн компенсатор Зө-3, 7					Үе шат: А.З
Инженер		Л.Энхсайхан	ЕГ Шифр: ДНТ-10-6/2019.24	Масштаб: М 1:50	Хуудас: 67
Гүйцэтгэсэн		Б.Номун-Эрдэнэ	ТГ Шифр:	Зургийн дугаар: ГДГ-29	Огноо: 2024.04.15
Шалгасан		М.Буянхишиг			

А3

"П" хэлбэрийн зөөлөвч Зө-4-ийн байгуулалт
масштаб 1:50

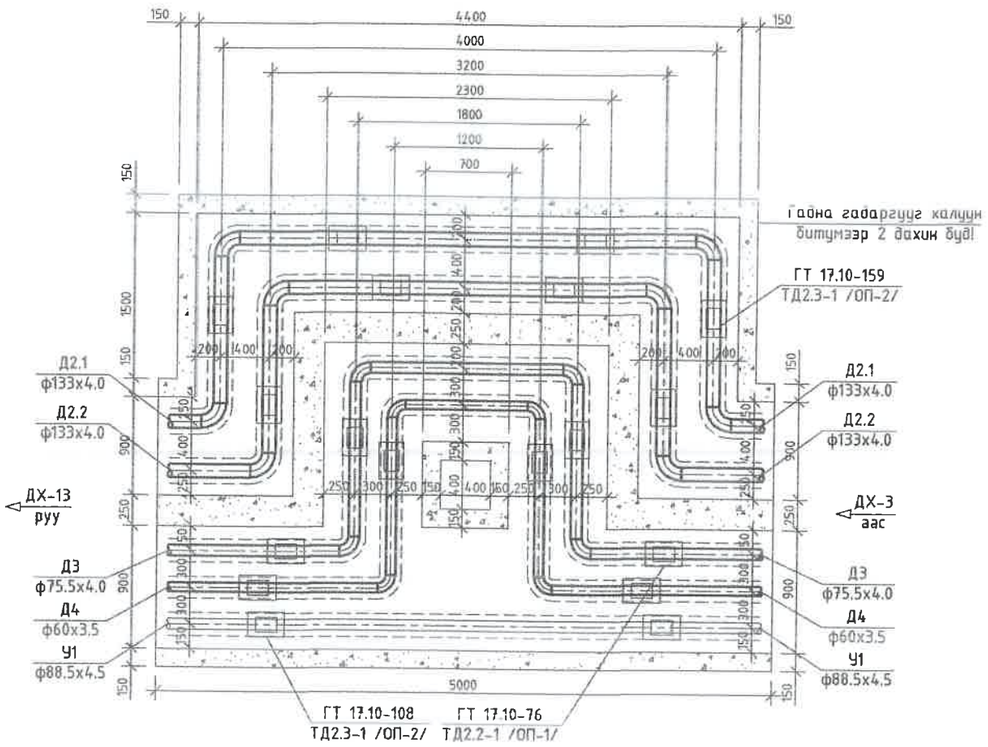

"П" Хэлбэрийн зөөлөвч Зө-4-ийн хучилтын байгуулалт

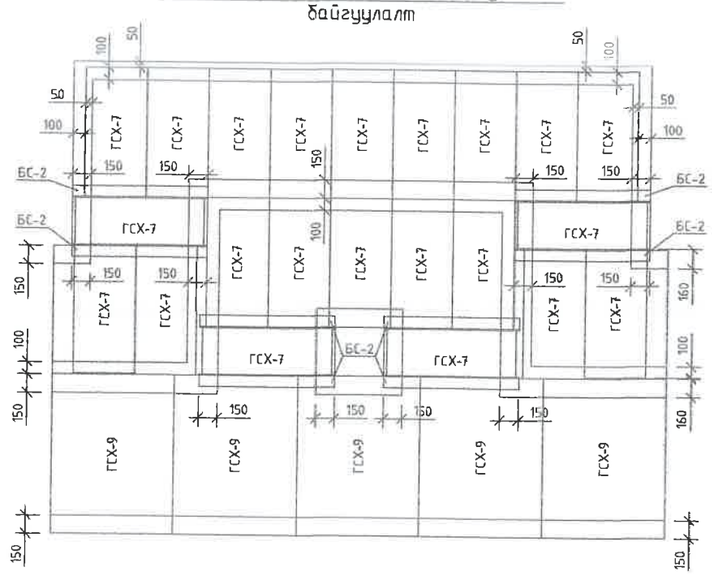

П хэлбэрийн компенсаторийн таталт, мм

Компенсаторын дугаар	Зө-4
УХТ хоорондын зай. м	30
Халаалтын өгөх шугамын таталт. мм	23.9
Халаалтын буцах шугамын таталт. мм	19.2
ХХУ ны өгөх шугамын таталт. мм	17.3
ХХУ ны эргэлтийн шугамын таталт. мм	11.7

1 цутгамал компенсаторын нишийн материалын орц

№	ЗӨ-ийн төрөл	Бетон, м3		Хучилт			Тайлбар
		Хананд	Уланд	Хавтан	Тоо	Жин, кг	
Г-991-1, альбом 2, вып1	Зө-4	2.568	1.88	ГСХ-7	22	99.24	
				ГСХ-9	5	312	
				БС-2	8	16.6	100х100х10 Төмөр дам нуруу

ДНТ
УБ. БГД 11-р хороо Энэбишийн өргөн чөлөө 78-р байр 204 тоот
Утас: 7604 4780
"ДНТ" ХХК

ТӨВ АЙМАГ, ЗУУНМОД СУМ, 1-Р БАГ,
ХАЛААЛТЫН 6-Р ЗУУХНЫ ХОЁРДУГААР ХЭЛХЭЭНИЙ ШУГАМ СҮЛЖЭЭ

П хэлбэрийн компенсатор Зө-4					Үе шат: А.З
Инженер		Л.Энхсайхан	ЕГ Шифр: ДНТ-10-6/2019.24	Масштаб: М 1:50	Хуудас: 67
Гүйцэтгэсэн		Б.Номун-Эрдэнэ			
Шалгасан		М.Буянхишиг	ТГ Шифр:	Зургийн дугаар: ГДГ-30	Огноо: 2024.04.15

А3

"П" хэлбэрийн зөөлөөч Зө-5-ийн байгуулалт
масштаб 1:50

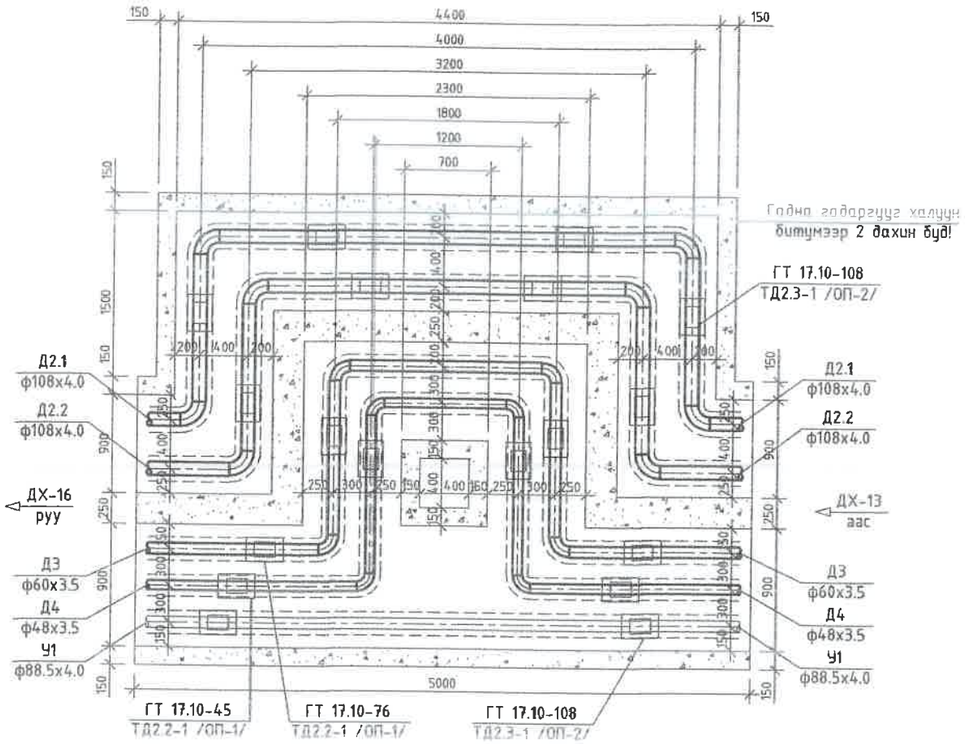

"П" Хэлбэрийн зөөлөөч Зө-5-ийн хучилтын
байгуулалт

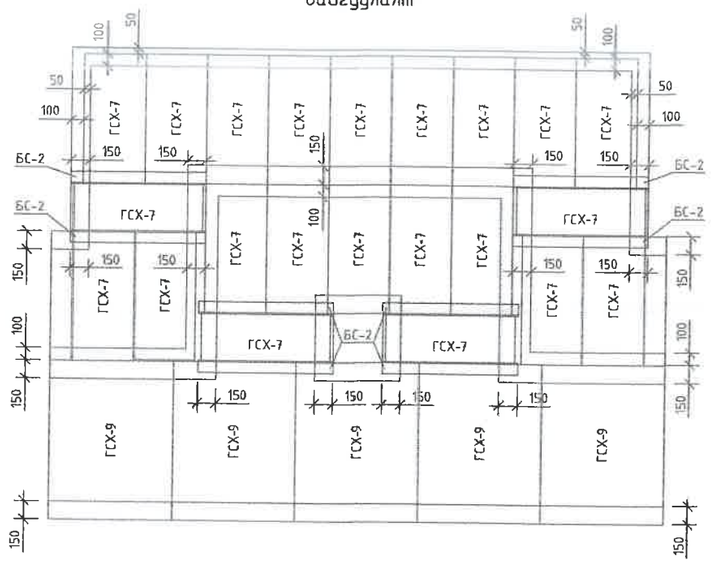

П хэлбэрийн компенсаторийн таталт, мм

Компенсаторын дугаар	Зө-5
УХТ хоорондын зай, м	37
Халаалтын өгөх шугамын таталт, мм	29.4
Халаалтын буцах шугамын таталт, мм	23.6
ХХУ ны өгөх шугамын таталт, мм	21.3
ХХУ ны эргэлтийн шугамын таталт, мм	14.4

1 цутгамал компенсаторын нийлэн материалын орц

№	ЗӨ-ийн төрөл	Бетон, м3		Хучилт			Тайлбар
		Хананд	Уланд	Хавтан	Тоо	Жин, кг	
Г-991-1, альбом 2, вып1	Зө-5	2.568	1.88	ГСХ-7	22	99.24	
				ГСХ-9	5	312	
				БС-2	8	16.6	100х100х10 Төмөр дам нуруу

ДНТ
УБ. БГД 11-р хороо Энэбишийн өргөн чөлөө 78-р байр 204 тоот
Утас: 7604 4780
"ДНТ" ХХК

ТӨВ АЙМАГ, ЗУУНМОД СУМ, 1-Р БАГ,
ХАЛААЛТЫН 6-Р ЗУУХНЫ ХОЁРДУГААР ХЭЛХЭЭНИЙ ШУГАМ СҮЛЖЭЭ

П хэлбэрийн компенсатор Зө-5

Инженер		Л.Энхсайхан	ЕГ Шифр: ДНТ-10-6/2019.24	Масштаб: М 1:50	Ye шат: А.3
Гүйцэтгэсэн		Б.Номун-Эрдэнэ			Хуудас: 67
Шалгасан		М.Буянхишиг	ТГ Шифр:	Зургийн дугаар: ГДГ-31	Огноо: 2024.04.15

А3

"П" хэлбэрийн зөөлөвч Зө-6-ийн байгуулалт
масштаб 1:50

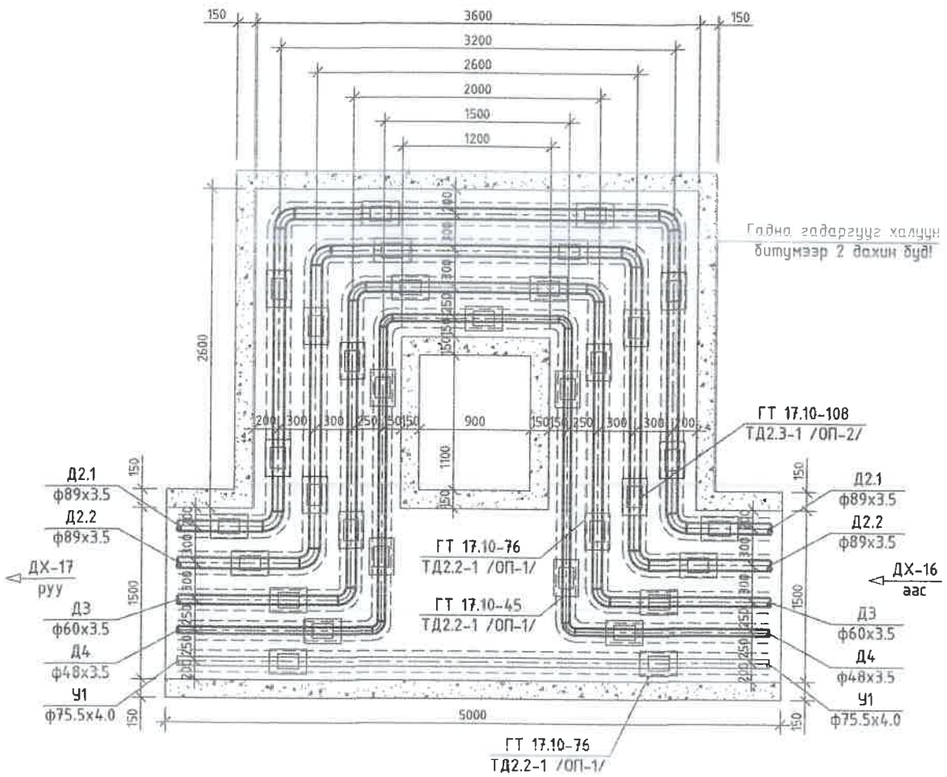

"П" Хэлбэрийн зөөлөвч Зө-6-ийн хучилтын
байгуулалт

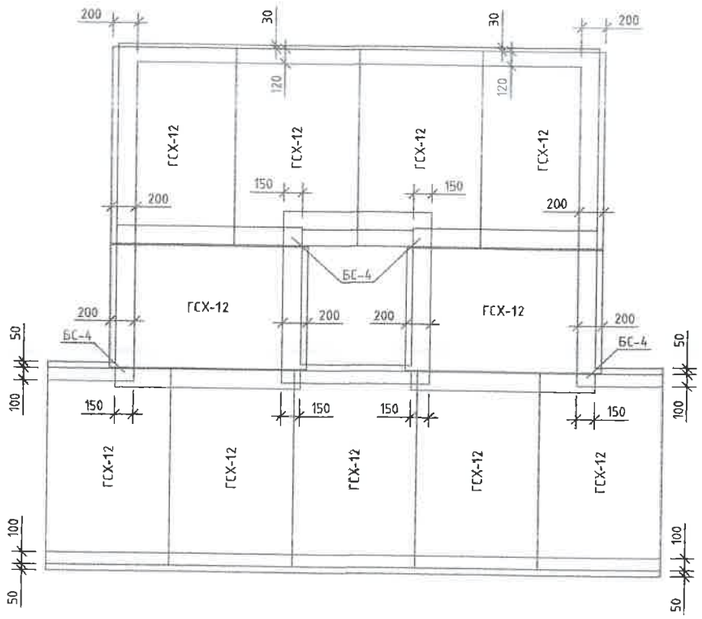

П хэлбэрийн компенсаторийн таталт, мм

Компенсаторын дугаар	Зө-6
УХТ хоорондын зай. м	35.2
Халаалтын өгөх шугамын таталт. мм	28.0
Халаалтын буцах шугамын таталт. мм	22.5
ХХУ ны өгөх шугамын таталт. мм	20.3
ХХУ ны эргэлтийн шугамын таталт. мм	13.7

1 цутгамал компенсаторын нийлийн материалын орц

№	ЭӨ-ийн төрөл	Бетон, м3		Хучилт			Тайлбар
		Хананд	Уланд	Хавтан	Тоо	Жин, кг	
Г-991-1, альбом 2, вып1	Зө-6	1.782	1.86	ГСХ-12	11	467	
				БС-4	4	29.7	160х100х10 Төмөр дам нуруу

ДНТ
УБ. БГД 11-р хороо Энэбишийн өргөн чөлөө 78-р байр 204 тоот
Утас: 7604 4780
"ДНТ" ХХК

ТӨВ АЙМАГ. ЗУУНМОД СУМ. 1-Р БАГ.
ХАЛААЛТЫН 6-Р ЗУУХНЫ ХОЁРДУГААР ХЭЛХЭЭНИЙ ШУГАМ СУЛЖЭЭ

П хэлбэрийн компенсатор Зө-6					Ye шат: А.3
Инженер		Л.Энхсайхан	ЕГ Шифр: ДНТ-10-6/2019.24	Масштаб: М 1:50	Хуудас: 67
Гүйцэтгэсэн		Б.Номун-Эрдэнэ			
Шалгасан		М.Буянхишиг	ТГ Шифр:	Зургийн дугаар: ГДГ-32	Огноо: 2024.04.15

А3

Сувгийн үл хөдлөх тулгуурын огтлол YXT-1, 2, 3
масштаб 1:20

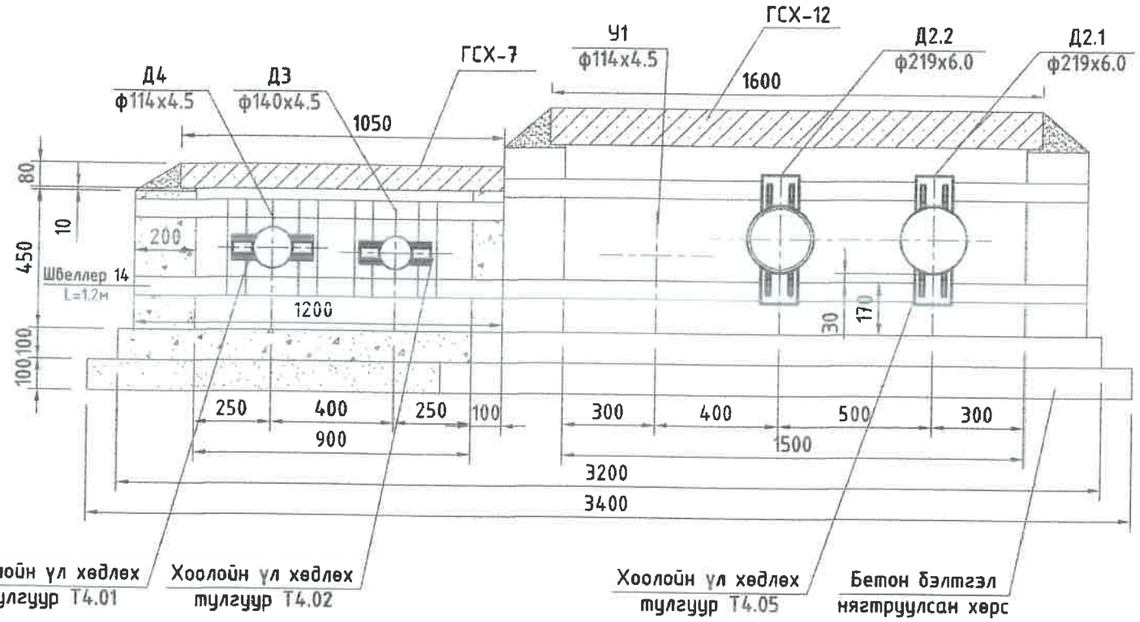

Сувгийн үл хөдлөх тулгуурын огтлол YXT-15, 16
масштаб 1:20

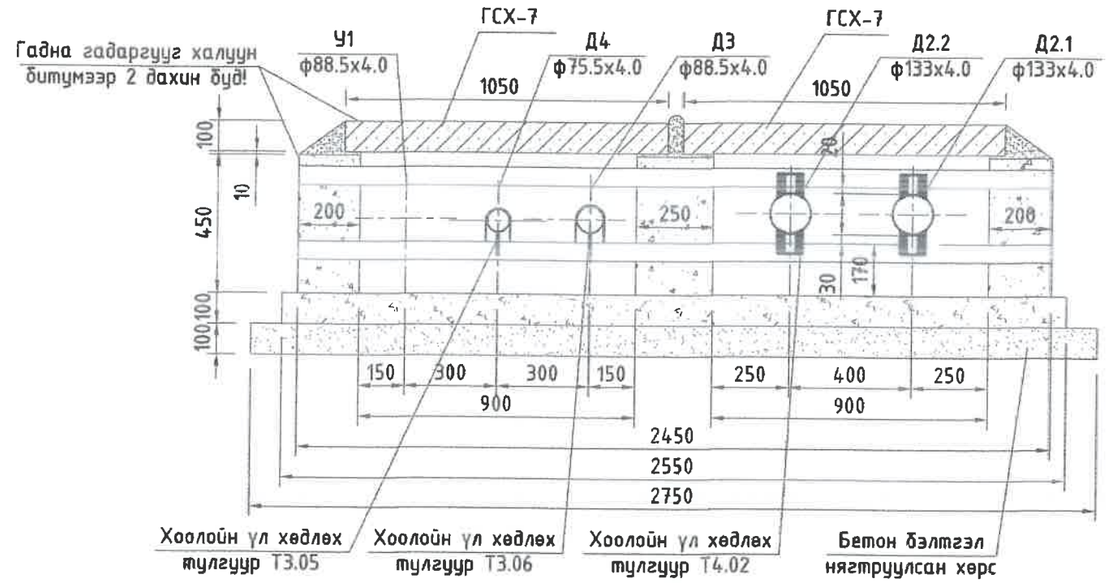

Сувгийн үл хөдлөх тулгуурын огтлол YXT-12
масштаб 1:20

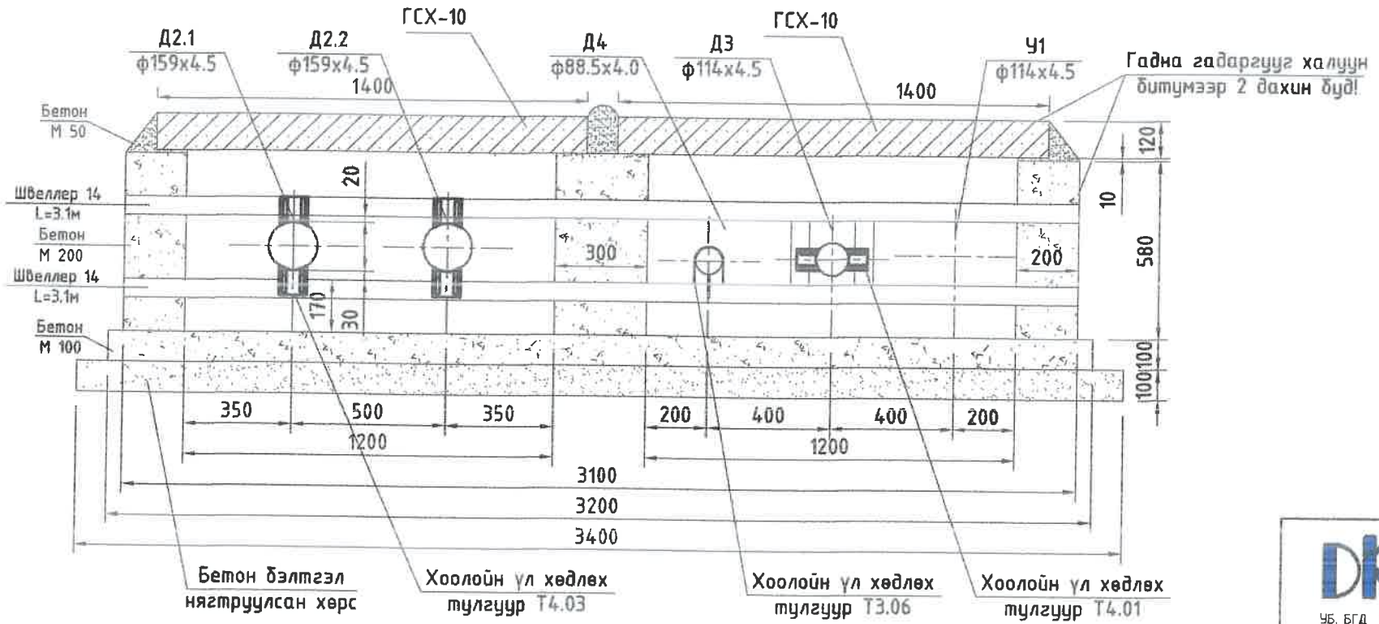

Сувгийн үл хөлдлөх тулгуурын материалын орц /1 тулгуур/

№	Сувгийн хэмжээ, огтлол, тип	Бетон, м3		Сувгийн YXT	Хоолойн YXT	Хучилт
		Хананд /М-200/	Уланд /М-100/			
1	YXT-1, 2, 3	0.04	0.11	швеллер №14 L=2x1200	Т4.05 - 2 ком Т4.02 - 1 ком Т4.01 - 1 ком	ГСХ-7 - 2ш
2	YXT-12	0.315	0.32	швеллер №14 L=2x3100	Т4.03 - 2 ком Т4.01 - 1 ком Т3.06 - 1 ком	ГСХ-10 - 2ш
3	YXT-15, 16	0.292	0.255	швеллер №14 L=2x2450	Т4.02 - 2 ком Т3.05 - 1 ком Т3.06 - 1 ком	ГСХ-7 - 4ш

УБ. БГД 11-р хороо Знаменийн аргын чөлөө 78-р байр 204 тоот
Ажл: 7604 4780
"ДНТ" ХХК

ТӨВ АЙМАГ, ЗУУНМОД СУМ, 1-Р БАГ,
ХАЛААЛТЫН 6-Р ЗУУХНЫ ХОЁРДУГААР ХЭЛХЭЭНИЙ ШУГАМ СУЛЖЭЭ

Үл хөдлөх тулгуур YXT-1, 2, 3, 12, 15, 16

Ye шат: А.3

Инженер		Л.Энхсайхан	ЕГ Шифр: ДНТ-10-6/2019.24	Масштаб: М 1:20	Хуудас: 67
Гүйцэтгэсэн		Б.Номун-Эрдэнэ			
Шалгасан		М.Буянхишиг	ТГ Шифр:	Зургийн дугаар: ГДГ-33	Огноо: 2024.04.15

А3

Сувгийн үл хөдлөх тулгуурын огтлол YXT-4
масштаб 1:20

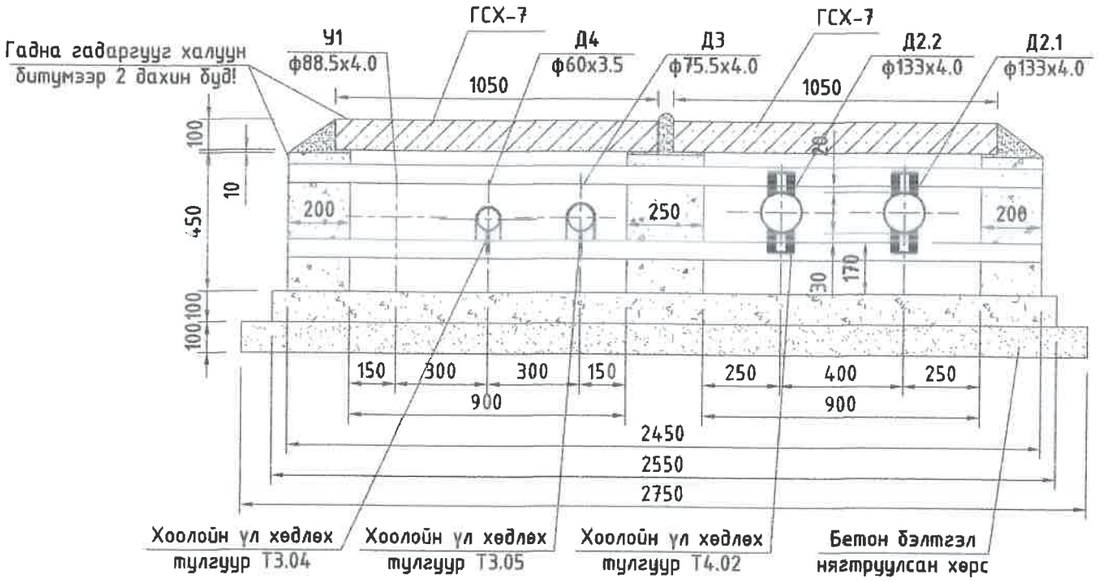

Сувгийн үл хөдлөх тулгуурын огтлол YXT-6
масштаб 1:20

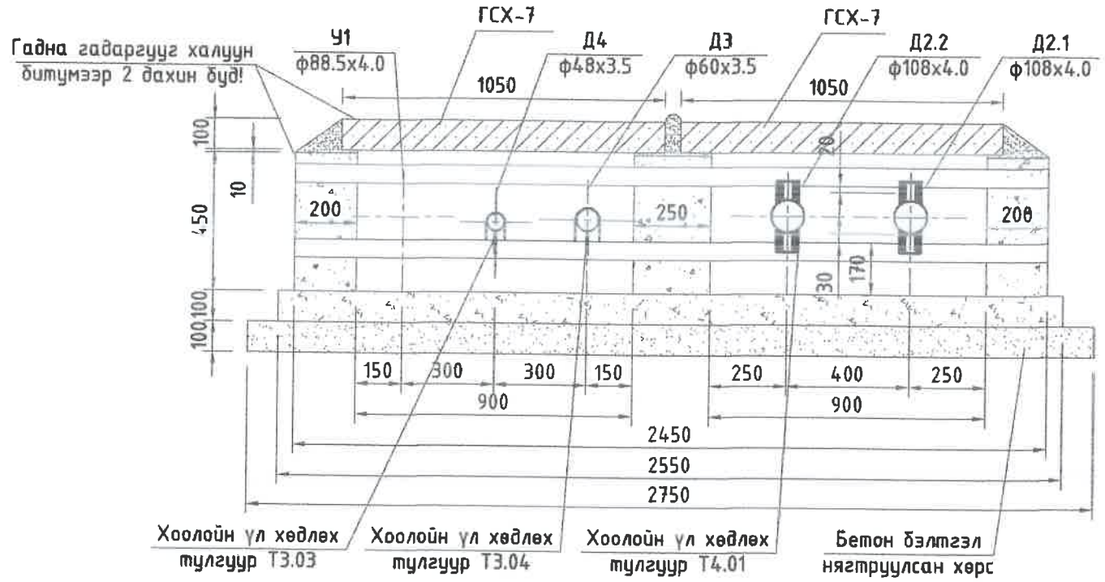

Сувгийн үл хөдлөх тулгуурын огтлол YXT-13
масштаб 1:20

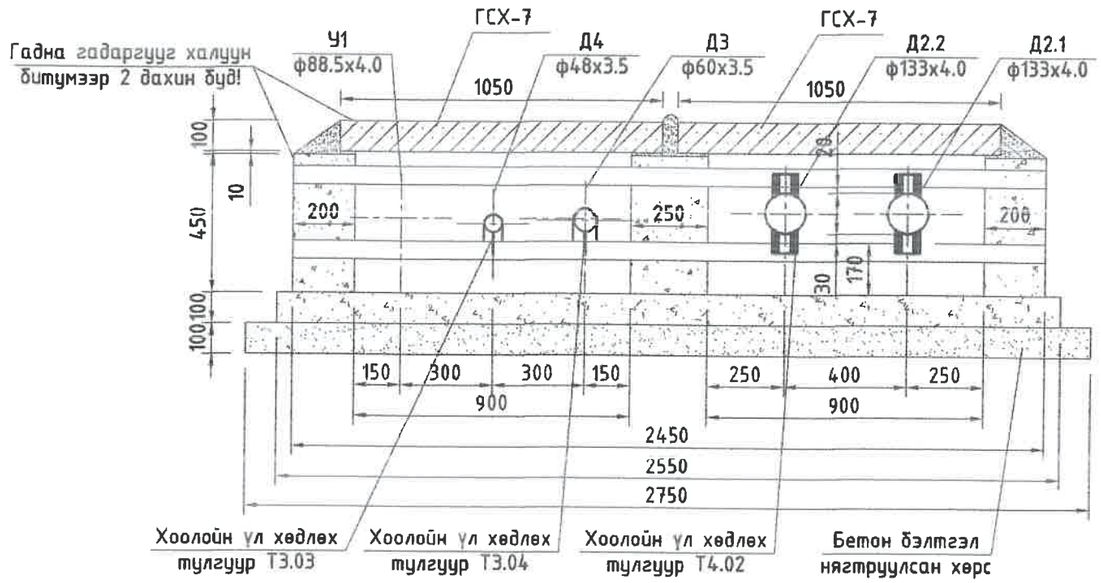

Сувгийн үл хөдлөх тулгуурын материалын орц /1 тулгуур/

№	Сувгийн хэмжээ, огтлол, тип	Бетон, м3		Сувгийн YXT	Хоолойн YXT	Хучилт
		Хананд /М-200/	Уланд /М-100/			
1	YXT-4	0.292	0.255	швеллер №14 L=2х2450	Т4.02 - 2 ком Т3.05 - 1 ком Т3.04 - 1 ком	ГСХ-7 - 4ш
2	YXT-13	0.292	0.255	швеллер №14 L=2х2450	Т4.02 - 2 ком Т3.04 - 1 ком Т3.03 - 1 ком	ГСХ-7 - 4ш
3	YXT-6	0.292	0.255	швеллер №14 L=2х2450	Т4.01 - 2 ком Т3.04 - 1 ком Т3.03 - 1 ком	ГСХ-7 - 4ш

ДНТ УБ. БГД 11-р хороо Энэбишийн өргөн чөлөө 78-р байр 204 тоот Утас: 7604 4780 "ДНТ" ХХК	ТӨВ АЙМАГ, ЗУУНМОД СУМ, 1-Р БАГ, ХАЛААЛТЫН 6-Р ЗУУХНЫ ХОЁРДУГААР ХЭЛХЭЭНИЙ ШУГАМ СҮЛЖЭЭ				
	Үл хөдлөх тулгуур YXT-4, 13, 6				Ye шат: А.3
	Инженер	Л.Энхсайхан	ЕГ Шифр: ДНТ-10-6/2019.24	Масштаб: М 1:20	Хуудас: 67
	Гүйцэтгэсэн	Б.Номун-Эрдэнэ	ТГ Шифр:	Зургийн дугаар: ГДГ-34	Огноо: 2024.04.15
	Шалгасан	М.Буянхишиг			

A3

Сувгийн үл хөдлөх тулгуурын огтлол YXT- 5, 17
масштаб 1:20

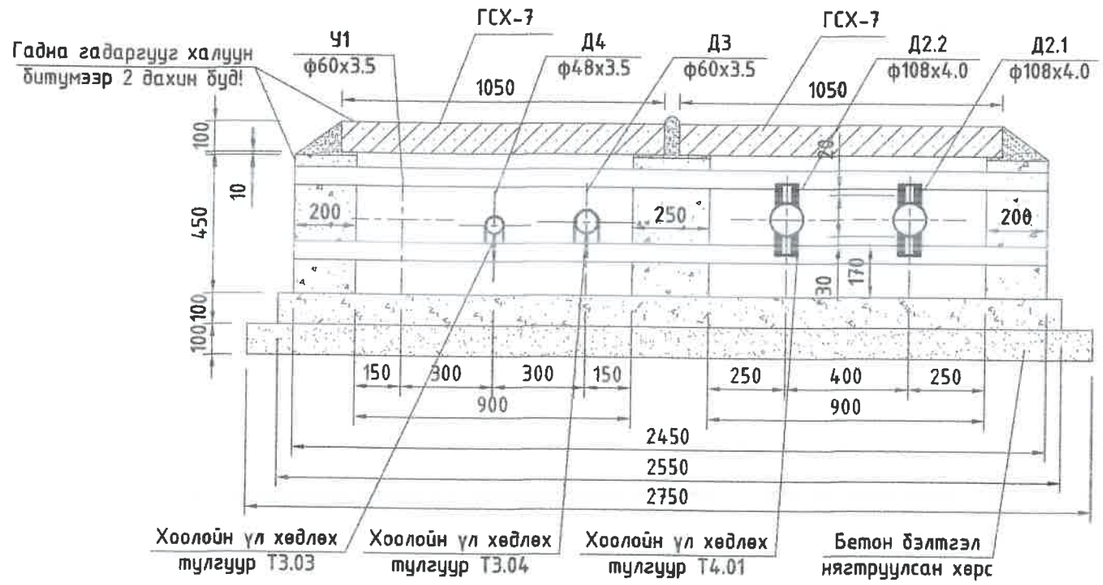

Сувгийн үл хөдлөх тулгуурын огтлол YXT- 7
масштаб 1:20

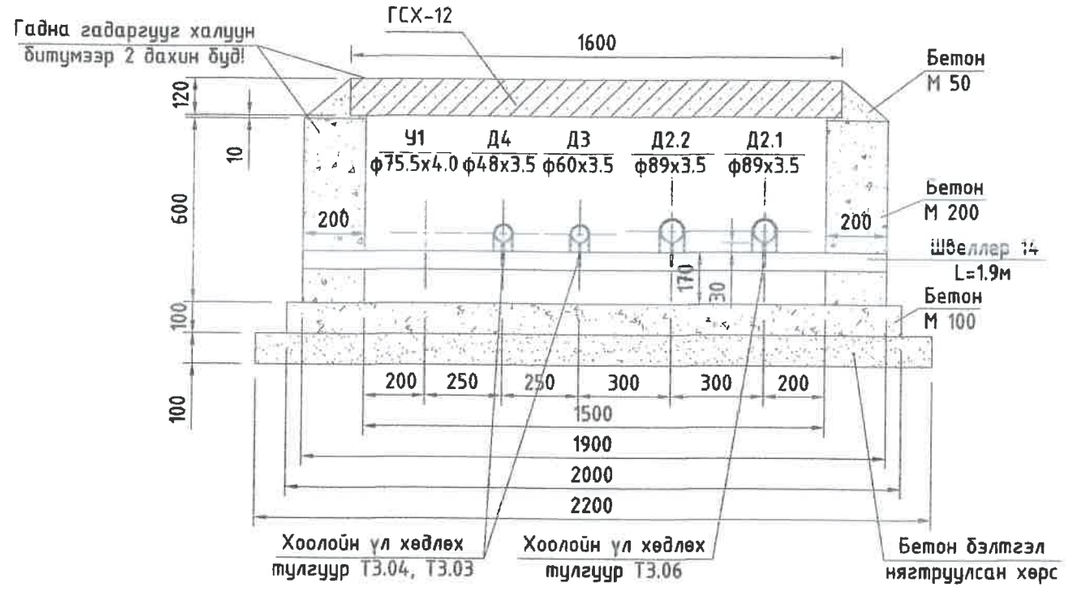

Сувгийн үл хөдлөх тулгуурын огтлол YXT-14
масштаб 1:20

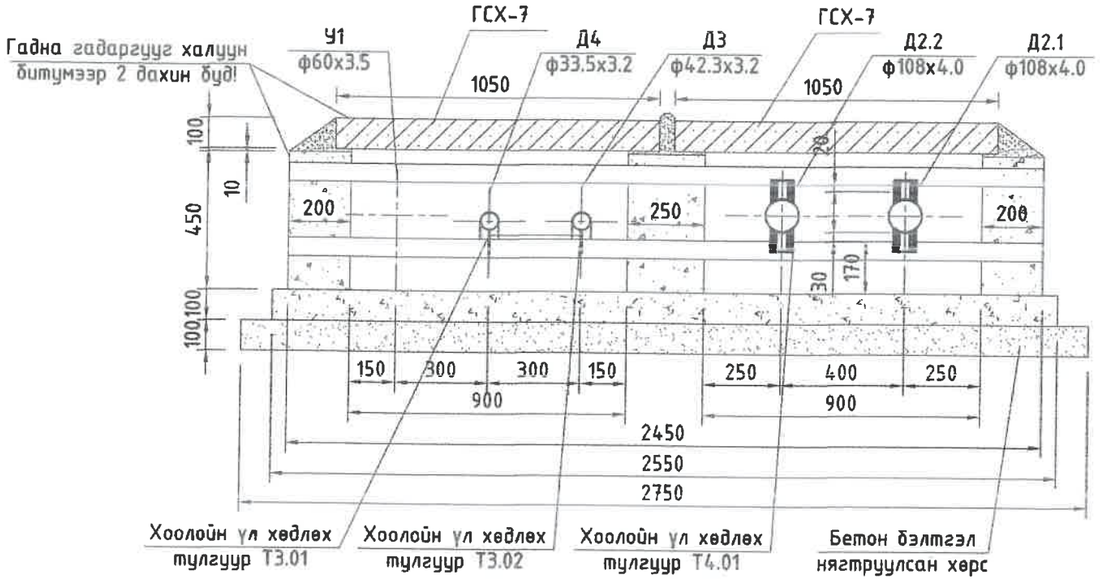

Сувгийн үл хөлдлөх тулгуурын материалын орц /1 тулгуур/

№	Сувгийн хэмжээ, огтлол, тип	Бетон, м3		Сувгийн YXT	Хоолойн YXT	Хучилт
		Хананд /М-200/	Уланд /М-100/			
1	YXT-5, 17	0.292	0.255	швеллер №14 L=2х2450	Т4.01 - 2 ком Т3.04 - 1 ком Т3.03 - 1 ком	ГСХ-7 - 4ш
2	YXT-14	0.292	0.255	швеллер №14 L=2х2450	Т4.01 - 2 ком Т3.02 - 1 ком Т3.01 - 1 ком	ГСХ-7 - 4ш
3	YXT-7	0.24	0.2	швеллер №14 L=1900	Т3.06 - 2 ком Т3.04 - 1 ком Т3.03 - 1 ком	ГСХ-12 - 1ш

УБ. БГД 11-р хороо Энэбишийн өргөн чөлөө 78-р байр 204 тоот
Ү.Ө: 7604 4780
"ДНТ" ХХК

ТӨВ АЙМАГ, ЗУУНМОД СУМ, 1-Р БАГ,
ХАЛААЛТЫН 6-Р ЗУУХНЫ ХОЁРДУГААР ХЭЛХЭЭНИЙ ШУГАМ СҮЛЖЭЭ

Үл хөдлөх тулгуур YXT-5, 17, 7, 14

Инженер		Л.Энхсайхан	ЕГ Шифр: ДНТ-10-6/2019.24	Масштаб: М 1:20	Хуудас: 67
Гүйцэтгэсэн		Б.Номун-Эрдэнэ	ТГ Шифр:	Зургийн дугаар: ГДГ-35	Огноо: 2024.04.15
Шалгасан		М.Буянхишиг			

Ye шат: А.3

А3

Сувгийн үл хөдлөх тулгуурын огтлол УХТ-8, 10
масштаб 1:20

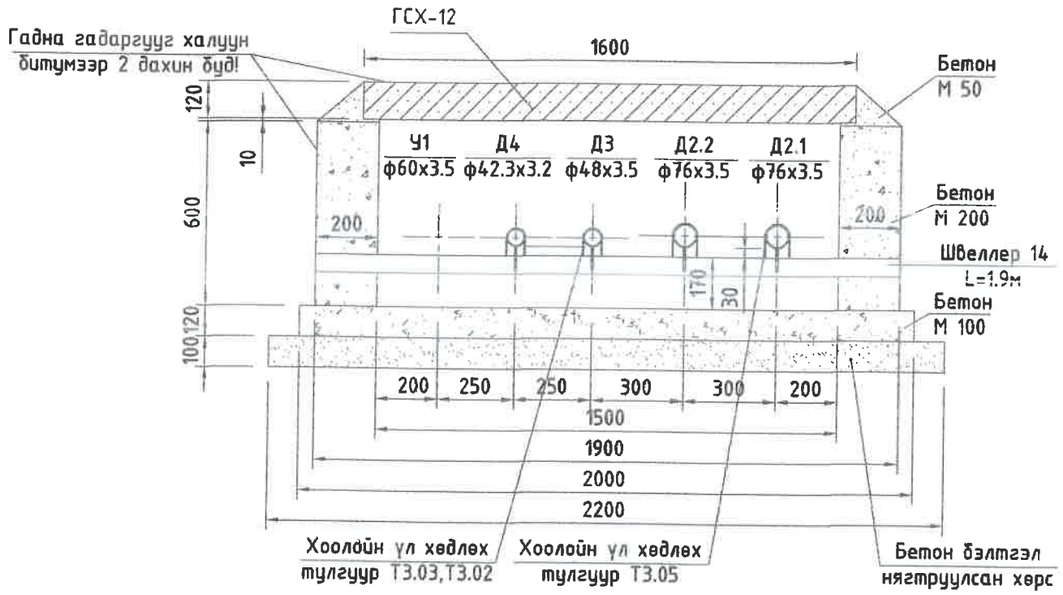

Сувгийн үл хөдлөх тулгуурын огтлол УХТ-18
масштаб 1:20

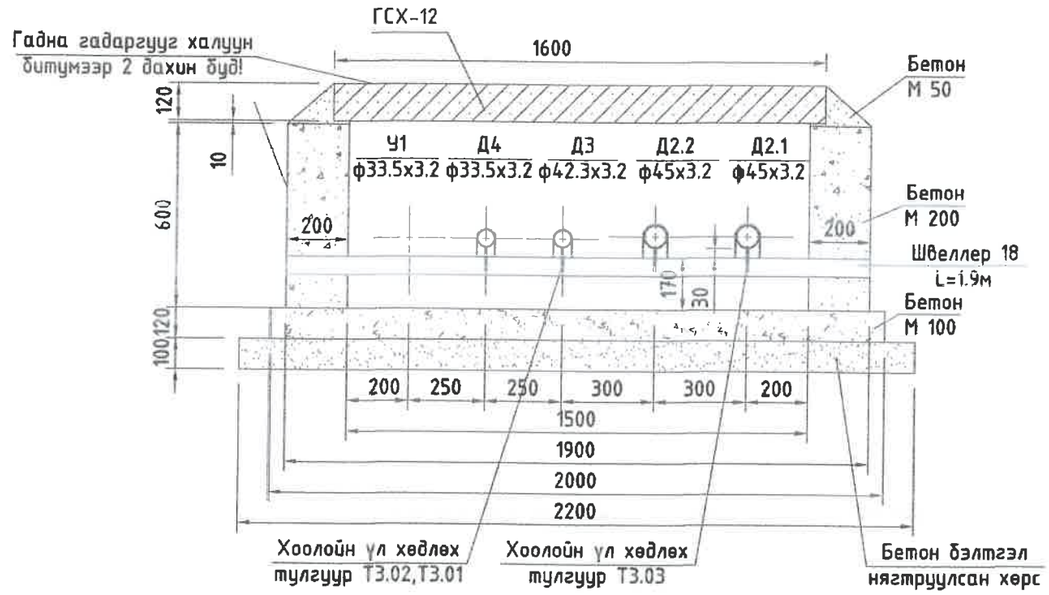

Сувгийн үл хөдлөх тулгуурын огтлол УХТ- 9, 11
масштаб 1:20

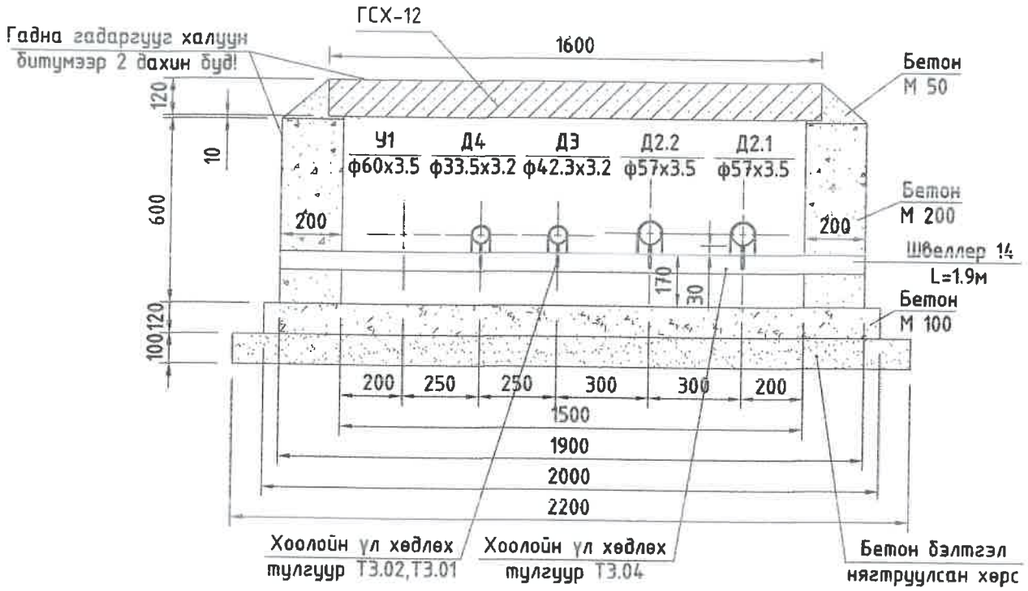

Сувгийн үл хөлдлөх тулгуурын материалын орц /1 тулгуур/

№	Сувгийн хэмжээ, огтлол, тип	Бетон, м3		Сувгийн УХТ	Хоолойн УХТ	Хучилт
		Хананд /М-200/	Уланд /М-100/			
1	УХТ-8, 10	0.24	0.2	швеллер №14 L=1900	Т3.05 - 2 ком Т3.02 - 1 ком Т3.03 - 1 ком	ГСХ-12 - 1ш
2	УХТ-9, 11	0.24	0.2	швеллер №14 L=1900	Т3.04 - 2 ком Т3.02 - 1 ком Т3.01 - 1 ком	ГСХ-12 - 1ш
3	УХТ-18	0.24	0.2	швеллер №14 L=1900	Т3.03 - 2 ком Т3.02 - 1 ком Т3.01 - 1 ком	ГСХ-12 - 1ш

ДНТ УБ. БГД 11-р хороо Энэбишийн өргөн чөлөө 78-р байр 204 тоот Өдөр: 7604 4780 "ДНТ" ХХК	ТӨВ АЙМАГ, ЗУУНМОД СУМ, 1-Р БАГ. ХАЛААЛТЫН 6-Р ЗУУХНЫ ХОЁРДУГААР ХЭЛХЭЭНИЙ ШУГАМ СУЛЖЭЭ				
	Үл хөдлөх тулгуур УХТ-8, 10, 9, 11, 18				Ye шат: А.3
	Инженер	Л.Энхсайхан	ЕГ Шифр: ДНТ-10-6/2019.24	Масштаб: М 1:20	Хуудас: 67
	Гүйцэтгэсэн	Б.Номун-Эрдэнэ	ТГ Шифр:	Зургийн дугаар: ГДГ-36	Огноо: 2024.04.15
	Шалгасан	М.Буянхишиг			

А3

Хоолойн Т3 маягийн үл хөдлөх тулгуурын хэсэглэл

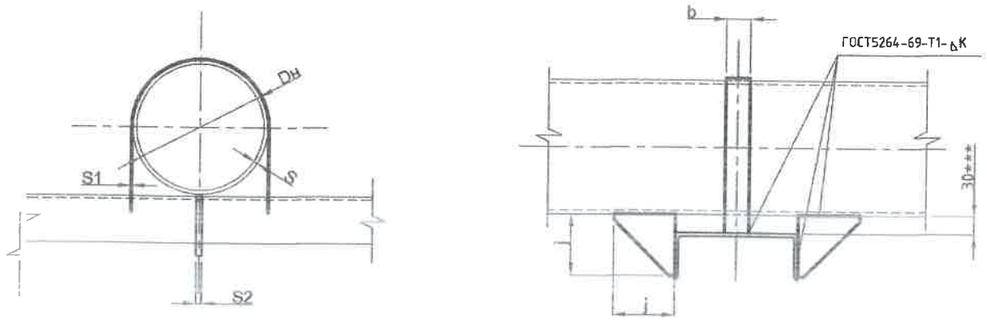

УХТ-ын хэмжээ /мм/

Нэр	Dн	S=k	Тэнхлэгийн хүч Q, тс	j	S2	Жин, кг
Т3,03	45	2,5	0,5	75	6	0,350
Т3,04	57	3	0,5	75	6	0,368
Т3,05	76	3	1,0	75	8	0,465
Т3,06	89	3,5	1,0	75	8	0,486
Т3,07	108	4	2.5	100	10	1,180
Т3,08	133	4	2.5	100	10	1.240
Т3,09	159	4.5	2.5	100	10	1.300

Т4 маягийн хоолойн үл хөдлөх тулгуурын хэсэглэл

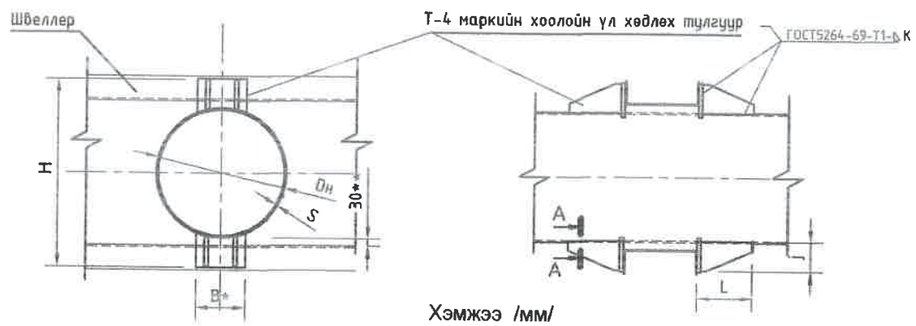

Хэмжээ /мм/

Нэр	Dн	S=k	Тэнхлэгийн хүч Q, тс	H	B	j	L	m	Жин, кг
Т4.01	108	4	3	230	70	110	170	30	4,24
Т4.02	133	4	3	260	80	110	180	30	4,40
Т4.03	159	4,5	4	320	90	112	190	30	6,60
Т4.05	219	6	4	420	120	132	220	30	11,64
Т4.06	273	7	5	480	120	132	220	80	11,28

ДНТ
УБ. БГД 11-р хороо Энэбишийн өргөн чөлөө 78-р байр 204 тоот
Утас: 7604 4780
"ДНТ" ХХК

ТӨВ АЙМАГ, ЗУУНМОД СУМ, 1-Р БАГ,
ХАЛААЛТЫН 6-Р ЗУУХНЫ ХОЁРДУГААР ХЭЛХЭЭНИЙ ШУГАМ СҮЛЖЭЭ

Т3, Т4 маягийн үл хөдлөх тулгуурын хэсэглэл

Инженер		Л.Энхсайхан	ЕГ Шифр: ДНТ-10-6/2019.24	Масштаб: М 1:20	Ye шат: А.3
Гүйцэтгэсэн		Б.Номун-Эрдэнэ			Хуудас: 67
Шалгасан		М.Буянхишиг	ТГ Шифр:	Зургийн дугаар: ГДГ-37	Огноо: 2024.04.15

А3

1-р цэгийн дулааны худаг ДХ-1 /ТК-8/
масштаб 1:40

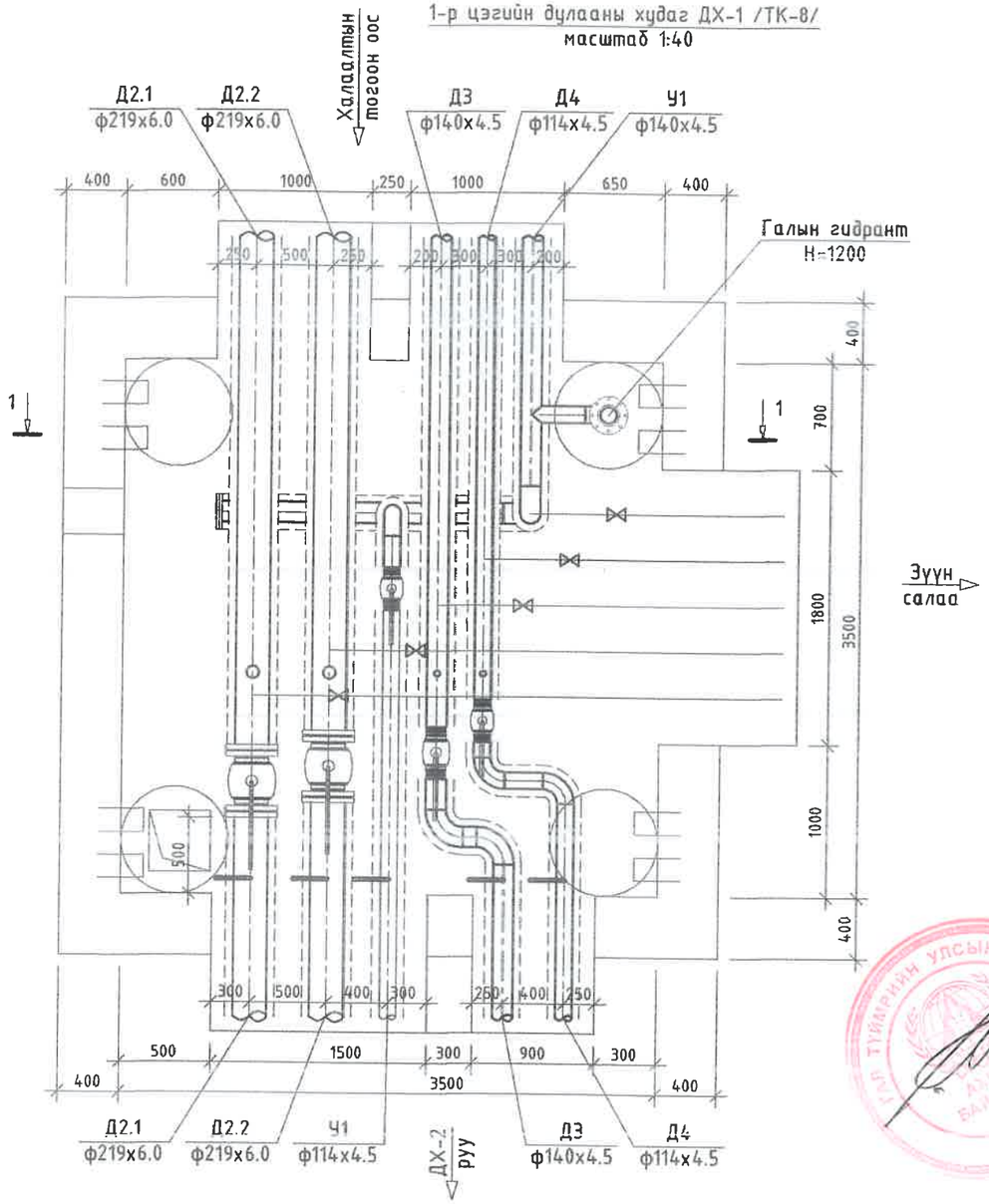

1-р цэгийн дулааны худаг ДХ-1
Огтлол 1-1 масштаб 1:40

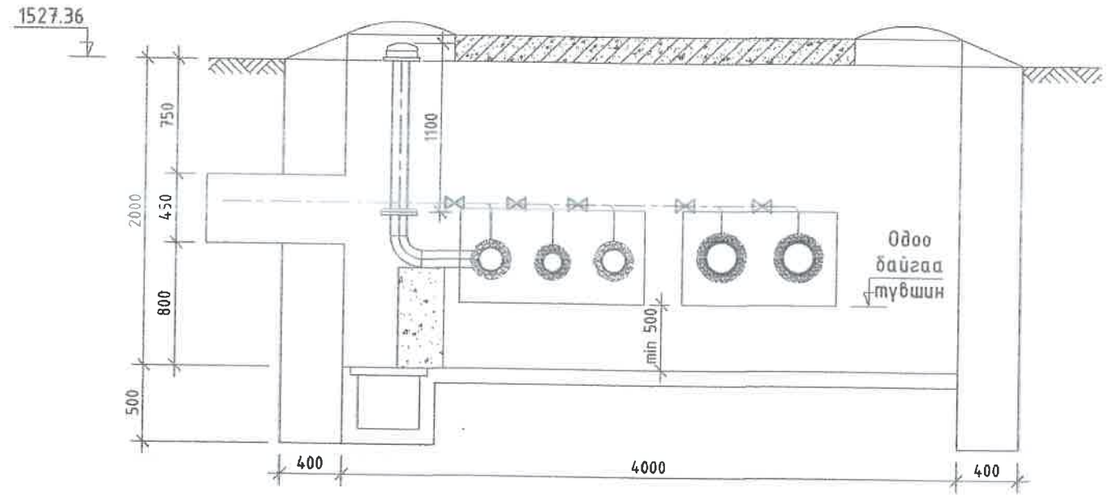

ДХ-1 худгийн материалын түүвэр

№	Тэмдэглэгээ	Материалын нэр	х/н	Тоо хэмжээ	Нэгж жин,кг	Тайлбар
1	Серия 4.903-10 вып1	Хэвэлмэл ган отвод, 90°125 с32 /цайрдсан/	ш	4	3.8	
2		Хэвэлмэл ган отвод, 90°100 с40 /цайрдсан/	ш	3	2.4	
3		Заглушка ф125	ш	1	1.93	
4		Ган бөмбөлгөн хаалт ф200мм	ш	2	33.5	
5		Ган бөмбөлгөн хаалт ф125мм	ш	2	14.3	
6		Ган бөмбөлгөн хаалт ф100мм	ш	1	9.7	
7	Ус буулгах	Бөмбөлгөн хаалт ф80мм /патруб/	ком	2	6.0	
8		Бөмбөлгөн хаалт ф40мм /патруб/	ком	3	2.1	
9	Агаар гаргах	Бөмбөлгөн хаалт ф25мм /2ш отвод, патруб/	ком	2	1	
10		Бөмбөлгөн хаалт ф20мм /2ш отвод, патруб/	ком	3	0.8	
11		Галын гидрант Н=1200	ком	1		одоо байгаа
12		3500х3500х2000(h) хэмжээтэй ТК-8 маягийн дулааны худаг ДХ-1	ком	1		одоо байгаа

Тайлбар: Одоо байгаа ДХ-1 худгийг хэвээр ашиглана.

ДНТ ХХК, ХБ БГД 11-р хороо Энэбишийн аргын чөлөө 78-р байр 204 тоот, Утас: 7604 4780	ТӨВ АЙМАГ, ЗУУНМОД СУМ, 1-Р БАГ. ХАЛААЛТЫН 6-Р ЗУУХНЫ ХОЁРДУГААР ХЭЛХЭЭНИЙ ШУГАМ СҮЛЖЭЭ				
	Дулааны худаг ДХ-1-ын байгуулалт, огтлол, материалын түүвэр				Ye шат: А.3
	Инженер	Л.Энхсайхан	ЕГ Шифр: ДНТ-10-6/2019.24	Масштаб: М 1:40	Хуудас: 67
	Гүйцэтгэсэн	Б.Номун-Эрдэнэ			
	Шалгасан	М.Буянхишиг	ТГ Шифр:	Зургийн дугаар: ГДГ-38	Огноо: 2024.04.15

А3

1-р цэгийн дулааны худаг ДХ-1 /ТК-8/
масштаб 1:40

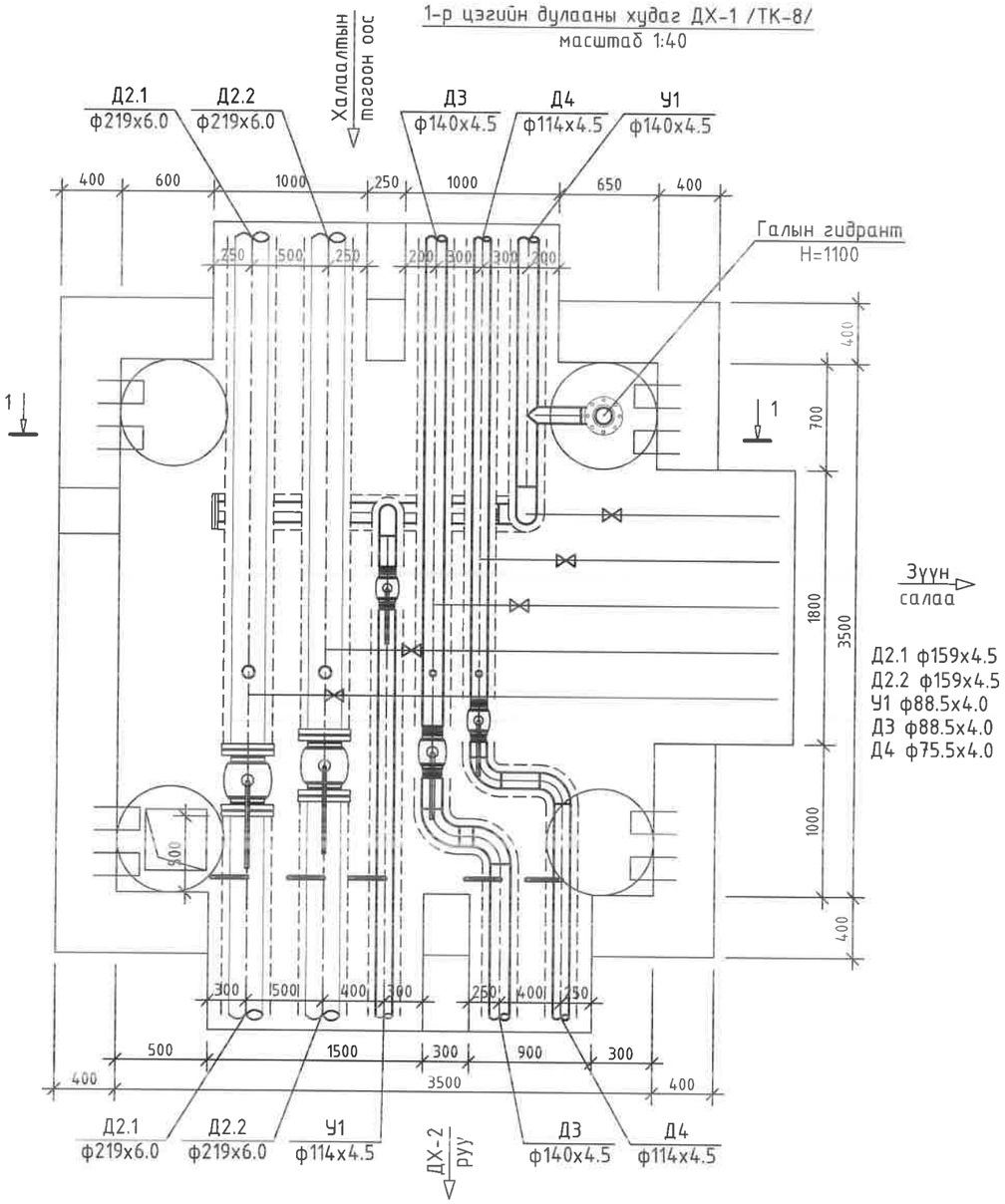

1-р цэгийн дулааны худаг ДХ-1
Огтлол 1-1 масштаб 1:40

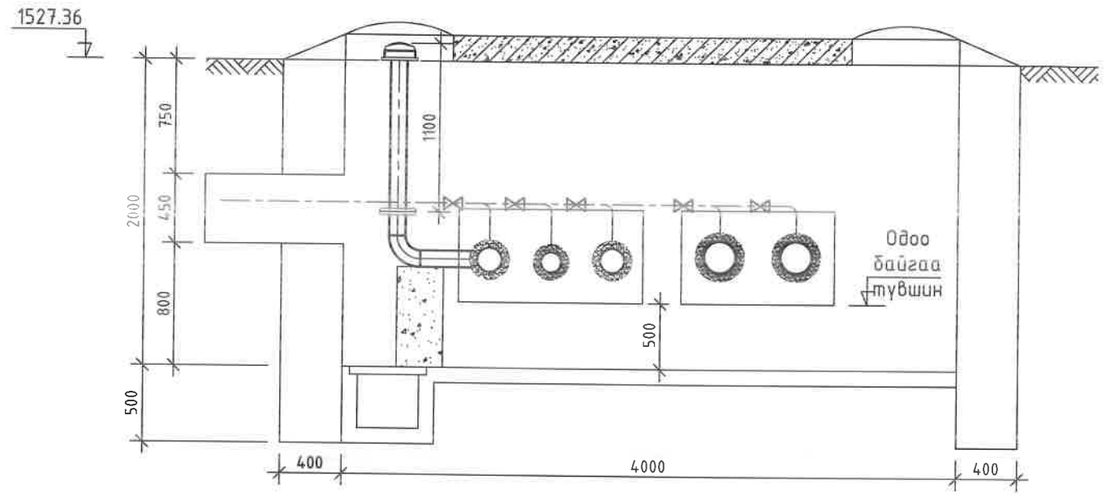

ДХ-1 худгийн материалын түүвэр

№	Тэмдэглэгээ	Материалын нэр	х/н	Тоо хэмжээ	Нэгж жин,кг	Тайлбар
1	Серия 4.903-10 вып1	Хэвэлмэл ган отвод, 90°125 с32 /цайрдсан/	ш	4+2	3.8	
2		Хэвэлмэл ган отвод, 90°100 с40 /цайрдсан/	ш	3-2	2.4	
3		Заглушка ф125 /цайрдсан/	ш	1	1.93	
4		Ган бөмбөлгөн хаалт ф200мм	ш	2	33.5	
5		Ган бөмбөлгөн хаалт ф125мм	ш	1	14.3	
6		Ган бөмбөлгөн хаалт ф100мм	ш	2	9.7	
7	Ус буулгах	Бөмбөлгөн хаалт ф80мм /патруб/	ком	2	6.0	
8		Бөмбөлгөн хаалт ф40мм /патруб/	ком	3	2.1	
9	Агаар гаргах	Бөмбөлгөн хаалт ф25мм /2ш отвод, патруб/	ком	2	1	
10		Бөмбөлгөн хаалт ф20мм /2ш отвод, патруб/	ком	3	0.8	
11		Галын гидрант Н=1100	ком	1		одоо байгаа
12		3500х3500х2000(h) хэмжээтэй ТК-8 маягийн дулааны худаг ДХ-1	ком	1		одоо байгаа
13	Хэрэглэгчийн холболт	Хэвэлмэл ган отвод, 90°150 с40	ш	2	7.9	
14		Хэвэлмэл ган отвод, 90°80 с50 /цайрдсан/	ш	2	1.6	
15		Хэвэлмэл ган отвод, 90°65 с60 /цайрдсан/	ш	1	1.1	
16	Хэрэглэгчийн холболт	Ган бөмбөлгөн хаалт ф150мм	ш	2	24	
17		Ган бөмбөлгөн хаалт ф80мм	ш	2	6	
18		Ган бөмбөлгөн хаалт ф65мм	ш	1	4.5	
19		Ган хоолой ф159мм	у/м	2	17,26	
20		Цайрдсан хоолой ф88.5мм	у/м	2	8.39	
21		Цайрдсан хоолой ф75.5мм	у/м	1	7.1	

Тайлбар: Одоо байгаа ДХ-1 худгийг хэвээр ашиглана.

ДНТ ХХК (УБ. БГД 11-р хороо Энэбишийн өргөн чөлөө 78-р байр 204 тоот, Утас: 7604 4780)	ТӨВ АЙМАГ. ЗУУНМОД СУМ. 1-Р БАГ. ХАЛААЛТЫН 6-Р ЗУУХНЫ ХОЁРДУГААР ХЭЛХЭЭНИЙ ШУГАМ СУЛЖЭЭ				
	ДХ-1-ын байгуулалт, огтлол, материалын түүвэр				Ye шат: А.3
	Инженер	М.Буянхишиг	ЕГ Шифр: ДНТ-10-6/2019.24	Масштаб: М 1:40	Хуудас: 67
	Гүйцэтгэсэн	Б.Номун-Эрдэнэ	ТГ Шифр:	Зургийн дугаар: ГДГ-38	Огноо: 2024.04.15
	Шалгасан	Л.Энхсайхан			

А3

З-р цэгийн дулааны худаг ДХ-2 /ТК-9/
масштаб 1:40

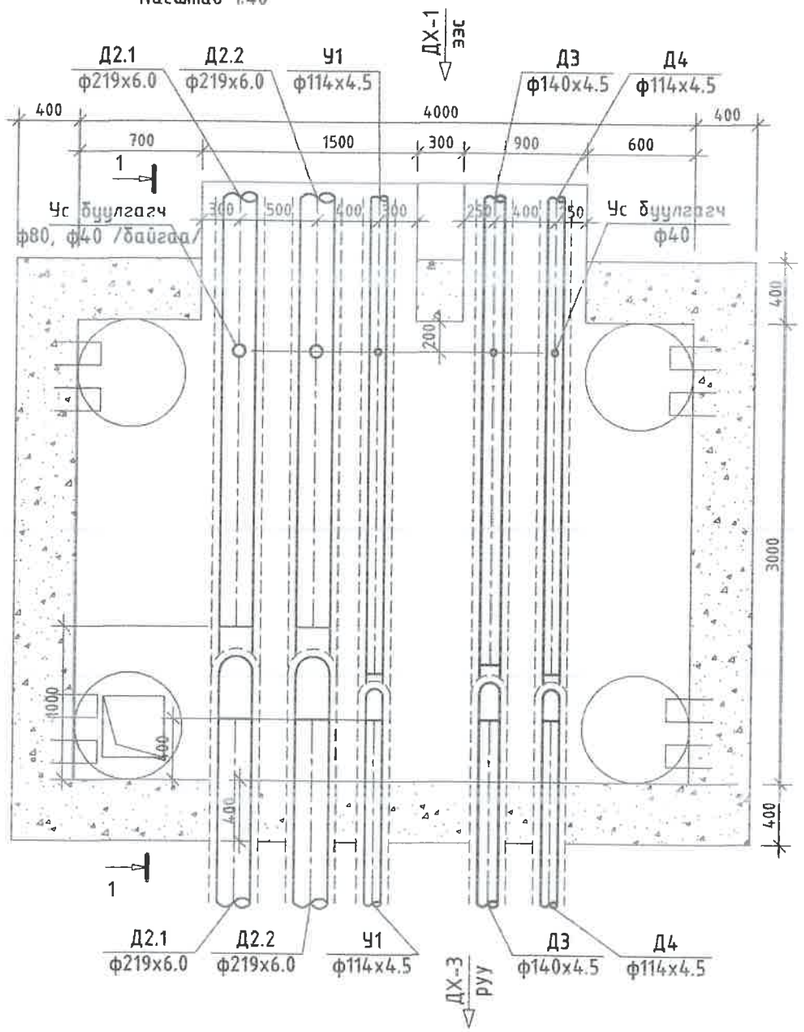

Тайлбар: Одоо байгаа дулааны худаг ДХ-2-ийг томсгоно.

З-р цэгийн дулааны худаг ДХ-2
Огтлол 1-1 масштаб 1:40

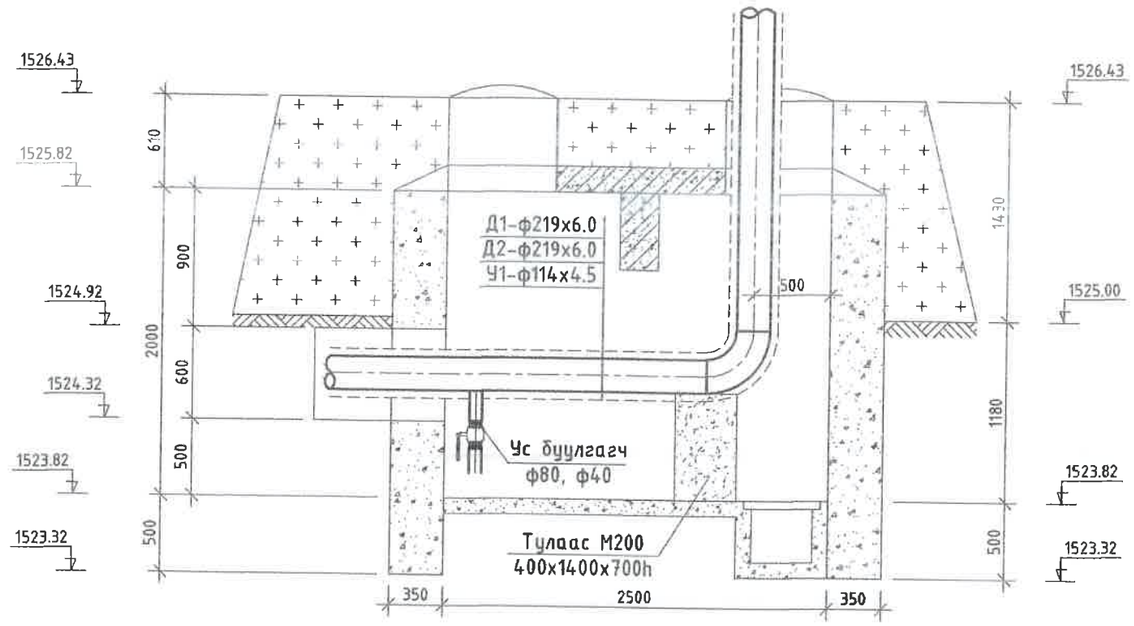

ДХ-2 худгийн материалын түүвэр

№	Тэмдэглэгээ	Материалын нэр	х/н	Тоо хэмжээ	Нэгж жин,кг	Тайлбар
1	Серия 4.903-10 вып1	Хэвэлмэл ган отвод, 90°125 с32 /цайрдсан/	ш	2	3.8	
2		Хэвэлмэл ган отвод, 90°100 с40 /цайрдсан/	ш	2	2.4	
3		Ус буулгах хаалт ф40мм /патрубийн хамт/	ш	2		
4		3000х2500х2000(h) хэмжээтэй дулааны худгийн 2 талын хана буулгах	м3	4.4		
5		4000х3000х2000(h) хэмжээтэй дулааны худгийн 2 талын хана цутгах	м3	6.8		
6		4000х3000 хэмжээтэй дулааны худгийн ул нэмж цутгах	м3	0.45		
7		4000х3000х2000(h) хэмжээтэй ТК-9 маягийн дулааны худгийн хучилт				ГДГ-60 аас үзнэ.
8		Төмөр бетон ялуу ДЯ-15	ш	2	100	
9		Төмөр бетон ялуу Я-15	ш	2	63	

ҮБ БГД 11-р хороо
Энэбишийн өргөн чөлөө
78-р байр 204 тоот
Үйл: 7604 4780
"ДНТ" ХХК

ТӨВ АЙМАГ, ЗУУНМОД СУМ. 1-Р БАГ.
ХАЛААЛТЫН 6-Р ЗУУХНЫ ХОЁРДУГААР ХЭЛХЭЭНИЙ ШУГАМ СҮЛЖЭЭ

Дулааны худаг ДХ-2-ын байгуулалт, огтлол, материалын түүвэр

Инженер		Л.Энхсайхан	ЕГ Шифр: ДНТ-10-6/2019.24	Масштаб: М 1:40	Хуудас: 67
Гүйцэтгэсэн		Б.Номун-Эрдэнэ	ТГ Шифр:	Зургийн дугаар: ГДГ-39	Огноо: 2024.04.15
Шалгасан		М.Буянхишиг			

Ye шат: А.3

А3

8-р цэгийн дулааны худаг ДХ-2* /ТК-9/
масштаб 1:40

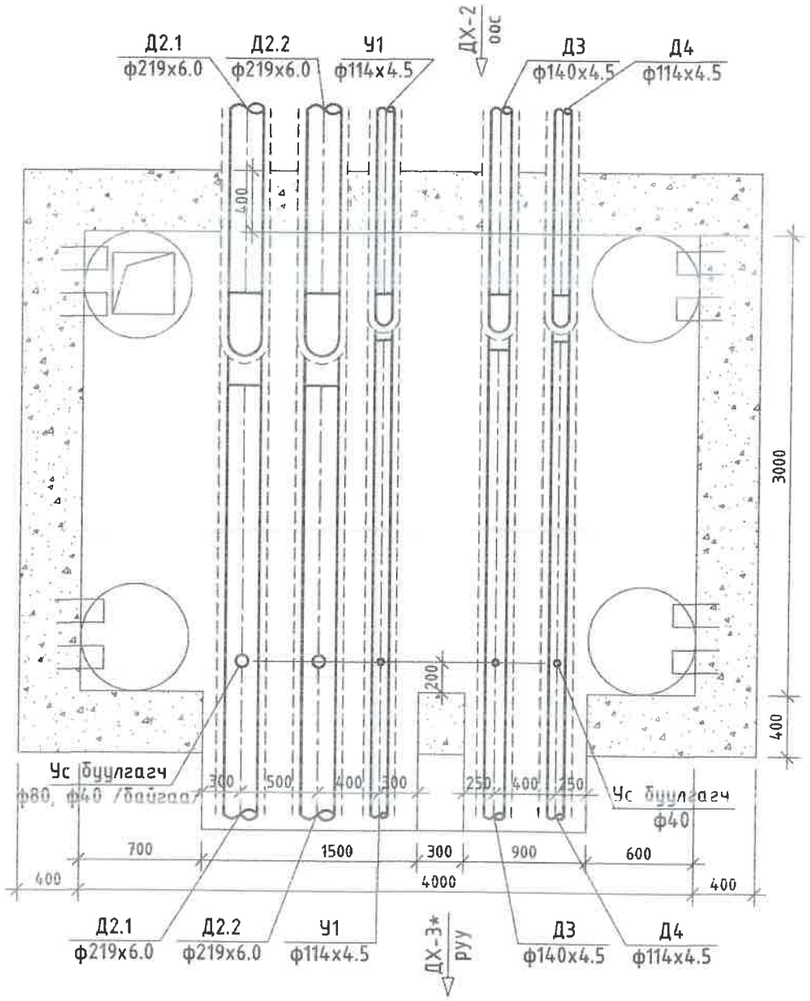

8-р цэгийн дулааны худаг ДХ-2*
Огтлол 1-1 масштаб 1:40

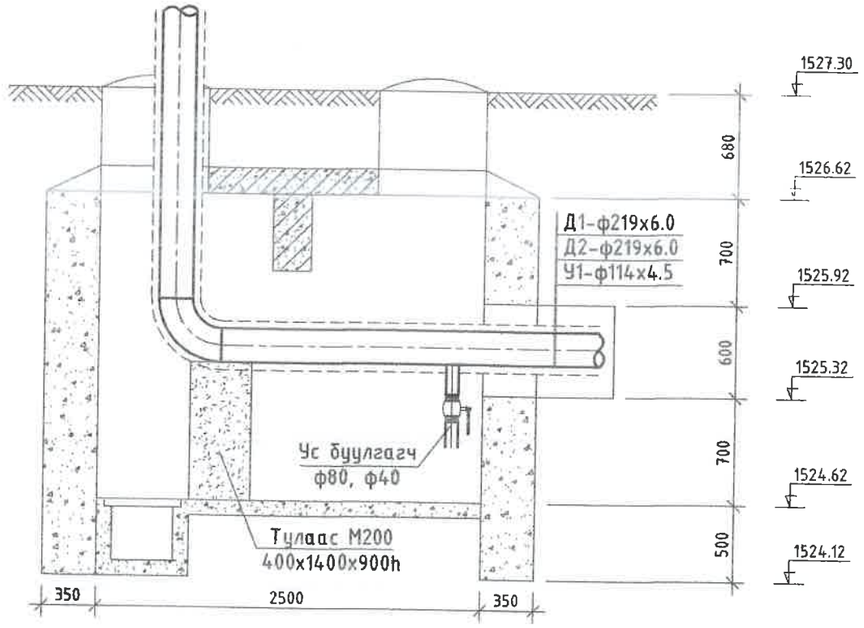

Тайлбар: Одоо байгаа дулааны худаг ДХ-2*-ийг томсгоно.

ДХ-2* худгийн материалын түүвэр

№	Тэмдэглэгээ	Материалын нэр	х/н	Тоо хэмжээ	Нэгж жин,кг	Тайлбар
1	Серия 4.903-10 вып1	Хэвэлмэл ган отвод, 90°125 с32 /цайрдсан/	ш	2	3.8	
2		Хэвэлмэл ган отвод, 90°100 с40 /цайрдсан/	ш	2	2.4	
3		Ус буулгах хаалт ф40мм /патрубийн хамт/	ш	2		
4		3000х2500х2000(h) хэмжээтэй дулааны худгийн 2 талын хана буулгах	м3	4.4		
5		4000х3000х2000(h) хэмжээтэй дулааны худгийн 2 талын хана цутгах	м3	6.8		
6		4000х3000 хэмжээтэй дулааны худгийн ул нэмж цутгах	м3	0.45		
7		4000х3000х2000(h) хэмжээтэй ТК-9 маягийн дулааны худгийн хучилт				ГДГ-60 аас үзнэ.
8		Төмөр бетон ялуу ДЯ-15	ш	2	100	
9		Төмөр бетон ялуу Я-15	ш	2	63	

ДНТ
УБ. БГД 11-р хороо
Энэбишийн өргөн чөлөө
78-р байр 204 тоот
Утас: 7604 4780
"ДНТ" ХХК

ТӨВ АЙМАГ, ЗУУНМОД СУМ, 1-Р БАГ
ХАЛААЛТЫН 6-Р ЗУУХНЫ ХОЁРДУГААР ХЭЛХЭЭНИЙ ШУГАМ СҮЛЖЭЭ

Дулааны худаг ДХ-2*-ын байгуулалт, огтлол, материалын түүвэр

Инженер		Л.Энхсайхан	ЕГ Шифр: ДНТ-10-6/2019.24	Масштаб: М 1:40	Уе шат: А.3
Гүйцэтгэсэн		Б.Номун-Эрдэнэ			Хуудас: 67
Шалгасан		М.Буянхишиг	ТГ Шифр:	Зургийн дугаар: ГДГ-40	Огноо: 2024.04.15

А3

11-р цэгийн дулааны худаг ДХ-3* /ТК-9/
масштаб 1:40

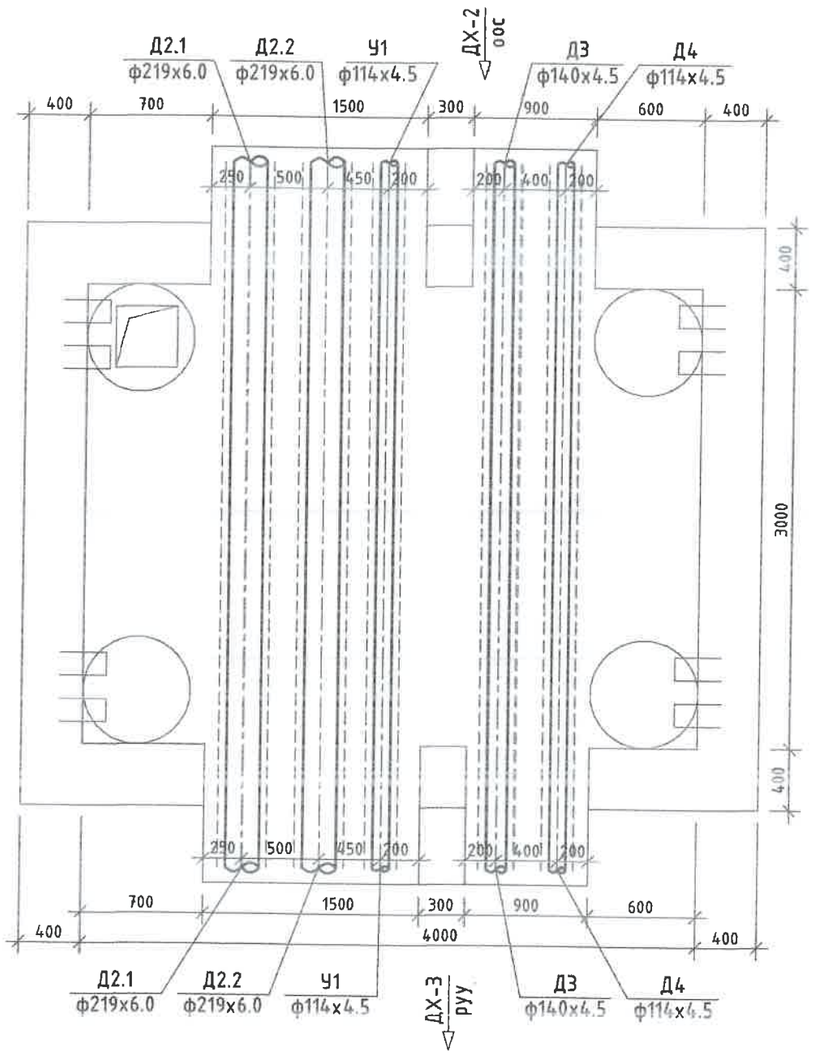

11-р цэгийн дулааны худаг ДХ-3*
Огтлол 1-1 масштаб 1:40

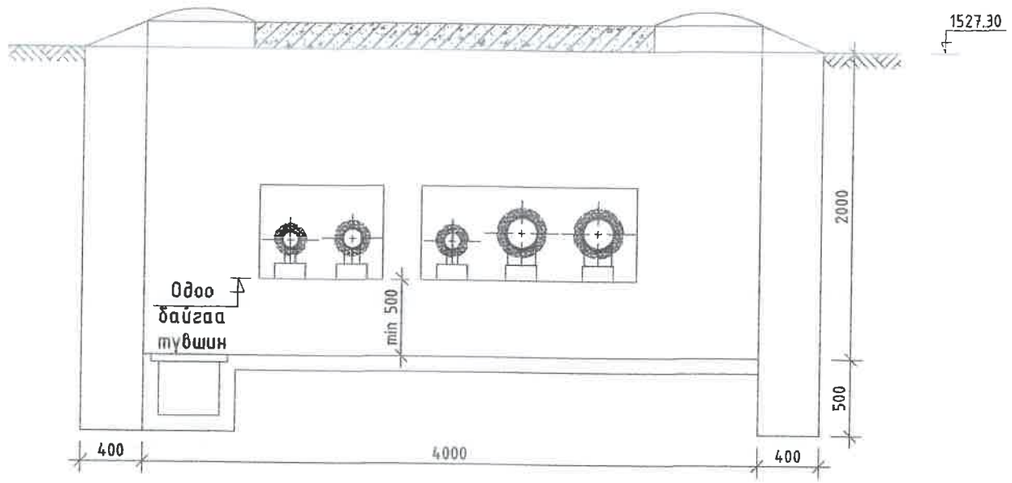

Тайлбар: Одоо байгаа дулааны худаг ДХ-3*-ийг хэвээр ашиглана.

УБ. БГД 11-р хороо Энэбишийн өргөн чөлөө 78-р байр 204 тоот Өөр: 7604 4780	ТӨВ АЙМАГ, ЗУУНМОД СУМ, 1-Р БАГ. ХАЛААЛТЫН 6-Р ЗУУХНЫ ХОЁРДУГААР ХЭЛХЭЭНИЙ ШУГАМ СҮЛЖЭЭ				
	Дулааны худаг ДХ-3*-ын байгуулалт, огтлол				Ye шат: А.3
	Инженер	Л.Энхсайхан	ЕГ Шифр: ДНТ-10-6/2019.24	Масштаб: М 1:40	Хуудас: 67
	Гүйцэтгэсэн	Б.Номун-Эрдэнэ			
"ДНТ" ХХК	Шалгасан	М.Буянхишиг	ТГ Шифр:	Зургийн дугаар: ГДГ-41	Огноо: 2024.04.15

А3

12-р цэгийн дулааны худаг ДХ-3 /ТК-15/
масштаб 1:50

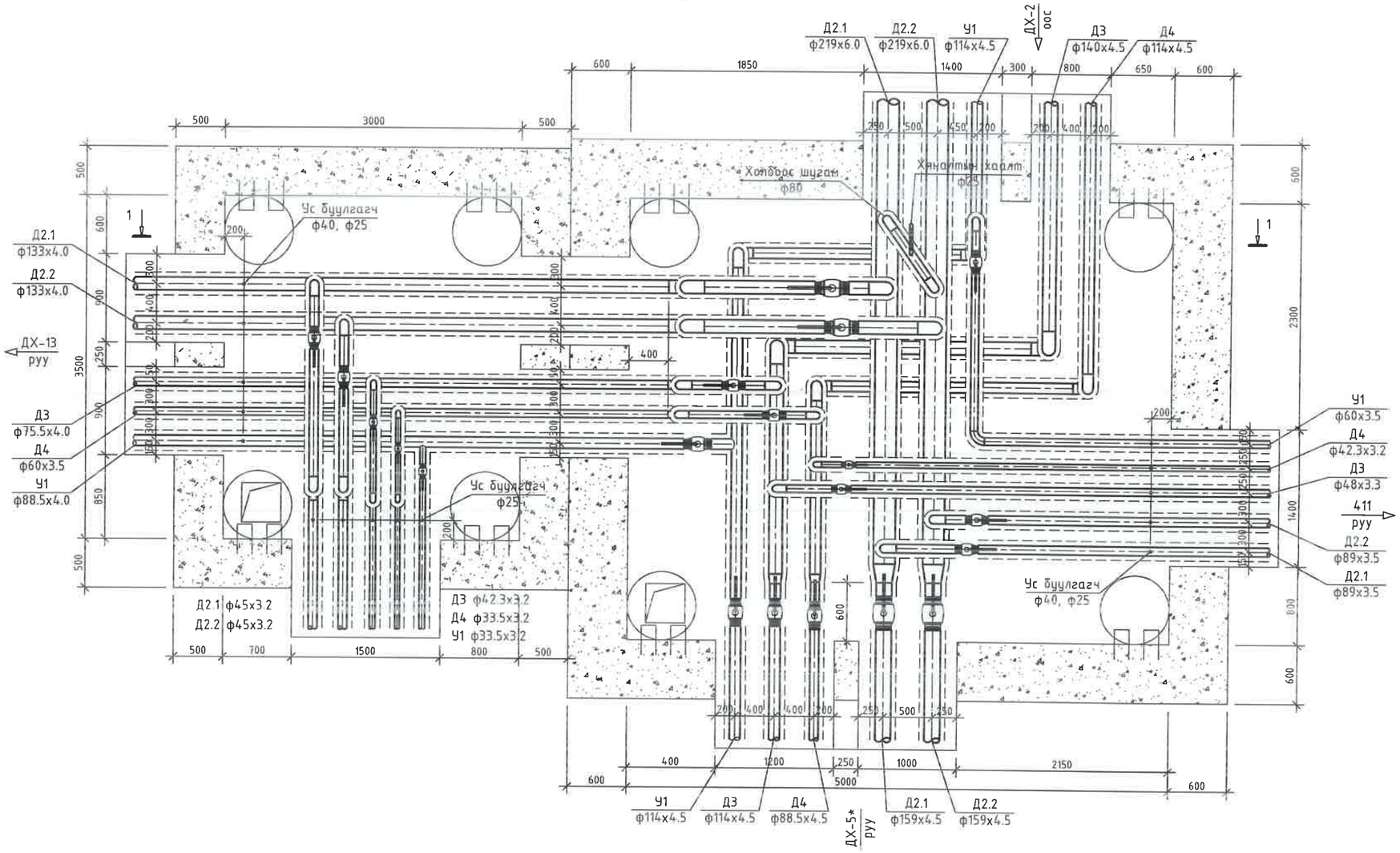

ДНТ УБ. БГД 11-р хороо Энэбишийн өргөн чөлөө 78-р байр 204 тоот Утас: 7604 4780 "ДНТ" ХХК	ТӨВ АЙМАГ. ЗУУНМОД СУМ. 1-Р БАГ. ХАЛААЛТЫН 6-Р ЗУУХНЫ ХОЁРДУГААР ХЭЛХЭЭНИЙ ШУГАМ СҮЛЖЭЭ				Үе шат: А.3
	ДХ-3-ын байгуулалт				
	Инженер	М.Буянхишиг	ЕГ Шифр: ДНТ-10-6/2019.24	Масштаб: М 1:50	Хуудас: 67
	Гүйцэтгэсэн	Б.Номун-Эрдэнэ	ТГ Шифр:	Зургийн дугаар: ГДГ-42	Огноо: 2024.04.15
	Шалгасан	Л.Энхсайхан			

A3

12-р цэгийн дулааны худаг ДХ-3
Огтлол 1-1 масштаб 1:50

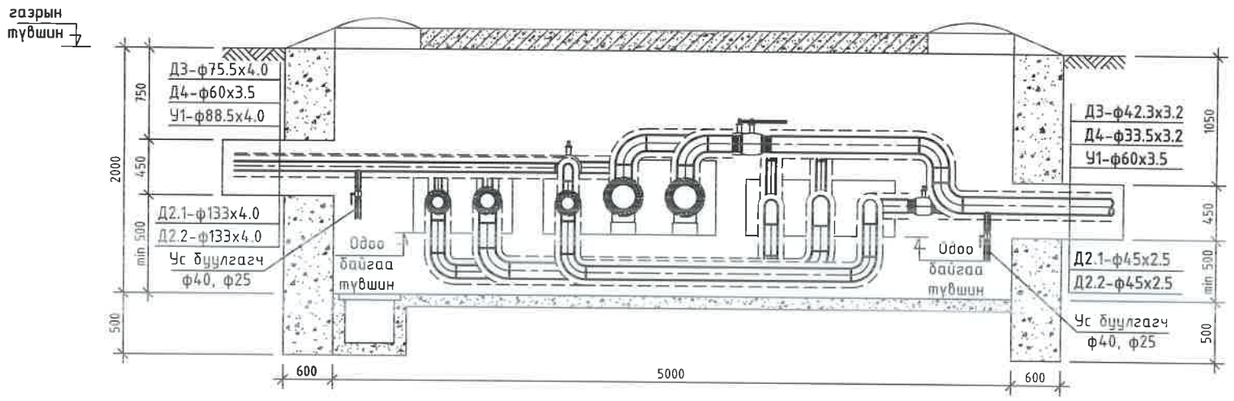

ДХ-3 худгийн материалын түүвэр

№	Тэмдэглэгээ	Материалын нэр	х/н	Тоо хэмжээ	Нэгж жин,кг	Тайлбар
1	Серия 4.903-10 вып1	Хэвэлмэл ган шилжвэр, К 200*150	ш	2	3.8	Төв шугам ДХ-5* руу
2		Хэвэлмэл ган шилжвэр, К 125*100 /цайрдсан/	ш	1	1.93	
3		Хэвэлмэл ган шилжвэр, К 100*80 /цайрдсан/	ш	1	0.92	
4		Хэвэлмэл ган отвод, 90°125 с32 /цайрдсан/	ш	4	3.8	
5		Хэвэлмэл ган отвод, 90°100 с40 /цайрдсан/	ш	8	2.4	
6	Серия 4.903-10 вып1	Хэвэлмэл ган отвод, 90°125 с32	ш	6	3.8	Салаа шугам ДХ-13 руу
7		Хэвэлмэл ган отвод, 90°65 с60 /цайрдсан/	ш	3	1.1	
8		Хэвэлмэл ган отвод, 90°50 с80 /цайрдсан/	ш	3	0.6	
9		Ган бөмбөлгөн хаалт ф150мм	ш	2	24	
10		Ган бөмбөлгөн хаалт ф125мм	ш	2	14.3	
11		Ган бөмбөлгөн хаалт ф100мм	ш	2	9.7	
12		Ган бөмбөлгөн хаалт ф80мм	ш	2	6	
13		Ган бөмбөлгөн хаалт ф65мм	ш	1	4.5	
14		Ган бөмбөлгөн хаалт ф50мм	ш	1	3	
15	Ус буулгах	Бөмбөлгөн хаалт ф40мм /патруб/	ком	2	2.1	
16		Бөмбөлгөн хаалт ф25мм /патруб/	ком	3	1	
17		Ган бөмбөлгөн хаалт ф80мм	ш	2	6	Салаа шугам 411 барилга руу
18		Ган бөмбөлгөн хаалт ф50мм	ш	1	3	
19		Ган бөмбөлгөн хаалт ф40мм	ш	1	2.1	
20		Ган бөмбөлгөн хаалт ф32мм	ш	1	1.4	
21	Серия 4.903-10 вып1	Хэвэлмэл ган отвод, 90°80 с50	ш	2	1.6	
22		Хэвэлмэл ган отвод, 90°50 с80 /цайрдсан/	ш	2	0.6	
23		Хэвэлмэл ган отвод, 90°40 с80 /цайрдсан/	ш	1	0.3	
24		Хэвэлмэл ган отвод, 90°32 с80 /цайрдсан/	ш	1	0.2	
25		Ган бөмбөлгөн хаалт ф40мм	ш	2	2.1	Салаа шугам 400 барилга руу
26		Ган бөмбөлгөн хаалт ф32мм	ш	1	1.4	
27		Ган бөмбөлгөн хаалт ф25мм	ш	2	1.0	
28		Хэвэлмэл ган отвод, 90°40 с80	ш	2	0.3	
29		Хэвэлмэл ган отвод, 90°32 с80 /цайрдсан/	ш	1	0.2	
30		Хэвэлмэл ган отвод, 90°25 с80 /цайрдсан/	ш	1	0.1	
31	Ус буулгах	Бөмбөлгөн хаалт ф25мм /патруб/	ком	5	1	
32	Ус буулгах	Бөмбөлгөн хаалт ф80мм /патруб/	ком	2	2.1	
33		Бөмбөлгөн хаалт ф40мм /патруб/	ком	8	2.1	
34		Бөмбөлгөн хаалт ф25мм /патруб/	ком	5	1	
35	Г-991-1	5000х4500х2000(h) хэмжээтэй ТК-15 маягийн дулааны худаг ДХ-3	ком	1		ГДГ-62 оос үз
36		Төмөр бетон ялуу ПР-22	ш	2	310	
37		Төмөр бетон ялуу Я-22	ш	6	95	
38		Төмөр бетон ялуу ДЯ-15	ш	4	100	
39		Төмөр бетон ялуу Я-15	ш	6	63	
40		Төмөр бетон ялуу ДЯ-18	ш	6	120	
41		Төмөр бетон ялуу Я-18	ш	9	75	
42		Ган бөмбөлгөн хаалт, ф80	ш	2	6.0	Холбоос шугам
43		Хэвэлмэл ган отвод, 90°80 с50	ш	4	1.6	
44		Ган хоолой ф80мм	у/м	1	1.79	
45		Хяналтын хаалт ф20мм	ш	1		
46		Хэвэлмэл ган отвод, ф20мм	ш	2		

УБ. БГД 11-р хороо Энэбишийн өргөн чөлөө 78-р байр 204 toom Утас: 7604 4780	ТӨВ АЙМАГ. ЗУУНМОД СУМ. 1-Р БАГ. ХАЛААЛТЫН 6-Р ЗУУХНЫ ХОЁРДУГААР ХЭЛХЭЭНИЙ ШУГАМ СҮЛЖЭЭ				
	ДХ-3-ын огтлол, материалын түүвэр				Ye шат: А.3
	Инженер	М.Буянхишиг	ЕГ Шифр: ДНТ-10-6/2019.24	Масштаб: М 1:50	Хуудас: 67
	Гүйцэтгэсэн	Б.Номун-Эрдэнэ	ТГ Шифр:	Зурагийн дугаар: ГДГ-42*	Огноо: 2024.04.15
"ДНТ" ХХК	Шалгасан	Л.Энхсайхан			

А3

41-р цэгийн дулааны худаг ДХ-5* /ТК-15/
масштаб 1:50

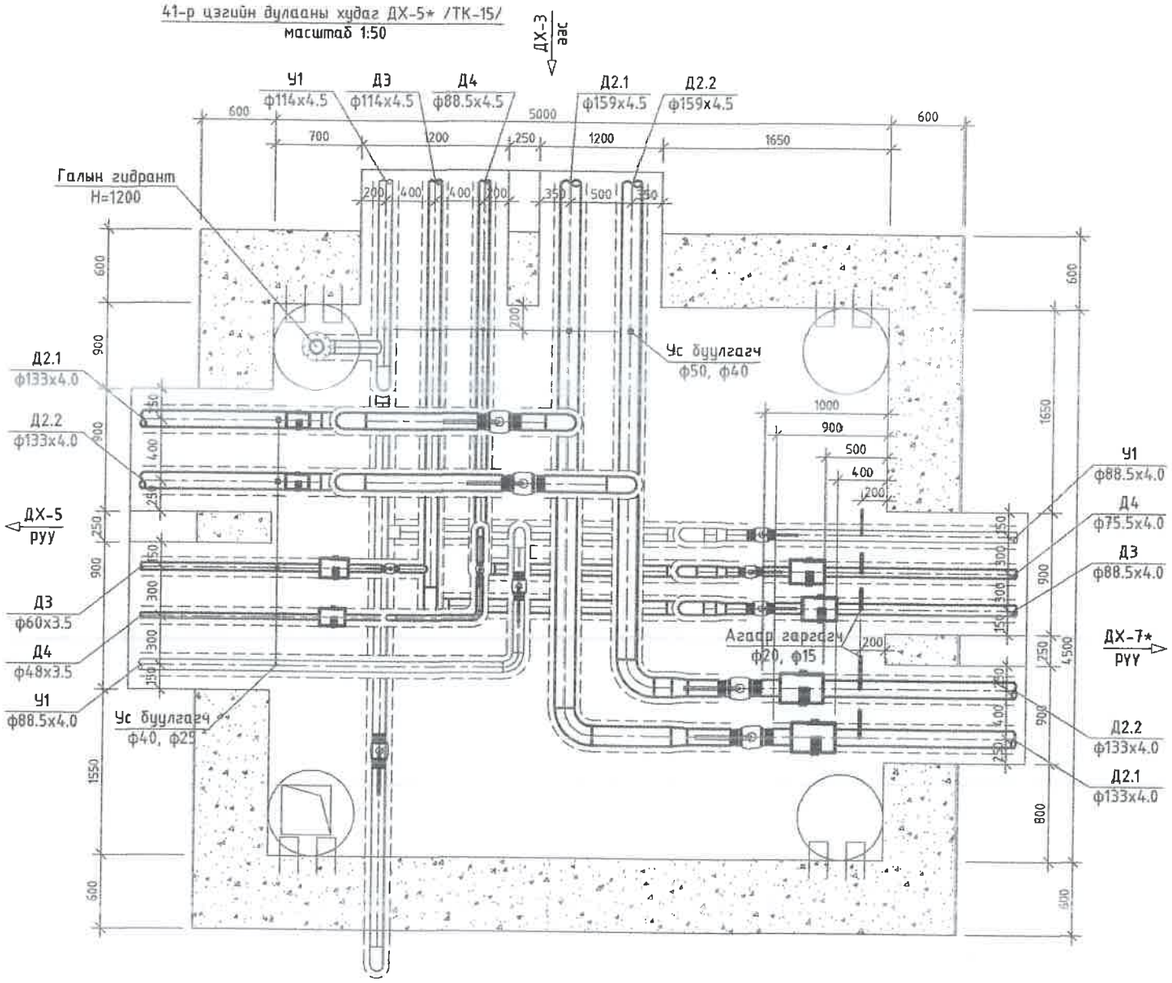

41-р цэгийн дулааны худаг ДХ-5*
Огтлол 1-1 масштаб 1:50

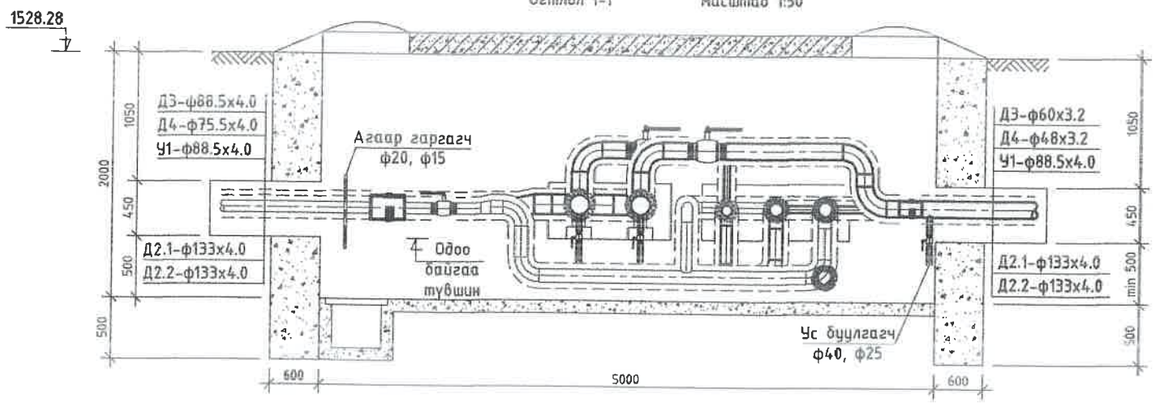

ДХ-5* худгийн материалын тууцэр

№	Тэмдэглэгээ	Материалын нэр	х/н	Тоо хэмжээ	Нэгж жин,кг	Тайлбар
1	Серия 4.903-10 вып1	Хэвэлмэл ган шилжүүр, К 150*125	ш	2	2.7	Төв шугам ДХ-7* руу
2		Хэвэлмэл ган шилжүүр, К 80*65 /цайрдсан/	ш	1	0.6	
3		Хэвэлмэл ган шилжүүр, К 100*80 /цайрдсан/	ш	2	0.92	
4		Хэвэлмэл ган отвод, 90°150 с40	ш	2	7.9	
5		Хэвэлмэл ган отвод, 90°100 с40 /цайрдсан/	ш	8	2.4	
6		Хэвэлмэл ган отвод, 90°80 с50 /цайрдсан/	ш	4	1.6	
7		Ган бөмбөлгөн хаалт ф125мм	ш	2	14.3	
8		Ган бөмбөлгөн хаалт ф80мм	ш	2	6	
9		Ган бөмбөлгөн хаалт ф65мм	ш	1	4.5	
10		Сильфон компенсатор DN125	ком	2		
11		Сильфон компенсатор DN80	ком	1		
12		Сильфон компенсатор DN65	ком	1		
13	Ус буулгах	Бөмбөлгөн хаалт ф40мм /патруб/	ком	3	2.1	
14		Бөмбөлгөн хаалт ф50мм /патруб/	ком	2	3	
15	Агаар гаргах	Бөмбөлгөн хаалт ф20мм /2ш отвод, патруб/	ком	2	0.8	
16		Бөмбөлгөн хаалт ф15мм /2ш отвод, патруб/	ком	3	0.6	
17		Галын гидрант H=1200	ком	1		
18	Серия 4.903-10 вып1	Хэвэлмэл ган отвод, 90°125 с32	ш	6	3.8	Салаа шугам ДХ-5 руу
19		Хэвэлмэл ган отвод, 90°80 с50 /цайрдсан/	ш	2	1.6	
20		Хэвэлмэл ган отвод, 90°40 с80 /цайрдсан/	ш	4	0.3	
21		Ган бөмбөлгөн хаалт ф125мм	ш	2	14.3	
22		Ган бөмбөлгөн хаалт ф80мм	ш	1	6	
23		Ган бөмбөлгөн хаалт ф50мм	ш	1	3	
24		Ган бөмбөлгөн хаалт ф40мм	ш	1	2.1	
25		Сильфон компенсатор DN125	ком	2		
26		Сильфон компенсатор DN50	ком	1		
27		Сильфон компенсатор DN40	ком	1		
28	Ус буулгах	Бөмбөлгөн хаалт ф40мм /патруб/	ком	3	2.1	
29		Бөмбөлгөн хаалт ф25мм /патруб/	ком	2	1	
30		Ган бөмбөлгөн хаалт ф100мм	ш	1	17.3	Ус хангамж
31	Г-991-1	5000х4500х2000(h) хэмжээтэй ТК-15 маягийн дулааны худаг ДХ-5*	ком	1		ГДГ-62 ООС үз
32		Төмөр бетон ялуу ДЯ-15	ш	2	100	
33		Төмөр бетон ялуу Я-15	ш	3	63	
34		Төмөр бетон ялуу ДЯ-18	ш	6	120	
35		Төмөр бетон ялуу Я-18	ш	9	75	

43

УБ. БГД 11-р хороо Энэбишийн өргөн чөлөө 78-р байр 204 тоот
Утас: 7604 4780
"ДНТ" ХХК

ТӨВ АЙМАГ. ЗУУНМОД СУМ. 1-Р БАГ.
ХАЛААЛТЫН 6-Р ЗУУХНЫ ХОЁРДУГААР ХЭЛХЭЭНИЙ ШУГАМ СҮЛЖЭЭ

Дулааны худаг ДХ-5*-ын байгуулалт, огтлол, материалын түүвэр

Инженер		Л.Энхсайхан	ЕГ Шифр: ДНТ-10-6/2019.24	Масштаб: М 1:50	Хуудас: 67
Гүйцэтгэсэн		Б.Номун-Эрдэнэ			
Шалгасан		М.Буянхишиг	ТГ Шифр:	Зургийн дугаар: ГДГ-43	Огноо: 2024.04.15

Үе шат: А.3

А3

43-р цэгийн дулааны худаг ДХ-5 /ТК-8/
масштаб 1:40

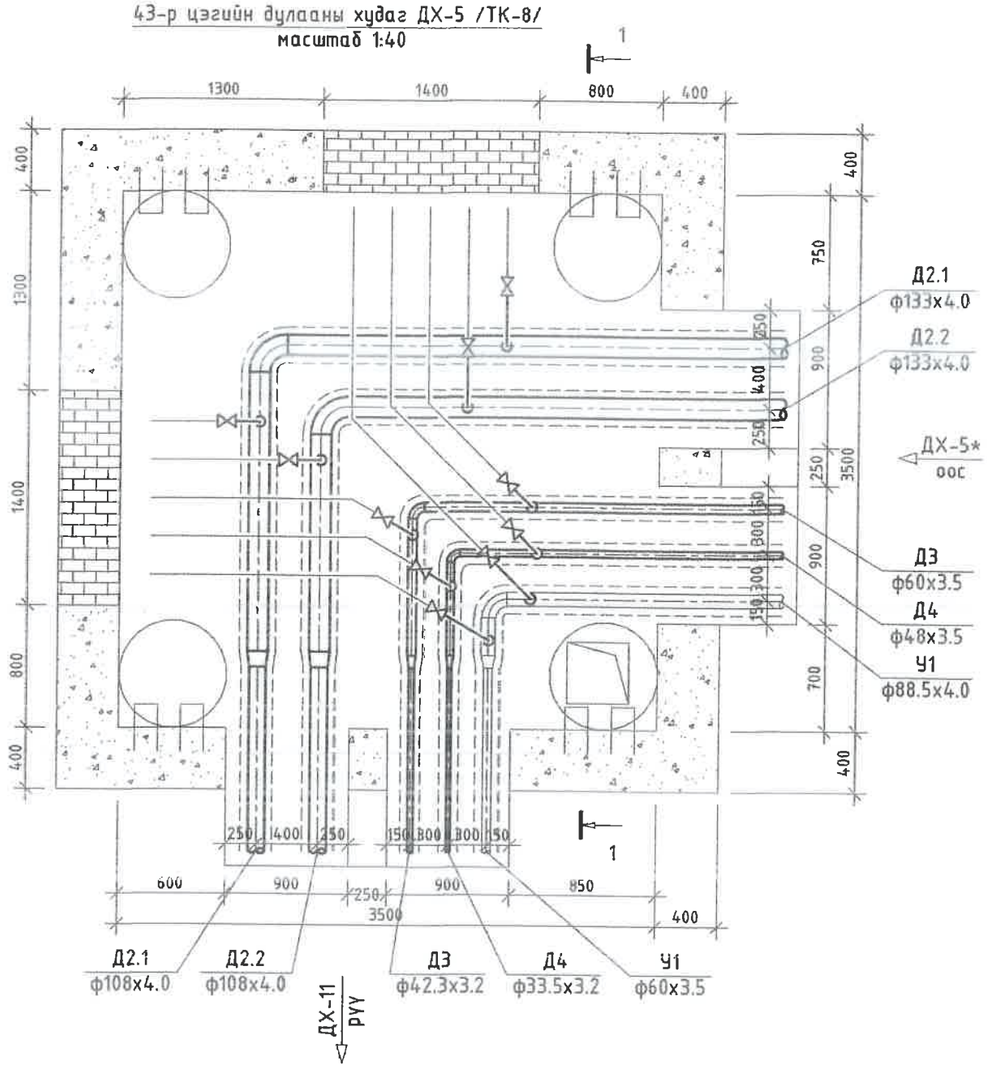

43-р цэгийн дулааны худаг ДХ-5
Огтлол 1-1 масштаб 1:40

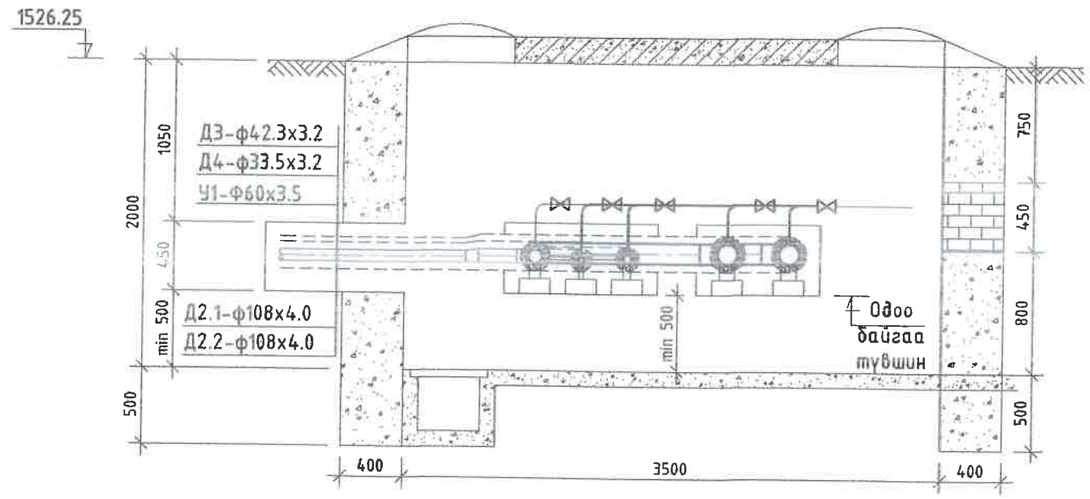

ДХ-5 худгийн материалын түүвэр

№	Тэмдэглэгээ	Материалын нэр	х/н	Тоо хэмжээ	Нэгж жин,кг	Тайлбар
1	Серия 4.903-10 вып1	Хэвэлмэл ган шилжүүр, К 125*100	ш	2	1.93	Төв шугам ДХ-11 руу
2		Хэвэлмэл ган шилжүүр, К 80*50 /цайрдсан/	ш	1	0.51	
3		Хэвэлмэл ган шилжүүр, К 50*32 /цайрдсан/	ш	1	0.20	
4		Хэвэлмэл ган шилжүүр, К 40*25 /цайрдсан/	ш	1	0.10	
5		Хэвэлмэл ган отвод, 90°125 с32	ш	2	3.8	
6		Хэвэлмэл ган отвод, 90°80 с50 /цайрдсан/	ш	1	1.6	
7		Хэвэлмэл ган отвод, 90°50 с80 /цайрдсан/	ш	1	0.6	
8		Хэвэлмэл ган отвод, 90°40 с80 /цайрдсан/	ш	1	0.3	
9	Г-991-1	3500х3500х2000(h) хэмжээтэй ТК-8 маягийн дулааны худаг ДХ-5	ком	1		ГДГ-59 -с үз
10		Төмөр бетон ялуу ДЯ-15	ш	6	100	
11		Төмөр бетон ялуу Я-15	ш	6	63	
12		Төмөр бетон ялуу ДЯ-18	ш	2	120	
13		Төмөр бетон ялуу Я-18	ш	2	75	
14		Төмөр бетон ялуу ПР-22	ш	2	310	
15		Төмөр бетон ялуу Я-22	ш	4	95	

ЧБ. БГД 11-р хороо
Энэбишийн өргөн чөлөө
78-р байр 204 тоот
Утас: 7604 4780
"ДНТ" ХХК

ТӨВ АЙМАГ, ЗУУНМОД СУМ, 1-Р БАГ,
ХАЛААЛТЫН 6-Р ЗУУХНЫ ХОЁРДУГААР ХЭЛХЭЭНИЙ ШУГАМ СҮЛЖЭЭ

Дулааны худаг ДХ-5-ын байгуулалт, огтлол, материалын түүвэр

Инженер		Л.Энхсайхан	ЕГ Шифр: ДНТ-10-6/2019.24	Масштаб: М 1:40	Хуудас: 67
Гүйцэтгэсэн		Б.Номун-Эрдэнэ	ТГ Шифр:	Зургийн дугаар: ГДГ-44	Огноо: 2024.04.15
Шалгасан		М.Буянхишиг			

Ye шат: А.3

А3

47-р цэгийн дулааны худаг ДХ-11 /ТК-7/
масштаб 1:40

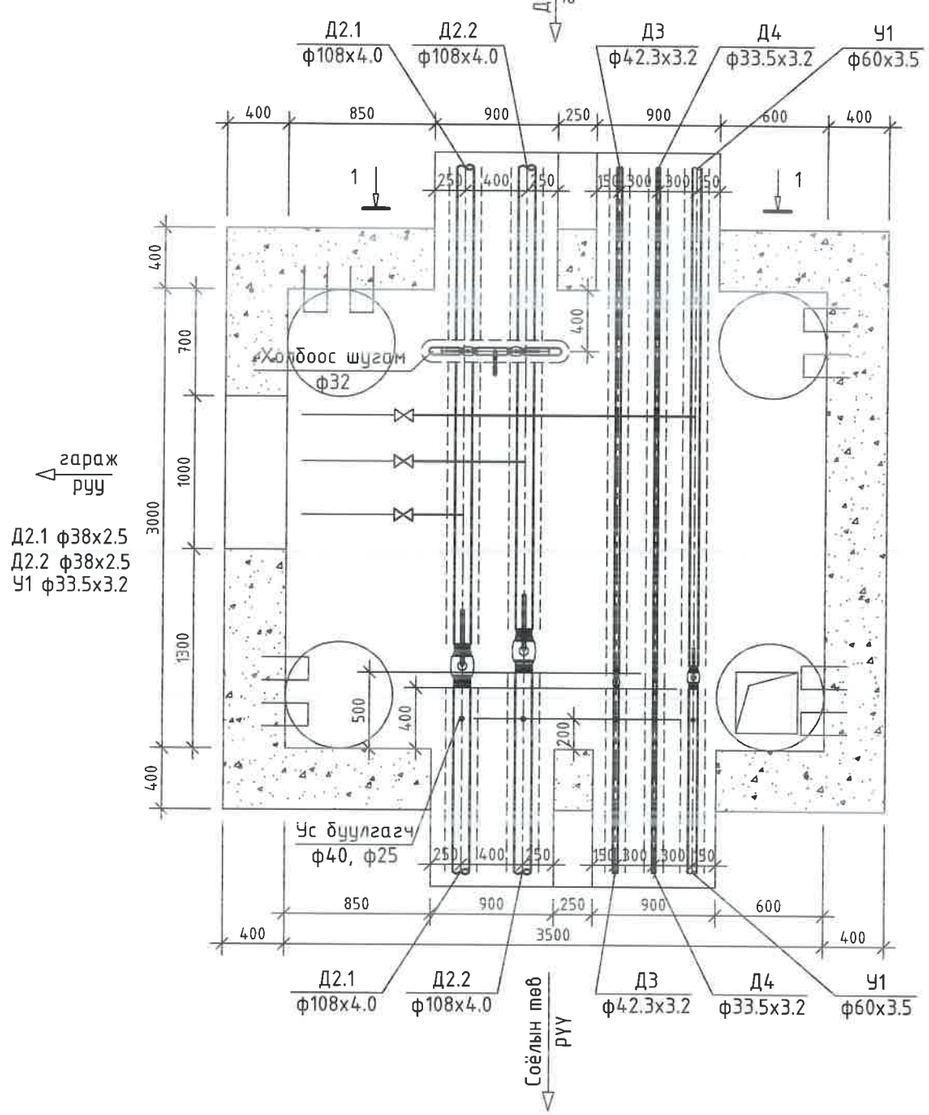

47-р цэгийн дулааны худаг ДХ-11
Огтлол 1-1 масштаб 1:40

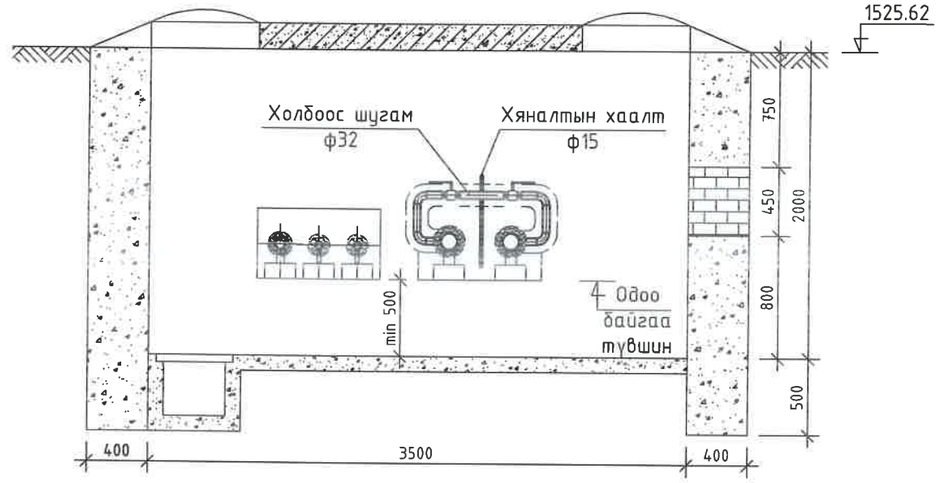

ДХ-11 худгийн материалын түүвэр

№	Тэмдэглэгээ	Материалын нэр	х/н	Тоо хэмжээ	Нэгж жин,кг	Тайлбар
1		Ган бөмбөлгөн хаалт ф100мм	ш	2	9.7	
2		Ган бөмбөлгөн хаалт ф50мм	ш	1	3	
3		Бөмбөлгөн хаалт ф32мм	ком	1	1.4	
4		Бөмбөлгөн хаалт ф25мм	ком	1	1	
5	Холбоос шугам	Ган бөмбөлгөн хаалт, ф32	ш	2	1.4	
6		Хэвэлмэл ган отвод, 90°32 с80	ш	4	0.2	
7		Ган хоолой ф32мм	у/м	1	1.79	
8		Хяналтын хаалт ф15мм	ш	1		
9		Хэвэлмэл ган отвод, ф15мм	ш	2		
10	Г-991-1	3500х3000х2000(h) хэмжээтэй ТК-7 маягийн дулааны худаг ДХ-11	ком	1		ГДГ-58 -с үз
11		Төмөр бетон ялуу ДЯ-18	ш	10	120	
12		Төмөр бетон ялуу Я-18	ш	10	75	
13	Хэрэглэгчийн холболт	Хэвэлмэл ган отвод, 90°32 с80	ш	2	0.2	
14		Хэвэлмэл ган отвод, 90°25 с80 /цайрдсан/	ш	1	0.1	
15		Ган бөмбөлгөн хаалт ф32мм	ш	2	1.4	
16		Ган бөмбөлгөн хаалт ф25мм	ш	1	1	
17		Ган хоолой ф38мм	у/м	2	2.2	
18		Цайрдсан хоолой ф33.5мм	у/м	1	2.41	

ДНТ
УБ. БГД 11-р хороо Энэбишийн өргөн чөлөө 78-р байр 204 тоот
Утас: 7604 4780
"ДНТ" ХХК

ТӨВ АЙМАГ. ЗУУНМОД СУМ. 1-Р БАГ.
ХАЛААЛТЫН 6-Р ЗУУХНЫ ХОЁРДУГААР ХЭЛХЭЭНИЙ ШУГАМ СҮЛЖЭЭ
ДХ-11-ын байгуулалт, огтлол, материалын түүвэр

Инженер		М.Буянхишиг	ЕГ Шифр: ДНТ-10-6/2019.24	Масштаб: М 1:40	Хуудас: 67
Гүйцэтгэсэн		Б.Номун-Эрдэнэ	ТГ Шифр:	Зургийн дугаар: ГДГ-45	Ye шат: А.3
Шалгасан		Л.Энхсайхан		Огноо: 2024.04.15	

А3

49-р цэгийн дулааны худаг ДХ-7* /ТК-7/
масштаб 1:40

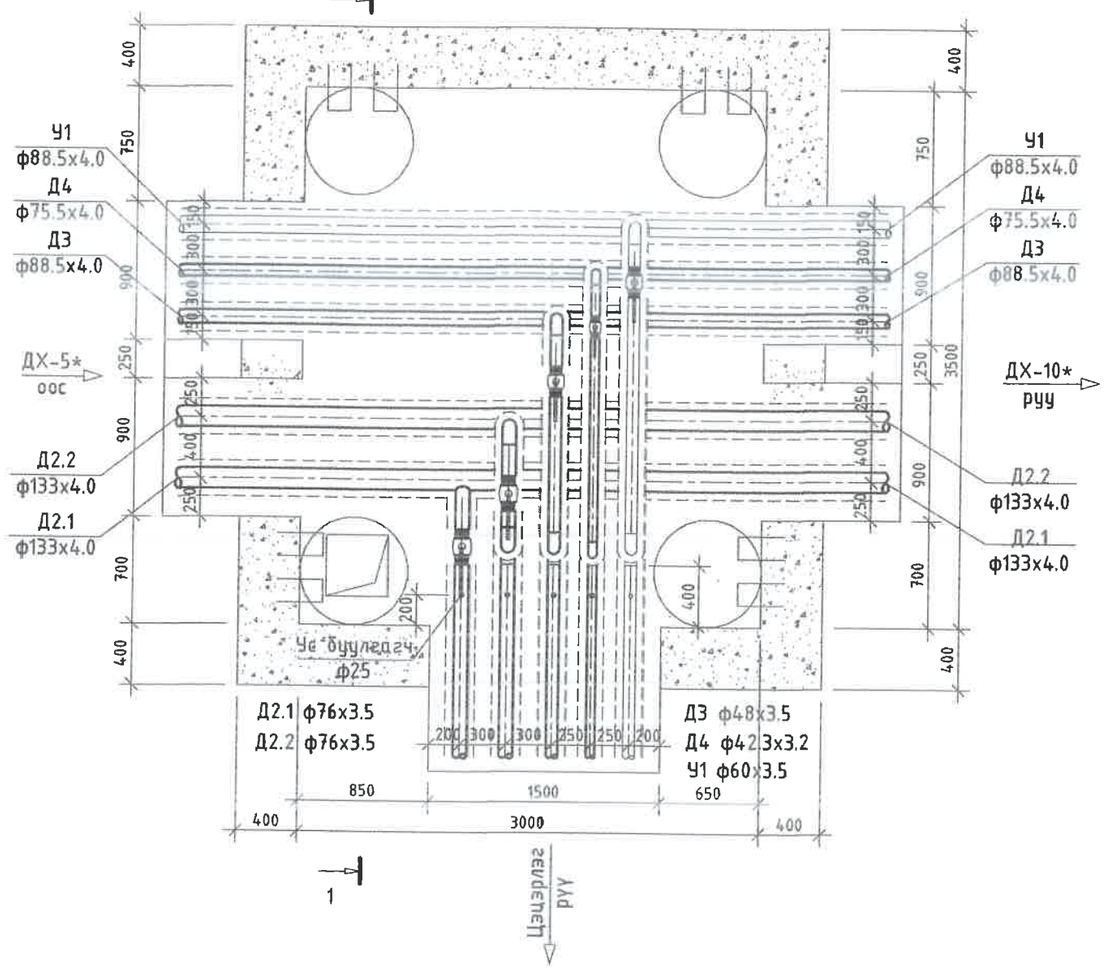

49-р цэгийн дулааны худаг ДХ-7*
Огтлол 1-1 масштаб 1:40

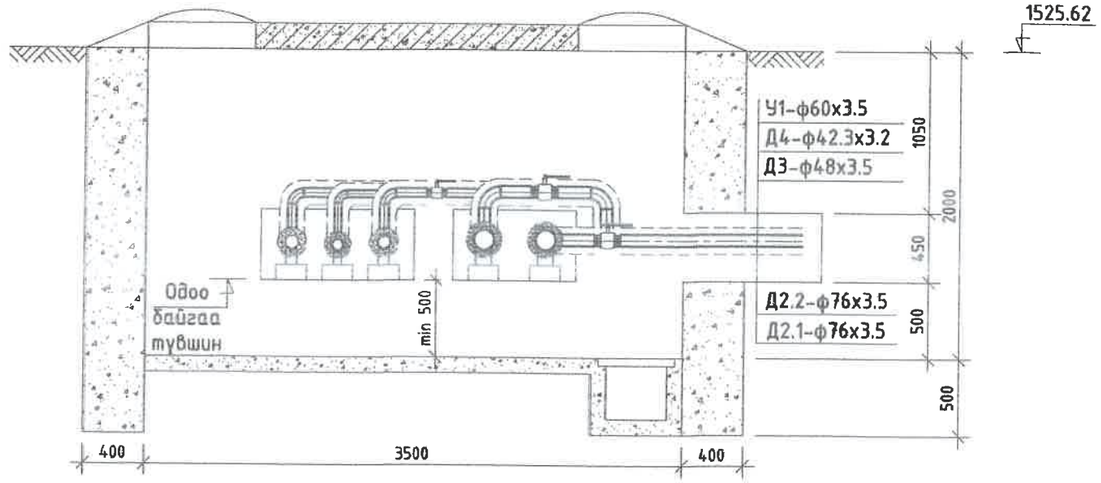

ДХ-7* худгийн материалын түүвэр

№	Тэмдэглэгээ	Материалын нэр	х/н	Тоо хэмжээ	Нэгж жин,кг	Тайлбар
1		Ган бөмбөлгөн хаалт ф76мм	ш	2	4.5	
2		Ган бөмбөлгөн хаалт ф50мм	ш	1	3	
3		Бөмбөлгөн хаалт ф32мм	ком	1	1.4	
4		Бөмбөлгөн хаалт ф40мм	ком	1	2.1	
5	Серия 4.903-10 вып1	Хэвэлмэл ган отвод, 90°65 с60	ш	3	1.1	
6		Хэвэлмэл ган отвод, 90°50 с80 /цайрдсан/	ш	3	0.6	
7		Хэвэлмэл ган отвод, 90°40 с80 /цайрдсан/	ш	3	0.3	
8		Хэвэлмэл ган отвод, 90°32 с80 /цайрдсан/	ш	3	0.2	
9	Ус буулгах	Бөмбөлгөн хаалт ф25мм /патруб/	ком	5	1	
10	Г.991.1	3500х3000х2000(h) хэмжээтэй ТК-7 маягийн дулааны худаг ДХ-7*	ком	1		ГДГ-58 -с үз
11		Төмөр бетон ялуу ДЯ-18	ш	8	120	
12		Төмөр бетон ялуу Я-18	ш	6	75	
13		Төмөр бетон ялуу ПР-22	ш	1	120	
14		Төмөр бетон ялуу Я-22	ш	2	75	

УБ. БГД 11-р хороо Энэбишийн аргын чөлөө 78-р байр 204 тоот
Өгөө: 7604 4780
"ДНТ" ХХК

ТӨВ АЙМАГ, ЗУУНМОД СУМ, 1-Р БАГ,
ХАЛААЛТЫН 6-Р ЗУУХНЫ ХОЁРДУГААР ХЭЛХЭЭНИЙ ШУГАМ СҮЛЖЭЭ

Дулааны худаг ДХ-7*-ын байгуулалт, огтлол, материалын түүвэр

Инженер		Л.Энхсайхан	ЕГ Шифр: ДНТ-10-6/2019.24	Масштаб: М 1:40	Ye шат: А.3
Гүйцэтгэсэн		Б.Номун-Эрдэнэ			Хуудас: 67
Шалгасан		М.Буянхишиг	ТГ Шифр:	Зургийн дугаар: ГДГ-46	Огноо: 2024.04.15

А3

53-р цэгийн дулааны худаг ДХ-10* /ТК-8/
масштаб 1:50

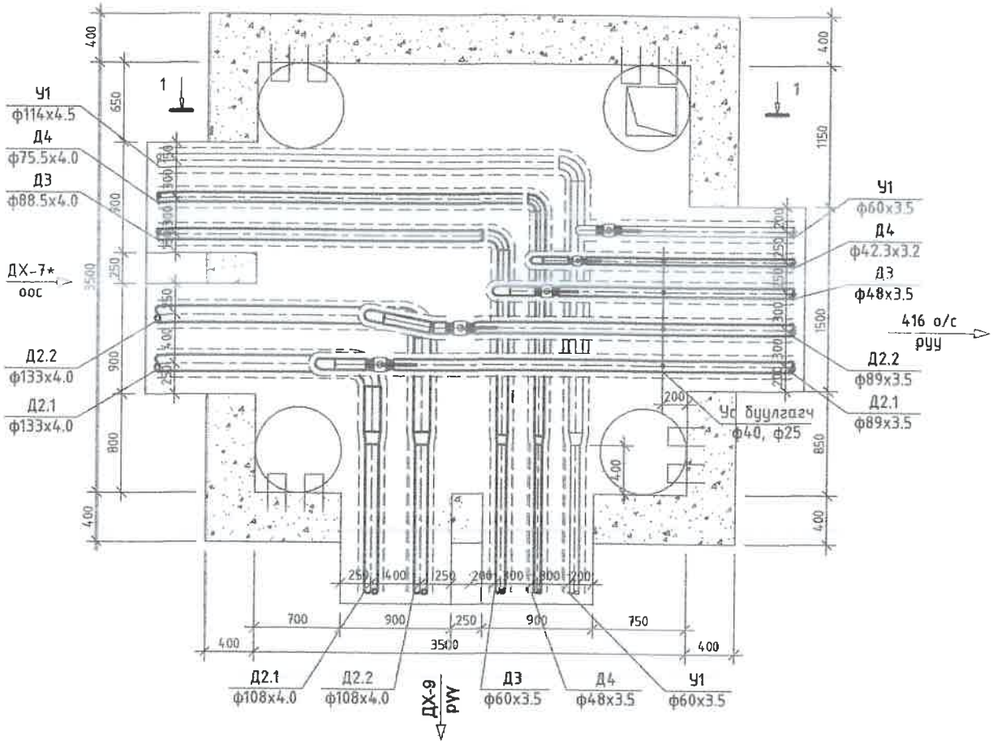

53-р цэгийн дулааны худаг ДХ-10
Огтлол 1-1 масштаб 1:50

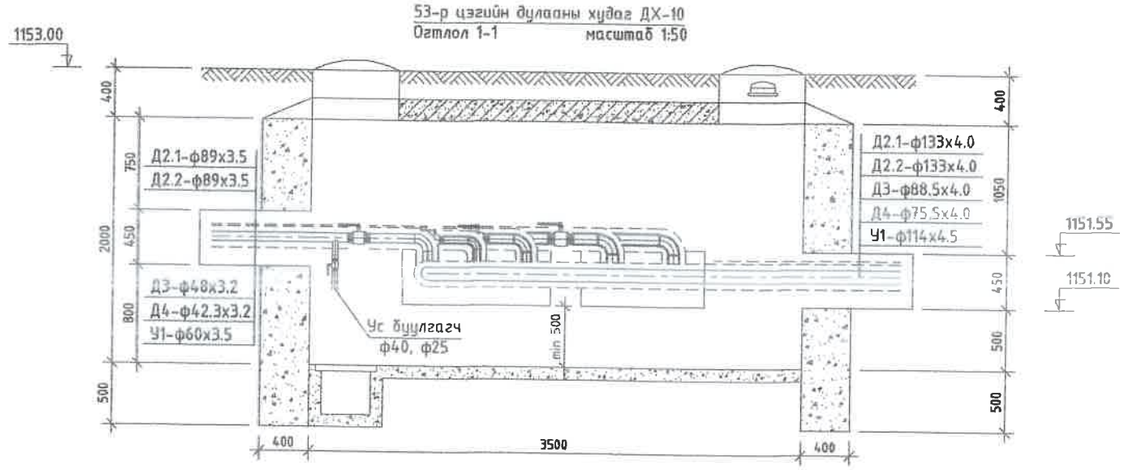

№	Тэмдэглэгээ	Материалын нэр	х/н	Тоо хэмжээ	Нэгж жин,кг	Тайлбар
18	Г-991-1	3500х3500х2000(h) хэмжээтэй ТК-8 маягийн дулааны худаг ДХ-10	ком	1		ГДГ-59 -с үз
19		Төмөр бетон ялуу ДЯ-15	ш	4	100	
20		Төмөр бетон ялуу Я-18	ш	8	75	
21		Төмөр бетон ялуу ПР-22	ш	1	310	
22		Төмөр бетон ялуу Я-22	ш	2	95	

ДХ-10 худгийн материалын түүвэр

№	Тэмдэглэгээ	Материалын нэр	х/н	Тоо хэмжээ	Нэгж жин,кг	Тайлбар
1	Серия 4.903-10 вып1	Хэвэлмэл ган шилжвэр, К 125*100	ш	2	1.93	Төв шугам ДХ-9 руу
2		Хэвэлмэл ган шилжвэр, К 100*50 /цайрдсан/	ш	1	0.88	
3		Хэвэлмэл ган шилжвэр, К 80*50 /цайрдсан/	ш	1	0.51	
4		Хэвэлмэл ган шилжвэр, К 65*40 /цайрдсан/	ш	1	0.40	
5		Хэвэлмэл ган отвод, 90°125 с32	ш	2	3.8	
6		Хэвэлмэл ган отвод, 90°100 с40 /цайрдсан/	ш	1	2.4	
7		Хэвэлмэл ган отвод, 90°80 с50 /цайрдсан/	ш	1	1.6	
8		Хэвэлмэл ган отвод, 90°65 с60 /цайрдсан/	ш	1	1.1	
9		Хэвэлмэл ган отвод, 90°80 с50	ш	2	1.6	Салаа шугам 416 о/с руу
10		Хэвэлмэл ган отвод, 90°40 с80 /цайрдсан/	ш	1	0.3	
11		Хэвэлмэл ган отвод, 90°32 с80 /цайрдсан/	ш	1	0.2	
12		Ган бөмбөлгөн хаалт ф80мм	ш	2	6	
13		Ган бөмбөлгөн хаалт ф50мм	ш	1	3	
14		Ган бөмбөлгөн хаалт ф40мм	ш	1	2.1	
15		Ган бөмбөлгөн хаалт ф32мм	ком	1	1.4	
16		Бөмбөлгөн хаалт ф40мм /патруб/	ком	2	2.1	Ус буулгах
17		Бөмбөлгөн хаалт ф25мм /патруб/	ком	3	1	

УБ. БГД 11-р хороо Энэбишийн өргөн чөлөө 78-р байр 204 тоот
Утас: 7604 4780
"ДНТ" ХХК

ТӨВ АЙМАГ, ЗУУНМОД СУМ, 1-Р БАГ,
ХАЛААЛТЫН 6-Р ЗУУХНЫ ХОЁРДУГААР ХЭЛХЭЭНИЙ ШУГАМ СҮЛЖЭЭ

Дулааны худаг ДХ-10-ын байгуулалт, огтлол, материалын түүвэр

Инженер		Л.Энхсайхан	ЕГ Шифр: ДНТ-10-6/2019.24	Масштаб: М 1:50	Хуудас: 67
Гүйцэтгэсэн		Б.Номун-Эрдэнэ	ТГ Шифр:	Зургийн дугаар: ГДГ-47	Огноо: 2024.04.15
Шалгасан		М.Буянхишиг			

Ye шат: А.3

А3

56-р цэгийн дулааны худаг ДХ-9 /ТК-8/
масштаб 1:40

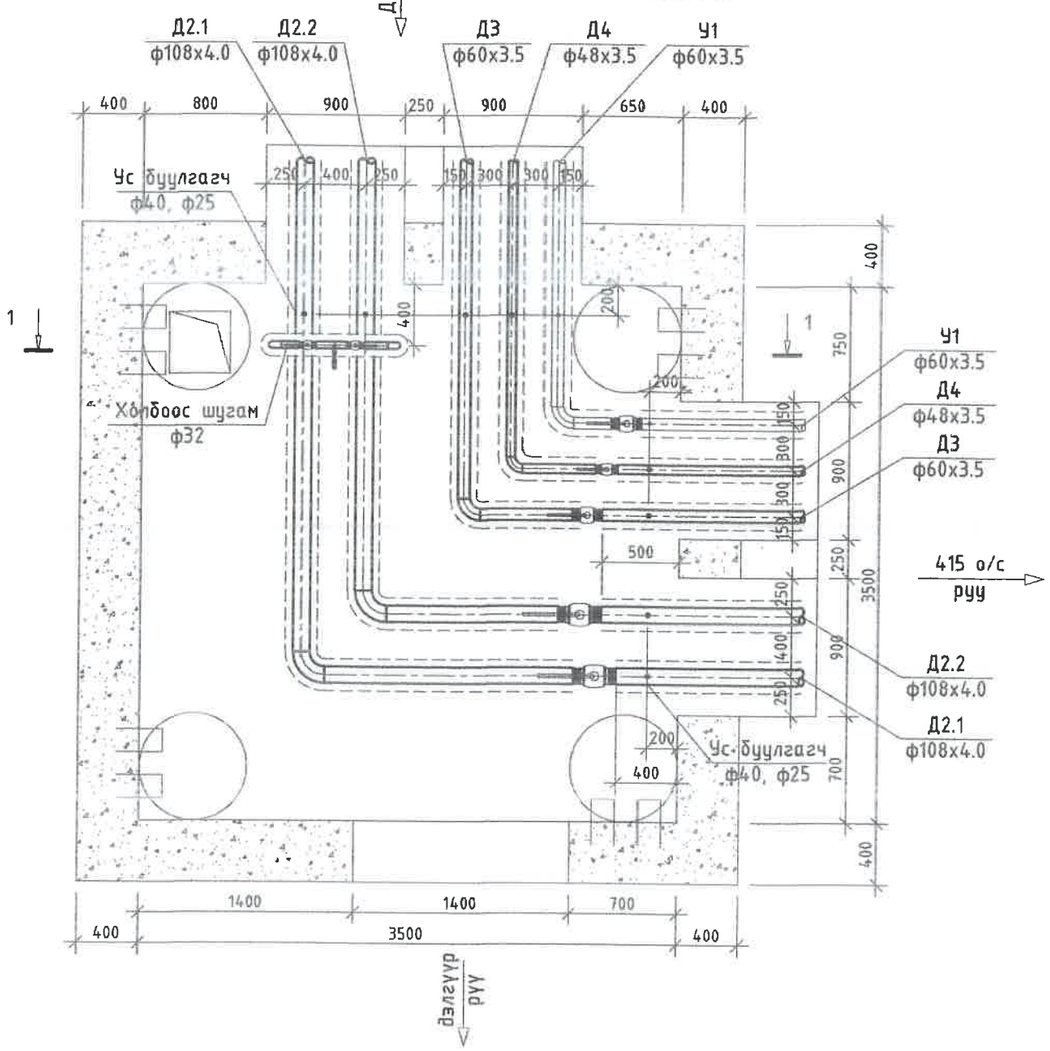

56-р цэгийн дулааны худаг ДХ-9
Огтлол 1-1 масштаб 1:40

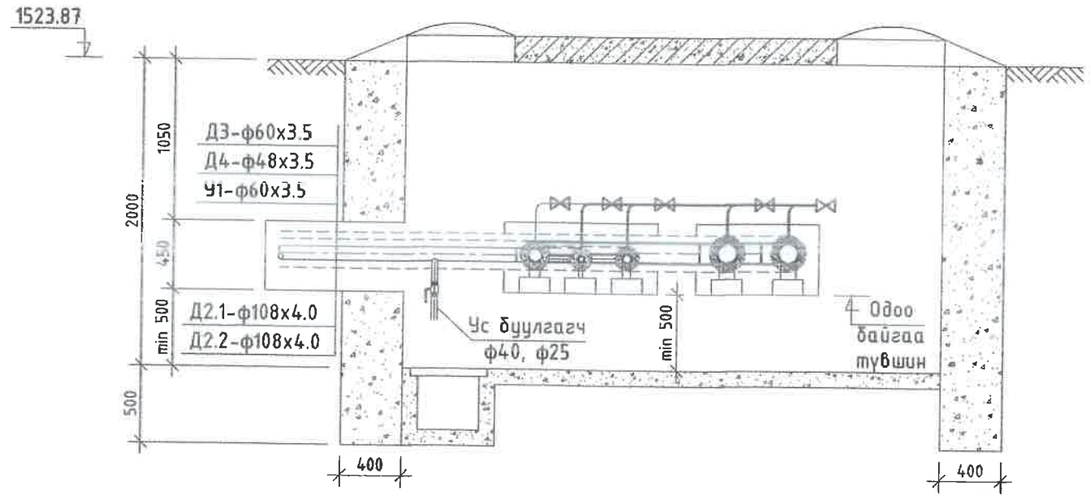

ДХ-9 худгийн материалын түүвэр

№	Тэмдэглэгээ	Материалын нэр	х/н	Тоо хэмжээ	Нэгж жин,кг	Тайлбар
1	Серия 4.903-10 вып1	Хэвэлмэл ган отвод, 90°100 с40	ш	2	2.4	
2		Хэвэлмэл ган отвод, 90°50 с80 /цайрдсан/	ш	2	0.6	
3		Хэвэлмэл ган отвод, 90°40 с80 /цайрдсан/	ш	1	0.3	
4		Ган бөмбөлгөн хаалт ф100мм	ш	2	9.7	
5		Ган бөмбөлгөн хаалт ф50мм	ш	2	3	
6		Ган бөмбөлгөн хаалт ф40мм	ш	1	2.1	
7	Серия 4.903-10 вып1	Ган бөмбөлгөн хаалт, ф32	ш	2	1.4	Холбоос шугам
8		Хэвэлмэл ган отвод, 90°32 с80	ш	4	0.2	
9		Ган хоолой ф32мм	у/м	1	1.79	
10		Хяналтын хаалт ф15мм	ш	1		
11		Хэвэлмэл ган отвод, ф15мм	ш	2		
12		Бөмбөлгөн хаалт ф40мм /патруб/	ком	4	2.1	Ус буулгах
13		Бөмбөлгөн хаалт ф25мм /патруб/	ком	6	1	

№	Тэмдэглэгээ	Материалын нэр	х/н	Тоо хэмжээ	Нэгж жин,кг	Тайлбар
14	Г-991-1	3500х3500х2000(h) хэмжээтэй ТК-8 маягийн дулааны худаг ДХ-9	ком	1		ГДГ-59 -с үз
15		Төмөр бетон ялуу ДЯ-18	ш	8	120	
16		Төмөр бетон ялуу Я-18	ш	8	75	
17		Төмөр бетон ялуу ПР-22	ш	1	310	
18		Төмөр бетон ялуу Я-22	ш	2	95	

УБ. БГД 11-р хороо Энэбишийн өргөн чөлөө 78-р байр 204 тоот
Ажл: 7604 4780
"ДНТ" ХХК

ТӨВ АЙМАГ. ЗУУНМОД СУМ. 1-Р БАГ.
ХАЛААЛТЫН 6-Р ЗУУХНЫ ХОЁРДУГААР ХЭЛХЭЭНИЙ ШУГАМ СҮЛЖЭЭ

Дулааны худаг ДХ-9-ын байгуулалт, огтлол, материалын түүвэр

Инженер		Л.Энхсайхан	ЕГ Шифр: ДНТ-10-6/2019.24	Масштаб: М 1:40	Хуудас: 67
Гүйцэтгэсэн		Б.Номун-Эрдэнэ	ТГ Шифр:	Зургийн дугаар: ГДГ-48	Огноо: 2024.04.15
Шалгасан		М.Буянхишиг			

Ye шат: А.3

А3

15-р цэгийн дулааны худаг ДХ-13 /ТК-8/
масштаб 1:50

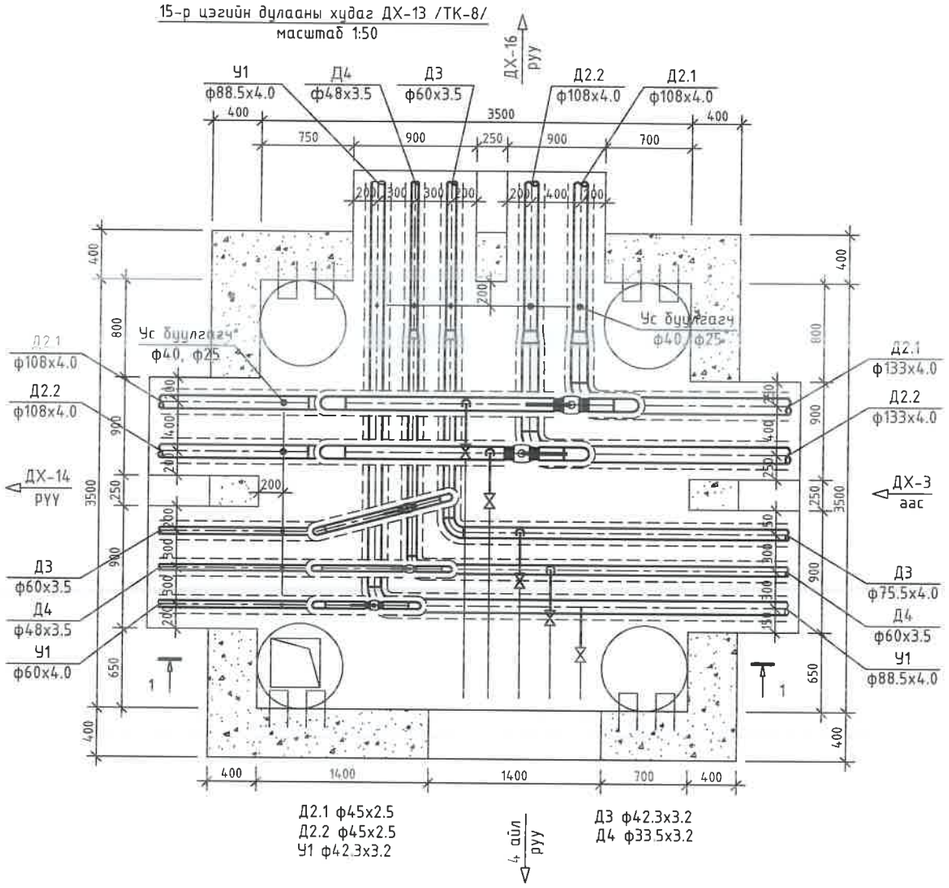

15-р цэгийн дулааны худаг ДХ-13
Огтлол 1-1 масштаб 1:50

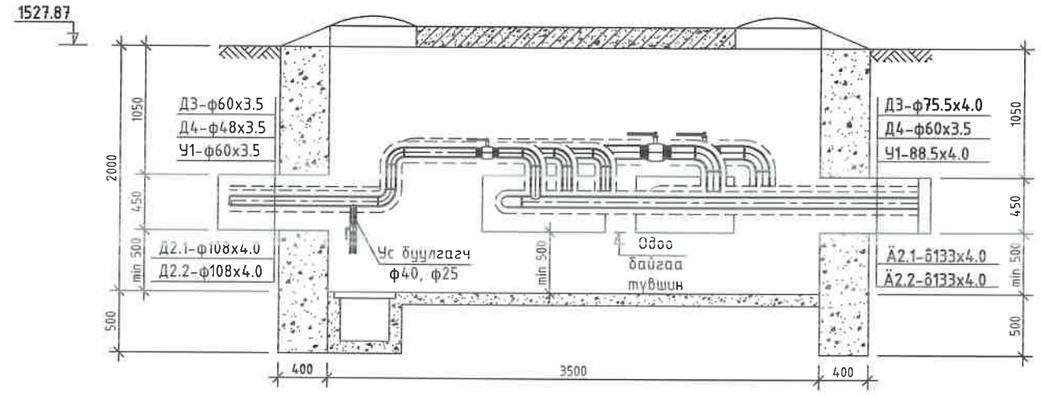

ДХ-13 худгийн материалын түүвэр

№	Тэмдэглэгээ	Материалын нэр	х/н	Тоо хэмжээ	Нэгж жин,кг	Тайлбар
1	Серия 4.903-10 вып1	Хэвэлмэл ган шилжвэр, К 125*100	ш	2	1.93	Төв шугам ДХ-16 руу
2		Хэвэлмэл ган шилжвэр, К 65*50 /цайрдсан/	ш	1	0.43	
3		Хэвэлмэл ган шилжвэр, К 50*40 /цайрдсан/	ш	1	0.30	
4		Хэвэлмэл ган отвод, 90°125 с32	ш	2	3.8	
5		Хэвэлмэл ган отвод, 90°80 с50 /цайрдсан/	ш	1	1.6	
6		Хэвэлмэл ган отвод, 90°65 с60 /цайрдсан/	ш	1	1.1	
7		Хэвэлмэл ган отвод, 90°50 с80 /цайрдсан/	ш	1	0.6	
8		Хэвэлмэл ган отвод, 90°100 с40	ш	6	2.4	ДХ-14 РУУ
9		Хэвэлмэл ган отвод, 90°50 с80 /цайрдсан/	ш	6	0.6	
10		Хэвэлмэл ган отвод, 90°40 с80 /цайрдсан/	ш	3	0.3	
11		Ган бөмбөлгөн хаалт ф100мм	ш	2	9.7	
12		Ган бөмбөлгөн хаалт ф50мм	ш	2	3	
13		Ган бөмбөлгөн хаалт ф40мм	ш	1	2.1	
14	Ус буулгах	Ус буулгах бөмбөлгөн хаалт ф40мм /патруб/	ком	5	2.1	Ус буулгах
15		Ус буулгах бөмбөлгөн хаалт ф25мм /патруб/	ком	5	1	
16	Г-991-1	3500х3500х2000(h) хэмжээтэй ТК-8 маягийн дулааны худаг ДХ-13	ком	1		ГДГ-59 -с үз
17		Төмөр бетон ялуу ДЯ-18	ш	12	120	
18		Төмөр бетон ялуу Я-18	ш	12	75	
19		Төмөр бетон ялуу П-22	ш	1	310	
20		Төмөр бетон ялуу Я-22	ш	2	95	
21	Хэрэглэгчийн холболт	Хэвэлмэл ган отвод, 90°40 с80	ш	2	0.3	
22		Хэвэлмэл ган отвод, 90°32 с80 /цайрдсан/	ш	2	0.2	
23		Хэвэлмэл ган отвод, 90°25 с80 /цайрдсан/	ш	1	0.1	
24		Ган бөмбөлгөн хаалт ф40мм	ш	2	2.1	
25		Ган бөмбөлгөн хаалт ф32мм	ш	2	1.4	
26		Ган бөмбөлгөн хаалт ф25мм	ш	1	1	
27		Ган хоолой ф45мм	у/м	2	2.64	
28		Цайрдсан хоолой ф42.3мм	у/м	2	3.11	
29		Цайрдсан хоолой ф33.5мм	у/м	1	2.41	

УБ. БГД 11-р хороо
Энэбишийн өргөн чөлөө
78-р байр 204 тоот
Утас: 7604 4780
"ДНТ" ХХК

ТӨВ АЙМАГ. ЗУУНМОД СУМ. 1-Р БАГ.
ХАЛААЛТЫН 6-Р ЗУУХНЫ ХОЁРДУГААР ХЭЛХЭЭНИЙ ШУГАМ СҮЛЖЭЭ

ДХ-13-ын байгуулалт, огтлол, материалын түүвэр

Инженер		М.Буянхишиг	ЕГ Шифр: ДНТ-10-6/2019.24	Масштаб: М 1:50	Хуудас: 67
Гүйцэтгэсэн		Б.Номун-Эрдэнэ			Үе шат: А.3
Шалгасан		Л.Энхсайхан	ТГ Шифр:	Зургийн дугаар: ГДГ-49	Огноо: 2024.04.15

А3

18-р цэгийн дулааны худаг ДХ-14 /ТК-7/
масштаб 1:40

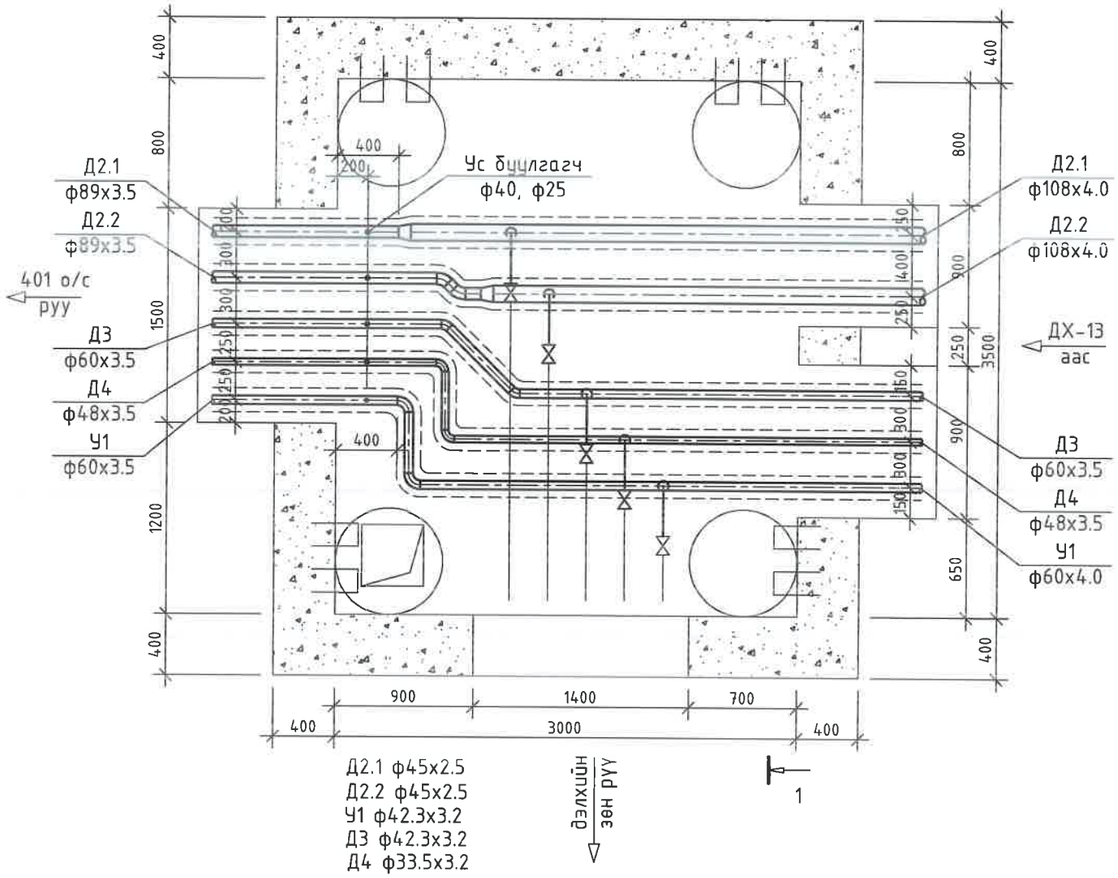

18-р цэгийн дулааны худаг ДХ-14
Огтлол 1-1 масштаб 1:40

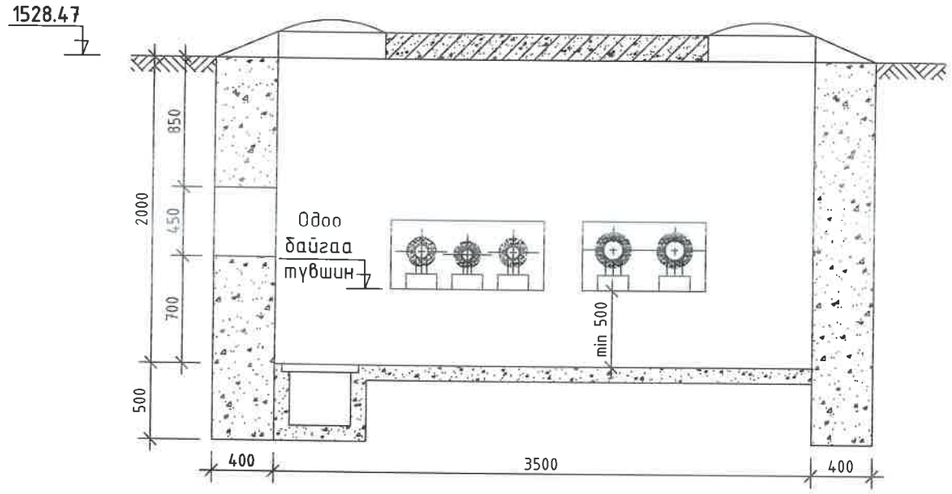

ДХ-14 худгийн материалын түүвэр

№	Тэмдэглэгээ	Материалын нэр	х/н	Тоо хэмжээ	Нэгж жин,кг	Тайлбар
1	Серия 4.903-10 вып1	Хэвэлмэл ган шилжвэр, К 100*80	ш	2	0.92	
2		Хэвэлмэл ган отвод, 45°80 с50	ш	2	0.8	
3		Хэвэлмэл ган отвод, 90°50 с80 /цайрдсан/	ш	2	0.6	
4		Хэвэлмэл ган отвод, 45°50 с80 /цайрдсан/	ш	2	0.3	
5		Хэвэлмэл ган отвод, 90°40 с80 /цайрдсан/	ш	2	0.3	
6	Ус буулгах	Ус буулгах бөмбөлгөн хаалт ф40мм /патруб/	ком	2	2.1	
7		Ус буулгах бөмбөлгөн хаалт ф25мм /патруб/	ком	3	1	
8	Г-991-1	3500х3000х2000(h) хэмжээтэй ТК-7 маягийн дулааны худаг ДХ-14	ком	1		ГДГ-58 -с үз
9		Төмөр бетон ялуу ДЯ-18	ш	4	120	
10		Төмөр бетон ялуу Я-18	ш	4	75	
11		Төмөр бетон ялуу ПР-22	ш	2	310	
12		Төмөр бетон ялуу Я-22	ш	4	95	
13	Хэрэглэгчийн холболт	Хэвэлмэл ган отвод, 90°40 с80	ш	2	0.3	
14		Хэвэлмэл ган отвод, 90°32 с80 /цайрдсан/	ш	2	0.2	
15		Хэвэлмэл ган отвод, 90°25 с80 /цайрдсан/	ш	1	0.1	
16		Ган бөмбөлгөн хаалт ф40мм	ш	2	2.1	
17		Ган бөмбөлгөн хаалт ф32мм	ш	2	1.4	
18		Ган бөмбөлгөн хаалт ф25мм	ш	1	1	
19		Ган хоолой ф45мм	у/м	2	2.64	
20		Цайрдсан хоолой ф42.3мм	у/м	2	3.11	
21		Цайрдсан хоолой ф33.5мм	у/м	1	2.41	

УБ. БГД 11-р хороо
Энэбишийн өргөн чөлөө
78-р байр 204 тоот
Утас: 7604 4780
"ДНТ" ХХК

ТӨВ АЙМАГ. ЗУУНМОД СУМ. 1-Р БАГ.
ХАЛААЛТЫН 6-Р ЗУУХНЫ ХОЁРДУГААР ХЭЛХЭЭНИЙ ШУГАМ СҮЛЖЭЭ

ДХ-14-ын байгуулалт, огтлол, материалын түүвэр

Инженер		М.Буянхишиг	ЕГ Шифр: ДНТ-10-6/2019.24	Масштаб: М 1:40	Хуудас: 67
Гүйцэтгэсэн		Б.Номун-Эрдэнэ	ТГ Шифр:	Зургийн дугаар: ГДГ-50	Огноо: 2024.04.15
Шалгасан		Л.Энхсайхан			

Үе шат: А.3

А3

36-р цэгийн дулааны худаг ДХ-15 /ТК-5/
масштаб 1:40

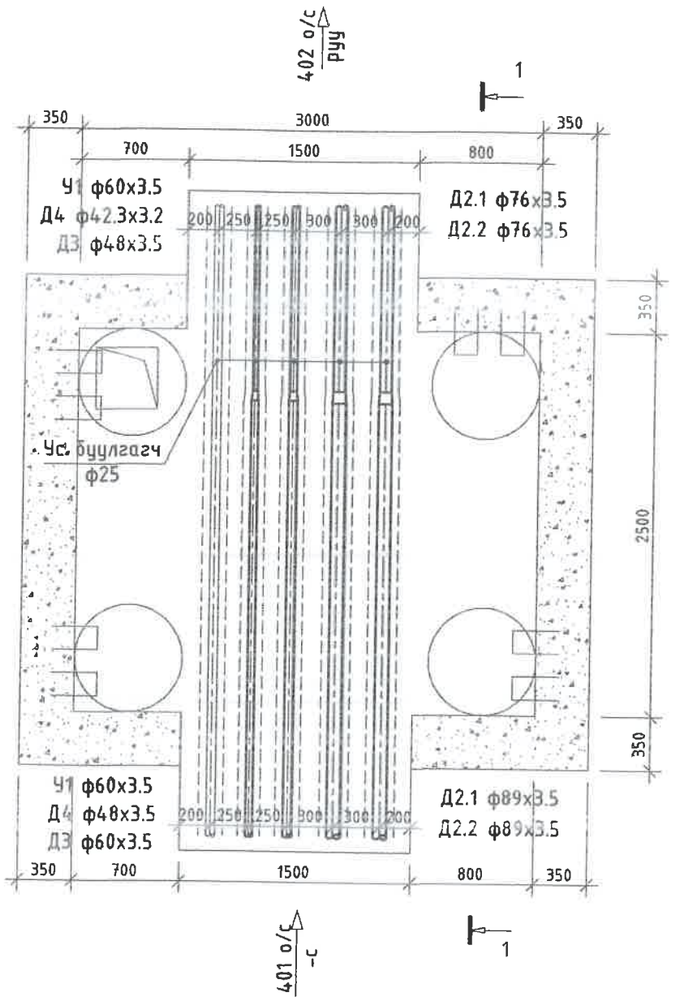

36-р цэгийн дулааны худаг ДХ-15
Огтлол 1-1 масштаб 1:40

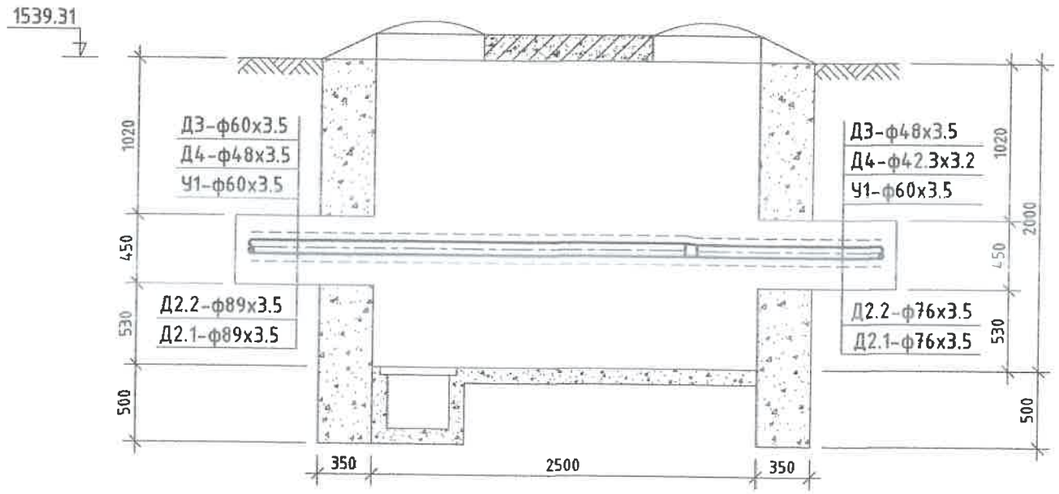

ДХ-15 худгийн материалын түүвэр

№	Тэмдэглэгээ	Материалын нэр	х/н	Тоо хэмжээ	Нэгж жин,кг	Тайлбар
1	Серия 4.903-10 Вып1	Хэвэлмэл ган шилжвэр, К 80*65	ш	2	0.6	
2		Хэвэлмэл ган шилжвэр, К 50*40 /цайрдсан/	ш	1	0.3	
3		Хэвэлмэл ган шилжвэр, К 40*32 /цайрдсан/	ш	1	0.1	
4		Бөмбөлгөн хаалт ф25мм /патруб/	ком	5	1	ус буулгах
5	Г-991-1	2500х3000х2000(h) хэмжээтэй ТК-5 маягийн дулааны худаг ДХ-15	ком	1		ГДГ-56 -с үз
6		Төмөр бетон ялуу ПР-22	ш	2	310	
7		Төмөр бетон ялуу Я-22	ш	2	95	

УБ. БГД 11-р хороо Энэбишийн өргөн чөлөө 78-р байр 204 тоот
Утас: 7604 4780
"ДНТ" ХХК

ТӨВ АЙМАГ. ЗУУНМОД СУМ. 1-Р БАГ.
ХАЛААЛТЫН 6-Р ЗУУХНЫ ХОЁРДУГААР ХЭЛХЭЭНИЙ ШУГАМ СҮЛЖЭЭ

Дулааны худаг ДХ-15-ын байгуулалт, огтлол, материалын түүвэр

Инженер		Л.Энхсайхан	ЕГ Шифр: ДНТ-10-6/2019.24	Масштаб: М 1:40	Хуудас: 67
Гүйцэтгэсэн		Б.Номун-Эрдэнэ			
Шалгасан		М.Буянхишиг	ТГ Шифр:	Зургийн дугаар: ГДГ-51	Огноо: 2024.04.15

Үе шат: А.3

А3

21-р цэгийн дулааны худаг ДХ-16 /ТК-13/
масштаб 1:50

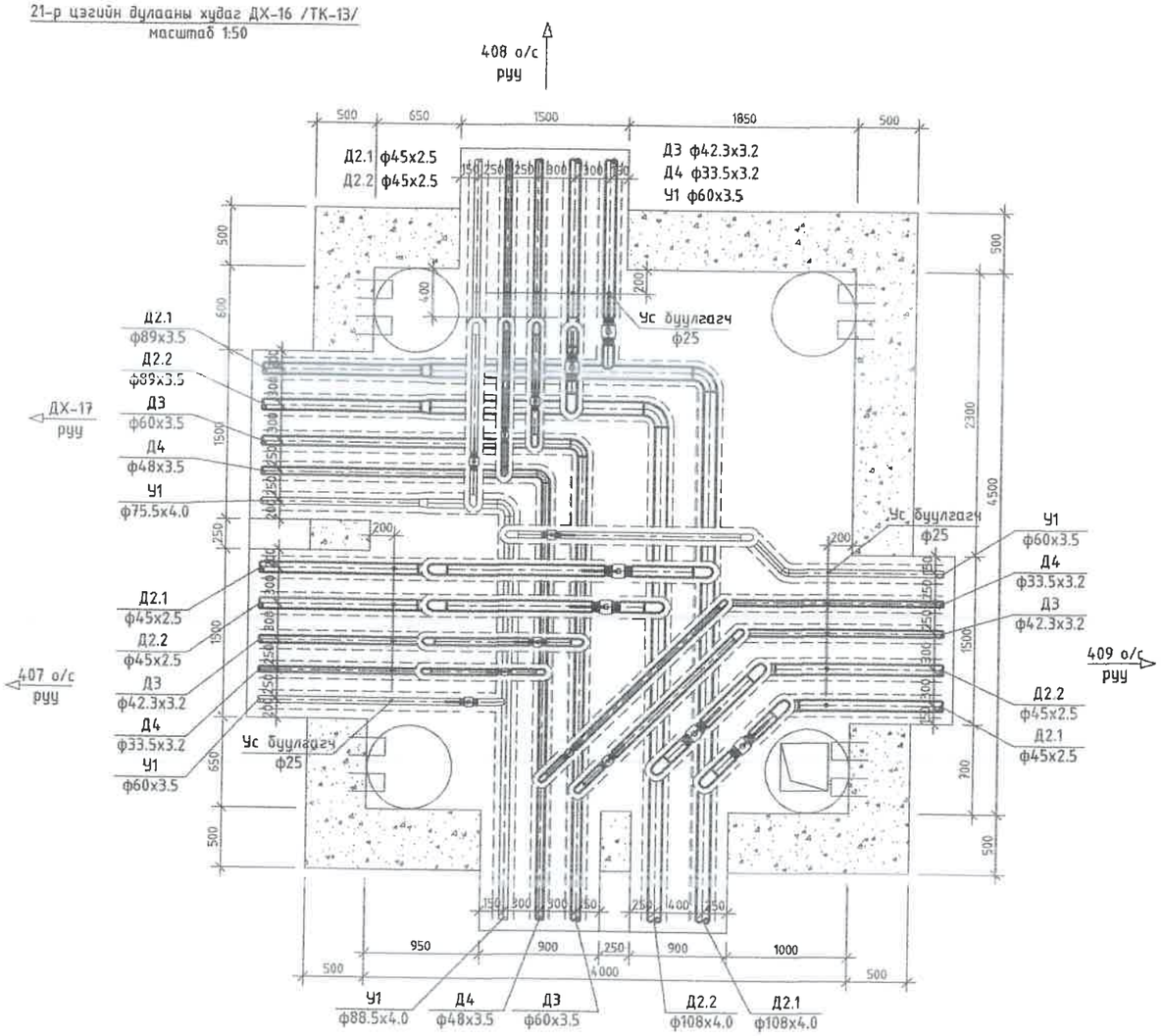

21-р цэгийн дулааны худаг ДХ-16
Огтлол 1-1 масштаб 1:50

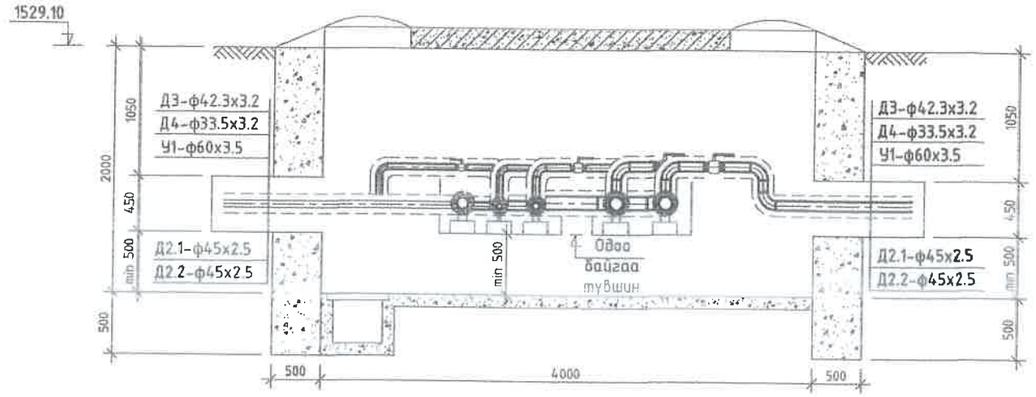

ДХ-16 худгийн материалын түүвэр

№	Тэмдэглэгээ	Материалын нэр	х/н	Тоо хэмжээ	Нэгж жин,кг	Тайлбар
1	Серия 4.903-10 вып1	Хэвэлмэл ган шилжвэр, К 100*80	ш	2	0.92	Төв шугам ДХ-17 руу
2		Хэвэлмэл ган шилжвэр, К 80*65 /цайрдсан/	ш	1	0.5	
3		Хэвэлмэл ган отвод, 90°100 с40	ш	2	2.4	
4		Хэвэлмэл ган отвод, 90°40 с80	ш	6	0.3	
5		Хэвэлмэл ган отвод, 90°80 с60 /цайрдсан/	ш	1	1.1	
6		Хэвэлмэл ган отвод, 90°50 с80 /цайрдсан/	ш	1	0.6	
7		Хэвэлмэл ган отвод, 90°40 с80 /цайрдсан/	ш	1	1.6	Салаа шугам 407 орон сууц
8		Хэвэлмэл ган отвод, 90°32 с80 /цайрдсан/	ш	3	0.6	
9		Хэвэлмэл ган отвод, 90°25 с80 /цайрдсан/	ш	3	0.3	
10		Ган бөмбөлгөн хаалт ф50мм	ш	1	3	
11		Ган бөмбөлгөн хаалт ф40мм	ш	2	2.1	
12		Ган бөмбөлгөн хаалт ф32мм	ш	1	1.4	
13		Ган бөмбөлгөн хаалт ф25мм	ш	1	1	
14	Ус буулгах	Бөмбөлгөн хаалт ф25мм /патруб/	ком	5	1	
15		Хэвэлмэл ган отвод, 90°40 с80	ш	6	0.3	Салаа шугам 409 орон сууц
16		Хэвэлмэл ган отвод, 90°50 с80 /цайрдсан/	ш	3	0.6	
17		Хэвэлмэл ган отвод, 45°50 с80 /цайрдсан/	ш	1	0.3	
18		Хэвэлмэл ган отвод, 90°32 с80 /цайрдсан/	ш	3	0.2	
19		Хэвэлмэл ган отвод, 90°25 с80 /цайрдсан/	ш	3	0.1	
20		Ган бөмбөлгөн хаалт ф50мм	ш	1	3	
21		Ган бөмбөлгөн хаалт ф40мм	ш	2	2.1	
22		Ган бөмбөлгөн хаалт ф32мм	ш	1	1.4	
23		Ган бөмбөлгөн хаалт ф25мм	ш	1	1	
24	Ус буулгах	Бөмбөлгөн хаалт ф25мм /патруб/	ком	5	1	
25		Хэвэлмэл ган отвод, 90°40 с80	ш	3	0.3	Салаа шугам 408 орон сууц
26		Хэвэлмэл ган отвод, 90°50 с80 /цайрдсан/	ш	3	0.6	
27		Хэвэлмэл ган отвод, 90°32 с80 /цайрдсан/	ш	3	0.2	
28		Хэвэлмэл ган отвод, 90°25 с80 /цайрдсан/	ш	3	0.1	
29		Ган бөмбөлгөн хаалт ф50мм	ш	1	3	
30		Ган бөмбөлгөн хаалт ф40мм	ш	2	2.1	
31		Ган бөмбөлгөн хаалт ф32мм	ш	1	1.4	
32		Ган бөмбөлгөн хаалт ф25мм	ш	1	1	
33	Ус буулгах	Бөмбөлгөн хаалт ф25мм /патруб/	ком	5	1	
34	Г-991-1	4500х4000х2000(h) хэмжээтэй ТК-13 маягийн дулааны худаг ДХ-16	ком	1		ГДГ-61 -с үз
35		Төмөр бетон ялуу ДЯ-18	ш	4	120	
36		Төмөр бетон ялуу Я-18	ш	4	75	
37		Төмөр бетон ялуу ПР-22	ш	4	310	
38		Төмөр бетон ялуу Я-22	ш	8	95	

УБ. БГД 11-р хороо
Энэбишийн өргөн чөлөө
78-р байр 204 тоот
Утас: 7604 4780
"ДНТ" ХХК

ТӨВ АЙМАГ. ЗУУНМОД СУМ. 1-Р БАГ.
ХАЛААЛТЫН 6-Р ЗУУХНЫ ХОЁРДУГААР ХЭЛХЭЭНИЙ ШУГАМ СҮЛЖЭЭ

Дулааны худаг ДХ-16-ын байгуулалт, огтлол, материалын түүвэр

Инженер		Л.Энхсайхан	ЕГ Шифр: ДНТ-10-6/2019.24	Масштаб: М 1:50	Хуудас: 67
Гүйцэтгэсэн		Б.Номун-Эрдэнэ			
Шалгасан		М.Буянхишиг	ТГ Шифр:	Зургийн дугаар: ГДГ-52	Огноо: 2024.04.15

Үе шат: А.3

А3

25-р цэгийн дулааны худаг ДХ-17 /ТК-6/
масштаб 1:40

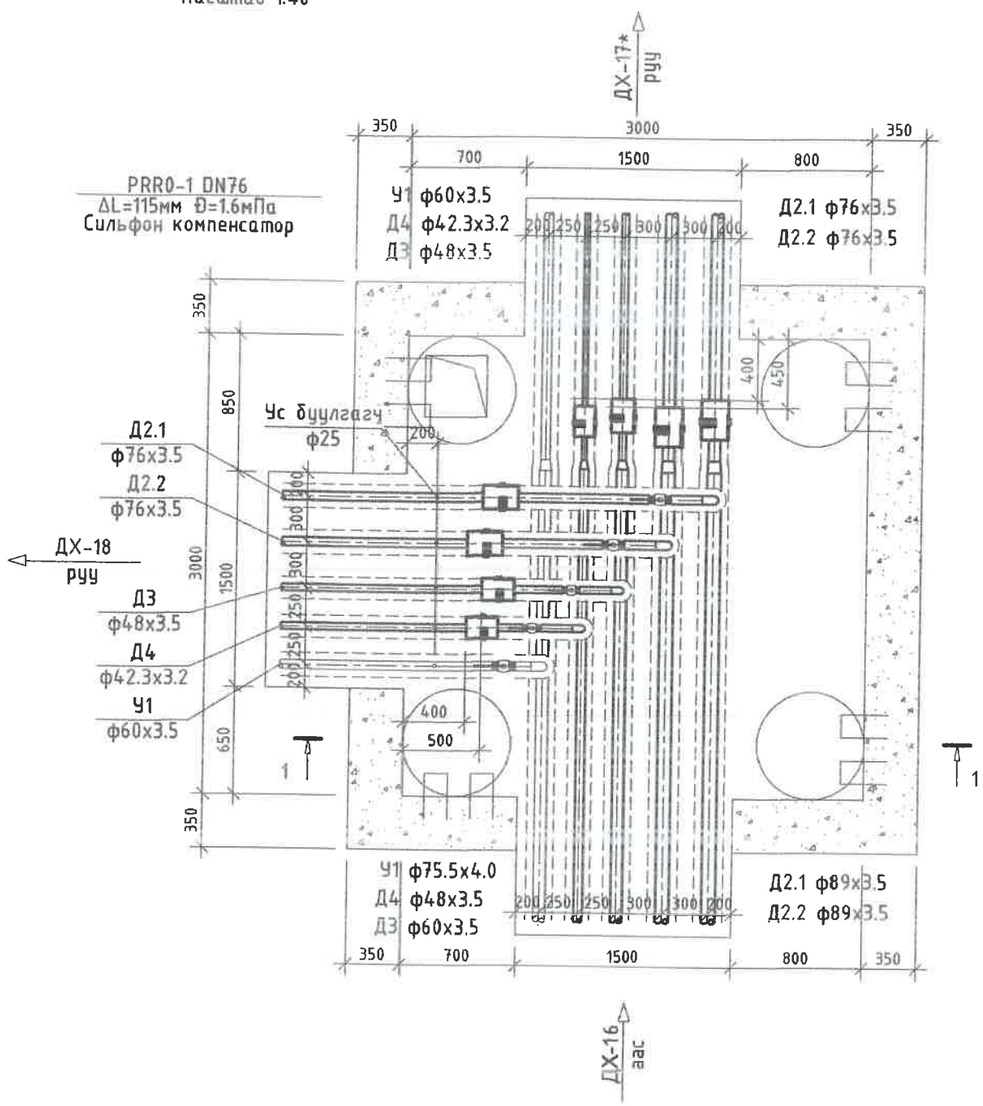

25-р цэгийн дулааны худаг ДХ-17
Огтлол 1-1 масштаб 1:40

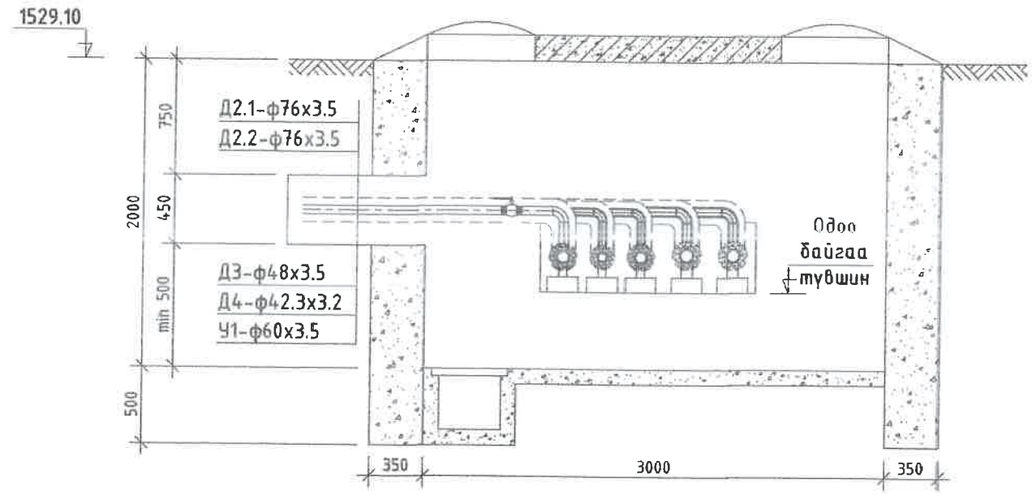

ДХ-17 худгийн материалын түүвэр

№	Тэмдэглэгээ	Материалын нэр	х/н	Тоо хэмжээ	Нэгж жин,кг	Тайлбар
1	Серия 4.903-10 вып1	Хэвэлмэл ган шилжүүр, К 80*65	ш	2	0.6	ДХ-17 руу
2		Хэвэлмэл ган шилжүүр, К 65*50 /цайрдсан/	ш	1	0.43	
3		Хэвэлмэл ган шилжүүр, К 50*40 /цайрдсан/	ш	1	0.3	
4		Хэвэлмэл ган шилжүүр, К 40*32 /цайрдсан/	ш	1	0.1	
5		Сильфон компенсатор DN65	ком	2		
6		Сильфон компенсатор DN40	ком	1		
7		Сильфон компенсатор DN32	ком	1		
8	Серия 4.903-10 вып1	Хэвэлмэл ган отвод, 90°65 с60	ш	2	1.1	ДХ-18 руу
9		Хэвэлмэл ган отвод, 90°50 с80 /цайрдсан/	ш	1	0.6	
10		Хэвэлмэл ган отвод, 90°40 с80 /цайрдсан/	ш	1	0.3	
11		Хэвэлмэл ган отвод, 90°32 с80 /цайрдсан/	ш	1	0.2	
12		Ган бөмбөлгөн хаалт ф65мм	ш	2	4.5	
13		Ган бөмбөлгөн хаалт ф50мм	ш	1	3	
14		Ган бөмбөлгөн хаалт ф40мм	ш	1	2.1	
15		Ган бөмбөлгөн хаалт ф32мм	ш	1	1.4	
16		Сильфон компенсатор DN65	ком	2		ДХ-18 руу
17		Сильфон компенсатор DN40	ком	1		
18		Сильфон компенсатор DN32	ком	1		
19	Ус буулгах	Бөмбөлгөн хаалт ф25мм /патруб/	ком	5	1	
20	Г-991-1	3000х3000х2000(h) хэмжээтэй ТК-6 маягийн дулааны худаг ДХ-17	ком	1		ГДГ-57 -с үз
21		Төмөр бетон ялуу ПР-22	ш	3	310	
22		Төмөр бетон ялуу Я-22	ш	3	95	

ХБ. БГД 11-р хороо
Энэбишийн өргөн чөлөө
78-р байр 204 тоот
Утас: 7604 4780
"ДНТ" ХХК

ТӨВ АЙМАГ, ЗУУНМОД СУМ, 1-Р БАГ,
ХАЛААЛТЫН 6-Р ЗУУХНЫ ХОЁРДУГААР ХЭЛХЭЭНИЙ ШУГАМ СҮЛЖЭЭ

Дулааны худаг ДХ-17-ын байгуулалт, огтлол, материалын түүвэр

Инженер		Л.Энхсайхан	ЕГ Шифр: ДНТ-10-6/2019.24	Масштаб: М 1:40	Хуудас: 67
Гүйцэтгэсэн		Б.Номун-Эрдэнэ			
Шалгасан		М.Буянхишиг	ТГ Шифр:	Зургийн дугаар: ГДГ-53	Огноо: 2024.04.15

Ye шат: А.3

А3

31-р цэгийн дулааны худаг ДХ-18 /ТК-6/
масштаб 1:40

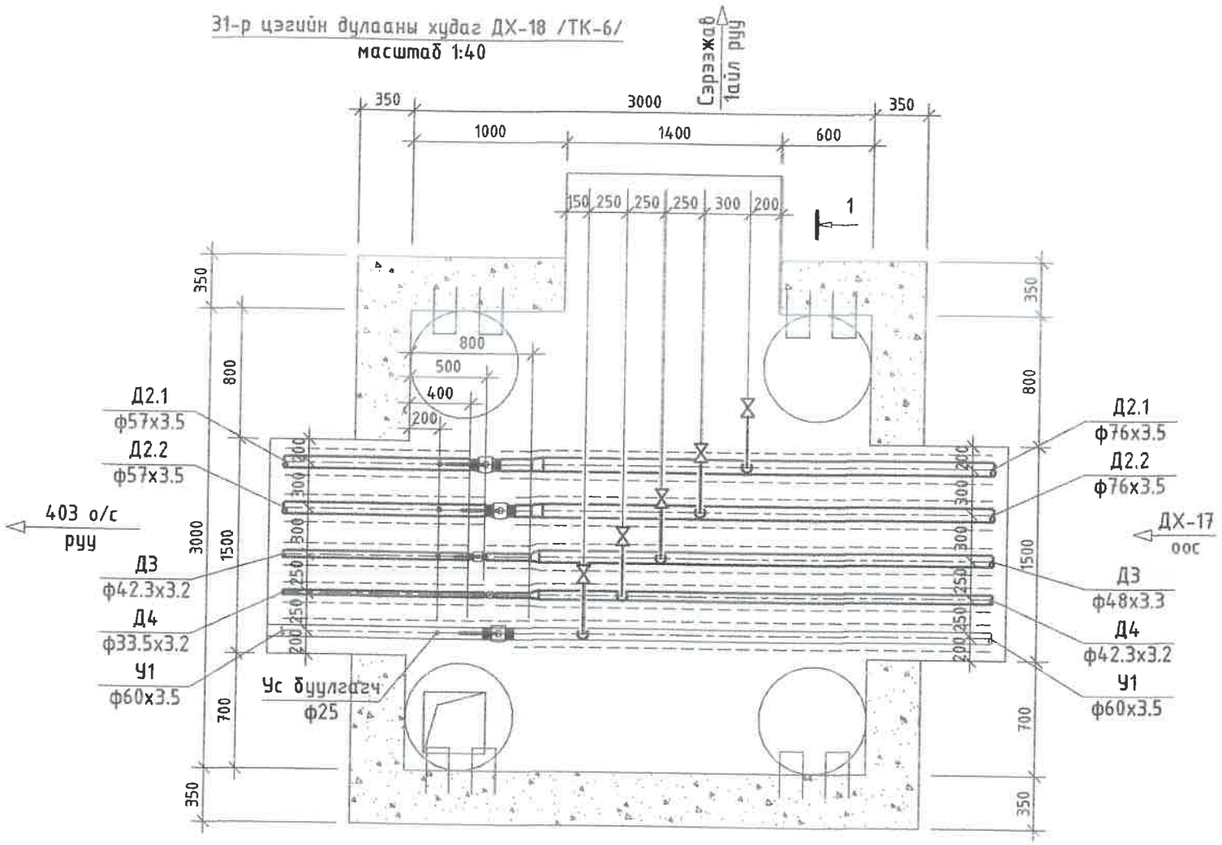

31-р цэгийн дулааны худаг ДХ-18
Огтлол 1-1 масштаб 1:40

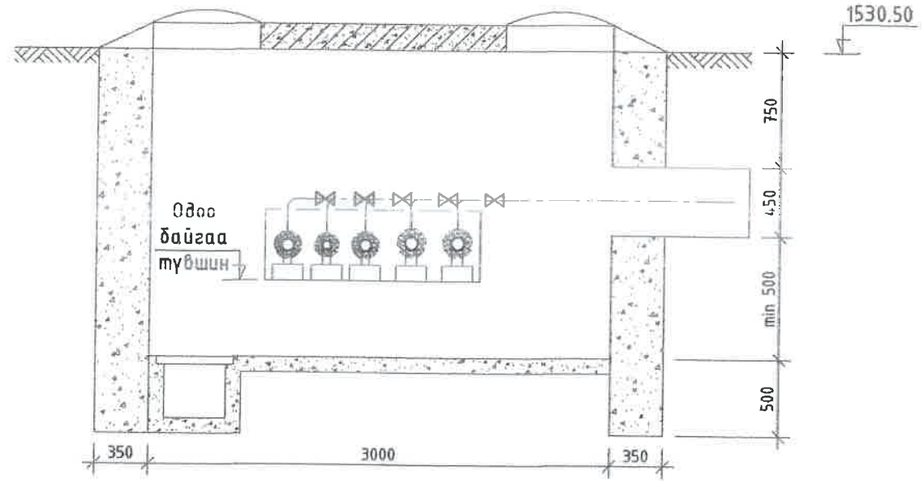

ДХ-18 худгийн материалын түүвэр

№	Тэмдэглэгээ	Материалын нэр	х/н	Тоо хэмжээ	Нэгж жин,кг	Тайлбар
1	Серия 4.903-10 вып1	Хэвэлмэл ган шилжүүр, К 65*50	ш	2	0.43	403 орон сууц руу
2		Хэвэлмэл ган шилжүүр, К 40*32 /цайрдсан/	ш	1	0.1	
3		Хэвэлмэл ган шилжүүр, К 32*25 /цайрдсан/	ш	1	0.1	
4		Ган бөмбөлгөн хаалт ф50мм	ш	3	3	
5		Ган бөмбөлгөн хаалт ф32мм	ш	1	1.4	
6		Ган бөмбөлгөн хаалт ф25мм	ш	1	1	
7		Бөмбөлгөн хаалт ф25мм /патруб/	ком	5	1	Ус буулгах
8	Г-991-1	3000х3000х2000(h) хэмжээтэй ТК-6 маягийн дулааны худаг ДХ-18	ком	1		ГДГ-57 -с уз
9		Төмөр бетон ялуу ДЯ-22	ш	3	310	
10		Төмөр бетон ялуу Я-22	ш	3	95	

УБ. БГД 11-р хороо
Энэбишийн аргын чөлөө
78-р байр 204 тоот
Утас: 7604 4780
"ДНТ" ХХК

ТӨВ АЙМАГ. ЗУУНМОД СУМ. 1-Р БАГ.
ХАЛААЛТЫН 6-Р ЗУУХНЫ ХОЁРДУГААР ХЭЛХЭЭНИЙ ШУГАМ СҮЛЖЭЭ

Дулааны худаг ДХ-18-ын байгуулалт, огтлол, материалын түүвэр

Инженер		Л.Энхсайхан	ЕГ Шифр: ДНТ-10-6/2019.24	Масштаб: М 1:40	Хуудас: 67
Гүйцэтгэсэн		Б.Номун-Эрдэнэ	ТГ Шифр:	Зургийн дугаар: ГДГ-54	Огноо: 2024.04.15
Шалгасан		М.Буянхишиг			

Ye шат: А.3

А3

27-р цэгийн дулааны худаг ДХ-17* /ТК-6/
масштаб 1:40

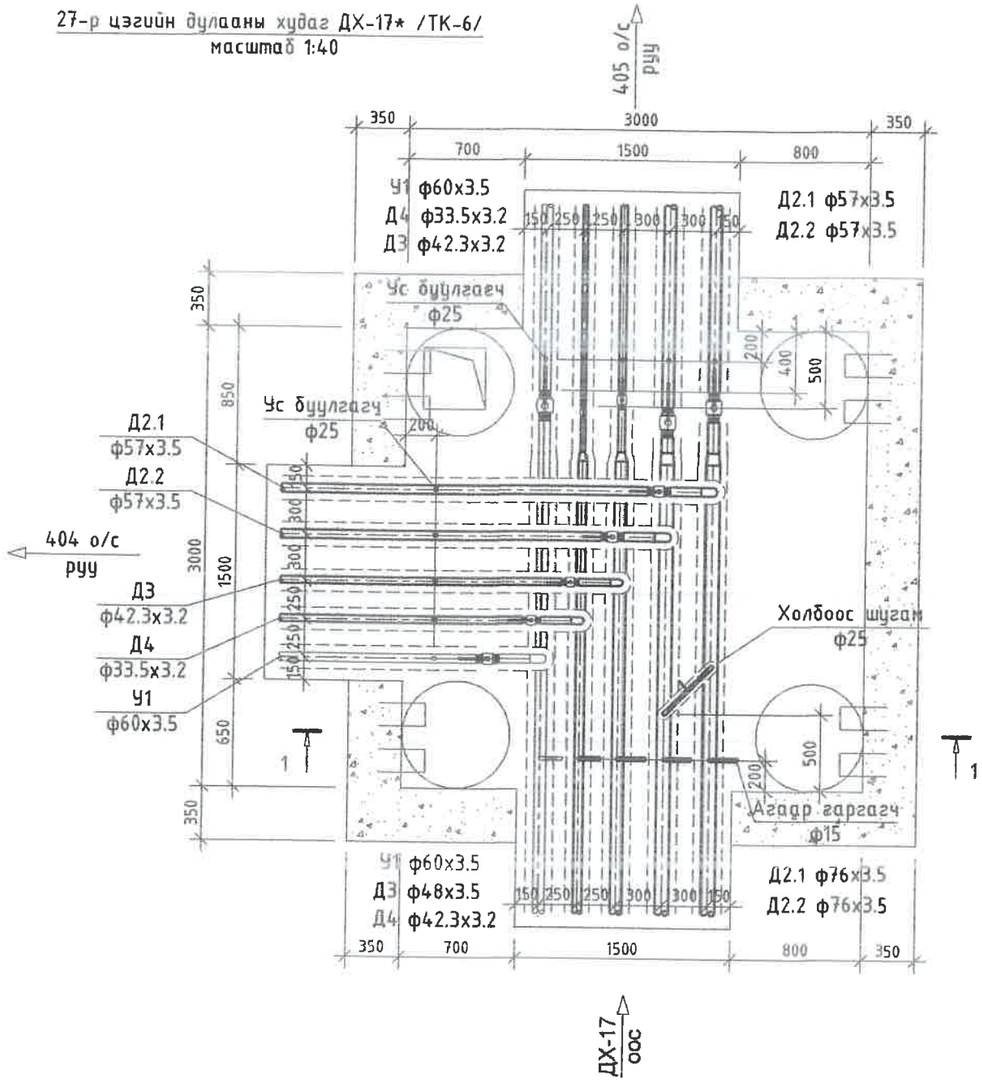

27р цэгийн дулааны худаг ДХ-17*
Огтлол 1-1 масштаб 1:40

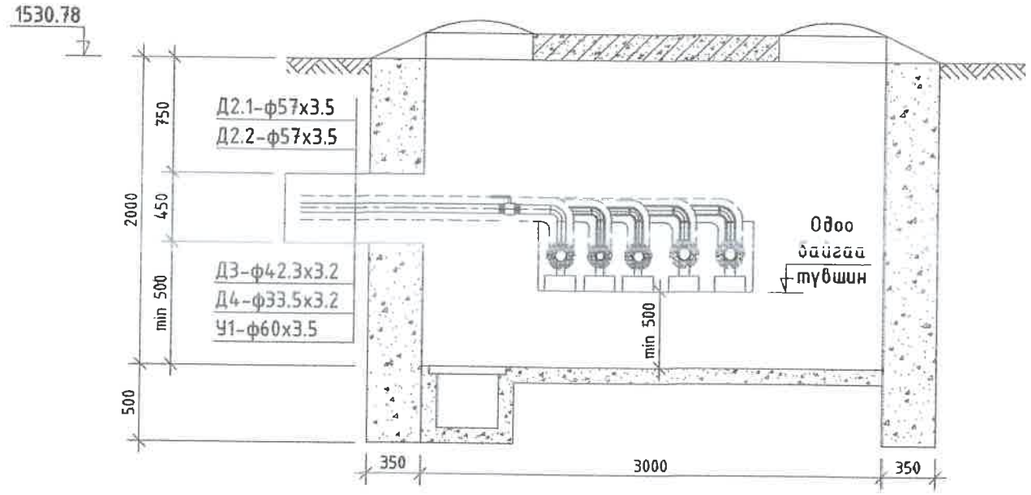

ДХ-17* худгийн материалын түүвэр

№	Тэмдэглэгээ	Материалын нэр	х/н	Тоо хэмжээ	Нэгж жин,кг	Тайлбар
1	Серия 4.903-10 вып1	Хэвэлмэл ган шилжүүр, К 65*50	ш	2	0.43	405 орон сууц руу
2		Хэвэлмэл ган шилжүүр, К 40*32 /цайрдсан/	ш	1	0.1	
3		Хэвэлмэл ган шилжүүр, К 32*25 /цайрдсан/	ш	1	0.1	
4		Ган бөмбөлгөн хаалт ф50мм	ш	3	3	
5		Ган бөмбөлгөн хаалт ф32мм	ш	1	1.4	
6		Ган бөмбөлгөн хаалт ф25мм	ш	1	1	
7		Бөмбөлгөн хаалт ф25мм /патруб/	ком	5	1	Ус буулгах
8		Бөмбөлгөн хаалт ф15мм /2 ш отод, патруб/	ком	5	0.6	Агаар гаргах
9	Серия 4.903-10 вып1	Хэвэлмэл ган отвод, 90°50 с80	ш	2	0.6	404 орон сууц руу
10		Хэвэлмэл ган отвод, 90°50 с80 /цайрдсан/	ш	1	0.6	
11		Хэвэлмэл ган отвод, 90°32 с80 /цайрдсан/	ш	1	0.2	
12		Хэвэлмэл ган отвод, 90°25 с80 /цайрдсан/	ш	1	0.1	
13		Ган бөмбөлгөн хаалт ф50мм	ш	3	3	
14		Ган бөмбөлгөн хаалт ф32мм	ш	1	1.4	
15		Ган бөмбөлгөн хаалт ф25мм	ш	1	1	
16		Бөмбөлгөн хаалт ф25мм /патруб/	ком	5	1	Ус буулгах

№	Тэмдэглэгээ	Материалын нэр	х/н	Тоо хэмжээ	Нэгж жин,кг	Тайлбар
17		Ган бөмбөлгөн хаалт, ф25	ш	2	1	Холбоос шугам
18	Серия 4.903-10 вып1	Хэвэлмэл ган отвод, 90°25 с80	ш	4	0.1	
19		Ган хоолой ф25мм	у/м	1	1.54	
20		Хяналтын хаалт ф15мм	ш	1		
21		Хэвэлмэл ган отвод, ф15мм	ш	2		
22	Г-991-1	3000х3000х2000(h) хэмжээтэй ТК-6 маягийн дулааны худаг ДХ-18	ком	1		ГДГ-57 -с үз
23		Төмөр бетон ялуу ДЯ-22	ш	3	310	
24		Төмөр бетон ялуу Я-22	ш	3	95	

УБ. БГД 11-р хороо Энэбишийн өргөн чөлөө 78-р байр 204 тоот
Утас: 7604 4780
"ДНТ" ХХК

ТӨВ АЙМАГ. ЗУУНМОД СУМ. 1-Р БАГ.
ХАЛААЛТЫН 6-Р ЗУУХНЫ ХОЁРДУГААР ХЭЛХЭЭНИЙ ШУГАМ СҮЛЖЭЭ

Дулааны худаг ДХ-17*-ын байгуулалт, огтлол, материалын түүвэр

Инженер		Л.Энхсайхан	ЕГ Шифр: ДНТ-10-6/2019.24	Масштаб: М 1:40	Хуудас: 67
Гүйцэтгэсэн		Б.Номун-Эрдэнэ	ТГ Шифр:	Зургийн дугаар: ГДГ-55	Огноо: 2024.04.15
Шалгасан		М.Буянхишиг			

Ye шат: А.3

А3

ТК-5 МАРКИЙН ЦУТГАМАЛ БЕТОН ХУДГИЙН ХИЙЦЛЭЛ

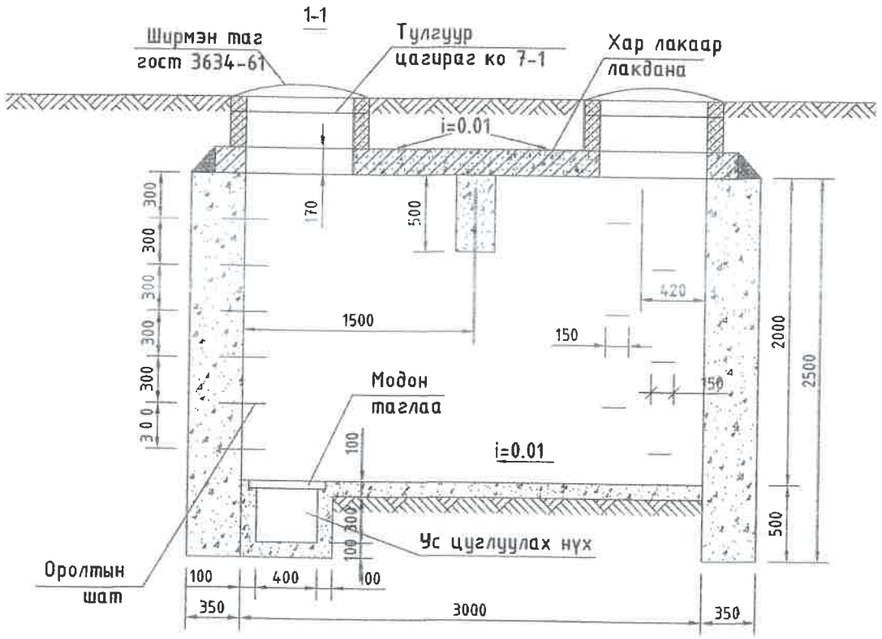

Хучилтын байгуулалт ТК-5

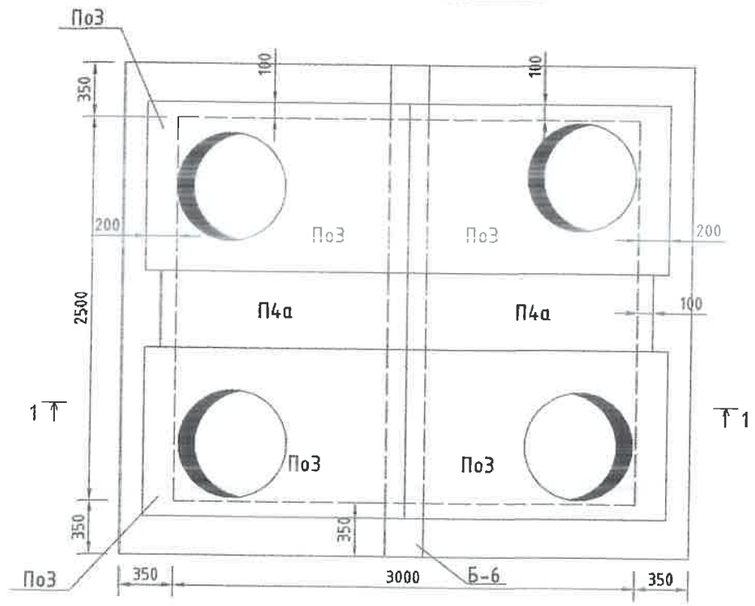

Үндсэн хэмжээ мм

Худгийн төрөл	А	Б	В	Г
				Бетон
ТК-5	3000	2500	2000	350

Байгуулалт

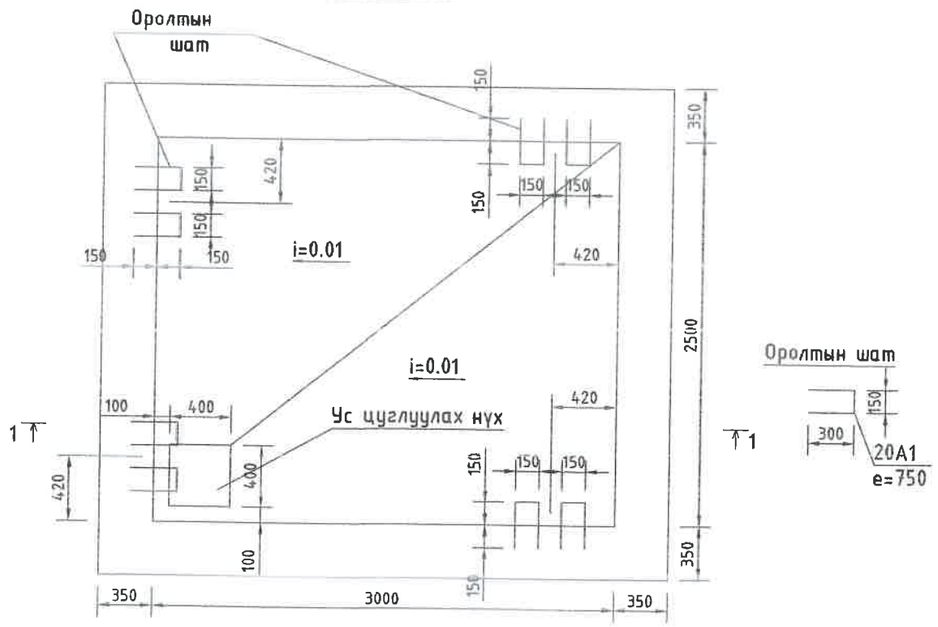

ТК-5 маркийн худгийн материалын түүвэр

№	Тэмдэглэгээ	Материалын нэр	х/н	Тоо ширхэг	Нэгжийн, кг	Тайлбар
1		Худгийн хана: Бетон М-200	м3	12.4		
2		Худгийн ул: Бетон М-100	м3	0.85		
3		Худгийн хучилт: Төмөр бетон хавтан П-4а	ш	2	296	
4		: Төмөр бетон нүхтэй хавтан ПО-3	ш	4	600	
5		: Төмөр бетон дам нуруу Б-1	ш	1	1007	
6		Ширмэн хүзүүвч, таг	ш	4		
7		Ширмэн хүзүүвч бэхлэх бетон М-50	м3	0.2		
8		Шатны гишгүүр: Арматур ф20 А1, L=760mm	ш	24		

УБ. БГД 11-р хороо
Энэбишийн өргөн чөлөө
78-р байр 204 тоот
Утас: 7604 4780
"ДНТ" ХХК

ТӨВ АЙМАГ. ЗУУНМОД СУМ. 1-Р БАГ.
ХАЛААЛТЫН 6-Р ЗУУХНЫ ХОЁРДУГААР ХЭЛХЭЭНИЙ ШУГАМ СУЛЖЭЭ

ТК-5 маркийн бетон худгийн хийцлэл, материалын түүвэр

Инженер		Л.Энхсайхан	ЕГ Шифр: ДНТ-10-6/2019.24	Масштаб: М 1:40	Хуудас: 67
Гүйцэтгэсэн		Б.Номун-Эрдэнэ			
Шалгасан		М.Буянхишиг	ТГ Шифр:	Зургийн дугаар: ГДГ-56	Огноо: 2024.04.15

Ye шат: А.3

А3

ТК-6 МАРКИЙН ЦУТГАМАЛ БЕТОН ХУДГИЙН ХИЙЦЛЭЛ

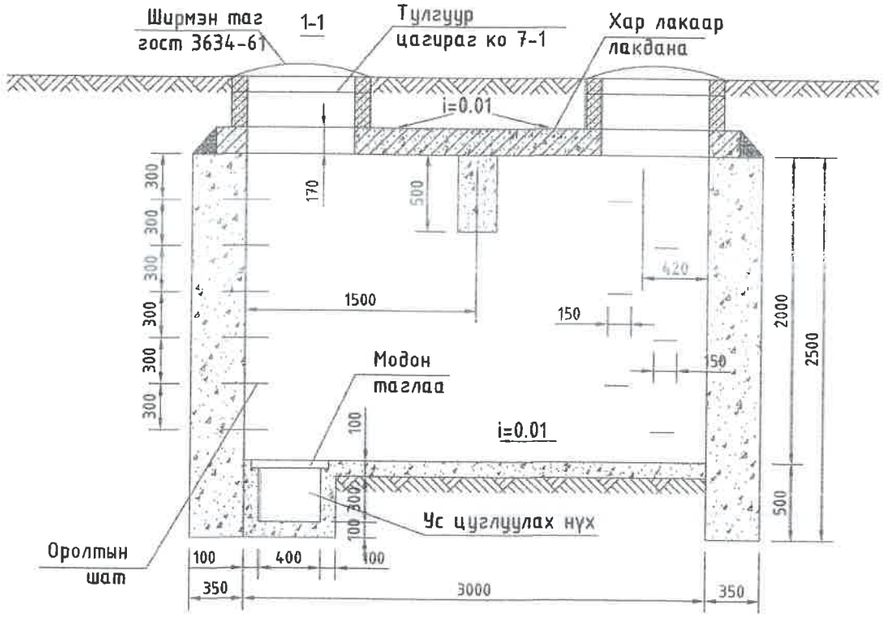

Хучилтын байгуулалт ТК-6

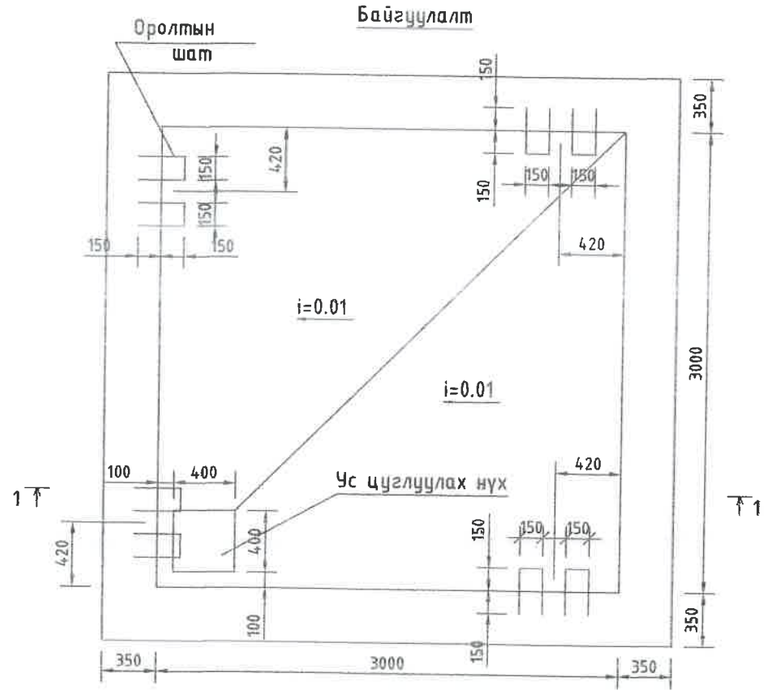

Үндсэн хэмжээ мм

Худгийн төрөл	А	Б	В	Г		
				Тоосгон	Чулуун	Бетон
ТК-6	3000	3000	2000	380	500	350

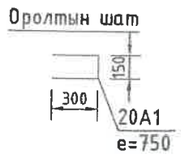

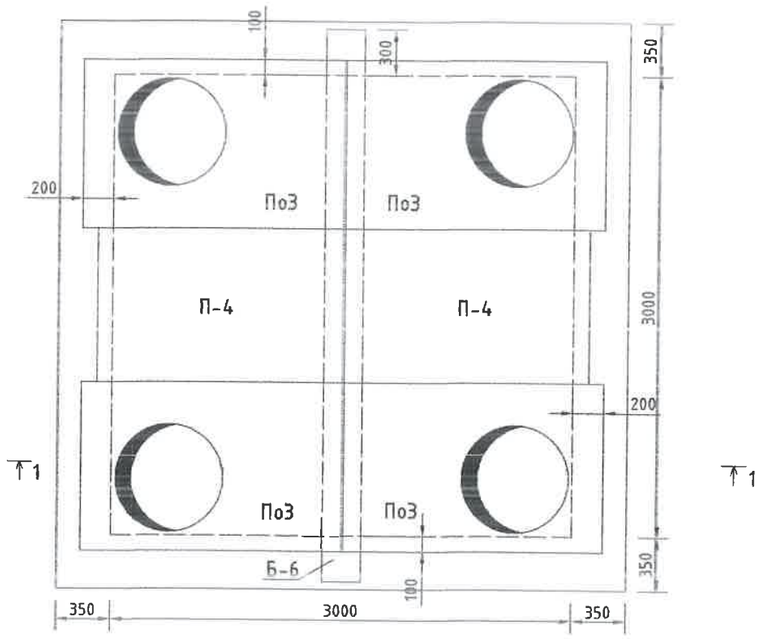

ТК-6 маркийн худгийн материалын түүвэр

№	Тэмдэглэгээ	Материалын нэр	х/н	Тоо ширхэг	Нэгж жин, кг	Тайлбар
1		Худгийн хана /2500h/: Бетон М-200	м3	21		
2		Худгийн ул: Бетон М-100	м3	1.0		
3		Худгийн хучилт: Төмөр бетон хавтан П-4	ш	2	592	
4		: Төмөр бетон нүхтэй хавтан ПО-3	ш	4	600	
5		: Төмөр бетон дам нуруу Б-6	ш	1	1136	
6		Ширмэн хүзүүвч, таг	ш	4		
7		Ширмэн хүзүүвч бэхлэх бетон М-50	м3	0.2		
8		Шатны гишгүүр: Арматур ф20 А1, L=760mm	ш	24		

УБ. БГД 11-р хороо
Энэбишийн өргөн чөлөө
78-р байр 204 тоот
Утас: 7604 4780
"ДНТ" ХХК

ТӨВ АЙМАГ. ЗУУНМОД СУМ. 1-Р БАГ.
ХАЛААЛТЫН 6-Р ЗУУХНЫ ХОЁРДУГААР ХЭЛХЭЭНИЙ ШУГАМ СҮЛЖЭЭ

ТК-6 маркийн бетон худгийн хийцлэл, материалын түүвэр

Инженер		Л.Энхсайхан	ЕГ Шифр: ДНТ-10-6/2019.24	Масштаб: М 1:40	Үе шат: А.З
Гүйцэтгэсэн		Б.Комун-Эрдэнэ			Хуудас: 67
Шалгасан		М.Буянхишиг	ТГ Шифр:	Зургийн дугаар: ГДГ-57	Огноо: 2024.04.15

А3

ТК-7 МАРКИЙН ЦУТГАМАЛ БЕТОН ХУДГИЙН ХИЙЦЛЭЛ

1-1

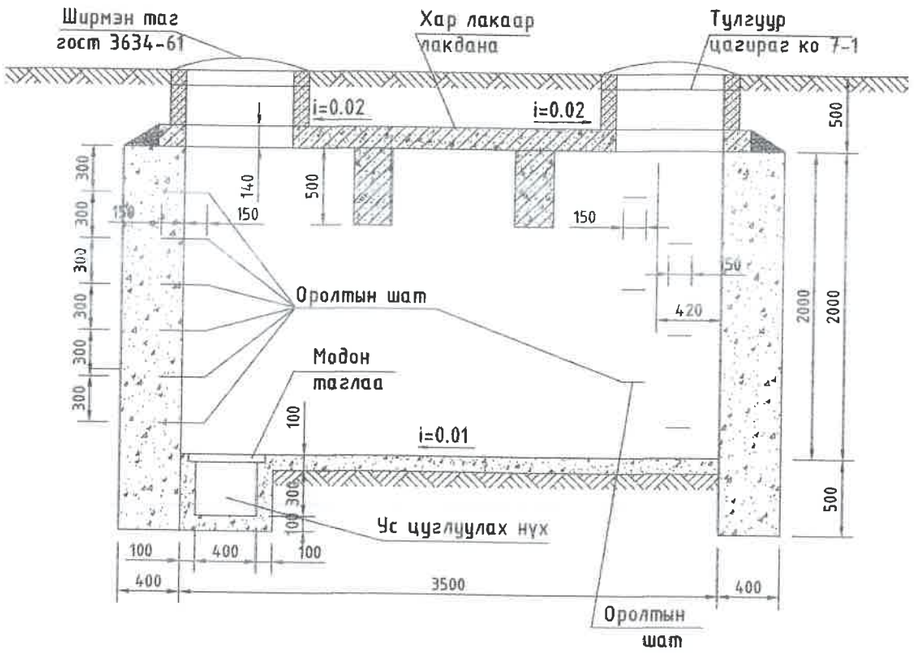

Хучилтын байгуулалт ТК-7

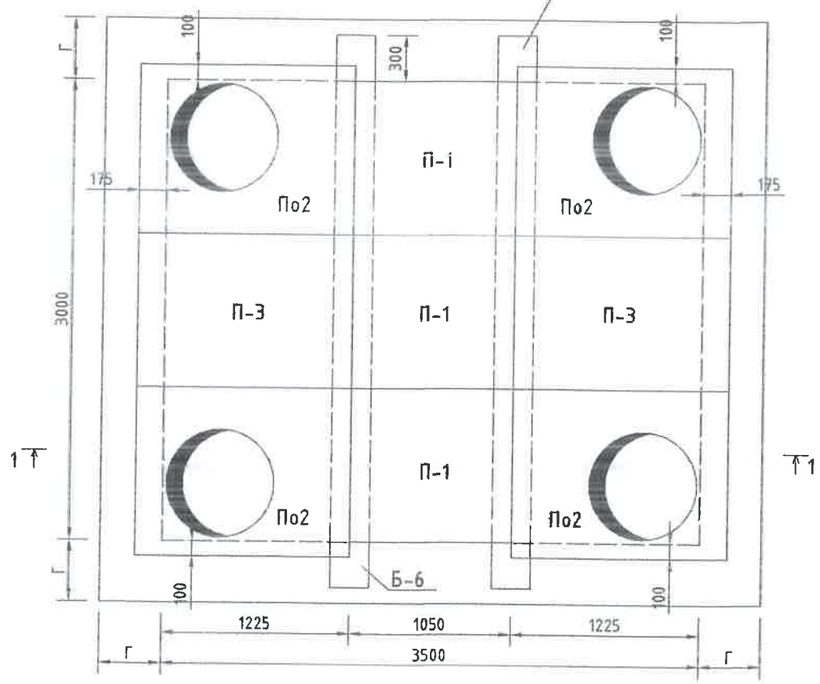

Байгуулалт

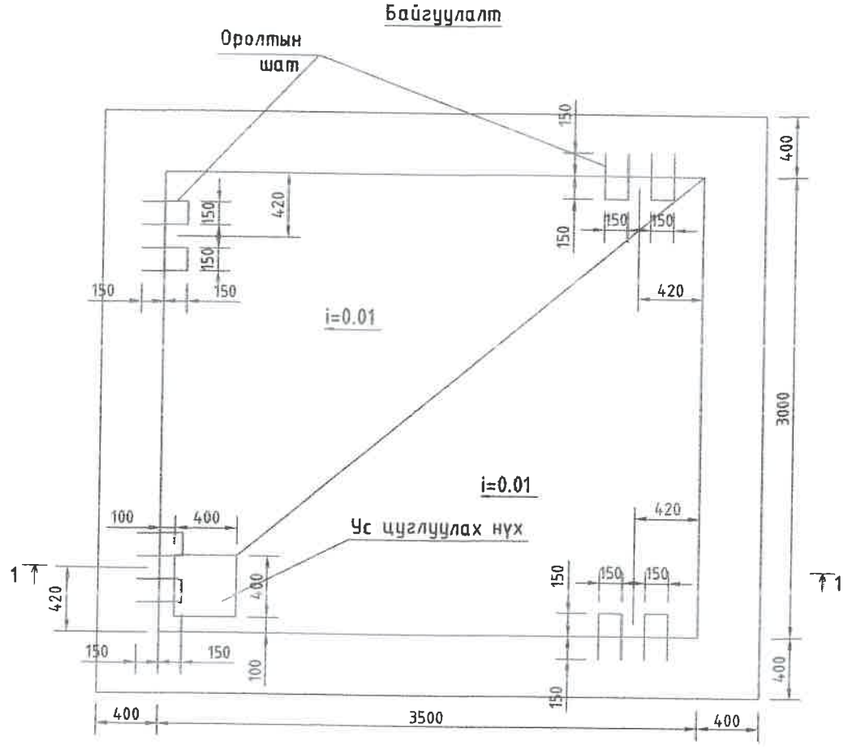

Оролтын шат

Үндсэн хэмжээ мм

Худгийн төрөл	А	Б	В	Г
				Бетон
ТК-7	3500	3000	2000	400

ТК-7 маркийн худгийн материалын түүвэр

Худгийн төрөл	Хучилтын элемент			Материалын орц			
	Төрөл	Тоо	Нэг маягийн цуврал	Хана	Таг		Ул
				Бетон, м³/м200	Угс. т/б, м³	Ширмэн люк, ш	Бетон, м³/м100
ТК-7	П-1	3	ТБУ-08 аль 1	16.5	0.2	4	1.15
	П-3	2	ТБУ-08 аль 1				
	По2	4	Л. 15				
	Б-6	2	Л. 21				

УБ. БГД 11-р хороо Энэбишийн өргөн чөлөө 78-р байр 204 тоот
ОБЕ: 7604 4780
"ДНТ" ХХК

ТӨВ АЙМАГ, ЗУУНМОД СУМ, 1-Р БАГ,
ХАЛААЛТЫН 6-Р ЗУУХНЫ ХОЁРДУГААР ХЭЛХЭЭНИЙ ШУГАМ СУЛЖЭЭ

ТК-7 маркийн бетон худгийн хийцлэл, материалын түүвэр

Инженер		Л.Энхсайхан	ЕГ Шифр: ДНТ-10-6/2019.24	Масштаб: М 1:40	Ye шат: А.3
Гүйцэтгэсэн		Б.Номун-Эрдэнэ			Хуудас: 67
Шалгасан		М.Буянхишиг	ТГ Шифр:	Зургийн дугаар: ГДГ-58	Огноо: 2024.04.15

А3

ТК-8 МАРКИЙН ЦУТГАМАЛ БЕТОН ХУДГИЙН ХИЙЦЛЭЛ

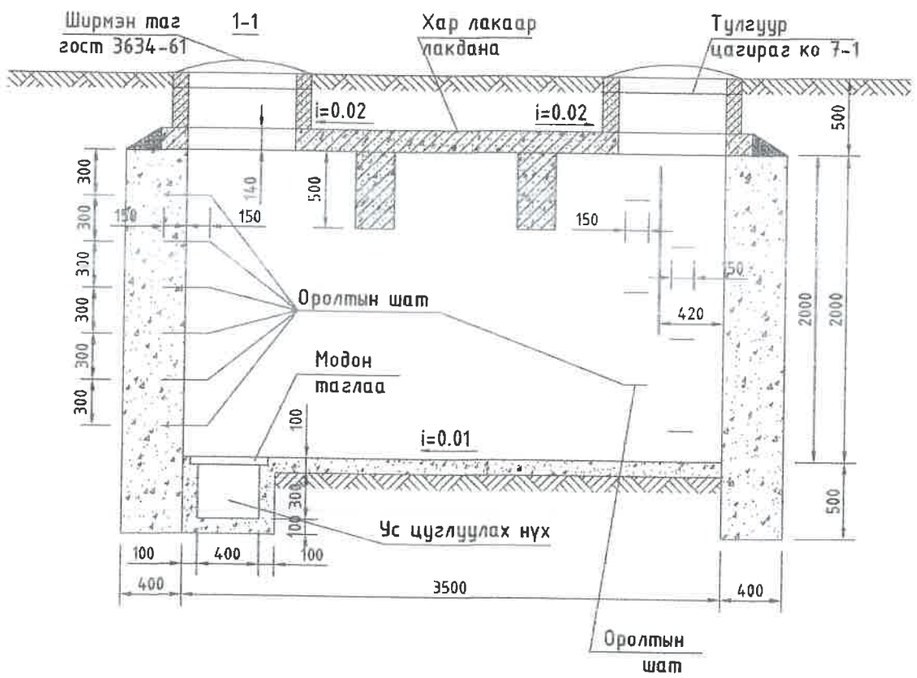

Хучилтын байгуулалт ТК-8

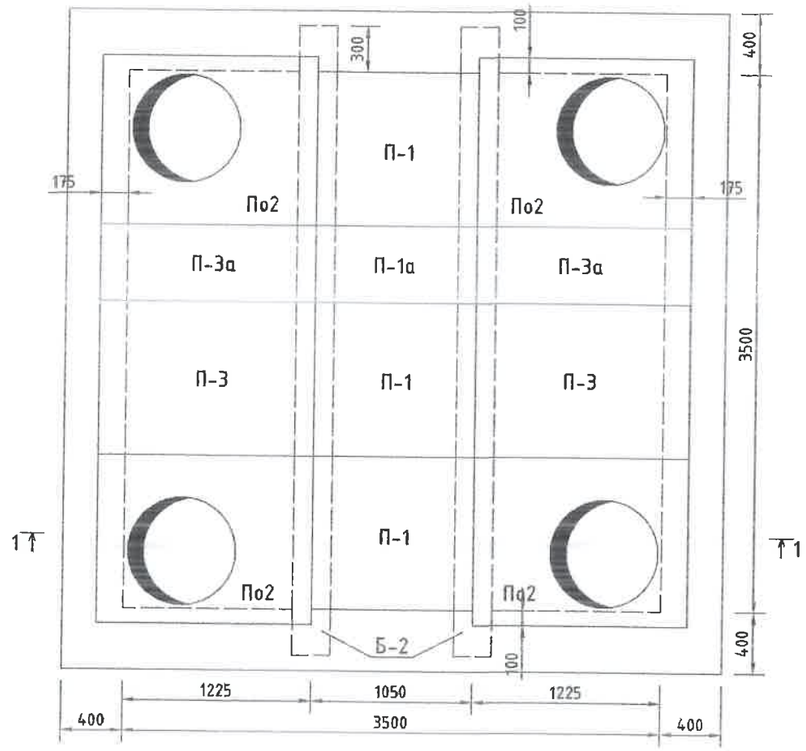

Үндсэн хэмжээ мм

Худгийн төрөл	А	Б	В	Г		
				Тоосгон	Чулуун	Бетон
ТК-8	3500	3500	2000	510	600	400

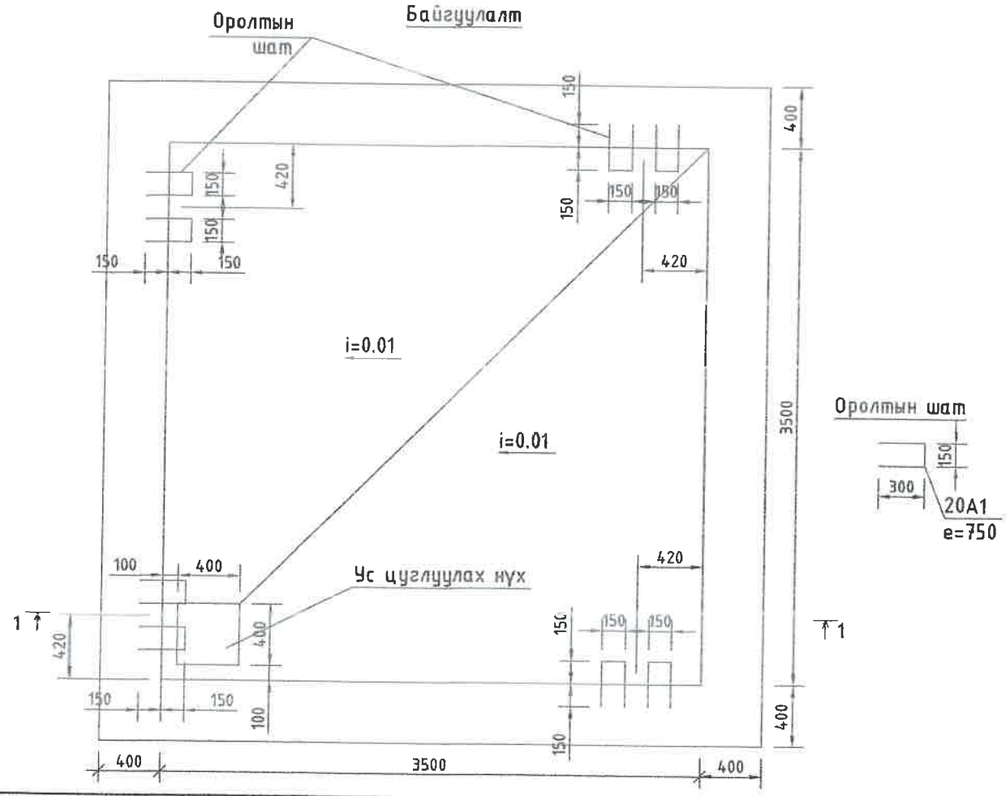

ТК-8 маркийн худгийн материалын түүвэр

№	Тэмдэглэгээ	Материалын нэр	х/н	Тоо ширхэг	Нэгж кин, кг	Тайлбар
1		Худгийн хана: Бетон М-200	м3	17.8		
2		Худгийн ул: Бетон М-100	м3	1.33		
3		Худгийн хучилт: Төмөр бетон хавтан П-1	ш	3	264	
4		: Төмөр бетон хавтан П-3	ш	2	484	
5		: Төмөр бетон нүхтэй хавтан ПО-2	ш	4	384	
6		: Төмөр бетон дам нуруу Б-6	ш	2	1136	
7		Ширмэн хүзүүвч, таг	ш	4		
8		Ширмэн хүзүүвч бэхлэх бетон М-50	м3	0.2		
9		Шатны гишгүүр: Арматур ф20 А1, L=760mm	ш	24		

УБ. БГД 11-р хороо Энэбишийн өргөн чөлөө 78-р байр 204 тоот
Ү.Ба: 7604 4780
"ДНТ" ХХК

ТӨВ АЙМАГ, ЗУУНМОД СУМ, 1-Р БАГ,
ХАЛААЛТЫН 6-Р ЗУУХНЫ ХОЁРДУГААР ХЭЛХЭЭНИЙ ШУГАМ СҮЛЖЭЭ

ТК-8 маркийн бетон худгийн хийцлэл, материалын түүвэр

Инженер		Л.Энхсайхан	ЕГ Шифр: ДНТ-10-6/2019.24	Масштаб: М 1:40	Ye шат: А.3
Гүйцэтгэсэн		Б.Номун-Эрдэнэ			Хуудас: 67
Шалгасан		М.Буянхишиг	ТГ Шифр:	Зургийн дугаар: ГДГ-59	Огноо: 2024.04.15

А3

ТК-9 МАРКИЙН ЦУТГАМАЛ БЕТОН ХУДГИЙН ХИЙЦЛЭЛ

1-1

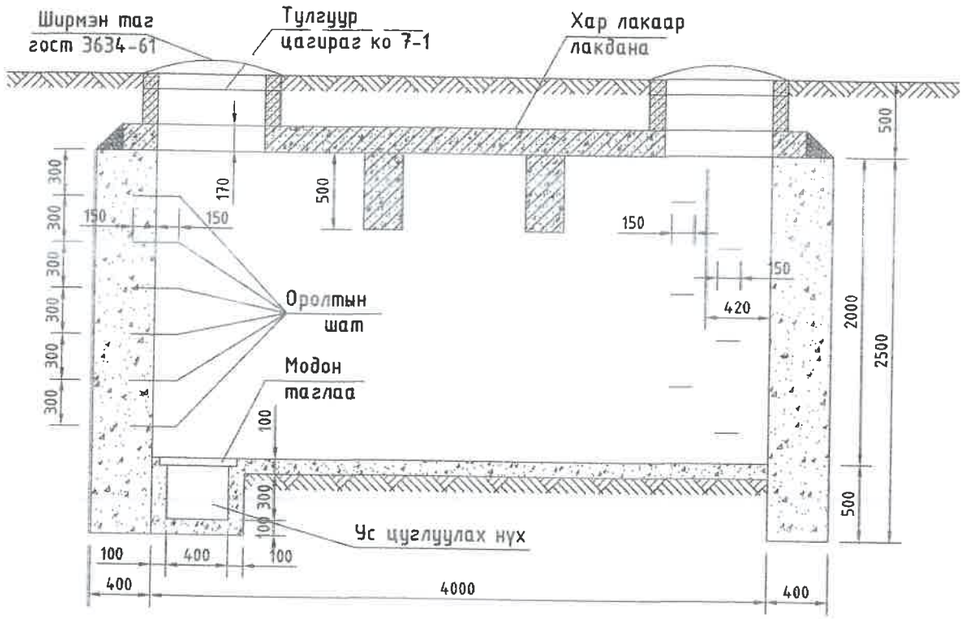

Хучилтын байгуулалт ТК-9

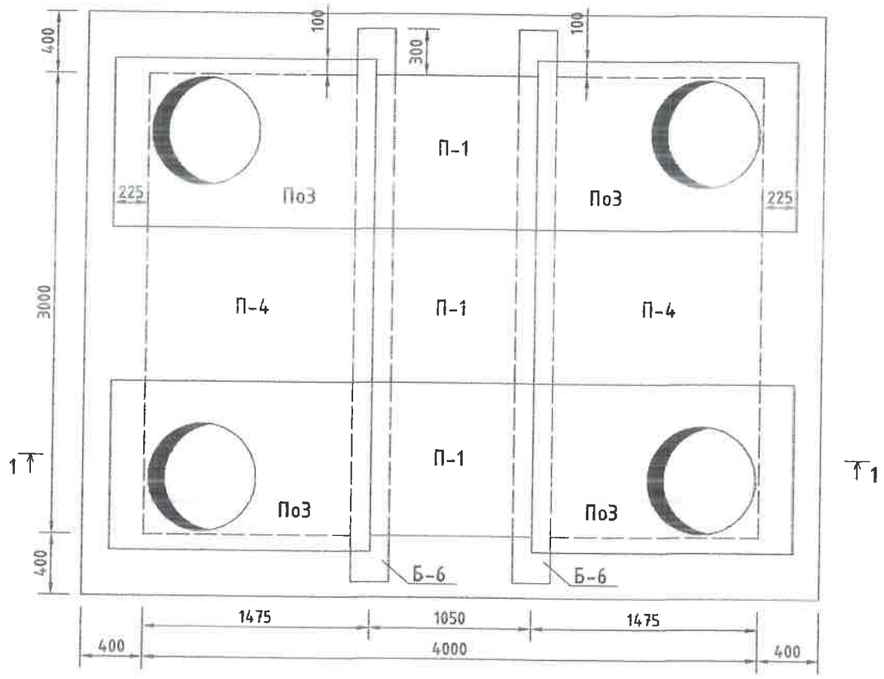

Байгуулалт

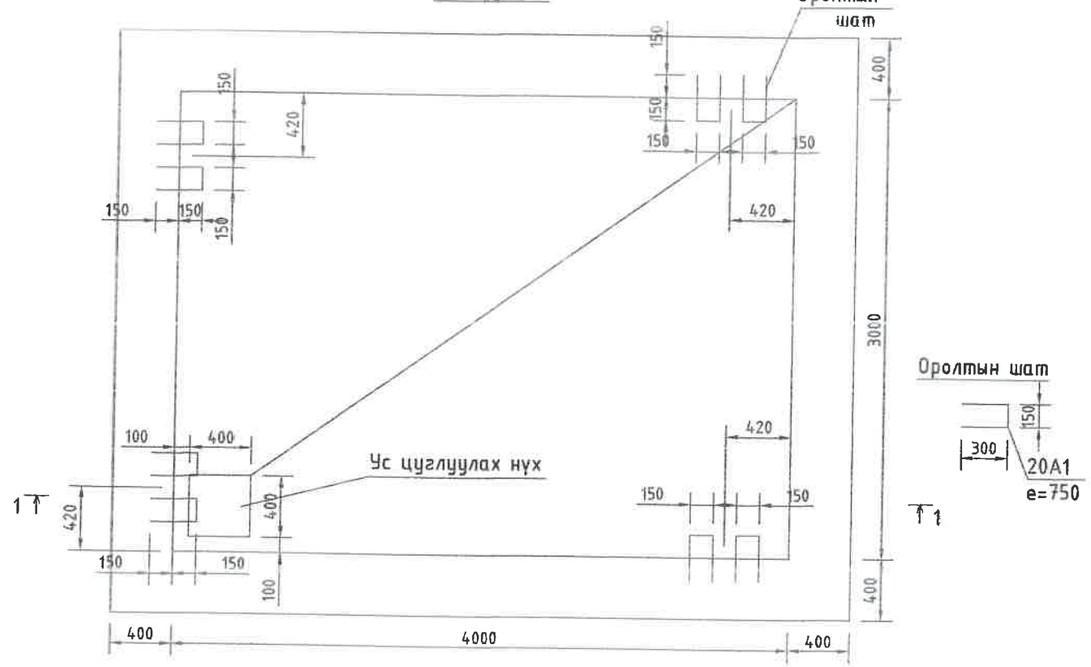

Үндсэн хэмжээ мм

Худгийн төрөл	А	Б	В	Г		
				Тоосгон	Чулуун	Бетон
ТК-9	4000	3000	2000	510	600	400

ТК-9 маркийн худгийн материалын орц

Худгийн төрөл	Хучилтын элемент			Материалын орц			
	Төрөл	Тоо	Нэг маягийн цуврал	Хана	Таг		Ул
				Бетон, м³/м200	Угс. т/б, м³	Ширмэн люк, ш	Бетон, м³/м100
ТК-9	П-1	3	ТБУ-08 аль 1	18.5	0.2	4	1.3
	ПоЗ	4	Л. 15				
	П-4	2	ТБУ-08 аль 1				
	Б-6	2	Л. 21				

ХБ. БГД 11-р хороо
Энэбишийн өргөн чөлөө
78-р байр 204 тоот
Утас: 7604 4780
"ДНТ" ХХК

ТӨВ АЙМАГ, ЗУУНМОД СУМ, 1-Р БАГ,
ХАЛААЛТЫН 6-Р ЗУУХНЫ ХОЁРДУГААР ХЭЛХЭЭНИЙ ШУГАМ СҮЛЖЭЭ

ТК-9 маркийн бетон худгийн хийцлэл, материалын түүвэр

Инженер		Л.Энхсайхан	ЕГ Шифр: ДНТ-10-6/2019.24	Масштаб: М 1:40	Ye шат: А.3
Гүйцэтгэсэн		Б.Номун-Эрдэнэ	ТГ Шифр:	Зургийн дугаар: ГДГ-60	Хуудас: 67
Шалгасан		М.Буянхишиг			Огноо: 2024.04.15

А3

ТК-13 МАРКИЙН ЦУТГАМАЛ БЕТОН ХУДГИЙН ХИЙЦЛЭЛ

1-1

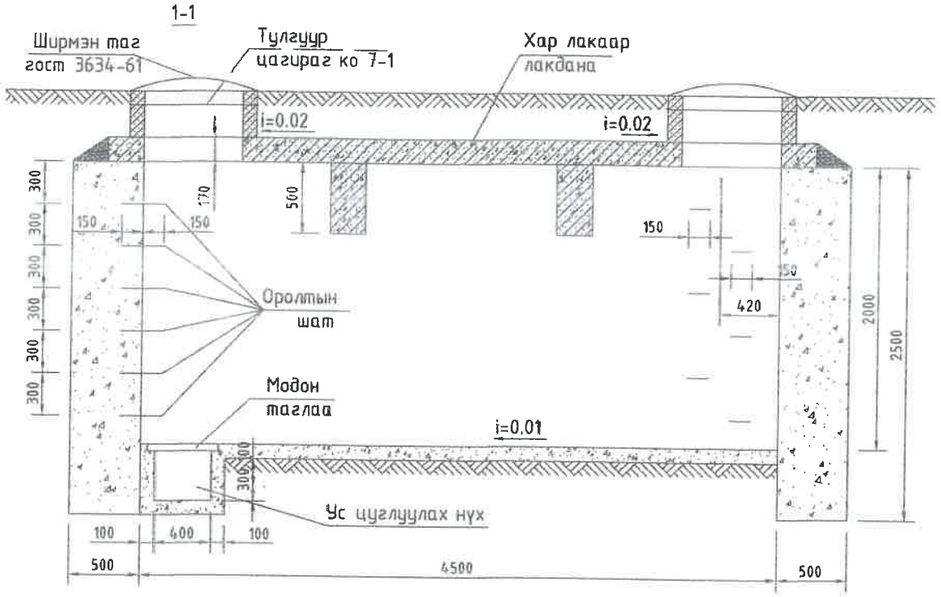

Хучилтын байгуулалт ТК-13

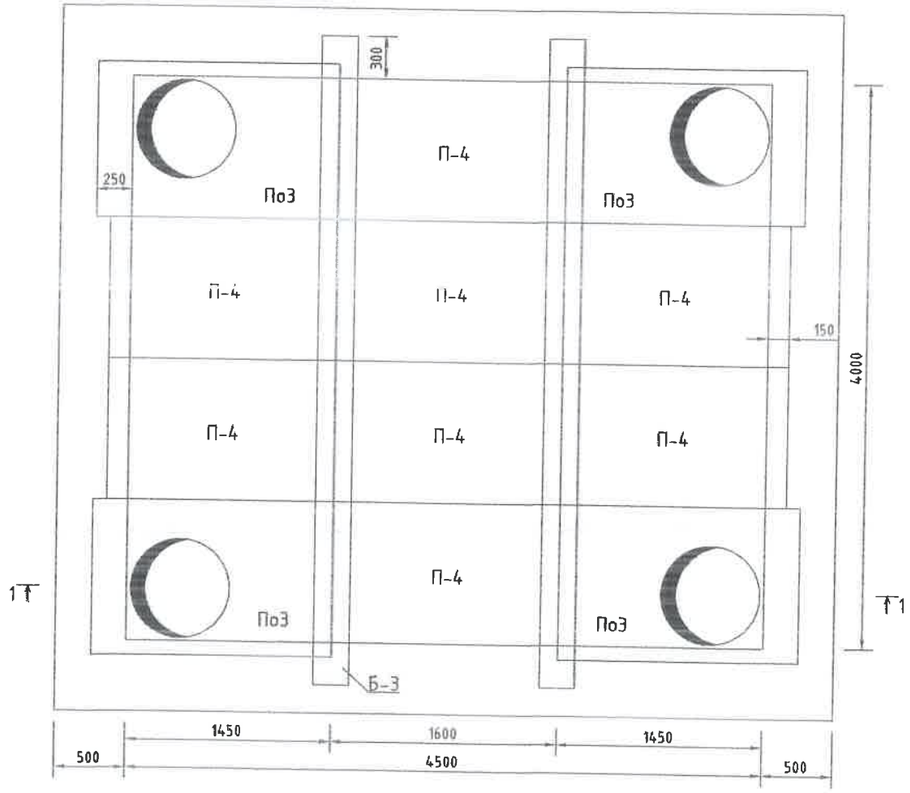

Байгуулалт

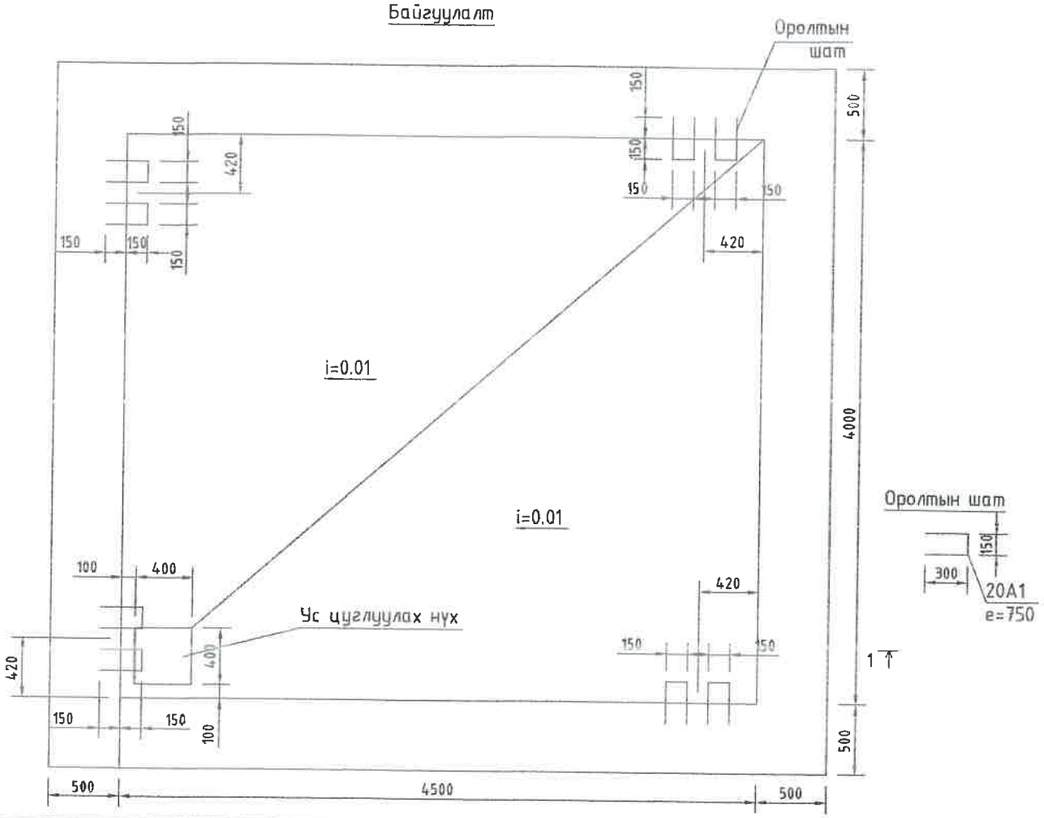

Оролтын шат

Үндсэн хэмжээ мм

Худгийн төрөл	А	Б	В	Г
				Бетон
ТК-13	4500	4000	2000	500

Худгийн материалын орц

Худгийн төрөл	Хучилтын элемент			Материалын орц			
	Төрөл	Тоо	Нэг маягийн цуврал	Хана	Таг		Ул
				Бетон, м³/м200	Угс. т/б, м³	Ширмэн лик, ш	Бетон, м³/м100
ТК-13	П-4	8	ТБУ-08 альб 1	26.2	0.2	4	1.9
	П03	4	Л. 15				
	Б-3	2	Л. 18				

УБ. БГД 11-р хороо
Энэбишийн өргөн чөлөө
78-р байр 204 тоот
Өгөө: 7604 4780
"ДНТ" ХХК

ТӨВ АЙМАГ. ЗУУНМОД СУМ. 1-Р БАГ.
ХАЛААЛТЫН 6-Р ЗУУХНЫ ХОЁРДУГААР ХЭЛХЭЭНИЙ ШУГАМ СУЛЖЭЭ

ТК-13 маркийн бетон худгийн хийцлэл, материалын түүвэр

Инженер		Л.Энхсайхан	ЕГ Шифр: ДНТ-10-6/2019.24	Масштаб: М 1:40	Ye шат: А.З
Гүйцэтгэсэн		Б.Номун-Эрдэнэ			Хуудас: 67
Шалгасан		М.Буянхишиг	ТГ Шифр:	Зургийн дугаар: ГДГ-61	Огноо: 2024.04.15

А3

ТК-15 МАРКИЙН ЦУТГАМАЛ БЕТОН ХУДГИЙН ХИЙЦЛЭЛ

1-1

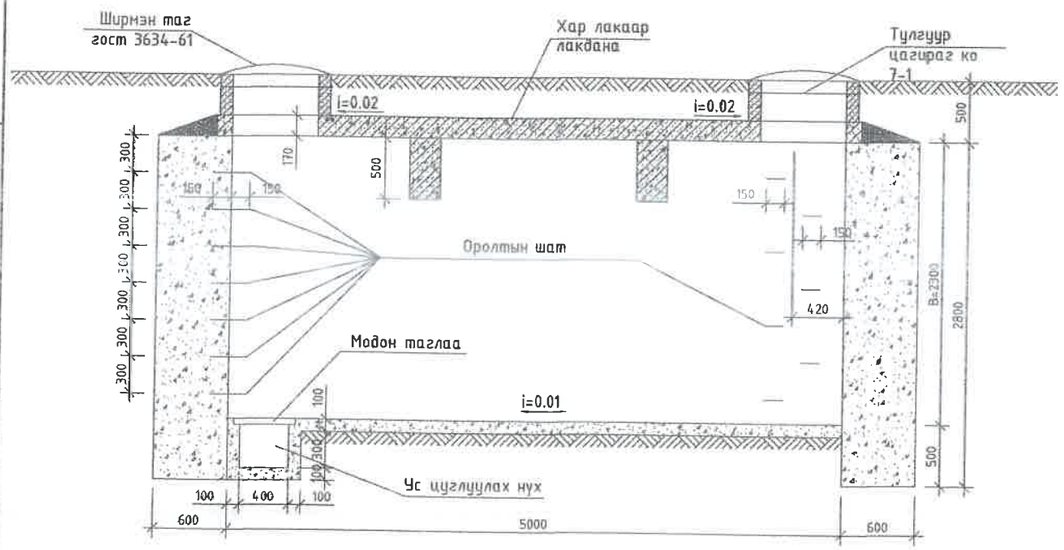

Хучилтын байгуулалт ТК-15

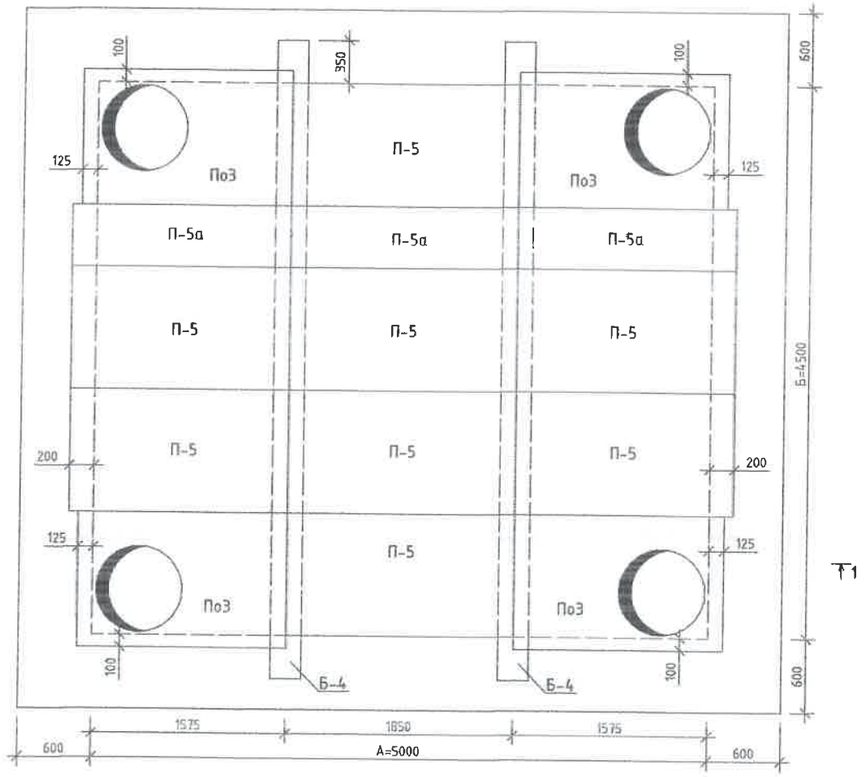

Байгуулалт

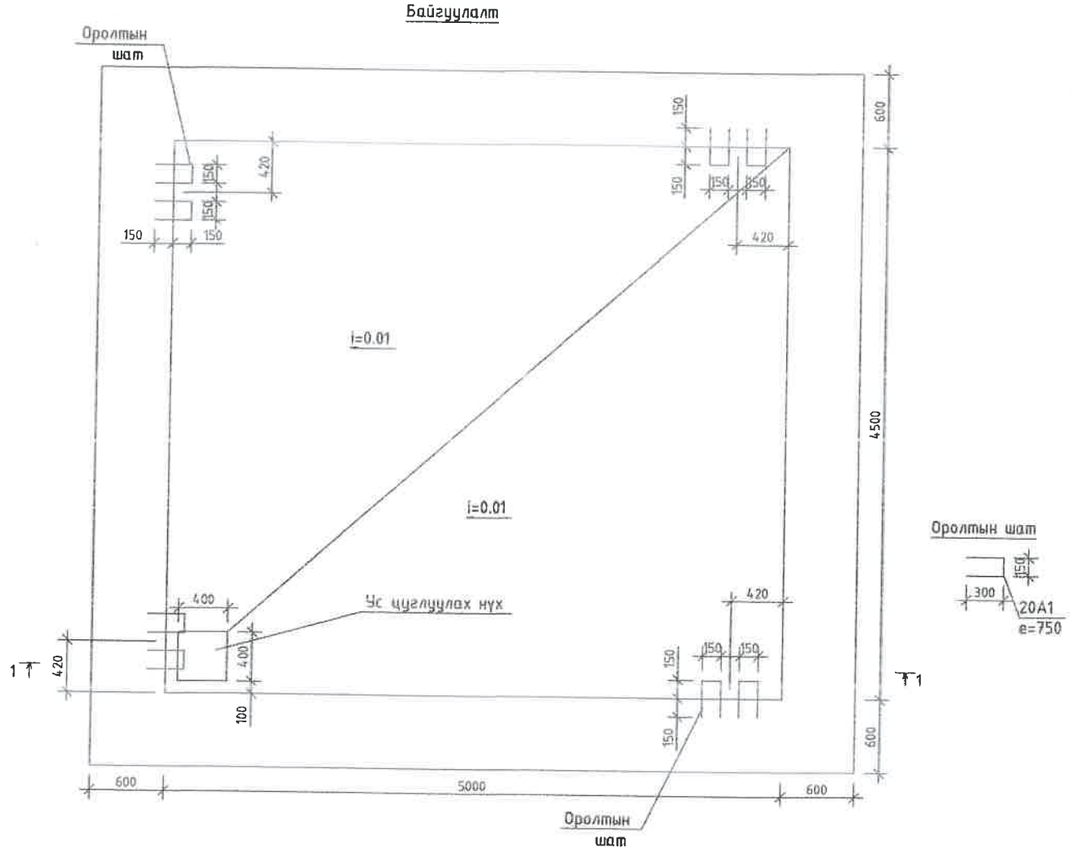

Үндсэн хэмжээ мм

Худгийн төрөл	А	Б	В	Г
				Бетон
ТК-15	5000	4500	2300	600

ТК-15 маркийн худгийн материалын тооцоо

№	Тэмдэглэгээ	Материалын нэр	х/н	Тоо ширхэг	Нэгж жин, кг	Тайлбар
1		Худгийн хана: Бетон М-200	м3	40.5		
2		Худгийн ул: Бетон М-100	м3	2.35		
3		Худгийн хучилт: Төмөр бетон хавтан П-5	ш	8	710	
4		: Төмөр бетон хавтан П-5а	ш	3	355	
5		: Төмөр бетон нүхтэй хавтан ПО-3	ш	4	600	
6		: Төмөр бетон дам нуруу Б-4	ш	2	1650	
7		Ширмэн хүзүүвч, таг	ш	4		
8		Ширмэн хүзүүвч бэхлэх бетон М-50	м3	0.2		
9		Шатны гишгүүр: Арматур ф20 А1, L=760mm	ш	28		
10		Төмөр бетон ялуу ПР-22	ш	3	364	
11		Төмөр бетон ялуу Я-22	ш	9	95	
12		Төмөр бетон ялуу ДЯ-18	ш	8	120	
13		Төмөр бетон ялуу Я-18	ш	12	75	

ТӨВ АЙМАГ. ЗУУНМОД СУМ. 1-Р БАГ.
ХАЛААЛТЫН 6-Р ЗУУХНЫ ХОЁРДУГААР ХЭЛХЭЭНИЙ ШУГАМ СҮЛЖЭЭ

ТК-15 маркийн бетон худгийн хийцлэл, материалын тооцоо

ЧБ. БГД 11-р хороо Энэбишийн эргэн чеолоо 78-р байр 204 тоот Утас: 7604 4780 "ДНТ" ХХК	Инженер	Л.Энхсайхан	ЕГ Шифр: ДНТ-10-6/2019.24	Масштаб: М 1:50	Ye шат: А.3
	Гүйцэтгэсэн	Б.Номун-Эрдэнэ			Хуудас: 67
	Шалгасан	М.Буянхишиг	ТГ Шифр:	Зургийн дугаар: ГДГ-62	Огноо: 2024.04.15

А3

Сувгийн дагуугийн зүсэлт-3 /ДХ-3 -с Б-401, 402 хүртэл/

М= Босоо 1:50 / Хэвтээ 1:500

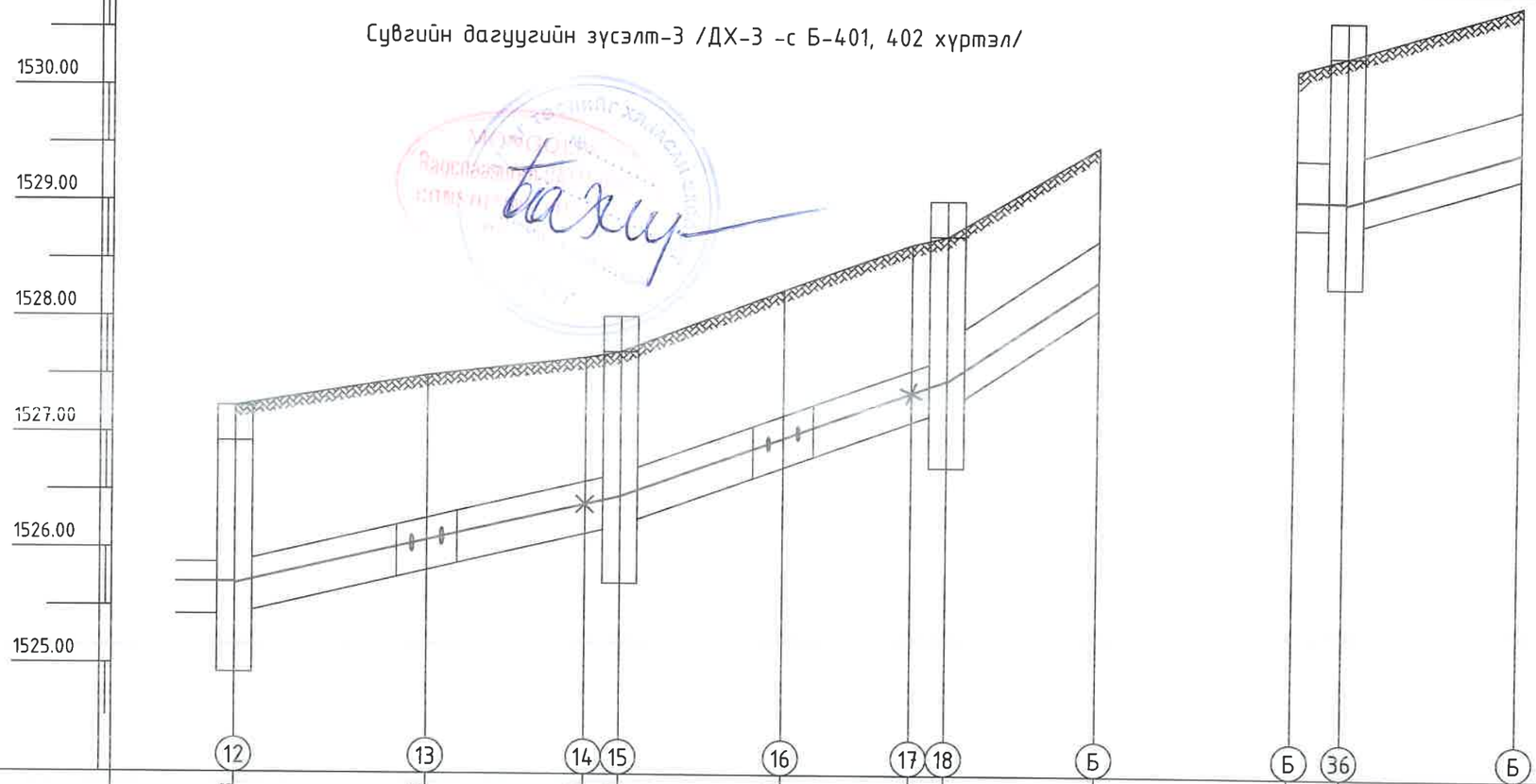

	12	13	14	15	16	17	18	Б	Б	36	Б
Газрын хөрсний тэмдэгт	1527.23	1527.50	1527.66	1527.71	1528.25	1528.65	1528.72	1529.50	1530.18	1530.30	1530.75
Сувгийн дээд тэмдэгт	1525.88	1526.27	1526.59	1526.66	1527.16	1527.56	1527.67	1528.69	1529.40	1529.40	1529.85
Сувгийн ёроолын тэмдэгт	1525.43	1525.82	1526.14	1526.21	1526.71	1527.11	1527.22	1528.09	1528.80	1528.80	1529.25

налуу, i	0.023	0.036	0.067		0.002	0.030	
урт, м	33.0	28.0	12.9		4.5	15.1	
Сувгийн хөндлөн огтлол	Сувгийн огтлол 4-4 Угс. т/б суваг (900+900)x450(h)	Сувгийн огтлол 7-7 Угс. т/б суваг (900+900)x450(h)	СО 10-10 Угс. т/б суваг 1500x610(h)	Байрны зоорийн давхраар	СО 12-12 Угс. т/б суваг 1500x610(h)		

Шугамын дэлгэмэл байгуулалт

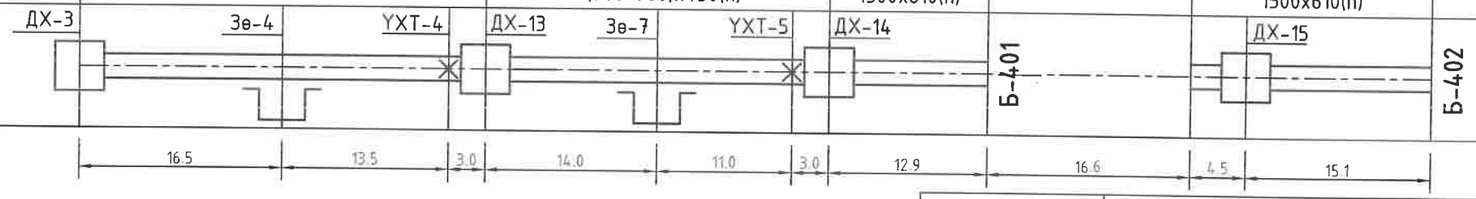

ДНТ УБ. БГД 11-р хороо Л.Энэбишийн өргөн чөлөө Очир хотхон. 78-204 Утас: 7604 4780 "ДНТ" ХХК	Төв аймаг. Зуунмод сум. 1-р баг. ХАЛААЛТЫН 6-Р ЗУУХНЫ ХОЁРДУГААР ХЭЛХЭЭНИЙ ШУГАМ СҮЛЖЭЭ				
	Сувгийн дагуугийн зүсэлт-3 /ДХ-3 -с Б-401, 402 хүртэл/				Ye шат: А.3
	Инженер		Л.Энхсайхан	ЕГ Шифр: ДНТ-10-6/2019.24	Масштаб:	Хуудас: 67
	Гүйцэтгэсэн		Б.Номун-Эрдэнэ	ТГ Шифр:	Зургийн дугаар: ГДГ-63	Огноо: 2024.04.15
	Шалгасан		М.Буянхишиг			

А3

Сувгийн дагуугийн зүсэлт-4 /ДХ-13 -с Б-404 хүртэл/

64

М= Босоо 1:50 / Хэвтээ 1:500

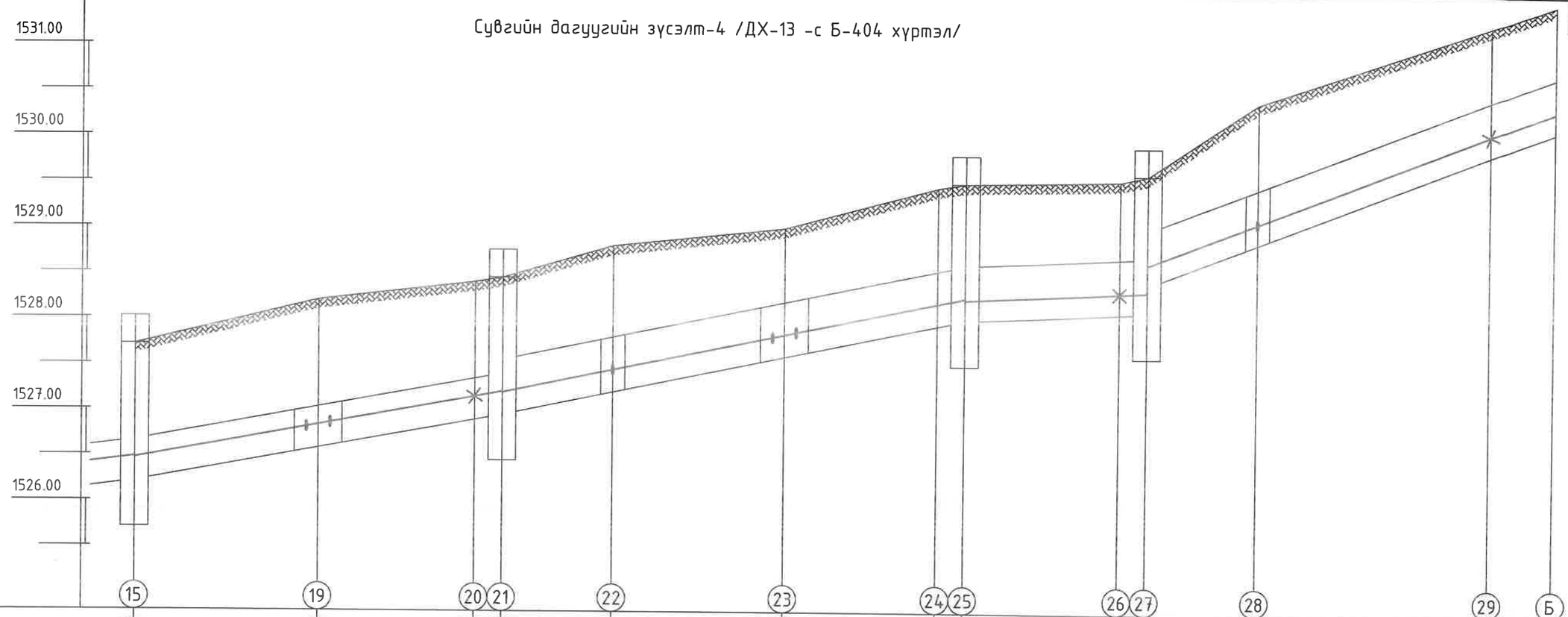

	15	19	20	21	22	23	24	25	26	27	28	29	Б
Газрын хөрсний тэмдэгт	1527.71	1528.20	1528.40	1528.45	1528.80	1529.00	1529.45	1529.50	1529.54	1529.60	1530.40	1531.25	1531.50
Сувгийн дээд тэмдэгт	1526.66	1527.03	1527.34	1527.40 / 1527.55	1527.80	1528.19	1528.54	1528.60	1528.68	1528.70 / 1529.00	1529.46	1530.44	1530.70
Сувгийн ёроолын тэмдэгт	1526.21	1526.58	1526.89	1526.95 / 1526.95	1527.20	1527.59	1527.94	1528.00	1528.08	1528.10 / 1528.40	1528.86	1529.84	1530.10

налуу, i	0.0185	0.0185	0.021			0.021	0.005		0.038	0.038		0.038	
урт, м	20.0	20.0	30.6			19.6	19.8		12.0	25.4		6.9	
Сувгийн хөндлөн огтлол	Сувгийн огтлол 6-6 Уг.с. т/б суваг (900+900)x450(h)		Сувгийн огтлол 9-9 Уг.с. т/б суваг 1500x610(h)			Сувгийн огтлол 9-9 Уг.с. т/б суваг 1500x610(h)	СО 12-12 Уг.с. т/б суваг 1500x610(h)		Сувгийн огтлол 13-13 Угсармал т/б суваг 1500x610(h)				
Шугамын дэлгэмэл байгуулалт	ДХ-13	Зө-5	УХТ-6	ДХ-16	ЭӨ-2	Зө-6	УХТ-7	ДХ-17	УХТ-8	ДХ-17*	ЭӨ-4	УХТ-9	Б-404

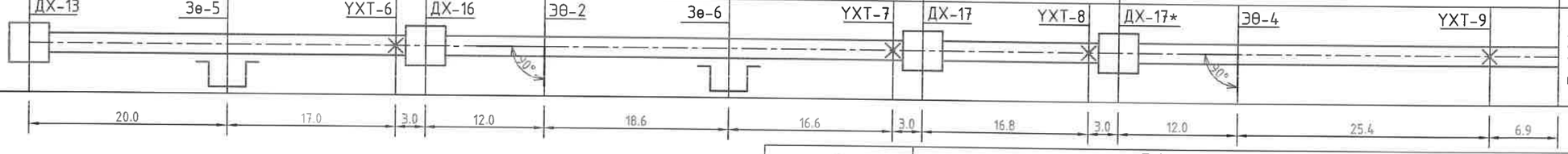

ДНТ
УБ. БГД 11-р хороо Л.Энэбишийн өргөн чөлөө Очир хотхон. 78-204
Утас: 7604 4760
"ДНТ" ХХК

Төв аймаг. Зуунмод сум. 1-р баг.
ХАЛААЛТЫН 6-Р ЗУУХНЫ ХОЁРДУГААР ХЭЛХЭЭНИЙ ШУГАМ СҮЛЖЭЭ

Сувгийн дагуугийн зүсэлт-4 /ДХ-13 -с Б-404 хүртэл/

Инженер		Л.Энхсайхан	ЕГ Шифр: ДНТ-10-6/2019.24	Масштаб:	Хуудас: 67
Гүйцэтгэсэн		Б.Номун-Эрдэнэ	ТГ Шифр:	Зургийн дугаар: ГДГ-64	Огноо: 2024.04.15
Шалгасан		М.Буянхишиг			

Ye шат: А.3

А3

Сувгийн дагуугийн зүсэлт-5 /ДХ-17-с Б-403, ДХ-17*-с Б-405 хүртэл/

М= Босоо 1:50 / Хэвтээ 1:500

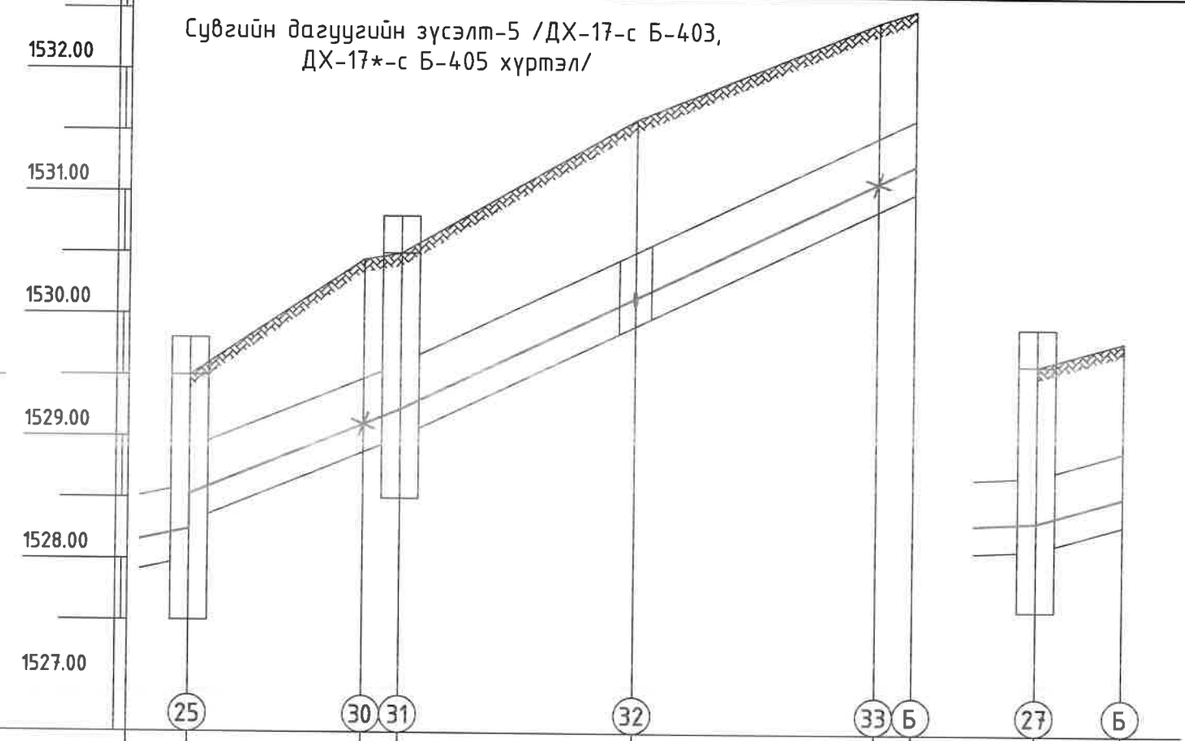

Газрын хөрсний төлөвлөж байгаа тэмдэгт										
Газрын хөрсний тэмдэгт	1529.50	1530.45	1530.50	1531.60	1532.40	1532.50	1529.60	1529.80		
Сувгийн дээд тэмдэгт	1528.60 1528.90	1529.48	1529.60	1530.51	1531.46	1531.60	1528.70	1528.90		
Сувгийн ёроолын тэмдэгт	1528.00 1528.30	1528.88	1529.00	1529.91	1530.86	1531.00	1528.10	1528.30		
Налуу, i / урт, м	0.041 / 17.1		0.048 / 41.7				0.028 / 7.0			
Сувгийн хөндлөн огтлол	СО 12-12 Угс. т/б суваг 1500x610(h)		Сувгийн огтлол 13-13 Угсармал т/б суваг 1500x610(h)				СО 13-13			

Шугамын дэлгэмэл байгуулалт

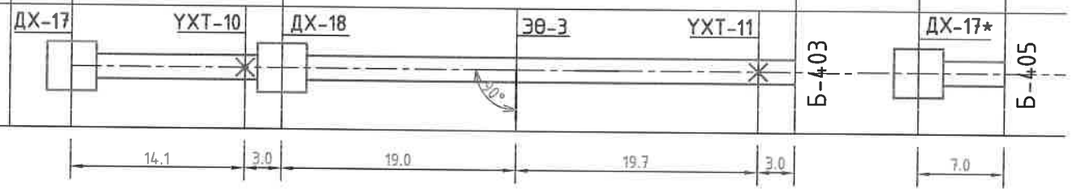

ДНТ ХХК, УБ. БГД 11-р хороо Л.Энэбишийн өргөн чөлөө Очир хотхон. 78-204 Утас: 7604 4780	Төв аймаг. Зуунмод сум. 1-р баг. ХАЛААЛТЫН 6-Р ЗУУХНЫ ХОЁРДУГААР ХЭЛХЭЭНИЙ ШУГАМ СҮЛЖЭЭ				
	Сувгийн дагуугийн зүсэлт-5 /ДХ-17-с Б-403, ДХ-17*-с Б-405 хүртэл/				Ye шат: А.3
	Инженер	Л.Энхсайхан	ЕГ Шифр: ДНТ-10-6/2019.24	Масштаб:	Хуудас: 67
	Гүйцэтгэсэн	Б.Номун-Эрдэнэ	ТГ Шифр:	Зургийн дугаар: ГДГ-65	Огноо: 2024.04.15
	Шалгасан	М.Буянхишиг			

А3

Сувгийн дагуугийн зүсэлт-6 /ДХ-16 -с Б-407, 408, 409 хүртэл/

М= Босоо 1:50 / Хэвтээ 1:500

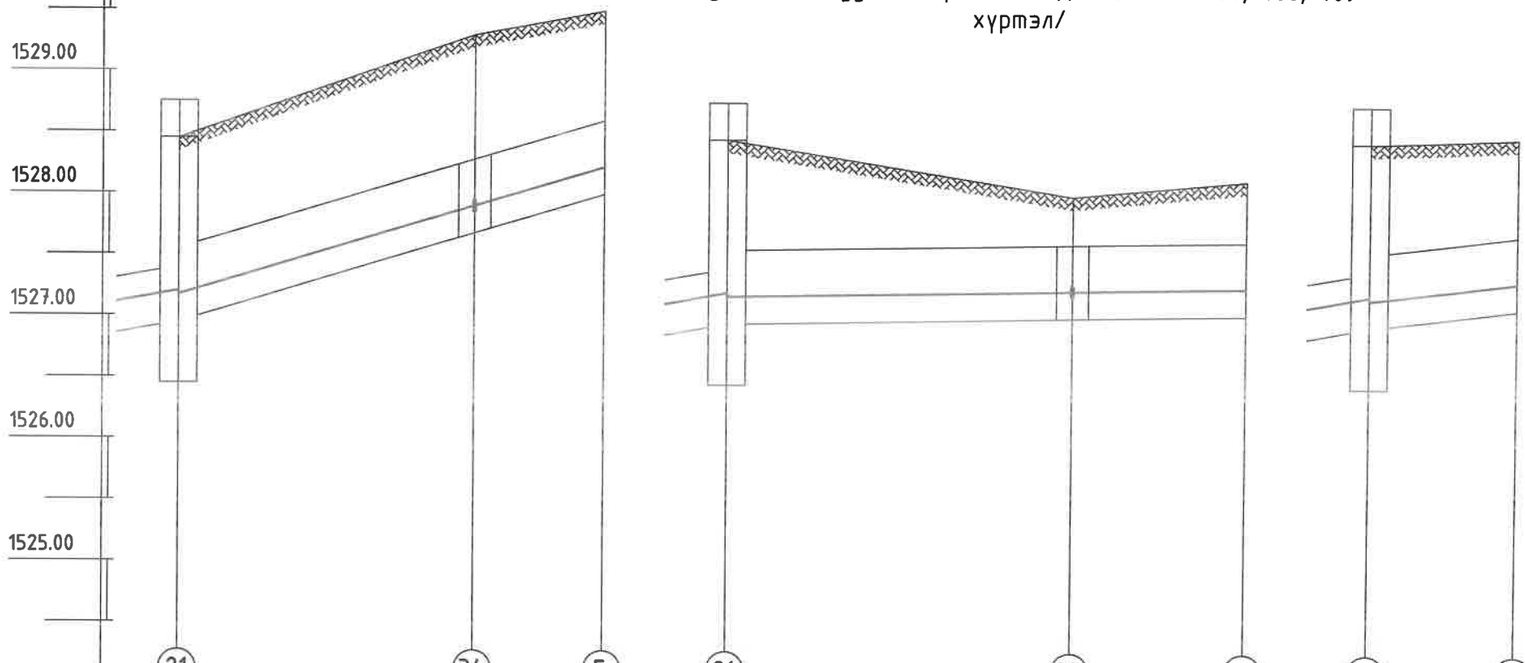

Газрын хөрсний төлөвлөж байгаа тэмдэгт								
Газрын хөрсний тэмдэгт	1528.45	1529.30	1529.50	1528.45	1528.00	1528.13	1528.45	1528.50
Сувгийн дээд тэмдэгт	1527.40 1527.55	1528.28	1528.60	1527.40 1527.55	1527.61	1527.63	1527.40 1527.55	1527.70
Сувгийн ёроолын тэмдэгт	1526.95 1526.95	1527.68	1528.00	1526.95 1526.95	1527.01	1527.03	1526.95 1526.95	1527.10
Налуу, i / урт, м	0.03 / 24.0		0.03 / 10.5	0.002 / 28.0		0.002 / 14.0	0.0125 / 12.0	
Сувгийн хөндлөн огтлол	Сувгийн огтлол 14-14 Угсармал т/б суваг 1500x610(h)			Сувгийн огтлол 14-14 Угсармал т/б суваг 1500x610(h)			СО 14-14 1500x610(h)	
Шугамын дэлгэмэл байгуулалт	ДХ-16	ЭӨ-5	Б-407	ДХ-16	ЭӨ-6	Б-409	ДХ-16	Б-408

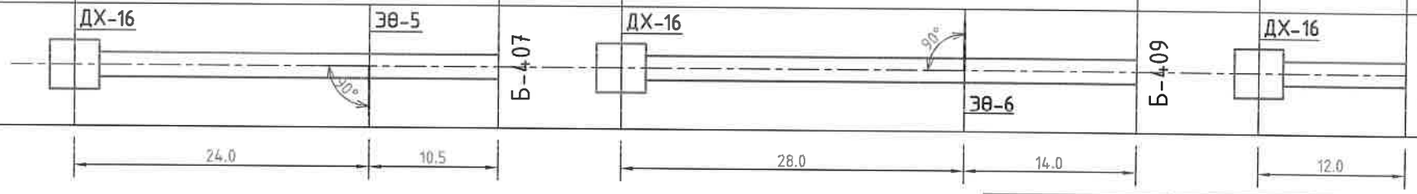

УБ. БГД 11-р хороо Л.Энэбишийн ергөн чөлөө Очир хотхон. 78-204
Утас: 7604 4780
"ДНТ" ХХК

Төв аймаг. Зуунмод сум. 1-р баг.
ХАЛААЛТЫН 6-Р ЗУУХНЫ ХОЁРДУГААР ХЭЛХЭЭНИЙ ШУГАМ СҮЛЖЭЭ

Сувгийн дагуугийн зүсэлт-6 /ДХ-16 -с Б-407, 408, 409 хүртэл/

Инженер		Л.Энхсайхан	ЕГ Шифр: ДНТ-10-6/2019.24	Масштаб:	Ye шат: А.3
Гүйцэтгэсэн		Б.Номун-Эрдэнэ			Хуудас: 67
Шалгасан		М.Буянхишиг	ТГ Шифр:	Зургийн дугаар: ГДГ-66	Огноо: 2024.04.15

A3

Сувгийн дагуугийн зүсэлт-7

/ДХ-5*-с Б-397, ДХ-9-с Б-415, ДХ-10*-с Б-416, ДХ-7*-с Б-412 хуртэл/

М= Босоо 1:50 / Хэвтээ 1:500

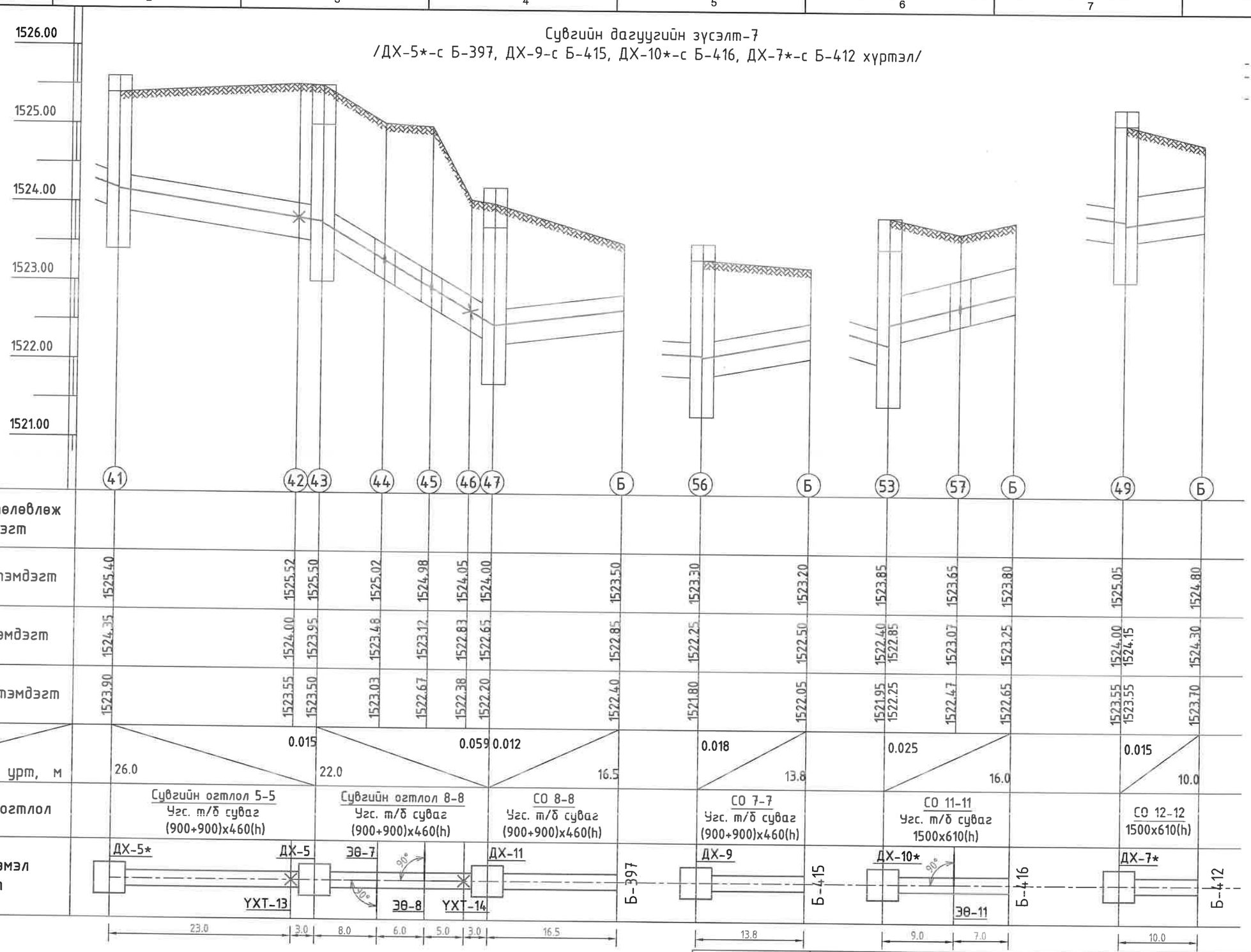

Газрын хөрсний төлөвлөж байгаа тэмдэгт																									
Газрын хөрсний тэмдэгт	1525.40	1525.52	1525.50	1525.02	1524.98	1524.05	1524.00	1523.50	1523.30	1523.20	1523.85	1523.65	1523.80	1525.05	1524.80
Сувгийн дээд тэмдэгт	1524.35	1524.00	1523.95	1523.48	1523.12	1522.83	1522.65	1522.85	1522.25	1522.50	1522.40 1522.85	1523.07	1523.25	1524.00 1524.15	1524.30
Сувгийн ёроолын тэмдэгт	1523.90	1523.55	1523.50	1523.03	1522.67	1522.38	1522.20	1522.40	1521.80	1522.05	1521.95 1522.25	1522.47	1522.65	1523.55 1523.55	1523.70
Налуу, i / урт, м	26.0	0.015	22.0	0.059	0.012	16.5	0.018	13.8	0.025	16.0	0.015	10.0			
Сувгийн хөндлөн огтлол	Сувгийн огтлол 5-5 Угс. т/б суваг (900+900)x460(h)		Сувгийн огтлол 8-8 Угс. т/б суваг (900+900)x460(h)		СО 8-8 Угс. т/б суваг (900+900)x460(h)		СО 7-7 Угс. т/б суваг (900+900)x460(h)		СО 11-11 Угс. т/б суваг 1500x610(h)				СО 12-12 1500x610(h)		
Шугамын дэлгэмэл байгуулалт	ДХ-5*	ДХ-5	ЭӨ-7		ДХ-11		ДХ-9		ДХ-10*				ДХ-7*		
	УХТ-13		ЭӨ-8		УХТ-14		Б-397		Б-415		ЭӨ-11	Б-416			Б-412

ДНТ ХХК, ЧБ. БГД 11-р хороо Л.Энэбишийн өргөн чөлөө Очир хотхон. 78-204 Утас: 7604 4780	Төв аймаг. Зуунмод сум. 1-р баг. ХАЛААЛТЫН 6-Р ЗУУХНЫ ХОЁРДУГААР ХЭЛХЭЭНИЙ ШУГАМ СҮЛЖЭЭ				
	Сувгийн дагуугийн зүсэлт-7				Ye шат: А.3
	Инженер		Л.Энхсайхан	ЕГ Шифр: ДНТ-10-6/2019.24	Масштаб:	Хуудас: 67
	Гүйцэтгэсэн		Б.Номун-Эрдэнэ			
	Шалгасан		М.Буянхишиг	ТГ Шифр:	Зургийн дугаар: ГДГ-67	Огноо: 2024.04.15

A3