"ДНТ" ХХК
ТЗ: ЗТ11-696/22

БАТЛАВ. ТӨВ АЙМГИЙН ЕРӨНХИЙ АРХИТЕКТОР / Д.АЛТАНСҮХ/

Шифр: ДНТ-10-5/2019.24

ТӨВ АЙМАГ. ЗҮҮНМОД СУМ.

ХАЛААЛТЫН 5-Р ХЭСГИЙН ХОЁРДУГААР ХЭЛХЭЭНИЙ ШУГАМ СҮЛЖЭЭНИЙ ӨӨРЧЛӨЛТ

ДУЛААН ХАНГАМЖ

/Ажлын зураг/

МОНГОЛ УЛС
ЭРЧИМ ХҮЧНИЙ ЯАМ
ЭРЧИМ ХҮЧНИЙ ҮНДЭСНИЙ ТӨВ ХХК
Магадлалын ерөнхий дүгнэлтийн дугаар 887/2024
МАГАДЛАЛ ХИЙГДСЭН
Магадлал харуулсан
Хэлтсийн дарга: ...../ гарын үсэг/
2024 оны 11 сарын 22 өдөр

ЗӨВШӨӨРСӨН.

БОЛОВСРУУЛСАН.

Захиалагч			Гүйцэтгэгч			
Албан тушаал	Нэр	Гарын үсэг		Албан тушаал	Нэр	Гарын үсэг
Төв аймгийн ЗДТГазрын ХБТХОХ-ийн дарга	Д. Саран-Эрдэнэ		"ДНТ" ХХК	Инженерийн шугам сүлжээний зураг төслийн "ДНТ" ХХК-ийн захирал	Л. Энхсайхан	
Аймгийн Онцгой байдлын газрын дарга, дэд хурандаа	Г. Эрдэнэбат			"ДНТ" ХХК-ийн Ерөнхий инженер	М. Буянхишиг	

Хаяг: БГД-11 хороо. Л.Энэбишийн өргөн чөлөө
Очир хотхон 78-204
Утас: 7604-4780, 8909-4780, 9917-6055
Email: dnthhk@gmail.com

УЛААНБААТАР ХОТ 2024 ОН

Зургийн жагсаалт

Хуудас	Зургийн нэр	Тайлбар
ГДГ-1	Зургийн жагсаалт	1
ГДГ-2	Материалын ерөнхий түүвэр-1	2
ГДГ-3	Орчны тойм, тайлбар, үндсэн үзүүлэлт	3
ГДГ-4	Дулааны шугамын байгуулалтын тойм М1:1000	4
ГДГ-5	Дулааны шугамын байгуулалт-1	5
ГДГ-6	Дулааны шугамын байгуулалт-2	6
ГДГ-7	Дулааны шугамын байгуулалт-3, материалын ерөнхий түүвэр-2	7
ГДГ-8	Дулааны шугамын байгуулалт-4	8
ГДГ-9	Дулааны шугамын байгуулалт-5	9
ГДГ-10	Сувгийн огтлол 1-1, 2-2, 2*-2*	10
ГДГ-10*	Сувгийн огтлол 1*-1*, 14*-14*	10*
ГДГ-11	Сувгийн огтлол 3-3, 4-4, 5-5	11
ГДГ-12	Сувгийн огтлол 5*-5*, 6-6, 7-7	12
ГДГ-13	Сувгийн огтлол 8-8, 9-9, 10-10	13
ГДГ-14	Сувгийн огтлол 11-11, 12-12, 13-13	14
ГДГ-15	Сувгийн огтлол 14-14, 15-15, 16-16	15
ГДГ-16	Хоолойн угсралтын тойм-1	16
ГДГ-17	Хоолойн угсралтын тойм-2	17
ГДГ-18	Хоолойн угсралтын тойм-3	18
ГДГ-19	Хоолойн угсралтын тойм-4	19
ГДГ-20	Эргэлтийн өнцөг ЭӨ-1	20
ГДГ-21	Эргэлтийн өнцөг ЭӨ-2	21
ГДГ-22	"П" хэлбэрийн зөөлөвч, Зө-1, 2	22
ГДГ-23	"П" хэлбэрийн зөөлөвч, Зө-3, 4	23
ГДГ-24	"П" хэлбэрийн зөөлөвч, Зө-7, 8, 9	24
ГДГ-25	"П" хэлбэрийн зөөлөвч, Зө-10	25
ГДГ-26	"П" хэлбэрийн зөөлөвч, Зө-11	26
ГДГ-27	"П" хэлбэрийн зөөлөвч, Зө-12	27
ГДГ-28	"П" хэлбэрийн зөөлөвч, Зө-13	28
ГДГ-29	"П" хэлбэрийн зөөлөвч, Зө-14	29
ГДГ-30	"П" хэлбэрийн зөөлөвч, Зө-15	30
ГДГ-31	"П" хэлбэрийн зөөлөвч, Зө-16, 17	31
ГДГ-32	"П" хэлбэрийн зөөлөвч, Зө-6	32
ГДГ-33	Үл хөдлөх тулгуур ҮХТ-1, 2, 3, 4, 5, 6	33
ГДГ-34	Үл хөдлөх тулгуур ҮХТ-7, 8	34
ГДГ-35	Үл хөдлөх тулгуур ҮХТ-9, 10, 11, 12, 18	35
ГДГ-36	Үл хөдлөх тулгуур ҮХТ-13, 16, 19	36
ГДГ-37	Үл хөдлөх тулгуур ҮХТ-14, 15, 17	37
ГДГ-38	Үл хөдлөх тулгуур ҮХТ-20, 21, 22, 23, 24	38
ГДГ-39	Т3, Т4 маягийн үл хөдлөх тулгуурын хэсэглэл	39
ГДГ-40	Дулааны худаг ДХ-1-ийн байгуулалт	40
ГДГ-41	Дулааны худаг ДХ-1-ийн огтлол 1-1, материалын түүвэр	41
ГДГ-42	Дулааны худаг ДХ-2-ийн байгуулалт	42
ГДГ-43	Дулааны худаг ДХ-2-ийн огтлол 1-1, материалын түүвэр	43
ГДГ-44	Дулааны худаг ДХ-3-ийн байгуулалт, огтлол 1-1, материалын түүвэр	44
ГДГ-45	Дулааны худаг ДХ-4-ийн байгуулалт, огтлол 1-1, материалын түүвэр	45
ГДГ-46	Дулааны худаг ДХ-5-ийн байгуулалт, огтлол 1-1, материалын түүвэр	46
ГДГ-47	Дулааны худаг ДХ-6-ийн байгуулалт, огтлол 1-1, материалын түүвэр	47
ГДГ-48	Дулааны худаг ДХ-7-ийн байгуулалт, огтлол 1-1, материалын түүвэр	48
ГДГ-49	Дулааны худаг ДХ-8-ийн байгуулалт, огтлол 1-1, материалын түүвэр	49
ГДГ-50	Дулааны худаг ДХ-9-ийн байгуулалт, огтлол 1-1, материалын түүвэр	50
ГДГ-51	Дулааны худаг ДХ-9*-ийн байгуулалт, огтлол 1-1, материалын түүвэр	51
ГДГ-52	Дулааны худаг ДХ-10-ийн байгуулалт, огтлол 1-1, материалын түүвэр	52
ГДГ-53	Дулааны худаг ДХ-11-ийн байгуулалт, огтлол 1-1, материалын түүвэр	53
ГДГ-54	Дулааны худаг ДХ-12-ийн байгуулалт, огтлол 1-1, материалын түүвэр	54
ГДГ-55	Дулааны худаг ДХ-13-ийн байгуулалт, огтлол 1-1, материалын түүвэр	55
ГДГ-56	Дулааны худаг ДХ-14-ийн байгуулалт, огтлол 1-1, материалын түүвэр	56
ГДГ-57	Дулааны худаг ДХ-15-ийн байгуулалт, огтлол 1-1, материалын түүвэр	57
ГДГ-58	Дулааны худаг ДХ-16-ийн байгуулалт, огтлол 1-1, материалын түүвэр	58
ГДГ-59	Дулааны худаг ДХ-23-ийн байгуулалт, огтлол 1-1, материалын түүвэр	59
ГДГ-60	Дулааны худаг ДХ-30-ийн байгуулалт, огтлол 1-1, материалын түүвэр	60
ГДГ-61	Дулааны худаг ДХ-32-ийн байгуулалт, огтлол 1-1, материалын түүвэр	61
ГДГ-62	Дулааны худаг ДХ-33-ийн байгуулалт, огтлол 1-1, материалын түүвэр	62
ГДГ-63	Дулааны худаг ДХ-34-ийн байгуулалт, огтлол 1-1, материалын түүвэр	63
ГДГ-64	Дулааны худаг ДХ-35-ийн байгуулалт, огтлол 1-1, материалын түүвэр	64
ГДГ-65	Дулааны худаг ДХ-39-ийн байгуулалт, огтлол 1-1, материалын түүвэр	65
ГДГ-66	Дулааны худаг ДХ-40-ийн байгуулалт, огтлол 1-1, материалын түүвэр	66
ГДГ-67	Дулааны худаг ДХ-41-ийн байгуулалт, огтлол 1-1, материалын түүвэр	67
ГДГ-68	Дулааны худаг ДХ-42*-ийн байгуулалт, огтлол 1-1, материалын түүвэр	68
ГДГ-69	Дулааны худаг ДХ-42-ийн байгуулалт, огтлол 1-1, материалын түүвэр	69
ГДГ-70	ТК-5 маягийн дулааны худгийн байгуулалт, огтлол 1-1, материалын түүвэр	70
ГДГ-71	ТК-6 маягийн дулааны худгийн байгуулалт, огтлол 1-1, материалын түүвэр	71
ГДГ-72	ТК-7 маягийн дулааны худгийн байгуулалт, огтлол 1-1, материалын түүвэр	72
ГДГ-73	ТК-8 маягийн дулааны худгийн байгуулалт, огтлол 1-1, материалын түүвэр	73
ГДГ-74	ТК-9 маягийн дулааны худгийн байгуулалт, огтлол 1-1, материалын түүвэр	74
ГДГ-75	ТК-10 маягийн дулааны худгийн байгуулалт, огтлол 1-1, материалын түүвэр	75
ГДГ-76	ТК-11 маягийн дулааны худгийн байгуулалт, огтлол 1-1, материалын түүвэр	76
ГДГ-77	ТК-13 маягийн дулааны худгийн байгуулалт, огтлол 1-1, материалын түүвэр	77
ГДГ-78	Сувгийн дагуугийн зүсэлт-1 /ХТБ -с ДХ-7 хүртэл/	78
ГДГ-79	Сувгийн дагуугийн зүсэлт-2 /ДХ-7 -с ДХ-10 хүртэл/	79
ГДГ-80	Сувгийн дагуугийн зүсэлт-3 /ДХ-10 -с ДХ-15 хүртэл/	80
ГДГ-81	Сувгийн дагуугийн зүсэлт-4 /ДХ-15 -с Б-420 хүртэл/	81
ГДГ-82	Сувгийн дагуугийн зүсэлт-5 /ДХ-10 -с ДХ-32 хүртэл/	82
ГДГ-83	Сувгийн дагуугийн зүсэлт-6 /ДХ-5 -с ДХ-35 хүртэл/	83
ГДГ-84	Сувгийн дагуугийн зүсэлт-7 /ДХ-2 -с ДХ-41 хүртэл/	84
ГДГ-85	Сувгийн дагуугийн зүсэлт-8 /ДХ-1 -с ДХ-42 хүртэл/	85

ДНТ
УБ. БГД 11-р хороо Л.Энэбишийн ергөн чөлөө 78-р байр 204 тоот
Утас: 7604 4780
"ДНТ" ХХК

Төв аймаг. Зуунмод сум. 1-р баг.
ХАЛААЛТЫН 5-Р ЗУУХНЫ ХОЁРДУГААР ХЭЛХЭЭНИЙ ШУГАМ СҮЛЖЭЭ

Зургийн жагсаалт

Инженер		М.Буянхишиг	ЕГ Шифр: ДНТ-10-5/2019.24	Масштаб:	Хуудас: 85
Гүйцэтгэсэн		Б.Номун-Эрдэнэ	ТГ Шифр:	Зургийн дугаар: ГДГ-1	Огноо: 2024.04.15
Шалгасан		Л.Энхсайхан			

Үе шат: А.З

А3

Материалын ерөнхий түүвэр-1

№	Тэмдэглэгээ	Материалын нэр	Х/н	Тоо хэмжээ	Нэгж жин, кг	Тайлбар
1	ГОСТ 10704-91	Шулуун зүйдэлтэй ган хоолой ф219х6.0мм	у/м	610/670	31.72	
2		Шулуун зүйдэлтэй ган хоолой ф159х4.5мм	у/м	225/249	17.26	
3		Шулуун зүйдэлтэй ган хоолой ф133х4.0мм	у/м	255/267	12.81	
4		Шулуун зүйдэлтэй ган хоолой ф108х4.0мм	у/м	245/257	10.32	
5		Шулуун зүйдэлтэй ган хоолой ф89х3.5мм	у/м	95/105	7.43	
6		Шулуун зүйдэлтэй ган хоолой ф76х3.5мм	у/м	220/230	6.3	
7		Шулуун зүйдэлтэй ган хоолой ф57х3.5мм	у/м	185/205	4.65	
8	ГОСТ 3262-75	Цайрдсан ган хоолой ф140х4.5мм	у/м	345/355	15.5	
9		Цайрдсан ган хоолой ф114х4.5мм	у/м	360/385	12.51	
10		Цайрдсан ган хоолой ф88.5х4.0мм	у/м	525/560	8.59	
11		Цайрдсан ган хоолой ф75.50х4.0мм	у/м	485/511	7.26	
12		Цайрдсан ган хоолой ф60х3.5мм	у/м	485/504	4.56	
13		Цайрдсан ган хоолой ф48х3.5мм	у/м	380/403	3.95	
14		Цайрдсан ган хоолой ф42.3х3.2мм	у/м	125/135	3.18	
15		Цайрдсан ган хоолой ф33.5х3.2мм	у/м	35	2.46	
16	Хоолойн дулаалга	Пенополиуретан ф200мм, 40кг/м3,зузаан 50мм	у/м	670		
17		Пенополиуретан ф150мм, 40кг/м3,зузаан 50мм	у/м	249		
18		Пенополиуретан ф125мм, 40кг/м3,зузаан 50мм	у/м	622		
19		Пенополиуретан ф100мм, 40кг/м3,зузаан 50мм	у/м	642		
20		Пенополиуретан ф80мм, 40кг/м3,зузаан 50мм	у/м	665		
21		Пенополиуретан ф76мм, 40кг/м3,зузаан 50мм	у/м	741		
22		Пенополиуретан ф50мм, 40кг/м3,зузаан 50мм	у/м	709		
23		Пенополиуретан ф40мм, 40кг/м3,зузаан 50мм	у/м	403		
24		Пенополиуретан ф32мм, 40кг/м3,зузаан 50мм	у/м	135		
25		Пенополиуретан ф25мм, 40кг/м3,зузаан 50мм	у/м	35		
26		Зэврэлтээс хамгаалах түрхлэг	м2	1660		
27		Дулаалгын гадуур нийлэг материалаар нэг үе ороох	м2	3185		
28		П хэлбэрийн компенсатор ф200мм	ш	12		ГДГ-20 - 31 хуудаснаас үзнэ
29		П хэлбэрийн компенсатор ф150мм	ш	6		
30		П хэлбэрийн компенсатор ф125мм	ш	4		
31		П хэлбэрийн компенсатор ф100мм	ш	4		
32		П хэлбэрийн компенсатор ф80мм	ш	2		
33		П хэлбэрийн компенсатор ф76мм	ш	2		
34		П хэлбэрийн компенсатор ф50мм	ш	4		
35		П хэлбэрийн компенсатор ф125мм /цайрдсан/	ш	2		
36		П хэлбэрийн компенсатор ф100мм /цайрдсан/	ш	5		
37		П хэлбэрийн компенсатор ф80мм /цайрдсан/	ш	8		
38		П хэлбэрийн компенсатор ф76мм /цайрдсан/	ш	7		
39		П хэлбэрийн компенсатор ф50мм /цайрдсан/	ш	5		
40		П хэлбэрийн компенсатор ф40мм /цайрдсан/	ш	5		
41		П хэлбэрийн компенсатор ф32мм /цайрдсан/	ш	2		
42	серия 4.903-10 вып 1	Хэвлэмэл отвод 90°200 с32	ш	48	14.8	ГДГ-20 - 32 хуудаснаас үзнэ. ДХ дахь отводны тоо ороогүй.
43		Хэвлэмэл отвод 90°150 с40	ш	24	7.9	
44		Хэвлэмэл отвод 90°125 с32	ш	16	3.8	
45		Хэвлэмэл отвод 90°100 с40	ш	16	2.4	
46		Хэвлэмэл отвод 90°80 с50	ш	10	1.6	
47		Хэвлэмэл отвод 90°65 с50	ш	10	1.1	
48	Серия 4-903-10 вып-1	Хэвлэмэл отвод 90°50 с80	ш	16	0.6	ГДГ-20 - 32 хуудаснаас үзнэ 2
49		Хэвлэмэл отвод 90°125 с32 /цайрдсан/	ш	8	3.8	
50		Хэвлэмэл отвод 90°100 с40 /цайрдсан/	ш	20	2.4	
51		Хэвлэмэл отвод 90°80 с50 /цайрдсан/	ш	32	1.6	
52		Хэвлэмэл отвод 90°65 с50 /цайрдсан/	ш	28	1.1	
53		Хэвлэмэл отвод 90°50 с80 /цайрдсан/	ш	23	0.6	
54		Хэвлэмэл отвод 90°40 с80 /цайрдсан/	ш	21	0.3	
55		Хэвлэмэл отвод 90°32 с80 /цайрдсан/	ш	9	0.2	
56		Хэвлэмэл отвод 90°25 с80 /цайрдсан/	ш	1	0.1	
57	Серия Г.493-1 вып-1	Хоолойн гулсах тулгуур ГТ 17.10-219	ш	112	3.71	ГДГ-10 - 15 хуудаснаас үзнэ
58		Хоолойн гулсах тулгуур ГТ 17.10-159	ш	188	1.33	
59		Хоолойн гулсах тулгуур ГТ 17.10-108	ш	351	1.1	
60		Хоолойн гулсах тулгуур ГТ 17.10-76	ш	483	0.89	
61		Хоолойн гулсах тулгуур ГТ 17.10-45	ш	249	0.7	
62	Г-991-1 вып 1, альбом 2	Төмөр бетон дэр ОП-2	ш	650	12.63	
63		Төмөр бетон дэр ОП-1	ш	733	10.23	
64	Г-991-1 вып 1, альбом 2	1500х610(h) сувгийн цут.бетон эргэлтийн өнцөг	ш	2		ГДГ-20-21-с үзнэ
65		(1200+1200)х580(h) сувгийн цут.бетон комп. ниш	ш	9		ГДГ-22 - 32 хуудаснаас үзнэ
66		(1200х580)+(900х450(h) сувгийн цут.бетон комп. ниш	ш	1		
67		(900+900)х450(h) сувгийн цут.бетон комп. ниш	ш	3		
68		1500х610(h) сувгийн цут.бетон комп. ниш	ш	4		
69	Г-991-1 вып 1, альбом 2	(900х450(h) хэмжээтэй угсрамал т/б суваг "Л-4"	ш	121	1050	ГДГ-10 -15 хуудаснаас үзнэ
70		(1200х580(h) хэмжээтэй угсрамал т/б суваг "Л-7"	ш	222	1720	
71		(1500х610(h) хэмжээтэй угсрамал т/б суваг "Л-9"	ш	67	2420	
72		(2970х1150х100(h) т/б сувгийн хучилтын хавтан "Л-4х"	ш	121	850	
73		(2970х1450х120(h) т/б сувгийн хучилтын хавтан "Л-7х"	ш	189	1300	
74		(2970х1800х120(h) т/б сувгийн хучилтын хавтан "Л-9х"	ш	61	1620	
75	Серия Г-015.1	Хоолойн үл хөдлөх тулгуур Т4.05 -219	ком	14	6.6	ҮХТ-ийн хэсэглэл, бетон хийц, хучилтыг ГДГ-33-39 хуудаснаас үзнэ
76		Хоолойн үл хөдлөх тулгуур Т4.03 -159	ком	10	6.6	
77		Хоолойн үл хөдлөх тулгуур Т4.02 -125	ком	12	4.4	
78		Хоолойн үл хөдлөх тулгуур Т4.02 -108	ком	11	3.24	
79		Хоолойн үл хөдлөх тулгуур Т4.02 -89	ком	13	3.24	
80		Хоолойн үл хөдлөх тулгуур Т3.05 -76	ком	14	0.465	
81		Хоолойн үл хөдлөх тулгуур Т3.04 -50	ком	10	0.368	
82		Хоолойн үл хөдлөх тулгуур Т3.03 -40	ком	5	0.35	
83		Хоолойн үл хөдлөх тулгуур Т3.02 -32	ком	2	0.34	
84		Хоолойн үл хөдлөх тулгуур Т3.01 -25	ком	1	0.33	
85		Сувгийн үл хөдлөх тулгуур, швеллер №14 L=3200х2	ком	8	78.72	
86		Сувгийн үл хөдлөх тулгуур, швеллер №14 L=3100х2	ком	4	76.26	
87		Сувгийн үл хөдлөх тулгуур, швеллер №14 L=2800х2	ком	1	68.88	
88		Сувгийн үл хөдлөх тулгуур, швеллер №14 L=2450х2	ком	5	60.27	
89		Сувгийн үл хөдлөх тулгуур, швеллер №14 L=1900	ком	6	23.37	
90		Ил шугамын төмөр тулаас ТТ-1, ТТ-2	ком	2	223.3	

Материалын ерөнхий түүвэр-2 болон буулгах, нөхөн сэргээх ажлын материалын түүврийг ГДГ-7 -с үзнэ.

УБ. БГД 11-р хороо Л.Энэбишийн өргөн чөлөө 78-р байр 204 тоот
Утас: 7604 4780
"ДНТ" ХХК

Төв аймаг. Зуунмод сум. 1-р баг.
ХАЛААЛТЫН 5-Р ЗУУХНЫ ХОЁРДУГААР ХЭЛХЭЭНИЙ ШУГАМ СҮЛЖЭЭ

Материалын ерөнхий түүвэр-1

Инженер		М.Буянхишиг	ЕГ Шифр: ДНТ-10-5/2019.24	Масштаб:	Хуудас: 85
Гүйцэтгэсэн		Б.Номун-Эрдэнэ	ТГ Шифр.	Зургийн дугаар: ГДГ-2	Огноо: 2024.04.15
Шалгасан		Л.Энхсайхан			

Ye шат: А.3

А3

Орчны тойм
М1:4000

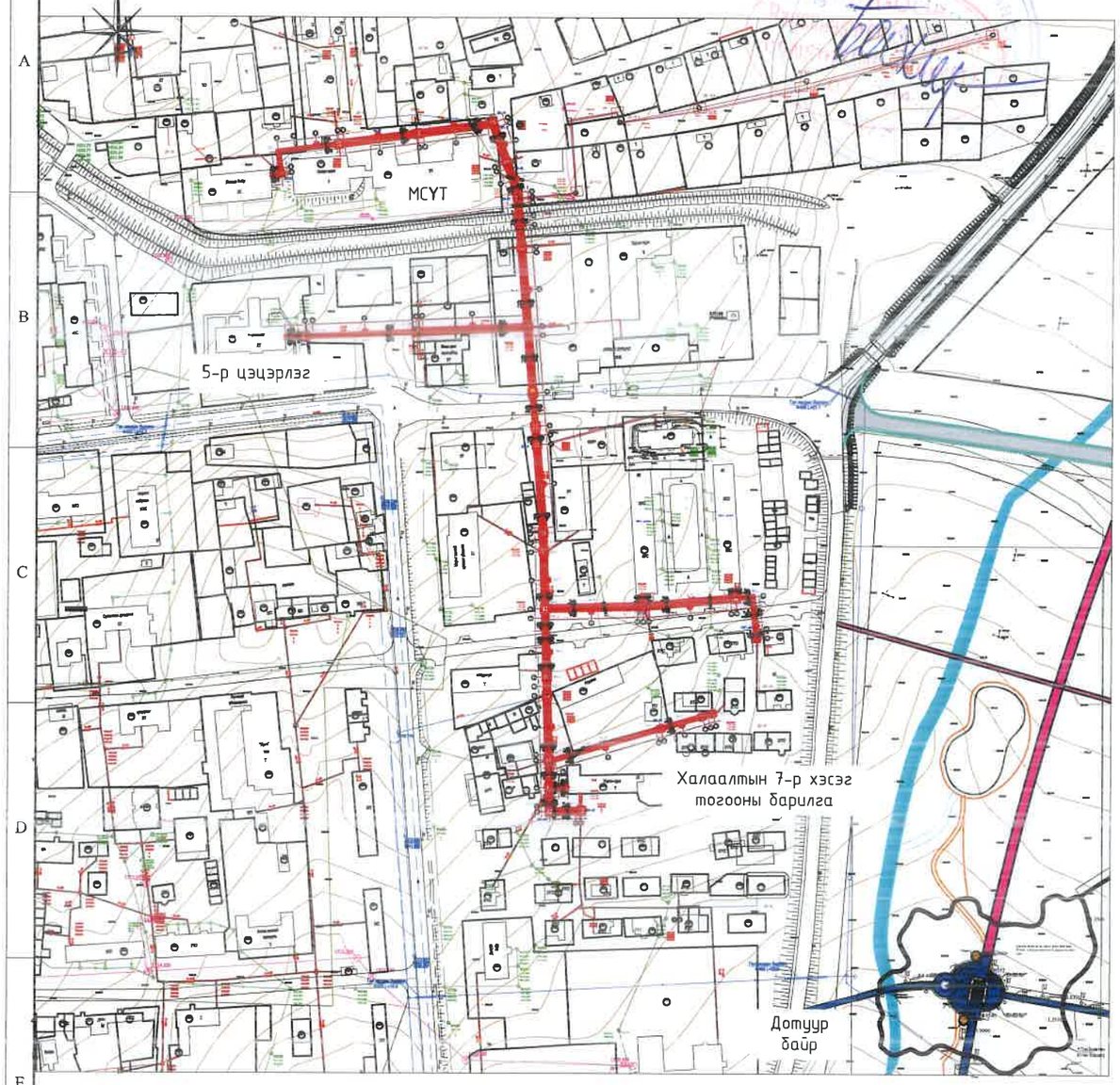

Халаалтын 5-р хэсгийн дулаан ачаалал /Гкал/цаг/

	Нэр	Qхалаалт Гкал/цаг	Qхху Гкал/цаг	Qнийт Гкал/цаг
1	УБДС хийсэн тооцоонд хамрагдсан барилгууд	2.67	0.81	3.48
2	Нэмж тооцсон барилгууд	0.82	0.19	1.01
3	Ерөнхий төлөвлөгөөгөөр нэмэгдэх барилгууд			0.00
	Нийт дүн	3.49	1.00	4.49

Тайлбар

1. Энэхүү ажлын зураг Төв аймгийн Зуунмод хотод Дулааны станц төлөвлөж буйтай холбогдуулан "Төв чандмань-ДЭХГ" ОНӨААТҮГ-ын харьяа Халаалтын 5-р хэсгийн одоо байгаа шугам сүлжээг өргөтгөн шинэчлэх, хэрэглээний халуун усны шугам нэмж төлөвлөх ажлын хүрээнд 2020-2023 онд хийгдсэн барилга угсралтын ажил, шинээр баталгаажсан зураг төсөл боловсруулах даалгаврын дагуу БХТ-ийн 205/2020 тоот магадлалын дүгнэлтээр баталгаажсан ДНТ-10/2019 шифртэй ажлын зураг хийгдэх тодотгол шинэчлэлтийг тусгав.
2. Зураг төслийг Төв аймгийн ЗДТГ, ГХБХБГ-ын захиалгаар дор дурьдсан техникийн бичиг баримтыг үндэслэн боловсруулав. Үүнд:
   - Зураг төсөл боловсруулах 2024.04.20-ны өдрийн ЗТ-04/24 тоот гэрээ
   - Төв аймгийн БЗОСК-ийн захирал Д.Ганбаярын баталсан 2019 оны 03 сарын 20-ны өдрийн 28/17 тоот зургийн даалгавар, ГХБХБГ-ын дарга Б.Насанжаргалын баталсан 2024.04.15-ны өдрийн 09/24 тоот зургийн даалгавар
   - Төв аймгийн Ерөнхий архитектороос өгсөн ойрын жилүүдэд Ерөнхий төлөвлөгөөний дагуу нэмэгдэх барилгууд, аймгийн төвийн дэвсгэр зураг
   - "Төв чандмань ДЭХГ" ОНӨААТҮГ ын 2019 оны 05 сарын 17 өдрийн 142 тоот техникийн нөхцөл
   - БХТ-ийн 2020.02.14-ны өдрийн 205/2020 тоот магадлалын ерөнхий дүгнэлтээр баталгаажсан ДНТ-10/2019 шифртэй ажлын зураг төсөл
   - "УБДС" ТӨХК аар хийлгүүлсэн халаалтын бүх хэсгүүдийн ачааллын тооцоо
   - Газар дээр хийсэн хэмжилтийг үндэслэн холбогдон норм дүрэм
   - БНбД 41-02-13 "Дулааны сүлжээ"
   - БНбД 23-01-09 "Барилгад хэрэглэх геофизикийн үзүүлэлт"-ийн дагуу тус тус боловсруулав.
4. Барилга баригдах газрын цаг уурын нөхцөл:
   - Гадна агаарын тооцоот температур: Хамгийн хүйтэн 5 хоног-(-30,6) хэм /Зуунмод хот/
   - Галлагааны хугацааны үргэлжлэх хугацаа - 230 хоног
   - Салхины дундаж хурд - 3,9м/с
5. Шугам дахь дулаан зөөгч -Ус. Дулаан зөөгчийн температур: Өгөх шугамд /95°С/, Буцах шугамд /70°С/
6. Зуунмод хотод Дулаан станц барих төслийн хүрээнд Халаалтын 5-р хэсэгт шугам сүлжээнд холбогдсон ба холбогдох боломжтой барилгууд болон Ерөнхий төлөвлөгөөгөөр ойрын жилүүдэд баригдах барилгуудын нийт халаалтын ачаалал нь 3.49 Гкал/цаг, хэрэгцээний халуун ус /ХХУ/-ны ачаалал нь 1.0 Гкал/цаг болж байна.
7. Энэхүү 2-р хэлхээний шугам сүлжээг төлөвлөж буй Дулааны станц болон Дулаан хуваарилах төвийн ачаалалтай уялдуулан үе шаттайгаар холбож ашиглана.
8. Өгөгдсөн зургийн даалгаврын дагуу халаалтын 5-р хэсгийн төв шугамуудын трассын дагуу тоосго, чулуу, блокоор өрсөн ба цаашид ашиглалтын шаардлага хангахгүй бетон суваг, худаг болон шугамуудыг буулган шинээр төмөр бетон онгоцон суваг угсарна. Урд салаа нь тогооны барилгаас шуудгардаг байсныг болиулан ДХ-1 ээс ДХ-42 хүртэл шинэ суваг угсарч холбохоор төлөвлөв. Асфальтон хучилттай автозамтай огтлох хэсэгт нэвтрэх суваг угсарна.
9. Нийт 28-н дулааны худаг, 24 үл хөдлөх тулгуур, 2 эргэлтийн өнцөг, 16-н "П" хэлбэрийн компенсатор /зөөлөвч/-ын нишийг газар дээр нь цутгаж хийнэ. Бетон эдэлхүүний шороо хөрстэй харьцах гадаргууд халуун битум түрхлэг 2 үе хийж ус чийгнээс хамгаална. Худаг, сувгийн хучилт, таг хийцүүдийг хооронд нь цементэн зуурмагаар гагнаж ус орохоос сэргийлнэ.
10. Ст20 маркийн ган хоолойнуудыг үл нэвтрэх цутгамал бетон суваг гулсах тулгуур, бетон дэр дээр угсарна. Тулгууруудын хоорондын зай: ф250мм - 7м, ф200мм - 6м, ф150мм - 5м, ф125мм - 4.5м, ф100мм - 4 м, ф89мм - 3.5м, ф57, 76мм - 3м, ф40мм - 2.5м, ф32мм - 2м, ф25мм - 1,7м-т тус тус байна. Шугам хоолойг эзэрэлтээс хамгаалах түрхлэгийг 2 дахин хийж, 50 мм зузаантай пенополиуретанаар дулаалан, гадуур нь ус чийгэнд тэсвэртэй материалаар ам дарж нягт орооно.
11. Хоолойн угсралт, туршилт тохируулгыг БНбД 3.05.03-95 "Дулааны шугам сүлжээ"-н дагуу гүйцэтгэнэ.
12. Барилга угсралтын явцад төсөлд тусгасан шийдлийг өөрчлөх шаардлага гарвал зохиогчтой зөвшөөрөлцөх хэрэгтэй.
13. Газар шорооны ажил эхлэхийн өмнө цахилгаан, холбооны суваг, кабелийн байршлыг тогтоон холбогдох байгууллагуудаас зөвшөөрөл авах ба угсралтын үед дагаж мөрдөх техник аюулгүй ажиллагааны дүрэм журмыг баримтлах хэрэгтэй.
14. Дулааны худгуудад байгаа хэрэглэгчийн холболтуудыг бүцийн хоолбоно.

ДНТ УБ. БГД 11-р хороо Л.Энхбуяшийн өргөн чөлөө 78-р байр 204 тоот Утас: 7604 4780	Төв аймаг. Зуунмод сум. 1-р баг. ХАЛААЛТЫН 5-Р ЗУУХНЫ ХОЁРДУГААР ХЭЛХЭЭНИЙ ШУГАМ СҮЛЖЭЭ				
	Орчны тойм, тайлбар бичиг				Ye шат: А.З
	Инженер	Л.Энхсайхан	ЕГ Шифр: ДНТ-10-5/2019.24	Масштаб:	Хуудас: 85
	Гүйцэтгэсэн	Б.Номун-Эрдэнэ			
"ДНТ" ХХК	Шалгасан	М.Буянхишиг	ТГ Шифр:	Зургийн дугаар: ГДГ-3	Огноо: 2024.04.15

А3

4

Дулааны шугамын байгуулалтын тойм
М1:2000

ЗӨВШӨӨРСӨН:

"Төв чандмань-ДЭХГ" ОНӨААТҮГ-ын дарга /Ц.Батсүх/

"Төв чандмань-ДЭХГ" ОНӨААТҮГ-ын ерөнхий инженер /С.Отгонцэцэг/

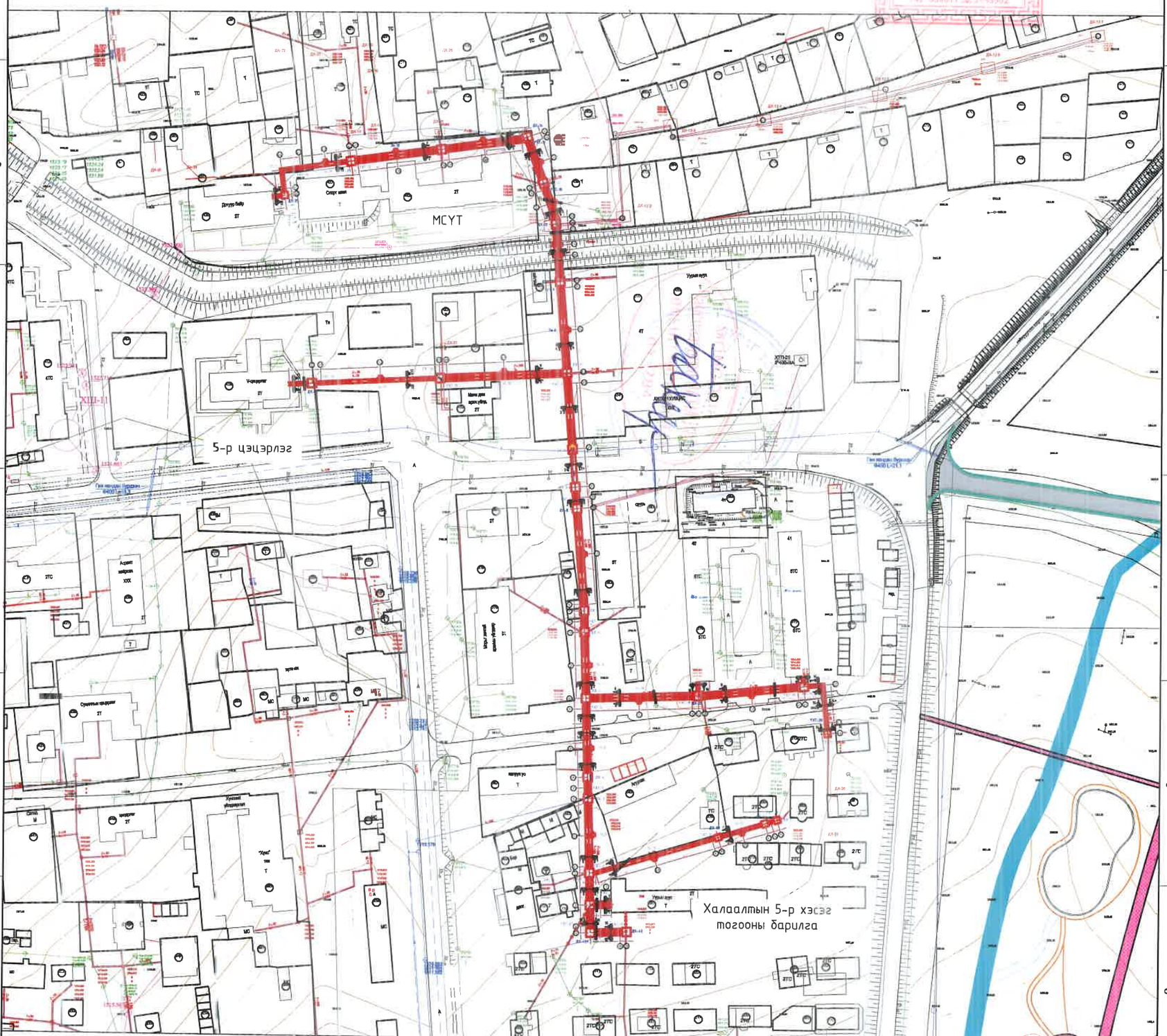

Томъёолсон тэмдэг

Тэмдэг	Нэр
411	Одоо байгаа барилга
	Төлөвлөж буй дулаан цэвэр усны суваг, шугам
	Төлөвлөж буй "П" хэлбэрийн зөөлөвч /компенсатор/
	Төлөвлөж буй дулааны худаг, үл хөдлөх тулгуур
	Одоо байгаа дулаан цэвэр усны суваг, шугам
	Одоо байгаа 0.4кВ-ын кабель, шугам
	Одоо байгаа холбооны кабель, сувагчлал
	Одоо байгаа 10 ба 6кВ-ын кабель
	Одоо байгаа цэвэр усны шугам
	Одоо байгаа бохир усны шугам

ХЯНАСАН:

Төв аймгийн ГХБХБГ-ын хяналтын инженер /Ц.Нямгарав/

ДНТ
УБ. БГД 11-р хороо
Л.Энэбушийн өргөн чөлөө
78-р байр 204 тоот
Утас: 7604 4780
"ДНТ" ХХК

Төв аймаг. Зуунмод сум. 1-р баг.
ХАЛААЛТЫН 5-Р ЗУУХНЫ ХОЁРДУГААР ХЭЛХЭЭНИЙ ШУГАМ СҮЛЖЭЭ

ДУЛААНЫ ШУГАМЫН БАЙГУУЛАЛТЫН ТОЙМ

Инженер		Л.Энхсайхан	ЕГ Шифр: ДНТ-10-5/2019.24	Масштаб: М1:2000	Ye шат: А.3
Гүйцэтгэсэн		Б.Номун-Эрдэнэ			Хуудас: 85
Шалгасан		М.Буянхишиг	ТГ Шифр:	Зургийн дугаар: ГДГ-4	Огноо: 2024.04.15

Дулааны шугамын байгуулалт-1
/ХТБ -с ДХ-4, ДХ-2 -с ДХ-41, ДХ-1 -с ДХ-42 хүртэл/

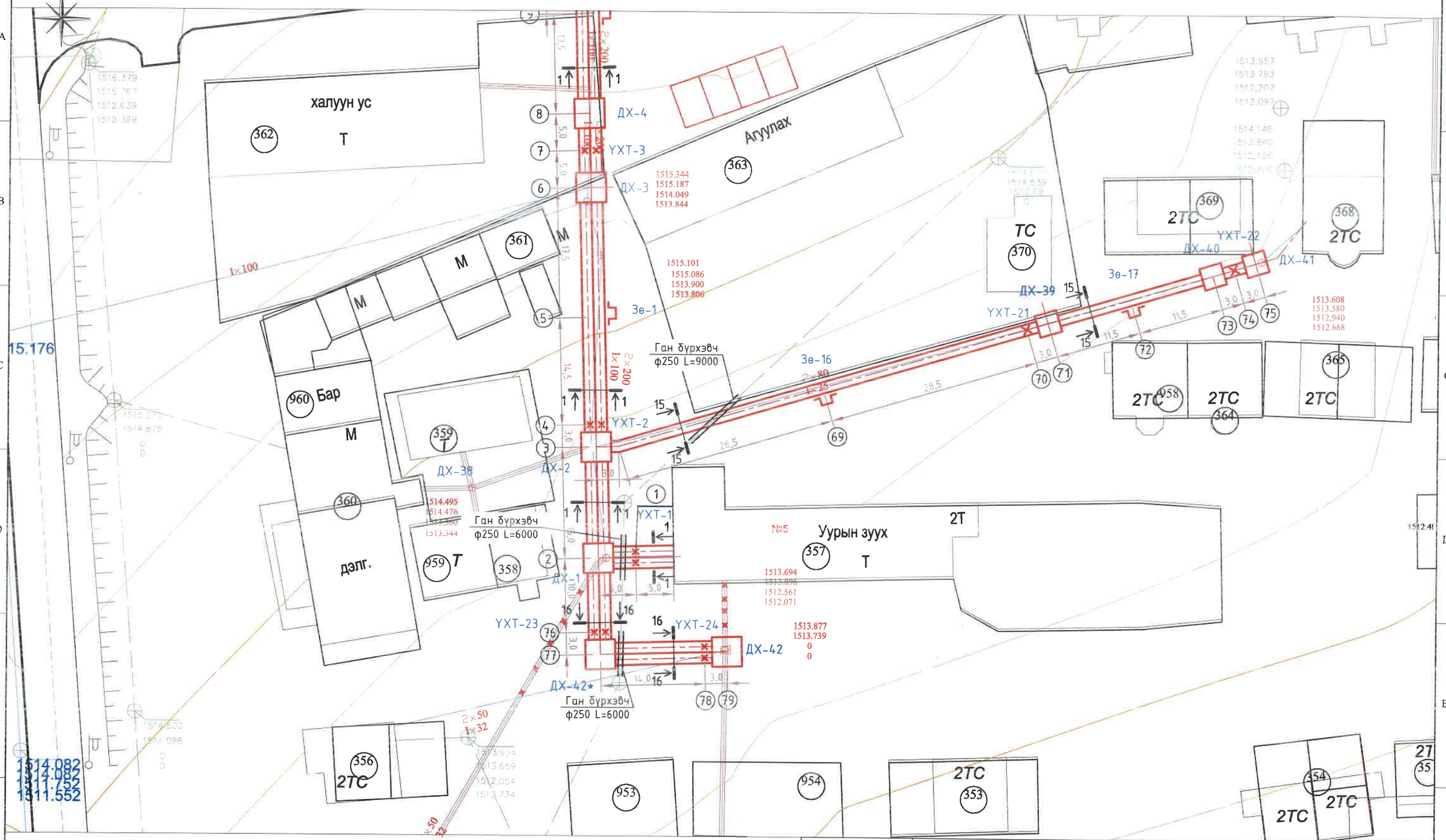

ДНТ ҮБ БГД 11-р хороо Л.Энхбишийн өргөн чөлөө 78-р байр 204 тоот Утас: 7604 4780 "ДНТ" ХХК	Төв аймаг. Зуунмод сум. 1-р баг. ХАЛААЛТЫН 5-Р ЗУУХНЫ ХОЁРДУГААР ХЭЛХЭЭНИЙ ШУГАМ СҮЛЖЭЭ Дулааны шугамын байгуулалт-1 /ХТБ-с ДХ-4, ДХ-2 -с ДХ-41, ДХ-1 -с ДХ-42 хүртэл/				Үе шат: А.3
	Инженер	Л.Энхсайхан	ЕГ Шифр: ДНТ-10-5/2019.24	Масштаб: М1:500	Хуудас: 85
	Гүйцэтгэсэн	Б.Номун-Эрдэнэ	ТГ Шифр.	Зургийн дугаар: ГДГ-5	Огноо: 2024.04.15
	Шалгасан	М.Буянхишиг			

А3

Дулааны шугамын байгуулалт-2
/ДХ-4 -с ДХ-7, ДХ-5 -с ДХ-35 хүртэл/

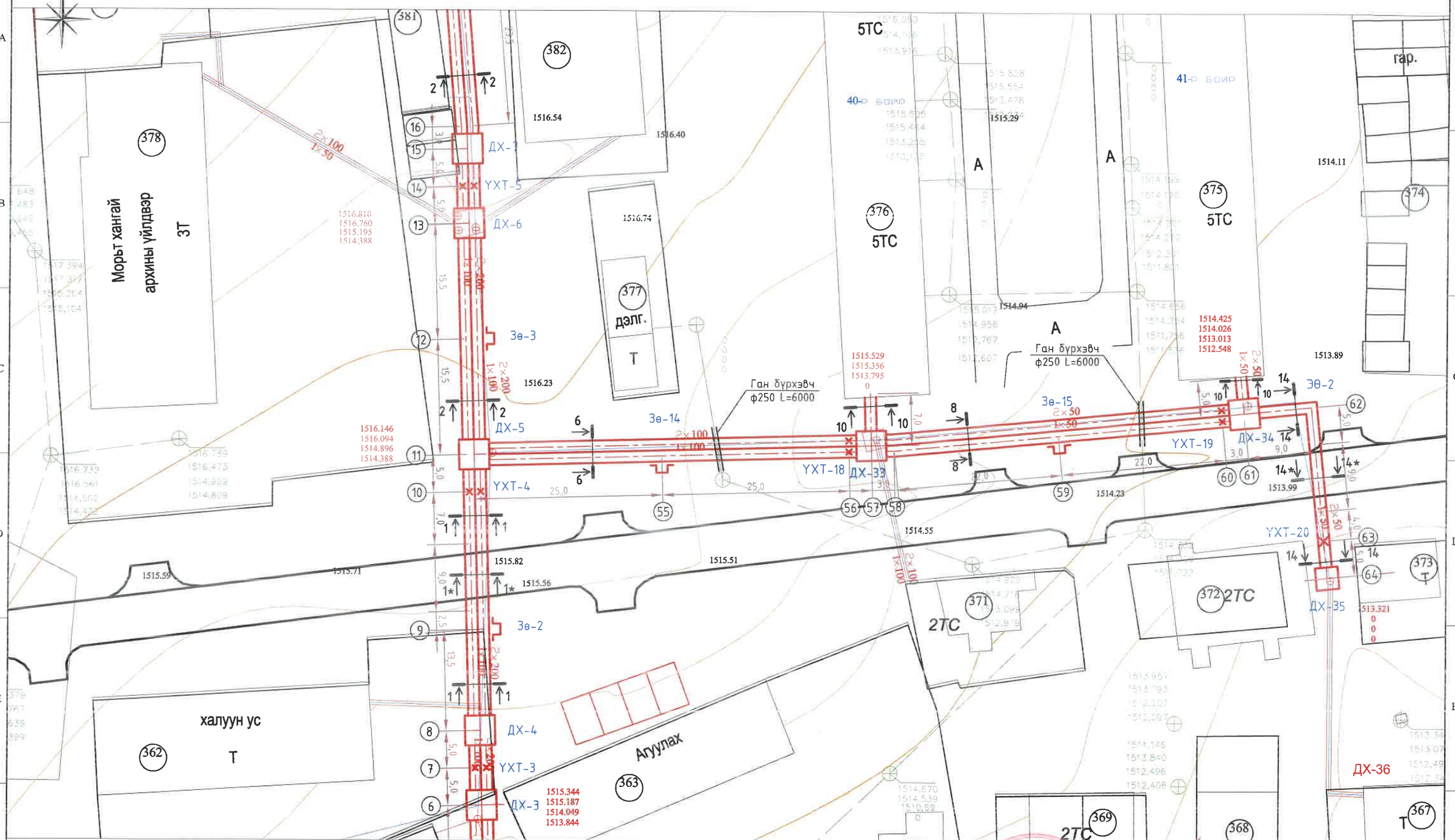

ДНТ УБ. БГД 11-р хороо Л.Энэбишийн өргөн чөлөө 78-р байр 204 тоот Утас: 7604 4780 "ДНТ" ХХК	Төв аймаг. Зуунмод сум. 1-р баг. ХАЛААЛТЫН 5-Р ЗУУХНЫ ХОЁРДУГААР ХЭЛХЭЭНИЙ ШУГАМ СҮЛЖЭЭ				
	Дулааны шугамын байгуулалт-2 /ДХ-4 -с ДХ-7, ДХ-5 -с ДХ-35 хүртэл/				Үе шат: А.3
	Инженер	Л.Энхсайхан	ЕГ Шифр: ДНТ-10-5/2019.24	Масштаб: М1:500	Хуудас: 65
	Гүйцэтгэсэн	Б.Номун-Эрдэнэ	ТГ Шифр:	Зургийн дугаар: ГДГ-6	Огноо: 2024.04.15
	Шалгасан	М.Буянхишиг			

А3

Дулааны шугамын байгуулалт-3 /ДХ-7 -с ДХ-9* хүртэл/

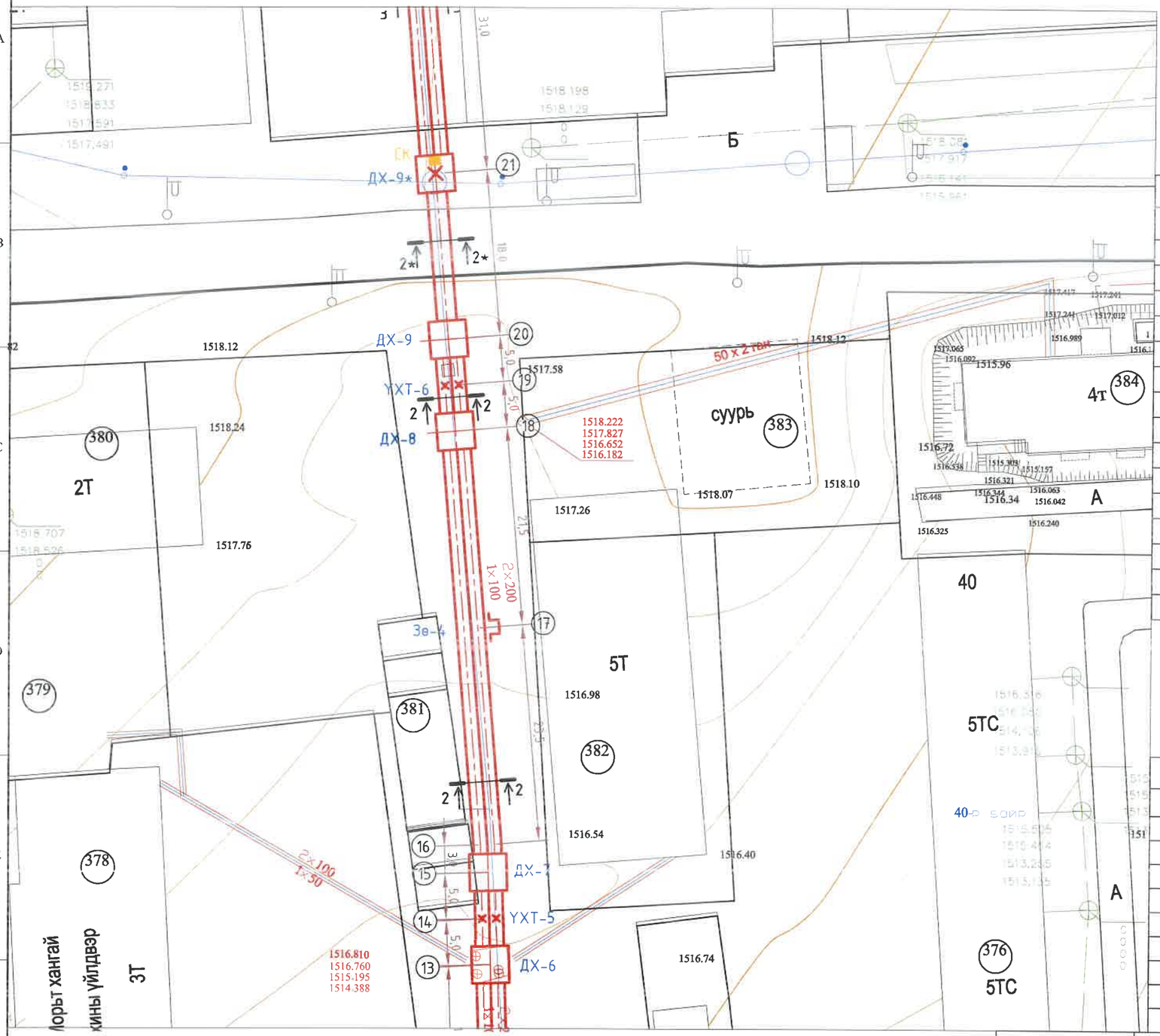

Материалын ерөнхий түүвэр-2

№	Тэмдэглэгээ	Материалын нэр	Х/н	Тоо хэмжээ	Тайлбар
90		Дулааны худаг ДХ	ком	28	
91	Серия Г-991-1 вып 2	ТК-5 маягийн дулааны худаг	ком	5	ГДГ-68
92		ТК-6 маягийн дулааны худаг	ком	2	ГДГ-69
93		ТК-7 маягийн дулааны худаг	ком	5	ГДГ-70
94		ТК-8 маягийн дулааны худаг	ком	3	ГДГ-71
95		ТК-9 маягийн дулааны худаг	ком	6	ГДГ-72
96		ТК-10 маягийн дулааны худаг	ком	3	ГДГ-73
97		ТК-11 маягийн дулааны худаг	ком	1	ГДГ-74
98		ТК-13 маягийн дулааны худаг	ком	1	ГДГ-75
		Буулгах ажил:			
99		Дулааны худаг буулгах /бүрэн/	ком	27	172 м3
100		Хуучин сувгийн хана буулгах	у/м	891	128 м3
101		Хуучин сувгийн хучилтын хавтан буулгах	ш	1067	
102		Хуучин хоолой буулгах ф50-200мм	у/м	2673	
103					

Шугам сүлжээ хамгаалах болон зам талбайг буулгах нөхөн сэргээх ажил

№	Тэмдэглэгээ	Материалын нэр	Х/н	Тоо хэмжээ	Нэгж жин, кг
1	Бохир усны хоолой ф150	Ган бүрхэвч ф250х5 L=6000	ш	9	33.26
2	Цахилгааны кабель 0,4кВт	Ган бүрхэвч ф100х3.5 L=6000х2	ш	6	9.08х2
3	Цахилгааны кабель 10кВт	Ган бүрхэвч ф100х3.5 L=6000х2	ш	3	9.08х2
4	Холбооны кабель, сувагчлал	Ган бүрхэвч ф100х3.5 L=6000х2	ш	1	9.08х2
5		Анхааруулан хамгаалах туяз	у/м	60	-
6	Хашаа хайс	Буулгах, эргүүлэн угсрах	у/м	30	-
7	Асфальтон бетон зам	Буулгах, эргүүлэн нөхөн сэргээх	м2	18+15+35	
8	Явган хүний зам	Буулгах, эргүүлэн угсрах	м2	24	
9					

Ажил эхлэхээс өмнө трассын дагуу бусад шугам сүлжээтэй огтолцож байгаа эсэхийг дахин шалгах ба нягтлах шаардлагатай.
Огтолцох болон ойрхон оршиж байгааг тодорхойлсны дараа, ашиглагч байгууллагынхны хяналтан доор гэмтээлгүйгээр ил гаргах 6 метрийн урттай ган бүрхэвчийг хомутлах маягаар хамгаалсны дараа цутгах угсрах ажлыг гүйцэтгэх ба дуусны дараа акт үйлдэн хүлээлгэж өгнө.
Цахилгаан, холбооны кабель шугамтай огтолцсон хэсэгт заавал нөөц ган бүрхэвч угсарч хамгаалтын анхааруулах туузаар тоноглох ёстой.
Угсралтын ажлын үед эвдэгдсэн зам талбайг эргүүлэн нөхөн сэргээнэ.

ДНТ
ҮБ БГД 11-р хороо Л.Энхбишийн аргын чөлөө 78-р байр 204 тоот
Утас: 7604 4780
"ДНТ" ХХК

Төв аймаг. Зуунмод сум. 1-р баг.
ХАЛААЛТЫН 5-Р ЗУУХНЫ ХОЁРДУГААР ХЭЛХЭЭНИЙ ШУГАМ СҮЛЖЭЭ

Дулааны шугамын байгуулалт-3 /ДХ-7 -с ДХ-9* хүртэл/

Инженер		Л.Энхсайхан	ЕГ Шифр: ДНТ-10-5/2019.24	Масштаб: М1:500	Хуудас: 85
Гүйцэтгэсэн		Б.Номун-Эрдэнэ	ТГ Шифр:	Зургийн дугаар: ГДГ-7	Огноо: 2024.04.15
Шалгасан		М.Буянхишиг			

Үе шат: А.3

А3

Дулааны шугамын байгуулалт-4
/ДХ-9* -с ДХ-11, ДХ-10 -с 5-р цэцэрлэг хүртэл/

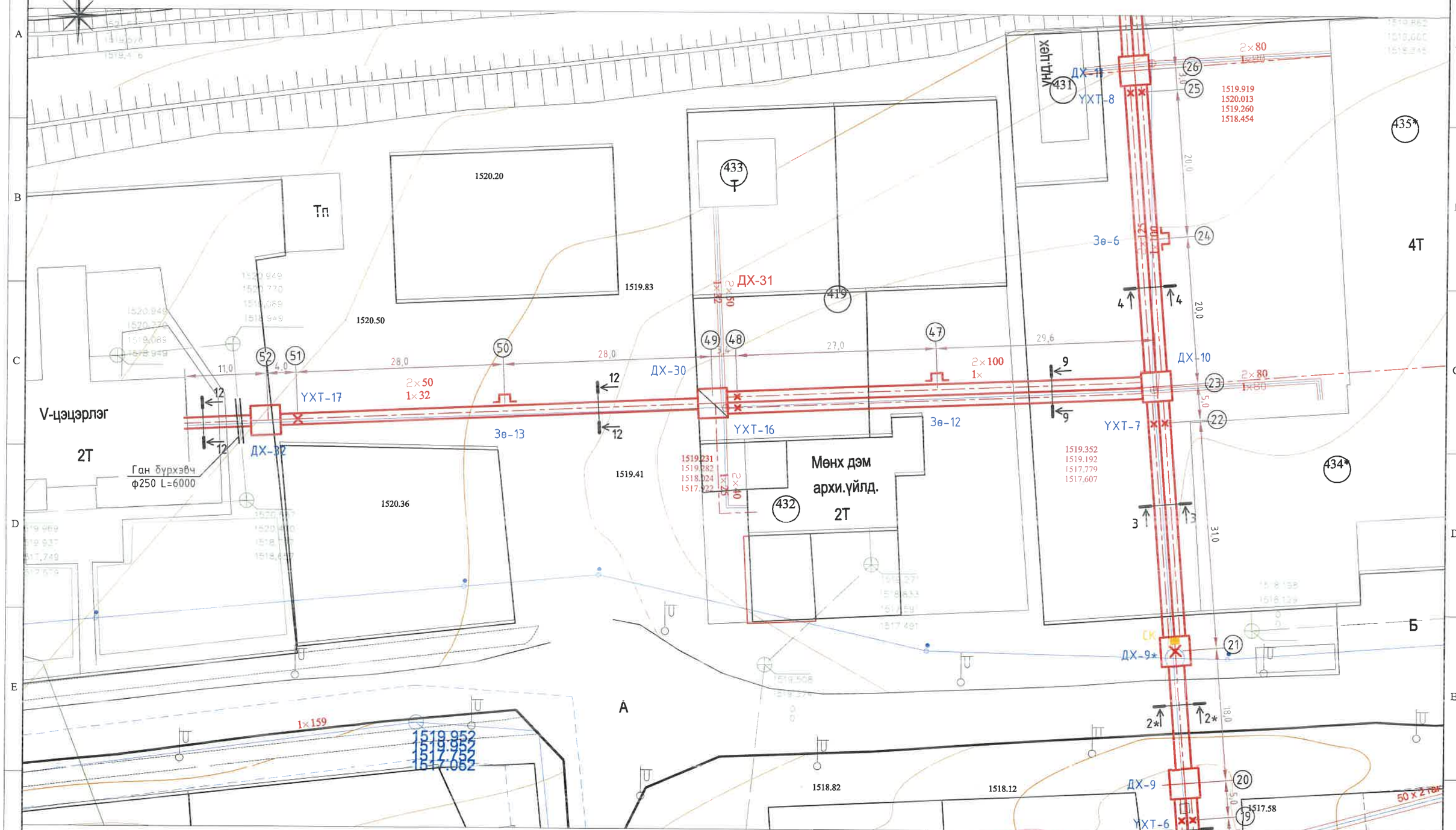

ДНТ УБ. БГД 11-р хороо Л.Энхбаяр гудамж 78-р байр 204 тоот Утас: 7604 4780 "ДНТ" ХХК	Төв аймаг. Зуунмод сум. 1-р баг. ХАЛААЛТЫН 5-Р ЗУУХНЫ ХОЁРДУГААР ХЭЛХЭЭНИЙ ШУГАМ СҮЛЖЭЭ Дулааны шугамын байгуулалт-4 /ДХ-9* -с ДХ-11, ДХ-10 -с 5-р цэцэрлэг хүртэл/				Үе шат: А.З
	Инженер	Л.Энхсайхан	ЕГ Шифр: ДНТ-10-5/2019.24	Масштаб: М1:500	Хуудас: 85
	Гүйцэтгэсэн	Б.Номун-Эрдэнэ	ТГ Шифр:	Зургийн дугаар: ГДГ-8	Огноо: 2024.04.15
	Шалгасан	М.Буянхишиг			

А3

Дулааны шугамын байгуулалт-5
/ДХ-11 -с ДХ-23, МСУТ-ийн дотуур байр хүртэл/

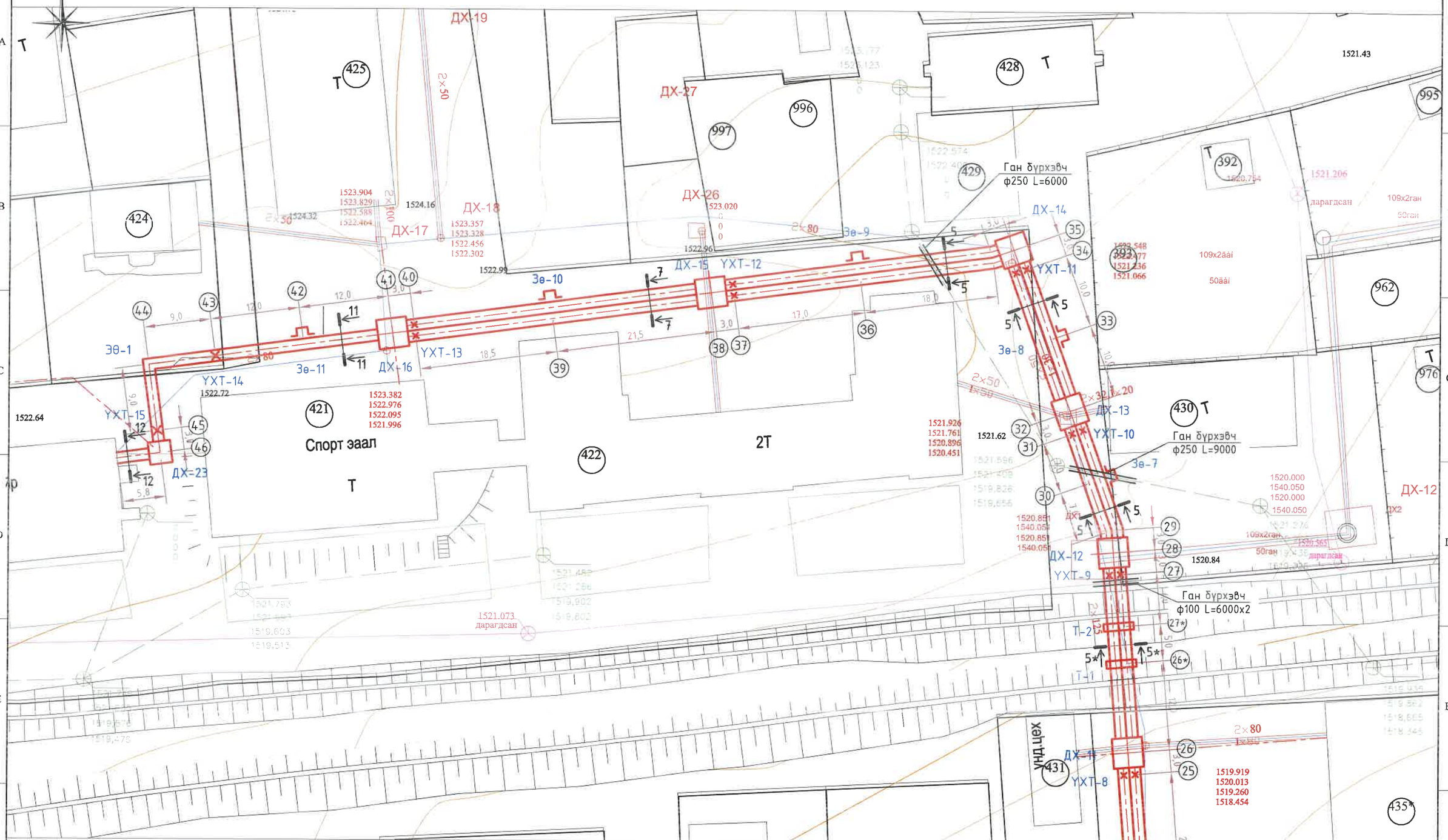

УБ. БГД 11-р хороо Л.Энэбишийн өргөн чөлөө 78-р байр 204 тоот Утас: 7604 4780	Төв аймаг. Зуунмод сум. 1-р баг. ХАЛААЛТЫН 5-Р ЗУУХНЫ ХОЁРДУГААР ХЭЛХЭЭНИЙ ШУГАМ СҮЛЖЭЭ				
	Дулааны шугамын байгуулалт-5 /ДХ-11 -с ДХ-23, МСУТ-ийн дотуур байр хүртэл/				Уе шат: А.3
	Инженер	Л.Энхсайхан	ЕГ Шифр: ДНТ-10-5/2019.24	Масштаб: М1:500	Хуудас: 85
	Гүйцэтгэсэн	Б.Номун-Эрдэнэ	ТГ Шифр:	Зургийн дугаар: ГДГ-9	Огноо: 2024.04.15
"ДНТ" ХХК	Шалгасан	М.Буянхишиг			

А3

Сувгийн огтлол 1-1
масштаб 1:20

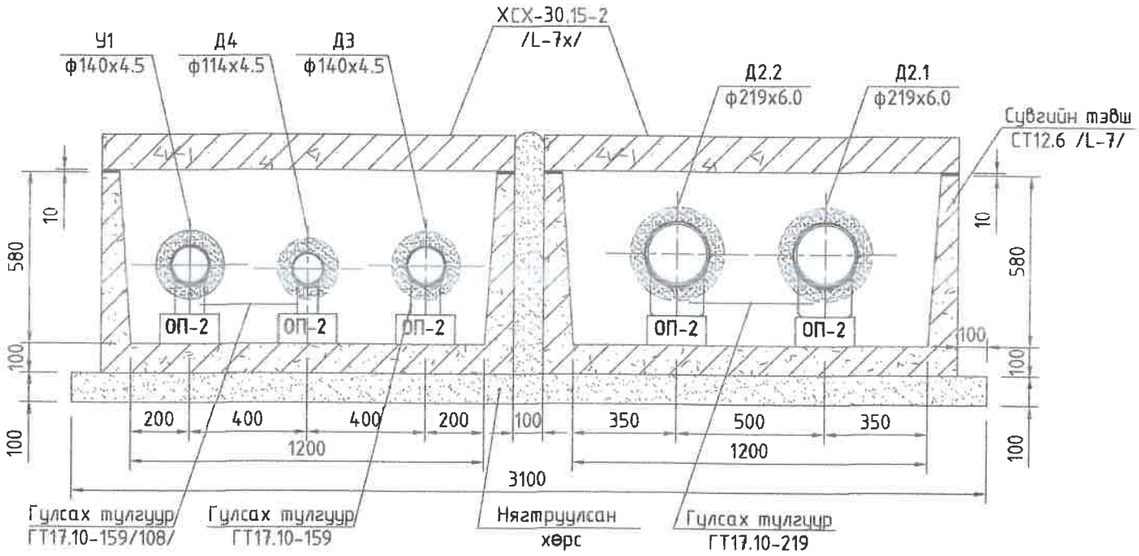

Сувгийн огтлол 2*-2*
масштаб 1:20

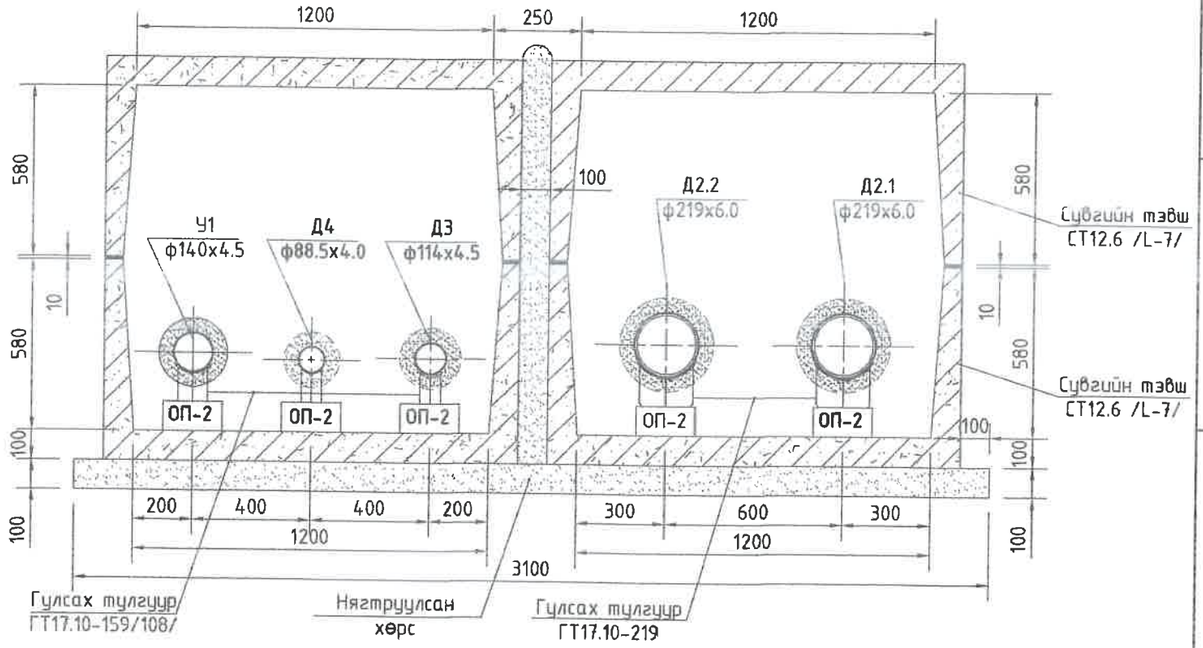

Сувгийн огтлол 2-2
масштаб 1:20

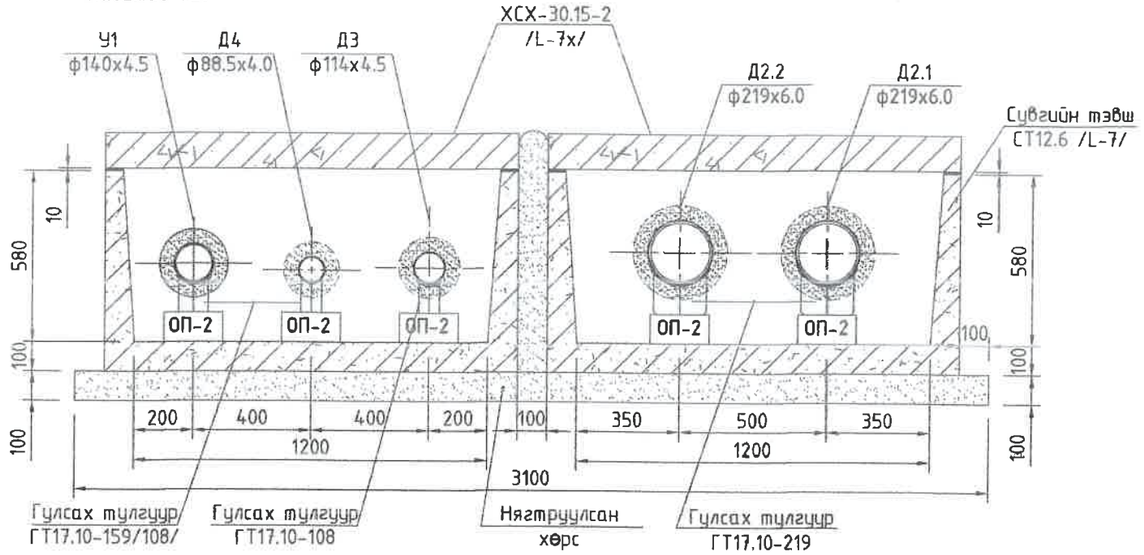

3м угсармал төмөр бетон ул нэвтрэх суваг дахь материалын орц

№	Тэмдэглэгээ	Нэр	Хэмжих нэгж	Тоо хэмжээ	Жин, кг	Тайлбар
1	Огтлол 1-1, 2-2	Төмөр бетон онгоцон суваг СТ12.6 /Л-7/	ш	2	1720	0.69м3
2		Төмөр бетон онгоцон сувгийн хучилтын хавтан ХСХ 30.15-2 /Л-7х/	ш	2	1300	0.43м3
3		100мм зузаантай элсэн бэлтгэл	м3	0.93		
4		Сувгийн хана болон хучилтын бетон гадаргууг халуун битумээр будах	м2	25.26		
5		Цементэн зуурмаг М50	м3	0.01		
6	Огтлол 2*-2*	Төмөр бетон онгоцон суваг СТ12.6 /Л-7/	ш	4	1720	0.69м3
7		Төмөр бетон онгоцон сувгийн хучилтын хавтан ХСХ 30.15-2 /Л-7х/	ш	4	1300	0.43м3
8		100мм зузаантай элсэн бэлтгэл	м3	0.93		
9		Сувгийн хана болон хучилтын бетон гадаргууг халуун битумээр будах	м2	50.52		
10		Цементэн зуурмаг М50	м3	0.01		

УБ. БГД 11-р хороо
Энэбишийн өргөн чөлөө
78-р байр 204 тоот
Тел: 7604 4780

"ДНТ" ХХК

Төв аймаг. Зуунмод сум. 1-р баг.
ХАЛААЛТЫН 5-Р ЗУУХНЫ ХОЁРДУГААР ХЭЛХЭЭНИЙ ШУГАМ СҮЛЖЭЭ

Сувгийн огтлол 1-1, 2-2, 2*-2*

Инженер		Л.Энхсайхан	ЕГ Шифр: ДНТ-10-5/2019.24	Масштаб: М1:20	Хуудас: 85
Гүйцэтгэсэн		Б.Номун-Эрдэнэ	ТГ Шифр:	Зургийн дугаар: ГДГ-10	Огноо: 2024.04.15
Шалгасан		М.Буянхишиг			

Ye шат: А.3

А3

Сувгийн огтлол 1*-1*
масштаб 1:20

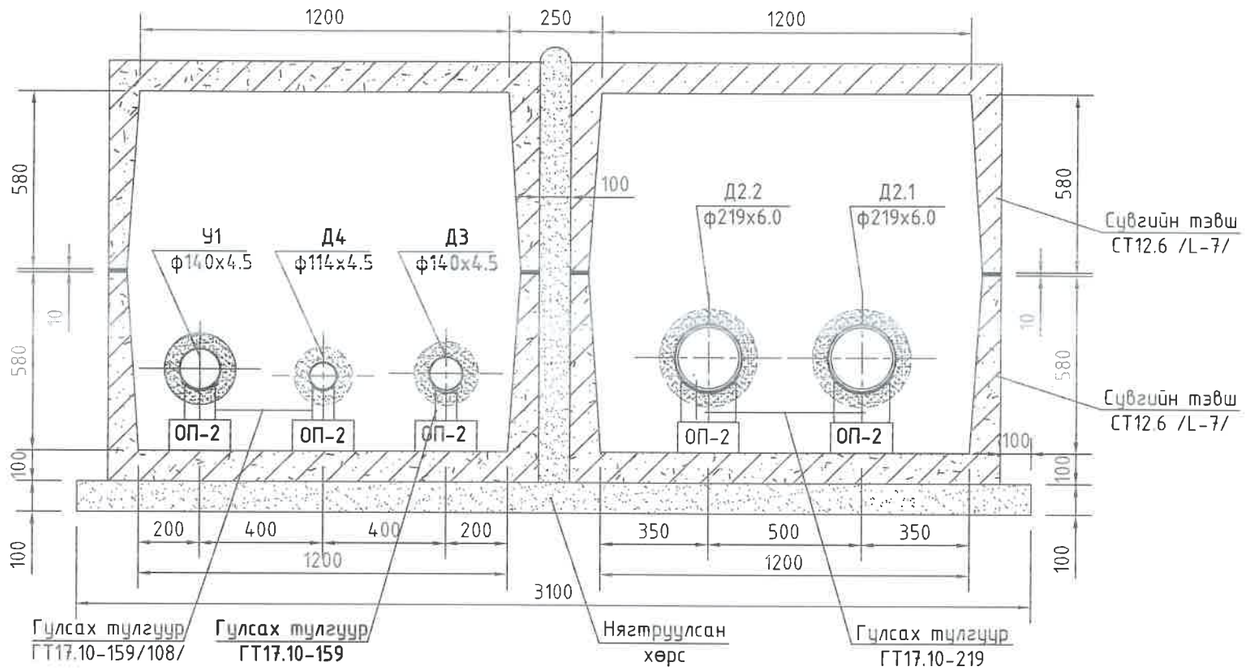

Сувгийн огтлол 14*-14*
масштаб 1:20

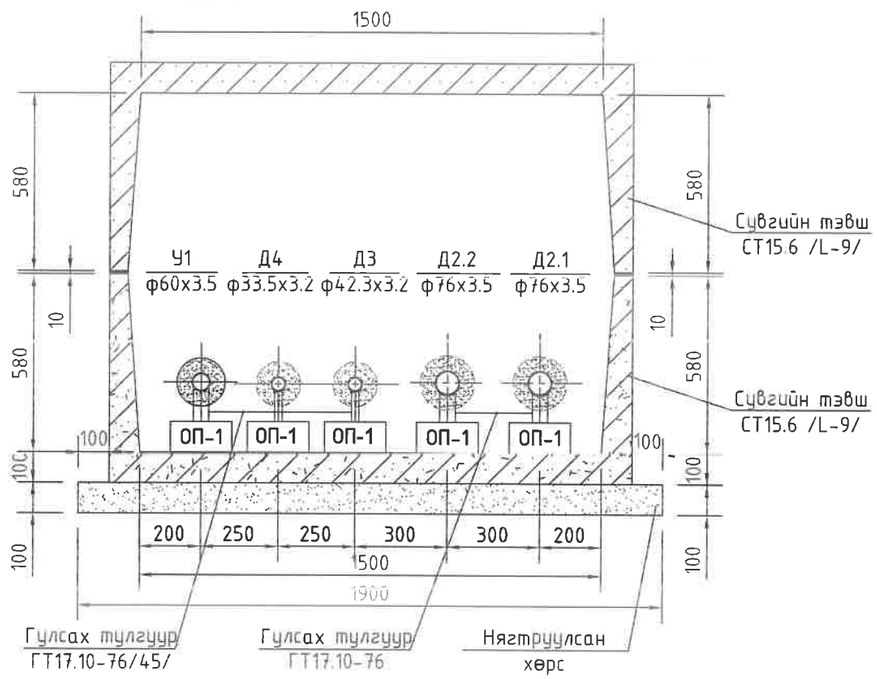

3м угсармал төмөр бетон үл нэвтрэх суваг дахь материалын орц

№	Тэмдэглэгээ	Нэр	Хэмжих нэгж	Тоо хэмжээ	Жин, кг	Тайлбар
1	Огтлол 1*-1*	Төмөр бетон онгоцон суваг СТ12.6 /Л-7/	ш	2	1720	0.69м3
2		100мм зузаантай элсэн бэлтгэл	м3	0.93		
3		Сувгийн хана болон хучилтын бетон гадаргууг халуун битумээр будах	м2	25.26		
4		Цементэн зуурмаг М50	м3	0.01		
5	Огтлол 14*-14*	Төмөр бетон онгоцон суваг СТ15.6 /Л-9/	ш	2	2420	0.97м3
6		100мм зузаантай элсэн бэлтгэл	м3	0.582		
7		Сувгийн хана болон хучилтын бетон гадаргууг халуун битумээр будах	м2	14.94		
8		Цементэн зуурмаг М50	м3	0.01		

УБ. БГД 11-р хороо
Энэбишийн өргөн чөлөө
78-р байр 204 тоот
Тел: 7604 4780
"ДНТ" ХХК

Төв аймаг. Зуунмод сум. 1-р баг.
ХАЛААЛТЫН 5-Р ЗУУХНЫ ХОЁРДУГААР ХЭЛХЭЭНИЙ ШУГАМ СҮЛЖЭЭ

Сувгийн огтлол 1*-1*, 14*-14*

Үе шат: А.3

Инженер		М.Буянхишиг	СГ Шифр: ДНТ-10-5/2019.24	Масштаб: М1:20	Хуудас: 85
Гүйцэтгэсэн		Б.Номун-Эрдэнэ	ТГ Шифр:	Зурсийн дугаар ГДГ-10*	Огноо: 2024.04.15
Шалгасан		Л.Энхсайхан			

А3

Сувгийн огтлол 3-3
масштаб 1:20

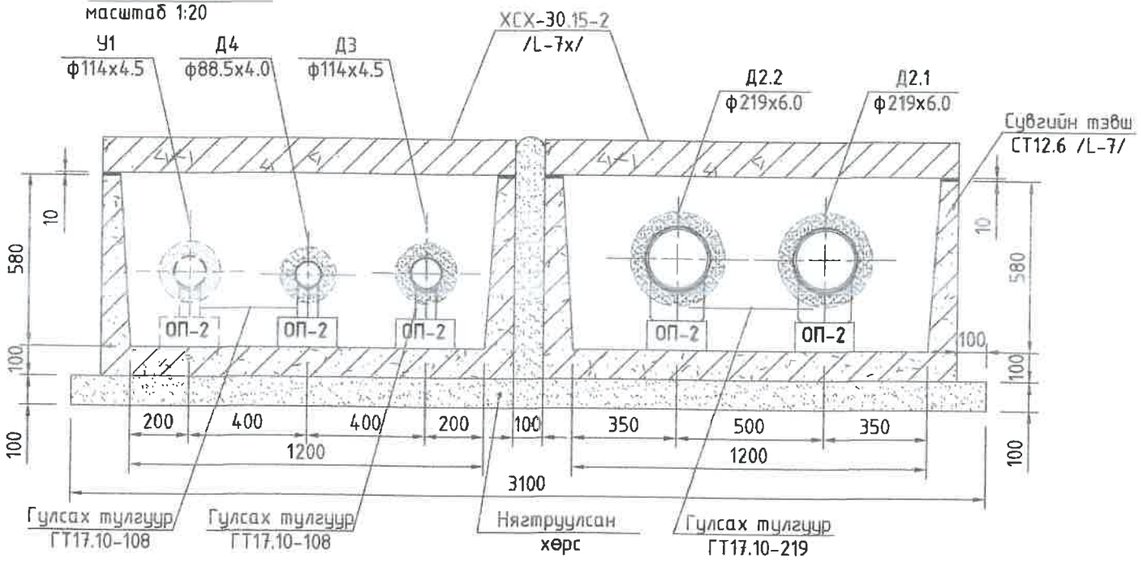

Сувгийн огтлол 4-4
масштаб 1:20

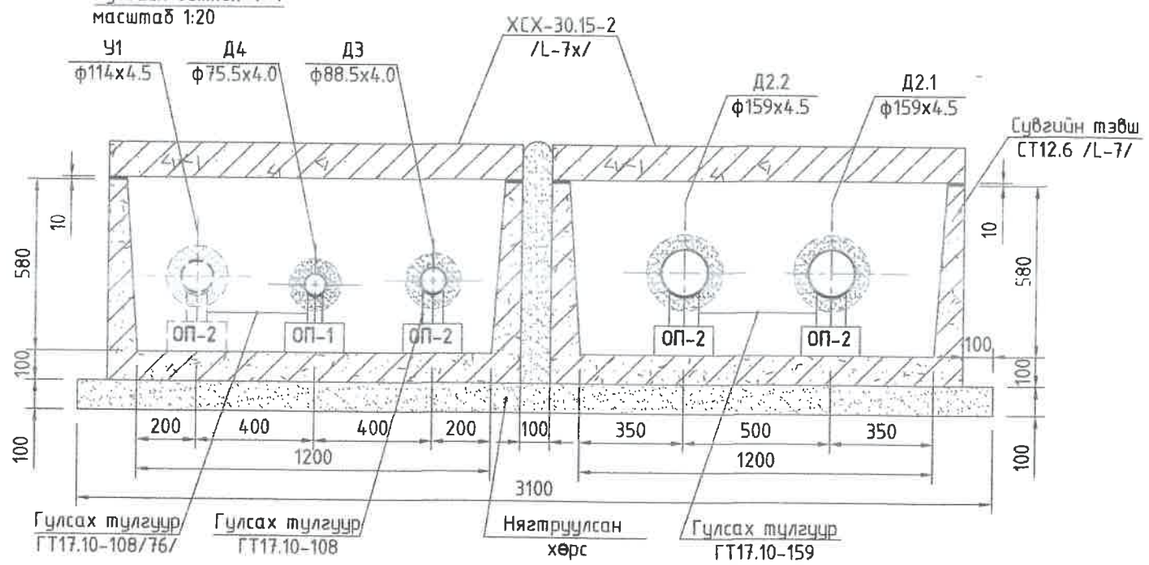

Сувгийн огтлол 5-5
масштаб 1:20

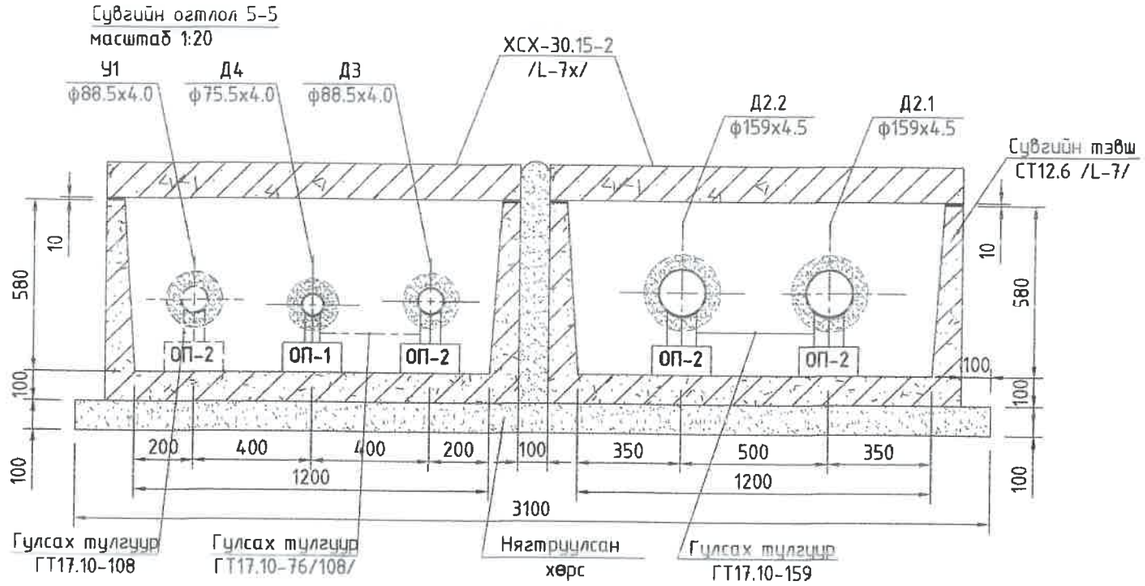

3м угсармал төмөр бетон үл нэвтрэх суваг дахь материалын орц

№	Тэмдэглэгээ	Нэр	Хэмжих нэгж	Тоо хэмжээ	Жин, кг	Тайлбар
1	Огтлол 3-3, 4-4, 5-5	Төмөр бетон онгоцон суваг СТ12.6 /Л-7/	ш	2	1720	0.69м3
2		Төмөр бетон онгоцон сувгийн хучилтын хавтан ХСХ 30.15-2 /Л-7х/	ш	2	1300	0.43м3
3		100мм зузаантай элсэн бэлтгэл	м3	0.93		
4		Сувгийн хана болон хучилтын бетон гадаргууг халуун битумээр будах	м2	25.26		
5		Цементэн зуурмаг М50	м3	0.01		

УБ. БГД 11-р хороо
Энэбишийн өргөн чөлөө
78-р байр 204 тоот
Тел: 7604 4780
"ДНТ" ХХК

Төв аймаг. Зуунмод сум. 1-р баг.
ХАЛААЛТЫН 5-Р ЗУУХНЫ ХОЁРДУГААР ХЭЛХЭЭНИЙ ШУГАМ СҮЛЖЭЭ
Сувгийн огтлол 3-3, 4-4, 5-5

Инженер		Л.Энхсайхан	ЕГ Шифр: ДНТ-10-5/2019.24	Масштаб: М1:20	Хуудас: 85
Гүйцэтгэсэн		Б.Номун-Эрдэнэ	ТГ Шифр:	Зургийн дугаар: ГДГ-11	Огноо: 2024.04.15
Шалгасан		М.Буянхишиг			

Үе шат: А.3

А3

Сувгийн огтлол 5*-5*
масштаб 1:20

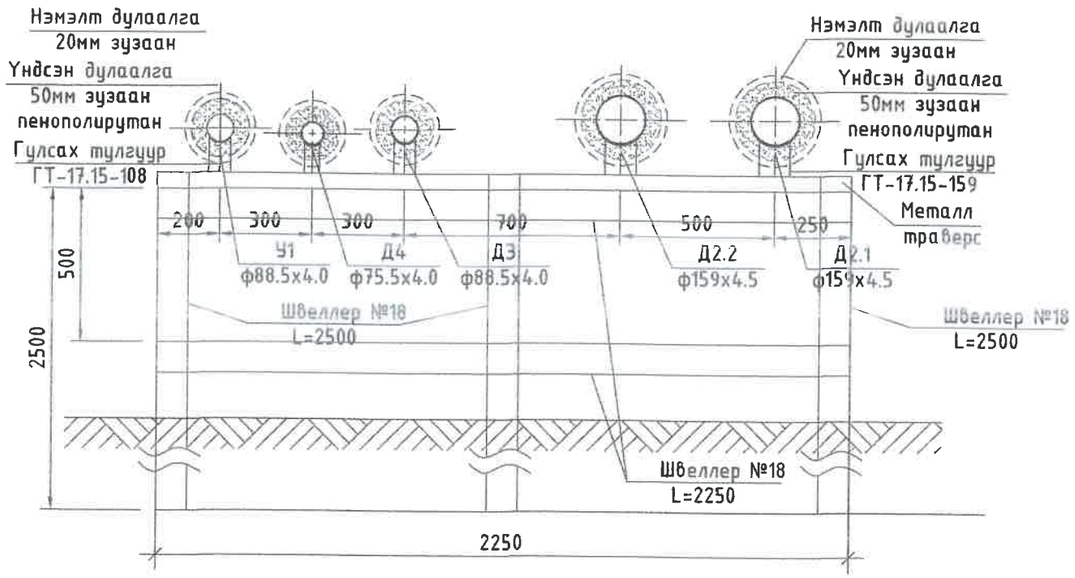

Сувгийн огтлол 5*-5* төмөр тулаасын материалын орц

№	Тэмдэглэгээ	Нэр	Хэмжих нэгж	Тоо хэмжээ	Жин, кг	Тайлбар
1	Огтлол 5*-5*	Швеллер №18 L=2500	ш	3	123	
2		Швеллер №18 L=2250	ш	2	73.8	
3		Метал траверс лист төмөр 5мм /300х2250/	ш	1	26.5	

Сувгийн огтлол 6-6
масштаб 1:20

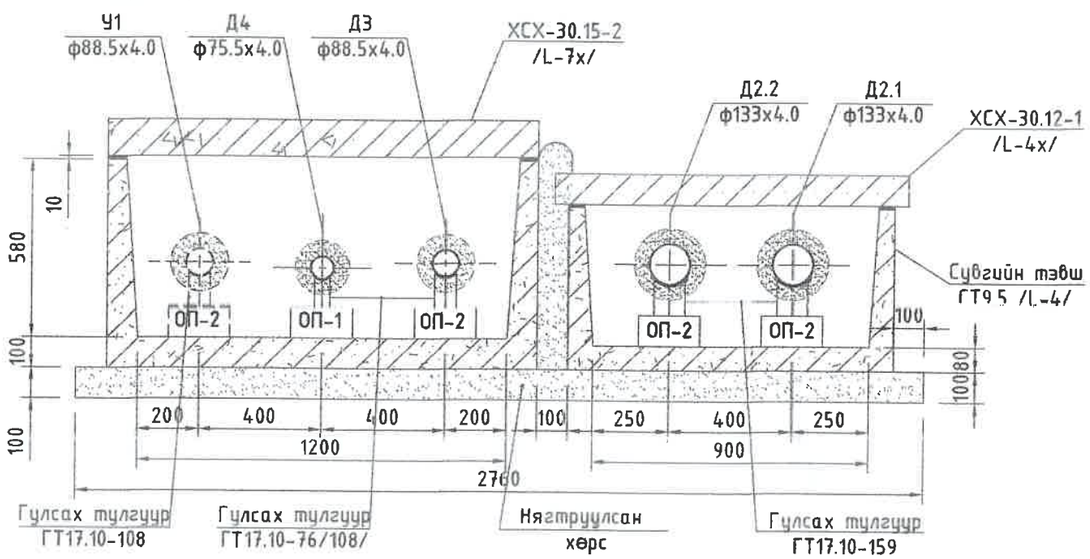

Сувгийн огтлол 7-7
масштаб 1:20

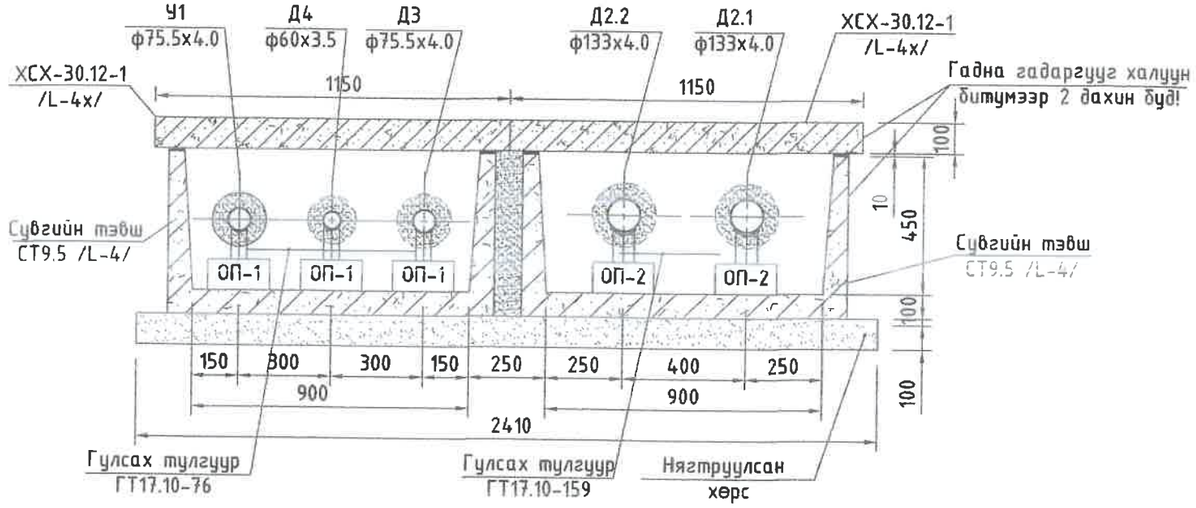

3м угсармал төмөр бетон үл нэвтрэх суваг дахь материалын орц

№	Тэмдэглэгээ	Нэр	Хэмжих нэгж	Тоо хэмжээ	Жин, кг	Тайлбар
1	Огтлол 6-6	Төмөр бетон онгоцон суваг СТ12.6 /Л-7/	ш	1	1720	0.69м3
2		Төмөр бетон онгоцон сувгийн хучилтын хавтан ХСХ 30.15-2 /Л-7х/	ш	1	1300	0.43м3
3		Төмөр бетон онгоцон суваг СТ9.5 /Л-4/	ш	1	1050	0.42м3
4		Төмөр бетон онгоцон сувгийн хучилтын хавтан ХСХ 30.12-1 /Л-4х/	ш	1	850	0.34м3
5		100мм зузаантай элсэн бэлтгэл	м3	0.83		
6		Сувгийн хана болон хучилтын бетон гадаргууг халуун битумээр будах	м2	22.44		
7		Цементэн зуурмаг М50	м3	0.01		
8	Огтлол 7-7	Төмөр бетон онгоцон суваг СТ9.5 /Л-4/	ш	2	1050	0.42м3
9		Төмөр бетон онгоцон сувгийн хучилтын хавтан ХСХ 30.12-1 /Л-4х/	ш	2	850	0.34м3
10		100мм зузаантай элсэн бэлтгэл	м3	0.723		
11		Сувгийн хана болон хучилтын бетон гадаргууг халуун битумээр будах	м2	19.62		
12		Цементэн зуурмаг М50	м3	0.01		

ҮБ. БГД 11-р хороо
Энэбишийн өргөн чөлөө
78-р байр 204 тоот
Тел: 7604 4780
"ДНТ" ХХК

Төв аймаг. Зуунмод сум. 1-р баг.
ХАЛААЛТЫН 5-Р ЗУУХНЫ ХОЁРДУГААР ХЭЛХЭЭНИЙ ШУГАМ СҮЛЖЭЭ
Сувгийн огтлол 5*-5*, 6-6, 7-7

Инженер		Л.Энхсайхан	ЕГ Шифр: ДНТ-10-5/2019.24	Масштаб: М1:20	Хуудас: 85
Гүйцэтгэсэн		Б.Номун-Эрдэнэ	ТГ Шифр:	Зургийн дугаар: ГДГ-12	Огноо: 2024.04.15
Шалгасан		М.Буянхишиг			

Ye шат: А.3

А3

Сувгийн огтлол 8-8
масштаб 1:20

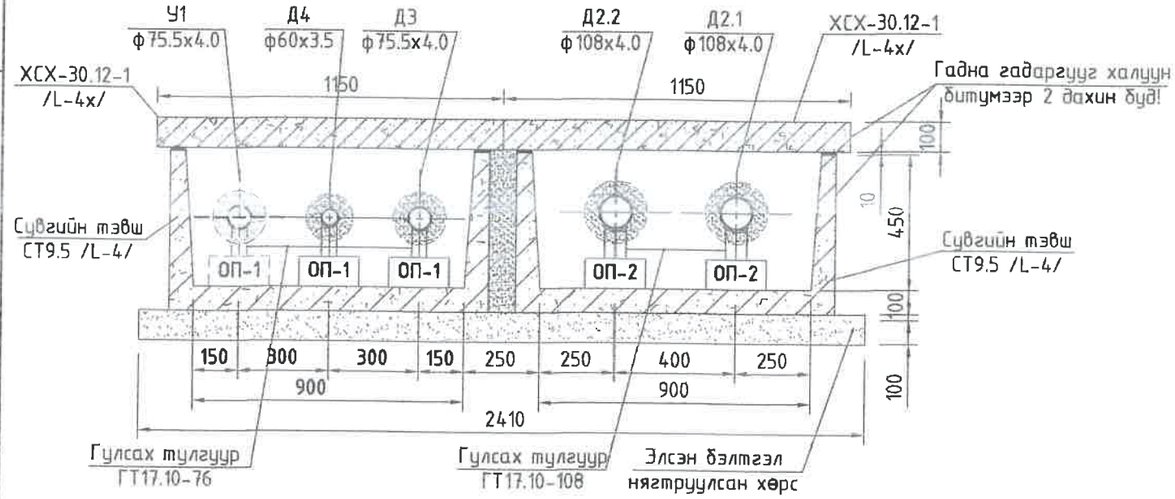

Сувгийн огтлол 10-10
масштаб 1:20

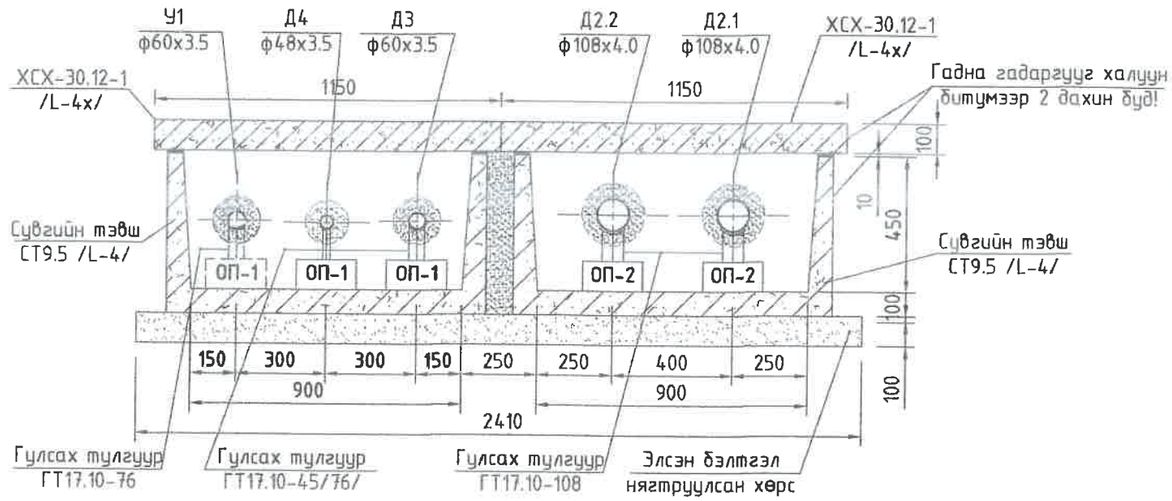

Сувгийн огтлол 9-9
масштаб 1:20

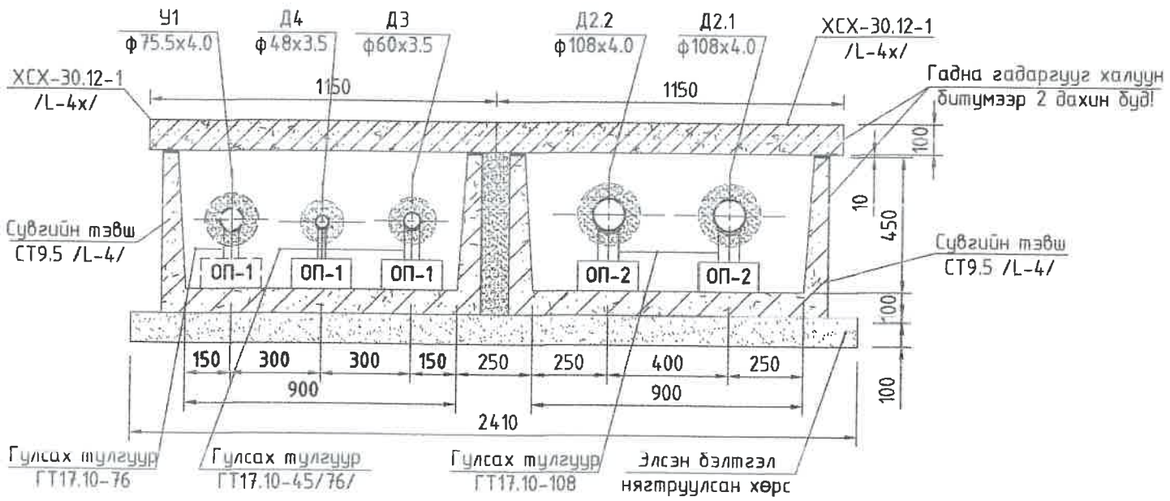

3м угсармал төмөр бетон үл нэвтрэх суваг дахь материалын орц

№	Тэмдэглэгээ	Нэр	Хэмжих нэгж	Тоо хэмжээ	Жин, кг	Тайлбар
1	Огтлол 8-8, 9-9, 10-10	Төмөр бетон онгоцон суваг СТ9.5 /Л-4/	ш	2	1050	0.42м3
2		Төмөр бетон онгоцон сувгийн хучилтын хавтан ХСХ 30.12-1 /Л-4х/	ш	2	850	0.34м3
3		100мм зузаантай элсэн бэлтгэл	м3	0.723		
4		Сувгийн хана болон хучилтын бетон гадаргууг халуун битумээр будах	м2	19.62		
5		Цементэн зуурмаг М50	м3	0.01		

УБ. БГД 11-р хороо Энэбишийн өргөн чөлөө 78-р байр 204 тоот Тел: 7604 4780	Төв аймаг. Зуунмод сум. 1-р баг. ХАЛААЛТЫН 5-Р ЗУУХНЫ ХОЁРДУГААР ХЭЛХЭЭНИЙ ШУГАМ СҮЛЖЭЭ				
	Сувгийн огтлол 8-8, 9-9, 10-10				Үе шат: А.З
	Инженер	Л.Энхсайхан	ЕГ Шифр: ДНТ-10-5/2019.24	Масштаб: М1:20	Хуудас: 85
	Гүйцэтгэсэн	Б.Номун-Эрдэнэ	ТГ Шифр:	Зургийн дугаар: ГДГ-13	Огноо: 2024.04.15
"ДНТ" ХХК	Шалгасан	М.Буянхишиг			

А3

Сувгийн огтлол 11-11
масштаб 1:20

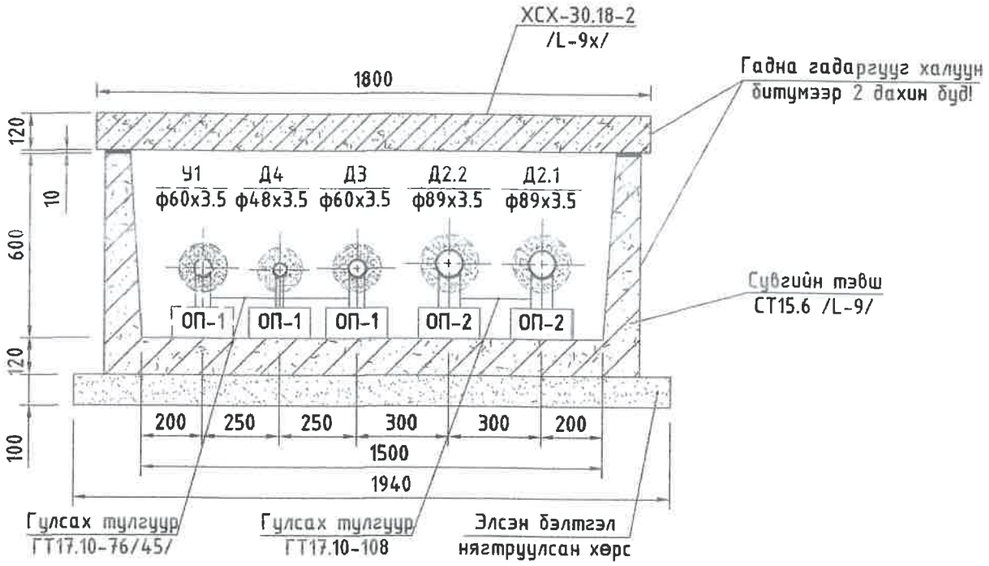

Сувгийн огтлол 13-13
масштаб 1:20

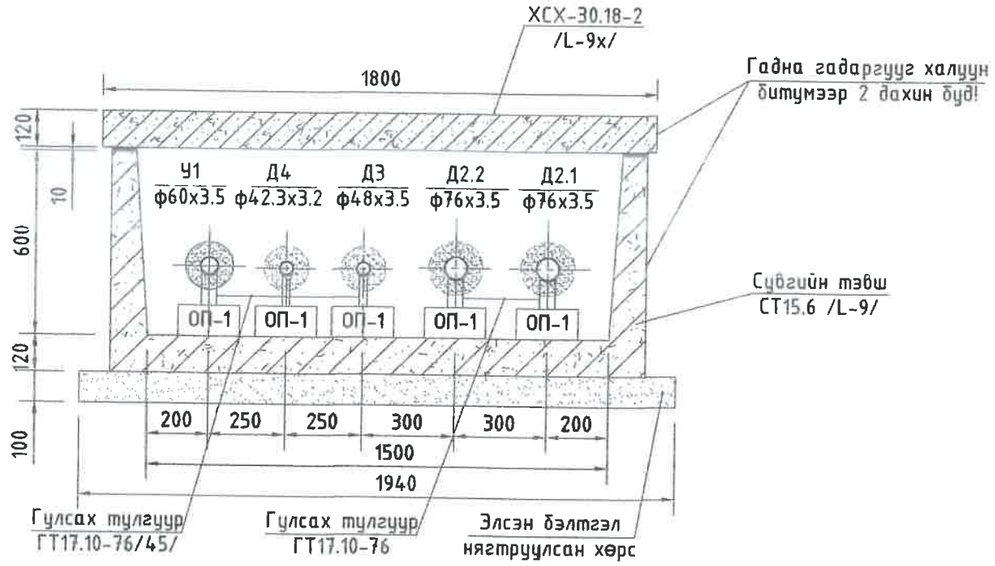

Сувгийн огтлол 12-12
масштаб 1:20

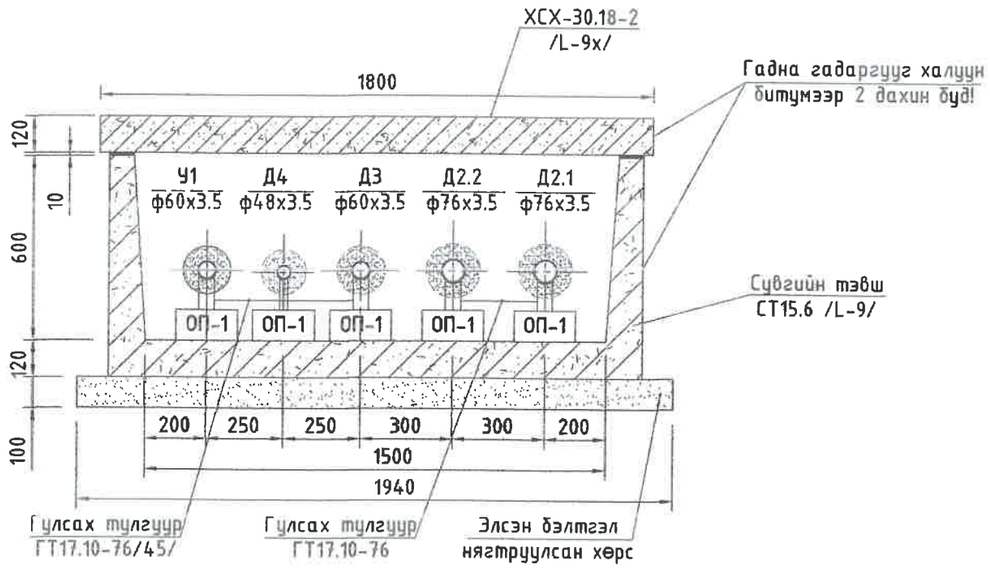

3м угсармал төмөр бетон үл нэвтрэх суваг дахь материалын орц

№	Тэмдэглэгээ	Нэр	Хэмжих нэгж	Тоо хэмжээ	Жин, кг	Тайлбар
1	Огтлол 11-11, 12-12, 13-13	Төмөр бетон онгоцон суваг СТ15.6 /Л-9/	ш	1	2420	0.97м3
2		Төмөр бетон онгоцон сувгийн хучилтын хавтан ХСХ 30.18-2 /Л-9х/	ш	1	1620	0.55м3
3		100мм зузаантай элсэн бэлтгэл	м3	0.582		
4		Сувгийн хана болон хучилтын бетон гадаргууг халуун битумээр будах	м2	15.16		
5		Цементэн зуурмаг М50	м3	0.01		

УБ. БГД 11-р хороо
Энэбишийн өргөн чөлөө
78-р байр 204 тоот
Тел: 7604 4780
"ДНТ" ХХК

Төв аймаг. Зуунмод сум. 1-р баг.
ХАЛААЛТЫН 5-Р ЗУУХНЫ ХОЁРДУГААР ХЭЛХЭЭНИЙ ШУГАМ СҮЛЖЭЭ
Сувгийн огтлол 11-11, 12-12, 13-13

Инженер		Л.Энхсайхан	ЕГ Шифр: ДНТ-10-5/2019.24	Масштаб: М1:20	Хуудас: 86
Гүйцэтгэсэн		Б.Номун-Эрдэнэ			
Шалгасан		М.Буянхишиг	ТГ Шифр:	Зургийн дугаар: ГДГ-14	Огноо: 2024.04.15

Үе шат: А.З

А3

Сувгийн огтлол 14-14
масштаб 1:20

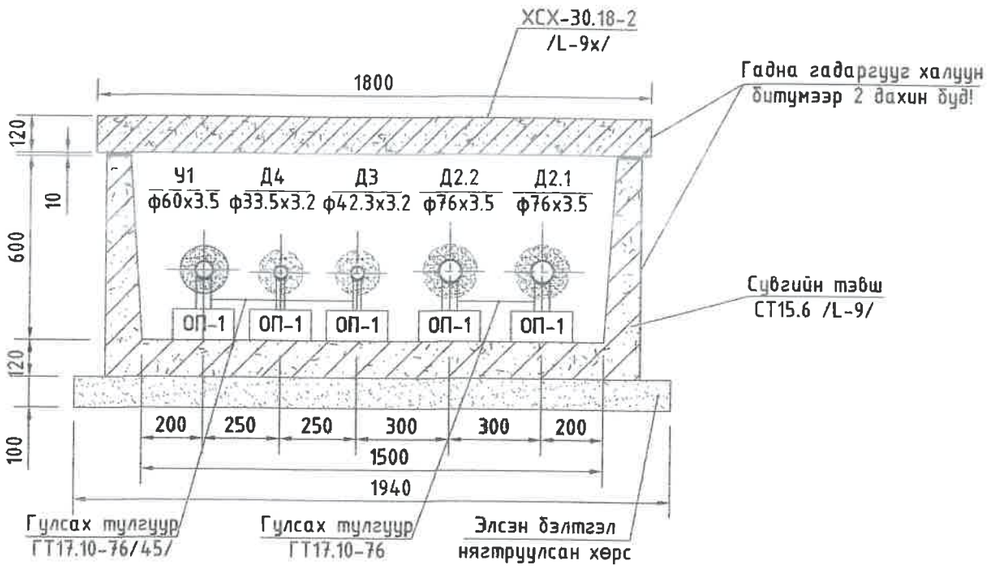

Сувгийн огтлол 16-16
масштаб 1:20

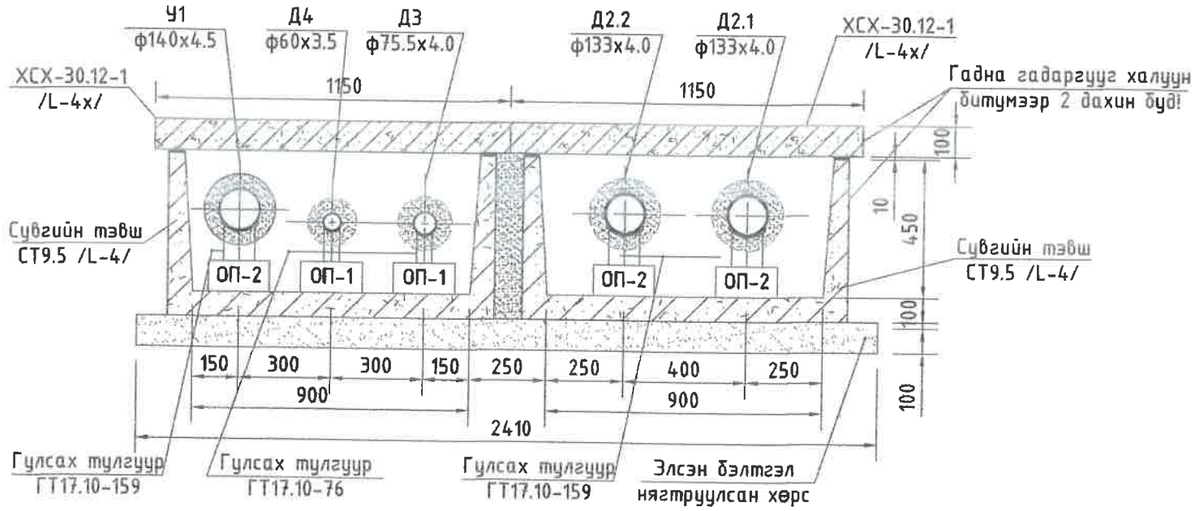

Сувгийн огтлол 15-15
масштаб 1:20

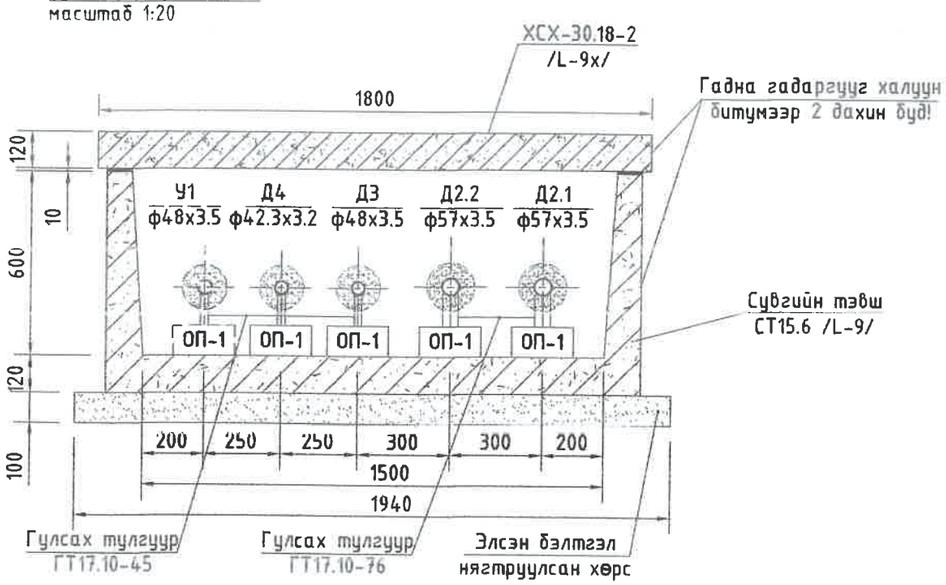

3м угсармал төмөр бетон үл нэвтрэх суваг дахь материалын орц

№	Тэмдэглэгээ	Нэр	Хэмжих нэгж	Тоо хэмжээ	Жин, кг	Тайлбар
1	Огтлол 16-16	Төмөр бетон онгоцон суваг СТ9.5 /Л-4/	ш	2	1050	0.42м3
2		Төмөр бетон онгоцон сувгийн хучилтын хавтан ХСХ 30.12-1 /Л-4х/	ш	2	850	0.34м3
3		100мм зузаантай элсэн бэлтгэл	м3	0.723		
4		Сувгийн хана болон хучилтын бетон гадаргууг халуун битумээр будах	м2	19.62		
5		Цементэн зуурмаг М50	м3	0.01		
6	Огтлол 14-14, 15-15	Төмөр бетон онгоцон суваг СТ15.6 /Л-9/	ш	1	2420	0.97м3
7		Төмөр бетон онгоцон сувгийн хучилтын хавтан ХСХ 30.18-2 /Л-9х/	ш	1	1620	0.55м3
8		100мм зузаантай элсэн бэлтгэл	м3	0.582		
9		Сувгийн хана болон хучилтын бетон гадаргууг халуун битумээр будах	м2	15.18		
10		Цементэн зуурмаг М50	м3	0.01		

ҮХ. БГД 11-р хороо
Энэбишийн өргөн чөлөө
78-р байр 204 тоот
Тел: 7604 4780
"ДНТ" ХХК

Төв аймаг. Зуунмод сум. 1-р баг.
ХАЛААЛТЫН 5-Р ЗУУХНЫ ХОЁРДУГААР ХЭЛХЭЭНИЙ ШУГАМ СҮЛЖЭЭ

Сувгийн огтлол 14-14, 15-15, 16-16

Инженер		Л.Энхсайхан	ЕГ Шифр: ДНТ-10-5/2019.24	Масштаб: М1:20	Хуудас: 85
Гүйцэтгэсэн		Б.Номун-Эрдэнэ			
Шалгасан		М.Буянхишиг	ТГ Шифр:	Зургийн дугаар: ГДГ-15	Огноо: 2024.04.15

Үе шат: А.З

А3

Хоолойн угсралтын тойм-1

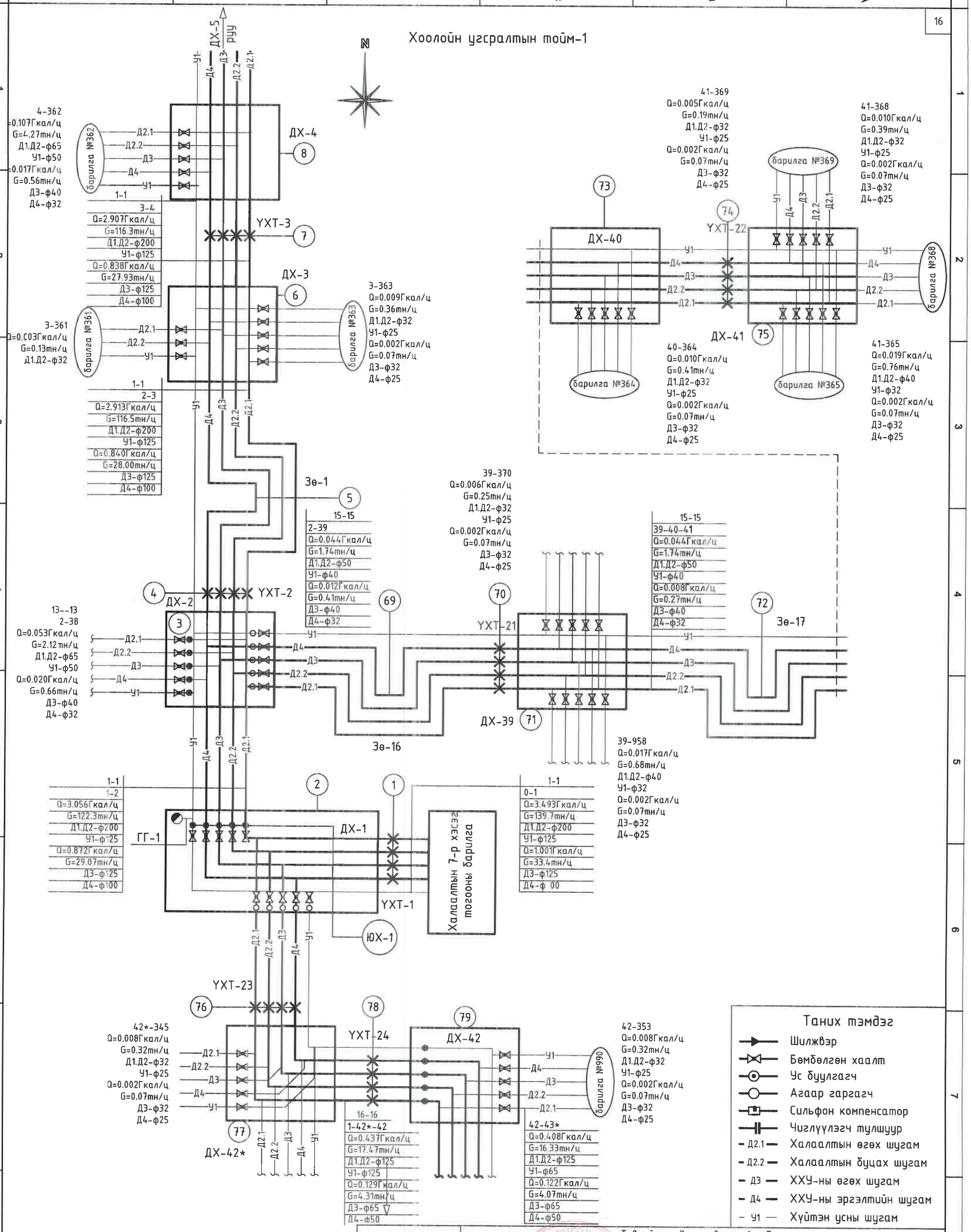

Таних тэмдэг

- Шилжвэр
- Бөмбөлгөн хаалт
- Ус буулгагч
- Агаар гаргагч
- Сильфон компенсатор
- Чиглүүлэгч тулшуур
- Д2.1 — Халаалтын өгөх шугам
- Д2.2 — Халаалтын буцах шугам
- Д3 — ХХУ-ны өгөх шугам
- Д4 — ХХУ-ны эргэлтийн шугам
- У1 — Хүйтэн усны шугам

УБ. БГД 11-р хороо
Энэбишийн өргөн чөлөө
78-р байр 204 тоот
Утас: 7604 4780
"ДНТ" ХХК

Төв аймаг. Зуунмод сум. 1-р баг.
ХАЛААЛТЫН 5-Р ЗУУХНЫ ХОЁРДУГААР ХЭЛХЭЭНИЙ ШУГАМ СҮЛЖЭЭ

Хоолойн угсралтын тойм-1					Үе шат: А.3
Инженер		М.Буянхишиг	ЕГ Шифр: ДНТ-10-5/2019.24	Масштаб:	Хуудас: 85
Гүйцэтгэсэн		Б.Номун-Эрдэнэ	ТГ Шифр:	Зургийн дугаар: ГДГ-16	Огноо: 2024.04.15
Шалгасан		Л.Энхсайхан			

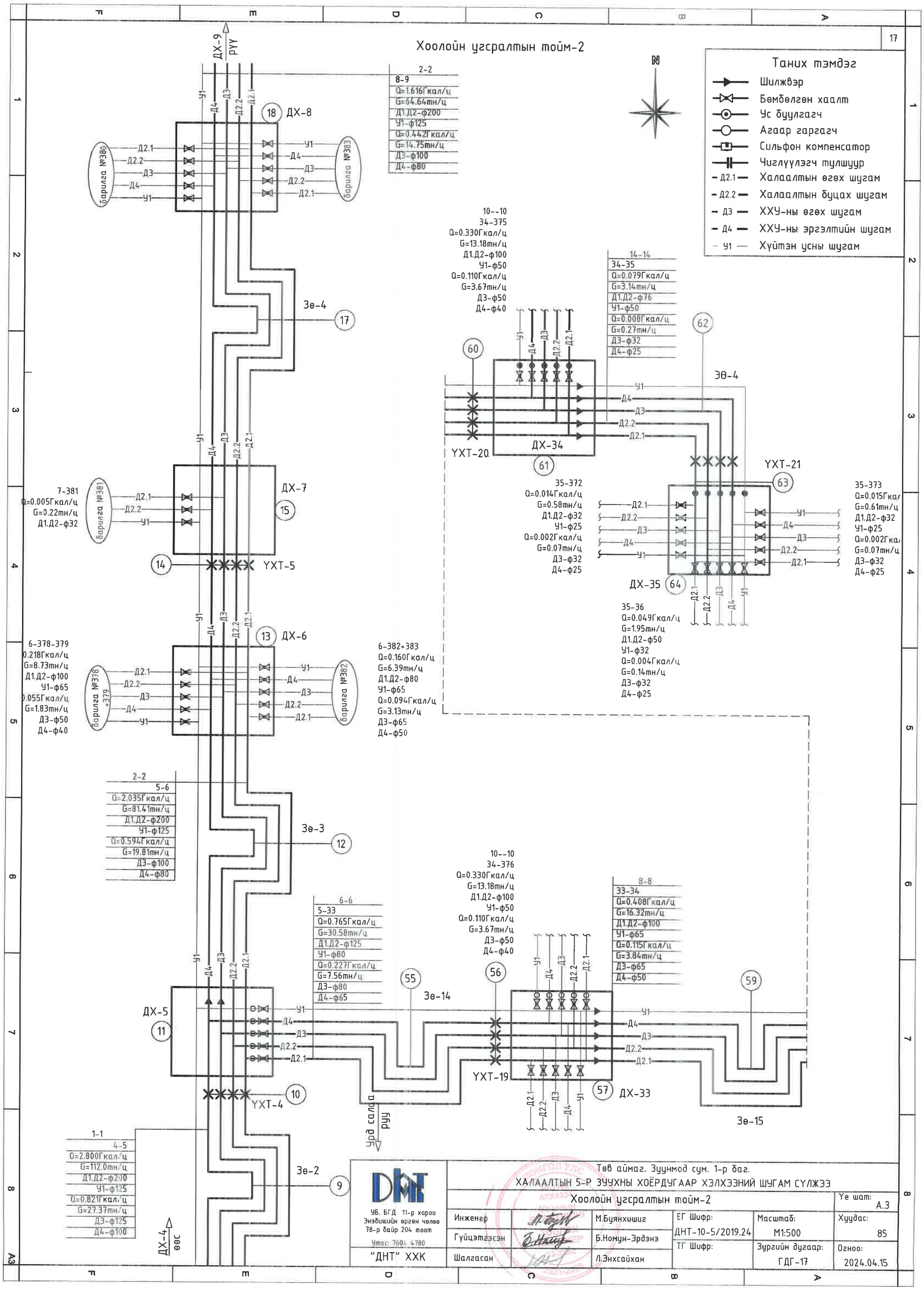
Хоолойн угсралтын тойм-2
17
Таних тэмдэг
Шилжвэр
Бөмбөлгөн хаалт
Ус буулгагч
Агаар гаргагч
Сильфон компенсатор
Чиглүүлэгч тулшуур
Д2.1 Халаалтын өгөх шугам
Д2.2 Халаалтын буцах шугам
Д3 ХХУ-ны өгөх шугам
Д4 ХХУ-ны эргэлтийн шугам
У1 Хүйтэн усны шугам
N
ДХ-9 РУУ
2-2
8-9
Q=1.616Гкал/ц
G=64.64тн/ц
Д1.Д2-ф200
У1-ф125
Q=0.442Гкал/ц
G=14.75тн/ц
Д3-ф100
Д4-ф80
18 ДХ-8
барилга №380
барилга №383
Зө-4
17
10--10
34-375
Q=0.330Гкал/ц
G=13.18тн/ц
Д1.Д2-ф100
У1-ф50
Q=0.110Гкал/ц
G=3.67тн/ц
Д3-ф50
Д4-ф40
14-14
34-35
Q=0.079Гкал/ц
G=3.14тн/ц
Д1.Д2-ф76
У1-ф50
Q=0.008Гкал/ц
G=0.27тн/ц
Д3-ф32
Д4-ф25
60
62
ХХТ-20
ДХ-34
61
ХХТ-21
63
7-381
Q=0.005Гкал/ц
G=0.22тн/ц
Д1.Д2-ф32
барилга №381
ДХ-7
15
14
ХХТ-5
35-372
Q=0.014Гкал/ц
G=0.58тн/ц
Д1.Д2-ф32
У1-ф25
Q=0.002Гкал/ц
G=0.07тн/ц
Д3-ф32
Д4-ф25
35-373
Q=0.015Гкал/ц
G=0.61тн/ц
Д1.Д2-ф32
У1-ф25
Q=0.002Гкал/ц
G=0.07тн/ц
Д3-ф32
Д4-ф25
ДХ-35 64
35-36
Q=0.049Гкал/ц
G=1.95тн/ц
Д1.Д2-ф50
У1-ф32
Q=0.004Гкал/ц
G=0.14тн/ц
Д3-ф32
Д4-ф25
13 ДХ-6
6-378-379
0.218Гкал/ц
G=8.73тн/ц
Д1.Д2-ф100
У1-ф65
0.055Гкал/ц
G=1.83тн/ц
Д3-ф50
Д4-ф40
барилга №378 +379
барилга №382
6-382+383
Q=0.160Гкал/ц
G=6.39тн/ц
Д1.Д2-ф80
У1-ф65
Q=0.094Гкал/ц
G=3.13тн/ц
Д3-ф65
Д4-ф50
2-2
5-6
Q=2.035Гкал/ц
G=81.41тн/ц
Д1.Д2-ф200
У1-ф125
Q=0.594Гкал/ц
G=19.81тн/ц
Д3-ф100
Д4-ф80
Зө-3
12
6-6
5-33
Q=0.765Гкал/ц
G=30.58тн/ц
Д1.Д2-ф125
У1-ф80
Q=0.227Гкал/ц
G=7.56тн/ц
Д3-ф80
Д4-ф65
10--10
34-376
Q=0.330Гкал/ц
G=13.18тн/ц
Д1.Д2-ф100
У1-ф50
Q=0.110Гкал/ц
G=3.67тн/ц
Д3-ф50
Д4-ф40
8-8
33-34
Q=0.408Гкал/ц
G=16.32тн/ц
Д1.Д2-ф100
У1-ф65
Q=0.115Гкал/ц
G=3.84тн/ц
Д3-ф65
Д4-ф50
55
Зө-14
56
59
ДХ-5
11
ХХТ-19
57 ДХ-33
ХХТ-4
10
Урд салаа РУУ
Зө-15
1-1
4-5
Q=2.800Гкал/ц
G=112.0тн/ц
Д1.Д2-ф200
У1-ф125
Q=0.821Гкал/ц
G=27.37тн/ц
Д3-ф125
Д4-ф100
Зө-2
9
ДХ-4 өөс
УБ. БГД 11-р хороо Энэбишийн өргөн чөлөө 78-р байр 204 тоот
Утас: 7604 4780
"ДНТ" ХХК
Төв аймаг. Зуунмод сум. 1-р баг.
ХАЛААЛТЫН 5-Р ЗУУХНЫ ХОЁРДУГААР ХЭЛХЭЭНИЙ ШУГАМ СУЛЖЭЭ
Хоолойн угсралтын тойм-2
Ye шат: А.3
Инженер М.Буянхишиг
Гүйцэтгэсэн Б.Номун-Эрдэнэ
Шалгасан Л.Энхсайхан
ЕГ Шифр: ДНТ-10-5/2019.24
ТГ Шифр:
Масштаб: М1:500
Хуудас: 85
Зургийн дугаар: ГДГ-17
Огноо: 2024.04.15

Хоолойн угсралтын тойм-3

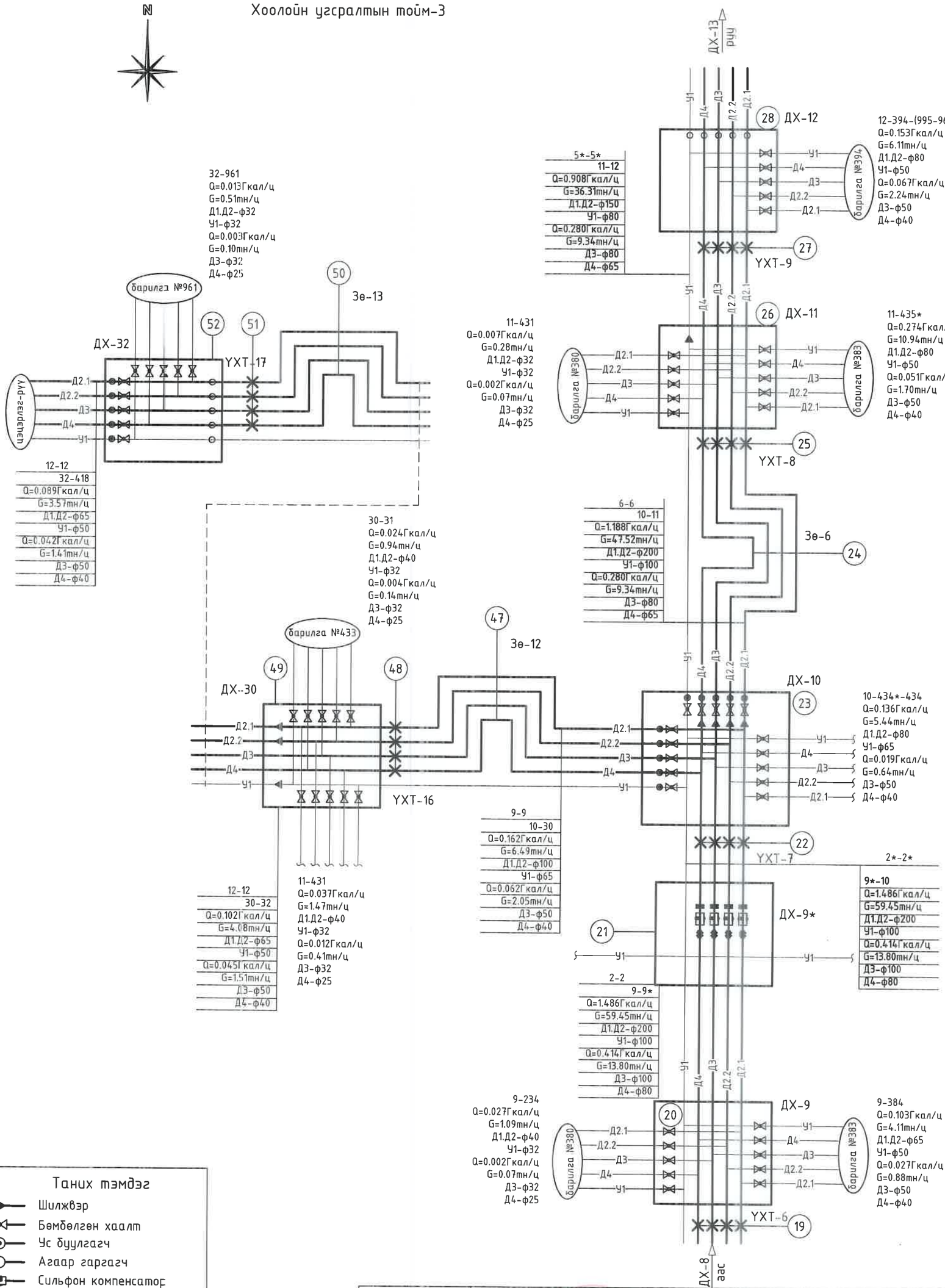

Таних тэмдэг

- Шилжвэр
- Бөмбөлгөн хаалт
- Ус буулгагч
- Агаар гаргагч
- Сильфон компенсатор
- Чиглүүлэгч тулшуур
- Д2.1 — Халаалтын өгөх шугам
- Д2.2 — Халаалтын буцах шугам
- Д3 — ХХУ-ны өгөх шугам
- Д4 — ХХУ-ны эргэлтийн шугам
- У1 — Хүйтэн усны шугам

ДНТ ХХК. УБ. БГД 11-р хороо Энэбишийн өргөн чөлөө 78-р байр 204 тоот. Утас: 7604 4780	Төв аймаг. Зуунмод сум. 1-р баг. ХАЛААЛТЫН 5-Р ЗУУХНЫ ХОЁРДУГААР ХЭЛХЭЭНИЙ ШУГАМ СҮЛЖЭЭ				
	Хоолойн угсралтын тойм-3				Үе шат: А.3
	Инженер	М.Буянхишиг	ЕГ Шифр: ДНТ-10-5/2019.24	Масштаб: М1:500	Хуудас: 85
	Гүйцэтгэсэн	Б.Номун-Эрдэнэ			
"ДНТ" ХХК	Шалгасан	Л.Энхсайхан	ТГ Шифр:	Зургийн дугаар: ГДГ-18	Огноо: 2024.04.15

А3

Хоолойн угсралтын тойм-4

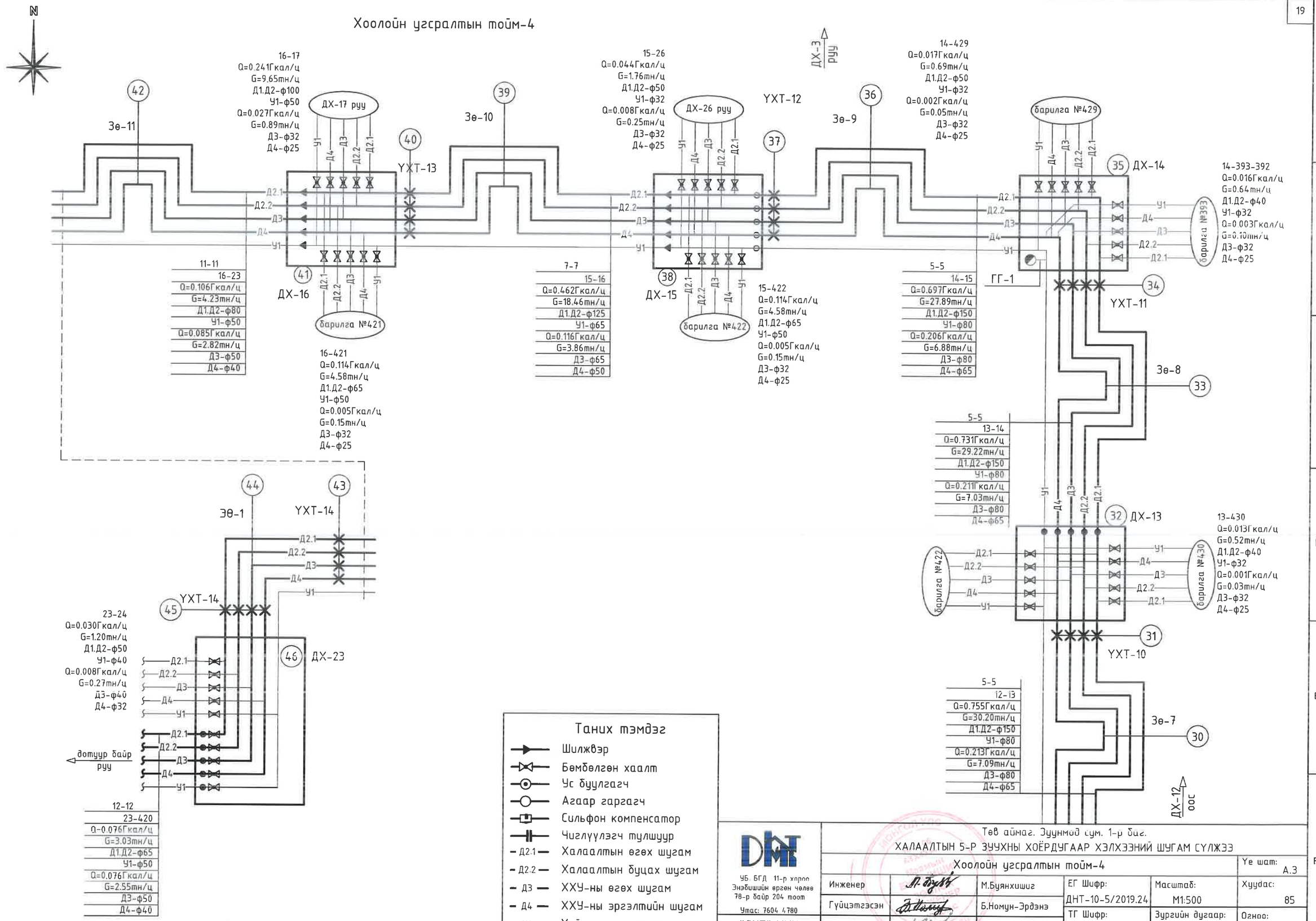

Таних тэмдэг

- Шилжвэр
- Бөмбөлгөн хаалт
- Ус буулгагч
- Агаар гаргагч
- Сильфон компенсатор
- Чиглүүлэгч тулшуур
- Д2.1 — Халаалтын өгөх шугам
- Д2.2 — Халаалтын буцах шугам
- Д3 — ХХУ-ны өгөх шугам
- Д4 — ХХУ-ны эргэлтийн шугам
- У1 — Хүйтэн усны шугам

УБ. БГД 11-р хороо Энэбишийн өргөн чөлөө 78-р байр 204 тоот
Утас: 7604 4780
"ДНТ" ХХК

Төв аймаг. Зуунмод сум. 1-р баг.

ХАЛААЛТЫН 5-Р ЗУУХНЫ ХОЁРДУГААР ХЭЛХЭЭНИЙ ШУГАМ СҮЛЖЭЭ

Хоолойн угсралтын тойм-4

Инженер		М.Буянхишиг	ЕГ Шифр: ДНТ-10-5/2019.24	Масштаб: М1:500	Хуудас: 85
Гүйцэтгэсэн		Б.Номун-Эрдэнэ	ТГ Шифр:	Зургийн дугаар: ГДГ-19	Огноо: 2024.04.15
Шалгасан		Л.Энхсайхан			

Ye шат: А.3

А3

Эргэлтийн өнцөг ЭӨ-1-ийн байгуулалт
масштаб 1:40

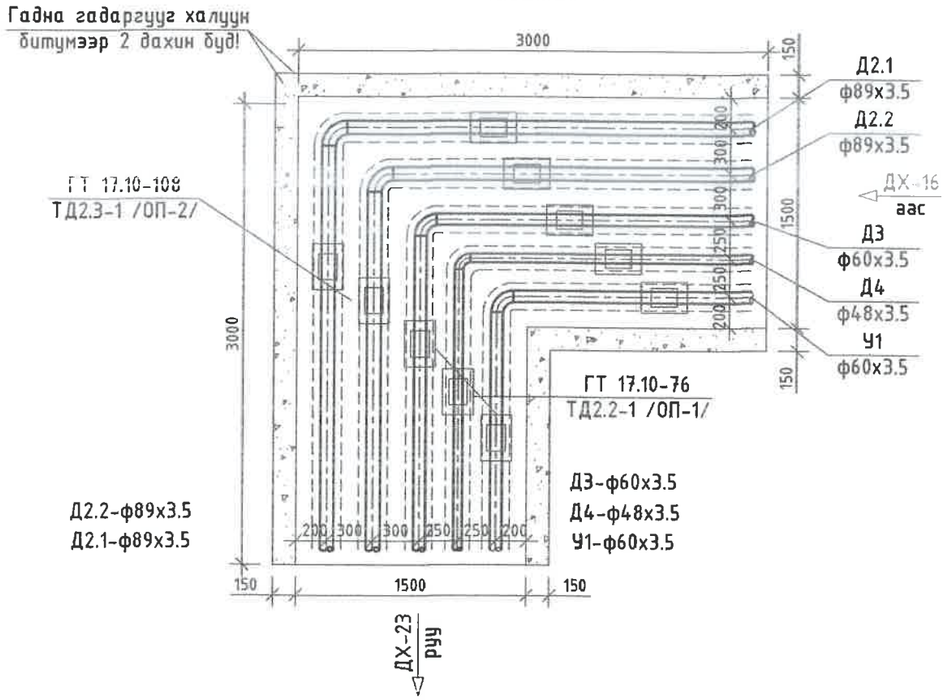

ЭӨ-1-ийн хучилтын байгуулалт

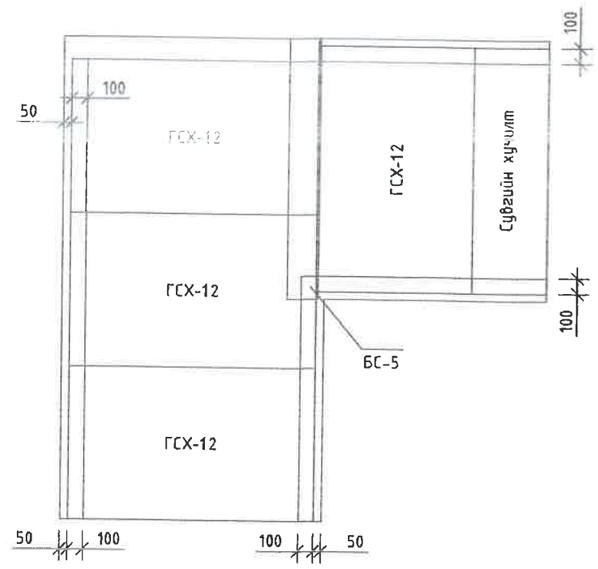

1 цутгамал эргэлтийн өнцгийн материалын орц

№	ЭӨ-ийн төрөл	Бетон, м3		Хучилт			Тайлбар
		Хананд	Уланд	Хавтан	Тоо	Жин, кг	
Г-991-1, альбом 2, вып 1	ЭӨ-1	0.828	0.828	ГСХ-12	4	467	
				БС-5	1	50.5	200х125х12 Төмөр дам нуруу

ДНТ
УБ. БГД 11-р хороо Энэбишийн өргөн чөлөө 78-р байр 204 тоот
Тел: 7604 4780
"ДНТ" ХХК

Төв аймаг. Зуунмод сум. 1-р баг.
ХАЛААЛТЫН 5-Р ЗУУХНЫ ХОЁРДУГААР ХЭЛХЭЭНИЙ ШУГАМ СҮЛЖЭЭ

Эргэлтийн өнцөг ЭӨ-1

Инженер		Л.Энхсайхан	ЕГ Шифр: ДНТ-10-5/2019.24	Масштаб: М 1:40	Хуудас: 25
Гүйцэтгэсэн		Б.Номун-Эрдэнэ	ТГ Шифр:	Зургийн дугаар: ГДГ-20	Огноо: 2024.04.15
Шалгасан		М.Буянхишиг			

Ye шат: А.3

А3

Эргэлтийн өнцөг ЭӨ-2-ийн байгуулалт
масштаб 1:40

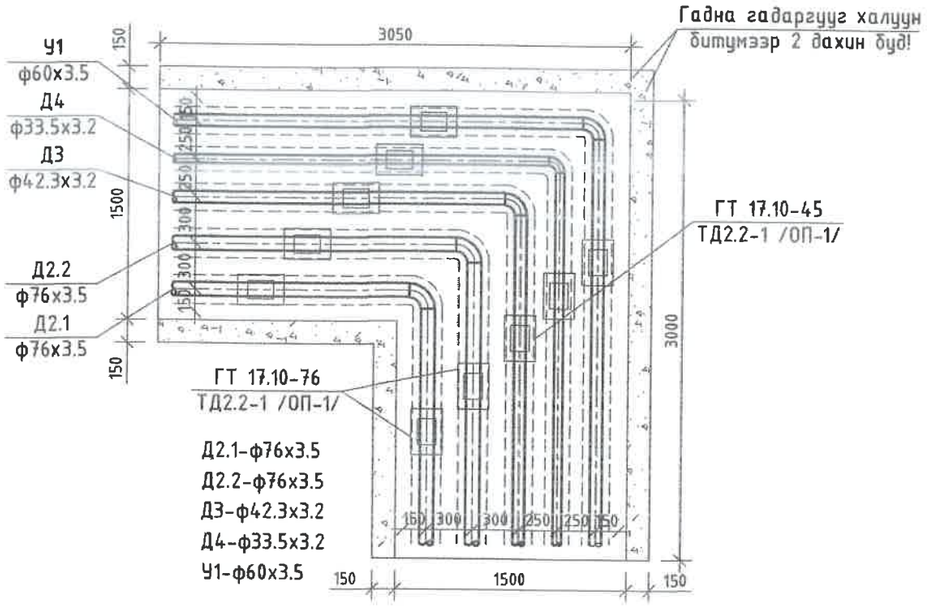

ЭӨ-2-ийн хучилтын байгуулалт

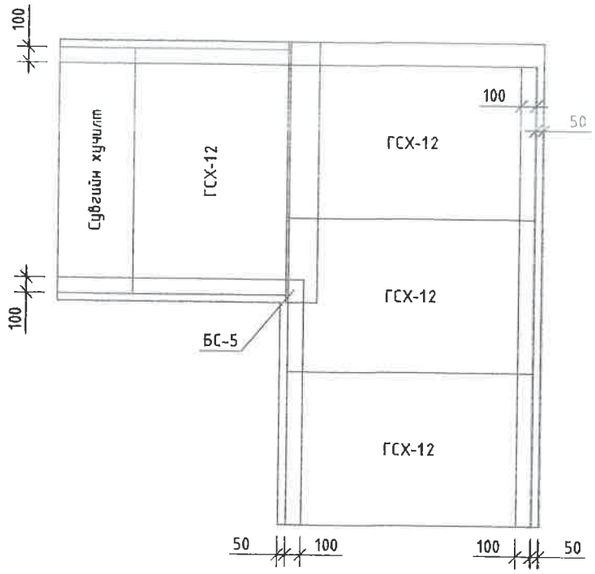

1 цутгамал эргэлтийн өнцгийн материалын орц

№	ЭӨ-ийн төрөл	Бетон, м3		Хучилт			Тайлбар
		Хананд	Уланд	Хавтан	Тоо	Жин, кг	
Г-991-1, альбом 2, вып 1	ЭӨ-2	0.828	0.828	ГСХ-12	4	467	
				БС-5	1	50.5	200х125х12 Төмөр дам нуруу

УБ. БГД 11-р хороо Энэбишийн өргөн чөлөө 78-р байр 204 тоот
Тел: 7604 4780
"ДНТ" ХХК

1өв аймаг. Зуунмод сум. 1-р баг.
ХАЛААЛТЫН 5-Р ЗУУХНЫ ХОЁРДУГААР ХЭЛХЭЭНИЙ ШУГАМ СУЛЖЭЭ

Эргэлтийн өнцөг ЭӨ-2

Инженер		Л.Энхсайхан	ЕГ Шифр: ДНТ-10-5/2019.24	Масштаб: М 1:40	Хуудас: 85
Гүйцэтгэсэн		Б.Номун-Эрдэнэ	ТГ Шифр:	Зургийн дугаар: ГДГ-21	Огноо: 2024.04.15
Шалгасан		М.Буянхишиг			

Үе шат: А.З

A3

"П" хэлбэрийн зөөлөвч Зө-1, 2-ийн байгуулалт
масштаб 1:50

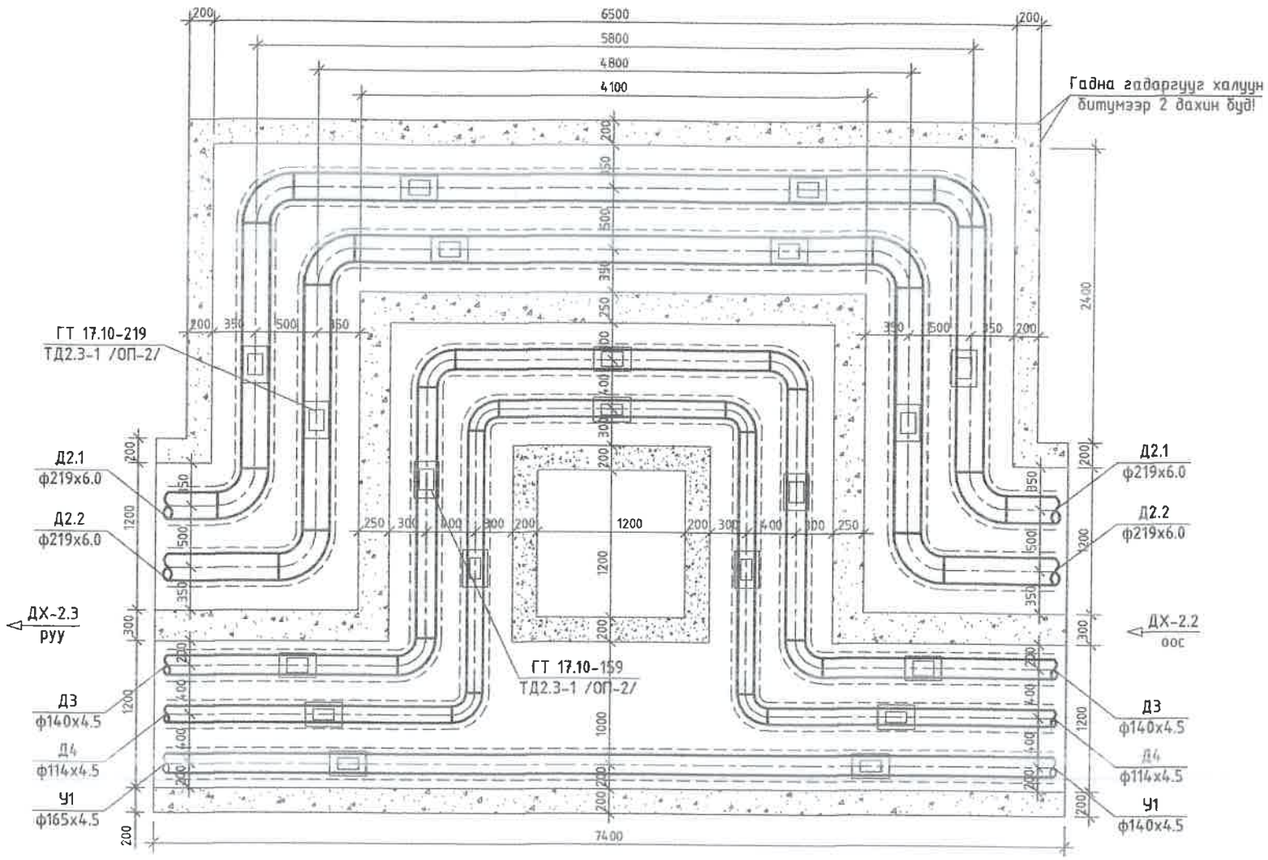

"П" Хэлбэрийн зөөлөвч Зө-1, 2-ийн хучилтын байгуулалт

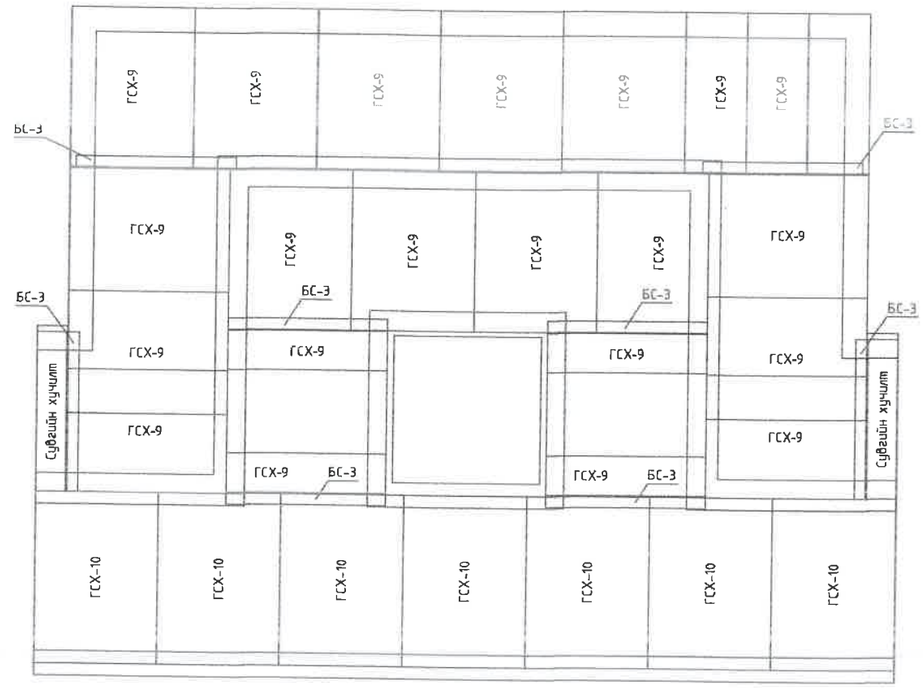

П хэлбэрийн компенсаторийн таталт, мм

Компенсаторын дугаар	Зө-1	Зө-2
ҮХТ хоорондын зай. м	37	37
Халаалтын өгөх шугамын таталт. мм	29.0	29.0
Халаалтын буцах шугамын таталт. мм	23.3	23.3
ХХУ ны өгөх шугамын таталт мм	21.0	21.0
ХХУ ны эргэлтийн шугамын таталт. мм	14.0	14.0

Компенсаторын цутгамал нишний материалын орц
/1 ниш /

№	Төрөл	Бетон, м3		Хучилт			Тайлбар
		Хананд	Уланд	Хавтан	Тоо	Жин, кг	
1	Зө-1, 2	4.8	4.05	ГСХ-10	7	337.5	
				ГСХ-9	21	312	
				БС-3	8	19.7	

УБ. БГД 11-р хороо
Энэбишийн өргөн чөлөө
78-р байр 204 тоот
Тел: 7604 4780
"ДНТ" ХХК

Төв аймаг. Зуунмод сум. 1-р баг.
ХАЛААЛТЫН 5-Р ЗУУХНЫ ХОЁРДУГААР ХЭЛХЭЭНИЙ ШУГАМ СҮЛЖЭЭ

П хэлбэрийн компенсатор Зө-1, 2

Инженер		Л.Энхсайхан	ЕГ Шифр: ДНТ-10-5/2019.24	Масштаб: М 1:50	Хуудас: 85
Гүйцэтгэсэн		Б.Номун-Эрдэнэ	ТГ Шифр:	Зургийн дугаар: ГДГ-22	Огноо: 2024.04.15
Шалгасан		М.Буянхишиг			

Үе шат: А.3

А3

"П" хэлбэрийн зөөлөвч Зө-3, 4-ийн байгуулалт
масштаб 1:50

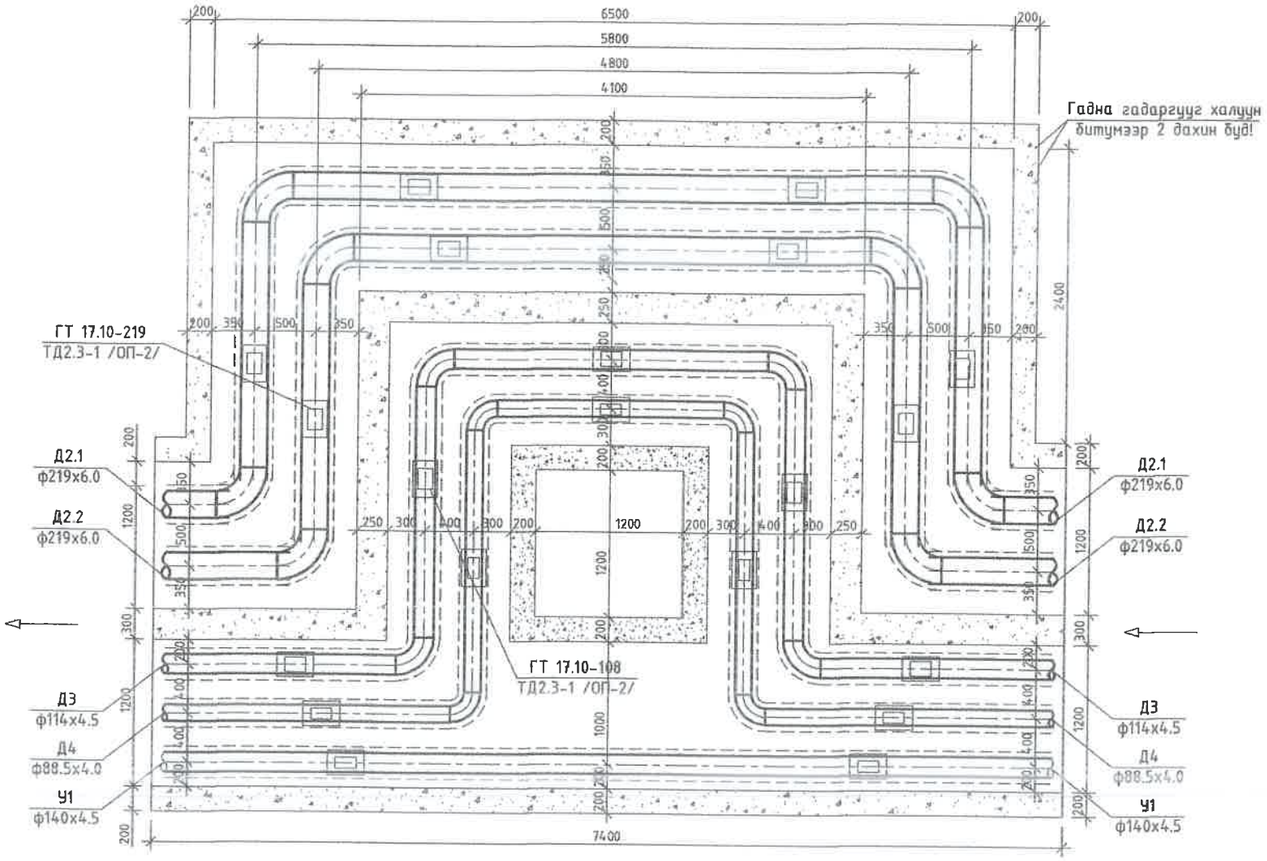

"П" Хэлбэрийн зөөлөвч Зө-3, 4-ийн хучилтын байгуулалт

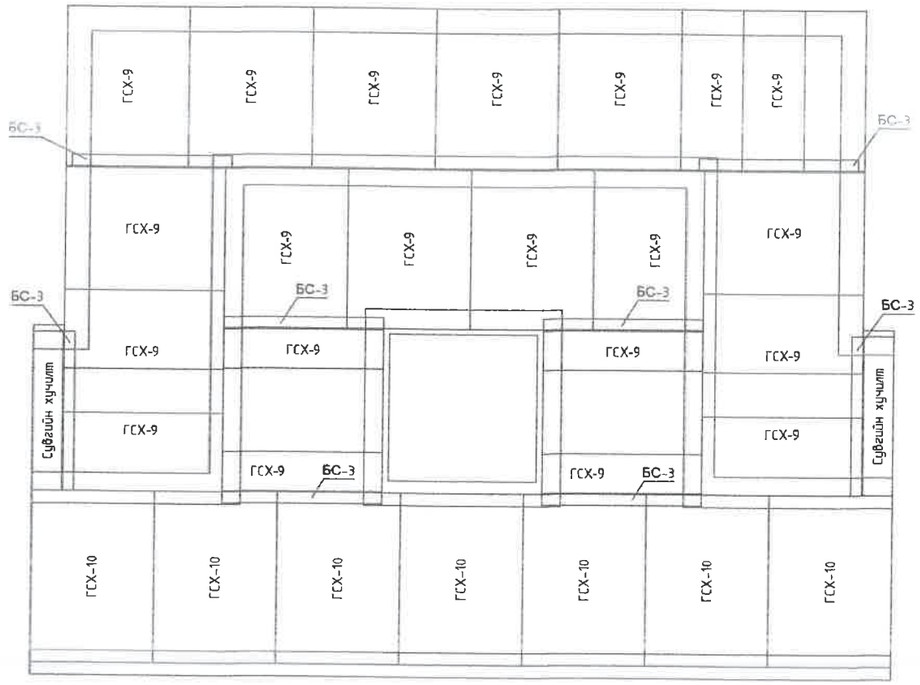

Компенсаторын цутгамал нишний материалын орц
/1 ниш /

№	Төрөл	Бетон, м3		Хучилт			Тайлбар
		Хананд	Уланд	Хавтан	Тоо	Жин, кг	
1	Зө-3, 4	4.72	4.05	ГСХ-10	7	337.5	
				ГСХ-9	21	312	
				БС-3	8	19.7	

П хэлбэрийн компенсаторийн таталт, мм

Компенсаторын дугаар	Зө-3	Зө-4
ҮХТ хоорондын зай, м	41	58
Халаалтын өгөх шугамын таталт, мм	32.2	45.5
Халаалтын буцах шугамын таталт, мм	25.8	36.5
ХХУ ны өгөх шугамын таталт, мм	23.2	32.8
ХХУ ны эргэлтийн шугамын таталт, мм	15.5	22.0

УБ. БГД 11-р хороо Энэбишийн өргөн чөлөө 78-р байр 204 тоот
Тел: 7604 4780
"ДНТ" ХХК

Төв аймаг. Зуунмод сум. 1-р баг.
ХАЛААЛТЫН 5-Р ЗУУХНЫ ХОЁРДУГААР ХЭЛХЭЭНИЙ ШУГАМ СҮЛЖЭЭ

П хэлбэрийн компенсатор Зө-3, 4

Инженер		Л.Энхсайхан	ЕГ Шифр: ДНТ-10-5/2019.24	Масштаб: М 1:50	Хуудас: 85
Гүйцэтгэсэн		Б.Номун-Эрдэнэ	ТГ Шифр:	Зургийн дугаар: ГДГ-23	Огноо: 2024.04.15
Шалгасан		М.Буянхишиг			

Үе шат: А.3

А3

"П" хэлбэрийн зөөлөвч Зө-7, 8, 9-ийн байгуулалт
масштаб 1:50

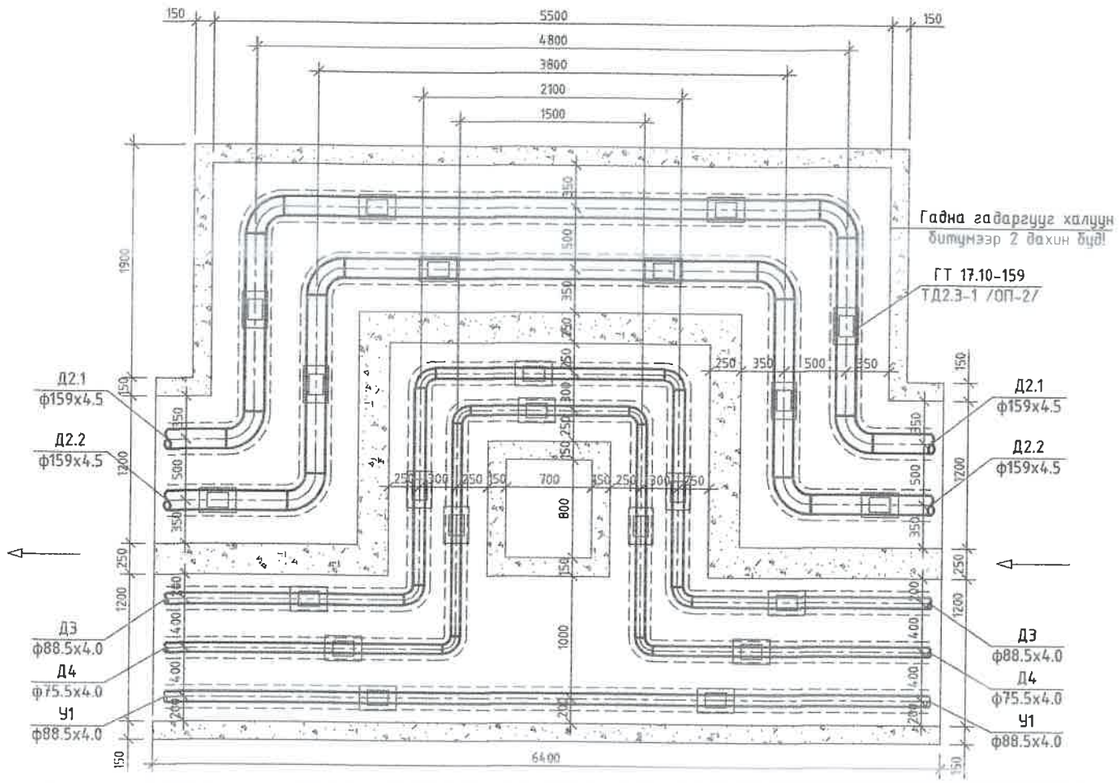

"П" Хэлбэрийн зөөлөвч Зө-7, 8, 9-ийн хучилтын байгуулалт

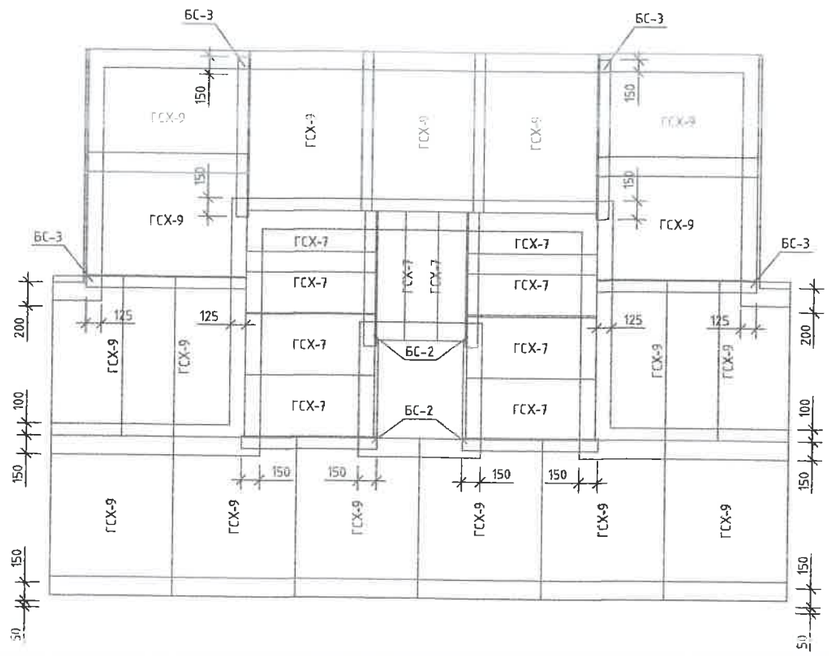

П хэлбэрийн компенсаторийн таталт, мм

Компенсаторын дугаар	Зө-7	Зө-8	Зө-9
УХТ хоорондын зай, м	20	23	41
Халаалтын өгөх шугамын таталт, мм	15.7	18.1	32.2
Халаалтын буцах шугамын таталт, мм	12.6	14.5	25.8
ХХУ ны өгөх шугамын таталт, мм	11.3	13.0	23.2
ХХУ ны эргэлтийн шугамын таталт, мм	7.6	8.7	15.5

Компенсаторын цутгамал нишний материалын орц
/1 ниш /

№	Тэрэл	Бетон, м3		Хучилт			Тайлбар
		Хананд	Уланд	Хавтан	Тоо	Жин, кг	
1	Зө-7, 8, 9	3.23	2.86	ГСХ-9	17	312	
				ГСХ-7	10	99.24	
				БС-2	4	16.6	
				БС-3	4	19.7	

УБ. БГД 11-р хороо Энэбишийн өргөн чөлөө 78-р байр 204 тоот
Тел: 7604 4780
"ДНТ" ХХК

Төв аймаг. Зуунмод сум. 1-р баг.
ХАЛААЛТЫН 5-Р ЗУУХНЫ ХОЁРДУГААР ХЭЛХЭЭНИЙ ШУГАМ СҮЛЖЭЭ
П хэлбэрийн компенсатор Зө-7, 8, 9

Инженер		Л.Энхсайхан	ЕГ Шифр: ДНТ-10-5/2019.24	Масштаб: М 1:50	Хуудас: 85
Гүйцэтгэсэн		Б.Номун-Эрдэнэ	ТГ Шифр:	Зурагийн дугаар. ГДГ-24	Огноо: 2024.04.15
Шалгасан		М.Буянхишиг			

Ye шат: А.3

"П" хэлбэрийн зөөлөвч Зө-10-ийн байгуулалт
масштаб 1:50

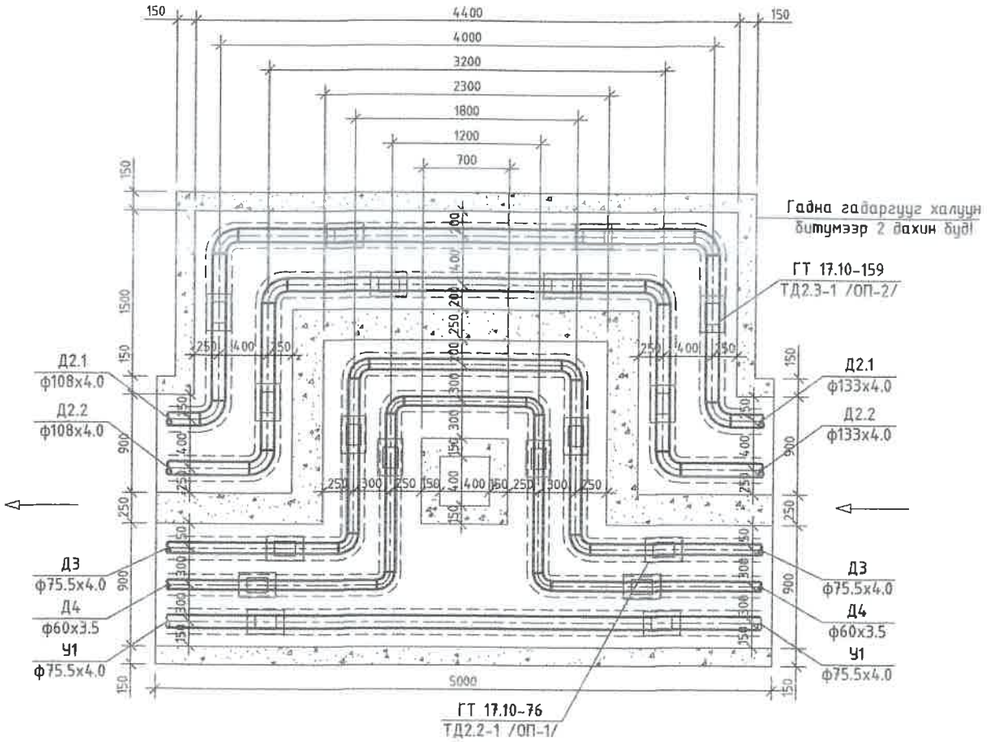

"П" Хэлбэрийн зөөлөвч Зө-10-ийн хучилтын байгуулалт

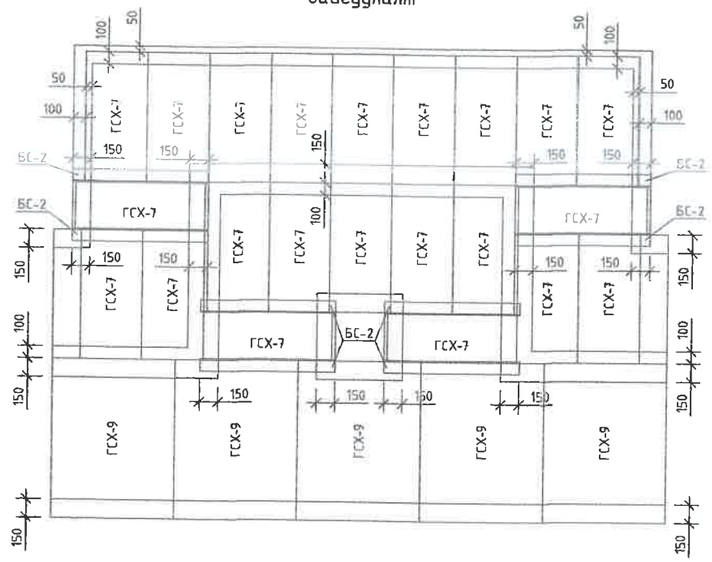

П хэлбэрийн компенсаторийн таталт, мм

Компенсаторын дугаар	Зө-10
УХТ хоорондын зай, м	43
Халаалтын өгөх шугамын таталт, мм	33.8
Халаалтын буцах шугамын таталт, мм	27.0
ХХУ ны өгөх шугамын таталт, мм	24.3
ХХУ ны эргэлтийн шугамын таталт, мм	16.3

Компенсаторын цутгамал нишний материалын орц
/1 ниш /

№	Төрөл	Бетон, м3		Хучилт			Тайлбар
		Хананд	Уланд	Хавтан	Тоо	Жин, кг	
1	Зө-10	1.926	1.88	ГСХ-9	5	312	
				ГСХ-7	22	99.24	
				БС-2	8	16.6	

УБ. БГД 11-р хороо Энэбишийн өргөн чөлөө 78-р байр 204 тоот
Тел: 7604 4780
"ДНТ" ХХК

Төв аймаг. Зуунмод сум. 1-р баг.
ХАЛААЛТЫН 5-Р ЗУУХНЫ ХОЁРДУГААР ХЭЛХЭЭНИЙ ШУГАМ СҮЛЖЭЭ

П хэлбэрийн компенсатор Зө-10					Үе шат: А.З
Инженер		Л.Энхсайхан	ЕГ Шифр: ДНТ-10-5/2019.24	Масштаб: М 1:50	Хуудас:
Гүйцэтгэсэн		Б.Номун-Эрдэнэ	ТГ Шифр:	Зургийн дугаар: ГДГ-25	Огноо: 2024.04.15
Шалгасан		М.Буянхишиг			

А3

"П" хэлбэрийн зөөлөвч Зө-11-ийн байгуулалт
масштаб 1:50

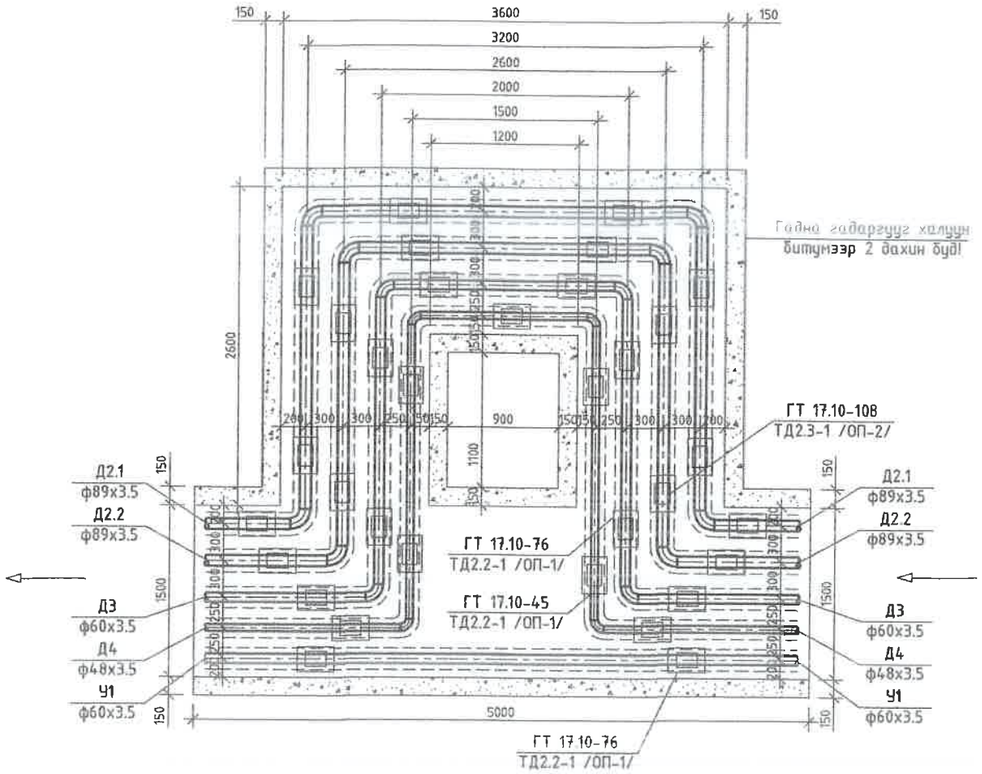

"П" Хэлбэрийн зөөлөвч Зө-11-ийн хучилтын
байгуулалт

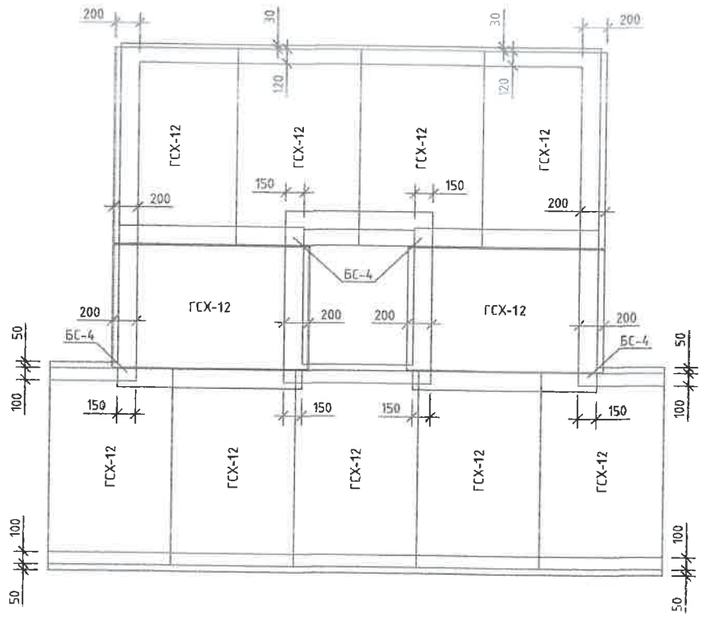

П хэлбэрийн компенсаторийн таталт, мм

Компенсаторын дугаар	Зө-11
ҮХТ хоорондын зай. м	27
Халаалтын өгөх шугамын таталт. мм	21.2
Халаалтын буцах шугамын таталт. мм	17.0
ХХУ ны өгөх шугамын таталт. мм	15.3
ХХУ ны эргэлтийн шугамын таталт. мм	10.2

Компенсаторын цутгамал нишний материалын орц
/1 ниш /

№	Төрөл	Бетон, м3		Хучилт			Тайлбар
		Хананд	Уланд	Хавтан	Тоо	Жин, кг	
1	Зө-11	1.8	1.86	ГСХ-12	11	467	
				БС-4	4	29.7	

УБ. БГД 11-р хороо
Энэбулшийн өргөн чөлөө
78-р байр 204 тоот
Тел: 7604 4780
"ДНТ" ХХК

Төв аймаг. Зуунмод сум. 1-р баг.
ХАЛААЛТЫН 5-Р ЗУУХНЫ ХОЁРДУГААР ХЭЛХЭЭНИЙ ШУГАМ СҮЛЖЭЭ

П хэлбэрийн компенсатор Зө-11

Инженер		Л.Энхсайхан	ЕГ Шифр: ДНТ-10-5/2019.24	Масштаб: М 1:50	Үе шат: А.З
Гүйцэтгэсэн		Б.Номун-Эрдэнэ			Хуудас: 85
Шалгасан		М.Буянхишиг	ТГ Шифр:	Зургийн дугаар: ГДГ-26	Огноо: 2024.04.15

А3

"П" хэлбэрийн зөөлөвч Зө-12-ийн байгуулалт
масштаб 1:50

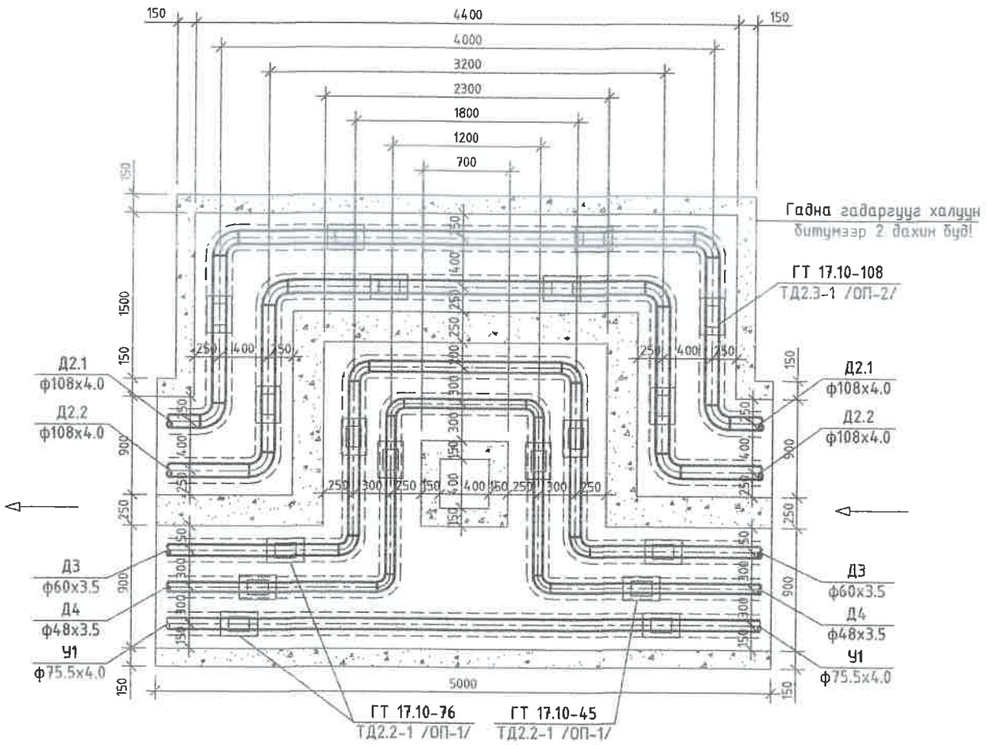

"П" Хэлбэрийн зөөлөвч Зө-12-ийн хучилтын байгуулалт

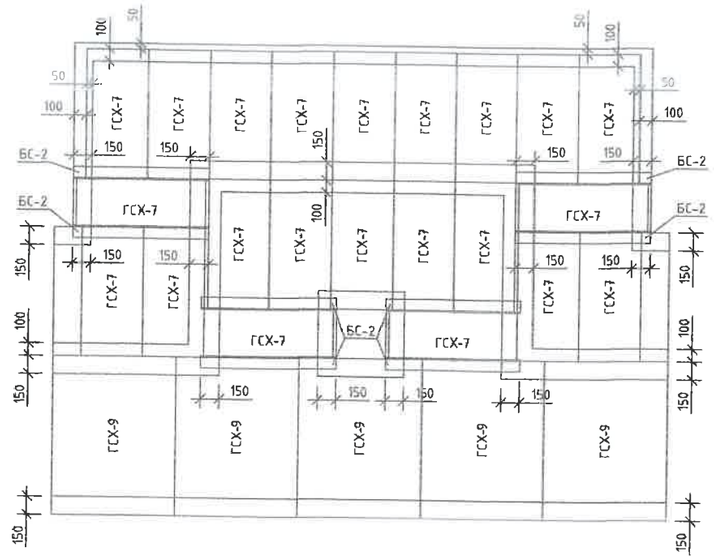

П хэлбэрийн компенсаторийн таталт, мм

Компенсаторын дугаар	Зө-12
ҮХТ хоорондын зай. м	56.6
Халаалтын өгөх шугамын таталт. мм	44.4
Халаалтын буцах шугамын таталт. мм	35.6
ХХҮ ны өгөх шугамын таталт. мм	32.0
ХХҮ ны эргэлтийн шугамын таталт. мм	21.4

Компенсаторын цутгамал нишний материалын орц
/1 ниш /

№	Төрөл	Бетон, м3		Хучилт			Тайлбар
		Хананд	Уланд	Хаяан	Тоо	Жин, кг	
1	Зө-12	1.926	1.88	ГСХ-9	5	312	
				ГСХ-7	22	99.24	
				БС-2	8	16.6	

УБ. БГД 11-р хороо Энэбишийн өргөн чөлөө 78-р байр 204 тоот
Тел: 7604 4780
"ДНТ" ХХК

Төв аймаг. Зуунмод сум. 1-р баг.
ХАЛААЛТЫН 5-Р ЗУУХНЫ ХОЁРДУГААР ХЭЛХЭЭНИЙ ШУГАМ СҮЛЖЭЭ
П хэлбэрийн компенсатор Зө-12

Инженер		Л.Энхсайхан	ЕГ Шифр: ДНТ-10-5/2019.24	Масштаб: М 1:50	Хуудас: 15
Гүйцэтгэсэн		Б.Номун-Эрдэнэ			
Шалгасан		М.Буянхишиг	ТГ Шифр:	Зургийн дугаар: ГДГ-27	Огноо: 2024.04.15

Үе шат: А.З

А3

"П" хэлбэрийн зөөлөвч Зө-13-ийн байгуулалт
масштаб 1:50

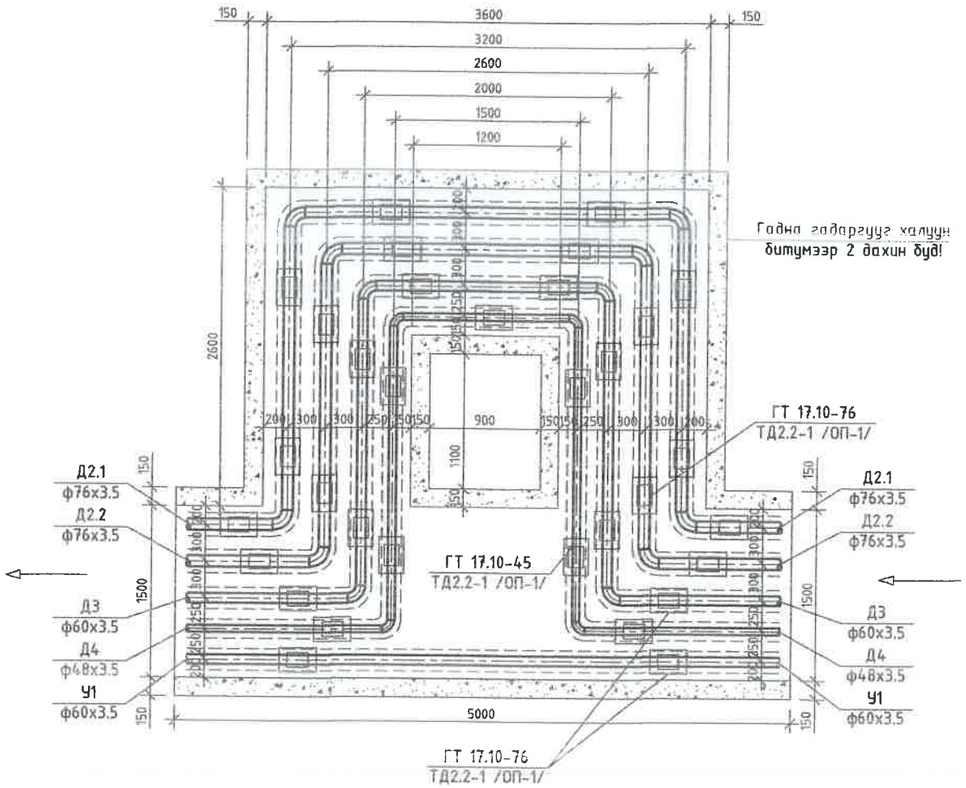

"П" Хэлбэрийн зөөлөвч Зө-13-ийн хучилтын байгуулалт

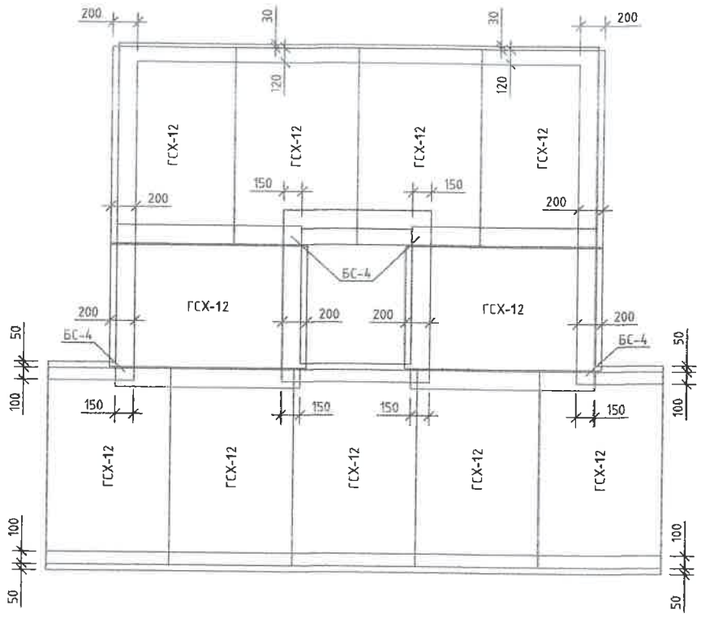

П хэлбэрийн компенсаторийн таталт, мм

Компенсаторын дугаар	Зө-13
ҮХТ хоорондын зай. м	59.4
Халаалтын өгөх шугамын таталт. мм	46.6
Халаалтын буцах шугамын таталт. мм	37.3
ХХУ ны өгөх шугамын таталт. мм	33.6
ХХУ ны эргэлтийн шугамын таталт. мм	22.5

Компенсаторын цутгамал нишний материалын орц
/1 ниш /

№	Төрөл	Бетон, м3		Хучилт			Тайлбар
		Хананд	Уланд	Хавтан	Тоо	Жин, кг	
1	Зө-13	1.782	1.86	ГСХ-12	11	467	
				БС-4	4	29.7	

УБ. БГД 11-р хороо Энэбишийн өргөн чөлөө 78-р байр 204 тоот
Тел: 7604 4780
"ДНТ" ХХК

Төв аймаг. Зуунмод сум. 1-р баг.
ХАЛААЛТЫН 5-Р ЗУУХНЫ ХОЁРДУГААР ХЭЛХЭЭНИЙ ШУГАМ СУЛЖЭЭ

П хэлбэрийн компенсатор Зө-13

Инженер		Л.Энхсайхан	ЕГ Шифр: ДНТ-10-5/2019.24	Масштаб: М 1:50	Хуудас: 85
Гүйцэтгэсэн		Б.Номун-Эрдэнэ	ТГ Шифр:	Зургийн дугаар: ГДГ-28	Огноо: 2024.04.15
Шалгасан		М.Буянхишиг			

Үе шат: А.З

А3

"П" хэлбэрийн зөөлөвч Зө-14-ийн байгуулалт
масштаб 1:50

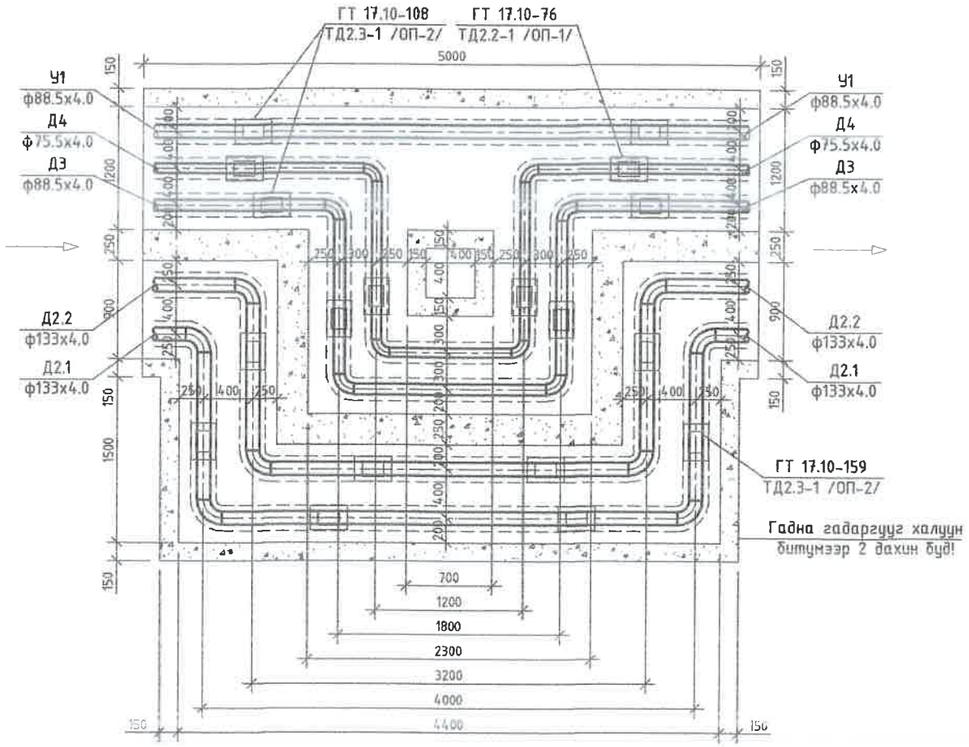

"П" Хэлбэрийн зөөлөвч Зө-14-ийн хучилтын
байгуулалт

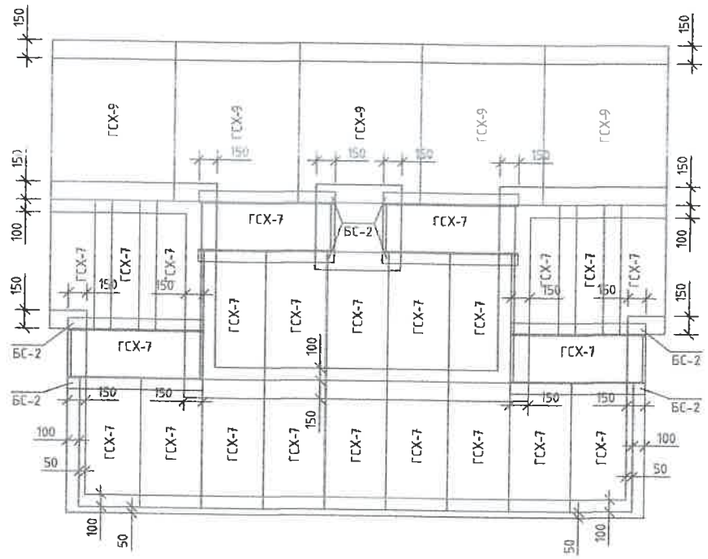

П хэлбэрийн компенсаторийн таталт, мм

Компенсаторын дугаар	Зө-14
УХТ хоорондын зай. м	50
Халаалтын өгөх шугамын таталт. мм	39.3
Халаалтын буцах шугамын таталт. мм	31.4
ХХУ ны өгөх шугамын таталт. мм	28.3
ХХУ ны эргэлтийн шугамын таталт. мм	18.9

Компенсаторын цутгамал нишний материалын орц
/1 ниш /

№	Төрөл	Бетон, м3		Хучилт			Тайлбар
		Хананд	Уланд	Хаяан	Тоо	Жин, кг	
1	Зө-14	2.48	1.88	ГСХ-9	5	312	
				ГСХ-7	22	99.24	
				БС-2	8	16.6	

ДНТ
УБ. БГД 11 р хороо Энэбишийн өргөн чөлөө 78 р байр 204 тоот
Тел: 7604 4780
"ДНТ" ХХК

Төв аймаг. Зуунмод сум. 1-р баг.
ХАЛААЛТЫН 5-Р ЗУУХНЫ ХОЁРДУГААР ХЭЛХЭЭНИЙ ШУГАМ СҮЛЖЭЭ
П хэлбэрийн компенсатор Зө-14

Инженер		Л.Энхсайхан	ЕГ Шифр: ДНТ-10-5/2019.24	Масштаб: М 1:50	Үе шат: А.З
Гүйцэтгэсэн		Б.Номун-Эрдэнэ			Хуудас: 85
Шалгасан		М.Буянхишиг	ТГ Шифр:	Зургийн дугаар: ГДГ-29	Огноо: 2024.04.15

А3

"П" хэлбэрийн зөөлөвч Зө-15-ийн байгуулалт
масштаб 1:50

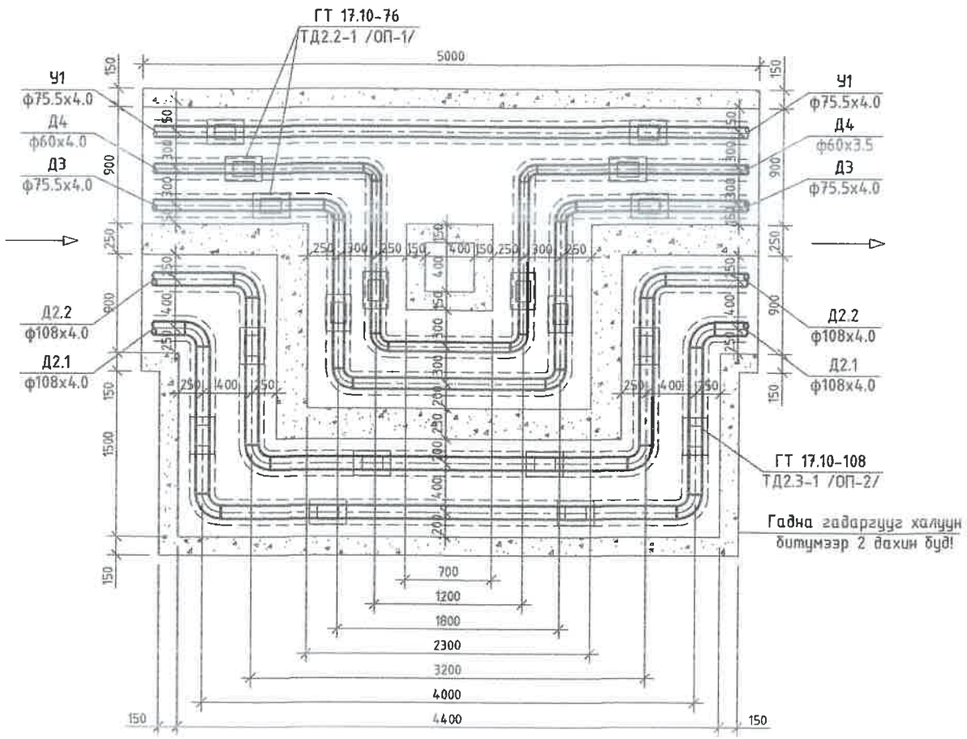

"П" Хэлбэрийн зөөлөвч Зө-15-ийн хучилтын
байгуулалт

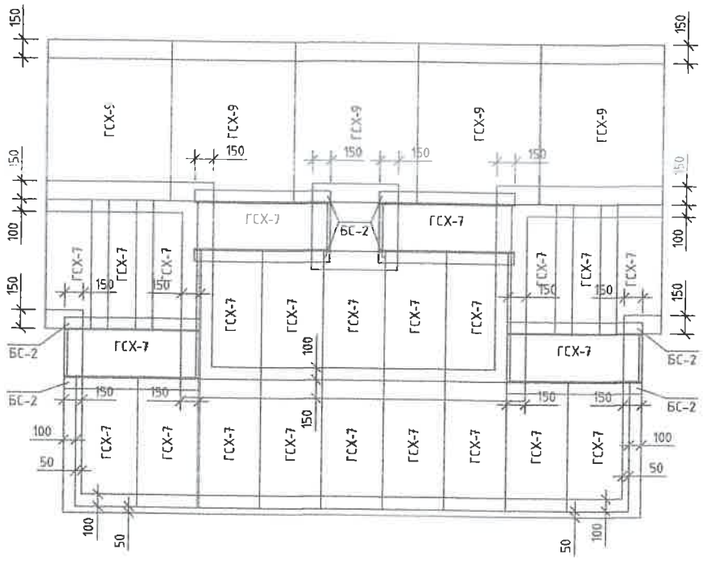

П хэлбэрийн компенсаторийн таталт, мм

Компенсаторын дугаар	Зө-15
ҮХТ хоорондын зай. м	50
Халаалтын өгөх шугамын таталт. мм	39.3
Халаалтын буцах шугамын таталт. мм	31.4
ХХУ ны өгөх шугамын таталт. мм	28.3
ХХУ ны эргэлтийн шугамын таталт. мм	18.9

Компенсаторын цутгамал нишний материалын орц
/1 ниш /

№	Төрөл	Бетон, м3		Хучилт			Тайлбар
		Хананд	Уланд	Хавтан	Тоо	Жин, кг	
1	Зө-15	1.926	1.88	ГСХ-9	5	312	
				ГСХ-7	22	99.24	
				БС-2	8	16.6	

ДНТ УБ. БГД 11 р хороо Энэбулшийн өргөн чөлөө 78-р байр 204 тоот Тел: 7604 4780 "ДНТ" ХХК	Төв аймаг. Зуунмод сум. 1-р баг. ХАЛААЛТЫН 5-Р ЗУУХНЫ ХОЁРДУГААР ХЭЛХЭЭНИЙ ШУГАМ СҮЛЖЭЭ				Ye шат: А.3
	П хэлбэрийн компенсатор Зө-15				
	Инженер	Л.Энхсайхан	ЕГ Шифр: ДНТ-10-5/2019.24	Масштаб: М 1:50	Хуудас: 85
	Гүйцэтгэсэн	Б.Номун-Эрдэнэ			
	Шалгасан	М.Буянхишиг	ТГ Шифр:	Зургийн дугаар: ГДГ-30	Огноо: 2024.04.15

А3

"П" хэлбэрийн зөөлөвч Зө-16, 17-ийн байгуулалт
масштаб 1:50

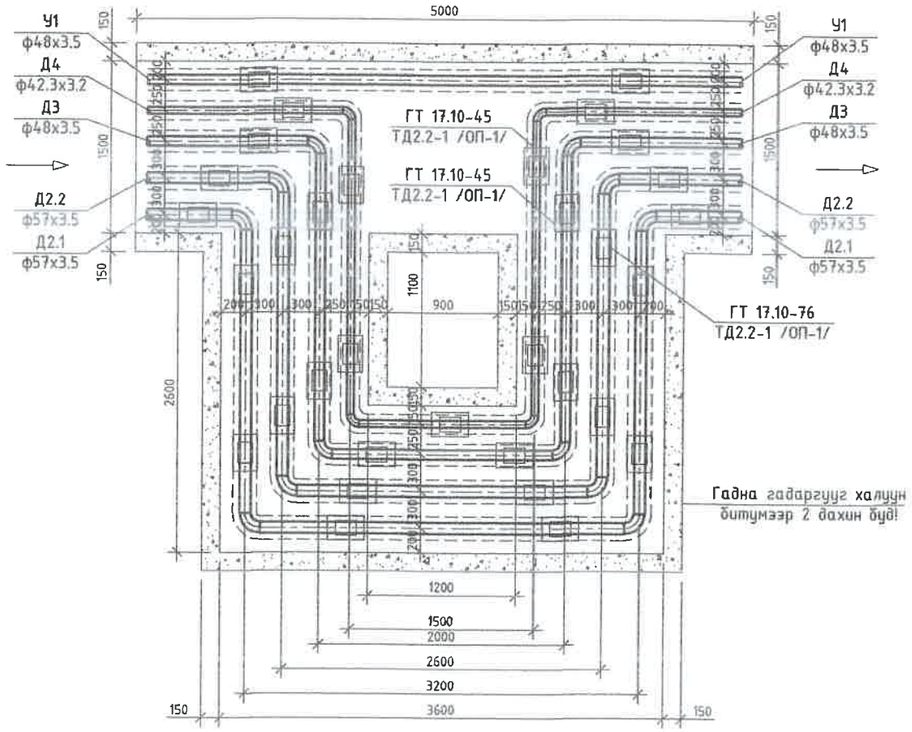

"П" Хэлбэрийн зөөлөвч Зө-16, 17-ийн хучилтын
байгуулалт

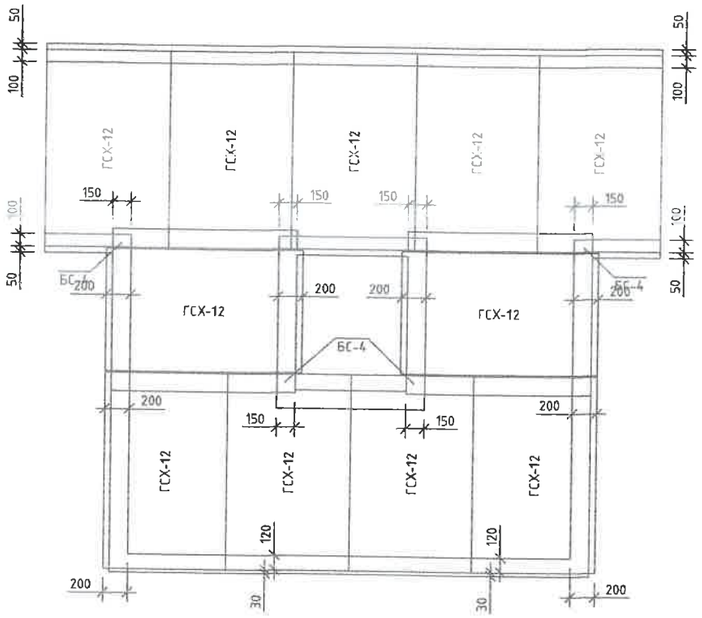

П хэлбэрийн компенсаторийн таталт, мм

Компенсаторын дугаар	Зө-16	Зө-17
УХТ хоорондын зай. м	60	29
Халаалтын өгөх шугамын таталт. мм	47.1	22.8
Халаалтын буцах шугамын таталт. мм	37.7	18.2
ХХУ ны өгөх шугамын таталт. мм	34.0	16.4
ХХУ ны эргэлтийн шугамын таталт. мм	22.7	11.0

Компенсаторын цутгамал нишний материалын орц
/1 ниш /

№	Төрөл	Бетон, м3		Хучилт			Тайлбар
		Ханаа	Уланд	Хавтан	Тоо	Жин, кг	
1	Зө-16, 17	1.78	1.86	ГСХ-12	11	467	
				БС-4	4	29.7	

ДНТ
УБ. БГД 11-р хороо
Энэбишийн өргөн чөлөө
78-р байр 204 тоот
Тел: 7604 4780
"ДНТ" ХХК

Төв аймаг. Зуунмод сум. 1-р баг.
ХАЛААЛТЫН 5-Р ЗУУХНЫ ХОЁРДУГААР ХЭЛХЭЭНИЙ ШУГАМ СҮЛЖЭЭ

П хэлбэрийн компенсатор Зө-16, 17

Инженер		Л.Энхсайхан	ЕГ Шифр: ДНТ-10-5/2019.24	Масштаб: М 1:50	Үе шат: А.3
Гүйцэтгэсэн		Б.Номун-Эрдэнэ			Хуудас: 15
Шалгасан		М.Буянхишиг	ТГ Шифр:	Зургийн дугаар: ГДГ-31	Огноо: 2024.04.15

А3

"П" хэлбэрийн зөөлөвч Зө-6-ийн байгуулалт
масштаб 1:50

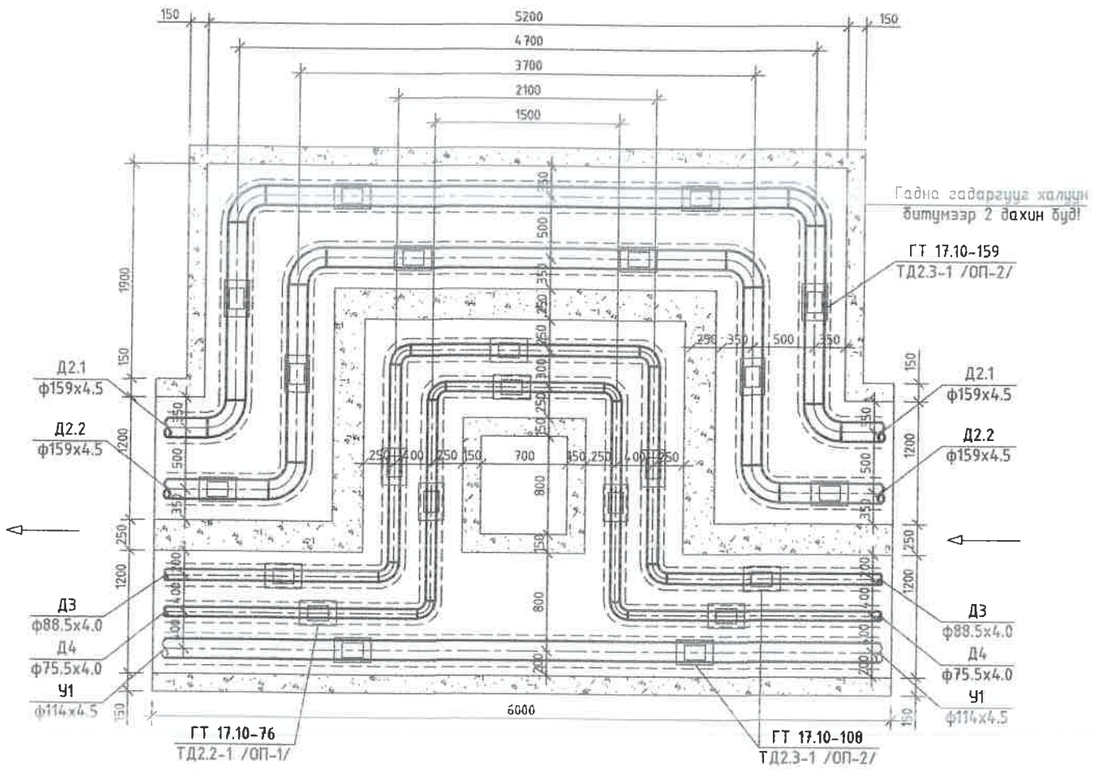

"П" Хэлбэрийн зөөлөвч Зө-6-ийн хучилтын байгуулалт

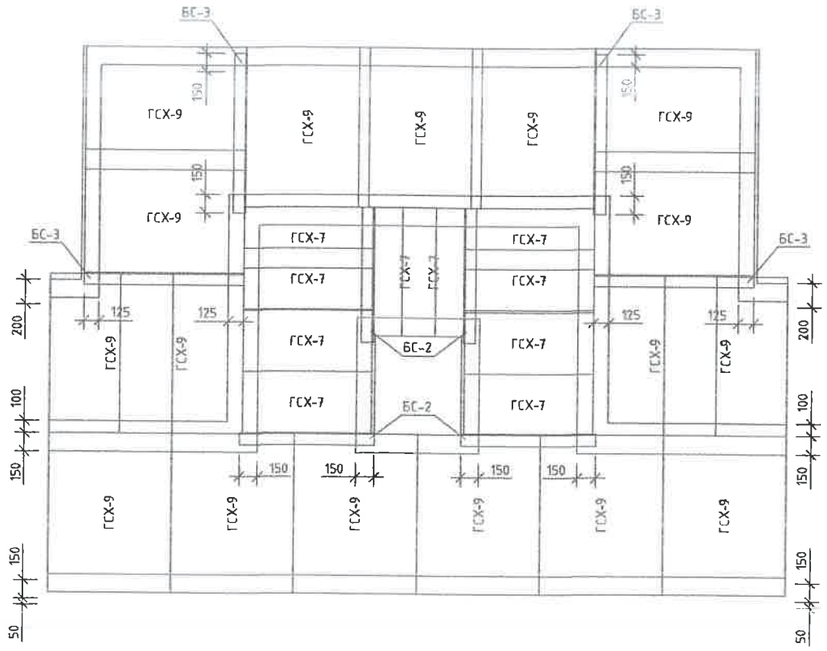

Компенсаторын цутгамал нишний материалын орц
/1 ниш /

№	Төрөл	Бетон, м3		Хучилт			Тайлбар
		Хонгил	Ханан	Хавтан	Тоо	Жин, кг	
1	Зө-6	3.1	2.57	ГСХ-9	17	312	
				ГСХ-7	10	99.24	
				БС-2	4	16.6	
				БС-3	4	19.7	

П хэлбэрийн компенсаторийн таталт, мм

Компенсаторын дугаар	Зө-6
ҮХТ хоорондын зай. м	40
Халаалтын өгөх шугамын таталт. мм	31.4
Халаалтын буцах шугамын таталт. мм	25.2
ХХУ ны өгөх шугамын таталт. мм	22.7
ХХУ ны эргэлтийн шугамын таталт. мм	15.2

ДНТ
УБ. БГД 11-р хороо Энэбишийн өргөн чөлөө 78-р байр 204 тоот
Тел: 7604 4780
"ДНТ" ХХК

Төв аймаг. Зуунмод сум. 1-р баг.
ХАЛААЛТЫН 5-Р ЗУУХНЫ ХОЁРДУГААР ХЭЛХЭЭНИЙ ШУГАМ СҮЛЖЭЭ

П хэлбэрийн компенсатор Зө-6

Инженер		Л.Энхсайхан	ЕГ Шифр: ДНТ-10-5/2019.24	Масштаб: М 1:50	Хуудас: 85
Гүйцэтгэсэн		Б.Номун-Эрдэнэ	ТГ Шифр:	Зургийн дугаар: ГДГ-32	Үе шат: А.З
Шалгасан		М.Буянхишиг		Огноо: 2024.04.15	

А3

Сувгийн үл хөдлөх тулгуурын огтлол YXT-1, 2, 3, 4
масштаб 1:20

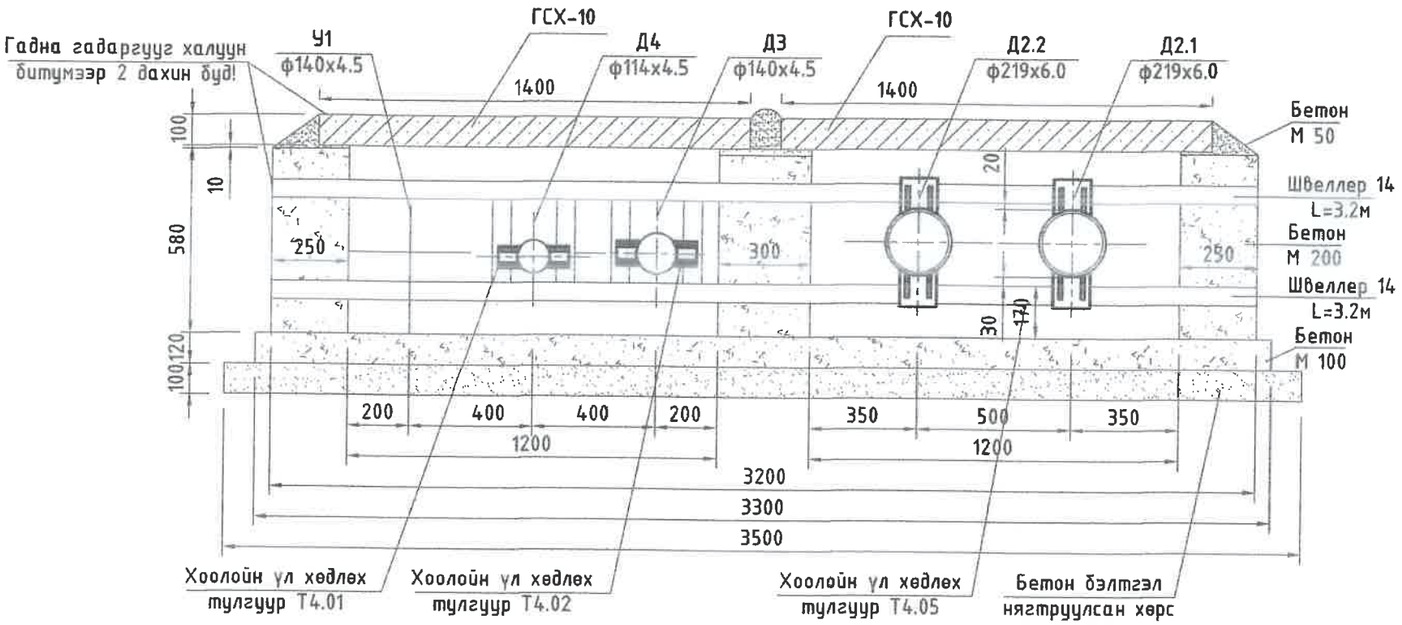

Сувгийн үл хөдлөх тулгуурын материалын орц /1 тулгуур/

№	Сувгийн хэмжээ, огтлол, тип	Бетон, м3		Сувгийн YXT	Хоолойн YXT	Хучилт
		Хананд /М-200/	Уланд /М-100/			
1	YXT-1, 2, 3, 4	0.464	0.33	швеллер №14 L=2x3200	Т4.05 - 2 ком Т4.02 - 1 ком Т4.01 - 1 ком	ГСХ-10 - 2ш
2	YXT-5, 6	0.464	0.33	швеллер №14 L=2x3200	Т4.05 - 2 ком Т4.01 - 1 ком Т3.06 - 1 ком	ГСХ-10 - 2ш

Сувгийн үл хөдлөх тулгуурын огтлол YXT-5, 6
масштаб 1:20

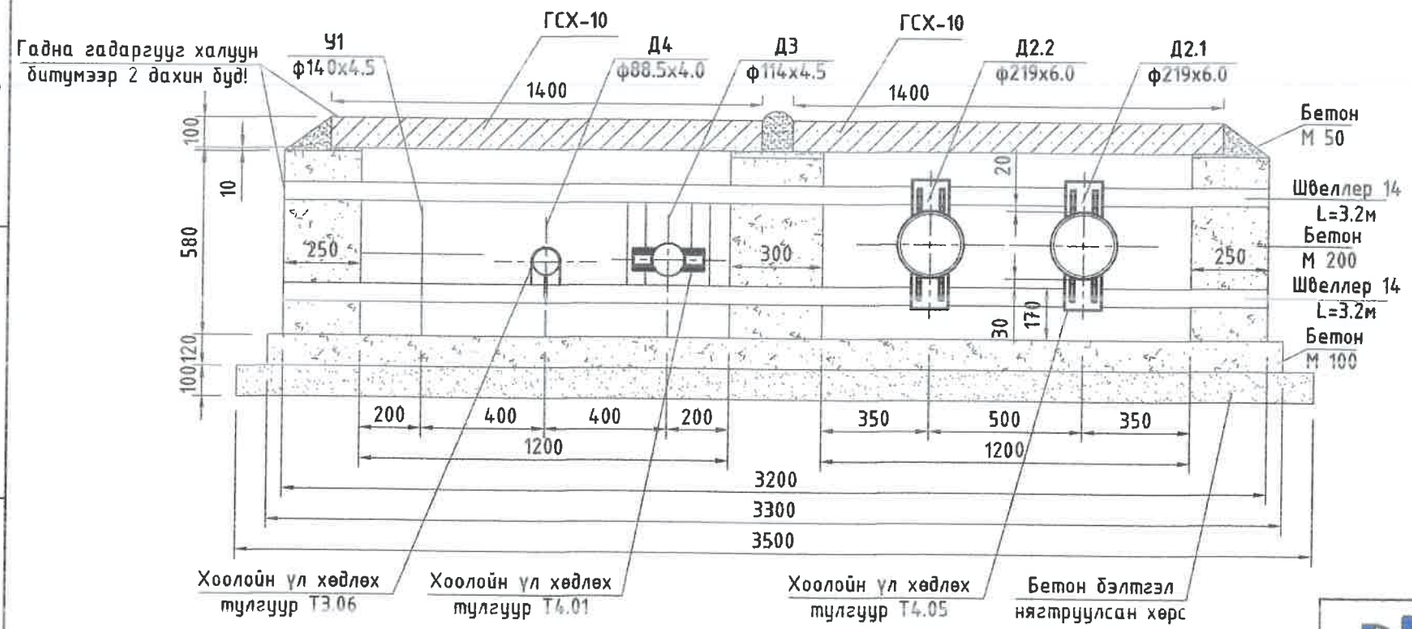

ДНТ УБ. БГД 11-р хороо Энэбишийн өргөн чөлөө 78-р байр 204 тоот Тел: 7604 4780 "ДНТ" ХХК	Төв аймаг. Зуунмод сум. 1-р баг. ХАЛААЛТЫН 5-Р ЗУУХНЫ ХОЁРДУГААР ХЭЛХЭЭНИЙ ШУГАМ СҮЛЖЭЭ				
	Үл хөдлөх тулгуур YXT-1, 2, 3, 4, 5, 6				Үе шат: А.3
	Инженер	Л.Энхсайхан	ЕГ Шифр: ДНТ-10-5/2019.24	Масштаб: М 1:20	Хуудас: 85
	Гүйцэтгэсэн	Б.Номун-Эрдэнэ	ТГ Шифр:	Зургийн дугаар: ГДГ-33	Огноо: 2024.04.15
	Шалгасан	М.Буянхишиг			

А3

Сувгийн үл хөдлөх тулгуурын огтлол УХТ-7
масштаб 1:20

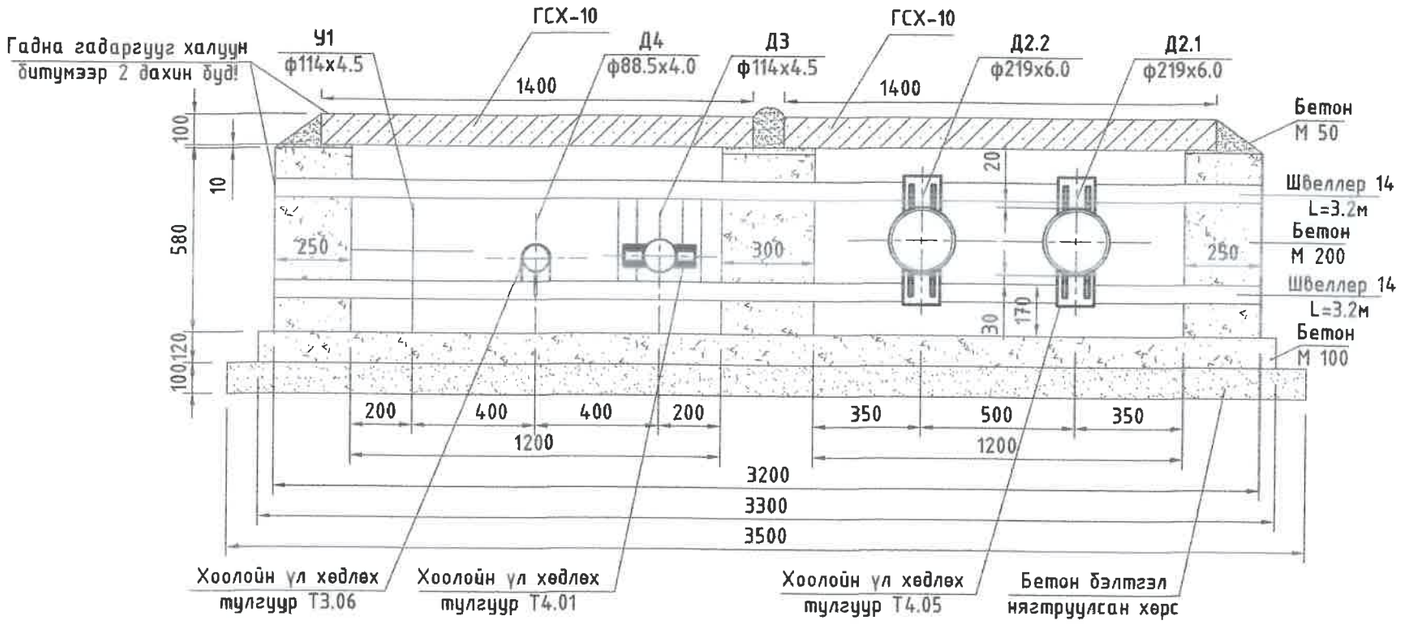

Сувгийн үл хөдлөх тулгуурын материалын орц /1 тулгуур/

№	Сувгийн хэмжээ, огтлол, тип	Бетон, м3		Сувгийн УХТ	Хоолойн УХТ	Хучилт
		Хананд /М-200/	Уланд /М-100/			
1	УХТ-7	0.464	0.33	швеллер №14 L=2х3200	Т4.05 - 2 ком Т4.01 - 1 ком Т3.06 - 1 ком	ГСХ-10 - 2ш
2	УХТ-8	0.464	0.33	швеллер №14 L=2х3200	Т4.03 - 2 ком Т3.05 - 1 ком Т3.06 - 1 ком	ГСХ-10 - 2ш

Сувгийн үл хөдлөх тулгуурын огтлол УХТ-8
масштаб 1:20

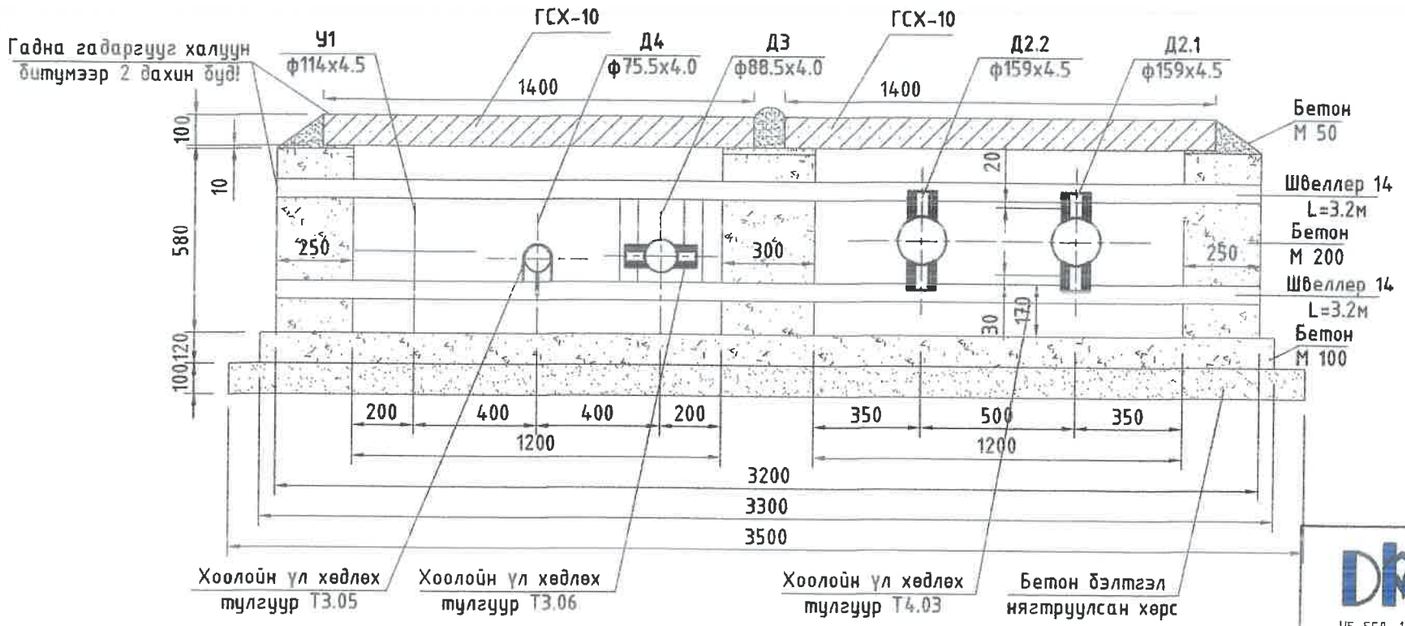

УБ. БГД 11-р хороо
Энэбишийн өргөн чөлөө
78-р байр 204 тоот
Тел: 7604 4780
"ДНТ" ХХК

Төв аймаг. Зуунмод сум. 1-р баг.
ХАЛААЛТЫН 5-Р ЗУУХНЫ ХОЁРДУГААР ХЭЛХЭЭНИЙ ШУГАМ СҮЛЖЭЭ

Үл хөдлөх тулгуур УХТ-7, 8

Инженер		Л.Энхсайхан	ЕГ Шифр: ДНТ-10-5/2019.24	Масштаб: М 1:20	Хуудас: 85
Гүйцэтгэсэн		Б.Номун-Эрдэнэ	ТГ Шифр:	Зургийн дугаар: ГДГ-34	Огноо: 2024.04.15
Шалгасан		М.Буянхишиг			

Ye шат: А.3

А3

Сувгийн үл хөдлөх тулгуурын огтлол УХТ-9, 10, 11, 12
масштаб 1:20

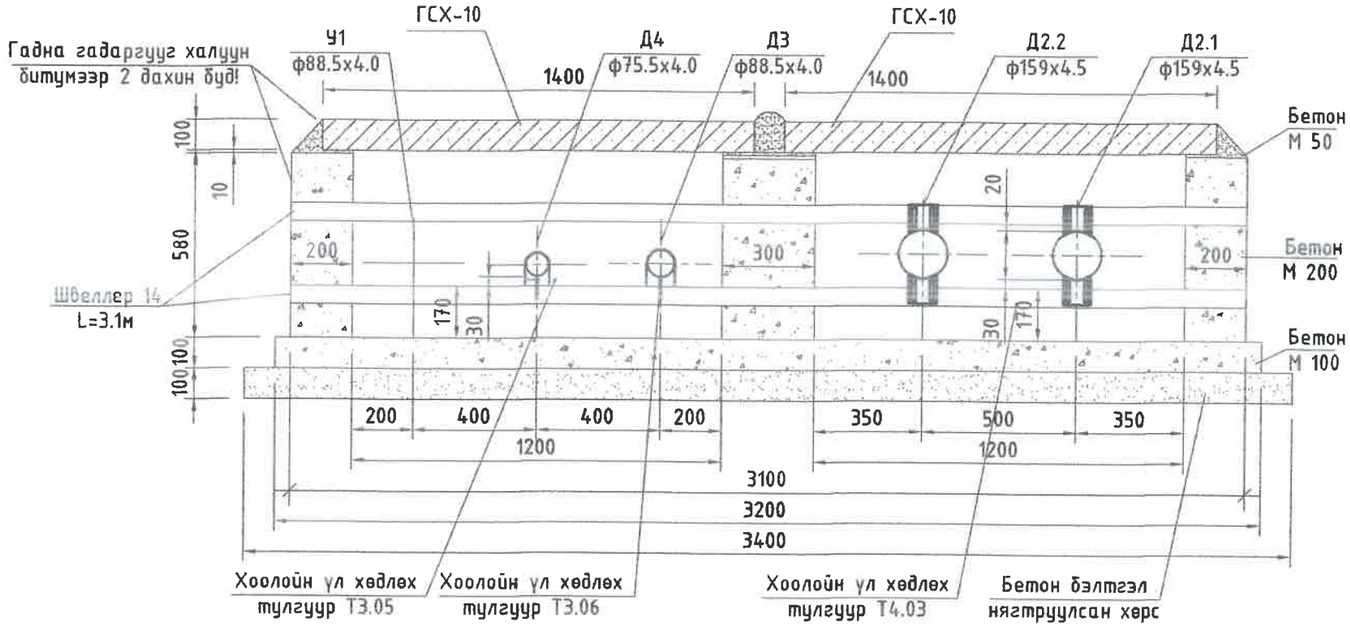

Сувгийн үл хөдлөх тулгуурын материалын орц /1 тулгуур/

№	Сувгийн хэмжээ, огтлол, тип	Бетон, м3		Сувгийн УХТ	Хоолойн УХТ	Хучилт
		Ханаа /М-200/	Уланд /М-100/			
1	УХТ-9, 10, 11, 12	0.406	0.32	швеллер №14 L=2х3100	Т4.03 - 2 ком Т3.06 - 1 ком Т3.05 - 1 ком	ГСХ-10 - 2ш
2	УХТ-18	0.38	0.29	швеллер №14 L=2х2800	Т4.02 - 2 ком Т3.06 - 1 ком Т3.05 - 1 ком	ГСХ-9 - 1ш ГСХ-7 - 2ш

Сувгийн үл хөдлөх тулгуурын огтлол УХТ-18
масштаб 1:20

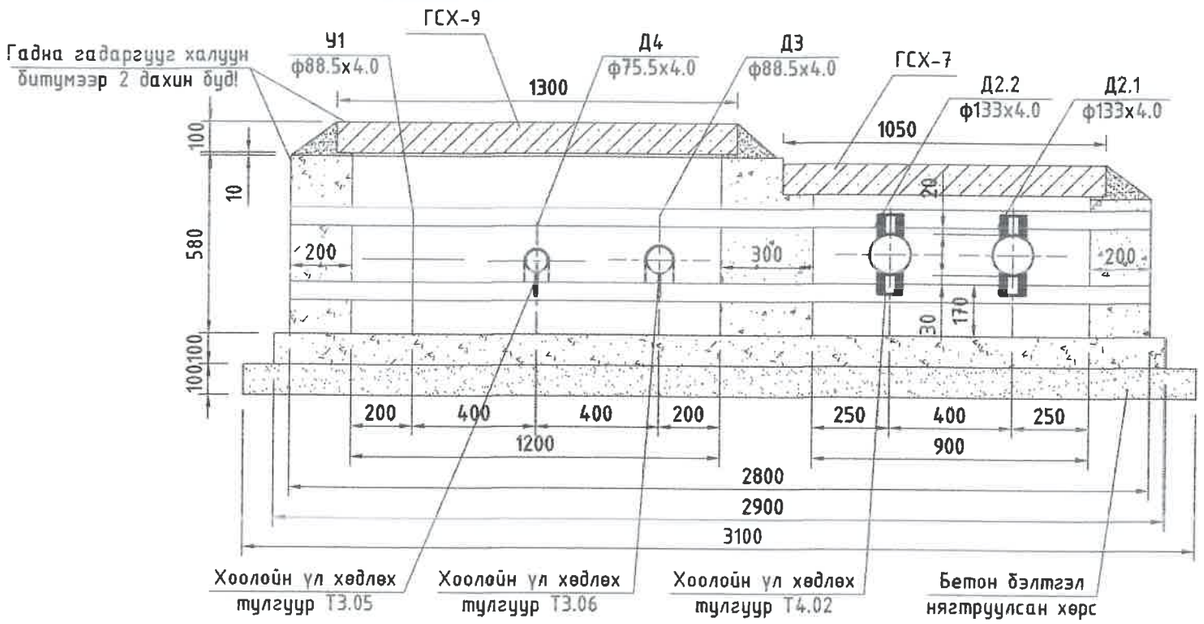

ДНТ УБ. БГД 11-р хороо Энэбишийн өргөн чөлөө 78-р байр 204 тоот Тел: 7604 4780 "ДНТ" ХХК	Төв аймаг. Зуунмод сум. 1-р баг. ХАЛААЛТЫН 5-Р ЗУУХНЫ ХОЁРДУГААР ХЭЛХЭЭНИЙ ШУГАМ СҮЛЖЭЭ				
	УХТ-9, 10, 11, 12, 18				Үе шат: А.З
	Инженер	Л.Энхсайхан	ЕГ Шифр: ДНТ-10-5/2019.24	Масштаб: М 1:20	Хуудас: 85
	Гүйцэтгэсэн	Б.Номун-Эрдэнэ	ТГ Шифр:	Зургийн дугаар: ГДГ-35	Огноо: 2024.04.15
	Шалгасан	М.Буянхишиг			

А3

Сувгийн үл хөдлөх тулгуурын огтлол YXT-13
масштаб 1:20

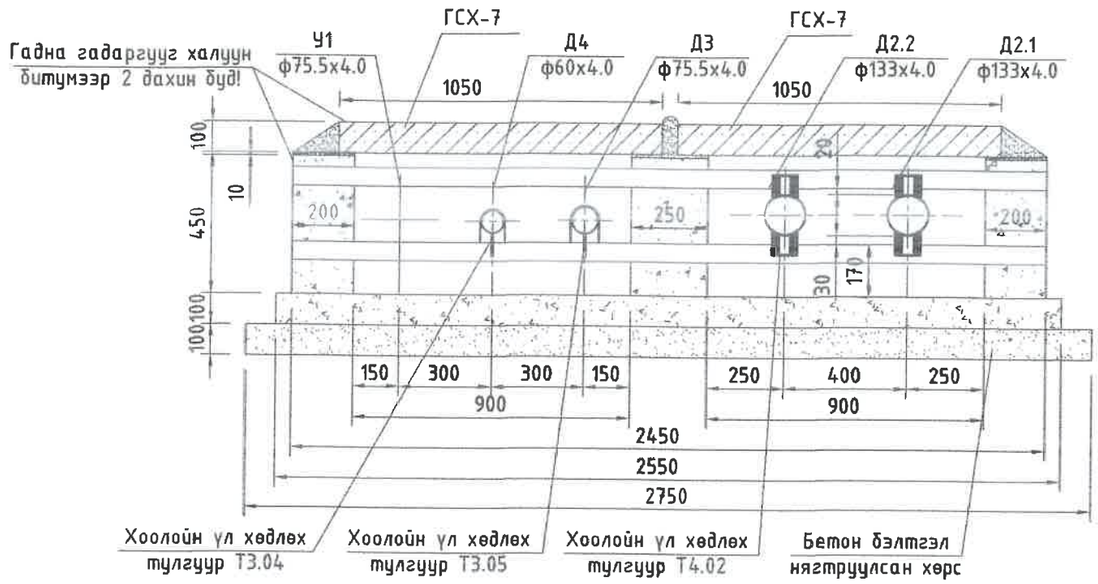

Сувгийн үл хөдлөх тулгуурын огтлол YXT-16
масштаб 1:20

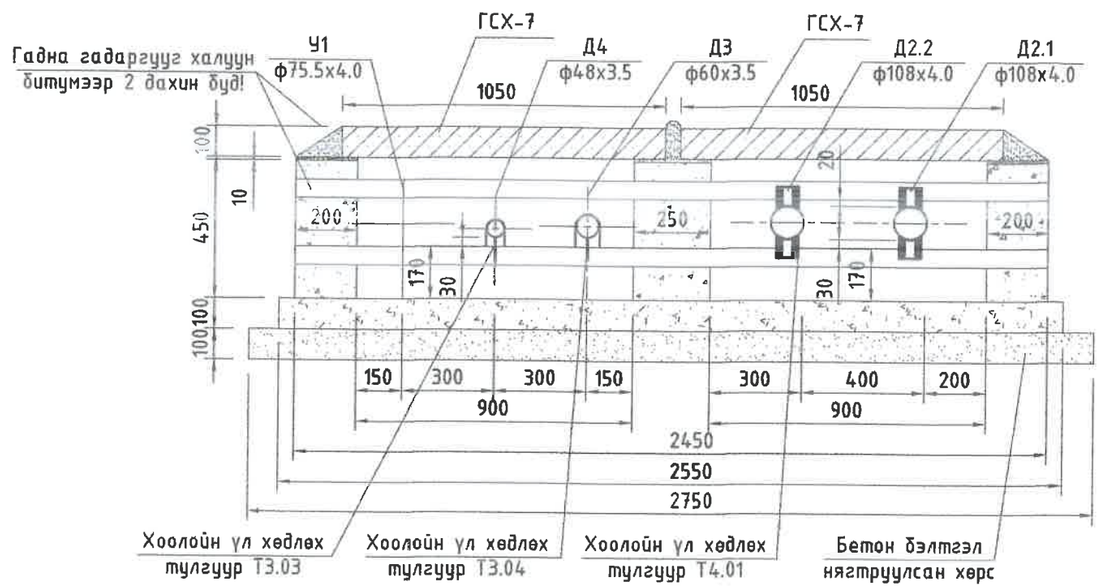

Сувгийн үл хөдлөх тулгуурын огтлол YXT-19
масштаб 1:20

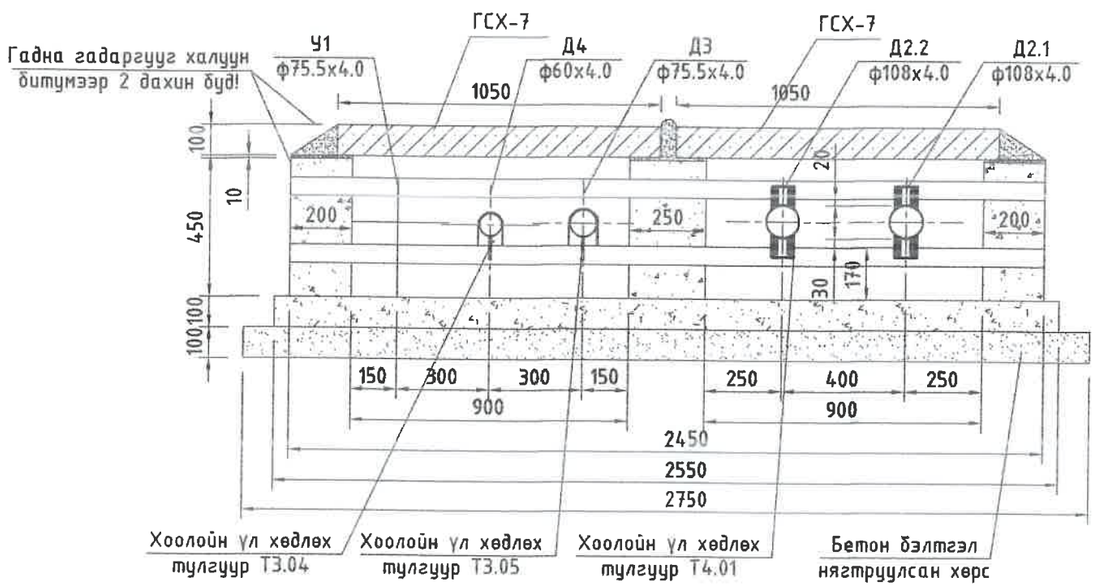

Сувгийн үл хөлдлөх тулгуурын материалын орц /1 тулгуур/

№	Сувгийн хэмжээ, огтлол, тип	Бетон, м3		Сувгийн YXT	Хоолойн YXT	Хучилт
		Хананд /М-200/	Уланд /М-100/			
1	YXT-13	0.292	0.255	швеллер №14 L=2х2450	Т4.02 - 2 ком Т3.04 - 1 ком Т3.05 - 1 ком	ГСХ-7 - 4ш
2	YXT-19	0.292	0.255	швеллер №14 L=2х2450	Т4.01 - 2 ком Т3.04 - 1 ком Т3.05 - 1 ком	ГСХ-7 - 4ш
3	YXT-16	0.292	0.255	швеллер №14 L=2х2450	Т4.01 - 2 ком Т3.04 - 1 ком Т3.03 - 1 ком	ГСХ-7 - 4ш

УБ. БГД 11-р хороо Энэбилийн өргөн чөлөө 78-р байр 204 тоот
Тел: 7604 4780
"ДНТ" ХХК

Төв аймаг. Зуунмод сум. 1-р баг.
ХАЛААЛТЫН 5-Р ЗУУХНЫ ХОЁРДУГААР ХЭЛХЭЭНИЙ ШУГАМ СҮЛЖЭЭ
YXT-13, 16, 19

Инженер		Л.Энхсайхан	ЕГ Шифр: ДНТ-10-5/2019.24	Масштаб: М 1:20	Хуудас: 85
Гүйцэтгэсэн		Б.Номун-Эрдэнэ	ТГ Шифр:	Зургийн дугаар: ГДГ-36	Огноо: 2024.04.15
Шалгасан		М.Буянхишиг			

Ye шат: А.3

А3

Сувгийн үл хөдлөх тулгуурын огтлол УХТ-14, 15
масштаб 1:20

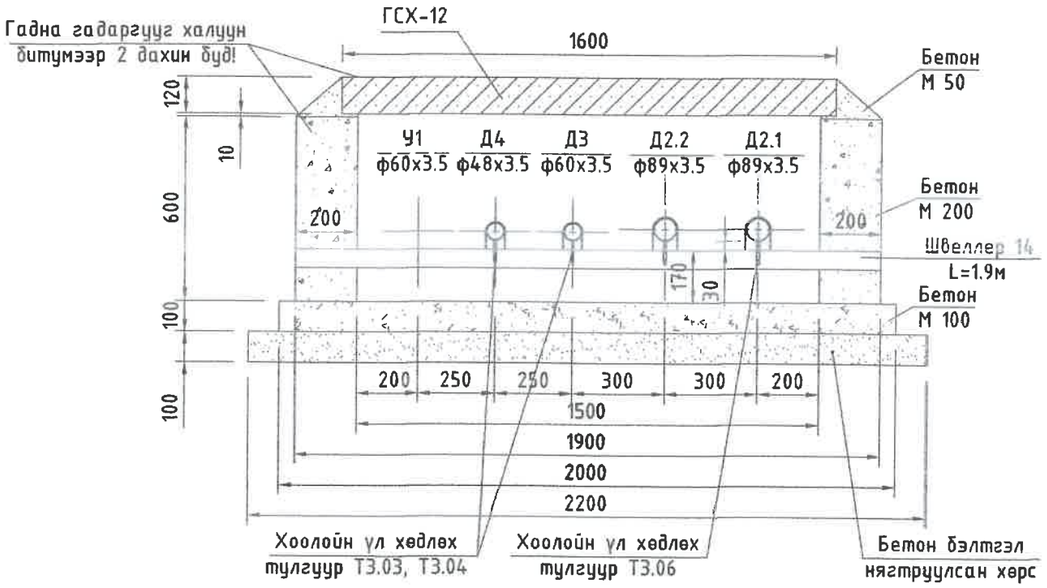

Сувгийн үл хөдлөх тулгуурын материалын орц /1 тулгуур/

№	Сувгийн хэмжээ, огтлол, тип	Бетон, м3		Сувгийн УХТ	Хоолойн УХТ	Хучилт
		Хананд /М-200/	Уланд /М-100/			
1	УХТ-14, 15	0.24	0.2	швеллер №14 L=1900	Т3.06 - 2 ком Т3.03 - 1 ком Т3.04 - 1 ком	ГСХ-12 - 1ш
2	УХТ-17	0.24	0.2	швеллер №14 L=1900	Т3.05 - 2 ком Т3.04 - 1 ком Т3.03 - 1 ком	ГСХ-12 - 1ш

Сувгийн үл хөдлөх тулгуурын огтлол УХТ-17
масштаб 1:20

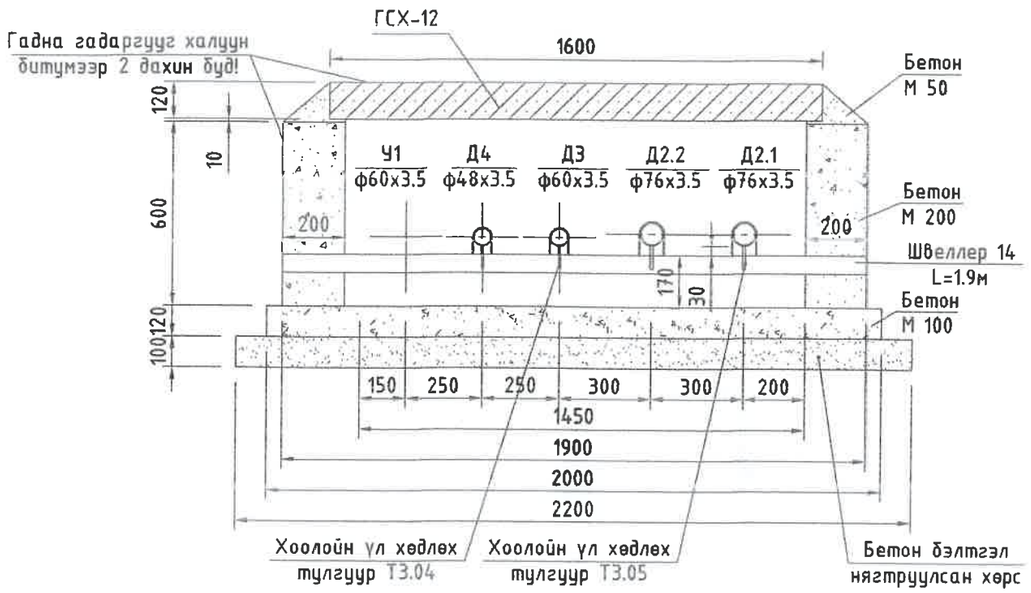

ДНТ УБ. БГД 11-р хороо Энэбишийн өргөн чөлөө 78-р байр 204 тоот Тел: 7604 4780 "ДНТ" ХХК	Төв аймаг. Зуунмод сум. 1-р баг. ХАЛААЛТЫН 5-Р ЗУУХНЫ ХОЁРДУГААР ХЭЛХЭЭНИЙ ШУГАМ СҮЛЖЭЭ УХТ-14, 15, 17				Үе шат: А.З
	Инженер	Л.Энхсайхан	ЕГ Шифр: ДНТ-10-5/2019.24	Масштаб: М 1:20	Хуудас: 85
	Гүйцэтгэсэн	Б.Номун-Эрдэнэ			
	Шалгасан	М.Буянхишиг	ТГ Шифр:	Зургийн дугаар: ГДГ-37	Огноо: 2024.04.15

А3

Сувгийн үл хөдлөх тулгуурын огтлол УХТ-20
масштаб 1:20

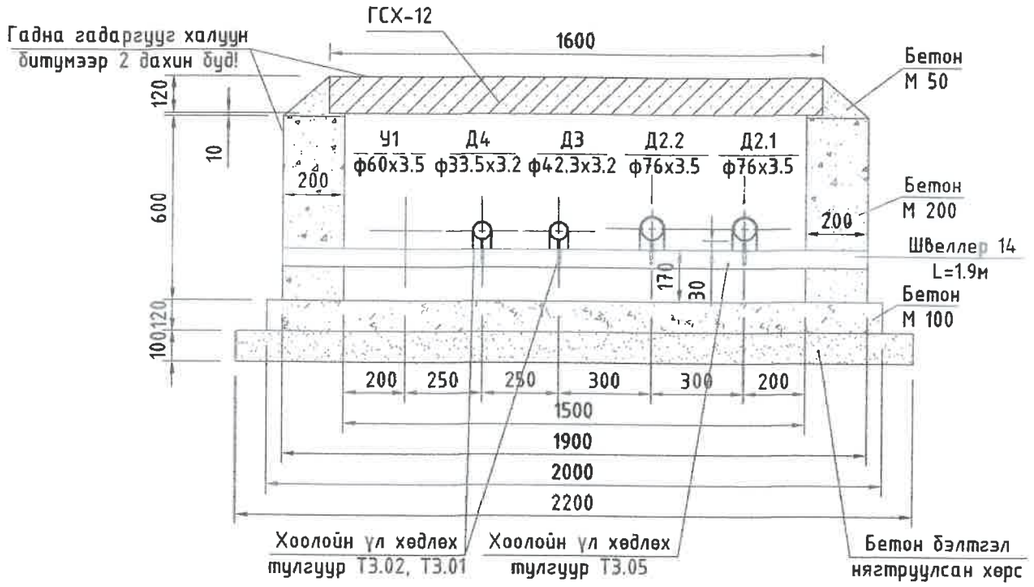

Сувгийн үл хөдлөх тулгуурын огтлол УХТ-23, 24
масштаб 1:20

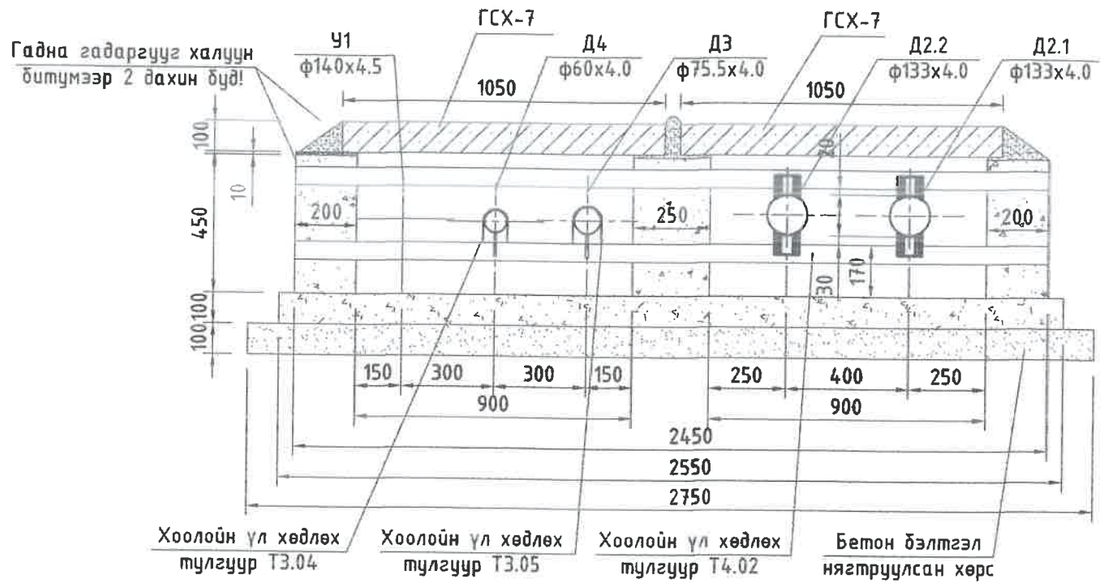

Сувгийн үл хөдлөх тулгуурын огтлол УХТ-21, 22
масштаб 1:20

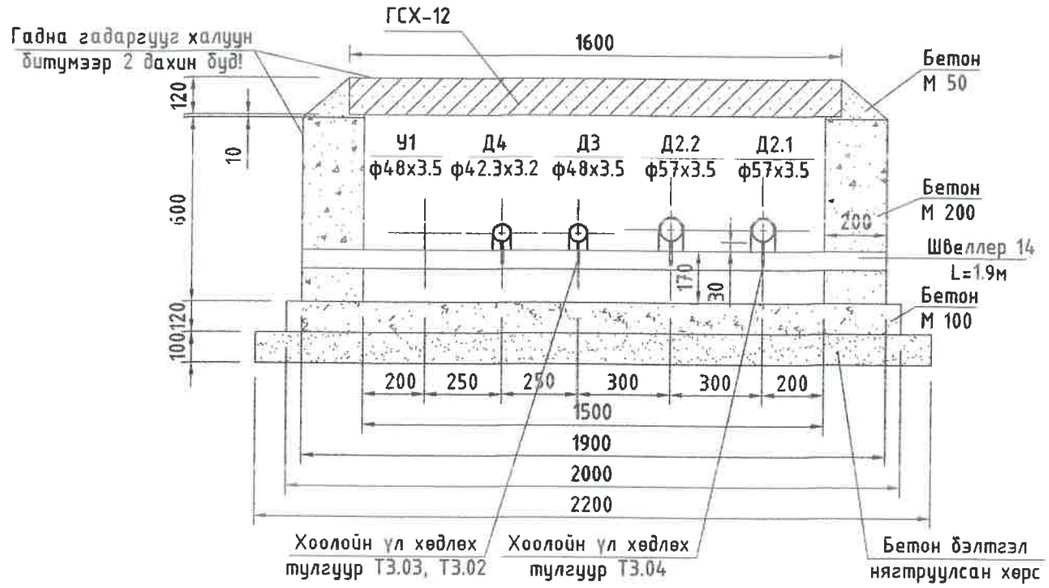

Сувгийн үл хөлдлөх тулгуурын материалын орц /1 тулгуур/

№	Сувгийн хэмжээ, огтлол, тип	Бетон, м3		Сувгийн УХТ	Хоолойн УХТ	Хучилт
		Хананд /М-200/	Уланд /М-100/			
1	УХТ-20	0.24	0.2	швеллер №14 L=1900	Т3.05 - 2 ком Т3.02 - 1 ком Т3.01 - 1 ком	ГСХ-12 - 1ш
2	УХТ-21, 22	0.24	0.2	швеллер №14 L=1900	Т3.04 - 2 ком Т3.02 - 1 ком Т3.03 - 1 ком	ГСХ-12 - 1ш
3	УХТ-23, 24	0.292	0.255	швеллер №14 L=2*2450	Т4.02 - 2 ком Т3.05 - 1 ком Т3.04 - 1 ком	ГСХ-7 - 4ш

ДНТ УБ, БГД 11-р хороо Энэбишийн өргөн чөлөө 78-р байр 204 тоот Тел: 7604 4780 "ДНТ" ХХК	Төв аймаг. Зуунмод сум. 1-р баг. ХАЛААЛТЫН 5-Р ЗУУХНЫ ХОЁРДУГААР ХЭЛХЭЭНИЙ ШУГАМ СҮЛЖЭЭ УХТ-20, 21, 22, 23, 24				Үе шат: А.З
	Инженер	Л.Энхсайхан	ЕГ Шифр: ДНТ-10-5/2019.24	Масштаб: М 1:20	Хуудас: 85
	Гүйцэтгэсэн	Б.Номун-Эрдэнэ	ТГ Шифр:	Зургийн дугаар: ГДГ-38	Огноо: 2024.04.15
	Шалгасан	М.Буянхишиг			

А3

Хоолойн Т3 маягийн үл хөдлөх тулгуурын хэсэглэл

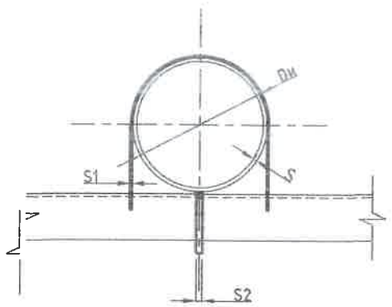

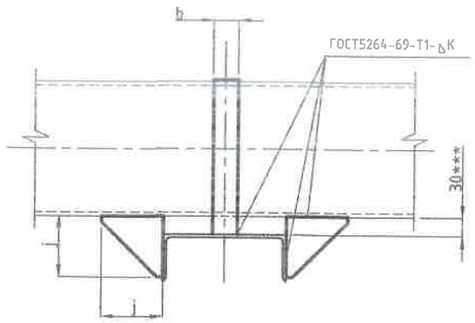

Т4 маягийн хоолойн үл хөдлөх тулгуурын хэсэглэл

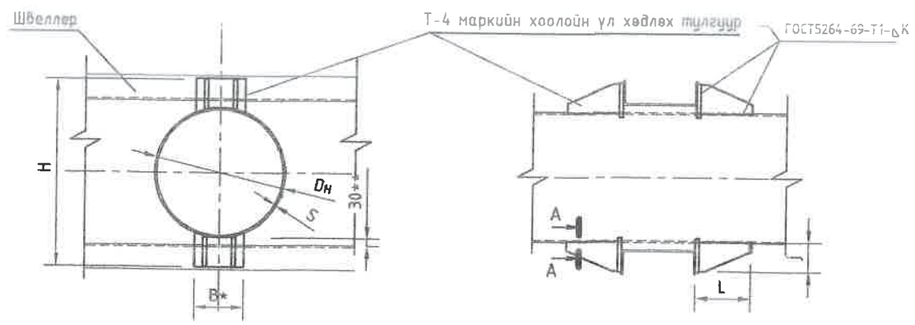

УХТ-ын хэмжээ /мм/

Нэр	Dн	S=k	Тэнхлэгийн хүч Q, тс	j	S2	Жин, кг
Т3,03	45	2,5	0,5	75	6	0,350
Т3,04	57	3	0,5	75	6	0,368
Т3,05	76	3	1,0	75	8	0,465
Т3,06	89	3,5	1,0	75	8	0,486
Т3,07	108	4	2.5	100	10	1,180
Т3,08	133	4	2.5	100	10	1.240
Т3,09	159	4.5	2.5	100	10	1.300

Хэмжээ /мм/

Нэр	Dн	S=k	Тэнхлэгийн хүч Q, тс	H	B	j	L	m	Жин, кг
Т4.01	108	4	3	230	70	110	170	30	4,24
Т4.02	133	4	3	260	80	110	180	30	4,40
Т4.03	159	4,5	4	320	90	112	190	30	6,60
Т4.05	219	6	4	420	120	132	220	30	11,64
Т4.06	273	7	5	480	120	132	220	80	11,28

УБ. БГД 11-р хороо
Энэбулийн өргөн чөлөө
78-р байр 204 тоот
Тел: 7604 4780
"ДНТ" ХХК

Төв аймаг. Зуунмод сум. 1-р баг.
ХАЛААЛТЫН 5-Р ЗУУХНЫ ХОЁРДУГААР ХЭЛХЭЭНИЙ ШУГАМ СУЛЖЭЭ

Т3, Т4 маягийн үл хөдлөх тулгуурын хэсэглэл

Инженер		Л.Энхсайхан	ЕГ Шифр: ДНТ-10-5/2019.24	Масштаб: М 1:20	Хуудас: 85
Гүйцэтгэсэн		Б.Номун-Эрдэнэ			
Шалгасан		М.Буянхишиг	ТГ Шифр:	Зургийн дугаар: ГДГ-39	Огноо: 2024.04.15

Үе шат: А.З

A3

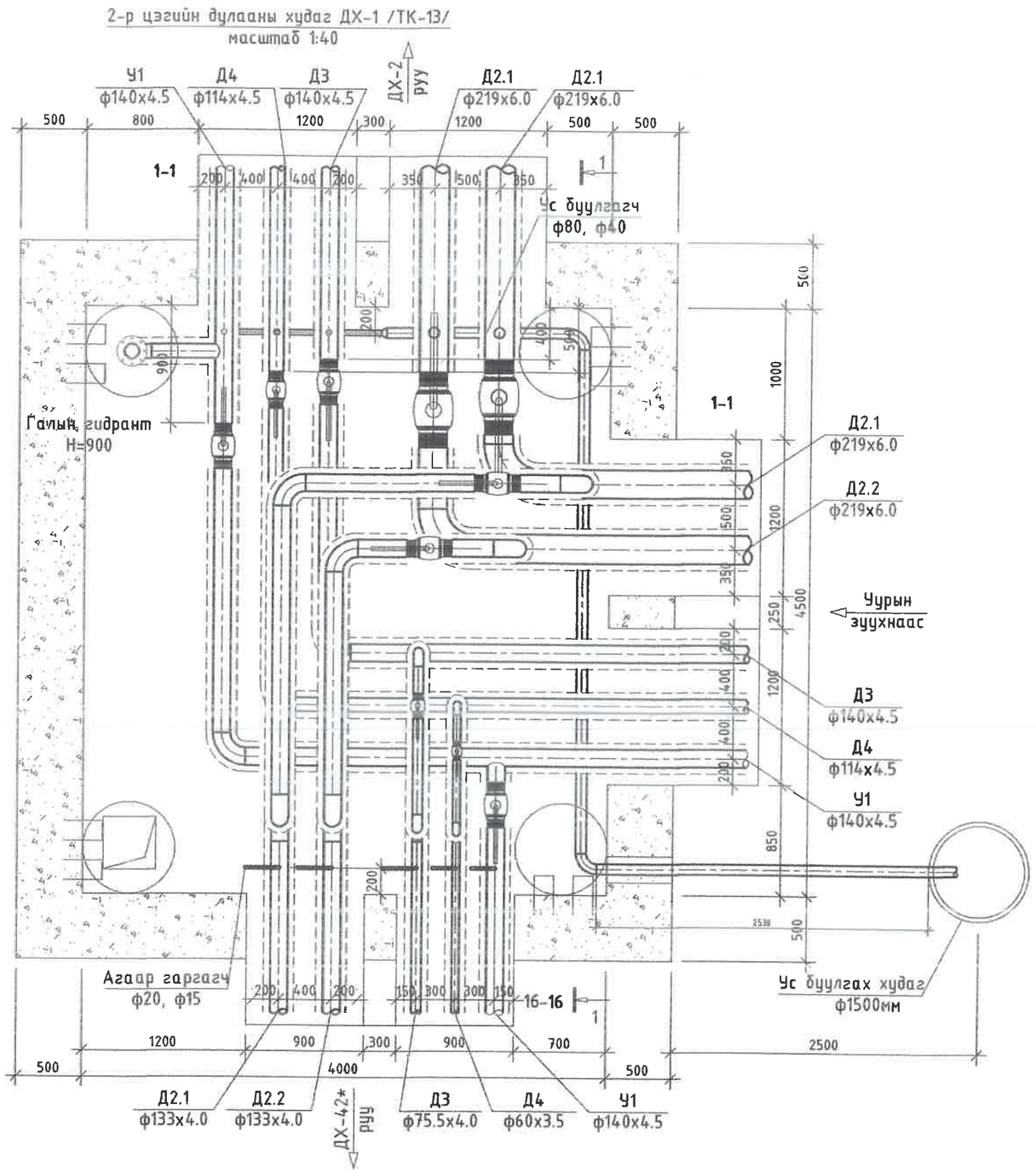

40

ТАЙЛБАР:

Одоо байгаа худгийг буулгаж шинээр ТК-1 маягийн ДХ-1 худаг цутгана.

Д/д	Огноо	Засвар өөрчлөлт

"ДНТ" ХХК

Улаанбаатар хот.
Баянгол дүүрэг. 11-р хороо.
Энэбишийн өргөн чөлөө.
"Очир хотхон" 78-204

dnthhk@gmail.com
Утас: 7604 4780

Инженер		Л.Энхсайхан
Гүйцэтгэсэн		Б.Нөмөн-Эрдэнэ
Шалгасан		М.Буянхишиг

Төв аймаг. Зуунмод сум. 1-р баг
ХАЛААЛТЫН 5-Р ЗУУХНЫ ХОЁРДУГААР ХЭЛХЭЭНИЙ ШУГАМ СҮЛЖЭЭ.

Дулааны худаг ДХ-1-ийн байгуулалт

Масштаб:	Зургийн дугаар	Огноо:
М 1:40	ГДГ-40	15.04.2024
ЕГ Шифр: ДНТ-10-5/2019.24	ТГ Шифр:	Хуудас 15

А3

ТАЙЛБАР:

2-р цэгийн дулааны худаг ДХ-1
Огтлол 1-1 масштаб 1:40

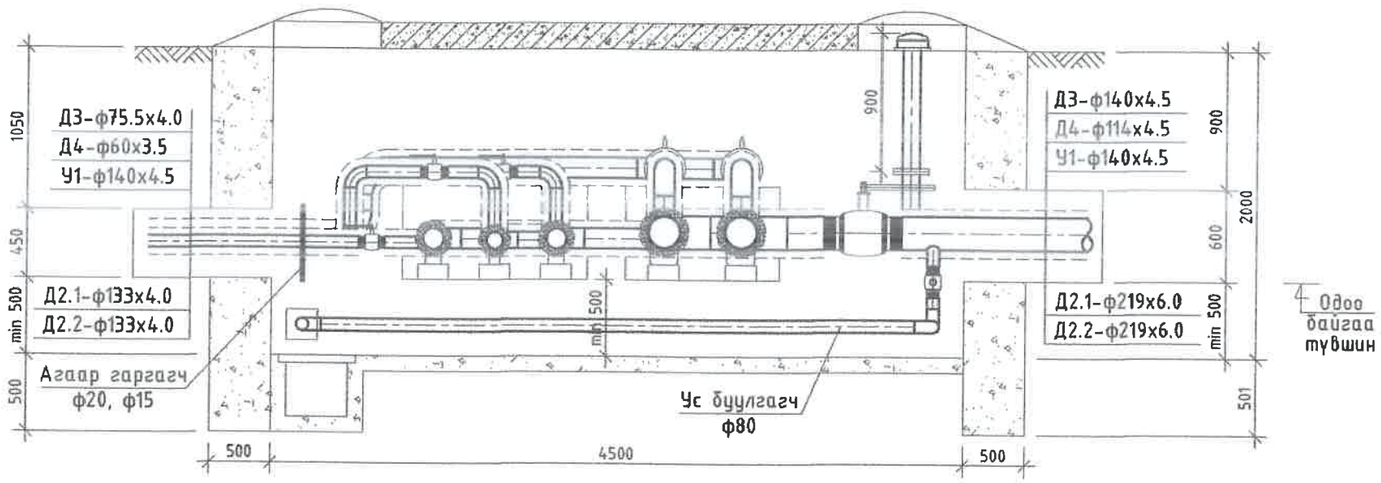

ДХ-1 худгийн материалын түүвэр

№	Тэмдэглэгээ	Материалын нэр	х/н	Тоо ширхэг	Нэгж жин, кг	Тайлбар
1		Ган бөмбөлгөн хаалт, ф200мм	ш	2	33.5	
2		Ган бөмбөлгөн хаалт, ф125мм	ш	5	14.3	
3		Ган бөмбөлгөн хаалт, ф100мм	ш	1	9.7	
4		Ган бөмбөлгөн хаалт, ф65мм	ш	1	4.5	
5		Ган бөмбөлгөн хаалт, ф50мм	ш	1	3	
6		Хэвэлмэл ган отвод, 90°200 с32	ш	2	14.8	
7		Хэвэлмэл ган отвод, 90°125 с32	ш	8	3.8	
8		Хэвэлмэл ган отвод, 90°125 с32 /цайрдсан/	ш	2	3.8	
9		Хэвэлмэл ган отвод, 90°100 с40 /цайрдсан/	ш	1	2.4	
10		Хэвэлмэл ган отвод, 90°65 с60 /цайрдсан/	ш	3	1.1	
11		Хэвэлмэл ган отвод, 90°50 с80 /цайрдсан/	ш	3	0.6	
12		Ус буулгах ган хаалт ф80мм /патруб/	ш	2	6	
13		Ус буулгах ган хаалт ф40мм /патруб/	ш	3	2.1	
14		Агаар гаргах вентиль ф20мм /патруб, 2ш отвод/	ш	3	0.8	
15		Агаар гаргах вентиль ф15мм /патруб, 2ш отвод/	ш	2	0.6	
16		Галын гидрант Н=900	ком	1		
17		Ус буулгах худаг ф1500мм	ком	1		
18		Ган хоолой ф40мм	у/м	1.2	2.64	
19		Ган хоолой ф80мм	у/м	8.4	2.64	
20		Хэвэлмэл ган отвод, 90°80 с50	ш	2	1.6	
21		Хэвэлмэл ган шилжвэр, К 80х40 с50	ш	1	0.49	
22	Г-991-1 вып 2	4500х4000х2000(h) хэмжээтэй ТК-13 маягийн дулааны худаг ДХ-1	ком	1		ГДГ-77 -с үз
23		Төмөр бетон ялуу ДЯ-18	ш	12	120	
24		Төмөр бетон ялуу Я-18	ш	12	75	

Д/д	Огноо	Засвар өөрчлөлт

"ДНТ" ХХК
Улаанбаатар хот. Баянгол дүүрэг. 11-р хороо. Энэбишийн ерген чөлөө. "Очир хотхон" 78-204
dntthk@gmail.com
Утас: 7604 4780

Инженер		Л.Энхсайхан
Гүйцэтгэсэн		Б.Нөмөн-Эрдэнэ
Шалгасан		М.Буянхишиг

Төв аймаг. Зуунмод сум. 1-р баг
ХАЛААЛТЫН 5-Р ЗУУХНЫ ХОЁРДУГААР ХЭЛХЭЭНИЙ ШУГАМ СУЛЖЭЭ.

Дулааны худаг ДХ-1-ийн огтлол 1-1, материалын түүвэр

Масштаб:	Зургийн дугаар	Огноо:
М 1:40	ГДГ-41	15.04.2024
ЕГ Шифр: ДНТ-10-5/2019.24	ТГ Шифр:	Хуудас 65

ГАЛ ТҮЛМРИЙН УЛСЫН ХЯНАЛТ ХЭЛТЭС ХЯНАЛТ АХЛАХ БАЙЦААГЧ 056

A3

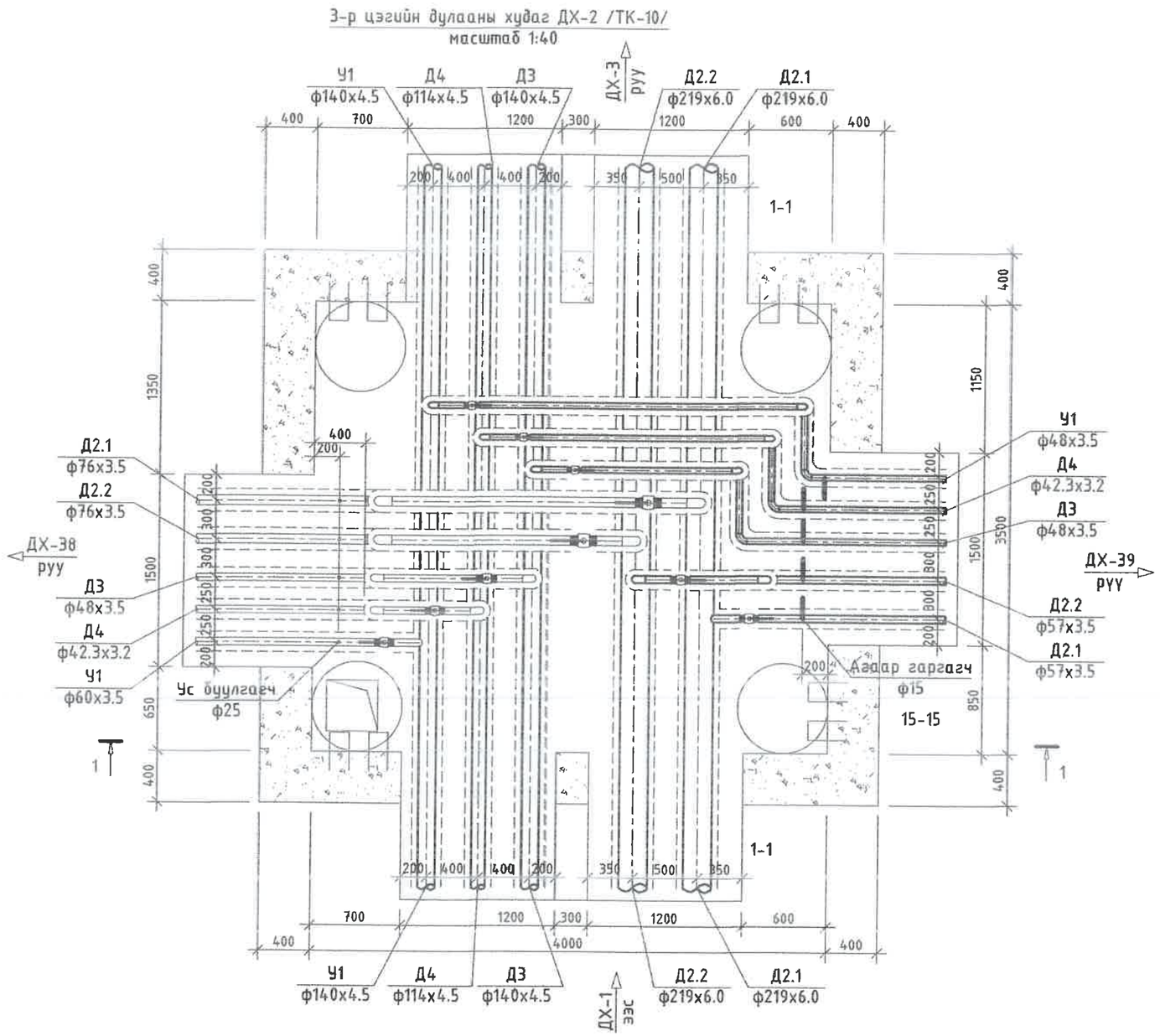

42

ТАЙЛБАР:

Д/Д	Огноо	Засвар өөрчлөлт

Улаанбаатар хот.
Баянгол дүүрэг. 11-р хороо.
Энэбишийн өргөн чөлөө.
"Очир хотхон" 78-204
dnthhk@gmail.com
Утас: 7604 4780

"ДНТ" ХХК

Инженер		Л.Энхсайхан
Гүйцэтгэсэн		Б.Номун-Эрдэнэ
Шалгасан		М.Буянхишиг

Төв аймаг. Зуунмод сум. 1-р баг
ХАЛААЛТЫН 5-Р ЗУУХНЫ ХОЁРДУГААР ХЭЛХЗЭНИЙ ШУГАМ СУЛЖЭЭ.

Дулааны худаг ДХ-2-ийн байгуулалт

Масштаб:	Зургийн дугаар	Огноо:
М 1:40	ГДГ-42	15.04.2024
ЕГ Шифр: ДНТ-10-5/2019.24	ТГ Шифр:	Хуудас 85

A3

ТАЙЛБАР:

3-р цэгийн дулааны худаг ДХ-2

Огтлол 1-1 масштаб 1:40

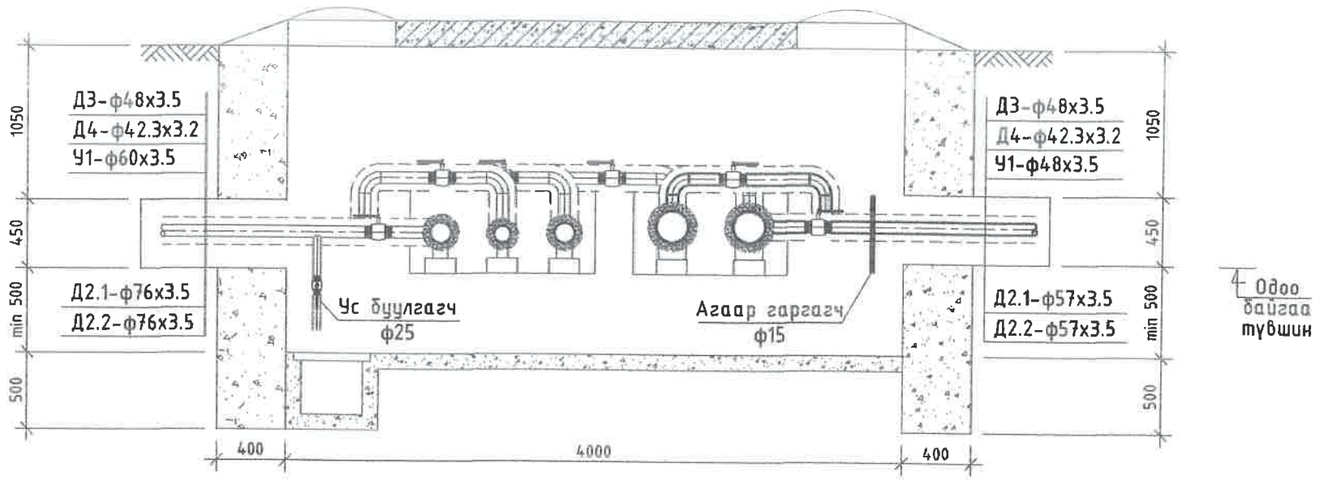

ДХ-2 худгийн материалын түүвэр

№	Тэмдэглэгээ	Материалын нэр	х/н	Тоо ширхэг	Нэгж жин, кг	Тайлбар
1		Ган бөмбөлгөн хаалт, ф50мм	ш	2	3	
2		Ган бөмбөлгөн хаалт, ф40мм	ш	2	2.1	
3		Ган бөмбөлгөн хаалт, ф32мм	ш	1	1.4	
4	Серия 4.903-10 вып1	Хэвэлмэл ган отвод, 90°50 с80	ш	3	0.6	
5		Хэвэлмэл ган отвод, 90°40 с80 /цайрдсан/	ш	8	0.3	
6		Хэвэлмэл ган отвод, 90°32 с80 /цайрдсан/	ш	4	0.2	
7		Агаар гаргах вентиль ф15мм /патруб, 2ш отвод/	ш	5	0.8	
8	Г-991-1 вып 2	4000х3500х2000(h) хэмжээтэй ТК-10 маягийн дулааны худаг ДХ-2	ком	1		ГДГ-75 -с үз
9		Төмөр бетон ялуу ПР-18	ш	4	304	
10		Төмөр бетон ялуу Я-18	ш	8	75	
11		Төмөр бетон ялуу ПР-22	ш	2	364	
12		Төмөр бетон ялуу Я-22	ш	4	95	

Д/д	Огноо	Засвар өөрчлөлт

"ДНТ" ХХК
Улаанбаатар хот, Баянгол дүүрэг, 11-р хороо, Энэдийшийн өргөн чөлөө, "Очир хотхон" 78-204
dnthhk@gmail.com
Утас: 7604 4780

Инженер		Л.Энхсайхан
Гүйцэтгэсэн		Б.Нөмөн-Эрдэнэ
Шалгасан		М.Буянхишиг

Төв аймаг. Зуунмод сум. 1-р баг
ХАЛААЛТЫН 5-Р ЗУУХНЫ ХОЁРДУГААР ХЭЛХЭЭНИЙ ШУГАМ СҮЛЖЭЭ.

Дулааны худаг ДХ-2-ийн огтлол 1-1, материалын түүвэр

Масштаб:	Зургийн дугаар	Огноо:
1:40	ГДГ-43	15.04.2024
ЕГ Шифр: ДНТ-10-5/2019.24	ТГ Шифр:	Хуудас 85

А3

6-р цэгийн дулааны худаг ДХ-3 /ТК-9/
масштаб 1:40

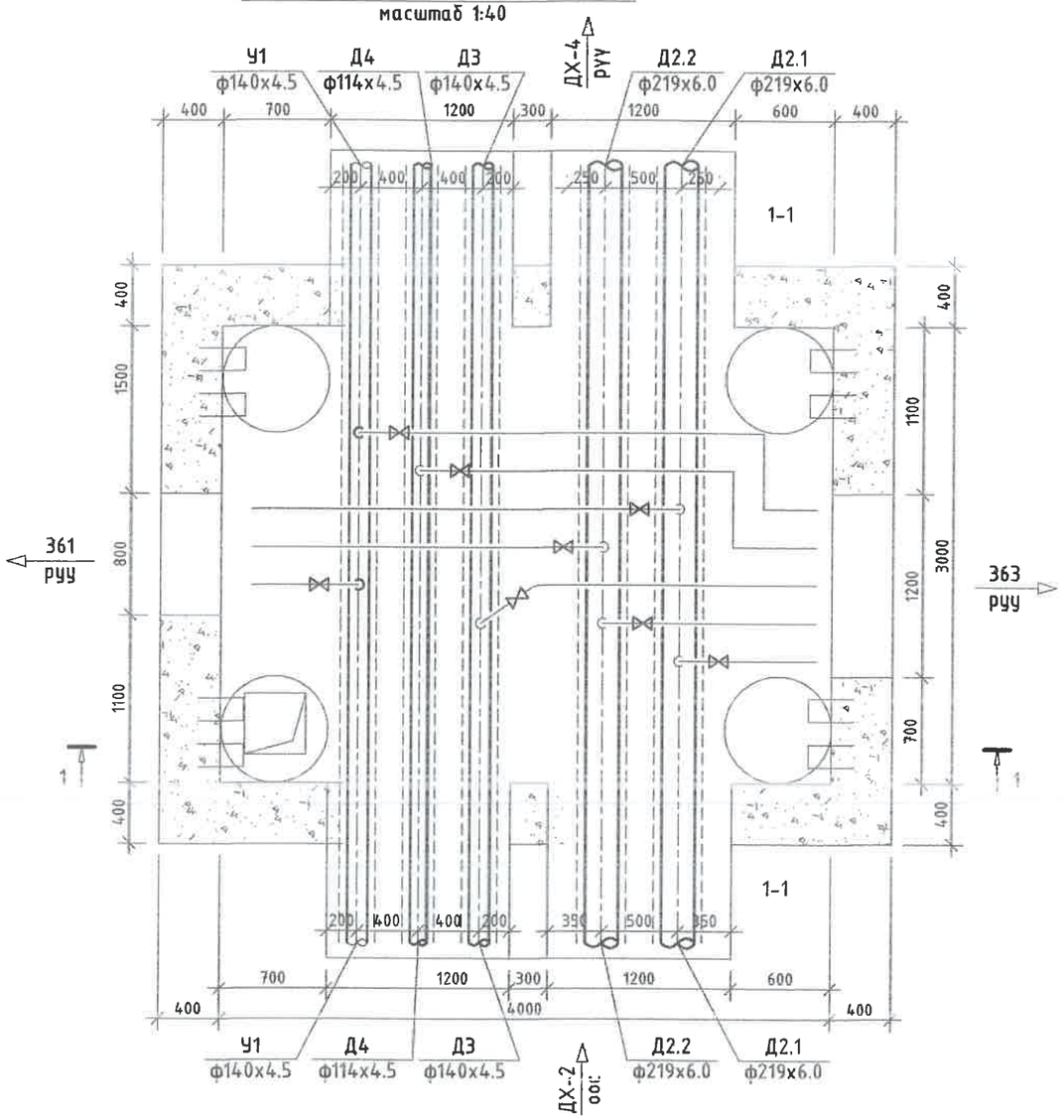

6-р цэгийн дулааны худаг ДХ-3
Огтлол 1-1 масштаб 1:40

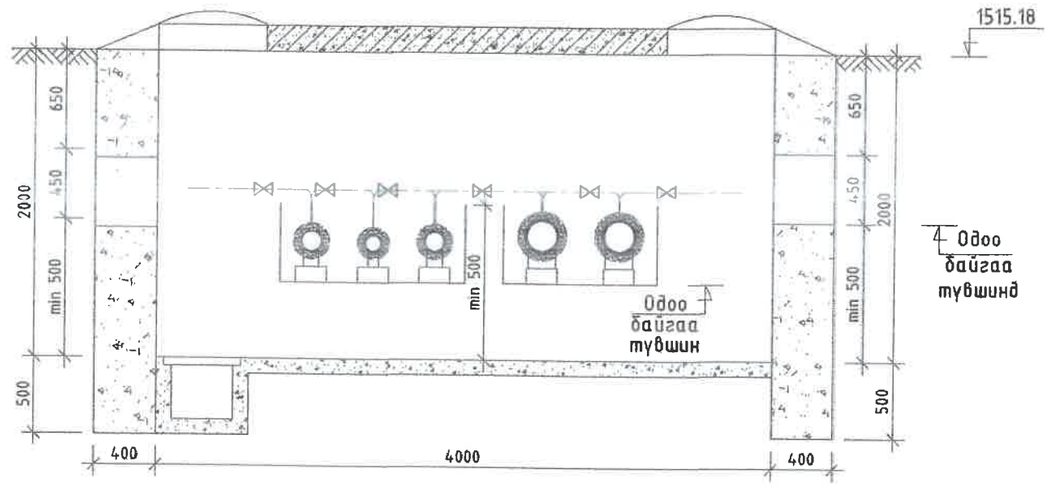

ДХ-3 худгийн материалын түүвэр

1	Г-991-1 вып 2	4000х3000х2000(h) хэмжээтэй ТК-9 маягийн дулааны худаг ДХ-3	ком	1		ГДГ-74 өөс үз
2		Төмөр бетон ялуу ДЯ-18	ш	2	120	
3		Төмөр бетон ялуу Я-18	ш	10	75	
4		Төмөр бетон ялуу ПР-18	ш	4	304	
5		Төмөр бетон ялуу ДЯ-15	ш	2	100	
6		Төмөр бетон ялуу Я-15	ш	2	63	

УБ. БГД 11-р хороо Энэбулийн өргөн чөлөө 78-р байр 204 тоот
Тел: 7604 4780
"ДНТ" ХХК

Төв аймаг. Зуунмод сум. 1-р баг.
ХАЛААЛТЫН 5-Р ЗУУХНЫ ХОЁРДУГААР ХЭЛХЭЭНИЙ ШУГАМ СҮЛЖЭЭ

Дулааны худаг ДХ-3-ийн байгуулалт, огтлол 1-1, материалын түүвэр

Инженер		Л.Энхсайхан	ЕГ Шифр: ДНТ-10-5/2019.24	Масштаб: М 1:40	Хуудас: 85
Гүйцэтгэсэн		Б.Номун-Эрдэнэ	ТГ Шифр:	Зургийн дугаар: ГДГ-44	Огноо: 2024.04.15
Шалгасан		М.Буянхишиг			

Үе шат: А.З

А3

8-р цэгийн дулааны худаг ДХ-4 /ТК-9/
масштаб 1:40

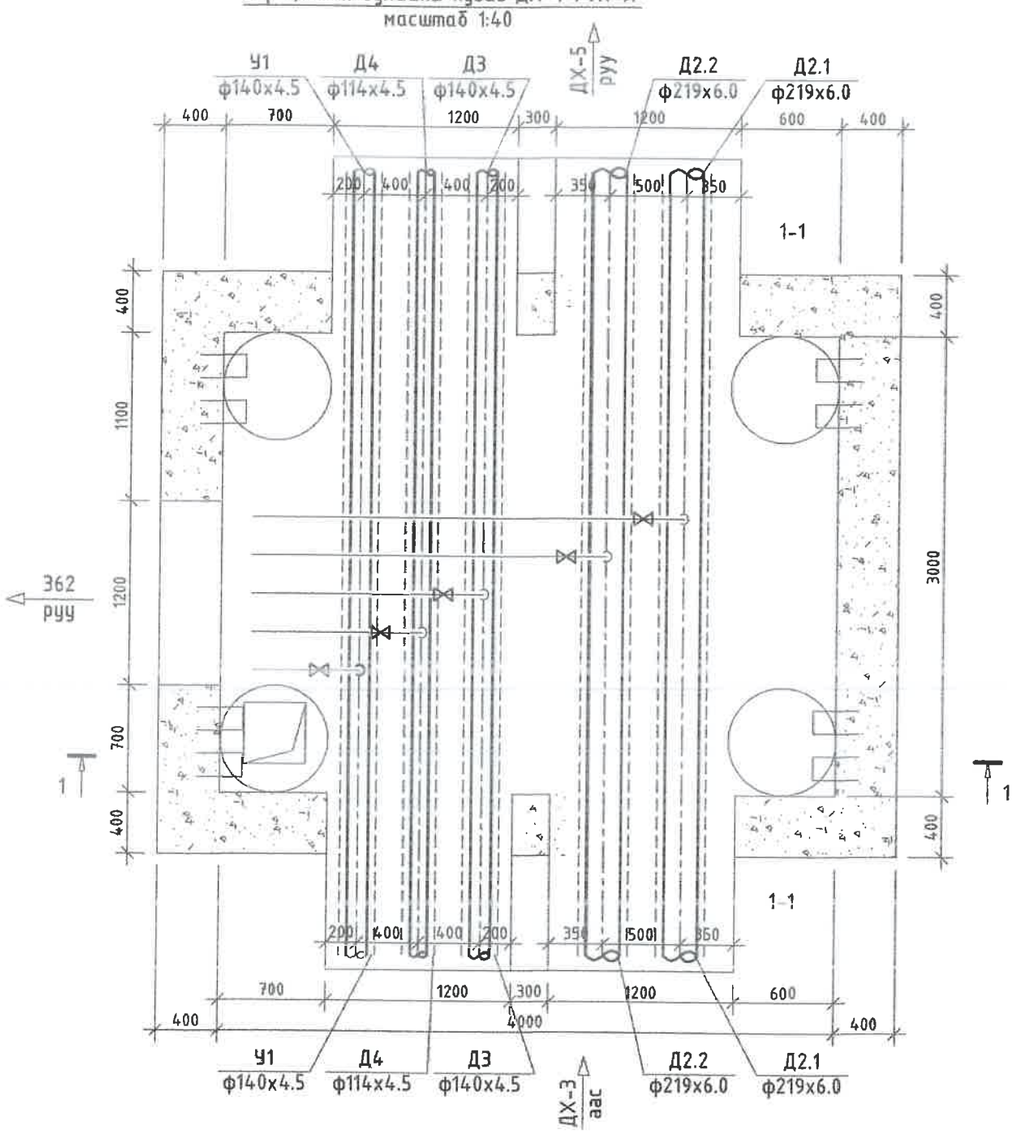

8-р цэгийн дулааны худаг ДХ-4
Огтлол 1-1 масштаб 1:40

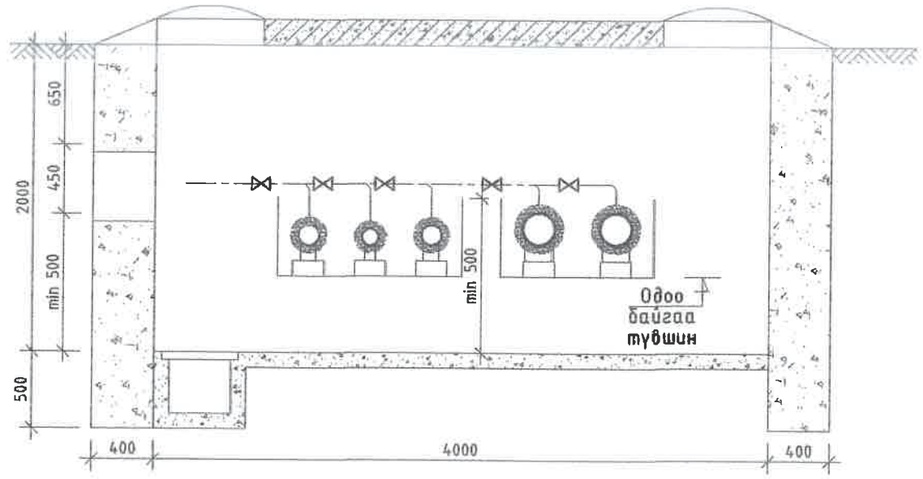

ДХ-4 худгийн материалын түүвэр

1	Г-991-1 вып 2	4000х3000х2000(h) хэмжээтэй ТК-9 маягийн дулааны худаг ДХ-4	ком	1		ГДГ-74 өвс үз
2		Төмөр бетон ялуу ДЯ-18	ш	2	120	
3		Төмөр бетон ялуу Я-18	ш	10	75	
4		Төмөр бетон ялуу ПР-18	ш	4	304	

ДНТ
УБ. БГД 11-р хороо
Энэбишийн өргөн чөлөө
78-р байр 204 тоот
Тел: 7604 4780
"ДНТ" ХХК

Төв аймаг. Зуунмод сум. 1-р баг.
ХАЛААЛТЫН 5-Р ЗУУХНЫ ХОЁРДУГААР ХЭЛХЭЭНИЙ ШУГАМ СҮЛЖЭЭ

Дулааны худаг ДХ-4-ийн байгуулалт, огтлол 1-1, материалын түүвэр

Инженер		Л.Энхсайхан	ЕГ Шифр: ДНТ-10-5/2019.24	Масштаб: М 1:40	Хуудас: 85
Гүйцэтгэсэн		Б.Номун-Эрдэнэ	ТГ Шифр:	Зургийн дугаар: ГДГ-45	Огноо: 2024.04.15
Шалгасан		М.Буянхишиг			

Үе шат: А.Э

А3

11-р цэгийн дулааны худаг ДХ-5 /ТК-10/
масштаб 1:40

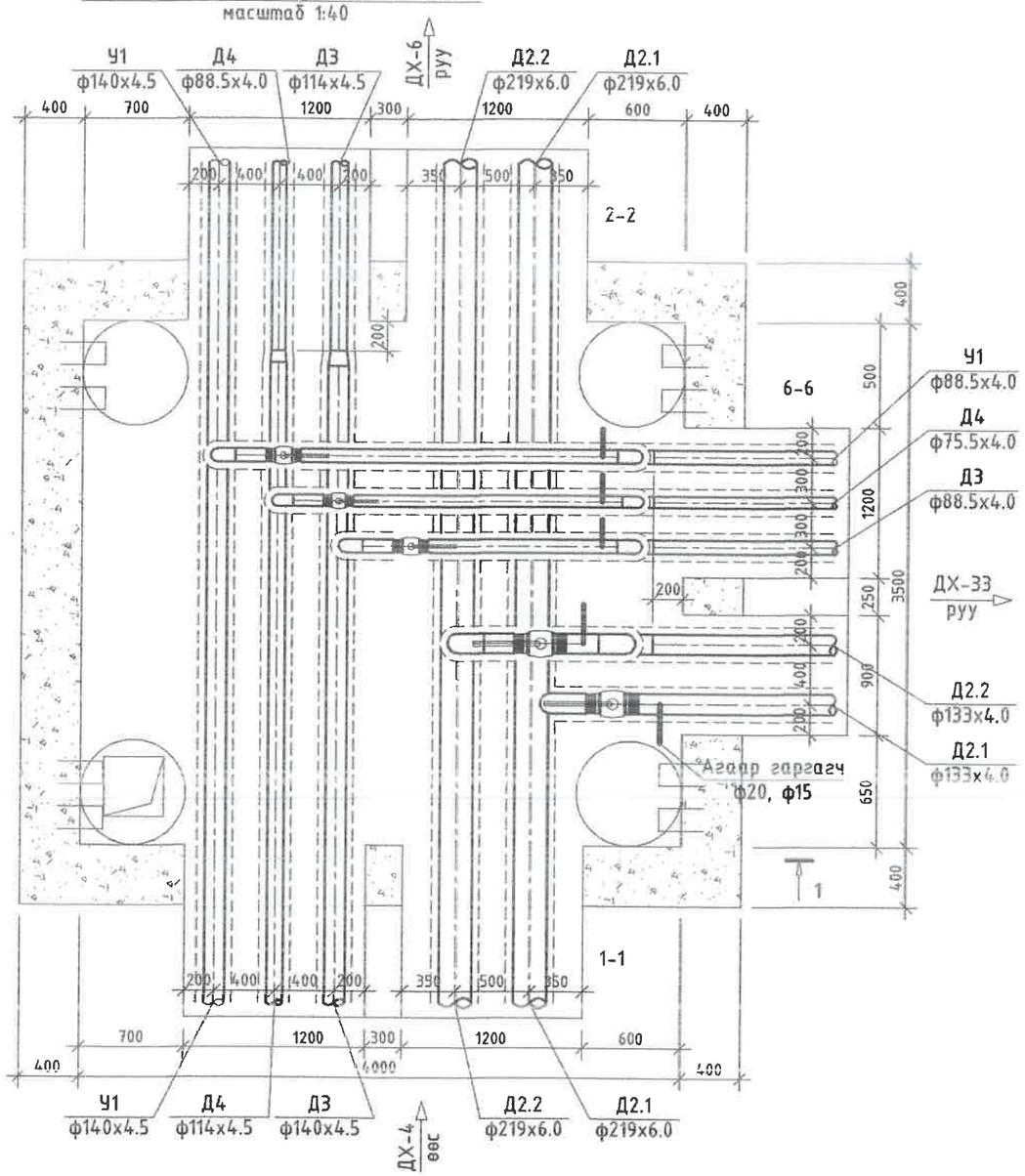

11-р цэгийн дулааны худаг ДХ-5
Огтлол 1-1 масштаб 1:40

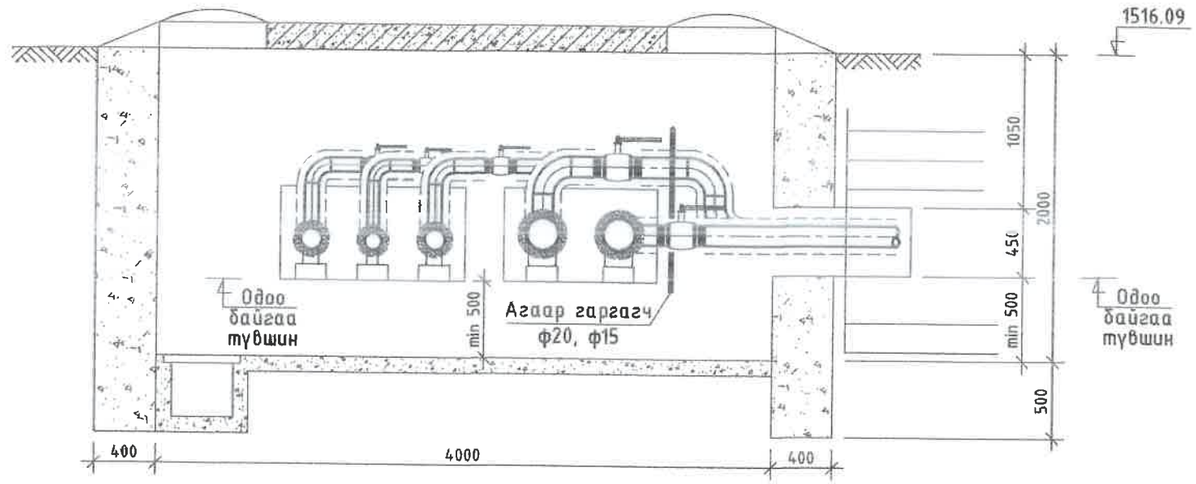

ДХ-5 худгийн материалын түүвэр

№	Тэмдэглэгээ	Материалын нэр	х/н	Тоо ширхэг	Нэгж жин, кг	Тайлбар
1	Серия 4.903-10 вып1	Хэвэлмэл ган шилжвэр, ф125/100мм /цайрдсан/	ш	1	1.93	
2		Хэвэлмэл ган шилжвэр, ф100/80мм /цайрдсан/	ш	1	0.92	
3		Хэвэлмэл ган отвод, 90°125 с32	ш	3	3.8	
4		Хэвэлмэл ган отвод, 90°80 с50 /цайрдсан/	ш	6	1.6	
5		Хэвэлмэл ган отвод, 90°65 с60 /цайрдсан/	ш	3	1.1	
6		Ган бөмбөлгөн хаалт ф80мм	ш	2	6	
7		Ган бөмбөлгөн хаалт ф65мм	ш	1	4.5	
8		Ган бөмбөлгөн хаалт ф125мм	ш	2	14,3	
9		Агаар гаргах вентиль ф20мм /патруб, 2ш отвод/	ш	2	0,8	
10		Агаар гаргах вентиль ф15мм /патруб, 2ш отвод/	ш	3	0.6	
11	Г-991-1 вып 2	4000х3500х2000(h) хэмжээтэй ТК-10 маягийн дулааны худаг ДХ-5	ком	1		ГДГ-75 -с үз
12		Төмөр бетон ялуу ДЯ-18	ш	4	120	
13		Төмөр бетон ялуу Я-18	ш	12	75	
14		Төмөр бетон ялуу ПР-18	ш	4	304	

УБ. БГД 11-р хороо
Энэбишийн өргөн чөлөө
78-р байр 204 тоот
Тел: 7604 4780
"ДНТ" ХХК

Төв аймаг. Зуунмод сум. 1-р баг.
ХАЛААЛТЫН 5-Р ЗУУХНЫ ХОЁРДУГААР ХЭЛХЭЭНИЙ ШУГАМ СҮЛЖЭЭ

Дулааны худаг ДХ-5-ийн байгуулалт, огтлол 1-1, материалын түүвэр

Үе шат: А.З

Инженер		Л.Энхсайхан	ЕГ Шифр: ДНТ-10-5/2019.24	Масштаб: М 1:40	Хуудас: 85
Гүйцэтгэсэн		Б.Номун-Эрдэнэ	ТГ Шифр:	Зургийн дугаар: ГДГ-46	Огноо: 2024.04.15
Шалгасан		М.Буянхишиг			

А3

13-р цэгийн дулааны худаг ДХ-6 /ТК-9/
масштаб 1:40

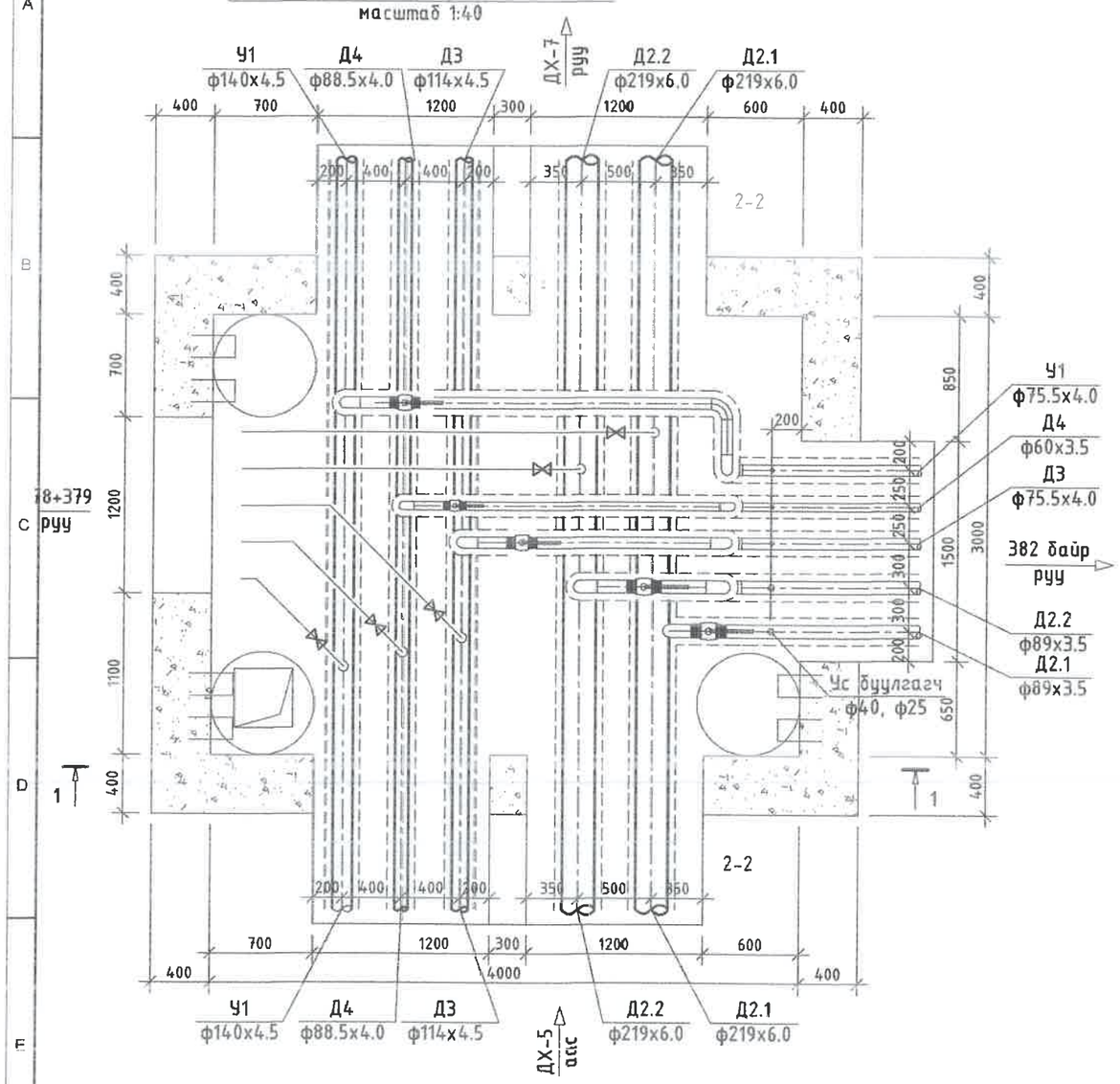

13-р цэгийн дулааны худаг ДХ-6
Огтлол 1-1 масштаб 1:40

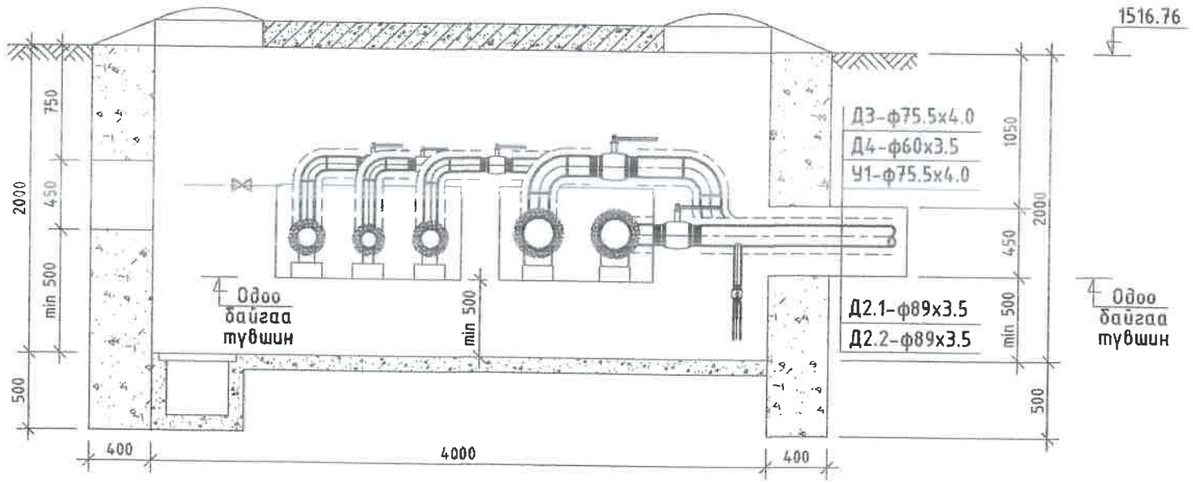

ДХ-6 худгийн материалын түүвэр

№	Тэмдэглэгээ	Материалын нэр	х/н	Тоо ширхэг	Нэгж жин, кг	Тайлбар
1	Г-991-1 вып 2	4000х3000х2000(h) хэмжээтэй ТК-9 маягийн дулааны худаг ДХ-6	ком	1		ГДГ-74 өөс үз
2		Төмөр бетон ялуу ПР-22	ш	1	364	
3		Төмөр бетон ялуу Я-22	ш	2	95	
4		Төмөр бетон ялуу ДЯ-18	ш	2	120	
5		Төмөр бетон ялуу Я-18	ш	10	75	
6		Төмөр бетон ялуу ПР-18	ш	4	304	
7		Ган бөмбөлгөн хаалт ф80мм	ш	2	6	
8		Ган бөмбөлгөн хаалт ф65мм	ш	2	4.5	
9		Ган бөмбөлгөн хаалт ф50мм	ш	1	3	
10		Хэвэлмэл ган отвод, 90°80 с50	ш	3	1.6	
11		Хэвэлмэл ган отвод, 90°65 с60 /цайрдсан/	ш	7	1.1	
12		Хэвэлмэл ган отвод, 90°50 с80 /цайрдсан/	ш	3	0.6	
13		Ус буулгах ган хаалт ф40мм /патруб/	ш	2	2.1	
14		Ус буулгах ган хаалт ф25мм /патруб/	ш	3	1	

УБ. БГД 11-р хороо
Энэбишийн өргөн чөлөө
78-р байр 204 тоот
Тел: 7604 4780
"ДНТ" ХХК

Төв аймаг. Зуунмод сум. 1-р баг.
ХАЛААЛТЫН 5-Р ЗУУХНЫ ХОЁРДУГААР ХЭЛХЭЭНИЙ ШУГАМ СҮЛЖЭЭ

Дулааны худаг ДХ-6-ийн байгуулалт, огтлол 1-1, материалын түүвэр

Инженер		Л.Энхсайхан	ЕГ Шифр: ДНТ-10-5/2019.24	Масштаб: М 1:40	Хуудас: 85
Гүйцэтгэсэн		Б.Номун-Эрдэнэ			
Шалгасан		М.Буянхишиг	ТГ Шифр:	Зургийн дугаар: ГДГ-47	Огноо: 2024.04.15

Ye шат: А.3

А3

15-р цэгийн дулааны худаг ДХ-7 /ТК-9/
масштаб 1:40

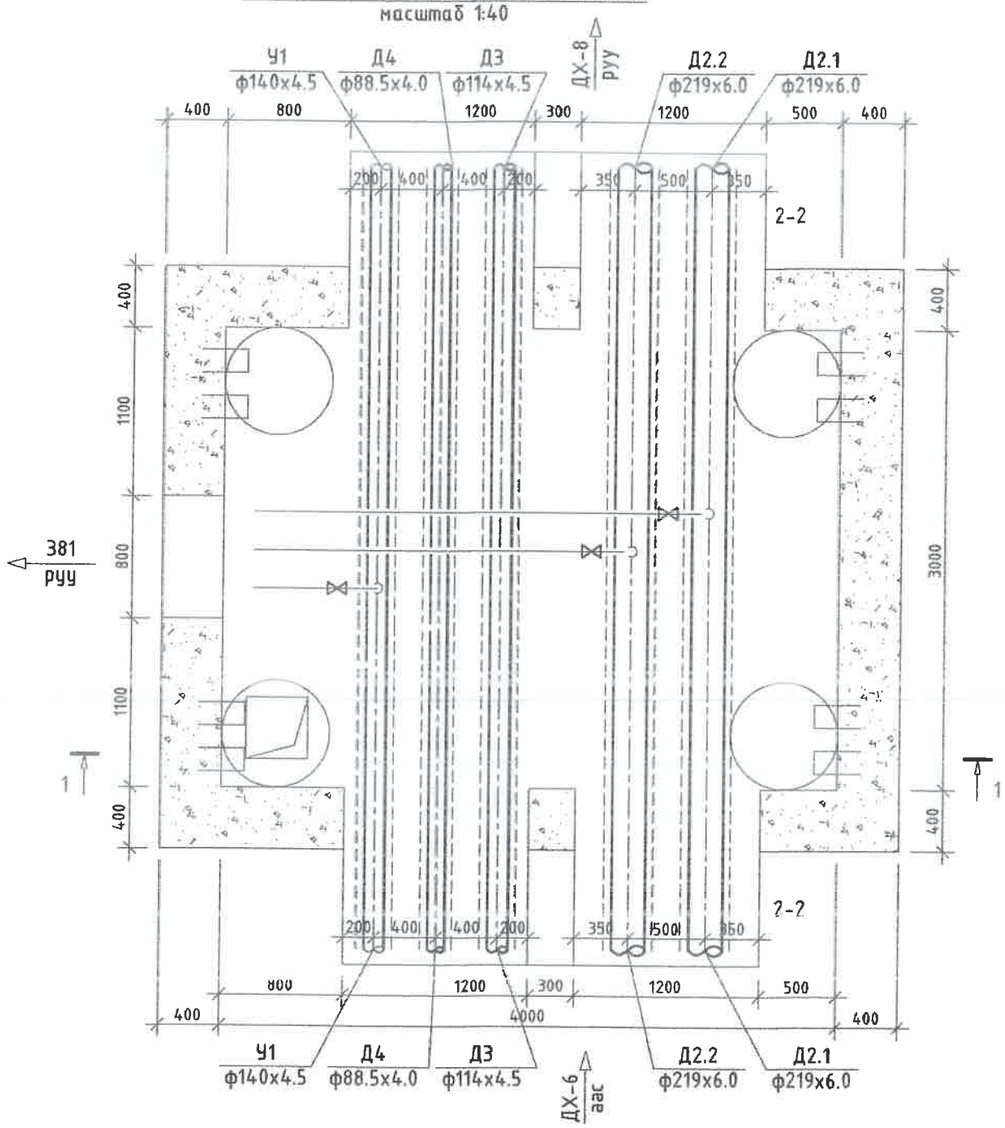

15-р цэгийн дулааны худаг ДХ-7
Огтлол 1-1 масштаб 1:40

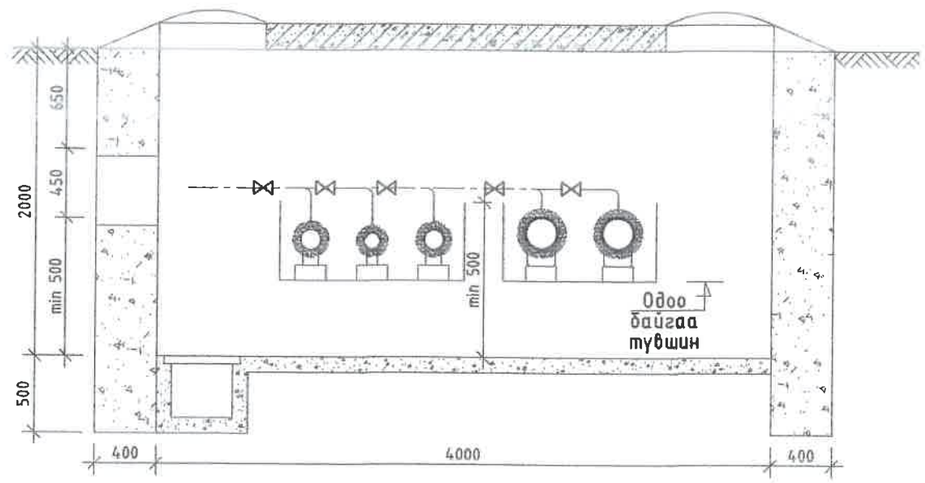

ДХ-7 худгийн материалын түүвэр

№	Тэмдэглэгээ	Материалын нэр	х/н	Тоо ширхэг	Нэгж жин, кг	Тайлбар
1	Г-991-1 вып 2	4000х3000х2000(h) хэмжээтэй ТК-9 маягийн дулааны худаг ДХ-7	ком	1		ГДГ-74 өвс үз
2		Төмөр бетон ялуу ПР-18	ш	4	304	
3		Төмөр бетон ялуу Я-18	ш	8	75	
4		Төмөр бетон ялуу ДЯ-15	ш	2	100	
5		Төмөр бетон ялуу Я-15	ш	2	63	

УБ. БГД 11-р хороо
Энхбишийн өргөн чөлөө
76-р байр 204 тоот
Тел: 7604 4780
"ДНТ" ХХК

Төв аймаг. Зуунмод сум. 1-р баг.
ХАЛААЛТЫН 5-Р ЗУУХНЫ ХОЁРДУГААР ХЭЛХЭЭНИЙ ШУГАМ СҮЛЖЭЭ

Дулааны худаг ДХ-7-ийн байгуулалт, огтлол 1-1, материалын түүвэр

Инженер		Л.Энхсайхан	ЕГ Шифр: ДНТ-10-5/2019.24	Масштаб: М 1:40	Хуудас: 85
Гүйцэтгэсэн		Б.Номун-Эрдэнэ	ТГ Шифр:	Зургийн дугаар: ГДГ-48	Огноо: 2024.04.15
Шалгасан		М.Буянхишиг			

Ує шат: А.3

А3

18-р цэгийн дулааны худаг ДХ-8 /ТК-9/
масштаб 1:40

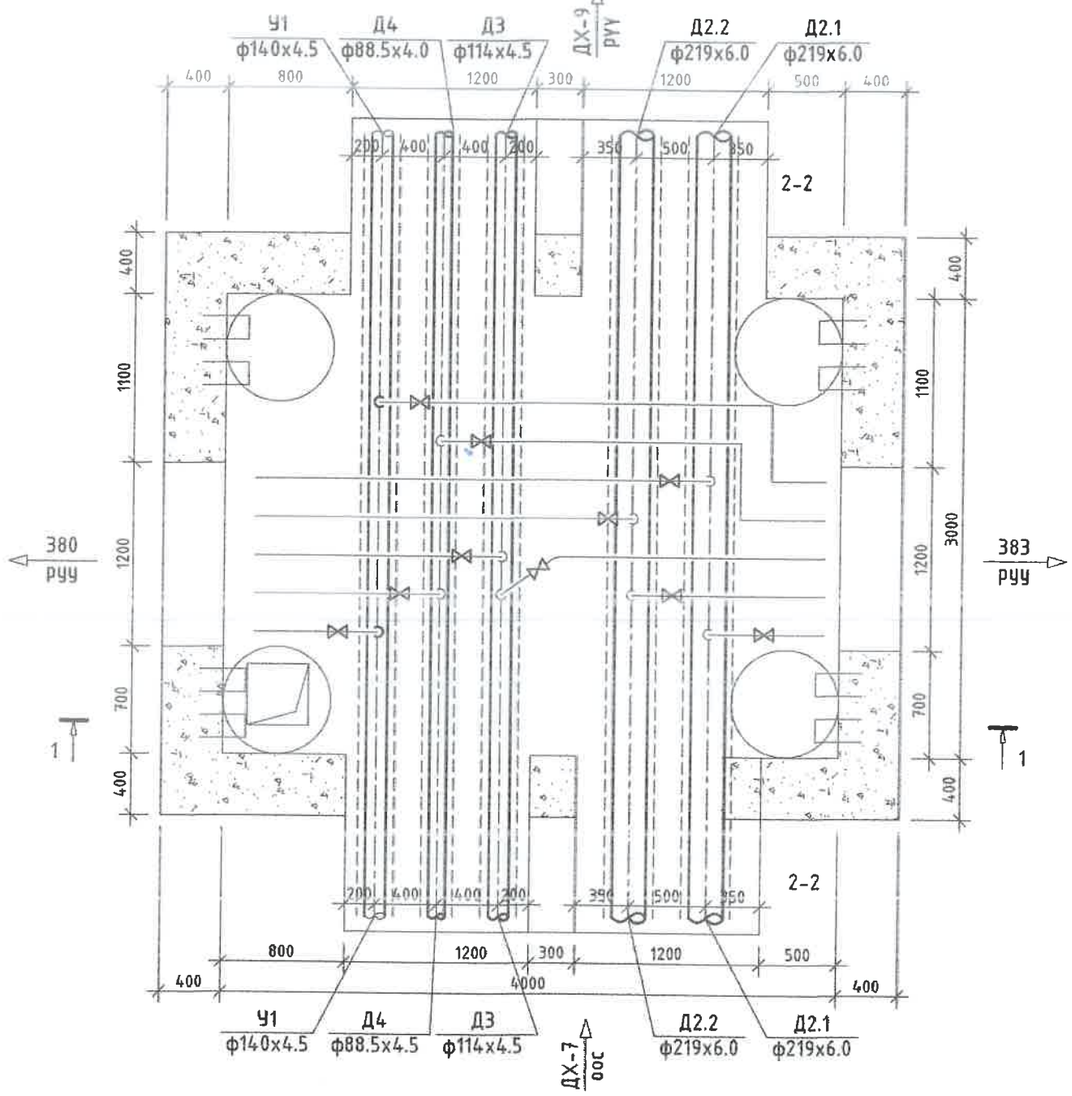

18-р цэгийн дулааны худаг ДХ-8
Огтлол 1-1 масштаб 1:40

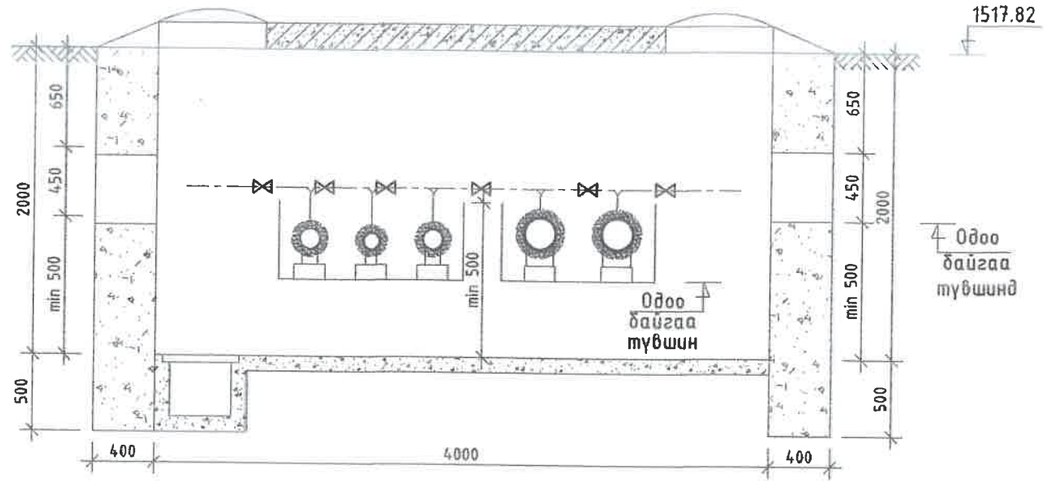

ДХ-8 худгийн материалын түүвэр

№	Тэмдэглэгээ	Материалын нэр	х/н	Тоо ширхэг	Нэгж жин, кг	Тайлбар
1	Г-991-1 вып 2	4000х3000х2000(h) хэмжээтэй ТК-9 маягийн дулааны худаг ДХ-8	ком	1		ГДГ-74 өөс үз
2		Төмөр бетон ялуу ДЯ-18	ш	4	120	
3		Төмөр бетон ялуу Я-18	ш	12	75	
4		Төмөр бетон ялуу ПР-18	ш	4	304	

УБ. БГД 11-р хороо
Энэбишийн өргөн чөлөө
78-р байр 204 тоот
Тел: 7604 4780
"ДНТ" ХХК

Төв аймаг. Зуунмод сум. 1-р баг.
ХАЛААЛТЫН 5-Р ЗУУХНЫ ХОЁРДУГААР ХЭЛХЭЭНИЙ ШУГАМ СҮЛЖЭЭ

Дулааны худаг ДХ-8-ийн байгуулалт, огтлол 1-1, материалын түүвэр

Ye шат: А.З

Инженер		Л.Энхсайхан	ЕГ Шифр: ДНТ-10-5/2019.24	Масштаб: М 1:40	Хуудас: 85
Гүйцэтгэсэн		Б.Номун-Эрдэнэ	ТГ Шифр:	Зургийн дугаар: ГДГ-49	Огноо: 2024.04.15
Шалгасан		М.Буянхишиг			

А3

20-р цэгийн дулааны худаг ДХ-9 /ТК-10/
масштаб 1:40

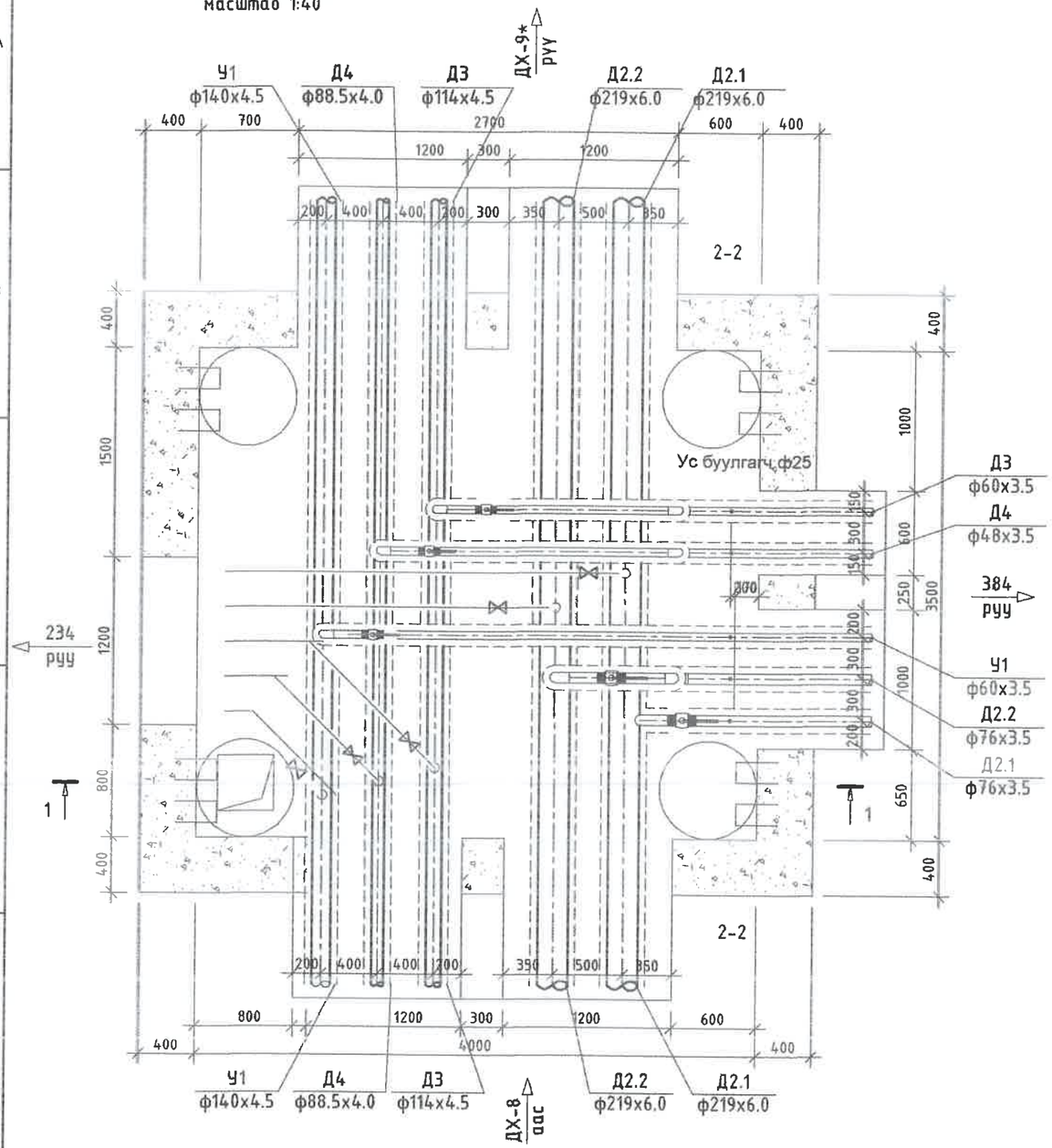

20-р цэгийн дулааны худаг ДХ-9
Огтлол 1-1 масштаб 1:40

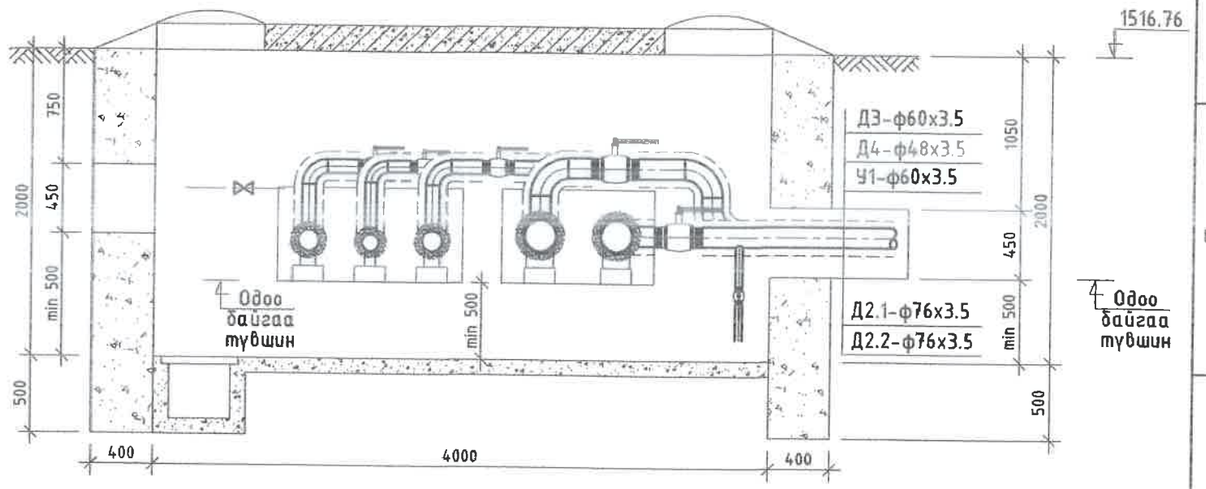

ДХ-9 худгийн материалын түүвэр

№	Тэмдэглэгээ	Материалын нэр	х/н	Тоо ширхэг	Нэгж жин, кг	Тайлбар
1	Г-991-1 вып 2	4000х3500х2000(h) хэмжээтэй ТК-10 маягийн дулааны худаг ДХ-9	ком	1		ГДГ-75 -с үз
2		Төмөр бетон ялуу ДЯ-12	ш	2	83	
3		Төмөр бетон ялуу Я-12	ш	2	50	
4		Төмөр бетон ялуу ДЯ-18	ш	4	120	
5		Төмөр бетон ялуу Я-18	ш	12	75	
6		Төмөр бетон ялуу ПР-18	ш	4	304	
7		Ган бөмбөлгөн хаалт ф65мм	ш	2	4.5	
8		Ган бөмбөлгөн хаалт ф50мм	ш	2	3	
9		Ган бөмбөлгөн хаалт ф40мм	ш	1	2.1	
10		Хэвэлмэл ган отвод, 90°65 с60	ш	3	1.1	
11		Хэвэлмэл ган отвод, 90°50 с80 /цайрдсан/	ш	4	0.6	
12		Хэвэлмэл ган отвод, 90°40 с80 /цайрдсан/	ш	3	0.3	
13		Ган бөмбөлгөн хаалт ф25мм /Ус буулгах/	ш	5	1.4	

ДНТ
ХБ. БГД 11-р хороо Энэбишийн өргөн чөлөө 78-р байр 204 тоот
Тел: 7604 4780
"ДНТ" ХХК

Төв аймаг. Зуунмод сум. 1-р баг.
ХАЛААЛТЫН 5-Р ЗУУХНЫ ХОЁРДУГААР ХЭЛХЭЭНИЙ ШУГАМ СҮЛЖЭЭ

Дулааны худаг ДХ-9-ийн байгуулалт, огтлол 1-1, материалын түүвэр

Инженер		Л.Энхсайхан	ЕГ Шифр: ДНТ-10-5/2019.24	Масштаб: М 1:40	Хуудас: 85
Гүйцэтгэсэн		Б.Номун-Эрдэнэ			
Шалгасан		М.Буянхишиг	ТГ Шифр:	Зургийн дугаар: ГДГ-50	Огноо: 2024.04.15

Үе шат: А.З

А3

21-р цэгийн дулааны худаг ДХ-9*
масштаб 1:40

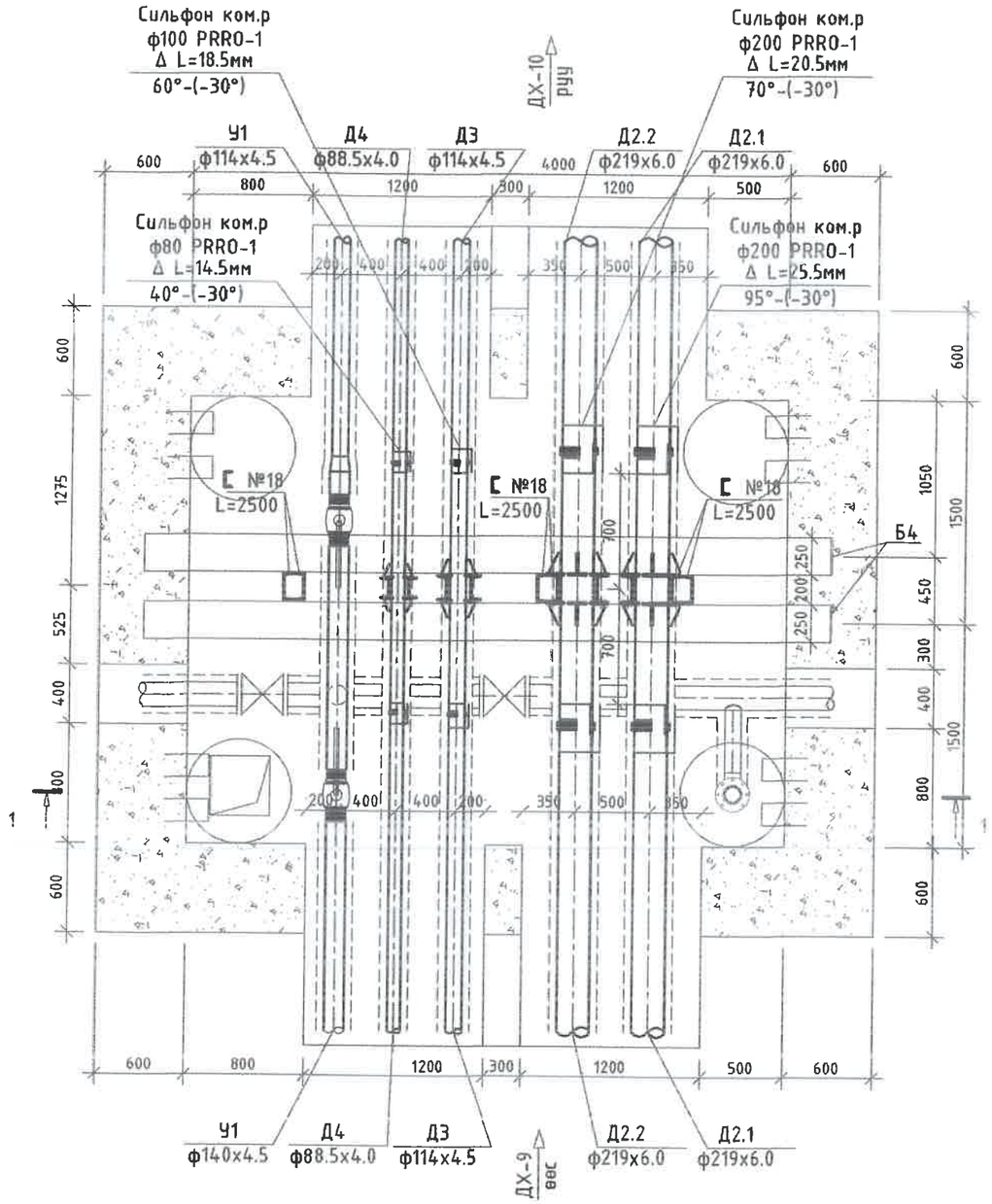

№	Тэмдэглэгээ	Материалын нэр	х/н	Тоо ширхэг	Нэгж жин, кг	Тайлбар
15	Г-991-1 вып 2	: Худгийн цутгамал бетон хана М200	м3	31.8		
16		: Худгийн цутгамал бетон ул М100	м3	1.3		
17		: Худгийн хучилтын нүхтэй хавтан ПО-3	ш	4	634	
18		: Худгийн хучилтын хавтан П-1	ш	3	264	
19		: Худгийн хучилтын хавтан П-4	ш	4	781	
20		: Худгийн дам нуруу Б-4	ш	2	1653	

21-р цэгийн дулааны худаг ДХ-9*
Огтлол 1-1 масштаб 1:40

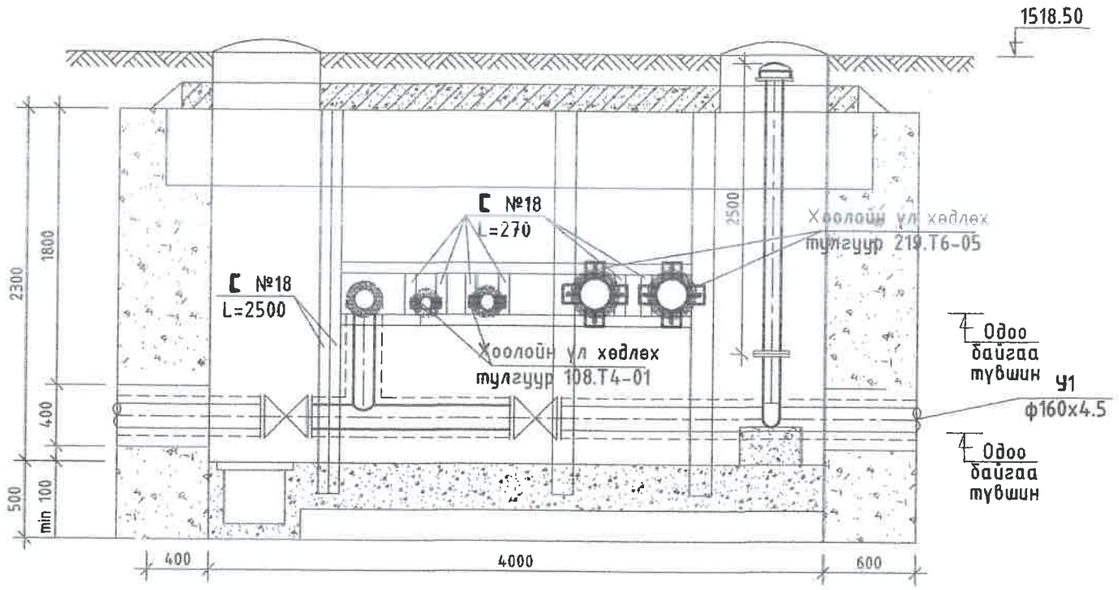

ДХ-9* худгийн материалын түүвэр

№	Тэмдэглэгээ	Материалын нэр	х/н	Тоо ширхэг	Нэгж жин, кг	Тайлбар
1		Сильфон компенсатор, ф200мм	ш	4		
2		Сильфон компенсатор, ф100мм	ш	2		
3		Сильфон компенсатор, ф80мм	ш	2		
4		Үл хөдлөх тулгуур: Швеллер №18, L=2500	ш	6	41	
5		: Швеллер №18, L=270	ш	6	4.43	
6		: Швеллер №18, L=2300	ш	2	37.7	
7		Хоолойн үл хөдлөх тулгуур Т6.05	ш	2	11.64	
8		Хоолойн үл хөдлөх тулгуур Т4.01	ш	1	4.3	
9		Хоолойн үл хөдлөх тулгуур Т3.06	ш	1	0.49	
10		Ган гуравлагч, ф125/125 мм	ш	1	4.6	
11		Ган бөмбөлгөн хаалт, ф125мм	ш	2	14.3	
12		Ган шилжвэр, ф125/100мм	ш	1	1.93	
13		Галын гидрант Н=2500	ком	1		
14	Г-991-1 вып 2	4000х3000х2300(h) хэмжээтэй дулааны худаг ДХ-9*	ком	1		

УБ. БГД 11-р хороо Энэбишийн аргын чөлөө 78-р байр 204 тоот
Тел: 7604 4780
"ДНТ" ХХК

Төв аймаг. Зуунмод сум. 1-р баг.
ХАЛААЛТЫН 5-Р ЗУУХНЫ ХОЁРДУГААР ХЭЛХЭЭНИЙ ШУГАМ СУЛЖЭЭ

Дулааны худаг ДХ-9*-ийн байгуулалт, огтлол 1-1, материалын түүвэр					Ye шат: А.3
Инженер		Л.Энхсайхан	ЕГ Шифр: ДНТ-10-5/2019.24	Масштаб: М 1:40	Хуудас: 85
Гүйцэтгэсэн		Б.Номун-Эрдэнэ	ТГ Шифр:	Зургийн дугаар: ГДГ-51	Огноо: 2024.04.15
Шалгасан		М.Буянхишиг			

А3

23-р цэгийн дулааны худаг ДХ-10 /ТК-11/
масштаб 1:40

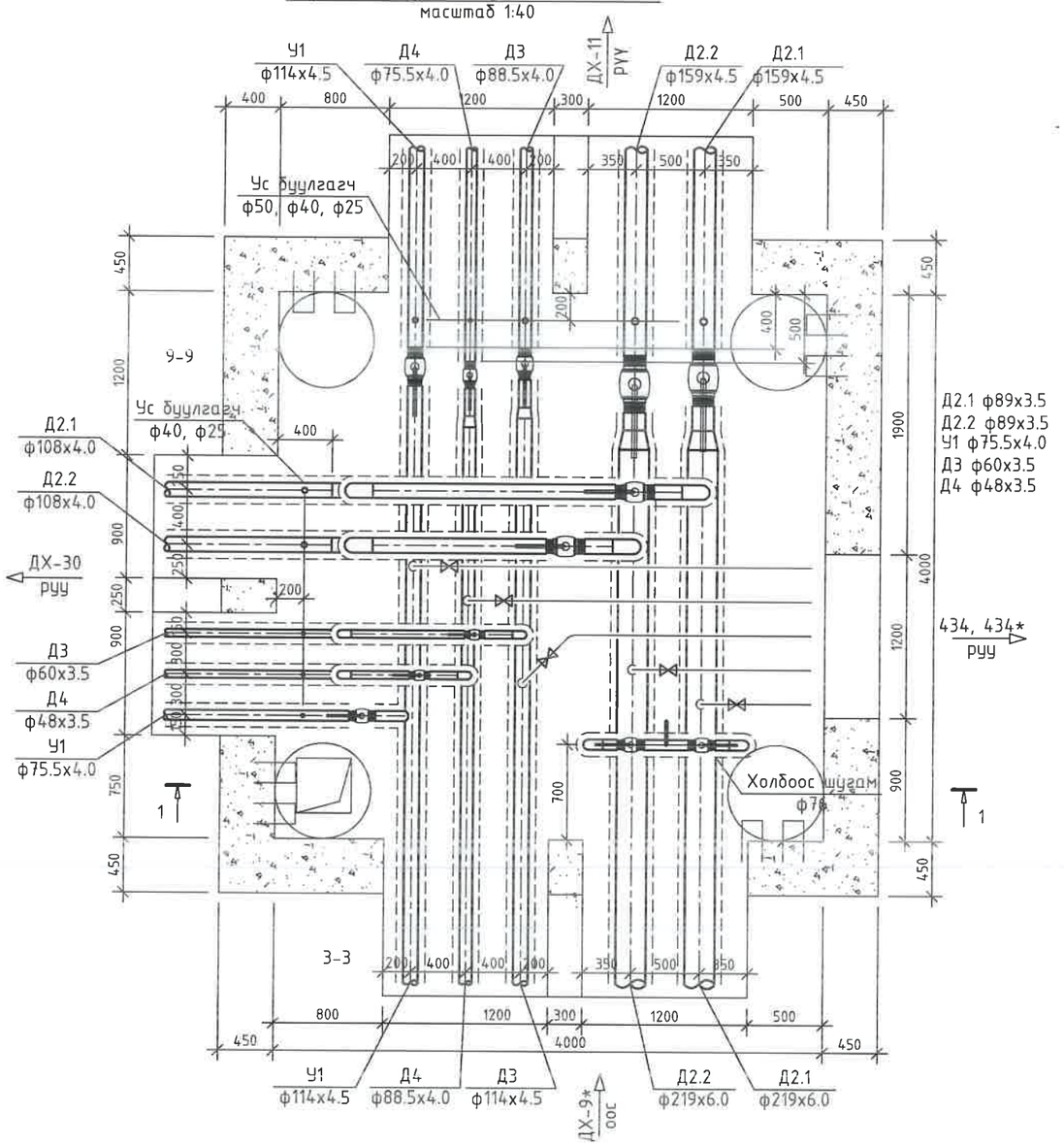

24	Хэрэглэгчийн холболт	Хэвэлмэл ган отвод, 90°80 с50	ш	2	1.6	
25		Хэвэлмэл ган отвод, 90°65 с60 /цайрдсан/	ш	1	1.1	
26		Хэвэлмэл ган отвод, 90°50 с80 /цайрдсан/	ш	1	0.6	
27		Хэвэлмэл ган отвод, 90°40 с80 /цайрдсан/	ш	1	0.3	
28		Ган бөмбөлгөн хаалт ф80мм	ш	2	6.0	
29		Ган бөмбөлгөн хаалт ф65мм	ш	1	4.5	
30		Ган бөмбөлгөн хаалт ф50мм	ш	1	3.0	
31		Ган бөмбөлгөн хаалт ф40мм	ш	1	2.1	
32		Ган хоолой ф89мм	у/м	2	7.43	
33		Цайрдсан хоолой ф75.5мм	у/м	1	7.10	
34		Цайрдсан хоолой ф60мм	у/м	1	4.91	
35		Цайрдсан хоолой ф48мм	у/м	1	3.87	

23-р цэгийн дулааны худаг ДХ-10
Огтлол 1-1 масштаб 1:40

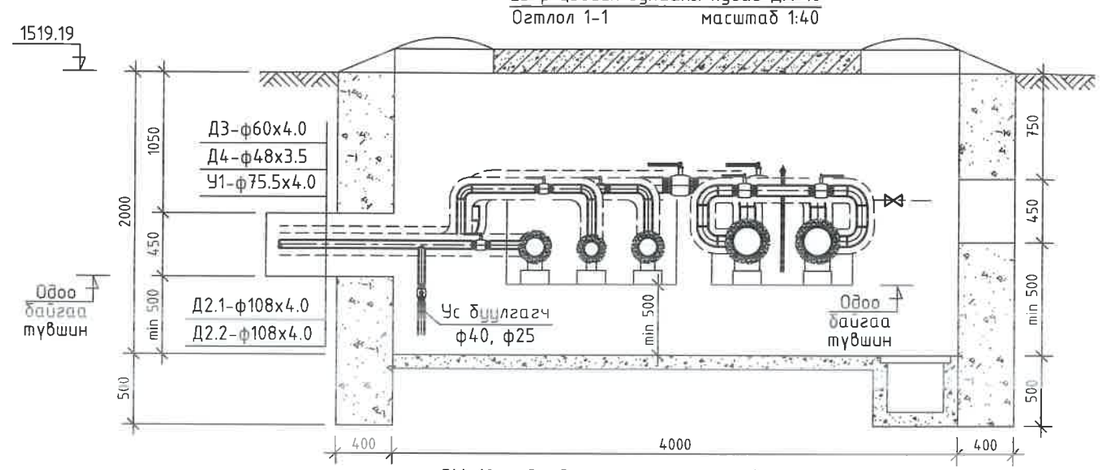

ДХ-10 худгийн материалын түүвэр

№	Тэмдэглэгээ	Материалын нэр	х/н	Тоо ширхэг	Нэгж жин, кг	Тайлбар
1		Ган бөмбөлгөн хаалт, ф150мм	ш	2	24	
2		Ган бөмбөлгөн хаалт, ф100мм	ш	3	9.7	
3		Ган бөмбөлгөн хаалт, ф80мм	ш	1	6	
4		Ган бөмбөлгөн хаалт, ф65мм	ш	2	4.5	
5		Ган бөмбөлгөн хаалт, ф50мм	ш	1	3	
6		Ган бөмбөлгөн хаалт, ф40мм	ш	1	2.1	
7	Серия 4.903-10 вып1	Хэвэлмэл ган шилжвэр, К 200х150 с32	ш	2	3.8	
8		Хэвэлмэл ган шилжвэр, К 100х80 с50 /цайрдсан/	ш	1	0.92	
9		Хэвэлмэл ган шилжвэр, К 80х65 с50 /цайрдсан/	ш	1	0.6	
10		Хэвэлмэл ган отвод, 90°100 с40	ш	6	2.4	
11		Хэвэлмэл ган отвод, 90°50 с80 /цайрдсан/	ш	3	0.6	
12		Хэвэлмэл ган отвод, 90°40 с80 /цайрдсан/	ш	3	0.3	
13	Холбоос шугам	Ган бөмбөлгөн хаалт, ф65мм	ш	2	4.5	
14		Хэвэлмэл ган отвод, 90°65 с60	ш	4	1.1	
15		Хяналтын хаалт ф15мм /патруб, 2ш отвод/	ш	1	0.6	
16		Ган хоолой ф76мм	у/м	1	5.44	
17	Ус буулгах	Ус буулгах ган хаалт ф50мм /патруб/	ш	2	3	
18		Ус буулгах ган хаалт ф40мм /патруб/	ш	4	2.1	
19		Ус буулгах ган хаалт ф25мм /патруб/	ш	4	1	
20	Г-991-1 вып 2	4000х4000х2000(h) хэмжээтэй ТК-11 маягийн дулааны худаг ДХ-10	ком	1		ГДГ-76 -с үз
21		Төмөр бетон ялуу ДЯ-18	ш	6	120	
22		Төмөр бетон ялуу Я-18	ш	14	75	
23		Төмөр бетон ялуу ПР-18	ш	4	304	

УБ. БГД 11-р хороо Энэбишийн өргөн чөлөө 78-р байр 204 тоот Тел: 7604 4780	Төв аймаг. Зуунмод сум. 1-р баг. ХАЛААЛТЫН 5-Р ЗУУХНЫ ХОЁРДУГААР ХЭЛХЭЭНИЙ ШУГАМ СҮЛЖЭЭ				
	ДХ-10-ийн байгуулалт, огтлол 1-1, материалын түүвэр				Ye шат: А.3
	Инженер	М.Буянхишиг	ЕГ Шифр: ДНТ-10-5/2019.24	Масштаб: М 1:40	Хуудас: 85
	Гүйцэтгэсэн	Б.Номун-Эрдэнэ	ТГ Шифр:	Зургийн дугаар: ГДГ-52	Огноо: 2024.04.15
"ДНТ" ХХК	Шалгасан	Л.Энхсайхан			

А3

26-р цэгийн дулааны худаг ДХ-11 /ТК-7/
масштаб 1:40

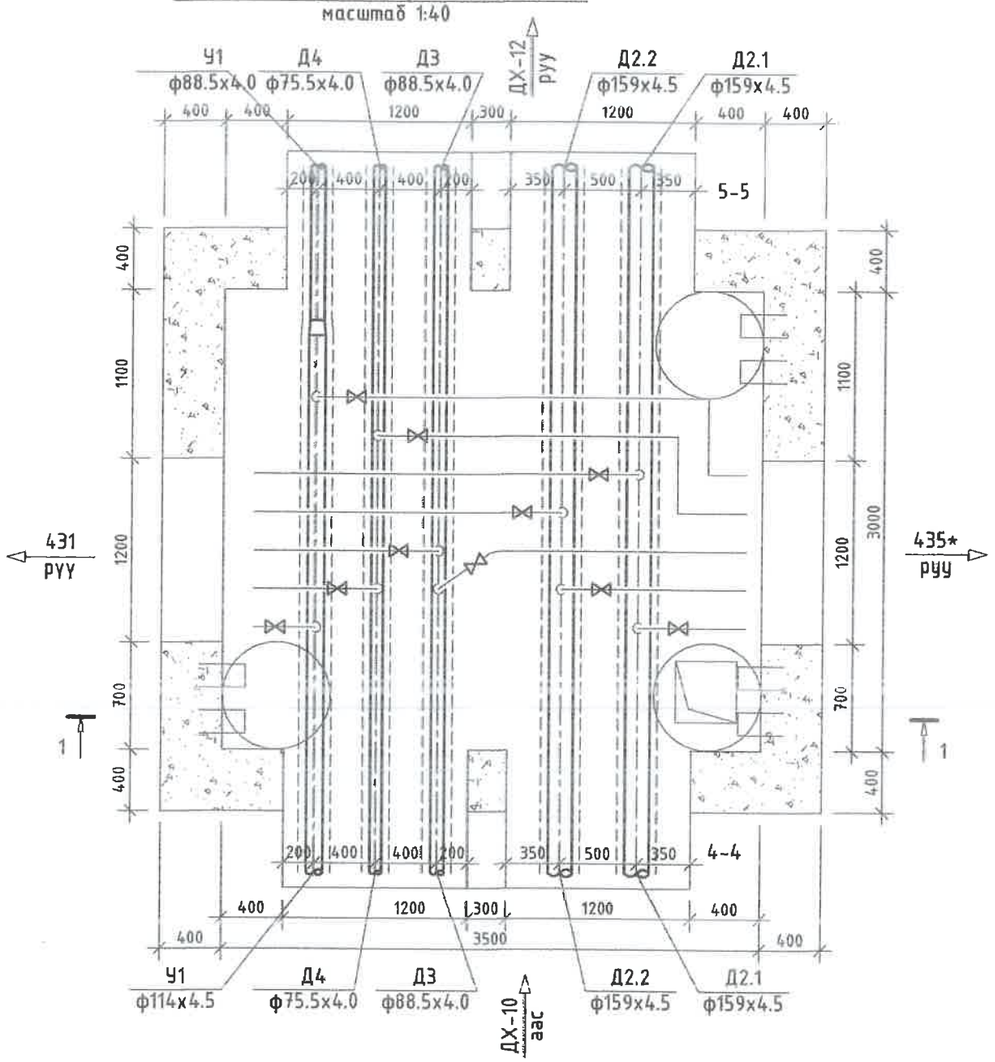

26-р цэгийн дулааны худаг ДХ-11
Огтлол 1-1 масштаб 1:40

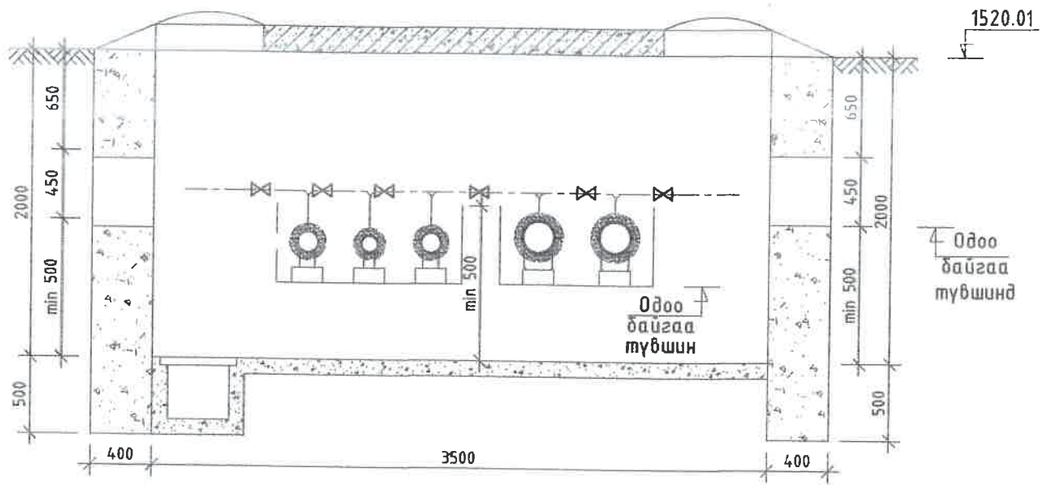

ДХ-11 худгийн материалын түүвэр

№	Тэмдэглэгээ	Материалын нэр	х/н	Тоо ширхэг	Нэгж жин, кг	Тайлбар
1		Хэвэлмэл ган шилжвэр, К 100х80 с50 /цайрдсан/	ш	1	0.6	
2	Г-991-1 вып 2	3500х3000х2000(h) хэмжээтэй ТК-7 маягийн дулааны худаг ДХ-11	ком	1		ГДГ-72 -с үз
3		Төмөр бетон ялуу ДЯ-18	ш	4	120	
4		Төмөр бетон ялуу Я-18	ш	12	75	
5		Төмөр бетон ялуу ПР-18	ш	4	304	

УБ. БГД 11-р хороо
Энэбишийн өргөн чөлөө
78-р байр 204 тоот
Тел: 7604 4780
"ДНТ" ХХК

Төв аймаг. Зуунмод сум. 1-р баг.
ХАЛААЛТЫН 5-Р ЗУУХНЫ ХОЁРДУГААР ХЭЛХЭЭНИЙ ШУГАМ СҮЛЖЭЭ

Дулааны худаг ДХ-11-ийн байгуулалт, огтлол 1-1, материалын түүвэр

Үе шат: А.З

Инженер		Л.Энхсайхан	ЕГ Шифр: ДНТ-10-5/2019.24	Масштаб: М 1:40	Хуудас: 55
Гүйцэтгэсэн		Б.Номун-Эрдэнэ			
Шалгасан		М.Буянхишиг	ТГ Шифр:	Зургийн дугаар: ГДГ-53	Огноо: 2024.04.15

А3

28-р цэгийн дулааны худаг ДХ-12 /ТК-7/
масштаб 1:40

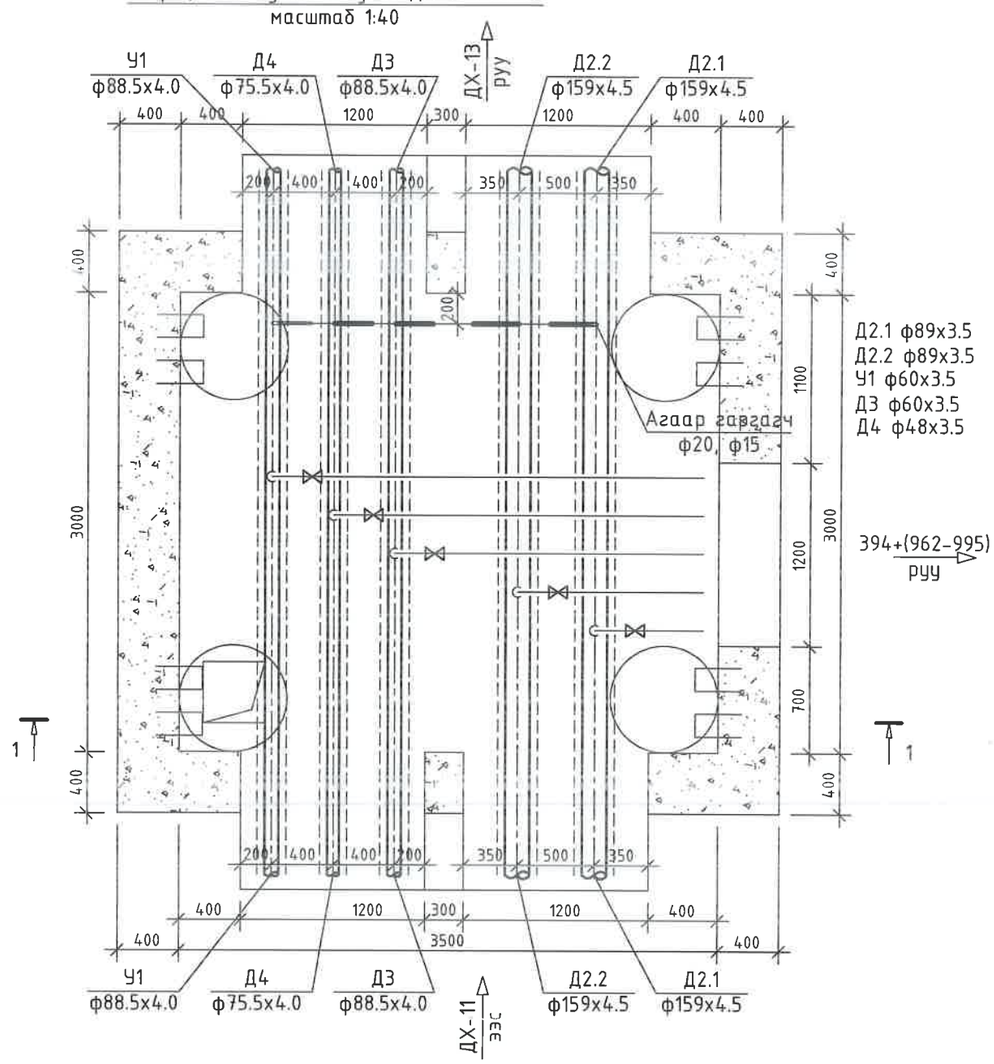

28-р цэгийн дулааны худаг ДХ-12
Огтлол 1-1 масштаб 1:40

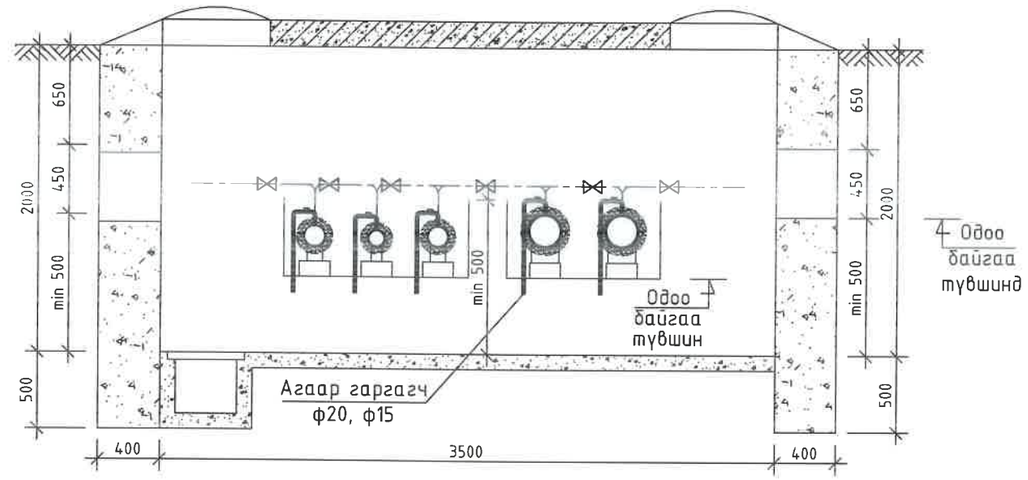

ДХ-12 худгийн материалын түүвэр

№	Тэмдэглэгээ	Материалын нэр	х/н	Тоо ширхэг	Нэгж жин, кг	Тайлбар
1	Г-991-1 вып 2	3500х3000х2000(h) хэмжээтэй ТК-7 маягийн дулааны худаг ДХ-12	ком	1		ГДГ-72 -с үз
2		Төмөр бетон ялуу ДЯ-18	ш	2	120	
3		Төмөр бетон ялуу Я-18	ш	10	75	
4		Төмөр бетон ялуу ПР-18	ш	4	304	
5	Агаар гаргах	Агаар гаргагч ф20мм /патруб, 2ш отвод/	ш	2	0.8	
6		Агаар гаргагч ф15мм /патруб, 2ш отвод/	ш	3	0.6	
7	Хэрэглэгчийн холболт	Хэвэлмэл ган отвод, 90°80 с50	ш	2	1.6	
8		Хэвэлмэл ган отвод, 90°50 с80 /цайрдсан/	ш	2	0.5	
9		Хэвэлмэл ган отвод, 90°40 с80 /цайрдсан/	ш	1	0.3	
10		Ган бөмбөлгөн хаалт ф80мм	ш	2	6.0	
11		Ган бөмбөлгөн хаалт ф50мм	ш	2	3.0	
12		Ган бөмбөлгөн хаалт ф40мм	ш	1	2.1	
13		Ган хоолой ф89мм	у/м	2	7.43	
14		Цайрдсан хоолой ф60мм	у/м	2	4.91	
15		Цайрдсан хоолой ф48мм	у/м	1	3.87	

УБ, БГД 11-р хороо
Энэбишийн өргөн чөлөө
78-р байр 204 тоот
Тел: 7604 4780
"ДНТ" ХХК

Төв аймаг. Зуунмод сум. 1-р баг.
ХАЛААЛТЫН 5-Р ЗУУХНЫ ХОЁРДУГААР ХЭЛХЭЭНИЙ ШУГАМ СҮЛЖЭЭ

ДХ-12-ийн байгуулалт, огтлол 1-1, материалын түүвэр

Инженер		М.Буянхишиг	ЕГ Шифр: ДНТ-10-5/2019.24	Масштаб: М 1:40	Хуудас: 85
Гүйцэтгэсэн		Б.Номун-Эрдэнэ			
Шалгасан		Л.Энхсайхан	ТГ Шифр:	Зургийн дугаар: ГДГ-54	Огноо: 2024.04.15

Үе шат: А.3

А3

32-р цэгийн дулааны худаг ДХ-13 /ТК-7/
масштаб 1:40

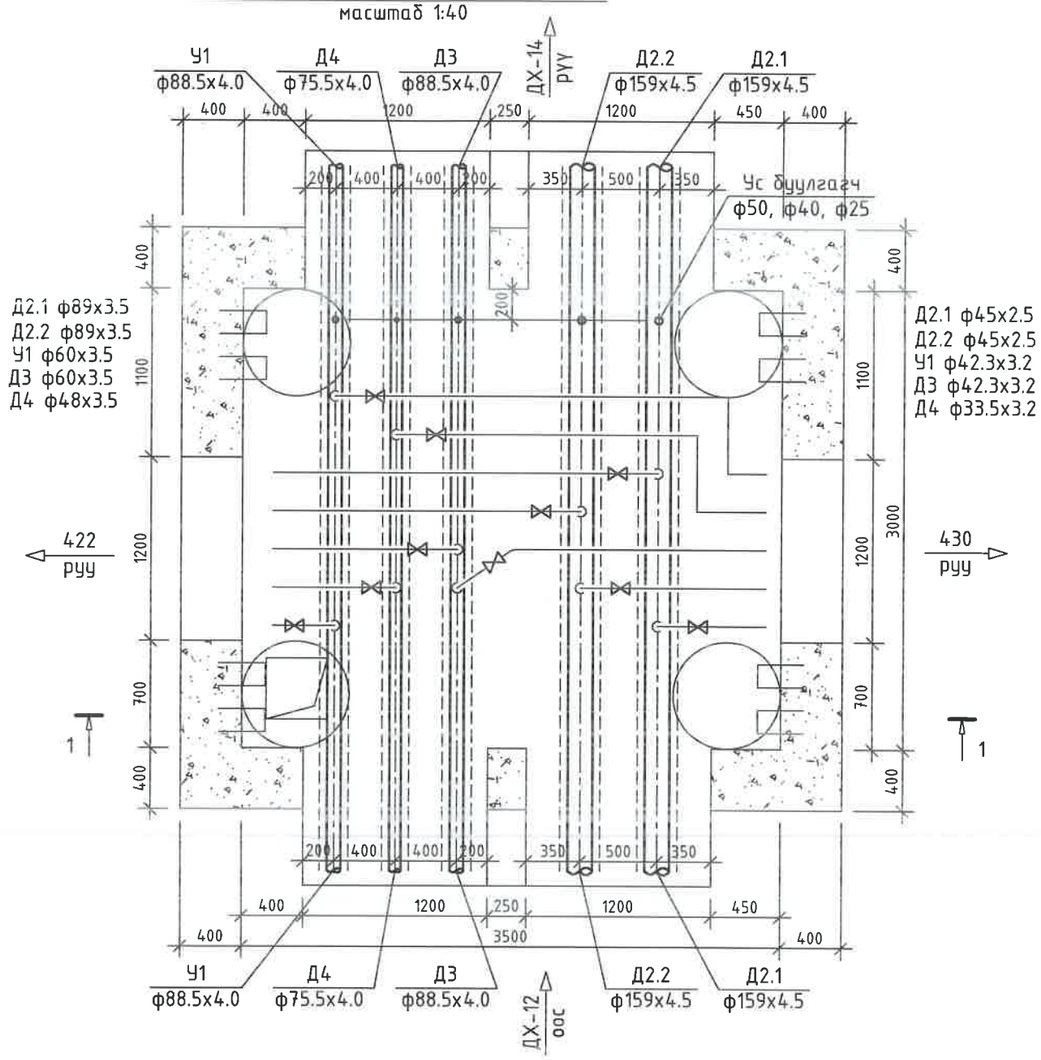

32-р цэгийн дулааны худаг ДХ-13
Огтлол 1-1 масштаб 1:40

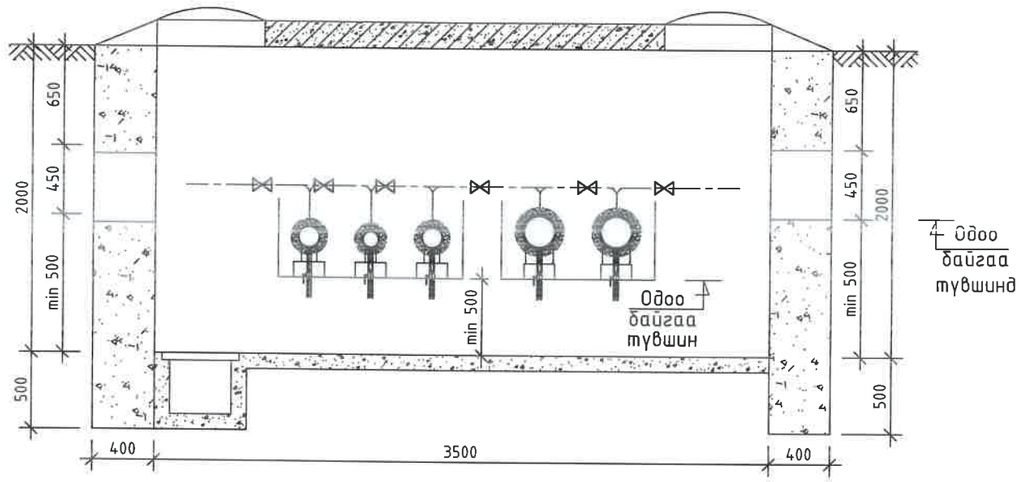

ДХ-13 худгийн материалын түүвэр

№	Тэмдэглэгээ	Материалын нэр	х/н	Тоо ширхэг	Нэгж жин, кг	Тайлбар
1	Г-991-1 вып 2	3500х3000х2000(h) хэмжээтэй ТК-7 маягийн дулааны худаг ДХ-13	ком	1		ГДГ-72 -с үз
2		Төмөр бетон ялуу ДЯ-18	ш	4	120	
3		Төмөр бетон ялуу Я-18	ш	12	75	
4		Төмөр бетон ялуу ПР-18	ш	4	304	
5	Ус буулгах	Ус буулгах бөмбөлгөн хаалт, ф50мм /патруб/	ш	2	3	
6		Ус буулгах бөмбөлгөн хаалт, ф40мм /патруб/	ш	2	2.1	
7		Ус буулгах бөмбөлгөн хаалт ф25мм /патруб/	ш	1	1	
8	Хэрэглэгчийн холболт	Хэвэлмэл ган отвод, 90°80 с50	ш	2	1.6	
9		Хэвэлмэл ган отвод, 90°40 с80	ш	2	0.3	
10		Хэвэлмэл ган отвод, 90°50 с80 /цайрдсан/	ш	2	0.5	
11		Хэвэлмэл ган отвод, 90°40 с80 /цайрдсан/	ш	1	0.3	
12		Хэвэлмэл ган отвод, 90°32 с40 /цайрдсан/	ш	2	0.1	
13		Хэвэлмэл ган отвод, 90°25 с40 /цайрдсан/	ш	1	0.1	
14		Ган бөмбөлгөн хаалт ф80мм	ш	2	6.0	
15		Ган бөмбөлгөн хаалт ф50мм	ш	2	3.0	
16		Ган бөмбөлгөн хаалт ф40мм	ш	3	2.1	
17		Ган бөмбөлгөн хаалт ф32мм	ш	2	1.4	
18		Ган бөмбөлгөн хаалт ф25мм	ш	1	1.0	
19		Ган хоолой ф89мм	у/м	2	7.43	
20		Ган хоолой ф45мм	у/м	2	2.64	
21		Цайрдсан хоолой ф60мм	у/м	2	4.91	
22		Цайрдсан хоолой ф48мм	у/м	1	3.87	
23		Цайрдсан хоолой ф42.3мм	у/м	2	3.11	
24		Цайрдсан хоолой ф33.5мм	у/м	1	2.41	

ДНТ
ХХК
ХК
ХБ. БГД 11-р хороо
Энэбишийн өргөн чөлөө
78-р байр 204 тоот
Тел: 7604 4780
"ДНТ" ХХК

Төв аймаг. Зуунмод сум. 1-р баг.
ХАЛААЛТЫН 5-Р ЗУУХНЫ ХОЁРДУГААР ХЭЛХЭЭНИЙ ШУГАМ СҮЛЖЭЭ
ДХ-13-ийн байгуулалт, огтлол 1-1, материалын түүвэр

Инженер	М.Буянхишиг	ЕГ Шифр: ДНТ-10-5/2019.24	Масштаб: М 1:40	Хуудас: 85
Гүйцэтгэсэн	Б.Номун-Эрдэнэ	ТГ Шифр:	Зургийн дугаар: ГДГ-55	Огноо: 2024.04.15
Шалгасан	Л.Энхсайхан			

Үе шат: А.3

А3

35-р цэгийн дулааны худаг ДХ-14 /ТК-8/
масштаб 1:40

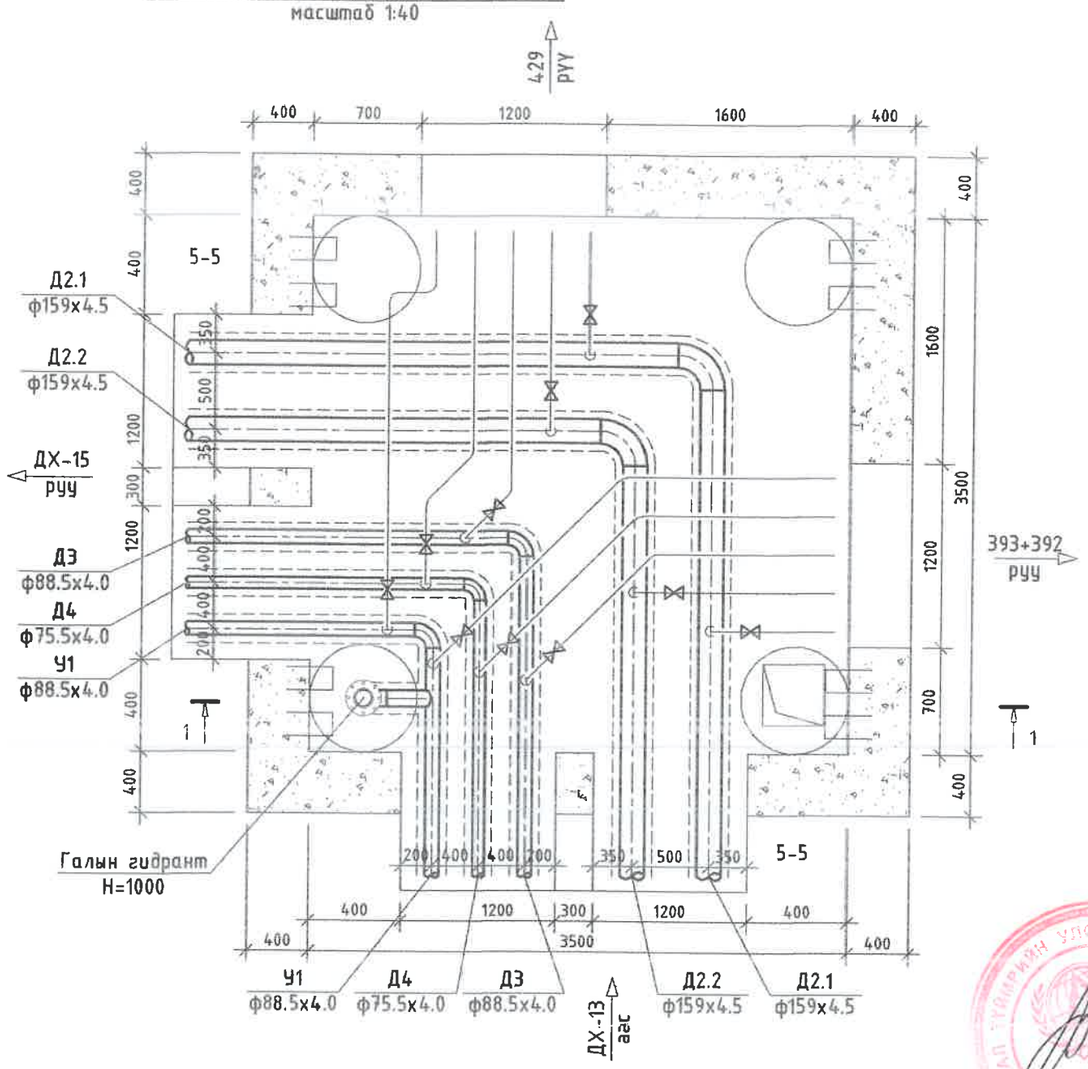

35-р цэгийн дулааныхудаг ДХ-14
Огтлол 1-1 масштаб 1:40

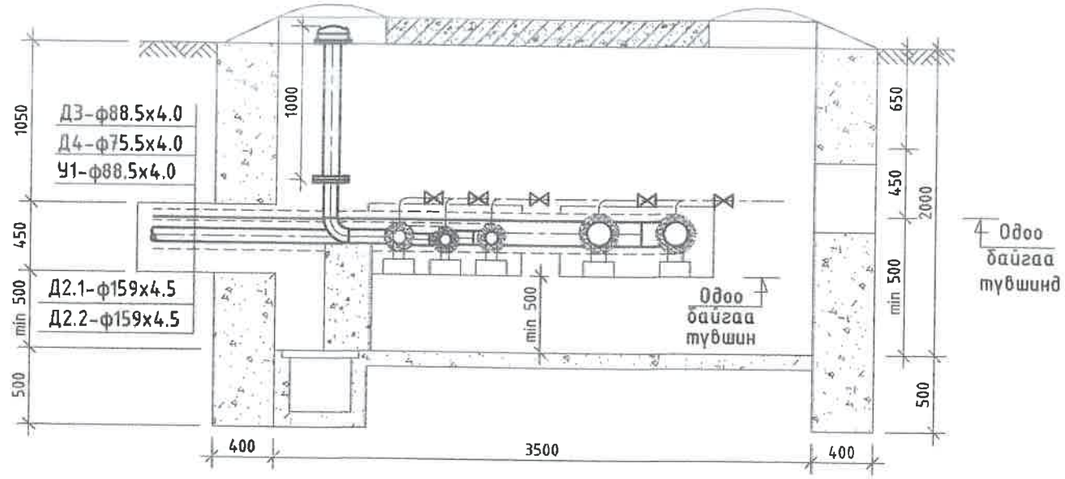

ДХ-14 худгийн материалын түүвэр

№	Тэмдэглэгээ	Материалын нэр	х/н	Тоо ширхэг	Нэгж жин, кг	Тайлбар
1		Хэвэлмэл ган отвод, 90°150 с40	ш	2	7.9	
2		Хэвэлмэл ган отвод, 90°80 с50 /цайрдсан/	ш	2	1.6	
3		Хэвэлмэл ган отвод, 90°65 с60 /цайрдсан/	ш	1	1.1	
4		Галын гидрант Н=1000	ком	1		
5		3500х3500х2000(h) хэмжээтэй ТК-8 маягийн дулааны худаг ДХ-14	ком	1		ГДГ-76 -с уз
6	Г-991-1 вып 2	Төмөр бетон ялуу ДЯ-18	ш	6	120	
7		Төмөр бетон ялуу Я-18	ш	12	75	
8		Төмөр бетон ялуу ПР-18	ш	3	304	

УБ. БГД 11-р хороо Энэбишийн өргөн чөлөө 78-р байр 204 тоот
Тел: 7604 4780
"ДНТ" ХХК

Төв аймаг. Зуунмод сум. 1-р баг.
ХАЛААЛТЫН 5-Р ЗУУХНЫ ХОЁРДУГААР ХЭЛХЭЭНИЙ ШУГАМ СҮЛЖЭЭ
Дулааны худаг ДХ-14-ийн байгуулалт, огтлол 1-1, материалын түүвэр

Инженер		Л.Энхсайхан	ЕГ Шифр: ДНТ-10-5/2019.24	Масштаб: М 1:40	Хуудас: 85
Гүйцэтгэсэн		Б.Номун-Эрдэнэ			
Шалгасан		М.Буянхишиг	ТГ Шифр:	Зургийн дугаар: ГДГ-56	Огноо: 2024.04.15

Үе шат: А.З

А3

38-р цэгийн дулааны худаг ДХ-15 /ТК-9/
масштаб 1:40

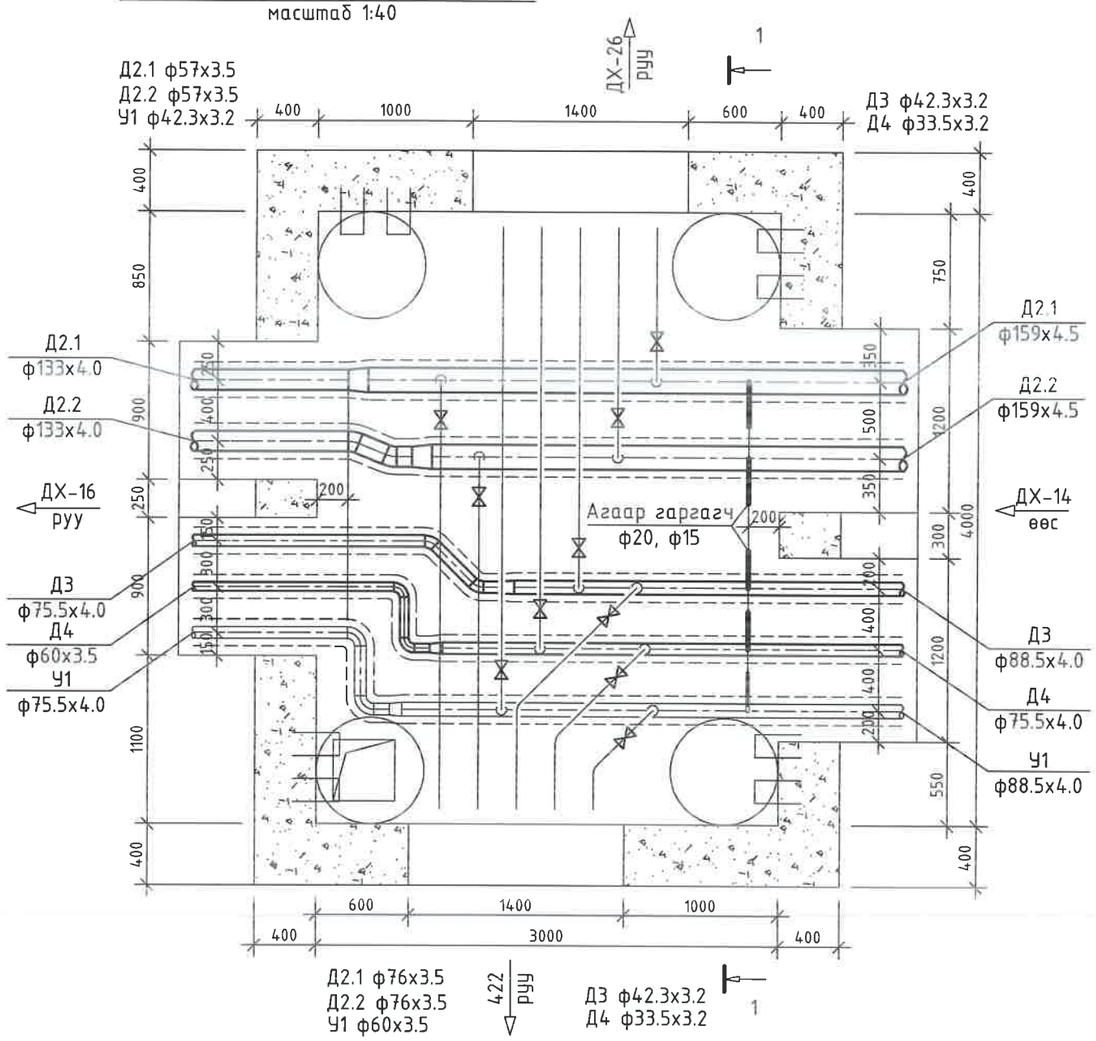

38-р цэгийн дулааны худаг ДХ-15
Огтлол 1-1 масштаб 1:40

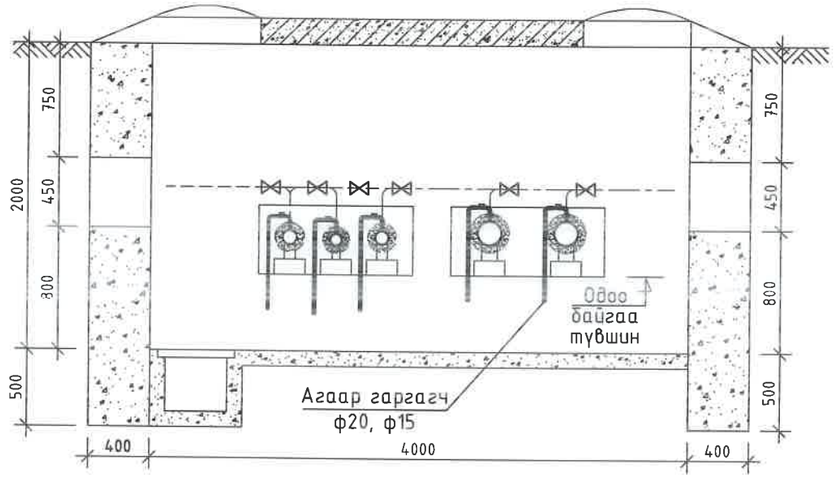

ДХ-15 худгийн материалын түүвэр

№	Тэмдэглэгээ	Материалын нэр	х/н	Тоо ширхэг	Нэгж жин, кг	Тайлбар
1		Хэвэлмэл ган шилжвэр, К 150х125 с40	ш	2	2.7	
2		Хэвэлмэл ган шилжвэр, К 65х50 с60 /цайрдсан/	ш	1	0.43	
3		Хэвэлмэл ган шилжвэр, К 80х65 с50 /цайрдсан/	ш	2	0.6	
4		Хэвэлмэл ган отвод, 22.5°125 с32	ш	2	0.95	
5		Хэвэлмэл ган отвод, 45°65 с60 /цайрдсан/	ш	2	0.4	
6		Хэвэлмэл ган отвод, 90°65 с60 /цайрдсан/	ш	2	0.4	
7		Хэвэлмэл ган отвод, 90°50 с80 /цайрдсан/	ш	2	0.15	
8	Г-991-1 вып 2	4000х3000х2000(h) хэмжээтэй ТК-9 маягийн дулааны худаг ДХ-15	ком	1		ГДГ-74 -с үз
9		Төмөр бетон ялуу ДЯ-18	ш	4	120	
10		Төмөр бетон ялуу Я-18	ш	8	75	
11		Төмөр бетон ялуу ПР-18	ш	2	304	
12		Төмөр бетон ялуу ПР-22	ш	2	364	
13		Төмөр бетон ялуу Я-22	ш	4	95	
14	Агаар гаргах	Агаар гаргагч ф20мм /патруб, 2ш отвод/	ш	2	0.8	
15		Агаар гаргагч ф15мм /патруб, 2ш отвод/	ш	3	0.6	
16	Хэрэглэгчийн холболт	Хэвэлмэл ган отвод, 90°65 с60	ш	2	1.1	
17		Хэвэлмэл ган отвод, 90°50 с80	ш	2	0.5	
18		Хэвэлмэл ган отвод, 90°50 с80 /цайрдсан/	ш	1	1	
19		Хэвэлмэл ган отвод, 90°32 с80 /цайрдсан/	ш	3	0.2	
20		Хэвэлмэл ган отвод, 90°25 с40 /цайрдсан/	ш	2	0.1	
21		Ган бөмбөлгөн хаалт ф65мм	ш	2	4.5	
22		Ган бөмбөлгөн хаалт ф50мм	ш	3	3.0	
23		Ган бөмбөлгөн хаалт ф32мм	ш	3	1.4	
24		Ган бөмбөлгөн хаалт ф25мм	ш	2	1.0	
25		Ган хоолой ф76мм	у/м	2	6.3	
26		Ган хоолой ф57мм	у/м	2	4.65	
27		Цайрдсан хоолой ф60мм	у/м	1	4.91	
28		Цайрдсан хоолой ф42.3мм	у/м	3	3.11	
29		Цайрдсан хоолой ф33.5мм	у/м	2	2.41	

УБ. БГД 11-р хороо
Энэбишийн өргөн чөлөө
78-р байр 204 тоот
Тел: 7604 4780
"ДНТ" ХХК

Төв аймаг. Зуунмод сум. 1-р баг.
ХАЛААЛТЫН 5-Р ЗУУХНЫ ХОЁРДУГААР ХЭЛХЭЭНИЙ ШУГАМ СҮЛЖЭЭ

ДХ-15-ийн байгуулалт, огтлол 1-1, материалын түүвэр

Инженер	М.Буянхишиг	ЕГ Шифр: ДНТ-10-5/2019.24	Масштаб: М 1:40	Хуудас: 85	Үе шат: А.3
Гүйцэтгэсэн	Б.Номун-Эрдэнэ	ТГ Шифр:	Зургийн дугаар: ГДГ-57	Огноо: 2024.04.15	
Шалгасан	Л.Энхсайхан				

А3

41-р цэгийн дулааны худаг ДХ-16 /ТК-7/
масштаб 1:40

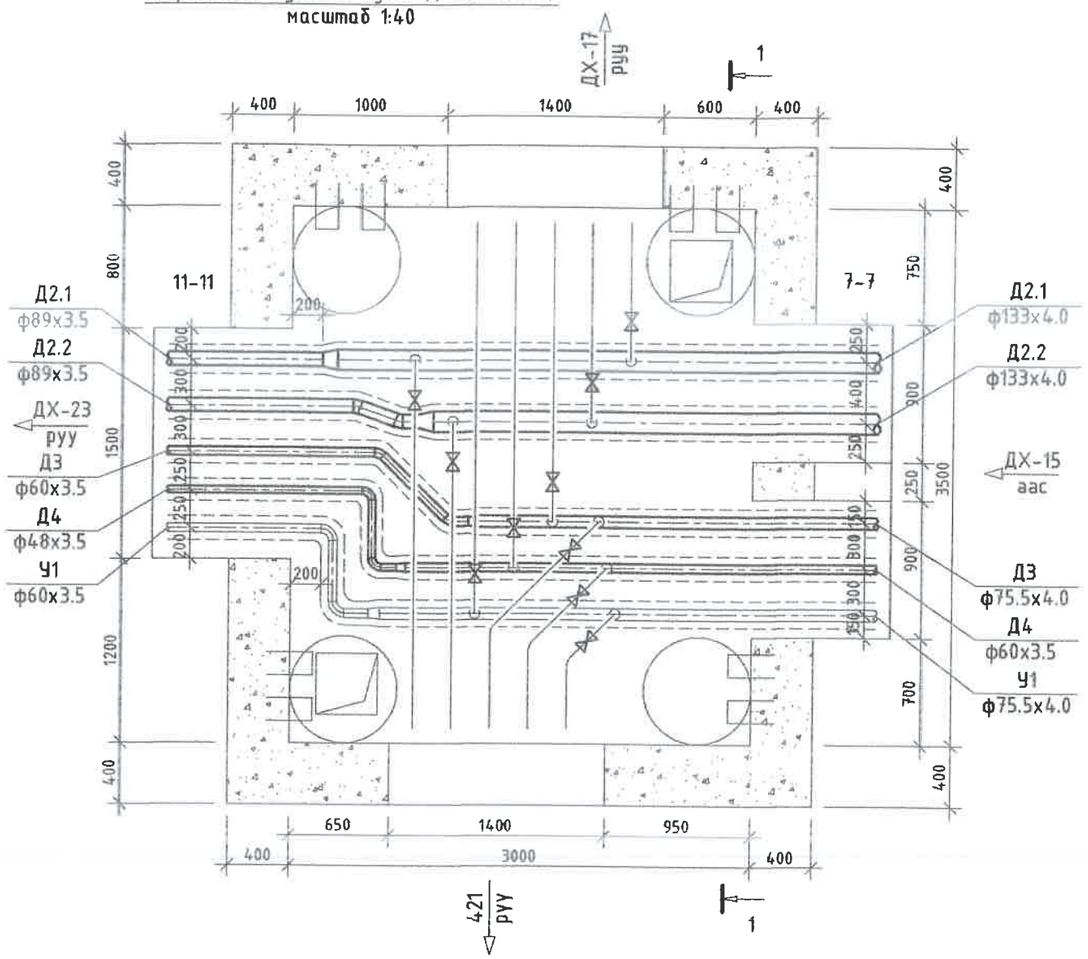

41-р цэгийн дулааны худаг ДХ-16
Огтлол 1-1 масштаб 1:40

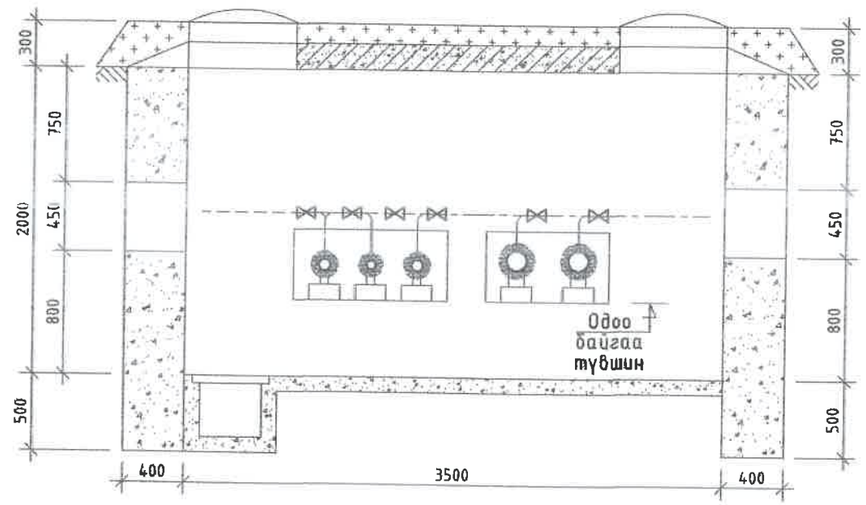

ДХ-16 худгийн материалын түүвэр

№	Тэмдэглэгээ	Материалын нэр	х/н	Тоо ширхэг	Нэгж жин, кг	Тайлбар
1		Хэвэлмэл ган шилжвэр, К 125х80 с40	ш	2	1.31	
2		Хэвэлмэл ган шилжвэр, К 65х50 с60 /цайрдсан/	ш	2	0.43	
3		Хэвэлмэл ган шилжвэр, К 50х40 с80 /цайрдсан/	ш	1	0.3	
4		Хэвэлмэл ган отвод, 22.5°80 с50	ш	2	0.4	
5		Хэвэлмэл ган отвод, 90°50 с80 /цайрдсан/	ш	2	0.6	
6		Хэвэлмэл ган отвод, 45°50 с80 /цайрдсан/	ш	2	0.3	
7		Хэвэлмэл ган отвод, 90°40 с80 /цайрдсан/	ш	2	0.3	
8	Г-991-1 вып 2	3500х3000х2000(h) хэмжээтэй ТК-7 маягийн дулааны худаг ДХ-16	ком	1		ГДГ-72 -с үз
9		Төмөр бетон ялуу ДЯ-16	ш	4	120	
10		Төмөр бетон ялуу Я-18	ш	4	75	
11		Төмөр бетон ялуу ПР-22	ш	3	364	
12		Төмөр бетон ялуу Я-22	ш	6	95	

ЧБ. БГД 11-р хороо
Энэбишийн арван чөлөө
78-р байр 204 тоот
Тел: 7604 4780
"ДНТ" ХХК

Төв аймаг. Зуунмод сум. 1-р баг.
ХАЛААЛТЫН 5-Р ЗУУХНЫ ХОЁРДУГААР ХЭЛХЭЭНИЙ ШУГАМ СҮЛЖЭЭ

Дулааны худаг ДХ-16-ийн байгуулалт, огтлол 1-1, материалын түүвэр

Үе шат: А.З

Инженер		Л.Энхсайхан	ЕГ Шифр: ДНТ-10-5/2019.24	Масштаб: М 1:40	Хуудас: 85
Гүйцэтгэсэн		Б.Номун-Эрдэнэ			
Шалгасан		М.Буянхишиг	ТГ Шифр:	Зургийн дугаар: ГДГ-58	Огноо: 2024.04.15

А3

46-р цэгийн дулааны худаг ДХ-23 /ТК-9/
масштаб 1:40

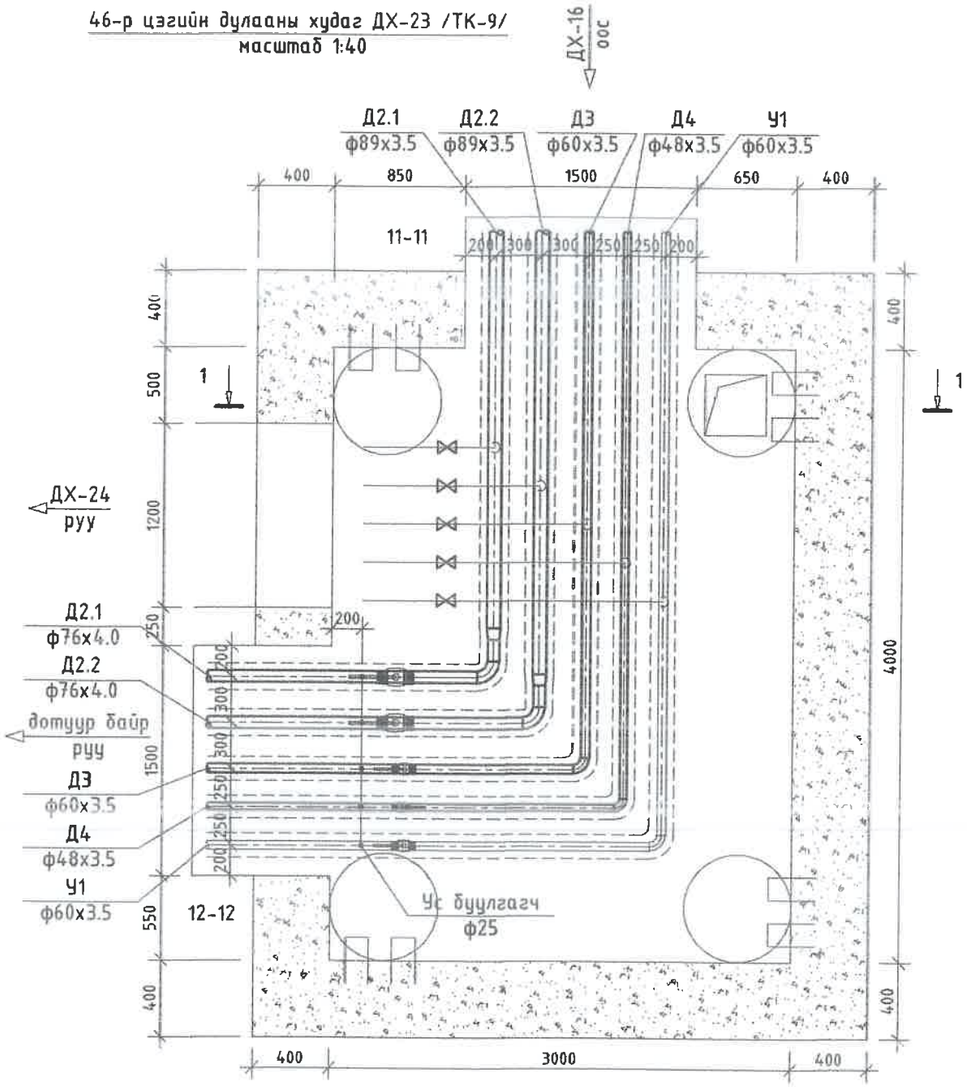

46-р цэгийн дулааны худаг ДХ-23
Огтлол 1-1 масштаб 1:40

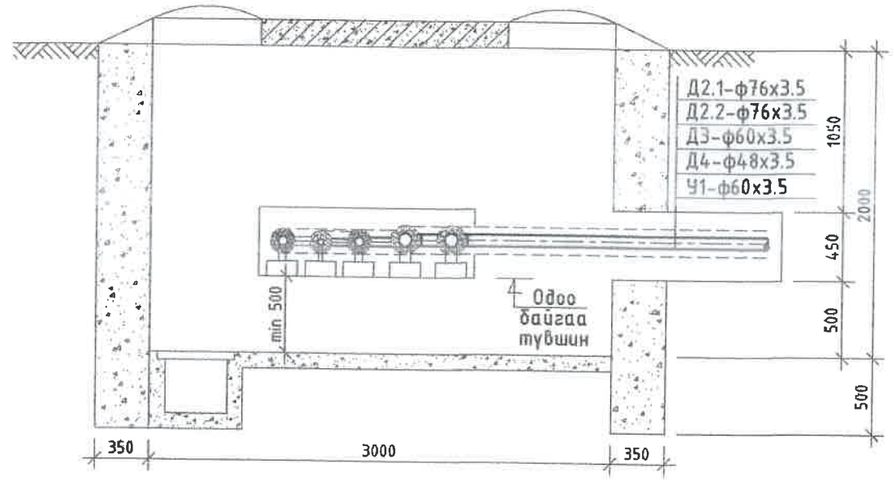

ДХ-23 худгийн материалын түүвэр

№	Тэмдэглэгээ	Материалын нэр	х/н	Тоо ширхэг	Нэгж жин, кг	Тайлбар
1		Хэвэлмэл ган шилжвэр, К 80х65 с50	ш	2	0.6	
2		Хэвэлмэл ган отвод, 90°65 с50	ш	2	1.0	
3		Хэвэлмэл ган отвод, 90°50 с80 /цайрдсан/	ш	2	0.6	
4		Хэвэлмэл ган отвод, 90°40 с80 /цайрдсан/	ш	1	0.3	
5		Ган бөмбөлгөн хаалт ф65мм	ш	2	4.5	
6		Ган бөмбөлгөн хаалт ф50мм	ш	2	3	
7		Ган бөмбөлгөн хаалт ф40мм	ш	1	2.1	
8		Ус буулгах ган бөмбөлгөн хаалт ф25мм	ш	5	1	
9		3000х4000х2000(h) хэмжээтэй ТК-9 маягийн дулааны худаг ДХ-23	ком	1		ГДГ-74 өвс үз
10	Г-991-1 вып 2	Төмөр бетон ялуу ПР-22	ш	2	364	
11		Төмөр бетон ялуу Я-22	ш	4	95	
12		Төмөр бетон ялуу ПР-18	ш	1	304	
13		Төмөр бетон ялуу Я-18	ш	2	75	

УБ. БГД 11-р хороо
Энэдийийн аргын чөлөө
78-р байр 204 тоот
Тел: 7604 4780
"ДНТ" ХХК

Төв аймаг. Зуунмод сум. 1-р баг.
ХАЛААЛТЫН 5-Р ЗУУХНЫ ХОЁРДУГААР ХЭЛХЭЭНИЙ ШУГАМ СҮЛЖЭЭ

Дулааны худаг ДХ-23-ийн байгуулалт, огтлол 1-1, материалын түүвэр

Инженер		Л.Энхсайхан	ЕГ Шифр: ДНТ-10-5/2019.24	Масштаб: М 1:40	Худас: 85
Гүйцэтгэсэн		Б.Номун-Эрдэнэ	ТГ Шифр:	Зургийн дугаар: ГДГ-59	Огноо: 2024.04.15
Шалгасан		М.Буянхишиг			

Үе шат: А.З

А3

49-р цэгийн дулааны худаг ДХ-30 /ТК-7/
масштаб 1:40

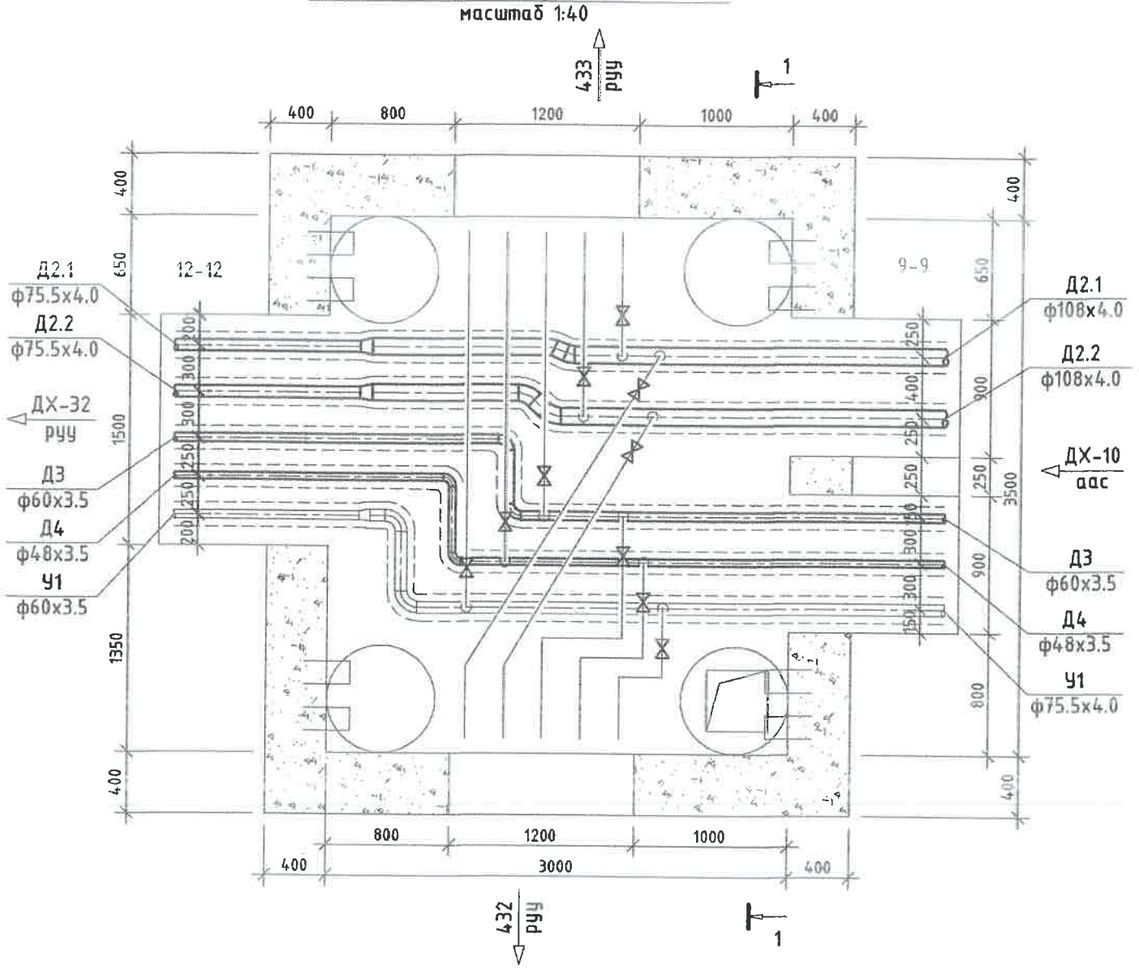

49-р цэгийн дулааны худаг ДХ-30
Огтлол 1-1 масштаб 1:40

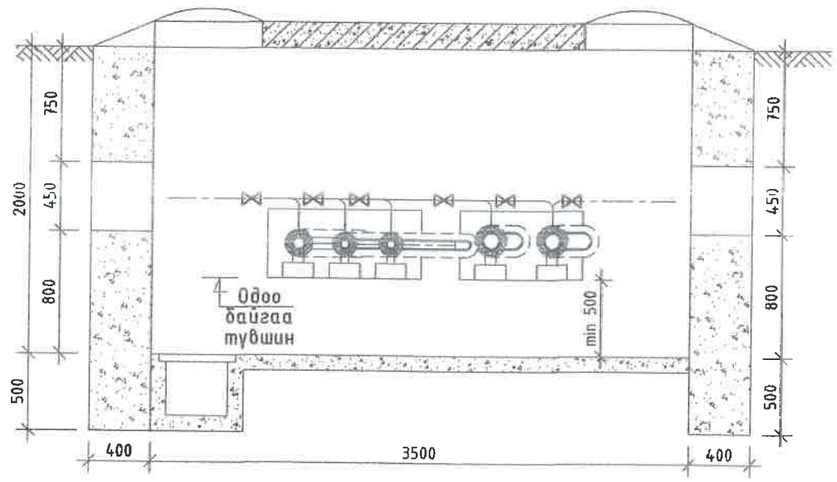

ДХ-30 худгийн материалын түүвэр

№	Тэмдэглэгээ	Материалын нэр	х/н	Тоо ширхэг	Нэгж жин, кг	Тайлбар
1		Хэвэлмэл ган шилжвэр, К 100х65 с50	ш	2	0.86	
2		Хэвэлмэл ган шилжвэр, К 65х50 с60 /цайрдсан/	ш	1	0.43	
3		Хэвэлмэл ган отвод, 45°100 с40	ш	2	1.2	
4		Хэвэлмэл ган отвод, 22.5°100 с40	ш	2	0.6	
5		Хэвэлмэл ган отвод, 90°65 с60 /цайрдсан/	ш	2	1.1	
6		Хэвэлмэл ган отвод, 90°50 с80 /цайрдсан/	ш	2	0.6	
7		Хэвэлмэл ган отвод, 90°40 с80 /цайрдсан/	ш	2	0.3	
8	Г-991-1 вып 2	3000х3500х2000(h) хэмжээтэй ТК-7 маягийн дулааны худаг ДХ-30	ком	1		ГДГ-59 өөс үз
9		Төмөр бетон ялуу ДЯ-18	ш	8	120	
10		Төмөр бетон ялуу Я-18	ш	8	75	
11		Төмөр бетон ялуу ПР-22	ш	1	364	
12		Төмөр бетон ялуу Я-22	ш	2	95	

УБ. БГД 11-р хороо Энэбишийн өргөн чөлөө 78-р байр 204 тоот
Тел: 7604 4780
"ДНТ" ХХК

Төв аймаг. Зуунмод сум. 1-р баг.
ХАЛААЛТЫН 5-Р ЗУУХНЫ ХОЁРДУГААР ХЭЛХЭЭНИЙ ШУГАМ СҮЛЖЭЭ

Дулааны худаг ДХ-30-ийн байгуулалт, огтлол 1-1, материалын түүвэр

Үе шат: А.З

Инженер		Л.Энхсайхан	ЕГ Шифр: ДНТ-10-5/2019.24	Масштаб: М 1:40	Хуудас: 85
Гүйцэтгэсэн		Б.Номун-Эрдэнэ			
Шалгасан		М.Буянхишиг	ТГ Шифр:	Зургийн дугаар: ГДГ-60	Огноо: 2024.04.15

А3

52-р цэгийн дулааны худаг ДХ-32 /ТК-5/
масштаб 1:40

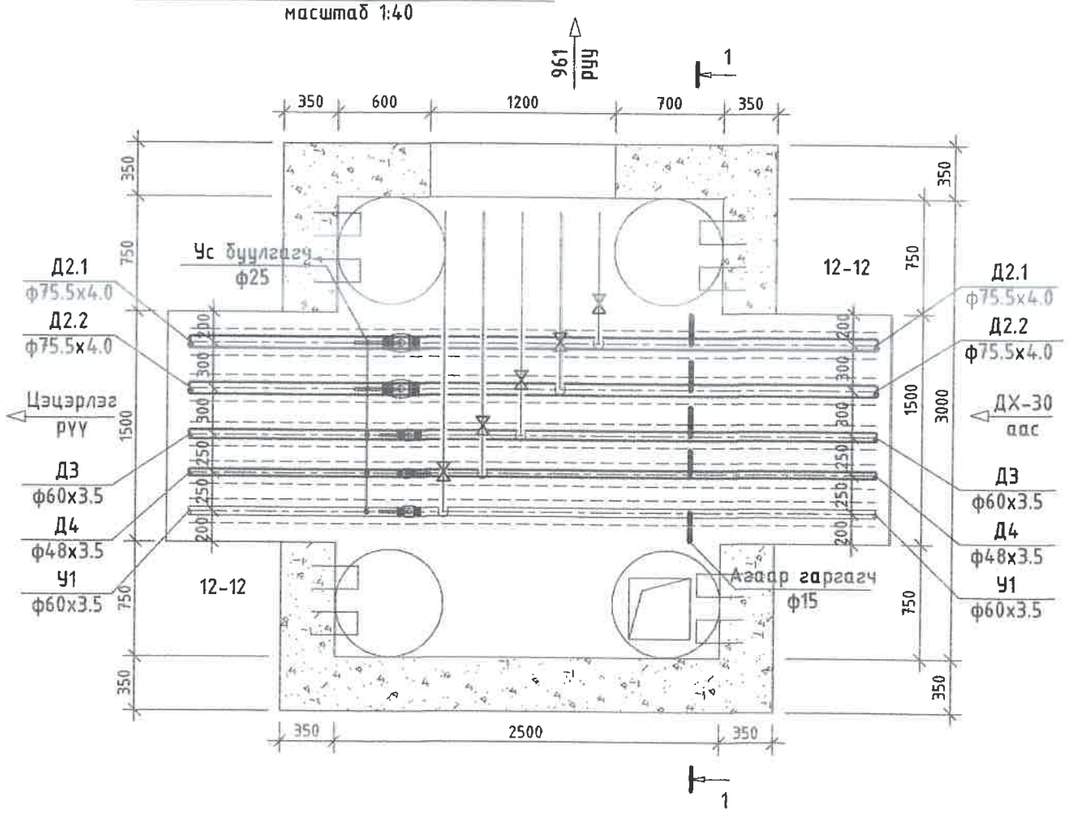

52-р цэгийн дулааны худаг ДХ-32
Огтлол 1-1 масштаб 1:40

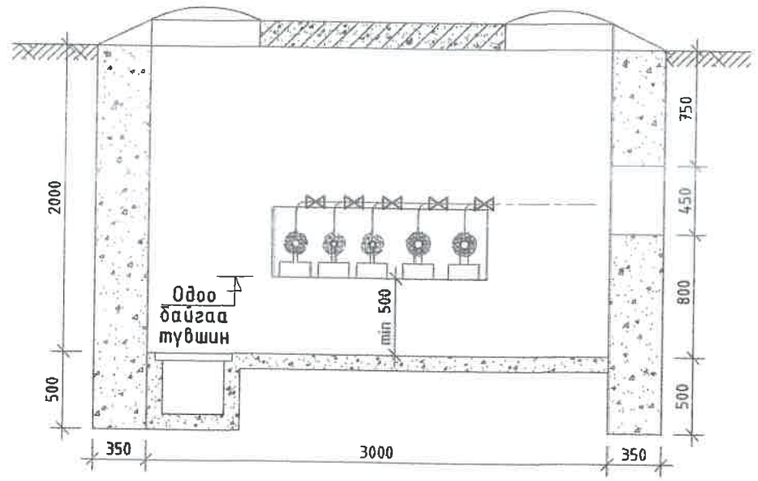

ДХ-32 худгийн материалын түүвэр

№	Тэмдэглэгээ	Материалын нэр	х/н	Тоо ширхэг	Нэгж жин, кг	Тайлбар
1	Г-991-1 вып 2	3000х2500х2000(h) хэмжээтэй ТК-5 маягийн дулааны худаг ДХ-32	ком	1		ГДГ-70 -с үз
2		Төмөр бетон ялуу ДЯ-18	ш	2	120	
3		Төмөр бетон ялуу Я-18	ш	1	75	
4		Төмөр бетон ялуу ПР-22	ш	2	364	
5		Төмөр бетон ялуу Я-22	ш	2	95	
6		Ган бөмбөлгөн хаалт ф65мм	ш	2	4.5	
7		Ган бөмбөлгөн хаалт ф50мм	ш	2	3	
8		Ган бөмбөлгөн хаалт ф40мм	ш	1	2.1	
9		Ус буулгах ган бөмбөлгөн хаалт ф25мм	ш	5	1	
10		Агаар гаргагч ф15мм /патруб, 2ш отвод/	ком	5	0.6	

УБ, БГД 11-р хороо
Энэбишийн өргөн чөлөө
79-р байр 204 тоот
Тел: 7604 4780
"ДНТ" ХХК

Төв аймаг. Зуунмод сум. 1-р баг.
ХАЛААЛТЫН 5-Р ЗУУХНЫ ХОЁРДУГААР ХЭЛХЭЭНИЙ ШУГАМ СҮЛЖЭЭ

Дулааны худаг ДХ-32-ийн байгуулалт, огтлол 1-1, материалын түүвэр

Инженер		Л.Энхсайхан	ЕГ Шифр: ДНТ-10-5/2019.24	Масштаб: М 1:40	Хуудас: 85
Гүйцэтгэсэн		Б.Номун-Эрдэнэ	ТГ Шифр:	Зургийн дугаар: ГДГ-61	Огноо: 2024.04.15
Шалгасан		М.Буянхишиг			

Үе шат: А.З

А3

57-р цэгийн дулааны худаг ДХ-33 /ТК-8/
масштаб 1:40

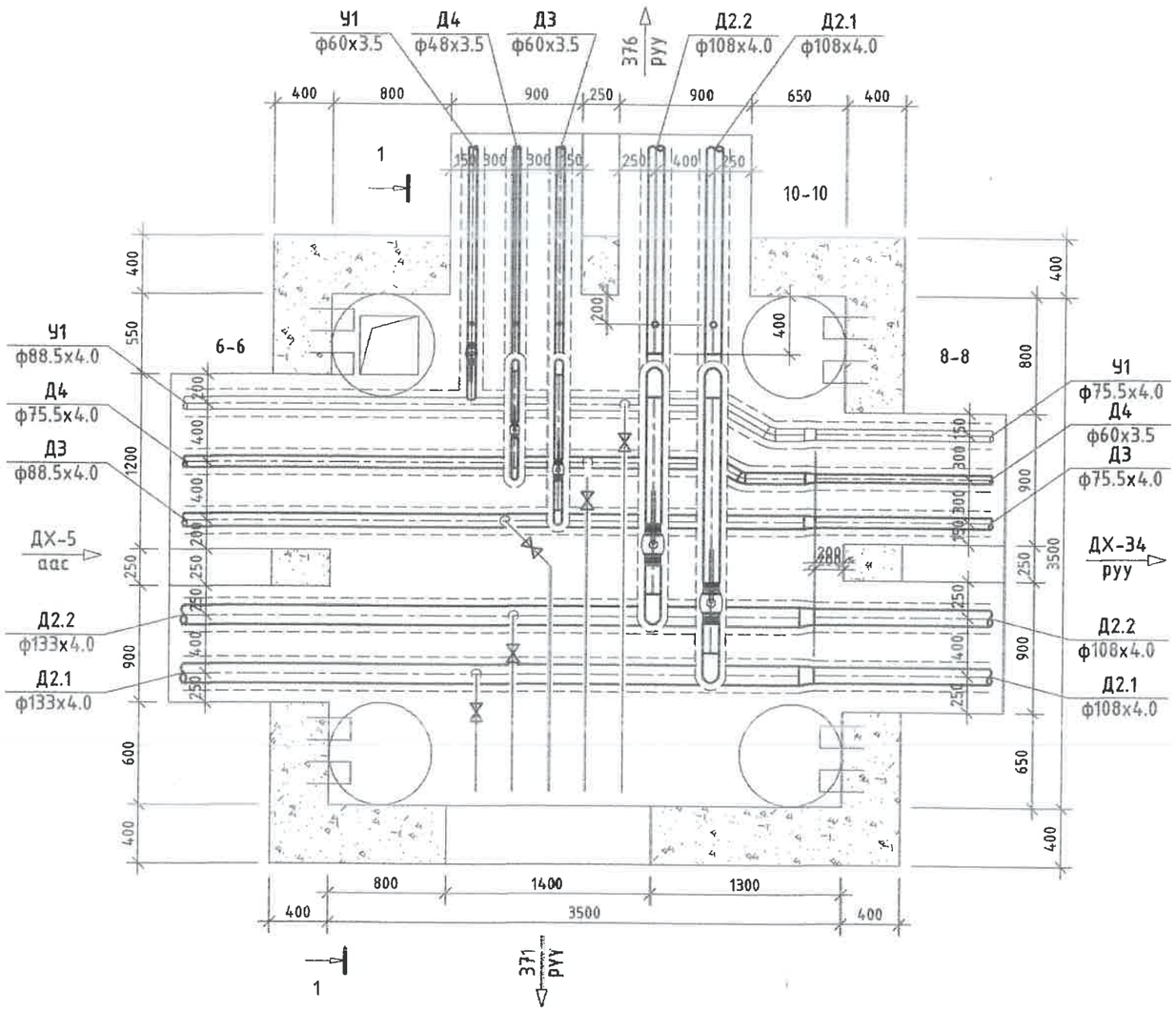

57-р цэгийн дулааны худаг ДХ-33
Огтлол 1-1 масштаб 1:40

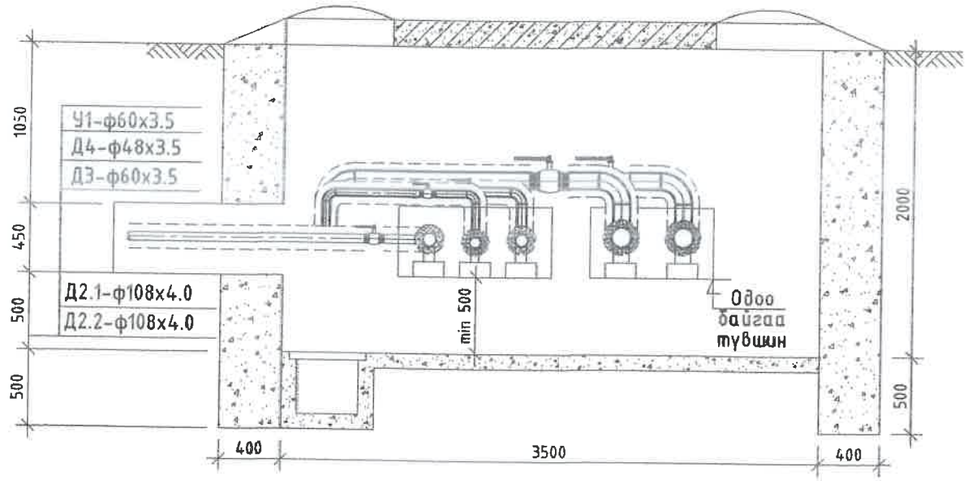

ДХ-33 худгийн материалын түүвэр

№	Тэмдэглэгээ	Материалын нэр	х/н	Тоо ширхэг	Нэгж жин, кг	Тайлбар
1	Г-991-1 вып 2	3500х3500х2000(h) хэмжээтэй ТК-8 маягийн дулааны худаг ДХ-33	ком	1		ГДГ-73 -с үз
2		Төмөр бетон ялуу ДЯ-18	ш	12	120	
3		Төмөр бетон ялуу Я-18	ш	12	75	
4		Төмөр бетон ялуу ПР-22	ш	1	364	
5		Төмөр бетон ялуу Я-22	ш	2	95	
6		Хэвэлмэл ган отвод, 30°65 с40 /цайрдсан/	ш	2	2.4	
7		Хэвэлмэл ган отвод, 30°50 с80 /цайрдсан/	ш	2	0.6	
8		Хэвэлмэл ган отвод, 90°100 с40	ш	6	2.4	
9		Хэвэлмэл ган отвод, 90°50 с80 /цайрдсан/	ш	3	0.6	
10		Хэвэлмэл ган отвод, 90°40 с80 /цайрдсан/	ш	3	0.3	
11		Ган бөмбөлгөн хаалт, ф100мм	ш	2	9.7	
12		Ган бөмбөлгөн хаалт, ф50мм	ш	2	3	
13		Ган бөмбөлгөн хаалт, ф40мм	ш	1	2.1	
14		Ус буулгах ган хаалт ф40мм /патруб/	ш	2	2.1	
15		Ус буулгах ган хаалт ф25мм /патруб/	ш	3	1	
16		Хэвэлмэл ган шилжвэр, К 125х100 с40	ш	2	1.93	
17		Хэвэлмэл ган шилжвэр, К 65х50 с60 /цайрдсан/	ш	1	0.43	
18		Хэвэлмэл ган шилжвэр, К 80х65 с50 /цайрдсан/	ш	2	0.6	

ДНТ
ХХК
УБ. БГД 11-р хороо Энэбишийн өргөн чөлөө 78-р байр 204 тоот
Тел: 7604 4780

Төв аймаг. Зуунмод сум. 1-р баг.
ХАЛААЛТЫН 5-Р ЗУУХНЫ ХОЁРДУГААР ХЭЛХЭЭНИЙ ШУГАМ СУЛЖЭЭ

Дулааны худаг ДХ-33-ийн байгуулалт, огтлол 1-1, материалын түүвэр

Инженер		Л.Энхсайхан	ЕГ Шифр: ДНТ-10-5/2019.24	Масштаб: М 1:40	Хуудас: 85
Гүйцэтгэсэн		Б.Номун-Эрдэнэ			
Шалгасан		М.Буянхишиг	ТГ Шифр:	Зургийн дугаар: ГДГ-62	Огноо: 2024.04.15

Үе шат: А.З

А3

61-р цэгийн дулааны худаг ДХ-34 /ТК-8/
масштаб 1:40

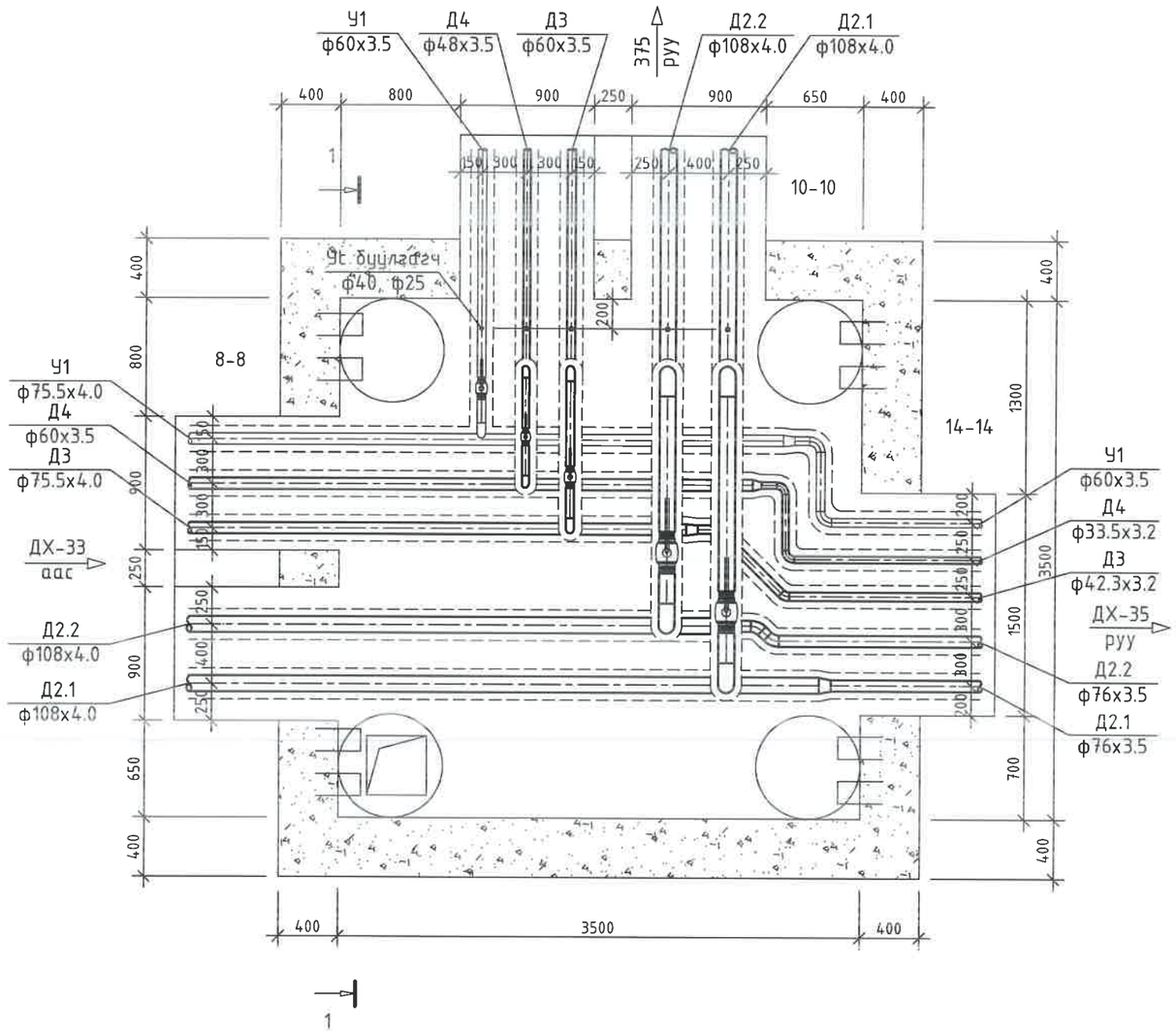

61-р цэгийн дулааны худаг ДХ-34
Огтлол 1-1 масштаб 1:40

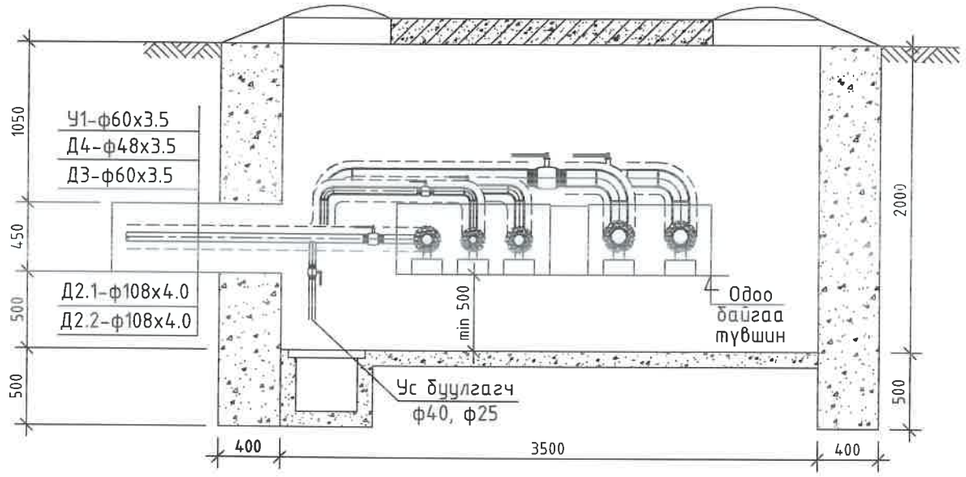

ДХ-34 худгийн материалын түүвэр

№	Тэмдэглэгээ	Материалын нэр	х/н	Тоо ширхэг	Нэгж жин, кг	Тайлбар
1	Г-991-1 вып 2	3500х3500х2000(h) хэмжээтэй ТК-8 маягийн дулааны худаг ДХ-34	ком	1		ГДГ-73 -с үз
2		Төмөр бетон ялуу ДЯ-18	ш	8	120	
3		Төмөр бетон ялуу Я-18	ш	8	75	
4		Төмөр бетон ялуу ПР-22	ш	1	364	
5		Төмөр бетон ялуу Я-22	ш	2	95	
6		Хэвэлмэл ган отвод, 90°100 с40	ш	6	2.4	
7		Хэвэлмэл ган отвод, 45°65 с40	ш	2	0.5	
8		Хэвэлмэл ган отвод, 90°50 с80 /цайрдсан/	ш	5	0.6	
9		Хэвэлмэл ган отвод, 90°40 с80 /цайрдсан/	ш	3	0.3	
10		Хэвэлмэл ган отвод, 45°32 с80 /цайрдсан/	ш	2	0.2	
11		Хэвэлмэл ган отвод, 90°25 с80 /цайрдсан/	ш	2	0.1	
12	Ус буулгах	Ус буулгах ган хаалт ф40мм /патруб/	ш	2	2.1	
13		Ус буулгах ган хаалт ф25мм /патруб/	ш	3	1	
14		Ган бөмбөлгөн хаалт, ф100мм	ш	2	9.7	
15		Ган бөмбөлгөн хаалт, ф50мм	ш	2	3	
16		Ган бөмбөлгөн хаалт, ф40мм	ш	1	2.1	
17		Хэвэлмэл ган шилжвэр, К 100х65 с50	ш	2	0.86	
18		Хэвэлмэл ган шилжвэр, К 65х32 с60 /цайрдсан/	ш	1	0.29	
19		Хэвэлмэл ган шилжвэр, К 65х50 с60 /цайрдсан/	ш	1	0.43	
20		Хэвэлмэл ган шилжвэр, К 50х25 с80 /цайрдсан/	ш	1	0.15	

УБ. БГД 11-р хороо
Энэбишийн өргөн чөлөө
78-р байр 204 тоот
Тел: 7604 4780
"ДНТ" ХХК

Төв аймаг. Зуунмод сум. 1-р баг.
ХАЛААЛТЫН 5-Р ЗУУХНЫ ХОЁРДУГААР ХЭЛХЭЭНИЙ ШУГАМ СУЛЖЭЭ

ДХ-34-ийн байгуулалт, огтлол 1-1, материалын түүвэр

Инженер		М.Буянхишиг	ЕГ Шифр: ДНТ-10-5/2019.24	Масштаб: М 1:40	Хуудас: 85
Гүйцэтгэсэн		Б.Номун-Эрдэнэ			
Шалгасан		Л.Энхсайхан	ТГ Шифр:	Зургийн дугаар: ГДГ-63	Огноо: 2024.04.15

Ye шат: А.3

А3

64

64-р цэгийн дулааны худаг ДХ-35 /ТК-5/
масштаб 1:40

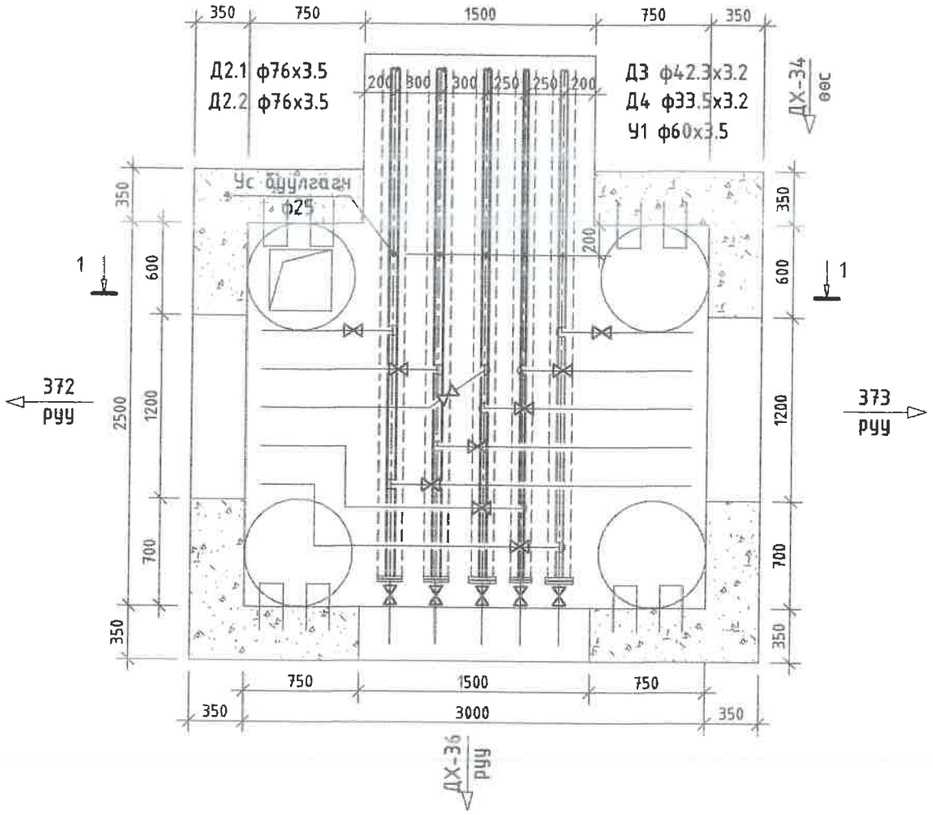

64-р цэгийн дулааны худаг ДХ-35
Огтлол 1-1 масштаб 1:40

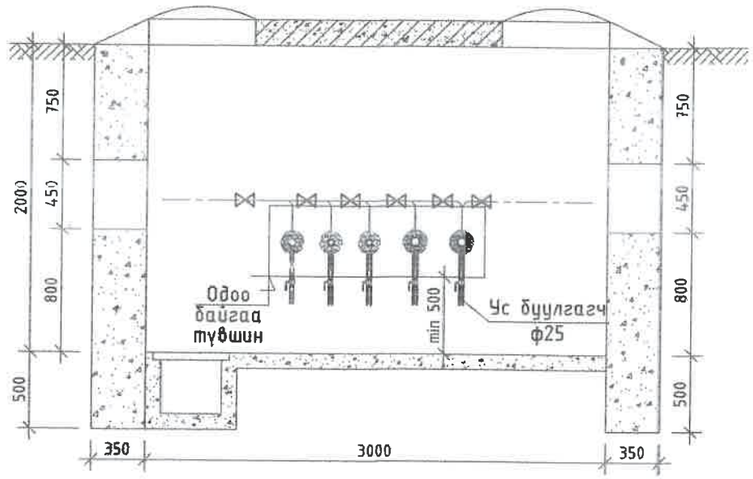

ДХ-35 худгийн материалын түүвэр

№	Тэмдэглэгээ	Материалын нэр	х/н	Тоо ширхэг	Нэгж жин, кг	Тайлбар
1	Г-991-1 вып 2	3000х2500х2000(h) хэмжээтэй ТК-5 маягийн дулааны худаг ДХ-35	ком	1		ГДГ-70 -с үз
2		Төмөр бетон ялуу ДЯ-18	ш	4	120	
3		Төмөр бетон ялуу Я-18	ш	2	75	
4		Төмөр бетон ялуу ПР-22	ш	2	364	
5		Төмөр бетон ялуу Я-22	ш	2	95	
6	Серия 4.903-10 вып1	Хэвэлмэл ган заглушка ф50мм	ш	1	0.2	
7		Хэвэлмэл ган заглушка ф65мм	ш	2	0.34	
8		Хэвэлмэл ган заглушка ф32мм	ш	1	0.08	
9		Хэвэлмэл ган заглушка ф25мм	ш	1	0.07	
10		Ус буулгах ган хаалт ф25мм /патруб/	ш	5	1	

УБ. БГД 11-р хороо Энэбишийн аргын чөлөө 78-р байр 204 тоот
Тел: 7604 4780
"ДНТ" ХХК

Төв аймаг. Зуунмод сум. 1-р баг.
ХАЛААЛТЫН 5-Р ЗУУХНЫ ХОЁРДУГААР ХЭЛХЭЭНИЙ ШУГАМ СҮЛЖЭЭ

Дулааны худаг ДХ-35-ийн байгуулалт, огтлол 1-1, материалын түүвэр

Үе шат: А.З

Инженер		Л.Энхсайхан	ЕГ Шифр: ДНТ-10-5/2019.24	Масштаб: М 1:40	Хуудас: 85
Гүйцэтгэсэн		Б.Номун-Эрдэнэ	ТГ Шифр:	Зургийн дугаар: ГДГ-64	Огноо: 2024.04.15
Шалгасан		М.Буянхишиг			

А3

71-р цэгийн дулааны худаг ДХ-39 /ТК-5/
масштаб 1:40

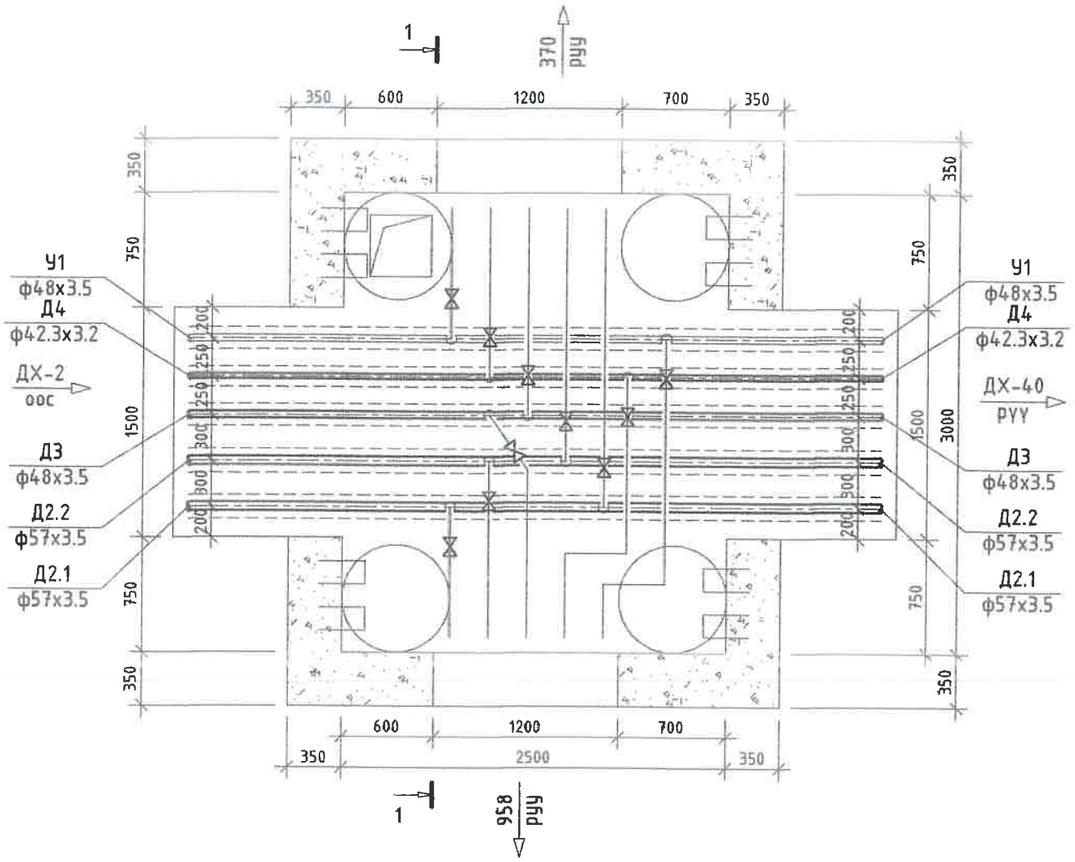

71-р цэгийн дулааны худаг ДХ-39
Огтлол 1-1 масштаб 1:40

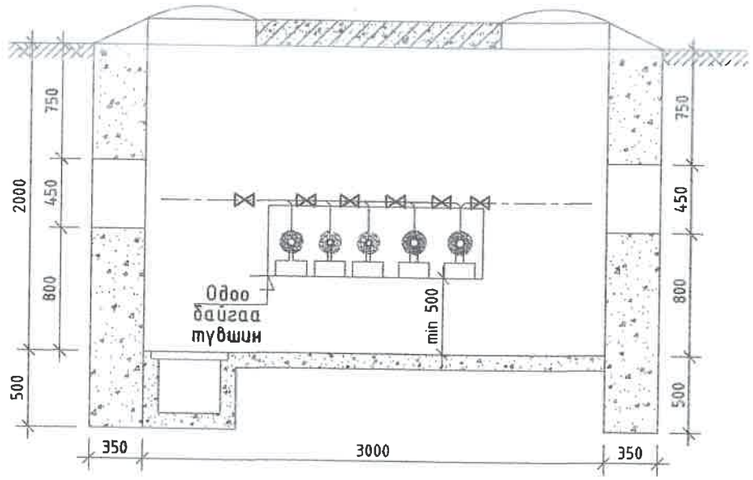

ДХ-39 худгийн материалын түүвэр

№	Тэмдэглэгээ	Материалын нэр	х/н	Тоо ширхэг	Нэгж жин, кг	Тайлбар
1	Г-991-1 вып 2	3000х2500х2000(h) хэмжээтэй ТК-5 маягийн дулааны худаг ДХ-39	ком	1		ГДГ-70 -с үз
2		Төмөр бетон ялуу ДЯ-18	ш	4	120	
3		Төмөр бетон ялуу Я-18	ш	2	75	
4		Төмөр бетон ялуу ПР-22	ш	2	364	
5		Төмөр бетон ялуу Я-22	ш	2	95	

УБ. БГД 11-р хороо Энэбишийн өргөн чөлөө 78-р байр 204 тоот
Тел: 7604 4780
"ДНТ" ХХК

Төв аймаг. Зуунмод сум. 1-р баг.
ХАЛААЛТЫН 5-Р ЗУУХНЫ ХОЁРДУГААР ХЭЛХЭЭНИЙ ШУГАМ СҮЛЖЭЭ

Дулааны худаг ДХ-39-ийн байгуулалт, огтлол 1-1, материалын түүвэр

Инженер		Л.Энхсайхан	ЕГ Шифр: ДНТ-10-5/2019.24	Масштаб: М 1:40	Хуудас: 85
Гүйцэтгэсэн		Б.Номун-Эрдэнэ	ТГ Шифр:	Зургийн дугаар: ГДГ-65	Огноо: 2024.04.15
Шалгасан		М.Буянхишиг			

Үе шат: А.З

А3

73-р цэгийн дулааны худаг ДХ-40 /ТК-5/
масштаб 1:40

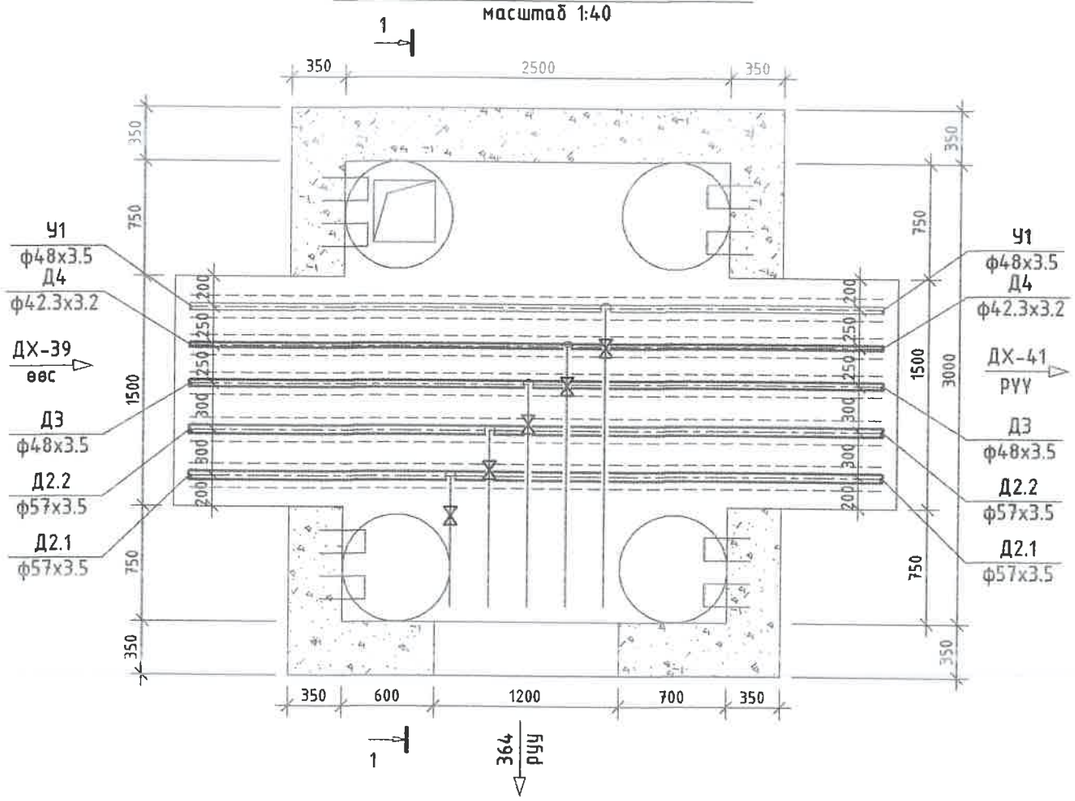

73-р цэгийн дулааны худаг ДХ-40
Огтлол 1-1 масштаб 1:40

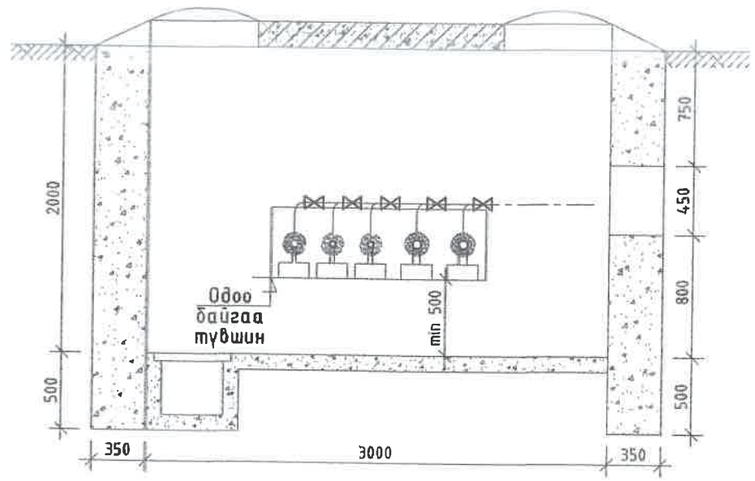

ДХ-40 худгийн материалын түүвэр

№	Тэмдэглэгээ	Материалын нэр	х/н	Тоо ширхэг	Нэгж жин, кг	Тайлбар
1	Г-991-1 бич 2	3000х2500х2000(h) хэмжээтэй ТК-5 маягийн дулааны худаг ДХ-40	ком	1		ГДГ-70 -с үз
2		Төмөр бетон ялуу ДЯ-18	ш	2	120	
3		Төмөр бетон ялуц Я-18	ш	1	75	
4		Төмөр бетон ялуу ПР-22	ш	2	364	
5		Төмөр бетон ялуу Я-22	ш	2	95	

ДНТ
УБ. БГД 11-р хороо Энэбишийн өргөн чөлөө 78-р байр 204 тоот
Тел: 7604 4780
"ДНТ" ХХК

Төв аймаг. Зуунмод сум. 1-р баг.
ХАЛААЛТЫН 5-Р ЗУУХНЫ ХОЁРДУГААР ХЭЛХЭЭНИЙ ШУГАМ СУЛЖЭЭ

Дулааны худаг ДХ-40-ийн байгуулалт, огтлол 1-1, материалын түүвэр

Инженер		Л.Энхсайхан	ЕГ Шифр: ДНТ-10-5/2019.24	Масштаб: М 1:40	Хуудас: 85
Гүйцэтгэсэн		Б.Номун-Эрдэнэ			
Шалгасан		М.Буянхишиг	ТГ Шифр:	Зургийн дугаар: ГДГ-66	Огноо: 2024.04.15

Үе шат: А.З

А3

75-р цэгийн дулааны худаг ДХ-41 /ТК-5/
масштаб 1:40

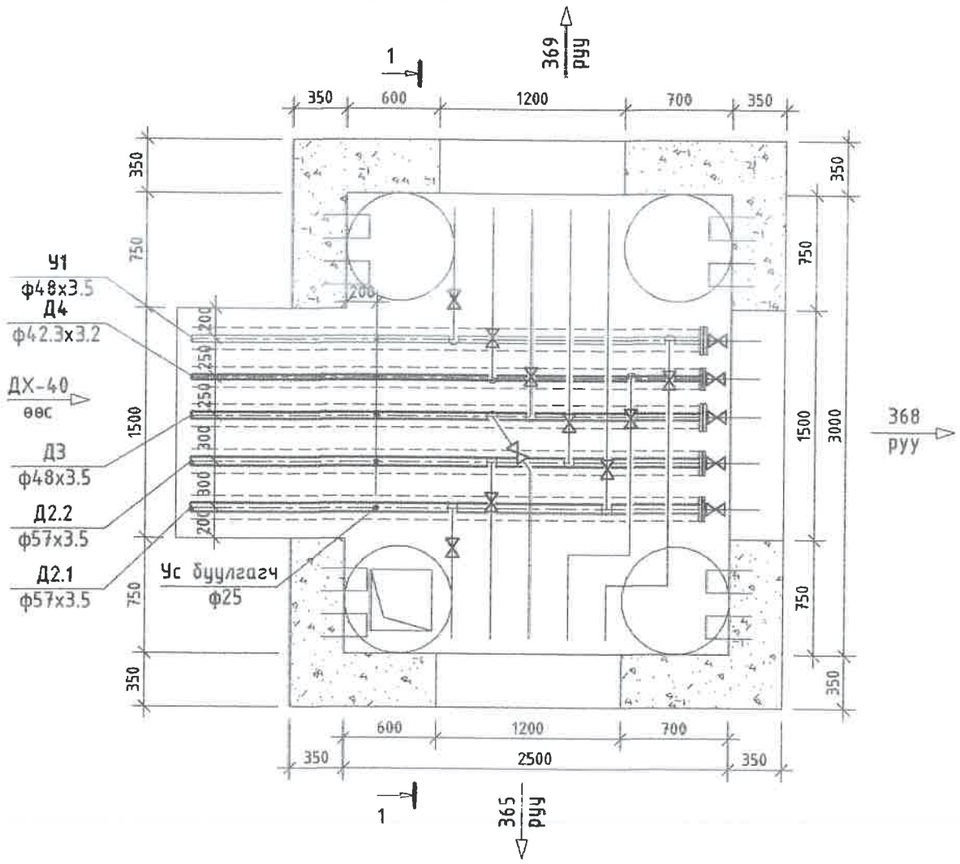

75-р цэгийн дулааны худаг ДХ-41
Огтлол 1-1 масштаб 1:40

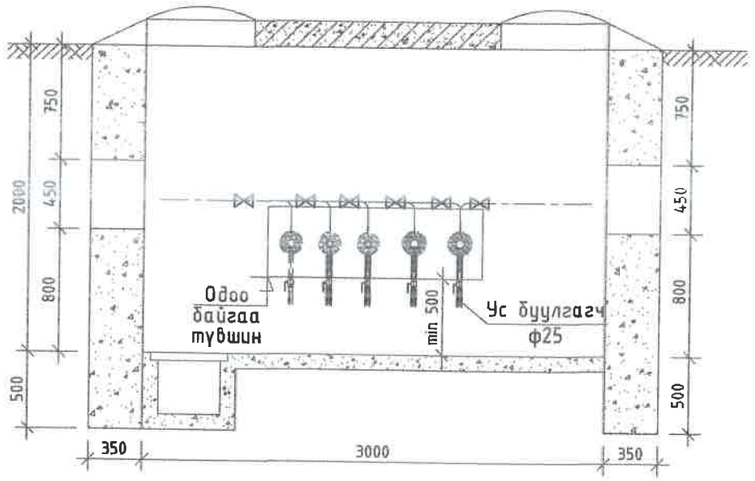

ДХ-41 худгийн материалын түүвэр

№	Тэмдэглэгээ	Материалын нэр	х/н	Тоо ширхэг	Нэгж жин, кг	Тайлбар
1	Г-991-1 вып 2	3000х2500х2000(h) хэмжээтэй ТК-5 маягийн дулааны худаг ДХ-41	ком	1		ГДГ-70 -с үз
2		Төмөр бетон ялуу ДЯ-18	ш	4	120	
3		Төмөр бетон ялуу Я-18	ш	2	75	
4		Төмөр бетон ялуу ПР-22	ш	2	364	
5		Төмөр бетон ялуу Я-22	ш	2	95	
6		Ус буулгах ган хаалт ф25мм /патруб/	ш	5	1	
7		Хэвэлмэл ган заглушка ф50мм	ш	2	0.2	
8		Хэвэлмэл ган заглушка ф40мм	ш	2	0.09	
9		Хэвэлмэл ган заглушка ф32мм	ш	1	0.08	
10						

ДНТ
УБ. БГД 11-р хороо
Энэбишийн аргын чөлөө
78-р байр 204 тоот
Тел: 7604 4780
"ДНТ" ХХК

Төв аймаг. Зуунмод сум. 1-р баг.
ХАЛААЛТЫН 5-Р ЗУУХНЫ ХОЁРДУГААР ХЭЛХЭЭНИЙ ШУГАМ СҮЛЖЭЭ

Дулааны худаг ДХ-41-ийн байгуулалт, огтлол 1-1, материалын түүвэр

Үе шат: А.З

Инженер		Л.Энхсайхан	ЕГ Шифр: ДНТ-10-5/2019.24	Масштаб: М 1:40	Хуудас: 85
Гүйцэтгэсэн		Б.Номун-Эрдэнэ	ТГ Шифр:	Зургийн дугаар: ГДГ-67	Огноо: 2024.04.15
Шалгасан		М.Буянхишиг			

А3

77-р цэгийн дулааны худаг ДХ-42* /ТК-8/
масштаб 1:40

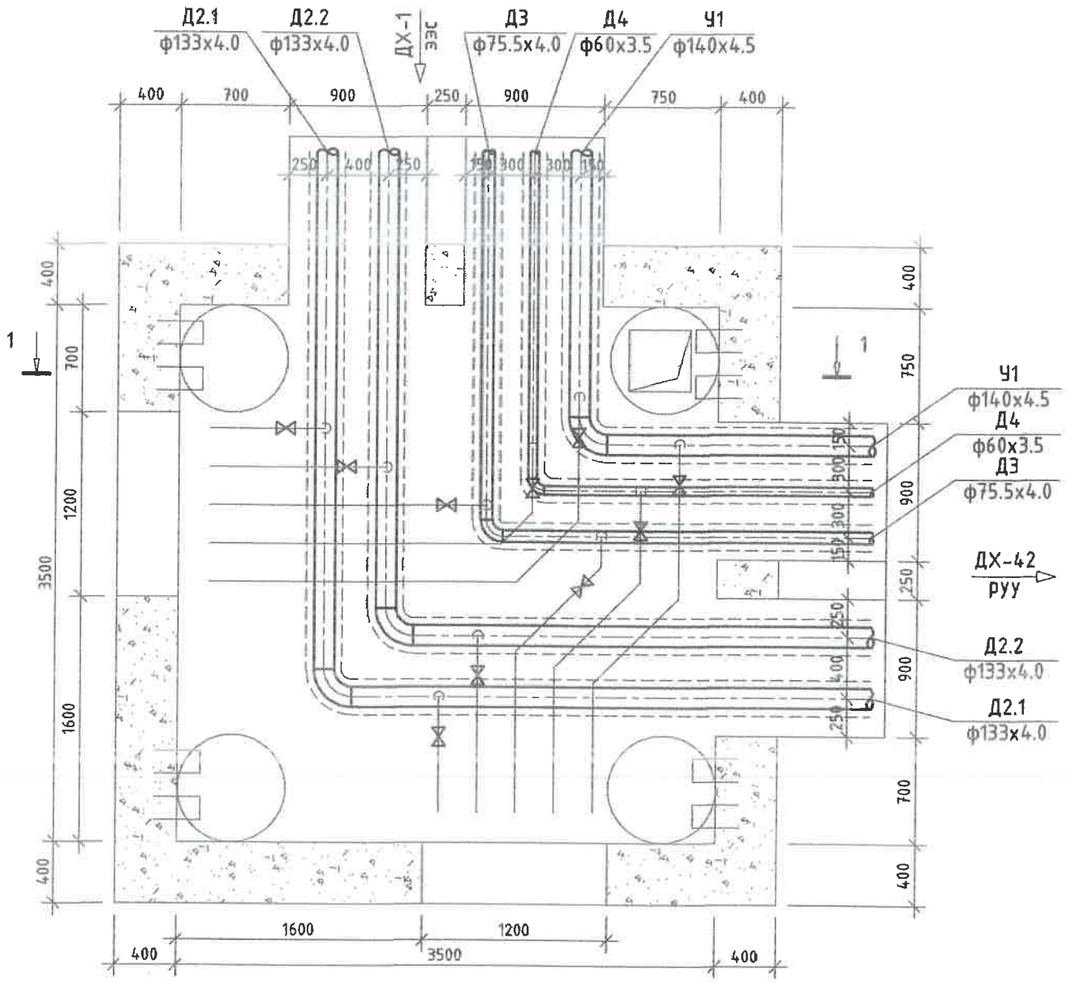

77-р цэгийн дулааны худаг ДХ-42*
Огтлол 1-1 масштаб 1:40

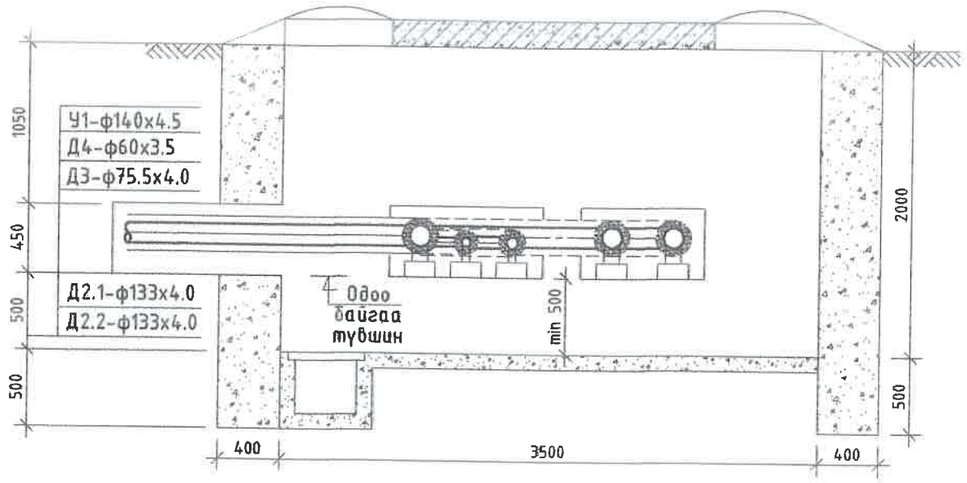

ДХ-42* худгийн материалын түүвэр

№	Тэмдэглэгээ	Материалын нэр	х/н	Тоо ширхэг	Нэгж жин, кг	Тайлбар
1		Хэвэлмэл ган отвод, 90°125 с32	ш	2	3.8	
2		Хэвэлмэл ган отвод, 90°125 с32 /цайрдсан/	ш	1	3.8	
3		Хэвэлмэл ган отвод, 90°50 с80 /цайрдсан/	ш	1	0.6	
4		Хэвэлмэл ган отвод, 90°65 с60 /цайрдсан/	ш	2	1.1	
5	Г-991-1 вып 2	3500х3500х2000(h) хэмжээтэй ТК-8 маягийн дулааны худаг ДХ-42*	ком	1		ГДГ-73 -с үз
6		Төмөр бетон ялуу ДЯ-18	ш	10	120	
7		Төмөр бетон ялуу Я-18	ш	12	75	
8		Төмөр бетон ялуу ПР-18	ш	1	304	

УБ. БГД 11-р хороо Энэбишийн өргөн чөлөө 78-р байр 204 тоот
Тел: 7604 4780
"ДНТ" ХХК

Төв аймаг. Зуунмод сум. 1-р баг.
ХАЛААЛТЫН 5-Р ЗУУХНЫ ХОЁРДУГААР ХЭЛХЭЭНИЙ ШУГАМ СҮЛЖЭЭ

Дулааны худаг ДХ-42*-ын байгуулалт, огтлол 1-1, материалын түүвэр

Инженер		Л.Энхсайхан	ЕГ Шифр: ДНТ-10-5/2019.24	Масштаб: М 1:40	Хуудас: 85
Гүйцэтгэсэн		Б.Номун-Эрдэнэ	ТГ Шифр:	Зургийн дугаар: ГДГ-68	Огноо: 2024.04.15
Шалгасан		М.Буянхишиг			

Үе шат: А.З
А3

79-р цэгийн дулааны худаг ДХ-42 /ТК-8/
масштаб 1:40

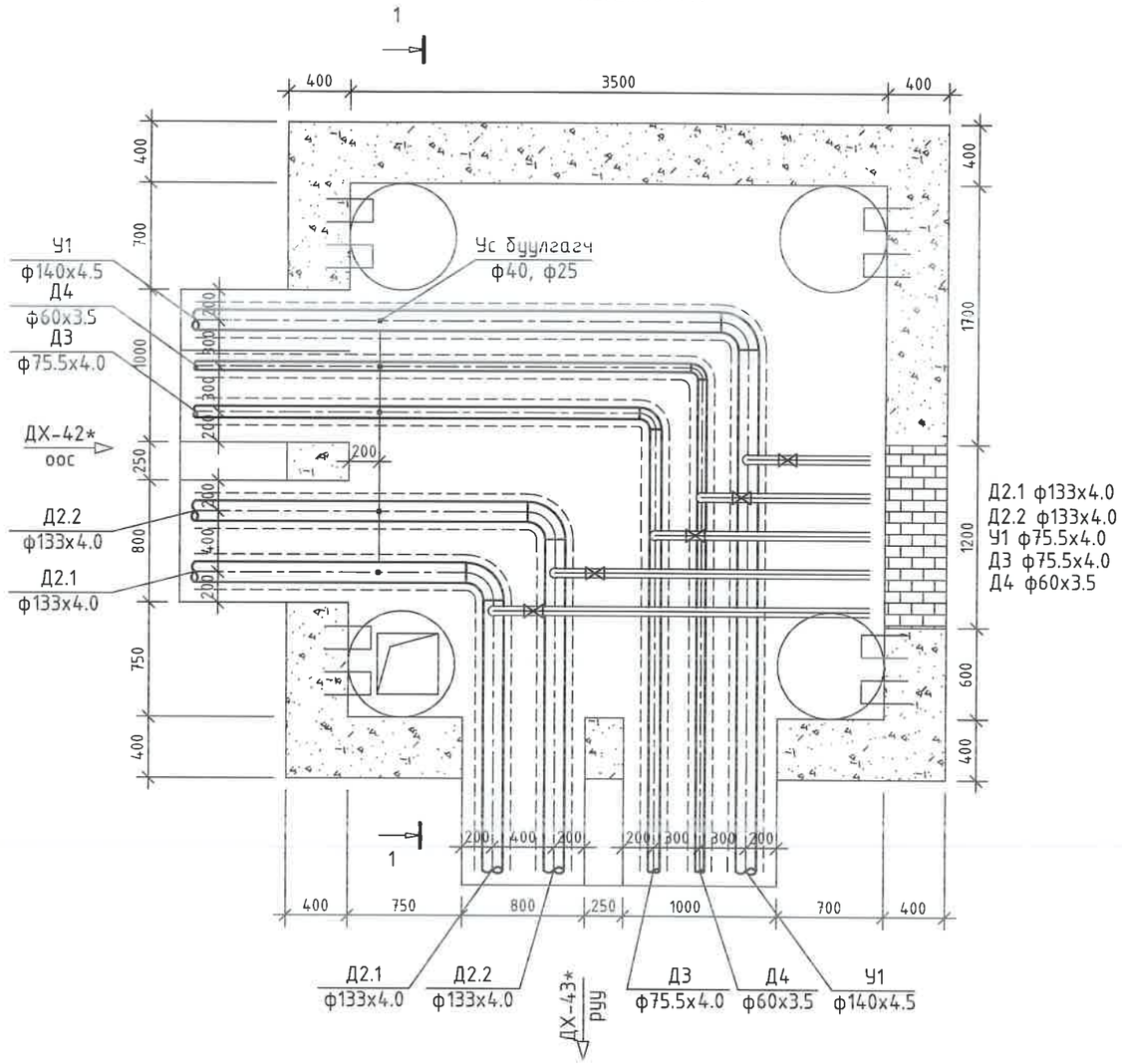

79-р цэгийн дулааны худаг ДХ-42
Огтлол 1-1 масштаб 1:40

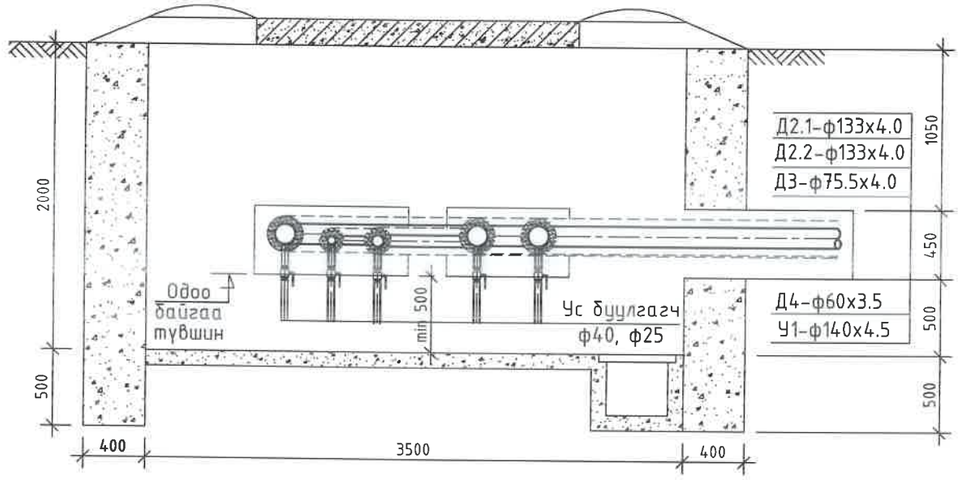

ДХ-42 худгийн материалын түүвэр

№	Тэмдэглэгээ	Материалын нэр	х/н	Тоо ширхэг	Нэгж жин, кг	Тайлбар
1		Хэвэлмэл ган отвод, 90°125 с32	ш	2	3.8	
2		Хэвэлмэл ган отвод, 90°125 с32 /цайрдсан/	ш	1	3.8	
3		Хэвэлмэл ган отвод, 90°50 с80 /цайрдсан/	ш	1	0.6	
4		Хэвэлмэл ган отвод, 90°65 с60 /цайрдсан/	ш	1	1.1	
5		3500х3500х2000(h) хэмжээтэй ТК-8 маягийн дулааны худаг ДХ-42	ком	1		ГДГ-73 -с үз
6	Г-991-1 вып 2	Төмөр бетон ялуу ДЯ-18	ш	6	120	
7		Төмөр бетон ялуу Я-18	ш	6	75	
8		Төмөр бетон ялуу ДЯ-15	ш	4	100	
9		Төмөр бетон ялуу Я-15	ш	4	63	
10	Ус буулгах	Ус буулгах ган хаалт ф40мм /патруб/	ш	3	2.1	
11		Ус буулгах ган хаалт ф25мм /патруб/	ш	2	1	
12	Хэрэглэгчийн холболт	Хэвэлмэл ган отвод, 90°125 с40	ш	2	4.7	
13		Хэвэлмэл ган отвод, 90°65 с60 /цайрдсан/	ш	2	1.1	
14		Хэвэлмэл ган отвод, 90°50 с80 /цайрдсан/	ш	1	0.6	
15		Ган бөмбөлгөн хаалт ф125мм	ш	2	14.3	
16		Ган бөмбөлгөн хаалт ф65мм	ш	2	4.5	
17		Ган бөмбөлгөн хаалт ф50мм	ш	1	3.0	
18		Ган хоолой ф133мм	у/м	2	12.81	
19		Цайрдсан хоолой ф75.5мм	у/м	2	7.1	
20		Цайрдсан хоолой ф60мм	у/м	1	4.91	

УБ. БГД 11-р хороо
Энэбишийн өргөн чөлөө
78-р байр 204 тоот
Тел: 7604 4780
"ДНТ" ХХК

Төв аймаг. Зуунмод сум. 1-р баг.
ХАЛААЛТЫН 5-Р ЗУУХНЫ ХОЁРДУГААР ХЭЛХЭЭНИЙ ШУГАМ СУЛЖЭЭ

ДХ-42-ын байгуулалт, огтлол 1-1, материалын түүвэр

Инженер		М.Буянхишиг	ЕГ Шифр: ДНТ-10-5/2019.24	Масштаб: М 1:40	Хуудас: 85
Гүйцэтгэсэн		Б.Номун-Эрдэнэ			
Шалгасан		Л.Энхсайхан	ТГ Шифр:	Зургийн дугаар: ГДГ-69	Огноо: 2024.04.15

Үе шат: А.З

A3

ТК-5 МАРКИЙН ЦУТГАМАЛ БЕТОН ХУДГИЙН ХИЙЦЛЭЛ

70

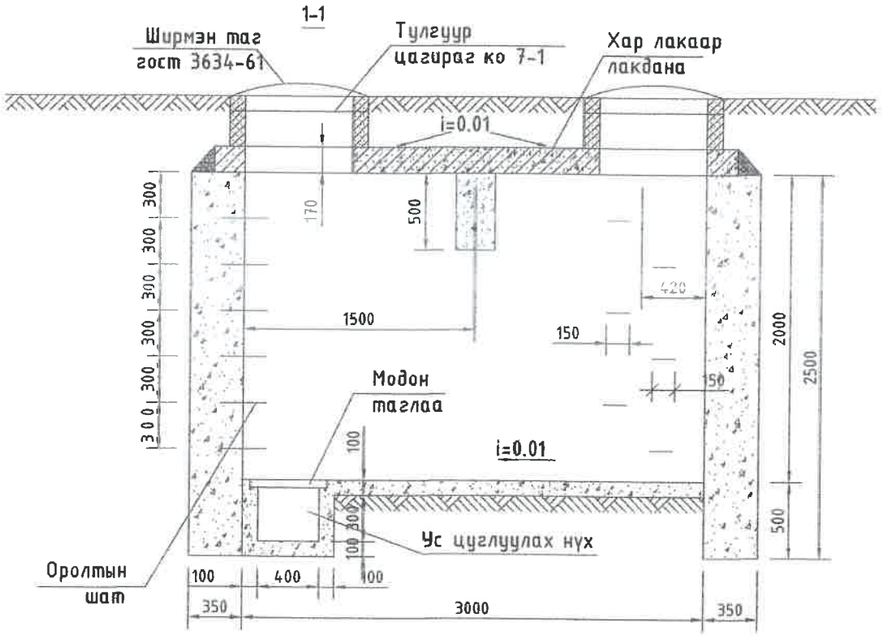

Хучилтын байгуулалт ТК-5

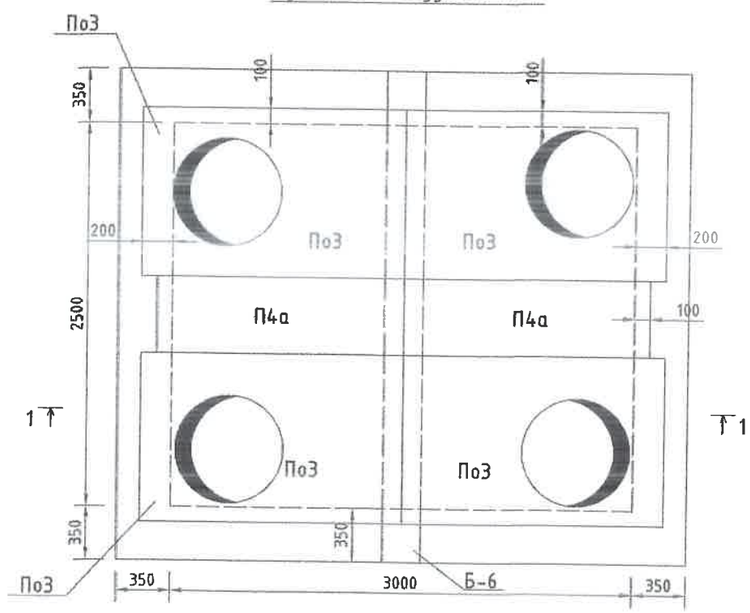

Үндсэн хэмжээ мм

Худгийн төрөл	А	Б	В	Г
				Бетон
ТК-5	3000	2500	2000	350

Байгуулалт

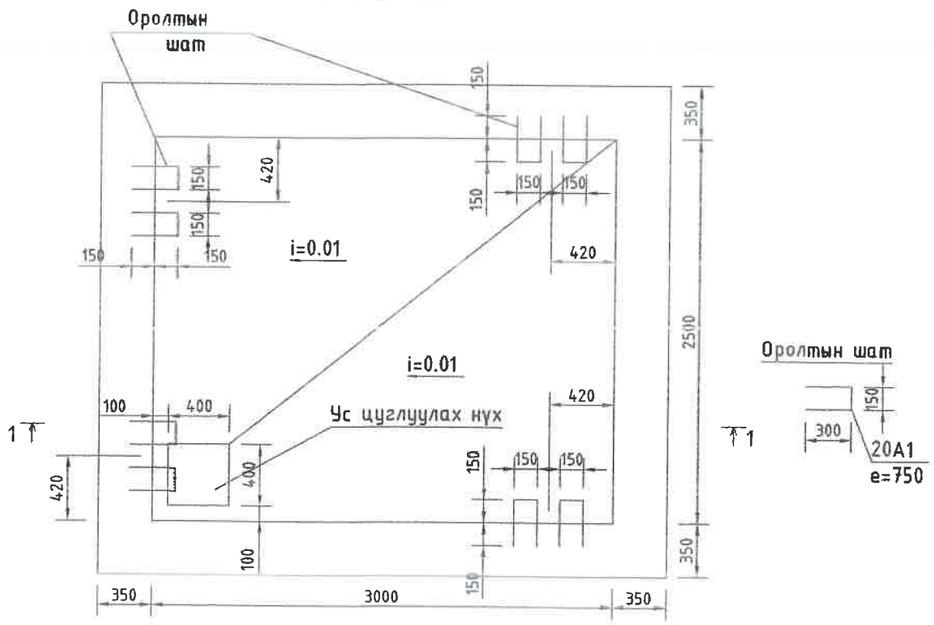

ТК-5 маркийн худгийн материалын түүвэр

№	Тэмдэглэгээ	Материалын нэр	х/н	Тоо ширхэг	Нэгж кин, кг	Тайлбар
1		Худгийн хана: Бетон М-200	м3	12.4		
2		Худгийн ул: Бетон М-100	м3	0.85		
3		Худгийн хучилт: Төмөр бетон хавтан П-4а	ш	2	296	
4		: Төмөр бетон нүхтэй хавтан ПО-3	ш	4	600	
5		: Төмөр бетон дам нуруу Б-1	ш	1	1007	
6		Ширмэн хүзүүвч, таг	ш	4		
7		Ширмэн хүзүүвч бэхлэх бетон М-50	м3	0.2		
8		Шатны гишгүүр: Арматур ф20 А1, L=760mm	ш	24		

ДНТ
ЧБ. БГД 11-р хороо
Энэбишийн аргын чөлөө
78-р байр 204 тоот
Тел: 7604 4780
"ДНТ" ХХК

Төв аймаг. Зуунмод сум. 1-р баг.
ХАЛААЛТЫН 5-Р ЗУУХНЫ ХОЁРДУГААР ХЭЛХЭЭНИЙ ШУГАМ СҮЛЖЭЭ

ТК-5 маркийн бетон худгийн хийцлэл, материалын түүвэр

Инженер		Л.Энхсайхан	ЕГ Шифр: ДНТ-10-5/2019.24	Масштаб: М 1:40	Үе шат: А.З
Гүйцэтгэсэн		Б.Номун-Эрдэнэ			Хуудас: 85
Шалгасан		М.Буянхишиг	ТГ Шифр:	Зургийн дугаар: ГДГ-70	Огноо: 2024.04.15

А3

ТК-6 МАРКИЙН ЦУТГАМАЛ БЕТОН ХУДГИЙН ХИЙЦЛЭЛ

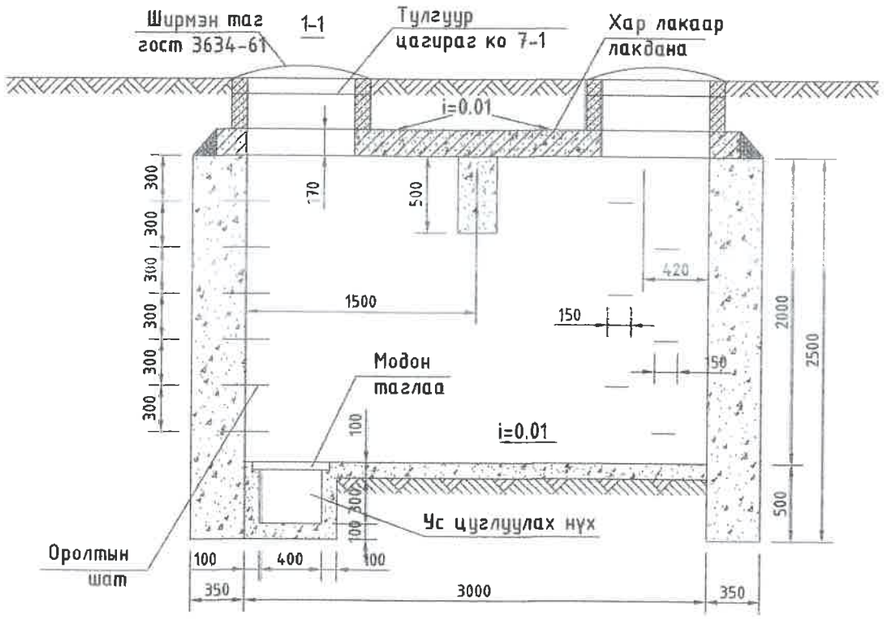

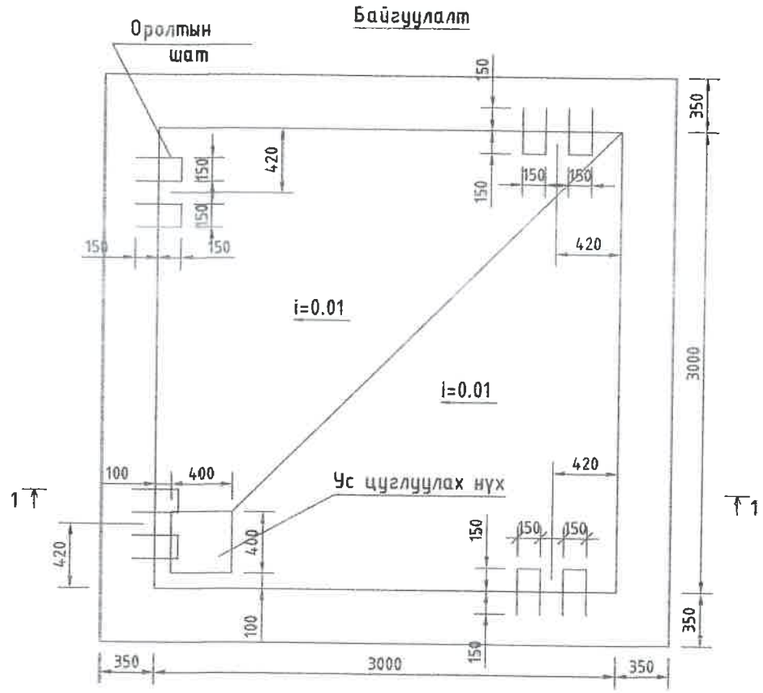

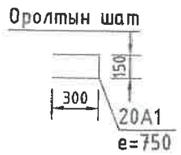

Үндсэн хэмжээ мм

Худгийн төрөл	А	Б	В	Г		
				Тоосгон	Чулуун	Бетон
ТК-6	3000	3000	2000	380	500	350

Хучилтын байгуулалт ТК-6

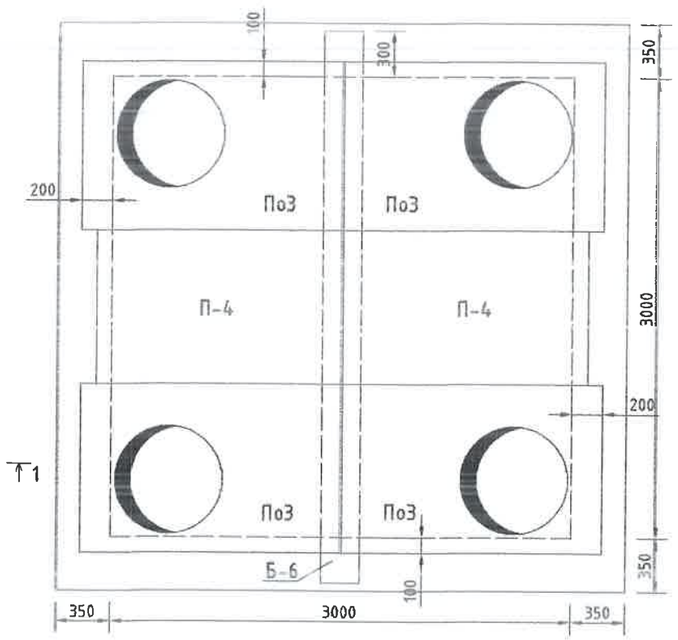

ТК-6 маркийн худгийн материалын түүвэр

№	Тэмдэглэгээ	Материалын нэр	х/н	Тоо ширхэг	Нэгж жин, кг	Тайлбар
1		Худгийн хана /2500h/: Бетон М-200	м3	21		
2		Худгийн ул: Бетон М-100	м3	1.0		
3		Худгийн хучилт: Төмөр бетон хавтан П-4	ш	2	592	
4		: Төмөр бетон нүхтэй хавтан ПО-3	ш	4	600	
5		: Төмөр бетон дам нуруу Б-6	ш	1	1136	
6		Ширмэн хүзүүвч, таг	ш	4		
7		Ширмэн хүзүүвч бэхлэх бетон М-50	м3	0.2		
8		Шатны гишгүүр: Арматур ф20 А1, L=760mm	ш	24		

УБ. БГД 11-р хороо
Энэбишийн өргөн чөлөө
78-р байр 204 тоот
Тел: 7604 4780

"ДНТ" ХХК

Төв аймаг. Зуунмод сум. 1-р баг.
ХАЛААЛТЫН 5-Р ЗУУХНЫ ХОЁРДУГААР ХЭЛХЭЭНИЙ ШУГАМ СУЛЖЭЭ

ТК-6 маркийн бетон худгийн хийцлэл, материалын түүвэр

Инженер		Л.Энхсайхан	ЕГ Шифр: ДНТ-10-5/2019.24	Масштаб: М 1:40	Хуудас: 85
Гүйцэтгэсэн		Б.Номун-Эрдэнэ			
Шалгасан		М.Буянхишиг	ТГ Шифр:	Зургийн дугаар: ГДГ-71	Огноо: 2024.04.15

Үе шат: А.3

А3

ТК-7 МАРКИЙН ЦУТГАМАЛ БЕТОН ХУДГИЙН ХИЙЦЛЭЛ

1-1

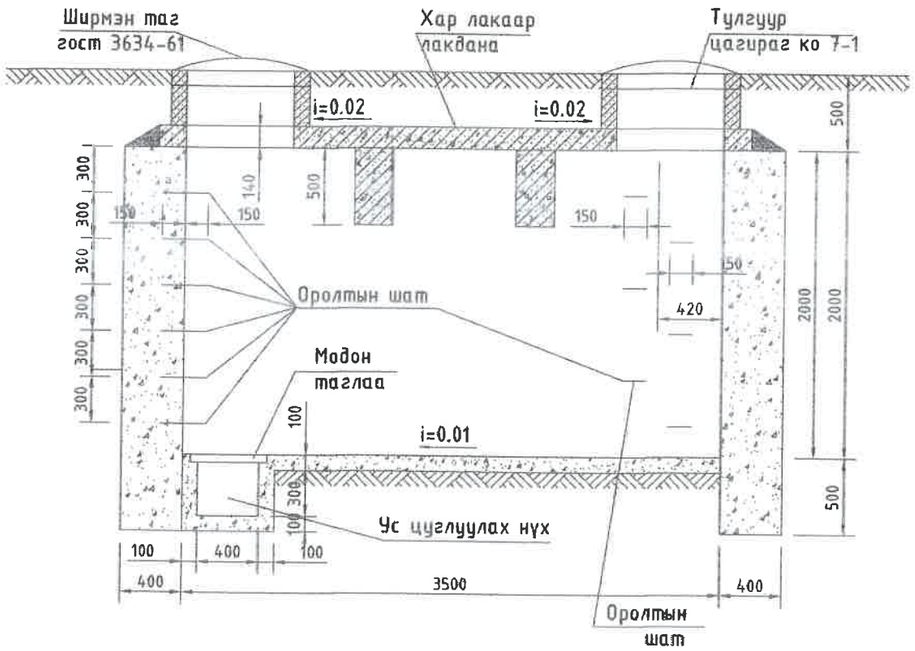

Хучилтын байгуулалт ТК-7

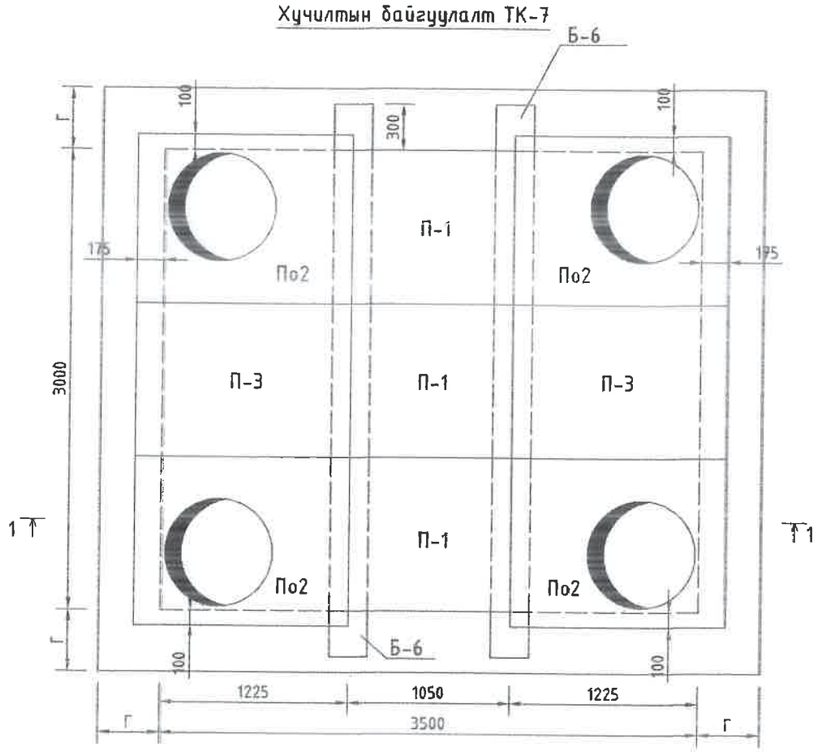

Байгуулалт

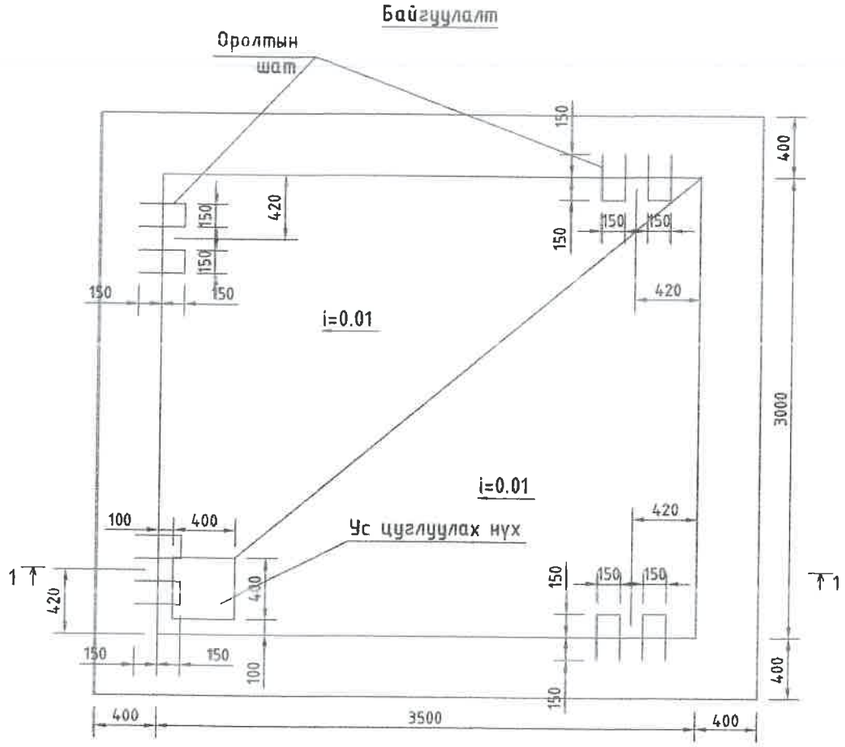

Оролтын шат

Үндсэн хэмжээ мм

Худгийн төрөл	А	Б	В	Г
				Бетон
ТК-7	3500	3000	2000	400

ТК-7 маркийн худгийн материалын түүвэр

Худгийн төрөл	Хучилтын элемент			Материалын орц			
	Төрөл	Тоо	Нэг маягийн цуврал	Хана	Таг		Ул
				Бетон, м³/м200	Угс. т/б, м³	Ширмэн люк, ш	Бетон, м³/м100
ТК-7	П-1	3	ТБУ-08 аль 1	16.5	0.2	4	1.15
	П-3	2	ТБУ-08 аль 1				
	По2	4	Л. 15				
	Б-6	2	Л. 21				

УБ. БГД 11-р хороо
Энэбишийн өргөн чөлөө
78-р байр 204 тоот
Тел: 7604 4780
"ДНТ" ХХК

Төв аймаг. Зуунмод сум. 1-р баг.
ХАЛААЛТЫН 5-Р ЗУУХНЫ ХОЁРДУГААР ХЭЛХЭЭНИЙ ШУГАМ СУЛЖЭЭ

ТК-7 маркийн бетон худгийн хийцлэл, материалын түүвэр

Инженер		Л.Энхсайхан	ЕГ Шифр: ДНТ-10-5/2019.24	Масштаб: М 1:40	Хуудас: 85
Гүйцэтгэсэн		Б.Номун-Эрдэнэ	ТГ Шифр:	Зургийн дугаар: ГДГ-72	Огноо: 2024.04.15
Шалгасан		М.Буянхишиг			

Үе шат: А.3

А3

ТК-8 МАРКИЙН ЦУТГАМАЛ БЕТОН ХУДГИЙН ХИЙЦЛЭЛ

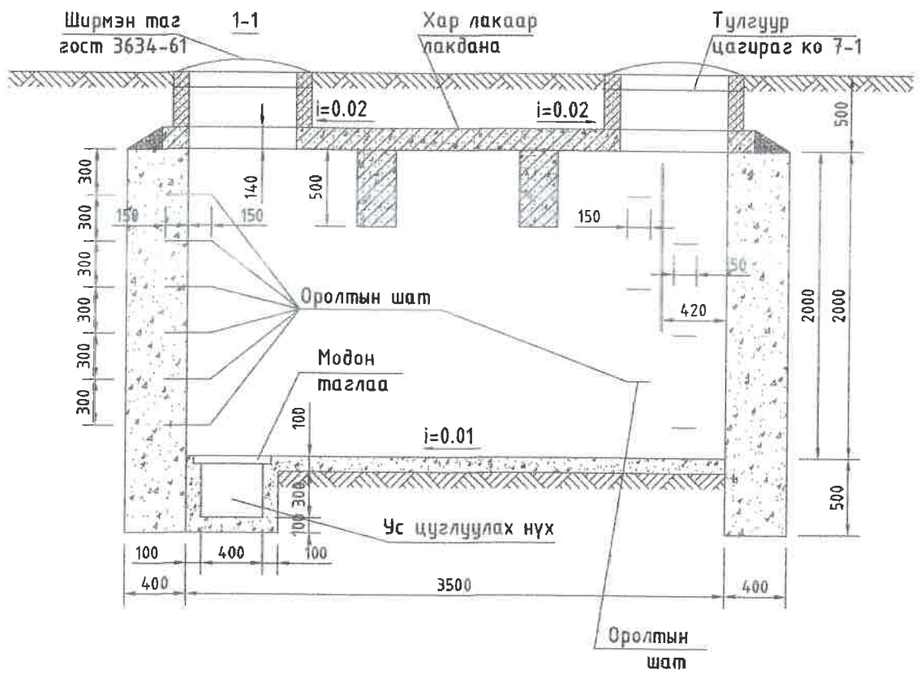

Хучилтын байгуулалт ТК-8

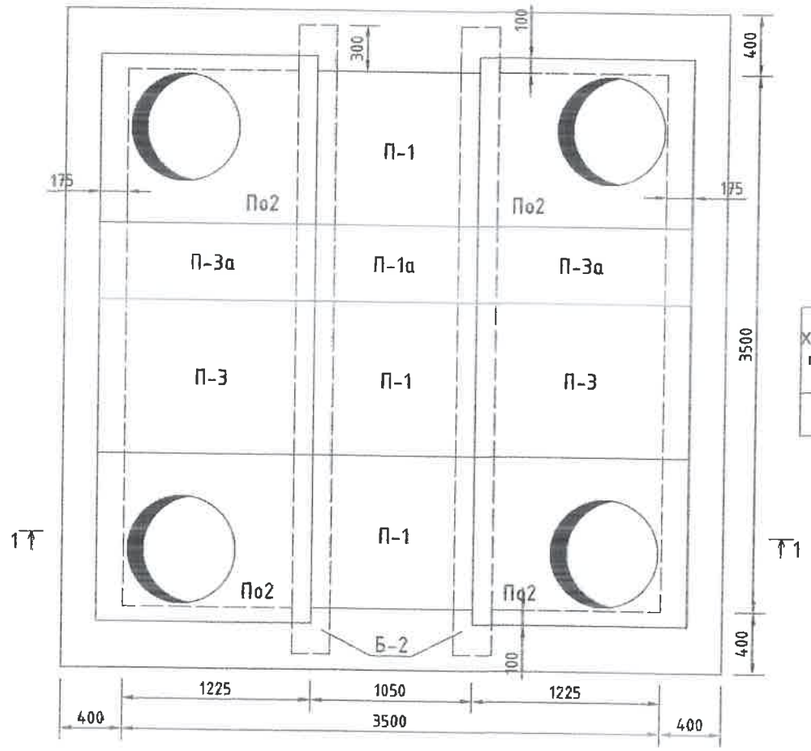

Үндсэн хэмжээ мм

Худгийн төрөл	А	Б	В	Г		
				Тоосгон	Чулуун	Бетон
ТК-8	3500	3500	2000	510	600	400

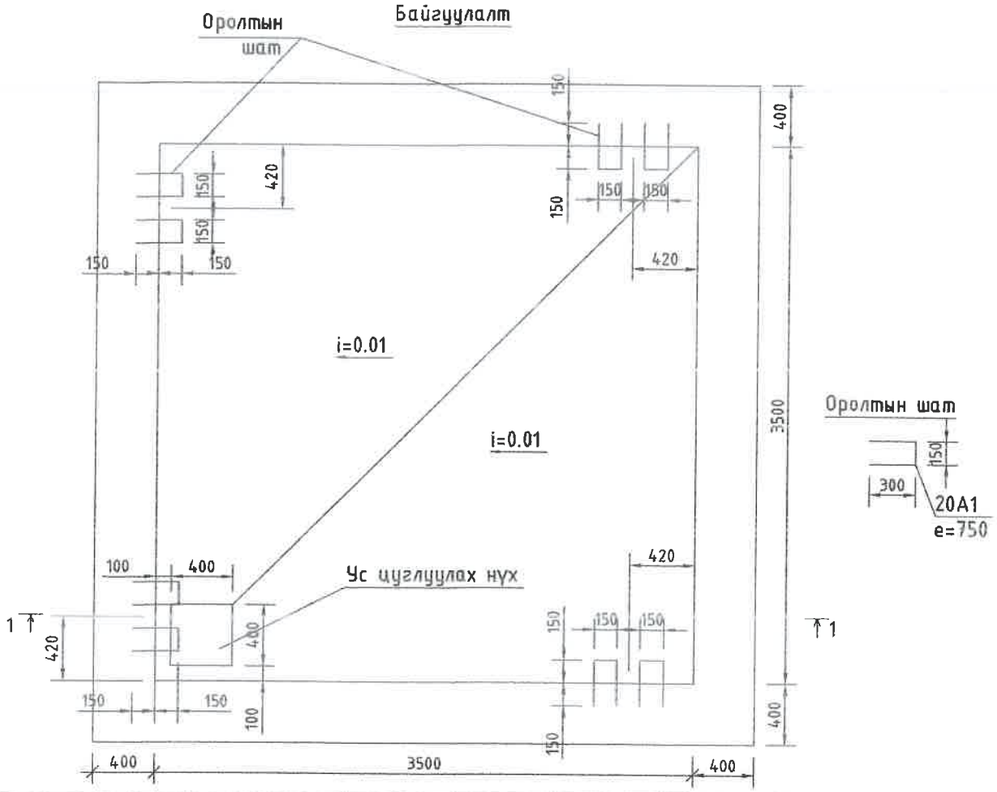

ТК-8 маркийн худгийн материалын түүвэр

№	Тэмдэглэгээ	Материалын нэр	х/н	Тоо ширхэг	Нэгж кин, кг	Тайлбар
1		Худгийн хана: Бетон М-200	м3	17.8		
2		Худгийн ул: Бетон М-100	м3	1.33		
3		Худгийн хучилт: Төмөр бетон хавтан П-1	ш	3	264	
4		: Төмөр бетон хавтан П-3	ш	2	484	
5		: Төмөр бетон нүхтэй хавтан ПО-2	ш	4	384	
6		: Төмөр бетон дам нуруу Б-6	ш	2	1136	
7		Шифмэн хүзүүвч, таг	ш	4		
8		Шифмэн хүзүүвч бэхлэх бетон М-50	м3	0.2		
9		Шатны гишгүүр: Арматур ф20 А1, L=760mm	ш	24		

ДНТ
ХБ. БГД 11-р хороо Энэбишийн өргөн чөлөө 78-р байр 204 тоот
Тел: 7604 4780
"ДНТ" ХХК

Төв аймаг. Зуунмод сум. 1-р баг.
ХАЛААЛТЫН 5-Р ЗУУХНЫ ХОЁРДУГААР ХЭЛХЭЭНИЙ ШУГАМ СҮЛЖЭЭ

ТК-8 маркийн бетон худгийн хийцлэл, материалын түүвэр

Инженер		Л.Энхсайхан	ЕГ Шифр: ДНТ-10-5/2019.24	Масштаб: М 1:40	Хуудас: 85
Гүйцэтгэсэн		Б.Номун-Эрдэнэ	ТГ Шифр:	Зургийн дугаар: ГДГ-73	Огноо: 2024.04.15
Шалгасан		М.Буянхишиг			

Ye шат: А.3

А3

ТК-9 МАРКИЙН ЦУТГАМАЛ БЕТОН ХУДГИЙН ХИЙЦЛЭЛ

74

1-1

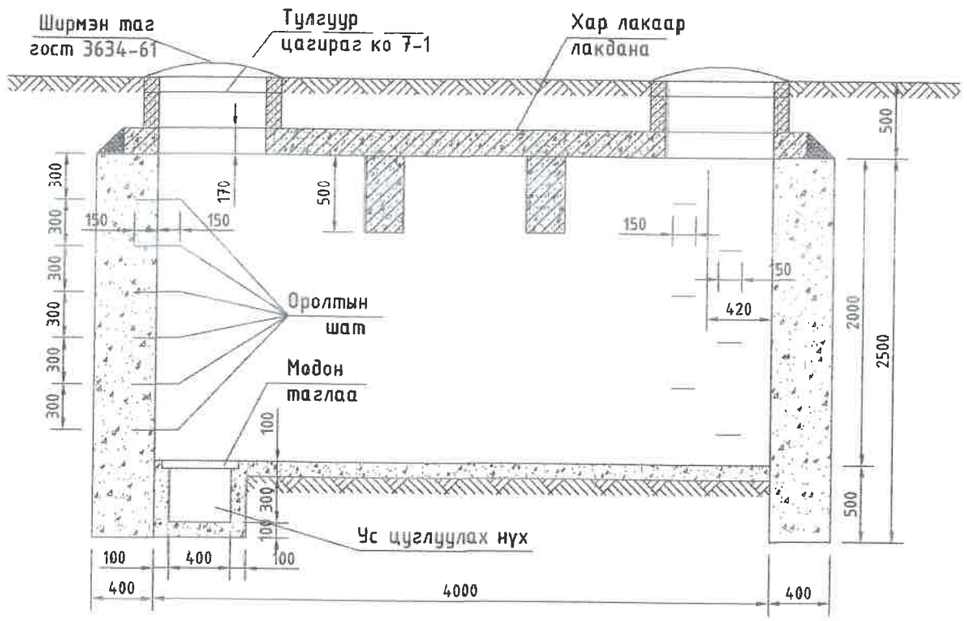

Хучилтын байгуулалт ТК-9

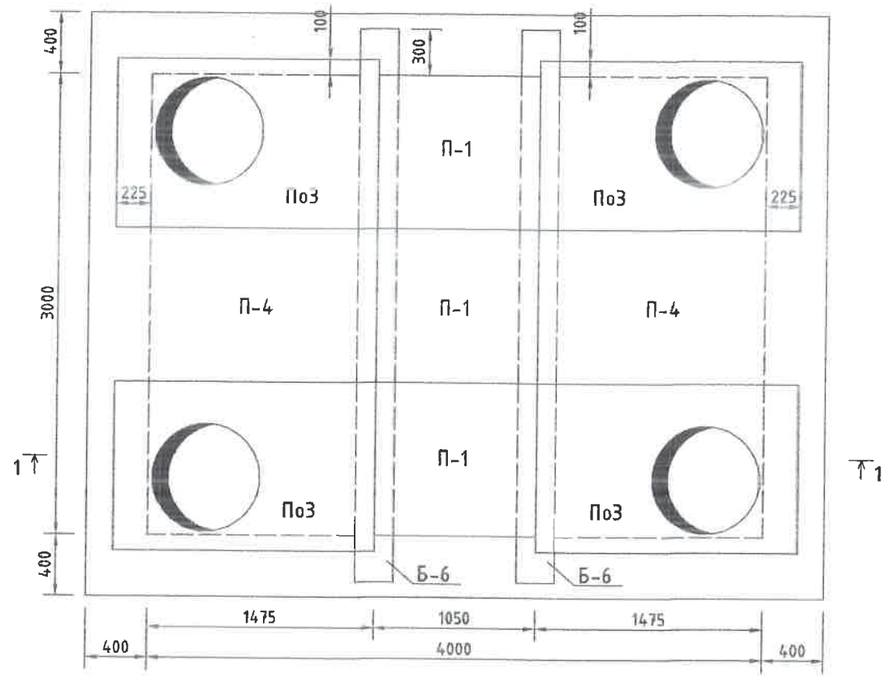

Байгуулалт

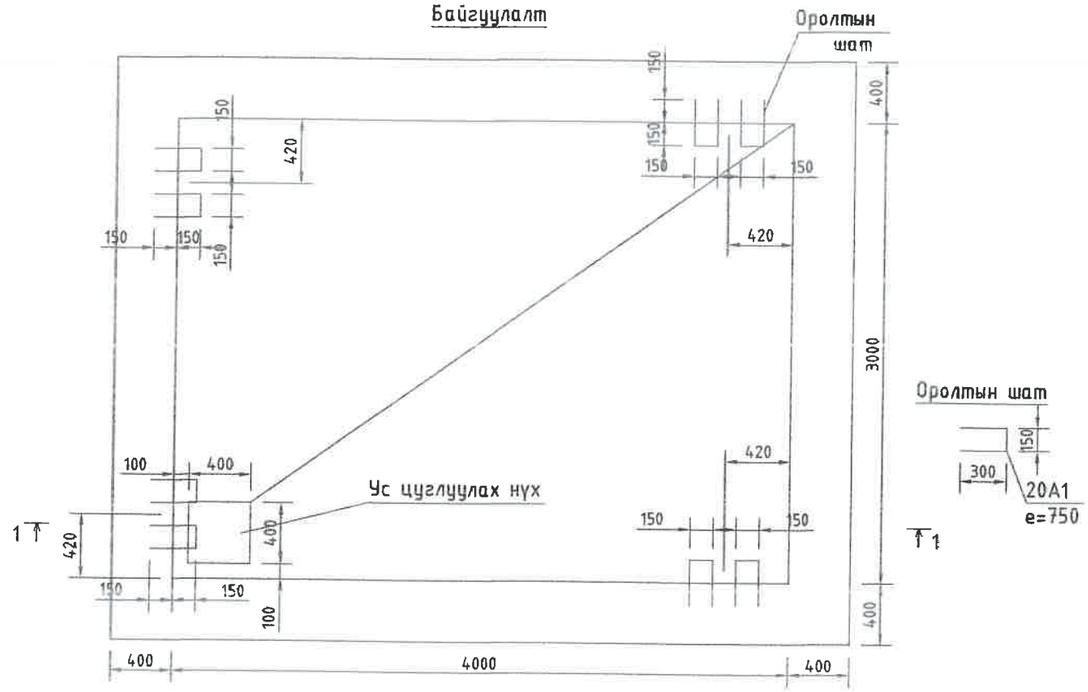

Үндсэн хэмжээ мм

Худгийн төрөл	А	Б	В	Г		
				Тоосгон	Чулуун	Бетон
ТК-9	4000	3000	2000	510	600	400

ТК-9 маркийн худгийн материалын орц

Худгийн төрөл	Хучилтын элемент			Материалын орц			
	Төрөл	Тоо	Нэг маягийн цуврал	Хана	Таг		Ул
				Бетон, м³/м200	Үгс. т/б, м³	Ширмэн люк, ш	Бетон, м³/м100
ТК-9	П-1	3	ТБУ-08 аль 1	18.5	0.2	4	1.3
	Поз	4	Л. 15				
	П-4	2	ТБУ-08 аль 1				
	Б-6	2	Л. 21				

ЧБ. БГД 11-р хороо
Энэбишийн аргын чөлөө
78-р байр 204 тоот
Тел: 7604 4780
"ДНТ" ХХК

Төв аймаг. Зуунмод сум. 1-р баг.
ХАЛААЛТЫН 5-Р ЗУУХНЫ ХОЁРДУГААР ХЭЛХЭЭНИЙ ШУГАМ СҮЛЖЭЭ

ТК-9 маркийн бетон худгийн хийцлэл, материалын түүвэр

Инженер		Л.Энхсайхан	ЕГ Шифр: ДНТ-10-5/2019.24	Масштаб: М 1:40	Үе шат: А.З
Гүйцэтгэсэн		Б.Номун-Эрдэнэ			Хуудас: 85
Шалгасан		М.Буянхишиг	ТГ Шифр:	Зургийн дугаар: ГДГ-74	Огноо: 2024.04.15

А3

ТК-10 МАРКИЙН ЦУТГАМАЛ БЕТОН ХУДГИЙН ХИЙЦЛЭЛ

1-1

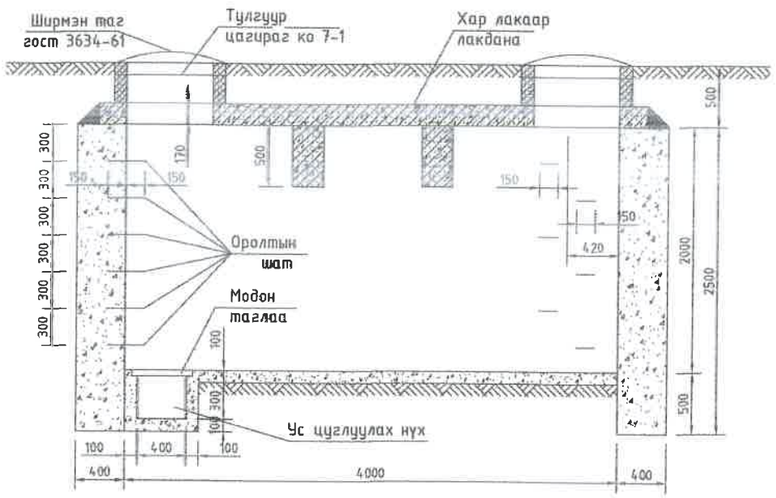

Байгуулалт

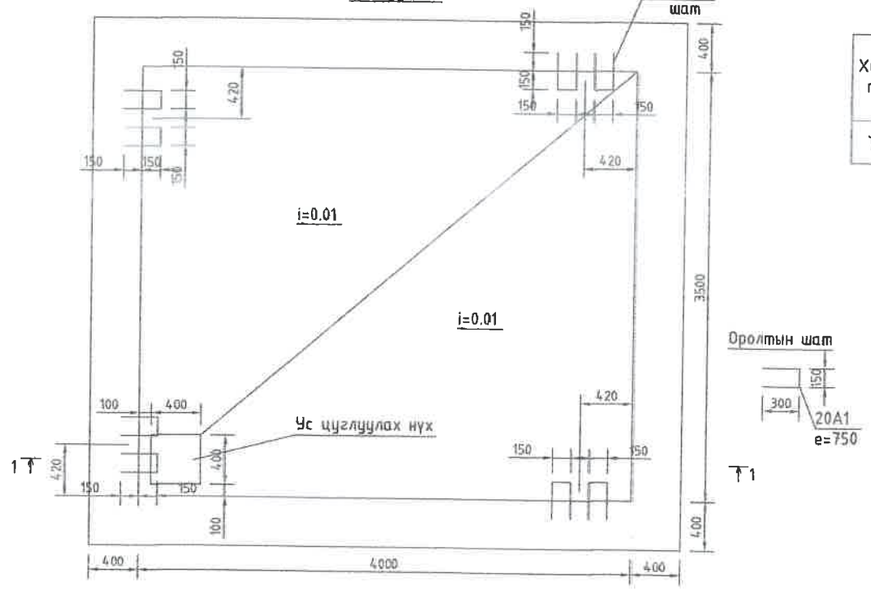

Үндсэн хэмжээ мм

Худгийн төрөл	А	Б	В	Г		
				Тоосгон	Чулуун	Бетон
ТК-10	4000	3500	2000	510	600	400

Хучилтын байгуулалт ТК-10

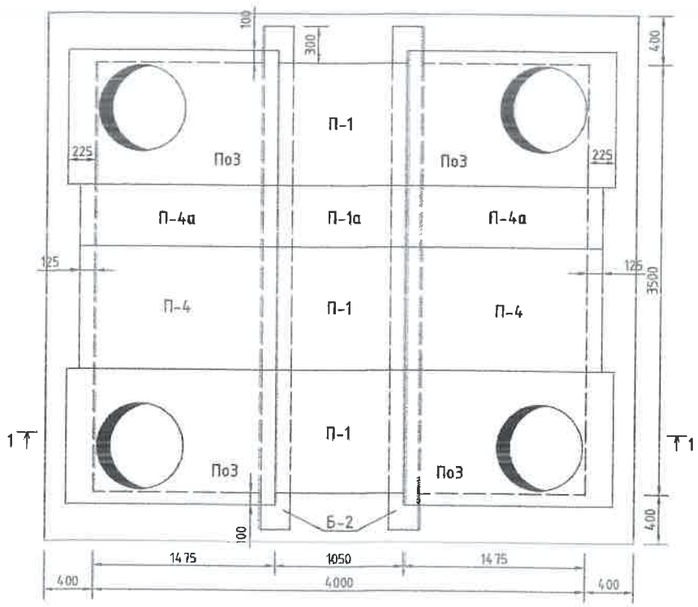

ТК-10 маркийн худгийн материалын түүвэр

№	Тэмдэглэгээ	Материалын нэр	х/н	Тоо ширхэг	Нэгж жин, кг	Тайлбар
1		Худгийн хана /2300h/: Бетон М-200	м3	19.0		
2		Худгийн ул: Бетон М-100	м3	1.5		
3		Худгийн хучилт: Төмөр бетон хавтан П-4	ш	2	592	
4		Худгийн хучилт: Төмөр бетон хавтан П-4а	ш	2	296	
5		Худгийн хучилт: Төмөр бетон хавтан П-1	ш	3	264	
6		Худгийн хучилт: Төмөр бетон хавтан П-1а	ш	1	132	
7		: Төмөр бетон нүхтэй хавтан ПО-3	ш	4	600	
8		: Төмөр бетон дам нуруу Б-2	ш	2	1287	
9		Ширмэн хүзүүвч, таг	ш	4		
10		Ширмэн хүзүүвч бэхлэх бетон М-50	м3	0.2		
11		Шатны гишгүүр: Арматур ф20 АI, L=760mm	ш	24		

УБ. БГД 11-р хороо
Энэбишийн өргөн чөлөө
78-р байр 204 тоот
Тел: 7604 4780
"ДНТ" ХХК

Төв аймаг. Зуунмод сум. 1-р баг.
ХАЛААЛТЫН 5-Р ЗУУХНЫ ХОЁРДУГААР ХЭЛХЭЭНИЙ ШУГАМ СҮЛЖЭЭ

ТК-10 маркийн бетон худгийн хийцлэл, материалын түүвэр

Инженер		Л.Энхсайхан	ЕГ Шифр: ДНТ-10-5/2019.24	Масштаб: М 1:50	Уе шат: А.3
Гүйцэтгэсэн		Б.Номун-Эрдэнэ			Хуудас: 85
Шалгасан		М.Буянхишиг	ТГ Шифр:	Зургийн дугаар: ГДГ-75	Огноо: 2024.04.15

А3

ТК-11 МАРКИЙН ЦУТГАМАЛ БЕТОН ХУДГИЙН ХИЙЦЛЭЛ

1-1

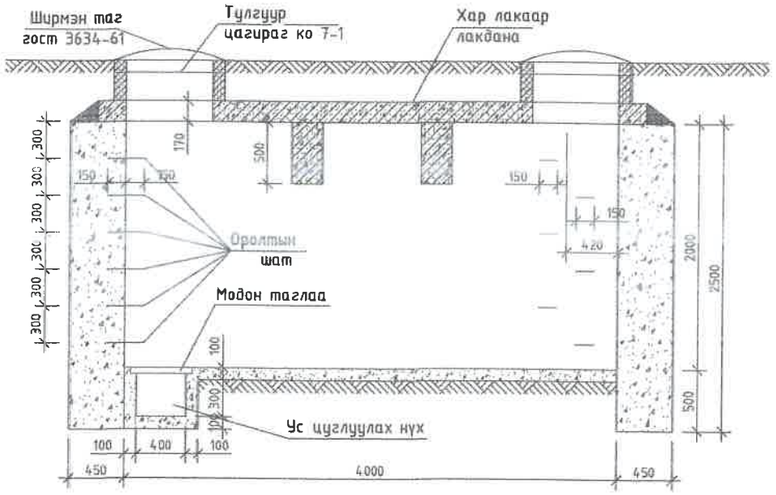

Байгуулалт

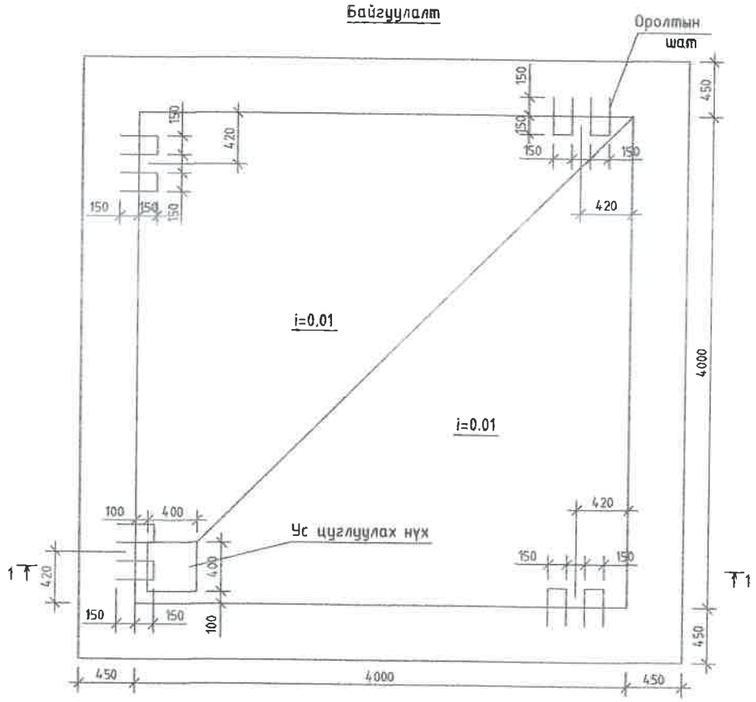

Оролтын шат

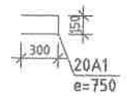

Хучилтын байгуулалт ТК-11

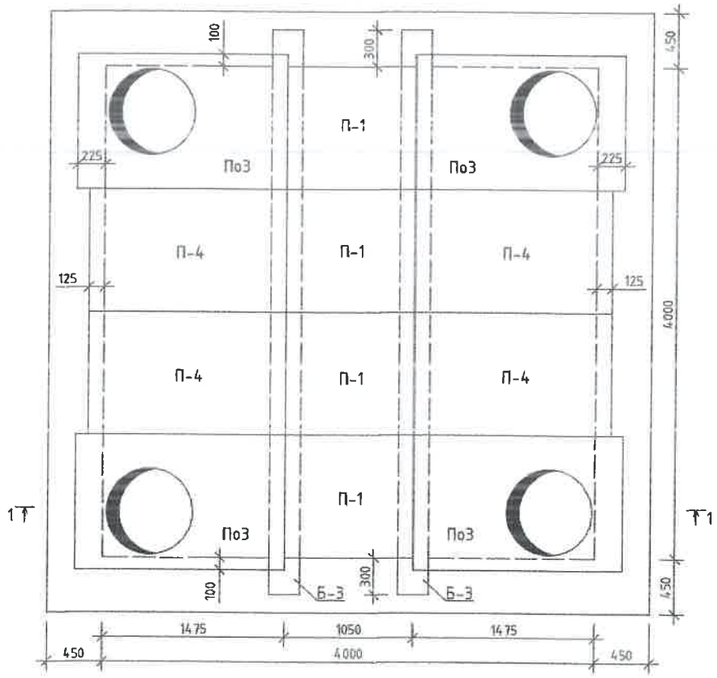

Үндсэн хэмжээ мм

Худгийн төрөл	А	Б	В	Г		
				Тоосгон	Чулуун	Бетон
ТК-11	4000	4000	2000	510	600	450

ТК-11 маркийн худгийн материалын түүвэр

№	Тэмдэглэгээ	Материалын нэр	х/н	Тоо ширхэг	Нэгжийн, кг	Тайлбар
1		Худгийн хана: Бетон М-200	м3	22.5		
2		Худгийн ул: Бетон М-100	м3	1.7		
3		Худгийн хучилт: Төмөр бетон хавтан П-1	ш	4	264	
4		: Төмөр бетон нүхтэй хавтан П-4	ш	4	592	
5		: Төмөр бетон нүхтэй хавтан ПО-3	ш	4	600	
6		: Төмөр бетон дам нуруу Б-3	ш	2	1460	
7		Ширмэн хүзүүвч, таг	ш	4		
8		Ширмэн хүзүүвч бэхлэх бетон М-50	м3	0.2		
9		Шатны гишгүүр: Арматур ф20 АI, L=760mm	ш	24		
10		Төмөр бетон ялуу ПР-22	ш	1	364	
11		Төмөр бетон ялуу Я-22	ш	2	95	
12		Төмөр бетон ялуу ДЯ-18	ш	9	120	
13		Төмөр бетон ялуу Я-18	ш	10	75	

УБ. БГД 11-р хороо
Энэбишийн өргөн чөлөө
78-р байр 204 тоот
Тел: 7604 4780
"ДНТ" ХХК

Төв аймаг. Зуунмод сум. 1-р баг.
ХАЛААЛТЫН 5-Р ЗУУХНЫ ХОЁРДУГААР ХЭЛХЭЭНИЙ ШУГАМ СУЛЖЭЭ

ТК-11 маркийн бетон худгийн хийцлэл, материалын түүвэр

Инженер		Л.Энхсайхан	ЕГ Шифр: ДНТ-10-5/2019.24	Масштаб: М 1:50	Хуудас: 85
Гүйцэтгэсэн		Б.Номун-Эрдэнэ	ТГ Шифр:	Зургийн дугаар: ГДГ-76	Огноо: 2024.04.15
Шалгасан		М.Буянхишиг			

Үе шат: А.З

А3

ТК-13 МАРКИЙН ЦУТГАМАЛ БЕТОН ХУДГИЙН ХИЙЦЛЭЛ

77

1-1

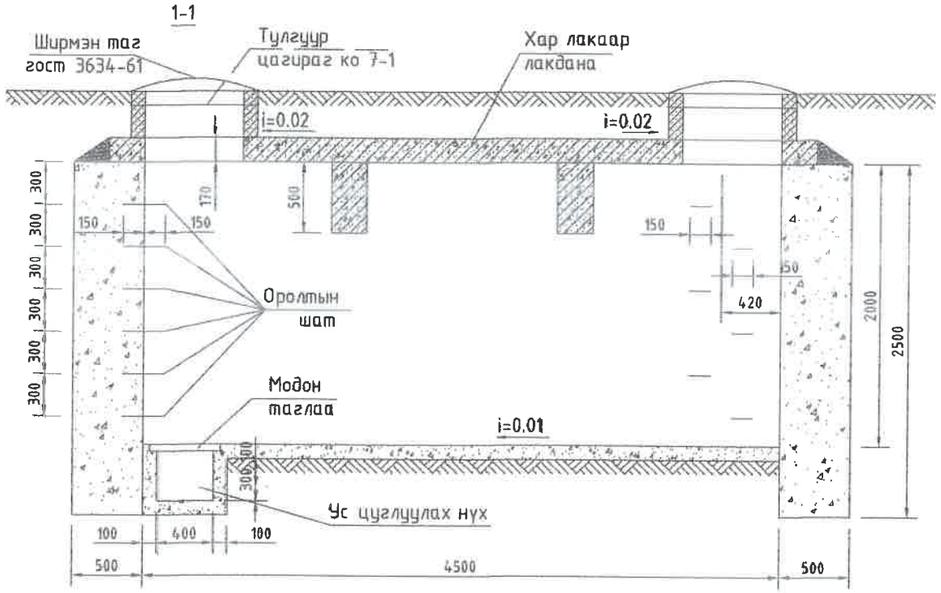

Хучилтын байгуулалт ТК-13

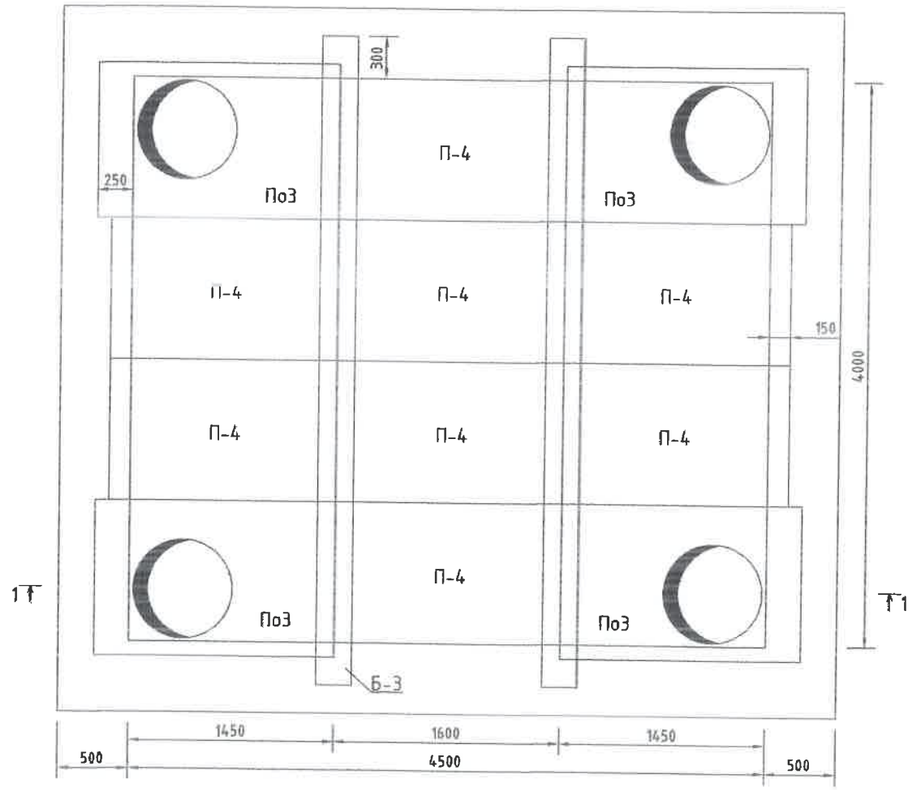

Байгуулалт

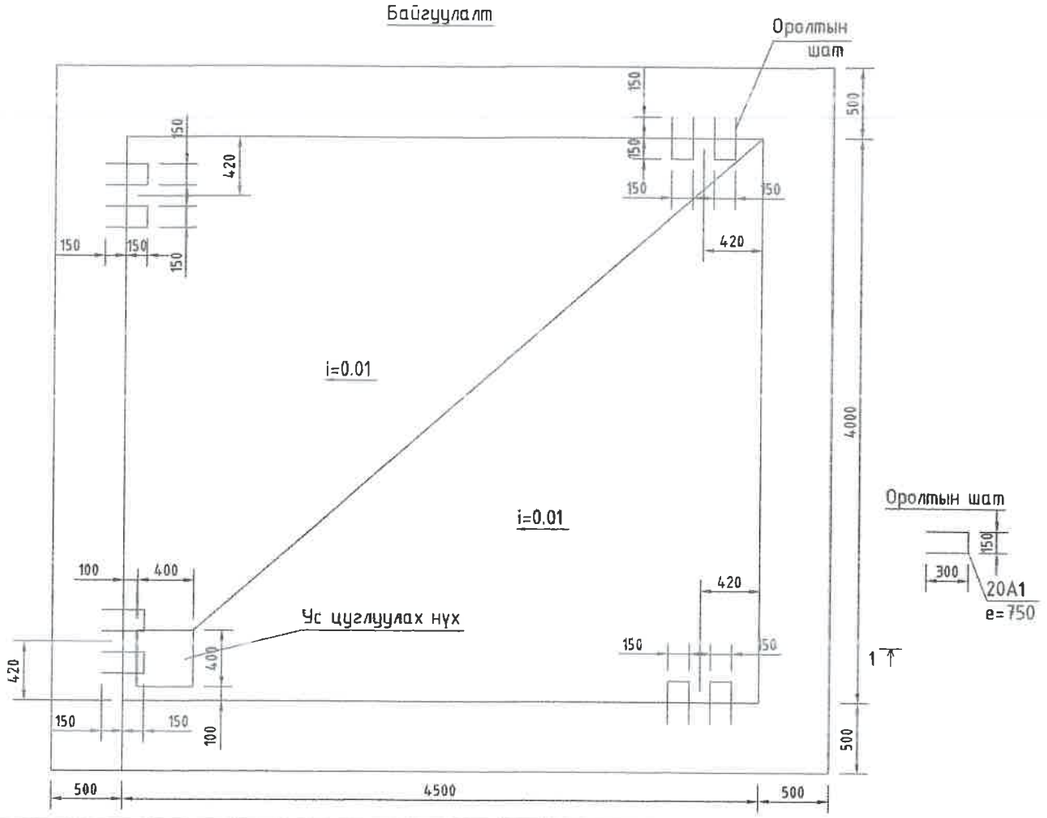

Оролтын шат

Үндсэн хэмжээ мм

Худгийн төрөл	А	Б	В	Г
				Бетон
ТК-13	4500	4000	2000	500

Худгийн материалын орц

Худгийн төрөл	Хучилтын элемент			Материалын орц			
	Төрөл	Тоо	Нэг маягийн цуврал	Хана	Таг		Ул
				Бетон, $м^3$/м200	Угс. т/б, $м^3$	Ширмэн люк, ш	Бетон, $м^3$/м100
ТК-13	П-4	8	ТБУ-08 альб 1	26.2	0.2	4	1.9
	П3	4	Л. 15				
	Б-3	2	Л. 18				

УБ. БГД 11-р хороо Энэбишийн өргөн чөлөө 78-р байр 204 тоот Тел: 7604 4780 "ДНТ" ХХК	Төв аймаг. Зуунмод сум. 1-р баг. ХАЛААЛТЫН 5-Р ЗУУХНЫ ХОЁРДУГААР ХЭЛХЭЭНИЙ ШУГАМ СУЛЖЭЭ				
	ТК-13 маркийн бетон худгийн хийцлэл, материалын түүвэр				Үе шат: А.З
	Инженер	Л.Энхсайхан	ЕГ Шифр: ДНТ-10-5/2019.24	Масштаб: М 1:40	Хуудас: 85
	Гүйцэтгэсэн	Б.Номун-Эрдэнэ	ТГ Шифр:	Зургийн дугаар: ГДГ-77	Огноо: 2024.04.15
	Шалгасан	М.Буянхишиг			

А3

Сувгийн дагуугийн зүсэлт-1 /ХТБ -с ДХ-7 хүртэл/

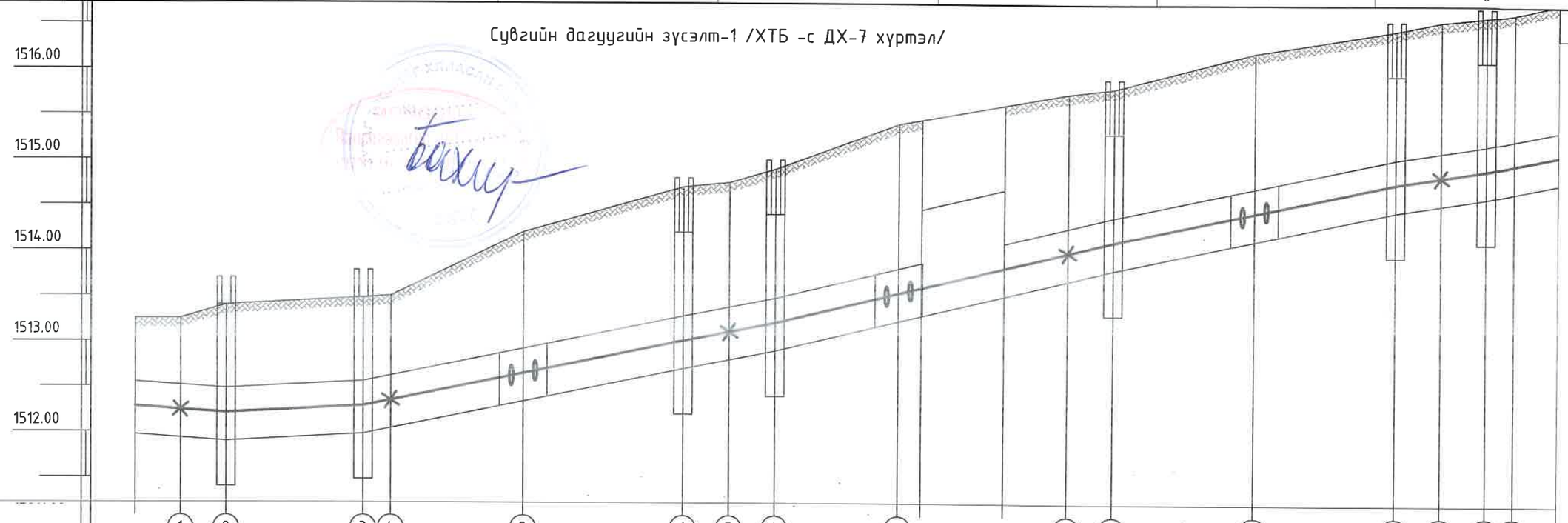

Газрын хөрсний төлөвлөж байгаа тэмдэгт	1862.45	1862.66														
Газрын хөрсний тэмдэгт	1513.25	1513.25	1513.40	1513.48	1513.50	1514.20	1514.70	1514.75	1514.90	1515.40	1515.50	1515.60	1515.74	1515.80	1516.20	1516.45	1516.55	1516.60	1516.64
Сувгийн дээд тэмдэгт	1512.55	1512.51	1512.48	1512.56	1512.62	1512.92	1513.28	1513.38	1513.48	1513.81	1514.46	1514.68	1514.26	1514.38	1514.70	1515.03	1515.11	1515.18	1515.24
Сувгийн ёроолын тэмдэгт	1511.97	1511.94	1511.90	1511.98	1512.04	1512.34	1512.70	1512.80	1512.90	1513.23	1513.29	1513.51	1513.68	1513.80	1514.13	1514.45	1514.53	1514.60	1514.66

налуу, i	0.007	0.005	0.021	0.020	0.024	0.021	0.015	0.021
урт, i	10.0	15.0	35.0	10.0	37.0	31.0	10.0	

Сувгийн хөндлөн огтлол	Сувгийн огтлол 1-1 Угс. т/б суваг (1200+1200)x580h; Сувгийн огтлол 1-1 Угс. т/б суваг (1200+1200)x580h; СО 1-1 (1200+1200)x580h; СО 1-1 Угс. т/б суваг (1200+1200)x580h; СО 1*-1*; СО 1-1 (1200+1200)x580h; Сувгийн огтлол 2-2 Угсармал төмөр бетон суваг (1200+1200)x580h; Сувгийн Угсарм (
Шугамын дэлгэмэл байгуулалт	ДХ-1, ХХТ-1, ДХ-2, ХХТ-2, Зө-1, ДХ-3, ХХТ-3, ДХ-4, Зө-2, ХХТ-4, ДХ-5, Зө-3, ДХ-6, ХХТ-5, ДХ-7

5,0 | 5,0 | 15,0 | 3,0 | 14,5 | 17,5 | 5,0 | 5,0 | 13,5 | 2,5 | 9,0 | 7,0 | 5,0 | 15,5 | 15,5 | 5,0 | 5,0 | 3,0

ДНТ
УБ. БГД 11-р хороо Л.Энэбишийн өргөн чөлөө 78-р байр 204 тоот
Утас: 7604 4780
"ДНТ" ХХК

Төв аймаг. Зуунмод сум. 1-р баг.
ХАЛААЛТЫН 5-Р ЗУУХНЫ ХОЁРДУГААР ХЭЛХЭЭНИЙ ШУГАМ СҮЛЖЭЭ

Сувгийн дагуугийн зүсэлт-1 /ХТБ -с ДХ-7 хүртэл/

Инженер	Л.Энхсайхан	ЕГ Шифр: ДНТ-10-5/2019.24	Масштаб: М1:500	Хуудас: 85	Ye шат: А.3
Гүйцэтгэсэн	Б.Номун-Эрдэнэ	ТГ Шифр:	Зургийн дугаар: ГДГ-78	Огноо: 2024.04.15	
Шалгасан	М.Буянхишиг				

А3

Сувгийн дагуугийн зүсэлт-2 /ДХ-7 -с ДХ-10 хүртэл/

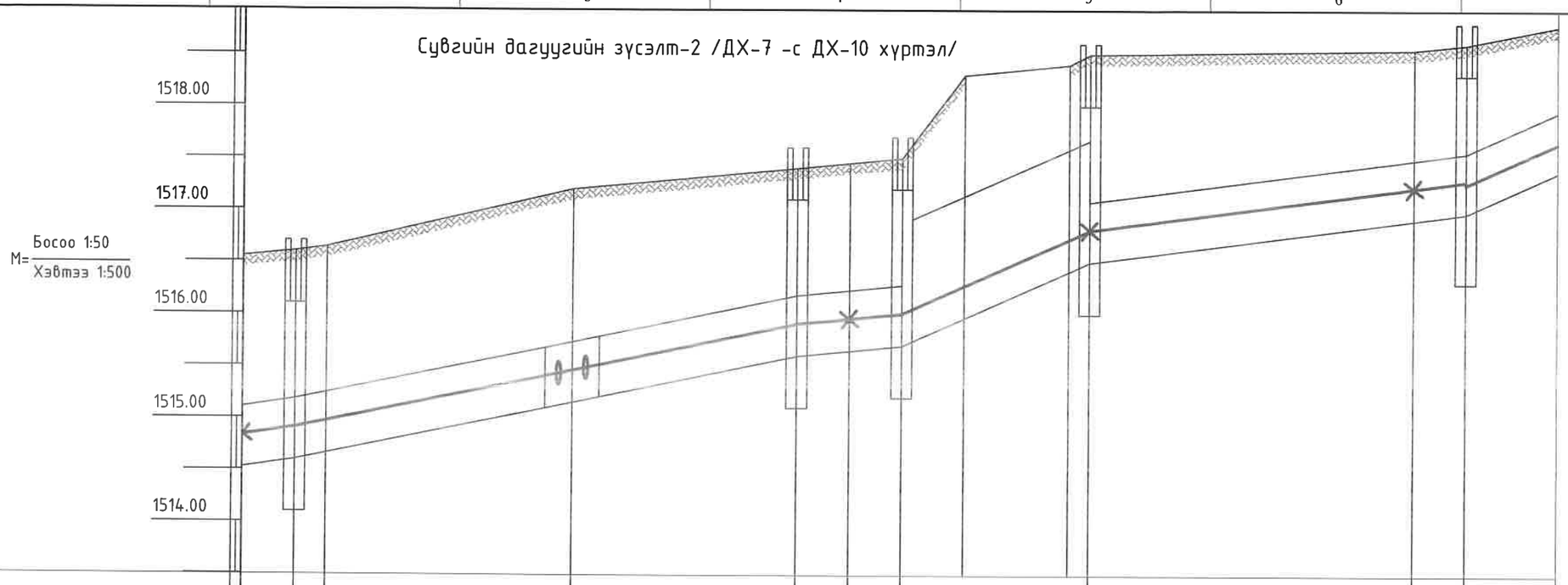

	14	15	16					17					18	19	20					21					22	23
Газрын хөрсний төлөвлөж байгаа тэмдэгт																										
Газрын хөрсний тэмдэгт		1516.60	1516.64					1517.20					1517.40	1517.45	1517.50					1518.50					1518.55	1518.60
Сувгийн дээд тэмдэгт		1515.18	1515.24					1515.73					1516.18	1516.23	1516.28					1517.08					1517.49	1517.55
Сувгийн ёроолын тэмдэгт		1514.60	1514.66					1515.15					1515.60	1515.65	1515.70					1516.50					1516.91	1516.97
налуу, i / урт, i	10.0	0.021					26.5	0.021				21.5	0.010		10.0	0.045			18.0	0.013				36.0		0.045
Сувгийн хөндлөн огтлол		Сувгийн огтлол 2-2 Угсармал төмөр бетон суваг (1200+1200)x580h						Сувгийн огтлол 2-2 Угсармал төмөр бетон суваг (1200+1200)x580h								СО 2*-2* Угс. т/б суваг 2(1200+1200)x580h				Сувгийн огтлол 3-3 Угсармал төмөр бетон суваг (1200+1200)x580h						
Шугамын дэлгэмэл байгуулалт		ДХ-7						Зө-4					ДХ-8		ДХ-9					ДХ-9*						ДХ-10
		УХТ-5													УХТ-6											УХТ-7
		5,0	3,0					23,5					21,5		5,0	5,0				18,0					31,0	5,0

УБ. БГД 11-р хороо
Л.Энэбишийн өргөн чөлөө
78-р байр 204 тоот
Утас: 7604 4780
"ДНТ" ХХК

Төв аймаг. Зуунмод сум. 1-р баг.
ХАЛААЛТЫН 5-Р ЗУУХНЫ ХОЁРДУГААР ХЭЛХЭЭНИЙ ШУГАМ СҮЛЖЭЭ

Сувгийн дагуугийн зүсэлт-2 /ДХ-7 -с ДХ-10 хүртэл/

Инженер		Л.Энхсайхан	ЕГ Шифр: ДНТ-10-5/2019.24	Масштаб: М1:500	Хуудас: 85
Гүйцэтгэсэн		Б.Номун-Эрдэнэ	ТГ Шифр:	Зургийн дугаар: ГДГ-79	Огноо: 2024.04.15
Шалгасан		М.Буянхишиг			

Ye шат: А.3

А3

Сувгийн дагуугийн зүсэлт-3 /ДХ-10 -с ДХ-14 хүртэл/

М= Босоо 1:50 / Хэвтээ 1:500

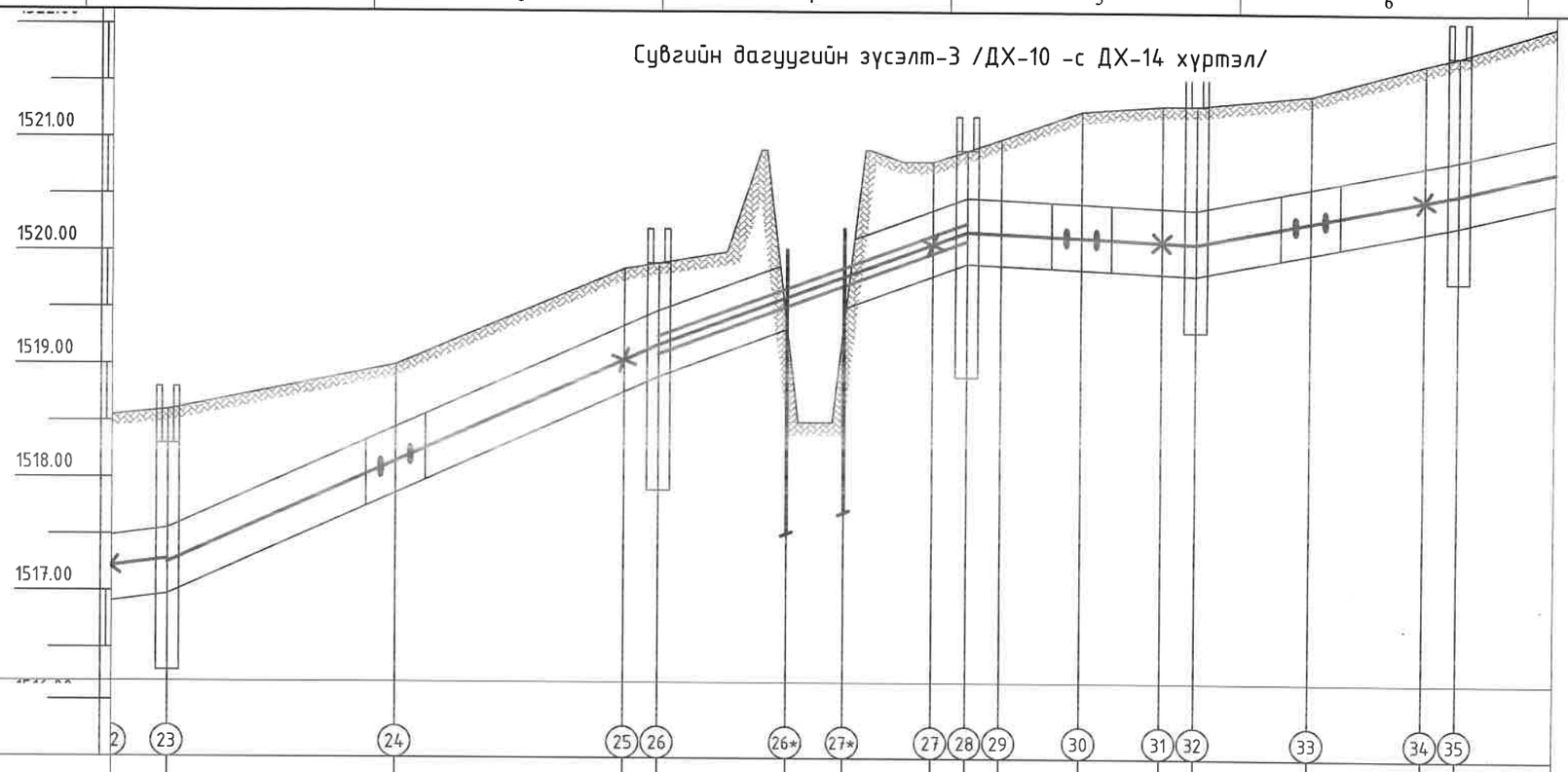

Газрын хөрсний төлөвлөж байгаа тэмдэгт																								
Газрын хөрсний тэмдэгт		1518.60		1519.00		1519.85	1519.90	1520.00	1520.40	1520.80	1520.90	1521.00	1521.25	1521.30	1521.30	1521.40	1521.68	1521.75						
Сувгийн дээд тэмдэгт		1517.55		1518.45		1519.35	1519.48			1520.37	1520.48	1520.47	1520.43	1520.39	1520.33	1520.58	1520.77	1520.83						
Сувгийн ёроолын тэмдэгт		1516.97		1517.87		1518.77	1518.90			1519.79	1519.90	1519.89	1519.85	1519.81	1519.80	1520.00	1520.19	1520.25						
налуу, i / урт, i		36.0	0.045			43.0	0.037			27.0	20.0			0.005	0.019			23.0	0.023					
Сувгийн хөндлөн огтлол		Сувгийн огтлол 4-4 Угсармал төмөр бетон суваг (1200+1200)x580h					СО 5-5 (1200+1200)x580	5*-5* Ил		СО 5-5 (1200+1200)x580		Сувгийн огтлол 5-5 Угс. т/б суваг (1200+1200)x580h				Сувгийн огтлол 5-5 Угс. т/б суваг (1200+1200)x580h								
Шугамын дэлгэмэл байгуулалт		ДХ-10		Зө-6			ДХ-11	Т-1		Т-2		ДХ-12		Зө-7		ДХ-13		Зө-8		ДХ-14				
		УХТ-7					УХТ-8					УХТ-9				УХТ-10				УХТ-11				
		5,0	20,0		20,0		3,0	11,3	5,0		7,7	3,0	3,0	7,0		7,0	3,0	10,0		10,0	3,0	3,0		

ДНТ
УБ. БГД 11-р хороо Л.Энэбишийн өргөн чөлөө 78-р байр 204 тоот
Утас: 7604 4780
"ДНТ" ХХК

Төв аймаг. Зуунмод сум. 1-р баг.
ХАЛААЛТЫН 5-Р ЗУУХНЫ ХОЁРДУГААР ХЭЛХЭЭНИЙ ШУГАМ СҮЛЖЭЭ

Сувгийн дагуугийн зүсэлт-3 /ДХ-10 -с ДХ-14 хүртэл/

Инженер		Л.Энхсайхан	ЕГ Шифр: ДНТ-10-5/2019.24	Масштаб: М1:500	Хуудас: 85
Гүйцэтгэсэн		Б.Номун-Эрдэнэ	ТГ Шифр:	Зургийн дугаар: ГДГ-80	Огноо: 2024.04.15
Шалгасан		М.Буянхишиг			

Ие шат: А.3

А3

Сувгийн дагуугийн зүсэлт-4 /ДХ-14 -с Б-420 хүртэл/

М= Босоо 1:50 / Хэвтээ 1:500

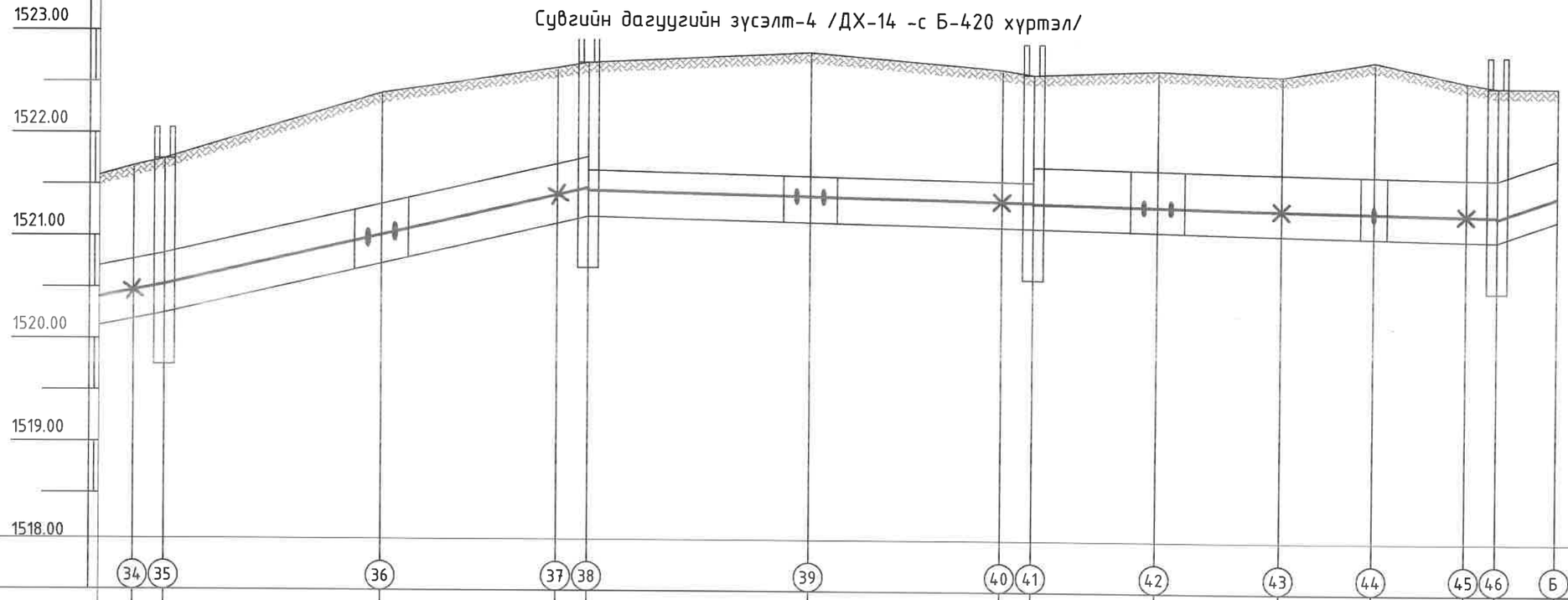

Газрын хөрсний төлөвлөж байгаа тэмдэгт																								
Газрын хөрсний тэмдэгт	1521.68	1521.75	1522.40	1522.65	1522.70	1522.81	1522.62	1522.60	1522.65	1522.60	1522.75	1522.55	1522.50	1522.50										
Сувгийн дээд тэмдэгт	1520.77	1520.83	1521.32	1521.71	1521.78	1521.65	1521.60	1521.56	1521.55	1521.70	1521.67	1521.65	1521.63	1521.61	1521.60	1521.80								
Сувгийн ёроолын тэмдэгт	1520.19	1520.25	1520.74	1521.13	1521.20	1521.20	1521.15	1521.11	1521.10	1521.10	1521.07	1521.05	1521.03	1521.01	1521.00	1521.20								
налуу, i / урт, i	23.0	0.023	41.0	43.0			0.002		24.0		0.002	21.0		0.002	0.034	5.8								
Сувгийн хөндлөн огтлол	5-5 ıг 0h	Сувгийн огтлол 5-5 Угсармал төмөр бетон суваг (1200+1200)x580h				Сувгийн огтлол 7-7 Угсармал төмөр бетон суваг (900+900)x450h				Сувгийн огтлол 11-11 Угсармал т/б суваг 1500x600h			Сувгийн огтлол 11-11 Угс. т/б суваг 1500x600h			СО 12-12								
Шугамын дэлгэмэл байгуулалт	ДХ-14		Зө-9	ДХ-15		Зө-10	ДХ-16		Зө-11			90°		ДХ-23										
	УХТ-11			УХТ-12			УХТ-13			УХТ-14		ЗӨ-1	УХТ-15		Б-420									
	3,0	3,0	18,0	17,0	3,0	21,5	18,5	3,0	12,0	12,0	9,0	9,0	3,0	5,8										

УБ. БГД 11-р хороо Л.Энэбишийн өргөн чөлөө 78-р байр 204 тоот
Утас: 7604 4780
"ДНТ" ХХК

Төв аймаг. Зуунмод сум. 1-р баг.
ХАЛААЛТЫН 5-Р ЗУУХНЫ ХОЁРДУГААР ХЭЛХЭЭНИЙ ШУГАМ СҮЛЖЭЭ

Сувгийн дагуугийн зүсэлт-4 /ДХ-14 -с Б-420 хүртэл/

Инженер		Л.Энхсайхан	ЕГ Шифр: ДНТ-10-5/2019.24	Масштаб: М1:500	Хуудас: 85
Гүйцэтгэсэн		Б.Номун-Эрдэнэ	ТГ Шифр:	Зургийн дугаар: ГДГ-81	Огноо: 2024.04.15
Шалгасан		М.Буянхишиг			

Ye шат: А.3

А3

Сувгийн дагуугийн зүсэлт-5 /ДХ-10 -с Б-418 хүртэл/

М= Босоо 1:50 / Хэвтээ 1:500

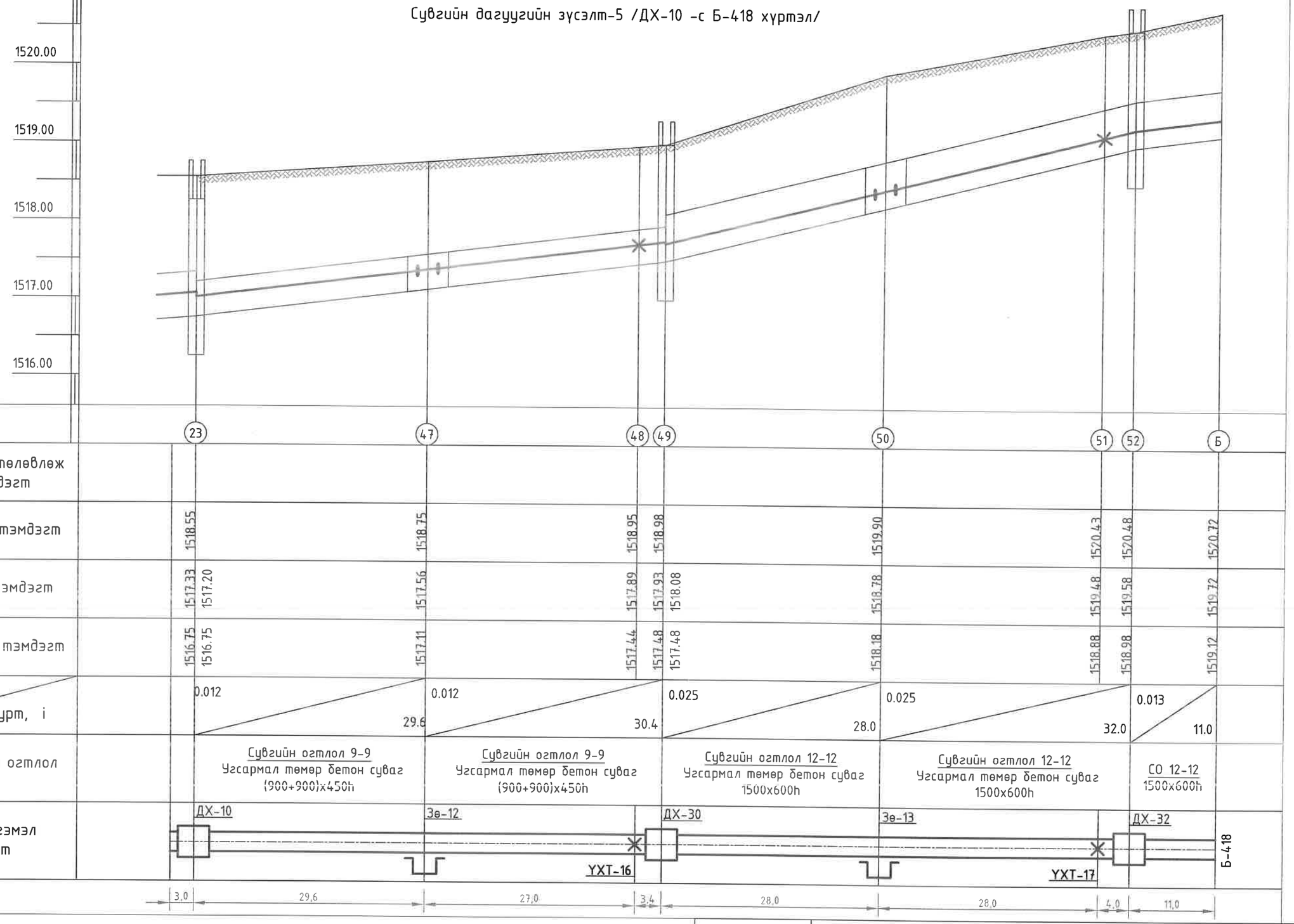

УБ. БГД 11-р хороо Л.Энэбишийн өргөн чөлөө 78-р байр 204 тоот Утас: 7604 4780 "ДНТ" ХХК	Төв аймаг. Зуунмод сум. 1-р баг. ХАЛААЛТЫН 5-Р ЗУУХНЫ ХОЁРДУГААР ХЭЛХЭЭНИЙ ШУГАМ СҮЛЖЭЭ				
	Сувгийн дагуугийн зүсэлт-5 /ДХ-10 -с Б-418 хүртэл/				Ye шат: А.3
	Инженер	Л.Энхсайхан	ЕГ Шифр: ДНТ-10-5/2019.24	Масштаб: М1:500	Хуудас: 85
	Гүйцэтгэсэн	Б.Номун-Эрдэнэ	ТГ Шифр:	Зургийн дугаар: ГДГ-82	Огноо: 2024.04.15
	Шалгасан	М.Буянхишиг			

А3

Сувгийн дагуугийн зүсэлт-6 /ДХ-5 -с ДХ-35 хүртэл/

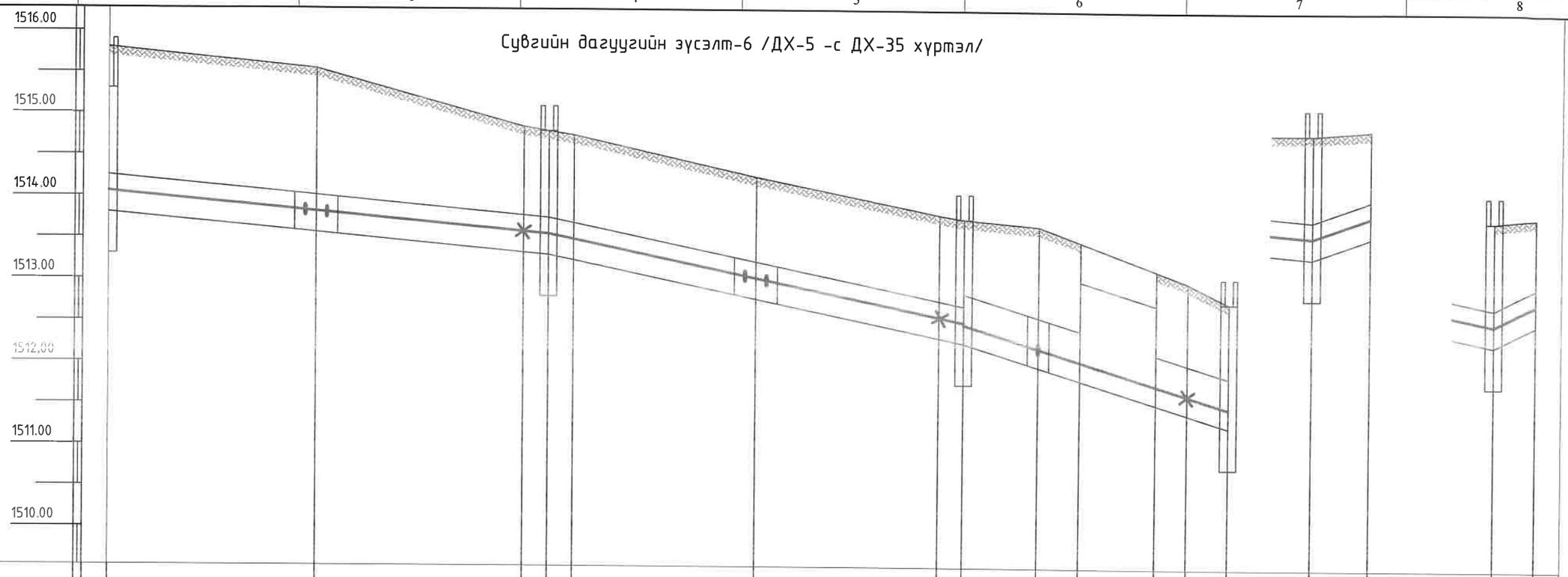

	11	55	56	57	58	59	60	61	62	62*	63*	63	64	57	Б			61	Б
Газрын хөрсний төлөвлөж байгаа тэмдэгт	1862.45	1862.66																	
Газрын хөрсний тэмдэгт	1515.80	1515.55	1514.85	1514.80	1514.75	1514.25	1513.80	1513.75	1513.67	1513.48	1513.14	1513.00	1512.75	1514.80	1514.85			1513.75	1513.80
Сувгийн дээд тэмдэгт	1514.33 1514.25	1514.01	1513.78	1513.75	1513.69	1513.23	1512.76	1512.70	1512.85	1512.57	1512.41 1513.01	1512.73 1512.13	1512.01	1511.85	1513.75	1514.00		1512.70	1512.95
Сувгийн ёроолын тэмдэгт	1513.80 1513.80	1513.56	1513.33	1513.30	1513.24	1512.78	1512.31	1512.25	1512.25	1511.97	1511.81 1511.81	1511.53 1511.53	1511.41	1511.25	1513.30	1513.55		1512.25	1512.50
налуу, i / урт, i	25.0	0.009 / 28.0	0.009	25.0	0.021	25.0	0.021	14.0	0.031	9.0	0.031	9.0	0.031	7.0	0.036			5.0	0.05
Сувгийн хөндлөн огтлол	Сувгийн огтлол 8-8 Угс. т/б суваг (900+900)x450h		Сувгийн огтлол 8-8 Угс. т/б суваг (900+900)x450h		Сувгийн огтлол 8-8 Угс. т/б суваг (900+900)x450h		Сувгийн огтлол 8-8 Угс. т/б суваг (900+900)x450h		СО 14-14 1500x600h		СО 14*-14*		СО 14-14 1500x600h		СО 10-10 (900+900)x450h			СО 10-10 (900+900)x 450h	
Шугамын дэлгэмэл байгуулалт	ДХ-5	Зө-14	ДХ-33			Зө-15	ДХ-34		ЗӨ-2				ДХ-35	ДХ-33	Б-376			ДХ-34	Б-375
		УХТ-18				УХТ-19					УХТ-20								
	3,0	25,0	25,0	3,0	3,0	22,0	22,0	3,0	9,0	5,0	9,0	4,0	5,0	7,0				5,0	

ДНТ УБ. БГД 11-р хороо Л.Энэбишийн өргөн чөлөө 78-р байр 204 тоот Утас: 7604 4780 "ДНТ" ХХК	Төв аймаг. Зуунмод сум. 1-р баг. ХАЛААЛТЫН 5-Р ЗУУХНЫ ХОЁРДУГААР ХЭЛХЭЭНИЙ ШУГАМ СҮЛЖЭЭ				
	Сувгийн дагуугийн зүсэлт-6 /ДХ-5 -с ДХ-35 хүртэл/				Үе шат: А.3
	Инженер	Л.Энхсайхан	ЕГ Шифр: ДНТ-10-5/2019.24	Масштаб: М1:500	Хуудас: 85
	Гүйцэтгэсэн	Б.Номун-Эрдэнэ	ТГ Шифр:	Зургийн дугаар: ГДГ-83	Огноо: 2024.04.15
	Шалгасан	М.Буянхишиг			

А3

Сувгийн дагуугийн зүсэлт-7 /ДХ-2 -с ДХ-41 хүртэл/

М= Босоо 1:50 / Хэвтээ 1:500

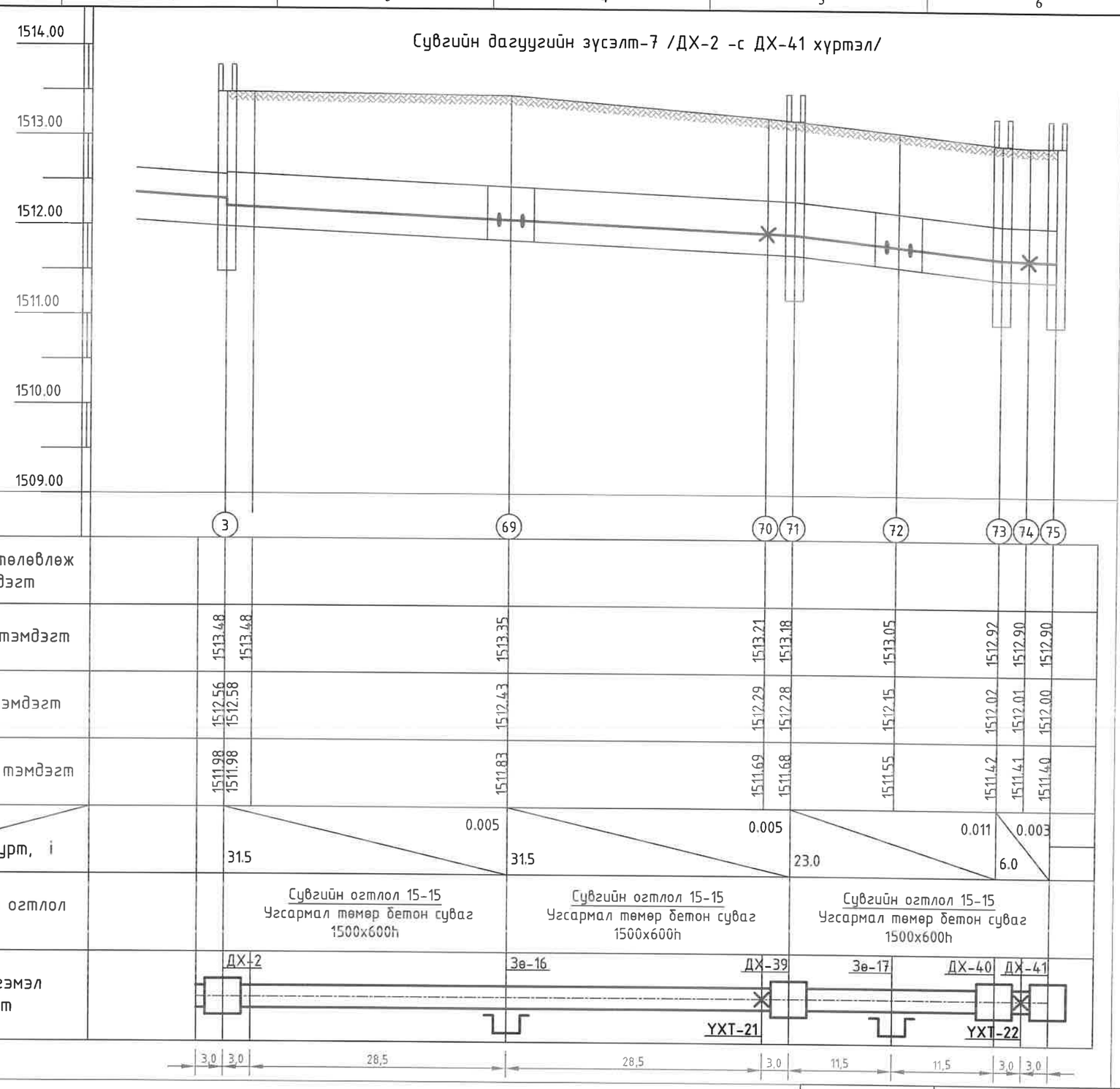

Газрын хөрсний төлөвлөж байгаа тэмдэгт				
Газрын хөрсний тэмдэгт	1513.48, 1513.48	1513.35	1513.21, 1513.18	1513.05, 1512.92, 1512.90, 1512.90
Сувгийн дээд тэмдэгт	1512.56, 1512.58	1512.43	1512.29, 1512.28	1512.15, 1512.02, 1512.01, 1512.00
Сувгийн ёроолын тэмдэгт	1511.98, 1511.98	1511.83	1511.69, 1511.68	1511.55, 1511.42, 1511.41, 1511.40
налуу, i / урт, i	31.5 / 0.005	31.5 / 0.005	23.0 / 0.011	6.0 / 0.003
Сувгийн хөндлөн огтлол	Сувгийн огтлол 15-15 Угсармал төмөр бетон суваг 1500x600h	Сувгийн огтлол 15-15 Угсармал төмөр бетон суваг 1500x600h	Сувгийн огтлол 15-15 Угсармал төмөр бетон суваг 1500x600h	
Шугамын дэлгэмэл байгуулалт				

ДНТ УБ. БГД 11-р хороо Л.Энэбишийн өргөн чөлөө 78-р байр 204 тоот Утас: 7604 4780 "ДНТ" ХХК	Төв аймаг. Зуунмод сум. 1-р баг. ХАЛААЛТЫН 5-Р ЗУУХНЫ ХОЁРДУГААР ХЭЛХЭЭНИЙ ШУГАМ СУЛЖЭЭ				
	Сувгийн дагуугийн зүсэлт-7 /ДХ-2 -с ДХ-41 хүртэл/				Ye шат: А.3
	Инженер	Л.Энхсайхан	ЕГ Шифр: ДНТ-10-5/2019.24	Масштаб: М1:500	Хуудас: 85
	Гүйцэтгэсэн	Б.Номун-Эрдэнэ			
	Шалгасан	М.Буянхишиг	ТГ Шифр:	Зургийн дугаар: ГДГ-84	Огноо: 2024.04.15

А3

Сувгийн дагуугийн зүсэлт-8 /ДХ-1 -с ДХ-42 хүртэл/

М= Босоо 1:50 / Хэвтээ 1:500

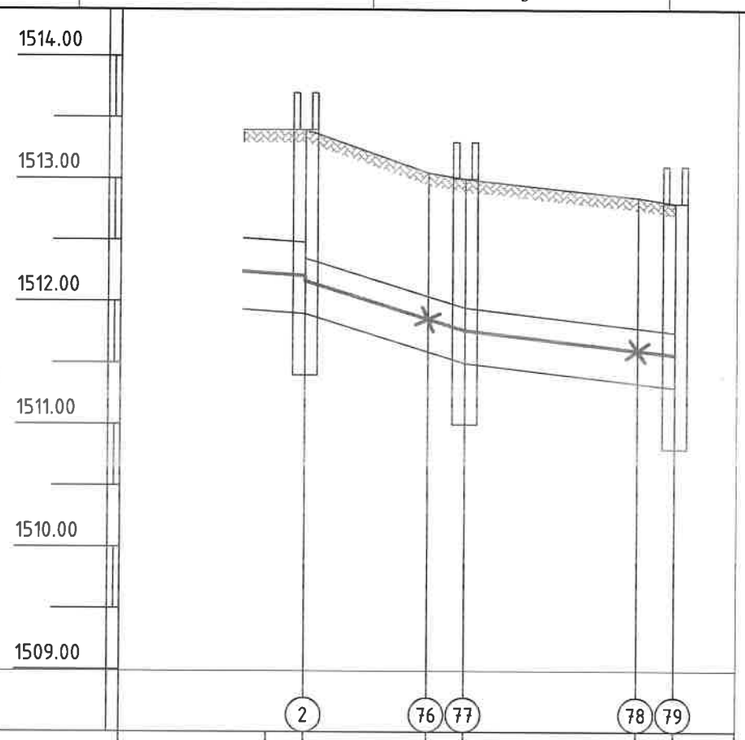

Газрын хөрсний төлөвлөж байгаа тэмдэгт						
Газрын хөрсний тэмдэгт	1513.40	1513.05	1513.00	1512.85	1512.80	
Сувгийн дээд тэмдэгт	1512.48	1512.35	1512.04	1511.95	1511.79	1511.75
Сувгийн ёроолын тэмдэгт	1511.90	1511.90	1511.59	1511.50	1511.34	1511.30
налуу, i / урт, i	13.0	0.031	17.0	0.012		
Сувгийн хөндлөн огтлол	Сувгийн огтлол 16-16 Угсармал төмөр бетон суваг (900+900)x450h					
Шугамын дэлгэмэл байгуулалт	ДХ-1	УХТ-23	ДХ-42*	УХТ-24	ДХ-42	

3,0 | 10,0 | 3,0 | 14,0 | 3,0

УБ. БГД 11-р хороо Л.Энэбишийн өргөн чөлөө 78-р байр 204 тоот Утас: 7604 4780	Төв аймаг. Зуунмод сум. 1-р баг. ХАЛААЛТЫН 5-Р ЗУУХНЫ ХОЁРДУГААР ХЭЛХЭЭНИЙ ШУГАМ СҮЛЖЭЭ				
	Сувгийн дагуугийн зүсэлт-8 /ДХ-1 -с ДХ-42 хүртэл/				Үе шат: А.3
	Инженер	Л.Энхсайхан	ЕГ Шифр: ДНТ-10-5/2019.24	Масштаб: М1:500	Хуудас: 85
	Гүйцэтгэсэн	Б.Номун-Эрдэнэ			
"ДНТ" ХХК	Шалгасан	М.Буянхишиг	ТГ Шифр:	Зургийн дугаар: ГДГ-85	Огноо: 2024.04.15

А3