"ДНТ" ХХК
ТЗ: ЗТ11-696/22

БАТЛАВ. ТӨВ АЙМГИЙН ЕРӨНХИЙ АРХИТЕКТОР / Д.АЛТАНСҮХ/

Шифр: ДНТ-10-4/2019.24

ТӨВ АЙМАГ. ЗУУНМОД СУМ.

ХАЛААЛТЫН 4-Р ХЭСГИЙН ХОЁРДУГААР ХЭЛХЭЭНИЙ ШУГАМ СҮЛЖЭЭНИЙ ӨӨРЧЛӨЛТ

ДУЛААН ХАНГАМЖ

/Ажлын зураг/

МОНГОЛ УЛС
ЭРЧИМ ХҮЧНИЙ ЯАМ
ЭРЧИМ ХҮЧНИЙ ҮНДЭСНИЙ ТӨВ ХХК
Магадлалын ерөнхий дүгнэлтийн дугаар 887/2024
МАГАДЛАЛ ХИЙГДСЭН
Магадлан хариусан
Хэлтсийн дарга ..... / гарын үсэг/
2024 оны 10 дугаар сарын 22 өдөр

ЗӨВШӨӨРСӨН. БОЛОВСРУУЛСАН.

Захиалагч			Гүйцэтгэгч			
Албан тушаал	Нэр	Гарын үсэг		Албан тушаал	Нэр	Гарын үсэг
Төв аймгийн ЗДТГазрын ХБТХОХ-ийн дарга	Д. Саран-Эрдэнэ		"ДНТ" ХХК	Инженерийн шугам сүлжээний зураг төслийн "ДНТ" ХХК-ийн захирал	Л. Энхсайхан	
Аймгийн Онцгой байдлын газрын дарга, дэд хурандаа	Г. Эрдэнэбат			"ДНТ" ХХК-ийн Ерөнхий инженер	М. Буянхишиг	

Хаяг: БГД-11 хороо. Л.Энэбишийн өргөн чөлөө
Очир хотхон 78-204
Утас: 7604-4780, 8909-4780, 9917-6055
Email: dnthhk@gmail.com

УЛААНБААТАР ХОТ 2024 ОН

Зургийн жагсаалт

Хуудас	Зургийн нэр	Тайлбар
	Нүүр хуудас	
ГДГ-1	Зургийн жагсаалт	1
ГДГ-2	Материалын ерөнхий түүвэр	2
ГДГ-3	Орчны тойм, тайлбар, үндсэн үзүүлэлт	3
ГДГ-4	Дулааны шугамын байгуулалтын тойм М1:1000	4
ГДГ-5	Дулааны шугамын байгуулалт-1	5
ГДГ-6	Дулааны шугамын байгуулалт-2	6
ГДГ-7	Сувгийн огтлол 1-1, 2-2	7
ГДГ-8	Сувгийн огтлол 3-3, 4-4	8
ГДГ-9	Сувгийн огтлол 5-5, 6-6, 7-7	9
ГДГ-10	Сувгийн огтлол 8-8, 9-9	10
ГДГ-11	Хоолойн угсралтын тойм-1	11
ГДГ-12	Хоолойн угсралтын тойм-2	12
ГДГ-13	Эргэлтийн өнцөг ЭӨ-1	13
ГДГ-14	Эргэлтийн өнцөг ЭӨ-2	14
ГДГ-15	Эргэлтийн өнцөг ЭӨ-3, 4	15
ГДГ-16	Эргэлтийн өнцөг ЭӨ-5, 6	16
ГДГ-17	Эргэлтийн өнцөг ЭӨ-7	17
ГДГ-18	Эргэлтийн өнцөг ЭӨ-8	18
ГДГ-19	Эргэлтийн өнцөг ЭӨ-9	19
ГДГ-20	Эргэлтийн өнцөг ЭӨ-10, 11	20
ГДГ-21	"П" хэлбэрийн компенсатор, Зө-1, 2	21
ГДГ-22	"П" хэлбэрийн компенсатор, Зө-3	22
ГДГ-23	"П" хэлбэрийн компенсатор, Зө-4	23
ГДГ-24	"П" хэлбэрийн компенсатор, Зө-5, 6	24
ГДГ-25	Үл хөдлөх тулгуур, ҮХТ-1, 2	25
ГДГ-26	Үл хөдлөх тулгуур, ҮХТ-3, 4, 5	26
ГДГ-27	Үл хөдлөх тулгуур, ҮХТ-6, 7, 8, 9, 10, 11, 12, 13	27
ГДГ-28	Т3, Т4 маягийн үл хөдлөх тулгуурын хэсэглэл	28
ГДГ-29	Дулааны худаг ДХ-0-ийн байгуулалт, материалын түүвэр	29
ГДГ-30	Дулааны худаг ДХ-0-ийн огтлол 1-1	30
ГДГ-31	Дулааны худаг ДХ-1-ийн байгуулалт, огтлол 1-1, материалын түүвэр	31
ГДГ-32	Дулааны худаг ДХ-3-ийн байгуулалт, огтлол 1-1, материалын түүвэр	32
ГДГ-33	Дулааны худаг ДХ-4-ийн байгуулалт, огтлол 1-1, материалын түүвэр	33
ГДГ-34	Дулааны худаг ДХ-5-ийн байгуулалт, материалын түүвэр	34
ГДГ-35	Дулааны худаг ДХ-5-ийн огтлол 1-1	35
ГДГ-36	Дулааны худаг ДХ-6-ийн байгуулалт, огтлол 1-1, материалын түүвэр	36
ГДГ-37	Дулааны худаг ДХ-7-ийн байгуулалт, огтлол 1-1, материалын түүвэр	37
ГДГ-38	Дулааны худаг ДХ-8-ийн байгуулалт, огтлол 1-1, материалын түүвэр	38
ГДГ-39	Дулааны худаг ДХ-9-ийн байгуулалт, огтлол 1-1, материалын түүвэр	39
ГДГ-40	Дулааны худаг ДХ-10-ийн байгуулалт, огтлол 1-1, материалын түүвэр	40
ГДГ-41	ТК-3 маягийн дулааны худгийн байгуулалт, огтлол, хучилт, материалын орц	41
ГДГ-42	ТК-5 маягийн дулааны худгийн байгуулалт, огтлол, хучилт, материалын орц	42
ГДГ-43	ТК-6 маягийн дулааны худгийн байгуулалт, огтлол, хучилт, материалын орц	43
ГДГ-44	ТК-9 маягийн дулааны худгийн байгуулалт, огтлол, хучилт, материалын орц	44
ГДГ-45	ТК-11 маягийн дулааны худгийн байгуулалт, огтлол, хучилт, материалын орц	45
ГДГ-46	ТК-13 маягийн дулааны худгийн байгуулалт, огтлол, хучилт, материалын орц	46
ГДГ-47	Сувгийн дагуугийн зүсэлт-1 /ХТБ -с ДХ-3 хүртэл/	47
ГДГ-48	Сувгийн дагуугийн зүсэлт-2 /ДХ-3 -с Б-598 хүртэл/	48
ГДГ-49	Сувгийн дагуугийн зүсэлт-3 /ДХ-5 -с Б-599 хүртэл/	49
ГДГ-50	Сувгийн дагуугийн зүсэлт-4 /ДХ-0 -с ДХ-8 хүртэл/	50
ГДГ-51	Сувгийн дагуугийн зүсэлт-5 /ДХ-8 -с Б-609 хүртэл/	51
ГДГ-52	Сувгийн дагуугийн зүсэлт-6 /ДХ-7 -с Б-608, 606 хүртэл/	52

		Буулгах ажил:			
91		Дулааны худаг буулгах /бүрэн/	ком	9	57.6 м3
92		Хуучин сувгийн хана буулгах	у/м	207	26.8 м3
93		Сувгийн хучилтын хавтан буулгах ГСХ-7, 9, 10	ш	269	
94		Хуучин хоолой буулгах ф25-150мм	у/м	621	

Шугам сүлжээ хамгаалах болон зам талбайг буулгах нөхөн сэргээх ажил

№	Тэмдэглэгээ	Материалын нэр	Х/н	Тоо хэмжээ	Нэгж жин, кг	Тайлбар
1	Бохир усны хоолой ф150	Ган бүрхэвч ф250х5 L=6000	ш	2	33.26	
2	Цахилгааны кабель 0,4кВт	Ган бүрхэвч ф100х3.5 L=6000х2	ш	2	9.08х2	
4	Холбооны кабель, сувагчлал	Ган бүрхэвч ф100х3.5 L=6000х2	ш	3	9.08х2	
5		Анхааруулан хамгаалах түүз	у/м	30	-	
6	Хашаа хайс	Буулгах, эргүүлэн угсрах	у/м	12	-	
7	Асфальтон бетон зам	Буулгах, эргүүлэн нөхөн сэргээх	м2	-		
8	Бетон талбай	Буулгах, эргүүлэн цутгах	м2	18		

УБ. БГД 11-р хороо Энэдийн өргөн чөлөө 78-р байр 204 тоот
Утас: 7604 4780
"ДНТ" ХХК

Төв аймаг. Зуунмод сум. 1-р баг.
ХАЛААЛТЫН 4-Р ЗУУХНЫ ХОЁРДУГААР ХЭЛХЭЭНИЙ ШУГАМ СҮЛЖЭЭ

Зургийн жагсаалт

Инженер	Л.Энхсайхан	ЕГ Шифр: ДНТ-10-4/2019.24	Масштаб:	Хуудас: 52	Ye шат: А.3
Гүйцэтгэсэн	Э.Бат-Эрдэнэ	ТГ Шифр:	Зургийн дугаар: ГДГ-1	Огноо: 2024.04.15	
Шалгасан	М.Буянхишиг				

А3

Материалын ерөнхий түүвэр

№	Тэмдэглэгээ	Материалын нэр	Х/н	Тоо хэмжээ	Нэгж жин, кг	Тайлбар
1	ГОСТ 10704-91	Шулуун зүйдэлтэй ган хоолой ф219х6.0мм	у/м	15	17.26	
2		Шулуун зүйдэлтэй ган хоолой ф159х4.5мм	у/м	245/257	17.26	
3		Шулуун зүйдэлтэй ган хоолой ф133х4.0мм	у/м	75/81	12.81	
4		Шулуун зүйдэлтэй ган хоолой ф108х4.0мм	у/м	30	10.32	
5		Шулуун зүйдэлтэй ган хоолой ф89х3.5мм	у/м	185/195	7.43	
6		Шулуун зүйдэлтэй ган хоолой ф76х3.5мм	у/м	180/200	6.3	
7		Шулуун зүйдэлтэй ган хоолой ф45х2.5мм	у/м	105	2.64	
8	ГОСТ 3262-75	Цайрдсан ган хоолой ф114х4.5мм	у/м	290/305	12.51	
9		Цайрдсан ган хоолой ф88.5х4.0мм	у/м	165/174	8.59	
10		Цайрдсан ган хоолой ф75.50х4.0мм	у/м	185/193	7.26	
11		Цайрдсан ган хоолой ф60х3.5мм	у/м	195/210	4.56	
12		Цайрдсан ган хоолой ф48х3.5мм	у/м	160/175	3.95	
13		Цайрдсан ган хоолой ф42.3х3.2мм	у/м	190/200	3.18	
14		Цайрдсан ган хоолой ф33.5х3.2мм	у/м	55	2.46	
15	Хоолойн дулаалга	Пенополиуретан ф200мм, 40кг/м3,зузаан 50мм	у/м	15		
16		Пенополиуретан ф150мм, 40кг/м3,зузаан 50мм	у/м	257		
17		Пенополиуретан ф125мм, 40кг/м3,зузаан 50мм	у/м	81		
18		Пенополиуретан ф100мм, 40кг/м3,зузаан 50мм	у/м	335		
19		Пенополиуретан ф80мм, 40кг/м3,зузаан 50мм	у/м	369		
20		Пенополиуретан ф76мм, 40кг/м3,зузаан 50мм	у/м	393		
21		Пенополиуретан ф50мм, 40кг/м3,зузаан 50мм	у/м	210		
22		Пенополиуретан ф40мм, 40кг/м3,зузаан 50мм	у/м	280		
23		Пенополиуретан ф32мм, 40кг/м3,зузаан 50мм	у/м	200		
24		Пенополиуретан ф25мм, 40кг/м3,зузаан 50мм	у/м	55		
25		Зэврэлтээс хамгаалах түрхлэг	м2	605		
26		Дулаалгын гадуур нийлэг материалаар нэг үе ороох	м2	1291		
27		П хэлбэрийн компенсатор ф150мм	ш	4		ГДГ-21 - 24 хуудаснаас үзнэ
28		П хэлбэрийн компенсатор ф125мм	ш	2		
29		П хэлбэрийн компенсатор ф80мм	ш	2		
30		П хэлбэрийн компенсатор ф65мм	ш	4		
31		П хэлбэрийн компенсатор ф100мм /цайрдсан/	ш	2		
32		П хэлбэрийн компенсатор ф80мм /цайрдсан/	ш	3		
33		П хэлбэрийн компенсатор ф65мм /цайрдсан/	ш	1		
34		П хэлбэрийн компенсатор ф50мм /цайрдсан/	ш	1		
35		П хэлбэрийн компенсатор ф40мм /цайрдсан/	ш	3		
36		П хэлбэрийн компенсатор ф32мм /цайрдсан/	ш	2		
37	серия 4.903-10 вып 1	Хэвлэмэл отвод 90°150 с40	ш	20 - 16	7.9	ГДГ-13 - 24 хуудаснаас үзнэ8 ДХ дахь отводны тоо ороогүй.
38		Хэвлэмэл отвод 90°125 с32	ш	8 - 7	3.8	
39		Хэвлэмэл отвод 90°80 с50	ш	14 - 8	1.6	
40		Хэвлэмэл отвод 90°65 с50	ш	22 - 16	1.1	
41		Хэвлэмэл отвод 90°40 с80	ш	6	0.3	
42		Хэвлэмэл отвод 90°100 с40 /цайрдсан/	ш	12 - 2	2.4	
43		Хэвлэмэл отвод 90°80 с50 /цайрдсан/	ш	14 - 12	1.6	
44		Хэвлэмэл отвод 90°65 с50 /цайрдсан/	ш	8 - 4	1.1	
45		Хэвлэмэл отвод 90°50 с80 /цайрдсан/	ш	10 - 4	0.6	
46		Хэвлэмэл отвод 90°40 с80 /цайрдсан/	ш	17 - 12	0.3	
47		Хэвлэмэл отвод 90°32 с80 /цайрдсан/	ш	17 - 2	0.2	
48		Хэвлэмэл отвод 90°25 с80 /цайрдсан/	ш	3	0.1	
49	Серия Г.493-1 вып-1	Хоолойн гулсах тулгуур ГТ 17.10-219	ш	3	3.71	ГДГ-7 - 10 хуудаснаас үзнэ
50		Хоолойн гулсах тулгуур ГТ 17.10-159	ш	69	1.33	
51		Хоолойн гулсах тулгуур ГТ 17.10-108	ш	189	1.1	
52		Хоолойн гулсах тулгуур ГТ 17.10-76	ш	201	0.89	
53		Хоолойн гулсах тулгуур ГТ 17.10-45	ш	244	0.7	
54	Г-991-1 вып 1, альбом 2	Төмөр бетон дэр ОП-2	ш	261	12.63	
55		Төмөр бетон дэр ОП-1	ш	445	10.23	
56	Г-991-1 вып 1, альбом 2	(1200+900)х450(h) сувгийн цут.бетон эрг. өнцөг	ш	2		ГДГ-13 - 20 хуудаснаас үзнэ
57		1500х610(h) сувгийн цут.бетон эргэлтийн өнцөг	ш	9		
59	Г-991-1 вып 1, альбом 2	(1200+900)х460(h) сувгийн цут.бетон комп. ниш	ш	3		ГДГ-21 - 24 хуудаснаас үзнэ
61		1500х610(h) сувгийн цут.бетон комп. ниш	ш	3		
62	Г-991-1 вып 1, альбом 2	(900х450(h) хэмжээтэй угсрамал т/б суваг "Л-4"	ш	47	1050	ГДГ-7 - 10 хуудаснаас үзнэ.
63		(1200х580(h) хэмжээтэй угсрамал т/б суваг "Л-7"	ш	41	1720	
64		(1500х610(h) хэмжээтэй угсрамал т/б суваг "Л-9"	ш	53	2420	
65		(2970х1150х100(h) хэмжээтэй т/б сувгийн хучилтын хавтан "Л-4х"	ш	47	850	
66		(2970х1450х120(h) хэмжээтэй т/б сувгийн хучилтын хавтан "Л-7х"	ш	41	1300	
67		(2970х1800х120(h) хэмжээтэй т/б сувгийн хучилтын хавтан "Л-9х"	ш	53	1620	
71	Серия Г-015.1	Хоолойн үл хөдлөх тулгуур Т4.05 -219	ком	2	11.64	ҮХТ-ийн хэсэглэл, бетон хийц, хучилтыг ГДГ-25 - 28 хуудаснаас үзнэ
72		Хоолойн үл хөдлөх тулгуур Т4.03 -159	ком	6	6.6	
73		Хоолойн үл хөдлөх тулгуур Т4.02 -125	ком	2	4.4	
74		Хоолойн үл хөдлөх тулгуур Т4.01 -108	ком	4	3.24	
75		Хоолойн үл хөдлөх тулгуур Т3.06 -89	ком	9	3.24	
76		Хоолойн үл хөдлөх тулгуур Т3.05 -76	ком	9	0.465	
77		Хоолойн үл хөдлөх тулгуур Т3.04 -50	ком	2	0.368	
78		Хоолойн үл хөдлөх тулгуур Т3.03 -40	ком	10	0.35	
79		Хоолойн үл хөдлөх тулгуур Т3.02 -32	ком	6	0.34	
80		Хоолойн үл хөдлөх тулгуур Т3.01 -25	ком	2	0.33	
81		Сувгийн үл хөдлөх тулгуур, швеллер №14 L=3000х2	ком	1	73.8	
82		Сувгийн үл хөдлөх тулгуур, швеллер №14 L=2850х2	ком	3	70.11	
83		Сувгийн үл хөдлөх тулгуур, швеллер №14 L=2450х2	ком	1	60.27	
84		Сувгийн үл хөдлөх тулгуур, швеллер №14 L=1800х1	ком	8	22.14	
85		Дулааны худаг ДХ-1 ээс ДХ-10	ком	10		ГДГ-29 - 40 -с үзнэ
86	Серия Г-991-1 вып 2	ТК-3 маягийн дулааны худаг	ком	1		ГДГ-41
87		ТК-5 маягийн дулааны худаг	ком	2		ГДГ-42
88		ТК-6 маягийн дулааны худаг	ком	1		ГДГ-43
89		ТК-9 маягийн дулааны худаг	ком	3		ГДГ-44
90		ТК-11 маягийн дулааны худаг	ком	1		ГДГ-45
91		ТК-13 маягийн дулааны худаг	ком	2		ГДГ-46

Буулгах ажлын түүврийг ГДГ- 1 -t үзнэ үү.

ДНТ
УБ. БГД 11-р хороо Энэдмийн өргөн чөлөө 78-р байр 204 тоот
Утас: 7604 4780
"ДНТ" ХХК

Төв аймаг. Зуунмод сум. 1-р баг.
ХАЛААЛТЫН 4-Р ЗУУХНЫ ХОЁРДУГААР ХЭЛХЭЭНИЙ ШУГАМ СҮЛЖЭЭ

Материалын ерөнхий түүвэр

Инженер	Л.Энхсайхан	ЕГ Шифр: ДНТ-10-4/2019.24	Масштаб:	Хуудас: 52	Ye шат: А.3
Гүйцэтгэсэн	Э.Бат-Эрдэнэ	ТГ Шифр:	Зургийн дугаар: ГДГ-2	Огноо: 2024.04.15	
Шалгасан	М.Буянхишиг				

А3

Орчны тойм
М1:2000

Халаалтын 4-р хэсгийн дулаан ачаалал /Гкал/цаг/

	Нэр	Qхалаалт Гкал/цаг	Qхху Гкал/цаг	Qнийт Гкал/цаг
1	ҮБДС хийсэн тооцоонд хамрагдсан барилгууд	1.83	0.56	2.38
2	Нэмж тооцсон барилгууд	0.07	0.01	0.08
3	Багийн төв 5-р гудамжийн салаа	0.69	0.09	0.77
	Нийт дүн	2.59	0.66	3.24

Тайлбар

1. Энэхүү ажлын зураг Төв аймгийн Зуунмод хотод Дулааны станц төлөвлөж буйтай холбогдуулан "Төв чандмань-ДЭХГ" ОНӨААТҮГ-ын харьяа Халаалтын 4-р хэсгийн одоо байгаа шугам сүлжээг өргөтгөн шинэчлэх, хэрэглээний халуун усны шугам нэмж төлөвлөх ажлын хүрээнд 2020-2023 онд хийгдсэн барилга угсралтын ажил, шинээр баталгаажсан зураг төсөл боловсруулах даалгаврын дагуу БХТ-ийн 205/2020 тоот магадлалын дүгнэлтээр баталгаажсан ДНТ-10/2019 шифртэй ажлын зураг хийгдэх тодотгол шинэчлэлтийг тусгав.
2. Зураг төслийг Төв аймгийн ЗДТГ, ГХБХБГ-ын захиалгаар дор дурьдсан техникийн бичиг баримтыг үндэслэн боловсруулав. Үүнд:
   - Зураг төсөл боловсруулах 2024.04.20-ны өдрийн ЗТ-04/24 тоот гэрээ
   - Төв аймгийн БЗОСК-ийн захирал Д.Ганбаярын баталсан 2019 оны 03 сарын 20-ны өдрийн 28/17 тоот зургийн даалгавар, ГХБХБГ-ын дарга Б.Насанжаргалын баталсан 2024.04.15-ны өдрийн 09/24 тоот зургийн даалгавар
   - Төв аймгийн Ерөнхий архитектороос өгсөн ойрын жилүүдэд Ерөнхий төлөвлөгөөний дагуу нэмэгдэх барилгууд, аймгийн төвийн дэвсгэр зураг
   - "Төв чандмань ДЭХГ" ОНӨААТҮГ ын 2019 оны 05 сарын 17 өдрийн 142 тоот техникийн нөхцөл
   - БХТ-ийн 2020.02.14-ны өдрийн 205/2020 тоот магадлалын ерөнхий дүгнэлтээр баталгаажсан ДНТ-10/2019 шифртэй ажлын зураг төсөл
   - "ҮБДС" ТӨХК аар хийлгүүлсэн халаалтын бүх хэсгүүдийн ачааллын тооцоо
   - Газар дээр хийсэн хэмжилтийг үндэслэн холбогдон норм дүрэм
   - БНбД 41-02-13 "Дулааны сүлжээ"
   - БНбД 23-01-09 "Барилгад хэрэглэх геофизикийн үзүүлэлт"-ийн дагуу тус тус боловсруулав.
4. Барилга баригдах газрын цаг уурын нөхцөл:
   - Гадна агаарын тооцоот температур: Хамгийн хүйтэн 5 хоног-(-30,6) хэм /Зуунмод хот/
   - Галлагааны хугацааны үргэлжлэх хугацаа - 230 хоног
   - Салхины дундаж хурд - 3,9м/с
5. Шугам дахь дулаан зөөгч -Ус. Дулаан зөөгчийн температур: Өгөх шугамд /95°С/, Буцах шугамд /70°С/
6. Зуунмод хотод Дулаан станц барих төслийн хүрээнд Халаалтын 4-р хэсэгт шугам сүлжээнд холбогдсон ба холбогдох боломжтой барилгууд болон Ерөнхий төлөвлөгөөгөөр ойрын жилүүдэд баригдах барилгуудын нийт халаалтын ачаалал нь 2.59 Гкал/цаг, хэрэгцээний халуун ус /ХХУ/-ны ачаалал нь 0.66 Гкал/цаг болж байна.
7. Энэхүү 2-р хэлхээний шугам сүлжээг төлөвлөж буй Дулааны станц болон Дулаан хуваарилах төвийн ачаалалтай уялдуулан үе шаттайгаар холбож ашиглана.
8. Өгөгдсөн зургийн даалгаврын дагуу халаалтын 4-р хэсгийн төв шугамуудын трассын дагуу тоосго, чулуу, блокоор өрсөн ба цаашид ашиглалтын шаардлага хангахгүй бетон суваг, худаг болон шугамуудыг буулган, засвар шинэчлэлтийн ажлыг богино хугацаанд гүйцэтгэх, ашиглалтын хугацааг уртасгах зорилгоор захиалагчийн хүсэлт, даалгавараар шинээр төмөр бетон онгоцон суваг угсарна. Газар шорооны болон буулгалтын явцад ашиглагчийг байлцуулан дараа ашиглах боломжтой материалыг ашиглагч байгууллагад актаар хүлээлгэж өгнө.
9. Нийт 10-н дулааны худаг, 13 үл хөдлөх тулгуур, 11 эргэлтийн өнцөг, 6-н "П" хэлбэрийн компенсатор /зөөлөвч/-ын нишийг газар дээр нь цутгаж хийнэ. Бетон эдэлхүүний шороо хөрстэй харьцах гадаргууд халуун битум түрхлэг 2 үе хийж ус чийгнээс хамгаална. Худаг, сувгийн хучилт, таг хийцүүдийг хооронд нь цементэн зуурмагаар гагнаж ус орохоос сэргийлнэ.
10. Ст20 маркийн ган хоолойнуудыг үл нэвтрэх цутгамал бетон суваг гулсах тулгуур, бетон дэр дээр угсарна. Тулгуурруудын хоорондын зай: ф250мм - 7м, ф200мм - 6м, ф150мм - 5м, ф125мм - 4.5м, ф100мм - 4 м, ф89мм - 3.5м, ф57, 76мм - 3м, ф40мм - 2.5м, ф32мм - 2м, ф25мм - 1,7м-т тус тус байна. Шугам хоолойг зэврэлтээс хамгаалах түрхлэгийг 2 дахин хийж, 50 мм зузаантай пенополиуретанаар дулаалан, гадуур нь ус чийгэнд тэсвэртэй материалаар ам дарж нягт орооно.
11. Хоолойн угсралт, туршилт тохируулгыг БНбД 3.05.03-95 "Дулааны шугам сүлжээ"-н дагуу гүйцэтгэнэ.
12. Барилга угсралтын явцад төсөлд тусгасан шийдлийг өөрчлөх шаардлага гарвал зохиогчтой зөвшөөрөлцөх хэрэгтэй.
13. Газар шорооны ажил эхлэхийн өмнө цахилгаан, холбооны суваг, кабелийн байршлыг тогтоон холбогдох байгууллагуудаас зөвшөөрөл авах ба угсралтын үед дагаж мөрдөх техник аюулгүй ажиллагааны дүрэм журмыг баримтлах хэрэгтэй.
14. Дулааны худгуудад байгаа хэрэглэгчийн холболтуудыг буцаан холбоно.

ДНТ ХХК, УБ. БГД 11-р хороо Энэбишийн өргөн чөлөө 78-р байр 204 тоот, Утас: 7604 4780	Төв аймаг. Зуунмод сум. 1-р баг. ХАЛААЛТЫН 4-Р ЗУУХНЫ ХОЁРДУГААР ХЭЛХЭЭНИЙ ШУГАМ СҮЛЖЭЭ				
	Орчны тойм, тайлбар, үндсэн үзүүлэлт				Ує шат: А.З
	Инженер	Л.Энхсайхан	ЕГ Шифр: ДНТ-10-4/2019.24	Масштаб: М1:2000	Хуудас: 52
	Гүйцэтгэсэн	Э.Бат-Эрдэнэ	ТГ Шифр:	Зургийн дугаар: ГДГ-3	Огноо: 2024.04.15
"ДНТ" ХХК	Шалгасан	М.Буянхишиг			

А3

4

ЗӨВШӨӨРСӨН:

"Төв чандмань-ДЭХГ" ОНӨААТҮГ-ын дарга /Ц.Батсүх/

"Төв чандмань-ДЭХГ" ОНӨААТҮГ-ын ерөнхий инженер /С.Отгонцэцэг/

Дулааны шугамын байгуулалтын тойм
М1:1000

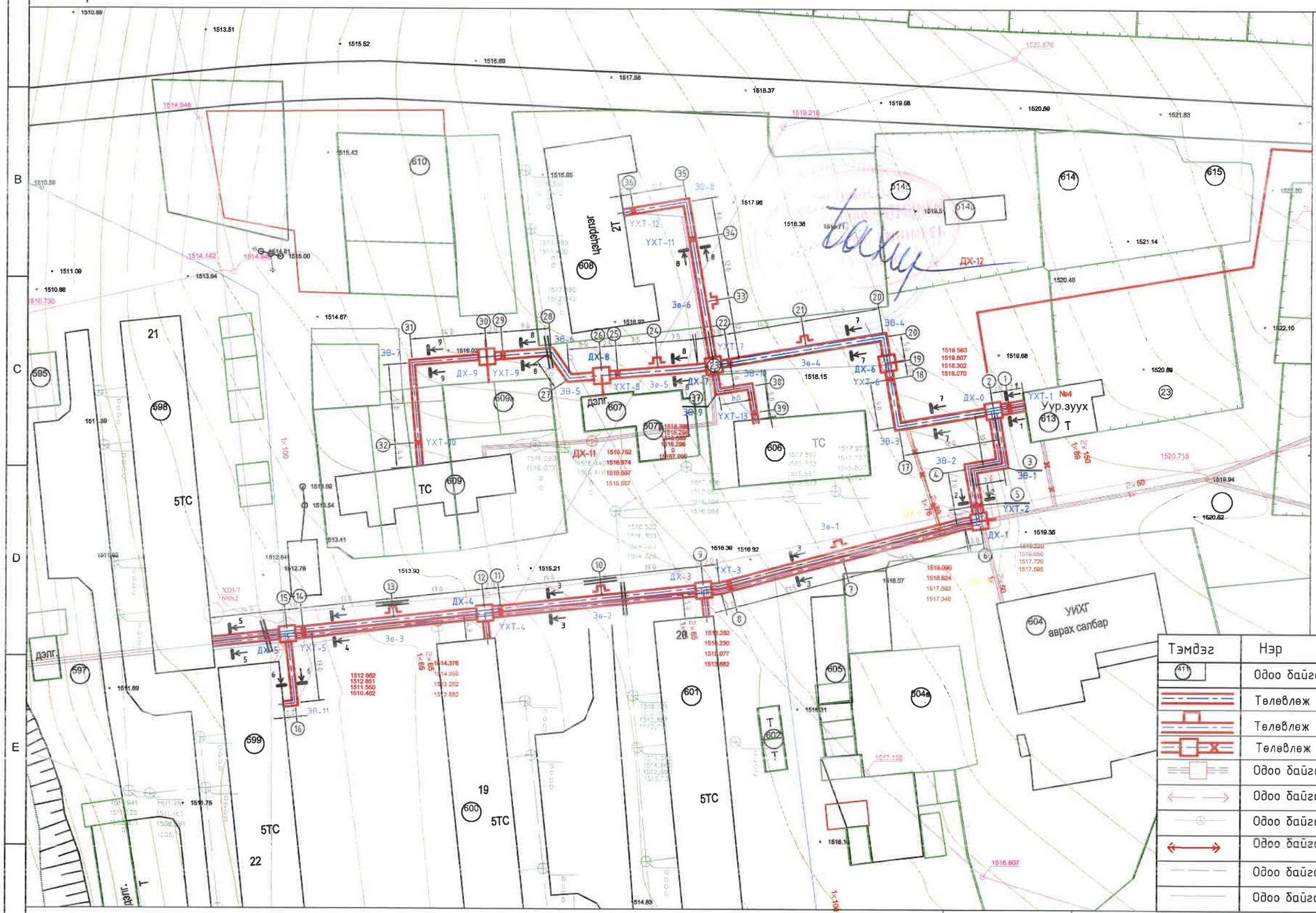

Томъёолсон тэмдэг

Тэмдэг	Нэр
411	Одоо байгаа барилга
	Төлөвлөж буй дулаан цэвэр усны суваг, шугам
	Төлөвлөж буй "П" хэлбэрийн зөөлөвч /компенсатор/
	Төлөвлөж буй дулааны худаг, үл хөдлөх тулгуур
	Одоо байгаа дулаан цэвэр усны суваг, шугам
	Одоо байгаа 0.4кВ-ын кабель, шугам
	Одоо байгаа холбооны кабель, сувагчлал
	Одоо байгаа 10 ба 6 кВ-ын кабель
	Одоо байгаа цэвэр усны шугам
	Одоо байгаа бохир усны шугам

ХЯНАСАН:

Төв аймгийн ГХБХБГ-ын хянагчдын инженер /Ц.Намжаав/

УБ. БГД 11-р хороо
Энхбаяршийн өргөн чөлөө
78-р байр 204 тоот
Утас: 7604 4780
"ДНТ" ХХК

Төв аймаг. Зуунмод сум. 1-р баг.
ХАЛААЛТЫН 4-Р ЗУУХНЫ ХОЁРДУГААР ХЭЛХЭЭНИЙ ШУГАМ СҮЛЖЭЭ

ДУЛААНЫ ШУГАМЫН БАЙГУУЛАЛТЫН ТОЙМ

Инженер		Л.Энхсайхан	ЕГ Шифр: ДНТ-10-4/2019.24	Масштаб: 1:1000	Үе шат: А.З
Гүйцэтгэсэн		Э.Бат-Эрдэнэ			Хуудас: 52
Шалгасан		М.Буянхишиг	ТГ Шифр:	Зургийн дугаар: ГДГ-4	Огноо: 2024.04.15

А3

Дулааны шугамын байгуулалт-1

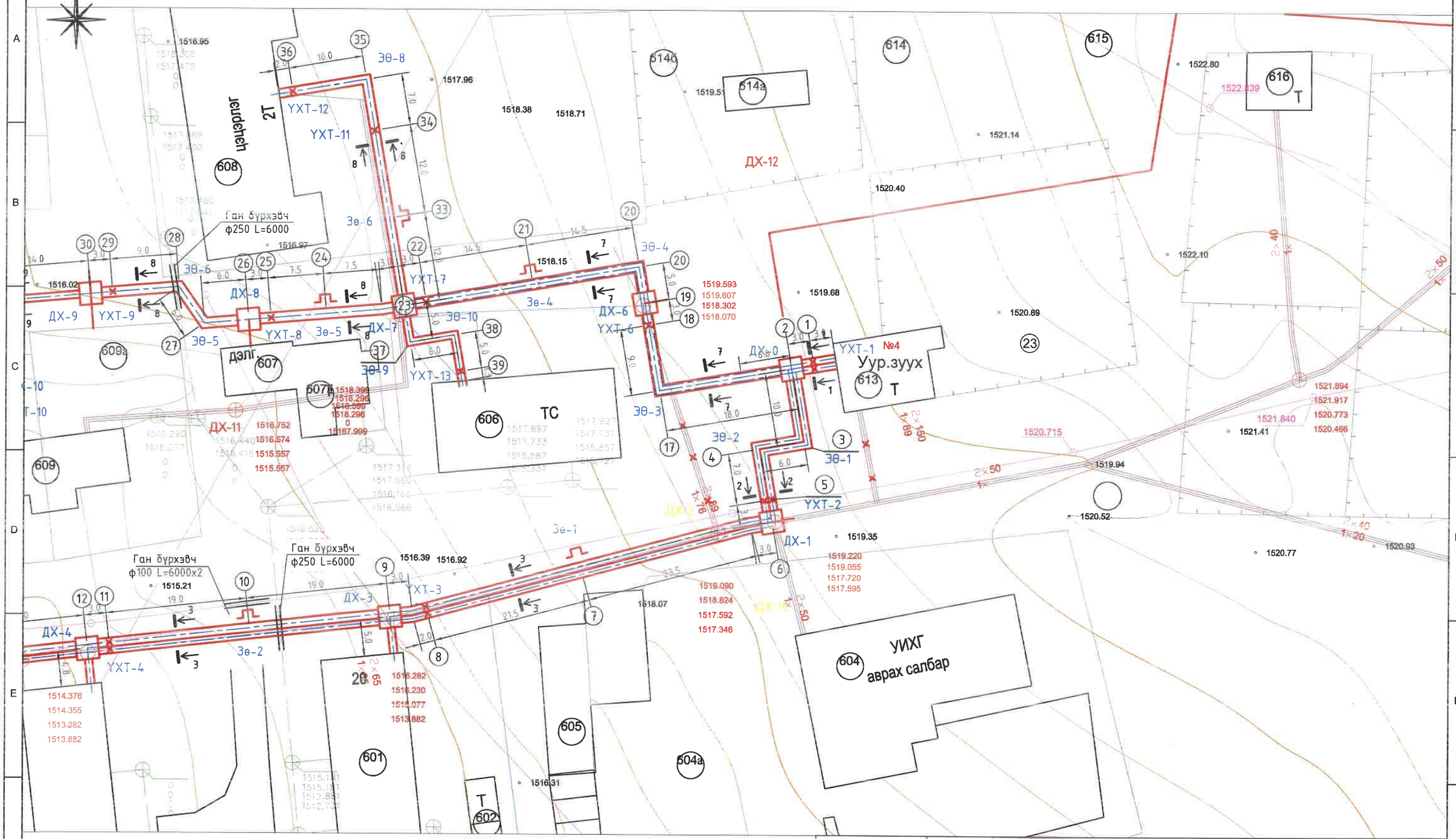

ДНТ УБ. БГД 11-р хороо Энэбишийн өргөн чөлөө 78-р байр 204 тоот Утас: 7604 4780 "ДНТ" ХХК	Төв аймаг. Зуунмод сум. 1-р баг. ХАЛААЛТЫН 4-Р ЗУУХНЫ ХОЁРДУГААР ХЭЛХЭЭНИЙ ШУГАМ СҮЛЖЭЭ				
	ДУЛААНЫ ШУГАМЫН БАЙГУУЛАЛТ-1				Ye шат: А.3
	Инженер	Л.Энхсайхан	ЕГ Шифр: ДНТ-10-4/2019.24	Масштаб: 1:500	Хуудас: 52
	Гүйцэтгэсэн	Э.Бат-Эрдэнэ	ТГ Шифр:	Зургийн дугаар: ГДГ-5	Огноо: 2024.04.15
	Шалгасан	М.Буянхишиг			

А3

Дулааны шугамын байгуулалт-2

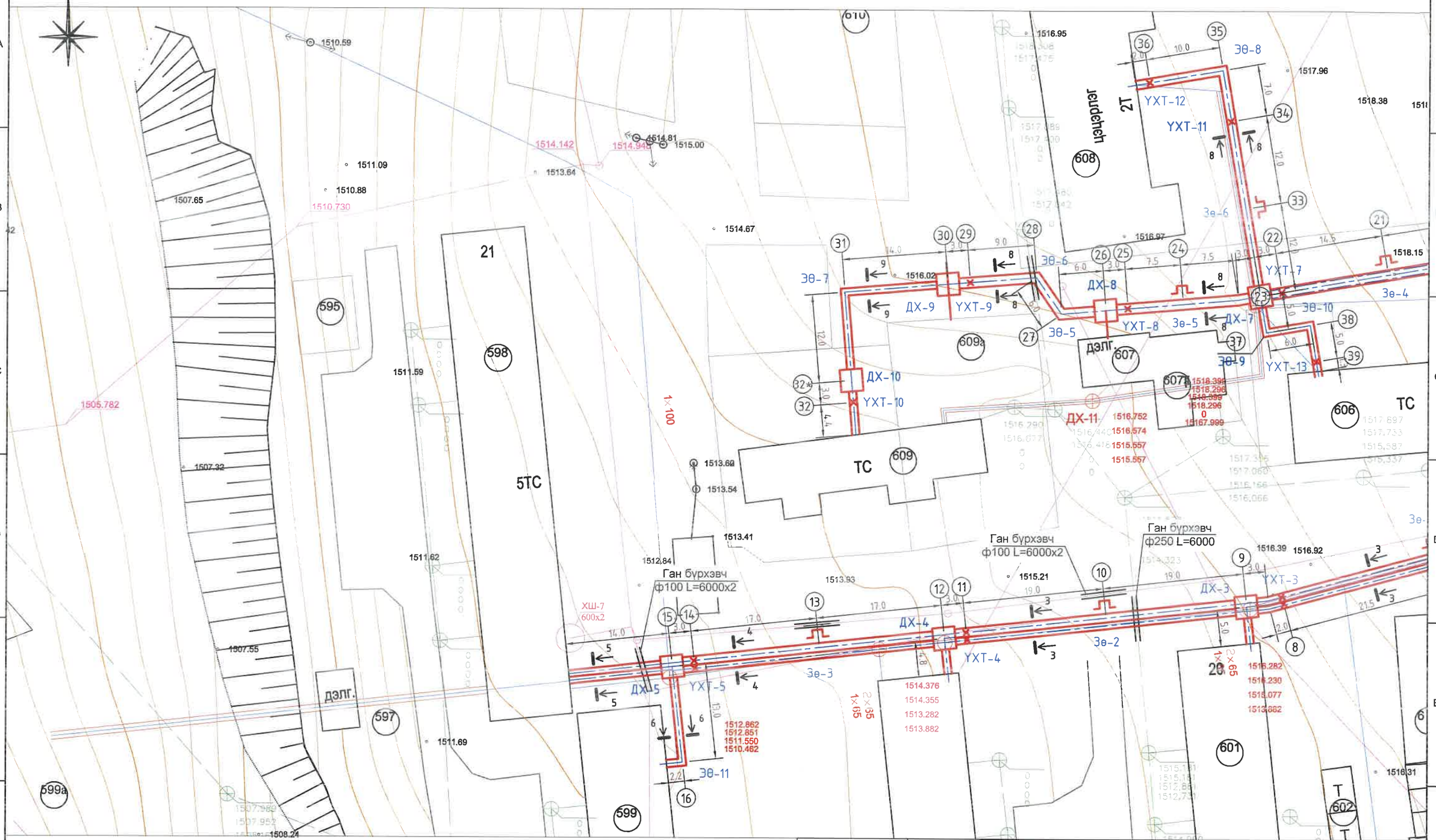

ДНТ УБ. БГД 11-р хороо Энэбишийн өргөн чөлөө 78-р байр 204 тоот Утас: 7604 4780 "ДНТ" ХХК	Төв аймаг. Зуунмод сум. 1-р баг. ХАЛААЛТЫН 4-Р ЗУУХНЫ ХОЁРДУГААР ХЭЛХЭЭНИЙ ШУГАМ СҮЛЖЭЭ				
	ДУЛААНЫ ШУГАМЫН БАЙГУУЛАЛТ-2				Үе шат: А.З
	Инженер	Л.Энхсайхан	ГГ Шифр: ДНТ-10-4/2019.24	Масштаб: 1:500	Хуудас: 52
	Гүйцэтгэсэн	Э.Бат-Эрдэнэ			
	Шалгасан	М.Буянхишиг	ТГ Шифр:	Зургийн дугаар: ГДГ-6	Огноо: 2024.04.15

А3

Сувгийн огтлол 1-1
масштаб 1:20

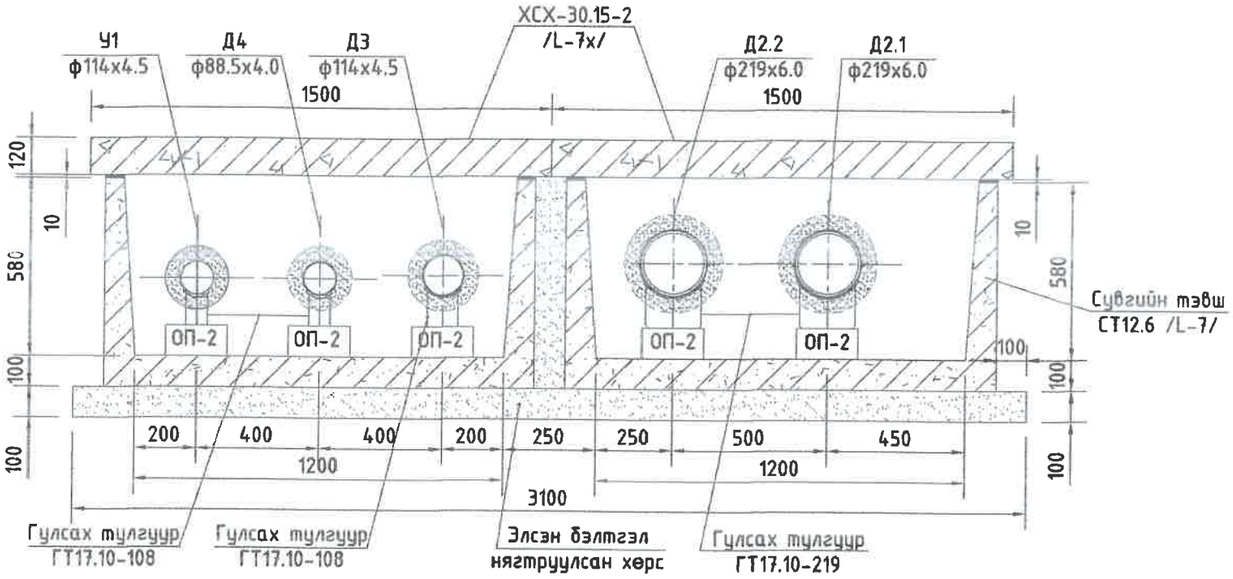

Сувгийн огтлол 2-2
масштаб 1:20

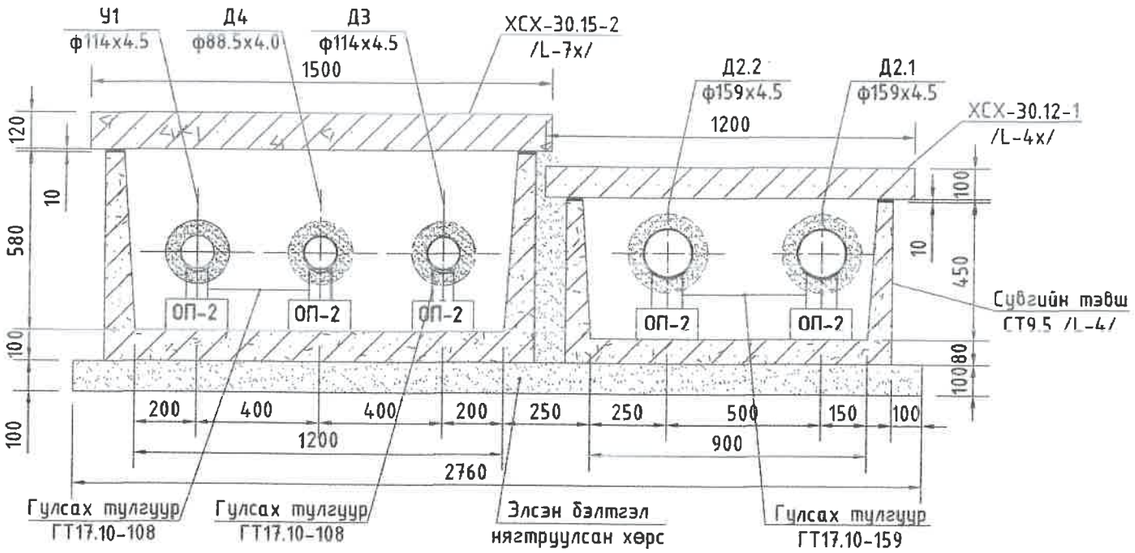

Эм угсармал төмөр бетон үл нэвтрэх суваг дахь материалын орц

№	Тэмдэглэгээ	Нэр	Хэмжих нэгж	Тоо хэмжээ	Жин, кг	Тайлбар
1	Огтлол 1-1	Төмөр бетон онгоцон суваг СТ12.6 /Л-7/	ш	2	1720	0.69м3
2		Төмөр бетон онгоцон сувгийн хучилтын хавтан ХСХ 30.15-2 /Л-7х/	ш	2	1300	0.43м3
3		100мм зузаантай элсэн бэлтгэл	м3	0.93		
4		Сувгийн хана болон хучилтын бетон гадаргууг халуун битумээр бүдэх	м2	25.26		
5		Цементэн эмульмаг М50	м3	0.01		
6	Огтлол 2-2	Төмөр бетон онгоцон суваг СТ12.6 /Л-7/	ш	1	1720	0.69м3
7		Төмөр бетон онгоцон сувгийн хучилтын хавтан ХСХ 30.15-2 /Л-7х/	ш	1	1300	0.43м3
8		Төмөр бетон онгоцон суваг СТ9.5 /Л-4/	ш	1	1050	0.42м3
9		Төмөр бетон онгоцон сувгийн хучилтын хавтан ХСХ 30.12-1 /Л-4х/	ш	1	850	0.34м3
10		100мм зузаантай элсэн бэлтгэл	м3	0.83		
11		Сувгийн хана болон хучилтын бетон гадаргууг халуун битумээр бүдэх	м2	22.44		
12		Цементэн эмульмаг М50	м3	0.01		

ДНТ ХХК, БГД 11 р хороо Энэбишийн өргөн чөлөө 78-р байр 204 тоот Тел: 7604 4780	ТӨВ АЙМАГ. ЗУУНМОД СУМ. 1-Р БАГ. ХАЛААЛТЫН 4-Р ЗУУХНЫ ХОЁРДУГААР ХЭЛХЭЭНИЙ ШУГАМ СУЛЖЭЭ				
	Сувгийн огтлол 1-1, 2-2				Үе шат: А.З
	Инженер	Л.Энхсайхан	Ц Шифр: ДНТ-10-4/2019.24	Масштаб: М 1:20	Хуудас: 52
	Гүйцэтгэсэн	Э.Бат-Эрдэнэ	ТГ Шифр:	Зургийн дугаар: ГДГ-7	Огноо: 2019.09.15
"ДНТ" ХХК	Шалгасан	М.Буянхишиг			

АСИГОЛ ХХК 16-1106 ATX4334 2021-2025

А3

Сувгийн огтлол 3-3
масштаб 1:20

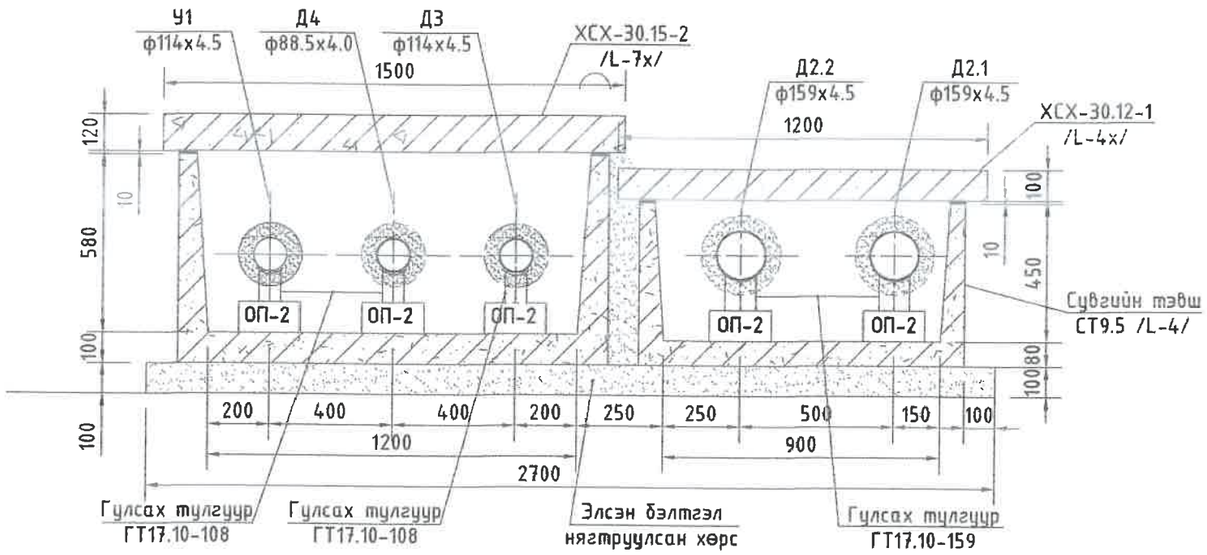

Сувгийн огтлол 4-4
масштаб 1:20

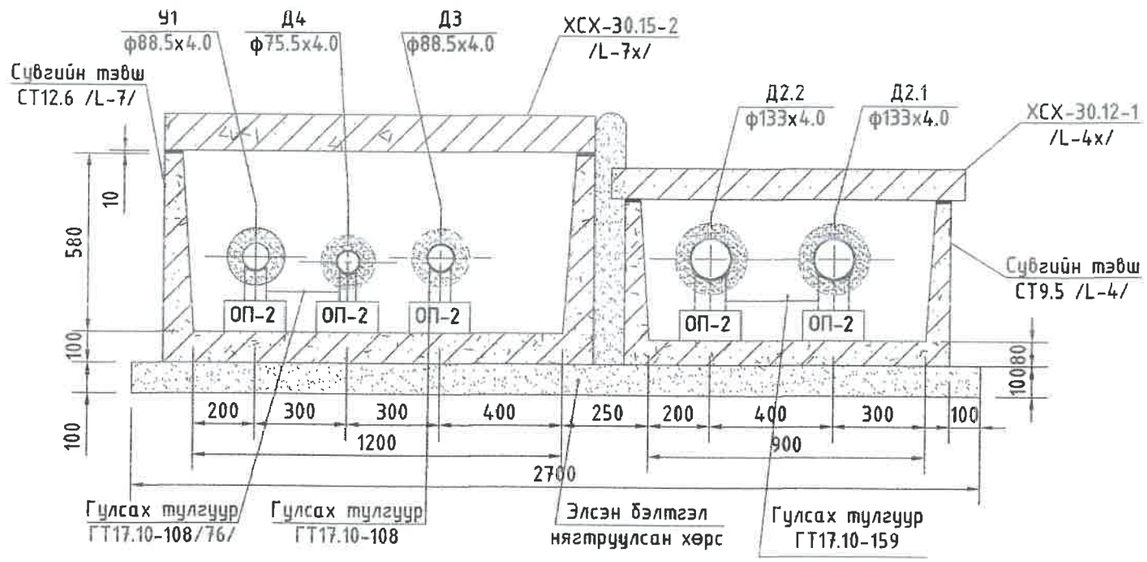

3м угсармал төмөр бетон ул нэвтрэх суваг дахь материалын орц

№	Тэмдэглэгээ	Нэр	Хэмжих нэгж	Тоо хэмжээ	Жин, кг	Тайлбар
1	Огтлол 3-3, 4-4	Төмөр бетон онгоцон суваг СТ12.6 /Л-7/	ш	1	1720	0.69м3
2		Төмөр бетон онгоцон сувгийн хучилтын хавтан ХСХ 30.15-2 /Л-7х/	ш	1	1300	0.43м3
3		Төмөр бетон онгоцон суваг СТ9.5 /Л-4/	ш	1	1050	0.42м3
4		Төмөр бетон онгоцон сувгийн хучилтын хавтан ХСХ 30.12-1 /Л-4х/	ш	1	850	0.34м3
5		100мм зузаантай элсэн бэлтгэл	м3	0.83		
6		Сувгийн хана болон хучилтын бетон гадаргууг халуун битумээр будах	м2	22.44		
7		Цементэн зуурмаг М50	м3	0.01		

УБ. БГД 11-р хороо
Энэбишийн өргөн чөлөө
78-р байр 204 тоот
Тел: 7604 4780

"ДНТ" ХХК

ТӨВ АЙМАГ. ЗУУНМОД СУМ. 1-Р БАГ.
ХАЛААЛТЫН 4-Р ЗУУХНЫ ХОЁРДУГААР ХЭЛХЭЭНИЙ ШУГАМ СҮЛЖЭЭ

Сувгийн огтлол 3-3, 4-4

Инженер		Л.Энхсайхан	ЕГ Шифр: ДНТ-10-4/2019.24	Масштаб: М 1:20	Хуудас: 52
Гүйцэтгэсэн		Э.Бат-Эрдэнэ	ТГ Шифр:	Зургийн дугаар: ГДГ-8	Огноо: 2019.09.15
Шалгасан		М.Буянхишиг			

Үе шат: А.3

А3

Сувгийн огтлол 5-5
масштаб 1:20

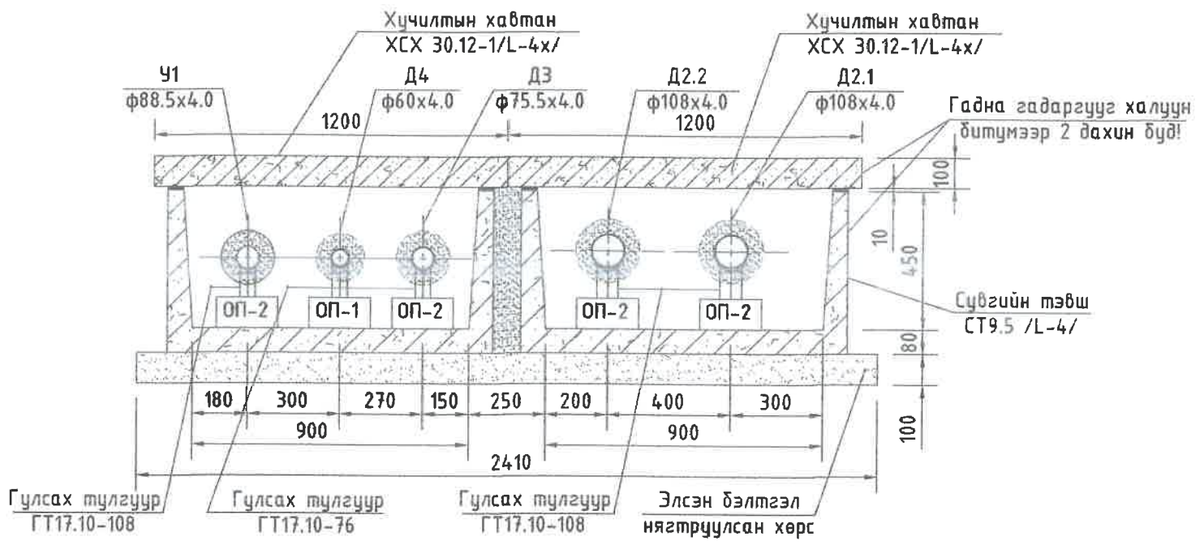

Сувгийн огтлол 7-7
масштаб 1:20

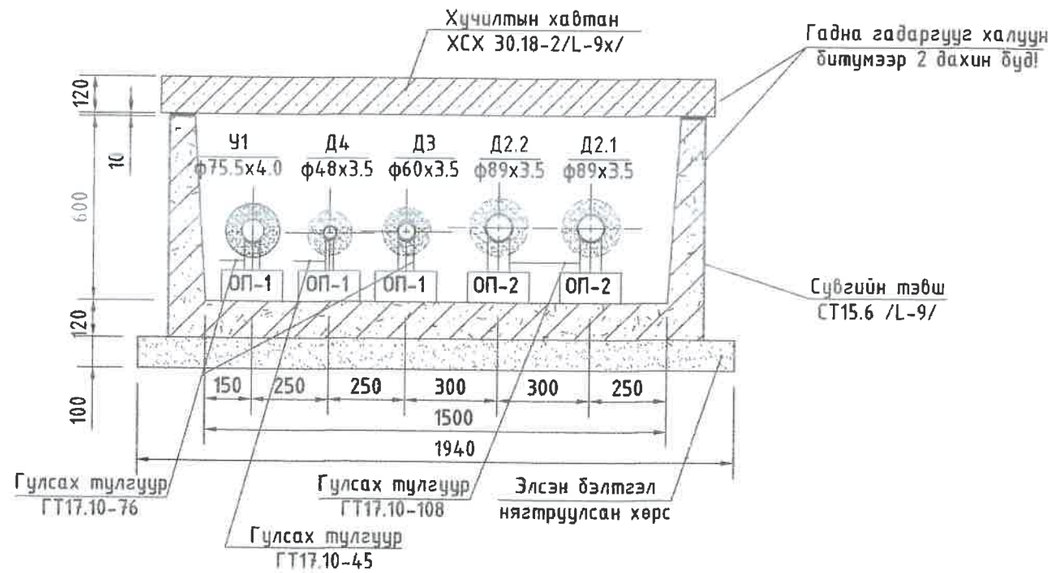

Сувгийн огтлол 6-6
масштаб 1:20

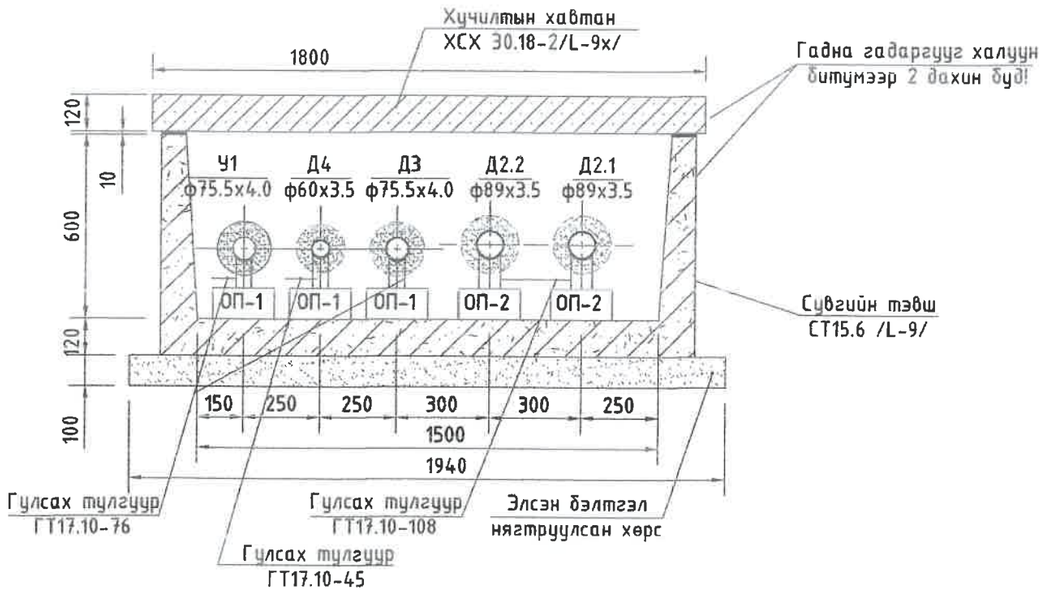

Эм угсармал төмөр бетон ул нэвтрэх суваг дахь материалын орц

№	Тэмдэглэгээ	Нэр	Хэмжих нэгж	Тоо хэмжээ	Жин, кг	Тайлбар
1	Огтлол 5-5	Төмөр бетон онгоцон суваг СТ9.5 /Л-4/	ш	2	1050	0.42м3
2		Төмөр бетон онгоцон сувгийн хучилтын хавтан ХСХ 30.12-1 /Л-4х/	ш	2	850	0.34м3
3		100мм зузаантай элсэн бэлтгэл	м3	0.723		
4		Сувгийн хана болон хучилтын бетон гадаргууг халуун битумээр будах	м2	19.62		
5		Цементэн зуурмаг М50	м3	0.01		
6	Огтлол 6-6, 7-7	Төмөр бетон онгоцон суваг СТ15.6 /Л-9/	ш	1	2420	0.97м3
7		Төмөр бетон онгоцон сувгийн хучилтын хавтан ХСХ 30.18-2 /Л-9х/	ш	1	1620	0.55м3
8		100мм зузаантай элсэн бэлтгэл	м3	0.582		
9		Сувгийн хана болон хучилтын бетон гадаргууг халуун битумээр будах	м2	14.94		
10		Цементэн зуурмаг М50	м3	0.01		

УБ. БГД 11-р хороо
Энэбишийн өргөн чөлөө
78-р байр 204 тоот
Тел: 7604 4780
"ДНТ" ХХК

ТӨВ АЙМАГ. ЗУУНМОД СУМ. 1-Р БАГ.
ХАЛААЛТЫН 4-Р ЗУУХНЫ ХОЁРДУГААР ХЭЛХЭЭНИЙ ШУГАМ СҮЛЖЭЭ

Сувгийн огтлол 5-5, 6-6, 7-7

Ye шат: А.3

Инженер		Л.Энхсайхан	ЕГ Шифр: ДНТ-10-4/2019.24	Масштаб: М 1:20	Хуудас: 52
Гүйцэтгэсэн		Э.Бат-Эрдэнэ	ТГ Шифр:	Зургийн дугаар: ГДГ-9	Огноо: 2019.09.15
Шалгасан		М.Буянхишиг			

А3

Сувгийн огтлол 8-8
масштаб 1:20

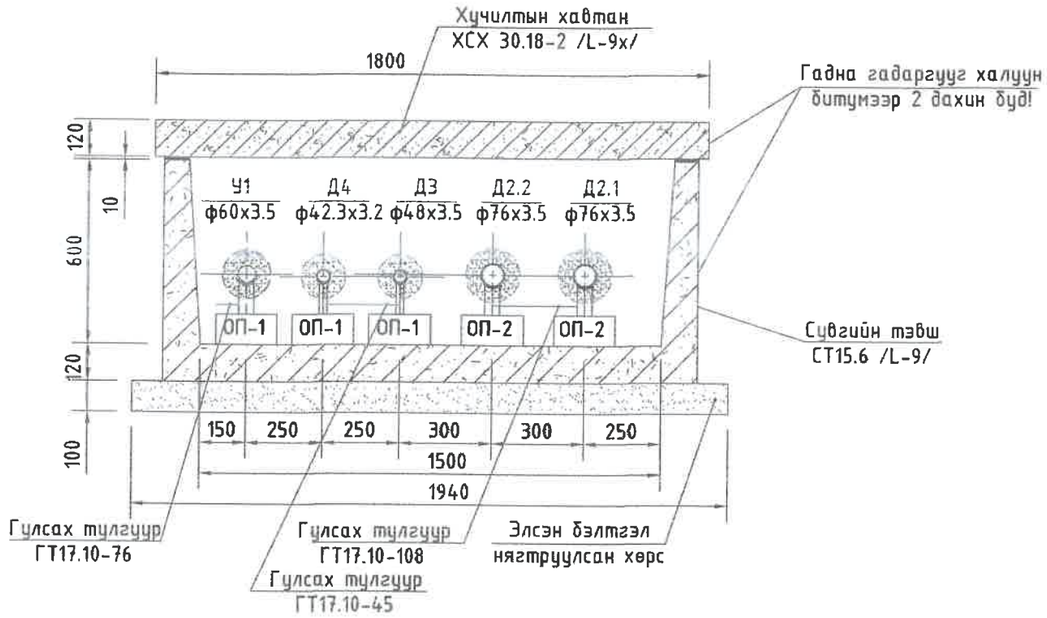

Сувгийн огтлол 9-9
масштаб 1:20

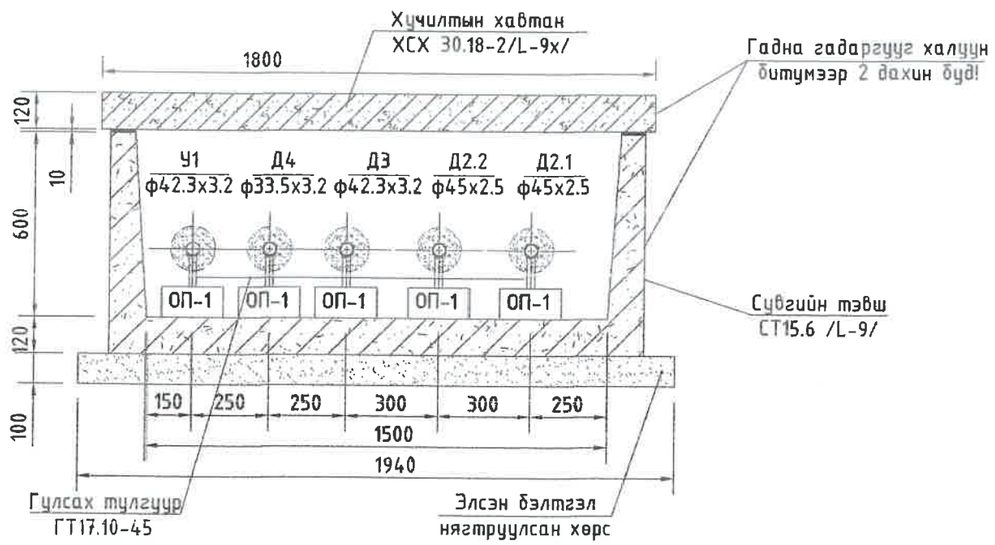

3м угсармал төмөр бетон үл нэвтрэх суваг дахь материалын орц

№	Тэмдэглэгээ	Нэр	Хэмжих нэгж	Тоо хэмжээ	Жин, кг	Тайлбар
1	Огтлол 8-8, 9-9	Төмөр бетон онгоцон суваг СТ15.6 /Л-9/	ш	1	2420	0.97м3
2		Төмөр бетон онгоцон сувгийн хучилтын хавтан ХСХ 30.18-2 /Л-9х/	ш	1	1620	0.55м3
3		100мм зузаантай элсэн бэлтгэл	м3	0.582		
4		Сувгийн хана болон хучилтын бетон гадаргуур халуун битумээр будах	м2	14.94		
5		Цементэн эуурмаг М50	м3	0.01		

УБ. БГД 11-р хороо Энэбишийн өргөн чөлөө 78-р байр 204 тоот Тел: 7604 4780 "ДНТ" ХХК	ТӨВ АЙМАГ. ЗУУНМОД СУМ. 1-Р БАГ. ХАЛААЛТЫН 4-Р ЗУУХНЫ ХОЁРДУГААР ХЭЛХЭЭНИЙ ШУГАМ СУЛЖЭЭ				
	Сувгийн огтлол 8-8, 9-9				Уе шат: А.3
	Инженер	Л.Энхсайхан	ЕГ Шифр: ДНТ-10-4/2019.24	Масштаб: М 1:20	Хуудас: 52
	Гүйцэтгэсэн	Э.Бат-Эрдэнэ	ТГ Шифр:	Зургийн дугаар: ГДГ-10	Огноо: 2019.09.15
	Шалгасан	М.Буянхишиг			

А3

Хоолойн угсралтын тойм-1

Үргэлжлэлийг ГДГ-12 аас үз

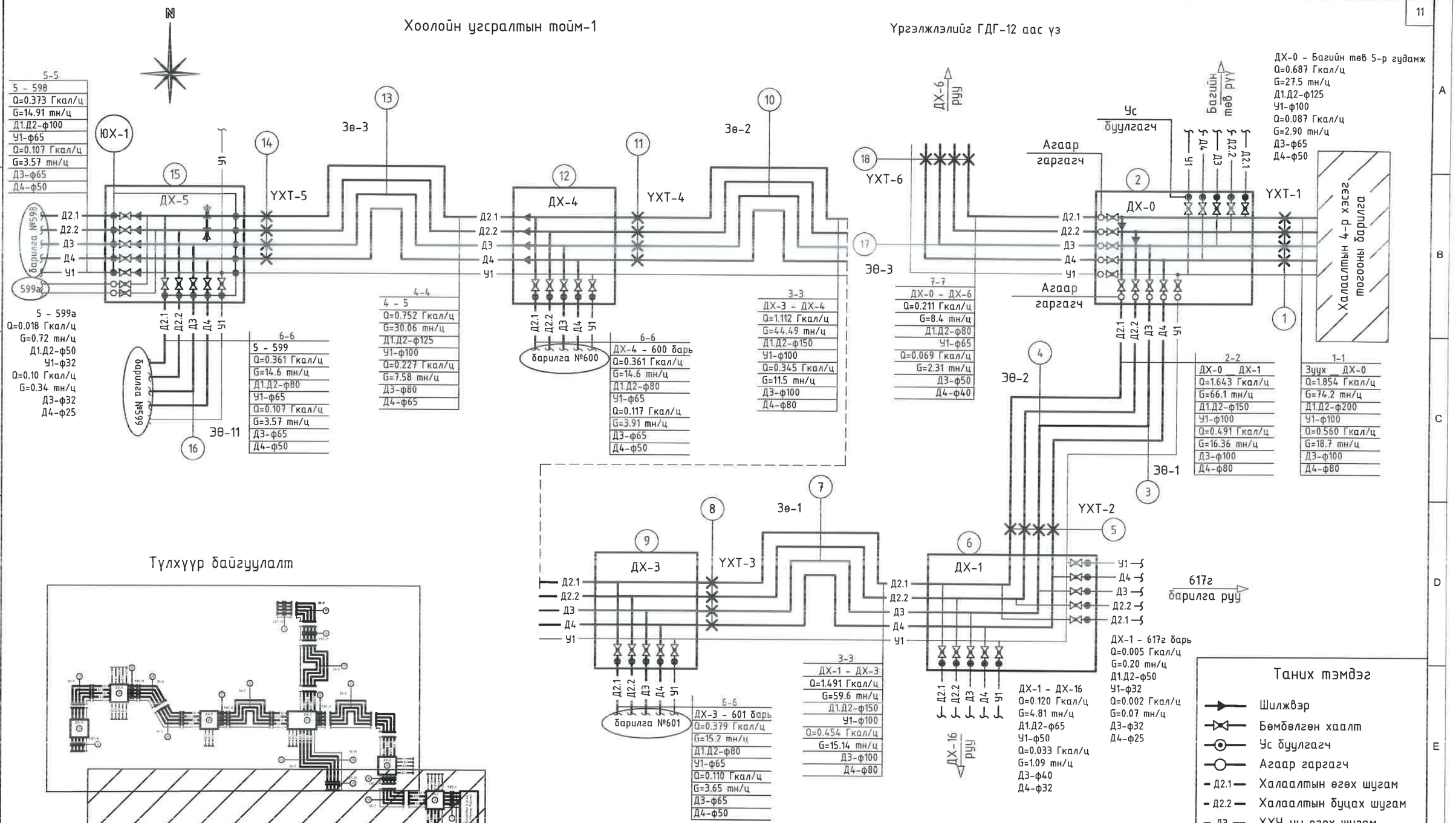

Түлхүүр байгуулалт

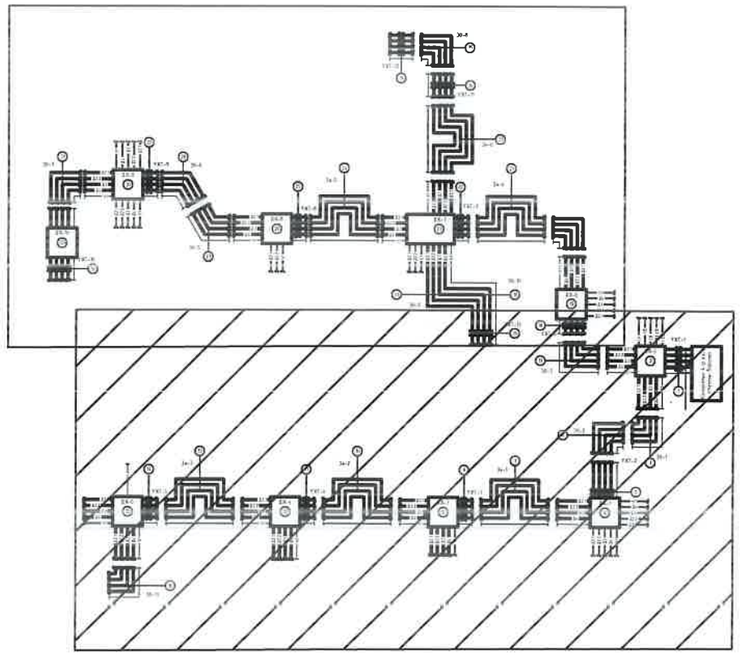

Таних тэмдэг

- Шилжвэр
- Бөмбөлгөн хаалт
- Ус буулгагч
- Агаар гаргагч
- Д2.1 — Халаалтын өгөх шугам
- Д2.2 — Халаалтын буцах шугам
- Д3 — ХХУ-ны өгөх шугам
- Д4 — ХХУ-ны эргэлтийн шугам
- Ч1 — Хүйтэн усны шугам

ДНТ УБ. БГД 11-р хороо Энэбишийн өргөн чөлөө 78-р байр 204 тоот Тел: 7604 4780 "ДНТ" ХХК	Төв аймаг. Зуунмод сум. ХАЛААЛТЫН 4-Р ЗУУХНЫ ХОЁРДУГААР ХЭЛХЭЭНИЙ ШУГАМ СҮЛЖЭЭ				Үе шат: А.3
	Хоолойн угсралтын тойм-1				
	Инженер	Л.Энхсайхан	ГГ Шифр: ДНТ-10-4/2019.24	Масштаб: М 1:-	Хуудас: 52
	Гүйцэтгэсэн	Э.Бат-Эрдэнэ			
	Шалгасан	М.Буянхишиг	ТГ Шифр:	Зургийн дугаар: ГДГ-11	Огноо: 2024.04.15

А3

Хоолойн угсралтын тойм-2

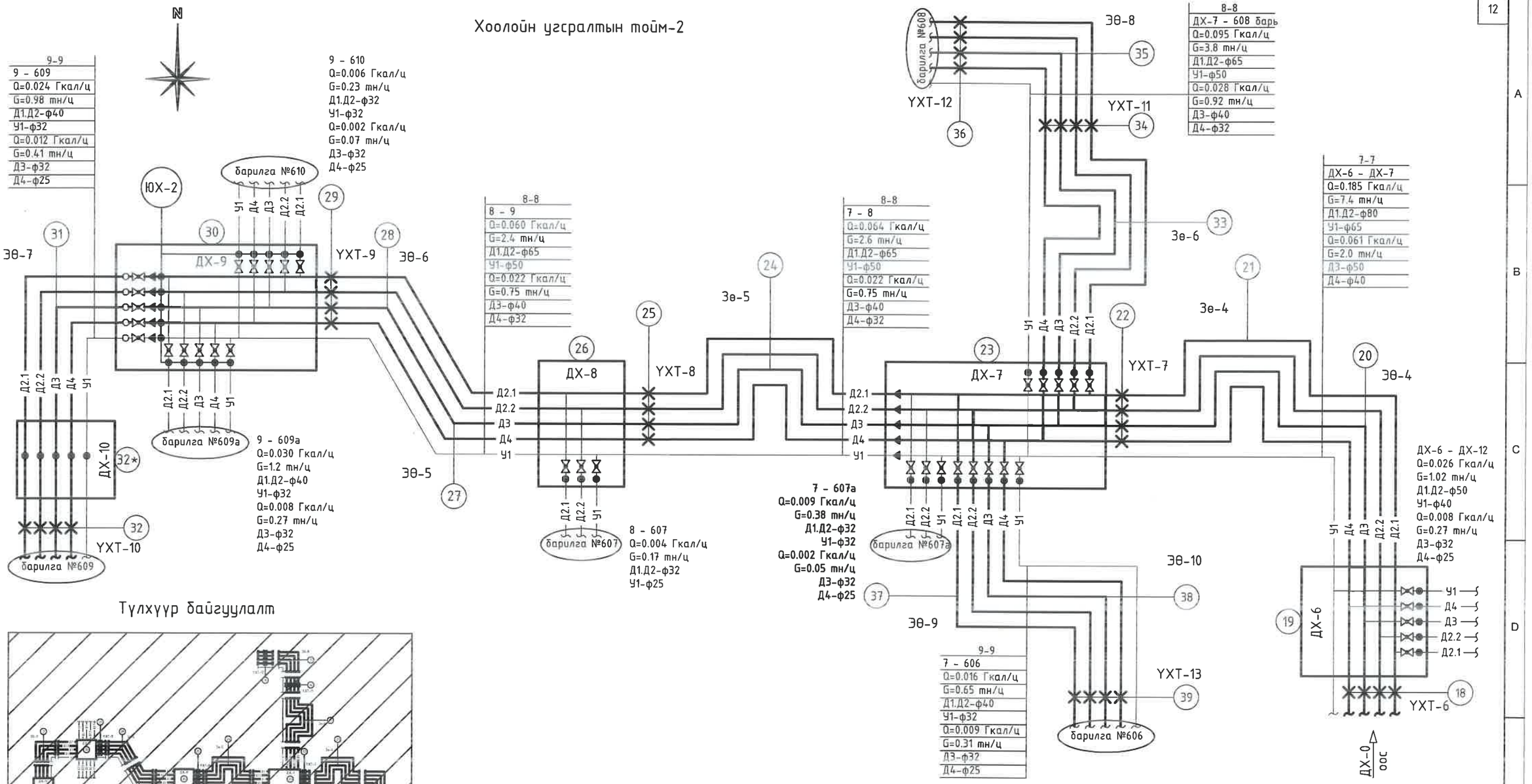

Эхлэлийг ГДГ-11 ээс үз

Түлхүүр байгуулалт

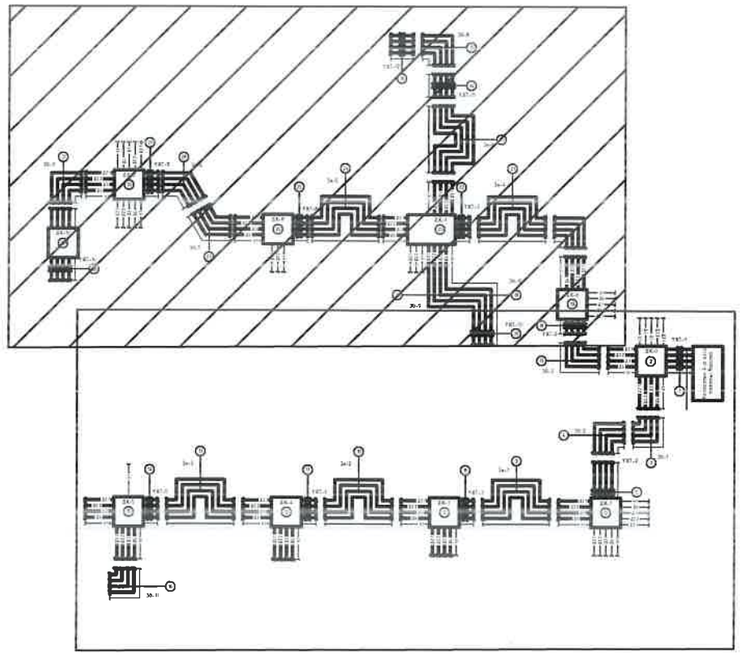

Таних тэмдэг

- Шилжвэр
- Бөмбөлгөн хаалт
- Ус буулгагч
- Агаар гаргагч
- Д2.1 — Халаалтын өгөх шугам
- Д2.2 — Халаалтын буцах шугам
- Д3 — ХХУ-ны өгөх шугам
- Д4 — ХХУ-ны эргэлтийн шугам
- У1 — Хүйтэн усны шугам

ДНТ УБ. БГД 11-р хороо Энэбишийн өргөн чөлөө 78-р байр 204 тоот Тел: 7604 4780 "ДНТ" ХХК	Төв аймаг. Зуунмод сум. ХАЛААЛТЫН 4-Р ЗУУХНЫ ХОЁРДУГААР ХЭЛХЭЭНИЙ ШУГАМ СҮЛЖЭЭ				
	Хоолойн угсралтын тойм-2				Үе шат: А.3
	Инженер	Л.Энхсайхан	ЕГ Шифр: ДНТ-10-4/2019.24	Масштаб: М 1:-	Хуудас: 52
	Гүйцэтгэсэн	Э.Бат-Эрдэнэ	ТГ Шифр:	Зургийн дугаар: ГДГ-12	Огноо: 2024.04.15
	Шалгасан	М.Буянхишиг			

А3

Эргэлтийн өнцөг ЭӨ-1-ийн байгуулалт
масштаб 1:40

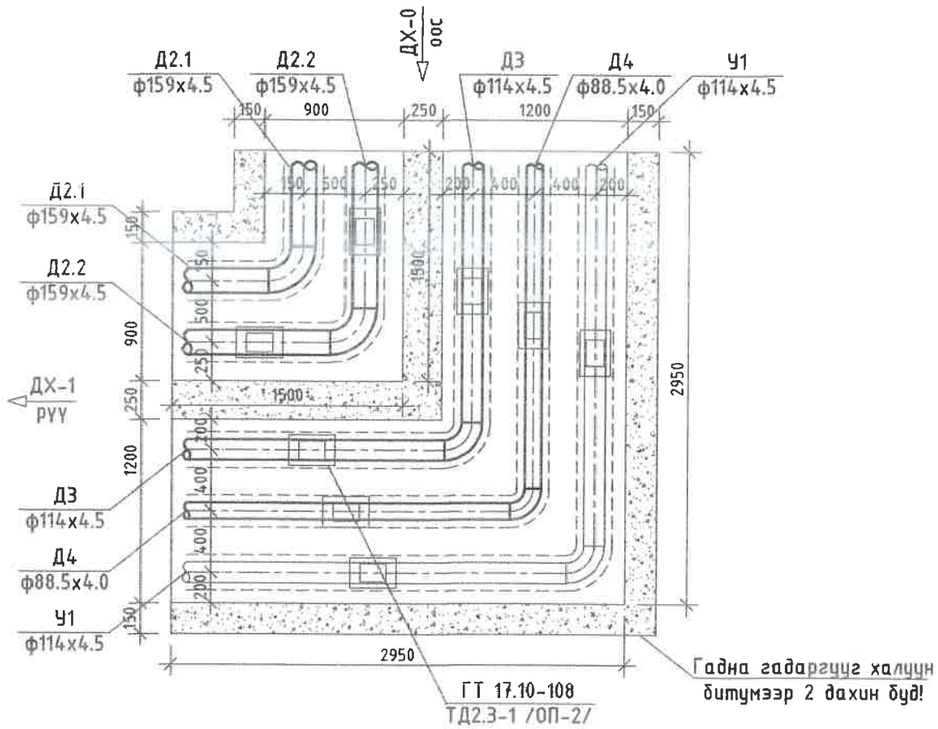

ЭӨ-1-ийн хучилтын байгуулалт

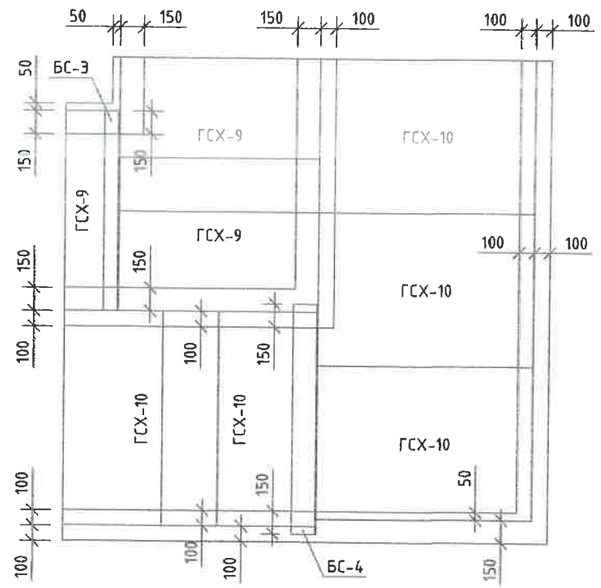

Материалын ерөнхий түүврийн эхлэлийг ГДГ-2 оос үзнэ үү.

№	Тэмдэглэгээ	Материалын нэр	Х/н	Тоо хэмжээ	Нэгж жин, кг	Тайлбар
		Бууцгах ажил:				
91		Дулааны хуваг бууцгах /бүрэн/	ком	9		57.6 м3
92		Хуучин сувгийн хана бууцгах	у/м	207		26.8 м3
93		Хуучин сувгийн хучилтын хавтан бууцгах ГСХ-7, 9, 10	ш	269		Хучилтын 50%-ийг буцаах ашиглана.
94		Хуучин хоолой бууцгах ф25-150мм	у/м	621		

1 цутгамал эргэлтийн өнцгийн материалын орц

№	ЭӨ-ийн төрөл	Бетон, м3		Хучилт			Тайлбар
		Хананд	Уланд	Хавтан	Тоо	Жин, кг	
Г-991-1, альбом 2, вып1	ЭӨ-1	1.178	0.98	ГСХ-10	5	337.5	
				ГСХ-9	2	312	
				БС-3	1	19.7	100х100х10 Төмөр дам нуруу
				БС-4	1	29.7	160х100х10 Төмөр дам нуруу

УБ. БГД 11-р хороо
Энэбишийн өргөн чөлөө
78-р байр 204 тоот
Тел: 7604 4780
"ДНТ" ХХК

ТӨВ АЙМАГ. ЗУУНМОД СУМ. 1-Р БАГ.
ХАЛААЛТЫН 4-Р ЗУУХНЫ ХОЁРДУГААР ХЭЛХЗЭНИЙ ШУГАМ СУЛЖЭЭ

Эргэлтийн өнцөг ЭӨ-1

Инженер		Л.Энхсайхан	ЕГ Шифр: ДНТ-10-4/2019.24	Масштаб: М 1:40	Хуудас: 52
Гүйцэтгэсэн		Э.Бат-Эрдэнэ			
Шалгасан		М.Буянхишиг	ТГ Шифр:	Зургийн дугаар: ГДГ-13	Огноо: 2019.09.15

Үе шат: А.3

A3

Эргэлтийн өнцөг ЭӨ-2-ийн байгуулалт
масштаб 1:40

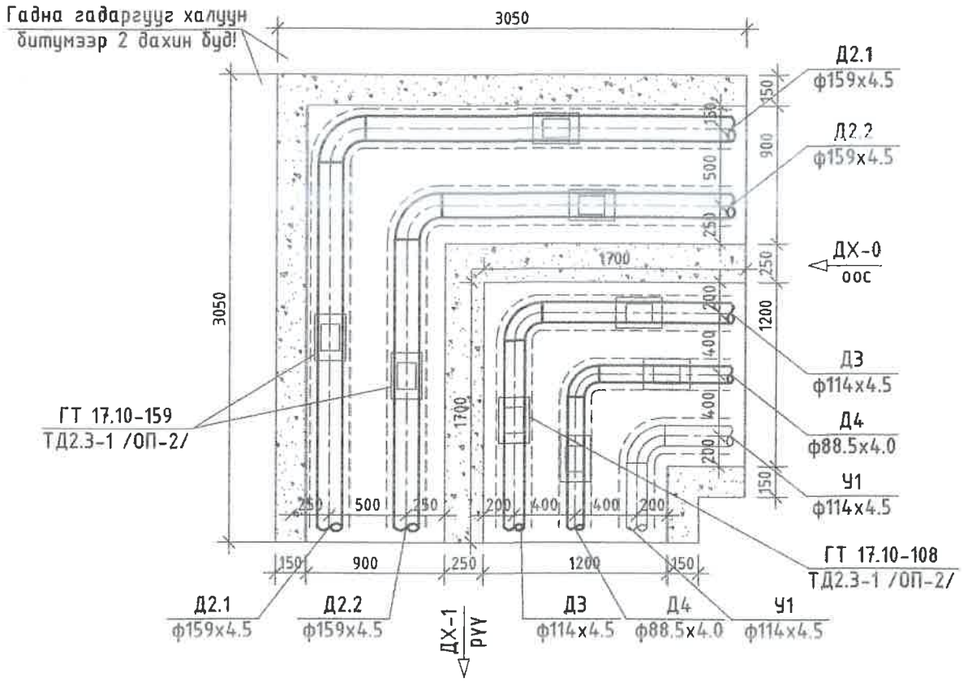

ЭӨ-2-ийн хучилтын байгуулалт

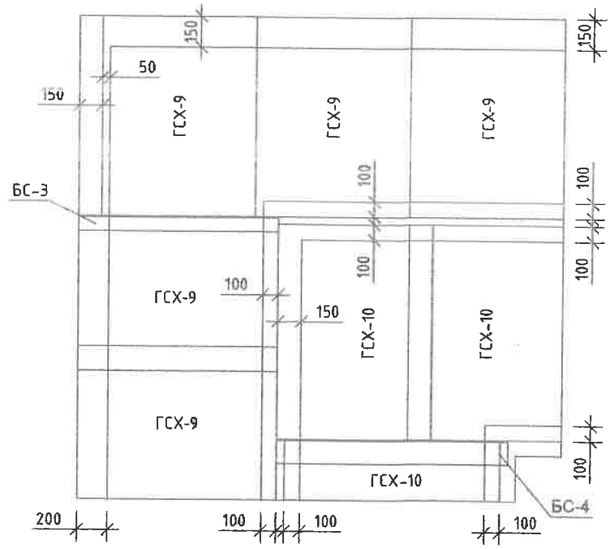

1 цутгамал эргэлтийн өнцгийн материалын орц

№	ЭӨ-ийн төрөл	Бетон, м3		Хучилт			Тайлбар
		Хананд	Уланд	Хавтан	Тоо	Жин, кг	
Г-991-1, альбом 2, вып1	ЭӨ-2	1.237	0.98	ГСХ-10	2	337.5	
				ГСХ-9	5	312	
				БС-3	1	19.7	100х100х10 Төмөр дам нуруу
				БС-4	1	29.7	160х100х10 Төмөр дам нуруу

ЧБ БГД 11-р хороо Энэбишийн өргөн чөлөө 78-р байр 204 тоот
Тел: 7604 4780
"ДНТ" ХХК

ТӨВ АЙМАГ, ЗУУНМОД СУМ, 1-Р БАГ,
ХАЛААЛТЫН 4-Р ЗУУХНЫ ХОЁРДУГААР ХЭЛХЭЭНИЙ ШУГАМ СУЛЖЭЭ

Эргэлтийн өнцөг ЭӨ-2

Ye шат: А.3					
Инженер	Л.Энхсайхан	ЕГ Шифр: ДНТ-10-4/2019.24	Масштаб: М 1:40	Хуудас: 52	
Гүйцэтгэсэн	Э.Бат-Эрдэнэ				
Шалгасан	М.Буянхишиг	ТГ Шифр:	Зургийн дугаар: ГДГ-14	Огноо: 2019.09.15	

А3

Эргэлтийн өнцөг ЭӨ-3-ийн байгуулалт
масштаб 1:40

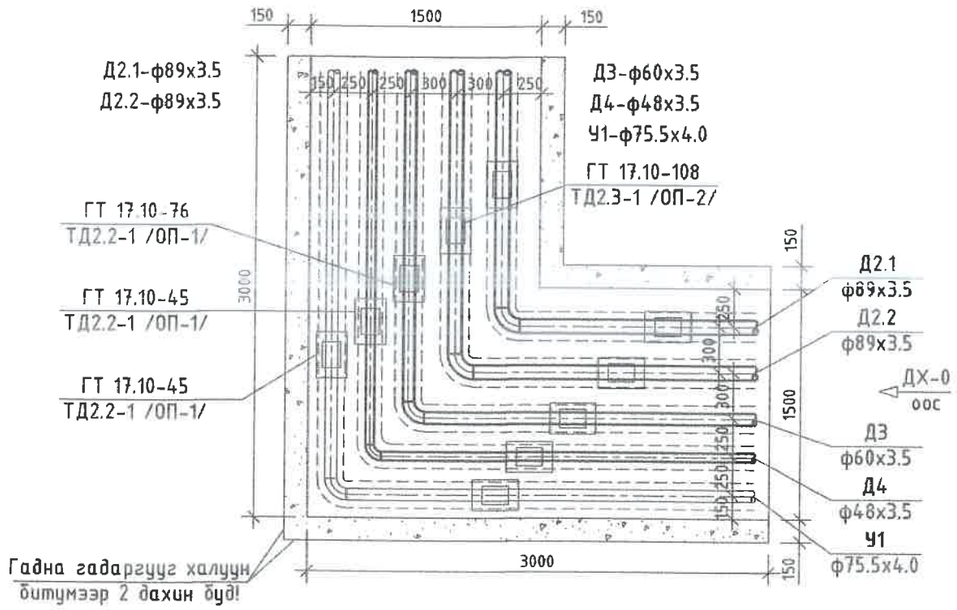

ЭӨ-3-ийн хучилтын байгуулалт

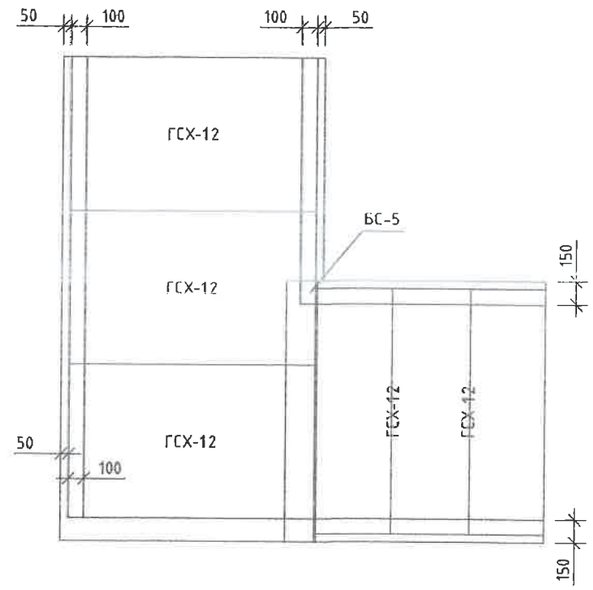

Эргэлтийн өнцөг ЭӨ-4-ийн байгуулалт
масштаб 1:40

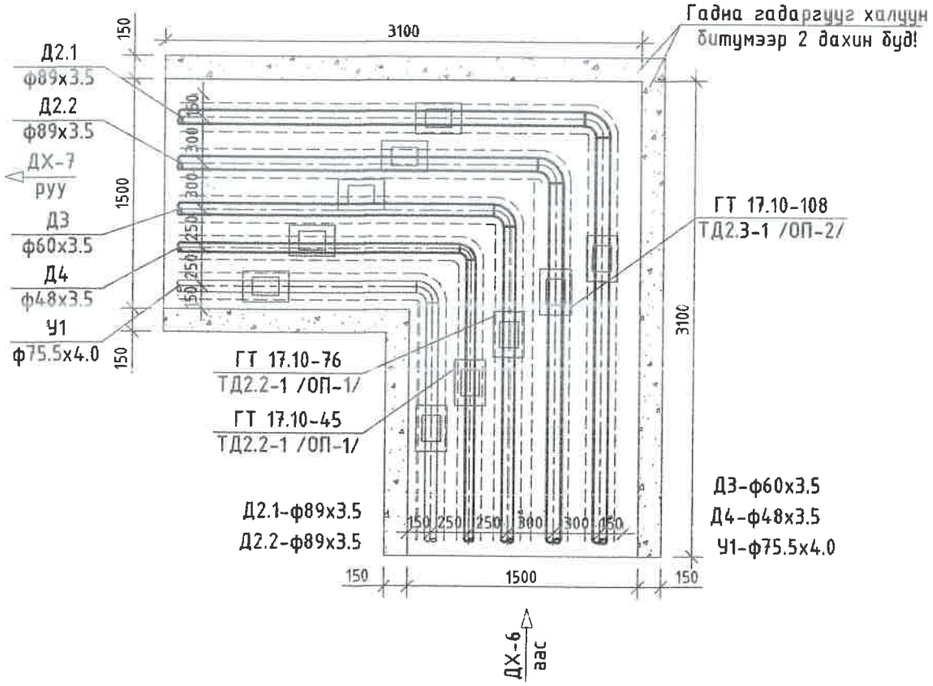

ЭӨ-4-ийн хучилтын байгуулалт

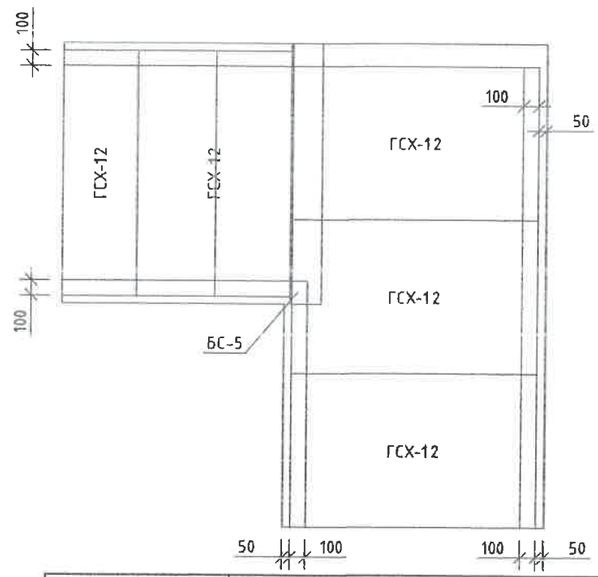

Эргэлтийн өнцгүүдийн материалын орцыг ГДГ-18 аас үзнэ үү.

УБ. БГД 11-р хороо Энэбишийн өргөн чөлөө 18-р байр 204 тоот Тел: 7604 4780	ТӨВ АЙМАГ. ЗУУНМОД СУМ. 1-Р БАГ. ХАЛААЛТЫН 4-Р ЗУУХНЫ ХОЁРДУГААР ХЭЛХЭЭНИЙ ШУГАМ СҮЛЖЭЭ				
	Эргэлтийн өнцөг ЭӨ-3,4				Үе шат: А.3
	Инженер	Л.Энхсайхан	ЕГ Шифр: ДНТ-10-4/2019.24	Масштаб: М 1:40	Хуудас: 52
	Гүйцэтгэсэн	З.Бат-Эрдэнэ			
"ДНТ" ХХК	Шалгасан	М.Буянхишиг	ТГ Шифр:	Зургийн дугаар: ГДГ-15	Огноо: 2019.09.15

А3

Эргэлтийн өнцөг ЭӨ-5-ийн байгуулалт
масштаб 1:40

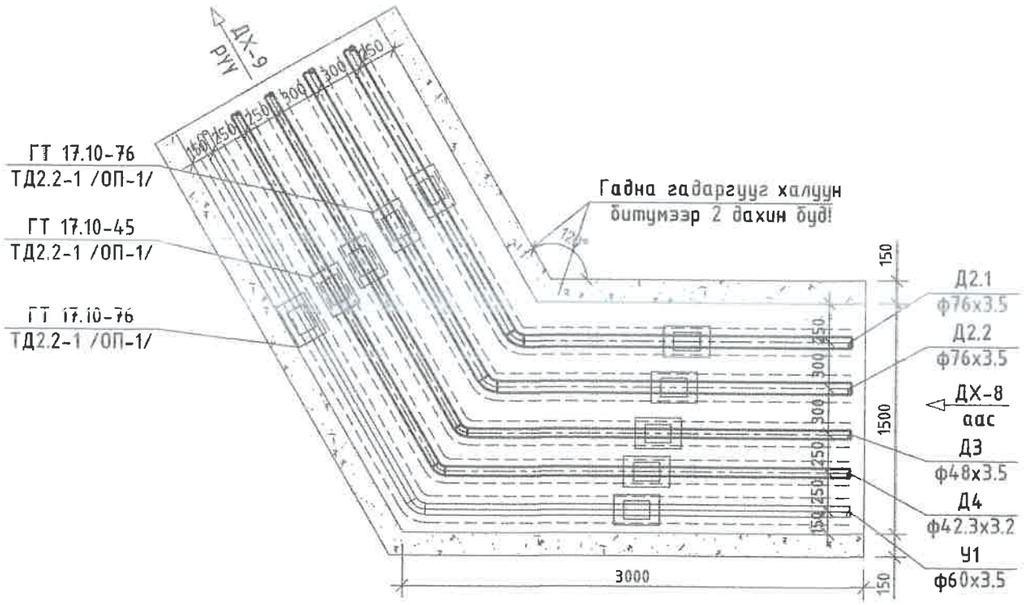

ЭӨ-6-ийн хучилтын байгуулалт

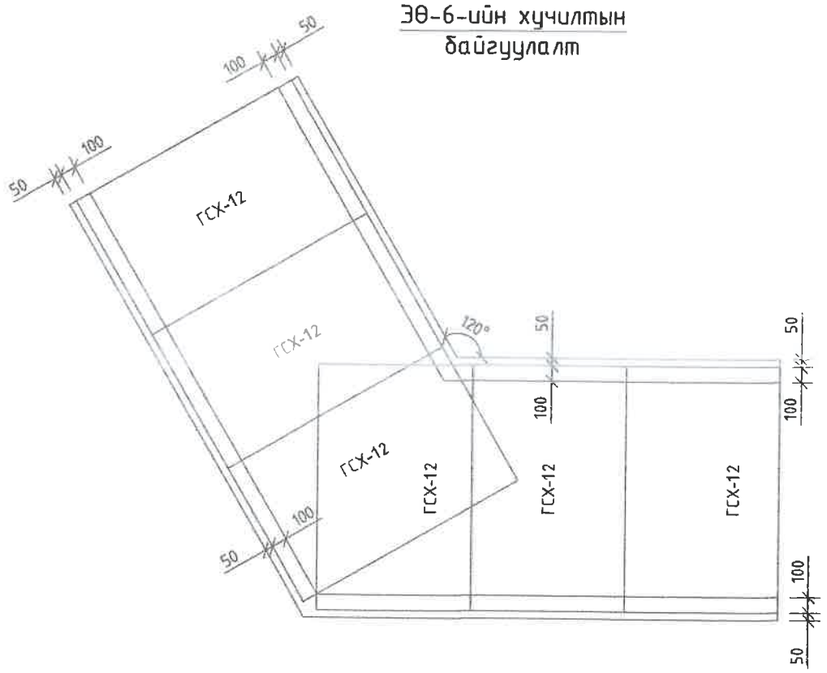

Эргэлтийн өнцөг ЭӨ-6-ийн байгуулалт
масштаб 1:40

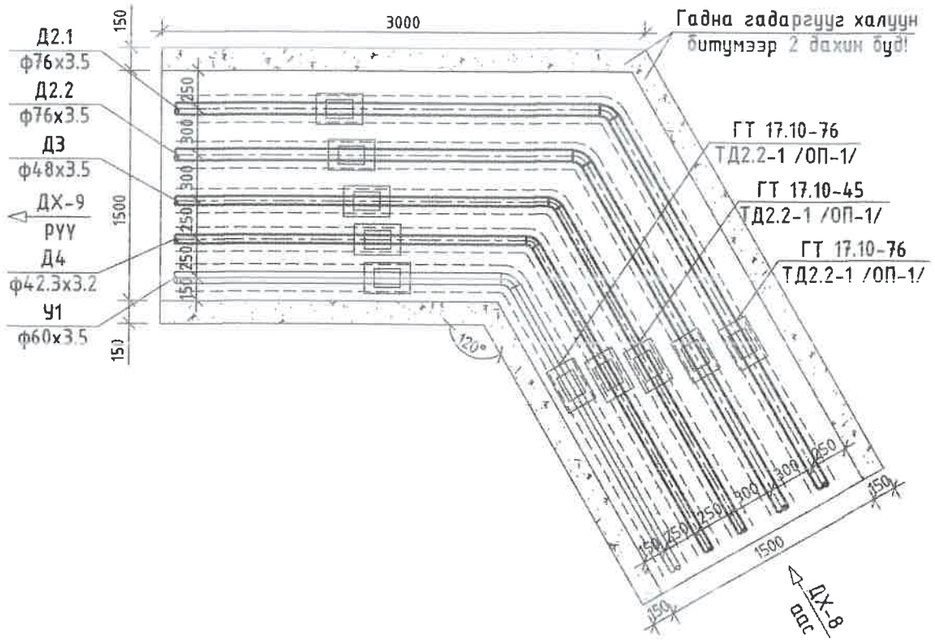

ЭӨ-7-ийн хучилтын байгуулалт

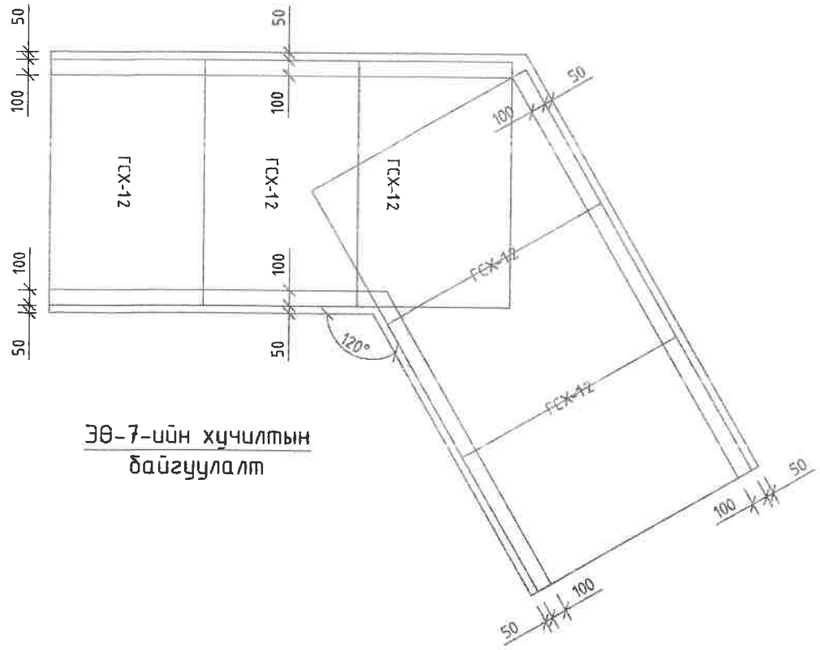

Эргэлтийн өнцгүүдийн материалын орцыг ГДГ-18 аас үзнэ үү.

УБ. БГД 11-р хороо Энэбишийн өргөн чөлөө 78-р байр 204 тоот Тел: 7604 4780 "ДНТ" ХХК	ТӨВ АЙМАГ. ЗУУНМОД СУМ. 1-Р БАГ. ХАЛААЛТЫН 4-Р ЗУУХНЫ ХОЁРДУГААР ХЭЛХЭЭНИЙ ШУГАМ СУЛЖЭЭ				
	Эргэлтийн өнцөг ЭӨ-5,6				Ye шат: А.3
	Инженер	Л.Энхсайхан	ЕГ Шифр: ДНТ-10-4/2019.24	Масштаб: М 1:40	Хуудас: 52
	Гүйцэтгэсэн	Э.Бат-Эрдэнэ	ТГ Шифр:	Зургийн дугаар: ГДГ-16	Огноо: 2019.09.15
	Шалгасан	М.Буянхишиг			

А3

Эргэлтийн өнцөг ЭӨ-7-ийн байгуулалт
масштаб 1:40

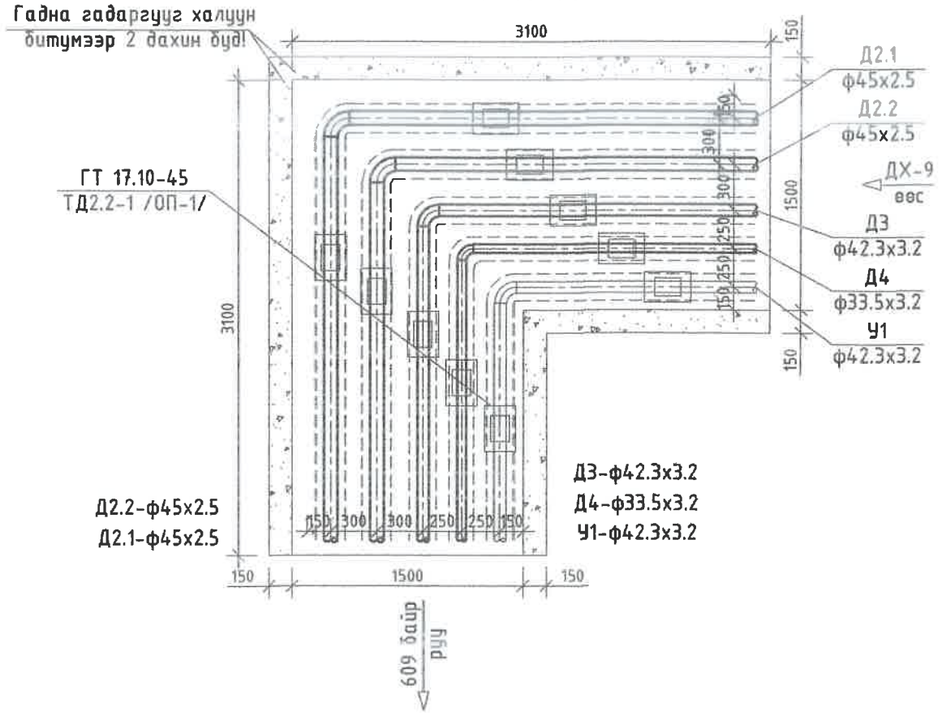

ЭӨ-7-ийн хучилтын байгуулалт

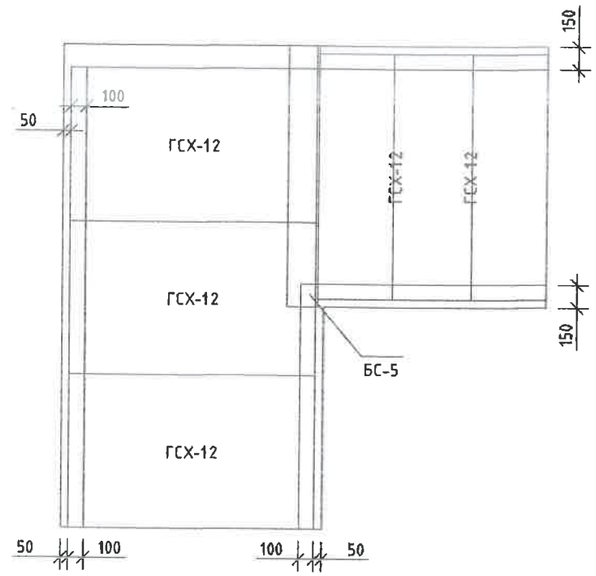

1 цутгамал эргэлтийн өнцгийн материалын орц

№	ЭӨ-ийн төрөл	Бетон, м3		Хучилт			Тайлбар
		Хананд	Уланд	Хавтан	Тоо	Жин, кг	
Г-991-1, альбом 2, вып1	ЭӨ-7	0.84	0.78	ГСХ-12	5	467	
				БС-5	1	50.5	200х125х12 Төмөр дам нуруу

ДНТ УБ. БГД 11-р хороо Энэбишийн өргөн чөлөө 78-р байр 204 тоот Тел: 7604 4780 "ДНТ" ХХК	ТӨВ АЙМАГ, ЗУУНМОД СУМ, 1-Р БАГ. ХАЛААЛТЫН 4-Р ЗУУХНЫ ХОЁРДУГААР ХЭЛХЭЭНИЙ ШУГАМ СҮЛЖЭЭ				
	Эргэлтийн өнцөг ЭӨ-7				Үе шат: А.3
	Инженер	Л.Энхсайхан	ЕГ Шифр: ДНТ-10-4/2019.24	Масштаб: М 1:40	Хуудас: 52
	Гүйцэтгэсэн	Э.Бат-Эрдэнэ	ТГ Шифр:	Зургийн дугаар: ГДГ-17	Огноо: 2019.09.15
	Шалгасан	М.Буянхишиг			

А3

Эргэлтийн өнцөг ЭӨ-8-ийн байгуулалт
масштаб 1:40

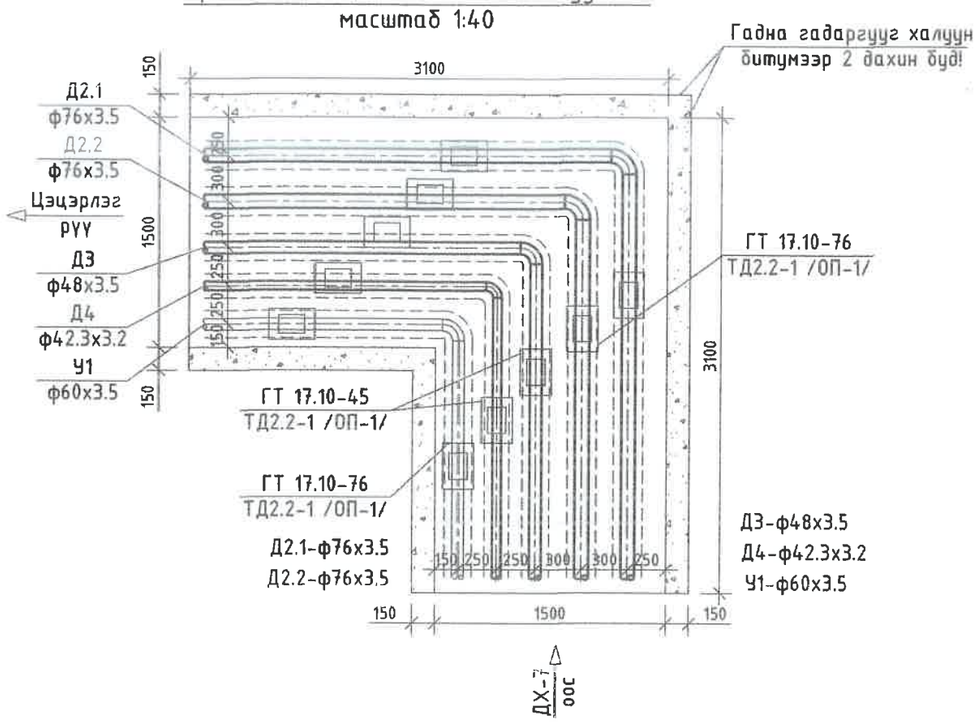

ЭӨ-8-ийн хучилтын байгуулалт

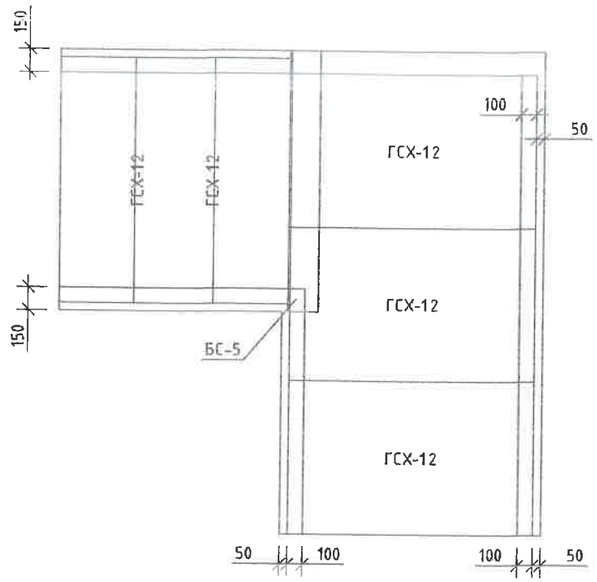

1 цутгамал эргэлтийн өнцгийн материалын орц

№	ЭӨ-ийн төрөл	Бетон, м3		Хучилт			Тайлбар
		Хананд	Уланд	Хавтан	Тоо	Жин, кг	
Г-991-1, альбом 2, вып1	ЭӨ-3, 4, 8	0.84	0.782	ГСХ-12	5	467	
				БС-5	1	50.5	200х125х12 Төмөр дам нуруу
	ЭӨ-5, 6	0.95	0.88	ГСХ-12	6	467	

УБ. БГД 11-р хороо Энэбишийн өргөн чөлөө 78-р байр 204 тоот Тел: 7604 4780	ТӨВ АЙМАГ. ЗУУНМОД СУМ. 1-Р БАГ. ХАЛААЛТЫН 4-Р ЗУУХНЫ ХОЁРДУГААР ХЭЛХЭЭНИЙ ШУГАМ СУЛЖЭЭ				
	Эргэлтийн өнцөг ЭӨ-7,8				Үе шат: А.З
	Инженер	Л.Энхсайхан	ЕГ Шифр: ДНТ-10-4/2019.24	Масштаб: М 1:40	Хуудас: 52
	Гүйцэтгэсэн	Э.Бат-Эрдэнэ	ТГ Шифр:	Зургийн дугаар: ГДГ-18	Огноо: 2019.09.15
"ДНТ" ХХК	Шалгасан	М.Буянхишиг			

А3

Эргэлтийн өнцөг ЭӨ-9-ийн байгуулалт
масштаб 1:40

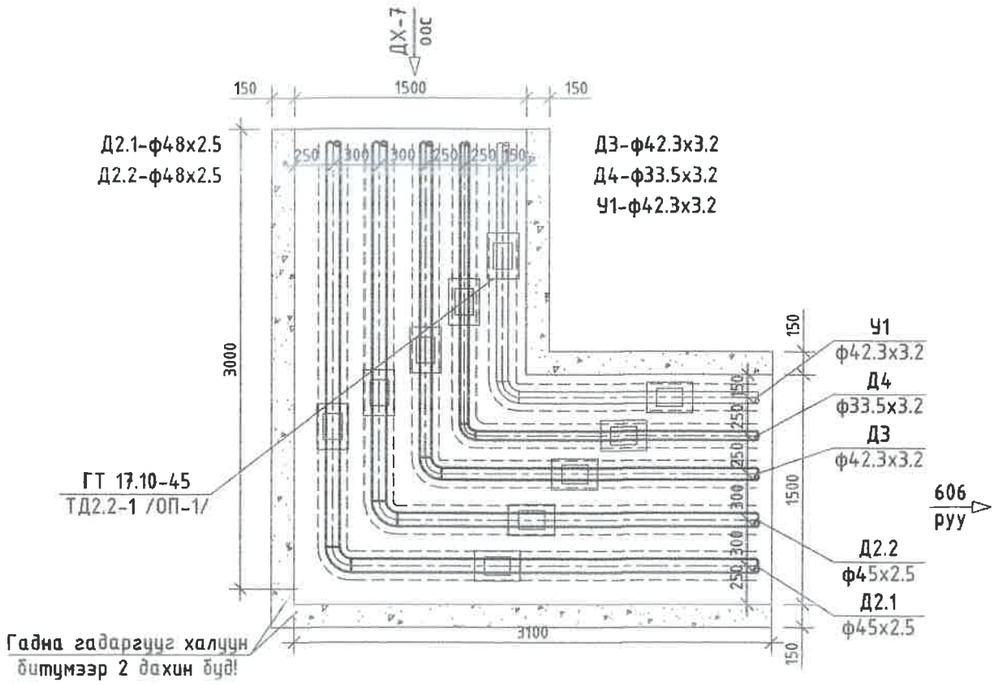

ЭӨ-9-ийн хучилтын байгуулалт

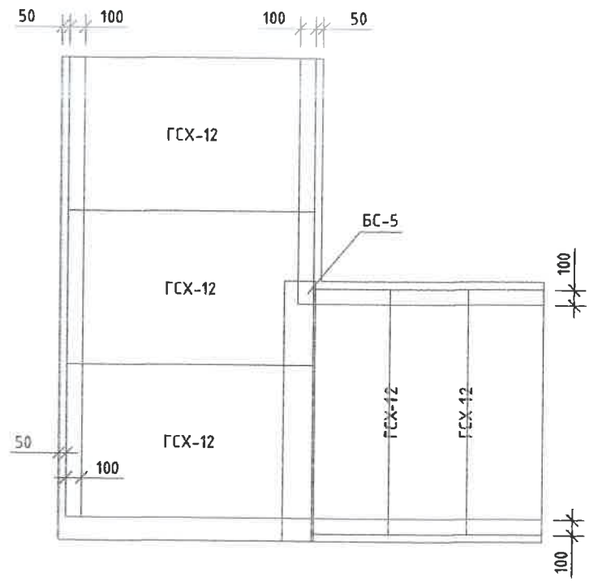

1 цутгамал эргэлтийн өнцгийн материалын орц

№	ЭӨ-ийн төрөл	Бетон, м3		Хучилт			Тайлбар
		Хананд	Уланд	Хавтан	Тоо	Жин, кг	
Г-991-1, альбом 2, вып1	ЭӨ- 9	0.84	0.78	ГСХ-12	5	467	
				БС-5	1	50.5	200х125х12 Төмөр дам нуруу

УБ, БГД 11-р хороо
Энэбишийн өргөн чөлөө
78 р байр 204 тоот
Тел: 7604 4780
"ДНТ" ХХК

ТӨВ АЙМАГ. ЗУУНМОД СУМ. 1-Р БАГ.
ХАЛААЛТЫН 4-Р ЗУУХНЫ ХОЁРДУГААР ХЭЛХЭЭНИЙ ШУГАМ СҮЛЖЭЭ

Эргэлтийн өнцөг ЭӨ-9

Инженер		Л.Энхсайхан	ЕГ Шифр: ДНТ-10-4/2019.24	Масштаб: М 1:40	Ye шат: А.3
Гүйцэтгэсэн		Э.Бат-Эрдэнэ			Хуудас: 52
Шалгасан		М.Буянхишиг	ТГ Шифр:	Зургийн дугаар: ГДГ-19	Огноо: 2019.09.15

А3

Эргэлтийн өнцөг ЭӨ-10-ийн байгуулалт
масштаб 1:40

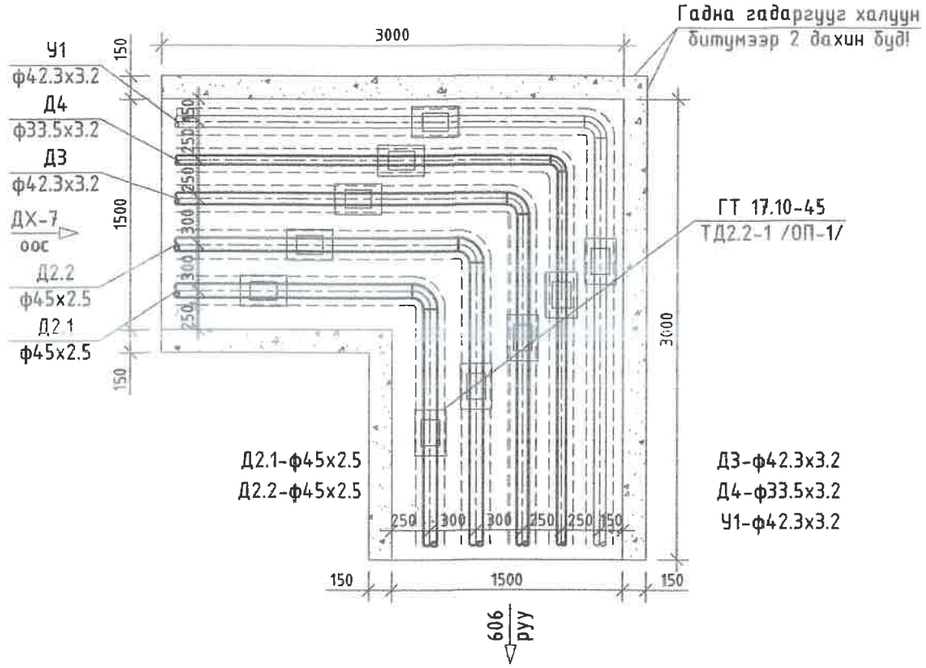

ЭӨ-10-ийн хучилтын байгуулалт

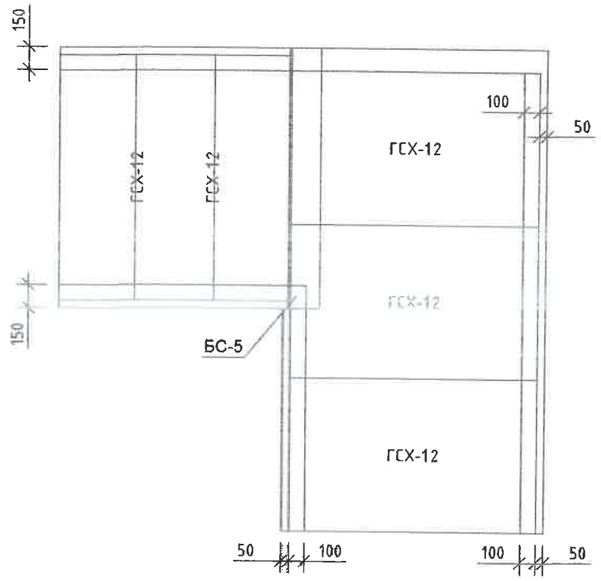

1 цутгамал эргэлтийн өнцгийн материалын орц

№	ЭӨ-ийн төрөл	Бетон, м3		Хучилт			Тайлбар
		Хананд	Уланд	Хавтан	Тоо	Жин, кг	
Г-991-1, альбом 2, вып1	ЭӨ-10	0.84	0.78	ГСХ-12	5	467	
				БС-5	1	50.5	200х125х12 Төмөр дам нуруу
	ЭӨ-11	0.84	0.78	ГСХ-12	5	467	
				БС-5	1	50.5	200х125х12 Төмөр дам нуруу

Эргэлтийн өнцөг ЭӨ-11-ийн байгуулалт
масштаб 1:40

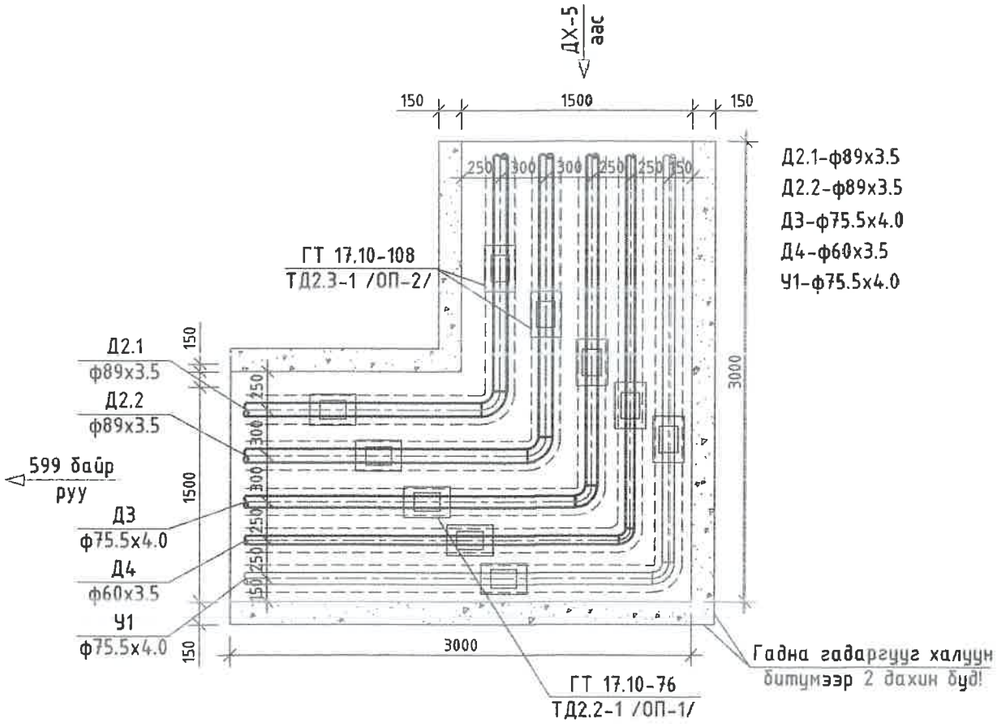

ЭӨ-11-ийн хучилтын байгуулалт

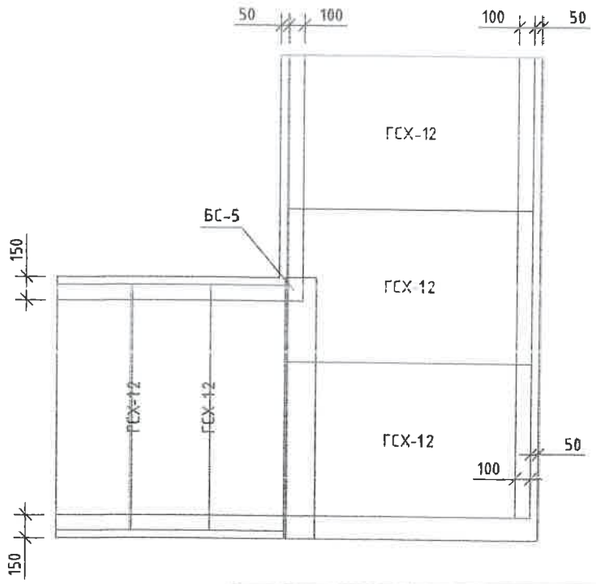

УБ. БГД 11-р хороо Энэбишийн өргөн чөлөө 78-р байр 204 тоот Тел: 7604 4780 "ДНТ" ХХК	ТӨВ АЙМАГ, ЗУУНМОД СУМ, 1-Р БАГ, ХАЛААЛТЫН 4-Р ЗУУХНЫ ХОЁРДУГААР ХЭЛХЭЭНИЙ ШУГАМ СҮЛЖЭЭ				
	Эргэлтийн өнцөг ЭӨ-10,11				Ye шат: А.3
	Инженер	Л.Энхсайхан	ЕГ Шифр: ДНТ-10-4/2019.24	Масштаб: М 1:40	Хуудас: 52
	Гүйцэтгэсэн	Э.Бат-Эрдэнэ	ТГ Шифр:	Зургийн дугаар: ГДГ-20	Огноо: 2019.09.15
	Шалгасан	М.Буянхишиг			

А3

"П" хэлбэрийн зөөлөвч Зө-1, 2-ийн байгуулалт
масштаб 1:50

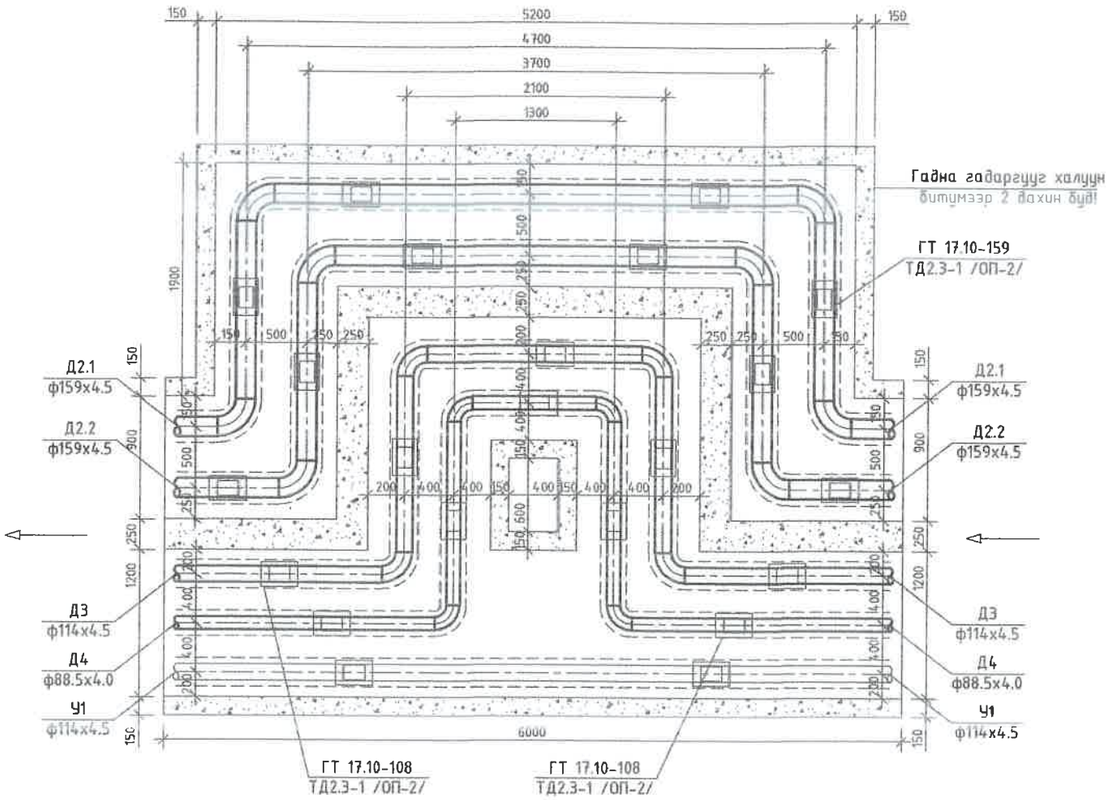

"П" Хэлбэрийн зөөлөвч Зө-1, 2-ийн хучилтын байгуулалт

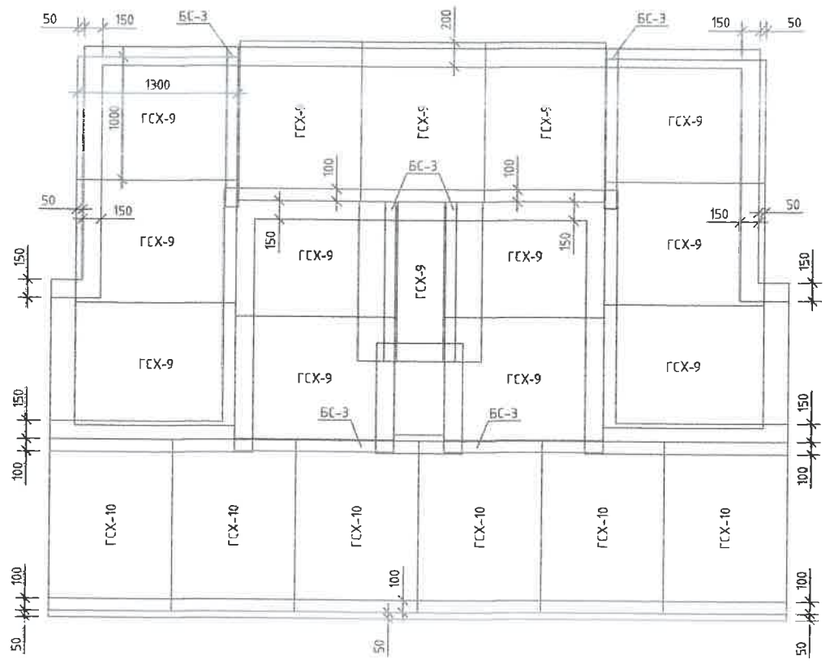

"П" хэлбэрийн компенсаторийн таталт, мм

Компенсаторын дугаар	Зө-1	Зө-2
ҮХТ хоорондын зай. м	48	38
Халаалтын өгөх шугамын таталт. мм	37.7	29.8
Халаалтын буцах шугамын таталт. мм	30.2	23.9
ХХУ ны өгөх шугамын таталт. мм	27.2	21.9
ХХУ ны эргэлтийн шугамын таталт. мм	18.2	14.8

1 цутгамал компенсаторын нийлбэр материалын орц

№	Зө-ийн төрөл	Бетон, м3		Хучилт			Тайлбар
		Хананд	Уланд	Хавтан	Тоо	Жин, кг	
Г-991-1, альбом 2, вып1	Зө-1, 2	3.02	2.695	ГСХ-9	14	312	
				ГСХ-10	6	337	
				БС-3	6	19.7	100х100х10 Төмөр дам нуруу

ДНТ ХХК. БГД 11 р хороо Энэбишийн өргөн чөлөө 78-р байр 204 тоот Тел: 7604 4780	ТӨВ АЙМАГ. ЗУУНМОД СУМ. 1-Р БАГ. ХАЛААЛТЫН 4-Р ЗУУХНЫ ХОЁРДУГААР ХЭЛХЭЭНИЙ ШУГАМ СҮЛЖЭЭ				
	П хэлбэрийн компенсатор Зө-1, 2				Ує шат: А.3
	Инженер	Л.Энхсайхан	ЕІ Шифр: ДНІ-10-4/2019.24	Масштаб: М 1:50	Хуудас: 52
	Гүйцэтгэсэн	Э.Бат-Эрдэнэ	ТГ Шифр:	Зургийн дугаар: ГДГ-21	Огноо: 2019.09.15
"ДНТ" ХХК	Шалгасан	М.Буянхишиг			

А3

"П" хэлбэрийн зөөлөвч Зө-3-ийн байгуулалт
масштаб 1:50

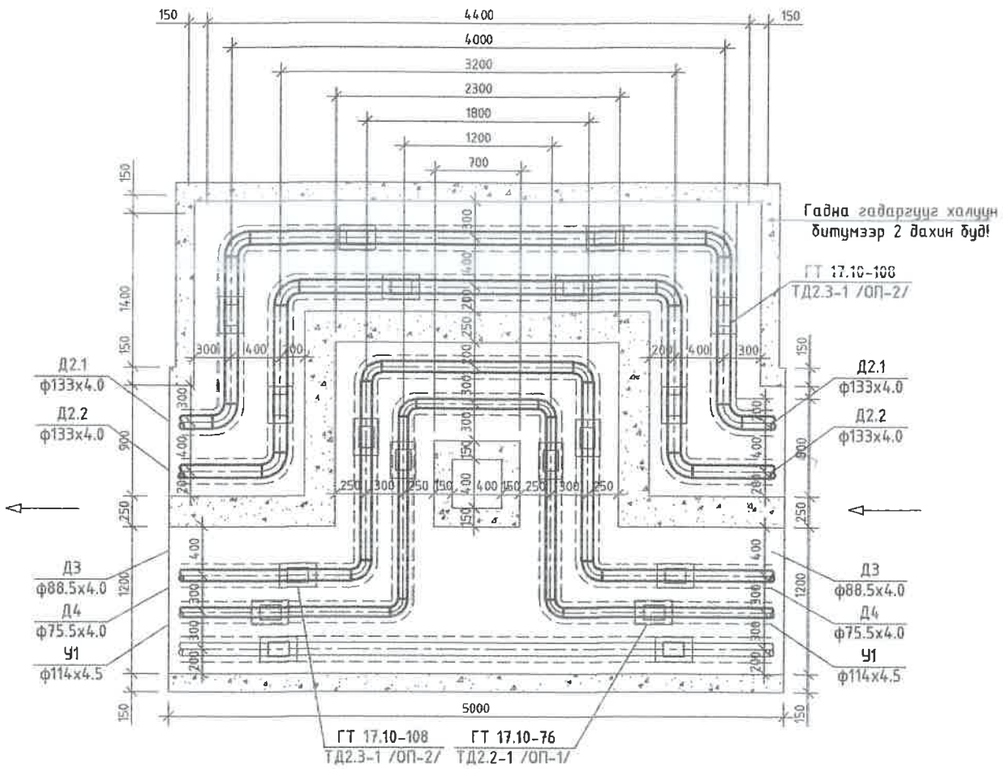

"П" Хэлбэрийн зөөлөвч Зө-3-ийн хучилтын байгуулалт

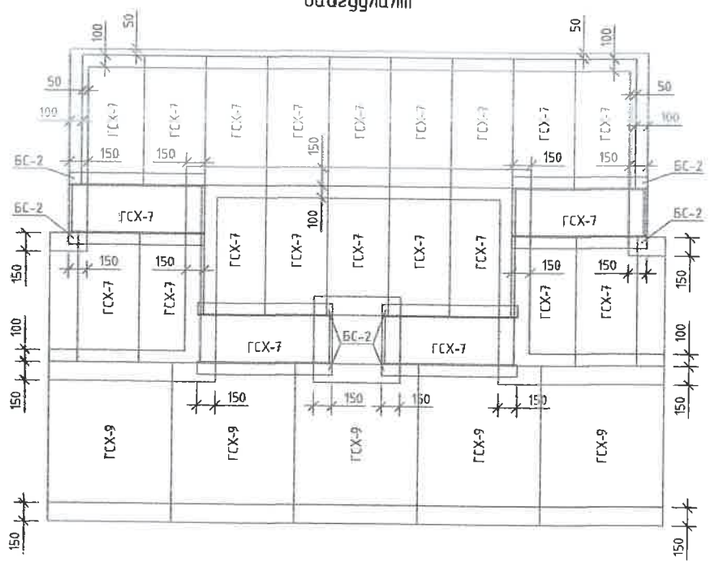

"П" хэлбэрийн компенсаторийн таталт, мм

Компенсаторын дугаар	Зө-3
ҮХТ хоорондын зай. м	34
Халаалтын өгөх шугамын таталт. мм	26.7
Халаалтын буцах шугамын таталт. мм	21.4
ХХУ ны өгөх шугамын таталт. мм	19.3
ХХУ ны эргэлтийн шугамын таталт. мм	12.9

1 цутгамал компенсаторын нийлэн материалын орц

№	Зө-ийн төрөл	Бетон, м3		Хучилт			Тайлбар
		Хананд	Уланд	Хавтан	Тоо	Жин, кг	
Г-991-1, альбом 2, вып1	Зө-3	2.48	1.88	ГСХ-7	22	99.24	
				ГСХ-9	5	312	
				БС-2	8	16.6	100х100х10 Төмөр дам нуруу

УБ. БГД 11-р хороо Энэбишийн өргөн чөлөө 78-р байр 204 тоот Тел: 7604 4780 "ДНТ" ХХК	ТӨВ АЙМАГ, ЗУУНМОД СУМ, 1-Р БАГ, ХАЛААЛТЫН 4-Р ЗУУХНЫ ХОЁРДУГААР ХЭЛХЭЭНИЙ ШУГАМ СҮЛЖЭЭ				
	П хэлбэрийн компенсатор Зө-3				Ye шат: А.3
	Инженер	Л.Энхсайхан	ЕГ Шифр: ДНТ-10-4/2019.24	Масштаб: М 1:50	Хуудас: 52
	Гүйцэтгэсэн	Э.Бат-Эрдэнэ	ТГ Шифр:	Зургийн дугаар: ГДГ-22	Огноо: 2019.09.15
	Шалгасан	М.Буянхишиг			

А3

"П" хэлбэрийн зөөлөвч Зө-4-ийн байгуулалт
масштаб 1:50

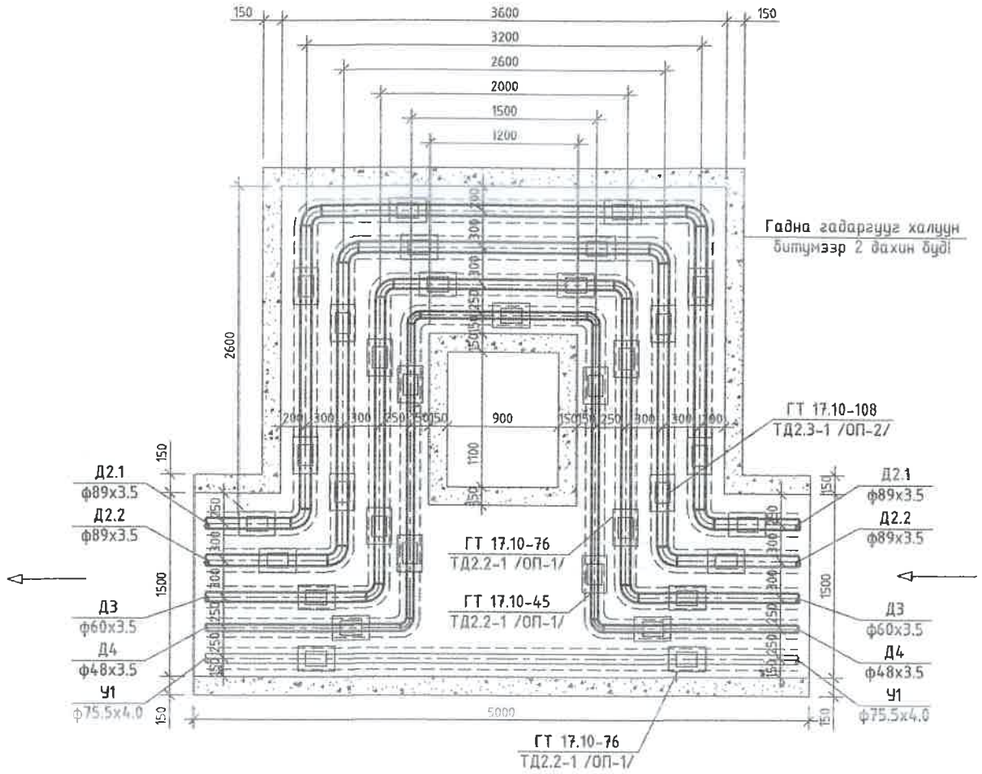

"П" Хэлбэрийн зөөлөвч Зө-4-ийн хучилтын
байгуулалт

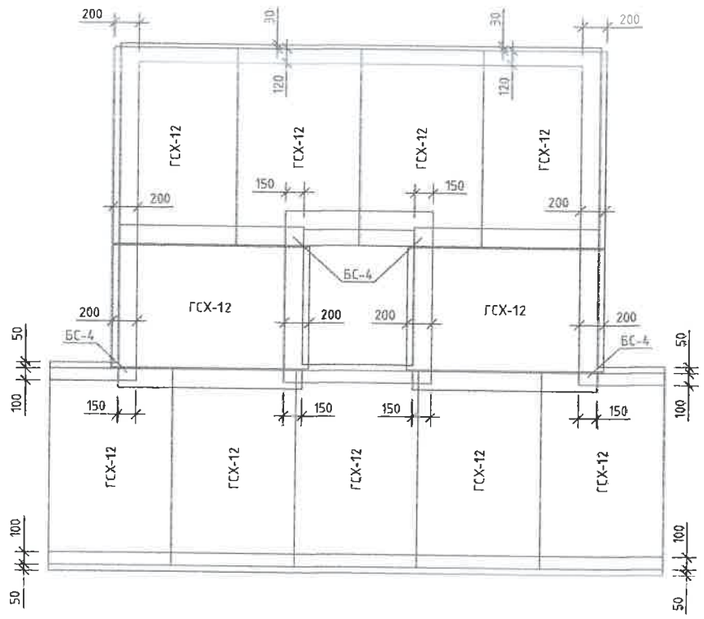

"П" хэлбэрийн компенсаторийн таталт, мм

Компенсаторын дугаар	Зө-4
ҮХТ хоорондын зай. м	34
Халаалтын өгөх шугамын таталт. мм	26.7
Халаалтын буцах шугамын таталт. мм	21.4
ХХУ ны өгөх шугамын таталт. мм	19.3
ХХУ ны эргэлтийн шугамын таталт. мм	12.9

1 цутгамал компенсаторын нишийн материалын орц

№	Зө-ийн төрөл	Бетон, м3		Хучилт			Тайлбар
		Хананд	Уланд	Хаванд	Тоо	Жин, кг	
Г-991-1, альбом 2, вып1	Зө-4	1.812	1.864	ГСХ-12	11	467	
				БС-4	4	29.7	160х100х10 Төмөр дам нуруу

ДНТ
УБ. БГД 11-р хороо Энэбишийн өргөн чөлөө 78-р байр 204 тоот
Тел: 7604 4780
"ДНТ" ХХК

ТӨВ АЙМАГ, ЗУУНМОД СУМ, 1-Р БАГ.
ХАЛААЛТЫН 4-Р ЗУУХНЫ ХОЁРДУГААР ХЭЛХЗЭНИЙ ШУГАМ СҮЛЖЭЭ

П хэлбэрийн компенсатор Зө-4					Үе шат: А.3
Инженер		Л.Энхсайхан	ЕГ Шифр: ДНТ-10-4/2019.24	Масштаб: М 1:50	Хуудас: 52
Гүйцэтгэсэн		З.Бат-Эрдэнэ	ТГ Шифр:	Зургийн дугаар: ГДГ-23	Огноо: 2019.09.15
Шалгасан		М.Буянхишиг			

А3

"П" хэлбэрийн зөөлөвч Зө-5, 6-ийн байгуулалт
масштаб 1:50

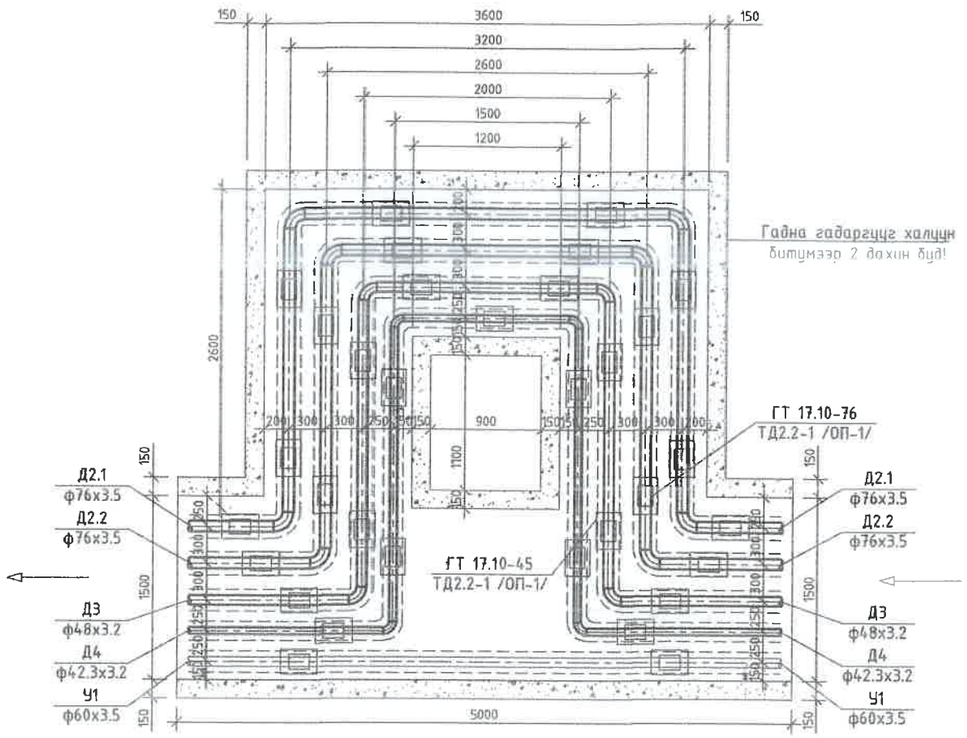

"П" Хэлбэрийн зөөлөвч Зө-5, 6-ийн хучилтын
байгуулалт

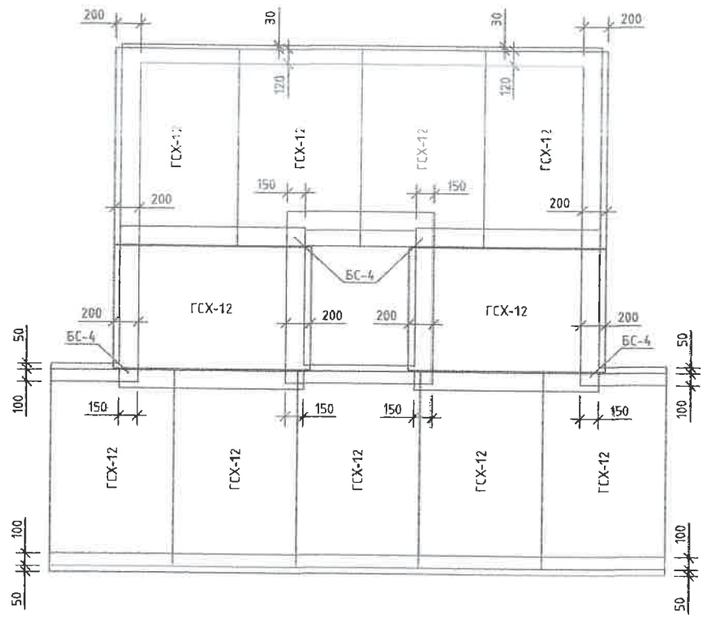

"П" хэлбэрийн компенсаторийн таталт, мм

Компенсаторын дугаар	Зө-5	Зө-6
ҮХТ хоорондын зай. м	18	24
Халаалтын өгөх шугамын таталт. мм	14.1	18.8
Халаалтын буцах шугамын таталт. мм	11.3	15.1
ХХУ ны өгөх шугамын таталт. мм	10.2	13.6
ХХУ ны эргэлтийн шугамын таталт. мм	6.8	9.1

1 цутгамал компенсаторын нийлбэр материалын орц

№	ЗӨ-ийн төрөл	Бетон, м3		Хучилт			Тайлбар
		Хананд	Уланд	Хавтан	Тоо	Жин, кг	
Г-991-1, альбом 2, бүлэг	Зө-5, 6	1.814	1.864	ГСХ-12	11	467	
				БС-4	4	29.7	160х100х10 Төмөр дам нуруу

УБ. БГД 11-р хороо Энэбишийн өргөн чөлөө 78-р байр 204 тоот
Тел: 7604 4780
"ДНТ" ХХК

ТӨВ АЙМАГ, ЗУУНМОД СУМ, 1-Р БАГ,
ХАЛААЛТЫН 4-Р ЗУУХНЫ ХОЁРДУГААР ХЭЛХЭЭНИЙ ШУГАМ СҮЛЖЭЭ

П хэлбэрийн компенсатор Зө-5, 6

Инженер		Л.Энхсайхан	ЕГ Шифр: ДНТ-10-4/2019.24	Масштаб: М 1:50	Ye шат: А.3
Гүйцэтгэсэн		Э.Бат-Эрдэнэ			Хуудас: 52
Шалгасан		М.Буянхишиг	ТГ Шифр:	Зургийн дугаар: ГДГ-24	Огноо: 2019.09.15

А3

Сувгийн үл хөдлөх тулгуурын огтлол YXT-1
масштаб 1:20

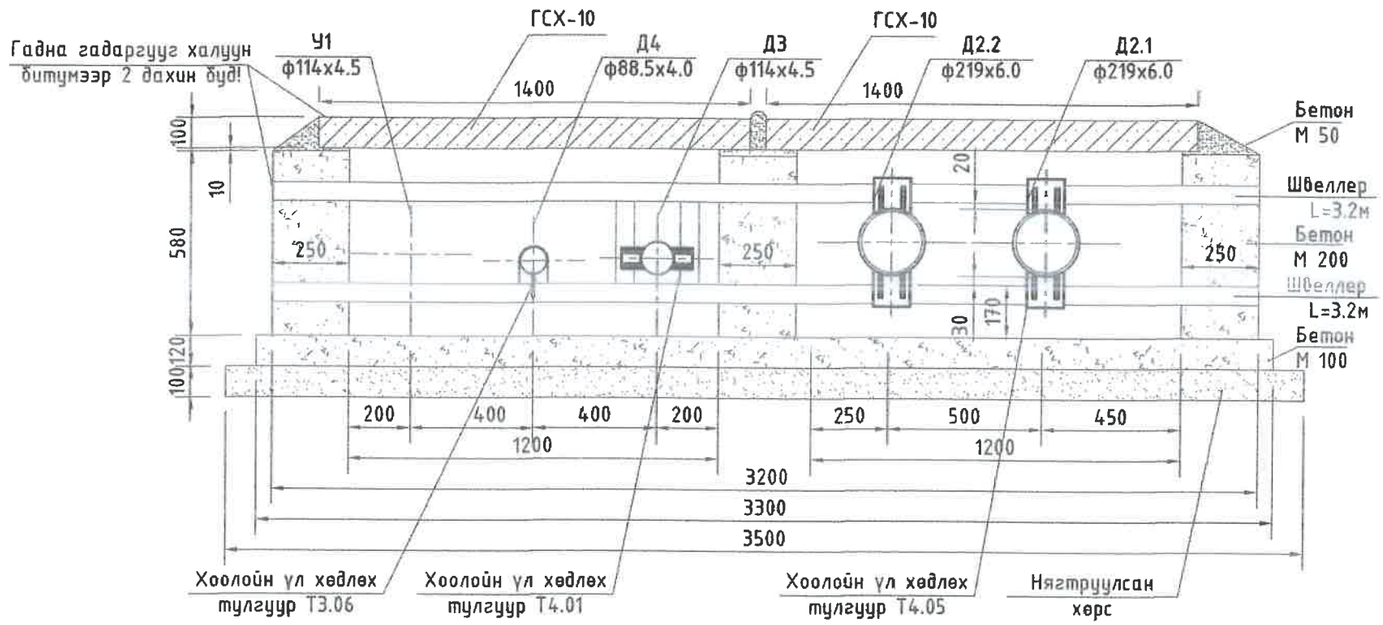

Сувгийн үл хөдлөх тулгуурын материалын орц /1 тулгуур/

№	Сувгийн хэмжээ, огтлол, тип	Бетон, м3		Сувгийн YXT	Хоолойн YXT	Хучилт
		Хананд /М-200/	Уланд /М-100/			
1	YXT-1	0.435	0.33	швеллер №14 L=2x3200	Т4.05 - 2 ком Т4.01 - 1 ком Т3.06 - 1 ком	ГСХ-10 - 2ш
2	YXT-2	0.377	0.305	швеллер №14 L=2x2750	Т4.03 - 2 ком Т4.01 - 1 ком Т3.06 - 1 ком	ГСХ-10 - 1ш ГСХ-7 - 2ш

Сувгийн үл хөдлөх тулгуурын огтлол YXT-2
масштаб 1:20

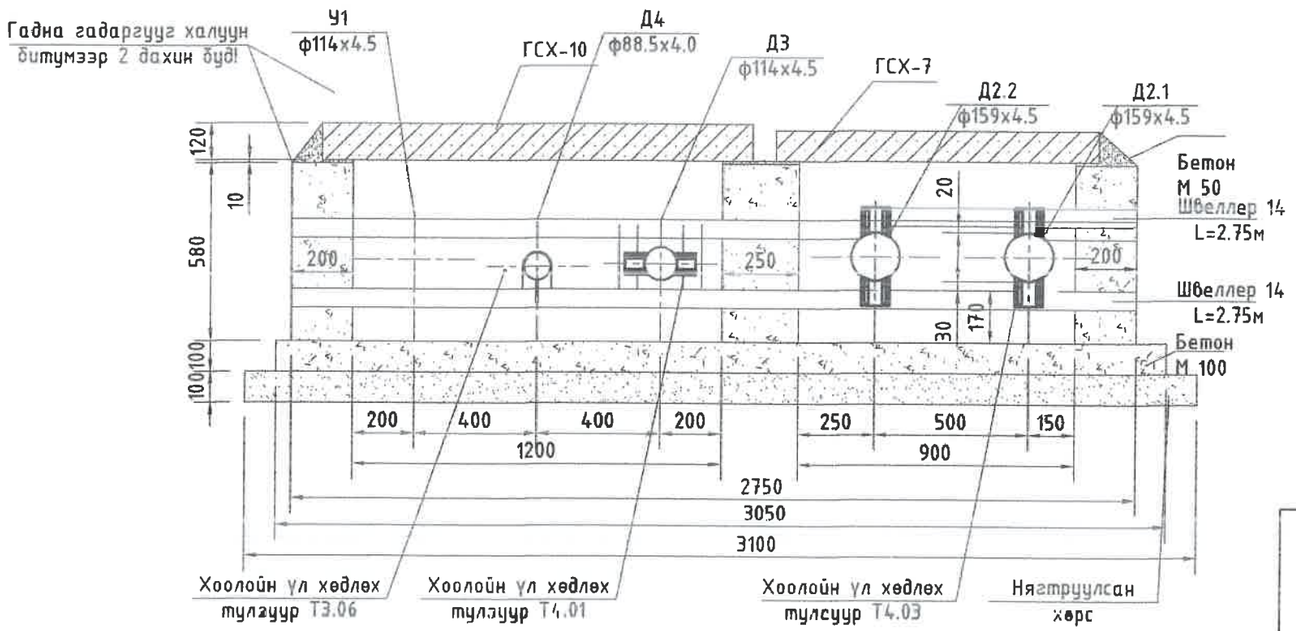

ХБ БГД 11 р хороо Энэбишийн өргөн чөлөө 78-р байр 204 тоот Тел: 7604 4780	ТӨВ АЙМАГ. ЗУУНМОД СУМ. 1-Р БАГ. ХАЛААЛТЫН 4-Р ЗУУХНЫ ХОЁРДУГААР ХЭЛХЭЭНИЙ ШУГАМ СҮЛЖЭЭ				
	Үл хөдлөх тулгуур YXT-1, 2				Ye шат: А.3
	Инженер	Л.Энхсайхан	Ei Шифр: ДНТ-10-4/2019.24	Масштаб: М 1:20	Хуудас: 52
	Гүйцэтгэсэн	Э.Бат-Эрдэнэ			
"ДНТ" ХХК	Шалгасан	М.Буянхишиг	ТГ Шифр:	Зургийн дугаар: ГДГ-25	Огноо: 2019.09.15

А3

Сувгийн үл хөдлөх тулгуурын огтлол УХТ-3, 4
масштаб 1:20

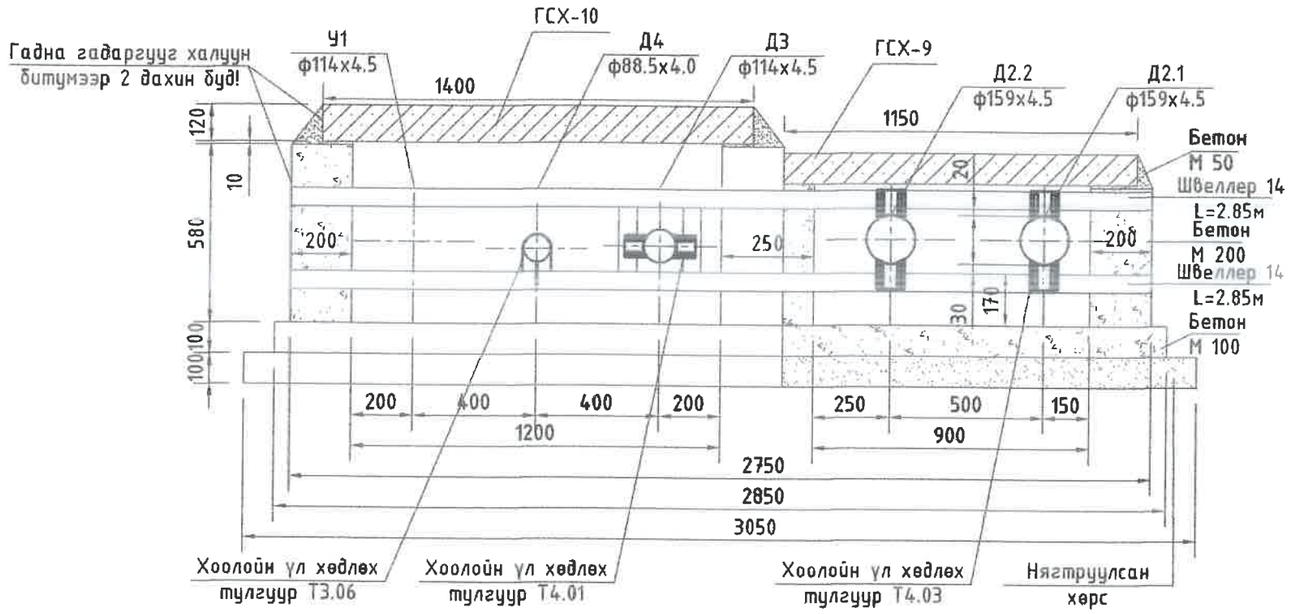

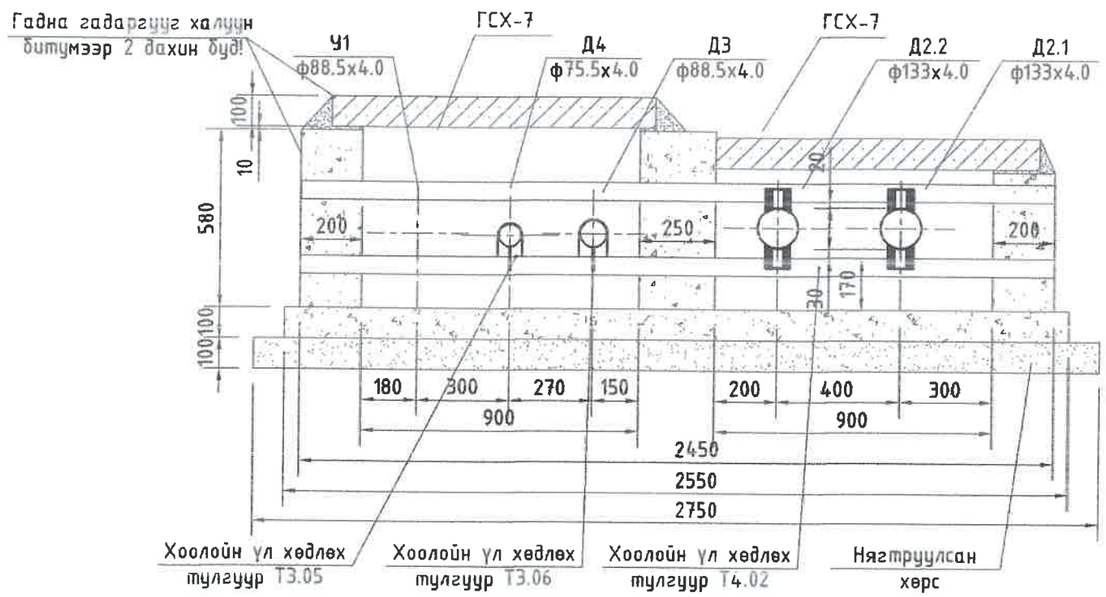

Сувгийн үл хөдлөх тулгуурын материалын орц /1 тулгуур/

№	Сувгийн хэмжээ, огтлол, тип	Бетон, м3		Сувгийн УХТ	Хоолойн УХТ	Хучилт
		Ханаа /М-200/	Уланд /М-100/			
1	УХТ-3, 4	0.338	0.285	швеллер №14 L=2х2850	Т4.03 - 2 ком Т4.01 - 1 ком Т3.06 - 1 ком	ГСХ-10 - 1ш ГСХ-9 - 1ш
2	УХТ-5	0.351	0.255	швеллер №14 L=2х2450	Т4.02 - 2 ком Т3.06 - 1 ком Т3.05 - 1 ком	ГСХ-7 - 4ш

ХБ, БГД 11 р хороо Энэбишийн өргөн чөлөө 78-р байр 204 тоот
Тел: 7604 4780
"ДНТ" ХХК

ТӨВ АЙМАГ, ЗУУНМОД СУМ, 1-Р БАГ,
ХАЛААЛТЫН 4-Р ЗУУХНЫ ХОЁРДУГААР ХЭЛХЭЭНИЙ ШУГАМ СҮЛЖЭЭ

Үл хөдлөх тулгуур УХТ-3, 4, 5

Инженер		Л.Энхсаихан	ЕГ Шифр: ДНТ-10-4/2019.24	Масштаб: М 1:20	Хуудас: 52
Гүйцэтгэсэн		Э.Бат-Эрдэнэ	ТГ Шифр:	Зургийн дугаар: ГДГ-26	Огноо: 2019.09.15
Шалгасан		М.Буянхишиг			

Үе шат: А.З

А3

Сувгийн үл хөдлөх тулгуурын огтлол ҮХТ-6, 7
масштаб 1:20

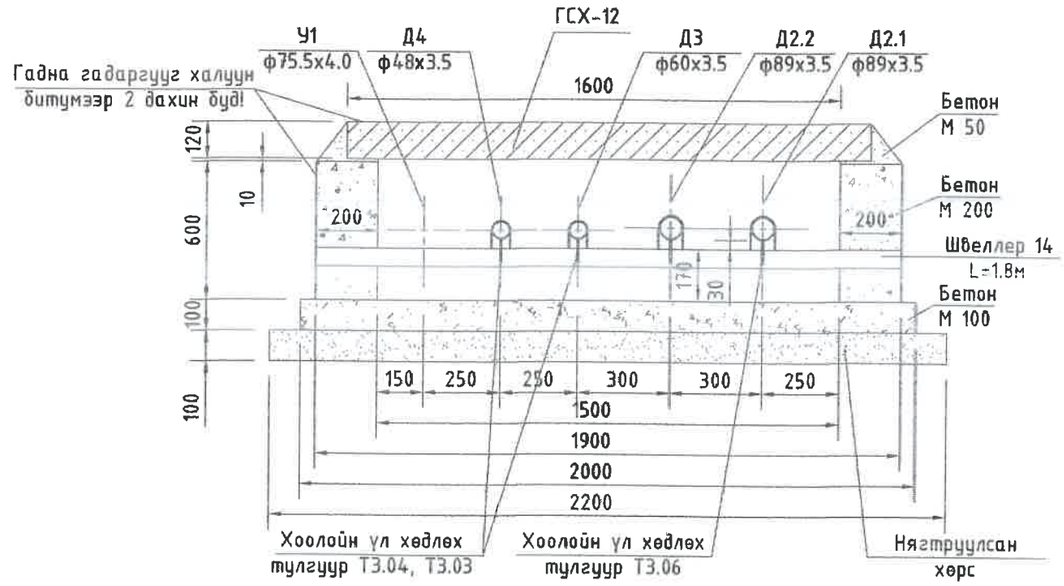

Сувгийн үл хөдлөх тулгуурын огтлол ҮХТ- 10, 13
масштаб 1:20

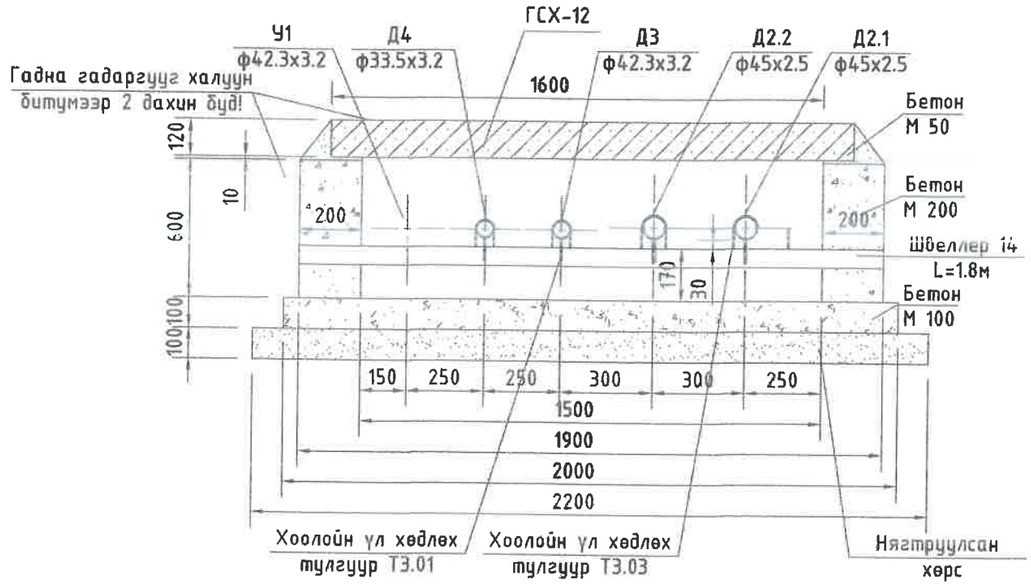

Сувгийн үл хөдлөх тулгуурын огтлол ҮХТ-8, 9, 11, 12
масштаб 1:20

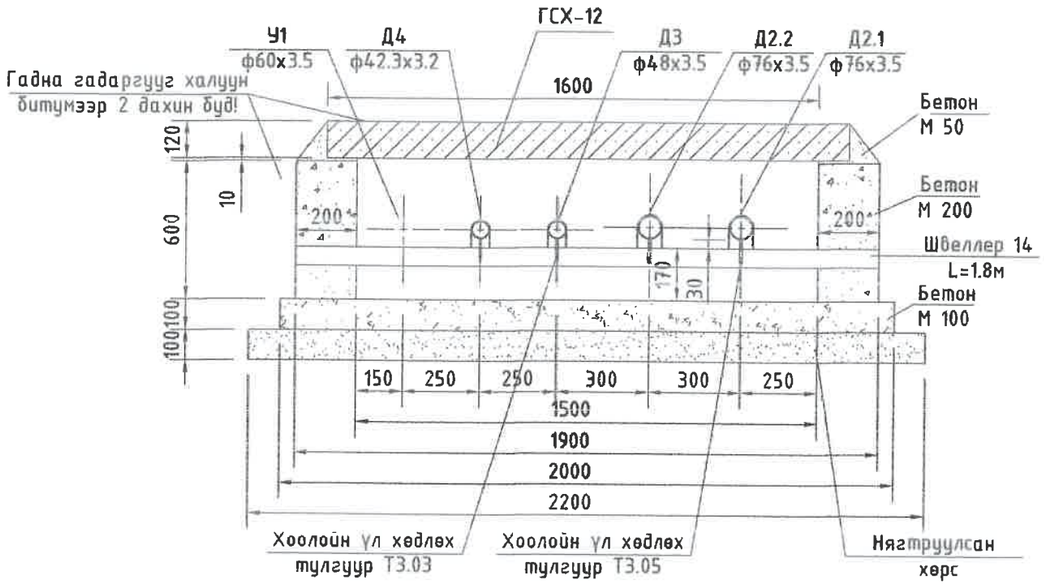

Сувгийн үл хөлдлөх тулгуурын материалын орц /1 тулгуур/

№	Сувгийн хэмжээ, огтлол, тип	Бетон, м3		Сувгийн ҮХТ	Хоолойн ҮХТ	Хучилт
		Хананд /М-200/	Уланд /М-100/			
1	ҮХТ-6, 7	0.24	0.19	швеллер №14 L=1800	Т3.06 - 2 ком Т3.03 - 1 ком Т3.04 - 1 ком	ГСХ-12 - 1ш
2	ҮХТ-8, 9, 11, 12	0.24	0.19	швеллер №14 L=1800	Т3.05 - 2 ком Т3.02 - 1 ком Т3.03 - 1 ком	ГСХ-12 - 1ш
3	ҮХТ-10, 13	0.24	0.19	швеллер №14 L=1800	Т3.03 - 2 ком Т3.02 - 1 ком Т3.01 - 1 ком	ГСХ-12 - 1ш

УБ. БГД 11-р хороо
Энэбишийн өргөн чөлөө
78-р байр 204 тоот
Тел: 7604 4780
"ДНТ" ХХК

ТӨВ АЙМАГ. ЗУУНМОД СУМ. 1-Р БАГ.
ХАЛААЛТЫН 4-Р ЗУУХНЫ ХОЁРДУГААР ХЭЛХЭЭНИЙ ШУГАМ СУЛЖЭЭ

Үл хөдлөх тулгуур ҮХТ-6, 7, 8, 9, 10, 11, 12, 13

Инженер		Л.Энхсайхан	ЕГ Шифр: ДНТ-10-4/2019.24	Масштаб: М 1:20	Хуудас: 52
Гүйцэтгэсэн		З.Бат-Эрдэнэ			
Шалгасан		М.Буянхишиг	ТГ Шифр:	Зургийн дугаар: ГДГ-27	Огноо: 2019.09.15

Үе шат: А.3

А3

Хоолойн Т3 маягийн үл хөдлөх тулгуурын хэсэглэл

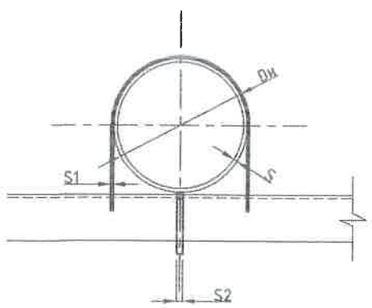

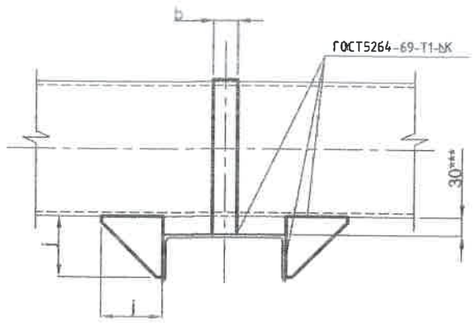

Т4 маягийн үл хөдлөх тулгуурын хэсэглэл

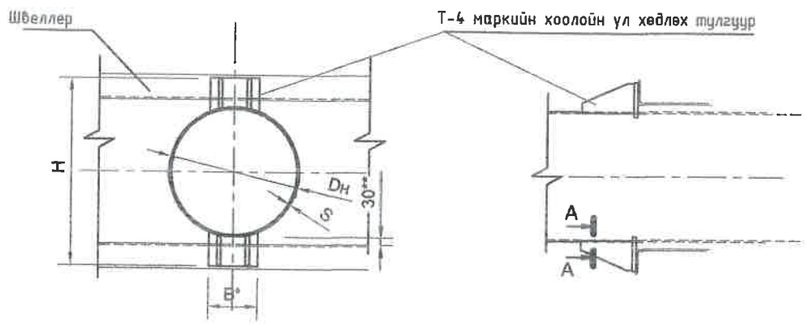

УХТ-ын хэмжээ /мм/

Нэр	Dн	S=k	Тэнхлэгийн хүч Q, тс	j	S2	Жин, кг
Т3,03	45	2,5	0,5	75	6	0,350
Т3,04	57	3	0,5	75	6	0,368
Т3,05	76	3	1,0	75	8	0,465
Т3,06	89	3,5	1,0	75	8	0,486
Т3,07	108	4	2.5	100	10	1,180
Т3,08	133	4	2.5	100	10	1.240
Т3,09	159	4.5	2.5	100	10	1.300

Хэмжээ /мм/

Нэр	Dн	S=k	Тэнхлэгийн хүч Q, тс	H	B	j	L	m	Жин, кг
Т4.01	108	4	3	230	70	110	170	30	4,24
Т4.02	133	4	3	260	80	110	180	30	4,40
Т4.03	159	4,5	4	320	90	112	190	30	6,60
Т4.05	219	6	4	420	120	132	220	30	11,64
Т4.06	273	7	5	480	120	132	220	80	11,28

УБ. БГД 11-р хороо Энэбишийн өргөн чөлөө 78-р байр 204 тоот
Тел: 7604 4780
"ДНТ" ХХК

ТӨВ АЙМАГ, ЗУУНМОД СУМ, 1-Р БАГ.
ХАЛААЛТЫН 4-Р ЗУУХНЫ ХОЁРДУГААР ХЭЛХЗЭНИЙ ШУГАМ СҮЛЖЭЭ

Т3, Т4 маягийн үл хөдлөх тулгуурын хэсэглэл

Инженер		Л.Энхсайхан	ЕГ Шифр: ДНТ-10-4/2019.24	Масштаб: М 1:20	Үе шат: А.З
Гүйцэтгэсэн		З.Бат-Эрдэнэ			Хуудас: 52
Шалгасан		М.Буянхишиг	ТГ Шифр:	Зургийн дугаар: ГДГ-28	Огноо: 2019.09.15

А3

2-р цэгийн дулааны худаг ДХ-0 /ТК-13/
масштаб 1:40

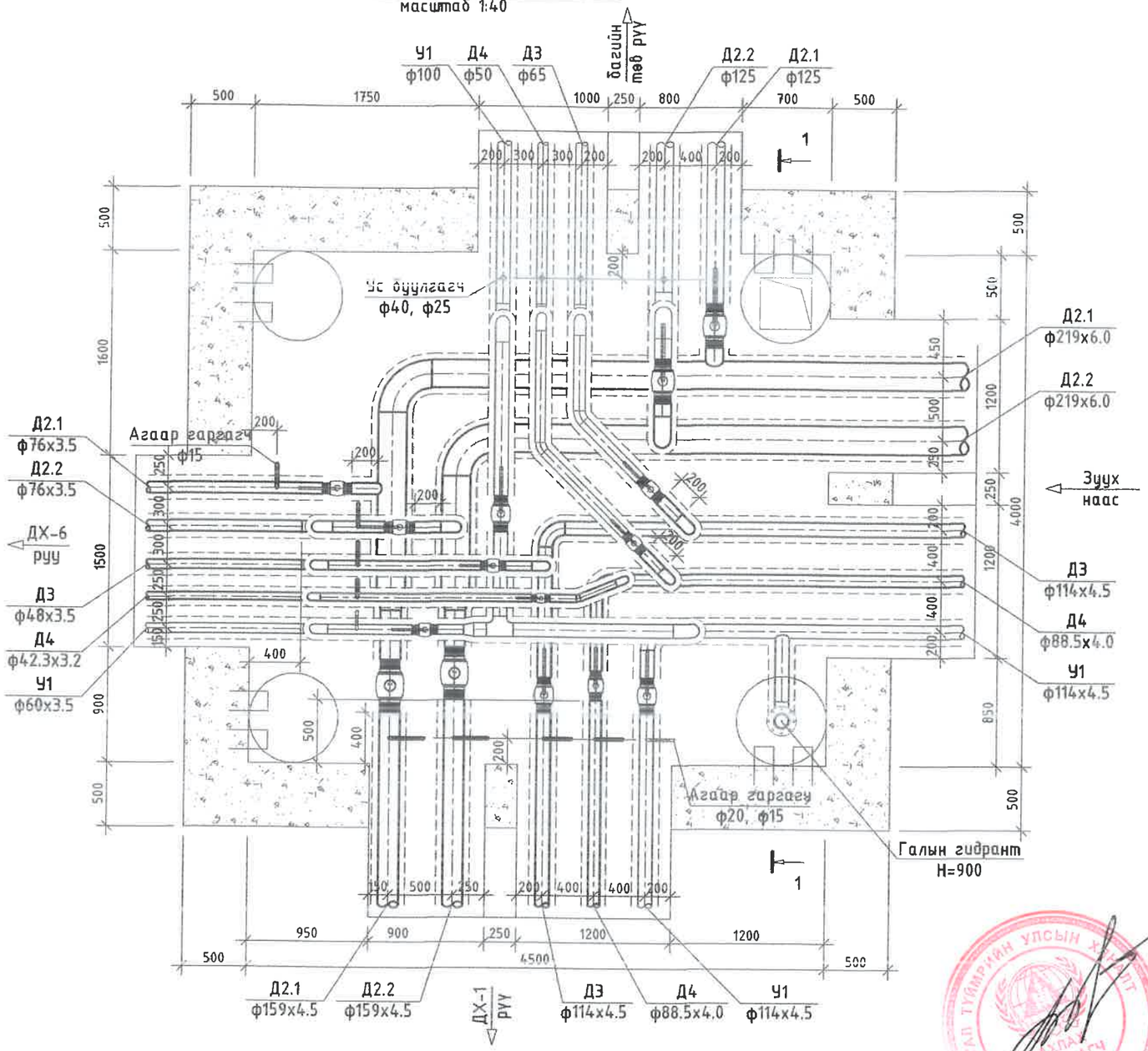

Тайлбар: Одоо байгаа дулааны худаг ДХ-0-г буулгаж шинээр ТК-13 маягийн дулааны худаг цутгана.

ДХ-0 худгийн материалын түүвэр

№	Тэмдэглэгээ	Материалын нэр	х/н	Тоо ширхэг	Нэгж жин, кг	Тайлбар
1		Ган бөмбөлгөн хаалт ф150мм	ш	2	24	
2		Ган бөмбөлгөн хаалт ф100мм	ш	21	9.7	
3		Ган бөмбөлгөн хаалт ф80мм	ш	2	6	
4		Ган бөмбөлгөн хаалт ф65мм	ш	2	4.5	
5		Ган бөмбөлгөн хаалт ф50мм	ш	1	3	
6		Ган бөмбөлгөн хаалт ф40мм	ш	1	2.1	
7		Ган бөмбөлгөн хаалт ф32мм	ш	1	1.4	
8	Серия 4.903-10 вып1	Хэвэлмэл ган отвод, 90°200 с32	ш	2	14.8	
9		Хэвэлмэл ган отвод, 90°125 с32	ш	1	3.8	
10		Хэвэлмэл ган отвод, 90°65с60	ш	3	1.1	
11		Хэвэлмэл ган отвод, 90°100 с40 /цайрдсан/	ш	5	2.4	
12		Хэвэлмэл ган отвод, 90°80 с50 /цайрдсан/	ш	1	1.6	
13		Хэвэлмэл ган отвод, 90°65 с60 /цайрдсан/	ш	1	1.1	
14		Хэвэлмэл ган отвод, 90°50 с80 /цайрдсан/	ш	3	0.6	
15		Хэвэлмэл ган отвод, 90°40 с80 /цайрдсан/	ш	3	0.3	
16		Хэвэлмэл ган отвод, 90°32 с80 /цайрдсан/	ш	3	0.2	
17		Хэвэлмэл ган отвод, 22.5°32 с80 /цайрдсан/	ш	1	0.05	
18		Хэвэлмэл ган шилжүүр, К 200х150с32	ш	2	3.8	
19		Хэвэлмэл ган шилжүүр, К 100х50с50 /цайрдсан/	ш	1	0.88	
20		Хэвэлмэл ган гуравлагч ф100 с50 /цайрдсан/	ш	1	3.8	
21		Галын гидрант Н=900	ком	1		
22		Агаар гаргагч ган хаалт ф20мм	ком	4	0.8	патруб, 2ш отвод
23		Агаар гаргагч ган хаалт ф15мм	ком	6	0.6	патруб, 2ш отвод
24		4500х4000х2000(h) хэмжээтэй ТК-13 маягийн дулааны худаг ДХ-0	ком	1		ГДГ-44 өөс үз
25	Г-991-1 вып 2	Төмөр бетон ялуу ПР-22	ш	1	364	
26		Төмөр бетон ялуу Я-22	ш	2	95	
27		Төмөр бетон ялуу ДЯ-18	ш	10	120	
28		Төмөр бетон ялуу Я-18	ш	10	75	
29		Төмөр бетон ялуу ДЯ-15	ш	2	100	
30		Төмөр бетон ялуу Я-15	ш	2	63	

ГАЛ ТҮЛМРИЙН УЛСЫН ХЯНАЛТ АХЛАХ БАЙЦААГЧ 056

ДНТ УБ. БГД 11-р хороо Энэбишийн ергөн чөлөө 78-р байр 204 тоот Тел: 7604 4780 "ДНТ" ХХК	ТӨВ АЙМАГ. ЗУУНМОД СУМ. 1-Р БАГ. ХАЛААЛТЫН 4-Р ЗУУХНЫ ХОЁРДУГААР ХЭЛХЭЭНИЙ ШУГАМ СҮЛЖЭЭ				
	ДХ-0-ийн байгуулалт, материалын түүвэр				Үе шат: А.З
	Инженер	Л.Энхсайхан	ЕГ Шифр: ДНТ-10-47/2019.24	Масштаб: М 1:40	Хуудас: 52
	Гүйцэтгэсэн	Э.Ьат-Эрдэнэ			
	Шалгасан	М.Буянхишиг	ТГ Шифр:	Зургийн дугаар: ГДГ-29	Огноо: 2019.09.15

А3

2-р цэгийн дулааны худаг ДХ-0 /ТК-13/
масштаб 1:40

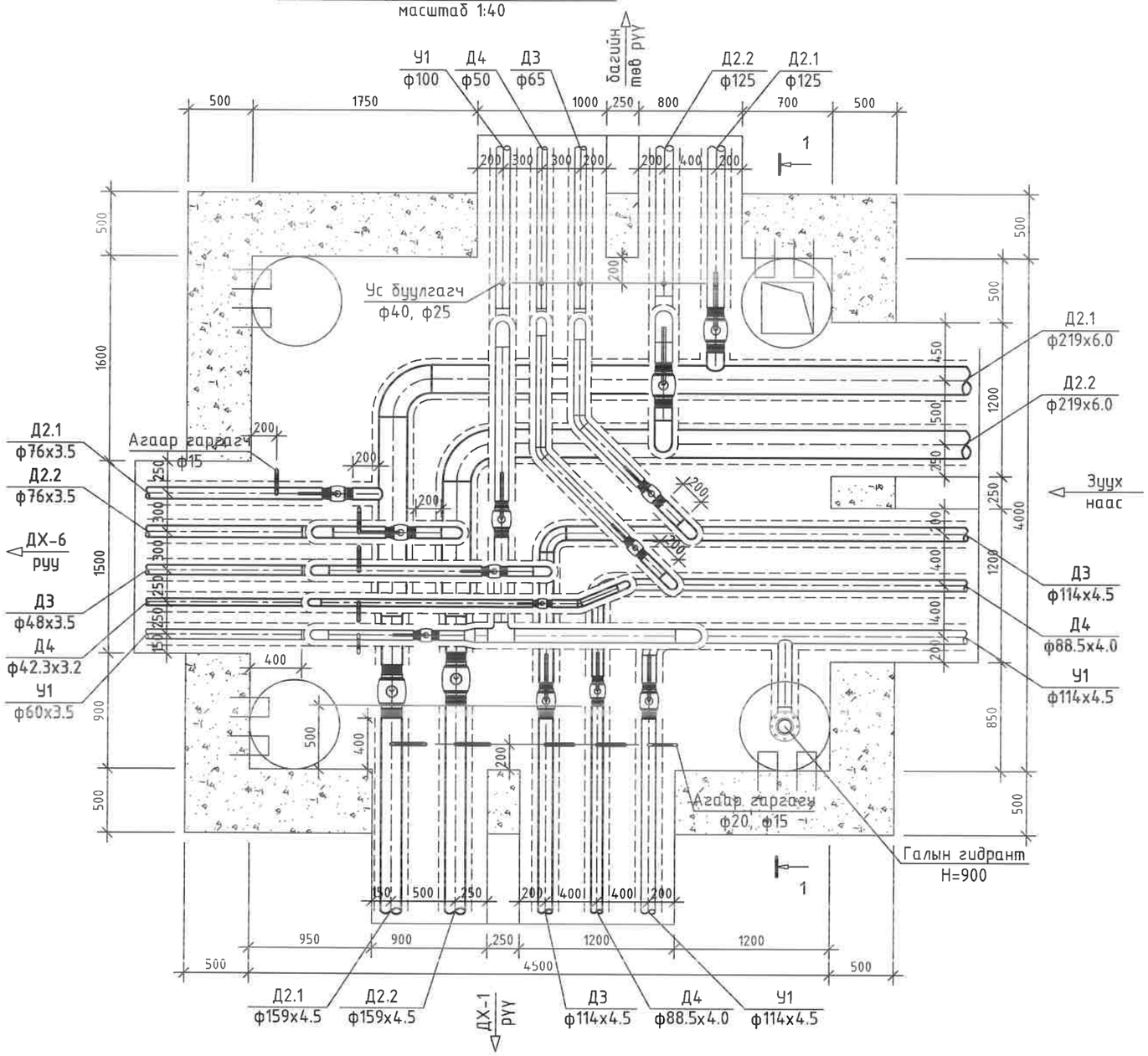

Тайлбар: Одоо байгаа дулааны худаг ДХ-0-г буулгаж шинээр ТК-13 маягийн дулааны худаг цутгана.

ДХ-0 худгийн материалын түүвэр

№	Тэмдэглэгээ	Материалын нэр	х/н	Тоо ширхэг	Нэгж жин, кг	Тайлбар
1		Ган бөмбөлгөн хаалт ф150мм	ш	2	24	
2		Ган бөмбөлгөн хаалт ф100мм	ш	2	9.7	
3		Ган бөмбөлгөн хаалт ф80мм	ш	1	6	
4		Ган бөмбөлгөн хаалт ф65мм	ш	2	4.5	
5		Ган бөмбөлгөн хаалт ф50мм	ш	1	3	
6		Ган бөмбөлгөн хаалт ф40мм	ш	1	2.1	
7		Ган бөмбөлгөн хаалт ф32мм	ш	1	1.4	
8	Серия 4.903-10 вып1	Хэвэлмэл ган отвод, 90°200 с32	ш	2	14.8	
9		Хэвэлмэл ган отвод, 90°125 с32	ш	1	3.8	
10		Хэвэлмэл ган отвод, 90°65с60	ш	3	1.1	
11		Хэвэлмэл ган отвод, 90°100 с40 /цайрдсан/	ш	5	2.4	
12		Хэвэлмэл ган отвод, 90°80 с50 /цайрдсан/	ш	1	1.6	
13		Хэвэлмэл ган отвод, 90°65 с60 /цайрдсан/	ш	1	1.1	
14		Хэвэлмэл ган отвод, 90°50 с80 /цайрдсан/	ш	3	0.6	
15		Хэвэлмэл ган отвод, 90°40 с80 /цайрдсан/	ш	3	0.3	
16		Хэвэлмэл ган отвод, 90°32 с80 /цайрдсан/	ш	3	0.2	
17		Хэвэлмэл ган отвод, 22.5°32 с80 /цайрдсан/	ш	1	0.05	
18		Хэвэлмэл ган шилжвэр, К 200х150с32	ш	2	3.8	
19		Хэвэлмэл ган шилжвэр, К 100х50с50 /цайрдсан/	ш	1	0.88	
20		Хэвэлмэл ган гуравлагч ф100 с50 /цайрдсан/	ш	1	3.8	
21		Галын гидрант Н=900	ком	1		
22		Агаар гаргагч ган хаалт ф20мм	ком	4	0.8	патруб, 2ш отвод
23		Агаар гаргагч ган хаалт ф15мм	ком	6	0.6	патруб, 2ш отвод
24	Г-991-1 вып 2	4500х4000х2000(h) хэмжээтэй ТК-13 маягийн дулааны худаг ДХ-0	ком	1		ГДГ-46-с үз
25		Төмөр бетон ялуу ПР-22	ш	1	364	
26		Төмөр бетон ялуу Я-22	ш	2	95	
27		Төмөр бетон ялуу ДЯ-18	ш	10	120	
28		Төмөр бетон ялуу Я-18	ш	10	75	
29		Төмөр бетон ялуу ДЯ-15	ш	2	100	
30		Төмөр бетон ялуу Я-15	ш	2	63	

УБ. БГД 11-р хороо
Энэбишийн өргөн чөлөө
78-р байр 204 toot
Тел: 7604 4780
"ДНТ" ХХК

ТӨВ АЙМАГ. ЗУУНМОД СУМ. 1-Р БАГ.
ХАЛААЛТЫН 4-Р ЗУУХНЫ ХОЁРДУГААР ХЭЛХЭЭНИЙ ШУГАМ СҮЛЖЭЭ

ДХ-0-ийн байгуулалт, материалын түүвэр

Инженер		Л.Энхсайхан	ЕГ Шифр: ДНТ-10-4/2019.24	Масштаб: М 1:40	Хуудас: 52
Гүйцэтгэсэн		Э.Бат-Эрдэнэ			Үе шат: А.З
Шалгасан		М.Буянхишиг	ТГ Шифр:	Зургийн дугаар: ГДГ-29	Огноо: 2024.04.15

А3

2-р цэгийн дулааны худаг ДХ-0

Огтлол 1-1 масштаб 1:40

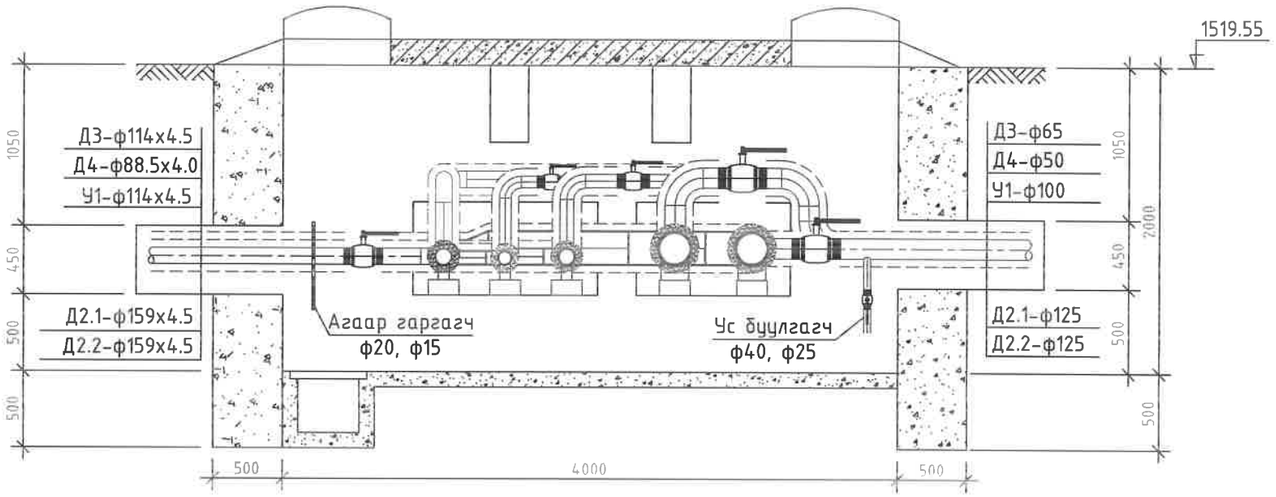

Тайлбар: Одоо байгаа дулааны худаг ДХ-0-г буулгаж шинээр ТК-13 маягийн дулааны худаг цутгана.

ДНТ УБ. БГД 11-р хороо Энэбишийн ергөн чөлөө 78-р байр 204 тоот Тел: 7604 4780 "ДНТ" ХХК	ТӨВ АЙМАГ. ЗУУНМОД СУМ. 1-Р БАГ. ХАЛААЛТЫН 4-Р ЗУУХНЫ ХОЁРДУГААР ХЭЛХЭЭНИЙ ШУГАМ СҮЛЖЭЭ				Үе шат: А.3
	ДХ-0-ийн огтлол 1-1				
	Инженер	Л.Энхсайхан	СГ Шифр ДНТ-10-4/2019.24	Масштаб. М 1:40	Хуудас. 52
	Гүйцэтгэсэн	Э.Бат-Эрдэнэ	ТГ Шифр:	Зургийн дугаар: ГДГ-30	Огноо: 2024.04.15
	Шалгасан	М.Буянхишиг			

A3

6-р цэгийн дулааны худаг ДХ-1 /ТК-11/
Масштаб 1:40

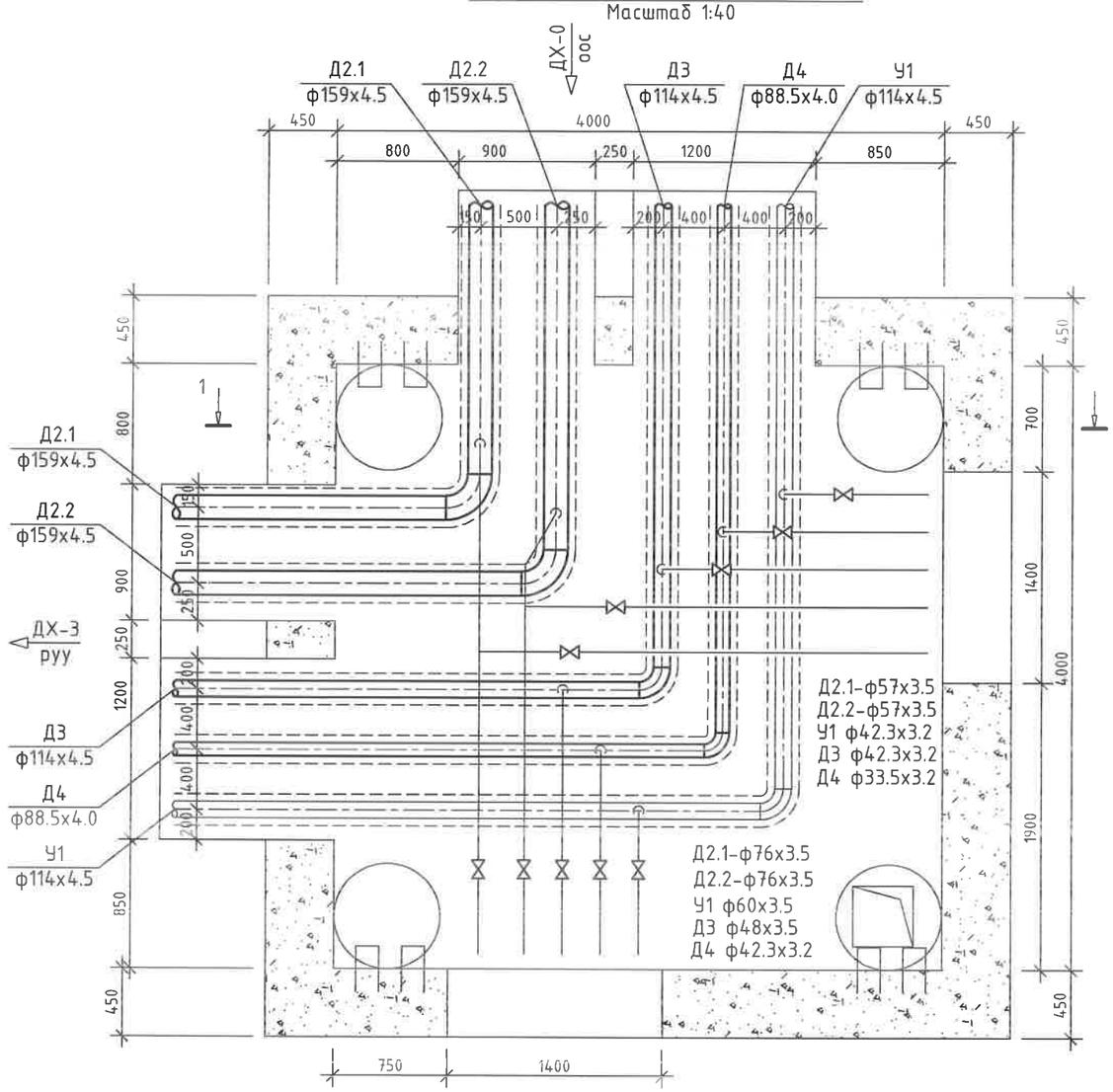

6-р цэгийн дулааны худаг ДХ-1
Огтлол 1-1 масштаб 1:40

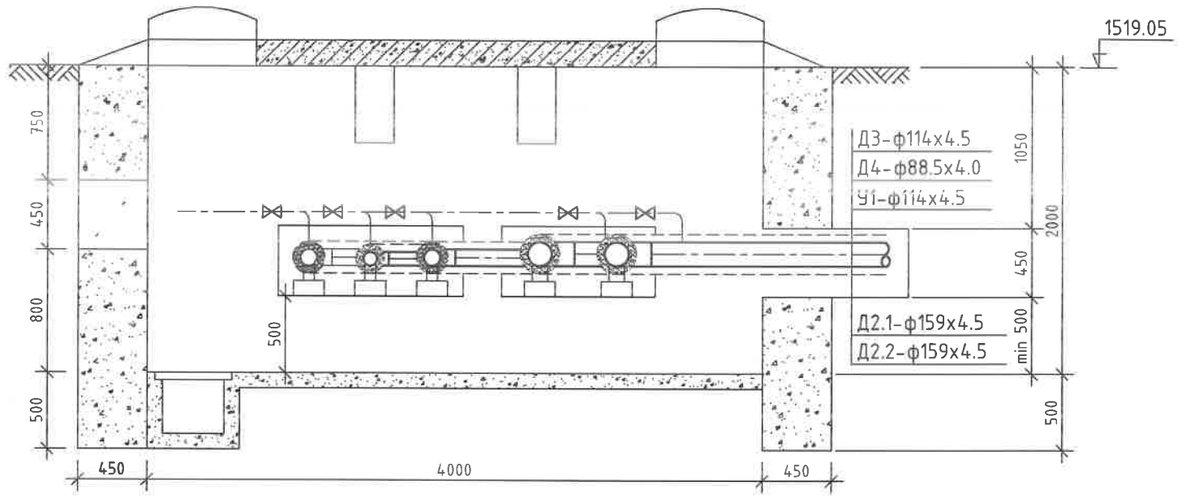

ДХ-1 худгийн материалын түүвэр

№	Тэмдэглэгээ	Материалын нэр	х/н	Тоо ширхэг	Нэгж жин, кг	Тайлбар
1	Серия 4.903-10 вып1	Хэвэлмэл ган отвод, 90°80с50 /цайрдсан/	ш	1	1.6	
2		Хэвэлмэл ган отвод, 90°100 с40 /цайрдсан/	ш	2	2.4	
3		Хэвэлмэл ган отвод, 90°150 с40	ш	2	7.9	
4	Г-991-1 вып 2	4000х4000х2000(h) хэмжээтэй ТК-11 маягийн дулааны худаг ДХ-1	ком	1		ГДГ-45-аас үз
5		Төмөр бетон ялуу ПР-22	ш	2	364	
6		Төмөр бетон ялуу Я-22	ш	4	95	
7		Төмөр бетон ялуу ДЯ-18	ш	6	120	
8		Төмөр бетон ялуу Я-18	ш	8	75	
9		Төмөр бетон ялуу ПР-18	ш	1	304	
10	Хэрэглэгчийн холболт	Хэвэлмэл ган отвод, 90°65 с60	ш	=	1.1	
11		Хэвэлмэл ган отвод, 90°50 с80	ш	2	0.5	
12		Хэвэлмэл ган отвод, 90°50 с80 /цайрдсан/	ш	1	0.5	
13		Хэвэлмэл ган отвод, 90°40 с80 /цайрдсан/	ш	1	0.3	
14		Хэвэлмэл ган отвод, 90°32 с80 /цайрдсан/	ш	3	0.2	
15		Хэвэлмэл ган отвод, 90°25 с80 /цайрдсан/	ш	1	0.1	
16	Хэрэглэгчийн холболт	Ган бөмбөлгөн хаалт ф65мм	ш	2	4.5	
17		Ган бөмбөлгөн хаалт ф50мм	ш	3	3	
18		Ган бөмбөлгөн хаалт ф40мм	ш	1	2.1	
19		Ган бөмбөлгөн хаалт ф32мм	ш	3	1.4	
20		Ган бөмбөлгөн хаалт ф25мм	ш	1	1.0	
21		Ган хоолой ф76мм	у/м	2	6.3	
22		Ган хоолой ф57мм	у/м	2	4.65	
23		Цайрдсан хоолой ф60мм	у/м	1	4.91	
24		Цайрдсан хоолой ф48мм	у/м	1	3.87	
25		Цайрдсан хоолой ф42.3мм	у/м	3	3.11	
26		Цайрдсан хоолой ф33.5мм	у/м	1	2.41	

Тайлбар: Одоо байгаа дулааны худаг ДХ-1-г буулгаж шинээр ТК-11 маягийн дулааны худаг цутгана.

УБ. БГД 11-р хороо Энэбишийн ергөн чөлөө 78-р байр 204 тоот
Тел: 7604 4780
"ДНТ" ХХК

ТӨВ АЙМАГ. ЗУУНМОД СУМ. 1-Р БАГ.
ХАЛААЛТЫН 4-Р ЗУУХНЫ ХОЁРДУГААР ХЭЛХЭЭНИЙ ШУГАМ СҮЛЖЭЭ

ДХ-1 байгуулалт, огтлол 1-1 материалын түүвэр

Инженер		Л.Энхсайхан	ЕГ Шифр: ДНТ-10-4/2019.24	Масштаб: М 1:40	Хуудас: 52
Гүйцэтгэсэн		Э.Бат-Эрдэнэ	ТГ Шифр:	Зургийн дугаар: ГДГ-31	Огноо: 2024.04.15
Шалгасан		М.Буянхишиг			

Үе шат: А.З

А3

9-р цэгийн дулааны худаг ДХ-3 /ТК-9/
масштаб 1:40

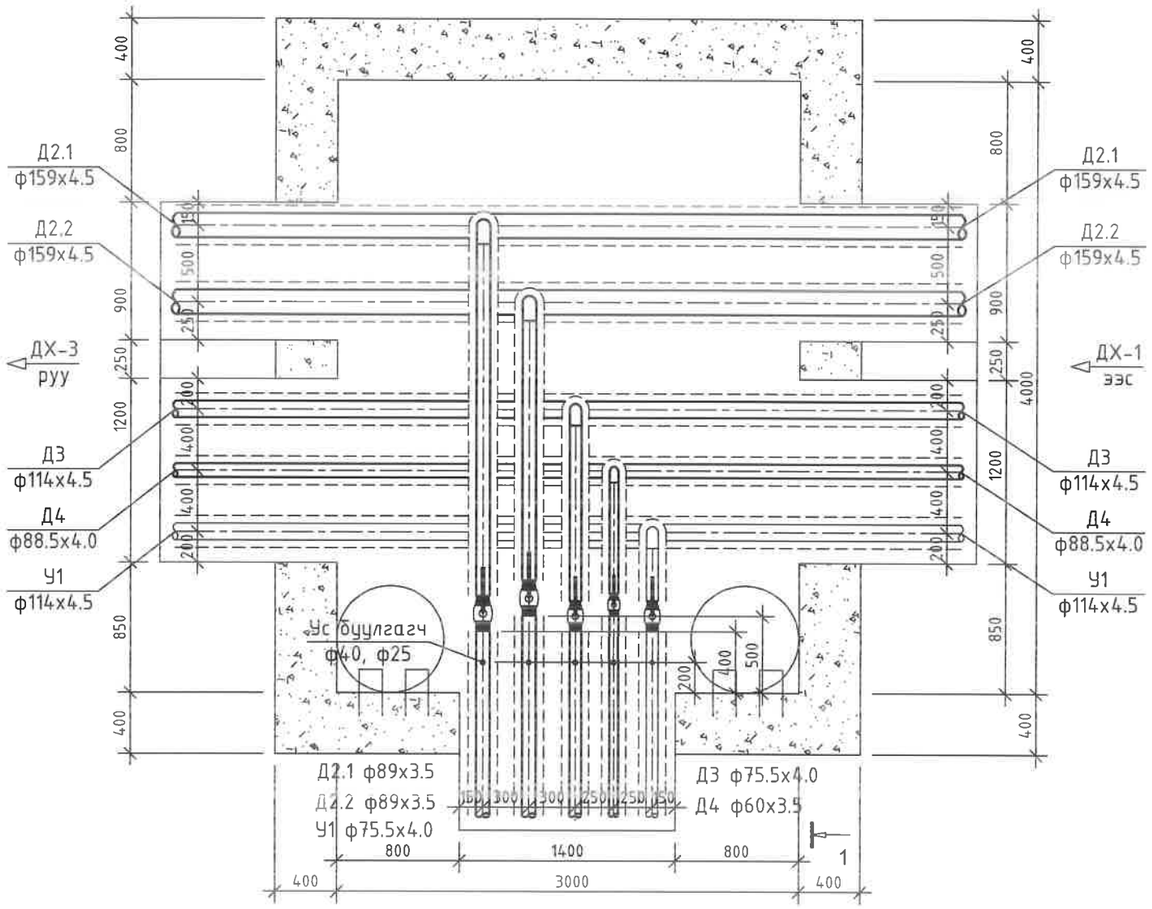

9-р цэгийн дулааны худаг ДХ-3
Огтлол 1-1 масштаб 1:40

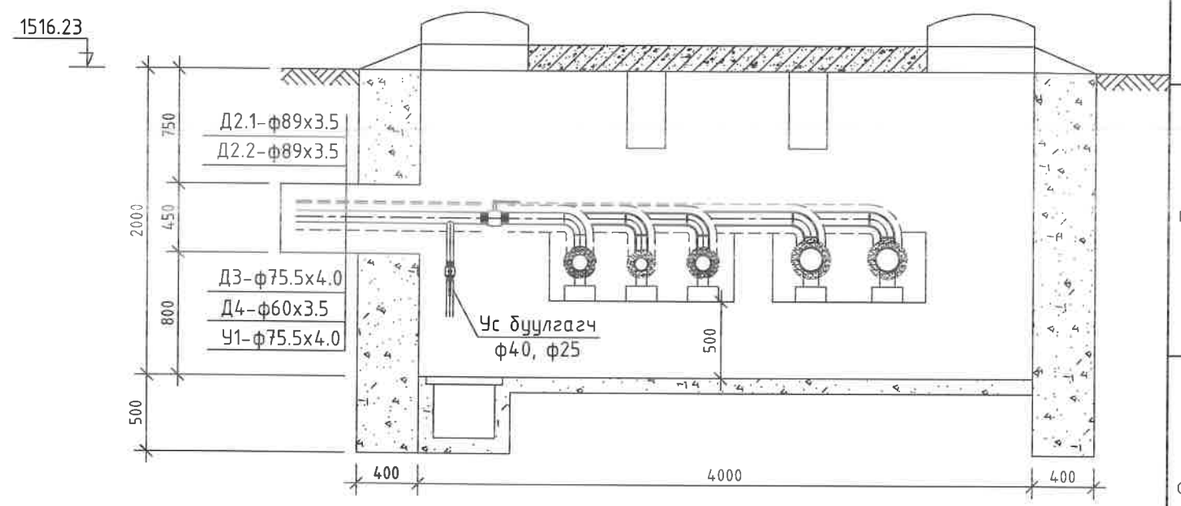

Тайлбар: Одоо байгаа дулааны худаг ДХ-3-г буулгаж шинээр ТК-9 маягийн дулааны худаг цутгана.

9		4000х3000х2000(h) хэмжээтэй ТК-9 маягийн дулааны худаг ДХ-3				ГДГ-44-с үзнэ
10		Төмөр бетон ялуу ПР-22	ш	1	364	
11		Төмөр бетон ялуу Я-22	ш	2	95	
12		Төмөр бетон ялуу ДЯ-18	ш	4	120	
13		Төмөр бетон ялуу Я-18	ш	8	75	
14		Төмөр бетон ялуу ПР-18	ш	2	304	

ДХ-3 худгийн материалын түүвэр

№	Тэмдэглэгээ	Материалын нэр	х/н	Тоо ширхэг	Нэгж жин, кг	Тайлбар
1	Серия 4.903-10 вып1	Хэвэлмэл ган отвод, 90°65 с60 /цайрдсан/	ш	2	1.1	
2		Хэвэлмэл ган отвод, 90°50 с80 /цайрдсан/	ш	1	0.6	
3		Хэвэлмэл ган отвод, 90°80 с50	ш	2	1.6	
4		Ган бөмбөлгөн хаалт ф80мм	ш	2	6	
5		Ган бөмбөлгөн хаалт ф65мм	ш	2	4.5	
6		Ган бөмбөлгөн хаалт ф50мм	ш	1	3	
7		Ус буулгах ган хаалт ф40мм	ком	2	2.1	
8		Ус буулгах ган хаалт ф25мм	ком	3	1	

УБ. БГД 11-р хороо
Энэбишийн өргөн чөлөө
78-р байр 204 тоот
Тел: 7604 4780
"ДНТ" ХХК

ТӨВ АЙМАГ. ЗУУНМОД СУМ. 1-Р БАГ.
ХАЛААЛТЫН 4-Р ЗУУХНЫ ХОЁРДУГААР ХЭЛХЭЭНИЙ ШУГАМ СҮЛЖЭЭ
ДХ-3 байгуулалт, огтлол 1-1, материалын түүвэр

Инженер		Л.Энхсайхан	ЕГ Шифр: ДНТ-10-4/2019.24	Масштаб: М 1:40	Хуудас: 52
Гүйцэтгэсэн		Э.Бат-Эрдэнэ	ТГ Шифр:	Зургийн дугаар: ГДГ-32	Огноо: 2024.04.15
Шалгасан		М.Буянхишиг			

Үе шат: А.З

A3

12-р цэгийн дулааны худаг ДХ-4 /ТК-9/
масштаб 1:40

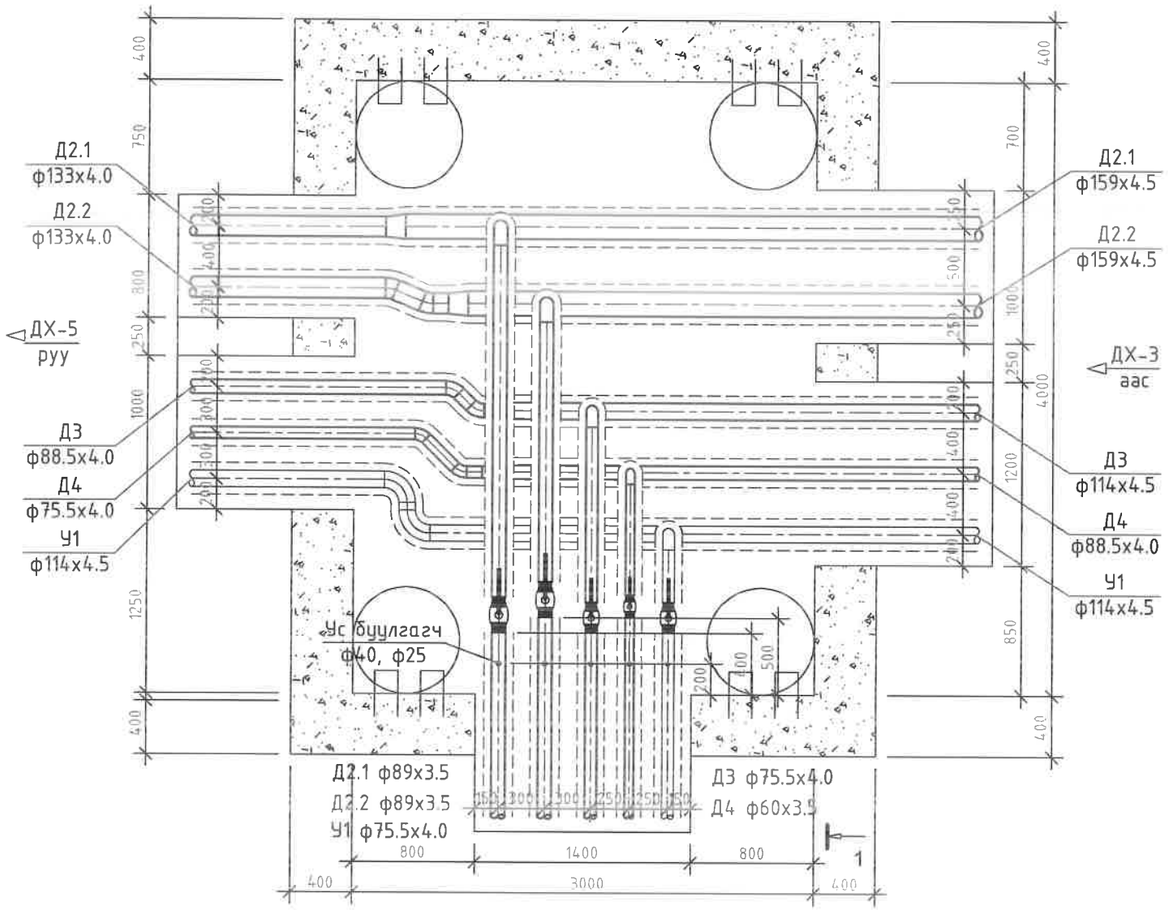

12-р цэгийн дулааны худаг ДХ-4
Огтлол 1-1 масштаб 1:40

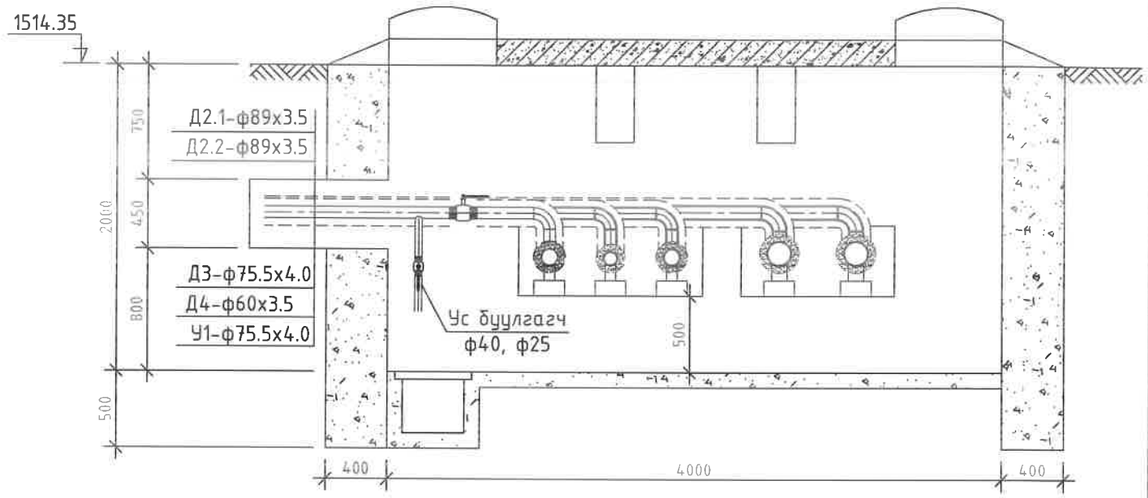

Тайлбар: Одоо байгаа дулааны худаг ДХ-4-г буулгаж шинээр ТК-9 маягийн дулааны худаг цутгана.

11		Ган бөмбөлгөн хаалт ф80мм	ш	2	6	
12		Ган бөмбөлгөн хаалт ф65мм	ш	2	4.5	
13		Ган бөмбөлгөн хаалт ф50мм	ш	1	3	
14		Ус буулгах ган хаалт ф40мм	ком	2	2.1	
15		Ус буулгах ган хаалт ф25мм	ком	3	1	
16		4000х3000х2000(h) хэмжээтэй ТК-9 маягийн дулааны худаг ДХ-4				ГДГ-42-оос үзнэ.
17		Төмөр бетон ялуу ПР-22	ш	1	364	
18		Төмөр бетон ялуу Я-22	ш	2	95	
19		Төмөр бетон ялуу ДЯ-18	ш	4	120	
20		Төмөр бетон ялуу Я-18	ш	8	75	
21		Төмөр бетон ялуу ПР-18	ш	2	304	

ДХ-4 худгийн материалын түүвэр

№	Тэмдэглэгээ	Материалын нэр	х/н	Тоо ширхэг	Нэгж жин, кг	Тайлбар
1	Серия 4.903-10 вып1	Хэвэлмэл ган шилжвэр, К 150х125с40	ш	2	2.7	
2		Хэвэлмэл ган шилжвэр, К 100х80с50 /цайрдсан/	ш	1	0.92	
3		Хэвэлмэл ган шилжвэр, К 80х65с50 /цайрдсан/	ш	1	0.6	
4		Хэвэлмэл ган отвод, 22.5°125 с32	ш	2	0.95	
5		Хэвэлмэл ган отвод, 90°100 с40 /цайрдсан/	ш	2	2.4	
6		Хэвэлмэл ган отвод, 45°80 с50 /цайрдсан/	ш	2	0.8	
7		Хэвэлмэл ган отвод, 45°65 с60 /цайрдсан/	ш	2	0.6	
8		Хэвэлмэл ган отвод, 90°80 с50	ш	2	1.6	
9		Хэвэлмэл ган отвод, 90°65 с60 /цайрдсан/	ш	2	1.1	
10		Хэвэлмэл ган отвод, 90°50 с80 /цайрдсан/	ш	1	0.6	

УБ. БГД 11-р хороо
Энэбишийн ергөн чөлөө
78-р байр 204 тоот
Тел: 7604 4780
"ДНТ" ХХК

ТӨВ АЙМАГ. ЗУУНМОД СУМ. 1-Р БАГ.
ХАЛААЛТЫН 4-Р ЗУУХНЫ ХОЁРДУГААР ХЭЛХЭЭНИЙ ШУГАМ СҮЛЖЭЭ

ДХ-4-ийн байгуулалт, огтлол 1-1, материалын түүвэр

Үе шат: А.З

Инженер	Л.Энхсайхан	ЕГ Шифр: ДНТ-10-4/2019.24	Масштаб: М 1:40	Хуудас: 52
Гүйцэтгэсэн	Э.Бат-Эрдэнэ	ТГ Шифр:	Зургийн дугаар: ГДГ-33	Огноо: 2024.04.15
Шалгасан	М.Буянхишиг			

А3

15-р цэгийн дулааны худаг ДХ-5 /ТК-13/
масштаб 1:40

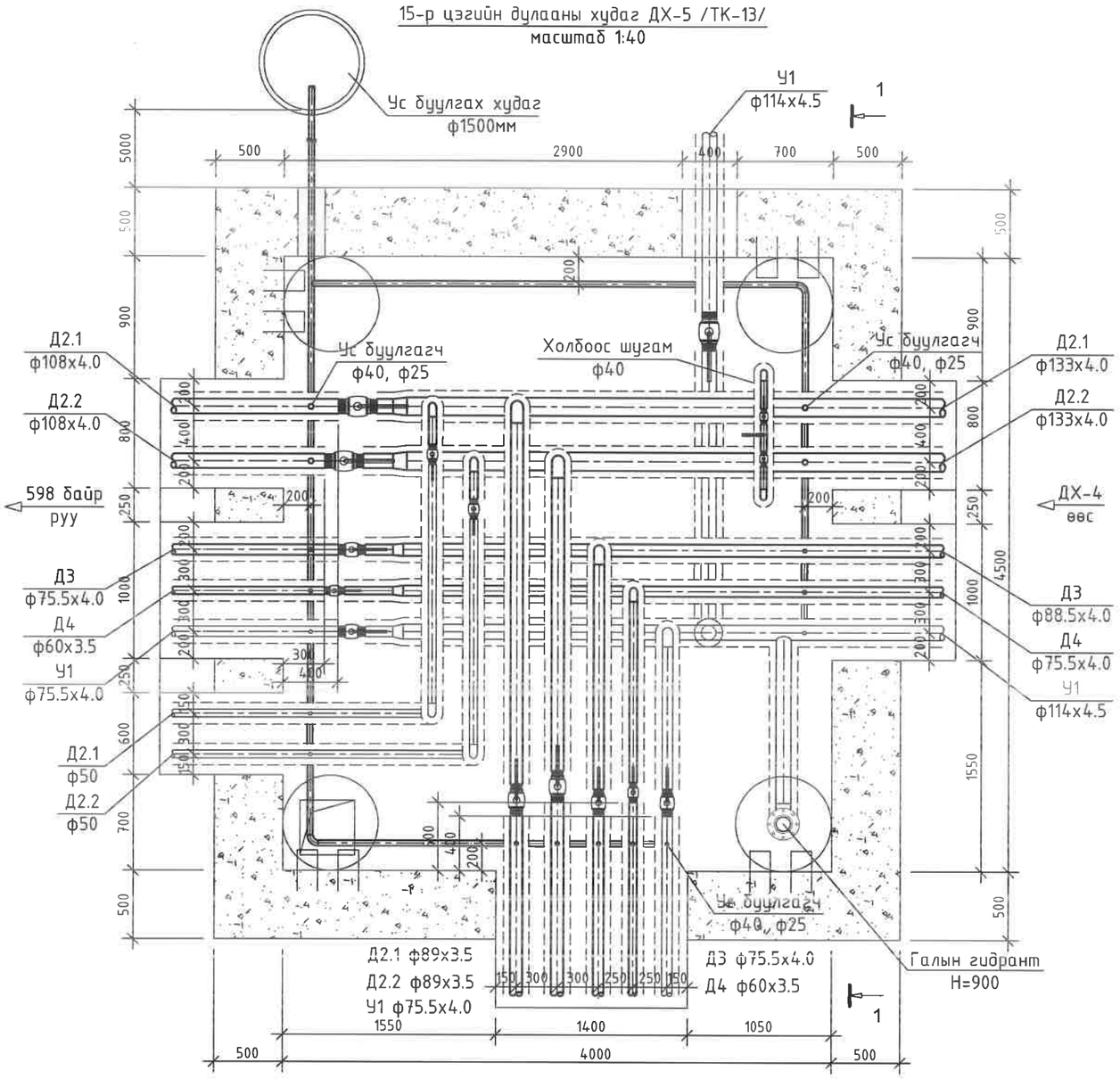

Тайлбар: Одоо байгаа дулааны худаг ДХ-5-г буулгаж шинээр ТК-13 маягийн дулааны худаг цутгана.

ДХ-5 худгийн материалын түүвэр

№	Тэмдэглэгээ	Материалын нэр	х/н	Тоо ширхэг	Нэгж жин, кг	Тайлбар
1	Серия 4.903-10 вып1	Хэвэлмэл ган шилжвэр, К 125х100с40	ш	2	1.93	
2		Хэвэлмэл ган шилжвэр, К 100х65с50 /цайрдсан/	ш	1	0.86	
3		Хэвэлмэл ган шилжвэр, К 80х65с50 /цайрдсан/	ш	1	0.6	
4		Хэвэлмэл ган шилжвэр, К 65х50с60 /цайрдсан/	ш	1	0.43	
5		Хэвэлмэл ган отвод, 90°80 с50	ш	2	1.6	
6		Хэвэлмэл ган отвод, 90°65 с60 /цайрдсан/	ш	2	1.1	
7		Хэвэлмэл ган отвод, 90°50 с60 /цайрдсан/	ш	1	0.6	
8		Ган бөмбөлгөн хаалт ф80мм	ш	2	6	
9		Ган бөмбөлгөн хаалт ф65мм	ш	2	4.5	
10		Ган бөмбөлгөн хаалт ф50мм	ш	1	3	
11		Ус буулгах ган хаалт ф40мм /патруб/	ком	8	2.1	
12		Ус буулгах ган хаалт ф25мм /патруб/	ком	7	1	
13		Ган хоолой ф40мм	у/м	16	2.64	
14		Ус буулгах худаг ф1500мм	ком	1		
15		Галын гидрант Н=900мм	ком	1		
16		Ган бөмбөлгөн хаалт ф40мм	ш	2	2.1	Холбоос шугам
17		Хэвэлмэл ган отвод, 90°40 с80	ш	4	0.3	
18		Ган хоолой ф40мм	у/м	1.2	2.64	
19		Хяналтын хаалт ф15мм /отвод 2ш, патруб/	ком	1	0.6	
20		4500х4000х2000(h) хэмжээтэй ТК-13 маягийн дулааны худаг ДХ-5				ГДГ-46-с үзнэ.
21		Төмөр бетон ялуу ДЯ-12	ш	2	83	
22		Төмөр бетон ялуу Я-12	ш	2	50	
23		Төмөр бетон ялуу ДЯ-15	ш	4	100	
24		Төмөр бетон ялуу Я-15	ш	4	63	
25		Төмөр бетон ялуу ПР-22	ш	1	364	
26		Төмөр бетон ялуу Я-22	ш	2	95	
27		Төмөр бетон ялуу ДЯ-18	ш	4	120	
28		Төмөр бетон ялуу Я-18	ш	4	75	

"ДНТ" ХХК УБ. БГД 11-р хороо Энэбишийн өргөн чөлөө 78-р байр 204 тоот Тел: 7604 4780	ТӨВ АЙМАГ. ЗУУНМОД СУМ. 1-Р БАГ. ХАЛААЛТЫН 4-Р ЗУУХНЫ ХОЁРДУГААР ХЭЛХЭЭНИЙ ШУГАМ СҮЛЖЭЭ				
	ДХ-5-ийн байгуулалт, материалын түүвэр				Үе шат: А.З
	Инженер	Л.Энхсайхан	ЕГ Шифр: ДНТ-10-4/2019.24	Масштаб: М 1:40	Хуудас: 52
	Гүйцэтгэсэн	З.Бат-Эрдэнэ	ТГ Шифр:	Зургийн дугаар: ГДГ-34	Огноо: 2024.04.15
	Шалгасан	М.Буянхишиг			

А3

15-р цэгийн дулааны худаг ДХ-5
Огтлол 1-1 масштаб 1:40

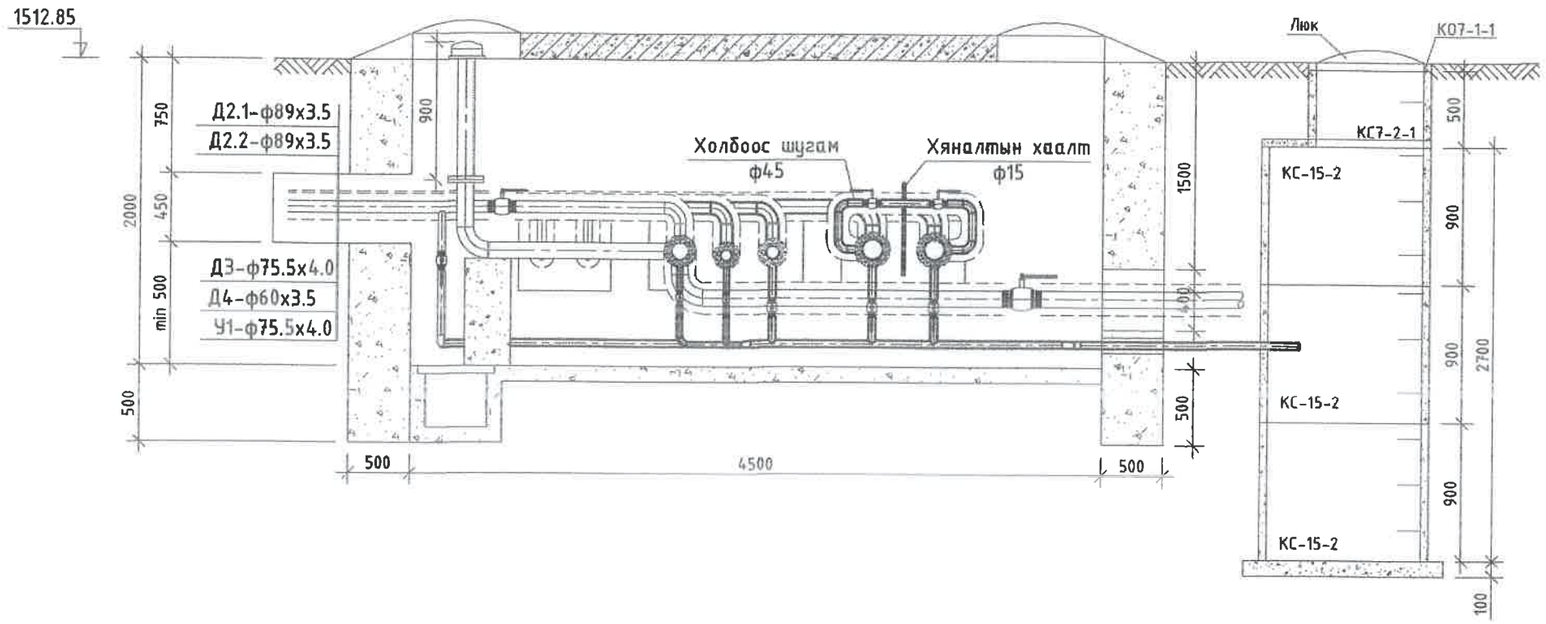

ДНТ УБ. БГД 11-р хороо Энэбишийн өргөн чөлөө 78-р байр 204 тоот Тел: 7604 4780 "ДНТ" ХХК	ТӨВ АЙМАГ, ЗУУНМОД СУМ, 1-Р БАГ. ХАЛААЛТЫН 4-Р ЗУУХНЫ ХОЁРДУГААР ХЭЛХЭЭНИЙ ШУГАМ СҮЛЖЭЭ				Үе шат: А.3
	ДХ-5-ийн огтлол 1-1				
	Инженер	Л.Энхсайхан	ЕГ Шифр: ДНТ-10-4/2019.24	Масштаб: М 1:50	Хуудас: 52
	Гүйцэтгэсэн	Э.Бат-Эрдэнэ	ТГ Шифр:	Зургийн дугаар: ГДГ-35	Огноо: 2019.09.15
	Шалгасан	М.Буянхишиг			

А3

19-р цэгийн дулааны худаг ДХ-6 /ТК-5/
масштаб 1:40

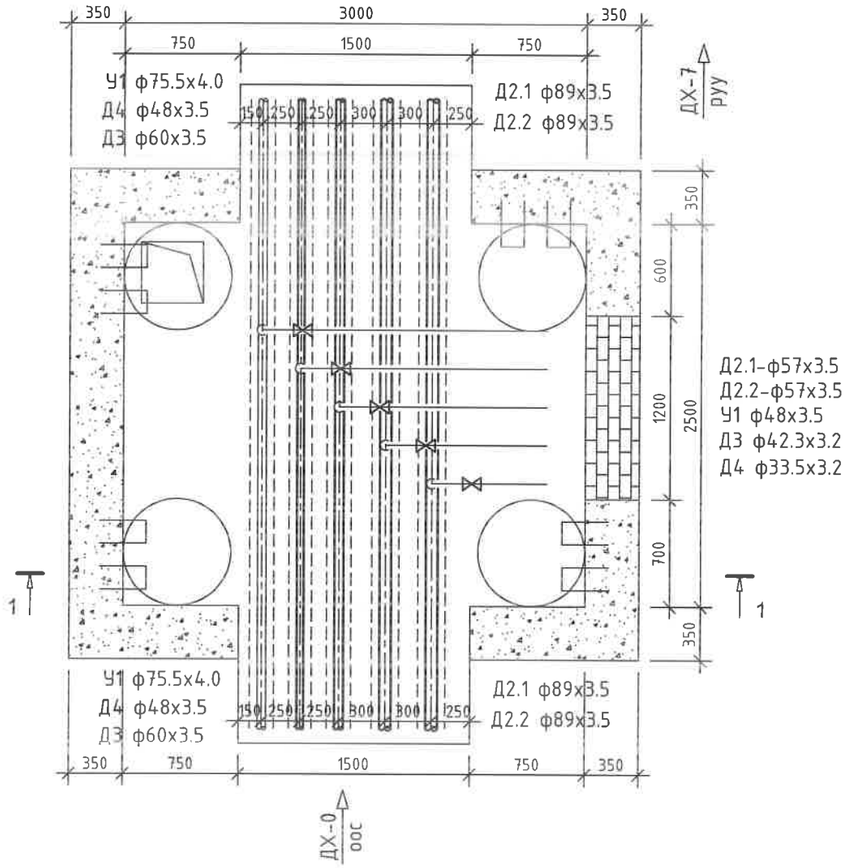

19-р цэгийн дулааны худаг ДХ-6
Огтлол 1-1 масштаб 1:40

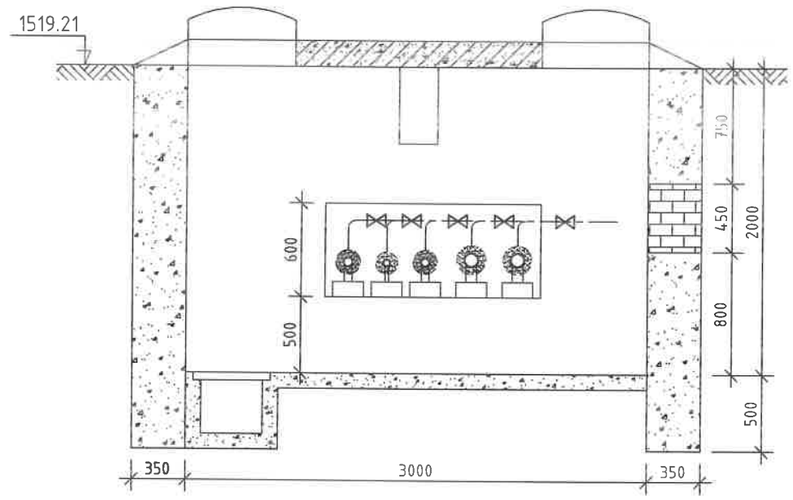

ДХ-6 худгийн материалын түүвэр

№	Тэмдэглэгээ	Материалын нэр	х/н	Тоо ширхэг	Нэгж жин, кг	Тайлбар
1	Г-991-1	3000х2500х2000(h) хэмжээтэй ТК-5 маягийн дулааны худаг ДХ-6	ком	1		ГДГ-42-с үз
2		Төмөр бетон ялуу ПР-22	ш	2	364	
3		Төмөр бетон ялуу Я-22	ш	4	95	
4		Төмөр бетон ялуу ДЯ-18	ш	2	120	
5		Төмөр бетон ялуу Я-18	ш	1	75	
6	Хэрэглэгчийн холболт	Хэвэлмэл ган отвод, 90°50 с80	ш	2	0.5	
7		Хэвэлмэл ган отвод, 90°40 с80 /цайрдсан/	ш	1	0.3	
8		Хэвэлмэл ган отвод, 90°32 с80 /цайрдсан/	ш	1	0.2	
9		Хэвэлмэл ган отвод, 90°25 с80 /цайрдсан/	ш	1	0.1	
10		Ган бөмбөлгөн хаалт ф50мм	ш	2	3	
11		Ган бөмбөлгөн хаалт ф40мм	ш	1	2.1	
12		Ган бөмбөлгөн хаалт ф32мм	ш	1	1.4	
13		Ган бөмбөлгөн хаалт ф25мм	ш	1	1.0	
14		Ган хоолой ф57мм	у/м	2	4.65	
15		Цайрдсан хоолой ф48мм	у/м	1	3.87	
16		Цайрдсан хоолой ф42.3мм	у/м	1	3.11	
17		Цайрдсан хоолой ф33.5мм	у/м	1	2.41	

Тайлбар: Одоо байгаа дулааны худаг ДХ-6-г буулгаж шинээр ТК-5 маягийн дулааны худаг цутгана.

ДНТ ХХК, УБ. БГД 11-р хороо Энэбишийн өргөн чөлөө 78-р байр 204 тоот, Тел: 7604 4780	ТӨВ АЙМАГ. ЗУУНМОД СУМ. 1-Р БАГ. ХАЛААЛТЫН 4-Р ЗУУХНЫ ХОЁРДУГААР ХЭЛХЭЭНИЙ ШУГАМ СҮЛЖЭЭ				
	ДХ-6-ийн байгуулалт, огтлол 1-1, материалын түүвэр				Үе шат: А.З
	Инженер	Л.Энхсайхан	ЕГ Шифр: ДНТ-10-4/2019.24	Масштаб: М 1:50	Хуудас: 52
	Гүйцэтгэсэн	Э.Бат-Эрдэнэ	ТГ Шифр:	Зургийн дугаар: ГДГ-36	Огноо: 2024.04.15
	Шалгасан	М.Буянхишиг			

А3

23-р цэгийн дулааны худаг ДХ-7 /ТК-9/
масштаб 1:40

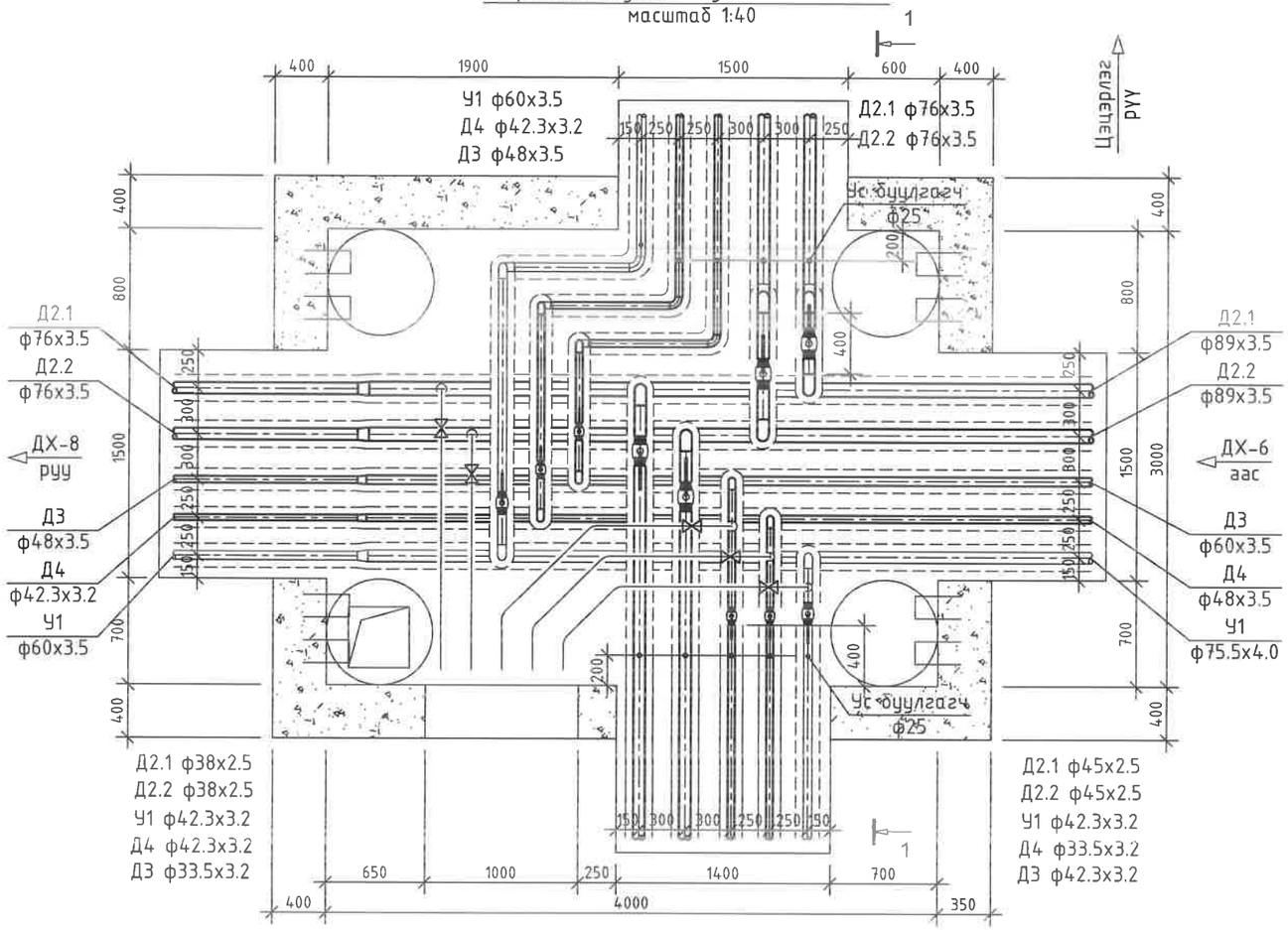

Тайлбар: Одоо байгаа дулааны худаг ДХ-7-г буулгаж шинээр ТК-9 маягийн дулааны худаг цутгана.

23-р цэгийн дулааны худаг ДХ-7
Огтлол 1-1 масштаб 1:40

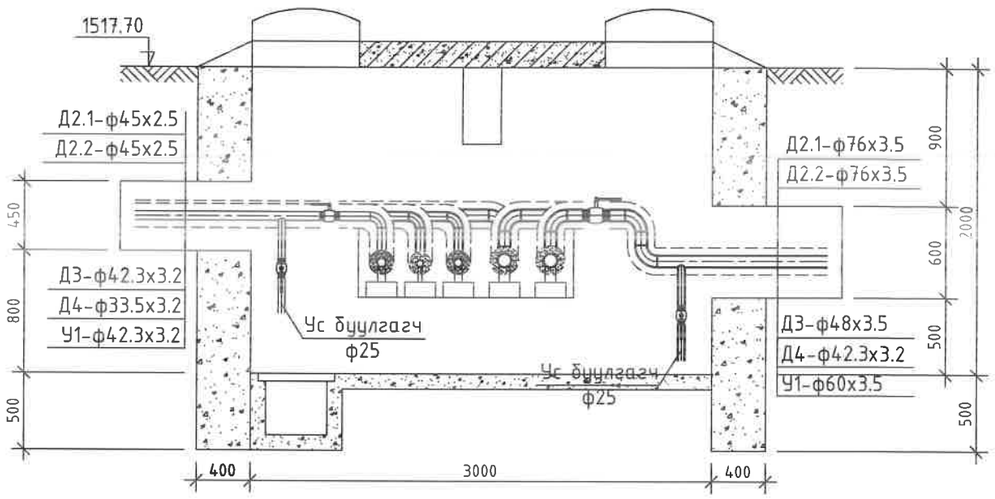

ДХ-7 худгийн материалын түүвэр

№	Тэмдэглэгээ	Материалын нэр	х/н	Тоо ширхэг	Нэгж жин, кг	Тайлбар
1	Серия 4.903-10 вып1	Хэвэлмэл ган шилжвэр, К 80х76с50	ш	2	0.6	
2		Хэвэлмэл ган шилжвэр, К 50*40 /цайрдсан/	ш	1	0.30	
3		Хэвэлмэл ган шилжвэр, К 40*32 /цайрдсан/	ш	1	0.10	
4		Хэвэлмэл ган шилжвэр, К 65х50с60 /цайрдсан/	ш	1	0.43	
5		Хэвэлмэл ган отвод, 90°65 с60	ш	6	0.6	
6		Хэвэлмэл ган отвод, 90°40 с80	ш	2	0.3	
7		Хэвэлмэл ган отвод, 90°25 с80 /цайрдсан/	ш	1	0.1	
8		Хэвэлмэл ган отвод, 90°32 с80 /цайрдсан/	ш	6	0.2	
9		Хэвэлмэл ган отвод, 90°40 с80 /цайрдсан/	ш	4	0.3	
10		Хэвэлмэл ган отвод, 90°50 с80 /цайрдсан/	ш	4	0.6	
11		Ган бөмбөлгөн хаалт ф65мм	ш	2	4.5	
12		Ган бөмбөлгөн хаалт ф50мм	ш	1	3	
13		Ган бөмбөлгөн хаалт ф40мм	ш	3	2.1	
14		Ган бөмбөлгөн хаалт ф32мм	ш	3	1.4	
15		Ган бөмбөлгөн хаалт ф25мм	ш	1	1	
16		Ус буулгах ган хаалт ф25мм /патруб/	ком	10	1	
17		3000х4000х2000(h) хэмжээтэй ТК-9 маягийн дулааны худаг ДХ-7				ГДГ-44-с үзнэ.
18		Төмөр бетон ялуу ПР-22	ш	4	364	
19		Төмөр бетон ялуу Я-22	ш	8	95	
20	Хэрэглэгчийн холболт	Хэвэлмэл ган отвод, 90°32 с80	ш	2	0.2	
21		Хэвэлмэл ган отвод, 90°32 с80 /цайрдсан/	ш	2	0.2	
22		Хэвэлмэл ган отвод, 90°25 с80 /цайрдсан/	ш	1	0.1	
23		Ган бөмбөлгөн хаалт ф32мм	ш	4	1.4	
24		Ган бөмбөлгөн хаалт ф25мм	ш	1	1.0	
25		Ган хоолой ф38мм	у/м	2	2.2	
26		Цайрдсан хоолой ф42.3мм	у/м	2	3.11	
27		Цайрдсан хоолой ф33.5мм	у/м	1	2.41	

УБ. БГД 11-р хороо
Энэбишийн өргөн чөлөө
78-р байр 204 тоот
Тел: 7604 4780
"ДНТ" ХХК

ТӨВ АЙМАГ. ЗУУНМОД СУМ. 1-Р БАГ.
ХАЛААЛТЫН 4-Р ЗУУХНЫ ХОЁРДУГААР ХЭЛХЭЭНИЙ ШУГАМ СҮЛЖЭЭ

ДХ-7-ийн байгуулалт, огтлол 1-1, материалын түүвэр

Инженер		Л.Энхсайхан	ЕГ Шифр: ДНТ-10-4/2019.24	Масштаб: М 1:40	Хуудас: 52
Гүйцэтгэсэн		Э.Бат-Эрдэнэ	ТГ Шифр:	Зургийн дугаар: ГДГ-37	Огноо: 2024.04.15
Шалгасан		М.Буянхишиг			

Үе шат: А.З

A3

26-р цэгийн дулааны худаг ДХ-8 /ТК-5/
масштаб 1:40

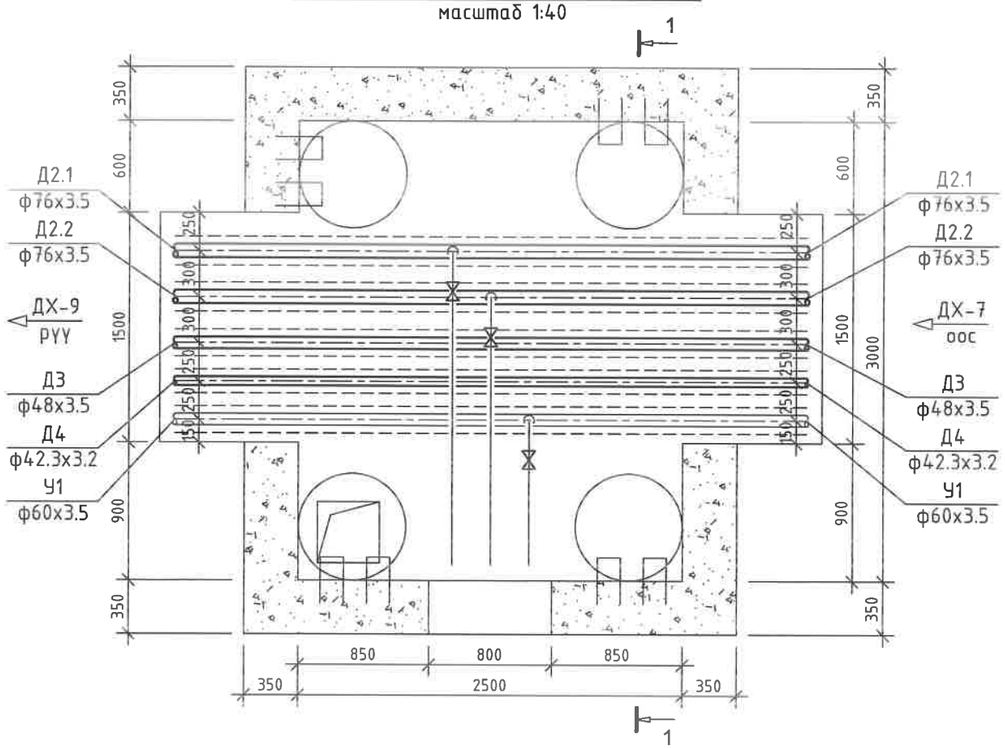

26-р цэгийн дулааны худаг ДХ-8
Огтлол 1-1 масштаб 1:40

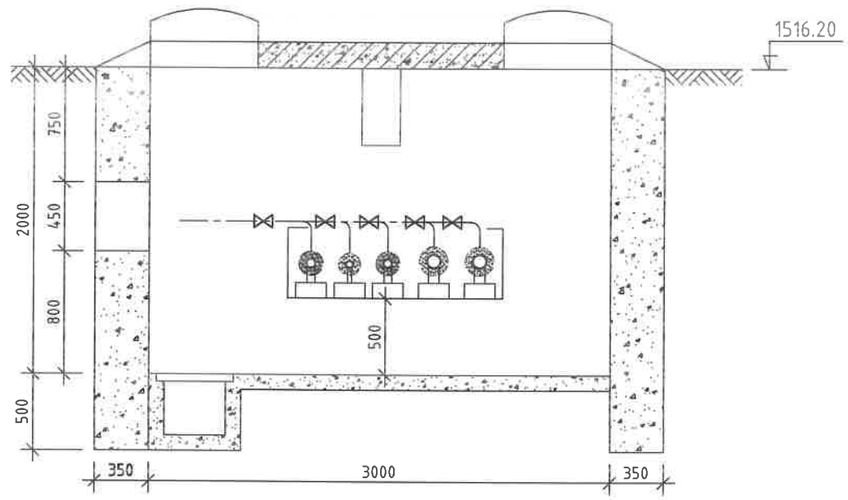

ДХ-8 худгийн материалын түүвэр

№	Тэмдэглэгээ	Материалын нэр	х/н	Тоо ширхэг	Нэгж жин, кг	Тайлбар
1	Г-991-1	3000х2500х2000(h) хэмжээтэй ТК-5 маягийн дулааны худаг ДХ-8	ком	1		ГДГ-42-с үз
2		Төмөр бетон ялуу ПР-22	ш	2	364	
3		Төмөр бетон ялуу Я-22	ш	2	95	
4		Төмөр бетон ялуу ДЯ-15	ш	2	100	
5		Төмөр бетон ялуу Я-15	ш	1	63	
6	Хэрэглэгчийн холболт	Хэвэлмэл ган отвод, 90°32 с80	ш	2	0.3	
7		Хэвэлмэл ган отвод, 90°25 с80 /цайрдсан/	ш	1	0.2	
8		Ган бөмбөлгөн хаалт ф32мм	ш	2	1.4	
9		Ган бөмбөлгөн хаалт ф25мм	ш	1	1.0	
10		Ган хоолой ф38мм	у/м	2	2.2	
11		Цайрдсан хоолой ф42.3мм	у/м	1	3.2	

УБ. БГД 11-р хороо Энэбишийн өргөн чөлөө 78-р байр 204 тоот
Тел: 7604 4780
"ДНТ" ХХК

ТӨВ АЙМАГ. ЗУУНМОД СУМ. 1-Р БАГ.
ХАЛААЛТЫН 4-Р ЗУУХНЫ ХОЁРДУГААР ХЭЛХЭЭНИЙ ШУГАМ СҮЛЖЭЭ

ДХ-8-ийн байгуулалт, огтлол 1-1, материалын түүвэр

Инженер		Л.Энхсайхан	ЕГ Шифр: ДНТ-10-4/2019.24	Масштаб: М 1:40	Хуудас: 52
Гүйцэтгэсэн		З.Бат-Эрдэнэ	ТГ Шифр:	Зургийн дугаар: ГДГ-38	Огноо: 2024.04.15
Шалгасан		М.Буянхишиг			

Үе шат: А.З

А3

Зөр цэгийн дулааны худаг ДХ-9 /ТК-6/
масштаб 1:40

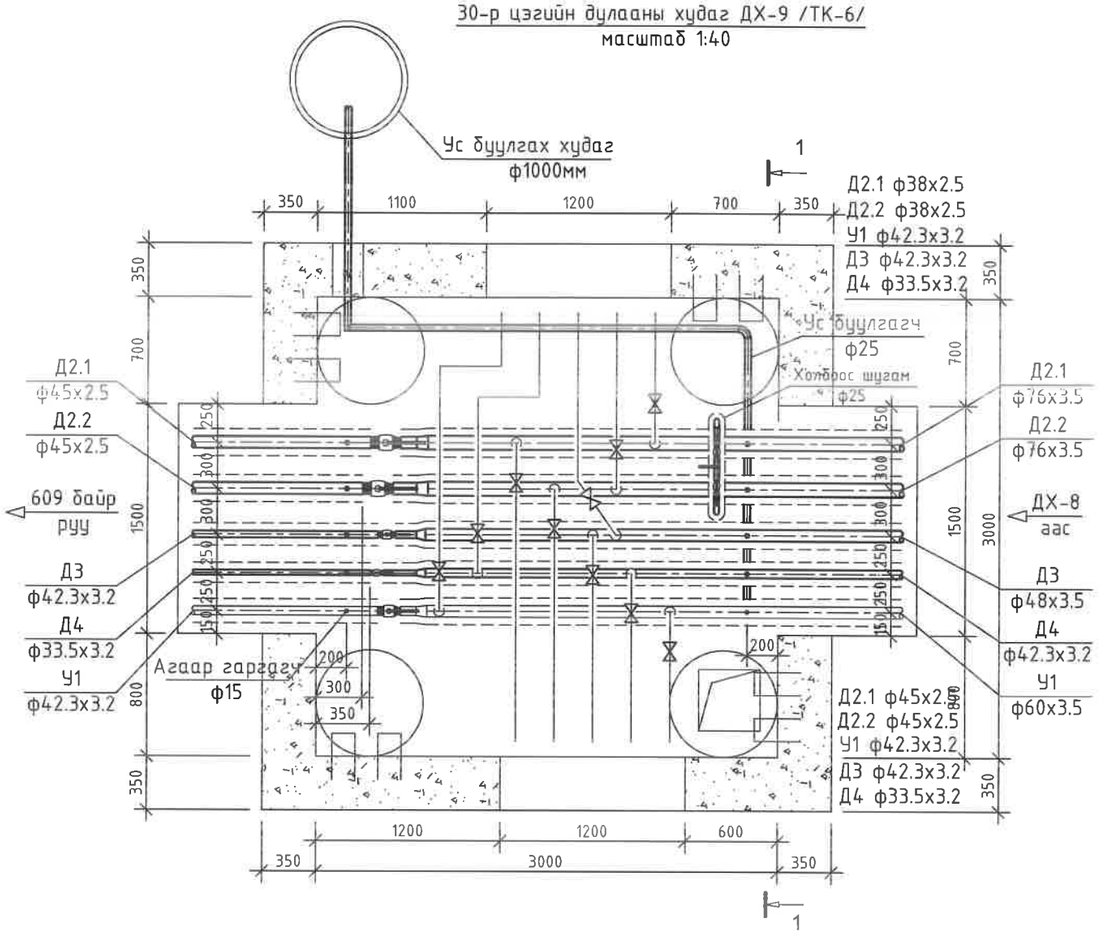

Зөр цэгийн дулааны худаг ДХ-9
Огтлол 1-1 масштаб 1:40

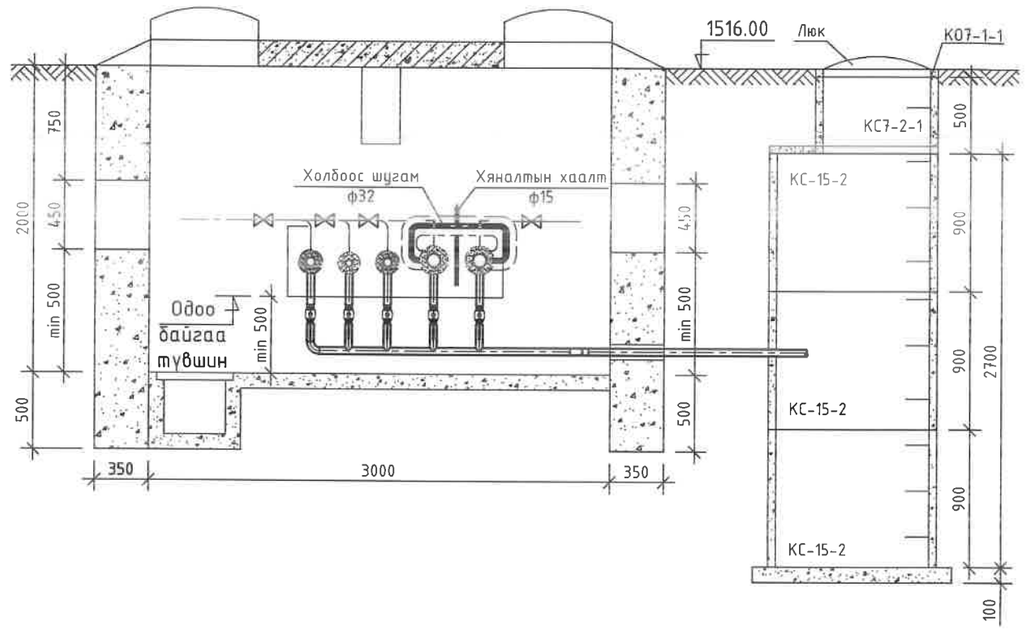

ДХ-9 худгийн материалын түүвэр

№	Тэмдэглэгээ	Материалын нэр	х/н	Тоо ширхэг	Нэгж жин, кг	Тайлбар
1	Серия 4.903-10 вып1	Хэвэлмэл ган шилжвэр, К 65*40	ш	2	0.4	
2		Хэвэлмэл ган шилжвэр, К 50*40 /цайрдсан/	ш	1	0.3	
3		Хэвэлмэл ган шилжвэр, К 40*32 /цайрдсан/	ш	1	0.15	
4		Хэвэлмэл ган шилжвэр, К 32*25 /цайрдсан/	ш	1	0.1	
5		Ган бөмбөлгөн хаалт ф40мм	ш	2	2.1	
6		Бөмбөлгөн хаалт ф32мм	ком	2	1.4	
7		Бөмбөлгөн хаалт ф25мм	ком	1	1	
8		Бөмбөлгөн хаалт ф25мм /патруб/	ком	15	1	Ус буулгах
9		Агаар гаргагч ган хаалт ф15мм	ком	5	0.6	патруб, 2ш отвод
10		Ган бөмбөлгөн хаалт ф25мм	ш	2	1	Холбоос шугам
11		Хэвэлмэл ган отвод, 90°25 с80	ш	4	0.1	
12		Ган хоолой ф25мм	у/м	1.2	1.54	
13		Хяналтын хаалт ф15мм /отвод 2ш, патруб/	ком	1	0.6	
14		Ган хоолой ф25мм	у/м	10	1.54	
15		Ус буулгах худаг ф1000мм	ком	1		
16		Хэвэлмэл ган отвод, 90°25 с80	ш	2	0.1	
17	Г-991-1	3500х3000х2000(h) хэмжээтэй ТК-6 маягийн дулааны худаг ДХ-9	ком	1		ГДГ-43-с үз
18		Төмөр бетон ялуу ПР-22	ш	2	364	
19		Төмөр бетон ялуу Я-22	ш	2	95	
20		Төмөр бетон ялуу ПР-18	ш	2	304	
21		Төмөр бетон ялуу Я-18	ш	2	75	
22	Хэрэглэгчийн холболт	Хэвэлмэл ган отвод, 90°40 с80	ш	2	0.3	
23		Хэвэлмэл ган отвод, 90°32 с80	ш	2	0.2	
24		Хэвэлмэл ган отвод, 90°32 с80 /цайрдсан/	ш	9	0.2	
25		Хэвэлмэл ган отвод, 90°25 с80 /цайрдсан/	ш	2	0.1	
26		Ган бөмбөлгөн хаалт ф40мм	ш	2	2.1	
27		Ган бөмбөлгөн хаалт ф32мм	ш	6	1.4	
28		Ган бөмбөлгөн хаалт ф25мм	ш	2	1.0	
29		Ган хоолой ф45мм	у/м	2	2.2	
30		Ган хоолой ф38мм	у/м	2	2.2	
31		Цайрдсан хоолой ф42.3мм	у/м	4	3.2	
32		Цайрдсан хоолой ф33.5мм	у/м	2	2.41	

УБ. БГД 11-р хороо
Энэбишийн өргөн чөлөө
78-р байр 204 тоот
Тел: 7604 4780
"ДНТ" ХХК

ТӨВ АЙМАГ. ЗУУНМОД СУМ. 1-Р БАГ.
ХАЛААЛТЫН 4-Р ЗУУХНЫ ХОЁРДУГААР ХЭЛХЭЭНИЙ ШУГАМ СҮЛЖЭЭ

ДХ-9-ийн байгуулалт, огтлол1-1, материалын түүвэр

Инженер		Л.Энхсайхан	ЕГ Шифр: ДНТ-10-4/2019.24	Масштаб: М 1:40	Үе шат: А.З
Гүйцэтгэсэн		Э.Бат-Эрдэнэ			Хуудас: 52
Шалгасан		М.Буянхишиг	ТГ Шифр:	Зургийн дугаар: ГДГ-39	Огноо: 2024.04.15

А3

32*-р цэгийн дулааны худаг ДХ-10 /ТК-3/
масштаб 1:40

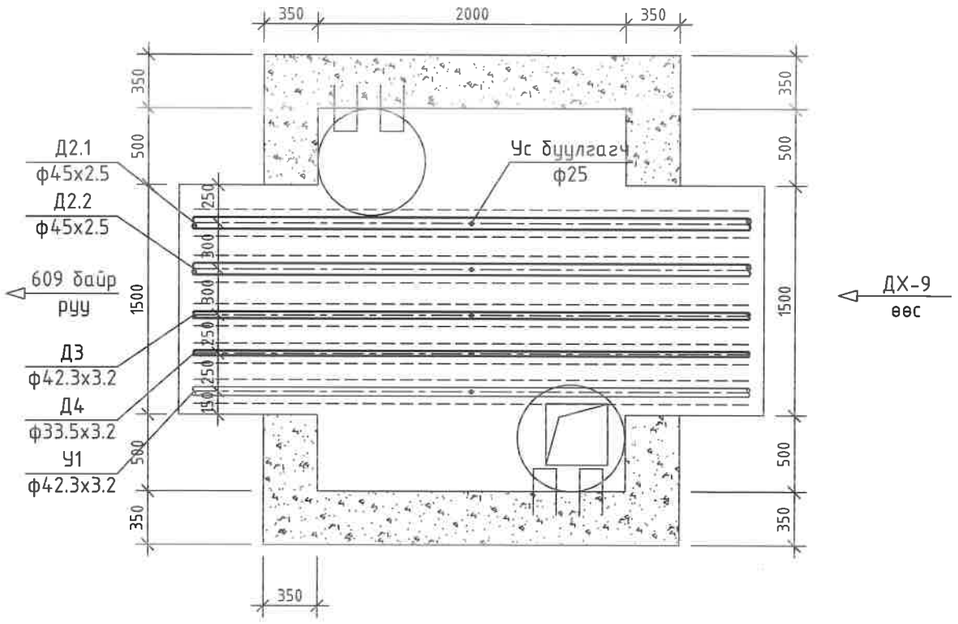

32*-р цэгийн дулааны худаг ДХ-10
Огтлол 1-1 масштаб 1:40

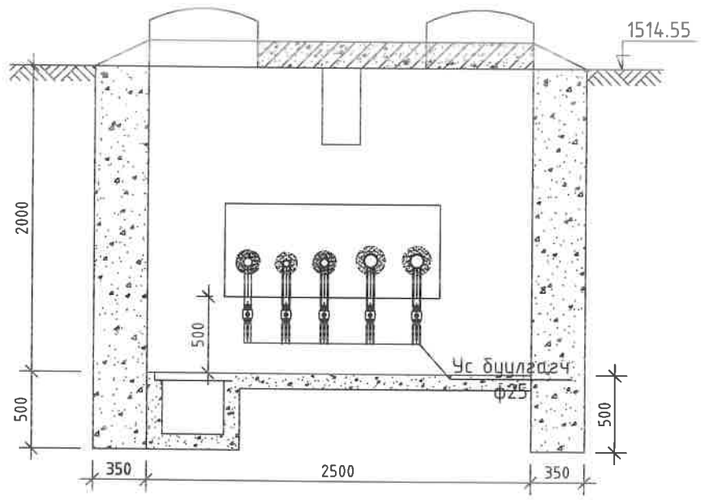

ДХ-10 худгийн материалын түүвэр

№	Тэмдэглэгээ	Материалын нэр	х/н	Тоо ширхэг	Нэгж жин, кг	Тайлбар
1		Ус буулгах ган хаалт ф25мм /патруб/	ком	5	1	
2	Г-991-1	2000х2000х2000(h) хэмжээтэй ТК-3 маягийн дулааны худаг ДХ-10	ком	1		ГДГ-41-с үз
3		Төмөр бетон ялуу ПР-22	ш	2	364	
4		Төмөр бетон ялуу Я-22	ш	2	95	
5		Төмөр бетон ялуу ДЯ-15	ш	2	83	
6		Төмөр бетон ялуу Я-15	ш	1	50	

УБ. БГД 11-р хороо Энэбишийн өргөн чөлөө 78-р байр 204 тоот
Тел: 7604 4780
"ДНТ" ХХК

ТӨВ АЙМАГ. ЗУУНМОД СУМ. 1-Р БАГ.
ХАЛААЛТЫН 4-Р ЗУУХНЫ ХОЁРДУГААР ХЭЛХЭЭНИЙ ШУГАМ СҮЛЖЭЭ

ДХ-10-ийн байгуулалт, огтлол 1-1, материалын түүвэр

Инженер		Л.Энхсайхан	ЕГ Шифр: ДНТ-10-4/2019.24	Масштаб: М 1:40	Хуудас: 52
Гүйцэтгэсэн		Э.Бат-Эрдэнэ	ТГ Шифр:	Зургийн дугаар: ГДГ-40	Огноо: 2024.04.15
Шалгасан		М.Буянхишиг			

Үе шат: А.3

A3

ТК-3 МАРКИЙН ЦУТГАМАЛ БЕТОН ХУДГИЙН ХИЙЦЛЭЛ

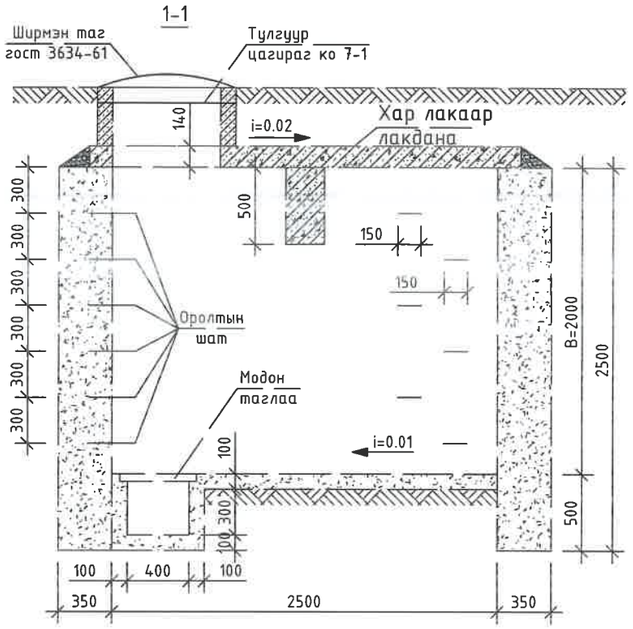

Хучилтын байгуулалт ТК-3

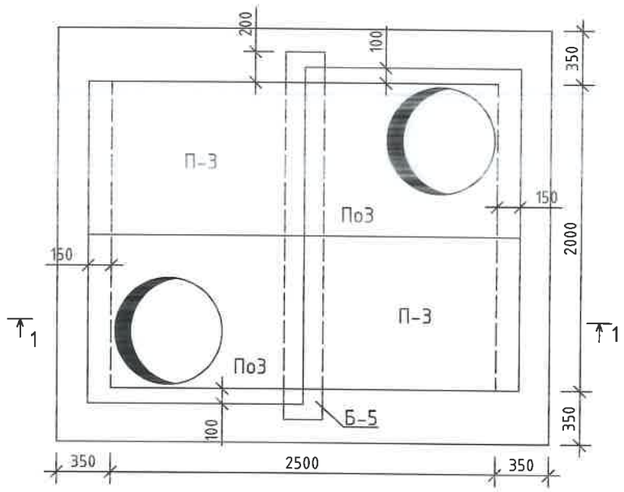

Үндсэн хэмжээ мм

Худгийн төрөл	А	Б	В	Г
				Бетон
ТК-3	2500	2000	2000	350

Байгуулалт ХУ-1

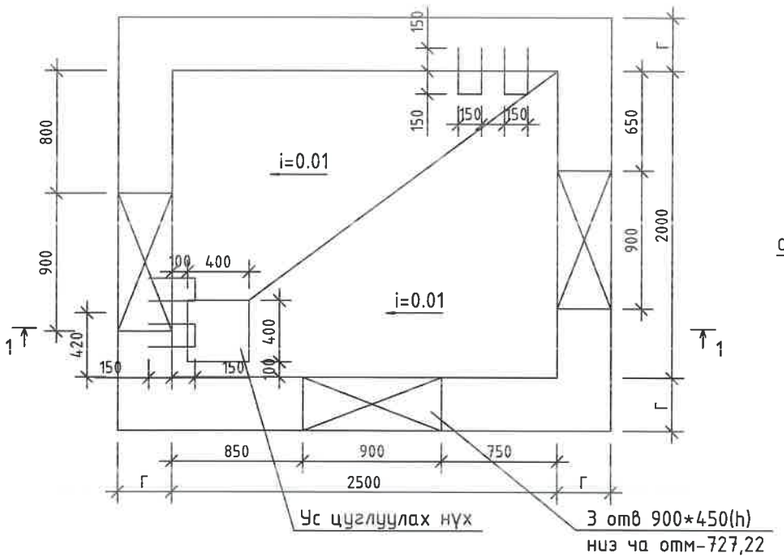

Оролтын шат

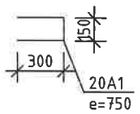

ТК-3 маркийн худгийн материалын түүвэр

№	Тэмдэглэгээ	Материалын нэр	х/н	Тоо ширхэг	Нэгж жин, кг	Тайлбар
1		Худгийн хана: Бетон М-200	м3	10.7		
2		Худгийн ул: Бетон М-100	м3	0.55		
3		Худгийн хучилт: Төмөр бетон хавтан П-3	ш	2	484	
4		: Төмөр бетон нүхтэй хавтан ПО-2	ш	2	461	
5		: Төмөр бетон дам нуруу Б-5	ш	1	973	
6		Ширмэн хүзүүвч, таг	ш	2		
7		Ширмэн хүзүүвч бэхлэх бетон М-50	м3	0.1		
8		Шатны гишгүүр: Арматур ф20 АI, L=760mm	ш	24		

УБ. БГД 11-р хороо Энэбишийн өргөн чөлөө 78-р байр 204 тоот Тел: 7604 4780	ТӨВ АЙМАГ. ЗУУНМОД СУМ. 1-Р БАГ. ХАЛААЛТЫН 4-Р ЗУУХНЫ ХОЁРДУГААР ХЭЛХЭЭНИЙ ШУГАМ СҮЛЖЭЭ				
	ТК-3 маркийн бетон худгийн хийцлэл, материалын түүвэр				Үе шат: А.3
	Инженер	Л.Энхсайхан	ЕГ Шифр: ДНТ-10-4/2019.24	Масштаб: М 1:40	Хуудас: 52
	Гүйцэтгэсэн	Э.Бат-Эрдэнэ	ТГ Шифр:	Зургийн дугаар: ГДГ-41	Огноо: 2024.04.15
"ДНТ" ХХК	Шалгасан	М.Буянхишиг			

А3

ТК-5 МАРКИЙН ЦУТГАМАЛ БЕТОН ХУДГИЙН ХИЙЦЛЭЛ

1-1

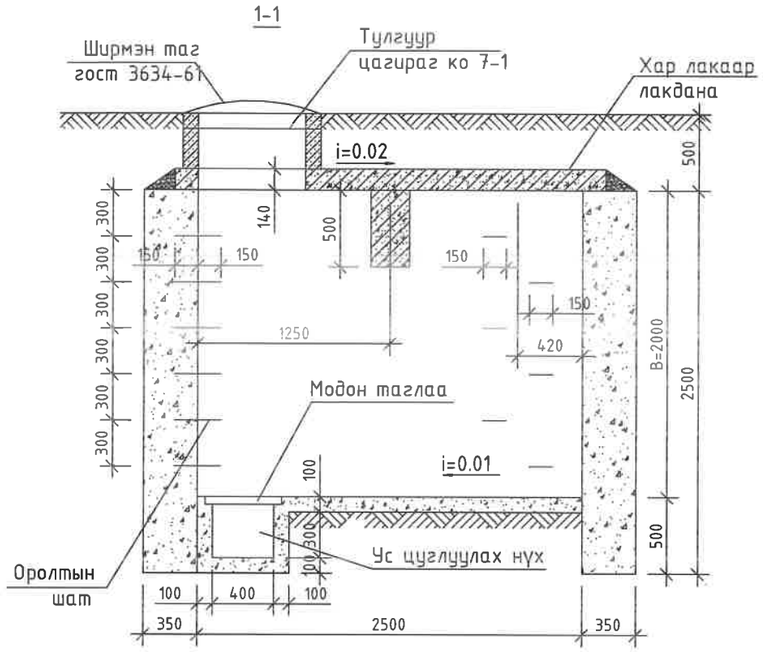

Хучилтын байгуулалт ТК-4

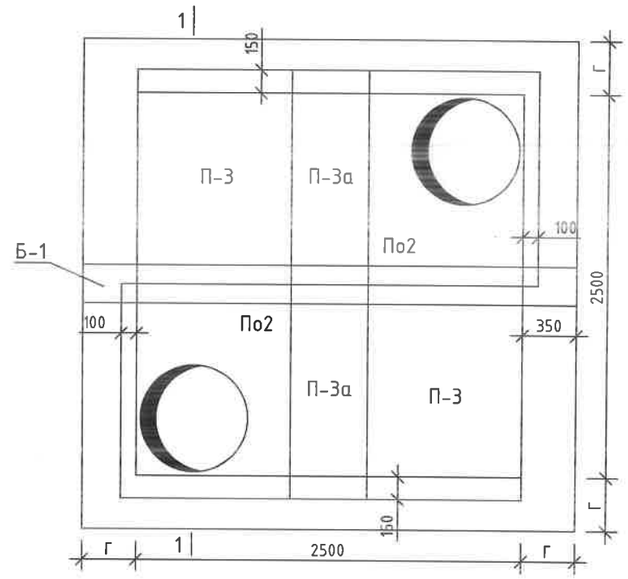

Үндсэн хэмжээ мм

Худгийн төрөл	А	Б	В	Г
				Бетон
ТК-5	3000	2500	2000	350

Байгуулалт

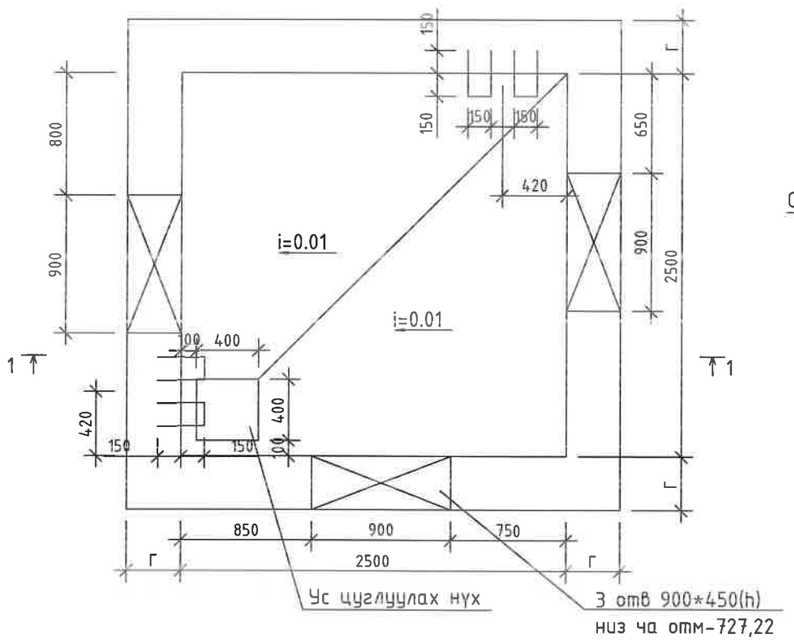

Оролтын шат

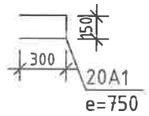

ТК-5 маркийн худгийн материалын түүвэр

1	Тэмдэглэгээ	Материалын нэр	х/н	Тоо ширхэг	Нэгж жин, кг	Тайлбар
1		Худгийн хана: Бетон М-200	м3	12.4		
2		Худгийн ул: Бетон М-100	м3	0.85		
3		Худгийн хучилт: Төмөр бетон хавтан П-4а	ш	2	296	
4		: Төмөр бетон нүхтэй хавтан ПО-3	ш	4	600	
5		: Төмөр бетон дам нуруу Б-1	ш	1	1007	
6		Ширмэн хүзүүвч, таг	ш	4		
7		Ширмэн хүзүүвч бэхлэх бетон М-50	м3	0.2		
8		Шатны гишгүүр: Арматур ф20 А1, L=760mm	ш	24		

ДНТ УБ. БГД 11-р хороо Энэбишийн өргөн чөлөө 78-р байр 204 тоот Тел: 7604 4780 "ДНТ" ХХК	ТӨВ АЙМАГ. ЗУУНМОД СУМ. 1-Р БАГ. ХАЛААЛТЫН 4-Р ЗУУХНЫ ХОЁРДУГААР ХЭЛХЭЭНИЙ ШУГАМ СҮЛЖЭЭ				
	ТК-5 маркийн бетон худгийн хийцлэл, материалын түүвэр				Үе шат: А.3
	Инженер	Л.Энхсайхан	ЕГ Шифр: ДНТ-10-4/2019.24	Масштаб: М 1:40	Хуудас: 52
	Гүйцэтгэсэн	Э.Бат-Эрдэнэ	ТГ Шифр:	Зургийн дугаар: ГДГ-42	Огноо: 2024.04.15
	Шалгасан	М.Буянхишиг			

А3

ТК-6 МАРКИЙН ЦУТГАМАЛ БЕТОН ХУДГИЙН ХИЙЦЛЭЛ

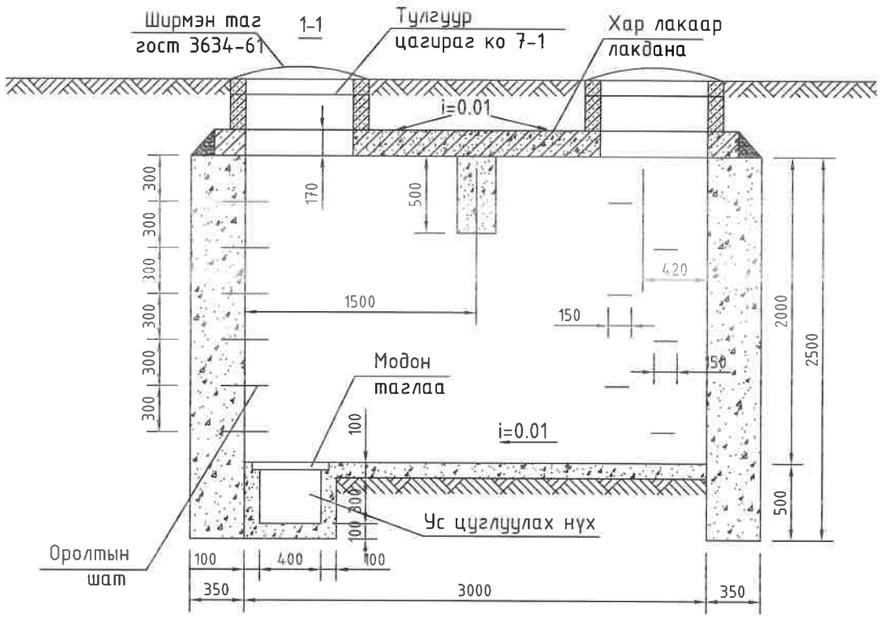

Хучилтын байгуулалт ТК-6

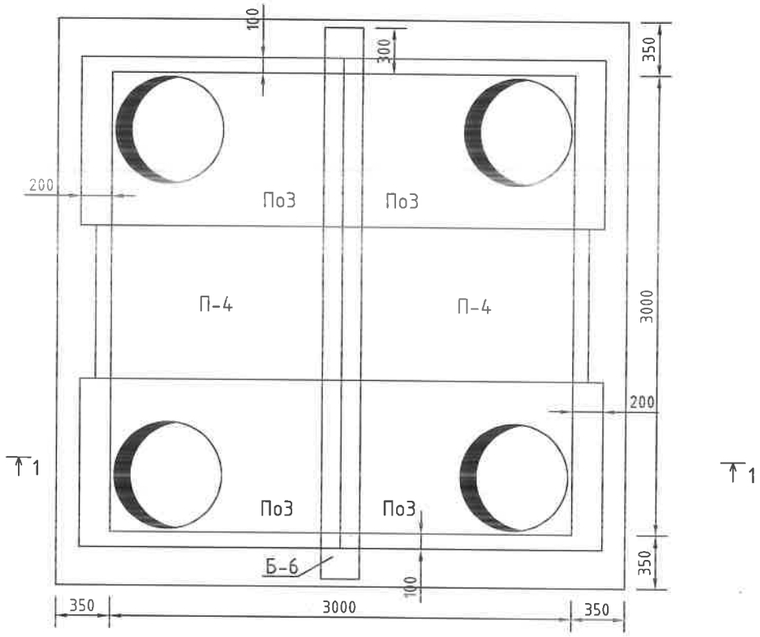

Байгуулалт

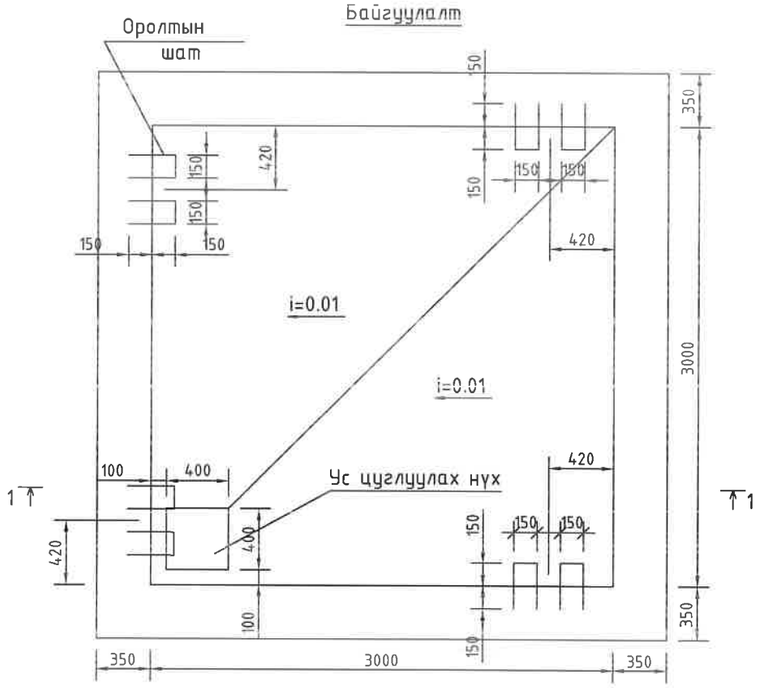

Үндсэн хэмжээ мм

Худгийн төрөл	А	Б	В	Г		
				Тоосгон	Чулуун	Бетон
ТК-6	3000	3000	2000	380	500	350

ТК-6 маркийн худгийн материалын түүвэр

Худгийн төрөл	Хучилтын элемент			Материалын орц			
	Төрөл	Тоо	Нэг маягийн цуврал	Хана	Таг		Ул
				Бетон, $м^3$/м200	Угс. т/б, $м^3$	Ширмэн люк, ш	Бетон, $м^3$/м100
ТК-6	ПоЗ	4	Л. 15	13.3	0.2	4	1.0
	П-4а	2	ТБУ-08 аль-1				
	Б-6	1	Л. 21				

УБ. БГД 11-р хороо
Энэбишийн өргөн чөлөө
78-р байр 204 тоот
Тел: 7604 4780

"ДНТ" ХХК

ТӨВ АЙМАГ. ЗУУНМОД СУМ. 1-Р БАГ.
ХАЛААЛТЫН 4-Р ЗУУХНЫ ХОЁРДУГААР ХЭЛХЭЗНИЙ ШУГАМ СҮЛЖЭЭ

ТК-6 маркийн бетон худгийн хийцлэл, материалын түүвэр

Инженер		Л.Энхсайхан	ЕГ Шифр: ДНТ-10-4/2019.24	Масштаб: М 1:40	Үе шат: А.З
Гүйцэтгэсэн		Э.Бат-Эрдэнэ			Хуудас: 52
Шалгасан		М.Буянхишиг	ТГ Шифр:	Зургийн дугаар: ГДГ-43	Огноо: 2024.04.15

А3

ТК-9 МАРКИЙН ЦУТГАМАЛ БЕТОН ХУДГИЙН ХИЙЦЛЭЛ

1-1

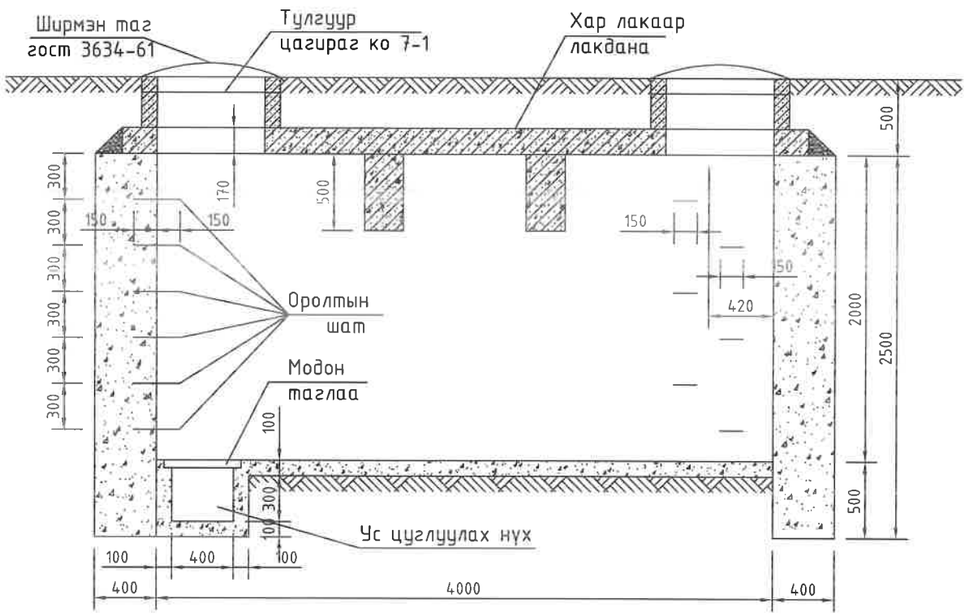

Хучилтын байгуулалт ТК-9

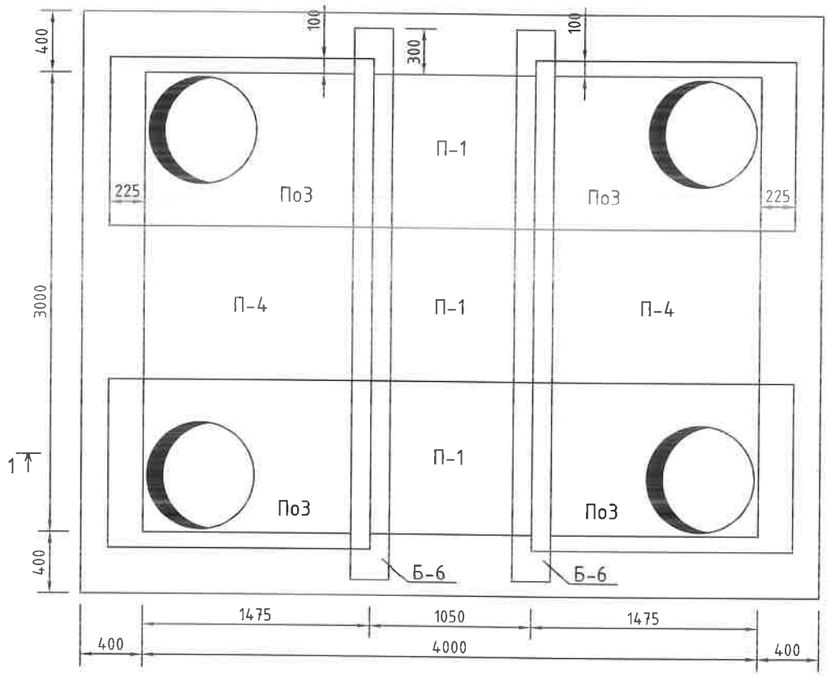

Байгуулалт

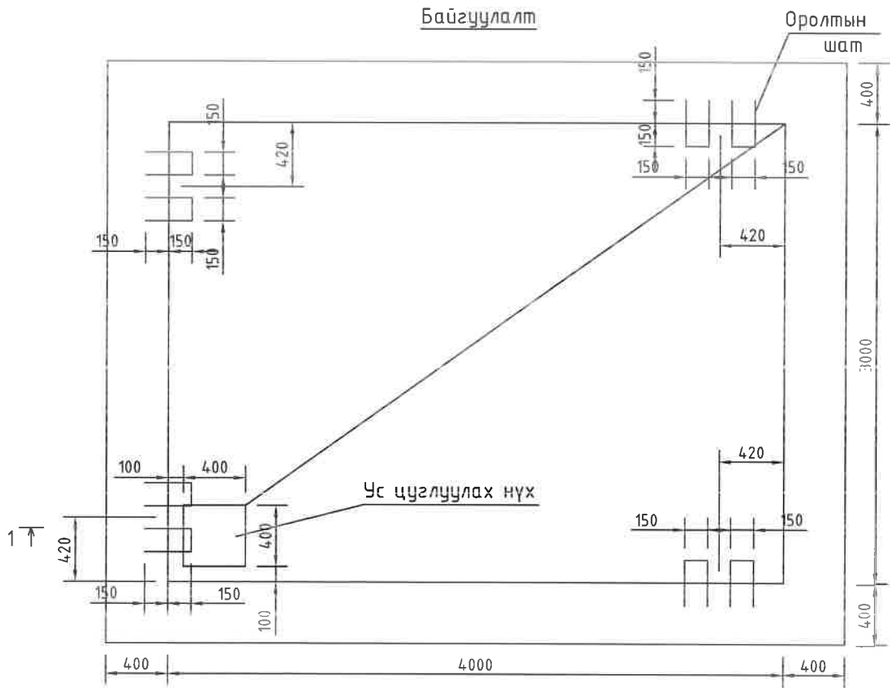

Оролтын шат

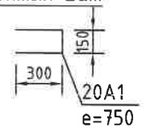

Худгийн материалын орц

Худгийн төрөл	Хучилтын элемент			Материалын орц						
				Хана			Таг			Ул
	Төрөл	Тоо	Нэг маягийн цуврал	Тоосгон, $м^3$	Бетон, $м^3$/м200	Чулуун, $м^3$	Тоосгон, $м^3$	Угс. т/б, $м^3$	Ширмэн люк, ш	Бетон, $м^3$/м100
ТК-9	П-1	3	Г-991-1 В-2	23.0	18.5	28.3	-	0.2	4	1.3
	По3	4	Л. 15							
	Б-6	2	Л. 21							
	П-4	2	Г-991-1 В-2							

ДНТ	ТӨВ АЙМАГ. ЗУУНМОД СУМ. 1-Р БАГ. ХАЛААЛТЫН 4-Р ЗУУХНЫ ХОЁРДУГААР ХЭЛХЭЭНИЙ ШУГАМ СҮЛЖЭЭ				
УБ. БГД 11-р хороо Энэбишийн өргөн чөлөө 78-р байр 204 тоот Тел: 7604 4780	ТК-9 маркийн бетон худгийн хийцлэл, материалын түүвэр				Үе шат: А.3
	Инженер	Л.Энхсайхан	ЕГ Шифр: ДНТ-10-4/2019.24	Масштаб: М 1:40	Хуудас: 52
	Гүйцэтгэсэн	Э.Бат-Эрдэнэ	ТГ Шифр:	Зургийн дугаар: ГДГ-44	Огноо: 2024.04.15
"ДНТ" ХХК	Шалгасан	М.Буянхишиг			

А3

ТК-11 МАРКИЙН ЦУТГАМАЛ БЕТОН ХУДГИЙН ХИЙЦЛЭЛ

Хучилтын байгуулалт ТК-11

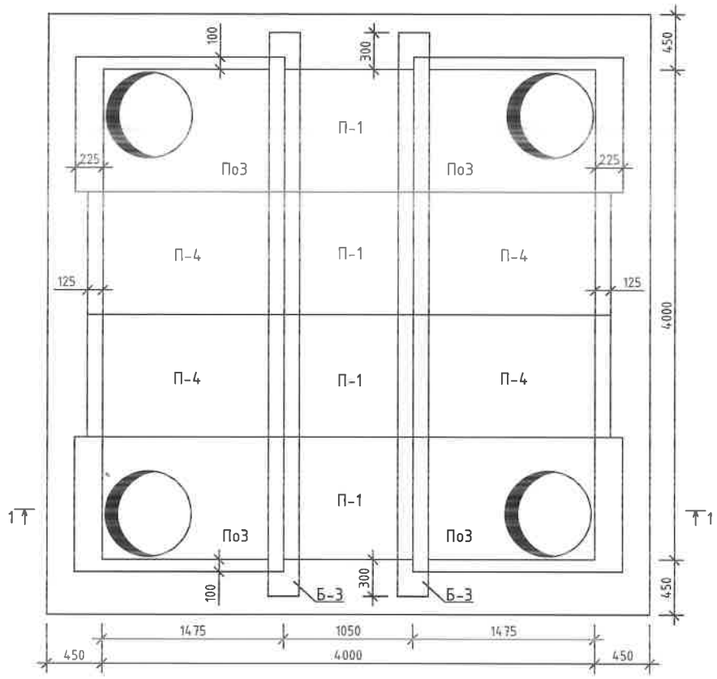

Байгуулалт

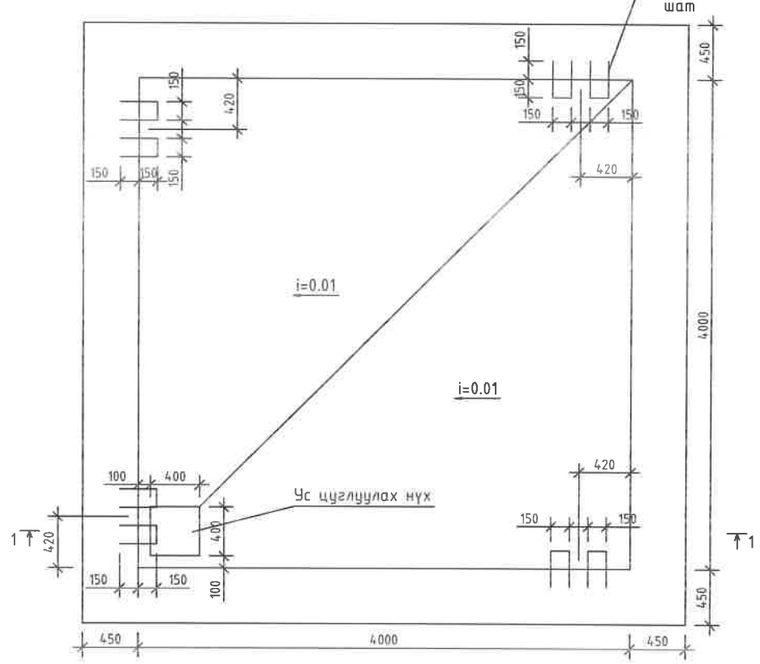

Оролтын шат

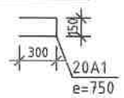

1-1

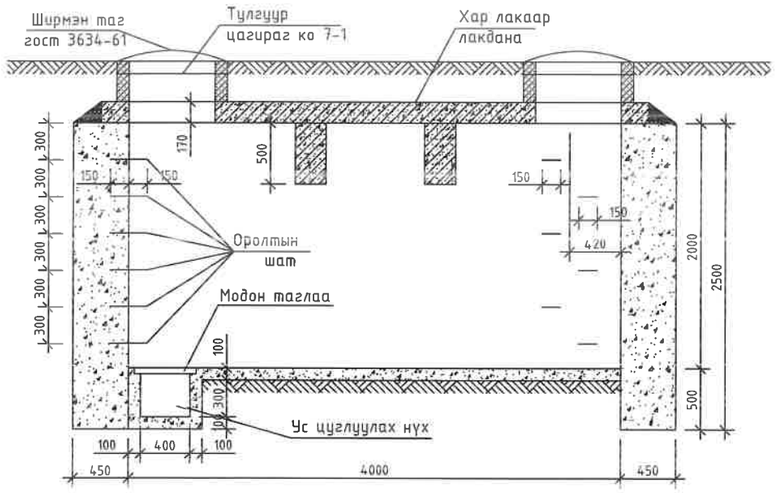

Үндсэн хэмжээ мм

Худгийн төрөл	А	Б	В	Г
				Бетон
ТК-11	4000	4000	2000	500

Худгийн төрөл	Хучилтын элемент			Материалын орц			
	Төрөл	Тоо	Нэг маягийн цуврал	Хана	Таг		Ул
				Бетон, м³/м200	Угс. т/б, м³	Ширмэн люк, ш	Бетон, м³/м100
ТК-11	П-1	4	ТБУ-08 аль 1	22.5	0.2	4	1.7
	П4	4	ТБУ-08 аль 1				
	П03	4	Л. 15				
	Б-3	2	Л. 18				

УБ. БГД 11-р хороо
Энэбишийн өргөн чөлөө
78-р байр 204 тоот
Тел: 7604 4780
"ДНТ" ХХК

ТӨВ АЙМАГ. ЗУУНМОД СУМ. 1-Р БАГ.
ХАЛААЛТЫН 4-Р ЗУУХНЫ ХОЁРДУГААР ХЭЛХЭЭНИЙ ШУГАМ СҮЛЖЭЭ

ТК-11 маркийн бетон худгийн хийцлэл, материалын түүвэр

Инженер		Л.Энхсайхан	ЕГ Шифр: ДНТ-10-4/2019.24	Масштаб: М 1:40	Хуудас: 52
Гүйцэтгэсэн		Э.Бат-Эрдэнэ			
Шалгасан		М.Буянхишиг	ТГ Шифр:	Зургийн дугаар: ГДГ-45	Огноо: 2024.04.15

Үе шат: А.З

А3

ТК-13 МАРКИЙН ЦУТГАМАЛ БЕТОН ХУДГИЙН ХИЙЦЛЭЛ

Хучилтын байгуулалт ТК-13

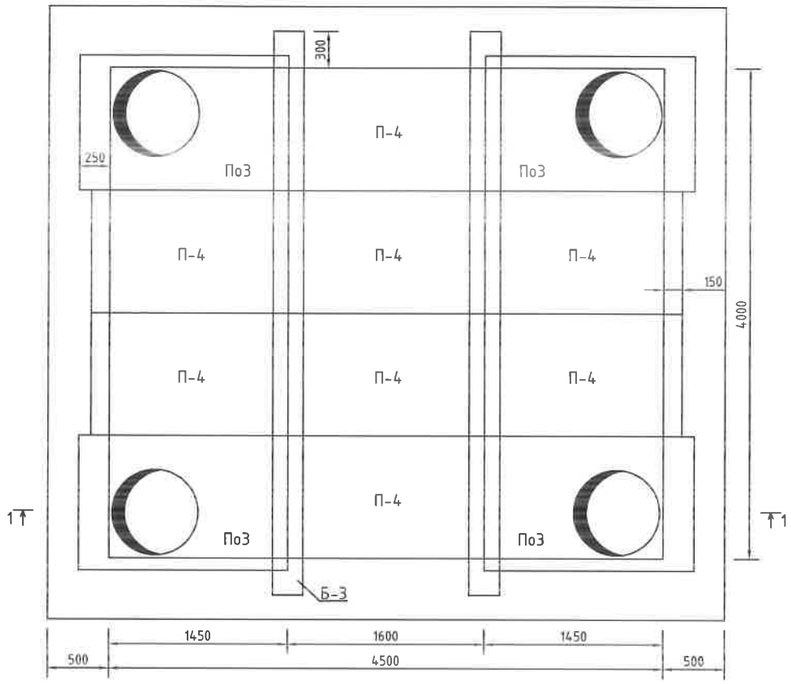

Байгуулалт

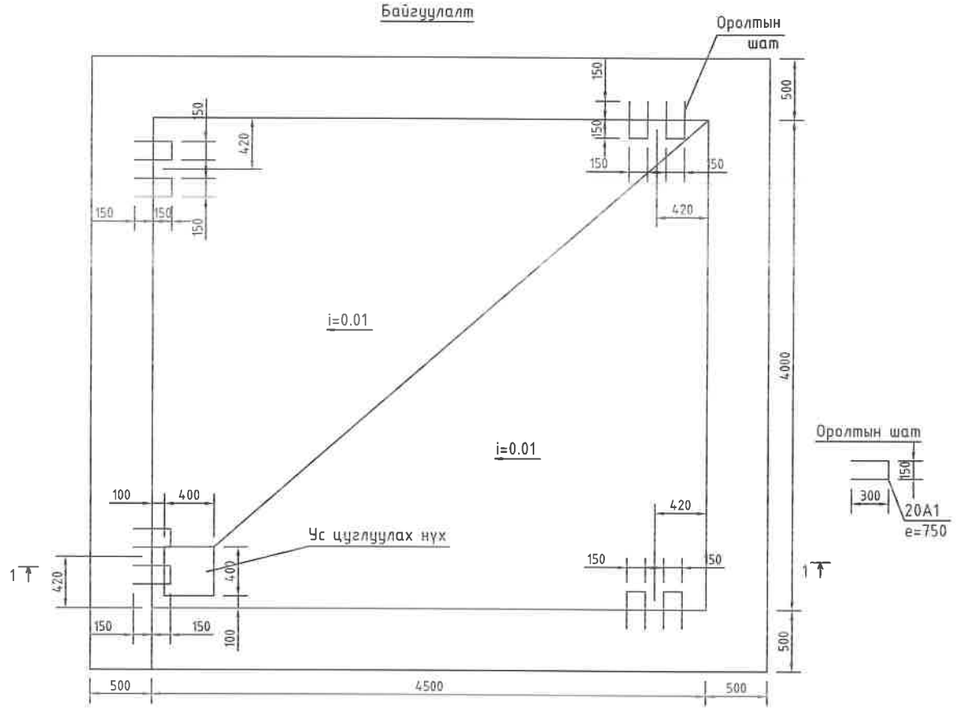

Оролтын шат

1-1

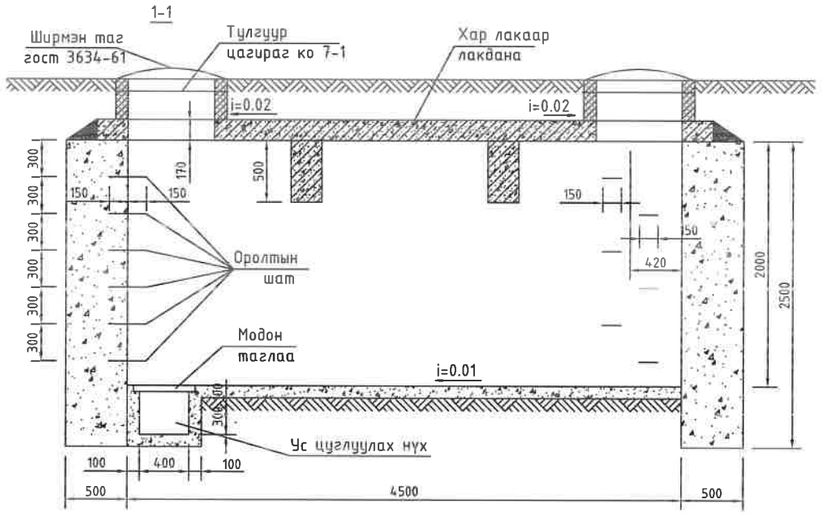

ТК-13 маркийн худгийн материалын түүвэр

Худгийн төрөл	Хучилтын элемент			Материалын орц			
				Хана	Таг		Ул
	Төрөл	Тоо	Нэг маягийн цуврал	Бетон, м³/м200	Угс. т/б, м³	Ширмэн люк, ш	Бетон, м³/м100
ТК-13	П-4	8	ТБУ-08 аль 1	26.2	0.2	4	1.9
	По3	4	Л. 15				
	Б-3	2	Л. 18				

ДНТ УБ БГД 11-р хороо Энэбишийн өргөн чөлөө 78-р байр 204 тоот Тел: 7604 4780 "ДНТ" ХХК	ТӨВ АЙМАГ. ЗУУНМОД СУМ. 1-Р БАГ. ХАЛААЛТЫН 4-Р ЗУУХНЫ ХОЁРДУГААР ХЭЛХЭЭНИЙ ШУГАМ СҮЛЖЭЭ				
	ТК-13 маркийн бетон худгийн хийцлэл, материалын түүвэр				Ye шат: А.3
	Инженер	Л.Энхсайхан	ЕГ Шифр: ДНТ-10-4/2019.24	Масштаб: М 1:40	Хуудас: 52
	Гүйцэтгэсэн	Э.Бат-Эрдэнэ	ТГ Шифр:	Зургийн дугаар: ГДГ-46	Огноо: 2024.04.15
	Шалгасан	М.Буянхишиг			

А3

Сувгийн дагуугийн зүсэлт-1
/ХТБ-с ДХ-3 хүртэл/

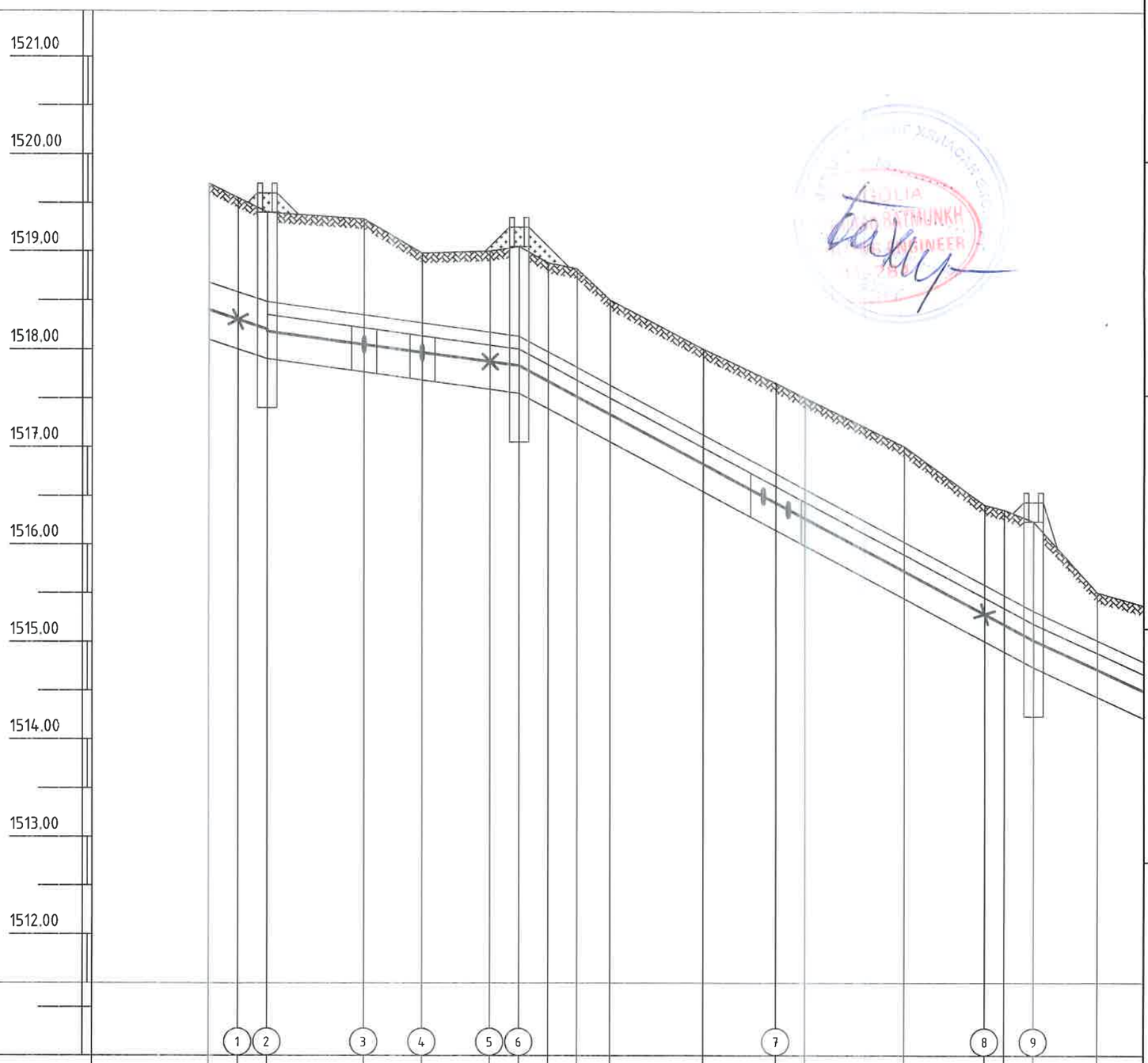

M= Босоо 1:50 / Хэвтээ 1:500

| | | |

Сувгийн дагуугийн зүсэлт-2
/ДХ-3-с Б-598 хүртэл/

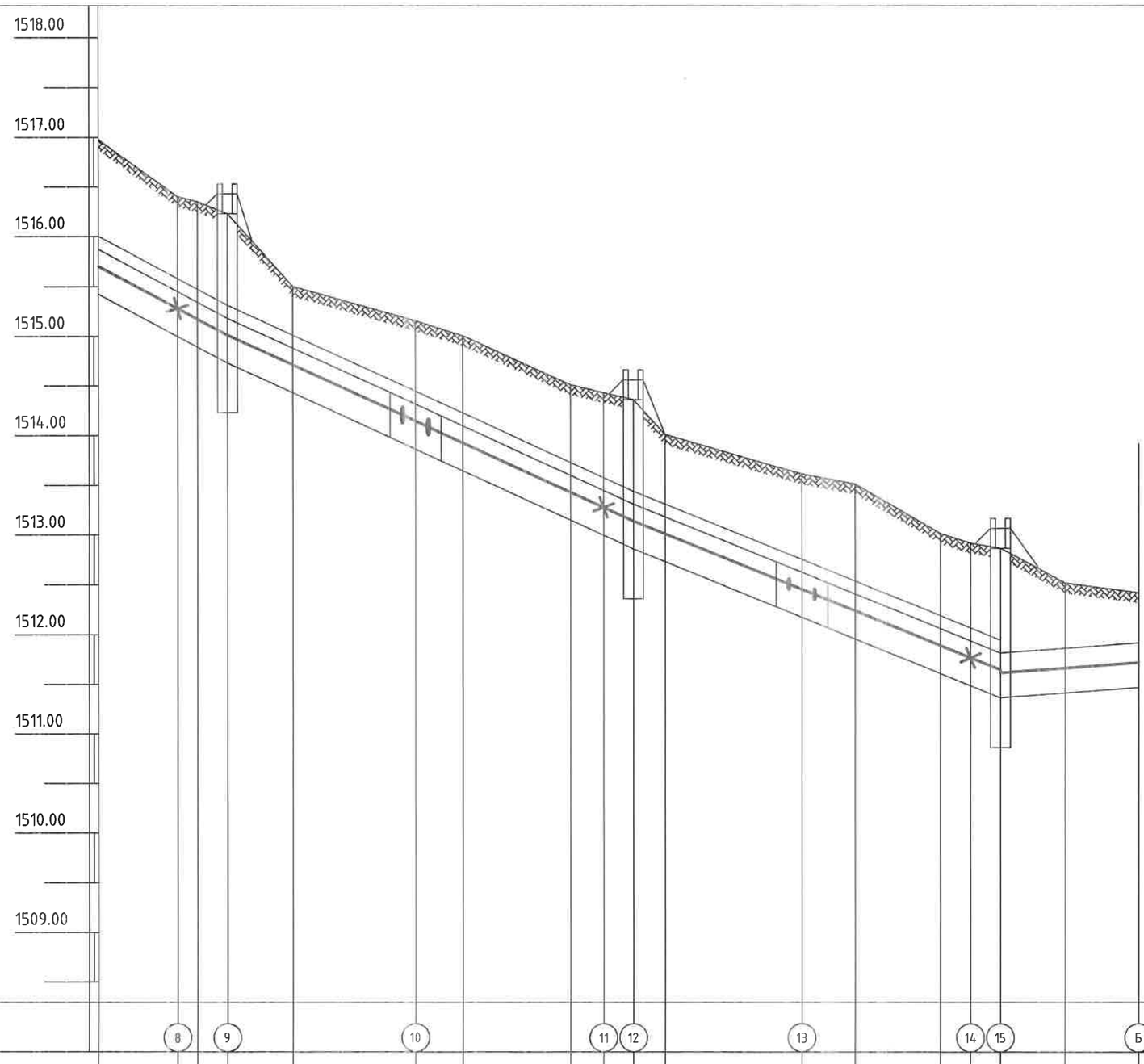

М= Босоо 1:50 / Хэвтээ 1:500

	8	9	10	11	12	13	14	15	Б
Газрын хөрсний төлөвлөж байгаа тэмдэгт									
Газрын хөрсний тэмдэгт	1516.40 1516.35	1516.23	1515.50 1515.15	1515.00 1514.50	1514.42 1514.35	1514.00 1513.60	1513.50 1513.00	1512.90 1512.85	1512.50 1512.40
Сувгийн дээд тэмдэгт	1515.45	1515.18	1514.31	1513.44	1513.30	1512.61	1511.92	1511.80	1511.90
Сувгийн ёроолын тэмдэгт	1515.00	1514.73	1513.86	1512.99	1512.85	1512.16	1511.47	1511.35	1511.45
налуу, i	0.053		0.045	0.045		0.04	0.04	0.007	
урт, i		19.0	22.0		17.0	20.0			14.0
Сувгийн хөндлөн огтлол	0h)	Сувгийн огтлол 3-3 Угс. т/б суваг (1200x580h)+(900x450h)			Сувгийн огтлол 4-4 Угс т/б суваг (1200x580h)+(900x450h)			СО 5-5 Угс. т/б суваг (900+900)x450h	

Шугамын дэлгэмэл байгуулалт

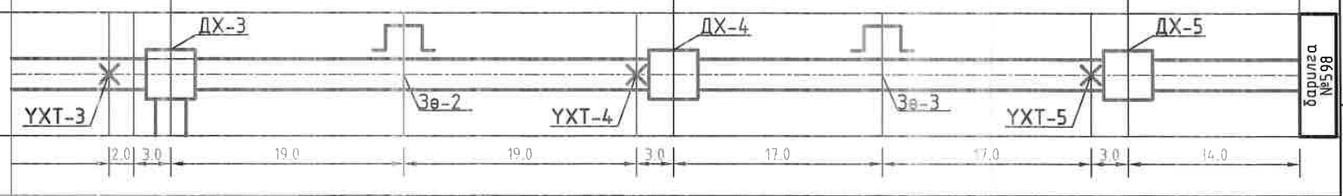

ДНТ
УБ, БГД 11-р хороо Знэбишийн өргөн чөлөө 78-р байр 204 тоот
Утас: 7604 4780
"ДНТ" ХХК

Төв аймаг. Зуунмод сум 1-р баг.
ХАЛААЛТЫН 4-Р ЗУУХНЫ ХОЁРДУГААР ХЭЛХЭЭНИЙ ШУГАМ СҮЛЖЭЭ
Сувгийн дагуугийн зүсэлт-2 /ДХ-3-с Б-598 хүртэл/

Инженер		Л.Энхсайхан	ЕГ Шифр: ДНТ-10-4/2019.24	Масштаб: 1:500	Хуудас: 52
Гүйцэтгэсэн		Э.Бат-Эрдэнэ	ТГ Шифр:	Зургийн дугаар: ГДГ-48	Огноо: 2024.04.15
Шалгасан		М.Буянхишиг			

Ye шат: А.3

А3

Сувгийн дагуугийн зүсэлт-3
/ДХ-5-с Б-599 хүртэл/

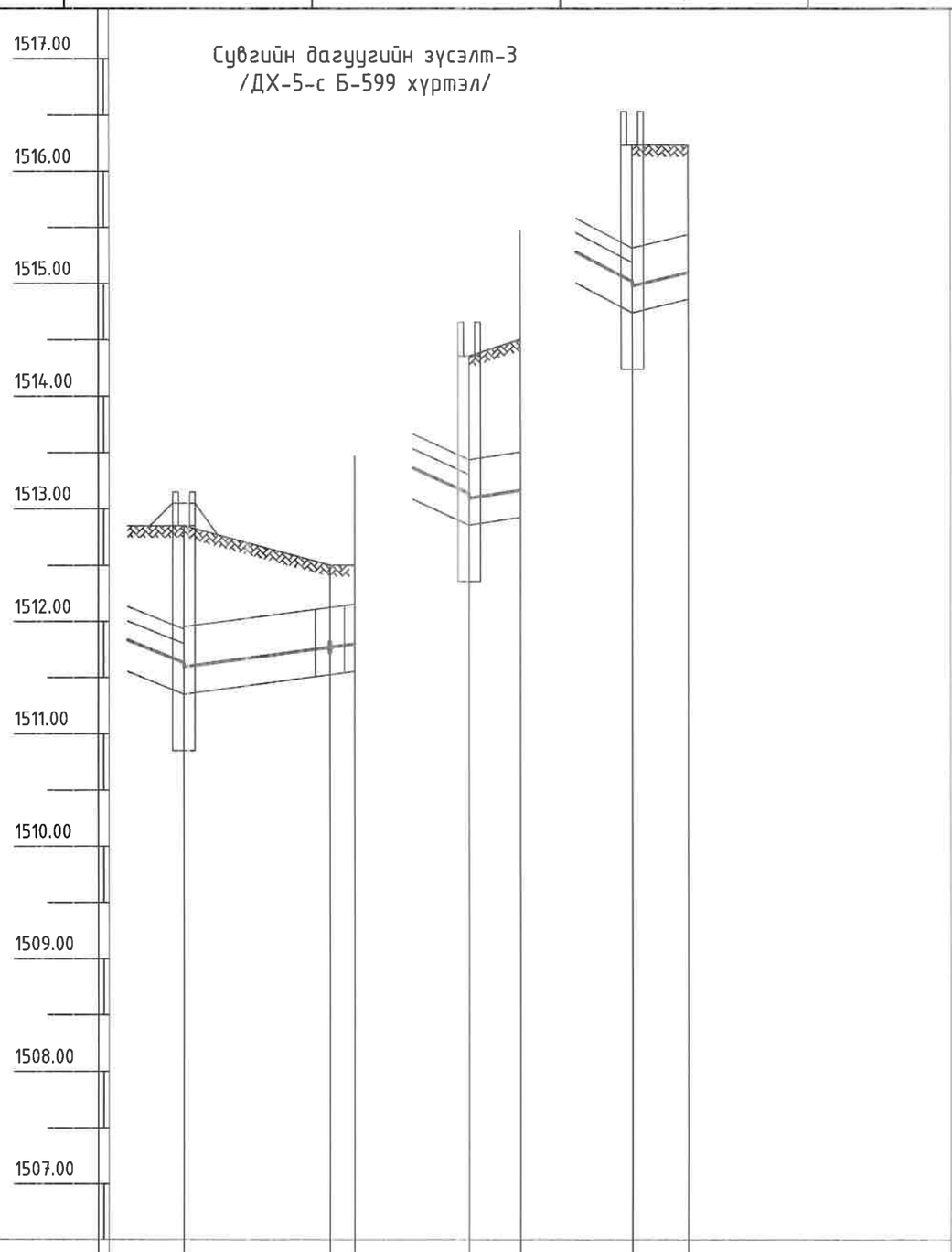

М= Босоо 1:50 / Хэвтээ 1:500

	15	16 Б	12 Б	9 Б
Газрын хөрсний төлөвлөж байгаа тэмдэгт				
Газрын хөрсний тэмдэгт	1512.85	1512.50 / 1512.50	1514.35 / 1514.50	1516.23 / 1516.23
Сувгийн дээд тэмдэгт	1511.80	1512.12 / 1512.15	1513.30 / 1513.50	1515.18 / 1515.43
Сувгийн ёроолын тэмдэгт	1511.35	1511.52 / 1511.55	1512.85 / 1512.92	1514.73 / 1514.85
налуу, i / урт, i	0.013 / 15.2		0.007 / 4.8	0.007 / 5.0
Сувгийн хөндлөн огтлол	СО 6-6 Угс. т/б суваг 1500x600h		СО 6-6	СО 6-6
Шугамын дэлгэмэл байгуулалт	ДХ-5 ЭӨ-11	9% барилга №599	ДХ-4 барилга №600	ДХ-3 барилга №601
	13.0	2.2	4.8	5.0

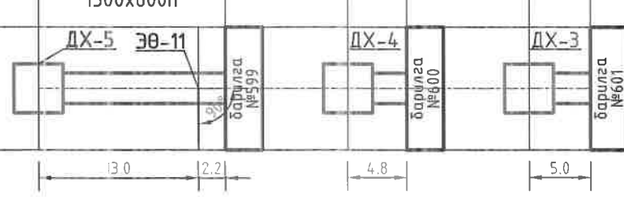

ДНТ ХХК, УБ, БГД 11-р хороо Энэбишийн өргөн чөлөө 78-р байр 204 тоот, Утас: 7604 4780	Төв аймаг. Зуунмод сум. 1-р баг. ХАЛААЛТЫН 4-Р ЗУУХНЫ ХОЁРДУГААР ХЭЛХЭЭНИЙ ШУГАМ СҮЛЖЭЭ				
	Сувгийн дагуугийн зүсэлт-3 /ДХ-5-с Б-599 хүртэл/				Ye шат: А.3
Инженер	Л.Энхсайхан	ЕГ Шифр: ДНТ-10-4/2019.24	Масштаб: 1:500	Хуудас: 52	
Гүйцэтгэсэн	Э.Бат-Эрдэнэ	ТГ Шифр:	Зургийн дугаар: ГДГ-49	Огноо: 2024.04.15	
Шалгасан	М.Буянхишиг				

А3

Сувгийн дагуугийн зүсэлт-4
/ДХ-0-с ДХ-8 хүртэл/

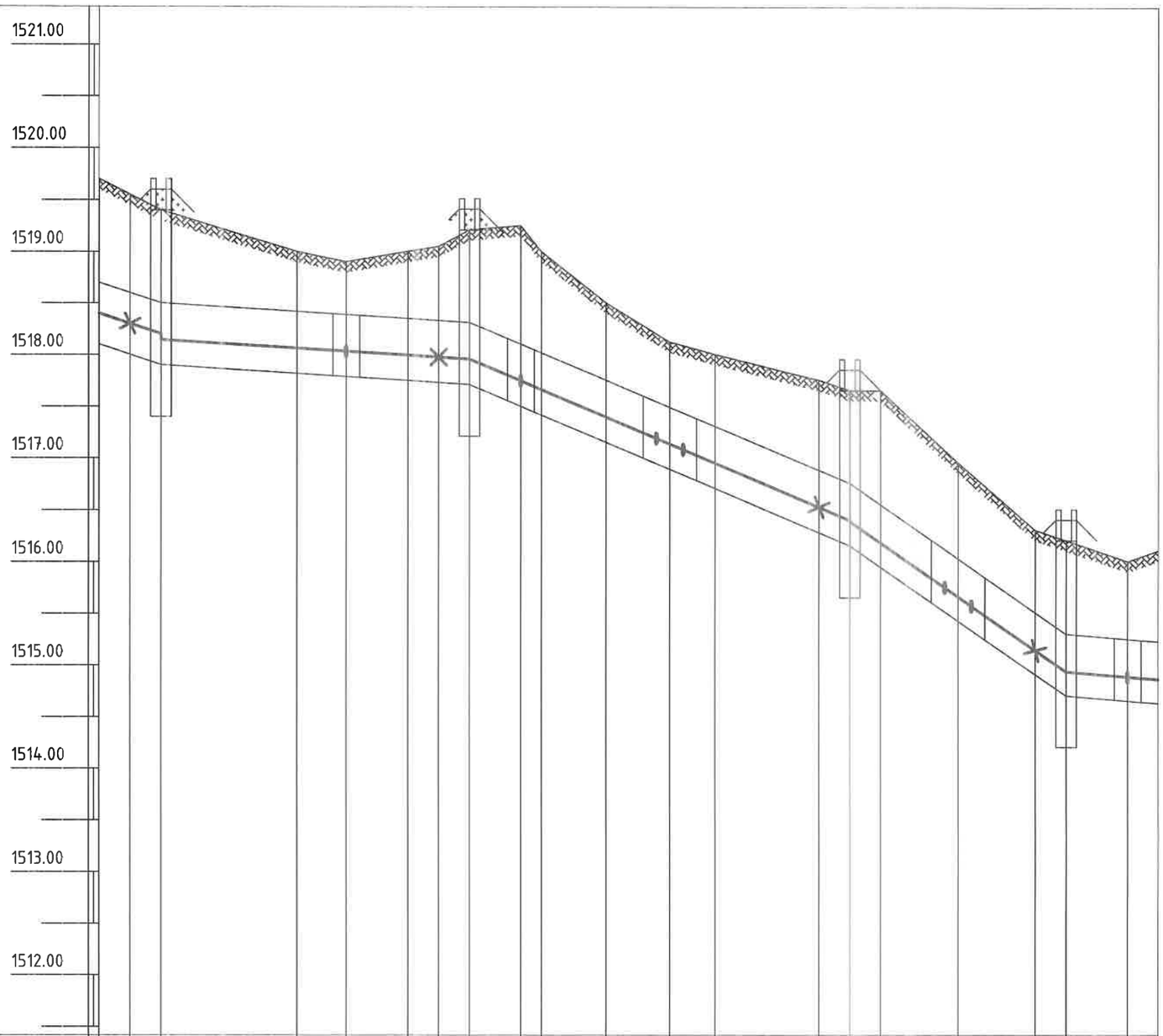

M= Босоо 1:50 / Хэвтээ 1:500

	1	2						17		18	19	20			21			22	23		24		25	26	27
Газрын хөрсний төлөвлөж байгаа тэмдэгт	1862.45	1862.66									1519.61														
Газрын хөрсний тэмдэгт	1519.55	1519.40				1519.00		1518.90		1519.00	1519.05	1519.21	1519.25	1519.00		1518.50	1518.12	1518.00		1517.75	1517.70	1517.65	1516.95	1516.30	1516.20	1516.00
Сувгийн дээд тэмдэгт	1518.58	1518.48	1518.50					1518.39			1518.33	1518.31	1518.10				1517.49			1516.88	1516.75		1516.03	1515.51	1515.30	1515.25
Сувгийн ёроолын тэмдэгт	1518.00	1517.90	1517.90					1517.79			1517.73	1517.71	1517.50				1516.89			1516.28	1516.15		1515.43	1514.91	1514.70	1514.65
налуу, i		0.033									0.006									0.042				0.069		
урт, i	6.0		30.0										37.0									21.0				24.0
Сувгийн хөндлөн огтлол	суваг 580h		Сувгийн огтлол 7-7 Угс. т/б суваг 1500x600h										Сувгийн огтлол 7-7 Угс. т/б суваг 1500x600h									Сувгийн огтлол 8-8 Угс. т/б суваг 1500x600h					Сувги Угс. т/б

Шугамын дэлгэмэл байгуулалт

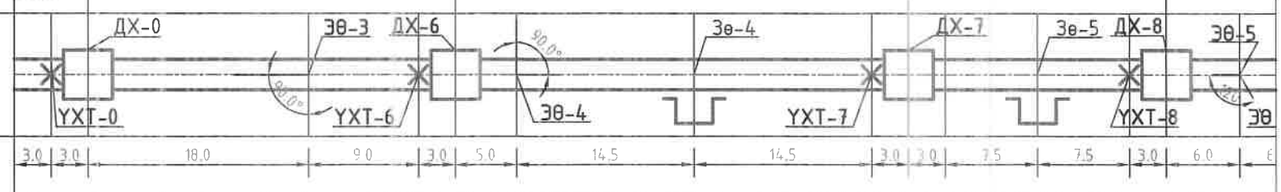

УБ. БГД 11-р хороо Энэбишийн өргөн чөлөө 78-р байр 204 тоот
Утас: 7604 4780
"ДНТ" ХХК

Төв аймаг. Зуунмод сум. 1-р баг.
ХАЛААЛТЫН 4-Р ЗУУХНЫ ХОЁРДУГААР ХЭЛХЭЭНИЙ ШУГАМ СҮЛЖЭЭ
Сувгийн дагуугийн зүсэлт-4 /ДХ-0-с ДХ-8 хүртэл/

Инженер		Л.Энхсайхан	ЕГ Шифр: ДНТ-10-4/2019.24	Масштаб: 1:500	Хуудас: 52
Гүйцэтгэсэн		Э.Бат-Эрдэнэ	ТГ Шифр:	Зургийн дугаар: ГДГ-50	Огноо: 2024.04.15
Шалгасан		М.Буянхишиг			

Уе шат: А.З

A3

Сувгийн дагуугийн зүсэлт-5
/ДХ-8 -с Б-609 хүртэл/

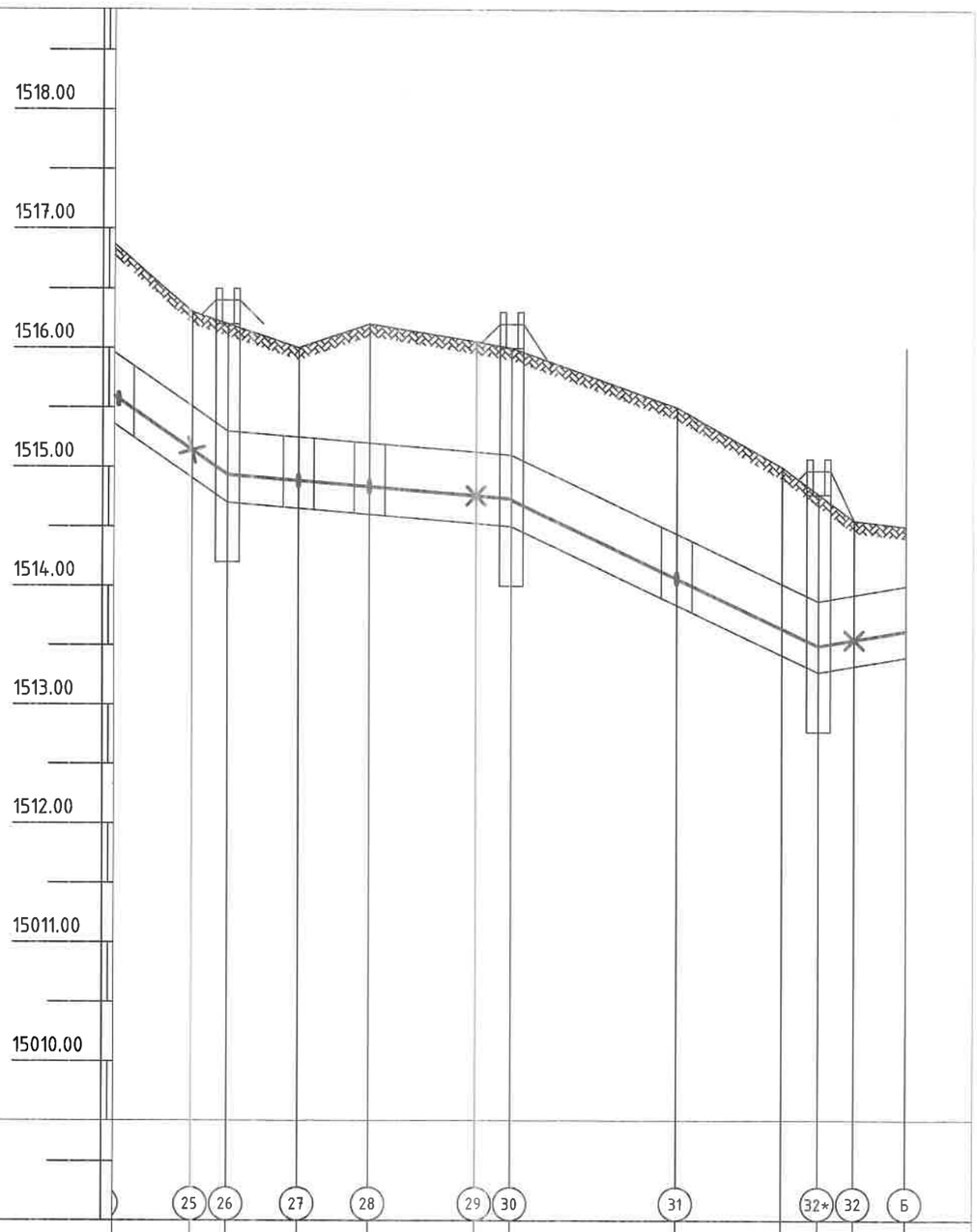

M= Босоо 1:50 / Хэвтээ 1:500

Газрын хөрсний төлөвлөж байгаа тэмдэгт														
Газрын хөрсний тэмдэгт	1516.30	1516.20	1516.00	1516.20	1516.05	1516.00	1515.50	1515.00	1514.55	1514.55	1514.50			
Сувгийн дээд тэмдэгт	1515.51	1515.30	1515.25	1515.20	1515.13	1515.10	1514.44		1513.87	1513.92	1514.00			
Сувгийн ёроолын тэмдэгт	1514.91	1514.70	1514.65	1514.60	1514.53	1514.50	1513.84		1513.27	1513.32	1513.40			
налуу, i	0.069				0.008			0.047	0.017					
урт, i		24.0				26.0				7.4				
Сувгийн хөндлөн огтлол	тлол 8-8 ıг 1500x600h		Сувгийн огтлол 8-8 Угс. т/б суваг 1500x600h				Сувгийн огтлол 9-9 Угс. т/б суваг 1500x600h							

Шугамын дэлгэмэл байгуулалт

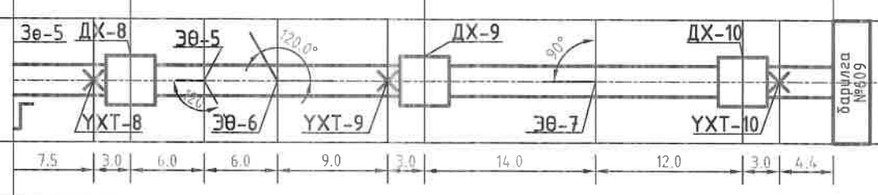

УБ. БГД 11-р хороо Энэбишийн эргэн чөлөө 78-р байр 204 тоот
Утас: 7604 4780
"ДНТ" ХХК

Төв аймаг. Зуунмод сум. 1-р баг.
ХАЛААЛТЫН 4-Р ЗУУХНЫ ХОЁРДУГААР ХЭЛХЭЭНИЙ ШУГАМ СҮЛЖЭЭ

Сувгийн дагуугийн зүсэлт-5 /ДХ-8 -с Б-609 хүртэл/

Инженер		Л.Энхсайхан	ЕГ Шифр: ДНТ-10-4/2019.24	Масштаб: 1:500	Хуудас: 52
Гүйцэтгэсэн		Э.Бат-Эрдэнэ	ТГ Шифр:	Зургийн дугаар: ГДГ-51	Огноо: 2024.04.15
Шалгасан		М.Буянхишиг			

Ye шат: А.3

A3

Сувгийн дагуугийн зүсэлт-6 /ДХ-7-с Б-608, 606 хүртэл/

М= Босоо 1:50 / Хэвтээ 1:500

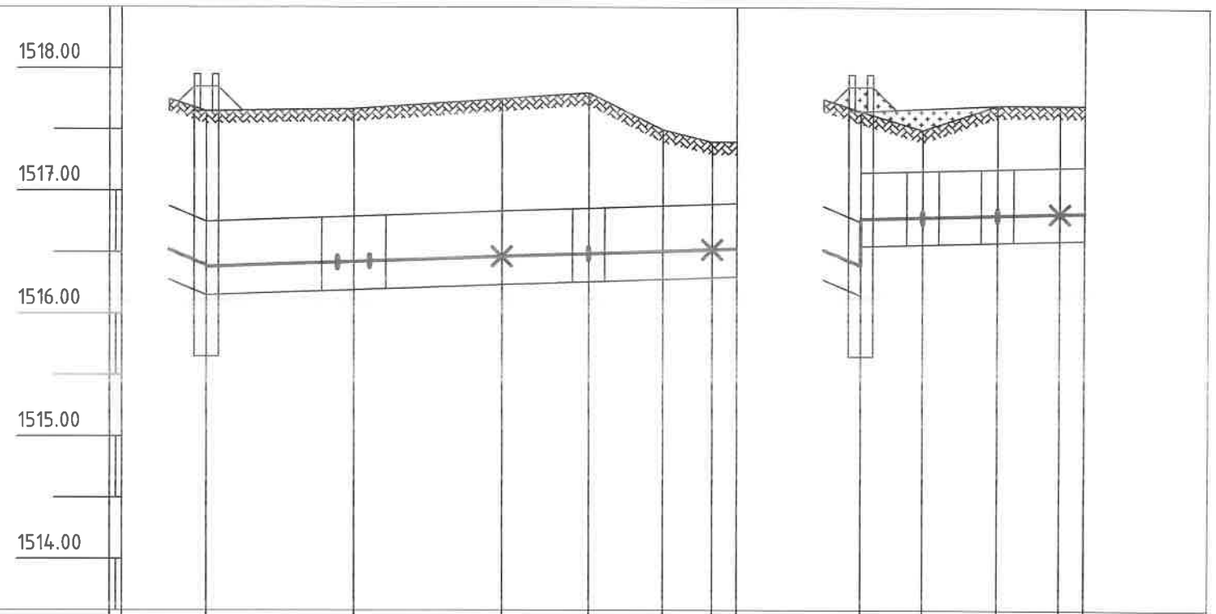

	23	33	34	35	36	Б	23	37	38	39	Б			
Газрын хөрсний төлөвлөж байгаа тэмдэгт														
Газрын хөрсний тэмдэгт	1517.70	1517.67	1517.75	1517.80	1517.50	1517.40	1517.40	1517.70	1517.50	1517.70	1517.70	1517.70	1517.70	
Сувгийн дээд тэмдэгт	1516.75	1516.79	1516.83	1516.86		1516.89	1516.90	1516.75	1517.15	1517.16	1517.18	1517.19	1517.20	
Сувгийн ёроолын тэмдэгт	1516.15	1516.19	1516.23	1516.26		1516.29	1516.30	1516.15	1516.55	1516.56	1516.58	1516.59	1516.60	
налуу, i / урт, i		0.003 / 24.0		0.003 / 19.0				0.003 / 17.3						
Сувгийн хөндлөн огтлол		Сувгийн огтлол 8-8 Угс. т/б суваг 1500x600h		Сувгийн огтлол 8-8 Угс. т/б суваг 1500x600h				Сувгийн огтлол 9-9 Угс. т/б суваг 1500x600h						

Шугамын дэлгэмэл байгуулалт

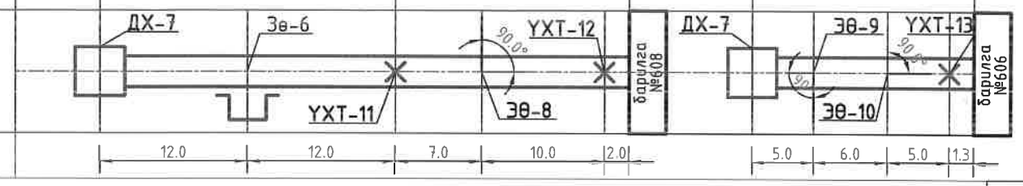

УБ. БГД 11-р хороо Энэбишийн өргөн чөлөө 78-р байр 204 toom
Утас: 7604 4780
"ДНТ" ХХК

Төв аймаг. Зуунмод сум. 1-р баг.
ХАЛААЛТЫН 4-Р ЗУУХНЫ ХОЁРДУГААР ХЭЛХЭЭНИЙ ШУГАМ СҮЛЖЭЭ

Сувгийн дагуугийн зүсэлт-6 /ДХ-7-с Б-608, Б-606 хүртэл/

Инженер		Л.Энхсайхан	ЕГ Шифр: ДНТ-10-4/2019.24	Масштаб: 1:500	Хуудас: 52
Гүйцэтгэсэн		Э.Бат-Эрдэнэ			Ye шат: А.3
Шалгасан		М.Буянхишиг	ТГ Шифр:	Зургийн дугаар: ГДГ-52	Огноо: 2024.04.15

А3