"ДНТ" ХХК
ТЗ: ЗТ11-696/22

Шифр: ДНТ-10-3/2019.24

ТӨВ АЙМАГ. ЗУУНМОД СУМ.
ХАЛААЛТЫН ТОГООНЫ 3-Р ХЭСГИЙН ХОЁРДУГААР ХЭЛХЭЭНИЙ ШУГАМ СҮЛЖЭЭНИЙ ӨӨРЧЛӨЛТ

# 3. БАРУУН САЛАА "ХУУЛЬЧДЫН ХОТХОН"

УЛААНБААТАР ХОТ 2024 ОН

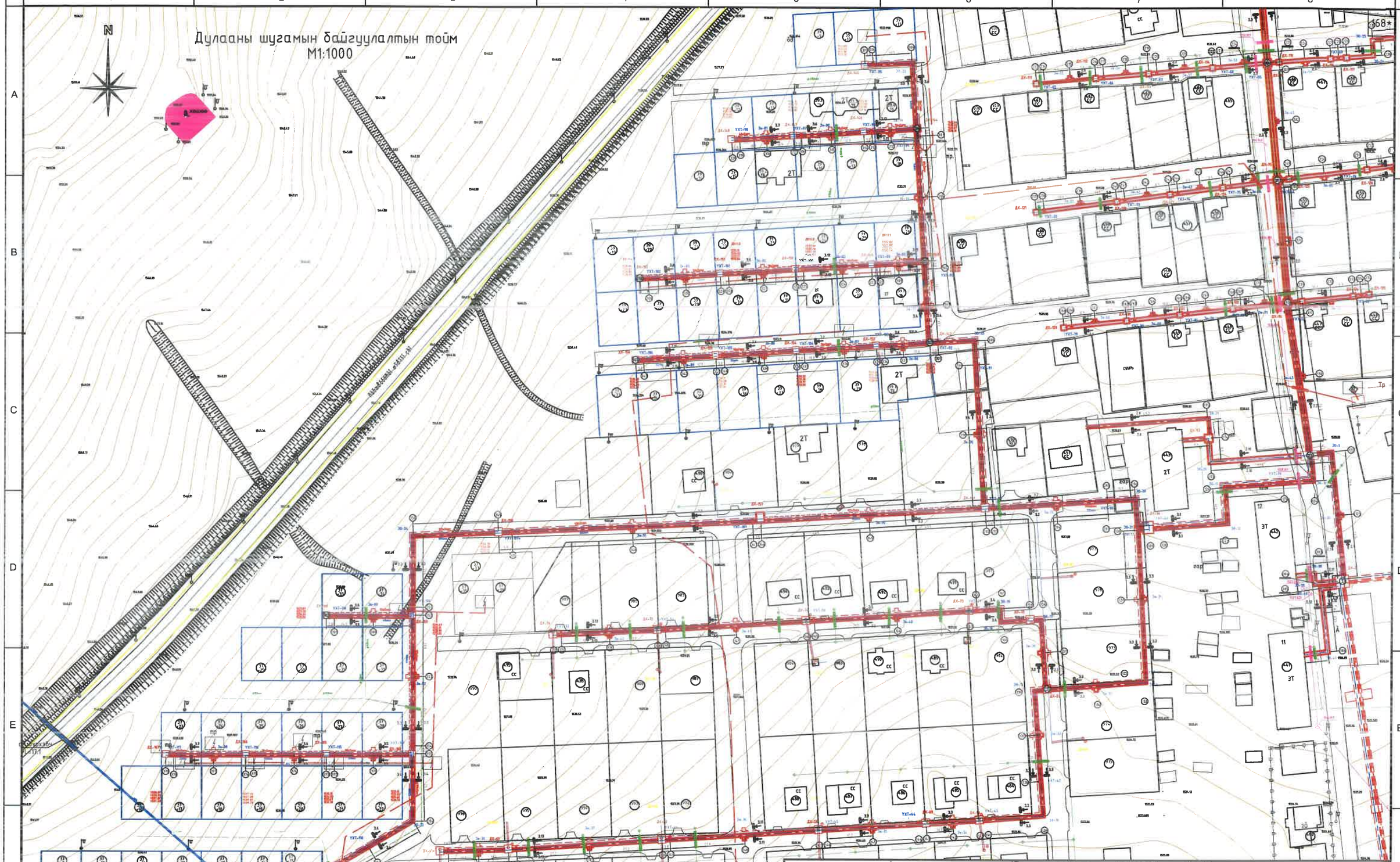


УБ. БГД 11-р хороо
Л.Энэбишийн өргөн чөлөө.
Очир хотхон 78-204
Утас: 7604 4780
"ДНТ" ХХК

Төв аймаг. Зуунмод сум. 1-р баг.

ХАЛААЛТЫН 3-Р ЗУУХНЫ ХОЕРДУГААР ХЭЛХЭЭНИЙ ШУГАМ СҮЛЖЭЭ

Баруун салаа "Хуулчдын хотхон"-ны дулааны шугамын байгуулалтын тойм

| | | | | | |
|---|---|---|---|---|---|
| Инженер | | М.Буянхишиг | ЕГ Шифр: ДНТ-10-3/2019.24 | Масштаб: 1:1000 | Ye шат: А.3 |
| Гүйцэтгэсэн | | Э.Бат-Эрдэнэ | | | Хуудас: 283 |
| Шалгасан | | Л.Энхсайхан | ТГ Шифр: | Зургийн дугаар: ГДГ-168* | Огноо: 2024.04.15 |

А3

# Дулааны шугамын байгуулалт-3.1
## /ДХ-55 -с ДХ-56 хүртэл/

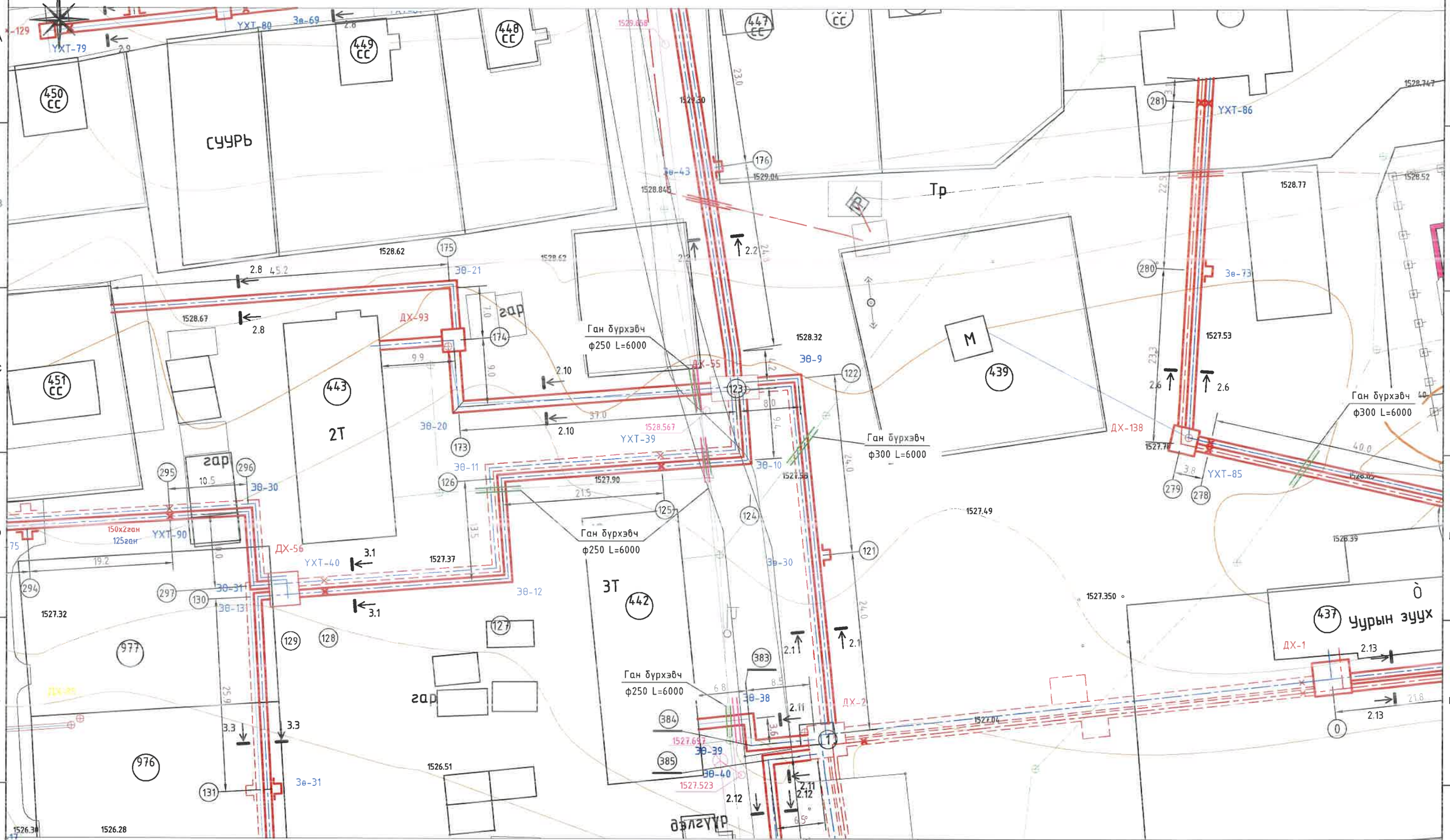


| | | | | | |
|---|---|---|---|---|---|
| УБ. БГД 11-р хороо Л.Энэбишийн өргөн чөлөө. Очир хотхон 78-204 Утас: 7604 4780 | Төв аймаг. Зуунмод сум. 1-р баг. ХАЛААЛТЫН 3-Р ЗУУХНЫ ХОЕРДУГААР ХЭЛХЭЭНИЙ ШУГАМ СҮЛЖЭЭ | | | | |
| | Дулааны шугамын байгуулалт-3.1 /ДХ-55 -с ДХ-56 хүртэл/ | | | | Үе шат: А.З |
| | Инженер | Л.Энхсайхан | ЕГ Шифр: ДНТ-10-3/2019.24 | Масштаб: 1:500 | Хуудас: 283 |
| | Гүйцэтгэсэн | Э.Бат-Эрдэнэ | | | |
| "ДНТ" ХХК | Шалгасан | М.Буянхишиг | ТГ Шифр: | Зургийн дугаар: ГДГ-168 | Огноо: 2024.04.15 |

A3

# Дулааны шугамын байгуулалт-3.2
/ДХ-56 -с ДХ-57, ДХ-74 хүртэл/

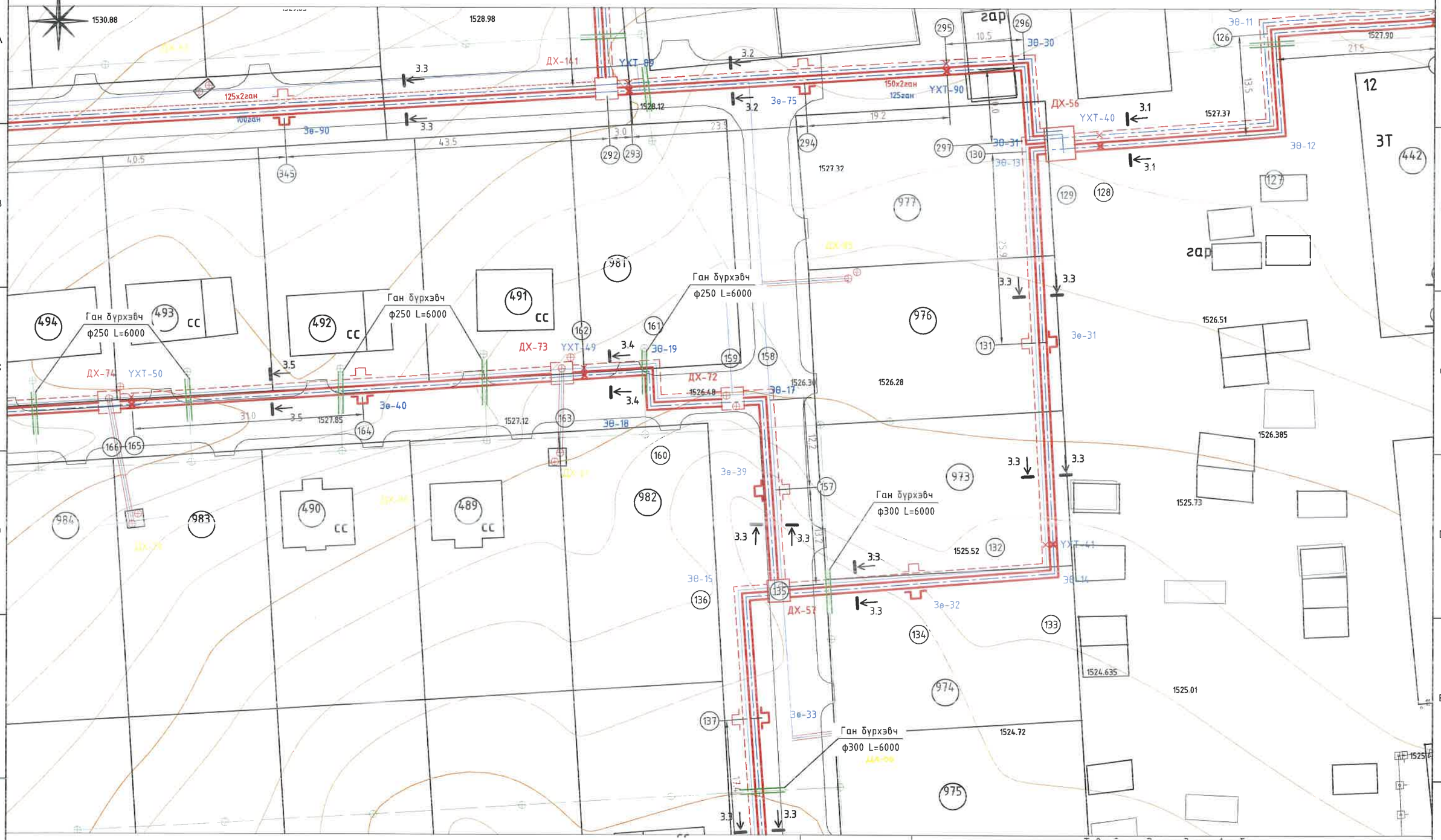


| | | | | | |
|---|---|---|---|---|---|
| УБ. БГД 11-р хороо Л.Энэбишийн өргөн чөлөө. Очир хотхон 78-204 Утас: 7604 4780 | Төв аймаг. Зуунмод сум. 1-р баг. ХАЛААЛТЫН 3-Р ЗУУХНЫ ХОЁРДУГААР ХЭЛХЭЭНИЙ ШУГАМ СҮЛЖЭЭ | | | | |
| | Дулааны шугамын байгуулалт-3.2 /ДХ-56 -с ДХ-57, ДХ-74 хүртэл/ | | | | Үе шат: А.З |
| | Инженер | Л.Энхсайхан | ЕГ Шифр: ДНТ-10-3/2019.24 | Масштаб: 1:500 | Хуудас: 283 |
| | Гүйцэтгэсэн | Э.Бат-Эрдэнэ | | | |
| "ДНТ" ХХК | Шалгасан | М.Буянхишиг | ТГ Шифр: | Зургийн дугаар: ГДГ-169 | Огноо: 2024.04.15 |

А3

# Дулааны шугамын байгуулалт-3.3
## /ДХ-57 -с ДХ-60, ДХ-74 -с ДХ-75 хүртэл/

170

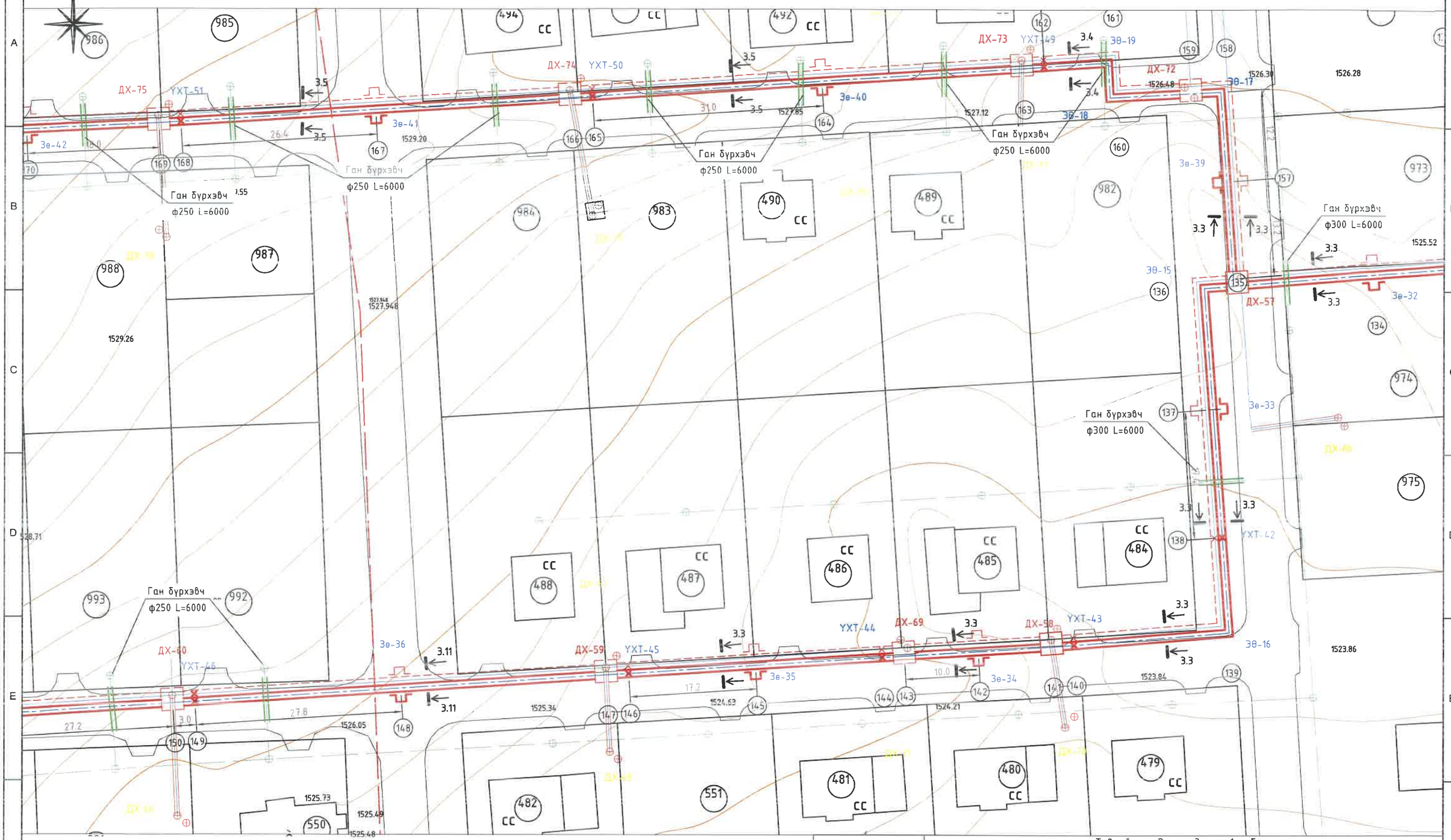


| | | | | | |
|---|---|---|---|---|---|
| УБ. БГД 11-р хороо Л.Энэбишийн өргөн чөлөө. Очир хотхон 78 204 Утас: 7604 4780 | Төв аймаг. Зуунмод сум. 1-р баг. ХАЛААЛТЫН 3-Р ЗУУХНЫ ХОЁРДУГААР ХЭЛХЭЭНИЙ ШУГАМ СУЛЖЭЭ | | | | Ye шат: А.3 |
| | Дулааны шугамын байгуулалт-3.3 /ДХ-57 -с ДХ-60, ДХ-74 -с ДХ-75 хүртэл/ | | | | |
| | Инженер | Л.Энхсайхан | ЕГ Шифр: ДНТ-10-3/2019.24 | Масштаб: 1:500 | Хуудас: 283 |
| | Гүйцэтгэсэн | Э.Бат-Эрдэнэ | ТГ Шифр: | Зургийн дугаар: ГДГ-170 | Огноо: 2024.04.15 |
| "ДНТ" ХХК | Шалгасан | М.Буянхишиг | | | |

А3

Дулааны шугамын байгуулалт-3.4
/ДХ-75 -с ДХ-76, ДХ-60 -с ДХ-61* хүртэл/

171

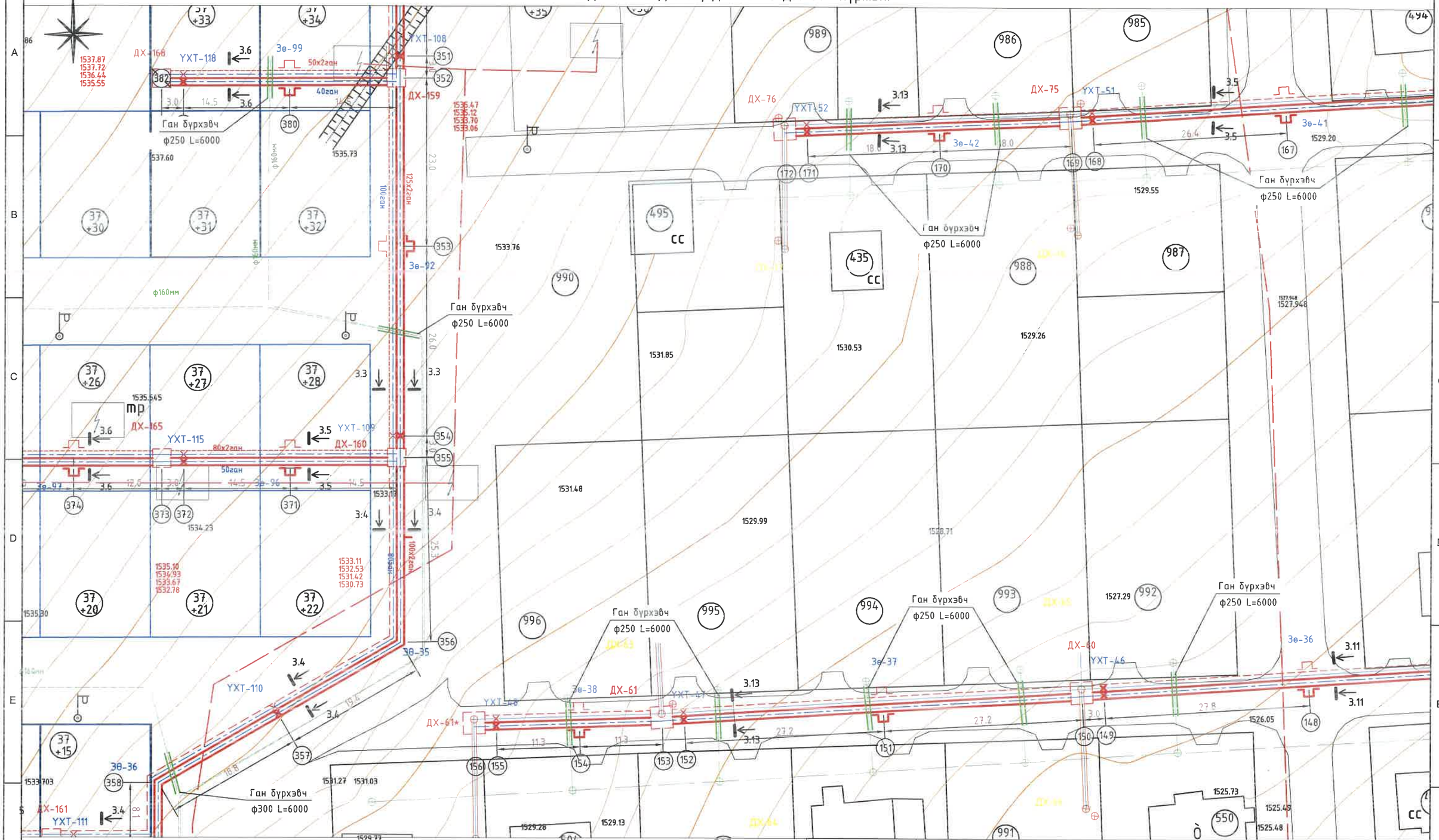


| | | | | | |
|---|---|---|---|---|---|
| УБ. БГД 11-р хороо Л.Энэбишийн ергөн чөлөө. Очир хотхон 78-204 Утас: 7604 4780 "ДНТ" ХХК | Төв аймаг. Зуунмод сум. 1-р баг. ХАЛААЛТЫН З-Р ЗУУХНЫ ХОЁРДУГААР ХЭЛХЭЭНИЙ ШУГАМ СҮЛХЭЭ | | | | |
| | Дулааны шугамын байгуулалт-3.4 /ДХ-75 -с ДХ-76, ДХ-60 -с ДХ-61* хүртэл/ | | | Ye шат: А.3 | |
| | Инженер | Л.Энхсайхан | ЕГ Шифр: ДНТ-10-3/2019.24 | Масштаб: 1:500 | Хуудас: 283 |
| | Гүйцэтгэсэн | З.Бат-Эрдэнэ | | | |
| | Шалгасан | М.Буянхишиг | ТГ Шифр: | Зургийн дугаар: ГДГ-171 | Огноо: 2024.04.15 |

A3

# Дулааны шугамын байгуулалт-3.5
/ДХ-141 -с ДХ-156, ДХ-157 хүртэл/

172

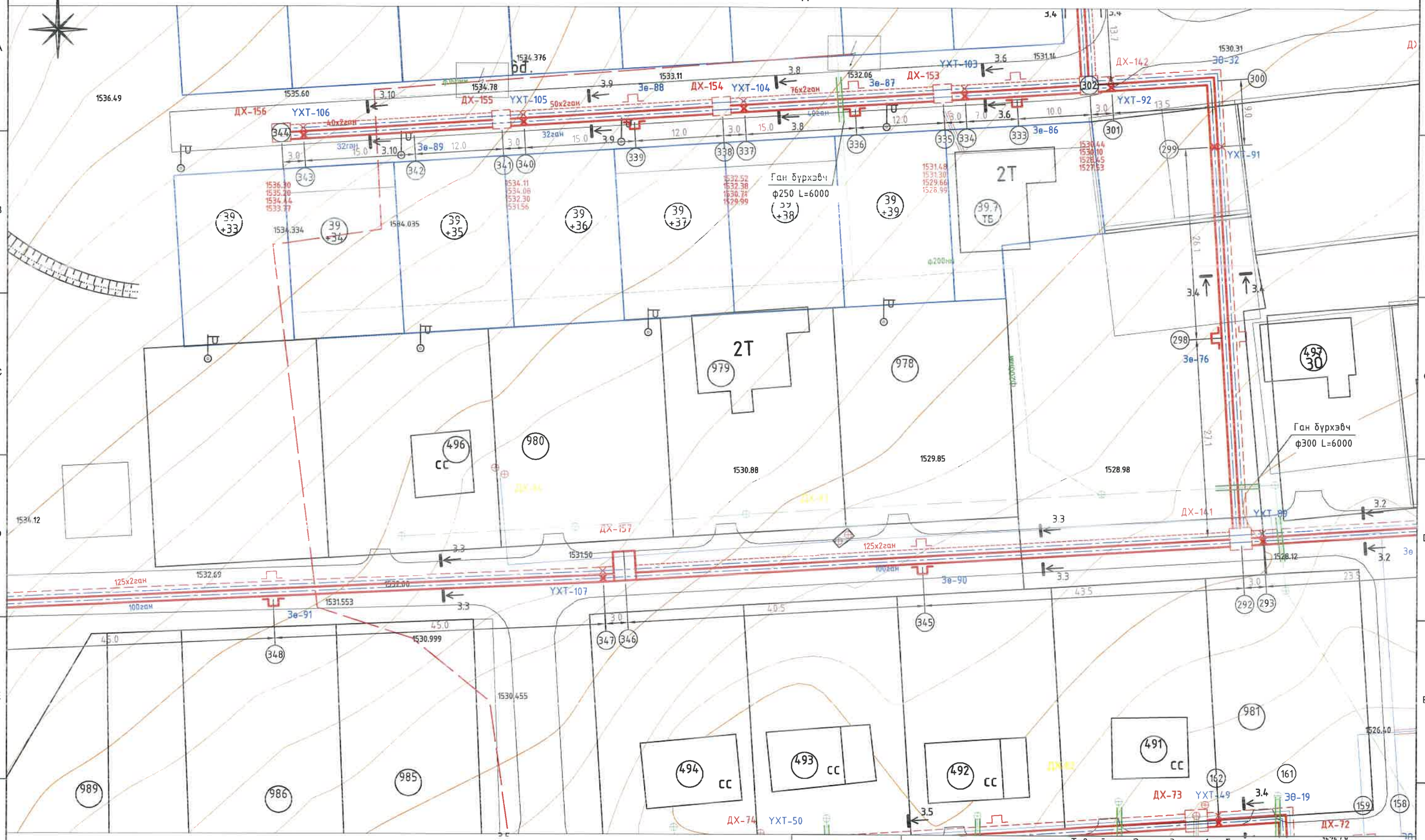


| | | | | | |
|---|---|---|---|---|---|
| УБ. БГД 11-р хороо Л.Энэбишийн өргөн чөлөө. Очир хотхон 78-204 Утас: 7604 4780 | Төв аймаг. Зуунмод сум. 1-р баг. ХАЛААЛТЫН 3-Р ЗУУХНЫ ХОЁРДУГААР ХЭЛХЭЭНИЙ ШУГАМ СҮЛЖЭЭ | | | | |
| | Дулааны шугамын байгуулалт-3.5 /ДХ-141 -с ДХ-156, ДХ-157 хүртэл/ | | | | Үе шат: А.З |
| | Инженер | Л.Энхсайхан | ЕГ Шифр: ДНТ-10-3/2019.24 | Масштаб: 1:500 | Хуудас: 283 |
| | Гүйцэтгэсэн | Э.Бат-Эрдэнэ | | | |
| "ДНТ" ХХК | Шалгасан | М.Буянхишиг | ТГ Шифр: | Зургийн дугаар: ГДГ-172 | Огноо: 2024.04.15 |

A3

# Дулааны шугамын байгуулалт-3.6
## /ДХ-157 -с ДХ-159 хүртэл/

173

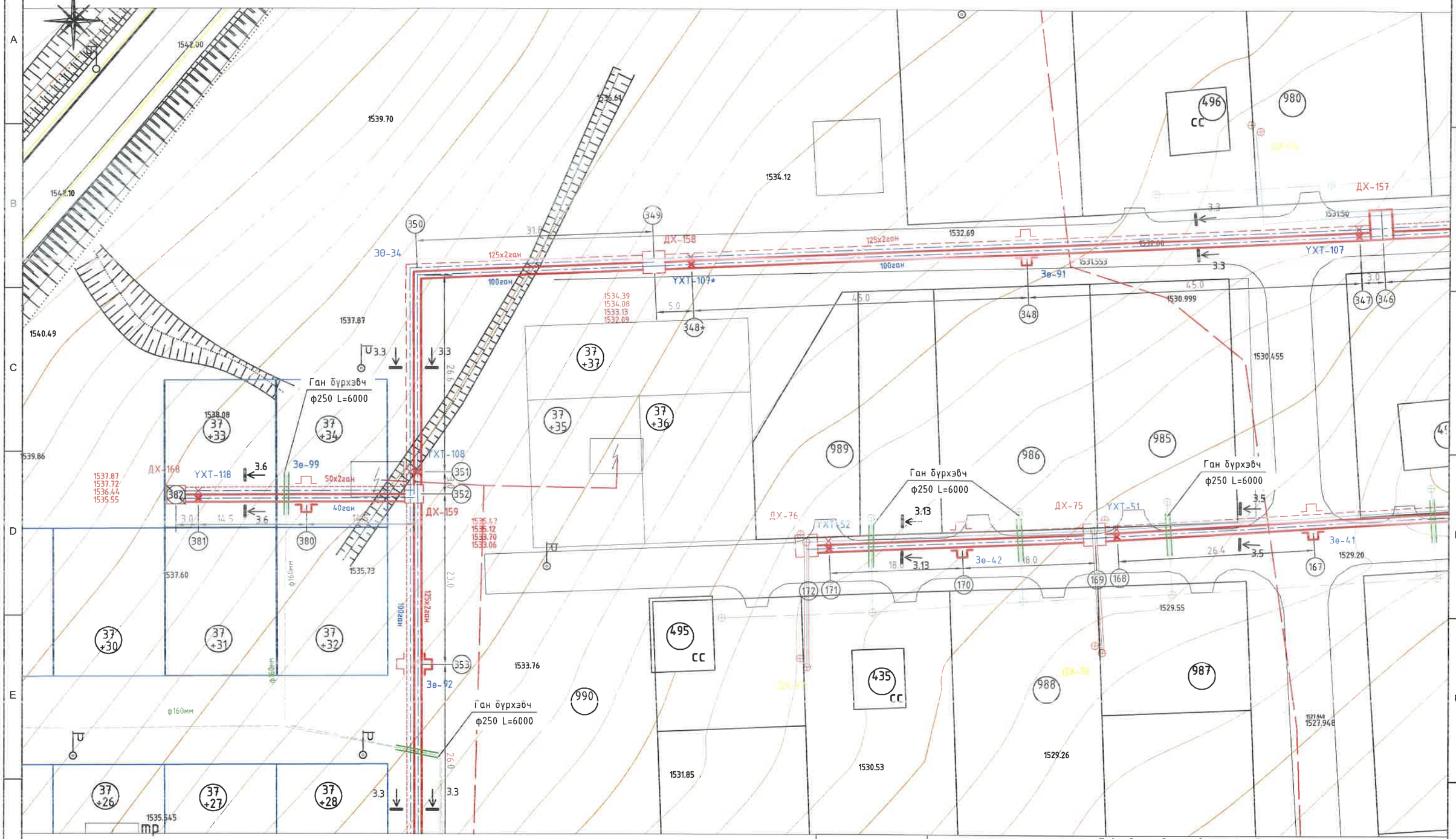


| | | | | | |
|---|---|---|---|---|---|
| УБ. БГД 11-р хороо Л.Энэбишийн ерөн челөө. Очир хотхон 78-204 Утас: 7604 4780 | Төв аймаг. Зуунмод сум. 1-р баг. ХАЛААЛТЫН З-Р ЗУУХНЫ ХОЁРДУГААР ХЭЛХЭЭНИЙ ШУГАМ СҮЛЖЭЭ | | | | |
| | Дулааны шугамын байгуулалт-3.6 /ДХ-157 -с ДХ-159 хүртэл/ | | | | Ye шат: А.3 |
| | Инженер | Л.Энхсайхан | ЕГ Шифр: ДНТ-10-3/2019.24 | Масштаб: 1:500 | Хуудас: 2&3 |
| | Гүйцэтгэсэн | Э.Бат-Эрдэнэ | | | |
| "ДНТ" ХХК | Шалгасан | М.Буянхишиг | ТГ Шифр: | Зургийн дугаар: ГДГ-173 | Огноо: 2024.04.15 |

А3

# Дулааны шугамын байгуулалт-3.7
## /ДХ-159 -с ДХ-160, ДХ-168, ДХ-160 -с ДХ-167

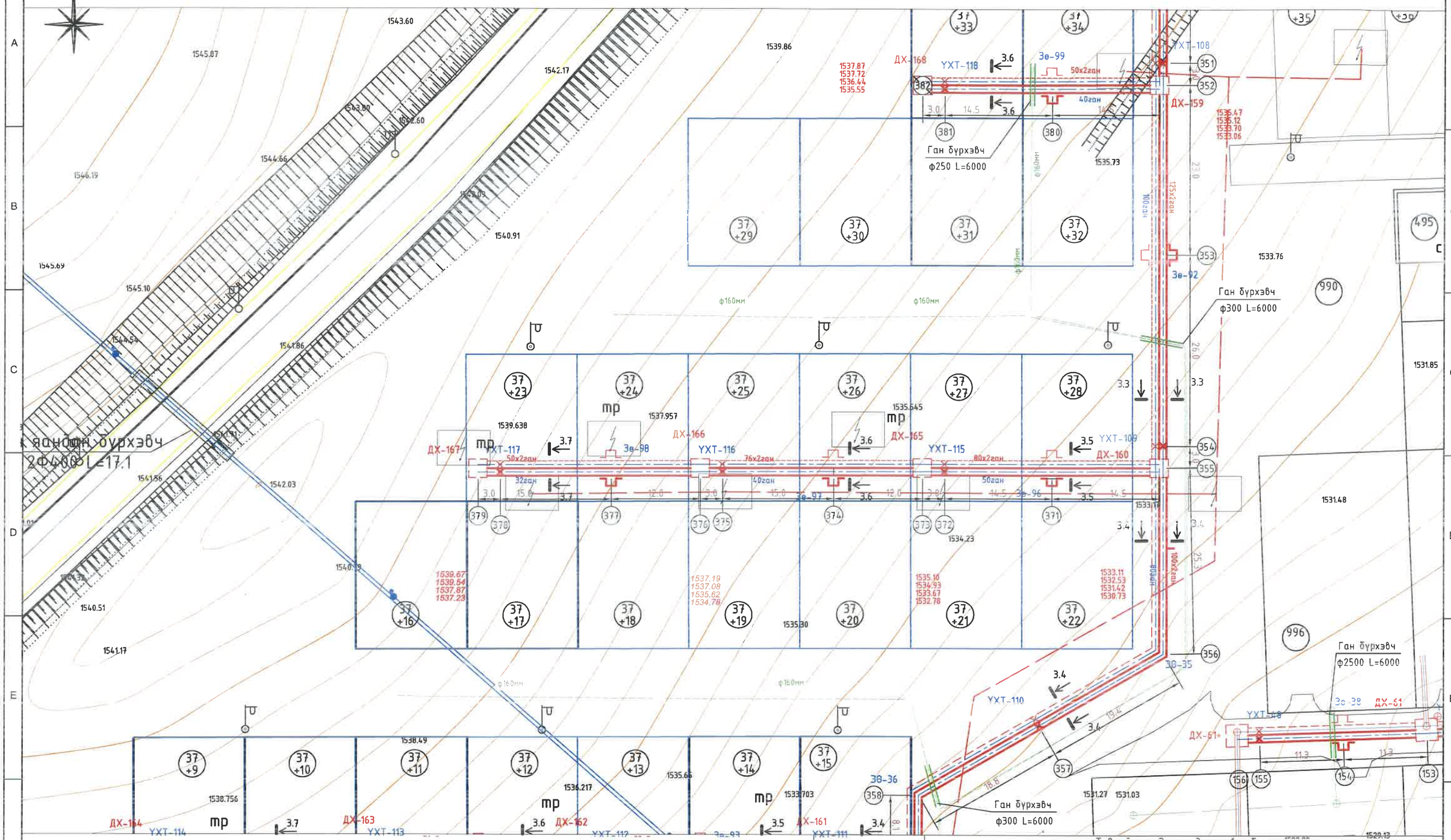
174
N
ДХ-168
УХТ-118
Зө-99
50х2ган
40ган
ДХ-159
УХТ-108
Ган бүрхэвч
ф250 L=6000
Зө-92
Ган бүрхэвч
ф300 L=6000
ДХ-167
УХТ-117
ДХ-166
УХТ-116
ДХ-165
УХТ-115
ДХ-160
УХТ-109
Зө-98
Зө-97
Зө-96
Зө-35
Зө-36
ДХ-164
УХТ-114
ДХ-163
УХТ-113
ДХ-162
ДХ-161
УХТ-110
ДХ-61
Ган бүрхэвч
ф2500 L=6000
Ган бүрхэвч
ф300 L=6000
ф160мм
ф160мм
ф160мм

# Дулааны шугамын байгуулалт-3.8
## /ДХ-160 -с ДХ-164 хүртэл/

175

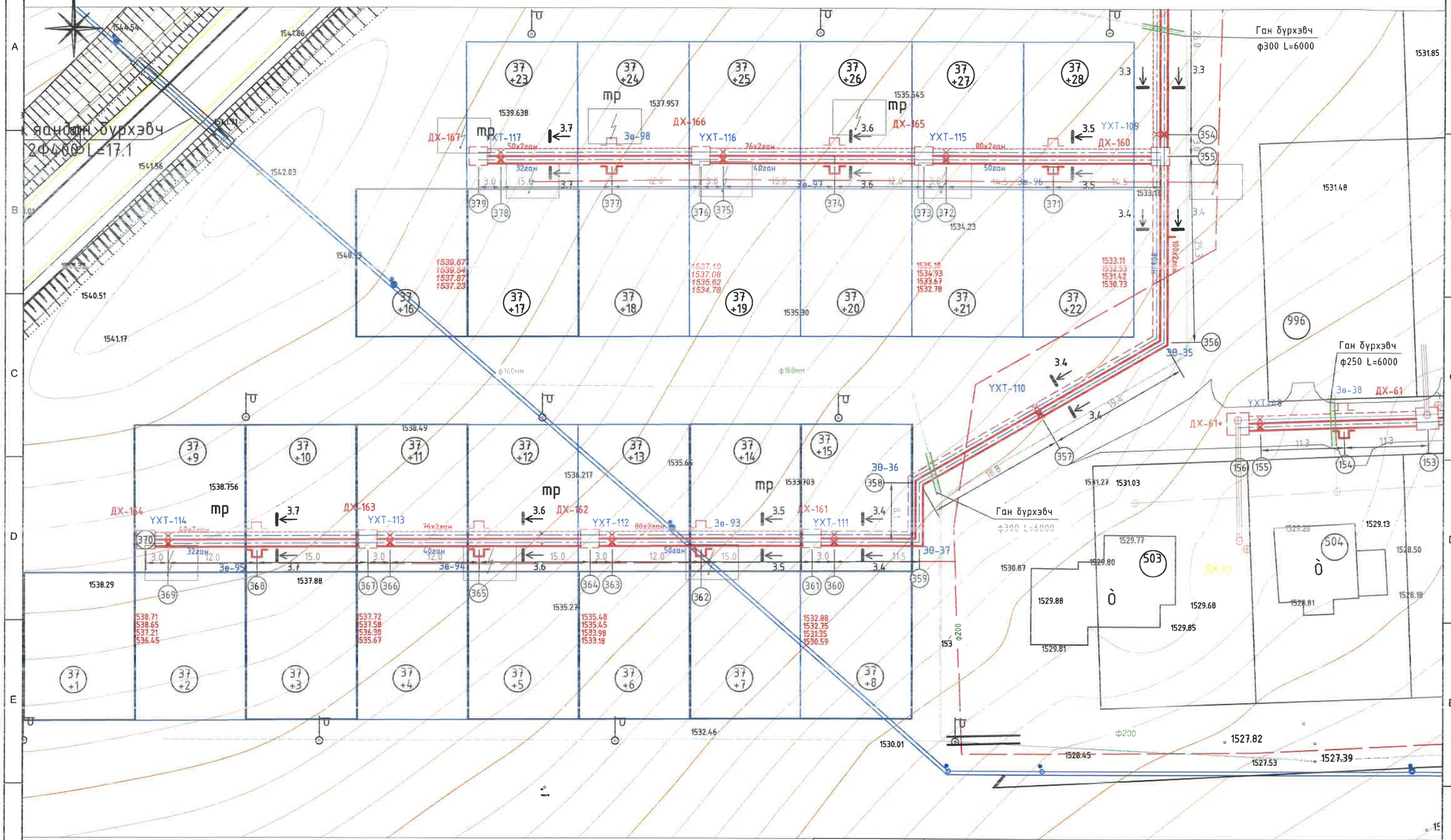


| | | | | | |
|---|---|---|---|---|---|
| ДНТ<br>УБ. БГД 11-р хороо Л.Энэбишийн өргөн чөлөө. Очир хотхон 70-204<br>Утас: 7604 4780<br>"ДНТ" ХХК | Төв аймаг. Зуунмод сум. 1-р баг.<br>ХАЛААЛТЫН 3-Р ЗУУХНЫ ХОЕРДУГААР ХЭЛХЭЭНИЙ ШУГАМ СҮЛЖЭЭ | | | | |
| | Дулааны шугамын байгуулалт-3.8 /ДХ-160 -с ДХ-164 хүртэл/ | | | | Үе шат: А.З |
| | Инженер | Л.Энхсайхан | ЕГ Шифр: ДНТ-10-3/2019.24<br>ТГ Шифр: | Масштаб: 1:500<br>Зургийн дугаар: ГДГ-175 | Хуудас: 283<br>Огноо: 2024.04.15 |
| | Гүйцэтгэсэн | Э.Бат-Эрдэнэ | | | |
| | Шалгасан | М.Буянхишиг | | | |

А3

# Дулааны шугамын байгуулалт-3.9
## /ДХ-142-оос ДХ-143, ДХ-156, ДХ-143-с ДХ-152 хүртэл/

176

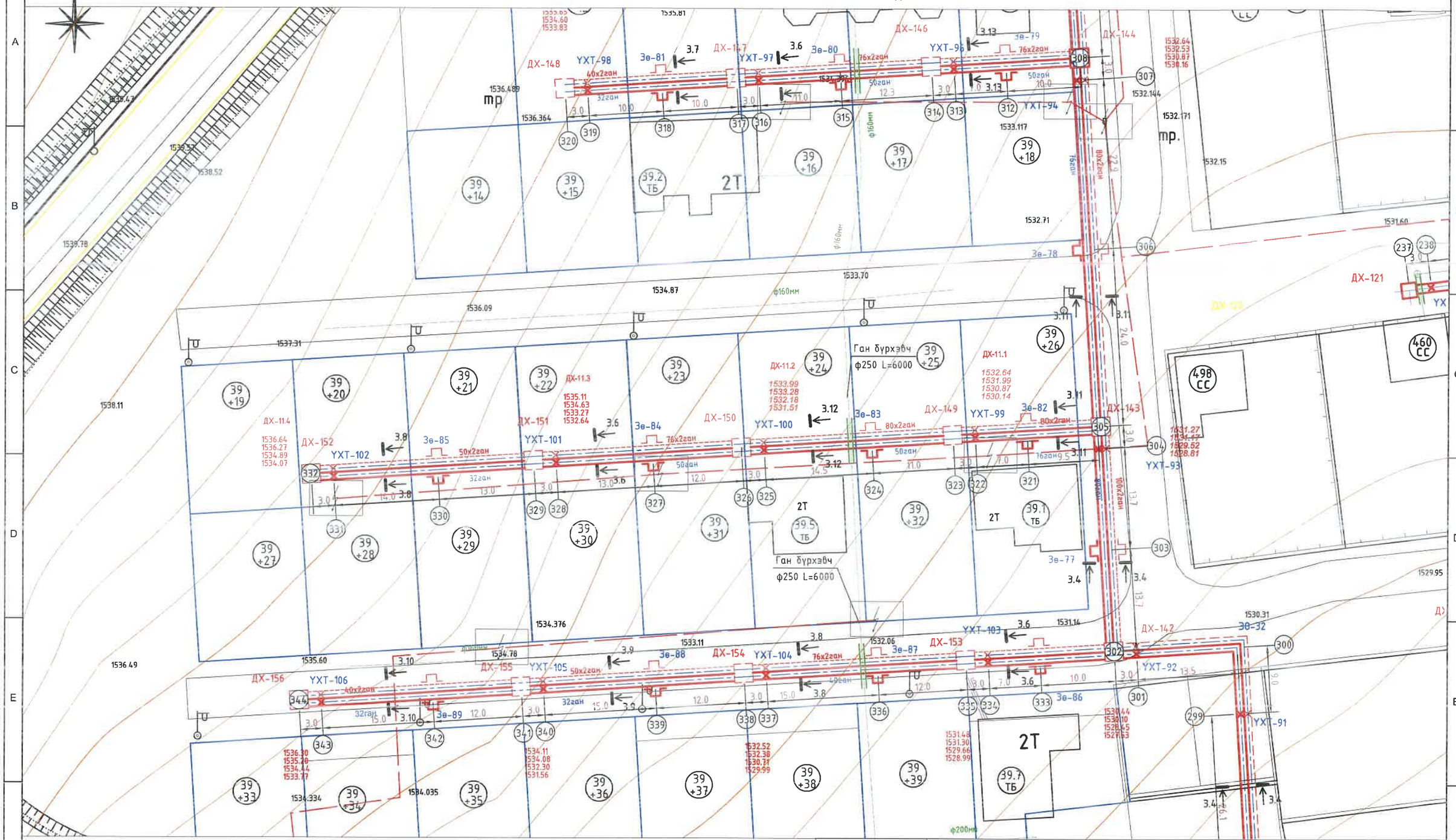


| | | | | | |
|---|---|---|---|---|---|
| ХБ. БГД 11-р хороо Л.Энэбишийн ерөн чөлөө. Очир хотхон 78-204 Утас: 7604 4780 "ДНТ" ХХК | Төв аймаг. Зуунмод сум. 1-р баг. ХАЛААЛТЫН 3-Р ЗУУХНЫ ХОЁРДУГААР ХЭЛХЭЭНИЙ ШУГАМ СҮЛЖЭЭ | | | | |
| | Дулааны шугамын байгуулалт-3.9 /ДХ-142 -с ДХ-143, ДХ-156, ДХ-143-с ДХ-152/ | | | | Ye шат: А.3 |
| | Инженер | М.Буянхишиг | ЕГ Шифр: ДНТ-10-3/2019.24 | Масштаб: 1:500 | Хуудас: 283 |
| | Гүйцэтгэсэн | Э.Бат-Эрдэнэ | ТГ Шифр: | Зургийн дугаар: ГДГ-176 | Огноо: 2024.04.15 |
| | Шалгасан | Л.Энхсайхан | | | |

А3

# Дулааны шугамын байгуулалт-3.10
/ДХ-143 -с ДХ-145, ДХ-144 -с ДХ-148 хүртэл/

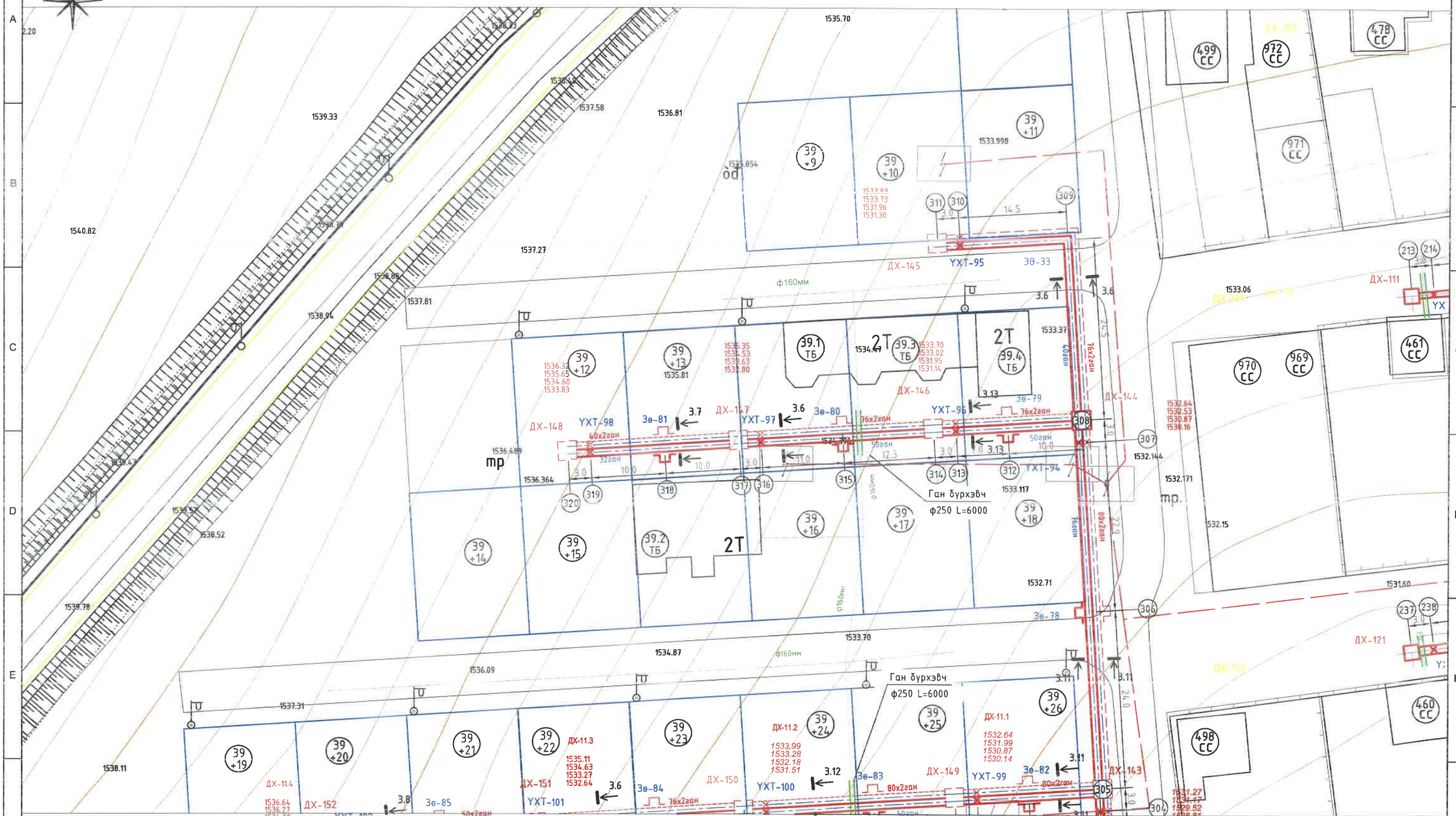


УБ. БГД 11-р хороо
Л.Энэбишийн өргөн чөлөө.
Очир хотхон 78-204
Утас: 7604 4780

"ДНТ" ХХК

Төв аймаг. Зуунмод сум. 1-р баг.

ХАЛААЛТЫН 3-Р ЗУУХНЫ ХОЕРДУГААР ХЭЛХЭЭНИЙ ШУГАМ СҮЛЖЭЭ

Дулааны шугамын байгуулалт-3.10
/ДХ-143-с ДХ-145, ДХ-144-с ДХ-148 хүртэл/

| | | | | | |
|---|---|---|---|---|---|
| Инженер | | Л.Энхсайхан | ЕГ Шифр: ДНТ-10-3/2019.24 | Масштаб: 1:500 | Ye шат: А.3 |
| Гүйцэтгэсэн | | Э.Бат-Эрдэнэ | | | Хуудас: 23 |
| Шалгасан | | М.Буянхишиг | ТГ Шифр: | Зургийн дугаар: ГДГ-177 | Огноо: 2024.04.15 |

А3

Сувгийн огтлол 3.1-3.1
масштаб 1:20

2017 онд шинэчлэсэн одоо байгаа
суваг, шугамтай зэргцээ угсрах

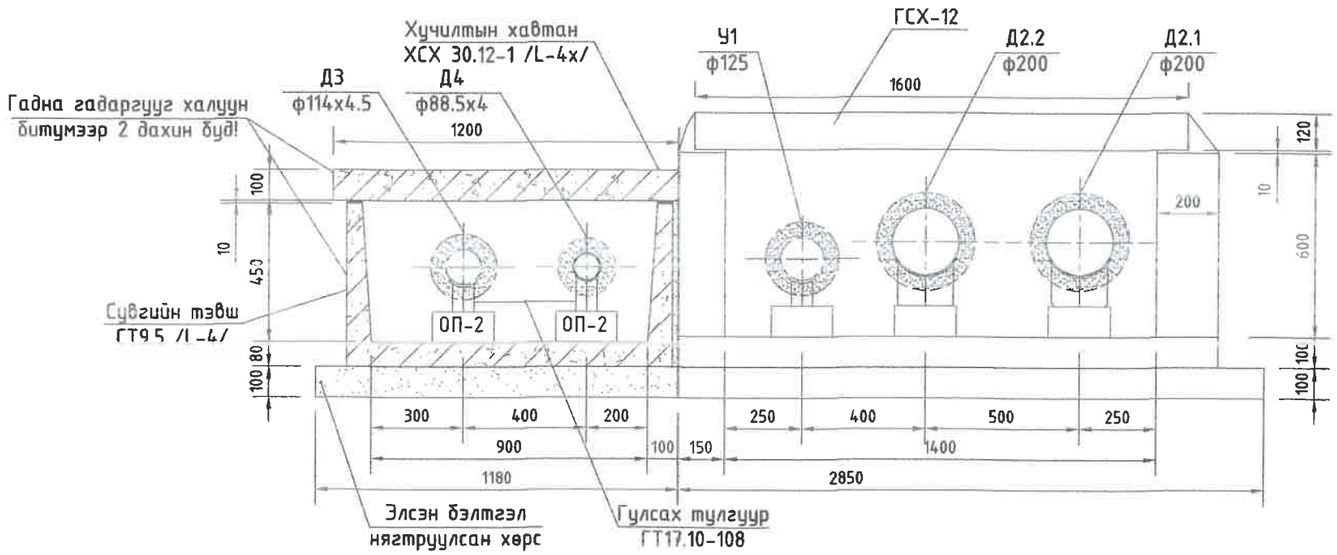


Сувгийн огтлол 3.2-3.2
масштаб 1:20

2017 онд шинэчлэсэн одоо байгаа
суваг, шугамтай зэргцээ угсрах

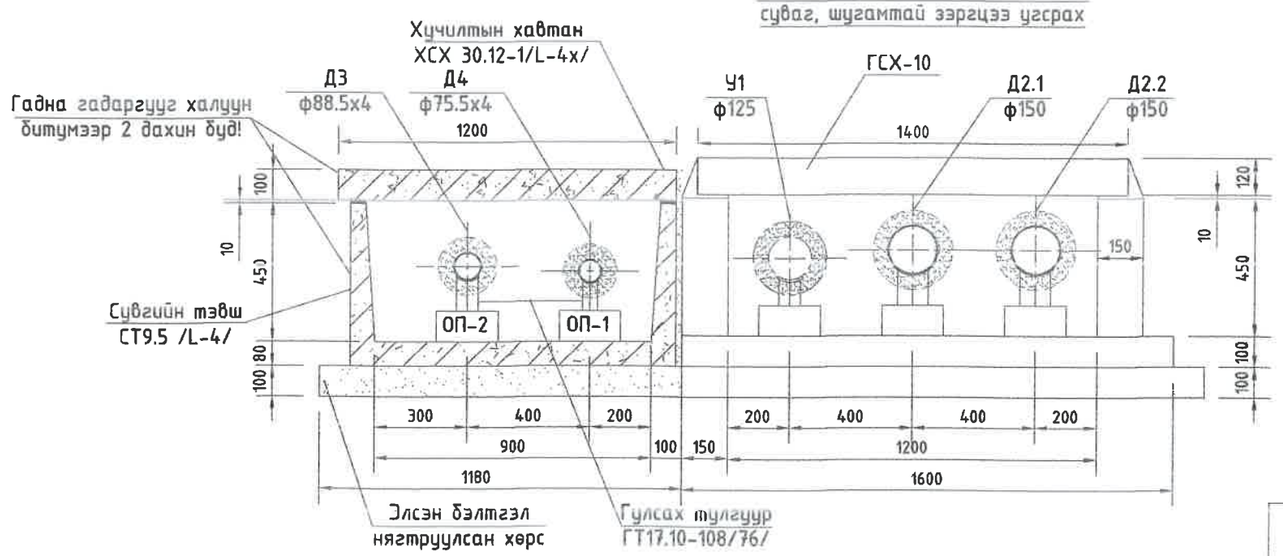


Эм угсармал төмөр бетон үл нэвтрэх суваг дахь материалын орц

| № | Тэмдэглэгээ | Нэр | Хэмжих нэгж | Тоо хэмжээ | Жин, кг | Тайлбар |
|---|---|---|---|---|---|---|
| 1 | Огтлол 3.1-3.1, 3.2-3.2 | Төмөр бетон онгоцон суваг СТ9.5 /Л-4/ | ш | 1 | 1050 | 0.42м3 |
| 2 | | Төмөр бетон онгоцон сувгийн хучилтын хавтан ХСХ 30.12-1 /Л-4х/ | ш | 1 | 850 | 0.34м3 |
| 3 | | 100мм зузаантай элсэн бэлтгэл | м3 | 0.354 | | |
| 4 | | Сувгийн хана болон хучилтын бетон гадаргууг халуун битумээр будах | м2 | 10.08 | | |
| 5 | | Цементэн зуурмаг М50 | м3 | 0.01 | | |

УБ. БГД 11-р хороо
Энэбишийн өргөн чөлөө
78-р байр 204 тоот
Утас: 7604 4780

"ДНТ" ХХК

Төв аймаг. Зуунмод сум. 1-р баг.
ХАЛААЛТЫН 3-Р ЗУУХНЫ ХОЁРДУГААР ХЭЛХЭЭНИЙ ШУГАМ СҮЛЖЭЭ

Сувгийн огтлол 3.1-3.1, 3.2-3.2

| | | | | | |
|---|---|---|---|---|---|
| Инженер | | Л.Энхсайхан | ЕГ Шифр: ДНТ-10-3/2019.24 | Масштаб: М 1:20 | Үе шат: А.З |
| Гүйцэтгэсэн | | З.Бат-Эрдэнэ | | | Хуудас: 283 |
| Шалгасан | | М.Буянхишиг | ТГ Шифр: | Зургийн дугаар: ГДГ-178 | Огноо: 2024.04.15 |

А3

Сувгийн огтлол 3.3-3.3
масштаб 1:20

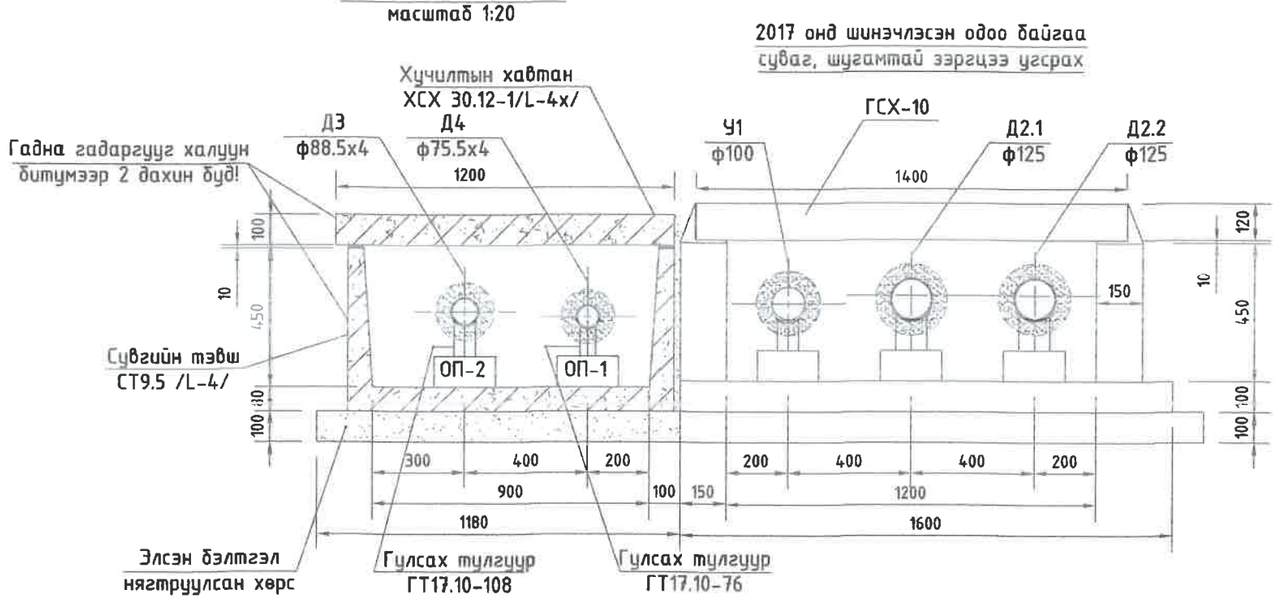


Сувгийн огтлол 3.4-3.4
масштаб 1:20

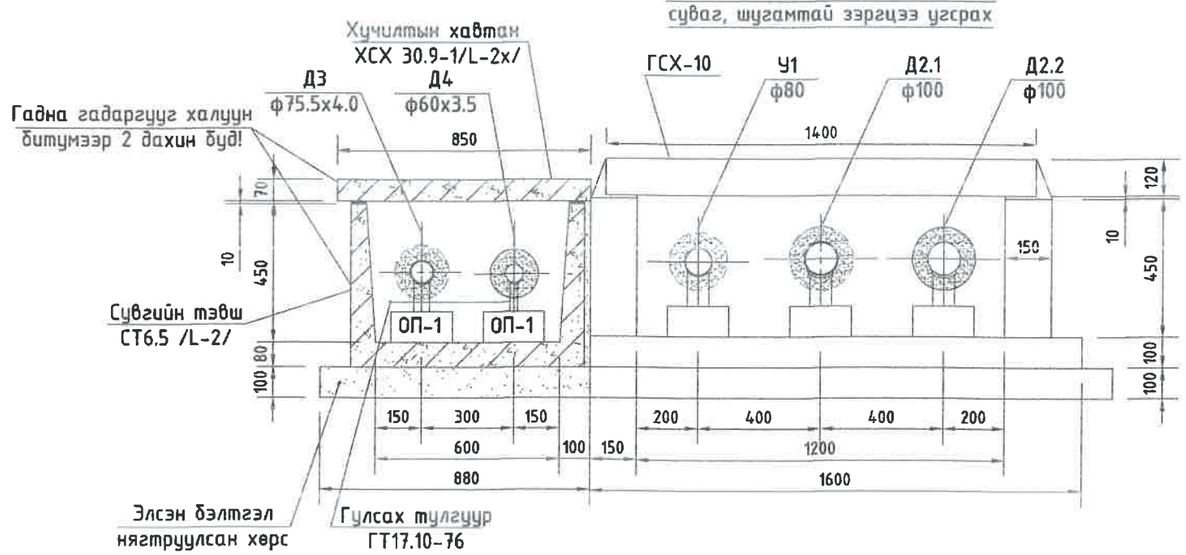


3м угсармал төмөр бетон ул нэвтрэх суваг дахь материалын орц

| № | Тэмдэглэгээ | Нэр | Хэмжих нэгж | Тоо хэмжээ | Жин, кг | Тайлбар |
|---|---|---|---|---|---|---|
| 1 | Огтлол 3.3-3.3 | Төмөр бетон онгоцон суваг СТ9.5 /Л-4/ | ш | 1 | 1050 | 0.42м3 |
| 2 | | Төмөр бетон онгоцон сувгийн хучилтын хавтан ХСХ 30.12-1 /Л-4х/ | ш | 1 | 850 | 0.34м3 |
| 3 | | 100мм зузаантай элсэн бэлтгэл | м3 | 0.354 | | |
| 4 | | Сувгийн хана болон хучилтын бетон гадаргууг халуун битумээр будах | м2 | 10.08 | | |
| 5 | | Цементэн зуурмаг М50 | м3 | 0.01 | | |
| 6 | Огтлол 3.4-3.4 | Төмөр бетон онгоцон суваг СТ6.5 /Л-2/ | ш | 1 | 880 | 0.35м3 |
| 7 | | Төмөр бетон онгоцон сувгийн хучилтын хавтан ХСХ 30.9-1 /Л-2х/ | ш | 1 | 650 | 0.18м3 |
| 8 | | 100мм зузаантай элсэн бэлтгэл | м3 | 0.264 | | |
| 9 | | Сувгийн хана болон хучилтын бетон гадаргууг халуун битумээр будах | м2 | 8.28 | | |
| 10 | | Цементэн зуурмаг М50 | м3 | 0.01 | | |

УБ. БГД 11-р хороо
Энэбишийн өргөн чөлөө
78-р байр 204 тоот
Утас: 7604 4780
"ДНТ" ХХК

Төв аймаг. Зуунмод сум. 1-р баг.
ХАЛААЛТЫН 3-Р ЗУУХНЫ ХОЁРДУГААР ХЭЛХЭЭНИЙ ШУГАМ СУЛЖЭЭ
Сувгийн огтлол 3.3-3.3, 3.4-3.4

| | | | | | |
|---|---|---|---|---|---|
| Инженер | | Л.Энхсайхан | ЕГ Шифр: ДНТ-10-3/2019.24 | Масштаб: М 1:20 | Ye шат: А.3 |
| Гүйцэтгэсэн | | Э.Бат-Эрдэнэ | | | Хуудас: 28.3 |
| Шалгасан | | М.Буянхишиг | ТГ Шифр: | Зургийн дугаар: ГДГ-179 | Огноо: 2024.04.15 |

А3

180

Сувгийн огтлол 3.5-3.5
масштаб 1:20

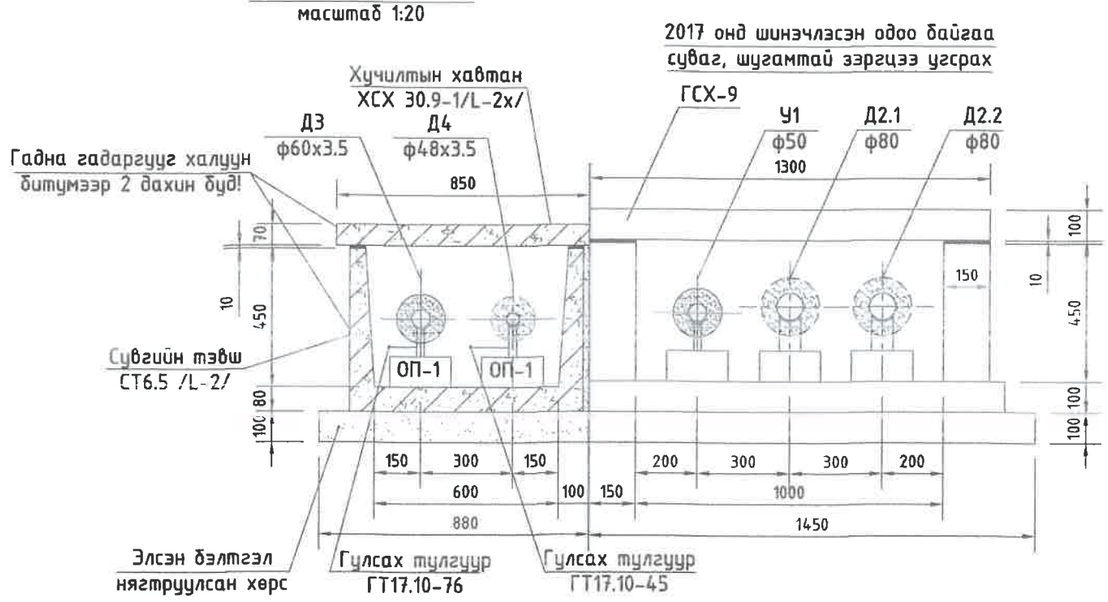


Сувгийн огтлол 3.7-3.7
масштаб 1:20

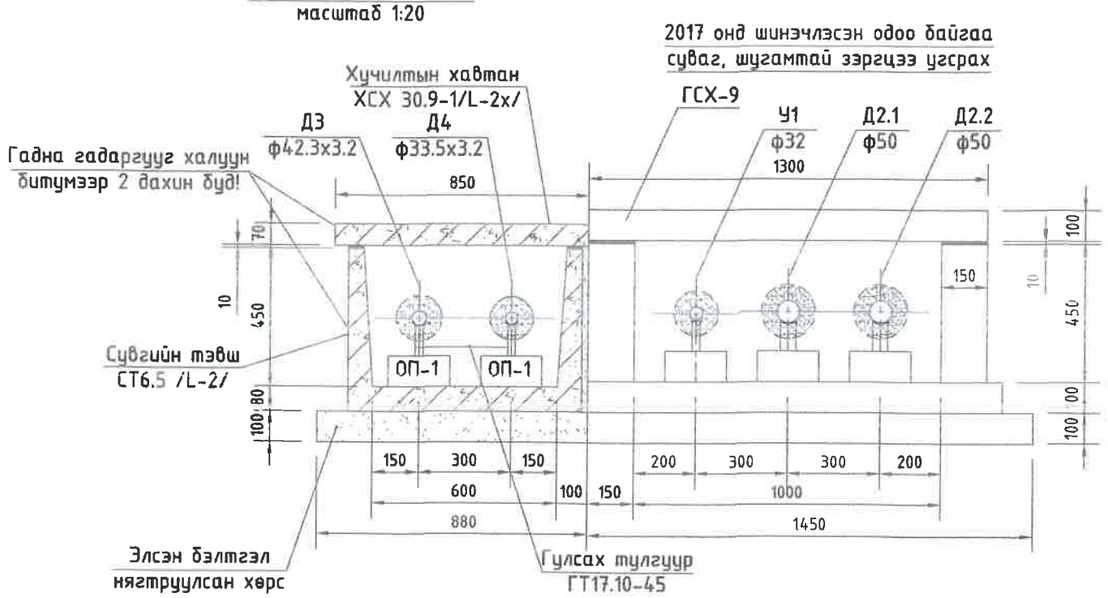


Сувгийн огтлол 3.6-3.6
масштаб 1:20

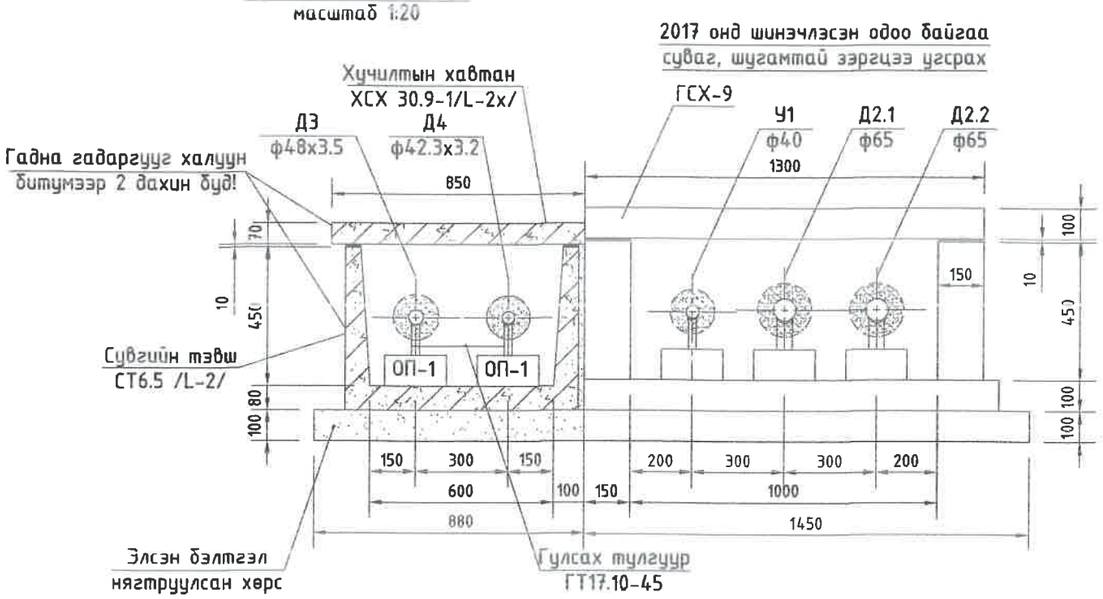


Зм угсармал төмөр бетон үл нэвтрэх суваг дахь материалын орц

| № | Тэмдэглэгээ | Нэр | Хэмжих нэгж | Тоо хэмжээ | Жин, кг | Тайлбар |
|---|---|---|---|---|---|---|
| 1 | Огтлол 3.5-3.5, 3.6-3.6, 3.7-3.7 | Төмөр бетон онгоцон суваг СТ6.5 /Л-2/ | ш | 1 | 880 | 0.35м3 |
| 2 | | Төмөр бетон онгоцон сувгийн хучилтын хавтан ХСХ 30.9-1 /Л-2х/ | ш | 1 | 650 | 0.18м3 |
| 3 | | 100мм зузаантай элсэн бэлтгэл | м3 | 0.264 | | |
| 4 | | Сувгийн хана болон хучилтын бетон гадаргууг халуун битумээр будах | м2 | 8.28 | | |
| 5 | | Цементэн зуурмаг М50 | м3 | 0.01 | | |

| | | | | | |
|---|---|---|---|---|---|
| УБ. БГД 11-р хороо Энэбишийн өргөн чөлөө 18-р байр 204 тоот Утас: 7604 4780 "ДНТ" ХХК | Төв аймаг. Зуунмод сум. 1-р баг. ХАЛААЛТЫН 3-Р ЗУУХНЫ ХОЁРДУГААР ХЭЛХЭЭНИЙ ШУГАМ СҮЛЖЭЭ | | | | |
| | Сувгийн огтлол 3.5-3.5, 3.6-3.6, 3.7-3.7 | | | | Үе шат: А.3 |
| | Инженер | Л.Энхсайхан | ЕГ Шифр: ДНТ-10-3/2019,24 | Масштаб: М 1:20 | Хуудас: 283 |
| | Гүйцэтгэсэн | З.Бат-Эрдэнэ | ТГ Шифр: | Зургийн дугаар: ГДГ-180 | Огноо: 2024.04.15 |
| | Шалгасан | М.Буянхишиг | | | |

А3

Сувгийн огтлол 3.8-3.8
масштаб 1:20

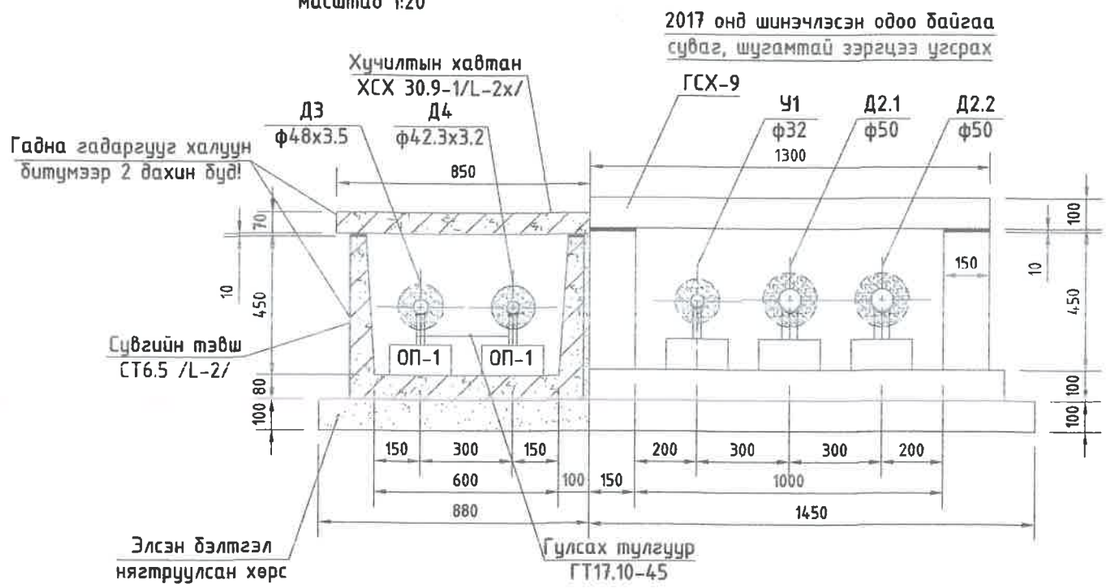


Сувгийн огтлол 3.10-3.10
масштаб 1:20

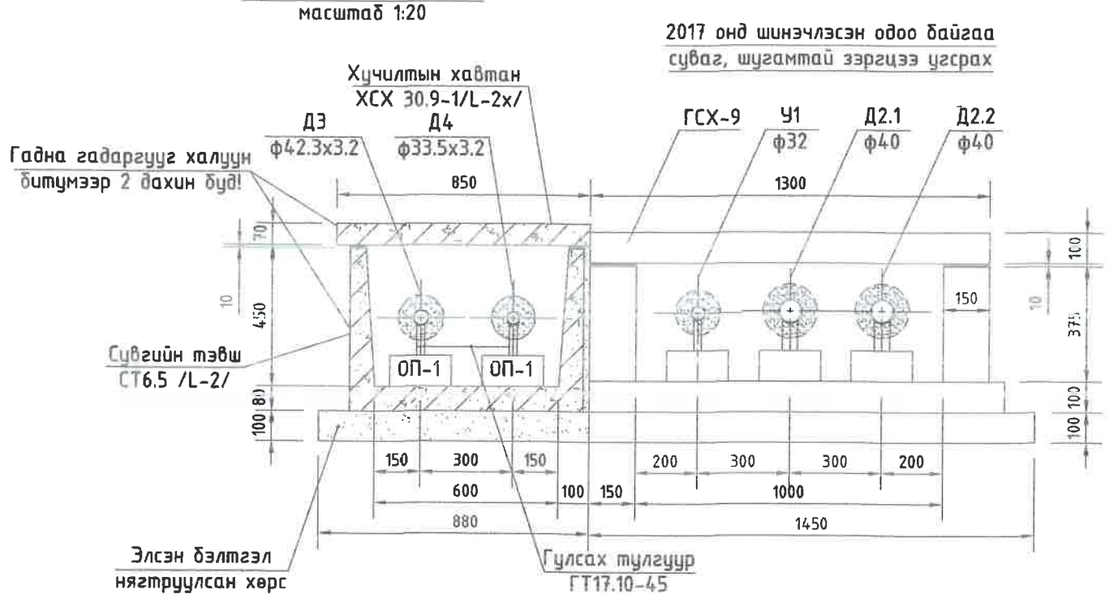


Сувгийн огтлол 3.9-3.9
масштаб 1:20

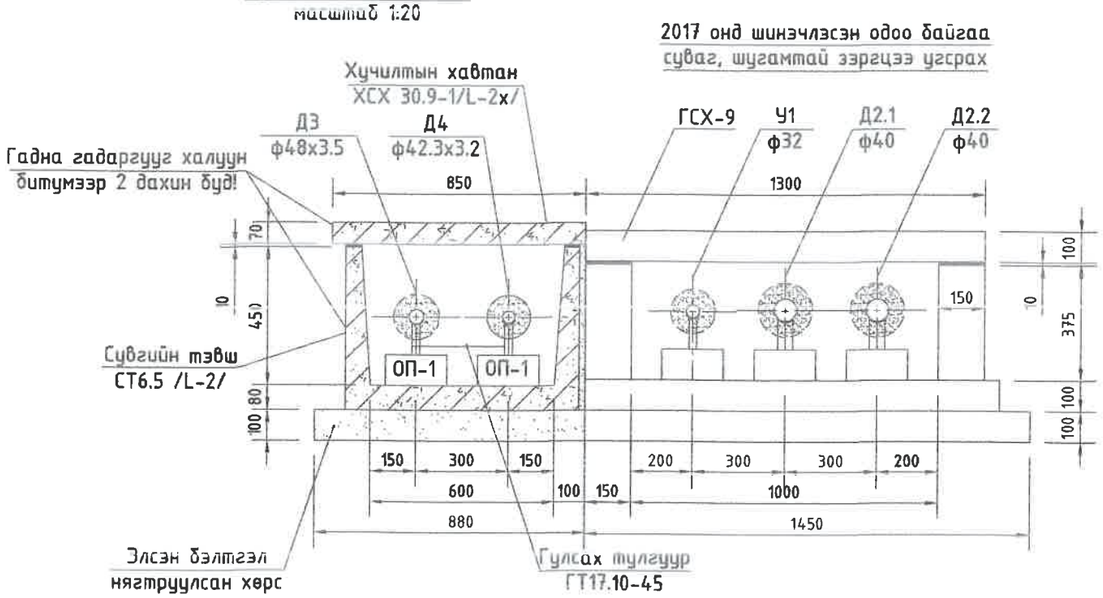


### 3м угсармал төмөр бетон үл нэвтрэх суваг дахь материалын орц

| № | Тэмдэглэгээ | Нэр | Хэмжих нэгж | Тоо хэмжээ | Жин, кг | Тайлбар |
|---|---|---|---|---|---|---|
| 1 | Огтлол 3.8-3.8, 3.9-3.9, 3.10-3.10 | Төмөр бетон онгоцон суваг СТ6.5 /Л-2/ | ш | 1 | 880 | 0.35м3 |
| 2 | | Төмөр бетон онгоцон сувгийн хучилтын хавтан ХСХ 30.9-1 /Л-2х/ | ш | 1 | 650 | 0.18м3 |
| 3 | | 100мм зузаантай элсэн бэлтгэл | м3 | 0.264 | | |
| 4 | | Сувгийн хана болон хучилтын бетон гадаргууг халуун битумээр будах | м2 | 8.28 | | |
| 5 | | Цементэн зуурмаг М50 | м3 | 0.01 | | |

| | | | | | |
|---|---|---|---|---|---|
| УБ. БГД 11-р хороо Энэбуйшийн өргөн чөлөө 78-р байр 204 тоот Утас: 7604 4780 | Төв аймаг. Зуунмод сум. 1-р баг. ХАЛААЛТЫН 3-Р ЗУУХНЫ ХОЁРДУГААР ХЭЛХЭЭНИЙ ШУГАМ СУЛЖЭЭ | | | | |
| | Сувгийн огтлол 3.8-3.8, 3.9-3.9, 3.10-3.10 | | | | Ye шат: А.3 |
| | Инженер | Л.Энхсаихан | ЕГ Шифр: ДНТ-10-3/2019.24 | Масштаб: М 1:20 | Хуудас. 283 |
| | Гүйцэтгэсэн | З.Бат-Эрдэнэ | | | |
| "ДНТ" ХХК | Шалгасан | М.Буянхишиг | ТГ Шифр: | Зургийн дугаар: ГДГ-181 | Огноо: 2024.04.15 |

А3

Сувгийн огтлол 3.11-3.11
масштаб 1:20

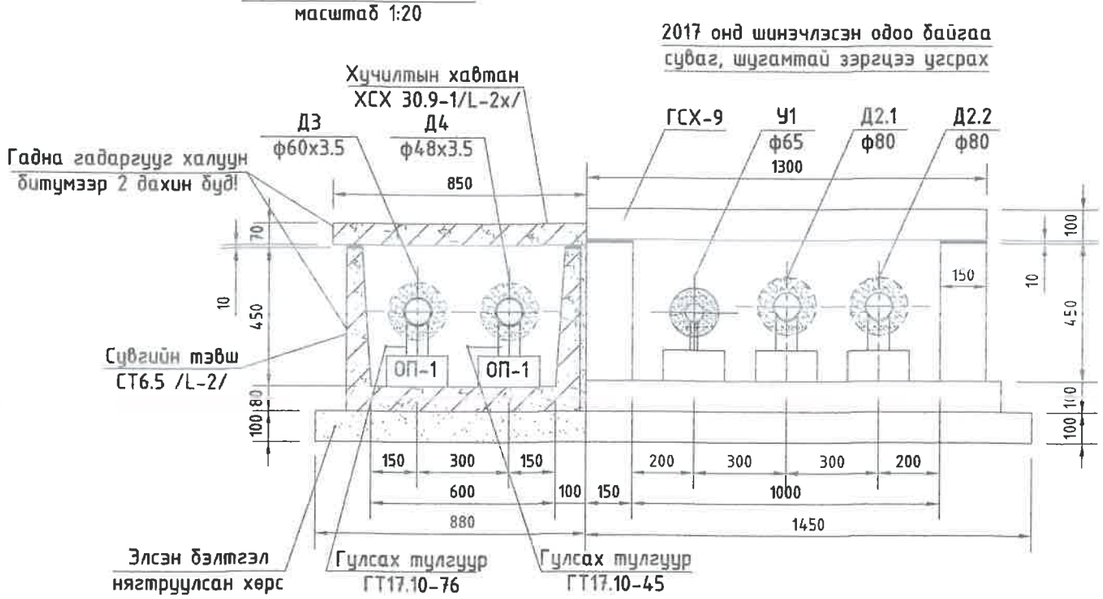


Сувгийн огтлол 3.13-3.13
масштаб 1:20

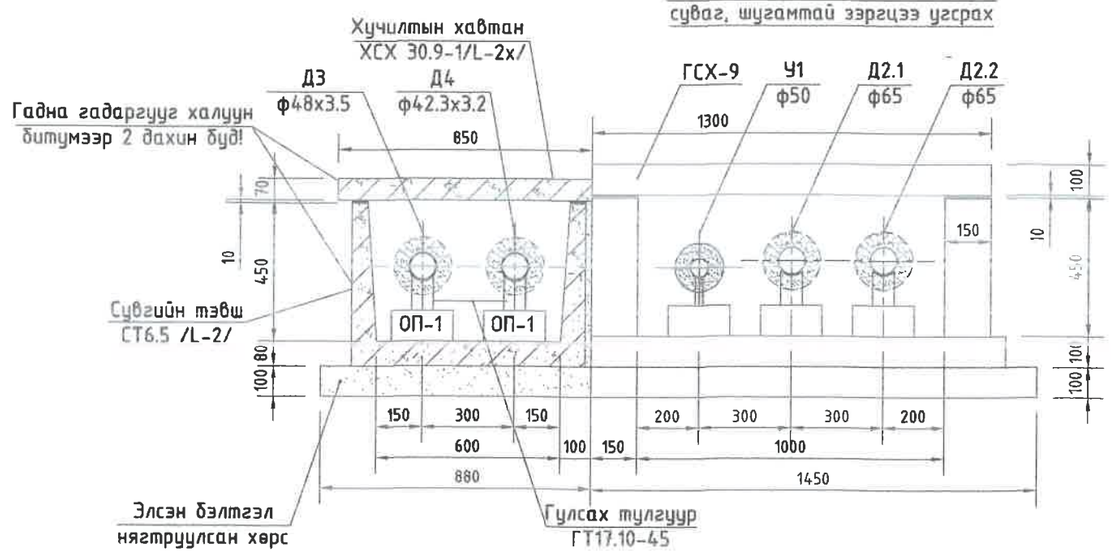


Сувгийн огтлол 3.12-3.12
масштаб 1:20

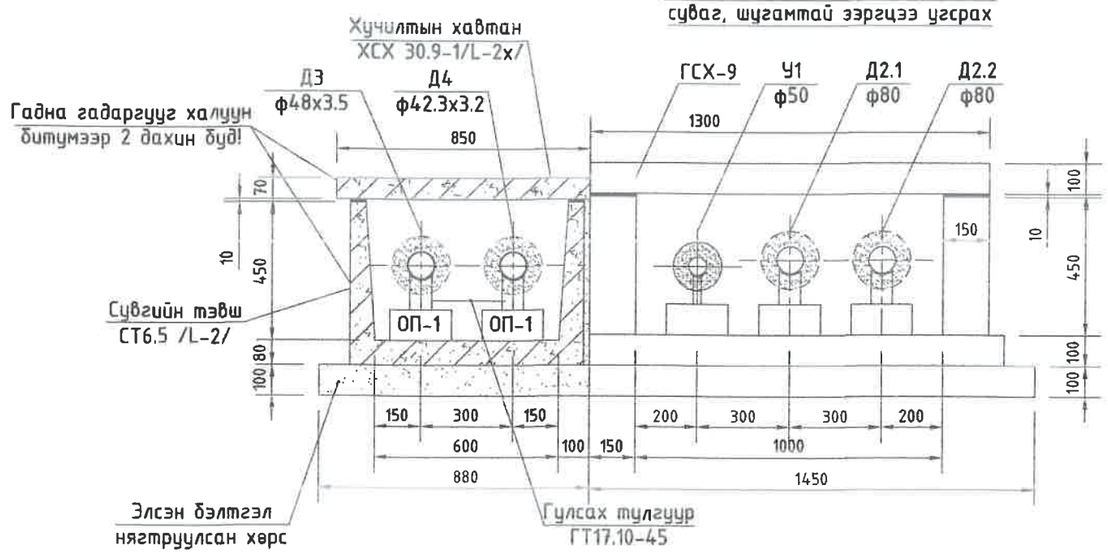


3м угсармал төмөр бетон үл нэвтрэх суваг дахь материалын орц

| № | Тэмдэглэгээ | Нэр | Хэмжих нэгж | Тоо хэмжээ | Жин, кг | Тайлбар |
|---|---|---|---|---|---|---|
| 1 | Огтлол 3.11-3.11, 3.12-3.12, 3.13-3.13 | Төмөр бетон онгоцон суваг СТ6.5 /Л-2/ | ш | 1 | 880 | 0.35м3 |
| 2 | | Төмөр бетон онгоцон сувгийн хучилтын хавтан ХСХ 30.9-1 /Л-2х/ | ш | 1 | 650 | 0.18м3 |
| 3 | | 100мм зузаантай элсэн бэлтгэл | м3 | 0.264 | | |
| 4 | | Сувгийн хана болон хучилтын бетон гидиргууг халуун битумээр буудах | м2 | 8.28 | | |
| 5 | | Цементэн эуурмаг М50 | м3 | 0.01 | | |

УБ. БГД 11-р хороо
Энэбишийн өргөн чөлөө
78-р байр 204 тоот
Утас: 7604 4780
"ДНТ" ХХК

Төв аймаг. Зуунмод сум. 1-р баг.
ХАЛААЛТЫН 3-Р ЗУУХНЫ ХОЁРДУГААР ХЭЛХЭЭНИЙ ШУГАМ СҮЛЖЭЭ
Сувгийн огтлол 3.11-3.11, 3.12-3.12, 3.13-3.13

| | | | | | |
|---|---|---|---|---|---|
| Инженер | | Л.Энхсайхан | ЕГ Шифр: ДНТ-10-3/2019.24 | Масштаб: М 1:20 | Ye шат: А.3 |
| Гүйцэтгэсэн | | Э.Бат-Эрдэнэ | | | Хуудас: 283 |
| Шалгасан | | М.Буянхишиг | ТГ Шифр: | Зургийн дугаар: ГДГ-182 | Огноо: 2024.04.15 |

А3

# Хоолойн угсралтын тойм-3.1

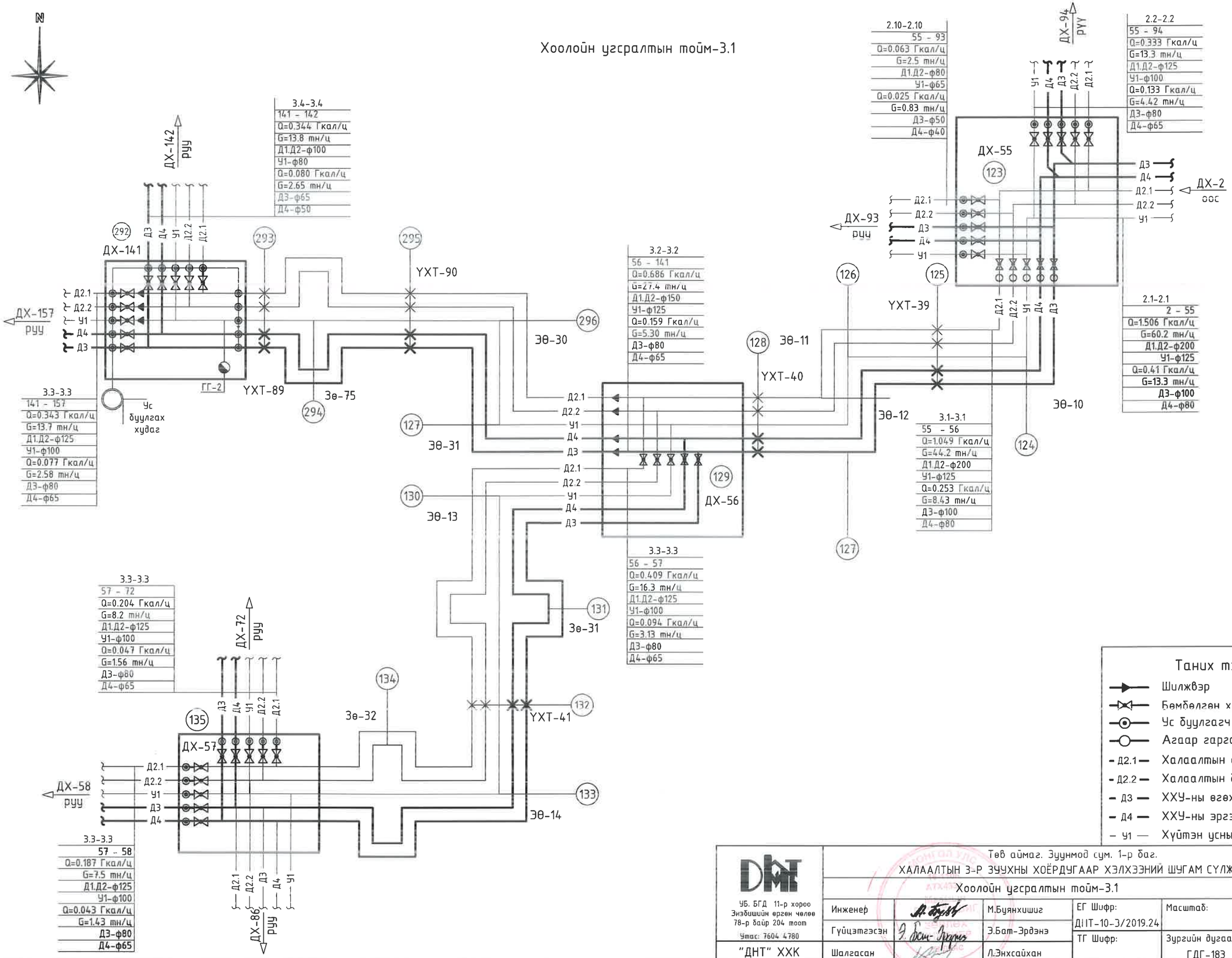


| | | | | | |
|---|---|---|---|---|---|
| УБ. БГД 11-р хороо Энэбишийн өргөн чөлөө 78-р байр 204 тоот Утас: 7604 4780 | Төв аймаг. Зуунмод сум. 1-р баг. ХАЛААЛТЫН 3-Р ЗУУХНЫ ХОЁРДУГААР ХЭЛХЭЭНИЙ ШУГАМ СҮЛЖЭЭ | | | | |
| | Хоолойн угсралтын тойм-3.1 | | | | Үе шат: А.3 |
| | Инженер | М.Буянхишиг | ЕГ Шифр: ДІІТ-10-3/2019.24 | Масштаб: | Хуудас: 283 |
| | Гүйцэтгэсэн | Э.Бат-Эрдэнэ | | | |
| "ДНТ" ХХК | Шалгасан | Л.Энхсайхан | ТГ Шифр: | Зургийн дугаар: ГДГ-183 | Огноо: 2024.04.15 |

A3

# Хоолойн угсралтын тойм-3.2

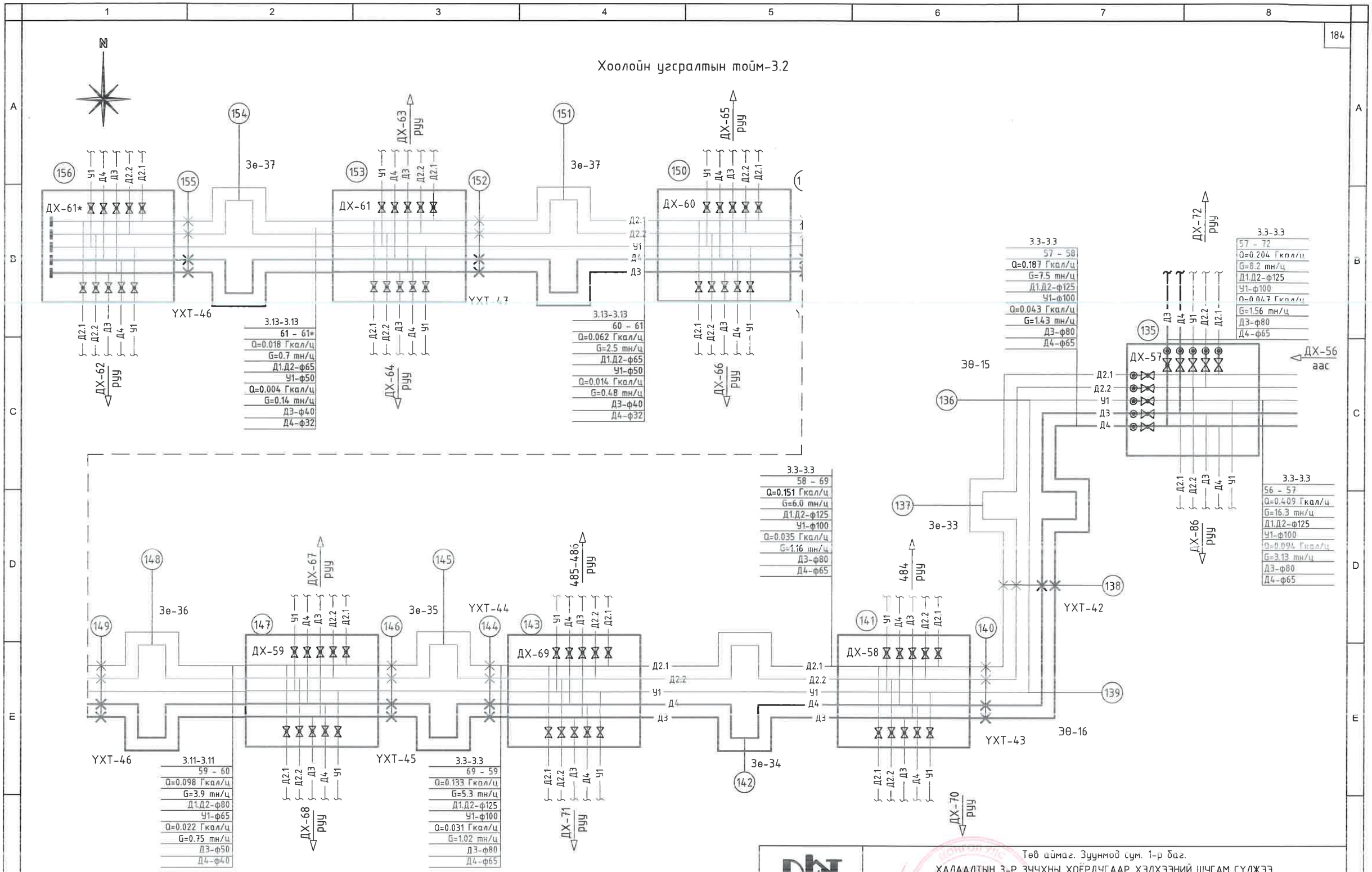


УБ. БГД 11-р хороо
Энэбишийн өргөн чөлөө
78 р байр 204 тоот
Утас: 7604 4780

"ДНТ" ХХК

Төв аймаг. Зуунмод сум. 1-р баг.

ХАЛААЛТЫН 3-Р ЗУУХНЫ ХОЁРДУГААР ХЭЛХЭЭНИЙ ШУГАМ СҮЛЖЭЭ

Хоолойн угсралтын тойм-3.2

| | | | | | |
|---|---|---|---|---|---|
| Инженер | | М.Буянхишиг | ЕГ Шифр: ДІІТ-10-Э/2019.24 | Масштаб: | Хуудас: 203 |
| Гүйцэтгэсэн | | Э.Бат-Эрдэнэ | | | |
| Шалгасан | | Л.Энхсайхан | ТГ Шифр: | Зургийн дугаар: ГДГ-184 | Огноо: 2024.04.15 |

Үе шат: А.Э

А3

# Хоолойн угсралтын тойм-3.3

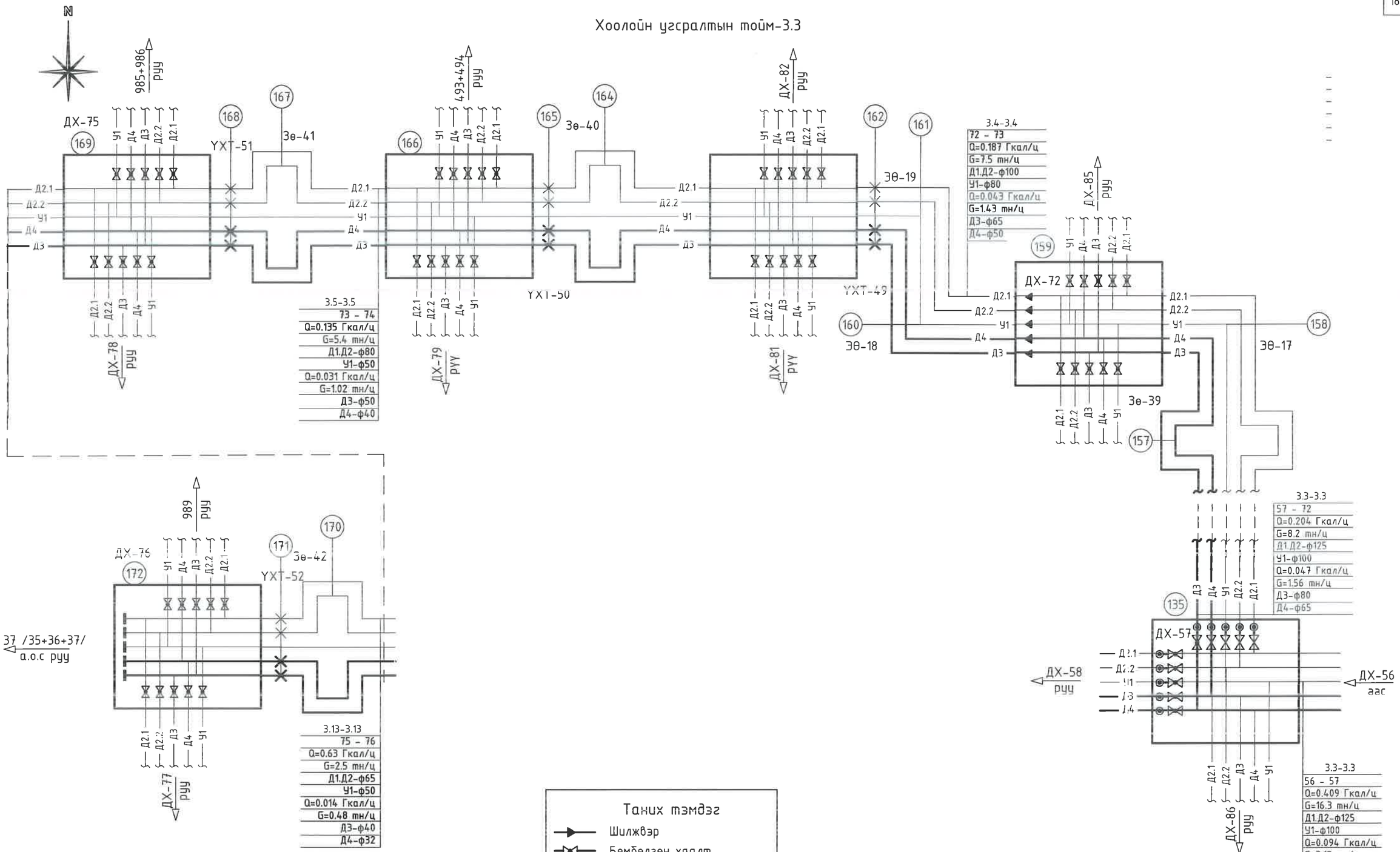


## Таних тэмдэг

- Шилжвэр
- Бөмбөлгөн хаалт
- Ус буулгагч
- Агаар гаргагч
- Д2.1 — Халаалтын өгөх шугам
- Д2.2 — Халаалтын буцах шугам
- Д3 — ХХУ-ны өгөх шугам
- Д4 — ХХУ-ны эргэлтийн шугам
- У1 — Хүйтэн усны шугам

УБ. БГД 11-р хороо Энэбишийн өргөн чөлөө 18-р байр 204 тоот
Утас: 7604 4780
"ДНТ" ХХК

Төв аймаг. Зуунмод сум. 1-р баг.

ХАЛААЛТЫН 3-Р ЗУУХНЫ ХОЁРДУГААР ХЭЛХЭЭНИЙ ШУГАМ СҮЛЖЭЭ

Хоолойн угсралтын тойм-3.3

| | | | | | |
|---|---|---|---|---|---|
| Инженер | | М.Буянхишиг | ЕГ Шифр: ДНТ-10-37/2019.24 | Масштаб: | Хуудас: 283 |
| Гүйцэтгэсэн | | Э.Бат-Эрдэнэ | ТГ Шифр: | Зургийн дугаар: ГДГ-185 | Ye шат: А.3 |
| Шалгасан | | Л.Энхсайхан | | | Огноо: 2024.04.15 |

А3

# Хоолойн угсралтын тойм-3.4

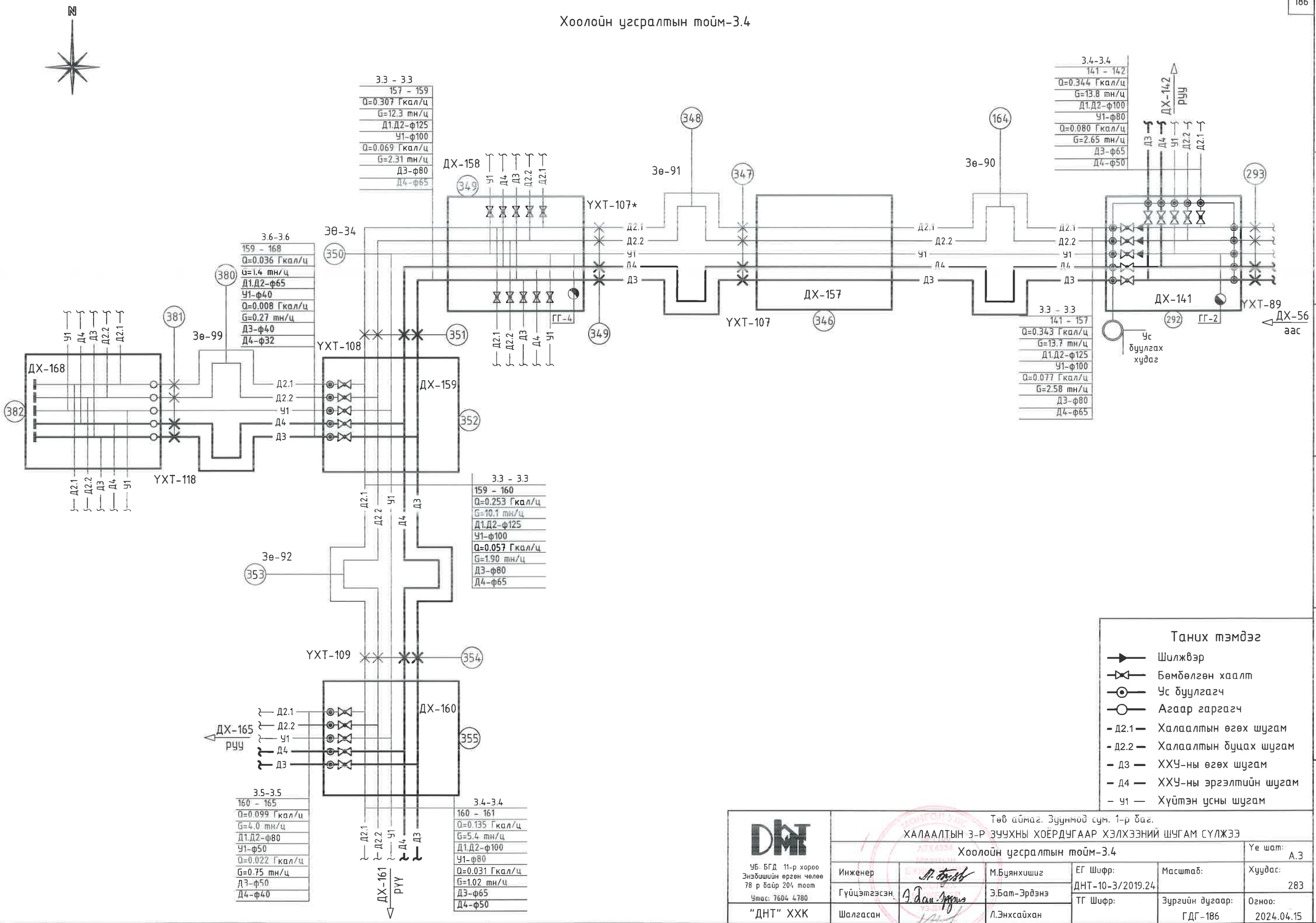


## Таних тэмдэг

- Шилжвэр
- Бөмбөлгөн хаалт
- Ус буулгагч
- Агаар гаргагч
- Д2.1 — Халаалтын өгөх шугам
- Д2.2 — Халаалтын буцах шугам
- Д3 — ХХУ-ны өгөх шугам
- Д4 — ХХУ-ны эргэлтийн шугам
- У1 — Хүйтэн усны шугам

УБ. БГД 11-р хороо Энэбишийн ерген челөө 78 р байр 204 тоот
Утас: 7604 4780
"ДНТ" ХХК

Төв аймаг. Зуунмод сум. 1-р баг.

ХАЛААЛТЫН 3-Р ЗУУХНЫ ХОЁРДУГААР ХЭЛХЭЭНИЙ ШУГАМ СҮЛЖЭЭ

Хоолойн угсралтын тойм-3.4

| | | | | | |
|---|---|---|---|---|---|
| Инженер | М.Буянхишиг | ЕГ Шифр: ДНТ-10-3/2019.24 | Масштаб: | Хуудас: 283 | Үе шат: А.З |
| Гүйцэтгэсэн | З.Бат-Эрдэнэ | ТГ Шифр: | Зургийн дугаар: ГДГ-186 | Огноо: 2024.04.15 | |
| Шалгасан | Л.Энхсайхан | | | | |

А3

# Хоолойн угсралтын тойм-3.5

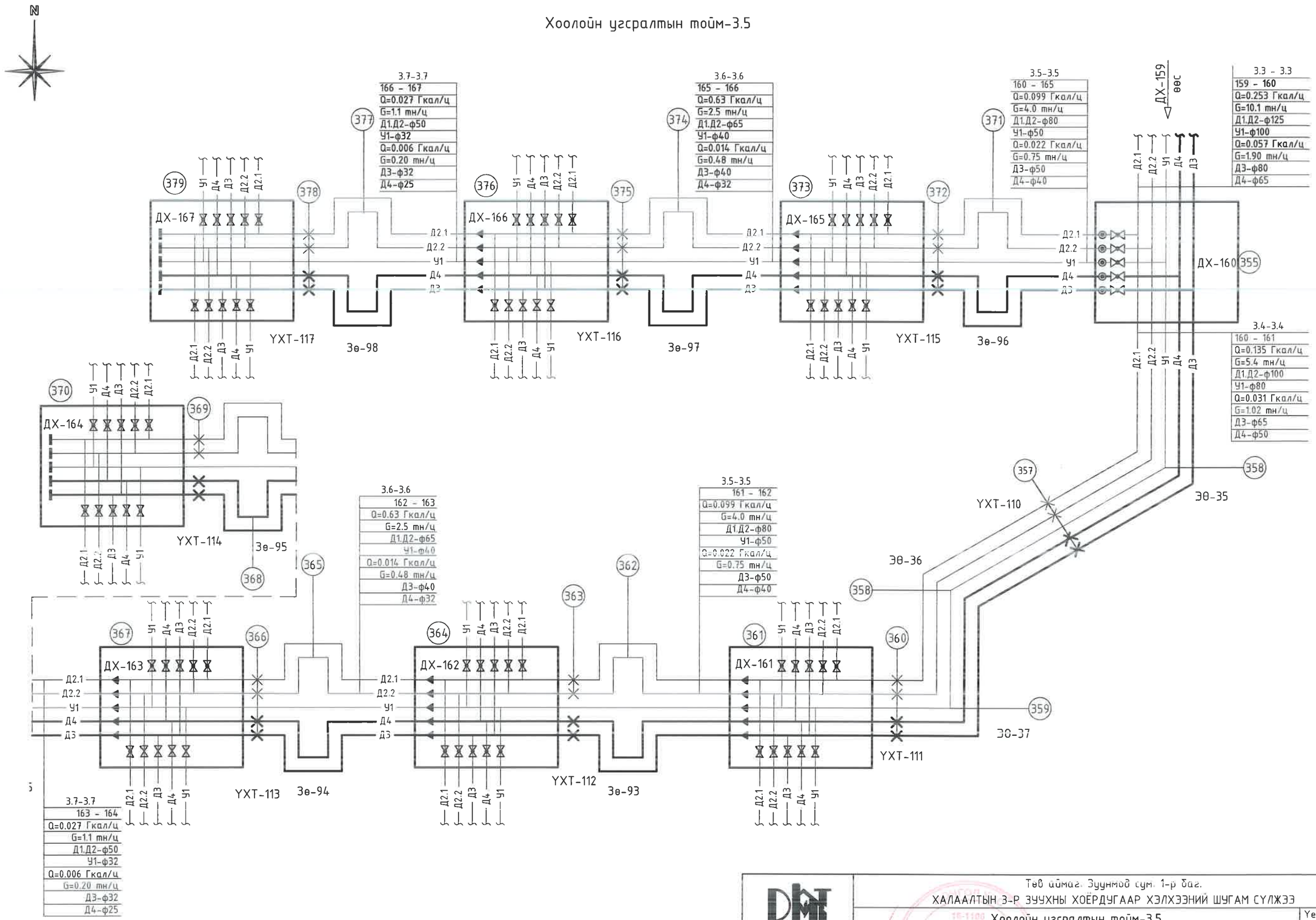


| | | | | | |
|---|---|---|---|---|---|
| ДНТ<br>УБ. БГД 11-р хороо Энэбишийн өргөн чөлөө 78 р байр 204 тоот<br>Утас: 7604 4780<br>"ДНТ" ХХК | Төв аймаг. Зуунмод сум. 1-р баг.<br>ХАЛААЛТЫН 3-Р ЗУУХНЫ ХОЁРДУГААР ХЭЛХЭЭНИЙ ШУГАМ СУЛЖЭЭ | | | | |
| | Хоолойн угсралтын тойм-3.5 | | | | Үе шат: А.3 |
| | Инженер | М.Буянхишиг | ЕГ Шифр: ДНТ-10-3/2019.24 | Масштаб: | Хуудас: 283 |
| | Гүйцэтгэсэн | З.Бат-Эрдэнэ | ТГ Шифр: | Зургийн дугаар: ГДГ-187 | Огноо: 2024.04.15 |
| | Шалгасан | Л.Энхсайхан | | | |

А3

# Хоолойн угсралтын тойм-3.6

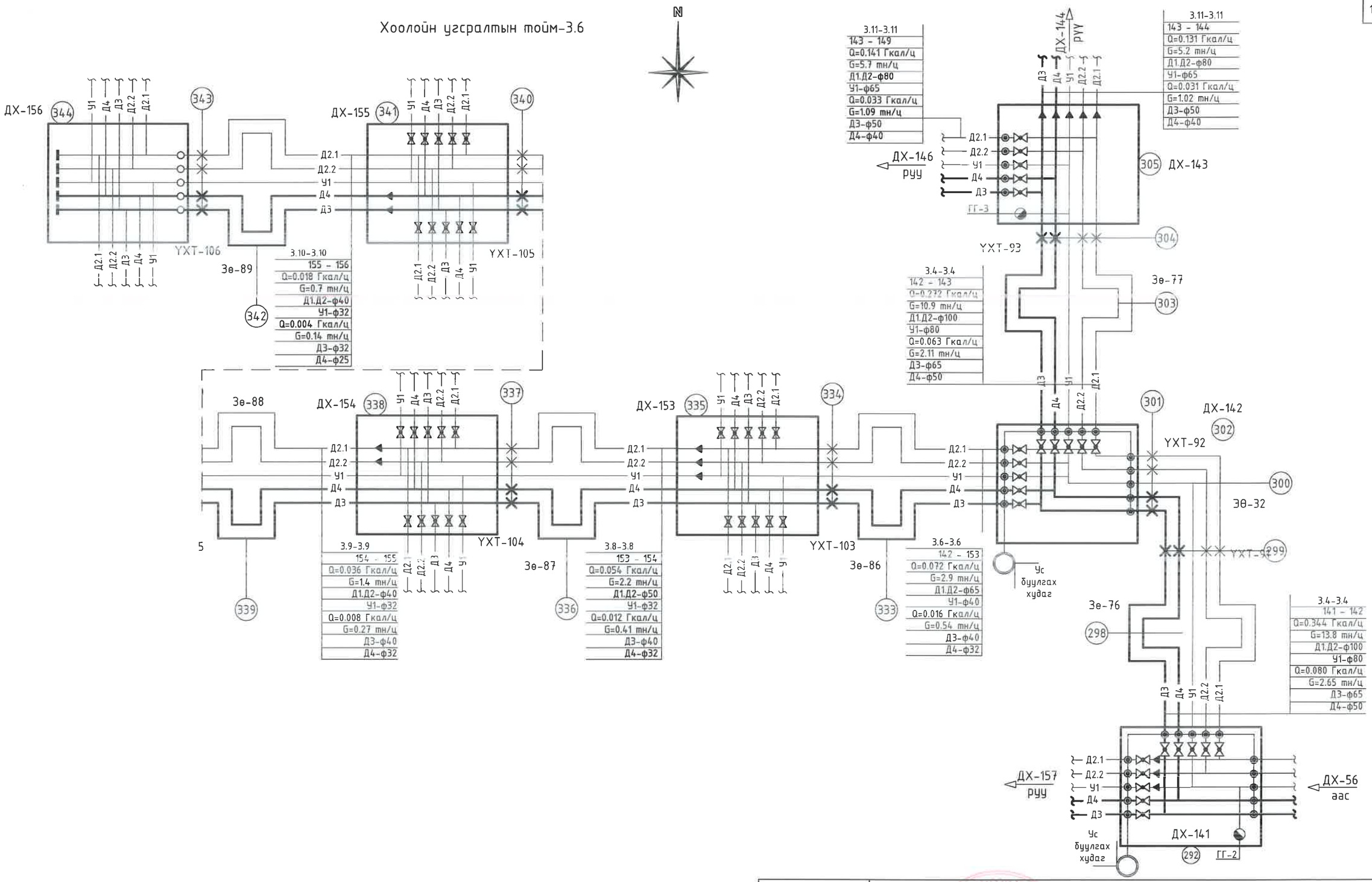


| | | | | | |
|---|---|---|---|---|---|
| ДНТ<br>УБ. БГД 11-р хороо Энэбишийн өргөн чөлөө 78-р байр 204 тоот<br>Утас: 7604 4780<br>"ДНТ" ХХК | Төв аймаг. Зуунмод сум. 1-р баг.<br>ХАЛААЛТЫН 3-Р ЗУУХНЫ ХОЁРДУГААР ХЭЛХЭЭНИЙ ШУГАМ СҮЛЖЭЭ | | | | |
| | Хоолойн угсралтын тойм-3.6 | | | | Үе шат: А.3 |
| | Инженер | М.Буянхишиг | ЕГ Шифр: ДІІТ-10-Э/2019.24 | Масштаб: | Хуудас: 203 |
| | Гүйцэтгэсэн | Э.Бат-Эрдэнэ | ТГ Шифр: | Зургийн дугаар: ГДГ-188 | Огноо: 2024.04.15 |
| | Шалгасан | Л.Энхсайхан | | | |

А3

# Хоолойн угсралтын тойм-3.7

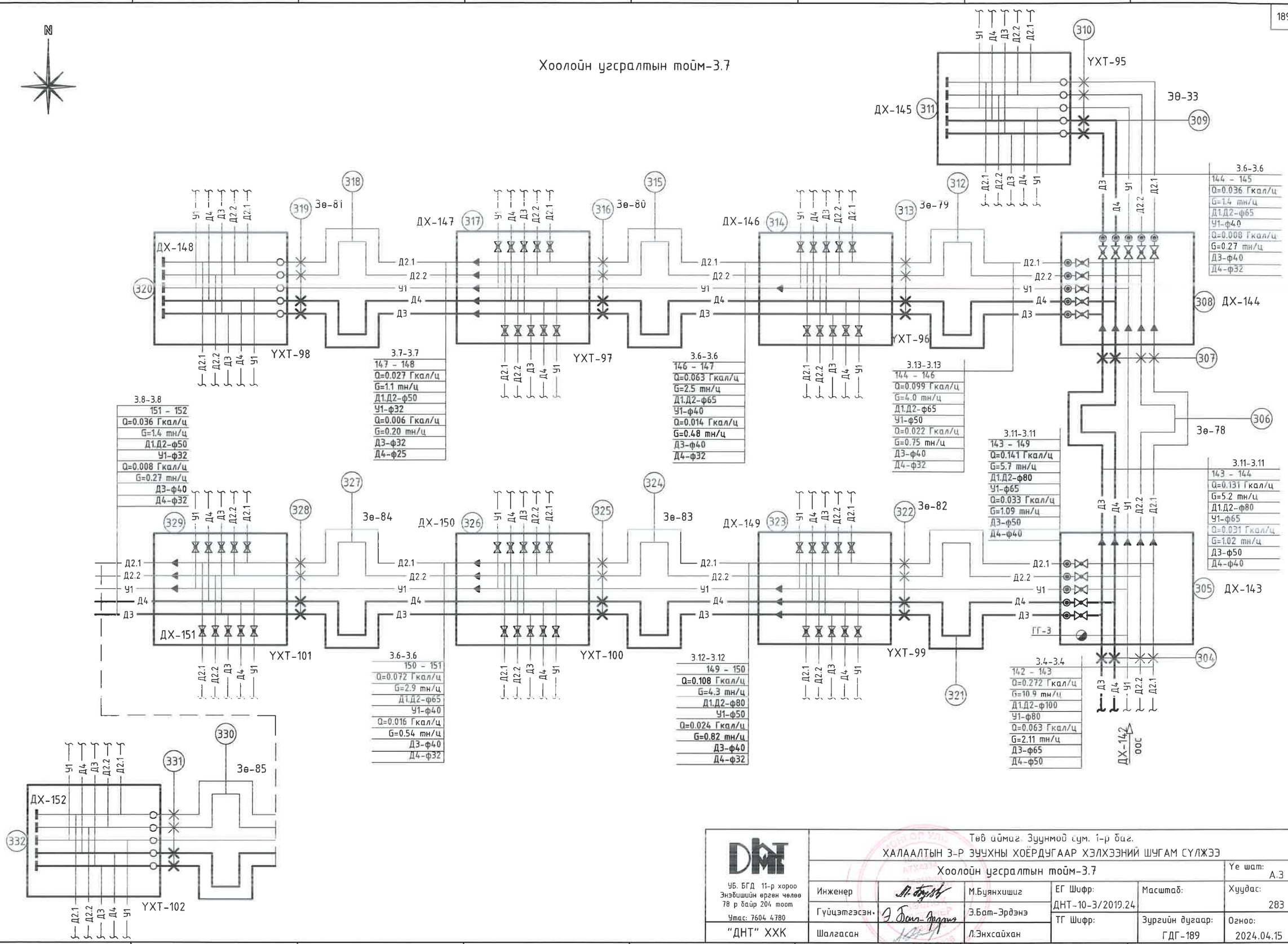


| | | | | | |
|---|---|---|---|---|---|
| ДНТ<br>УБ. БГД 11-р хороо Энэбишийн ергөн чөлөө 78 р байр 204 тоот<br>Утас: 7604 4780<br>"ДНТ" ХХК | Төв аймаг Зуунмод сум 1-р баг.<br>ХАЛААЛТЫН З-Р ЗУУХНЫ ХОЁРДУГААР ХЭЛХЭЭНИЙ ШУГАМ СҮЛЖЭЭ<br>Хоолойн угсралтын тойм-3.7 | | | | Үе шат: А.З |
| | Инженер | М.Буянхишиг | ЕГ Шифр: ДНТ-10-3/2019.24 | Масштаб: | Хуудас: 283 |
| | Гүйцэтгэсэн. | Э.Бат-Эрдэнэ | ТГ Шифр: | Зургийн дугаар: ГДГ-189 | Огноо: 2024.04.15 |
| | Шалгасан | Л.Энхсайхан | | | |

А3

## Эргэлтийн өнцөг ЭӨ-10-ийн байгуулалт
масштаб 1:50

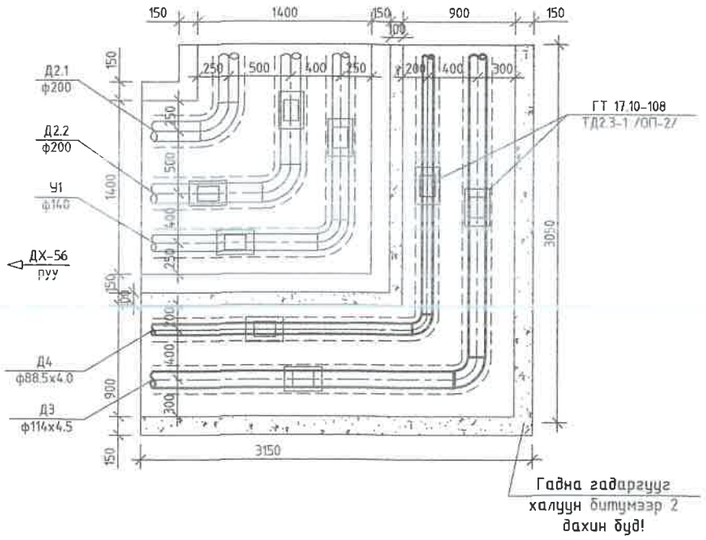


## ЭӨ-10-ийн хучилтын
байгуулалт

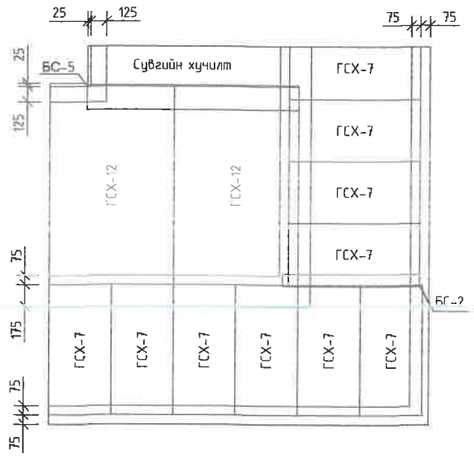


## Эргэлтийн өнцөг ЭӨ-12-ийн байгуулалт
масштаб 1:50

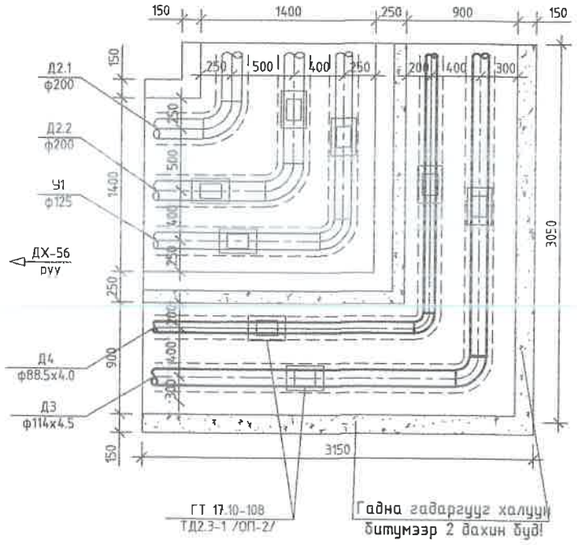


## ЭӨ-12-ийн хучилтын
байгуулалт

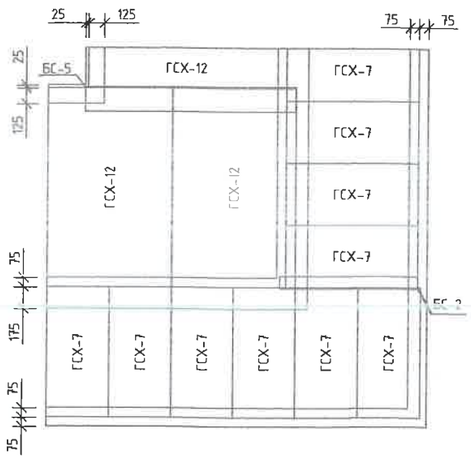


## Эргэлтийн өнцөг ЭӨ-11-ийн байгуулалт
масштаб 1:50

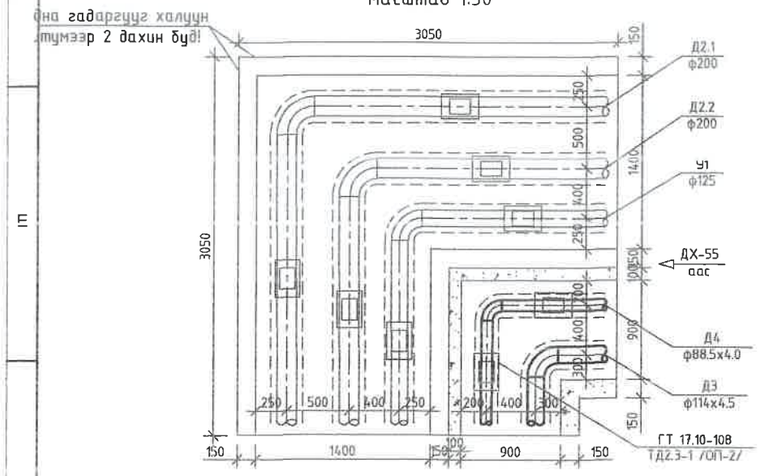


## ЭӨ-11-ийн хучилтын
байгуулалт

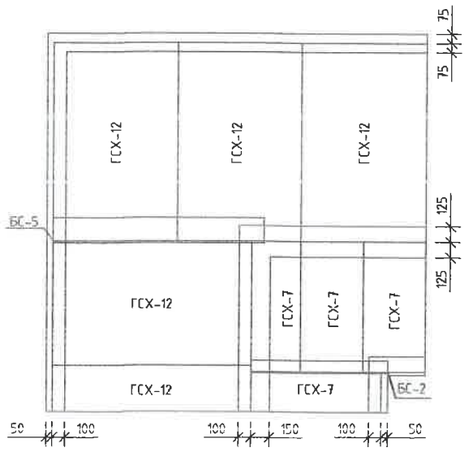


### 1 цутгамал эргэлтийн өнцгийн материалын орц

| № | ЭӨ-ийн төрөл | Бетон, м3 | | Хучилт | | | Тайлбар |
|---|---|---|---|---|---|---|---|
| | | Хананд | Уланд | Хавтан | Тоо | Жин, кг | |
| Г-991-1, альбом 2, вып 1 | ЭӨ-10 нэмж цутгана. | 0.6 | 0.592 | ГСХ-7 | 10 | 99.24 | |
| | | | | БС-2 | 1 | 16.6 | 100х100х10 Төмөр дам нуруу |
| | ЭӨ-11 нэмж цутгана. | 0.167 | 0.173 | ГСХ-7 | 4 | 99.24 | |
| | | | | БС-2 | 1 | 16.6 | 100х100х10 Төмөр дам нуруу |
| | ЭӨ-12 нэмж цутгана. | 0.6 | 0.592 | ГСХ-7 | 10 | 99.24 | |
| | | | | БС-2 | 1 | 16.6 | 100х100х10 Төмөр дам нуруу |

Тайлбар: Одоо байгаа эргэлтийн өнцгийг сөхөхгүй.

УБ. БГД 11-р хороо
Энэбишийн өргөн чөлөө
78-р байр 204 тоот
Утас: 7604 4780
"ДНТ" ХХК

Төв аймаг. Зуунмод сум. 1-р баг.
ХАЛААЛТЫН 3-Р ЗУУХНЫ ХОЁРДУГААР ХЭЛХЭЭНИЙ ШУГАМ СҮЛЖЭЭ

Эргэлтийн өнцөг ЭӨ-10, 11, 12

| | | | | | |
|---|---|---|---|---|---|
| Инженер | | М.Буянхишиг | ЕГ Шифр: ДНТ-10-3/2019.24 | Масштаб: М 1:50 | Ye шат: А.3 |
| Гүйцэтгэсэн | | Э.Бат-Эрдэнэ | | | Хуудас: 283 |
| Шалгасан | | Л.Энхсайхан | ТГ Шифр: | Зургийн дугаар: ГДГ-190 | Огноо: 2024.04.15 |

А3

Эргэлтийн өнцөг ЭӨ-13-ийн байгуулалт
масштаб 1:50

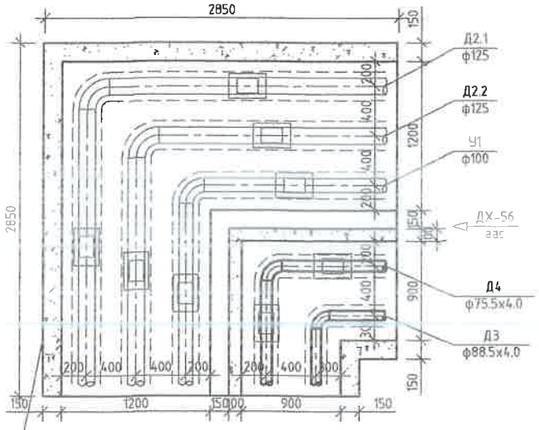


ЭӨ-13-ийн хучилтын
байгуулалт

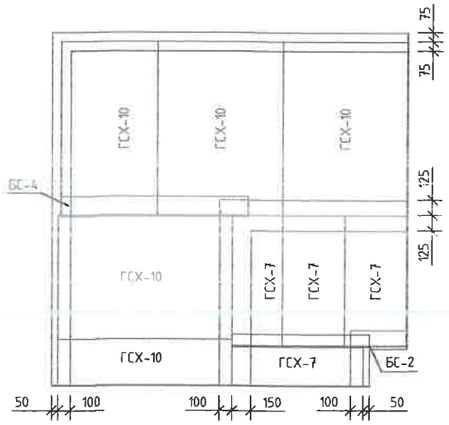


Эргэлтийн өнцөг ЭӨ-14-ийн байгуулалт
масштаб 1:50

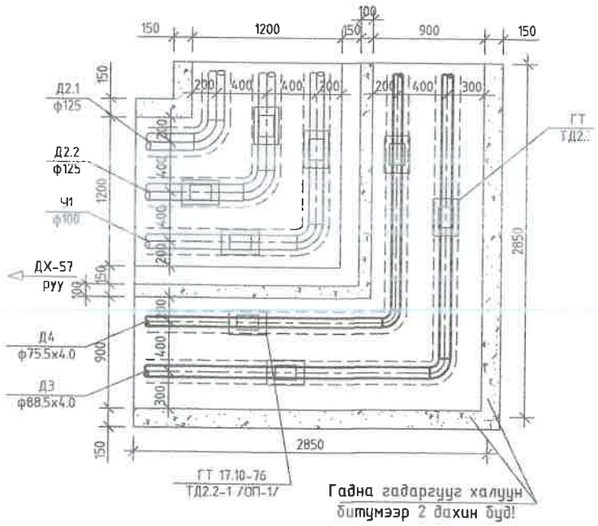


ЭӨ-14-ийн хучилтын
байгуулалт

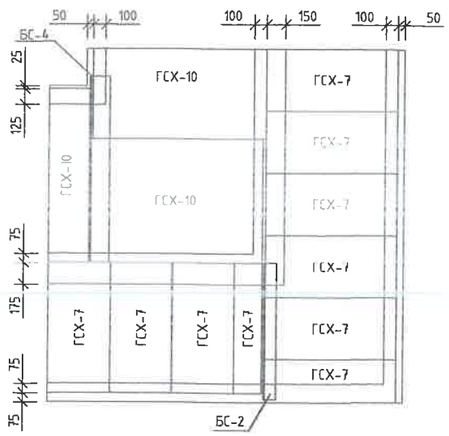


Эргэлтийн өнцөг ЭӨ-15-ийн байгуулалт
масштаб 1:50

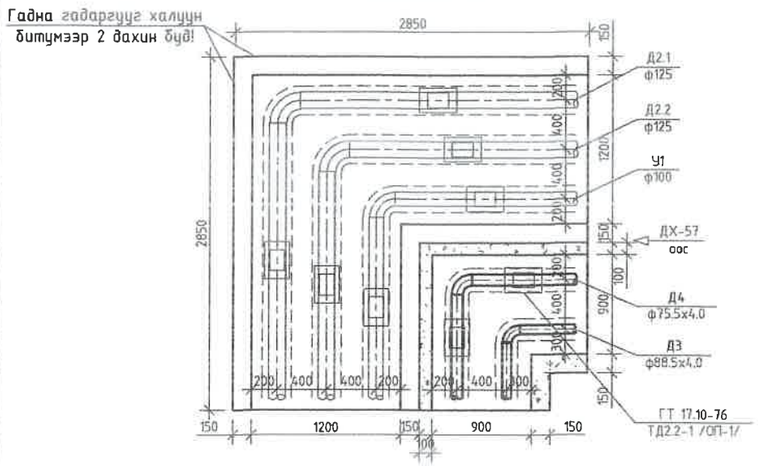


ЭӨ-15-ийн хучилтын
байгуулалт

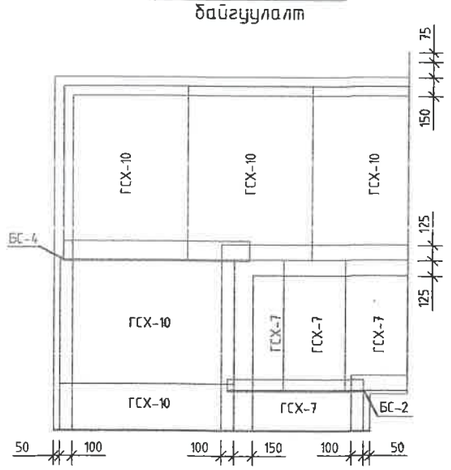


1 цутгамал эргэлтийн өнцгийн материалын орц

| № | ЭӨ-ийн төрөл | Бетон, м3 | | Хучилт | | | Тайлбар |
|---|---|---|---|---|---|---|---|
| | | Хананд | Уланд | Хавтан | Тоо | Жин, кг | |
| Г-991-1, альбом 2, вып 1 | ЭӨ-13 нэмж цутгана. | 0.167 | 0.173 | ГСХ-7 | 4 | 99.24 | |
| | | | | БС-2 | 1 | 16.6 | 100х100х10 Төмөр дам нуруу |
| | ЭӨ-14 нэмж цутгана. | 0.555 | 0.546 | ГСХ-7 | 10 | 99.24 | |
| | | | | БС-2 | 1 | 16.6 | 100х100х10 Төмөр дам нуруу |
| | ЭӨ-15 нэмж цутгана | 0.167 | 0.173 | ГСХ-7 | 4 | 99.24 | |
| | | | | БС-2 | 1 | 16.6 | 100х100х10 Төмөр дам нуруу |

Тайлбар: Одоо байгаа эргэлтийн өнцгийг сөхөхгүй.

| | | | | | |
|---|---|---|---|---|---|
| УБ. БГД 11-р хороо Энэбишийн өргөн чөлөө 78-р байр 204 тоот Утас: 7604 4780 "ДНТ" ХХК | Төв аймаг. Зуунмод сум. 1-р баг. ХАЛААЛТЫН 3-Р ЗУУХНЫ ХОЁРДУГААР ХЭЛХЭЭНИЙ ШУГАМ СУЛЖЭЭ | | | | |
| | Эргэлтийн өнцөг ЭӨ-13, 14, 15 | | | | Ye шат: А.3 |
| | Инженер | М.Буянхишиг | ЕГ Шифр: ДНТ-10-3/2019.24 | Масштаб: М 1:50 | Хуудас: 283 |
| | Гүйцэтгэсэн | Э.Бат-Эрдэнэ | ТГ Шифр: | Зургийн дугаар: ГДГ-191 | Огноо: 2024.04.15 |
| | Шалгасан | Л.Энхсайхан | | | |

## Эргэлтийн өнцөг ЭӨ-16-ийн байгуулалт
масштаб 1:50

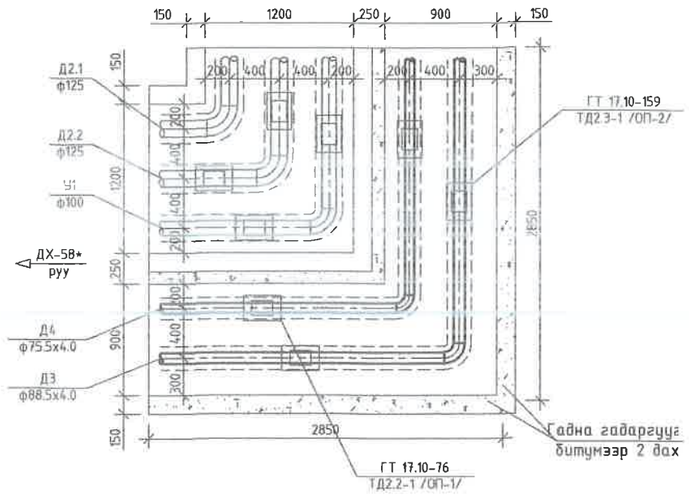


## ЭӨ-16-ийн хучилтын байгуулалт

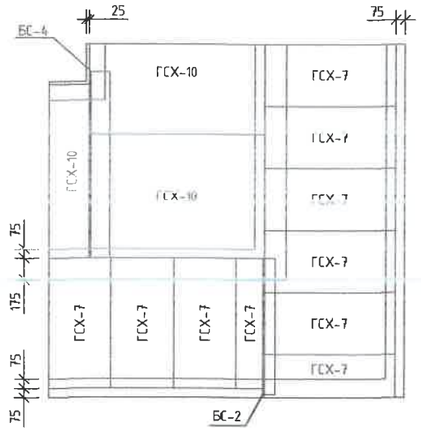


## Эргэлтийн өнцөг ЭӨ-18-ийн байгуулалт
масштаб 1:50

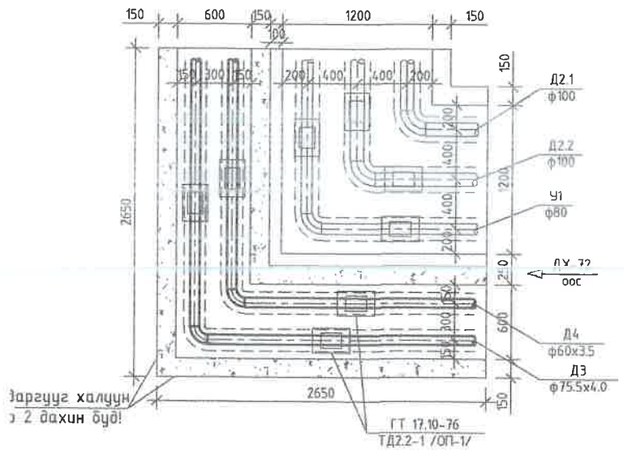


## ЭӨ-18-ийн хучилтын байгуулалт

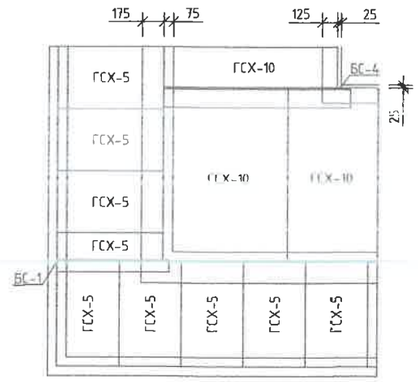


## Эргэлтийн өнцөг ЭӨ-17-ийн байгуулалт
масштаб 1:50

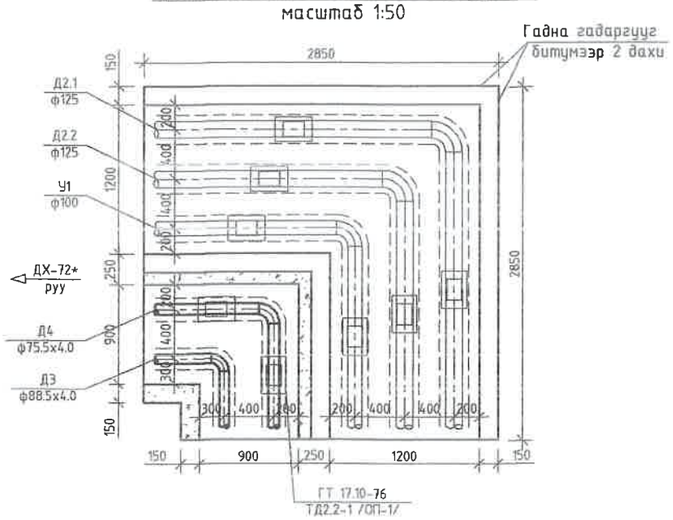


## ЭӨ-17-ийн хучилтын байгуулалт

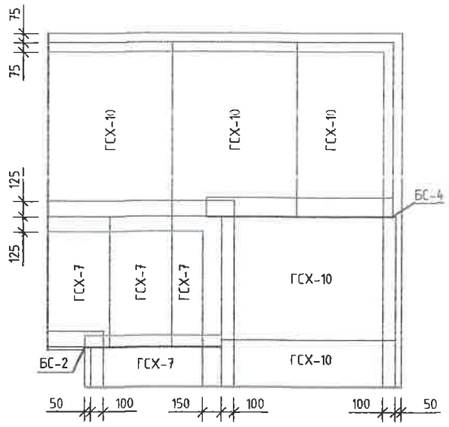


### 1 цутгамал эргэлтийн өнцгийн материалын орц

| № | ЭӨ-ийн төрөл | Бетон, м3 | | Хучилт | | | Тайлбар |
|---|---|---|---|---|---|---|---|
| | | Хананд | Уланд | Хавтан | Тоо | Жин, кг | |
| Г-991-1, альбом 2, вып 1 | ЭӨ-16 нэмж цутгана. | 0.555 | 0.546 | ГСХ-7 | 10 | 99.24 | |
| | | | | БС-2 | 1 | 16.6 | 100х100х10 Төмөр дам нуруу |
| | ЭӨ-17 нэмж цутгана. | 0.167 | 0.173 | ГСХ-7 | 4 | 99.24 | |
| | | | | БС-2 | 1 | 16.6 | 100х100х10 Төмөр дам нуруу |
| | ЭӨ-18 нэмж цутгана. | 0.594 | 0.396 | ГСХ-5 | 9 | 74.45 | |
| | | | | БС-1 | 1 | 13.6 | 100х100х10 Төмөр дам нуруу |

Тайлбар: Одоо байгаа эргэлтийн өнцгийг сөхөхгүй.

| | | | | | |
|---|---|---|---|---|---|
| УБ. БГД 11-р хороо Энэбишийн өргөн чөлөө 78-р байр 204 toom Утас: 7604 4780 "ДНТ" ХХК | Төв аймаг. Зуунмод сум. 1-р баг. ХАЛААЛТЫН 3-Р ЗУУХНЫ ХОЁРДУГААР ХЭЛХЭЭНИЙ ШУГАМ СУЛЖЭЭ | | | | |
| | Эргэлтийн өнцөг ЭӨ-16, 17, 18 | | | | Ye шат: А.3 |
| | Инженер | | М.Буянхишиг | ЕГ Шифр: ДНТ-10-3/2019.24 | Масштаб: М 1:50 | Хуудас: 283 |
| | Гүйцэтгэсэн | | З.Бат-Эрдэнэ | ТГ Шифр: | Зургийн дугаар: ГДГ-192 | Огноо: 2024.04.15 |
| | Шалгасан | | Л.Энхсайхан | | | |

А3

## Эргэлтийн өнцөг ЭӨ-19-ийн байгуулалт
масштаб 1:50

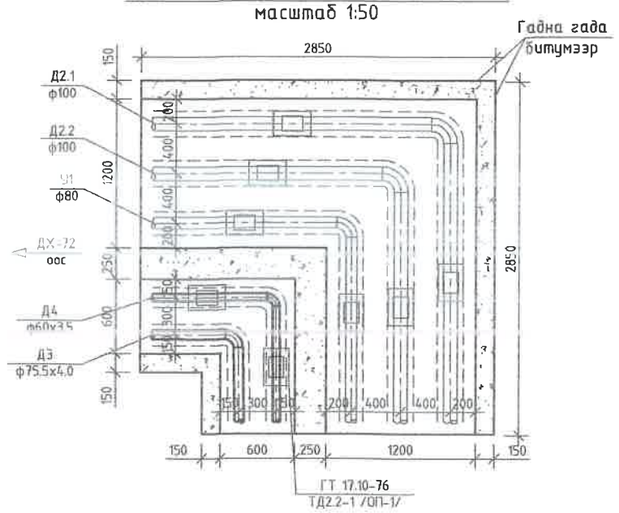


## ЭӨ-19-ийн хучилтын байгуулалт

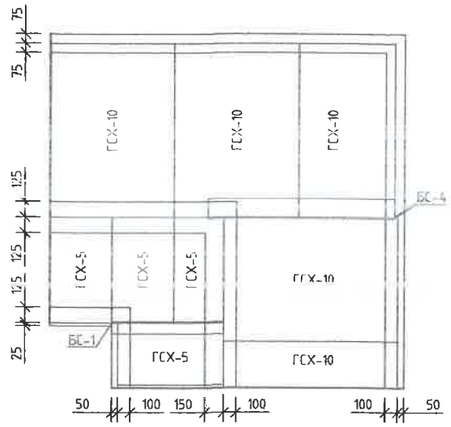


## Эргэлтийн өнцөг ЭӨ-30-ийн байгуулалт
масштаб 1:50

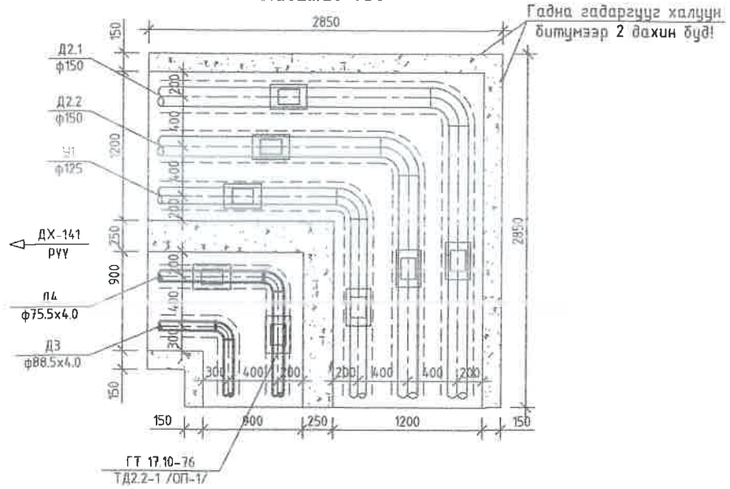


## ЭӨ-30-ийн хучилтын байгуулалт

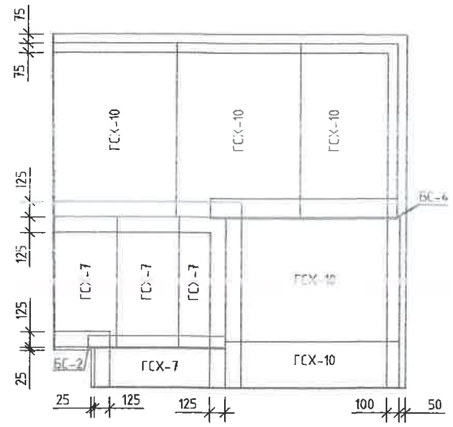


## Эргэлтийн өнцөг ЭӨ-31-ийн байгуулалт
масштаб 1:50

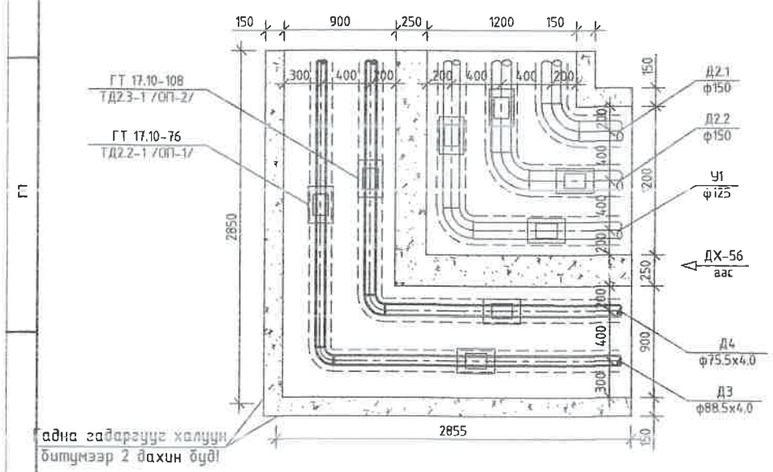


## ЭӨ-31-ийн хучилтын байгуулалт

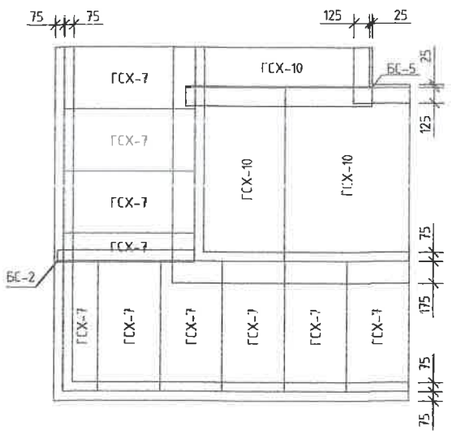


## 1 цутгамал эргэлтийн өнцгийн материалын орц

| № | ЭӨ-ийн төрөл | Бетон, м3 | | Хучилт | | | Тайлбар |
|---|---|---|---|---|---|---|---|
| | | Хананд | Уланд | Хавтан | Тоо | Жин, кг | |
| Г-991-1, альбом 2, вып 1 | ЭӨ-19 нэмж цутгана. | 0.387 | 0.20 | ГСХ-5 | 4 | 74.45 | |
| | | | | БС-1 | 1 | 13.6 | 100х100х10 Төмөр дам нуруу |
| | ЭӨ-30 нэмж цутгана. | 0.36 | 0.216 | ГСХ-7 | 4 | 99.24 | |
| | | | | БС-2 | 1 | 16.6 | 100х100х10 Төмөр дам нуруу |
| | ЭӨ-31 нэмж цутгана. | 0.788 | 0.598 | ГСХ-7 | 10 | 99.24 | |
| | | | | БС-2 | 1 | 16.6 | 100х100х10 Төмөр дам нуруу |

**Тайлбар: Одоо байгаа эргэлтийн өнцгийг сөхөхгүй.**

| | | | | | |
|---|---|---|---|---|---|
| УБ. БГД 11-р хороо Энэбишийн өргөн чөлөө 78-р байр 204 тоот Утас: 7604 4780 "ДНТ" ХХК | Төв аймаг. Зуунмод сум. 1-р баг. ХАЛААЛТЫН 3-Р ЗУУХНЫ ХОЁРДУГААР ХЭЛХЭЭНИЙ ШУГАМ СУЛЖЭЭ | | | | |
| | Эргэлтийн өнцөг ЭӨ-19, 30, 31 | | | | Ye шат: А.3 |
| | Инженер | М.Буянхишиг | ЕГ Шифр: ДНТ-10-3/2019.24 | Масштаб: М 1:50 | Хуудас: 283 |
| | Гүйцэтгэсэн | Э.Бат-Эрдэнэ | | | |
| | Шалгасан | Л.Энхсайхан | ТГ Шифр: | Зургийн дугаар: ГДГ-193 | Огноо: 2024.04.15 |

A3

## Эргэлтийн өнцөг ЭӨ-33-ийн байгуулалт
масштаб 1:50

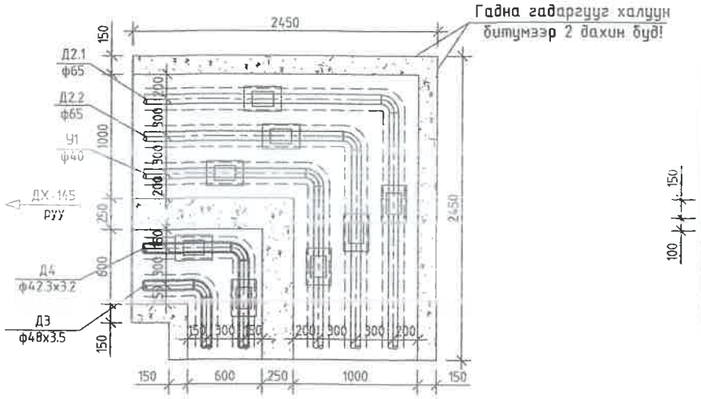


## ЭӨ-33-ийн хучилтын байгуулалт

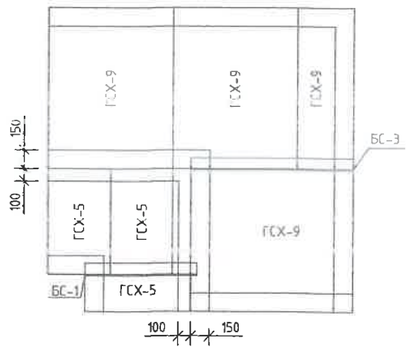


## Эргэлтийн өнцөг ЭӨ-34-ийн байгуулалт
масштаб 1:40

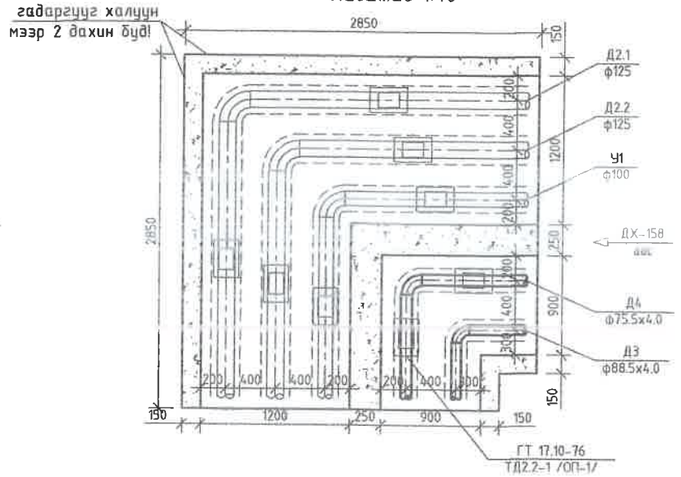


## ЭӨ-34-ийн хучилтын байгуулалт

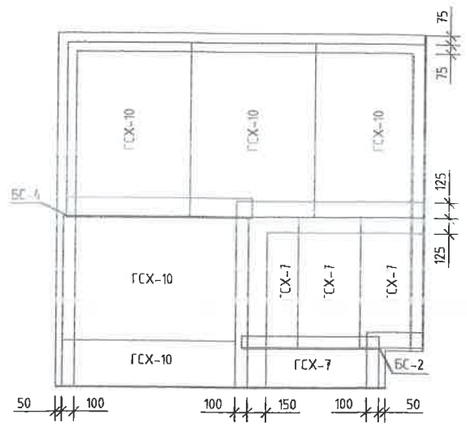


## Эргэлтийн өнцөг ЭӨ-32-ийн байгуулалт
масштаб 1:50

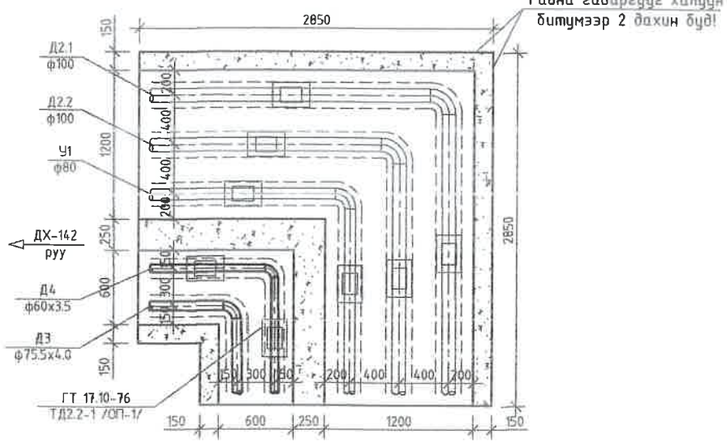


## ЭӨ-32-ийн хучилтын байгуулалт

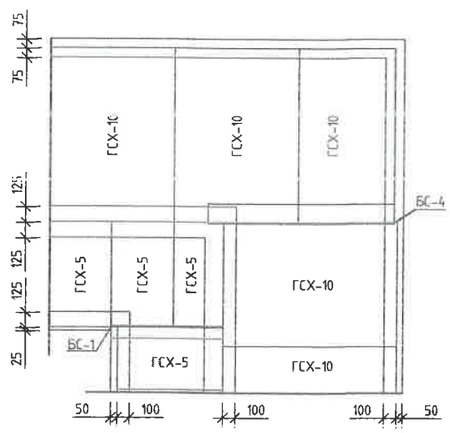


### 1 цутгамал эргэлтийн өнцгийн материалын орц

| № | ЭӨ-ийн төрөл | Бетон, м3 | | Хучилт | | | Тайлбар |
|---|---|---|---|---|---|---|---|
| | | Хаканд | Уланд | Хавтан | Тоо | Жин, кг | |
| Г-991-1, альбом 2, вып 1 | ЭӨ-32 нэмж цутгана. | 0.387 | 0.20 | ГСХ-5 | 4 | 74.45 | |
| | | | | БС-1 | 1 | 13.6 | 100х100х10 Төмөр дам нуруу |
| | ЭӨ-33 нэмж цутгана. | 0.315 | 0.16 | ГСХ-5 | 3 | 74.45 | |
| | | | | БС-1 | 1 | 13.6 | 100х100х10 Төмөр дам нуруу |
| | ЭӨ-34 нэмж цутгана. | 0.36 | 0.216 | ГСХ-7 | 4 | 99.24 | |
| | | | | БС-2 | 1 | 16.6 | 100х100х10 Төмөр дам нуруу |

Тайлбар: Одоо байгаа эргэлтийн өнцгийг сөхөхгүй.

УБ. БГД 11-р хороо Энэбишийн өргөн чөлөө 18-р байр 204 тоот
Утас: 7604 4780
"ДНТ" ХХК

Төв аймаг. Зуунмод сум. 1-р баг.
ХАЛААЛТЫН 3-Р ЗУУХНЫ ХОЁРДУГААР ХЭЛХЭЭНИЙ ШУГАМ СУЛЖЭЭ

Эргэлтийн өнцөг ЭӨ-32, 33, 34

| | | | | | |
|---|---|---|---|---|---|
| Инженер | | М.Буянхишиг | ЕГ Шифр: ДНТ-10-3/2019.24 | Масштаб: М 1:50 | Ye шат: А.3 |
| Гүйцэтгэсэн | | Э.Бат-Эрдэнэ | ТГ Шифр: | Зургийн дугаар: ГДГ-194 | Хуудас: 283 |
| Шалгасан | | Л.Энхсайхан | | | Огноо: 2024.04.15 |

А3

Эргэлтийн өнцөг ЭӨ-36-ийн байгуулалт
масштаб 1:50

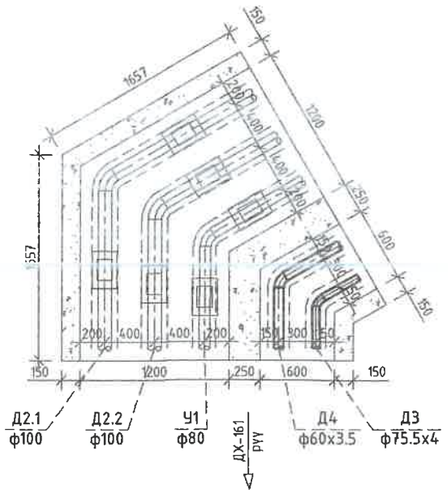


ЭӨ-36-ийн хучилтын
байгуулалт

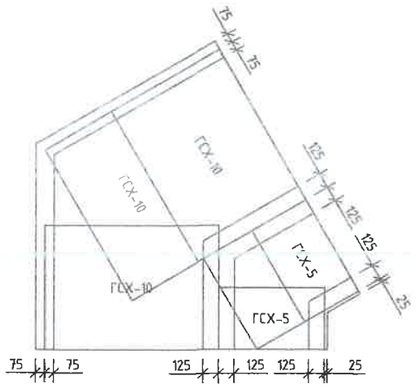


Эргэлтийн өнцөг ЭӨ-35-ийн байгуулалт
масштаб 1:50

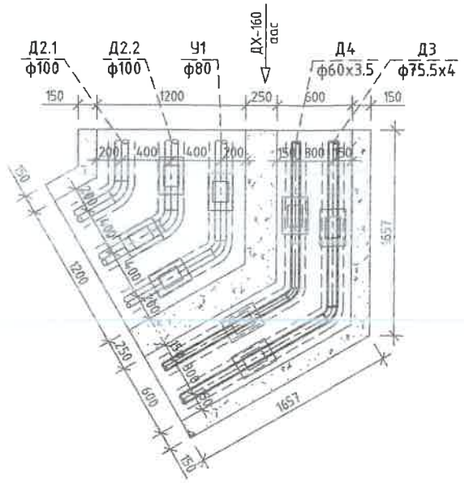


ЭӨ-35-ийн хучилтын
байгуулалт

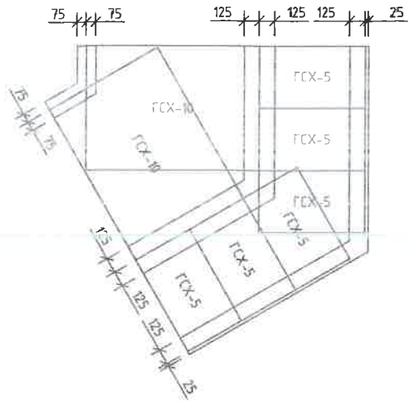


Эргэлтийн өнцөг ЭӨ-37-ийн байгуулалт
масштаб 1:50

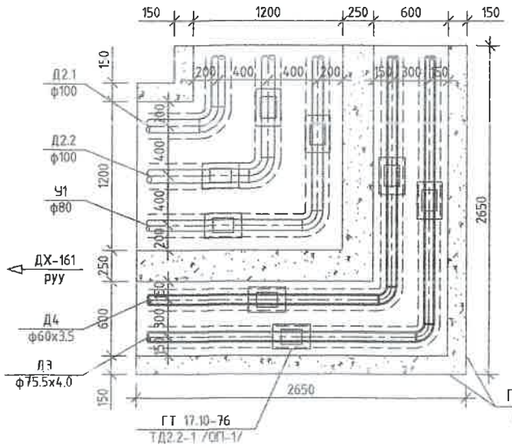


Гадна гадаргууг халуун
битумээр 2 дахин буд!

ЭӨ-37-ийн хучилтын
байгуулалт

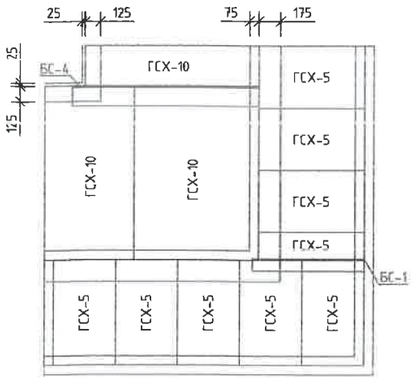


1 цутгамал эргэлтийн өнцгийн материалын орц

| № | ЭӨ-ийн төрөл | Бетон, м3 | | Хучилт | | | Тайлбар |
|---|---|---|---|---|---|---|---|
| | | Хананд | Уланд | Хавтан | Тоо | Жин, кг | |
| Г-991-1, альбом 2, вып 1 | ЭӨ-35 нэмж цутгана. | 0.477 | 0.244 | ГСХ-5 | 6 | 74.45 | |
| | ЭӨ-36 нэмж цутгана. | 0.227 | 0.117 | ГСХ-5 | 2 | 74.45 | |
| | ЭӨ-37 нэмж цутгана. | 0.547 | 0.430 | ГСХ-5 | 9 | 74.45 | |
| | | | | БС-1 | 1 | 13.6 | 100х100х10 Төмөр дам нуруу |

Тайлбар: Одоо байгаа эргэлтийн өнцгийг сөхөхгүй.

УБ БГД 11-р хороо
Энэбишийн өргөн чөлөө
78-р байр 204 тоот
Утас: 7604 4780
"ДНТ" ХХК

Төв аймаг. Зуунмод сум. 1-р баг.
ХАЛААЛТЫН 3-Р ЗУУХНЫ ХОЁРДУГААР ХЭЛХЭЭНИЙ ШУГАМ СҮЛЖЭЭ

Эргэлтийн өнцөг ЭӨ-35, 36, 37

| | | | | | |
|---|---|---|---|---|---|
| Инженер | | М.Буянхишиг | ЕГ Шифр: ДНТ-10-3/2019.24 | Масштаб: М 1:50 | Үе шат: А.З |
| Гүйцэтгэсэн | | Э.Бат-Эрдэнэ | | | Хуудас: 283 |
| Шалгасан | | Л.Энхсайхан | ТГ Шифр: | Зургийн дугаар: ГДГ-195 | Огноо: 2024.04.15 |

А3

196

ТАЙЛБАР:

"П" хэлбэрийн зөөлөвч Зө-31, 32, 33, 34, 35, 39, 90, 91, 92-ийн байгуулалт
масштаб 1:50

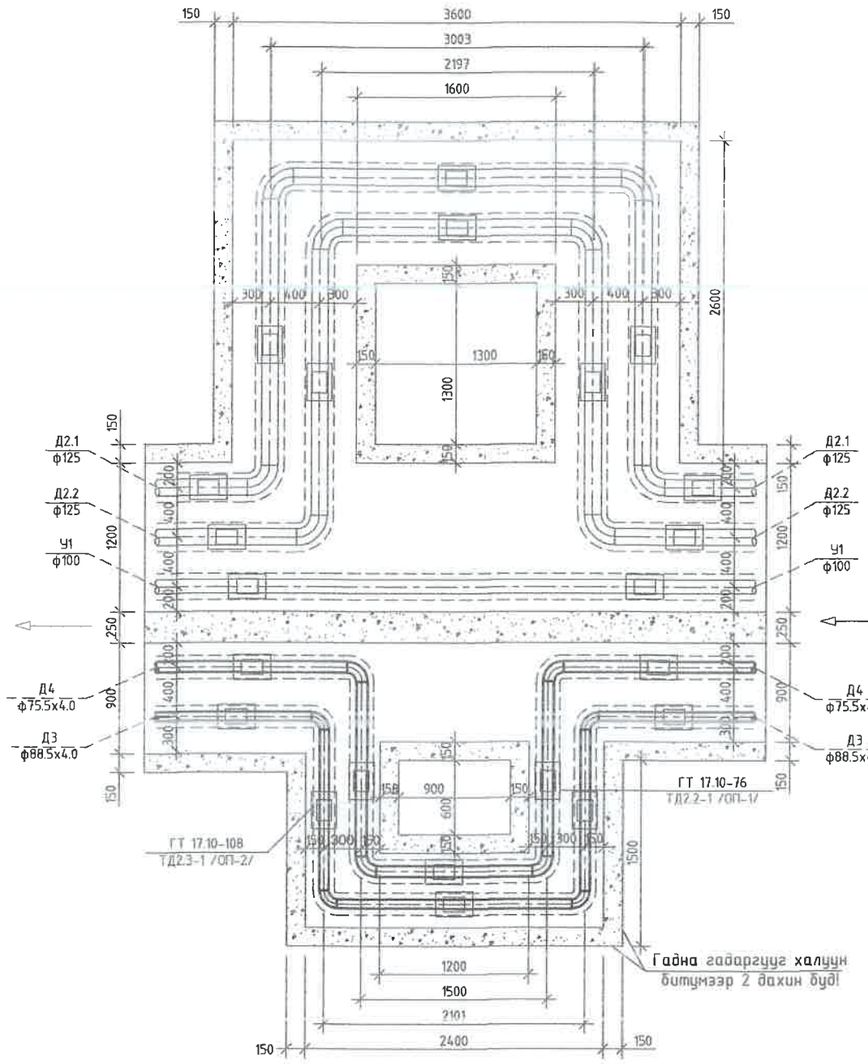


"П" Хэлбэрийн зөөлөвч Зө-31, 32, 33, 34, 35, 39, 90, 91, 92-ийн хучилтын байгуулалт

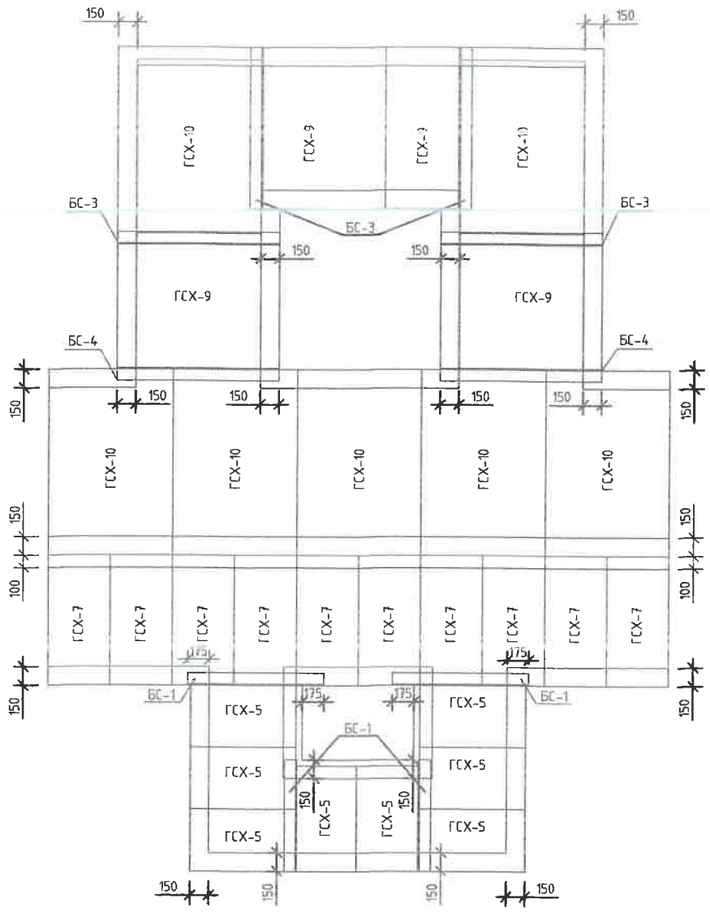


П хэлбэрийн компенсаторийн таталт, мм

| Компенсаторын дугаар | Зө-31 | Зө-32 | Зө-33 | Зө-34 | Зө-35 | Зө-39 | Зө-90 | Зө-91 | Зө-92 |
|---|---|---|---|---|---|---|---|---|---|
| ҮХТ хоорондын зай. м | 53.3 | 35.8 | 33.8 | 26 | 34.4 | 25.4 | 84 | 95 | 49 |
| Халаалтын өгөх шугамын таталт. мм | одоо байгаа | | | | | | | | |
| Халаалтын буцах шугамын таталт. мм | одоо байгаа | | | | | | | | |
| ХХУ ны өгөх шугамын таталт. мм | 30.2 | 20.3 | 19.1 | 14.7 | 19.5 | 14.4 | 47.6 | 53.8 | 27.7 |
| ХХУ ны эргэлтийн шугамын таталт. мм | 20.2 | 13.6 | 12.8 | 9.8 | 13.0 | 9.6 | 31.8 | 36.0 | 18.6 |

1 цутгамал компенсаторын нийлбэр материалын орц

| № | КН-ийн төрөл | Бетон, м3 | | Хучилт | | | Тайлбар |
|---|---|---|---|---|---|---|---|
| | | Хананд | Уланд | Хавтан | Тоо | Жин, кг | |
| Г-991-1, альбом 2, вып1 | Зө-31, 32, 33, 34, 35, 39, 90, 91, 92 нэмэлт | 0.78 | 0.881 | ГСХ-7 | 10 | 99.24 | |
| | | | | ГСХ-5 | 8 | 74.45 | |
| | | | | БС-1 | 4 | 13.6 | 100х100х10 Төмөр дам нуруу |

| Д/д | Огноо | Засвар өөрчлөлт |
|---|---|---|
| | | |


"ДНТ" ХХК
Улаанбаатар хот. Баянгол дүүрэг. 11-р хороо. Энэбишийн өргөн чөлөө. "Очир хотхон" 78-204
dnthhk@gmail.com
Утас: 7604 4780


| | | |
|---|---|---|
| Инженер | | М.Буянхишиг |
| Гүйцэтгэсэн | | Э.Бат-Эрдэнэ |
| Шалгасан | | Л.Энхсайхан |

Төв аймаг. Зуунмод сум. 1-р баг
ХАЛААЛТЫН З.Р ХЭСГИЙН ХОЁРДУГААР ХЭЛХЭЭНИЙ ШУГАМ СУЛЖЭЭ.

П хэлбэрийн компенсатор
Зө-31, 32, 33, 34, 35, 39, 90, 91, 92

| Масштаб: | Зургийн дугаар | Огноо: |
|---|---|---|
| М 1:50 | ГДГ-196 | 15.04.2024 |
| ЕГ Шифр: ДНТ-10-3/2019.24 | ТГ Шифр: | Хуудас 283 |

А3

"П" хэлбэрийн зөөлөвч Зө-36,40,41,96,93,82,83,78-ийн байгуулалт
масштаб 1:50

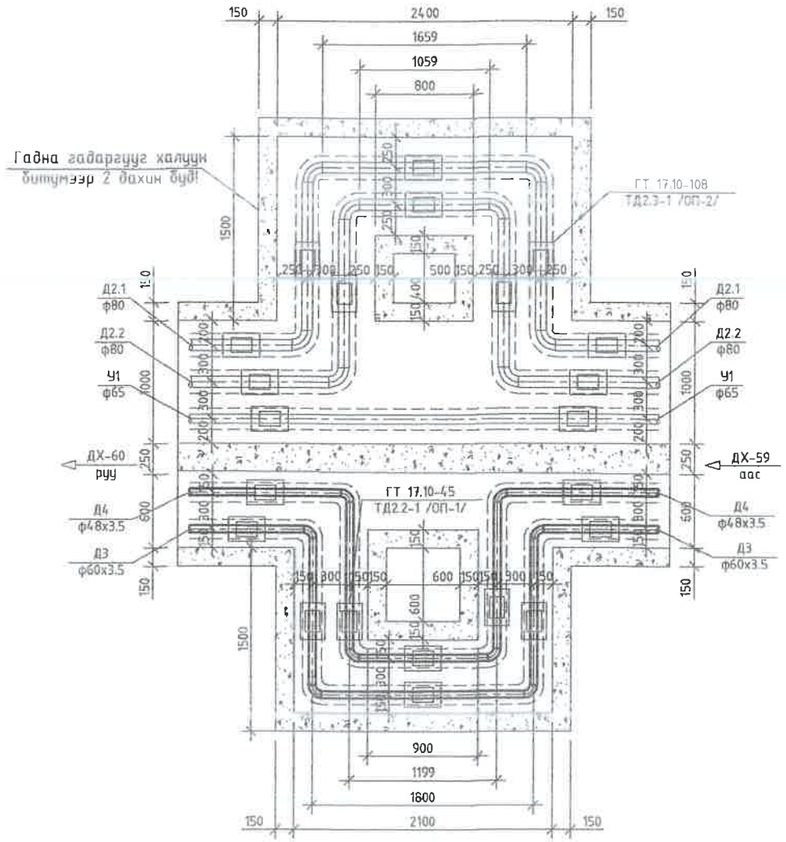


"П" Хэлбэрийн зөөлөвч Зө-36,40,41,96,93,82,83,78-ийн хучилтын байгуулалт

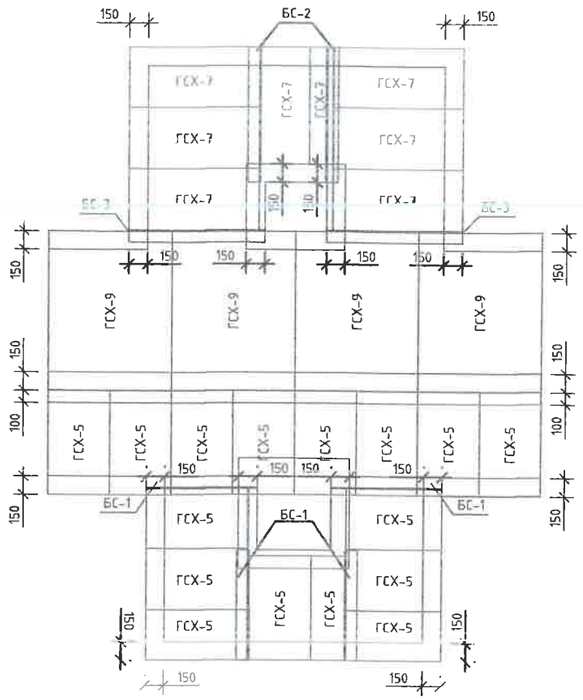


П хэлбэрийн компенсаторийн таталт, мм

| Компенсаторын дугаар | Зө-36 | Зө-40 | Зө-41 | Зө-96 | Зө-93 | Зө-82 | Зө-83 | Зө-78 |
|---|---|---|---|---|---|---|---|---|
| УХТ хоорондын зай. м | 55.6 | 58 | 52.7 | 29 | 27 | 16.5 | 25.5 | 46.9 |
| Халаалтын өгөх шугамын таталт. мм | одоо байгаа | | | | | | | |
| Халаалтын буцах шугамын таталт. мм | одоо байгаа | | | | | | | |
| ХХУ ны өгөх шугамын таталт. мм | 31.5 | 32.8 | 29.8 | 16.4 | 15.3 | 9.3 | 14.4 | 26.6 |
| ХХҮ ны эргэлтийн шугамын таталт. мм | 21.1 | 22.0 | 20.0 | 11.0 | 10.2 | 6.2 | 9.7 | 17.8 |

1 цутгамал компенсаторын нишийн материалын орц

| № | КН-ийн төрөл | Бетон, м3 | | Хучилт | | | Тайлбар |
|---|---|---|---|---|---|---|---|
| | | Хананд | Уланд | Хавтан | Тоо | Жин, кг | |
| Г-991-1, альбом 2, вып1 | Зө-36, 40, 41, 96, 93, 82, 83, 78 / нэмэлт | 0.65 | 0.63 | ГСХ-5 | 16 | 74.45 | |
| | | | | БС-1 | 4 | 13.6 | 100х100х10 Төмөр дам нуруу |

ТАЙЛБАР:

Гадна гадаргуур халуун битумээр 2 дахин буд!

| Д/Б | Огноо | Засвар өөрчлөлт |
|---|---|---|


"ДНТ" ХХК
Улаанбаатар хот. Баянгол дүүрэг. 11-р хороо. Энэбишийн өргөн чөлөө. "Очир хотхон" 78-204
dntthhk@gmail.com
Утас: 7604 4780


| | | |
|---|---|---|
| Инженер | | Л.Энхсайхан |
| Гүйцэтгэсэн | | Э.Бат-Эрдэнэ |
| Шалгасан | | М.Буянхишиг |

Төв аймаг. Зуунмод сум. 1-р баг
ХАЛААЛТЫН 3-Р ХЭСГИЙН ХОЁРДУГААР ХЭЛХЭЭНИЙ ШУГАМ СУЛЖЭЭ.

П хэлбэрийн компенсатор
Зө-36, 40, 41, 96, 93, 82, 83, 78

| Масштаб: | Зургийн дугаар | Огноо: |
|---|---|---|
| М 1:50 | ГДГ-197 | 15.04.2024 |
| ЕГ Шифр: ДНТ-10-3/2019.24 | ТГ Шифр: | Хуудас 283 |

А3

## "П" хэлбэрийн зөөлөвч Зө-37,38,42,99,79,80,84,86,94,97,-ийн байгуулалт
масштаб 1:50

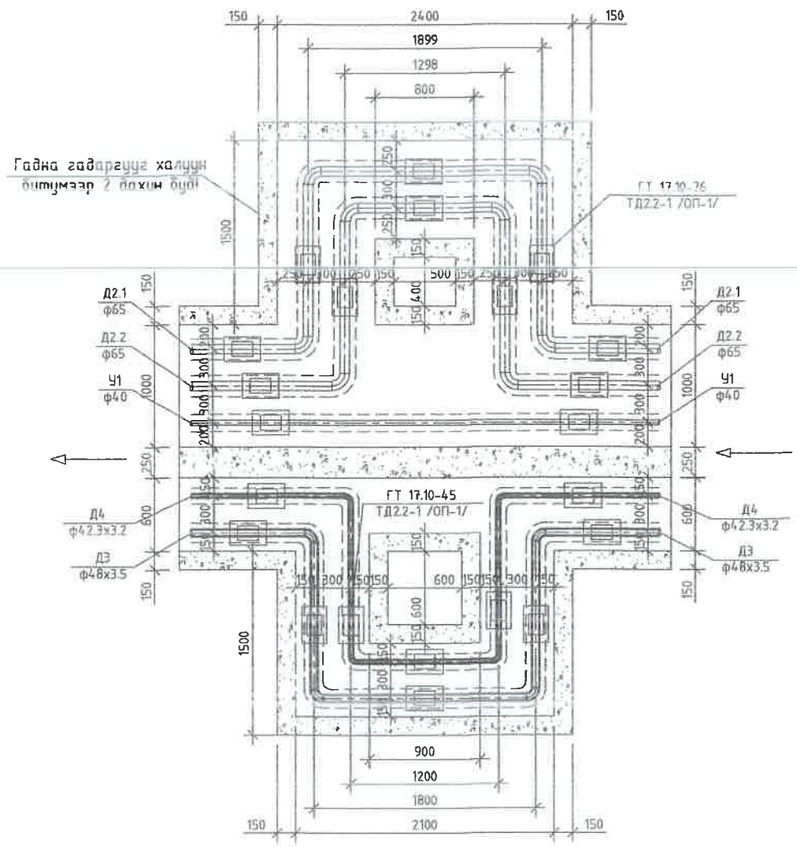


## "П" Хэлбэрийн зөөлөвч Зө-37,38,42,99,79,80,84,86,94,97-ийн хучилтын байгуулалт

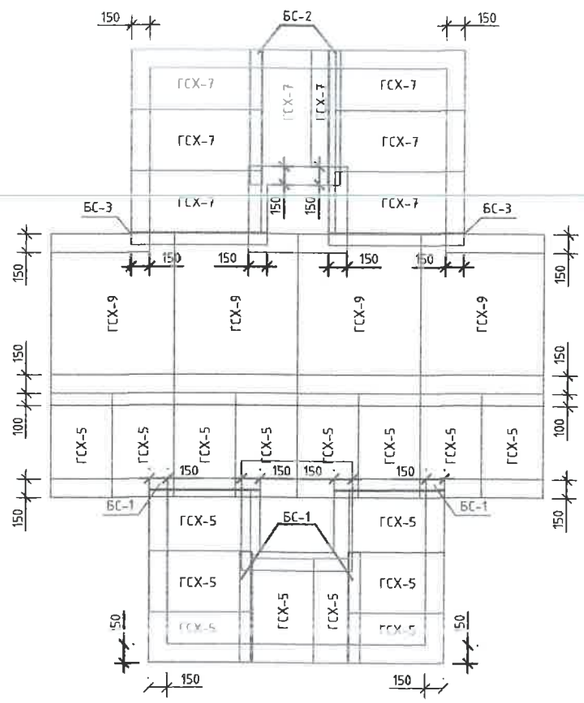


### П хэлбэрийн компенсаторийн таталт, мм

| Компенсаторын дугаар | Зө-37 | Зө-38 | Зө-42 | Зө-99 | Зө-79 | Зө-80 | Зө-84 | Зө-86 | Зө-94 | Зө-97 |
|---|---|---|---|---|---|---|---|---|---|---|
| УХТ хоорондын зай. м | 54.4 | 22.6 | 36 | 29 | 17 | 23.3 | 25 | 20 | 27 | 27 |
| Халаалтын өгөх шугамын таталт. мм | одоо байгаа | | | | | | | | | |
| Халаалтын буцах шугамын таталт. мм | одоо байгаа | | | | | | | | | |
| ХХУ ны өгөх шугамын таталт. мм | 30.8 | 12.8 | 20.4 | 16.4 | 9.6 | 13.2 | 14.2 | 11.3 | 15.3 | 15.3 |
| ХХУ ны эргэлтийн шугамын таталт. мм | 20.6 | 8.6 | 13.6 | 11.0 | 6.4 | 8.8 | 9.5 | 7.6 | 10.2 | 10.2 |

### 1 цутгамал компенсаторын нийлийн материалын орц

| № | КН-ийн төрөл | Бетон, м3 | | Хучилт | | | Тайлбар |
|---|---|---|---|---|---|---|---|
| | | Хананд | Уланд | Хавтан | Тоо | Жин, кг | |
| Г-991-1, альбом 2, вып1 | Зө-37, 38, 42, 99, 79, 80, 84, 86, 94, 97 нэмэлт | 0.65 | 0.63 | ГСХ-5 | 16 | 74.45 | |
| | | | | БС-1 | 4 | 13.6 | 100х100х10 Төмөр дам нуруу |

ТАЙЛБАР:

Гадна гадаргууг халуун битумээр 2 дахин буд!

| Д/Д | Огноо | Засвар өөрчлөлт |
|---|---|---|


"ДНТ" ХХК
Улаанбаатар хот. Баянгол дүүрэг. 11-р хороо. Энэбишийн өргөн чөлөө. "Очир хотхон" 78-204
dnthhk@gmail.com
Утас: 7604 4780


| | | |
|---|---|---|
| Инженер | | Л.Энхсайхан |
| Гүйцэтгэсэн | | Э.Бат-Эрдэнэ |
| Шалгасан | | М.Буянхишиг |

Төв аймаг. Зуунмод сум. 1-р баг
ХАЛААЛТЫН 3-Р ХЭСГИЙН ХОЁРДУГААР ХЭЛХЗЗНИЙ ШУГАМ СҮЛЖЭЭ.

**П хэлбэрийн компенсатор**
**Зө-37, 38, 42, 99, 79, 80, 84, 86, 94, 97**

| Масштаб: | Зургийн дугаар | Огноо: |
|---|---|---|
| М 1:50 | ГДГ-198 | 15.04.2024 |
| ЕГ Шифр: ДНТ-10-3/2019.24 | ТГ Шифр: | Хуудас 2&3 |

A3

199

"П" хэлбэрийн зөөлөвч Зө-75-ийн байгуулалт
масштаб 1:50

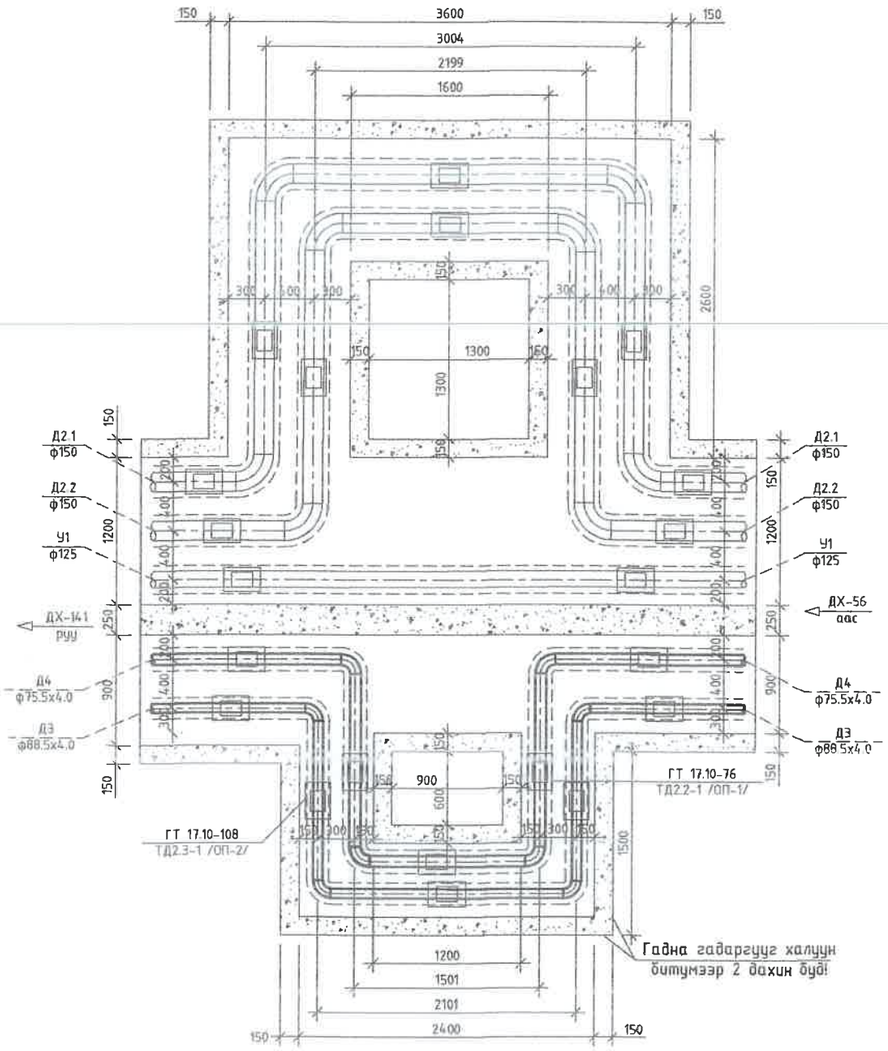


"П" Хэлбэрийн зөөлөвч Зө-75-ийн хучилтын байгуулалт

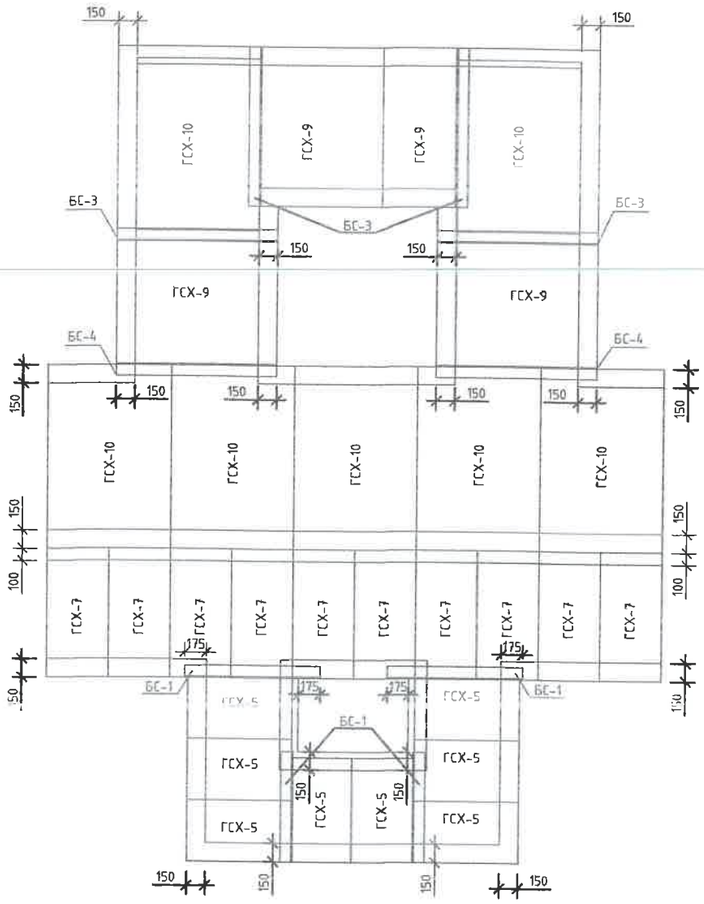


П хэлбэрийн компенсаторийн таталт, мм

| | |
|---|---|
| Компенсаторын дугаар | Зө-75 |
| ҮХТ хоорондын зай. м | 42.7 |
| Халаалтын өгөх шугамын таталт. мм | одоо байгаа |
| Халаалтын буцах шугамын таталт. мм | одоо байгаа |
| ХХУ ны өгөх шугамын таталт. мм | 24.2 |
| ХХУ ны эргэлтийн шугамын таталт. мм | 16.2 |

| № | КН-ийн төрөл | Бетон, м3 | | Хучилт | | | Тайлбар |
|---|---|---|---|---|---|---|---|
| | | Хананд | Уланд | Хавтан | Тоо | Жин, кг | |
| Г-991-1 альбом 2, вып1 | Зө-75 нэмэлт | 0.78 | 0.89 | ГСХ-7 | 10 | 99.24 | |
| | | | | ГСХ-5 | 8 | 74.45 | |
| | | | | БС-1 | 4 | 13.6 | 100х100х10 Төмөр дам нуруу |

ТАЙЛБАР:

Гадна гадаргуу халуун битумээр 2 дахин буй!

| Д/Э | Огноо | Засвар өөрчлөлт |
|---|---|---|


"ДНТ" ХХК
Улаанбаатар хот.
Баянгол дүүрэг. 11-р хороо.
Энэбишийн өргөн чөлөө.
"Очир хотхон" 78-204
dnthhk@gmail.com
Утас: 7604 4780


| | | |
|---|---|---|
| Инженер | | Л.Энхсайхан |
| Гүйцэтгэсэн | | Э.Бат-Эрдэнэ |
| Шалгасан | | М.Буянхишиг |

Төв аймаг. Зуунмод сум. 1-р баг
ХАЛААЛТЫН 3-Р ХЭСГИЙН ХОЁРДУГААР ХЭЛХЭЭНИЙ ШУГАМ СУЛЖЭЭ.

П хэлбэрийн компенсатор
Зө-75

| Масштаб: | Зургийн дугаар | Огноо: |
|---|---|---|
| М 1:50 | ГДГ-199 | 15.04.2024 |
| ЕГ Шифр: ДНТ-10-3/2019.24 | ТГ Шифр: | Хуудас 283 |

А3

"П" хэлбэрийн зөөлөвч Зө-76, 77-ийн байгуулалт
масштаб 1:50

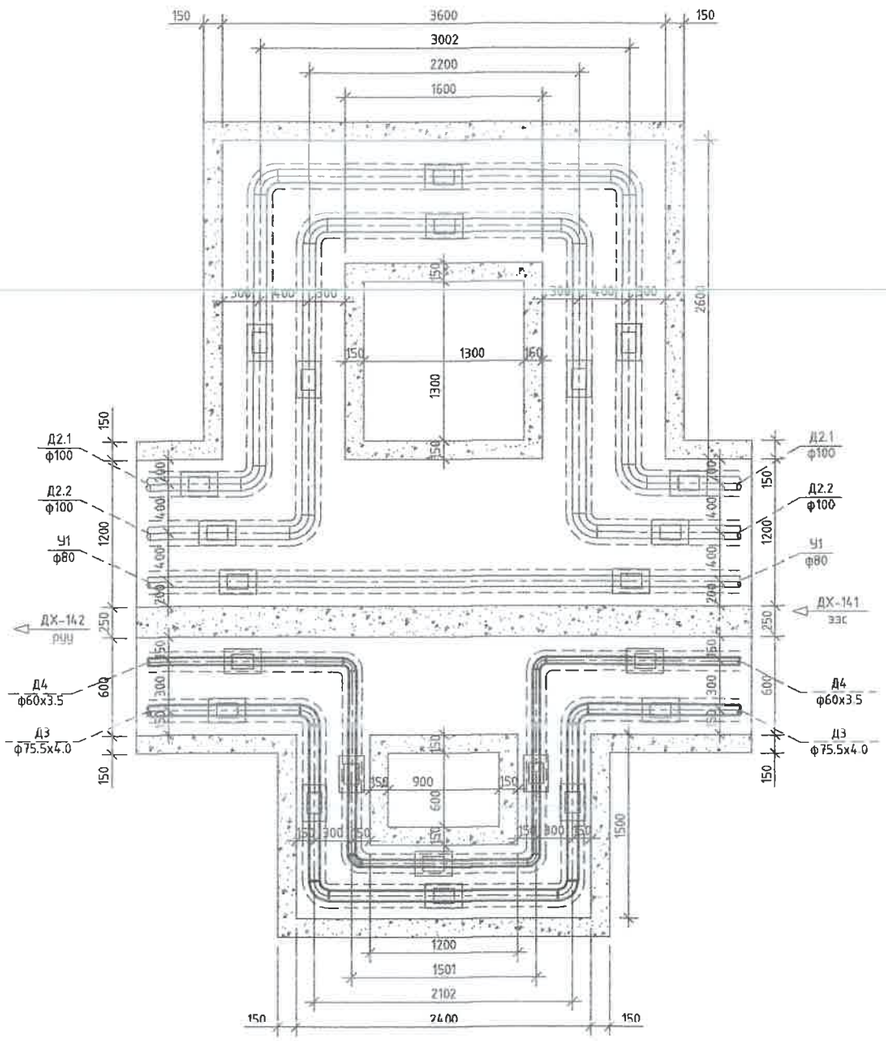


"П" Хэлбэрийн зөөлөвч Зө-76,77-ийн хучилтын байгуулалт

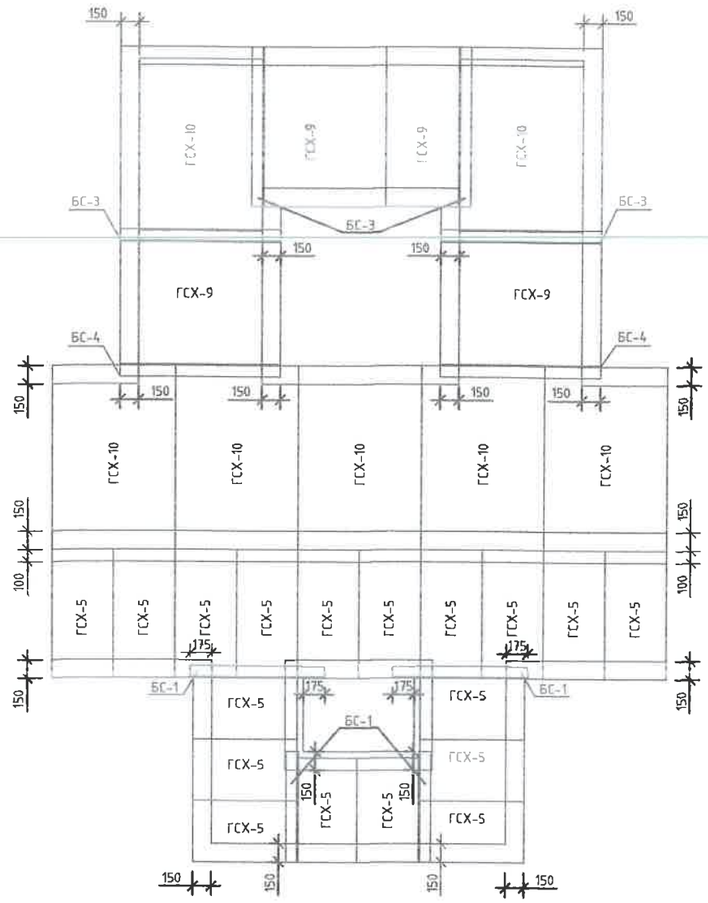


П хэлбэрийн компенсаторийн таталт, мм

| Компенсаторын дугаар | Зө-76 | Зө-77 |
|---|---|---|
| ҮХТ хоорондын зай. м | 53.2 | 27.4 |
| Халаалтын өгөх шугамын таталт. мм | одоо байгаа | |
| Халаалтын буцах шугамын таталт. мм | одоо байгаа | |
| ХХУ ны өгөх шугамын таталт. мм | 30.1 | 15.5 |
| ХХУ ны эргэлтийн шугамын таталт. мм | 20.1 | 10.4 |

1 цутгамал компенсаторын нийлийн материалын орц

| № | КН-ийн төрөл | Бетон, м3 | | Хучилт | | | Тайлбар |
|---|---|---|---|---|---|---|---|
| | | Хананд | Уланд | Хаванд | Тоо | Жин, кг | |
| Г-991-1, альбом 2, вып1 | Зө-76, 77 нэмэлт | 0.78 | 0.88 | ГСХ-5 | 18 | 74.45 | |
| | | | | БС-1 | 4 | 13.6 | 100х100х10 Төмөр дам нуруу |

ТАЙЛБАР:

Гадна гадаргууг халуун битумээр 2 дахин будах!

| Д/д | Огноо | Засвар өөрчлөлт |
|---|---|---|
| | | |


"ДНТ" ХХК
Улаанбаатар хот. Баянгол дүүрэг. 11-р хороо. Энэбишийн өргөн чөлөө. "Очир хотхон" 78-204
dnthhk@gmail.com
Утас: 7604 4780


| | | |
|---|---|---|
| Инженер | | Л.Энхсайхан |
| Гүйцэтгэсэн | | Э.Бат-Эрдэнэ |
| Шалгасан | | М.Буянхишиг |

Төв аймаг. Зуунмод сум. 1-р баг
ХАЛААЛТЫН 3-Р ХЭСГИЙН ХОЁРДУГААР ХЭЛХЭЭНИЙ ШУГАМ СҮЛЖЭЭ.

П хэлбэрийн компенсатор
Зө-76, 77

| Масштаб: | Зургийн дугаар | Огноо: |
|---|---|---|
| М 1:50 | ГДГ-200 | 15.04.2024 |
| ЕГ Шифр: ДНТ-10-3/2019.24 | ТГ Шифр: | Хуудас 23 |

А3

201

ТАЙЛБАР:

Гадна гадаргууг халуун битумээр 2 дахин буд!

"П" хэлбэрийн зөөлөвч Зө-88,89-ийн байгуулалт
масштаб 1:50

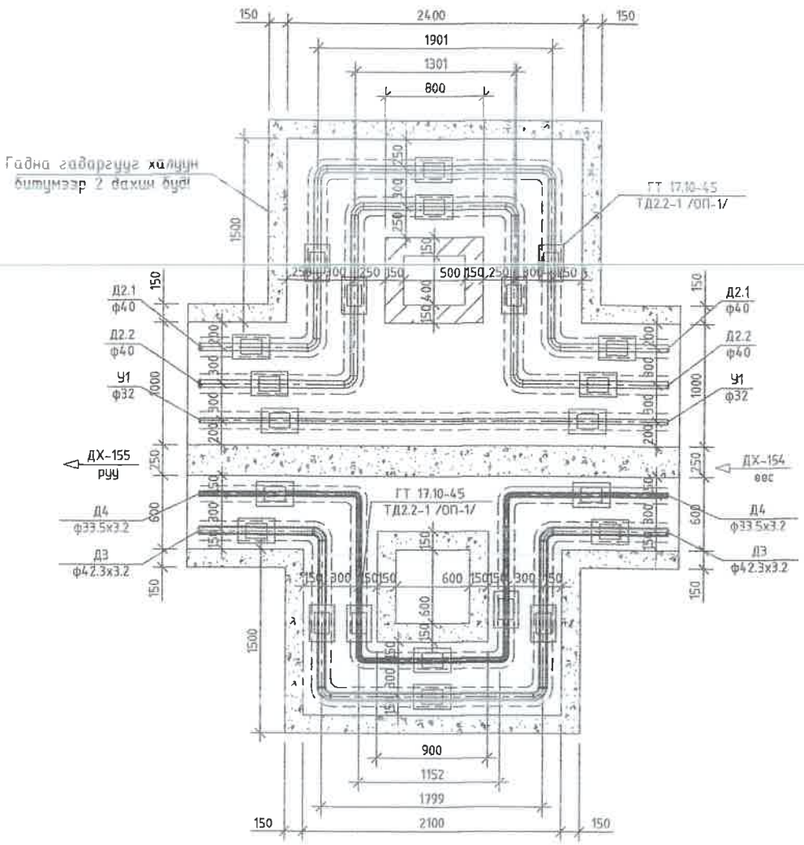


"П" Хэлбэрийн зөөлөвч Зө-88,89-ийн хучилтын байгуулалт

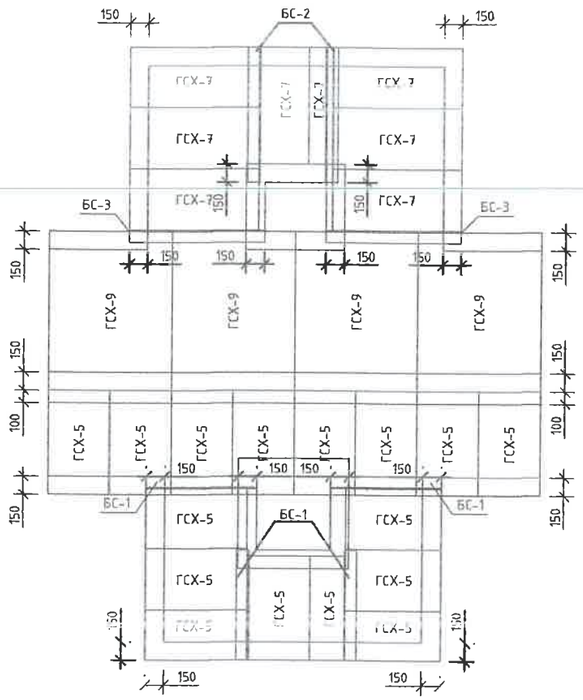


П хэлбэрийн компенсаторийн таталт, мм

| Компенсаторын дугаар | Зө-88 | Зө-89 |
|---|---|---|
| ҮХТ хоорондын зай. м | 27 | 27 |
| Халаалтын өгөх шугамын таталт. мм | одоо байгаа | |
| Халаалтын буцах шугамын таталт. мм | одоо байгаа | |
| ХХУ ны өгөх шугамын таталт. мм | 15.3 | 15.3 |
| ХХУ ны эргэлтийн шугамын таталт. мм | 10.2 | 10.2 |

1 цутгамал компенсаторын нийлийн материалын орц

| № | КН-ийн төрөл | Бетон, м3 | | Хучилт | | | Тайлбар |
|---|---|---|---|---|---|---|---|
| | | Хананд | Уланд | Хавтан | Тоо | Жин, кг | |
| Г-991-1, альбом 2, вып1 | Зө-88, 89 нэмэлт | 0.65 | 0.63 | ГСХ-5 | 16 | 74.45 | |
| | | | | БС-1 | 4 | 13.6 | 100х100х10 Төмөр дам нуруу |

| | | |
|---|---|---|
| Д/Э | Огноо | Засвар өөрчлөлт |


"ДНТ" ХХК
Улаанбаатар хот. Баянгол дүүрэг. 11-р хороо. Энэбишийн ергөн чөлөө. "Очир хотхон" 78-204
dnthhk@gmail.com
Утас: 7604 4780


| | | |
|---|---|---|
| Инженер | | Л.Энхсайхан |
| Гүйцэтгэсэн | | Э.Бат-Эрдэнэ |
| Шалгасан | | М.Буянхишиг |

Төв аймаг. Зуунмод сум. 1-р баг
ХАЛААЛТЫН 3-Р ХЭСГИЙН ХОЁРДУГААР ХЭЛХЭЭНИЙ ШУГАМ СҮЛЖЭЭ.

П хэлбэрийн компенсатор
Зө-88, 89

| Масштаб: | Зургийн дугаар | Огноо: |
|---|---|---|
| М 1:50 | ГДГ-201 | 15.04.2024 |
| ЕГ Шифр: ДНТ-10-3/2019.24 | ТГ Шифр: | Хуудас 2&3 |

A3

"П" хэлбэрийн зөөлөвч Зө-98,81,95,87,85-ийн байгуулалт
масштаб 1:50

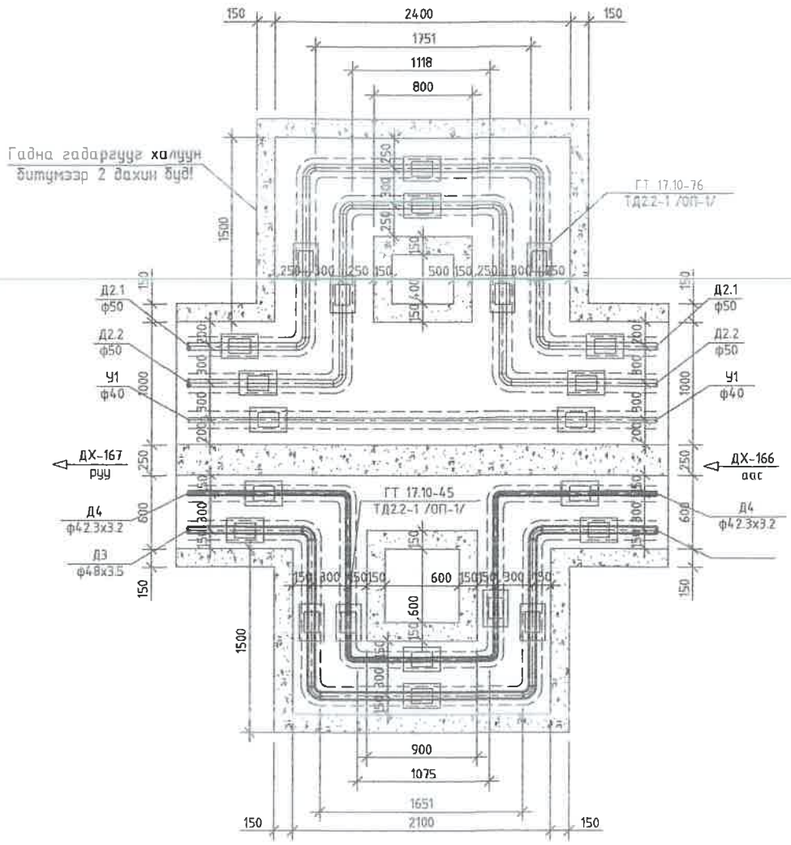


"П" Хэлбэрийн зөөлөвч Зө-98,81,95,87,85-ийн хучилтын байгуулалт

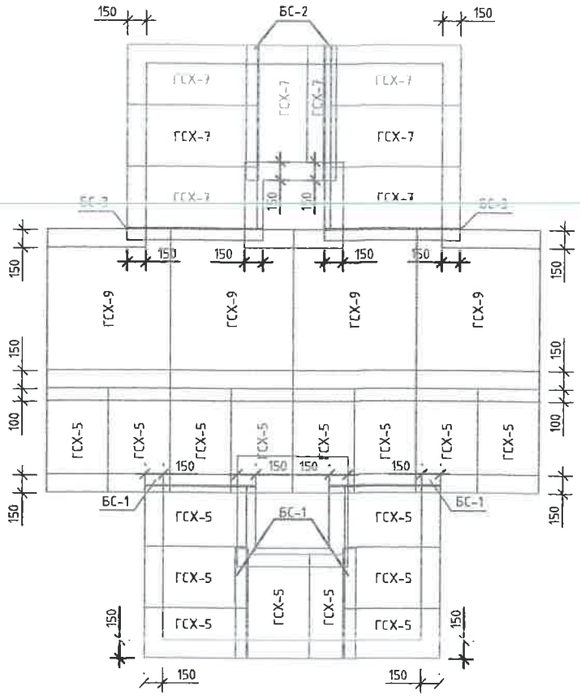


П хэлбэрийн компенсаторийн таталт, мм

| Компенсаторын дугаар | Зө-98 | Зө-81 | Зө-95 | Зө-87 | Зө-85 |
|---|---|---|---|---|---|
| ҮХТ хоорондын зай, м | 27 | 20 | 27 | 27 | 27 |
| Халаалтын өгөх шугамын таталт, мм | одоо байгаа | | | | |
| Халаалтын буцах шугамын таталт, мм | одоо байгаа | | | | |
| ХХУ ны өгөх шугамын таталт, мм | 15.3 | 11.3 | 15.3 | 15.3 | 15.3 |
| ХХУ ны эргэлтийн шугамын таталт, мм | 10.2 | 7.6 | 10.2 | 10.2 | 10.2 |

1 цутгамал компенсаторын нийлбэр материалын орц

| № | КН-ийн төрөл | Бетон, м3 | | Хучилт | | | Тайлбар |
|---|---|---|---|---|---|---|---|
| | | Хананд | Уланд | Хавтан | Тоо | Жин, кг | |
| Г-991-1, альбом 2, вып1 | Зө-98, 81, 95, 87 85 нэмэлт | 0.65 | 0.63 | ГСХ-5 | 16 | 74.45 | |
| | | | | БС-1 | 4 | 13.6 | 100х100х10 Төмөр дам нуруу |

ТАЙЛБАР:

Гадна гадаргуу халуун битумээр 2 дахин буй!

| Д/д | Огноо | Засвар өөрчлөлт |
|---|---|---|

Улаанбаатар хот.
Баянгол дүүрэг. 11-р хороо.
Энэбишийн өргөн чөлөө.
"Очир хотхон" 78-204
dnthhk@gmail.com
Утас: 7604 4780

"ДНТ" ХХК

| | | |
|---|---|---|
| Инженер | | Л.Энхсайхан |
| Гүйцэтгэсэн | | Э.Бат-Эрдэнэ |
| Шалгасан | | М.Буянхишиг |

Төв аймаг. Зуунмод сум. 1-р баг
ХАЛААЛТЫН 3-Р ХЭСГИЙН ХОЁРДУГААР ХЭЛХЭЭНИЙ ШУГАМ СҮЛЖЭЭ.

П хэлбэрийн компенсатор
Зө-98, 81, 95, 87, 85

| Масштаб: | Зургийн дугаар | Огноо: |
|---|---|---|
| М 1:50 | ГДГ-202 | 15.04.2024 |
| ЕГ Шифр: ДНТ-10-3/2019.24 | ТГ Шифр: | Хуудас 2 83 |

А3

Сувгийн үл хөдлөх тулгуурын огтлол ҮХТ-39, 40
масштаб 1:20

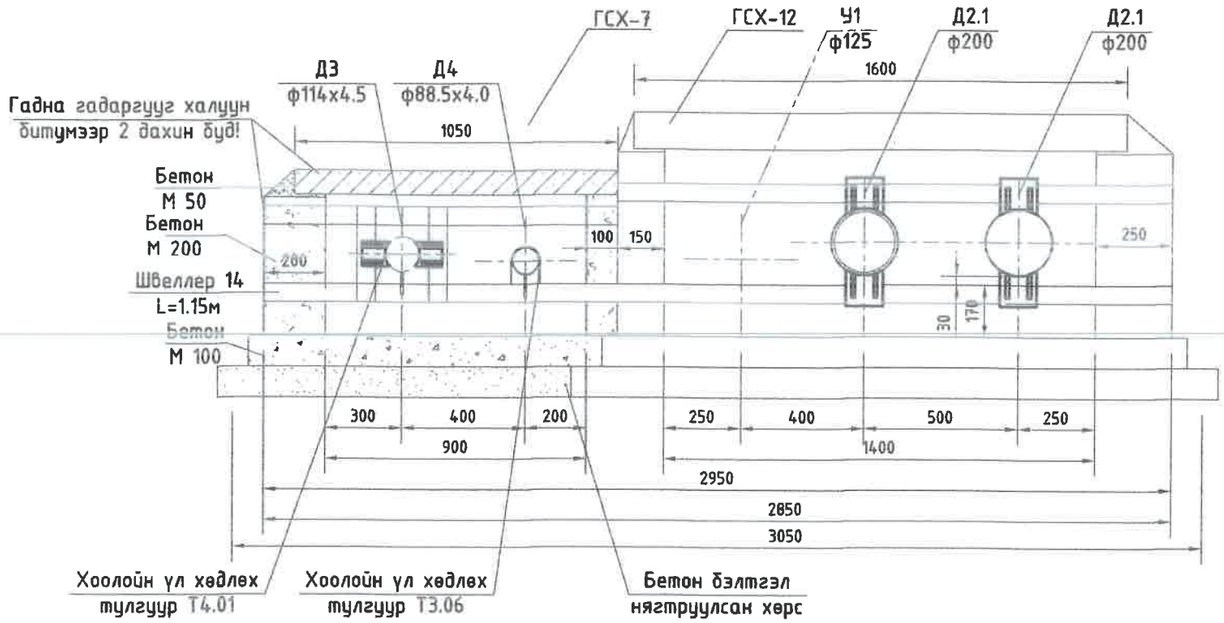


Сувгийн үл хөдлөх тулгуурын материалын орц /1 тулгуур/

| № | Сувгийн хэмжээ, огтлол, тип | Бетон, м3 | | Сувгийн ҮХТ | Хоолойн ҮХТ | Хучилт |
|---|---|---|---|---|---|---|
| | | Хананд /М-200/ | Уланд /М-100/ | | | |
| 1 | ҮХТ-39, 40 | 0.195 0.136 | 0.162 0.116 | швеллер №14 L=2х1150 | Т4.01 - 1 ком<br>Т3.06 - 1 ком | ГСХ-7 - 2ш |
| 2 | ҮХТ-89, 90 | 0.195 0.136 | 0.162 0.116 | швеллер №14 L=2х1150 | Т3.05 - 1 ком<br>Т3.06 - 1 ком | ГСХ-7 - 2ш |

Сувгийн үл хөдлөх тулгуурын огтлол ҮХТ- 89, 90
масштаб 1:20

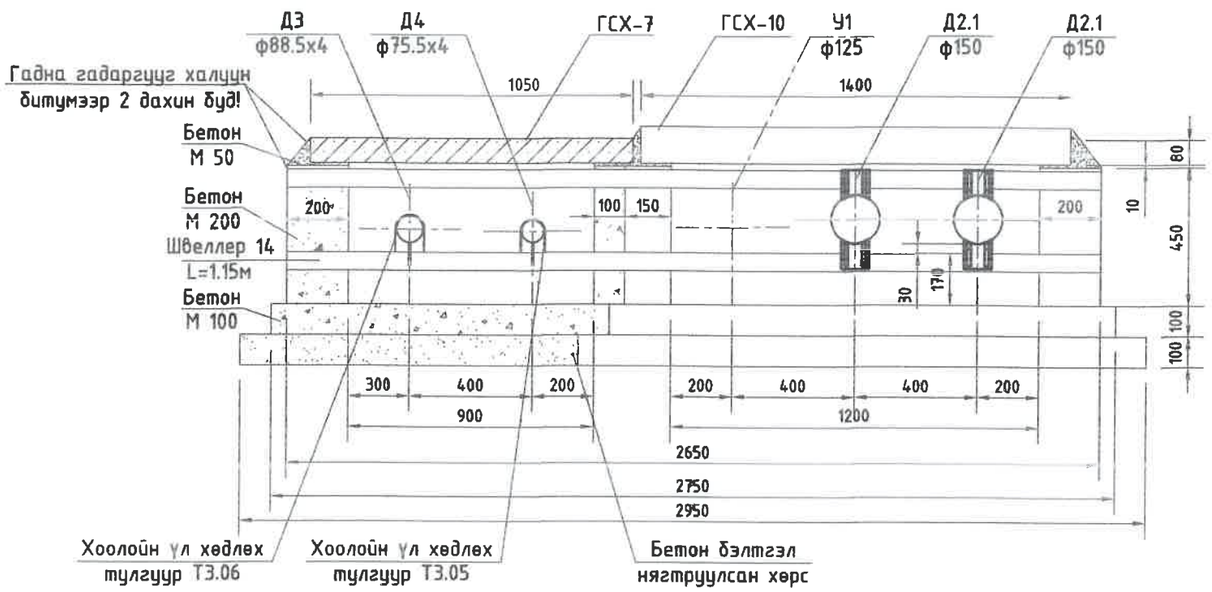


| | | | | | |
|---|---|---|---|---|---|
| ДНТ<br>УБ. БГД 11-р хороо Энэбишийн өргөн чөлөө 78-р байр 204 тоот<br>Утас: 7604 4780<br>"ДНТ" ХХК | Төв аймаг. Зуунмод сум. 1-р баг.<br>ХАЛААЛТЫН 3-Р ЗУУХНЫ ХОЁРДУГААР ХЭЛХЭЭНИЙ ШУГАМ СҮЛЖЭЭ<br>Үл хөдлөх тулгуур ҮХТ-39, 40, 89, 90 | | | | Ye шат: А.3 |
| | Инженер | Л.Энхсайхан | ЕГ Шифр: ДНТ-10-3/2019.24 | Масштаб: М 1:20 | Хуудас: 2&3 |
| | Гүйцэтгэсэн | Э.Бат-Эрдэнэ | | | |
| | Шалгасан | М.Буянхишиг | ТГ Шифр: | Зургийн дугаар: ГДГ-203 | Огноо: 2024.04.15 |

A3

Сувгийн үл хөдлөх тулгуурын огтлол УХТ-41, 42, 43, 44, 45, 107, 107*, 108, 109
масштаб 1:20

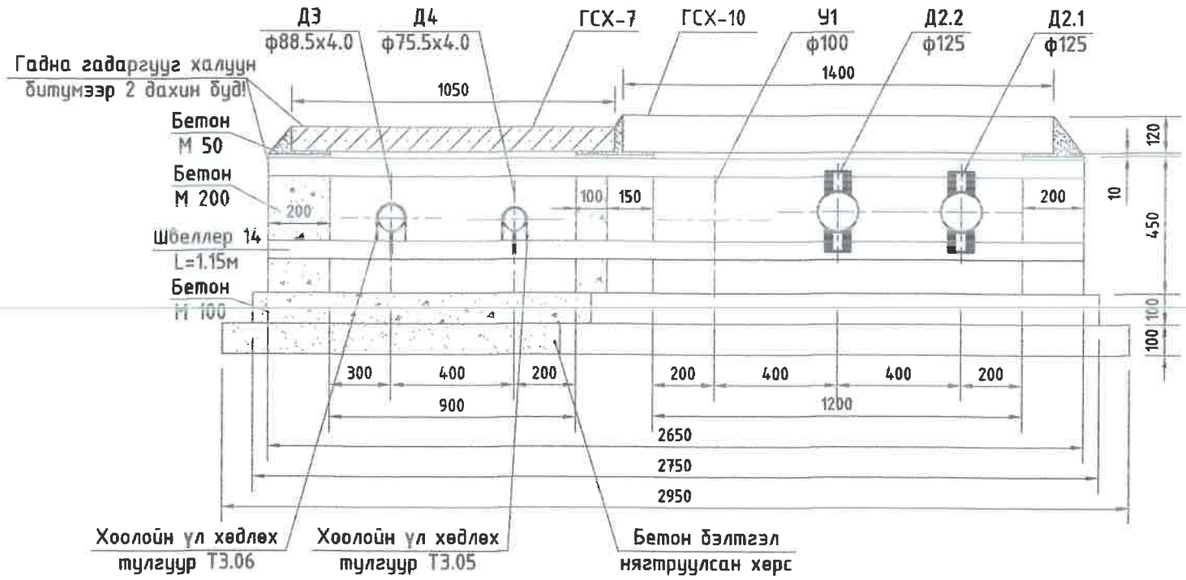


Сувгийн үл хөлдлөх тулгуурын материалын орц /1 тулгуур/

| № | Сувгийн хэмжээ, огтлол, тип | Бетон, м3 | | Сувгийн УХТ | Хоолойн УХТ | Хучилт |
|---|---|---|---|---|---|---|
| | | Хананд /М-200/ | Уланд /М-100/ | | | |
| 1 | УХТ-41, 42, 43, 44, 45 / 107, 107*, 108, 109 | 0.136 | 0.116 | швеллер №14 L=2х1150 | Т3.05 - 1 ком<br>Т3.06 - 1 ком | ГСХ-7 - 2ш |
| 2 | УХТ-49, 91, 92, 93, 110, 111 | 0.135 | 0.095 | швеллер №14 L=1х900 | Т3.05 - 1 ком<br>Т3.04 - 1 ком | ГСХ-5 - 2ш |

Сувгийн үл хөдлөх тулгуурын огтлол УХТ-49, 91, 92, 93, 110, 111
масштаб 1:20

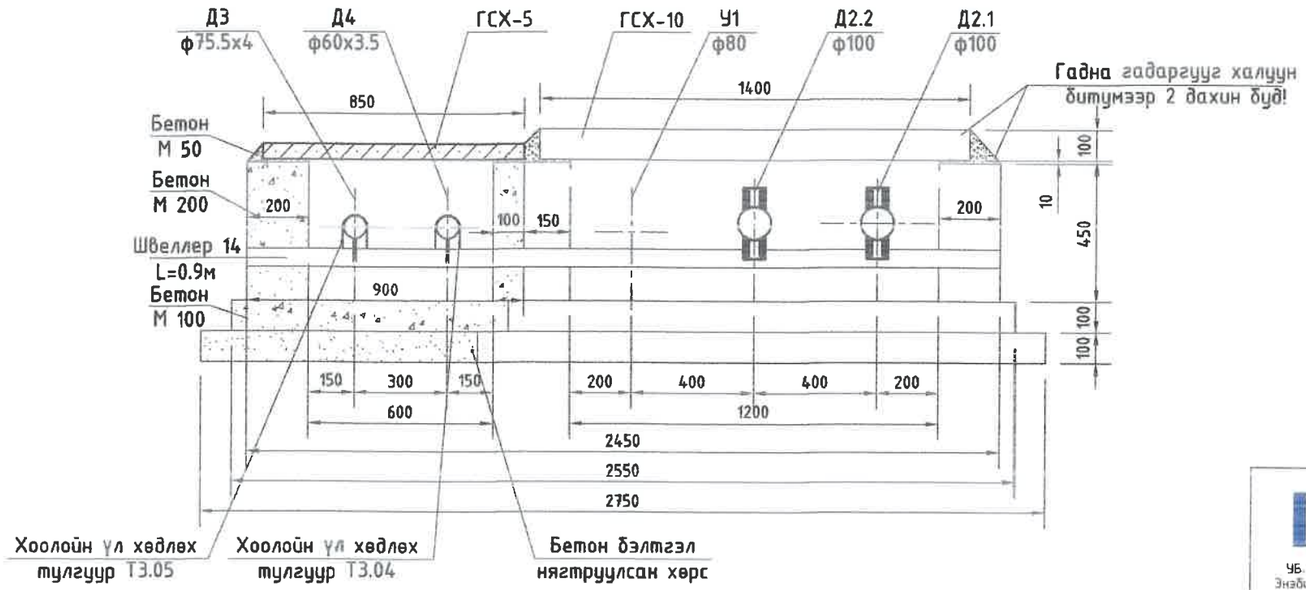


| | | | | | |
|---|---|---|---|---|---|
| УБ. БГД 11-р хороо Энэбишийн өргөн чөлөө 78-р байр 204 тоот Утас: 7604 4780 "ДНТ" ХХК | Төв аймаг. Зуунмод сум. 1-р баг. ХАЛААЛТЫН 3-Р ЗУУХНЫ ХОЁРДУГААР ХЭЛХЭЭНИЙ ШУГАМ СҮЛЖЭЭ | | | | |
| | Үл хөдлөх тулгуур УХТ-41-45, 49, 91, 92, 93, 107, 107*, 108, 109, 110, 111 | | | | Ye шат: А.3 |
| | Инженер | | Л.Энхсайхан | ЕГ Шифр: ДНТ-10-3/2019.24 | Масштаб: М 1:20 | Хуудас: 283 |
| | Гүйцэтгэсэн | | З.Бат-Эрдэнэ | | | |
| | Шалгасан | | М.Буянхишиг | ТГ Шифр: | Зургийн дугаар: ГДГ-204 | Огноо: 2024.04.15 |

А3

Сувгийн үл хөдлөх тулгуурын огтлол УХТ-50, 51, 112, 115
масштаб 1:20

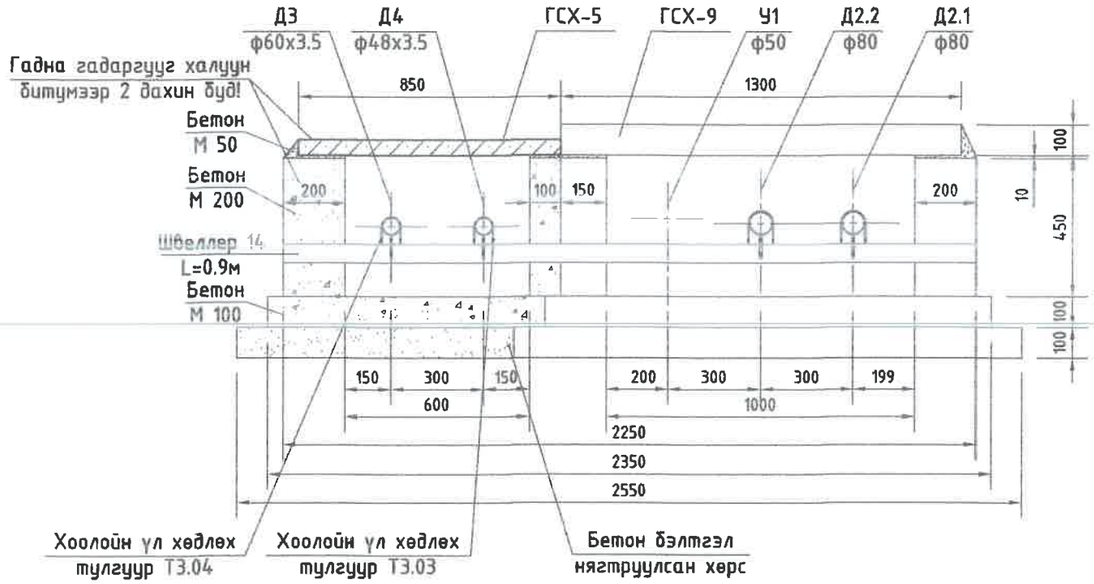


Сувгийн үл хөдлөх тулгуурын огтлол УХТ-47, 48, 52, 96
масштаб 1:20

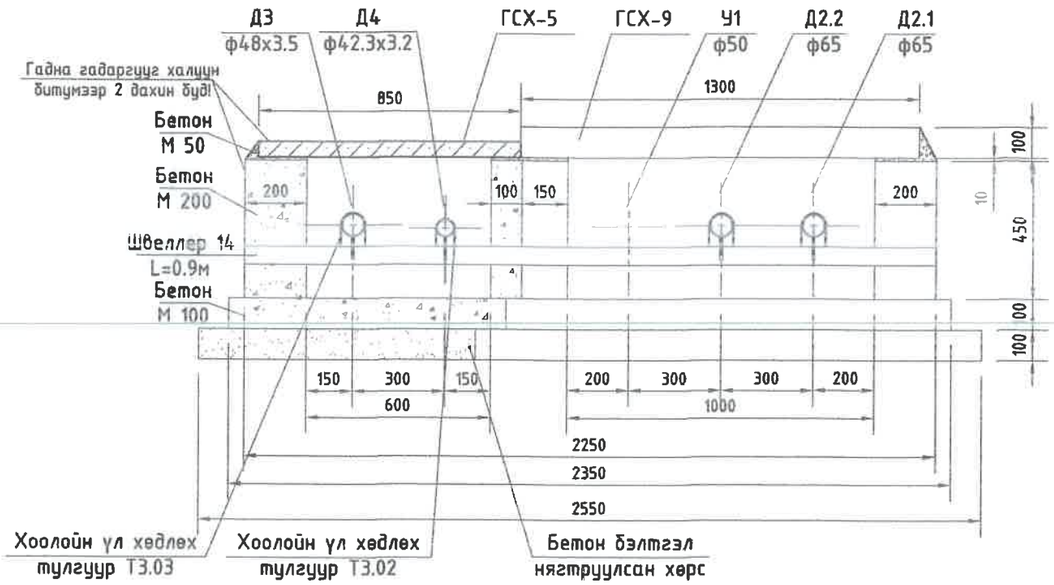


Сувгийн үл хөдлөх тулгуурын огтлол УХТ-95, 97, 101, 103, 113, 116, 118
масштаб 1:20

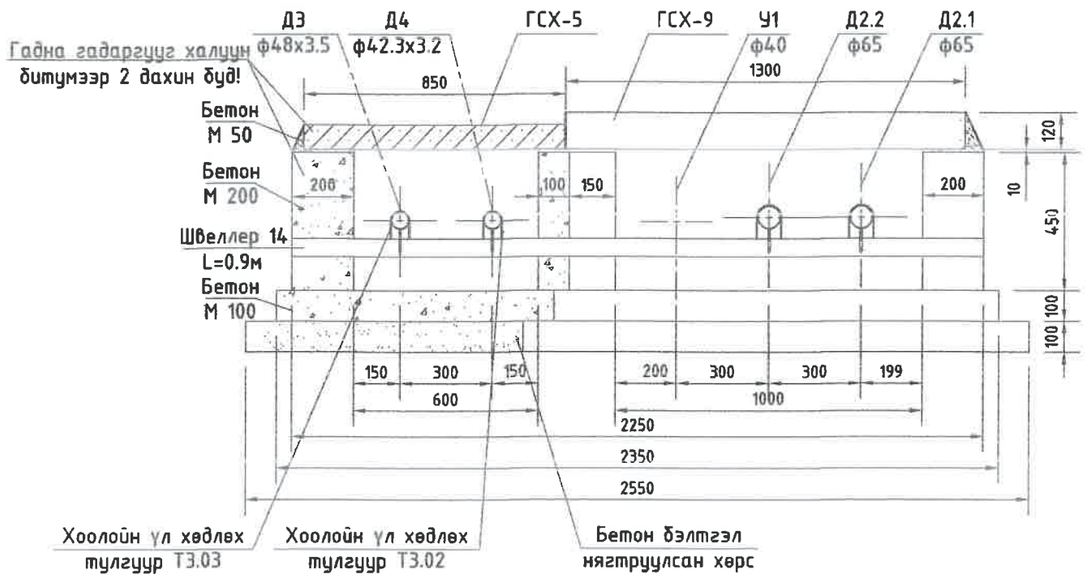


Сувгийн үл хөдлөх тулгуурын материалын орц /1 тулгуур/

| № | Сувгийн хэмжээ, огтлол, тип | Бетон, м3 | | Сувгийн УХТ | Хоолойн УХТ | Хучилт |
|---|---|---|---|---|---|---|
| | | Хананд /М-200/ | Уланд /М-100/ | | | |
| 1 | УХТ-50, 51, 112, 115 | 0.135 | 0.095 | швеллер №14 L=1х900 | Т3.04 - 1 ком<br>Т3.03 - 1 ком | ГСХ-5 - 2ш |
| 2 | УХТ-95, 97, 101, 103, 113, 116, 118 | 0.135 | 0.095 | швеллер №14 L=1х900 | Т3.03 - 1 ком<br>Т3.02 - 1 ком | ГСХ-5 - 2ш |
| 3 | УХТ-47, 48, 52, 96 | 0.135 | 0.095 | швеллер №14 L=1х900 | Т3.03 - 1 ком<br>Т3.02 - 1 ком | ГСХ-5 - 2ш |

УБ. БГД 11-р хороо Энэбишийн өргөн чөлөө 78-р байр 204 тоот
Утас: 7604 4780
"ДНТ" ХХК

Төв аймаг. Зуунмод сум. 1-р баг.
ХАЛААЛТЫН 3-Р ЗУУХНЫ ХОЁРДУГААР ХЭЛХЭЭНИЙ ШУГАМ СУЛЖЭЭ

Үл хөдлөх тулгуур УХТ-50-52, 112, 115, 95-97, 101, 103, 113, 116, 118, 47, 48

| | | | | | |
|---|---|---|---|---|---|
| Ye шат: А.3 | | | | | |
| Инженер | | Л.Энхсайхан | ЕГ Шифр: ДНТ-10-3/2019.24 | Масштаб: М 1:20 | Хуудас: 2&3 |
| Гүйцэтгэсэн | | Э.Бат-Эрдэнэ | ТГ Шифр: | Зургийн дугаар: ГДГ-205 | Огноо: 2024.04.15 |
| Шалгасан | | М.Буянхишиг | | | |

А3

Сувгийн үл хөдлөх тулгуурын огтлол YXT-98, 114, 117
масштаб 1:20

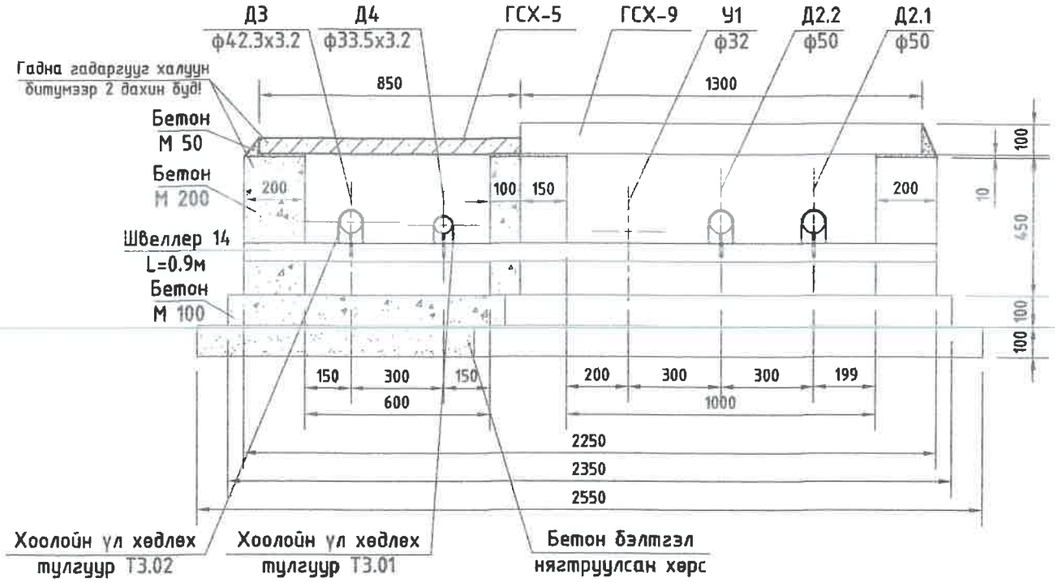


Сувгийн үл хөдлөх тулгуурын огтлол YXT-105
масштаб 1:20

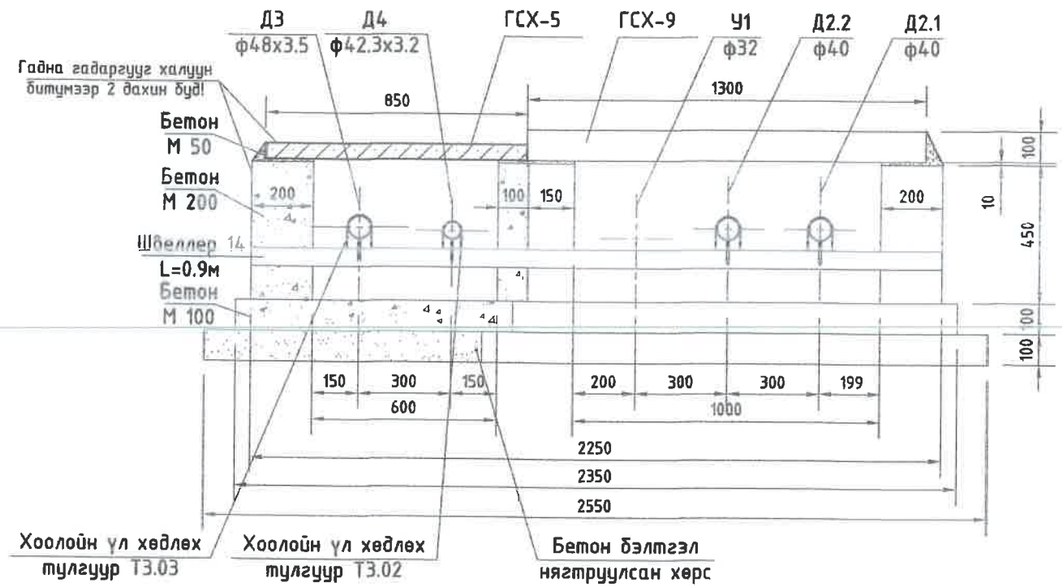


Сувгийн үл хөдлөх тулгуурын огтлол YXT-102, 104
масштаб 1:20

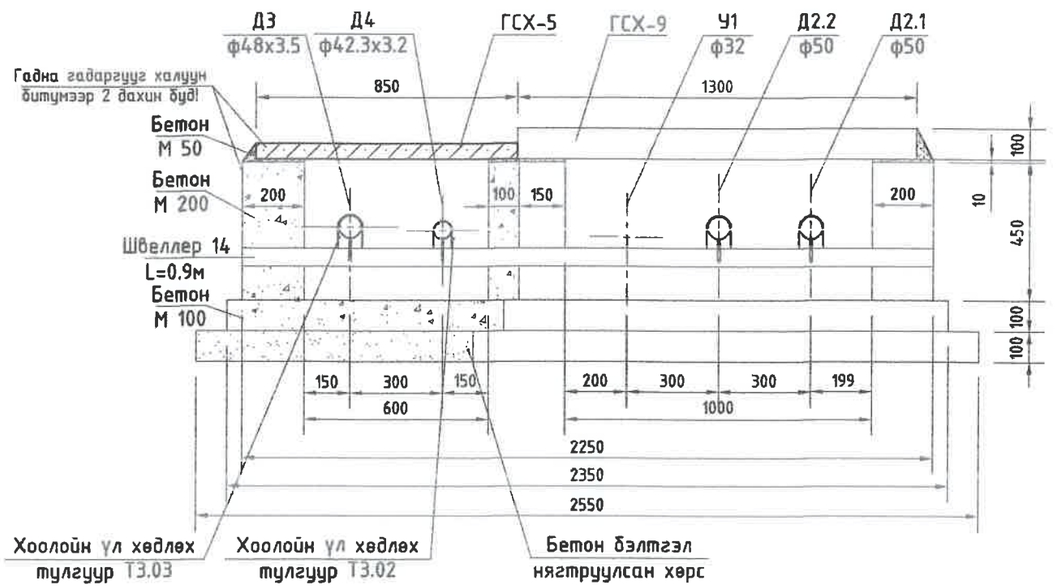


Сувгийн үл хөдлөх тулгуурын материалын орц /1 тулгуур/

| № | Сувгийн хэмжээ, огтлол, тип | Бетон, м3 | | Сувгийн YXT | Хоолойн YXT | Хучилт |
|---|---|---|---|---|---|---|
| | | Хананд /М-200/ | Уланд /М-100/ | | | |
| 1 | YXT-98, 114, 117 | 0.135 | 0.095 | швеллер №14 L=1х900 | Т3.02 - 1 ком<br>Т3.01 - 1 ком | ГСХ-5 - 2ш |
| 2 | YXT-102, 104 | 0.135 | 0.095 | швеллер №14 L=1х900 | Т3.03 - 1 ком<br>Т3.02 - 1 ком | ГСХ-5 - 2ш |
| 3 | YXT-105 | 0.135 | 0.095 | швеллер №14 L=1х900 | Т3.03 - 1 ком<br>Т3.02 - 1 ком | ГСХ-5 - 2ш |

УБ. БГД 11-р хороо
Энэбишийн өргөн чөлөө
78-р байр 204 тоот
Утас: 7604 4780
"ДНТ" ХХК

Төв аймаг. Зуунмод сум. 1-р баг.
ХАЛААЛТЫН 3-Р ЗУУХНЫ ХОЁРДУГААР ХЭЛХЭЭНИЙ ШУГАМ СУЛЖЭЭ
Үл хөдлөх тулгуур YXT-98, 114, 117, 102, 104, 105

| | | | | | |
|---|---|---|---|---|---|
| Инженер | | Л.Энхсайхан | ЕГ Шифр: ДНТ-10-3/2019.24 | Масштаб: М 1:20 | Үе шат: А.3 |
| Гүйцэтгэсэн | | З.Бат-Эрдэнэ | | | Хуудас: 283 |
| Шалгасан | | М.Буянхишиг | ТГ Шифр: | Зургийн дугаар: ГДГ-206 | Огноо: 2024.04.15 |

А3

Сувгийн үл хөдлөх тулгуурын огтлол УХТ-106
масштаб 1:20

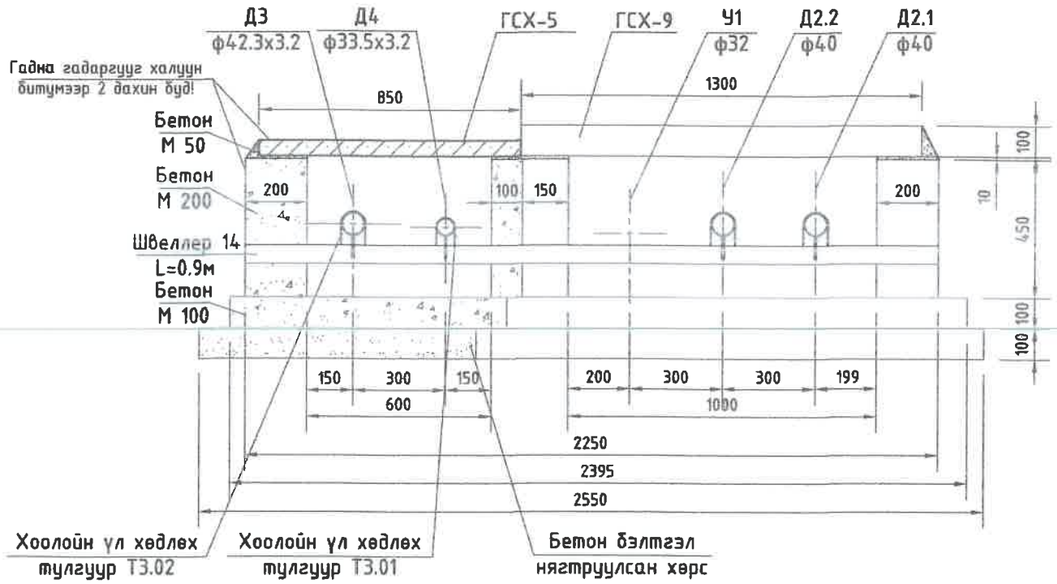


Сувгийн үл хөдлөх тулгуурын огтлол УХТ-100
масштаб 1:20

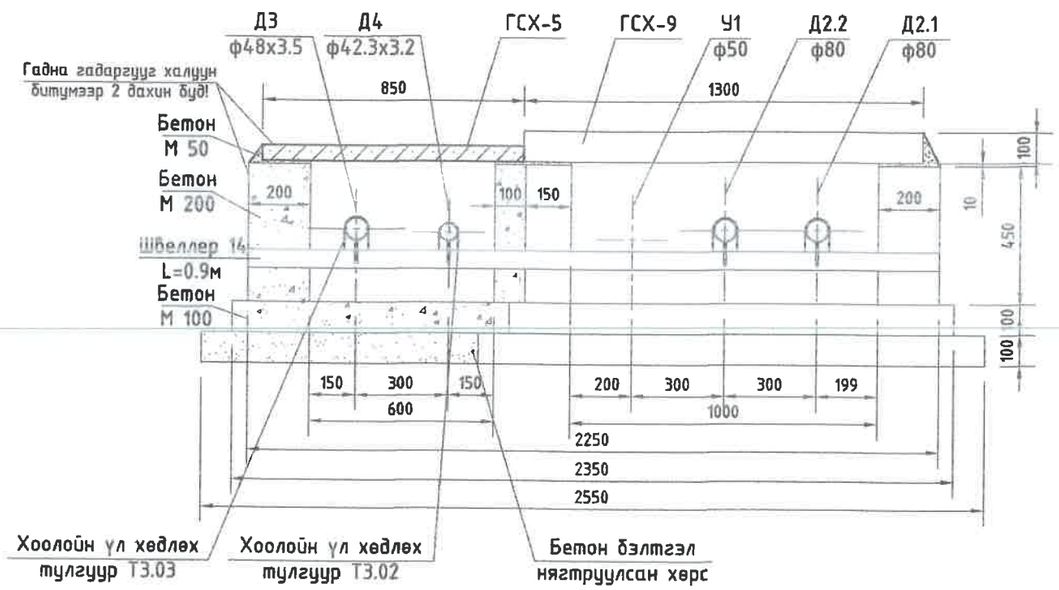


Сувгийн үл хөдлөх тулгуурын огтлол УХТ-46, 94, 99
масштаб 1:20

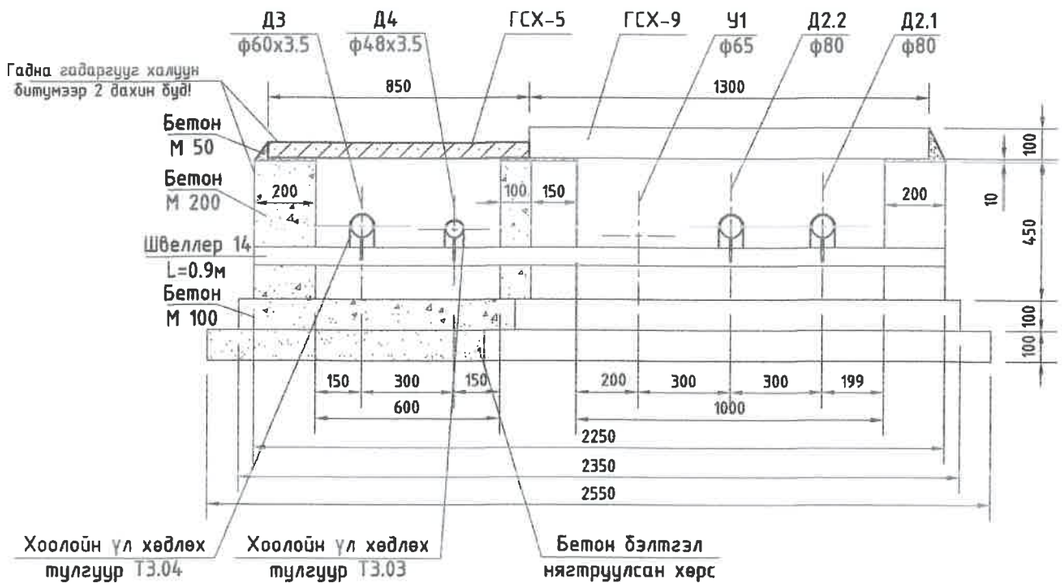


Сувгийн үл хөлдлөх тулгуурын материалын орц /1 тулгуур/

| № | Сувгийн хэмжээ, огтлол, тип | Бетон, м3 | | Сувгийн УХТ | Хоолойн УХТ | Хучилт |
|---|---|---|---|---|---|---|
| | | Хананд /М-200/ | Уланд /М-100/ | | | |
| 1 | УХТ-106 | 0.135 | 0.095 | швеллер №14 L=1х900 | Т3.02 - 1 ком<br>Т3.01 - 1 ком | ГСХ-5 - 2ш |
| 2 | УХТ-46, 94, 99 | 0.135 | 0.095 | швеллер №14 L=1х900 | Т3.03 - 1 ком<br>Т3.04 - 1 ком | ГСХ-5 - 2ш |
| 3 | УХТ-100 | 0.135 | 0.095 | швеллер №14 L=1х900 | Т3.02 - 1 ком<br>Т3.03 - 1 ком | ГСХ-5 - 2ш |

УБ. БГД 11-р хороо Энэбишийн өргөн чөлөө 78-р байр 204 тоот
Утас: 7604 4780
"ДНТ" ХХК

Төв аймаг. Зуунмод сум. 1-р баг.
ХАЛААЛТЫН 3-Р ЗУУХНЫ ХОЁРДУГААР ХЭЛХЭЭНИЙ ШУГАМ СҮЛЖЭЭ
Үл хөдлөх тулгуур УХТ-106, 46, 94, 99, 100

| | | | | | |
|---|---|---|---|---|---|
| Инженер | | Л.Энхсайхан | ЕГ Шифр: ДНТ-10-3/2019.24 | Масштаб: М 1:20 | Хуудас: 203 |
| Гүйцэтгэсэн | | З.Бат-Эрдэнэ | | | |
| Шалгасан | | М.Буянхишиг | ТГ Шифр: | Зургийн дугаар: ГДГ-207 | Огноо: 2024.04.15 |

Ye шат: А.3

А3

## Хоолойн Т3 маягийн үл хөдлөх тулгуурын хэсэглэл

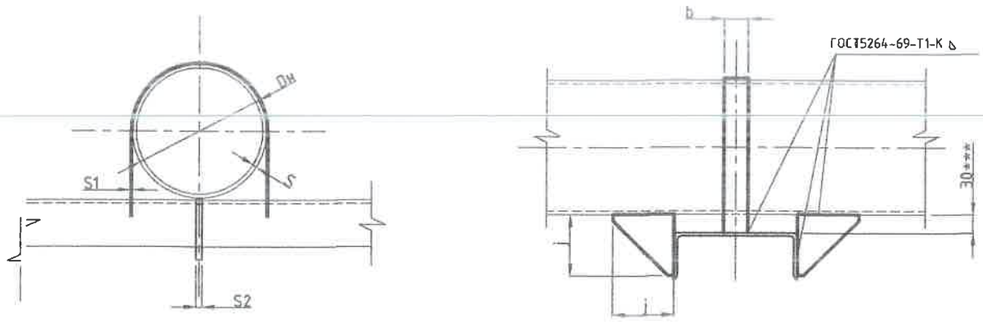


ҮХТ-ын хэмжээ /мм/

| Нэр | Dн | S=k | Тэнхлэгийн хүч Q, тс | j | S2 | Жин, кг |
|---|---|---|---|---|---|---|
| Т3,03 | 45 | 2,5 | 0,5 | 75 | 6 | 0,350 |
| Т3,04 | 57 | 3 | 0,5 | 75 | 6 | 0,368 |
| Т3,05 | 76 | 3 | 1,0 | 75 | 8 | 0,465 |
| Т3,06 | 89 | 3,5 | 1,0 | 75 | 8 | 0,486 |
| Т3,07 | 108 | 4 | 2.5 | 100 | 10 | 1,180 |
| Т3,08 | 133 | 4 | 2.5 | 100 | 10 | 1.240 |
| Т3,09 | 159 | 4.5 | 2.5 | 100 | 10 | 1.300 |

## Т4 маягийн хоолойн үл хөдлөх тулгуурын хэсэглэл

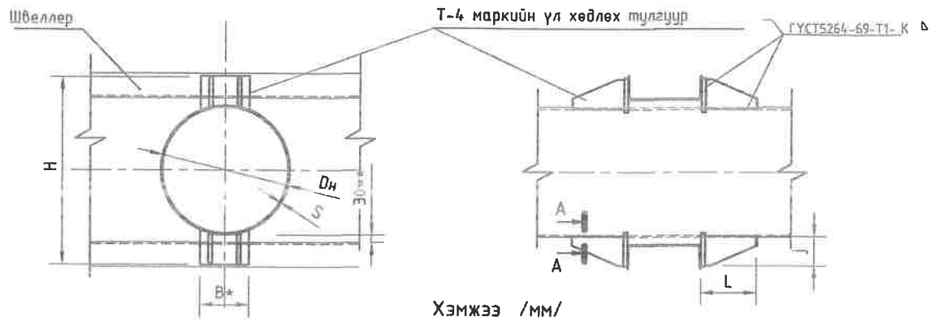


Хэмжээ /мм/

| Нэр | Dн | S=k | Тэнхлэгийн хүч Q, тс | H | B | j | L | m | Жин, кг |
|---|---|---|---|---|---|---|---|---|---|
| Т4.01 | 108 | 4 | 3 | 230 | 70 | 110 | 170 | 30 | 4,24 |
| Т4.02 | 133 | 4 | 3 | 260 | 80 | 110 | 180 | 30 | 4,40 |
| Т4.03 | 159 | 4,5 | 4 | 320 | 90 | 112 | 190 | 30 | 6.60 |
| Т4.05 | 219 | 6 | 4 | 420 | 120 | 132 | 220 | 30 | 11,64 |
| Т4.06 | 273 | 7 | 5 | 480 | 120 | 132 | 220 | 80 | 11,28 |

ДНТ
УБ. БГД 11-р хороо Энэбишийн өргөн чөлөө 78-р байр 204 тоот
Утас: 7604 4780
"ДНТ" ХХК

Төв аймаг. Зуунмод сум. 1-р баг.
ХАЛААЛТЫН 3-Р ЗУУХНЫ ХОЁРДУГААР ХЭЛХЭЭНИЙ ШУГАМ СҮЛЖЭЭ

Т3, Т4 маягийн үл хөдлөх тулгуурын хэсэглэл

| | | | | | |
|---|---|---|---|---|---|
| Инженер | | Л.Энхсайхан | ЕГ Шифр: ДНТ-10-3/2019.24 | Масштаб: М 1:20 | Хуудас: 213 |
| Гүйцэтгэсэн | | Э.Бат-Эрдэнэ | | | |
| Шалгасан | | М.Буянхишиг | ТГ Шифр: | Зургийн дугаар: ГДГ-208 | Огноо: 2024.04.15 |

Үе шат: А.3

А3

123-р цэгийн дулааны худаг ДХ-55 /ТК-15/
масштаб 1:40

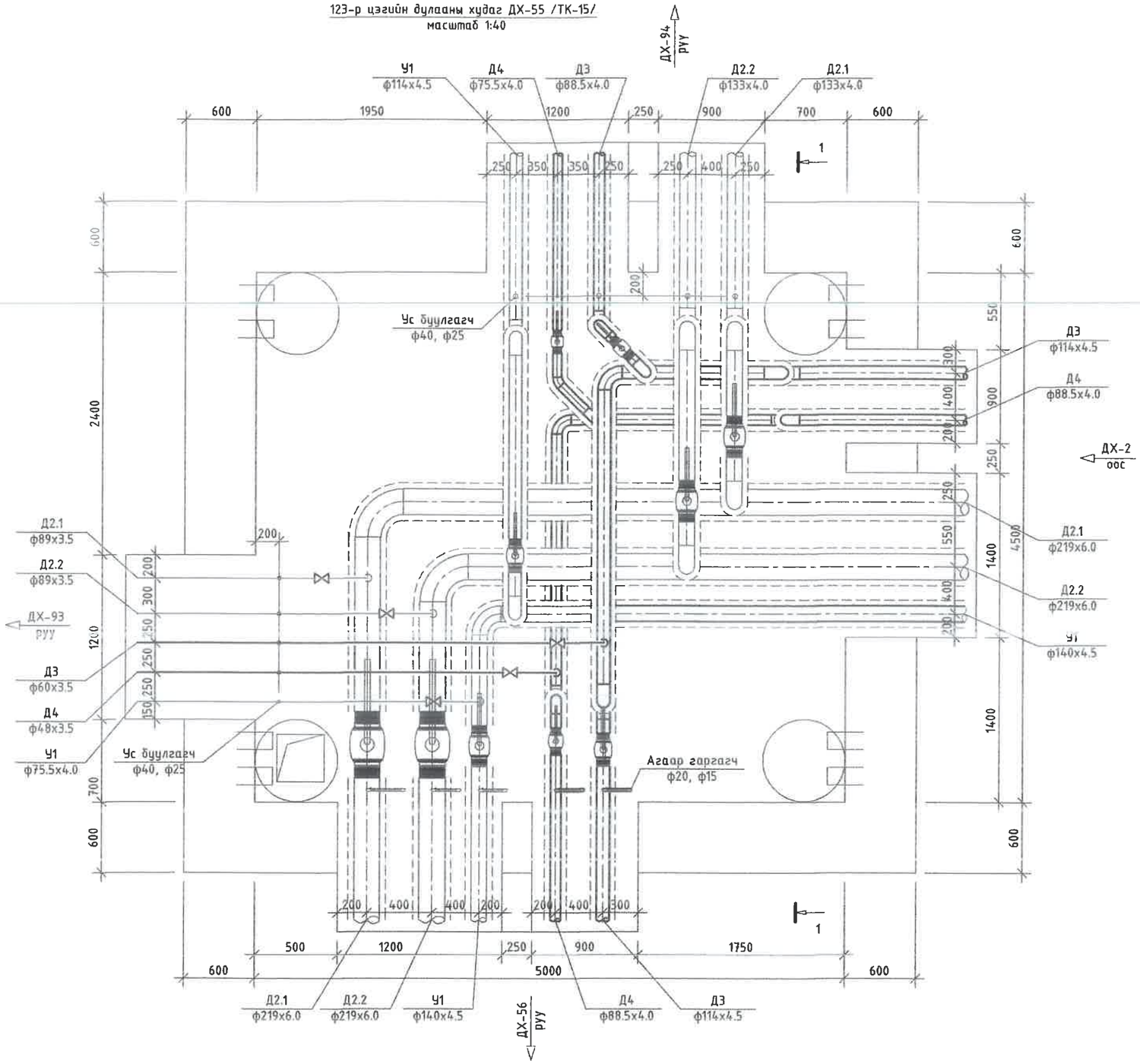


209

ТАЙЛБАР:

Одоо байгаа дулааны худаг ДХ-55-ийг хэвээр ашиглана.

| Д/д | Огноо | Засвар өөрчлөлт |
|---|---|---|
| | | |


"ДНТ" ХХК

Улаанбаатар хот.
Баянгол дүүрэг. 11-р хороо.
Энэбишийн өргөн чөлөө.
"Очир хотхон" 78-204

dnthhk@gmail.com
Утас: 7604 4780


| | | |
|---|---|---|
| Инженер | | Л.Энхсайхан |
| Гүйцэтгэсэн | | Э.Бат-Эрдэнэ |
| Шалгасан | | М.Буянхишиг |

Төв аймаг. Зуунмод сум. 1-р баг
ХАЛААЛТЫН 3-Р ХЭСГИЙН ХОЁРДУГААР ХЭЛХЭЭНИЙ ШУГАМ СҮЛЖЭЭ.

**Дулааны худаг ДХ-55-ийн байгуулалт**

| Масштаб: | Зургийн дугаар | Огноо: |
|---|---|---|
| М 1:40 | ГДГ-209 | 15.04.2024 |
| ЕГ Шифр: | ТГ Шифр: | Хуудас |
| ДНТ-10-3/2019.24 | | 2&3 |

A3

123-р цэгийн дулааны худаг ДХ-55
Огтлол 1-1 масштаб 1:40

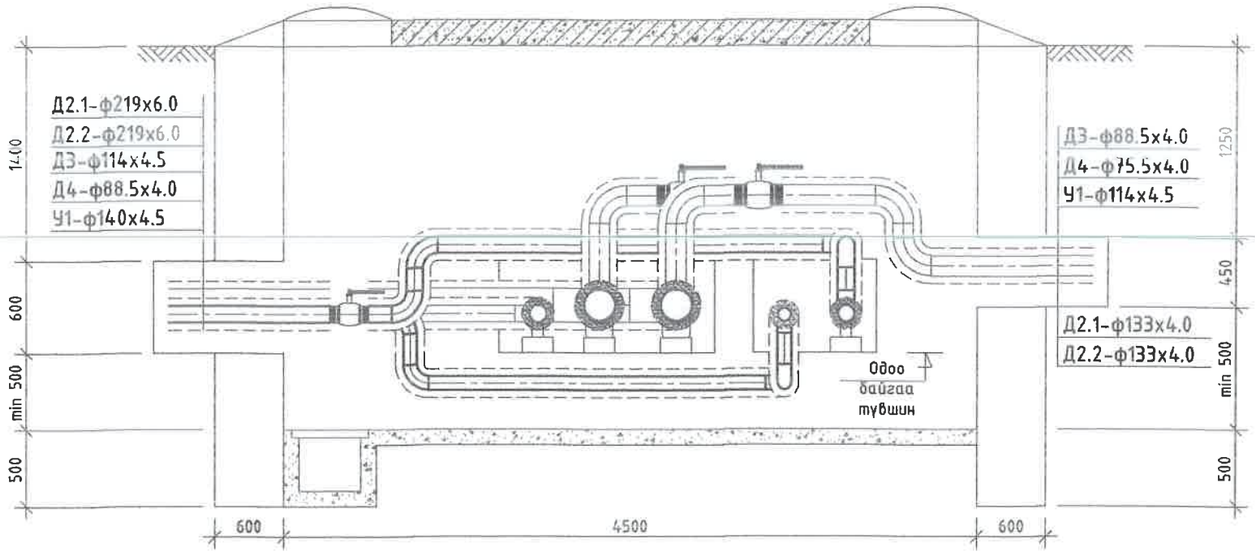


ДХ-55 худгийн материалын түүвэр

| № | Тэмдэглэгээ | Материалын нэр | х/н | Тоо ширхэг | Нэгж жин, кг | Тайлбар |
|---|---|---|---|---|---|---|
| 1 | | Ган бөмбөлгөн хаалт, ф100мм | ш | 2 | 9.7 | |
| 2 | | Ган бөмбөлгөн хаалт, ф80мм | ш | 2 | 6.0 | |
| 3 | | Ган бөмбөлгөн хаалт, ф65мм | ш | 1 | 4.5 | |
| 4 | | Ган бөмбөлгөн хаалт, ф50мм | ш | 1 | 3.0 | |
| 5 | | Ган бөмбөлгөн хаалт, ф40мм | ш | 1 | 2.1 | |
| 6 | | Хэвэлмэл ган отвод ф100мм /цайрдсан/ | ш | 8 | 2.4 | |
| 7 | | Хэвэлмэл ган отвод ф80мм /цайрдсан/ | ш | 8 | 1.6 | |
| 8 | | Хэвэлмэл ган отвод ф76мм /цайрдсан/ | ш | 1 | 1.1 | |
| 9 | | Хэвэлмэл ган отвод 45*, ф76мм /цайрдсан/ | ш | 1 | 0.55 | |
| 10 | | Хэвэлмэл ган отвод ф50мм /цайрдсан/ | ш | 1 | 0.6 | |
| 11 | | Хэвэлмэл ган отвод ф40мм /цайрдсан/ | ш | 1 | 0.3 | |
| 12 | | Ус буулгах ган хаалт ф25мм /патруб/ | ш | 4 | 1.0 | |
| 13 | | Бөмбөлгөн хаалт ф15мм /2 ш отод, патруб/ | ком | 1 | 0.6 | Агаар гаргах |
| 14 | | Бөмбөлгөн хаалт ф20мм /2 ш отод, патруб/ | ком | 1 | 0.8 | |
| 15 | | Хэрэглэгчийн шугам холбох | ш | 2 | | |

210

ТАЙЛБАР:

| Д/д | Огноо | Засвар өөрчлөлт |
|---|---|---|
| | | |


Улаанбаатар хот.
Баянгол дүүрэг. 11-р хороо.
Энэбишийн өргөн чөлөө.
"Очир хотхон" 78-204
dnthhk@gmail.com
Утас: 7604 4780


| | | |
|---|---|---|
| "ДНТ" ХХК | | |
| Инженер | | Л.Энхсайхан |
| Гүйцэтгэсэн | | Э.Бат-Эрдэнэ |
| Шалгасан | | М.Буянхишиг |

Төв аймаг. Зуунмод сум. 1-р баг
ХАЛААЛТЫН З-Р ХЭСГИЙН ХОЁРДУГААР ХЭЛХЭЭНИЙ ШУГАМ СУЛЖЭЭ.

Дулааны худаг ДХ-55-ийн
огтлол 1-1, материалын түүвэр

| Масштаб: | Зургийн дугаар | Огноо: |
|---|---|---|
| М 1:40 | ГДГ-210 | 15.04.2024 |
| ЕГ Шифр: ДНТ-10-3/2019.24 | ТГ Шифр: | Хуудас 2[illegible] |

A3

129-р цэгийн дулааны худаг ДХ-56 /ТК-15/
масштаб 1:40

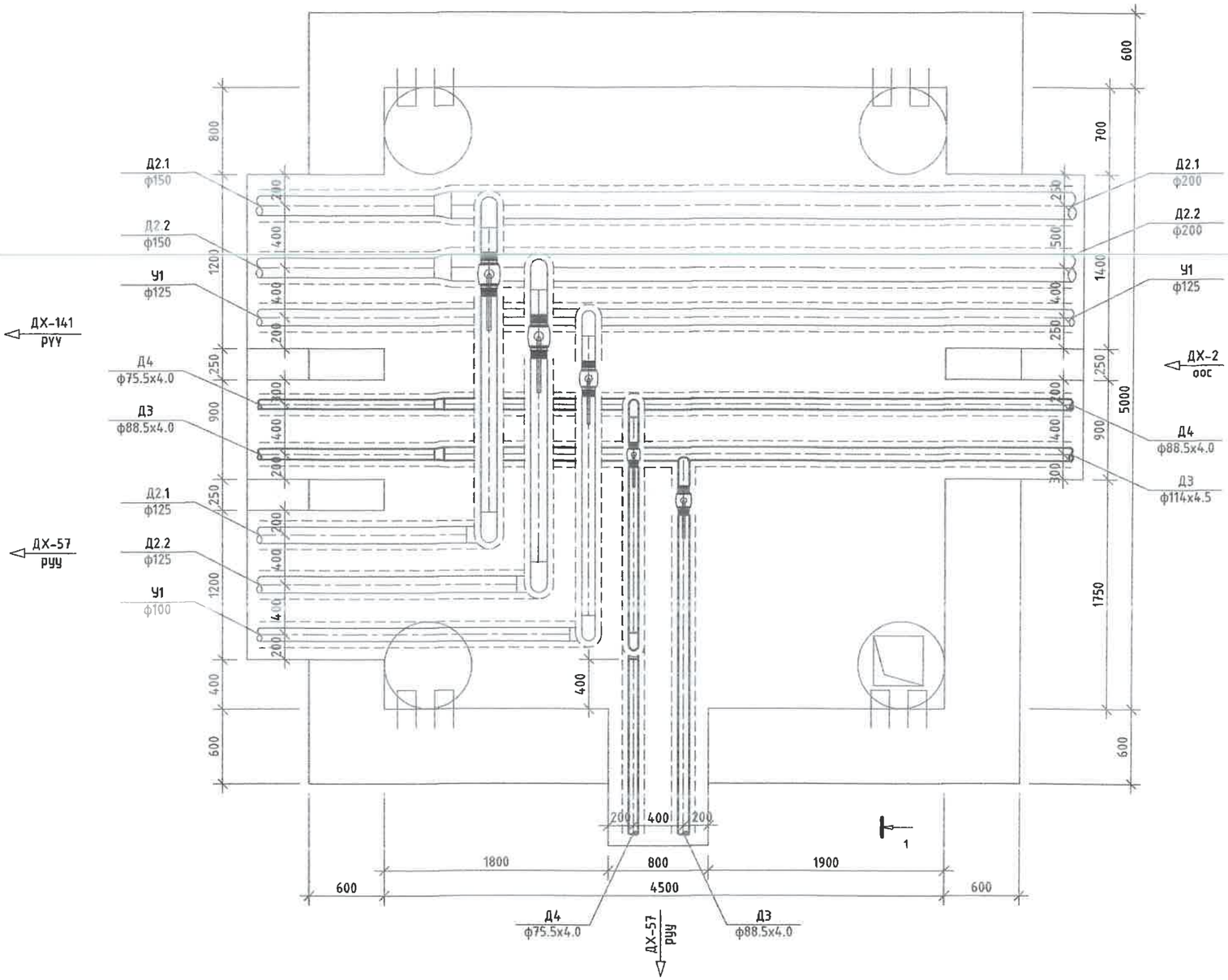


211

ТАЙЛБАР:

Одоо байгаа дулааны худаг ДХ-56-ийг хэвээр ашиглана.

| Д/д | Огноо | Засвар өөрчлөлт |
|---|---|---|


"ДНТ" ХХК

Улаанбаатар хот.
Баянгол дүүрэг. 11-р хороо.
Энэбишийн өргөн чөлөө.
"Очир хотхон" 78-204

dnthhk@gmail.com
Утас: 7604 4780


| | | |
|---|---|---|
| Инженер | | Л.Энхсайхан |
| Гүйцэтгэсэн | | Э.Бат-Эрдэнэ |
| Шалгасан | | М.Буянхишиг |

Төв аймаг. Зуунмод сум. 1-р баг
ХАЛААЛТЫН 3-Р ХЭСГИЙН ХОЁРДУГААР ХЭЛХЭЭНИЙ ШУГАМ СУЛЖЭЭ.

**Дулааны худаг ДХ-56-ийн байгуулалт**

| Масштаб: | Зургийн дугаар | Огноо: |
|---|---|---|
| М 1:40 | ГДГ-211 | 15.04.2024 |
| ЕГ Шифр: ДНТ-10-3/2019.24 | ТГ Шифр: | Хуудас 283 |

А3

129-р цэгийн дулааны худаг ДХ-56
Огтлол 1-1 масштаб 1:40

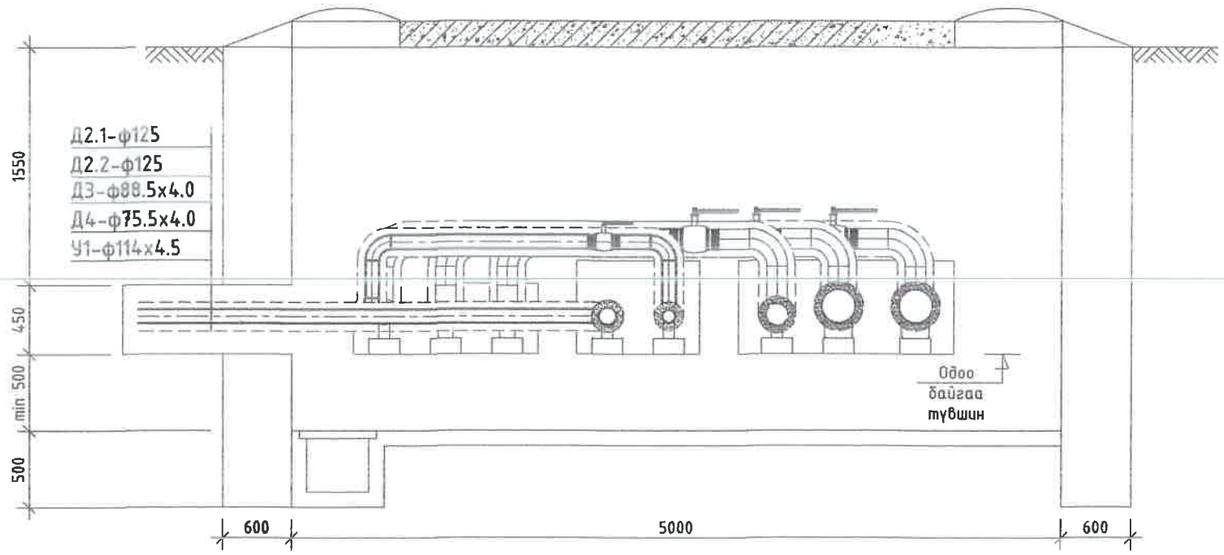


ДХ-56 худгийн материалын түүвэр

| № | Тэмдэглэгээ | Материалын нэр | х/н | Тоо ширхэг | Нэгж жин, кг | Тайлбар |
|---|---|---|---|---|---|---|
| 1 | | Хэвэлмэл ган шилжвэр ф100/80мм /цайрдсан/ | ш | 1 | 0.92 | |
| 2 | | Хэвэлмэл ган шилжвэр ф80/76мм /цайрдсан/ | ш | 1 | 0.6 | |
| 3 | | Хэвэлмэл ган отвод ф80мм /цайрдсан/ | ш | 1 | 1.6 | |
| 4 | | Хэвэлмэл ган отвод ф76мм /цайрдсан/ | ш | 3 | 1.1 | |
| 5 | | Ган бөмбөлгөн хаалт ф80мм | ш | 1 | 6.0 | |
| 6 | | Ган бөмбөлгөн хаалт ф76мм | ш | 1 | 4.5 | |

212

ТАЙЛБАР:

| Д/д | Огноо | Засвар өөрчлөлт |
|---|---|---|
| | | |


"ДНТ" ХХК
Улаанбаатар хот.
Баянгол дүүрэг. 11-р хороо.
Энэбишийн өргөн чөлөө.
"Очир хотхон" 78-204
dnthhk@gmail.com
Утас: 7604 4780


| | | |
|---|---|---|
| Инженер | | Л.Энхсайхан |
| Гүйцэтгэсэн | | Э.Бат-Эрдэнэ |
| Шалгасан | | М.Буянхишиг |

Төв аймаг. Зуунмод сум. 1-р баг
ХАЛААЛТЫН 3-Р ХЭСГИЙН ХОЁРДУГААР ХЭЛХЭЭНИЙ ШУГАМ СҮЛЖЭЭ.

**Дулааны худаг ДХ-56-ийн огтлол 1-1, материалын түүвэр**

| Масштаб: | Зургийн дугаар | Огноо: |
|---|---|---|
| М 1:40 | ГДГ-212 | 15.04.2024 |
| ЕГ Шифр: ДНТ-10-3/2019.24 | ТГ Шифр: | Хуудас 2&3 |

A3

135-р цэгийн дулааны худаг ДХ-57 /ТК-13/
масштаб 1:50

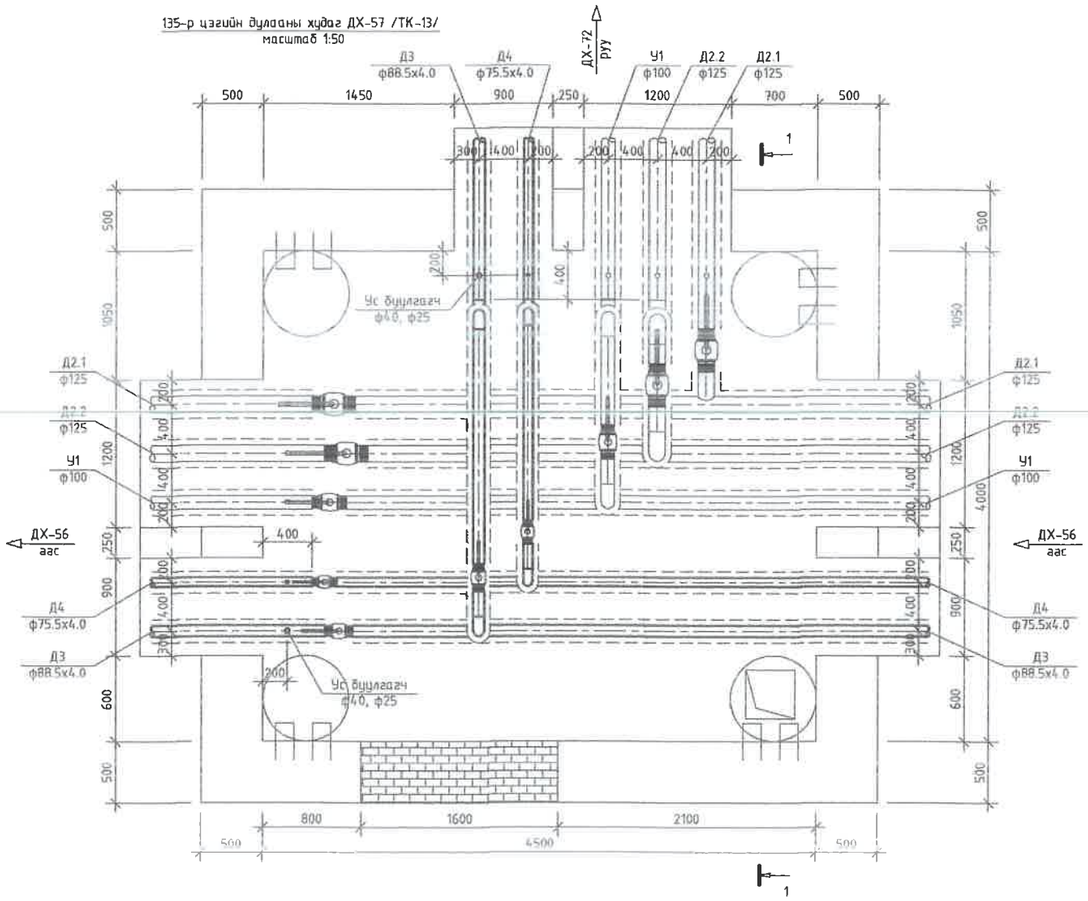


## ДХ-57 худгийн материалын түүвэр

| № | Тэмдэглэгээ | Материалын нэр | х/н | Тоо ширхэг | Нэгж жин, кг | Тайлбар |
|---|---|---|---|---|---|---|
| 1 | | Ган бөмбөлгөн хаалт, ф80мм | ш | 2 | 6.0 | |
| 2 | | Ган бөмбөлгөн хаалт, ф76мм | ш | 2 | 3.0 | |
| 3 | | Хэвэлмэл ган отвод ф80мм /цайрдсан/ | ш | 3 | 1.6 | |
| 4 | | Хэвэлмэл ган отвод ф76мм /цайрдсан/ | ш | 3 | 1.1 | |
| 5 | | Ус буулгах ган хаалт ф40мм /патруб/ | ш | 2 | 2.1 | |
| 6 | | Ус буулгах ган хаалт ф25мм /патруб/ | ш | 2 | 1.0 | |
| 7 | | | | | | |

Тайлбар: Одоо байгаа дулааны худаг
ДХ-57-ийг хэвээр ашиглана.

135-р цэгийн дулааны худаг ДХ-57
Огтлол 1-1 масштаб 1:50

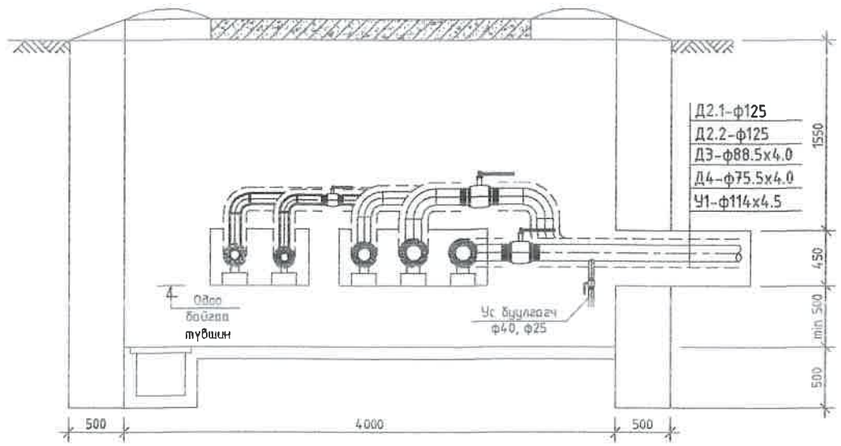


| | | | | | |
|---|---|---|---|---|---|
| УБ. БГД 11-р хороо Энэбишийн өргөн чөлөө 78-р байр 204 тоот Утас: 7604 4780 "ДНТ" ХХК | Төв аймаг. Зуунмод сум. 1-р баг. ХАЛААЛТЫН 3-Р ЗУУХНЫ ХОЁРДУГААР ХЭЛХЭЭНИЙ ШУГАМ СҮЛЖЭЭ | | | | |
| | Дулааны худаг ДХ-57-ийн байгуулалт, огтлол 1-1, материалын түүвэр | | | | Үе шат: А.3 |
| | Инженер | Л.Энхсайхан | ЕГ Шифр: ДНТ-10-3/2019.24 | Масштаб: М 1:50 | Хуудас: 2&3 |
| | Гүйцэтгэсэн | Э.Бат-Эрдэнэ | ТГ Шифр: | Зургийн дугаар: ГДГ-213 | Огноо: 2024.04.15 |
| | Шалгасан | М.Буянхишиг | | | |

A3

141-р цэгийн дулааны худаг ДХ-58 /ТК-7/
масштаб 1:40

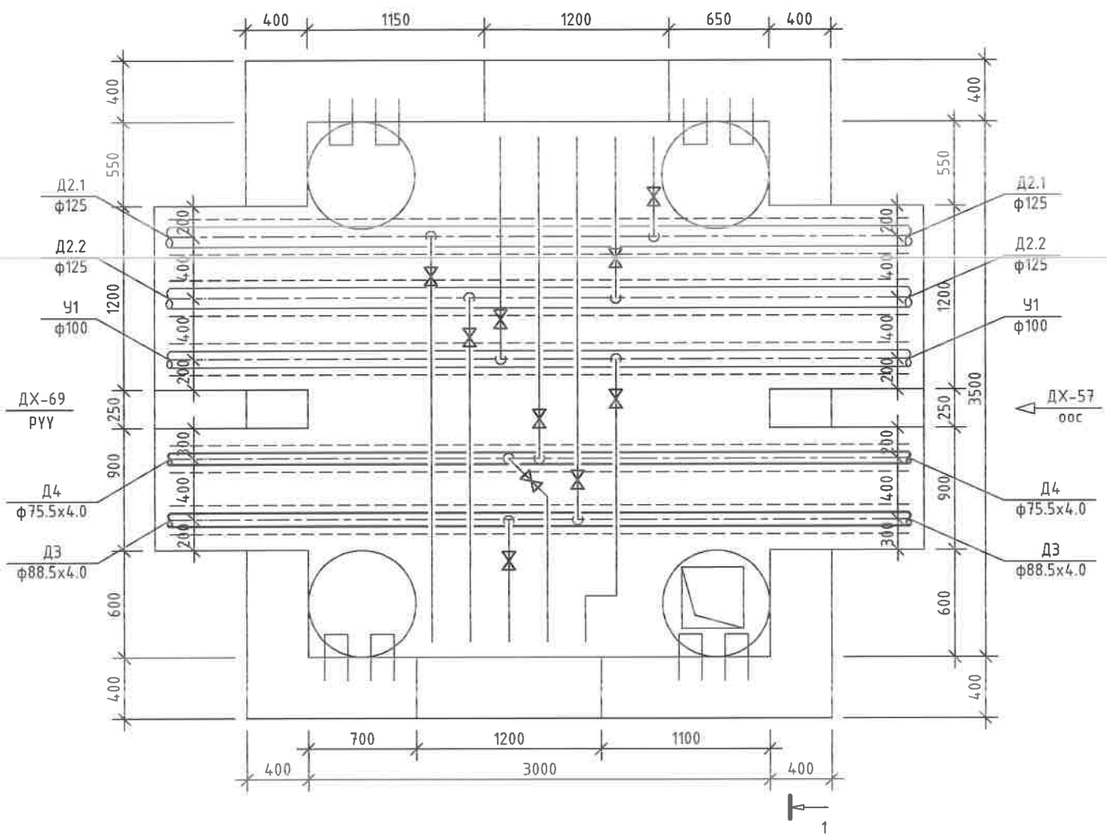


141-р цэгийн дулааны худаг ДХ-58
Огтлол 1-1 масштаб 1:40

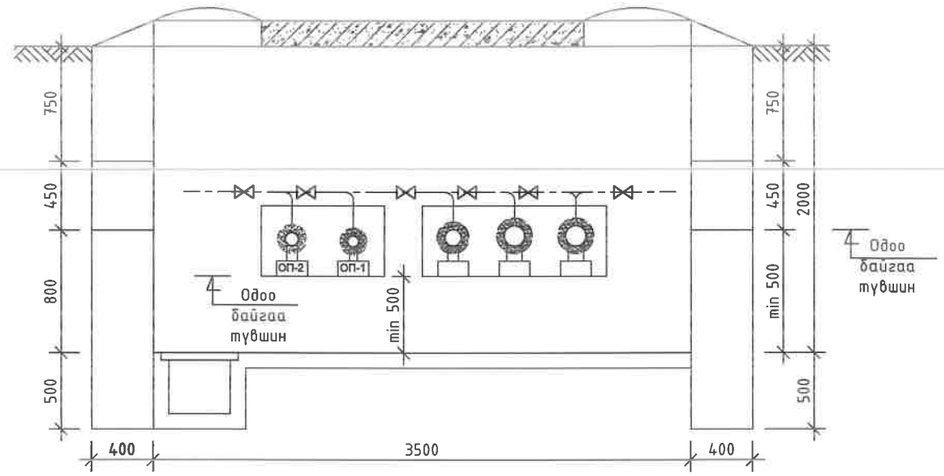


Тайлбар: Одоо байгаа дулааны худаг ДХ-58-ийг хэвээр ашиглана.
Хэрэглэгчийн шугам холбоно.

ДХ-58 худгийн материалын түүвэр

| № | Тэмдэглэгээ | Материалын нэр | х/н | Тоо ширхэг | Нэгж жин, кг | Тайлбар |
|---|---|---|---|---|---|---|
| 1 | | Хэрэглэгчийн шугам холбох | ш | 4 | | |
| 2 | | | | | | |

УБ. БГД 11-р хороо Энэбишийн өргөн чөлөө 78-р байр 204 toom
Утас: 7604 4780
"ДНТ" ХХК

Төв аймаг. Зуунмод сум. 1-р баг.
ХАЛААЛТЫН 3-Р ЗУУХНЫ ХОЁРДУГААР ХЭЛХЭЗНИЙ ШУГАМ СҮЛЖЭЭ
ДХ-58-ын байгуулалт, огтлол 1-1, материалын түүвэр

| | | | | | |
|---|---|---|---|---|---|
| Инженер | | М.Буянхишиг | ЕГ Шифр: ДНТ-10-3/2019.24 | Масштаб: М 1:40 | Үе шат: А.3 |
| Гүйцэтгэсэн | | Э.Бат-Эрдэнэ | | | Хуудас: 283 |
| Шалгасан | | Л.Энхсайхан | ТГ Шифр: | Зургийн дугаар: ГДГ-214 | Огноо: 2024.04.15 |

А3

148-р цэгийн дулааны худаг ДХ-59 /ТК-7/
масштаб 1:40

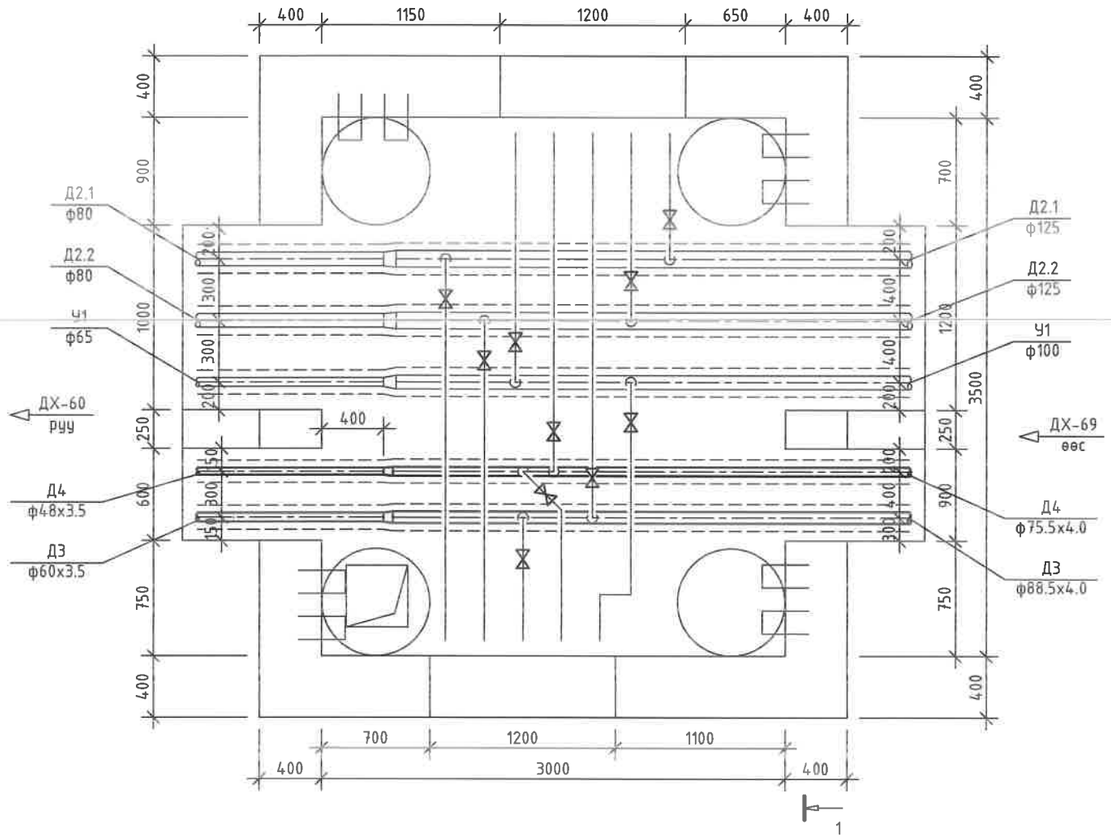


Тайлбар: Одоо байгаа дулааны худаг
ДХ-59-ийг хэвээр ашиглана.

148-р цэгийн дулааны худаг ДХ-59
Огтлол 1-1 масштаб 1:40

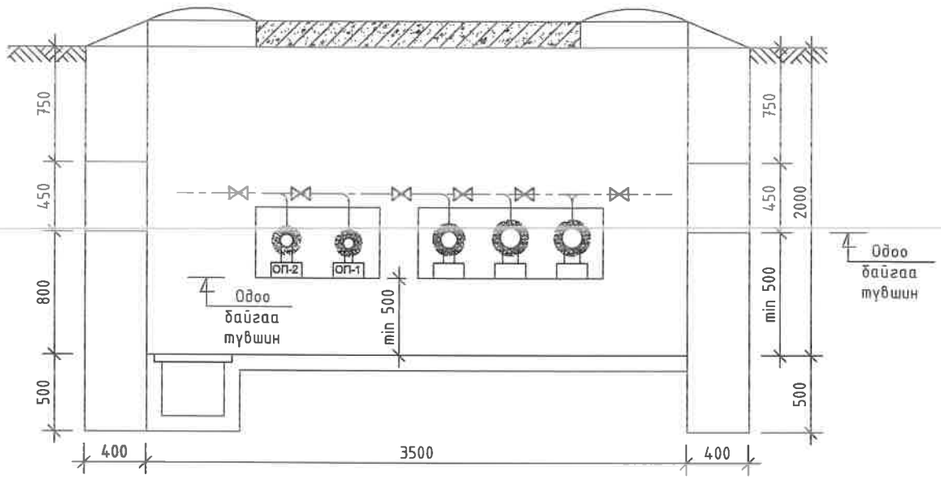


ДХ-59 худгийн материалын түүвэр

| № | Тэмдэглэгээ | Материалын нэр | х/н | Тоо ширхэг | Нэгж жин, кг | Тайлбар |
|---|---|---|---|---|---|---|
| 1 | | Хэвэлмэл ган шилжвэр ф80/50мм /цайрдсан/ | ш | 1 | 0.51 | |
| 2 | | Хэвэлмэл ган шилжвэр ф76/40мм /цайрдсан/ | ш | 1 | 0.4 | |
| 3 | | Хэрэглэгчийн шугам холбох | ш | 4 | | |
| 4 | | | | | | |

УБ. БГД 11-р хороо
Энэбишийн өргөн чөлөө
78-р байр 204 тоот
Утас: 7604 4780
"ДНТ" ХХК

Төв аймаг. Зуунмод сум. 1-р баг.
ХАЛААЛТЫН 3-Р ЗУУХНЫ ХОЁРДУГААР ХЭЛХЭЭНИЙ ШУГАМ СҮЛЖЭЭ
ДХ-59-ийн байгуулалт, огтлол 1-1, материалын түүвэр

| | | | | | |
|---|---|---|---|---|---|
| Инженер | | М.Буянхишиг | ЕГ Шифр: ДНТ-10-3/2019.24 | Масштаб: М 1:40 | Хуудас: 283 |
| Гүйцэтгэсэн | | Э.Бат-Эрдэнэ | ТГ Шифр: | Зургийн дугаар: ГДГ-215 | Огноо: 2024.04.15 |
| Шалгасан | | Л.Энхсайхан | | | |

Үе шат: А.З

А3

150-р цэгийн дулааны худаг ДХ-60 /ТК-6/
масштаб 1:40

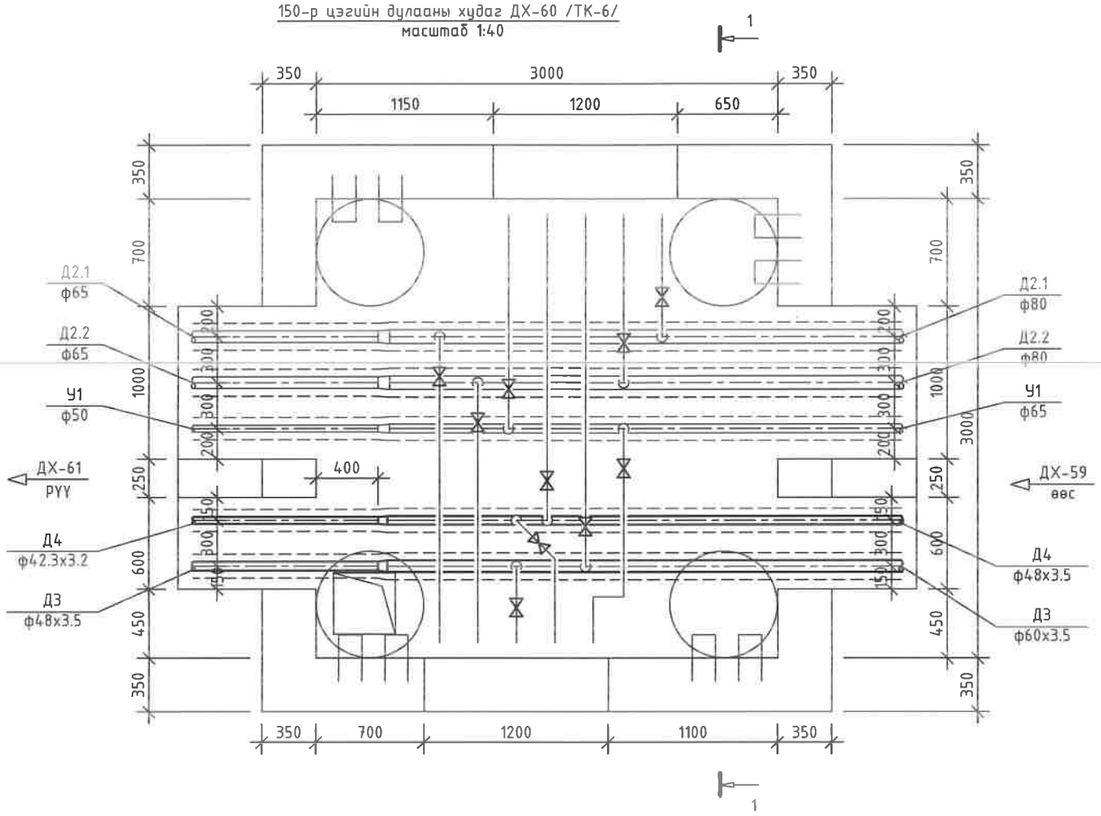


150-р цэгийн дулааны худаг ДХ-60
Огтлол 1-1 масштаб 1:40

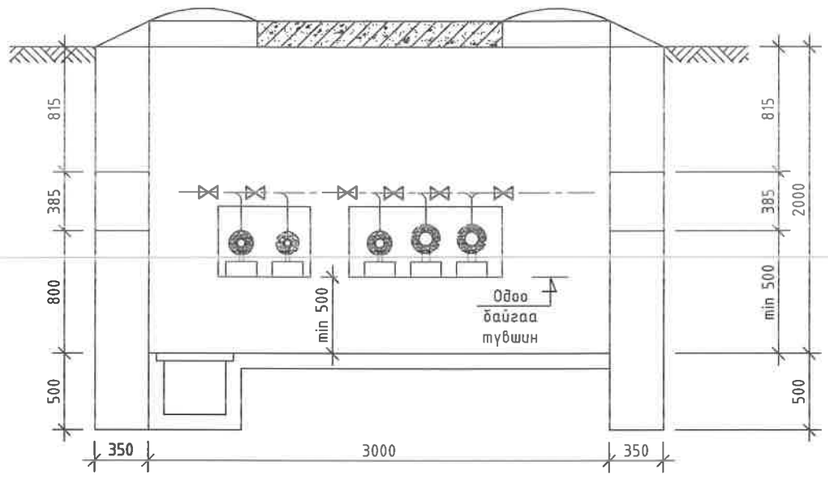


Тайлбар: Одоо байгаа дулааны худаг
ДХ-60-ийг хэвээр ашиглана.

ДХ-60 худгийн материалын түүвэр

| № | Тэмдэглэгээ | Материалын нэр | х/н | Тоо ширхэг | Нэгж жин, кг | Тайлбар |
|---|---|---|---|---|---|---|
| 1 | | Хэвэлмэл ган шилжвэр ф50/40мм /цайрдсан/ | ш | 1 | 0.3 | |
| 2 | | Хэвэлмэл ган шилжвэр ф40/32мм /цайрдсан/ | ш | 1 | 0.2 | |
| 3 | | Хэрэглэгчийн шугам холбох | ш | 4 | | |
| 4 | | | | | | |

| | | | | | |
|---|---|---|---|---|---|
| ДНТ<br>УБ. БГД 11-р хороо Энэбушийн өргөн чөлөө 78-р байр 204 тоот<br>Утас: 7604 4780<br>"ДНТ" ХХК | Төв аймаг. Зуунмод сум. 1-р баг.<br>ХАЛААЛТЫН 3-Р ЗУУХНЫ ХОЁРДУГААР ХЭЛХЭЭНИЙ ШУГАМ СҮЛЖЭЭ | | | | Ye шат: А.3 |
| | ДХ-60-ийн байгуулалт, огтлол 1-1, материалын түүвэр | | | | Хуудас: 283 |
| | Инженер | М.Буянхишиг | ЕГ Шифр: ДНТ-10-3/2019.24 | Масштаб: М 1:40 | |
| | Гүйцэтгэсэн | Э.Бат-Эрдэнэ | ТГ Шифр: | Зургийн дугаар: ГДГ-216 | Огноо: 2024.04.15 |
| | Шалгасан | Л.Энхсайхан | | | |

A3

153-р цэгийн дулааны худаг ДХ-61 /ТК-6/
масштаб 1:40

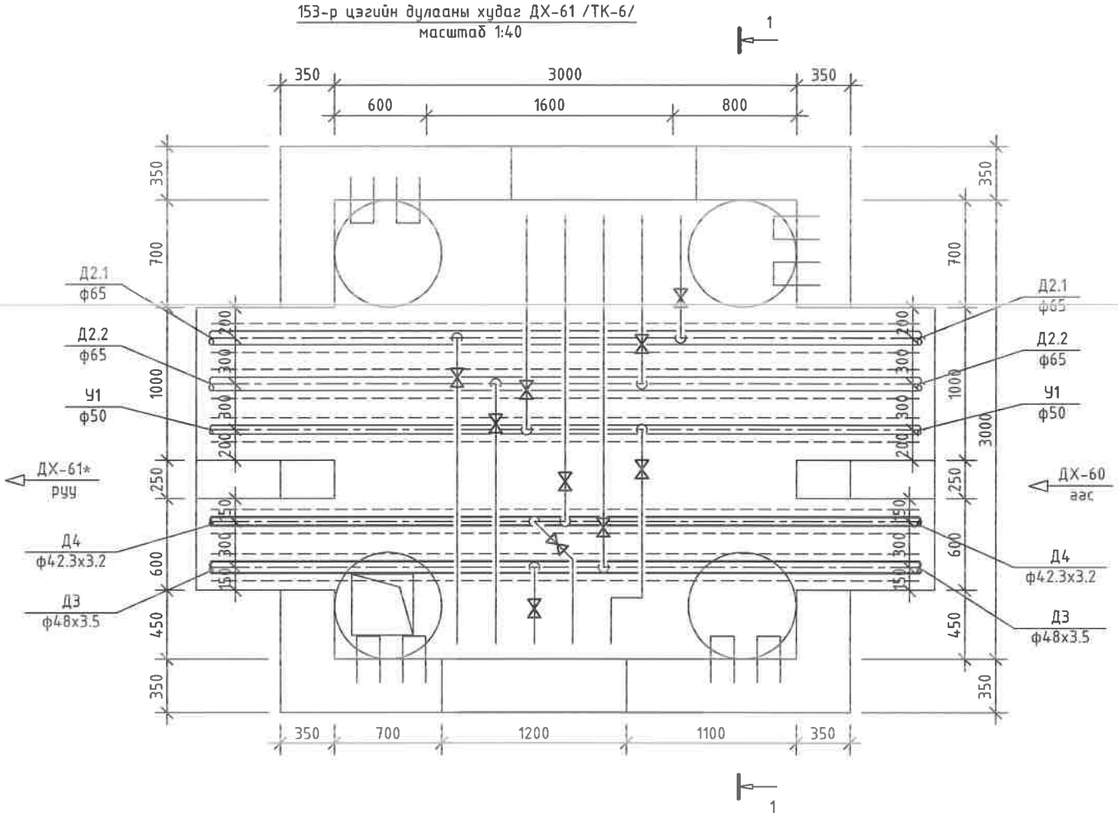


153-р цэгийн дулааны худаг ДХ-61
Огтлол 1-1 масштаб 1:40

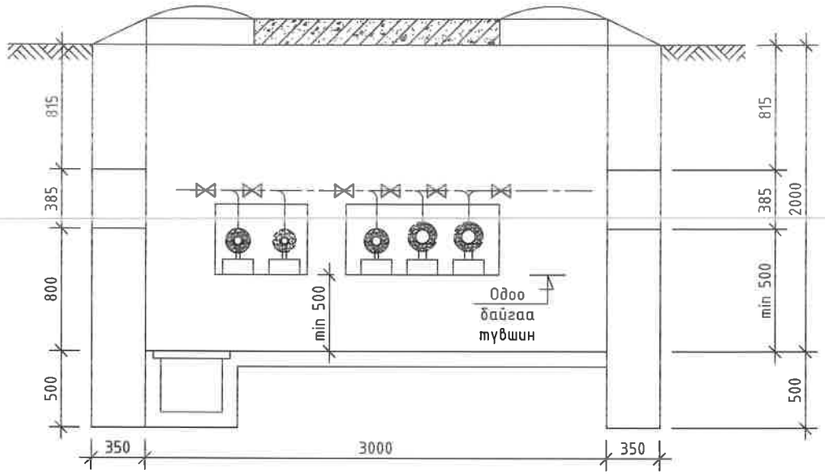


Тайлбар: Одоо байгаа дулааны худаг ДХ-61-ийг хэвээр ашиглана.

ДХ-61 худгийн материалын түүвэр

| № | Тэмдэглэгээ | Материалын нэр | х/н | Тоо ширхэг | Нэгж жин, кг | Тайлбар |
|---|---|---|---|---|---|---|
| 1 | | Хэрэглэгчийн шугам холбох | ш | 4 | | |
| 2 | | | | | | |

УБ. БГД 11-р хороо Энэбишийн өргөн чөлөө 78-р байр 204 тоот
Утас: 7604 4780
"ДНТ" ХХК

Төв аймаг. Зуунмод сум. 1-р баг.
ХАЛААЛТЫН 3-Р ЗУУХНЫ ХОЁРДУГААР ХЭЛХЭЭНИЙ ШУГАМ СҮЛЖЭЭ

ДХ-61-ийн байгуулалт, огтлол 1-1, материалын түүвэр

| | | | | | |
|---|---|---|---|---|---|
| Инженер | | М.Буянхишиг | ЕГ Шифр: ДНТ-10-3/2019.24 | Масштаб: М 1:40 | Үе шат: А.З |
| Гүйцэтгэсэн | | Э.Бат-Эрдэнэ | | | Хуудас: 283 |
| Шалгасан | | Л.Энхсайхан | ТГ Шифр: | Зургийн дугаар: ГДГ-217 | Огноо: 2024.04.15 |

А3

156-р цэгийн дулааны худаг ДХ-61* /ТК-6/
масштаб 1:40

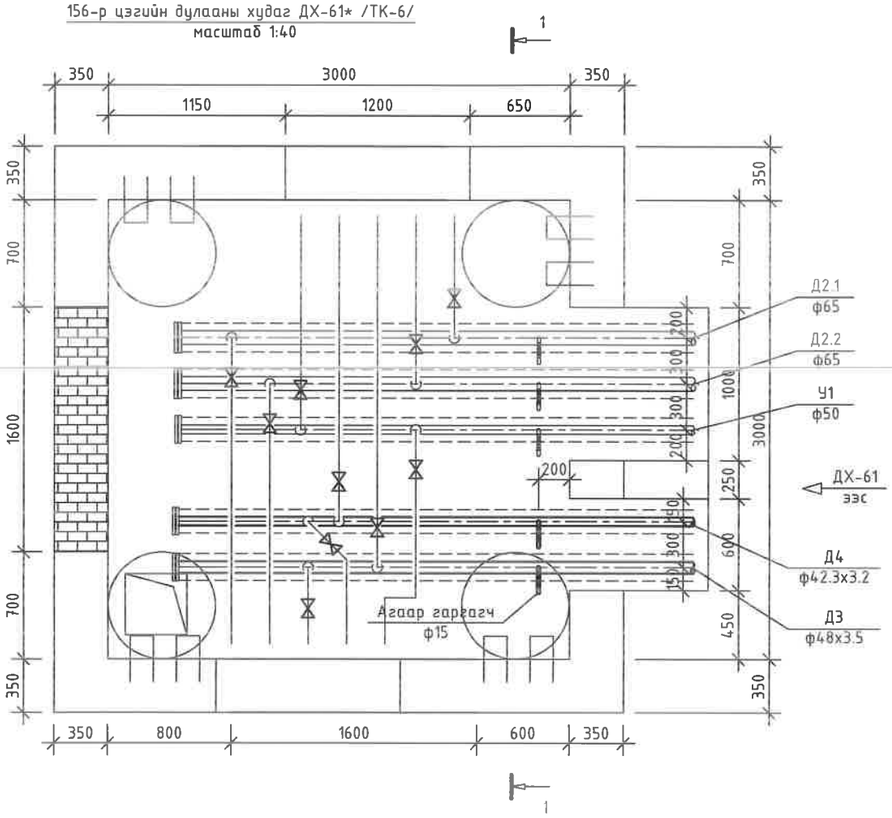


156-р цэгийн дулааны худаг ДХ-61*
Огтлол 1-1 масштаб 1:40

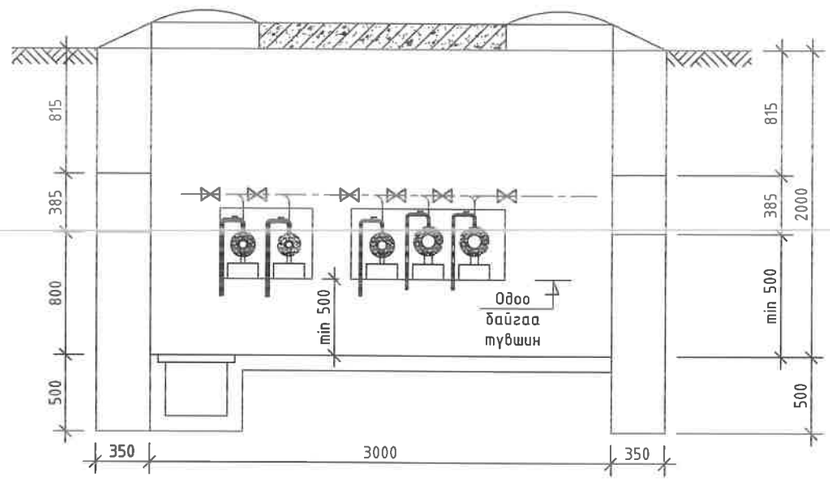


Тайлбар: Одоо байгаа дулааны худаг
ДХ-61*-ийг хэвээр ашиглана.

ДХ-61* худгийн материалын түүвэр

| № | Тэмдэглэгээ | Материалын нэр | х/н | Тоо ширхэг | Нэгж жин, кг | Тайлбар |
|---|---|---|---|---|---|---|
| 1 | | Хэвэлмэл ган заглушка ф40мм /цайрдсан/ | ш | 1 | 0.09 | |
| 2 | | Хэвэлмэл ган заглушка ф32мм /цайрдсан/ | ш | 1 | 0.08 | |
| 3 | | Бөмбөлгөн хаалт ф15мм /2 ш отод, патруб/ | ком | 2 | 0.6 | Агаар гаргах |
| 4 | | Хэрэглэгчийн шугам холбох | ш | 4 | | |
| 5 | | | | | | |

УБ. БГД 11-р хороо
Энэбишийн өргөн чөлөө
78-р байр 204 тоот
Утас: 7604 4780
"ДНТ" ХХК

Төв аймаг. Зуунмод сум. 1-р баг.
ХАЛААЛТЫН 3-Р ЗУУХНЫ ХОЁРДУГААР ХЭЛХЭЭНИЙ ШУГАМ СҮЛЖЭЭ
ДХ-61*-ийн байгуулалт, огтлол 1-1, материалын түүвэр

| | | | | | |
|---|---|---|---|---|---|
| Инженер | | М.Буянхишиг | ЕГ Шифр: ДНТ-10-3/2019.24 | Масштаб: М 1:40 | Үе шат: А.3 |
| Гүйцэтгэсэн | | Э.Бат-Эрдэнэ | | | Хуудас: 283 |
| Шалгасан | | Л.Энхсайхан | ТГ Шифр: | Зургийн дугаар: ГДГ-218 | Огноо: 2024.04.15 |

А3

143-р цэгийн дулааны худаг ДХ-69 /ТК-7/
масштаб 1:40

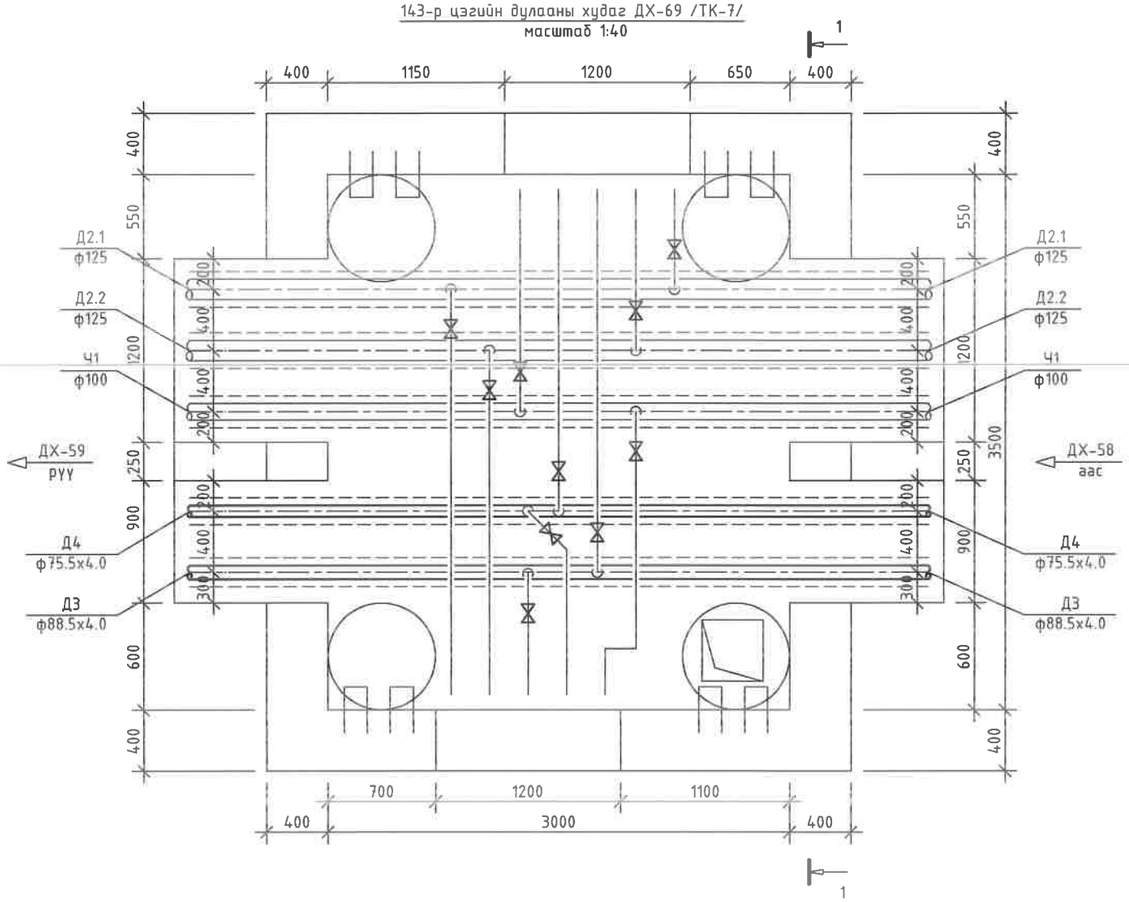


143-р цэгийн дулааны худаг ДХ-69
Огтлол 1-1 масштаб 1:40

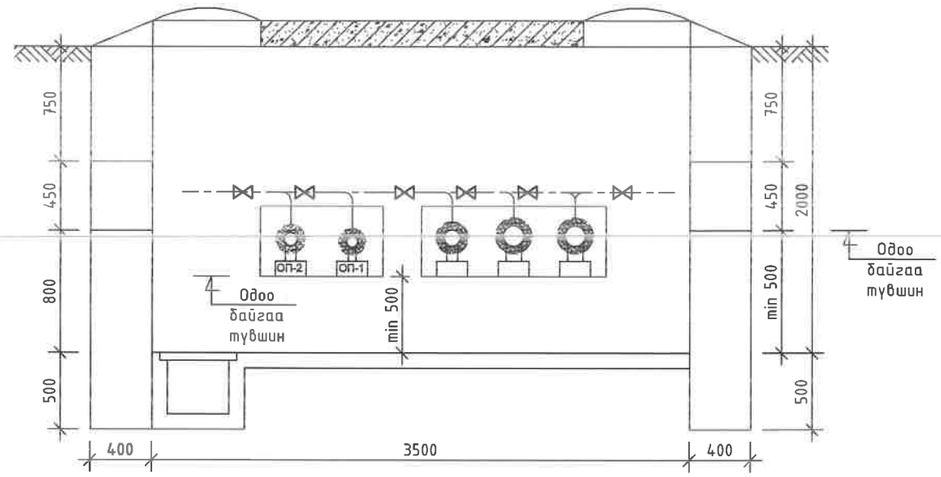


Тайлбар: Одоо байгаа дулааны худаг ДХ-69-ийг хэвээр ашиглана.

ДХ-69 худгийн материалын түүвэр

| № | Тэмдэглэгээ | Материалын нэр | х/н | Тоо ширхэг | Нэгж жин, кг | Тайлбар |
|---|---|---|---|---|---|---|
| 1 | | Хэрэглэгчийн шугам холбох | ш | 4 | | |
| 2 | | | | | | |

УБ. БГД 11-р хороо Энэбишийн өргөн чөлөө 78-р байр 204 тоот
Утас: 7604 4780
"ДНТ" ХХК

Төв аймаг. Зуунмод сум. 1-р баг.
ХАЛААЛТЫН 3-Р ЗУУХНЫ ХОЁРДУГААР ХЭЛХЭЭНИЙ ШУГАМ СҮЛЖЭЭ
ДХ-69-ийн байгуулалт, огтлол 1-1, материалын түүвэр

| | | | | | |
|---|---|---|---|---|---|
| Инженер | | М.Буянхишиг | ЕГ Шифр: ДНТ-10-3/2019.24 | Масштаб: М 1:40 | Хуудас: 283 |
| Гүйцэтгэсэн | | З.Бат-Эрдэнэ | ТГ Шифр: | Зургийн дугаар: ГДГ-219 | Огноо: 2024.04.15 |
| Шалгасан | | Л.Энхсайхан | | | |

Ye шат: А.3

А3

159-р цэгийн дулааны худаг ДХ-72 /ТК-7/
масштаб 1:40

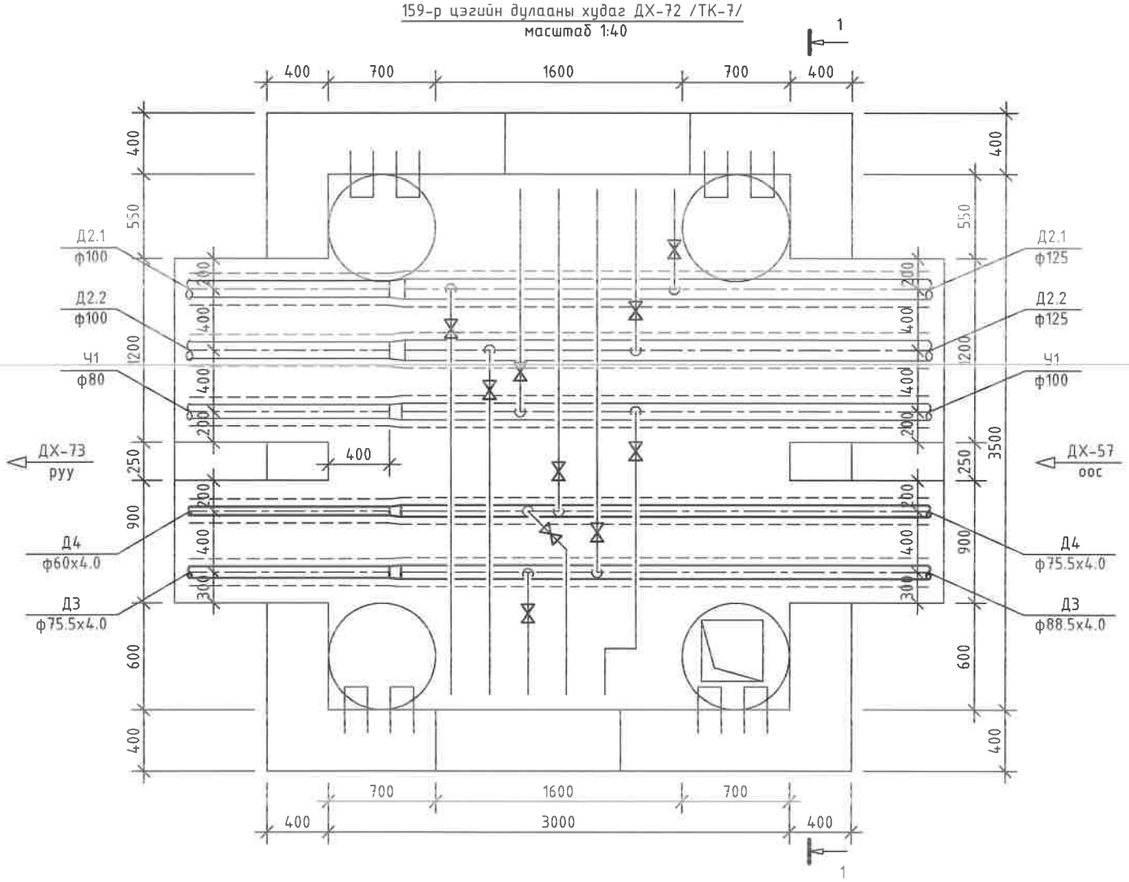


Тайлбар: Одоо байгаа дулааны худаг
ДХ-72-ийг хэвээр ашиглана.

159-р цэгийн дулааны худаг ДХ-72
Огтлол 1-1 масштаб 1:40

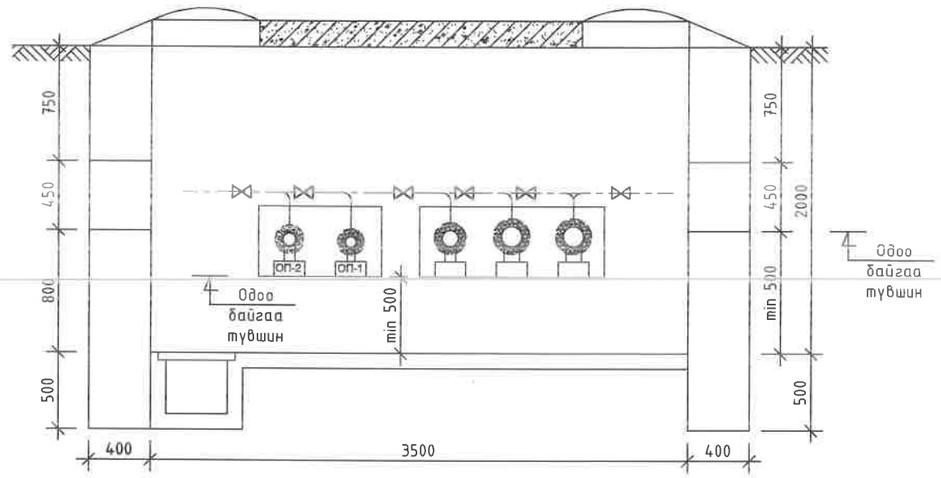


ДХ-72 худгийн материалын түүвэр

| № | Тэмдэглэгээ | Материалын нэр | х/н | Тоо ширхэг | Нэгж жин, кг | Тайлбар |
|---|---|---|---|---|---|---|
| 1 | | Хэвэлмэл ган шилжвэр ф80/65мм /цайрдсан/ | ш | 1 | 0.6 | |
| 2 | | Хэвэлмэл ган шилжвэр ф65/50мм /цайрдсан/ | ш | 1 | 0.43 | |
| 3 | | Хэрэглэгчийн шугам холбох | ш | 4 | | |
| 4 | | | | | | |

УБ. БГД 11-р хороо
Энэбишийн өргөн чөлөө
78-р байр 204 тоот
Утас: 7604 4780

"ДНТ" ХХК

Төв аймаг. Зуунмод сум. 1-р баг.
ХАЛААЛТЫН 3-Р ЗУУХНЫ ХОЁРДУГААР ХЭЛХЭЭНИЙ ШУГАМ СҮЛЖЭЭ

ДХ-72-ийн байгуулалт, огтлол 1-1, материалын түүвэр

| | | | | | |
|---|---|---|---|---|---|
| Инженер | | М.Буянхишиг | ЕГ Шифр: ДНТ-10-3/2019.24 | Масштаб: М 1:40 | Үе шат: А.3 |
| Гүйцэтгэсэн | | Э.Бат-Эрдэнэ | | | Хуудас: 283 |
| Шалгасан | | Л.Энхсайхан | ТГ Шифр: | Зургийн дугаар: ГДГ-220 | Огноо: 2024.04.15 |

А3

163-р цэгийн дулааны худаг ДХ-73 /ТК-7/
масштаб 1:40

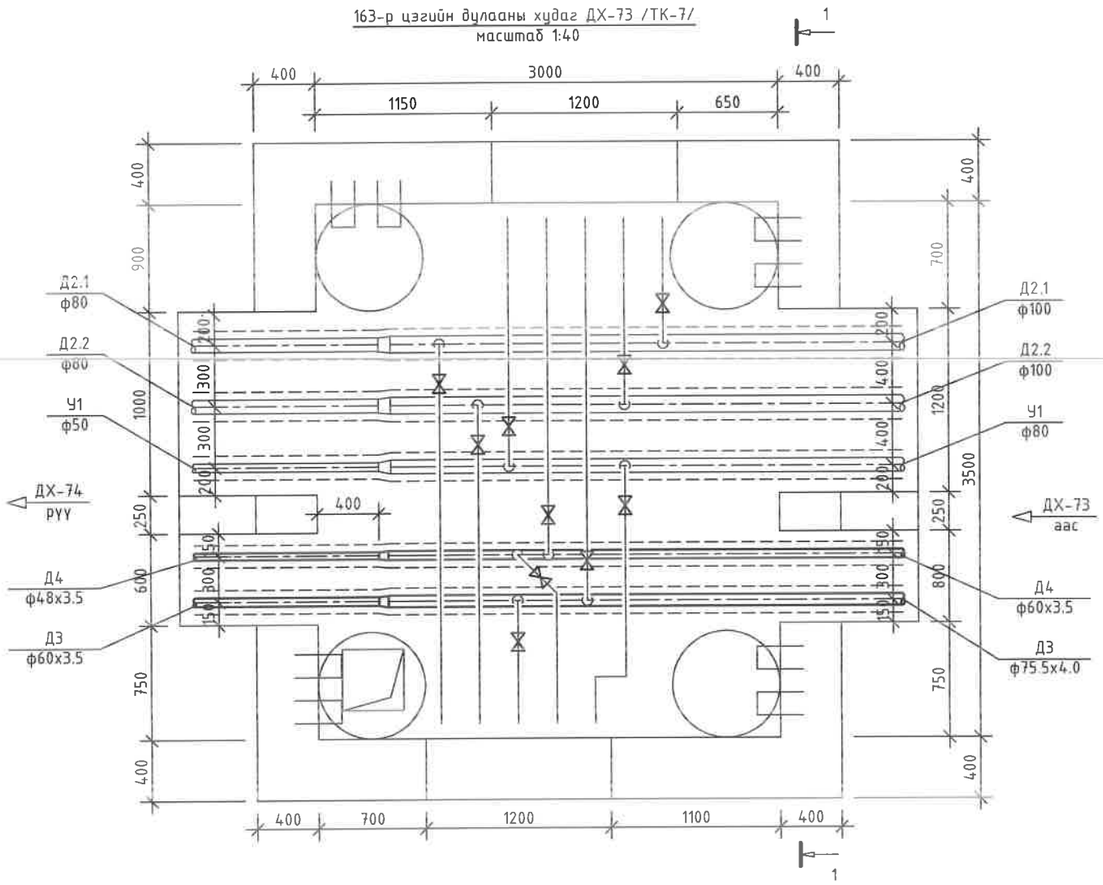


163-р цэгийн дулааны худаг ДХ-73
Огтлол 1-1 масштаб 1:40

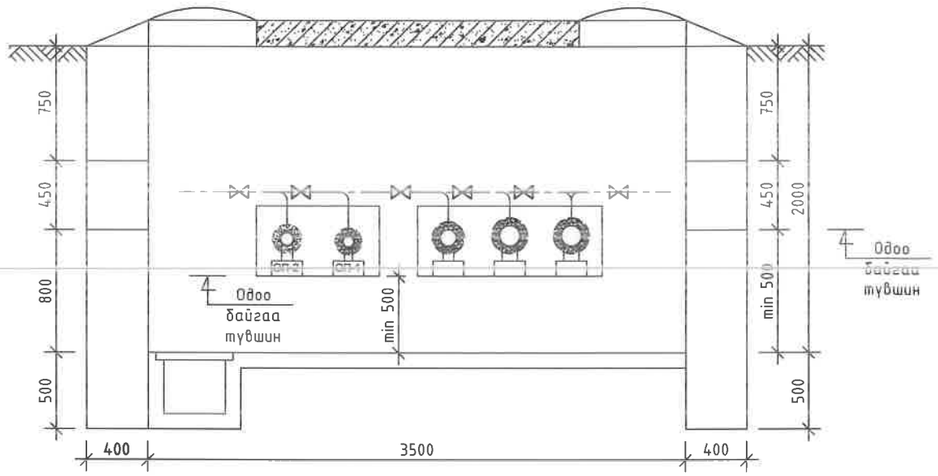


Тайлбар: Одоо байгаа дулааны худаг
ДХ-73-ийг хэвээр ашиглана.

ДХ-73 худгийн материалын түүвэр

| № | Тэмдэглэгээ | Материалын нэр | х/н | Тоо ширхэг | Нэгж жин, кг | Тайлбар |
|---|---|---|---|---|---|---|
| 1 | | Хэвэлмэл ган шилжвэр ф65/50мм /цайрдсан/ | ш | 1 | 0.43 | |
| 2 | | Хэвэлмэл ган шилжвэр ф50/40мм /цайрдсан/ | ш | 1 | 0.3 | |
| 3 | | Хэрэглэгчийн шугам холбох | ш | 4 | | |
| 4 | | | | | | |

ДНТ
УБ. БГД 11-р хороо
Энэбишийн өргөн чөлөө
78-р байр 204 тоот
Утас: 7604 4780
"ДНТ" ХХК

Төв аймаг. Зуунмод сум. 1-р баг.
ХАЛААЛТЫН 3-Р ЗУУХНЫ ХОЁРДУГААР ХЭЛХЭЭНИЙ ШУГАМ СҮЛЖЭЭ

| | | | | | |
|---|---|---|---|---|---|
| ДХ-73-ийн байгуулалт, огтлол 1-1, материалын түүвэр | | | | | Уе шат: А.З |
| Инженер | | М.Буянхишиг | ЕГ Шифр: ДНТ-10-3/2019.24 | Масштаб: М 1:40 | Хуудас: 283 |
| Гүйцэтгэсэн | | Э.Бат-Эрдэнэ | ТГ Шифр: | Зургийн дугаар: ГДГ-221 | Огноо: 2024.04.15 |
| Шалгасан | | Л.Энхсайхан | | | |

А3

166-р цэгийн дулааны худаг ДХ-74 /ТК-6/
масштаб 1:40

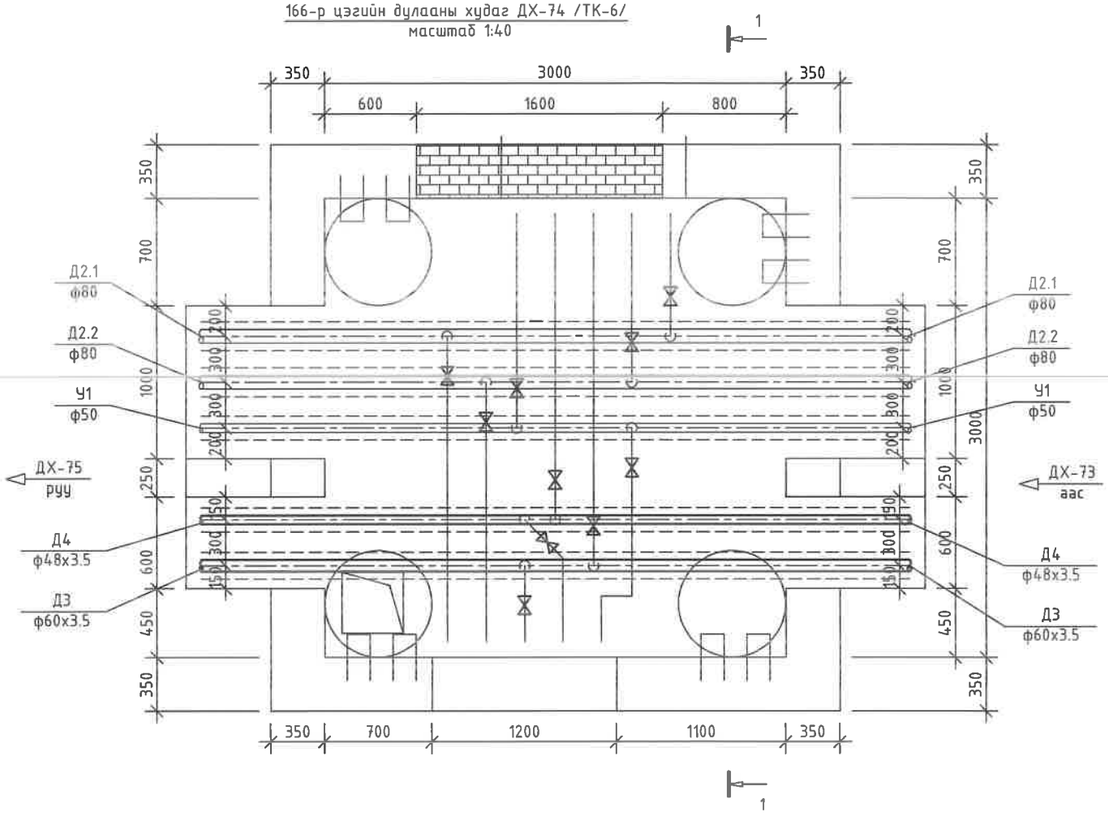


166-р цэгийн дулааны худаг ДХ-74
Огтлол 1-1 масштаб 1:40

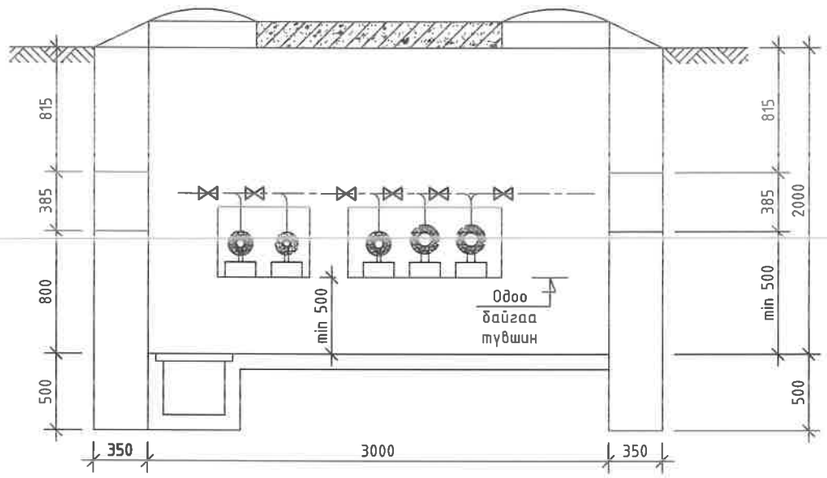


Тайлбар: Одоо байгаа дулааны худаг
ДХ-74-ийг хэвээр ашиглана.

ДХ-74 худгийн материалын түүвэр

| № | Тэмдэглэгээ | Материалын нэр | х/н | Тоо ширхэг | Нэгж жин, кг | Тайлбар |
|---|---|---|---|---|---|---|
| 1 | | Хэрэглэгчийн шугам холбох | ш | 4 | | |
| 2 | | | | | | |

УБ. БГД 11-р хороо
Энэбишийн өргөн чөлөө
78-р байр 204 toot
Утас: 7604 4780
"ДНТ" ХХК

Төв аймаг. Зуунмод сум. 1-р баг.
ХАЛААЛТЫН 3-Р ЗУУХНЫ ХОЁРДУГААР ХЭЛХЭЭНИЙ ШУГАМ СҮЛЖЭЭ
ДХ-74-ийн байгуулалт, огтлол 1-1, материалын түүвэр

| | | | | | |
|---|---|---|---|---|---|
| Инженер | | М.Буянхишиг | ЕГ Шифр: ДНТ-10-3/2019.24 | Масштаб: М 1:40 | Үе шат: А.3 |
| Гүйцэтгэсэн | | Э.Бат-Эрдэнэ | | | Хуудас: 283 |
| Шалгасан | | Л.Энхсайхан | ТГ Шифр: | Зургийн дугаар: ГДГ-222 | Огноо: 2024.04.15 |

А3

169-р цэгийн дулааны худаг ДХ-75 /ТК-6/
масштаб 1:40

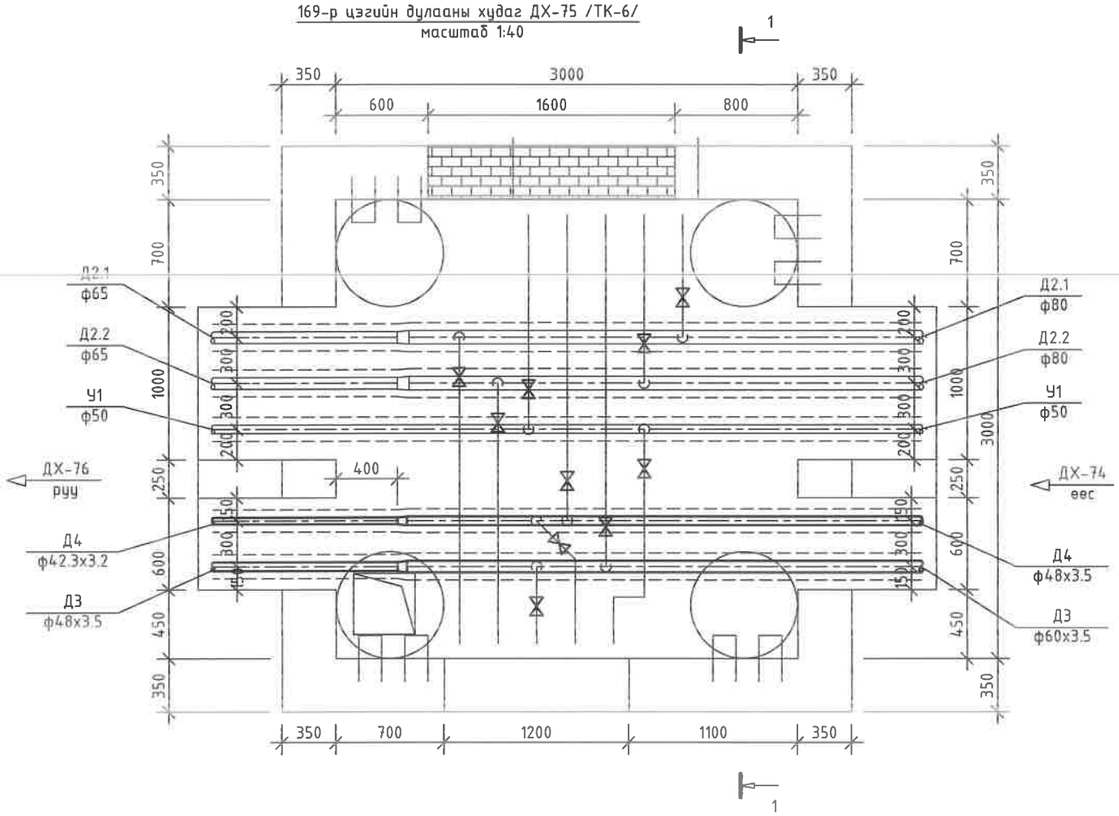


169-р цэгийн дулааны худаг ДХ-75
Огтлол 1-1 масштаб 1:40

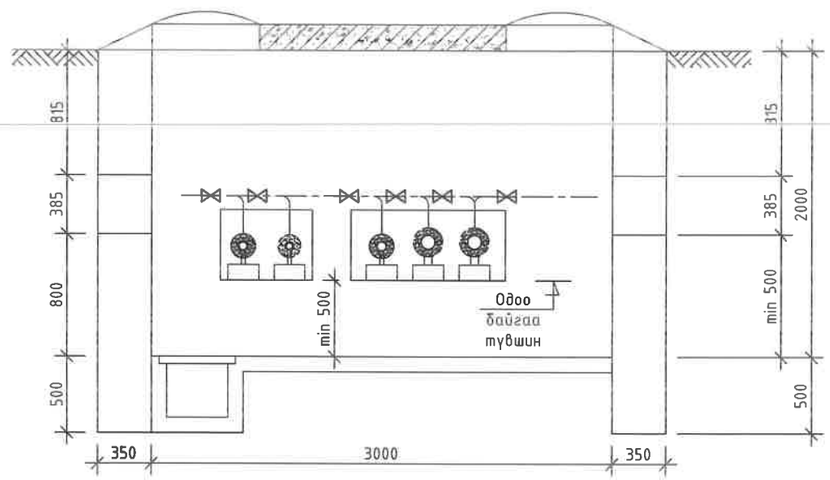


Тайлбар: Одоо байгаа дулааны худаг
ДХ-75-ийг хэвээр ашиглана.

ДХ-75 худгийн материалын түүвэр

| № | Тэмдэглэгээ | Материалын нэр | х/н | Тоо ширхэг | Нэгж жин, кг | Тайлбар |
|---|---|---|---|---|---|---|
| 1 | | Хэвэлмэл ган шилжвэр ф50/40мм /цайрдсан/ | ш | 1 | 0.3 | |
| 2 | | Хэвэлмэл ган шилжвэр ф40/32мм /цайрдсан/ | ш | 1 | 0.2 | |
| 3 | | Хэрэглэгчийн шугам холбох | ш | 4 | | |
| 4 | | | | | | |

УБ. БГД 11-р хороо
Энэбишийн өргөн чөлөө
78-р байр 204 тоот
Утас: 7604 4780
"ДНТ" ХХК

Төв аймаг. Зуунмод сум. 1-р баг.
ХАЛААЛТЫН 3-Р ЗУУХНЫ ХОЁРДУГААР ХЭЛХЭЭНИЙ ШУГАМ СҮЛЖЭЭ

ДХ-75-ийн байгуулалт, огтлол 1-1, материалын түүвэр

| | | | | | |
|---|---|---|---|---|---|
| Инженер | | М.Буянхишиг | ЕГ Шифр: ДНТ-10-3/2019.24 | Масштаб: М 1:40 | Хуудас: 283 |
| Гүйцэтгэсэн | | Э.Бат-Эрдэнэ | ТГ Шифр: | Зургийн дугаар: ГДГ-223 | Огноо: 2024.04.15 |
| Шалгасан | | Л.Энхсайхан | | | |

Үе шат: А.З

А3

172-р цэгийн дулааны худаг ДХ-76 /ТК-6/
масштаб 1:40

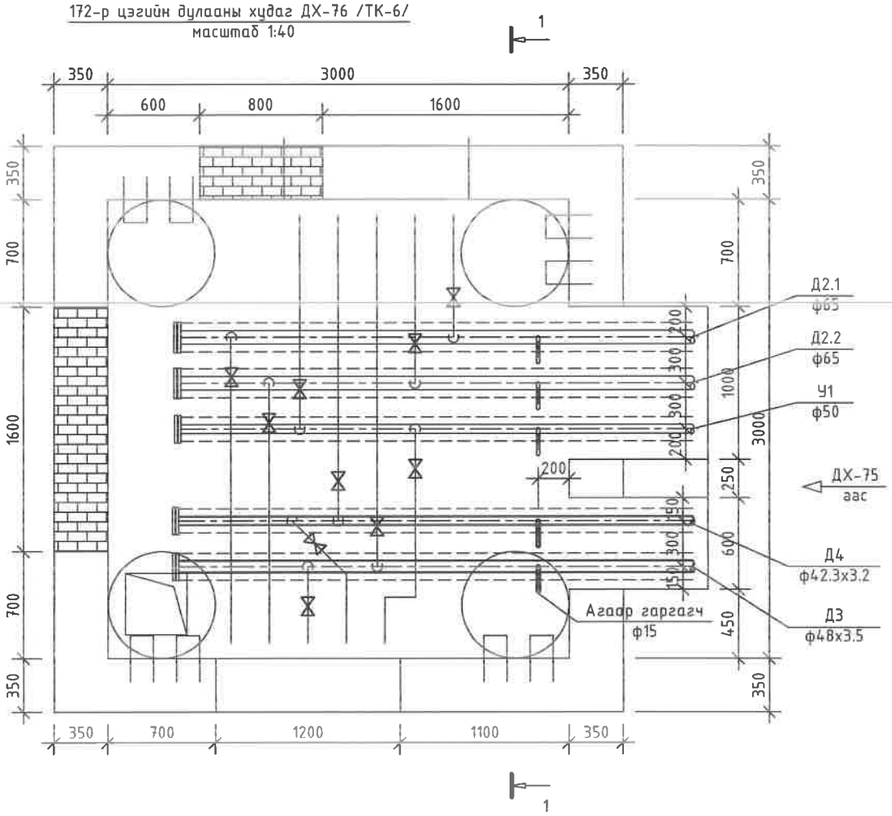


172-р цэгийн дулааны худаг ДХ-76
Огтлол 1-1 масштаб 1:40

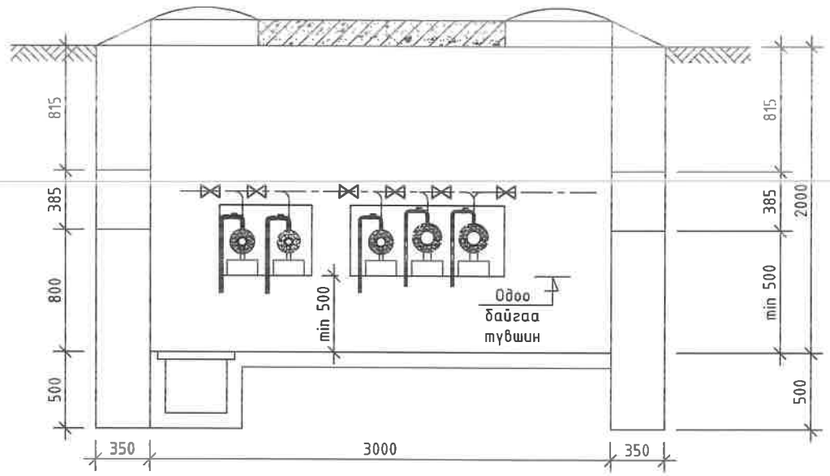


Тайлбар: Одоо байгаа дулааны худаг
ДХ-76-ийг хэвээр ашиглана.

ДХ-76 худгийн материалын түүвэр

| № | Тэмдэглэгээ | Материалын нэр | х/н | Тоо ширхэг | Нэгж жин, кг | Тайлбар |
|---|---|---|---|---|---|---|
| 1 | | Хэвэлмэл ган заглушка ф40мм /цайрдсан/ | ш | 1 | 0.09 | |
| 2 | | Хэвэлмэл ган заглушка ф32мм /цайрдсан/ | ш | 1 | 0.08 | |
| 3 | | Бөмбөлгөн хаалт ф15мм /2 ш отод, патруб/ | ком | 2 | 0.6 | Агаар гаргах |
| 4 | | Хэрэглэгчийн шугам холбох | ш | 4 | | |
| 5 | | | | | | |

УБ. БГД 11-р хороо
Энэбишийн өргөн чөлөө
78-р байр 204 тоот
Утас: 7604 4780
"ДНТ" ХХК

Төв аймаг. Зуунмод сум. 1-р баг.
ХАЛААЛТЫН 3-Р ЗУУХНЫ ХОЁРДУГААР ХЭЛХЭЭНИЙ ШУГАМ СҮЛЖЭЭ
ДХ-76-ийн байгуулалт, огтлол 1-1, материалын түүвэр

| | | | | | |
|---|---|---|---|---|---|
| Инженер | | М.Буянхишиг | ЕГ Шифр: ДНТ-10-3/2019.24 | Масштаб: М 1:40 | Хуудас: 283 |
| Гүйцэтгэсэн | | Э.Бат-Эрдэнэ | ТГ Шифр: | Зургийн дугаар: ГДГ-224 | Огноо: 2024.04.15 |
| Шалгасан | | Л.Энхсайхан | | | |

Үе шат: А.3

А3

292-р цэгийн дулааны худаг ДХ-141 /ТК-8/
масштаб 1:40

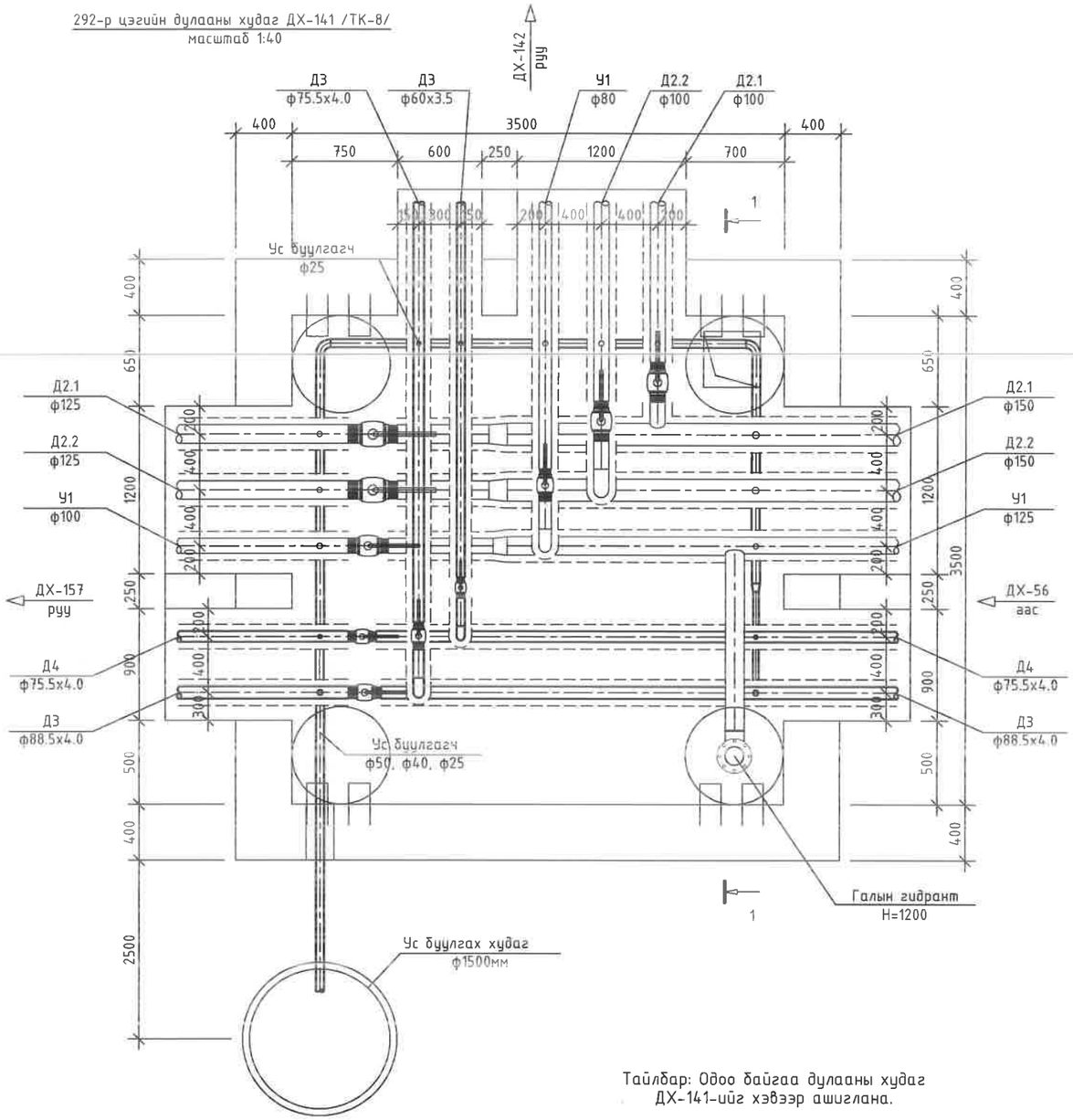


Тайлбар: Одоо байгаа дулааны худаг ДХ-141-ийг хэвээр ашиглана.

## ДХ-141 худгийн материалын түүвэр

| № | Тэмдэглэгээ | Материалын нэр | х/н | Тоо ширхэг | Нэгж жин,кг | Тайлбар |
|---|---|---|---|---|---|---|
| 1 | | Ган бөмбөлгөн хаалт, ф80мм | ш | 1 | 6 | |
| 2 | | Ган бөмбөлгөн хаалт, ф76мм | ш | 2 | 4.5 | |
| 3 | | Ган бөмбөлгөн хаалт, ф50мм | ш | 1 | 3 | |
| 4 | | Хэвэлмэл ган отвод ф76мм /цайрдсан/ | ш | 1 | 1.1 | |
| 5 | | Хэвэлмэл ган отвод ф50мм /цайрдсан/ | ш | 1 | 0.6 | |
| 6 | | Ус буулгах ган хаалт ф40мм /патруб/ | ш | 2 | 2.1 | |
| 7 | | Ус буулгах ган хаалт ф25мм /патруб/ | ш | 4 | 1 | |
| 8 | | Ган хоолой ф50мм | у/м | 11 | | |
| 9 | | Ус буулгах худаг ф1500мм | ком | 1 | | |
| 10 | | Галын гидрант Н=1200 | ком | 1 | | |
| 11 | | | | | | |

ДНТ
УБ. БГД 11-р хороо
Энэбишийн өргөн чөлөө
78-р байр 204 тоот
Утас: 7604 4780
"ДНТ" ХХК

Төв аймаг. Зуунмод сум. 1-р баг.
ХАЛААЛТЫН 3-Р ЗУУХНЫ ХОЁРДУГААР ХЭЛХЭЭНИЙ ШУГАМ СҮЛЖЭЭ
ДХ-141-ийн байгуулалт, материалын түүвэр

| | | | | | |
|---|---|---|---|---|---|
| Инженер | | М.Буянхишиг | ЕГ Шифр: ДНТ-10-3/2019.24 | Масштаб: М 1:40 | Хуудас: 283 |
| Гүйцэтгэсэн | | Э.Бат-Эрдэнэ | | | Үе шат: А.3 |
| Шалгасан | | Л.Энхсайхан | ТГ Шифр: | Зургийн дугаар: ГДГ-225 | Огноо: 2024.04.15 |

А3

292-р цэгийн дулааны худаг ДХ-141
Огтлол 1-1 масштаб 1:40

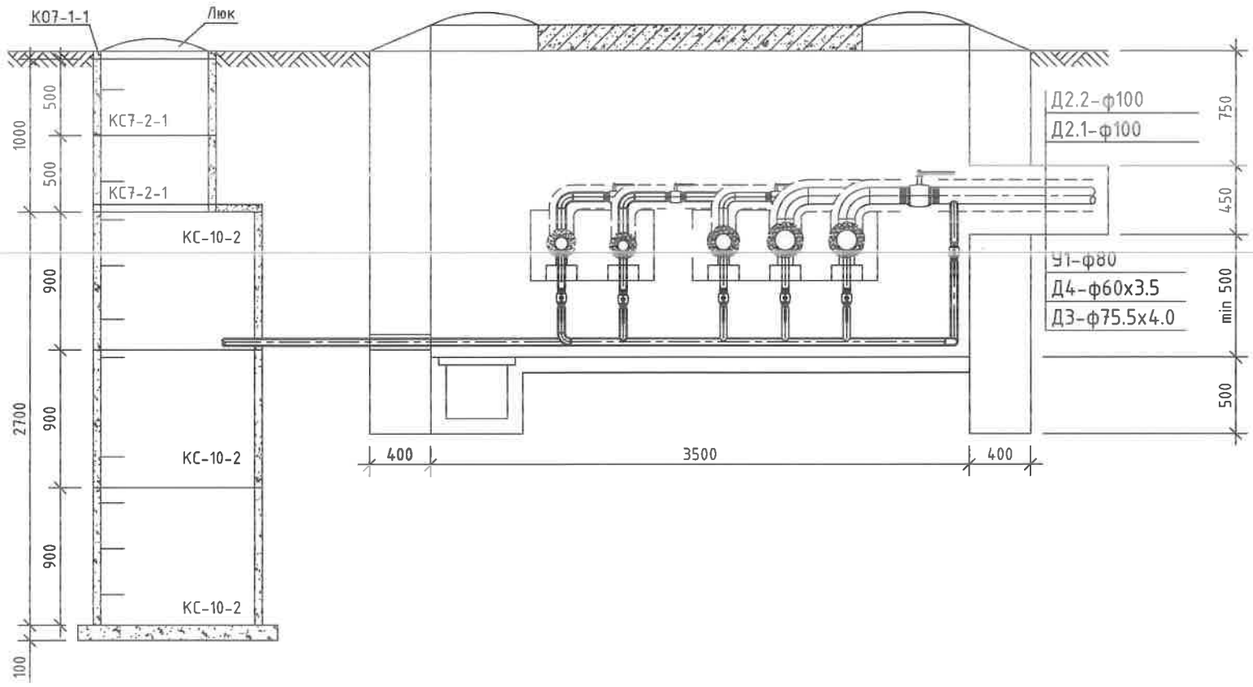


226

ТАЙЛБАР:

| Д/д | Огноо | Засвар өөрчлөлт |
|---|---|---|
| | | |


"ДНТ" ХХК

Улаанбаатар хот.
Баянгол дүүрэг. 11-р хороо.
Энэбишийн өргөн чөлөө.
"Очир хотхон" 78-204

dnthhk@gmail.com
Утас: 7604 4780


| | | |
|---|---|---|
| Инженер | | М.Буянхишиг |
| Гүйцэтгэсэн | | Э.Бат-Эрдэнэ |
| Шалгасан | | Л.Энхсайхан |

Төв аймаг. Зуунмод сум. 1-р баг
ХАЛААЛТЫН 3-Р ХЭСГИЙН ХОЁРДУГААР ХЭЛХЭЭНИЙ ШУГАМ СҮЛЖЭЭ.

Дулааны худаг ДХ-141-ийн
огтлол 1-1

| Масштаб: | Зургийн дугаар | Огноо: |
|---|---|---|
| М 1:40 | ГДГ-226 | 15.04.2024 |
| ЕГ Шифр: | ТГ Шифр: | Хуудас |
| ДНТ-10-3/2019.24 | | 283 |

А3

302-р цэгийн дулааны худаг ДХ-142 /ТК-8/
масштаб 1:40

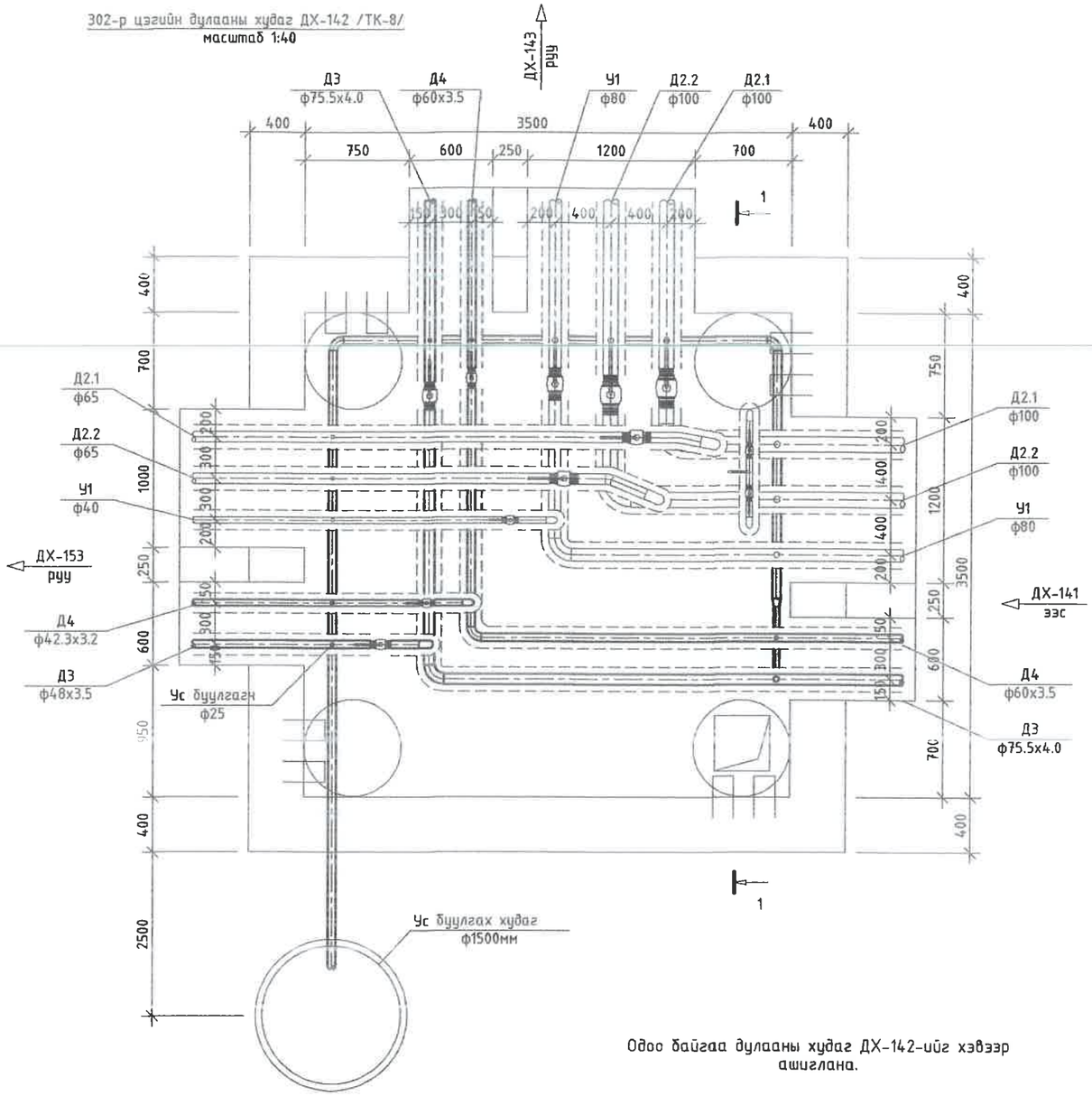


Одоо байгаа дулааны худаг ДХ-142-ийг хэвээр ашиглана.

## ДХ-142 худгийн материалын түүвэр

| № | Тэмдэглэгээ | Материалын нэр | х/н | Тоо ширхэг | Нэгж жин,кг | Тайлбар |
|---|---|---|---|---|---|---|
| 1 | | Ган бөмбөлгөн хаалт, ф76мм | ш | 1 | 4.5 | |
| 2 | | Ган бөмбөлгөн хаалт, ф50мм | ш | 1 | 3 | |
| 3 | | Ган бөмбөлгөн хаалт, ф40мм | ш | 1 | 2.1 | |
| 4 | | Ган бөмбөлгөн хаалт, ф32мм | ш | 1 | 1.4 | |
| 5 | | Хэвэлмэл ган отвод ф76мм /цайрдсан/ | ш | 1 | 1.1 | |
| 6 | | Хэвэлмэл ган отвод ф50мм /цайрдсан/ | ш | 1 | 0.6 | |
| 7 | | Хэвэлмэл ган отвод ф40мм /цайрдсан/ | ш | 1 | 0.3 | |
| 8 | | Хэвэлмэл ган отвод ф32мм /цайрдсан/ | ш | 1 | 0.2 | |
| 9 | | Ус буулгах ган хаалт ф25мм /патруб/ | ш | 6 | 1 | |
| 10 | | Ган хоолой ф40мм | у/м | 11 | | |
| 11 | | Ус буулгах худаг ф1500мм | ком | 1 | | |
| 12 | | | | | | |

УБ. БГД 11-р хороо Энэбишийн өргөн чөлөө 78-р байр 204 тоот
Утас: 7604 4780
"ДНТ" ХХК

Төв аймаг. Зуунмод сум. 1-р баг.
ХАЛААЛТЫН 3-Р ЗУУХНЫ ХОЁРДУГААР ХЭЛХЭЭНИЙ ШУГАМ СҮЛЖЭЭ

Дулааны худаг ДХ-142-ийн байгуулалт, материалын түүвэр

| | | | | | |
|---|---|---|---|---|---|
| Инженер | | Л.Энхсайхан | ЕГ Шифр: ДНТ-10-3/2019.24 | Масштаб: М 1:40 | Үе шат: А.3 |
| Гүйцэтгэсэн | | З.Бат-Эрдэнэ | | | Хуудас: 283 |
| Шалгасан | | М.Буянхишиг | ТГ Шифр: | Зургийн дугаар: ГДГ-227 | Огноо: 2024.04.15 |

А3

302-р цэгийн дулааны худаг ДХ-142
Огтлол 1-1 масштаб 1:40

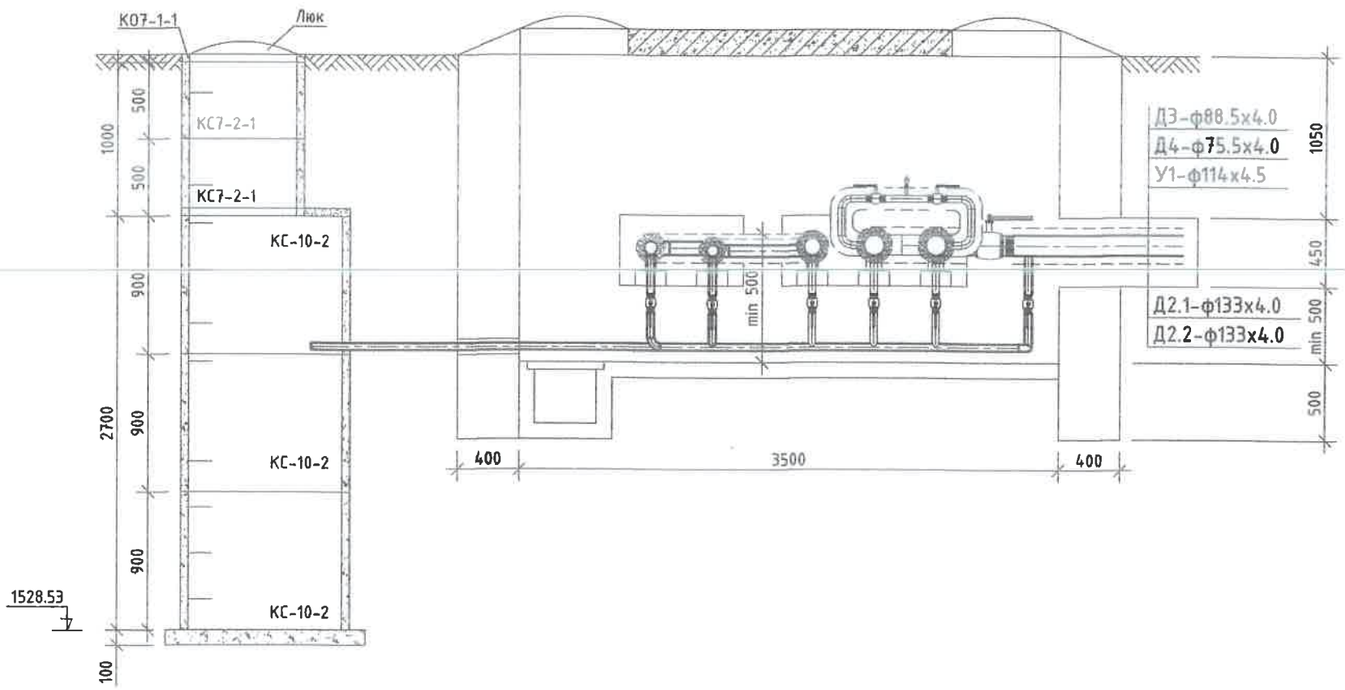


228

ТАЙЛБАР:

| Д/д | Огноо | Засвар өөрчлөлт |
|---|---|---|


"ДНТ" ХХК

Улаанбаатар хот.
Баянгол дүүрэг. 11-р хороо.
Энэбишийн өргөн чөлөө.
"Очир хотхон" 78-204

dnthhk@gmail.com
Утас: 7604 4780


| | | |
|---|---|---|
| Инженер | | Л.Энхсайхан |
| Гүйцэтгэсэн | | Э.Бат-Эрдэнэ |
| Шалгасан | | М.Буянхишиг |

Төв аймаг, Зуунмод сум, 1-р баг
ХАЛААЛТЫН 3-Р ХЭСГИЙН ХОЁРДУГААР ХЭЛХЭЭНИЙ ШУГАМ СУЛЖЭЭ.

**Дулааны худаг ДХ-142-ийн огтлол 1-1**

| Масштаб: | Зургийн дугаар | Огноо: |
|---|---|---|
| М 1:40 | ГДГ-228 | 15.04.2024 |
| ЕГ Шифр: | ТГ Шифр: | Хуудас |
| ДНТ-10-3/2019.24 | | 2 |

A3

305-р цэгийн дулааны худаг ДХ-143 /ТК-8/
масштаб 1:40

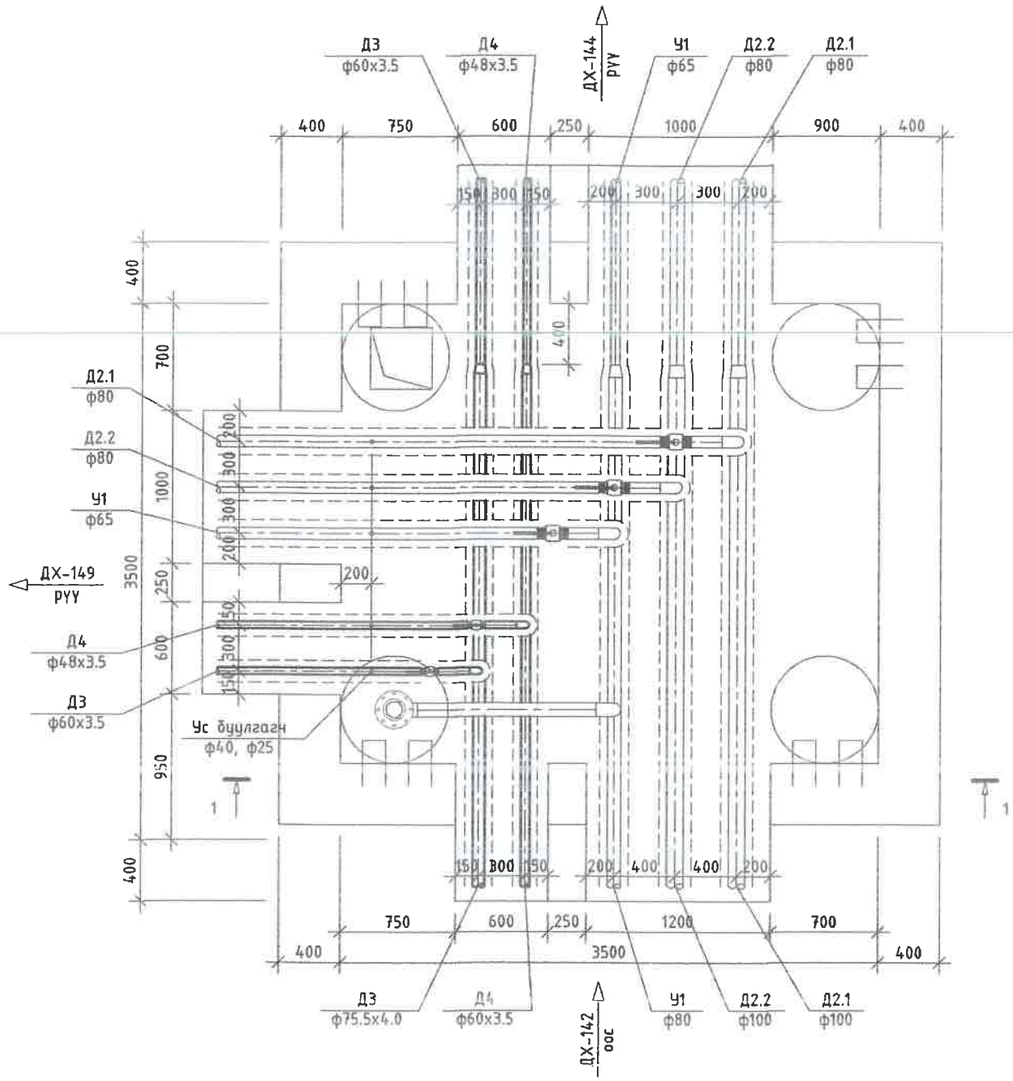


305-р цэгийн дулааны худаг ДХ-43
Огтлол 1-1 масштаб 1:40

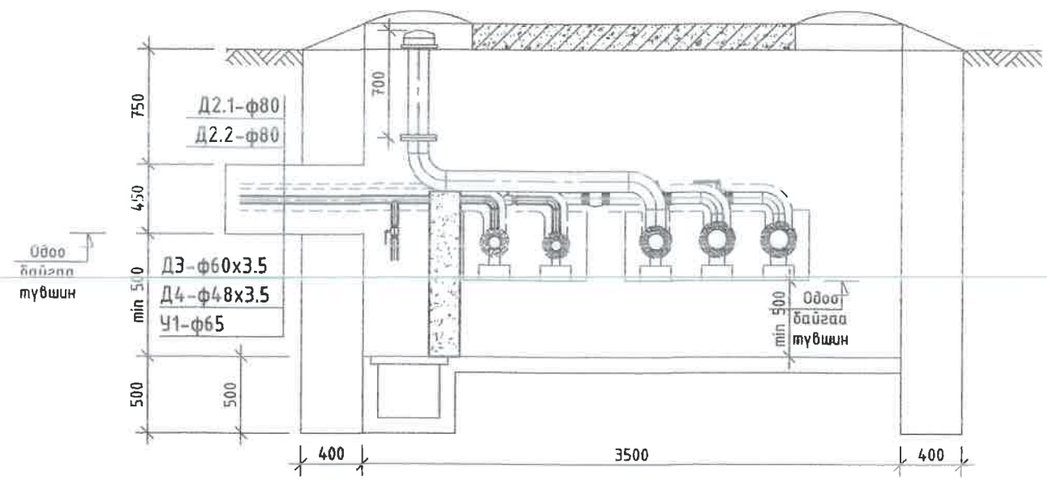


## ДХ-143 худгийн материалын түүвэр

| № | Тэмдэглэгээ | Материалын нэр | х/н | Тоо ширхэг | Нэгж жин,кг | Тайлбар |
|---|---|---|---|---|---|---|
| 1 | | Ган бөмбөлгөн хаалт, ф50мм | ш | 1 | 3 | |
| 2 | | Ган бөмбөлгөн хаалт, ф40мм | ш | 1 | 2.1 | |
| 3 | | Хэвэлмэл ган шилжвэр ф65/50мм /цайрдсан/ | ш | 1 | 0.43 | |
| 4 | | Хэвэлмэл ган шилжвэр ф50/40мм /цайрдсан/ | ш | 1 | 0.3 | |
| 5 | | Хэвэлмэл ган отвод ф50мм /цайрдсан/ | ш | 1 | 0.6 | |
| 6 | | Хэвэлмэл ган отвод ф40мм /цайрдсан/ | ш | 1 | 0.3 | |
| 7 | | Ус буулгах ган хаалт ф25мм /патруб/ | ш | 2 | 1 | |
| 8 | | Галын гидрант Н=1200 | ком | 1 | | |
| 9 | | | | | | |
| 10 | | | | | | |

Тайлбар: Одоо байгаа дулааны худаг
ДХ-143-ийг хэвээр ашиглана.

УБ. БГД 11-р хороо
Энэбишийн өргөн чөлөө
78-р байр 204 тоот
Утас: 7604 4780
"ДНТ" ХХК

Төв аймаг. Зуунмод сум. 1-р баг.
ХАЛААЛТЫН 3-Р ЗУУХНЫ ХОЁРДУГААР ХЭЛХЭЭНИЙ ШУГАМ СҮЛЖЭЭ

Дулааны худаг ДХ-143-ын байгуулалт, огтлол 1-1, материалын түүвэр

Үе шат: А.3

| | | | | | |
|---|---|---|---|---|---|
| Инженер | | Л.Энхсайхан | ЕГ Шифр: ДНТ-10-3/2019.24 | Масштаб: М 1:40 | Хуудас: 283 |
| Гүйцэтгэсэн | | Э.Бат-Эрдэнэ | ТГ Шифр: | Зургийн дугаар: ГДГ-229 | Огноо: 2024.04.15 |
| Шалгасан | | М.Буянхишиг | | | |

А3

308-р цэгийн дулааны худаг ДХ-144/ТК-8/
масштаб 1:40

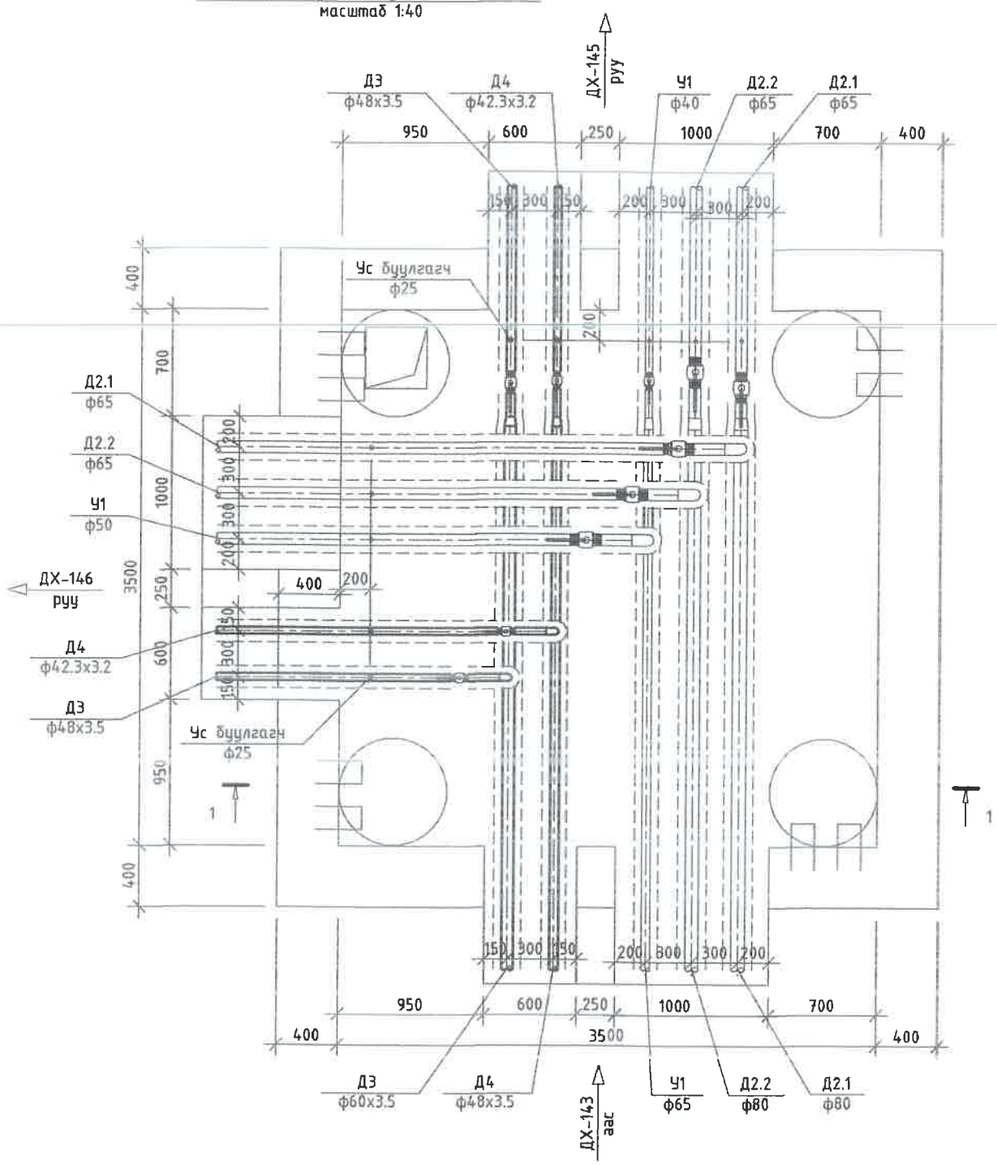


Тайлбар: Одоо байгаа дулааны худаг
ДХ-144-ийг хэвээр ашиглана.

308-р цэгийн дулааны худаг ДХ-144
Огтлол 1-1 масштаб 1:40

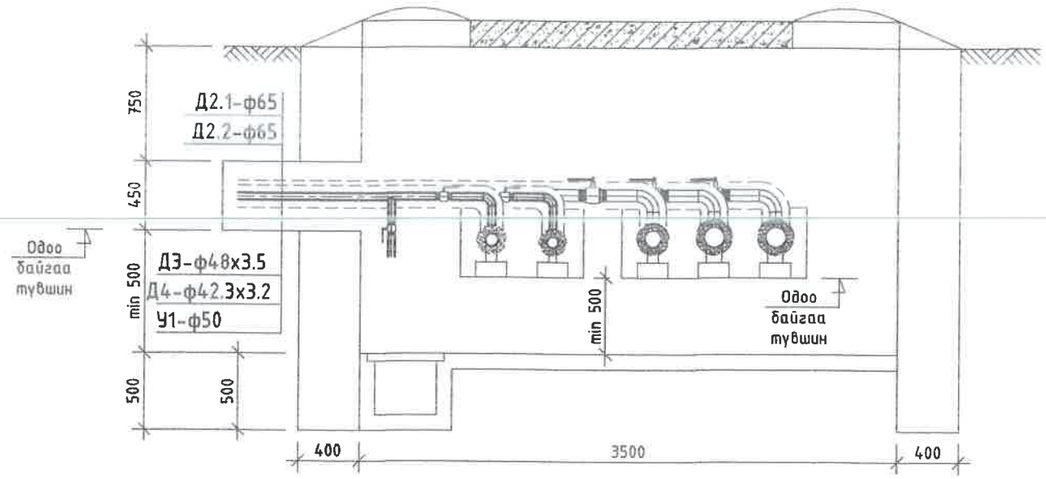


## ДХ-144 худгийн материалын түүвэр

| № | Тэмдэглэгээ | Материалын нэр | х/н | Тоо ширхэг | Нэгж жин, кг | Тайлбар |
|---|---|---|---|---|---|---|
| 1 | | Ган бөмбөлгөн хаалт, ф32мм | ш | 2 | 1.4 | |
| 2 | | Ган бөмбөлгөн хаалт, ф40мм | ш | 2 | 2.1 | |
| 3 | | Хэвэлмэл ган шилжвэр ф40/32мм /цайрдсан/ | ш | 1 | 0.15 | |
| 4 | | Хэвэлмэл ган шилжвэр ф50/40мм /цайрдсан/ | ш | 1 | 0.3 | |
| 5 | | Хэвэлмэл ган отвод ф32мм /цайрдсан/ | ш | 1 | 0.2 | |
| 6 | | Хэвэлмэл ган отвод ф40мм /цайрдсан/ | ш | 1 | 0.3 | |
| 7 | | Ус буулгах ган хаалт ф25мм /патруб/ | ш | 4 | 1 | |
| 8 | | | | | | |
| 9 | | | | | | |

УБ. БГД 11-р хороо
Энэбишийн өргөн чөлөө
78-р байр 204 тоот
Утас: 7604 4780
"ДНТ" ХХК

Төв аймаг. Зуунмод сум. 1-р баг.
ХАЛААЛТЫН 3-Р ЗУУХНЫ ХОЁРДУГААР ХЭЛХЭЭНИЙ ШУГАМ СҮЛЖЭЭ

| | | | | | |
|---|---|---|---|---|---|
| Дулааны худаг ДХ-144-ийн байгуулалт, огтлол 1-1, материалын түүвэр | | | | Ye шат: А.3 | |
| Инженер | | Л.Энхсайхан | ЕГ Шифр: ДНТ-10-3/2019.24 | Масштаб: М 1:40 | Хуудас: 28.3 |
| Гүйцэтгэсэн | | З.Бат-Эрдэнэ | ТГ Шифр: | Зургийн дугаар: ГДГ-230 | Огноо: 2024.04.15 |
| Шалгасан | | М.Буянхишиг | | | |

А3

311-р цэгийн дулааны худаг ДХ-145 /ТК-6/
масштаб 1:40

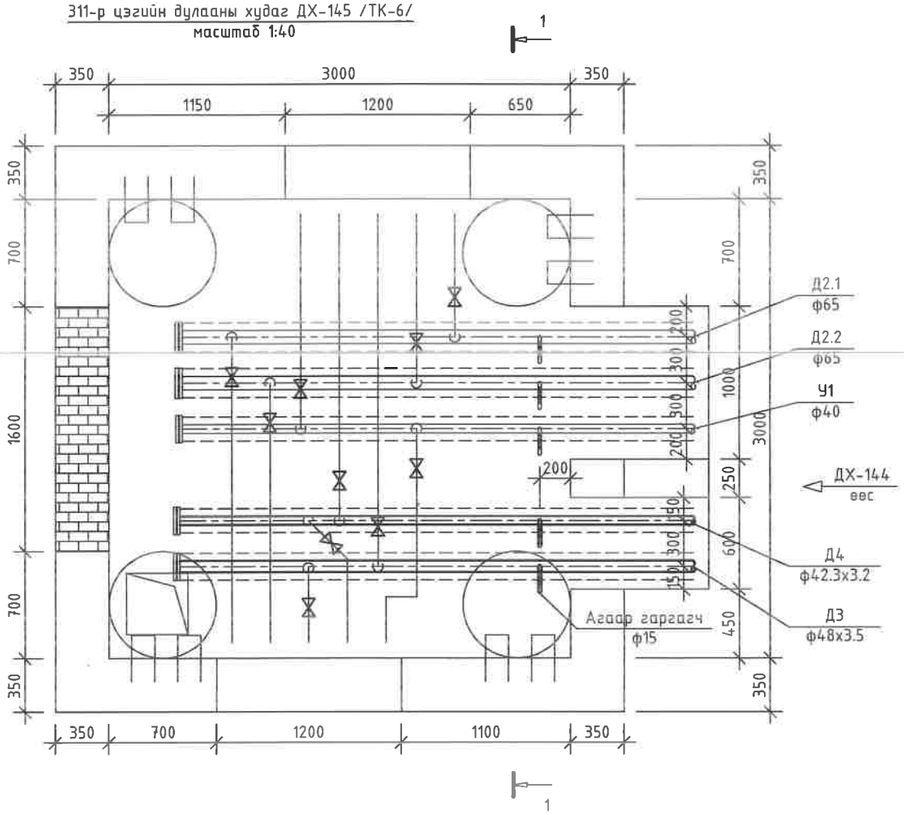


311-р цэгийн дулааны худаг ДХ-145
Огтлол 1-1 масштаб 1:40

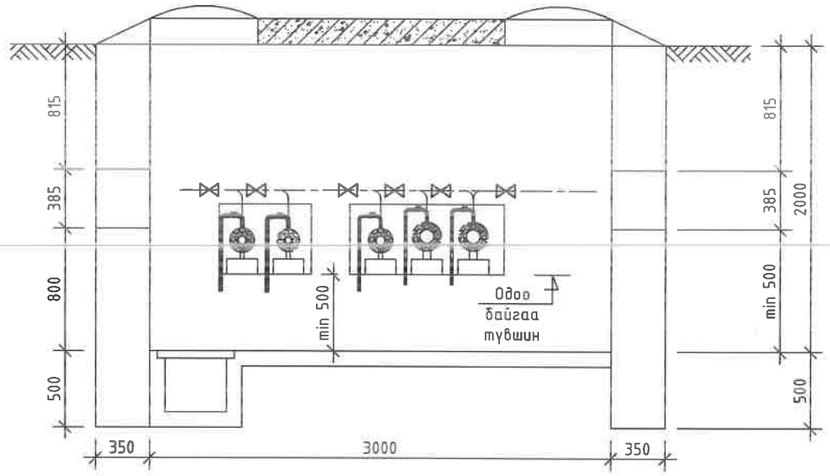


Тайлбар: Одоо байгаа дулааны худаг
ДХ-145-ийг хэвээр ашиглана.

ДХ-145 худгийн материалын түүвэр

| № | Тэмдэглэгээ | Материалын нэр | х/н | Тоо ширхэг | Нэгж жин, кг | Тайлбар |
|---|---|---|---|---|---|---|
| 1 | | Хэвэлмэл ган заглушка ф40мм /цайрдсан/ | ш | 1 | 0.09 | |
| 2 | | Хэвэлмэл ган заглушка ф32мм /цайрдсан/ | ш | 1 | 0.08 | |
| 3 | | Бөмбөлгөн хаалт ф15мм /2 ш отвод, патруб/ | ком | 2 | 0.6 | Агаар гаргах |
| 4 | | Хэрэглэгчийн шугам холбох | ш | 4 | | |
| 5 | | | | | | |

УБ. БГД 11-р хороо
Энэбишийн өргөн чөлөө
78-р байр 204 тоот
Утас: 7604 4780
"ДНТ" ХХК

Төв аймаг. Зуунмод сум. 1-р баг.
ХАЛААЛТЫН 3-Р ЗУУХНЫ ХОЁРДУГААР ХЭЛХЭЭНИЙ ШУГАМ СҮЛЖЭЭ
ДХ-145-ын байгуулалт, огтлол, материалын түүвэр

| | | | | | |
|---|---|---|---|---|---|
| Инженер | М.Буянхишиг | ЕГ Шифр: ДНТ-10-3/2019.24 | Масштаб: М 1:40 | Үе шат: А.3 | Хуудас: 283 |
| Гүйцэтгэсэн | Э.Бат-Эрдэнэ | ТГ Шифр: | Зургийн дугаар: ГДГ-231 | Огноо: 2024.04.15 | |
| Шалгасан | Л.Энхсайхан | | | | |

А3

314-р цэгийн дулааны худаг ДХ-146 /ТК-6/
масштаб 1:40

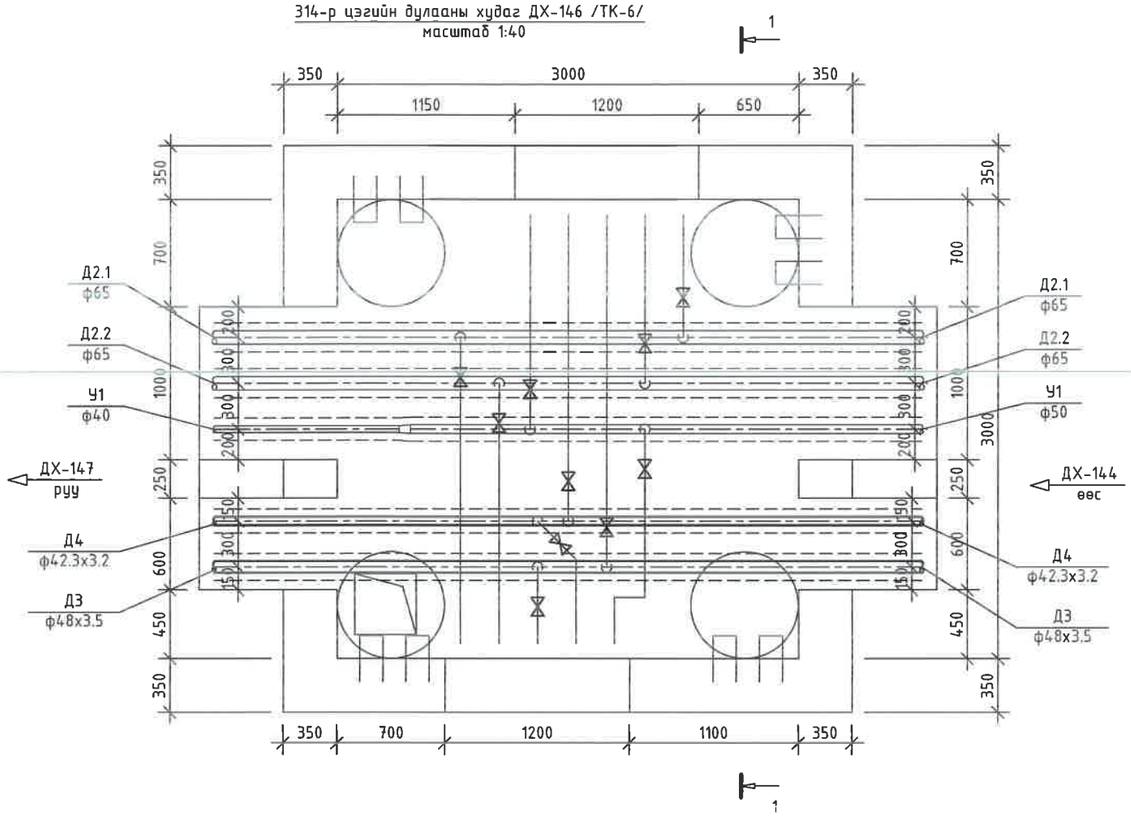


314-р цэгийн дулааны худаг ДХ-146
Огтлол 1-1 масштаб 1:40

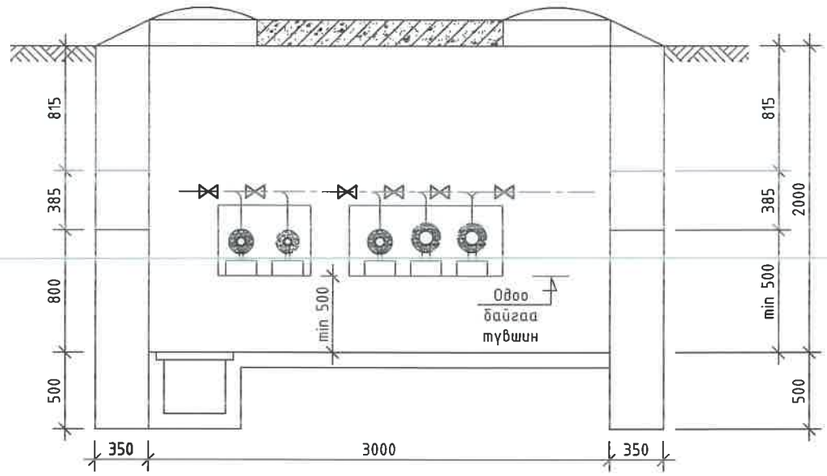


Тайлбар: Одоо байгаа дулааны худаг
ДХ-146-ийг хэвээр ашиглана.

ДХ-146 худгийн материалын түүвэр

| № | Тэмдэглэгээ | Материалын нэр | х/н | Тоо ширхэг | Нэгж жин, кг | Тайлбар |
|---|---|---|---|---|---|---|
| 1 | | Хэрэглэгчийн шугам холбох | ш | 4 | | |
| 2 | | | | | | |

УБ. БГД 11-р хороо
Энэбишийн өргөн чөлөө
78-р байр 204 тоот
Утас: 7604 4780
"ДНТ" ХХК

Төв аймаг. Зуунмод сум. 1-р баг.
ХАЛААЛТЫН 3-Р ЗУУХНЫ ХОЁРДУГААР ХЭЛХЭЭНИЙ ШУГАМ СҮЛЖЭЭ

ДХ-146-ийн байгуулалт, огтлол 1-1, материалын түүвэр

| | | | | | |
|---|---|---|---|---|---|
| Инженер | | М.Буянхишиг | ЕГ Шифр: ДНТ-10-3/2019.24 | Масштаб: М 1:40 | Хуудас: 283 |
| Гүйцэтгэсэн | | Э.Бат-Эрдэнэ | | | |
| Шалгасан | | Л.Энхсайхан | ТГ Шифр: | Зургийн дугаар: ГДГ-232 | Огноо: 2024.04.15 |

Үе шат: А.3

A3

317-р цэгийн дулааны худаг ДХ-147 /ТК-6/
масштаб 1:40

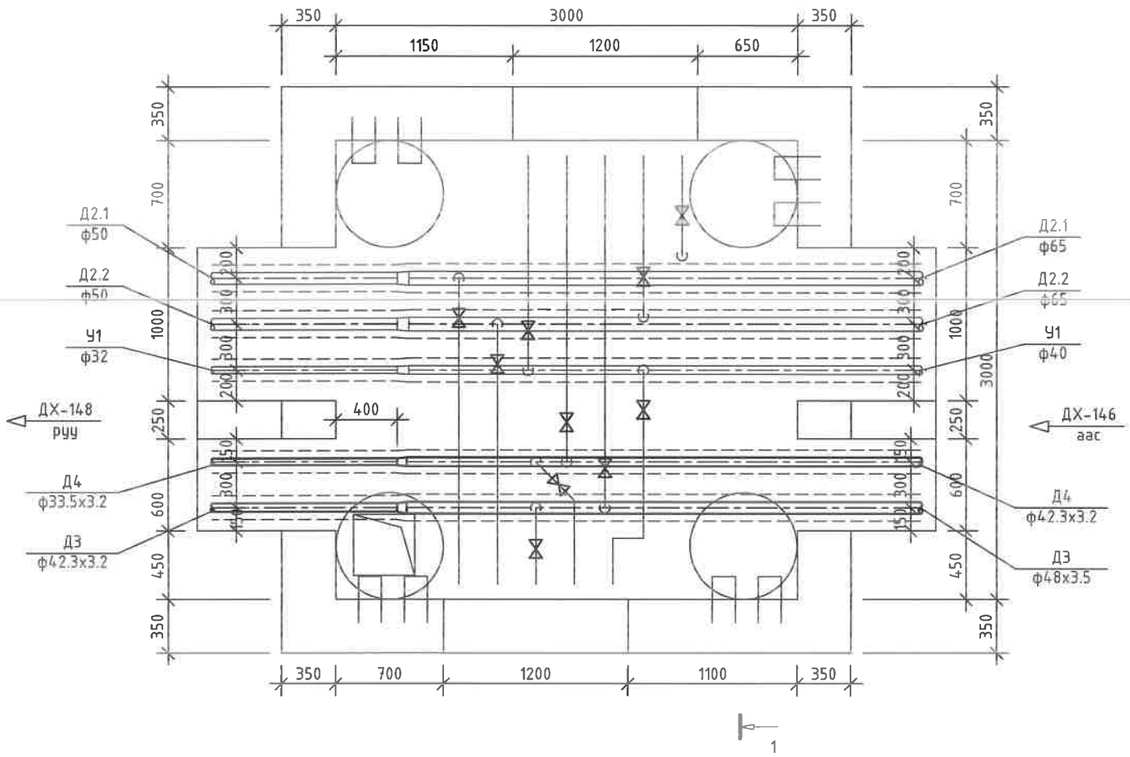


Тайлбар: Одоо байгаа дулааны худаг
ДХ-147-ийг хэвээр ашиглана.

317-р цэгийн дулааны худаг ДХ-147
Огтлол 1-1 масштаб 1:40

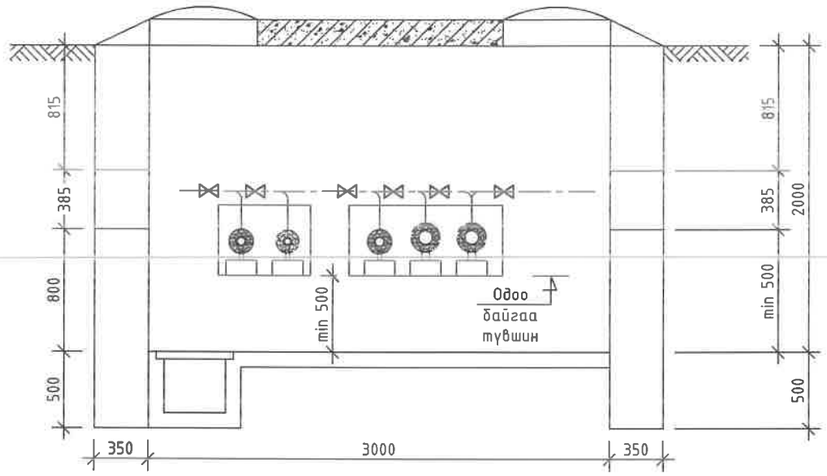


ДХ-147 худгийн материалын түүвэр

| № | Тэмдэглэгээ | Материалын нэр | х/н | Тоо ширхэг | Нэгж жин,кг | Тайлбар |
|---|---|---|---|---|---|---|
| 1 | | Хэвэлмэл ган шилжвэр ф32/25мм /цайрдсан/ | ш | 1 | 0.1 | |
| 2 | | Хэвэлмэл ган шилжвэр ф40/32мм /цайрдсан/ | ш | 1 | 0.2 | |
| 3 | | Хэрэглэгчийн шугам холбох | ш | 4 | | |
| 4 | | | | | | |

УБ. БГД 11-р хороо
Энэбишийн өргөн чөлөө
78-р байр 204 тоот
Утас: 7604 4780
"ДНТ" ХХК

Төв аймаг. Зуунмод сум. 1-р баг.
ХАЛААЛТЫН 3-Р ЗУУХНЫ ХОЁРДУГААР ХЭЛХЭЭНИЙ ШУГАМ СҮЛЖЭЭ

ДХ-147-ын байгуулалт, огтлол 1-1, материалын түүвэр

Үе шат: А.3

| | | | | | |
|---|---|---|---|---|---|
| Инженер | | М.Буянхишиг | ЕГ Шифр: ДНТ-10-3/2019.24 | Масштаб: М 1:40 | Хуудас: 283 |
| Гүйцэтгэсэн | | Э.Бат-Эрдэнэ | ТГ Шифр: | Зургийн дугаар: ГДГ-233 | Огноо: 2024.04.15 |
| Шалгасан | | Л.Энхсайхан | | | |

А3

320-р цэгийн дулааны худаг ДХ-148 /ТК-6/
масштаб 1:40

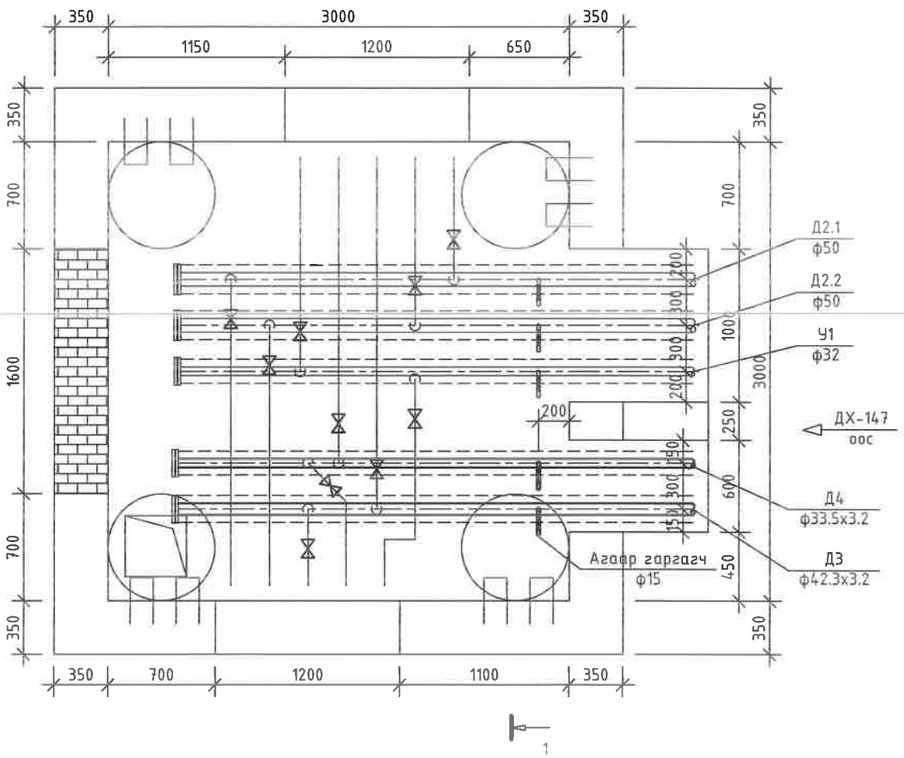


320-р цэгийн дулааны худаг ДХ-148
Огтлол 1-1 масштаб 1:40

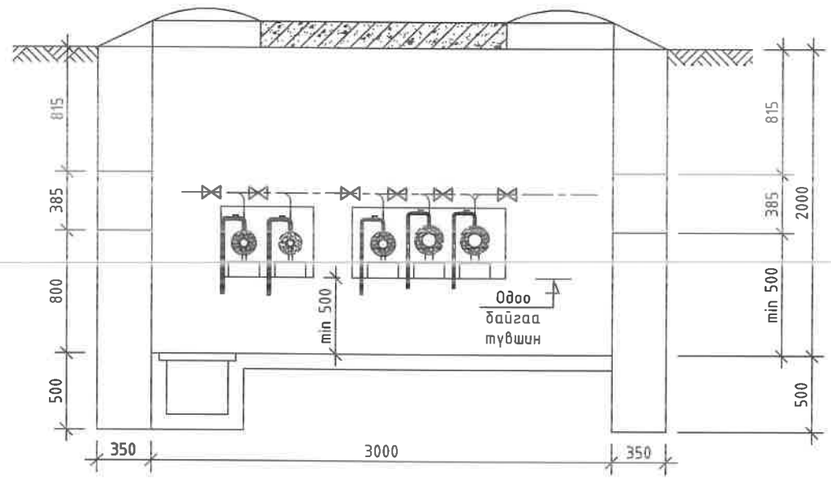


Тайлбар: Одоо байгаа дулааны худаг
ДХ-148-ийг хэвээр ашиглана.

ДХ-148 худгийн материалын түүвэр

| № | Тэмдэглэгээ | Материалын нэр | х/н | Тоо ширхэг | Нэгж жин, кг | Тайлбар |
|---|---|---|---|---|---|---|
| 1 | | Хэвэлмэл ган заглушка ф25мм /цайрдсан/ | ш | 1 | 0.07 | |
| 2 | | Хэвэлмэл ган заглушка ф32мм /цайрдсан/ | ш | 1 | 0.08 | |
| 3 | | Бөмбөлгөн хаалт ф15мм /2 ш отвод, патруб/ | ком | 2 | 0.6 | Агаар гаргах |
| 4 | | Хэрэглэгчийн шугам холбох | ком | 4 | | |
| 5 | | | | | | |

УБ. БГД 11-р хороо
Энэбишийн өргөн чөлөө
78-р байр 204 тоот
Утас: 7604 4780
"ДНТ" ХХК

Төв аймаг. Зуунмод сум. 1-р баг.
ХАЛААЛТЫН 3-Р ЗУУХНЫ ХОЁРДУГААР ХЭЛХЭЭНИЙ ШУГАМ СҮЛЖЭЭ
ДХ-148-ын байгуулалт, огтлол 1-1, материалын түүвэр

| | | | | | |
|---|---|---|---|---|---|
| Инженер | М.Буянхишиг | ЕГ Шифр: ДНТ-10-3/2019.24 | Масштаб: М 1:40 | Үе шат: А.3 | Хуудас: 283 |
| Гүйцэтгэсэн | Э.Бат-Эрдэнэ | ТГ Шифр: | Зургийн дугаар: ГДГ-234 | Огноо: 2024.04.15 | |
| Шалгасан | Л.Энхсайхан | | | | |

А3

323-р цэгийн дулааны худаг ДХ-149 /ТК-6/
масштаб 1:40

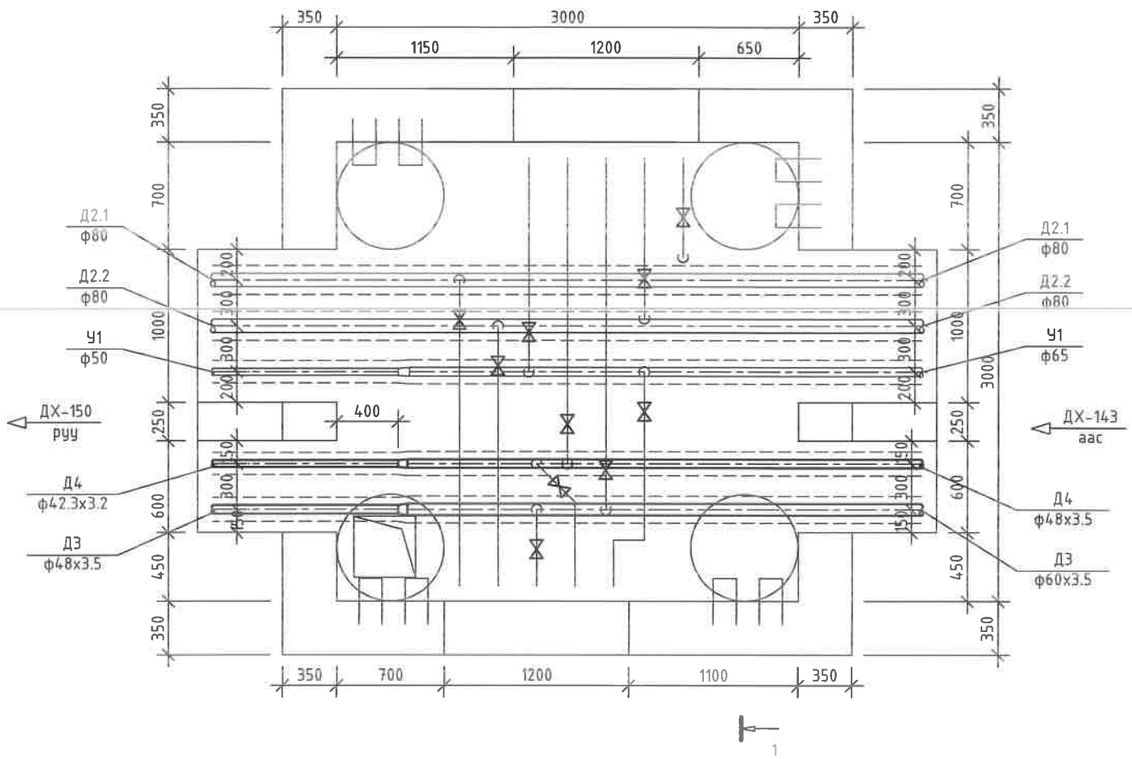


Тайлбар: Одоо байгаа дулааны худаг
ДХ-149-ийг хэвээр ашиглана.

323-р цэгийн дулааны худаг ДХ-149
Огтлол 1-1 масштаб 1:40

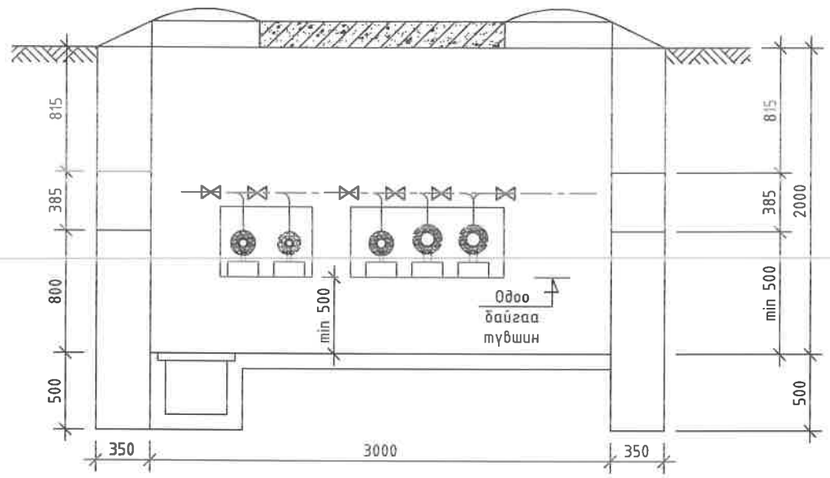


ДХ-149 худгийн материалын түүвэр

| № | Тэмдэглэлээ | Материалын нэр | х/н | Тоо ширхэг | Нэгж жин, кг | Тайлбар |
|---|---|---|---|---|---|---|
| 1 | | Хэвэлмэл ган шилжвэр ф50/40мм /цайрдсан/ | ш | 1 | 0.3 | |
| 2 | | Хэвэлмэл ган шилжвэр ф40/32мм /цайрдсан/ | ш | 1 | 0.2 | |
| 3 | | Хэрэглэгчийн шугам холбох | ш | 4 | | |
| 4 | | | | | | |

УБ. БГД 11-р хороо
Энэбишийн өргөн чөлөө
78-р байр 204 тоот
Утас: 7604 4780
"ДНТ" ХХК

Төв аймаг. Зуунмод сум. 1-р баг.
ХАЛААЛТЫН З-Р ЗУУХНЫ ХОЁРДУГААР ХЭЛХЭЗНИЙ ШУГАМ СҮЛЖЭЭ

ДХ-149-ийн байгуулалт, огтлол 1-1, материалын түүвэр

| | | | | | |
|---|---|---|---|---|---|
| Инженер | | М.Буянхишиг | ЕГ Шифр: ДНТ-10-3/2019.24 | Масштаб: М 1:40 | Хуудас: 283 |
| Гүйцэтгэсэн | | Э.Бат-Эрдэнэ | ТГ Шифр: | Зургийн дугаар: ГДГ-235 | Огноо: 2024.04.15 |
| Шалгасан | | Л.Энхсайхан | | | |

Үе шат: А.З

А3

326-р цэгийн дулааны худаг ДХ-150 /ТК-6/
масштаб 1:40

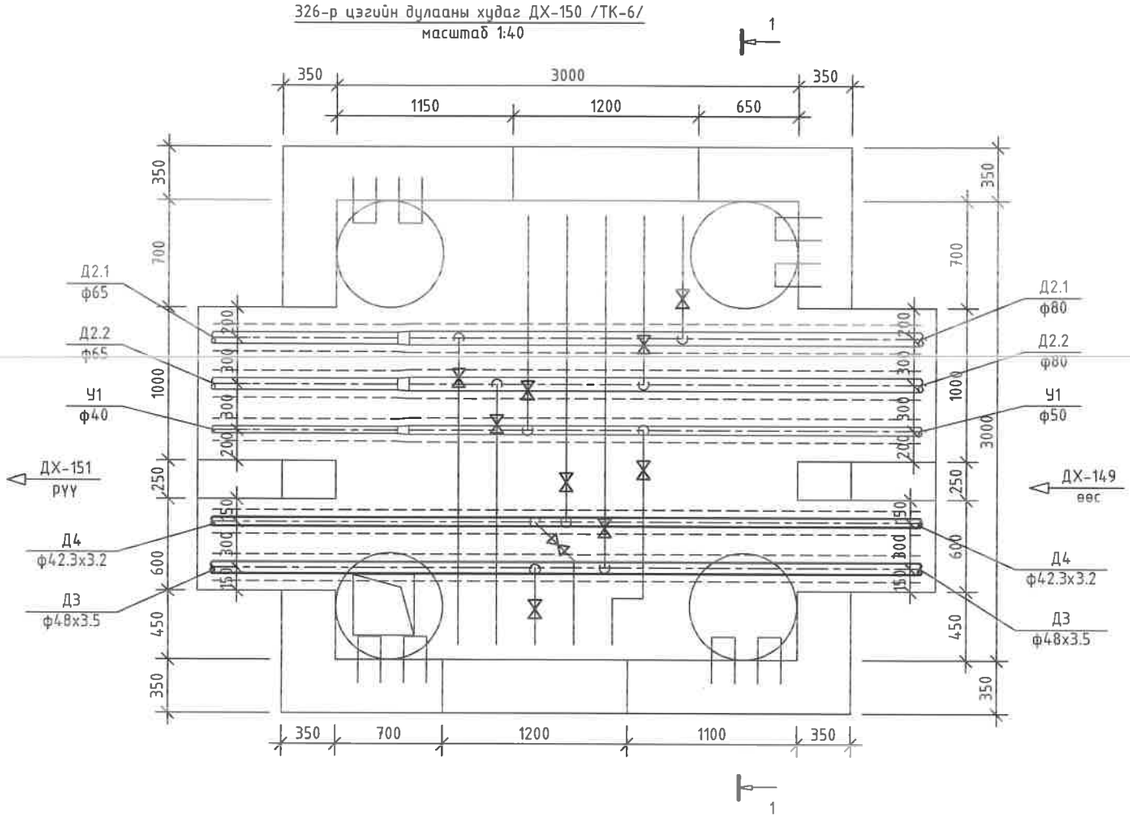


Тайлбар: Одоо байгаа дулааны худаг
ДХ-150-ийг хэвээр ашиглана.

326-р цэгийн дулааны худаг ДХ-150
Огтлол 1-1 масштаб 1:40

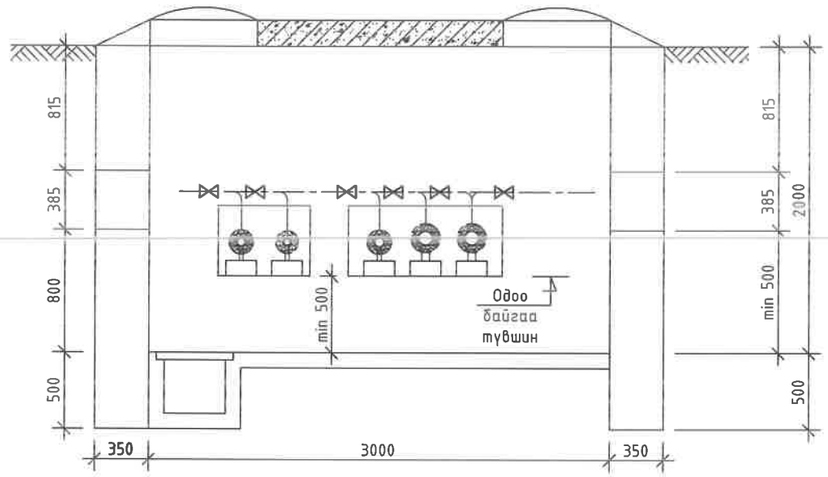


ДХ-150 худгийн материалын түүвэр

| № | Тэмдэглэгээ | Материалын нэр | х/н | Тоо ширхэг | Нэгж жин, кг | Тайлбар |
|---|---|---|---|---|---|---|
| 1 | | Хэрэглэгчийн шугам холбох | ш | 4 | | |
| 2 | | | | | | |

| | | | | | |
|---|---|---|---|---|---|
| ДНТ ХХК, УБ. БГД 11-р хороо Энэбишийн өргөн чөлөө 78-р байр 204 тоот, Утас: 7604 4780 | Төв аймаг. Зуунмод сум. 1-р баг. ХАЛААЛТЫН 3-Р ЗУУХНЫ ХОЁРДУГААР ХЭЛХЭЭНИЙ ШУГАМ СҮЛЖЭЭ | | | | |
| | ДХ-150-ийн байгуулалт, огтлол 1-1, материалын түүвэр | | | | Үе шат: А.3 |
| | Инженер | М.Буянхишиг | ЕГ Шифр: ДНТ-10-3/2019.24 | Масштаб: М 1:40 | Хуудас: 283 |
| | Гүйцэтгэсэн | Э.Бат-Эрдэнэ | | | |
| "ДНТ" ХХК | Шалгасан | Л.Энхсайхан | ТГ Шифр: | Зургийн дугаар: ГДГ-236 | Огноо: 2024.04.15 |

А3

329-р цэгийн дулааны худаг ДХ-151 /ТК-6/
масштаб 1:40

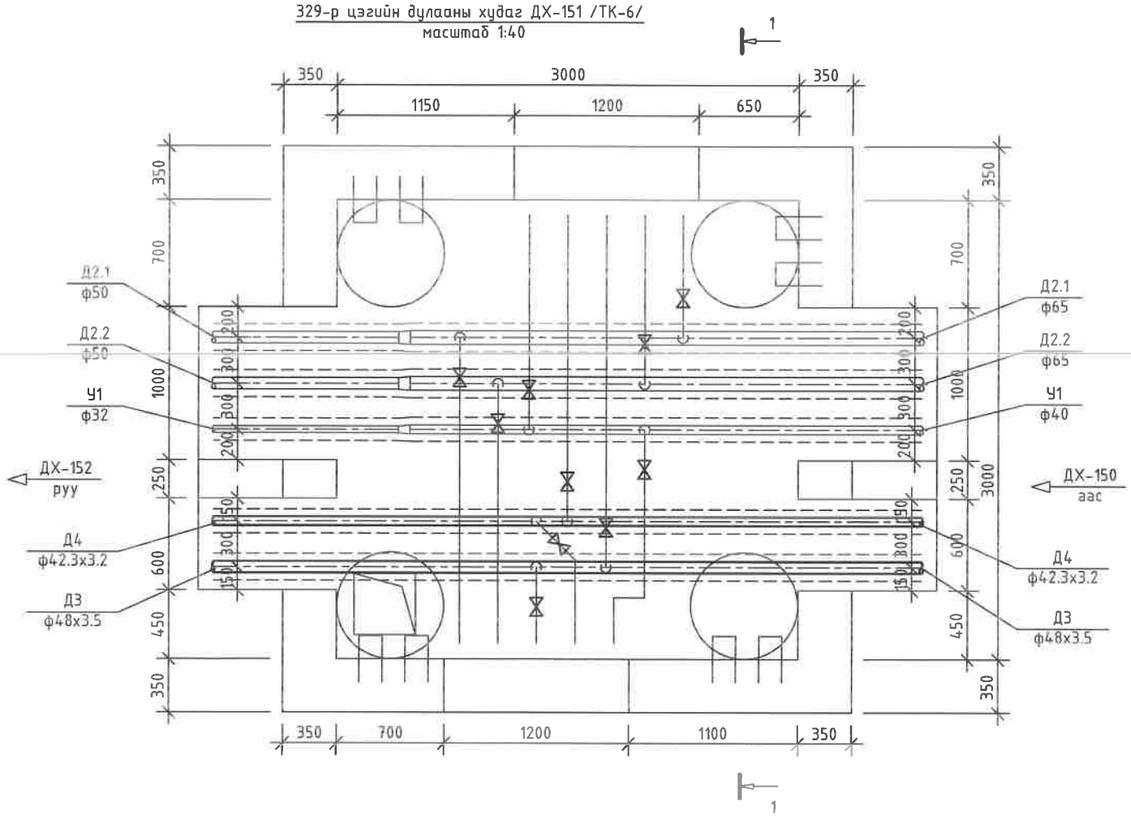


Тайлбар: Одоо байгаа дулааны худаг
ДХ-151-ийг хэвээр ашиглана.

329-р цэгийн дулааны худаг ДХ-151
Огтлол 1-1 масштаб 1:40

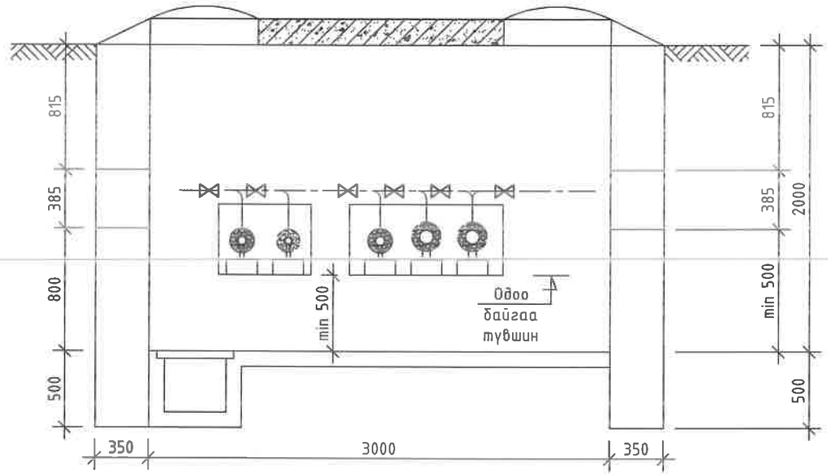


ДХ-151 худгийн материалын түүвэр

| № | Тэмдэглэгээ | Материалын нэр | х/н | Тоо ширхэг | Нэгж жин, кг | Тайлбар |
|---|---|---|---|---|---|---|
| 1 | | Хэрэглэгчийн шугам холбох | ш | 4 | | |
| 2 | | | | | | |

| | | | | | |
|---|---|---|---|---|---|
| УБ. БГД 11-р хороо Энэбишийн өргөн чөлөө 78-р байр 204 тоот Утас: 7604 4780 "ДНТ" ХХК | Төв аймаг. Зуунмод сум. 1-р баг. ХАЛААЛТЫН 3-Р ЗУУХНЫ ХОЁРДУГААР ХЭЛХЭЭНИЙ ШУГАМ СҮЛЖЭЭ | | | | |
| | ДХ-151-ийн байгуулалт, огтлол 1-1, материалын түүвэр | | | | Үе шат: А.З |
| | Инженер | М.Буянхишиг | ЕГ Шифр: ДНТ-10-3/2019.24 | Масштаб: М 1:40 | Хуудас: 283 |
| | Гүйцэтгэсэн | Э.Бат-Эрдэнэ | ТГ Шифр: | Зургийн дугаар: ГДГ-237 | Огноо: 2024.04.15 |
| | Шалгасан | Л.Энхсайхан | | | |

А3

ЗЗ2-р цэгийн дулааны худаг ДХ-152 /ТК-6/
масштаб 1:40

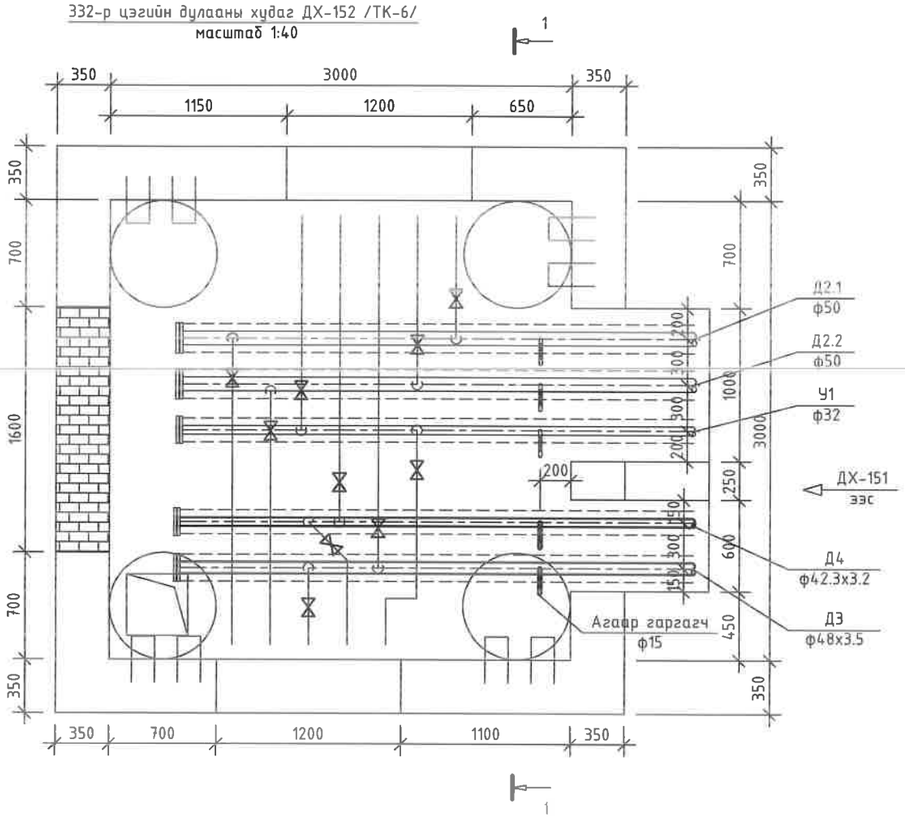


ЗЗ2-р цэгийн дулааны худаг ДХ-152
Огтлол 1-1 масштаб 1:40

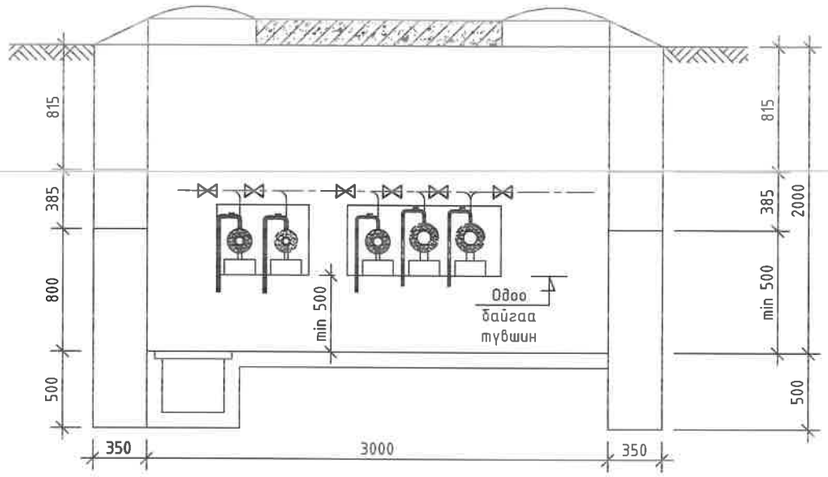


Тайлбар: Одоо байгаа дулааны худаг
ДХ-152-ийг хэвээр ашиглана.

ДХ-152 худгийн материалын түүвэр

| № | Тэмдэглэгээ | Материалын нэр | х/н | Тоо ширхэг | Нэгж жин, кг | Тайлбар |
|---|---|---|---|---|---|---|
| 1 | | Хэвэлмэл ган заглушка ф40мм /цайрдсан/ | ш | 1 | 0.09 | |
| 2 | | Хэвэлмэл ган заглушка ф32мм /цайрдсан/ | ш | 1 | 0.08 | |
| 3 | | Бөмбөлгөн хаалт ф15мм /2 ш отвод, патруб/ | ком | 2 | 0.6 | Агаар гаргах |
| 4 | | Хэрэглэгчийн шугам холбох | ш | 4 | | |
| 5 | | | | | | |

УБ. БГД 11-р хороо
Энэбишийн өргөн чөлөө
78-р байр 204 тоот
Утас: 7604 4780
"ДНТ" ХХК

Төв аймаг. Зуунмод сум. 1-р баг.
ХАЛААЛТЫН 3-Р ЗУУХНЫ ХОЁРДУГААР ХЭЛХЭЗНИЙ ШУГАМ СҮЛЖЭЭ
ДХ-152-ын байгуулалт, огтлол 1-1, материалын түүвэр

| | | | | | |
|---|---|---|---|---|---|
| Инженер | | М.Буянхишиг | ЕГ Шифр: ДНТ-10-3/2019.24 | Масштаб: М 1:40 | Хуудас: 283 |
| Гүйцэтгэсэн | | Э.Бат-Эрдэнэ | ТГ Шифр: | Зургийн дугаар: ГДГ-238 | Огноо: 2024.04.15 |
| Шалгасан | | Л.Энхсайхан | | | |

Ye шат: А.3

А3

335-р цэгийн дулааны худаг ДХ-153 /ТК-6/
масштаб 1:40

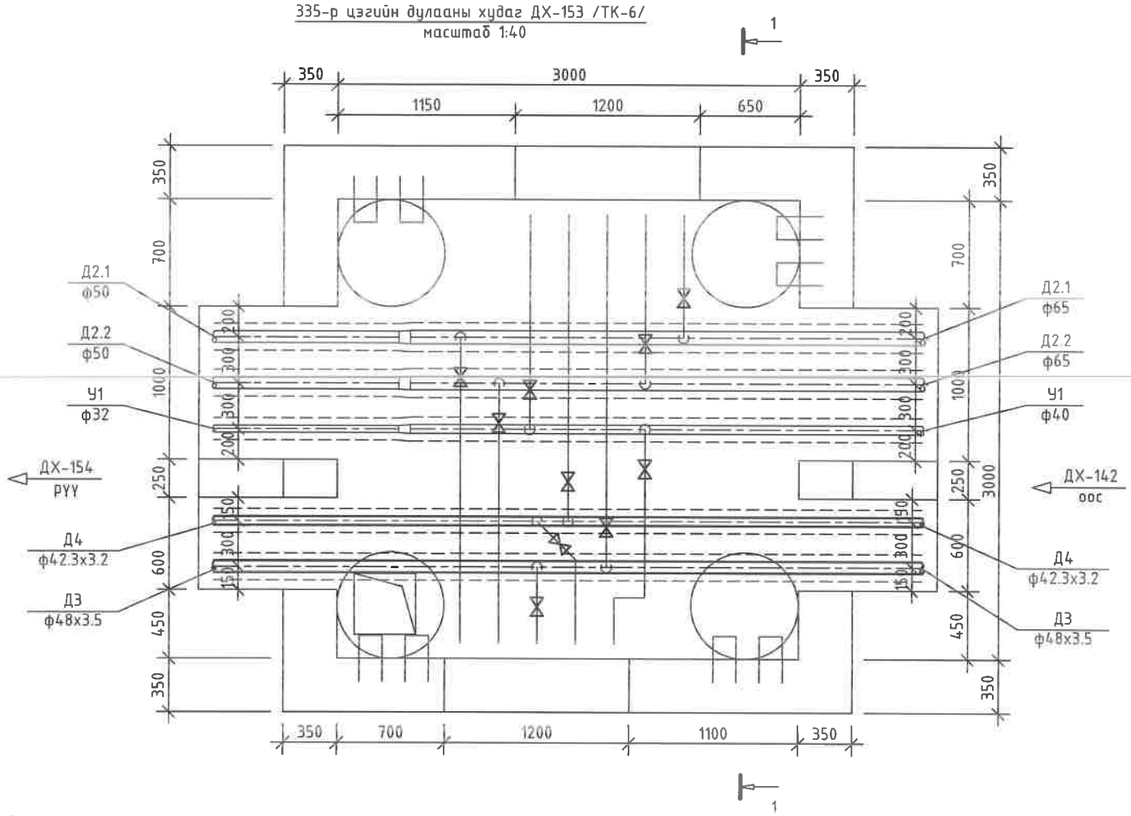


Одоо байгаа дулааны худаг ДХ-153-ийг хэвээр ашиглана.

335-р цэгийн дулааны худаг ДХ-153
Огтлол 1-1 масштаб 1:40

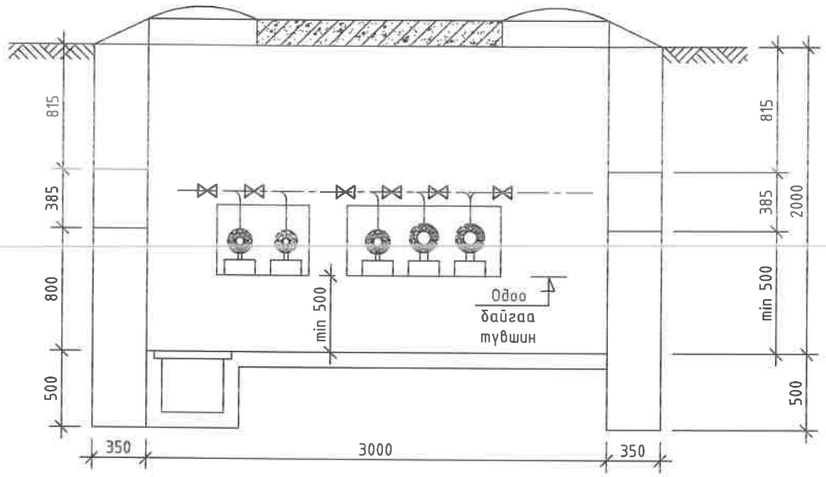


ДХ-153 худгийн материалын түүвэр

| № | Тэмдэглэгээ | Материалын нэр | х/н | Тоо ширхэг | Нэгж жин, кг | Тайлбар |
|---|---|---|---|---|---|---|
| 1 | | Хэрэглэгчийн шугам холбох | ш | 4 | | |
| 2 | | | | | | |

| | | | | | |
|---|---|---|---|---|---|
| УБ. БГД 11-р хороо Энэбишийн өргөн чөлөө 78-р байр 204 тоот Утас: 7604 4780 "ДНТ" ХХК | Төв аймаг. Зуунмод сум. 1-р баг. ХАЛААЛТЫН 3-Р ЗУУХНЫ ХОЁРДУГААР ХЭЛХЭЭНИЙ ШУГАМ СҮЛЖЭЭ | | | | |
| | ДХ-153-ын байгуулалт, огтлол 1-1, материалын түүвэр | | | | Үе шат: А.3 |
| | Инженер | М.Буянхишиг | ЕГ Шифр: ДНТ-10-3/2019.24 | Масштаб: М 1:40 | Хуудас: 283 |
| | Гүйцэтгэсэн | Э.Бат-Эрдэнэ | ТГ Шифр: | Зургийн дугаар: ГДГ-239 | Огноо: 2024.04.15 |
| | Шалгасан | Л.Энхсайхан | | | |

А3

338-р цэгийн дулааны худаг ДХ-154 /ТК-6/
масштаб 1:40

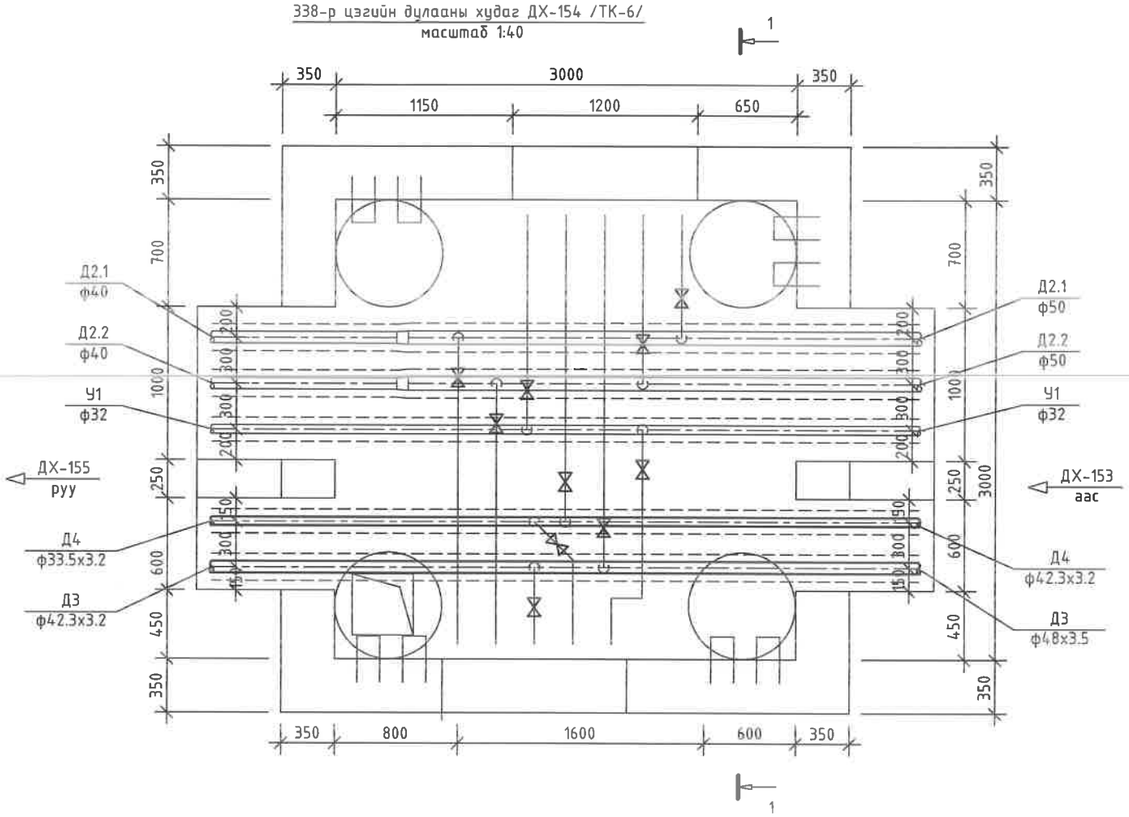


338-р цэгийн дулааны худаг ДХ-154
Огтлол 1-1 масштаб 1:40

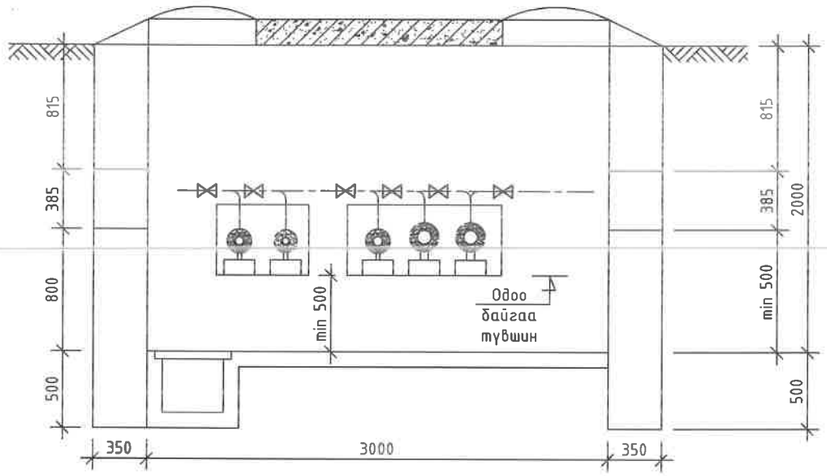


Тайлбар: Одоо байгаа дулааны худаг
ДХ-154-ийг хэвээр ашиглана.

ДХ-154 худгийн материалын түүвэр

| № | Тэмдэглэгээ | Материалын нэр | х/н | Тоо ширхэг | Нэгж жин, кг | Тайлбар |
|---|---|---|---|---|---|---|
| 1 | | Хэрэглэгчийн шугам холбох | ш | 4 | | |
| 2 | | | | | | |

| | | | | | |
|---|---|---|---|---|---|
| УБ. БГД 11-р хороо Энэбишийн өргөн чөлөө 78-р байр 204 тоот Утас: 7604 4780 "ДНТ" ХХК | Төв аймаг. Зуунмод сум. 1-р баг. ХАЛААЛТЫН 3-Р ЗУУХНЫ ХОЁРДУГААР ХЭЛХЭЭНИЙ ШУГАМ СҮЛЖЭЭ | | | | |
| | ДХ-154-ийн байгуулалт, огтлол 1-1, материалын түүвэр | | | | Үе шат: А.3 |
| | Инженер | М.Буянхишиг | ЕГ Шифр: ДНТ-10-3/2019.24 | Масштаб: М 1:40 | Хуудас: 283 |
| | Гүйцэтгэсэн | Э.Бат-Эрдэнэ | ТГ Шифр: | Зургийн дугаар: ГДГ-240 | Огноо: 2024.04.15 |
| | Шалгасан | Л.Энхсайхан | | | |

А3

341-р цэгийн дулааны худаг ДХ-155 /ТК-6/
масштаб 1:40

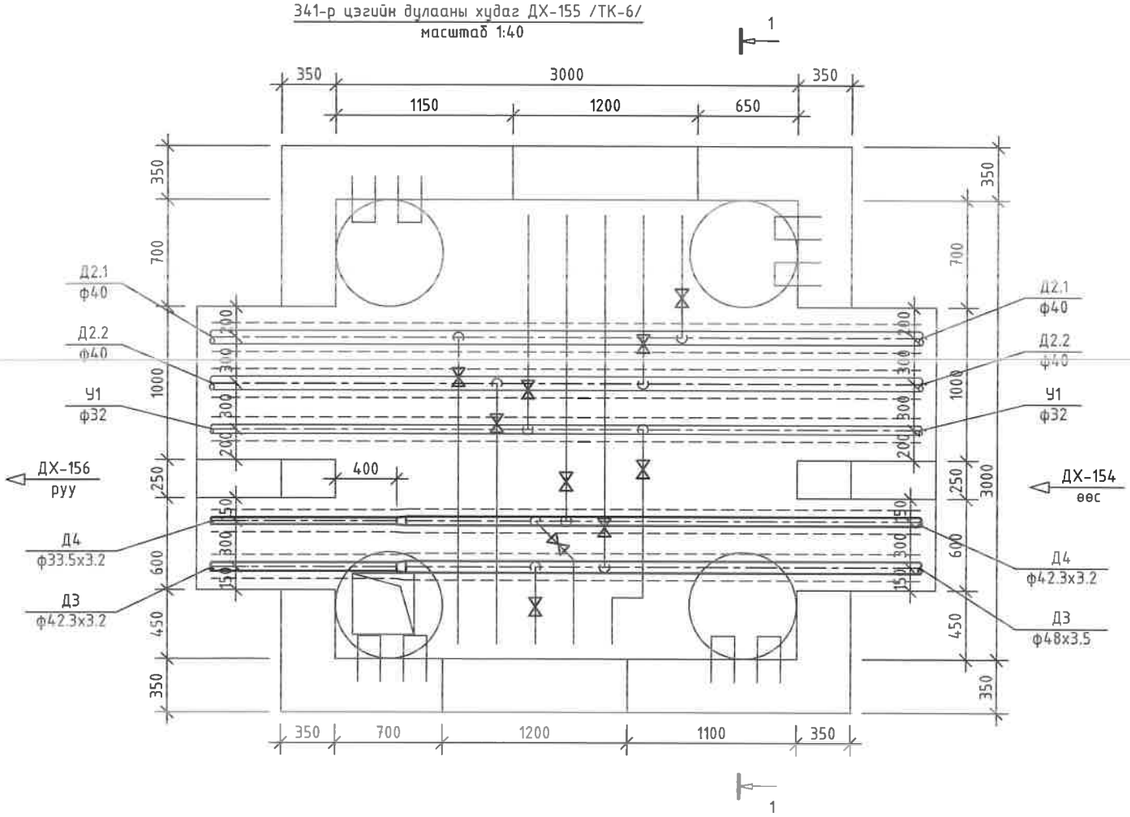


Тайлбар: Одоо байгаа дулааны худаг
ДХ-155-ийг хэвээр ашиглана.

341-р цэгийн дулааны худаг ДХ-155
Огтлол 1-1 масштаб 1:40

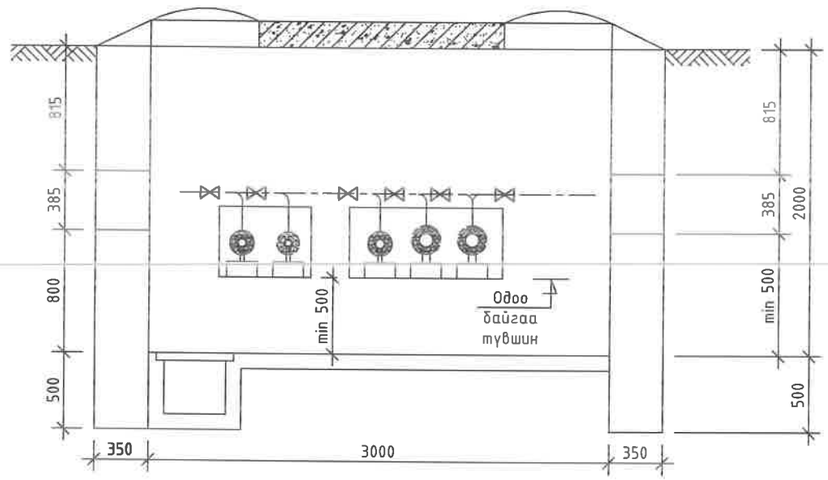


ДХ-155 худгийн материалын түүвэр

| № | Тэмдэглэгээ | Материалын нэр | х/н | Тоо ширхэг | Нэгж жин, кг | Тайлбар |
|---|---|---|---|---|---|---|
| 1 | | Хэвэлмэл ган шилжвэр ф32/25мм /цайрдсан/ | ш | 1 | 0.1 | |
| 2 | | Хэвэлмэл ган шилжвэр ф40/32мм /цайрдсан/ | ш | 1 | 0.2 | |
| 3 | | Хэрэглэгчийн шугам холбох | ш | 4 | | |
| 4 | | | | | | |
| 5 | | | | | | |

УБ. БГД 11-р хороо
Энэбишийн өргөн чөлөө
78-р байр 204 тоот
Утас: 7604 4780
"ДНТ" ХХК

Төв аймаг. Зуунмод сум. 1-р баг.
ХАЛААЛТЫН 3-Р ЗУУХНЫ ХОЁРДУГААР ХЭЛХЭЭНИЙ ШУГАМ СҮЛЖЭЭ
ДХ-155-ын байгуулалт, огтлол 1-1, материалын түүвэр

| | | | | | |
|---|---|---|---|---|---|
| Инженер | М.Буянхишиг | ЕГ Шифр: ДНТ-10-3/2019.24 | Масштаб: М 1:40 | Үе шат: А.3 | Хуудас: 283 |
| Гүйцэтгэсэн | Э.Бат-Эрдэнэ | | | | |
| Шалгасан | Л.Энхсайхан | ТГ Шифр: | Зургийн дугаар: ГДГ-241 | | Огноо: 2024.04.15 |

А3