"ДНТ" ХХК
ТЗ: ЗТ11-696/22

Шифр: ДНТ-10-3/2019.24

ТӨВ АЙМАГ. ЗУУНМОД СУМ.
ХАЛААЛТЫН ТОГООНЫ 3-Р ХЭСГИЙН ХОЁРДУГААР ХЭЛХЭЭНИЙ ШУГАМ СҮЛЖЭЭНИЙ ӨӨРЧЛӨЛТ

2. ХОЙД САЛАА БА "СҮРЛЭН БАЙШИНГУУД, ОРОН СУУЦ"

УЛААНБААТАР ХОТ 2024 ОН

85*

Дулааны шугамын байгуулалтын тойм
M1:1000

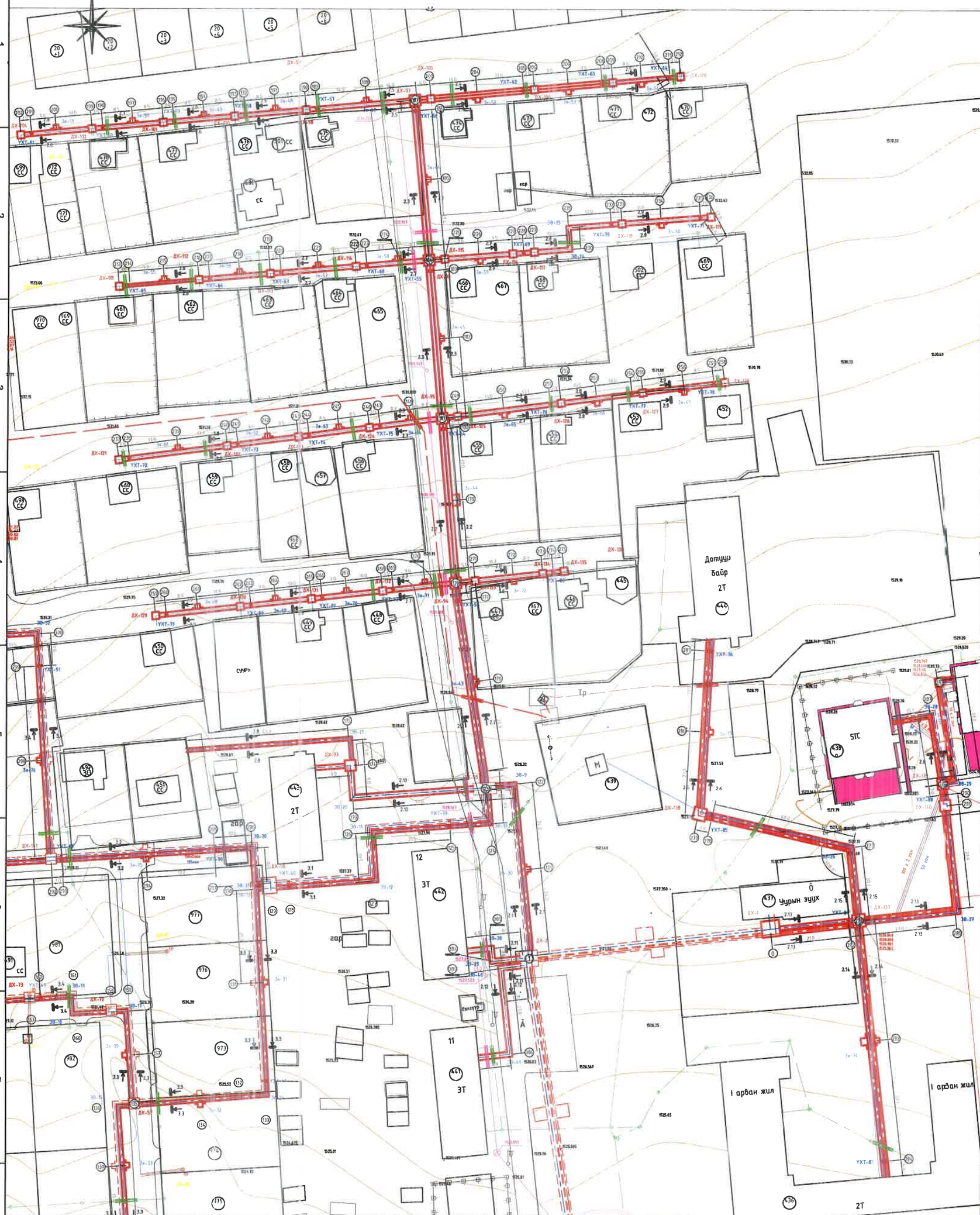

УБ. БГД 11-р хороо
Л.Энэбишийн өргөн чөлөө.
Очир хотхон 78-204
Утас: 7604 4780

"ДНТ" ХХК

Төв аймаг. Зуунмод сум. 1-р баг.

ХАЛААЛТЫН 3-Р ЗУУХНЫ ХОЁРДУГААР ХЭЛХЭЭНИЙ ШУГАМ СҮЛЖЭЭ

Хойд салаа бо төв хэсэг"Сүрлэн барилгууд бо орон сууц"-ны дулааны шугамын байгуулалтын тойм

Ye шап: А.3

Инженер		М.Буянхишиг	ЕГ Шифр: ДНТ-10-3/2019.24	Масштаб: 1:1000	Хуудас: 283
Гүйцэтгэсэн		Э.Бат-Эрдэнэ	ТГ Шифр:	Зургийн дугаар: ГДГ-85*	Огноо: 2024.04.15
Шалгасан		Л.Энхсайхан			

A3

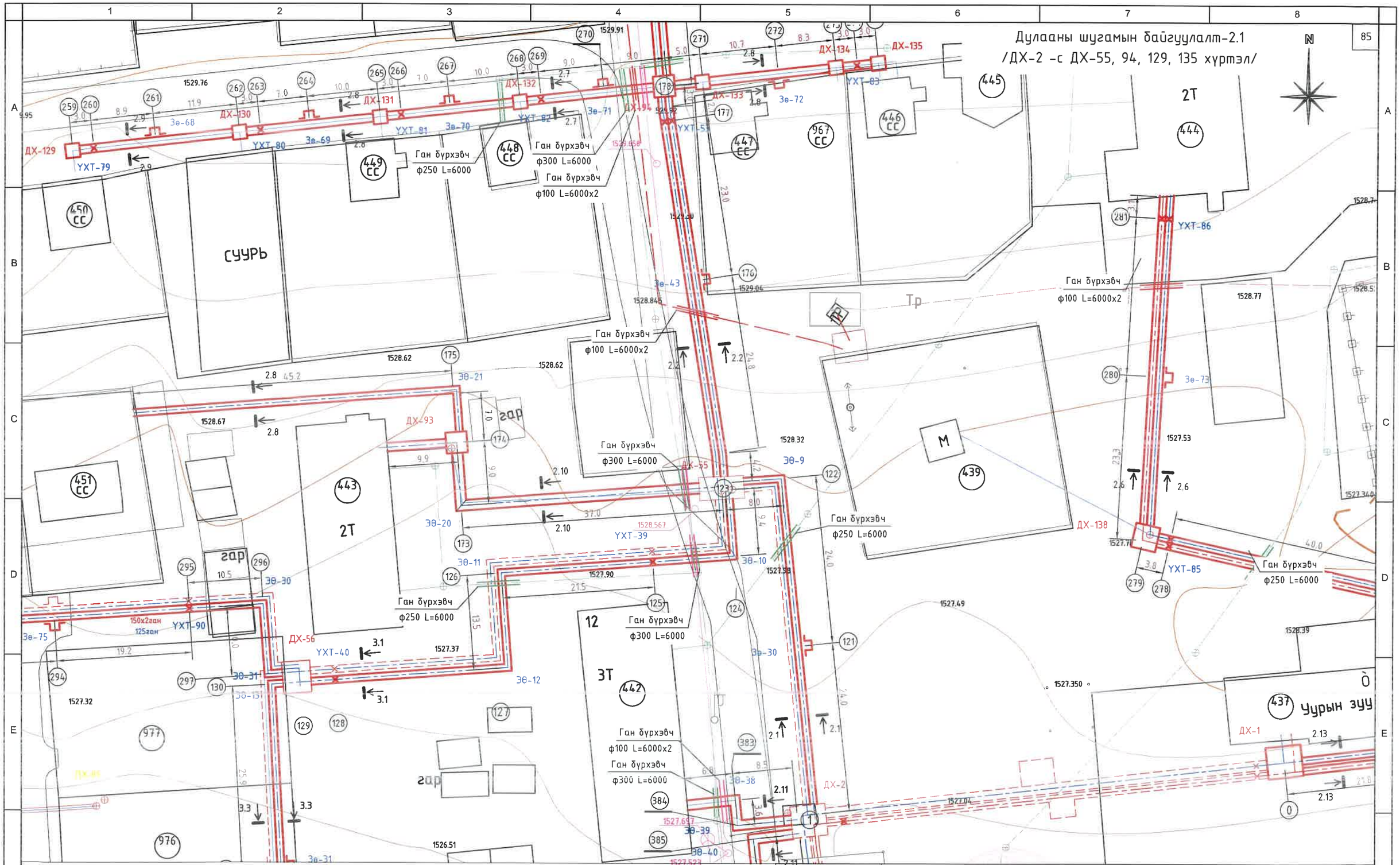
Дулааны шугамын байгуулалт-2.1
/ДХ-2 -с ДХ-55, 94, 129, 135 хүртэл/
85
N
ДХ-129
ДХ-130
ДХ-131
ДХ-132
ДХ-133
ДХ-134
ДХ-135
ДХ-94
ДХ-93
ДХ-55
ДХ-56
ДХ-138
ДХ-1
ДХ-2
УХТ-79
УХТ-80
УХТ-81
УХТ-82
УХТ-83
УХТ-39
УХТ-40
УХТ-85
УХТ-86
УХТ-90
Зө-68
Зө-69
Зө-70
Зө-71
Зө-72
Зө-73
Зө-43
Зө-21
Зө-20
Зө-11
Зө-10
Зө-9
Зө-30
Зө-31
Зө-12
Зө-38
Зө-39
Зө-40
Зө-75
Ган бүрхэвч
ф250 L=6000
Ган бүрхэвч
ф300 L=6000
Ган бүрхэвч
ф100 L=6000x2
Ган бүрхэвч
ф300 L=6000
Ган бүрхэвч
ф250 L=6000
Ган бүрхэвч
ф300 L=6000
Ган бүрхэвч
ф100 L=6000x2
Ган бүрхэвч
ф300 L=6000
Ган бүрхэвч
ф250 L=6000
Ган бүрхэвч
ф100 L=6000x2
Ган бүрхэвч
ф250 L=6000
Ган бүрхэвч
ф250 L=6000
Ган бүрхэвч
ф300 L=6000
Ган бүрхэвч
ф100 L=6000x2
Ган бүрхэвч
ф300 L=6000
150x2ган
125ган
СУУРЬ
2Т
3Т
12
Тр
М
Ò
Уурын зуу
гар
1529.91
1529.76
1529.95
1528.62
1528.67
1528.32
1527.53
1527.90
1527.37
1527.32
1526.51
1527.49
1527.350
1528.39
1528.77
1527.04
1527.523
1527.567
1528.567
1528.845
1529.04
1529.30
1529.658
1529.92
1527.38
1527.71
1528.7
1528.5
1527.34
1527.71
Төв аймаг. Зуунмод сум. 1-р баг.
ХАЛААЛТЫН 3-Р ЗУУХНЫ ХОЁРДУГААР ХЭЛХЭЭНИЙ ШУГАМ СҮЛЖЭЭ
Дулааны шугамын байгуулалт-2.1 /ДХ-2 -с ДХ-55, 94, 129, 135 хүртэл/
Үе шат: А.З
УБ. БГД 11-р хороо
Л.Энэбишийн өргөн чөлөө.
Очир хотхон 78-204
Утас: 7604 4780
"ДНТ" ХХК
Инженер Л.Энхсайхан
Гүйцэтгэсэн Э.Бат-Эрдэнэ
Шалгасан М.Буянхишиг
ЕГ Шифр: ДНТ-10-3/2019.24
ТГ Шифр:
Масштаб: 1:500
Зургийн дугаар: ГДГ-85
Хуудас: 2&3
Огноо: 2024.04.15
А3

Дулааны шугамын байгуулалт-2.2
/ДХ-94 -с ДХ-95, ДХ-95 -с ДХ-121, ДХ-128 хүртэл/

86

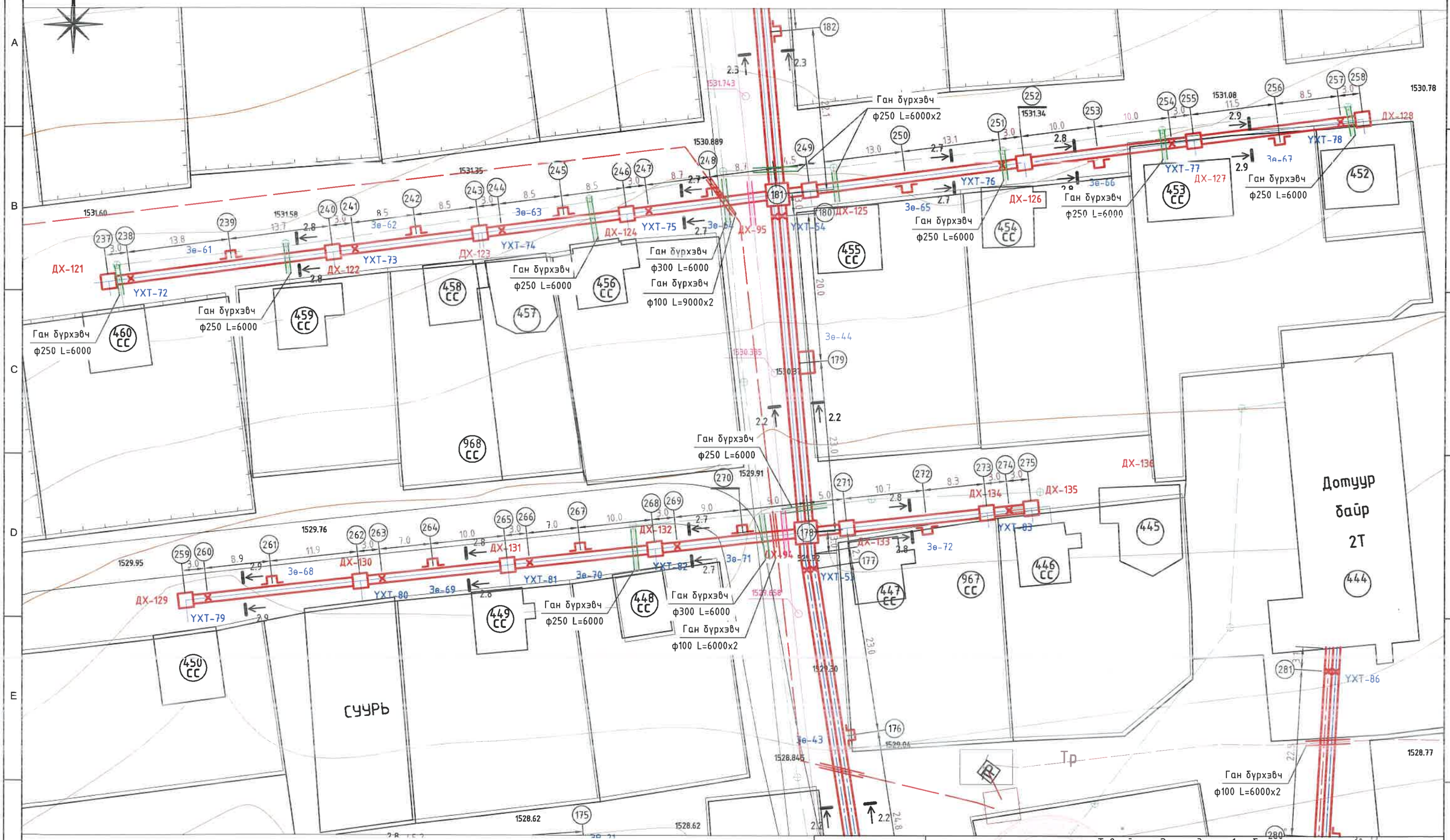

ДНТ УБ. БГД 11-р хороо Л.Энэбишийн өргөн чөлөө. Очир хотхон 78-204 Утас: 7604 4780 "ДНТ" ХХК	Төв аймаг. Зуунмод сум. 1-р баг. ХАЛААЛТЫН 3-Р ЗУУХНЫ ХОЁРДУГААР ХЭЛХЭЭНИЙ ШУГАМ СҮЛЖЭЭ				
	Дулааны шугамын байгуулалт-2.2 /ДХ-94 -с ДХ-95, ДХ-121, ДХ-128 хүртэл/				Үе шат: А.З
	Инженер	Л.Энхсайхан	ЕГ Шифр: ДНТ-10-3/2019.24	Масштаб: 1:500	Хуудас: 283
	Гүйцэтгэсэн	Э.Бат-Эрдэнэ	ТГ Шифр:	Зургийн дугаар: ГДГ-86	Огноо: 2024.04.15
	Шалгасан	М.Буянхишиг			

A3

Дулааны шугамын байгуулалт-2.3

/ДХ-95 -с ДХ-97, ДХ-104, ДХ-108 хүртэл, ДХ-96 -с ДХ-111, ДХ-119 хүртэл/

87

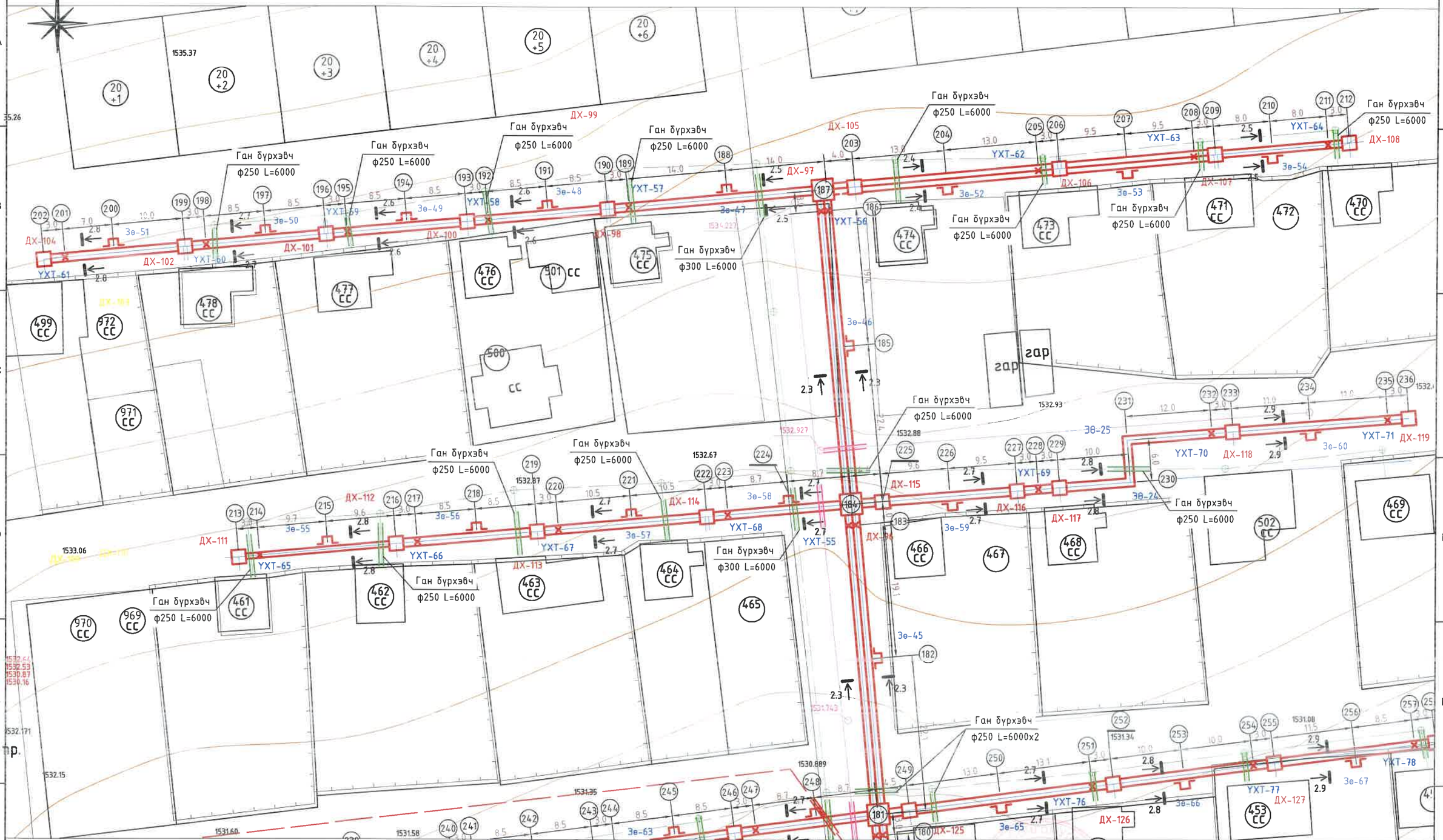

Төв аймаг. Зуунмод сум. 1-р баг.

ХАЛААЛТЫН 3-Р ЗУУХНЫ ХОЁРДУГААР ХЭЛХЭЭНИЙ ШУГАМ СҮЛЖЭЭ

УБ. БГД 11-р хороо Л.Энэбишийн өргөн чөлөө. Очир хотхон 78-204 Утас: 7604 4780	Дулааны шугамын байгуулалт-2.3 /ДХ -с ДХ-97 хүртэл, салаа шугамууд /				Үе шат: А.3
	Инженер	Л.Энхсайхан	ЕГ Шифр: ДНТ-10-3/2019.24	Масштаб: 1:500	Хуудас: 283
	Гүйцэтгэсэн	Э.Бат-Эрдэнэ			
"ДНТ" ХХК	Шалгасан	М.Буянхишиг	ТГ Шифр:	Зургийн дугаар: ГДГ-87	Огноо: 2024.04.15

А3

Дулааны шугамын байгуулалт-2.4
/ДХ-1 -с ДХ-138, ДХ-140 хүртэл/

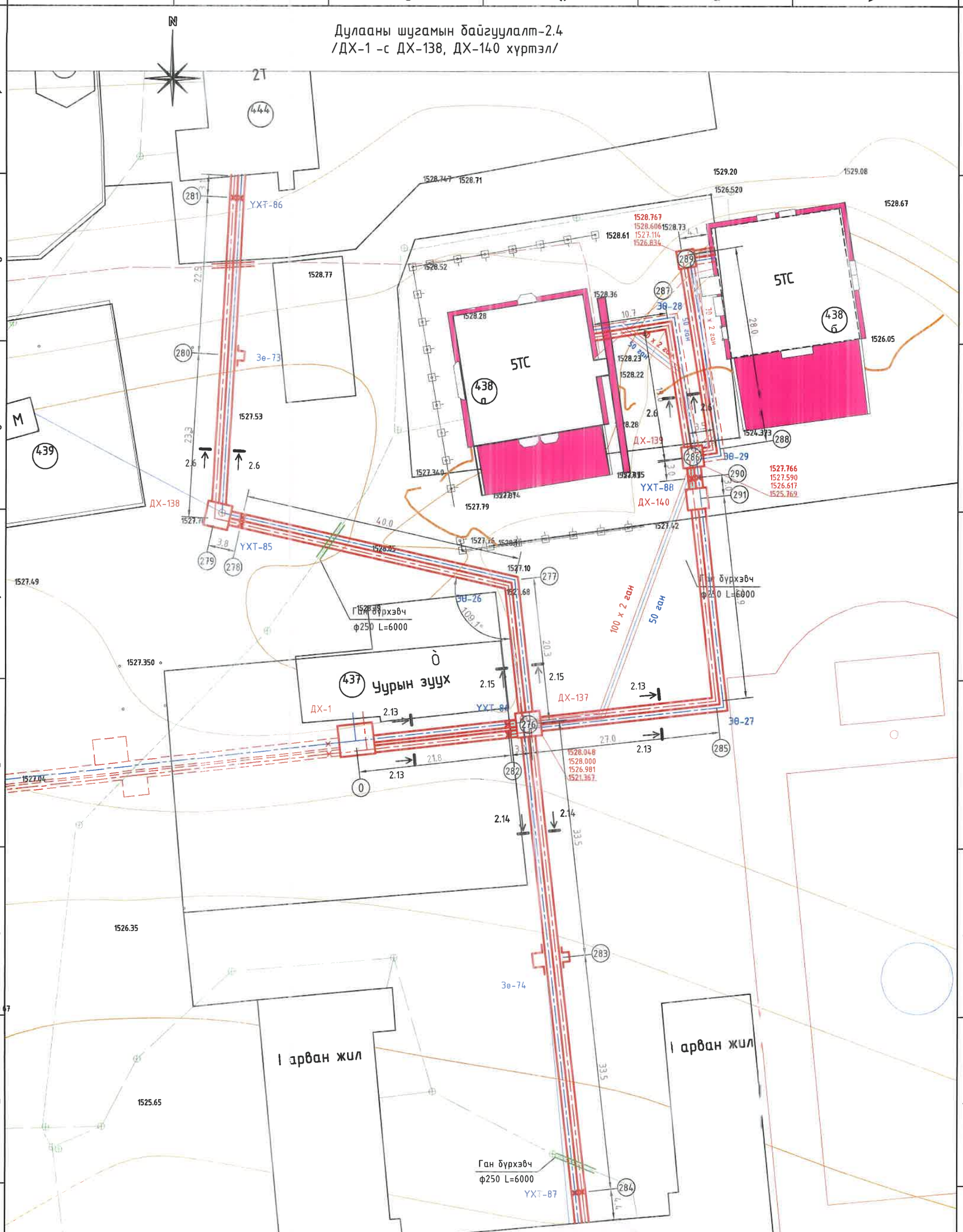

ДНТ УБ. БГД 11-р хороо Л.Энэбишийн өргөн чөлөө. Очир хотхон 78-204 Утас: 7604 4780 "ДНТ" ХХК	Төв аймаг. Зуунмод сум. 1-р баг. ХАЛААЛТЫН 3-Р ЗУУХНЫ ХОЁРДУГААР ХЭСХЭЭНИЙ ШУГАМ СҮЛЖЭЭ Дулааны шугамын байгуулалт-2.4 /ДХ-1 -с ДХ-138, 140 хүртэл/				Үе шат: А.3
	Инженер	М.Буянхишиг	ЕГ Шифр: ДНТ-10-3"2019.24	Масштаб: 1:500	Хуудас: 283
	Гүйцэтгэсэн	Э.Бат-Эрдэнэ	ТГ Шифр:	Зургийн дугаар: ГДГ-88	Огноо: 2024.04.15
	Шалгасан	Л.Энхсайхан			

А3

Сувгийн огтлол 2.1-2.1
масштаб 1:20

2017 онд шинэчлэсэн одоо байгаа
суваг, шугамтай зэрэгцээ угсрах

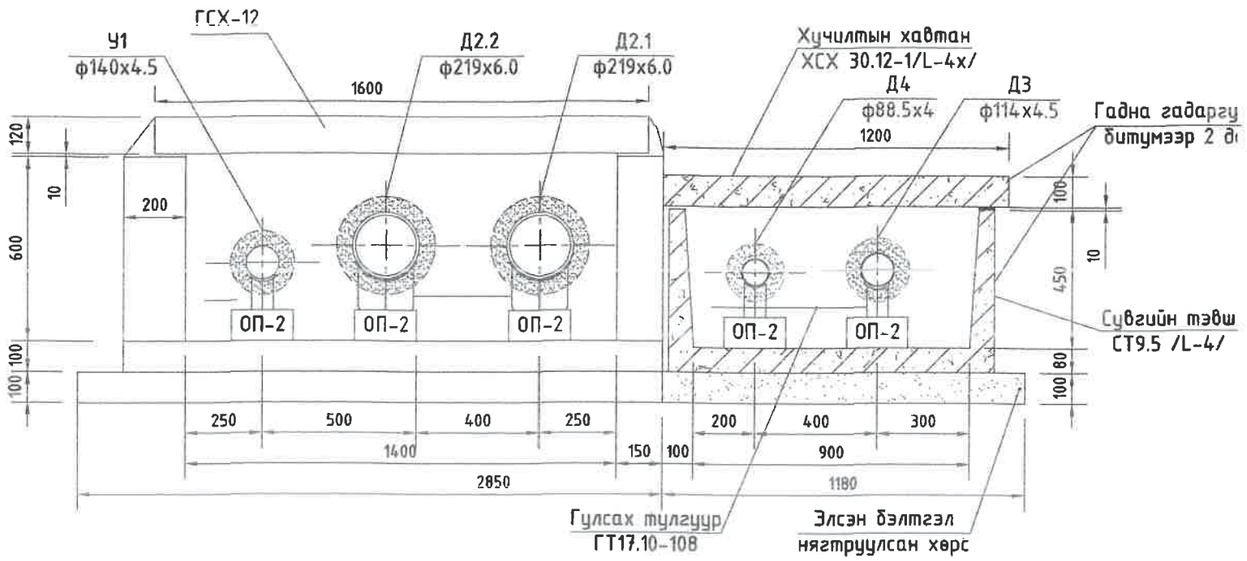

Сувгийн огтлол 2.3-2.3
масштаб 1:20

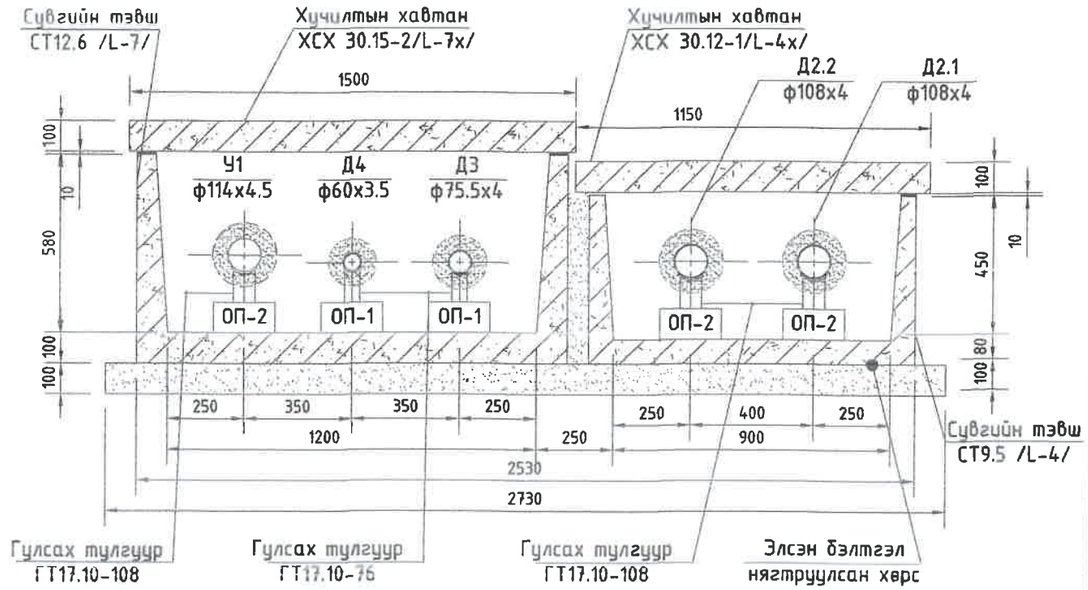

Сувгийн огтлол 2.2-2.2
масштаб 1:20

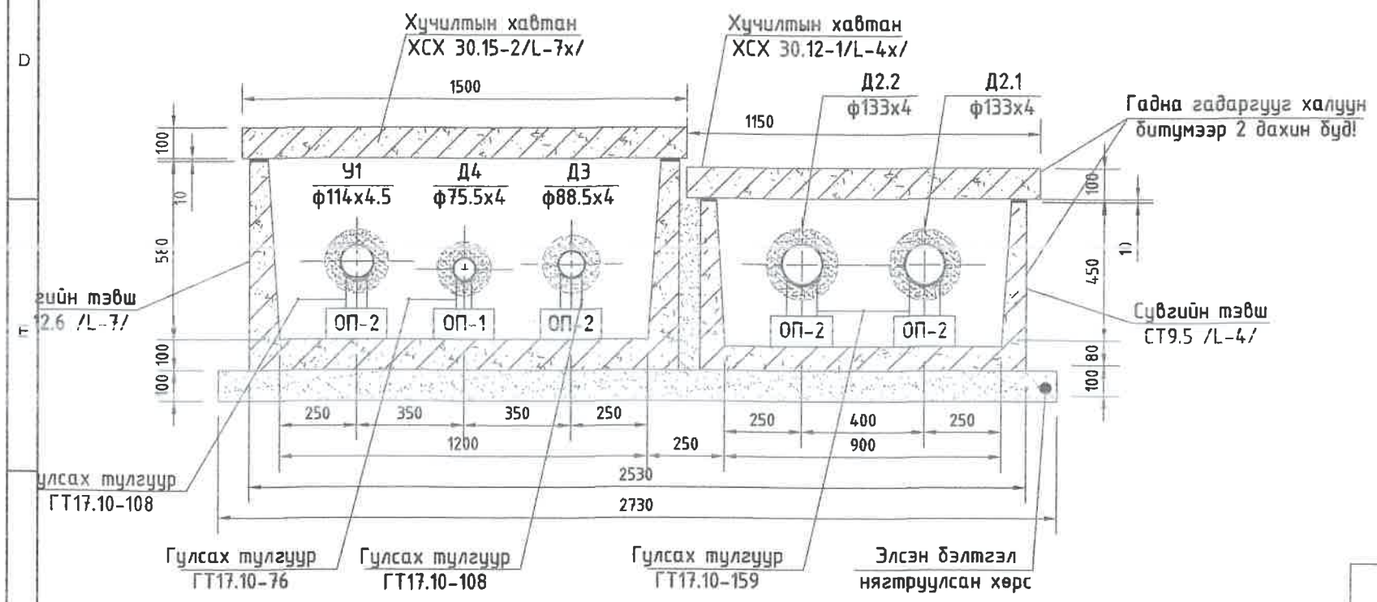

Эм угсармал төмөр бетон үл нэвтрэх суваг дахь материалын орц

№	Тэмдэглэгээ	Нэр	Хэмжих нэгж	Тоо хэмжээ	Жин, кг	Тайлбар
1	Огтлол 2.1-2.1	Төмөр бетон онгоцон суваг СТ9.5 /Л-4/	ш	1	1050	0.42м3
2		Төмөр бетон онгоцон сувгийн хучилтын хавтан ХСХ 30.12-1 /Л-4х/	ш	1	850	0.34м3
3		100мм эзэлхүүнтэй элсэн бэлтгэл	м3	0.354		
4		Сувгийн хана болон хучилтын бетон гадаргууг халуун битумээр бүдэх	м2	10.08		
5		Цементэн зуурмаг М50	м3	0.01		
6	Огтлол 2.2-2.2, 2.3-2.3	Төмөр бетон онгоцон суваг СТ12.6 /Л-7/	ш	1	1720	0.69м3
7		Төмөр бетон онгоцон сувгийн хучилтын хавтан ХСХ 30.15-2 /Л-7х/	ш	1	1300	0.43м3
8		Төмөр бетон онгоцон суваг СТ9.5 /Л-4/	ш	1	1050	0.42м3
9		Төмөр бетон онгоцон сувгийн хучилтын хавтан ХСХ 30.12-1 /Л-4х/	ш	1	850	0.34м3
10		100мм эзэлхүүнтэй элсэн бэлтгэл	м3	0.819		
11		Сувгийн хана болон хучилтын бетон гадаргууг халуун битумээр бүдэх	м2	23.0		
12		Цементэн зуурмаг М50	м3	0.01		

УБ. БГД 11-р хороо
Энэбишийн өргөн чөлөө
78-р байр 204 тоот
Утас: 7604 4780
"ДНТ" ХХК

Төв аймаг. Зуунмод сум. 1-р баг.
ХАЛААЛТЫН 3-Р ЗУУХНЫ ХОЁРДУГААР ХЭЛХЭЭНИЙ ШУГАМ СУЛЖЭЭ

Сувгийн огтлол 2.1-2.1, 2.2-2.2, 2.3-2.3

Инженер		Л.Энхсайхан	ЕГ Шифр: ДНТ-10-3/2019.24	Масштаб: М 1:20	Хуудас: 283
Гүйцэтгэсэн		Э.Бат-Эрдэнэ	ТГ Шифр:	Зургийн дугаар: ГДГ-89	Огноо: 2024.04.15
Шалгасан		М.Буянхишиг			

Ye шат: А.3

А3

Сувгийн огтлол 2.4-2.4
масштаб 1:20

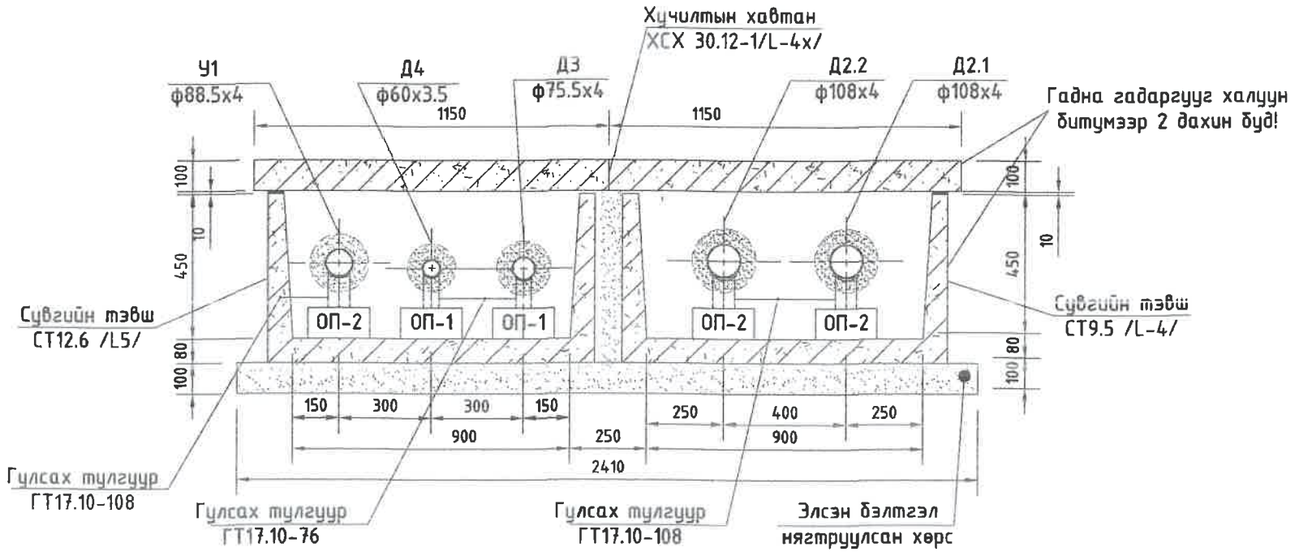

Сувгийн огтлол 2.5-2.5
масштаб 1:20

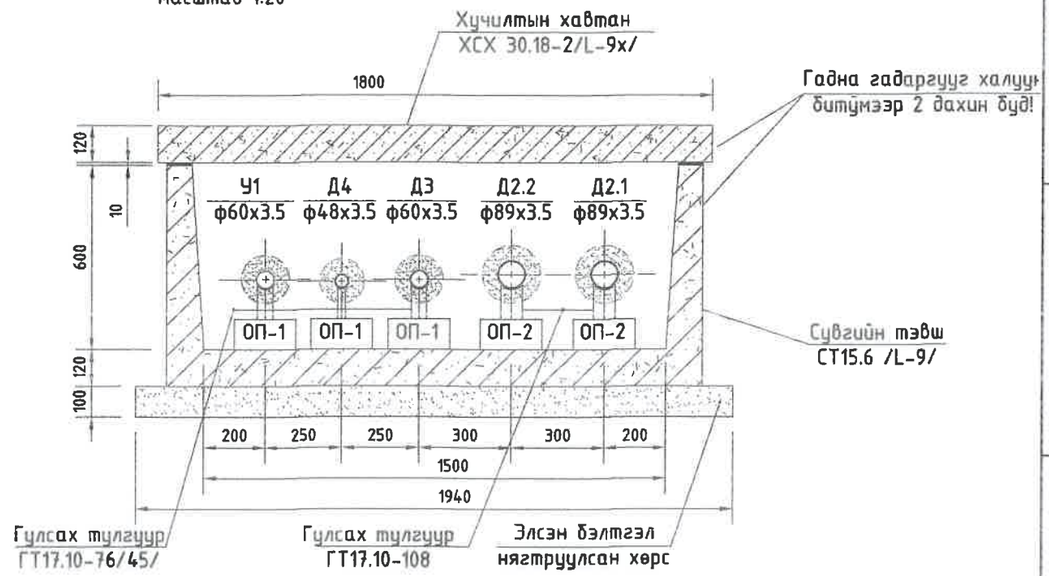

Сувгийн огтлол 2.6-2.6
масштаб 1:20

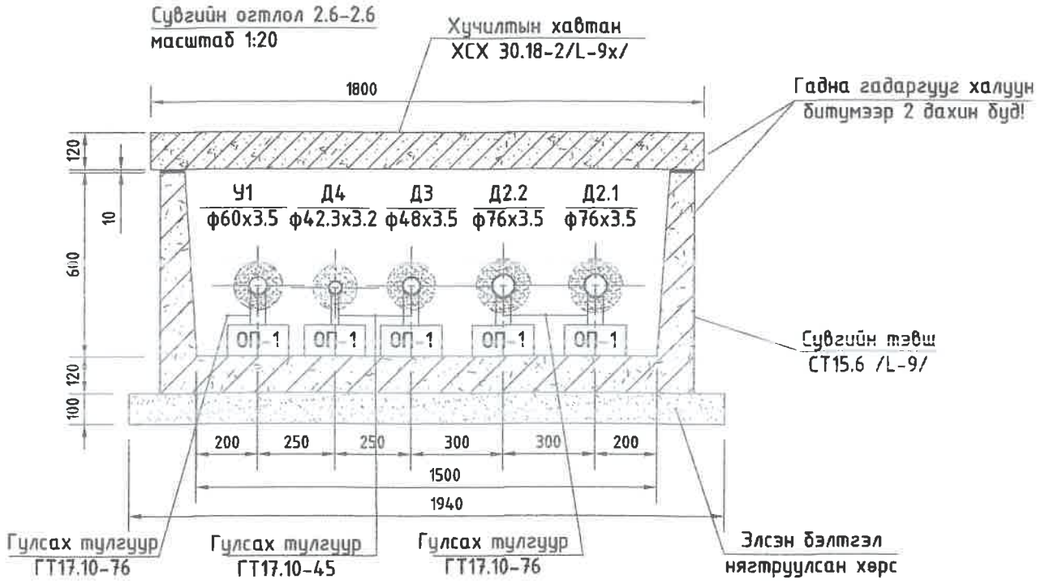

Зм угсармал төмөр бетон үл нэвтрэх суваг дахь материалын орц

№	Тэмдэглэгээ	Нэр	Хэмжих нэгж	Тоо хэмжээ	Жин, кг	Тайлбар
1	Огтлол 2.4-2.4	Төмөр бетон онгоцон суваг СТ9.5 /Л-4/	ш	2	1050	0.42м3
2		Төмөр бетон онгоцон сувгийн хучилтын хавтан ХСХ 30.12-1 /Л-4х/	ш	2	850	0.34м3
3		100мм зузаантай элсэн бэлтгэл	м3	0.723		
4		Сувгийн хана болон хучилтын бетон гадаргууг халуун битумээр бүдах	м2	19.62		
5		Цементэн зуурмаг М50	м3	0.01		
6	Огтлол 2.5-2.5, 2.6-2.6	Төмөр бетон онгоцон суваг СТ15.6 /Л-9/	ш	1	2420	0.97м3
7		Төмөр бетон онгоцон сувгийн хучилтын хавтан ХСХ 30.18-2 /Л-9х/	ш	1	1620	0.55м3
8		100мм зузаантай элсэн бэлтгэл	м3	0.582		
9		Сувгийн хана болон хучилтын бетон гадаргууг халуун битумээр бүдах	м2	15.18		
10		Цементэн зуурмаг М50	м3	0.01		

УБ. БГД 11-р хороо
Знэбишийн өргөн чөлөө
78-р байр 204 тоот
Утас: 7604 4780
"ДНТ" ХХК

Төв аймаг. Зуунмод сум. 1-р баг.
ХАЛААЛТЫН 3-Р ЗУУХНЫ ХОЁРДУГААР ХЭЛХЭЭНИЙ ШУГАМ СҮЛЖЭЭ

Сувгийн огтлол 2.4-2.4, 2.5-2.5, 2.6-2.6

Инженер		Л.Энхсайхан	ЕГ Шифр: ДНТ-10-3/2019.24	Масштаб: М 1:20	Хуудас: 283
Гүйцэтгэсэн		З.Бат-Эрдэнэ			
Шалгасан		М.Буянхишиг	ТГ Шифр:	Зургийн дугаар: ГДГ-90	Огноо: 2024.04.15

Ye шат: А.3

А3

Сувгийн огтлол 2.7-2.7
масштаб 1:20

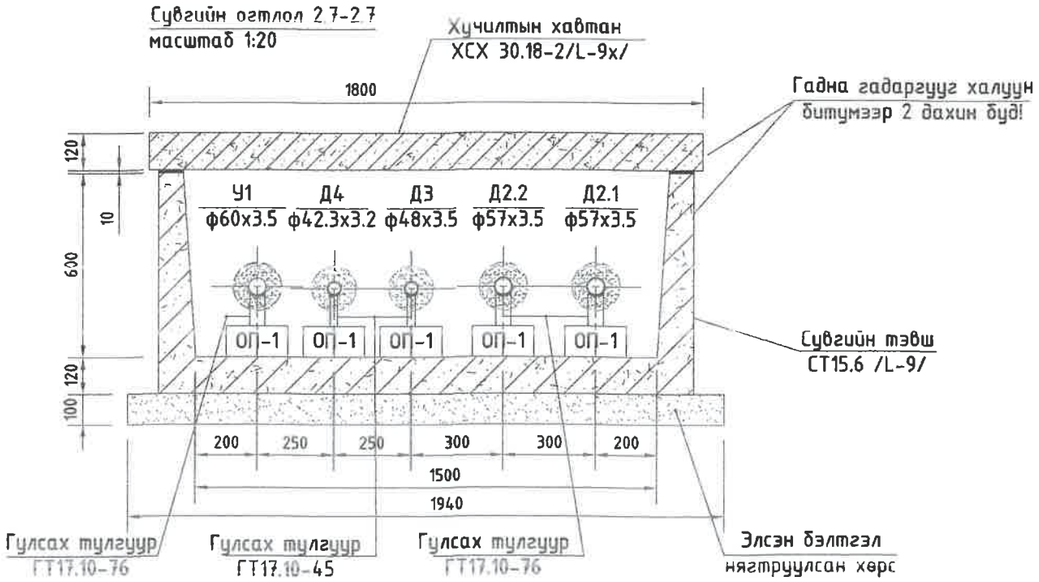

Сувгийн огтлол 2.9-2.9
масштаб 1:20

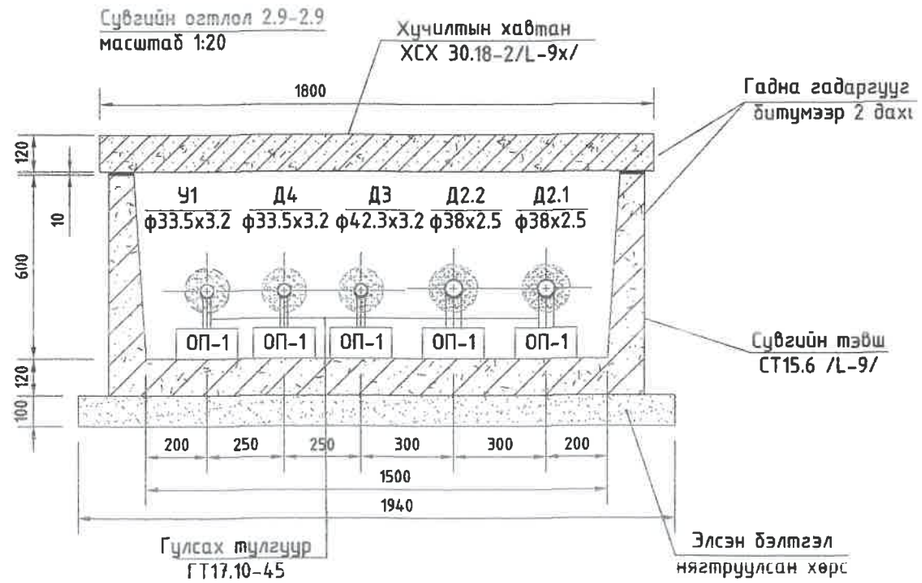

Сувгийн огтлол 2.8-2.8
масштаб 1:20

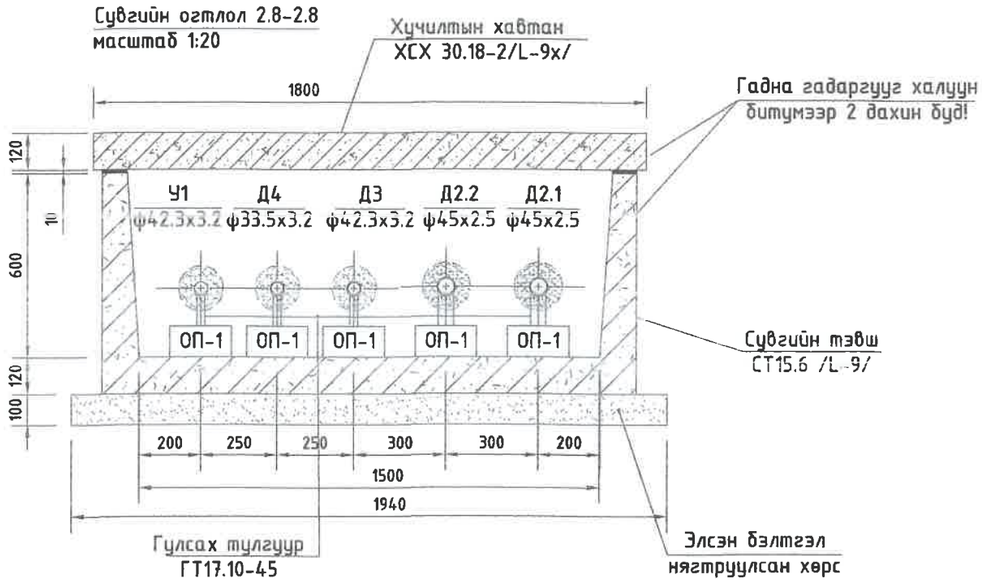

3м угсармал төмөр бетон үл нэвтрэх суваг дахь материалын орц

№	Тэмдэглэгээ	Нэр	Хэмжих нэгж	Тоо хэмжээ	Жин, кг	Тайлбар
1	Огтлол 2.7-2.7, 2.8-2.8, 2.9-2.9	Төмөр бетон онгоцон суваг СТ15.6 /Л-9/	ш	1	2420	0.97м3
2		Төмөр бетон онгоцон сувгийн хучилтын хавтан ХСХ 30.18-2 /Л-9х/	ш	1	1620	0.55м3
3		100мм зузаантай элсэн бэлтгэл	м3	0.582		
4		Сувгийн хана болон хучилтын бетон гадаргууг халуун битумээр будах	м2	15.18		
5		Цементэн зуурмаг М50	м3	0.01		

УБ. БГД 11-р хороо Энэбишийн өргөн чөлөө 78-р байр 204 тоот Утас: 7604 4780 "ДНТ" ХХК	Төв аймаг. Зуунмод сум. 1-р баг. ХАЛААЛТЫН 3-Р ЗУУХНЫ ХОЁРДУГААР ХЭЛХЗЗНИЙ ШУГАМ СУЛЖЗЗ				
	Сувгийн огтлол 2.7-2.7, 2.8-2.8, 2.9-2.9				Ye шат: А.3
	Инженер	Л.Энхсайхан	ЕГ Шифр: ДНТ-10-3/2019.24	Масштаб: М 1:20	Хуудас: 283
	Гүйцэтгэсэн	Э.Бат-Эрдэнэ	ТГ Шифр:	Зургийн дугаар: ГДГ-91	Огноо: 2024.04.15
	Шалгасан	М.Буянхишиг			

А3

Сувгийн огтлол 2.11-2.11
масштаб 1:20

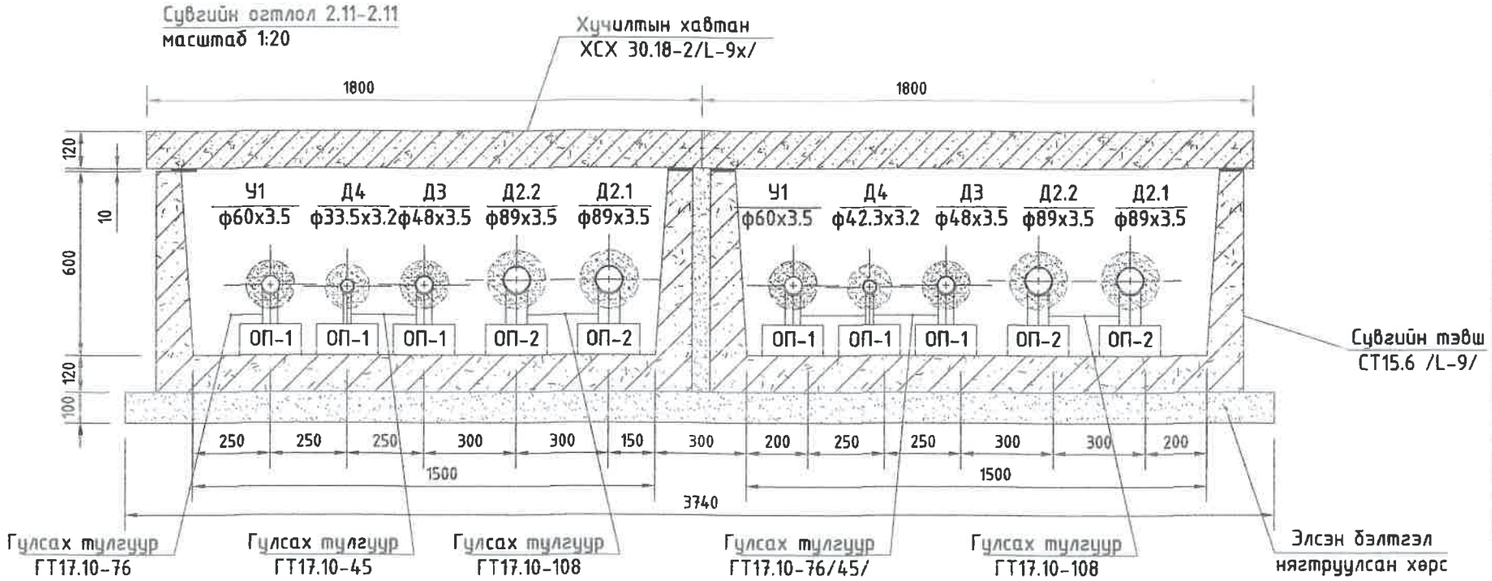

Эм угсармал төмөр бетон үл нэвтрэх суваг дахь материалын орц

№	Тэмдэглэгээ	Нэр	Хэмжих нэгж	Тоо хэмжээ	Жин, кг	Тайлбар
1	Огтлол 2.10-2.10, 2.12-2.12	Төмөр бетон онгоцон суваг СТ15.6 /Л-9/	ш	1	2420	0.97м3
2		Төмөр бетон онгоцон сувгийн хучилтын хавтан ХСХ 30.18-2 /Л-9х/	ш	1	1620	0.55м3
3		100мм зузаантай элсэн бэлтгэл	м3	0.582		
4		Сувгийн хана болон хучилтын бетон гадаргууг халуун битумээр будах	м2	15.18		
5		Цементэн зуурмаг М50	м3	0.01		
6	Огтлол 2.11-2.11	Төмөр бетон онгоцон суваг СТ15.6 /Л-9/	ш	2	2420	0.97м3
7		Төмөр бетон онгоцон сувгийн хучилтын хавтан ХСХ 30.18-2 /Л-9х/	ш	2	1620	0.55м3
8		100мм зузаантай элсэн бэлтгэл	м3	1.122		
9		Сувгийн хана болон хучилтын бетон гадаргууг халуун битумээр будах	м2	29.64		
10		Цементэн зуурмаг М50	м3	0.01		

Сувгийн огтлол 2.12-2.12
масштаб 1:20

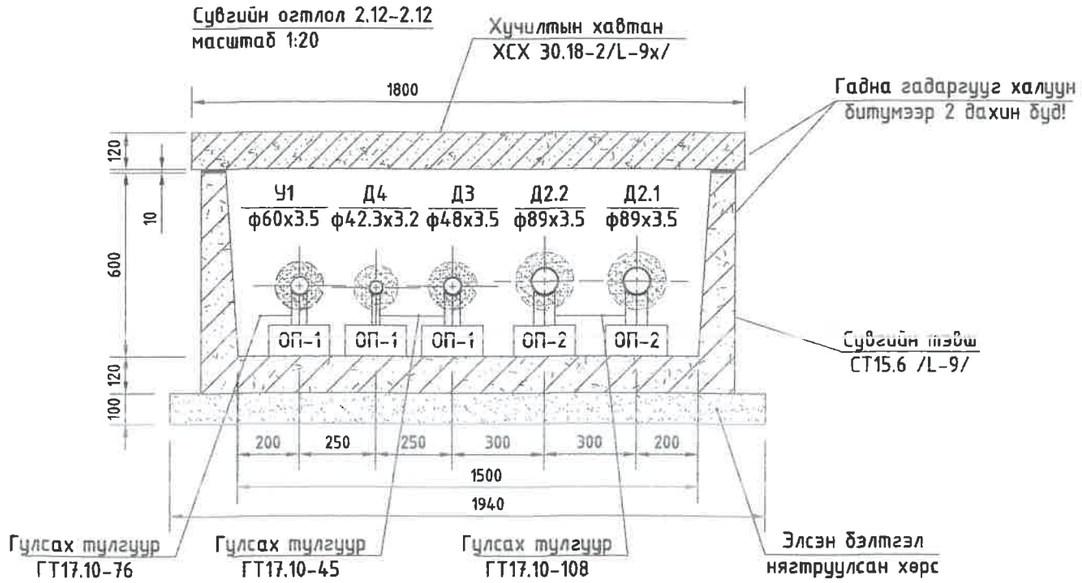

Сувгийн огтлол 2.10-2.10
масштаб 1:20

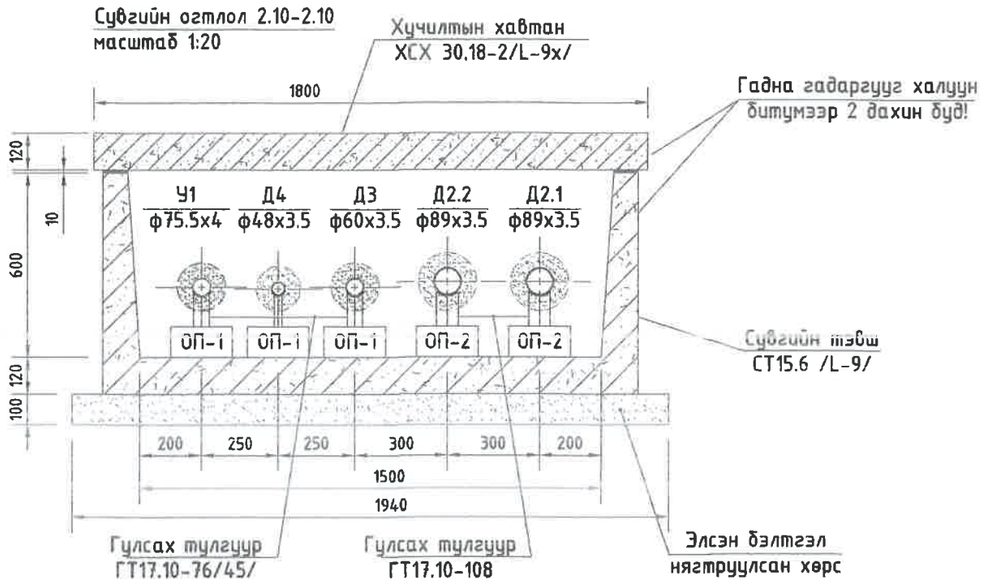

ДНТ УБ. БГД 11-р хороо Энэбишийн өргөн чөлөө 78-р байр 204 тоот Утас: 7604 4780 "ДНТ" ХХК	Төв аймаг. Зуунмод сум. 1-р баг. ХАЛААЛТЫН 3-Р ЗУУХНЫ ХОЁРДУГААР ХЭЛХЭЭНИЙ ШУГАМ СҮЛЖЭЭ				
	Сувгийн огтлол 2.10-2.10, 2.11-2.11, 2.12-2.12				Ye шат: А.3
	Инженер	Л.Энхсайхан	ЕГ Шифр: ДНТ-10-3/2019.24	Масштаб: М 1:20	Хуудас: 283
	Гүйцэтгэсэн	З.Бат-Эрдэнэ	ТГ Шифр:	Зургийн дугаар: ГДГ-92	Огноо: 2024.04.15
	Шалгасан	М.Буянхишиг			

Сувгийн огтлол 2.13-2.13
масштаб 1:20

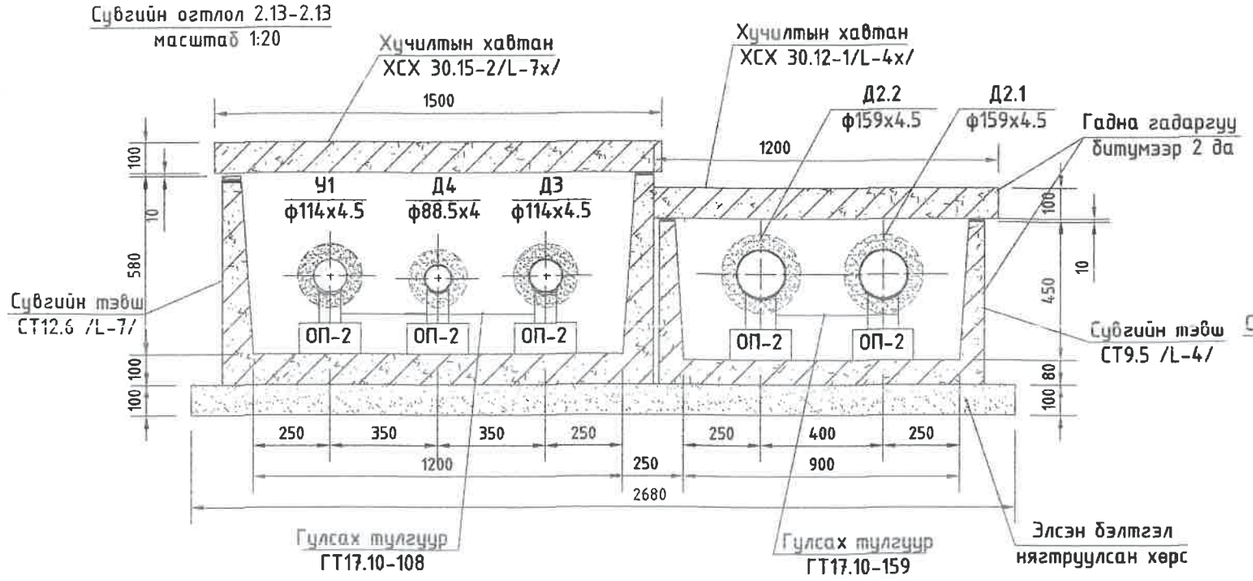

Сувгийн огтлол 2.14-2.14
масштаб 1:20

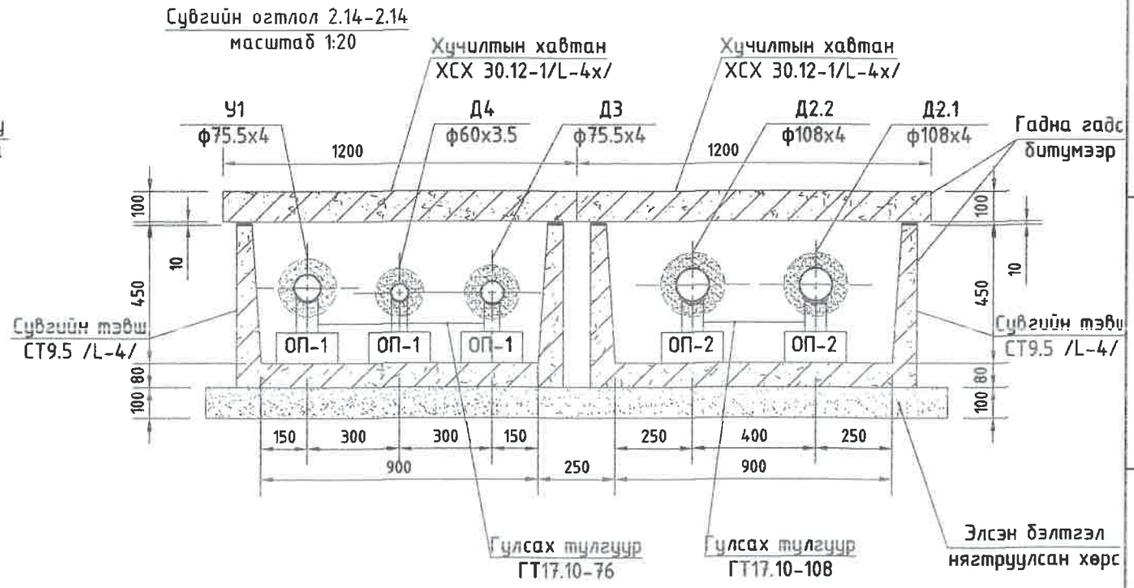

Сувгийн огтлол 2.15-2.15
масштаб 1:20

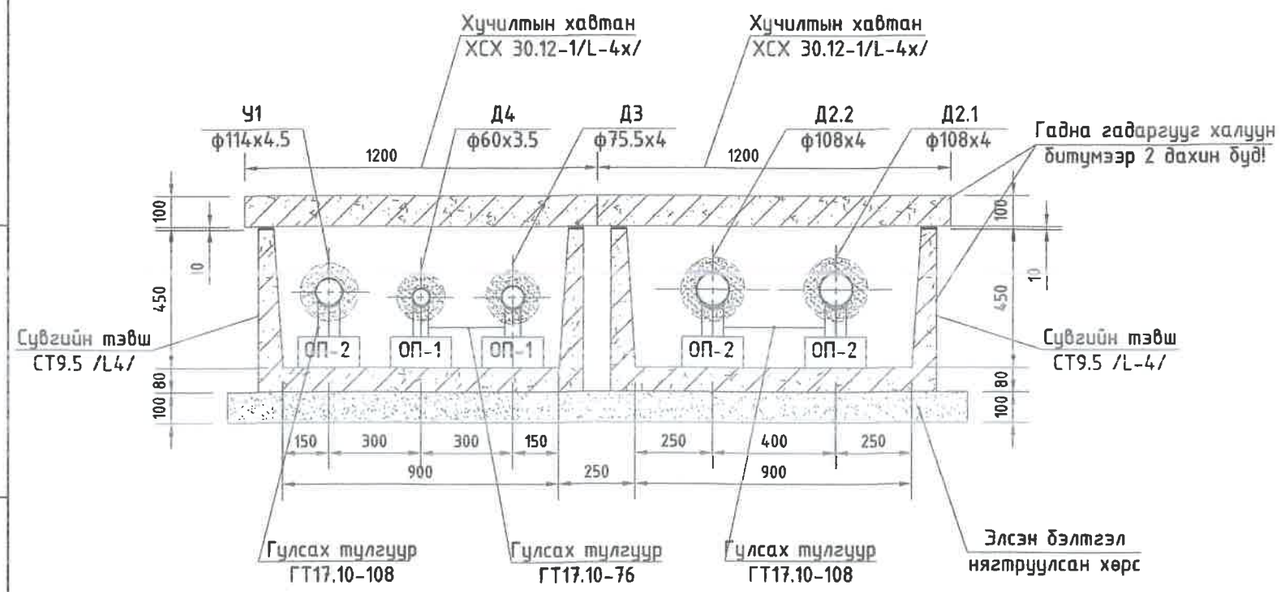

Зм угсармал төмөр бетон үл нэвтрэх суваг дахь материалын орц

№	Тэмдэглэгээ	Нэр	Хэмжих нэгж	Тоо хэмжээ	Жин, кг	Тайлбар
1	Огтлол 2.14-2.14, 2.15-2.15	Төмөр бетон онгоцон суваг СТ9.5 /Л-4/	ш	2	1050	0.42м3
2		Төмөр бетон онгоцон сувгийн хучилтын хавтан ХСХ 30.12-1 /Л-4х/	ш	2	850	0.34м3
3		100мм зузаантай элсэн бэлтгэл	м3	0.723		
4		Сувгийн хана болон хучилтын бетон гадаргууг халуун битумээр бүдах	м2	19.62		
5		Цементэн зуурмаг М50	м3	0.01		
6	Огтлол 2.13-2.13	Төмөр бетон онгоцон суваг СТ12.6 /Л-7/	ш	1	1720	0.69м3
7		Төмөр бетон онгоцон сувгийн хучилтын хавтан ХСХ 30.15-2 /Л-7х/	ш	1	1300	0.43м3
8		Төмөр бетон онгоцон суваг СТ9.5 /Л-4/	ш	1	1050	0.42м3
9		Төмөр бетон онгоцон сувгийн хучилтын хавтан ХСХ 30.12-1 /Л-4х/	ш	1	850	0.34м3
10		100мм зузаантай элсэн бэлтгэл	м3	0.819		
11		Сувгийн хана болон хучилтын бетон гадаргууг халуун битумээр бүдах	м2	23.0		
12		Цементэн зуурмаг М50	м3	0.01		

ДНТ УБ. БГД 11-р хороо Энхбишийн өргөн чөлөө 78-р байр 204 тоот Утас: 7604 4780 "ДНТ" ХХК	Төв аймаг. Зуунмод сум. 1-р баг. ХАЛААЛТЫН 3-Р ЗУУХНЫ ХОЁРДУГААР ХЭЛХЭЭНИЙ ШУГАМ СҮЛЖЭЭ				
	Сувгийн огтлол 2.13-2.13, 2.14-2.14, 2.15-2.15				Ye шат: А.3
	Инженер	Л.Энхсайхан	ЕГ Шифр: ДНТ-10-3/2019.24	Масштаб: М 1:20	Хуудас: 283
	Гүйцэтгэсэн	З.Бат-Эрдэнэ	ТГ Шифр:	Зургийн дугаар: ГДГ-93	Огноо: 2024.04.15
	Шалгасан	М.Буянхишиг			

Хоолойн угсралтын тойм-2.1

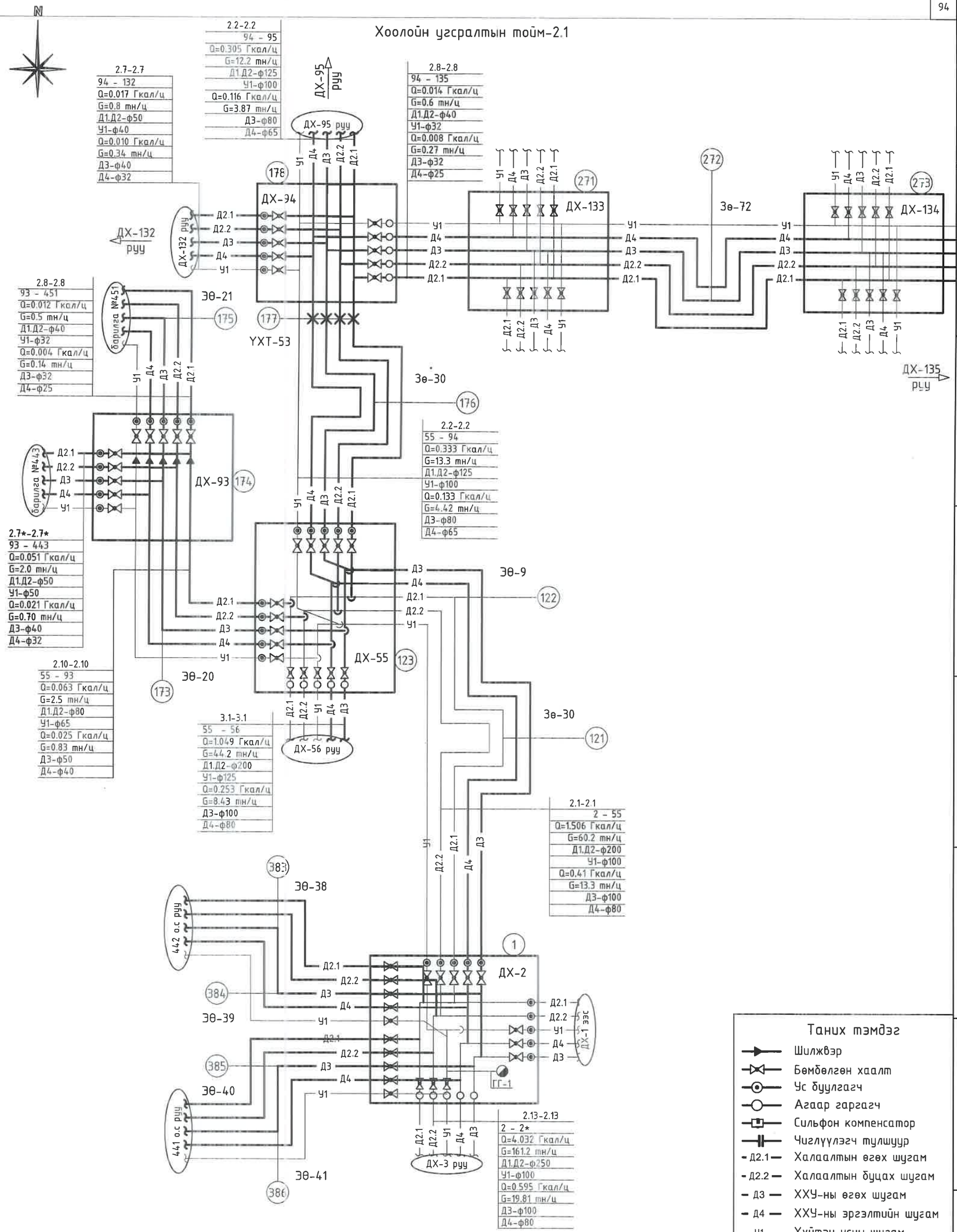

УБ. БГД 11-р хороо Энэбишийн өргөн чөлөө 78-р байр 204 тоот Утас: 7604 4780	Төв аймаг. Зуунмод сум. 1-р баг. ХАЛААЛТЫН 3-Р ЗУУХНЫ ХОЁРДУГААР ХЭЛХЭЭНИЙ ШУГАМ СҮЛЖЭЭ				
	Хоолойн угсралтын тойм-2.1				Үе шат: А.3
	Инженер	М.Бүянхишиг	ЕГ Шифр: ДНТ-10-3/2019.24	Масштаб:	Хуудас: 283
	Гүйцэтгэсэн	З.Бат-Эрдэнэ	ТГ Шифр:	Зургийн дугаар: ГДГ-94	Огноо: 2024.04.15
"ДНТ" ХХК	Шалгасан	Л.Энхсайхан			

Хоолойн угсралтын тойм-2.2

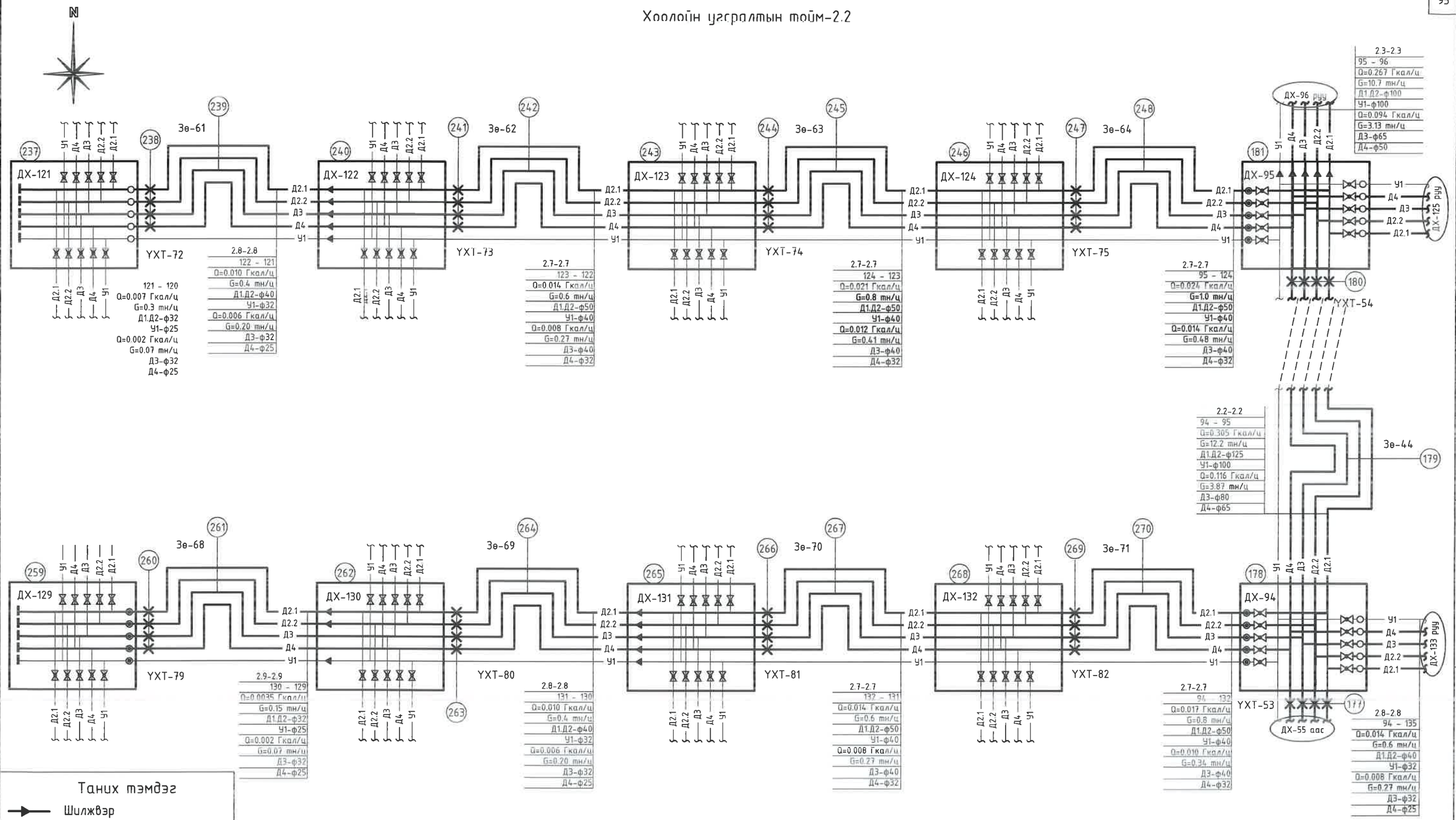

Таних тэмдэг

- Шилжвэр
- Бөмбөлгөн хаалт
- Ус буулгагч
- Агаар гаргагч
- Сильфон компенсатор
- Чиглүүлэгч тулшуур
- Д2.1 — Халаалтын өгөх шугам
- Д2.2 — Халаалтын буцах шугам
- Д3 — ХХУ-ны өгөх шугам
- Д4 — ХХУ-ны эргэлтийн шугам
- Ү1 — Хүйтэн усны шугам

ДНТ
УБ. БГД 11-р хороо
Энэбишийн өргөн чөлөө
78-р байр 204 тоот
Утас: 7604 4780
"ДНТ" ХХК

Төв аймаг. Зуунмод сум. 1-р баг.

ХАЛААЛТЫН 3-Р ЗУУХНЫ ХОЁРДУГААР ХЭЛХЭЭНИЙ ШУГАМ СҮЛЖЭЭ

Хоолойн угсралтын тойм-2.2

Инженер		М.Буянхишиг	ЕГ Шифр: ДНТ-10-3/2019.24	Масштаб:	Хуудас: 283
Гүйцэтгэсэн		Э.Бат-Эрдэнэ	ТГ Шифр:	Зургийн дугаар: ГДГ-95	Огноо: 2024.04.15
Шалгасан		Л.Энхсайхан			

Үе шат: А.3

А3

Хоолойн угсралтын тойм-2.3

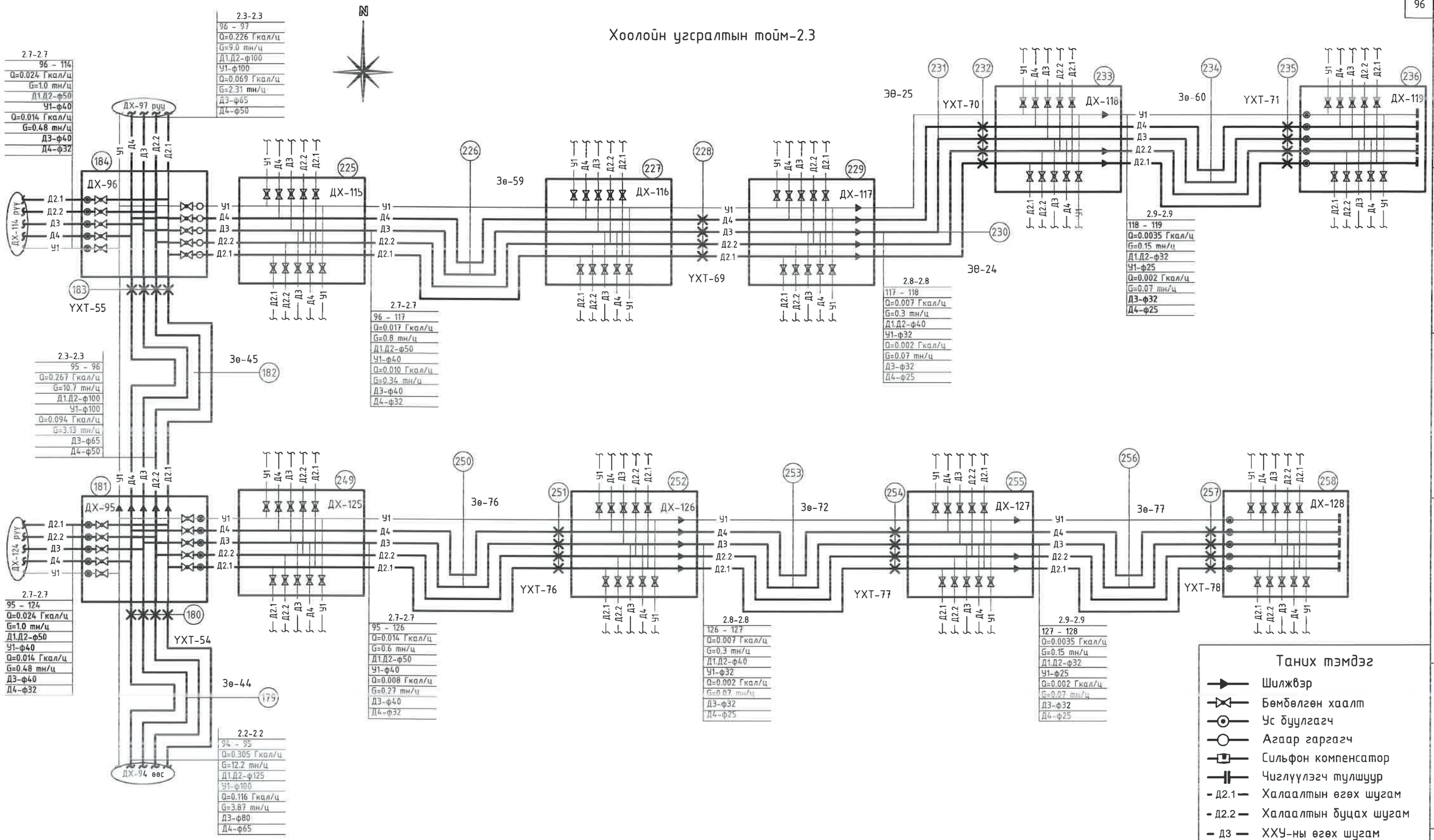

Таних тэмдэг

- Шилжвэр
- Бөмбөлгөн хаалт
- Ус буулгагч
- Агаар гаргагч
- Сильфон компенсатор
- Чиглүүлэгч тулшуур
- Д2.1 — Халаалтын өгөх шугам
- Д2.2 — Халаалтын буцах шугам
- Д3 — ХХУ-ны өгөх шугам
- Д4 — ХХУ-ны эргэлтийн шугам
- У1 — Хүйтэн усны шугам

ДНТ УБ. БГД 11-р хороо Энэбишийн өргөн чөлөө 78-р байр 204 тоот Утас: 7604 4780 "ДНТ" ХХК	Төв аймаг. Зуунмод сум. 1-р баг. ХАЛААЛТЫН 3-Р ЗУУХНЫ ХОЁРДУГААР ХЭЛХЭЭНИЙ ШУГАМ СҮЛЖЭЭ				
	Хоолойн угсралтын тойм-2.3				Үе шат: А.3
	Инженер	М.Буянхишиг	ЕГ Шифр: ДНТ-10-3/2019.24	Масштаб:	Хуудас: 283
	Гүйцэтгэсэн	Э.Бат-Эрдэнэ	ТГ Шифр:	Зургийн дугаар: ГДГ-96	Огноо: 2024.04.15
	Шалгасан	Л.Энхсайхан			

А3

Хоолойн угсралтын тойм-2.4

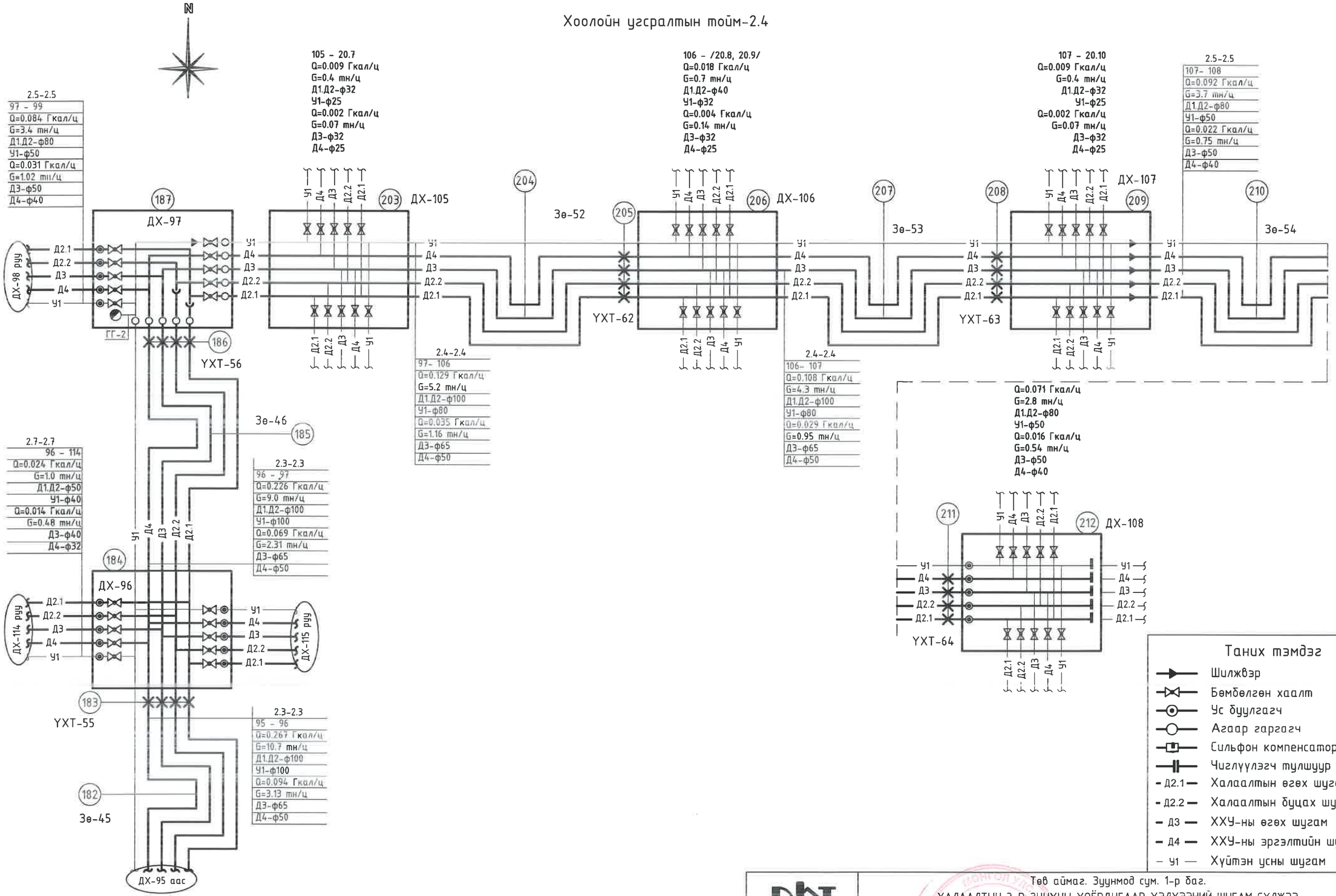

Таних тэмдэг

- Шилжвэр
- Бөмбөлгөн хаалт
- Ус буулгагч
- Агаар гаргагч
- Сильфон компенсатор
- Чиглүүлэгч тулшуур
- Д2.1 — Халаалтын өгөх шугам
- Д2.2 — Халаалтын буцах шугам
- Д3 — ХХУ-ны өгөх шугам
- Д4 — ХХУ-ны эргэлтийн шугам
- У1 — Хүйтэн усны шугам

УБ. БГД 11-р хороо Энэбишийн өргөн чөлөө 78-р байр 204 тоот
Утас: 7604 4780
"ДНТ" ХХК

Төв аймаг. Зуунмод сум. 1-р баг.
ХАЛААЛТЫН 3-Р ЗУУХНЫ ХОЁРДУГААР ХЭЛХЭЭНИЙ ШУГАМ СҮЛЖЭЭ

Хоолойн угсралтын тойм-2.4

Инженер		М.Буянхишиг	ЕГ Шифр: ДНТ-10-3/2019.24	Масштаб:	Хуудас: 283
Гүйцэтгэсэн		Э.Бат-Эрдэнэ	ТГ Шифр:	Зургийн дугаар: ГДГ-97	Огноо: 2024.04.15
Шалгасан		Л.Энхсайхан			

Үе шат: А.3

А3

Хоолойн угсралтын тойм-2.5

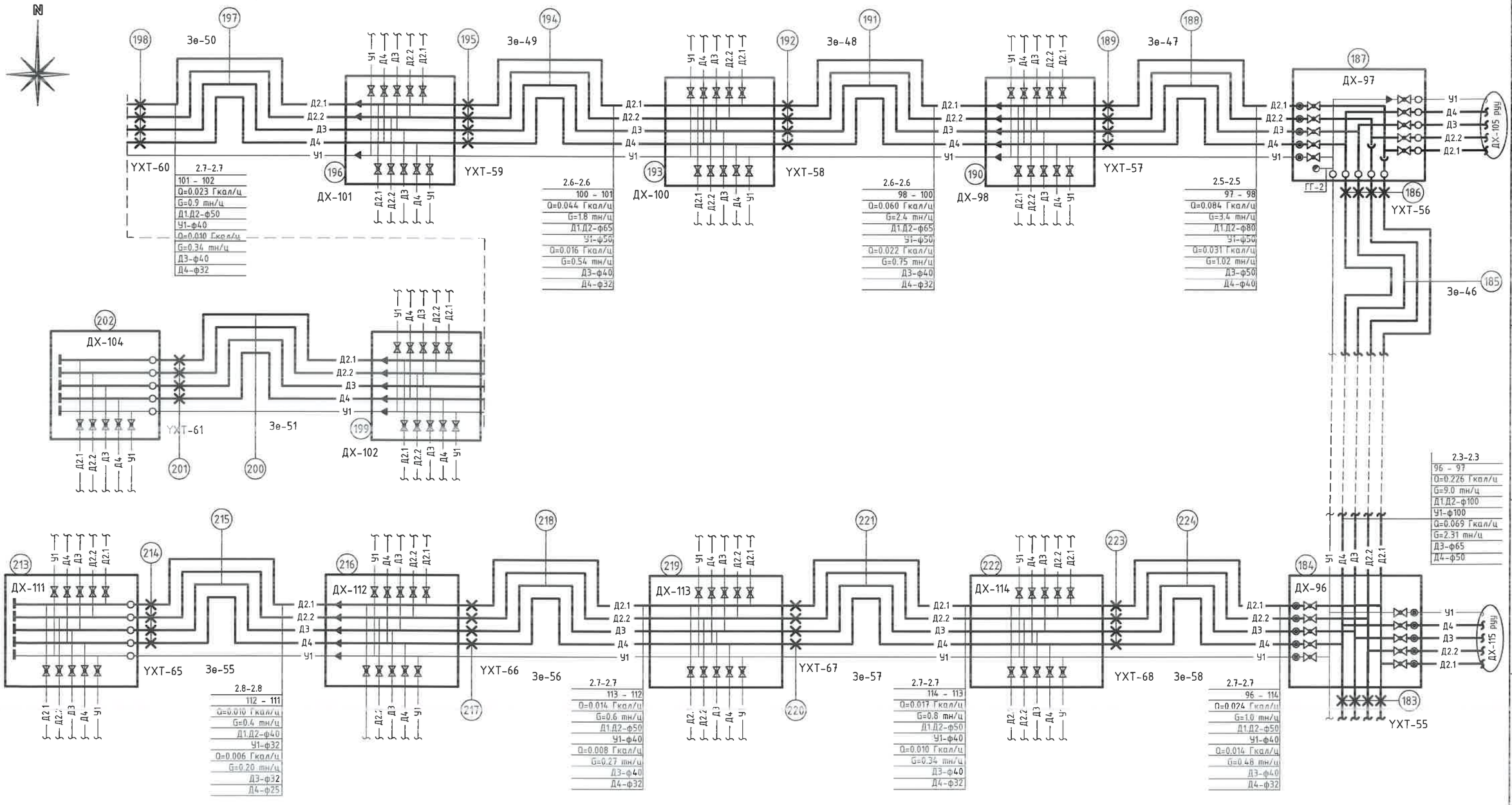

Таних тэмдэг

- Шилжвэр
- Бөмбөлгөн хаалт
- Ус буулгагч
- Агаар гаргагч
- Д2.1 — Халаалтын өгөх шугам
- Д2.2 — Халаалтын буцах шугам
- Д3 — ХХУ-ны өгөх шугам
- Д4 — ХХУ-ны эргэлтийн шугам
- Ү1 — Хүйтэн усны шугам

УБ. БГД 11-р хороо Энэбишийн өргөн чөлөө 78-р байр 204 тоот Утас: 7604 4780	Төв аймаг. Зуунмод сум. 1-р баг. ХАЛААЛТЫН 3-Р ЗУУХНЫ ХОЁРДУГААР ХЭЛХЭЭНИЙ ШУГАМ СҮЛЖЭЭ				
	Хоолойн угсралтын тойм-2.5				Үе шат: А.3
	Инженер	М.Буянхишиг	ЕГ Шифр: ДНТ-10-3/2019.24	Масштаб:	Хуудас: 283
	Гүйцэтгэсэн	Э.Бат-Эрдэнэ	ТГ Шифр:	Зургийн дугаар: ГДГ-98	Огноо: 2024.04.15
"ДНТ" ХХК	Шалгасан	Л.Энхсайхан			

Хоолойн угсралтын тойм-2.6

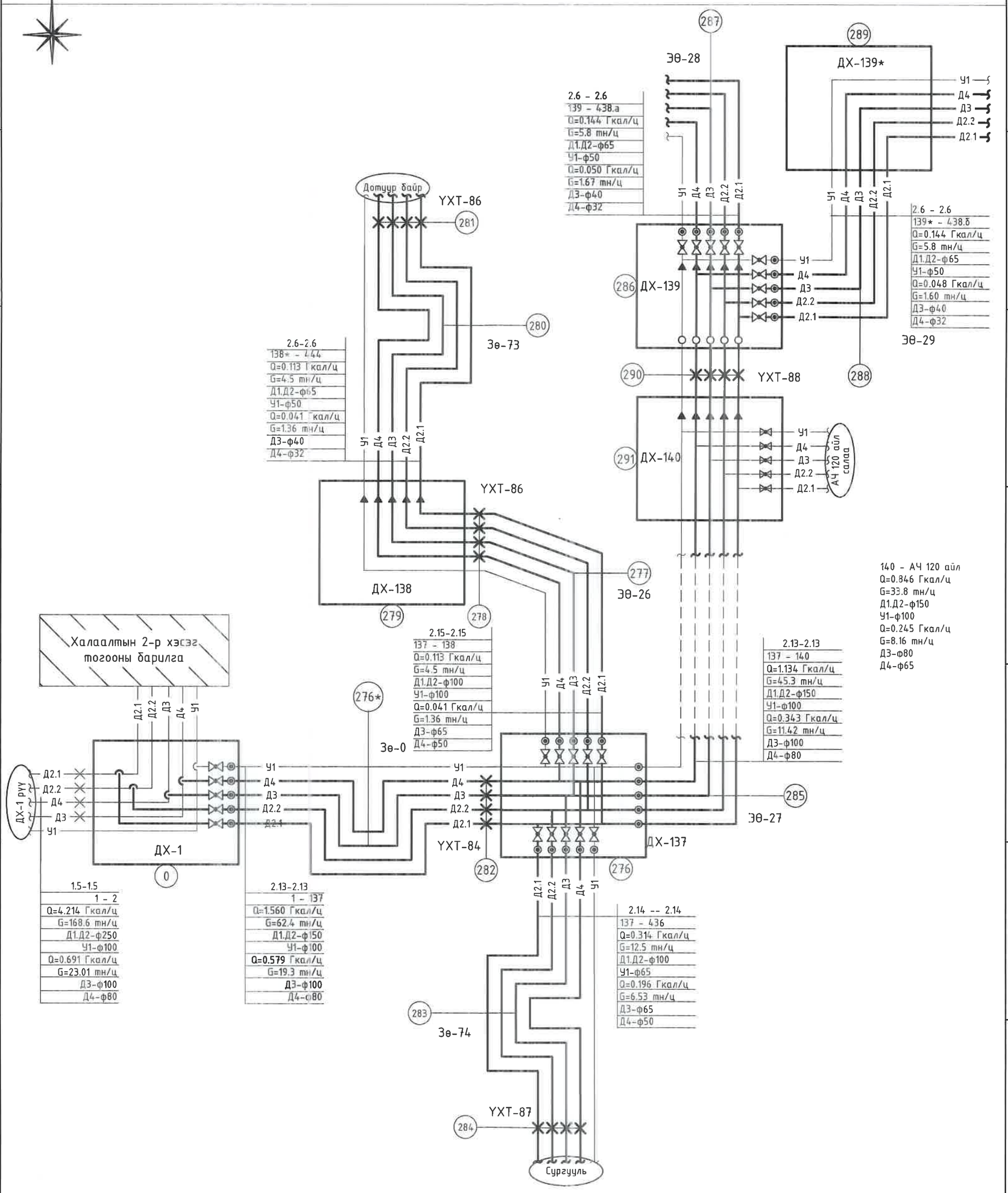

ДНТ УБ. БГД 11-р хороо Энэбишийн ерөн челөө 78-р байр 204 тоот Утас: 7604 4780 "ДНТ" ХХК	Төв аймаг. Зуунмод сум. 1-р баг. ХАЛААЛТЫН 3-Р ЗУУХНЫ ХОЁРДУГААР ХЭЛХЭЭНИЙ ШУГАМ СҮЛЖЭЭ Хоолойн угсралтын тойм-2.6				Уе шат А.3
	Инженер	М.Буянхишиг	ЕГ Шифр: ДНТ-10-3/2019.24	Масштаб:	Хуудас: 283
	Гүйцэтгэсэн	Э.Бат-Эрдэнэ	ТГ Шифр:	Зургийн дугаар: ГДГ-99	Огноо: 2024.04.15
	Шалгасан	Л.Энхсайхан			

Эргэлтийн өнцөг ЭӨ-9-ийн байгуулалт
масштаб 1:50

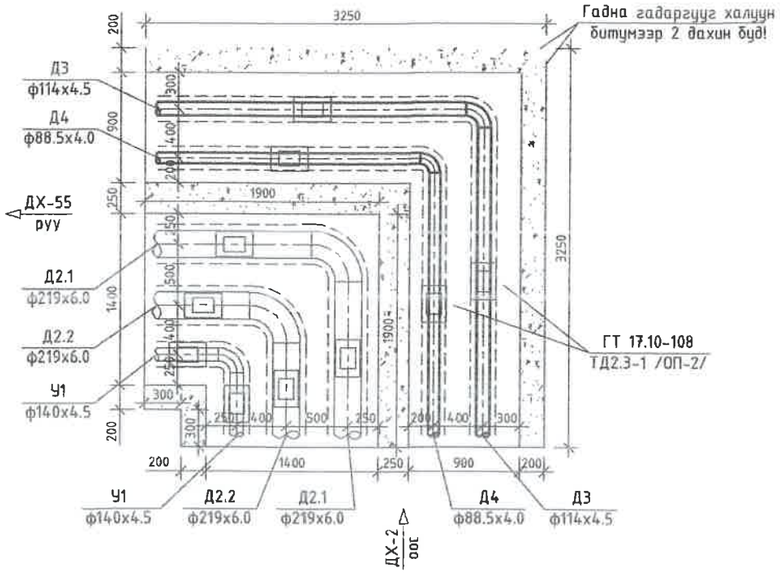

ЭӨ-9-ийн хучилтын байгуулалт

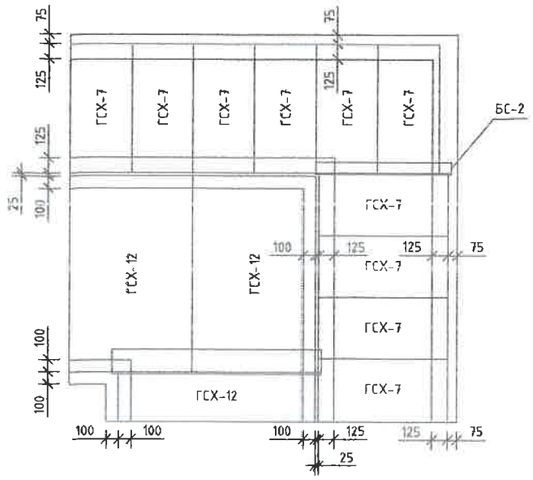

Эргэлтийн өнцөг ЭӨ-20-ийн байгуулалт
масштаб 1:50

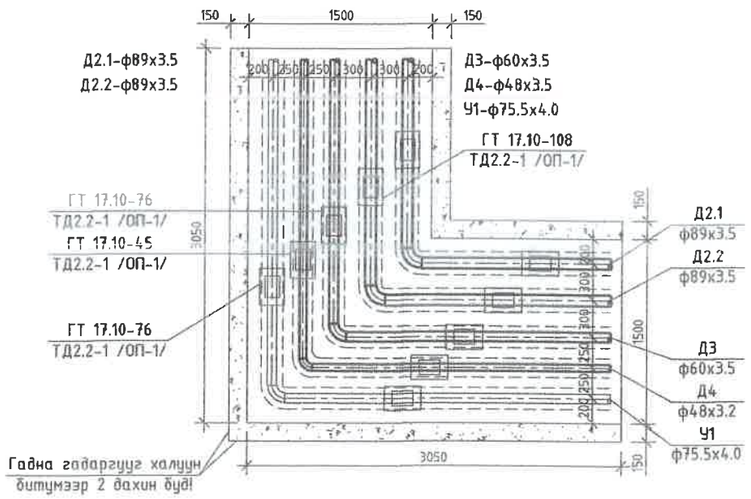

ЭӨ-20-ийн хучилтын байгуулалт

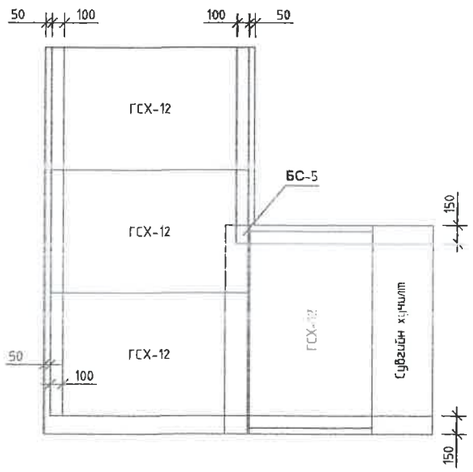

1 цутгамал эргэлтийн өнцгийн материалын орц

№	ЭӨ-ийн төрөл	Бетон, м3		Хучилт			Тайлбар
		Хананд	Уланд	Хавтан	Тоо	Жин, кг	
Г-991-1, альбом 2, вып 1	ЭӨ-9 нэмэлт	0.567	0.594	ГСХ-7	10	99.24	
				БС-2	1	16.6	100х100х10 Төмөр дам нуруу
	ЭӨ-20	0.81	0.828	ГСХ-12	4	467	
				БС-5	1	50.5	200х125х12 Төмөр дам нуруу

УБ. БГД 11-р хороо Энэбишийн өргөн чөлөө 78-р байр 204 тоот
Утас: 7604 4780
"ДНТ" ХХК

Төв аймаг. Зуунмод сум. 1-р баг.
ХАЛААЛТЫН 3-Р ЗУУХНЫ ХОЁРДУГААР ХЭЛХЭЭНИЙ ШУГАМ СҮЛЖЭЭ

Эргэлтийн өнцөг ЭӨ-9, 20

Инженер		Л.Энхсайхан	ЕГ Шифр: ДНТ-10-3/2019.24	Масштаб: М 1:50	Ye шат: А.3
Гүйцэтгэсэн		Э.Бат-Эрдэнэ			Хуудас: 2/3
Шалгасан		М.Буянхишиг	ТГ Шифр:	Зургийн дугаар: ГДГ-100	Огноо: 2024.04.15

А3

Эргэлтийн өнцөг ЭӨ-21-ийн байгуулалт
масштаб 1:50

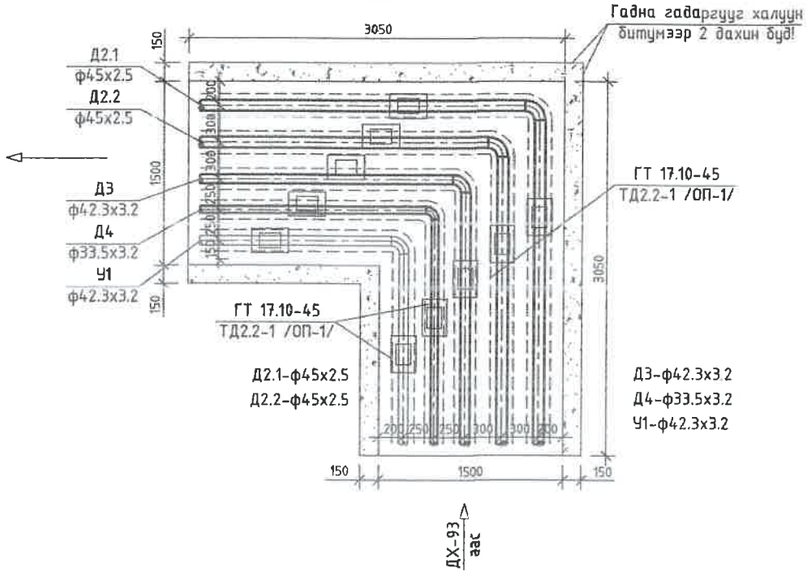

ЭӨ-21-ийн хучилтын байгуулалт

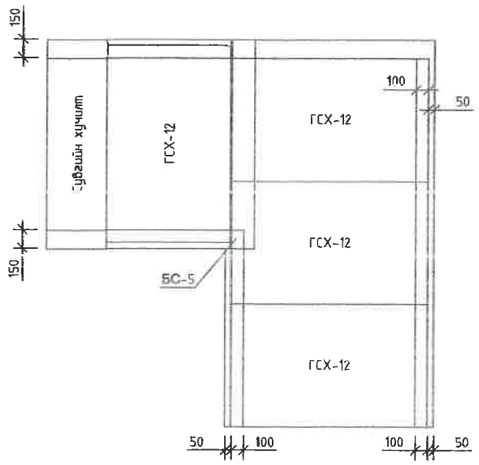

1 цутгамал эргэлтийн өнцгийн материалын орц

№	ЭӨ-ийн төрөл	Бетон, м3		Хучилт			Тайлбар
		Хананд	Уланд	Хаяан	Тоо	Жин, кг	
Г-991-1, альбом 2, вып 1	ЭӨ-21	0.84	0.828	ГСХ-12	4	467	
				БС-5	1	50.5	200х125х12 Төмөр дам нуруу
	ЭӨ-24	0.84	0828	ГСХ-12	4	467	
				БС-5	1	50.5	200х125х12 Төмөр дам нуруу

Эргэлтийн өнцөг ЭӨ-24-ийн байгуулалт
масштаб 1:50

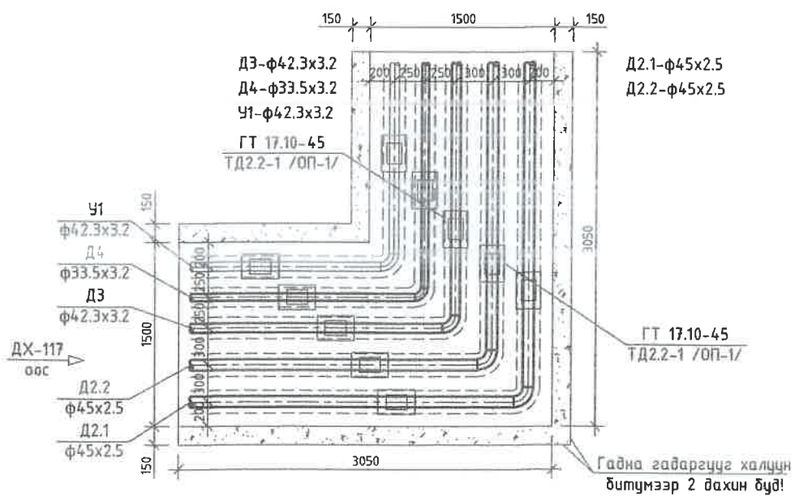

ЭӨ-24-ийн хучилтын байгуулалт

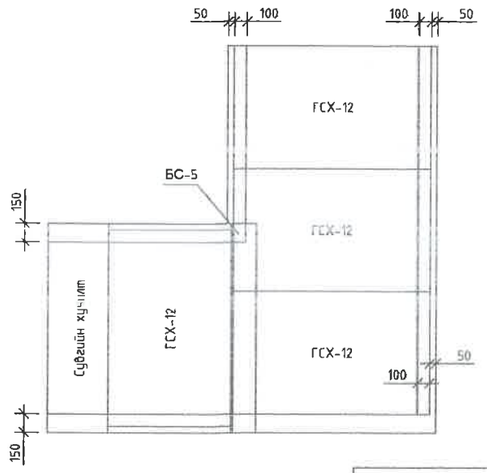

Төв аймаг. Зуунмод сум. 1-р баг.
ХАЛААЛТЫН 3-Р ЗУУХНЫ ХОЁРДУГААР ХЭЛХЭЭНИЙ ШУГАМ СУЛЖЭЭ

Эргэлтийн өнцөг ЭӨ-21, 24

Ye шат: А.3

УБ. БГД 11-р хороо Энэбишийн өргөн чөлөө 78-р байр 204 тоот
Утас: 7604 4780
"ДНТ" ХХК

Инженер		Л.Энхсайхан	ЕГ Шифр: ДНТ-10-3/2019.24	Масштаб: М 1:50	Хуудас: 283
Гүйцэтгэсэн		З.Бат-Эрдэнэ	ТГ Шифр:	Зургийн дугаар: ГДГ-101	Огноо: 2024.04.15
Шалгасан		М.Буянхишиг			

А3

Эргэлтийн өнцөг ЭӨ-25-ийн байгуулалт
масштаб 1:50

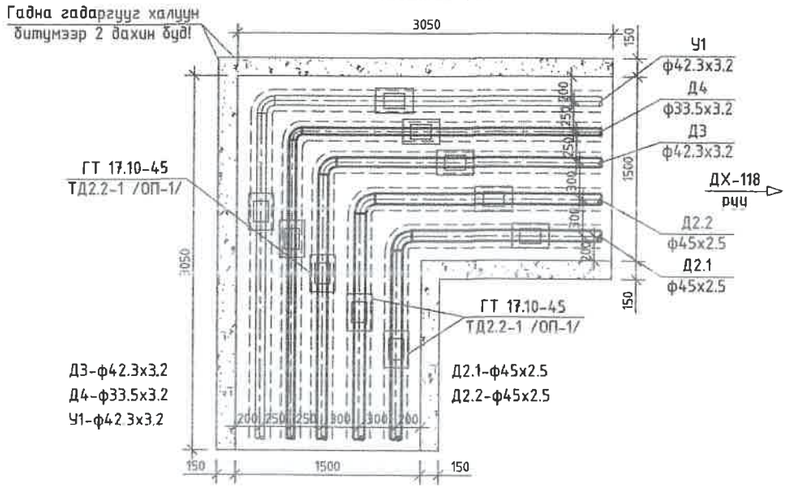

ЭӨ-25-ийн хучилтын байгуулалт

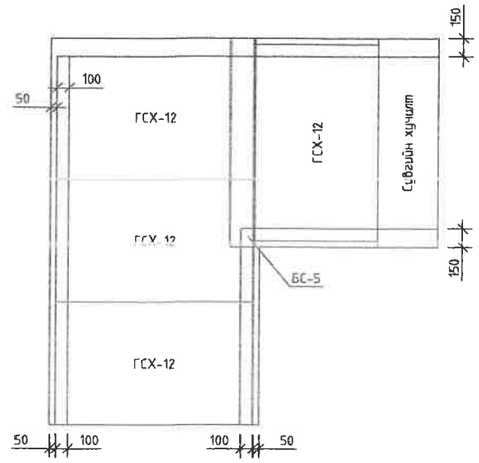

1 цутгамал эргэлтийн өнцгийн материалын орц

№	ЭӨ-ийн төрөл	Бетон, м3		Хучилт			Тайлбар
		Хананд	Уланд	Хавтан	Тоо	Жин, кг	
Г-991-1, альбом 2, вып 1	ЭӨ-25	0.84	0.828	ГСХ-12	4	467	
				БС-5	1	50.5	200х125х12 Төмөр дам нуруу
	ЭӨ-26	0.48	0.412	ГСХ-7	8	99.24	

Эргэлтийн өнцөг ЭӨ-26-ийн байгуулалт
масштаб 1:50

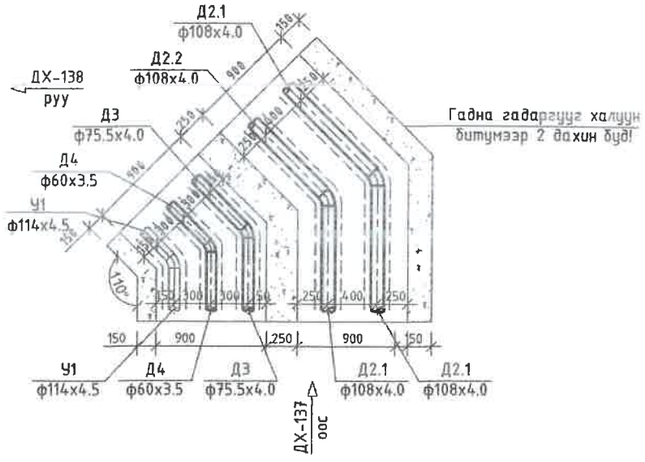

ЭӨ-26-ийн хучилтын байгуулалт

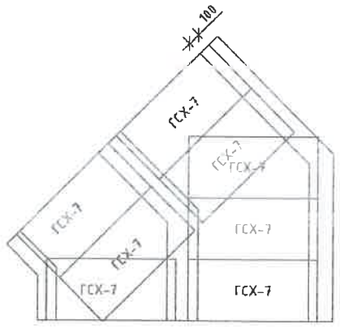

ДНТ УБ. БГД 11-р хороо Энэбишийн өргөн чөлөө 78-р байр 204 тоот Утас: 7604 4780 "ДНТ" ХХК	Төв аймаг. Зуунмод сум. 1-р баг. ХАЛААЛТЫН 3-Р ЗУУХНЫ ХОЁРДУГААР ХЭЛХЭЭНИЙ ШУГАМ СҮЛЖЭЭ				
	Эргэлтийн өнцөг ЭӨ-25, 26				Ye шат: А.3
	Инженер	Л.Энхсайхан	ЕГ Шифр: ДНТ-10-3/2019.24	Масштаб: М 1:50	Хуудас: 283
	Гүйцэтгэсэн	Э.Бат-Эрдэнэ	ТГ Шифр:	Зургийн дугаар: ГДГ-102	Огноо: 2024.04.15
	Шалгасан	М.Буянхишиг			

А3

Эргэлтийн өнцөг ЭӨ-27-ийн байгуулалт
масштаб 1:50

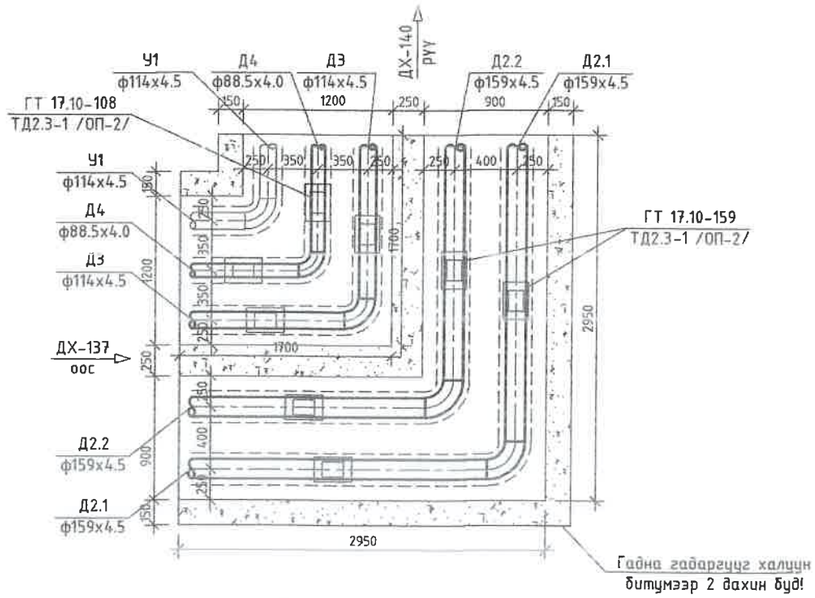

ЭӨ-27-ийн хучилтын байгуулалт

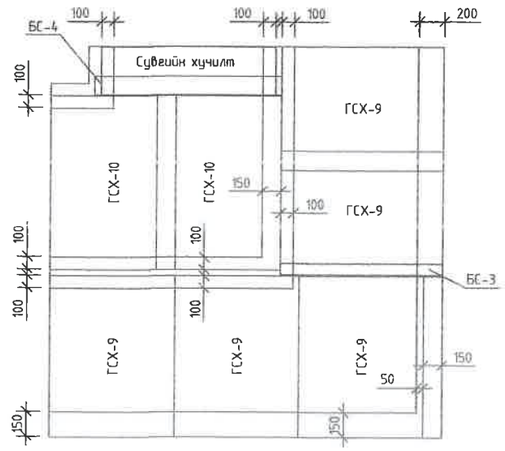

1 цутгамал эргэлтийн өнцгийн материалын орц

№	ЭӨ-ийн төрөл	Бетон, м3		Хучилт			Тайлбар
		Хананд	Уланд	Хавтан	Тоо	Жин, кг	
Г-991-1, альбом 2, вып 1	ЭӨ-27	1.17	0.98	ГСХ-9	5	312	
				ГСХ-10	2	337.5	
				БС-3	1	19.7	100х100х10 Төмөр дам нуруу
				БС-4	1	29.7	160х100х10 Төмөр дам нуруу
	ЭӨ-28	0.84	0.828	ГСХ-12	4	467	
				БС-5	1	50.5	200х125х12 Төмөр дам нуруу

Эргэлтийн өнцөг ЭӨ-28-ийн байгуулалт
масштаб 1:50

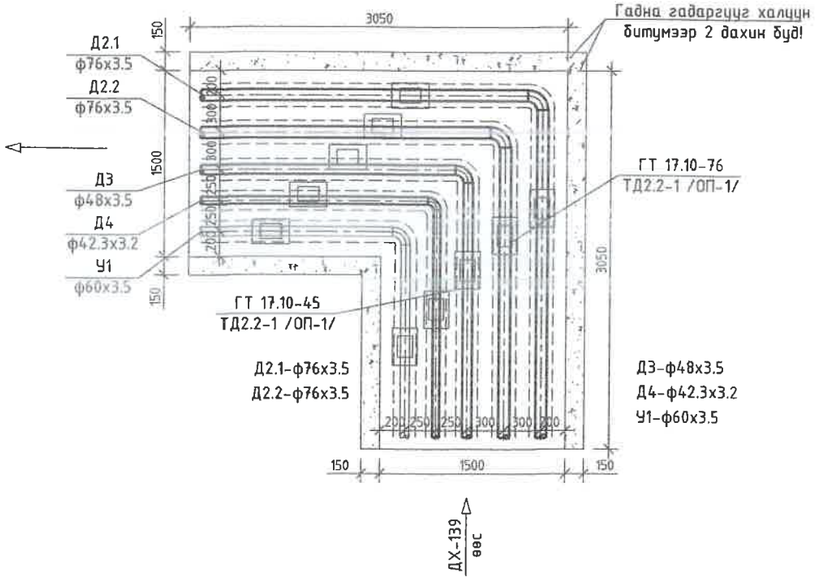

ЭӨ-28-ийн хучилтын байгуулалт

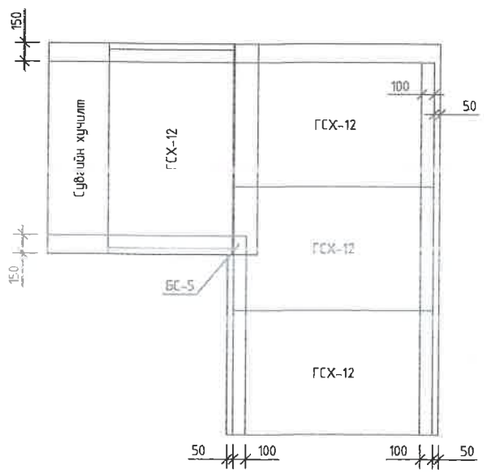

ДНТ
УБ. БГД 11-р хороо
Энэбишийн өргөн чөлөө
78-р байр 204 тоот
Утас: 7604 4780
"ДНТ" ХХК

Төв аймаг, Зуунмод сум, 1-р баг.
ХАЛААЛТЫН 3-Р ЗУУХНЫ ХОЁРДУГААР ХЭЛХЭЭНИЙ ШУГАМ СҮЛЖЭЭ

Эргэлтийн өнцөг ЭӨ-27, 28

Инженер		М.Буянхишиг	ЕГ Шифр: ДНТ-10-3/2019.24	Масштаб: М 1:50	Үе шат: А.3
Гүйцэтгэсэн		Э.Бат-Эрдэнэ	ТГ Шифр:	Зургийн дугаар: ГДГ-103	Хуудас: 283
Шалгасан		Л.Энхсайхан			Огноо: 2024.04.15

А3

Эргэлтийн өнцөг ЭӨ-29-ийн байгуулалт
масштаб 1:50

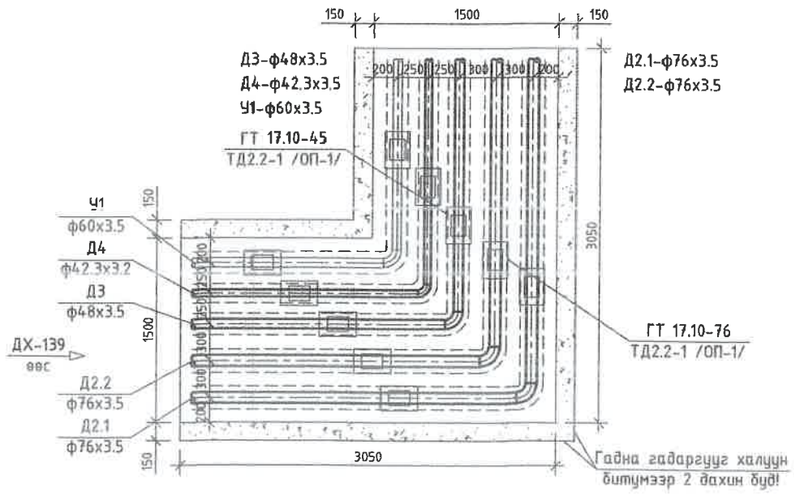

ЭӨ-29-ийн хучилтын байгуулалт

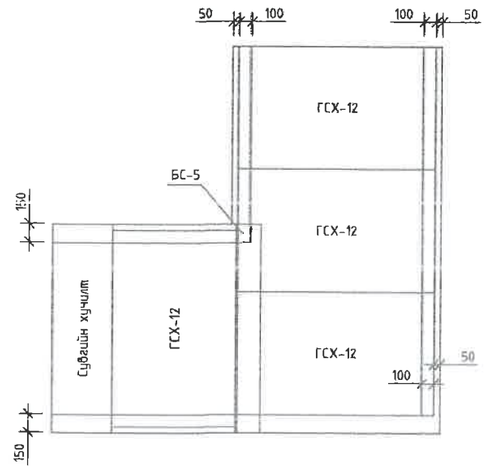

1 цутгамал эргэлтийн өнцгийн материалын орц

№	ЭӨ-ийн төрөл	Бетон, м3		Хучилт			Тайлбар
		Хананд	Уланд	Хавтан	Тоо	Жин, кг	
Г-991-1, альбом 2, вып 1	ЭӨ-38	0.84	0.828	ГСХ-12	4	467	
				БС-5	1	50.5	200х125х12 Төмөр дам нуруу
	ЭӨ-29	0.84	0.828	ГСХ-12	4	467	
				БС-5	1	50.5	200х125х12 Төмөр дам нуруу

Эргэлтийн өнцөг ЭӨ-38-ийн байгуулалт
масштаб 1:50

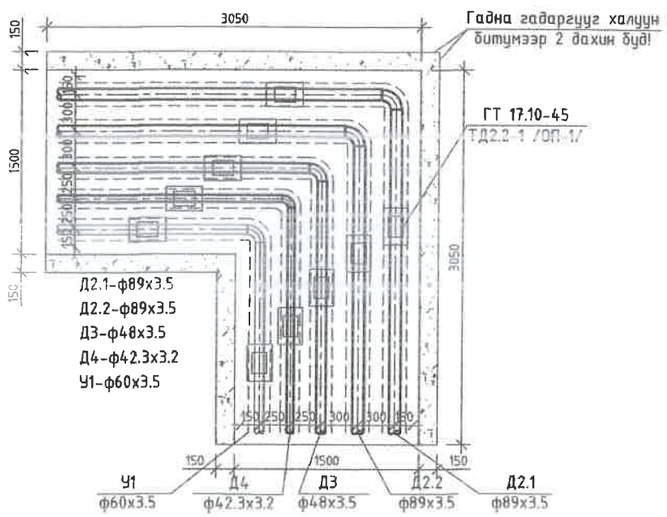

ЭӨ-38-ийн хучилтын байгуулалт

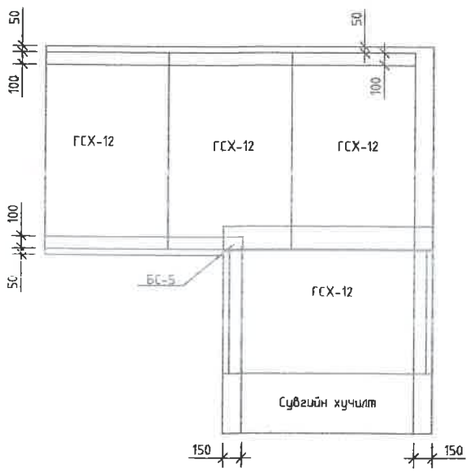

УБ. БГД 11-р хороо Энэбишийн өргөн чөлөө 78-р байр 204 тоот Утас: 7604 4780 "ДНТ" ХХК	Төв аймаг. Зуунмод сум. 1-р баг. ХАЛААЛТЫН 3-Р ЗУУХНЫ ХОЁРДУГААР ХЭЛХЭЭНИЙ ШУГАМ СҮЛЖЭЭ				
	Эргэлтийн өнцөг ЭӨ-29, 38				Ye шат: А.3
	Инженер	Л.Энхсайхан	ЕГ Шифр: ДНТ-10-3/2019.24	Масштаб: М 1:50	Хуудас: 28.3
	Гүйцэтгэсэн	Э.Бат-Эрдэнэ	ТГ Шифр:	Зургийн дугаар: ГДГ-104	Огноо: 2024.04.15
	Шалгасан	М.Буянхишиг			

А3

Эргэлтийн өнцөг ЭӨ-39, 40-ийн байгуулалт
масштаб 1:50

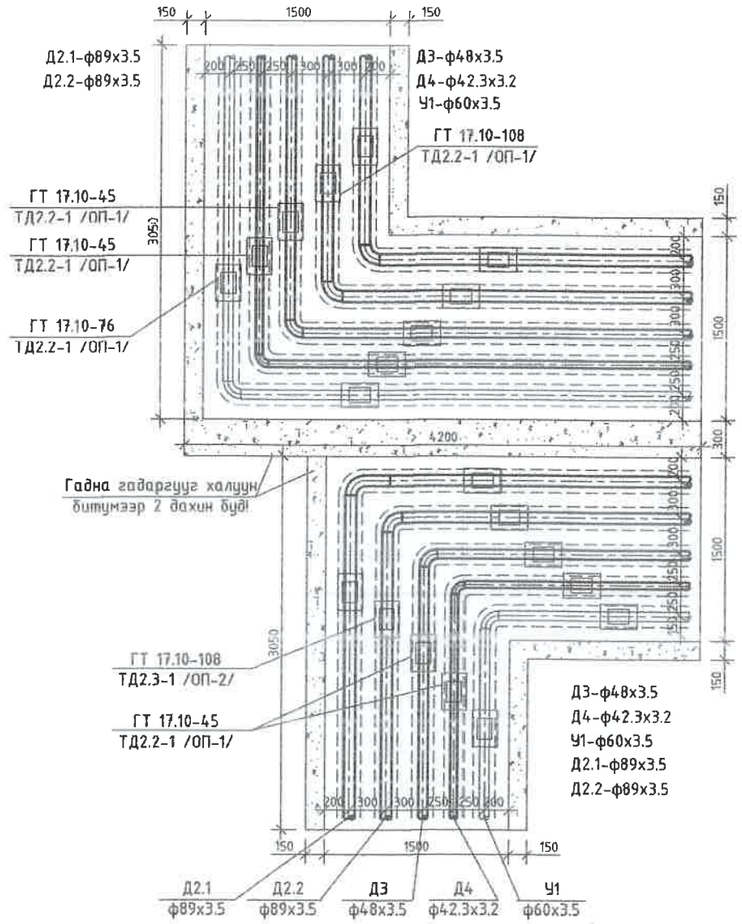

ЭӨ-39, 40-ийн хучилтын байгуулалт

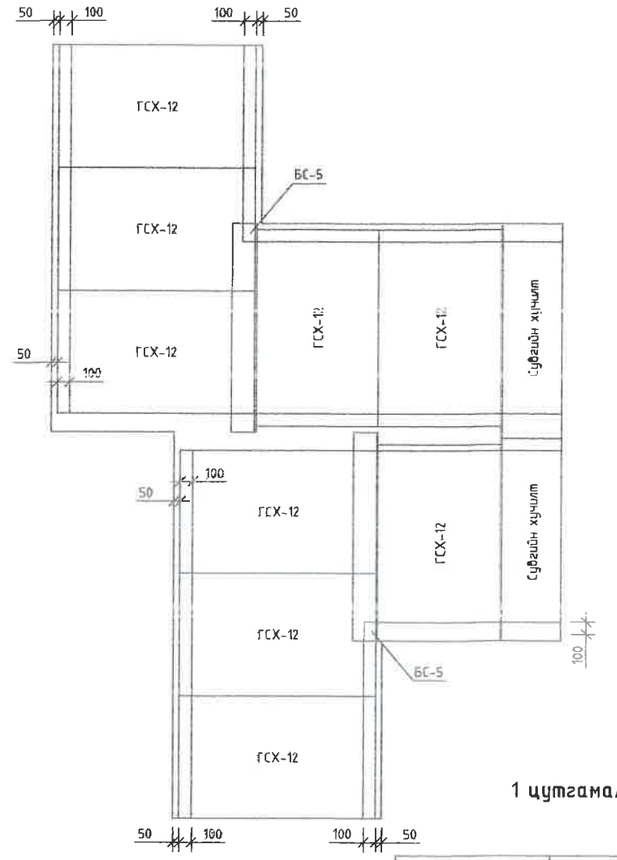

1 цутгамал эргэлтийн өнцгийн материалын орц

№	ЭӨ-ийн төрөл	Бетон, м3		Хучилт			Тайлбар
		Хананд	Уланд	Хавтан	Тоо	Жин, кг	
Г-991-1, альбом 2, вып 1	ЭӨ-39-40	1.96	1.851	ГСХ-12	9	467	
				БС-5	2	50.5	200х125х12 Төмөр дам нуруу
	ЭӨ-41	0.84	0.626	ГСХ-12	4	467	
				БС-5	1	50.5	200х125х12 Төмөр дам нуруу

Эргэлтийн өнцөг ЭӨ-41-ийн байгуулалт
масштаб 1:50

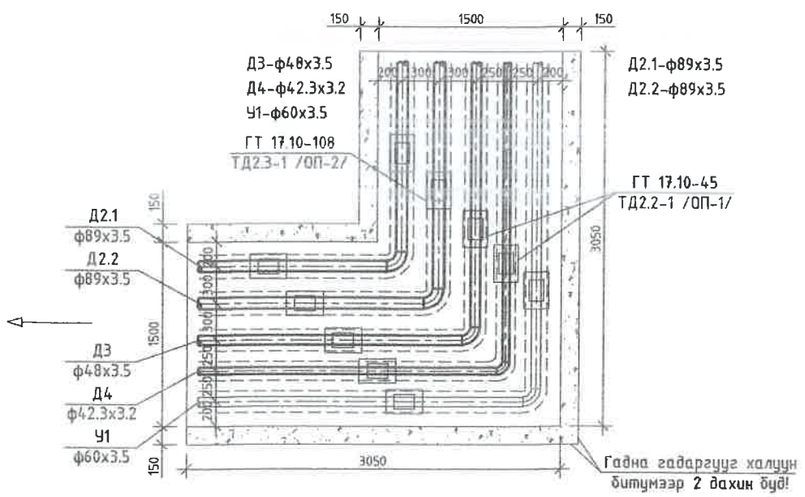

ЭӨ-41-ийн хучилтын байгуулалт

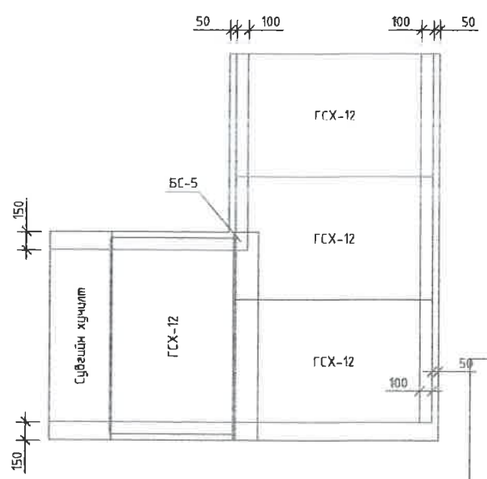

УБ. БГД 11-р хороо
Энэбишийн өргөн чөлөө
78-р байр 204 тоот
Утас: 7604 4780
"ДНТ" ХХК

Төв аймаг. Зуунмод сум. 1-р баг.
ХАЛААЛТЫН 3-Р ЗУУХНЫ ХОЁРДУГААР ХЭЛХЭЭНИЙ ШУГАМ СҮЛЖЭЭ

Эргэлтийн өнцөг ЭӨ-39, 40, 41

Инженер		Л.Энхсайхан	ЕГ Шифр: ДНТ-10-3/2019,24	Масштаб: М 1:50	Хуудас: 283
Гүйцэтгэсэн		Э.Бат-Эрдэнэ			
Шалгасан		М.Буянхишиг	ТГ Шифр:	Зургийн дугаар: ГДГ-105	Огноо: 2024.04.15

Ye шат: А.3

A3

"П" хэлбэрийн зөөлөвч Зө-30-ийн байгуулалт
масштаб 1:50

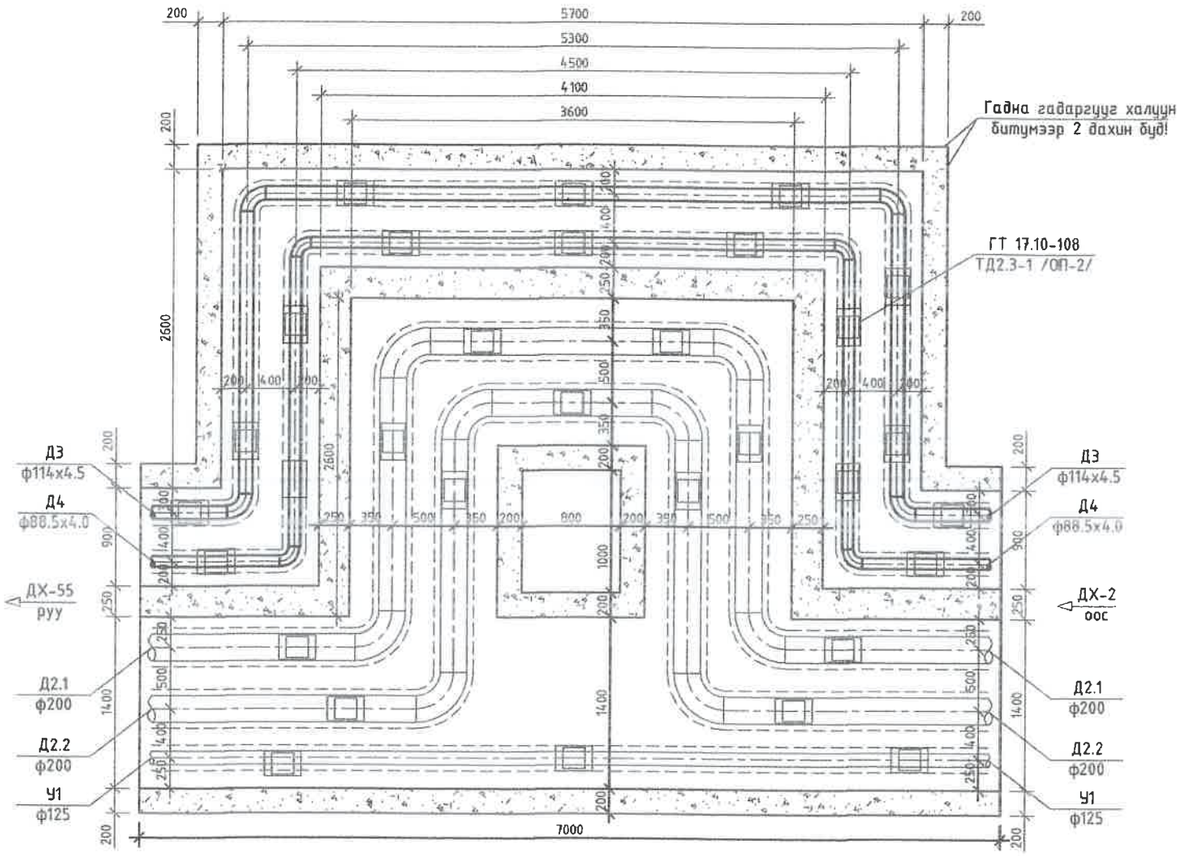

"П" Хэлбэрийн зөөлөвч Зө-30-ийн хучилтын байгуулалт

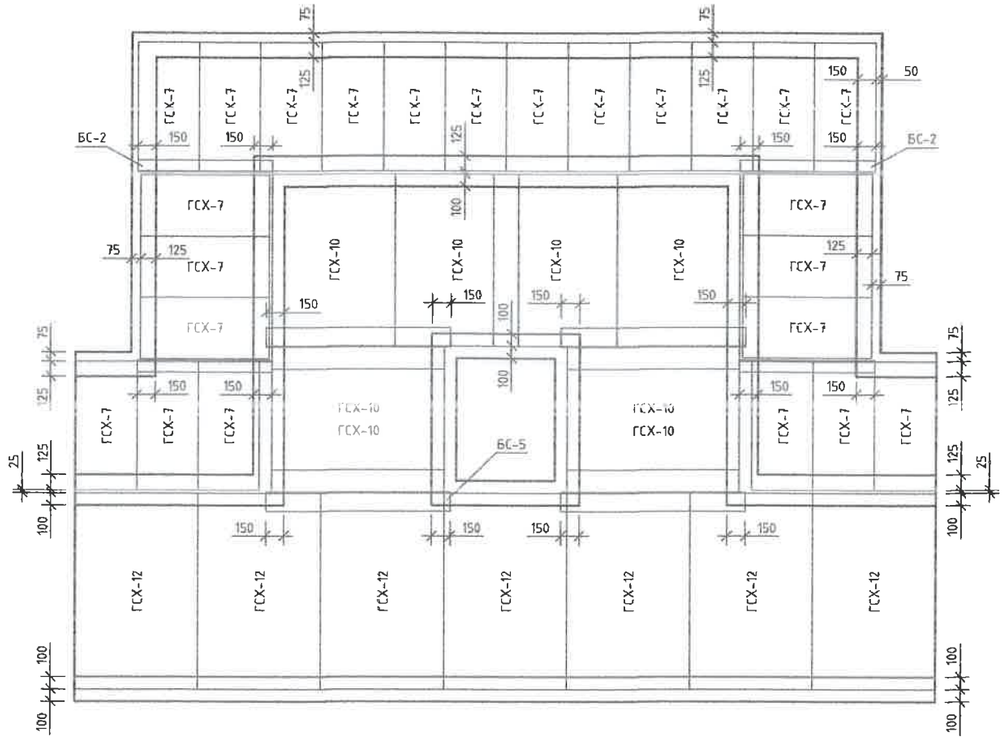

Компенсаторын цутгамал нишний материалын орц
/1 ниш /

№	төрөл	Бетон, м3		Хучилт			Тайлбар
		Хананд	Уланд	Хавтан	Тоо	Жин, кг	
1	Зө-30 нэмэлт	2.46	1.22	ГСХ-7	24	99.24	
				БС-2	4	16.6	

П хэлбэрийн компенсаторийн таталт, мм

Компенсаторын дугаар	Зө-30
ҮХТ хоорондын зай, м	48
Халаалтын өгөх шугамын таталт, мм	Одоо байгаа
Халаалтын буцах шугамын таталт, мм	Одоо байгаа
ХХУ ны өгөх шугамын таталт, мм	27.2
ХХУ ны эргэлтийн шугамын таталт, мм	18.2

УБ. БГД 11-р хороо Энэбишийн ергөн чөлөө 78-р байр 204 тоот
Утас: 7604 4780
"ДНТ" ХХК

Төв аймаг. Зуунмод сум. 1-р баг.
ХАЛААЛТЫН 3-Р ЗУУХНЫ ХОЁРДУГААР ХЭЛХЭЭНИЙ ШУГАМ СҮЛЖЭЭ

П хэлбэрийн компенсатор, Зө-30

Инженер		Л.Энхсайхан	ЕГ Шифр: ДНТ-10-3/2019.24	Масштаб: М 1:50	Үе шат: А.З
Гүйцэтгэсэн		З.Бат-Эрдэнэ			Хуудас: 283
Шалгасан		М.Буянхишиг	ТГ Шифр:	Зургийн дугаар: ГДГ-106	Огноо: 2024.04.15

А3

ТАЙЛБАР:

"П" хэлбэрийн зөөлөвч Зө-43, 44-ийн байгуулалт
масштаб 1:50

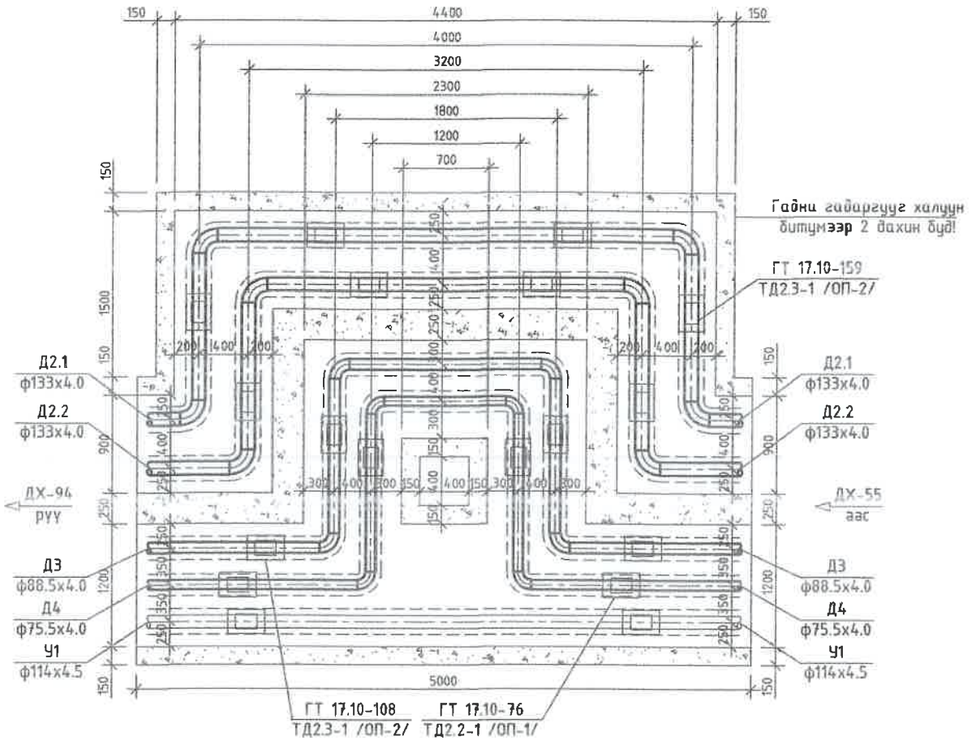

"П" Хэлбэрийн зөөлөвч Зө-43, 44-ийн хучилтын байгуулалт

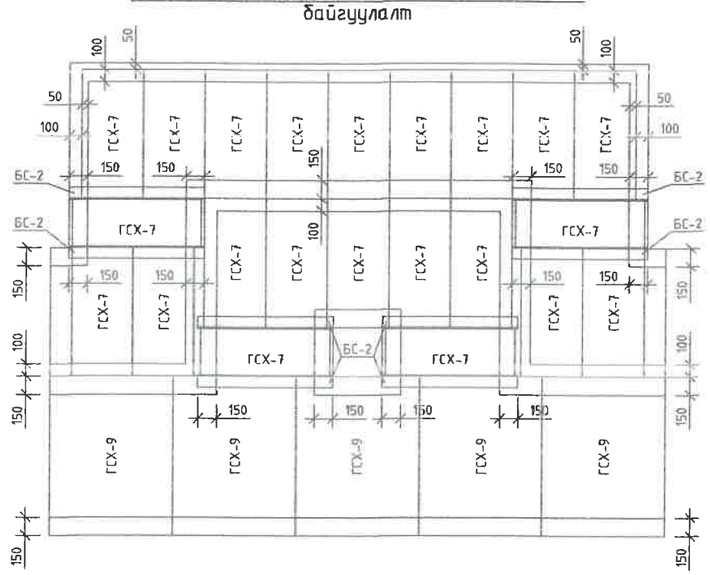

Компенсаторын цутгамал нишний материалын орц
/1 ниш /

№	төрөл	Бетон, м3		Хучилт			Тайлбар
		Хананд	Уланд	Хавтан	Тоо	Жин, кг	
1	Зө-43, 44	2.32	1.88	ГСХ-9	5	312	
				ГСХ-7	22	99.24	
				БС-2	8	16.6	

П хэлбэрийн компенсаторийн таталт, мм

Компенсаторын дугаар	Зө-43	Зө-44
УХТ хоорондын зай, м	52	43
Халаалтын өгөх шугамын таталт, мм	40.8	33.8
Халаалтын буцах шугамын таталт, мм	32.7	27.0
ХХУ ны өгөх шугамын таталт, мм	29.4	24.3
ХХУ ны эргэлтийн шугамын таталт, мм	19.7	16.3

Д/д	Огноо	Засвар өөрчлөлт

"ДНТ" ХХК
Улаанбаатар хот,
Баянгол дүүрэг, 11-р хороо,
Энэбишийн өргөн чөлөө,
"Очир хотхон" 78-204
dnthhk@gmail.com
Утас: 7604 4780

Инженер		Л.Энхсайхан
Гүйцэтгэсэн		Э.Бат-Эрдэнэ
Шалгасан		М.Буянхишиг

ТӨВ АЙМАГ, ЗУУНМОД СУМ,
ХАЛААЛТЫН 3-Р ЗУУХНЫ ХОЁРДУГААР ХЭЛХЭЭНИЙ ШУГАМ СУЛЖЭЭ.

П хэлбэрийн компенсатор
Зө-43, 44

Масштаб:	Зургийн дугаар	Огноо:
М 1:50	ГДГ-107	04.15.2024
ЕГ Шифр: ДНТ-10-3/2019.24	ТГ Шифр:	Хуудас 283

A3

"П" хэлбэрийн зөөлөвч Зө-45, 46-ийн байгуулалт
масштаб 1:50

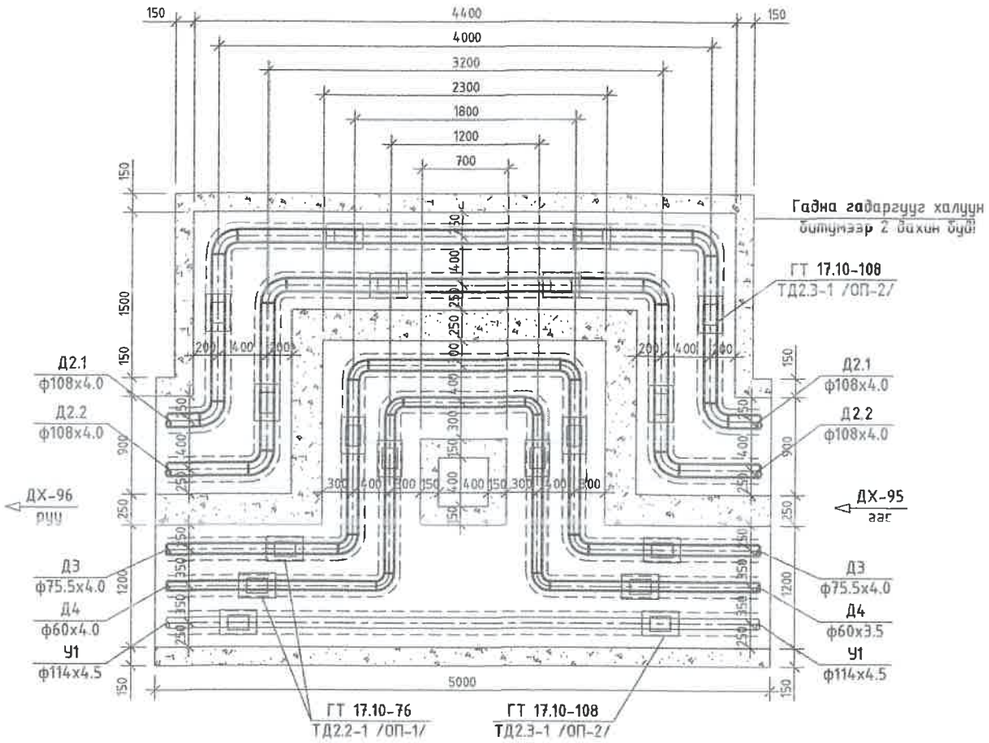

"П" Хэлбэрийн зөөлөвч Зө-45, 46-ийн хучилтын байгуулалт

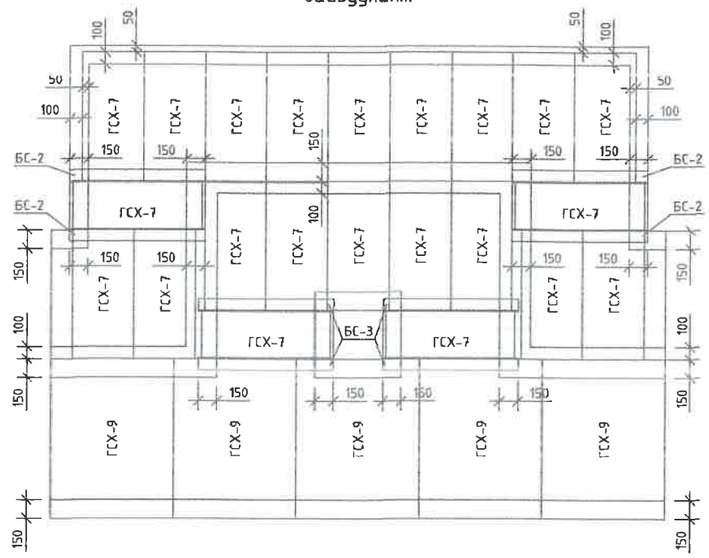

Компенсаторын цутгамал нишний материалын орц
/1 ниш /

№	төрөл	Бетон, м3		Хучилт			Тайлбар
		Хананд	Уланд	Хавтан	Тоо	Жин, кг	
1	Зө-45, 46	2.32	1.88	ГСХ-9	5	312	
				ГСХ-7	22	99.24	
				БС-2	8	16.6	

П хэлбэрийн компенсаторийн таталт, мм

Компенсаторын дугаар	Зө-45	Зө-46
УХТ хоорондын зай. м	41.2	41.8
Халаалтын өгөх шугамын таталт. мм	32.3	32.8
Халаалтын буцах шугамын таталт. мм	25.9	26.3
ХХУ ны өгөх шугамын таталт. мм	23.3	23.7
ХХУ ны эргэлтийн шугамын таталт. мм	15.6	15.8

108

ТАЙЛБАР:

Д/д	Огноо	Засвар өөрчлөлт

Улаанбаатар хот.
Баянгол дүүрэг. 11-р хороо.
Энэбишийн өргөн чөлөө
"Очир хотхон" 78-204
dnthhk@gmail.com
Утас: 7604 4780
"ДНТ" ХХК

Инженер		Л.Энхсайхан
Гүйцэтгэсэн		Э.Бат-Эрдэнэ
Шалгасан		М.Буянхишиг

ТӨВ АЙМАГ. ЗУУНМОД СУМ.
ХАЛААЛТЫН З-Р ЗУУХНЫ ХОЁРДУГААР ХЭЛХЭЭНИЙ ШУГАМ СҮЛЖЭЭ.

П хэлбэрийн компенсатор
Зө-45, 46

Масштаб:	Зургийн дугаар	Огноо:
М 1:50	ГДГ-108	04.15.2024
ЕГ Шифр: ДНТ-10-3/2019.24	ТГ Шифр:	Хуудас 2~~3~~

А3

ТАЙЛБАР:

"П" хэлбэрийн зөөлөвч Зө-47, 54-ийн байгуулалт
масштаб 1:50

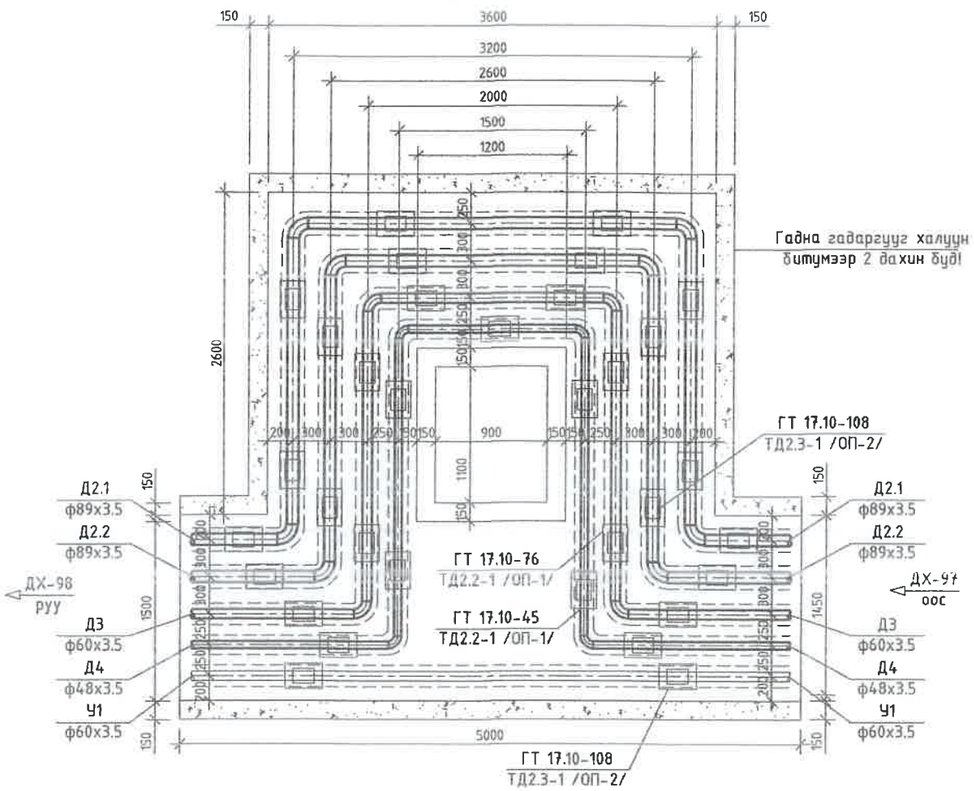

"П" Хэлбэрийн зөөлөвч Зө-47, 54-ийн хучилтын байгуулалт

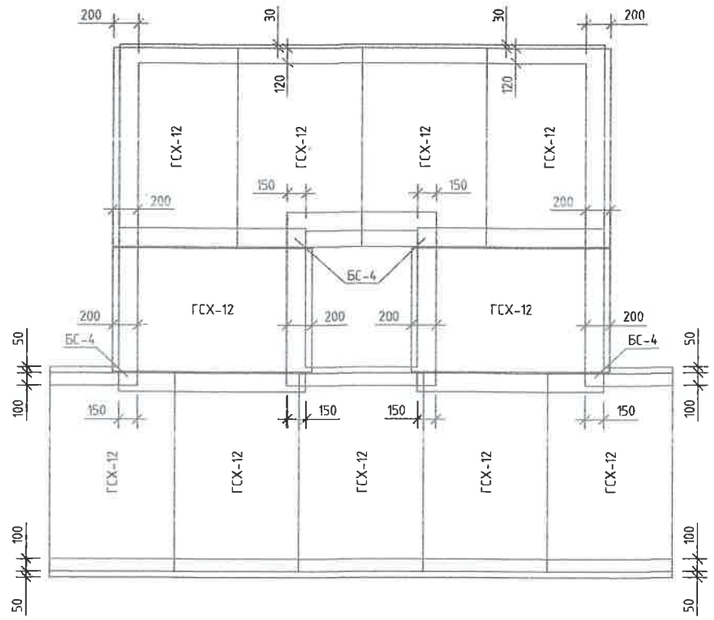

Компенсаторын цутгамал нишний материалын орц
/1 ниш /

№	төрөл	Бетон, м3		Хучилт			Тайлбар
		Хананд	Уланд	Хавтан	Тоо	Жин, кг	
1	Зө-47, 54	1.782	1.91	ГСХ-12	11	467	
				БС-4	4	29.7	

П хэлбэрийн компенсаторийн таталт, мм

Компенсаторын дугаар	Зө-47	Зө-54
ҮХТ хоорондын зай, м	28	19
Халаалтын өгөх шугамын таталт, мм	22.0	14.9
Халаалтын буцах шугамын таталт, мм	17.6	11.9
ХХУ ны өгөх шугамын таталт, мм	15.9	10.8
ХХУ ны эргэлтийн шугамын таталт, мм	10.6	7.2

Д/д	Огноо	Засвар өөрчлөлт

"ДНТ" ХХК
Улаанбаатар хот, Баянгол дүүрэг, 11-р хороо, Энэбишийн өргөн чөлөө, "Очир хотхон" 78-204
dnthhk@gmail.com
Утас: 7604 4780

Инженер		М.Буянхишиг
Гүйцэтгэсэн		Э.Бат-Эрдэнэ
Шалгасан		Л.Энхсайхан

ТӨВ АЙМАГ, ЗУУНМОД СУМ,
ХАЛААЛТЫН 3-Р ЗУУХНЫ ХОЁРДУГААР ХЭЛХЭЭНИЙ ШУГАМ СҮЛЖЭЭ.

П хэлбэрийн компенсатор
Зө-47, 54

Масштаб:	Зургийн дугаар	Огноо:
М 1:50	ГДГ-109	04.15.2024
ЕГ Шифр: ДНТ-10-3/2019.24	ТГ Шифр:	Хуудас 283

А3

"П" хэлбэрийн зөөлөвч Зө-48, 49, 73-ийн байгуулалт
масштаб 1:50

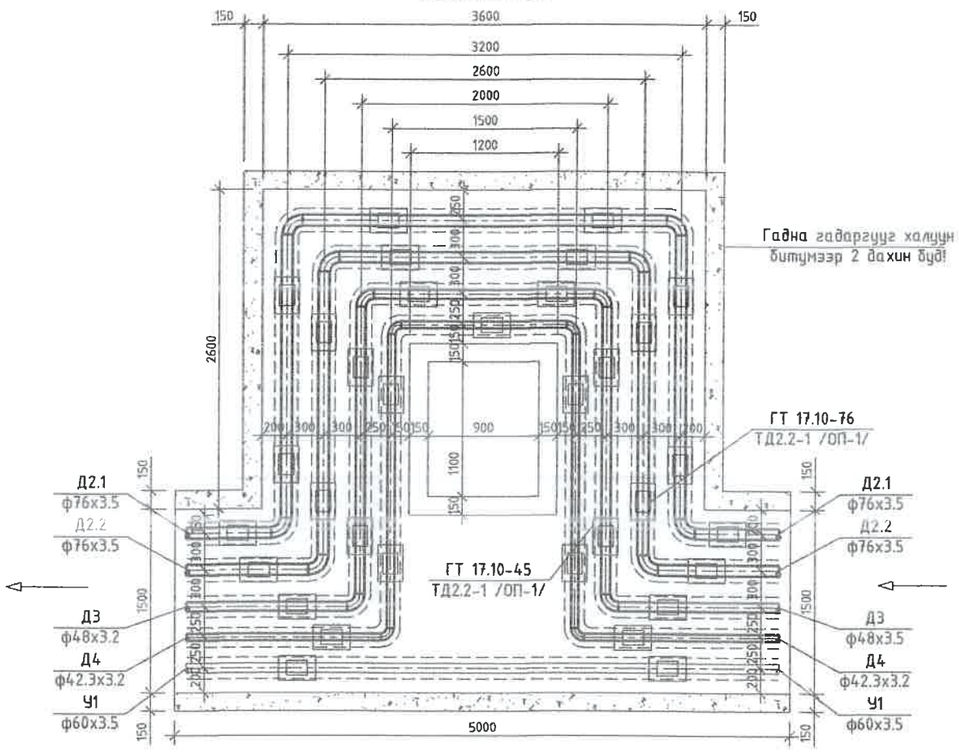

"П" Хэлбэрийн зөөлөвч Зө-48, 49, 73-ийн хучилтын байгуулалт

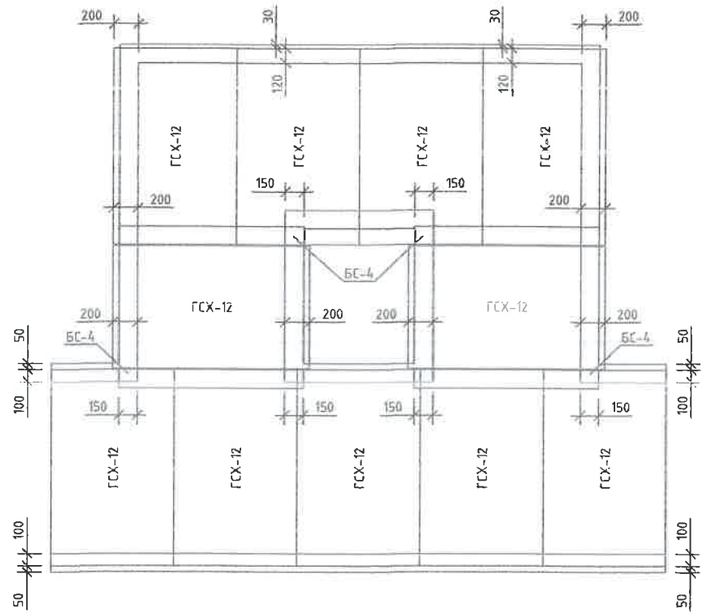

Компенсаторын цутгамал нишний материалын орц
/1 ниш /

№	төрөл	Бетон, м3		Хучилт			Тайлбар
		Хананд	Уланд	Хавтан	Тоо	Жин, кг	
1	Зө-48, 49, 73	1.782	1.914	ГСХ-12	11	467	
				БС-4	4	29.7	

П хэлбэрийн компенсаторийн таталт, мм

Компенсаторын дугаар	Зө-48	Зө-49	Зө-73
ҮХТ хоорондын зай. м	20	20	45.8
Халаалтын өгөх шугамын таталт. мм	15.7	15.7	36.0
Халаалтын буцах шугамын таталт. мм	12.6	12.6	28.8
ХХУ ны өгөх шугамын таталт. мм	11.3	11.3	25.9
ХХУ ны эргэлтийн шугамын таталт. мм	7.6	7.6	17.3

110

ТАЙЛБАР:

Д/д	Огноо	Засвар өөрчлөлт

"ДНТ" ХХК
Улаанбаатар хот.
Баянгол дүүрэг. 11-р хороо.
Энэбишийн өргөн чөлөө.
"Очир хотхон" 78-204
dnthhk@gmail.com
Утас: 7604 4780

Инженер		Л.Энхсайхан
Гүйцэтгэсэн		Э.Бат-Эрдэнэ
Шалгасан		М.Буянхишиг

ТӨВ АЙМАГ, ЗУУНМОД СУМ.
ХАЛААЛТЫН З-Р ЗУУХНЫ ХОЁРДУГААР ХЭЛХЭЭНИЙ ШУГАМ СУЛЖЭЭ.

П хэлбэрийн компенсатор
Зө-48, 49, 73

Масштаб:	Зургийн дугаар	Огноо:
М 1:50	ГДГ-110	04.15.2024
ЕГ Шифр: ДНТ-10-3/2019.24	ТГ Шифр:	Хуудас 2&3

A3

"П" хэлбэрийн зөөлөвч Зө-50, 56, 57, 58, 59, 62, 63, 64, 65 -ийн байгуулалт
масштаб 1:50

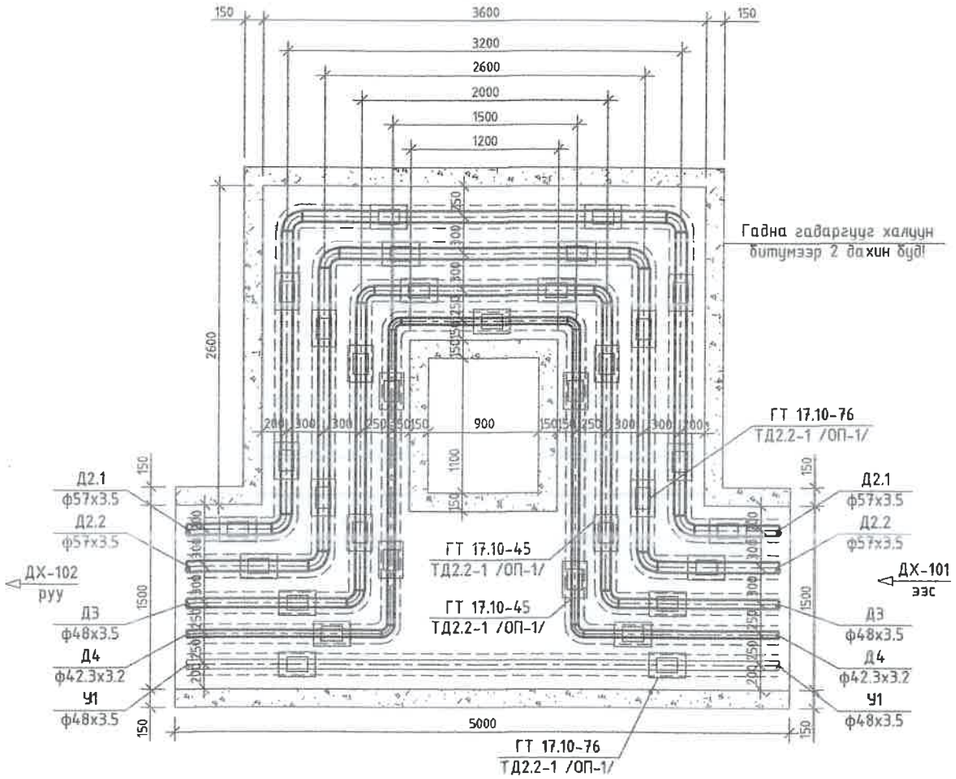

"П" Хэлбэрийн зөөлөвч Зө-50, 56, 57, 58, 59, 62, 63, 64, 65 -ийн хучилтын байгуулалт

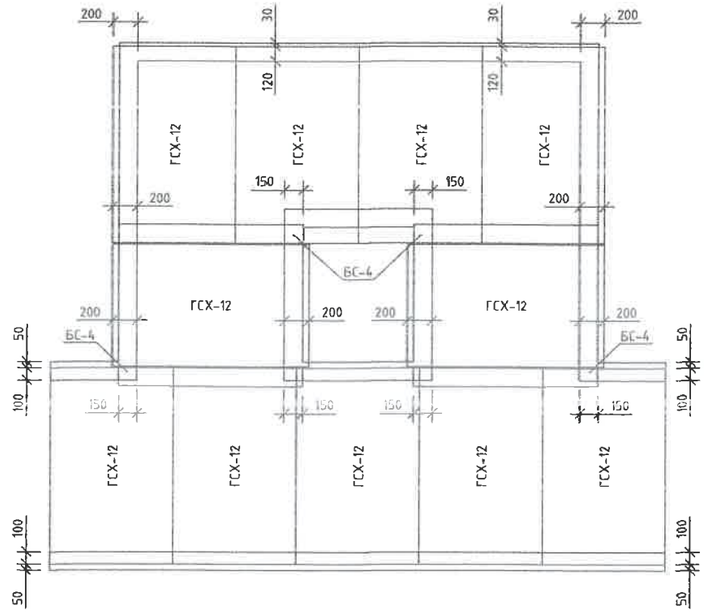

Компенсаторын цутгамал нишний материалын орц
/1 ниш /

Д/д	төрөл	Бетон, м3		Хучилт			Тайлбар
		Хананд	Уланд	Хавтан	Тоо	Жин, кг	
1	Зө-50, 56, 57, 58, 59, 62, 63, 64, 65,	1.782	1.914	ГСХ-12	11	467	
				БС-4	4	29.7	

П хэлбэрийн компенсаторийн таталт, мм

Компенсаторын дугаар	Зө-50	Зө-56	Зө-57	Зө-58	Зө-59	Зө-62	Зө-63	Зө-64	Зө-65
ҮХТ хоорондын зай. м	20	20	24	17.4	19.1	20	20	17.4	26.1
Халаалтын өгөх шугамын таталт. мм	15.7	15.7	18.8	13.7	15.0	15.7	15.7	13.7	20.5
Халаалтын буцах шугамын таталт. мм	12.6	12.6	15.1	10.9	12.0	12.6	12.6	10.9	16.4
ХХУ ны өгөх шугамын таталт. мм	11.3	11.3	13.6	9.9	10.8	11.3	11.3	9.9	14.8
ХХУ ны эргэлтийн шугамын таталт. мм	7.6	7.6	9.1	6.6	7.2	7.6	7.6	6.6	9.9

ТАЙЛБАР:

Д/д	Огноо	Засвар өөрчлөлт

"ДНТ" ХХК
Улаанбаатар хот.
Баянгол дүүрэг. 11-р хороо.
Энэбишийн өргөн чөлөө.
"Очир хотхон" 78-204
dnthhk@gmail.com
Утас: 7604 4780

Инженер		Л.Энхсайхан
Гүйцэтгэсэн		Э.Бат-Эрдэнэ
Шалгасан		М.Буянхишиг

ТӨВ АЙМАГ. ЗУУНМОД СУМ.
ХАЛААЛТЫН 3-Р ЗУУХНЫ ХОЁРДУГААР ХЭЛХЗЭНИЙ ШУГАМ СУЛЖЭЭ.

П хэлбэрийн компенсатор
Зө-50, 56, 57, 58, 59, 62, 63, 64, 65

Масштаб:	Зургийн дугаар	Огноо:
М 1:50	ГДГ-111	04.15.2024
ЕГ Шифр: ДНТ-10-3/2019.24	ТГ Шифр:	Хуудас 283

A3

"П" хэлбэрийн зөөлөвч Зө-51, 55, 61, 66, 69, 72-ийн байгуулалт
масштаб 1:50

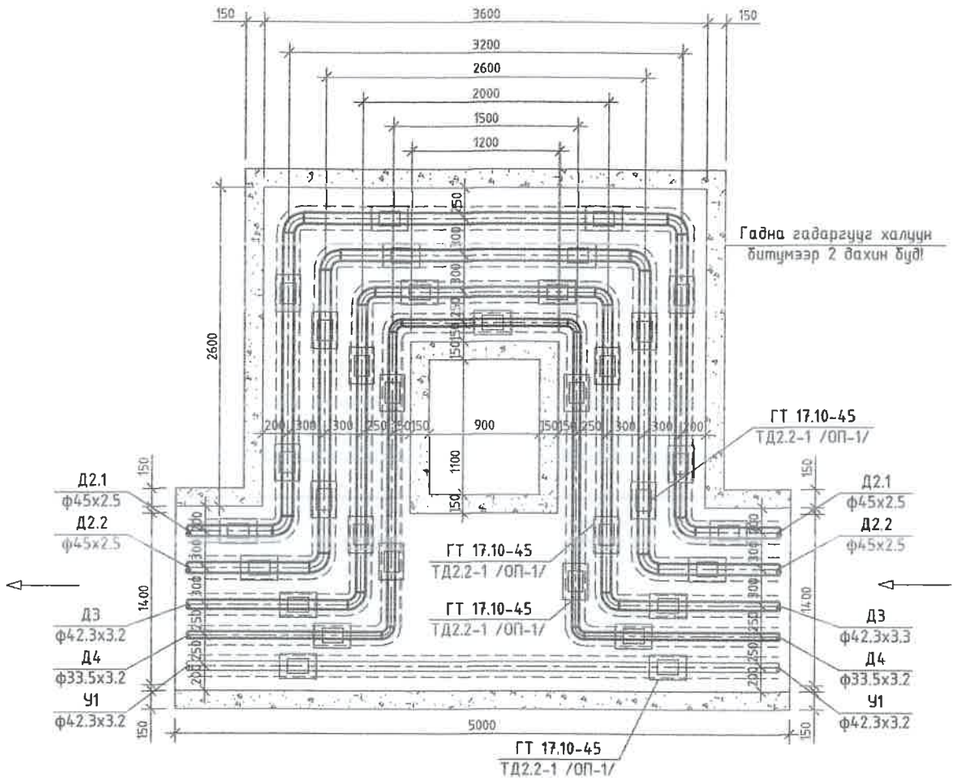

"П" Хэлбэрийн зөөлөвч Зө-51, 55, 61, 66, 69, 72-ийн хучилтын байгуулалт

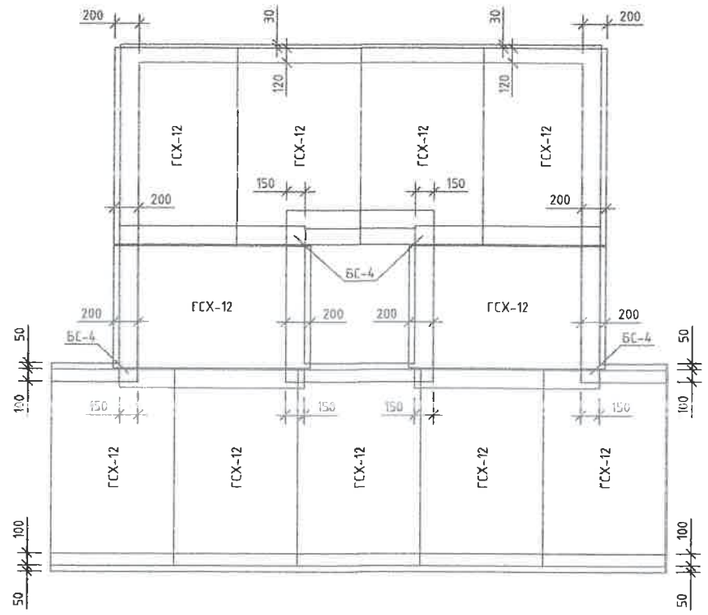

Компенсаторын цутгамал нишний материалын орц
/1 ниш /

№	төрөл	Бетон, м3		Хучилт			Тайлбар
		Хананд	Уланд	Хавтан	Тоо	Жин, кг	
1	Зө-51, 55, 61, 66, 69, 72	1.782	1.91	ГСХ-12	11	467	
				БС-4	4	29.7	

П хэлбэрийн компенсаторийн таталт, мм

Компенсаторын дугаар	Зө-51	Зө-55	Зө-61	Зө-66	Зө-69	Зө-72
ҮХТ хоорондын зай. м	20	19.3	27.5	20	20	19
Халаалтын өгөх шугамын таталт. мм	15.7	15.2	21.6	15.7	15.7	14.9
Халаалтын буцах шугамын таталт. мм	12.6	12.1	17.3	12.6	12.6	11.9
ХХУ ны өгөх шугамын таталт. мм	11.3	10.9	15.6	11.3	11.3	10.8
ХХУ ны эргэлтийн шугамын таталт. мм	7.6	7.3	10.4	7.6	7.6	7.2

УБ. БГД 11-р хороо Энэбишийн өргөн чөлөө 78-р байр 204 тоот
Утас: 7604 4780
"ДНТ" ХХК

Төв аймаг. Зуунмод сум. 1-р баг.
ХАЛААЛТЫН 3-Р ЗУУХНЫ ХОЁРДУГААР ХЭЛХЭЭНИЙ ШУГАМ СҮЛЖЭЭ

П хэлбэрийн компенсатор, Зө-51, 55, 61, 66, 69, 72

Инженер		Л.Энхсайхан	ЕГ Шифр: ДНТ-10-3/2019,24	Масштаб: М 1:50	Хуудас: 283
Гүйцэтгэсэн		З.Бат-Эрдэнэ	ТГ Шифр:	Зургийн дугаар: ГДГ-112	Огноо: 2024.04.15
Шалгасан		М.Буянхишиг			

Ye шат: А.3

А3

ТАЙЛБАР:

"П" хэлбэрийн зөөлөвч Зө-52, 53, 74-ийн байгуулалт
масштаб 1:50

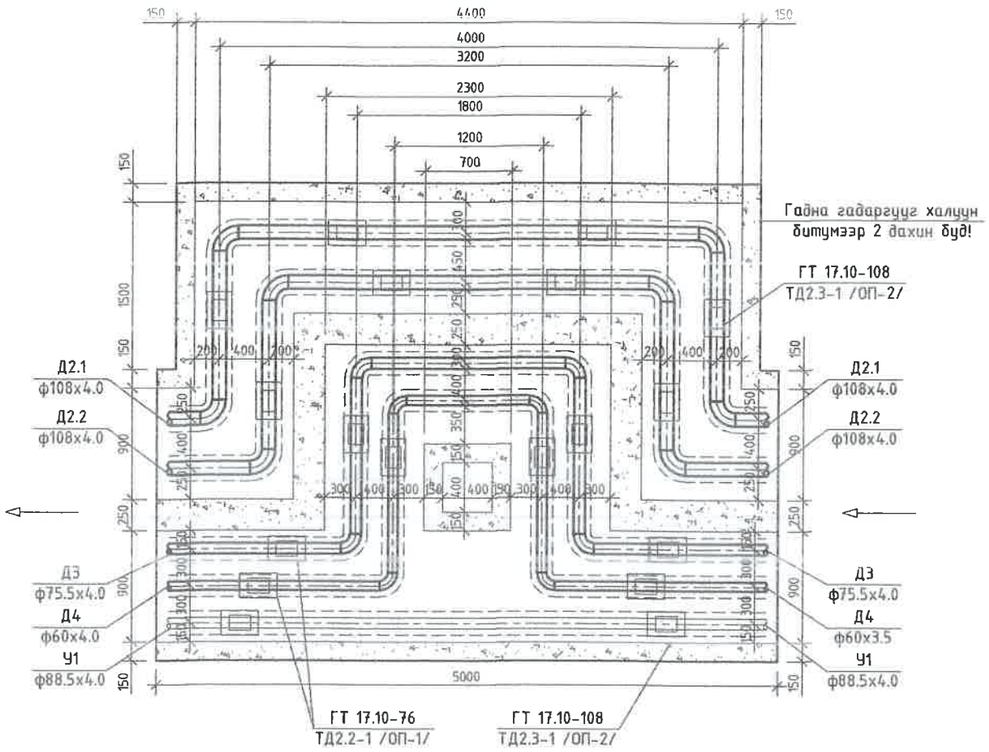

"П" Хэлбэрийн зөөлөвч Зө-52, 53, 74-ийн хучилтын байгуулалт

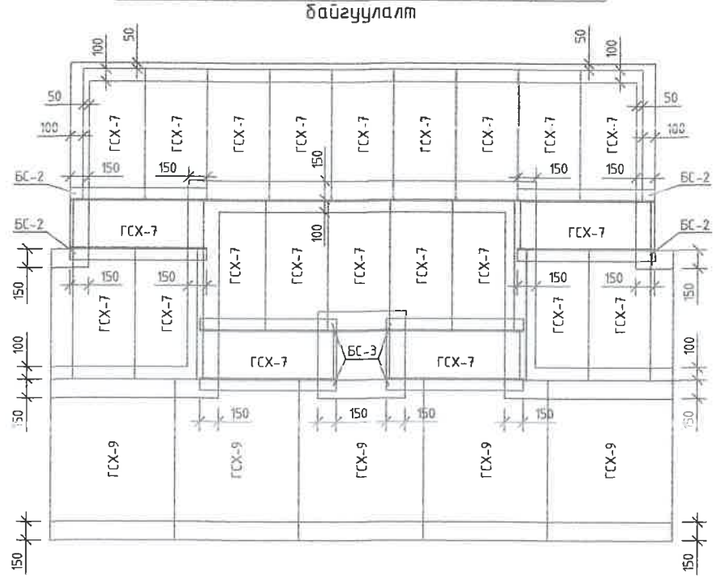

Компенсаторын цутгамал нишний материалын орц
/1 ниш /

№	төрөл	Бетон, м3		Хучилт			Тайлбар
		Ханаанд	Уланд	Хавтан	Тоо	Жин, кг	
1	Зө-52, 53, 74	1.926	1.88	ГСХ-9	5	312	
				ГСХ-7	22	99.24	
				БС-2	8	16.6	

П хэлбэрийн компенсаторийн таталт, мм

Компенсаторын дугаар	Зө-52	Зө-53
ҮХТ хоорондын зай. м	26	19
Халаалтын өгөх шугамын таталт. мм	20.4	14.9
Халаалтын буцах шугамын таталт. мм	16.3	11.9
ХХУ ны өгөх шугамын таталт. мм	14.7	10.8
ХХУ ны эргэлтийн шугамын таталт. мм	9.8	7.2

Д/д	Огноо	Засвар өөрчлөлт

"ДНТ" ХХК
Улаанбаатар хот
Баянгол дүүрэг. 11-р хороо.
Энэбүшүйн аргын чөлөө
"Очир хотхон" 78-204
dnthhk@gmail.com
Утас: 7604 4780

Инженер		М.Буянхишиг
Гүйцэтгэсэн		Э.Бат-Эрдэнэ
Шалгасан		Л.Энхсайхан

ТӨВ АЙМАГ. ЗУУНМОД СУМ.
ХАЛААЛТЫН 3-Р ЗУУХНЫ ХОЁРДУГААР ХЭЛХЭЭНИЙ ШУГАМ СУЛЖЭЭ.

П хэлбэрийн компенсатор
Зө-52, 53, 74

Масштаб:	Зургийн дугаар	Огноо:
М 1:50	ГДГ-113	04.15.2024
ЕГ Шифр: ДНТ-10-3/2019.24	ТГ Шифр:	Хуудас 283

A3

ТАЙЛБАР:

"П" хэлбэрийн зөөлөвч Зө-60, 67, 68-ийн байгуулалт
масштаб 1:50

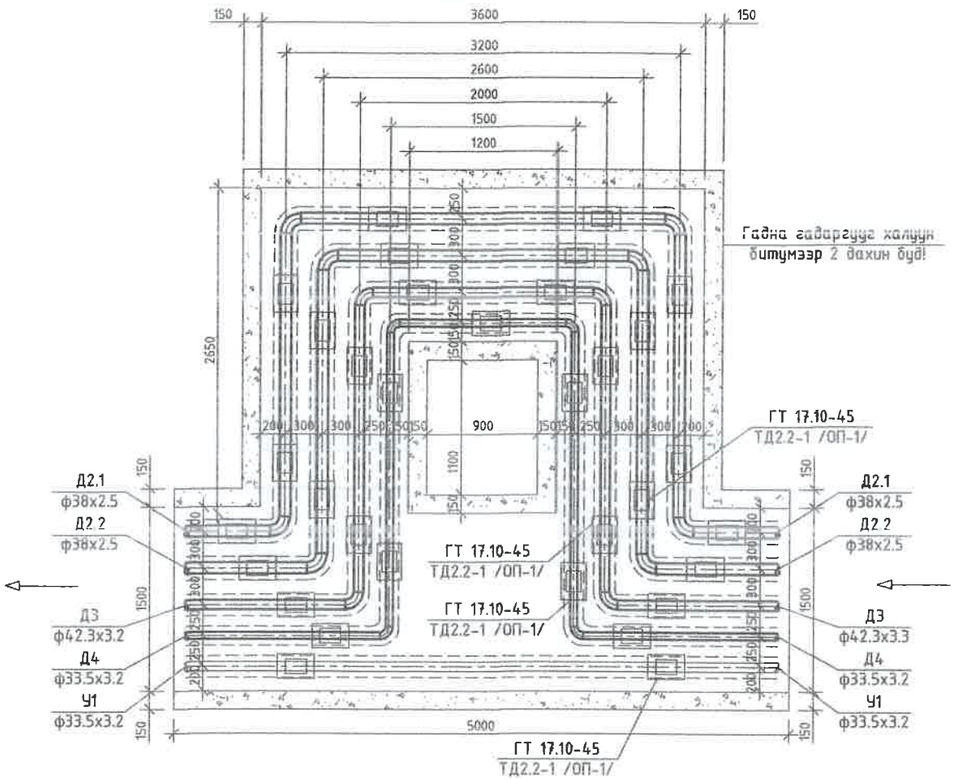

"П" Хэлбэрийн зөөлөвч Зө-60, 67, 68-ийн хучилтын байгуулалт

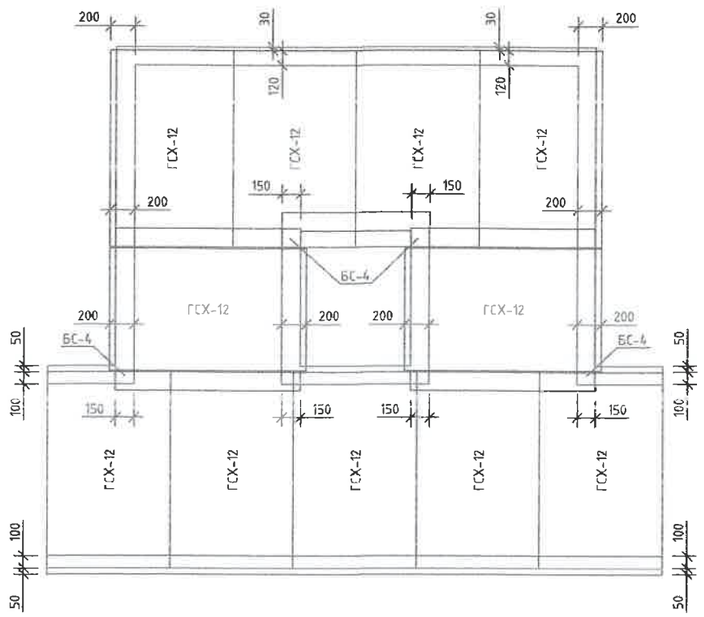

Компенсаторын цутгамал нишний материалын орц
/1 ниш /

Д/д	төрөл	Бетон, м3		Хучилт			Тайлбар
		Хананд	Уланд	Хавтан	Тоо	Жин, кг	
1	Зө-60, 67, 68	1.782	1.914	ГСХ-12	11	467	
				БС-4	4	29.7	

П хэлбэрийн компенсаторийн таталт, мм

Компенсаторын дугаар	Зө-60	Зө-67	Зө-68
ҮХТ хоорондын зай. м	22	19	20.8
Халаалтын өгөх шугамын таталт. мм	17.3	14.9	16.3
Халаалтын буцах шугамын таталт. мм	13.8	11.9	13.1
ХХУ ны өгөх шугамын таталт. мм	12.5	10.8	11.8
ХХУ ны эргэлтийн шугамын таталт. мм	8.3	7.2	7.9

Д/д	Огноо	Засвар өөрчлөлт

"ДНТ" ХХК
Улаанбаатар хот.
Баянгол дүүрэг. 11-р хороо.
Энэбишийн өргөн чөлөө
"Очир хотхон" 78-204
dnthhk@gmail.com
Утас: 7604 4780

Инженер		Л.Энхсайхан
Гүйцэтгэсэн		Э.Бат-Эрдэнэ
Шалгасан		М.Буянхишиг

ТӨВ АЙМАГ. ЗУУНМОД СУМ.
ХАЛААЛТЫН 3-Р ЗУУХНЫ ХОЁРДУГААР ХЭЛХЭЭНИЙ ШУГАМ СУЛЖЭЭ.

П хэлбэрийн компенсатор
Зө-60, 67, 68

Масштаб:	Зургийн дугаар	Огноо:
М 1:50	ГДГ-114	04.15.2024
ЕГ Шифр: ДНТ-10-3/2019.24	ТГ Шифр:	Хуудас 283

A3

115

ТАЙЛБАР:

"П" хэлбэрийн зөөлөвч Зө-70, 71 -ийн байгуулалт
масштаб 1:50

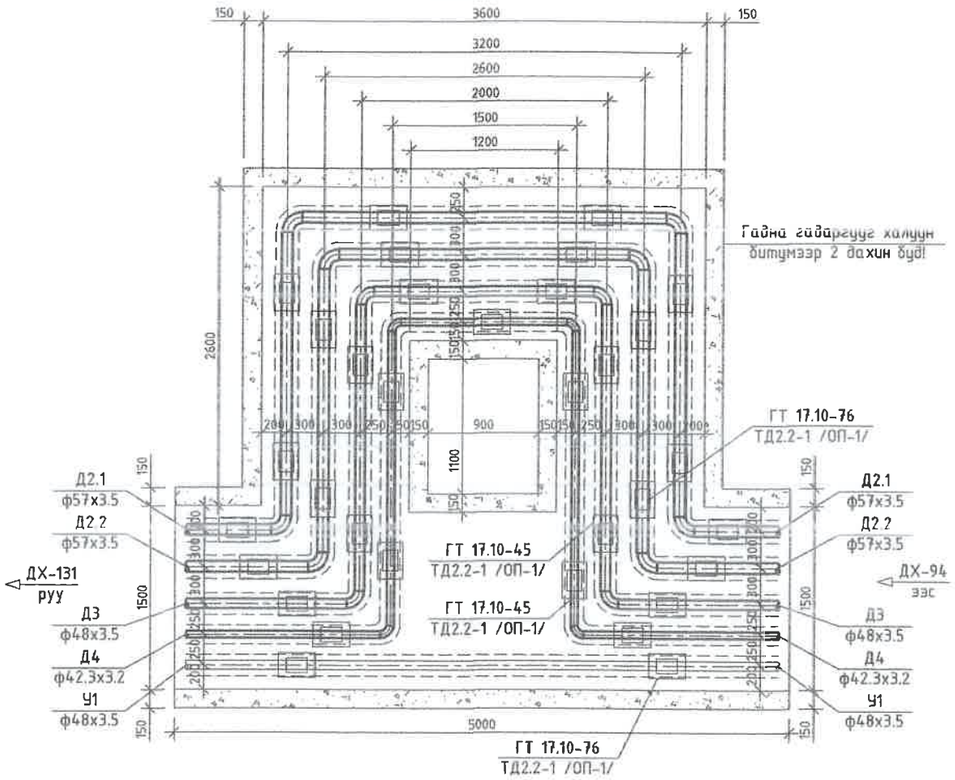

"П" Хэлбэрийн зөөлөвч Зө-70, 71 -ийн хучилтын байгуулалт

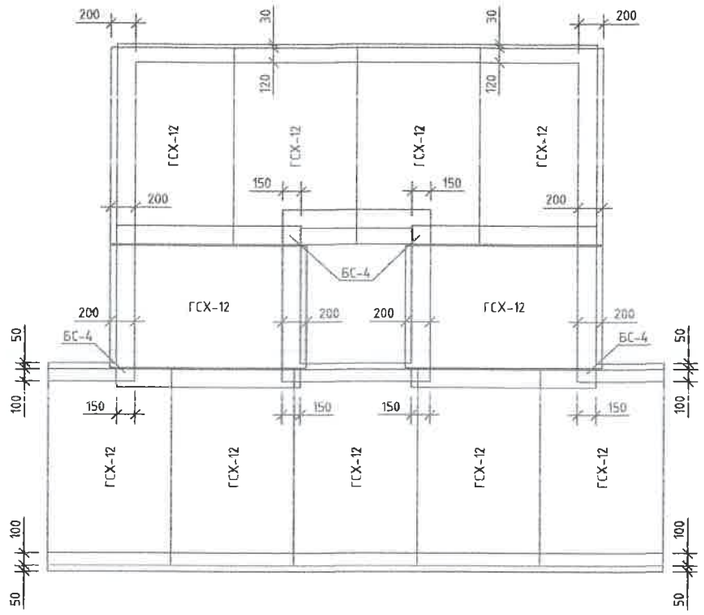

Компенсаторын цутгамал нишний материалын орц
/1 ниш /

№	төрөл	Бетон, м3		Хучилт			Тайлбар
		Хананд	Уланд	Хавтан	Тоо	Жин, кг	
1	Зө-70, 71	1.782	1.914	ГСХ-12	11	467	
				БС-4	4	29.7	

П хэлбэрийн компенсаторийн таталт, мм

Компенсаторын дугаар	Зө-70	Зө-71
ҮХТ хоорондын зай. м	20	18
Халаалтын өгөх шугамын таталт. мм	15.7	14.1
Халаалтын буцах шугамын таталт. мм	12.6	11.3
ХХУ ны өгөх шугамын таталт. мм	11.3	10.2
ХХУ ны эргэлтийн шугамын таталт. мм	7.6	6.8

Д/д	Огноо	Засвар өөрчлөлт

"ДНТ" ХХК
Улаанбаатар хот.
Баянгол дүүрэг. 11-р хороо.
Энэбишийн өргөн чөлөө.
"Очир хотхон" 78-204
dnthhk@gmail.com
Утас: 7604 4780

Инженер		Л.Энхсайхан
Гүйцэтгэсэн		Э.Бат-Эрдэнэ
Шалгасан		М.Буянхишиг

ТӨВ АЙМАГ, ЗУУНМОД СУМ.
ХАЛААЛТЫН 3-Р ЗУУХНЫ ХОЁРДУГААР ХЭЛХЭЭНИЙ ШУГАМ СҮЛЖЭЭ.

П хэлбэрийн компенсатор
Зө-70, 71

Масштаб:	Зургийн дугаар	Огноо:
М 1:50	ГДГ-115	04.15.2024
ЕГ Шифр: ДНТ-10-3/2019.24	ТГ Шифр:	Хуудас 283

А3

Сувгийн үл хөдлөх тулгуурын огтлол YXT-53, 54
масштаб 1:20

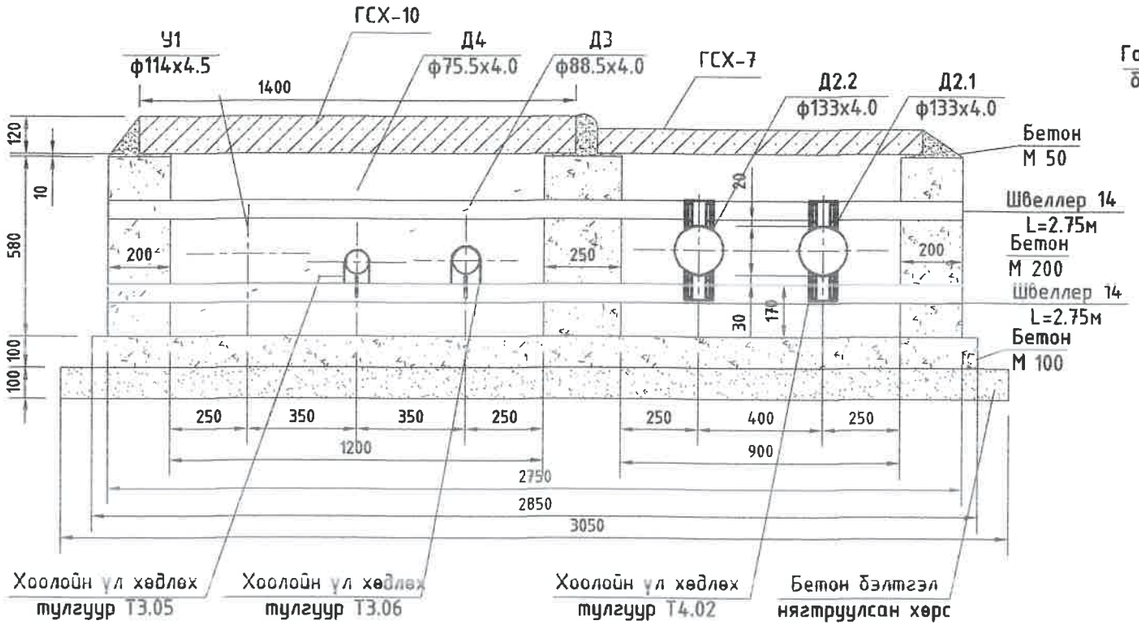

Сувгийн үл хөдлөх тулгуурын огтлол YXT-62, 63
масштаб 1:20

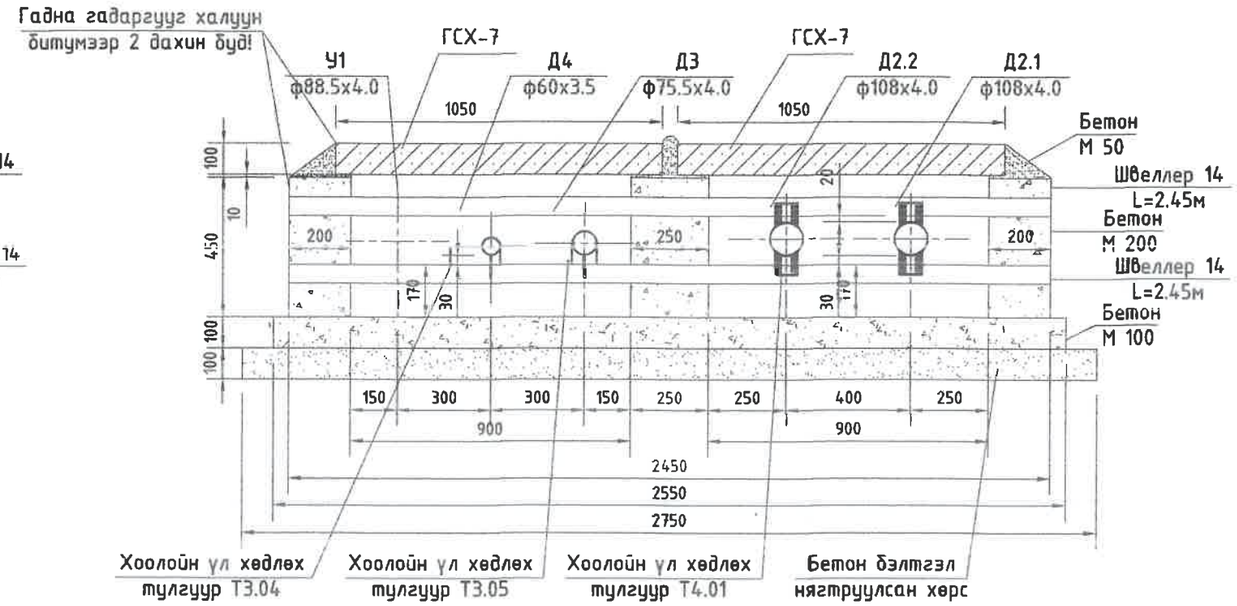

Сувгийн үл хөдлөх тулгуурын огтлол YXT-55, 56
масштаб 1:20

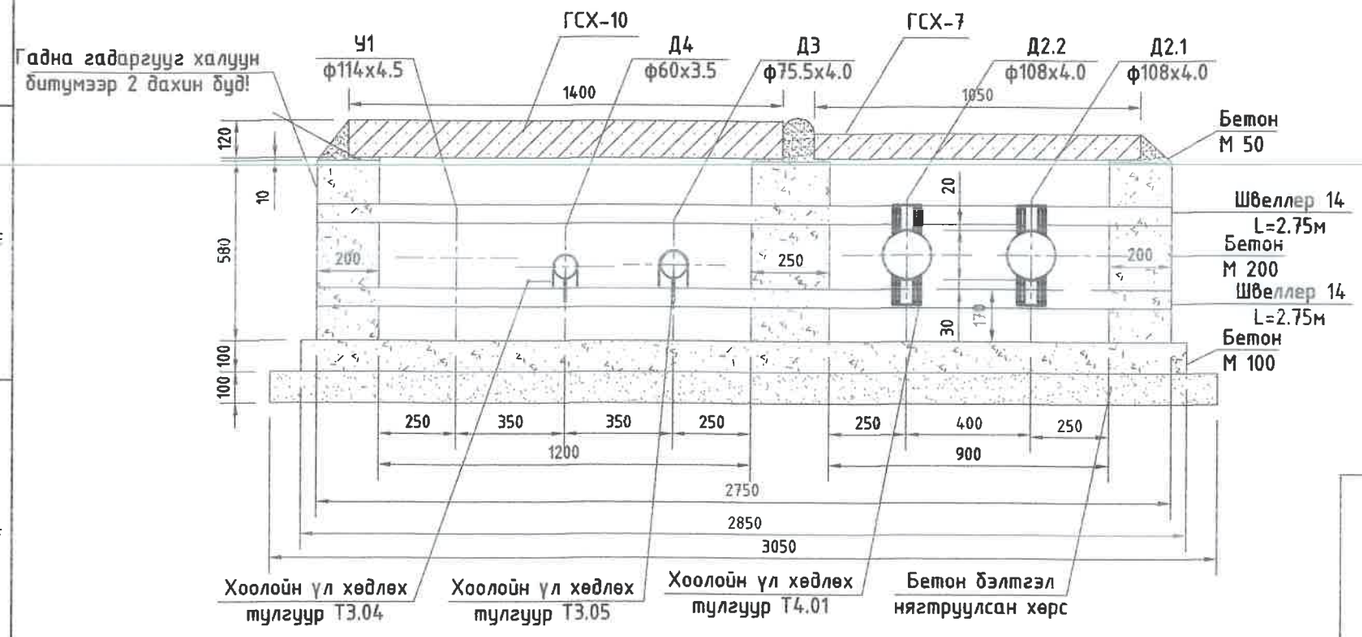

Сувгийн үл хөлдлөх тулгуурын материалын орц /1 тулгуур/

№	Сувгийн хэмжээ, огтлол, тип	Бетон, м3		Сувгийн YXT	Хоолойн YXT	Хучилт
		Хананд /М-200/	Уланд /М-100/			
1	YXT-53, 54	0.377	0.285	швеллер №14 L=2x2750	Т4.02 - 2 ком Т3.06 - 1 ком Т3.05 - 1 ком	ГСХ-10 - 1ш ГСХ-7 - 2ш
2	YXT-55, 56	0.377	0.285	швеллер №14 L=2x2750	Т4.01 - 2 ком Т3.05 - 1 ком Т3.04 - 1 ком	ГСХ-10 - 1ш ГСХ-7 - 2ш
3	YXT-62, 63	0.292	0.255	швеллер №14 L=2x2450	Т4.01 - 2 ком Т3.05 - 1 ком Т3.04 - 1 ком	ГСХ-7 - 4ш

УБ. БГД 11-р хороо
Энэбишийн өргөн чөлөө
78-р байр 204 тоот
Утас: 7604 4780

"ДНТ" ХХК

Төв аймаг. Зуунмод сум. 1-р баг.
ХАЛААЛТЫН 3-Р ЗУУХНЫ ХОЁРДУГААР ХЭЛХЭЭНИЙ ШУГАМ СҮЛЖЭЭ

Үл хөдлөх тулгуур YXT-53, 54, 55, 56, 62, 63

Ye шат: А.3

Инженер		М.Буянхишиг	ЕГ Шифр: ДНТ-10-3/2019.24	Масштаб: М 1:20	Хуудас: 283
Гүйцэтгэсэн		Э.Бат-Эрдэнэ	ТГ Шифр:	Зургийн дугаар: ГДГ-116	Огноо: 2024.04.15
Шалгасан		Л.Энхсайхан			

А3

Сувгийн үл хөдлөх тулгуурын огтлол УХТ-58, 59, 86
масштаб 1:20

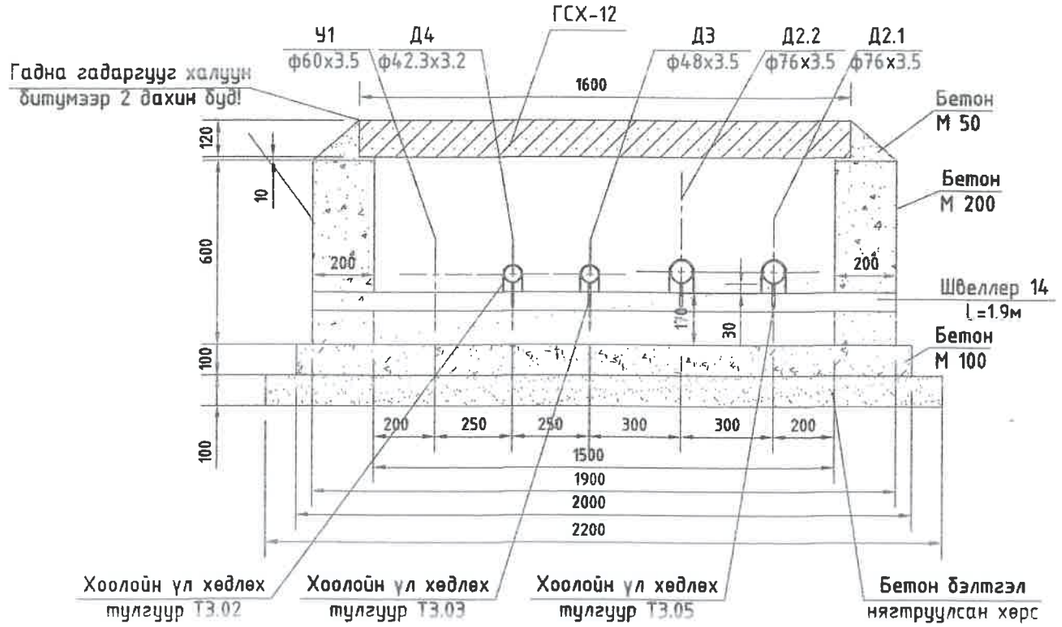

Сувгийн үл хөдлөх тулгуурын огтлол УХТ-57, 64
масштаб 1:20

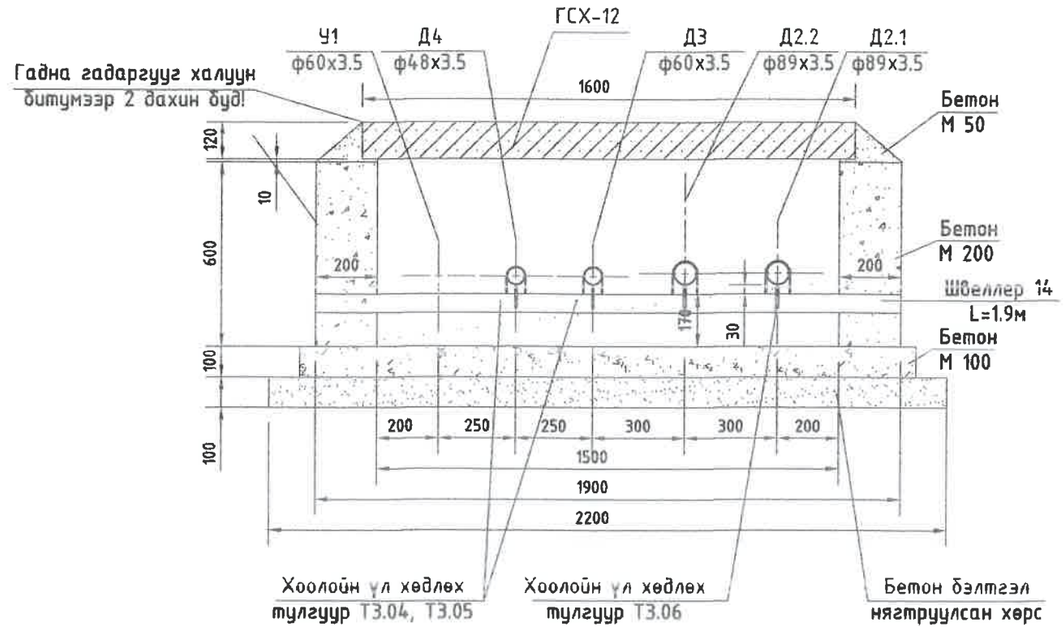

Сувгийн үл хөдлөх тулгуурын огтлол УХТ-60, 66, 67, 68, 69, 73, 74, 75, 76, 81, 82
масштаб 1:20

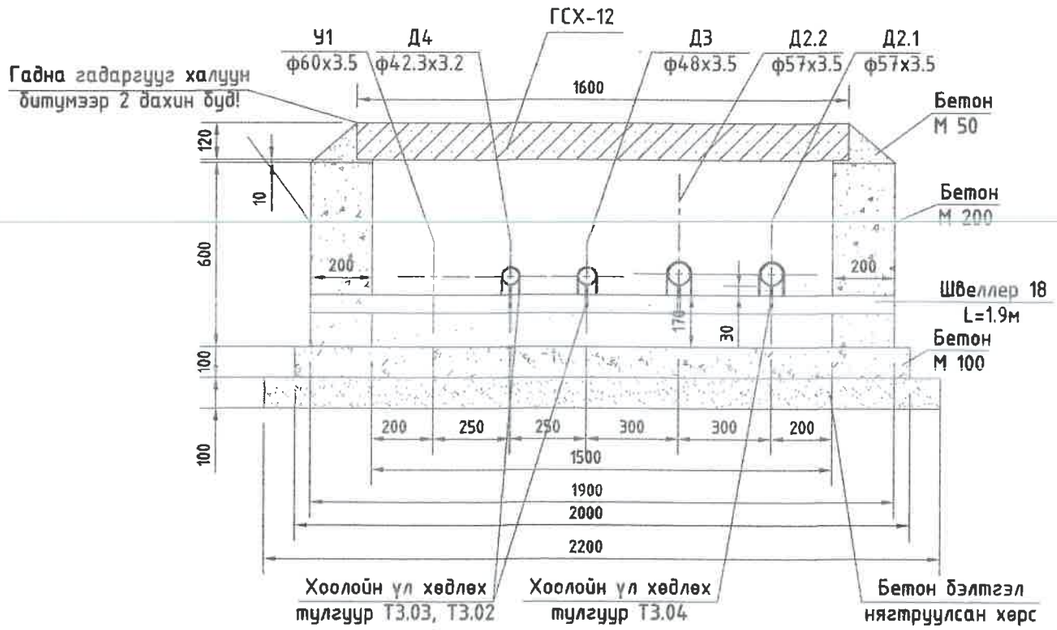

Сувгийн үл хөлдлөх тулгуурын материалын орц /1 тулгуур/

№	Сувгийн хэмжээ, огтлол, тип	Бетон, м3		Сувгийн УХТ	Хоолойн УХТ	Хучилт
		Хананд /М-200/	Уланд /М-100/			
1	УХТ-58, 59, 86	0.24	0.2	швеллер №14 L=1х1900	Т3.05 - 2 ком Т3.03 - 1 ком Т3.02 - 1 ком	ГСХ-12 - 1ш
2	УХТ-57, 64	0.24	0.2	швеллер №14 L=1х1900	Т3.06 - 2 ком Т3.05 - 1 ком Т3.04 - 1 ком	ГСХ-12 - 1ш
3	УХТ-60, 66, 67, 68, 69, 73, 74, 75, 76, 81, 82	0.24	0.2	швеллер №14 L=1х1900	Т3.04 - 2 ком Т3.03 - 1 ком Т3.02 - 1 ком	ГСХ-12 - 1ш

УБ. БГД 11-р хороо
Энэбишийн өргөн чөлөө
78-р байр 204 тоот
Утас: 7604 4780
"ДНТ" ХХК

Төв аймаг. Зуунмод сум. 1-р баг.
ХАЛААЛТЫН 3-Р ЗУУХНЫ ХОЁРДУГААР ХЭЛХЭЭНИЙ ШУГАМ СҮЛЖЭЭ

Үл хөдлөх тулгуур УХТ-57, 64, 58, 59, 60, 66, 67, 68, 69, 73, 74, 75, 76, 81, 82, 86

Инженер		Л.Энхсайхан	ЕГ Шифр: ДНТ-10-3/2019.24	Масштаб: М 1:20	Хуудас: 283
Гүйцэтгэсэн		Э.Бат-Эрдэнэ	ТГ Шифр:	Зургийн дугаар: ГДГ-117	Огноо: 2024.04.15
Шалгасан		М.Буянхишиг			

Ye шат: А.3
А3

Сувгийн үл хөдлөх тулгуурын огтлол УХТ-61, 65, 70, 72, 77, 80, 83
масштаб 1:20

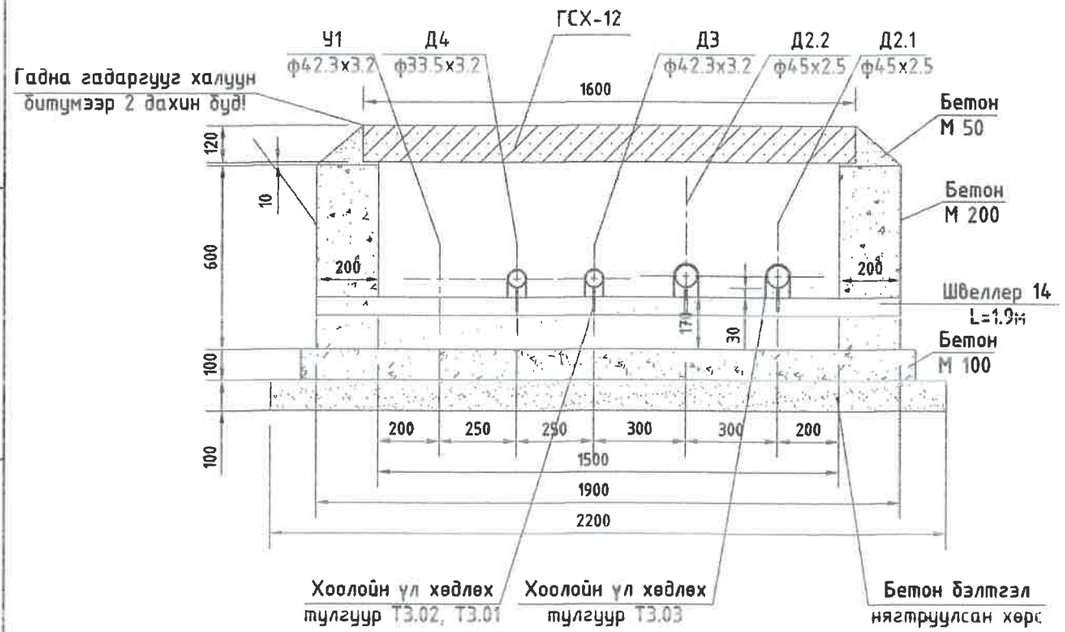

Сувгийн үл хөдлөх тулгуурын огтлол УХТ-87
масштаб 1:20

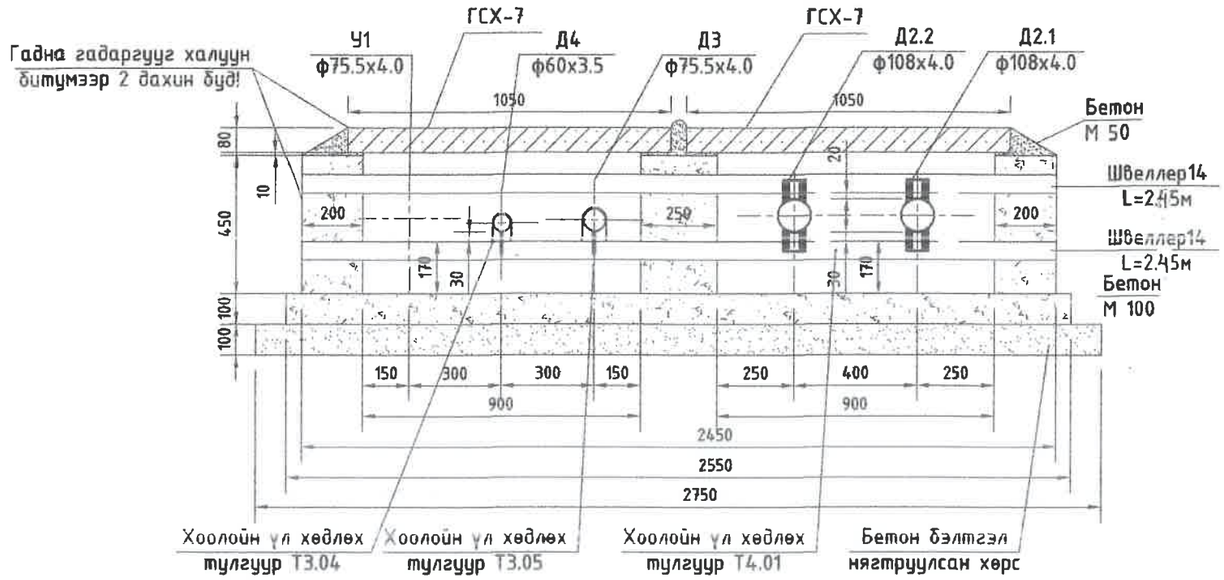

Сувгийн үл хөдлөх тулгуурын огтлол УХТ-71, 78, 79
масштаб 1:20

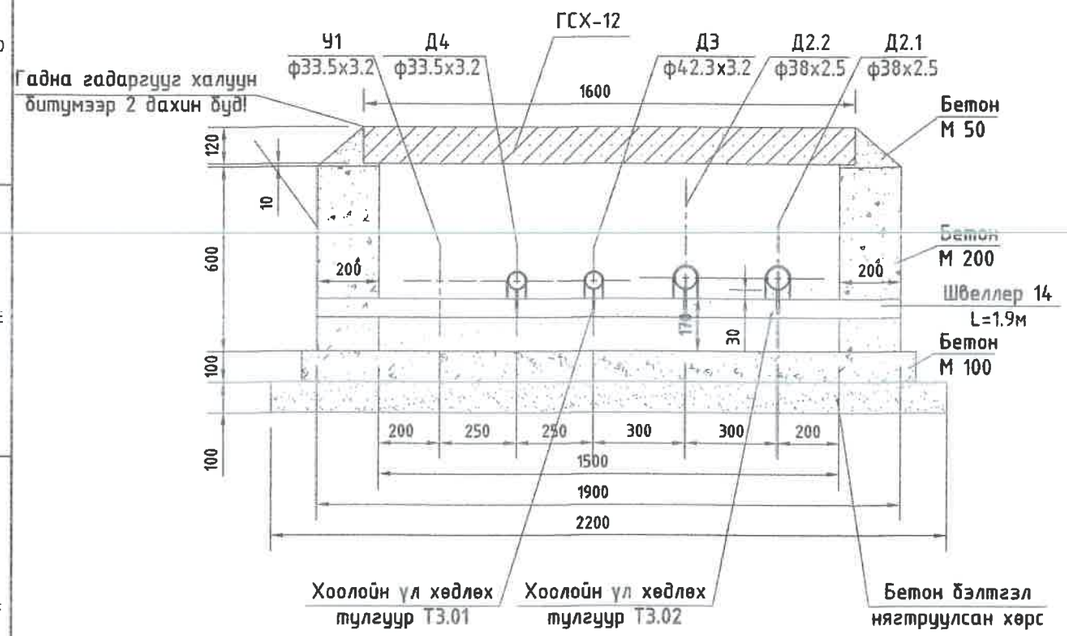

Сувгийн үл хөлдлөх тулгуурын материалын орц /1 тулгуур/

№	Сувгийн хэмжээ, огтлол, тип	Бетон, м3		Сувгийн УХТ	Хоолойн УХТ	Хучилт
		Хананд /М-200/	Уланд /М-100/			
1	УХТ-61, 65, 70, 72, 77, 80, 83	0.24	0.20	швеллер №14 L=1х1900	Т3.03 - 2 ком Т3.01 - 1 ком Т3.02 - 1 ком	ГСХ-12 - 1ш
2	УХТ-87	0.292	0.255	швеллер №14 L=2х2450	Т4.01 - 2 ком Т3.05 - 1 ком Т3.04 - 1 ком	ГСХ-7 - 4ш
3	УХТ-71, 78, 79	0.24	0.20	швеллер №14 L=1х1900	Т3.02 - 2 ком Т3.01 - 1 ком Т3.02 - 1 ком	ГСХ-12 - 1ш

ЧБ. БГД 11-р хороо Энэбишийн ерөн чөлөө 78-р байр 204 тоот Утас: 7604 4780 "ДНТ" ХХК	Төв аймаг. Зуунмод сум. 1-р баг. ХАЛААЛТЫН 3-Р ЗУУХНЫ ХОЁРДУГААР ХЭЛХЭЭНИЙ ШУГАМ СҮЛЖЭЭ				Ye шат: А.3
	Үл хөдлөх тулгуур УХТ-70, 72, 77, 80, 61, 65, 71, 78, 79, 83, 87				
	Инженер	Л.Энхсайхан	ЕГ Шифр: ДНТ-10-3/2019.24	Масштаб: М 1:20	Хуудас: 283
	Гүйцэтгэсэн	З.Бат-Эрдэнэ	ТГ Шифр:	Зургийн дугаар: ГДГ-118	Огноо: 2024.04.15
	Шалгасан	М.Буянхишиг			

А3

Сувгийн үл хөдлөх тулгуурын огтлол YXT-85
масштаб 1:20

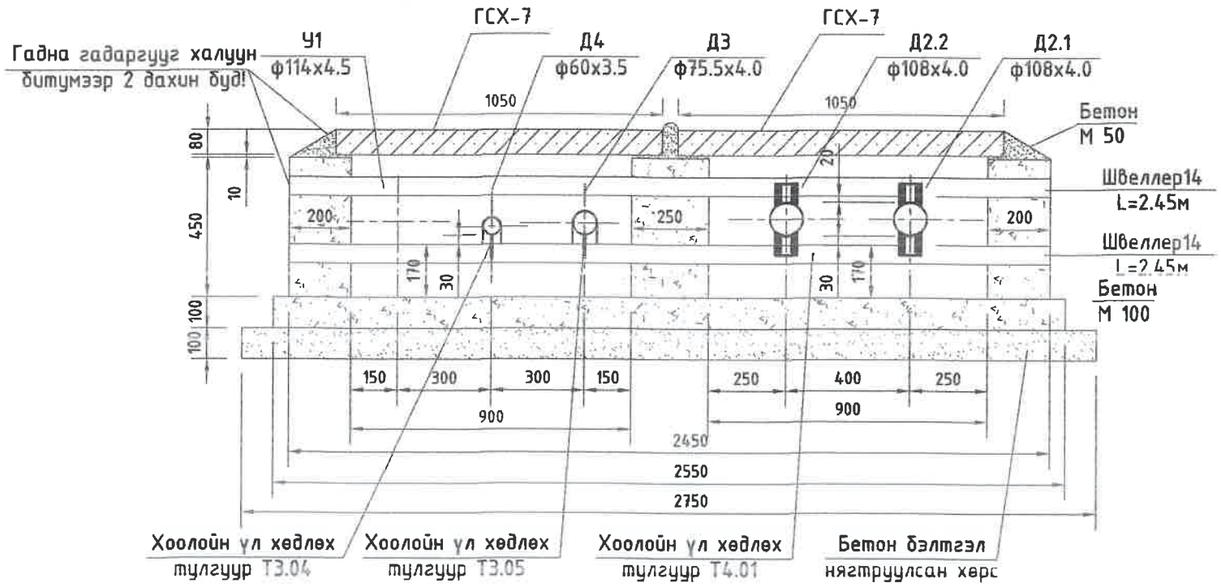

Сувгийн үл хөдлөх тулгуурын огтлол YXT-84, 88
масштаб 1:20

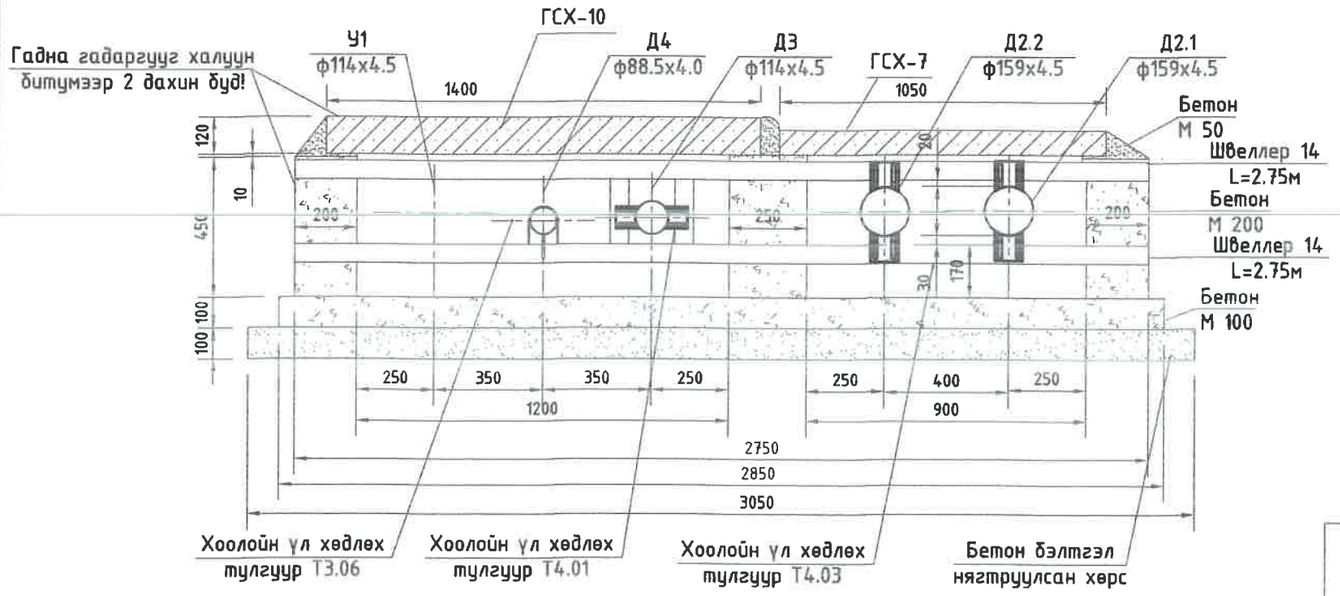

Сувгийн үл хөлдлөх тулгуурын материалын орц /1 тулгуур/

№	Сувгийн хэмжээ, огтлол, тип	Бетон, м3		Сувгийн YXT	Хоолойн YXT	Хучилт
		Хананд /М-200/	Уланд /М-100/			
1	YXT-84, 88	0.377	0.285	швеллер №14 L=2х2750	Т4.03 - 2 ком Т4.01 - 1 ком Т3.06 - 1 ком	ГСХ-7 -2ш ГСХ-10 -1ш
2	YXT-85	0.292	0.255	швеллер №14 L=2х2450	Т4.01 - 2 ком Т3.05 - 1 ком Т3.04 - 1 ком	ГСХ-7 - 4ш

УБ БГД 11-р хороо
Энэбишийн өргөн чөлөө
78-р байр 204 toot
Утас: 7604 4780
"ДНТ" ХХК

Төв аймаг, Зуунмод сум, 1-р баг.
ХАЛААЛТЫН 3-Р ЗУУХНЫ ХОЁРДУГААР ХЭЛХЭЭНИЙ ШУГАМ СУЛЖЭЭ

Үл хөдлөх тулгуур YXT-84, 85, 88

Ye шат: А.Э

Инженер		М.Буянхишиг	ЕГ Шифр: ДНТ-10-3/2019.24	Масштаб: М 1:20	Хуудас: 283
Гүйцэтгэсэн		Э.Бат-Эрдэнэ			
Шалгасан		Л.Энхсайхан	ТГ Шифр:	Зургийн дугаар: ГДГ-119	Огноо: 2024.04.15

A3

0-р цэгийн дулааны худаг ДХ-1 /ТК-11/
масштаб 1:50

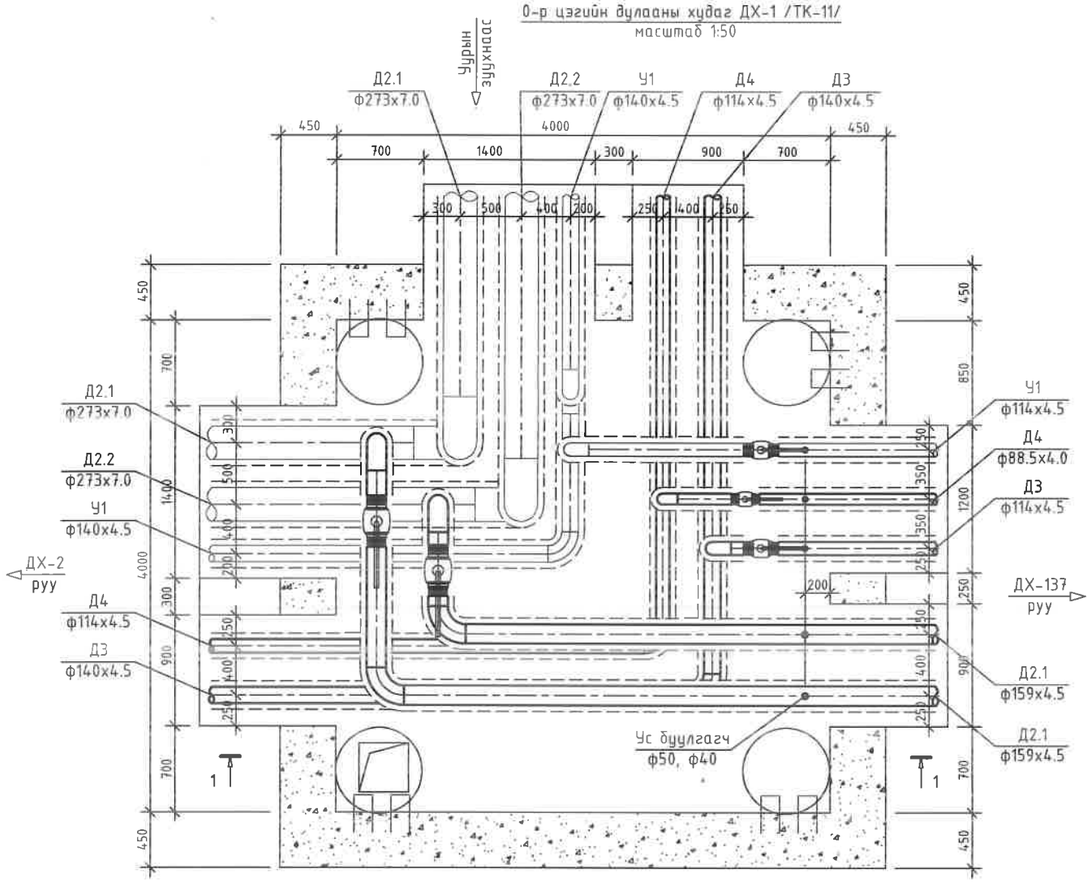

0-р цэгийн дулааны худаг ДХ-1
Огтлол 1-1 масштаб 1:50

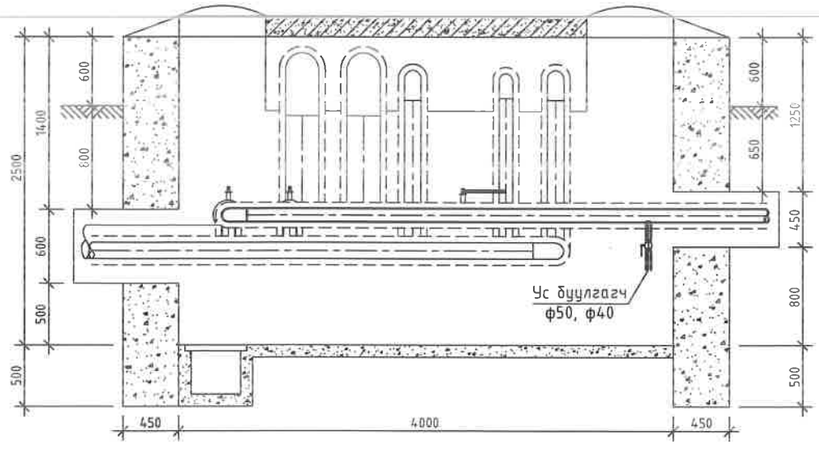

ДХ-1 худгийн материалын түүвэр

№	Тэмдэглэгээ	Материалын нэр	х/н	Тоо ширхэг	Нэгж жин, кг	Тайлбар
1		Ган бөмбөлгөн хаалт, ф150мм	ш	2	24	
2		Ган бөмбөлгөн хаалт, ф100мм	ш	2	9.7	
3		Ган бөмбөлгөн хаалт, ф80мм	ш	1	6.0	
4		Хэвэлмэл ган отвод ф150мм	ш	4	7.9	
5		Хэвэлмэл ган отвод ф100мм /цайрдсан/	ш	2	2.4	
6		Хэвэлмэл ган отвод ф80мм /цайрдсан/	ш	1	1.6	
7		Ус буулгах ган хаалт ф50мм /патруб/	ш	2	3	
8		Ус буулгах ган хаалт ф40мм /патруб/	ш	3	2.1	
9	Г-991-1 вып 2	4000х4000х2000(h) хэмжээтэй ТК-11 маягийн дулааны худаг ДХ-1	ком	1		ГДГ-263 -с уз
10		Төмөр бетон ялуу ПР-22	ш	2	364	
11		Төмөр бетон ялуу Я-22	ш	4	95	
12		Төмөр бетон ялуу ДЯ-18	ш	6	120	
13		Төмөр бетон ялуу Я-18	ш	6	75	

УБ. БГД 11-р хороо
Энэбишийн өргөн чөлөө
78-р байр 204 тоот
Утас: 7604 4780

"ДНТ" ХХК

Төв аймаг. Зуунмод сум. 1-р баг.
ХАЛААЛТЫН 3-Р ЗУУХНЫ ХОЁРДУГААР ХЭЛХЭЭНИЙ ШУГАМ СҮЛЖЭЭ

ДХ-1-ийн байгуулалт, огтлол 1-1, материалын түүвэр

Инженер		М.Буянхишиг	ЕГ Шифр: ДНТ-10-3/2019.24	Масштаб: М 1:50	Хуудас: 283
Гүйцэтгэсэн		Э.Бат-Эрдэнэ	ТГ Шифр:	Зургийн дугаар: ГДГ-120	Огноо: 2024.04.15
Шалгасан		Л.Энхсайхан			

Үе шат: А.З

А3

1-р цэгийн дулааны худаг ДХ-2 /ТК-15/
масштаб 1:40

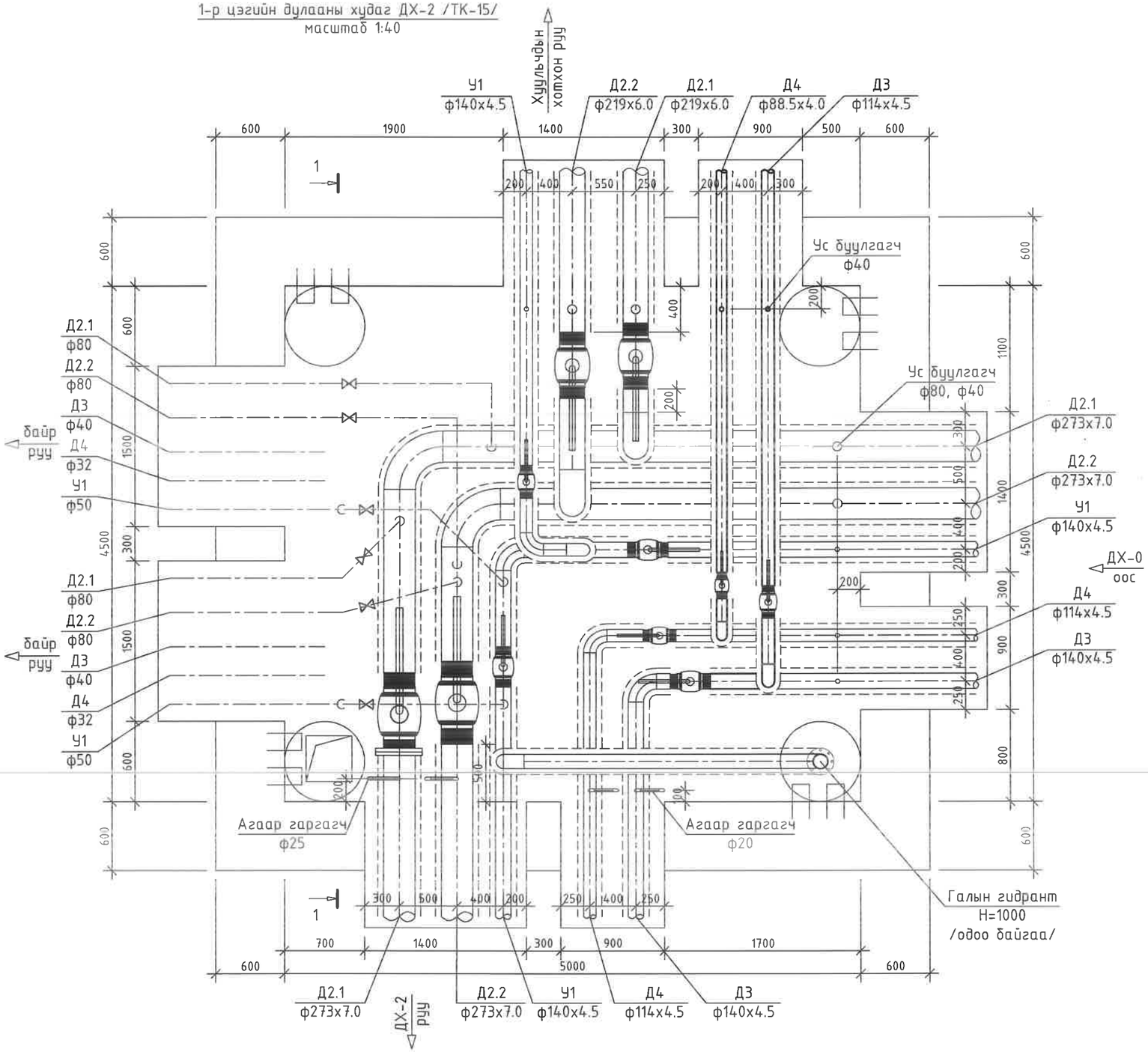

121

ТАЙЛБАР:

Д/д	Огноо	Засвар өөрчлөлт

"ДНТ" ХХК
Улаанбаатар хот, Баянгол дүүрэг, 11-р хороо, Энэбушийн өргөн чөлөө, "Очир хотхон" 78-204
dnthhk@gmail.com
Утас: 7604 4780

Инженер		М.Буянхишиг
Гүйцэтгэсэн		З.Бат-Эрдэнэ
Шалгасан		Л.Энхсайхан

ТӨВ АЙМАГ. ЗУУНМОД СУМ.
ХАЛААЛТЫН 3-Р ЗУУХНЫ ХОЁРДУГААР ХЭЛХЭЭНИЙ ШУГАМ СУЛЖЭЭ.

Одоо байгаа дулааны худаг ДХ-2-ийн байгуулалт, материалын түүвэр

Масштаб:	Зургийн дугаар	Огноо:
М 1:40	ГДГ-121	04.15.2024
ЕГ Шифр: ДНТ-10-3/2019.24	ТГ Шифр:	Хуудас 2[illegible]3

A3

122

ТАЙЛБАР:

1-р цэгийн дулааны худаг ДХ-2
Огтлол 1-1 масштаб 1:40

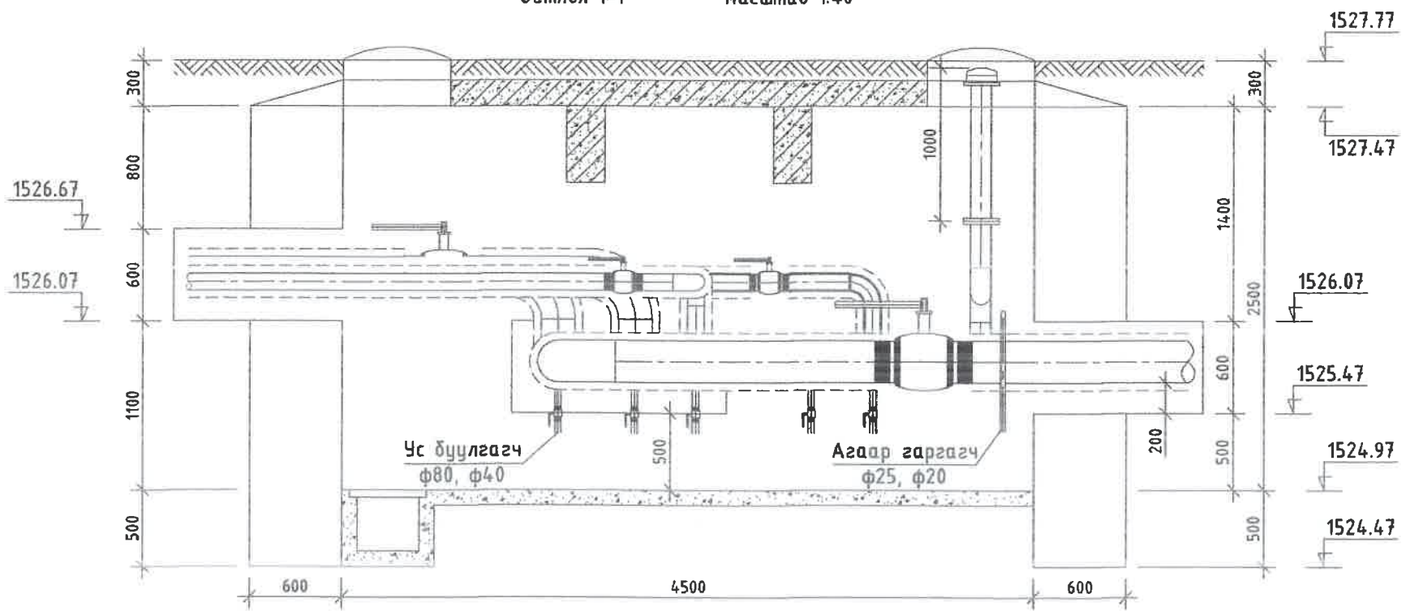

Одоо байгаа дулааны худаг ДХ-2-ийг хэвээр ашиглана.

ДХ-2 худгийн материалын түүвэр

№	Тэмдэглэгээ	Материалын нэр	х/н	Тоо ширхэг	Нэгж жин, кг	Тайлбар
1		Ган бөмбөлгөн хаалт, ф100мм	ш	1	9.7	
2		Ган бөмбөлгөн хаалт, ф80мм	ш	1	6.0	
3	Серия 4.903-10 вып1	Хэвэлмэл ган отвод ф100мм /цайрдсан/	ш	1	2.4	
4		Хэвэлмэл ган отвод ф80мм /цайрдсан/	ш	1	1.6	
5		Ус буулгах ган хаалт ф40мм /патруб/	ш	2	2.1	
6						

Д/д	Огноо	Засвар өөрчлөлт

"ДНТ" ХХК
Улаанбаатар хот.
Баянгол дүүрэг. 11-р хороо.
Энэбишийн өргөн чөлөө.
"Очир хотхон" 78-204
dnthhk@gmail.com
Утас: 7604 4780

Инженер		Л.Энхсайхан
Гүйцэтгэсэн		З.Бат-Эрдэнэ
Шалгасан		М.Буянхишиг

ТӨВ АЙМАГ, ЗУУНМОД СУМ.
ХАЛААЛТЫН 3-Р ЗУУХНЫ ХОЁРДУГААР ХЭЛХЗЗНИЙ ШУГАМ СУЛЖЭЭ.

Одоо байгаа дулааны худаг ДХ-2-ийн огтлол 1-1, материалын түүвэр

Масштаб:	Зургийн дугаар	Огноо:
М 1:40	ГДГ-122	04.15.2024
ЕГ Шифр: ДНТ-10-3/2019.24	ТГ Шифр:	Хуудас 263

A3

ТАЙЛБАР:

1-р цэгийн дулааны худаг ДХ-2
Огтлол 1-1 масштаб 1:40

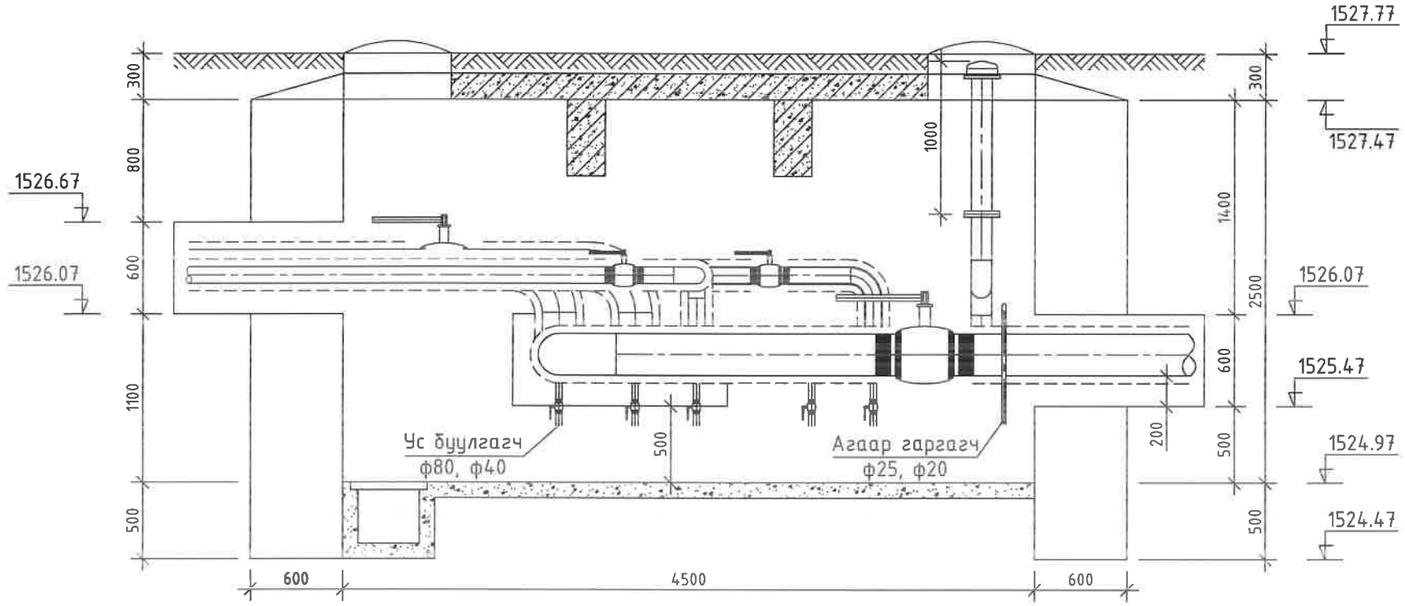

Одоо байгаа дулааны худаг ДХ-2-ийг хэвээр ашиглана.

ДХ-2 худгийн материалын түүвэр

№	Тэмдэглэгээ	Материалын нэр	х/н	Тоо ширхэг	Нэгж жин, кг	Тайлбар
1		Ган бөмбөлгөн хаалт, ф100мм	ш	1	9.7	
2		Ган бөмбөлгөн хаалт, ф80мм	ш	1	6.0	
3	Серия 4.903-10 Вып1	Хэвэлмэл ган отвод ф100мм /цайрдсан/	ш	1	2.4	
4		Хэвэлмэл ган отвод ф80мм /цайрдсан/	ш	1	1.6	
5		Ус буулгах ган хаалт ф40мм /патруб/	ш	2	2.1	
6		Хэрэглэгчийн шугам холбох	ш	10		

Д/д	Огноо	Засвар өөрчлөлт

"ДНТ" ХХК
Улаанбаатар хот.
Баянгол дүүрэг. 11-р хороо.
Энэбишийн өргөн чөлөө.
"Очир хотхон" 78-204
dnthhk@gmail.com
Утас: 7604 4780

Инженер		М.Буянхишиг
Гүйцэтгэсэн		Э.Бат-Эрдэнэ
Шалгасан		Л.Энхсайхан

ТӨВ АЙМАГ. ЗУУНМОД СУМ.
ХАЛААЛТЫН 3-Р ЗУУХНЫ ХОЁРДУГААР ХЭЛХЗЭНИЙ ШУГАМ СҮЛЖЭЭ.

Одоо байгаа дулааны худаг ДХ-2-ийн огтлол 1-1, материалын түүвэр

Масштаб:	Зургийн дугаар	Огноо:
М 1:40	ГДГ-122	04.15.2024
ЕГ Шифр: ДНТ-10-3/2019.24	ТГ Шифр:	Хуудас 283

А3

123

ТАЙЛБАР:

123-р цэгийн дулааны хуваг ДХ-55 /ТК-15/
масштаб 1:40

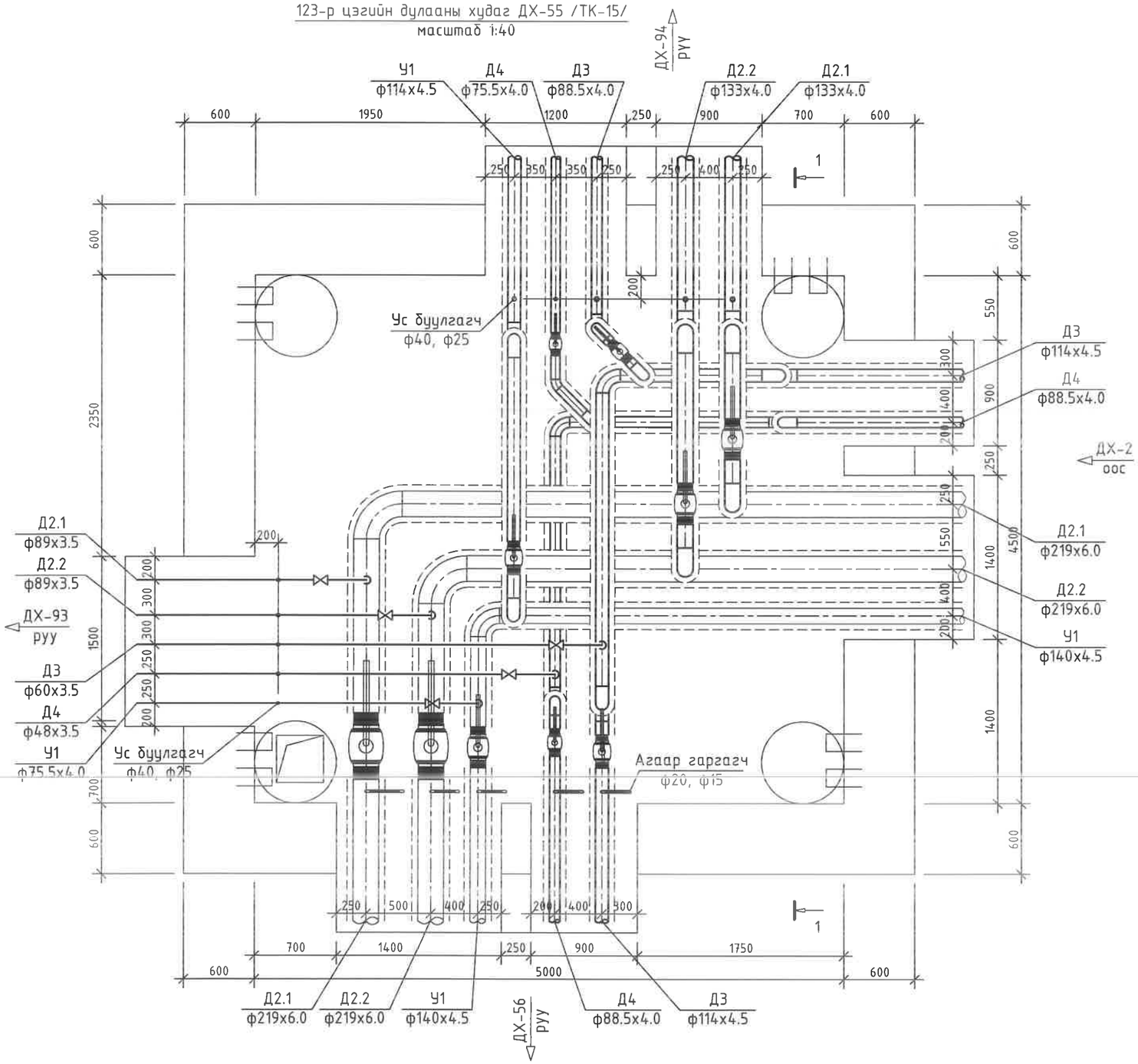

Одоо байгаа дулааны хуваг ДХ-3-ийг хэвээр ашиглана.

Д/д	Огноо	Засвар өөрчлөлт

"ДНТ" ХХК

Улаанбаатар хот,
Баянгол дүүрэг, 11-р хороо,
Энэбишийн өргөн чөлөө,
"Очир хотхон" 78-204

dnthhk@gmail.com
Утас: 7604 4780

Инженер		М.Буянхишиг
Гүйцэтгэсэн		Э.Бат-Эрдэнэ
Шалгасан		Л.Энхсайхан

ТӨВ АЙМАГ, ЗУУНМОД СУМ.
ХАЛААЛТЫН 3-Р ЗУУХНЫ ХОЁРДУГААР ХЭЛХЭЭНИЙ ШУГАМ СУЛЖЭЭ.

Одоо байгаа дулааны хуваг ДХ-55-ийн байгуулалт

Масштаб:	Зургийн дугаар	Огноо:
М 1:40	ГДГ-123	04.15.2024
ЕГ Шифр: ДНТ-10-3/2019.24	ТГ Шифр:	Хуудас 283

A3

123-р цэгийн дулааны худаг ДХ-55

Огтлол 1-1 масштаб 1:40

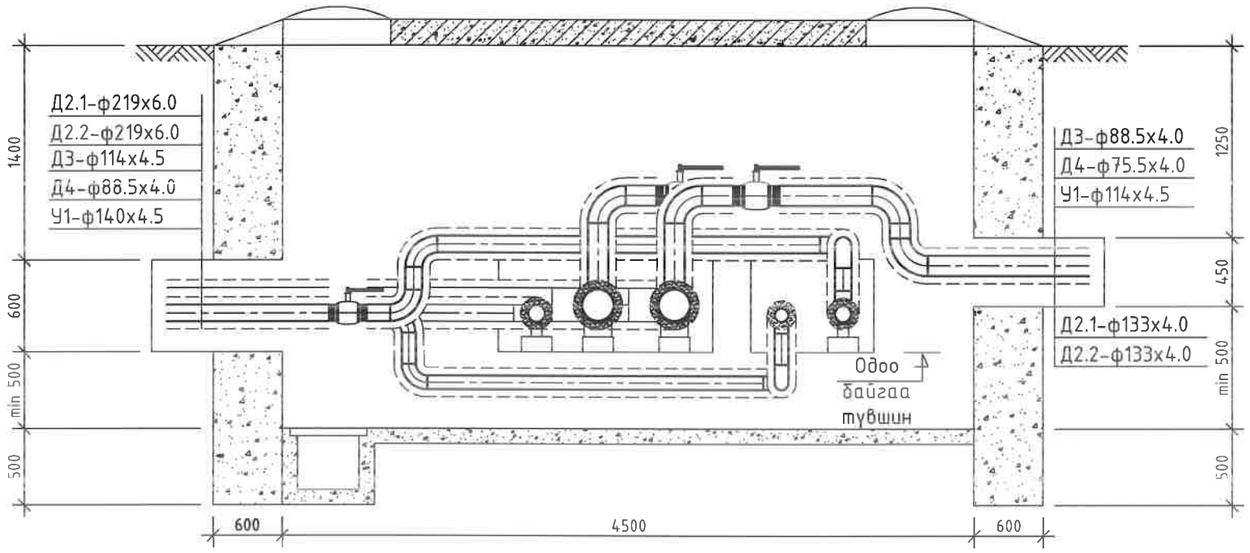

ДХ-55 худгийн материалын түүвэр

№	Тэмдэглэгээ	Материалын нэр	х/н	Тоо ширхэг	Нэгж жин, кг	Тайлбар
1		Ган бөмбөлгөн хаалт, ф125мм	ш	2	14.3	
2		Ган бөмбөлгөн хаалт, ф100мм	ш	2	9.7	
3		Ган бөмбөлгөн хаалт, ф80мм	ш	4	6.0	
4		Ган бөмбөлгөн хаалт, ф65мм	ш	2	4.5	
5		Ган бөмбөлгөн хаалт, ф50мм	ш	1	3	
6		Ган бөмбөлгөн хаалт, ф40мм	ш	1	2.1	
7	Серия 4.903-10 вып1	Хэвэлмэл ган отвод, 90°125 с32	ш	6	3.8	
8		Хэвэлмэл ган отвод, 90°80 с50	ш	2	1.6	
9		Хэвэлмэл ган отвод, 90°100 с40 /цайрдсан/	ш	8	2.4	
10		Хэвэлмэл ган отвод, 90°80 с50 /цайрдсан/	ш	8	1.6	
11		Хэвэлмэл ган отвод, 90°65 с60 /цайрдсан/	ш	2	1.1	
12		Хэвэлмэл ган отвод, 45°65 с60 /цайрдсан/	ш	1	1.1	
13		Хэвэлмэл ган отвод, 90°50 с80 /цайрдсан/	ш	1	0.6	
14		Хэвэлмэл ган отвод, 90°40 с80 /цайрдсан/	ш	1	0.3	
15		Ус буулгах ган хаалт ф40мм /патруб/	ш	6	2.1	
16		Ус буулгах ган хаалт ф25мм /патруб/	ш	4	2.1	
17		Хэрэглэгчийн шугам холбох	ш	5		

124

ТАЙЛБАР:

Д/д	Огноо	Засвар өөрчлөлт

"ДНТ" ХХК

Улаанбаатар хот. Баянгол дүүрэг. 11-р хороо. Энэбишийн өргөн чөлөө. "Очир хотхон" 78-204

dnthhk@gmail.com

Утас: 7604 4780

Инженер		М.Буянхишиг
Гүйцэтгэсэн		Э.Бат-Эрдэнэ
Шалгасан		Л.Энхсайхан

ТӨВ АЙМАГ. ЗУУНМОД СУМ.
ХАЛААЛТЫН 3-Р ЗУУХНЫ ХОЁРДУГААР ХЭЛХЗЭНИЙ ШУГАМ СҮЛЖЭЭ.

ДХ-55-ийн огтлол, материалын түүвэр

Масштаб:	Зургийн дугаар	Огноо:
М 1:40	ГДГ-124	04.15.2024
ЕГ Шифр: ДНТ-10-3/2019.24	ТГ Шифр:	Хуудас 283

А3

174-р цэгийн дулааны худаг ДХ-93 /ТК-6/
масштаб 1:40

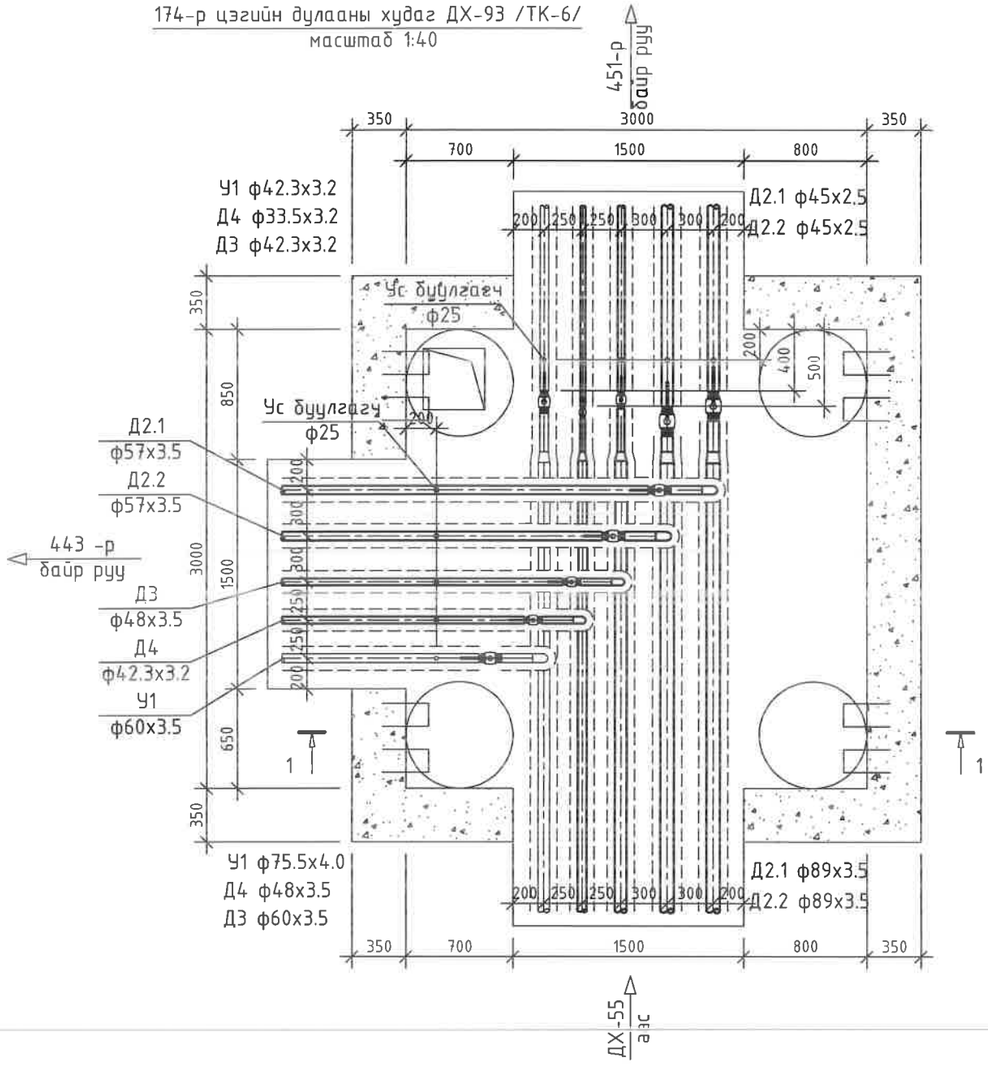

174-р цэгийн дулааны худаг ДХ-93
Огтлол 1-1 масштаб 1:40

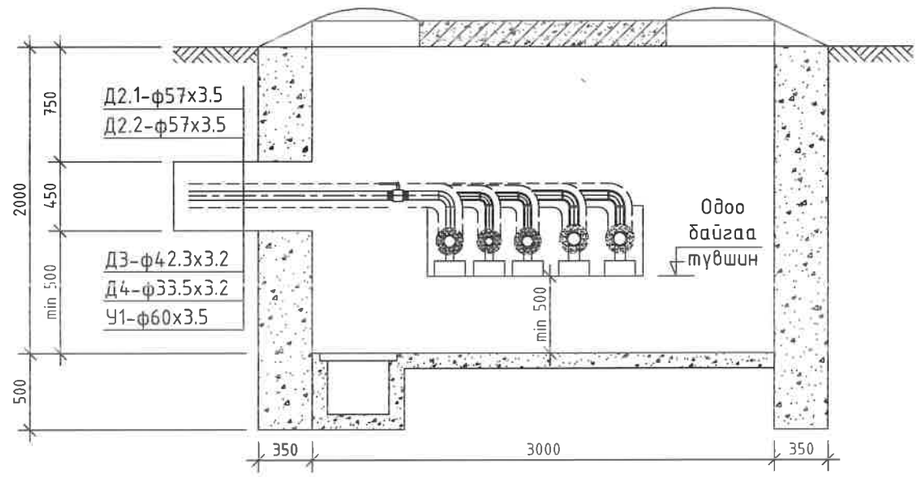

ДХ-93 худгийн материалын түүвэр

№	Тэмдэглэгээ	Материалын нэр	х/н	Тоо ширхэг	Нэгж жин, кг	Тайлбар
1		Ган бөмбөлгөн хаалт, ф50мм	ш	3	3	
2		Ган бөмбөлгөн хаалт, ф40мм	ш	3	2.1	
3		Ган бөмбөлгөн хаалт, ф32мм	ш	3	1.4	
4		Ган бөмбөлгөн хаалт, ф25мм	ш	1	1	
5	Серия 4.903-10 вып1	Хэвэлмэл ган шилжвэр, ф80/40мм	ш	2	0.49	
6		Хэвэлмэл ган шилжвэр, ф65/32мм /цайрдсан/	ш	1	0.29	
7		Хэвэлмэл ган шилжвэр, ф50/32мм /цайрдсан/	ш	1	0.1	
8		Хэвэлмэл ган шилжвэр, ф40/25мм /цайрдсан/	ш	1	0.1	
9		Хэвэлмэл ган отвод, 90°50 с80	ш	2	0.3	
10		Хэвэлмэл ган отвод, 90°50 с80 /цайрдсан/	ш	1	0.6	
11		Хэвэлмэл ган отвод, 90°40 с80 /цайрдсан/	ш	1	0.3	
12		Хэвэлмэл ган отвод, 90°32 с80 /цайрдсан/	ш	1	0.2	
13		Ус буулгах ган хаалт ф25мм /патруб/	ш	10	2.1	
14	Г-991-1 вып 2	3000х3000х2000(h) хэмжээтэй ТК-6 маягийн дулааны худаг ДХ-93	ком	1		ГДГ-257 -с үз
15		Төмөр бетон ялуу ПР-22	ш	3	364	
16		Төмөр бетон ялуу Я-22	ш	3	95	

УБ. БГД 11-р хороо
Энэбишийн өргөн чөлөө
78-р байр 204 тоот
Утас: 7604 4780
"ДНТ" ХХК

Төв аймаг. Зуунмод сум. 1-р баг.
ХАЛААЛТЫН 3-Р ЗУУХНЫ ХОЁРДУГААР ХЭЛХЭЭНИЙ ШУГАМ СҮЛЖЭЭ

ДХ-93-ийн байгуулалт, огтлол 1-1, материалын түүвэр

Инженер	М.Буянхишиг	ЕГ Шифр: ДНТ-10-3/2019.24	Масштаб: М 1:40	Үе шат: А.3	Хуудас: 283
Гүйцэтгэсэн	Э.Бат-Эрдэнэ	ТГ Шифр:	Зургийн дугаар: ГДГ-125	Огноо: 2024.04.15	
Шалгасан	Л.Энхсайхан				

А3

178-р цэгийн дулааны худаг ДХ-94 /ТК-9/
масштаб 1:50

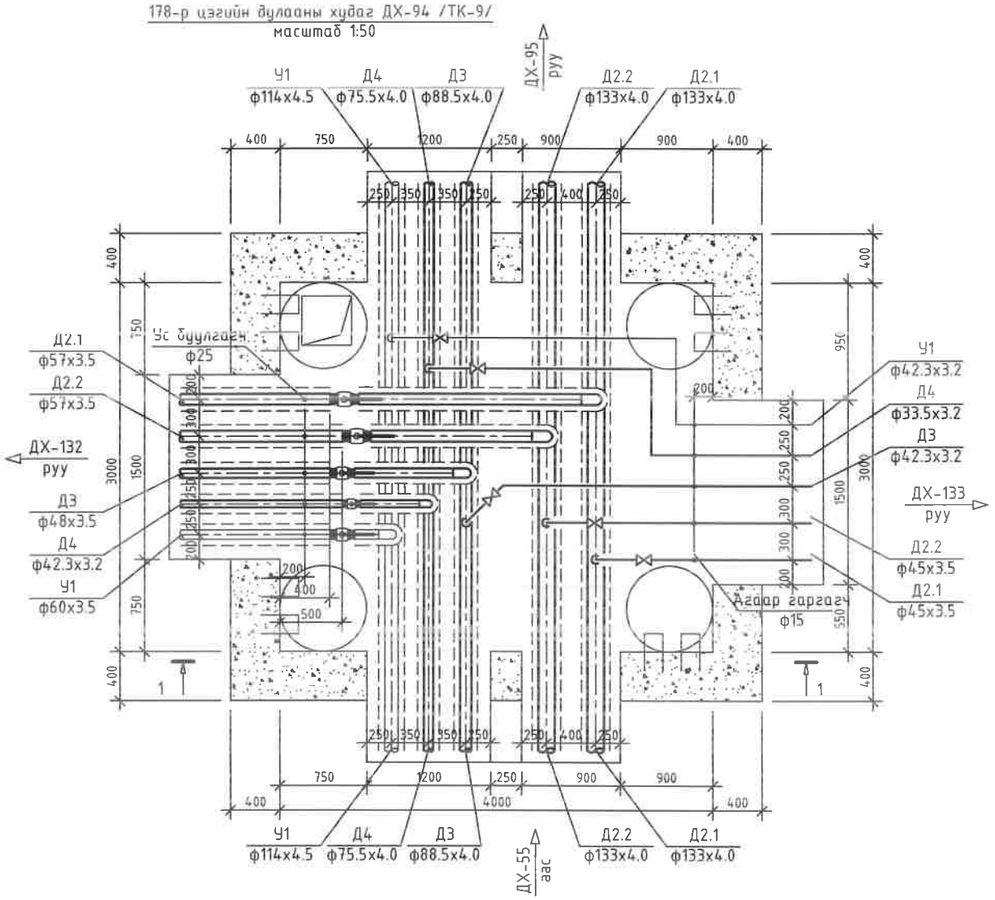

178-р цэгийн дулааны худаг ДХ-94
Огтлол 1-1 масштаб 1:50

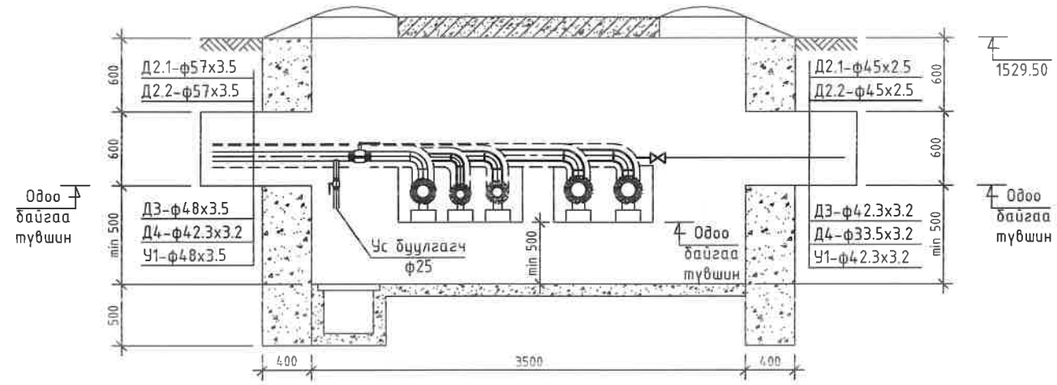

ДХ-94 худгийн материалын түүвэр

№	Тэмдэглэгээ	Материалын нэр	х/н	Тоо ширхэг	Нэгж жин, кг	Тайлбар
1		Ган бөмбөлгөн хаалт, ф50мм	ш	3	3	
2		Ган бөмбөлгөн хаалт, ф40мм	ш	3	2.1	
3		Ган бөмбөлгөн хаалт, ф32мм	ш	3	1.4	
4		Ган бөмбөлгөн хаалт, ф25мм	ш	1	1	
5	Серия 4.903-10 вып1	Хэвэлмэл ган отвод, 90°50 с80	ш	2	0.6	
6		Хэвэлмэл ган отвод, 90°40 с80	ш	2	0.3	
7		Хэвэлмэл ган отвод, 90°40 с80 /цайрдсан/	ш	2	0.3	
8		Хэвэлмэл ган отвод, 90°32 с80 /цайрдсан/	ш	6	0.2	
9		Хэвэлмэл ган отвод, 90°25 с80 /цайрдсан/	ш	3	0.1	
10		Ус буулгах ган хаалт ф25мм /патруб/	ш	5	1	
11		Агаар гаргах хаалт ф15мм /2ш отвод, патруб/	ш	5	0.6	
12	Г-99і-і вып 2	4000х3000х2000(h) хэмжээтэй ТК-9 маягийн дулааны худаг ДХ-94	ком	1		ГДГ-261 -с үз
13		Төмөр бетон ялуу ПР-22	ш	2	364	
14		Төмөр бетон ялуу Я-22	ш	2	95	
15		Төмөр бетон ялуу Я-18	ш	4	75	
16		Төмөр бетон ялуу ПР-18	ш	4	304	

УБ. БГД 11-р хороо
Энэбишийн өргөн чөлөө
78-р байр 204 тоот
Утас: 7604 4780
"ДНТ" ХХК

Төв аймаг. Зуунмод сум. 1-р баг.
ХАЛААЛТЫН 3-Р ЗУУХНЫ ХОЁРДУГААР ХЭЛХЭЭНИЙ ШУГАМ СҮЛЖЭЭ

ДХ-94-ийн байгуулалт, огтлол 1-1, материалын түүвэр

Инженер		М.Буянхишиг	ЕГ Шифр: ДНТ-10-3/2019.24	Масштаб: М 1:40	Үе шат: А.З
Гүйцэтгэсэн		Э.Бат-Эрдэнэ			Хуудас: 283
Шалгасан		Л.Энхсайхан	ТГ Шифр:	Зургийн дугаар: ГДГ-126	Огноо: 2024.04.15

А3

181-р цэгийн дулааны худаг ДХ-95 /ТК-9/
масштаб 1:40

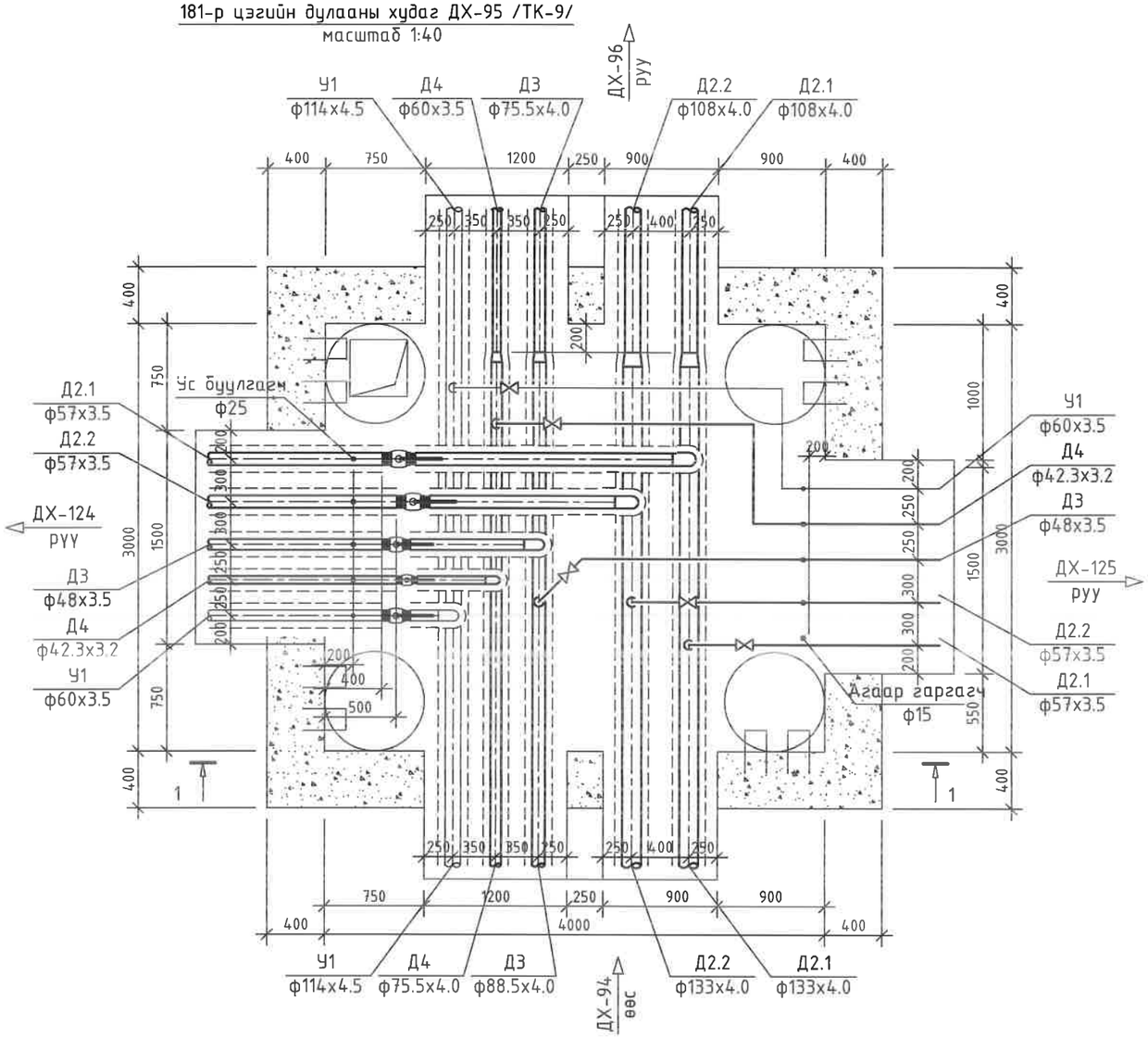

ДХ-95 худгийн материалын түүвэр

№	Тэмдэглэгээ	Материалын нэр	х/н	Тоо ширхэг	Нэгж жин, кг	Тайлбар
1		Ган бөмбөлгөн хаалт, ф50мм	ш	6	3	
2		Ган бөмбөлгөн хаалт, ф40мм	ш	2	2.1	
3		Ган бөмбөлгөн хаалт, ф32мм	ш	2	1.4	
4	Серия 4.903-10 вып1	Хэвэлмэл ган шилжвэр, ф125/100мм	ш	2	1.93	
5		Хэвэлмэл ган шилжвэр, ф80/65мм /цайрдсан/	ш	1	0.29	
6		Хэвэлмэл ган шилжвэр, ф65/50мм /цайрдсан/	ш	1	0.1	
7		Хэвэлмэл ган отвод, 90°50 с80	ш	4	0.6	
8		Хэвэлмэл ган отвод, 90°50 с80 /цайрдсан/	ш	4	0.6	
9		Хэвэлмэл ган отвод, 90°40 с80 /цайрдсан/	ш	4	0.3	
10		Хэвэлмэл ган отвод, 90°32 с80 /цайрдсан/	ш	4	0.2	
11		Ус буулгах ган хаалт ф25мм /патруб/	ш	5	1	
12		Агаар гаргах хаалт ф15мм /2ш отвод, патруб/	ш	5	0.6	
13	Г-991-1 вып 2	4000х3000х2000(h) хэмжээтэй ТК-9 маягийн дулааны худаг ДХ-95	ком	1		ГДГ-261 -с үз
14		Төмөр бетон ялуу ПР-22	ш	2	364	
15		Төмөр бетон ялуу Я-22	ш	4	95	
16		Төмөр бетон ялуу ДЯ-18	ш	4	120	
17		Төмөр бетон ялуу Я-18	ш	8	75	
18		Төмөр бетон ялуу ПР-18	ш	2	304	

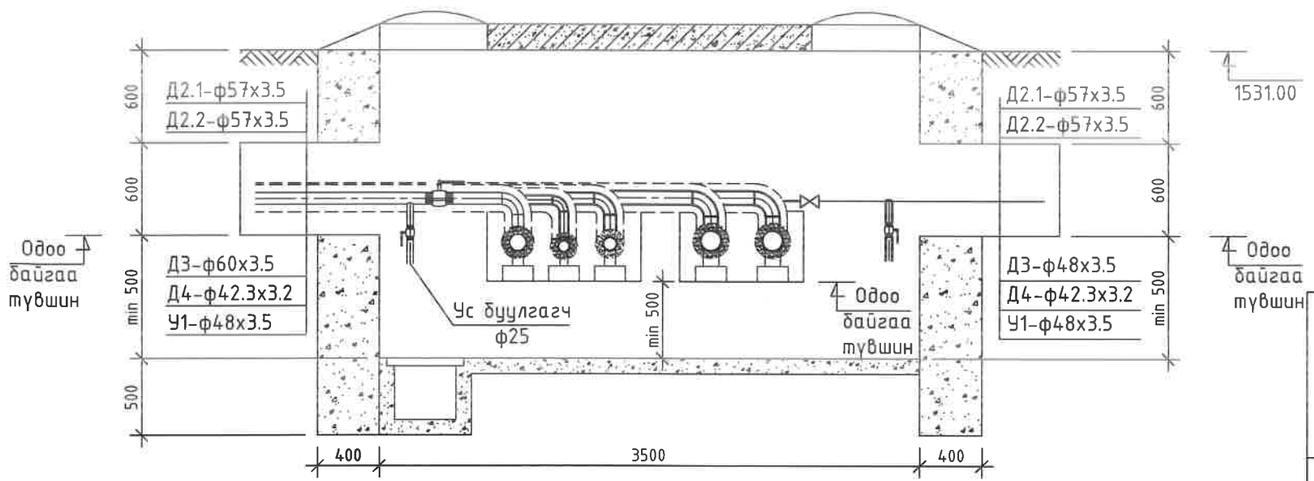

УБ. БГД 11-р хороо Энэбишийн өргөн чөлөө 78-р байр 204 тоот
Утас: 7604 4780
"ДНТ" ХХК

Төв аймаг. Зуунмод сум. 1-р баг.
ХАЛААЛТЫН 3-Р ЗУУХНЫ ХОЁРДУГААР ХЭЛХЭЭНИЙ ШУГАМ СҮЛЖЭЭ

Дулааны худаг ДХ-95-ийн байгуулалт, огтлол 1-1, материалын түүвэр

Үе шат: А.З

Инженер		М.Буянхишиг	ЕГ Шифр: ДНТ-10-3/2019.24	Масштаб: М 1:40	Хуудас: 283
Гүйцэтгэсэн		Э.Бат-Эрдэнэ	ТГ Шифр:	Зургийн дугаар: ГДГ-127	Огноо: 2024.04.15
Шалгасан		Л.Энхсайхан			

А3

184-р цэгийн дулааны худаг ДХ-96 /ТК-9/
масштаб 1:40

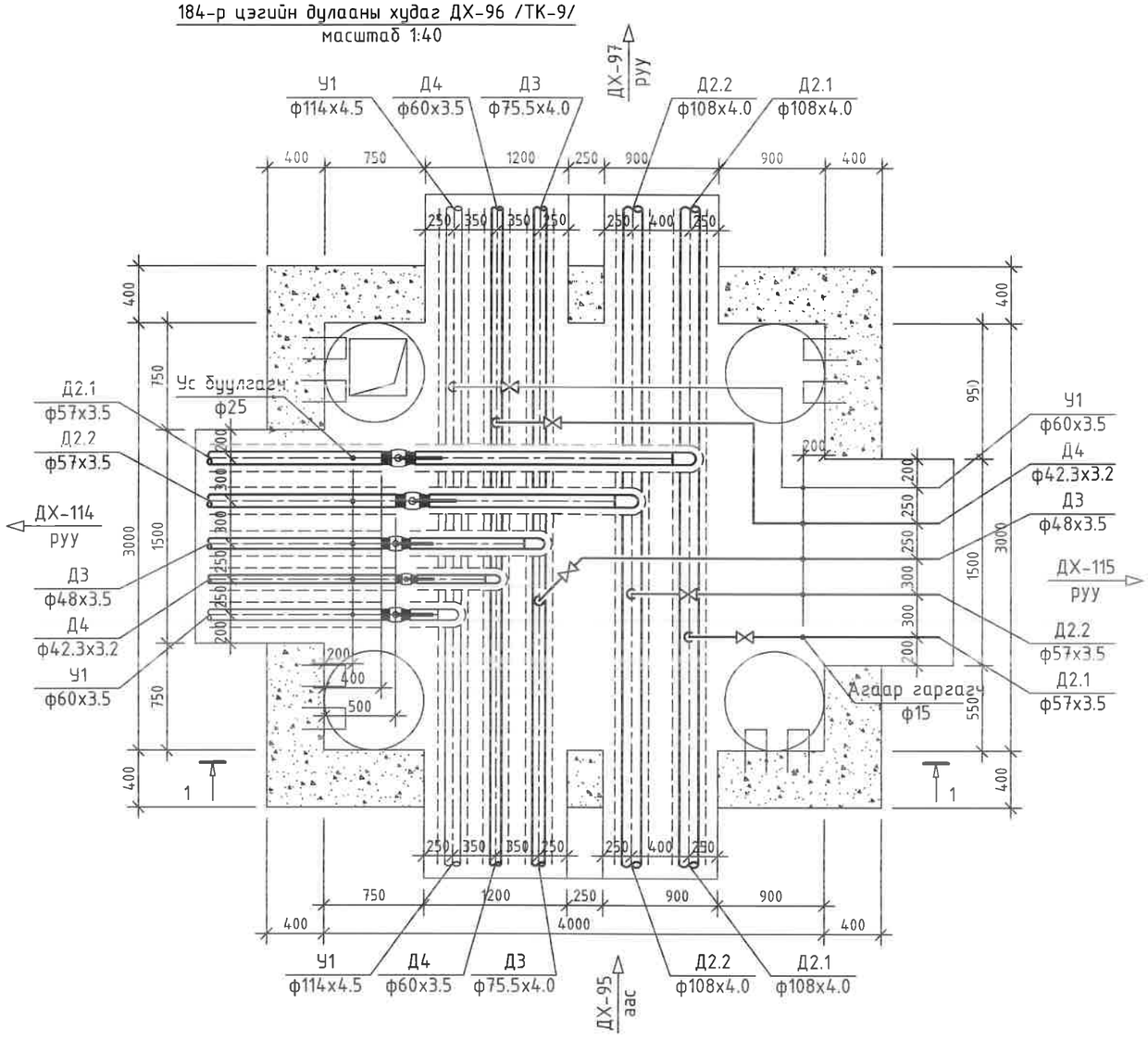

ДХ-96 худгийн материалын түүвэр

№	Тэмдэглэгээ	Материалын нэр	х/н	Тоо ширхэг	Нэгж жин, кг	Тайлбар
1		Ган бөмбөлгөн хаалт, ф50мм	ш	6	3	
2		Ган бөмбөлгөн хаалт, ф40мм	ш	2	2.1	
3		Ган бөмбөлгөн хаалт, ф32мм	ш	2	1.4	
4		Хэвэлмэл ган отвод, 90°50 с80	ш	4	0.6	
5		Хэвэлмэл ган отвод, 90°50 с80 /цайрдсан/	ш	4	0.6	
6		Хэвэлмэл ган отвод, 90°40 с80 /цайрдсан/	ш	3	0.3	
7		Хэвэлмэл ган отвод, 90°32 с80 /цайрдсан/	ш	4	0.2	
8		Ус буулгах ган хаалт ф25мм /патруб/	ш	5	1	
9		Агаар гаргах хаалт ф15мм /2ш отвод, патруб/	ш	5	0.6	
10	Г-991-1 вып 2	4000х3000х2000(h) хэмжээтэй ТК-9 маягийн дулааны худаг ДХ-96	ком	1		ГДГ-261 -с үз
11		Төмөр бетон ялуу ПР-22	ш	2	364	
12		Төмөр бетон ялуу Я-22	ш	4	95	
13		Төмөр бетон ялуу ДЯ-18	ш	4	120	
14		Төмөр бетон ялуу Я-18	ш	8	75	
15		Төмөр бетон ялуу ПР-18	ш	2	304	

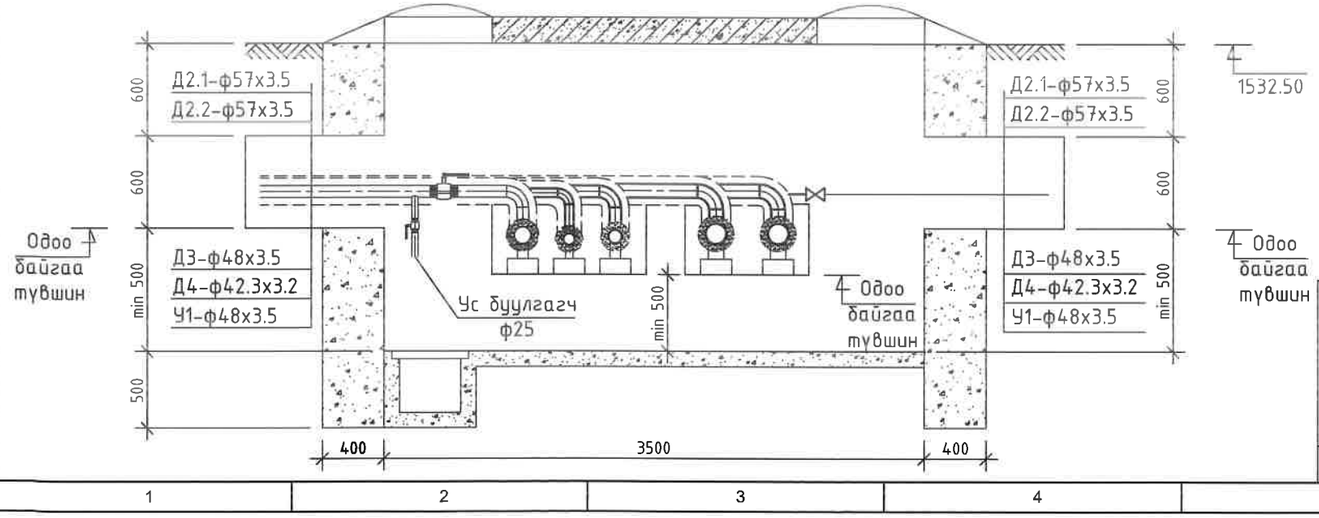

УБ. БГД 11-р хороо
Энэбишийн өргөн чөлөө
78-р байр 204 тоот
Утас: 7604 4780
"ДНТ" ХХК

Төв аймаг. Зуунмод сум. 1-р баг.
ХАЛААЛТЫН 3-Р ЗУУХНЫ ХОЁРДУГААР ХЭЛХЭЭНИЙ ШУГАМ СҮЛЖЭЭ

Дулааны худаг ДХ-96-ийн байгуулалт, огтлол 1-1, материалын түүвэр

Инженер		М.Буянхишиг	ЕГ Шифр: ДНТ-10-3/2019.24	Масштаб: М 1:40	Хуудас: 283
Гүйцэтгэсэн		Э.Бат-Эрдэнэ	ТГ Шифр:	Зургийн дугаар: ГДГ-128	Огноо: 2024.04.15
Шалгасан		Л.Энхсайхан			

Үе шат: А.З

А3

187-р цэгийн дулааны худаг ДХ-97 /ТК-10/
масштаб 1:50

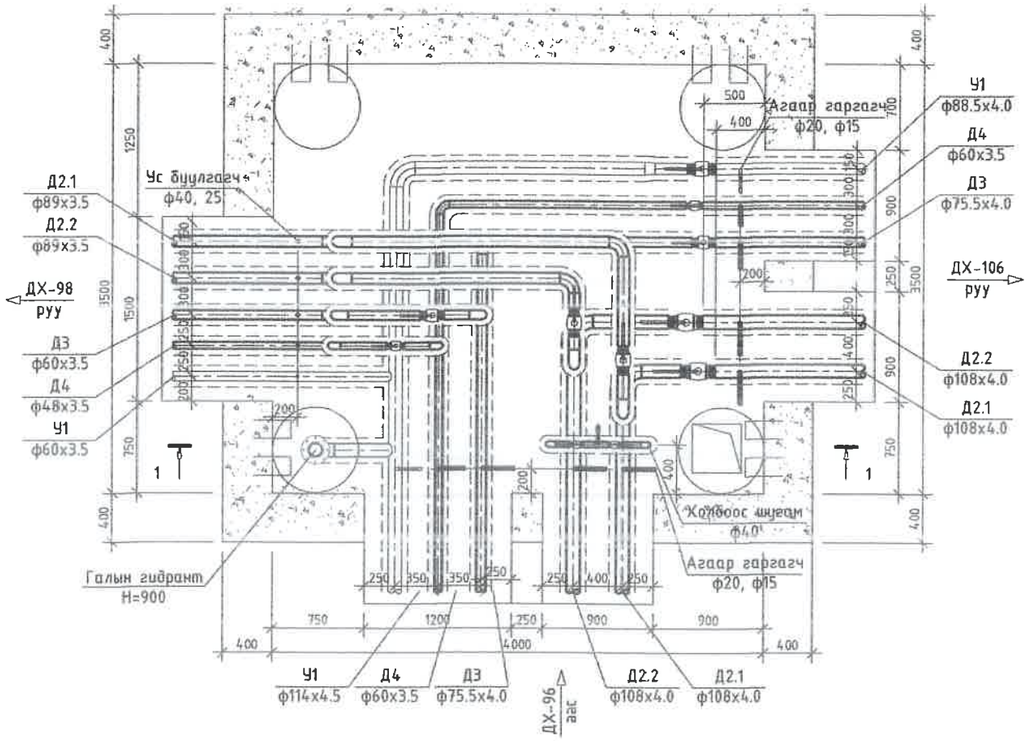

187-р цэгийн дулааны худаг ДХ-97
Огтлол 1-1 масштаб 1:50

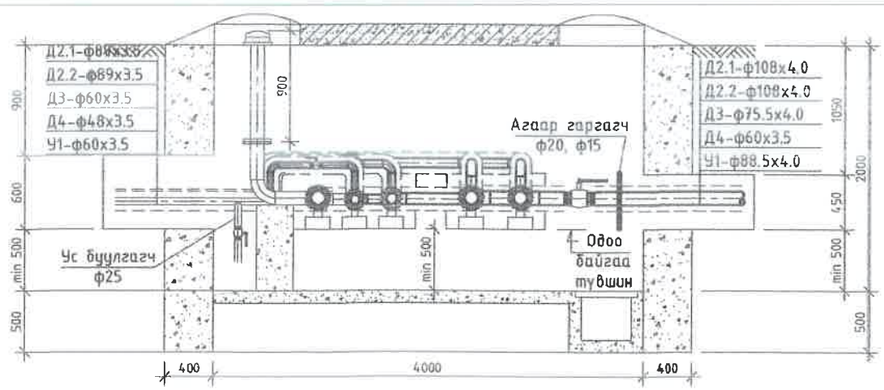

ДХ-97 худгийн материалын түүвэр

№	Тэмдэглэгээ	Материалын нэр	х/н	Тоо ширхэг	Нэгж жин, кг	Тайлбар
1		Ган бөмбөлгөн хаалт, ф100мм	ш	2	9.7	
2		Ган бөмбөлгөн хаалт, ф80мм	ш	3	6	
3		Ган бөмбөлгөн хаалт, ф65мм	ш	1	4.5	
5		Ган бөмбөлгөн хаалт, ф50мм	ш	3	3	
6		Ган бөмбөлгөн хаалт, ф40мм	ш	1	2.1	
7	Серия 4.903-10 вып1	Хэвэлмэл ган отвод, 90°100 с40	ш	2	2.4	
8		Хэвэлмэл ган отвод, 90°80 с50	ш	8	1.6	
9		Хэвэлмэл ган отвод, 90°100 с40 /цайрдсан/	ш	1	2.4	
10		Хэвэлмэл ган отвод, 90°65 с60 /цайрдсан/	ш	1	1.1	
11		Хэвэлмэл ган отвод, 90°50 с80 /цайрдсан/	ш	4	0.6	
12		Хэвэлмэл ган отвод, 90°40 с80 /цайрдсан/	ш	3	0.3	
13		Хэвэлмэл ган шилжвэр, ф100/80 /цайрдсан/	ш	1	0.92	
14		Ус буулгах ган хаалт ф40мм /патруб/	ш	2	2.1	
15		Ус буулгах ган хаалт ф25мм /патруб/	ш	3	1	
16		Агаар гаргах хаалт ф20мм /2ш отвод, патруб/	ш	5	0.8	
17		Агаар гаргах хаалт ф15мм /2ш отвод, патруб/	ш	5	0.6	
18		Ган бөмбөлгөн хаалт, ф40	ш	2	2.1	Холбоос шугам
19		Хэвэлмэл ган отвод, 90°40 с80	ш	4	0.3	
20		Ган хоолой ф40мм	у/м	1	2.64	
21		Хяналтын хаалт ф15мм	ш	1		
22		Хэвэлмэл ган отвод, ф15мм	ш	2		
23		4000х3500х2000(h) хэмжээтэй ТК-10 маягийн дулааны худаг ДХ-97	ком	1		ГДГ-262-с үз
24	Г-991-1 вып 2	Төмөр бетон ялуу ПР-22	ш	1	364	
25		Төмөр бетон ялуу Я-22	ш	2	95	
26		Төмөр бетон ялуу ДЯ-18	ш	6	120	
27		Төмөр бетон ялуу Я-18	ш	8	75	
28		Төмөр бетон ялуу ПР-18	ш	1	304	
29		Галын гидрант H=900	ком	1		

ТӨМӨРТИЙН УЛСЫН ХЭРЭГ ХОЛБООС ХХК АХЛАХ БАЙЦААГЧ ЕЗБ

ДНТ
ЧБ. БГД 11-р хороо Энэбишийн өргөн чөлөө 78-р байр 204 тоот
Утас: 7604 4780
"ДНТ" ХХК

Төв аймаг. Зуунмод сум. 1-р баг.
ХАЛААЛТЫН 3-Р ЗУУХНЫ ХОЁРДУГААР ХЭЛХЭЭНИЙ ШУГАМ СҮЛЖЭЭ

Дулааны худаг ДХ-97-ийн байгуулалт, огтлол 1-1, материалын түүвэр					Уе шат: А.3
Инженер		Л.Энхсайхан	ЕГ Шифр: ДНТ-10-3/2019.24	Масштаб: М 1:50	Хуудас: 28.3
Гүйцэтгэсэн		Э.Бат-Эрдэнэ			
Шалгасан		М.Буянхишиг	ТГ Шифр:	Зургийн дугаар: ГДГ-129	Огноо: 2024.04.15

А3

190-р цэгийн дулааны худаг ДХ-98 /ТК-5/
масштаб 1:40

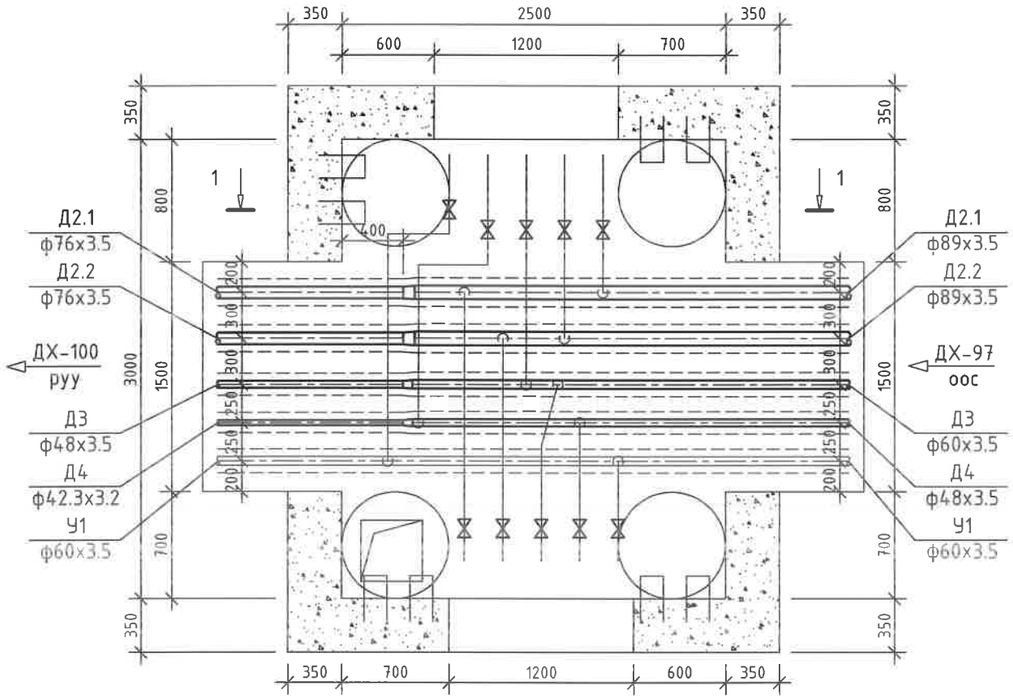

190-р цэгийн дулааны худаг ДХ-98
Огтлол 1-1 масштаб 1:40

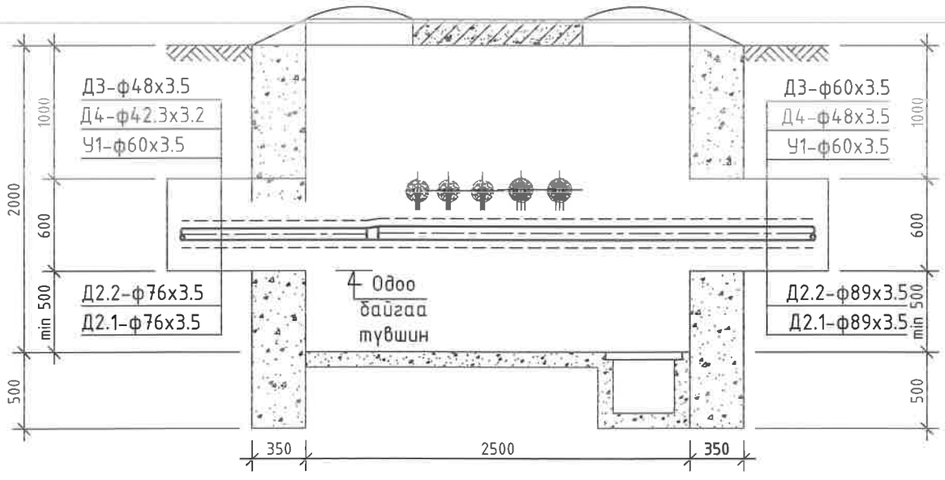

ДХ-98 худгийн материалын түүвэр

№	Тэмдэглэгээ	Материалын нэр	х/н	Тоо ширхэг	Нэгж жин, кг	Тайлбар
1	Серия 4.903-10 вып1	Хэвэлмэл ган шилжвэр, ф80/65мм	ш	2	0.6	
2		Хэвэлмэл ган шилжвэр, ф50/40мм /цайрдсан/	ш	1	0.3	
3		Хэвэлмэл ган шилжвэр, ф40/32мм /цайрдсан/	ш	1	0.1	
4	Г-991-1 вып 2	3000х2500х2000(h) хэмжээтэй ТК-5 маягийн дулааны худаг ДХ-98	ком	1		ГДГ-257 -с үз
5		Төмөр бетон ялуу ПР-22	ш	2	364	
6		Төмөр бетон ялуу Я-22	ш	2	95	
7		Төмөр бетон ялуу ДЯ-18	ш	4	120	
8		Төмөр бетон ялуу Я-18	ш	2	75	
9		Хэрэглэгчийн шугам холбох	ш	10		

Тайлбар: Одоо байгаа айлуудын огтолгооны шугамуудыг шинэ шугамд холбоно. (холболт-ф32мм, ф25мм)

УБ. БГД 11-р хороо
Энэбишийн өргөн чөлөө
78-р байр 204 тоот
Утас: 7604 4780

"ДНТ" ХХК

Төв аймаг. Зуунмод сум. 1-р баг.
ХАЛААЛТЫН 3-Р ЗУУХНЫ ХОЁРДУГААР ХЭЛХЭЭНИЙ ШУГАМ СҮЛЖЭЭ

Дулааны худаг ДХ-98-ийн байгуулалт, огтлол 1-1, материалын түүвэр

Үе шат: А.3

Инженер		М.Буянхишиг	ЕГ Шифр: ДНТ-10-3/2019.24	Масштаб: М 1:40	Хуудас: 283
Гүйцэтгэсэн		Э.Бат-Эрдэнэ	ТГ Шифр:	Зургийн дугаар: ГДГ-130	Огноо: 2024.04.15
Шалгасан		Л.Энхсайхан			

А3

193-р цэгийн дулааны худаг ДХ-100 /ТК-5/
масштаб 1:40

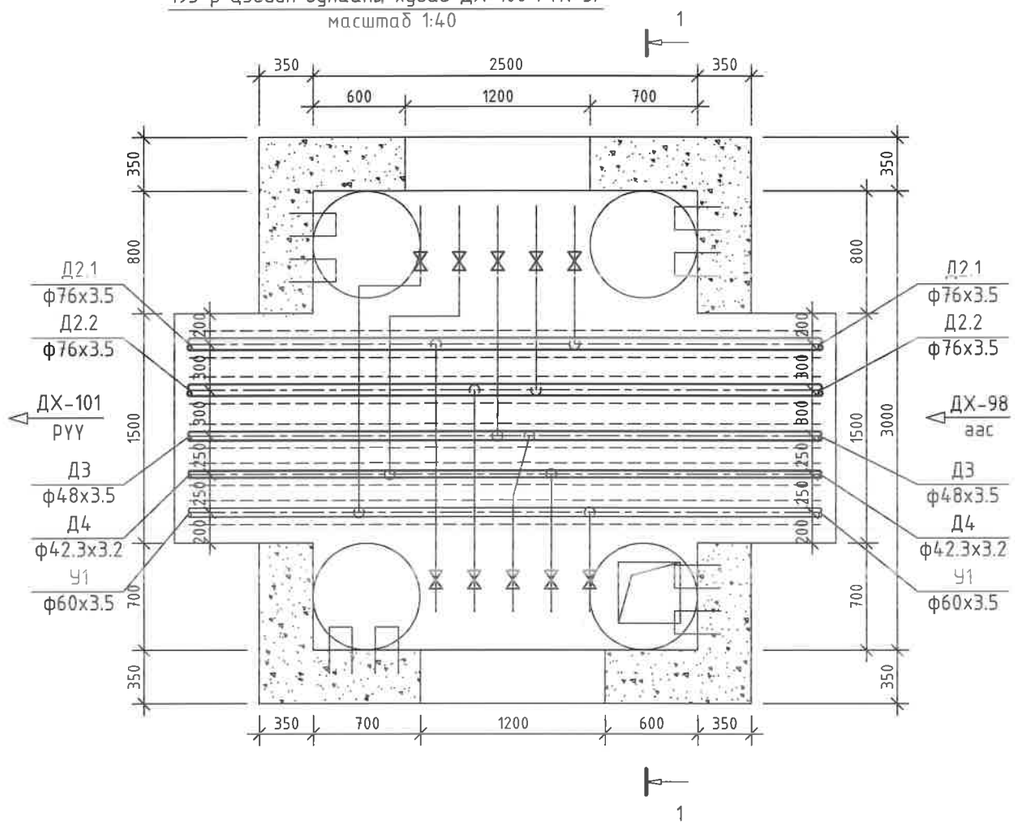

193-р цэгийн дулааны худаг ДХ-100
Огтлол 1-1 масштаб 1:40

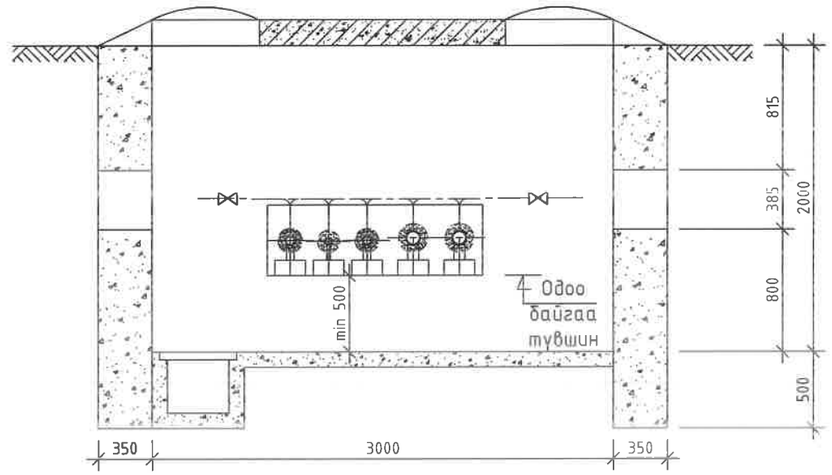

Тайлбар: Одоо байгаа айлуудын огтолгооны шугамуудыг шинэ шугамд холбоно.

ДХ-100 худгийн материалын түүвэр

№	Тэмдэглэлээс	Материалын нэр	х/н	Тоо ширхэг	Нэгж жин, кг	Тайлбар
1	Г-991-1 вып 2	3000х2500х2000(h) хэмжээтэй ТК-5 маягийн дулааны худаг ДХ-100	ком	1		ГДГ-257 -с үз
2		Төмөр бетон ялуу ПР-22	ш	2	364	
3		Төмөр бетон ялуу Я-22	ш	2	95	
4		Төмөр бетон ялуу ДЯ-18	ш	4	120	
5		Төмөр бетон ялуу Я-18	ш	2	75	
6		Хэрэглэгчийн шугам холбох	ш	10		

УБ. БГД 11-р хороо Энэбишийн өргөн чөлөө 78-р байр 204 тоот
Утас: 7604 4780
"ДНТ" ХХК

Төв аймаг. Зуунмод сум. 1-р баг.
ХАЛААЛТЫН 3-Р ЗУУХНЫ ХОЁРДУГААР ХЭЛХЭЭНИЙ ШУГАМ СҮЛЖЭЭ
ДХ-100-ийн байгуулалт, огтлол 1-1, материалын түүвэр

Инженер		М.Буянхишиг	ЕГ Шифр: ДНТ-10-3/2019.24	Масштаб: М 1:40	Хуудас: 283
Гүйцэтгэсэн		Э.Бат-Эрдэнэ	ТГ Шифр:	Зургийн дугаар: ГДГ-131	Огноо: 2024.04.15
Шалгасан		Л.Энхсайхан			

Үе шат: А.З

А3

196-р цэгийн дулааны худаг ДХ-101 /ТК-5/
масштаб 1:40

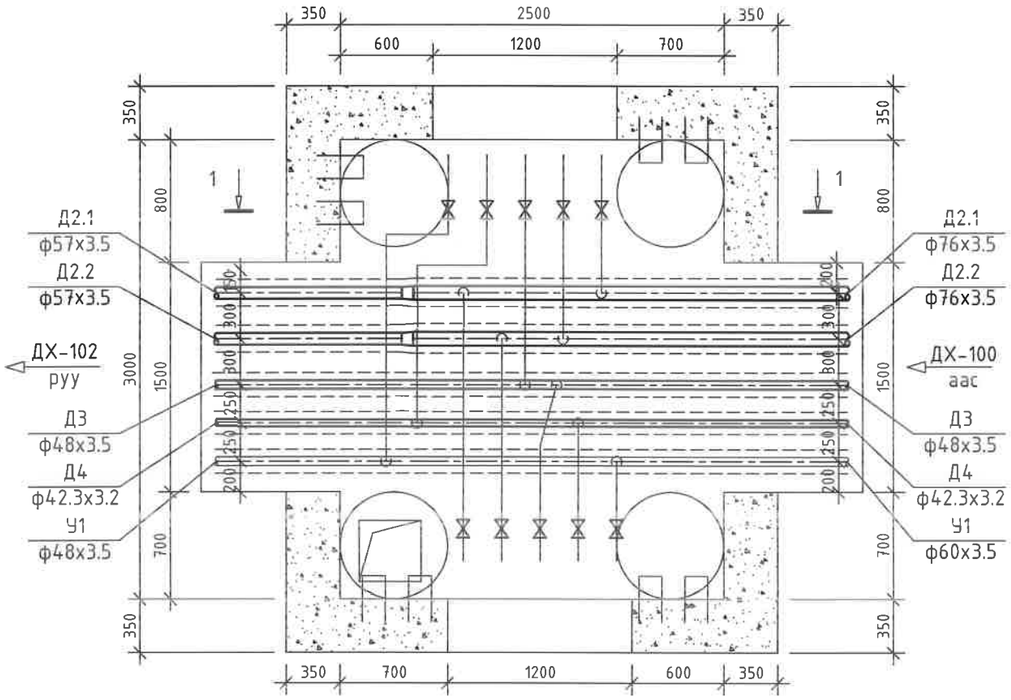

196-р цэгийн дулааны худаг ДХ-101
Огтлол 1-1 масштаб 1:40

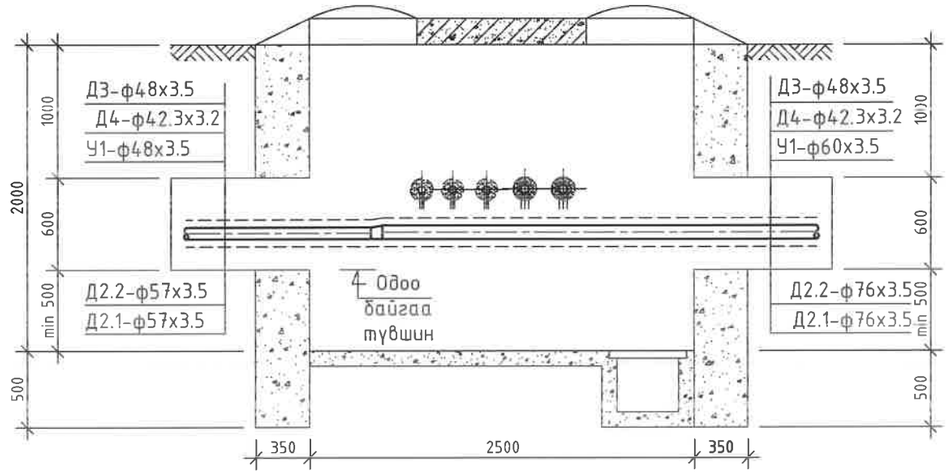

Тайлбар: Одоо байгаа айлуудын огтолгооны шугамуудыг шинэ шугамд холбоно. (холболт-ф32мм, ф25мм)

ДХ-101 худгийн материалын түүвэр

№	Тэмдэглэгээ	Материалын нэр	Х/Н	Тоо ширхэг	Нэгж жин, кг	Тайлбар
1	Серия 4.903-10 вып1	Хэвэлмэл ган шилжвэр, ф76/50мм	ш	2	0.43	
2	Г-991-1 вып 2	3000х2500х2000(h) хэмжээтэй ТК-5 маягийн дулааны худаг ДХ-101	ком	1		ГДГ-257 -с үз
3		Төмөр бетон ялуу ПР-22	ш	2	364	
4		Төмөр бетон ялуу Я-22	ш	2	95	
5		Төмөр бетон ялуу ДЯ-18	ш	4	120	
6		Төмөр бетон ялуу Я-18	ш	2	75	
7		Хэрэглэгчийн шугам холбох	ш	10		

УБ. БГД 11-р хороо
Энэбишийн өргөн чөлөө
78-р байр 204 тоот
Утас: 7604 4780
"ДНТ" ХХК

Төв аймаг. Зуунмод сум. 1-р баг.
ХАЛААЛТЫН 3-Р ЗУУХНЫ ХОЁРДУГААР ХЭЛХЭЭНИЙ ШУГАМ СҮЛЖЭЭ

ДХ-101-ийн байгуулалт, огтлол 1-1, материалын түүвэр

Инженер		М.Буянхишиг	ЕГ Шифр: ДНТ-10-3/2019.24	Масштаб: М 1:40	Хуудас: 283
Гүйцэтгэсэн		Э.Бат-Эрдэнэ	ТГ Шифр:	Зургийн дугаар: ГДГ-132	Огноо: 2024.04.15
Шалгасан		Л.Энхсайхан			

Үе шат: А.З

А3

199-р цэгийн дулааны худаг ДХ-102 /ТК-5/
масштаб 1:40

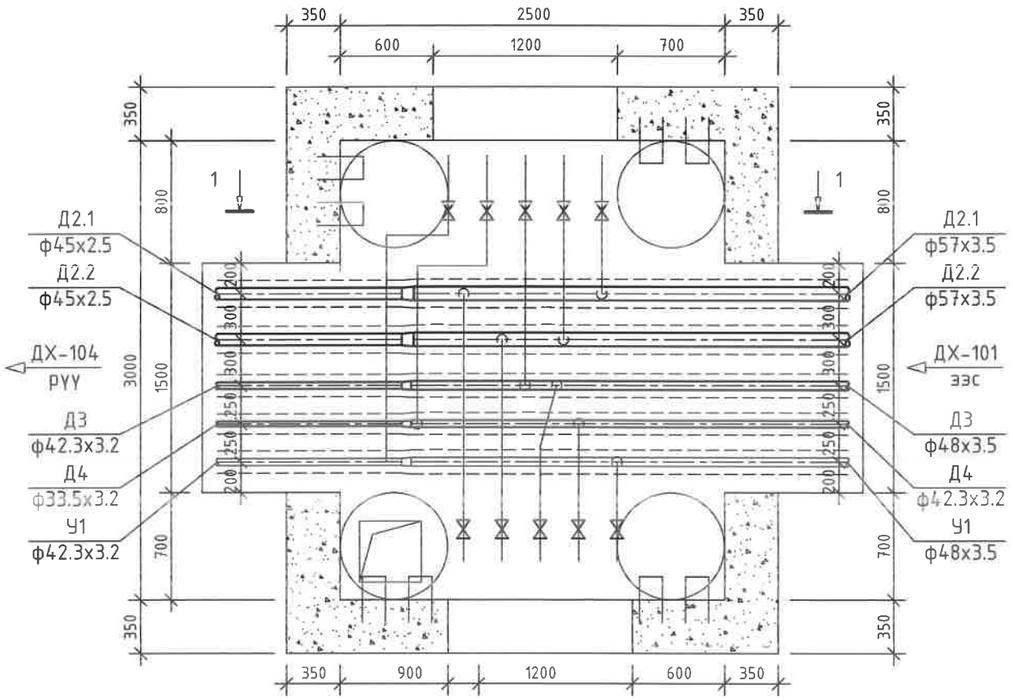

199-р цэгийн дулааны худаг ДХ-102
Огтлол 1-1 масштаб 1:40

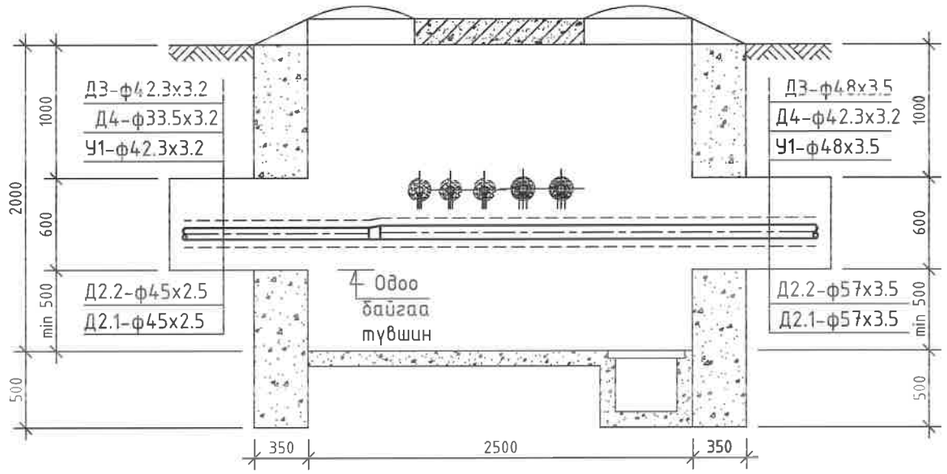

Тайлбар: Одоо байгаа айлуудын огтолгооны шугамуудыг шинэ шугамд холбоно. (холболт-ф32мм, ф25мм)

ДХ-102 худгийн материалын түүвэр

№	Тэмдэглэгээ	Материалын нэр	х/н	Тоо ширхэг	Нэгж жин, кг	Тайлбар
1	Серия 4.903-10 вып1	Хэвэлмэл ган шилжвэр, ф50/40мм	ш	2	0.3	
2		Хэвэлмэл ган шилжвэр, ф40/32мм /цайрдсан/	ш	2	0.2	
3		Хэвэлмэл ган шилжвэр, ф32/25мм /цайрдсан/	ш	1	0.1	
4	Г-991-1 вып 2	3000х2500х2000(h) хэмжээтэй ТК-5 маягийн дулааны худаг ДХ-102	ком	1		ГДГ-257-с үз
5		Төмөр бетон ялуу ПР-22	ш	2	364	
6		Төмөр бетон ялуу Я-22	ш	2	95	
7		Төмөр бетон ялуу ДЯ-18	ш	4	120	
8		Төмөр бетон ялуу Я-18	ш	2	75	
9		Хэрэглэгчийн шугам холбох	ш	10		

УБ. БГД 11-р хороо Энэбишийн өргөн чөлөө 78-р байр 204 тоот Утас: 7604 4780	Төв аймаг. Зуунмод сум. 1-р баг. ХАЛААЛТЫН 3-Р ЗУУХНЫ ХОЁРДУГААР ХЭЛХЭЭНИЙ ШУГАМ СҮЛЖЭЭ				
	ДХ-102-ийн байгуулалт, огтлол 1-1, материалын түүвэр				Ye шат: А.3
	Инженер	М.Буянхишиг	ЕГ Шифр: ДНТ-10-3/2019.24	Масштаб: М 1:40	Хуудас: 283
	Гүйцэтгэсэн	Э.Бат-Эрдэнэ	ТГ Шифр:	Зургийн дугаар: ГДГ-133	Огноо: 2024.04.15
"ДНТ" ХХК	Шалгасан	Л.Энхсайхан			

А3

202-р цэгийн дулааны худаг ДХ-104 /ТК-5/
масштаб 1:40

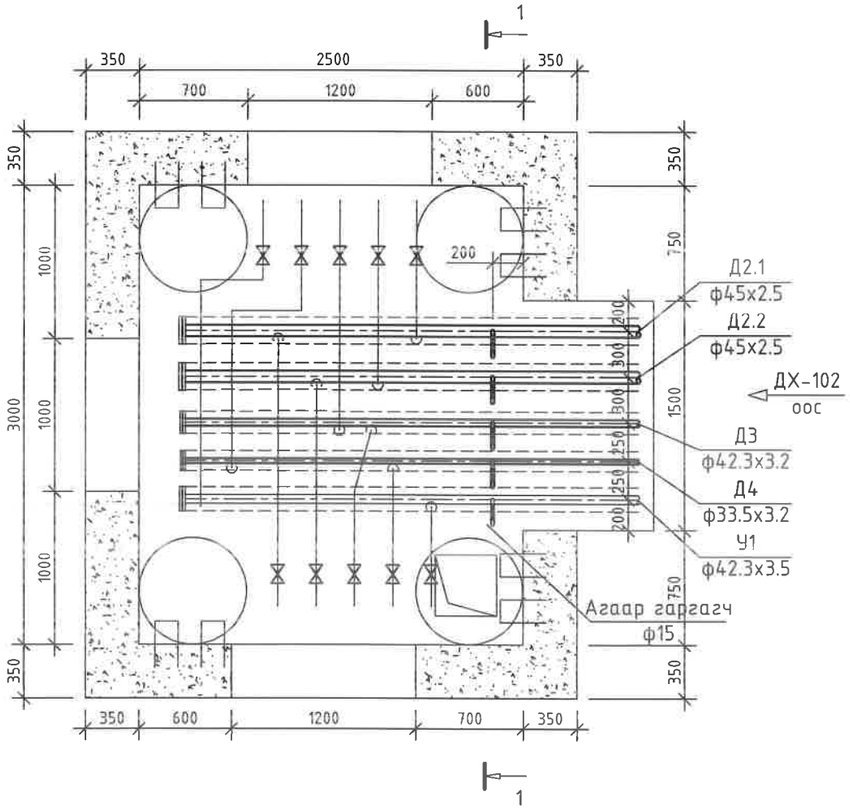

202-р цэгийн дулааны худаг ДХ-104
Огтлол 1-1 масштаб 1:40

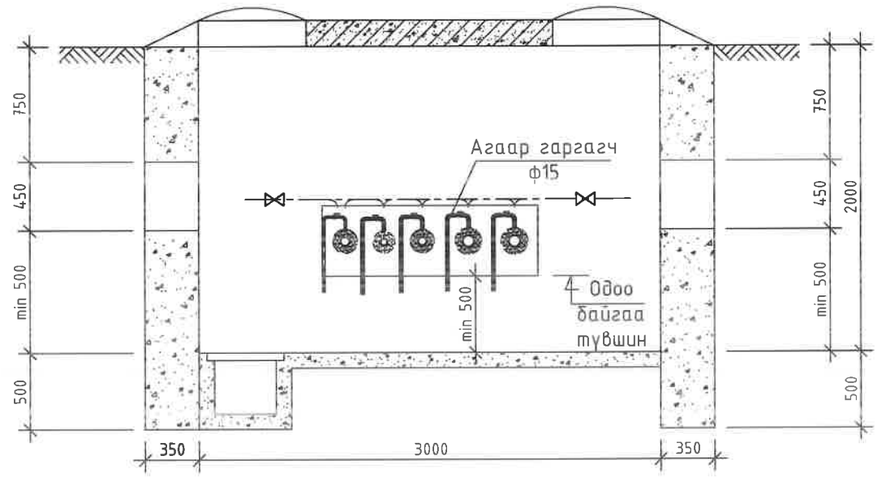

Тайлбар: Одоо байгаа айлуудын огтолгооны шугамуудыг шинэ шугамд холбоно. (холболт-ф32мм, ф25мм)

ДХ-104 худгийн материалын түүвэр

№	Тэмдэглэгээ	Материалын нэр	х/н	Тоо ширхэг	Нэгж жин, кг	Тайлбар
1	Серия 4.903-10 вып1	Хэвэлмэл ган заглушка, ф40мм	ш	2	0.09	
2		Хэвэлмэл ган заглушка, ф32мм /цайрдсан/	ш	2	0.08	
3		Хэвэлмэл ган заглушка, ф25мм /цайрдсан/	ш	1	0.07	
4		Агаар гаргах хоолт ф15мм /2ш отвод, патруб/	ш	5	0.6	
5	Г-991-1 вып 2	3000х2500х2000(h) хэмжээтэй ТК-5 маягийн дулааны худаг ДХ-104	ком	1		ГДГ-257 -с үз
6		Төмөр бетон ялуу ПР-22	ш	1	364	
7		Төмөр бетон ялуу Я-22	ш	1	95	
8		Төмөр бетон ялуу ДЯ-18	ш	4	120	
9		Төмөр бетон ялуу Я-18	ш	3	75	
10		Төмөр бетон ялуу ПР-18	ш	1	304	
11		Хэрэглэгчийн шугам холбох	ш	10		

УБ. БГД 11-р хороо Энэбишийн өргөн чөлөө 76-р байр 204 тоот Утас: 7604 4780	Төв аймаг. Зуунмод сум. 1-р баг. ХАЛААЛТЫН 3-Р ЗУУХНЫ ХОЁРДУГААР ХЭЛХЭЭНИЙ ШУГАМ СҮЛЖЭЭ				
	ДХ-104-ийн байгуулалт, огтлол 1-1, материалын түүвэр				Үе шат: А.3
	Инженер	М.Буянхишиг	ЕГ Шифр: ДНТ-10-3/2019.24	Масштаб: М 1:40	Хуудас: 283
	Гүйцэтгэсэн	Э.Бат-Эрдэнэ	ТГ Шифр:	Зургийн дугаар: ГДГ-134	Огноо: 2024.04.15
"ДНТ" ХХК	Шалгасан	Л.Энхсайхан			

А3

203-р цэгийн дулааны худаг ДХ-105 /ТК-7/
масштаб 1:40

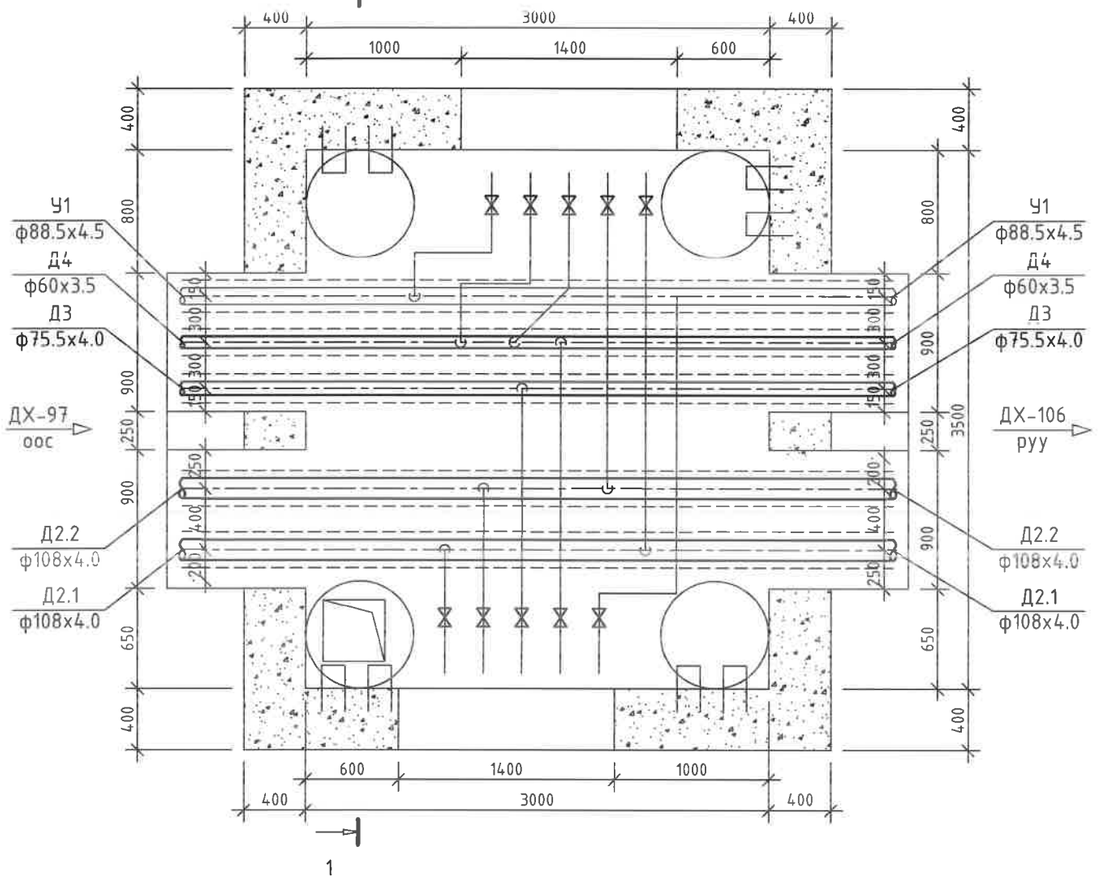

Тайлбар: Одоо байгаа айлуудын огтолгооны шугамуудыг шинэ шугамд холбоно (холболт-ф32мм, ф25мм)

203-р цэгийн дулааны худаг ДХ-105
Огтлол 1-1 масштаб 1:40

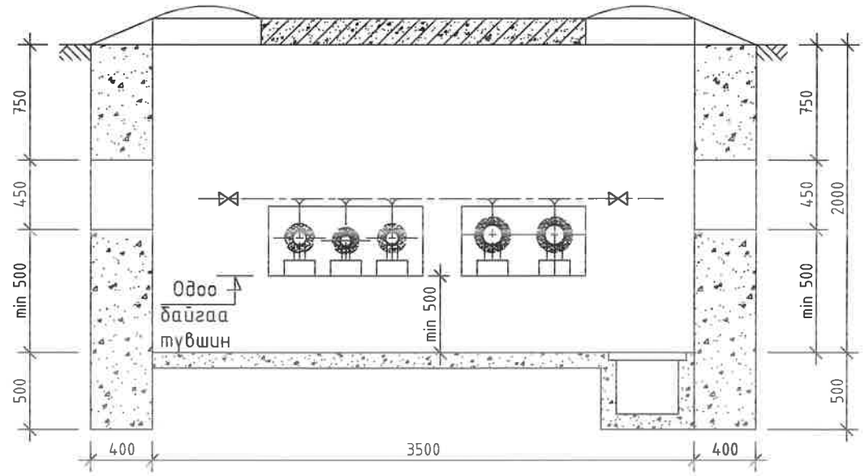

ДХ-105 худгийн материалын түүвэр

№	Тэмдэглэгээ	Материалын нэр	х/н	Тоо ширхэг	Нэгж жин, кг	Тайлбар
1	Г-991-1 вып 2	3000х3500х2000(h) хэмжээтэй ТК-7 маягийн дулааны худаг ДХ-105	ком	1		ГДГ-259 -с үз
2		Төмөр бетон ялуу ПР-22	ш	2	364	
3		Төмөр бетон ялуу Я-22	ш	4	95	
4		Төмөр бетон ялуу ПР-18	ш	6	304	
5		Төмөр бетон ялуу Я-18	ш	6	75	
6		Хэрэглэгчийн шугам холбох	ш	10		

УБ. БГД 11-р хороо
Энэбишийн өргөн чөлөө
78-р байр 204 тоот
Утас: 7604 4780
"ДНТ" ХХК

Төв аймаг. Зуунмод сум. 1-р баг.
ХАЛААЛТЫН 3-Р ЗУУХНЫ ХОЁРДУГААР ХЭЛХЭЭНИЙ ШУГАМ СҮЛЖЭЭ
ДХ-105-ийн байгуулалт, огтлол 1-1, материалын түүвэр

Инженер		М.Буянхишиг	ЕГ Шифр: ДНТ-10-3/2019.24	Масштаб: М 1:40	Үе шат: А.З
Гүйцэтгэсэн		Э.Бат-Эрдэнэ			Хуудас: 283
Шалгасан		Л.Энхсайхан	ТГ Шифр:	Зургийн дугаар: ГДГ-135	Огноо: 2024.04.15

А3

206-р цэгийн дулааны худаг ДХ-106 /ТК-7/
масштаб 1:40

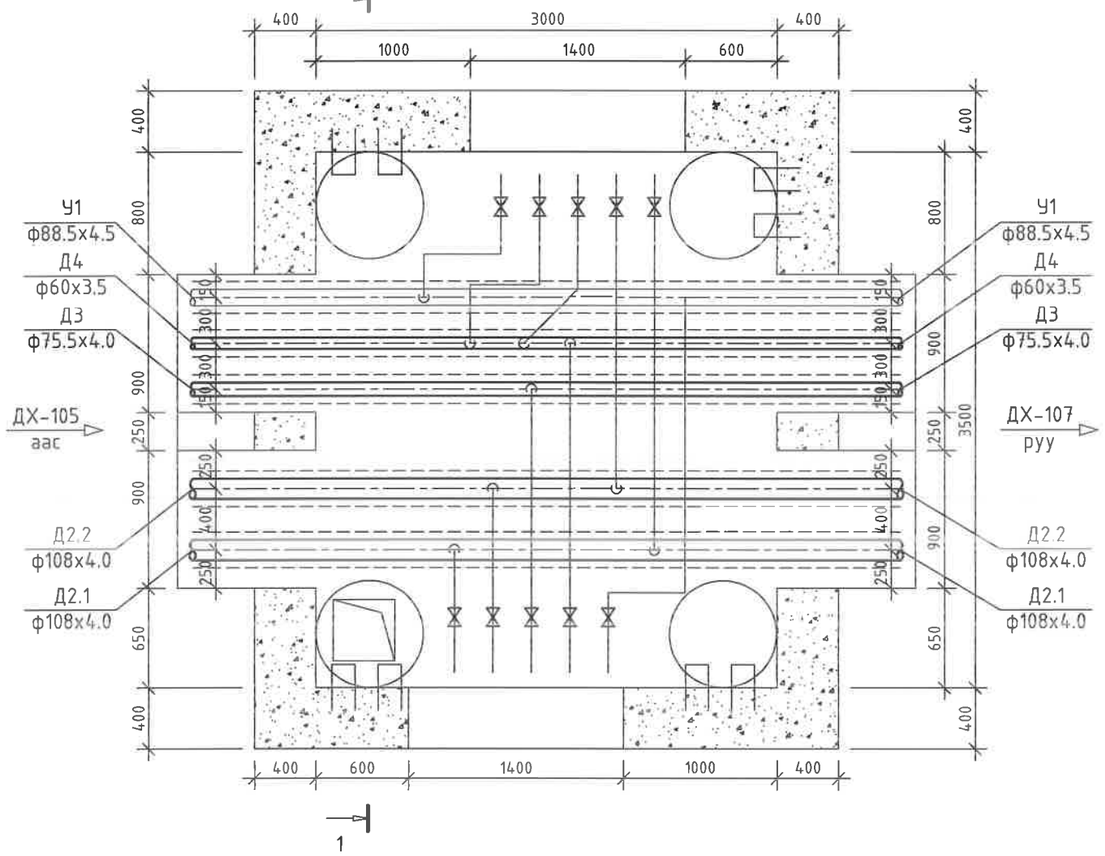

206-р цэгийн дулааны худаг ДХ-106
Огтлол 1-1 масштаб 1:40

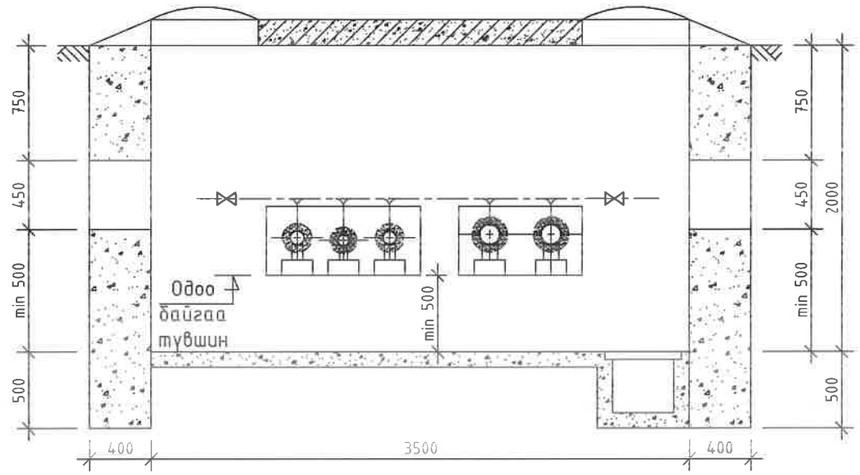

Тайлбар: Одоо байгаа айлуудын огтолгооны шугамуудыг шинэ шугамд холбоно. (холболт-ф32мм, ф25мм)

ДХ-106 худгийн материалын түүвэр

№	Тэмдэглэгээ	Материалын нэр	х/н	Тоо ширхэг	Нэгж жин, кг	Тайлбар
1	Г-991-1 вып 2	3000х3500х2000(h) хэмжээтэй ТК-7 маягийн дулааны худаг ДХ-106	ком	1		ГДГ-259 -с үз
2		Төмөр бетон ялуу ПР-22	ш	2	364	
3		Төмөр бетон ялуу Я-22	ш	4	95	
4		Төмөр бетон ялуу ДЯ-18	ш	6	120	
5		Төмөр бетон ялуу Я-18	ш	6	75	
6		Хэрэглэгчийн шугам холбох	ш	10		

УБ. БГД 11-р хороо
Энэбишийн өргөн чөлөө
78-р байр 204 тоот
Утас: 7604 4780
"ДНТ" ХХК

Төв аймаг. Зуунмод сум. 1-р баг.
ХАЛААЛТЫН 3-Р ЗУУХНЫ ХОЁРДУГААР ХЭЛХЭЭНИЙ ШУГАМ СҮЛЖЭЭ

ДХ-106-ийн байгуулалт, огтлол 1-1, материалын түүвэр

Инженер		М.Буянхишиг	ЕГ Шифр: ДНТ-10-3/2019.24	Масштаб: М 1:40	Үе шат: А.3
Гүйцэтгэсэн		Э.Бат-Эрдэнэ			Хуудас: 283
Шалгасан		Л.Энхсайхан	ТГ Шифр:	Зургийн дугаар: ГДГ-136	Огноо: 2024.04.15

А3

209-р цэгийн дулааны худаг ДХ-107 /ТК-7/
масштаб 1:40

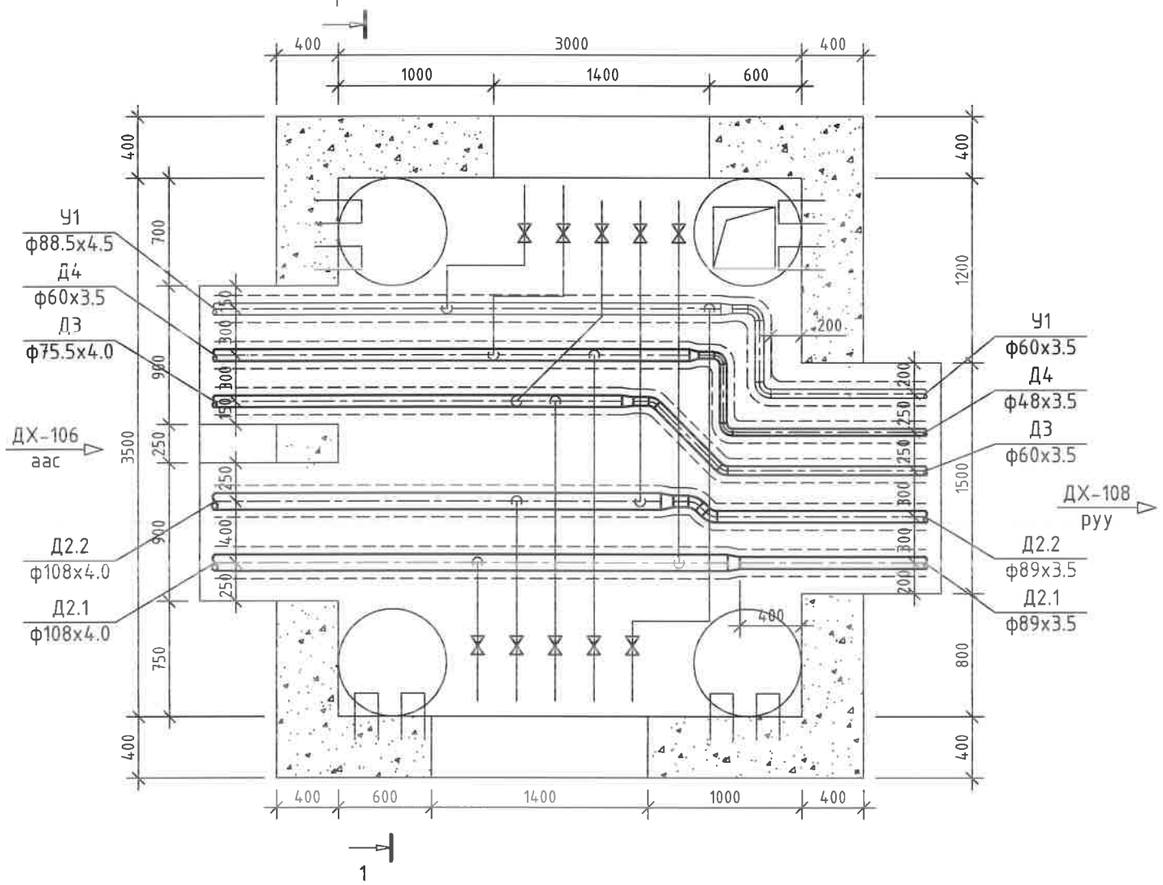

209-р цэгийн дулааны худаг ДХ-107
Огтлол 1-1 масштаб 1:40

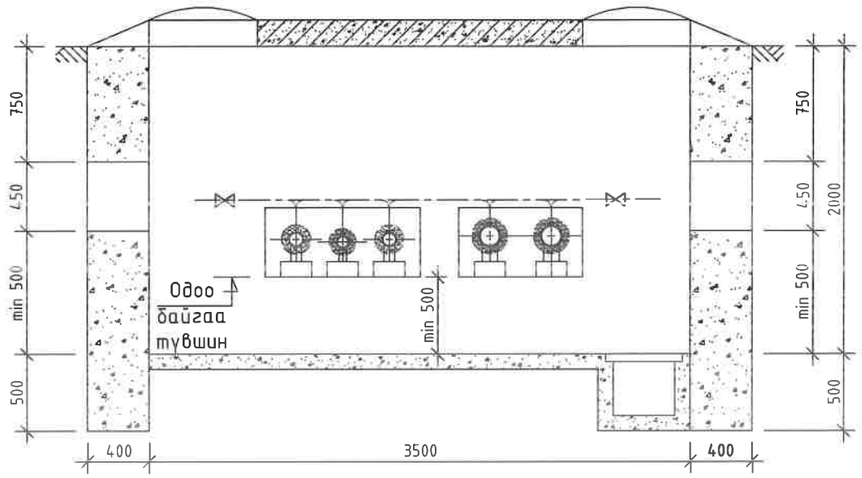

ДХ-107 худгийн материалын түүвэр

№	Тэмдэглэгээ	Материалын нэр	х/н	Тоо ширхэг	Нэгж жин, кг	Тайлбар
1		Хэвэлмэл ган шилжвэр, ф100/80мм	ш	2	0.92	
2		Хэвэлмэл ган шилжвэр, ф80/50мм /цайрдсан/	ш	1	0.51	
3		Хэвэлмэл ган шилжвэр, ф65/50мм /цайрдсан/	ш	1	0.43	
4		Хэвэлмэл ган шилжвэр, ф50/40мм /цайрдсан/	ш	1	0.3	
5		Хэвэлмэл ган отвод, 45°80 с40	ш	2	1.2	
6		Хэвэлмэл ган отвод, 90°50 с80 /цайрдсан/	ш	2	0.6	
7		Хэвэлмэл ган отвод, 45°50 с80 /цайрдсан/	ш	2	0.3	
8		Хэвэлмэл ган отвод, 90°40 с80 /цайрдсан/	ш	2	0.3	
9	Г-991-1 вып 2	3000х3500х2000(h) хэмжээтэй ТК-7 маягийн дулааны худаг ДХ-107	ком	1		ГДГ-259 -с үз
10		Төмөр бетон ялуу ПР-22	ш	2	364	
11		Төмөр бетон ялуу Я-22	ш	4	95	
12		Төмөр бетон ялуу ДЯ-18	ш	6	120	
13		Төмөр бетон ялуу Я-18	ш	6	75	
14		Хэрэглэгчийн шугам холбох	ш	10		

Тайлбар: Одоо байгаа айлуудын огтолгооны шугамуудыг шинэ шугамд холбоно. (холболт-ф32мм, ф25мм)

УБ. БГД 11-р хороо Энэбишийн өргөн чөлөө 78-р байр 204 toot
Утас: 7604 4780
"ДНТ" ХХК

Төв аймаг. Зуунмод сум. 1-р баг.
ХАЛААЛТЫН 3-Р ЗУУХНЫ ХОЁРДУГААР ХЭЛХЭЭНИЙ ШУГАМ СҮЛЖЭЭ
ДХ-107-ийн байгуулалт, огтлол 1-1, материалын түүвэр

Инженер		М.Буянхишиг	ЕГ Шифр: ДНТ-10-3/2019.24	Масштаб: М 1:40	Хуудас: 283
Гүйцэтгэсэн		Э.Бат-Эрдэнэ	ТГ Шифр:	Зургийн дугаар: ГДГ-137	Огноо: 2024.04.15
Шалгасан		Л.Энхсайхан			

Ye шат: А.3

A3

212-р цэгийн дулааны худаг ДХ-108 /ТК-5/
масштаб 1:40

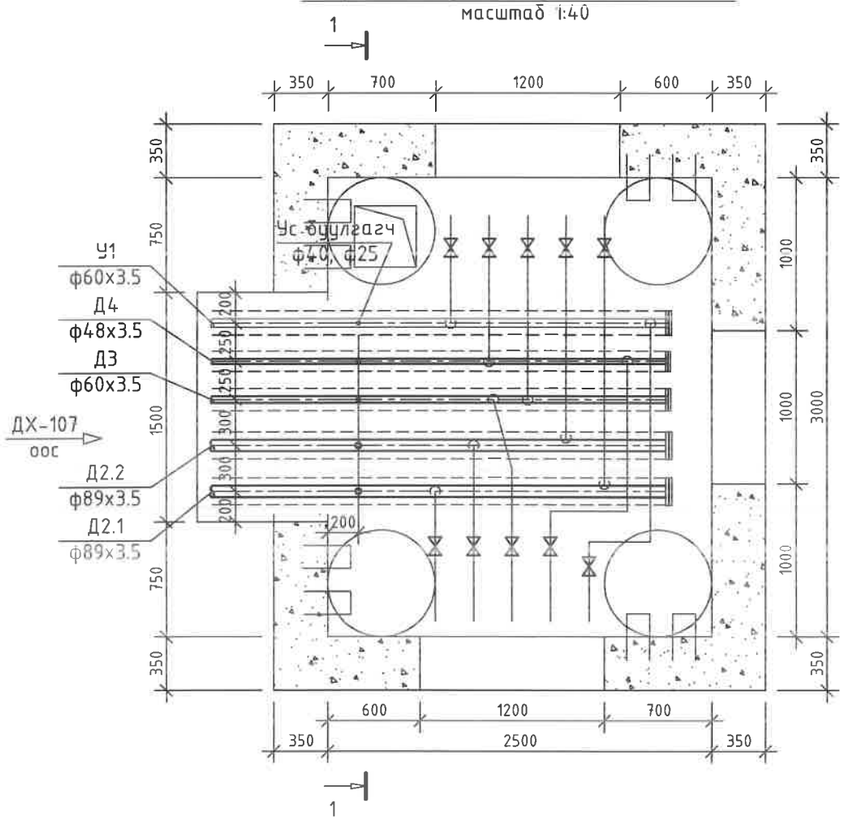

212-р цэгийн дулааны худаг ДХ-108
Огтлол 1-1 масштаб 1:40

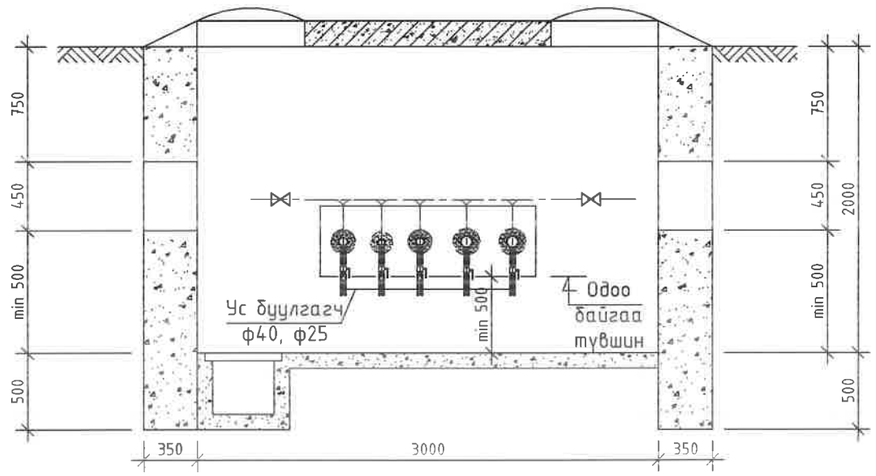

ДХ-108 худгийн материалын түүвэр

№	Тэмдэглэгээ	Материалын нэр	х/н	Тоо ширхэг	Нэгж жин, кг	Тайлбар
1	Серия 4.903-10 вып1	Хэвэлмэл ган заглушка, ф80мм	ш	2	0.43	
2		Хэвэлмэл ган заглушка, ф50мм /цайрдсан/	ш	2	0.2	
3		Хэвэлмэл ган заглушка, ф40мм /цайрдсан/	ш	1	0.09	
4		Ус буулгах ган хаалт ф40мм /патруб/	ш	2	2.1	
5		Ус буулгах ган хаалт ф25мм /патруб/	ш	3	1	
6	Г-991-1 вып 2	3000х2500х2000(h) хэмжээтэй ТК-5 маягийн дулааны худаг ДХ-108	ком	1		ГДГ-257 -с үз
7		Төмөр бетон ялуу ПР-22	ш	1	364	
8		Төмөр бетон ялуу Я-22	ш	1	95	
9		Төмөр бетон ялуу ДЯ-18	ш	4	120	
10		Төмөр бетон ялуу Я-18	ш	2	75	
11		Хэрэглэгчийн шугам холбох	ш	10		

Тайлбар: Одоо байгаа айлуудын огтолгооны шугамуудыг шинэ шугамд холбоно. (холболт-ф32мм, ф25мм)

УБ. БГД 11-р хороо
Энэбишийн өргөн чөлөө
78-р байр 204 тоот
Утас: 7604 4780

"ДНТ" ХХК

Төв аймаг. Зуунмод сум. 1-р баг.
ХАЛААЛТЫН 3-Р ЗУУХНЫ ХОЁРДУГААР ХЭЛХЭЭНИЙ ШУГАМ СҮЛЖЭЭ

ДХ-108-ийн байгуулалт, огтлол 1-1, материалын түүвэр

Үе шат: А.3

Инженер		М.Буянхишиг	ЕГ Шифр: ДНТ-10-3/2019.24	Масштаб: М 1:40	Хуудас: 283
Гүйцэтгэсэн		Э.Бат-Эрдэнэ	ТГ Шифр:	Зургийн дугаар: ГДГ-138	Огноо: 2024.04.15
Шалгасан		Л.Энхсайхан			

А3

213-р цэгийн дулааны худаг ДХ-111 /ТК-5/
масштаб 1:40

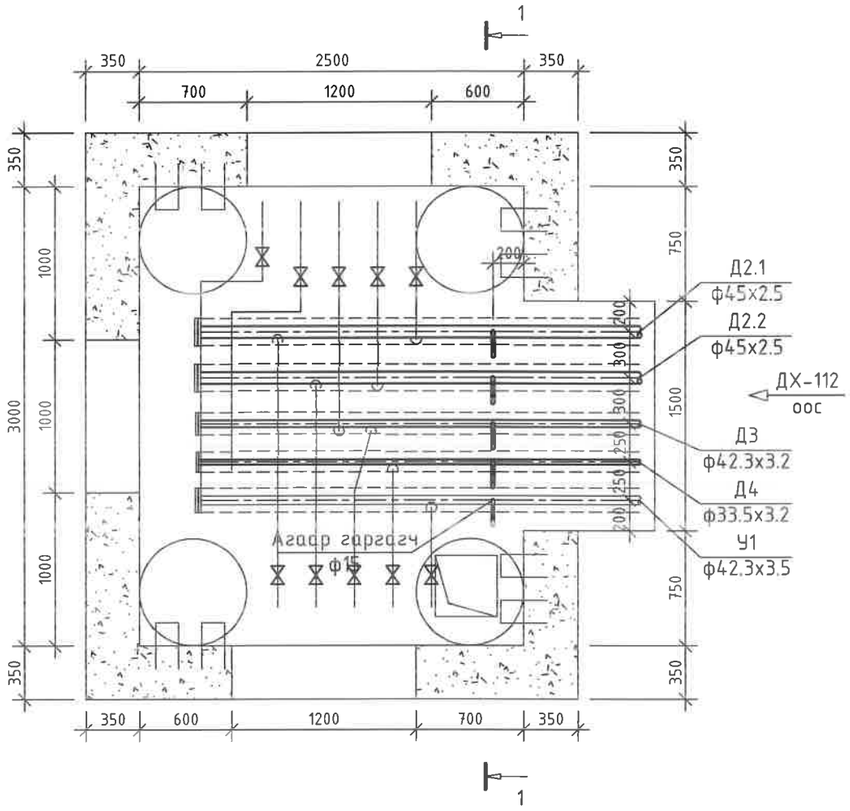

213-р цэгийн дулааны худаг ДХ-111
Огтлол 1-1 масштаб 1:40

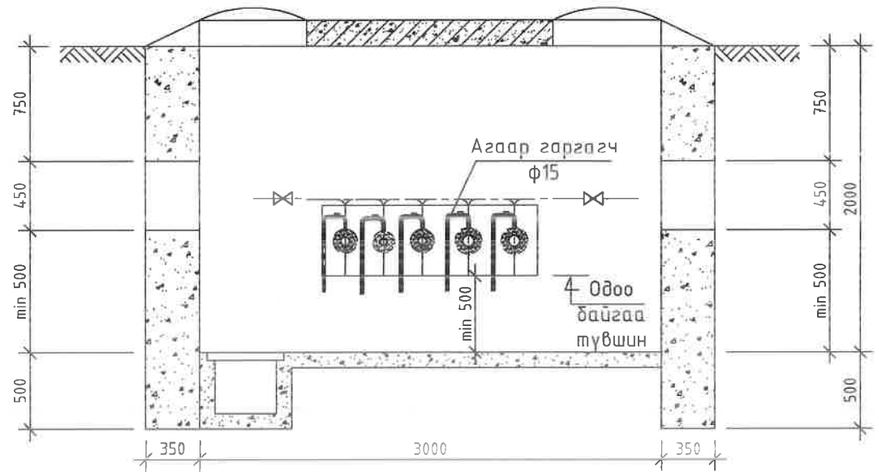

Тайлбар: Одоо байгаа айлуудын огтолгооны шугамуудыг шинэ шугамд холбоно. (холболт-ф32мм, ф25мм)

ДХ-111 худгийн материалын түүвэр

№	Тэмдэглэгээ	Материалын нэр	х/н	Тоо ширхэг	Нэгж жин, кг	Тайлбар
1	Серия 4.903-10 вып1	Хэвэлмэл ган заглушка, ф40мм	ш	2	0.09	
2		Хэвэлмэл ган заглушка, ф32мм /цайрдсан/	ш	2	0.08	
3		Хэвэлмэл ган заглушка, ф25мм /цайрдсан/	ш	1	0.07	
4		Агаар гаргах хаалт ф15мм /2ш отвод, патруб/	ш	5	0.6	
5	Г-991-1 вып 2	3000х2500х2000(h) хэмжээтэй ТК-5 маягийн дулааны худаг ДХ-111	ком	1		ГДГ-257 -с үз
6		Төмөр бетон ялуу ПР-22	ш	1	364	
7		Төмөр бетон ялуу Я-22	ш	1	95	
8		Төмөр бетон ялуу ПР-18	ш	1	304	
9		Төмөр бетон ялуу ДЯ-18	ш	4	120	
10		Төмөр бетон ялуу Я-18	ш	3	75	
11		Хэрэглэгчийн шугам холбох	ш	10		

УБ. БГД 11-р хороо
Энэбишийн өргөн чөлөө
78-р байр 204 тоот
Утас: 7604 4780

"ДНТ" ХХК

Төв аймаг. Зуунмод сум. 1-р баг.
ХАЛААЛТЫН 3-Р ЗУУХНЫ ХОЁРДУГААР ХЭЛХЭЭНИЙ ШУГАМ СҮЛЖЭЭ

ДХ-111-ийн байгуулалт, огтлол 1-1, материалын түүвэр

Инженер		М.Буянхишиг	ЕГ Шифр: ДНТ-10-3/2019.24	Масштаб: М 1:40	Үе шат: А.З
Гүйцэтгэсэн		Э.Бат-Эрдэнэ			Хуудас: 283
Шалгасан		Л.Энхсайхан	ТГ Шифр:	Зургийн дугаар: ГДГ-139	Огноо: 2024.04.15

А3

216-р цэгийн дулааны худаг ДХ-112 /ТК-5/
масштаб 1:40

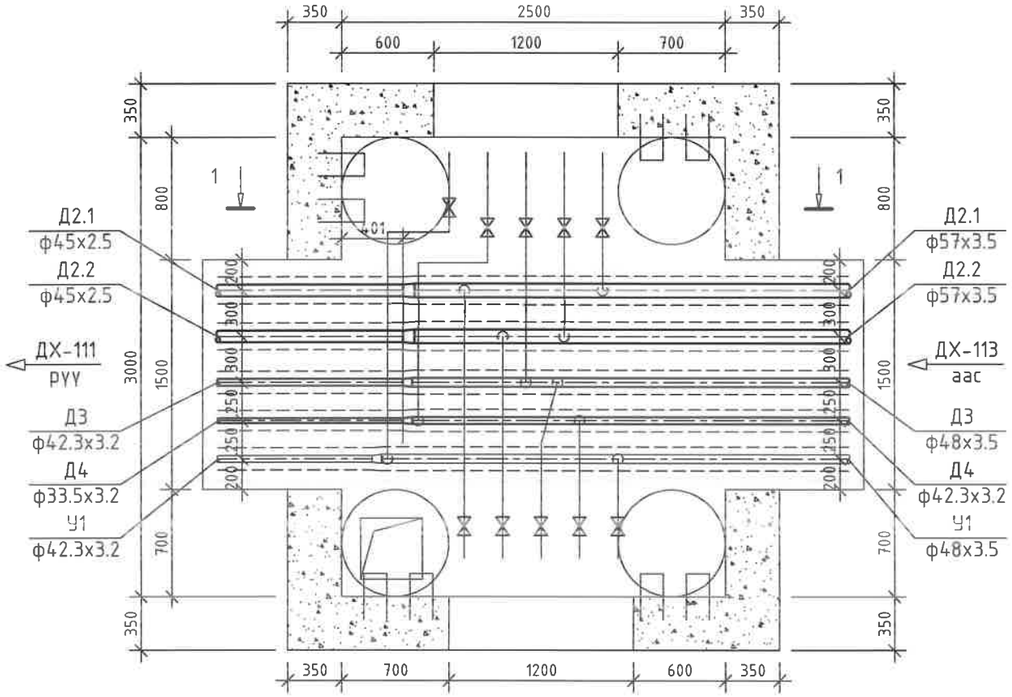

216-р цэгийн дулааны худаг ДХ-112
Огтлол 1-1 масштаб 1:40

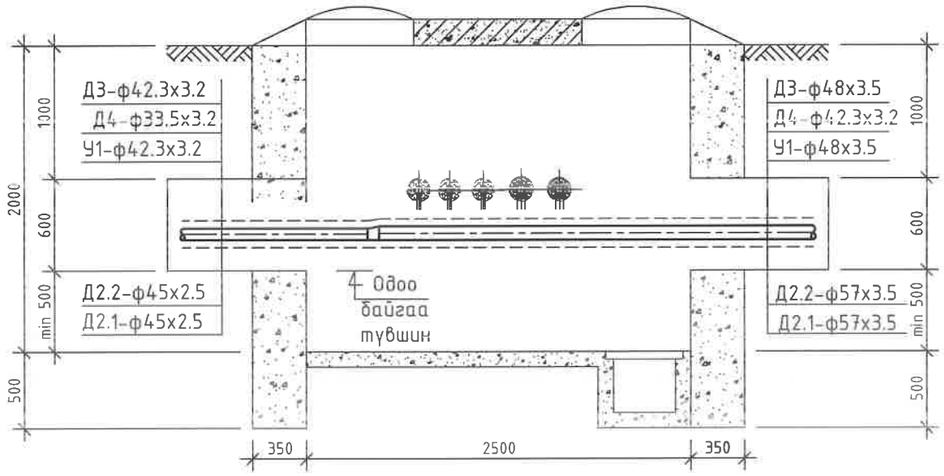

Тайлбар: Одоо байгаа айлуудын огтолгооны шугамуудыг шинэ шугамд холбоно. (холболт-ф32мм, ф25мм)

ДХ-112 худгийн материалын түүвэр

№	Тэмдэглэгээ	Материалын нэр	х/н	Тоо ширхэг	Нэгж жин, кг	Тайлбар
1	Серия 4.903-10 вып1	Хэвэлмэл ган шилжвэр, ф50/40мм	ш	2	0.3	
2		Хэвэлмэл ган шилжвэр, ф32/25мм /цайрдсан/	ш	1	0.1	
3		Хэвэлмэл ган шилжвэр, ф40/32мм /цайрдсан/	ш	2	0.15	
4	Г-991-1 вып 2	3000х2500х2000(h) хэмжээтэй ТК-5 маягийн дулааны худаг ДХ-112	ком	1		ГДГ-257 -с үз
5		Төмөр бетон ялуу ПР-22	ш	2	364	
6		Төмөр бетон ялуу Я-22	ш	2	95	
7		Төмөр бетон ялуу ДЯ-18	ш	4	120	
8		Төмөр бетон ялуу Я-18	ш	2	75	
9		Хэрэглэгчийн шугам холбох	ш	10		

ДНТ УБ. БГД 11-р хороо Энэбишийн өргөн чөлөө 78-р байр 204 тоот Утас: 7604 4780 "ДНТ" ХХК	Төв аймаг. Зуунмод сум. 1-р баг. ХАЛААЛТЫН 3-Р ЗУУХНЫ ХОЁРДУГААР ХЭЛХЭЭНИЙ ШУГАМ СУЛЖЭЭ				
	ДХ-112-ийн байгуулалт, огтлол 1-1, материалын түүвэр				Ye шат: А.3
	Инженер	М.Буянхишиг	ЕГ Шифр: ДНТ-10-3/2019.24	Масштаб: М 1:40	Хуудас: 283
	Гүйцэтгэсэн	Э.Бат-Эрдэнэ	ТГ Шифр:	Зургийн дугаар: ГДГ-140	Огноо: 2024.04.15
	Шалгасан	Л.Энхсайхан			

A3

219-р цэгийн дулааны худаг ДХ-113 /ТК-5/
масштаб 1:40

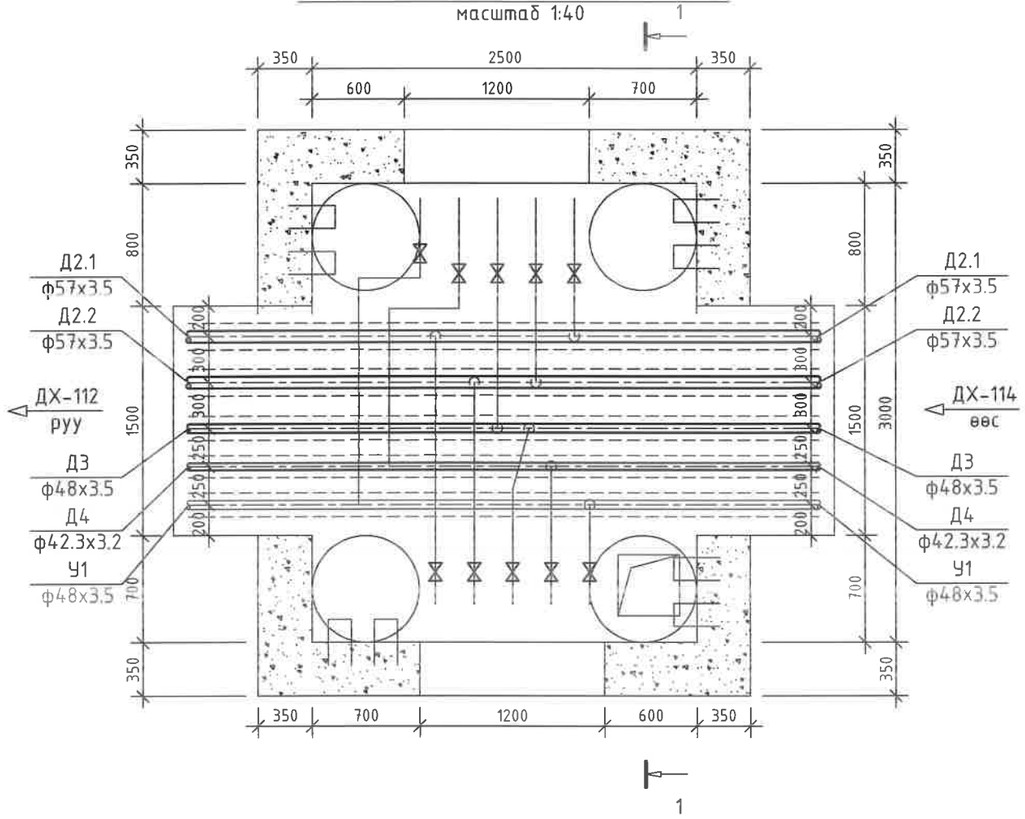

219-р цэгийн дулааны худаг ДХ-113
Огтлол 1-1 масштаб 1:40

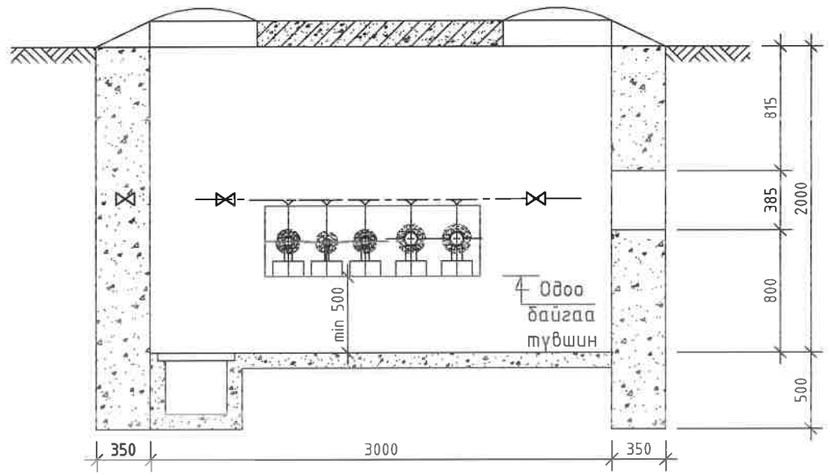

Тайлбар: Одоо байгаа айлуудын огтолгооны шугамуудыг шинэ шугамд холбоно. (холболт-ф32мм, ф25мм)

ДХ-113 худгийн материалын түүвэр

№	Тэмдэглэгээ	Материалын нэр	х/н	Тоо ширхэг	Нэгж жин, кг	Тайлбар
1	Г-991-1 вып 2	3000х2500х2000(h) хэмжээтэй ТК-5 маягийн дулааны худаг ДХ-113	ком	1		ГДГ-257 -с үз
2		Төмөр бетон ялуу ПР-22	ш	2	364	
3		Төмөр бетон ялуу Я-22	ш	2	95	
4		Төмөр бетон ялуу ДЯ-18	ш	4	120	
5		Төмөр бетон ялуу Я-18	ш	2	75	
6		Хэрэглэгчийн шугам холбох	ш	10		

УБ. БГД 11-р хороо
Энэбишийн өргөн чөлөө
78-р байр 204 тоот
Утас: 7604 4780
"ДНТ" ХХК

Төв аймаг. Зуунмод сум. 1-р баг.
ХАЛААЛТЫН 3-Р ЗУУХНЫ ХОЁРДУГААР ХЭЛХЭЭНИЙ ШУГАМ СҮЛЖЭЭ

ДХ-113-ийн байгуулалт, огтлол 1-1, материалын түүвэр

Инженер		М.Буянхишиг	ЕГ Шифр: ДНТ-10-3/2019.24	Масштаб: М 1:40	Хуудас: 283
Гүйцэтгэсэн	Э.Бат-Эрдэнэ	Э.Бат-Эрдэнэ	ТГ Шифр:	Зургийн дугаар: ГДГ-141	Огноо: 2024.04.15
Шалгасан		Л.Энхсайхан			

Үе шат: А.3

A3

222-р цэгийн дулааны худаг ДХ-114 /ТК-5/
масштаб 1:40

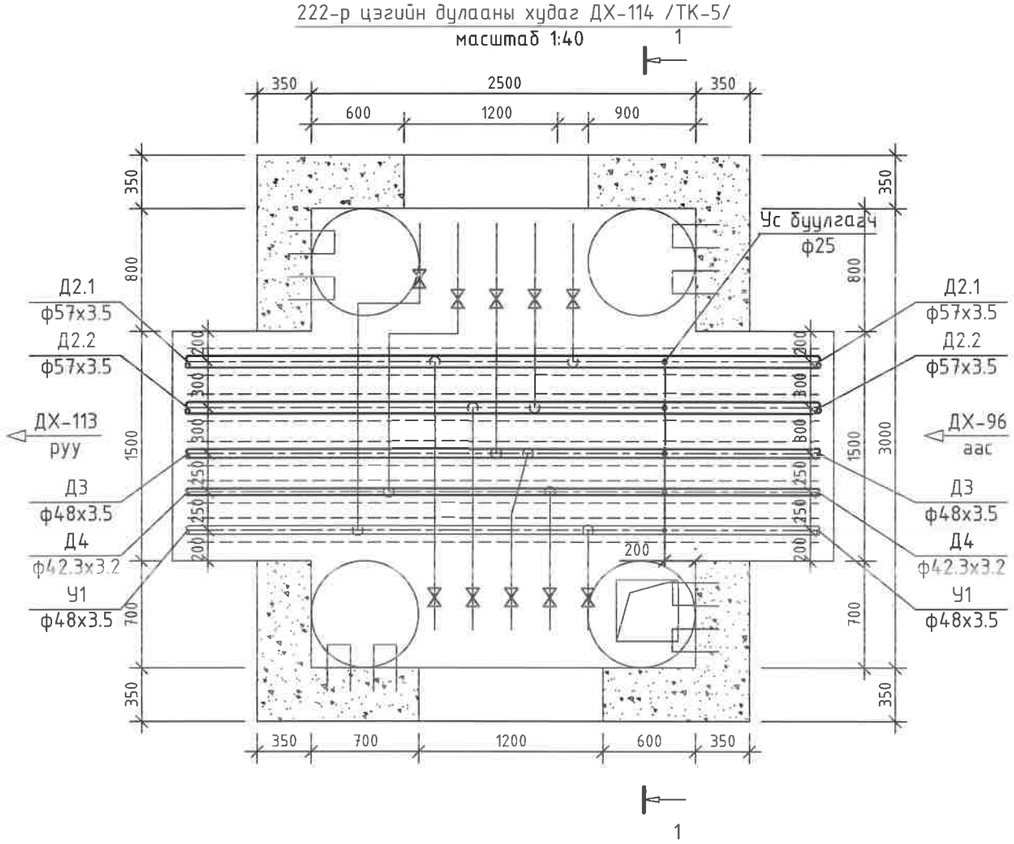

222-р цэгийн дулааны худаг ДХ-114
Огтлол 1-1 масштаб 1:40

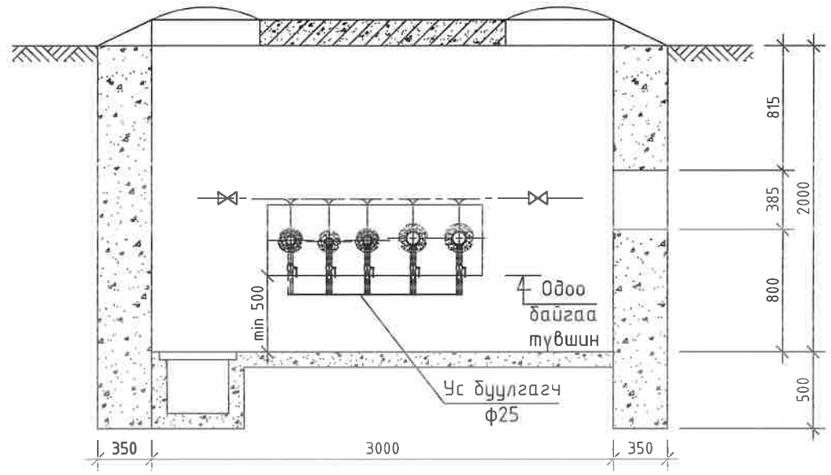

Тайлбар: Одоо байгаа айлуудын огтолгооны шугамуудыг шинэ шугамд холбоно. (холболт-ф32мм, ф25мм)

ДХ-114 худгийн материалын түүвэр

№	Тэмдэглэгээ	Материалын нэр	х/н	Тоо ширхэг	Нэгж жин, кг	Тайлбар
1	Г-991-1 вып 2	3000х2500х2000(h) хэмжээтэй ТК-5 маягийн дулааны худаг ДХ-114	ком	1		ГДГ-257 -с үз
2		Ус буулгах ган хаалт ф25мм /патруб/	ш	5	1	
3		Төмөр бетон ялуу ПР-22	ш	2	364	
4		Төмөр бетон ялуу Я-22	ш	2	95	
5		Төмөр бетон ялуу ДЯ-18	ш	4	120	
6		Төмөр бетон ялуу Я-18	ш	2	75	
7		Хэрэглэгчийн шугам холбох	ш	10		

УБ. БГД 11-р хороо
Энэбишийн өргөн чөлөө
78-р байр 204 тоот
Утас: 7604 4780
"ДНТ" ХХК

Төв аймаг. Зуунмод сум. 1-р баг.
ХАЛААЛТЫН 3-Р ЗУУХНЫ ХОЁРДУГААР ХЭЛХЭЭНИЙ ШУГАМ СҮЛЖЭЭ
ДХ-114-ийн байгуулалт, огтлол 1-1, материалын түүвэр

Инженер		М.Буянхишиг	ЕГ Шифр: ДНТ-10-3/2019.24	Масштаб: М 1:40	Хуудас: 283
Гүйцэтгэсэн		Э.Бат-Эрдэнэ	ТГ Шифр:	Зургийн дугаар: ГДГ-142	Огноо: 2024.04.15
Шалгасан		Л.Энхсайхан			

Үе шат: А.З

А3

225-р цэгийн дулааны худаг ДХ-115 /ТК-5/
масштаб 1:40

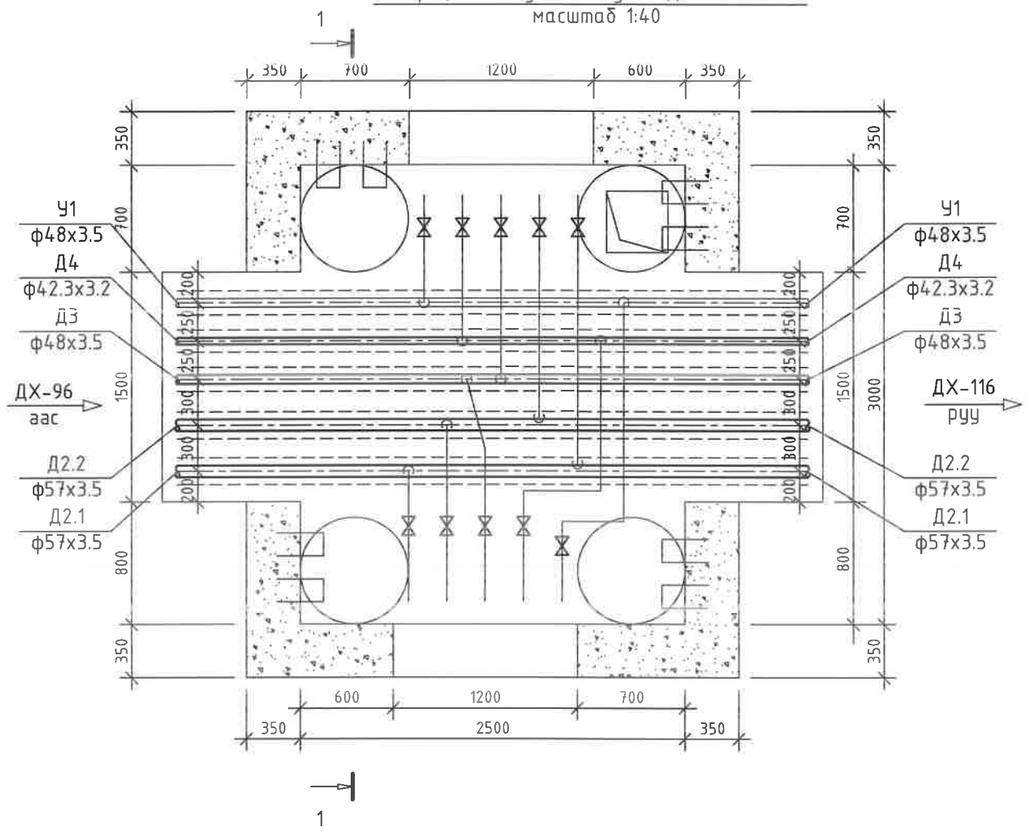

225-р цэгийн дулааны худаг ДХ-115
Огтлол 1-1 масштаб 1:40

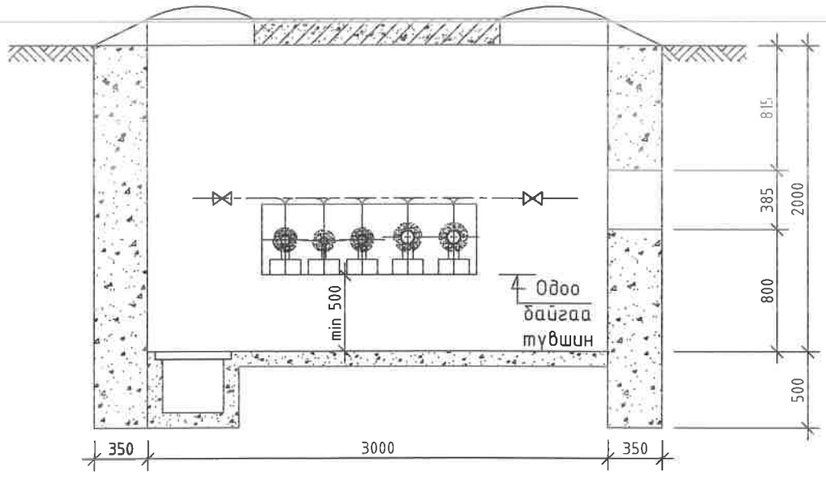

ДХ-115 худгийн материалын түүвэр

№	Тэмдэглэгээ	Материалын нэр	х/н	Тоо ширхэг	Нэгж жин, кг	Тайлбар
1	Г-991-1 вып 2	3000х2500х2000(h) хэмжээтэй ТК-5 маягийн дулааны худаг ДХ-115	ком	1		ГДГ-257 -с үз
2		Төмөр бетон ялуу ПР-22	ш	2	364	
3		Төмөр бетон ялуу Я-22	ш	2	95	
4		Төмөр бетон ялуу ДЯ-18	ш	4	120	
5		Төмөр бетон ялуу Я-18	ш	2	75	
6		Хэрэглэгчийн шугам холбох	ш	10		

Тайлбар: Одоо байгаа айлуудын огтолгооны шугамуудыг шинэ шугамд холбоно. (холболт-ф32мм, ф25мм)

УБ. БГД 11-р хороо Энэбишийн өргөн чөлөө 78-р байр 204 тоот
Утас: 7604 4780
"ДНТ" ХХК

Төв аймаг. Зуунмод сум. 1-р баг.
ХАЛААЛТЫН 3-Р ЗУУХНЫ ХОЁРДУГААР ХЭЛХЭЭНИЙ ШУГАМ СҮЛЖЭЭ
ДХ-115-ийн байгуулалт, огтлол 1-1, материалын түүвэр

Инженер		М.Буянхишиг	ЕГ Шифр: ДНТ-10-3/2019.24	Масштаб: М 1:40	Ye шат: А.3
Гүйцэтгэсэн		Э.Бат-Эрдэнэ			Хуудас: 283
Шалгасан		Л.Энхсайхан	ТГ Шифр:	Зургийн дугаар: ГДГ-143	Огноо: 2024.04.15

A3

227-р цэгийн дулааны худаг ДХ-116 /ТК-5/
масштаб 1:40

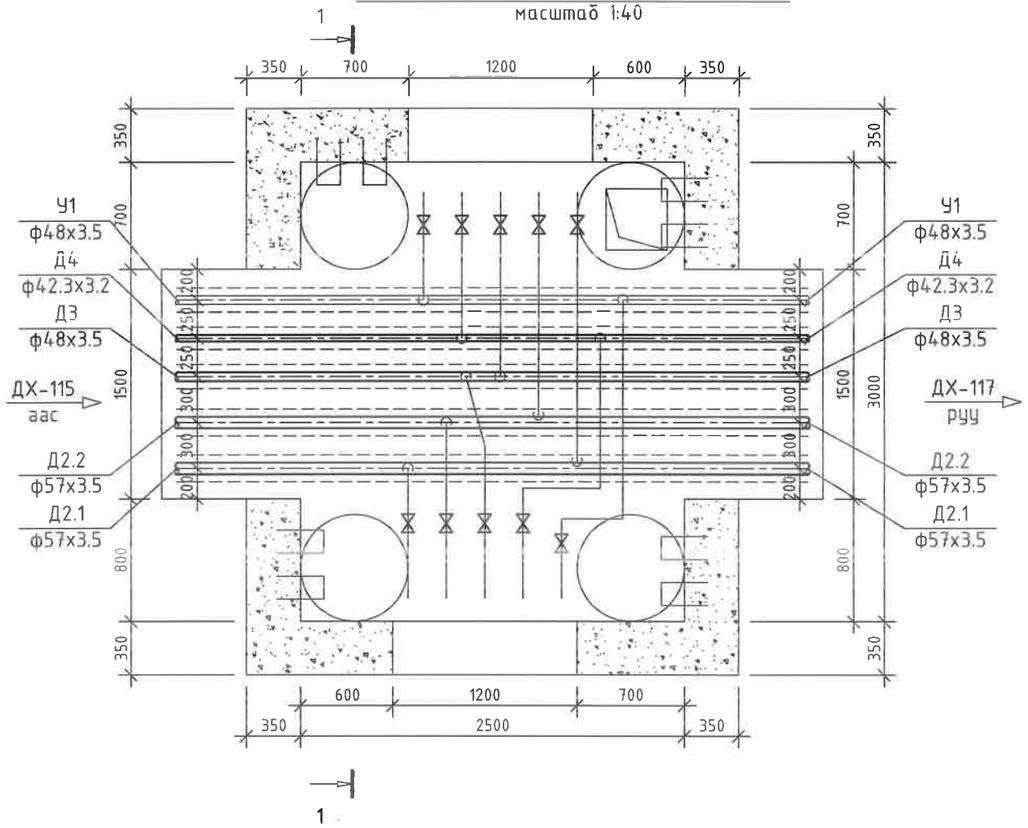

227-р цэгийн дулааны худаг ДХ-116
Огтлол 1-1 масштаб 1:40

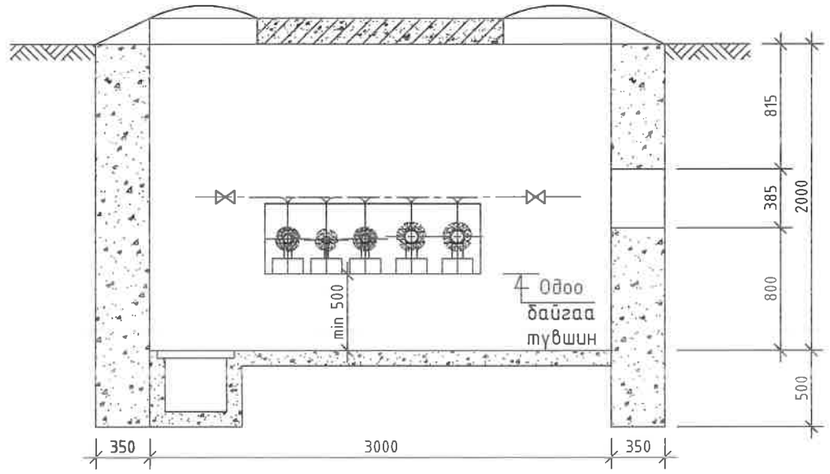

Тайлбар: Одоо байгаа айлуудын огтолгооны шугамуудыг шинэ шугамд холбоно. (ф32мм, ф25мм)

ДХ-116 худгийн материалын түүвэр

№	Тэмдэглэгээ	Материалын нэр	х/н	Тоо ширхэг	Нэгж жин, кг	Тайлбар
1	Г-991-1 вып 2	3000х2500х2000(h) хэмжээтэй ТК-5 маягийн дулааны худаг ДХ-116	ком	1		ГДГ-257 -с үз
2		Төмөр бетон ялуу ПР-22	ш	2	364	
3		Төмөр бетон ялуу Я-22	ш	2	95	
4		Төмөр бетон ялуу ДЯ-18	ш	4	120	
5		Төмөр бетон ялуу Я-18	ш	2	75	
6		Хэрэглэгчийн шугам холбох	ш	10		

УБ. БГД 11-р хороо
Энэбишийн өргөн чөлөө
78-р байр 204 тоот
Утас: 7604 4780
"ДНТ" ХХК

Төв аймаг. Зуунмод сум. 1-р баг.
ХАЛААЛТЫН 3-Р ЗУУХНЫ ХОЁРДУГААР ХЭЛХЭЭНИЙ ШУГАМ СҮЛЖЭЭ

ДХ-116-ийн байгуулалт, огтлол 1-1, материалын түүвэр

Инженер		М.Буянхишиг	ЕГ Шифр: ДНТ-10-3/2019.24	Масштаб: М 1:40	Хуудас: 283
Гүйцэтгэсэн		Э.Бат-Эрдэнэ	ТГ Шифр:	Зургийн дугаар: ГДГ-144	Огноо: 2024.04.15
Шалгасан		Л.Энхсайхан			

Үе шат: А.З

А3

229-р цэгийн дулааны худаг ДХ-117 /ТК-5/
масштаб 1:40

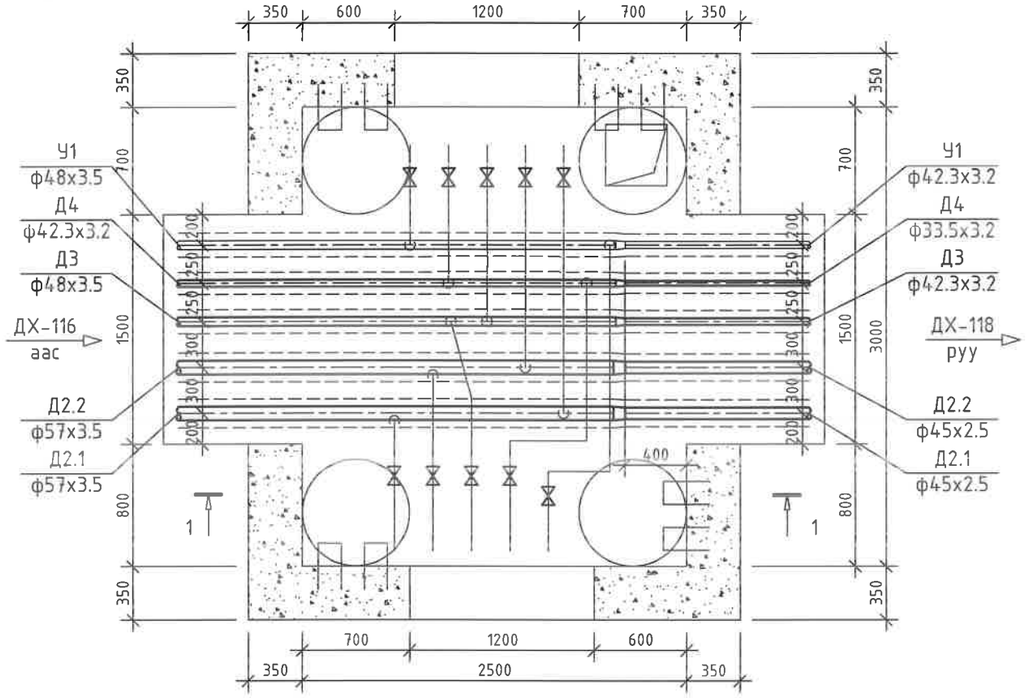

229-р цэгийн дулааны худаг ДХ-117
Огтлол 1-1 масштаб 1:40

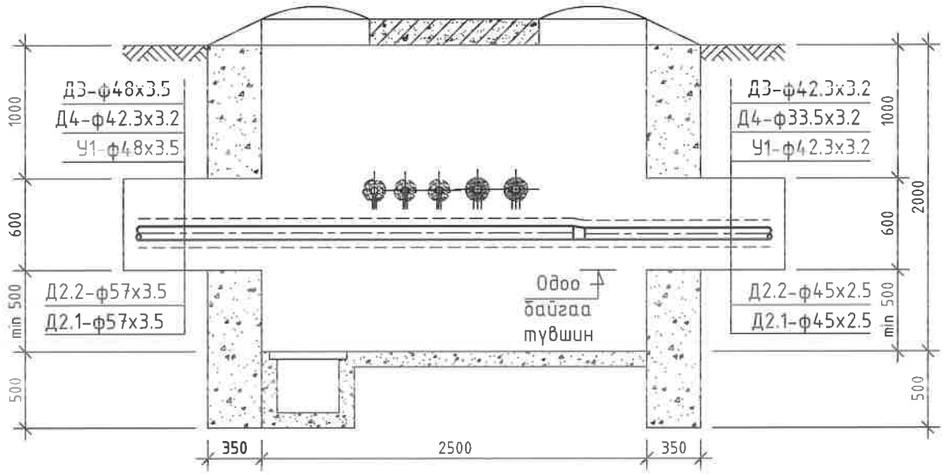

Тайлбар: Одоо байгаа айлуудын огтолгооны шугамуудыг шинэ шугамд холбоно. (ф32мм, ф25мм)

ДХ-117 худгийн материалын түүвэр

№	Тэмдэглэгээ	Материалын нэр	х/н	Тоо ширхэг	Нэгж жин, кг	Тайлбар
1	Серия 4.903-10 вып1	Хэвэлмэл ган шилжвэр, ф50/40мм	ш	2	0.3	
2		Хэвэлмэл ган шилжвэр, ф32/25мм /цайрдсан/	ш	1	0.1	
3		Хэвэлмэл ган шилжвэр, ф40/32мм /цайрдсан/	ш	2	0.15	
4	Г-991-1 вып 2	3000х2500х2000(h) хэмжээтэй ТК-5 маягийн дулааны худаг ДХ-117	ком	1		ГДГ-257 -с үз
5		Төмөр бетон ялуу ПР-22	ш	2	364	
6		Төмөр бетон ялуу Я-22	ш	2	95	
7		Төмөр бетон ялуу ДЯ-18	ш	4	120	
8		Төмөр бетон ялуу Я-18	ш	2	75	
9		Хэрэглэгчийн шугам холбох	ш	10		

УБ. БГД 11-р хороо
Энэбишийн өргөн чөлөө
78-р байр 204 toom
Утас: 7604 4780
"ДНТ" ХХК

Төв аймаг. Зуунмод сум. 1-р баг.
ХАЛААЛТЫН 3-Р ЗУУХНЫ ХОЁРДУГААР ХЭЛХЭЭНИЙ ШУГАМ СҮЛЖЭЭ

ДХ-117-ийн байгуулалт, огтлол 1-1, материалын түүвэр

Инженер		М.Буянхишиг	ЕГ Шифр: ДНТ-10-3/2019.24	Масштаб: М 1:40	Хуудас: 283
Гүйцэтгэсэн		Э.Бат-Эрдэнэ	ТГ Шифр:	Зургийн дугаар: ГДГ-145	Огноо: 2024.04.15
Шалгасан		Л.Энхсайхан			

Үе шат: А.3

А3

233-р цэгийн дулааны худаг ДХ-118 /ТК-5/
масштаб 1:40

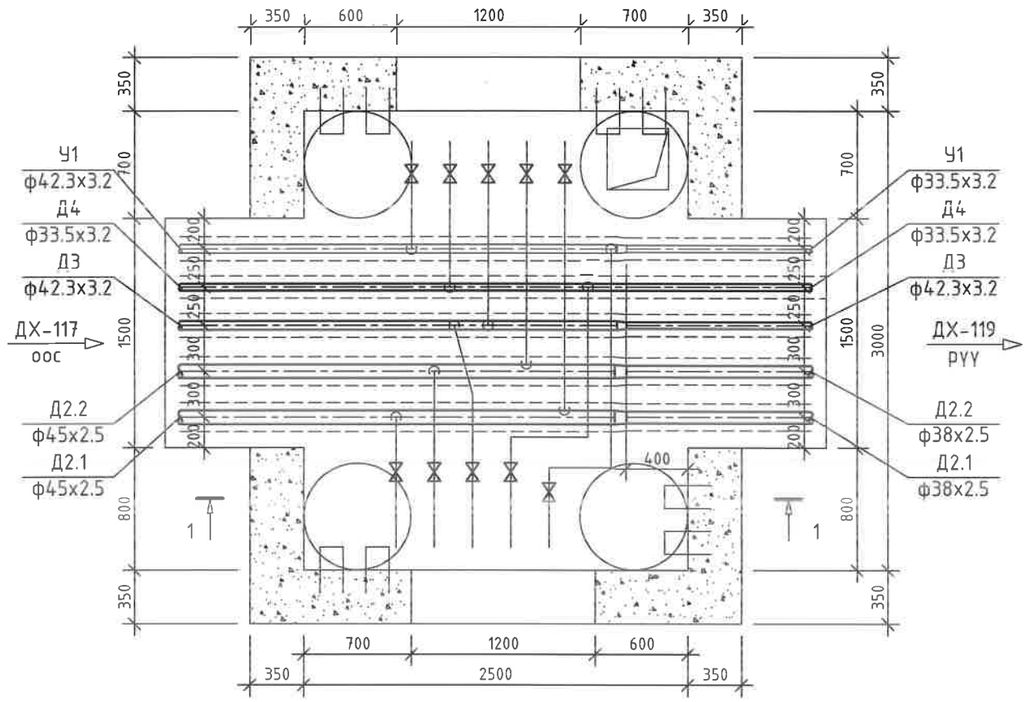

233-р цэгийн дулааны худаг ДХ-118
Огтлол 1-1 масштаб 1:40

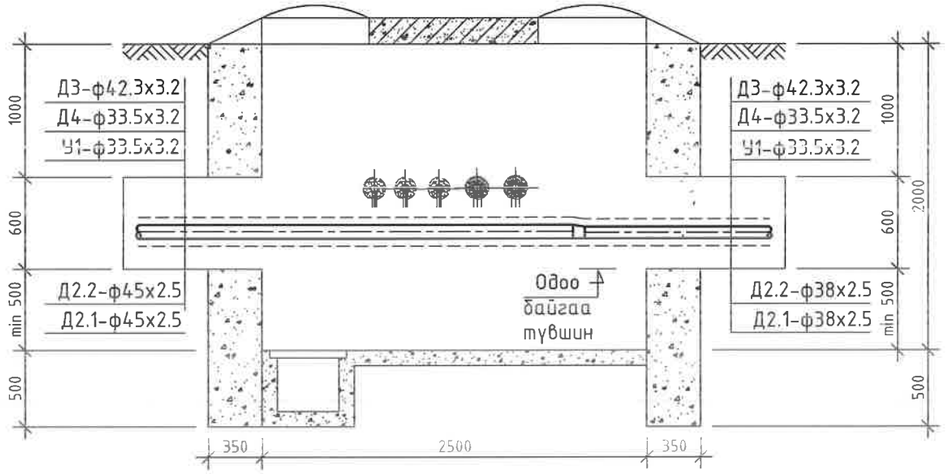

Тайлбар: Одоо байгаа айлуудын огтолгооны шугамуудыг шинэ шугамд холбоно. (ф32мм, ф25мм)

ДХ-118 худгийн материалын түүвэр

№	Тэмдэглэгээ	Материалын нэр	х/н	Тоо ширхэг	Нэгж жин, кг	Тайлбар
1	Серия 4.903-10 вып1	Хэвэлмэл ган шилжвэр, ф40/32мм	ш	2	0.2	
2		Хэвэлмэл ган шилжвэр, ф32/25мм /цайрдсан/	ш	2	0.1	
3	Г-991-1 вып 2	3000х2500х2000(h) хэмжээтэй ТК-5 маягийн дулааны худаг ДХ-118	ком	1		ГДГ-257 -с үз
4		Төмөр бетон ялуу ПР-22	ш	2	364	
5		Төмөр бетон ялуу Я-22	ш	2	95	
6		Төмөр бетон ялуу ДЯ-18	ш	4	120	
7		Төмөр бетон ялуу Я-18	ш	2	75	
8		Хэрэглэгчийн шугам холбох	ш	10		

ДНТ
УБ. БГД 11-р хороо
Энэбишийн өргөн чөлөө
78-р байр 204 тоот
Утас: 7604 4780
"ДНТ" ХХК

Төв аймаг. Зуунмод сум. 1-р баг.
ХАЛААЛТЫН 3-Р ЗУУХНЫ ХОЁРДУГААР ХЭЛХЭЗНИЙ ШУГАМ СҮЛЖЭЭ

ДХ-118-ийн байгуулалт, огтлол 1-1, материалын түүвэр

Инженер		М.Буянхишиг	ЕГ Шифр: ДНТ-10-3/2019.24	Масштаб: М 1:40	Хуудас: 283
Гүйцэтгэсэн		Э.Бат-Эрдэнэ	ТГ Шифр:	Зургийн дугаар: ГДГ-146	Огноо: 2024.04.15
Шалгасан		Л.Энхсайхан			

Ye шат: А.3

А3

236-р цэгийн дулааны худаг ДХ-119 /ТК-5/
масштаб 1:40

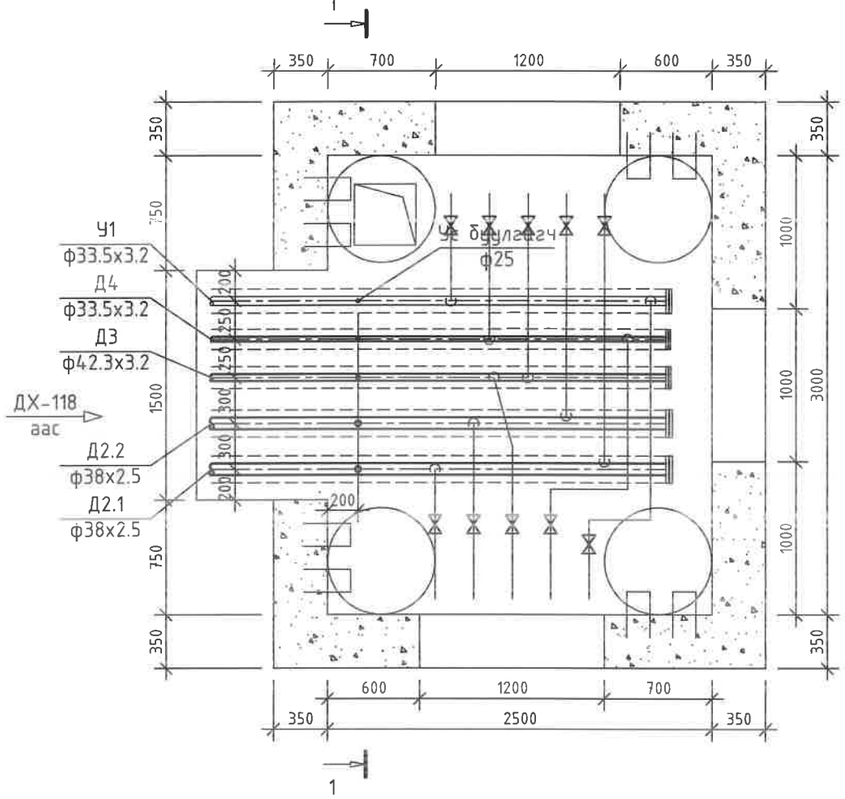

Тайлбар: Одоо байгаа айлуудын огтолгооны шугамуудыг шинэ шугамд холбоно. (ф32мм, ф25мм)

236-р цэгийн дулааны худаг ДХ-119
Огтлол 1-1 масштаб 1:40

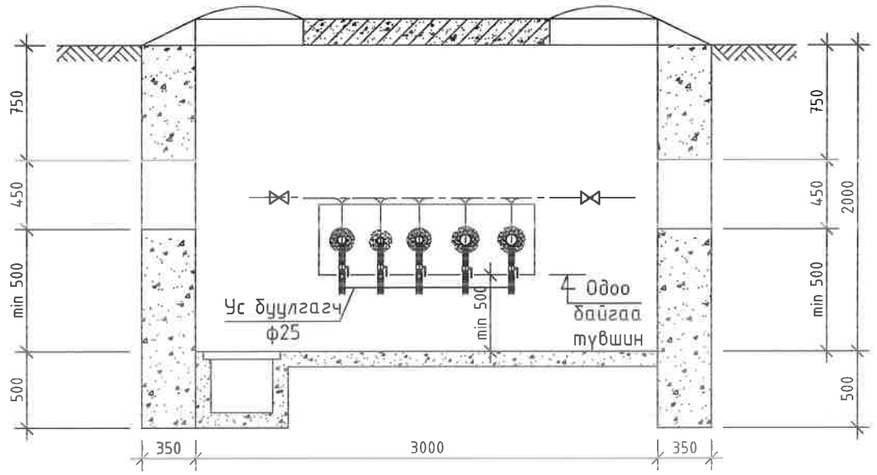

ДХ-119 худгийн материалын түүвэр

№	Тэмдэглэгээ	Материалын нэр	х/н	Тоо ширхэг	Нэгж жин, кг	Тайлбар
1	Серия 4.903-10 вып1	Хэвэлмэл ган заглушка, ф32мм	ш	3	0.08	
2		Хэвэлмэл ган заглушка, ф25мм	ш	2	0.07	
3		Ус буулгах хаалт ф25мм /патруб/	ш	5	0.6	
4	Г-991-1 вып 2	3000х2500х2000(h) хэмжээтэй ТК-5 маягийн дулааны худаг ДХ-119	ком	1		ГДГ-257 -с үз
5		Төмөр бетон ялуу ПР-22	ш	1	364	
6		Төмөр бетон ялуу Я-22	ш	1	95	
		Төмөр бетон ялуу ПР-18	ш	1	304	
7		Төмөр бетон ялуу ДЯ-18	ш	4	120	
8		Төмөр бетон ялуу Я-18	ш	3	75	
9		Хэрэглэгчийн шугам холбох	ш	10		

ДНТ
УБ. БГД 11-р хороо
Энэбишийн өргөн чөлөө
78-р байр 204 тоот
Утас: 7604 4780
"ДНТ" ХХК

Төв аймаг. Зуунмод сум. 1-р баг.
ХАЛААЛТЫН 3-Р ЗУУХНЫ ХОЁРДУГААР ХЭЛХЭЭНИЙ ШУГАМ СҮЛЖЭЭ

ДХ-119-ийн байгуулалт, огтлол 1-1, материалын түүвэр

Инженер		М.Буянхишиг	ЕГ Шифр: ДНТ-10-3/2019.24	Масштаб: М 1:40	Үе шат: А.3
Гүйцэтгэсэн		Э.Бат-Эрдэнэ			Хуудас: 283
Шалгасан		Л.Энхсайхан	ТГ Шифр:	Зургийн дугаар: ГДГ-147	Огноо: 2024.04.15

А3

237-р цэгийн дулааны худаг ДХ-121 /ТК-5/
масштаб 1:40

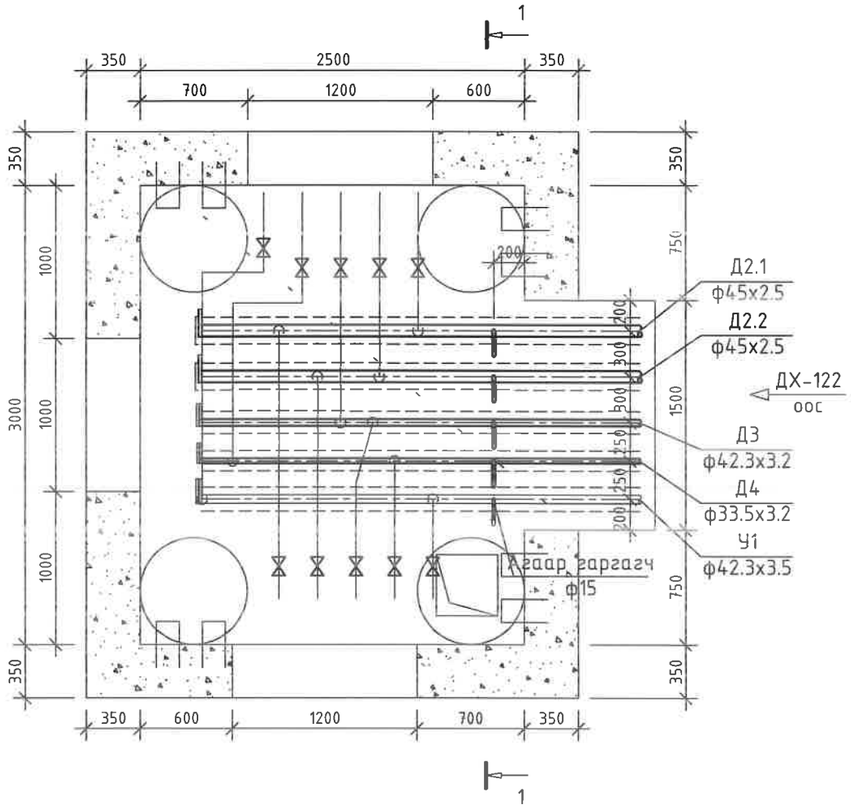

Тайлбар: Одоо байгаа айлуудын огтлогооны шугамуудыг шинэ шугамд холбоно. (ф32мм, ф25мм)

237-р цэгийн дулааны худаг ДХ-121
Огтлол 1-1 масштаб 1:40

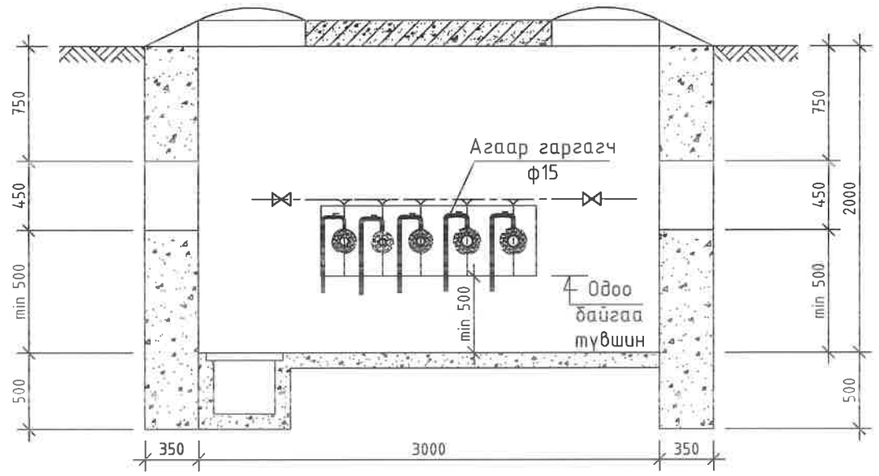

ДХ-121 худгийн материалын түүвэр

№	Тэмдэглэгээ	Материалын нэр	х/н	Тоо ширхэг	Нэгж жин, кг	Тайлбар
1	Серия 4.903-10 вып1	Хэвэлмэл ган заглушка, ф40мм	ш	2	0.09	
2		Хэвэлмэл ган заглушка, ф32мм /цайрдсан/	ш	2	0.08	
3		Хэвэлмэл ган заглушка, ф25мм /цайрдсан/	ш	1	0.07	
4		Агаар гаргах хаалт ф15мм /2ш отвод, патруб/	ш	5	0.6	
5	Г-991-1 вып 2	3000х2500х2000(h) хэмжээтэй ТК-5 маягийн дулааны худаг ДХ-121	ком	1		ГДГ-257 -с үз
6		Төмөр бетон ялуу ПР-22	ш	1	364	
7		Төмөр бетон ялуу Я-22	ш	1	95	
8		Төмөр бетон ялуу ПР-18	ш	1	304	
9		Төмөр бетон ялуу ДЯ-18	ш	4	120	
10		Төмөр бетон ялуу Я-18	ш	3	75	
11		Хэрэглэгчийн шугам холбох	ш	10		

ДНТ УБ. БГД 11-р хороо Энэбишийн өргөн чөлөө 78-р байр 204 тоот Утас: 7604 4780 "ДНТ" ХХК	Төв аймаг. Зуунмод сум. 1-р баг. ХАЛААЛТЫН 3-Р ЗУУХНЫ ХОЁРДУГААР ХЭЛХЭЭНИЙ ШУГАМ СҮЛЖЭЭ				
	ДХ-121-ийн байгуулалт, огтлол 1-1, материалын түүвэр				Үе шат: А.З
	Инженер	М.Буянхишиг	ЕГ Шифр: ДНТ-10-3/2019.24	Масштаб: М 1:40	Хуудас: 283
	Гүйцэтгэсэн	Э.Бат-Эрдэнэ	ТГ Шифр:	Зургийн дугаар: ГДГ-148	Огноо: 2024.04.15
	Шалгасан	Л.Энхсайхан			

А3

240-р цэгийн дулааны худаг ДХ-122 /ТК-5/
масштаб 1:40

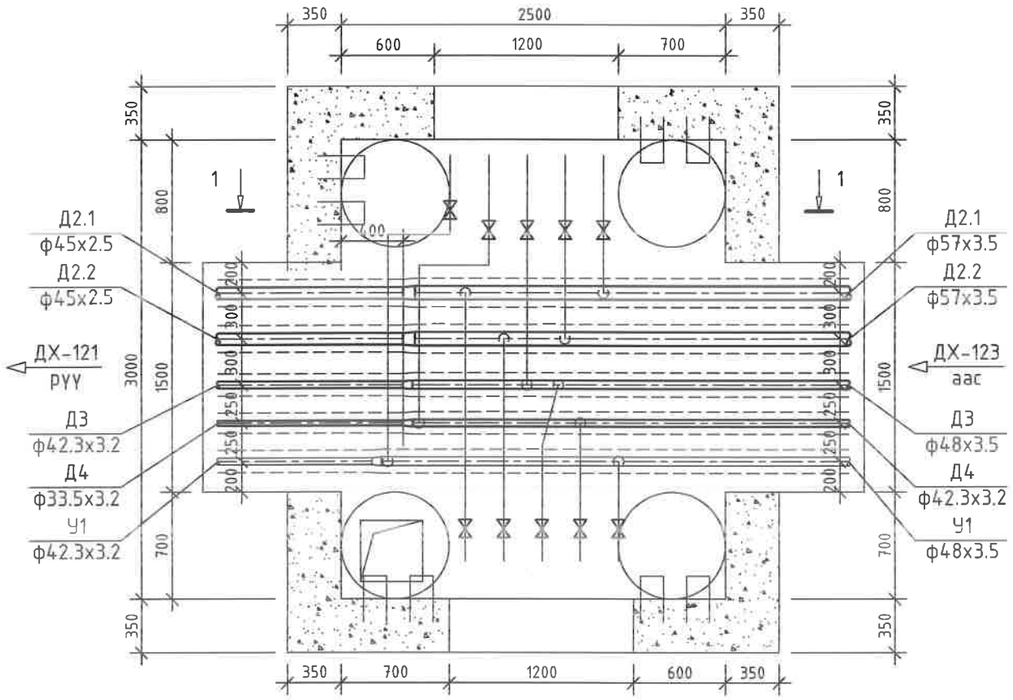

240-р цэгийн дулааны худаг ДХ-122
Огтлол 1-1 масштаб 1:40

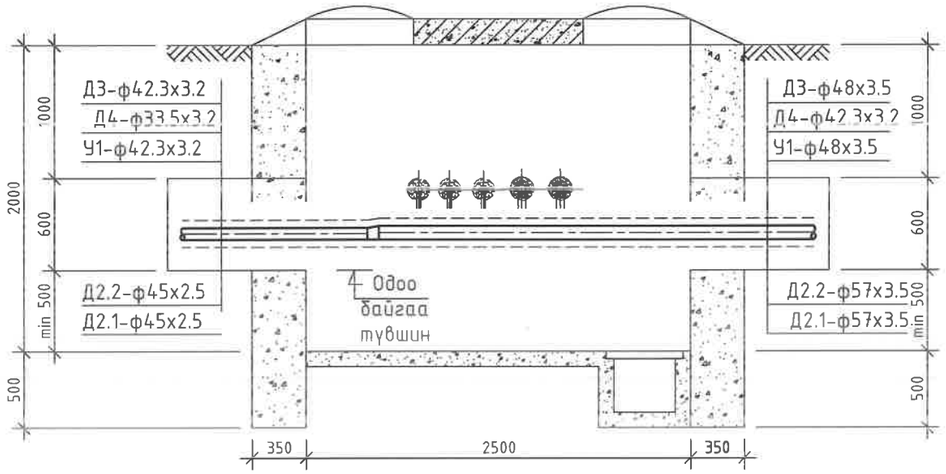

Тайлбар: Одоо байгаа айлуудын огтолгооны шугамуудыг шинэ шугамд холбоно. (ф32мм, ф25мм)

ДХ-122 худгийн материалын түүвэр

№	Тэмдэглэгээ	Материалын нэр	х/н	Тоо ширхэг	Нэгж жин, кг	Тайлбар
1	Серия 4.903-10 вып1	Хэвэлмэл ган шилжвэр, ф50/40мм	ш	2	0.3	
2		Хэвэлмэл ган шилжвэр, ф40/32мм /цайрдсан/	ш	2	0.2	
3		Хэвэлмэл ган шилжвэр, ф32/25мм /цайрдсан/	ш	1	0.1	
4	Г-991-1 вып 2	3000х2500х2000(h) хэмжээтэй ТК-5 маягийн дулааны худаг ДХ-122	ком	1		ГДГ-257-с үз
5		Төмөр бетон ялуу ПР-22	ш	2	364	
6		Төмөр бетон ялуу Я-22	ш	2	95	
7		Төмөр бетон ялуу ДЯ-18	ш	4	120	
8		Төмөр бетон ялуу Я-18	ш	2	75	
9		Хэрэглэгчийн шугам холбох	ш	10		

УБ. БГД 11-р хороо Энэбишийн өргөн чөлөө 78-р байр 204 тоот
Утас: 7604 4780
"ДНТ" ХХК

Төв аймаг. Зуунмод сум. 1-р баг.
ХАЛААЛТЫН 3-Р ЗУУХНЫ ХОЁРДУГААР ХЭЛХЭЭНИЙ ШУГАМ СҮЛЖЭЭ
ДХ-122-ийн байгуулалт, огтлол 1-1, материалын түүвэр

Инженер		М.Буянхишиг	ЕГ Шифр: ДНТ-10-3/2019.24	Масштаб: М 1:40	Үе шат: А.З
Гүйцэтгэсэн		Э.Бат-Эрдэнэ			Хуудас: 283
Шалгасан		Л.Энхсайхан	ТГ Шифр:	Зургийн дугаар: ГДГ-149	Огноо: 2024.04.15

А3

243-р цэгийн дулааны худаг ДХ-123 /ТК-5/
масштаб 1:40

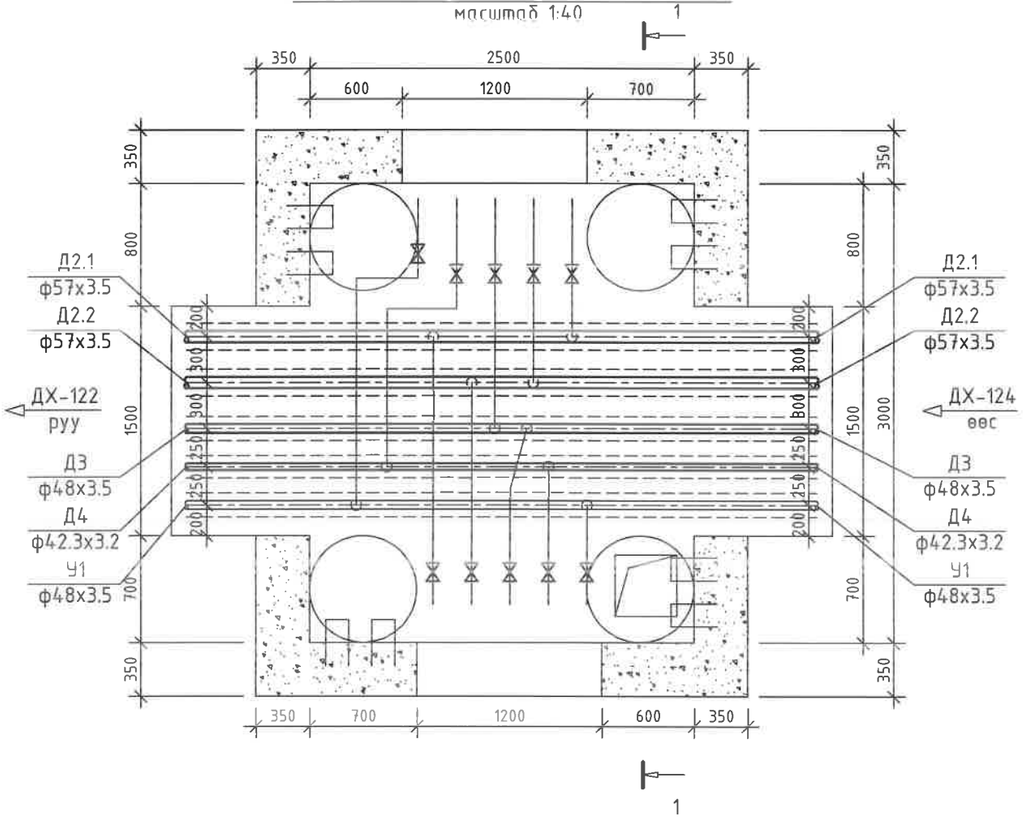

Тайлбар: Одоо байгаа айлуудын огтолгооны шугамуудыг шинэ шугамд холбоно. (ф32мм, ф25мм)

243-р цэгийн дулааны худаг ДХ-123
Огтлол 1-1 масштаб 1:40

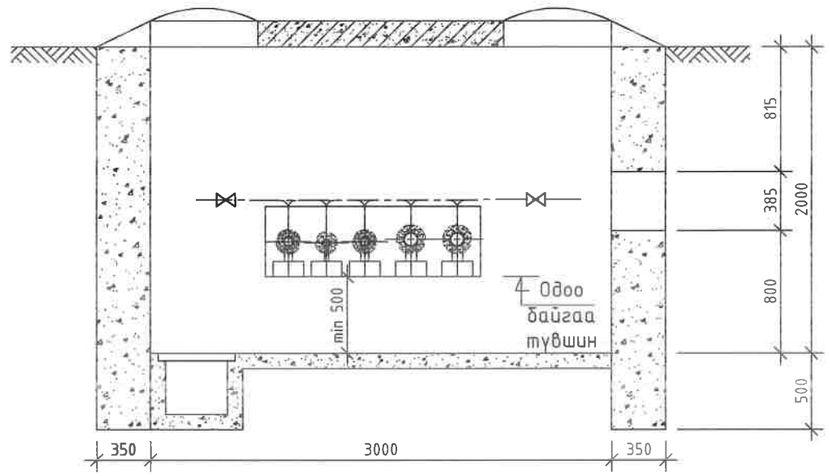

ДХ-123 худгийн материалын түүвэр

№	Тэмдэглэгээ	Материалын нэр	х/н	Тоо ширхэг	Нэгж жин, кг	Тайлбар
1	Г-991-1 вып 2	3000х2500х2000(h) хэмжээтэй ТК-5 маягийн дулааны худаг ДХ-123	ком	1		ГДГ-257 -с үз
2		Төмөр бетон ялуу ПР-22	ш	2	364	
3		Төмөр бетон ялуу Я-22	ш	2	95	
4		Төмөр бетон ялуу ДЯ-18	ш	4	120	
5		Төмөр бетон ялуу Я-18	ш	2	75	
6		Хэрэглэгчийн шугам холбох	ш	10		

ДНТ УБ. БГД 11-р хороо Энэбишийн өргөн чөлөө 78-р байр 204 тоот Утас: 7604 4780 "ДНТ" ХХК	Төв аймаг. Зуунмод сум. 1-р баг. ХАЛААЛТЫН 3-Р ЗУУХНЫ ХОЁРДУГААР ХЭЛХЭЭНИЙ ШУГАМ СҮЛЖЭЭ				
	ДХ-123-ийн байгуулалт, огтлол 1-1, материалын түүвэр				Үе шат: А.З
	Инженер	М.Буянхишиг	ЕГ Шифр: ДНТ-10-3/2019.24	Масштаб: М 1:40	Хуудас: 283
	Гүйцэтгэсэн	Э.Бат-Эрдэнэ	ТГ Шифр:	Зургийн дугаар: ГДГ-150	Огноо: 2024.04.15
	Шалгасан	Л.Энхсайхан			

А3

246-р цэгийн дулааны худаг ДХ-124 /ТК-5/
масштаб 1:40

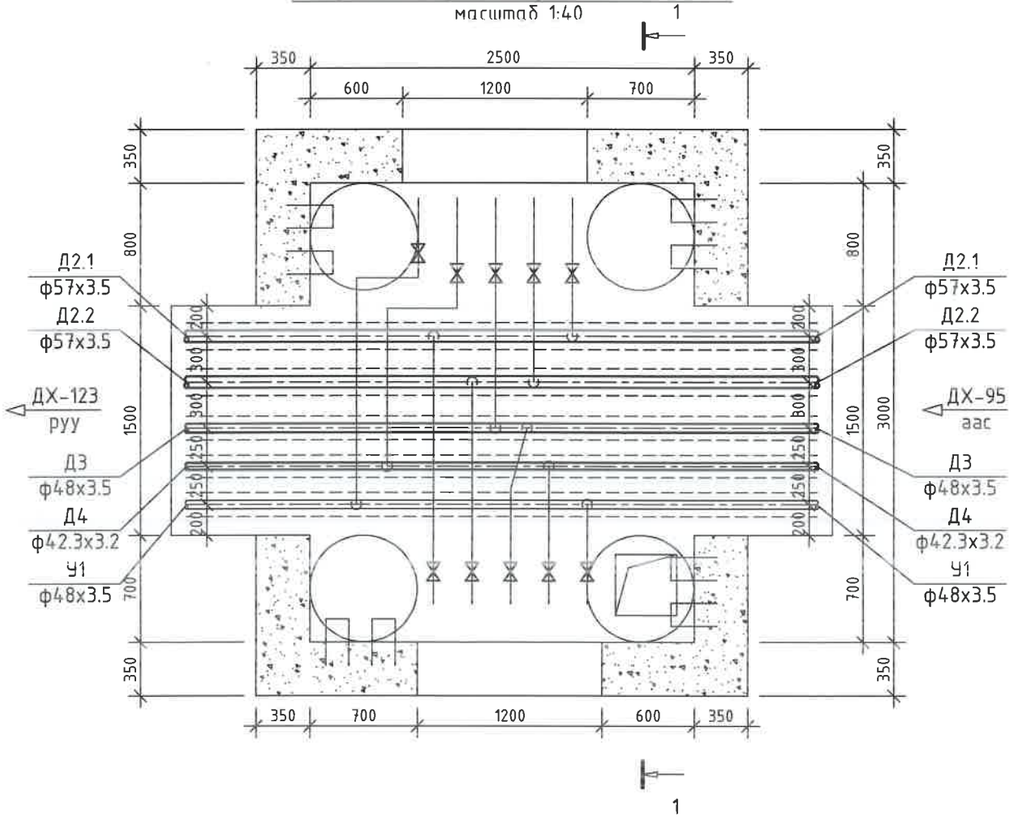

246-р цэгийн дулааны худаг ДХ-124
Огтлол 1-1 масштаб 1:40

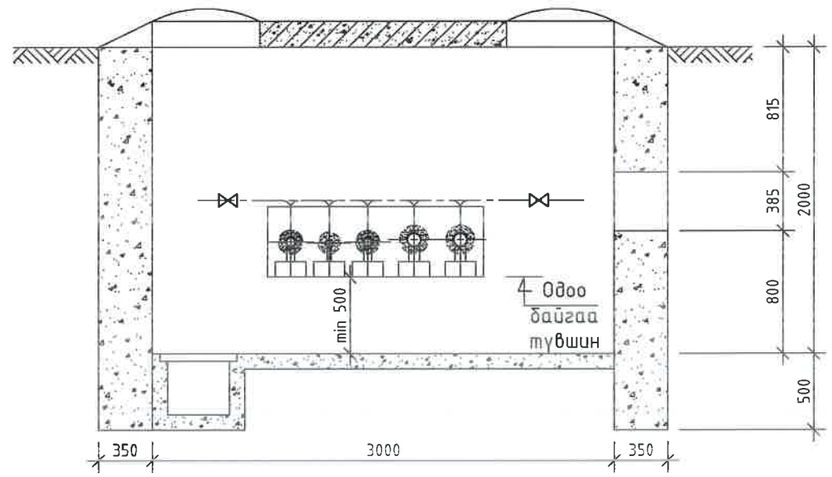

Тайлбар: Одоо байгаа айлуудын огтолгооны шугамуудыг шинэ шугамд холбоно. (ф32мм, ф25мм)

ДХ-124 худгийн материалын түүвэр

№	Тэмдэглэсэн	Материалын нэр	х/н	Тоо ширхэг	Нэгж жин, кг	Тайлбар
1	Г-991-1 вып 2	3000х2500х2000(h) хэмжээтэй ТК-5 маягийн дулааны худаг ДХ-124	ком	1		ГДГ-257-с үз
2		Төмөр бетон ялуу ПР-22	ш	2	364	
3		Төмөр бетон ялуу Я-22	ш	2	95	
4		Төмөр бетон ялуу ДЯ-18	ш	4	120	
5		Төмөр бетон ялуу Я-18	ш	2	75	
6		Хэрэглэгчийн шугам холбох	ш	10		

УБ. БГД 11-р хороо
Энэбишийн өргөн чөлөө
78-р байр 204 тоот
Утас: 7604 4780
"ДНТ" ХХК

Төв аймаг. Зуунмод сум. 1-р баг.
ХАЛААЛТЫН 3-Р ЗУУХНЫ ХОЁРДУГААР ХЭЛХЭЭНИЙ ШУГАМ СҮЛЖЭЭ

ДХ-124-ийн байгуулалт, огтлол 1-1, материалын түүвэр

Инженер		М.Буянхишиг	ЕГ Шифр: ДНТ-10-3/2019.24	Масштаб: М 1:40	Хуудас: 283
Гүйцэтгэсэн		Э.Бат-Эрдэнэ	ТГ Шифр:	Зургийн дугаар: ГДГ-151	Огноо: 2024.04.15
Шалгасан		Л.Энхсайхан			

Ує шат: А.3

А3

249-р цэгийн дулааны худаг ДХ-125 /ТК-5/
масштаб 1:40

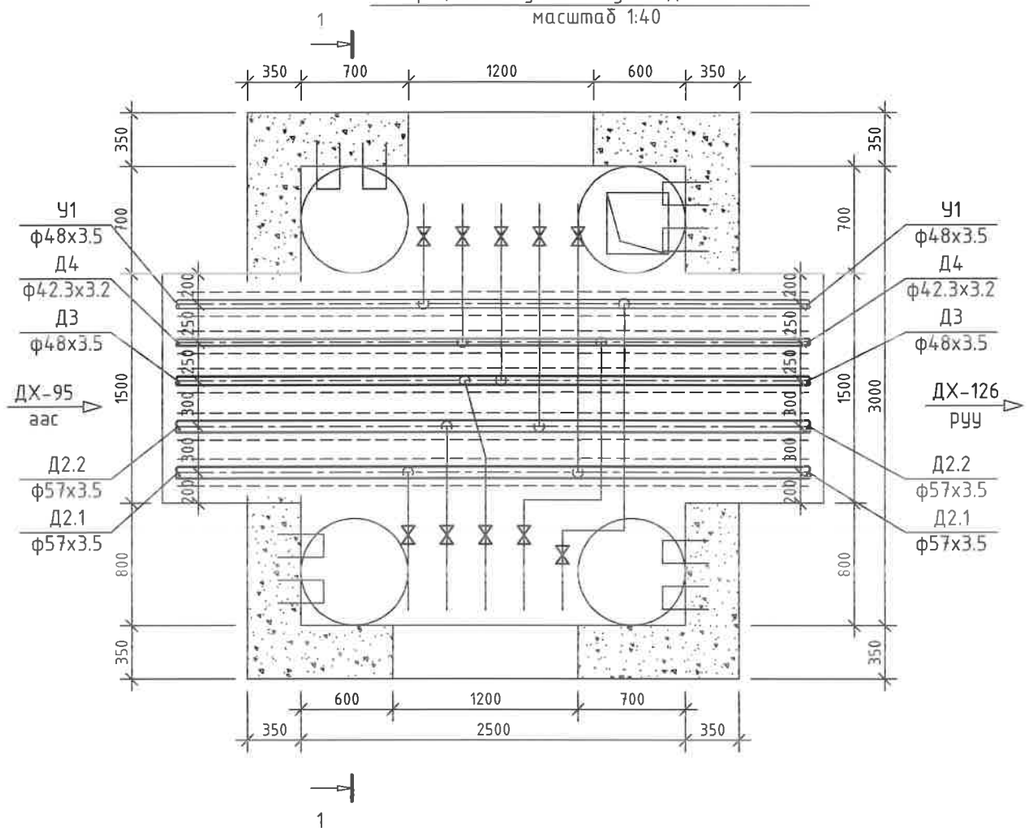

Тайлбар: Одоо байгаа айлуудын огтолгооны шугамуудыг шинэ шугамд холбоно (ф32мм, ф25мм)

249-р цэгийн дулааны худаг ДХ-125
Огтлол 1-1 масштаб 1:40

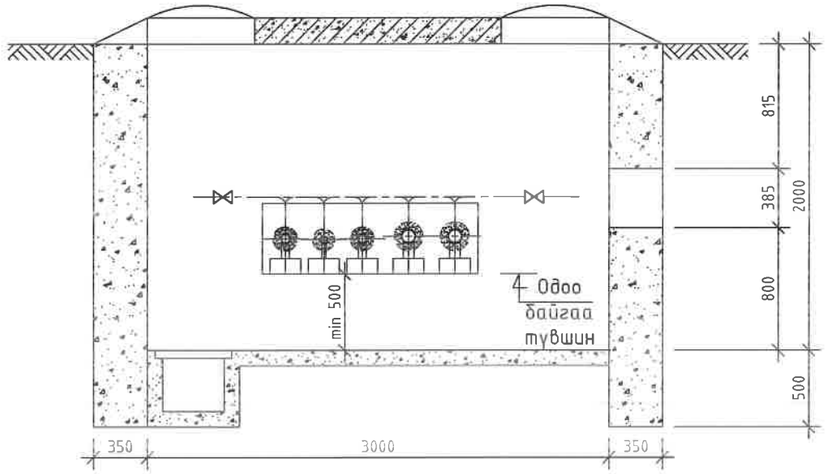

ДХ-125 худгийн материалын түүвэр

№	Тэмдэглэгээ	Материалын нэр	х/н	Тоо ширхэг	Нэгж жин, кг	Тайлбар
1	Г-991-1 бич 2	3000х2500х2000(h) хэмжээтэй ТК-5 маягийн дулааны худаг ДХ-125	ком	1		ГДГ-257 -с үз
2		Төмөр бетон ялуу ПР-22	ш	2	364	
3		Төмөр бетон ялуу Я-22	ш	2	95	
4		Төмөр бетон ялуу ДЯ-18	ш	4	120	
5		Төмөр бетон ялуу Я-18	ш	2	75	
6		Хэрэглэгчийн шугам холбох	ш	10		

УБ. БГД 11-р хороо
Энэбишийн өргөн чөлөө
78-р байр 204 тоот
Утас: 7604 4780
"ДНТ" ХХК

Төв аймаг. Зуунмод сум. 1-р баг.
ХАЛААЛТЫН 3-Р ЗУУХНЫ ХОЁРДУГААР ХЭЛХЭЭНИЙ ШУГАМ СҮЛЖЭЭ
ДХ-125-ийн байгуулалт, огтлол 1-1, материалын түүвэр

Инженер		М.Буянхишиг	ЕГ Шифр: ДНТ-10-3/2019.24	Масштаб: М 1:40	Үе шат: А.З
Гүйцэтгэсэн		Э.Бат-Эрдэнэ			Хуудас: 283
Шалгасан		Л.Энхсайхан	ТГ Шифр:	Зургийн дугаар: ГДГ-152	Огноо: 2024.04.15

А3

252-р цэгийн дулааны худаг ДХ-126 /ТК-5/
масштаб 1:40

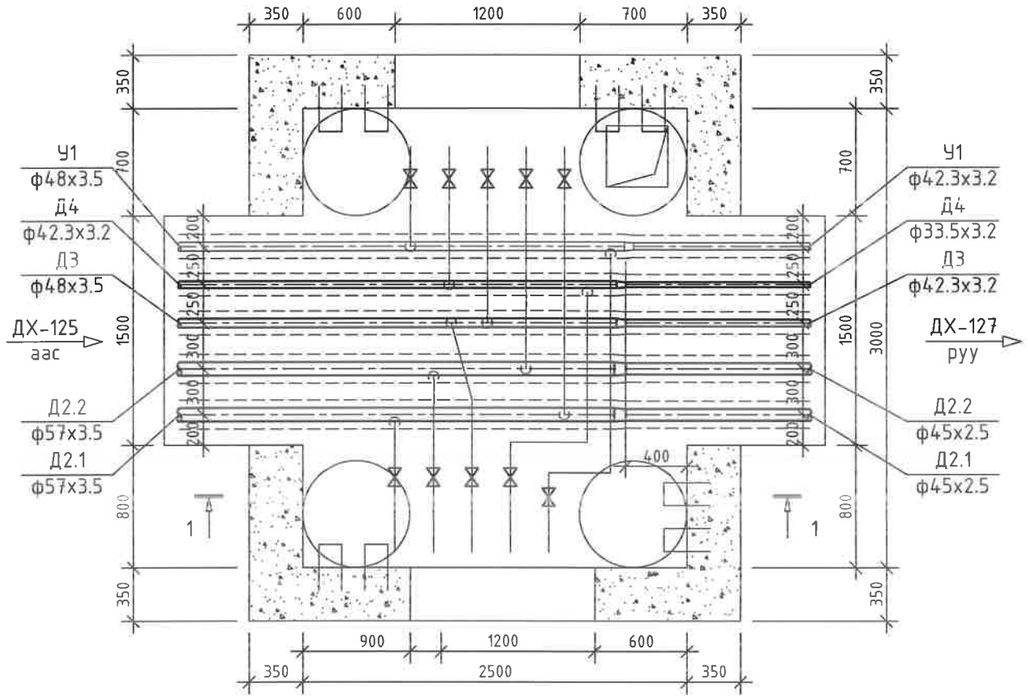

252-р цэгийн дулааны худаг ДХ-126
Огтлол 1-1 масштаб 1:40

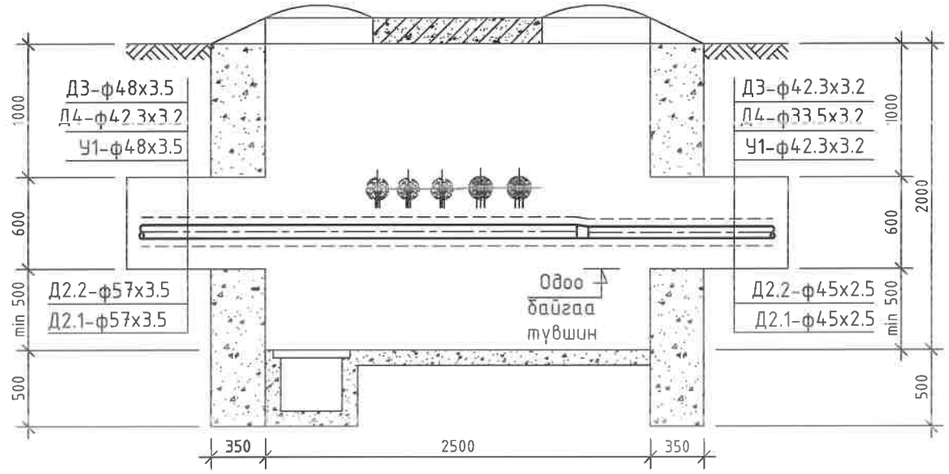

ДХ-126 худгийн материалын түүвэр

№	Тэмдэглэгээ	Материалын нэр	х/н	Тоо ширхэг	Нэгж жин, кг	Тайлбар
1		Хэвэлмэл ган шилжвэр, ф50/40мм	ш	2	0.3	
2	Серия 4.903-10 вып1	Хэвэлмэл ган шилжвэр, ф40/32мм /цайрдсан/	ш	2	0.2	
3		Хэвэлмэл ган шилжвэр, ф32/25мм /цайрдсан/	ш	1	0.1	
4	Г-991-1 вып 2	3000х2500х2000(h) хэмжээтэй ТК-5 маягийн дулааны худаг ДХ-126	ком	1		ГДГ-257-с үз
5		Төмөр бетон ялуу ПР-22	ш	2	364	
6		Төмөр бетон ялуу Я-22	ш	2	95	
7		Төмөр бетон ялуу ДЯ-18	ш	4	120	
8		Төмөр бетон ялуу Я-18	ш	2	75	
9		Хэрэглэгчийн шугам холбох	ш	10		

Тайлбар: Одоо байгаа айлуудын огтолгооны шугамуудыг шинэ шугамд холбоно. (ф32мм, ф25мм)

УБ. БГД 11-р хороо Энэбишийн өргөн чөлөө 78-р байр 204 тоот
Утас: 7604 4780
"ДНТ" ХХК

Төв аймаг. Зуунмод сум. 1-р баг.
ХАЛААЛТЫН 3-Р ЗУУХНЫ ХОЁРДУГААР ХЭЛХЭЭНИЙ ШУГАМ СҮЛЖЭЭ
ДХ-126-ийн байгуулалт, огтлол 1-1, материалын түүвэр

Инженер		М.Буянхишиг	ЕГ Шифр: ДНТ-10-3/2019.24	Масштаб: М 1:40	Хуудас: 283
Гүйцэтгэсэн		Э.Бат-Эрдэнэ	ТГ Шифр:	Зургийн дугаар: ГДГ-153	Огноо: 2024.04.15
Шалгасан		Л.Энхсайхан			

Ye шат: А.3

А3

255-р цэгийн дулааны худаг ДХ-127 /ТК-5/
масштаб 1:40

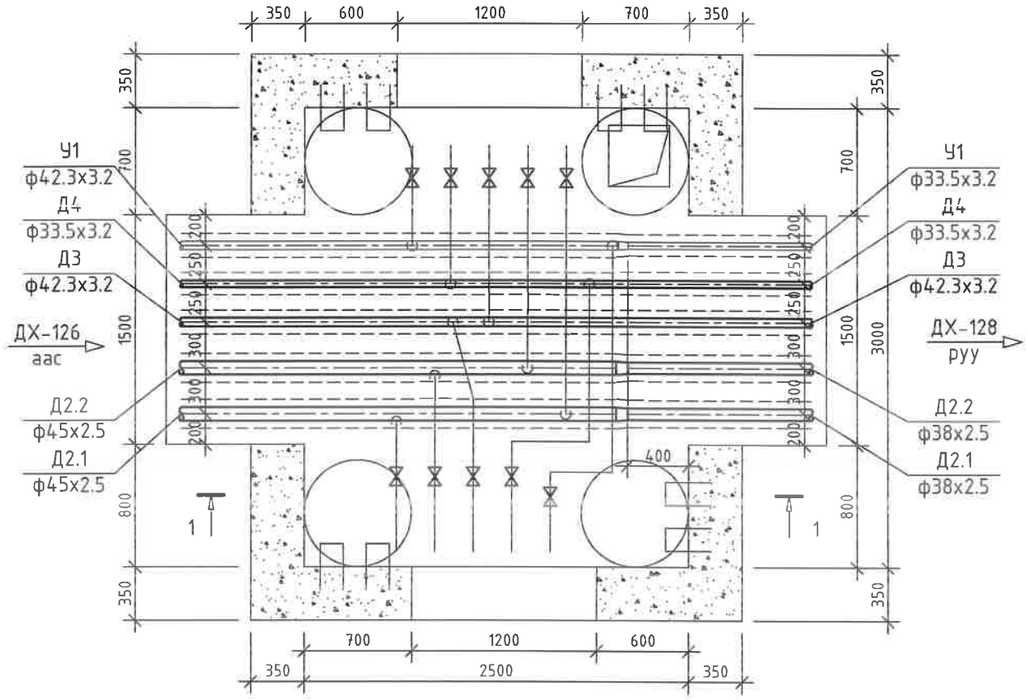

255-р цэгийн дулааны худаг ДХ-127
Огтлол 1-1 масштаб 1:40

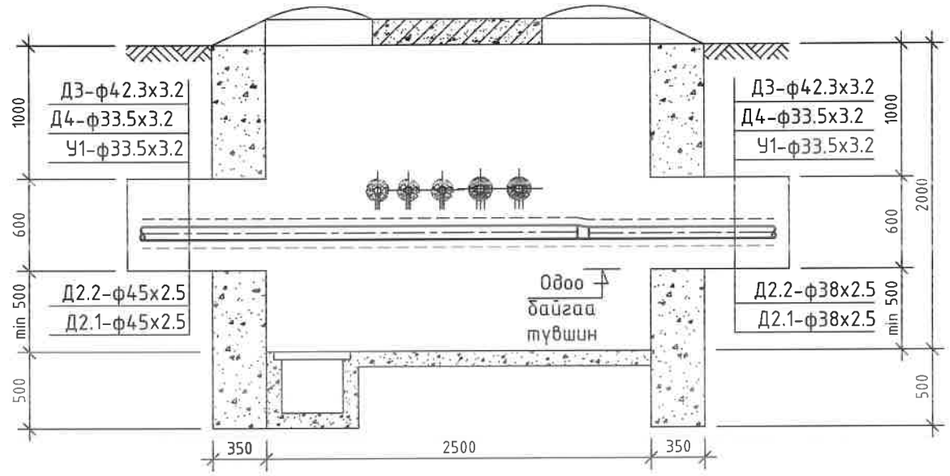

Тайлбар: Одоо байгаа айлуудын огтолгооны шугамуудыг шинэ шугамд холбоно. (ф32мм, ф25мм)

ДХ-127 худгийн материалын түүвэр

№	Тэмдэглэгээ	Материалын нэр	х/н	Тоо ширхэг	Нэгж жин, кг	Тайлбар
1	Серия 4.903-10 вып1	Хэвэлмэл ган шилжвэр, ф40/32мм	ш	2	0.15	
2		Хэвэлмэл ган шилжвэр, ф32/25мм /цайрдсан/	ш	1	0.1	
3		3000х2500х2000(h) хэмжээтэй ТК-5 маягийн дулааны худаг ДХ-127	ком	1		ГДГ-257-с үз
4		Төмөр бетон ялуу ПР-22	ш	2	364	
5	Г-991-1 вып 2	Төмөр бетон ялуу Я-22	ш	2	95	
6		Төмөр бетон ялуу ДЯ-18	ш	4	120	
7		Төмөр бетон ялуу Я-18	ш	2	75	
8		Хэрэглэгчийн шугам холбох	ш	10		

УБ. БГД 11-р хороо
Энэбишийн өргөн чөлөө
78-р байр 204 тоот
Утас: 7604 4780
"ДНТ" ХХК

Төв аймаг. Зуунмод сум. 1-р баг.
ХАЛААЛТЫН 3-Р ЗУУХНЫ ХОЁРДУГААР ХЭЛХЭЭНИЙ ШУГАМ СҮЛЖЭЭ

ДХ-127-ийн байгуулалт, огтлол 1-1, материалын түүвэр

Инженер		М.Буянхишиг	ЕГ Шифр: ДНТ-10-3/2019.24	Масштаб: М 1:40	Хуудас: 283
Гүйцэтгэсэн		Э.Бат-Эрдэнэ	ТГ Шифр:	Зургийн дугаар: ГДГ-154	Огноо: 2024.04.15
Шалгасан		Л.Энхсайхан			

Уе шат: А.3

А3

258-р цэгийн дулааны худаг ДХ-128 /ТК-5/
масштаб 1:40

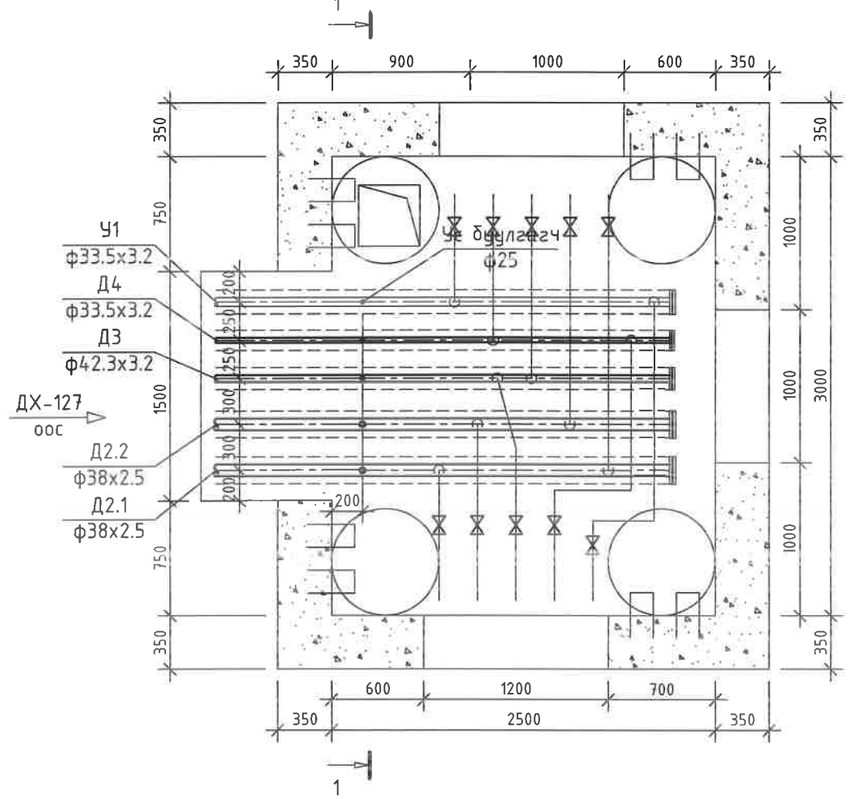

258-р цэгийн дулааны худаг ДХ-128
Огтлол 1-1 масштаб 1:40

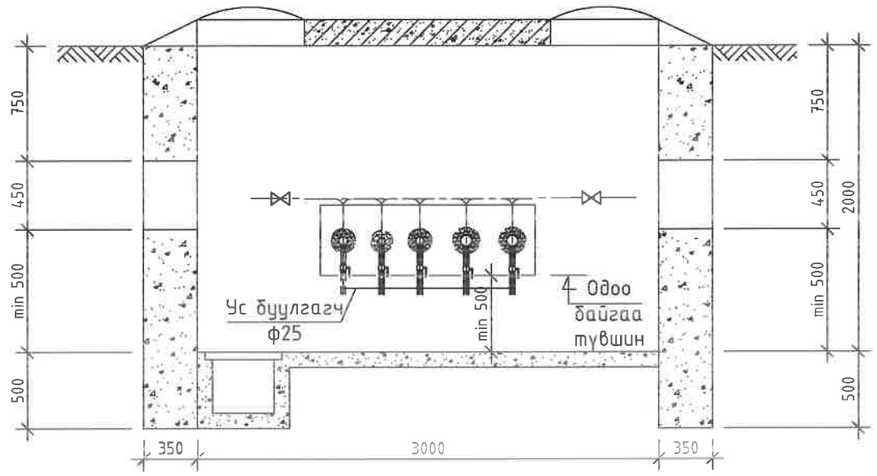

Тайлбар: Одоо байгаа айлуудын огтолгооны шугамуудыг шинэ шугамд холбоно. (ф32мм, ф25мм)

ДХ-128 худгийн материалын түүвэр

№	Тэмдэглэгээ	Материалын нэр	х/н	Тоо ширхэг	Нэгж жин, кг	Тайлбар
1	Серия 4.903-10 вып1	Хэвэлмэл ган заглушка, ф32мм	ш	3	0.08	
2		Хэвэлмэл ган заглушка, ф25мм /цайрдсан/	ш	2	0.07	
3		Ус буулгах хоолт ф25мм /патруб/	ш	5	0.6	
4	Г-991-1 вып 2	3000х2500х2000(h) хэмжээтэй ТК-5 маягийн дулааны худаг ДХ-128	ком	1		ГДГ-257 -с үз
5		Төмөр бетон ялуу ПР-22	ш	1	364	
6		Төмөр бетон ялуу Я-22	ш	1	95	
7		Төмөр бетон ялуу ПР-18	ш	1	304	
8		Төмөр бетон ялуу ДЯ-18	ш	4	120	
9		Төмөр бетон ялуу Я-18	ш	3	75	
10		Хэрэглэгчийн шугам холбох	ш	10		

УБ. БГД 11-р хороо
Энэбишийн өргөн чөлөө
78-р байр 204 тоот
Утас: 7604 4780
"ДНТ" ХХК

Төв аймаг. Зуунмод сум. 1-р баг.
ХАЛААЛТЫН 3-Р ЗУУХНЫ ХОЁРДУГААР ХЭЛХЭЭНИЙ ШУГАМ СҮЛЖЭЭ
ДХ-128-ийн байгуулалт, огтлол 1-1, материалын түүвэр

Инженер		М.Буянхишиг	ЕГ Шифр: ДНТ-10-3/2019.24	Масштаб: М 1:40	Үе шат: А.3
Гүйцэтгэсэн		Э.Бат-Эрдэнэ			Хуудас: 283
Шалгасан		Л.Энхсайхан	ТГ Шифр:	Зургийн дугаар: ГДГ-155	Огноо: 2024.04.15

А3

259-р цэгийн дулааны худаг ДХ-129 /ТК-5/
масштаб 1:40

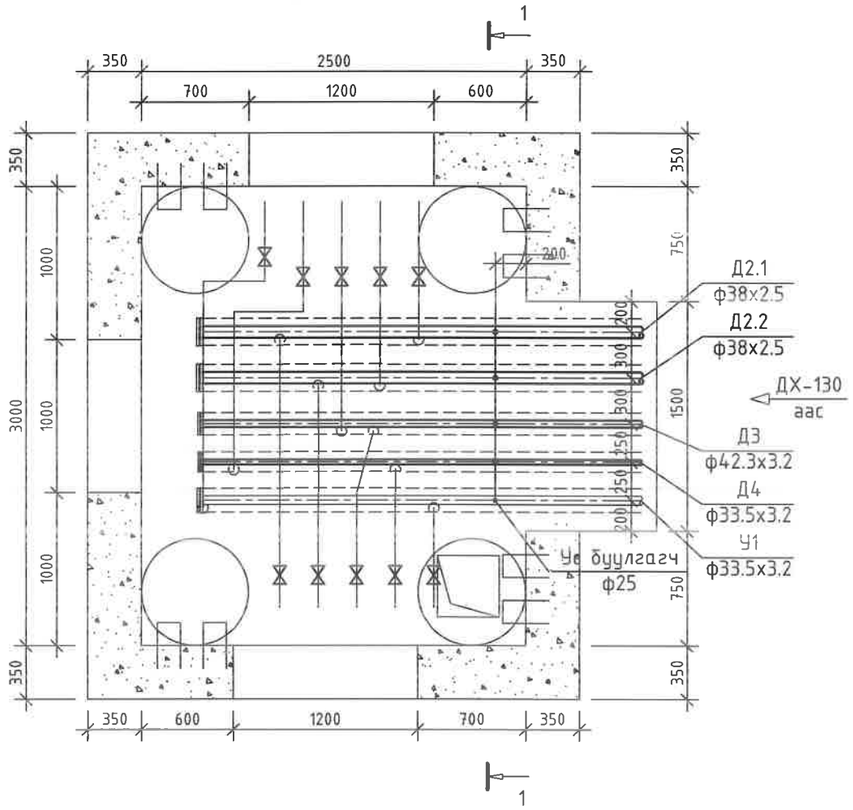

259-р цэгийн дулааны худаг ДХ-129
Огтлол 1-1 масштаб 1:40

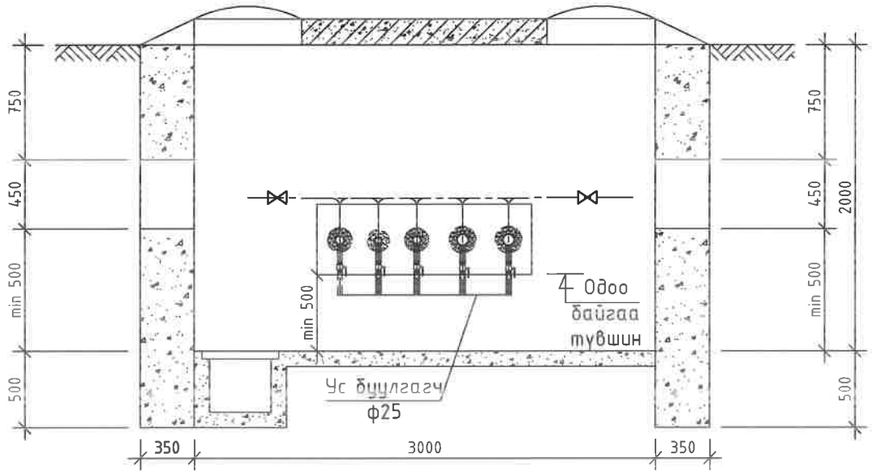

Тайлбар: Одоо байгаа айлуудын огтолгооны шугамуудыг шинэ шугамд холбоно. (ф32мм, ф25мм)

ДХ-129 худгийн материалын түүвэр

№	Тэмдэглэгээ	Материалын нэр	х/н	Тоо ширхэг	Нэгж жин кг	Тайлбар
1	Серия 4.903-10 вып1	Хэвэлмэл ган заглушка, ф32мм	ш	3	0.08	
2		Хэвэлмэл ган заглушка, ф25мм /цайрдсан/	ш	2	0.07	
3		Агаар гаргах хаалт ф15мм /2ш отвод, патруб/	ш	5	0.6	
4	Г-991-1 вып 2	3000х2500х2000(h) хэмжээтэй ТК-5 маягийн дулааны худаг ДХ-129	ком	1		ГДГ-257 -с үз
5		Төмөр бетон ялуу ПР-22	ш	1	364	
6		Төмөр бетон ялуу Я-22	ш	1	95	
7		Төмөр бетон ялуу ПР-18	ш	1	304	
8		Төмөр бетон ялуу ДЯ-18	ш	4	120	
9		Төмөр бетон ялуу Я-18	ш	3	75	
10		Хэрэглэгчийн шугам холбох	ш	10		

ДНТ УБ. БГД 11-р хороо Энэбишийн өргөн чөлөө 78-р байр 204 тоот Утас: 7604 4780 "ДНТ" ХХК	Төв аймаг. Зуунмод сум. 1-р баг. ХАЛААЛТЫН 3-Р ЗУУХНЫ ХОЁРДУГААР ХЭЛХЭЗНИЙ ШУГАМ СҮЛЖЭЭ				
	ДХ-129-ийн байгуулалт, огтлол 1-1, материалын түүвэр				Үе шат: А.З
	Инженер	М.Буянхишиг	ЕГ Шифр: ДНТ-10-3/2019.24	Масштаб: М 1:40	Хуудас: 283
	Гүйцэтгэсэн	Э.Бат-Эрдэнэ	ТГ Шифр:	Зургийн дугаар: ГДГ-156	Огноо: 2024.04.15
	Шалгасан	Л.Энхсайхан			

А3

259-р цэгийн дулааны худаг ДХ-129 /ТК-5/
масштаб 1:40

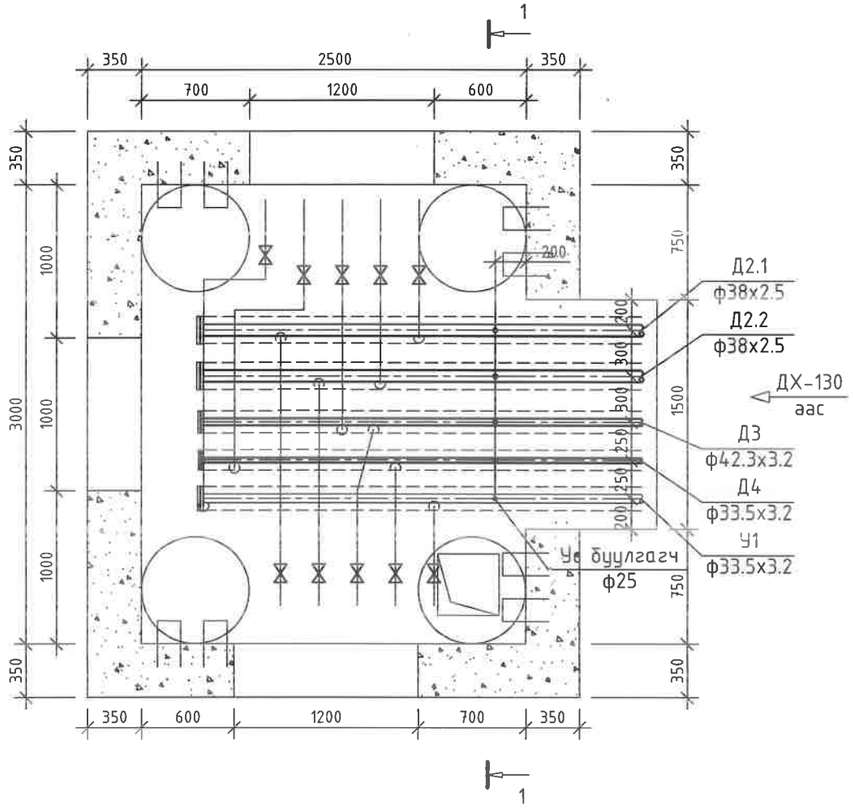

259-р цэгийн дулааны худаг ДХ-129
Огтлол 1-1 масштаб 1:40

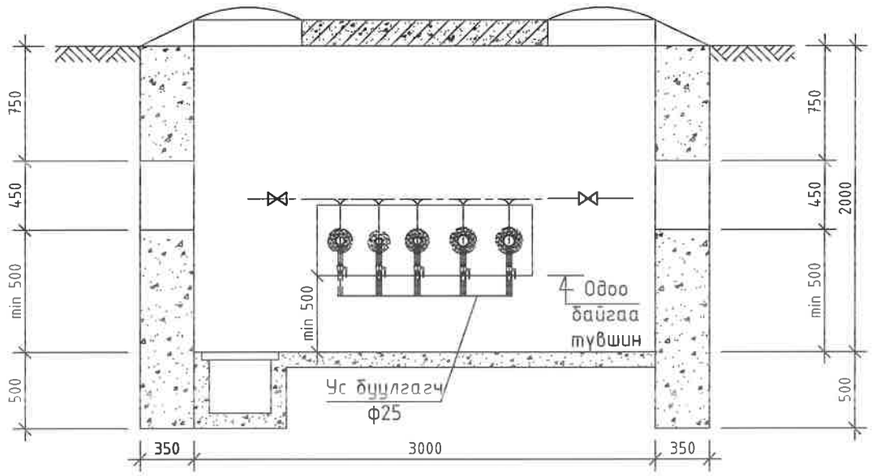

Тайлбар: Одоо байгаа айлуудын огтолгооны шугамуудыг шинэ шугамд холбоно. (ф32мм, ф25мм)

ДХ-129 худгийн материалын түүвэр

№	Тэмдэглэгээ	Материалын нэр	х/н	Тоо ширхэг	Нэгж жин, кг	Тайлбар
1	Серия 4.903-10 вып1	Хэвэлмэл ган заглушка, ф32мм	ш	3	0.08	
2		Хэвэлмэл ган заглушка, ф25мм /цайрдсан/	ш	2	0.07	
3		Ус буулгах ган хаалт ф25мм /патруб/	ш	5	1	
4	Г-991-1 вып 2	3000х2500х2000(h) хэмжээтэй ТК-5 маягийн дулааны худаг ДХ-129	ком	1		ГДГ-257 -с үз
5		Төмөр бетон ялуу ПР-22	ш	1	364	
6		Төмөр бетон ялуу Я-22	ш	1	95	
7		Төмөр бетон ялуу ПР-18	ш	1	304	
8		Төмөр бетон ялуу ДЯ-18	ш	4	120	
9		Төмөр бетон ялуу Я-18	ш	3	75	
10		Хэрэглэгчийн шугам холбох	ш	10		

УБ. БГД 11-р хороо
Энэбишийн өргөн чөлөө
78-р байр 204 тоот
Утас: 7604 4780
"ДНТ" ХХК

Төв аймаг. Зуунмод сум. 1-р баг.
ХАЛААЛТЫН 3-Р ЗУУХНЫ ХОЁРДУГААР ХЭЛХЭЭНИЙ ШУГАМ СҮЛЖЭЭ
ДХ-129-ийн байгуулалт, огтлол 1-1, материалын түүвэр

Инженер		М.Буянхишиг	ЕГ Шифр: ДНТ-10-3/2019.24	Масштаб: М 1:40	Үе шат: А.З
Гүйцэтгэсэн		Э.Бат-Эрдэнэ			Хуудас: 283
Шалгасан		Л.Энхсайхан	ТГ Шифр:	Зургийн дугаар: ГДГ-156	Огноо: 2024.04.15

A3

262-р цэгийн дулааны худаг ДХ-130 /ТК-5/
масштаб 1:40

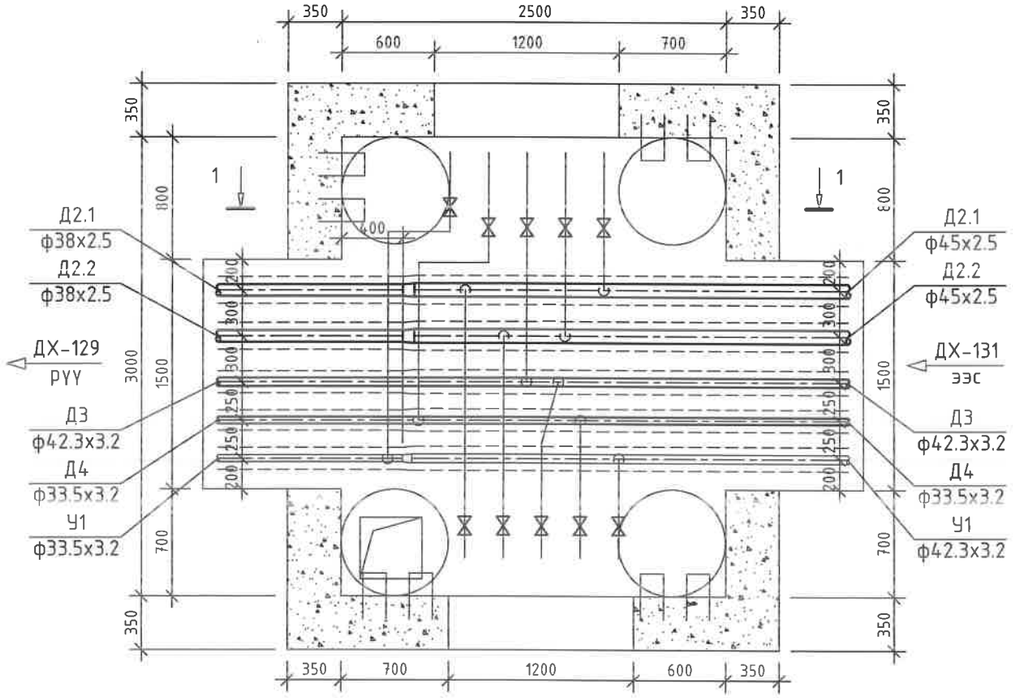

262-р цэгийн дулааны худаг ДХ-130
Огтлол 1-1 масштаб 1:40

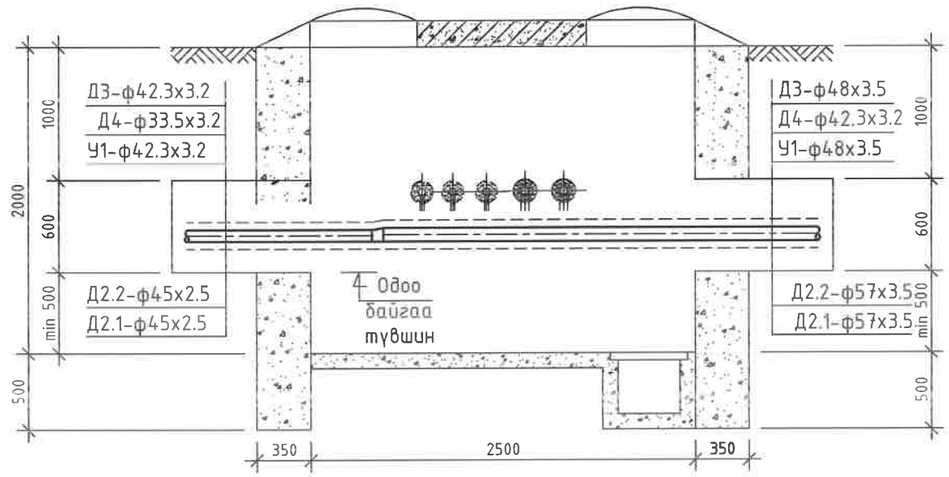

Тайлбар: Одоо байгаа айлуудын огтолгооны шугамуудыг шинэ шугамд холбоно. (ф32мм, ф25мм)

ДХ-130 худгийн материалын түүвэр

№	Тэмдэглэгээ	Материалын нэр	х/н	Тоо ширхэг	Нэгж жин, кг	Тайлбар
1	Серия 4.903-10 вып1	Хэвэлмэл ган шилжвэр, ф40/32мм	ш	2	0.3	
2		Хэвэлмэл ган шилжвэр, ф32/25мм /цайрдсан/	ш	1	0.1	
3		3000х2500х2000(h) хэмжээтэй ТК-5 маягийн дулааны худаг ДХ-130	ком	1		ГДГ-257 -с үз
4	Г-991-1 вып 2	Төмөр бетон ялуу ПР-22	ш	2	364	
5		Төмөр бетон ялуу Я-22	ш	2	95	
6		Төмөр бетон ялуу ДЯ-18	ш	4	120	
7		Төмөр бетон ялуу Я-18	ш	2	75	
8		Хэрэглэгчийн шугам холбох	ш	10		

УБ. БГД 11-р хороо
Энэбишийн өргөн чөлөө
78-р байр 204 тоот
Утас: 7604 4780
"ДНТ" ХХК

Төв аймаг. Зуунмод сум. 1-р баг.
ХАЛААЛТЫН 3-Р ЗУУХНЫ ХОЁРДУГААР ХЭЛХЭЭНИЙ ШУГАМ СҮЛЖЭЭ
ДХ-130-ийн байгуулалт, огтлол 1-1, материалын түүвэр

Инженер	М.Буянхишиг	ЕГ Шифр: ДНТ-10-3/2019.24	Масштаб: М 1:40	Хуудас: 283	Ye шат: А.3
Гүйцэтгэсэн	Э.Бат-Эрдэнэ	ТГ Шифр:	Зургийн дугаар: ГДГ-157	Огноо: 2024.04.15	
Шалгасан	Л.Энхсайхан				

А3

265-р цэгийн дулааны худаг ДХ-131 /ТК-5/
масштаб 1:40

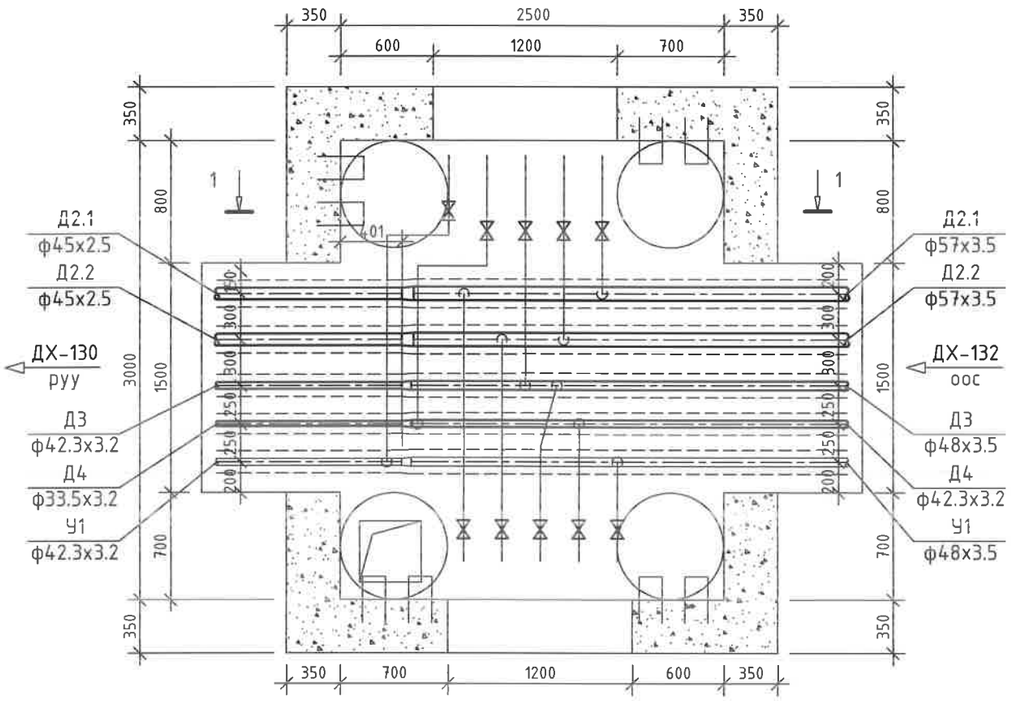

Тайлбар: Одоо байгаа айлуудын огтолгооны шугамуудыг шинэ шугамд холбоно. (ф32мм, ф25мм)

265-р цэгийн дулааны худаг ДХ-131
Огтлол 1-1 масштаб 1:40

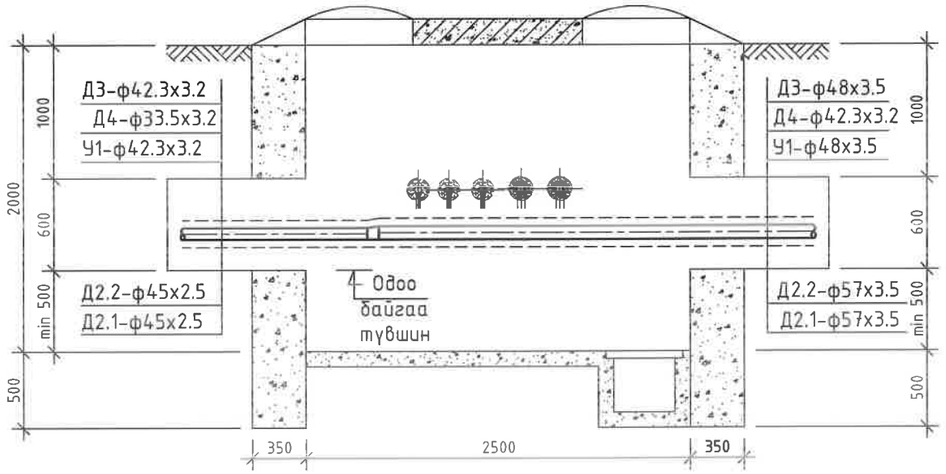

ДХ-131 худгийн материалын түүвэр

№	Тэмдэглэгээ	Материалын нэр	х/н	Тоо ширхэг	Нэгж жин, кг	Тайлбар
1	Серия 4.903-10 вып1	Хэвэлмэл ган шилжвэр, ф50/40мм	ш	2	0.3	
2		Хэвэлмэл ган шилжвэр, ф40/32мм /цайрдсан/	ш	2	0.15	
3		Хэвэлмэл ган шилжвэр, ф32/25мм /цайрдсан/	ш	1	0.1	
4	Г-991-1 вып 2	3000х2500х2000(h) хэмжээтэй ТК-5 маягийн дулааны худаг ДХ-131	ком	1		ГДГ-257 -с үз
5		Төмөр бетон ялуу ПР-22	ш	2	364	
6		Төмөр бетон ялуу Я-22	ш	2	95	
7		Төмөр бетон ялуу ДЯ-18	ш	4	120	
8		Төмөр бетон ялуу Я-18	ш	2	75	
9		Хэрэглэгчийн шугам холбох	ш	10		

УБ. БГД 11-р хороо
Энэбишийн өргөн чөлөө
78-р байр 204 тоот
Утас: 7604 4780
"ДНТ" ХХК

Төв аймаг. Зуунмод сум. 1-р баг.
ХАЛААЛТЫН 3-Р ЗУУХНЫ ХОЁРДУГААР ХЭЛХЭЭНИЙ ШУГАМ СҮЛЖЭЭ
ДХ-131-ийн байгуулалт, огтлол 1-1, материалын түүвэр

Инженер		М.Буянхишиг	ЕГ Шифр: ДНТ-10-3/2019.24	Масштаб: М 1:40	Үе шат: А.3
Гүйцэтгэсэн		Э.Бат-Эрдэнэ	ТГ Шифр:	Зургийн дугаар: ГДГ-158	Хуудас: 283
Шалгасан		Л.Энхсайхан			Огноо: 2024.04.15

А3

268-р цэгийн дулааны худаг ДХ-132 /ТК-5/
масштаб 1:40

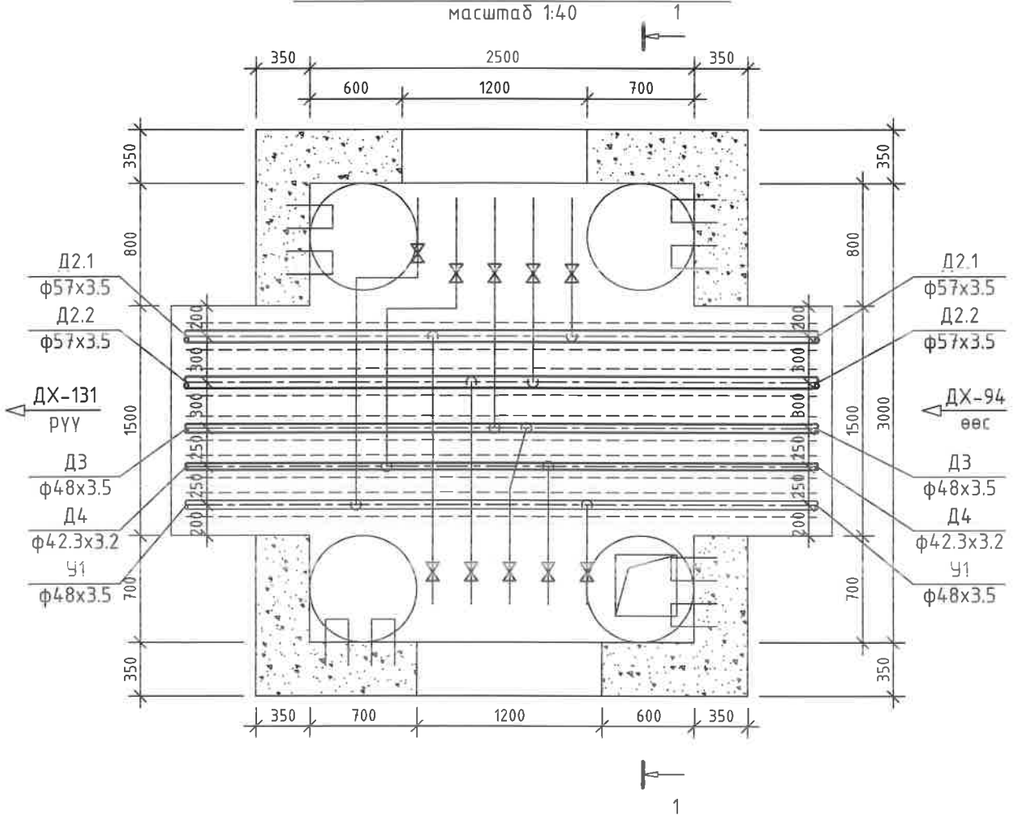

Тайлбар: Одоо байгаа айлуудын огтолгооны шугамуудыг шинэ шугамд холбоно. (ф32мм, ф25мм)

268-р цэгийн дулааны худаг ДХ-132
Огтлол 1-1 масштаб 1:40

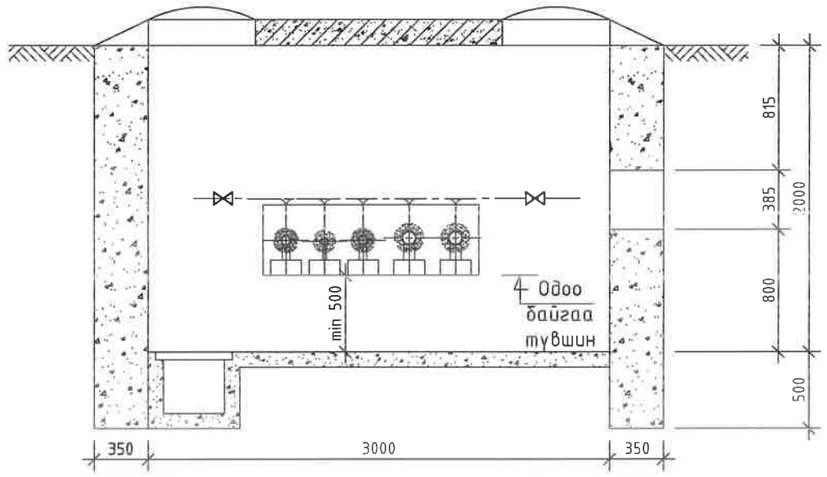

ДХ-132 худгийн материалын түүвэр

№	Тэмдэглэгээ	Материалын нэр	х/н	Тоо ширхэг	Нэгж жин, кг	Тайлбар
1	Г-991-1 вып 2	3000х2500х2000(h) хэмжээтэй ТК-5 маягийн дулааны худаг ДХ-132	ком	1		ГДГ-257-с үз
2		Төмөр бетон ялуу ПР-22	ш	2	364	
3		Төмөр бетон ялуу Я-22	ш	2	95	
4		Төмөр бетон ялуу ДЯ-18	ш	4	120	
5		Төмөр бетон ялуу Я-18	ш	2	75	
6		Хэрэглэгчийн шугам холбох	ш	10		

УБ. БГД 11-р хороо
Энэбишийн өргөн чөлөө
78-р байр 204 тоот
Утас: 7604 4780
"ДНТ" ХХК

Төв аймаг. Зуунмод сум. 1-р баг.
ХАЛААЛТЫН 3-Р ЗУУХНЫ ХОЁРДУГААР ХЭЛХЭЭНИЙ ШУГАМ СҮЛЖЭЭ

ДХ-132-ийн байгуулалт, огтлол 1-1, материалын түүвэр

Инженер		М.Буянхишиг	ЕГ Шифр: ДНТ-10-3/2019.24	Масштаб: М 1:40	Үе шат: А.З
Гүйцэтгэсэн		Э.Бат-Эрдэнэ			Хуудас: 283
Шалгасан		Л.Энхсайхан	ТГ Шифр:	Зургийн дугаар: ГДГ-159	Огноо: 2024.04.15

А3

271-р цэгийн дулааны худаг ДХ-133 /ТК-5/
масштаб 1:40

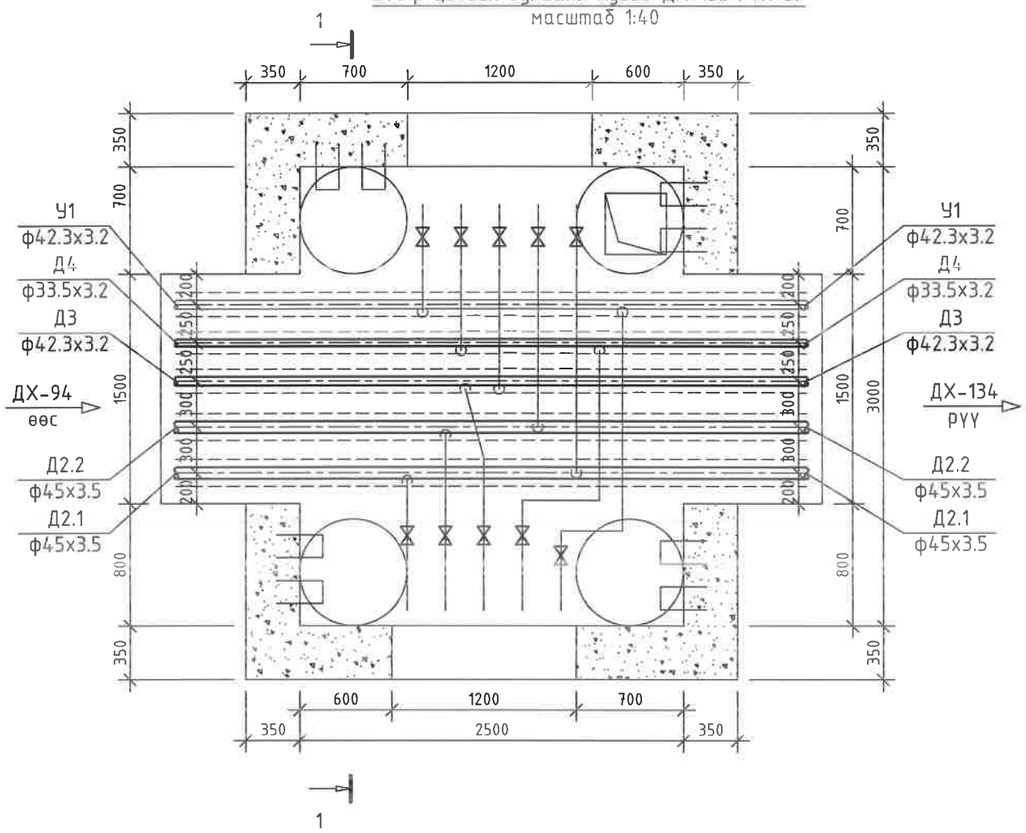

Тайлбар: Одоо байгаа айлуудын огтолгооны шугамуудыг шинэ шугамд холбоно. (ф32мм, ф25мм)

271-р цэгийн дулааны худаг ДХ-133
Огтлол 1-1 масштаб 1:40

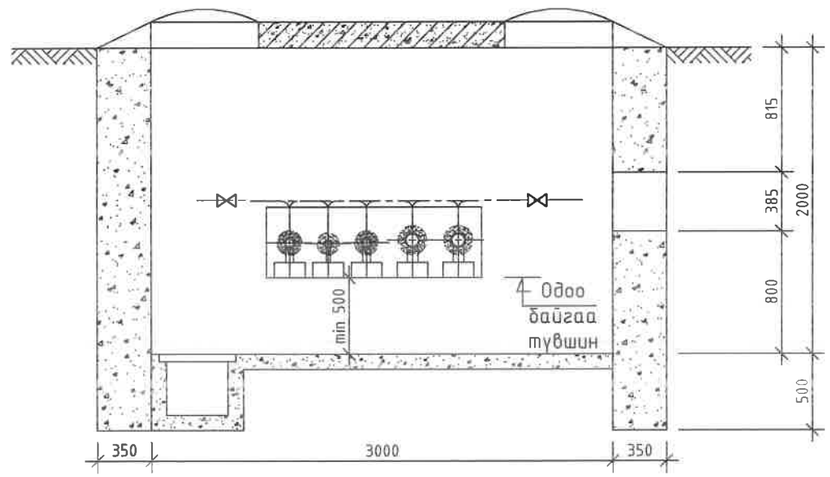

ДХ-133 худгийн материалын түүвэр

№	Тэмдэглэгээ	Материалын нэр	х/н	Тоо ширхэг	Нэгж жин, кг	Тайлбар
1	Г-991-1 вып 2	3000х2500х2000(h) хэмжээтэй ТК-5 маягийн дулааны худаг ДХ-133	ком	1		ГДГ-257 -с үз
2		Төмөр бетон ялуу ПР-22	ш	2	364	
3		Төмөр бетон ялуу Я-22	ш	2	95	
4		Төмөр бетон ялуу ДЯ-18	ш	4	120	
5		Төмөр бетон ялуу Я-18	ш	2	75	
6		Хэрэглэгчийн шугам холбох	ш	10		

УБ. БГД 11-р хороо Энэбишийн өргөн чөлөө 78-р байр 204 тоот
Утас: 7604 4780
"ДНТ" ХХК

Төв аймаг. Зуунмод сум. 1-р баг.
ХАЛААЛТЫН 3-Р ЗУУХНЫ ХОЁРДУГААР ХЭЛХЭЭНИЙ ШУГАМ СҮЛЖЭЭ
ДХ-133-ийн байгуулалт, огтлол 1-1, материалын түүвэр

Инженер		М.Буянхишиг	ЕГ Шифр: ДНТ-10-3/2019.24	Масштаб: М 1:40	Үе шат: А.3
Гүйцэтгэсэн		Э.Бат-Эрдэнэ			Хуудас: 283
Шалгасан		Л.Энхсайхан	ТГ Шифр:	Зургийн дугаар: ГДГ-160	Огноо: 2024.04.15

A3

273-р цэгийн дулааны худаг ДХ-134 /ТК-5/
масштаб 1:40

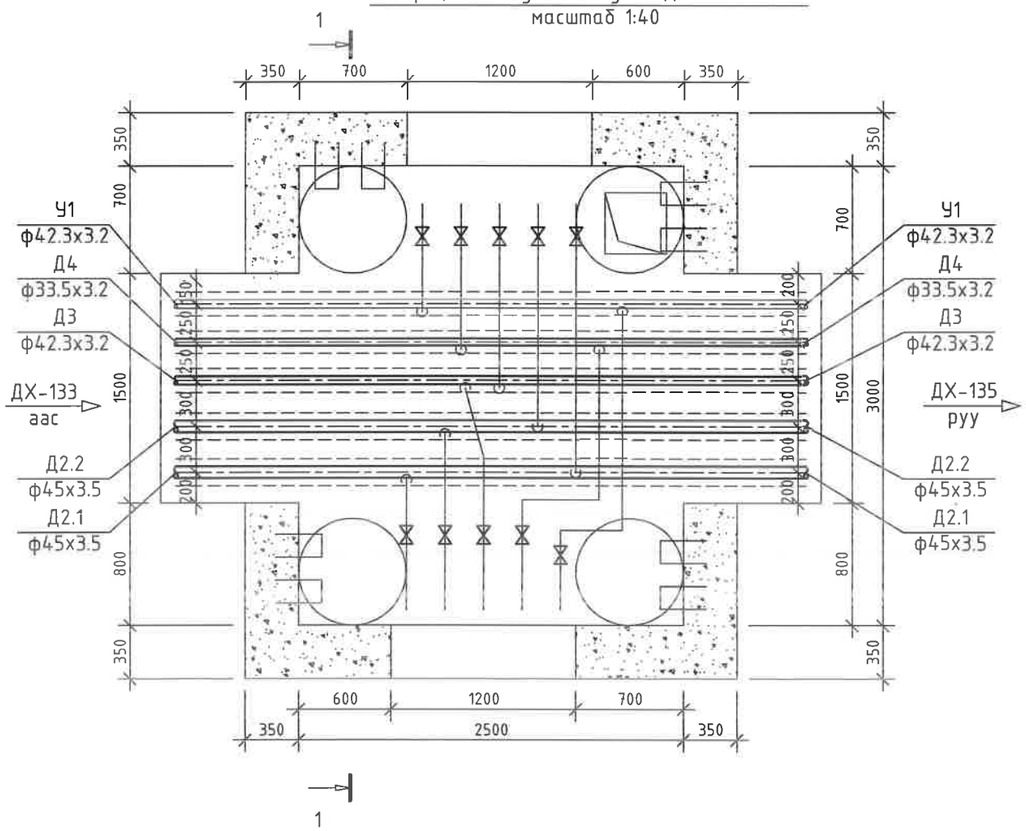

273-р цэгийн дулааны худаг ДХ-134
Огтлол 1-1 масштаб 1:40

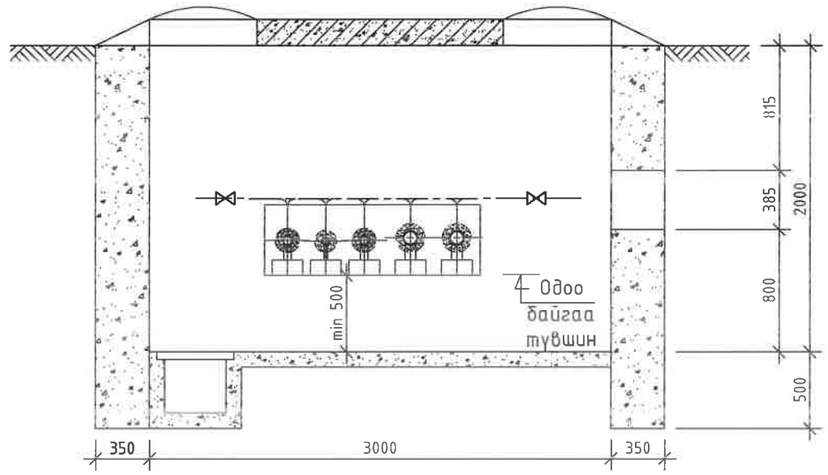

Тайлбар: Одоо байгаа айлуудын огтолгооны шугамуудыг шинэ шугамд холбоно. (ф32мм, ф25мм)

ДХ-134 худгийн материалын түүвэр

№	Тэмдэглэгээ	Материалын нэр	х/н	Тоо ширхэг	Нэгж жин, кг	Тайлбар
1	Г-991-1 вып 2	3000х2500х2000(h) хэмжээтэй ТК-5 маягийн дулааны худаг ДХ-134	ком	1		ГДГ-257 -с үз
2		Төмөр бетон ялуу ПР-22	ш	2	364	
3		Төмөр бетон ялуу Я-22	ш	2	95	
4		Төмөр бетон ялуу ДЯ-18	ш	4	120	
5		Төмөр бетон ялуу Я-18	ш	2	75	
6		Хэрэглэгчийн шугам холбох	ш	10		

УБ. БГД 11-р хороо
Энэбишийн өргөн чөлөө
78-р байр 204 тоот
Утас: 7604 4780
"ДНТ" ХХК

Төв аймаг. Зуунмод сум. 1-р баг.
ХАЛААЛТЫН 3-Р ЗУУХНЫ ХОЁРДУГААР ХЭЛХЭЭНИЙ ШУГАМ СҮЛЖЭЭ

ДХ-134-ийн байгуулалт, огтлол 1-1, материалын түүвэр

Инженер		М.Буянхишиг	ЕГ Шифр: ДНТ-10-3/2019.24	Масштаб: М 1:40	Хуудас: 283
Гүйцэтгэсэн		Э.Бат-Эрдэнэ	ТГ Шифр:	Зургийн дугаар: ГДГ-161	Огноо: 2024.04.15
Шалгасан		Л.Энхсайхан			

Ye шат: А.3

А3

275-р цэгийн дулааны худаг ДХ-135 /ТК-5/
масштаб 1:40

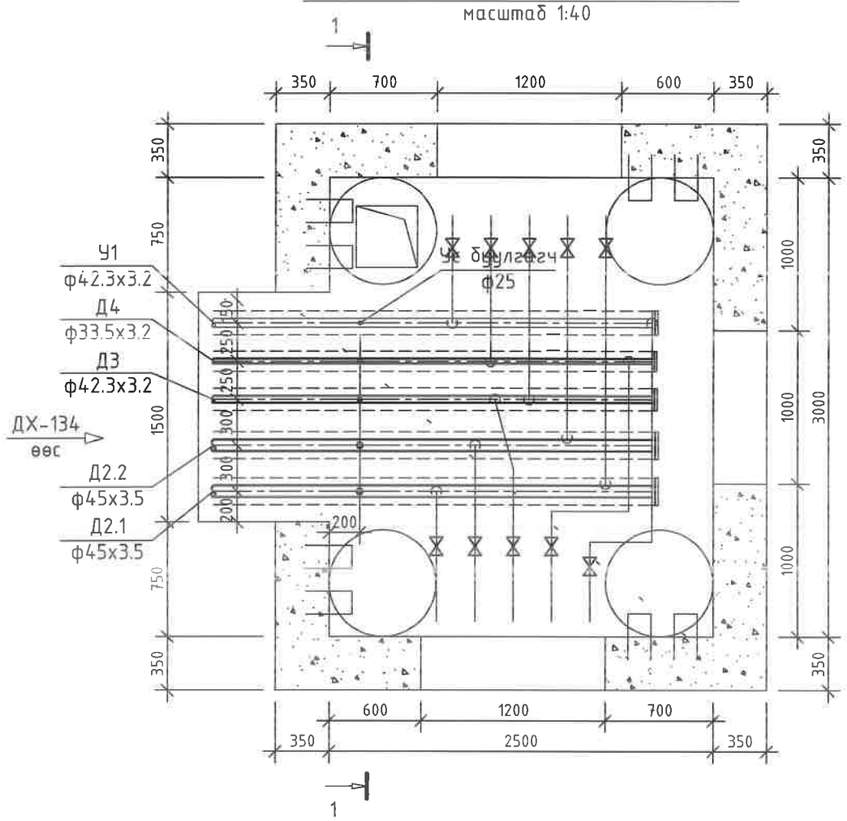

Тайлбар: Одоо байгаа айлуудын огтолгооны шугамуудыг шинэ шугамд холбоно. (ф32мм, ф25мм)

275-р цэгийн дулааны худаг ДХ-135
Огтлол 1-1 масштаб 1:40

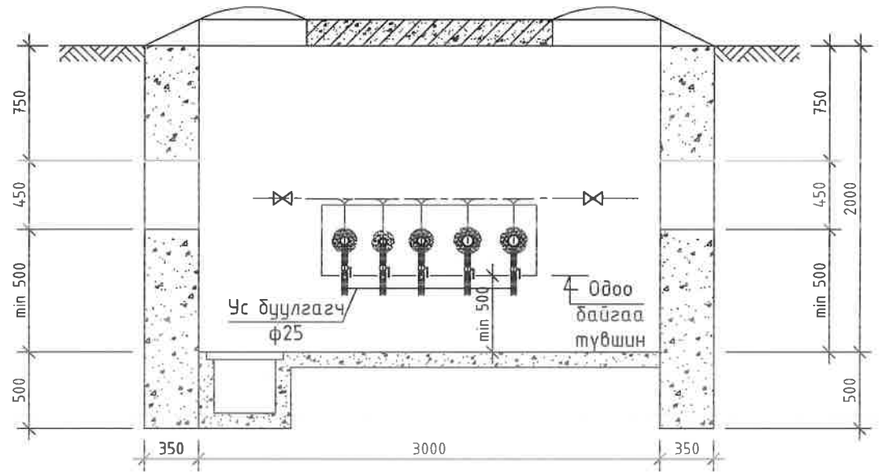

ДХ-135 худгийн материалын түүвэр

№	Тэмдэглэгээ	Материалын нэр	х/н	Тоо ширхэг	Нэгж жин, кг	Тайлбар
1	Серия 4.903-10 вып1	Хэвэлмэл ган заглушка, ф40мм	ш	2	0.09	
2		Хэвэлмэл ган заглушка, ф32мм /цайрдсан/	ш	2	0.08	
3		Хэвэлмэл ган заглушка, ф25мм /цайрдсан/	ш	1	0.07	
4		Ус буулгах хаалт ф25мм /патруб/	ш	5	0.6	
5		3000х2500х2000(h) хэмжээтэй ТК-5 маягийн дулааны худаг ДХ-135	ком	1		ГДГ-257 -с үз
6	Г-991-1 вып 2	Төмөр бетон ялуу ПР-22	ш	1	364	
7		Төмөр бетон ялуу Я-22	ш	1	95	
8		Төмөр бетон ялуу ПР-18	ш	1	304	
9		Төмөр бетон ялуу ДЯ-18	ш	4	120	
10		Төмөр бетон ялуу Я-18	ш	3	75	
11		Хэрэглэгчийн шугам холбох	ш	10		

УБ. БГД 11-р хороо
Энэбишийн өргөн чөлөө
78-р байр 204 тоот
Утас: 7604 4780
"ДНТ" ХХК

Төв аймаг. Зуунмод сум. 1-р баг.
ХАЛААЛТЫН 3-Р ЗУУХНЫ ХОЁРДУГААР ХЭЛХЭЭНИЙ ШУГАМ СҮЛЖЭЭ

ДХ-135-ийн байгуулалт, огтлол 1-1, материалын түүвэр

Инженер	М.Буянхишиг	ЕГ Шифр: ДНТ-10-3/2019.24	Масштаб: М 1:40	Хуудас: 283	Үе шат: А.З
Гүйцэтгэсэн	Э.Бат-Эрдэнэ	ТГ Шифр:	Зургийн дугаар: ГДГ-162	Огноо: 2024.04.15	
Шалгасан	Л.Энхсайхан				

А3

276-р цэгийн дулааны худаг ДХ-137 /ТК-13/
масштаб 1:40

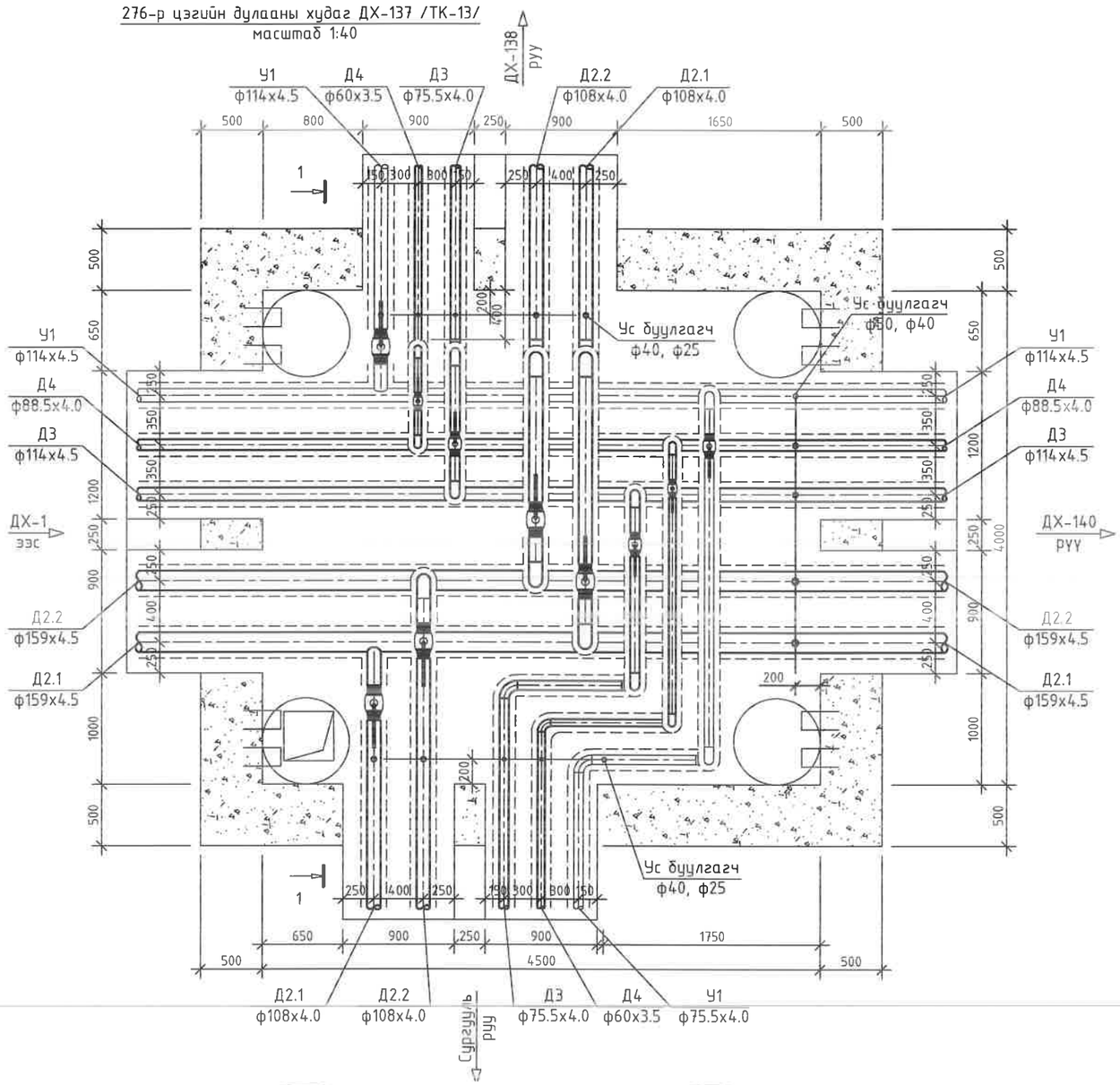

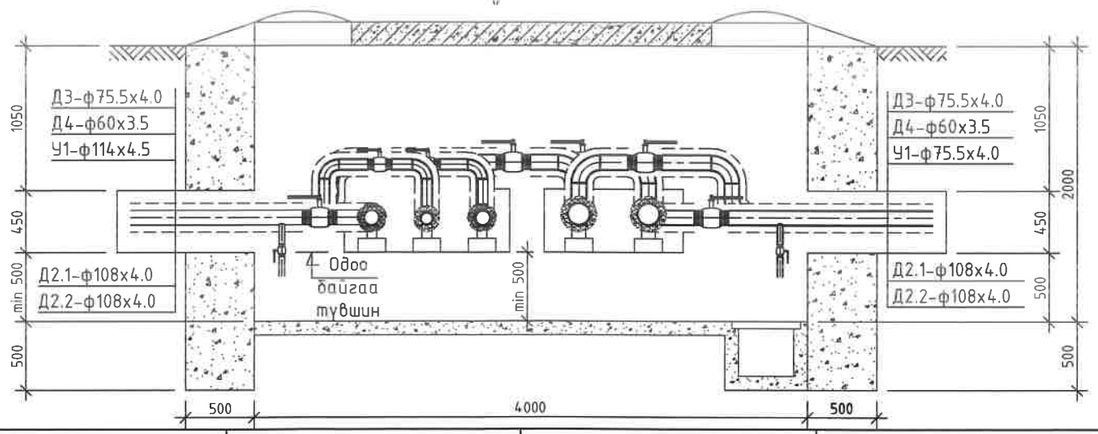

ДХ-137 худгийн материалын түүвэр

№	Тэмдэглэгээ	Материалын нэр	х/н	Тоо ширхэг	Нэгж жин, кг	Тайлбар
1		Ган бөмбөлгөн хаалт, ф100мм	ш	5	9.7	
2		Ган бөмбөлгөн хаалт, ф65мм	ш	3	4.5	
3		Ган бөмбөлгөн хаалт, ф50мм	ш	2	3	
4	Серия 4.903-10 вып1	Хэвэлмэл ган отвод, 90°100 с40	ш	7	2.4	
5		Хэвэлмэл ган отвод, 90°65 с60 /цайрдсан/	ш	11	1.1	
6		Хэвэлмэл ган отвод, 90°50 с80 /цайрдсан/	ш	7	0.6	
7		Ус буулгах хаалт ф80мм /патруб/	ш	2	6	
8		Ус буулгах хаалт ф40мм /патруб/	ш	6	2.1	
9		Ус буулгах хаалт ф25мм /патруб/	ш	6	1	
10	Г-991-1 вып 2	4000х4500х2000(h) хэмжээтэй ТК-13 маягийн дулааны худаг ДХ-137	ком	1		ГДГ-265 -с үз
11		Төмөр бетон ялуу ДЯ-18	ш	16	120	
12		Төмөр бетон ялуу Я-18	ш	16	75	

УБ. БГД 11-р хороо Энэбишийн өргөн чөлөө 78-р байр 204 тоот
Утас: 7604 4780
"ДНТ" ХХК

Төв аймаг. Зуунмод сум. 1-р баг.
ХАЛААЛТЫН 3-Р ЗУУХНЫ ХОЁРДУГААР ХЭЛХЭЭНИЙ ШУГАМ СҮЛЖЭЭ

Дулааны худаг ДХ-137-ийн байгуулалт, огтлол 1-1, материалын түүвэр

Инженер		М.Буянхишиг	ЕГ Шифр: ДНТ-10-3/2019.24	Масштаб: М 1:40	Хуудас: 283
Гүйцэтгэсэн		Э.Бат-Эрдэнэ			
Шалгасан		Л.Энхсайхан	ТГ Шифр:	Зургийн дугаар: ГДГ-163	Огноо: 2024.04.15

Үе шат: А.3

А3

279-р цэгийн дулааны худаг ДХ-138 /ТК-7/
масштаб 1:40

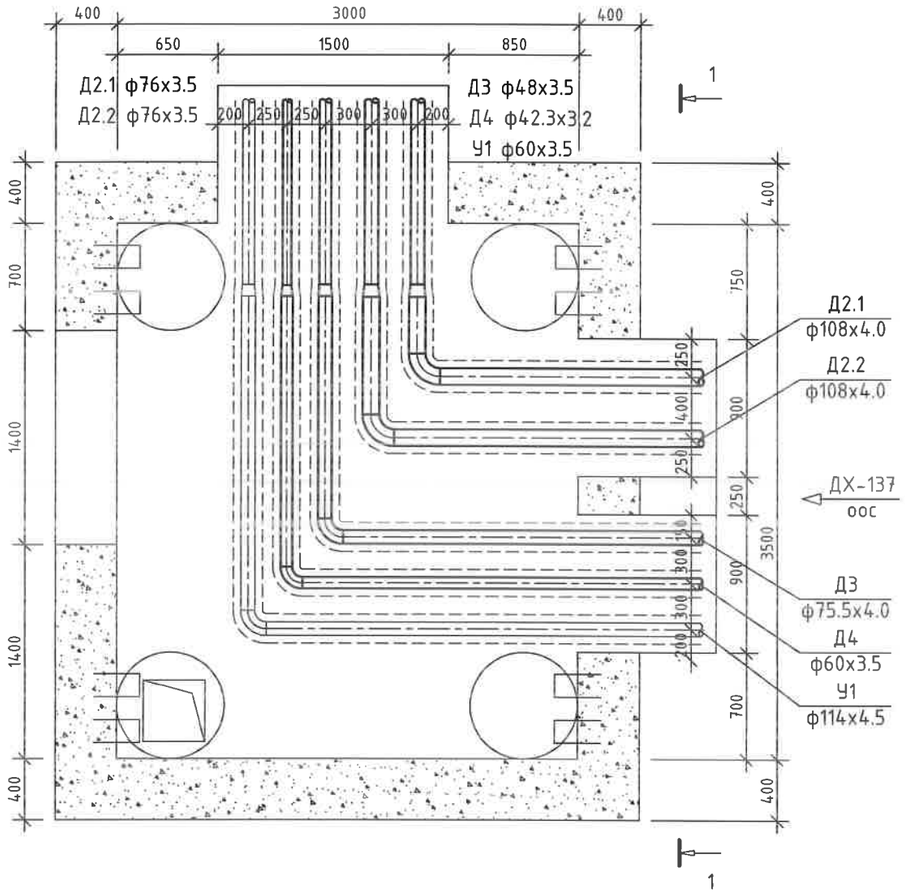

279-р цэгийн дулааны худаг ДХ-138
Огтлол 1-1 масштаб 1:40

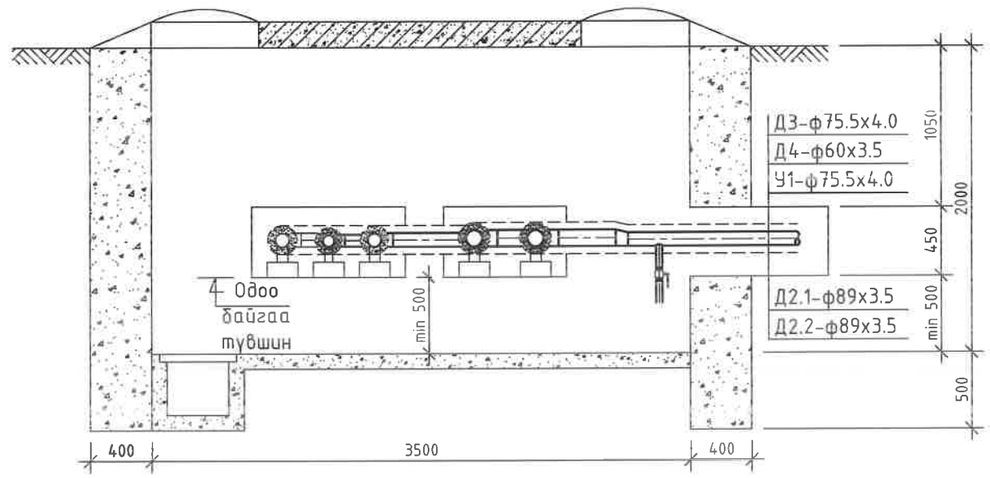

ДХ-138 худгийн материалын түүвэр

№	Тэмдэглэгээ	Материалын нэр	х/н	Тоо ширхэг	Нэгж жин, кг	Тайлбар
1	Серия 4.903-10 вып1	Хэвэлмэл ган шилжвэр, ф100х65	ш	2	0.86	
2		Хэвэлмэл ган шилжвэр, ф100х50 /цайрдсан/	ш	1	0.88	
3		Хэвэлмэл ган шилжвэр, ф65х40 /цайрдсан/	ш	1	0.4	
4		Хэвэлмэл ган шилжвэр, ф50х32 /цайрдсан/	ш	1	0.2	
5	Серия 4.903-10 вып1	Хэвэлмэл ган отвод, 90°100 с40	ш	2	2.4	
6		Хэвэлмэл ган отвод, 90°100 с40 /цайрдсан/	ш	1	2.4	
7		Хэвэлмэл ган отвод, 90°65 с60 /цайрдсан/	ш	1	1.1	
8		Хэвэлмэл ган отвод, 90°50 с80 /цайрдсан/	ш	1	0.6	
9	Г-991-1 вып 2	3500х3000х2000(h) хэмжээтэй ТК-7 маягийн дулааны худаг ДХ-138	ком	1		ГДГ-259 -с үз
10		Төмөр бетон ялуу ПР-22	ш	2	364	
11		Төмөр бетон ялуу Я-22	ш	4	95	
12		Төмөр бетон ялуу ДЯ-18	ш	2	120	
13		Төмөр бетон ялуу Я-18	ш	2	75	

УБ. БГД 11-р хороо
Энэбишийн өргөн чөлөө
78-р байр 204 toom
Утас: 7604 4780
"ДНТ" ХХК

Төв аймаг. Зуунмод сум. 1-р баг.
ХАЛААЛТЫН 3-Р ЗУУХНЫ ХОЁРДУГААР ХЭЛХЭЭНИЙ ШУГАМ СҮЛЖЭЭ
ДХ-138-ийн байгуулалт, огтлол 1-1, материалын түүвэр

Инженер		М.Буянхишиг	ЕГ Шифр: ДНТ-10-3/2019.24	Масштаб: М 1:40	Үе шат: А.3
Гүйцэтгэсэн		Э.Бат-Эрдэнэ	ТГ Шифр:	Зургийн дугаар: ГДГ-164	Хуудас: 283
Шалгасан		Л.Энхсайхан			Огноо: 2024.04.15

A3

286-р цэгийн дулааны худаг ДХ-139 /ТК-7/
масштаб 1:40

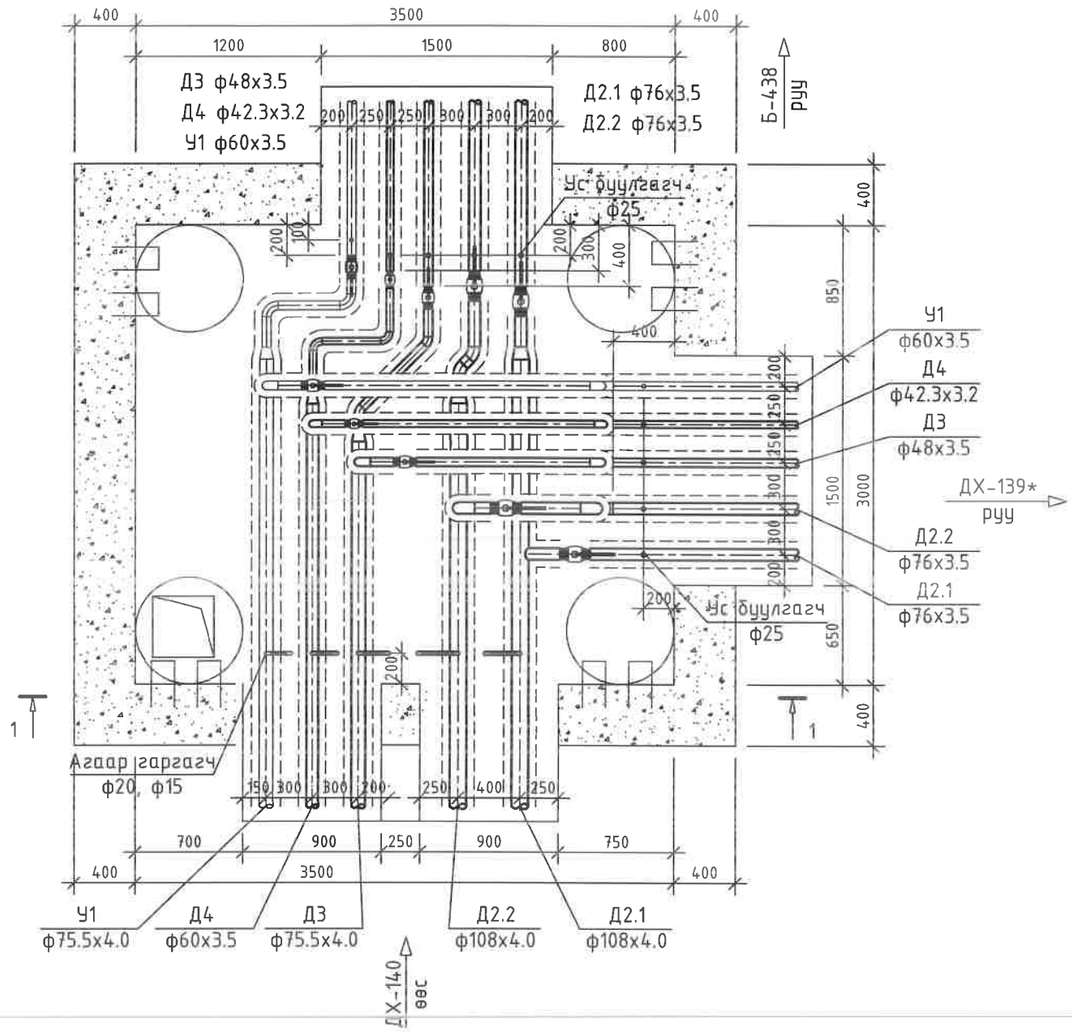

286-р цэгийн дулааны худаг ДХ-139
Огтлол 1-1 масштаб 1:40

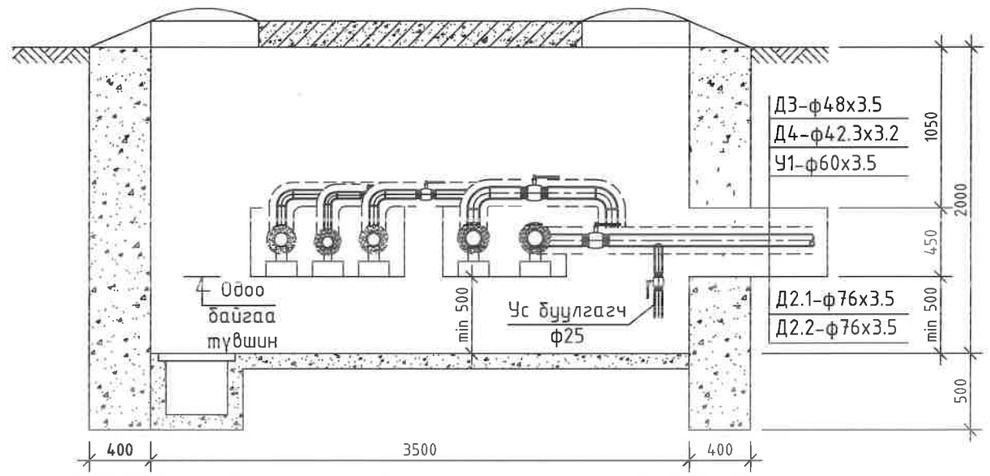

ДХ-139 худгийн материалын түүвэр

№	Тэмдэглэгээ	Материалын нэр	х/н	Тоо ширхэг	Нэгж жин, кг	Тайлбар
1	Серия 4.903-10 вып1	Хэвэлмэл ган шилжвэр, ф100х65	ш	2	0.86	
2		Хэвэлмэл ган шилжвэр, ф50х32 /цайрдсан/	ш	1	0.2	
3		Хэвэлмэл ган шилжвэр, ф65х40 /цайрдсан/	ш	1	0.4	
4		Хэвэлмэл ган шилжвэр, ф65х50 /цайрдсан/	ш	1	0.43	
5	Серия 4.903-10 вып1	Хэвэлмэл ган отвод, 90°65 с60	ш	3	1.1	
6		Хэвэлмэл ган отвод, 45°65 с60	ш	2	0.6	
7		Хэвэлмэл ган отвод, 90°40 с80 /цайрдсан/	ш	3	0.3	
8		Хэвэлмэл ган отвод, 45°40 с80 /цайрдсан/	ш	2	0.1	
9		Хэвэлмэл ган отвод, 90°32 с80 /цайрдсан/	ш	5	0.2	
10		Хэвэлмэл ган отвод, 90°50 с80 /цайрдсан/	ш	5	0.6	
11		Ган бөмбөлгөн хаалт, ф65мм	ш	4	4.5	
12		Ган бөмбөлгөн хаалт, ф50мм	ш	2	3	
13		Ган бөмбөлгөн хаалт, ф40мм	ш	2	2.1	
14		Ган бөмбөлгөн хаалт, ф32мм	ш	2	1.4	
15	Г-991-1 вып 2	3500х3000х2000(h) хэмжээтэй ТК-7 маягийн дулааны худаг ДХ-139	ком	1		ГДГ-259 -с үз
16		Төмөр бетон ялуу ПР-22	ш	2	364	
17		Төмөр бетон ялуу Я-22	ш	4	95	
18		Төмөр бетон ялуу ДЯ-18	ш	4	120	
19		Төмөр бетон ялуу Я-18	ш	4	75	
20		Ус буулгах ган хаалт ф25мм /патруб/	ш	10	1	
21		Агаар гаргах хаалт ф20мм /2ш отвод, патруб/	ш	2	0.8	
22		Агаар гаргах хаалт ф15мм /2ш отвод, патруб/	ш	3	0.6	

УБ. БГД 11-р хороо
Энэбишийн өргөн чөлөө
78-р байр 204 тоот
Утас: 7604 4780

"ДНТ" ХХК

Төв аймаг. Зуунмод сум. 1-р баг.
ХАЛААЛТЫН 3-Р ЗУУХНЫ ХОЁРДУГААР ХЭЛХЭЭНИЙ ШУГАМ СҮЛЖЭЭ

ДХ-139-ийн байгуулалт, огтлол 1-1, материалын түүвэр

Инженер		М.Буянхишиг	ЕГ Шифр: ДНТ-10-3/2019.24	Масштаб: М 1:40	Хуудас: 283
Гүйцэтгэсэн		Э.Бат-Эрдэнэ	ТГ Шифр:	Зургийн дугаар: ГДГ-165	Огноо: 2024.04.15
Шалгасан		Л.Энхсайхан			

Ye шат: А.3

А3

289-р цэгийн дулааны худаг ДХ-139* /ТК-6/
масштаб 1:40

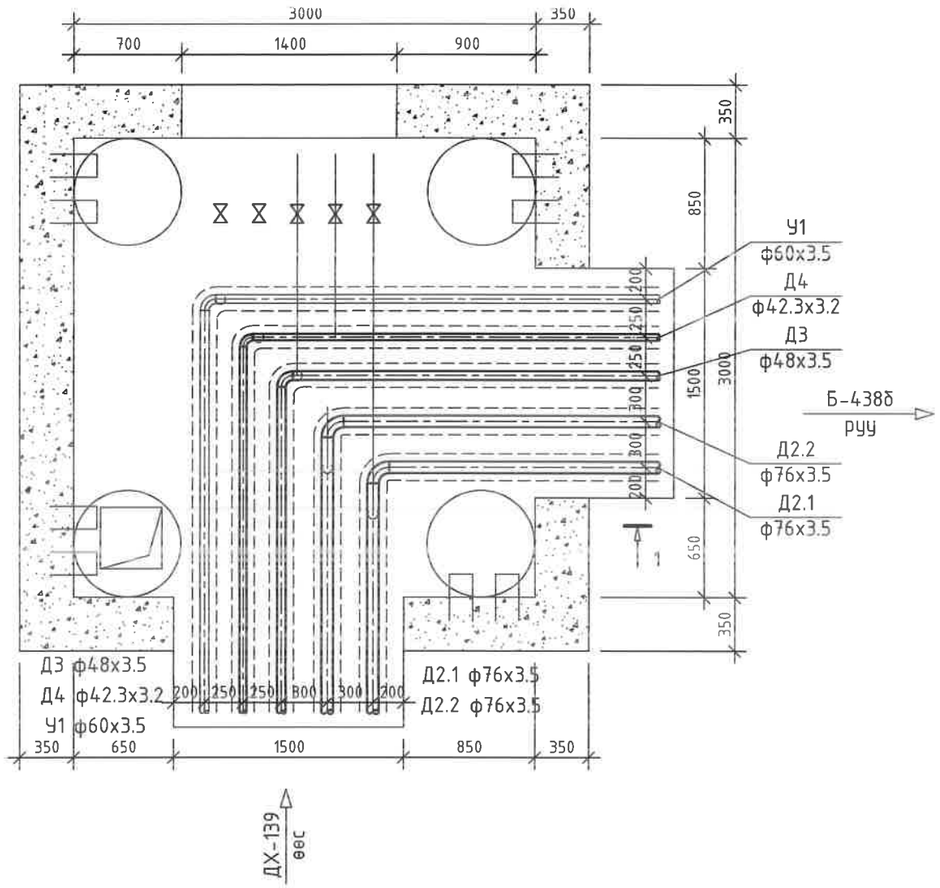

289-р цэгийн дулааны худаг ДХ-139*
Огтлол 1-1 масштаб 1:40

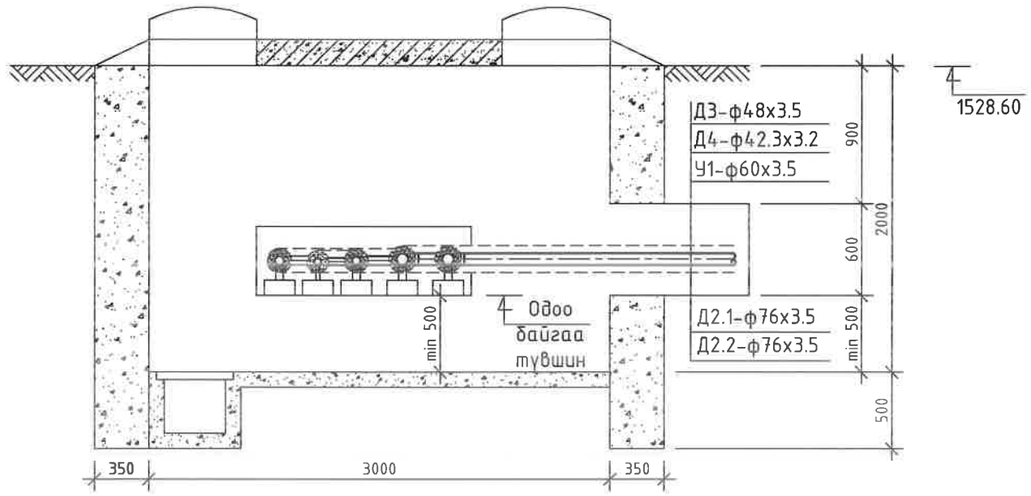

ДХ-139* худгийн материалын түүвэр

№	Тэмдэглэгээ	Материалын нэр	х/н	Тоо ширхэг	Нэгж жин, кг	Тайлбар
1	Серия 4.903-10 вып1	Хэвэлмэл ган отвод, 90°65 с60	ш	2	1.1	
2		Хэвэлмэл ган отвод, 90°50 с80 /цайрдсан/	ш	1	0.6	
3		Хэвэлмэл ган отвод, 90°40 с80 /цайрдсан/	ш	1	0.3	
4		Хэвэлмэл ган отвод, 90°32 с80 /цайрдсан/	ш	1	0.2	
5	Т-991-1 вып 2	3000х3000х2000(h) хэмжээтэй ТК-6 маягийн дулааны худаг ДХ-139*	ком	1		ГДГ-258 -с үз
6		Төмөр бетон ялуу ПР-22	ш	3	364	
7		Төмөр бетон ялуу Я-22	ш	3	95	
8		Хэрэглэгчийн шугам холбох	ш	5		

УБ. БГД 11-р хороо
Энэбишийн өргөн чөлөө
78-р байр 204 тоот
Утас: 7604 4780
"ДНТ" ХХК

Төв аймаг. Зуунмод сум. 1-р баг.
ХАЛААЛТЫН 3-Р ЗУУХНЫ ХОЁРДУГААР ХЭЛХЭЭНИЙ ШУГАМ СҮЛЖЭЭ

ДХ-139*-ийн байгуулалт, огтлол 1-1, материалын түүвэр

Инженер		М.Буянхишиг	ЕГ Шифр: ДНТ-10-3/2019.24	Масштаб: М 1:40	Үе шат: А.3
Гүйцэтгэсэн		Э.Бат-Эрдэнэ			Хуудас: 283
Шалгасан		Л.Энхсайхан	ТГ Шифр:	Зургийн дугаар: ГДГ-166	Огноо: 2024.04.15

А3

291-р цэгийн дулааны худаг ДХ-140 /ТК-9/
масштаб 1:40

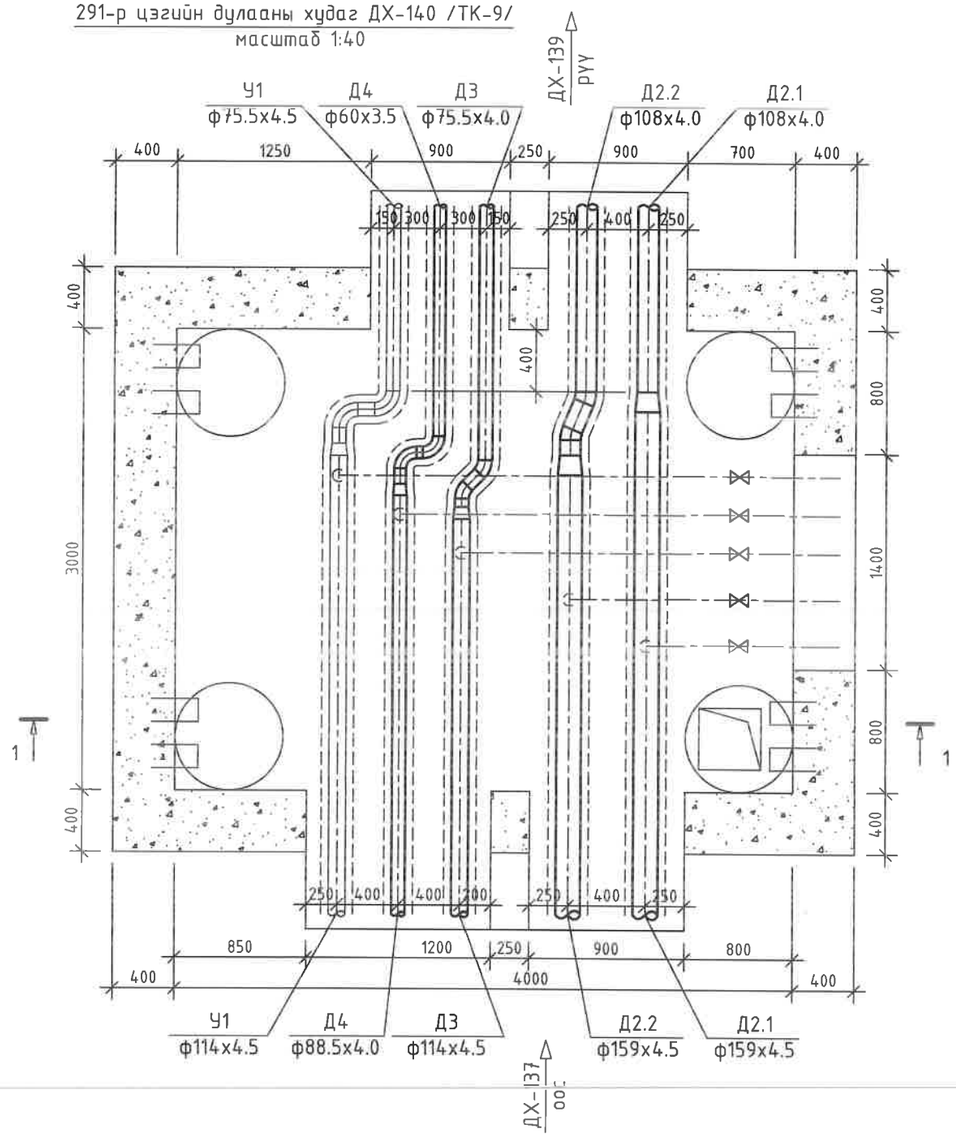

291-р цэгийн дулааны худаг ДХ-140
Огтлол 1-1 масштаб 1:40

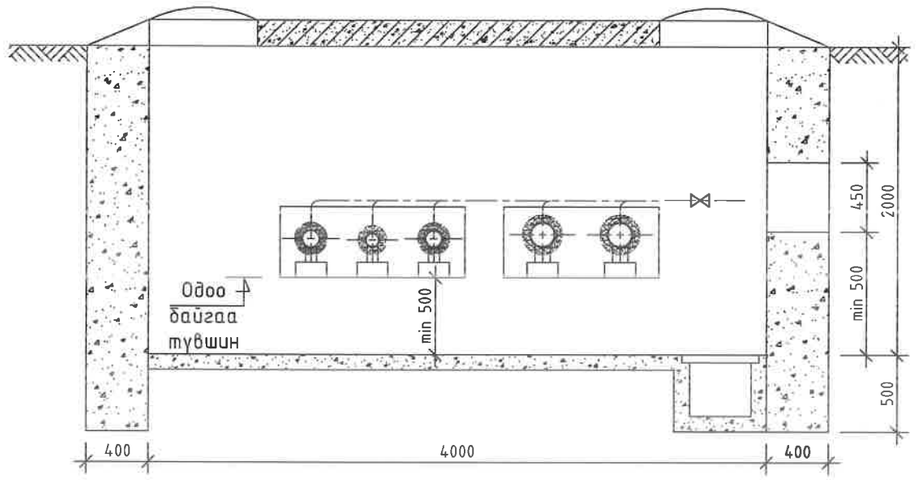

ДХ-140 худгийн материалын түүвэр

№	Тэмдэглэгээ	Материалын нэр	х/н	Тоо ширхэг	Нэгж жин, кг	Тайлбар
1	Серия 4.903-10 вып1	Хэвэлмэл ган шилжвэр, ф150х100	ш	2	2.5	
2		Хэвэлмэл ган шилжвэр, ф100х65 /цайрдсан/	ш	2	0.86	
3		Хэвэлмэл ган шилжвэр, ф80х50 /цайрдсан/	ш	1	0.51	
4	Серия 4.903-10 вып1	Хэвэлмэл ган отвод, 22.5°100 с40	ш	2	0.6	
5		Хэвэлмэл ган отвод, 90°80 с50 /цайрдсан/	ш	2	1.6	
6		Хэвэлмэл ган отвод, 90°50 с80 /цайрдсан/	ш	2	0.6	
7		Хэвэлмэл ган отвод, 90°65 с60 /цайрдсан/	ш	2	1.1	
8		Хэвэлмэл ган отвод, 45°65 с60 /цайрдсан/	ш	2	0.6	
9	Г-991-1 вып 2	4000х3000х2000(h) хэмжээтэй ТК-9 маягийн дулааны худаг ДХ-140	ком	1		ГДГ-244 -с үз
10		Төмөр бетон ялуу ПР-22	ш	1	364	
11		Төмөр бетон ялуу Я-22	ш	2	95	
12		Төмөр бетон ялуу ПР-18	ш	1	304	
13		Төмөр бетон ялуу ДЯ-18	ш	6	120	
14		Төмөр бетон ялуу Я-18	ш	8	75	
15		Хэрэглэгчийн шугам холбох	ш	5		

УБ. БГД 11-р хороо
Энэбишийн өргөн чөлөө
78-р байр 204 тоот
Утас: 7604 4780
"ДНТ" ХХК

Төв аймаг. Зуунмод сум. 1-р баг.
ХАЛААЛТЫН 3-Р ЗУУХНЫ ХОЁРДУГААР ХЭЛХЭЭНИЙ ШУГАМ СҮЛЖЭЭ

ДХ-140-ийн байгуулалт, огтлол 1-1, материалын түүвэр

Инженер		М.Буянхишиг	ЕГ Шифр: ДНТ-10-3/2019.24	Масштаб: М 1:40	Хуудас: 283
Гүйцэтгэсэн		Э.Бат-Эрдэнэ	ТГ Шифр:	Зургийн дугаар: ГДГ-167	Огноо: 2024.04.15
Шалгасан		Л.Энхсайхан			

Ye шат: А.3

А3