"ДНТ" ХХК
ТЗ: ЗТ11-696/22

БАТЛАВ. ТӨВ АЙМГИЙН ЕРӨНХИЙ АРХИТЕКТОР / Д.АЛТАНСҮХ/

Шифр: ДНТ-10-3/2019.24

ТӨВ АЙМАГ. ЗҮҮНМОД СУМ.

ХАЛААЛТЫН 3-Р ХЭСГИЙН ХОЁРДУГААР ХЭЛХЭЭНИЙ ШУГАМ СҮЛЖЭЭНИЙ ӨӨРЧЛӨЛТ

МОНГОЛ УЛС
ЭРЧИМ ХҮЧНИЙ ЯАМ
ЭРЧИМ ХҮЧНИЙ ҮНДЭСНИЙ ТӨВ ХХК
Магадлалын ерөнхий дүгнэлтийн дугаар 887/2027
МАГАДЛАН ХИЙГДСЭН
Магадлал хариуцсан
Хэлтсийн дарга: ..... /гарын үсэг/
2024 оны 12 сарын 22 өдөр

ДУЛААН ХАНГАМЖ

/Ажлын зураг/

ЗӨВШӨӨРСӨН. БОЛОВСРУУЛСАН.

Захиалагч			Гүйцэтгэгч			
Албан тушаал	Нэр	Гарын үсэг		Албан тушаал	Нэр	Гарын үсэг
Төв аймгийн ЗДТГазрын ХБТХОХ-ийн дарга	Д. Саран-Эрдэнэ		"ДНТ" ХХК	Инженерийн шугам сүлжээний зураг төслийн "ДНТ" ХХК-ийн захирал	Л. Энхсайхан	
Аймгийн Онцгой байдлын газрын дарга, дэд хурандаа	Г. Эрдэнэбат			"ДНТ" ХХК-ийн Ерөнхий инженер	М. Буянхишиг	

Хаяг: БГД-11 хороо. Л.Энэбишийн өргөн чөлөө
Очир хотхон 78-204
Утас: 7604-4780, 8909-4780, 9917-6055
Email: dnthhk@gmail.com

"ДНТ" ХХК
ТЗ: ЗТ11-696/22

Шифр: ДНТ-10-3/2019.24

ТӨВ АЙМАГ. ЗҮҮНМОД СУМ.
ХАЛААЛТЫН ТОГООНЫ 3-Р ХЭСГИЙН ХОЁРДУГААР ХЭЛХЭЭНИЙ ШУГАМ СҮЛЖЭЭНИЙ ӨӨРЧЛӨЛТ

1. УРД САЛАА "ХӨГЖИЛ ХОТХОН"

УЛААНБААТАР ХОТ 2024 ОН

Зургийн жагсаалт-1

Хуудас	Зургийн нэр	Тайлбар
ГДГ-1	Зургийн жагсаалт-1	1
ГДГ-2	Зургийн жагсаалт-2	2
ГДГ-3	Зургийн жагсаалт-3	3
ГДГ-4	Зургийн жагсаалт-4	4
ГДГ-5	Материалын ерөнхий түүвэр-1	5
ГДГ-6	Материалын ерөнхий түүвэр-2	6
ГДГ-7	Материалын ерөнхий түүвэр-3	7
ГДГ-8	Материалын ерөнхий түүвэр-4	8
ГДГ-9	Орчны тойм, тайлбар, үндсэн үзүүлэлт	9
ГДГ-10	Дулааны шугамын нэгдсэн хоолойн угсралтын тойм М1:2500	10
	Урд салаа /"Хөгжил хотхон"/	
ГДГ-11	Дулааны шугамын байгуулалтын тойм	11
ГДГ-12	Дулааны шугамын байгуулалт-1.1	12
ГДГ-13	Дулааны шугамын байгуулалт-1.2	13
ГДГ-14	Дулааны шугамын байгуулалт-1.3	14
ГДГ-15	Дулааны шугамын байгуулалт-1.4	15
ГДГ-16	Дулааны шугамын байгуулалт-1.5	16
ГДГ-17	Сувгийн огтлол 1.1-1.1, 1.2-1.2, 1.2*-1.2*	17
ГДГ-18	Сувгийн огтлол 1.3-1.3, 1.3*-1.3*, 1.4-1.4,	18
ГДГ-19	Сувгийн огтлол 1.5-1.5, 1.6-1.6, 1.7-1.7, 1.8-1.8,	19
ГДГ-20	Хоолойн угсралтын тойм-1.1	20
ГДГ-21	Хоолойн угсралтын тойм-1.2	21
ГДГ-22	Хоолойн угсралтын тойм-1.3	22
ГДГ-23	Хоолойн угсралтын тойм-1.4	23
ГДГ-24	Хоолойн угсралтын тойм-1.5	24
ГДГ-25	Хоолойн угсралтын тойм-1.6	25
ГДГ-25*	Сувгийн дагуугийн зүсэлт /ДХ-3-с ЦГ хүртэл/	25*
ГДГ-26	Эргэлтийн өнцөг ЭӨ-1, 2	26
ГДГ-27	Эргэлтийн өнцөг ЭӨ-3, 4, 5	27
ГДГ-28	Эргэлтийн өнцөг ЭӨ-6, 7, 8	28
ГДГ-29	"П" хэлбэрийн зөөлөвч, Зө-3, 4, 5	29
ГДГ-30	"П" хэлбэрийн зөөлөвч, Зө-6, 10, 11, 12, 13, 14, 15, 18, 19, 21, 22*, 23*, 24, 25	30
ГДГ-31	"П" хэлбэрийн зөөлөвч, Зө-7, 8, 16, 17, 20, 22, 23, 26, 27	31
ГДГ-32	"П" хэлбэрийн зөөлөвч, Зө-9	32
ГДГ-33	"П" хэлбэрийн зөөлөвч, Зө-28	33
ГДГ-34	"П" хэлбэрийн зөөлөвч, Зө-29	34
ГДГ-35	Үл хөдлөх тулгуур УХТ-1, 2, 3, 4, 5, 6, 7, 8, 9	35
ГДГ-36	Үл хөдлөх тулгуур УХТ-10-аас УХТ-34 хүртэл	36
ГДГ-37	Үл хөдлөх тулгуур УХТ-35, 36, 37, 38	37

ГДГ-38	Дулааны худаг ДХ-3, байгуулалт	38
ГДГ-39	Дулааны худаг ДХ-3, огтлол 1-1, материалын түүвэр	39
ГДГ-40	Дулааны худаг ДХ-7-ийн байгуулалт	40
ГДГ-41	Дулааны худаг ДХ-7-ийн огтлол 1-1, материалын түүвэр	41
ГДГ-42	Дулааны худаг ДХ-8-ийн байгуулалт, огтлол 1-1, материалын түүвэр	42
ГДГ-43	Дулааны худаг ДХ-9-ийн байгуулалт, материалын түүвэр	43
ГДГ-44	Дулааны худаг ДХ-9-ийн огтлол 1-1	44
ГДГ-45	Дулааны худаг ДХ-9.1-ийн байгуулалт, огтлол 1-1, материалын түүвэр	45
ГДГ-46	Дулааны худаг ДХ-9.2-ийн байгуулалт, огтлол 1-1, материалын түүвэр	46
ГДГ-47	Дулааны худаг ДХ-9.3-ийн байгуулалт, огтлол 1-1, материалын түүвэр	47
ГДГ-48	Дулааны худаг ДХ-10-ийн байгуулалт, огтлол 1-1, материалын түүвэр	48
ГДГ-49	Дулааны худаг ДХ-11-ийн байгуулалт, огтлол 1-1, материалын түүвэр	49
ГДГ-50	Дулааны худаг ДХ-12, байгуулалт, огтлол 1-1, материалын түүвэр	50
ГДГ-51	Дулааны худаг ДХ-14, байгуулалт, огтлол 1-1, материалын түүвэр	51
ГДГ-52	Дулааны худаг ДХ-15, байгуулалт, огтлол 1-1, материалын түүвэр	52
ГДГ-53	Дулааны худаг ДХ-15*, байгуулалт, огтлол 1-1, материалын түүвэр	53
ГДГ-54	Дулааны худаг ДХ-16, байгуулалт, огтлол 1-1, материалын түүвэр	54
ГДГ-55	Дулааны худаг ДХ-17-ийн байгуулалт, огтлол 1-1, материалын түүвэр	55
ГДГ-56	Дулааны худаг ДХ-18-ийн байгуулалт, огтлол 1-1, материалын түүвэр	56
ГДГ-57	Дулааны худаг ДХ-19-ийн байгуулалт, огтлол 1-1, материалын түүвэр	57
ГДГ-58	Дулааны худаг ДХ-20-ийн байгуулалт, огтлол 1-1, материалын түүвэр	58
ГДГ-59	Дулааны худаг ДХ-21-ийн байгуулалт, огтлол 1-1, материалын түүвэр	59
ГДГ-60	Дулааны худаг ДХ-22-ийн байгуулалт, огтлол 1-1, материалын түүвэр	60
ГДГ-61	Дулааны худаг ДХ-23-ийн байгуулалт, огтлол 1-1, материалын түүвэр	61
ГДГ-62	Дулааны худаг ДХ-24-ийн байгуулалт, огтлол 1-1, материалын түүвэр	62
ГДГ-63	Дулааны худаг ДХ-28-ийн байгуулалт, огтлол 1-1, материалын түүвэр	63
ГДГ-64	Дулааны худаг ДХ-29-ийн байгуулалт, огтлол 1-1, материалын түүвэр	64
ГДГ-65	Дулааны худаг ДХ-30-ийн байгуулалт, огтлол 1-1, материалын түүвэр	65
ГДГ-66	Дулааны худаг ДХ-31-ийн байгуулалт, огтлол 1-1, материалын түүвэр	66
ГДГ-67	Дулааны худаг ДХ-34-ийн байгуулалт, огтлол 1-1, материалын түүвэр	67
ГДГ-68	Дулааны худаг ДХ-35-ийн байгуулалт, огтлол 1-1, материалын түүвэр	68
ГДГ-69	Дулааны худаг ДХ-36-ийн байгуулалт, огтлол 1-1, материалын түүвэр	69
ГДГ-70	Дулааны худаг ДХ-36*-ийн байгуулалт, огтлол 1-1, материалын түүвэр	70
ГДГ-71	Дулааны худаг ДХ-39-ийн байгуулалт, огтлол 1-1, материалын түүвэр	71
ГДГ-72	Дулааны худаг ДХ-40-ийн байгуулалт, огтлол 1-1, материалын түүвэр	72

УБ. БГД 11-р хороо
Л.Энэбишийн өргөн чөлөө.
Очир хотхон 78-204
Утас: 7604 4780
"ДНТ" ХХК

Төв аймаг. Зүүнмод сум. 1-р баг.
ХАЛААЛТЫН 3-Р ЗУУХНЫ ХОЁРДУГААР ХЭЛХЭЭНИЙ ШУГАМ СҮЛЖЭЭ

Зургийн жагсаалт-1

Үе шат: А.3

Инженер		М.Буянхишиг	ЕГ Шифр: ДНТ-10-3/2019.24	Масштаб:	Хуудас: 283
Гүйцэтгэсэн		Э.Бат-Эрдэнэ			
Шалгасан		Л.Энхсайхан	ТГ Шифр:	Зургийн дугаар: ГДГ-1	Огноо: 2024.04.15

Зургийн жагсаалт-2

Хуудас	Зургийн нэр	Тайлбар
ГДГ-73	Дулааны худаг ДХ-41-ийн байгуулалт, огтлол 1-1, материалын түүвэр	73
ГДГ-74	Дулааны худаг ДХ-41*-ийн байгуулалт, огтлол 1-1, материалын түүвэр	74
ГДГ-75	Дулааны худаг ДХ-45-ийн байгуулалт, огтлол 1-1, материалын түүвэр	75
ГДГ-76	Дулааны худаг ДХ-47-ийн байгуулалт, огтлол 1-1, материалын түүвэр	76
ГДГ-77	Дулааны худаг ДХ-49-ийн байгуулалт, огтлол 1-1, материалын түүвэр	77
ГДГ-78	Дулааны худаг ДХ-50-ийн байгуулалт, огтлол 1-1, материалын түүвэр	78
ГДГ-79	Дулааны худаг ДХ-51-ийн байгуулалт, огтлол 1-1, материалын түүвэр	79
ГДГ-80	Дулааны худаг ДХ-51*-ийн байгуулалт, огтлол 1-1, материалын түүвэр	80
ГДГ-81	Дулааны худаг ДХ-52-ийн байгуулалт, огтлол 1-1, материалын түүвэр	81
ГДГ-82	Дулааны худаг ДХ-52*-ийн байгуулалт, огтлол 1-1, материалын түүвэр	82
ГДГ-83	Дулааны худаг ДХ-53-ийн байгуулалт, огтлол 1-1, материалын түүвэр	83
ГДГ-84	Дулааны худаг ДХ-54-ийн байгуулалт, огтлол 1-1, материалын түүвэр	84
	Хойд салаа ба төв хэсэг /"Сүрлэн барилгууд ба орон сууц"/	
ГДГ-85	Дулааны шугамын байгуулалт-2.1	85
ГДГ-86	Дулааны шугамын байгуулалт-2.2	86
ГДГ-87	Дулааны шугамын байгуулалт-2.3	87
ГДГ-88	Дулааны шугамын байгуулалт-2.4	88
ГДГ-89	Сувгийн огтлол 2.1-2.1, 2.2-2.2, 2.3-2.3	89
ГДГ-90	Сувгийн огтлол 2.4-2.4, 2.5-2.5, 2.6-2.6	90
ГДГ-91	Сувгийн огтлол 2.7-2.7, 2.8-2.8, 2.9-2.9	91
ГДГ-92	Сувгийн огтлол 2.10-2.10, 2.11-2.11, 2.12-2.12	92
ГДГ-93	Сувгийн огтлол 2.13-2.13, 2.14-2.14, 2.15-2.15	93
ГДГ-94	Хоолойн угсралтын тойм-2.1	94
ГДГ-95	Хоолойн угсралтын тойм-2.2	95
ГДГ-96	Хоолойн угсралтын тойм-2.3	96
ГДГ-97	Хоолойн угсралтын тойм-2.4	97
ГДГ-98	Хоолойн угсралтын тойм-2.5	98
ГДГ-99	Хоолойн угсралтын тойм-2.6	99
ГДГ-100	Эргэлтийн өнцөг ЭӨ-9, 20	100
ГДГ-101	Эргэлтийн өнцөг ЭӨ-21, 24	101
ГДГ-102	Эргэлтийн өнцөг ЭӨ-25, 26	102
ГДГ-103	Эргэлтийн өнцөг ЭӨ-27, 28	103
ГДГ-104	Эргэлтийн өнцөг ЭӨ-29, 38	104
ГДГ-105	Эргэлтийн өнцөг ЭӨ-39, 40, 41	105
ГДГ-106	"П" хэлбэрийн зөөлөвч, Зө-30	106
ГДГ-107	"П" хэлбэрийн зөөлөвч, Зө-43 ,44	107
ГДГ-108	"П" хэлбэрийн зөөлөвч, Зө-45, 46	108
ГДГ-109	"П" хэлбэрийн зөөлөвч, Зө-47, 54	109
ГДГ-110	"П" хэлбэрийн зөөлөвч, Зө-48, 49, 73	110
ГДГ-111	"П" хэлбэрийн зөөлөвч, Зө-50, 56, 57, 58, 59, 62, 63, 64, 65	111
ГДГ-112	"П" хэлбэрийн зөөлөвч, Зө-51, 55, 61, 66, 69, 72	112
ГДГ-113	"П" хэлбэрийн зөөлөвч, Зө-52, 53	113
ГДГ-114	"П" хэлбэрийн зөөлөвч, Зө-60, 67, 68	114
ГДГ-115	"П" хэлбэрийн зөөлөвч, Зө-70, 71	115
ГДГ-116	Үл хөдлөх тулгуур УХТ-53, 54, 55, 56, 62, 63	116
ГДГ-117	Үл хөдлөх тулгуур УХТ-57, 58, 59, 60, 64, 66, 67, 68, 69, 73, 74, 75, 76, 81, 82, 86	117
ГДГ-118	Үл хөдлөх тулгуур УХТ-61, 65, 70, 71, 72, 77, 78, 79, 80, 83, 87	118
ГДГ-119	Үл хөдлөх тулгуур УХТ-84, 85, 88	119
ГДГ-120	Дулааны худаг ДХ-1, байгуулалт, огтлол 1-1, материалын түүвэр	120
ГДГ-121	Дулааны худаг ДХ-2, байгуулалт	121
ГДГ-122	Дулааны худаг ДХ-2, огтлол 1-1, материалын түүвэр	122
ГДГ-123	Дулааны худаг ДХ-55-ийн байгуулалт	123
ГДГ-124	Дулааны худаг ДХ-55-ийн огтлол 1-1, материалын түүвэр	124
ГДГ-125	Дулааны худаг ДХ-93-ийн байгуулалт, огтлол 1-1, материалын түүвэр	125
ГДГ-126	Дулааны худаг ДХ-94-ийн байгуулалт, огтлол 1-1, материалын түүвэр	126
ГДГ-127	Дулааны худаг ДХ-95-ийн байгуулалт, огтлол 1-1, материалын түүвэр	127
ГДГ-128	Дулааны худаг ДХ-96-ийн байгуулалт, огтлол 1-1, материалын түүвэр	128
ГДГ-129	Дулааны худаг ДХ-97-ийн байгуулалт, огтлол 1-1, материалын түүвэр	129
ГДГ-130	Дулааны худаг ДХ-98-ийн байгуулалт, огтлол 1-1, материалын түүвэр	130
ГДГ-131	Дулааны худаг ДХ-100-ийн байгуулалт, огтлол 1-1, материалын түүвэр	131
ГДГ-132	Дулааны худаг ДХ-101-ийн байгуулалт, огтлол 1-1, материалын түүвэр	132
ГДГ-133	Дулааны худаг ДХ-102-ийн байгуулалт, огтлол 1-1, материалын түүвэр	133
ГДГ-134	Дулааны худаг ДХ-104-ийн байгуулалт, огтлол 1-1, материалын түүвэр	134
ГДГ-135	Дулааны худаг ДХ-105-ийн байгуулалт, огтлол 1-1, материалын түүвэр	135
ГДГ-136	Дулааны худаг ДХ-106-ийн байгуулалт, огтлол 1-1, материалын түүвэр	136
ГДГ-137	Дулааны худаг ДХ-107-ийн байгуулалт, огтлол 1-1, материалын түүвэр	137
ГДГ-138	Дулааны худаг ДХ-108-ийн байгуулалт, огтлол 1-1, материалын түүвэр	138
ГДГ-139	Дулааны худаг ДХ-111-ийн байгуулалт, огтлол 1-1, материалын түүвэр	139
ГДГ-140	Дулааны худаг ДХ-112-ийн байгуулалт, огтлол 1-1, материалын түүвэр	140
ГДГ-141	Дулааны худаг ДХ-113-ийн байгуулалт, огтлол 1-1, материалын түүвэр	141
ГДГ-142	Дулааны худаг ДХ-114-ийн байгуулалт, огтлол 1-1, материалын түүвэр	142
ГДГ-143	Дулааны худаг ДХ-115-ийн байгуулалт, огтлол 1-1, материалын түүвэр	143
ГДГ-144	Дулааны худаг ДХ-116-ийн байгуулалт, огтлол 1-1, материалын түүвэр	144

ДНТ
УБ. БГД 11-р хороо
Л.Энэбишийн өргөн чөлөө.
Очир хотхон 78-204
Утас: 7604 4780
"ДНТ" ХХК

Төв аймаг. Зуунмод сум. 1-р баг.
ХАЛААЛТЫН 3-Р ЗУУХНЫ ХОЁРДУГААР ХЭЛХЭЭНИЙ ШУГАМ СҮЛЖЭЭ

Зургийн жагсаалт-2					Үе шат: А.3
Инженер		М.Буянхишиг	ЕГ Шифр: ДНТ-10-3/2019.24	Масштаб:	Хуудас: 283
Гүйцэтгэсэн		З.Бат-Эрдэнэ	ТГ Шифр:	Зургийн дугаар: ГДГ-2	Огноо: 2024.04.15
Шалгасан		Л.Энхсайхан			

A3

Зургийн жагсаалт-3

Хуудас	Зургийн нэр	Тайлбар
ГДГ-145	Дулааны худаг ДХ-117-ийн байгуулалт, огтлол 1-1, материалын түүвэр	145
ГДГ-146	Дулааны худаг ДХ-118-ийн байгуулалт, огтлол 1-1, материалын түүвэр	146
ГДГ-147	Дулааны худаг ДХ-119-ийн байгуулалт, огтлол 1-1, материалын түүвэр	147
ГДГ-148	Дулааны худаг ДХ-121-ийн байгуулалт, огтлол 1-1, материалын түүвэр	148
ГДГ-149	Дулааны худаг ДХ-122-ийн байгуулалт, огтлол 1-1, материалын түүвэр	149
ГДГ-150	Дулааны худаг ДХ-123-ийн байгуулалт, огтлол 1-1, материалын түүвэр	150
ГДГ-151	Дулааны худаг ДХ-124-ийн байгуулалт, огтлол 1-1, материалын түүвэр	151
ГДГ-152	Дулааны худаг ДХ-125-ийн байгуулалт, огтлол 1-1, материалын түүвэр	152
ГДГ-153	Дулааны худаг ДХ-126-ийн байгуулалт, огтлол 1-1, материалын түүвэр	153
ГДГ-154	Дулааны худаг ДХ-127-ийн байгуулалт, огтлол 1-1, материалын түүвэр	154
ГДГ-155	Дулааны худаг ДХ-128-ийн байгуулалт, огтлол 1-1, материалын түүвэр	155
ГДГ-156	Дулааны худаг ДХ-129-ийн байгуулалт, огтлол 1-1, материалын түүвэр	156
ГДГ-157	Дулааны худаг ДХ-130-ийн байгуулалт, огтлол 1-1, материалын түүвэр	157
ГДГ-158	Дулааны худаг ДХ-131-ийн байгуулалт, огтлол 1-1, материалын түүвэр	158
ГДГ-159	Дулааны худаг ДХ-132-ийн байгуулалт, огтлол 1-1, материалын түүвэр	159
ГДГ-160	Дулааны худаг ДХ-133-ийн байгуулалт, огтлол 1-1, материалын түүвэр	160
ГДГ-161	Дулааны худаг ДХ-134-ийн байгуулалт, огтлол 1-1, материалын түүвэр	161
ГДГ-162	Дулааны худаг ДХ-135-ийн байгуулалт, огтлол 1-1, материалын түүвэр	162
ГДГ-163	Дулааны худаг ДХ-137-ийн байгуулалт, огтлол 1-1, материалын түүвэр	163
ГДГ-164	Дулааны худаг ДХ-138-ийн байгуулалт, огтлол 1-1, материалын түүвэр	164
ГДГ-165	Дулааны худаг ДХ-139-ийн байгуулалт, огтлол 1-1, материалын түүвэр	165
ГДГ-166	Дулааны худаг ДХ-139*-ийн байгуулалт, огтлол 1-1, материалын түүвэр	166
ГДГ-167	Дулааны худаг ДХ-140-ийн байгуулалт, огтлол 1-1, материалын түүвэр	167
	Баруун салаа /"Хуульчдын хотхон"/	
ГДГ-168	Дулааны шугамын байгуулалт-3.1	168
ГДГ-169	Дулааны шугамын байгуулалт-3.2	169
ГДГ-170	Дулааны шугамын байгуулалт-3.3	170
ГДГ-171	Дулааны шугамын байгуулалт-3.4	171
ГДГ-172	Дулааны шугамын байгуулалт-3.5	172
ГДГ-173	Дулааны шугамын байгуулалт-3.6	173
ГДГ-174	Дулааны шугамын байгуулалт-3.7	174
ГДГ-175	Дулааны шугамын байгуулалт-3.8	175
ГДГ-176	Дулааны шугамын байгуулалт-3.9	176
ГДГ-177	Дулааны шугамын байгуулалт-3.10	177
ГДГ-178	Сувгийн огтлол 3.1-3.1, 3.2-3.2	178
ГДГ-179	Сувгийн огтлол 3.3-3.3, 3.4-3.4	179
ГДГ-180	Сувгийн огтлол 3.5-3.5, 3.6-3.6, 3.7-3.7	180
ГДГ-181	Сувгийн огтлол 3.8-3.8, 3.9-3.9, 3.10-3.10	181
ГДГ-182	Сувгийн огтлол 3.11-3.11, 3.12-3.12, 3.13-3.13	182
ГДГ-183	Хоолойн угсралтын тойм-3.1	183
ГДГ-184	Хоолойн угсралтын тойм-3.2	184
ГДГ-185	Хоолойн угсралтын тойм-3.3	185
ГДГ-186	Хоолойн угсралтын тойм-3.4	186
ГДГ-187	Хоолойн угсралтын тойм-3.5	187
ГДГ-188	Хоолойн угсралтын тойм-3.6	188
ГДГ-189	Хоолойн угсралтын тойм-3.7	189
ГДГ-190	Эргэлтийн өнцөг ЭӨ-10, 11, 12	190
ГДГ-191	Эргэлтийн өнцөг ЭӨ-13, 14, 15	191
ГДГ-192	Эргэлтийн өнцөг ЭӨ-16, 17, 18	192
ГДГ-193	Эргэлтийн өнцөг ЭӨ-19, 30, 31	193
ГДГ-194	Эргэлтийн өнцөг ЭӨ-32, 33, 34	194
ГДГ-195	Эргэлтийн өнцөг ЭӨ-35, 36, 37	195
ГДГ-196	"П" хэлбэрийн зөөлөвч, Зө-31, 32, 33, 34, 35, 39, 90, 91, 92	196
ГДГ-197	"П" хэлбэрийн зөөлөвч, Зө-36, 40, 41, 96, 93, 82, 83, 78	197
ГДГ-198	"П" хэлбэрийн зөөлөвч, Зө-37, 38, 42, 99, 79, 80, 84, 86, 94, 97	198
ГДГ-199	"П" хэлбэрийн зөөлөвч, Зө-75	199
ГДГ-200	"П" хэлбэрийн зөөлөвч, Зө-76, 77	200
ГДГ-201	"П" хэлбэрийн зөөлөвч, Зө-88, 89	201
ГДГ-202	"П" хэлбэрийн зөөлөвч, Зө-98, 81, 95, 85, 87	202
ГДГ-203	Үл хөдлөх тулгуур УХТ-39, 40, 89, 90	203
ГДГ-204	Үл хөдлөх тулгуур УХТ-41-45, 49, 91-93, 107*, 107, 108-111	204
ГДГ-205	Үл хөдлөх тулгуур УХТ-47, 48, 50-52, 95, 96, 97, 101, 112, 113, 115, 116, 118	205
ГДГ-206	Үл хөдлөх тулгуур УХТ-98, 102, 104, 105, 114, 117	206
ГДГ-207	Үл хөдлөх тулгуур УХТ-100, 106, 46, 94, 99	207
ГДГ-208	Т3, Т4 маягийн үл хөдлөх тулгуурын хэсэглэл	208
ГДГ-209	Дулааны худаг ДХ-55-ийн байгуулалт	209
ГДГ-210	Дулааны худаг ДХ-55-ийн огтлол 1-1, материалын түүвэр	210
ГДГ-211	Дулааны худаг ДХ-56-ийн байгуулалт	211
ГДГ-212	Дулааны худаг ДХ-56-ийн огтлол 1-1, материалын түүвэр	212
ГДГ-213	Дулааны худаг ДХ-57-ийн байгуулалт, огтлол 1-1, материалын түүвэр	213
ГДГ-214	Дулааны худаг ДХ-58-ийн байгуулалт, огтлол 1-1	214
ГДГ-215	Дулааны худаг ДХ-59-ийн байгуулалт, огтлол 1-1, материалын түүвэр	215
ГДГ-216	Дулааны худаг ДХ-60-ийн байгуулалт, огтлол 1-1, материалын түүвэр	216
ГДГ-217	Дулааны худаг ДХ-61-ийн байгуулалт, огтлол 1-1	217

УБ. БГД 11-р хороо
Л.Энэбишийн өргөн чөлөө.
Очир хотхон 78-204
Утас: 7604 4780
"ДНТ" ХХК

Төв аймаг. Зүүнмод сум. 1-р баг.
ХАЛААЛТЫН 3-Р ЗҮҮХНЫ ХОЁРДУГААР ХЭЛХЭЭНИЙ ШУГАМ СҮЛЖЭЭ

Зургийн жагсаалт-3

Ye шат: А.3

Инженер		М.Буянхишиг	ЕГ Шифр: ДНТ-10-3/2019.24	Масштаб:	Хуудас: 283
Гүйцэтгэсэн		Э.Бат-Эрдэнэ	ТГ Шифр:	Зургийн дугаар: ГДГ-3	Огноо: 2024.04.15
Шалгасан		Л.Энхсайхан			

А3

Зургийн жагсаалт-4

Хуудас	Зургийн нэр	Тайлбар
ГДГ-218	Дулааны худаг ДХ-61*-ийн байгуулалт, огтлол 1-1, материалын түүвэр	218
ГДГ-219	Дулааны худаг ДХ-69-ийн байгуулалт, огтлол 1-1	219
ГДГ-220	Дулааны худаг ДХ-72-ийн байгуулалт, огтлол 1-1, материалын түүвэр	220
ГДГ-221	Дулааны худаг ДХ-73-ийн байгуулалт, огтлол 1-1, материалын түүвэр	221
ГДГ-222	Дулааны худаг ДХ-74ийн байгуулалт, огтлол 1-1, материалын түүвэр	222
ГДГ-223	Дулааны худаг ДХ-75-ийн байгуулалт, огтлол 1-1, материалын түүвэр	223
ГДГ-224	Дулааны худаг ДХ-76-ийн байгуулалт, огтлол 1-1, материалын түүвэр	224
ГДГ-225	Дулааны худаг ДХ-141-ийн байгуулалт, материалын түүвэр	225
ГДГ-226	Дулааны худаг ДХ-141-ийн огтлол 1-1	226
ГДГ-227	Дулааны худаг ДХ-142-ийн байгуулалт, материалын түүвэр	227
ГДГ-228	Дулааны худаг ДХ-142-ийн огтлол 1-1	228
ГДГ-229	Дулааны худаг ДХ-143-ийн байгуулалт, огтлол 1-1, материалын түүвэр	229
ГДГ-230	Дулааны худаг ДХ-144-ийн байгуулалт, огтлол 1-1, материалын түүвэр	230
ГДГ-231	Дулааны худаг ДХ-145-ийн байгуулалт, огтлол 1-1, материалын түүвэр	231
ГДГ-232	Дулааны худаг ДХ-146-ийн байгуулалт, огтлол 1-1, материалын түүвэр	232
ГДГ-233	Дулааны худаг ДХ-147-ийн байгуулалт, огтлол 1-1, материалын түүвэр	233
ГДГ-234	Дулааны худаг ДХ-148-ийн байгуулалт, огтлол 1-1, материалын түүвэр	234
ГДГ-235	Дулааны худаг ДХ-149-ийн байгуулалт, огтлол 1-1, материалын түүвэр	235
ГДГ-236	Дулааны худаг ДХ-150-ийн байгуулалт, огтлол 1-1	236
ГДГ-237	Дулааны худаг ДХ-151-ийн байгуулалт, огтлол 1-1	237
ГДГ-238	Дулааны худаг ДХ-152-ийн байгуулалт, огтлол 1-1, материалын түүвэр	238
ГДГ-239	Дулааны худаг ДХ-153-ийн байгуулалт, огтлол 1-1	239
ГДГ-240	Дулааны худаг ДХ-154-ийн байгуулалт, огтлол 1-1	240
ГДГ-241	Дулааны худаг ДХ-155-ийн байгуулалт, огтлол 1-1, материалын түүвэр	241
ГДГ-242	Дулааны худаг ДХ-156-ийн байгуулалт, огтлол 1-1, материалын түүвэр	242
ГДГ-243	Дулааны худаг ДХ-157-ийн байгуулалт, огтлол 1-1	243
ГДГ-244	Дулааны худаг ДХ-158-ийн байгуулалт, огтлол 1-1, материалын түүвэр	244
ГДГ-245	Дулааны худаг ДХ-159-ийн байгуулалт, огтлол 1-1, материалын түүвэр	245
ГДГ-246	Дулааны худаг ДХ-160-ийн байгуулалт, огтлол 1-1, материалын түүвэр	246
ГДГ-247	Дулааны худаг ДХ-161-ийн байгуулалт	247
ГДГ-248	Дулааны худаг ДХ-161-ийн огтлол 1-1, материалын түүвэр	248
ГДГ-249	Дулааны худаг ДХ-162-ийн байгуулалт, огтлол 1-1, материалын түүвэр	249
ГДГ-250	Дулааны худаг ДХ-163-ийн байгуулалт, огтлол 1-1, материалын түүвэр	250
ГДГ-251	Дулааны худаг ДХ-164-ийн байгуулалт, огтлол 1-1, материалын түүвэр	251
ГДГ-252	Дулааны худаг ДХ-165-ийн байгуулалт, огтлол 1-1, материалын түүвэр	252
ГДГ-253	Дулааны худаг ДХ-166-ийн байгуулалт, огтлол 1-1, материалын түүвэр	253
ГДГ-254	Дулааны худаг ДХ-167-ийн байгуулалт, огтлол 1-1, материалын түүвэр	254
ГДГ-255	Дулааны худаг ДХ-168-ийн байгуулалт, огтлол 1-1, материалын түүвэр	255
ГДГ-256	ТК-4 худгийн байгуулалт, хучилт, огтлол 1-1, материалын түүвэр	256
ГДГ-257	ТК-5 худгийн байгуулалт, хучилт, огтлол 1-1, материалын түүвэр	257
ГДГ 258	ТК-6 худгийн байгуулалт, хучилт, огтлол 1-1, материалын түүвэр	258
ГДГ-259	ТК-7 худгийн байгуулалт, хучилт, огтлол 1-1, материалын түүвэр	259
ГДГ-260	ТК-8 худгийн байгуулалт, хучилт, огтлол 1-1, материалын түүвэр	260
ГДГ-261	ТК-9 худгийн байгуулалт, хучилт, огтлол 1-1, материалын түүвэр	261
ГДГ-262	ТК-10 худгийн байгуулалт, хучилт, огтлол 1-1, материалын түүвэр	262
ГДГ-263	ТК-11 худгийн байгуулалт, хучилт, огтлол 1-1, материалын түүвэр	263
ГДГ-264	ТК-12 худгийн байгуулалт, хучилт, огтлол 1-1, материалын түүвэр	264
ГДГ-265	ТК-13 худгийн байгуулалт, хучилт, огтлол 1-1, материалын түүвэр	265
ГДГ-266	ТК-15 худгийн байгуулалт, хучилт, огтлол 1-1, материалын түүвэр	266
	Сувгийн дагуугийн зүсэлт /Сүрлэн салаа/	
ГДГ-267	Сувгийн дагуугийн зүсэлт-1	267
ГДГ-268	Сувгийн дагуугийн зүсэлт-2	268
ГДГ-269	Сувгийн дагуугийн зүсэлт-3	269
ГДГ-270	Сувгийн дагуугийн зүсэлт-4	270
ГДГ-271	Сувгийн дагуугийн зүсэлт-5	271
ГДГ-272	Сувгийн дагуугийн зүсэлт-6	272
ГДГ-273	Сувгийн дагуугийн зүсэлт-7	273
ГДГ-274	Сувгийн дагуугийн зүсэлт-8	274
ГДГ-275	Сувгийн дагуугийн зүсэлт-9	275
ГДГ-276	Сувгийн дагуугийн зүсэлт-10	276
ГДГ-277	Сувгийн дагуугийн зүсэлт-11	277
ГДГ-278	Сувгийн дагуугийн зүсэлт-12	278
ГДГ-279	Сувгийн дагуугийн зүсэлт-13	279
ГДГ-280	Сувгийн дагуугийн зүсэлт-14	280
ГДГ-281	Сувгийн дагуугийн зүсэлт-15	281
ГДГ-282	Дулааны худаг ДХ-2* -ийн байгуулалт, огтлол 1-1, материалын түүвэр	282
ГДГ-283	Дулааны худаг ДХ-137* -ийн байгуулалт, огтлол 1-1, материалын түүвэр	283

УБ. БГД 11-р хороо
Л.Энэбишийн өргөн чөлөө.
Очир хотхон 78-204
Утас: 7604 4780
"ДНТ" ХХК

Төв аймаг. Зүүнмод сум. 1-р баг.
ХАЛААЛТЫН 3-Р ЗУУХНЫ ХОЁРДУГААР ХЭЛХЭЭНИЙ ШУГАМ СҮЛЖЭЭ

Зургийн жагсаалт-4

Үе шат: А.3

Инженер		М.Буянхишиг	ЕГ Шифр: ДНТ-10-3/2019.24	Масштаб:	Хуудас: 283
Гүйцэтгэсэн		Э.Бат-Эрдэнэ	ТГ Шифр:	Зургийн дугаар: ГДГ-4	Огноо: 2024.04.15
Шалгасан		Л.Энхсайхан			

A3

Материалын ерөнхий түүвэр-1

№	Тэмдэглэгээ	Материалын нэр	Х/н	Тоо хэмжээ	Нэгж жин, кг	Тайлбар
		1. Хөгжил хотхоны салаа				
1	ГОСТ 10704-91	Шулуун зүйдэлтэй ган хоолой ф219х6.0мм	у/м	185	31.72	
2		Шулуун зүйдэлтэй ган хоолой ф159х4.5мм	у/м	275/305	17.26	
3		Шулуун зүйдэлтэй ган хоолой ф89х3.5мм	у/м	725/865	7.43	
4		Шулуун зүйдэлтэй ган хоолой ф76х3.5мм	у/м	555/655	6.3	
5		Шулуун зүйдэлтэй ган хоолой ф57х3.5мм	у/м	215/225	4.65	
6		Шулуун зүйдэлтэй ган хоолой ф45х2.5мм	у/м	45/55	2.64	
7	ГОСТ 3262-75	Цайрдсан ган хоолой ф114х4.5мм	у/м	230	12.51	
8		Цайрдсан ган хоолой ф60х3.5мм	у/м	715	4.56	
9		Цайрдсан ган хоолой ф48х3.5мм	у/м	35	3.95	
10		Цайрдсан ган хоолой ф42.3х3.2мм	у/м	25	3.18	
11	Хоолойн дулаалга	Пенополиуретан ф200мм, 40кг/м3,зузаан 50мм	у/м	185		
12		Пенополиуретан ф150мм, 40кг/м3,зузаан 50мм	у/м	305		
13		Пенополиуретан ф100мм, 40кг/м3,зузаан 50мм	у/м	230		
14		Пенополиуретан ф80мм, 40кг/м3,зузаан 50мм	у/м	865		
15		Пенополиуретан ф76мм, 40кг/м3,зузаан 50мм	у/м	655		
16		Пенополиуретан ф50мм, 40кг/м3,зузаан 50мм	у/м	940		
17		Пенополиуретан ф40мм, 40кг/м3,зузаан 50мм	у/м	90		
18		Пенополиуретан ф32мм, 40кг/м3,зузаан 50мм	у/м	25		
19		Зэврэлтээс хамгаалах түрхлэг	м2	952		
20		Дулаалгын гадуур нийлэг материалаар нэг үе ороох	м2	1986		
21		П хэлбэрийн компенсатор ф150мм	ш	6		ГДГ-29 - 34 хуудаснаас үзнэ
22		П хэлбэрийн компенсатор ф80мм	ш	28		
23		П хэлбэрийн компенсатор ф76мм	ш	20		
24		П хэлбэрийн компенсатор ф50мм	ш	2		
25		П хэлбэрийн компенсатор ф40мм	ш	2		
26	серия 4.903-10 вып 1	Хэвлэмэл отвод 90°150 с40	ш	30	7.9	ГДГ-26 - 34 хуудаснаас үзнэ. ДХ дахь отводын тоо ороогүй.
27		Хэвлэмэл отвод 90°80 с50	ш	114	1.6	
28		Хэвлэмэл отвод 90°65 с60	ш	84	1.1	
29		Хэвлэмэл отвод 90°50 с80	ш	12	0.6	
30		Хэвлэмэл отвод 90°40 с80	ш	8	0.3	
31		Хэвлэмэл отвод 90°100 с40 /цайрдсан/	ш	3	2.4	
32		Хэвлэмэл отвод 90°65 с50 /цайрдсан/	ш	15	1.1	
33		Хэвлэмэл отвод 90°50 с80 /цайрдсан/	ш	77	0.6	
34	Серия 4.903-10 вып 1	Хэвлэмэл отвод 90°40 с80 /цайрдсан/	ш	97	0.3	ГДГ-26 - 34 хуудаснаас үзнэ
35		Хэвлэмэл отвод 90°32 с80 /цайрдсан/	ш	44	0.2	
36		Хэвлэмэл отвод 90°25 с80 /цайрдсан/	ш	4	0.1	
37						

38	Серия Г.493-1 вып-1	Хоолойн гулсах тулгуур ГТ 17.10-219	ш	31	3.71	ГДГ-17 - 19 хуудаснаас үзнэ
39		Хоолойн гулсах тулгуур ГТ 17.10-159	ш	61	1.33	
40		Хоолойн гулсах тулгуур ГТ 17.10-108	ш	305	1.1	
41		Хоолойн гулсах тулгуур ГТ 17.10-76	ш	532	0.89	
42		Хоолойн гулсах тулгуур ГТ 17.10-45	ш	49	0.7	
43	Г-991-1 вып 1, альбом 2	Төмөр бетон дэр ОП-2	ш	397	12.63	
44		Төмөр бетон дэр ОП-1	ш	581	10.23	
45	Г-991-1 вып 1, альбом 2	1200х580(h) сувгийн цут.бетон эргэлтийн өнцөг	ш	3		ГДГ-26 - 28 хуудаснаас үзнэ
46		900х460(h) сувгийн цут.бетон эргэлтийн өнцөг	ш	5		
47		1200х580(h) сувгийн цут.бетон компенсаторын ниш	ш	3		ГДГ-29 - 34 хуудаснаас үзнэ
48		900х460(h) сувгийн цут.бетон компенсаторын ниш	ш	26		
49		(900х450(h) хэмжээтэй угсрамал т/б суваг "Л-4"	ш	170	1050	
50		(1200х580(h) хэмжээтэй угсрамал т/б суваг "Л-7"	ш	28	1720	
51		(1500х610(h) хэмжээтэй угсрамал т/б суваг "Л-9"	ш	27	2420	
52		(2970х1150х100(h) хэмжээтэй т/б сувгийн хучилтын хавтан "Л-4х"	ш	170	850	
53		(2970х1450х120(h) хэмжээтэй т/б сувгийн хучилтын хавтан "Л-7х"	ш	28	1300	
54		(2970х1800х120(h) хэмжээтэй т/б сувгийн хучилтын хавтан "Л-9х"	ш	27	1620	
55	Серия Г-013.1	Хоолойн үл хөдлөх тулгуур Т4.05 -219	ш	4	11.64	УХТ-ийн хэсэглэл, бетон хийц, хучилтыг ГДГ-35 - 37 хуудаснаас үзнэ
56		Хоолойн үл хөдлөх тулгуур Т4.03 -159	ш	14	6.6	
57		Хоолойн үл хөдлөх тулгуур Т3.06 -89	ш	30	3.24	
58		Хоолойн үл хөдлөх тулгуур Т3.05 -76	ш	20	0.465	
59		Хоолойн үл хөдлөх тулгуур Т3.04 -50	ш	6	0.368	
60		Хоолойн үл хөдлөх тулгуур Т3.03 -40	ш	2	0.35	
61		Сувгийн үл хөдлөх тулгуур, швеллер №14 L=1900х2	ш	2		
62		Сувгийн үл хөдлөх тулгуур, швеллер №14 L=1650х2	ш	7		
63		Сувгийн үл хөдлөх тулгуур, швеллер №14 L=1450х1	ш	26		
64		Сувгийн үл хөдлөх тулгуур, швеллер №14 L=1300х1	ш	3		

УБ. БГД 11-р хороо Л.Энэбишийн өргөн чөлөө. Очир хотхон 78-204 Утас: 7604 4780 "ДНТ" ХХК	Төв аймаг. Зуунмод сум. 1-р баг. ХАЛААЛТЫН 3-Р ЗУУХНЫ ХОЁРДУГААР ХЭЛХЭЭНИЙ ШУГАМ СУЛЖЭЭ		
	Материалын ерөнхий түүвэр-1		Үе шат: А.З
Инженер	М.Буянхишиг	ЕГ Шифр: ДНТ-10-3/2019.24	Масштаб: / Хуудас: 283
Гүйцэтгэсэн	З.Бат-Эрдэнэ	ТГ Шифр:	Зургийн дугаар: ГДГ-5 / Огноо: 2024.04.15
Шалгасан	Л.Энхсайхан		

А3

Материалын ерөнхий түүвэр-2

№	Тэмдэглэгээ	Материалын нэр	Х/н	Тоо хэмжээ	Нэгж жин, кг	Тайлбар
81		Дулааны худаг ДХ	ком	44		Худаг доторх нарийвчилсан түүврийг ГДГ-38-84-с үзнэ.
82	Г-991-1 вып 1, выпуск 2	ТК-4 маягийн дулааны худаг	ком	2		ГДГ-256-с үзнэ
83		ТК-7 маягийн дулааны худаг	ком	36		ГДГ-259-с үзнэ
84		ТК-8 маягийн дулааны худаг	ком	1		ГДГ-260-с үзнэ
85		ТК-10 маягийн дулааны худаг	ком	2		ГДГ-262-с үзнэ
86		ТК-11 маягийн дулааны худаг	ком	1		ГДГ-263-с үзнэ
		Бууллах ажил:				
87		Дулааны худаг бууллах /бүрэн/	ком	41		278 м3
88		Хуучин сувгийн хана бууллах	у/м	970		134 м3
89		Хуучин сувгийн хучилтын хавтан бууллах ГСХ-7, 9, 10, 12	ш	1084		
90		Хуучин хоолой бууллах ф50-200мм	у/м	2910		
		2. Сүлэнгийн салаа				
91	ГОСТ 10704-91	Шулуун зүйдэлтэй ган хоолой ф219х6.0мм	у/м	115/123	31.72	
92		Шулуун зүйдэлтэй ган хоолой ф159х4.5мм	у/м	175	17.26	
93		Шулуун зүйдэлтэй ган хоолой ф133х4.0мм	у/м	210 / 222	12.81	
94		Шулуун зүйдэлтэй ган хоолой ф108х4.0мм	у/м	560/590	10.32	
95		Шулуун зүйдэлтэй ган хоолой ф89х3.5мм	у/м	310/330	7.43	
96		Шулуун зүйдэлтэй ган хоолой ф76х3.5мм	у/м	310/340	6.3	
97		Шулуун зүйдэлтэй ган хоолой ф57х3.5мм	у/м	520/630	4.65	
98		Шулуун зүйдэлтэй ган хоолой ф45х2.5мм	у/м	460/520	2.64	
99		Шулуун зүйдэлтэй ган хоолой ф38х2.0мм	у/м	145/175	1.79	
100	ГОСТ 3262-75	Цайрдсан ган хоолой ф140х4.5мм	у/м	60	15.5	
101		Цайрдсан ган хоолой ф114х4.5мм	у/м	490/495	12.51	
102		Цайрдсан ган хоолой ф88.5х4.0мм	у/м	305/316	8.59	
103		Цайрдсан ган хоолой ф75.50х4.0мм	у/м	505/526	7.26	
104		Цайрдсан ган хоолой ф60х3.5мм	у/м	650/675	4.56	
105		Цайрдсан ган хоолой ф48х3.5мм	у/м	820/900	3.95	
106		Цайрдсан ган хоолой ф42.3х3.2мм	у/м	1005/1120	3.18	
107		Цайрдсан ган хоолой ф33.5х3.2мм	у/м	375/420	2.46	
108	Хоолойн дулаалга	Пенополиуретан ф200мм, 40кг/м3,зузаан 50мм	у/м	123		
109		Пенополиуретан ф150мм, 40кг/м3,зузаан 50мм	у/м	175		
110		Пенополиуретан ф125мм, 40кг/м3,зузаан 50мм	у/м	282		
111		Пенополиуретан ф100мм, 40кг/м3,зузаан 50мм	у/м	1085		
112		Пенополиуретан ф80мм, 40кг/м3,зузаан 50мм	у/м	646		
113		Пенополиуретан ф76мм, 40кг/м3,зузаан 50мм	у/м	866		
114		Пенополиуретан ф50мм, 40кг/м3,зузаан 50мм	у/м	1305		
115		Пенополиуретан ф40мм, 40кг/м3,зузаан 50мм	у/м	1420		
116		Пенополиуретан ф32мм, 40кг/м3,зузаан 50мм	у/м	1295		
117		Пенополиуретан ф25мм, 40кг/м3,зузаан 50мм	у/м	420		
118		Зэврэлтээс хамгаалах түрхлэг	м2	1725		
119		Дулаалгын гадуур нийлэг материалаар нэг үе ороох	м2	4115		
120		П хэлбэрийн компенсатор ф200мм	ш	2		ГДГ-106 - 115 худаснаас үзнэ
121		П хэлбэрийн компенсатор ф125мм	ш	4		
122		П хэлбэрийн компенсатор ф100мм	ш	10		
123		П хэлбэрийн компенсатор ф80мм	ш	4		
124		П хэлбэрийн компенсатор ф76мм	ш	6		
125		П хэлбэрийн компенсатор ф50мм	ш	22		
126		П хэлбэрийн компенсатор ф40мм	ш	12		
127		П хэлбэрийн компенсатор ф32мм	ш	6		
128		П хэлбэрийн компенсатор ф100мм /цайрдсан/	ш	1		
129		П хэлбэрийн компенсатор ф80мм /цайрдсан/	ш	3		
130		П хэлбэрийн компенсатор ф76мм /цайрдсан/	ш	7		
131		П хэлбэрийн компенсатор ф50мм /цайрдсан/	ш	7		
132		П хэлбэрийн компенсатор ф40мм /цайрдсан/	ш	16		
133		П хэлбэрийн компенсатор ф32мм /цайрдсан/	ш	23		
134		П хэлбэрийн компенсатор ф25мм /цайрдсан/	ш	9		
135	серия 4.903-10 вып 1	Хэвлэмэл отвод 90°200 с32	ш	10	14.8	ГДГ-100 - 115 худаснаас үзнэ. ДХ дахь отводын тоо ороогүй
136		Хэвлэмэл отвод 90°150 с40	ш	2	7.9	
137		Хэвлэмэл отвод 90°125 с32	ш	16	3.8	
138		Хэвлэмэл отвод 90°100 с40	ш	42	2.4	
139		Хэвлэмэл отвод 90°80 с50	ш	26	1.6	
140		Хэвлэмэл отвод 90°65 с60	ш	28	1.1	
141		Хэвлэмэл отвод 90°50 с80	ш	88	0.6	
142		Хэвлэмэл отвод 90°40 с80	ш	54	0.3	
143		Хэвлэмэл отвод 90°32 с80	ш	24	0.2	
144		Хэвлэмэл отвод 90°125 с32 /цайрдсан/	ш	1	3.8	
145		Хэвлэмэл отвод 90°100 с40 /цайрдсан/	ш	8	2.4	
146		Хэвлэмэл отвод 90°80 с50 /цайрдсан/	ш	14	1.6	
147		Хэвлэмэл отвод 90°65 с50 /цайрдсан/	ш	30	1.1	
148		Хэвлэмэл отвод 90°50 с80 /цайрдсан/	ш	36	0.6	
149		Хэвлэмэл отвод 90°40 с80 /цайрдсан/	ш	71	0.3	
150		Хэвлэмэл отвод 90°32 с80 /цайрдсан/	ш	104	0.2	
151		Хэвлэмэл отвод 90°25 с80 /цайрдсан/	ш	39	0.1	
152	Серия Г.493-1 вып-1	Хоолойн гулсах тулгуур ГТ 17.10-219	ш	21	3.71	ГДГ-89 - 93 худаснаас үзнэ
153		Хоолойн гулсах тулгуур ГТ 17.10-159	ш	98	1.33	
154		Хоолойн гулсах тулгуур ГТ 17.10-108	ш	456	1.1	
155		Хоолойн гулсах тулгуур ГТ 17.10-76	ш	724	0.89	
156		Хоолойн гулсах тулгуур ГТ 17.10-45	ш	1463	0.7	

ДНТ
УБ. БГД 11-р хороо Л.Энэбишийн өргөн чөлөө. Очир хотхон 78-204
Утас: 7604 4780
"ДНТ" ХХК

Төв аймаг. Зуунмод сум. 1-р баг.
ХАЛААЛТЫН 3-Р ЗУУХНЫ ХОЁРДУГААР ХЭЛХЭЭНИЙ ШУГАМ СУЛЖЭЭ

Материалын ерөнхий түүвэр-2

Үе шат: А.3

Инженер	М.Буянхишиг	ЕГ Шифр: ДНТ-10-3/2019.24	Масштаб:	Хуудас: 283	
Гүйцэтгэсэн	З.Бат-Эрдэнэ	ТГ Шифр:	Зургийн дугаар: ГДГ-6	Огноо: 2024.04.15	
Шалгасан	Л.Энхсайхан				

Материалын ерөнхий түүвэр-3

№	Тэмдэглэгээ	Материалын нэр	Х/н	Тоо хэмжээ	Нэгж жин, кг	Тайлбар
157	Г-991-1 вып 1, альбом 2	Томор бетон дэр ОП-2	ш	574	12.63	ГДГ-89 - 93 хуудаснаас үзнэ
158		Төмөр бетон дэр ОП-1	ш	2186	10.23	
159	Г-991-1 вып 1, альбом 2	900х450(h) хэмжээтэй сувгийн эргэлтийн өнцөг /нэмэлт/	ком	1		ГДГ-100 - 105 хуудаснаас үзнэ
160		(1200+900)х460(h) хэмжээтэй сувгийн эргэлтийн өнцөг	ком	1		
161		(900+900)х460(h) хэмжээтэй сувгийн эргэлтийн өнцөг	ком	1		
162		1500х610(h) хэмжээтэй сувгийн эргэлтийн өнцөг	ком	10		
164	Г-991-1 вып 1, альбом 2	900х450(h) хэмжээтэй цутгамал сувгийн компенс.ниш /нэмэлт	ком	1		ГДГ-106 - 115 хуудаснаас үзнэ
165		(1200+900)х460(h) хэмжээтэй угсармал т/б сувгийн комп. ниш	ком	4		
166		(900+900)х460(h) хэмжээтэй цутгамал сувгийн комп. ниш	ком	3		
167		1500х610(h) хэмжээтэй цутгамал сувгийн компенсаторын ниш	ком	25		
168		(900х450(h) хэмжээтэй угсрамал т/б суваг "Л-4"	ш	191	1050	ГДГ-89 - 93 хуудаснаас үзнэ
169		(1200х580(h) хэмжээтэй угсрамал т/б суваг "Л-7"	ш	75	1720	
170		(1500х610(h) хэмжээтэй угсрамал т/б суваг "Л-9"	ш	203	2420	
171		(2970х1150х100(h) хэмжээтэй т/б сувгийн хучилтын хавтан "Л-4х"	ш	191	850	
172		(2970х1450х120(h) хэмжээтэй т/б сувгийн хучилтын хавтан "Л-7х"	ш	75	1300	
173		(2970х1800х120(h) хэмжээтэй т/б сувгийн хучилтын хавтан "Л-9х"	ш	203	1620	
174		Хоолойн үл хөдлөх тулгуур Т4.03 -159	ком	4	6.6	УХТ-ийн хэсэглэл, бетон хийц, хучилтыг ГДГ-116 - 119 хуудаснаас үзнэ
175		Хоолойн үл хөдлөх тулгуур Т4.02 -133	ком	4	4.4	
176		Хоолойн үл хөдлөх тулгуур Т4.01 -108	ком	14	3.24	
177		Хоолойн үл хөдлөх тулгуур Т3.06 -89	ком	8	3.24	
178		Хоолойн үл хөдлөх тулгуур Т3.05 -76	ком	16	0.465	
179		Хоолойн үл хөдлөх тулгуур Т3.04 -50	ком	30	0.368	
180		Хоолойн үл хөдлөх тулгуур Т3.03 -40	ком	28	0.35	
181		Хоолойн үл хөдлөх тулгуур Т3.02 -32	ком	30	0.34	
182		Хоолойн үл хөдлөх тулгуур Т3.01 -25	ком	10	0.33	
183		Сувгийн үл хөдлөх тулгуур, швеллер №14 L=2850х2	ком	6	70.11	
184		Сувгийн үл хөдлөх тулгуур, швеллер №14 L=2450х2	ком	4	60.27	
185		Сувгийн үл хөдлөх тулгуур, швеллер №14 L=1800х1	ком	26	22.14	
186		Дулааны худаг ДХ	ком	46		Худаг доторх нарийвчилсан түүвийг ГДГ-120-167-с үзнэ.
187	Г-991-1 вып 1, выпуск 2	ТК-5 маягийн дулааны худаг	ком	30		ГДГ-257-с үзнэ
188		ТК-6 маягийн дулааны худаг	ком	2		ГДГ-258-с үзнэ
189		ТК-7 маягийн дулааны худаг	ком	5		ГДГ-259-с үзнэ
190		ТК-9 маягийн дулааны худаг	ком	4		ГДГ-261-с үзнэ
191		ТК-10 маягийн дулааны худаг	ком	1		ГДГ-262-с үзнэ
192		ТК-11 маягийн дулааны худаг	ком	1		ГДГ-263-с үзнэ
193		ТК-13 маягийн дулааны худаг	ком	1		ГДГ-265-с үзнэ
194		ТК-15 маягийн дулааны худаг	ком	2		ГДГ-266-с үзнэ

		Бүүлгах ажил:				
195		Дулааны худаг бүүлгах /бүрэн/	ком	40		262 м3
196		Хуучин сувгийн хана бүүлгах	у/м	1329		169 м3
197		Хуучин сувгийн хучилт бүүлгах ГСХ-7, 9, 10, 12	ш	1955		
198		Хуучин хоолой бүүлгах ф50-200мм	у/м	3987		
		3. Хуульчдын хотхоны салаа				
199		Цайрдсан ган хоолой ф114х4.5мм	у/м	85	12.51	
200		Цайрдсан ган хоолой ф88.5х4.0мм	у/м	715/745	8.59	
201		Цайрдсан ган хоолой ф75.50х4.0мм	у/м	860/896	7.26	
202		Цайрдсан ган хоолой ф60х3.5мм	у/м	530/557	4.56	
203		Цайрдсан ган хоолой ф48х3.5мм	у/м	780/843	3.95	
204		Цайрдсан ган хоолой ф42.3х3.2мм	у/м	585/639	3.18	
205		Цайрдсан ган хоолой ф33.5х3.2мм	у/м	115/127	2.46	
206	Хоолойн дулаалга	Пенополиуретан ф100мм, 40кг/м3,зузаан 50мм	у/м	85		
207		Пенополиуретан ф80мм, 40кг/м3,зузаан 50мм	у/м	745		
208		Пенополиуретан ф76мм, 40кг/м3,зузаан 50мм	у/м	896		
209		Пенополиуретан ф50мм, 40кг/м3,зузаан 50мм	у/м	557		
210		Пенополиуретан ф40мм, 40кг/м3,зузаан 50мм	у/м	843		
211		Пенополиуретан ф32мм, 40кг/м3,зузаан 50мм	у/м	639		
212		Пенополиуретан ф25мм, 40кг/м3,зузаан 50мм	у/м	127		
213		Зэврэлтээс хамгаалах түрхлэг	м2	785		
214		Дулаалгын гадуур нийлэг материалаар нэг үе ороох	м2	2006		
215	Г-991-1 вып 1, альбом 2	П хэлбэрийн компенсатор ф80мм /цайрдсан/	ш	10		ГДГ-196 - 202 хуудаснаас үзнэ
216		П хэлбэрийн компенсатор ф76мм /цайрдсан/	ш	12		
217		П хэлбэрийн компенсатор ф50мм /цайрдсан/	ш	9		
218		П хэлбэрийн компенсатор ф40мм /цайрдсан/	ш	21		
219		П хэлбэрийн компенсатор ф32мм /цайрдсан/	ш	18		
220		П хэлбэрийн компенсатор ф25мм /цайрдсан/	ш	4		
221	серия 4.903-10 вып 1	Хэвлэмэл отвод 90°100 с40 /цайрдсан/	ш	3	2.4	ГДГ-190 - 202 хуудаснаас үзнэ. ДХ дахь отводын тоо ороогүй.
222		Хэвлэмэл отвод 90°80 с50 /цайрдсан/	ш	51	1.6	
223		Хэвлэмэл отвод 90°65 с50 /цайрдсан/	ш	62	1.1	
224		Хэвлэмэл отвод 90°50 с80 /цайрдсан/	ш	42	0.6	
225		Хэвлэмэл отвод 90°40 с80 /цайрдсан/	ш	85	0.3	
226		Хэвлэмэл отвод 90°32 с80 /цайрдсан/	ш	73	0.2	
227		Хэвлэмэл отвод 90°25 с80 /цайрдсан/	ш	16	0.1	

УБ. БГД 11-р хороо
Л.Энэбишийн өргөн чөлөө.
Очир хотхон 78-204
Утас: 7604 4780
"ДНТ" ХХК

Төв аймаг. Зуунмод сум. 1-р баг.
ХАЛААЛТЫН 3-Р ЗУУХНЫ ХОЁРДУГААР ХЭЛХЭЭНИЙ ШУГАМ СУЛЖЭЭ

Материалын ерөнхий түүвэр-3 | Үе шат: А.3

Инженер		М.Буянхишиг	ЕГ Шифр: ДНТ-10-3/2019.24	Масштаб:	Хуудас: 283
Гүйцэтгэсэн	Э.Бат-Эрдэнэ	Э.Бат-Эрдэнэ	ТГ Шифр:	Зургийн дугаар: ГДГ-7	Огноо: 2024.04.15
Шалгасан		Л.Энхсайхан			

228	Г-991-1 вып 1, альбом 2	Хоолойн зүлсах тулгуур ГТ 17.10-108	ш	234	1.1	ГДГ-178 - 182 хуудаснаас үзнэ
229		Хоолойн гулсах тулгуур ГТ 17.10-76	ш	484	0.89	
230		Хоолойн гулсах тулгуур ГТ 17.10-45	ш	731	0.7	
231		Төмөр бетон дэр ОП-2	ш	234	12.63	
232		Төмөр бетон дэр ОП-1	ш	1216	10.23	
233	Г-991-1 вып 1, альбом 2	900x450(h) хэмжээт сувгийн эргэлтийн өнцөг /нэмэлт/	ком	11		ГДГ-190 - 195 хуудаснаас үзнэ
235		600x460(h) хэмжээт сувгийн эргэлтийн өнцөг /нэмэлт/	ком	7		
236	Г-991-1 вып 1, альбом 2	900x460(h) цутгамал сувгийн компенс-рын ниш /нэмэлт/	ком	10		ГДГ-196 - 202 хуудаснаас үзнэ
237		600x460(h) цутгамал сувгийн компенс-рын ниш /нэмэлт/	ком	27		
239	Г-991-1 вып 1, альбом 2	(600x450(h) хэмжээтэй угсрамал т/б суваг "Л-2"	ш	288	880	ГДГ-178 - 182 хуудаснаас үзнэ
240		(900x450(h) хэмжээтэй угсрамал т/б суваг "Л-4"	ш	195	1050	
241		(2970x850x100(h) хэмжээтэй т/б сувгийн хучилтын хавтан "Л-2х"	ш	288	650	
242		(2970x1150x100(h) хэмжээтэй т/б сувгийн хучилтын хавтан "Л-4х"	ш	195	850	
243		Хоолойн үл хөдлөх тулгуур Т4.01 -108	ком	2	3.24	ҮХТ-ийн хэсэглэл, бетон хийц, хучилтыг ГДГ-203 - 208 хуудаснаас үзнэ
244		Хоолойн үл хөдлөх тулгуур Т3.06 -89	ком	13	3.24	
245		Хоолойн үл хөдлөх тулгуур Т3.05 -76	ком	17	0.465	
246		Хоолойн үл хөдлөх тулгуур Т3.04 -50	ком	13	0.368	
247		Хоолойн үл хөдлөх тулгуур Т3.03 -40	ком	22	0.35	
248		Хоолойн үл хөдлөх тулгуур Т3.02 -32	ком	19	0.34	
249		Хоолойн үл хөдлөх тулгуур Т3.01 -25	ком	4	0.33	
250		Сувгийн үл хөдлөх тулгуур, швеллер №14 L=1150x2	ком	13	28.29	
251		Сувгийн үл хөдлөх тулгуур, швеллер №14 L=900x1	ком	32	11.07	
252		Дулааны худаг ДХ	ком	42		Худаг доторх нарийвчилсан түүврийг ГДГ-209-255-с үзнэ.

Шугам сүлжээ хамгаалах болон зам талбайг буулгах нөхөн сэргээх ажил

№	Тэмдэглэгээ	Материалын нэр	Х/н	Тоо хэмжээ	Нэгж жин, кг	Тайлбар
1	Цэвэр, бохир усны хоолой ф150	Ган бүрхэвч ф250x5 L=6000	ш	6	33.26	
2	Цэвэр, бохир усны хоолой ф200	Ган бүрхэвч ф300x5 L=6000	ш	-	39.71	
3	Цэвэр, бохир усны хоолой ф250	Ган бүрхэвч ф350x5 L=6000	ш	5	46.16	
4	Цахилгааны кабель 0,4кВт	Ган бүрхэвч ф100x3.5 L=6000x2	ш	20	9.08x2	
5	Цахилгааны кабель 10кВт	Ган бүрхэвч ф100x3.5 L-6000x2	ш	-	9.08x2	
6	Холбооны кабель, сувагчлал	Ган бүрхэвч ф100x3.5 L=6000x2	ш	-	9.08x2	
7		Анхаарууллан хамгаалах тууз	у/м	120	-	
8	Хашаа хайс	Буулгах, эргүүлэн угсрах	у/м	440	-	
9	Асфальтон бетон зам	Буулгах, эргүүлэн нөхөн сэргээх	м2	270		
10	Замын хашлага	Буулгах, эргүүлэн угсрах	у/м	184		
11	Бетон талбай зам	Буулгах, эргүүлэн цутгах	м2	-		
12	Явган хүний зам	Буулгах, эргүүлэн цутгах	м2	-		

Ажил эхлэхээс өмнө трассын дагуу бусад шугам сүлжээтэй огтлолцож байгаа эсэхийг дахин шалган нягтлах шаардлагатай.

Огтолцох болон ойрхон оршиж байгааг тодорхойлсны дараа, ашиглагч байгууллагынхны хяналтан доор гэмтээлгүйгээр ил гарган 6 метрийн урттай ган бүрхэвчийг хомутлах маягаар хамгаалсны дараа цутгах угсрах ажлыг гүйцэтгэх ба дуусны дараа акт үйлдэн хүлээлгэж өгнө.

Цахилгаан, холбооны кабель шугамтай огтолцсон хэсэгт заавал нөөц ган бүрхэвч угсарч хамгаалтын анхаарууллах туузаар тоноглох ёстой.

Угсралтын ажлын үед эвдэгдсэн зам талбай тохижолтын ажлыг эргүүлэн сэргээн засварлана.

УБ. БГД 11-р хороо Л.Энэбишийн өргөн чөлөө, Очир хотхон 78-204 Утас: 7604 4780	Төв аймаг. Зуунмод сум. 1-р баг. ХАЛААЛТЫН 3-Р ЗУУХНЫ ХОЁРДУГААР ХЭЛХЭЭНИЙ ШУГАМ СҮЛЖЭЭ				Үе шат: А.3
	Материалын ерөнхий түүвэр-4				
	Инженер	М.Буянхишиг	ЕГ Шифр: ДНТ-10-3/2019.24	Масштаб:	Хуудас: 283
	Гүйцэтгэсэн	З.Бат-Эрдэнэ			
"ДНТ" ХХК	Шалгасан	Л.Энхсайхан	ТГ Шифр:	Зургийн дугаар: ГДГ-8	Огноо: 2024.04.15

Орчны тойм
М1:5000

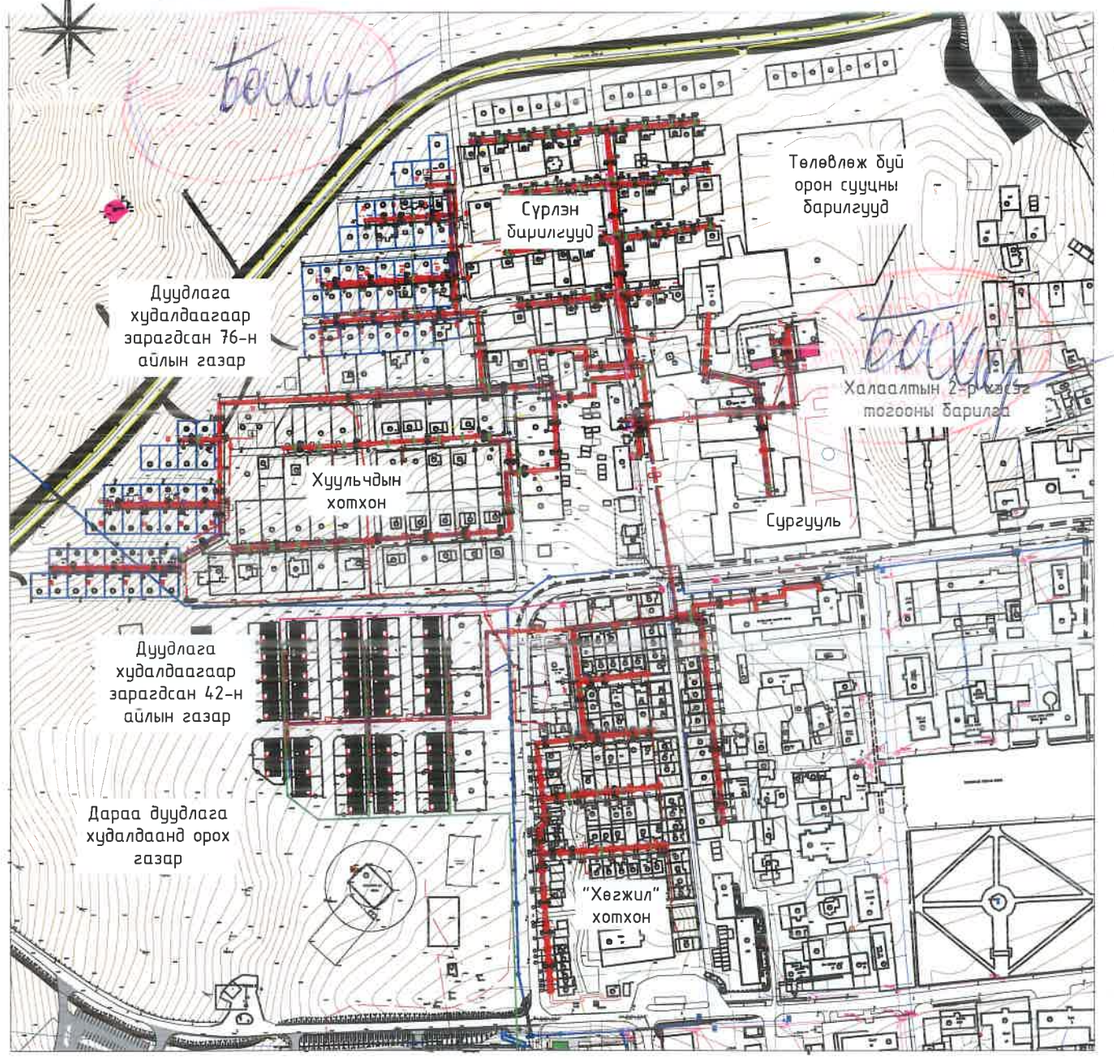

Халааltын 3-р хэсгийн дулаан ачаалал /Гкал/цаг/

	Нэр	Qхалааlт Гкал/цаг	Qхху Гкал/цаг	Qнийт Гкал/цаг
1	УБДС хийсэн тооцоонд хамрагдсан барилгууд	2.99	0.86	3.84
2	Нэмж тооцсон барилгууд	3.48	0.71	4.18
3	Ерөнхий төлөвлөгөөгөөр нэмэгдэх барилгууд	0.82	0.12	0.94
	Нийт дүн	7.28	1.68	8.96

Тайлбар

1. Энэхүү ажлын зураг Төв аймгийн Зуунмод хотод Дулааны станц төлөвлөж буйтай холбогдуулан "Төв чандмань-ДЭХГ" ОНӨААТҮГ-ын харьяа Халааltын 3-р хэсгийн одоо байгаа шугам сүлжээг өргөтгөн шинэчлэх, хэрэглээний халуун усны шугам нэмж төлөвлөх ажлын хүрээнд 2020-2023 онд хийгдсэн барилга угсралтын ажил, шинээр батлагдсан зураг төсөл боловсруулах даалгаврын дагуу БХТ-ийн 205/2020 тоот магадлалын дүгнэлтээр батлагаажсан ДНТ-10/2019 шифртэй ажлын зураг хийгдэх тодотгол шинэчлэлтийг тусгав.
2. Зураг төслийг Төв аймгийн ЗДТГ, ГХБХБГ-ын захиалгаар дор дурьдсан техникийн бичиг баримтыг үндэслэн боловсруулав. Үүнд:
   - Зураг төсөл боловсруулах 2024.04.20-ны өдрийн ЗТ-04/24 тоот гэрээ
   - Төв аймгийн БЗОСК-ийн захирал Д.Гандаярын батлалсан 2019 оны 03 сарын 20-ны өдрийн 28/17 тоот, ГХБХБГ-ын дарга Б.Насанжаргалын батлалсан 2024.04.15-ны өдрийн 09/24 тоот зургийн даалгаварууд
   - Төв аймгийн Ерөнхий архитекторооос өгсөн ойрын жилүүдэд Ерөнхий төлөвлөгөөний дагуу нэмэгдэх барилгууд, аймгийн төвийн дэвсгэр зураг
   - "Төв чандмань ДЭХГ" ОНӨААТҮГ ын 2019 оны 05 сарын 17 өдрийн 142 тоот техникийн нөхцөл
   - БХТ-ийн 2020.02.14-ны өдрийн 205/2020 тоот магадлалын ерөнхий дүгнэлтээр батлагаажсан ДНТ-10/2019 шифртэй ажлын зураг төсөл
   - "УБДС" ТӨХК аар хийлгүүлсэн халааltын бүх хэсгүүдийн ачааллын тооцоо
   - Газар дээр хийсэн хэмжилтийг үндэслэн холбогдон норм дүрэм
   - БНбД 41-02-13 "Дулааны сүлжээ"
   - БНбД 23-01-09 "Барилгад хэрэглэх геофизикийн үзүүлэлт"-ийн дагуу тус тус боловсруулав.
3. Барилга баригдах газрын цаг уурын нөхцөл:
   - Гадна агаарын тооцоот температур: Хамгийн хүйтэн 5 хоног-(-30,6) хэм /Зуунмод хот/
   - Галлагааны хугацааны үргэлжлэх хугацаа - 230 хоног
   - Салхины дундаж хурд - 3,9м/с
4. Шугам дахь дулаан зөөгч -Ус. Дулаан зөөгчийн температур: Өгөх шугамд /95°С/, Буцах шугамд /70°С/
5. Зуунмод хотод Дулаан станц барих төслийн хүрээнд Халааltын 3-р хэсэгт шугам сүлжээнд холбогдсон ба холбогдох боломжтой барилгууд болон Ерөнхий төлөвлөгөөгөөр ойрын жилүүдэд баригдах барилгуудын нийт халааltын ачаалал нь 7.28 Гкал/цаг, хэрэгцээний халуун ус /ХХУ/-ны ачаалал нь 1.68 Гкал/цаг болж байна.
6. Халааltын 3-р хэсгийн шугамуудыг чиглэлээр нь үндсэн гурав хувааж бүлэглэв. а.) Урд салаанд "Хөгжил хотхон", төлөвлөж буй "42+66" айлын амины орон сууцны хотхон б.) Хойд салаа болон төв хэсэгт "Сүрлэн барилгууд, сургууль дотуур байр, одоо байгаа болон төлөвлөж буй орон сууцны барилгууд, в.) Баруун салаанд "Хуульчдын хотхон", дуудлага худалдаагаар зарагдсан 76-н айлын амины орон сууцны барилгууд тус тус хамрагдсан.
7. Энэхүү 2-р хэлхээний шугам сүлжээг төлөвлөж буй Дулааны станц болон Дулаан хуваарилах төвийн ачаалалтай уялдуулан үе шаттайгаар холбож ашиглана. 2020-2023 онд Хөгжил хотхоны шугам сүлжээний Д3, Д4 хэрэглээний халуун ус, эргэлтийн шугамыг одоо байгаа дулааны сувгийн зэрэгцээ шинээр суваг угсарч гүйцэтгэсэн тул энэхүү зураг төслөөр энэ хэсгийн шугам сүлжээг зөвхөн уялдуулж харна. Хийгдсэн ажлын тоо хэмжээ нь материалын түүврээс хасагдсан.
8. Өгөгдсөн зургийн даалгаврын дагуу тогооны барилгаас дулааны худаг ДХ-7 хүртэл шугамыг 2019 онд сольж шинэчлэгдсэн тул хэвээр үлдээнэ. "Хуульчдын хотхоны салаанд одоо байгаа, 2017 онд гүйцэтгэсэн дулааны сувгийг сөхөлгүйгээр хажууд нь зэрэгцүүлэн шинээр ХХУ ны т/б сувaг, шугам хоолойг угсрах ба дулааны худгуудыг буулгахгүй. Мөн халааltын 3-р хэсгийн төв шугамуудын трассын дагуу тоосго, чулуу, блокоор ерсөн ба цаашид ашиглалтын шаардлага хангахгүй бетон сувaг, худаг болон шугамуудыг буулган шинээр төмөр бетон онгоцон сувaг угсарна. Асфальтон хучилттай автозамтай огтлох хэсэгт нэвтрэх сувaг угсарна.
9. Нийт 95-н дулааны худаг, 119 үл хөдлөх тулгуур, 39 эргэлтийн өнцөг, 100-н "П" хэлбэрийн компенсатор /зөөлөвч/-ын нийлэг газар дээр нь цутгаж хийнэ. Бетон эдэлхүүний шороо хөрстэй харьцах гадаргууд халуун битум түрхлэг 2 уе хийж ус чийгнээс хамгаална. Худаг, сувгийн хучилт, таг хийцүүдийг хооронд нь цементэн зуурмагаар гагнаж ус орохоос сэргийлнэ.
10. Cm20 маркийн ган хоолойнуудыг үл нэвтрэх цутгамал бетон сувaгт гулсах тулгуур, бетон дэр дээр угсарна. Тулгуурууудын хоорондын зай: ф250мм - 7м, ф200мм - 6м, ф150мм - 5м, ф125мм - 4.5м, ф100мм - 4 м, ф89мм - 3.5м, ф57, 76мм - 3м, ф40мм - 2.5м, ф32мм - 2м, ф25мм - 1,7м-т тус тус байна. Шугам хоолойг зэврэлтээс хамгаалах түрхлэгийг 2 дахин хийж, 50 мм зузаантай пенополиуретанаар дулаалан, гадуур нь ус чийгэнд тэсвэртэй материалаар ам дарж нягт орооно.
11. Хоолойн угсралт, туршилт тохируулгыг БНбД 3.05.03-95 "Дулааны шугам сүлжээ"-н дагуу гүйцэтгэнэ.
12. Барилга угсралтын явцад төсөлд тусгасан шийдлийг өөрчлөх шаардлага гарвал зохиогчтой зөвшөөрөлцөх хэрэгтэй.
13. Газар шорооны ажил эхлэхийн өмнө цахилгаан, холбооны сувaг, кабелийн байршлыг тогтоон холбогдох байгууллагуудаас зөвшөөрөл авах ба угсралтын үед дагаж мөрдөх техник аюулгүй ажиллагааны дүрэм журмыг баримтлана.
14. Дулааны худгуудад байгаа хэрэглэгчийн холболтуудыг буцаан холбоно.

УБ. БГД 11-р хороо Энэбишийн өргөн чөлөө 78-р байр 204 тоот Утас: 7604 4780 "ДНТ" ХХК	Төв аймаг. Зуунмод сум. 1-р баг. ХАЛААЛТЫН 3-Р ЗУУХНЫ ХОЁРДУГААР ХЭЛХЭЭНИЙ ШУГАМ СҮЛЖЭЭ				
	Орчны тойм, тайлбар, үндсэн үзүүлэлт				Үе шат: А.3
	Инженер	Л.Энхсайхан	ЕГ Шифр: ДНТ-10-3/2019.24	Масштаб: М1:5000	Хуудас: 2
	Гүйцэтгэсэн	Э.Бат-Эрдэнэ			
	Шалгасан	М.Буянхишиг	ТГ Шифр:	Зургийн дугаар: ГДГ-9	Огноо: 2024.04.15

А3

Дулааны шугамын байгууламтын тойм
М1:2500

Сүрлэн барилгууд

Халаалтын 2-р хэсэг тогооны барилга

Дуудлага хүлээлгээр зарагдсан 76-н айлын газар

Хуульчдын хотхон

Сургууль

"Хөгжил" хотхон

Дуудлага хүлээлгээр зарагдсан 42-н айлын газар

ЗӨВШӨӨРСӨН:

"Төв чандмань-ДЭХГ" ОНӨААТҮГ-ын дарга /Ц.Батсүх/

"Төв чандмань-ДЭХГ" ОНӨААТҮГ-ын ерөнхий инженер /С.Отгонцэцэг/

Томъёолсон тэмдэг

Тэмдэг	Нэр
411	Одоо байгаа барилга
	Төлөвлөж буй дулаан цэвэр усны суваг, шугам
	Төлөвлөж буй "П" хэлбэрийн зөөлөвч /компенсатор/
	Төлөвлөж буй дулааны худаг, үл хөдлөх тулгуур
	2020-2023 онд хийгдсэн шугам сүлжээ
	Одоо байгаа дулаан цэвэр усны суваг, шугам
	Одоо байгаа 0.4кВ-ын кабель, шугам
	Одоо байгаа холбооны кабель, сувагчлал
	Одоо байгаа 10 ба 6 кВ-ын кабель
	Одоо байгаа цэвэр усны шугам
	Одоо байгаа бохир усны шугам

Хянасан:

Төв аймгийн ГХБХБГ-ын хяналтын инженер

/Ц.Нямгарав/

УБ. БГД 11-р хороо Л.Энэбишийн өргөн чөлөө. Очир хотхон 78-204
Утас: 7604 4780
"ДНТ" ХХК

Төв аймаг. Зуунмод сум. 1-р баг.
ХАЛААЛТЫН 3-Р ЗУУХНЫ ХОЁРДУГААР ХЭЛХЭЭНИЙ ШУГАМ СҮЛЖЭЭ
ДУЛААНЫ ШУГАМЫН БАЙГУУЛАЛТЫН ТОЙМ

Инженер		Л.Энхсайхан	ЕГ Шифр: ДНТ-10-3/2019.24	Масштаб: 1:2500	Хуудас: 2
Гүйцэтгэсэн		Э.Бат-Эрдэнэ			
Шалгасан		М.Буянхишиг	ТГ Шифр:	Зургийн дугаар: ГДГ-10	Огноо: 2024.04.15

Үе шат: А.3

А3

Дулааны шугамын байгууламтын тойм
М1:1000

11

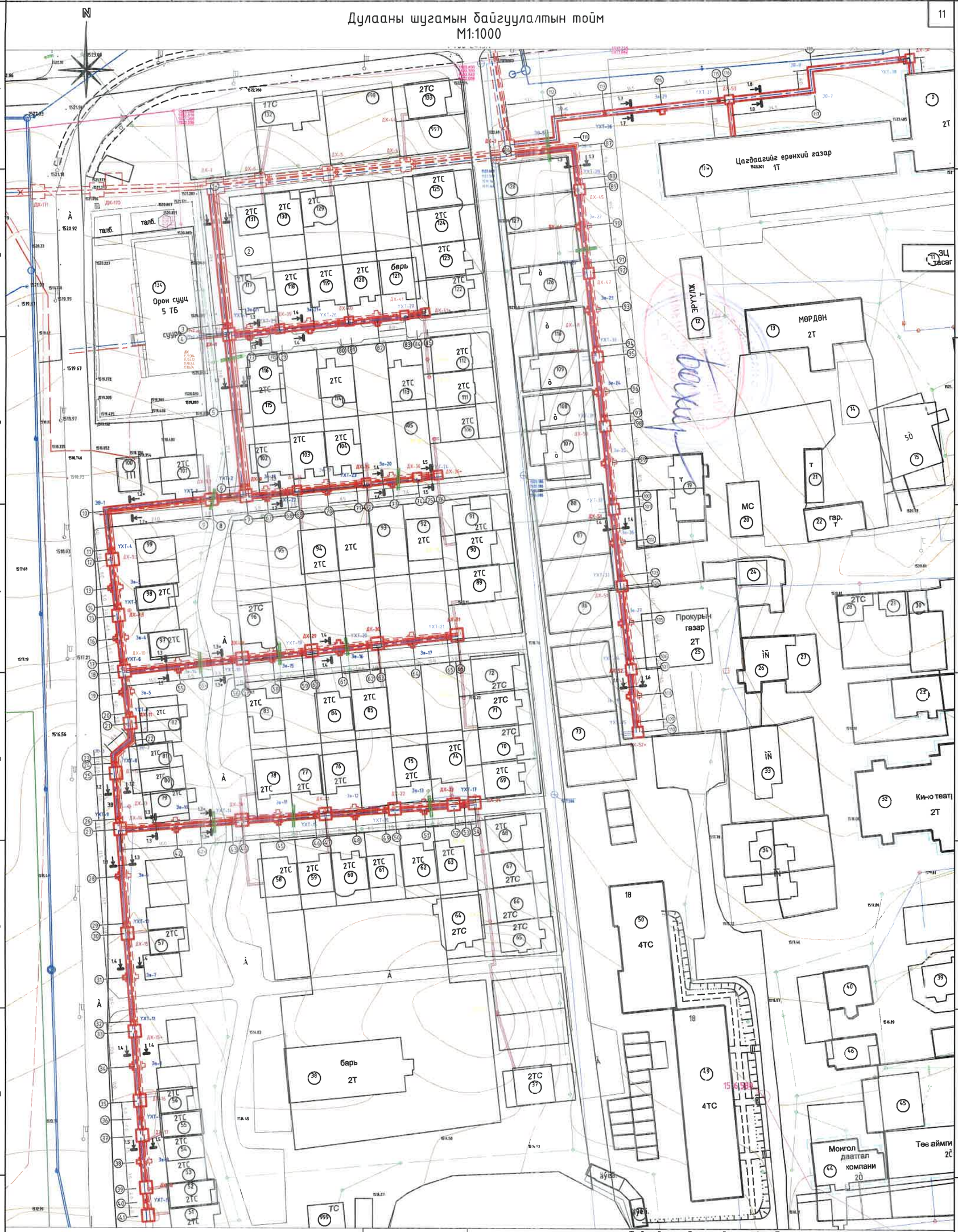

УБ. БГД 11-р хороо Л.Энэбишийн өргөн чөлөө. Очир хотхон 78-204 Утас: 7604 4780 "ДНТ" ХХК	Төв аймаг. Зуунмод сум. 1-р баг. ХАЛААЛТЫН 3-Р ЗУУХНЫ ХОЁРДУГААР ХЭЛХЭЭНИЙ ШУГАМ СҮЛЖЭЭ				
	Урд салаа "Хөгжил хотхон"-ы дулааны шугамын байгууламтын тойм				Үе шат: А.3
	Инженер	М.Буянхишиг	ЕГ Шифр: ДНТ-10-3/2019.24	Масштаб: 1:1000	Хуудас: 283
	Гүйцэтгэсэн	Э.Бат-Эрдэнэ			
	Шалгасан	Л.Энхсайхан	ТГ Шифр:	Зургийн дугаар: ГДГ-11	Огноо: 2024.04.15

A3

Дулааны шугамын байгууламт-1.1
/ДХ-1 -с ДХ-8, ДХ-8 -с ДХ-41*, ДХ-3 -с ДХ-50, ДХ-53 хүртэл

12

Ган бурхэвч ф350 L=6000

Ган бурхэвч ф250 L=6000

Орон сууц 5 ТБ

ЭРҮҮЛЖ

Тайлбар: Хэрэглээний халуун ус, эргэлтийн Д3, Д4 шугамын үгсралтын ажил 2020-2023 онд хийгдсэн.

ЧБ, БГД 11-р хороо Л.Энэбишийн өргөн чөлөө, Очир хотхон 78-204
Утас: 7604 4780
"ДНТ" ХХК

Төв аймаг. Зуунмод сум. 1-р баг.
ХАЛААЛТЫН З-Р ЗУУХНЫ ХОЁРДУГААР ХЭЛХЭЭНИЙ ШУГАМ СҮЛЖЭЭ
Дулааны шугамын байгууламт-1.1
/ДХ-7 -с ДХ-8, ДХ-41*, ДХ-3 -с ДХ-50, ДХ-53 хүртэл/

Инженер		М.Буянхишиг	ЕГ Шифр: ДНТ-10-3/2019.24	Масштаб: 1:500	Хуудас: 283
Гүйцэтгэсэн		З.Бат-Эрдэнэ	ТГ Шифр:	Зургийн дугаар: ГДГ-12	Огноо: 2024.04.15
Шалгасан		Л.Энхсайхан			

Үе шат: А.3

А3

Дулааны шугамын байгууламж-1.2

/ДХ-9 -с ДХ-11, ДХ-36*, ДХ-10 -с ДХ-31, ДХ-50 -с ДХ-52* хүртэл/

13

Ган бүрхэвч ф350 L=6000

Ган бүрхэвч ф250 L=6000

Тайлбар: Хэрэглээний халуун ус, эрэлтийн Д3, Д4 шугамын угсралтын ажил 2020-2023 онд хийгдсэн.

УБ. БГД 11-р хороо Л.Энэбишийн өргөн чөлөө. Очир хотхон 78-204 Утас: 7604 4780	Төв аймаг. Зуунмод сум. 1-р баг. ХАЛААЛТЫН З-Р ЗУУХНЫ ХОЁРДУГААР ХЭЛХЭЭНИЙ ШУГАМ СҮЛЖЭЭ		Ye шат: А.3
	Дулааны шугамын байгууламж-1.2 /ДХ-9 -с ДХ-11, ДХ-36*, ДХ-50 -с ДХ-52*, ДХ-10 -с ДХ-31 хүртэл/		
"ДНТ" ХХК	Инженер: Л.Буянхишиг	ЕГ Шифр: ДНТ-10-3/2019.24	Масштаб: 1:500
	Гүйцэтгэсэн: Э.Бат-Эрдэнэ	ТГ Шифр:	Хуудас: 283
	Шалгасан: Л.Энхсайхан	Зургийн дугаар: ГДГ-13	Огноо: 2024.04.15

А3

Дулааны шугамын байгуулалт-1.3
/ДХ-11 -с ДХ-15*, ДХ-14-с ДХ-24 хүртэл/

14

Ган бурхэвч ф250 L=6000

Ган бурхэвч ф350 L=6000

ДХ-11 ДХ-12 ДХ-13 ДХ-14 ДХ-15 ДХ-15* ДХ-20 ДХ-21 ДХ-22 ДХ-23 ДХ-24 ДХ-52*

УХТ-7 УХТ-8 УХТ-9 УХТ-10 УХТ-11 УХТ-14 УХТ-15 УХТ-16 УХТ-17 УХТ-35

Зө-2 Зө-3 Зө-5 Зө-6 Зө-7 Зө-8 Зө-10 Зө-11 Зө-12 Зө-13 Зө-28

2ТС 4ТС барь

1516.56 1515.49 1514.83 1516.23 1517.566

Төв аймаг. Зүүнмод сум. 1-р баг.
ХАЛААЛТЫН 3-Р ЗҮҮХНЫ ХОЁРДУГААР ХЭЛХЭЭНИЙ ШУГАМ СҮЛЖЭЭ

Дулааны шугамын байгуулалт-1.3 /ДХ-11 -с ДХ-15*, ДХ-14 -с ДХ-24 хүртэл/					Үе шат: А.3
Инженер		М.Буянхишиг	ЕГ Шифр: ДНТ-10-3/2019.24	Масштаб: 1:500	Хуудас: 283
Гүйцэтгэсэн		Э.Бат-Эрдэнэ			
Шалгасан		Л.Энхсайхан	ТГ Шифр:	Зургийн дугаар: ГДГ-14	Огноо: 2024.04.15

УБ. БГД 11-р хороо
Л.Энэбишийн өргөн чөлөө
Очир хотхон 78-204
Утас: 7604 4780
"ДНТ" ХХК

A3

Дулааны шугамын байгууламт-1.4
/ДХ-15 -с ДХ-19 хүртэл/

15

N

1515.61

YXT-10
ДХ-15
YXT-11
ДХ-15*
ДХ-16
YXT-12
ДХ-17
ДХ-18
YXT-13
ДХ-19
Зө-7
Зө-8
Зө-9

2ТС 57
2ТС 56
2ТС 55
2ТС 54
2ТС 53
2ТС 52
2ТС 51
2ТС 64
2ТС 66
2ТС 65
2ТС 37
2Т 38
ТС 999

барь

1514.83
1514.45
1514.50
1514.98
1514.07
1513.72
1512.99

2x40
1x25

2Т
цагдаа

ЧБ. БГД 11-р хороо Л.Энэбишийн өргөн чөлөө. Очир хотхон 78-204 Утас: 7604 4780 "ДНТ" ХХК	Төв аймаг. Зуунмод сум. 1-р баг. ХАЛААЛТЫН 3-Р ЗУУХНЫ ХОЁРДУГААР ХЭЛХЭЭНИЙ ШУГАМ СҮЛЖЭЭ					Үе шат: А.3	
	Дулааны шугамын байгууламт-1.4 /ДХ-15 -с ДХ-19 хүртэл/						
	Инженер		М.Буянхишиг	ЕГ Шифр: ДНТ-10-3/2019.24	Масштаб: 1:500	Хуудас: 283	
	Гүйцэтгэсэн		Э.Бат-Эрдэнэ				
	Шалгасан		Л.Энхсайхан	ТГ Шифр:	Зургийн дугаар: ГДГ-15	Огноо: 2024.04.15	

Дулааны шугамын байгуулалт-1.5
/ДХ-3 -с ДХ-54, ЦГ хүртэл/

16

Ган яндан бурхэвч
Ф400 L=15

Ган бурхэвч
ф350 L=6000

Ган бурхэвч
ф350 L=6000

Цагдаагийн ерөнхий газар
1523.301 1Т

ЭРҮҮЛЖ

МӨРДӨН
2Т

ЗЦ тасаг

ДХ-54
ДХ-53
ДХ-45
ДХ-46
ДХ-47
ДХ-48
ДХ-49
ДХ-41
ДХ-41*
ДХ-4
ДХ-3

УХТ-38
УХТ-37
УХТ-36
УХТ-28
УХТ-29
УХТ-27
УХТ-30

Эө-8
Эө-7
Эө-29
Эө-5
Эө-4
Эө-22
Эө-23

2ТС
2Т
1Т
ЗЦ
ГГ
барь
ò

1523.485
1523.527
1523.454
1524.283
1524.108
1524.171
1521.308
1521.108
1523.400
1523.320
1522.543
1522.056
1522.574
1523.555
1523.611
1612.715
1511.942
1522.69
1522.668
1522.503
1519.368
1519.168
1522.09
1521.49
1523.56

25.5
24.5
16.5
14.5
13.5
10.5
9.5
8.0
3.0
1.8
1.7
1.3

152

УБ. БГД 11-р хороо Л.Энэбишийн өргөн чөлөө Очир хотхон 78-204 Утас: 7604 4780 "ДНТ" ХХК	Төв аймаг. Зуунмод сум. 1-р баг. ХАЛААЛТЫН 3-Р ЗҮҮХНЫ ХОЁРДУГААР ХЭЛХЭЭНИЙ ШУГАМ СҮЛЖЭЭ				
	Дулааны шугамын байгуулалт-1.5 /ДХ-3 -с ДХ-54, ЦГ хүртэл/				Үе шат: А.3
	Инженер		М.Буянхишиг	ЕГ Шифр: ДНТ-10-3/2019.24	Масштаб: 1:500	Хуудас: 283
	Гүйцэтгэсэн	Ж.Бат-Эрдэнэ	Э.Бат-Эрдэнэ			
	ТГ Шифр:		Л.Энхсайхан		Зургийн дугаар: ГДГ-16	Огноо: 2024.04.15
	Шалгасан					

A3

Сувгийн огтлол 1.1-1.1
масштаб 1:20

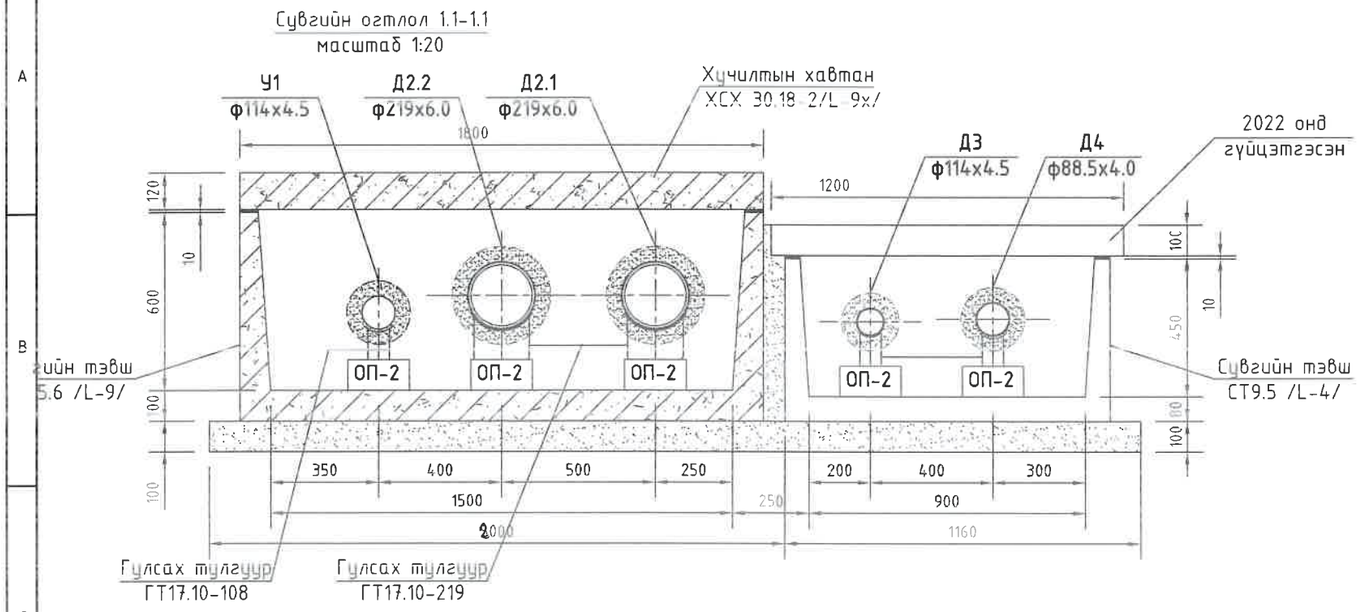

Сувгийн огтлол 1.2*-1.2*
масштаб 1:20

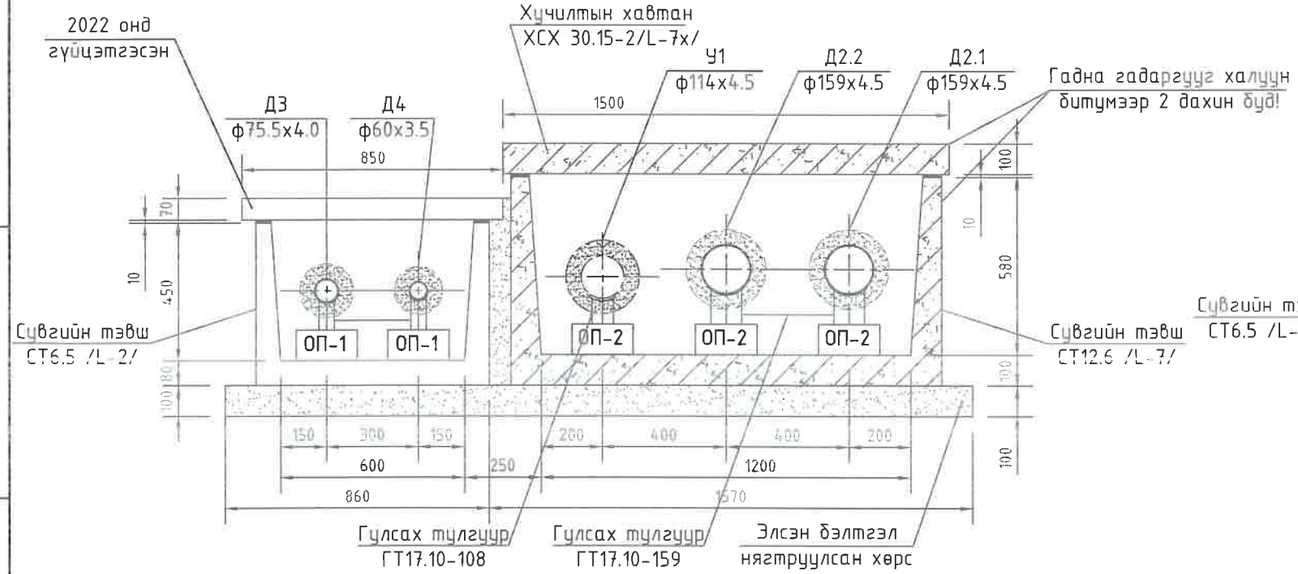

Зм угсармал төмөр бетон ул нэвтрэх суваг дахь материалын орц

№	Тэмдэглэгээ	Нэр	Хэмжих нэгж	Тоо хэмжээ	Жин, кг	Тайлбар
1	Огтлол 1.1 - 1.1	Төмөр бетон онгоцон суваг СТ15.6 /Л-9/	ш	1	2420	0.97м3
2		Төмөр бетон онгоцон сувгийн хучилтын хавтан ХСХ 30.18-2 /Л-9х/	ш	1	1620	0.55м3
3		100мм зузаантай элсэн бэлтгэл	м3	0.9		
4		Сувгийн хана болон хучилтын бетон гадаргууг халуун битумээр будах	м2	9.6		
5		Цементэн зуурмаг М50	м3	0.01		
6	Огтлол 1.2-1.2, 1.2*-1.2*	Төмөр бетон онгоцон суваг СТ12.6 /Л-7/	ш	1	1720	0.69м3
7		Төмөр бетон онгоцон сувгийн хучилтын хавтан ХСХ 30.15-2 /Л-7х/	ш	1	1300	0.43м3
8		100мм зузаантай элсэн бэлтгэл	м3	0.48		
9		Сувгийн хана болон хучилтын бетон гадаргууг халуун битумээр будах	м2	8.6		
10		Цементэн зуурмаг М50	м3	0.01		

Сувгийн огтлол 1.2-1.2
масштаб 1:20

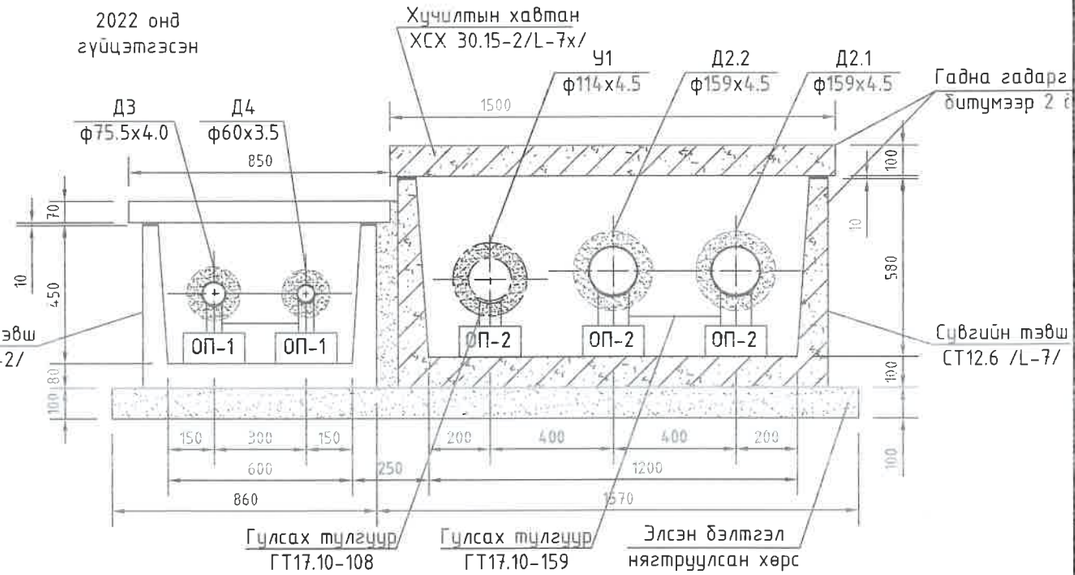

ДНТ УБ. БГД 11-р хороо Энэбишийн өргөн чөлөө 78-р байр 204 тоот Утас: 7604 4780 "ДНТ" ХХК	Төв аймаг. Зуунмод сум. 1-р баг. ХАЛААЛТЫН 3-Р ЗУУХНЫ ХОЁРДУГААР ХЭЛХЭЭНИЙ ШУГАМ СУЛЖЭЭ Сувгийн огтлол 1.1-1.1, 1.2-1.2, 1.2*-1.2*					Үе шат: А.3
	Инженер		М.Буянхишиг	ЕГ Шифр: ДНТ-10-3/2019.24	Масштаб: М 1:20	Хуудас: 283
	Гүйцэтгэсэн		Э.Бат-Эрдэнэ	ТГ Шифр:	Зургийн дугаар: ГДГ-17	Огноо: 2024.04.15
	Шалгасан		Л.Энхсайхан			

А3

Сувгийн огтлол 1.3*-1.3*
масштаб 1:20

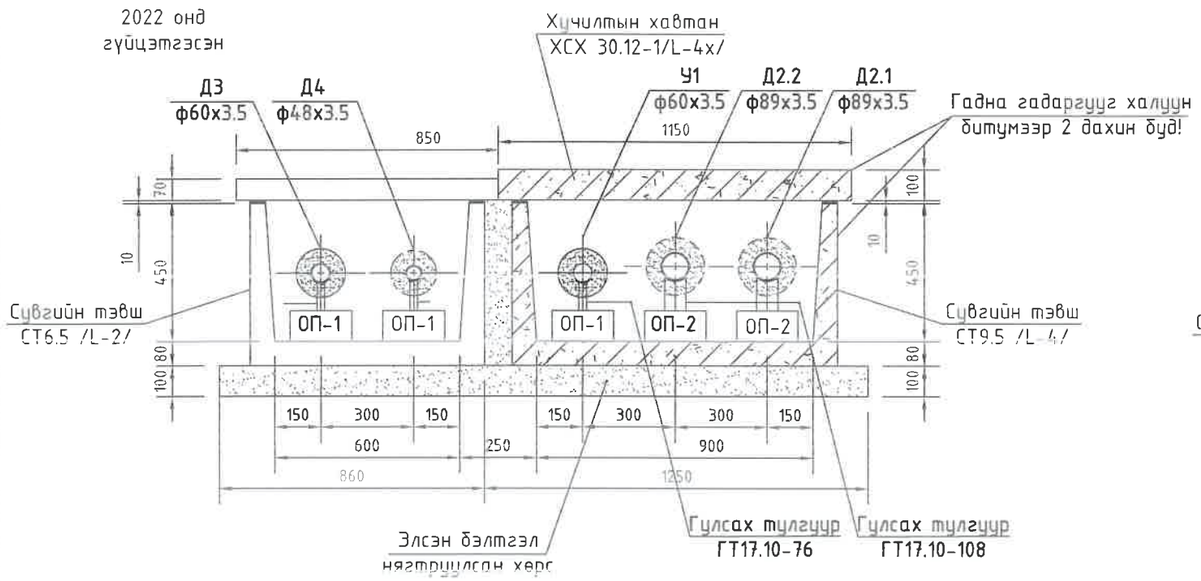

Сувгийн огтлол 1.3-1.3
масштаб 1:20

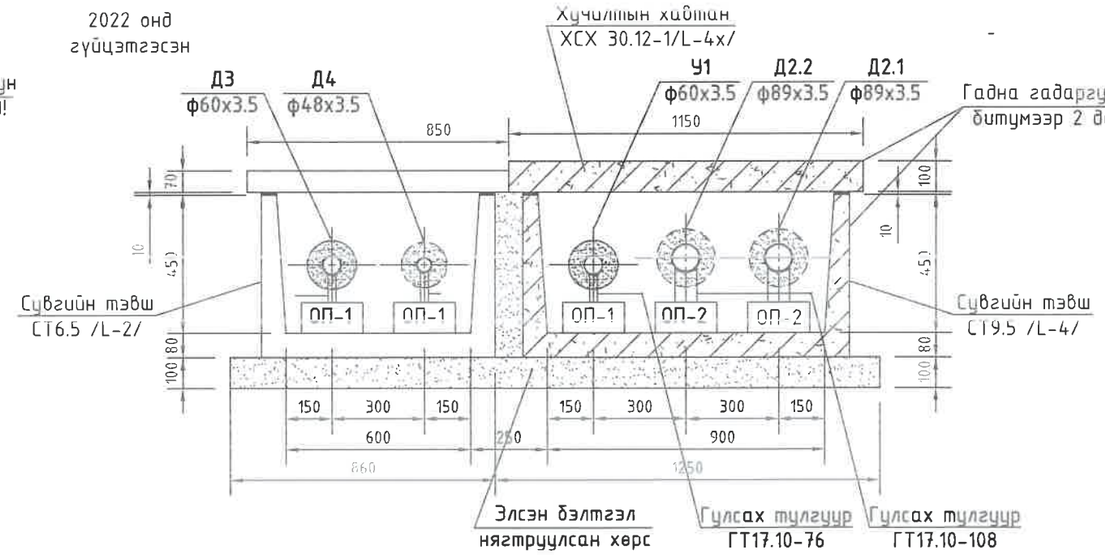

Сувгийн огтлол 1.4-1.4
масштаб 1:20

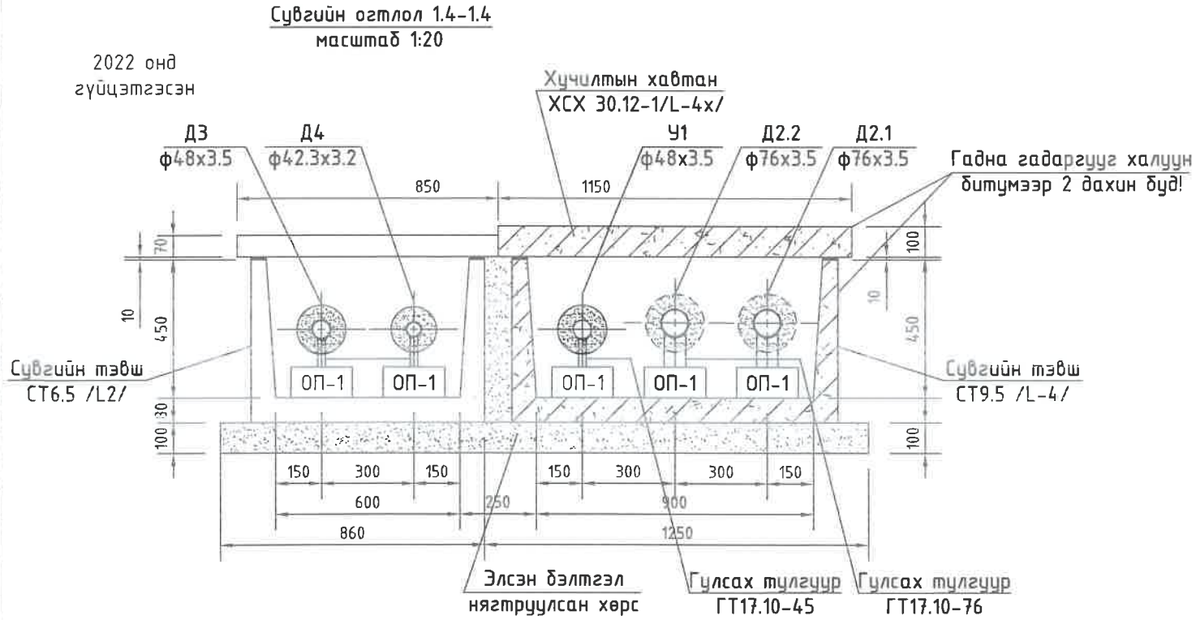

Зм угсармал төмөр бетон үл нэвтрэх суваг дахь материалын орц

№	Тэмдэглэгээ	Нэр	Хэмжих нэгж	Тоо хэмжээ	Жин, кг	Тайлбар
1	Огтлол 1.3-1.3, 1.3*-1.3*, 1.4-1.4	Төмөр бетон онгоцон сувag СТ9.5 /Л-4/	ш	1	1050	0.42м3
2		Төмөр бетон онгоцон сувгийн хучилтын хавтан ХСХ 30.12-1 /Л-4х/	ш	1	850	0.34м3
3		100мм зузаантай элсэн бэлтгэл	м3	0.375		
4		Сувгийн хана болон хучилтын бетон гадаргууг халуун битумээр будах	м2	6.63		
5		Цементэн зуурмаг М50	м3	0.01		

УБ. БГД 11-р хороо
Энэбишийн өргөн чөлөө
78-р байр 204 тоот
Утас: 7604 4780

"ДНТ" ХХК

Төв аймаг. Зуунмод сум. 1-р баг.
ХАЛААЛТЫН 3-Р ЗУУХНЫ ХОЁРДУГААР ХЭЛХЭЭНИЙ ШУГАМ СУЛЖЭЭ
Сувгийн огтлол 1.3-1.3, 1.3*-1.3*, 1.4-1.4

Инженер		М.Буянхишиг	ЕГ Шифр: ДНТ-10-3/2019.24	Масштаб: М 1:20	Хуудас: 283
Гүйцэтгэсэн		Э.Бат-Эрдэнэ	ТГ Шифр:	Зургийн дугаар: ГДГ-18	Огноо: 2024.04.15
Шалгасан		Л.Энхсайхан			

Үе шат: А.3

Сувгийн огтлол 1.5-1.5
масштаб 1:20

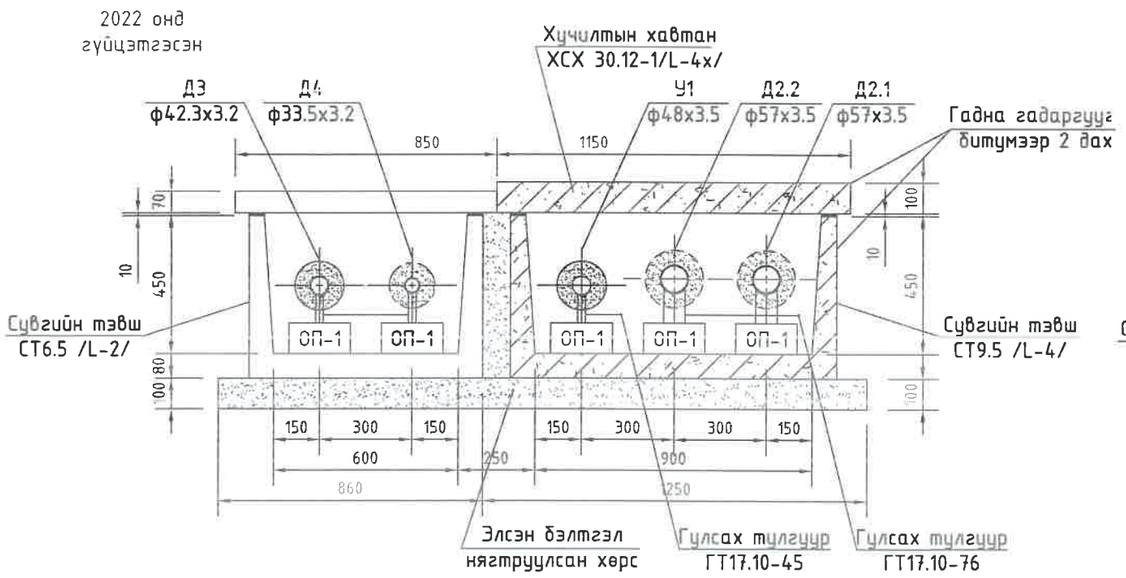

Сувгийн огтлол 1.6-1.6
масштаб 1:20

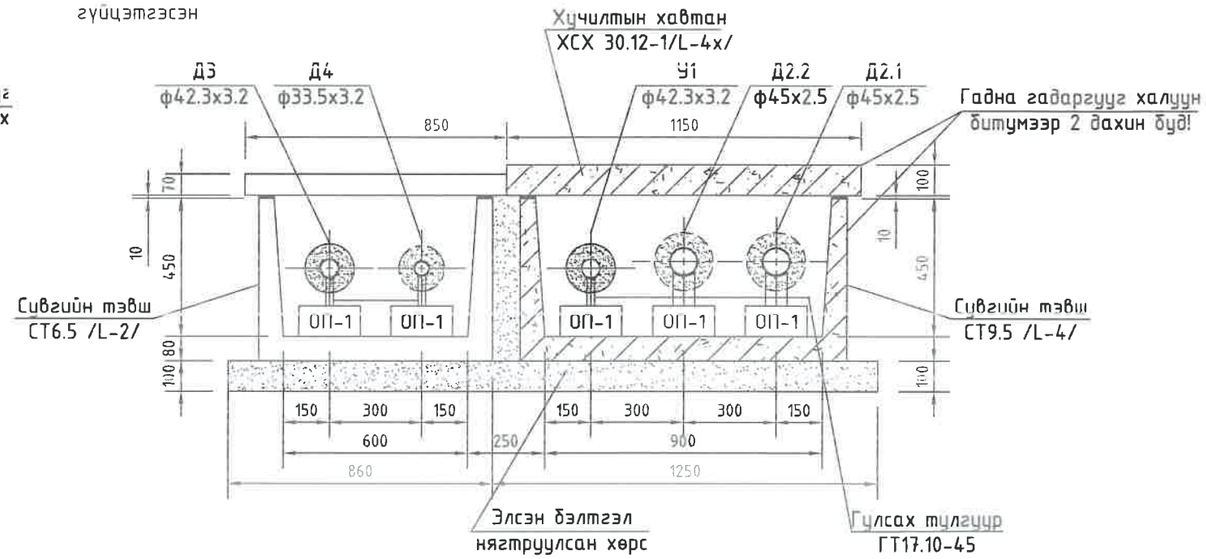

Эм угсармал төмөр бетон ул нэвтрэх суваг дахь материалын орц

№	Тэмдэглэгээ	Нэр	Хэмжих нэгж	Тоо хэмжээ	Жин, кг	Тайлбар
1	Огтлол 1.5-1.5, 1.6-1.6	Төмөр бетон онгоцон сувag СТ9.5 /Л-4/	ш	1	1050	0.42м3
2		Төмөр бетон онгоцон сувгийн хучилтын хавтан ХСХ 30.12-1 /Л-4х/	ш	1	850	0.34м3
3		100мм зузаантай элсэн бэлтгэл	м3	0.375		
4		Сувгийн хана болон хучилтын бетон гадаргуу халуун битумээр будах	м2	6.63		
5		Цементэн зуурмаг М50	м3	0.01		
6	Огтлол 1.7-1.7, 1.8-1.8	Төмөр бетон онгоцон сувag СТ9.5 /Л-4/	ш	1	1050	0.42м3
7		Төмөр бетон онгоцон сувгийн хучилтын хавтан ХСХ 30.12-1 /Л-4х/	ш	1	850	0.34м3
8		100мм зузаантай элсэн бэлтгэл	м3	0.378		
9		Сувгийн хана болон хучилтын бетон гадаргуу халуун битумээр будах	м2	10.08		
10		Цементэн зуурмаг М50	м3	0.01		

Сувгийн огтлол 1.7-1.7
масштаб 1:20

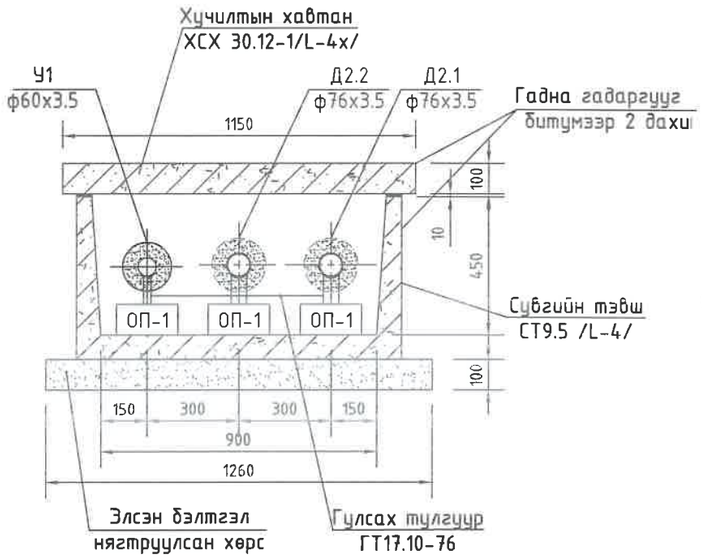

Сувгийн огтлол 1.8-1.8
масштаб 1:20

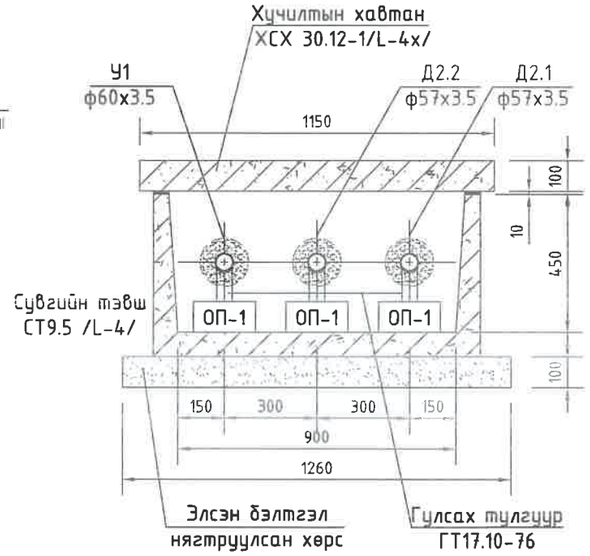

ДНТ
УБ. БГД 11-р хороо
Энэбишийн өргөн чөлөө
78-р байр 204 тоот
Утас: 7604 4780
"ДНТ" ХХК

Төв аймаг. Зуунмод сум. 1-р баг.
ХАЛААЛТЫН 3-Р ЗУУХНЫ ХОЁРДУГААР ХЭЛХЭЭНИЙ ШУГАМ СУЛЖЭЭ

Сувгийн огтлол 1.5-1.5, 1.6-1.6, 1.7-1.7, 1.8-1.8

Үе шат: А.3

Инженер		М.Буянхишиг	ЕГ Шифр: ДНТ-10-3/2019.24	Масштаб: М 1:20	Хуудас: 283
Гүйцэтгэсэн		Э.Бат-Эрдэнэ			
Шалгасан		Л.Энхсайхан	ТГ Шифр:	Зургийн дугаар: ГДГ-19	Огноо: 2024.04.15

А3

Хоолойн угсралтын тойм-1.1

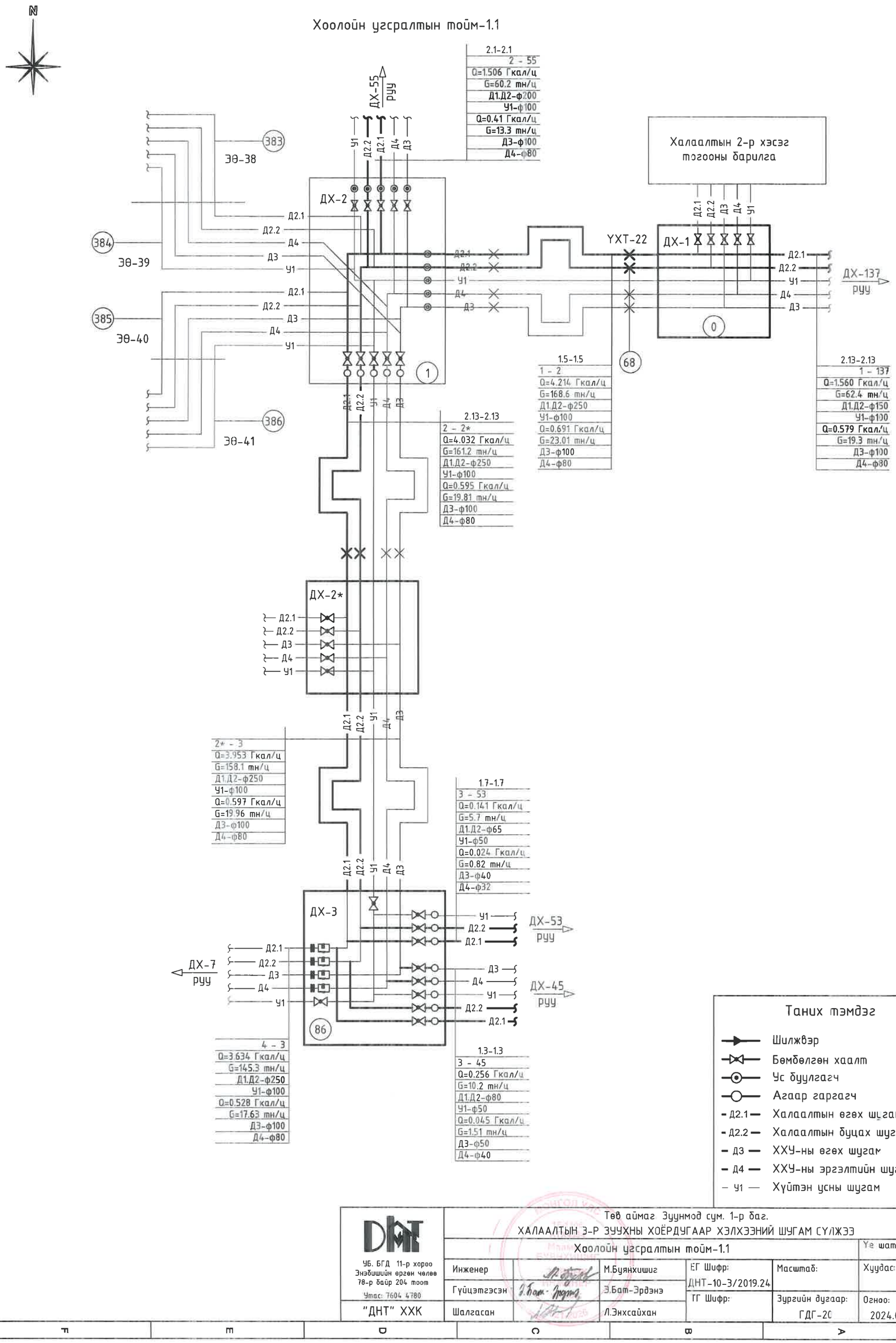

Таних тэмдэг

- Шилжвэр
- Бөмбөлгөн хаалт
- Ус буулгагч
- Агаар гаргагч
- Д2.1 — Халаалтын өгөх шугам
- Д2.2 — Халаалтын буцах шугам
- Д3 — ХХУ-ны өгөх шугам
- Д4 — ХХУ-ны эргэлтийн шугам
- У1 — Хүйтэн усны шугам

УБ. БГД 11-р хороо Энэбишийн өргөн чөлөө 78-р байр 204 тоот Утас: 7604 4780 "ДНТ" ХХК	Төв аймаг Зүүнмод сум. 1-р баг. ХАЛААЛТЫН 3-Р ЗҮҮХНЫ ХОЁРДУГААР ХЭЛХЭЭНИЙ ШУГАМ СҮЛЖЭЭ				
	Хоолойн угсралтын тойм-1.1				Үе шат: А.3
Инженер		М.Буянхишиг	ЕГ Шифр: ДНТ-10-3/2019.24	Масштаб:	Хуудас: 283
Гүйцэтгэсэн		Э.Бат-Эрдэнэ	ГГ Шифр:	Зургийн дугаар: ГДГ-20	Огноо: 2024.04.15
Шалгасан		Л.Энхсайхан			

A3

Хоолойн угсралтын тойм-1.2

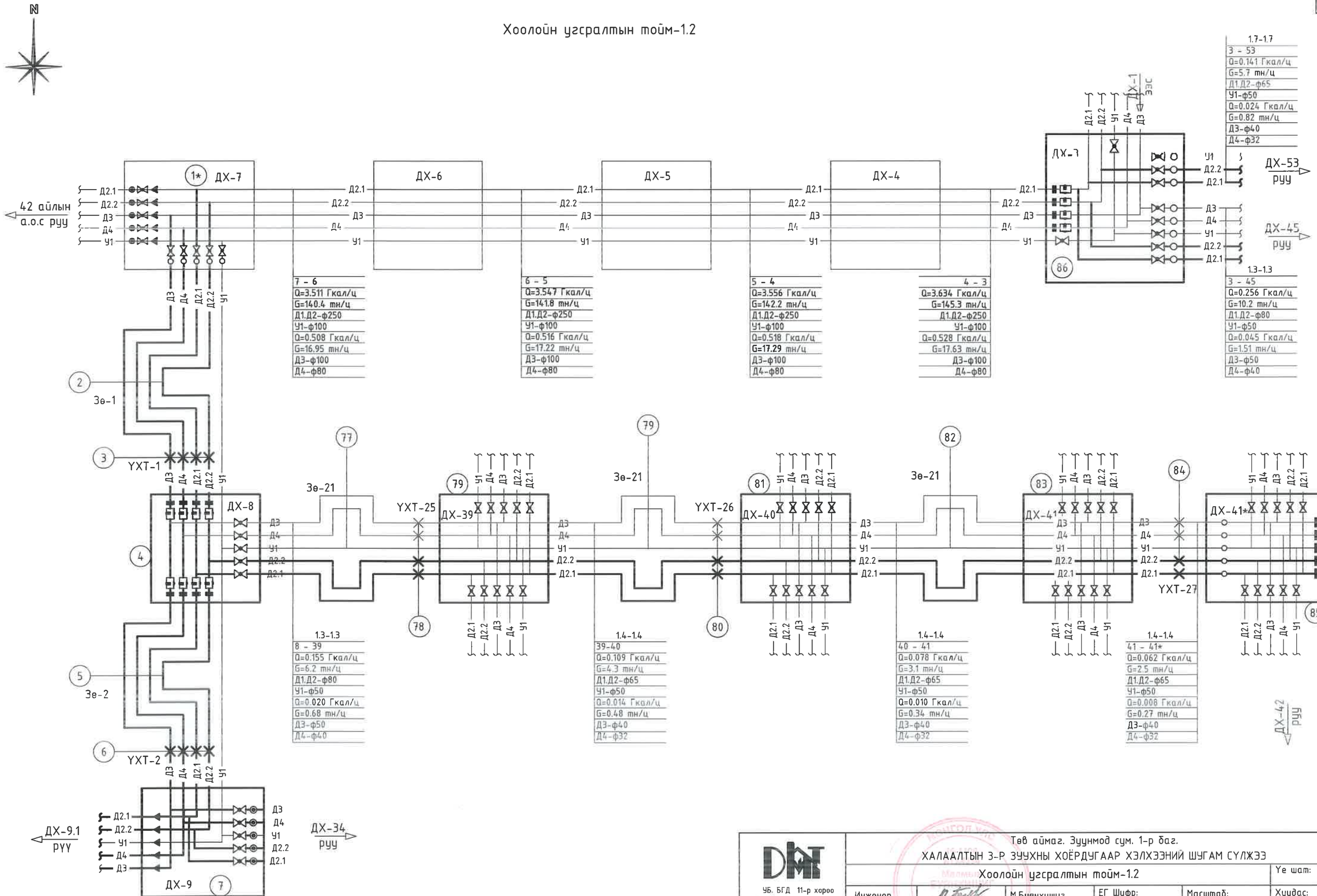

УБ. БГД 11-р хороо Энэбишийн өргөн чөлөө 78-р байр 204 тоот Утас: 7604 4780 "ДНТ" ХХК	Төв аймаг. Зуунмод сум. 1-р баг. ХАЛААЛТЫН З-Р ЗУУХНЫ ХОЁРДУГААР ХЭЛХЭЭНИЙ ШУГАМ СУЛЖЭЭ Хоолойн угсралтын тойм-1.2				Үе шат: А.3
Инженер		М.Буянхишиг	ЕГ Шифр: ДНТ-10-3/2019.24	Масштаб:	Хуудас: 283
Гүйцэтгэсэн		З.Бат-Эрдэнэ			
Шалгасан		Л.Энхсайхан	ТГ Шифр:	Зургийн дугаар: ГДГ-21	Огноо: 2024.04.15

Монгол улс Мазмунтай танилцсан

Хоолойн угсралтын тойм-1.3

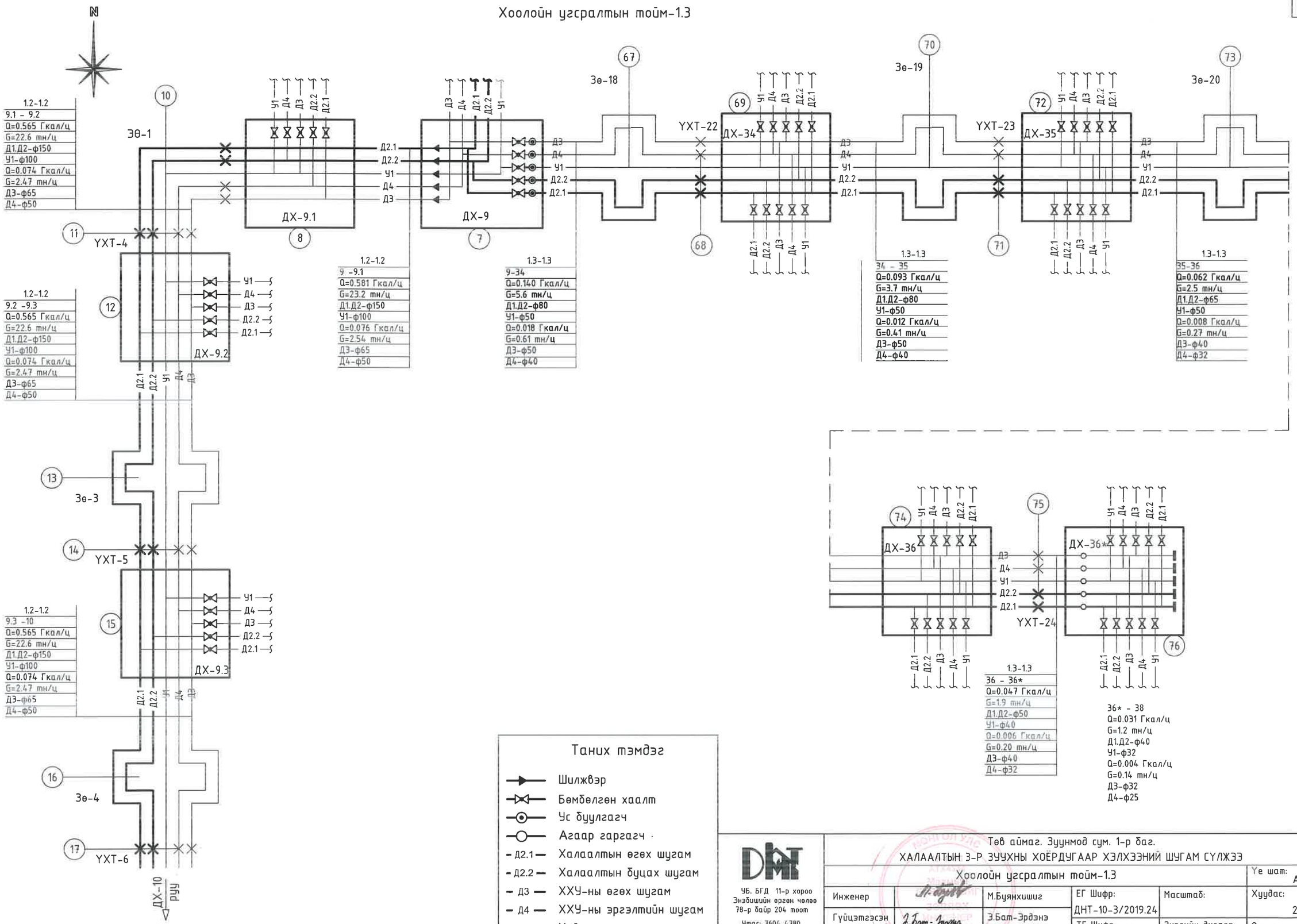

Таних тэмдэг

- Шилжвэр
- Бөмбөлгөн хаалт
- Ус буулгагч
- Агаар гаргагч
- Д2.1 — Халаалтын өгөх шугам
- Д2.2 — Халаалтын буцах шугам
- ДЗ — ХХУ-ны өгөх шугам
- Д4 — ХХУ-ны эргэлтийн шугам
- У1 — Хүйтэн усны шугам

УБ. БГД 11-р хороо
Энэбишийн өргөн чөлөө
78-р байр 204 тоот
Утас: 7604 4780

"ДНТ" ХХК

Төв аймаг. Зуунмод сум. 1-р баг.

ХАЛААЛТЫН 3-Р ЗУУХНЫ ХОЁРДУГААР ХЭЛХЭЭНИЙ ШУГАМ СУЛЖЭЭ

Хоолойн угсралтын тойм-1.3

Инженер		М.Буянхишиг	ЕГ Шифр: ДНТ-10-3/2019.24	Масштаб:	Үе шат: А.3
Гүйцэтгэсэн		З.Бат-Эрдэнэ			Хуудас: 283
Шалгасан		Л.Энхсайхан	ТГ Шифр:	Зургийн дугаар: ГДГ-22	Огноо: 2024.04.15

Хоолойн угсралтын тойм-1.4

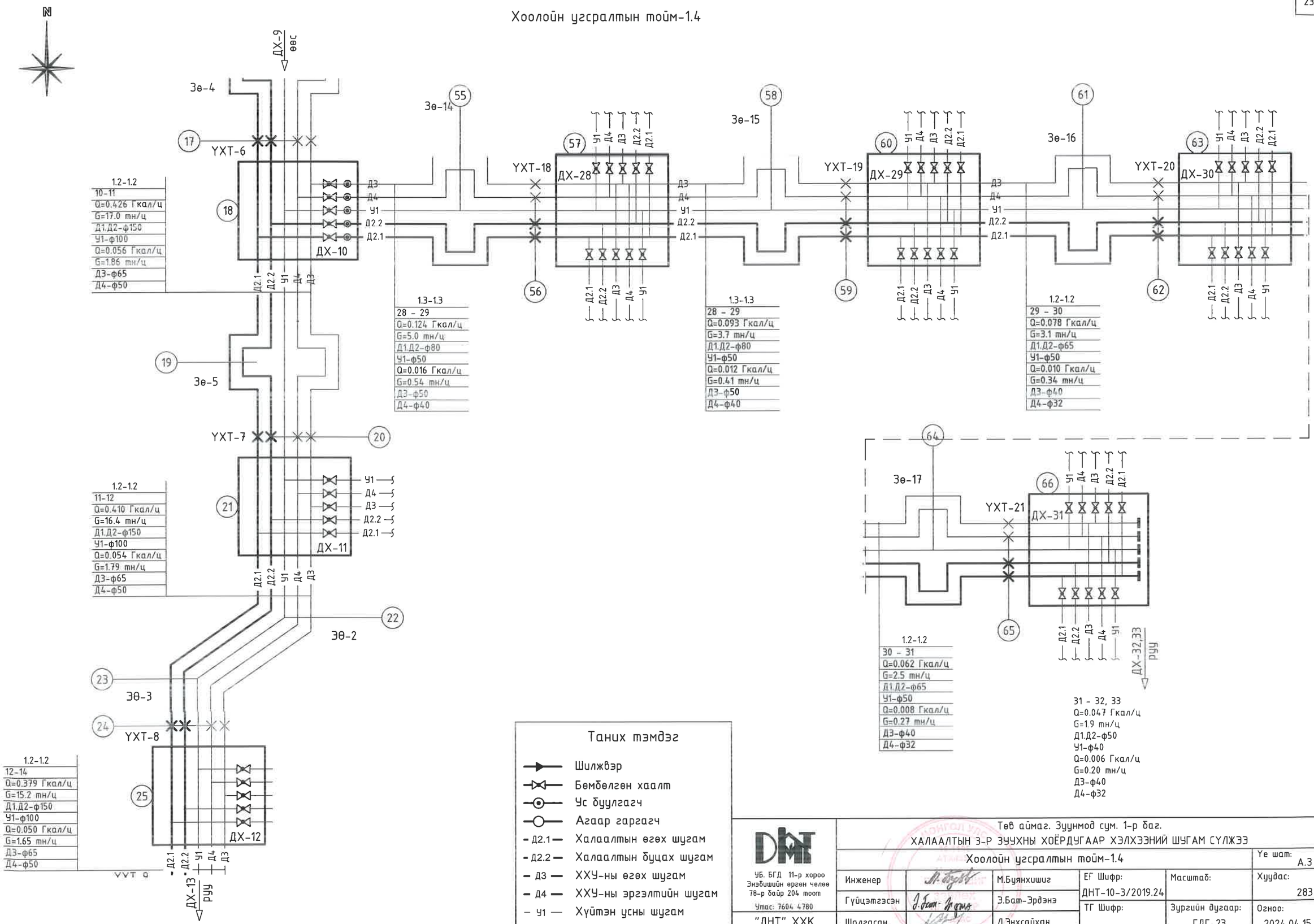

Таних тэмдэг

- Шилжвэр
- Бөмбөлгөн хаалт
- Ус буулгагч
- Агаар гаргагч
- Д2.1 — Халаалтын өгөх шугам
- Д2.2 — Халаалтын буцах шугам
- Д3 — ХХУ-ны өгөх шугам
- Д4 — ХХУ-ны эргэлтийн шугам
- У1 — Хүйтэн усны шугам

УБ. БГД 11-р хороо Энэбишийн өргөн чөлөө 78-р байр 204 тоот Утас: 7604 4780 "ДНТ" ХХК	Төв аймаг. Зуунмод сум. 1-р баг. ХАЛААЛТЫН 3-Р ЗУУХНЫ ХОЁРДУГААР ХЭЛХЭЭНИЙ ШУГАМ СУЛЖЭЭ				Ye шат: А.3
	Хоолойн угсралтын тойм-1.4				
	Инженер	М.Буянхишиг	ЕГ Шифр: ДНТ-10-3/2019.24	Масштаб:	Хуудас: 283
	Гүйцэтгэсэн	Э.Бат-Эрдэнэ	ТГ Шифр:	Зургийн дугаар: ГДГ-23	Огноо: 2024.04.15
	Шалгасан	Л.Энхсайхан			

МОНГОЛ УЛС

Хоолойн угсралтын тойм-1.5

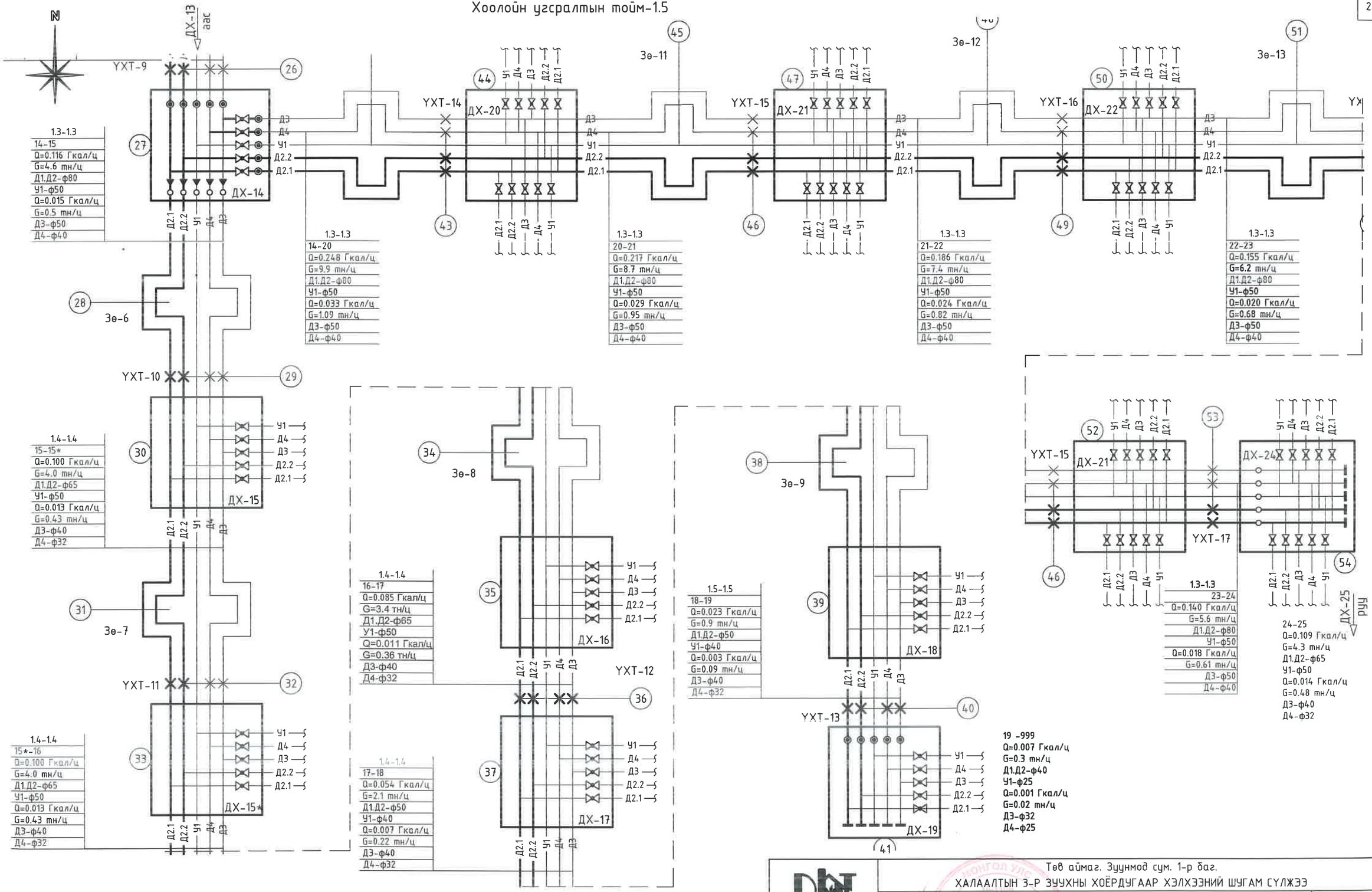

УБ. БГД 11-р хороо
Энэбишийн өргөн чөлөө
78-р байр 204 тоот
Утас: 7604 4780
"ДНТ" ХХК

Төв аймаг. Зуунмод сум. 1-р баг.

ХАЛААЛТЫН 3-Р ЗУУХНЫ ХОЁРДУГААР ХЭЛХЭЭНИЙ ШУГАМ СУЛЖЭЭ

Хоолойн угсралтын тойм-1.5

Үе шат: А.3

Инженер		М.Буянхишиг	ЕГ Шифр: ДНТ-10-3/2019.24	Масштаб:	Хуудас: 283
Гүйцэтгэсэн		Э.Бат-Эрдэнэ			
Шалгасан		Л.Энхсайхан	ТГ Шифр:	Зургийн дугаар: ГДГ-24	Огноо: 2024.04.15

Хоолойн угсралтын тойм-1.6

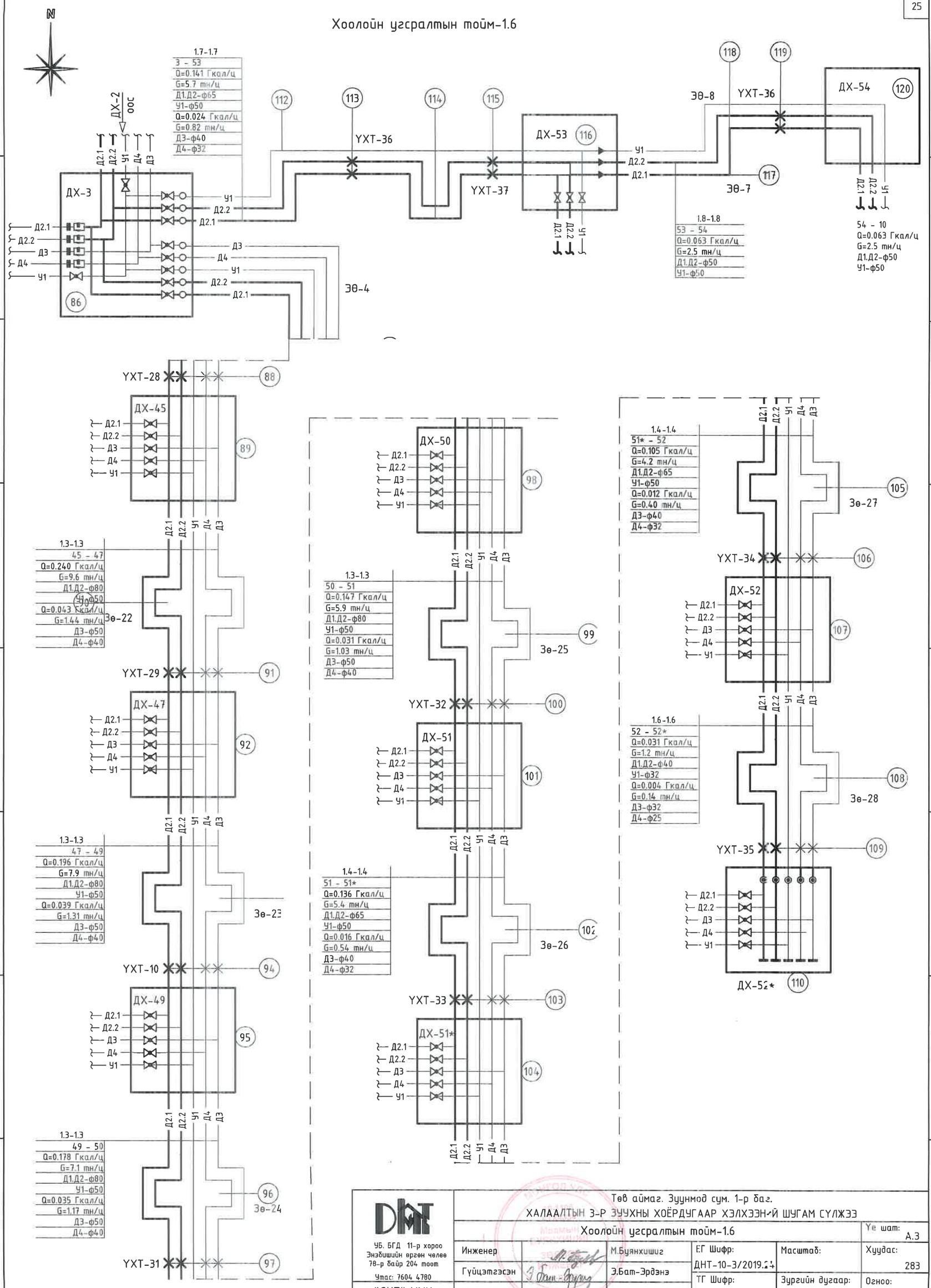

DHT УБ. БГД 11-р хороо Энэбишийн өргөн чөлөө 78-р байр 204 тоот Утас: 7604 4780 "ДНТ" ХХК	Төв аймаг. Зуунмод сум. 1-р баг. ХАЛААЛТЫН 3-Р ЗУУХНЫ ХОЁРДУГААР ХЭЛХЭЭН-Й ШУГАМ СҮЛЖЭЭ				
	Хоолойн угсралтын тойм-1.6				Үе шат: А.3
	Инженер	М.Буянхишиг	ЕГ Шифр: ДНТ-10-3/2019.24	Масштаб:	Хуудас: 283
	Гүйцэтгэсэн	Э.Бат-Эрдэнэ	ТГ Шифр:	Зургийн дугаар: ГДГ-25	Огноо: 2024.04.15
	Шалгасан	Л.Энхсайхан			

Сувгийн дагуугийн зүсэлт
/ДХ-3 -с Цагдаагийн газар (Б-10, 10*) хүртэл/

Цэг	86	111	112	113	114	115	116	117	118	119	120		116	Ц
Газрын хөрсний төлөвлөж байгаа тэмдэгт														
Газрын хөрсний тэмдэгт	1522.00	1521.82	1522.24	1522.22	1522.20	1522.32	1522.32	1522.32	1522.59	1522.83	1522.83	1523.00	1522.32	1522.00
Сувгийн дээд тэмдэгт	1521.25	1521.29	1521.31	1521.36	1521.41	1521.46	1521.47	1521.60	1521.63	1521.76	1521.78	1522.15	1521.47	1521.49
Сувгийн ёроолын тэмдэгт	1520.80	1520.84	1520.86	1520.91	1520.96	1521.01	1521.02	1521.15	1521.18	1521.31	1521.33	1521.70	1521.02	1521.04

налуу, i / урт, l: 0.003 / 34.0; 0.003 / 36.0; 0.005 / 30.5; 0.005 / 28.5; 0.084 / 4.4; 0.002 / 10.5

Сувгийн хөндлөн огтлол: Сувгийн огтлол 1.7-1.7 Угсармал төмөр бетон сувag 900x450h; Сувгийн огтлол 1.7-1.7 Угсармал төмөр бетон суваг 900x450h; Сувгийн огтлол 1.8-1.8 Угсармал төмөр бетон суваг 900x450h

Шугамын дэлгэмэл байгуулалт: ДХ-3, УХТ-36, Зв-29, УХТ-37, ДХ-53, УХТ-38, ДХ-54, ЦЕГ, ДХ-53, ЦЕГ

13.5 | 5.9 | 14.6 | 16.5 | 16.5 | 3.0 | 24.5 | 6.0 | 25.5 | 3.0 | 4.4 | 10.5

"ДНТ" ХХК	Төв аймаг. Зуунмод сум. 1-р баг. ХАЛААЛТЫН 3-Р ЗҮҮХНЫ ХОЁРДУГААР ХЭЛХЭЭНИЙ ШУГАМ СҮЛЖЭЭ				
УБ. БГД 11-р хороо Л.Энэбишийн өргөн чөлөө. Очир хотхон 78-204 Утас: 7604 4780	Сувгийн дагуугийн зүсэлт /Хөгжил хотхон/				Үе шат: А.3
	Инженер	М.Буянхишиг	ЕГ Шифр: ДНТ-10-3/2019.24	Масштаб:	Хуудас: 283
	Гүйцэтгэсэн	Э.Бат-Эрдэнэ	ТГ Шифр:	Зургийн дугаар: ГДГ-25*	Огноо: 2024.04.15
	Шалгасан	Л.Энхсайхан			

Эргэлтийн өнцөг Э0-1-ийн байгуулалт
масштаб 1:40

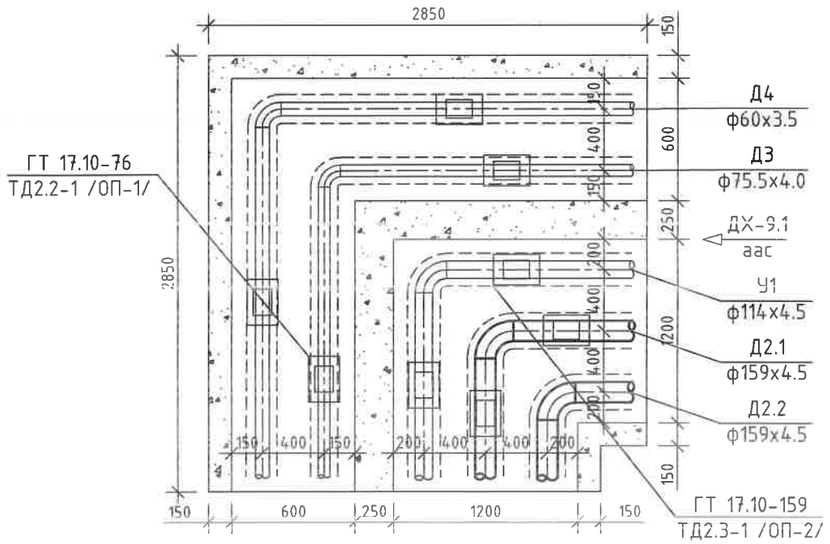

Э0-1-ийн хучилтын байгуулалт

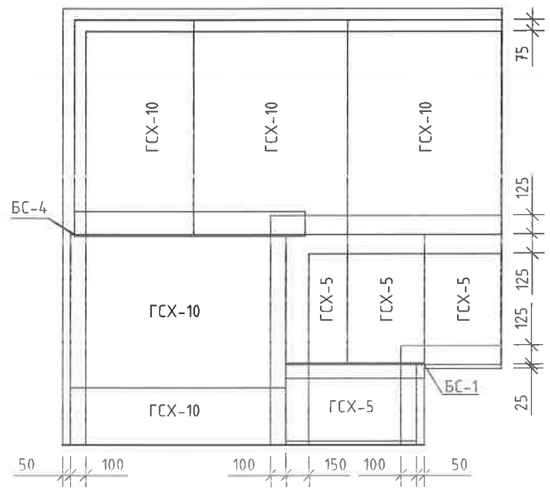

1 цутгамал эргэлтийн өнцгийн материалын орц

№	Э0-ийн төрөл	Бетон, м3		Хучилт			Тайлбар
		Хананд	Уланд	Хавтан	Тоо	Жин, кг	
Г-991-1, альбом 2, вып 1	Э0-1 нэмэлт	1.063	0.352	ГСХ-5	4	74.45	
				БС-1	1	13.6	100х100х10 Төмөр дам нуруу
	Э0-2 нэмэлт	0.218	0.244	ГСХ-10	2	337	

Эргэлтийн өнцөг Э0-2-ийн байгуулалт
масштаб 1:40

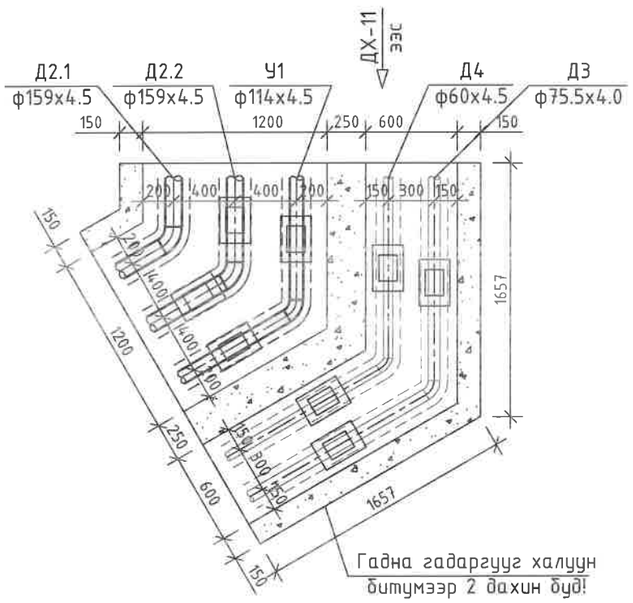

Э0-2-ийн хучилтын байгуулалт

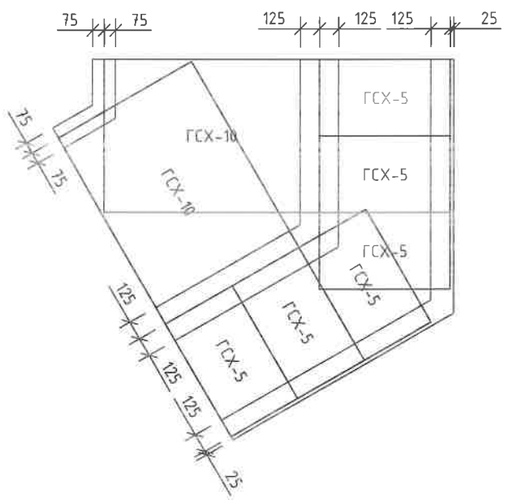

УБ. БГД 11-р хороо Энэбишийн өргөн чөлөө 78-р байр 204 тоот Утас: 7604 4780	Төв аймаг. Зуунмод сум. 1-р баг. ХАЛААЛТЫН 3-Р ЗУУХНЫ ХОЁРДУГААР ХЭЛХЭЭНИЙ ШУГАМ СҮЛЖЭЭ					Үе шат: А.3
	Эргэлтийн өнцөг Э0-1, 2					
	Инженер		М.Буянхишиг	ЕГ Шифр: ДНТ-10-3/2019.24	Масштаб: М 1:40	Хуудас: 283
	Гүйцэтгэсэн		Г.Дэлгэрмаа			
"ДНТ" ХХК	Шалгасан		Л.Энхсайхан	ТГ Шифр:	Зургийн дугаар: ГДГ-26	Огноо: 2024.04.15

А3

Эргэлтийн өнцөг Э8-3-ийн байгуулалт
масштаб 1:40

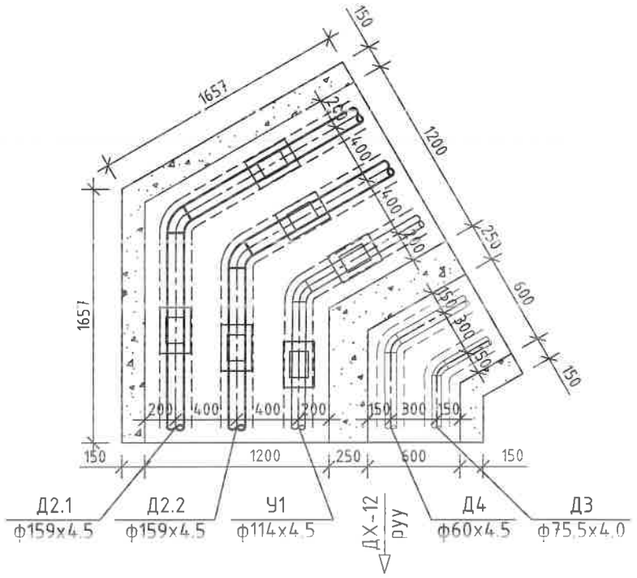

Э8-3-ийн хучилтын байгуулалт

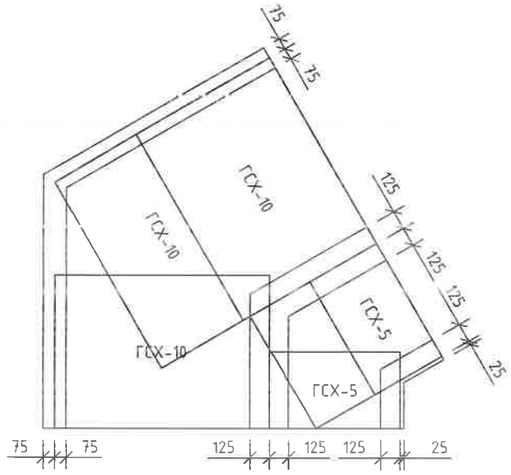

Эргэлтийн өнцөг Э8-5-ийн байгуулалт
масштаб 1:40

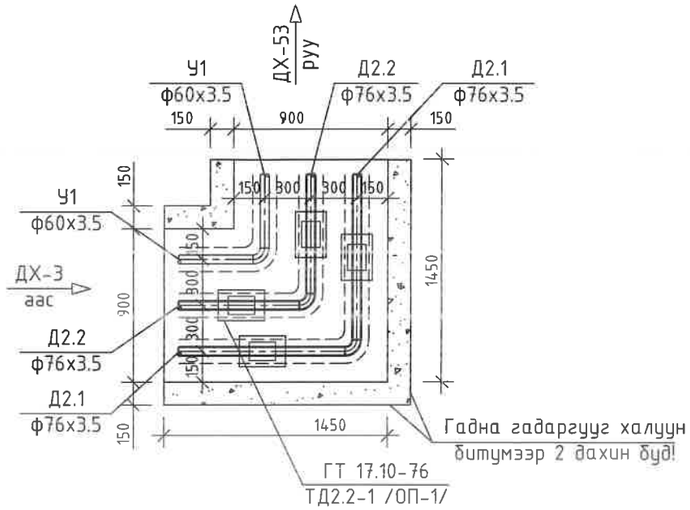

Э8-5-ийн хучилтын байгуулалт

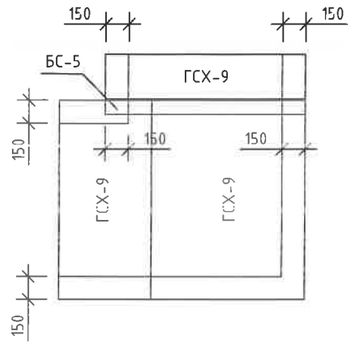

Эргэлтийн өнцөг Э8-4-ийн байгуулалт
масштаб 1:40

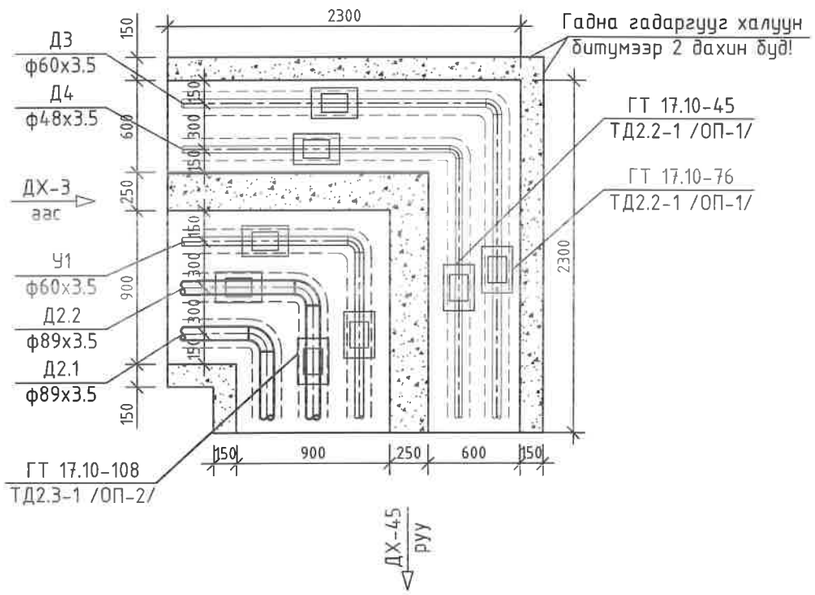

Э8-4-ийн хучилтын байгуулалт

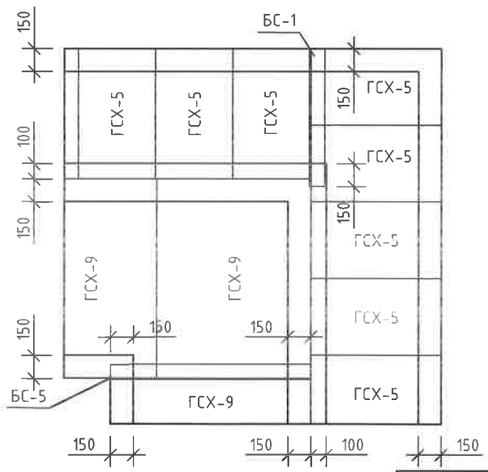

1 цутгамал эргэлтийн өнцгийн материалын орц

№	Э8-ийн төрөл	Бетон, м3		Хучилт			Тайлбар
		Хананд	Уланд	Хавтан	Тоо	Жин, кг	
Г-991-1, альбом 2, вып 1	Э8-3 нэмэлт	0.574	0.382	ГСХ-10	3	337	
	Э8-4 нэмэлт	0.675	0.28	ГСХ-9	2	312	
				БС-5	1	50.5	200х125х12 Төмөр дам нуруу
	Э8-5	0.256	0.247	ГСХ-9	2	312	
				БС-5	1	50.5	200х125х12 Төмөр дам нуруу

ЧБ. БГД 11-р хороо Энэбишийн өргөн чөлөө 78-р байр 204 тоот
Утас: 7604 4780
"ДНТ" ХХК

Төв аймаг. Зуунмод сум. 1-р баг.
ХАЛААЛТЫН 3-Р ЗУУХНЫ ХОЁРДУГААР ХЭЛХЭЭНИЙ ШУГАМ СУЛЖЭЭ

Эргэлтийн өнцөг Э8-3, 4, 5					Үе шат: А.З
Инженер		М.Буянхишиг	ЕГ Шифр: ДНТ-10-3/2019.24	Масштаб: М 1:40	Хуудас: 283
Гүйцэтгэсэн		Г.Дэлгэрмаа			
Шалгасан		Л.Энхсайхан	ТГ Шифр:	Зургийн дугаар: ГДГ-27	Огноо: 2024.04.15

Эргэлтийн өнцөг ЭӨ-6-ийн байгуулалт
масштаб 1:40

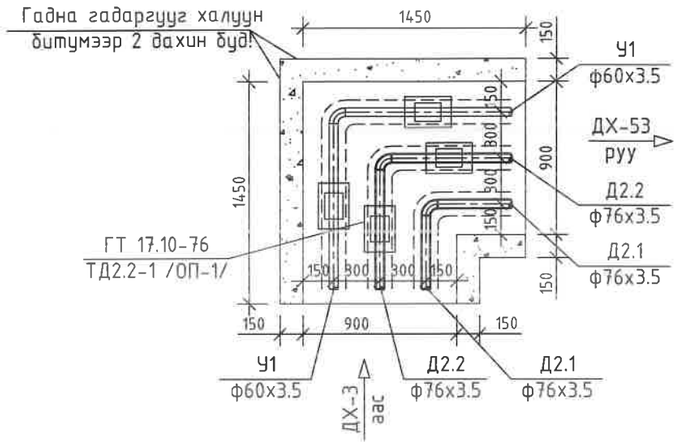

ЭӨ-6-ийн хучилтын байгуулалт

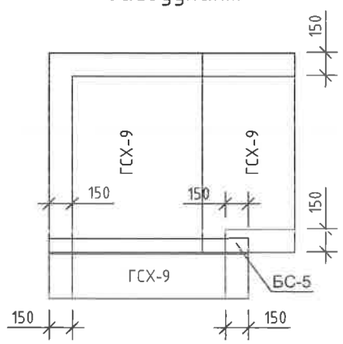

Эргэлтийн өнцөг ЭӨ-8-ийн байгуулалт
масштаб 1:40

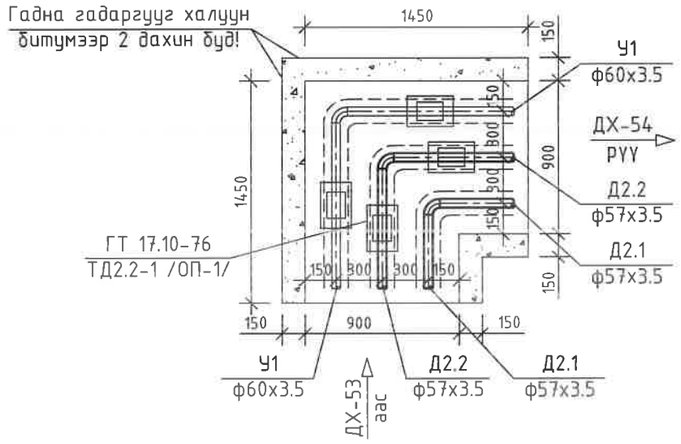

ЭӨ-8-ийн хучилтын байгуулалт

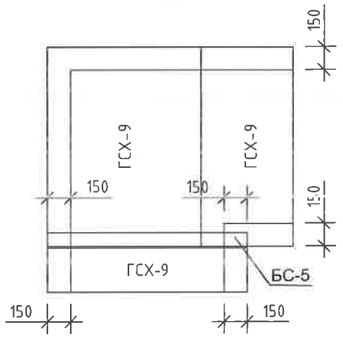

Эргэлтийн өнцөг ЭӨ-7-ийн байгуулалт
масштаб 1:40

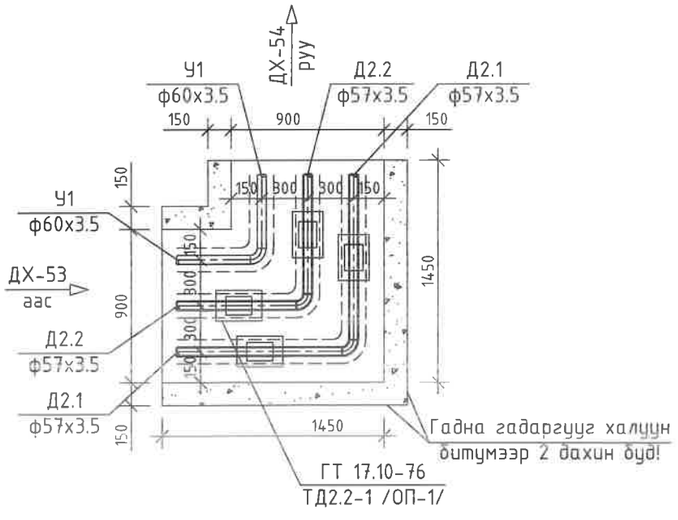

ЭӨ-7-ийн хучилтын байгуулалт

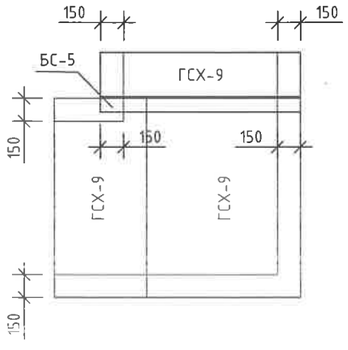

1 цутгамал эргэлтийн өнцгийн материалын орц

№	ЭӨ-ийн төрөл	Бетон, м3		Хучилт			Тайлбар
		Хананд	Уланд	Хавтан	Тоо	Жин, кг	
Г-991-1, альбом 2, вып 1	ЭӨ-6	0.256	0.247	ГСХ-9	2	312	
				БС-5	1	50.5	200х125х12 Төмөр дам нуруу
	ЭӨ-7	0.256	0.247	ГСХ-9	2	312	
				БС-5	1	50.5	200х125х12 Төмөр дам нуруу
	ЭӨ-8	0.256	0.247	ГСХ-9	2	312	
				БС-5	1	50.5	200х125х12 Төмөр дам нуруу

УБ. БГД 11-р хороо Энэбишийн өргөн чөлөө 78-р байр 204 тоот
Утас: 7604 4780
"ДНТ" ХХК

Төв аймаг. Зуунмод сум. 1-р баг.
ХАЛААЛТЫН 3-Р ЗУУХНЫ ХОЁРДУГААР ХЭЛХЭЭНИЙ ШУГАМ СУЛЖЭЭ
Эргэлтийн өнцөг ЭӨ-6, 7, 8

Инженер		М.Буянхишиг	ЕГ Шифр: ДНТ-10-3/2019.24	Масштаб: М 1:40	Хуудас: 283
Гүйцэтгэсэн		Г.Дэлгэрмаа			
Шалгасан		Л.Энхсайхан	ТГ Шифр:	Зургийн дугаар: ГДГ-28	Огноо: 2024.04.15

Үе шат: А.3

"П" хэлбэрийн зөөлөвч Зө-3, 4, 5-ийн байгуулалт
масштаб 1:50

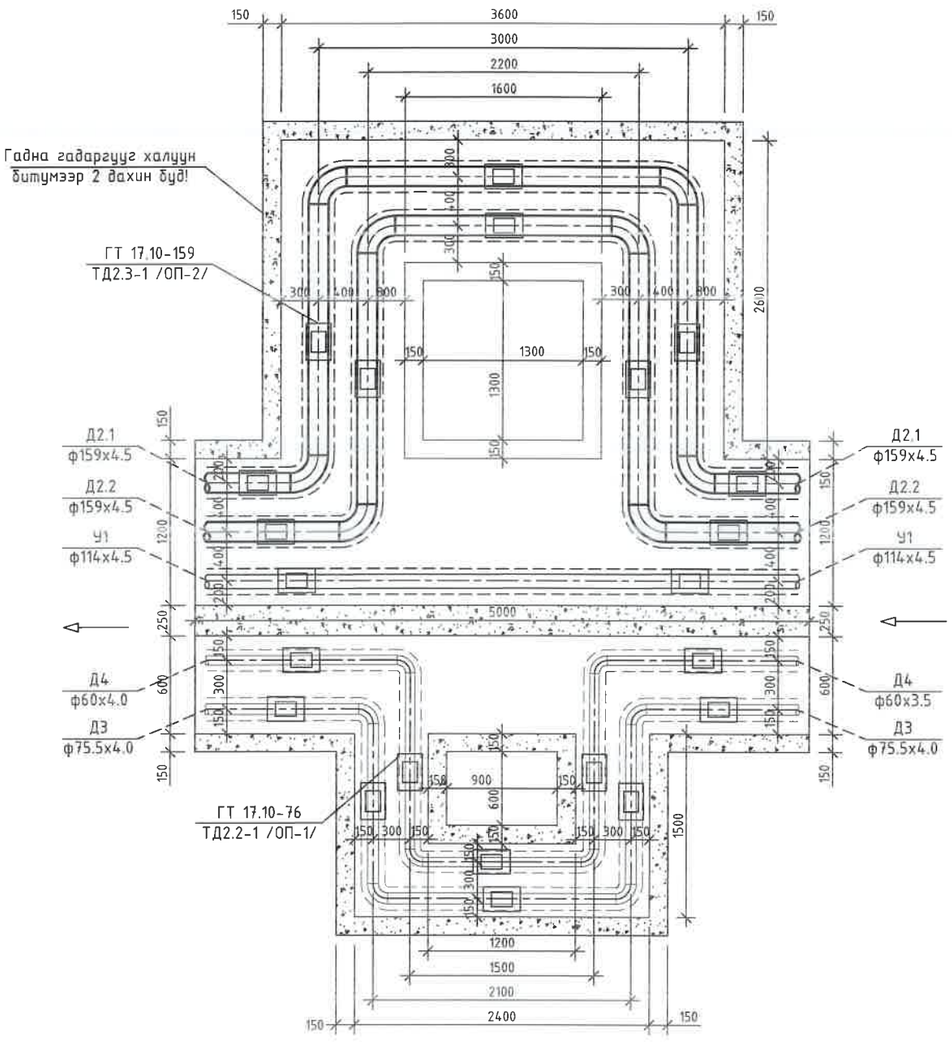

"П" Хэлбэрийн зөөлөвч Зө-3, 4, 5-ийн хучилтын байгуулалт

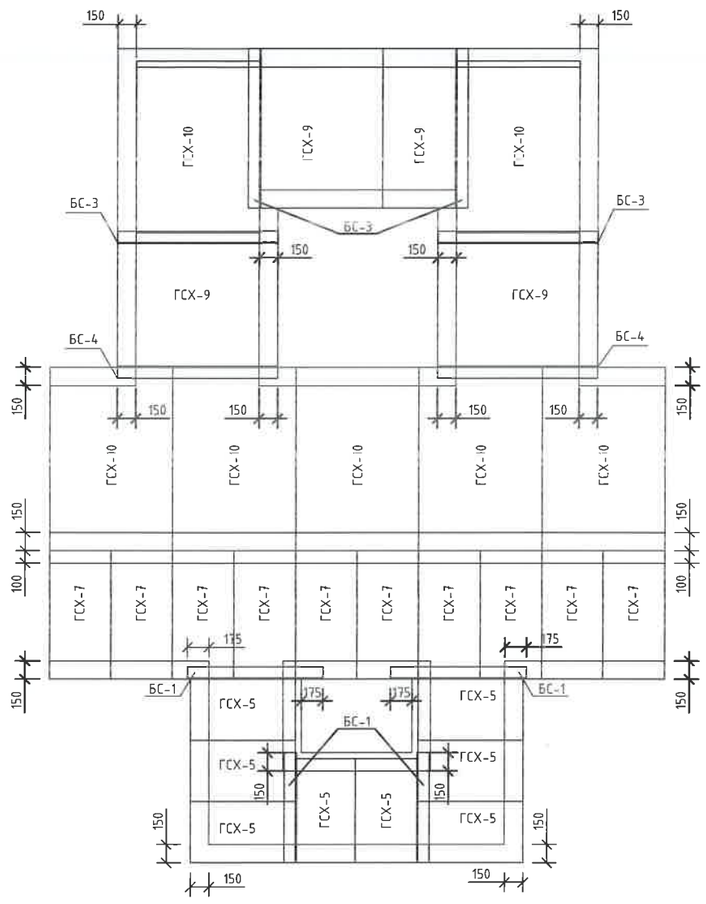

П хэлбэрийн компенсаторийн таталт, мм

Компенсаторын дугаар	Зө-3	Зө-4	Зө-5
УХТ хоорондын зай, м	16	16	15
Халаалтын өгөх шугамын таталт, мм	12.6	12.6	11.8
Халаалтын буцах шугамын таталт, мм	10.1	10.1	9.4
ХХУ ны өгөх шугамын таталт, мм	9.1	9.1	8.5
ХХУ ны эргэлтийн шугамын таталт, мм	6.1	6.1	5.7

Компенсаторын цутгамал нишний материалын орц
/1 ниш /

№	төрөл	Бетон, м3		Хучилт			Тайлбар
		Хананд	Уланд	Хавтан	Тоо	Жин, кг	
1	Зө-3, 4, 5 / нэмэлт	1.6	1.75	ГСХ-9	4	312	
				ГСХ-10	7	337	
				БС-3	4	19.7	
				БС-4	2	29.7	

ТАЙЛБАР:

Д/д	Огноо	Засвар өөрчлөлт

"ДНТ" ХХК
Улаанбаатар хот,
Баянгол дүүрэг, 11-р хороо,
Энэбишийн өргөн чөлөө,
"Очир хотхон" 78-204
dnthhk@gmail.com
Утас: 7604 4780

Инженер		М.Буянхишиг
Гүйцэтгэсэн		Э.Бат-Эрдэнэ
Шалгасан		Л.Энхсайхан

Төв аймаг, Зуунмод сум, 1-р баг
ХАЛААЛТЫН 3-Р ЗУУХНЫ ХОЁРДУГААР ХЭЛХЭЭНИЙ ШУГАМ СУЛЖЭЭ.

П хэлбэрийн компенсатор Зө-3, 4, 5

Масштаб:	Зургийн дугаар	Огноо:
М 1:50	ГДГ-29	2024.04.15
ЕГ Шифр:	ТГ Шифр:	Хуудас
ДНТ-10-3/2019.24		283

А3

"П" хэлбэрийн зөөлөвч 3Θ-6, 10, 11, 12, 13, 14, 15, 18, 19, 21, 22*, 23*, 24, 25-ийн
байгуулалт
масштаб 1:50

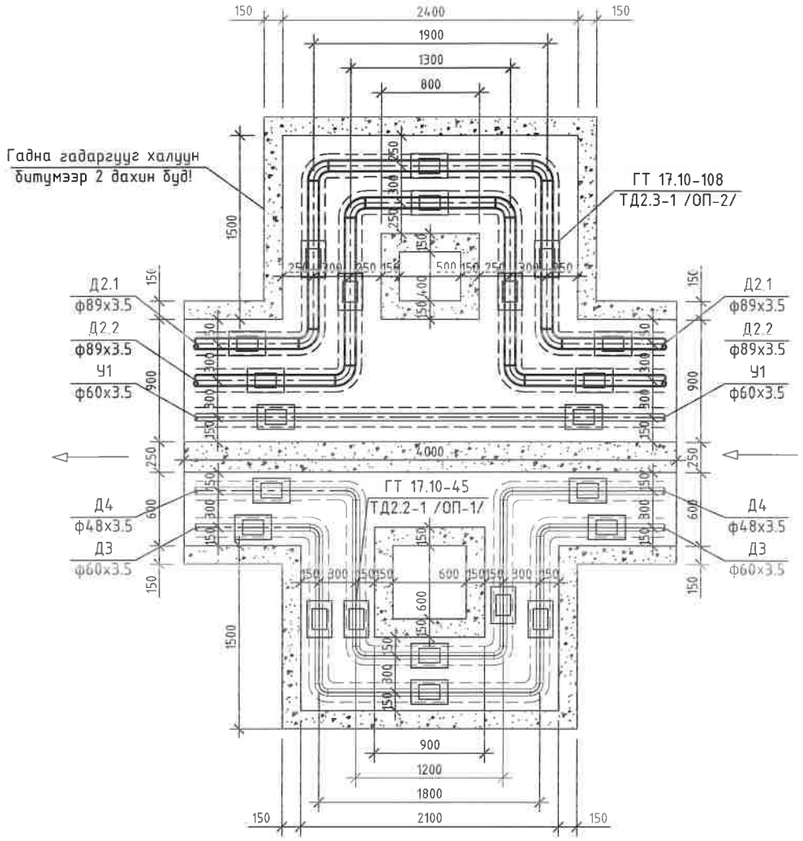

"П" Хэлбэрийн зөөлөвч 3e-6, 10, 11,12, 13, 14, 15, 18, 19, 21, 22*, 23*, 24, 25-ийн
хучилтын
байгуулалт

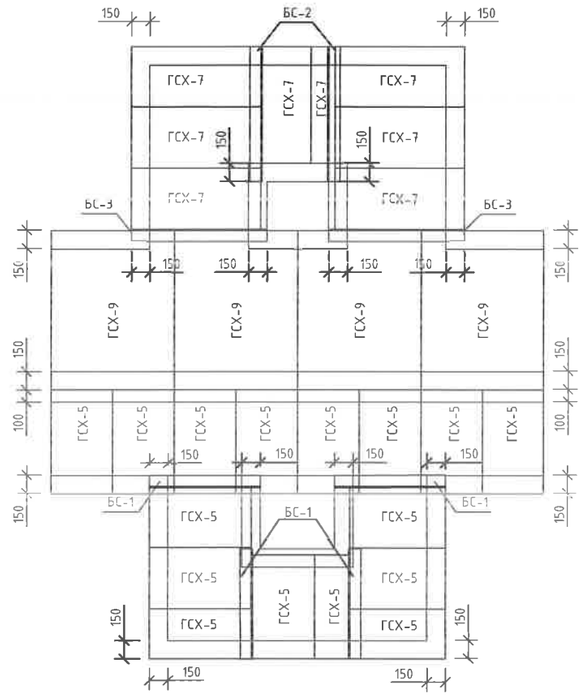

П хэлбэрийн компенсаторийн таталт, мм

Компенсаторын дугаар	3e-6	3e-10	3e-11	3e-12	3e-13	3e-14	3e-15	3e-18	3e-19	3e-21	3e-22*	3e-23*	3e-24	3e-25
УХТ хоорондын зай. м	30	32	24	20	20	31	20	12	20	12	24	24	20	24
Халаалтын өгөх шугамын таталт. мм	23.6	25.1	18.8	15.7	15.7	24.3	15.7	9.4	15.7	9.4	18.8	18.8	15.7	18.8
Халаалтын буцах шугамын таталт. мм	18.9	20.1	15.1	12.6	12.6	19.5	12.6	7.5	12.6	7.5	15.1	15.1	12.6	15.1
ХХУ ны өгөх шугамын таталт. мм	17.0	18.1	13.6	11.3	11.3	17.6	11.3	6.8	11.3	6.8	13.6	13.6	11.3	13.6
ХХУ ны эргэлтийн шугамын таталт. мм	11.4	12.1	9.1	7.6	7.6	11.7	7.6	4.5	7.6	4.5	9.1	9.1	7.6	9.1

Компенсаторын цутгамал нишний материалын орц
/1 ниш /

№	төрөл	Бетон, м3		Хучилт			Тайлбар
		Ханана	Уланд	Хавтан	Тоо	Жин, кг	
1	3e-6, 10, 11, 12, 13, 14, 15, 18, 19, 21, 22*, 23*, 24, 25 нэмэлт	0.65	0.62	ГСХ-9	4	312	
				ГСХ-7	8	99	
				БС-3	2	19.7	
				БС-2	2	16.6	

30

ТАЙЛБАР:

Д/д	Огноо	Засвар өөрчлөлт

"ДНТ" ХХК
Улаанбаатар хот.
Баянгол дүүрэг. 11-р хороо.
Энэбишийн өргөн чөлөө
"Очир хотхон" 78-204
dnthhk@gmail.com
Утас: 7604 4780

Инженер		М.Буянхишиг
Гүйцэтгэсэн		Г.Дэлгэрмаа
Шалгасан		Л.Энхсайхан

Төв аймаг. Зуунмод сум. 1-р баг
ХАЛААЛТЫН 3-Р ЗҮҮХНЫ ХОЁРДУГААР ХЭЛХЭЭНИЙ ШУГАМ СУЛЖЭЭ.

П хэлбэрийн компенсатор
3e-6, 10, 11, 12, 13, 14, 15, 18, 19, 21, 22*, 23*, 24, 25

Масштаб:	Зургийн дугаар	Огноо:
М 1:50	ГДГ-30	2024.04.15
ЕГ Шифр: ДНТ-10-3/2019.24	ТГ Шифр:	Хуудас 283

А3

"П" хэлбэрийн зөөлөвч Зө-7, 8, 16, 17 ,20, 22, 23, 26, 27,-ийн байгуулалт
масштаб 1:50

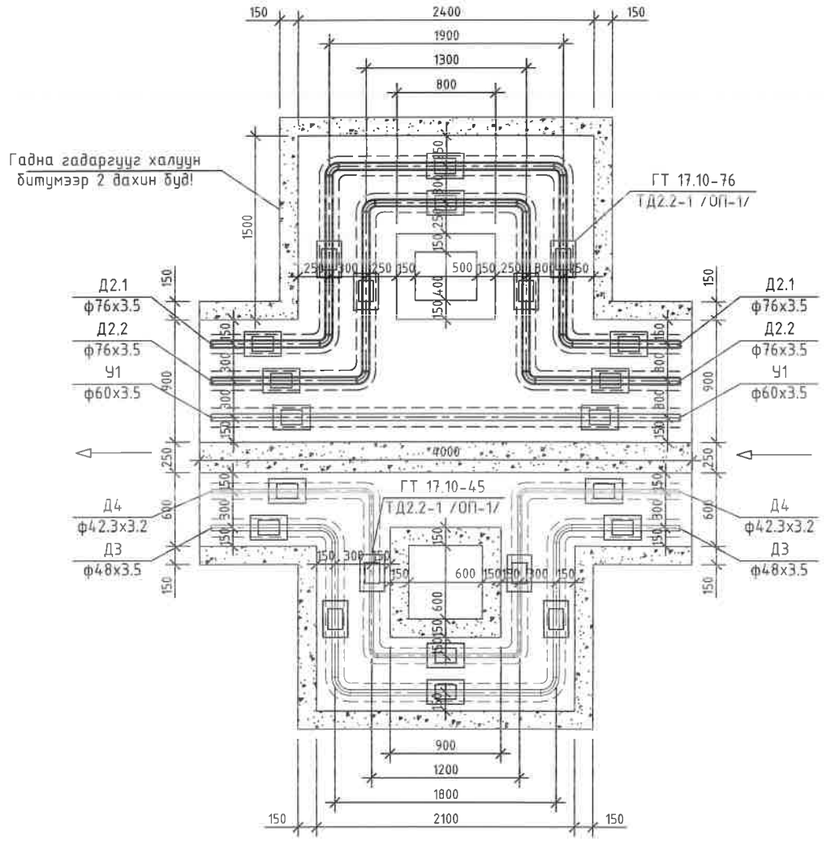

"П" Хэлбэрийн зөөлөвч Зө-7, 8, 16, 17, 20, 22, 23, 27, 26,-ийн хучилтын байгуулалт

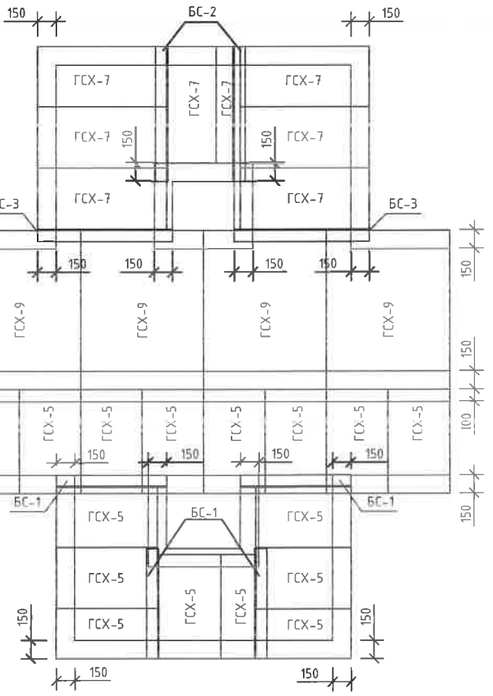

П хэлбэрийн компенсаторийн таталт, мм

Компенсаторын дугаар	Зө-7	Зө-8	Зө-16	Зө-17	Зө-20	Зө-22	Зө-23	Зө-26	Зө-27
УХТ хоорондын зай. м	28	28	19	23	20.8	20	22	22	24
Халаалтын өгөх шугамын таталт. мм	22.0	22.0	14.9	18.1	16.3	15.7	17.3	17.3	18.8
Халаалтын буцах шугамын таталт. мм	17.6	17.6	11.9	14.5	13.1	12.6	13.8	13.8	15.1
ХХУ ны өгөх шугамын таталт. мм	15.9	15.9	10.8	13.0	11.8	11.3	12.5	12.5	13.6
ХХУ ны эргэлтийн шугамын таталт. мм	10.6	10.6	7.2	8.7	7.9	7.6	8.3	8.3	9.1

Компенсаторын цутгамал нишний материалын орц
/1 ниш /

№	төрөл	Бетон, м3		Хучилт			Тайлбар
		Хананд	Уланд	Хавтан	Тоо	Жин, кг	
1	Зө-7, 8, 16, 17, 20, 22, 23, 26, 27 нэмэлт	0.65	0.62	ГСХ-9	4	312	
				ГСХ-7	8	99	
				БС-3	2	19.7	
				БС-2	2	16.6	

ТАЙЛБАР:

Д/д	Огноо	Засвар өөрчлөлт

"ДНТ" ХХК
Улаанбаатар хот, Баянгол дүүрэг, 11-р хороо, Энэбишийн өргөн чөлөө, "Очир хотхон" 78-204
dnthhk@gmail.com
Утас: 7604 4780

Инженер		М.Буянхишиг
Гүйцэтгэсэн		Г.Дэлгэрмаа
Шалгасан		Л.Энхсайхан

Төв аймаг. Зүүнмод сум. 1-р баг
ХАЛААЛТЫН З-Р ЗҮҮХНЫ ХОЁРДУГААР ХЭЛХЭЭНИЙ ШУГАМ СУЛЖЭЭ.

П хэлбэрийн компенсатор
Зө-7, 8, 16, 17, 20, 22, 23, 26, 27

Масштаб:	Зургийн дугаар	Огноо:
М 1:50	ГДГ-31	2024.04.15
ЕГ Шифр:	ТГ Шифр:	Хуудас
ДНТ-10-3/2019.24		283

А3

"П" хэлбэрийн зөөлөвч Зө-9-ийн байгуулалт
масштаб 1:50

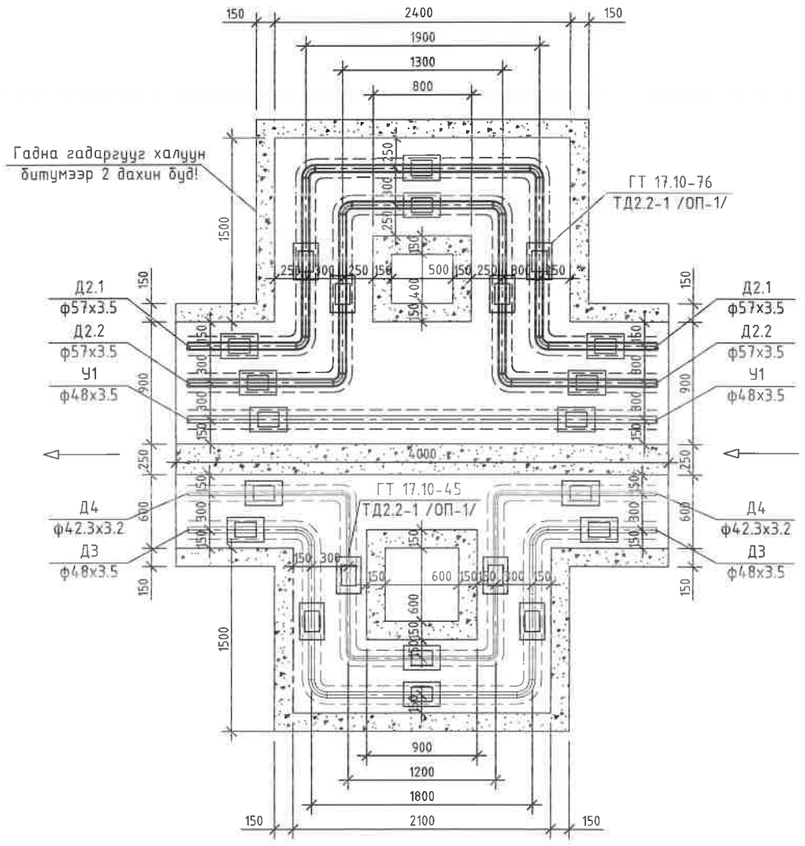

"П" Хэлбэрийн зөөлөвч Зө-9-ийн хучилтын байгуулалт

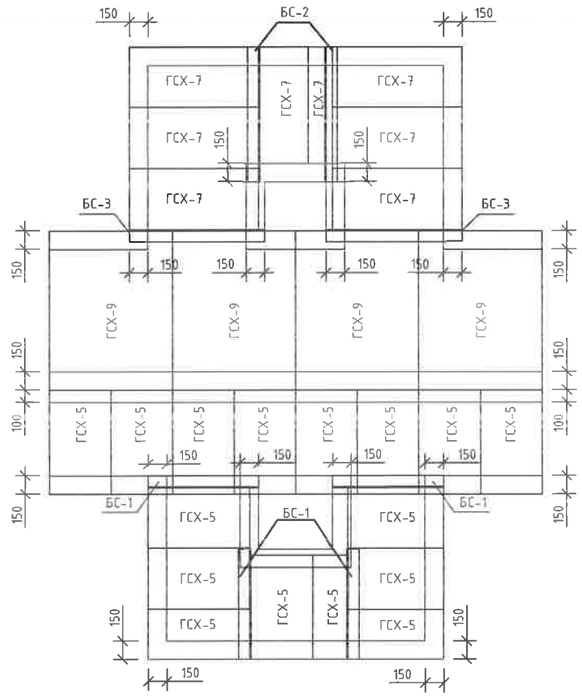

П хэлбэрийн компенсаторийн таталт, мм

Компенсаторын дугаар	Зө-9
УХТ хоорондын зай. м	15
Халаалтын өгөх шугамын таталт. мм	11.8
Халаалтын буцах шугамын таталт. мм	9.4
ХХУ ны өгөх шугамын таталт. мм	8.5
ХХУ ны эргэлтийн шугамын таталт. мм	5.7

Компенсаторын цутгамал нишний материалын орц
/1 ниш /

№	төрөл	Бетон, м3		Хучилт			Тайлбар
		Хананд	Уланд	Хавтан	Тоо	Жин, кг	
1	Зө-9 нэмэлт	0.65	0.62	ГСХ-9	4	312	
				ГСХ-7	8	99	
				БС-3	2	19.7	
				БС-2	2	16.6	

ТАЙЛБАР:

Д/д	Огноо	Засвар өөрчлөлт

"ДНТ" ХХК
Улаанбаатар хот.
Баянгол дүүрэг. 11-р хороо.
Энэбишийн өргөн чөлөө.
"Очир хотхон" 78-204
dnthhk@gmail.com
Утас: 7604 4780

Инженер		М.Буянхишиг
Гүйцэтгэсэн		Г.Дэлгэрмаа
Шалгасан		Л.Энхсайхан

Төв аймаг. Зуунмод сум. 1-р баг
ХАЛААЛТЫН З-Р ЗУУХНЫ ХОЁРДУГААР ХЭЛХЭЭНИЙ ШУГАМ СУЛЖЭЭ.

П хэлбэрийн компенсатор Зө-9

Масштаб:	Зургийн дугаар	Огноо:
М 1:50	ГДГ-32	2024.04.15
ЕГ Шифр: ДНТ-10-3/2019.24	ТГ Шифр:	Хуудас 283

A3

"П" хэлбэрийн зөөлөвч Зө-28-ийн байгуулалт
масштаб 1:50

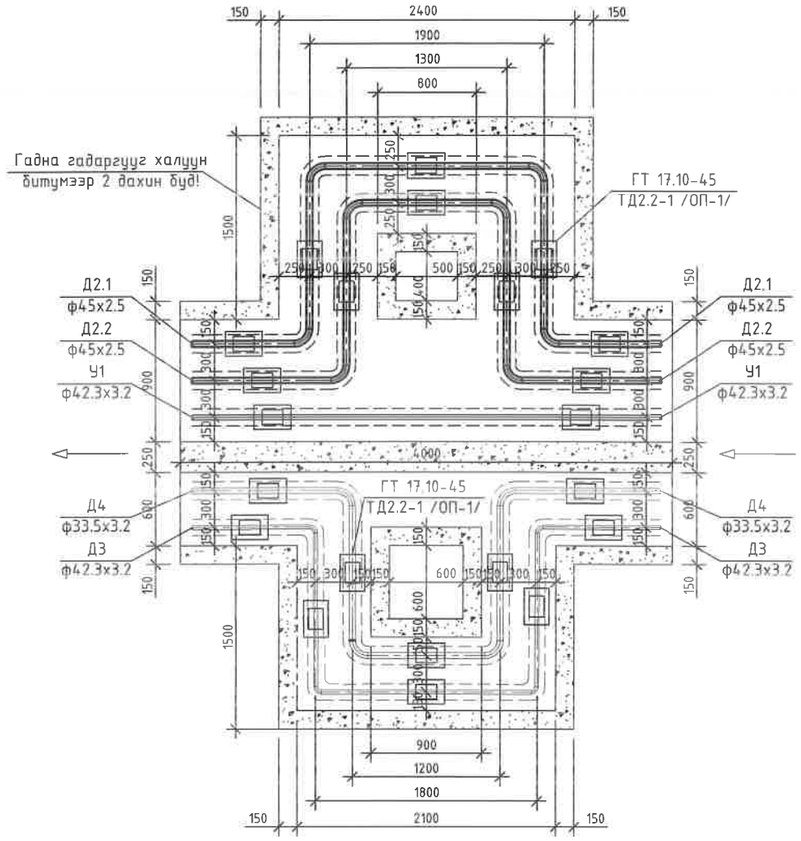

"П" Хэлбэрийн зөөлөвч Зө-28-ийн хучилтын байгуулалт

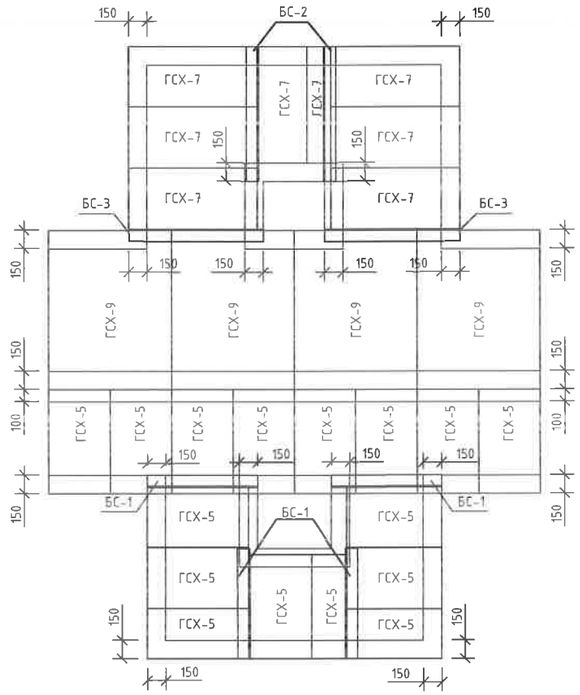

П хэлбэрийн компенсаторийн таталт, мм

Компенсаторын дугаар	Зө-28
УХТ хоорондын зай. м	15
Халаалтын өгөх шугамын таталт. мм	11.8
Халаалтын буцах шугамын таталт. мм	9.4
ХХУ ны өгөх шугамын таталт. мм	8.5
ХХУ ны эргэлтийн шугамын таталт. мм	5.7

Компенсаторын цутгамал нишний материалын орц
/1 ниш /

№	төрөл	Бетон, м3		Хучилт			Тайлбар
		Хананд	Уланд	Хавтан	Тоо	Жин, кг	
1	Зө-28 нэмэлт	0.65	0.62	ГСХ-9	4	312	
				ГСХ-7	8	99	
				БС-3	2	19.7	
				БС-2	2	16.6	

ТАЙЛБАР:

Д/д	Огноо	Засвар өөрчлөлт

ДНТ
"ДНТ" ХХК
Улаанбаатар хот.
Баянгол дүүрэг. 11-р хороо.
Энэбишийн өргөн чөлөө.
"Очир хотхон" 78-204
dnthhk@gmail.com
Утас: 7604 4780

Инженер		М.Буянхишиг
Гүйцэтгэсэн		Г.Дэлгэрмаа
Шалгасан		Л.Энхсайхан

Төв аймаг. Зуунмод сум. 1-р баг
ХАЛААЛТЫН З-Р ЗУУХНЫ ХОЁРДУГААР ХЭЛХЭЭНИЙ ШУГАМ СУЛЖЭЭ.

П хэлбэрийн компенсатор Зө-28

Масштаб:	Зургийн дугаар	Огноо:
М 1:50	ГДГ-33	2024.04.15
ЕГ Шифр: ДНТ-10-3/2019.24	ТГ Шифр:	Хуудас 283

А3

ТАЙЛБАР:

"П" хэлбэрийн зөөлөвч Зө-29-ийн байгуулалт
масштаб 1:50

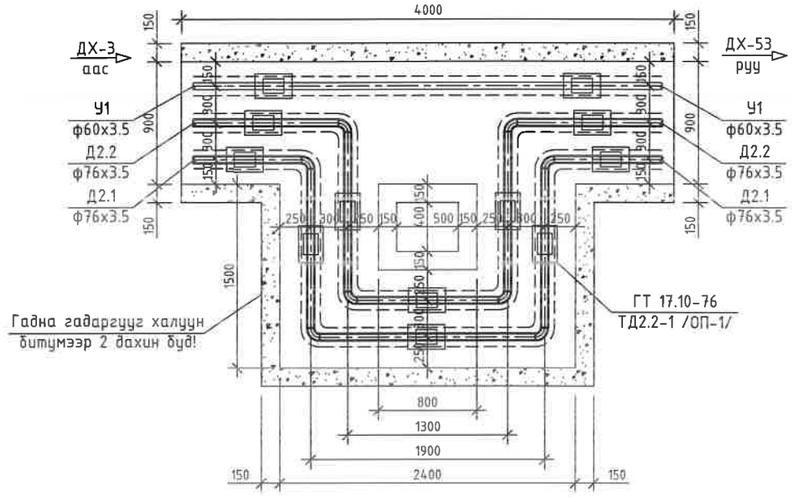

"П" Хэлбэрийн зөөлөвч Зө-29-ийн хучилтын
байгуулалт

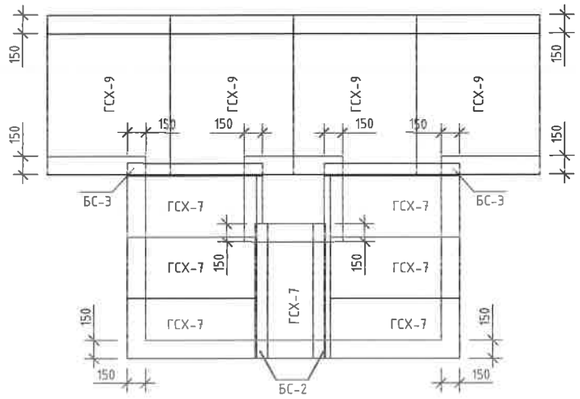

П хэлбэрийн компенсаторийн таталт, мм

Компенсаторын дугаар	Зө-29
ҮХТ хоорондын зай. м	33
Халаалтын өгөх шугамын таталт. мм	25.9
Халаалтын буцах шугамын таталт. мм	20.7
ХХУ ны өгөх шугамын таталт. мм	18.7
ХХУ ны эргэлтийн шугамын таталт. мм	12.5

Компенсаторын цутгамал нишний материалын орц
/1 ниш /

№	төрөл	Бетон, м3		Хучилт			Тайлбар
		Хананд	Уланд	Хавтан	Тоо	Жин, кг	
1	Зө-29 нэмэлт	0.74	0.925	ГСХ-9	4	312	
				ГСХ-7	7	99	
				БС-3	2	19.7	
				БС-2	2	16.6	

Д/д	Огноо	Засвар өөрчлөлт

"ДНТ" ХХК
Улаанбаатар хот.
Баянгол дүүрэг. 11-р хороо.
Энэбишийн өргөн чөлөө.
"Очир хотхон" 78-204
dnthhk@gmail.com
Утас: 7604 4780

Инженер		М.Буянхишиг
Гүйцэтгэсэн		Г.Дэлгэрмаа
Шалгасан		Л.Энхсайхан

Төв аймаг. Зүүнмод сум. 1-р баг
ХАЛААЛТЫН З-Р ЗҮҮХНЫ ХОЁРДУГААР ХЭЛХЭЭНИЙ ШУГАМ СҮЛЖЭЭ.

П хэлбэрийн компенсатор Зө-29

Масштаб:	Зургийн дугаар	Огноо:
М 1:50	ГДГ-34	2024.04.15
ЕГ Шифр:	ТГ Шифр:	Хуудас
ДНТ-10-3/2019.24		283

А3

Сувгийн үл хөдлөх тулгуурын огтлол УХТ-1, 2
масштаб 1:20

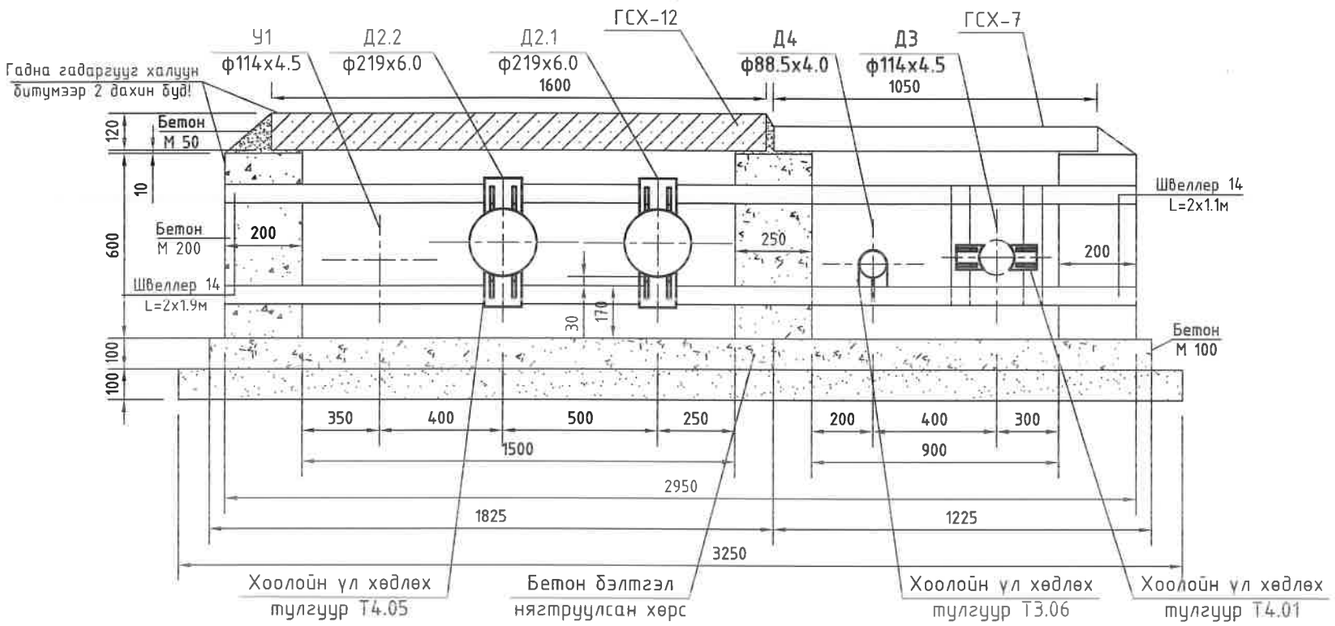

Сувгийн үл хөдлөх тулгуурын материалын орц /1 тулгуур/

№	Сувгийн хэмжээ, огтлол, тип	Бетон, м3		Сувгийн УХТ	Хоолойн УХТ	Хучилт
		Ханаад /М-200/	Уланд /М-100/			
1	УХТ-1, 2	0.27	0.182	швеллер №14 L=2х1900	Т4.05 - 2 ком	ГСХ-12 - 1ш
2	УХТ-3, 4, 5, 6, 7, 8, 9	0.26	0.157	швеллер №14 L=2х1650	Т4.03 - 2 ком	ГСХ-10 - 1ш

Сувгийн үл хөдлөх тулгуурын огтлол УХТ-3, 4, 5, 6, 7, 8, 9
масштаб 1:20

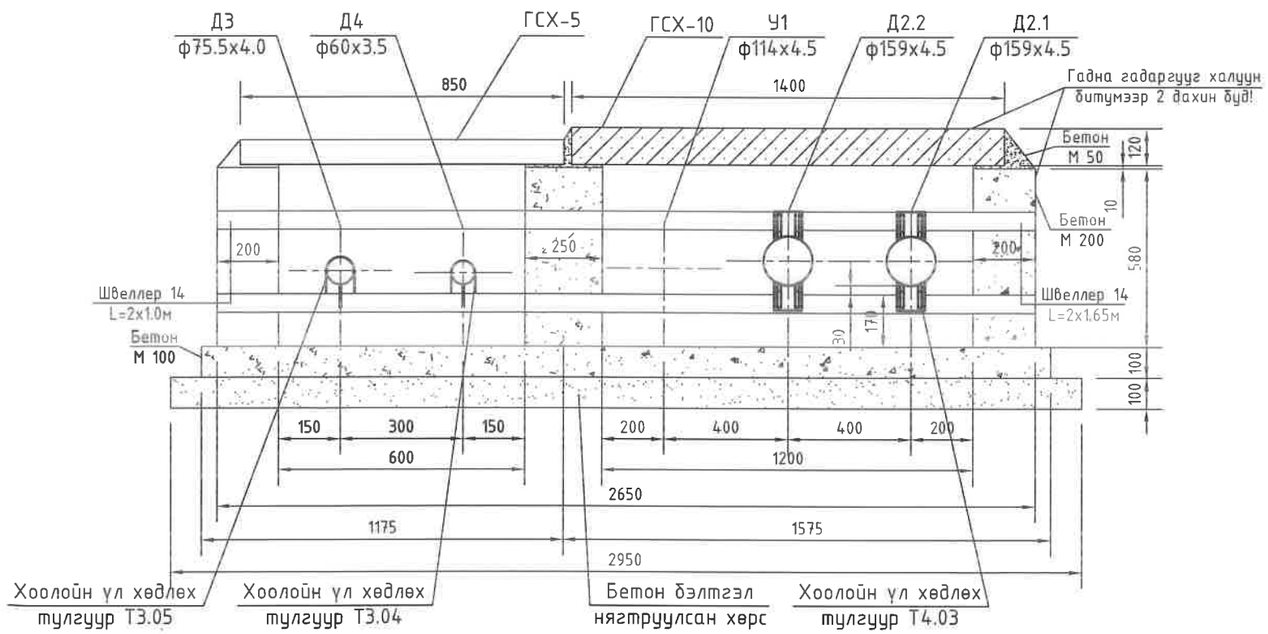

УБ. БГД 11-р хороо Энэбишийн өргөн чөлөө 78-р байр 204 тоот Утас: 7604 4780 "ДНТ" ХХК	Төв аймаг. Зуунмод сум. 1-р баг. ХАЛААЛТЫН З-Р ЗУУХНЫ ХОЁРДУГААР ХЭЛХЭЭНИЙ ШУГАМ СҮЛЖЭЭ					
	Үл хөдлөх тулгуур УХТ-1, 2, 3, 4, 5, 6, 7, 8, 9					Үе шат: А.З
	Инженер		М.Буянхишиг	ЕГ Шифр: ДНТ-10-З/2019.24	Масштаб: М 1:20	Хуудас: 283
	Гүйцэтгэсэн		Г.Дэлгэрмаа			
	Шалгасан		Л.Энхсайхан	ТГ Шифр:	Зургийн дугаар: ГДГ-35	Огноо: 2024.04.15

Сувгийн үл хөдлөх тулгуурын огтлол УХТ-10, 14, 15, 16, 17, 18, 19, 22, 23, 25, 28, 29, 30, 31, 32

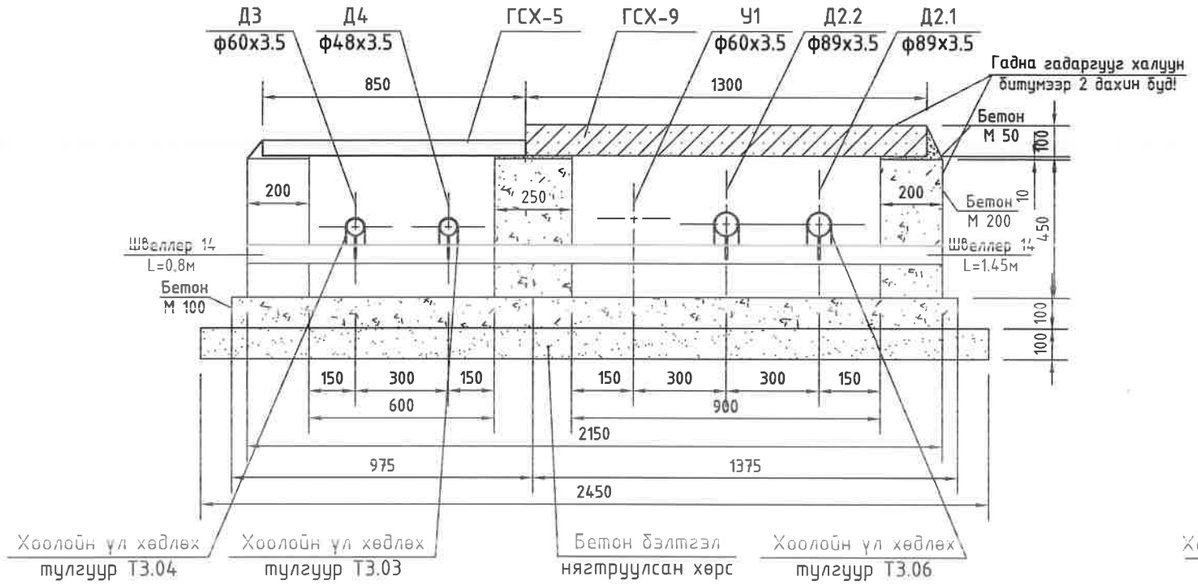

Сувгийн үл хөдлөх тулгуурын огтлол УХТ-13, 24
масштаб 1:20

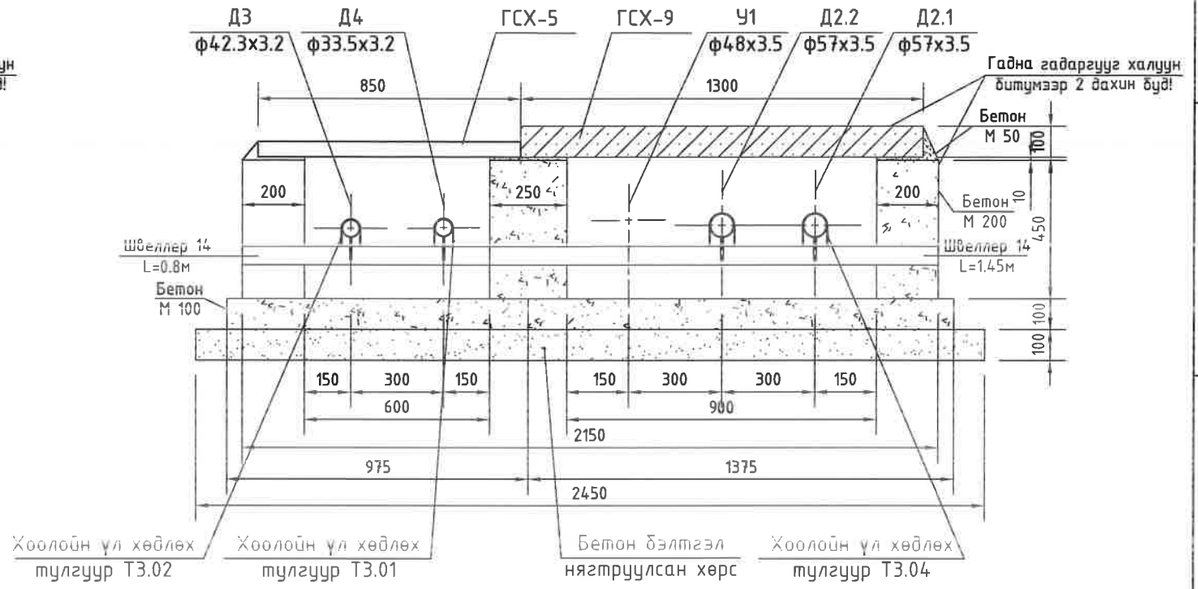

Сувгийн үл хөдлөх тулгуурын огтлол УХТ-11, 12, 20, 21, 26, 27, 33, 34
масштаб 1:20

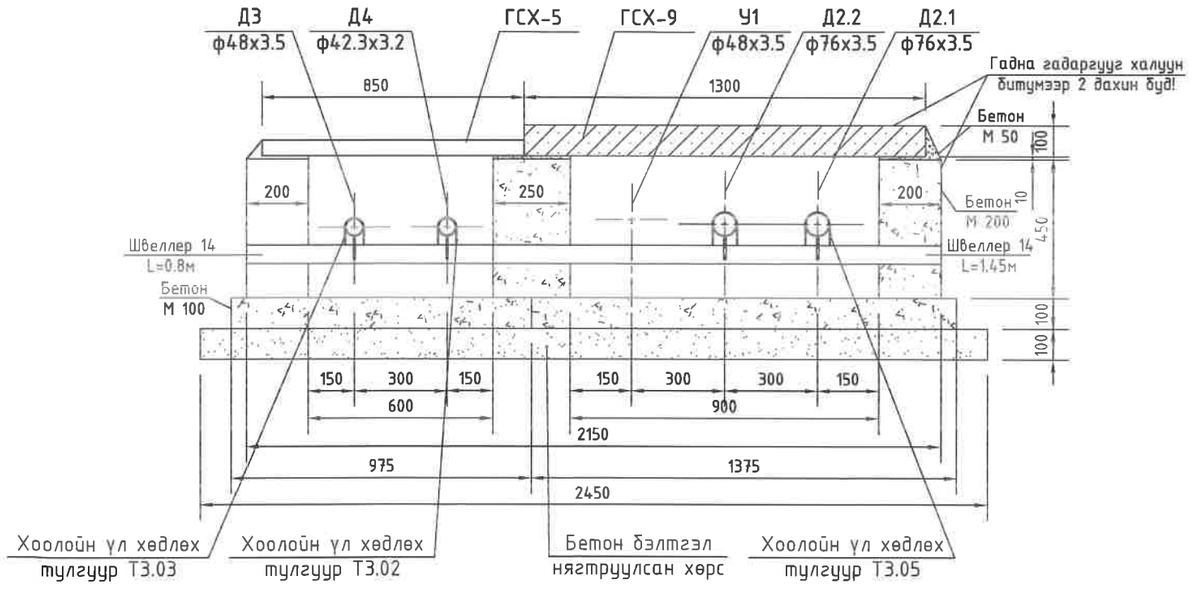

Сувгийн үл хөлдлөх тулгуурын материалын орц /1 тулгуур/

№	Сувгийн хэмжээ, огтлол, тип	Бетон, м3		Сувгийн УХТ	Хоолойн УХТ	Хучилт
		Хананд /М-200/	Уландаа /М-100/			
1	УХТ-10, 14 - 19, 22, 23, 25, 28 - 32 нэмэлт	0.202	0.137	швеллер №14 L=1х1450	Т3.06 - 2 ком	ГСХ-9 - 1ш
2	УХТ-11, 12, 20, 21, 26, 27, 33, 34 нэмэлт	0.202	0.137	швеллер №14 L=1х1450	Т3.05 - 2 ком	ГСХ-9 - 1ш
3	УХТ-13, 24 нэмэлт	0.202	0.137	швеллер №14 L=1х1450	Т3.04 - 2 ком	ГСХ-9 - 1ш

УБ. БГД 11-р хороо Энэбишийн өргөн чөлөө 78-р байр 204 тоот
Утас: 7604 4780
"ДНТ" ХХК

Төв аймаг. Зуунмод сум. 1-р баг.
ХАЛААЛТЫН 3-Р ЗУУХНЫ ХОЁРДУГААР ХЭЛХЭЭНИЙ ШУГАМ СҮЛЖЭЭ
УХТ-10 -с УХТ-34 хүртэл

Инженер		М.Буянхишиг	ЕГ Шифр: ДНТ-10-3/2019.24	Масштаб: М 1:20	Хуудас: 283
Гүйцэтгэсэн		Г.Дэлгэрмаа			
Шалгасан		Л.Энхсайхан	ТГ Шифр:	Зургийн дугаар: ГДГ-36	Огноо: 2024.04.15

Үе шат: А.3

Сувгийн үл хөдлөх тулгуурын огтлол УХТ-35
масштаб 1:20

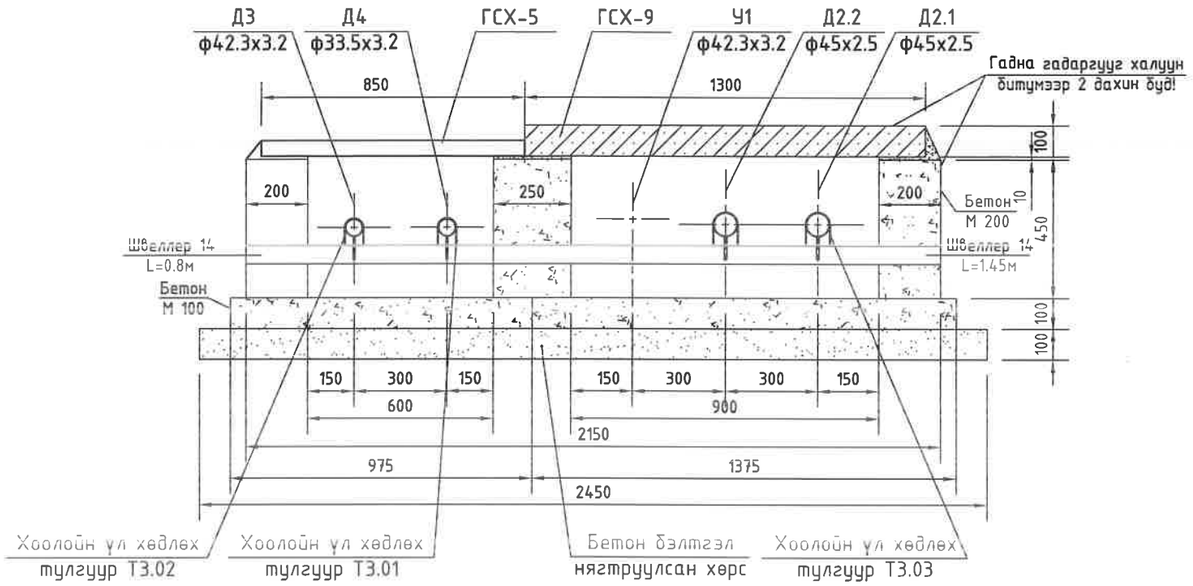

Сувгийн үл хөдлөх тулгуурын огтлол УХТ-38
масштаб 1:20

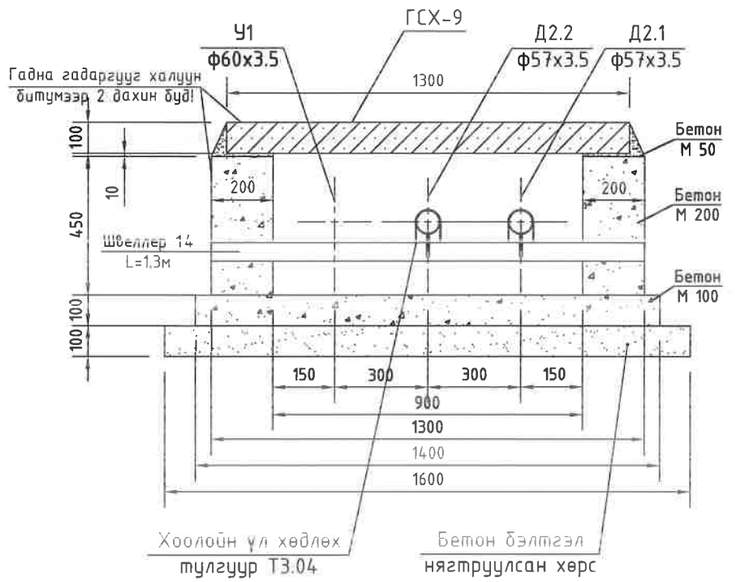

Сувгийн үл хөдлөх тулгуурын огтлол УХТ-36, 37
масштаб 1:20

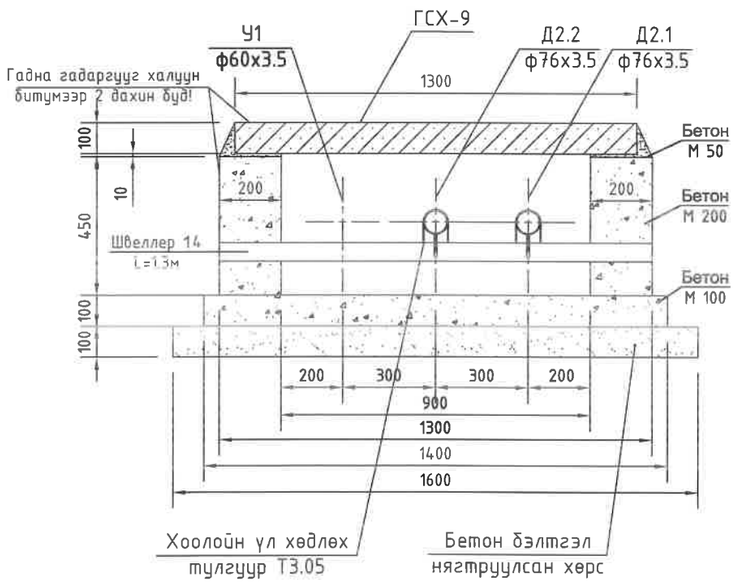

Сувгийн үл хөлдлөх тулгуурын материалын орц /1 тулгуур/

№	Сувгийн хэмжээ, огтлол, тип	Бетон, м3		Сувгийн УХТ	Хоолойн УХТ	Хучилт
		Хананд /М-200/	Уланд /М-100/			
1	УХТ-35 нэмэлт	0.202	0.137	швеллер №14 L=1х1450	Т3.03 - 2 ком	ГСХ-9 - 1ш
2	УХТ-36, 37	0.18	0.14	швеллер №14 L=1х1300	Т3.05 - 2 ком	ГСХ-9 - 1ш
3	УХТ-38	0.18	0.14	швеллер №14 L=1х1300	Т3.04 - 2 ком	ГСХ-9 - 1ш

УБ. БГД 11-р хороо
Энэбишийн өргөн чөлөө
78-р байр 204 тоот
Утас: 7604 4780
"ДНТ" ХХК

Төв аймаг. Зуунмод сум. 1-р баг.
ХАЛААЛТЫН 3-Р ЗУУХНЫ ХОЁРДУГААР ХЭЛХЭЭНИЙ ШУГАМ СУЛЖЭЭ

Үл хөдлөх тулгуур УХТ-35, 36, 37, 38

Инженер		М.Буянхишиг	ЕГ Шифр:	Масштаб:	Хуудас:
Гүйцэтгэсэн		Г.Дэлгэрмаа	ДНТ-10-3/2019.24	М 1:20	283
Шалгасан		Л.Энхсайхан	ТГ Шифр:	Зургийн дугаар: ГДГ-37	Огноо: 2024.04.15

Үе шат: А.3

А3

ТАЙЛБАР:

86-р цэгийн дулааны худаг ДХ-3 /ТК-15/
масштаб 1:40

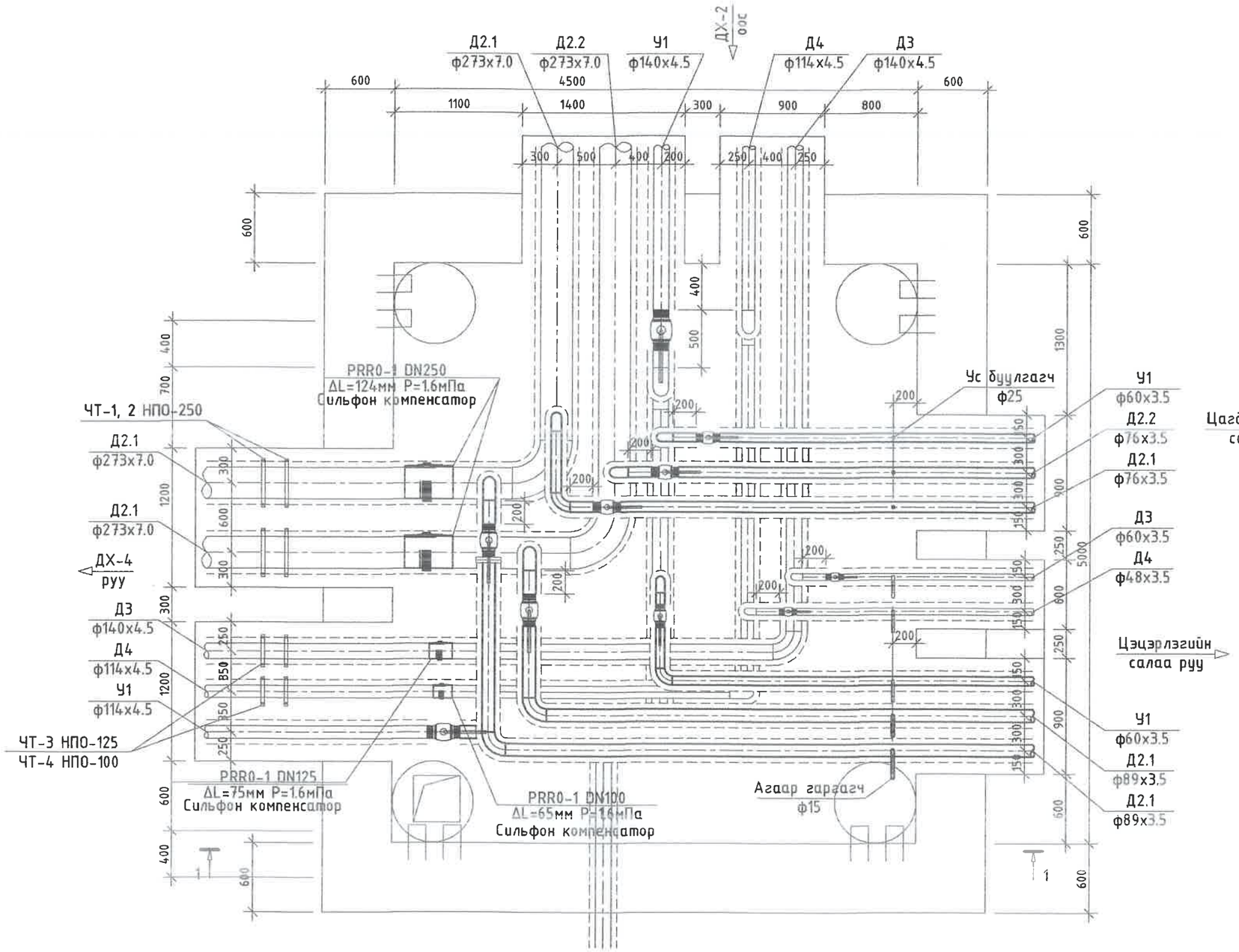

Д/д	Огноо	Засвар өөрчлөлт

"ДНТ" ХХК

Улаанбаатар хот.
Баянгол дүүрэг. 11-р хороо.
Энэбишийн өргөн чөлөө.
"Очир хотхон" 78-204

dnthhk@gmail.com
Утас: 7604 4780

Инженер		М.Буянхишиг
Гүйцэтгэсэн		Г.Дэлгэрмаа
Шалгасан		Л.Энхсайхан

Төв аймаг, Зуунмод сум, 1-р баг
ХАЛААЛТЫН 3-Р ЗУУХНЫ ХОЁРДУГААР ХЭЛХЭЭНИЙ ШУГАМ СУЛЖЭЭ.

ДХ-3-ийн байгууламт

Масштаб:	Зургийн дугаар	Огноо:
М 1:40	ГДГ-38	2024.04.15
ЕГ Шифр:	ТГ Шифр:	Хуудас
ДНТ-10-3/2019.24		283

А3

86-р цэгийн дулааны худгийн ДХ-3
Огтлол 1-1 масштаб 1:40

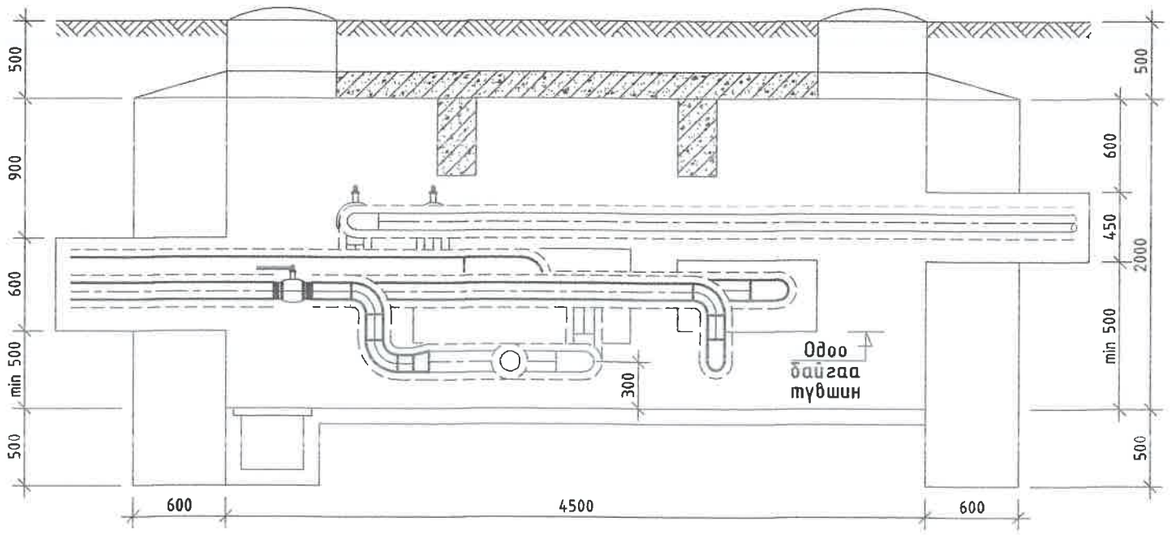

ДХ-3 худгийн материалын түүвэр

№	Тэмдэглэгээ	Материалын нэр	х/н	Тоо ширхэг	Нэгж жин, кг	Тайлбар
1		Ган бөмбөлгөн хаалт, ф80мм	ш	2	6.0	
2		Ган бөмбөлгөн хаалт, ф65мм	ш	2	4.5	
3		Ган бөмбөлгөн хаалт, ф50мм	ш	2	3	
4	Серия 4.903-10 вып1	Хэвэлмэл ган отвод, 90°80 с50	ш	4	1.6	
5		Хэвэлмэл ган отвод, 90°65 с60	ш	3	1.1	
6		Хэвэлмэл ган отвод, 90°50 с80 /цайрдсан/	ш	3	0.6	
7		Ус бууллах ган хаалт ф25мм /патруб/	ш	3	1	
8		Агаар гаргах вентиль ф15мм /патруб, 2ш отвод/	ш	3	0.6	

39

ТАЙЛБАР:

Д/д	Огноо	Засвар өөрчлөлт

"ДНТ" ХХК

Улаанбаатар хот.
Баянгол дүүрэг. 11-р хороо.
Энэбишийн өргөн чөлөө
"Очир хотхон" 78-204
dnthhk@gmail.com
Утас: 7604 4780

Инженер		М.Буянхишиг
Гүйцэтгэсэн		Г.Дэлгэрмаа
Шалгасан		Л.Энхсайхан

Төв аймаг. Зуунмод сум. 1-р баг
ХАЛААЛТЫН 3-Р ЗУУХНЫ ХОЁРДУГААР ХЭЛХЭЭНИЙ ШУГАМ СУЛЖЭЭ.

ДХ-3-ийн огтлол 1-1, материалын түүвэр

Масштаб:	Зургийн дугаар	Огноо:
М 1:40	ГДГ-39	2024.04.15
ЕГ Шифр:	ТГ Шифр:	Хуудас
ДНТ-10-3/2019.24		283

А3

Одоо байгаа 1*-р цэгийн дулааны худаг ДХ-7 /ТК-13/
масштаб 1:40

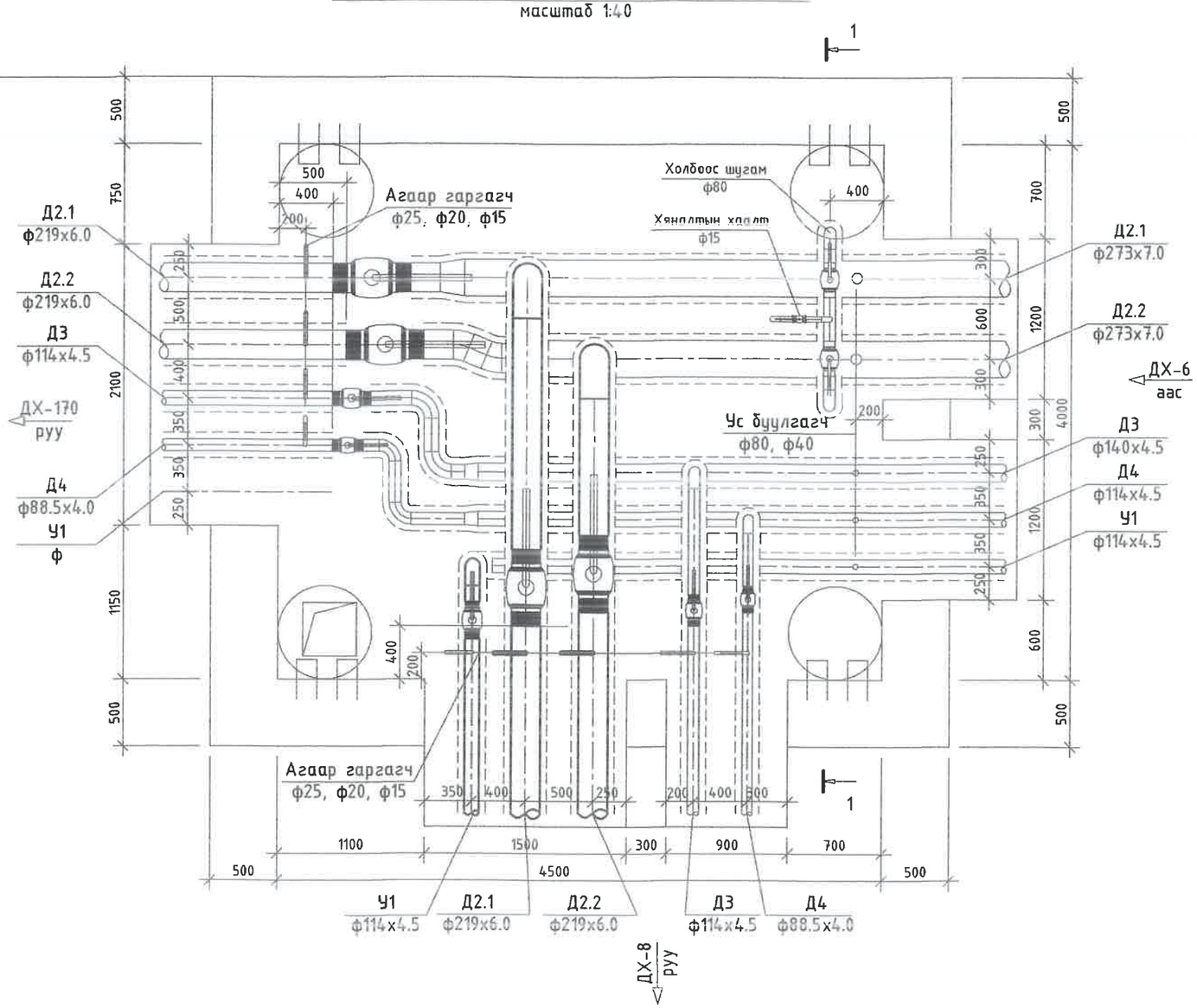

40

ТАЙЛБАР:

Д/д	Огноо	Засвар өөрчлөлт

"ДНТ" ХХК	Улаанбаатар хот. Баянгол дүүрэг. 11-р хороо. Энэбишийн өргөн чөлөө "Очир хотхон" 78-204 dnthhk@gmail.com Утас: 7604 4780	
Инженер		М.Буянхишиг
Гүйцэтгэсэн		Г.Дэлгэрмаа
Шалгасан		Л.Энхсайхан

Төв аймаг. Зуунмод сум. 1-р баг
ХАЛААЛТЫН 3-Р ЗУУХНЫ ХОЁРДУГААР ХЭЛХЭЭНИЙ ШУГАМ СУЛЖЭЭ.

ДХ-7-ийн байгууламт

Масштаб:	Зургийн дугаар	Огноо:
М 1:40	ГДГ-40	2024.04.15
ЕГ Шифр: ДНТ-10-3/2019.24	ТГ Шифр:	Хуудас 283

А3

1*р цэгийн дулааны худгийн ДХ-7

Огтлол 1-1 масштаб 1:40

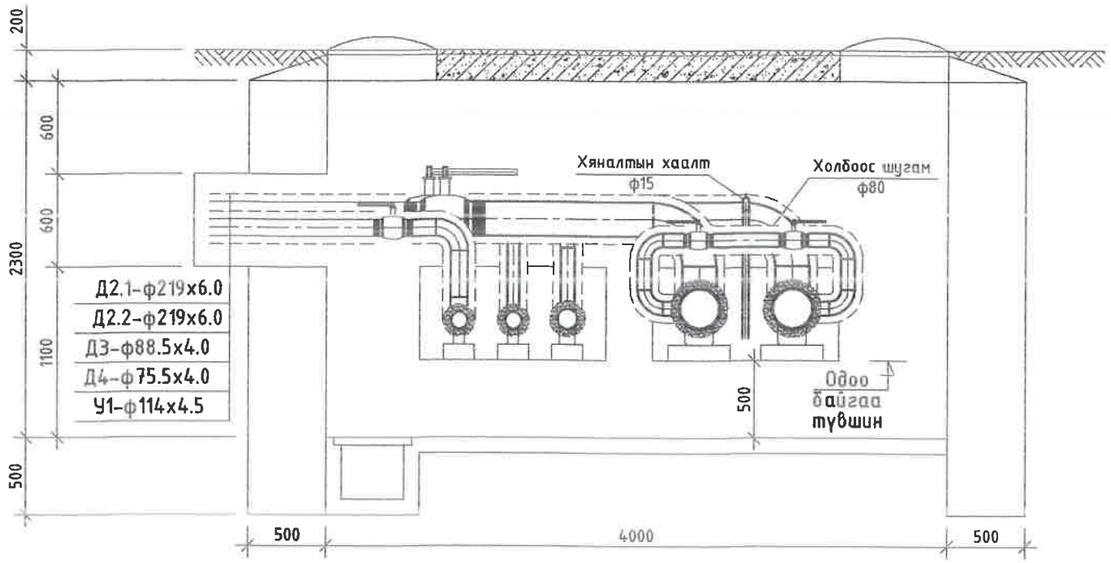

ДХ-7 худгийн материалын түүвэр

№	Тэмдэглэгээ	Материалын нэр	х/н	Тоо ширхэг	Нэгж жин, кг	Тайлбар
1		Ган бөмбөлгөн хаалт, ф200мм	ш	2	33.5	
2		Ган бөмбөлгөн хаалт, ф100мм	ш	1	9.7	
3	Серия 4.903-10 вып1	Хэвэлмэл ган отвод, 90°200 с32	ш	2	14.8	
4		Хэвэлмэл ган отвод, 90°100 с40 /цайрдсан/	ш	2	2.4	
5	Агаар гаргах	Агаар гаргах вентиль ф25мм /патруб, 2ш отвод/	ш	2	1.2	
6		Агаар гаргах вентиль ф20мм /патруб, 2ш отвод/	ш	1	1	

41

ТАЙЛБАР:

Д/д	Огноо	Засвар өөрчлөлт

"ДНТ" ХХК

Улаанбаатар хот.
Баянгол дүүрэг. 11-р хороо.
Энэбишийн өргөн чөлөө.
"Очир хотхон" 78-204

dnthhk@gmail.com
Утас: 7604 4780

Инженер		М.Буянхишиг
Гүйцэтгэсэн		Г.Дэлгэрмаа
Шалгасан		Л.Энхсайхан

Төв аймаг. Зүүнмод сум. 1-р баг

ХАЛААЛТЫН 3-Р ЗҮҮХНЫ ХОЁРДУГААР ХЭЛХЭЭНИЙ ШУГАМ СУЛЖЭЭ.

ДХ-7-ийн огтлол 1-1, материалын түүвэр

Масштаб:	Зургийн дугаар	Огноо:
М 1:40	ГДГ-41	2024.04.15
ЕГ Шифр:	ТГ Шифр:	Хуудас
ДНТ-10-3/2019.24		283

А3

4-р цэгийн дулааны худаг ДХ-8 /ТК-10/
масштаб 1:40

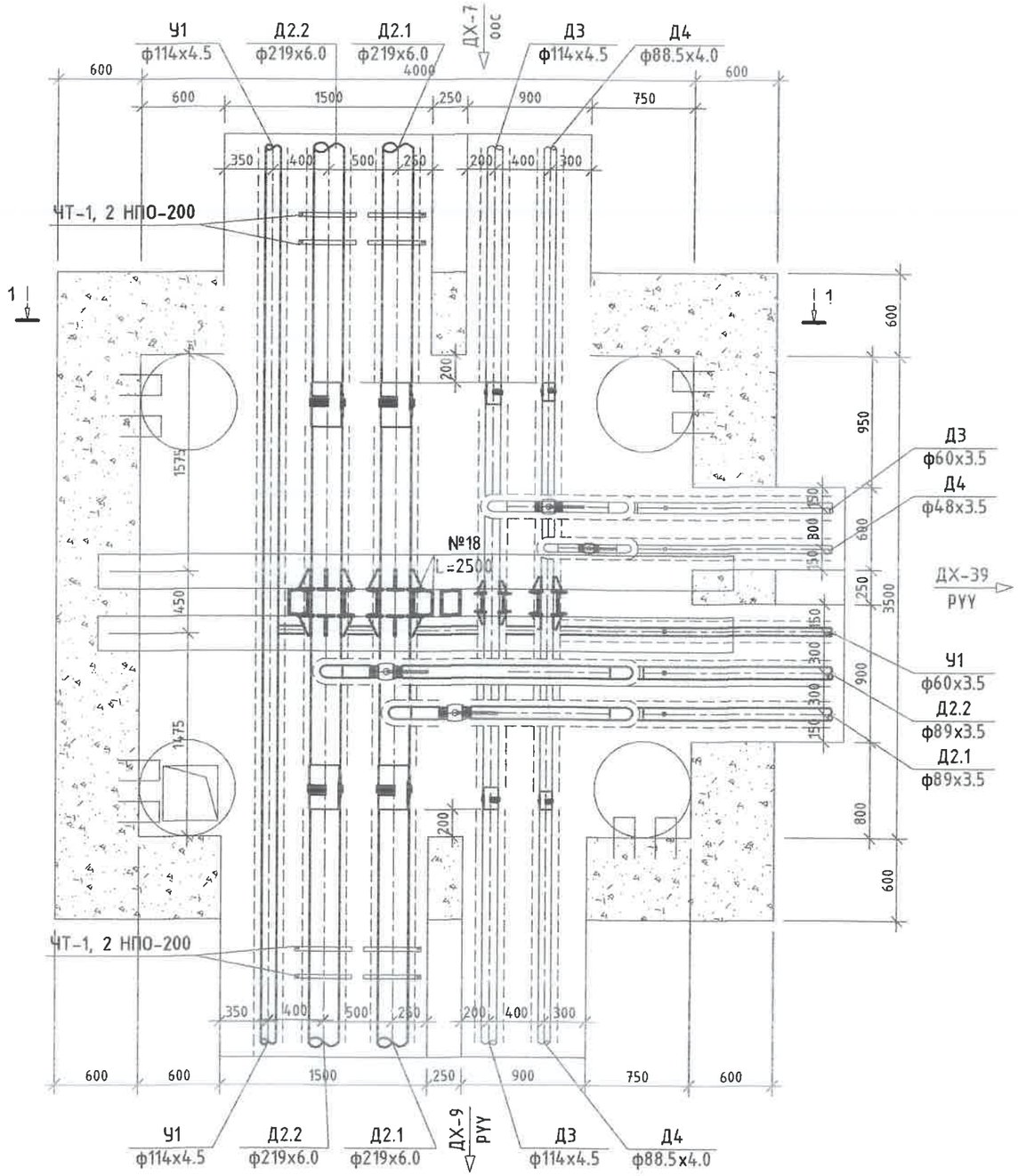

4-р цэгийн дулааны худгийн ДХ-8
Огтлол 1-1 масштаб 1:40

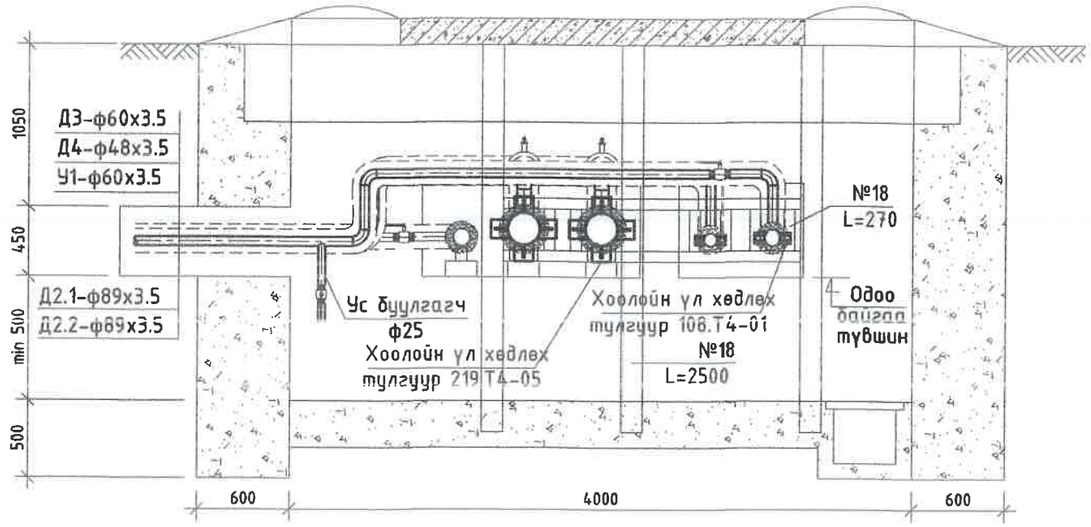

ДХ-8 худгийн материалын түүвэр

№	Тэмдэглэгээ	Материалын нэр	х/н	Тоо ширхэг	Нэгж жин, кг	Тайлбар
1		Сильфон компенсатор, DN200	ш	4		
2		Ган бөмбөлгөн хаалт ф80мм	ш	2	6	
3		Ган бөмбөлгөн хаалт ф50мм	ш	1	3	
4	Серия 4.903-10 вып1	Хэвэлмэл ган отвод, 90°80 с50	ш	6	1.6	
5		Хэвэлмэл ган отвод, 90°50 с80 /цайрдсан/	ш	3	0.6	
6		Ус буулгах ган хаалт ф25мм /патруб/	ш	3	1	
7		Үл хөдлөх тулгуур: Швеллер №18, L=2500	ш	8	41	
8		Хоолойн үл хөдлөх тулгуур 219.Т4-05	ш	2	11.6	
9		Сильфон компенсатор, DN200	ш	4	46	
10		Чиглүүлэгч тулгуур	ш	8		
11	Г-991-1 вып 2	4000х3500х2000(h) хэмжээтэй ТК-10 маягийн дулааны худаг ДХ-8	ком	1		ГДГ-245 -с үз
12		Төмөр бетон ялуу ДЯ-12	ш	2	83	
13		Төмөр бетон ялуу Я-12	ш	2	50	
14		Төмөр бетон ялуу ДЯ-18	ш	6	120	
15		Төмөр бетон ялуу Я-18	ш	6	75	
16		Төмөр бетон ялуу ПР-22	ш	2	364	
17		Төмөр бетон ялуу Я-22	ш	4	95	

№	Марк	Материалын нэр	х/н	Тоо ширхэг	жин, кг	ΔL	Чиглүүлэх тулгуур	Тоо ширхэг	жин кг
1	PRRO-1	Сильфон компенсатор ф200	ш	4	46	115	ЧТ-12 НПО-200	8	8.5

УБ. БГД 11-р хороо
Энэбишийн өргөн чөлөө
78-р байр 204 тоот
Утас: 7604 4780
"ДНТ" ХХК

Төв аймаг. Зуунмод сум. 1-р баг.
ХАЛААЛТЫН З-Р ЗУУХНЫ ХОЁРДУГААР ХЭЛХЭЭНИЙ ШУГАМ СҮЛЖЭЭ
ДХ-8-ийн байгууламт, огтлол 1-1, материалын түүвэр

Инженер		М.Буянхишиг	ЕГ Шифр: ДНТ-10-З/2019.24	Масштаб: М 1:40	Хуудас: 283
Гүйцэтгэсэн		Г.Дэлгэрмаа			
Шалгасан		Л.Энхсайхан	ТГ Шифр:	Зургийн дугаар: ГДГ-42	Огноо: 2024.04.15

Ye шат: А.З
А3

7-р цэгийн дулааны худаг ДХ-9 /ТК-11/
масштаб 1:40

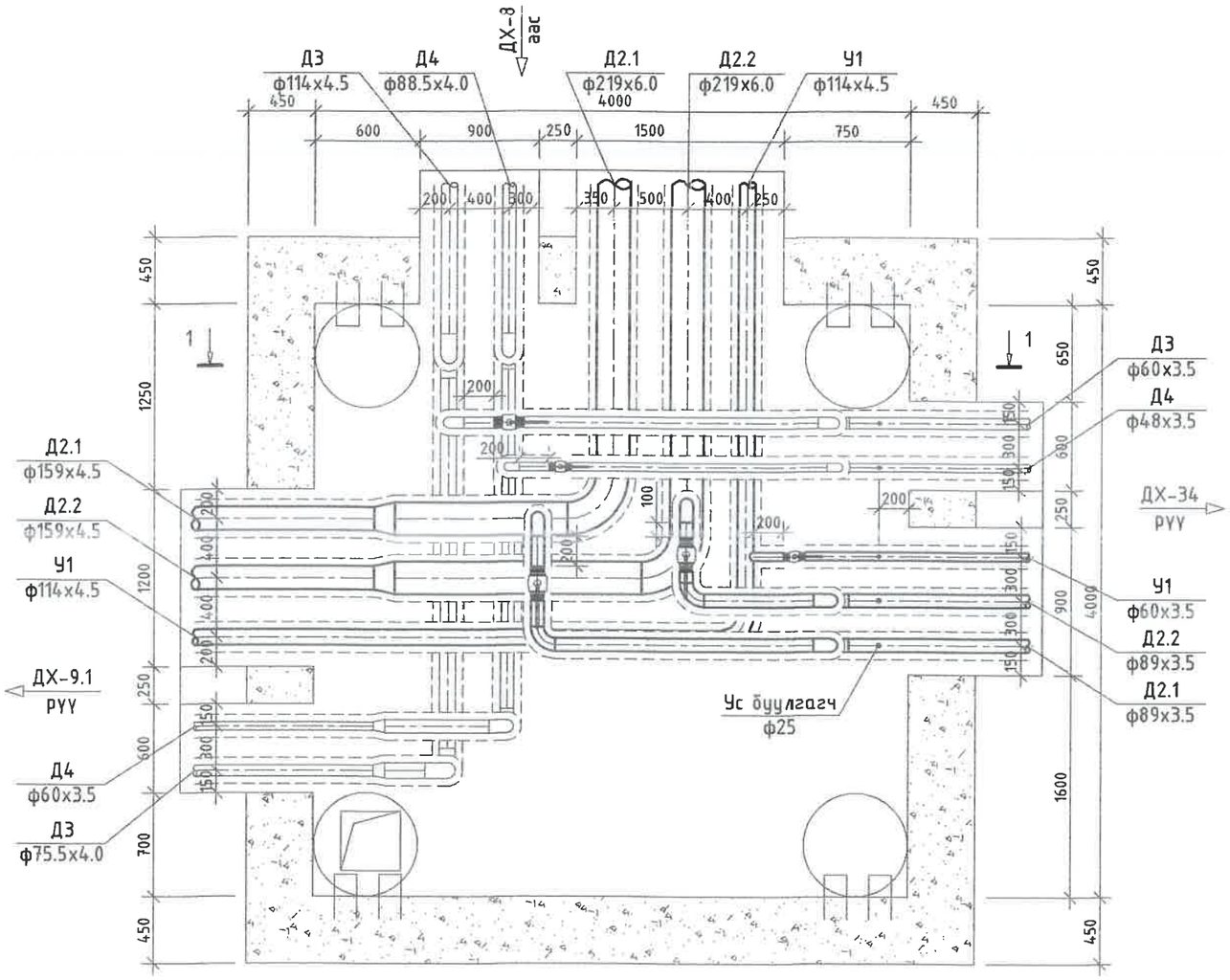

ДХ-9 худгийн материалын түүвэр

№	Тэмдэглэгээ	Материалын нэр	х/н	Тоо ширхэг	Нэгж жин, кг	Тайлбар
1		Хэвэлмэл ган шилжвэр, ф200/150мм	ш	2	3.8	
2		Ган бөмбөлгөн хаалт ф80мм	ш	2	6	
3		Ган бөмбөлгөн хаалт ф50мм	ш	1	3	
4	Серия 4.903-10 вып1	Хэвэлмэл ган отвод, 90°200 с32	ш	2	14.8	
5		Хэвэлмэл ган отвод, 90°80 с50	ш	8	1.6	
6		Хэвэлмэл ган отвод, 90°100 с40 /цайрдсан/	ш	5	2.4	
7		Хэвэлмэл ган отвод, 90°50 с80 /цайрдсан/	ш	1	0.6	
8		Ус бууллах ган хаалт ф25мм /патруб/	ш	3	1	
9	Г-991-1 вып 2	4000х4000х2000(h) хэмжээтэй ТК-11 маягийн дулааны худаг ДХ-9	ком	1		ГДГ-263 -с үз
10		Төмөр бетон ялуу ДЯ-12	ш	4	83	
11		Төмөр бетон ялуу Я-12	ш	4	50	
12		Төмөр бетон ялуу ДЯ-18	ш	6	120	
13		Төмөр бетон ялуу Я-18	ш	6	75	
14		Төмөр бетон ялуу ПР-22	ш	1	364	
15		Төмөр бетон ялуу Я-22	ш	2	95	

УБ. БГД 11-р хороо
Энэбишийн өргөн чөлөө
78-р байр 204 тоот
Утас: 7604 4780

"ДНТ" ХХК

Төв аймаг. Зуунмод сум. 1-р баг.
ХАЛААЛТЫН 3-Р ЗУУХНЫ ХОЁРДУГААР ХЭЛХЭЭНИЙ ШУГАМ СҮЛЖЭЭ

ДХ-9-ийн байгууламт, материалын түүвэр

Үе шат: А.З

Инженер	М.Буянхишиг	ЕГ Шифр: ДНТ-10-3/2019.24	Масштаб: М 1:40	Хуудас: 283	
Гүйцэтгэсэн	Г.Дэлгэрмаа				
Шалгасан	Л.Энхсайхан	ТГ Шифр:	Зургийн дугаар: ГДГ-43	Огноо: 2024.04.15	

А3

7-р цэгийн дулааны худгийн ДХ-9
Огтлол 1-1 масштаб 1:40

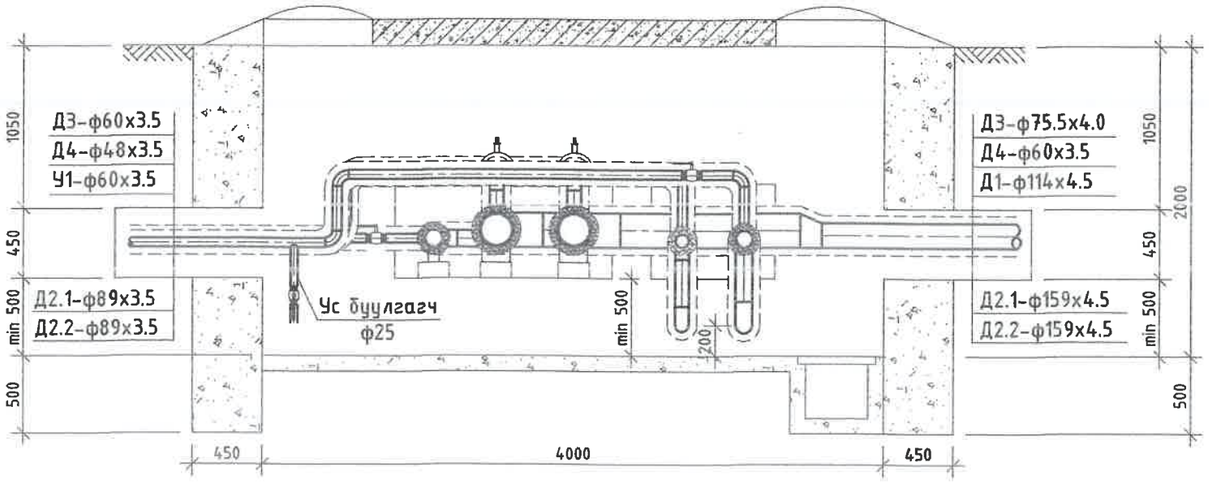

Улаанбаатар хот.
Баянгол дүүрэг. 11-р хороо.
Энэбишийн өргөн чөлөө.
"Очир хотхон" 78-204
dnthhk@gmail.com
Утас: 7604 4780

"ДНТ" ХХК		
Инженер		М.Буянхишиг
Гүйцэтгэсэн		Г.Дэлгэрмаа
Шалгасан		Л.Энхсайхан

Төв аймаг. Зүүнмод сум. 1-р баг
ХАЛААЛТЫН 3-Р ЗҮҮХНЫ ХОЁРДУГААР ХЭЛХЭЭНИЙ ШУГАМ СҮЛЖЭЭ.

ДХ-9-ийн огтлол 1-1

Масштаб:	Зургийн дугаар	Огноо:
М 1:40	ГДГ-44	2024.04.15
ЕГ Шифр:	ТГ Шифр:	Хуудас
ДНТ-10-3/2019.24		283

А3

8-р цэгийн дулааны худаг ДХ-9.1 /ТК-7/
масштаб 1:40

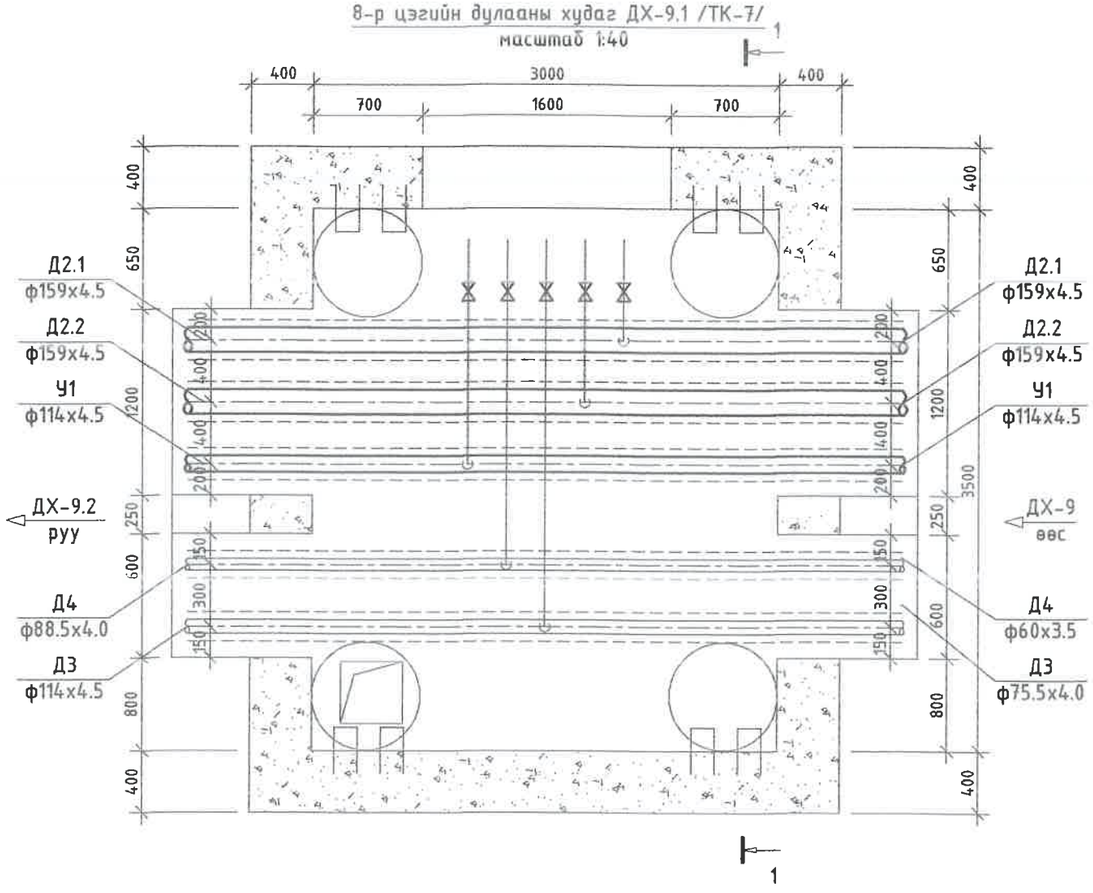

Тайлбар: Одоо байгаа айлуудын оготолгооны шугамуудыг шинэ шугамд холбоно.
(холболт-ф32мм, ф-25мм)

8-р цэгийн дулааны худгийн ДХ-9.1
Огтлол 1-1 масштаб 1:40

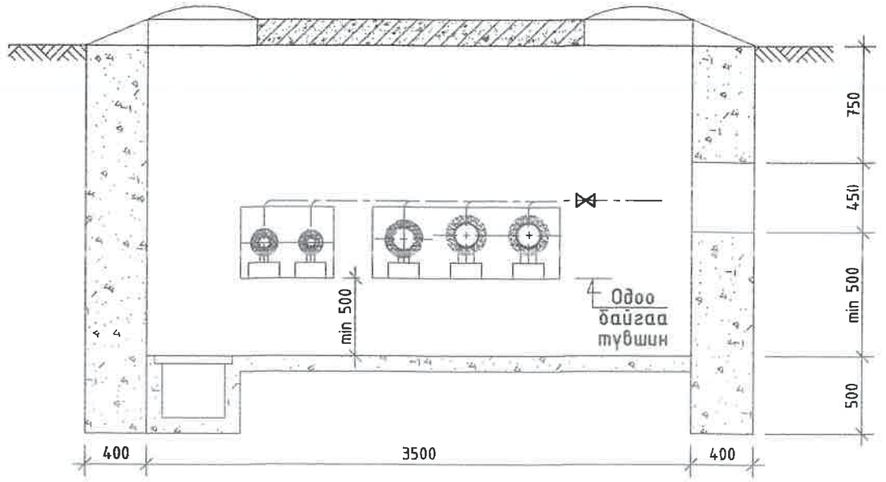

ДХ-9.1 худгийн материалын түүвэр

№	Тэмдэглэгээ	Материалын нэр	х/н	Тоо ширхэг	Нэгж жин, кг	Тайлбар
1	Г-991-1 вып 2	3000х3500х2000(h) хэмжээтэй ТК-7 маягийн дулааны худаг ДХ-9.1	ком	1		ГДГ-259 -с үз
2		Төмөр бетон ялуу ДЯ-12	ш	4	80	
3		Төмөр бетон ялуу Я-12	ш	4	53	
4		Төмөр бетон ялуу ПЯ-18	ш	2	120	
5		Төмөр бетон ялуу Я-18	ш	4	75	
6		Төмөр бетон ялуу ПР-22	ш	1	364	
7		Төмөр бетон ялуу Я-22	ш	2	95	
8		Хэрэглэгчийн шугам холбох	ш	3		

УБ. БГД 11-р хороо Энэбишийн өргөн чөлөө 78-р байр 204 тоот Утас: 7604 4780	Төв аймаг, Зуунмод сум, 1-р баг. ХАЛААЛТЫН 3-Р ЗУУХНЫ ХОЁРДУГААР ХЭЛХЭЭНИЙ ШУГАМ СҮЛЖЭЭ					
	ДХ-9.1-ийн байгууламт, огтлол 1-1, материалын түүвэр				Үе шат: А.3	
	Инженер	М.Буянхишиг	ЕГ Шифр: ДНТ-10-3/2019.24	Масштаб: М 1:40	Хуудас: 283	
	Гүйцэтгэсэн	Г.Дэлгэрмаа				
"ДНТ" ХХК	Шалгасан	Л.Энхсайхан	ТГ Шифр:	Зургийн дугаар: ГДГ-45	Огноо: 2024.04.15	

А3

12-р цэгийн дулааны худаг ДХ-9.2 /ТК-7/
масштаб 1:40

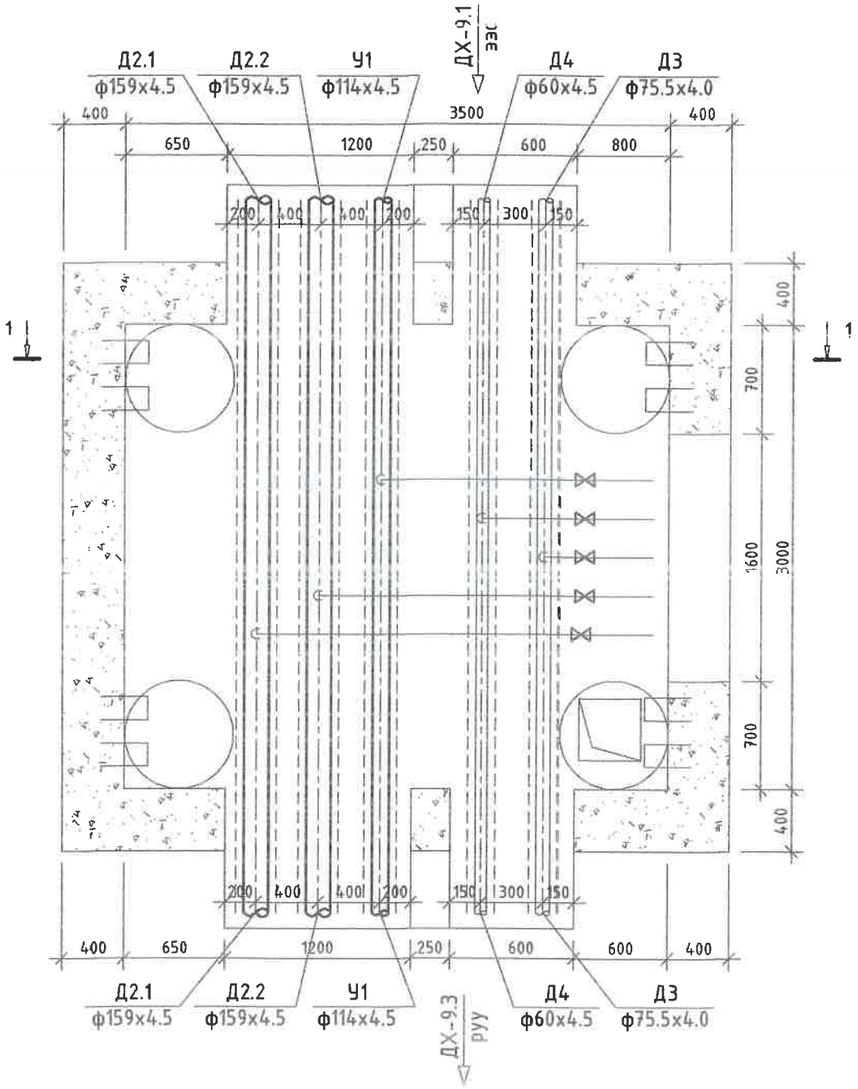

Тайлбар: Одоо байгаа айлуудын огтолгооны шугамуудыг шинэ шугамд холбоно.
(холболт-ф32мм, ф-25мм)

12-р цэгийн дулааны худгийн ДХ-9.2
Огтлол 1-1 масштаб 1:40

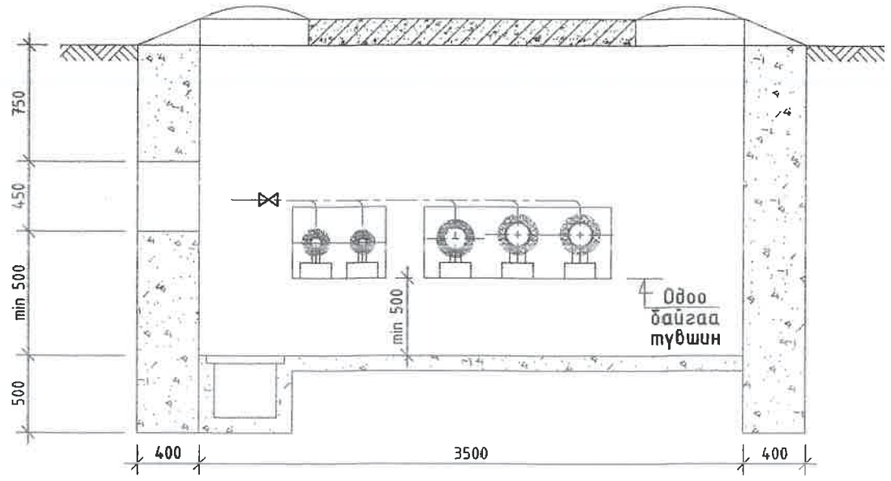

ДХ-9.2 худгийн материалын түүвэр

№	Тэмдэглэгээ	Материалын нэр	х/н	Тоо ширхэг	Нэгж жин, кг	Тайлбар
1	Г-991-1 вып 2	3000х3500х2000(h) хэмжээтэй ТК-7 маягийн дулааны худаг ДХ-9.2	ком	1		ГДГ-259 -с үз
2		Төмөр бетон ялуу ПР-18	ш	2	100	
3		Төмөр бетон ялуу Я-18	ш	4	63	
4		Төмөр бетон ялуу ДЯ-12	ш	4	83	
5		Төмөр бетон ялуу Я-12	ш	4	50	
6		Төмөр бетон ялуу ПР-22	ш	1	364	
7		Төмөр бетон ялуу Я-22	ш	2	95	
8		Хэрэглэгчийн шугам холбох	ш	3		

УБ. БГД 11-р хороо Энэбишийн өргөн чөлөө 78-р байр 204 тоот Утас: 7604 4780	Төв аймаг. Зуунмод сум. 1-р баг. ХАЛААЛТЫН 3-Р ЗУУХНЫ ХОЁРДУГААР ХЭЛХЭЭНИЙ ШУГАМ СУЛЖЭЭ				
	ДХ-9.2-ийн байгууламж, огтлол 1-1, материалын түүвэр				Үе шат: А.3
	Инженер	М.Буянхишиг	ЕГ Шифр: ДНТ-10-3/2019.24	Масштаб: М 1:40	Хуудас: 283
	Гүйцэтгэсэн	Г.Дэлгэрмаа	ТГ Шифр:	Зургийн дугаар: ГДГ-46	Огноо: 2024.04.15
"ДНТ" ХХК	Шалгасан	Л.Энхсайхан			

15-р цэгийн дулааны худаг ДХ-9.3 /ТК-7/
масштаб 1:40

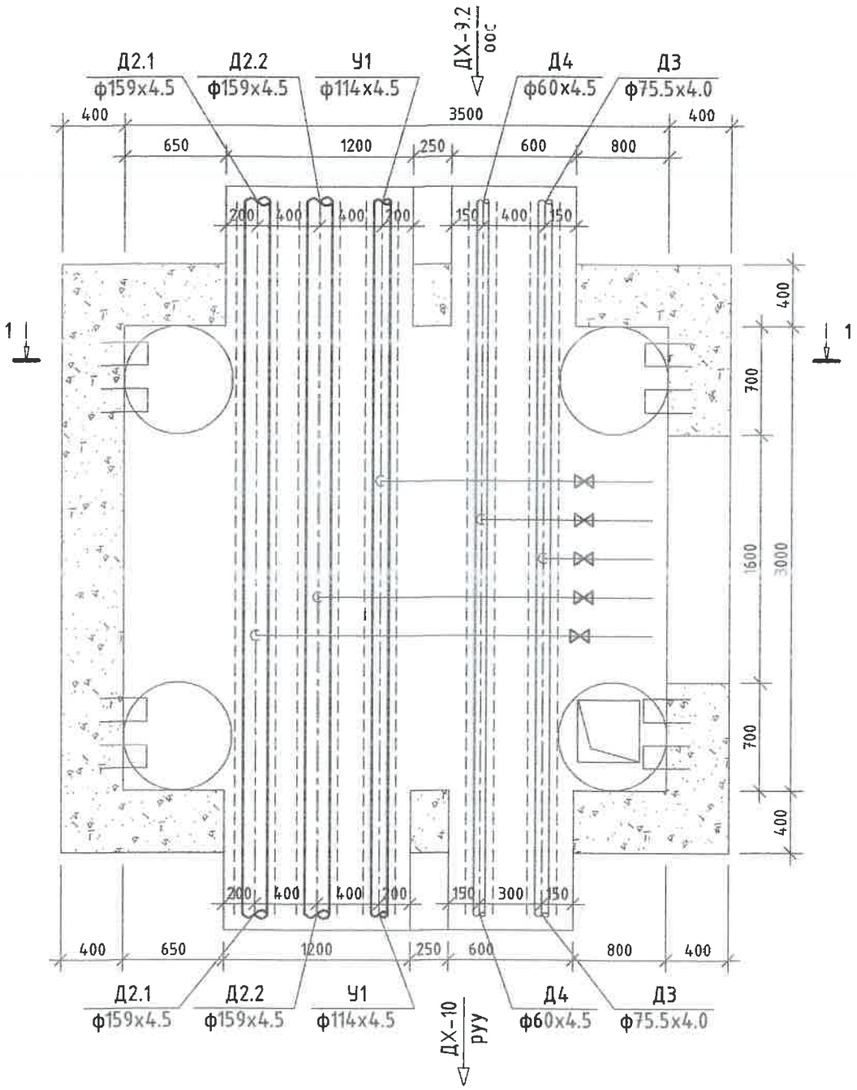

Тайлбар: Одоо байгаа айлуудын орголгооны шугамуудыг шинэ шугамд холбоно.
(холболт-ф32мм, ф-25мм)

15-р цэгийн дулааны худгийн ДХ-9.3
Огтлол 1-1 масштаб 1:40

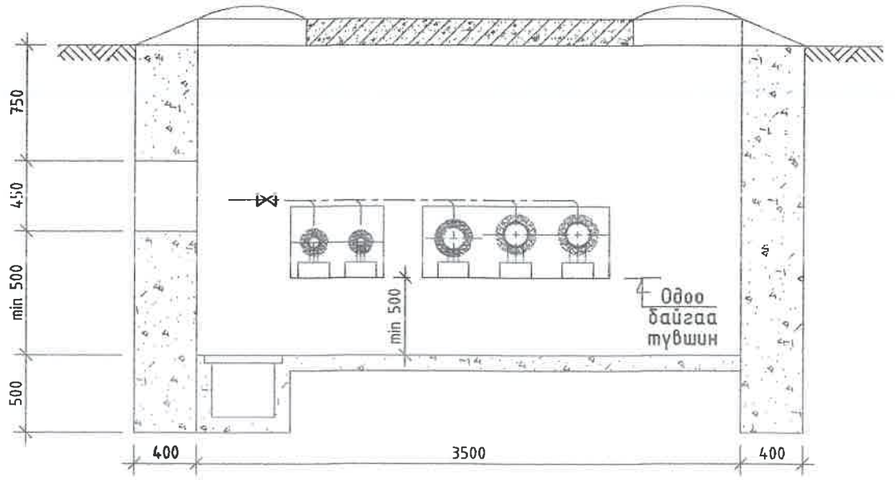

ДХ-9.3 худгийн материалын түүвэр

№	Тэмдэглэгээ	Материалын нэр	х/н	Тоо ширхэг	Нэгж жин, кг	Тайлбар
1	Г-991-1 вып 2	3000х3500х2000(h) хэмжээтэй ТК-7 маягийн дулааны худаг ДХ-9.3	ком	1		ГДГ-259 -с үз
2		Төмөр бетон ялуу ПР-18	ш	2	100	
3		Төмөр бетон ялуу Я-18	ш	4	63	
4		Төмөр бетон ялуу ДЯ-12	ш	4	83	
5		Төмөр бетон ялуу Я-12	ш	4	50	
6		Төмөр бетон ялуу ПР-22	ш	1	364	
7		Төмөр бетон ялуу Я-22	ш	2	95	
8		Хэрэглэгчийн шугам холбох	ш	3		

УБ. БГД 11-р хороо Энэбишийн өргөн чөлөө 78-р байр 204 тоот Утас: 7604 4780	Төв аймаг. Зүүнмод сум. 1-р баг. ХАЛААЛТЫН З-Р ЗУУХНЫ ХОЁРДУГААР ХЭЛХЭЭНИЙ ШУГАМ СҮЛЖЭЭ					
	ДХ-9.3-ийн байгууламт, огтлол 1-1, материалын түүвэр					Үе шат: А.З
	Инженер		М.Буянхишиг	ЕГ Шифр: ДНТ-10-З/2019.24	Масштаб: М 1:40	Хуудас: 283
	Гүйцэтгэсэн		Г.Дэлгэрмаа			
"ДНТ" ХХК	Шалгасан		Л.Энхсайхан	ТГ Шифр:	Зургийн дугаар: ГДГ-47	Огноо: 2024.04.15

18-р цэгийн дулааны худаг ДХ-10 /ТК-8/
масштаб 1:40

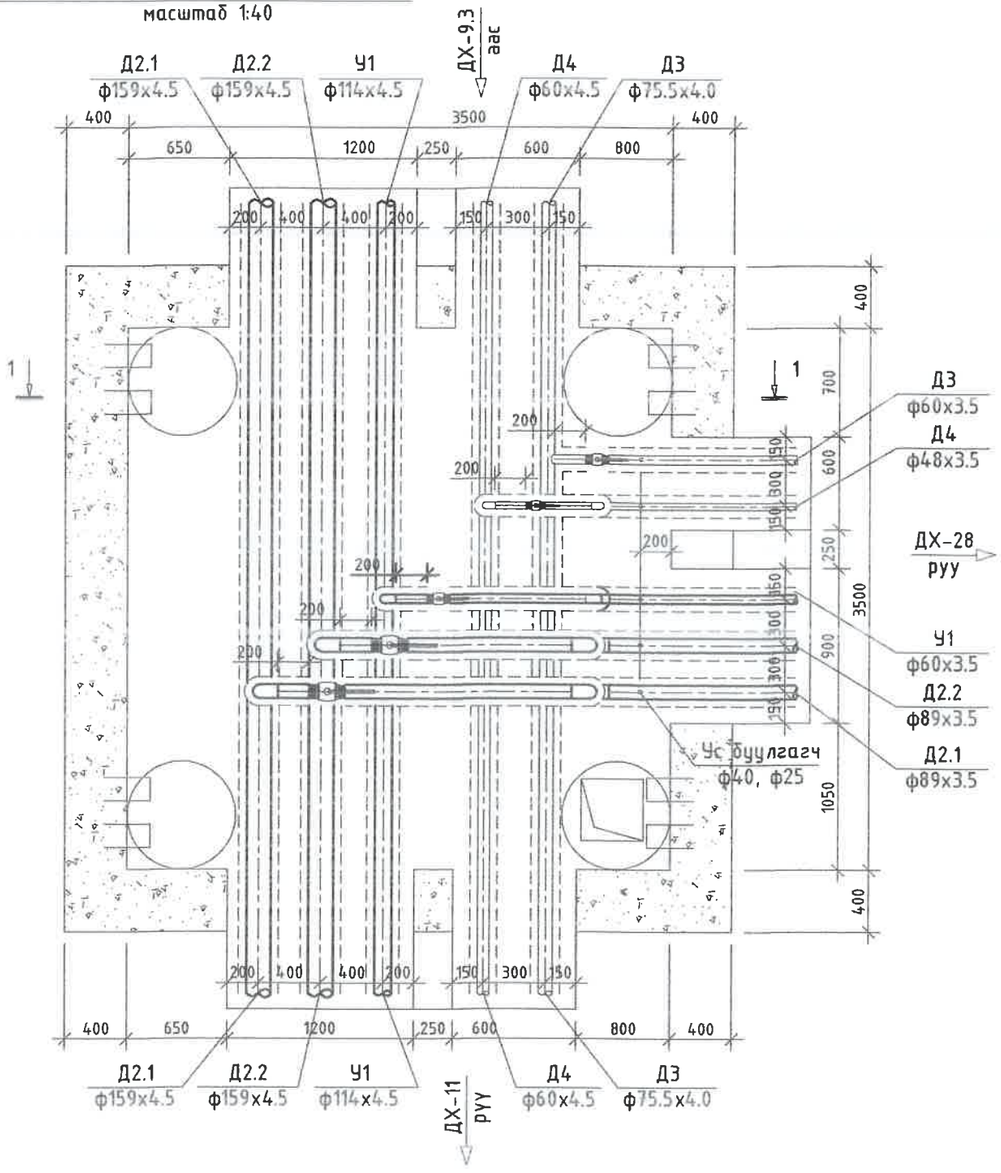

18-р цэгийн дулааны худгийн ДХ-10
Огтлол 1-1 масштаб 1:40

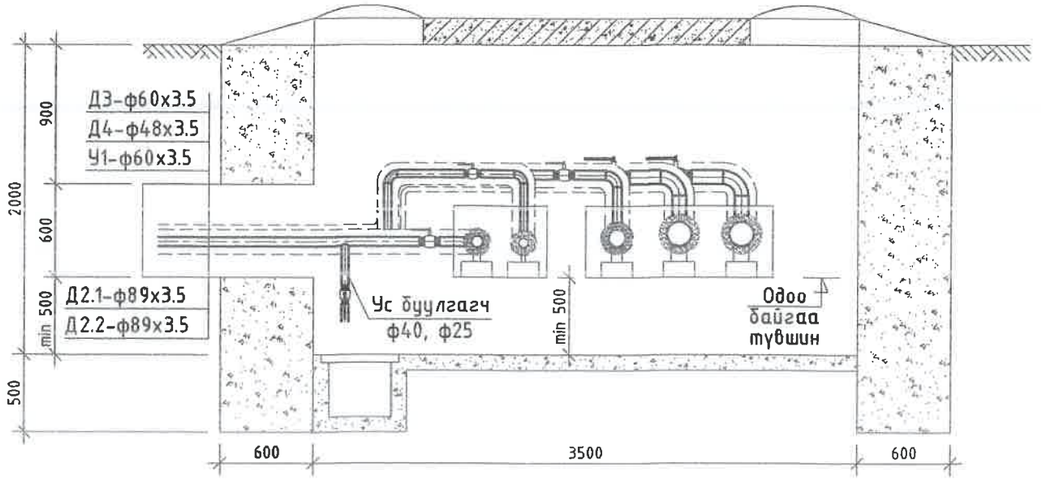

ДХ-10 худгийн материалын түүвэр

№	Тэмдэглэгээ	Материалын нэр	х/н	Тоо ширхэг	Нэгж жин, кг	Тайлбар
1		Ган бөмбөлгөн хаалт ф80мм	ш	2	6	
2		Ган бөмбөлгөн хаалт ф50мм	ш	1	3	
3	Серия 4.903-10 вып1	Хэвэлмэл ган отвод, 90°80 с50	ш	6	1.6	
4		Хэвэлмэл ган отвод, 90°50 с80 /цайрдсан/	ш	3	0.6	
5		Ус бууллах ган хаалт ф40мм /патруб/	ш	2	2.1	
6		Ус бууллах ган хаалт ф25мм /патруб/	ш	1	1	
7	Г-991-1 бып 2	3500х3500х2000(h) хэмжээтэй ТК-8 маягийн дулааны худаг ДХ-10	ком	1		ГДГ-243 -с үз
8		Төмөр бетон ялуу ДЯ-12	ш	6	83	
9		Төмөр бетон ялуу Я-12	ш	6	50	
10		Төмөр бетон ялуу ДЯ-18	ш	2	63	
11		Төмөр бетон ялуу ПР-18	ш	2	120	
12		Төмөр бетон ялуу Я-18	ш	6	75	

УБ. БГД 11-р хороо
Энэбишийн өргөн чөлөө
78-р байр 204 тоот
Утас: 7604 4780
"ДНТ" ХХК

Төв аймаг. Зүүнмод сум. 1-р баг.
ХАЛААЛТЫН 3-Р ЗҮҮХНЫ ХОЁРДУГААР ХЭЛХЭЭНИЙ ШУГАМ СҮЛЖЭЭ

ДХ-10-ийн байгууламж, огтлол 1-1, материалын түүвэр

Үе шат: А.З

Инженер		М.Буянхишиг	ЕГ Шифр: ДНТ-10-3/2019.24	Масштаб: М 1:40	Хуудас: 283
Гүйцэтгэсэн		Г.Дэлгэрмаа			
Шалгасан		Л.Энхсайхан	ТГ Шифр:	Зургийн дугаар: ГДГ-48	Огноо: 2024.04.15

А3

21-р цэгийн дулааны худаг ДХ-11 /ТК-7/
масштаб 1:40

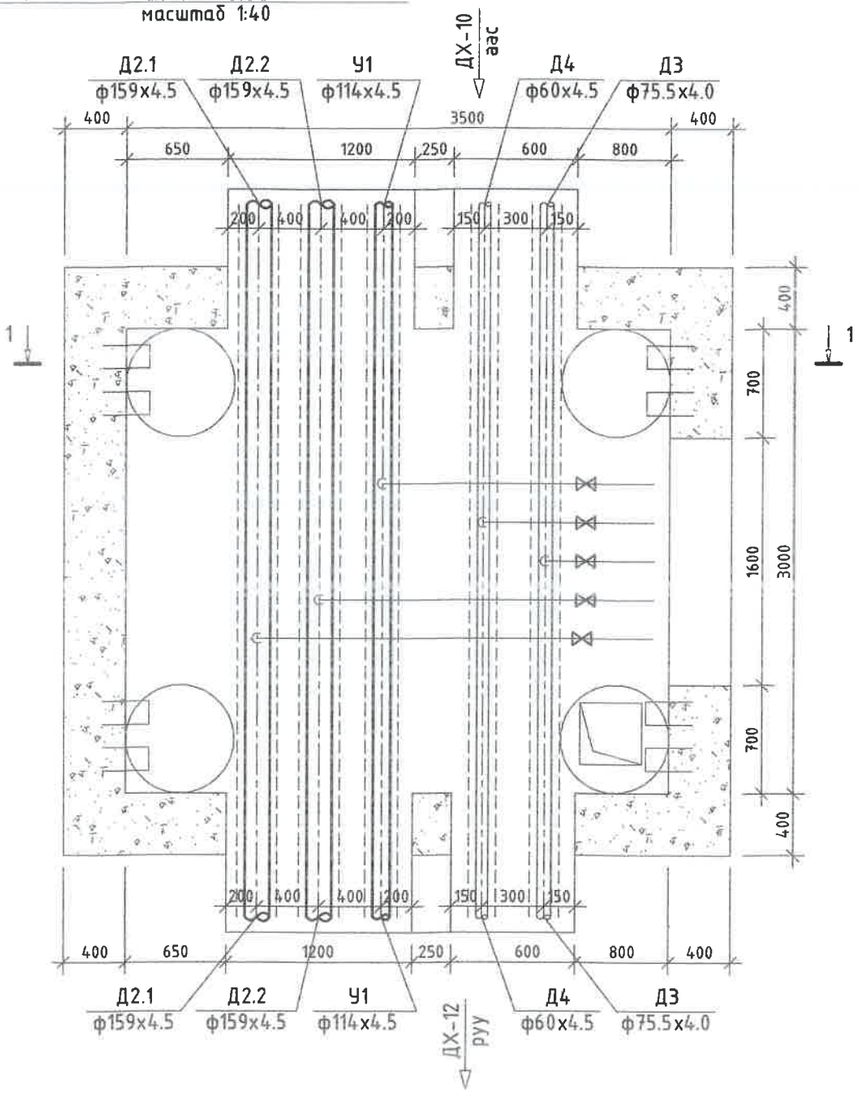

Тайлбар: Одоо байгаа айлуудын огтолгооны шугамуудыг шинэ шугамд холбоно.
(холболт-ф32мм, ф-25мм)

21-р цэгийн дулааны худгийн ДХ-11
Огтлол 1-1 масштаб 1:40

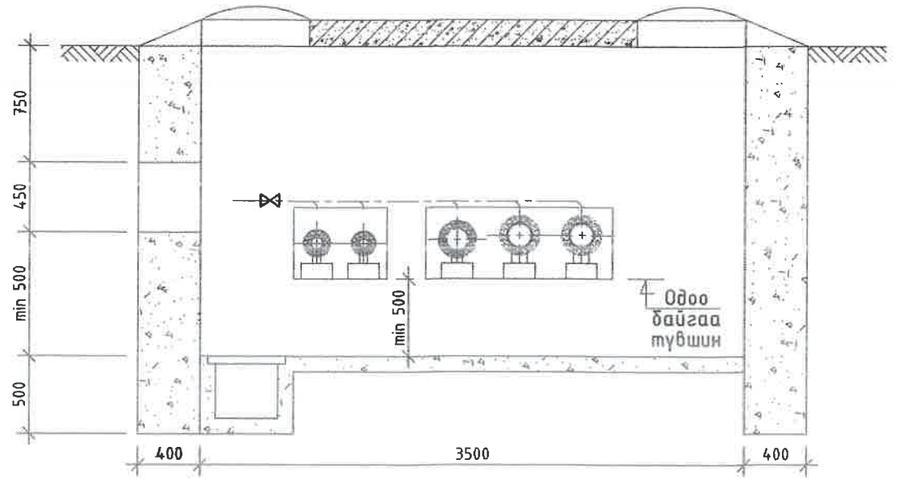

ДХ-11 худгийн материалын түүвэр

№	Тэмдэглэгээ	Материалын нэр	х/н	Тоо ширхэг	Нэгж жин, кг	Тайлбар
1	Г-991-1 бып 2	3000х3500х2000(h) хэмжээтэй ТК-7 маягийн дулааны худаг ДХ-11	ком	1		ГДГ-259 -с үз
2		Төмөр бетон ялуу ПР-18	ш	2	100	
3		Төмөр бетон ялуу Я-18	ш	4	63	
4		Төмөр бетон ялуу ДЯ-12	ш	4	83	
5		Төмөр бетон ялуу Я-12	ш	4	50	
6		Төмөр бетон ялуу ПР-22	ш	1	364	
7		Төмөр бетон ялуу Я-22	ш	2	95	
8		Хэрэглэгчийн шугам холбох	ш	3		

УБ БГД 11-р хороо
Энэбишийн өргөн чөлөө
78-р байр 204 тоот
Утас: 7604 4780

"ДНТ" ХХК

Төв аймаг. Зуунмод сум. 1-р баг.
ХАЛААЛТЫН З-Р ЗУУХНЫ ХОЁРДУГААР ХЭЛХЭЭНИЙ ШУГАМ СҮЛЖЭЭ

ДХ-11-ийн байгууламж, огтлол 1-1, материалын түүвэр

Үе шат: А.З

Инженер		М.Буянхишиг	ЕГ Шифр: ДНТ-10-З/2019.24	Масштаб: М 1:40	Хуудас: 283
Гүйцэтгэсэн		Г.Дэлгэрмаа			
Шалгасан		Л.Энхсайхан	ТГ Шифр:	Зургийн дугаар: ГДГ-49	Огноо: 2024.04.15

А3

25-р цэгийн дулааны худаг ДХ-12 /ТК-7/
масштаб 1:40

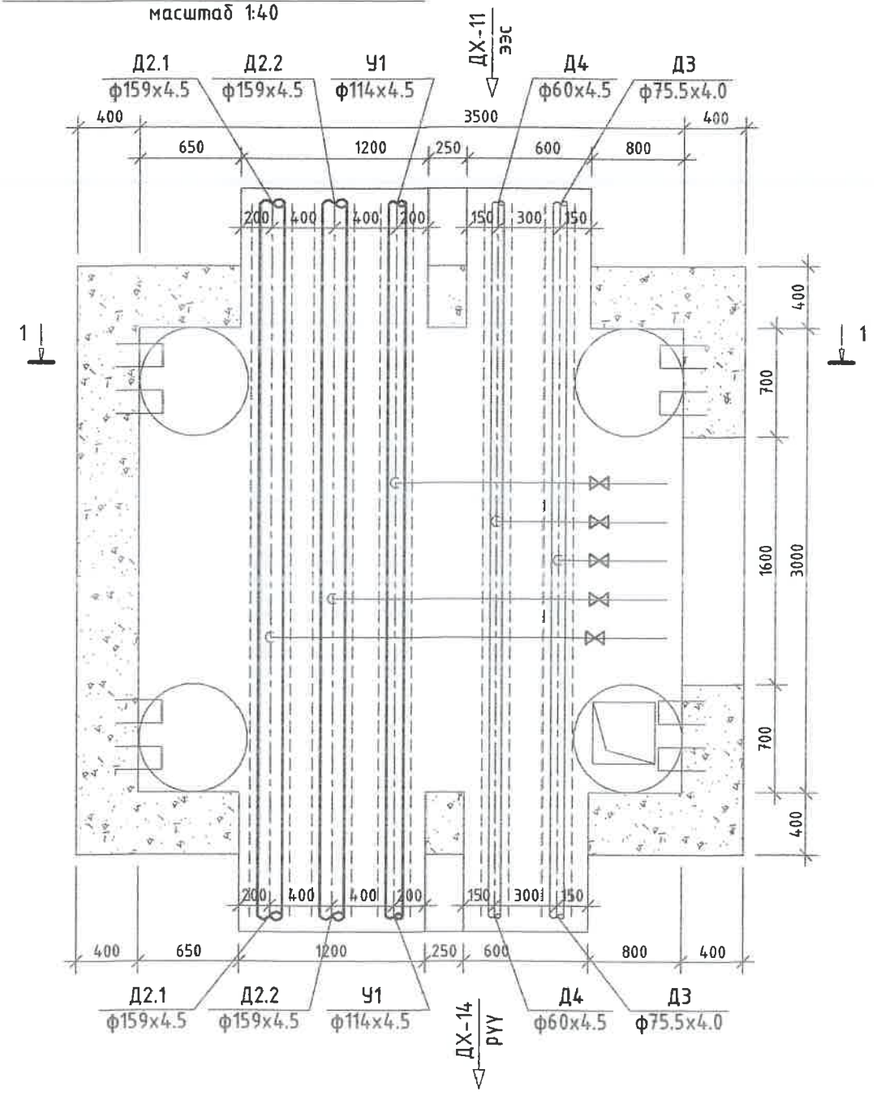

Тайлбар: Одоо байгаа айлуудын оготлгооны шугамуудыг шинэ шугамд холбоно.
(холболт-ф32мм, ф-25мм)

25-р цэгийн дулааны худгийн ДХ-12
Огтлол 1-1 масштаб 1:40

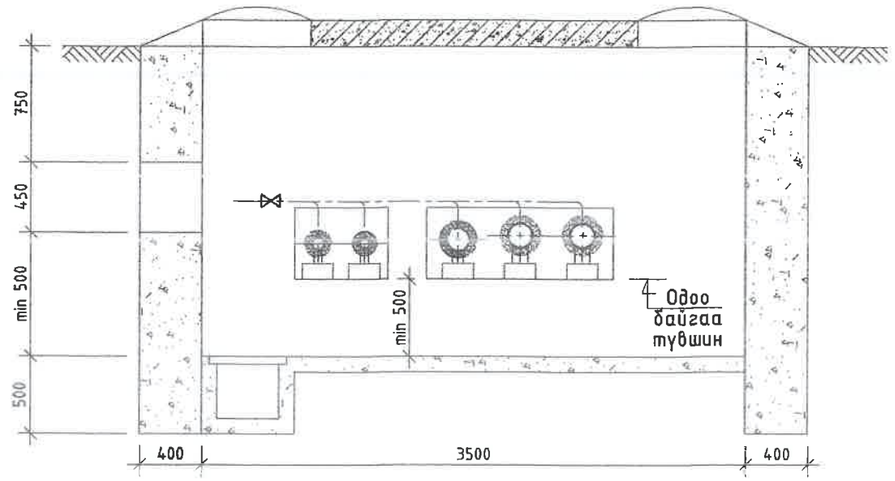

ДХ-12 худгийн материалын түүвэр

№	Тэмдэглэгээ	Материалын нэр	х/н	Тоо ширхэг	Нэгж жин, кг	Тайлбар
1	Г-991-1 вып 2	3000х3500х2000(h) хэмжээтэй ТК-7 маягийн дулааны худаг ДХ-12	ком	1		ГДГ-242 -с үз
2		Төмөр бетон ялуу ПР-18	ш	2	120	
3		Төмөр бетон ялуу Я-18	ш	4	75	
4		Төмөр бетон ялуу ДЯ-12	ш	4	83	
5		Төмөр бетон ялуу Я-12	ш	4	50	
6		Төмөр бетон ялуу ПР-22	ш	1	364	
7		Төмөр бетон ялуу Я-22	ш	2	95	
8		Хэрэглэгчийн шугам холбох	ш	3		

УБ. БГД 11-р хороо
Энэбишийн өргөн чөлөө
78-р байр 204 тоот
Утас: 7604 4780
"ДНТ" ХХК

Төв аймаг. Зүүнмод сум. 1-р баг.
ХАЛААЛТЫН 3-Р ЗУУХНЫ ХОЁРДУГААР ХЭЛХЭЭНИЙ ШУГАМ СҮЛЖЭЭ

ДХ-12-ийн байгууламт, огтлол 1-1, материалын түүвэр

Үе шат: А.З

Инженер		М.Буянхишиг	ЕГ Шифр: ДНТ-10-3/2019.24	Масштаб: М 1:40	Хуудас: 283
Гүйцэтгэсэн		Г.Дэлгэрмаа			
Шалгасан		Л.Энхсайхан	ТГ Шифр:	Зургийн дугаар: ГДГ-50	Огноо: 2024.04.15

27-р цэгийн дулааны худаг ДХ-14 /ТК-10/
масштаб 1:40

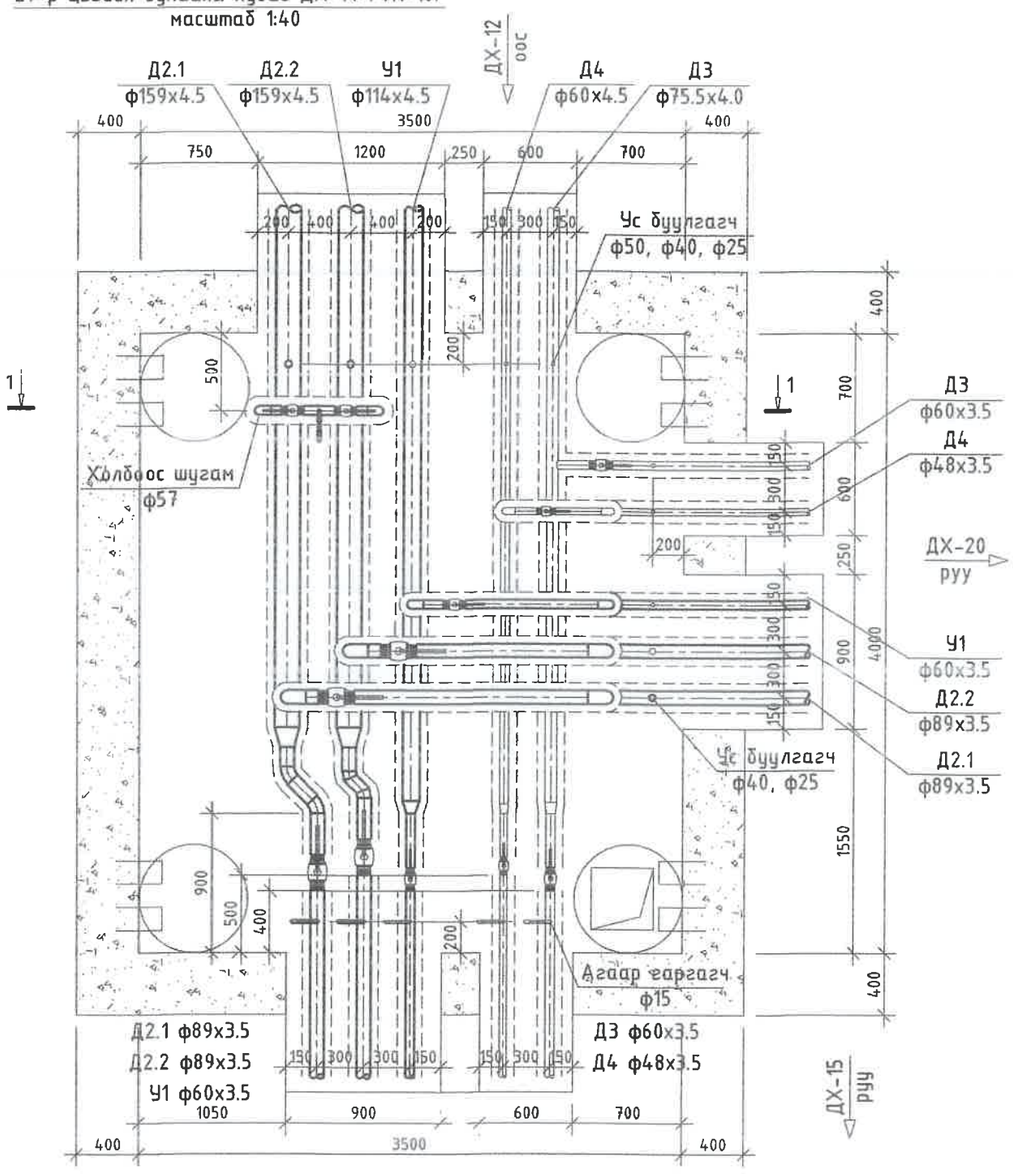

27-р цэгийн дулааны худгийн ДХ-14
Огтлол 1-1 масштаб 1:40

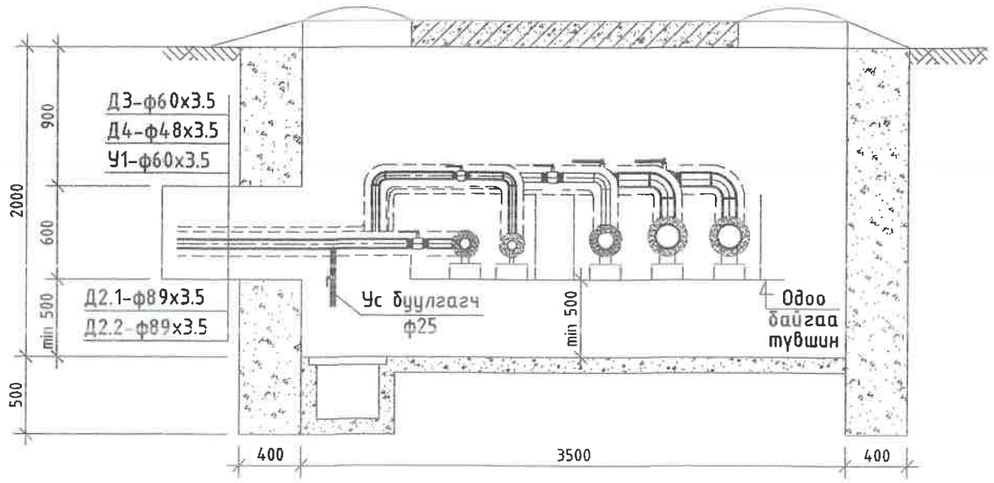

ДХ-14 худгийн материалын түүвэр

№	Тэмдэглэгээ	Материалын нэр	х/н	Тоо ширхэг	Нэгж жин, кг	Тайлбар
1		Хэвэлмэл ган шилжвэр, ф150/80мм	ш	2	1.31	
2		Хэвэлмэл ган шилжвэр, ф100/50мм /цайрдсан/	ш	1	0.88	
3		Ган бөмбөлгөн хаалт ф80мм	ш	4	6	
4		Ган бөмбөлгөн хаалт ф50мм	ш	2	3	
5	Серия 4.903-10 вып1	Хэвэлмэл ган отвод, 45°80 с50	ш	4	0.8	
6		Хэвэлмэл ган отвод, 90°80 с50	ш	6	1.6	
7		Хэвэлмэл ган отвод, 90°50 с80 /цайрдсан/	ш	3	0.6	
8		Ус буургах ган хаалт ф40мм /патруб/	ш	2	2.1	
9		Ус буургах ган хаалт ф25мм /патруб/	ш	1	1	
10		Агаар гаргах вентиль ф15мм /патруб, 2ш отвод/	ш	3	0.8	
11		Ган бөмбөлгөн хаалт, ф50	ш	2	3	Холбоос шугам
12		Хэвэлмэл ган отвод, 90°50 с80	ш	4	0.6	
13		Ган хоолой ф50мм	у/м	1	4.65	
14		Хяналтын хаалт ф15мм	ш	1		
15		Хэвэлмэл ган отвод, ф15мм	ш	2		
16	Г-991-1 вып 2	4000х3500х2000(h) хэмжээтэй ТК-10 маягийн дулааны худаг ДХ-14	ком	1		ГДГ-262 -с үз
17		Төмөр бетон ялуу ДЯ-12	ш	6	83	
18		Төмөр бетон ялуу Я-12	ш	6	50	
19		Төмөр бетон ялуу ДЯ-18	ш	6	120	
20		Төмөр бетон ялуу Я-18	ш	6	75	

УБ. БГД 11-р хороо Энэбишийн өргөн чөлөө 78-р байр 204 тоот
Утас: 7604 4780
"ДНТ" ХХК

Төв аймаг. Зуунмод сум. 1-р баг.
ХАЛААЛТЫН З-Р ЗУУХНЫ ХОЁРДУГААР ХЭЛХЭЭНИЙ ШУГАМ СУЛЖЭЭ
ДХ-14-ийн байгууламт, огтлол 1-1, материалын түүвэр

Инженер		М.Буянхишиг	ЕГ Шифр: ДНТ-10-3/2019.24	Масштаб: М 1:40	Хуудас: 283
Гүйцэтгэсэн		Г.Дэлгэрмаа			
Шалгасан		Л.Энхсайхан	ТГ Шифр:	Зургийн дугаар: ГДГ-51	Огноо: 2024.04.15

Үе шат: А.З

30-р цэгийн дулааны худаг ДХ-15 /ТК-7/
масштаб 1:40

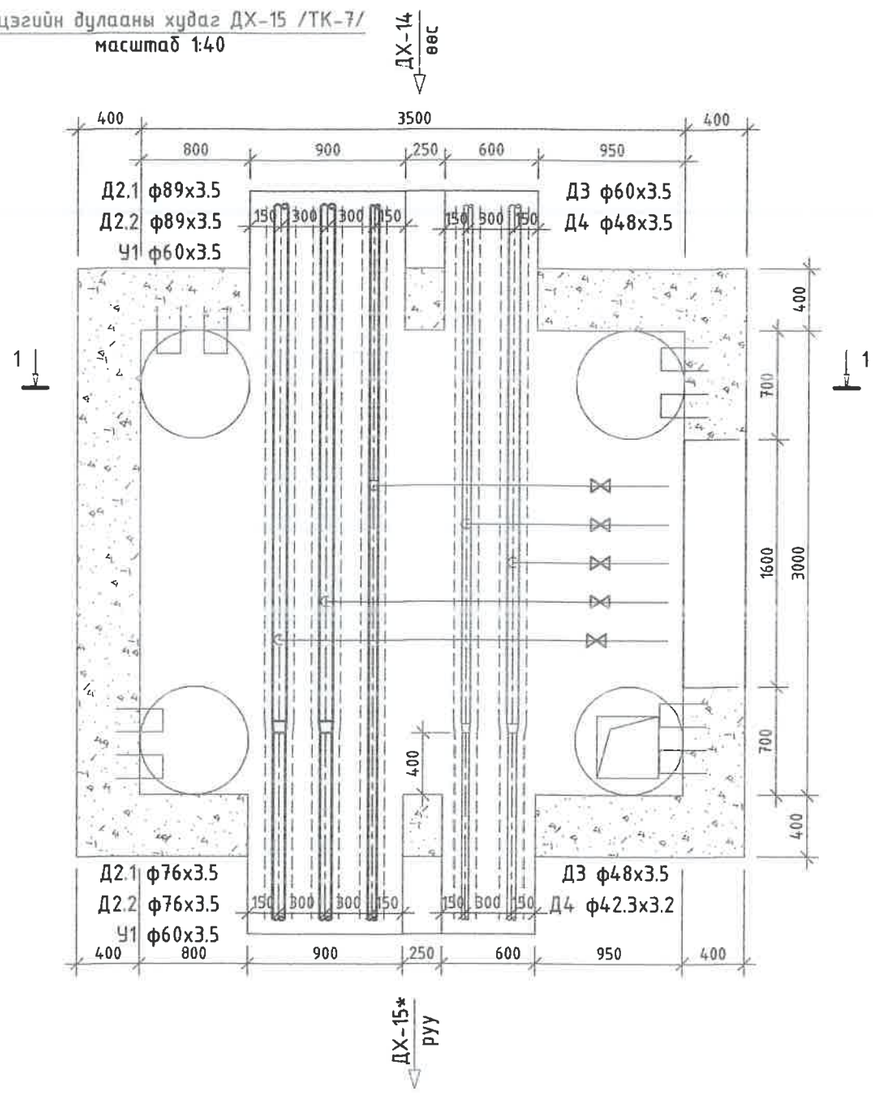

Тайлбар: Одоо байгаа айлуудын огтолгооны шугамуудыг шинэ шугамд холбоно.
(холболт-ф32мм, ф-25мм)

30-р цэгийн дулааны худгийн ДХ-15
Огтлол 1-1 масштаб 1:40

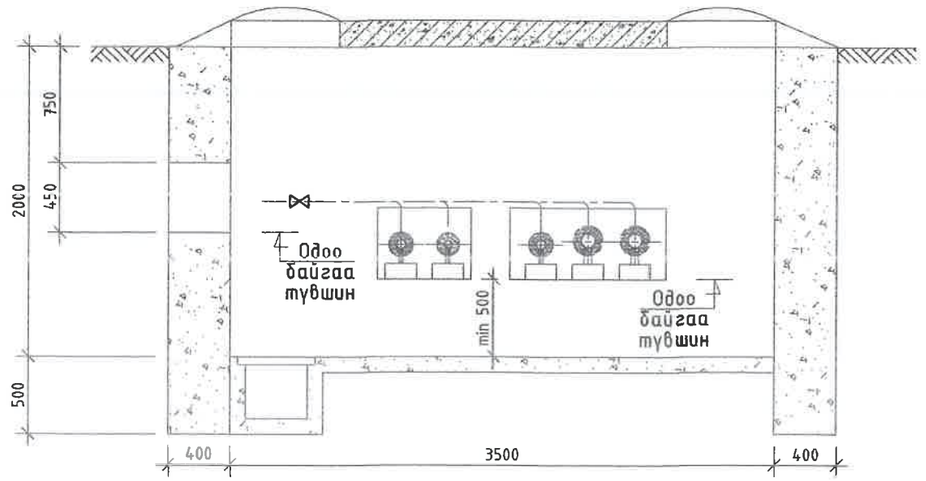

ДХ-15 худгийн материалын түүвэр

№	Тэмдэглэгээ	Материалын нэр	х/н	Тоо ширхэг	Нэгж жин, кг	Тайлбар
1	Г-991-1 вып 2	3000х3500х2000(h) хэмжээтэй ТК-7 маягийн дулааны худаг ДХ-15	ком	1		ГДГ-259 -с үз
2		Төмөр бетон ялуу ДЯ-12	ш	4	83	
3		Төмөр бетон ялуу Я-12	ш	4	50	
4		Төмөр бетон ялуу ДЯ-18	ш	4	120	
5		Төмөр бетон ялуу Я-18	ш	4	75	
6		Төмөр бетон ялуу ПР-22	ш	1	364	
7		Төмөр бетон ялуу Я-22	ш	2	95	
8		Хэрэглэгчийн шугам холбох	ш	3		

УБ. БГД 11-р хороо
Энэбишийн өргөн чөлөө
78-р байр 204 тоот
Утас: 7604 4780

"ДНТ" ХХК

Төв аймаг. Зуунмод сум. 1-р баг.
ХАЛААЛТЫН З-Р ЗУУХНЫ ХОЁРДУГААР ХЭЛХЭЭНИЙ ШУГАМ СУЛЖЭЭ

ДХ-15-ийн байгууламж, огтлол 1-1, материалын түүвэр

Үе шат: А.З

Инженер		М.Буянхишиг	ЕГ Шифр: ДНТ-10-З/2019.24	Масштаб: М 1:40	Хуудас: 283
Гүйцэтгэсэн		Г.Дэлгэрмаа			
Шалгасан		Л.Энхсайхан	ТГ Шифр:	Зургийн дугаар: ГДГ-52	Огноо: 2024.04.15

А3

ЗЗ-р цэгийн дулааны худаг ДХ-15* /ТК-7/
масштаб 1:40

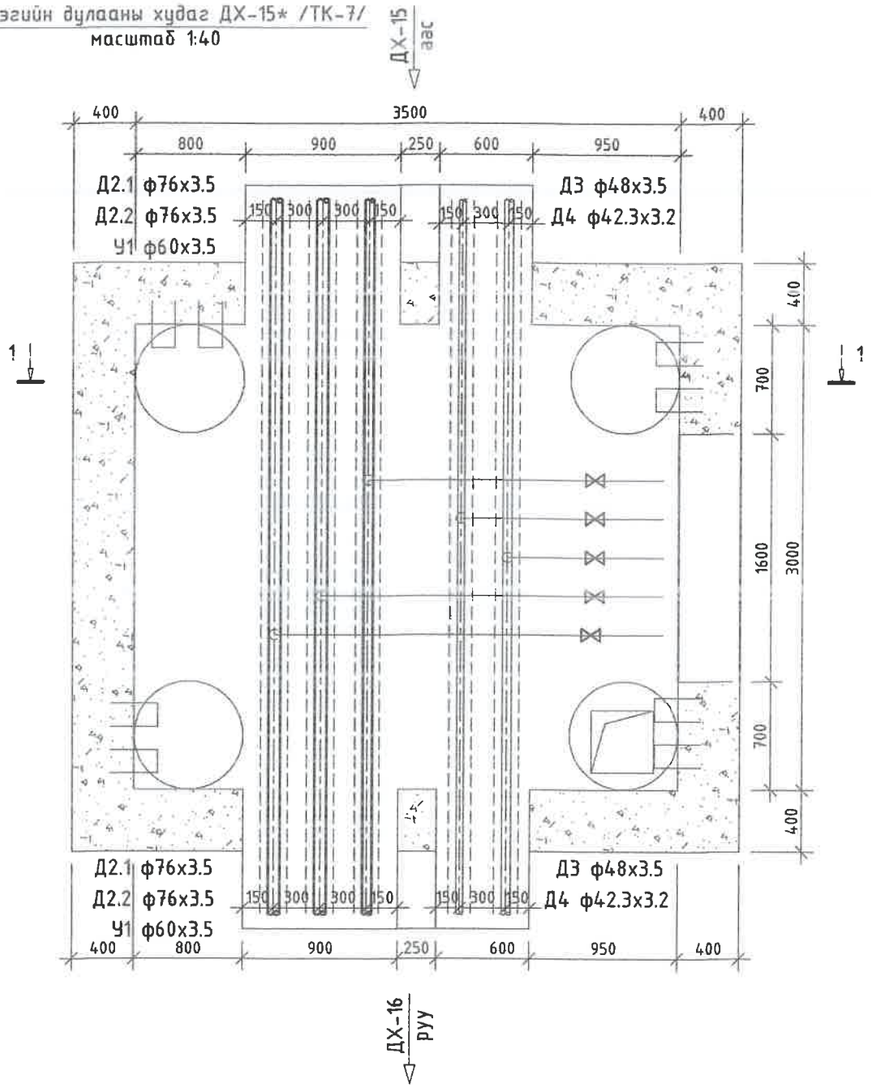

ЗЗ-р цэгийн дулааны худгийн ДХ-15*
Огтлол 1-1 масштаб 1:40

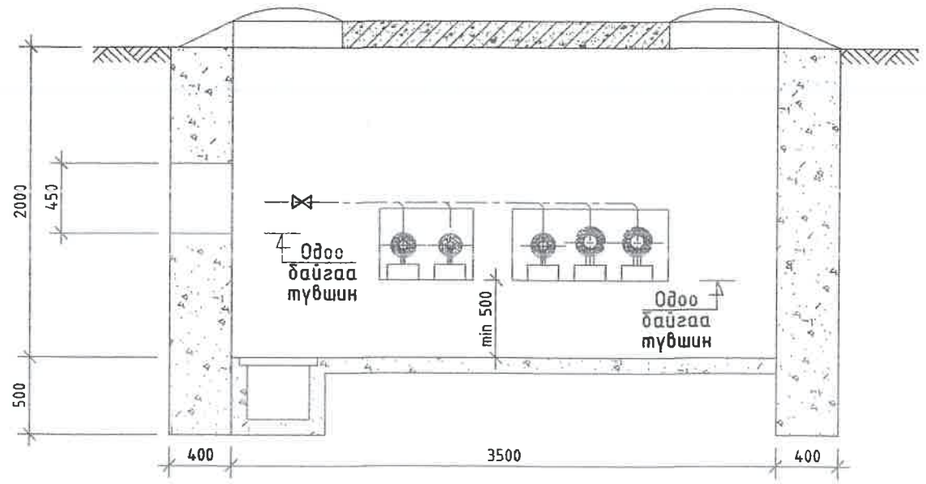

Тайлбар: Одоо байгаа айлуудын огтолгооны шугамуудыг шинэ шугамд холбоно.
(холболт-ф32мм, ф-25мм)

ДХ-15* худгийн материалын түүвэр

№	Тэмдэглэгээ	Материалын нэр	х/н	Тоо ширхэг	Нэгж жин, кг	Тайлбар
1	Г-991-1 вып 2	3000х3500х2000(h) хэмжээтэй ТК-7 маягийн дулааны худаг ДХ-15*	ком	1		ГДГ-259 -с үз
2		Төмөр бетон ялуу ДЯ-12	ш	4	83	
3		Төмөр бетон ялуу Я-12	ш	4	50	
4		Төмөр бетон ялуу ДЯ-18	ш	4	120	
5		Төмөр бетон ялуу Я-18	ш	4	75	
6		Төмөр бетон ялуу ПР-22	ш	1	364	
7		Төмөр бетон ялуу Я-22	ш	2	95	
8		Хэрэглэгчийн шугам холбох	ш	3		

УБ. БГД 11-р хороо
Энэбишийн өргөн чөлөө
78-р байр 204 тоот
Утас: 7604 4780
"ДНТ" ХХК

Төв аймаг, Зуунмод сум, 1-р баг.
ХАЛААЛТЫН З-Р ЗУУХНЫ ХОЁРДУГААР ХЭЛХЭЭНИЙ ШУГАМ СҮЛЖЭЭ
ДХ-15*-ийн байгууламж, огтлол 1-1, материалын түүвэр

Инженер		М.Буянхишиг	ЕГ Шифр: ДНТ-10-3/2019.24	Масштаб: М 1:40	Хуудас: 283
Гүйцэтгэсэн		Г.Дэлгэрмаа	ТГ Шифр:	Зургийн дугаар: ГДГ-53	Огноо: 2024.04.15
Шалгасан		Л.Энхсайхан			

Үе шат: А.З
А3

35-р цэгийн дулааны худаг ДХ-16 /ТК-7/
масштаб 1:40

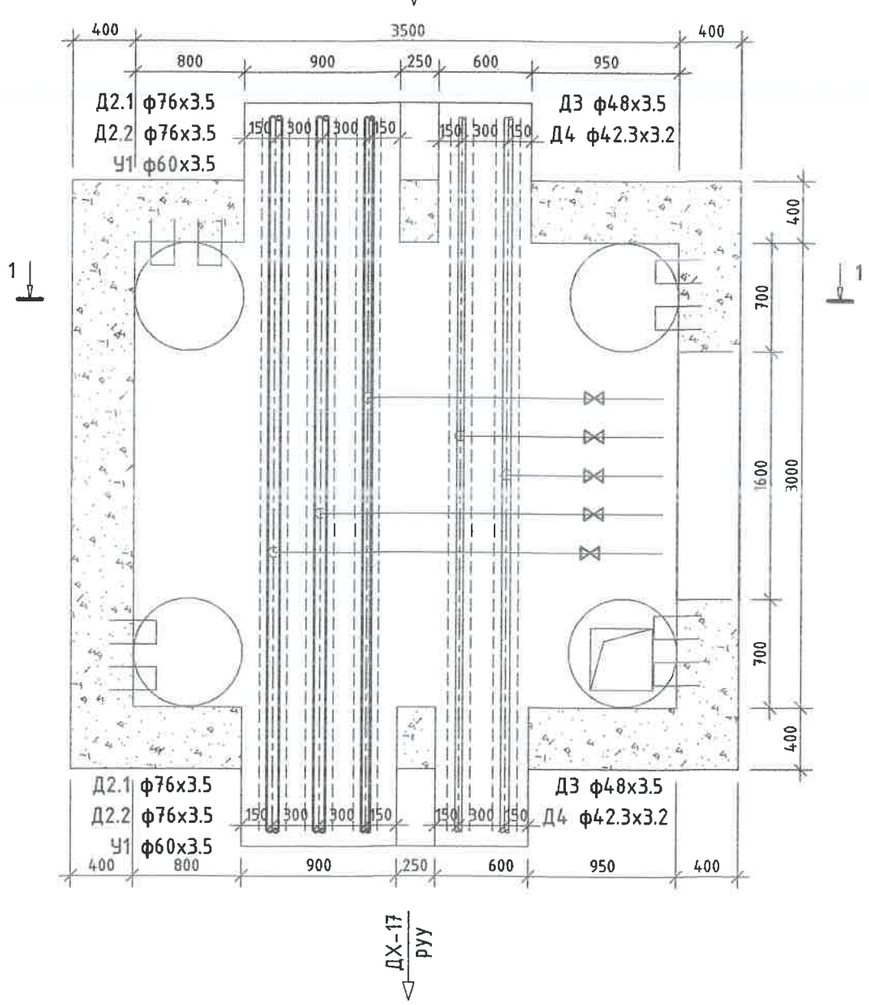

35-р цэгийн дулааны худгийн ДХ-16
Огтлол 1-1 масштаб 1:40

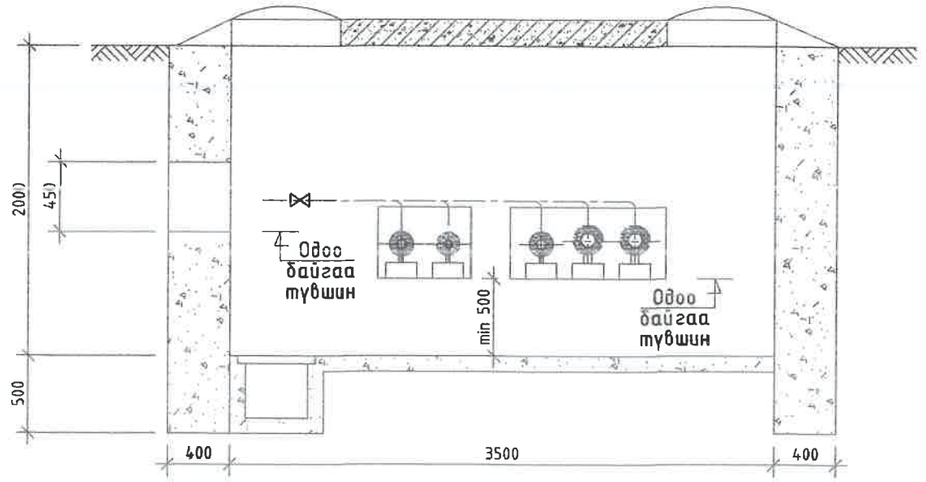

Тайлбар: Одоо байгаа айлуудын огтолгооны шугамуудыг шинэ шугамд холбоно.
(холболт-ф32мм, ф-25мм)

ДХ-16 худгийн материалын түүвэр

№	Тэмдэглэгээ	Материалын нэр	х/н	Тоо ширхэг	Нэгж жин, кг	Тайлбар
1	Г-991-1 вып 2	3000х3500х2000(h) хэмжээтэй ТК-7 маягийн дулааны худаг ДХ-16	ком	1		ГДГ-259 -с үз
2		Төмөр бетон ялуу ДЯ-12	ш	4	83	
3		Төмөр бетон ялуу Я-12	ш	4	50	
4		Төмөр бетон ялуу ДЯ-18	ш	4	120	
5		Төмөр бетон ялуу Я-18	ш	4	75	
6		Төмөр бетон ялуу ПР-22	ш	1	364	
7		Төмөр бетон ялуу Я-22	ш	2	95	
8		Хэрэглэгчийн шугам холбох	ш	3		

УБ. БГД 11-р хороо Энэбишийн ерөн челөө 78-р байр 204 тоот Утас: 7604 4780	Төв аймаг. Зуунмод сум. 1-р баг. ХАЛААЛТЫН 3-Р ЗУУХНЫ ХОЁРДУГААР ХЭЛХЭЭНИЙ ШУГАМ СҮЛЖЭЭ				
	ДХ-16-ийн байгууламт, огтлол 1-1, материалын түүвэр			Үе шат: А.3	
	Инженер	М.Буянхишиг	ЕГ Шифр: ДНТ-10-3/2019.24	Масштаб: М 1:40	Хуудас: 283
	Гүйцэтгэсэн	Г.Дэлгэрмаа			
"ДНТ" ХХК	Шалгасан	Л.Энхсайхан	ТГ Шифр:	Зургийн дугаар: ГДГ-54	Огноо: 2024.04.15

37-р цэгийн дулааны худаг ДХ-17 /ТК-7/
масштаб 1:40

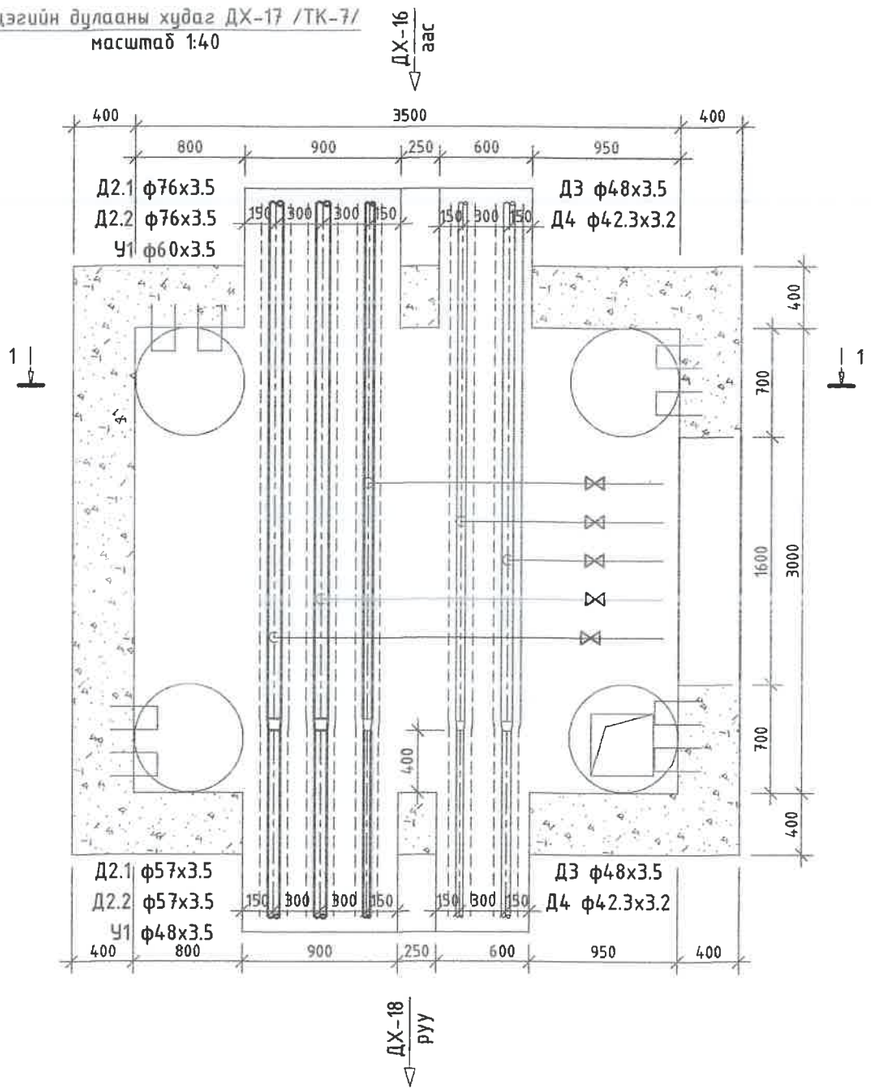

37-р цэгийн дулааны худгийн ДХ-17
Огтлол 1-1 масштаб 1:40

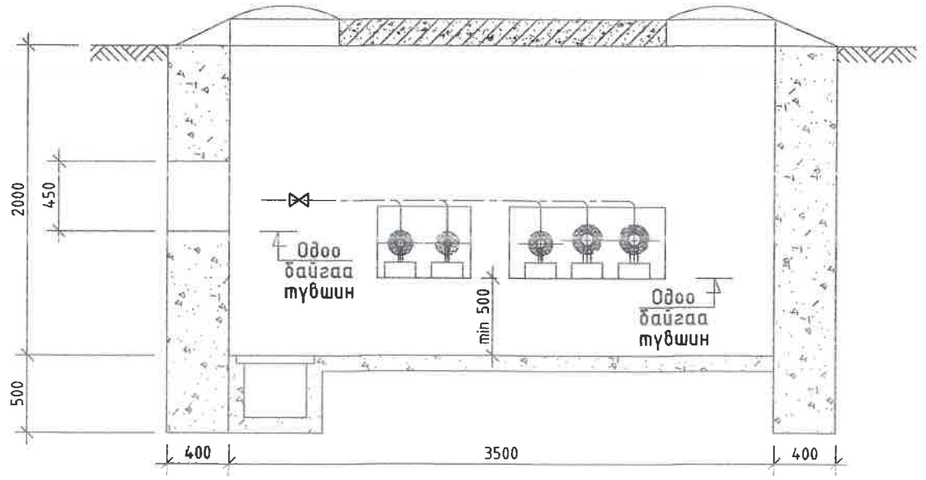

Тайлбар: Одоо байгаа айлуудын огтолгооны шугамуудыг шинэ шугамд холбоно.
(холболт-ф32мм, ф-25мм)

ДХ-17 худгийн материалын түүвэр

№	Тэмдэглэгээ	Материалын нэр	х/н	Тоо ширхэг	Нэгж жин, кг	Тайлбар
1	Г-991-1 вып 2	3000х3500х2000(h) хэмжээтэй ТК-7 маягийн дулааны худаг ДХ-17	ком	1		ГДГ-259 -с үз
2		Төмөр бетон ялуу ДЯ-12	ш	4	83	
3		Төмөр бетон ялуу Я-12	ш	4	50	
4		Төмөр бетон ялуу ДЯ-18	ш	4	120	
5		Төмөр бетон ялуу Я-18	ш	4	75	
6		Төмөр бетон ялуу ПР-22	ш	1	364	
7		Төмөр бетон ялуу Я-22	ш	2	95	
8		Хэрэглэгчийн шугам холбох	ш	3		

УБ. БГД 11-р хороо
Энэбишийн өргөн чөлөө
78-р байр 204 тоот
Утас: 7604 4780
"ДНТ" ХХК

Төв аймаг. Зуунмод сум. 1-р баг.
ХАЛААЛТЫН 3-Р ЗУУХНЫ ХОЁРДУГААР ХЭЛХЭЭНИЙ ШУГАМ СУЛЖЭЭ

ДХ-17-ийн байгууламт, огтлол 1-1, материалын түүвэр					Ye шат: А.3
Инженер		М.Буянхишиг	ЕГ Шифр: ДНТ-10-3/2019.24	Масштаб: М 1:40	Хуудас: 283
Гүйцэтгэсэн		Г.Дэлгэрмаа			
Шалгасан		Л.Энхсайхан	ТГ Шифр:	Зургийн дугаар: ГДГ-55	Огноо: 2024.04.15

А3

39-р цэгийн дулааны худаг ДХ-18 /ТК-7/
масштаб 1:40

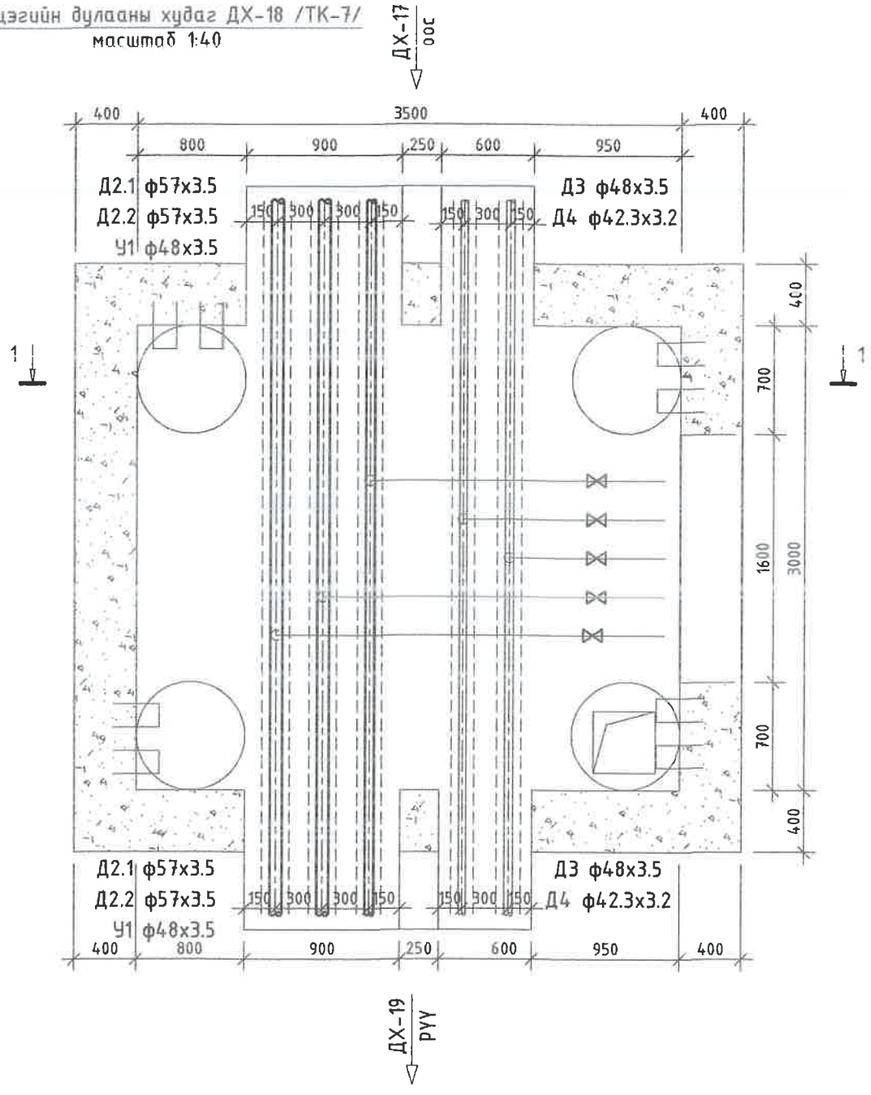

Тайлбар: Одоо байгаа айлуудын орголгооны шугамуудыг шинэ шугамд холбоно.
(холболт-ф32мм, ф-25мм)

39-р цэгийн дулааны худгийн ДХ-18
Огтлол 1-1 масштаб 1:40

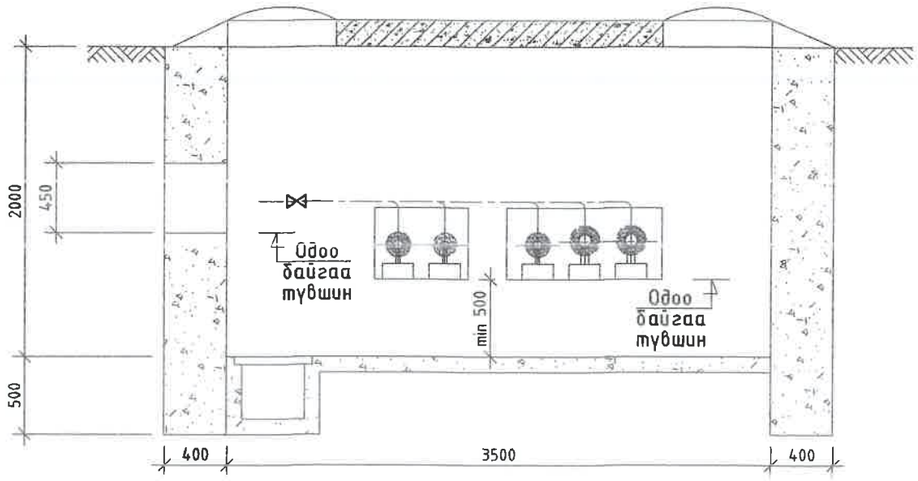

ДХ-18 худгийн материалын түүвэр

№	Тэмдэглэгээ	Материалын нэр	х/н	Тоо ширхэг	Нэгж жин, кг	Тайлбар
1	Г-991-1 вып 2	3000х3500х2000(h) хэмжээтэй ТК-7 маягийн дулааны худаг ДХ-18	ком	1		ГДГ-259 -с үз
2		Төмөр бетон ялуу ДЯ-12	ш	4	83	
3		Төмөр бетон ялуу Я-12	ш	4	50	
4		Төмөр бетон ялуу ДЯ-18	ш	4	120	
5		Төмөр бетон ялуу Я-18	ш	4	75	
6		Төмөр бетон ялуу ПР-22	ш	1	364	
7		Төмөр бетон ялуу Я-22	ш	2	95	
8		Хэрэглэгчийн шугам холбох	ш	3		

УБ. БГД 11-р хороо
Энэбишийн өргөн чөлөө
78-р байр 204 тоот
Утас: 7604 4780
"ДНТ" ХХК

Төв аймаг. Зуунмод сум. 1-р баг.
ХАЛААЛТЫН 3-Р ЗУУХНЫ ХОЁРДУГААР ХЭЛХЭЭНИЙ ШУГАМ СУЛЖЭЭ

ДХ-18-ийн байгууламт, огтлол 1-1, материалын түүвэр					Үе шат: А.З
Инженер		М.Буянхишиг	ЕГ Шифр: ДНТ-10-3/2019.24	Масштаб: М 1:40	Хуудас: 283
Гүйцэтгэсэн	Г. Дэлгэрмаа	Г.Дэлгэрмаа			
Шалгасан		Л.Энхсайхан	ТГ Шифр:	Зургийн дугаар: ГДГ-56	Огноо: 2024.04.15

А3

41-р цэгийн дулааны худаг ДХ-19 /ТК-7/
масштаб 1:40

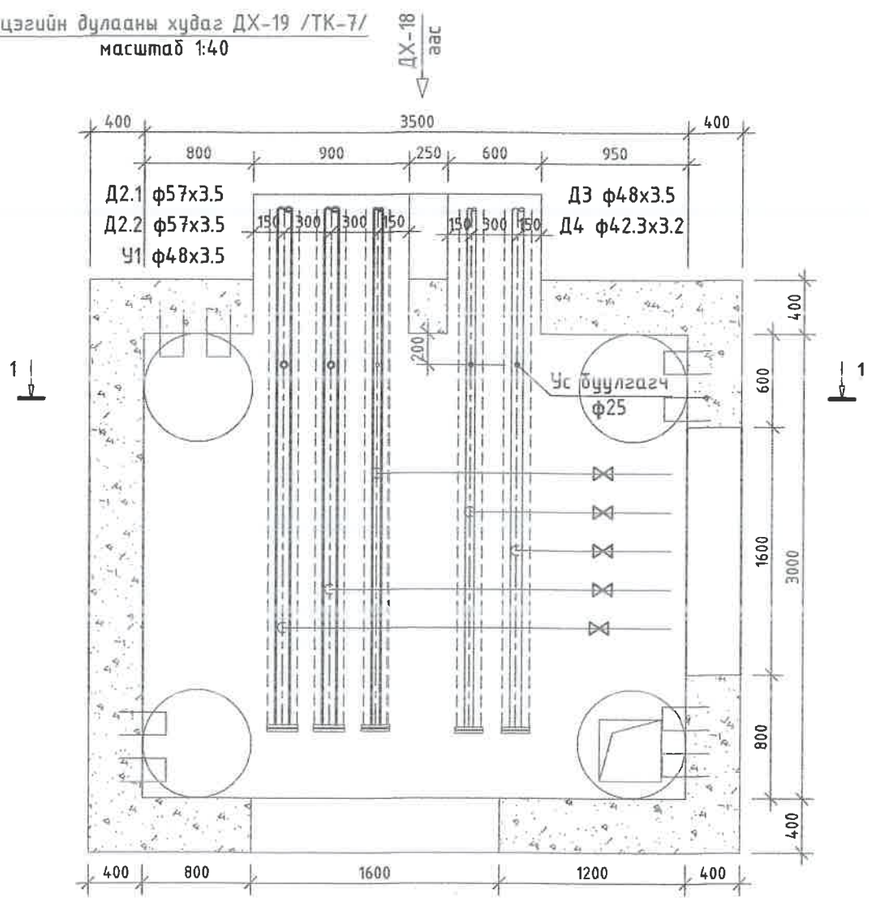

Тайлбар: Одоо байгаа айлуудын орголгооны шугамуудыг шинэ шугамд холбоно.
(холболт-ф32мм, ф-25мм)

41-р цэгийн дулааны худгийн ДХ-19
Огтлол 1-1 масштаб 1:40

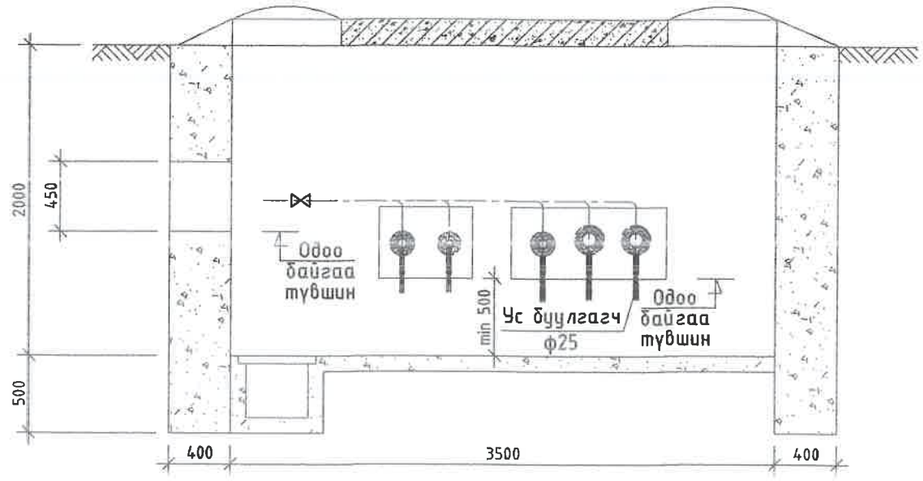

ДХ-19 худгийн материалын түүвэр

№	Тэмдэглэгээ	Материалын нэр	х/н	Тоо ширхэг	Нэгж жин, кг	Тайлбар
1	Г-991-1 вып 2	3000х3500х2000(h) хэмжээтэй ТК-7 маягийн дулааны худаг ДХ-19	ком	1		ГДГ-259 -с үз
2		Төмөр бетон ялуу ДЯ-12	ш	2	83	
3		Төмөр бетон ялуу Я-12	ш	2	50	
4		Төмөр бетон ялуу ДЯ-18	ш	2	120	
5		Төмөр бетон ялуу Я-18	ш	2	75	
6		Төмөр бетон ялуу ПР-22	ш	2	364	
7		Төмөр бетон ялуу Я-22	ш	4	95	
8	Серия 4.903-10 вып1	Хэвэлмэл ган заглушка ф50мм	ш	2	0.2	
9		Хэвэлмэл ган заглушка ф40мм	ш	1	0.09	
10		Ус буулгах ган хаалт ф25мм /патруб/	ш	3	1	
11		Хэрэглэгчийн шугам холбох	ш	3		

УБ. БГД 11-р хороо
Энэбишийн ерөвч челөө
78-р байр 204 тоот
Утас: 7604 4780
"ДНТ" ХХК

Төв аймаг. Зуунмод сум. 1-р баг.
ХАЛААЛТЫН 3-Р ЗУУХНЫ ХОЁРДУГААР ХЭЛХЭЭНИЙ ШУГАМ СУЛЖЭЭ

ДХ-19-ийн байгууламт, огтлол 1-1, материалын түүвэр					Үе шат: А.3
Инженер		М.Буянхишиг	ЕГ Шифр: ДНТ-10-3/2019.24	Масштаб: М 1:40	Хуудас: 283
Гүйцэтгэсэн		Г.Дэлгэрмаа			
Шалгасан		Л.Энхсайхан	ТГ Шифр:	Зургийн дугаар: ГДГ-57	Огноо: 2024.04.15

А3

44-р цэгийн дулааны худаг ДХ-20 /ТК-7/
масштаб 1:40

44-р цэгийн дулааны худгийн ДХ-20
Огтлол 1-1 масштаб 1:40

ДХ-20 худгийн материалын түүвэр

№	Тэмдэглэгээ	Материалын нэр	х/н	Тоо ширхэг	Нэгж жин, кг	Тайлбар
1	Г-991-1 вып 2	3000х3500х2000(h) хэмжээтэй ТК-7 маягийн дулааны худаг ДХ-20	ком	1		ГДГ-259 -с үз
2		Төмөр бетон ялуу ДЯ-12	ш	4	83	
3		Төмөр бетон ялуу Я-12	ш	4	50	
4		Төмөр бетон ялуу ДЯ-18	ш	4	120	
5		Төмөр бетон ялуу Я-18	ш	4	75	
6		Төмөр бетон ялуу ПР-22	ш	2	364	
7		Төмөр бетон ялуу Я-22	ш	4	95	
8		Хэрэглэгчийн шугам холбох	ш	6		

"ДНТ" ХХК. УБ. БГД 11-р хороо Энэбишийн өргөн чөлөө 78-р байр 204 тоот. Утас: 7604 4780	Төв аймаг. Зуунмод сум. 1-р баг. ХАЛААЛТЫН 3-Р ЗУУХНЫ ХОЁРДУГААР ХЭЛХЭЭНИЙ ШУГАМ СҮЛЖЭЭ		
	ДХ-20-ийн байгуулалт, огтлол 1-1, материалын түүвэр		Үе шат: А.3
Инженер	М.Буянхишиг	ЕГ Шифр: ДНТ-10-3/2019.24	Масштаб: М 1:40 / Хуудас: 283
Гүйцэтгэсэн	Г.Дэлгэрмаа	ТГ Шифр:	Зургийн дугаар: ГДГ-58 / Огноо: 2024.04.15
Шалгасан	Л.Энхсайхан		А3

47-р цэгийн дулааны худаг ДХ-21 /ТК-7/
масштаб 1:40

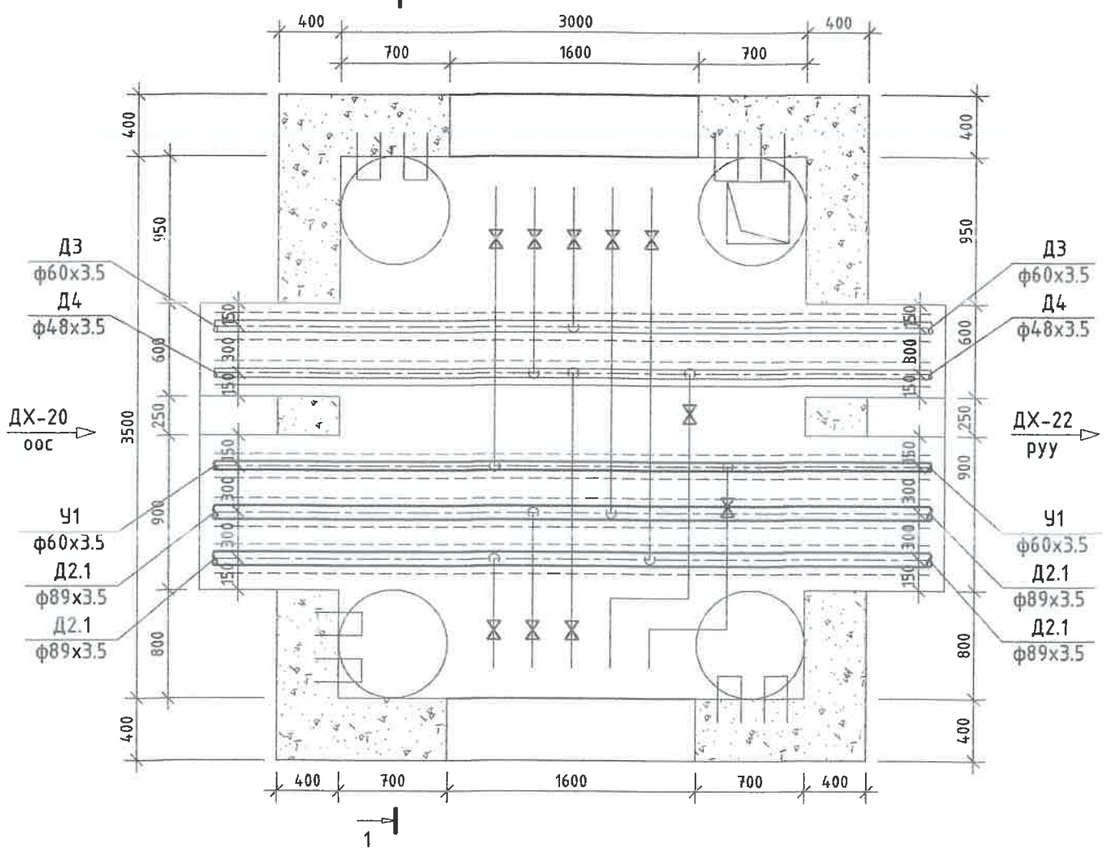

47-р цэгийн дулааны худгийн ДХ-21
Огтлол 1-1 масштаб 1:40

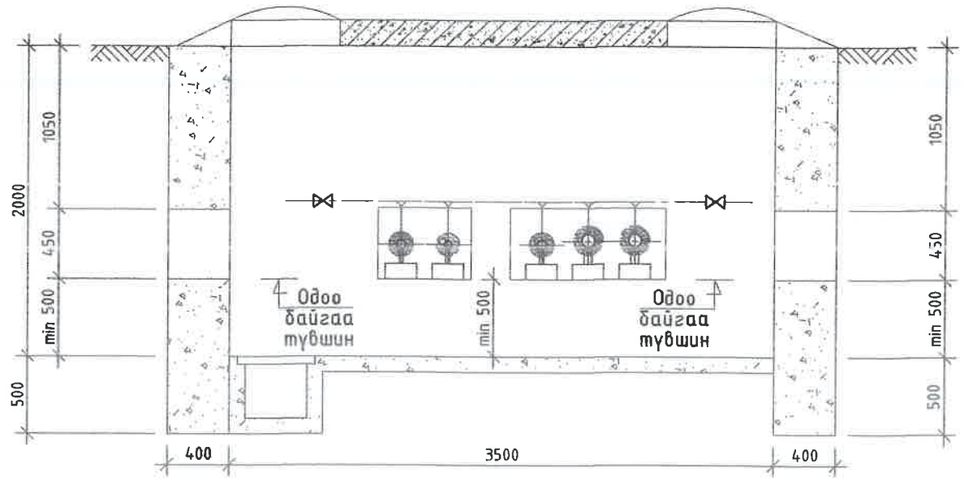

Тайлбар: Одоо байгаа айлуудын огтолгооны шугамуудыг шинэ шугамд холбоно.
(холболт-ф32мм, ф-25мм)

ДХ-21 худгийн материалын түүвэр

№	Тэмдэглэгээ	Материалын нэр	х/н	Тоо ширхэг	Нэгж жин, кг	Тайлбар
1	Г-991-1 вып 2	3000х3500х2000(h) хэмжээтэй ТК-7 маягийн дулааны худаг ДХ-21	ком	1		ГДГ-259 -с үз
2		Төмөр бетон ялуу ДЯ-12	ш	4	83	
3		Төмөр бетон ялуу Я-12	ш	4	50	
4		Төмөр бетон ялуу ДЯ-18	ш	4	120	
5		Төмөр бетон ялуу Я-18	ш	4	75	
6		Төмөр бетон ялуу ПР-22	ш	2	364	
7		Төмөр бетон ялуу Я-22	ш	4	95	
8		Хэрэглэгчийн шугам холбох	ш	6		

УБ. БГД 11-р хороо
Энэбишийн өргөн чөлөө
78-р байр 204 тоот
Утас: 7604 4780
"ДНТ" ХХК

Төв аймаг, Зуунмод сум, 1-р баг.
ХАЛААЛТЫН 3-Р ЗУУХНЫ ХОЁРДУГААР ХЭЛХЭЭНИЙ ШУГАМ СҮЛЖЭЭ
ДХ-21-ийн байгууламж, огтлол 1-1, материалын түүвэр
Ye шат: А.3

Инженер		М.Буянхишиг	ЕГ Шифр: ДНТ-10-3/2019.24	Масштаб: М 1:40	Хуудас: 283
Гүйцэтгэсэн	Г.Дэлгэрмаа	Г.Дэлгэрмаа			
Шалгасан		Л.Энхсайхан	ТГ Шифр:	Зургийн дугаар: ГДГ-59	Огноо: 2024.04.15

А3

50-р цэгийн дулааны худаг ДХ-22 /ТК-7/
масштаб 1:40

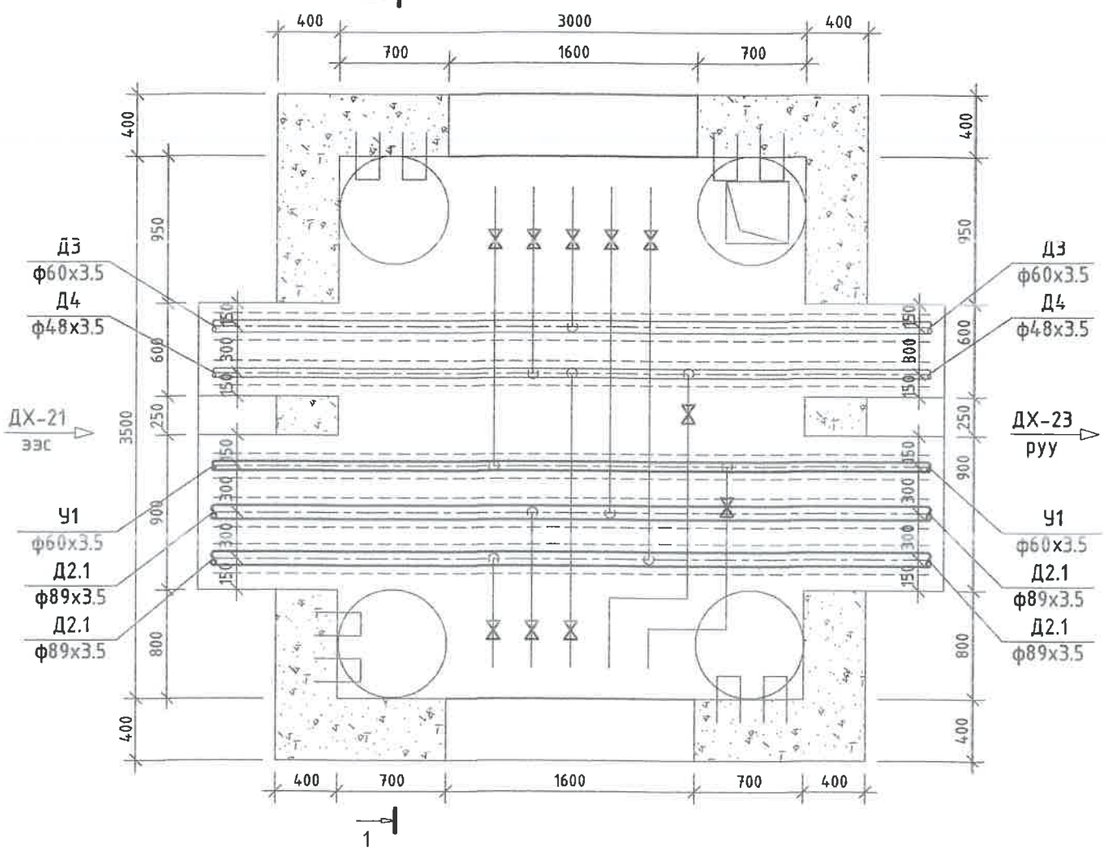

Тайлбар: Одоо байгаа айлуудын орголгооны шугамуудыг шинэ шугамд холбоно.
(холболт-ф32мм, ф-25мм)

50-р цэгийн дулааны худгийн ДХ-22
Огтлол 1-1 масштаб 1:40

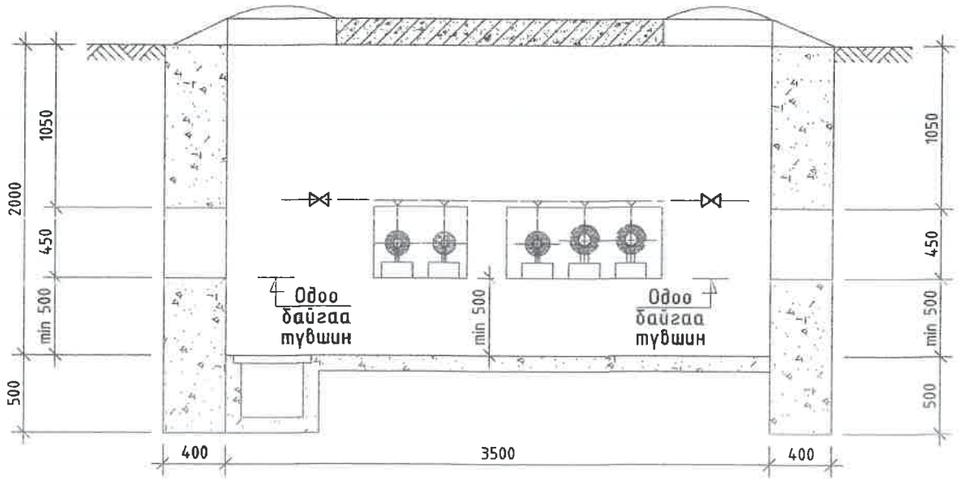

ДХ-22 худгийн материалын түүвэр

№	Тэмдэглэгээ	Материалын нэр	х/н	Тоо ширхэг	Нэгж жин, кг	Тайлбар
1	Г-991-1 вып 2	3000х3500х2000(h) хэмжээтэй ТК-7 маягийн дулааны худаг ДХ-22	ком	1		ГДГ-259 -с үз
2		Төмөр бетон ялуу ДЯ-12	ш	4	83	
3		Төмөр бетон ялуу Я-12	ш	4	50	
4		Төмөр бетон ялуу ДЯ-18	ш	4	120	
5		Төмөр бетон ялуу Я-18	ш	4	75	
6		Төмөр бетон ялуу ПР-22	ш	2	364	
7		Төмөр бетон ялуу Я-22	ш	4	95	
8		Хэрэглэгчийн шугам холбох	ш	6		

УБ. БГД 11-р хороо
Энэбишийн өргөн чөлөө
78-р байр 204 тоот
Утас: 7604 4780
"ДНТ" ХХК

Төв аймаг, Зуунмод сум, 1-р баг.
ХАЛААЛТЫН 3-Р ЗУУХНЫ ХОЁРДУГААР ХЭЛХЭЭНИЙ ШУГАМ СУЛЖЭЭ

ДХ-22-ийн байгууламт, огтлол 1-1, материалын түүвэр

Үе шат: А.3

Инженер		М.Буянхишиг	ЕГ Шифр: ДНТ-10-3/2019.24	Масштаб: М 1:40	Хуудас: 283
Гүйцэтгэсэн		Г.Дэлгэрмаа			
Шалгасан		Л.Энхсайхан	ТГ Шифр:	Зургийн дугаар: ГДГ-60	Огноо: 2024.04.15

А3

52-р цэгийн дулааны худаг ДХ-23 /ТК-7/
масштаб 1:40

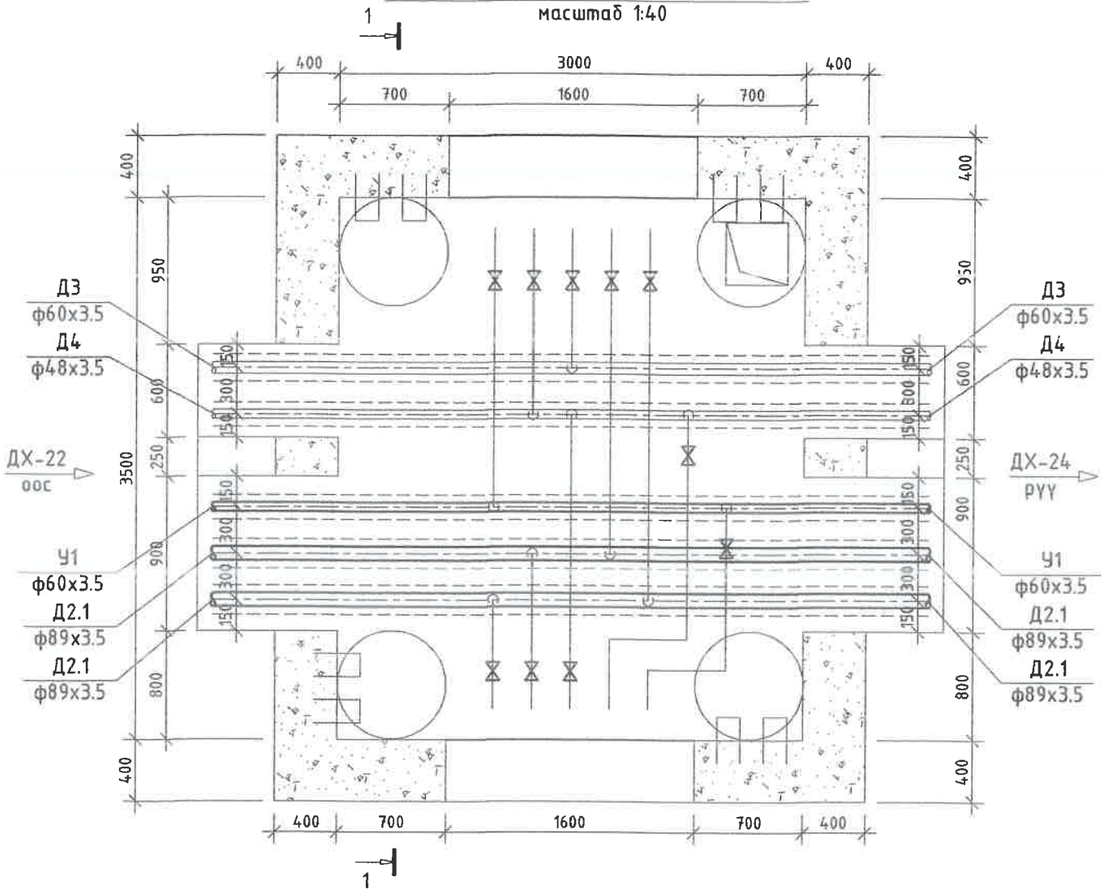

Тайлбар: Одоо байгаа айлуудын огтолгооны шугамуудыг шинэ шугамд холбоно.
(холболт-ф32мм, ф-25мм)

52-р цэгийн дулааны худгийн ДХ-23
Огтлол 1-1 масштаб 1:40

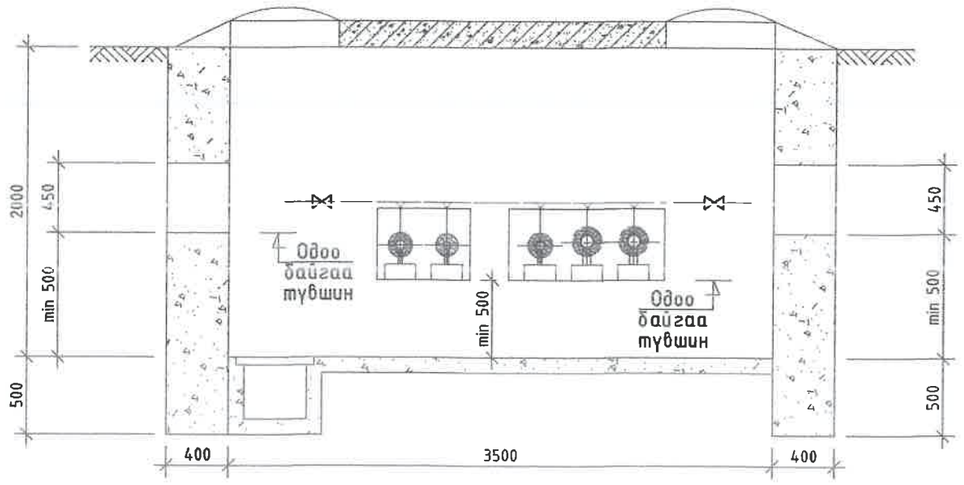

ДХ-23 худгийн материалын түүвэр

№	Тэмдэглэгээ	Материалын нэр	х/н	Тоо ширхэг	Нэгж жин, кг	Тайлбар
1	Г-991-1 вып 2	3000х3500х2000(h) хэмжээтэй ТК-7 маягийн дулааны худаг ДХ-23	ком	1		ГДГ-242 -с үз
2		Төмөр бетон ялуу ДЯ-12	ш	4	83	
3		Төмөр бетон ялуу Я-12	ш	4	50	
4		Төмөр бетон ялуу ДЯ-18	ш	4	120	
5		Төмөр бетон ялуу Я-18	ш	4	75	
6		Төмөр бетон ялуу ПР-22	ш	2	364	
7		Төмөр бетон ялуу Я-22	ш	4	95	
8		Хэрэглэгчийн шугам холбох	ш	6		

УБ. БГД 11-р хороо
Энэбишийн өргөн чөлөө
78-р байр 204 тоот
Утас: 7604 4780

"ДНТ" ХХК

Төв аймаг. Зуунмод сум. 1-р баг.
ХАЛААЛТЫН 3-Р ЗУУХНЫ ХОЁРДУГААР ХЭЛХЭЭНИЙ ШУГАМ СҮЛЖЭЭ

ДХ-23-ийн байгууламж, огтлол 1-1, материалын түүвэр

Ye шат: А.3

Инженер		М.Буянхишиг	ЕГ Шифр: ДНТ-10-3/2019.24	Масштаб: М 1:40	Хуудас: 283
Гүйцэтгэсэн		Г.Дэлгэрмаа			
Шалгасан		Л.Энхсайхан	ТГ Шифр:	Зургийн дугаар: ГДГ-61	Огноо: 2024.04.15

А3

54-р цэгийн дулааны худаг ДХ-24 /ТК-7/
масштаб 1:40

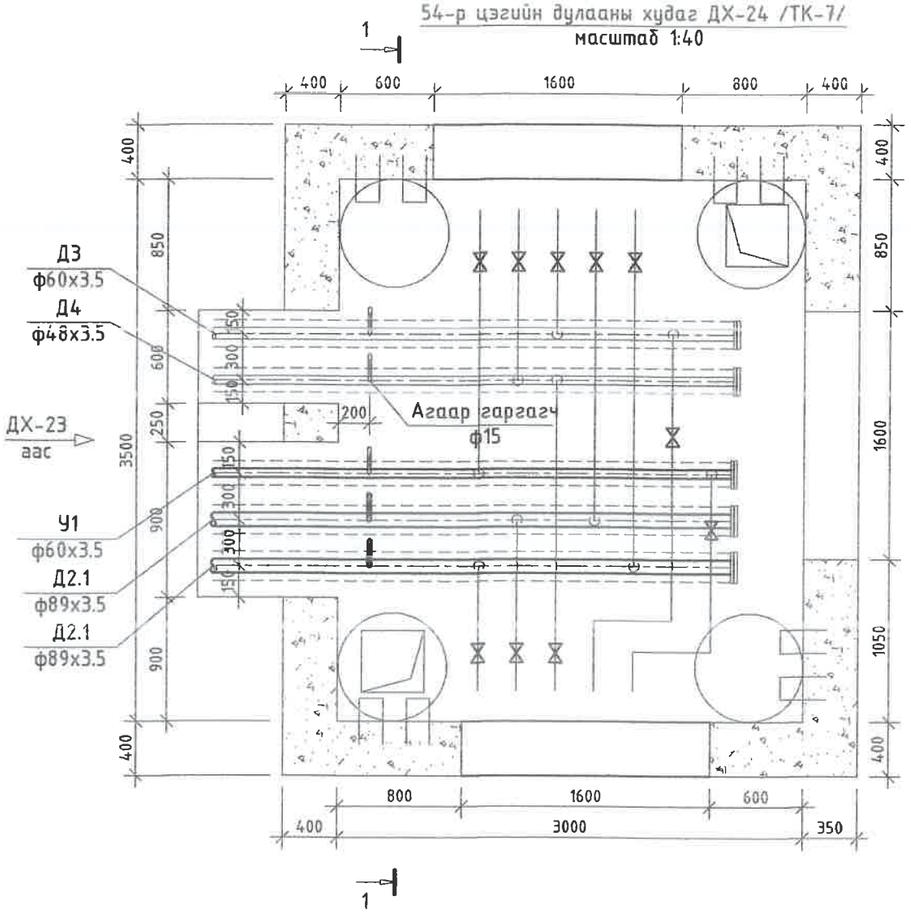

54-р цэгийн дулааны худгийн ДХ-24
Огтлол 1-1 масштаб 1:40

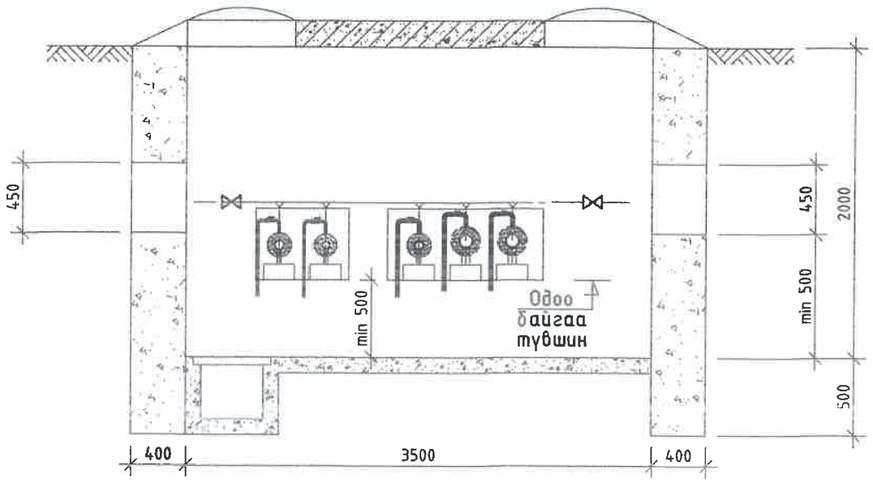

Тайлбар: Одоо байгаа айлуудын огтолгооны шугамуудыг шинэ шугамд холбоно.
(холболт-ф32мм, ф-25мм)

ДХ-24 худгийн материалын түүвэр

№	Тэмдэглэгээ	Материалын нэр	х/н	Тоо ширхэг	Нэгж жин, кг	Тайлбар
1	Г-991-1 вып 2	3000х3500х2000(h) хэмжээтэй ТК-7 маягийн дулааны худаг ДХ-24	ком	1		ГДГ-259 -с үз
2		Төмөр бетон ялуу ДЯ-12	ш	2	83	
3		Төмөр бетон ялуу Я-12	ш	2	50	
4		Төмөр бетон ялуу ДЯ-18	ш	2	120	
5		Төмөр бетон ялуу Я-18	ш	2	75	
6		Төмөр бетон ялуу ПР-22	ш	3	364	
7		Төмөр бетон ялуу Я-22	ш	6	95	
8	Серия 4.903-10 вып1	Хэвэлмэл ган заглушка ф50мм	ш	1	0.2	
9		Хэвэлмэл ган заглушка ф80мм	ш	2	0.43	
10		Агаар гаргах ган хоолт ф15мм /патруб, отвод 2ш/	ш	3	0.8	
11		Хэрэглэгчийн шугам холбох	ш	6		

УБ. БГД 11-р хороо
Энэбишийн өргөн чөлөө
78-р байр 204 тоот
Утас: 7604 4780
"ДНТ" ХХК

Төв аймаг, Зуунмод сум, 1-р баг.
ХАЛААЛТЫН 3-Р ЗУУХНЫ ХОЁРДУГААР ХЭЛХЭЭНИЙ ШУГАМ СҮЛЖЭЭ
ДХ-24-ийн байгууламж, огтлол 1-1, материалын түүвэр

Инженер		М.Буянхишиг	ЕГ Шифр: ДНТ-10-3/2019.24	Масштаб: М 1:40	Хуудас: 283
Гүйцэтгэсэн		Г.Дэлгэрмаа			
Шалгасан		Л.Энхсайхан	ТГ Шифр:	Зургийн дугаар: ГДГ-62	Огноо: 2024.04.15

Үе шат: А.З
А3

57-р цэгийн дулааны худаг ДХ-28 /ТК-7/
масштаб 1:40

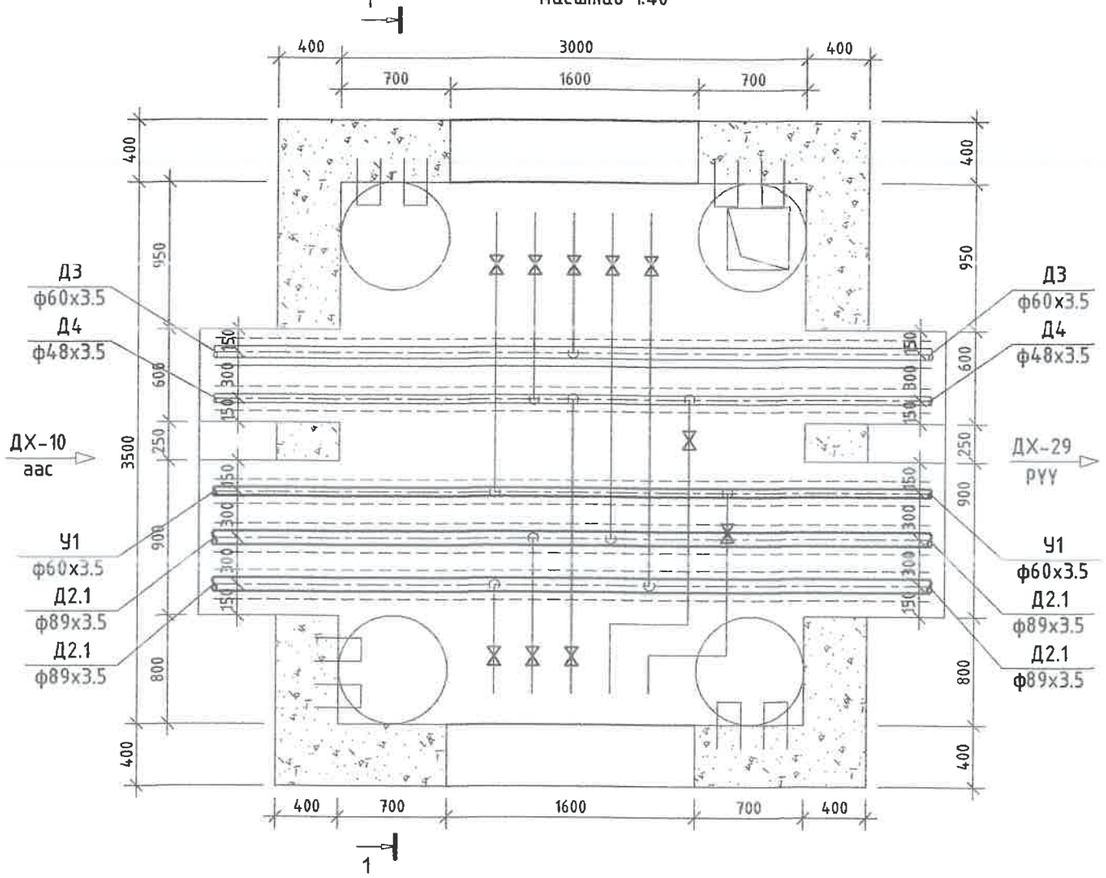

Тайлбар: Одоо байгаа айлуудын орголгооны шугамуудыг шинэ шугамд холбоно.
(холболт-ф32мм, ф-25мм)

57-р цэгийн дулааны худгийн ДХ-28
Огтлол 1-1 масштаб 1:40

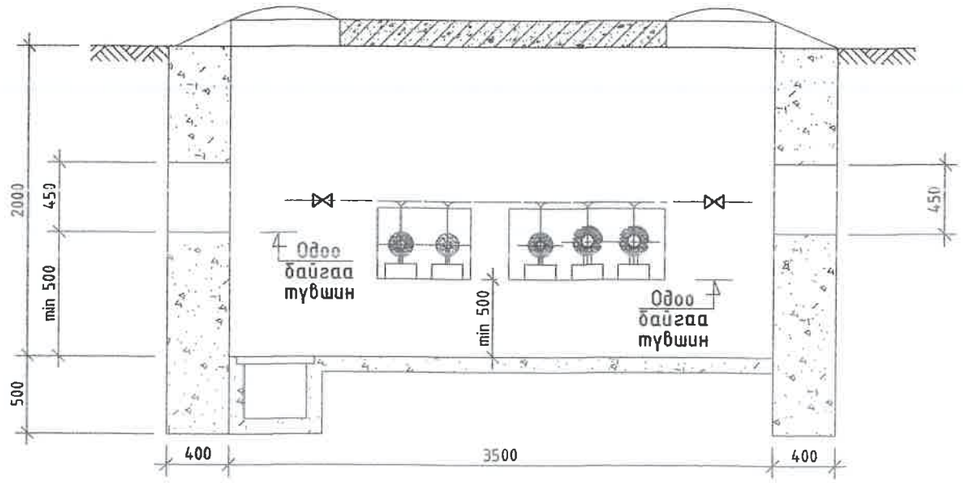

ДХ-28 худгийн материалын түүвэр

№	Тэмдэглэгээ	Материалын нэр	х/н	Тоо ширхэг	Нэгж жин, кг	Тайлбар
1	Г-991-1 вып 2	3000х3500х2000(h) хэмжээтэй ТК-7 маягийн дулааны худаг ДХ-28	ком	1		ГДГ-259 -с үз
2		Төмөр бетон ялуу ДЯ-12	ш	4	83	
3		Төмөр бетон ялуу Я-12	ш	4	50	
4		Төмөр бетон ялуу ДЯ-18	ш	4	120	
5		Төмөр бетон ялуу Я-18	ш	4	75	
6		Төмөр бетон ялуу ПР-22	ш	2	364	
7		Төмөр бетон ялуу Я-22	ш	4	95	
8		Хэрэглэгчийн шугам холбох	ш	6		

УБ. БГД 11-р хороо
Энэбишийн өргөн чөлөө
78-р байр 204 тоот
Утас: 7604 4780
"ДНТ" ХХК

Төв аймаг. Зуунмод сум. 1-р баг.
ХАЛААЛТЫН 3-Р ЗУУХНЫ ХОЁРДУГААР ХЭЛХЭЭНИЙ ШУГАМ СУЛЖЭЭ

ДХ-28-ийн байгууламт, огтлол 1-1, материалын түүвэр					Үе шат: А.3
Инженер		М.Буянхишиг	ЕГ Шифр: ДНТ-10-3/2019.24	Масштаб: М 1:40	Хуудас: 283
Гүйцэтгэсэн		Г.Дэлгэрмаа			
Шалгасан		Л.Энхсайхан	ТГ Шифр:	Зургийн дугаар: ГДГ-63	Огноо: 2024.04.15

А3

60-р цэгийн дулааны худаг ДХ-29 /ТК-7/
масштаб 1:40

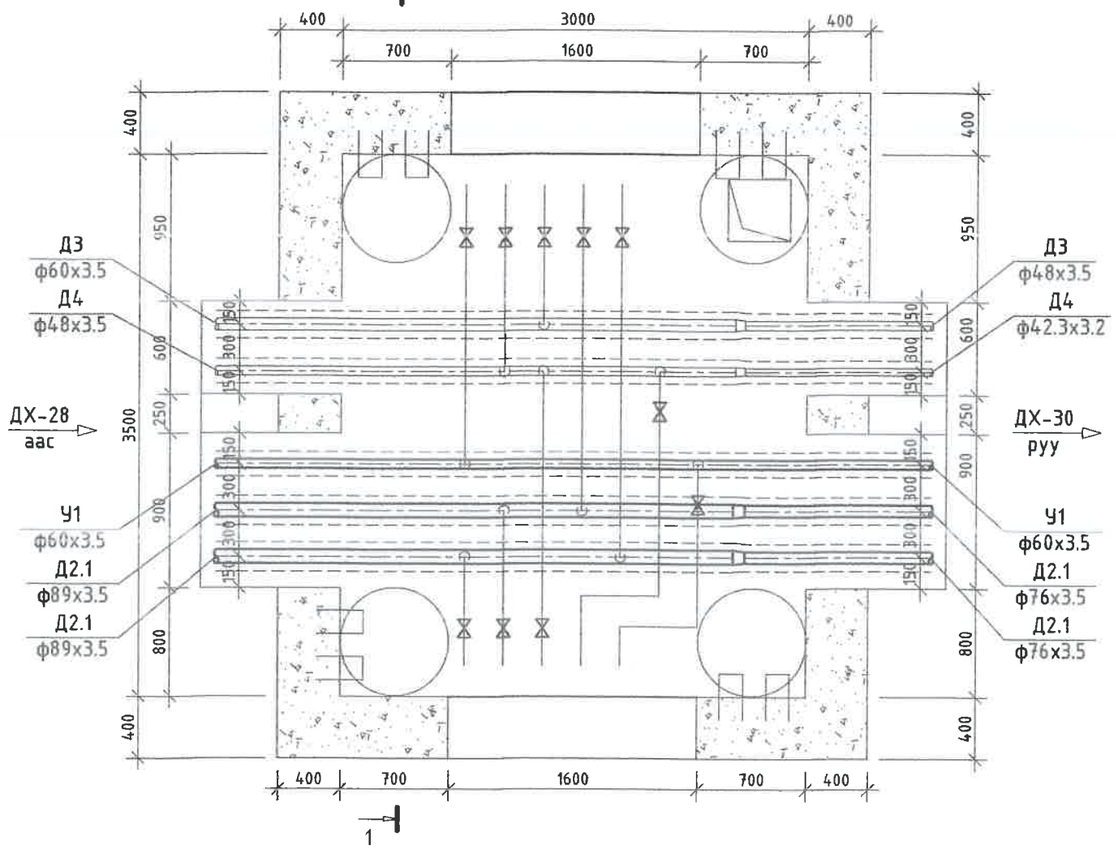

60-р цэгийн дулааны худгийн ДХ-29
Огтлол 1-1 масштаб 1:40

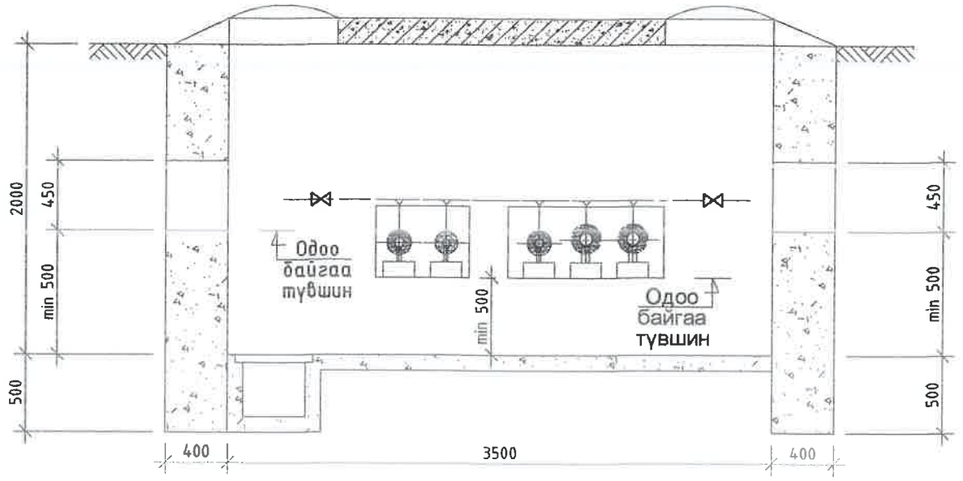

Тайлбар: Одоо байгаа айлуудын огтолгооны шугамуудыг шинэ шугамд холбоно.
(холболт-ф32мм, ф-25мм)

ДХ-29 худгийн материалын түүвэр

№	Тэмдэглэгээ	Материалын нэр	х/н	Тоо ширхэг	Нэгж жин, кг	Тайлбар
1	Г-991-1 вып 2	3000х3500х2000(h) хэмжээтэй ТК-7 маягийн дулааны худаг ДХ-29	ком	1		ГДГ-259 -с үз
2		Төмөр бетон ялуу ДЯ-12	ш	4	83	
3		Төмөр бетон ялуу Я-12	ш	4	50	
4		Төмөр бетон ялуу ДЯ-18	ш	4	120	
5		Төмөр бетон ялуу Я-18	ш	4	75	
6		Төмөр бетон ялуу ПР-22	ш	2	364	
7		Төмөр бетон ялуу Я-22	ш	4	95	
8		Хэвэлмэл ган шилжвэр ф80/65мм	ш	2	0.6	
9		Хэрэглэгчийн шугам холбох	ш	6		

УБ. БГД 11-р хороо Энэбишийн өргөн чөлөө 78-р байр 204 тоот Утас: 7604 4780	Төв аймаг. Зуунмод сум. 1-р баг. ХАЛААЛТЫН 3-Р ЗУУХНЫ ХОЁРДУГААР ХЭЛХЭЭНИЙ ШУГАМ СУЛЖЭЭ					
	ДХ-29-ийн байгууламт, огтлол 1-1, материалын түүвэр					Ye шат: А.3
	Инженер		М.Буянхишиг	ЕГ Шифр: ДНТ-10-3/2019.24	Масштаб: М 1:40	Хуудас: 283
	Гүйцэтгэсэн		Г.Дэлгэрмаа			
"ДНТ" ХХК	Шалгасан		Л.Энхсайхан	ТГ Шифр:	Зургийн дугаар: ГДГ-64	Огноо: 2024.04.15

63-р цэгийн дулааны худаг ДХ-30 /ТК-7/
масштаб 1:40

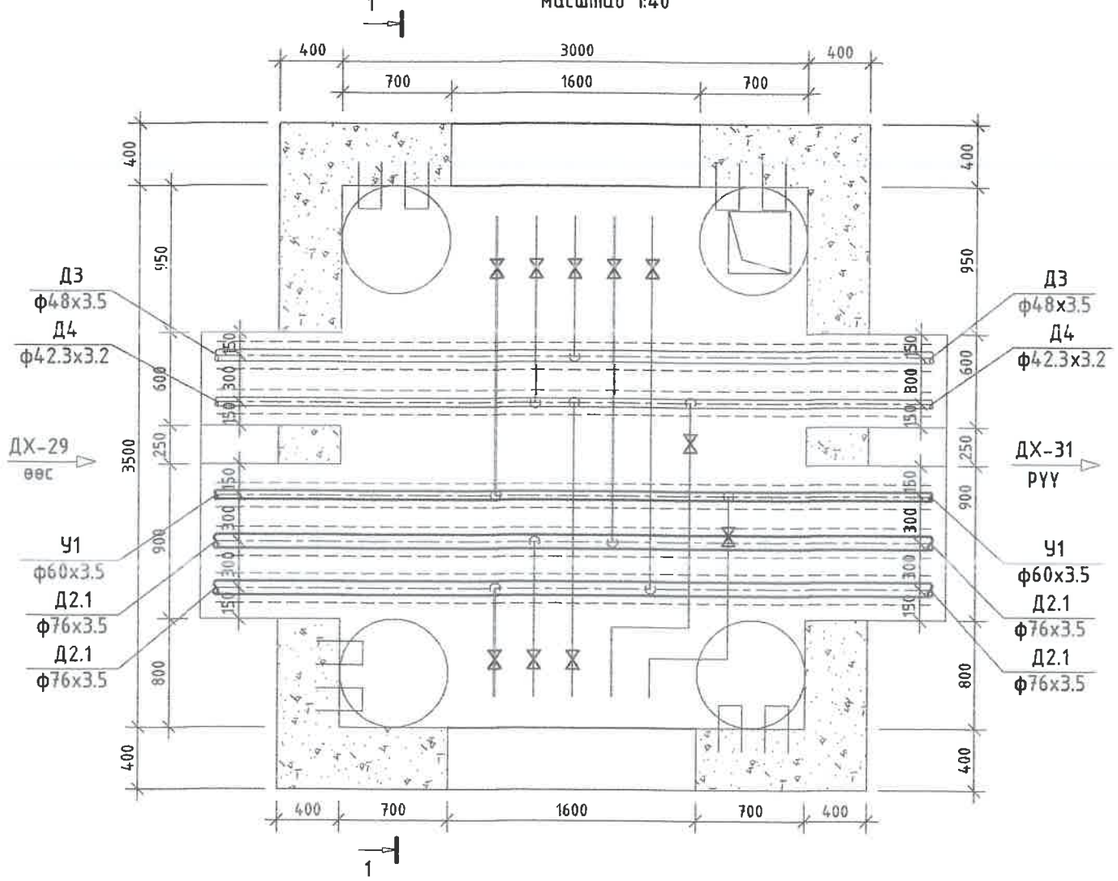

Тайлбар: Одоо байгаа айлуудын огтолгооны шугамуудыг шинэ шугамд холбоно.
(хоолойн-ф32мм, ф-25мм)

63-р цэгийн дулааны худгийн ДХ-30
Огтлол 1-1 масштаб 1:40

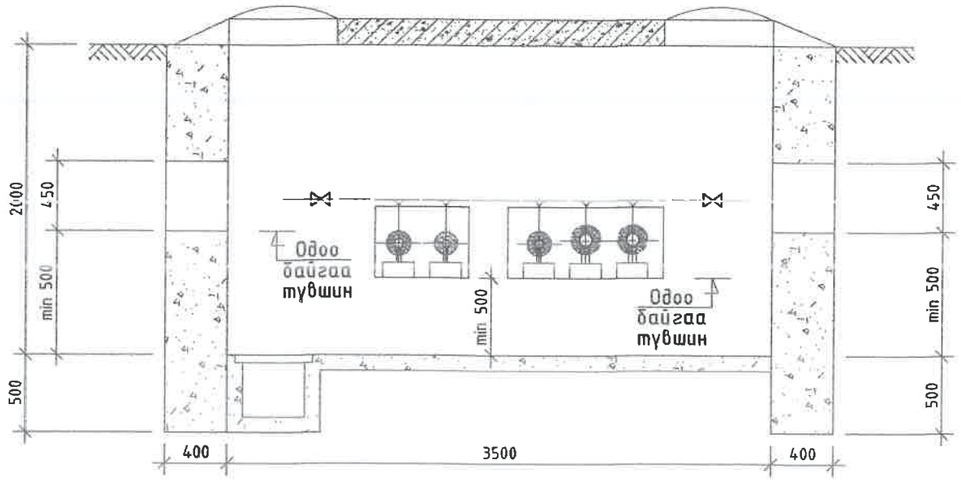

ДХ-30 худгийн материалын түүвэр

№	Тэмдэглэгээ	Материалын нэр	х/н	Тоо ширхэг	Нэгж жин, кг	Тайлбар
1	Г-991-1 вып 2	3000х3500х2000(h) хэмжээтэй ТК-7 маягийн дулааны худаг ДХ-30	ком	1		ГДГ-259 -с үз
2		Төмөр бетон ялуу ДЯ-12	ш	4	83	
3		Төмөр бетон ялуу Я-12	ш	4	50	
4		Төмөр бетон ялуу ДЯ-18	ш	4	120	
5		Төмөр бетон ялуу Я-18	ш	4	75	
6		Төмөр бетон ялуу ПР-22	ш	2	364	
7		Төмөр бетон ялуу Я-22	ш	4	95	
8		Хэрэглэгчийн шугам холбох	ш	6		

УБ. БГД 11-р хороо
Энэбишийн өргөн чөлөө
78-р байр 204 тоот
Утас: 7604 4780
"ДНТ" ХХК

Төв аймаг. Зуунмод сум. 1-р баг.
ХАЛААЛТЫН 3-Р ЗУУХНЫ ХОЁРДУГААР ХЭЛХЭЭНИЙ ШУГАМ СУЛЖЭЭ

ДХ-30-ийн байгууламт, огтлол 1-1, материалын түүвэр					Ye шат: А.3
Инженер		М.Буянхишиг	ЕГ Шифр: ДНТ-10-3/2019.24	Масштаб: М 1:40	Хуудас: 283
Гүйцэтгэсэн		Г.Дэлгэрмаа			
Шалгасан		Л.Энхсайхан	ТГ Шифр:	Зургийн дугаар: ГДГ-65	Огноо: 2024.04.15

А3

66-р цэгийн дулааны худаг ДХ-31 /ТК-7/
масштаб 1:40

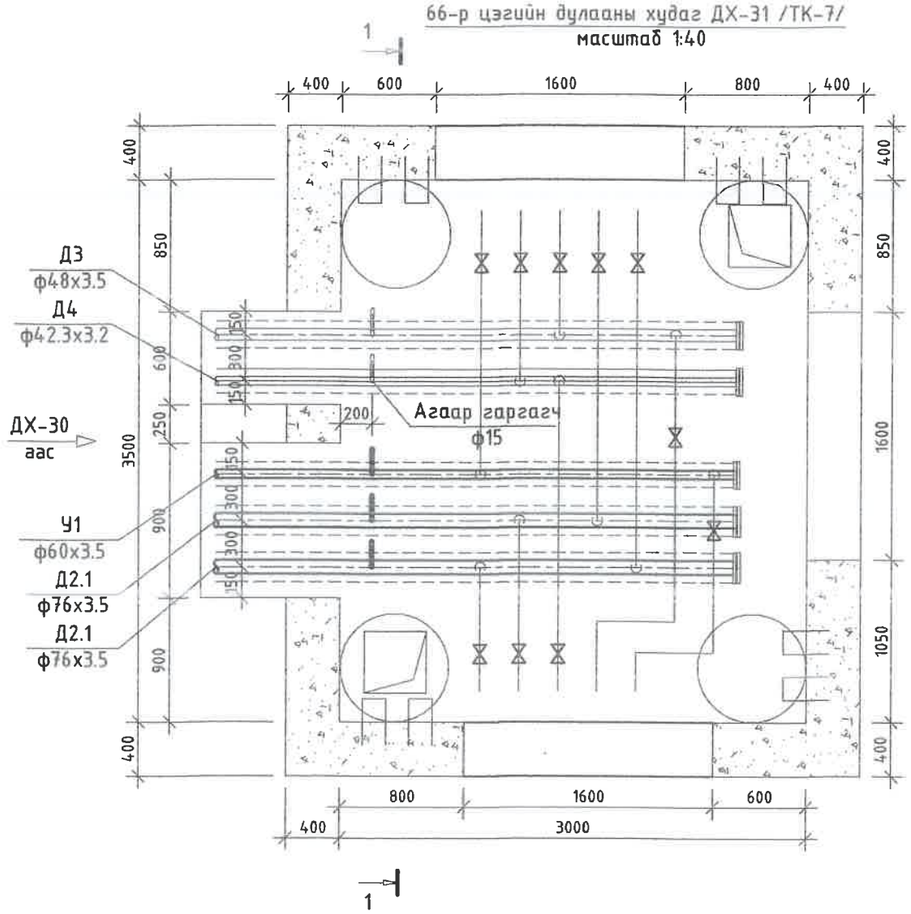

Тайлбар: Одоо байгаа айлуудын оргилгооны шугамуудыг шинэ шугамд холбоно.
(холболт-ф32мм, ф-25мм)

66-р цэгийн дулааны худгийн ДХ-31
Огтлол 1-1 масштаб 1:40

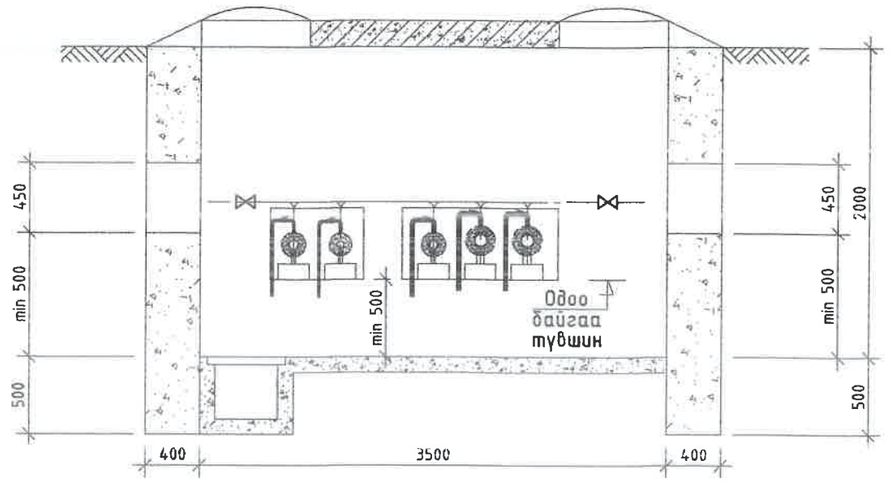

ДХ-31 худгийн материалын түүвэр

№	Тэмдэглэгээ	Материалын нэр	х/н	Тоо ширхэг	Нэгж жин, кг	Тайлбар
1	Г-991-1 вып 2	3000х3500х2000(h) хэмжээтэй ТК-7 маягийн дулааны худаг ДХ-31	ком	1		ГДГ-259 -с үз
2		Төмөр бетон ялуу ДЯ-12	ш	2	83	
3		Төмөр бетон ялуу Я-12	ш	2	50	
4		Төмөр бетон ялуу ДЯ-18	ш	2	120	
5		Төмөр бетон ялуу Я-18	ш	2	75	
6		Төмөр бетон ялуу ПР-22	ш	3	364	
7		Төмөр бетон ялуу Я-22	ш	6	95	
8	Серия 4.903-10 вып1	Хэвэлмэл ган заглушка ф65мм	ш	2	0.34	
9		Хэвэлмэл ган заглушка ф50мм /цайрдсан/	ш	1	0.2	
10		Агаар гаргах ган хаалт ф15мм /патруб, отвод 2ш/	ш	3	0.8	
11		Хэрэглэгчийн шугам холбох	ш	6		

УБ. БГД 11-р хороо
Энэбишийн өргөн чөлөө
78-р байр 204 тоот
Утас: 7604 4780

Төв аймаг. Зуунмод сум. 1-р баг.
ХАЛААЛТЫН 3-Р ЗУУХНЫ ХОЁРДУГААР ХЭЛХЭЭНИЙ ШУГАМ СҮЛЖЭЭ

ДХ-31-ийн байгууламж, огтлол 1-1, материалы түүвэр

Үе шат: А.3

Инженер	М.Буянхишиг	ЕГ Шифр: ДНТ-10-3/2019.24	Масштаб: М 1:40	Хуудас: 283
Гүйцэтгэсэн	Г.Дэлгэрмаа			
"ДНТ" ХХК	Шалгасан Л.Энхсайхан	ТГ Шифр:	Зургийн дугаар: ГДГ-66	Огноо: 2024.04.15

А3

69-р цэгийн дулааны худаг ДХ-34 /ТК-7/
масштаб 1:40

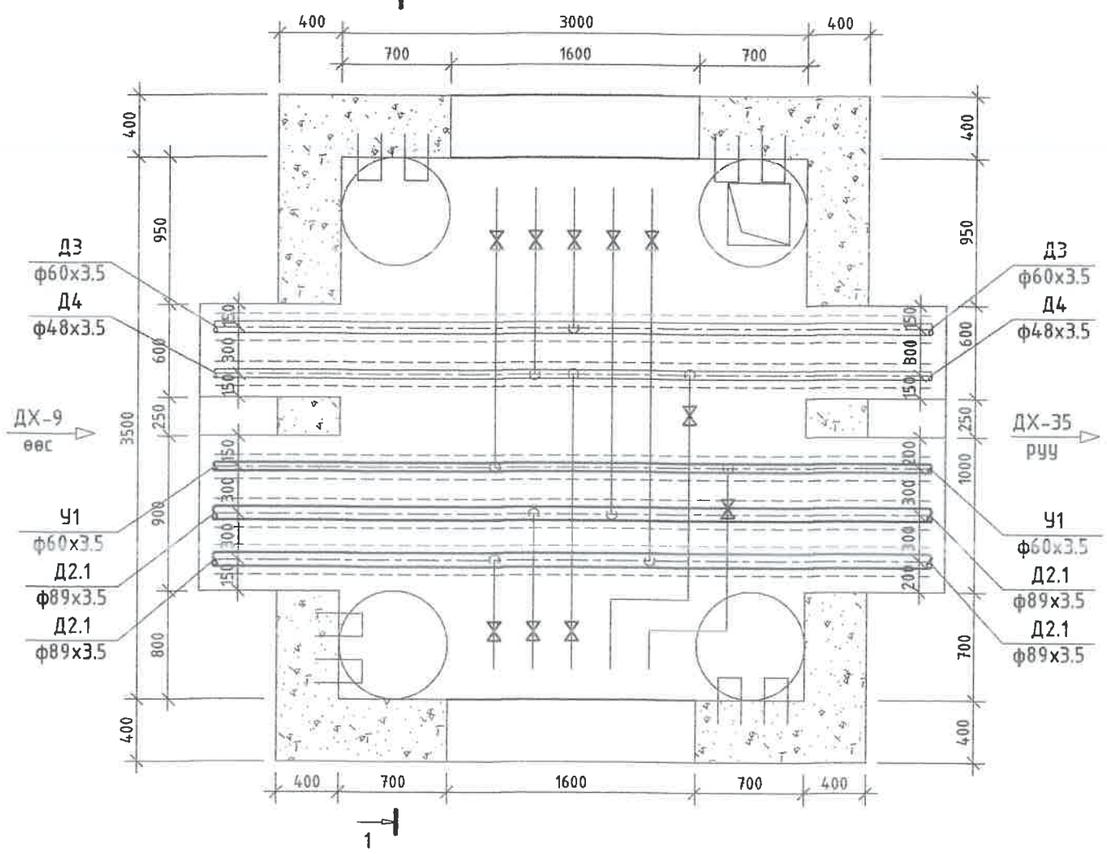

Тайлбар: Одоо байгаа айлуудын орголгооны шугамуудыг шинэ шугамд холбоно.
(холболт-ф32мм, ф-25мм)

69-р цэгийн дулааны худаг ДХ-34
Огтлол 1-1 масштаб 1:40

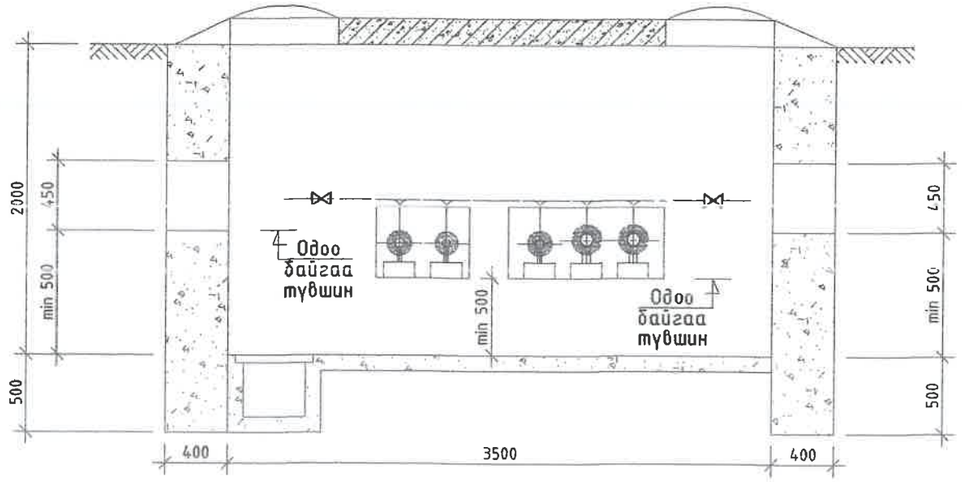

ДХ-34 худгийн материалын түүвэр

№	Тэмдэглэгээ	Материалын нэр	х/н	Тоо ширхэг	Нэгж жин, кг	Тайлбар
1	Г-991-1 вып 2	3000х3500х2000(h) хэмжээтэй ТК-7 маягийн дулааны худаг ДХ-34	ком	1		ГДГ-259 -с үз
2		Төмөр бетон ялуу ДЯ-12	ш	4	83	
3		Төмөр бетон ялуу Я-12	ш	4	50	
4		Төмөр бетон ялуу ДЯ-18	ш	4	120	
5		Төмөр бетон ялуу Я-18	ш	4	75	
6		Төмөр бетон ялуу ПР-22	ш	2	364	
7		Төмөр бетон ялуу Я-22	ш	4	95	
8		Хэрэглэгчийн шугам холбох	ш	6		

УБ. БГД 11-р хороо
Энэбишийн өргөн чөлөө
78-р байр 204 тоот
Утас: 7604 4780

"ДНТ" ХХК

Төв аймаг, Зуунмод сум, 1-р баг,
ХАЛААЛТЫН 3-Р ЗУУХНЫ ХОЁРДУГААР ХЭЛХЭЭНИЙ ШУГАМ СҮЛЖЭЭ

ДХ-34-ийн байгууламт, огтлол 1-1, материалын түүвэр

Үе шат: А.З

Инженер		М.Буянхишиг	ЕГ Шифр: ДНТ-10-3/2019.24	Масштаб: М 1:40	Хуудас: 283
Гүйцэтгэсэн		Г.Дэлгэрмаа			
Шалгасан		Л.Энхсайхан	ТГ Шифр:	Зургийн дугаар: ГДГ-67	Огноо: 2024.04.15

А3

72-р цэгийн дулааны худаг ДХ-35 /ТК-7/
масштаб 1:40

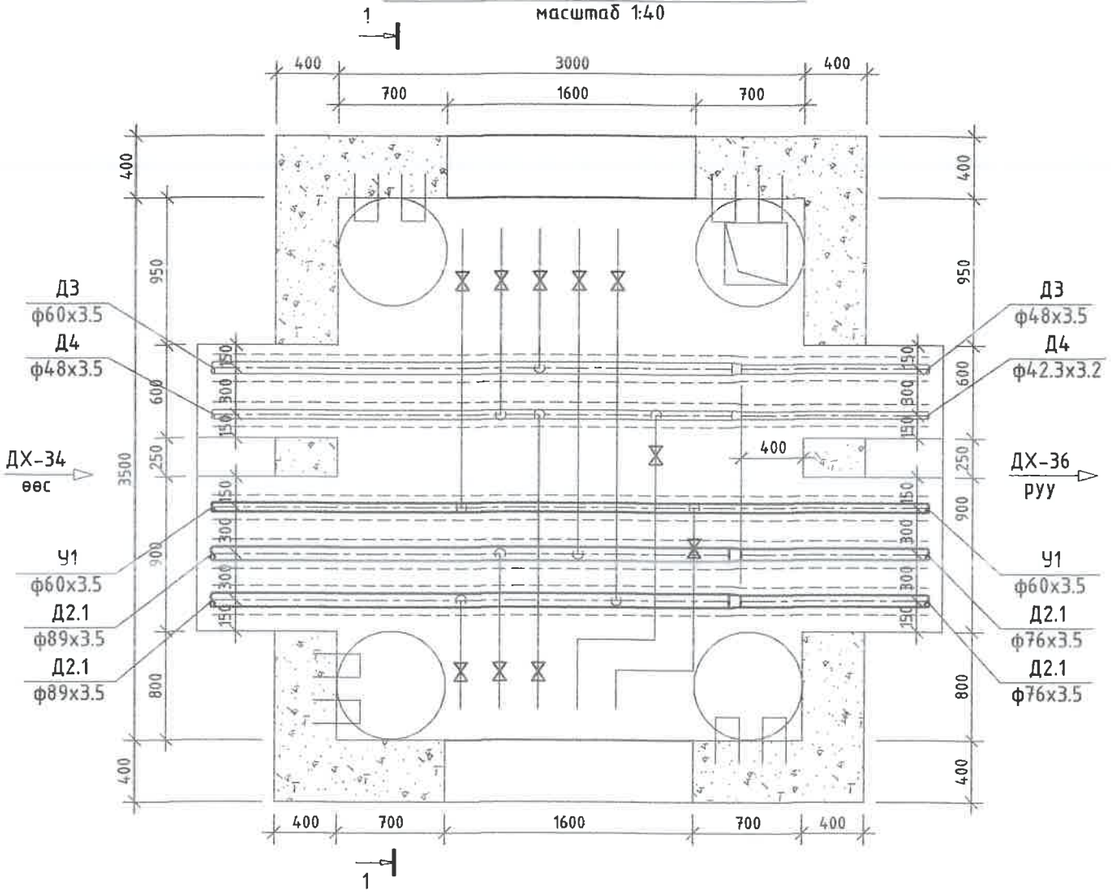

72-р цэгийн дулааны худаг ДХ-35
Огтлол 1-1 масштаб 1:40

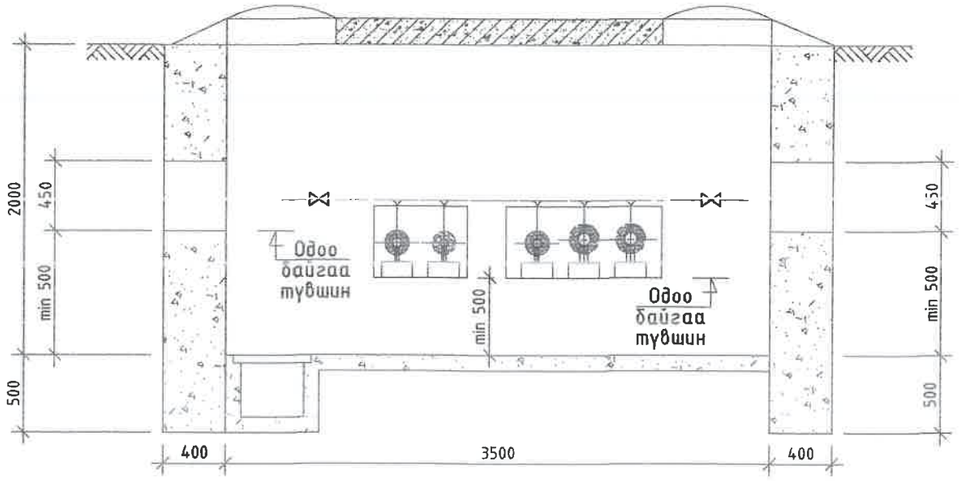

Тайлбар: Одоо байгаа айлуудын оготлгооны шугамуудыг шинэ шугамд холбоно.
(холболт-ф32мм, ф-25мм)

ДХ-35 худгийн материалын түүвэр

№	Тэмдэглэгээ	Материалын нэр	х/н	Тоо ширхэг	Нэгж жин, кг	Тайлбар
1	Г-991-1 вып 2	3000х3500х2000(h) хэмжээтэй ТК-7 маягийн дулааны худаг ДХ-35	ком	1		ГДГ-259 -с үз
2		Төмөр бетон ялуу ДЯ-12	ш	4	83	
3		Төмөр бетон ялуу Я-12	ш	4	50	
4		Төмөр бетон ялуу ДЯ-18	ш	4	120	
5		Төмөр бетон ялуу Я-18	ш	4	75	
6		Төмөр бетон ялуу ПР-22	ш	2	364	
7		Төмөр бетон ялуу Я-22	ш	4	95	
8		Хэвэлмэл ган шилжвэр ф80/65мм	ш	2	0.6	
9		Хэрэглэгчийн шугам холбох	ш	6		

УБ. БГД 11-р хороо Энэбишийн өргөн чөлөө 78-р байр 204 тоот Утас: 7604 4780	Төв аймаг. Зуунмод сум. 1-р баг. ХАЛААЛТЫН 3-Р ЗУУХНЫ ХОЁРДУГААР ХЭЛХЭЭНИЙ ШУГАМ СҮЛЖЭЭ					Үе шат: А.3
	ДХ-35-ийн байгууламж, огтлол 1-1, материалын түүвэр					
	Инженер		М.Буянхишиг	ЕГ Шифр: ДНТ-10-3/2019.24	Масштаб: М 1:40	Хуудас: 283
	Гүйцэтгэсэн		Г.Дэлгэрмаа			
"ДНТ" ХХК	Шалгасан		Л.Энхсайхан	ТГ Шифр:	Зургийн дугаар: ГДГ-68	Огноо: 2024.04.15

74-р цэгийн дулааны худаг ДХ-36 /ТК-7/
масштаб 1:40

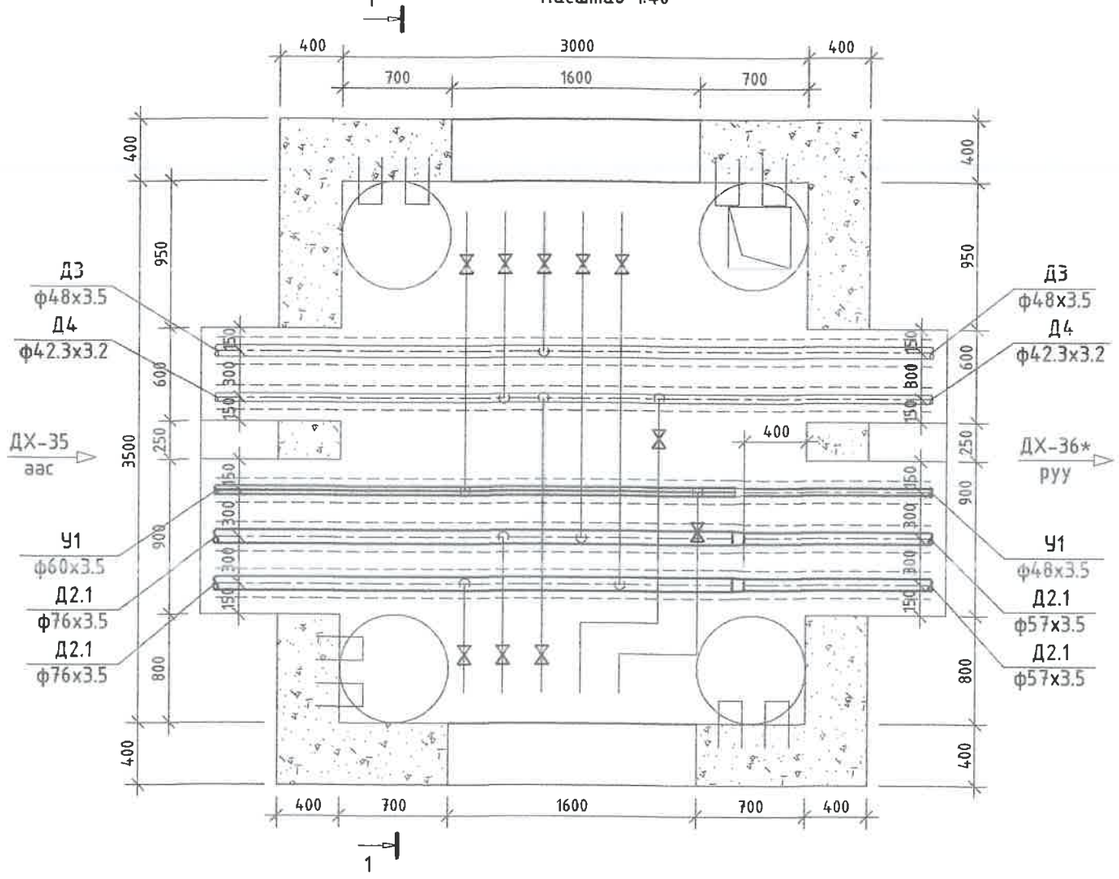

74-р цэгийн дулааны худгийн ДХ-36
Огтлол 1-1 масштаб 1:40

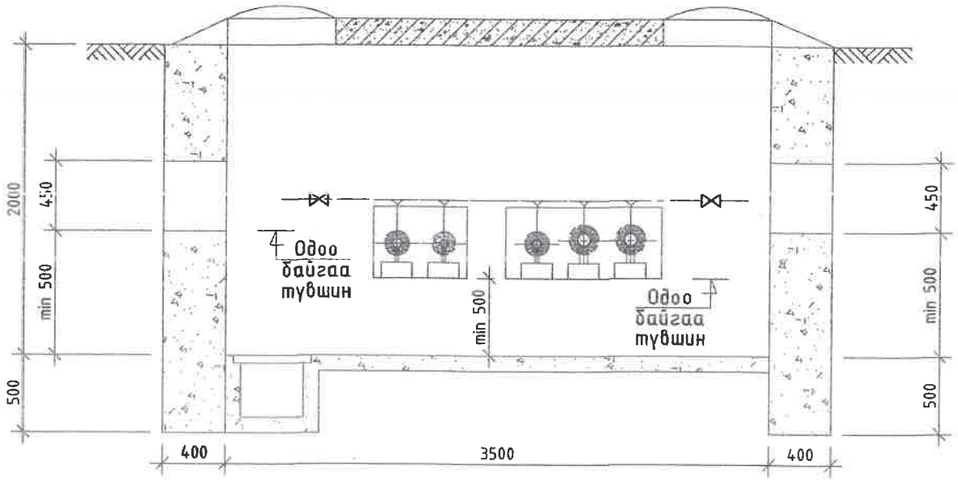

ДХ-36 худгийн материалын түүвэр

№	Тэмдэглэгээ	Материалын нэр	х/н	Тоо ширхэг	Нэгж жин, кг	Тайлбар
1	Г-991-1 вып 2	3000х3500х2000(h) хэмжээтэй ТК-7 маягийн дулааны худаг ДХ-36	ком	1		ГДГ-259 -с үз
2		Төмөр бетон ялуу ДЯ-12	ш	4	83	
3		Төмөр бетон ялуу Я-12	ш	4	50	
4		Төмөр бетон ялуу ДЯ-18	ш	4	120	
5		Төмөр бетон ялуу Я-18	ш	4	75	
6		Төмөр бетон ялуу ПР-22	ш	2	364	
7		Төмөр бетон ялуу Я-22	ш	4	95	
8		Хэвэлмэл ган шилжвэр ф65/50мм	ш	2	0.43	
9		Хэрэглэгчийн шугам холбох	ш	6		

Тайлбар: Одоо байгаа айлуудын огтолгооны шугамуудыг шинэ шугамд холбоно.
(холболт-ф32мм, ф-25мм)

УБ. БГД 11-р хороо
Энэбишийн өргөн чөлөө
78-р байр 204 тоот
Утас: 7604 4780
"ДНТ" ХХК

Төв аймаг, Зуунмод сум, 1-р баг.
ХАЛААЛТЫН 3-Р ЗУУХНЫ ХОЁРДУГААР ХЭЛХЭЭНИЙ ШУГАМ СУЛЖЭЭ

ДХ-36-ийн байгууламж, огтлол 1-1, материалын түүвэр

Инженер		М.Буянхишиг	ЕГ Шифр: ДНТ-10-3/2019.24	Масштаб: М 1:40	Хуудас: 283
Гүйцэтгэсэн		Г.Дэлгэрмаа			
Шалгасан		Л.Энхсайхан	ТГ Шифр:	Зургийн дугаар: ГДГ-69	Огноо: 2024.04.15

Үе шат: А.3
А3

76-р цэгийн дулааны худаг ДХ-36* /ТК-7/
масштаб 1:40

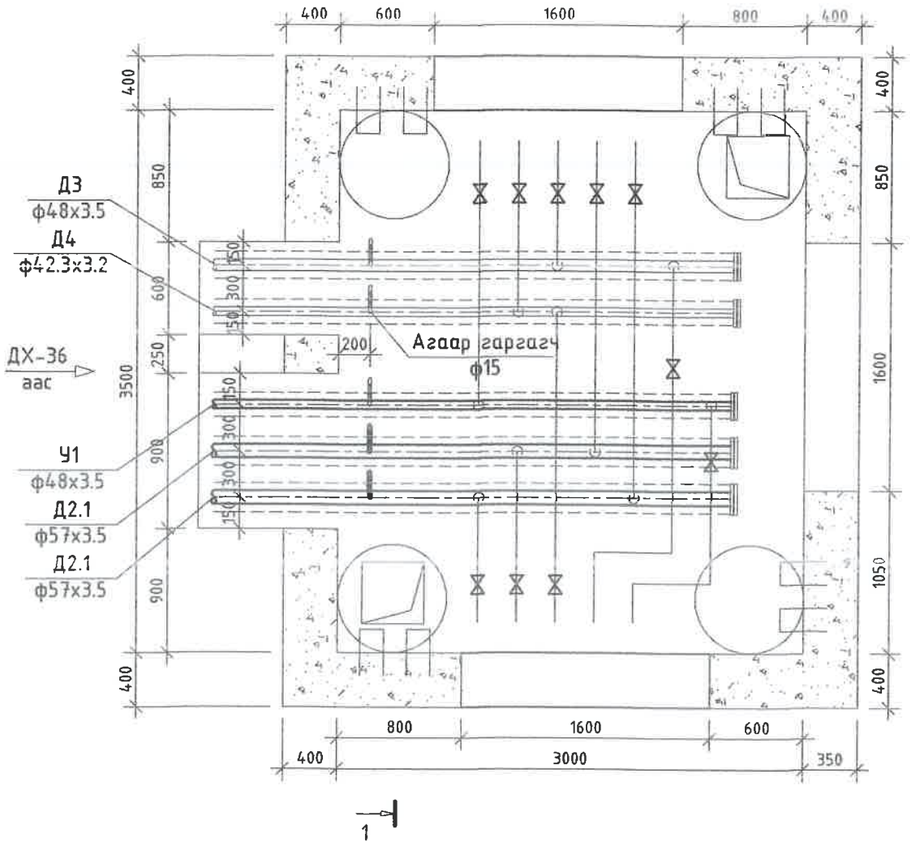

76-р цэгийн дулааны худгийн ДХ-36*
Огтлол 1-1 масштаб 1:40

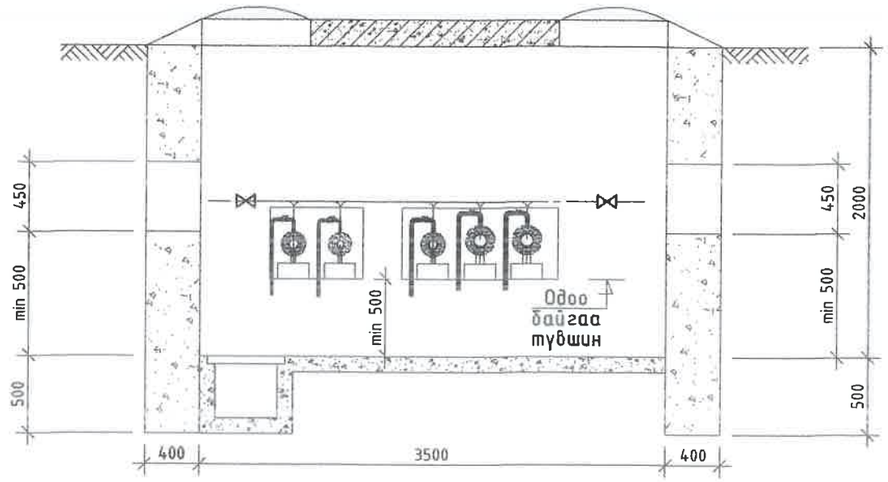

Тайлбар: Одоо байгаа айлуудын огтолгооны шугамуудыг шинэ шугамд холбоно.
(холболт-ф32мм, ф-25мм)

ДХ-36* худгийн материалын түүвэр

№	Тэмдэглэгээ	Материалын нэр	х/н	Тоо ширхэг	Нэгж жин, кг	Тайлбар
1	Г-991-1 вып 2	3000х3500х2000(h) хэмжээтэй ТК-7 маягийн дулааны худаг ДХ-36*	ком	1		ГДГ-259 -с үз
2		Төмөр бетон ялуу ДЯ-12	ш	2	83	
3		Төмөр бетон ялуу Я-12	ш	2	50	
4		Төмөр бетон ялуу ДЯ-18	ш	2	120	
5		Төмөр бетон ялуу Я-18	ш	2	75	
6		Төмөр бетон ялуу ПР-22	ш	3	364	
7		Төмөр бетон ялуу Я-22	ш	6	95	
8	Серия 4.903-10 вып1	Хэвэлмэл ган заглушка ф50мм	ш	2	0.2	
9		Хэвэлмэл ган заглушка ф40мм /цайрдсан/	ш	1	0.09	
10		Агаар гаргах ган хоолт ф15мм /патруб, отвод 2ш/	ш	3	0.8	
11		Хэрэглэгчийн шугам холбох	ш	6		

УБ. БГД 11-р хороо
Энэбишийн өргөн чөлөө
78-р байр 204 тоот
Утас: 7604 4780
"ДНТ" ХХК

Төв аймаг, Зуунмод сум, 1-р баг,
ХАЛААЛТЫН 3-Р ЗУУХНЫ ХОЁРДУГААР ХЭЛХЭЭНИЙ ШУГАМ СҮЛЖЭЭ

ДХ-36*-ийн байгууламт, огтлол 1-1, материалын түүвэр

Үе шат: А.3

Инженер		М.Буянхишиг	ЕГ Шифр: ДНТ-10-3/2019.24	Масштаб: М 1:40	Хуудас: 283
Гүйцэтгэсэн		Г.Дэлгэрмаа			
Шалгасан		Л.Энхсайхан	ТГ Шифр:	Зургийн дугаар: ГДГ-70	Огноо: 2024.04.15

А3

79-р цэгийн дулааны худаг ДХ-39 /ТК-7/
масштаб 1:40

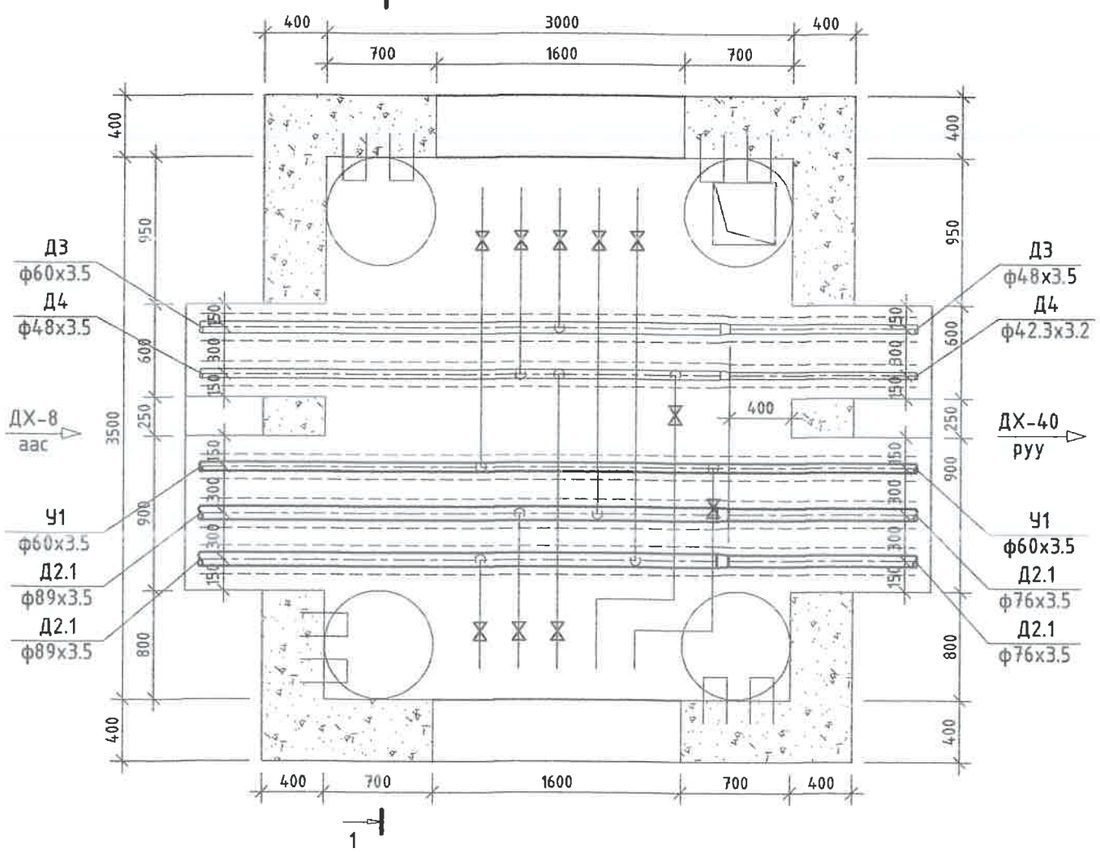

Тайлбар: Одоо байгаа ойлуудын огтолгооны шугамуудыг шинэ шугамд холбоно.
(холболт-ф32мм, ф-25мм)

79-р цэгийн дулааны худгийн ДХ-39
Огтлол 1-1 масштаб 1:40

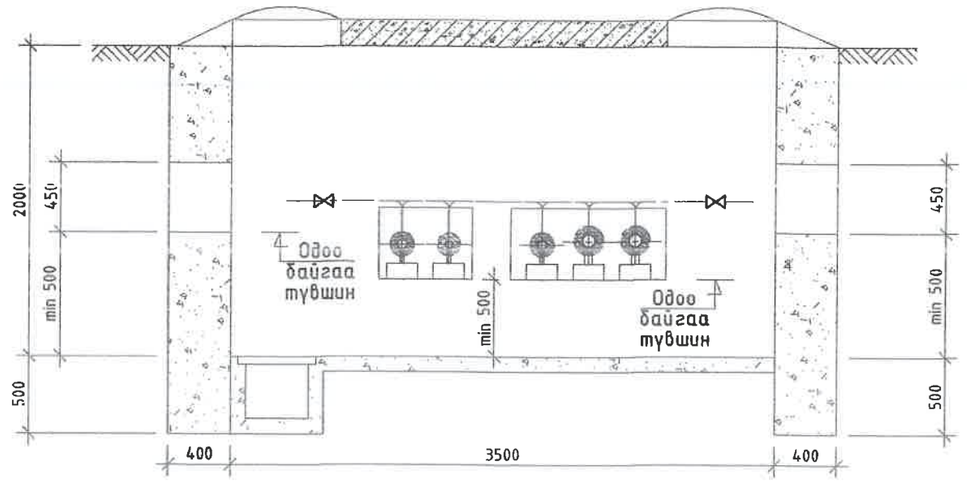

ДХ-39 худгийн материалын түүвэр

№	Тэмдэглэгээ	Материалын нэр	х/н	Тоо ширхэг	Нэгж жин, кг	Тайлбар
1	Г-991-1 вып 2	3000х3500х2000(h) хэмжээтэй ТК-7 маягийн дулааны худаг ДХ-39	ком	1		ГДГ-259 -с үз
2		Төмөр бетон ялуу ДЯ-12	ш	4	83	
3		Төмөр бетон ялуу Я-12	ш	4	50	
4		Төмөр бетон ялуу ДЯ-18	ш	4	120	
5		Төмөр бетон ялуу Я-18	ш	4	75	
6		Төмөр бетон ялуу ПР-22	ш	2	364	
7		Төмөр бетон ялуу Я-22	ш	4	95	
8		Хэвэлмэл ган шилжвэр ф80/65мм	ш	2	0.6	
9		Хэрэглэгчийн шугам холбох	ш	6		

УБ. БГД 11-р хороо
Энэбишийн өргөн чөлөө
78-р байр 204 тоот
Утас: 7604 4780
"ДНТ" ХХК

Төв аймаг. Зуунмод сум. 1-р баг.
ХАЛААЛТЫН 3-Р ЗУУХНЫ ХОЁРДУГААР ХЭЛХЭЭНИЙ ШУГАМ СУЛЖЭЭ

ДХ-39-ийн байгууламт, огтлол 1-1, материалын түүвэр

Инженер	М.Буянхишиг	ЕГ Шифр: ДНТ-10-3/2019.24	Масштаб: М 1:40	Үе шат: А.3	
Гүйцэтгэсэн	Г.Дэлгэрмаа			Хуудас: 283	
Шалгасан	Л.Энхсайхан	ТГ Шифр:	Зургийн дугаар: ГДГ-71	Огноо: 2024.04.15	

А3

81-р цэгийн дулааны худаг ДХ-40 /ТК-7/
масштаб 1:40

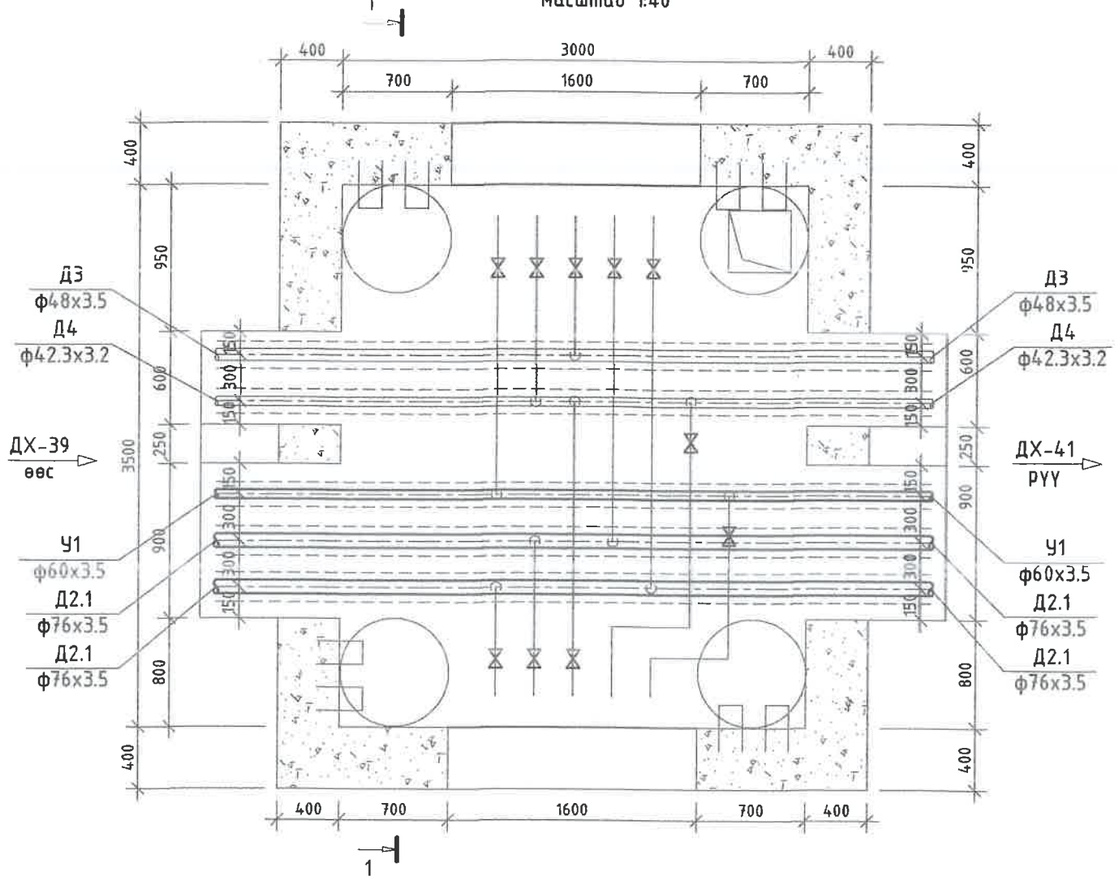

Тайлбар: Одоо байгаа айлуудын орголгооны шугамуудыг шинэ шугамд холбоно.
(холболт-ф32мм, ф-25мм)

81-р цэгийн дулааны худгийн ДХ-40
Огтлол 1-1 масштаб 1:40

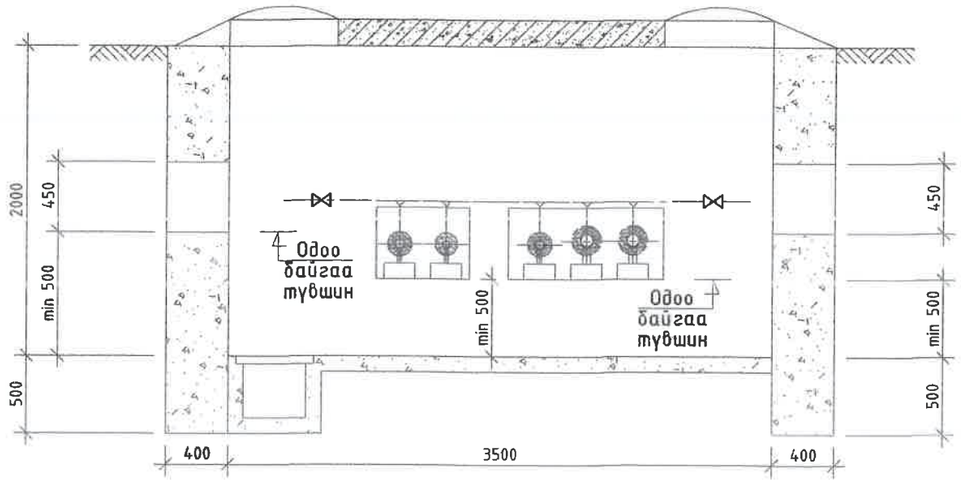

ДХ-40 худгийн материалын түүвэр

№	Тэмдэглэгээ	Материалын нэр	х/н	Тоо ширхэг	Нэгж жин, кг	Тайлбар
1	Г-991-1 вып 2	3000х3500х2000(h) хэмжээтэй ТК-7 маягийн дулааны худаг ДХ-40	ком	1		ГДГ-259 -с үз
2		Төмөр бетон ялуу ДЯ-12	ш	4	83	
3		Төмөр бетон ялуу Я-12	ш	4	50	
4		Төмөр бетон ялуу ДЯ-18	ш	4	120	
5		Төмөр бетон ялуу Я-18	ш	4	75	
6		Төмөр бетон ялуу ПР-22	ш	2	364	
7		Төмөр бетон ялуу Я-22	ш	4	95	
8		Хэрэглэгчийг шугам холбох	ш	6		

УБ. БГД 11-р хороо
Энэбишийн өргөн чөлөө
78-р байр 204 тоот
Утас: 7604 4780
"ДНТ" ХХК

Төв аймаг, Зүүнмод сум, 1-р баг.
ХАЛААЛТЫН 3-Р ЗҮҮХНЫ ХОЁРДУГААР ХЭЛХЭЭНИЙ ШУГАМ СҮЛЖЭЭ

ДХ-40-ийн байгууламт, огтлол 1-1, материалын түүвэр					Үе шат: А.3
Инженер		М.Буянхишиг	ЕГ Шифр: ДНТ-10-3/2019.24	Масштаб: М 1:40	Хуудас: 283
Гүйцэтгэсэн		Г.Дэлгэрмаа			
Шалгасан		Л.Энхсайхан	ТГ Шифр:	Зургийн дугаар: ГДГ-72	Огноо: 2024.04.15

А3

83-р цэгийн дулааны худаг ДХ-41 /ТК-7/
масштаб 1:40

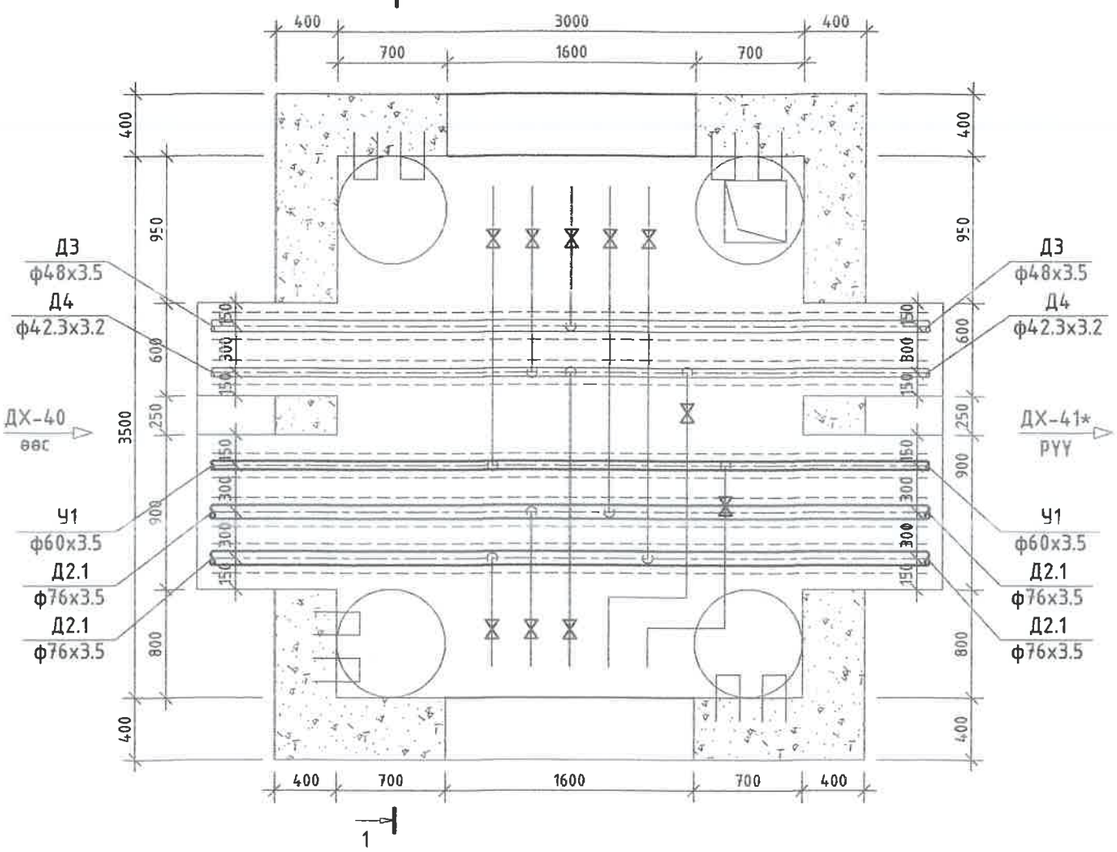

Тайлбар: Одоо байгаа айлуудын огтолгооны шугамуудыг шинэ шугамд холбоно.
(холболт-ф32мм, ф-25мм)

83-р цэгийн дулааны худгийн ДХ-41
Огтлол 1-1 масштаб 1:40

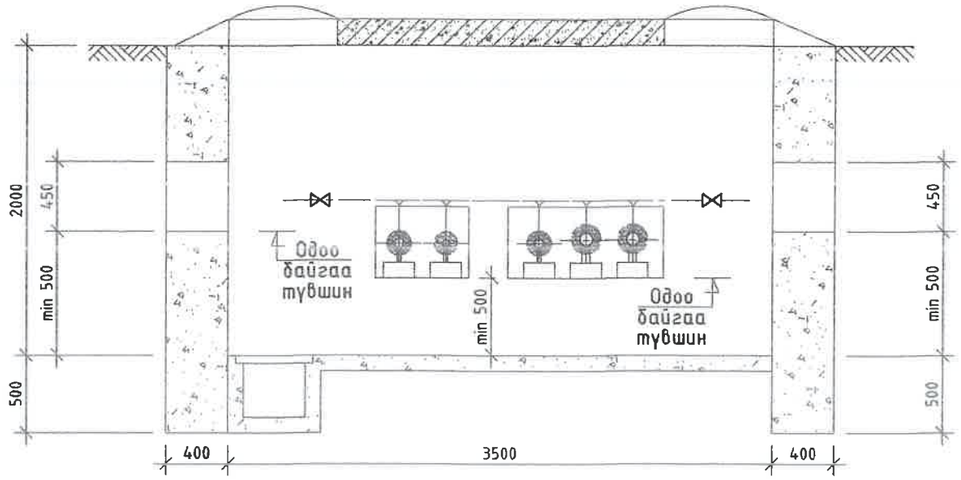

ДХ-41 худгийн материалын түүвэр

№	Тэмдэглэгээ	Материалын нэр	х/н	Тоо ширхэг	Нэгж жин, кг	Тайлбар
1	Г-991-1 вып 2	3000х3500х2000(h) хэмжээтэй ТК-7 маягийн дулааны худаг ДХ-41	ком	1		ГДГ-259 -с үз
2		Төмөр бетон ялуу ДЯ-12	ш	4	83	
3		Төмөр бетон ялуу Я-12	ш	4	50	
4		Төмөр бетон ялуу ДЯ-18	ш	4	120	
5		Төмөр бетон ялуу Я-18	ш	4	75	
6		Төмөр бетон ялуу ПР-22	ш	2	364	
7		Төмөр бетон ялуу Я-22	ш	4	95	
8		Хэрэглэгчийг шугам холбох	ш	6		

УБ. БГД 11-р хороо Энэбишийн ерөн челөө 78-р байр 204 тоот Утас: 7604 4780 "ДНТ" ХХК	Төв аймаг, Зуунмод сум, 1-р баг. ХАЛААЛТЫН 3-Р ЗУУХНЫ ХОЁРДУГААР ХЭЛХЭЭНИЙ ШУГАМ СҮЛЖЭЭ					
	ДХ-41-ийн байгууламж, огтлол 1-1, материалын түүвэр					Үе шат: А.3
	Инженер		М.Буянхишиг	ЕГ Шифр: ДНТ-10-3/2019.24	Масштаб: М 1:40	Хуудас: 283
	Гүйцэтгэсэн		Г.Дэлгэрмаа			
	Шалгасан		Л.Энхсайхан	ТГ Шифр:	Зургийн дугаар: ГДГ-73	Огноо: 2024.04.15

А3

85-р цэгийн дулааны худаг ДХ-41* /ТК-7/
масштаб 1:40

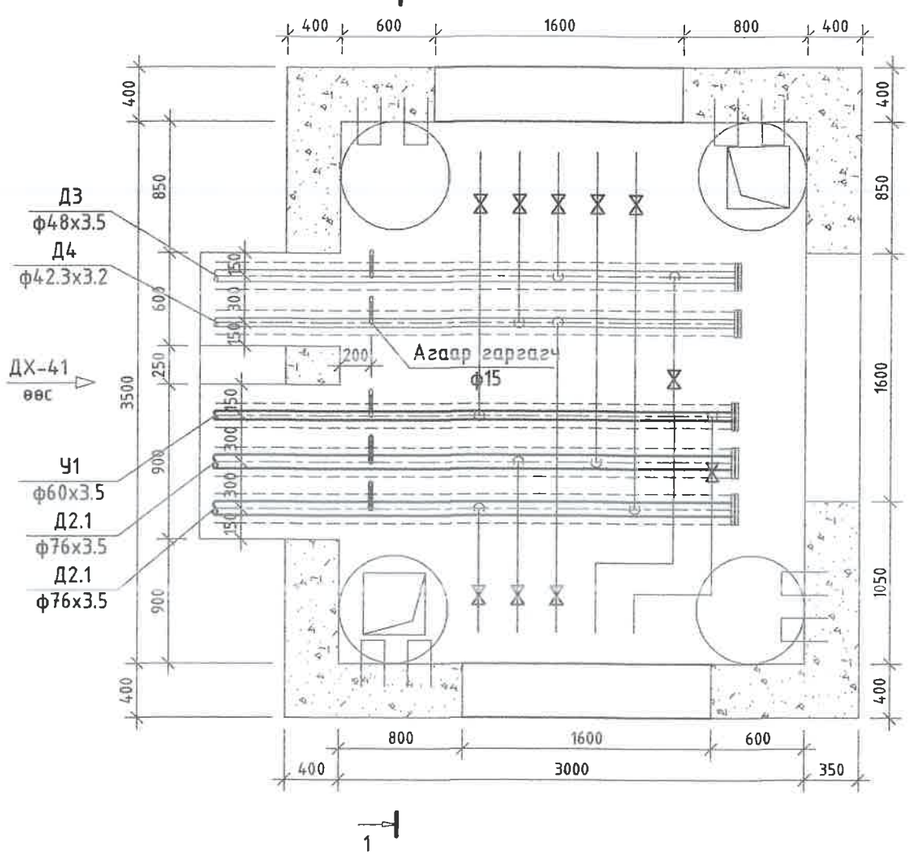

85-р цэгийн дулааны худгийн ДХ-41*
Огтлол 1-1 масштаб 1:40

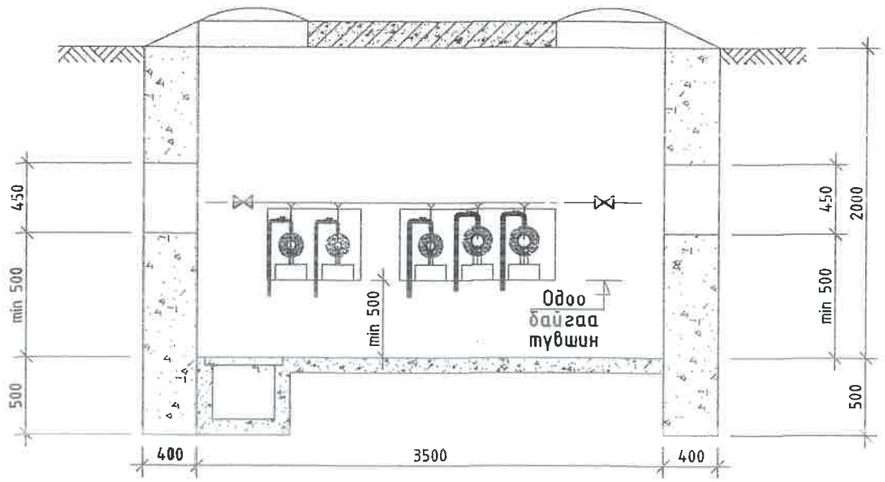

Тайлбар: Одоо байгаа айлуудын орголгооны шугамуудыг шинэ шугамд холбоно.
(болболт-ф32мм, ф-25мм)

ДХ-41* худгийн материалын түүвэр

№	Тэмдэглэгээ	Материалын нэр	х/н	Тоо ширхэг	Нэгж жин, кг	Тайлбар
1	Г-991-1 вып 2	3000х3500х2000(h) хэмжээтэй ТК-7 маягийн дулааны худаг ДХ-41*	ком	1		ГДГ-259 -с үз
2		Төмөр бетон ялуу ДЯ-12	ш	2	83	
3		Төмөр бетон ялуу Я-12	ш	2	50	
4		Төмөр бетон ялуу ДЯ-18	ш	2	120	
5		Төмөр бетон ялуу Я-18	ш	2	75	
6		Төмөр бетон ялуу ПР-22	ш	3	364	
7		Төмөр бетон ялуу Я-22	ш	6	95	
8	Серия 4.903-10 вып1	Хэвэлмэл ган заглушка ф65мм	ш	2	0.34	
9		Хэвэлмэл ган заглушка ф50мм /цайрдсан/	ш	1	0.2	
10		Агаар гаргах ган хаалт ф15мм /патруб, отвод 2ш/	ш	3	0.8	
11		Хэрэглэгчийг шугам холбох	ш	6		

УБ. БГД 11-р хороо
Энэбишийн арган челеө
78-р байр 204 тоот
Утас: 7604 4780
"ДНТ" ХХК

Төв аймаг. Зуунмод сум. 1-р баг.
ХАЛААЛТЫН 3-Р ЗУУХНЫ ХОЁРДУГААР ХЭЛХЭЭНИЙ ШУГАМ СҮЛЖЭЭ
ДХ-41*-ийн байгууламт, огтлол 1-1, материалын түүвэр
Үе шат: А.3

Инженер		М.Буянхишиг	ЕГ Шифр: ДНТ-10-3/2019.24	Масштаб: М 1:40	Хуудас: 283
Гүйцэтгэсэн	Г.Дэлгэрмаа				
Шалгасан		Л.Энхсайхан	ТГ Шифр:	Зургийн дугаар: ГДГ-74	Огноо: 2024.04.15

А3

89-р цэгийн дулааны худаг ДХ-45 /ТК-7/
масштаб 1:40

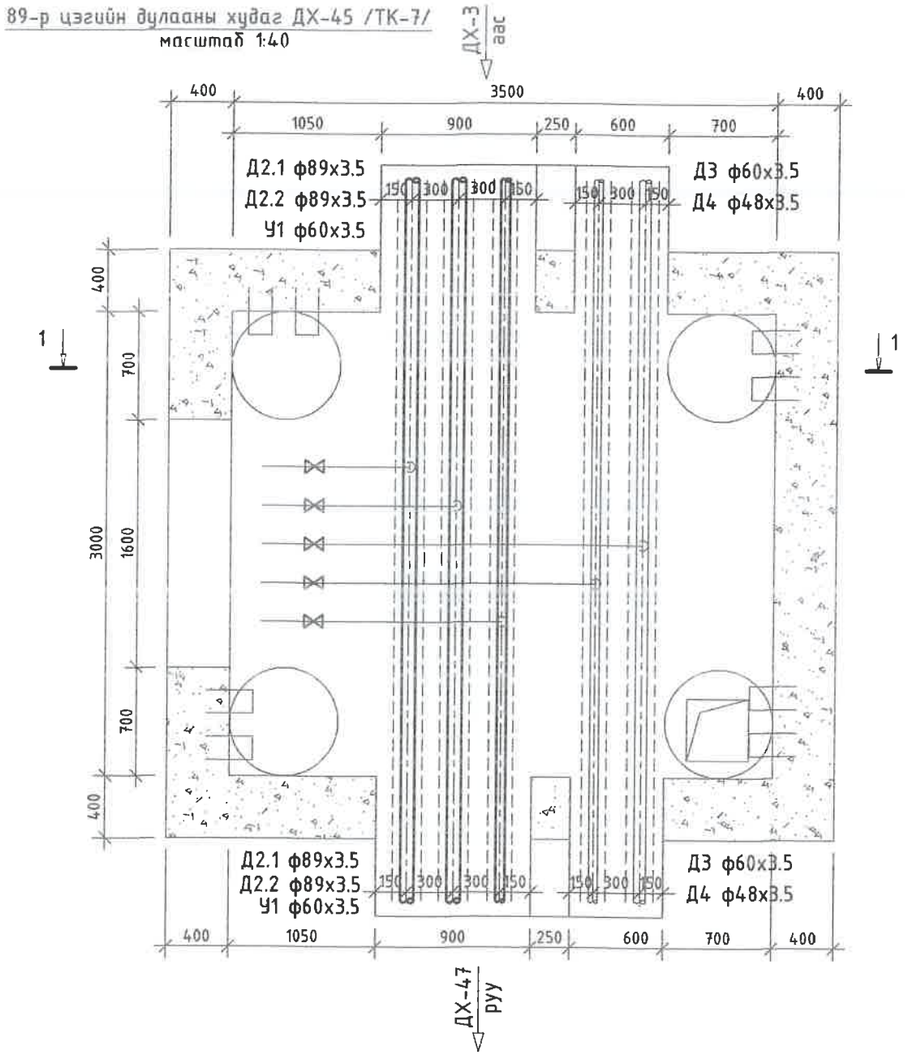

89-р цэгийн дулааны худгийн ДХ-45
Огтлол 1-1 масштаб 1:40

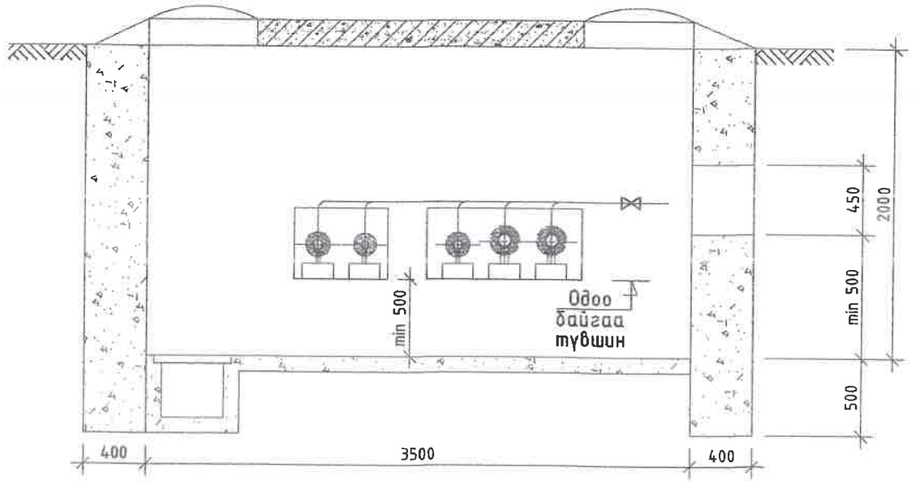

ДХ-45 худгийн материалын түүвэр

№	Тэмдэглэгээ	Материалын нэр	х/н	Тоо ширхэг	Нэгж жин, кг	Тайлбар
1	Г-991-1 вып 2	3000х3500х2000(h) хэмжээтэй ТК-7 маягийн дулааны худаг ДХ-45	ком	1		ГДГ-259 -с уз
2		Төмөр бетон ялуу ДЯ-12	ш	4	83	
3		Төмөр бетон ялуу Я-12	ш	4	50	
4		Төмөр бетон ялуу ДЯ-18	ш	4	120	
5		Төмөр бетон ялуу Я-18	ш	4	75	
6		Төмөр бетон ялуу ПР-22	ш	1	364	
7		Төмөр бетон ялуу Я-22	ш	2	95	
8		Хэрэглэгчийг шугам холбох	ш	3		

Тайлбар: Одоо байгаа айлуудын орголгооны шугамуудыг шинэ шугамд холбоно.
(холболт-ф32мм, ф-25мм)

УБ. БГД 11-р хороо Энэбишийн өргөн чөлөө 78-р байр 204 тоот Утас: 7604 4780 "ДНТ" ХХК	Төв аймаг. Зуунмод сум. 1-р баг. ХАЛААЛТЫН 3-Р ЗУУХНЫ ХОЁРДУГААР ХЭЛХЭЭНИЙ ШУГАМ СУЛЖЭЭ					
	ДХ-45-ийн байгууламж, огтлол 1-1, материалын түүвэр					Үе шат: А.3
	Инженер		М.Буянхишиг	ЕГ Шифр: ДНТ-10-3/2019.24	Масштаб: М 1:40	Хуудас: 283
	Гүйцэтгэсэн		Г.Дэлгэрмаа			
	Шалгасан		Л.Энхсайхан	ТГ Шифр:	Зургийн дугаар: ГДГ-75	Огноо: 2024.04.15

1 2 3 4 5 6 7 8 А3

92-р цэгийн дулааны худаг ДХ-47 /ТК-7/
масштаб 1:40

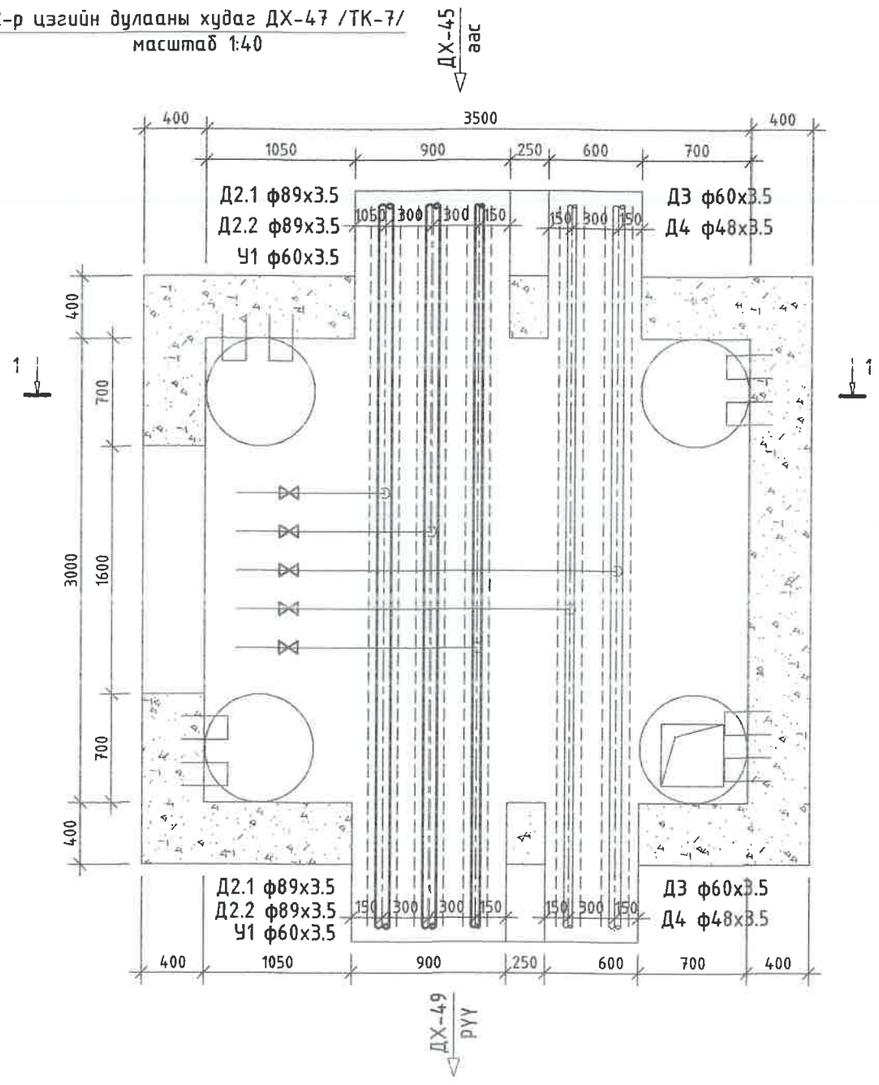

92-р цэгийн дулааны худгийн ДХ-47
Огтлол 1-1 масштаб 1:40

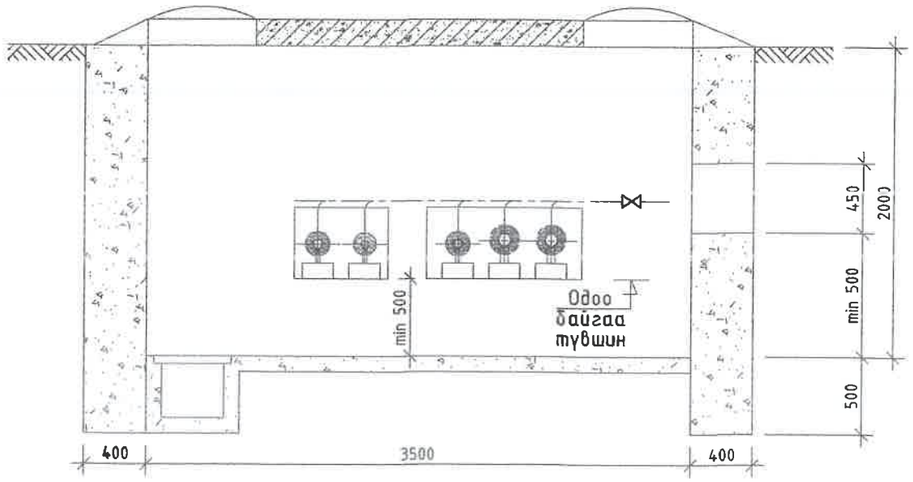

Тайлбар: Одоо байгаа айлуудын огтолгооны шугамуудыг шинэ шугамд холбоно.
(холболт-ф32мм, ф-25мм)

ДХ-47 худгийн материалын түүвэр

№	Тэмдэглэгээ	Материалын нэр	х/н	Тоо ширхэг	Нэгж жин, кг	Тайлбар
1	Г-991-1 вып 2	3000х3500х2000(h) хэмжээтэй ТК-7 маягийн дулааны худаг ДХ-47	ком	1		ГДГ-259 -с үз
2		Төмөр бетон ялуу ДЯ-12	ш	4	83	
3		Төмөр бетон ялуу Я-12	ш	4	50	
4		Төмөр бетон ялуу ДЯ-18	ш	4	120	
5		Төмөр бетон ялуу Я-18	ш	4	75	
6		Төмөр бетон ялуу ПР-22	ш	1	364	
7		Төмөр бетон ялуу Я-22	ш	2	95	
8		Хэрэглэгчийг шугам холбох	ш	3		

УБ. БГД 11-р хороо
Энэбишийн өргөн чөлөө
78-р байр 204 тоот
Утас: 7604 4780

"ДНТ" ХХК

Төв аймаг. Зуунмод сум. 1-р баг.
ХАЛААЛТЫН 3-Р ЗУУХНЫ ХОЁРДУГААР ХЭЛХЭЭНИЙ ШУГАМ СҮЛЖЭЭ

ДХ-47-ийн байгууламт, огтлол 1-1, материалын түүвэр

Ye шат: А.3

Инженер		М.Буянхишиг	ЕГ Шифр: ДНТ-10-3/2019.24	Масштаб: М 1:40	Хуудас: 283
Гүйцэтгэсэн		Г.Дэлгэрмаа			
Шалгасан		Л.Энхсайхан	ТГ Шифр:	Зургийн дугаар: ГДГ-76	Огноо: 2024.04.15

А3

95-р цэгийн дулааны худаг ДХ-49 /ТК-7/
масштаб 1:40

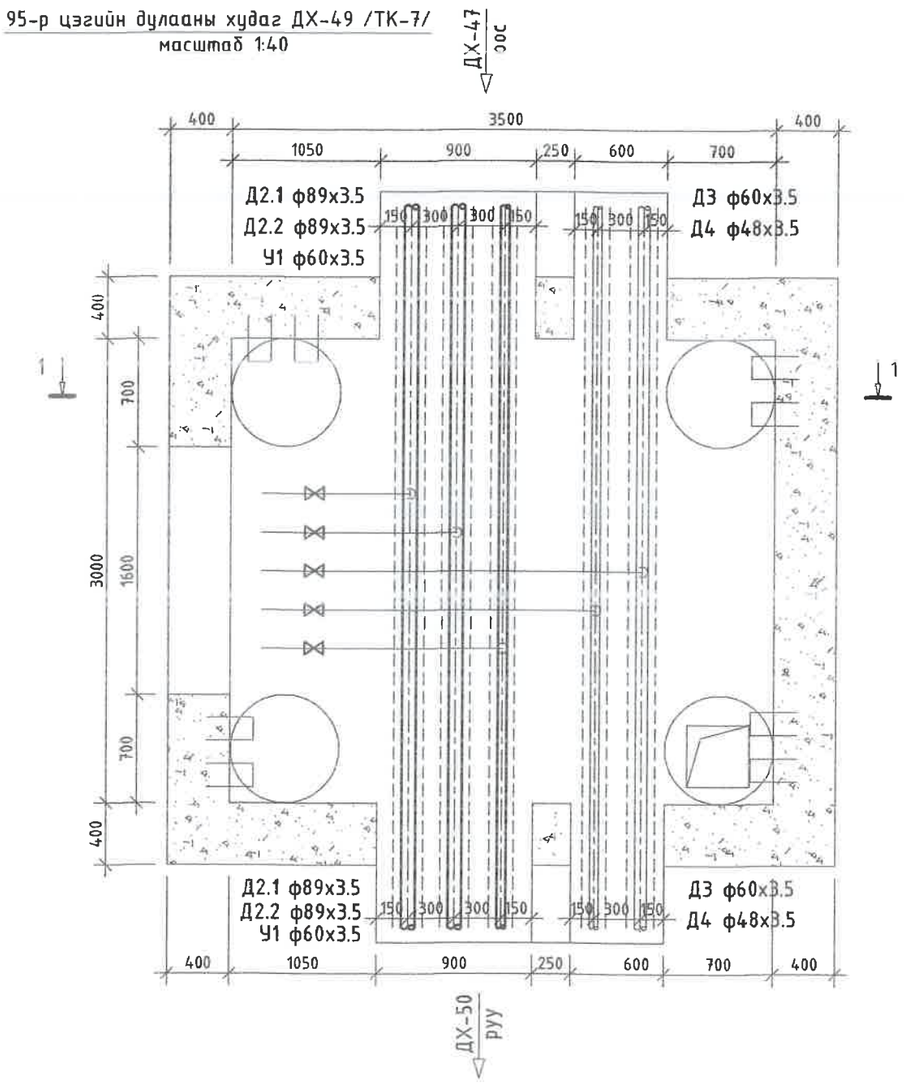

95-р цэгийн дулааны худгийн ДХ-49
Огтлол 1-1 масштаб 1:40

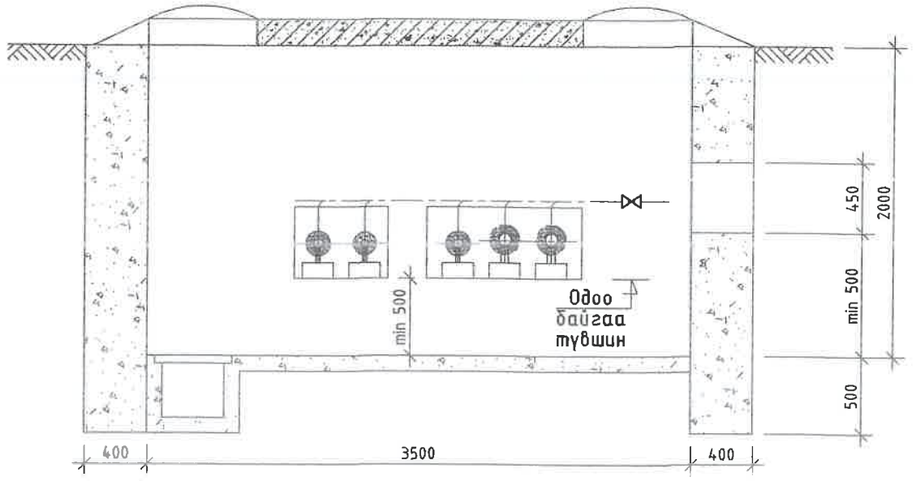

Тайлбар: Одоо байгаа айлуудын огтолгооны шугамуудыг шинэ шугамд холбоно.
(холболт-ф32мм, ф-25мм)

ДХ-49 худгийн материалын түүвэр

№	Тэмдэглэгээ	Материалын нэр	х/н	Тоо ширхэг	Нэгж жин, кг	Тайлбар
1	Г-991-1 вып 2	3000х3500х2000(h) хэмжээтэй ТК-7 маягийн дулааны худаг ДХ-49	ком	1		ГДГ-259 -с үз
2		Төмөр бетон ялуу ДЯ-12	ш	4	83	
3		Төмөр бетон ялуу Я-12	ш	4	50	
4		Төмөр бетон ялуу ДЯ-18	ш	4	120	
5		Төмөр бетон ялуу Я-18	ш	4	75	
6		Төмөр бетон ялуу ПР-22	ш	1	364	
7		Төмөр бетон ялуу Я-22	ш	2	95	
8		Хэрэглэгчийг шугам холбох	ш	3		

УБ. БГД 11-р хороо
Энэбишийн өргөн чөлөө
78-р байр 204 тоот
Утас: 7604 4780

"ДНТ" ХХК

Төв аймаг. Зуунмод сум. 1-р баг.
ХАЛААЛТЫН 3-Р ЗУУХНЫ ХОЁРДУГААР ХЭЛХЭЭНИЙ ШУГАМ СҮЛЖЭЭ

ДХ-49-ийн байгууламж, огтлол 1-1, материалын түүвэр

Үе шат: А.3

Инженер		М.Буянхишиг	ЕГ Шифр: ДНТ-10-3/2019.24	Масштаб: М 1:40	Хуудас: 283
Гүйцэтгэсэн		Г.Дэлгэрмаа			
Шалгасан		Л.Энхсайхан	ТГ Шифр:	Зургийн дугаар: ГДГ-77	Огноо: 2024.04.15

А3

98-р цэгийн дулааны худаг ДХ-50 /ТК-7/
масштаб 1:40

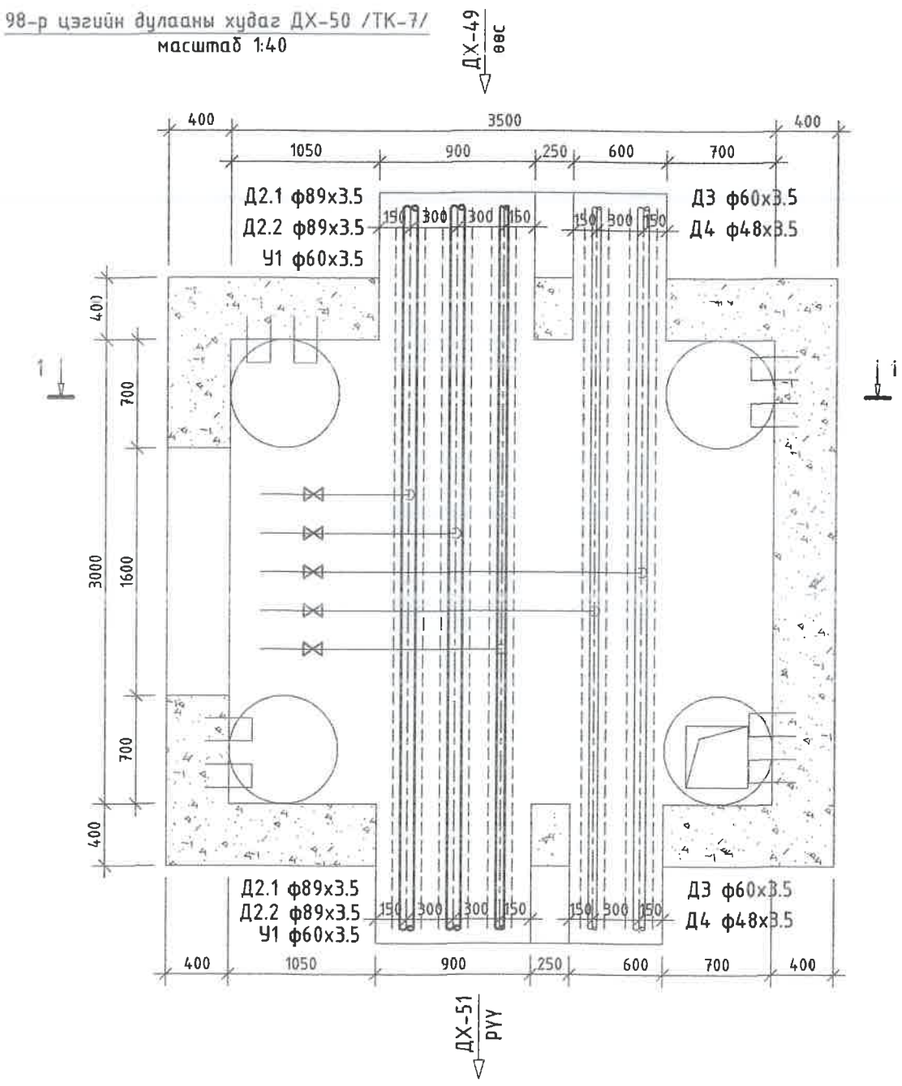

98-р цэгийн дулааны худгийн ДХ-50
Огтлол 1-1 масштаб 1:40

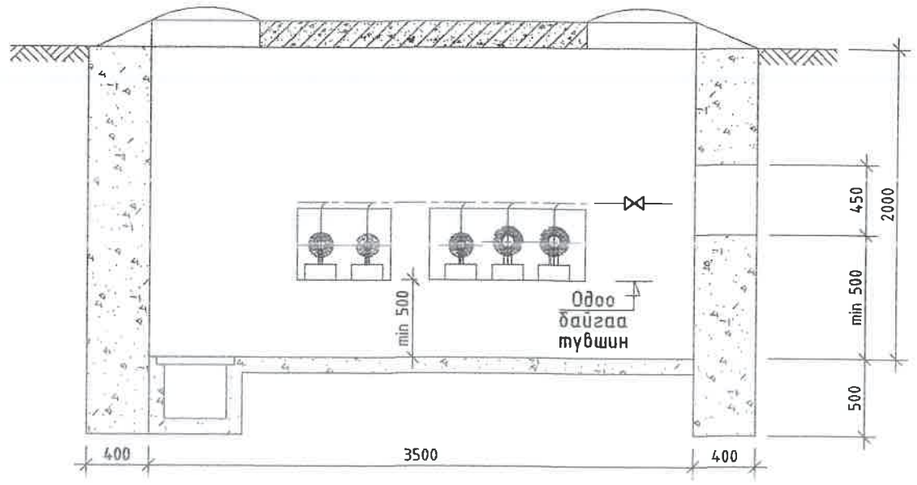

Тайлбар: Одоо байгаа айлуудын огтолгооны шугамуудыг шинэ шугамд холбоно.
(холболт-ф32мм, ф-25мм)

ДХ-50 худгийн материалын түүвэр

№	Тэмдэглэгээ	Материалын нэр	х/н	Тоо ширхэг	Нэгж жин, кг	Тайлбар
1	Г-991-1 вып 2	3000х3500х2000(h) хэмжээтэй ТК-7 маягийн дулааны худаг ДХ-50	ком	1		ГДГ-259 -с үз
2		Төмөр бетон ялуу ДЯ-12	ш	4	83	
3		Төмөр бетон ялуу Я-12	ш	4	50	
4		Төмөр бетон ялуу ДЯ-18	ш	4	120	
5		Төмөр бетон ялуу Я-18	ш	4	75	
6		Төмөр бетон ялуу ПР-22	ш	1	364	
7		Төмөр бетон ялуу Я-22	ш	2	95	
8		Хэрэглэгчийг шугам холбох	ш	3		

УБ. БГД 11-р хороо Энэбишийн өрган чөлөө 78-р байр 204 тоот Утас: 7604 4780 "ДНТ" ХХК	Төв аймаг. Зуунмод сум. 1-р баг. ХАЛААЛТЫН 3-Р ЗУУХНЫ ХОЁРДУГААР ХЭЛХЭЭНИЙ ШУГАМ СУЛЖЭЭ				Ye шат: А.3
	ДХ-50-ийн байгууламт, огтлол 1-1, материалын түүвэр				
	Инженер	М.Буянхишиг	ЕГ Шифр: ДНТ-10-3/2019.24	Масштаб: М 1:40	Хуудас: 283
	Гүйцэтгэсэн	Г.Дэлгэрмаа			
	Шалгасан	Л.Энхсайхан	ТГ Шифр:	Зургийн дугаар: ГДГ-78	Огноо: 2024.04.15

А3

101-р цэгийн дулааны худаг ДХ-51 /ТК-7/
масштаб 1:40

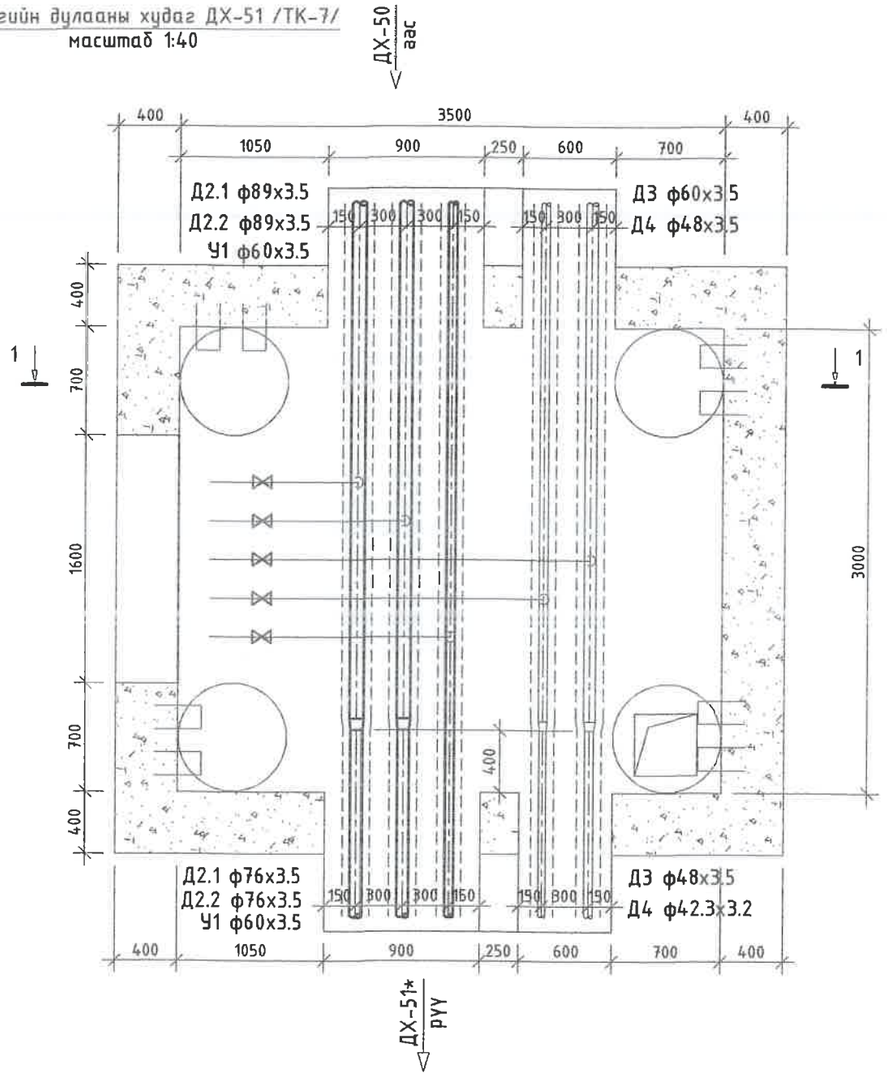

Тайлбар: Одоо байгаа айлуудын орголгооны шугамуудыг шинэ шугамд холбоно.
(холболт-ф32мм, ф-25мм)

101-р цэгийн дулааны худгийн ДХ-51
Огтлол 1-1 масштаб 1:40

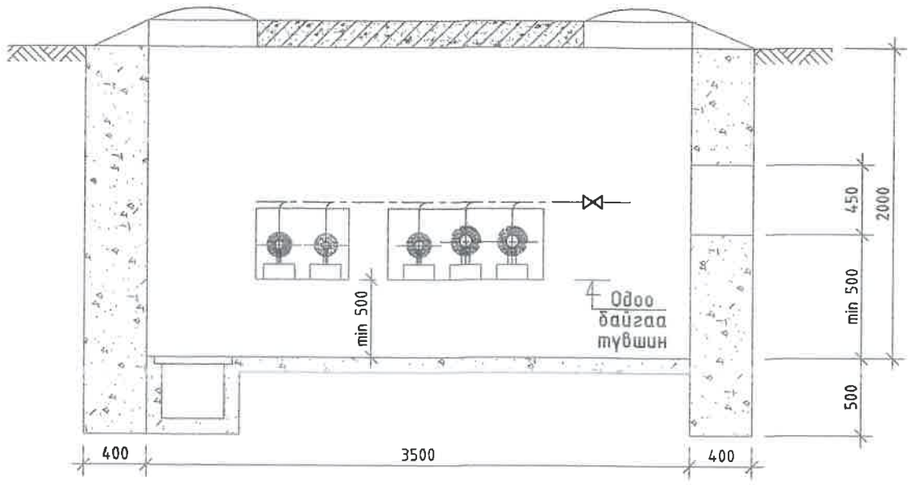

ДХ-51 худгийн материалын түүвэр

№	Тэмдэглэгээ	Материалын нэр	х/н	Тоо ширхэг	Нэгж жин, кг	Тайлбар
1	Г-991-1 вып 2	3000х3500х2000(h) хэмжээтэй ТК-7 маягийн дулааны худаг ДХ-51	ком	1		ГДГ-259 -с үз
2		Төмөр бетон ялуу ДЯ-12	ш	4	83	
3		Төмөр бетон ялуу Я-12	ш	4	50	
4		Төмөр бетон ялуу ДЯ-18	ш	4	120	
5		Төмөр бетон ялуу Я-18	ш	4	75	
6		Төмөр бетон ялуу ПР-22	ш	1	364	
7		Төмөр бетон ялуу Я-22	ш	2	95	
8		Хэвэлмэл ган шилжвэр ф80/65мм	ш	2	0.6	
9		Хэрэглэгчийг шугам холбох	ш	3		

УБ. БГД 11-р хороо Энэбишийн өргөн чөлөө 78-р байр 204 тоот Утас: 7604 4780	Төв аймаг. Зуунмод сум. 1-р баг. ХАЛААЛТЫН 3-Р ЗУУХНЫ ХОЁРДУГААР ХЭЛХЭЭНИЙ ШУГАМ СҮЛЖЭЭ				
	ДХ-51-ийн байгууламж, огтлол 1-1, материалын түүвэр				Үе шат: А.3
	Инженер	М.Буянхишиг	ЕГ Шифр: ДНТ-10-3/2019.24	Масштаб: М 1:40	Хуудас: 283
	Гүйцэтгэсэн	Г.Дэлгэрмаа			
"ДНТ" ХХК	Шалгасан	Л.Энхсайхан	ТГ Шифр:	Зургийн дугаар: ГДГ-79	Огноо: 2024.04.15

104-р цэгийн дулааны худаг ДХ-51* /ТК-7/
масштаб 1:40

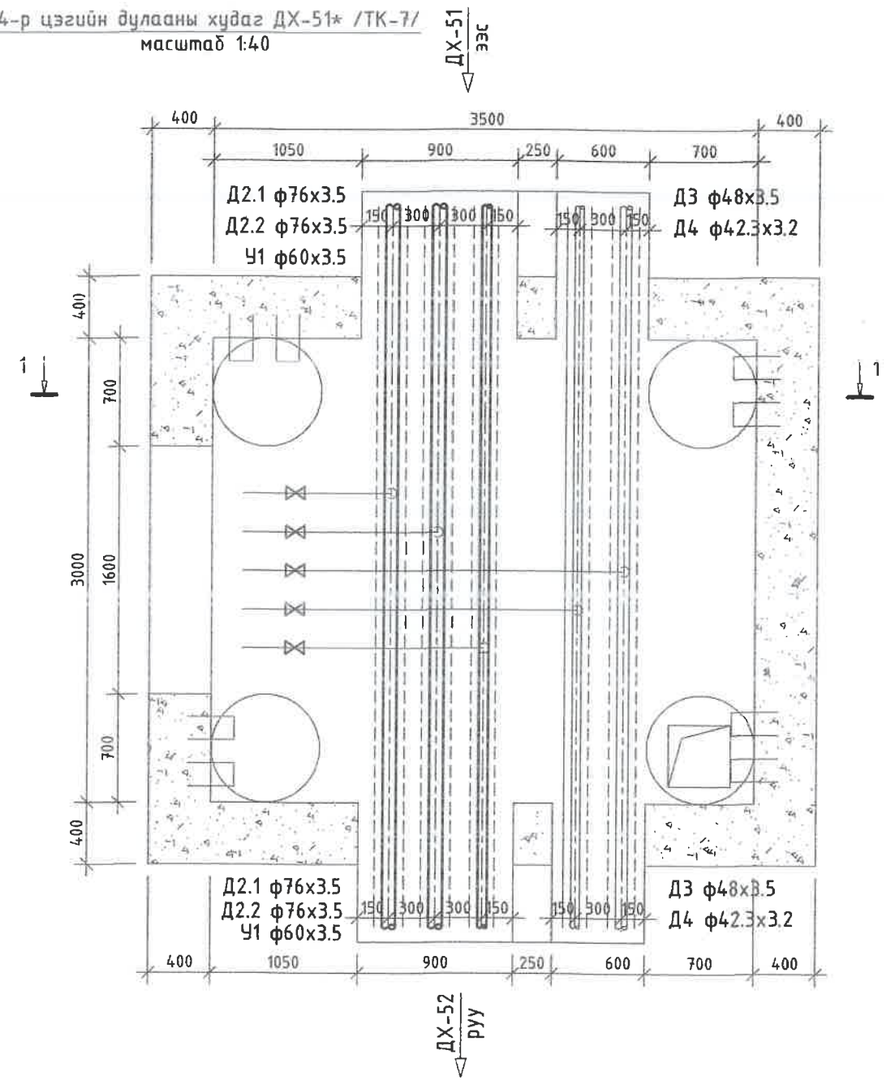

Тайлбар: Одоо байгаа айлуудын огтолгооны шугамуудыг шинэ шугамд холбоно.
(холболт-ф32мм, ф-25мм)

104-р цэгийн дулааны худгийн ДХ-51*
Огтлол 1-1 масштаб 1:40

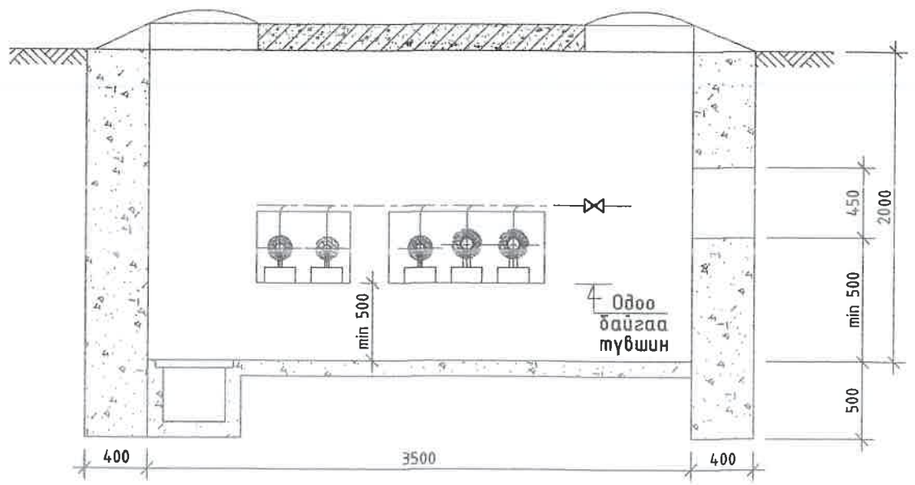

ДХ-51* худгийн материалын түүвэр

№	Тэмдэглэгээ	Материалын нэр	х/н	Тоо ширхэг	Нэгж жин, кг	Тайлбар
1	Г-991-1 вып 2	3000х3500х2000(h) хэмжээтэй ТК-7 маягийн дулааны худаг ДХ-51*	ком	1		ГДГ-259 -с үз
2		Төмөр бетон ялуу ДЯ-12	ш	4	83	
3		Төмөр бетон ялуу Я-12	ш	4	50	
4		Төмөр бетон ялуу ДЯ-18	ш	4	120	
5		Төмөр бетон ялуу Я-18	ш	4	75	
6		Төмөр бетон ялуу ПР-22	ш	1	364	
7		Төмөр бетон ялуу Я-22	ш	2	95	
8		Хэрэглэгчийг шугам холбох	ш	3		

УБ. БГД 11-р хороо
Энэбишийн өрөн чөлөө
78-р байр 204 тоот
Утас: 7604 4780
"ДНТ" ХХК

Төв аймаг. Зуунмод сум. 1-р баг.
ХАЛАА/ТЫН З-Р ЗУУХНЫ ХОЁРДУГААР ХЭЛХЭЭНИЙ ШУГАМ СҮЛЖЭЭ

ДХ-51*-ийн байгууламж, огтлол 1-1, материалын түүвэр

Үе шат: А.З

Инженер		М.Буянхишиг	ЕГ Шифр: ДНТ-10-З/2019.24	Масштаб: М 1:40	Хуудас: 283
Гүйцэтгэсэн		Г.Дэлгэрмаа			
Шалгасан		Л.Энхсайхан	ТГ Шифр:	Зургийн дугаар: ГДГ-80	Огноо: 2024.04.15

А3

107-р цэгийн дулааны худаг ДХ-52 /ТК-7/
масштаб 1:40

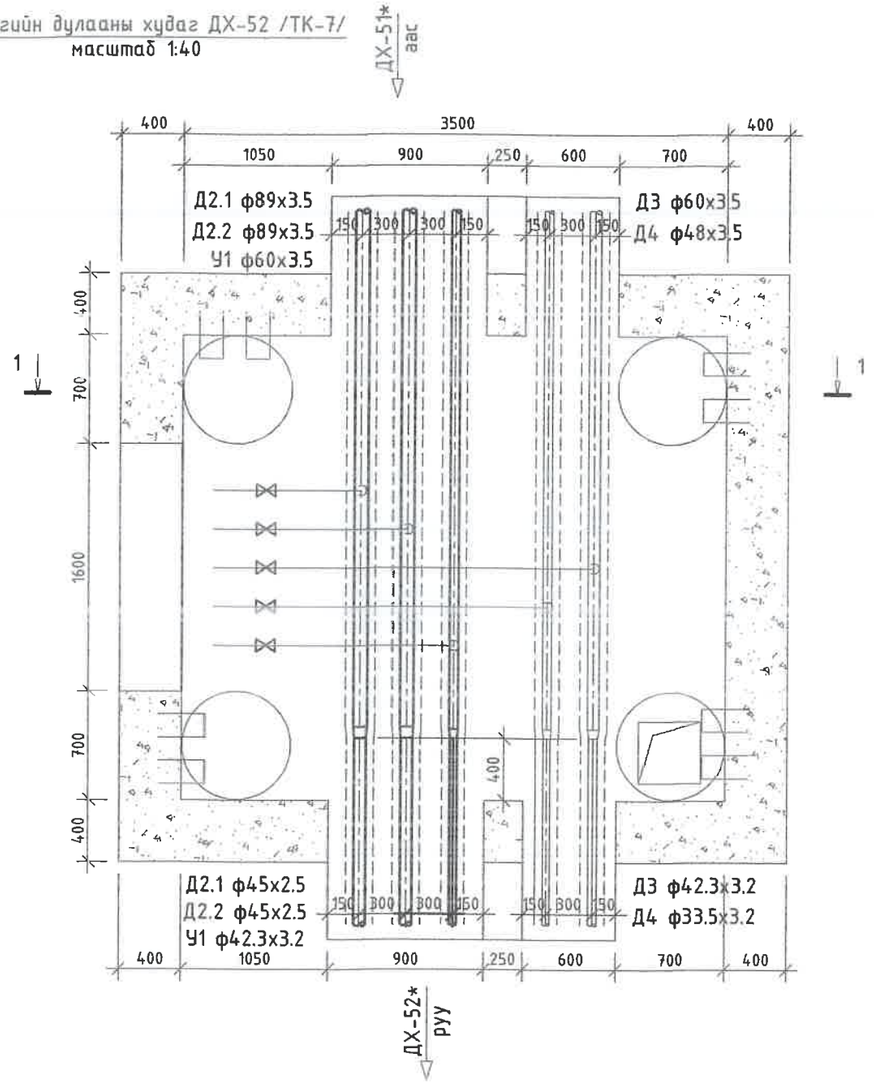

Тайлбар: Одоо байгаа айлуудын оготлгооны шугамуудыг шинэ шугамд холбоно.
(холболт-ф32мм, ф-25мм)

107-р цэгийн дулааны худгийн ДХ-52
Огтлол 1-1 масштаб 1:40

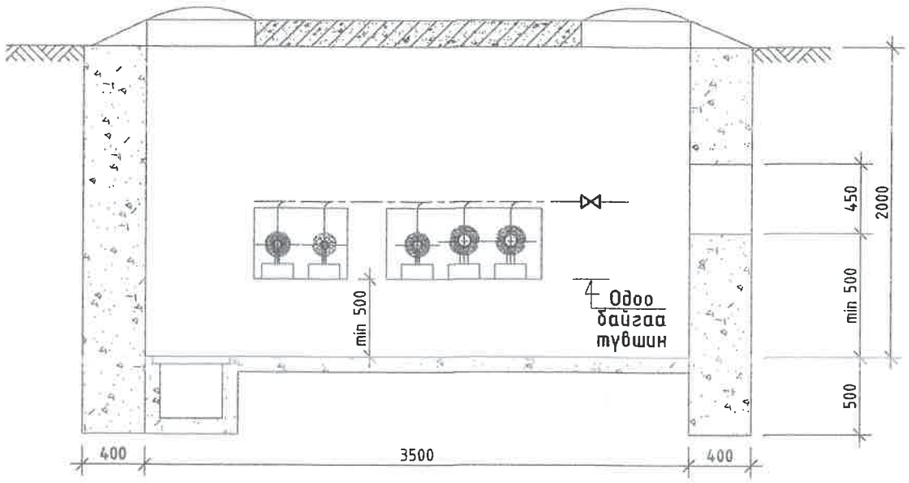

ДХ-52 худгийн материалын түүвэр

№	Төмдэглэгээ	Материалын нэр	х/н	Тоо ширхэг	Нэгж жин, кг	Тайлбар
1	Г-991-1 вып 2	3000х3500х2000(h) хэмжээтэй ТК-7 маягийн дулааны худаг ДХ-52	ком	1		ГДГ-259 -с үз
2		Төмөр бетон ялуу ДЯ-12	ш	4	83	
3		Төмөр бетон ялуу Я-12	ш	4	50	
4		Төмөр бетон ялуу ДЯ-18	ш	4	120	
5		Төмөр бетон ялуу Я-18	ш	4	75	
6		Төмөр бетон ялуу ПР-22	ш	1	364	
7		Төмөр бетон ялуу Я-22	ш	2	95	
8		Хэвэлмэл ган шилжвэр ф80/40мм	ш	2	0.49	
9		Хэвэлмэл ган шилжвэр ф50/32мм /цайрдсан/	ш	1	0.2	
10		Хэрэглэгчийг шугам холбох	ш	3		

УБ. БГД 11-р хороо
Энэбишийн өрген чулуу
78-р байр 204 тоот
Утас: 7604 4780
"ДНТ" ХХК

Төв аймаг. Зуунмод сум. 1-р баг.
ХАЛААЛТЫН 3-Р ЗУУХНЫ ХОЁРДУГААР ХЭЛХЭЭНИЙ ШУГАМ СҮЛЖЭЭ

ДХ-52-ийн байгууламж, огтлол 1-1, материалын түүвэр

Ye шат: А.3

Инженер		М.Буянхишиг	ЕГ Шифр: ДНТ-10-3/2019.24	Масштаб: М 1:40	Хуудас: 283
Гүйцэтгэсэн		Г.Дэлгэрмаа	ТГ Шифр:	Зургийн дугаар: ГДГ-81	Огноо: 2024.04.15
Шалгасан		Л.Энхсайхан			

А3

110-р цэгийн дулааны худаг ДХ-52* /ТК-7/
масштаб 1:40

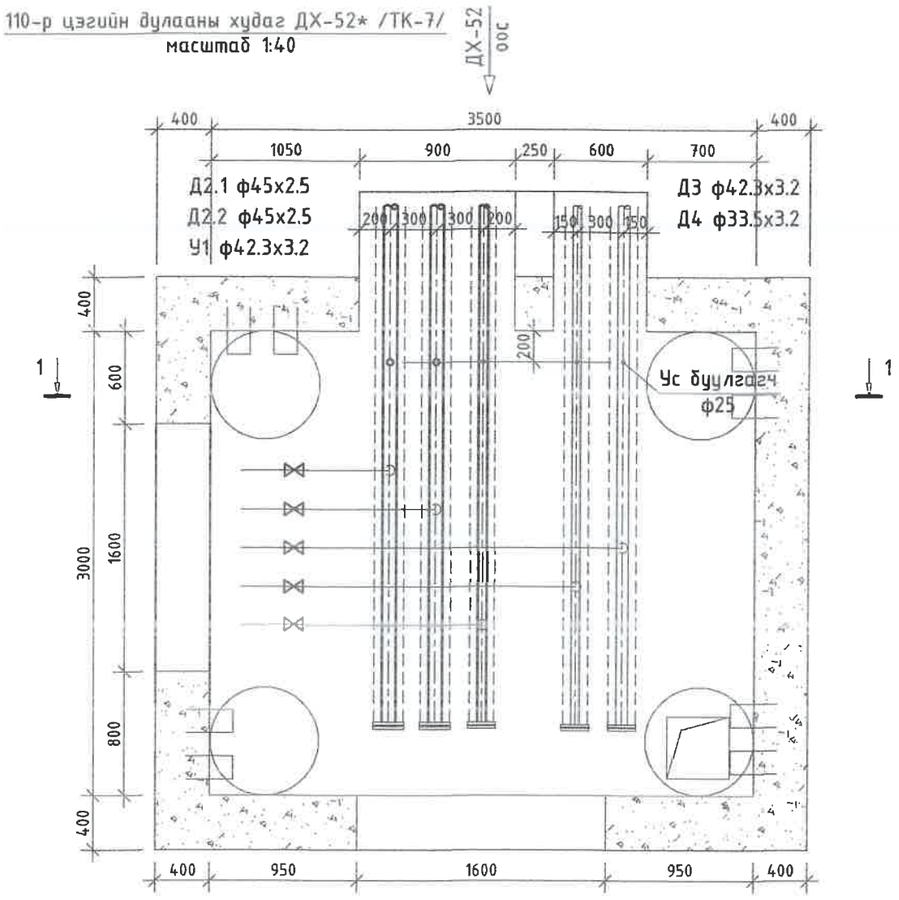

Тайлбар: Одоо байгаа айлуудын огтолгооны шугамуудыг шинэ шугамд холбоно.
(холболт-ф32мм, ф-25мм)

110-р цэгийн дулааны худгийн ДХ-52*
Огтлол 1-1 масштаб 1:40

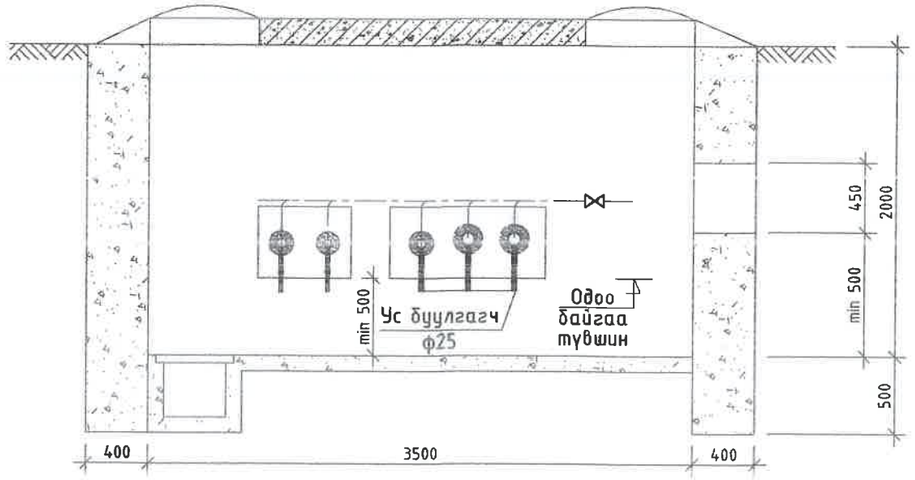

ДХ-52* худгийн материалын түүвэр

№	Тэмдэглэгээ	Материалын нэр	х/н	Тоо ширхэг	Нэгж жин, кг	Тайлбар
1	Г-991-1 вып 2	3000х3500х2000(h) хэмжээтэй ТК-7 маягийн дулааны худаг ДХ-52*	ком	1		ГДГ-259 -с үз
2		Төмөр бетон ялуу ДЯ-12	ш	2	83	
3		Төмөр бетон ялуу Я-12	ш	2	50	
4		Төмөр бетон ялуу ДЯ-18	ш	2	120	
5		Төмөр бетон ялуу Я-18	ш	2	75	
6		Төмөр бетон ялуу ПР-22	ш	2	364	
7		Төмөр бетон ялуу Я-22	ш	4	95	
8	Серия 4.903-10 вып1	Хэвэлмэл ган заглушка ф40мм	ш	2	0.09	
9		Хэвэлмэл ган заглушка ф32мм /цайрдсан/	ш	1	0.08	
10		Ус буулгах ган хаалт ф25мм /патруб/	ш	3	1	
11		Хэрэглэгчийг шугам холбох	ш	3		

УБ. БГД 11-р хороо Энэбишийн өргөн чөлөө 78-р байр 204 тоот Утас: 7604 4780	Төв аймаг. Зуунмод сум. 1-р баг. ХАЛААЛТЫН З-Р ЗУУХНЫ ХОЁРДУГААР ХЭЛХЭЭНИЙ ШУГАМ СҮЛЖЭЭ				
	ДХ-52*-ийн байгууламж, огтлол 1-1, материалын түүвэр				Үе шат: А.З
	Инженер	М.Буянхишиг	ЕГ Шифр: ДНТ-10-3/2019.24	Масштаб: М 1:40	Хуудас: 283
	Гүйцэтгэсэн	Г.Дэлгэрмаа			
"ДНТ" ХХК	Шалгасан	Л.Энхсайхан	ТГ Шифр:	Зургийн дугаар: ГДГ-82	Огноо: 2024.04.15

А3

116-р цэгийн дулааны худаг ДХ-53 /ТК-4/
масштаб 1:40

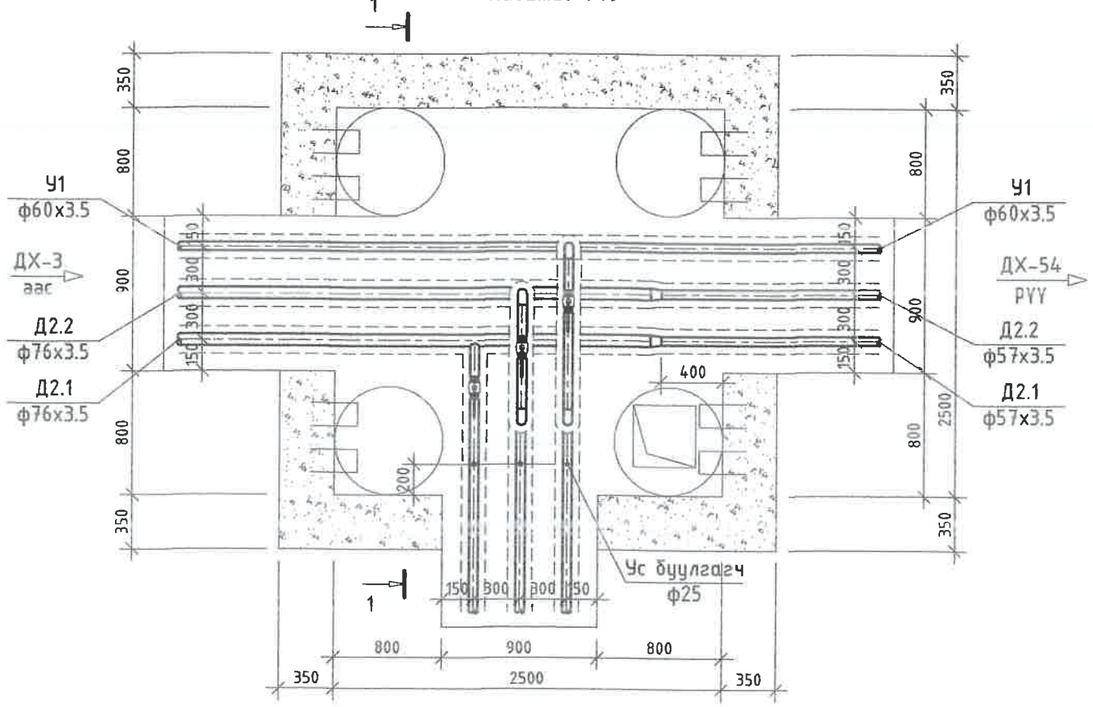

116-р цэгийн дулааны худгийн ДХ-53
Огтлол 1-1 масштаб 1:40

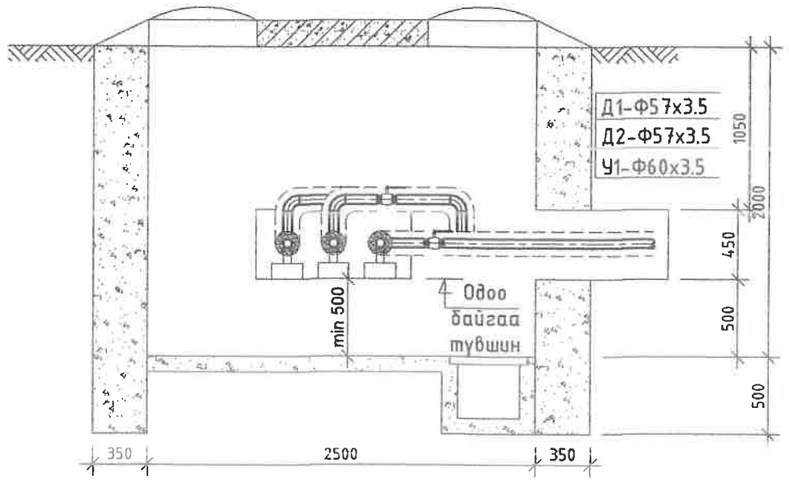

ДХ-53 худгийн материалын түүвэр

№	Тэмдэглэгээ	Материалын нэр	х/н	Тоо ширхэг	Нэгж жин, кг	Тайлбар
1		Ган бөмбөлгөн хаалт, ф50мм	ш	3	3	
2		Ус буулгах ган хаалт ф25мм /патруб/	ш	3	1	
3	Серия 4.903-10 вып1	Хэвэлмэл ган отвод, 90°50 с80 /цайрдсан/	ш	6	0.6	
4		Хэвэлмэл ган шилжвэр, ф76/50мм	ш	2	0.43	
5		2500х2500х2000(h) хэмжээтэй ТК-4 маягийн дулааны худаг ДХ-53	ком	1		ГДГ-256 -с үз
6		Төмөр бетон ялуу ПР-18	ш	1	304	
7		Төмөр бетон ялуу ДЯ-18	ш	4	120	
8		Төмөр бетон ялуу Я-18	ш	3	75	

УБ. БГД 11-р хороо
Энэбишийн өргөн чөлөө
78-р байр 204 тоот
Утас: 7604 4780
"ДНТ" ХХК

Төв аймаг. Зүүнмод сум. 1-р баг.
ХАЛААЛТЫН 3-Р ЗҮҮХНЫ ХОЁРДУГААР ХЭЛХЭЭНИЙ ШУГАМ СҮЛЖЭЭ

ДХ-53-ийн байгууламж, огтлол 1-1, материалын түүвэр

Үе шат: А.3

Инженер		М.Буянхишиг	ЕГ Шифр: ДНТ-10-3/2019.24	Масштаб: М 1:40	Хуудас: 283
Гүйцэтгэсэн		Г.Дэлгэрмаа	ТГ Шифр:	Зургийн дугаар: ГДГ-83	Огноо: 2024.04.15
Шалгасан		Л.Энхсайхан			

А3

120-р цэгийн дулааны худаг ДХ-54 /ТК-4/
масштаб 1:40

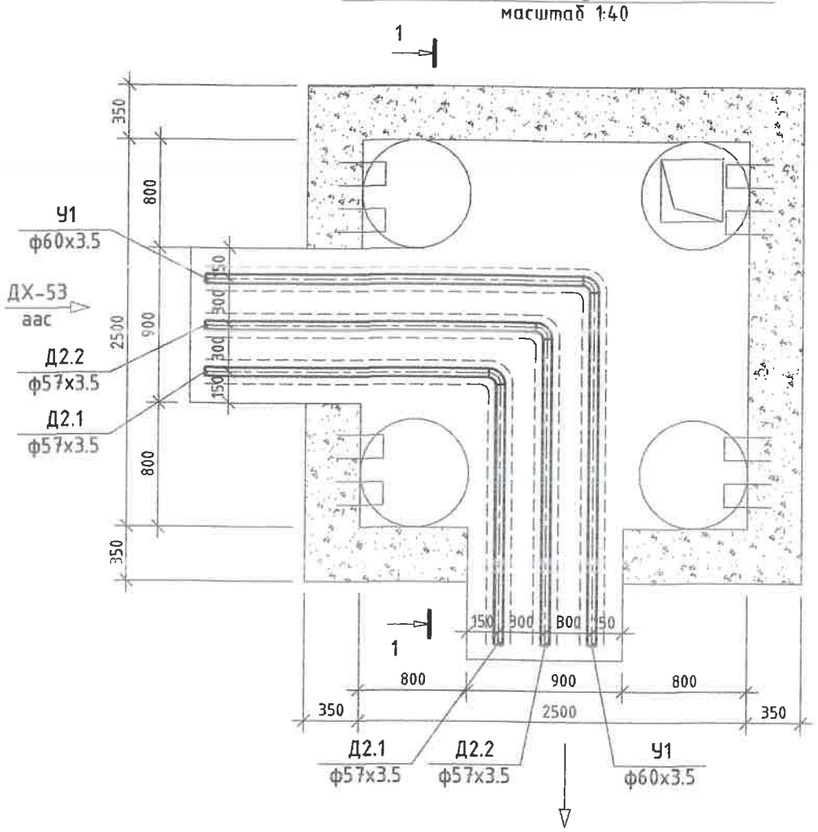

120-р цэгийн дулааны худгийн ДХ-54
Огтлол 1-1 масштаб 1:40

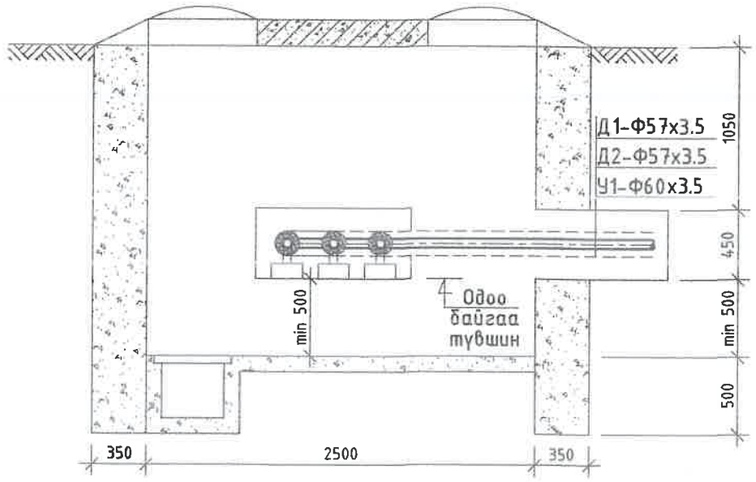

ДХ-54 худгийн материалын түүвэр

№	Тэмдэглэгээ	Материалын нэр	х/н	Тоо ширхэг	Нэгж жин, кг	Тайлбар
1	Серия 4.903-10 вып1	Хэвэлмэл ган отвод, 90°50 с80	ш	2	0.6	
2		Хэвэлмэл ган отвод, 90°50 с80 /цайрдсан/	ш	1	0.6	
3		2500х2500х2000(h) хэмжээтэй ТК-4 маягийн дулааны худаг ДХ-54	ком	1		ГДГ-256 -с үз
4		Төмөр бетон ялуу ПР-18	ш	1	304	
5		Төмөр бетон ялуу ДЯ-18	ш	2	120	
6		Төмөр бетон ялуу Я-18	ш	2	75	

УБ. БГД 11-р хороо Энэбишийн өргөн чөлөө 78-р байр 204 тоот Утас: 7604 4780 "ДНТ" ХХК	Төв аймаг. Зүүнмод сум. 1-р баг. ХАЛААЛТЫН З-Р ЗҮҮХНЫ ХОЁРДУГААР ХЭЛХЭЭНИЙ ШУГАМ СҮЛЖЭЭ					
	ДХ-54-ийн байгууламж, огтлол 1-1, материалын түүвэр					Үе шат: А.З
	Инженер		М.Буянхишиг	ЕГ Шифр: ДНТ-10-З/2019.24	Масштаб: М 1:40	Хуудас: 283
	Гүйцэтгэсэн		Г.Дэлгэрмаа			
	Шалгасан		Л.Энхсайхан	ТГ Шифр:	Зургийн дугаар: ГДГ-84	Огноо: 2024.04.15