"П" хэлбэрийн зөөлөвч Зө-15, 19, 35, 48, 49-ийн байгуулалт
масштаб 1:50

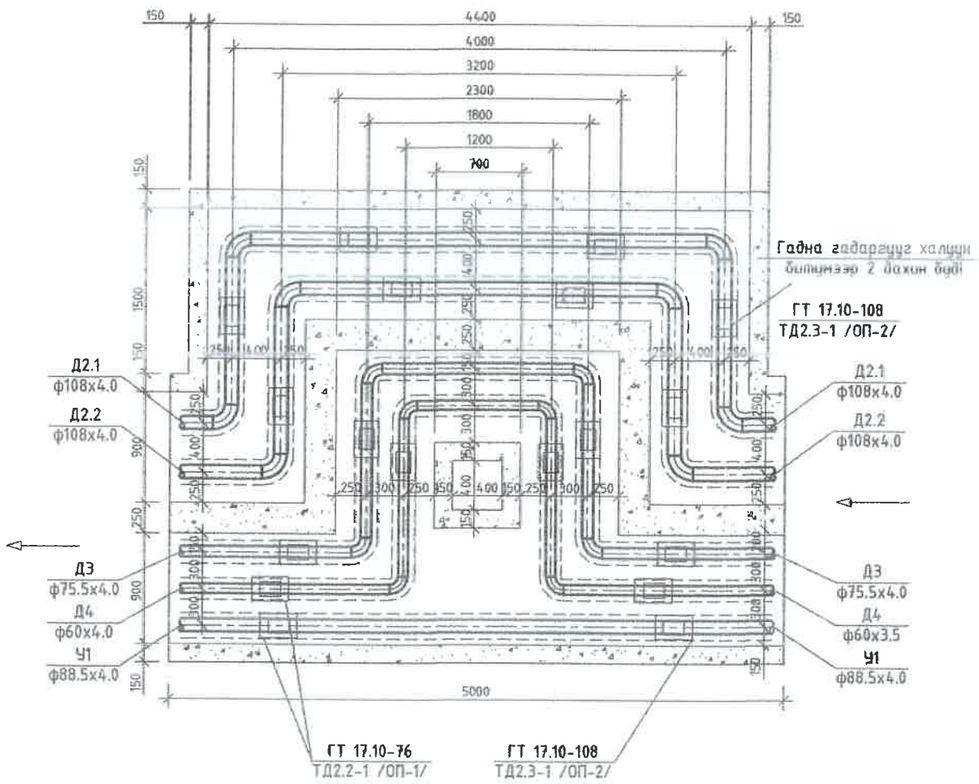

"П" Хэлбэрийн зөөлөвч Зө-15, 19, 35, 48, 49-ийн хучилтын байгуулалт

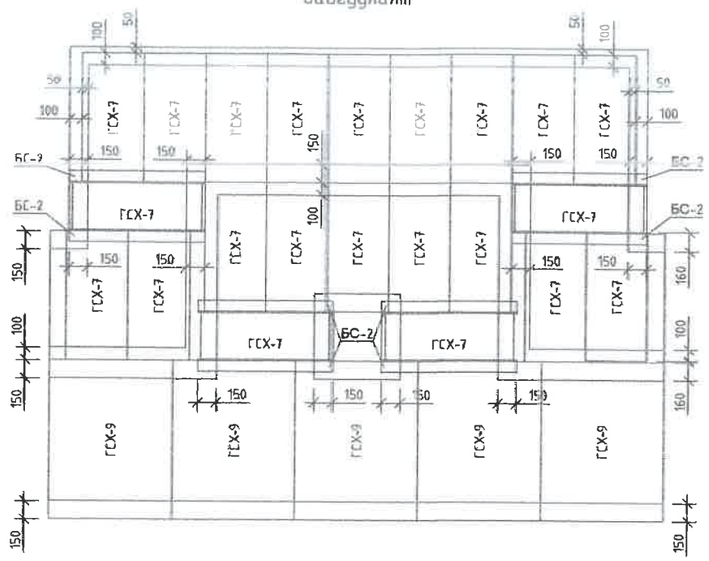

П хэлбэрийн компенсаторийн таталт, мм

Компенсаторын дугаар	Зө-15	Зө-19	Зө-35	Зө-48	Зө-49
ҮХТ хоорондын зай, м	26	27	30	53	55
Халаалтын өгөх шугамын таталт, мм	20.4	21.2	23.6	41.6	43.2
Халаалтын буцах шугамын таталт, мм	16.3	17.0	18.9	33.3	34.6
ХХУ ны өгөх шугамын таталт, мм	14.7	15.3	17.0	30.0	31.1
ХХУ ны эргэлтийн шугамын таталт, мм	9.8	10.2	11.4	20.1	20.8

Компенсаторын цутгамал нишний материалын орц
/1 ниш /

№	төрөл	Бетон, м3		Хучилт			Тайлбар
		Хананд	Уланд	Хавтан	Тоо	Жин, кг	
1	Зө-15, 19, 35, 48, 49	1.93	1.88	ГСХ-7	22	99.24	
				ГСХ-9	5	312	
				БС-2	8	16.6	

ДНТ
УБ. БГД 11-р хороо Зизвишийн өргөн чөлөө 78-р байр 204 тоот
Утас: 7604 4780
"ДНТ" ХХК

Төв аймаг. Зуунмод сум. 1-р баг,
ХАЛААЛТЫН 2-Р ЗУУХНЫ ХОЁРДУГААР ХЭЛХЭЭНИЙ ШУГАМ СҮЛЖЭЭ

П хэлбэрийн компенсатор Зө-15, 19, 35, 48, 49

Инженер		Л.Энхсайхан	ЕГ Шифр: ДНТ-10-2/2019.24	Масштаб: М 1:50	Хуудас: 207
Гүйцэтгэсэн	Ж.Бат-Эрдэнэ	Э.Бат-Эрдэнэ	ТГ Шифр:	Зургийн дугаар: ГДГ-67	Огноо: 2024.04.20
Шалгасан		М.Буянхишиг			

Ye шат: А.3

А3

"П" хэлбэрийн зөөлөвч Зө-23, 46-ийн байгуулалт
масштаб 1:50

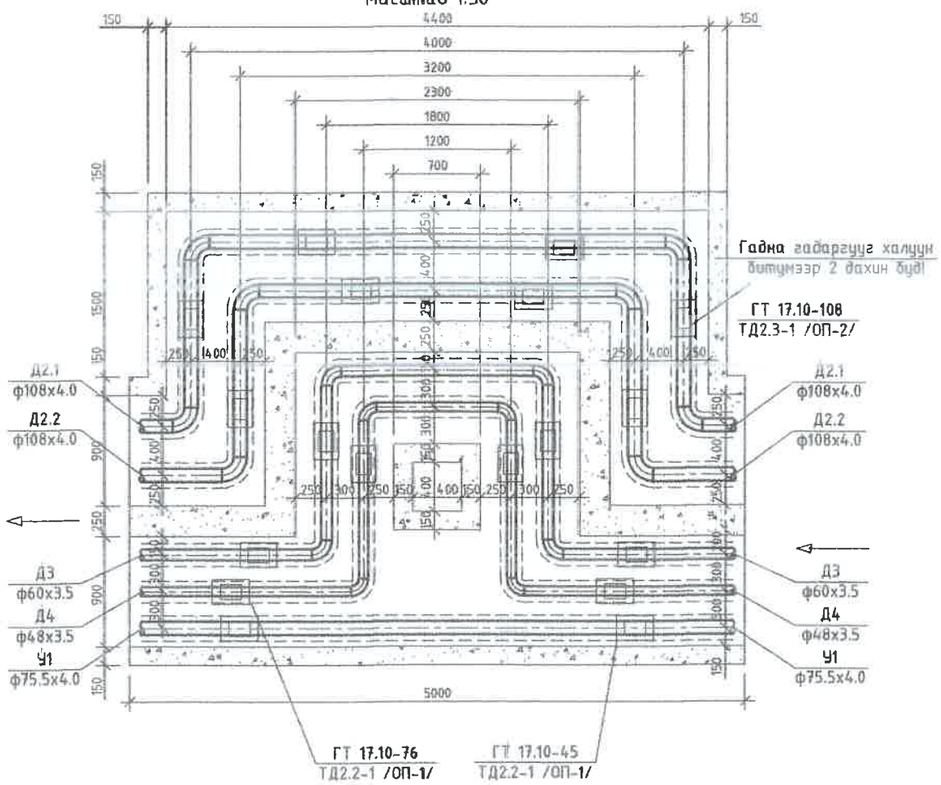

"П" Хэлбэрийн зөөлөвч Зө-23, 46-ийн хучилтын байгуулалт

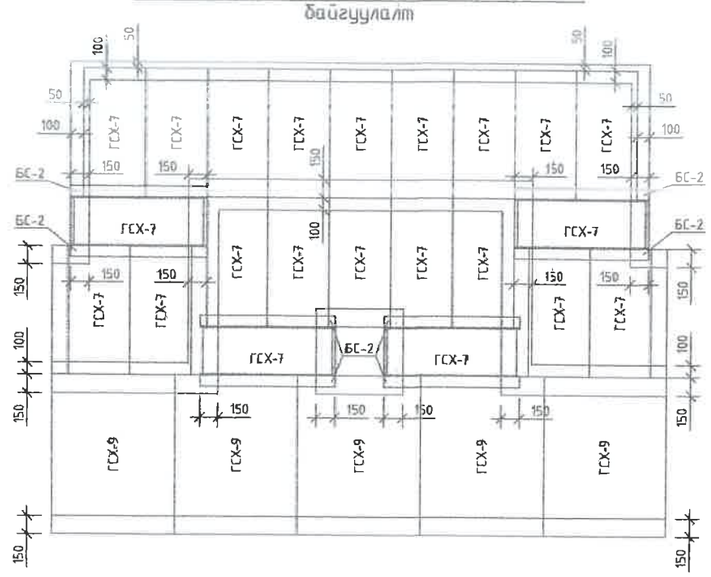

П хэлбэрийн компенсаторийн таталт, мм

Компенсаторын дугаар	Зө-23	Зө-46
ҮХТ хоорондын зай: м	22	34
Халаалтын өгөх шугамын таталт. мм	17.3	26.7
Халаалтын буцах шугамын таталт. мм	13.8	21.4
ХХУ ны өгөх шугамын таталт. мм	12.5	19.3
ХХУ ны эргэлтийн шугамын таталт. мм	8.3	12.9

Компенсаторын цутгамал нишний материалын орц
/1 ниш /

№	төрөл	Бетон, м3		Хучилт			Тайлбар
		Хананд	Уланд	Хавтан	Тоо	Жин, кг	
1	Зө-23, 46	1.93	1.88	ГСХ-7	22	99.24	
				ГСХ-9	5	312	
				БС-2	8	16.6	

ДНТ
УБ. БГД 11-р хороо
Энэбишийн өргөн чөлөө
78-р байр 204 тоот
Утас: 7604 4780
"ДНТ" ХХК

Төв аймаг. Зуунмод сум. 1-р баг.
ХАЛААЛТЫН 2-Р ЗУУХНЫ ХОЁРДУГААР ХЭЛХЭЭНИЙ ШУГАМ СУЛЖЭЭ

П хэлбэрийн компенсатор Зө-23, 46

Инженер		Л.Энхсайхан	ЕГ Шифр: ДНТ-10-2/2019.24	Масштаб: М 1:50	Хуудас: 207
Гүйцэтгэсэн		Э.Бат-Эрдэнэ	ТГ Шифр:	Зургийн дугаар: ГДГ-68	Огноо: 2024.04.20
Шалгасан		М.Буянхишиг			

Ye шат: А.3

"П" хэлбэрийн зөөлөвч Зө-16, 24, 41, 42-ийн байгуулалт
масштаб 1:50

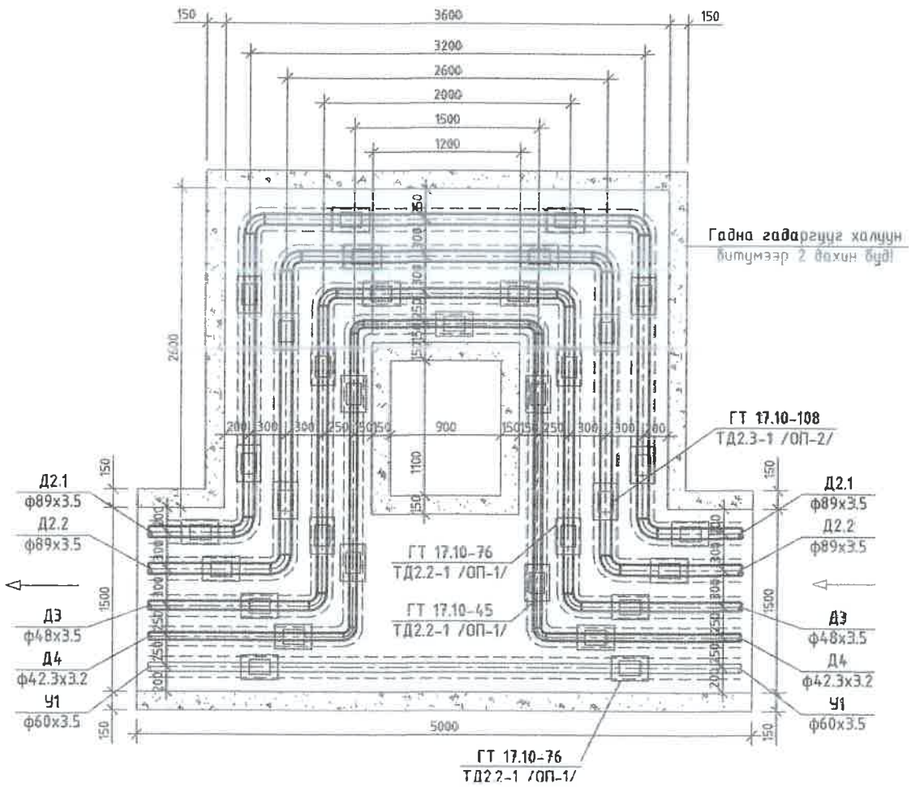

"П" Хэлбэрийн зөөлөвч Зө-16, 24, 41, 42-ийн хучилтын байгуулалт

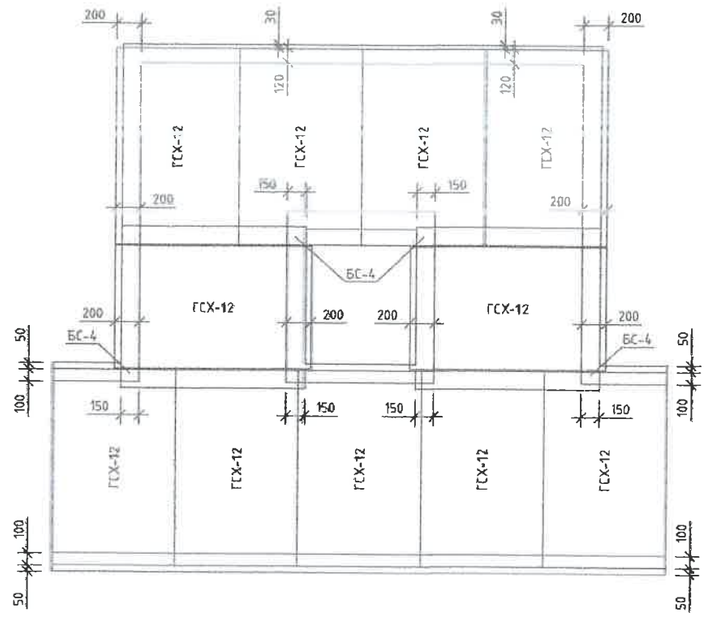

П хэлбэрийн компенсаторийн таталт, мм

Компенсаторын дугаар	Зө-16	Зө-24	Зө-41	Зө-42
ҮХТ хоорондын зай. м	35	38	39	24
Халаалтын өгөх шугамын таталт. мм	27.5	29.8	30.6	18.8
Халаалтын буцах шугамын таталт. мм	22.0	23.9	24.5	15.1
ХХУ ны өгөх шугамын таталт. мм	19.8	21.5	22.1	13.6
ХХУ ны эргэлтийн шугамын таталт. мм	13.3	14.4	14.8	9.1

Компенсаторын цутгамал нишний материалын орц
/1 ниш /

№	төрөл	Бетон, м3		Хучилт			Тайлбар
		Хананд	Уланд	Хавтан	Тоо	Жин, кг	
1	Зө-16, 24, 41, 42	1.811	1.91	ГСХ-12	11	467	
				БС-4	4	29.7	

ДНТ
УБ. БГД 11-р хороо Энэбишийн өргөн чөлөө 78-р байр 204 тоот
Утас: 7604 4780
"ДНТ" ХХК

Төв аймаг. Зуунмод сум. 1-р баг,
ХАЛААЛТЫН 2-Р ЗУУХНЫ ХОЁРДУГААР ХЭЛХЭЭНИЙ ШУГАМ СҮЛЖЭЭ

П хэлбэрийн компенсатор Зө-16, 24, 41, 42

Инженер		Л.Энхсайхан	ЕГ Шифр: ДНТ-10-2/2019.24	Масштаб: М 1:50	Үе шат: А.3
Гүйцэтгэсэн		Э.Баяр-Эрдэнэ			Хуудас: 207
Шалгасан		М.Буянхишиг	ТГ Шифр:	Зургийн дугаар: ГДГ-69	Огноо: 2024.04.20

А3

"П" хэлбэрийн зөөлөвч Зө-20, 21, 22, 29, 30, 31, 44-ийн байгуулалт
масштаб 1:50

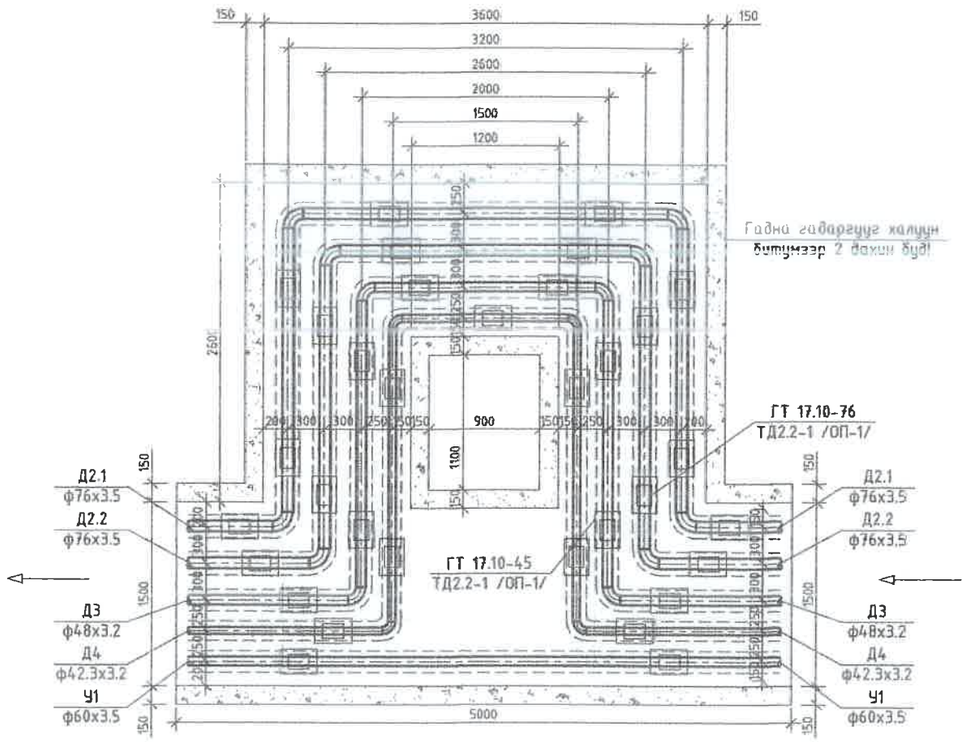

"П" Хэлбэрийн зөөлөвч Зө-20, 21, 22, 29, 30, 31, 44-ийн хучилтын
байгуулалт

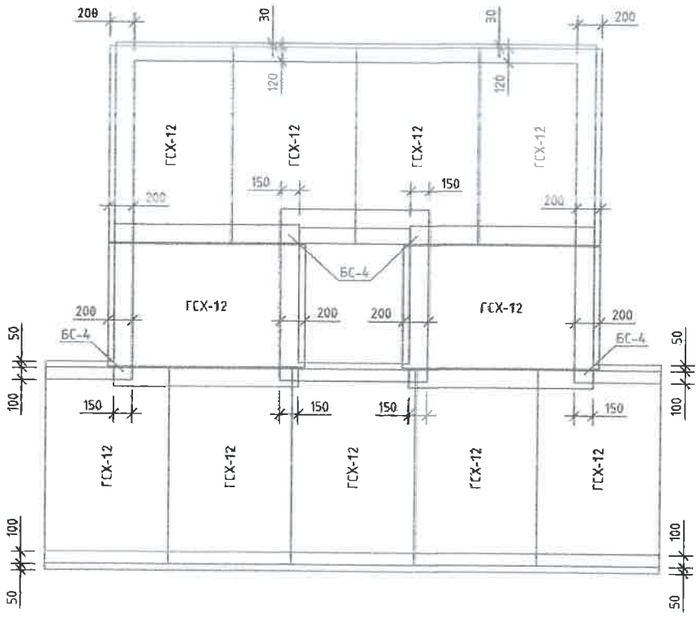

П хэлбэрийн компенсаторийн таталт, мм

Компенсаторын дугаар	Зө-20	Зө-21	Зө-22	Зө-29	Зө-30	Зө-31	Зө-44
УХТ координатын зай. м	29	19	33	41	28	47	55
Халаалтын өгөх шугамын таталт. мм	22.8	14.9	25.9	32.2	22.0	36.9	43.2
Халаалтын буцах шугамын таталт. мм	18.2	11.9	20.7	25.8	17.6	29.6	34.6
ХХУ ны өгөх шугамын таталт. мм	16.4	10.8	18.7	23.2	15.9	26.6	31.1
ХХУ ны эргэлтийн шугамын таталт. мм	11.0	7.2	12.5	15.5	10.6	17.8	20.8

Компенсаторын цутгамал нишний материалын орц
/1 ниш /

№	төрөл	Бетон, м3		Хучилт			Тайлбар
		Хананд	Чулуунд	Хэвтэн	Тоо	Жин, кг	
1	Зө-20, 21, 22, 29, 30, 31, 44	1.81	1.91	ГСХ-12	11	467	
				БС-4	4	29.7	

УБ. БГД 11-р хороо Энэбишийн өргөн чөлөө 78-р байр 204 тоот
Утас: 7604 4780
"ДНТ" ХХК

Төв аймаг. Зуунмод сум. 1-р баг.
ХАЛААЛТЫН 2-Р ЗУУХНЫ ХОЁРДУГААР ХЭЛХЭЭНИЙ ШУГАМ СҮЛЖЭЭ

П хэлбэрийн компенсатор Зө-20, 21, 22, 29,30, 31, 44

Инженер		Л.Энхсайхан	ЕГ Шифр: ДНТ-10-2/2019.24	Масштаб: М 1:50	Хуудас: 207
Гүйцэтгэсэн		З.Бат-Эрдэнэ			
Шалгасан		М.Буянхишиг	ТГ Шифр:	Зургийн дугаар: ГДГ-70	Огноо: 2024.04.20

Үе шат: А.3

A3

"П" хэлбэрийн зөөлөвч Зө-43-ийн байгуулалт
масштаб 1:50

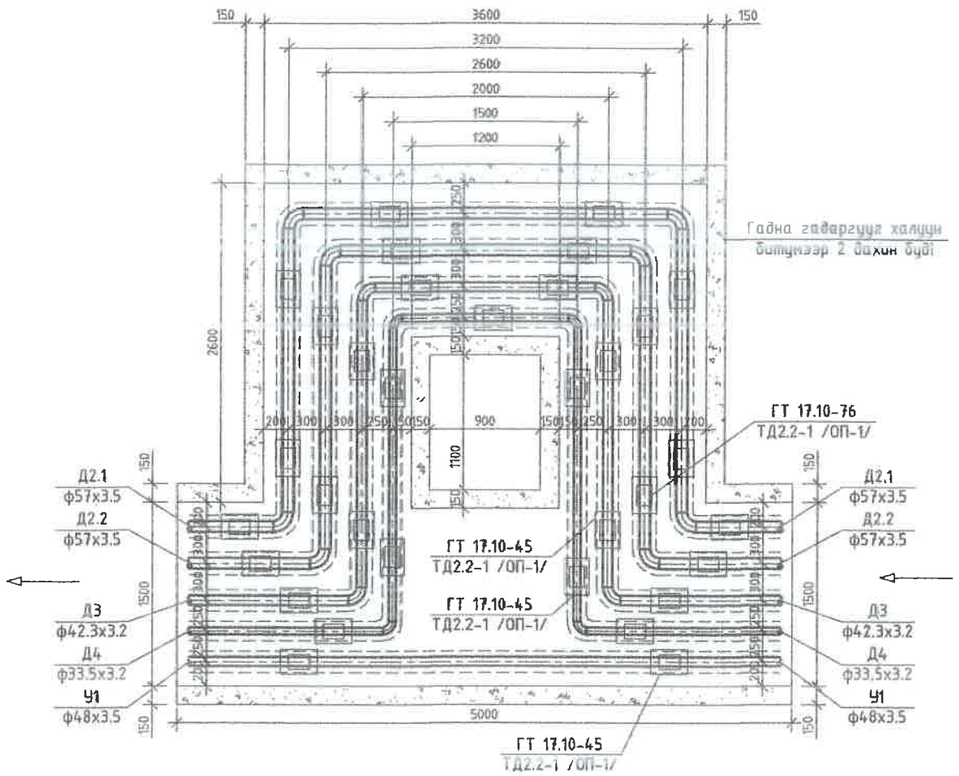

"П" Хэлбэрийн зөөлөвч Зө-43-ийн хучилтын
байгуулалт

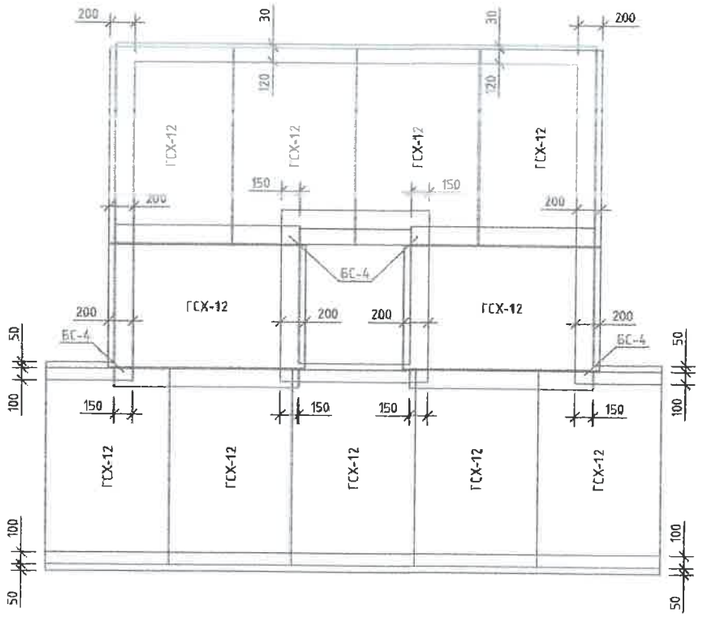

П хэлбэрийн компенсаторийн таталт, мм

Компенсаторын дугаар	Зө-43
ҮХТ хоорондын зай, м	32
Халаалтын өгөх шугамын таталт, мм	25.1
Халаалтын буцах шугамын таталт, мм	20.1
ХХУ ны өгөх шугамын таталт, мм	18.1
ХХУ ны эргэлтийн шугамын таталт, мм	12.1

Компенсаторын цутгамал нишний материалын орц
/1 ниш /

№	төрөл	Бетон, м3		Хучилт			Тайлбар
		Хананд	Уланд	Хавтан	Тоо	Жин, кг	
1	Зө-43	1.81	1.91	ГСХ-12	11	467	
				БС-4	4	29.7	

УБ. БГД 11-р хороо
Энэбишийн өргөн чөлөө
78-р байр 204 тоот
Утас: 7604 4780
"ДНТ" ХХК

Төв аймаг. Зуунмод сум. 1-р баг,
ХАЛААЛТЫН 2-Р ЗУУХНЫ ХОЁРДУГААР ХЭЛХЭЭНИЙ ШУГАМ СУЛЖЭЭ

П хэлбэрийн компенсатор Зө-43

Инженер		Л.Энхсайхан	ЕГ Шифр: ДНТ-10-2/2019.24	Масштаб: М 1:50	Ye шат: А.3
Гүйцэтгэсэн		З.Бат-Эрдэнэ			Хуудас: 207
Шалгасан		М.Буянхишиг	ТГ Шифр:	Зургийн дугаар: ГДГ-71	Огноо: 2024.04.20

A3

"П" хэлбэрийн зөөлөвч Зө-18, 25-ийн байгуулалт
масштаб 1:50

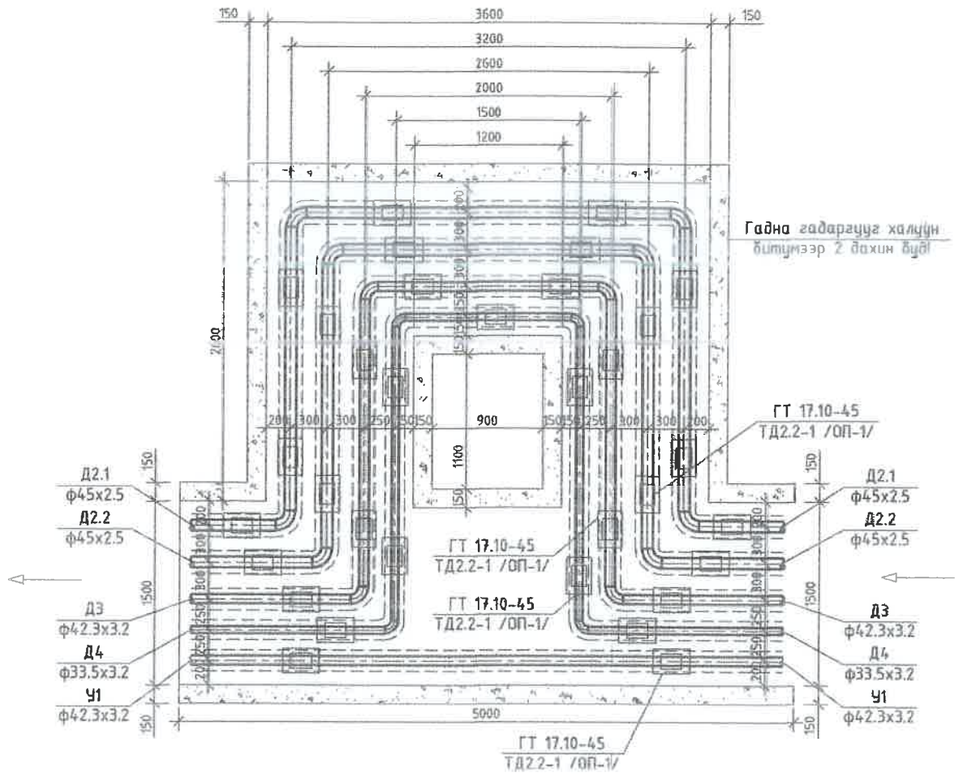

"П" Хэлбэрийн зөөлөвч Зө-18, 25-ийн хучилтын
байгуулалт

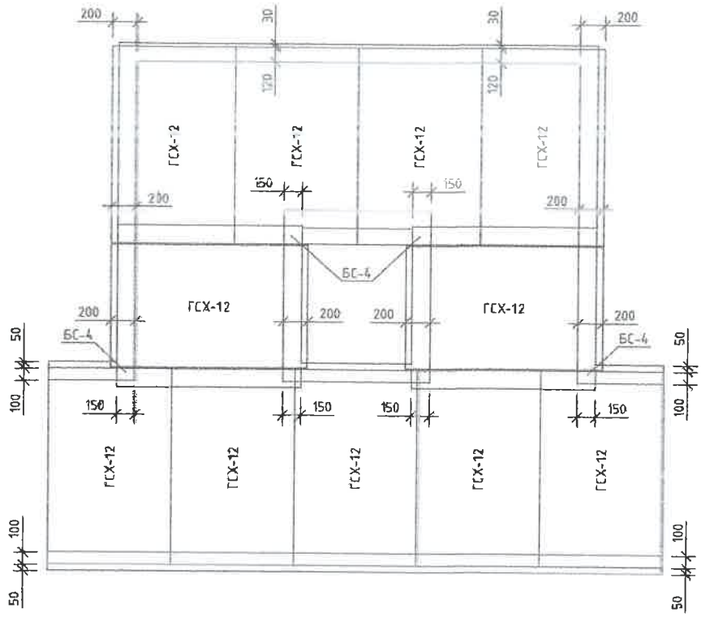

П хэлбэрийн компенсаторийн таталт, мм

Компенсаторын дугаар	Зө-18	Зө-25
ҮХТ хоорондын зай, м	52	35
Халаалтын өгөх шугамын таталт, мм	40.8	27.5
Халаалтын буцах шугамын таталт, мм	32.7	22.0
ХХУ ны өгөх шугамын таталт, мм	29.4	19.8
ХХУ ны эргэлтийн шугамын таталт, мм	19.7	13.3

Компенсаторын цутгамал нишний материалын орц
/1 ниш /

№	төрөл	Бетон, м3		Хучилт			Тайлбар
		Хажаа	Ханаа	Хавтан	Тоо	Жин, кг	
1	Зө-18, 25	1.81	1.91	ГСХ-12	11	467	
				БС-4	4	29.7	

УБ. БГД 11-р хороо
Энэбишийн өргөн чөлөө
70-р байр 204 тоот
Утас: 7604 4780
"ДНТ" ХХК

Төв аймаг, Зуунмод сум, 1-р баг,
ХАЛААЛТЫН 2-Р ЗУУХНЫ ХОЁРДУГААР ХЭЛХЭЭНИЙ ШУГАМ СУЛЖЭЭ

П хэлбэрийн компенсатор Зө-18, 25

Инженер		Л.Энхсайхан	ЕГ Шифр: ДНТ-10-2/2019.24	Масштаб: М 1:50	Хуудас: 207
Гүйцэтгэсэн		Э.Бат-Эрдэнэ	ТГ Шифр:	Зургийн дугаар: ГДГ-72	Огноо: 2024.04.20
Шалгасан		М.Буянхишиг			

Ye шат: А.3

А3

Сувгийн үл хөдлөх тулгуурын огтлол УХТ-1, 2
масштаб 1:20

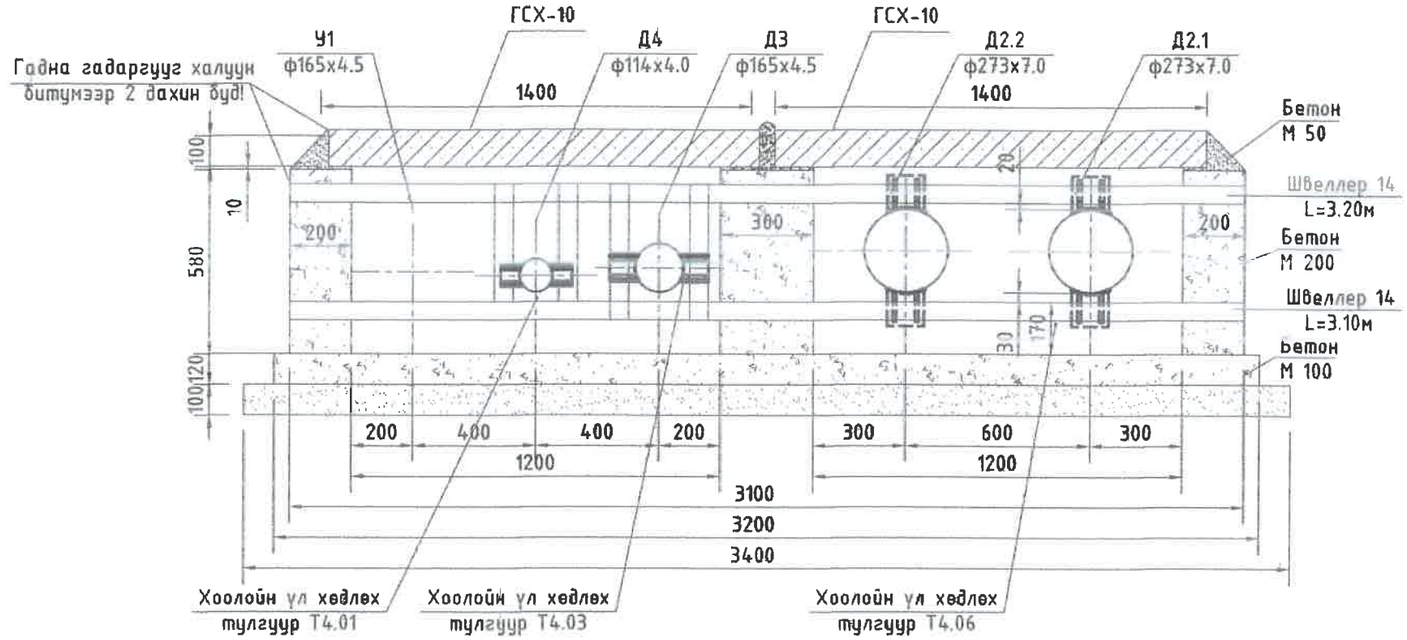

Сувгийн үл хөдлөх тулгуурын материалын орц /1 тулгуур/

№	Сувгийн хэмжээ, огтлол, тип	Бетон, м3		Сувгийн УХТ	Хоолойн УХТ	Хучилт
		Хананд /М-200/	Уланд /М-100/			
1	УХТ-1, 2	0.40	0.32	швеллер №14 L=2х3100	Т4.06 - 2 ком Т4.03 - 1 ком Т4.01 - 1 ком	ГСХ-10 - 2ш
2	УХТ-3, 4, 5, 6	0.40	0.32	швеллер №14 L=2х3100	Т4.06 - 2 ком Т4.03 - 1 ком Т4.01 - 1 ком	ГСХ-10 - 2ш

Сувгийн үл хөдлөх тулгуурын огтлол УХТ-3, 4, 5, 6
масштаб 1:20

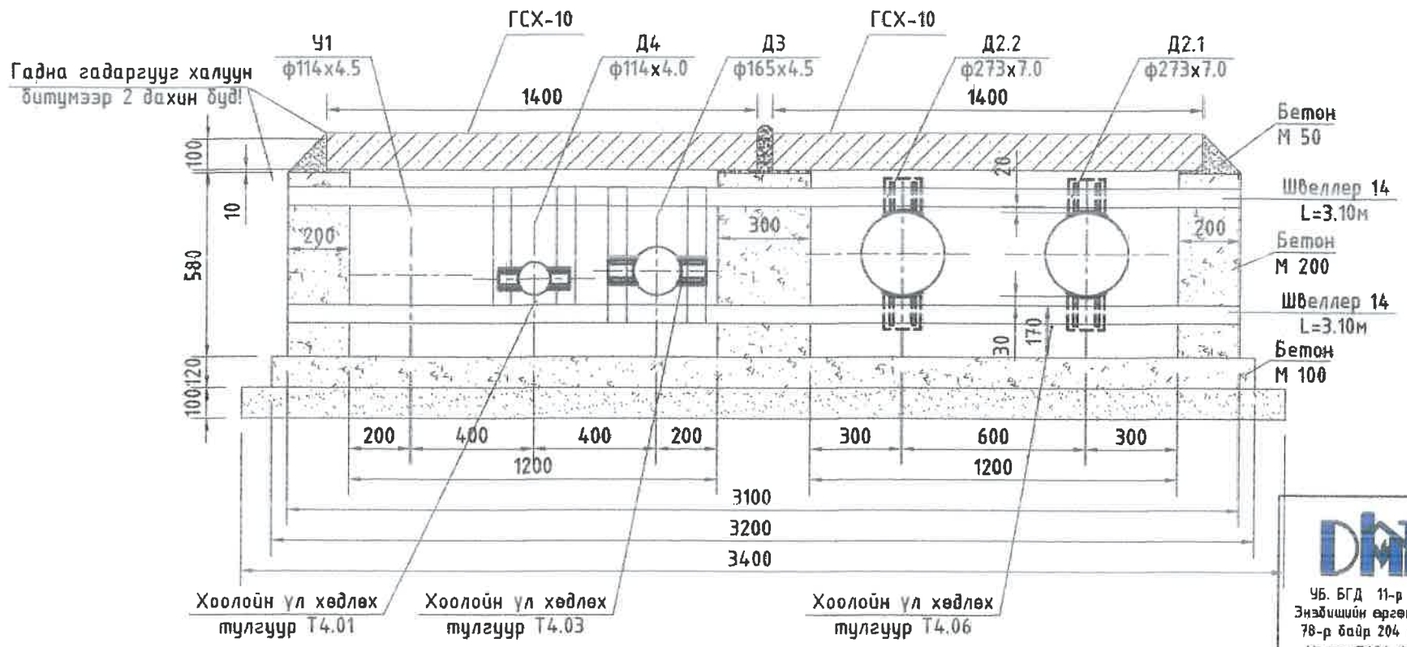

ДНТ
УБ. БГД 11-р хороо
Энэбишийн өргөн чөлөө
78-р байр 204 тоот
Утас: 7604 4780
"ДНТ" ХХК

Төв аймаг. Зуунмод сум. 1-р баг.
ХАЛААЛТЫН 2-Р ЗУУХНЫ ХОЁРДУГААР ХЭЛХЭЭНИЙ ШУГАМ СУЛЖЭЭ

Үл хөдлөх тулгуур УХТ-1, 2, 3, 4, 5, 6

Инженер	Л.Энхсайхан	ЕГ Шифр: ДНТ-10-2/2019.24	Масштаб: М 1:20	Үе шат: А.3	Хуудас: 207
Гүйцэтгэсэн	Э.Бат-Эрдэнэ	ТГ Шифр:	Зургийн дугаар: ГДГ-73	Огноо: 2024.04.20	
Шалгасан	М.Буянхишиг				

А3

Сувгийн үл хөдлөх тулгуурын огтлол УХТ-7
масштаб 1:20

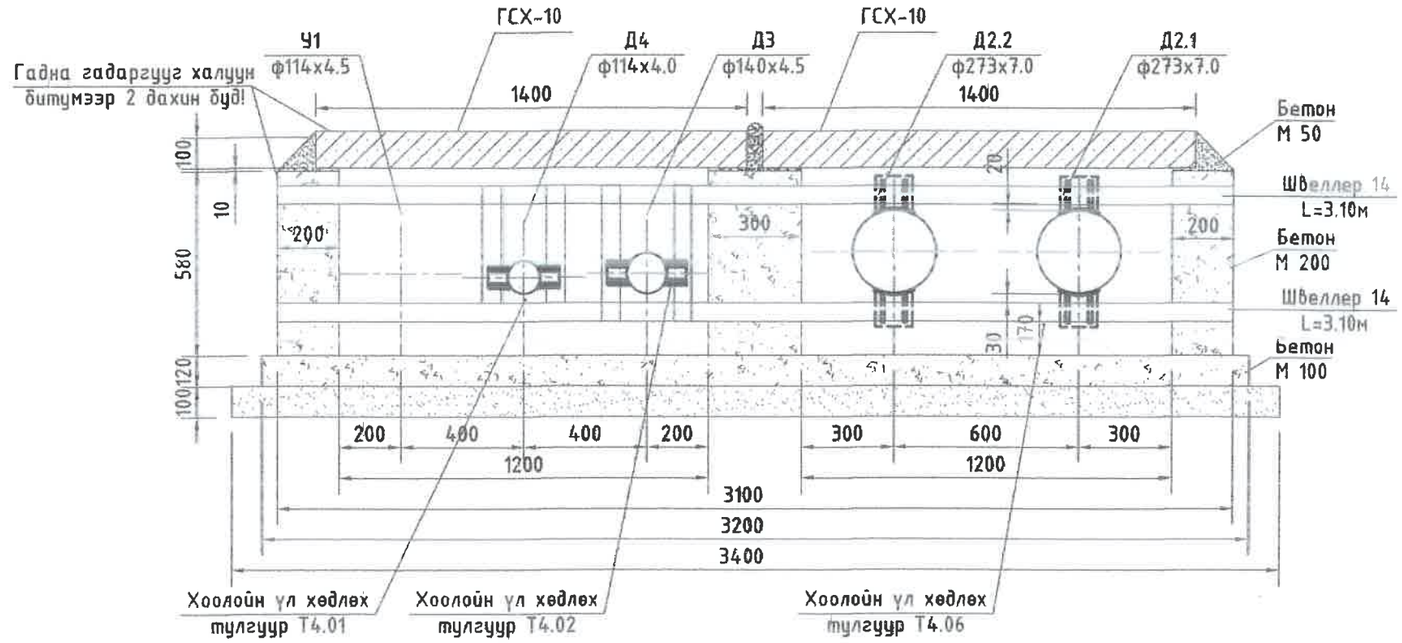

Сувгийн үл хөдлөх тулгуурын материалын орц /1 тулгуур/

№	Сувгийн хэмжээ, огтлол, төрөл	Бетон, м3		Сувгийн УХТ	Хоолойн УХТ	Хучилт
		Хананд /М-200/	Уланд /М-100/			
1	УХТ-7	0.40	0.32	швеллер №14 L=2х3100	Т4.06 - 2 ком Т4.02 - 1 ком Т4.01 - 1 ком	ГСХ-10 - 2ш
2	УХТ-8, 9, 10, 11	0.40	0.32	швеллер №14 L=2х3100	Т4.06 - 2 ком Т4.01 - 1 ком Т3.06 - 1 ком	ГСХ-10 - 2ш

Сувгийн үл хөдлөх тулгуурын огтлол УХТ-8, 9, 10, 11
масштаб 1:20

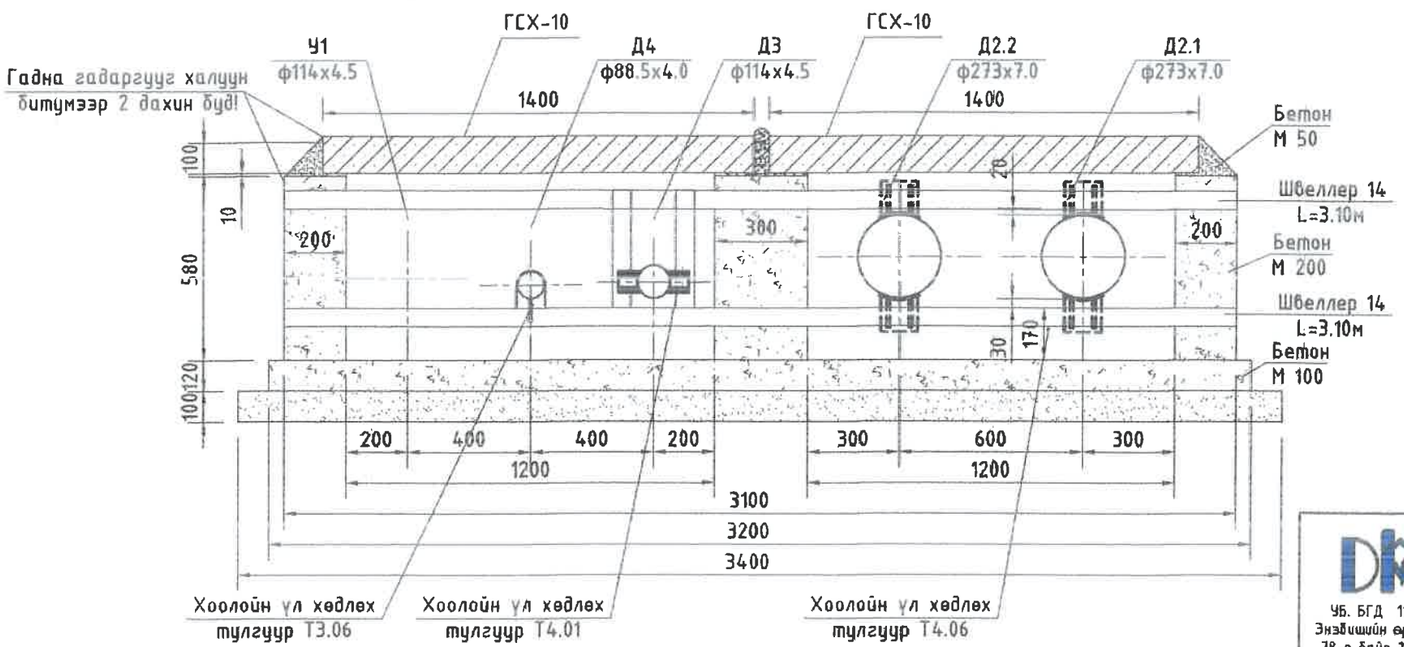

УБ. БГД 11-р хороо Энэбишийн өргөн чөлөө 78-р байр 204 тоот Утас: 7604 4780	Төв аймаг. Зуунмод сум, 1-р баг, ХАЛААЛТЫН 2-Р ЗУУХНЫ ХОЁРДУГААР ХЭЛХЭЭНИЙ ШУГАМ СҮЛЖЭЭ				
	Үл хөдлөх тулгуур УХТ-7, 8, 9, 10, 11				Ye шат: А.3
	Инженер	Л.Энхсайхан	ЕГ Шифр: ДНТ-10-2/2019.24	Масштаб: М 1:20	Хуудас: 207
	Гүйцэтгэсэн	Э.Бат-Эрдэнэ	ТГ Шифр:	Зургийн дугаар: ГДГ-74	Огноо: 2024.04.20
"ДНТ" ХХК	Шалгасан	М.Буянхишиг			

А3

Сувгийн үл хөдлөх тулгуурын огтлол УХТ-12, 13, 14, 15, 16, 17, 18
масштаб 1:20

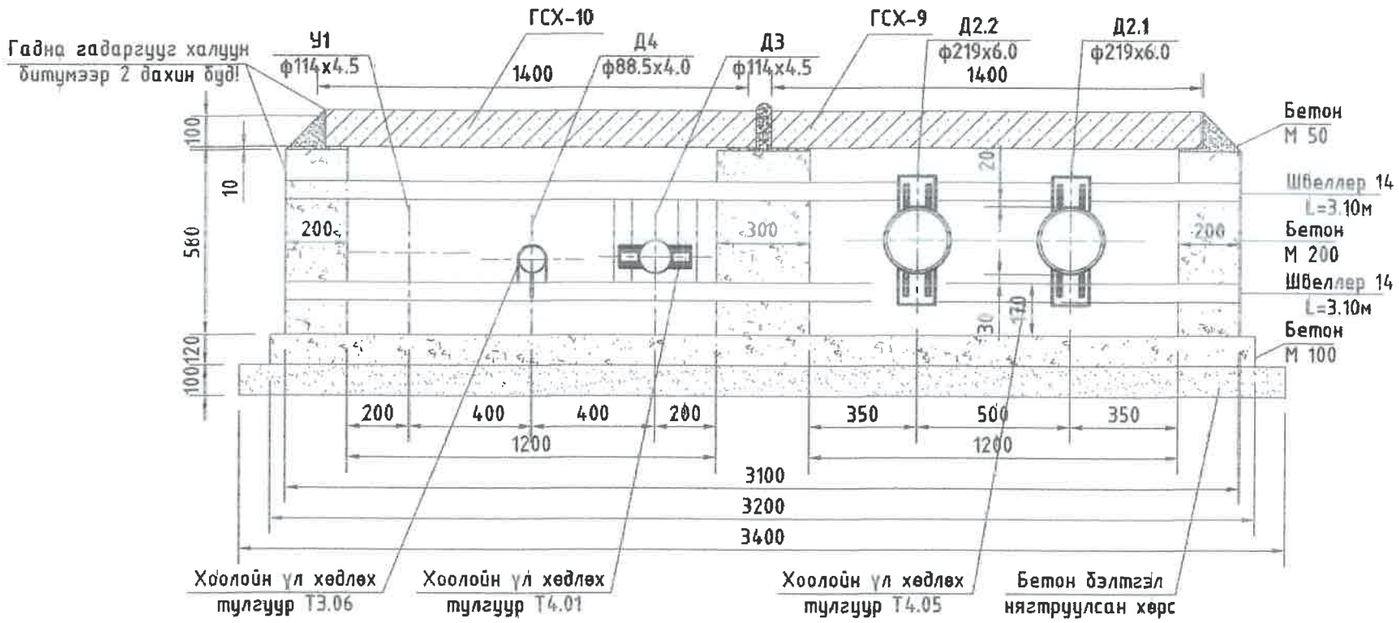

Сувгийн үл хөдлөх тулгуурын материалын орц /1 тулгуур/

№	Сувгийн хэмжээ, огтлол, тип	Бетон, м3		Сувгийн УХТ	Хоолойн УХТ	Хучилт
		Хананд /М-200/	Уланд /М-100/			
1	УХТ-12, 13, 14, 15, 16, 17, 18	0.40	0.32	швеллер №14 L=2х3100	Т4.05 - 2 ком Т3.06 - 1 ком Т4.01 - 1 ком	ГСХ-10 - 1ш ГСХ-9 - 1ш
2	УХТ-58, 59, 77, 78, 79	0.40	0.305	швеллер №14 L=2х2850	Т4.03 - 2 ком Т3.06 - 1 ком Т4.01 - 1 ком	ГСХ-10 - 1ш ГСХ-9 - 1ш

Сувгийн үл хөдлөх тулгуурын огтлол УХТ-58, 59, 77, 78, 79
масштаб 1:20

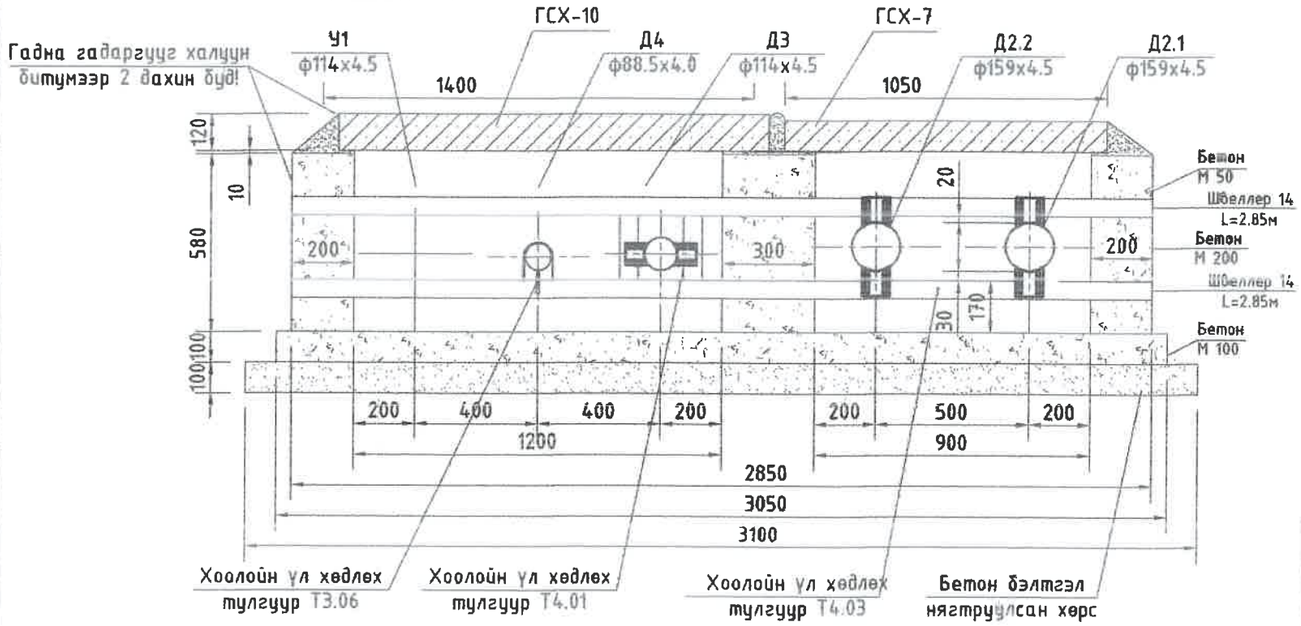

УБ. БГД 11-р хороо Энэбишийн өргөн чөлөө 78-р байр 204 тоот Утас: 7604 4780	Төв аймаг, Зуунмод сум, 1-р баг, ХАЛААЛТЫН 2-Р ЗУУХНЫ ХОЁРДУГААР ХЭЛХЭЭНИЙ ШУГАМ СУЛЖЭЭ				
	Үл хөдлөх тулгуур УХТ-12, 13, 14, 15, 16, 17, 18, 58, 59, 77, 78, 79				Ye шат: А.3
	Инженер	Л.Энхсайхан	ЕГ Шифр: ДНТ-10-2/2019.24	Масштаб: М 1:20	Хуудас: 207
	Гүйцэтгэсэн	З.Бат-Эрдэнэ	ТГ Шифр:	Зургийн дугаар: ГДГ-75	Огноо: 2024.04.20
"ДНТ" ХХК	Шалгасан	М.Буянхишиг			

А3

Сувгийн үл хөдлөх тулгуурын огтлол УХТ-48, 49, 50, 51, 52, 53
масштаб 1:20

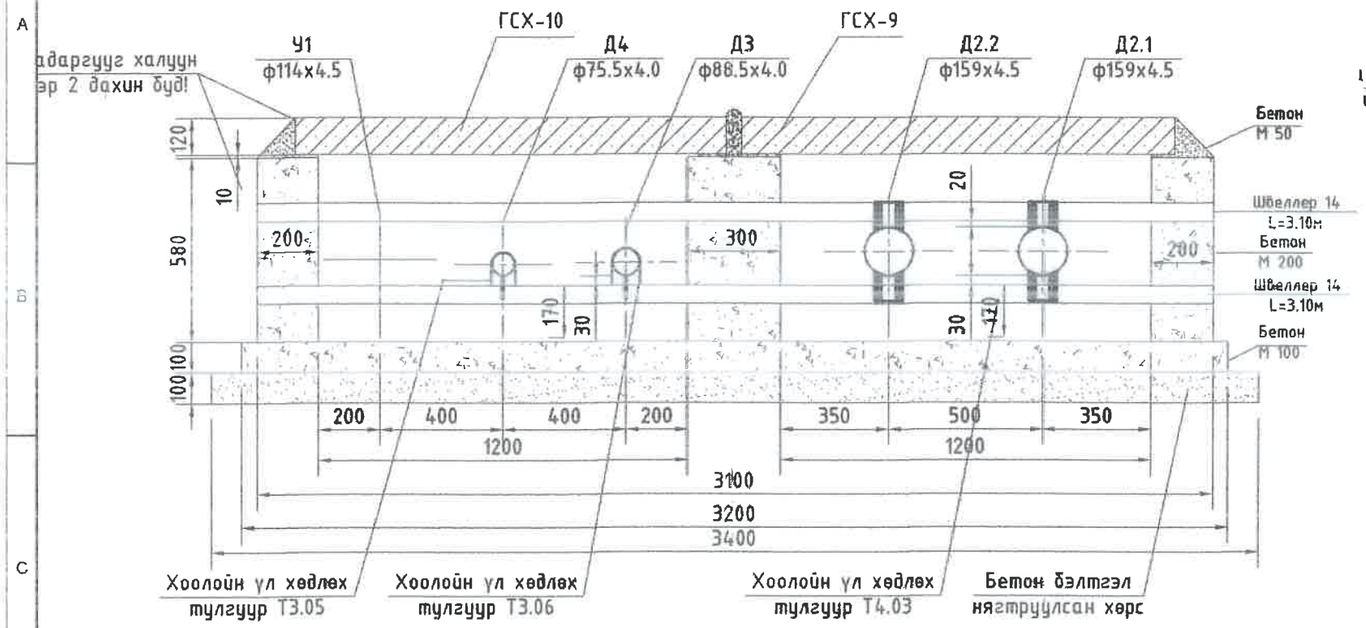

Сувгийн үл хөдлөх тулгуурын огтлол УХТ-29, 37
масштаб 1:20

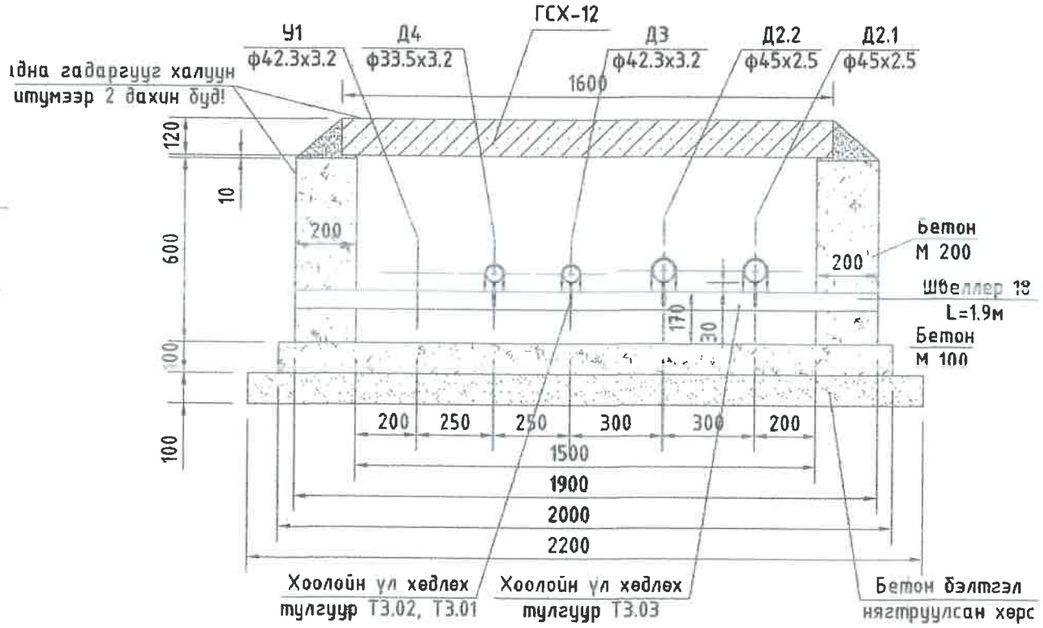

Сувгийн үл хөдлөх тулгуурын огтлол УХТ-72
масштаб 1:20

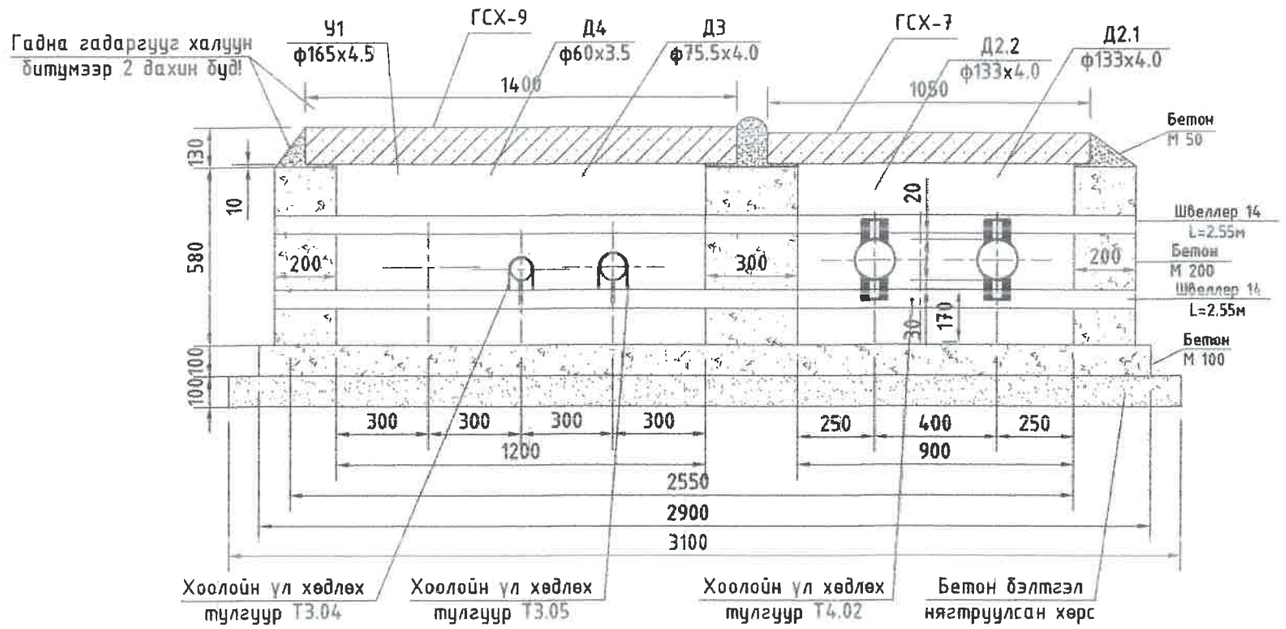

Сувгийн үл хөдлөх тулгуурын материалын орц /1 тулгуур/

№	Сувгийн хэмжээ, огтлол, тип	Бетон, м3		Сувгийн УХТ	Хоолойн УХТ	Хучилт
		Хананд /М-200/	Уланд /М-100/			
1	УХТ-48, 49, 50, 51, 52, 53	0.40	0.32	швеллер №14 L=2х3100	Т4.03 - 2 ком Т3.06 - 1 ком Т3.05 - 1 ком	ГСХ-10 - 1ш ГСХ-9 - 1ш
2	УХТ-72	0.40	0.29	швеллер №14 L=2х2550	Т4.02 - 2 ком Т3.05 - 1 ком Т3.04 - 1 ком	ГСХ-9 - 1ш ГСХ-7 - 2ш
3	УХТ-29, 37	0.24	0.20	швеллер №14 L=1х1900	Т3.03 - 2 ком Т3.02 - 1 ком Т3.01 - 1 ком	ГСХ-12 - 1ш

УБ. БГД 11-р хороо
Энэбишийн өргөн чөлөө
78 р байр 204 тоот
Утас: 7604 4780
"ДНТ" ХХК

Төв аймаг. Зуунмод сум. 1-р баг.
ХАЛААЛТЫН 2-Р ЗУУХНЫ ХОЁРДУГААР ХЭЛХЭЭНИЙ ШУГАМ СҮЛЖЭЭ

Үл хөдлөх тулгуур УХТ-48, 49, 50, 51, 52, 53, 72, 73, 29, 37

Инженер		Л.Энхсайхан	ЕГ Шифр: ДНТ-10-2/2019.24	Масштаб: М 1:20	Хуудас: 207
Гүйцэтгэсэн		Э.Бат-Эрдэнэ			
Шалгасан		М.Буянхишиг	ТГ Шифр:	Зургийн дугаар: ГДГ-76	Огноо: 2024.04.20

Ye шат: А.3

А3

Сувгийн үл хөдлөх тулгуурын огтлол УХТ-60, 64, 65, 66, 67, 80
масштаб 1:20

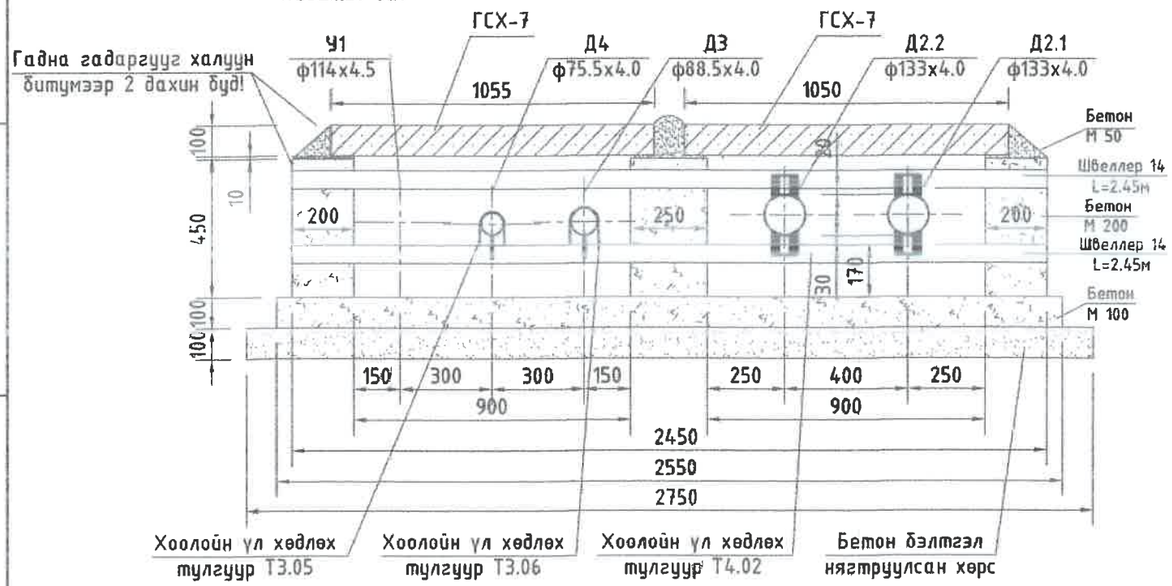

Сувгийн үл хөдлөх тулгуурын огтлол УХТ-38, 39, 40, 54, 55, 56
масштаб 1:20

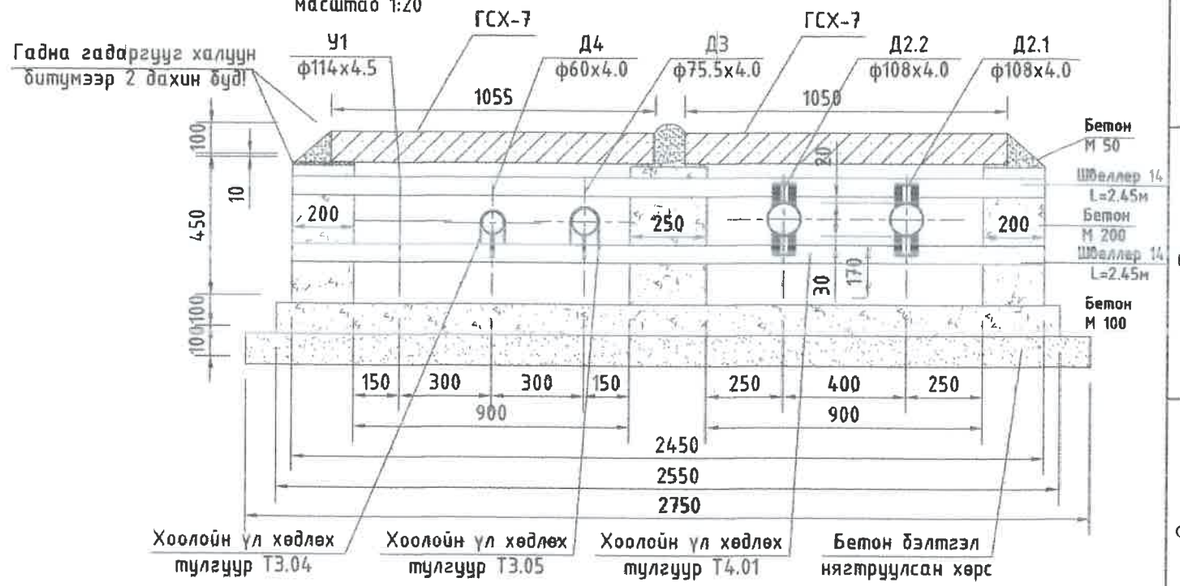

Сувгийн үл хөдлөх тулгуурын огтлол УХТ-19, 22, 23
масштаб 1:20

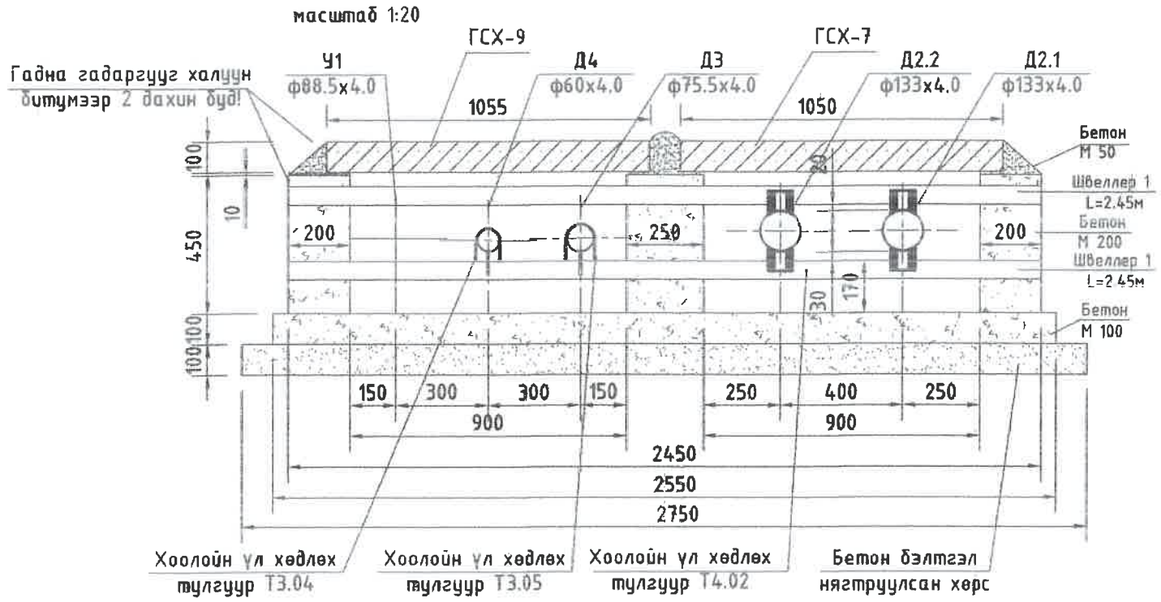

Сувгийн үл хөдлөх тулгуурын материалын ори /1 тулгуур/

№	Сувгийн хэмжээ, огтлол, тип	Бетон, м3		Сувгийн УХТ	Хоолойн УХТ	Хучилт
		Хананд /М-200/	Уланд /М-100/			
1	УХТ-60, 64, 65, 66, 67, 80	0.29	0.255	швеллер №14 L=2х2450	Т4.02 - 2 ком Т3.05 - 1 ком Т3.06 - 1 ком	ГСХ-7 - 4ш
2	УХТ-19, 22, 23	0.29	0.255	швеллер №14 L=2х2450	Т4.02 - 2 ком Т3.05 - 1 ком Т3.04 - 1 ком	ГСХ-7 - 4ш
3	УХТ-38, 39, 40, 54, 55, 56	0.29	0.255	швеллер №14 L=2х2450	Т4.01 - 2 ком Т3.05 - 1 ком Т3.04 - 1 ком	ГСХ-7 - 4ш

ДНТ
УБ. БГД 11-р хороо Энэбишийн өргөн чөлөө 78-р байр 204 тоот
Утас: 7604 4780
"ДНТ" ХХК

Төв аймаг. Зуунмод сум. 1-р баг,
ХАЛААЛТЫН 2-Р ЗУУХНЫ ХОЁРДУГААР ХЭЛХЭЭНИЙ ШУГАМ СҮЛЖЭЭ

Үл хөдлөх тулгуур УХТ-60, 64, 65, 66, 67, 80, 19, 22, 23, 38, 39, 40, 54, 55, 56

Ye шат: А.3					
Инженер		Л.Энхсайхан	ЕГ Шифр: ДНТ 10 2/2019.24	Масштаб: М 1.20	Хуудас: 27
Гүйцэтгэсэн		Э.Бат-Эрдэнэ			
Шалгасан		М.Буянхишиг	ТГ Шифр:	Зургийн дугаар: ГДГ-77	Огноо: 2024.04.20

А3

Сувгийн үл хөдлөх тулгуурын огтлол УХТ-20, 30, 41, 57, 74, 75, 76
масштаб 1:20

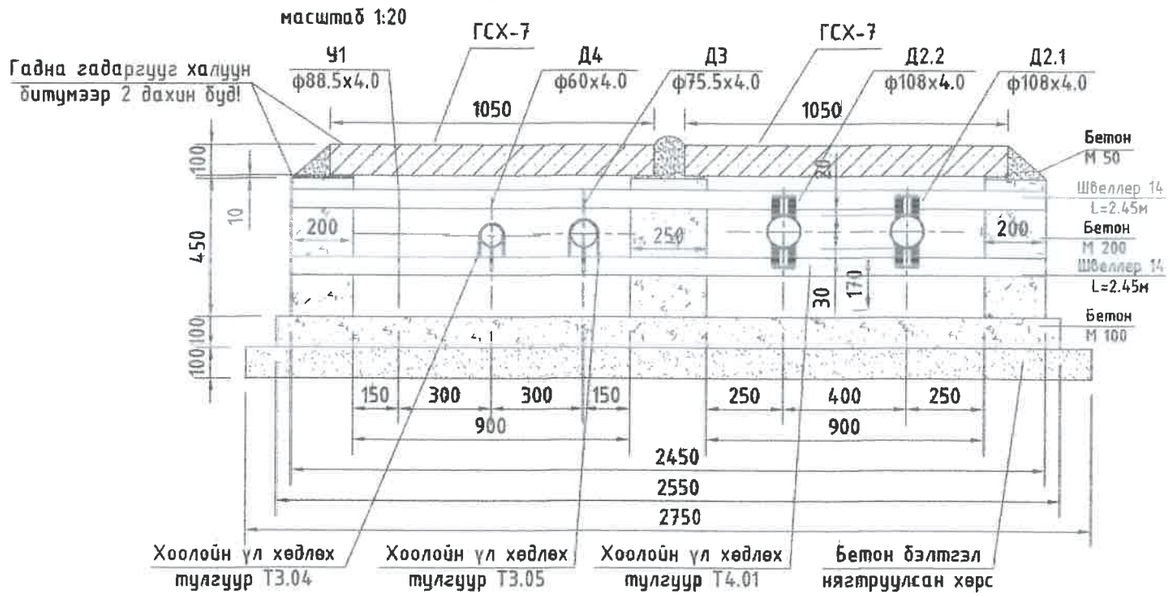

Сувгийн үл хөдлөх тулгуурын огтлол УХТ-34
масштаб 1:20

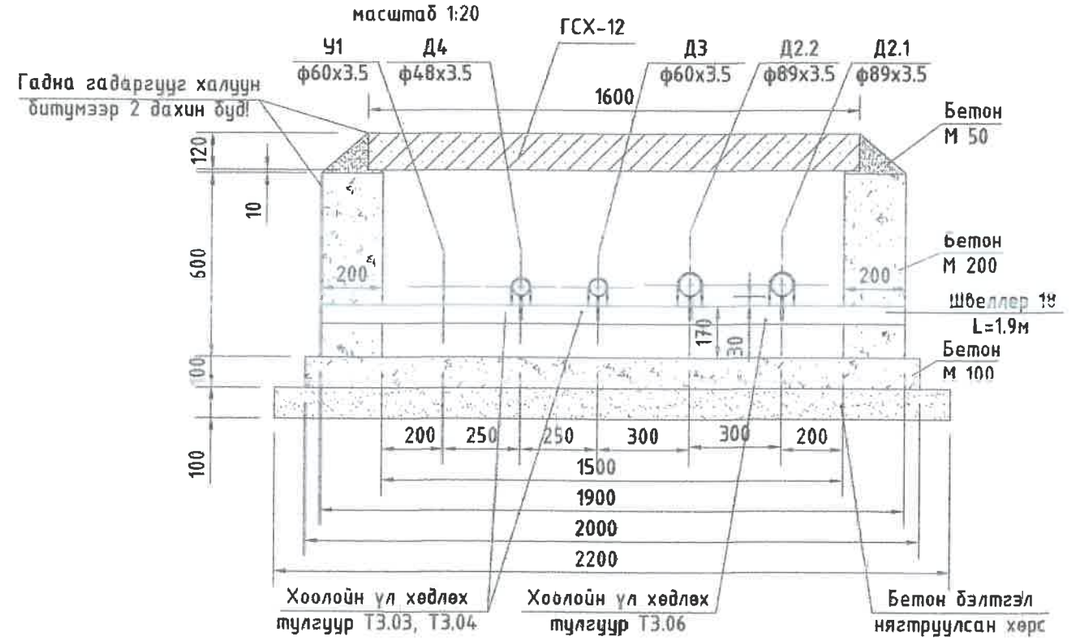

Сувгийн үл хөдлөх тулгуурын огтлол УХТ-35, 42, 61, 62, 63
масштаб 1:20

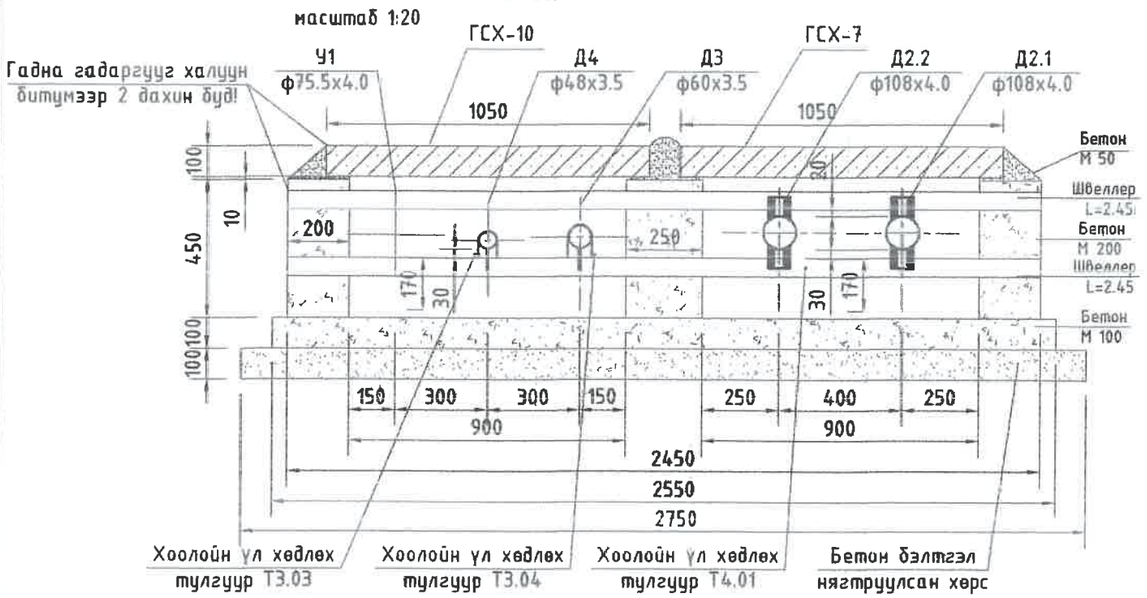

Сувгийн үл хөдлөх тулгуурын материалын орц /1 тулгуур/

№	Сувгийн хэмжээ, огтлол, тип	Бетон, м3		Сувгийн УХТ	Хоолойн УХТ	Хучилт
		Хананд /М-200/	Уланд /М-100/			
1	УХТ-20, 30, 41, 57, 74, 75, 76	0.29	0.255	швеллер №14 L=2х2450	Т4.01 - 2 ком Т3.05 - 1 ком Т3.04 - 1 ком	ГСХ-7 - 4ш
2	УХТ-35, 42, 61, 62, 63	0.29	0.255	швеллер №14 L=2х2450	Т4.01 - 2 ком Т3.03 - 1 ком Т3.04 - 1 ком	ГСХ-7 - 4ш
3	УХТ-34	0.24	0.20	швеллер №14 L=1900	Т3.06 - 2 ком Т3.03 - 1 ком Т3.04 - 1 ком	ГСХ-12 - 1ш

ҮБ. БГД 11-р хороо
Энэвишийн өргөн чөлөө
78-р байр 204 тоот
Утас: 7604 4780
"ДНТ" ХХК

Төв аймаг. Зуунмод сум. 1-р баг,
ХАЛААЛТЫН 2-Р ЗУУХНЫ ХОЁРДУГААР ХЭЛХЭЭНИЙ ШУГАМ СҮЛЖЭЭ

Үл хөдлөх тулгуур УХТ-20, 30, 41, 57, 74, 75, 76, 35, 42, 61, 62, 63, 34

Инженер		Л.Энхсайхан	ЕГ Шифр: ДНТ-10-2/2019.24	Масштаб: М 1:20	Хуудас: 207
Гүйцэтгэсэн		З.Бат-Эрдэнэ	ТГ Шифр:	Зургийн дугаар: ГДГ-78	Огноо: 2024.04.20
Шалгасан		М.Буянхишиг			

Ye шат: А.3

А3

Сувгийн үл хөдлөх тулгуурын огтлол УХТ-21, 24, 25, 26, 27, 36, 68, 69
масштаб 1:20

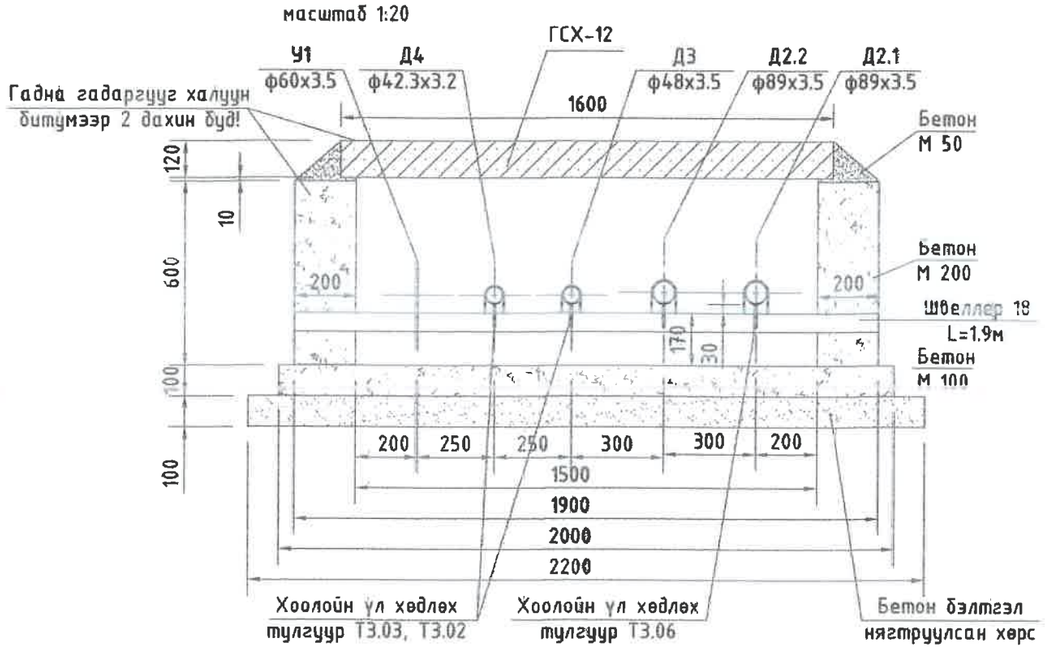

Сувгийн үл хөдлөх тулгуурын огтлол УХТ-28, 46, 70
масштаб 1:20

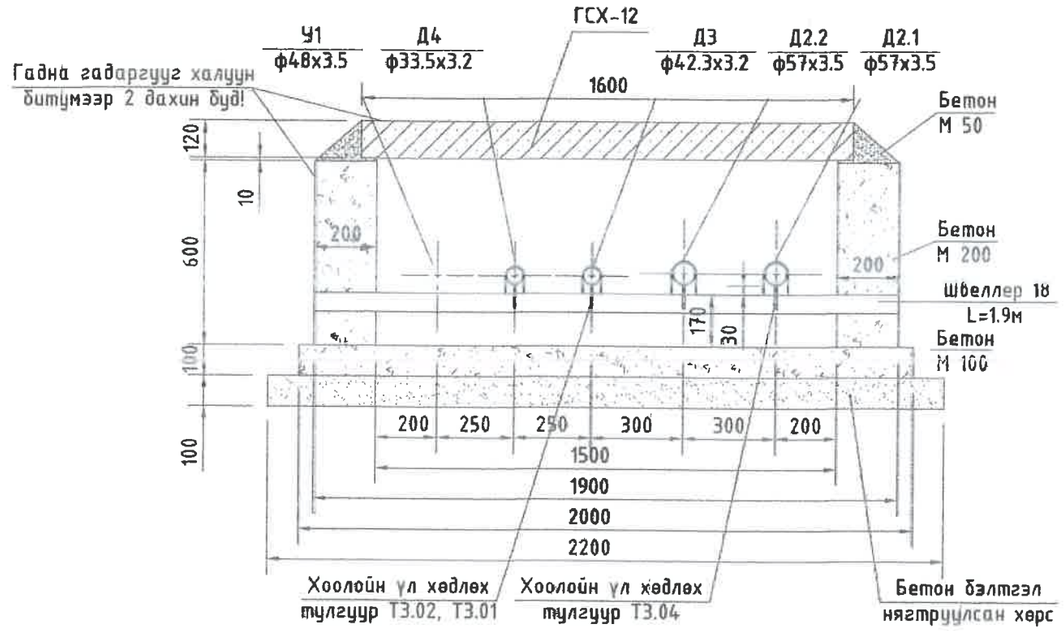

Сувгийн үл хөдлөх тулгуурын огтлол УХТ-31, 32, 33, 43, 44, 45, 47, 71
масштаб 1:20

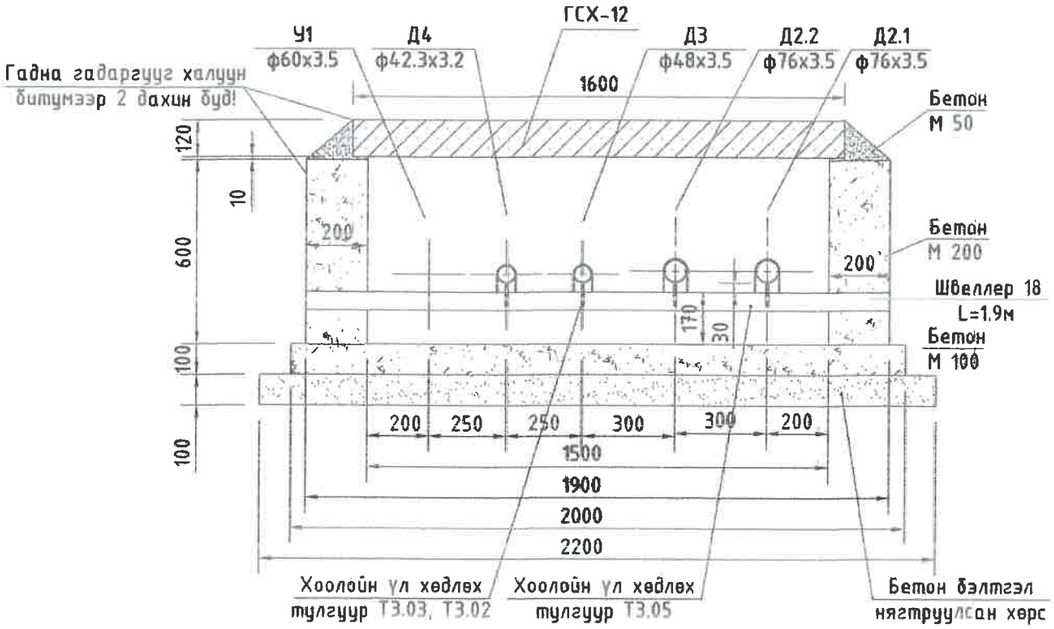

Сувгийн үл хөдлөх тулгуурын материалын орц /1 тулгуур/

№	Сувгийн хэмжээ, огтлол, тип	Бетон, м3		Сувгийн УХТ	Хоолойн УХТ	Хучилт
		Хананд /М-200/	Уланд /М-100/			
1	УХТ-21, 24, 25, 26, 27, 36, 68, 69	0.24	0.20	швеллер №14 L=1900	Т3.06 - 2 ком Т3.03 - 1 ком Т3.02 - 1 ком	ГСХ-12 - 1ш
2	УХТ-31, 32, 33, 43, 44, 45, 47, 71	0.24	0.20	швеллер №14 L=1900	Т3.05 - 2 ком Т3.03 - 1 ком Т3.02 - 1 ком	ГСХ-12 - 1ш
3	УХТ-28, 46, 70	0.24	0.20	швеллер №14 L=1900	Т3.04 - 2 ком Т3.02 - 1 ком Т3.01 - 1 ком	ГСХ-12 - 1ш

УБ. БГД 11-р хороо
Энэбишийн өргөн чөлөө
78-р байр 204 тоот
Утас: 7604 4780
"ДНТ" ХХК

Төв аймаг. Зуунмод сум. 1-р баг,
ХАЛААЛТЫН 2-Р ЗУУХНЫ ХОЁРДУГААР ХЭЛХЭЭНИЙ ШУГАМ СУЛЖЭЭ

Үл хөдлөх тулгуур УХТ-21, 24, 25, 26, 27, 36, 68, 69, 31, 32, 33, 43, 44, 45, 47, 71, 28, 46, 70

Инженер		Л.Энхсайхан	ЕГ Шифр: ДНТ-10-2/2019.24	Масштаб: М 1:20	Хуудас: 207
Гүйцэтгэсэн		З.Бат-Эрдэнэ			
Шалгасан		М.Буянхишиг	ТГ Шифр:	Зургийн дугаар: ГДГ-79	Огноо: 2024.04.20

Ye шат: А.3

А3

Хоолойн Т3 маягийн үл хөдлөх тулгуурын хэсэглэл

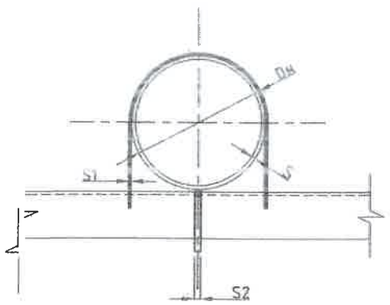

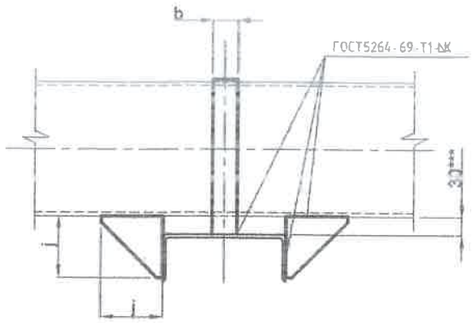

Т4 маягийн үл хөдлөх тулгуурын хэсэглэл

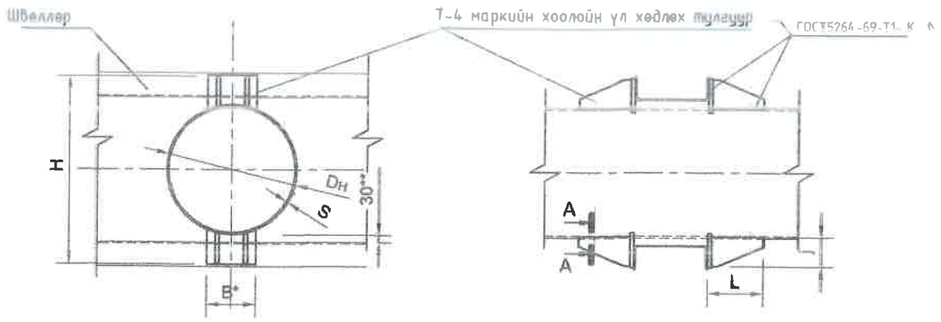

ҮХТ-ын хэмжээ /мм/

Нэр	Dн	S=k	Тэнхлэгийн хүч Q, тс	j	S2	Жин, кг
Т3,03	45	2,5	0,5	75	6	0,350
Т3,04	57	3	0,5	75	6	0,368
Т3,05	76	3	1,0	75	8	0,465
Т3,06	89	3,5	1,0	75	8	0,486
Т3,07	108	4	2.5	100	10	1,180
Т3,08	133	4	2.5	100	10	1.240
Т3,09	159	4.5	2.5	100	10	1.300

Хэмжээ /мм/

Нэр	Dн	S=k	Тэнхлэгийн хүч Q, тс	H	B	j	L	m	Жин, кг
Т4.01	108	4	3	230	70	110	170	30	4,24
Т4.02	133	4	3	260	80	110	180	30	4,40
Т4.03	159	4,5	4	320	90	112	190	30	6,60
Т4.05	219	6	4	420	120	132	220	30	11,64
Т4.06	273	7	5	480	120	132	220	80	11,28

УБ. БГД 11-р хороо
Энэбишийн өргөн чөлөө
78-р байр 204 тоот
Утас: 7604 4780
"ДНТ" ХХК

Төв аймаг. Зуунмод сум. 1-р баг,
ХАЛААЛТЫН 2-Р ЗУУХНЫ ХОЁРДУГААР ХЭЛХЭЭНИЙ ШУГАМ СҮЛЖЭЭ

Т3, Т4 маягийн үл хөдлөх тулгуурын хэсэглэл

Инженер		Л.Энхсайхан	ЕГ Шифр: ДНТ-10-2/2019.24	Масштаб:	Хуудас: 207
Гүйцэтгэсэн		Э.Бат-Эрдэнэ	ТГ Шифр:	Зургийн дугаар: ГДГ-80	Огноо: 2024.04.20
Шалгасан		М.Буянхишиг			

Ye шат: А.3

А3

ТАЙЛБАР:

1-р цэгийн дулааны худаг ДХ-1 /ТК-14/
масштаб 1:40

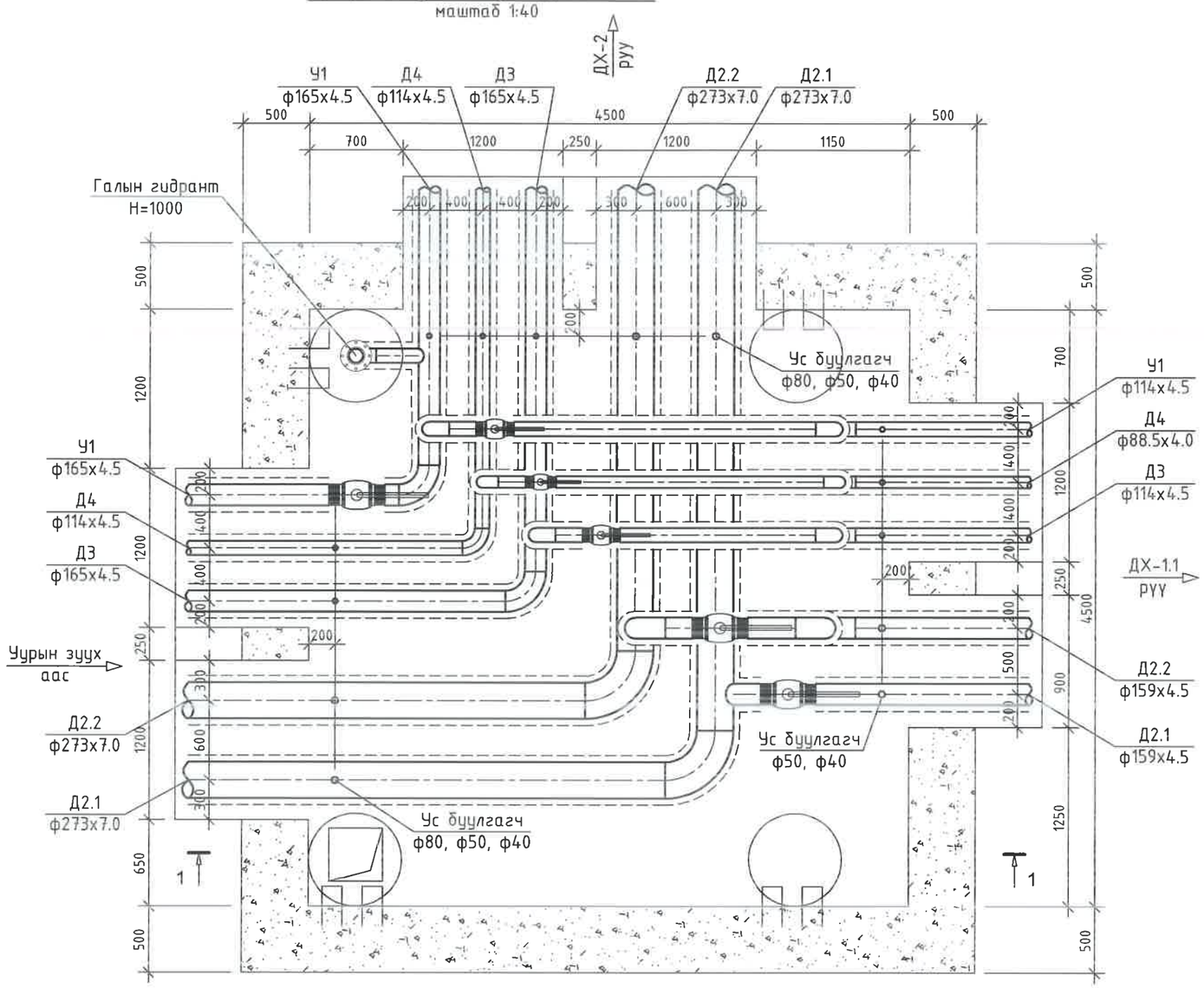

Д/д	Огноо	Засвар өөрчлөлт

Улаанбаатар хот.
Баянгол дүүрэг. 11-р хороо.
Энэбишийн ергөн чөлөө.
"Очир хотхон" 78-204
dnthhk@gmail.com
Утас: 7604 4780

"ДНТ" ХХК		
Инженер		М.Буянхишиг
Гүйцэтгэсэн		Э.Бат-Эрдэнэ
Шалгасан		Л.Энхсайхан

Төв аймаг. Зуунмод сум. 1-р баг
ХАЛААЛТЫН 2-Р ХЭСГИЙН ХОЁРДУГААР ХЭЛХЭЭНИЙ ШУГАМ СУЛЖЭЭ.

ДХ-1-ийн байгуулалт

Масштаб:	Зургийн дугаар	Огноо:
М 1:40	ГДГ-81	15.04.2024
ЕГ Шифр: ДНТ-10-2/2019.24	ТГ Шифр:	Хуудас 207

А3

1-р цэгийн дулааны худаг ДХ-1

Огтлол 1-1 масштаб 1:40

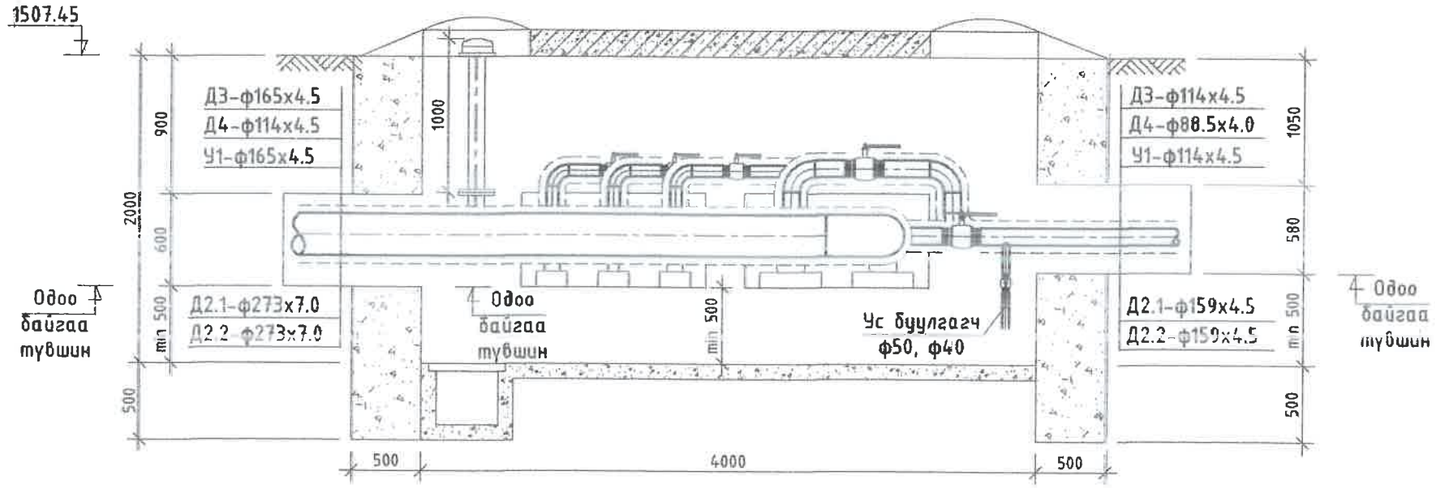

ДХ-1 худгийн материалын түүвэр

№	Тэмдэглэгээ	Материалын нэр	х/н	Тоо ширхэг	Нэгж жин, кг	тайлбар
1		Ган бөмбөлгөн хаалт, ф150мм	ш	3	24	
2		Ган бөмбөлгөн хаалт, ф100мм	ш	2	9.7	
3		Ган бөмбөлгөн хаалт, ф80мм	ш	1	6	
4	Ус буулгах	Ус буулгах ган бөмбөлгөн хаалт, ф50мм /патруб/	ш	2	3	
5		Ус буулгах ган бөмбөлгөн хаалт, ф40мм /патруб/	ш	3	2.1	
6	Серия 4.903-10 вып1	Хэвэлмэл ган отвод, 90°250 с32	ш	2	30.8	
7		Хэвэлмэл ган отвод, 90°150 с40	ш	3	7.9	
8		Хэвэлмэл ган отвод, 90°150 с40 /цайрдсан/	ш	2	7.9	
9		Хэвэлмэл ган отвод, 90°100 с40 /цайрдсан/	ш	7	2.4	
10		Хэвэлмэл ган отвод, 90°80 с50 /цайрдсан/	ш	3	1.6	
11		Галын гидрант Н=1000	ком	1		
12	Г-991-1 вып 2	4500х4500х2000(h) хэмжээтэй ТК-14 маягийн дулааны худаг ДХ-1	ком	1		ГДГ-182-с үз
13		Төмөр бетон ялуу ДЯ-18	ш	12	120	
14		Төмөр бетон ялуу Я-18	ш	12	75	
15						

82

ТАЙЛБАР:

Д/Д	Огноо	Засвар өөрчлөлт

"ДНТ" ХХК

Улаанбаатар хот. Баянгол дүүрэг. 11-р хороо. Энэбишийн өргөн чөлөө. "Очир хотхон" 78-204

dnthkk@gmail.com

Утас: 7604 4780

Инженер		Л.Энхсайхан
Гүйцэтгэсэн		Э.Бат-Эрдэнэ
Шалгасан		М.Буянхишиг

Төв аймаг. Зуунмод сум. 1-р баг

ХАЛААЛТЫН 2-Р ХЭСГИЙН ХОЁРДУГААР ХЭЛХЭЭНИЙ ШУГАМ СУЛЖЭЭ.

ДХ-1-ийн огтлол 1-1, материалын түүвэр

Масштаб:	Зургийн дугаар	Огноо:
М 1:40	ГДГ-82	15.04.2024
ЕГ Шифр: ДНТ-10-2/2019.24	ТГ Шифр:	Хуудас 207

A3

1-р цэгийн дулааны худаг ДХ-1
Огтлол 1-1 масштаб 1:40

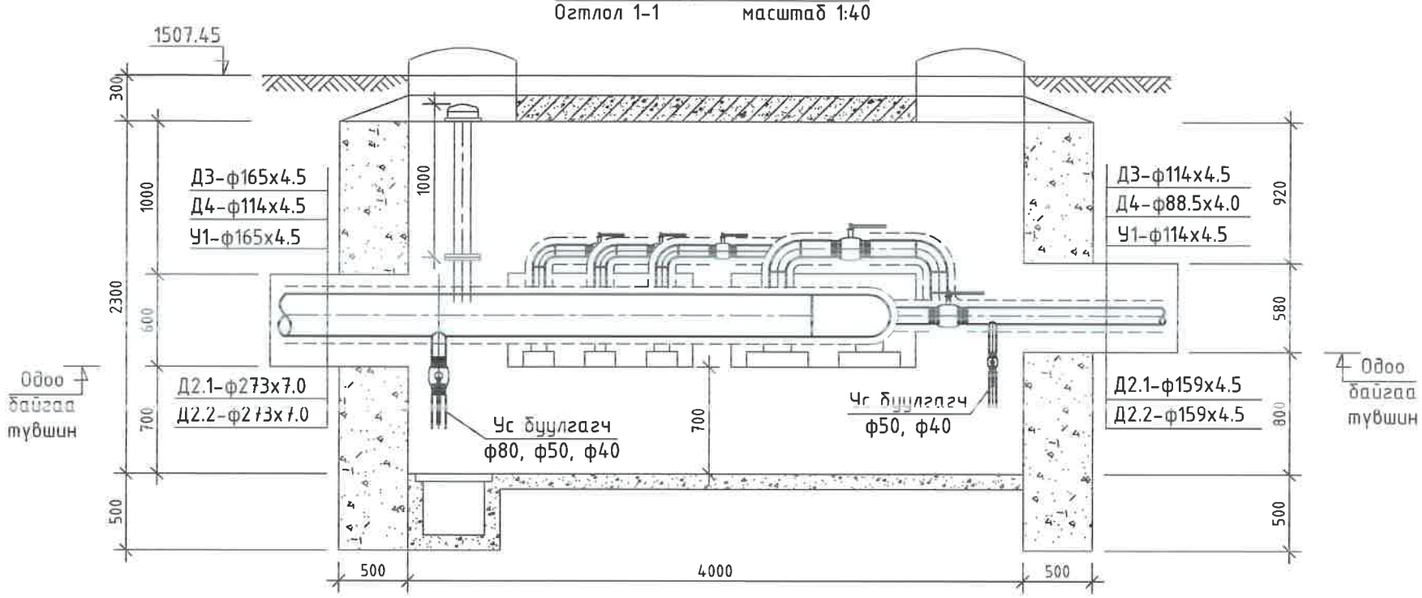

ДХ-1 худгийн материалын түүвэр

№	Тэмдэглэгээ	Материалын нэр	х/н	Тоо ширхэг	Нэгж жин, кг	тайлбар
1		Ган бөмбөлгөн хаалт, ф150мм	ш	3	24	
2		Ган бөмбөлгөн хаалт, ф100мм	ш	2	9.7	
3		Ган бөмбөлгөн хаалт, ф80мм	ш	1	6	
4	Ус буулгах	Ус буулгах ган бөмбөлгөн хаалт, ф80мм /патруб/	ш	4	6.4	
5		Ус буулгах ган бөмбөлгөн хаалт, ф50мм /патруб/	ш	6	3	
6		Ус буулгах ган бөмбөлгөн хаалт, ф40мм /патруб/	ш	5	2.1	
7	Серия 4.903-10 вып1	Хэвэлмэл ган отвод, 90°250 с32	ш	2	30.8	
8		Хэвэлмэл ган отвод, 90°150 с40	ш	3	7.9	
9		Хэвэлмэл ган отвод, 90°150 с40 /цайрдсан/	ш	2	7.9	
10		Хэвэлмэл ган отвод, 90°100 с40 /цайрдсан/	ш	7	2.4	
11		Хэвэлмэл ган отвод, 90°80 с50 /цайрдсан/	ш	3	1.6	
12		Галын гидрант Н=1000	ком	1		
13	Г-991-1 вып 2	4500х4500х2000(h) хэмжээтэй ТК-14 маягийн дулааны худаг ДХ-1	ком	1		ГДГ-182-с үз
14		Төмөр бетон ялуу ДЯ-18	ш	12	120	
15		Төмөр бетон ялуу Я-18	ш	12	75	

ТАЙЛБАР:

Д/д	Огноо	Засвар өөрчлөлт

Улаанбаатар хот.
Баянгол дүүрэг. 11-р хороо.
Энэбишийн өргөн чөлөө.
"Очир хотхон" 78-204
dnthhk@gmail.com
Утас: 7604 4780

"ДНТ" ХХК

Инженер		М.Буянхишиг
Гүйцэтгэсэн		Э.Бат-Эрдэнэ
Шалгасан		Л.Энхсайхан

Төв аймаг. Зуунмод сум. 1-р баг
ХАЛААЛТЫН 2-Р ХЭСГИЙН ХОЁРДУГААР ХЭЛХЭЭНИЙ ШУГАМ СҮЛЖЭЭ.

ДХ-1-ийн огтлол 1-1, материалын түүвэр

Масштаб:	Зургийн дугаар	Огноо:
М 1:40	ГДГ-82	15.04.2024
ЕГ Шифр: ДНТ-10-2/2019.24	ТГ Шифр:	Хуудас 207

А3

222-р цэгийн дулааны худаг ДХ-1.1 /ТК-9/
масштаб 1:40

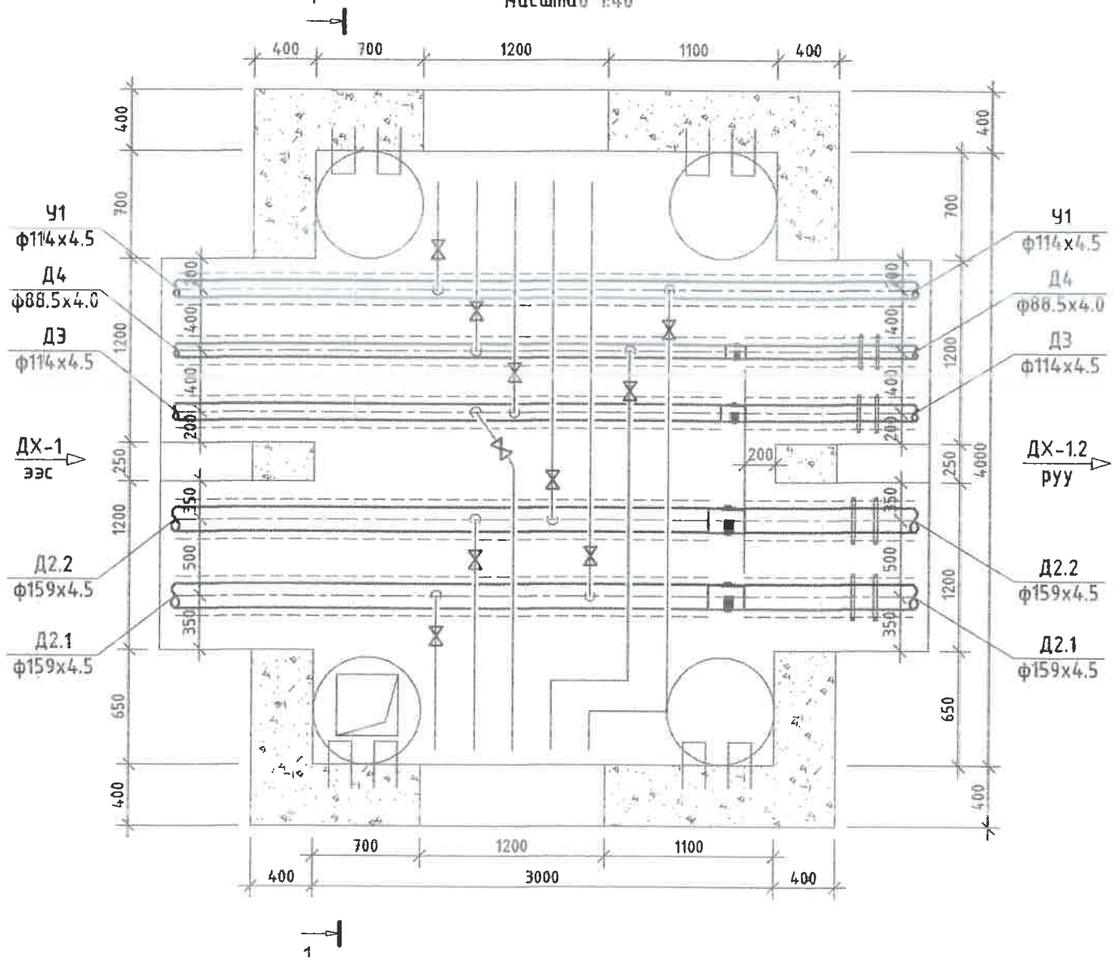

222-р цэгийн дулааны худаг ДХ-1,1
Огтлол 1-1 масштаб 1:40

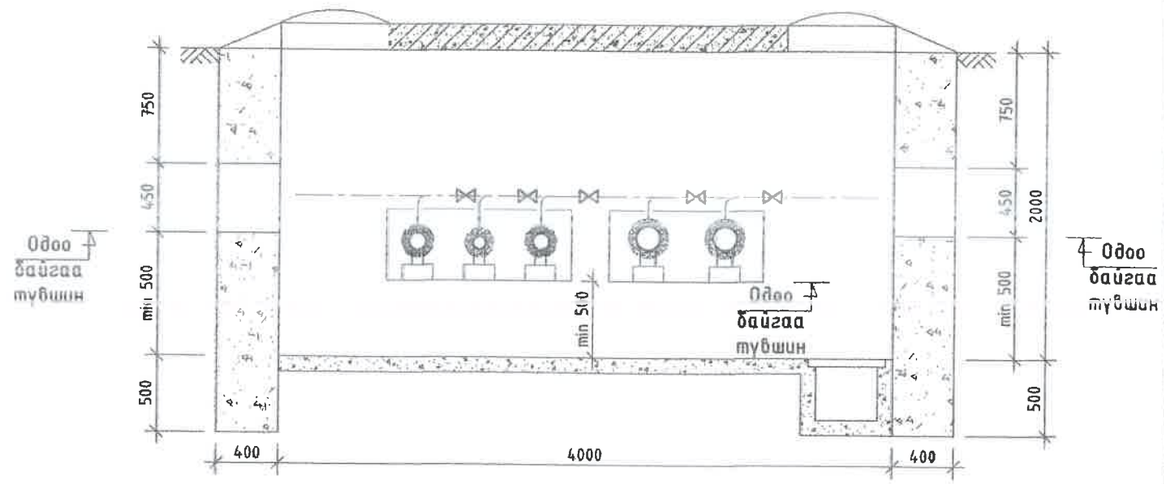

ДХ-1.1 худгийн материалын түүвэр

№	Тэмдэглэгээ	Материалын нэр	х/н	Тоо ширхэг	Нэгж жин, кг	Тайлбар
1		Сильфон компенсатор ф150	ш	2		
2		Сильфон компенсатор ф100	ш	1		
3		Сильфон компенсатор ф80	ш	1		
4		ЧТ-12 НПО-150	ш	4		
5		ЧТ-12 НПО-100	ш	2		
6		ЧТ-12 НПО-80	ш	2		
7		3000х4000х2000(h) хэмжээтэй ТК-9 маягийн дулааны худаг ДХ-1.1	ком	1		ГДГ-177-с үз
8	Г-991-1 вып 2	Төмөр бетон ялуу ДЯ-18	ш	4	120	
9		Төмөр бетон ялуу Я-18	ш	12	75	
10		Төмөр бетон ялуу ПР-18	ш	4	304	
11		Хэрэглэгчийн шугам холбох	ш	10		

Компенсатор

№	Марк	Материалын нэр	х/н	Тоо ширхэг	мПа	ΔL	Чиглүүлэх тулгуур	Тоо ширхэг	жин кг
1	PRRO-1	Сильфон компенсатор ф150	ш	2	1.6	70	ЧТ-12 НПО-150	4	7.5
2	PRRO-1	Сильфон компенсатор ф100	ш	1	1.6	65	ЧТ-12 НПО-100	2	5.8
3	PRRO-1	Сильфон компенсатор ф80	ш	1	1.6	70	ЧТ-12 НПО-80	2	4.3

ЧБ. БГД 11-р хороо
Энэбишийн арван чөлөө
78-р байр 204 тоот
Тел: 7504 4780
"ДНТ" ХХК

Төв аймаг. Зуунмод сум. 1-р баг.
ХАЛААЛТЫН 2-Р ХЭСГИЙН ХОЁРДУГААР ХЭЛХЭЭНИЙ ШУГАМ СҮЛЖЭЭ
ДХ-1.1-ийн байгуулалт, огтлол 1-1, материалын түүвэр

Инженер		Л.Энхсайхан	ЕГ Шифр: ДНТ-10-2/2019,24	Масштаб: М 1:40	Үе шат: А.3
Гүйцэтгэсэн	Э.Бат-Эрдэнэ	Э.Бат-Эрдэнэ			Хуудас: 207
Шалгасан		М.Буянхишиг	ТГ Шифр:	Зургийн дугаар: ГДГ-83	Огноо: 2024.04.15

А3

224-р цэгийн дулааны худаг ДХ-1.2 /ТК-11/
масштаб 1:40

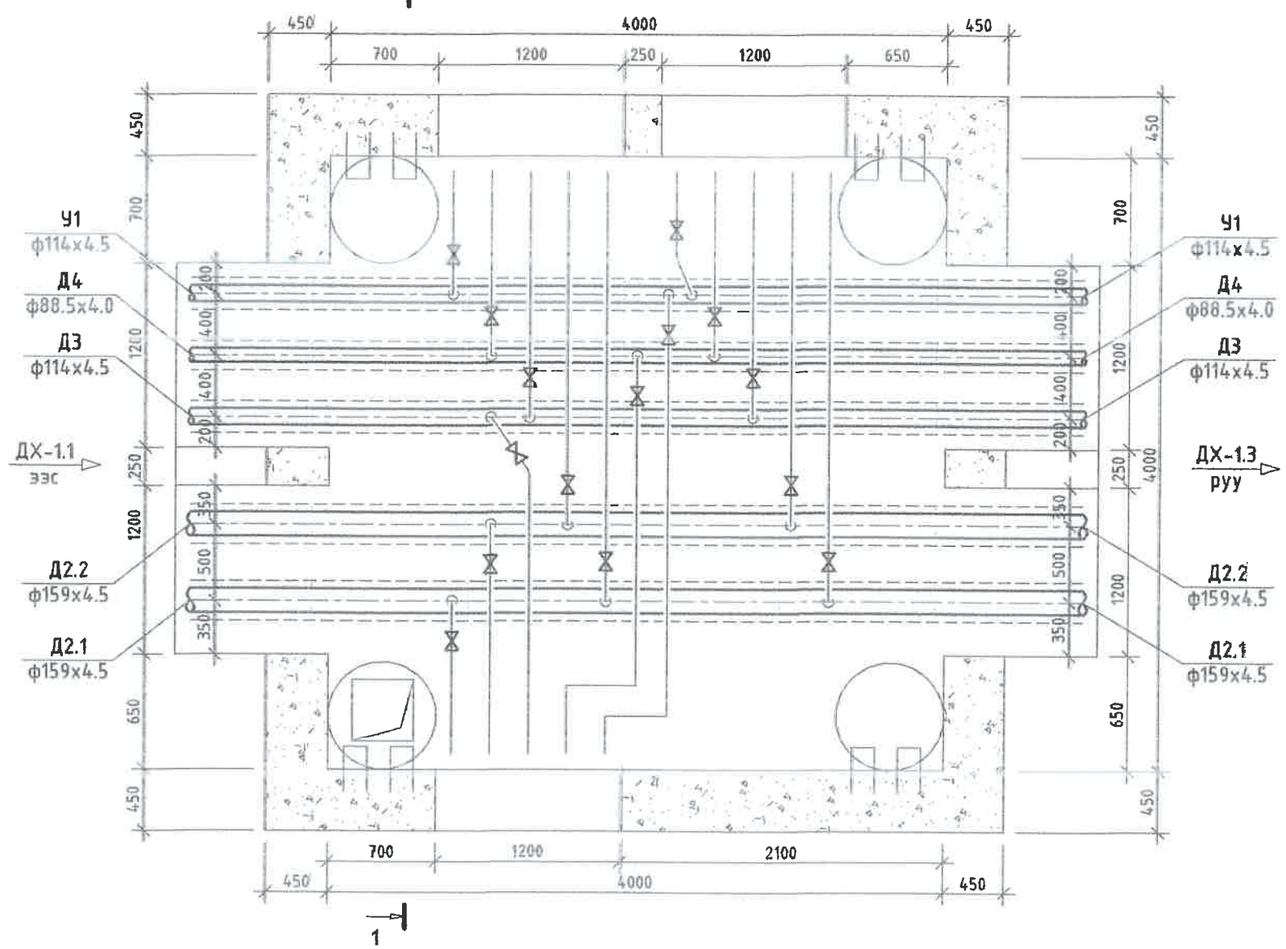

ТАЙЛБАР:

Д/д	Огноо	Засвар өөрчлөлт

Улаанбаатар хот.
Баянгол дүүрэг. 11-р хороо.
Энэбишийн өргөн чөлөө.
"Очир хотхон" 78-204
dnthkk@gmail.com
Утас: 7604 4780

"ДНТ" ХХК

Инженер		Л.Энхсайхан
Гүйцэтгэсэн		Э.Бат-Эрдэнэ
Шалгасан		М.Буянхишиг

Төв аймаг. Зуунмод сум. 1-р баг
ХАЛААЛТЫН 2-Р ХЭСГИЙН ХОЁРДУГААР ХЭЛХЭЭНИЙ ШУГАМ СҮЛЖЭЭ.

ДХ-1.2-ийн байгуулалт

Масштаб: М 1:40	Зургийн дугаар ГДГ-84	Огноо: 15.04.2024
ЕГ Шифр: ДНТ-10-2/2019.24	ТГ Шифр:	Хуудас 207

A3

224-р цэгийн дулааны худаг ДХ-1.2

Огтлол 1-1 масштаб 1:40

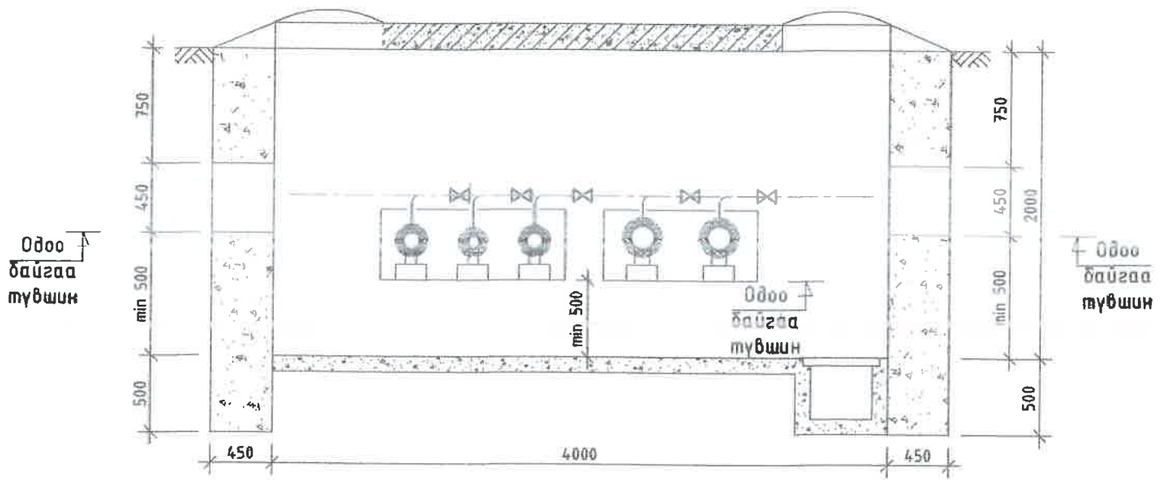

ДХ-1.2 худгийн материалын түүвэр

№	Тэмдэглэгээ	Материалын нэр	х/н	Тоо ширхэг	Нэгж жин, кг	Тайлбар
1	Г-991-1 вып 2	4000x4000x2000(h) хэмжээтэй ТК-11 маягийн дулааны худаг ДХ-1.2	ком	1		ГДГ-179 -с уз
2		Төмөр бетон ялуу ДЯ-18	ш	8	120	
3		Төмөр бетон ялуу Я-18	ш	14	75	
4		Төмөр бетон ялуу ПР-18	ш	3	304	
5		Хэрэглэгчийн шугам холбох	ш	15		

85

ТАЙЛБАР:

Д/д	Огноо	Засвар өөрчлөлт

"ДНТ" ХХК

Улаанбаатар хот. Баянгол дүүрэг. 11-р хороо. Энэбишийн өргөн чөлөө. "Очир хотхон" 78-204

dntkk@gmail.com

Утас: 7604 4780

Инженер		Л.Энхсайхан
Гүйцэтгэсэн		Э.Бат-Эрдэнэ
Шалгасан		М.Буянхишиг

Төв аймаг. Зуунмод сум. 1-р баг

ХАЛААЛТЫН 2-Р ХЭСГИЙН ХОЁРДУГААР ХЭЛХЭЭНИЙ ШУГАМ СУЛЖЭЭ.

ДХ-1.2-ийн огтлол, материалын түүвэр

Масштаб:	Зургийн дугаар	Огноо:
М 1:40	ГДГ-85	15.04.2024
ЕГ Шифр: ДНТ-10-2/2019.24	ТГ Шифр:	Хуудас 207

A3

86

ТАЙЛБАР:

227-р цэгийн дулаалын худаг ДХ-1.3 /ТК-10/
масштаб 1:40

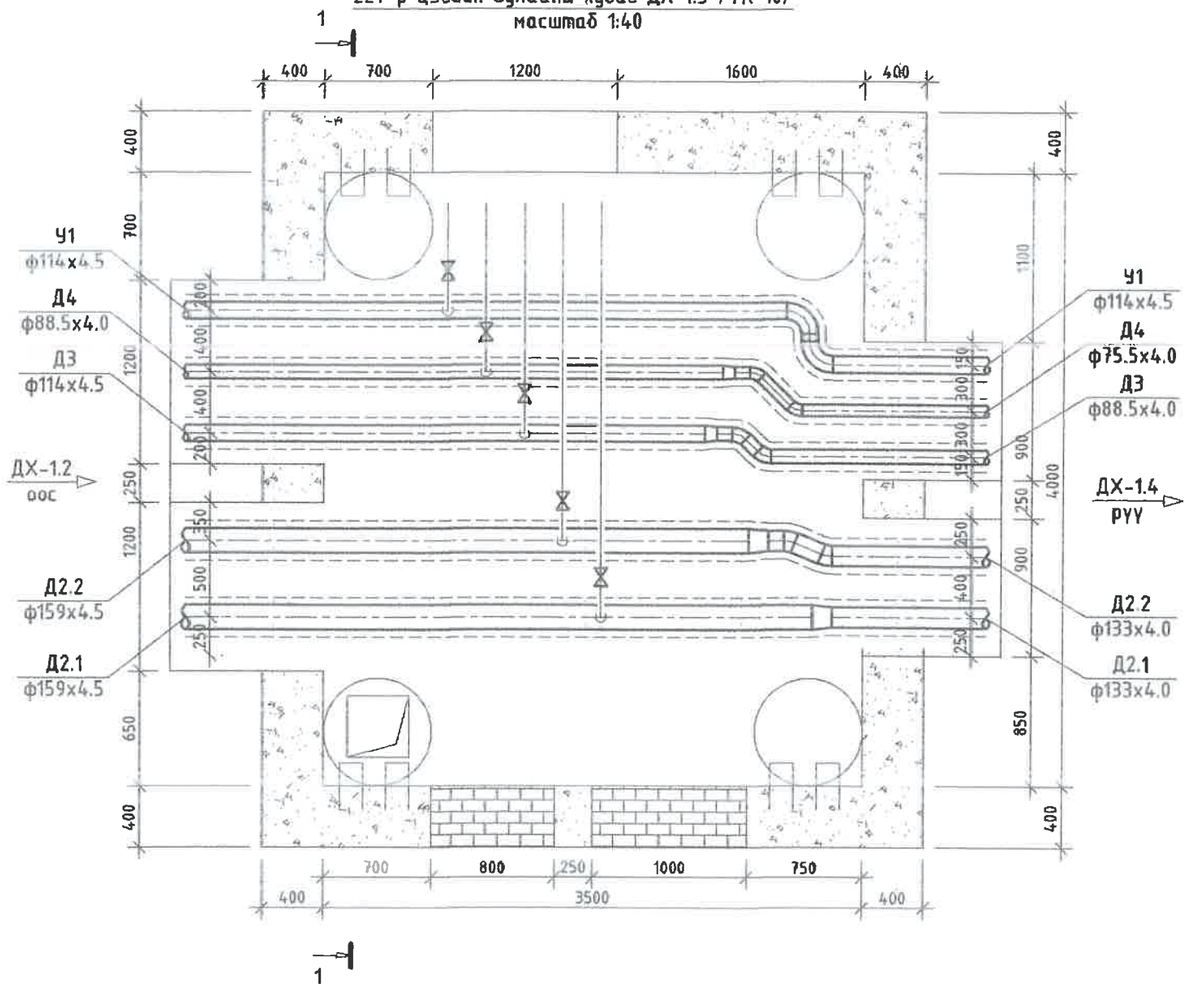

Д/Д	Огноо	Засвар өөрчлөлт

"ДНТ" ХХК

Улаанбаатар хот.
Баянгол дүүрэг. 11-р хороо.
Энэбишийн өргөн чөлөө.
"Очир хотхон" 78-204

dnthak@gmail.com
Утас: 7604 4780

Инженер		Л.Энхсайхан
Гүйцэтгэсэн		Э.Бат-Эрдэнэ
Шалгасан		М.Буянхишиг

Төв аймаг. Зуунмод сум. 1-р баг
ХАЛААЛТЫН 2-Р ХЭСГИЙН ХОЁРДУГААР ХЭЛХЭЭНИЙ ШУГАМ СУЛЖЭЭ.

ДХ-1.3-ийн байгуулалт

Масштаб:	Зургийн дугаар	Огноо:
М 1:40	ГДГ-86	15.04.2024
ЕГ Шифр: ДНТ-10-2/2019.24	ТГ Шифр:	Хуудас 207

А3

227-р цэгийн дулаалгын худаг ДХ-1,3

Огтлол 1-1 масштаб 1:40

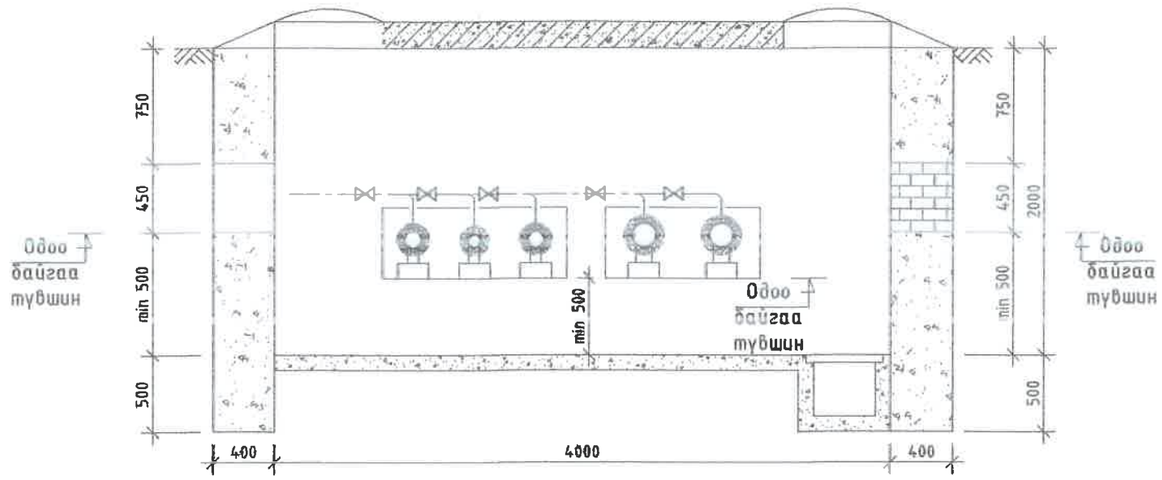

ДХ-1.3 худгийн материалын түүвэр

№	Тэмдэглэгээ	Материалын нэр	х/н	Тоо ширхэг	Нэгж жин, кг	тайлбар
1	Серия 4.903-10 вып1	Хэвэлмэл ган отвод, 45° 80 с50 /цайрдсан/	ш	2	0.4	
2		Хэвэлмэл ган отвод, 45° 65 с50 /цайрдсан/	ш	2	0.6	
3		Хэвэлмэл ган отвод, 90°100 с40 /цайрдсан/	ш	2	2.4	
4		Хэвэлмэл ган отвод, 22.5°150 с40	ш	2	2.0	
5		Хэвэлмэл ган шилжүүр, К 150х125 с40	ш	2	2.7	
6		Хэвэлмэл ган шилжүүр, К 100х80 с50 /цайрдсан/	ш	1	0.92	
7		Хэвэлмэл ган шилжүүр, К 80х65 с50 /цайрдсан/	ш	1	0.6	
8	Г-991-1 вып 2	3500х4000х2000(h) хэмжээтэй ТК-10 маягийн дулаалгын худаг ДХ-1.3	ком	1		ГДГ-178 -с үз
9		Төмөр бетон ялуу ДЯ-18	ш	6	120	
10		Төмөр бетон ялуу Я-18	ш	14	75	
11		Төмөр бетон ялуу ДЯ-15	ш	2	100	
12		Төмөр бетон ялуу Я-15	ш	2	63	
13		Төмөр бетон ялуу ПР-18	ш	2	304	
14		Хэрэглэгчийн шугам холбох	ш	5		

87

ТАЙЛБАР:

Д/д	Огноо	Засвар өөрчлөлт

"ДНТ" ХХК

Улаанбаатар хот. Баянгол дүүрэг. 11-р хороо. Энэбишийн өргөн чөлөө. "Очир хотхон" 78-204

dnthhk@gmail.com

Утас: 7604 4780

Инженер		Л.Энхсайхан
Гүйцэтгэсэн		Э.Бат-Эрдэнэ
Шалгасан		М.Буянхишиг

Төв аймаг. Зуунмод сум. 1-р баг ХАЛААЛТЫН 2-Р ХЭСГИЙН ХОЁРДУГААР ХЭЛХЭЭНИЙ ШУГАМ СУЛЖЭЭ.

ДХ-1.3-ийн огтлол, материалын түүвэр

Масштаб:	Зургийн дугаар	Огноо:
М 1:40	ГДГ-87	15.04.2024
ЕГ Шифр: ДНТ-10-2/2019.24	ТГ Шифр:	Хуудас 207

A3

88

ТАЙЛБАР:

230-р цэгийн дулаалгы хуваг ДХ-1.4 /ТК-12/
масштаб 1:40

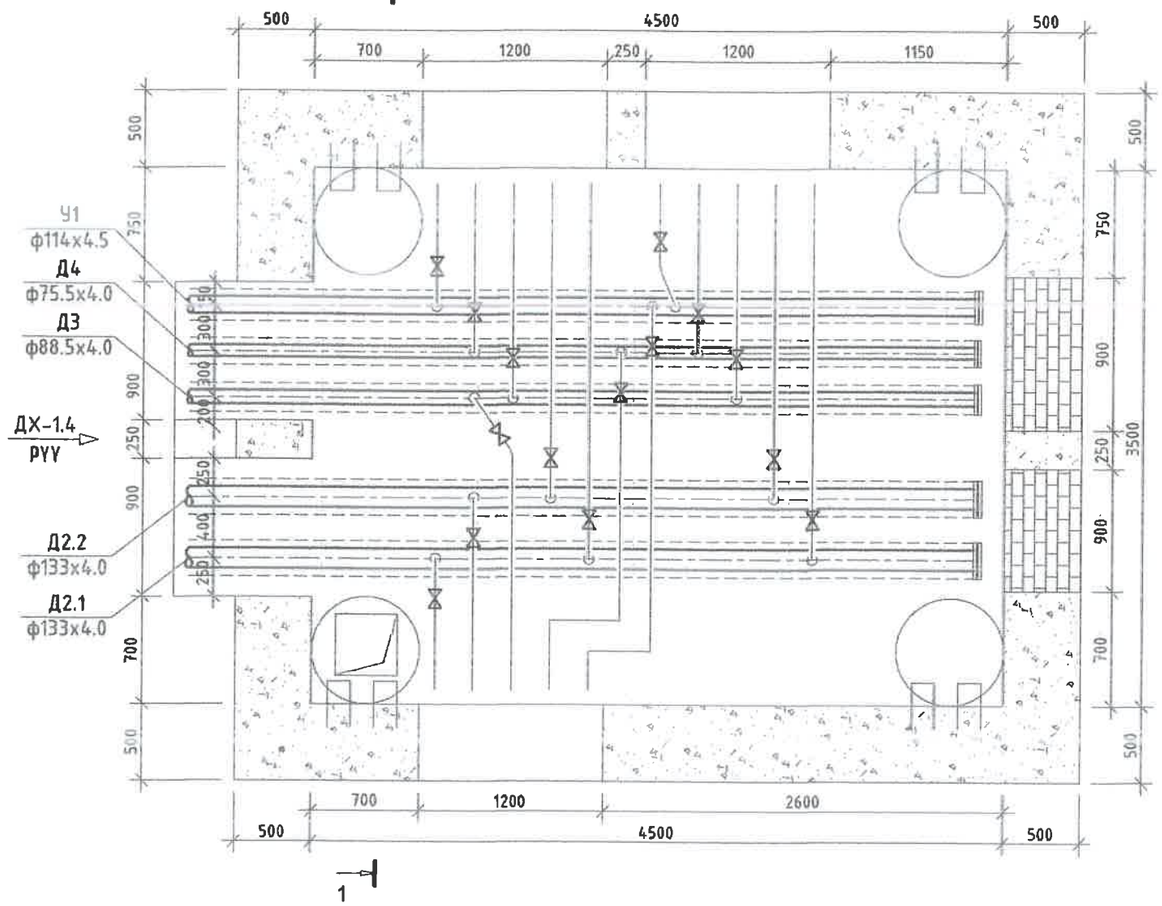

Д/д	Огноо	Засвар өөрчлөлт

"ДНТ" ХХК

Улаанбаатар хот.
Баянгол дүүрэг. 11-р хороо.
Энэбишийн өргөн чөлөө.
"Очир хотхон" 78-204

dntblk@gmail.com
Утас: 7604 4780

Инженер		Л.Энхсайхан
Гүйцэтгэсэн		Э.Бат-Эрдэнэ
Шалгасан		М.Буянхишиг

Төв аймаг. Зуунмод сум. 1-р баг
ХАЛААЛТЫН 2-Р ХЭСГИЙН ХОЁРДУГААР ХЭЛХЭЭНИЙ ШУГАМ СУЛЖЭЭ.

ДХ-1.4-ийн байгуулалт

Масштаб: М 1:40	Зургийн дугаар ГДГ-88	Огноо: 15.04.2024
ЕГ Шифр: ДНТ-10-2/2019.24	ТГ Шифр:	Хуудас 207

A3

230-р цэгийн дулааны худаг ДХ-1.4

Огтлол 1-1 масштаб 1:40

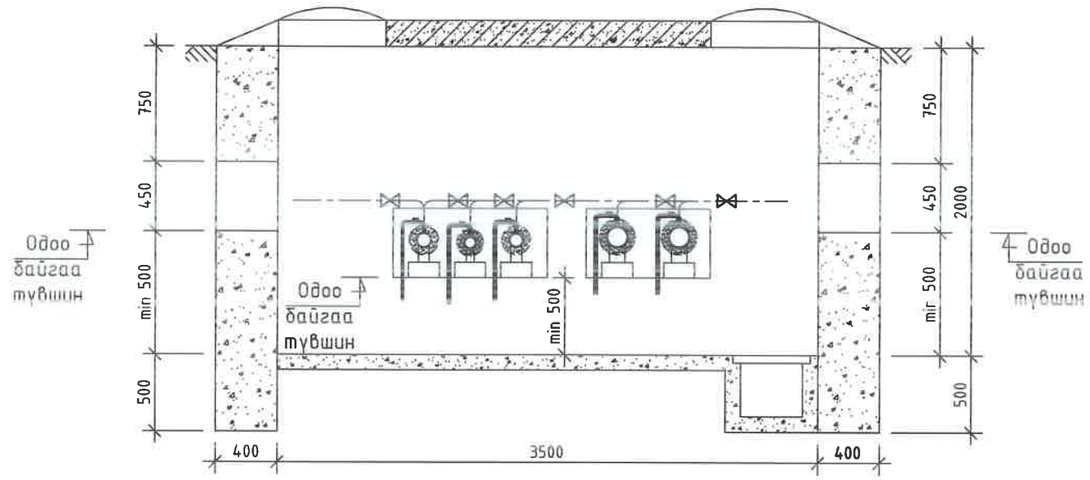

ДХ-1.4 худгийн материалын түүвэр

№	Тэмдэглэгээ	Материалын нэр	х/н	Тоо ширхэг	Нэгж жин, кг	Тайлбар
1	Серия 4.903-10 вып1	Заглушка ф125мм	ш	2	1.0	
2		Заглушка ф100мм /цайрдсан/	ш	1	0.65	
3		Заглушка ф80мм /цайрдсан/	ш	1	0.43	
4		Заглушка ф65мм /цайрдсан/	ком	1	0.34	
5	Агаар гаргах	Агаар гаргагч ф15мм /патруб, 2ш отвод/	ш	3	0.6	
6		Агаар гаргагч ф20мм /патруб, 2ш отвод/	ш	2	0.8	
7	Г-991-1 вып 2	3500х4500х2000(h) хэмжээтэй ТК-12 маягийн дулааны худаг ДХ-1.4	ком	1		ГДГ-180 -с үз
8		Төмөр бетон ялуу ДЯ-18	ш	14	120	
9		Төмөр бетон ялуу Я-18	ш	14	75	
10		Хэрэглэгчийн шугам холбох	ш	15		

89

ТАЙЛБАР:

Д/д	Огноо	Засвар өөрчлөлт

"ДНТ" ХХК

Улаанбаатар хот. Баянгол дүүрэг. 11-р хороо. Энэбишийн өргөн чөлөө. "Очир хотхон" 78-204

dnthhk@gmail.com

Утас: 7604 4780

Инженер		М.Буянхишиг
Гүйцэтгэсэн		Э.Бат-Эрдэнэ
Шалгасан		Л.Энхсайхан

Төв аймаг. Зуунмод сум. 1-р баг
ХАЛААЛТЫН 2-Р ХЭСГИЙН ХОЁРДУГААР ХЭЛХЭЭНИЙ ШУГАМ СҮЛЖЭЭ.

ДХ-1.4-ийн огтлол, материалын түүвэр

Масштаб:	Зургийн дугаар	Огноо:
М 1:40	ГДГ-89	15.04.2024
ЕГ Шифр: ДНТ-10-2/2019.24	ТГ Шифр:	Хуудас 207

А3

4-р цэгийн дулааны худаг ДХ-2 /ТК-9/
масштаб 1:40

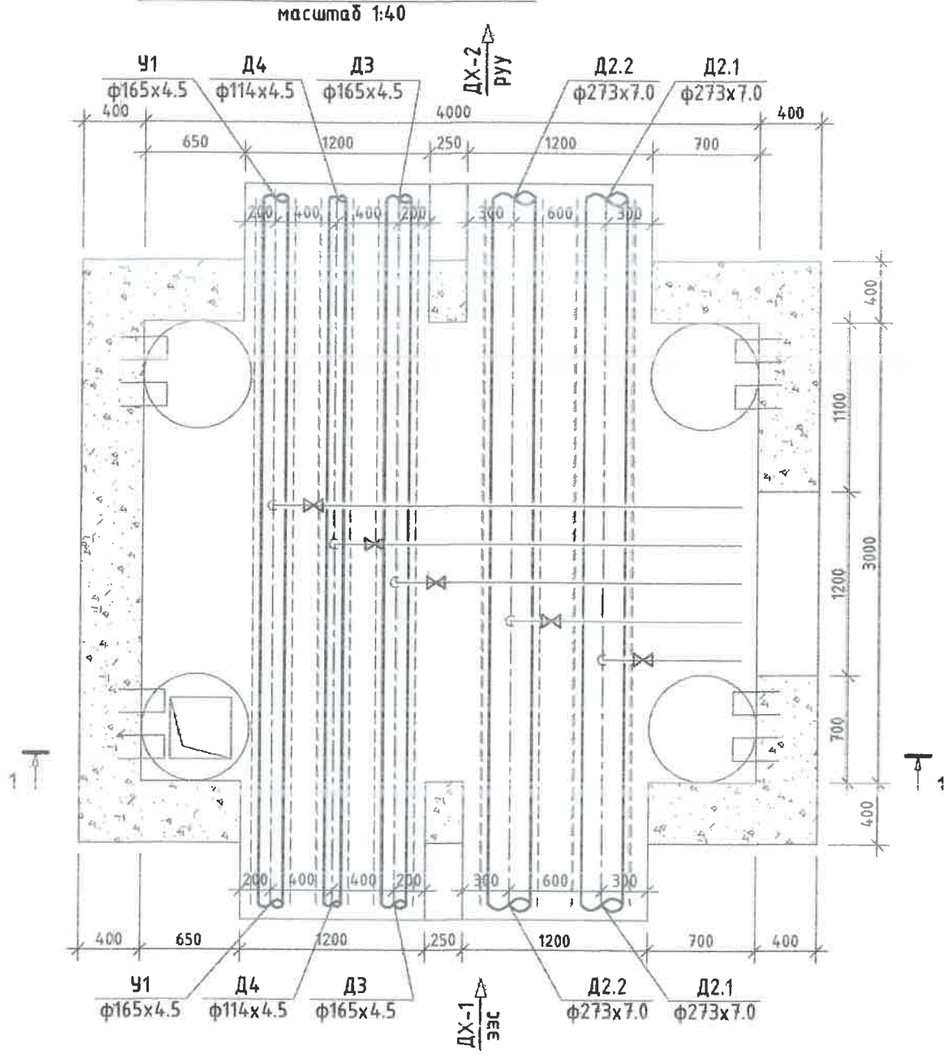

4-р цэгийн дулааны худаг ДХ-2
Огтлол 1-1 масштаб 1:40

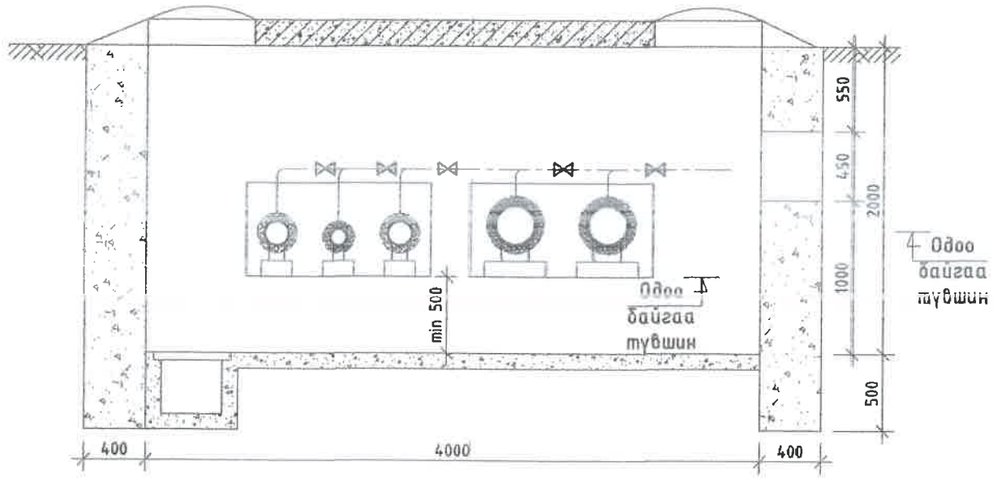

ДХ-2 худгийн материалын түүвэр

№	Тэмдэглэгээ	Материалын нэр	х/н	Тоо ширхэг	Нэгж жин, кг	Тайлбар
1	Г-991-1 вып 2	3000х4000х2000(h) хэмжээтэй ТК-9 маягийн дулааны худаг ДХ-2	ком	1		ГДГ-59 өөс ө
2		Төмөр бетон ялуу ДЯ-18	ш	2	120	
3		Төмөр бетон ялуу Я-18	ш	10	75	
4		Төмөр бетон ялуу ПР-18	ш	4	304	
5		Хэрэглэгчийн шугам холбох	ш	5		

ДНТ ХХК УБ, БГД 11-р хороо Энэбишийн өргөн чөлөө 70-р байр 204 тоот Тел: 7604 4780	Төв аймаг. Зуунмод сум. 1-р баг. ХАЛААЛТЫН 2-Р ХЭСГИЙН ХОЁРДУГААР ХЭЛХЭЭНИЙ ШУГАМ СҮЛЖЭЭ				Ye шат: А.3
	ДХ-2-ийн байгуулалт, огтлол 1-1, материалын түүвэр				Хуудас: 207
	Инженер	Л.Энхсайхан	ЕГ Шифр: ДНТ-10-2/2019,24	Масштаб: М 1:40	
	Гүйцэтгэсэн	Э.Бат-Эрдэнэ	ТГ Шифр:	Зургийн дугаар: ГДГ-90	Огноо: 2024.04.15
"ДНТ" ХХК	Шалгасан	М.Буянхишиг			

91

ТАЙЛБАР:

7-р цэгийн дулааны худаг ДХ-3 /ТК-13/
масштаб 1:40

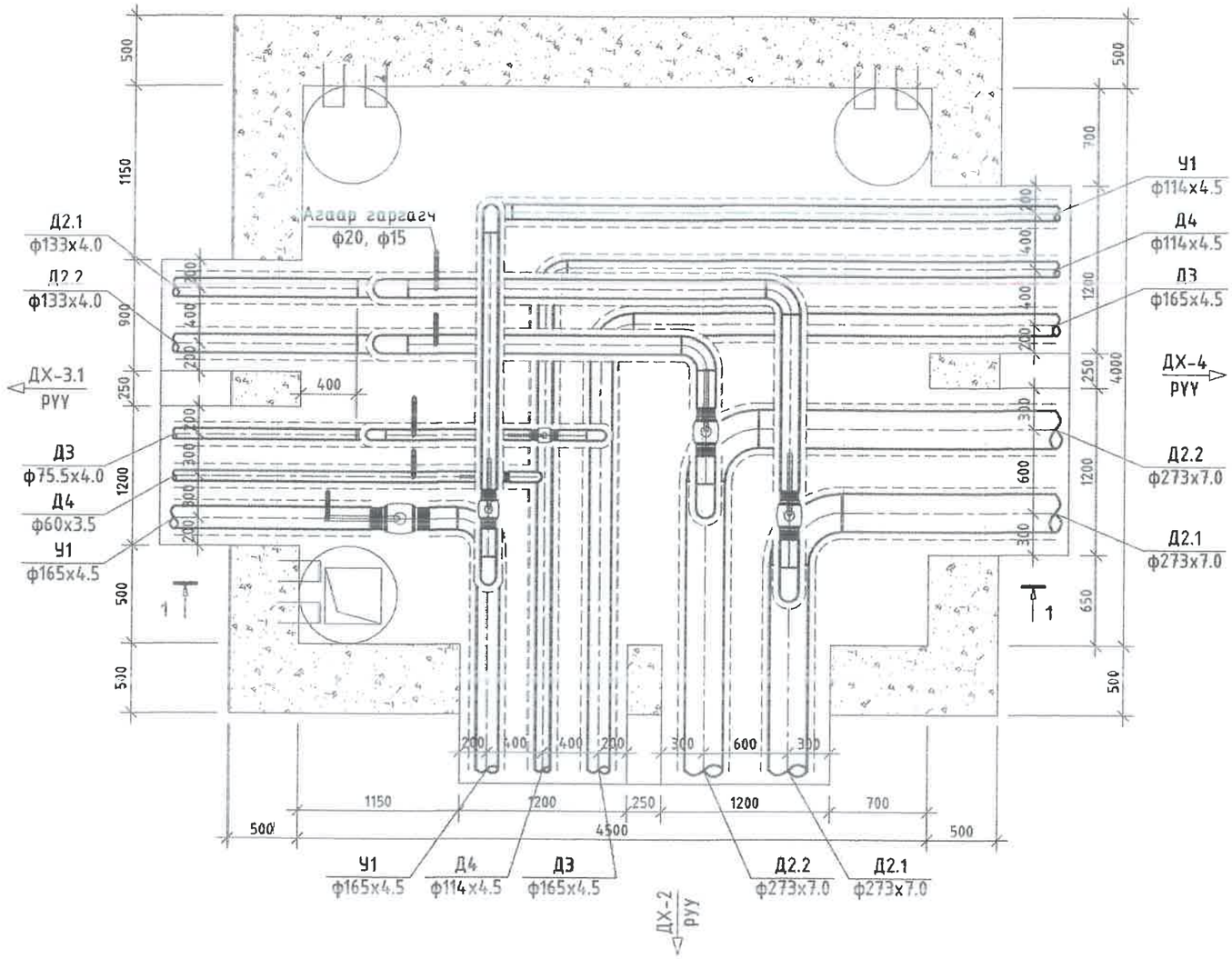

Д/Б	Огноо	Засвар өөрчлөлт

"ДНТ" ХХК

Улаанбаатар хот.
Баянгол дүүрэг. 11-р хороо.
Энэбишийн ергөн челөө.
"Очир хотхон" 78-204

dntbhk@gmail.com
Утас: 7604 4780

Инженер		Л.Энхсайхан
Гүйцэтгэсэн	Э.Бат-Эрдэнэ	Э.Бат-Эрдэнэ
Шалгасан		М.Буянхишиг

Төв аймаг. Зуунмод сум. 1-р баг
ХАЛААЛТЫН 2-Р ХЭСГИЙН ХОЁРДУГААР ХЭЛХЭЭНИЙ ШУГАМ СУЛЖЭЭ.

ДХ-3-ийн байгуулалт

Масштаб:	Зургийн дугаар	Огноо:
1:40	ГДГ-91	15.04.2024
ЕГ Шифр: ДНТ-10-2/2019.24	ТГ Шифр:	Хуудас 207

A3

7-р цэгийн дулааны худаг ДХ-3
Огтлол 1-1 масштаб 1:40

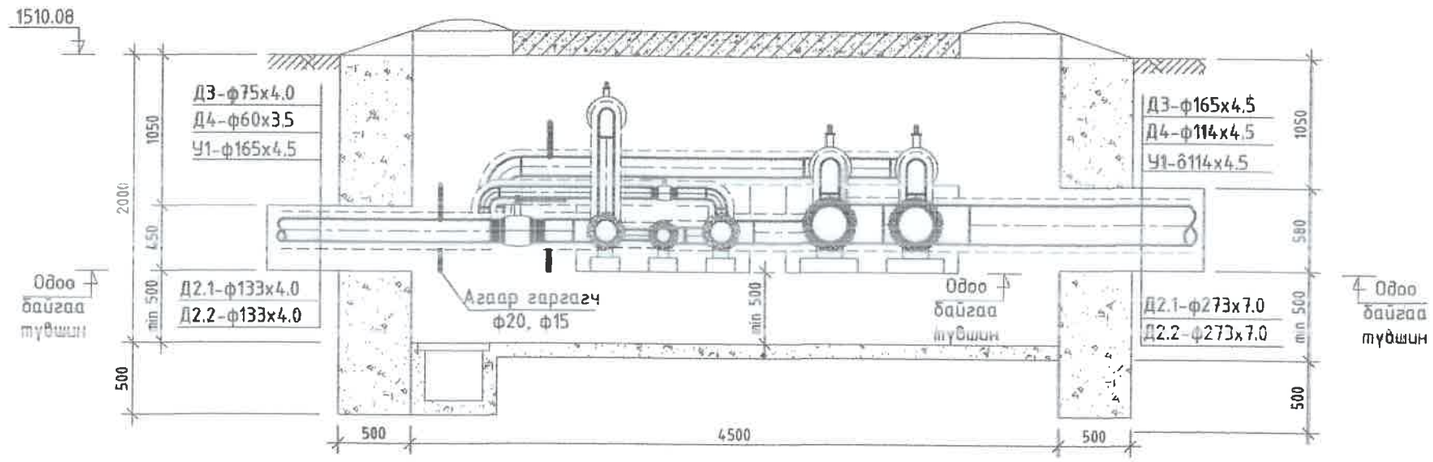

ДХ-3 худгийн материалын түүвэр

№	Тэмдэглэгээ	Материалын нэр	х/н	Тоо ширхэг	Нэгж жин, кг	Тайлбар
1		Ган бөмбөлгөн хаалт, ф150мм	ш	1	24	
2		Ган бөмбөлгөн хаалт, ф125мм	ш	2	14.3	
3		Ган бөмбөлгөн хаалт, ф100мм	ш	1	9.7	
4		Ган бөмбөлгөн хаалт, ф65мм	ш	1	4.5	
5		Ган бөмбөлгөн хаалт, ф50мм	ш	1	3	
6	Серия 4.903-10 бүлэг	Хэвэлмэл ган отвод, 90°250 с32	ш	2	30.8	
7		Хэвэлмэл ган отвод, 90°150 с40 /цайрдсан/	ш	2	7.9	
8		Хэвэлмэл ган отвод, 90°125 с32	ш	8	3.8	
9		Хэвэлмэл ган отвод, 90°100 с40 /цайрдсан/	ш	4	2.4	
10		Хэвэлмэл ган отвод, 90°65 с60 /цайрдсан/	ш	3	1.1	
11		Агаар гаргагч ф20мм /патруб, 2ш отвод/	ш	3	0.8	
12		Агаар гаргагч ф15мм /патруб, 2ш отвод/	ш	2	0.6	
13	Г-991-1 бүл 2	4000х4500х2000(h) хэмжээтэй ТК-13 маягийн дулааны худаг ДХ-3	ком	1		ГДГ-181-с үз
14		Төмөр бетон ялуу ДЯ-18	ш	12	120	
15		Төмөр бетон ялуу Я-18	ш	12	75	

92

ТАЙЛБАР:

Д/д	Огноо	Засвар өөрчлөлт

"ДНТ" ХХК
Улаанбаатар хот.
Баянгол дүүрэг. 11-р хороо.
Энэбишийн өргөн чөлөө.
"Очир хотхон" 78-204
dnthhk@gmail.com
Утас: 7604 4780

Инженер		Л.Энхсайхан
Гүйцэтгэсэн		Э.Бат-Эрдэнэ
Шалгасан		М.Буянхишиг

Төв аймаг. Зуунмод сум. 1-р баг
ХАЛААЛТЫН 2-Р ХЭСГИЙН ХОЁРДУГААР ХЭЛХЭЭНИЙ ШУГАМ СУЛЖЭЭ.

ДХ-3-ийн огтлол, материалын түүвэр

Масштаб:	Зургийн дугаар	Огноо:
1:40	ГДГ-92	15.04.2024
ЕГ Шифр: ДНТ-10-2/2019.24	ТГ Шифр:	Хуудас 207

A3

205-р цэгийн дулааны худаг ДХ-3.1 /ТК-7/
масштаб 1:40

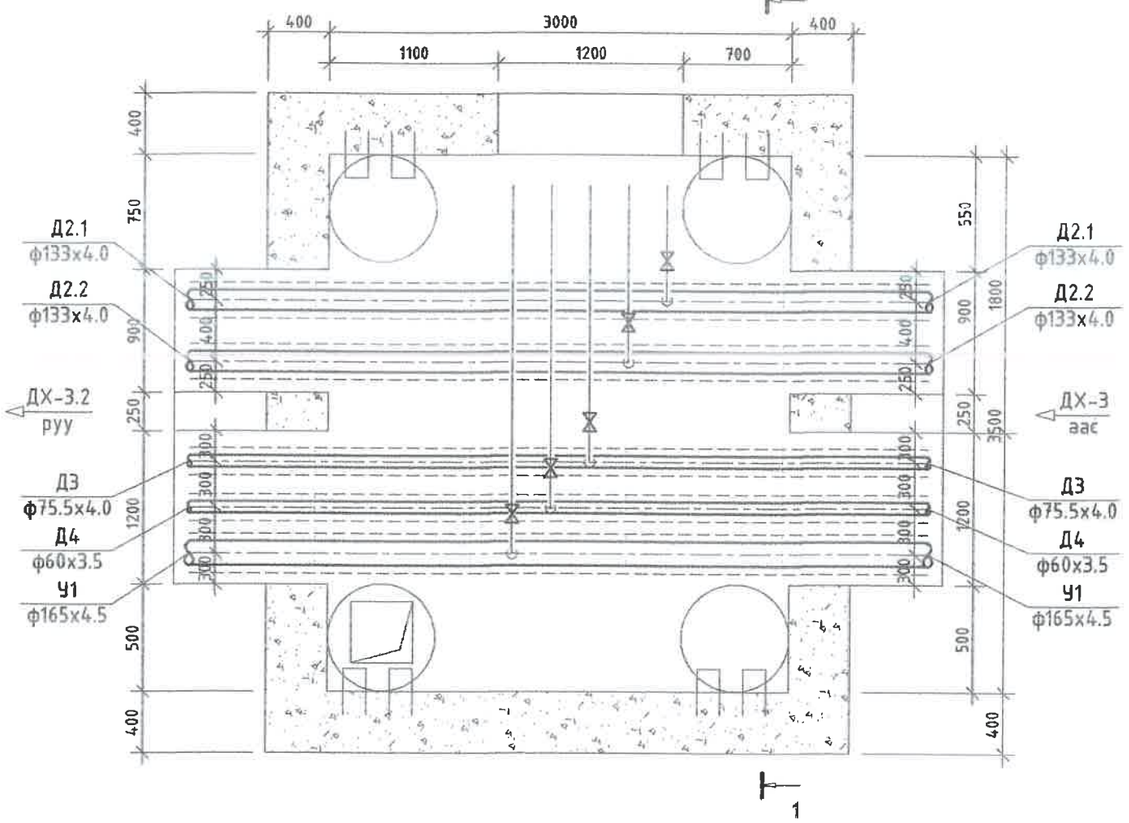

200-р цэгийн дулааны худаг ДХ-3.1
Огтлол 1-1 масштаб 1:40

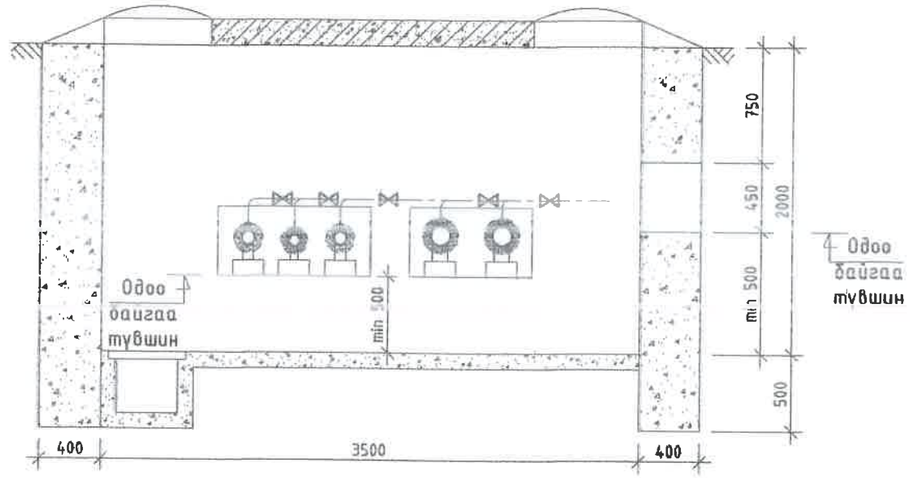

ДХ-3.1 худгийн материалын тууварь

№	Тэмдэглэгээ	Материалын нэр	х/н	Тоо ширхэг	Нэгж жин, кг	Тайлбар
1	Г-991-1 Вып 2	3000х3500х2000(h) хэмжээтэй ТК-7 маягийн дулааны худаг ДХ-3.1	ком	1		ГДГ-175 -с үз
2		Төмөр бетон ялуу ДЯ-18	ш	6	120	
3		Төмөр бетон ялуу Я-18	ш	10	75	
4		Төмөр бетон ялуу ПР-18	ш	2	304	
5		Хэрэглэгчийн шугам холбох	ш	5		

ДНТ
ЧБ, БГД 11-р хороо Энэбишийн аргын чөлөө 78-р байр 204 тоот
Тел: 7594 4780
"ДНТ" ХХК

Төв аймаг. Зуунмод сум. 1-р баг.
ХАЛААЛТЫН 2-Р ХЭСГИЙН ХОЁРДУГААР ХЭЛХЭЭНИЙ ШУГАМ СҮЛЖЭЭ

ДХ-3.1-ийн байгуулалт, огтлол 1-1, материалын тууварь

Инженер		Л.Энхсайхан	ЕГ Шифр: ДНТ-10-2/2019,24	Масштаб: М 1:40	Ye шат: А.3
Гүйцэтгэсэн		Э.Бат-Эрдэнэ			Хуудас: 207
Шалгасан		М.Буянхишиг	ТГ Шифр:	Зургийн дугаар: ГДГ-93	Огноо: 2024.04.15

А3

208-р цэгийн дулааны худаг ДХ-3.2 /ТК-7/
масштаб 1:40

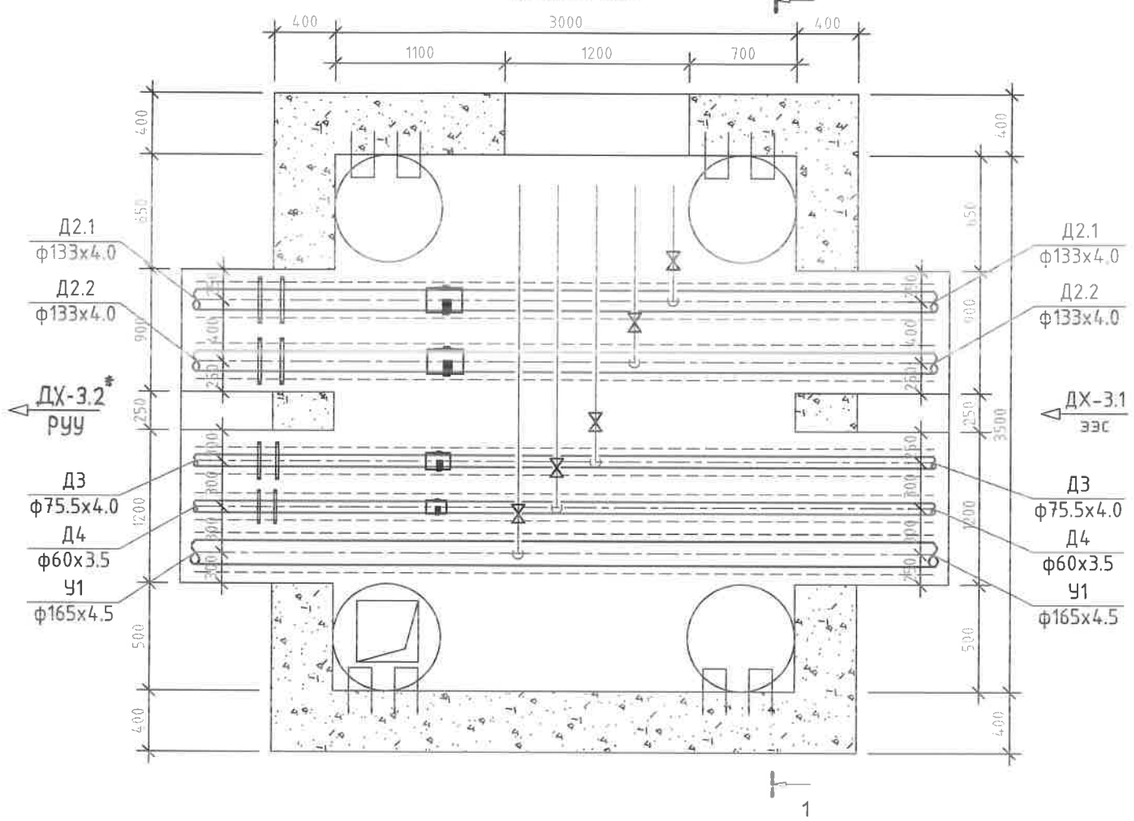

203-р цэгийн дулааны худаг ДХ-3.2
Огтлол 1-1 масштаб 1:40

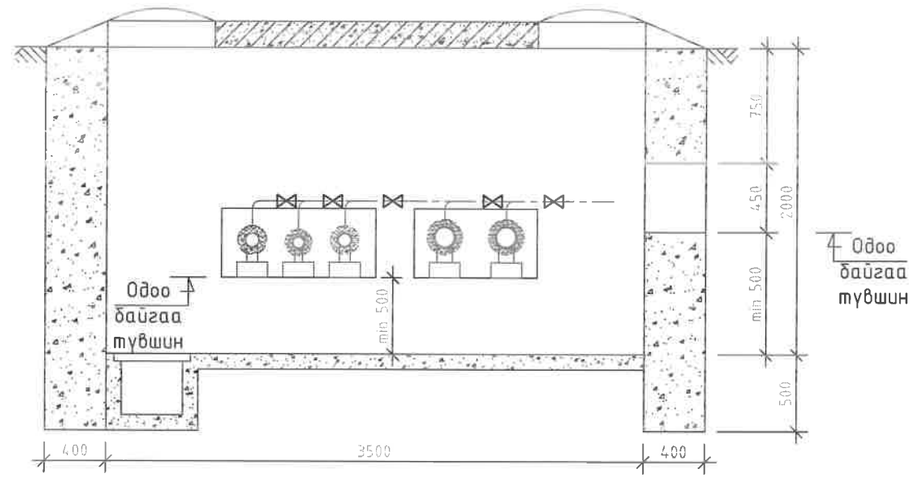

Компенсатор

№	Марк	Материалын нэр	х/н	Тоо ширхэг	жин, кг	ΔL,mm	Чиглүүлэх тулгуур	Тоо ширхэг	жин кг
1	PRRO-1	Сильфон компенсатор ф125	ш	2	21	75	ЧТ-12 НПО-125	4	7.8
2	PRRO-1	Сильфон компенсатор ф65	ш	1	7.8	40	ЧТ-12 НПО-65	2	4.9
3	PRRO-1	Сильфон компенсатор ф50	ш	1	5.9	40	ЧТ-12 НПО-50	2	4.7

ДХ-3.2 худгийн материалын түүвэр

№	Тэмдэглэгээ	Материалын нэр	х/н	Тоо ширхэг	Нэгж жин, кг	Тайлбар
1	Г-991-1 вып 2	3000х3500х2000(h) хэмжээтэй ТК-7 маягийн дулааны худаг ДХ-3.2	ком	1		ГДГ-175 -с үз
2		Төмөр бетон ялуу ДЯ-18	ш	6	120	
3		Төмөр бетон ялуу Я-18	ш	10	75	
4		Төмөр бетон ялуу ПР-18	ш	2	304	
5		Сильфон компенсатор	ш	4		
6		Чиглүүлэгч тулгуур	ком	8		
7		Хэрэглэгчийн шугам холбох	ш	5		

УБ. БГД 11-р хороо
Энэбишийн өргөн чөлөө
78-р байр 204 тоот
Тел: 7604 4780
"ДНТ" ХХК

Төв аймаг. Зуунмод сум. 1-р баг.
ХАЛААЛТЫН 2-Р ХЭСГИЙН ХОЁРДУГААР ХЭЛХЭЭНИЙ ШУГАМ СҮЛЖЭЭ

ДХ-3.2-ийн байгуулалт, огтлол 1-1, материалын түүвэр

Инженер		М.Буянхишиг	ЕГ Шифр: ДНТ-10-2/2019.24	Масштаб: М 1:40	Худас: 207
Гүйцэтгэсэн		Э.Бат-Эрдэнэ			
Шалгасан		Л.Энхсайхан	ТГ Шифр:	Зургийн дугаар: ГДГ-94	Огноо: 2024.04.15

Үе шат: А.З

А3

209-р цэгийн дулааны худаг ДХ-3.2* /ТК-7/
масштаб 1:40

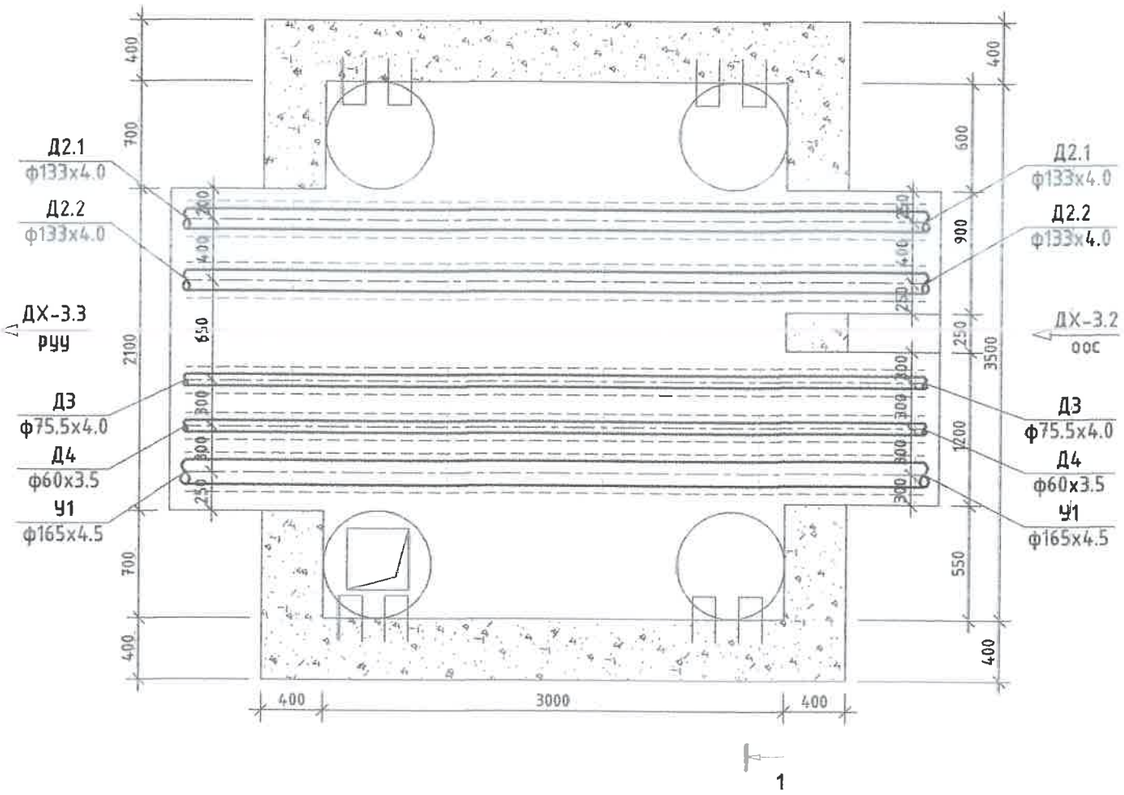

204-р цэгийн дулааны худаг ДХ-3.2*
Огтлол 1-1 масштаб 1:40

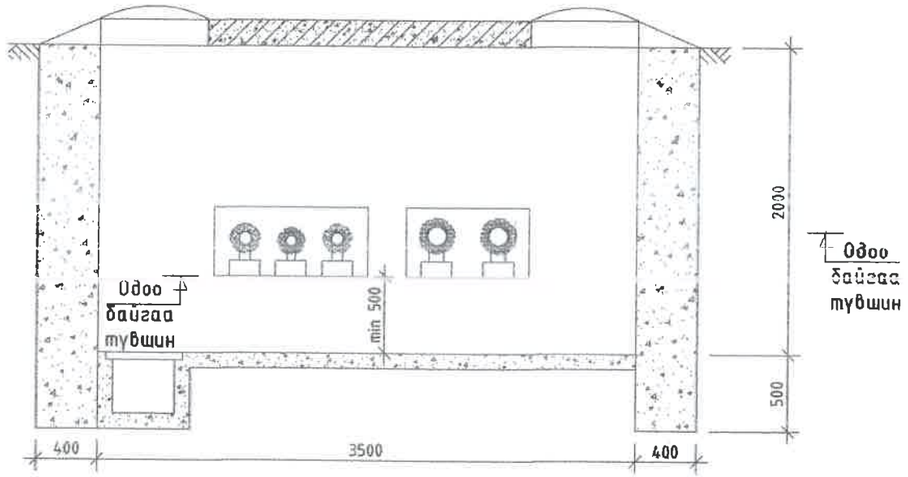

ДХ-3.2* худгийн материалын түүвэр

№	Тэмдэглэгээ	Материалын нэр	х/н	Тоо ширхэг	Нэгж жин, кг	Тайлбар
1	Г-991-1 вып 2	3000х3500х2000(h) хэмжээтэй ТК-7 маягийн дулааны худаг ДХ-3.2*	ком	1		ГДГ-175 -с үз
2		Төмөр бетон ялуу ДЯ-18	ш	2	120	
3		Төмөр бетон ялуу Я-18	ш	4	75	
4		Төмөр бетон ялуу ПР-18	ш	1	304	
5		Төмөр бетон ялуу ДЯ-25.25.22	ш	1	350	

УБ. БГД 11-р хороо Энэбишийн өргөн чөлөө 78-р байр 204 тоот
Тел: 7604 4780
"ДНТ" ХХК

Төв аймаг. Зуунмод сум. 1-р баг.
ХАЛААЛТЫН 2-Р ХЭСГИЙН ХОЁРДУГААР ХЭЛХЭЭНИЙ ШУГАМ СҮЛЖЭЭ
ДХ-3.2*-ийн байгуулалт, огтлол 1-1, материалын түүвэр

Инженер		Л.Энхсайхан	ЕГ Шифр: ДНТ-10-2/2019.24	Масштаб: М 1:40	Хуудас: 207
Гүйцэтгэсэн		Э.Бит-Эрдэнэ	ТГ Шифр:	Зургийн дугаар: ГДГ-95	Огноо: 2024.04.15
Шалгасан		М.Буянхишиг			

Ye шат: А.3

A3

211-р цэгийн дулааны худаг ДХ-3.3 /ТК-8/
масштаб 1:40

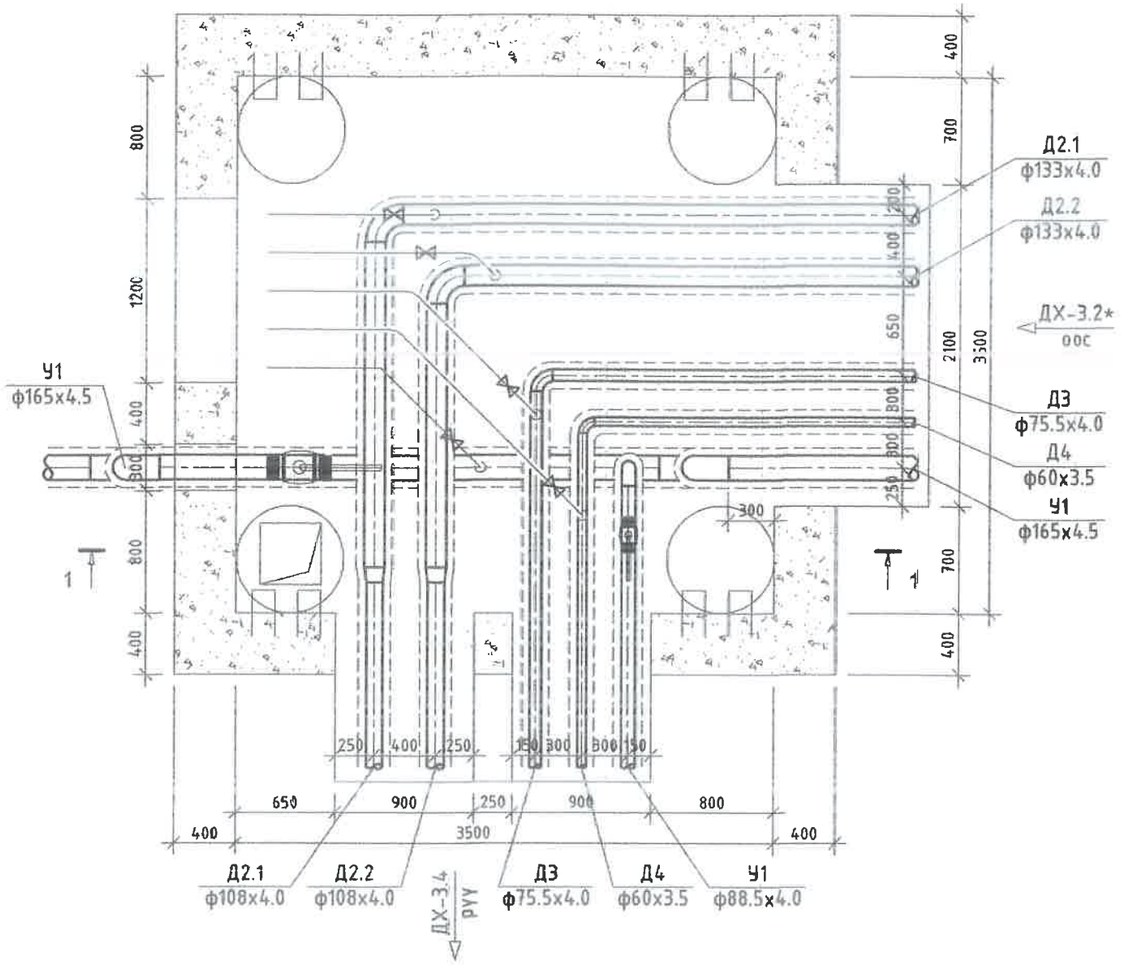

211-р цэгийн дулааны худаг ДХ-3.3
Огтлол 1-1 масштаб 1:40

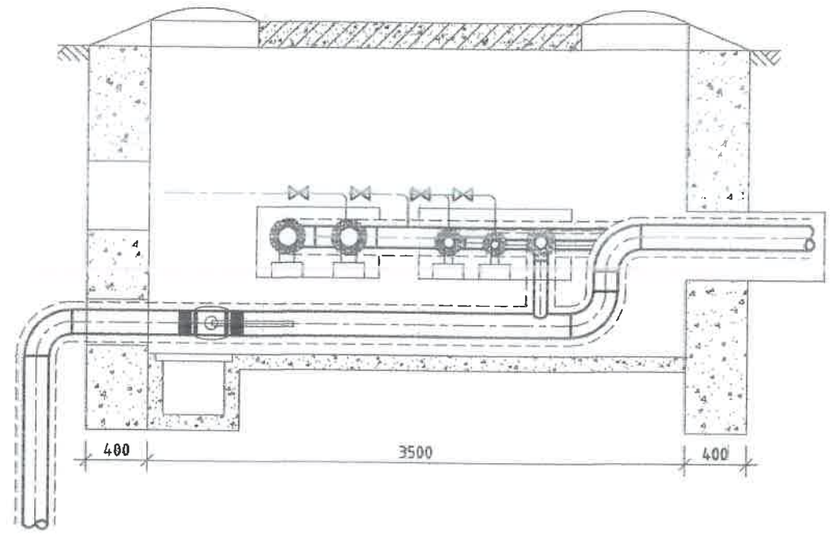

ДХ-3.3 худгийн материалын түүвэр

№	Тэмдэглэгээ	Материалын нэр	х/н	Тоо ширхэг	Нэгж жин, кг	Тайлбар
1		Ган бөмбөлгөн хаалт, ф150мм	ш	1	24	
2		Ган бөмбөлгөн хаалт, ф80мм	ш	1	6	
3	Серия 4.903-10 вып1	Хэвэлмэл ган шилжвэр К 125х100 с40	ш	2	1.93	
4		Хэвэлмэл ган отвод, 90° 125 с32	ш	2	3.8	
5		Хэвэлмэл ган отвод, 90° 150 с40 /цайрдсан/	ш	4	7.9	
6		Хэвэлмэл ган отвод, 90°80 с50 /цайрдсан/	ш	1	1.6	
7		Хэвэлмэл ган отвод, 90°65 с60 /цайрдсан/	ш	1	1.1	
8		Хэвэлмэл ган отвод, 90°50 с80 /цайрдсан/	ш	1	0.6	
9	Г-991-1 вып 2	3500х3500х2000(h) хэмжээтэй ТК-8 маягийн дулааны худаг ДХ-3.3	ком	1		ГДГ-176 -с үз
10		Төмөр бетон ялуу ДЯ-18	ш	6	120	
11		Төмөр бетон ялуу Я-18	ш	6	75	
12		Төмөр бетон ялуу ДЯ-25.25.22	ш	1	350	
13		Хэрэглэгчийн шугам холбох	ш	5		

УБ. БГД 11-р хороо
Энэбишийн өргөн чөлөө
78-р байр 204 тоот
Тел: 7604 4780
"ДНТ" ХХК

Төв аймаг. Зуунмод сум. 1-р баг.
ХАЛААЛТЫН 2-Р ХЭСГИЙН ХОЁРДУГААР ХЭЛХЭЭНИЙ ШУГАМ СҮЛЖЭЭ
ДХ-3.3-ийн байгуулалт, огтлол 1-1, материалын түүвэр

Инженер		Л.Энхсайхан	ЕГ Шифр: ДНТ-10-2/2019.24	Масштаб: М 1:40	Хуудас: 207
Гүйцэтгэсэн		Э.Бат-Эрдэнэ	ТГ Шифр:	Зургийн дугаар: ГДГ-96	Огноо: 2024.04.15
Шалгасан		М.Буянхишиг			

Ye шат: А.3

A3

97

216-р цэгийн дулааны худаг ДХ-3.4 /ТК-7/
масштаб 1:40

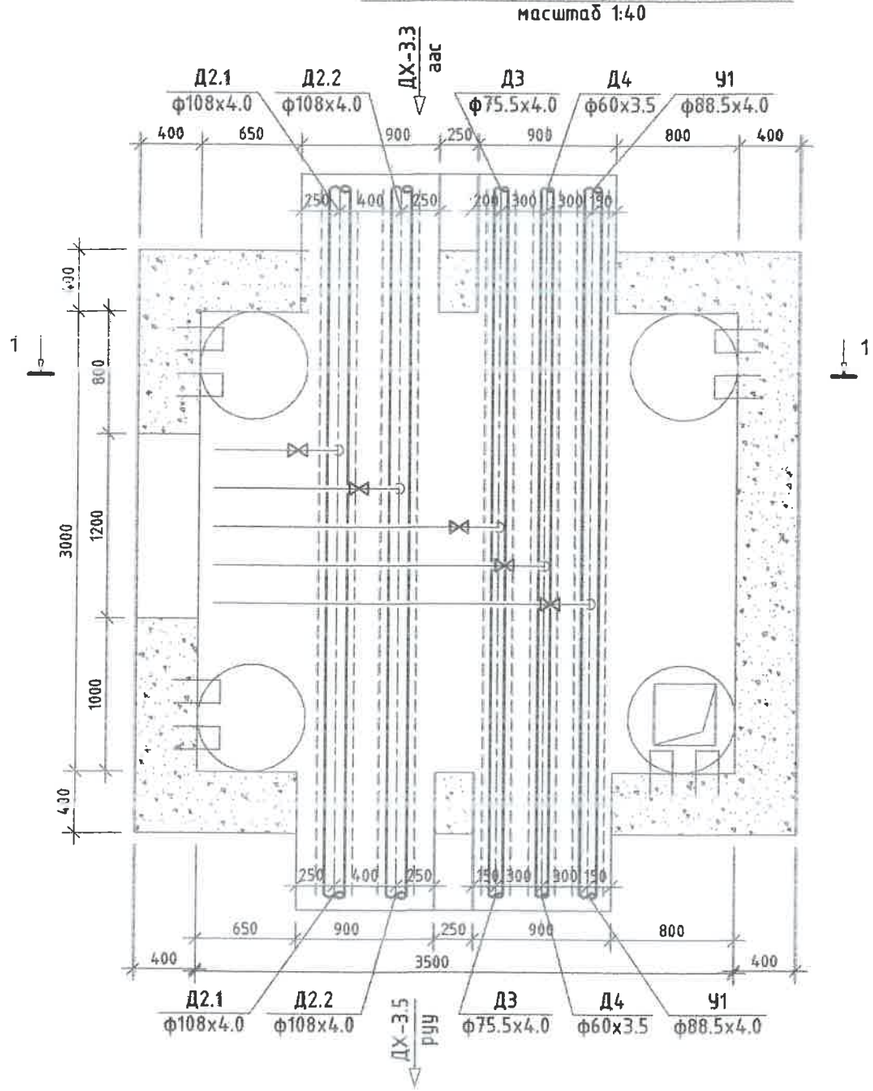

216-р цэгийн дулааны худаг ДХ-3.4
Огтлол 1-1 масштаб 1:40

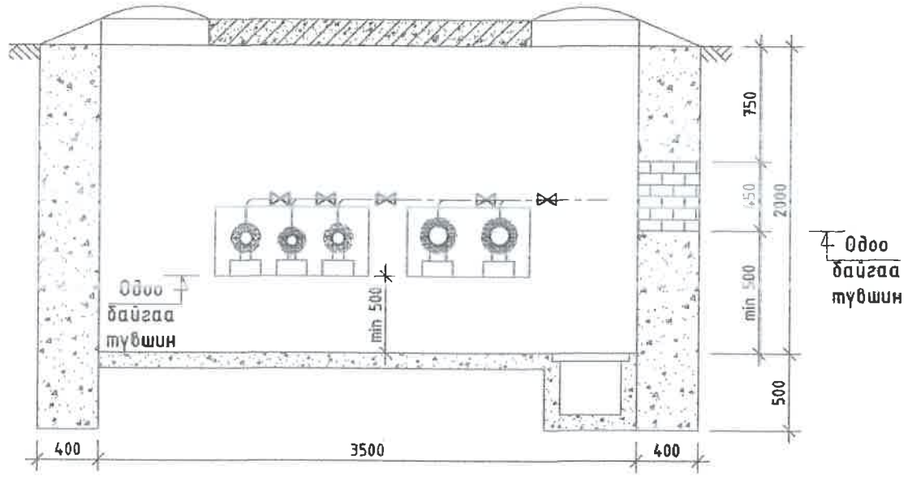

ДХ-3.4 худгийн материалын түүвэр

№	Тэмдэглэгээ	Материалын нэр	х/н	Тоо ширхэг	Нэгж жин, кг	Тайлбар
1	Г-991-1 вып 2	3000х3500х2000(h) хэмжээтэй ТК-7 маягийн дулааны худаг ДХ-3.4	ком	1		ГДГ-175 -с үз
2		Төмөр бетон ялуу ДЯ-18	ш	10	120	
3		Төмөр бетон ялуу Я-18	ш	10	75	
4		Хэрэглэгчийн шугам холбох	ш	5		

ДНТ
ХБ. БГД 11-р хороо
Энэбишийн өргөн чөлөө
78-р байр 204 тоот
Тел: 7604 4780
"ДНТ" ХХК

Төв аймаг. Зуунмод сум. 1-р баг.
ХАЛААЛТЫН 2-Р ХЭСГИЙН ХОЁРДУГААР ХЭЛХЭЭНИЙ ШУГАМ СҮЛЖЭЭ

ДХ-3.4-ийн байгуулалт, огтлол 1-1, материалын түүвэр

Инженер		Л.Энхсайхан	ЕГ Шифр: ДНТ-10-2/2019,24	Масштаб: М 1:40	Хуудас: 207
Гүйцэтгэсэн		Э.Бат-Эрдэнэ	ТГ Шифр:	Зургийн дугаар: ГДГ-97	Огноо: 2024.04.15
Шалгасан		М.Буянхишиг			

Үе шат: А.3

A3

219-р цэгийн дулааны худаг ДХ-3.5 /ТК-7/
масштаб 1:40

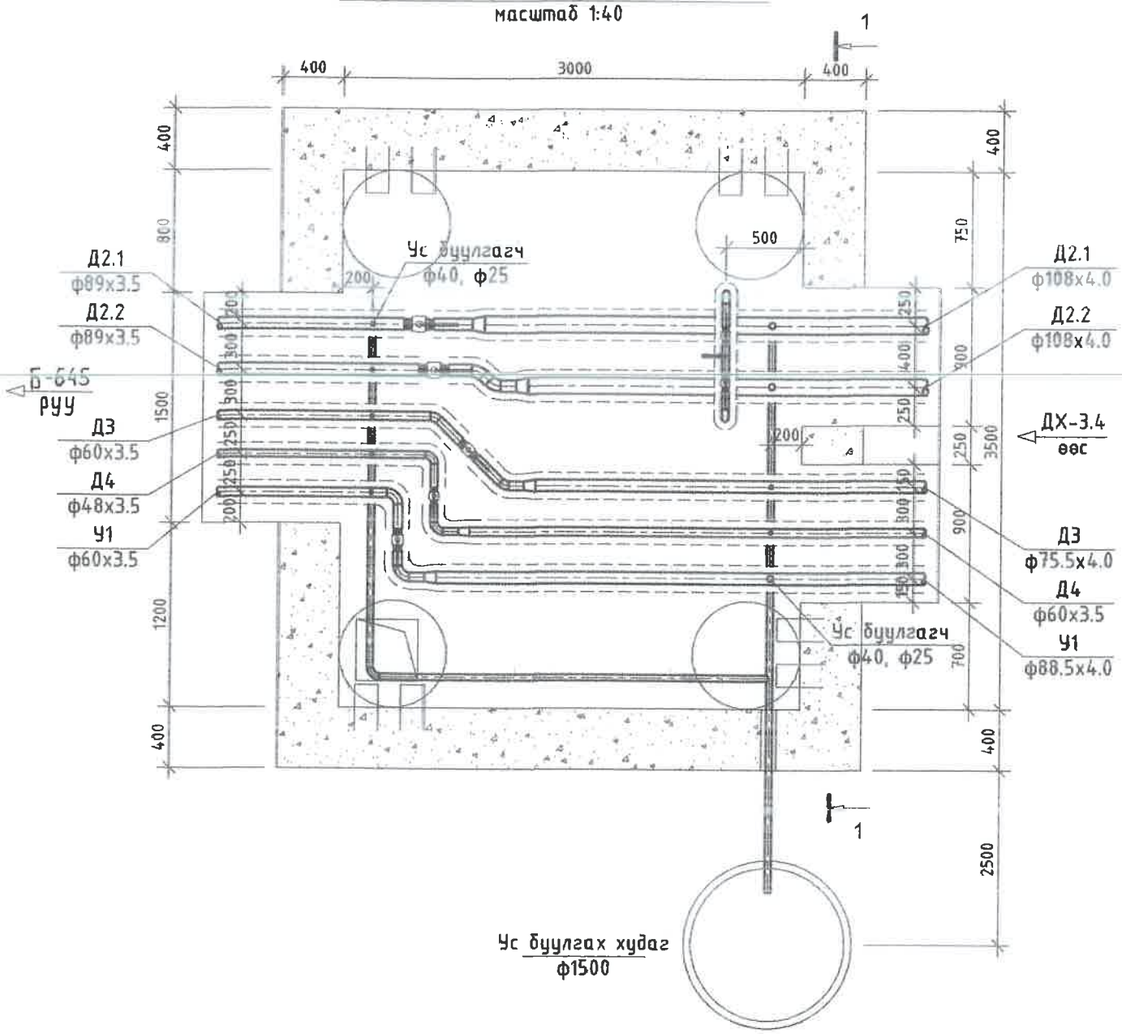

219-р цэгийн дулааны худаг ДХ-3.5
Огтлол 1-1 масштаб 1:40

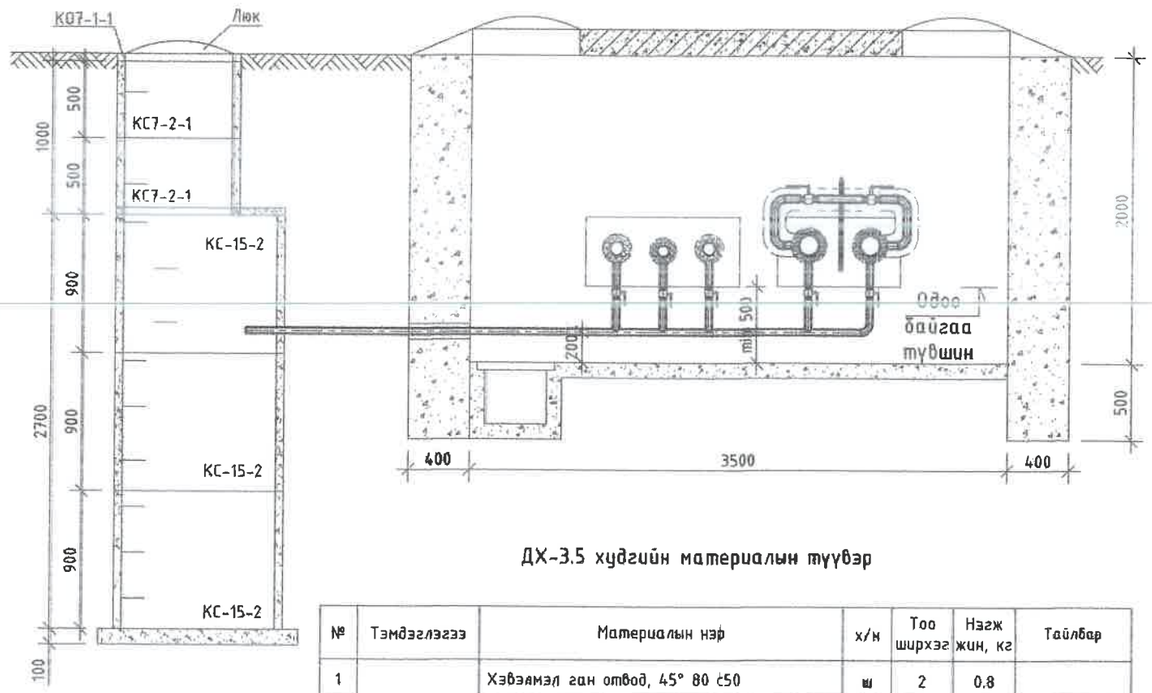

ДХ-3.5 худгийн материалын түүвэр

№	Тэмдэглэгээ	Материалын нэр	х/н	Тоо ширхэг	Нэгж жин, кг	Тайлбар
1	Серия 4.903-10 вып1	Хэвэлмэл ган отвод, 45° 80 с50	ш	2	0.8	
2		Хэвэлмэл ган отвод, 90° 50 с80 /цайрдсан/	ш	2	0.6	
3		Хэвэлмэл ган отвод, 45° 50 с80 /цайрдсан/	ш	2	0.3	
4		Хэвэлмэл ган отвод, 90° 40 с80 /цайрдсан/	ш	2	0.3	
5		Хэвэлмэл ган шилжвэр, К 100х80 с50	ш	2	0.92	
6		Хэвэлмэл ган шилжвэр, К 80х50 с50 /цайрдсан/	ш	1	0.51	
7		Хэвэлмэл ган шилжвэр, К 65х50 с60 /цайрдсан/	ш	1	0.43	
8		Хэвэлмэл ган шилжвэр, К 50х40 с80 /цайрдсан/	ш	1	0.3	
9		Ган бөмбөлгөн хаалт ф80мм	ком	2	6	
10		Ган бөмбөлгөн хаалт ф50мм	ком	2	4.5	
11		Ган бөмбөлгөн хаалт ф40мм	ком	1	3	
12	Холбоос шугам	Ган бөмбөлгөн хаалт, ф32мм	ш	2	1.4	
13		Хэвэлмэл ган отвод, 90° 32 с80	ш	4	0.2	
14		Хяналтын хаалт ф15мм /патруб, 2ш отвод/	ш	1	0.6	
15		Ган хоолой ф32мм	у/м	1	1.79	
16	Ус буулгах	Ус буулгах худаг ф1500мм	ком	1		
17		Ган хоолой ф40мм	у/м	10	2.64	
18		Ус буулгах ган хаалт ф40мм /патруб/	ш	5	2.1	
19		Ус буулгах ган хаалт ф25мм /патруб/	ш	5	1	
20		Хэвэлмэл ган отвод, 90° 40 с80	ш	3	0.3	
21	Г-991-1 вып 2	3500х3000х2000(h) хэмжээтэй ТК-7 маягийн дулааны худаг ДХ-3.5	ком	1		ГДГ-175 -с уз
22		Төмөр бетон ялуу ПР-22	ш	1	364	
23		Төмөр бетон ялуу Я-22	ш	2	95	
24		Төмөр бетон ялуу ДЯ-18	ш	4	120	
25		Төмөр бетон ялуу Я-18	ш	4	75	

ДНТ
УБ. БГД 11-р хороо
Энэбишийн өргөн чөлөө
78-р байр 204 тоот
Тел: 7504 4780
"ДНТ" ХХК

Төв аймаг. Зуунмод сум. 1-р баг.
ХАЛААЛТЫН 2-Р ХЭСГИЙН ХОЁРДУГААР ХЭЛХЭЭНИЙ ШУГАМ СҮЛЖЭЭ

ДХ-3.5-ийн байгуулалт, огтлол 1-1, материалын түүвэр

Инженер		Л.Энхсайхан	ЕГ Шифр: ДНТ-10-2/2019.24	Масштаб: М 1:40	Хуудас: 207
Гүйцэтгэсэн		Э.Бат-Эрдэнэ	ТГ Шифр:	Зургийн дугаар: ГДГ-98	Огноо: 2024.04.15
Шалгасан		М.Буянхишиг			

Үе шат: А,З

A3

10-р цэгийн дулааны худаг ДХ-4 /ТК-9/
масштаб 1:40

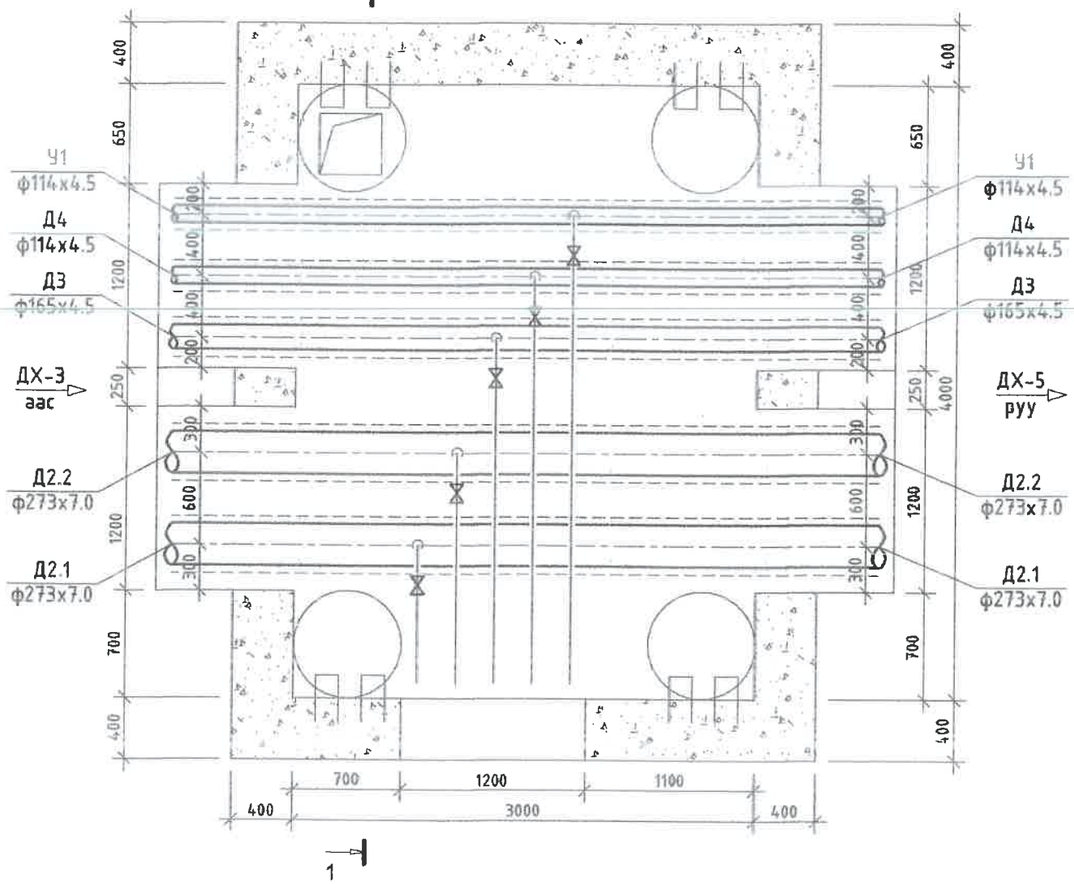

10-р цэгийн дулааны худаг ДХ-4
Огтлол 1-1 масштаб 1:40

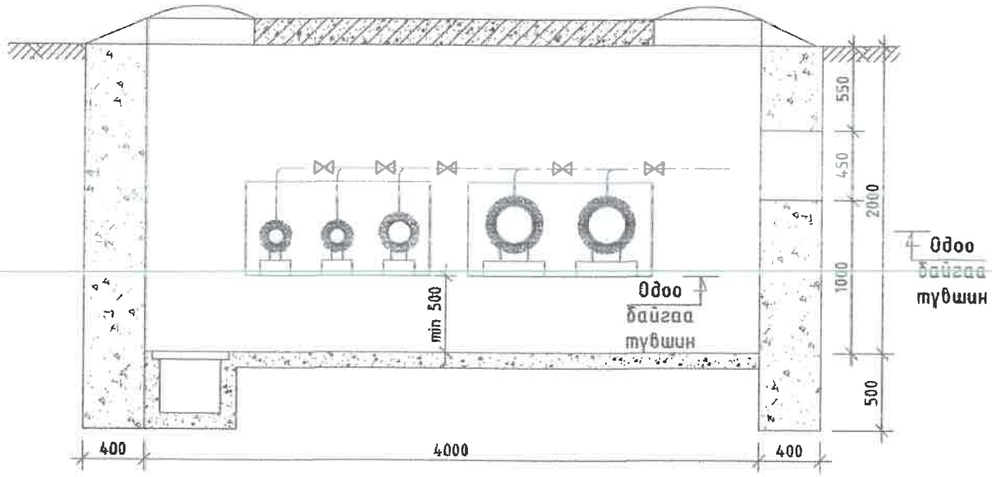

ДХ-4 худгийн материалын түүвэр

№	Тэмдэглэгээ	Материалын нэр	х/н	Тоо ширхэг	Нэгж жин, кг	Тайлбар
1	Г-991-1 вып 2	4000х3000х2000(h) хэмжээтэй ТК-9 маягийн дулааны худаг ДХ-4	ком	1		ГДГ-177 -с үз
2		Төмөр бетон ялуу ДЯ-18	ш	2	120	
3		Төмөр бетон ялуу Я-18	ш	10	75	
4		Төмөр бетон ялуу ПР-16	ш	4	304	
5		Хэрэглэгчийн шугам холбох	ш	5		

ЧБ. БГД 11-р хороо
Энэбишийн өргөн чөлөө
78-р байр 204 тоот
Тел: 7604 4780
"ДНТ" ХХК

Төв аймаг. Зуунмод сум. 1-р баг.
ХАЛААЛТЫН 2-Р ХЭСГИЙН ХОЁРДУГААР ХЭЛХЭЭНИЙ ШУГАМ СҮЛЖЭЭ

ДХ-4-ийн байгуулалт, огтлол 1-1, материалын түүвэр

Инженер		Л.Энхсайхан	ЕГ Шифр: ДНТ-10-2/2019,24	Масштаб: М 1:40	Хуудас: 207
Гүйцэтгэсэн	Э.Бат-Эрдэнэ	Э.Бат-Эрдэнэ	ТГ Шифр:	Зургийн дугаар: ГДГ-99	Огноо: 2024.04.15
Шалгасан		М.Буянхишиг			

Ye шат: А.3

А3

13-р цэгийн дулааны худаг ДХ-5 /ТК-9/
масштаб 1:40

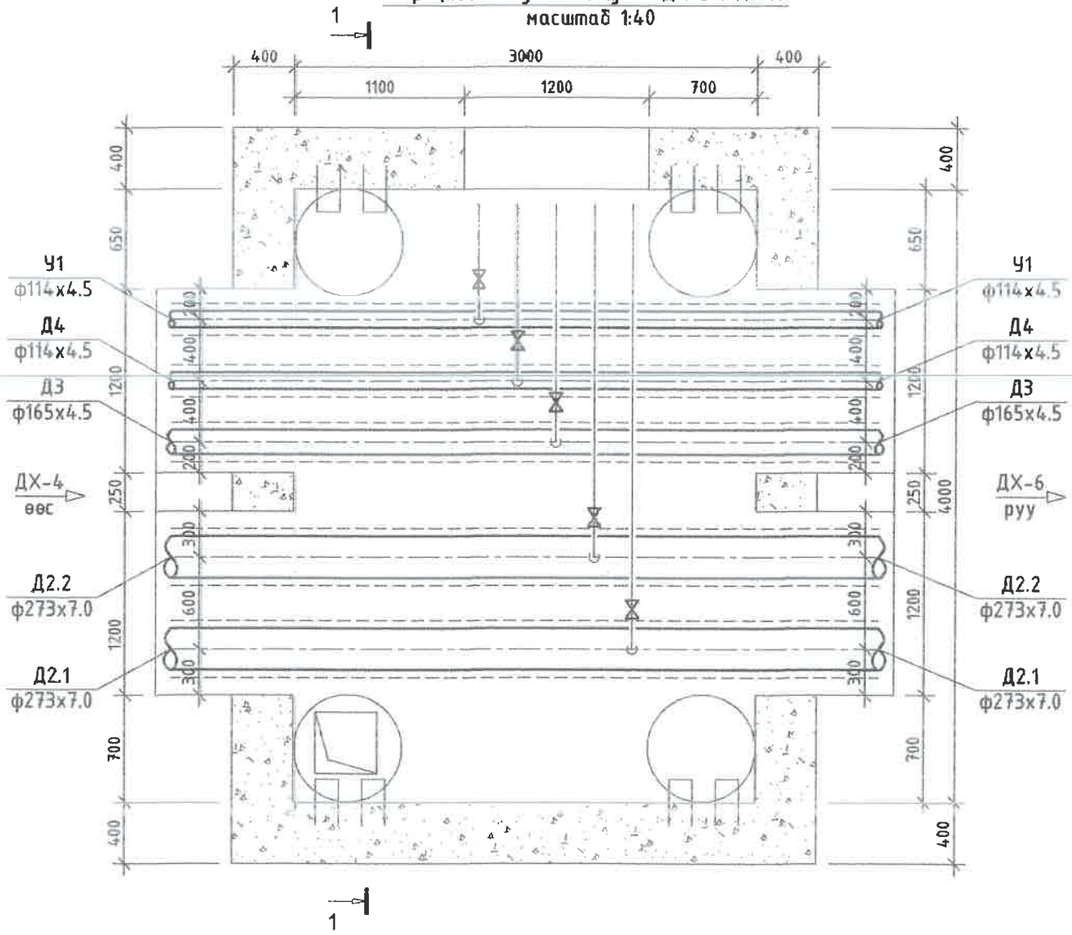

13-р цэгийн дулааны худаг ДХ-5
Огтлол 1-1 масштаб 1:40

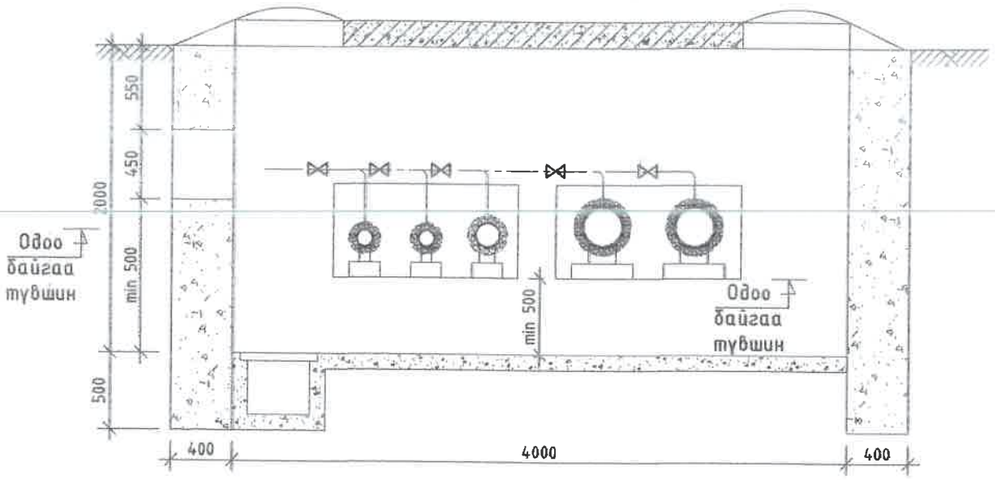

ДХ-5 худгийн материалын түүвэр

№	Тэмдэглэгээ	Материалын нэр	х/н	Тоо ширхэг	Нэгж жин, кг	Тайлбар
1	Г-991-і вып 2	4000х3000х2000(h) хэмжээтэй ТК-9 маягийн дулааны худаг ДХ-5	ком	1		ГДГ-177 -с үз
2		Төмөр бетон ялуу ДЯ-18	ш	2	120	
3		Төмөр бетон ялуу Я-18	ш	10	75	
4		Төмөр бетон ялуу ПР-18	ш	4	304	
5		Хэрэглэгчийн шугам холбох	ш	5		

ДНТ
ХХК
УБ. БГД 11-р хороо Энэдмийн арван чөлөө 78-р байр 204 тоот
Тел: 7604 4780
"ДНТ" ХХК

Төв аймаг. Зуунмод сум. 1-р баг.
ХАЛААЛТЫН 2-Р ХЭСГИЙН ХОЁРДУГААР ХЭЛХЭЭНИЙ ШУГАМ СҮЛЖЭЭ

ДХ-5-ийн байгуулалт, огтлол 1-1, материалын түүвэр

Инженер		Л.Энхсайхан	ЕГ Шифр: ДНТ-10-2/2019.24	Масштаб: М 1:40	Хуудас: 207
Гүйцэтгэсэн		Э.Бат-Эрдэнэ	ТГ Шифр:	Зургийн дугаар: ГДГ-100	Огноо: 2024.04.15
Шалгасан		М.Буянхишиг			

Ye шат: А.3

А3

17-р цэгийн дулааны худаг ДХ-6 /ТК-11/
масштаб 1:40

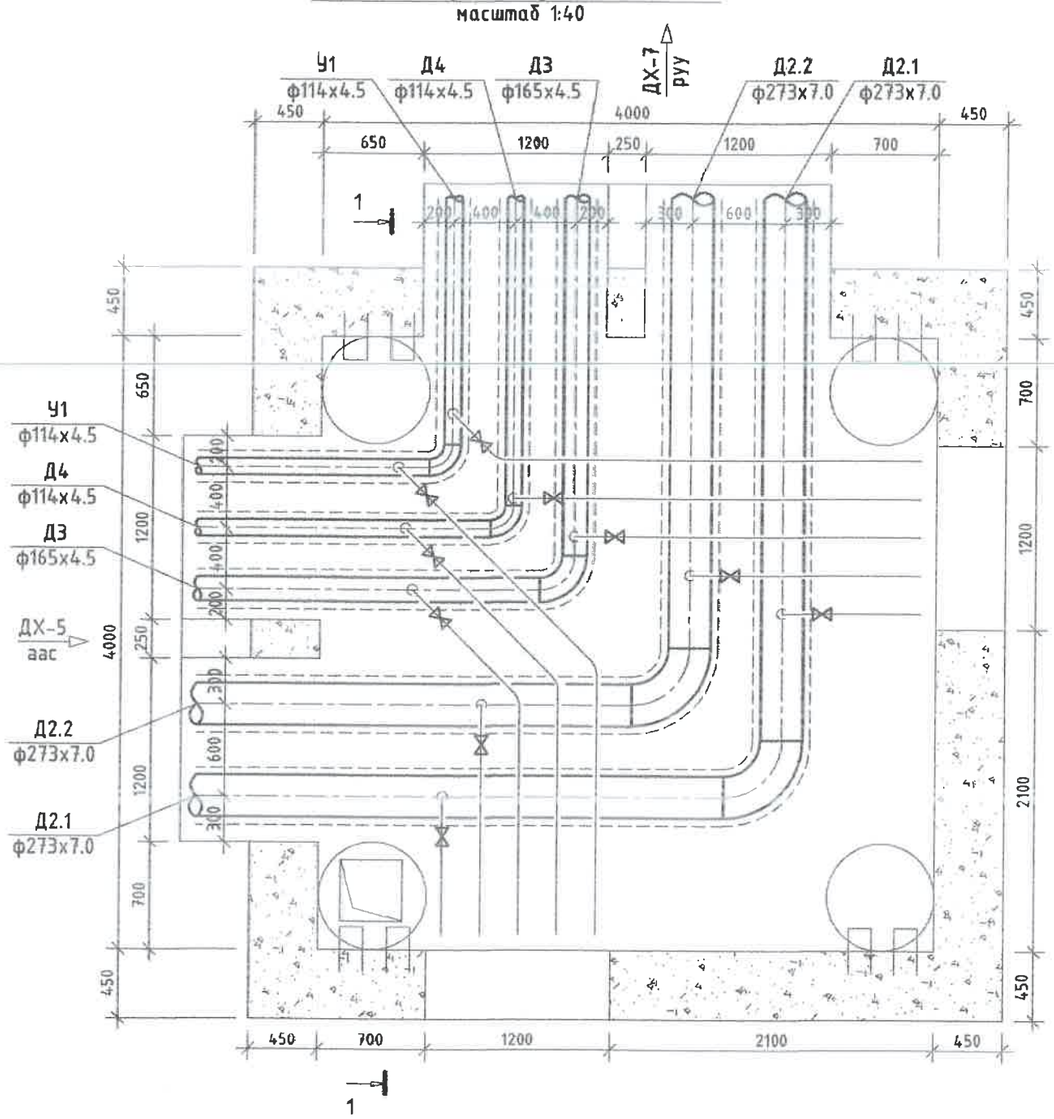

17-р цэгийн дулааны худаг ДХ-6
Огтлол 1-1 масштаб 1:40

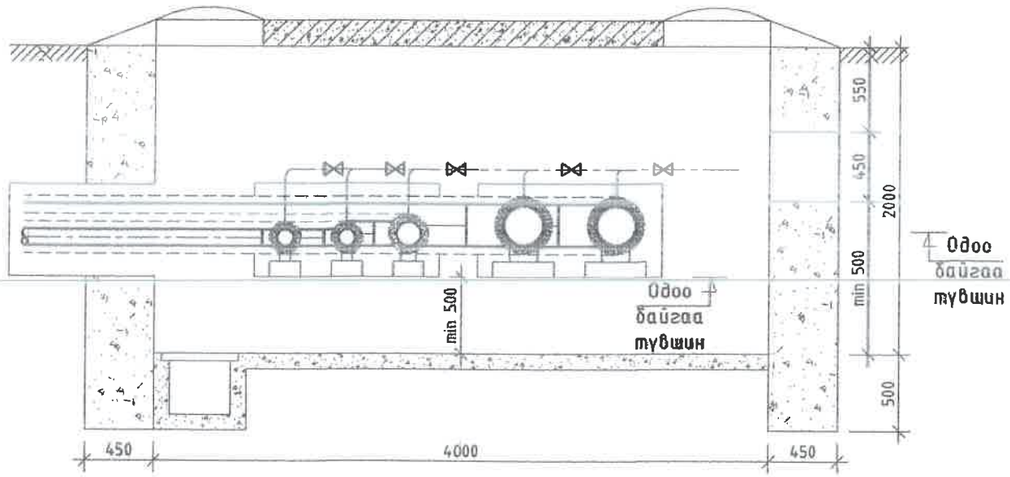

ДХ-6 худгийн материалын түүвэр

№	Тамдаглагаа	Материалын нэр	х/н	Тоо ширхэг	Нэгж жин, кг	Тайлбар
1	Серия 4.903-10 вып1	Хэвэлмэл ган отвод, 90°250 с32	ш	2	30.8	
2		Хэвэлмэл ган отвод, 90°150 с40 /цайрдсан/	ш	1	7.9	
3		Хэвэлмэл ган отвод, 90°100 с40 /цайрдсан/	ш	2	2.4	
4	Г-991-1 вып 2	4000х4000х2000(h) хэмжээтэй ТК-11 маягийн дулааны худаг ДХ-6	ком	1		ГДГ-179-с үз
5		Төмөр бетон ялуу ДЯ-18	ш	6	120	
6		Төмөр бетон ялуу Я-18	ш	12	75	
7		Төмөр бетон ялуу ПР-18	ш	3	304	
8		Хэрэглэгчийн шугам холбох	ш	10		

ДНТ ХХК, УБ. БГД 11-р хороо Энэбишийн арван чөлөө 78-р байр 204 тоот, Тел: 7604 4780	Төв аймаг. Зуунмод сум. 1-р баг. ХАЛААЛТЫН 2-Р ХЭСГИЙН ХОЁРДУГААР ХЭЛХЭЭНИЙ ШУГАМ СҮЛЖЭЭ				
	ДХ-6-ийн байгуулалт, огтлол 1-1, материалын түүвэр				Үе шат: А.3
Инженер	Л.Энхсайхан	ЕГ Шифр: ДНТ-10-2/2019,24	Масштаб: М 1:40	Хуудас: 207	
Гүйцэтгэсэн	Э.Бат-Эрдэнэ	ТГ Шифр:	Зургийн дугаар: ГДГ-101	Огноо: 2024.04.15	
Шалгасан	М.Буянхишиг				

А3

ТАЙЛБАР:

20-р цэгийн дулааны худаг ДХ-7 /ТК-14/
масштаб 1:40

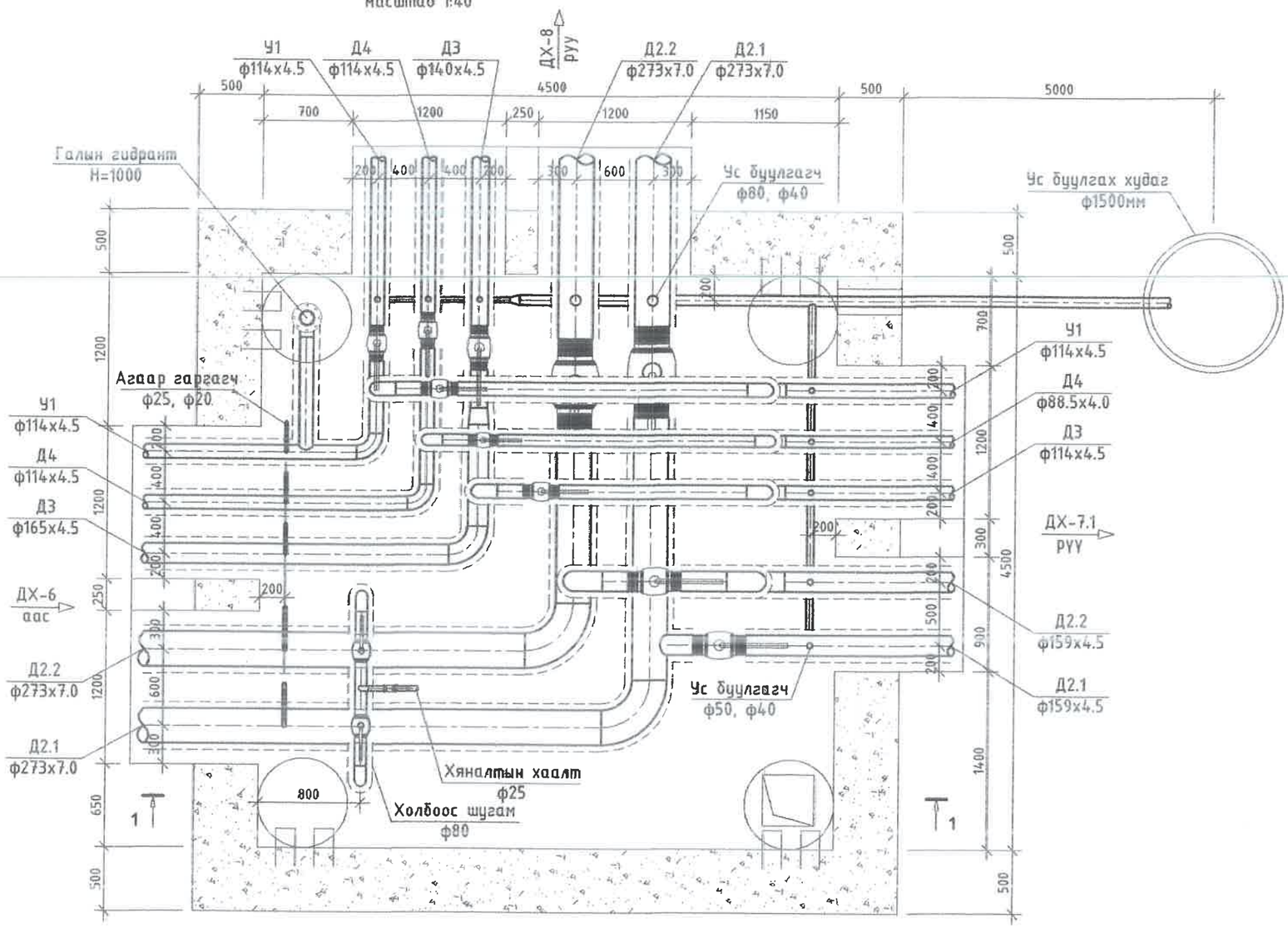

Д/Д	Огноо	Засвар өөрчлөлт

Улаанбаатар хот.
Баянгол дүүрэг. 11-р хороо.
Энэбишийн өргөн чөлөө.
"Очир хотхон" 78-204

dnthak@gmail.com
Утас: 7604 4780

"ДНТ" ХХК

Инженер		Л.Энхсайхан
Гүйцэтгэсэн		Э.Бат-Эрдэнэ
Шалгасан		М.Буянхишиг

Төв аймаг. Зуунмод сум. 1-р баг
ХАЛААЛТЫН 2-Р ХЭСГИЙН ХОЁРДУГААР ХЭЛХЭЭНИЙ ШУГАМ СҮЛЖЭЭ.

ДХ-7-ийн байгуулалт

Масштаб:	Зургийн дугаар	Огноо:
1:40	ГДГ-102	15.04.2024
ЕГ Шифр:	ТГ Шифр:	Хуудас
ДНТ-10-2/2019.24		207

A3

ТАЙЛБАР:

20-р цэгийн дулааны худаг ДХ-7

Огтлол 1-1 масштаб 1:40

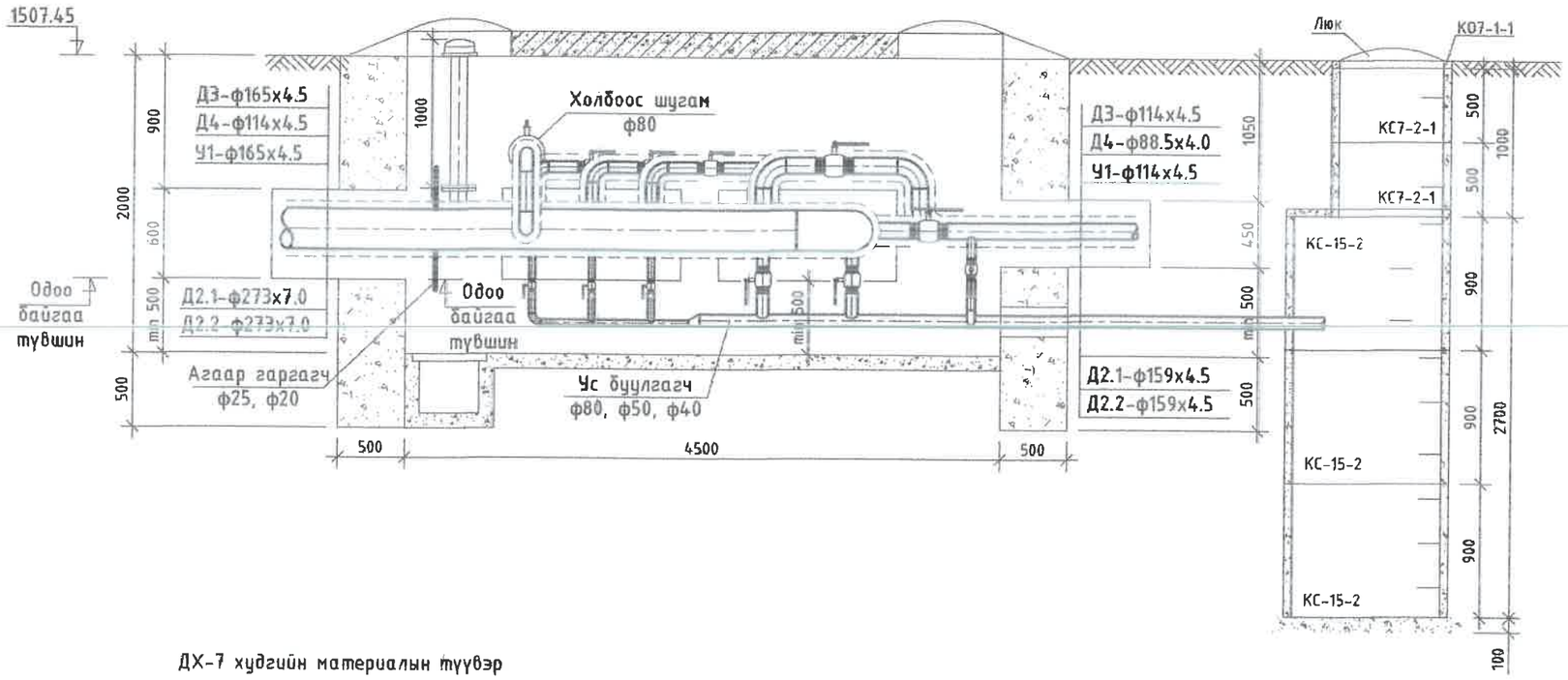

ДХ-7 худгийн материалын түүвэр

№	Тэмдэглэгээ	Материалын нэр	х/н	Тоо ширхэг	Нэгж жин, кг	Тайлбар
1	Серия 4.903-10 вып1	Хэвэлмэл ган отвод, 90°250 с32	ш	2	30.8	
2		Хэвэлмэл ган отвод, 90°150 с40	ш	3	7.9	
3		Хэвэлмэл ган отвод, 90°150 с40 /цайрдсан/	ш	1	7.9	
4		Хэвэлмэл ган отвод, 90°100 с40 /цайрдсан/	ш	8	2.4	
5		Хэвэлмэл ган отвод, 90°80 с50 /цайрдсан/	ш	3	1.6	
6		Хэвэлмэл ган шилжвэр К 150х125 /цайрдсан/	ш	1	2.7	
7		Ган бөмбөлгөн хаалт, ф250мм	ш	2	79.5	
8		Ган бөмбөлгөн хаалт, ф150мм	ш	3	24	
9		Ган бөмбөлгөн хаалт, ф100мм	ш	4	9.7	
10		Ган бөмбөлгөн хаалт, ф80мм	ш	1	6	
11		Ґалын гидрант Н=1000	ком	1		
12	Холбоос шугам	Ган бөмбөлгөн хаалт, ф80мм	ш	2	6	
13		Хэвэлмэл ган отвод, 90° ф80мм	ш	4	1.6	
14		Хяналтын хаалт ф25мм /патруб, 2ш отвод/	ш	1	1	
15		Ган хоолой ф89мм	у/м	1	7.43	
16	Агаар гаргах	Агаар гаргагч ф25мм /патруб, 2ш отвод/	ш	2	1.0	
17		Агаар гаргагч ф20мм /патруб, 2ш отвод/	ш	3	0.8	
18	Ус буулгах	Ус буулгах худаг ф1500мм	ком	1		
19		Ган хоолой ф80мм	у/м	5.5	7.43	
20		Ган хоолой ф50мм	у/м	1.1	4.65	
21		Ган хоолой ф40мм	у/м	2.7	2.64	
22		Ус буулгах ган хаалт ф80мм /патруб/	ш	2	6	
23		Ус буулгах ган хаалт ф50мм /патруб/	ш	2	3	
24		Ус буулгах ган хаалт ф40мм /патруб/	ш	6	2.1	
25		Хэвэлмэл ган шилжвэр К ф80х40мм	ш	1	0.49	
26		Хэвэлмэл ган отвод, 90° ф50мм	ш	1	0.6	
27		Хэвэлмэл ган отвод, 90° ф40мм	ш	1	0.3	
28	Г-991-1 вып 2	4500х4500х2000(h) хэмжээтэй ТК-14 маягийн дулааны худаг ДХ-7	ком	1		ГДГ-182-с үз
29		Төмөр бетон ялуу ДЯ-18	ш	8	120	
30		Төмөр бетон ялуу Я-18	ш	12	75	
31		Төмөр бетон ялуу ПР-18	ш	2	204	

Д/Д	Огноо	Засвар өөрчлөлт

"ДНТ" ХХК
Улаанбаатар хот.
Баянгол дүүрэг. 11-р хороо.
Энэбишийн өргөн чөлөө.
"Очир хотхон" 78-204
dnthhk@gmail.com
Утас: 7604 4780

Инженер		Л.Энхсайхан
Гүйцэтгэсэн		Э.Бат-Эрдэнэ
Шалгасан		М.Буянхишиг

Төв аймаг. Зуунмод сум. 1-р баг
ХАЛААЛТЫН 2-Р ХЭСГИЙН ХОЁРДУГААР ХЭЛХЭЭНИЙ ШУГАМ СҮЛЖЭЭ.

ДХ-7-ийн огтлол, материалын түүвэр

Масштаб: 1:40	Зургийн дугаар ГДГ-103	Огноо: 15.04.2024
ЕГ Шифр: ДНТ-10-2/2019.24	ТГ Шифр:	Хуудас 207

А3

168-р цэгийн дулааны худаг ДХ-7.1 /ТК-9/
масштаб 1:40

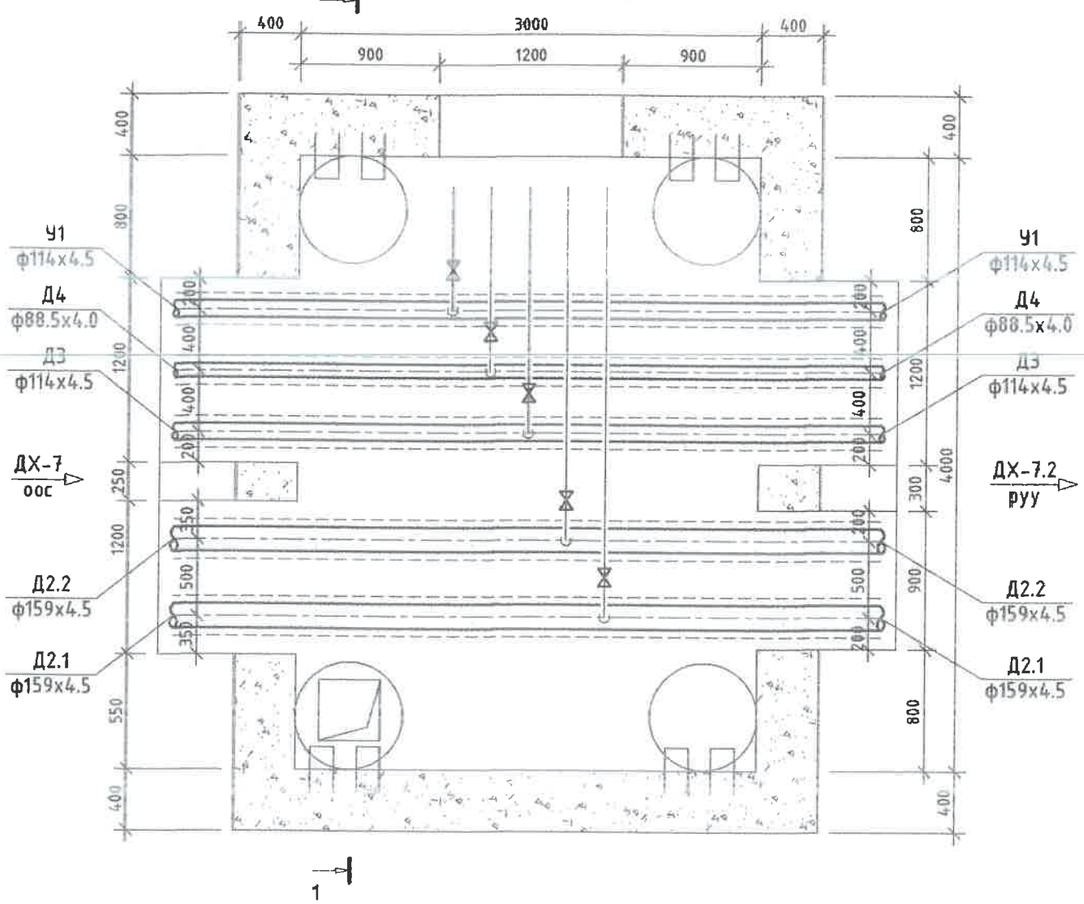

168-р цэгийн дулааны худаг ДХ-7.1
Огтлол 1-1 масштаб 1:40

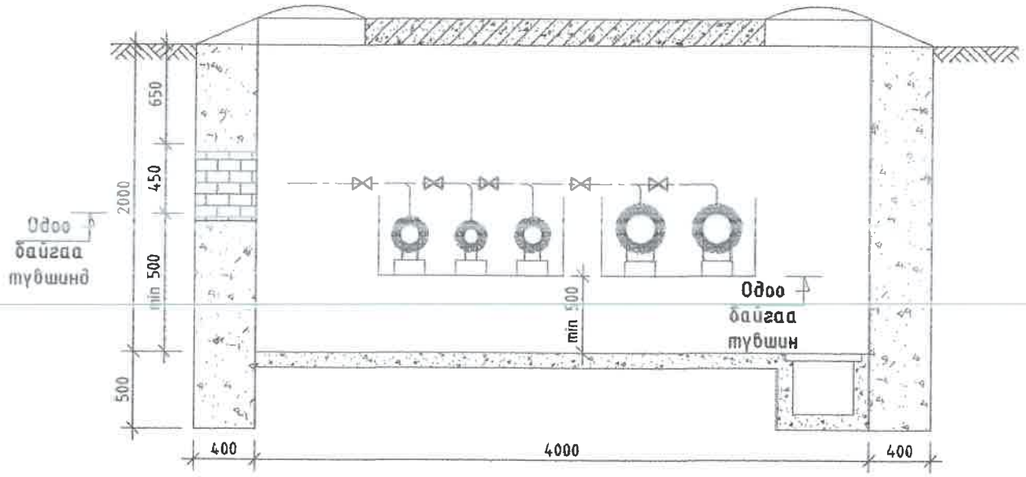

ДХ-7.1 худгийн материалын түүвэр

№	Тэмдэглэгээ	Материалын нэр	х/н	Тоо ширхэг	Нэгж жин, кг	Тайлбар
1	Г-991-1 бүл 2	3000х4000х2000(h) хэмжээтэй ТК-9 маягийн дулааны худаг ДХ-7.1	ком	1		ГДГ-177 -с үз
2		Төмөр бетон ялуу ДЯ-18	ш	4	120	
3		Төмөр бетон ялуу Я-18	ш	10	75	
4		Төмөр бетон ялуу ПР-18	ш	3	304	
5		Хэрэглэгчийн шугам холбох	ш	5		

ДНТ УБ, БГД 11-р хороо Энэбишийн өргөн чөлөө 73-р байр 204 тоот Тел: 7604 4780 "ДНТ" ХХК	Төв аймаг. Зуунмод сум. 1-р баг. ХАЛААЛТЫН 2-Р ХЭСГИЙН ХОЁРДУГААР ХЭЛХЭЭНИЙ ШУГАМ СҮЛЖЭЭ				Ye шат: А.3
	ДХ-7.1-ийн байгуулалт, огтлол 1-1, материалын түүвэр				
	Инженер	Л.Энхсайхан	ЕГ Шифр: ДНТ-10-2/2019.24	Масштаб: М 1:40	Хуудас: 207
	Гүйцэтгэсэн	Э.Бат-Эрдэнэ	ТГ Шифр:	Зургийн дугаар: ГДГ-104	Огноо: 2024.04.15
	Шалгасан	М.Буянхишиг			

A3

171-р цэгийн дулааны худаг ДХ-7.2 /ТК-10/
масштаб 1:40

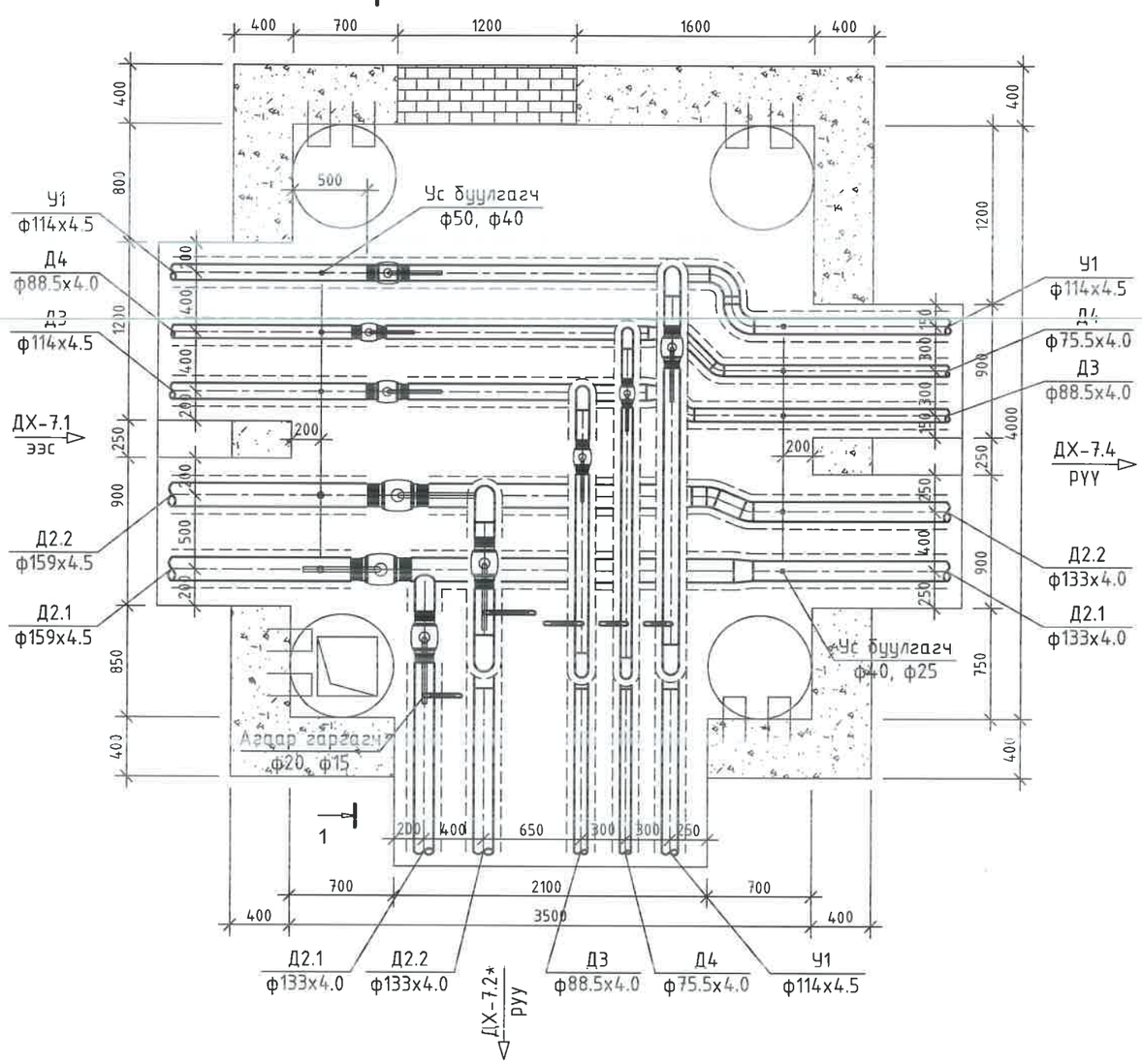

105

ТАЙЛБАР:

Д/д	Огноо	Засвар өөрчлөлт

Улаанбаатар хот.
Баянгол дүүрэг. 11-р хороо.
Энэбишийн оргон чолоо.
"Очир хотхон" 78-204
dnthhk@gmail.com
Утас: 7604 4780

"ДНТ" ХХК

Инженер		М.Буянхишиг
Гүйцэтгэсэн		Э.Бат-Эрдэнэ
Шалгасан		Л.Энхсайхан

Төв аймаг. Зуунмод сум. 1-р баг
ХАЛААЛТЫН 2-Р ХЭСГИЙН ХОЁРДУГААР ХЭЛХЭЭНИЙ ШУГАМ СУЛЖЭЭ.

ДХ-7.2-ийн байгуулалт

Масштаб:	Зургийн дугаар	Огноо:
1:40	ГДГ-105	15.04.2024
ЕГ Шифр:	ТГ Шифр:	Хуудас
ДНТ-10-2/2019.24		207

А3

171-р цэгийн дулааны худаг ДХ-7.2
Огтлол 1-1 масштаб 1:40

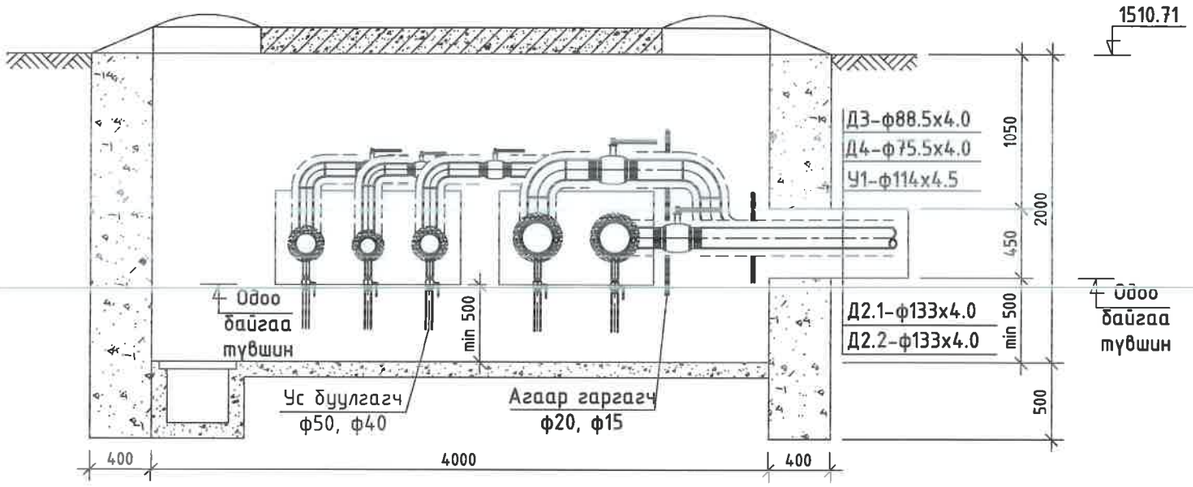

ДХ-7.2 худгийн материалын түүвэр

№	Тэмдэглэгээ	Материалын нэр	х/н	Тоо ширхэг	Нэгж жин, кг	Тайлбар
1	Серия 4.903-10 вып1	Хэвэлмэл ган отвод, 22.5° ф125мм	ш	2	0.95	
2		Хэвэлмэл ган шилжвэр К 150х125	ш	2	2.7	
3		Хэвэлмэл ган шилжвэр, ф100/80мм /цайрдсан/	ш	1	0.92	
4		Хэвэлмэл ган шилжвэр, ф80/65мм /цайрдсан/	ш	1	0.6	
5		Хэвэлмэл ган отвод, 90° ф125мм	ш	3	3.8	
6		Хэвэлмэл ган отвод, 90°ф100мм /цайрдсан/	ш	5	2.4	
7		Хэвэлмэл ган отвод, 90° ф80мм /цайрдсан/	ш	3	1.6	
8		Хэвэлмэл ган отвод, 90° ф65мм /цайрдсан/	ш	3	1.1	
9		Хэвэлмэл ган отвод, 45° ф80мм /цайрдсан/	ш	2	0.8	
10		Хэвэлмэл ган отвод, 45° ф65мм /цайрдсан/	ш	2	0.6	
11		Ган бөмбөлгөн хаалт, ф125мм	ш	2	14.3	
12		Ган бөмбөлгөн хаалт, ф100мм	ш	1	9.7	
13		Ган бөмбөлгөн хаалт, ф80мм	ш	1	6	
14		Ган бөмбөлгөн хаалт, ф65мм	ш	1	4.5	
15	Агаар гаргах	Агаар гаргагч ф15мм /патруб, 2ш отвод/	ш	2	0.6	
16		Агаар гаргагч ф20мм /патруб, 2ш отвод/	ш	3	0.8	
17	Ус буулгах	Ус буулгах ган хаалт ф50мм /патруб/	ш	2	3	
18		Ус буулгах ган хаалт ф40мм /патруб/	ш	7	2.1	
19		Ус буулгах ган хаалт ф25мм /патруб/	ш	1	1	
20	Г-991-1 вып 2	4000х3500х2000(h) хэмжээтэй ТК-10 маягийн дулааны худаг ДХ-7.2	ком	1		ГДГ-178-с үз
21		Төмөр бетон ялуу ДЯ-18	ш	8	120	
22		Төмөр бетон ялуу Я-18	ш	10	75	
23		Төмөр бетон ялуу ПР-18	ш	1	304	
24		Төмөр бетон ялуу ДЯ-25.25.22	ш	1	350	

106

ТАЙЛБАР:

Д/д	Огноо	Засвар өөрчлөлт

"ДНТ" ХХК
Улаанбаатар хот.
Баянгол дүүрэг. 11-р хороо.
Энэбишийн өргөн чөлөө.
"Очир хотхон" 78-204
dnthhk@gmail.com
Утас: 7604 4780

Инженер		М.Буянхишиг
Гүйцэтгэсэн		Э.Бат-Эрдэнэ
Шалгасан		Л.Энхсайхан

Төв аймаг. Зуунмод сум. 1-р баг
ХАЛААЛТЫН 2-Р ХЭСГИЙН ХОЁРДУГААР ХЭЛХЭЭНИЙ ШУГАМ СҮЛЖЭЭ.

ДХ-7.2-ийн огтлол, материалын түүвэр

Масштаб: 1:40	Зургийн дугаар ГДГ-106	Огноо: 15.04.2024
ЕГ Шифр: ДНТ-10-2/2019.24	ТГ Шифр:	Хуудас 207

A3

184-р цэгийн дулааны худаг ДХ-7.2* /ТК-7/
масштаб 1:40

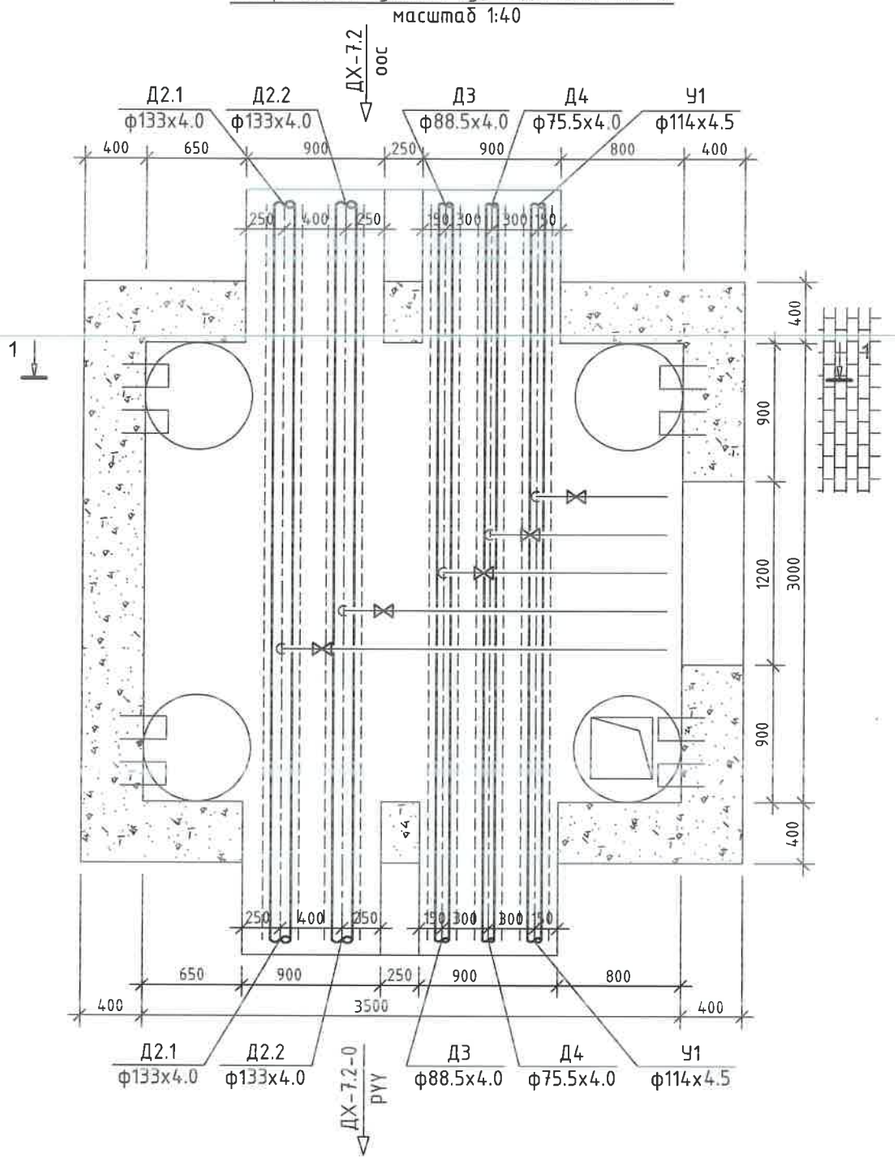

184-р цэгийн дулааны худаг ДХ-7.2*
Огтлол 1-1 масштаб 1:40

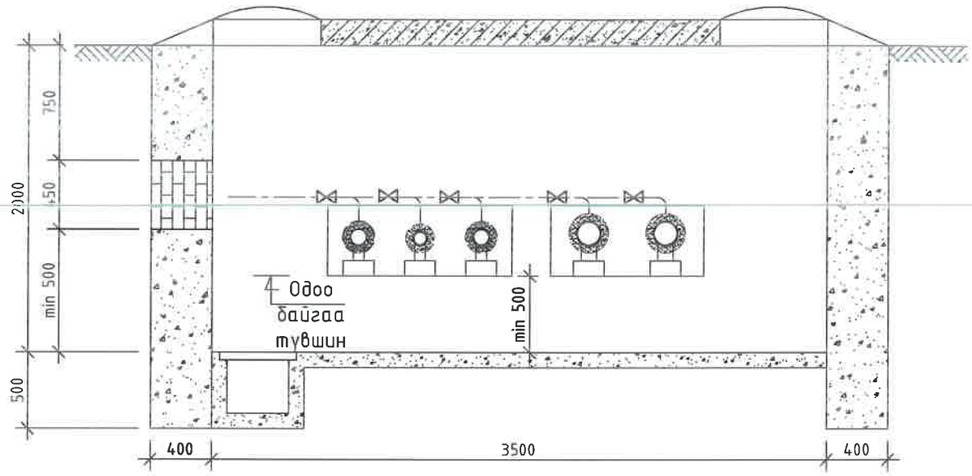

ДХ-7.2* худгийн материалын түүвэр

№	Тэмдэглэгээ	Материалын нэр	х/н	Тоо ширхэг	Нэгж жин, кг	Тайлбар
1	Г-991-1 вып 2	3000х3500х2000(h) хэмжээтэй ТК-7 маягийн дулааны худаг ДХ-7.2*	ком	1		ГДГ-175 -с үз
2		Төмөр бетон ялуу ДЯ-25.25.22	ш	1	350	
3		Төмөр бетон ялуу ДЯ-18	ш	4	120	
4		Төмөр бетон ялуу Я-18	ш	4	75	
5		Төмөр бетон ялуу ПР-22	ш	1	364	
6		Төмөр бетон ялуу Я-22	ш	2	95	

УБ. БГД 11-р хороо Энэбишийн өргөн чөлөө 78-р байр 204 тоот Тел: 7604 4780	Төв аймаг. Зуунмод сум. 1-р баг. ХАЛААЛТЫН 2-Р ХЭСГИЙН ХОЁРДУГААР ХЭЛХЭЭНИЙ ШУГАМ СҮЛЖЭЭ				
	Дулааны худаг ДХ-7.2*-ийн байгуулалт, огтлол 1-1, материалын түүвэр				Үе шат: А.З
	Инженер	М.Буянхишиг	ЕГ Шифр: ДНТ-10-2/2019.24	Масштаб:	Хуудас: 207
	Гүйцэтгэсэн	Э.Бат-Эрдэнэ	ТГ Шифр:	Зургийн дугаар: ГДГ-107	Огноо: 2024.04.15
"ДНТ" ХХК	Шалгасан	Л.Энхсайхан			

А3

188-р цэгийн дулааны худаг ДХ-7.2-0 /ТК-7/
масштаб 1:40

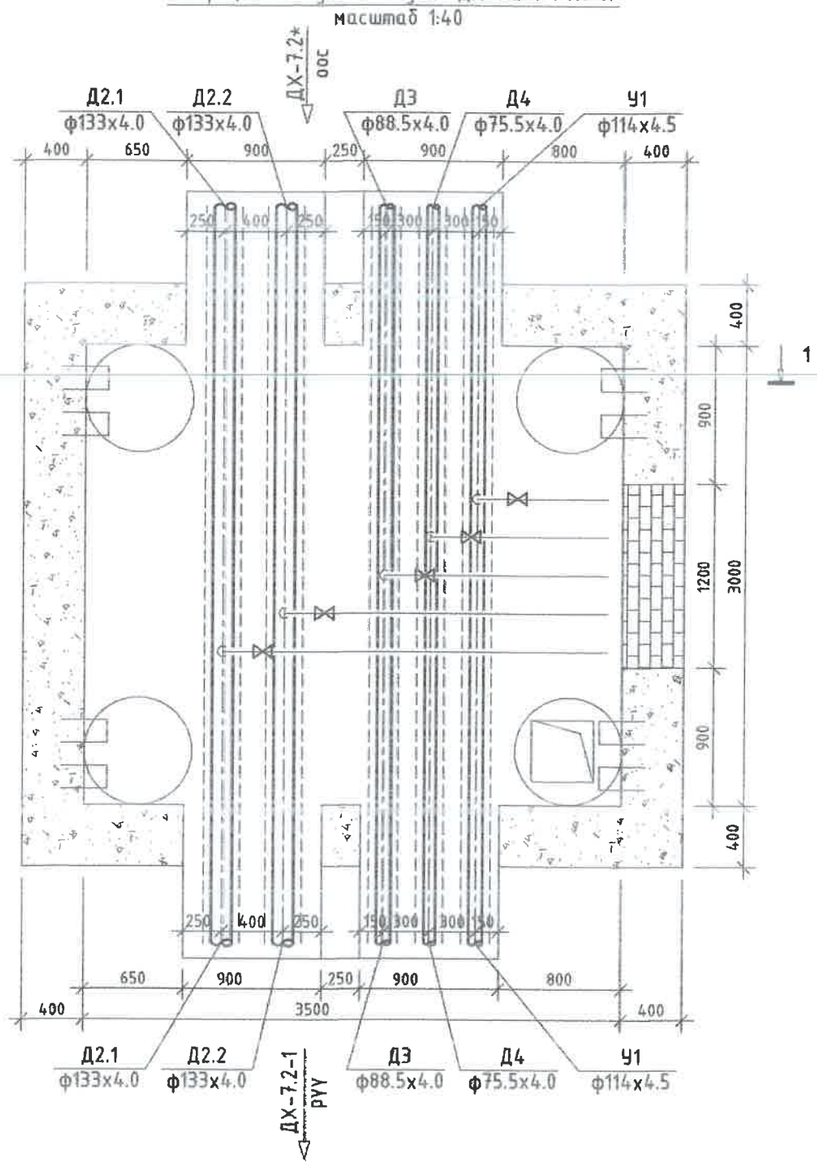

188-р цэгийн дулааны худаг ДХ-7.2-0
Огтлол 1-1 масштаб 1:40

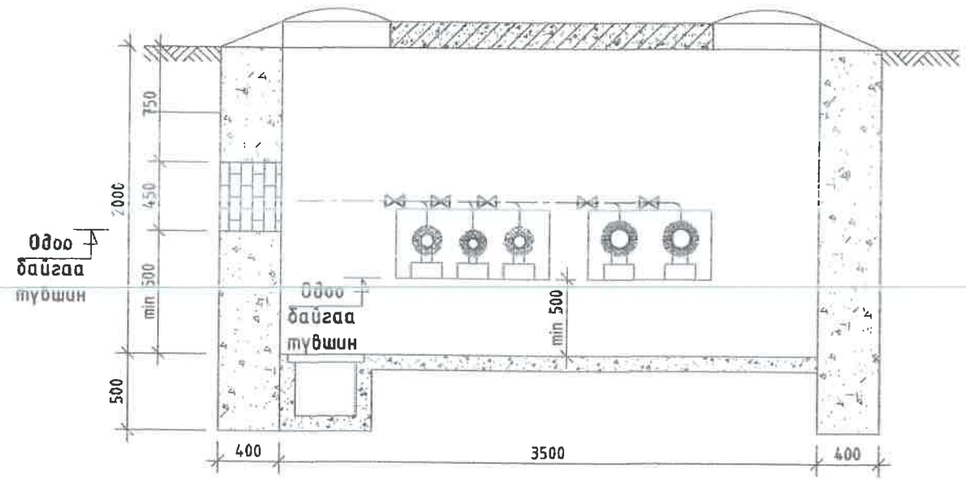

ДХ-7.2-0 худгийн материалын түүвэр

№	Тэмдэглэгээ	Материалын нэр	х/н	Тоо ширхэг	Нэгж жин, кг	Тайлбар
1	Г-991-1 Вып 2	3000х3500х2000(h) хэмжээтэй ТК-7 маягийн дулааны худаг ДХ-7.2-0	ком	1		ГДГ-175 -с үз
2		Төмөр бетон ялуу ДЯ-18	ш	10	120	
3		Төмөр бетон ялуу Я-18	ш	10	75	
4		Хэрэглэгчийн шугам холбох	ш	5		
5						

ДНТ ХХК, УБ, БГД 11-р хороо Энэбишийн аргын чөлөө 79-р байр 204 тоот, Тел: 7604 4780	Төв аймаг. Зуунмод сум. 1-р баг. ХАЛААЛТЫН 2-Р ХЭСГИЙН ХОЁРДУГААР ХЭЛХЭЭНИЙ ШУГАМ СҮЛЖЭЭ				
	ДХ-7.2-0-ийн байгуулалт, огтлол 1-1, материалын түүвэр				Үе шат: А.З
	Инженер	Л.Энхсайхан	ЕГ Шифр: ДНТ-10-2/2019,24	Масштаб:	Хуудас: 207
	Гүйцэтгэсэн	Э.Бат-Эрдэнэ	ТГ Шифр:	Зургийн дугаар: ГДГ-108	Огноо: 2024.04.15
"ДНТ" ХХК	Шалгасан	М.Буянхишиг			

А3

191-р цэгийн дулааны худаг ДХ-7.2-1 /ТК-7/
масштаб 1:40

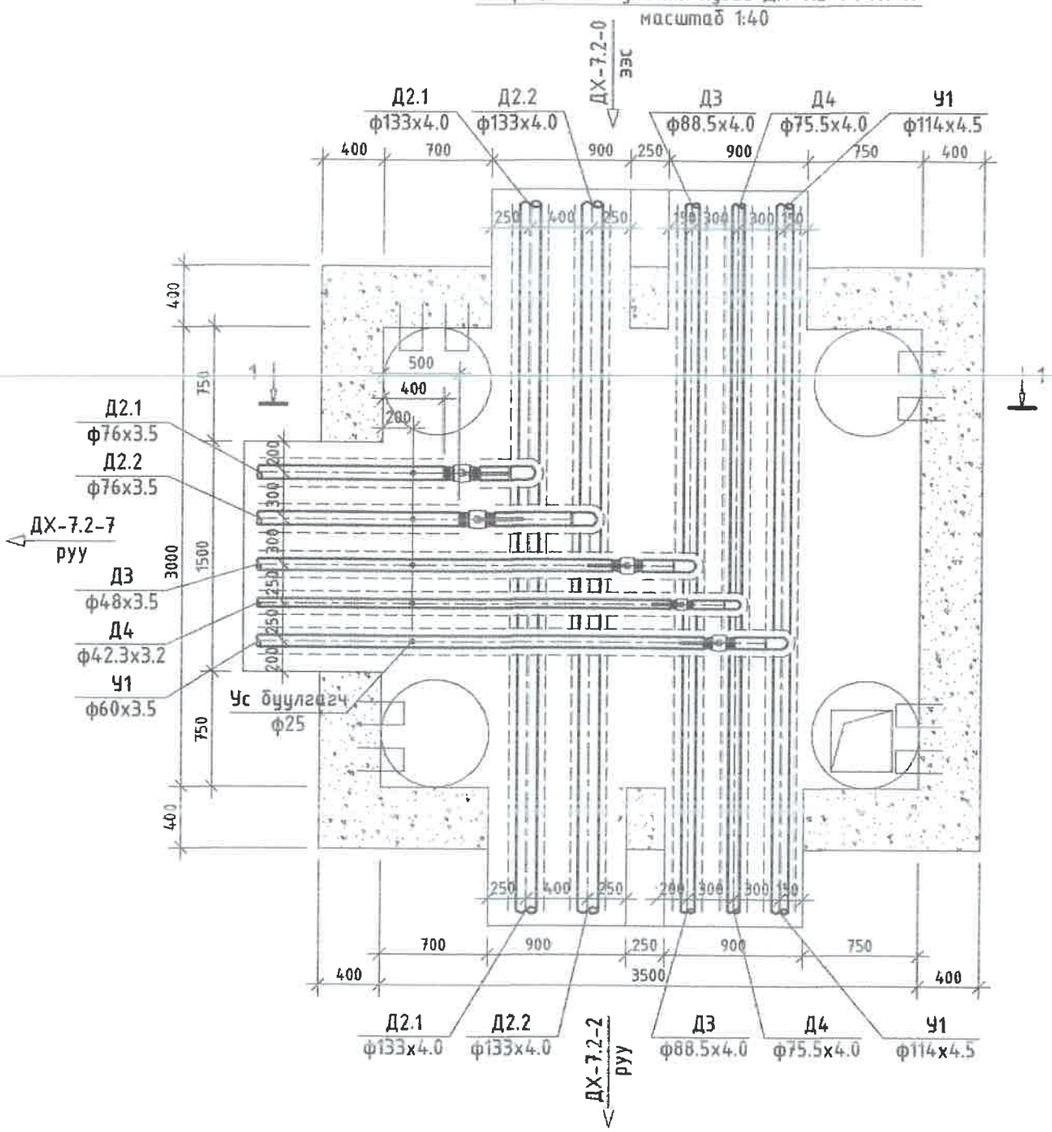

191-р цэгийн дулааны худаг ДХ-7.2-1
Огтлол 1-1 масштаб 1:40

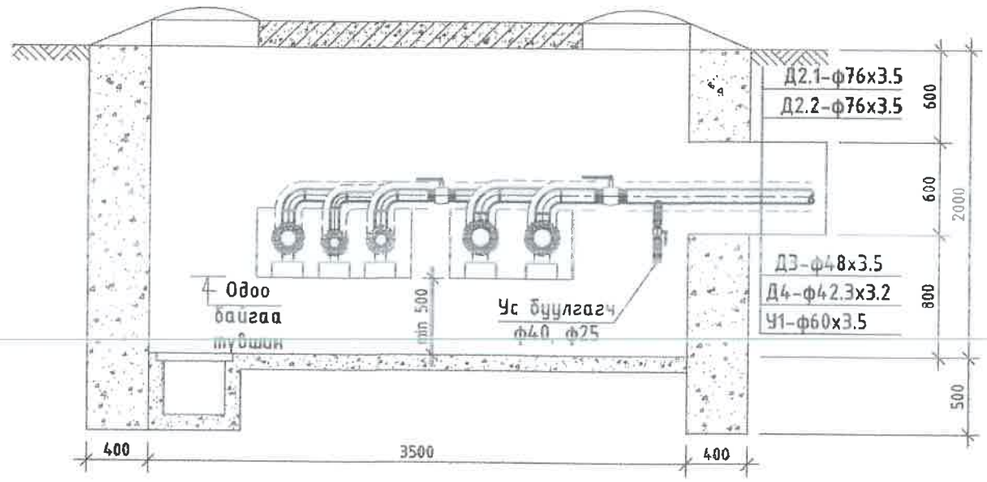

ДХ-7.2-1 худгийн материалын түүвэр

№	Тэмдэглэгээ	Материалын нэр	х/н	Тоо ширхэг	Нэгж жин, кг	Тайлбар
1	Г-991-1 вып 2	3000х3500х2000(h) хэмжээтэй ТК-7 маягийн Вулааны худаг ДХ-9.3	ком	1		ГДГ-175 -с үз
2		Төмөр бетон ялуу ДЯ-18	ш	8	120	
3		Төмөр бетон ялуу Я-18	ш	8	75	
4		Төмөр бетон ялуу ПР-22	ш	1	364	
5		Төмөр бетон ялуу Я-22	ш	2	95	
6		Ган бөмбөлгөн хаалт ф65мм	ш	2	4.5	
7		Ган бөмбөлгөн хаалт ф50мм	ш	2	3	
8		Ган бөмбөлгөн хаалт ф40мм	ш	1	2.1	
9		Ган бөмбөлгөн хаалт ф32мм	ш	1	1.4	
10	Серия 4.903-10 вып1	Хэвэлмэл ган отвод, 90° ф65мм	ш	2	1.1	
11		Хэвэлмэл ган отвод, 90° ф50мм /цайрдсан/	ш	1	0.6	
12		Хэвэлмэл ган отвод, 90° ф0мм /цайрдсан/	ш	1	0.3	
13		Хэвэлмэл ган отвод, 90° ф32мм /цайрдсан/	ш	1	0.2	
14		Ус буулгах ган хаалт ф25мм /патруб/	ш	5	1	

УБ. БГД 11-р хороо Энэбишийн арван чөлөө 79-р байр 204 тоот
Тел: 7604 4780
"ДНТ" ХХК

Төв аймаг. Зуунмод сум. 1-р баг.
ХАЛААЛТЫН 2-Р ХЭСГИЙН ХОЁРДУГААР ХЭЛХЭЭНИЙ ШУГАМ СҮЛЖЭЭ
ДХ-7.2-1-ийн байгуулалт, огтлол 1-1, материалын түүвэр

Инженер		Л.Энхсайхан	ЕГ Шифр: ДНТ-10-2/2019.24	Масштаб:	Хуудас: 107
Гүйцэтгэсэн		Э.Бат-Эрдэнэ	ТГ Шифр:	Зургийн дугаар: ГДГ-109	Огноо: 2024.04.15
Шалгасан		М.Буянхишиг			

Ye шат: А.3

А3

194-р цэгийн дулааны худаг ДХ-7.2-2 /ТК-13/
масштаб 1:40

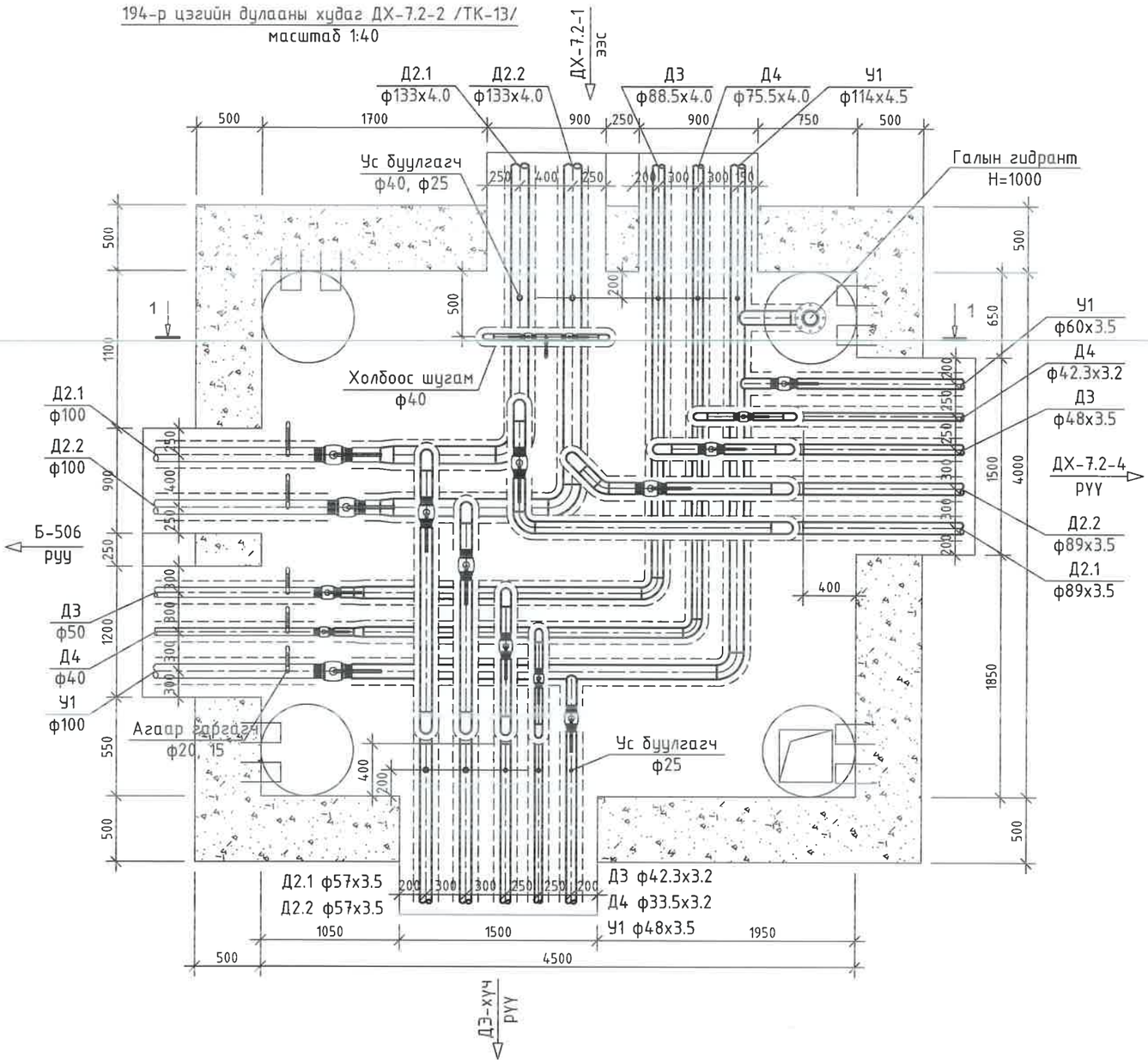

110

ТАЙЛБАР:

Д/д	Огноо	Засвар өөрчлөлт

"ДНТ" ХХК

Улаанбаатар хот.
Баянгол дүүрэг. 11-р хороо
Энхбишийн орган чөлөө.
"Очир хотхон" 78-204

dnthhk@gmail.com
Утас: 7604 4780

Инженер		М.Буянхишиг
Гүйцэтгэсэн		Э.Бат-Эрдэнэ
Шалгасан		Л.Энхсайхан

Төв аймаг. Зүүнмод сум. 1-р баг
ХАЛААЛТЫН 2-Р ХЭСГИЙН ХОЁРДУГААР ХЭЛХЭЭНИЙ ШУГАМ СУЛЖЭЭ.

ДХ-7.2-2-ийн байгуулалт

Масштаб:	Зургийн дугаар	Огноо:
1:40	ГДГ-110	15.04.2024
ЕГ Шифр: ДНТ-10-2/2019.24	ТГ Шифр:	Хуудас 207

А3

194-р цэгийн дулааны худаг ДХ-7.2-2

Огтлол 1-1 масштаб 1:40

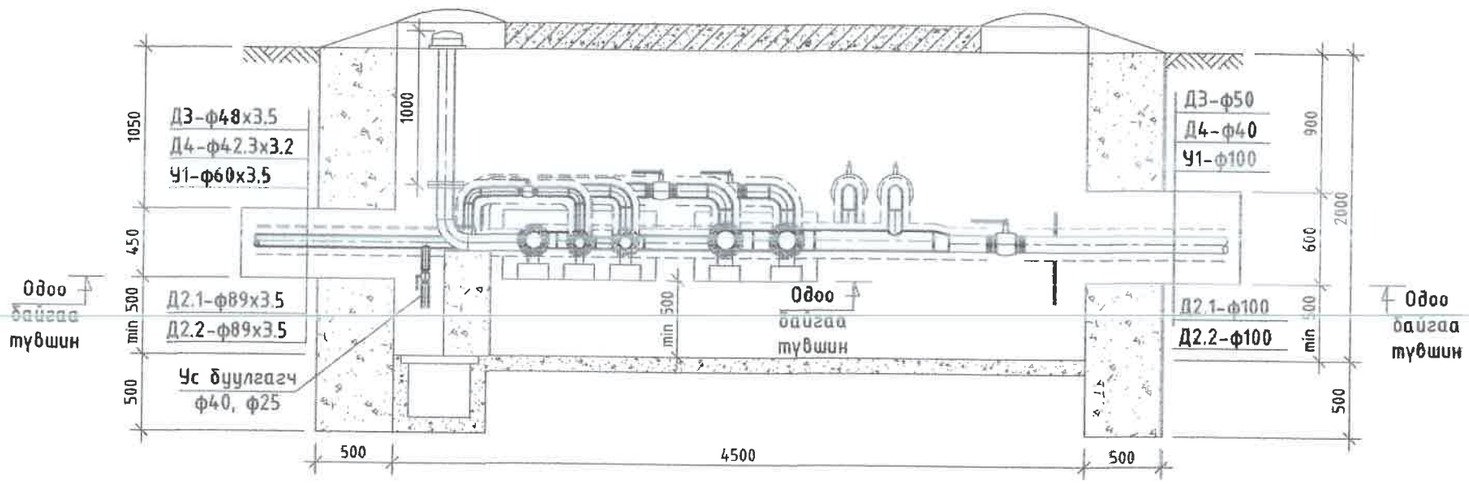

ДХ-7.2-2 худгийн материалын түүвэр

№	Тэмдэглэгээ	Материалын нэр	х/н	Тоо ширхэг	Нэгж жин, кг	Тайлбар
1	Серия 4.903-10 вып1	Хэвэлмэл ган шилжүүр, К ф125/100мм	ш	2	1.93	
2		Хэвэлмэл ган шилжүүр, ф80/50мм /цайрдсан/	ш	1	0.51	
3		Хэвэлмэл ган шилжүүр, ф65/40мм /цайрдсан/	ш	1	0.4	
4		Ган бөмбөлгөн хаалт ф100мм	ш	3	9.7	
5		Ган бөмбөлгөн хаалт ф80мм	ш	2	6	
6		Ган бөмбөлгөн хаалт ф50мм	ш	4	3	
7		Ган бөмбөлгөн хаалт ф40мм	ш	3	2.1	
8		Ган бөмбөлгөн хаалт ф32мм	ш	2	1.4	
9		Ган бөмбөлгөн хаалт ф25мм	ш	1	1	
10	Серия 4.903-10 вып1	Хэвэлмэл ган отвод, 90° ф125мм	ш	2	3.8	
11		Хэвэлмэл ган отвод, 90° ф80мм	ш	7	1.6	
12		Хэвэлмэл ган отвод, 45° ф80мм	ш	1	0.8	
13		Хэвэлмэл ган отвод, 90° ф50мм	ш	6	0.6	
14		Хэвэлмэл ган отвод, 90° ф100мм /цайрдсан/	ш	1	2.4	
15		Хэвэлмэл ган отвод, 90° ф80мм /цайрдсан/	ш	1	1.6	
16		Хэвэлмэл ган отвод, 90° ф65мм /цайрдсан/	ш	1	1.1	
17		Хэвэлмэл ган отвод, 90° ф40мм /цайрдсан/	ш	3	0.3	
18		Хэвэлмэл ган отвод, 90° ф32мм /цайрдсан/	ш	6	0.2	
19		Хэвэлмэл ган отвод, 90° ф25мм /цайрдсан/	ш	3	0.1	
20	Ус буулгах	Ус буулгах ган хаалт ф40мм /патруб/	ш	4	2.1	
21		Ус буулгах ган хаалт ф25мм /патруб/	ш	6	1	
22	Агаар гаргах	Агаар гаргах вентиль ф15мм /патруб, 2ш отвод/	ш	2	0.6	
23		Агаар гаргах вентиль ф20мм /патруб, 2ш отвод/	ш	3	0.8	
24	Холбоос шугам	Ган бөмбөлгөн хаалт ф40мм	ш	2	2.1	
25		Хэвэлмэл ган отвод, 90° ф40мм	ш	4	0.3	
26		Хяналтын хаалт ф15мм /патруб, 2ш отвод/	ш	1	0.6	
27		Ган хоолой ф40мм	у/м	1	2.64	
28		Галын гидрант Н=1000	ком	1		
29	Г-991-1 вып 2	4000х4500х2000(h) хэмжээтэй ТК-13 маягийн дулааны худаг ДХ-7.2-2	ком	1		ГДГ-181 -с үз
30		Төмөр бетон ялуу ДЯ-18	ш	8	120	
31		Төмөр бетон ялуу Я-18	ш	8	75	
32		Төмөр бетон ялуу ПР-22	ш	1	364	
33		Төмөр бетон ялуу Я-22	ш	2	95	

111

ТАЙЛБАР:

Д/Д	Огноо	Засвар өөрчлөлт

"ДНТ" ХХК

Улаанбаатар хот. Баянгол дүүрэг. 11-р хороо. Энэбишийн өргөн чөлөө. "Очир хотхон" 78-204

dntbbk@gmail.com

Утас: 7604 4780

Инженер		Л.Энхсайхан
Гүйцэтгэсэн		Э.Бат-Эрдэнэ
Шалгасан		М.Буянхишиг

Төв аймаг. Зуунмод сум. 1-р баг

ХАЛААЛТЫН 2-Р ХЭСГИЙН ХОЁРДУГААР ХЭЛХЭЭНИЙ ШУГАМ СҮЛЖЭЭ.

ДХ-7.2-2-ийн огтлол, материалын түүвэр

Масштаб:	Зургийн дугаар	Огноо:
1:40	ГДГ-111	15.04.2024
ЕГ Шифр: ДНТ-10-2/2019.24	ТГ Шифр:	Хуудас 207

А3