"ДНТ" ХХК
ТЗ: ЗТ11-696/22

БАТЛАВ. ТӨВ АЙМГИЙН ЕРӨНХИЙ АРХИТЕКТОР / Д.АЛТАНСҮХ/

Шифр: ДНТ-10-2/2019.24

ТӨВ АЙМАГ. ЗҮҮНМОД СУМ.

ХАЛААЛТЫН 2-Р ХЭСГИЙН ХОЁРДУГААР ХЭЛХЭЭНИЙ ШУГАМ СҮЛЖЭЭНИЙ ӨӨРЧЛӨЛТ

МОНГОЛ УЛС
ЭРЧИМ ХҮЧНИЙ ЯАМ
ЭРЧИМ ХҮЧНИЙ ҮНДЭСНИЙ ТӨВ ХХК
Магадлалын ерөнхий дүгнэлтийн дугаар 887/2024
МАГАДЛАЛ ХИЙГДСЭН
Магадлан хариуцсан
Хэлтсийн дарга: ..... /Гарын үсэг/
2024 оны 10 сарын 22 өдөр

ДУЛААН ХАНГАМЖ

/Ажлын зураг/

ЗӨВШӨӨРСӨН. БОЛОВСРУУЛСАН.

Захиалагч			Гүйцэтгэгч			
Албан тушаал	Нэр	Гарын үсэг		Албан тушаал	Нэр	Гарын үсэг
Төв аймгийн ЗДТГазрын ХБТХОХ-ийн дарга	Д. Саран-Эрдэнэ		"ДНТ" ХХК	Инженерийн шугам сүлжээний зураг төслийн "ДНТ" ХХК-ийн захирал	Л. Энхсайхан	
Аймгийн Онцгой байдлын газрын дарга, дэд хурандаа	Г. Эрдэнэбат			"ДНТ" ХХК-ийн Ерөнхий инженер	М. Буянхишиг	

Хаяг: БГД-11 хороо. Л.Энэбишийн өргөн чөлөө
Очир хотхон 78-204
Утас: 7604-4780, 8909-4780, 9917-6055
Email: dnthhk@gmail.com

УЛААНБААТАР ХОТ 2024 ОН

Зургийн жагсаалт-1

Хуудас	Зургийн нэр	Тайлбар
ГДГ-1	Зургийн жагсаалт-1	1
ГДГ-2	Зургийн жагсаалт-2	2
ГДГ-3	Зургийн жагсаалт-3	3
ГДГ-4	Материалын ерөнхий түүвэр-1	4
ГДГ-5	Материалын ерөнхий түүвэр-2	5
ГДГ-6	Орчны тойм, тайлбар, үндсэн үзүүлэлт	6
ГДГ-7	Дулааны шугамын байгууламтын тойм М1:2500	7
ГДГ-8	Дулааны шугамын байгууламт-1	8
ГДГ-9	Дулааны шугамын байгууламт-2	9
ГДГ-10	Дулааны шугамын байгууламт-3	10
ГДГ-11	Дулааны шугамын байгууламт-4	11
ГДГ-12	Дулааны шугамын байгууламт-5	12
ГДГ-13	Дулааны шугамын байгууламт-6	13
ГДГ-14	Дулааны шугамын байгууламт-7	14
ГДГ-15	Дулааны шугамын байгууламт-8	15
ГДГ-16	Дулааны шугамын байгууламт-9	16
ГДГ-17	Дулааны шугамын байгууламт-10	17
ГДГ-18	Дулааны шугамын байгууламт-11	18
ГДГ-19	Дулааны шугамын байгууламт-12	19
ГДГ-20	Дулааны шугамын байгууламт-13	20
ГДГ-21	Дулааны шугамын байгууламт-14	21
ГДГ-22	Дулааны шугамын байгууламт-15	22
ГДГ-23	Дулааны шугамын байгууламт-16	23
ГДГ-24	Дулааны шугамын байгууламт-17	24
ГДГ-25	Сувгийн огтлол 1 - 1, 2 - 2, 19 - 19	25
ГДГ-26	Сувгийн огтлол 3 - 3, 4 - 4, 20 - 20	26
ГДГ-27	Сувгийн огтлол 4* - 4*, 5 - 5	27
ГДГ-28	Сувгийн огтлол 4** - 4**, 6* - 6*	28
ГДГ-29	Сувгийн огтлол 6 - 6, 7 - 7, 8 - 8	29
ГДГ-30	Сувгийн огтлол 8* - 8*, 9 - 9, 9* - 9*	30
ГДГ-31	Сувгийн огтлол 10 - 10, 11 - 11, 12 - 12	31
ГДГ-32	Сувгийн огтлол 13 - 13, 14 - 14, 15 - 15	32
ГДГ-33	Сувгийн огтлол 16 - 16, 17 - 17, 18 - 18	33
ГДГ-34	Хоолойн угсралтын тойм-1	34
ГДГ-35	Хоолойн угсралтын тойм-2	35
ГДГ-36	Хоолойн угсралтын тойм-3	36
ГДГ-37	Хоолойн угсралтын тойм-4	37
ГДГ-38	Хоолойн угсралтын тойм-5	38
ГДГ-39	Хоолойн угсралтын тойм-6	39
ГДГ-40	Хоолойн угсралтын тойм-7	40
ГДГ-41	Хоолойн угсралтын тойм-8	41
ГДГ-42	Хоолойн угсралтын тойм-9	42
ГДГ-43	Хоолойн угсралтын тойм-10	43
ГДГ-44	Хоолойн угсралтын тойм-11	44
ГДГ-45	Хоолойн угсралтын тойм-12	45
ГДГ-46	Хоолойн угсралтын тойм-13	46
ГДГ-47	Эргэлтийн өнцөг Эө-1, 2, 3	47
ГДГ-48	Эргэлтийн өнцөг Эө-4, 5	48
ГДГ-49	Эргэлтийн өнцөг Эө-6, 7, 8	49
ГДГ-50	Эргэлтийн өнцөг Эө-9, 10, 7*, 8*	50
ГДГ-51	Эргэлтийн өнцөг Эө-11, 12	51
ГДГ-52	Эргэлтийн өнцөг Эө-13, 14	52
ГДГ-53	Эргэлтийн өнцөг Эө-15, 16	53
ГДГ-54	Эргэлтийн өнцөг Эө-17, 18, 19	54
ГДГ-55	Эргэлтийн өнцөг Эө-20, 21, 22	55
ГДГ-56	"П" хэлбэрийн зөөлөвч, Зө-1, 2	56
ГДГ-57	"П" хэлбэрийн зөөлөвч, Зө-3, 4	57
ГДГ-58	"П" хэлбэрийн зөөлөвч, Зө-5	58
ГДГ-59	"П" хэлбэрийн зөөлөвч, Зө-6, 7, 8	59
ГДГ-60	"П" хэлбэрийн зөөлөвч, Зө-9, 10, 11, 12, 13	60
ГДГ-61	"П" хэлбэрийн зөөлөвч, Зө-36, 37, 50, 51	61
ГДГ-62	"П" хэлбэрийн зөөлөвч, Зө-32	62
ГДГ-63	"П" хэлбэрийн зөөлөвч, Зө-47	63
ГДГ-64	"П" хэлбэрийн зөөлөвч, Зө-38, 39, 40, 45, 52	64
ГДГ-65	"П" хэлбэрийн зөөлөвч, Зө-14, 17	65
ГДГ-66	"П" хэлбэрийн зөөлөвч, Зө-26, 27, 28, 33, 34	66
ГДГ-67	"П" хэлбэрийн зөөлөвч, Зө-15, 19, 35, 48, 49	67
ГДГ-68	"П" хэлбэрийн зөөлөвч, Зө-23, 46	68

УБ. БГД 11-р хороо
Энэбишийн өргөн чөлөө
78-р байр 204 тоот
Утас: 7604 4780

"ДНТ" ХХК

Төв аймаг. Зуунмод сум. 1-р баг.
ХАЛААЛТЫН 2-Р ЗУУХНЫ ХОЁРДУГААР ХЭЛХЭЭНИЙ ШУГАМ СҮЛЖЭЭ

Зургийн жагсаалт-1

Үе шат: А.З

Инженер		Л.Энхсайхан	ЕГ Шифр: ДНТ-10-2/2019.24	Масштаб:	Хуудас: 207
Гүйцэтгэсэн		З.Бат-Эрдэнэ	ТГ Шифр:	Зургийн дугаар: ГДГ-1	Огноо: 2024.04.15
Шалгасан		М.Буянхишиг			

А3

Зургийн жагсаалт-2

Хуудас	Зургийн нэр	Тайлбар
ГДГ-69	"П" хэлбэрийн зөөлөвч, Зө-16, 24, 41, 42	69
ГДГ-70	"П" хэлбэрийн зөөлөвч, Зө-20, 21, 22, 29, 30, 31, 44	70
ГДГ-71	"П" хэлбэрийн зөөлөвч, Зө-43	71
ГДГ-72	"П" хэлбэрийн зөөлөвч, Зө-18, 25	72
ГДГ-73	Ул хөдлөх тулгуур УХТ-1, 2, 3, 4, 5, 6	73
ГДГ-74	Ул хөдлөх тулгуур УХТ-7, 8, 9, 10, 11	74
ГДГ-75	Ул хөдлөх тулгуур УХТ-12, 13, 14, 15, 16, 17, 18, 58, 59, 77, 78, 79	75
ГДГ-76	Ул хөдлөх тулгуур УХТ-48, 49, 50, 51, 52, 53, 72, 29, 37	76
ГДГ-77	Ул хөдлөх тулгуур УХТ-60, 64, 65, 66, 67, 80, 19, 22, 23, 38, 39, 40, 54, 55, 56	77
ГДГ-78	Ул хөдлөх тулгуур УХТ-20, 30, 41, 57, 74, 75, 76, 35, 42, 61, 62, 63, 34	78
ГДГ-79	Ул хөдлөх тулгуур УХТ-21, 24 - 28, 36, 68, 69, 31 - 33, 43, 44, 45, 47, 71, 46, 70	79
ГДГ-80	Т3, Т4 маягийн ул хөдлөх тулгуурын хэсэглэл	80
ГДГ-81	Дулааны худаг ДХ-1, байгуулалт	81
ГДГ-82	Дулааны худаг ДХ-1, огтлол 1-1, материалын түүвэр	82
ГДГ-83	Дулааны худаг ДХ-1.1-ийн байгуулалт, огтлол 1-1, материалын түүвэр	83
ГДГ-84	Дулааны худаг ДХ-1.2-ийн байгуулалт	84
ГДГ-85	Дулааны худаг ДХ-1.2-ийн огтлол 1-1, материалын түүвэр	85
ГДГ-86	Дулааны худаг ДХ-1.3-ийн байгуулалт	86
ГДГ-87	Дулааны худаг ДХ-1.3-ийн огтлол 1-1, материалын түүвэр	87
ГДГ-88	Дулааны худаг ДХ-1.4-ийн байгуулалт	88
ГДГ-89	Дулааны худаг ДХ-1.4-ийн огтлол 1-1, материалын түүвэр	89
ГДГ-90	Дулааны худаг ДХ-2-ийн байгуулалт, огтлол 1-1, материалын түүвэр	90
ГДГ-91	Дулааны худаг ДХ-3-ийн байгуулалт	91
ГДГ-92	Дулааны худаг ДХ-3-ийн огтлол 1-1, материалын түүвэр	92
ГДГ-93	Дулааны худаг ДХ-3.1-ийн байгуулалт, огтлол 1-1, материалын түүвэр	93
ГДГ-94	Дулааны худаг ДХ-3.2-ийн байгуулалт, огтлол 1-1, материалын түүвэр	94
ГДГ-95	Дулааны худаг ДХ-3.2*-ийн байгуулалт, огтлол 1-1, материалын түүвэр	95
ГДГ-96	Дулааны худаг ДХ-3.3-ийн байгуулалт, огтлол 1-1, материалын түүвэр	96
ГДГ-97	Дулааны худаг ДХ-3.4-ийн байгуулалт, огтлол 1-1, материалын түүвэр	97
ГДГ-98	Дулааны худаг ДХ-3.5-ийн байгуулалт, огтлол 1-1, материалын түүвэр	98
ГДГ-99	Дулааны худаг ДХ-4-ийн байгуулалт, огтлол 1-1, материалын түүвэр	99
ГДГ-100	Дулааны худаг ДХ-5-ийн байгуулалт, огтлол 1-1, материалын түүвэр	100
ГДГ-101	Дулааны худаг ДХ-6-ийн байгуулалт, огтлол 1-1, материалын түүвэр	101
ГДГ-102	Дулааны худаг ДХ-7-ийн байгуулалт	102
ГДГ-103	Дулааны худаг ДХ-7-ийн огтлол 1-1, материалын түүвэр	103
ГДГ-104	Дулааны худаг ДХ-7.1-ийн байгуулалт, огтлол 1-1, материалын түүвэр	104
ГДГ-105	Дулааны худаг ДХ-7.2-ийн байгуулалт	105
ГДГ-106	Дулааны худаг ДХ-7.2-ийн огтлол 1-1, материалын түүвэр	106
ГДГ-107	Дулааны худаг ДХ-7.2*-ийн байгуулалт, огтлол 1-1, материалын түүвэр	107
ГДГ-108	Дулааны худаг ДХ-7.2-0-ийн байгуулалт, огтлол 1-1, материалын түүвэр	108
ГДГ-109	Дулааны худаг ДХ-7.2-1-ийн байгуулалт, огтлол 1-1, материалын түүвэр	109
ГДГ-110	Дулааны худаг ДХ-7.2-2-ийн байгуулалт	110
ГДГ-111	Дулааны худаг ДХ-7.2-2-ийн огтлол 1-1, материалын түүвэр	111
ГДГ-112	Дулааны худаг ДХ-7.2-4-ийн байгуулалт, огтлол 1-1, материалын түүвэр	112
ГДГ-113	Дулааны худаг ДХ-7.2-7-ийн байгуулалт, огтлол 1-1, материалын түүвэр	113
ГДГ-114	Дулааны худаг ДХ-7.4-ийн байгуулалт	114
ГДГ-115	Дулааны худаг ДХ-7.4-ийн огтлол 1-1, материалын түүвэр	115
ГДГ-115*	Дулааны худаг ДХ-7.4-1 -ийн огтлол 1-1, материалын түүвэр	115*
ГДГ-116	Дулааны худаг ДХ-7.5-1-ийн байгуулалт, огтлол 1-1, материалын түүвэр	116
ГДГ-117	Дулааны худаг ДХ-8-ийн байгуулалт	117
ГДГ-118	Дулааны худаг ДХ-8-ийн огтлол 1-1, материалын түүвэр	118
ГДГ-119	Дулааны худаг ДХ-8.1-ийн байгуулалт, огтлол 1-1, материалын түүвэр	119
ГДГ-120	Дулааны худаг ДХ-8.2-ийн байгуулалт, огтлол 1-1, материалын түүвэр	120
ГДГ-121	Дулааны худаг ДХ-8.3-ийн байгуулалт, огтлол 1-1, материалын түүвэр	121
ГДГ-122	Дулааны худаг ДХ-8.4-ийн байгуулалт	122
ГДГ-123	Дулааны худаг ДХ-8.4-ийн огтлол 1-1, материалын түүвэр	123
ГДГ-124	Дулааны худаг ДХ-8.6-ийн байгуулалт	124
ГДГ-125	Дулааны худаг ДХ-8.6-ийн огтлол 1-1, материалын түүвэр	125
ГДГ-126	Дулааны худаг ДХ-8.7-ийн байгуулалт, огтлол 1-1, материалын түүвэр	126
ГДГ-127	Дулааны худаг ДХ-8.8-ийн байгуулалт, огтлол 1-1, материалын түүвэр	127
ГДГ-128	Дулааны худаг ДХ-8.9-ийн байгуулалт, огтлол 1-1, материалын түүвэр	128
ГДГ-129	Дулааны худаг ДХ-8.11-ийн байгуулалт, огтлол 1-1, материалын түүвэр	129
ГДГ-130	Дулааны худаг ДХ-9-ийн байгуулалт, огтлол 1-1, материалын түүвэр	130
ГДГ-131	Дулааны худаг ДХ-9.3-ийн байгуулалт, огтлол 1-1, материалын түүвэр	131
ГДГ-132	Дулааны худаг ДХ-9.4-ийн байгуулалт, огтлол 1-1, материалын түүвэр	132
ГДГ-133	Дулааны худаг ДХ-9.5-ийн байгуулалт, огтлол 1-1, материалын түүвэр	133
ГДГ-134	Дулааны худаг ДХ-9.6-ийн байгуулалт, огтлол 1-1, материалын түүвэр	134

УБ. БГД 11-р хороо
Энэбишийн өргөн чөлөө
78-р байр 204 тоот
Утас: 7604 4780

"ДНТ" ХХК

Төв аймаг. Зуунмод сум. 1-р баг.
ХАЛААЛТЫН 2-Р ЗУУХНЫ ХОЁРДУГААР ХЭЛХЭЭНИЙ ШУГАМ СҮЛЖЭЭ

Зургийн жагсаалт-2

Инженер		Л.Энхсайхан	ЕГ Шифр: ДНТ-10-2/2019.24	Масштаб:	Хуудас: 207
Гүйцэтгэсэн		Э.Бат-Эрдэнэ	ТГ Шифр:	Зургийн дугаар: ГДГ-2	Огноо: 2024.04.15
Шалгасан		М.Буянхишиг			

Үе шат: А.З

А3

Зургийн жагсаалт-3

Хуудас	Зургийн нэр	Тайлбар
ГДГ-135	Дулааны худаг ДХ-9.8-ийн байгуулалт, огтлол 1-1, материалын түүвэр	135
ГДГ-136	Дулааны худаг ДХ-10-ийн байгуулалт	136
ГДГ-137	Дулааны худаг ДХ-10-ийн огтлол 1-1, материалын түүвэр	137
ГДГ-138	Дулааны худаг ДХ-11-ийн байгуулалт, огтлол 1-1, материалын түүвэр	138
ГДГ-139	Дулааны худаг ДХ-12-ийн байгуулалт, огтлол 1-1, материалын түүвэр	139
ГДГ-140	Дулааны худаг ДХ-12*-ийн байгуулалт, огтлол 1-1, материалын түүвэр	140
ГДГ-141	Дулааны худаг ДХ-13-ийн байгуулалт	141
ГДГ-142	Дулааны худаг ДХ-13-ийн огтлол 1-1, материалын түүвэр	142
ГДГ-143	Дулааны худаг ДХ-13.1-ийн байгуулалт, огтлол 1-1, материалын түүвэр	143
ГДГ-144	Дулааны худаг ДХ-13.2-ийн байгуулалт, огтлол 1-1, материалын түүвэр	144
ГДГ-145	Дулааны худаг ДХ-13.3-ийн байгуулалт, огтлол 1-1, материалын түүвэр	145
ГДГ-146	Дулааны худаг ДХ-13.4-ийн байгуулалт, огтлол 1-1, материалын түүвэр	146
ГДГ-147	Дулааны худаг ДХ-14-ийн байгуулалт, огтлол 1-1, материалын түүвэр	147
ГДГ-148	Дулааны худаг ДХ-15-ийн байгуулалт, огтлол 1-1, материалын түүвэр	148
ГДГ-149	Дулааны худаг ДХ-16-ийн байгуулалт, огтлол 1-1, материалын түүвэр	149
ГДГ-150	Дулааны худаг ДХ-16.1-ийн байгуулалт, огтлол 1-1, материалын түүвэр	150
ГДГ-151	Дулааны худаг ДХ-16.3-ийн огтлол 1-1, материалын түүвэр	151
ГДГ-152	Дулааны худаг ДХ-17-ийн байгуулалт, огтлол 1-1, материалын түүвэр	152
ГДГ-153	Дулааны худаг ДХ-17.1-ийн байгуулалт	153
ГДГ-154	Дулааны худаг ДХ-17.1-ийн огтлол 1-1, материалын түүвэр	154
ГДГ-155	Дулааны худаг ДХ-17.2-ийн байгуулалт, огтлол 1-1, материалын түүвэр	155
ГДГ-156	Дулааны худаг ДХ-17.3-ийн байгуулалт, огтлол 1-1, материалын түүвэр	156
ГДГ-157	Дулааны худаг ДХ-17.4-ийн байгуулалт, огтлол 1-1, материалын түүвэр	157
ГДГ-158	Дулааны худаг ДХ-17.6-ийн байгуулалт, огтлол 1-1, материалын түүвэр	158
ГДГ-159	Дулааны худаг ДХ-17.9-ийн байгуулалт, огтлол 1-1, материалын түүвэр	159
ГДГ-160	Дулааны худаг ДХ-18-ийн байгуулалт	160
ГДГ-161	Дулааны худаг ДХ-18-ийн огтлол 1-1, материалын түүвэр	161
ГДГ-162	Дулааны худаг ДХ-18.1-ийн байгуулалт, огтлол 1-1, материалын түүвэр	162
ГДГ-163	Дулааны худаг ДХ-18.2-ийн байгуулалт, огтлол 1-1, материалын түүвэр	163
ГДГ-164	Дулааны худаг ДХ-18.3, ДХ-18.4-ийн байгуулалт, огтлол 1-1, материалын түүвэр	164
ГДГ-165	Дулааны худаг ДХ-19-ийн байгуулалт, огтлол 1-1, материалын түүвэр	165
ГДГ-166	Дулааны худаг ДХ-21-ийн байгуулалт	166
ГДГ-167	Дулааны худаг ДХ-21-ийн огтлол 1-1, материалын түүвэр	167
ГДГ-168	Дулааны худаг ДХ-21.2-ийн байгуулалт, огтлол 1-1, материалын түүвэр	168
ГДГ-169	Дулааны худаг ДХ-21.3-ийн байгуулалт, огтлол 1-1, материалын түүвэр	169
ГДГ-170	Дулааны худаг ДХ-22-ийн байгуулалт	170
ГДГ-171	Дулааны худаг ДХ-22-ийн огтлол 1-1, материалын түүвэр	171
ГДГ-172	Дулааны худаг ДХ-23-ийн байгуулалт, огтлол 1-1, материалын түүвэр	172
ГДГ-173	ТК-5 маягийн дулааны худгийн байгуулалт, огтлол, хучилт, материалын орц	173
ГДГ-174	ТК-6 маягийн дулааны худгийн байгуулалт, огтлол, хучилт, материалын орц	174
ГДГ-175	ТК-7 маягийн дулааны худгийн байгуулалт, огтлол, хучилт, материалын орц	175
ГДГ-176	ТК-8 маягийн дулааны худгийн байгуулалт, огтлол, хучилт, материалын орц	176
ГДГ-177	ТК-9 маягийн дулааны худгийн байгуулалт, огтлол, хучилт, материалын орц	177
ГДГ-178	ТК-10 маягийн дулааны худгийн байгуулалт, огтлол, хучилт, материалын орц	178
ГДГ-179	ТК-11 маягийн дулааны худгийн байгуулалт, огтлол, хучилт, материалын орц	179
ГДГ-180	ТК-12 маягийн дулааны худгийн байгуулалт, огтлол, хучилт, материалын орц	180
ГДГ-181	ТК-13 маягийн дулааны худгийн байгуулалт, огтлол, хучилт, материалын орц	181
ГДГ-182	ТК-14 маягийн дулааны худгийн байгуулалт, огтлол, хучилт, материалын орц	182
ГДГ-183	ТК-15 маягийн дулааны худгийн байгуулалт, огтлол, хучилт, материалын орц	183
ГДГ-184	Сувгийн дагуугийн зүсэлт-1 /ХТБ -с ДХ-5 хүртэл/	184
ГДГ-185	Сувгийн дагуугийн зүсэлт-2 /ДХ-5 -с ДХ-8 хүртэл/	185
ГДГ-186	Сувгийн дагуугийн зүсэлт-3 /ДХ-8 -с ДХ-13 хүртэл/	186
ГДГ-187	Сувгийн дагуугийн зүсэлт-4 /ДХ-13 -с Зө-12 хүртэл/	187
ГДГ-188	Сувгийн дагуугийн зүсэлт-5 /Зө-12 -с ЭӨ-5 хүртэл/	188
ГДГ-189	Сувгийн дагуугийн зүсэлт-6 /ЭӨ-5 -с Б-8 хүртэл/	189
ГДГ-190	Сувгийн дагуугийн зүсэлт-7 /ДХ-22 -с Б-9 хүртэл/	190
ГДГ-191	Сувгийн дагуугийн зүсэлт-8 /ДХ-21 -с Б-1, ДХ-21.3 -с Б-1*, 1** хүртэл/	191
ГДГ-192	Сувгийн дагуугийн зүсэлт-9 /ДХ-18 -с Б-12 хүртэл/	192
ГДГ-193	Сувгийн дагуугийн зүсэлт-10 /ДХ-17 -с ДХ-17.6 хүртэл/	193
ГДГ-194	Сувгийн дагуугийн зүсэлт-11 /ДХ-17.1 -с Б-15 хүртэл/	194
ГДГ-195	Сувгийн дагуугийн зүсэлт-12 /ДХ-16 -с Б-31 хүртэл/	195
ГДГ-196	Сувгийн дагуугийн зүсэлт-13 /ДХ-13 -с ДХ-13.4 (Б-49) хүртэл/	196
ГДГ-197	Сувгийн дагуугийн зүсэлт-14 /ДХ-10 -с ДХ-9.6 хүртэл/	197
ГДГ-198	Сувгийн дагуугийн зүсэлт-15 /ДХ-9.6 -с Музей, ДХ-9.3 -с Театр хүртэл/	198
ГДГ-199	Сувгийн дагуугийн зүсэлт-16 /ДХ-8 -с ДХ-8.7 хүртэл/	199
ГДГ-200	Сувгийн дагуугийн зүсэлт-17 /ДХ-8.7 -с ДХ-8.11, Б-17, Б-16 хүртэл/	200
ГДГ-201	Сувгийн дагуугийн зүсэлт-18 /ДХ-7 -с ДХ-7.5-1 хүртэл/	201
ГДГ-202	Сувгийн дагуугийн зүсэлт-19 /ДХ-7.4 -с Б-184, ДХ-7.2 -с ДХ-7.2-0 хүртэл/	202
ГДГ-203	Сувгийн дагуугийн зүсэлт-20 /ДХ-7.2-0 -с Номын сан хүртэл/	203
ГДГ-204	Сувгийн дагуугийн зүсэлт-21 /ДХ-7.2-2 -с ДЭХГ, ДХ-7.2-1-с ДХ-7.2-7 хүртэл/	204
ГДГ-205	Сувгийн дагуугийн зүсэлт-22 /ДХ-3 -с УХТ-74 хүртэл/	205
ГДГ-206	Сувгийн дагуугийн зүсэлт-23 /УХТ-74 -с Б-645 хүртэл/	206
ГДГ-207	Сувгийн дагуугийн зүсэлт-24 /ДХ-1 -с ДХ-1.4 хүртэл/	207

УБ. БГД 11-р хороо
Энэбишийн өргөн чөлөө
78-р байр 204 тоот
Утас: 7604 4780
"ДНТ" ХХК

Төв аймаг. Зүүнмод сум. 1-р баг.
ХАЛААЛТЫН 2-Р ЗҮҮХНЫ ХОЁРДУГААР ХЭЛХЭЭНИЙ ШУГАМ СУЛЖЭЭ

Зургийн жагсаалт-3

Үе шат: А.3

Инженер		Л.Энхтуяхин	ГГ Шифр: ДНТ-10-2/2019.24	Масштаб:	Хуудас: 207
Гүйцэтгэсэн	Э.Бат-Эрдэнэ	Э.Бат-Эрдэнэ	ТГ Шифр:	Зургийн дугаар: ГДГ-3	Огноо: 2024.04.15
Шалгасан		М.Буянхишиг			

Материалын ерөнхий түүвэр-1

№	Тэмдэглэгээ	Материалын нэр	Х/н	Тоо хэмжээ	Нэгж жин, кг	Тайлбар
1	ГОСТ 10704-91	Шулуун зүйдэлтэй ган хоолой ф273х7.0мм	у/м	925/1005	46.21	
2		Шулуун зүйдэлтэй ган хоолой ф219х6.0мм	у/м	245/255	31.72	
3		Шулуун зүйдэлтэй ган хоолой ф159х4.5мм	у/м	635/685	17.26	
4		Шулуун зүйдэлтэй ган хоолой ф133х4.0мм	у/м	845/925	12.81	
5		Шулуун зүйдэлтэй ган хоолой ф108х4.0мм	у/м	1250/1370	10.32	
6		Шулуун зүйдэлтэй ган хоолой ф89х3.5мм	у/м	620/660	7.43	
7		Шулуун зүйдэлтэй ган хоолой ф76х3.5мм	у/м	700/770	6.3	
8		Шулуун зүйдэлтэй ган хоолой ф57х3.5мм	у/м	155/165	4.65	
9		Шулуун зүйдэлтэй ган хоолой ф45х2.5мм	у/м	185/205	2.64	
10	ГОСТ 3262-75	Цайрдсан ган хоолой ф165х4.5мм	у/м	450/470	18.32	
11		Цайрдсан ган хоолой ф140х4.5мм	у/м	45/50	15.5	
12		Цайрдсан ган хоолой ф114х4.5мм	у/м	1920/1985	12.51	
13		Цайрдсан ган хоолой ф88.5х4.0мм	у/м	1215/1285	8.59	
14		Цайрдсан ган хоолой ф75.5х4.0мм	у/м	1205/1300	7.26	
15		Цайрдсан ган хоолой ф60х3.5мм	у/м	1570/1645	4.56	
16		Цайрдсан ган хоолой ф48х3.5мм	у/м	885/950	3.95	
17		Цайрдсан ган хоолой ф42.3х3.2мм	у/м	845/915	3.18	
18		Цайрдсан ган хоолой ф33.5х3.2мм	у/м	175/190	2.46	
19	Хоолойн дулаалга	Пенополиуретан ф250мм, 40кг/м3,зузаан 50мм	у/м	1005		
20		Пенополиуретан ф200мм, 40кг/м3,зузаан 50мм	у/м	255		
21		Пенополиуретан ф150мм, 40кг/м3,зузаан 50мм	у/м	1155		
22		Пенополиуретан ф125мм, 40кг/м3,зузаан 50мм	у/м	975		
23		Пенополиуретан ф100мм, 40кг/м3,зузаан 50мм	у/м	3355		
24		Пенополиуретан ф80мм, 40кг/м3,зузаан 50мм	у/м	1945		
25		Пенополиуретан ф76мм, 40кг/м3,зузаан 50мм	у/м	2070		
26		Пенополиуретан ф50мм, 40кг/м3,зузаан 50мм	у/м	1810		
27		Пенополиуретан ф40мм, 40кг/м3,зузаан 50мм	у/м	1155		
28		Пенополиуретан ф32мм, 40кг/м3,зузаан 50мм	у/м	915		
29		Пенополиуретан ф25мм, 40кг/м3,зузаан 50мм	у/м	190		
30		Зэврэлтээс хамгаалах түрхлэг	м2	2656		
31		Дулаалгын гадуур нийлэг материалаар нэг үе ороох	м2	9555		
32		П хэлбэрийн компенсатор ф250мм	ш	16		ГДГ-56 - 72 хуудаснаас үзнэ
33		П хэлбэрийн компенсатор ф200мм	ш	2		
34		П хэлбэрийн компенсатор ф150мм	ш	10		
35		П хэлбэрийн компенсатор ф125мм	ш	16		
36		П хэлбэрийн компенсатор ф100мм	ш	24		
37		П хэлбэрийн компенсатор ф80мм	ш	8		
38		П хэлбэрийн компенсатор ф76мм	ш	14		
39		П хэлбэрийн компенсатор ф50мм	ш	2		
40		П хэлбэрийн компенсатор ф40мм	ш	4		
41		П хэлбэрийн компенсатор ф150мм /цайрдсан/	ш	4		
42		П хэлбэрийн компенсатор ф125мм /цайрдсан/	ш	1		
43		П хэлбэрийн компенсатор ф100мм /цайрдсан/	ш	13		
44		П хэлбэрийн компенсатор ф80мм /цайрдсан/	ш	14		
45		П хэлбэрийн компенсатор ф76мм /цайрдсан/	ш	19		
46		П хэлбэрийн компенсатор ф50мм /цайрдсан/	ш	15		
47		П хэлбэрийн компенсатор ф40мм /цайрдсан/	ш	13		
48		П хэлбэрийн компенсатор ф32мм /цайрдсан/	ш	14		
49		П хэлбэрийн компенсатор ф25мм /цайрдсан/	ш	3		
50	серия 4.903-10 вып 1	Хэвлэмэл отвод 90°250 с32	ш	10	30.8	ГДГ-47 - 72 хуудаснаас үзнэ. ДХ дахь отводын тоо ороогүй.
51		Хэвлэмэл отвод 90°200 с32	ш	12	14.8	
52		Хэвлэмэл отвод 90°150 с40	ш	42	7.9	
53		Хэвлэмэл отвод 90°125 с32	ш	64	3.8	
54		Хэвлэмэл отвод 90°100 с40	ш	112	2.4	
55		Хэвлэмэл отвод 90°80 с50	ш	38	1.6	
56		Хэвлэмэл отвод 90°65 с60	ш	62	1.1	
57		Хэвлэмэл отвод 90°50 с80	ш	12	0.6	
58		Хэвлэмэл отвод 90°40 с80	ш	16	0.3	
59		Хэвлэмэл отвод 90°150 с40 /цайрдсан/	ш	19	7.9	
60		Хэвлэмэл отвод 90°125 с32 /цайрдсан/	ш	4	3.8	
61		Хэвлэмэл отвод 90°100 с40 /цайрдсан/	ш	64	2.4	
62		Хэвлэмэл отвод 90°80 с50 /цайрдсан/	ш	62	1.6	
63		Хэвлэмэл отвод 90°65 с60 /цайрдсан/	ш	85	1.1	
64		Хэвлэмэл отвод 90°50 с80 /цайрдсан/	ш	76	0.6	
65		Хэвлэмэл отвод 90°40 с80 /цайрдсан/	ш	64	0.3	
66		Хэвлэмэл отвод 90°32 с80 /цайрдсан/	ш	62	0.2	
67		Хэвлэмэл отвод 90°25 с80 /цайрдсан/	ш	14	0.1	
68	Серия Г.493-1 вып-1	Хоолойн гулсах тулгуур ГТ 17.10-273	ш	144	3.85	ГДГ-26 - 33 хуудаснаас үзнэ
69		Хоолойн гулсах тулгуур ГТ 17.10-219	ш	43	3.71	
70		Хоолойн гулсах тулгуур ГТ 17.10-159	ш	448	1.33	
71		Хоолойн гулсах тулгуур ГТ 17.10-108	ш	1394	1.1	
72		Хоолойн гулсах тулгуур ГТ 17.10-76	ш	1293	0.89	
73		Хоолойн гулсах тулгуур ГТ 17.10-45	ш	1031	0.7	
74	Г-991-1 вып 1, альбом 2	Төмөр бетон дэр ОП-3	ш	144	37.54	
75		Төмөр бетон дэр ОП-2	ш	1885	12.63	
76		Төмөр бетон дэр ОП-1	ш	2325	10.23	

УБ. БГД 11-р хороо
Энэбишийн өргөн чөлөө
78-р байр 204 тоот
Утас: 7604 4780

"ДНТ" ХХК

Төв аймаг. Зуунмод сум. 1-р баг.
ХАЛААЛТЫН 2-Р ЗУУХНЫ ХОЁРДУГААР ХЭЛХЭЭНИЙ ШУГАМ СУЛЖЭЭ

Материалын ерөнхий түүвэр-1

Үе шат: А.3

Инженер		М.Буянхишиг	ЕГ Шифр: ДНТ-10-2/2019.24	Масштаб:	Хуудас: 207
Гүйцэтгэсэн		Э.Бат-Эрдэнэ	ТГ Шифр:	Зургийн дугаар: ГДГ-4	Огноо: 2024.04.15
Шалгасан		Л.Энхсайхан			

Материалын ерөнхий түүвэр-2

№	Тэмдэглэгээ	Материалын нэр	Х/н	Тоо хэмжээ	Нэгж жин, кг	Тайлбар
77	Г-991-1 вып 1, альбом 2	(1200+1200)x600(h) сувгийн цут.бетон эргэлтийн өнцөг	ш	3		ГДГ-47 - 55 хуудаснаас үзнэ
78		(1200+1000)x600(h) сувгийн цут.бетон эргэлтийн өнцөг	ш	2		
79		(1200+1000)x460(h) сувгийн цут.бетон эргэлтийн өнцөг	ш	1		
80		(1000+800)x600(h) сувгийн цут.бетон эргэлтийн өнцөг	ш	8		
81		1400x460(h) сувгийн цут.бетон эргэлтийн өнцөг	ш	6		
82		1400x385(h) сувгийн цут.бетон эргэлтийн өнцөг	ш	2		
83	Г-991-1 вып 1, альбом 2	(1200+1200)x600(h) сувгийн цут.бетон компенсатор ниш	ш	8		ГДГ-56 - 72 хуудаснаас үзнэ
84		(1200+1000)x600(h) сувгийн цут.бетон компенсатор ниш	ш	1		
85		(1200+1000)x460(h) сувгийн цут.бетон компенсаторын ниш	ш	5		
86		(1000+800)x460(h) сувгийн цут.бетон компенсаторын ниш	ш	20		
87		1400x460(h) сувгийн цут.бетон компенсаторын ниш	ш	11		
88		1400x385(h) сувгийн цут.бетон компенсаторын ниш	ш	3		
89		(900x450(h) хэмжээтэй угсрамал т/б суваг "Л-4"	ш	589	1050	ГДГ-26 - 33 хуудаснаас үзнэ.
90		(1200x580(h) хэмжээтэй угсрамал т/б суваг "Л-7"	ш	491	1720	
91		(1500x610(h) хэмжээтэй угсрамал т/б суваг "Л-9"	ш	237	2420	
92		(2100x590(h) хэмжээтэй угсрамал т/б суваг "Л-10"	ш	20	3520	
93		(2970x1150x100(h) хэмжээтэй т/б сувгийн хучилтын хавтан "Л-4х"	ш	589	850	
94		(2970x1450x120(h) хэмжээтэй т/б сувгийн хучилтын хавтан "Л-7х"	ш	465	1300	
95		(2970x1800x120(h) хэмжээтэй т/б сувгийн хучилтын хавтан "Л-9х"	ш	237	1620	
96		Хоолойн үл хөдлөх тулгуур Т4.06 -273	ком	22	11.23	УХТ-ийн хэсэглэл, бетон хийц, хучилтыг ГДГ-73 - 80 хуудаснаас үзнэ
97		Хоолойн үл хөдлөх тулгуур Т4.05 -219	ком	6	11.64	
98		Хоолойн үл хөдлөх тулгуур Т4.03 -159	ком	28	6.6	
99		Хоолойн үл хөдлөх тулгуур Т4.02 -133	ком	23	4.4	
100		Хоолойн үл хөдлөх тулгуур Т4.01 -108	ком	55	4.3	
101		Хоолойн үл хөдлөх тулгуур Т3.06 -89	ком	42	0.49	
102		Хоолойн үл хөдлөх тулгуур Т3.05 -76	ком	46	0.47	
103		Хоолойн үл хөдлөх тулгуур Т3.04 -50	ком	30	0.368	
104		Хоолойн үл хөдлөх тулгуур Т3.03 -40	ком	26	0.35	
105		Хоолойн үл хөдлөх тулгуур Т3.02 -32	ком	21	0.34	
106		Хоолойн үл хөдлөх тулгуур Т3.01 -25	ком	5	0.33	
107		Сувгийн үл хөдлөх тулгуур, швеллер №14 L=1800	ком	22	22.14	
108		Сувгийн үл хөдлөх тулгуур, швеллер №14 L=2450x2	ком	29	60.27	
109		Сувгийн үл хөдлөх тулгуур, швеллер №14 L=2850x2	ком	11	70.11	УХТ-ийн хэсэглэл, бетон хийц, хучилтыг ГДГ-73 - 00 хуудаснаас үзнэ
110		Сувгийн үл хөдлөх тулгуур, швеллер №14 L=3000x2	ком	3	73.8	
111		Сувгийн үл хөдлөх тулгуур, швеллер №14 L=3150x2	ком	11	77.49	
112		Дулааны худаг	ком	71		Худгийн доторх түүврийг ГДГ-81 - 172 -с үзнэ
113	Серия Г-991-1 вып 2	ТК-5 маягийн дулааны худгийн барилгын хийцлэл	ком	9		ГДГ-173-с үзнэ
114		ТК-6 маягийн дулааны худгийн барилгын хийцлэл	ком	6		ГДГ-174-с үзнэ
115		ТК-7 маягийн дулааны худгийн барилгын хийцлэл	ком	15		ГДГ-175-с үзнэ
116		ТК-8 маягийн дулааны худгийн барилгын хийцлэл	ком	9		ГДГ-176-с үзнэ
117		ТК-9 маягийн дулааны худгийн барилгын хийцлэл	ком	14		ГДГ-177-с үзнэ
118		ТК-10 маягийн дулааны худгийн барилгын хийцлэл	ком	3		ГДГ-178-с үзнэ
119		ТК-11 маягийн дулааны худгийн барилгын хийцлэл	ком	4		ГДГ-179-с үзнэ
120	Серия Г-991-1 вып 2	ТК-12 маягийн дулааны худгийн барилгын хийцлэл	ком	3		ГДГ-180-с үзнэ
121		ТК-13 маягийн дулааны худгийн барилгын хийцлэл	ком	5		ГДГ-181-с үзнэ
122		ТК-14 маягийн дулааны худгийн барилгын хийцлэл	ком	2		ГДГ-182-с үзнэ
123		ТК-15 маягийн дулааны худгийн барилгын хийцлэл	ком	1		ГДГ-183-с үзнэ
		Бууллах ажил:				
124		Дулааны худаг бууллах /бүрэн/	ком	69		441.6 м3
125		Хуучин сувгийн хана бууллах	у/м	2774		365 м3
126		Хуучин сувгийн хучилтын хавтан бууллах ГСХ-7, 9, 10, 12	ш	3066		
127		Хуучин хоолой бууллах ф50-200мм	у/м	8313		

Шугам сүлжээ хамгаалах болон зам талбайг бууллах нөхөн сэргээх ажил

№	Тэмдэглэгээ	Материалын нэр	Х/н	Тоо хэмжээ	Нэгж жин, кг	Тайлбар
1	Цэвэр, бохир усны хоолой ф150	Ган бүрхэвч ф250x5 L=6000	ш	30	33.26	
2	Цэвэр, бохир усны хоолой ф200	Ган бүрхэвч ф300x5 L=6000	ш	6	39.71	
3	Цэвэр, бохир усны хоолой ф250	Ган бүрхэвч ф350x5 L=6000	ш	4	46.16	
4	Цахилгааны кабель 0,4кВт	Ган бүрхэвч ф100x3.5 L=6000x2	ш	5	9.08x2	
5	Цахилгааны кабель 10кВт	Ган бүрхэвч ф100x3.5 L=6000x2	ш	5	9.08x2	
6	Холбооны кабель, сувагчлал	Ган бүрхэвч ф100x3.5 L=6000x2	ш	18	9.08x2	
7		Анхаарууллан хамгаалах тууз	у/м	168	-	
8	Хашаа хайс	Бууллах, эргүүлэн угсрах	у/м	90+160	-	
9	Асфальтон бетон зам	Бууллах, эргүүлэн нөхөн сэргээх	м2	96		
10	Явган хүний зам	Бууллах, эргүүлэн угсрах	м2	600		
11	Бетон талбай зам	Бууллах, эргүүлэн цутгах	м2	450		

Кабель шугаманай ажиллах:

Ажил эхлэхээс өмнө трассын дагуу бусад шугам сүлжээтэй огтолцож байгаа эсэхийг дахин шалган нягтлах шаардлагатай.

Огтолцох болон ойрхон оршиж байгааг тодорхойлсны дараа, ашиглагч байгууллагын хяналтан доор гэмтээлгүйгээр ил гарган 6 метрийн урттай ган бүрхэвчийг хомутлах маягаар хамгаалсны дараа цутгах угсрах ажлыг гүйцэтгэх да дуусны дараа акт үйлдэн хүлээлгэж өгнө.

Цахилгаан, холбооны кабель шугаманай огтолцсон хэсэгт заавал нөөц ган бүрхэвч угсарч хамгаалтын анхаарууллах туузаар тоноглох ёстой.

Угсралтын ажлын үед эвдэгдсэн зам талбай тохижилтын ажлыг эргүүлэн сэргээн засварлана.

УБ. БГД 11-р хороо Энэбишийн өргөн чөлөө 78-р байр 204 тоот Утас: 7604 4780 "ДНТ" ХХК	Төв аймаг. Зүүнмод сум. 1-р баг. ХАЛААЛТЫН 2-Р ЗҮҮХНЫ ХОЁРДУГААР ХЭЛХЭЭНИЙ ШУГАМ СҮЛЖЭЭ				
	Материалын ерөнхий түүвэр-2				Үе шат: А.3
	Инженер	М.Сүхбаатар	ГГ Шифр: ДНТ-10-2/2019.24	Масштаб:	Хуудас: 207
	Гүйцэтгэсэн	Э.Бат-Эрдэнэ	ТГ Шифр:	Зургийн дугаар: ГДГ-5	Огноо: 2024.04.15
	Шалгасан	Л.Энхсайхан			

Орчны тойм
М1:4000

Халаалтын 2-р хэсгийн дулаан ачаалал /Гкал/цаг/

	Нэр	Qхалаалт Гкал/цаг	Qхху Гкал/цаг	Qнийт Гкал/цаг
1	УБДС хийсэн тооцоонд хамрагдсан барилгууд	5.02	1.29	6.31
2	Нэмж тооцсон барилгууд	0.58	0.20	0.78
3	Ерөнхий төлөвлөгөөгөөр нэмэгдэх барилгууд	1.94	1.16	3.10
3	Буулгах барилгууд	0.17	0.05	0.22
	Нийт дүн	7.36	2.60	9.96

Тайлбар

1. Энэхүү ажлын зурагт Төв аймгийн Зуунмод хотод Дулааны станц төлөвлөж буйтай холбогдуулан "Төв чандмань-ДЭХГ" ОНӨААТҮГ-ын харьяа Халаалтын 2-р хэсгийн одоо байгаа шугам сүлжээг өргөтгөн шинэчлэх, хэрэглээний халуун усны шугам нэмж төлөвлөх ажлын хүрээнд 2020-2023 онд хийгдсэн барилга угсралтын ажил, шинээр батлагдсан зураг төсөл боловсруулах даалгаврын дагуу БХТ-ийн 205/2020 тоот магадлалын дүгнэлтээр баталгаажсан ДНТ-10/2019 шифртэй ажлын зурагт хийгдэх тодотгол шинэчэлтийг тусгав.
2. Зураг төслийг Төв аймгийн ЗДТГ, ГХБХБГ-ын захиалгаар дор дурьдсан техникийн бичиг баримтыг үндэслэн боловсруулав. Үүнд:
   - Зураг төсөл боловсруулах 2024.04.20-ны өдрийн ЗТ-04/24 тоот гэрээ
   - Төв аймгийн БЗОСК-ийн захирал Д.Ганбаярын баталсан 2019 оны 03 сарын 20-ны өдрийн 28/17 тоот зургийн даалгавар, ГХБХБГ-ын дарга Б.Насанжаргалын баталсан 2024.04.15-ны өдрийн 09/24 тоот зургийн даалгавар
   - Төв аймгийн Ерөнхий архитектороос өгсөн ойрын жилүүдэд Ерөнхий төлөвлөгөөний дагуу нэмэгдэх барилгууд, аймгийн төвийн дэвсгэр зураг
   - "Төв чандмань ДЭХГ" ОНӨААТҮГ ын 2019 оны 05 сарын 17 өдрийн 142 тоот техникийн нөхцөл
   - БХТ-ийн 2020.02.14-ны өдрийн 205/2020 тоот магадлалын ерөнхий дүгнэлтээр баталгаажсан ДНТ-10/2019 шифртэй ажлын зураг төсөл
   - "УБДС" ТӨХК аар хийлгүүлсэн халаалтын бүх хэсгүүдийн ачааллын тооцоо
   - Газар дээр хийсэн хэмжилтийг үндэслэн холбогдон норм дүрэм
   - БНбД 41-02-13 "Дулааны сүлжээ"
   - БНбД 23-01-09 "Барилгад хэрэглэх геофизикийн үзүүлэлт"-ийн дагуу тус тус боловсруулав.
4. Барилга баригдах газрын цаг уурын нөхцөл:
   - Гадна агаарын тооцоот температур: Хамгийн хүйтэн 5 хоног-(-30,6) хэм /Зуунмод хот/
   - Галлагааны хугацааны үргэлжлэх хугацаа - 230 хоног
   - Салхины дундаж хурд - 3,9м/с
5. Шугам дахь дулаан зөөгч -Ус. Дулаан зөөгчийн температур: Өгөх шугамд /95°С/, Буцах шугамд /70°С/
6. Зуунмод хотод Дулаан станц барих төслийн хүрээнд Халаалтын 2-р хэсэгт шугам сүлжээнд холбогдсон ба холбогдох боломжтой барилгууд болон Ерөнхий төлөвлөгөөгөөр ойрын жилүүдэд баригдах барилгуудын нийт халаалтын ачаалал нь 7.36 Гкал/цаг, хэрэгцээний халуун ус /ХХУ/-ны ачаалал нь 2.6 Гкал/цаг болж байна.
7. Энэхүү 2-р хэлхээний шугам сүлжээг төлөвлөж буй Дулааны станц болон Дулаан хуваарилах төвийн ачаалалтай уялдуулан үе шаттайгаар холбож ашиглана. 2020-2023 онд Халаалтын 2-р зуухны ДХ-13 -с ДХ-17 хүртэл нийт 197,5 у/м шугам хоолойн угсралтын ажлыг хийж гүйцэтгэсэн тул энэхүү зураг төслөөр энэ хэсгийн шугам сүлжээг зөвхөн уялдуулж харна. Ажлын тоо хэмжээ нь материалын түүврээс хасагдсан.
8. Өгөгдсөн зургийн даалгаврын дагуу халаалтын 2-р хэсгийн төв шугамуудын трассын дагуу тоосго, чулуу, блокоор өрсөн ба цаашид ашиглалтын шаардлага хангахгүй бетон суваг, худаг болон шугамуудыг буулган шинээр төмөр бетон онгоцон суваг угсарна. Ерөнхий төлөвлөгөөний дагуу ойрын жилүүдэд барихаар төлөвлөгдсөн 10-н давхар барилгуудыг ДХ-1 ээс зүүн тийш гарсан салааг өргөтгөж холбохоор төлөвлөв. Асфальтон хучилттай автозамтай огтлох хэсэгт нэвтрэх суваг угсарна.
9. Нийт 71-н дулааны худаг, 76 үл хөдлөх тулгуур, 24 эргэлтийн өнцөг, 48-н "П" хэлбэрийн компенсатор /зөөлөвч/-ын нишийг газар дээр нь цутгаж хийнэ. Бетон эдэлхүүний шороо хөрстэй харьцах гадаргууд халуун битум түрхлэг 2 үе хийж ус чийгнээс хамгаална. Худаг, сувгийн хучилт, таг хийцүүдийг хооронд нь цементэн зуурмагаар гагнаж ус орохоос сэргийлнэ.
10. Ст20 маркийн ган хоолойнуудыг үл нэвтрэх цутгамал бетон сувагт гулсах тулгуур, бетон дэр дээр угсарна. Тулгууруудын хоорондын зай: ф250мм - 7м, ф200мм - 6м, ф150мм - 5м, ф125мм - 4.5м, ф100мм - 4 м, ф89мм - 3.5м, ф57, 76мм - 3м, ф40мм - 2.5м, ф32мм - 2м, ф25мм - 1,7м-т тус тус байна. Шугам хоолойг зэврэлтээс хамгаалах түрхлэгийг 2 дахин хийж, 50 мм зузаантай пенополиуретанаар дулаалан, гадуур нь ус чийгэнд тэсвэртэй материалаар ам дарж нягт орооно.
11. Хоолойн угсралт, туршилт тохируулгыг БНбД 3.05.03-95 "Дулааны шугам сүлжээ"-н дагуу гүйцэтгэнэ.
12. Барилга угсралтын явцад төсөлд тусгасан шийдлийг өөрчлөх шаардлага гарвал зохиогчтой зөвшөөрөлцөх хэрэгтэй.
13. Газар шорооны ажил эхлэхийн өмнө цахилгаан, холбооны суваг, кабелийн байршлыг тогтоон холбогдох байгууллагуудаас зөвшөөрөл авах ба угсралтын үед дагаж мөрдөх техник аюулгүй ажиллагааны дүрэм журмыг баримтлах хэрэгтэй.
14. Дулааны худгуудад байгаа хэрэглэгчийн холболтуудыг буцаан холбоно.

DHT УБ, БГД 11-р хороо Энэбишийн өргөн чөлөө 78-р байр 204 тоот Утас: 7604 4780	Төв аймаг. Зуунмод сум. 1-р баг. ХАЛААЛТЫН 2-Р ЗУУХНЫ ХОЁРДУГААР ХЭЛХЭЭНИЙ ШУГАМ СҮЛЖЭЭ					
	Орчны тойм, тайлбар, үндсэн үзүүлэлт					Үе шат: А.З
	Инженер		Л.Энхсайхан	ЕГ Шифр: ДНТ-10-2/2019.24	Масштаб: М1:4000	Хуудас: 207
	Гүйцэтгэсэн		Э.Бат-Эрдэнэ			
"ДНТ" ХХК	Шалгасан		М.Буянхишиг	ТГ Шифр:	Зургийн дугаар: ГДГ-7	Огноо: 2024.04.15

8

ЗӨВШӨӨРСӨН:

"Төв чандмант-ДЭХГ" ОНӨААТҮГ-ын дарга /Ц.Батсүх/

"Төв чандмань-ДЭХГ" ОНӨААТҮГ-ын Ерөнхий инженер /С.Отгонцэцэг/

N

Дулааны шугамын байгуулалтын тойм
М1:2500

Томъёолсон тэмдэг

Тэмдэг	Нэр
411	Одоо байгаа барилга
	Төлөвлөж буй дулаан цэвэр усны суваг, шугам
	Төлөвлөж буй "П" хэлбэрийн зөөлөвч /компенсатор/
	Төлөвлөж буй дулааны худаг, үл хөдлөх тулгуур
	2020-2023 онд хийгдсэн шугам сүлжээ
	Одоо байгаа дулаан цэвэр усны суваг, шугам
	Одоо байгаа 0.4кВ-ын кабель, шугам
	Одоо байгаа холбооны кабель, сувагчлал
	Одоо байгаа 10 ба 6 кВ-ын кабель
	Одоо байгаа цэвэр усны шугам
	Одоо байгаа бохир усны шугам

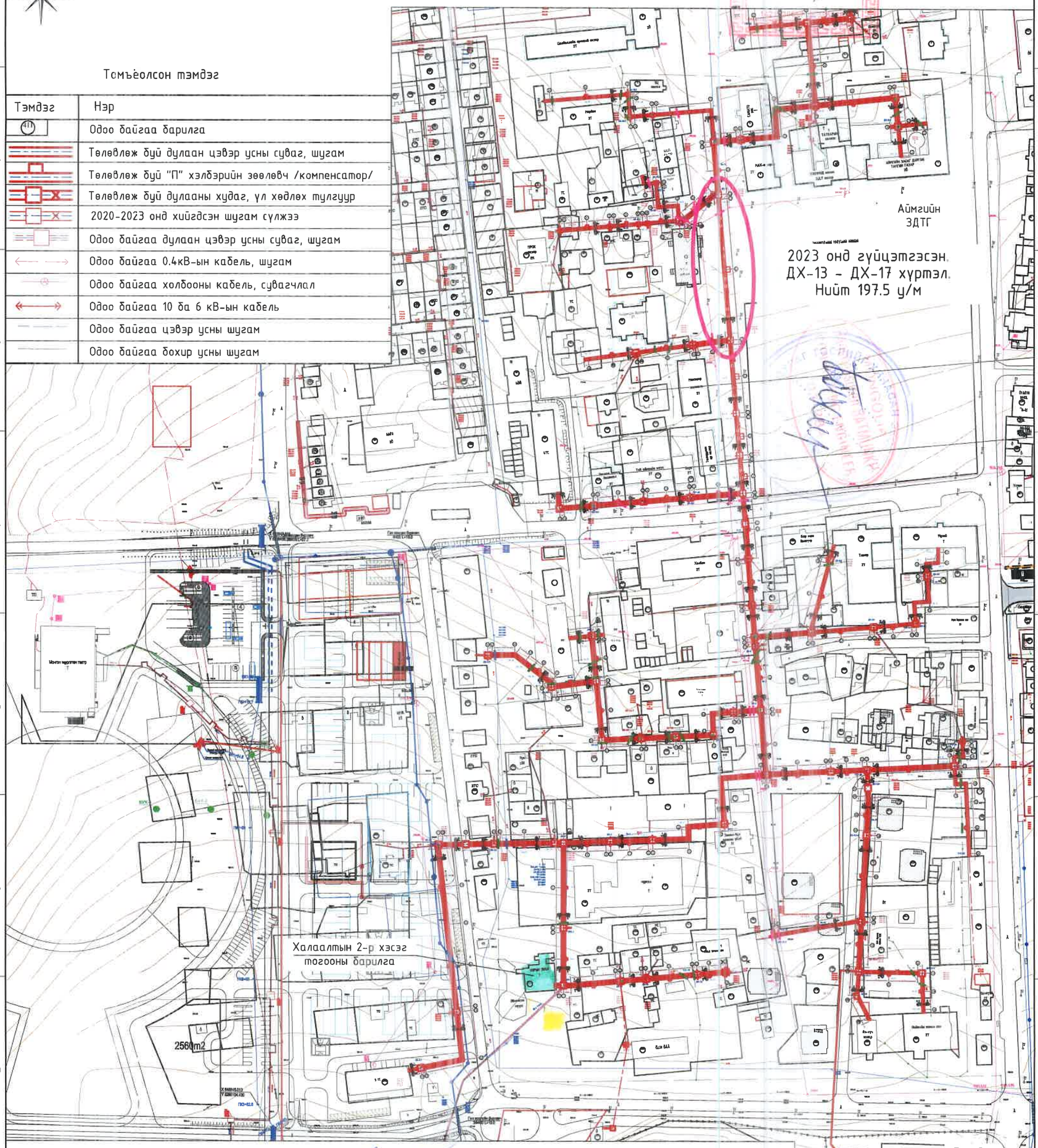

Хянасан:

Төв аймгийн ГХБХБГ-ын инженер Ц.Нямгарав

DHT УБ, БГД 11-р хороо Энэбишийн өргөн чөлөө 78-р байр 204 тоот Утас: 7604 4780 "ДНТ" ХХК	Төв аймаг, Зуунмод сум, 1-р баг. ХАЛААЛТЫН 2-Р ЗУУХНЫ ХОЁРДУГААР ХЭЛХЭЭНИЙ ШУГАМ СҮЛЖЭЭ				
	Дулааны шугамын байгуулалтын тойм				Үе шат: А.З
	Инженер	Л.Энхсайхан	ЕГ Шифр: ДНТ-10-2/2019.24	Масштаб: М1:2500	Хуудас: 207
	Гүйцэтгэсэн	З.Бат-Эрдэнэ	ТГ Шифр:	Зургийн дугаар: ГДГ-8	Огноо: 2024.04.15
	Шалгасан	М.Буянхишиг			

А3

Дулааны шугамын байгуулалт-1
/Халаалтын 2-р хэсгийн тогооны барилгаас Зө-2 хүртэл , ДХ-1 ээс ДХ-1.4 хүртэл/

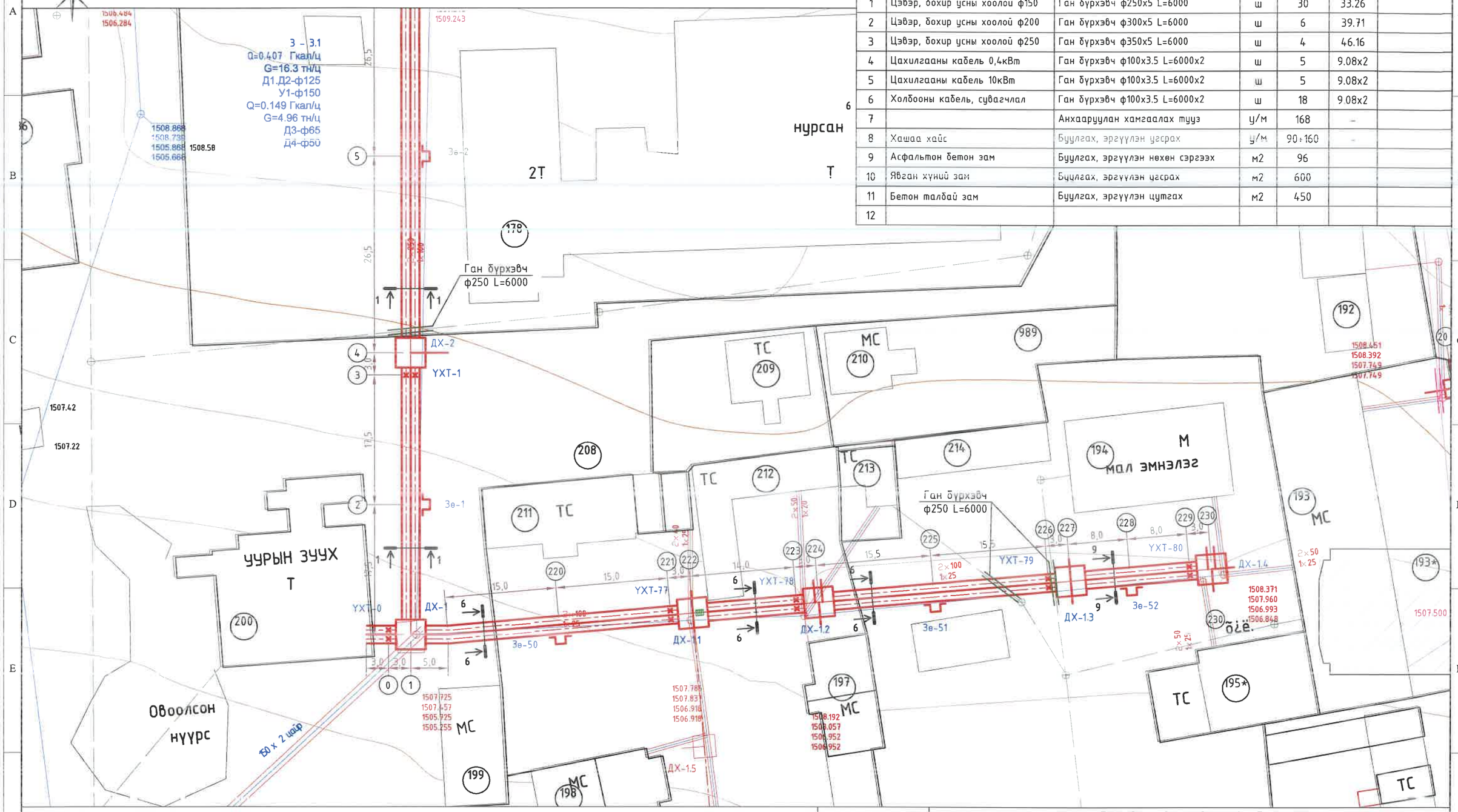

Шугам сүлжээ хамгаалах болон зам талбайг буулгах нөхөн сэргээх ажил						
№	Тэмдэглэгээ	Материалын нэр	Х/н	Тоо хэмжээ	Нэгж жин, кг	Тайлбар
1	Цэвэр, бохир усны хоолой ф150	Ган бүрхэвч ф250х5 L=6000	ш	30	33.26	
2	Цэвэр, бохир усны хоолой ф200	Ган бүрхэвч ф300х5 L=6000	ш	6	39.71	
3	Цэвэр, бохир усны хоолой ф250	Ган бүрхэвч ф350х5 L=6000	ш	4	46.16	
4	Цахилгааны кабель 0,4кВт	Ган бүрхэвч ф100х3.5 L=6000х2	ш	5	9.08х2	
5	Цахилгааны кабель 10кВт	Ган бүрхэвч ф100х3.5 L=6000х2	ш	5	9.08х2	
6	Холбооны кабель, сувагчлал	Ган бүрхэвч ф100х3.5 L=6000х2	ш	18	9.08х2	
7		Анхааруулан хамгаалах тууз	у/м	168	-	
8	Хашаа хайс	Буулгах, эргүүлэн угсрах	у/м	90+160	-	
9	Асфальтон бетон зам	Буулгах, эргүүлэн нөхөн сэргээх	м2	96		
10	Явган хүний зам	Буулгах, эргүүлэн угсрах	м2	600		
11	Бетон талбай зам	Буулгах, эргүүлэн цутгах	м2	450		
12						

Ажил эхлэхээс өмнө трассын дагуу бусад шугам сүлжээтэй огтлолцож байгаа эсэхийг дахин шалган нягтлах шаардлагатай.

Огтолцох болон ойрхон оршиж байгааг тодорхойлсны дараа, ашиглагч байгууллагынхны хяналтан доор гэмтээлгүйгээр ил гарган 6 метрийн урттай ган бүрхэвчийг хомутлах маягаар хамгаалсны дараа цутгах угсрах ажлыг гүйцэтгэх ба дуусны дараа акт үилдэн хүлээлгэж өгнө.

Цахилгаан, холбооны кабель шугамтай огтолцсон хэсэгт заавал нөөц ган бүрхэвч угсарч хамгаалтын анхааруулах туузаар тоноглох ёстой.

Угсралтын ажлын үед эвдэгдсэн зам талбай тохижолтын ажлыг эргүүлэн сэргээн засварлана.

УБ. БГД 11-р хороо Энэбишийн өргөн чөлөө 78-р байр 204 тоот
Утас: 7604 4780
"ДНТ" ХХК

Төв аймаг. Зуунмод сум. 1-р баг.
ХАЛААЛТЫН 2-Р ЗУУХНЫ ХОЁРДУГААР ХЭЛХЭЭНИЙ ШУГАМ СҮЛЖЭЭ

Дулааны шугамын байгуулалт-1
/Халаалтын тогооны барилгаас Зө-2, ДХ-1 -с ДХ-1.4 хүртэл/

Инженер		Л.Энхсайхан	ЕГ Шифр: ДНТ-10-2/2019.24	Масштаб: М1:500	Үе шат: А.3
Гүйцэтгэсэн		Э.Бат-Эрдэнэ	ТГ Шифр:	Зургийн дугаар: ГДГ-9	Хуудас: 207
Шалгасан		М.Буянхишиг			Огноо: 2024.04.15

А3

Дулааны шугамын байгууламт-2
/Зөөлөвч компенсатор Зө-2 оос ДХ-7 хүртэл/

10

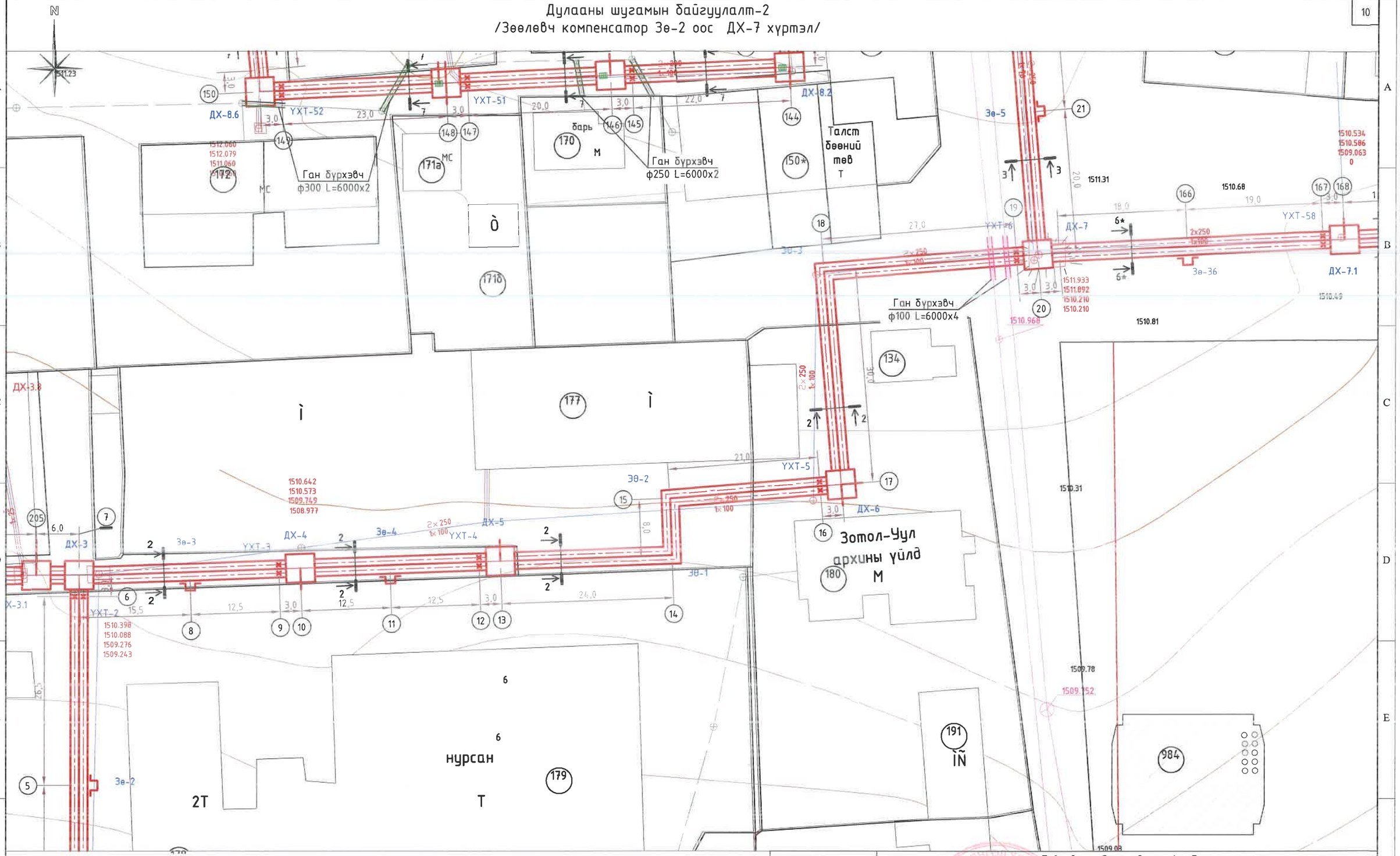

ЧБ. БГД 11-р хороо Энэбишийн өргөн чөлөө 78-р байр 204 тоот Утас: 7604 4780 "ДНТ" ХХК	Төв аймаг. Зуунмод сум. 1-р баг. ХАЛААЛТЫН 2-Р ЗҮҮХНЫ ХОЁРДУГААР ХЭЛХЭЭНИЙ ШУГАМ СҮЛЖЭЭ						Үе шат: А.З
	Дулааны шугамын байгууламт-2 /Зө-2 -с ДХ-7 хүртэл/						
	Инженер		Л.Энхцайхан	ЕГ Шифр: ДНТ-10-2/2019.24	Масштаб: М1:500	Хуудас: 207	
	Гүйцэтгэсэн	Ж.Бат-Эрдэнэ	Э.Бат-Эрдэнэ				
	Шалгасан		М.Буянхишиг	ТГ Шифр:	Зургийн дугаар: ГДГ-10	Огноо: 2024.04.15	

А3

Дулааны шугамын байгуулалт-3
/ДХ-7 -с ДХ-12 хүртэл/

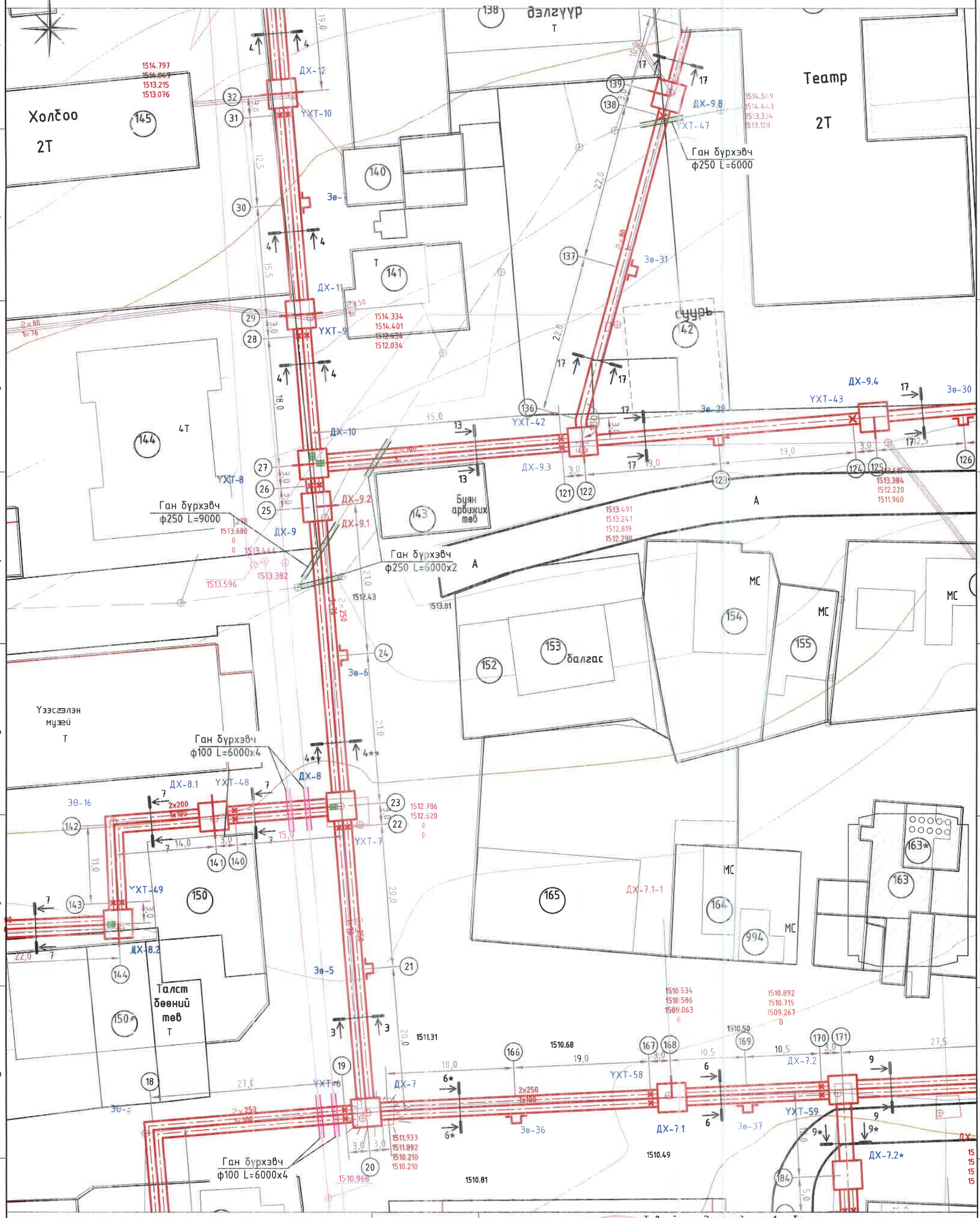

Төв аймаг. Зуунмод сум. 1-р баг.

ХАЛААЛТЫН 2-Р ЗУУХНЫ ХОЁРДУГААР ХЭЛХЭЭНИЙ ШУГАМ СҮЛЖЭЭ

Дулааны шугамын байгуулалт-3 /ДХ-7 -с ДХ-12 хүртэл/

Инженер		Л.Энхсайхан	ЕГ Шифр: ДНТ-10-2/2019.24	Масштаб: М1:500	Хуудас: 207
Гүйцэтгэсэн		Э.Бат-Эрдэнэ	ТГ Шифр:	Зургийн дугаар: ГДГ-11	Огноо: 2024.04.15
Шалгасан		М.Буянхишиг			

Үе шат: А.3

УБ. БГД 11-р хороо Энэбишийн өргөн чөлөө 78-р байр 204 тоот

Утас: 7604 4780

"ДНТ" ХХК

Дулааны шугамын байгууламт-4
/ДХ-12 -с ДХ-14 хүртэл, ДХ-13 -с 49(18)-р байр хүртэл/

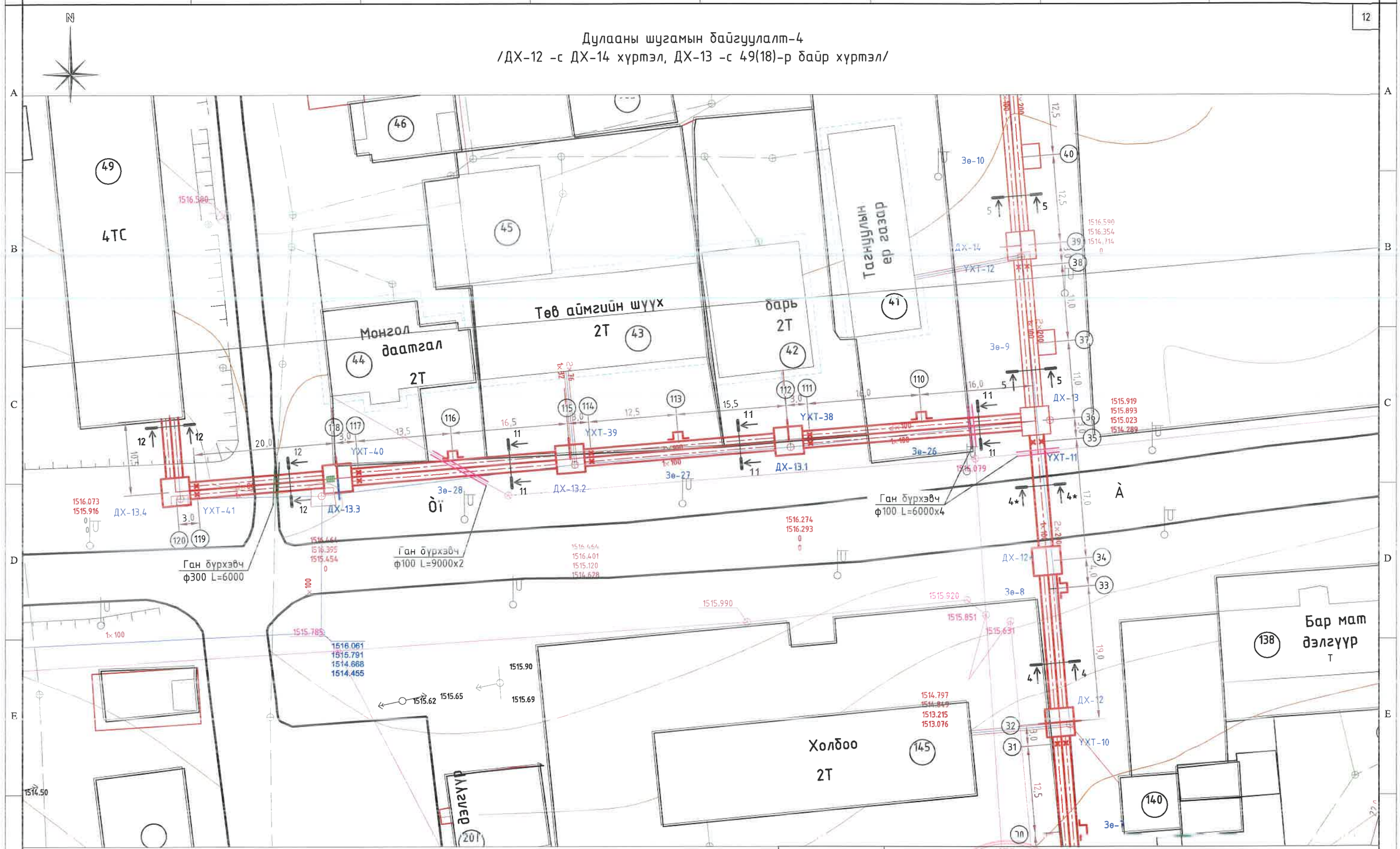

УБ. БГД 11-р хороо Энэбишийн өргөн чөлөө 78-р байр 204 тоот Утас: 7604 4780 "ДНТ" ХХК	Төв аймаг. Зүүнмод сум. 1-р баг. ХАЛААЛТЫН 2-Р ЗҮҮХНЫ ХОЁРДУГААР ХЭЛХЭЭНИЙ ШУГАМ СҮЛЖЭЭ					
	Дулааны шугамын байгууламт-4 /ДХ-12 -с ДХ-14, ДХ-13 -с 49-р байр хүртэл/					Үе шат: А.З
	Инженер		Л.Энхцайхан	ЕГ Шифр: ДНТ-10-2/2019.24	Масштаб: М1:500	Хуудас: 207
	Гүйцэтгэсэн		Э.Бат-Эрдэнэ			
	Шалгасан		М.Буянхишиг	ТГ Шифр:	Зургийн дугаар: ГДГ-12	Огноо: 2024.04.15

Дулааны шугамын байгуулалт-5
/ДХ-14 -с ДХ-16 хүртэл, ДХ-16 -с 34 байр (4-н айлын о/с) хүртэл/

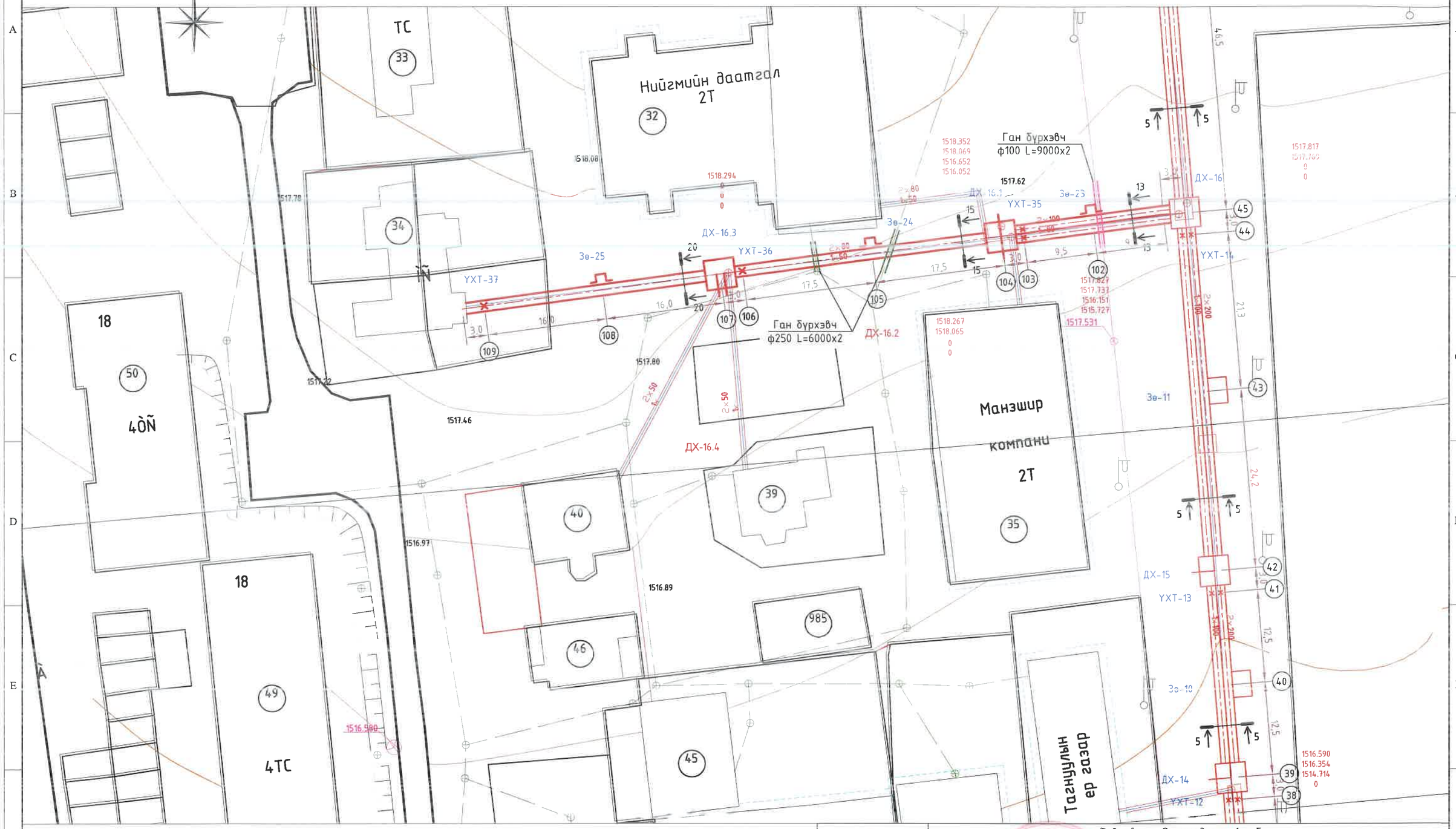

ЧБ БГД 11-р хороо Энэбишийн өргөн чөлөө 78-р байр 204 тоот Утас: 7604 4780	Төв аймаг. Зуунмод сум. 1-р баг. ХАЛААЛТЫН 2-Р ЗУУХНЫ ХОЁРДУГААР ХЭЛХЭЭНИЙ ШУГАМ СҮЛЖЭЭ				
	Дулааны шугамын байгуулалт-5 /ДХ-14 -с ДХ-16, ДХ-16 -с 34 байр хүртэл/				Үе шат: А.3
	Инженер	Л.Энхсайхан	СГ Шифр: ДНТ-10-2/2019.24	Масштаб: М1:500	Хуудас. 207
	Гүйцэтгэсэн	Э.Бат-Эрдэнэ	ТГ Шифр:	Зургийн дугаар: ГДГ-13	Огноо: 2024.04.15
"ДНТ" ХХК	Шалгасан	М.Буянхишиг			

А3

Дулааны шугамын байгуулалт-6
/ДХ-16 аас ДХ-17 хүртэл, ДХ-17 оос ДХ-17.6 хүртэл/

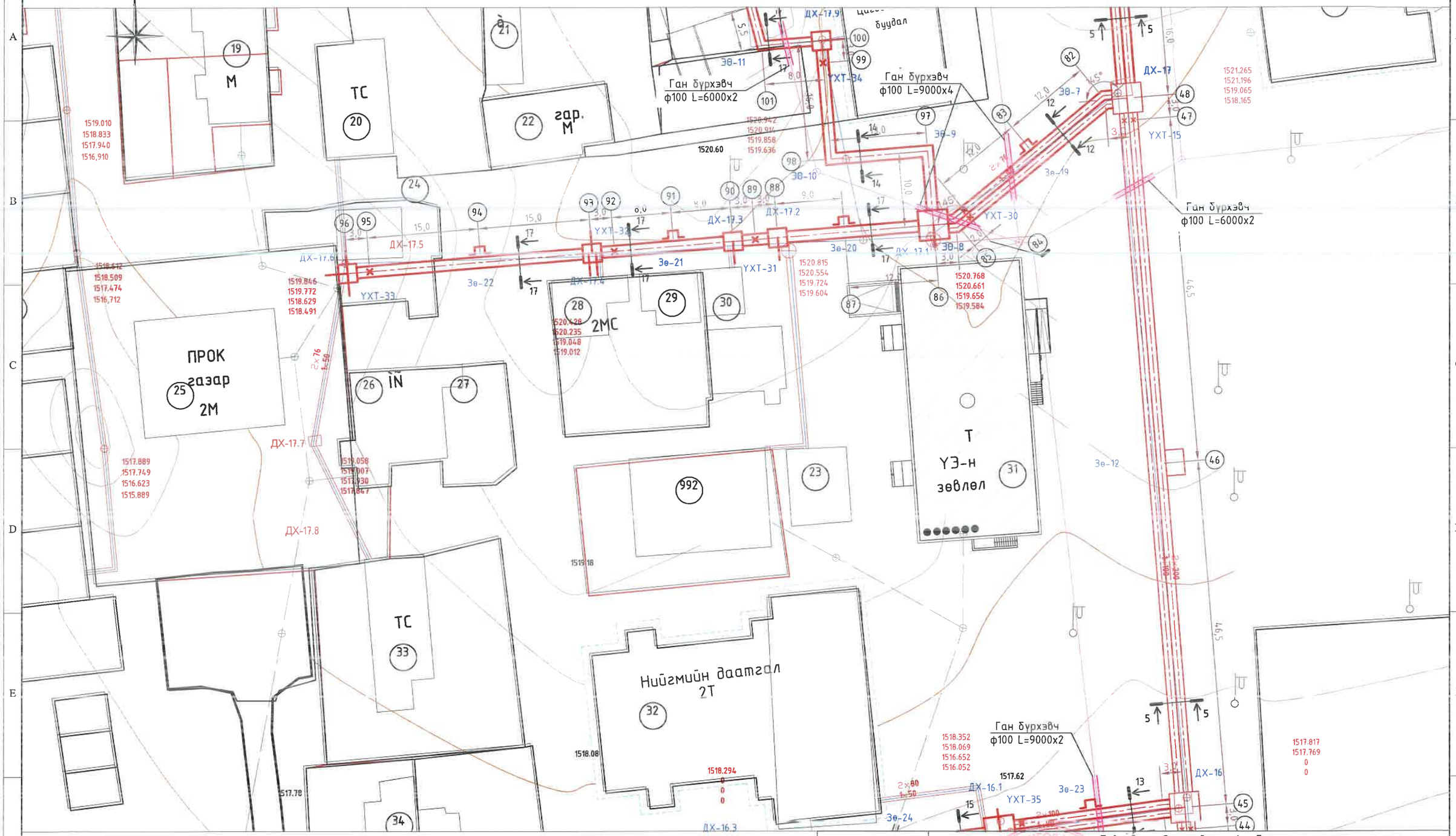

Төв аймаг. Зуунмод сум. 1-р баг. ХАЛААЛТЫН 2-Р ЗУУХНЫ ХОЁРДУГААР ХЭЛХЭЭНИЙ ШУГАМ СҮЛЖЭЭ					
Дулааны шугамын байгуулалт-6 /ДХ-16 -с ДХ-17, ДХ-17 -с ДХ-17.6 хүртэл/					Үе шат: А.3
Инженер		Л.Энхсайхан	ЕГ Шифр: ДНТ-10-2/2019.24	Масштаб: М1:500	Хуудас: 207
Гүйцэтгэсэн		Э.Бат-Эрдэнэ	ТГ Шифр:	Зургийн дугаар: ГДГ-14	Огноо: 2024.04.15
Шалгасан		М.Буянхишиг			

УБ. БГД 11-р хороо Энэбишийн өргөн чөлөө 78-р байр 204 тоот
Утас: 7604 4780
"ДНТ" ХХК

А3

Дулааны шугамын байгуулалт-7
/ДХ-17 оос ДХ-21 хүртэл, ДХ-21 ээс аймгийн ЗДТГ хүртэл/

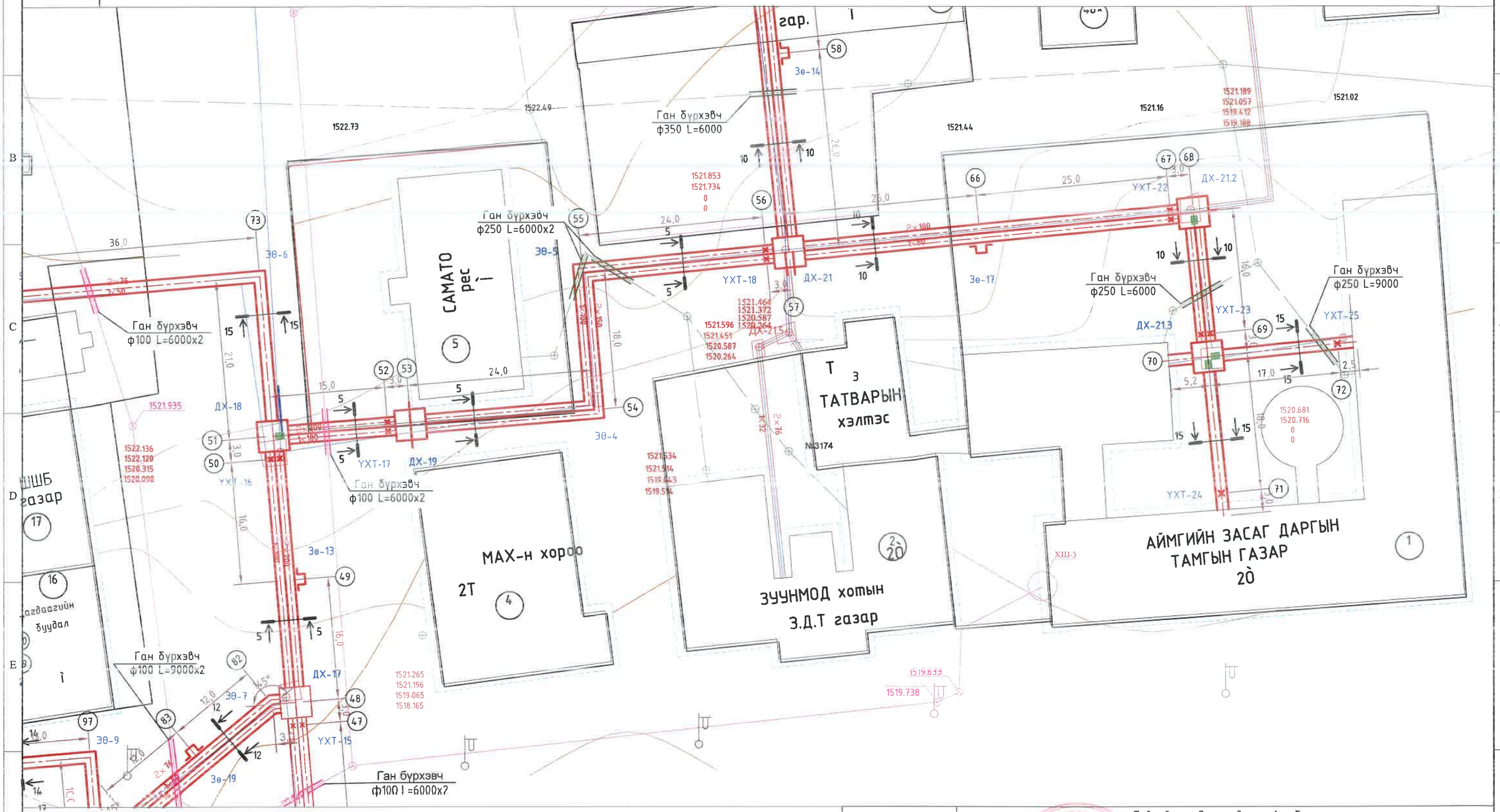

DHT УБ. БГД 11-р хороо Энэбишийн өргөн чөлөө 78-р байр 204 тоот Утас: 7604 4780 "ДНТ" ХХК	Төв аймаг. Зуунмод сум. 1-р баг. ХАЛААЛТЫН 2-Р ЗУУХНЫ ХОЁРДУГААР ХЭЛХЭЭНИЙ ШУГАМ СҮЛЖЭЭ				
	Дулааны шугамын байгуулалт-7 /ДХ-17 -с ДХ-21, ДХ-21 -с АЗДТГ хүртэл/				Үе шат: А.3
	Инженер	Л.Энхсайхан	ЕГ Шифр: ДНТ-10-2/2019.24	Масштаб: М1:500	Хуудас: 207
	Гүйцэтгэсэн	З.Бат-Эрдэнэ	ТГ Шифр:	Зургийн дугаар: ГДГ-15	Огноо: 2024.04.15
	Шалгасан	М.Буянхишиг			

А3

Дулааны шугамын байгууламт-8
/ДХ-21 эзэс 8 да 9-р байр хүртэл/

N

Ф400 L=12.0

1524.573
1524.448
1521.373
1521.273

ШҮҮХ ШИЙД ЗТС

ЗТС

8

Оргил ХХК 2Т

6

ДХ-22

ДХ-23

ДХ-21.4

УХТ-21

УХТ-20

УХТ-19

Зө-16

Зө-15

Зө-14

Ган бүрхэвч
ф250 L=6000

ХШ-2

9

63

59

62

61

60

64

65

1523.851
1522.954
1522.954
1522.286
1521.950
1521.927

дэлгүүр 2М

48

48*

7

47

гар.

58

1523.287
1523.297
1522.001

1523.527

1520.567

1522.49

1522.73

1521.44

1521.16

1521.02

1521.189
1521.057
1519.412
1519.188

Ган бүрхэвч
ф350 L=6000

1521.853
1521.734

Ган бүрхэвч
ф250 L=6000x2

САМАТО рес

5

56

55

57

УХТ-18

ДХ-21

ДХ-21.5

1521.464
1521.372
1520.587
1520.264
1521.596
1521.451
1520.587
1520.264

Зө-5

Зө-17

ДХ-21.2

УХТ-22

ДХ-21.3

УХТ-23

УХТ-25

Ган бүрхэвч
ф250 L=6000

Ган бүрхэвч
ф250 L=6000

Ган бүрхэвч
ф100 L=6000x2

солонго

73

52

53

66

67

68

69

70

72

Т-26

Т З

УБ. БГД 11-р хороо Энэбишийн өргөн чөлөө 78-р байр 204 тоот Утас: 7604 4780 "ДНТ" ХХК	Төв аймаг. Зуунмод сум. 1-р баг. ХАЛААЛТЫН 2-Р ЗҮҮХНЫ ХОЁРДУГААР ХЭЛХЭЭНИЙ ШУГАМ СҮЛЖЭЭ				
	Дулааны шугамын байгууламт-8 /ДХ-21 -с 8 да 9-р байр хүртэл/				Үе шат: А.З
	Инженер		Л.Энхсайхан	ЕГ Шифр: ДНТ-10-2/2019.24	Масштаб: М1:500
	Гүйцэтгэсэн		Э.Бат-Эрдэнэ		Хуудас: 207
	Шалгасан		М.Буянхишиг	ТГ Шифр:	Зургийн дугаар: ГДГ-16
					Огноо: 2024.04.15

Дулааны шугамын байгуулалт-9
/ДХ-18 аас Эрүүлжүүлэх байр хүртэл/

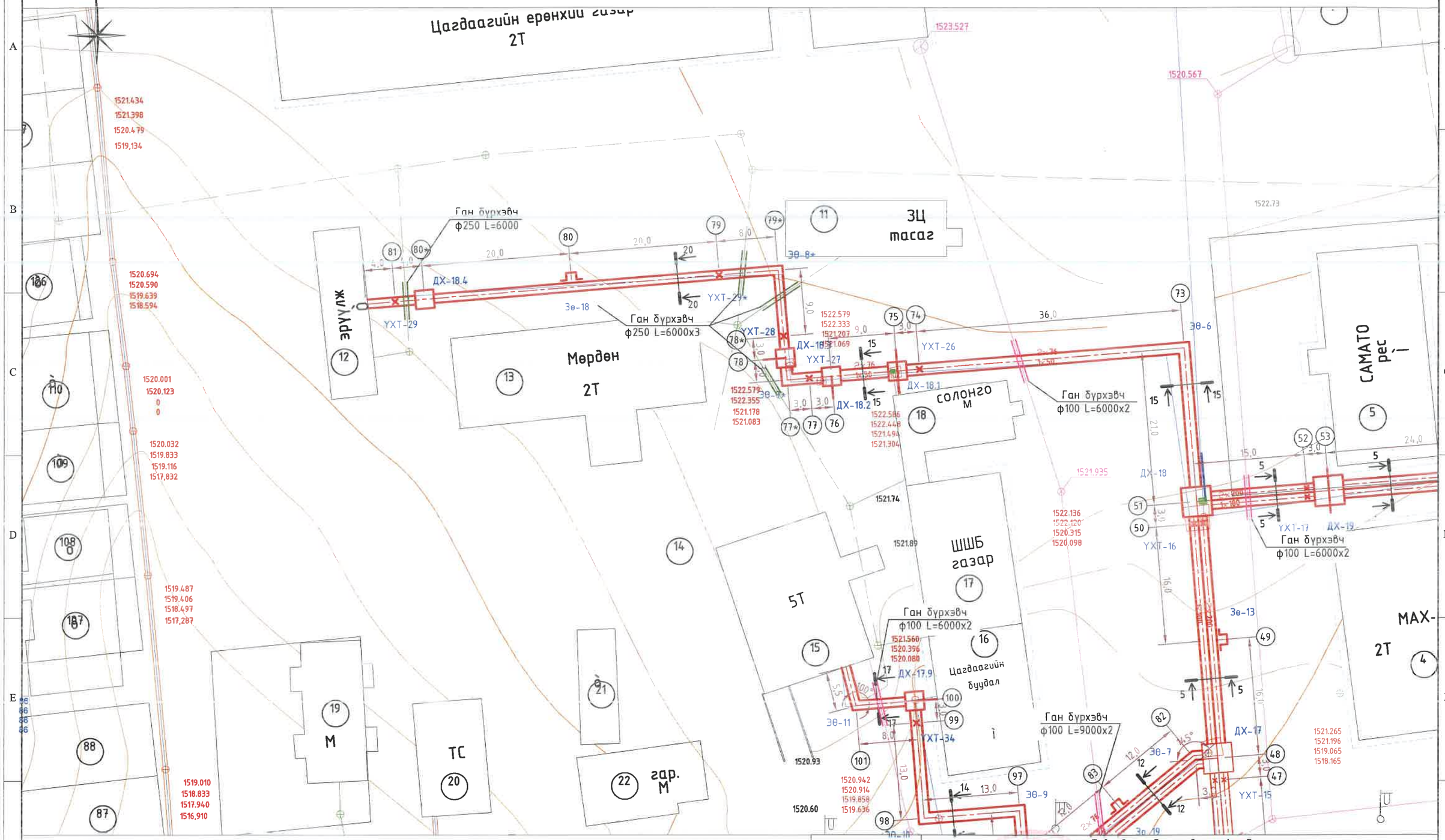

УБ. БГД 11-р хороо Энэбишийн өргөн чөлөө 78-р байр 204 тоот Утас: 7604 4780	Төв аймаг. Зуунмод сум. 1-р баг. ХАЛААЛТЫН 2-Р ЗУУХНЫ ХОЁРДУГААР ХЭЛХЭЭНИЙ ШУГАМ СҮЛЖЭЭ				
	Дулааны шугамын байгуулалт-9 /ДХ-18 -с Эрүүлжүүлэх байр хүртэл/				Үе шат: А.3
	Инженер	Л.Энхсайхан	ЕГ Шифр: ДНТ-10-2/2019.24	Масштаб: М1:500	Хуудас: 207
	Гүйцэтгэсэн	Э.Бат-Эрдэнэ	ТГ Шифр:	Зургийн дугаар: ГДГ-16	Огноо: 2024.04.15
"ДНТ" ХХК	Шалгасан	М.Буянхишиг			

А3

Дулааны шугамын байгуулалт-10
/ДХ-17 -с ДХ-17.6 хүртэл/

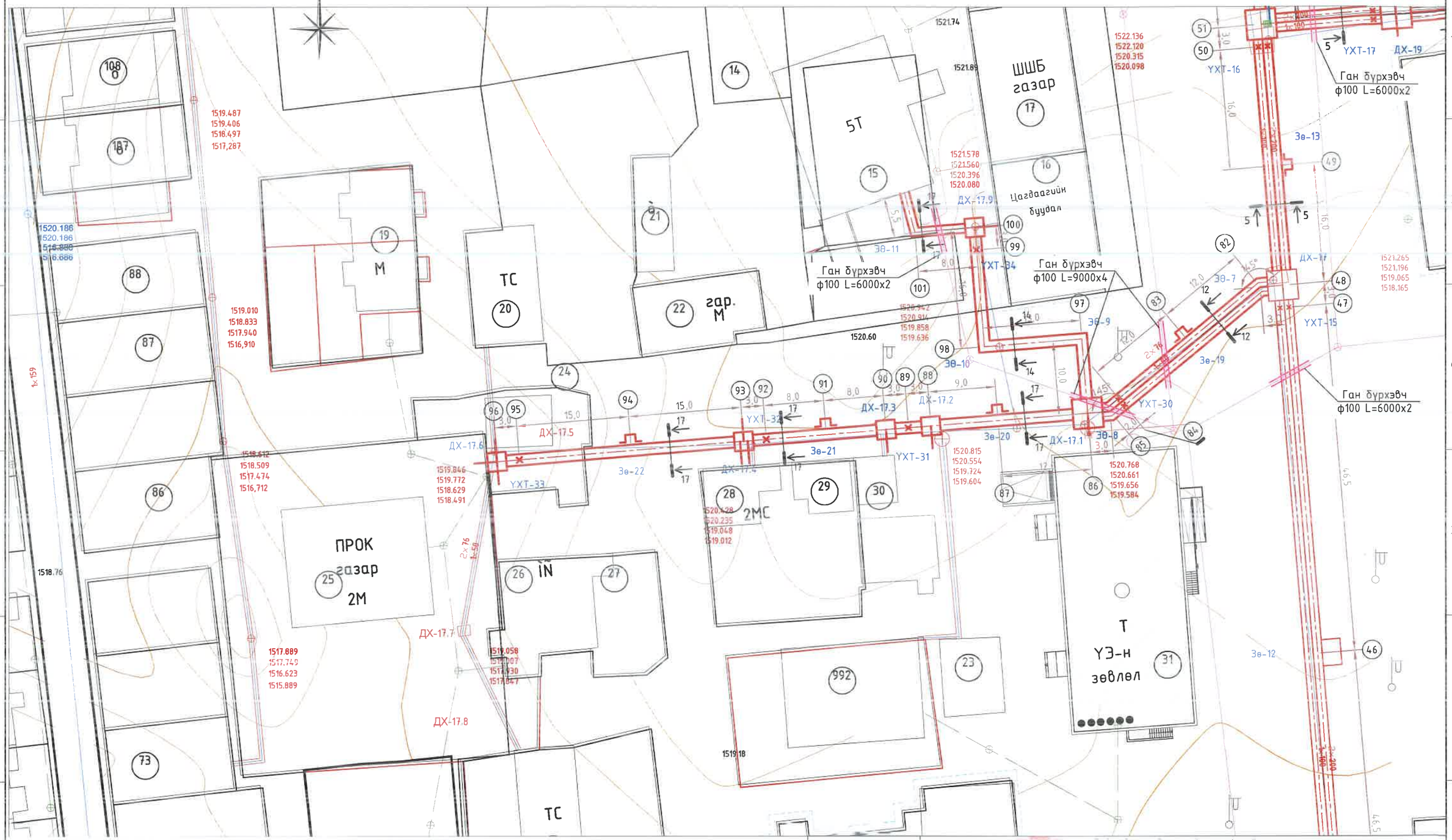

ДНТ УБ. БГД 11-р хороо Энэбишийн өргөн чөлөө 78-р байр 204 тоот Утас: 7604 4780 "ДНТ" ХХК	Төв аймаг. Зуунмод сум. 1-р баг. ХАЛААЛТЫН 2-Р ЗУУХНЫ ХОЕРДУГААР ХЭЛХЭЭНИЙ ШУГАМ СҮЛЖЭЭ				
	Дулааны шугамын байгуулалт-10 /ДХ-17 -с ДХ17.6 хүртэл/				Үе шат: А.З
	Инженер	Л.Энхсайхан	ЕГ Шифр: ДНТ-10-2/2019.24	Масштаб: М1:500	Хуудас: 207
	Гүйцэтгэсэн	Э.Бат-Эрдэнэ	ТГ Шифр:	Зургийн дугаар: ГДГ-18	Огноо: 2024.04.15
	Шалгасан	М.Буянхишиг			

А3

Дулааны шугамын байгууламж-11
/ДХ-10 -с музейн барилга, ДХ-9.3 -с хуучин театрын барилга хүртэл

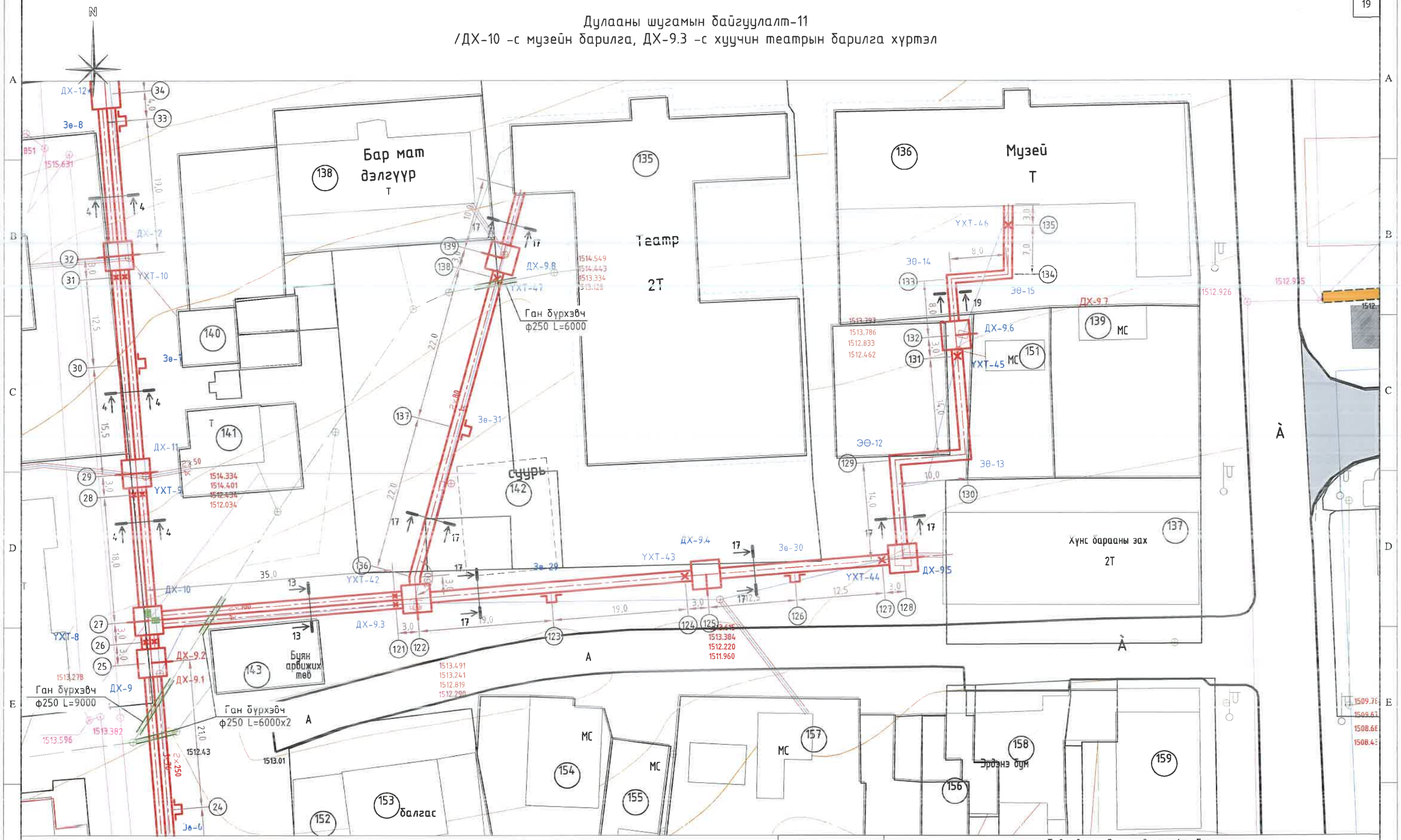

ЧБ. БГД 11-р хороо Энэбишийн ерген чөлөө 78-р байр 204 тоот Утас: 7604 4780 "ДНТ" ХХК	Төв аймаг. Зүүнмод сум. 1-р баг. ХАЛААЛТЫН 2-Р ЗҮҮХНЫ ХОЁРДУГААР ХЭЛХЭЭНИЙ ШУГАМ СҮЛЖЭЭ				Үе шат: А.З
	Дулааны шугамын байгууламж-11 /ДХ-10 -с музейн барилга, ДХ-9.3 -с хуучин театрын барилга хүртэл				
	Инженер	Л.Энхцайхан	ЕГ Шифр: ДНТ-10-2/2019.24	Масштаб: М1:500	Хуудас: 207
	Гүйцэтгэсэн	Э.Бат-Эрдэнэ			
	Шалгасан	М.Буянхишиг	ТГ Шифр:	Зургийн дугаар: ГДГ-19	Огноо: 2024.04.15

A3

Дулааны шугамын байгууламт-12
/ДХ-8 -с ДХ-8.11, ДХ-8.7 -с 147, 148 (16, 17 байр) барилгууд хүртэл/

Ган бүрхэвч ф300 L=6000
Ган бүрхэвч ф250 L=6000
Ган бүрхэвч ф350 L=6000
Ган бүрхэвч ф300 L=6000x2
Ган бүрхэвч ф250 L=9000
Ган бүрхэвч ф300 L=6000
Ган бүрхэвч ф250 L=6000x2
Ган бүрхэвч ф100 L=6000x4

ДХ-8.11 ДХ-8.8 ДХ-8.7 ДХ-8.6 ДХ-8.5 ДХ-8.4 ДХ-8.4-1 ДХ-8.3 ДХ-8.2 ДХ-8.1 ДХ-8 ДХ-8.9 ДХ-8.10 ДХ-3.9 ДХ-11 ДХ-10 ДХ-9.2 ДХ-9.1 ДХ-9

УХТ-56 УХТ-57 УХТ-55 УХТ-54 УХТ-53 УХТ-52 УХТ-51 УХТ-50 УХТ-49 УХТ-48 УХТ-9 УХТ-8

Зө-17 Зө-35 Зө-34 Зө-33 Зө-32 Зө-16 Зө-6 Зө-5

ЗТС 16-р байр ГАР 4Т Т М МС

Үзэсгэлэн музей

Талст бөөний төв

дуг.

1513.255 1513.241 1510.255 1510.055 1513.733 1514.327 1514.302 1513.328 1513.328 1514.428 1513.278 1513.596 1513.382 1512.43 1513.362 1513.362 1512.432 1512.262 1513.342 1513.184 1512.558 1512.723 1512.648 1511.884 1511.884 1511.09 1511.23 1512.060 1512.079 1511.060 1511.126 1511.066 1510.211 1509.989

ЧБ БГД 11-р хороо Энэбишийн өргөн чөлөө 78-р байр 204 тоот
Утас: 7604 4780
"ДНТ" ХХК

Төв аймаг. Зүүнмод сум. 1-р баг.
ХАЛААЛТЫН 2-Р ЗҮҮХНЫ ХОЁРДУГААР ХЭЛХЭЭНИЙ ШУГАМ СҮЛЖЭЭ

Дулааны шугамын байгууламт-12 /ДХ-8 -с ДХ-8.11, ДХ-8.7 -с 147, 148 барилгууд хүртэл/					Үе шат: А.З
Инженер		Л.Энхсайхан	ЕГ Шифр: ДНТ-10-2/2019.24	Масштаб: М1:500	Хуудас: 207
Гүйцэтгэсэн		Э.Бат-Эрдэнэ			
Шалгасан		М.Буянхишиг	ТГ Шифр:	Зургийн дугаар: ГДГ-20	Огноо: 2024.04.15

1 2 3 4 5 6 7 8 А3

Дулааны шугамын байгууламт-13
/ДХ-7 -с ДХ-7.5-1, ДХ-7.4 -с Зө-46, ДХ-7.2 -с ДХ-7.2-0 хүртэл/

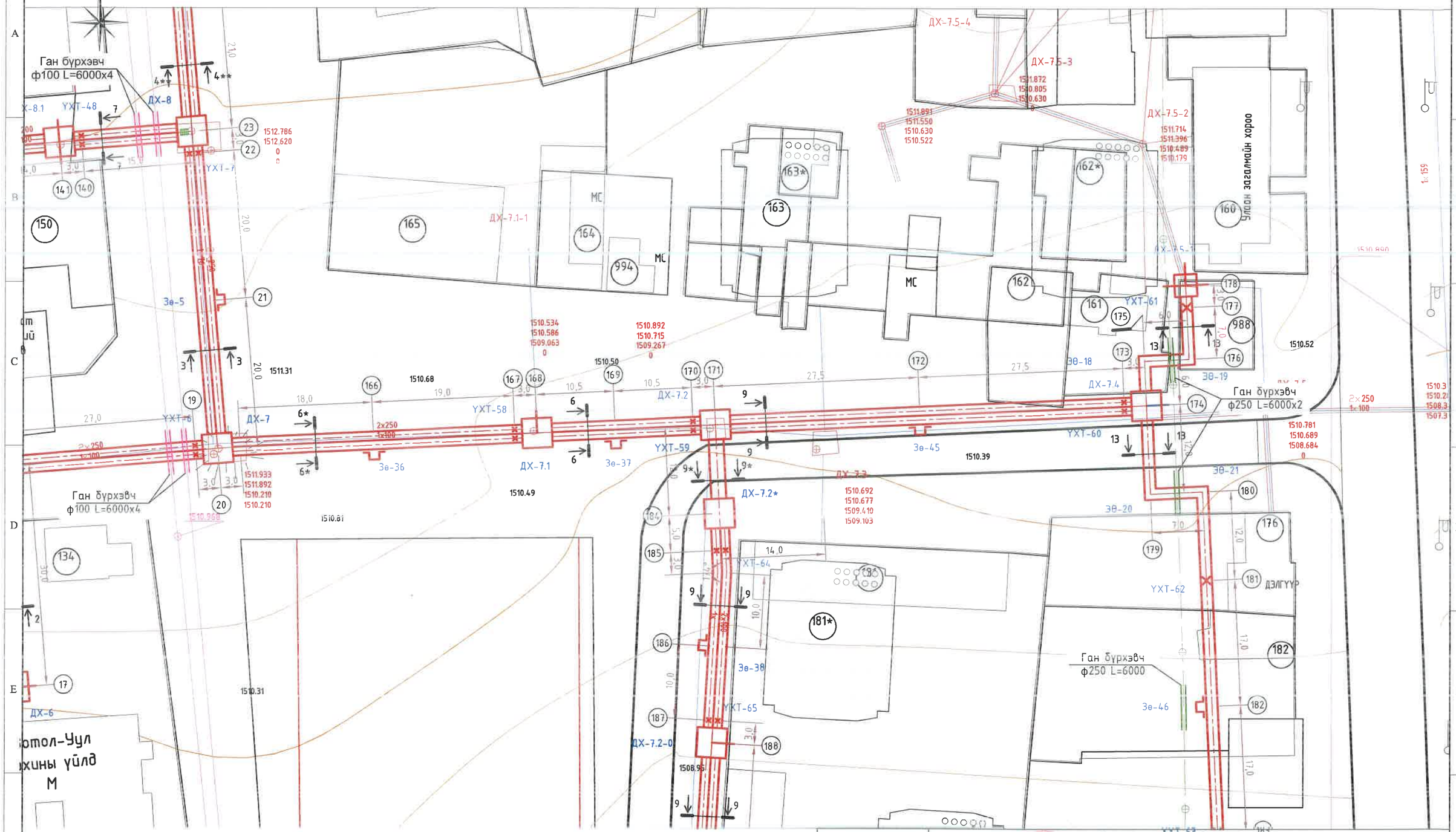

1	2	3	4	5	6	7	8

УБ. БГД 11-р хороо Энэдийшийн өргөн чөлөө 78-р байр 204 тоот Утас: 7604 4780 "ДНТ" ХХК	1өв аймаг. Зүүнмод сум. 1-р баг. ХАЛААЛТЫН 2-Р ЗҮҮХНЫ ХОЁРДУГААР ХЭЛХЭЭНИЙ ШУГАМ СҮЛЖЭЭ Дулааны шугамын байгууламт-13 /ДХ-7 -с ДХ-7.5-1, ДХ-7.4 -с Зө-46, ДХ-7.2 -с ДХ-7.2-0 хүртэл/				Үе шат: А.3
	Инженер	Л.Энхсайхан	ЕГ Шифр: ДНТ-10-2/2019.24	Масштаб: М1:500	Хуудас: 207
	Гүйцэтгэсэн	Э.Бат-Эрдэнэ			
	Шалгасан	М.Буянхишиг	ТГ Шифр:	Зургийн дугаар: ГДГ-21	Огноо: 2024.04.15

1	2	3	4	5	6	7	8	А3

"ДНТ" ХХК ЧБ БГД 11-р хороо Энэбишийн өргөн чөлөө 78-р байр 204 тоот Утас: 7604 4780	Төв аймаг. Зуунмод сум. 1-р баг. ХАЛААЛТЫН 2-Р ЗУУХНЫ ХОЁРДУГААР ХЭЛХЭЭНИЙ ШУГАМ СҮЛЖЭЭ				
	Дулааны шугамын байгууламт-14 /ДХ-7.2-0 -с ДХ-7.2-4, ДХ-7.2-1 -с ДХ-7.2-7 хүртэл/				Үе шат: А.3
	Инженер	[signature]	Л.Энхсайхан	БГ Шифр: ДНТ-10-2/2019.24	Масштаб. М1:500	Хуудас 207
	Гүйцэтгэсэн	[signature]	Э.Бат-Эрдэнэ	ТГ Шифр:	Зургийн дугаар: ГДГ-22	Огноо: 2024.04.15
	Шалгасан	[signature]	М.Буянхишиг			

Дулааны шугамын байгууламт-15
/ДХ-7.2-2 -с Төв Чандамнь ДЭХГ болон номын сан хүртэл/

23

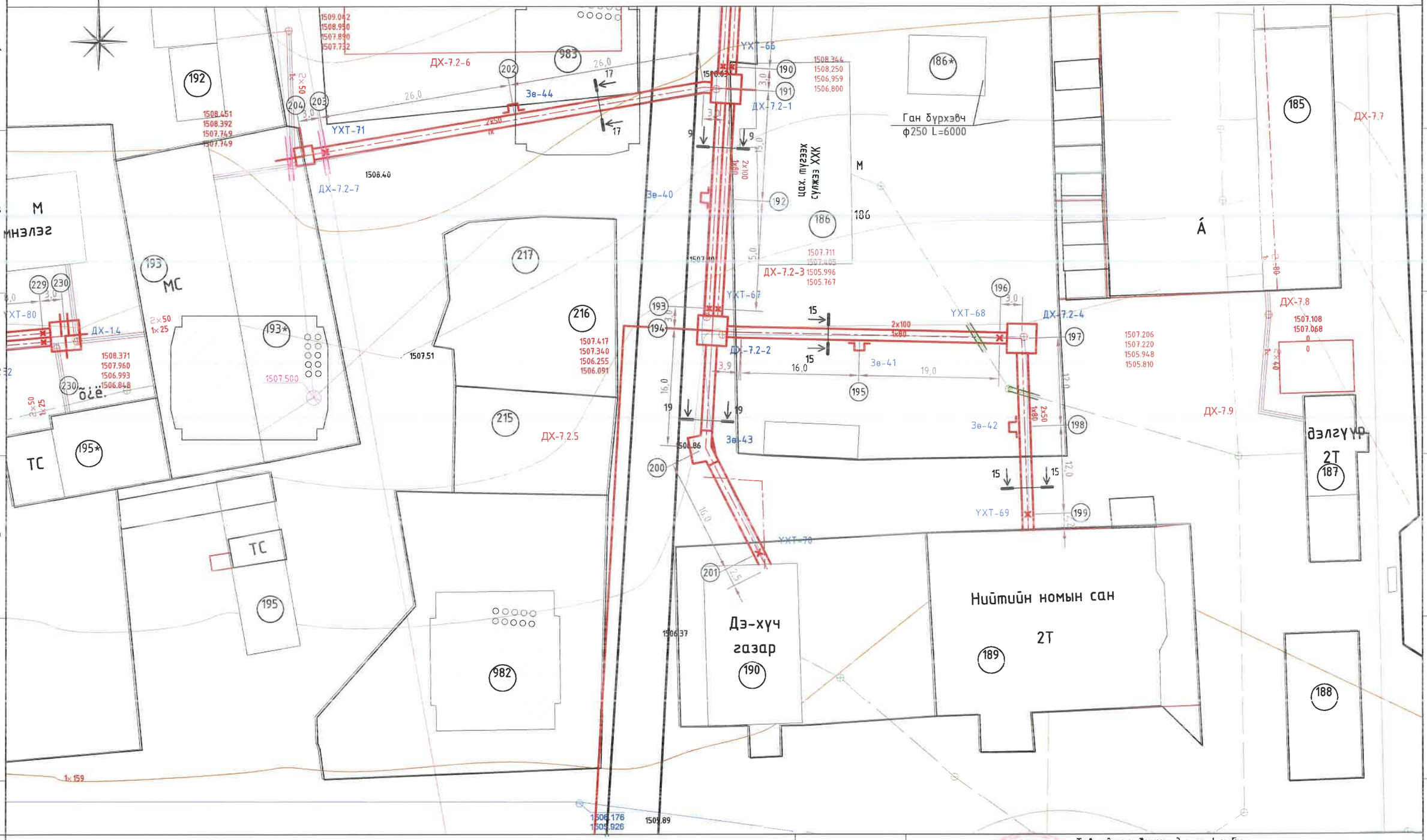

УБ, БГД 11-р хороо Энэбишийн өргөн чөлөө 78-р байр 204 тоот Утас: 7604 4780 "ДНТ" ХХК	Төв ийлиг. Зүүнмод сум. 1-р баг. ХАЛААЛТЫН 2-Р ЗҮҮХНЫ ХОЁРДУГААР ХЭЛХЭЭНИЙ ШУГАМ СҮЛЖЭЭ Дулааны шугамын байгууламт-15 /ДХ-7.2-2 -с Төв Чандамнь ДЭХГ болон номын сан хүртэл/			Үе шат: А.З
	Инженер	Л.Энхцийхин	ЕГ Шифр: ДНТ-10-2/2019.24	Масштаб: М1:500
	Гүйцэтгэсэн	Э.Бат-Эрдэнэ	ТГ Шифр:	Зургийн дугаар: ГДГ-23
	Шалгасан	М.Буянхишиг		Огноо: 2024.04.15

А3

Дулааны шугамын байгуулалт-16
/ДХ-3 -с ДХ-3.3, YXT-74 хүртэл/

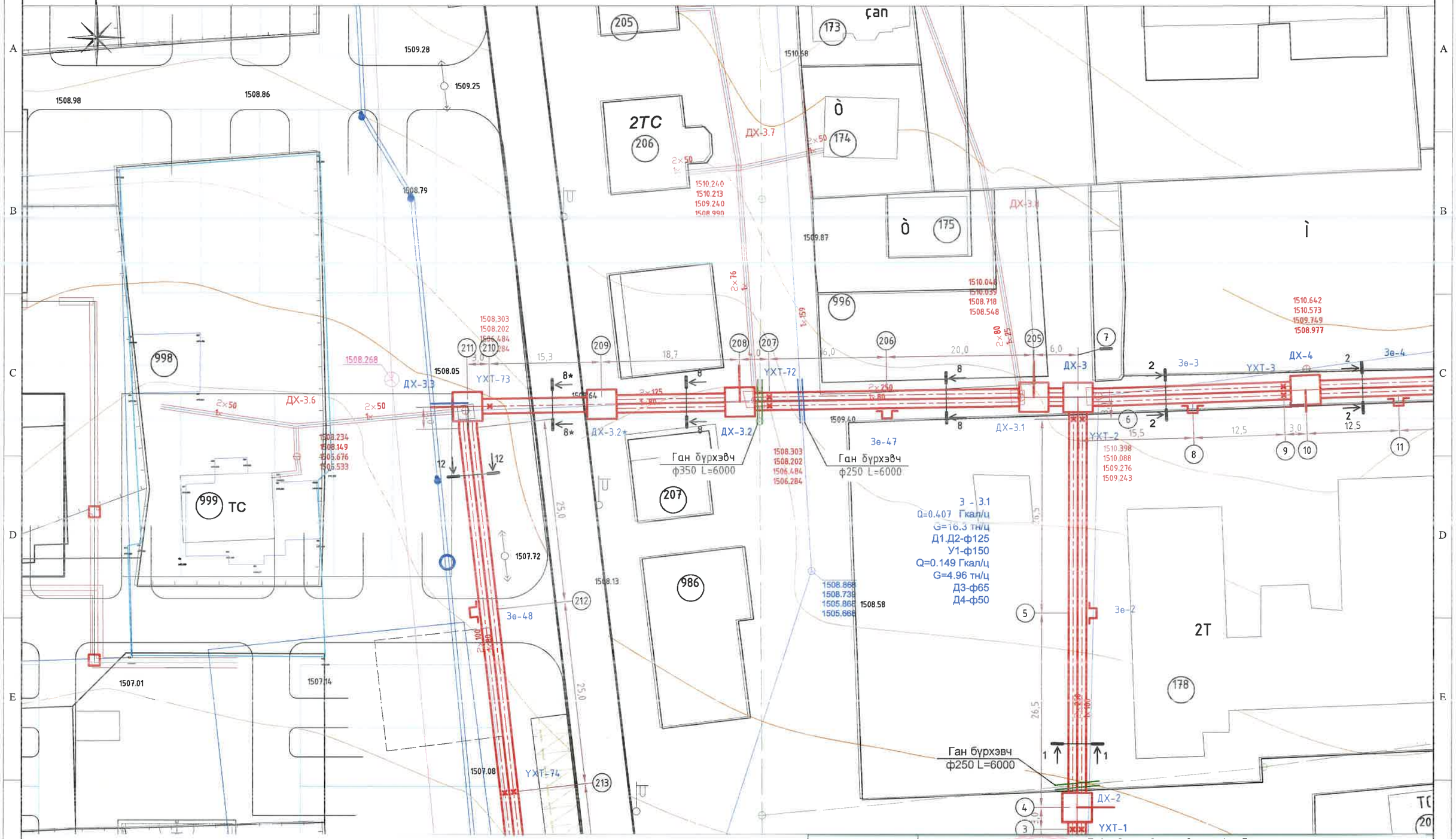

УБ. БГД 11-р хороо Энэбишийн өргөн чөлөө 78-р байр 204 тоот Утас: 7604 4780	Төв аймаг. Зуунмод сум. 1-р баг. ХАЛААЛТЫН 2-Р ЗУУХНЫ ХОЁРДУГААР ХЭЛХЭЭНИЙ ШУГАМ СҮЛЖЭЭ				
	Дулааны шугамын байгуулалт-16 /ДХ-3 -с ДХ-3.3, YXT-74 хүртэл/				Үе шат: А.3
	Инженер	Л.Энхсайхан	ЕГ Шифр: ДНТ-10-2/2019.24	Масштаб: М1:500	Хуудас: 207
	Гүйцэтгэсэн	Э.Бат-Эрдэнэ	ТГ Шифр:	Зургийн дугаар: ГДГ-24	Огноо: 2024.04.15
"ДНТ" ХХК	Шалгасан	М.Буянхишиг			

А3

Дулааны шугамын байгуулалт-17
/Үл хөдлөх тулгуур YXT-74 өөс 645-р (1-байр) хүртэл/

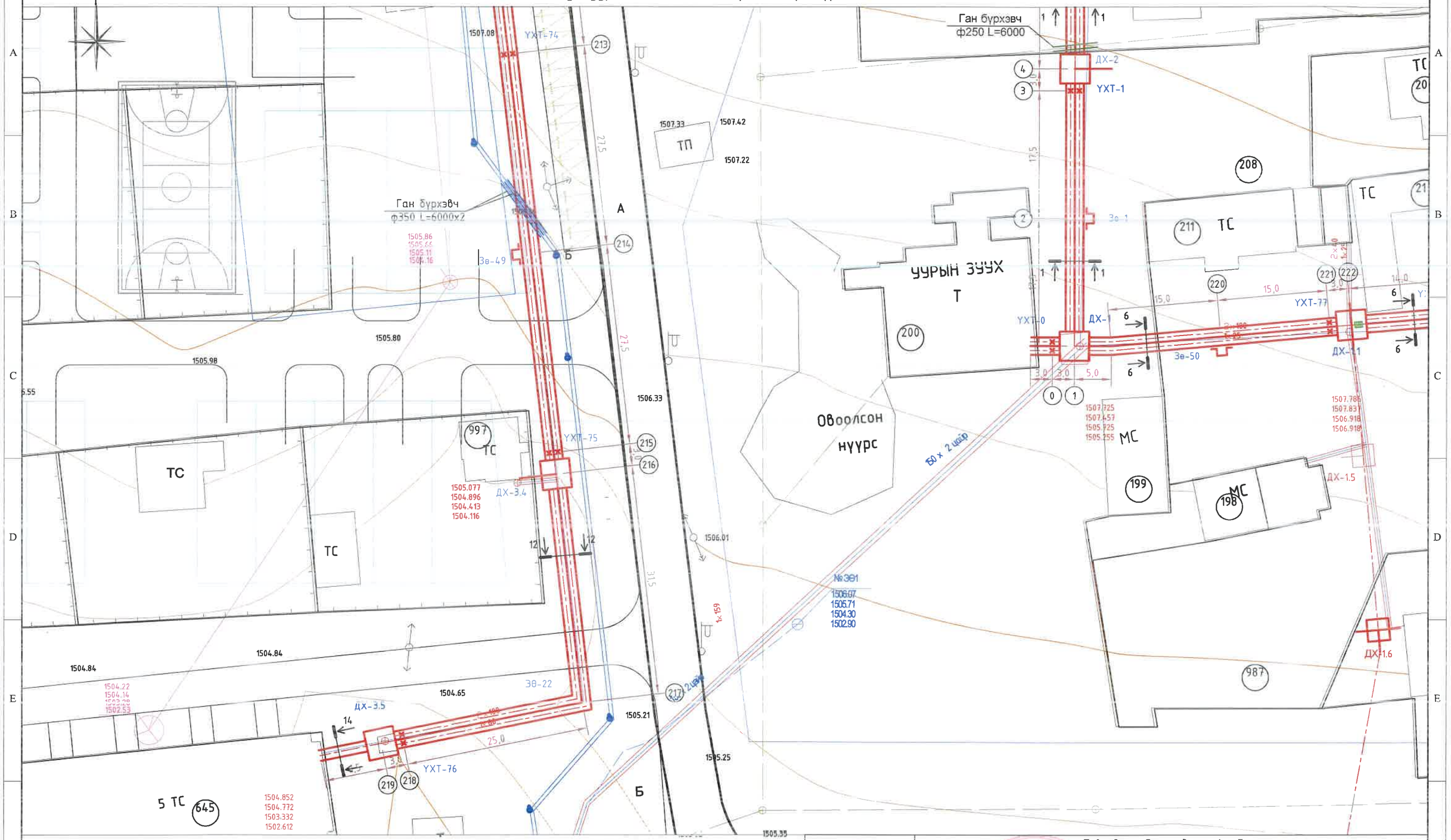

DHT УБ, БГД 11-р хороо Энэдишийн өргөн чөлөө 78-р байр 204 тоот Утас: 7604 4780 "ДНТ" ХХК	Төв аймаг. Зуунмод сум. 1-р баг. ХАЛААЛТЫН 2-Р ЗУУХНЫ ХОЕРДУГААР ХЭЛХЭЭНИЙ ШУГАМ СҮЛЖЭЭ				
	Дулааны шугамын байгуулалт-17 /YXT-74 -с 645-р (1-байр) хүртэл/				Үе шат: А.З
	Инженер	Л.Энхсаихан	ЕГ Шифр: ДНТ-10-2/2019.24	Масштаб: М1:500	Хуудас: 207
	Гүйцэтгэсэн	Э.Бат-Эрдэнэ	ТГ Шифр:	Зургийн дугаар: ГДГ-25	Огноо: 2024.04.15
	Шалгасан	М.Буянхишиг			

А3

Сувгийн огтлол 1-1
масштаб 1:20

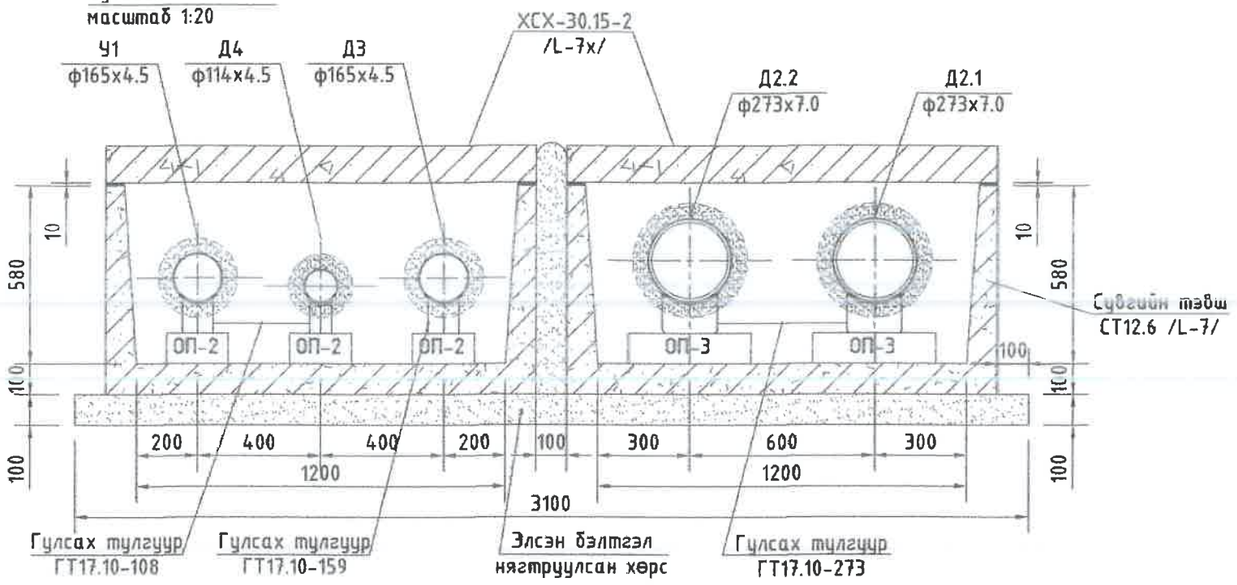

Сувгийн огтлол 19-19
масштаб 1:20

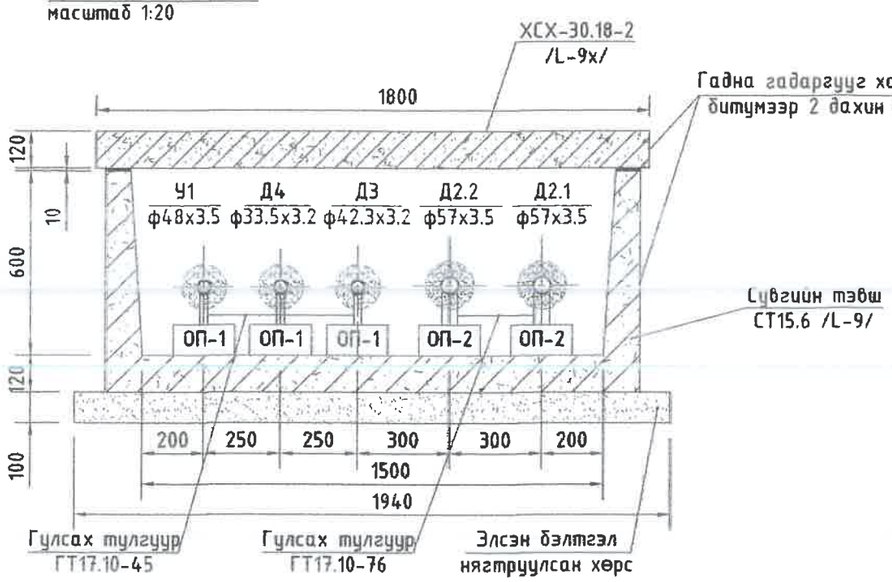

Сувгийн огтлол 2-2
масштаб 1:20

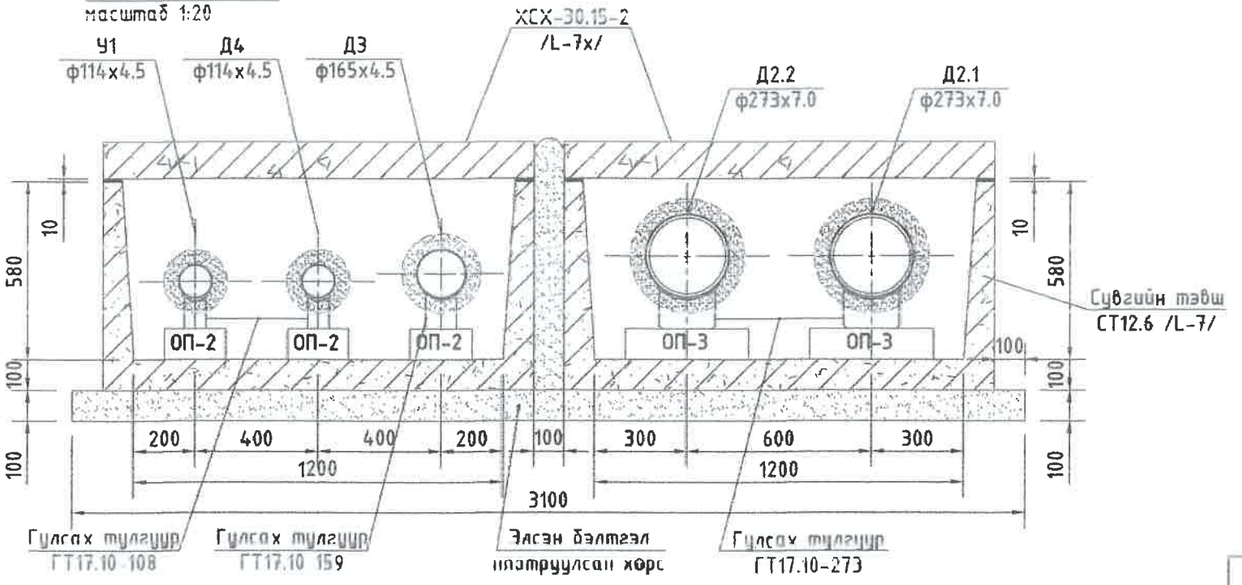

3м үсармал төмөр бетон үл нэвтрэх суваг дахь материалын орц

№	Тэмдэглэгээ	Нэр	Хэмжих нэгж	Тоо хэмжээ	Жин, кг	Тайлбар
1	Огтлол 1-1, 2-2	Төмөр бетон онгоцон сувag СТ12.6 /Л-7/	ш	2	1720	0.69м3
2		Төмөр бетон онгоцон сувгийн хучилтын хавтан ХСХ 30.15-2 /Л-7х/	ш	2	1300	0.43м3
3		100мм зузаантай элсэн бэлтгэл	м3	0.93		
4		Сувгийн хана болон хучилтын бетон гадаргуу халуун битумээр будах	м2	25.56		
5		Цементэн зуурмаг М50	м3	0.01		
6	Огтлол 19-19	Төмөр бетон онгоцон сувag СТ15.6 /Л-9/	ш	1	2420	0.97м3
7		Төмөр бетон онгоцон сувгийн хучилтын хавтан ХСХ 30.18-2 /Л-9х/	ш	1	1620	0.55м3
8		100мм зузаантай элсэн бэлтгэл	м3	0.582		
9		Сувгийн хана болон хучилтын бетон гадаргуу халуун битумээр будах	м2	15.18		
10		Цементэн зуурмаг М50	м3	0.01		

УБ. БГД 11-р хороо
Энэбишийн өргөн чөлөө
78-р байр 204 тоот
Утас: 7604 4780
"ДНТ" ХХК

Төв аймаг. Зүүнмод сум. 1-р баг,
ХАЛААЛТЫН 2-Р ЗҮҮХНЫ ХОЁРДУГААР ХЭЛХЭЭНИЙ ШУГАМ СУЛЖЭЭ

Сувгийн огтлол 1-1, 2-2, 19-19

Үе шат: А,Э

Инженер		Л.Энхсайхан	ЕГ Шифр: ДНТ-10-2/2019.24	Масштаб: М 1:20	Хуудас: 207
Гүйцэтгэсэн		Э.Бат-Эрдэнэ	ТГ Шифр:	Зургийн дугаар: ГДГ-26	Огноо: 2024.04.20
Шалгасан		М.Буянхишиг			

Сувгийн огтлол 3-3
масштаб 1:20

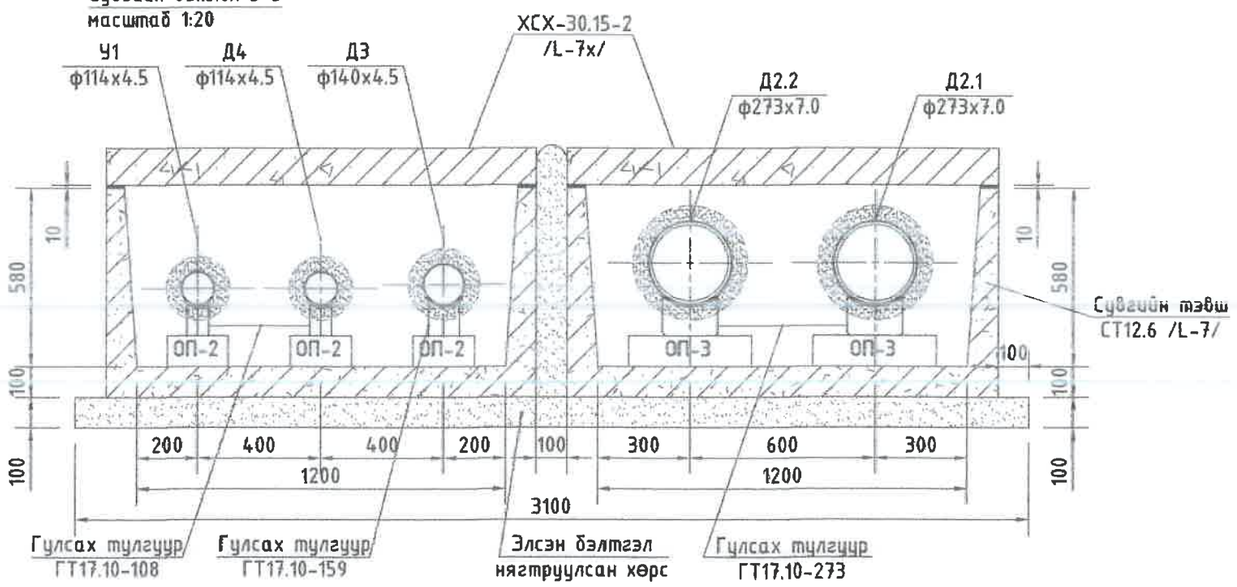

Сувгийн огтлол 20-20
масштаб 1:20

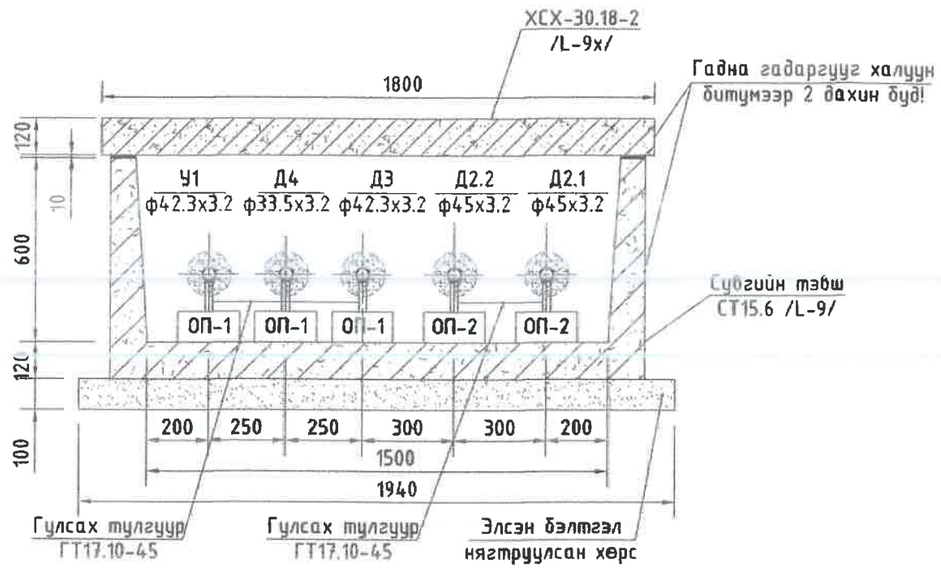

Сувгийн огтлол 4-4
масштаб 1:20

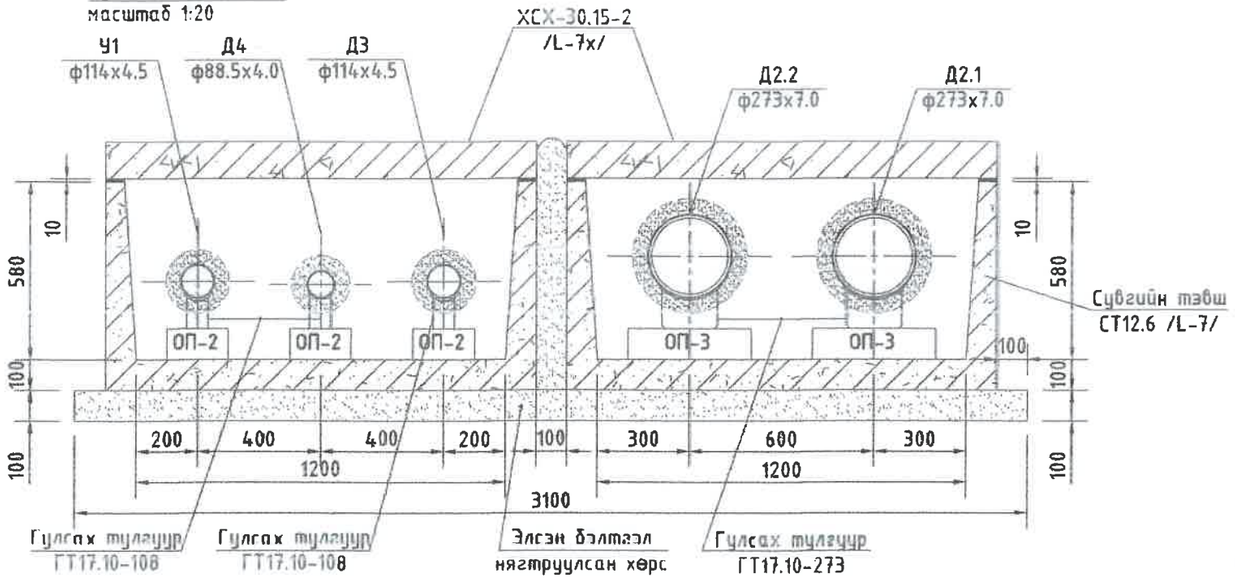

Зм угсармал төмөр бетон ул нэвтрэх суваг дахь материалын орц

№	Тэмдэглэгээ	Нэр	Хэмжих нэгж	Тоо хэмжээ	Жин, кг	Тайлбар
1	Огтлол 3-3, 4-4	Төмөр бетон онгоцон сувag СТ12.6 /Л-7/	ш	2	1720	0.69м3
2		Төмөр бетон онгоцон сувгийн хучилтын хавтан ХСХ 30.15-2 /Л-7х/	ш	2	1300	0.43м3
3		100мм зузаантай элсэн бэлтгэл	м3	0.93		
4		Сувгийн хана болон хучилтын бетон гадаргуу халуун битумээр будах	м2	25.56		
5		Цементэн зуурмаг М50	м3	0.01		
6	Огтлол 20-20	Төмөр бетон онгоцон сувag СТ15.6 /Л-9/	ш	1	2420	0.97м3
7		Төмөр бетон онгоцон сувгийн хучилтын хавтан ХСХ 30.18-2 /Л-9х/	ш	1	1620	0.55м3
8		100мм зузаантай элсэн бэлтгэл	м3	0.582		
9		Сувгийн хана болон хучилтын бетон гадаргуу халуун битумээр будах	м2	15.18		
10		Цементэн зуурмаг М50	м3	0.01		

УБ. БГД 11-р хороо
Энэбишийн өргөн чөлөө
78-р байр 204 тоот
Утас: 7604 4780
"ДНТ" ХХК

Төв аймаг. Зүүнмод сум. 1-р баг,
ХАЛААЛТЫН 2-Р ЗҮҮХНЫ ХОЁРДУГААР ХЭЛХЭЭНИЙ ШУГАМ СУЛЖЭЭ

Сувгийн огтлол 3-3, 4-4, 20-20

Ye шат: А3

Инженер		Л.Энхсайхан	ЕГ Шифр: ДНТ-10-2/2019.24	Масштаб: М 1:20	Хуудас: 207
Гүйцэтгэсэн		Э.Бат-Эрдэнэ			
Шалгасан		М.Буянхишиг	ТГ Шифр:	Зургийн дугаар: ГДГ-27	Огноо: 2024.04.20

Сувгийн огтлол 4*-4*
масштаб 1:20

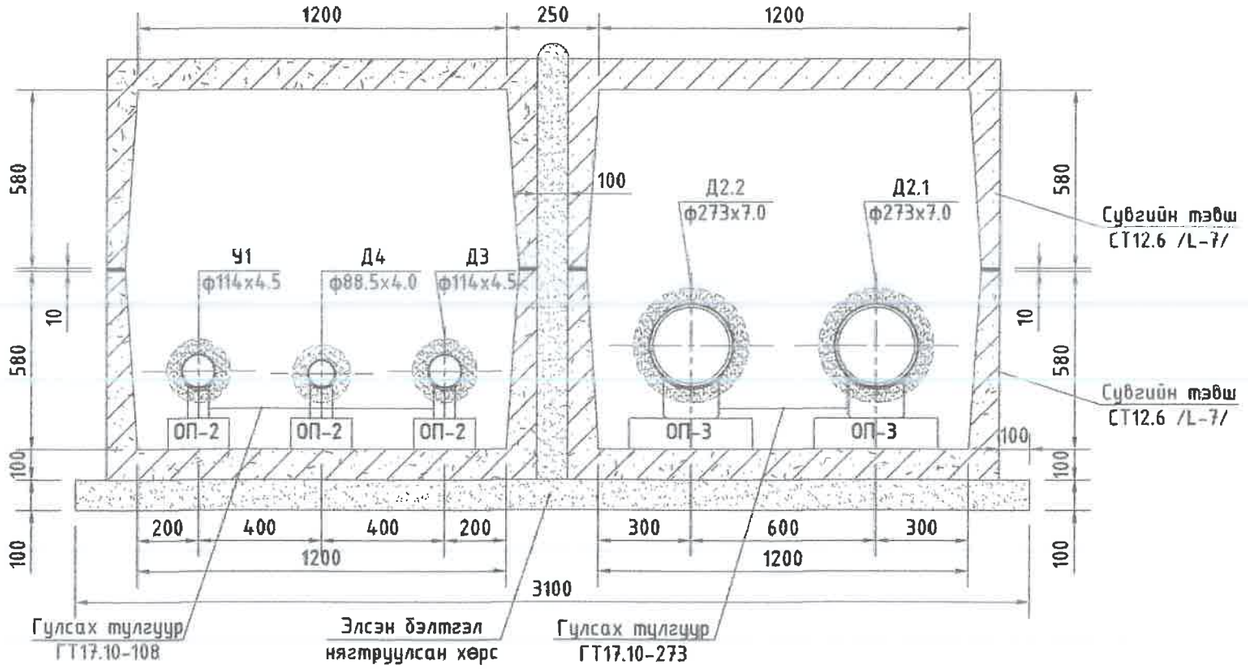

Эм угсармал төмөр бетон үл нэвтрэх суваг дахь материалын орц

№	Тэмдэглэгээ	Нэр	Хэмжих нэгж	Тоо хэмжээ	Жин, кг	Тайлбар
1	Огтлол 5-5	Төмөр бетон онгоцон сувag СТ12.6 /Л-7/	ш	2	1720	0.69м3
2		Төмөр бетон онгоцон сувгийн хучилтын хавтан ХСХ 30.15-2 /Л-7х/	ш	2	1300	0.43м3
3		100мм зузаантай элсэн бэлтгэл	м3	0.93		
4		Сувгийн хана болон хучилтын бетон гадаргууг халуун битумээр будах	м2	25.56		
5		Цементэн зуурмаг М50	м3	0.01		
6	Огтлол 4*-4*	Төмөр бетон онгоцон сувag СТ12.6 /Л-7/	ш	4	1720	0.69м3
7		Төмөр бетон онгоцон сувгийн хучилтын хавтан ХСХ 30.15-2 /Л-7х/	ш	4	1300	0.43м3
8		100мм зузаантай элсэн бэлтгэл	м3	0.93		
9		Сувгийн хана болон хучилтын бетон гадаргууг халуун битумээр будах	м2	33.12		
10		Цементэн зуурмаг М50	м3	0.01		

Сувгийн огтлол 5-5
масштаб 1:20

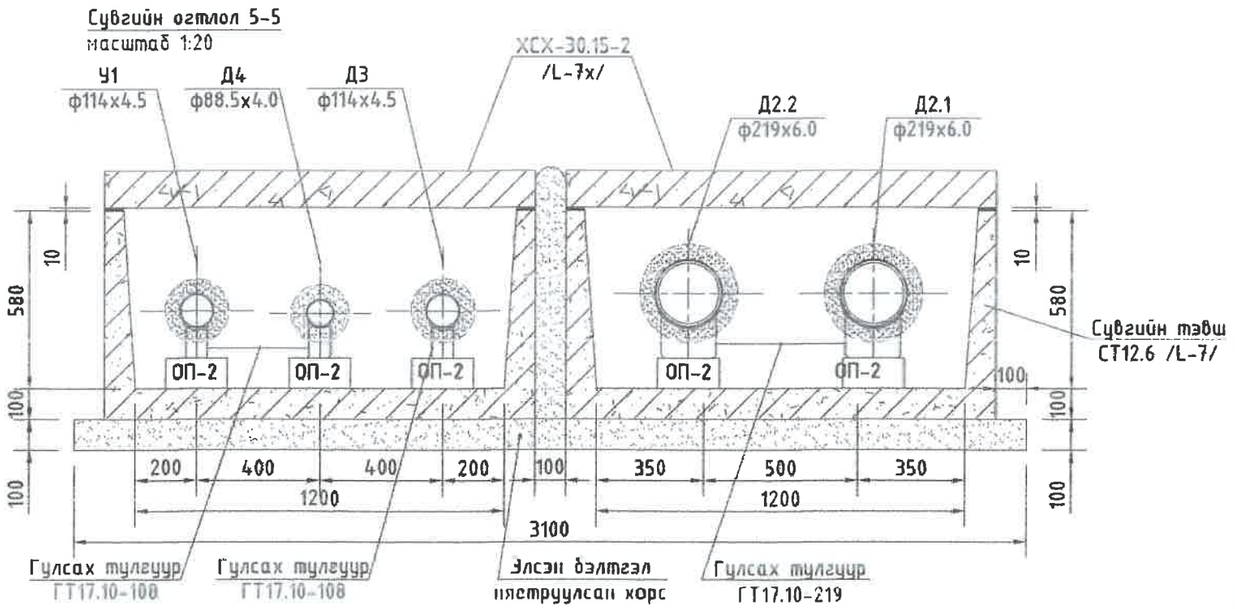

УБ. БГД 11-р хороо
Энэбишийн өргөн чөлөө
78-р байр 204 тоот
Утас: 7604 4780
"ДНТ" ХХК

Төв аймаг. Зүүнмод сум. 1-р баг,
ХАЛААЛТЫН 2-Р ЗҮҮХНЫ ХОЁРДУГААР ХЭЛХЭЭНИЙ ШУГАМ СУЛЖЭЭ

Сувгийн огтлол 4*-4*, 5-5

Үе шат: А.3

Инженер		Л.Энхсайхан	ЕГ Шифр: ДНТ-10-2/2019.24	Масштаб: М 1:20	Хуудас: 207
Гүйцэтгэсэн	Э.Бат-Эрдэнэ	Э.Бат-Эрдэнэ			
Шалгасан		М.Буянхишиг	ТГ Шифр:	Зургийн дугаар: ГДГ-28	Огноо: 2024.04.20

Сувгийн огтлол 4**-4**
масштаб 1:20

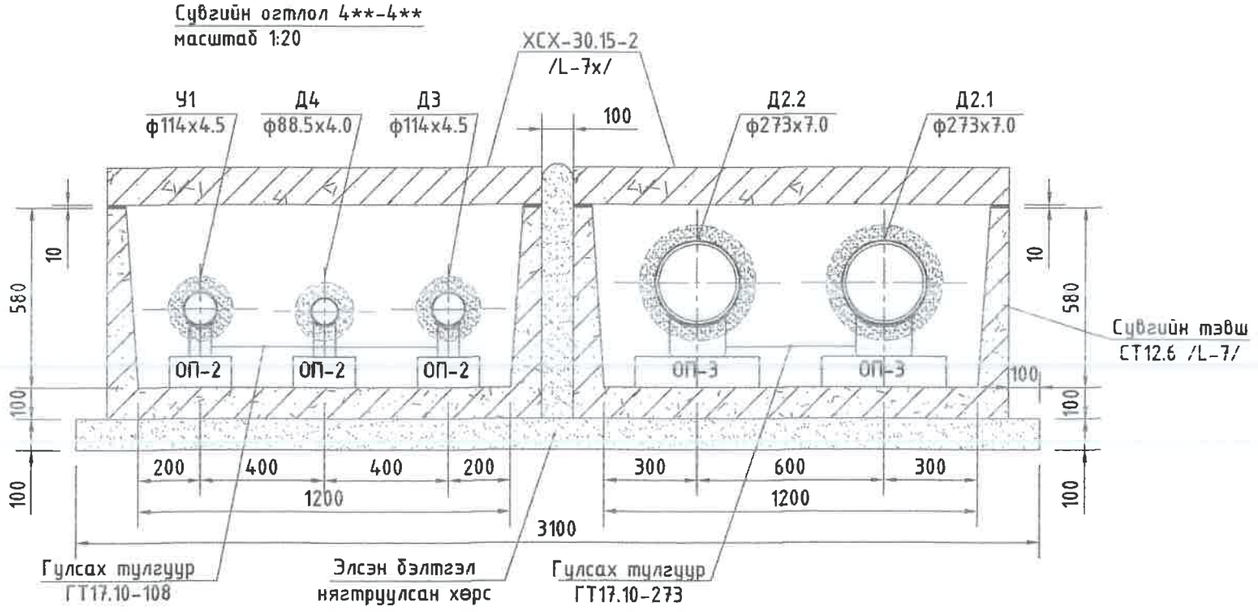

Зм угсармал төмөр бетон үл нэвтрэх суваг дахь материалын орц

№	Тэмдэглэгээ	Нэр	Хэмжих нэгж	Тоо хэмжээ	Жин, кг	Тайлбар
1	Огтлол 6*-6*	Төмөр бетон онгоцон сувag СТ12.6 /Л-7/	ш	2	1720	0.69м3
2		Төмөр бетон онгоцон сувгийн хучилтын хавтан ХСХ 30.15-2 /Л-7х/	ш	2	1300	0.43м3
3		100мм зузаантай элсэн бэлтгэл	м3	0.93		
4		Сувгийн хана болон хучилтын бетон гадаргууг халуун битумээр будах	м2	25.56		
5		Цементэн зуурмаг М50	м3	0.01		
6	Огтлол 4**-4**	Төмөр бетон онгоцон сувag СТ12.6 /Л-7/	ш	2	1720	0.69м3
7		Төмөр бетон онгоцон сувгийн хучилтын хавтан ХСХ 30.15-2 /Л-7х/	ш	2	1300	0.43м3
8		100мм зузаантай элсэн бэлтгэл	м3	0.93		
9		Сувгийн хана болон хучилтын бетон гадаргууг халуун битумээр будах	м2	25.56		
10		Цементэн зуурмаг М50	м3	0.01		

Сувгийн огтлол 6*-6*
масштаб 1:20

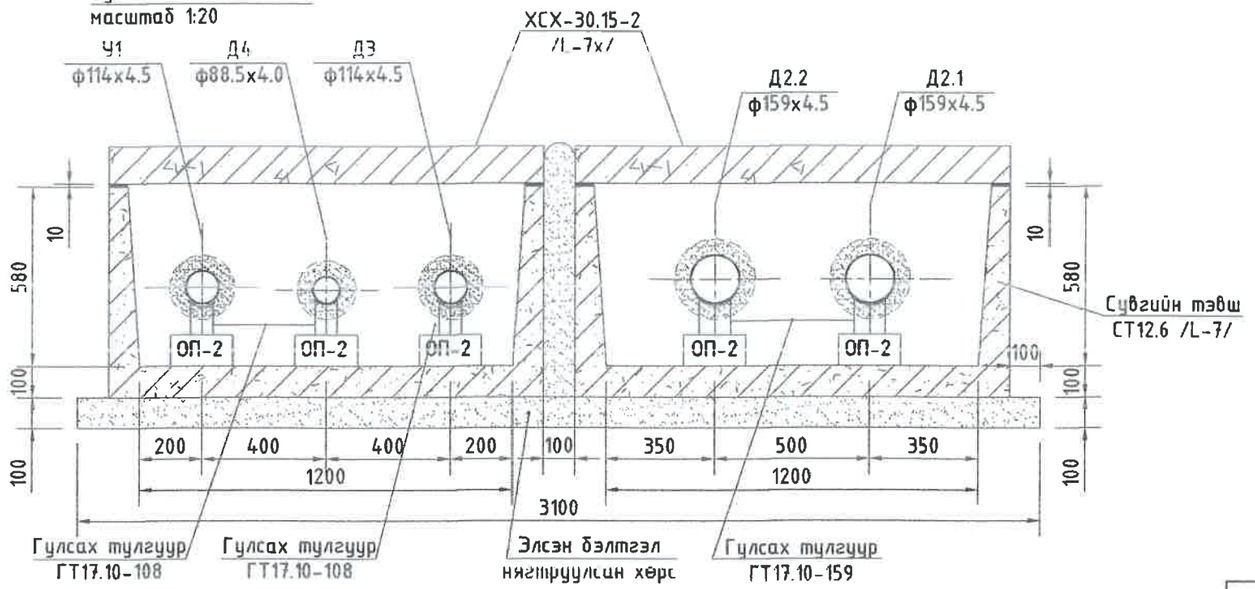

УБ. БГД 11-р хороо
Энэбишийн өргөн чөлөө
78-р байр 204 тоот
Утас: 7604 4780
"ДНТ" ХХК

Төв аймаг. Зуунмод сум. 1-р баг.
ХАЛААЛТЫН 2-Р ЗУУХНЫ ХОЕРДУГААР ХЭЛХЭЭНИЙ ШУГАМ СУЛЖЭЭ

Сувгийн огтлол 4**-4**, 6*-6*

Үе шат: А.3

Инженер		Л.Энхсайхан	ЕГ Шифр: ДНТ-10-2/2019.24	Масштаб: М 1:20	Хуудас: 207
Гүйцэтгэсэн		Э.Бат-Эрдэнэ			
Шалгасан		М.Буянхишиг	ТГ Шифр:	Зургийн дугаар: ГДГ-28*	Огноо: 2024.04.20

А3

Сувгийн огтлол 6-6
масштаб 1:20

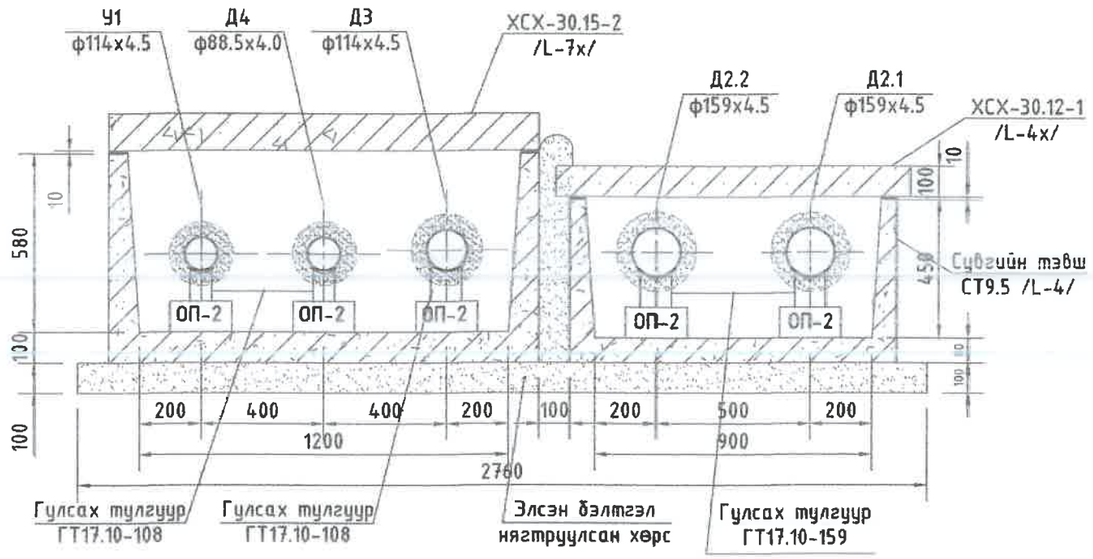

Сувгийн огтлол 8-8
масштаб 1:20

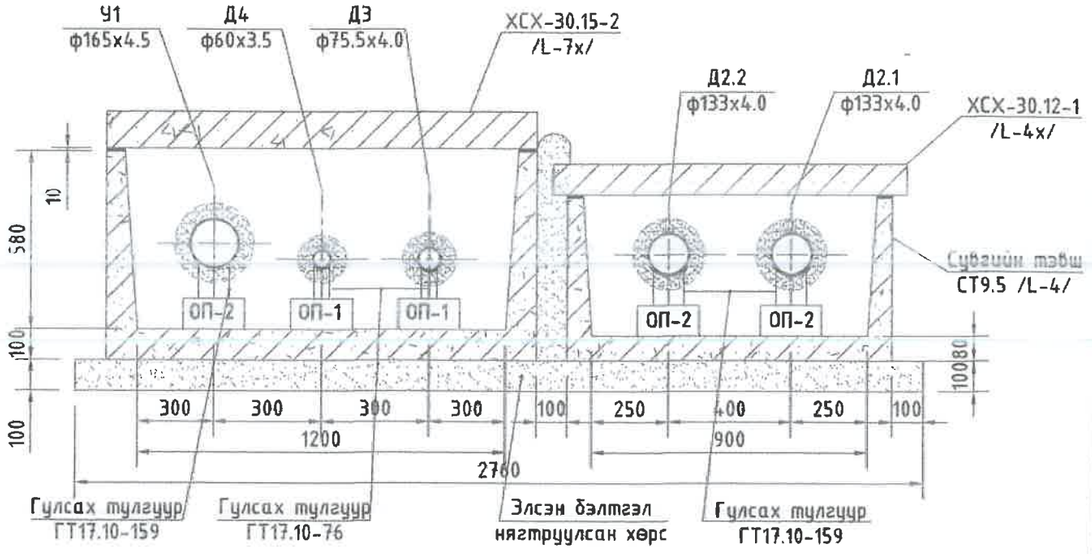

Сувгийн огтлол 7-7
масштаб 1:20

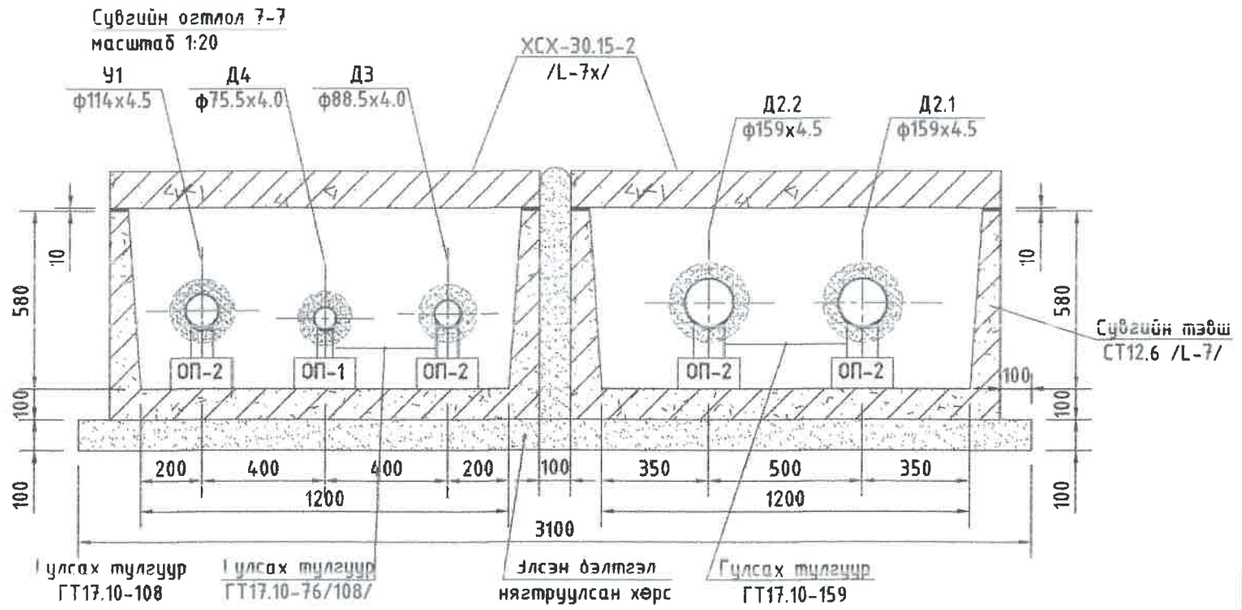

Эм угсармал төмөр бетон үл нэвтрэх суваг дахь материалын орц

№	Тэмдэглэгээ	Нэр	Хэмжих нэгж	Тоо хэмжээ	Жин, кг	Тайлбар
1	Огтлол 6-6, 8-8	Төмөр бетон онгоцон суваг СТ12.6 /Л-7/	ш	1	1720	0.69м3
2		Төмөр бетон онгоцон сувгийн хучилтын хавтан ХСХ 30.15-2 /Л-7х/	ш	1	1300	0.43м3
3		Төмөр бетон онгоцон суваг СТ9.5 /Л-4/	ш	1	1050	0.42м3
4		Төмөр бетон онгоцон сувгийн хучилтын хавтан ХСХ 30.12-1 /Л-4х/	ш	1	850	0.34м3
5		100мм зузаантай элсэн бэлтгэл	м3	0.83		
6		Сувгийн хана болон хучилтын бетон гадаргууг халуун битумээр будах	м2	23.0		
7		Цементэн зуурмаг М50	м3	0.01		
8	Огтлол 7-7	Төмөр бетон онгоцон суваг СТ12.6 /Л-7/	ш	2	1720	0.69м3
9		Төмөр бетон онгоцон сувгийн хучилтын хавтан ХСХ 30.15-2 /Л-7х/	ш	2	1300	0.43м3
10		100мм зузаантай элсэн бэлтгэл	м3	0.93		
11		Сувгийн хана болон хучилтын бетон гадаргууг халуун битумээр будах	м2	25.56		
12		Цементэн зуурмаг М50	м3	0.01		

УБ. БГД 11-р хороо Энэбишийн өргөн чөлөө 78-р байр 204 тоот Утас: 7604 4780 "ДНТ" ХХК	Төв аймаг. Зуунмод сум. 1-р баг. ХАЛААЛТЫН 2-Р ЗУУХНЫ ХОЁРДУГААР ХЭЛХЭЭНИЙ ШУГАМ СҮЛЖЭЭ				
	Сувгийн огтлол 6-6, 7-7, 8-8				Үе шат: А.З
	Инженер	Л.Энхсайхан	ЕГ Шифр: ДНТ-10-2/2019.24	Масштаб: М 1:20	Хуудас: 207
	Гүйцэтгэсэн	З.Бат-Эрдэнэ	ТГ Шифр:	Зургийн дугаар: ГДГ-29	Огноо: 2024.04.20
	Шалгасан	М.Буянхишиг			

А3

Сувгийн огтлол 8*-8*
масштаб 1:20

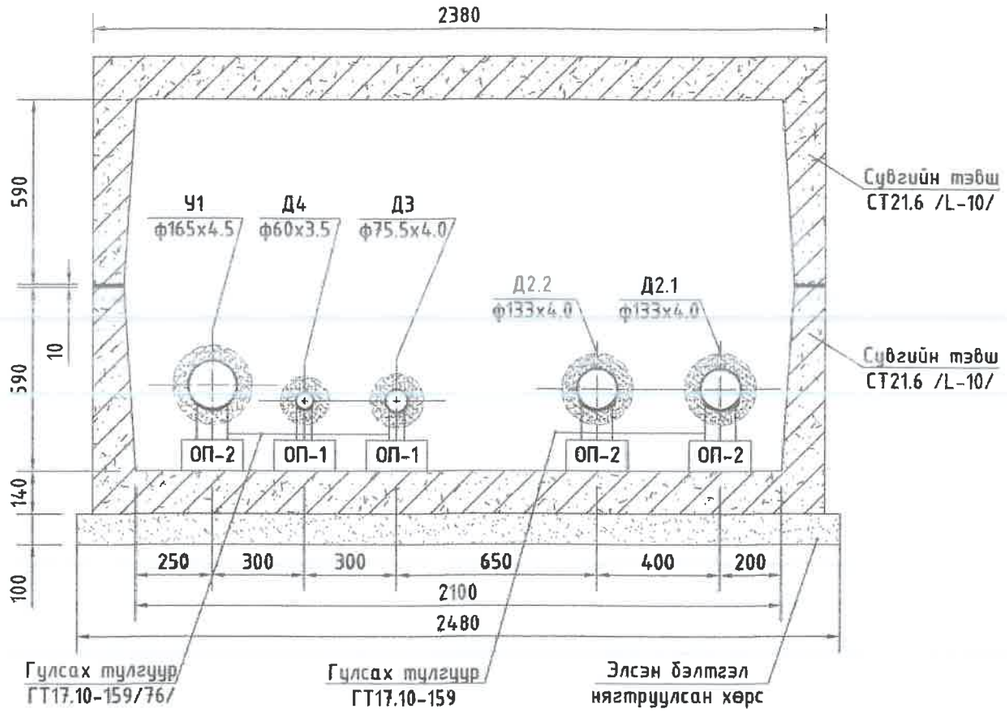

Сувгийн огтлол 9*-9*
масштаб 1:20

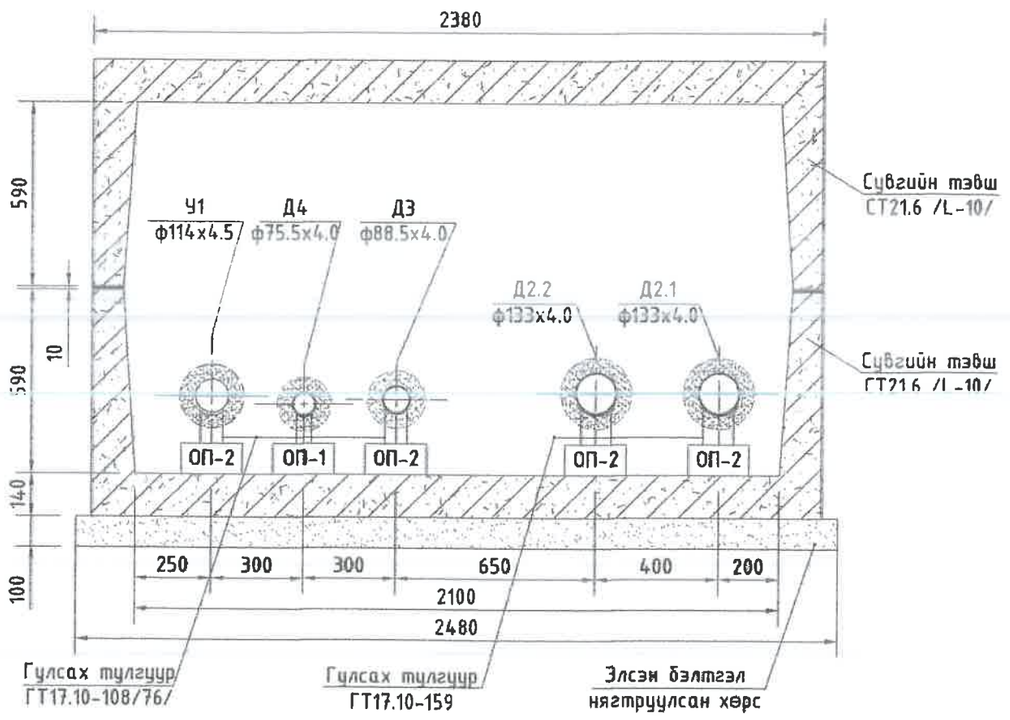

Сувгийн огтлол 9-9
масштаб 1:20

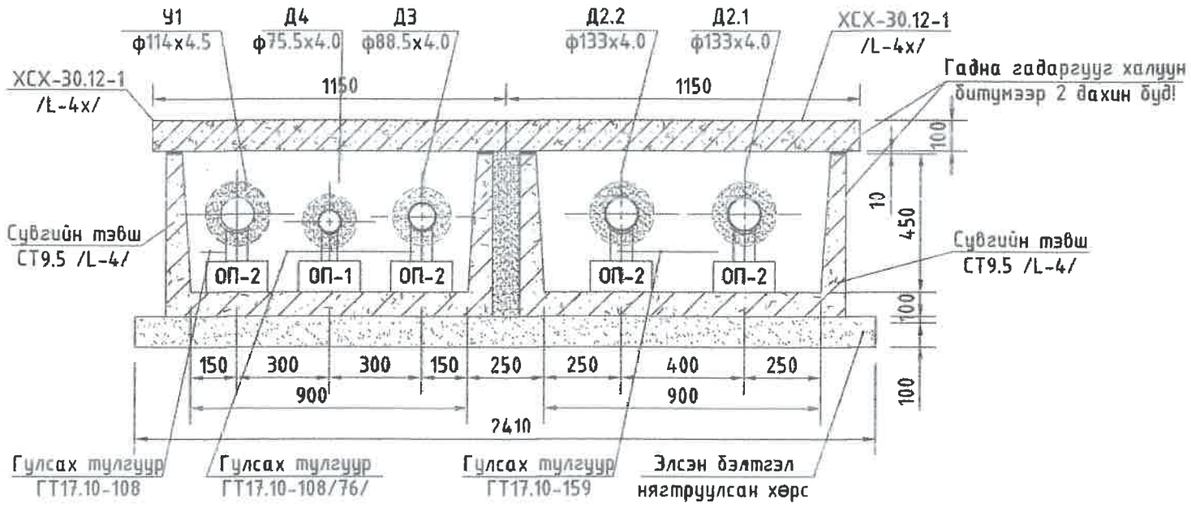

3м үсармал төмөр бетон суваг дахь материалын орц

№	Тэмдэглэгээ	Нэр	Хэмжих нэгж	Тоо хэмжээ	Жин, кг	Тайлбар
1	Огтлол 9-9	Төмөр бетон онгоцон суваг СТ9.5 /Л-4/	ш	2	1050	0.42м3
2		Төмөр бетон онгоцон сувгийн хучилтын хавтан ХСХ 30.12-1 /Л-4х/	ш	2	850	0.34м3
3		100мм зузаантай элсэн бэлтгэл	м3	0.723		
4		Сувгийн хана болон хучилтын бетон гадаргууг халуун битумээр будах	м2	19.62		
5		Цементэн зуурмаг М50	м3	0.01		
6	Огтлол 8*-8*, 9*-9*	Төмөр бетон онгоцон суваг СТ21.6 /Л-10/	ш	2	3520	1.41м3
7		100мм зузаантай элсэн бэлтгэл	м3	0.744		
8		Сувгийн хана болон хучилтын бетон гадаргууг халуун битумээр будах	м2	23.16		
9		Цементэн зуурмаг М50	м3	0.01		

УБ. БГД 11-р хороо
Энэбишийн өргөн чөлөө
78-р байр 204 тоот
Утас: 7604 4780
"ДНТ" ХХК

Төв аймаг, Зүүнмод сум, 1-р баг,
ХАЛААЛТЫН 2-Р ЗҮҮХНЫ ХОЁРДУГААР ХЭЛХЭЭНИЙ ШУГАМ СУЛЖЭЭ

Сувгийн огтлол 8*-8*, 9-9, 9*-9*

Үе шат: Д.Э

Инженер		Л.Энхсайхан	ЕГ Шифр: ДНТ-10-2/2019.24	Масштаб: М 1:20	Хуудас: 207
Гүйцэтгэсэн		Э.Бат-Эрдэнэ	ТГ Шифр:	Зургийн дугаар: ГДГ-30	Огноо: 2024.04.20
Шалгасан		М.Буянхишиг			

Сувгийн огтлол 10-10
масштаб 1:20

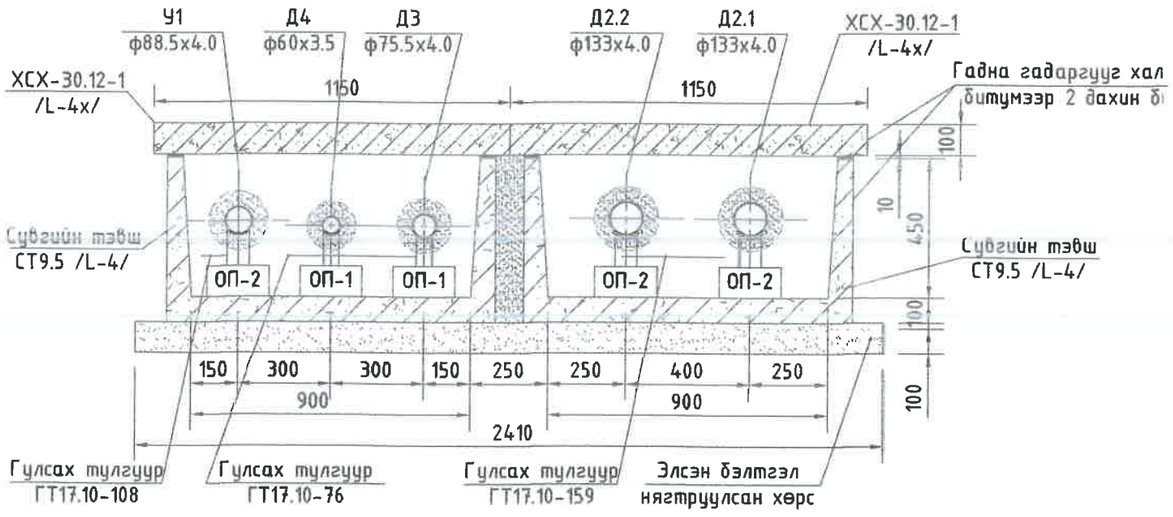

Сувгийн огтлол 12-12
масштаб 1:20

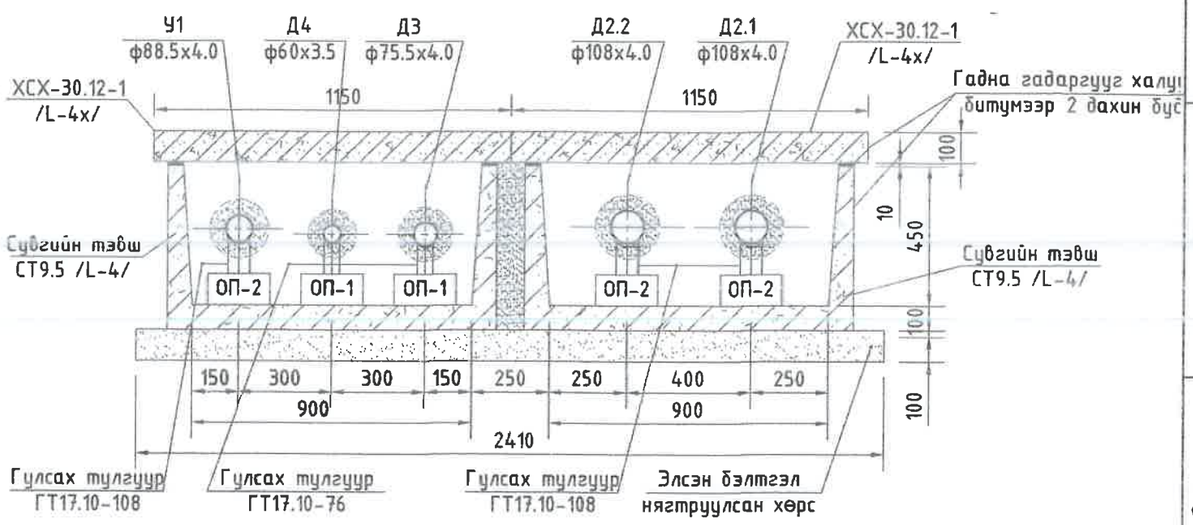

Сувгийн огтлол 11-11
масштаб 1:20

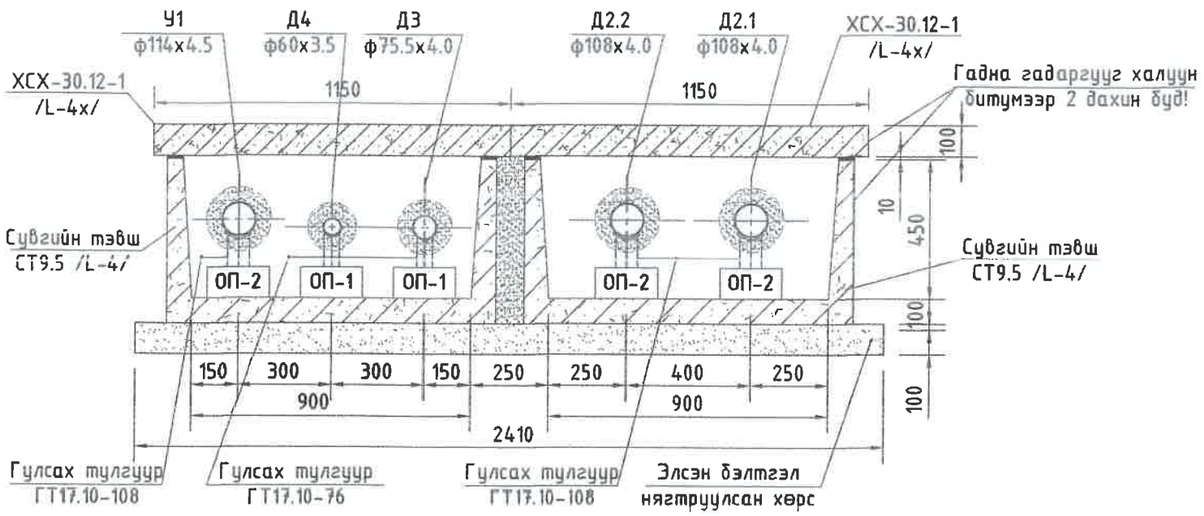

Зм угсармал төмөр бетон үл нэвтрэх сувag дахь материалын орц

№	Тэмдэглэгээ	Нэр	Хэмжих нэгж	Тоо хэмжээ	Жин, кг	Тайлбар
1	Огтлол 10-10, 11-11, 12-12	Төмөр бетон онгоцон сувag СТ9.5 /Л-4/	ш	2	1050	0.42м3
2		Төмөр бетон онгоцон сувгийн хучилтын хавтан ХСХ 30.12-1 /Л-4х/	ш	2	850	0.34м3
3		100мм зузаантай элсэн бэлтгэл	м3	0.723		
4		Сувгийн хана болон хучилтын бетон гадаргуу халуун битумээр будах	м2	19.62		
5		Цементэн зуурмаг М50	м3	0.01		

ЧБ. ЫД 11-р хороо
Энэбишийн өргөн чөлөө
78-р байр 204 тоот
Утас: 7604 4780
"ДНТ" ХХК

Төв аймаг. Зуунмод сум. 1-р баг.
ХАЛААЛТЫН 2-Р ЗУУХНЫ ХОЁРДУГААР ХЭЛХЭЭНИЙ ШУГАМ СУЛЖЭЭ

Сувгийн огтлол 10 10, 11 11, 12 12

Инженер		Л.Энхсайхан	ЕГ Шифр: ДНТ-10-2/2019.24	Масштаб: М 1:20	Хуудас: 207
Гүйцэтгэсэн		Э.Бат-Эрдэнэ	ТГ Шифр:	Зургийн дугаар: ГДГ-31	Огноо: 2024.04.20
Шалгасан		М.Буянхишиг			

Ye шат: А3

Сувгийн огтлол 13-13
масштаб 1:20

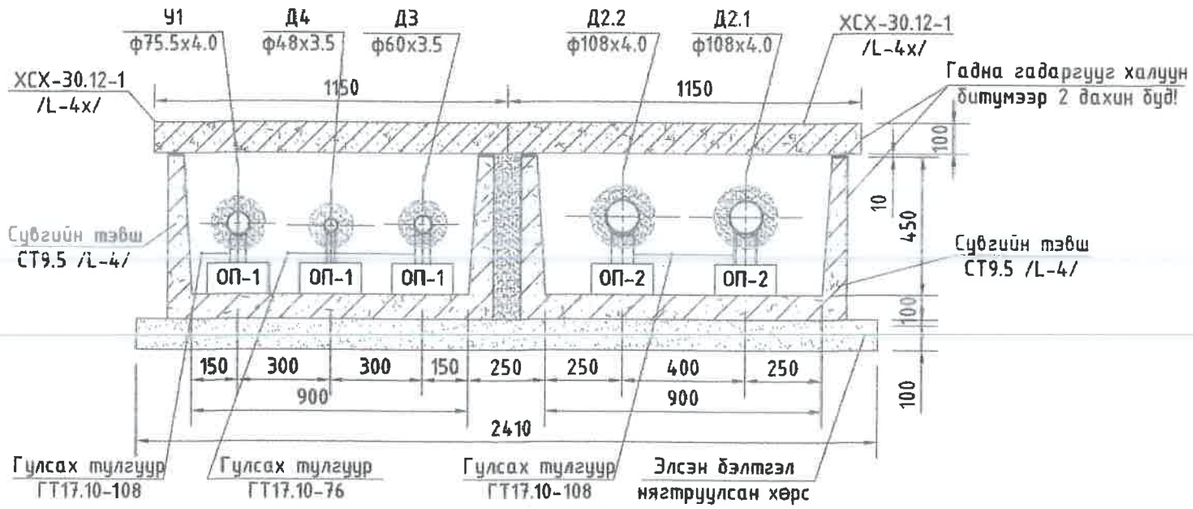

Сувгийн огтлол 15-15
масштаб 1:20

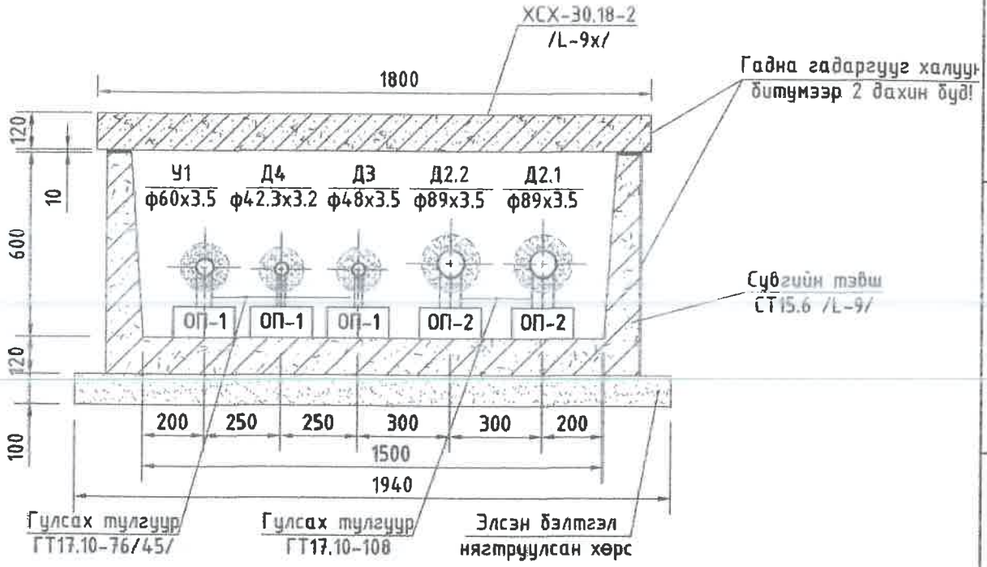

Сувгийн огтлол 14-14
масштаб 1:20

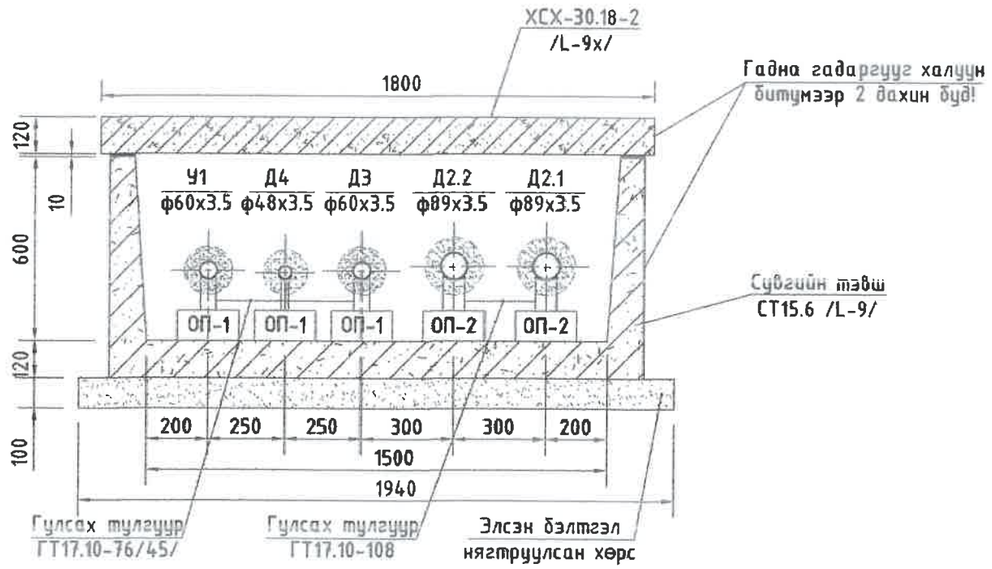

Зм угсармал төмөр бетон ул нэвтрэх суваг дахь материалын орц

№	Тэмдэглэгээ	Нэр	Хэмжих нэгж	Тоо хэмжээ	Жин, кг	Тайлбар
1	Огтлол 13-13	Төмөр бетон онгоцон сувag СТ9.5 /Л-4/	ш	2	1050	0.42м3
2		Төмөр бетон онгоцон сувгийн хучилтын хавтан ХСХ 30.12-1 /Л-4х/	ш	2	850	0.34м3
3		100мм зузаантай элсэн бэлтгэл	м3	0.723		
4		Сувгийн хана болон хучилтын бетон гадаргууг халуун битумээр будах	м2	19.62		
5		Цементэн зуурмаг М50	м3	0.01		
6	Огтлол 14-14, 15-15	Төмөр бетон онгоцон сувag СТ15.6 /Л-9/	ш	1	2420	0.97м3
7		Төмөр бетон онгоцон сувгийн хучилтын хавтан ХСХ 30.18-2 /Л-9х/	ш	1	1620	0.55м3
8		100мм зузаантай элсэн бэлтгэл	м3	0.582		
9		Сувгийн хана болон хучилтын бетон гадаргууг халуун битумээр будах	м2	15.18		
10		Цементэн зуурмаг М50	м3	0.01		

УБ. БГД 11-р хороо
Энэбишийн өргөн чөлөө
78-р байр 204 тоот
Утас: 7604 4780
"ДНТ" ХХК

Төв аймаг. Зүүнмод сум. 1-р баг,
ХАЛААЛТЫН 2-Р ЗУУХНЫ ХОЁРДУГААР ХЭЛХЭЭНИЙ ШУГАМ СУЛЖЭЭ

Сувгийн огтлол 13-13, 14-14, 15-15

Үе шат: А.З

Инженер		Л.Энхсайхан	ЕГ Шифр: ДНТ-10-2/2019.24	Масштаб: М 1:20	Хуудас: 207
Гүйцэтгэсэн		З.Бат-Эрдэнэ			
Шалгасан		М.Буянхишиг	ТГ Шифр:	Зургийн дугаар: ГДГ-32	Огноо: 2024.04.20

Суваийн огтлол 16-16
масштаб 1:20

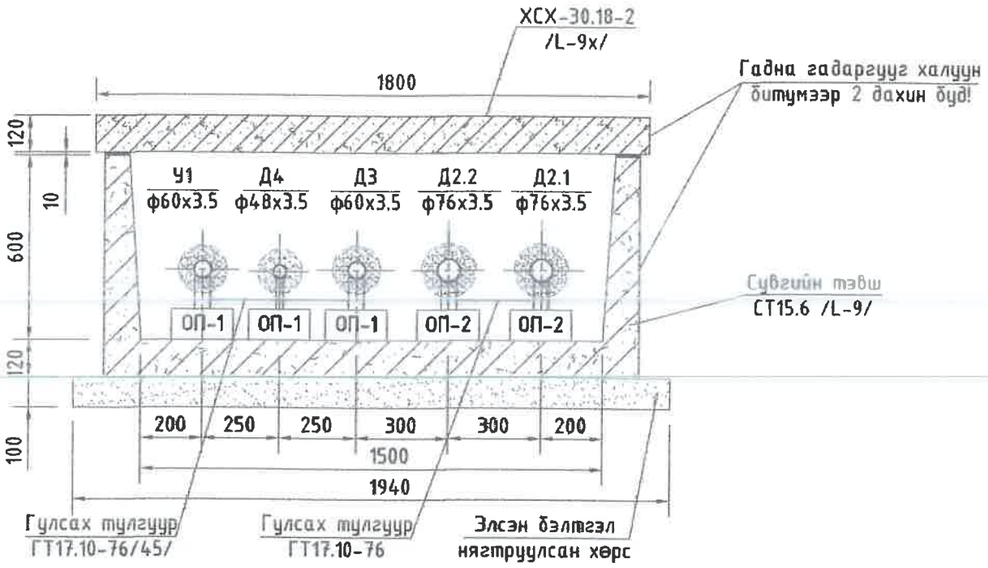

Суваийн огтлол 17-17
масштаб 1:20

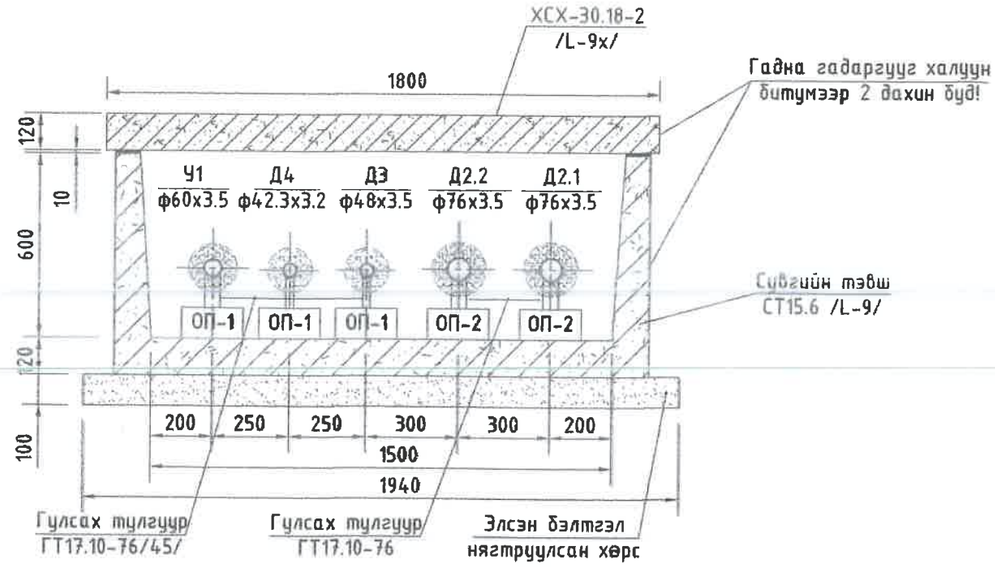

Суваийн огтлол 18-18
масштаб 1:20

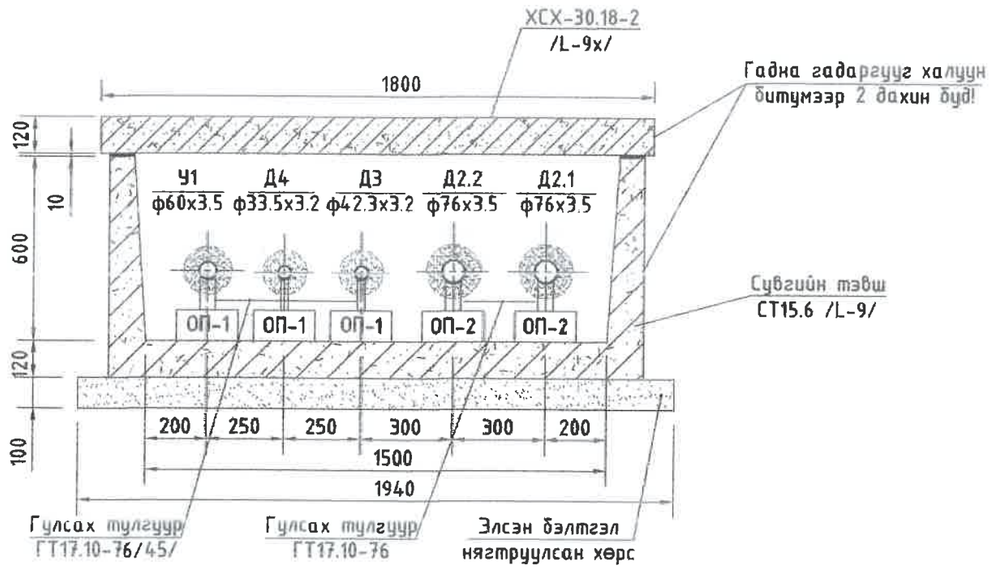

Эм угсармал төмөр бетон үл нэвтрэх суваг дахь материалын орц

№	Тэмдэглэгээ	Нэр	Хэмжих нэгж	Тоо хэмжээ	Жин, кг	Тайлбар
1	Огтлол 16-16, 17-17, 18-18	Төмөр бетон онгоцон суваг СТ15.6 /Л-9/	ш	1	2420	0.97м3
2		Төмөр бетон онгоцон сувагийн хучилтын хавтан ХСХ 30.18-2 /Л-9х/	ш	1	1620	0.55м3
3		100мм зузаантай элсэн бэлтгэл	м3	0.582		
4		Сувагийн хана болон хучилтын бетон гадаргууг халуун битумээр будах	м2	15.18		
5		Цементэн зуурмаг М50	м3	0.01		

УБ. БГД 11-р хороо Энэбишийн өргөн чөлөө 78-р байр 204 тоот
Утас: 7604 4780
"ДНТ" ХХК

Төв аймаг. Зуунмод сум. 1-р баг.
ХАЛААЛТЫН 2-Р ЗУУХНЫ ХОЁРДУГААР ХЭЛХЭЭНИЙ ШУГАМ СУЛЖЭЭ

Суваийн огтлол 16-16, 17-17, 18-18

Ye шат: А.3

Инженер		Л.Энхсайхан	ЕГ Шифр: ДНТ-10-2/2019.24	Масштаб: М 1:20	Хуудас: 207
Гүйцэтгэсэн		Э.Бат-Эрдэнэ			
Шалгасан		М.Буянхишиг	ТГ Шифр:	Зургийн дугаар: ГДГ-33	Огноо: 2024.04.20

Хоолойн угсралтын тойм-1

Тайлбар

- Шилжвэр
- Бөмбөлгөн хаалт
- Ус буулгагч
- Агаар гаргагч
- Д2.1 — Халаалтын өгөх шугам
- Д2.2 — Халаалтын буцах шугам
- Д3 — ХХУ-ны өгөх шугам
- Д4 — ХХУ-ны эргэлтийн шугам
- У1 — Хүйтэн усны шугам

ДХ-3 руу

G=255.7 тн/ц
Д1.Д2-ф250
У1-ф150
Q=2.008 Гкал/ц
G=66.9 тн/ц
Д3-ф150
Д4-ф100

4 ДХ-2

2 - 209+210+998
Q=0.030 Гкал/ц
G=1.20 тн/ц
Д1.Д2-ф40
У1-ф32
Q=0.006 Гкал/ц
G=0.20 тн/ц
Д3-ф32
Д4-ф25

3 УХТ-1

1-1
1 - 2
Q=5.9 Гкал/ц
G=236 тн/ц
Д1.Д2-ф250
У1-ф150
Q=1.7 Гкал/ц
G=56 тн/ц
Д3-ф150
Д4-ф100

2 ЗӨ-1

Халаалтын 2-р хэсэг тогооны барилга

0 ГГ-1

1 ДХ-1

УХТ-0

1-1
1 - 11
Q=1.082 Гкал/ц
G=43.3 тн/ц
Д1.Д2-ф150
У1-ф100
Q=0.619 Гкал/ц
G=20.63 тн/ц
Д3-ф100
Д4-ф80

6-6
1 - 11
Q=1.082 Гкал/ц
G=43.3 тн/ц
Д1.Д2-ф150
У1-ф100
Q=0.619 Гкал/ц
G=20.63 тн/ц
Д3-ф100
Д4-ф80

216 ЗӨ-50

217 218 ДХ-1.1

УХТ-77

1.1 - 211
Q=0.012 Гкал/ц
G=0.47 тн/ц
Д1.Д2-ф40

1.1 - 1.5
Q=0.053 Гкал/ц
G=2.12 тн/ц
Д1.Д2-ф50
У1-ф50
Q=0.009 Гкал/ц
G=0.30 тн/ц
Д3-ф32
Д4-ф25

6-6
1.1 - 1.2
Q=1.017 Гкал/ц
G=40.7 тн/ц
Д1.Д2-ф150
У1-ф100
Q=0.610 Гкал/ц
G=20.33 тн/ц
Д3-ф100
Д4-ф80

219 УХТ-78

1.2 - 212
Q=0.010 Гкал/ц
G=0.41 тн/ц
Д1.Д2-ф32
У1-ф25
Q=0.003 Гкал/ц
G=0.10 тн/ц
Д3-ф25
Д4-ф20

1.2 - 213+
Q=0.010 Г
G=0.40 тн
Д1.Д2-ф3
У1-ф25
Q=0.002 Г
G=0.07 тн
Д3-ф25
Д4-ф20

220 ДХ-1.2

1.2 - 197
Q=0.011 Гкал/ц
G=0.45 тн/ц
Д1.Д2-ф32
У1-ф25
Q=0.006 Гкал/ц
G=0.20 тн/ц
Д3-ф25
Д4-ф20

1.3 - 989
Q=0.005 Гкал/ц
G=0.21 тн/ц
Д1.Д2-ф32
У1-ф25
Q=0.002 Гкал/ц
G=0.07 тн/ц
Д3-ф25
Д4-ф20

1.2 - 213+214
Q=0.010 Гкал/ц
G=0.40 тн/ц
Д1.Д2-ф32
У1-ф25
Q=0.002 Гкал/ц
G=0.07 тн/ц
Д3-ф25
Д4-ф20

1.4 - 194
Q=0.017 Гкал/ц
G=0.68 тн/ц
Д1.Д2-ф32
У1-ф32
Q=0.003 Гкал/ц
G=0.08 тн/ц
Д3-ф32
Д4-ф25

1.4 - 983+984+191+192
Q=0.449 Гкал/ц
G=18,0 тн/ц
Д1.Д2-ф100
У1-ф65
Q=0.289 Гкал/ц
G=9.66 тн/ц
Д3-ф65
Д4-ф50

221 ЗӨ-51 УХТ-79

222 223 ДХ-1.3

6-6
1.2 - 1.3
Q=0.986 Гкал/ц
G=39.4 тн/ц
Д1.Д2-ф150
У1-ф100
Q=0.599 Гкал/ц
G=19.97 тн/ц
Д3-ф100
Д4-ф80

1.3 - 982
Q=0.274 Гкал/ц
G=10.96 тн/ц
Д1.Д2-ф80
У1-ф50
Q=0.155 Гкал/ц
G=5.17 тн/ц
Д3-ф50
Д4-ф40

9-9
1.3 - 1.4
Q=0.707 Гкал/ц
G=28.3 тн/ц
Д1.Д2-ф125
У1-ф100
Q=0.442 Гкал/ц
G=14.73 тн/ц
Д3-ф80
Д4-ф65

224 ЗӨ-52

1.3 - 982
Q=0.274 Гкал/ц
G=10.96 тн/ц
Д1.Д2-ф80
У1-ф50
Q=0.155 Гкал/ц
G=5.17 тн/ц
Д3-ф50
Д4-ф40

225 УХТ-80

226 ДХ-1.4

1.4 - 195*+195
Q=0.026 Гкал/ц
G=1.04 тн/ц
Д1.Д2-ф50
У1-ф32
Q=0.007 Гкал/ц
G=0.24 тн/ц
Д3-ф32
Д4-ф25

ДНТ	ТӨВ АЙМАГ, ЗҮҮНМОД СУМ, ХАЛААЛТЫН 2-Р ХЭСГИЙН ХОЁРДУГААР ХЭЛХЭЭНИЙ ШУГАМ СҮЛЖЭЭ				
УБ. БГД 11-р хороо Энэбишийн өргөн чөлөө 78-р байр 204 тоот Тел: 7604 4780 "ДНТ" ХХК	Хоолойн угсралтын тойм-1				Үе шат: А.З
	Инженер	М.Буянхишиг	ЕГ Шифр: ДНТ-10-2/2019.24	Масштаб:	Хуудас: 207
	Гүйцэтгэсэн	З.Бат-Эрдэнэ			
	Шалгасан	Л.Энхсайхан	ГГ Шифр:	Зургийн дугаар: ГДГ-34	Огноо: 2024.04.15

Хоолойн угсралтын тойм-2

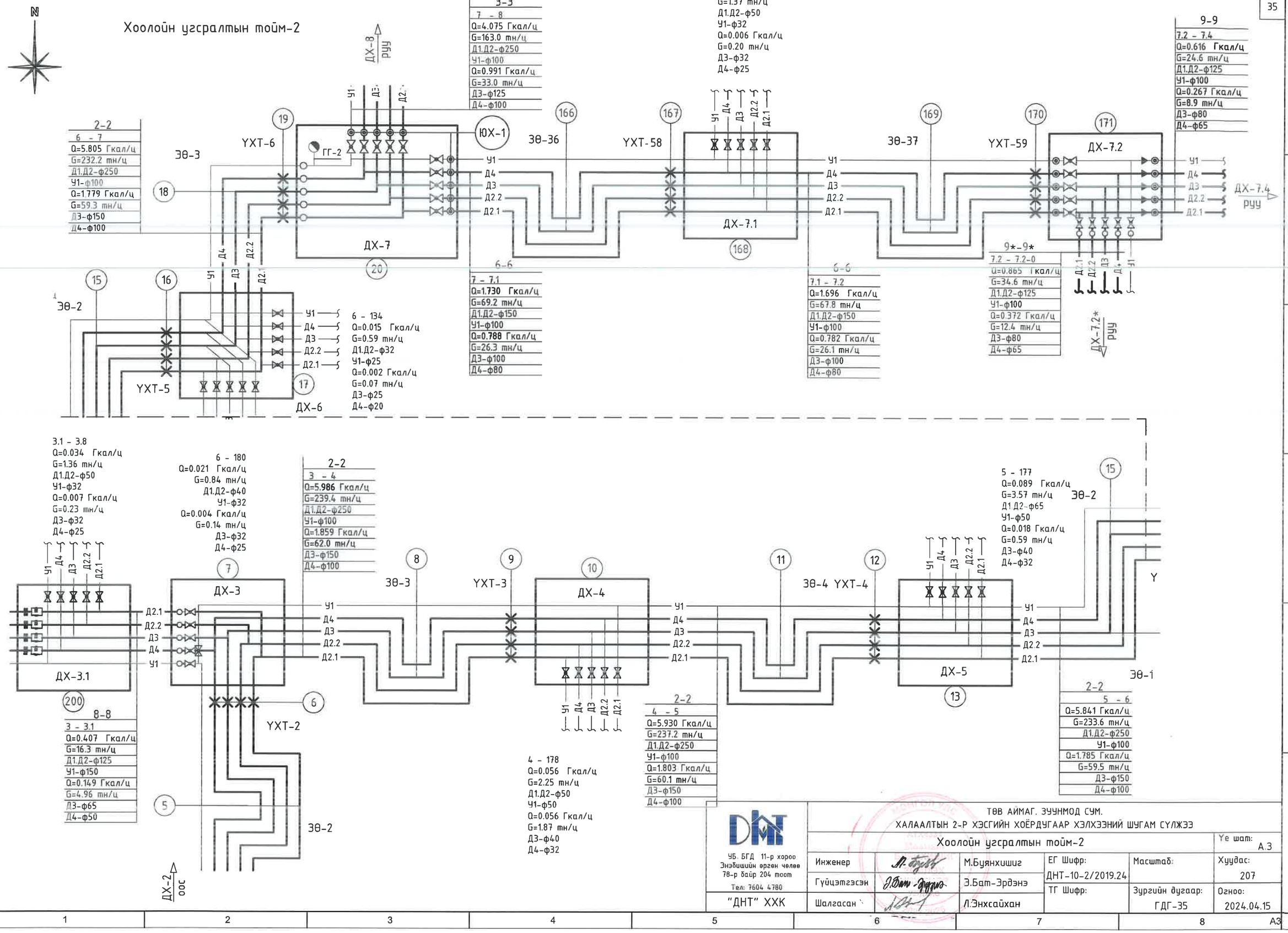

УБ. БГД 11-р хороо
Энэбишийн өргөн чөлөө
78-р байр 204 тоот
Тел: 7604 4780
"ДНТ" ХХК

ТӨВ АЙМАГ. ЗҮҮНМОД СУМ.
ХАЛААЛТЫН 2-Р ХЭСГИЙН ХОЁРДУГААР ХЭЛХЭЭНИЙ ШУГАМ СҮЛЖЭЭ

Хоолойн угсралтын тойм-2

Үе шат: А.3

Инженер		М.Буянхишиг	ЕГ Шифр: ДНТ-10-2/2019.24	Масштаб:	Хуудас: 207
Гүйцэтгэсэн		Э.Бат-Эрдэнэ			
Шалгасан		Л.Энхсайхан	ТГ Шифр:	Зургийн дугаар: ГДГ-35	Огноо: 2024.04.15

Хоолойн угсралтын тойм-3

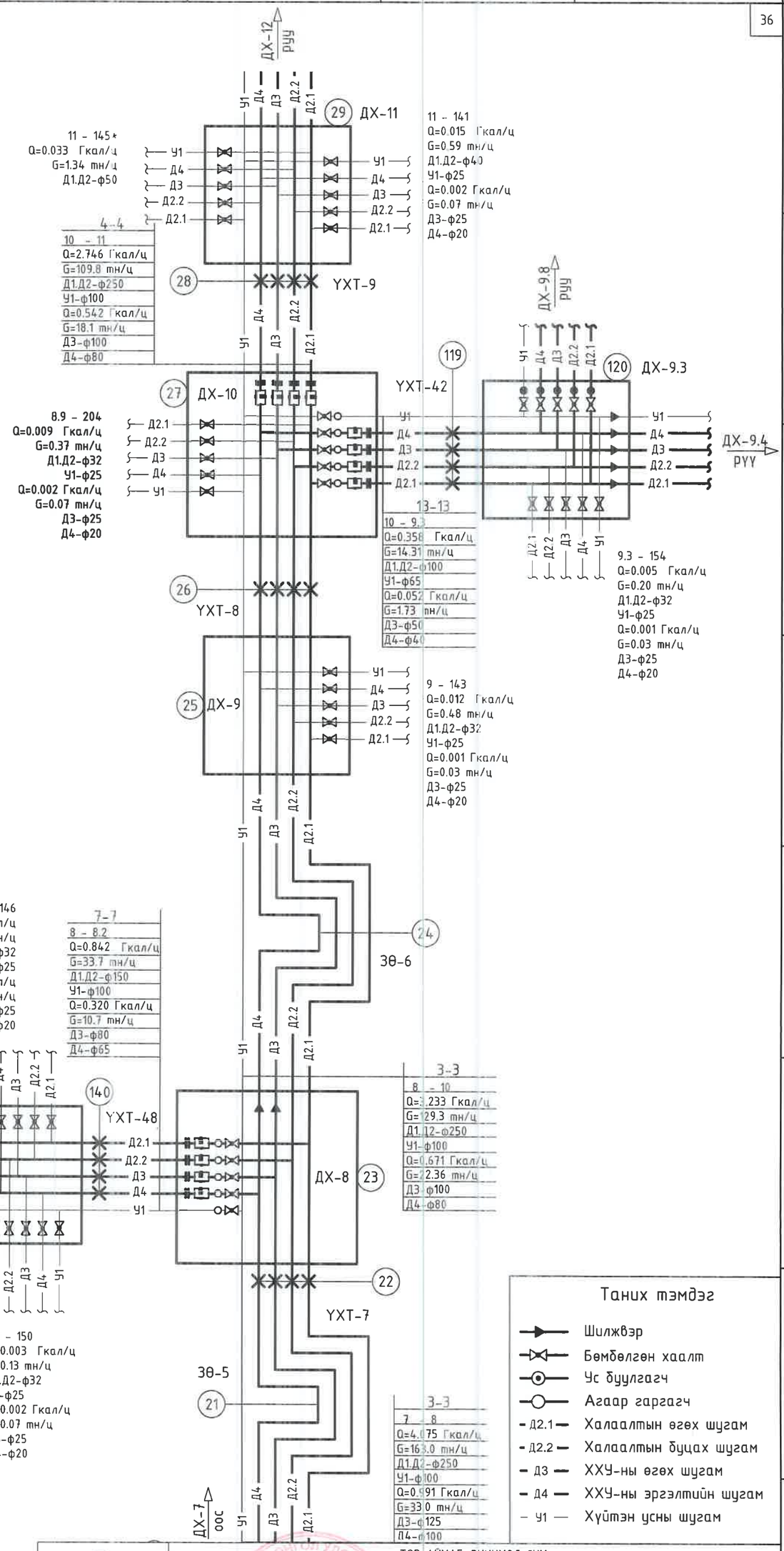

Таних тэмдэг

- Шилжвэр
- Бөмбөлгөн хаалт
- Ус буулгагч
- Агаар гаргагч
- Д2.1 — Халаалтын өгөх шугам
- Д2.2 — Халаалтын буцах шугам
- Д3 — ХХУ-ны өгөх шугам
- Д4 — ХХУ-ны эргэлтийн шугам
- У1 — Хүйтэн усны шугам

УБ. БГД 11-р хороо
Энэбишийн өргөн чөлөө
78-р байр 204 тоот
Тел: 7604 4780
"ДНТ" ХХК

ТӨВ АЙМАГ, ЗҮҮНМОД СУМ.
ХАЛААЛТЫН 2-Р ХЭСГИЙН ХОЁРДУГААР ХЭЛХЭЭНИЙ ШУГАМ СҮЛЖЭЭ

Хоолойн угсралтын тойм-3

Үе шат: А.3

Инженер		М.Буянхишиг	ЕГ Шифр: ДНТ-10-2/2019.24	Масштаб:	Хуудас: 207
Гүйцэтгэсэн		Э.Бат-Эрдэнэ	ТГ Шифр:	Зургийн дугаар: ГДГ-36	Огноо: 2024.04.15
Шалгасан		Л.Энхсайхан			

Таних тэмдэг

- Шилжвэр
- Бөмбөлгөн хаалт
- Ус буулгагч
- Агаар гаргагч
- Д2.1 — Халаалтын өгөх шугам
- Д2.2 — Халаалтын буцах шугам
- Д3 — ХХУ-ны өгөх шугам
- Д4 — ХХУ-ны эргэлтийн шугам
- У1 — Хүйтэн усны шугам

Хоолойн угсралтын тойм-4

37

ДХ-14 РҮҮ

38 УХТ-12

37 ЗӨ-9

5-5
13 - 14
Q=2.164 Гкал/ц
G=86.56 тн/ц
Д1.Д2-ф200
У1-ф100
Q=0.401 Гкал/ц
G=13.36 тн/ц
Д3-ф100
Д4-ф80

36 ДХ-13

35 УХТ-11

4*-4*
12 - 13
Q=2.622 Гкал/ц
G=104.9 тн/ц
Д1.Д2-ф250
У1-ф100
Q=0.531 Гкал/ц
G=17.7 тн/ц
Д3-ф100
Д4-ф80

34 ДХ-12*

4-4
12 - 13
Q=2.622 Гкал/ц
G=104.9 тн/ц
Д1.Д2-ф250
У1-ф100
Q=0.531 Гкал/ц
G=17.7 тн/ц
Д3-ф100
Д4-ф80

33 ЗӨ-8

32 ДХ-12

12 - 145
Q=0.074 Гкал/ц
G=2.95 тн/ц
Д1.Д2-ф65
У1-ф50
Q=0.008 Гкал/ц
G=0.25 тн/ц
Д3-ф32
Д4-ф25

12 - 140
Q=0.002 Гка
G=0.09 тн/ц
Д1.Д2-ф32
У1-ф25
Q=0.001 Гкал
G=0.02 тн/ц
Д3-ф25
Д4-ф20

31 УХТ-10

4-4
11 - 12
Q=2.698 Гкал/ц
G=107.9 тн/ц
Д1.Д2-ф250
У1-ф100
Q=0.540 Гкал/ц
G=18.0 тн/ц
Д3-ф100
Д4-ф80

30 ЗӨ-7

ДХ-11 ЗЭС

13.1 - 42
Q=0.030 Гкал/ц
G=1.20 тн/ц
Д1.Д2-ф50
У1-ф50
Q=0.004 Гкал/ц
G=0.13 тн/ц
Д3-ф32
Д4-ф25

111 ЗӨ-27

112

108 ЗӨ-26

109

ЮХ-2

ДХ-13.1

110

УХТ-39

11-11
13.1 - 13.2
Q=0.428 Гкал/ц
G=17.10 тн/ц
Д1.Д2-ф100
У1-ф100
Q=0.127 Гкал/ц
G=4.14 тн/ц
Д3-ф65
Д4-ф50

УХТ-38

11-11
13 - 13.1
Q=0.458 Гкал/ц
G=18.30 тн/ц
Д1.Д2-ф100
У1-ф100
Q=0.131 Гкал/ц
G=4.37 тн/ц
Д3-ф65
Д4-ф50

ГГ-3

11-11
13.2 - 13.3
Q=0.367 Гкал/ц
G=14.68 тн/ц
Д1.Д2-ф100
У1-ф100
Q=0.122 Гкал/ц
G=4.06 тн/ц
Д3-ф65
Д4-ф50

13.2 - 43
Q=0.060 Гкал/ц
G=2.42 тн/ц
Д1.Д2-ф65
У1-ф50
Q=0.005 Гкал/ц
G=0.18 тн/ц
Д3-ф32
Д4-ф25

114 ЗӨ-28

115

112

ДХ-13.2

113

УХТ-40

УХТ-39

12-12
13.3 - 13.4
Q=0.338 Гкал/ц
G=13.53 тн/ц
Д1.Д2-ф100
У1-ф80
Q=0.118 Гкал/ц
G=3.93 тн/ц
Д3-ф65
Д4-ф50

13.3 - 44
Q=0.029 Гкал/ц
G=1.15 тн/ц
Д1.Д2-ф50
У1-ф50
Q=0.004 Гкал/ц
G=0.13 тн/ц
Д3-ф32
Д4-ф25

12-12
13.4 - 49+50
Q=0.338 Гкал/ц
G=13.53 тн/ц
Д1.Д2-ф100
У1-ф80
Q=0.118 Гкал/ц
G=3.93 тн/ц
Д3-ф65
Д4-ф50

117

115

ДХ-13.4

118

ДХ-13.3

116

УХТ-41

УХТ-40

УБ. БГД 11-р хороо Энэбишийн өргөн чөлөө 78-р байр 204 тоот Тел: 7604 4780	ТӨВ АЙМАГ. ЗҮҮНМОД СУМ. ХАЛААЛТЫН 2-Р ХЭСГИЙН ХООРДУГААР ХЭЛХЭЭНИЙ ШУГАМ СҮЛЖЭЭ				
	Хоолойн угсралтын тойм-4				Үе шат: А.3
Инженер	М.Буянхишиг	ЕГ Шифр: ДНТ-10-2/2019.24	Масштаб:	Хуудас: 207	
Гүйцэтгэсэн	Э.Бат-Эрдэнэ				
Шалгасан	Л.Энхсайхан	ТГ Шифр:	Зургийн дугаар: ГДГ-37	Огноо: 2024.04.15	
"ДНТ" ХХК					

Хоолойн угсралтын тойм-5

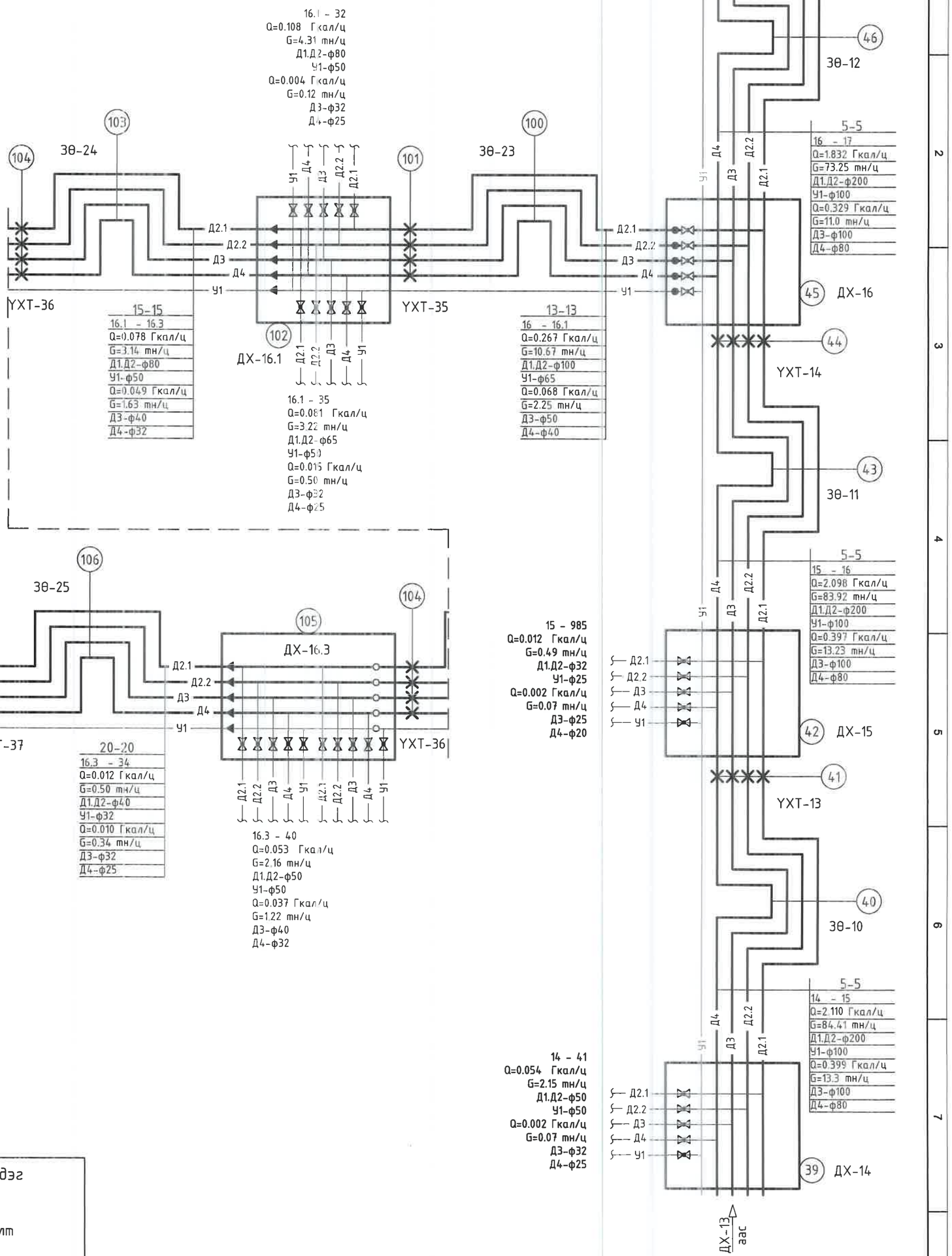

Таних тэмдэг

- Шилжвэр
- Бөмбөлгөн хаалт
- Ус буулгагч
- Агаар гаргагч
- Д2.1 — Халаалтын өгөх шугам
- Д2.2 — Халаалтын буцах шугам
- ДЗ — ХХУ-ны өгөх шугам
- Д4 — ХХУ-ны эргэлтийн шугам
- У1 — Хүйтэн усны шугам

УБ. БГД 11-р хороо
Энхбишийн өргөн чөлөө
78-р байр 204 тоот
Тел: 7604 4780
"ДНТ" ХХК

ТӨВ АЙМАГ, ЗҮҮНМОД СУМ.
ХАЛААЛТЫН 2-Р ХЭСГИЙН ХОЁРДУГААР ХЭЛХЭЭНИЙ ШУГАМ СҮЛЖЭЭ

Хоолойн угсралтын тойм-5

Инженер		М.Буянхишиг	ЕГ Шифр: ДНТ-10-2/2019.24	Масштаб:	Хуудас: 207
Гүйцэтгэсэн		Э.Бат-Эрдэнэ			
Шалгасан		Л.Энхсайхан	ГГ Шифр:	Зургийн дугаар: ГДГ-38	Огноо: 2024.04.15

Ye шат: А.3

Хоолойн угсралтын тойм-6

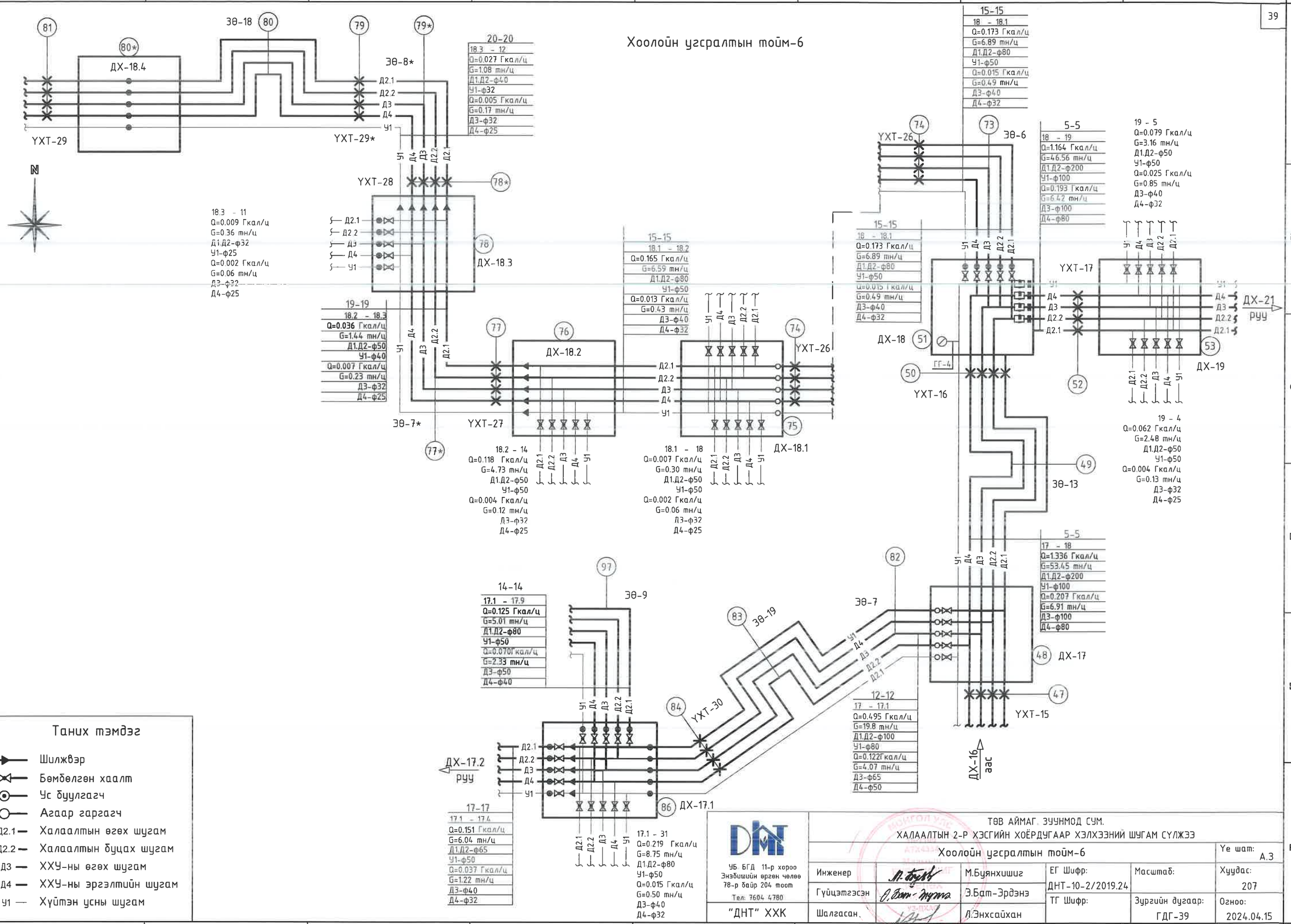

Таних тэмдэг

- Шилжвэр
- Бөмбөлгөн хаалт
- Ус буулгагч
- Агаар гаргагч
- Д2.1 — Халаалтын өгөх шугам
- Д2.2 — Халаалтын буцах шугам
- Д3 — ХХУ-ны өгөх шугам
- Д4 — ХХУ-ны эргэлтийн шугам
- У1 — Хүйтэн усны шугам

УБ. БГД 11-р хороо
Энэбишийн өргөн чөлөө
78-р байр 204 тоот
Тел: 7604 4780

"ДНТ" ХХК

ТӨВ АЙМАГ, ЗУУНМОД СУМ.
ХАЛААЛТЫН 2-Р ХЭСГИЙН ХОЁРДУГААР ХЭЛХЭЭНИЙ ШУГАМ СҮЛЖЭЭ

Хоолойн угсралтын тойм-6

Ye шат: А.3

Инженер	М.Буянхишиг	ЕГ Шифр: ДНТ-10-2/2019.24	Масштаб:	Хуудас:	207
Гүйцэтгэсэн	Э.Бат-Эрдэнэ	ТГ Шифр:		Зургийн дугаар:	ГДГ-39
Шалгасан	Л.Энхсайхан			Огноо:	2024.04.15

А3

Хоолойн угсралтын тойм-7

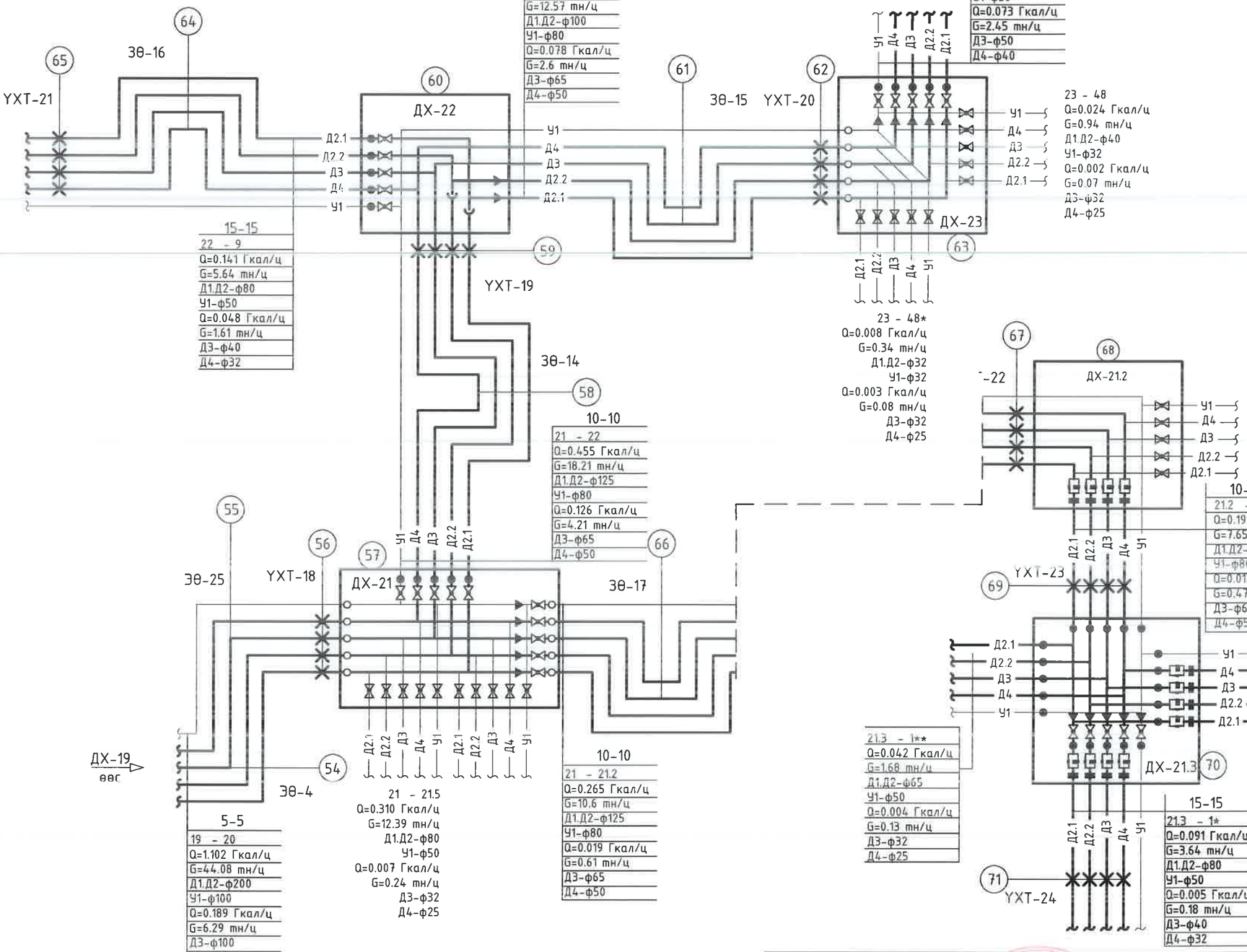

УБ. БГД 11-р хороо Энэбишийн өргөн чөлөө 78-р байр 204 тоот Тел: 7604 4780 "ДНТ" ХХК	ТӨВ АЙМАГ. ЗҮҮНМОД СУМ. ХАЛААЛТЫН 2-Р ХЭСГИЙН ХОЁРДУГААР ХЭЛХЭЭНИЙ ШУГАМ СУЛЖЭЭ				
	Хоолойн угсралтын тойм-7				Үе шат: А.З
	Инженер	М.Буянхишиг	ЕГ Шифр: ДНТ-10-2/2019.24	Масштаб:	Хуудас: 207
	Гүйцэтгэсэн	Э.Бат-Эрдэнэ	ТГ Шифр:	Зургийн дугаар: ГДГ-40	Огноо: 2024.04.15
	Шалгасан	Л.Энхсайхан			

Хоолойн угсралтын тойм-8

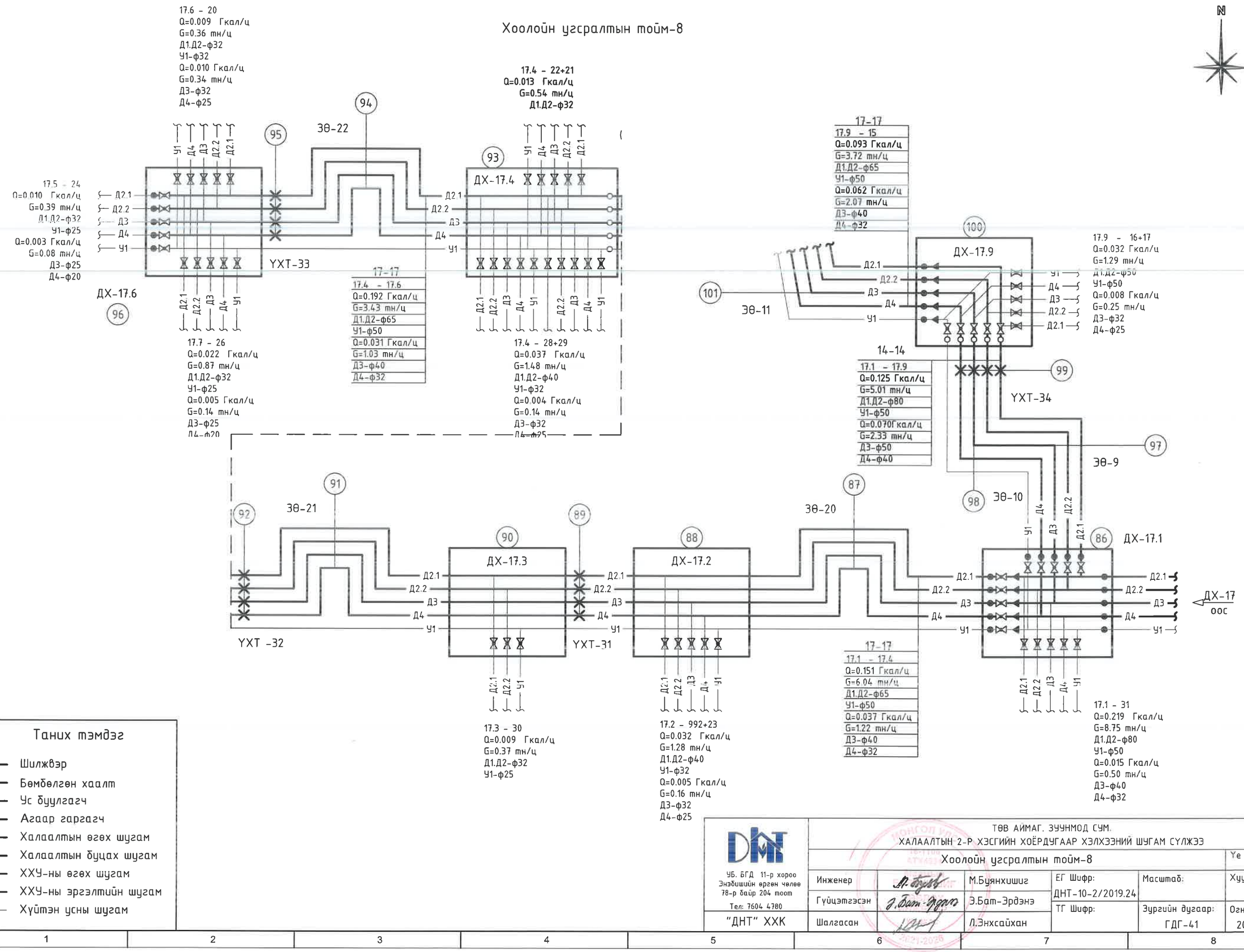

Таних тэмдэг

- Шилжвэр
- Бөмбөлгөн хаалт
- Ус буулгагч
- Агаар гаргагч
- Д2.1 — Халаалтын өгөх шугам
- Д2.2 — Халаалтын буцах шугам
- Д3 — ХХУ-ны өгөх шугам
- Д4 — ХХУ-ны эргэлтийн шугам
- У1 — Хүйтэн усны шугам

УБ. БГД 11-р хороо
Энэбишийн өргөн чөлөө
78-р байр 204 тоот
Тел: 7604 4780
"ДНТ" ХХК

ТӨВ АЙМАГ. ЗУУНМОД СУМ.
ХАЛААЛТЫН 2-Р ХЭСГИЙН ХОЁРДУГААР ХЭЛХЭЭНИЙ ШУГАМ СҮЛЖЭЭ

Хоолойн угсралтын тойм-8

Инженер	М.Буянхишиг	ЕГ Шифр: ДНТ-10-2/2019.24	Масштаб:	Үе шат: А.3	
Гүйцэтгэсэн	Э.Бат-Эрдэнэ			Хуудас: 207	
Шалгасан	Л.Энхсайхан	ТГ Шифр:	Зургийн дугаар: ГДГ-41	Огноо: 2024.04.15	

Хоолойн угсралтын тойм-9

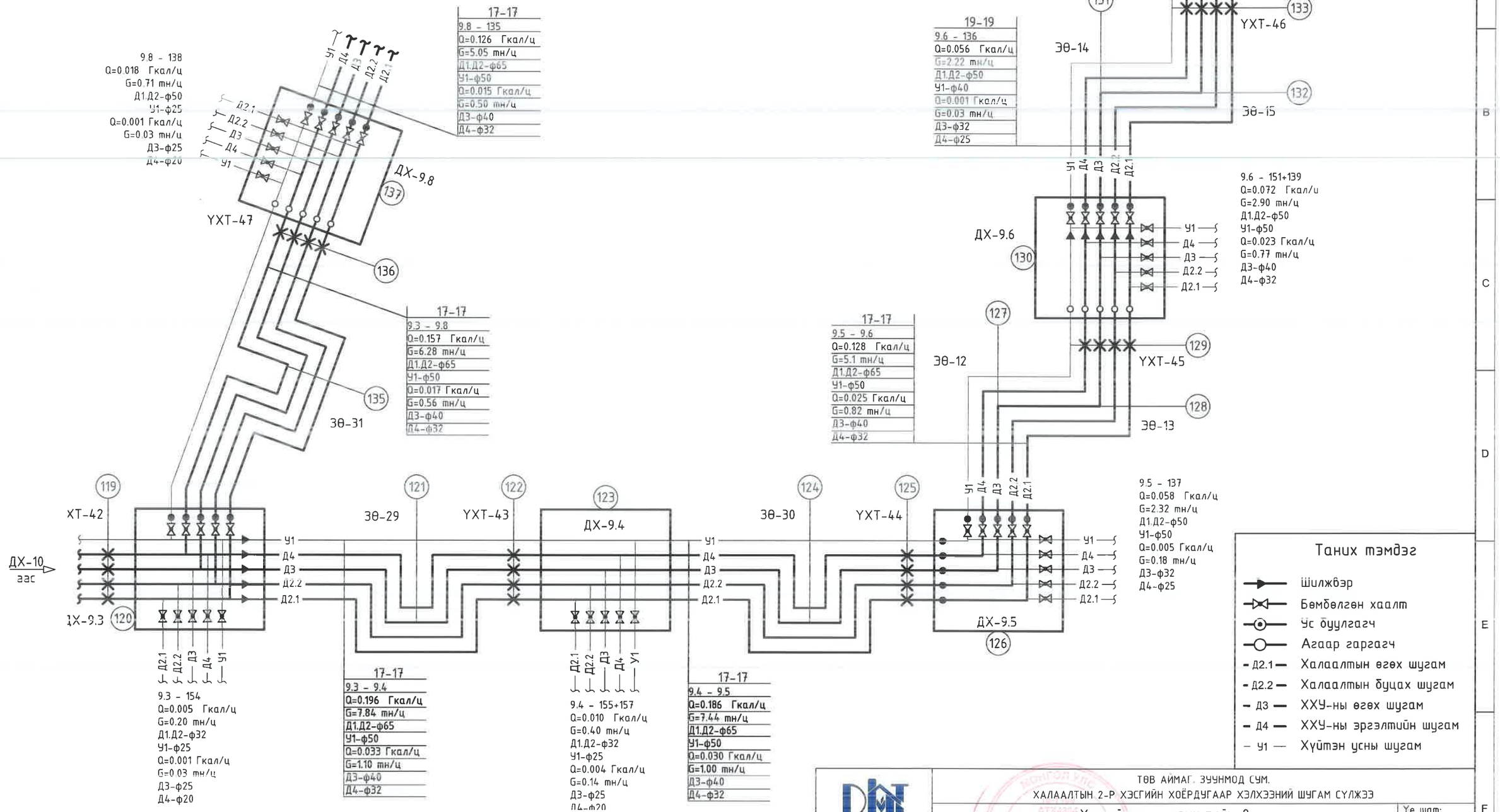

Таних тэмдэг

- Шилжбэр
- Бөмбөлгөн хаалт
- Ус буулгагч
- Агаар гаргагч
- Д2.1 — Халаалтын өгөх шугам
- Д2.2 — Халаалтын буцах шугам
- Д3 — ХХУ-ны өгөх шугам
- Д4 — ХХУ-ны эргэлтийн шугам
- У1 — Хүйтэн усны шугам

УБ. БГД 11-р хороо
Энэбишийн өргөн чөлөө
78-р байр 204 тоот
Тел: 7604 4780
"ДНТ" ХХК

ТӨВ АЙМАГ, ЗУУНМОД СУМ.
ХАЛААЛТЫН 2-Р ХЭСГИЙН ХОЁРДУГААР ХЭЛХЭЭНИЙ ШУГАМ СУЛЖЭЭ

Хоолойн угсралтын тойм-9

Үе шат: А.3

Инженер		М.Буянхишиг	ЕГ Шифр: ДНТ-10-2/2019.24	Масштаб: М 1:500	Хуудас: 207
Гүйцэтгэсэн		Э.Бат-Эрдэнэ	ТГ Шифр:	Зургийн дугаар: ГДГ-42	Огноо: 2024.04.15
Шалгасан		Л.Энхсайхан			

МОНГОЛ УЛС
АТК4353
МОНГОЛЫН ИНЖЕНЕРЧИЛЭЛ
ЗӨВЛӨХ ГИШҮҮН

Хоолойн угсралтын тойм-10

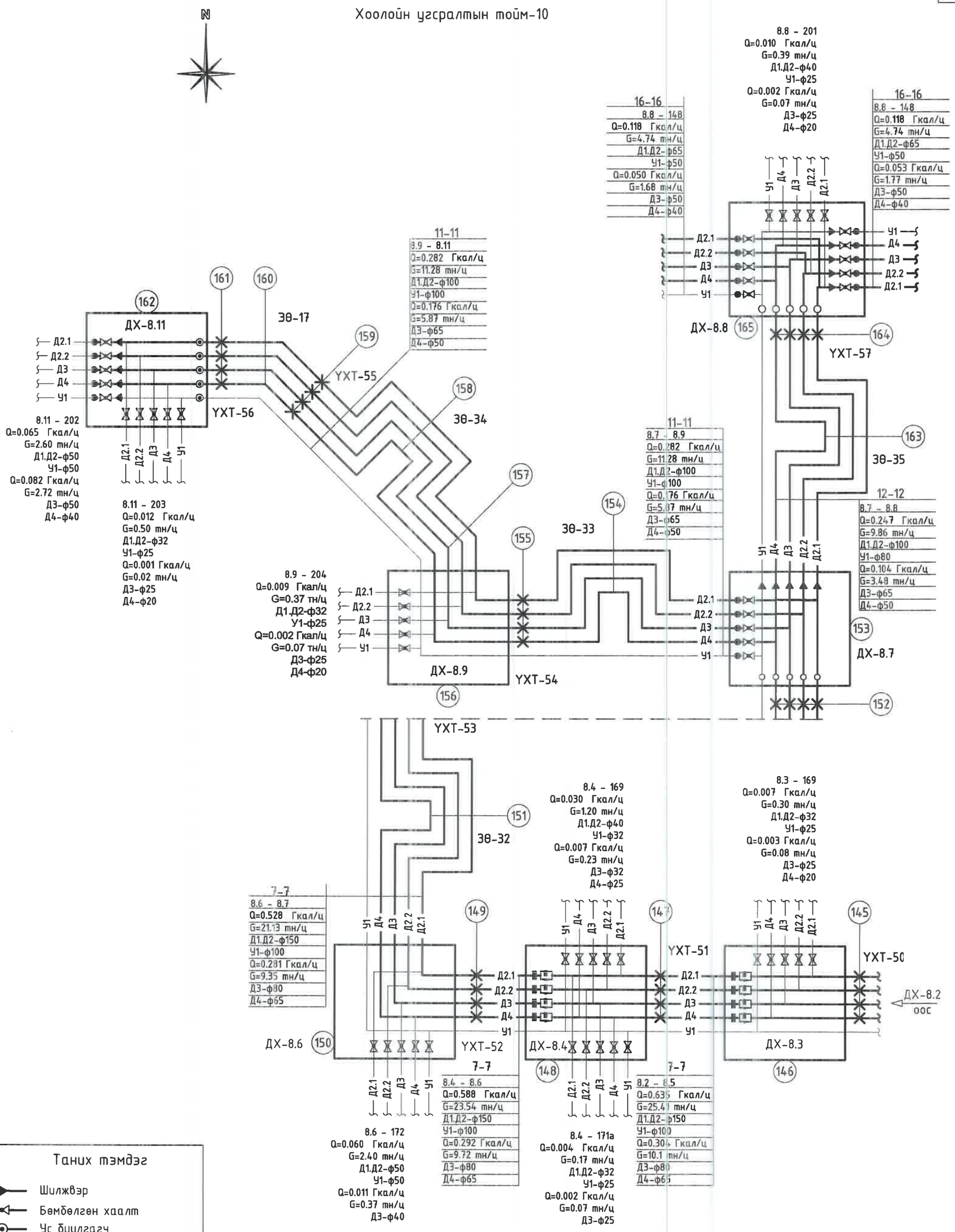

Таних тэмдэг

- Шилжвэр
- Бөмбөлгөн хаалт
- Ус буулгагч
- Агаар гаргагч
- Д2.1 — Халаалтын өгөх шугам
- Д2.2 — Халаалтын буцах шугам
- Д3 — ХХУ-ны өгөх шугам
- Д4 — ХХУ-ны эргэлтийн шугам
- У1 — Хүйтэн усны шугам

ДНТ УБ. БГД 11-р хороо Энэбишийн өргөн чөлөө 78-р байр 204 тоот Тел: 7604 4780 "ДНТ" ХХК	ТӨВ АЙМАГ. ЗУУНМОД СУМ. ХАЛААЛТЫН 2-Р ХЭСГИЙН ХОЁРДУГААР ХЭЛХЭЭНИЙ ШУГАМ СҮЛЖЭЭ				
	Хоолойн угсралтын тойм-10				Үе шат: А.3
	Инженер	М.Буянхишиг	ЕГ Шифр: ДНТ-10-2/2019.24	Масштаб:	Хуудас: 207
	Гүйцэтгэсэн	Э.Бат-Эрдэнэ	ТГ Шифр:	Зургийн дугаар: ГДГ-43	Огноо: 2024.04.15
	Шалгасан	Л.Энхсайхан			

Хоолойн угсралтын тойм-11

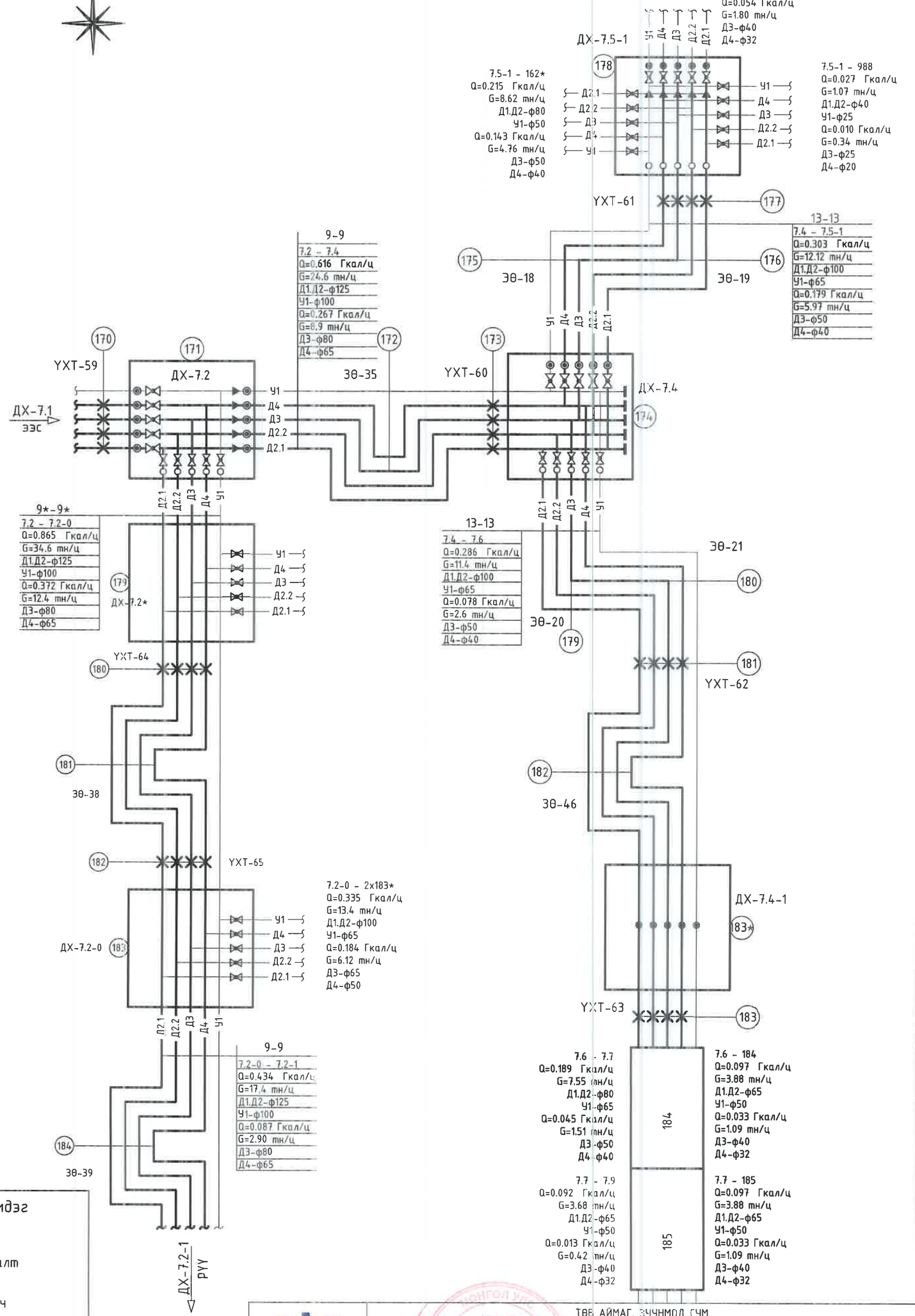

Таних тэмдэг

- Шилжвэр
- Бөмбөлгөн хаалт
- Ус буулгагч
- Агаар гаргагч
- Д2.1 — Халаалтын өгөх шугам
- Д2.2 — Халаалтын буцах шугам
- Д3 — ХХУ-ны өгөх шугам
- Д4 — ХХУ-ны эргэлтийн шугам
- У1 — Хүйтэн усны шугам

УБ. БГД 11-р хороо
Энэбишийн өргөн чөлөө
78-р байр 204 тоот
Тел: 7604 4780
"ДНТ" ХХК

ТӨВ АЙМАГ. ЗУУНМОД СУМ.
ХАЛААЛТЫН 2-Р ХЭСГИЙН ХОЁРДУГААР ХЭЛХЭЭНИЙ ШУГАМ СҮЛЖЭЭ

Хоолойн угсралтын тойм-11

Инженер	М.Буянхишиг	ЕГ Шифр: ДНТ-10-2/2019.24	Масштаб:	Ye шат: А.3	
Гүйцэтгэсэн	З.Бат-Эрдэнэ			Хуудас: 207	
Шалгасан	Л.Энхсайхан	ТГ Шифр:	Зургийн дугаар: ГДГ-44	Огноо: 2024.04.15	

А3

Хоолойн угсралтын тойм-12

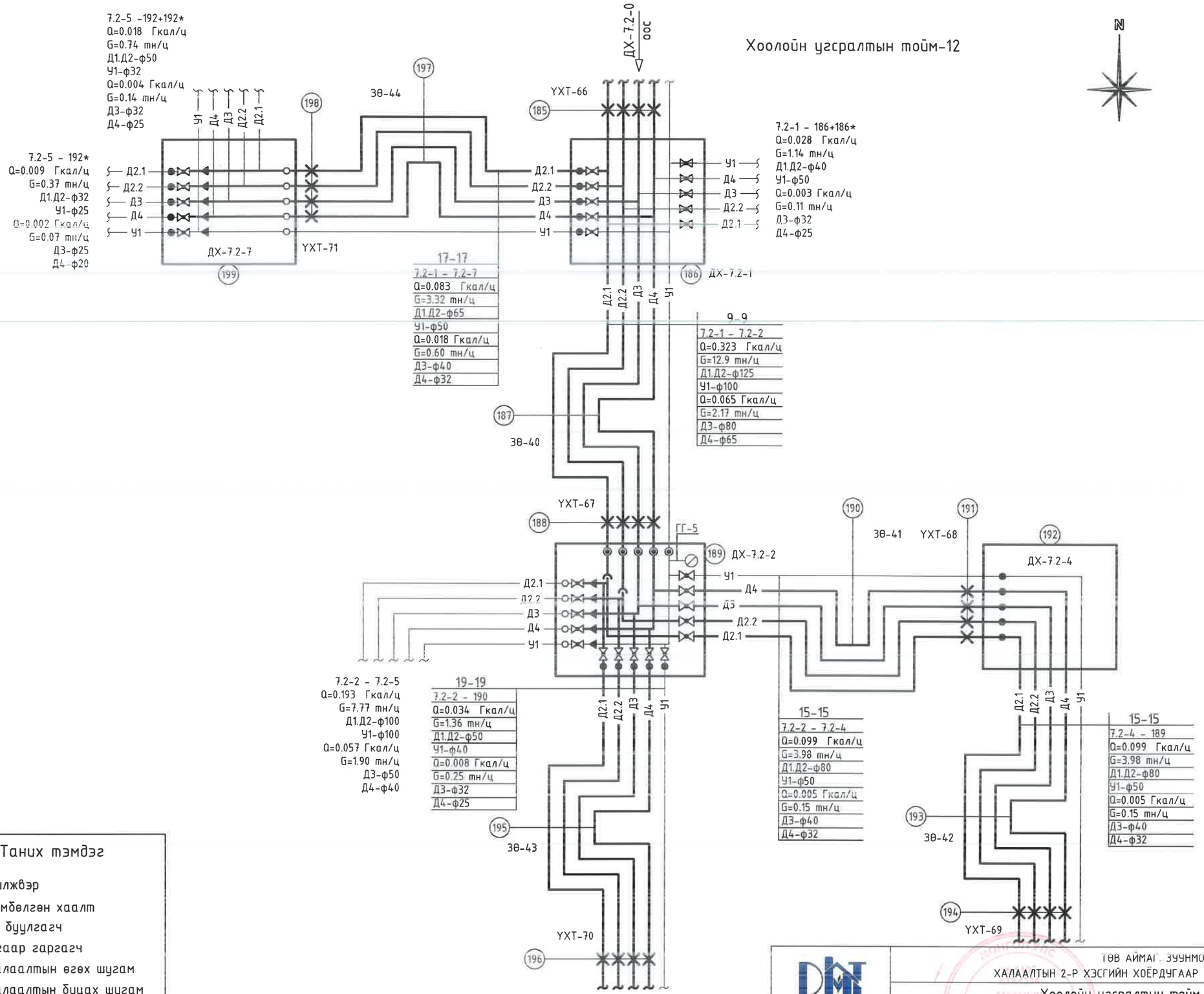

Таних тэмдэг

- Шилжвэр
- Бөмбөлгөн хаалт
- Ус буулгагч
- Агаар гаргагч
- Д2.1 — Халаалтын өгөх шугам
- Д2.2 — Халаалтын буцах шугам
- Д3 — ХХУ-ны өгөх шугам
- Д4 — ХХУ-ны эргэлтийн шугам
- У1 — Хүйтэн усны шугам

УБ. БГД 11-р хороо
Энэбишийн өргөн чөлөө
78-р байр 204 тоот
Тел: 7604 4780
"ДНТ" ХХК

ТӨВ АЙМАГ. ЗҮҮНМОД СУМ.
ХАЛААЛТЫН 2-Р ХЭСГИЙН ХОЁРДУГААР ХЭЛХЭЭНИЙ ШУГАМ СҮЛЖЭЭ

Хоолойн угсралтын тойм-12

Ye шат: А.3

Инженер		М.Буянхишиг	ЕГ Шифр: ДНТ-10-2/2019.24	Масштаб:	Хуудас: 207
Гүйцэтгэсэн		Э.Бат-Эрдэнэ	ТГ Шифр:	Зургийн дугаар: ГДГ-45	Огноо: 2024.04.15
Шалгасан		Л.Энхсайхан			

А3

Хоолойн угсралтын тойм-13

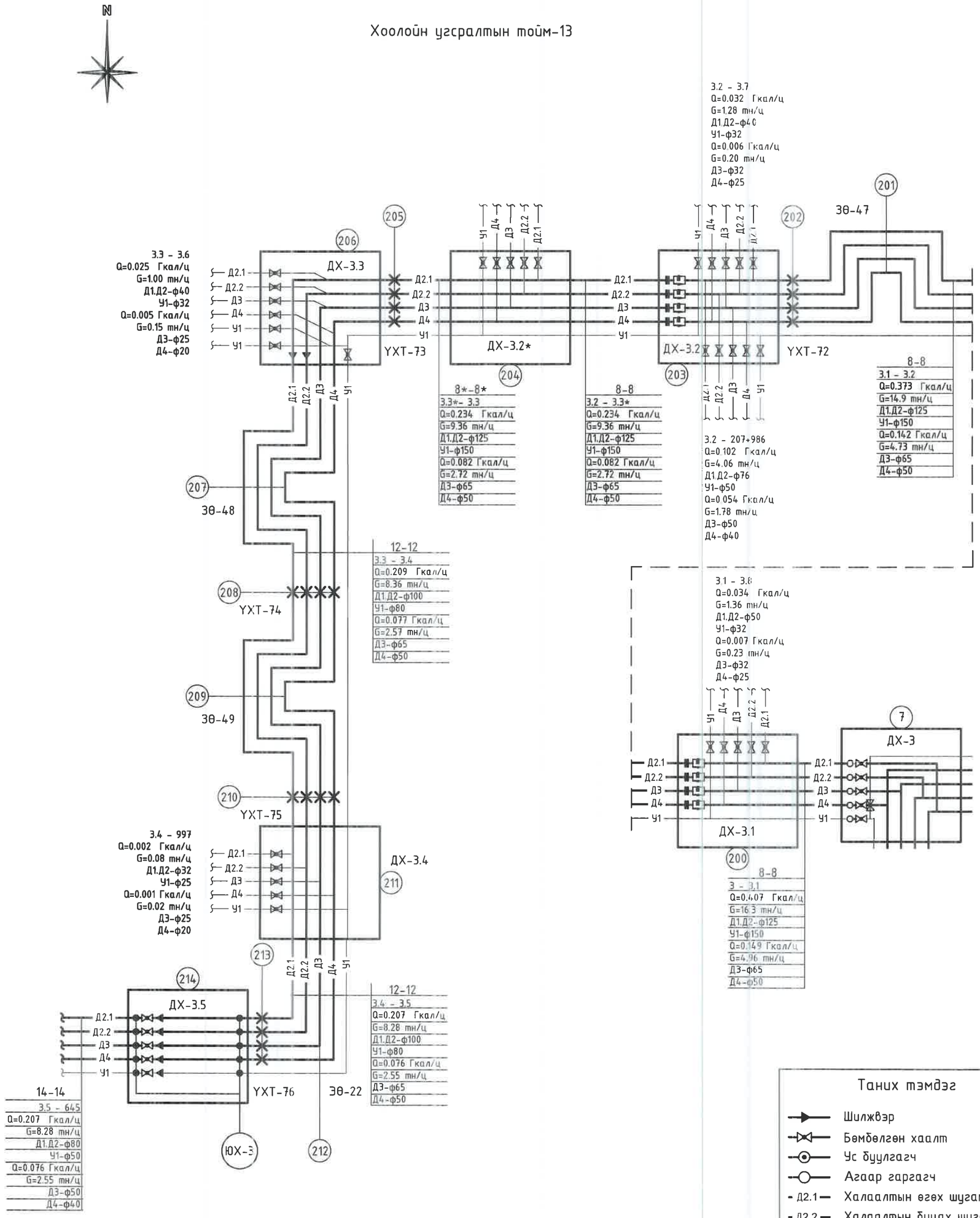

DHT УБ, БГД 11-р хороо Энэбишийн өргөн чөлөө 78-р байр 204 тоот Тел: 7604 4780 "ДНТ" ХХК	ТӨВ АЙМАГ, ЗУУНМОД СУМ ХАЛААЛТЫН 2-Р ХЭСГИЙН ХОЁРДУГААР ХЭЛХЭЭНИЙ ШУГАМ СҮЛЖЭЭ				
	Хоолойн угсралтын тойм-13				Үе шат: А.3
	Инженер	М.Буянхишиг	ЕГ Шифр: ДНТ-10-2/2019.24	Масштаб:	Хуудас: 207
	Гүйцэтгэсэн	Э.Бат-Эрдэнэ	ТГ Шифр:	Зургийн дугаар: ГДГ-46	Огноо: 2024.04.15
	Шалгасан	Л.Энхсайхан			

Эргэлтийн өнцөг ЭӨ-1-ийн байгууламт
масштаб 1:50

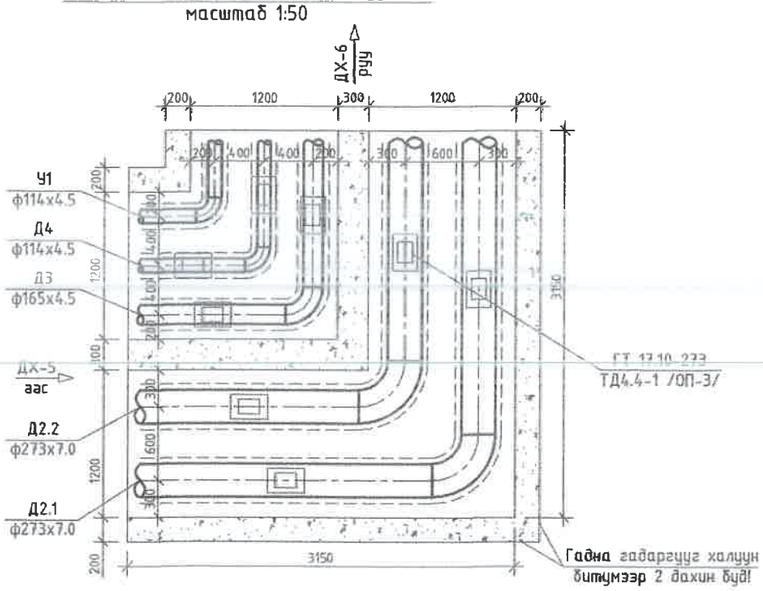

ЭӨ-1-ийн хучилтын
байгууламт

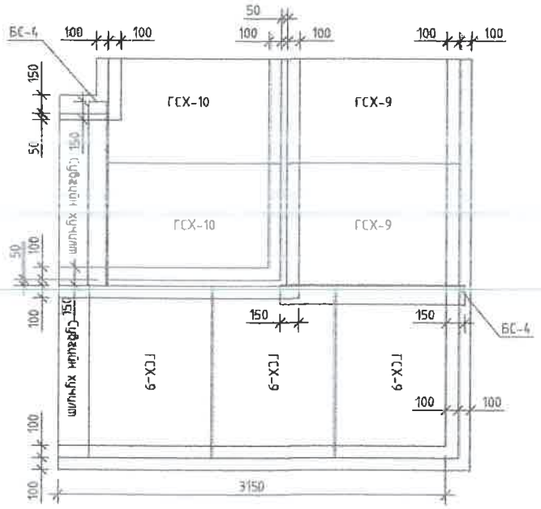

1 цутгамал эргэлтийн өнцгийн материалын орц

№	ЭӨ-ийн төрөл	Бетон, м3		Хучилт			Тайлбар
		Хананд	Уландаа	Хавтан	Тоо	Жин, кг	
Г-991-1, альбом 2, вып 1	ЭӨ-1	1.281	1.147	ГСХ-10	2	337.5	
				ГСХ-9	5	312	160х100х10 Төмөр дам нуруу
				БС-4	2	29.7	
	ЭӨ-2, 3	1.281	1.147	ГСХ-10	2	337.5	
				ГСХ-9	5	312	
				БС-4	2	29.7	160х100х10 Төмөр дам нуруу

Эргэлтийн өнцөг ЭӨ-2, 3-ийн байгууламт
масштаб 1:50

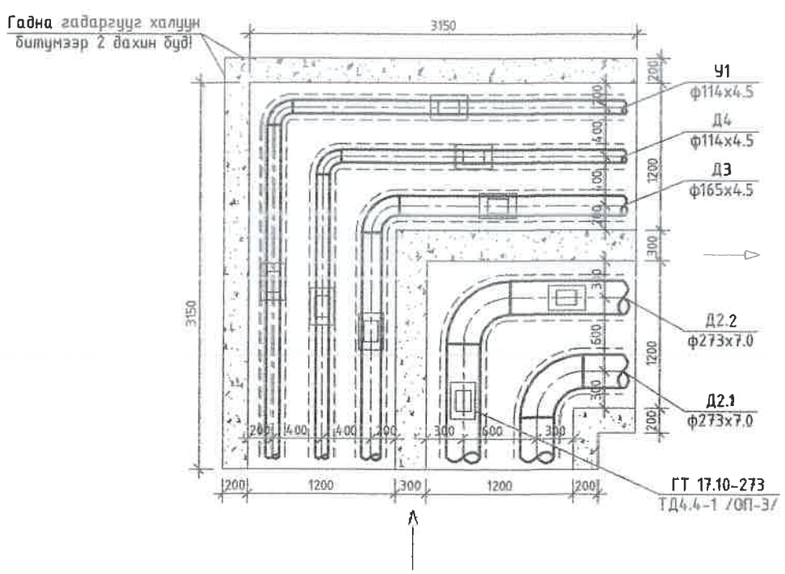

ЭӨ-2, 3-ийн хучилтын
байгууламт

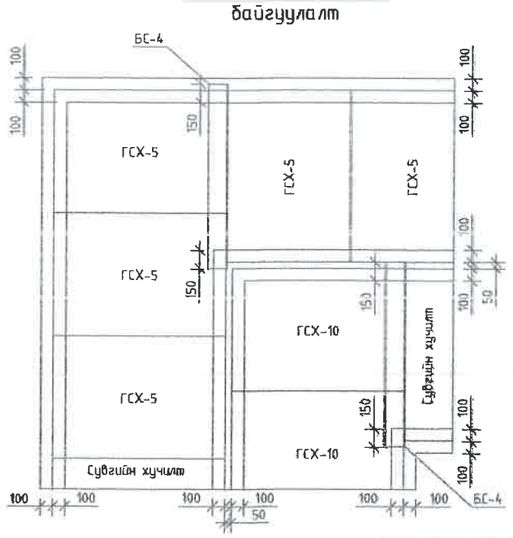

УБ. БГД 11-р хороо
Знэбишийн өргөн чөлөө
78-р байр 204 тоот
Утас: 7604 4780
"ДНТ" ХХК

Төв аймаг. Зүүнмод сум. 1-р баг,
ХАЛААЛТЫН 2-Р ЗҮҮХНЫ ХОЁРДУГААР ХЭЛХЭЭНИЙ ШУГАМ СУЛЖЭЭ

Эргэлтийн өнцөг ЭӨ-1, 2, 3

Үе шат: А.3

Инженер		Л.Энхсайхан	ЕГ Шифр: ДНТ-10-2/2019.24	Масштаб: М 1:50	Хуудас: 207
Гүйцэтгэсэн		Э.Бат-Эрдэнэ			
Шалгасан		М.Буянхишиг	ТГ Шифр:	Зургийн дугаар: ГДГ-47	Огноо: 2024.04.20

Эргэлтийн өнцөг Э8-4-ийн байгуулалт
масштаб 1:50

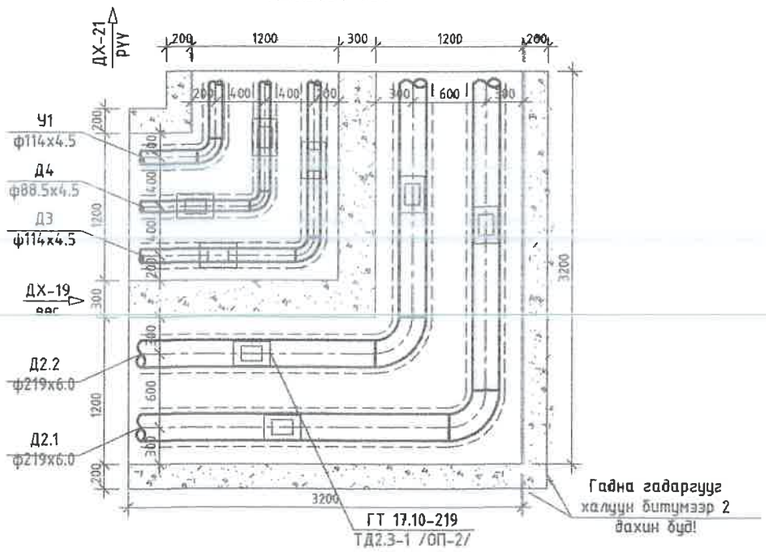

Э8-4-ийн хучилтын
байгуулалт

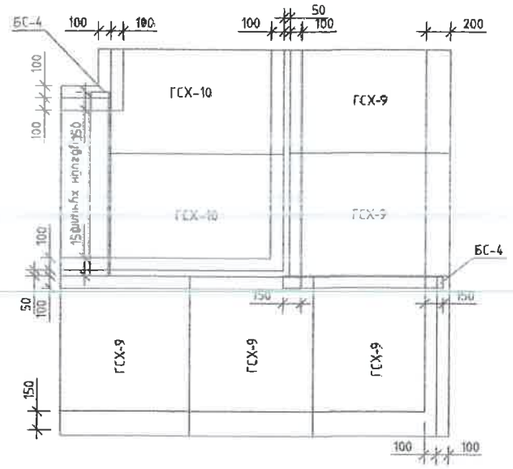

1 цутгамал эргэлтийн өнцгийн материалын орц

№	Э8-ийн төрөл	Бетон, м3		Хучилт			Тайлбар
		Ханан	Уланд	Хавтан	Тоо	Жин, кг	
Г-991-1, альбом 2, вып 1	Э8-4	1.357	1.147	ГСХ-10	2	337.5	
				ГСХ-9	5	312	
				БС-4	2	29.7	1600х100х10 Төмөр дам нуруу
	Э8-5	1.177	0.98	ГСХ-10	2	337.5	
				ГСХ-9	5	312	
				БС-4	2	29.7	1600х100х10 Төмөр дам нуруу

Эргэлтийн өнцөг Э8-5-ийн байгуулалт
масштаб 1:50

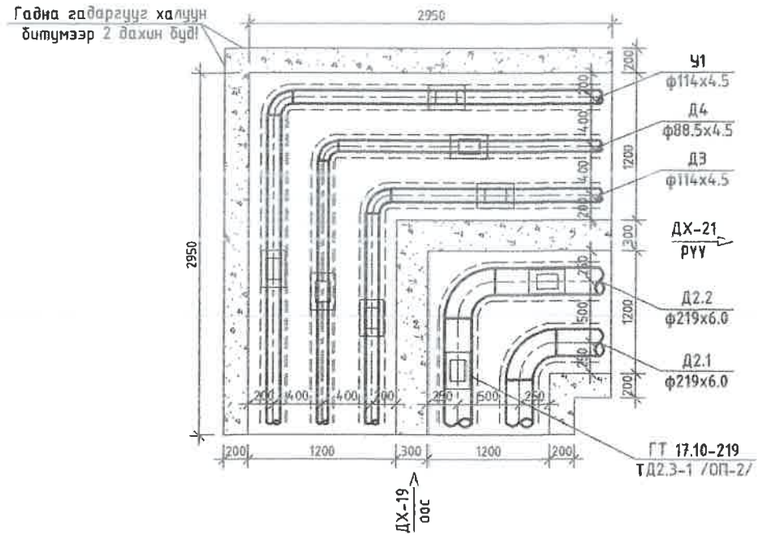

Э8-5-ийн хучилтын
байгуулалт

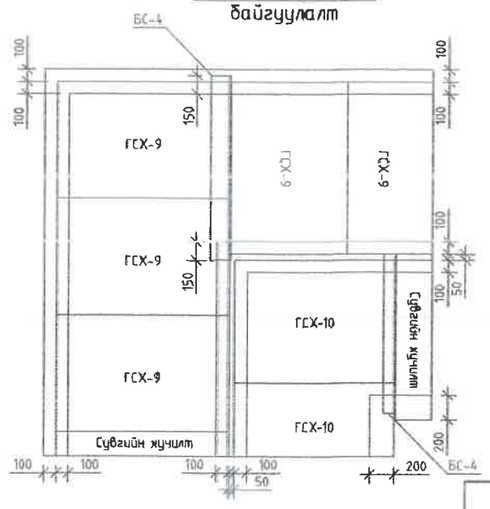

УБ. БГД 11-р хороо Энэбишийн өргөн чөлөө 78-р байр 204 тоот Утас: 7604 4780 "ДНТ" ХХК	Төв аймаг. Зуунмод сум. 1-р баг. ХАЛААЛТЫН 2-Р ЗҮҮХНЫ ХОЁРДУГААР ХЭЛХЭЭНИЙ ШУГАМ СУЛЖЭЭ					Ye шат: А.3
	Эргэлтийн өнцөг Э8-4, 5					
	Инженер		Л.Энхсайхан	ЕГ Шифр: ДНТ-10-2/2019.24	Масштаб: М 1:50	Хуудас: 207
	Гүйцэтгэсэн		З.Бат-Эрдэнэ			
	Шалгасан		М.Буянхишиг	ТГ Шифр:	Зургийн дугаар: ГДГ-48	Огноо: 2024.04.20

Эргэлтийн өнцөг ЭӨ-7-ийн байгуулалт
масштаб 1:50

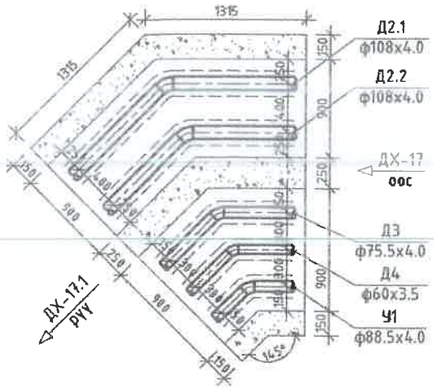

ЭӨ-7-ийн хучилтын
байгуулалт

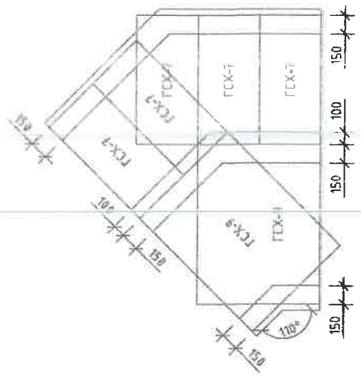

Эргэлтийн өнцөг ЭӨ-8-ийн байгуулалт
масштаб 1:50

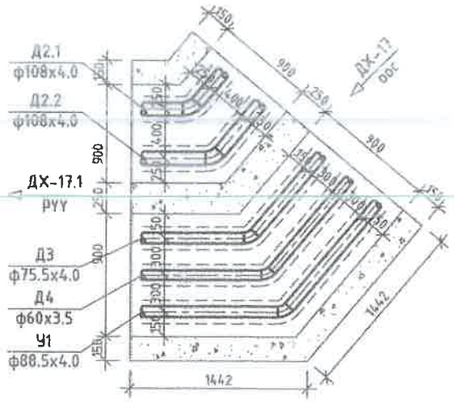

ЭӨ-8-ийн хучилтын
байгуулалт

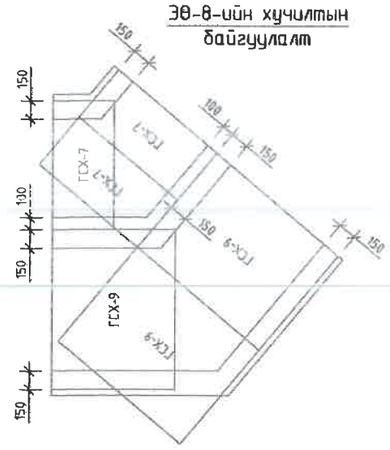

Эргэлтийн өнцөг ЭӨ-6-ийн байгуулалт
масштаб 1:50

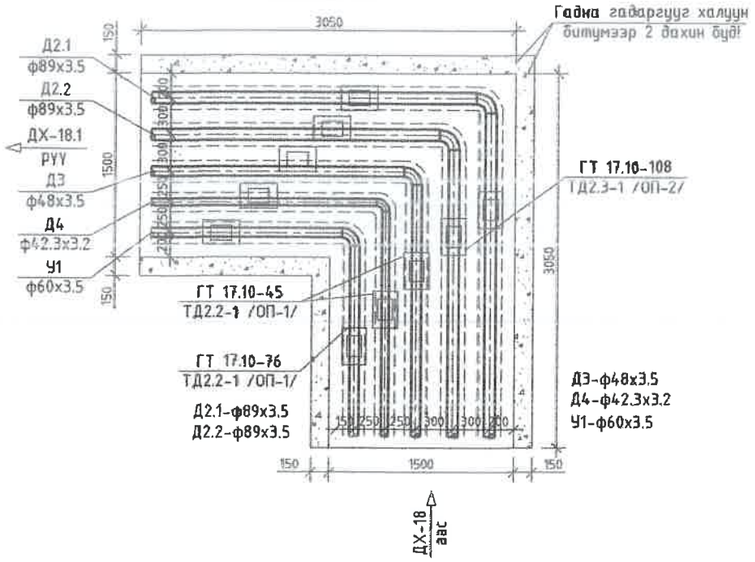

ЭӨ-6-ийн хучилтын
байгуулалт

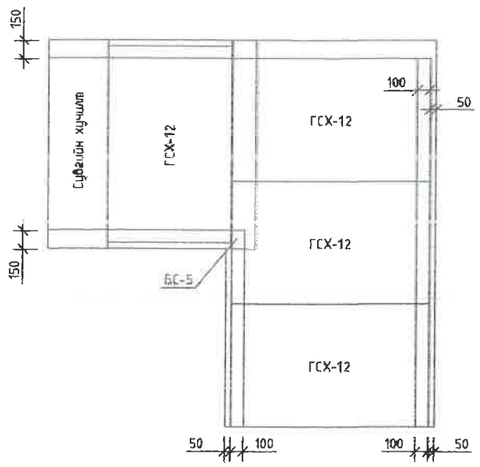

Үүтгамал эргэлтийн өнцгийн материалын орц

№	ЭӨ-ийн төрөл	Бетон, м3		Хучилт			Тайлбар
		Хананд	Уланд	Хавтан	Тоо	Жин, кг	
Г-991-1, альбом 2, вып 1	ЭӨ-6 УП-10м	0.93	0.828	ГСХ-12	4	467	
				БС-5	1	50.5	200х125х12 Төмөр дам нуруу
	ЭӨ-7	0.48	0.39	ГСХ-9	1	312	
				ГСХ-7	5	99.24	
	ЭӨ-8	0.5	0.42	ГСХ-9	2	312	
				ГСХ-7	3	99.24	

УБ. БГД 11-р хороо
Энэбишийн өргөн чөлөө
78-р байр 204 тоот
Утас: 7604 4780
"ДНТ" ХХК

Төв аймаг. Зуунмод сум. 1-р баг.
ХАЛААЛТЫН 2-Р ЗУУХНЫ ХОЁРДУГААР ХЭЛХЭЭНИЙ ШУГАМ СУЛЖЭЭ

Эргэлтийн өнцөг ЭӨ-6, 7, 8

Инженер		Л.Энхсайхан	ЕГ Шифр: ДНТ-10-2/2019.24	Масштаб: М 1:50	Хуудас: 207
Гүйцэтгэсэн		Э.Бат-Эрдэнэ			
Шалгасан		М.Буянхишиг	ТГ Шифр:	Зургийн дугаар: ГДГ-49	Огноо: 2024.04.20

Үе шат: А.3

А3

Эргэлтийн өнцөг ЭӨ-9-ийн байгуулалт
масштаб 1:50

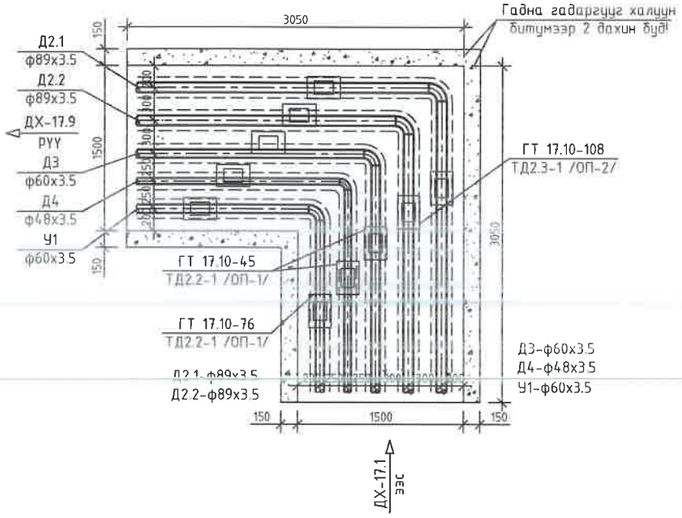

ЭӨ-9-ийн хучилтын
байгуулалт

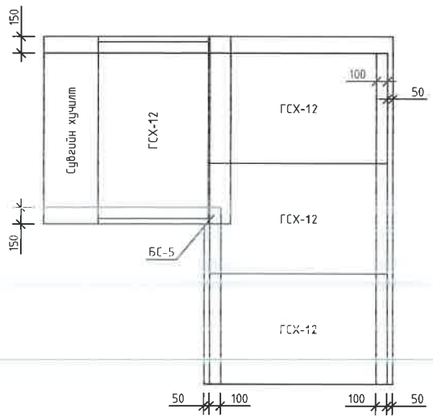

Эргэлтийн өнцөг ЭӨ-8*-ийн байгуулалт
масштаб 1:50

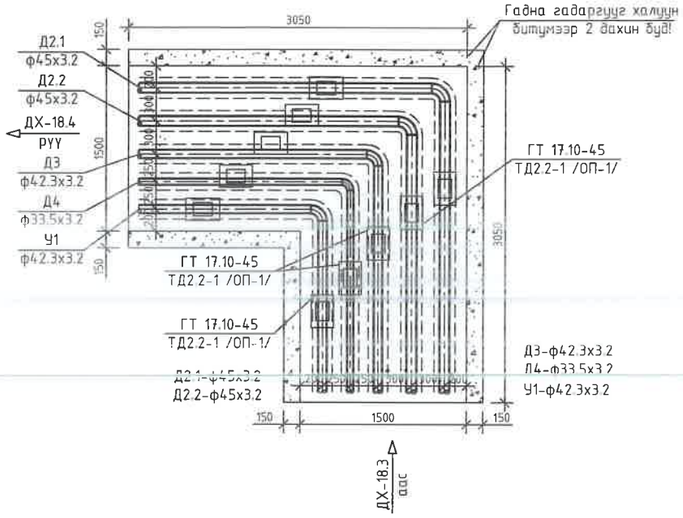

ЭӨ-8*-ийн хучилтын
байгуулалт

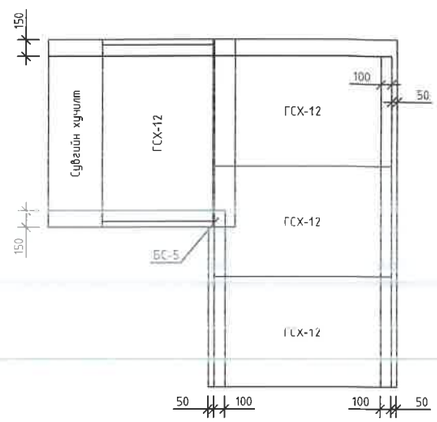

Эргэлтийн өнцөг ЭӨ-10-ийн байгуулалт
масштаб 1:50

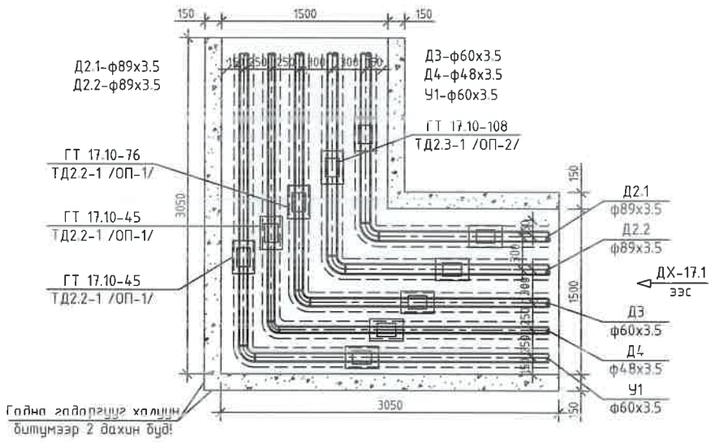

ЭӨ-10-ийн хучилтын
байгуулалт

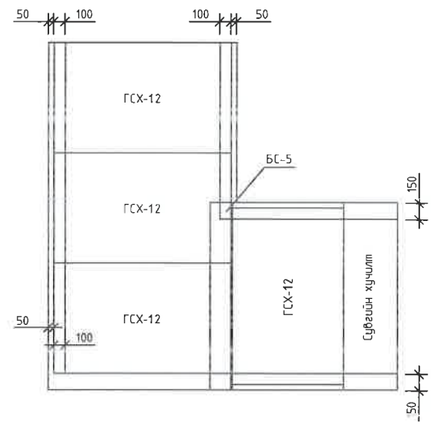

Эргэлтийн өнцөг ЭӨ-7*-ийн байгуулалт
масштаб 1:50

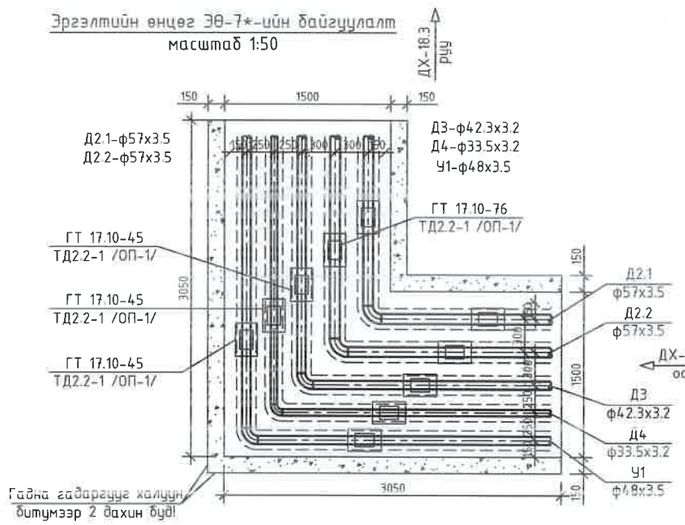

ЭӨ-10-ийн хучилтын
байгуулалт

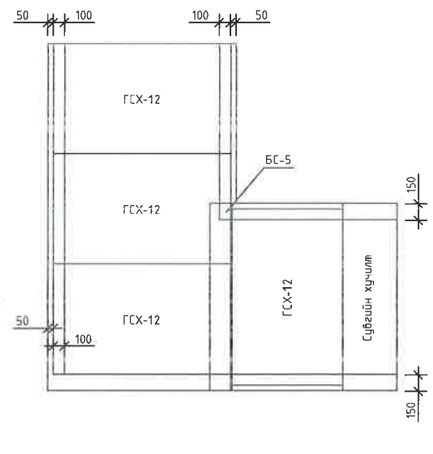

1 цутгамал эргэлтийн өнцгийн материалын орц

№	ЭӨ-ийн төрөл	Бетон, м3		Хучилт			Тайлбар
		Хананд	Уландаа	Хавтан	Тоо	Жин, кг	
Г-991-1, альбом 2, вып 1	ЭӨ-9, 8* / УП-10м	0.93	0.828	ГСХ-12	4	467	
				БС-5	1	50.5	200х125х12 Төмөр дам нуруу
	ЭӨ-10, 7* / УП-10м	0.93	0.828	ГСХ-12	4	467	
				БС-5	1	50.5	200х125х12 Төмөр дам нуруу

ДНТ
УБ. БГД 11-р хороо
Энэбишийн өргөн чөлөө
78-р байр 204 тоот
Утас: 7604 4780
"ДНТ" ХХК

Төв аймаг. Зүүнмод сум. 1-р баг
ХАЛААЛТЫН 2-Р ЗҮҮХНЫ ХОЁРДУГААР ХЭЛХЭЭНИЙ ШУГАМ СУЛЖЭЭ

Эргэлтийн өнцөг ЭӨ-9, 10, 7*, 8*

Үе шат: А.3

Инженер		М.Буянхишиг	ЕГ Шифр: ДНТ-10-2/2019.24	Масштаб: М 1:50	Хуудас: 207
Гүйцэтгэсэн		Э.Бат-Эрдэнэ			
Шалгасан		Л.Энхсайхан	ТГ Шифр:	Зургийн дугаар: ГДГ-50	Огноо: 2024.04.20

Эргэлтийн өнцөг ЭӨ-11-ийн байгууламт
масштаб 1:50

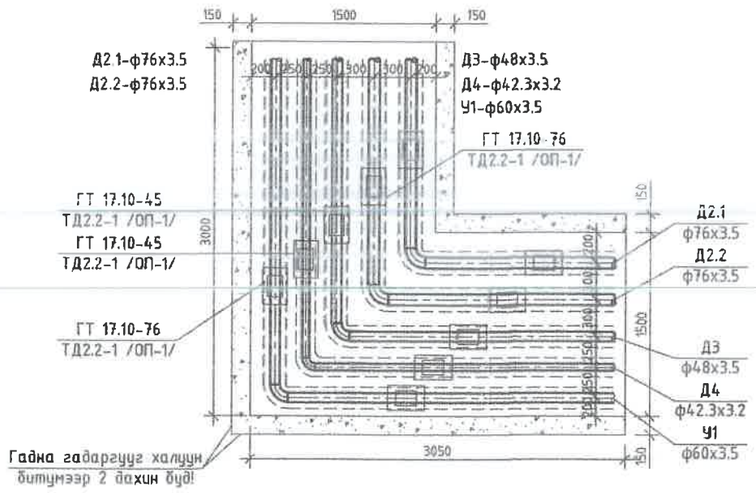

ЭӨ-11-ийн хучилтын
байгууламт

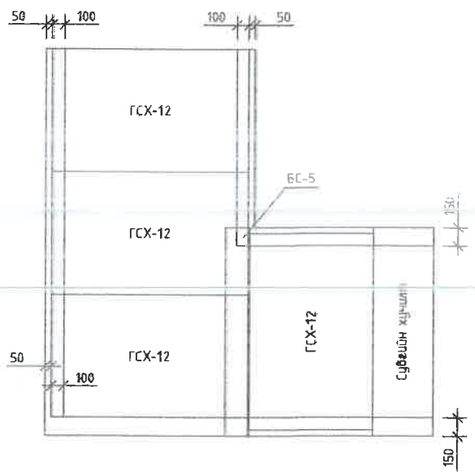

1 цутгамал эргэлтийн өнцгийн материалын орц

№	ЭӨ-ийн төрөл	Бетон, м3		Хучилт			Тайлбар
		Хананд	Уланд	Хавтан	Тоо	Жин, кг	
Г-991-1, альбом 2, вып 1	ЭӨ-11 УП-10м	0.93	0.828	ГСХ-12	4	467	
				БС-5	1	50.5	200х125х12 Төмөр дам нурцуу
	ЭӨ-12 УП-10м	0.93	0.828	ГСХ-12	4	467	
				БС-5	1	50.5	200х125х12 Төмөр дам нуруу

Эргэлтийн өнцөг ЭӨ-12-ийн байгууламт
масштаб 1:50

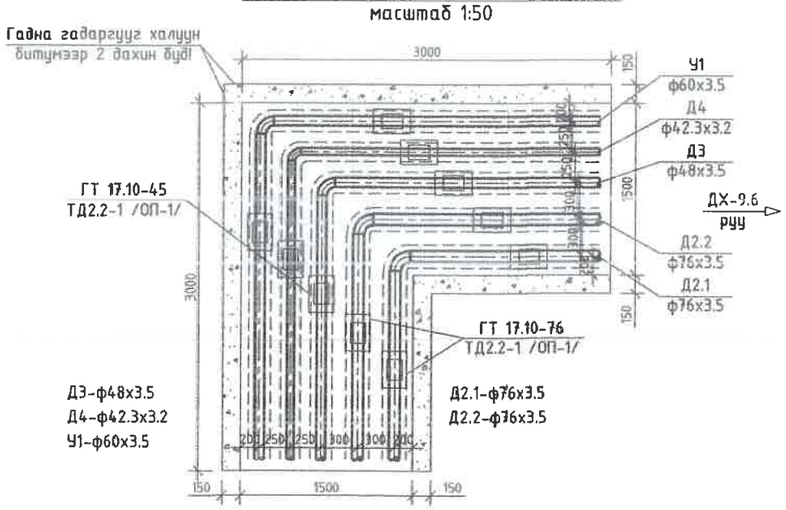

ЭӨ-12-ийн хучилтын
байгууламт

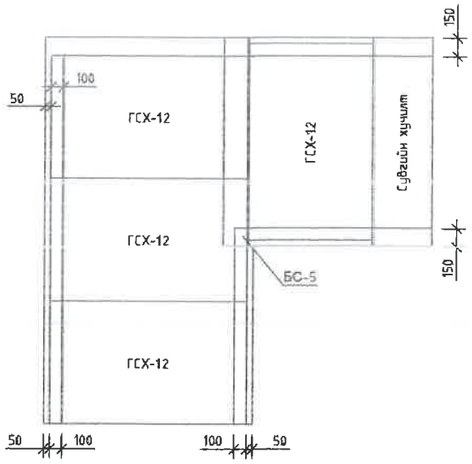

Төв аймаг, Зуунмод сум, 1-р баг,
ХАЛААЛТЫН 2-Р ЗҮҮХНЫ ХОЁРДУГААР ХЭЛХЭЭНИЙ ШУГАМ СУЛЖЭЭ

Эргэлтийн өнцөг ЭӨ-11, 12					Үе шат: А.3
Инженер		Л.Энхсайхан	ЕГ Шифр: ДНТ-10-2/2019.24	Масштаб: М 1:50	Хуудас: 207
Гүйцэтгэсэн	Ж.Бат-Эрдэнэ	Э.Бат-Эрдэнэ			
Шалгасан	Л.Буянхишиг	М.Буянхишиг	ТГ Шифр:	Зургийн дугаар: ГДГ-51	Огноо: 2024.04.20

"ДНТ" ХХК
УБ. БГД 11-р хороо Энэвишийн өргөн чөлөө 78-р байр 204 тоот
Утас: 7604 4780

А3

Эргэлтийн өнцөг ЭӨ-13-ийн байгуулалт
масштаб 1:50

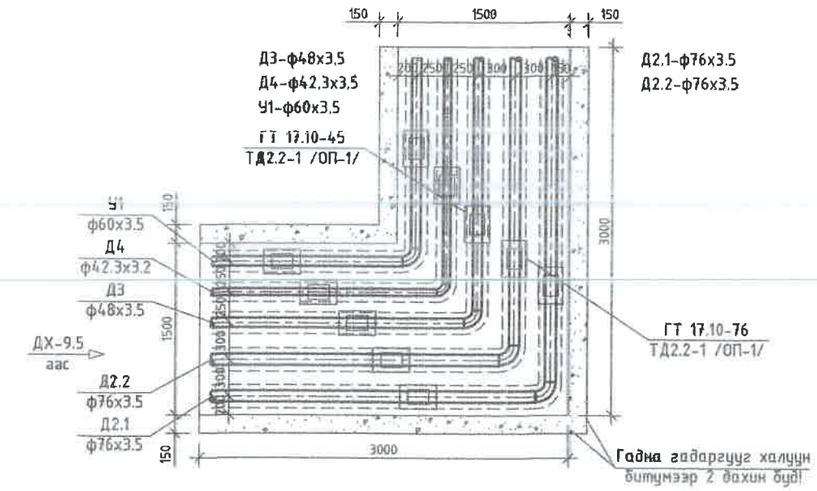

ЭӨ-13-ийн хучилтын
байгуулалт

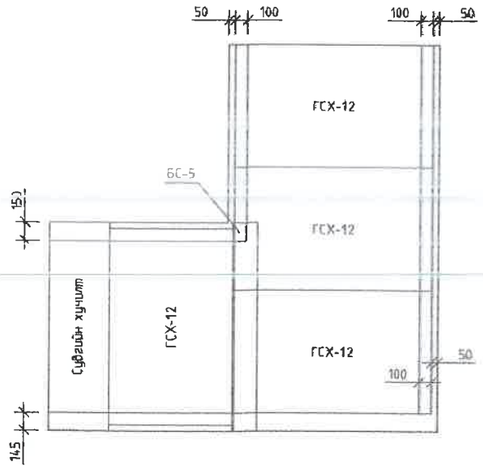

1 цутгамал эргэлтийн өнцгийн материалын орц

№	ЭӨ-ийн төрөл	Бетон, м3		Хучилт			Тайлбар
		Хананд	Уланд	Хавтан	Тоо	Жин, кг	
Г-991-1 дэлбэм 2 вып 1	ЭӨ-13 УП-10м	0.93	0.828	ГСХ-12	4	467	
				БС-5	1	50.5	200х125х12 Төмөр дам нуруу
	ЭӨ-14 УП-4м	0.93	0.828	ГСХ-12	4	467	
				БС-5	1	50.5	200х125х12 Төмөр дам нуруу

Эргэлтийн өнцөг ЭӨ-14-ийн байгуулалт
масштаб 1:50

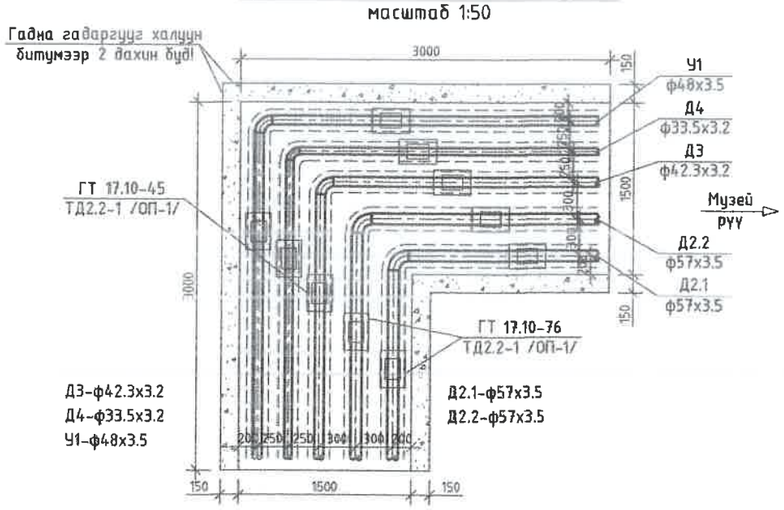

ЭӨ-14-ийн хучилтын
байгуулалт

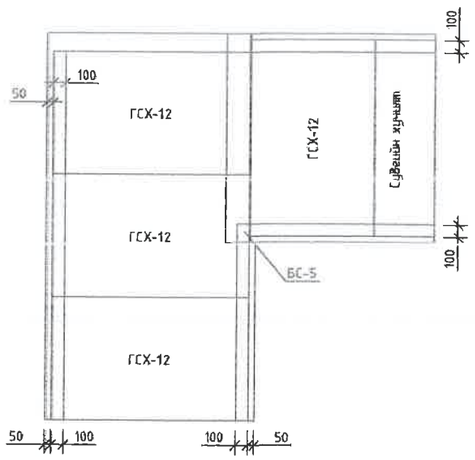

УБ. БГД 11-р хороо
Энэбишийн өргөн чөлөө
78-р байр 204 тоот
Утас: 7604 4780
"ДНТ" ХХК

Төв аймаг. Зуунмод сум. 1-р баг,
ХАЛААЛТЫН 2-Р ЗУУХНЫ ХОЁРДУГААР ХЭЛХЭЭНИЙ ШУГАМ СУЛЖЭЭ

Эргэлтийн өнцөг ЭӨ-13, 14

Үе шат: А.3

Инженер		Л.Энхсайхан	ЕГ Шифр: ДНТ-10-2/2019.24	Масштаб: М 1:50	Хуудас: 207
Гүйцэтгэсэн	Ж.Бат-Эрдэнэ	Э.Бат-Эрдэнэ			
Шалгасан	Л.Буянхишиг	М.Буянхишиг	ТГ Шифр:	Зургийн дугаар: ГДГ-52	Огноо: 2024.04.20

А3

Эргэлтийн өнцөг ЭӨ-15-ийн байгуулалт
масштаб 1:50

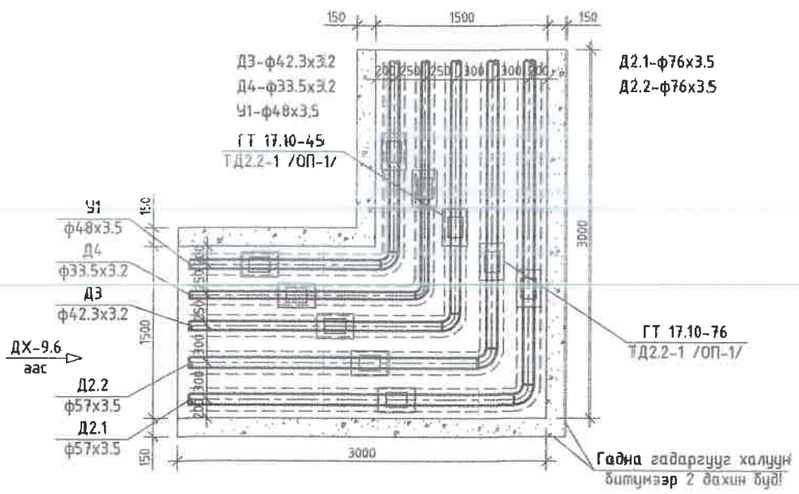

ЭӨ-15-ийн хучилтын
байгуулалт

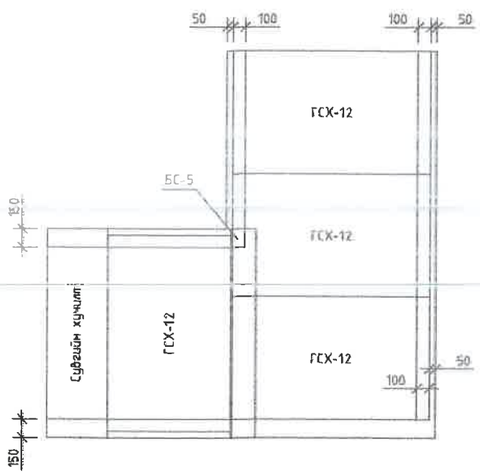

1 цутгамал эргэлтийн өнцгийн материалын орц

№	ЭӨ-ийн төрөл	Бетон, м3		Хучилт			Тайлбар
		Ханаанд	Уланд	Хавтан	Тоо	Жин, кг	
Г-991-1, альбом 2, вып 1	ЭӨ-15 ЧП-4м	0.93	0.828	ГСХ-12	4	467	
				БС-5	1	50.5	200х125х12 Төмөр дам нуруу
	ЭӨ-16	1.22	0.98	ГСХ-10	2	337.5	
				ГСХ-9	5	312	
				БС-4	2	29.7	1600х100х10 Төмөр дам нуруу

Эргэлтийн өнцөг ЭӨ-16-ийн байгуулалт
масштаб 1:50

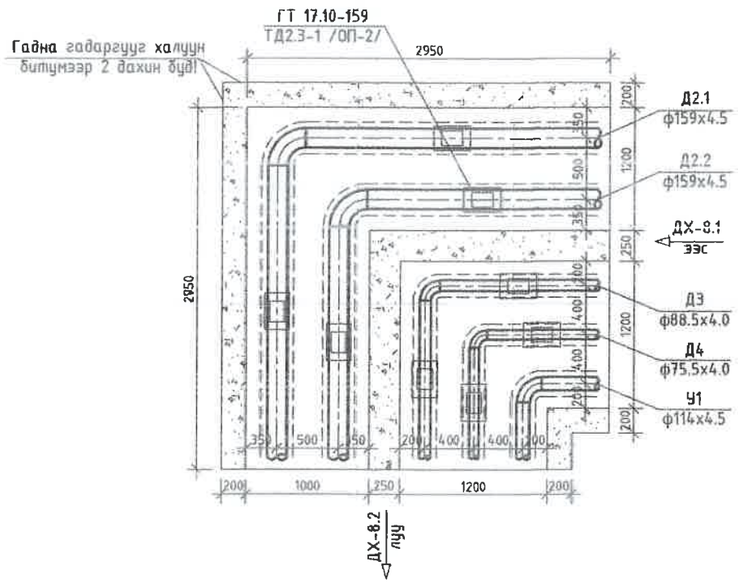

ЭӨ-16-ийн хучилтын
байгуулалт

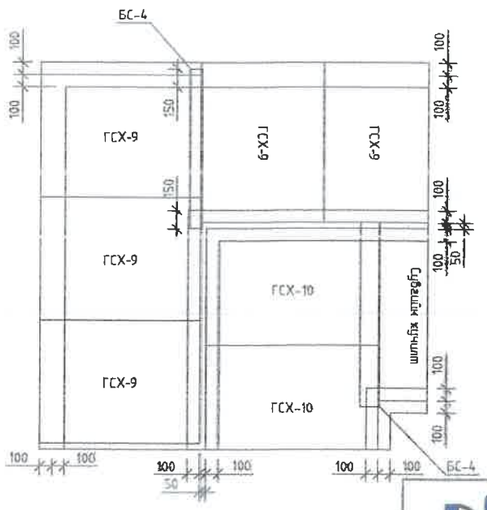

УБ. БГД 11-р хороо Энэбишийн өргөн чөлөө 78-р байр 204 тоот Утас: 7604 4780			Төв аймаг. Зүүнмод сум. 1-р баг, ХАЛААЛТЫН 2-Р ЗҮҮХНЫ ХОЁРДУГААР ХЭЛХЭЭНИЙ ШУГАМ СУЛЖЭЭ			Үе шат: А.3
			Эргэлтийн өнцөг ЭӨ-15, 16			
	Инженер	Л.Энхсайхан	ЕГ Шифр: ДНТ-10-2/2019.24	Масштаб: М 1:50	Хуудас: 207	
	Гүйцэтгэсэн	Э.Бат-Эрдэнэ				
"ДНТ" ХХК	Шалгасан	М.Буянхишиг	ТГ Шифр:	Зургийн дугаар: ГДГ-53	Огноо: 2024.04.20	

Эргэлтийн өнцөг ЭӨ-17-ийн байгуулалт
масштаб 1:50

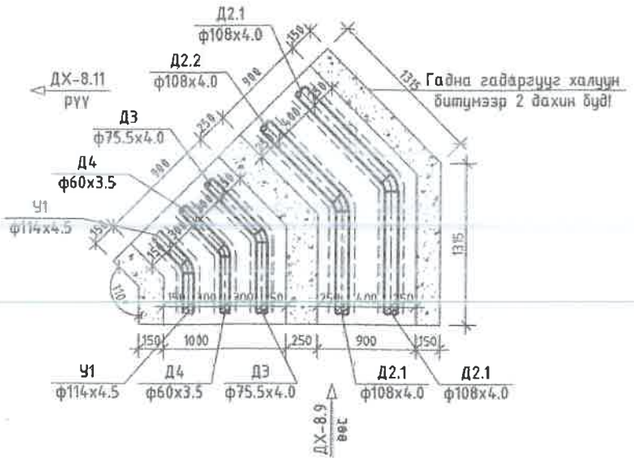

ЭӨ-17-ийн хучилтын
байгуулалт

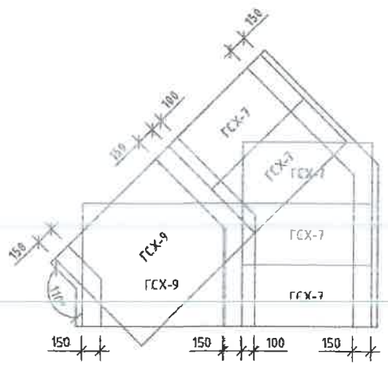

Эргэлтийн өнцөг ЭӨ-19-ийн байгуулалт
масштаб 1:50

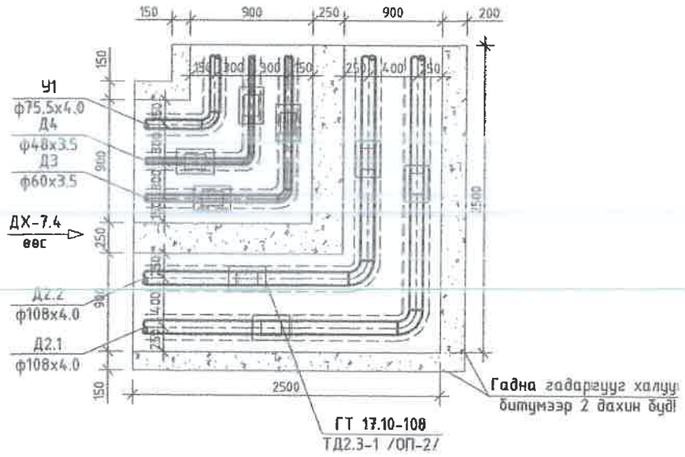

ЭӨ-19-ийн хучилтын
байгуулалт

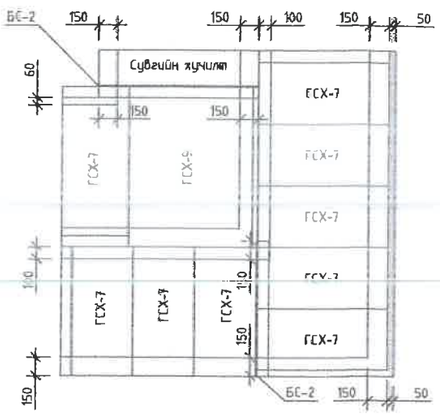

Эргэлтийн өнцөг ЭӨ-18-ийн байгуулалт
масштаб 1:50

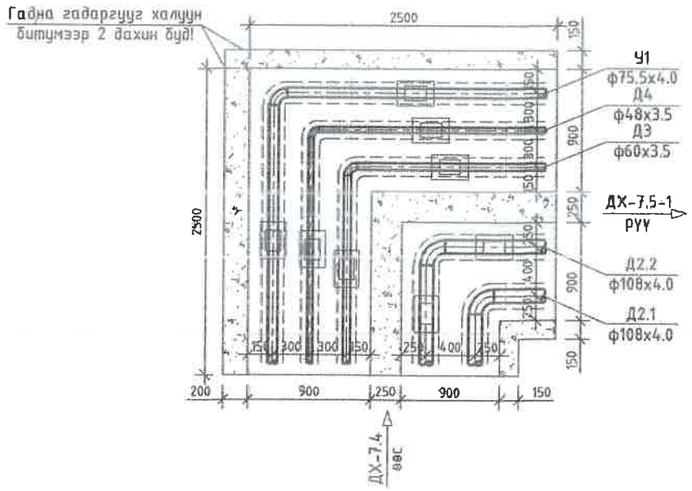

ЭӨ-18-ийн хучилтын
байгуулалт

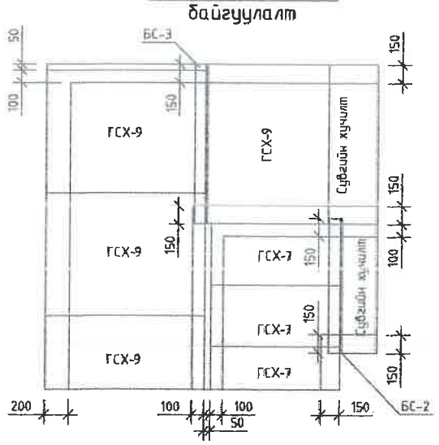

1 цутгамал эргэлтийн өнцгийн материалын орц

№	ЭӨ-ийн төрөл	Бетон, м3		Хучилт			Тайлбар
		Хананд	Уланд	Хавтан	Тоо	Жин, кг	
Г-991-1, альбом 2, вып 1	ЭӨ-19	0.76	0.7	ГСХ-9	1	312	
				ГСХ-7	9	99.24	
				БС-2	2	16.6	
	ЭӨ-17	0.49	0.39	ГСХ-9	1	312	
				ГСХ-7	5	99.24	
	ЭӨ-18	0.76	0.7	ГСХ-9	4	312	
				ГСХ-7	3	99.24	
				БС-2	2	16.6	

УБ. БГД 11-р хороо
Энэбишийн өргөн чөлөө
78-р байр 204 тоот
Утас: 7604 4780
"ДНТ" ХХК

Төв аймаг. Зуунмод сум. 1-р баг,
ХАЛААЛТЫН 2-Р ЗУУХНЫ ХОЁРДУГААР ХЭЛХЭЭНИЙ ШУГАМ СУЛЖЭЭ

Эргэлтийн өнцөг ЭӨ-17, 18, 19

Ye шат: А.3

Инженер		Л.Энхсайхан	ЕГ Шифр: ДНТ-10-2/2019.24	Масштаб: М 1:20	Хуудас: 207
Гүйцэтгэсэн	Ж.Бат-Эрдэнэ	Ж.Бат-Эрдэнэ			
Шалгасан		М.Буянхишиг	ТГ Шифр:	Зургийн дугаар: ГДГ-54	Огноо: 2024.04.20

А3

Эргэлтийн өнцөг ЭӨ-20-ийн байгууламт
масштаб 1:50

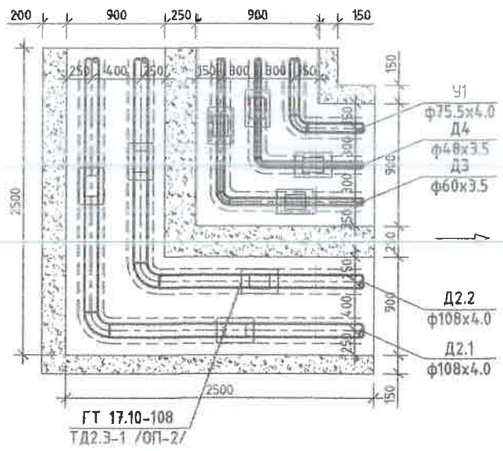

ЭӨ-20-ийн хучилтын
байгууллалт

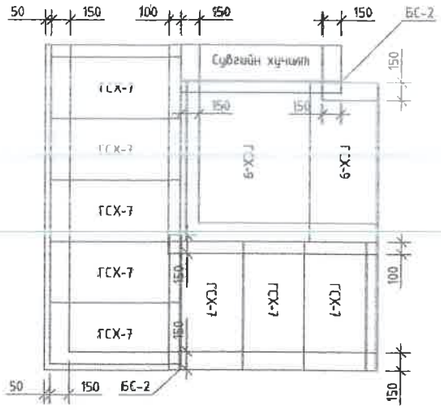

Эргэлтийн өнцөг ЭӨ-22-ийн байгууламт
масштаб 1:50

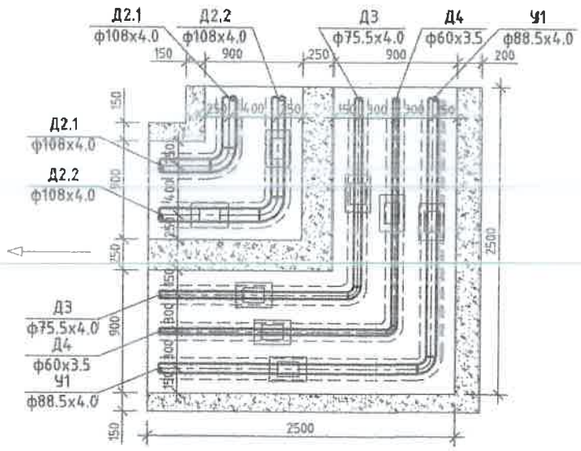

ЭӨ-22-ийн хучилтын
байгууллалт

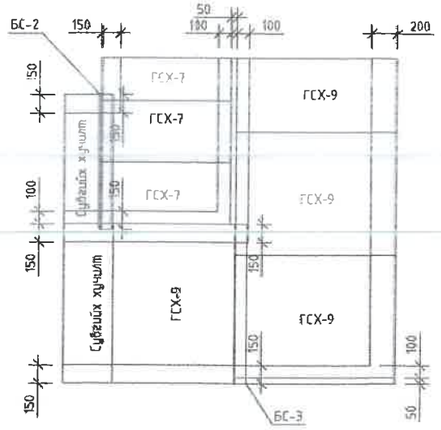

1 цутгамал эргэлтийн өнцгийн материалын орц

№	ЭӨ-ийн төрөл	Бетон, м3		Хучилт			Тайлбар
		Хэмжээ	Чанар	Хэвтэн	Тоо	Жин, кг	
Г-991-1, альбом 2, вып 1	ЭӨ-20	0.76	0.7	ГСХ-9	2	312	
				ГСХ-7	8	99.24	
				БС-2	2	16.6	
	ЭӨ-21, 22	0.71	0.7	ГСХ-9	4	312	
				ГСХ-7	3	99.24	
				БС-2	2	16.6	

Эргэлтийн өнцөг ЭӨ-21-ийн байгууламт
масштаб 1:50

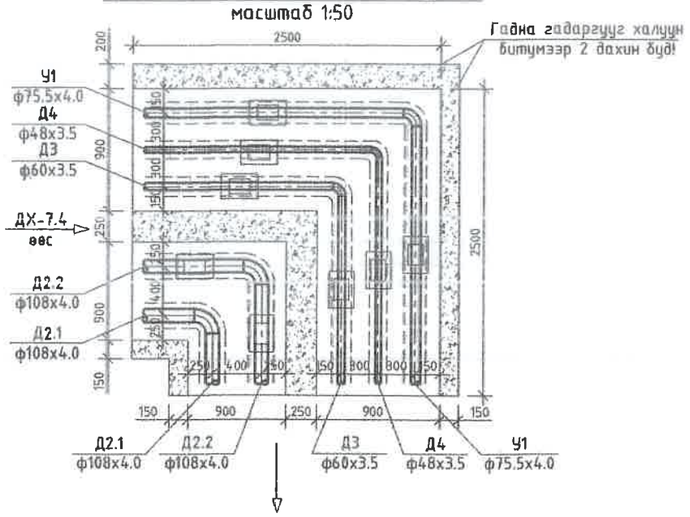

ЭӨ-21-ийн хучилтын
байгууллалт

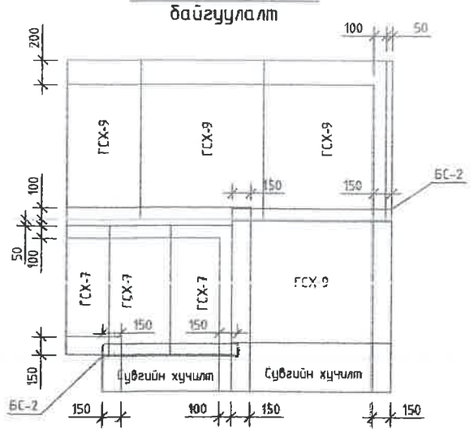

УБ. БГД 11-р хороо Энэбишийн ерөн чөлөө 78-р байр 204 тоот Утас: 7604 4780	Төв аймаг. Зуунмод сум. 1-р баг, ХАЛААЛТЫН 2-Р ЗУУХНЫ ХОЁРДУГААР ХЭЛХЭЭНИЙ ШУГАМ СУЛЖЭЭ					
	Эргэлтийн өнцөг ЭӨ-20, 21, 22					Үе шат: А.3
"ДНТ" ХХК	Инженер		Л.Энхсайхан	ЕГ Шифр: ДНТ-10-2/2019.24	Масштаб: М 1:50	Хуудас: 207
	Гүйцэтгэсэн		Э.Бат-Эрдэнэ			
	Шалгасан		М.Буянхишиг	ТГ Шифр:	Зургийн дугаар: ГДГ-55	Огноо: 2024.04.20

"П" хэлбэрийн зөөлөвч Зө-1, 2-ийн байгуулалт
масштаб 1:50

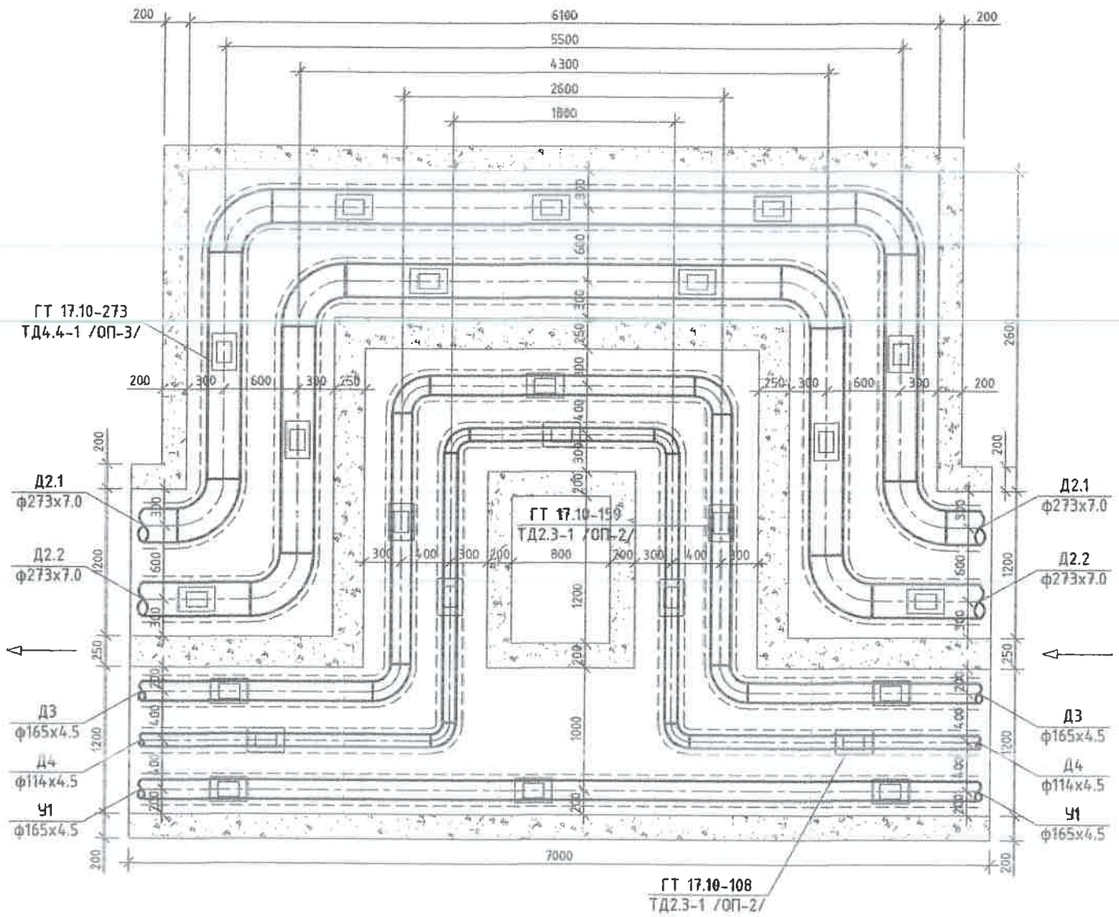

"П" Хэлбэрийн зөөлөвч Зө-1, 2-ийн хучилтын байгуулалт

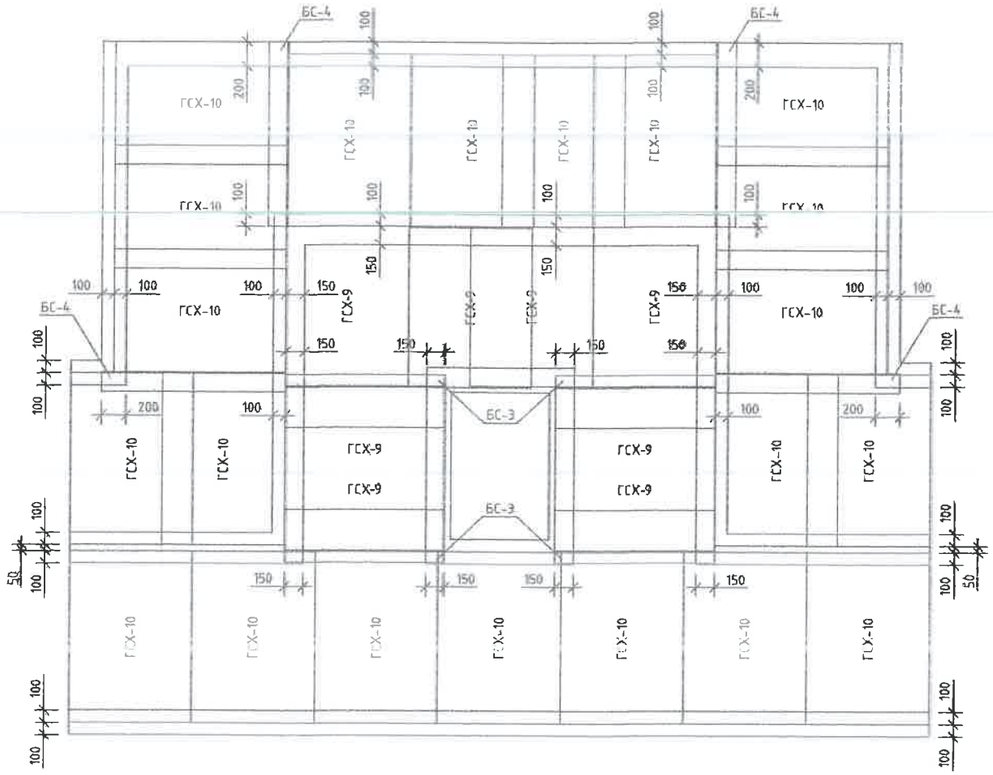

П хэлбэрийн компенсаторийн таталт, мм

Компенсаторын дугаар	Зө-1	Зө-2
УХТ хоорондын зай. м	35	53
Халаалтын өгөх шугамын таталт. мм	27.5	41.6
Халаалтын буцах шугамын таталт. мм	22.0	33.3
ХХУ ны өгөх шугамын таталт. мм	19.8	30.0
ХХУ ны эргэлтийн шугамын таталт. мм	13.3	20.1

Компенсаторын цутгамал нишний материалын орц
/1 ниш /

№	төрөл	Бетон, м3		Хучилт			Тайлбар
		Хананд	Уланд	Хавтан	Тоо	Жин, кг	
1	Зө-1, 2	4.55	3.82	ГСХ-10	21	337.5	
				ГСХ-9	8	312	
				БС-4	4	29.7	
				БС-3	4	19.7	

УБ. БГД 11-р хороо
Энэбишийн өргөн чөлөө
78-р байр 204 тоот
Утас: 7604 4780
"ДНТ" ХХК

Төв аймаг. Зүүнмод сум. 1-р баг,
ХАЛААЛТЫН 2-Р ЗҮҮХНЫ ХОЁРДУГААР ХЭЛХЭЭНИЙ ШУГАМ СҮЛЖЭЭ

П хэлбэрийн компенсатор Зө-1, 2

Үе шат: А.З

Инженер		Л.Энхсайхан	ЕГ Шифр: ДНТ-10-2/2019.24	Масштаб: М 1:50	Хуудас: 207
Гүйцэтгэсэн	Ж.Бат-Эрдэнэ	Э.Бат-Эрдэнэ			
Шалгасан		М.Буянхишиг	ТГ Шифр:	Зургийн дугаар: ГДГ-56	Огноо: 2024.04.20

"П" хэлбэрийн зөөлөвч Зө-3, 4-ийн байгуулалт
масштаб 1:50

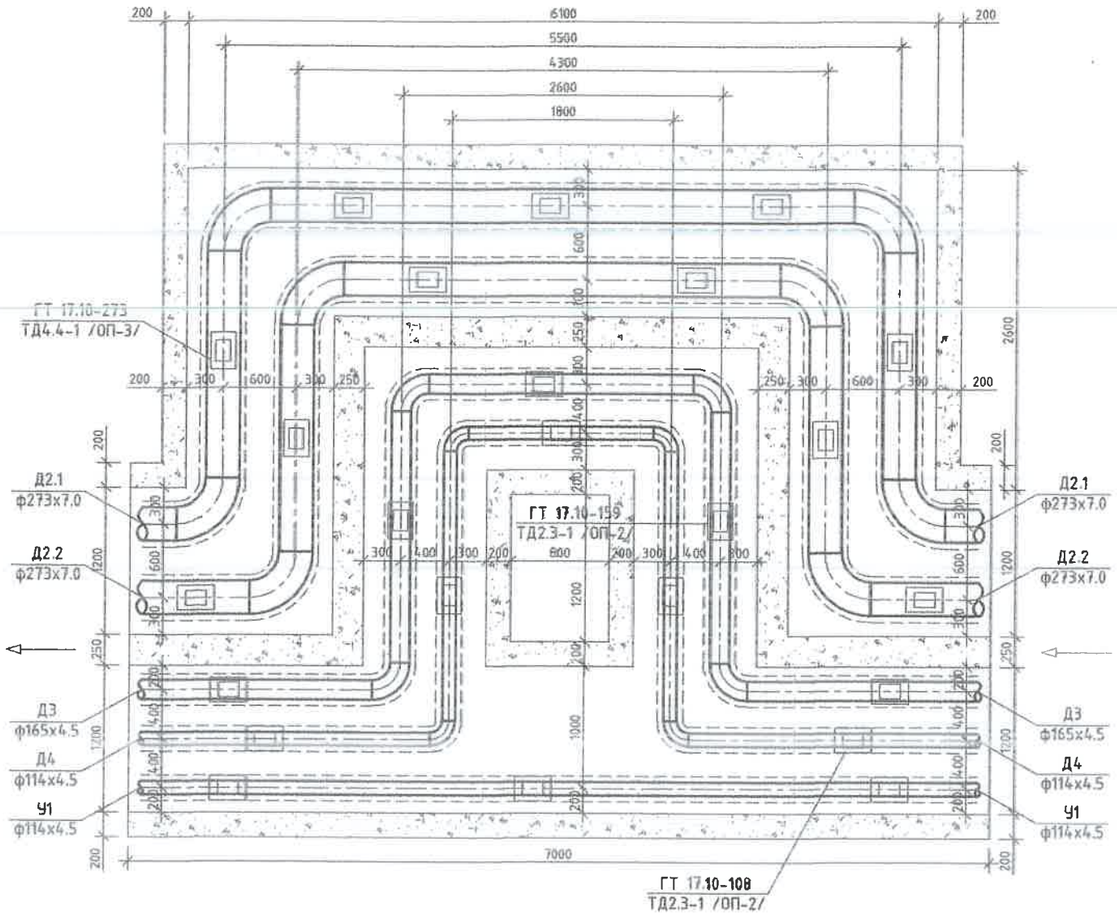

"П" Хэлбэрийн зөөлөвч Зө-3, 4-ийн хучилтын
байгуулалт

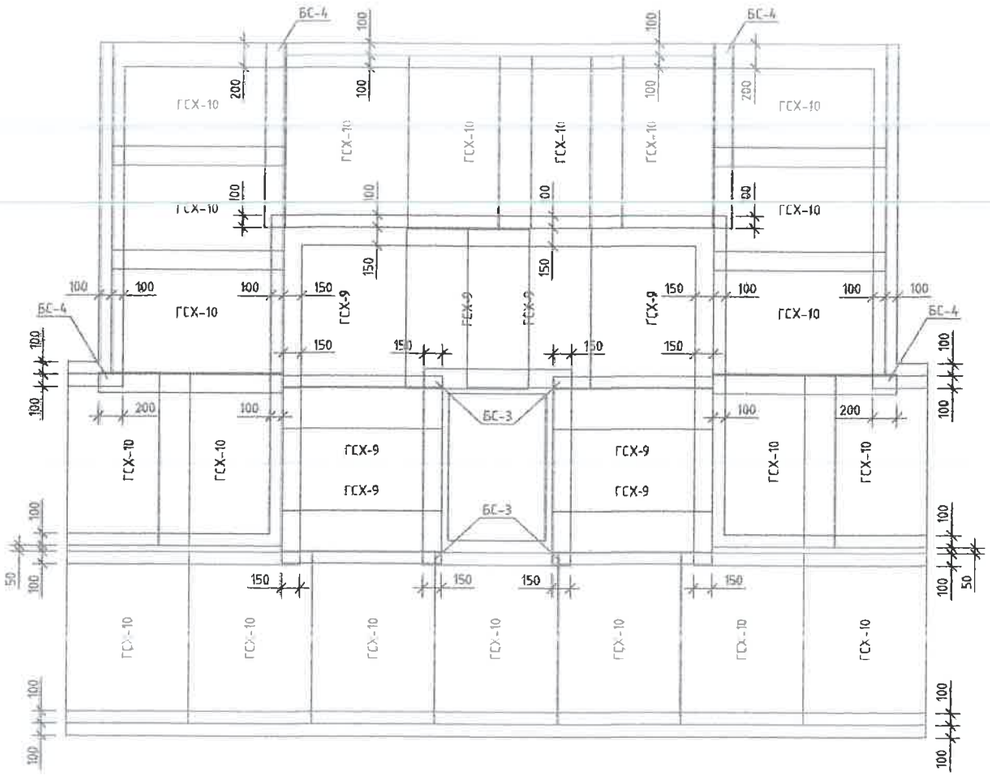

П хэлбэрийн компенсаторийн таталт, мм

Компенсаторын дугаар	Зө-3	Зө-4
УХТ хоорондын зай. м	28	28
Халаалтын өгөх шугамын таталт. мм	22.0	22.0
Халаалтын буцах шугамын таталт. мм	17.6	17.6
ХХУ ны өгөх шугамын таталт. мм	15.9	15.9
ХХУ ны эргэлтийн шугамын таталт. мм	10.6	10.6

Компенсаторын цутгамал нишний материалын орц
/1 ниш /

№	төрөл	Бетон, м3		Хучилт			Тайлбар
		Хаанаа	Уланаа	Хайтан	Тоо	Жин, кг	
1	Зө-3, 4	4.55	3.82	ГСХ-10	21	337.5	
				ГСХ-9	8	312	
				БС-4	4	29.7	
				БС-3	4	19.7	

УБ. БГД 11-р хороо
Зизбишийн ерөн чөлөө
78-р байр 204 тоот
Утас: 7604 4780
"ДНТ" ХХК

Төв аймаг. Зуунмод сум. 1-р баг,
ХАЛААЛТЫН 2-Р ЗУЧХНЫ ХОЁРДУГААР ХЭЛХЭЭНИЙ ШУГАМ СУЛЖЭЭ

П хэлбэрийн компенсатор Зө-3, 4

Үе шат: А.3

Инженер		Л.Энхсайхан	ЕГ Шифр: ДНТ-10-2/2019.24	Масштаб: М 1:50	Хуудас: 207
Гүйцэтгэсэн	Ж.Бат-Эрдэнэ	Э.Бат-Эрдэнэ			
Шалгасан	Б.Буянхишиг	М.Буянхишиг	ТГ Шифр:	Зургийн дугаар: ГДГ-57	Огноо: 2024.04.20

А3

"П" хэлбэрийн зөөлөвч Зө-5-ийн байгуулалт
масштаб 1:50

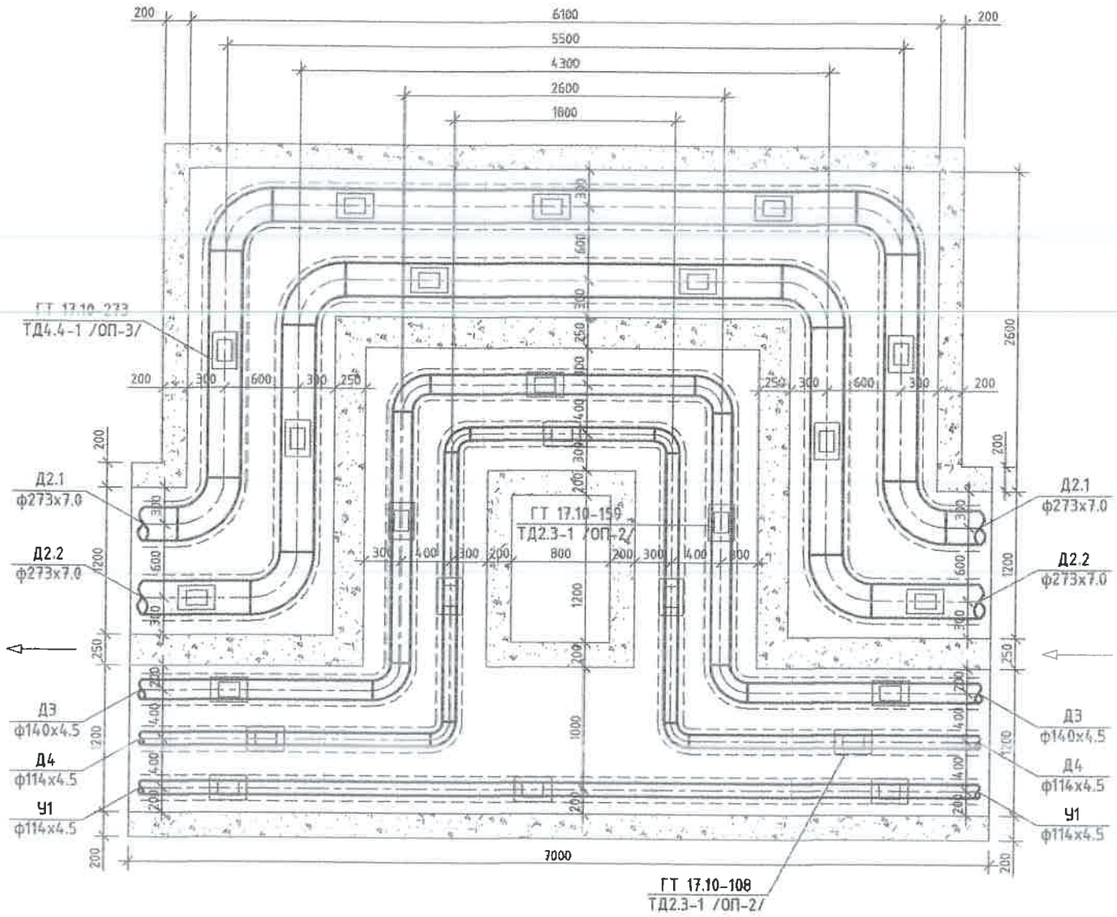

"П" Хэлбэрийн зөөлөвч Зө-5-ийн хучилтын
байгуулалт

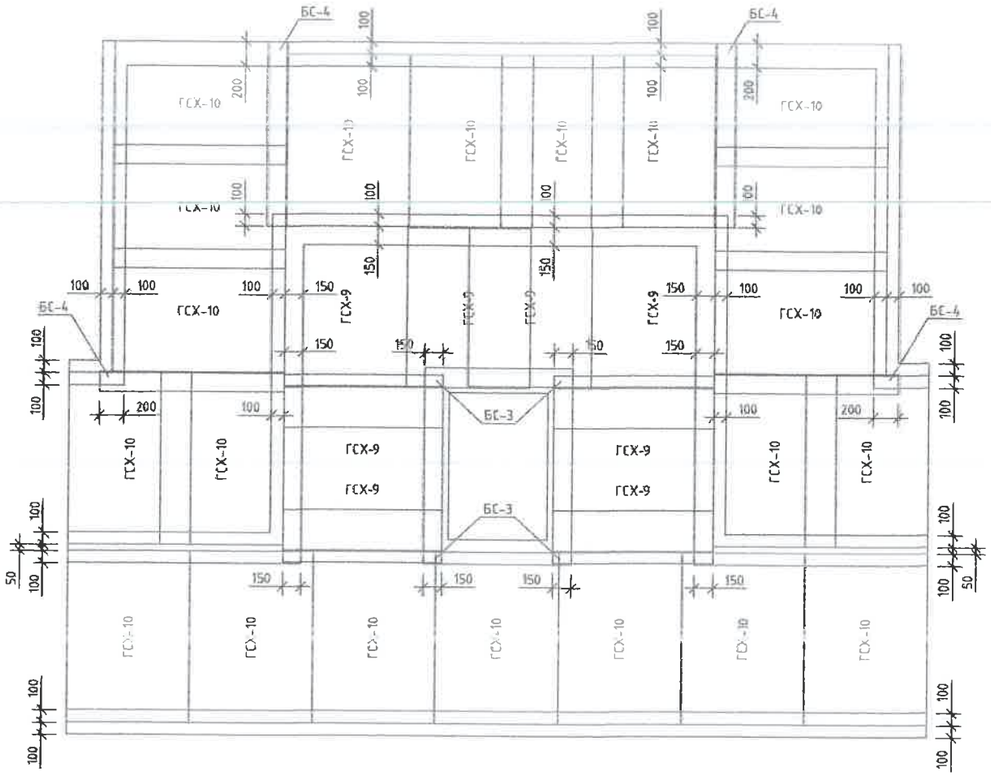

Компенсаторын цутгамал нишний материалын орц
/1 ниш /

№	төрөл	Бетон, м3		Хучилт			Тайлбар
		Хананд	Уландаа	Хавтан	Тоо	Жин, кг	
1	Зө-5	4.55	3.82	ГСХ-10	21	337.5	
				ГСХ-9	8	312	
				БС-4	4	29.7	
				БС-3	4	19.7	

П хэлбэрийн компенсаторийн таталт, мм

Компенсаторын дугаар	Зө-5
УХТ хоорондын зай, м	40
Халаалтын өвөх шугамын таталт, мм	31.4
Халаалтын буцах шугамын таталт, мм	25.2
ХХУ ны өвөх шугамын таталт, мм	22.7
ХХУ ны эргэлтийн шугамын таталт, мм	15.2

УБ. БГД 11-р хороо
Энэбүүшийн өргөн чөлөө
78-р байр 204 тоот
Утас: 7604 4780
"ДНТ" ХХК

Төв аймаг, Зуунмод сум, 1-р баг,
ХАЛААЛТЫН 2-Р ЗУУХНЫ ХОЁРДУГААР ХЭЛХЭЭНИЙ ШУГАМ СУЛЖЭЭ

П хэлбэрийн компенсатор Зө-5

Инженер		Л.Энхсайхан	ЕГ Шифр: ДНТ-10-2/2019.24	Масштаб: М 1:50	Хуудас: 207
Гүйцэтгэсэн	Ж.Бат-Эрдэнэ	Э.Бат-Эрдэнэ			
Шалгасан		М.Буянхишиг	ТГ Шифр:	Зургийн дугаар: ГДГ-58	Огноо: 2024.04.20

Ye шат: А3

"П" хэлбэрийн зөөлөвч Зө-6, 7, 8-ийн байгуулалт
масштаб 1:50

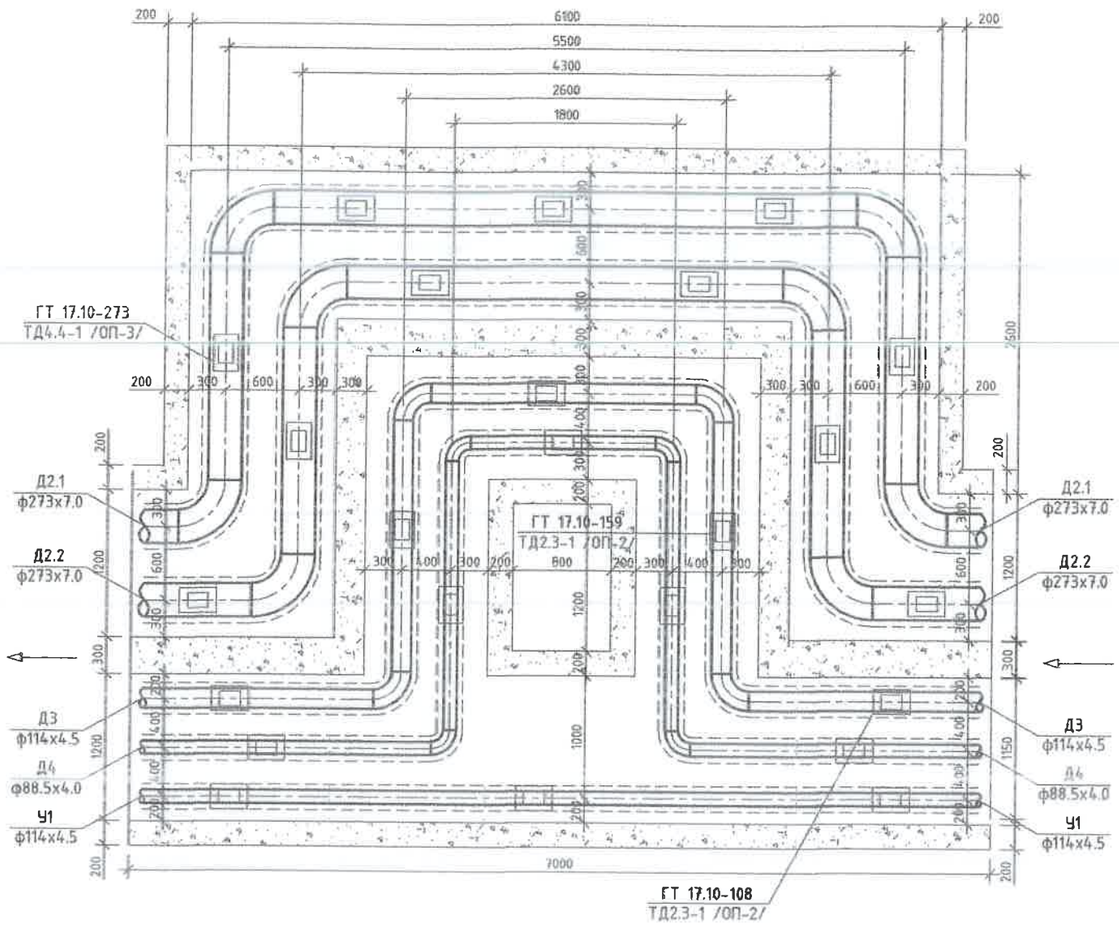

"П" Хэлбэрийн зөөлөвч Зө-6, 7, 8-ийн хучилтын байгуулалт

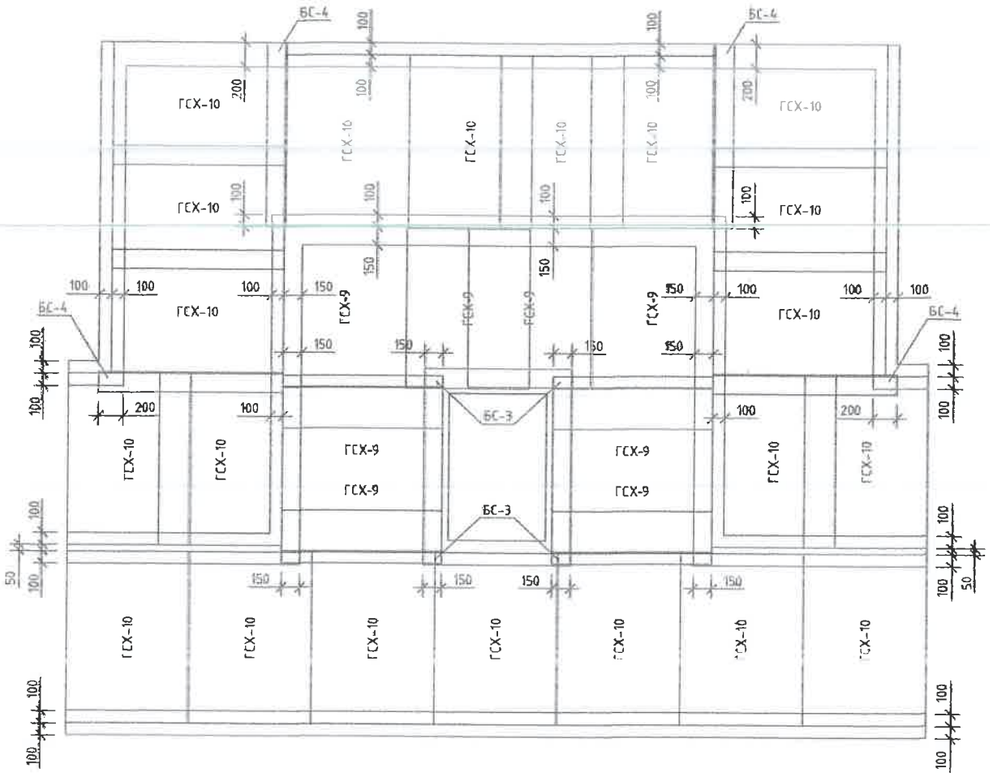

П хэлбэрийн компенсаторийн таталт, мм

Компенсаторын дугаар	Зө-6	Зө-7	Зө-8
УХТ хоорондын зай, м	42	31	43
Халаалтын өгөх шугамын таталт, мм	33.0	24.3	33.8
Халаалтын буцах шугамын таталт, мм	26.4	19.5	27.0
ХХУ ны өгөх шугамын таталт, мм	23.8	17.6	24.3
ХХУ ны эргэлтийн шугамын таталт, мм	15.9	11.7	16.3

Компенсаторын цутгамал нишний материалын орц
/1 ниш /

№	төрөл	Бетон, м3		Хучилт			Тайлбар
		Хананд	Уланд	Хавтан	Тоо	Жин, кг	
1	Зө-6, 7, 8	4.66	3.82	ГСХ-10	21	337.5	
				ГСХ-9	8	312	
				БС-4	4	29.7	
				БС-3	4	19.7	

УБ. БГД 11-р хороо Энэбишийн ергөн чөлөө 78-р байр 204 тоот
Утас: 7604 4780
"ДНТ" ХХК

Төв аймаг. Зуунмод сум. 1-р баг,
ХАЛААЛТЫН 2-Р ЗУУХНЫ ХОЁРДУГААР ХЭЛХЭЭНИЙ ШУГАМ СУЛЖЭЭ

П хэлбэрийн компенсатор Зө-6, 7, 8

Үе шат: А.З

Инженер		Л.Энхсайхан	ЕГ Шифр: ДНТ-10-2/2019.24	Масштаб: М 1:50	Хуудас: 207
Гүйцэтгэсэн		Э.Бат-Эрдэнэ	ТГ Шифр:	Зургийн дугаар: ГДГ-59	Огноо: 2024.04.20
Шалгасан		М.Буянхишиг			

А3

"П" хэлбэрийн зөөлөвч Зө-9, 10, 11, 12, 13-ийн байгууламт
масштаб 1:50

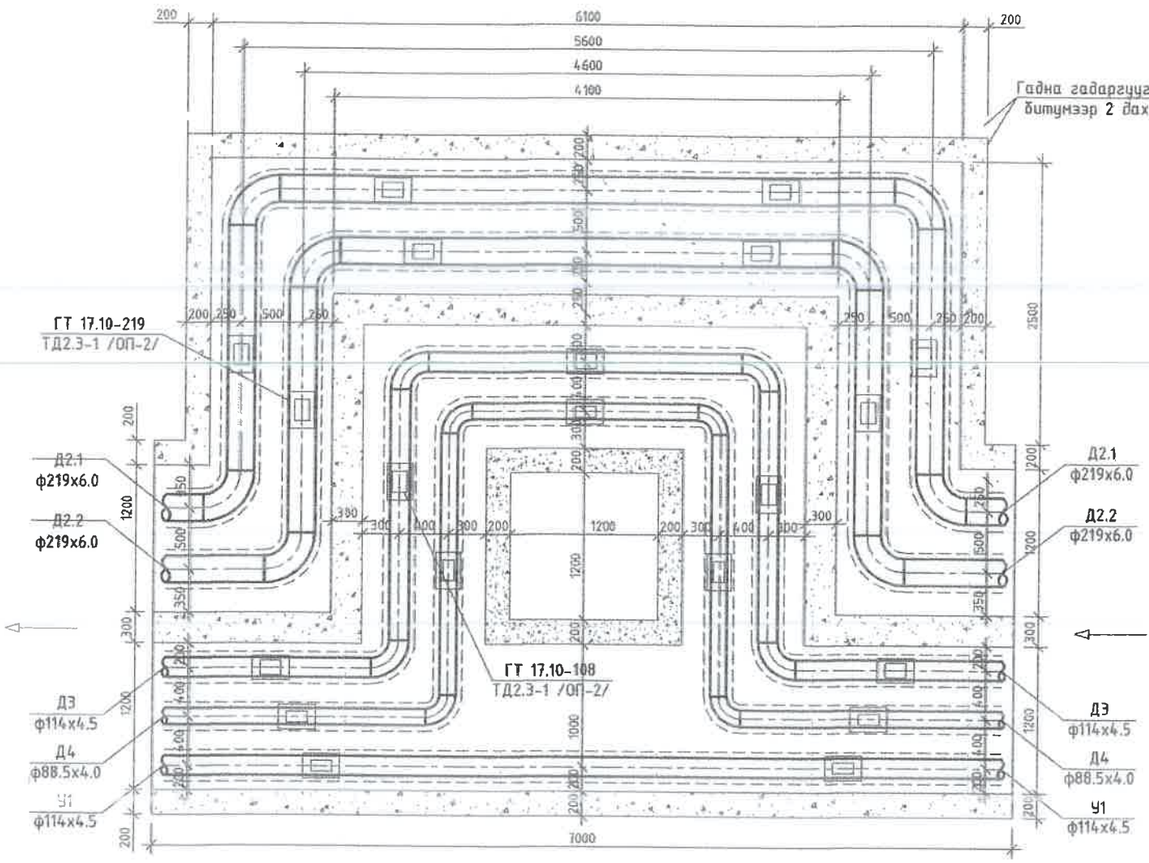

"П" Хэлбэрийн зөөлөвч Зө-9, 10, 11, 12, 13-ийн хучилтын байгууламт

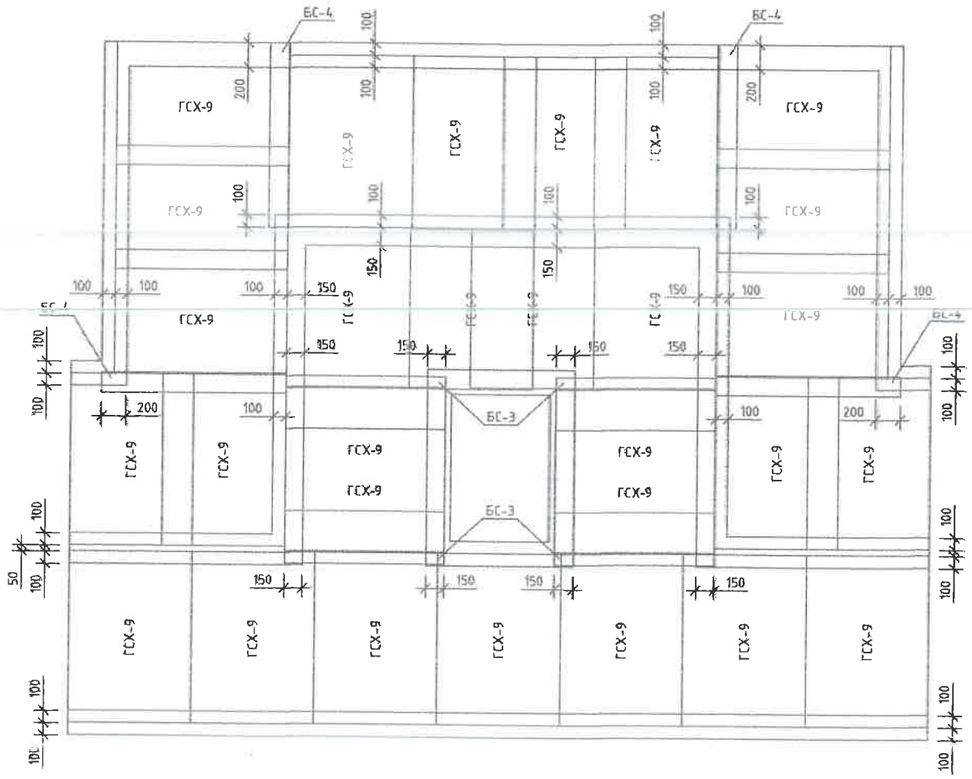

П хэлбэрийн компенсаторийн таталт, мм

Компенсаторын дугаар	Зө-9	Зө-10	Зө-11	Зө-12	Зө-13
УХТ хөрөндын зай, м	25	28	48.5	96	35
Халаалтын өгөх шугамын таталт, мм	19.6	22.0	38.1	75.4	27.5
Халаалтын буцах шугамын таталт, мм	15.7	17.6	30.5	60.4	22.0
ХХУ ны өгөх шугамын таталт, мм	14.2	15.9	27.5	54.4	19.8
ХХУ ны эргэлтийн шугамын таталт, мм	9.5	10.6	18.4	36.4	13.3

Компенсаторын цутгамал нишний материалын орц
/1 ниш /

№	төрөл	Бетон, м3		Хучилт			Тайлбар
		Ханана	Улаан	Хавтан	Тоо	Жин, кг	
1	Зө-9, 10, 11, 12, 13	4.66	3.82	ГСХ-9	29	312	
				БС-3	8	19.7	

УБ. БГД 11-р хороо Энэбишийн өргөн чөлөө 78-р байр 204 тоот Утас: 7604 4780
"ДНТ" ХХК

Төв аймаг, Зуунмод сум, 1-р баг,
ХАЛААЛТЫН 2-Р ЗУУХНЫ ХОЁРДУГААР ХЭЛХЭЭНИЙ ШУГАМ СУЛЖЭЭ

П хэлбэрийн компенсатор Зө-9, 10, 11, 12, 13

Инженер		Л.Энхсайхан	ЕГ Шифр:	Масштаб:	Үе шат:	А.3
Гүйцэтгэсэн	Ж.Бат-Эрдэнэ	Э.Бат-Эрдэнэ	ДНТ-10-2/2019.24	М 1:50	Хуудас:	207
Шалгасан		М.Буянхишиг	ТГ Шифр:	Зургийн дугаар: ГДГ-60	Огноо:	2024.04.20

А3

"П" хэлбэрийн зөөлөвч Зө-36, 37, 50, 51-ийн байгуулалт
масштаб 1:50

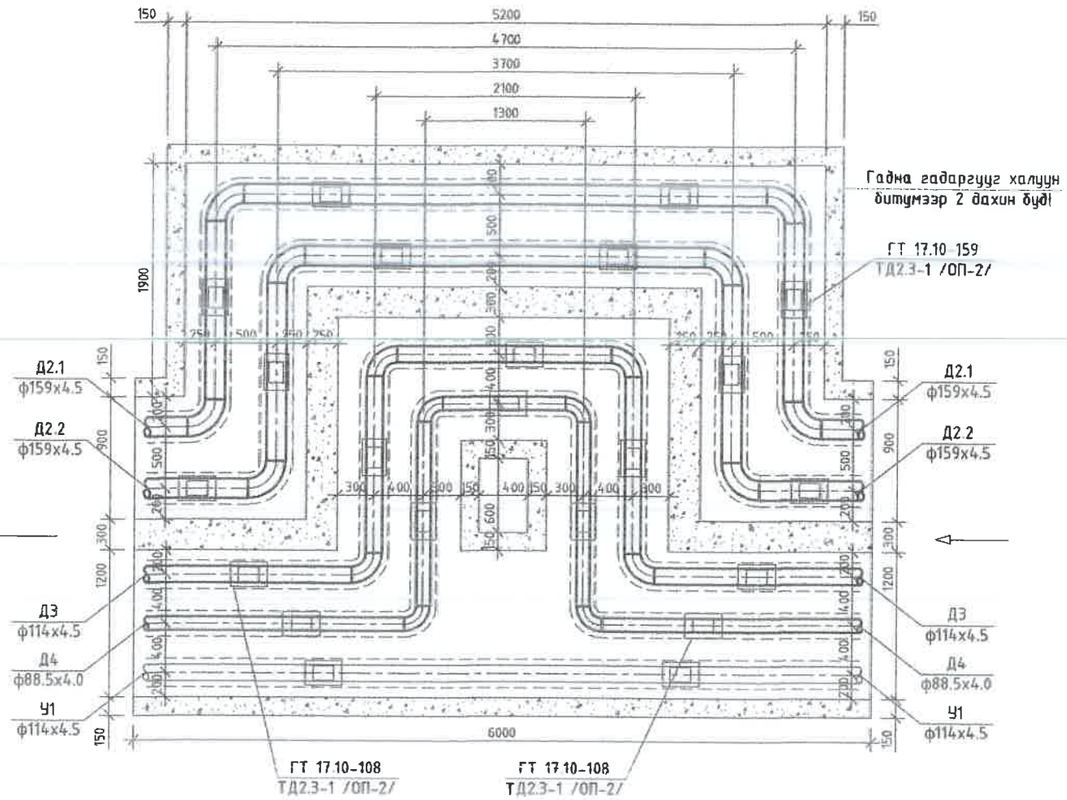

"П" Хэлбэрийн зөөлөвч Зө-36, 37, 50, 51-ийн хучилтын байгуулалт

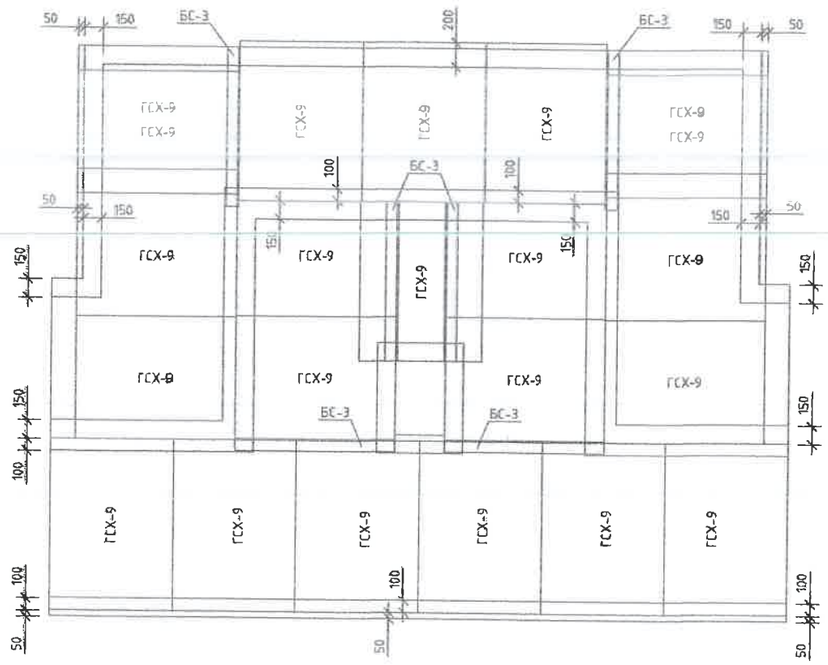

П хэлбэрийн компенсаторийн таталт, мм

Компенсаторын дугаар	Зө-36	Зө-37	Зө-50	Зө-51
ҮХТ хоорондын зай. м	40	24	35	34
Халаалтын өгөх шугамын таталт. мм	31.4	18.8	27.5	26.7
Халаалтын буцах шугамын таталт. мм	25.2	15.1	22.0	21.4
ХХУ ны өгөх шугамын таталт. мм	22.7	13.6	19.8	19.3
ХХУ ны эргэлтийн шугамын таталт. мм	15.2	9.1	13.3	12.9

Компенсаторын цутгамал нишний материалын орц
/1 ниш /

№	төрөл	Бетон, м3		Хучилт			Тайлбар
		Хананд	Уланд	Хавтан	Тоо	Жин, кг	
1	Зө-36, 37, 50, 51	2.34	2.69	ГСХ-9	19	312	
				БС-3	8	19.7	

УБ. БГД 11-р хороо Энэбишийн өргөн чөлөө 78-р байр 204 тоот Утас: 7604 4780	Төв аймаг. Зуунмод сум. 1-р баг, ХАЛААЛТЫН 2-Р ЗУУХНЫ ХОЁРДУГААР ХЭЛХЭЭНИЙ ШУГАМ СҮЛЖЭЭ				
	П хэлбэрийн компенсатор Зө-36, 37, 50, 51				Үе шат: А.З
	Инженер		Л.Энхсайхан	ЕГ Шифр: ДНТ-10-2/2019.24	Масштаб: М 1:50
	Гүйцэтгэсэн		Э.Бат-Эрдэнэ		Хуудас: 207
"ДНТ" ХХК	Шалгасан		М.Буянхишиг	ТГ Шифр:	Зургийн дугаар: ГДГ-61
					Огноо: 2024.04.20

А3

"П" хэлбэрийн зөөлөвч Зө-32-ийн байгуулалт
масштаб 1:50

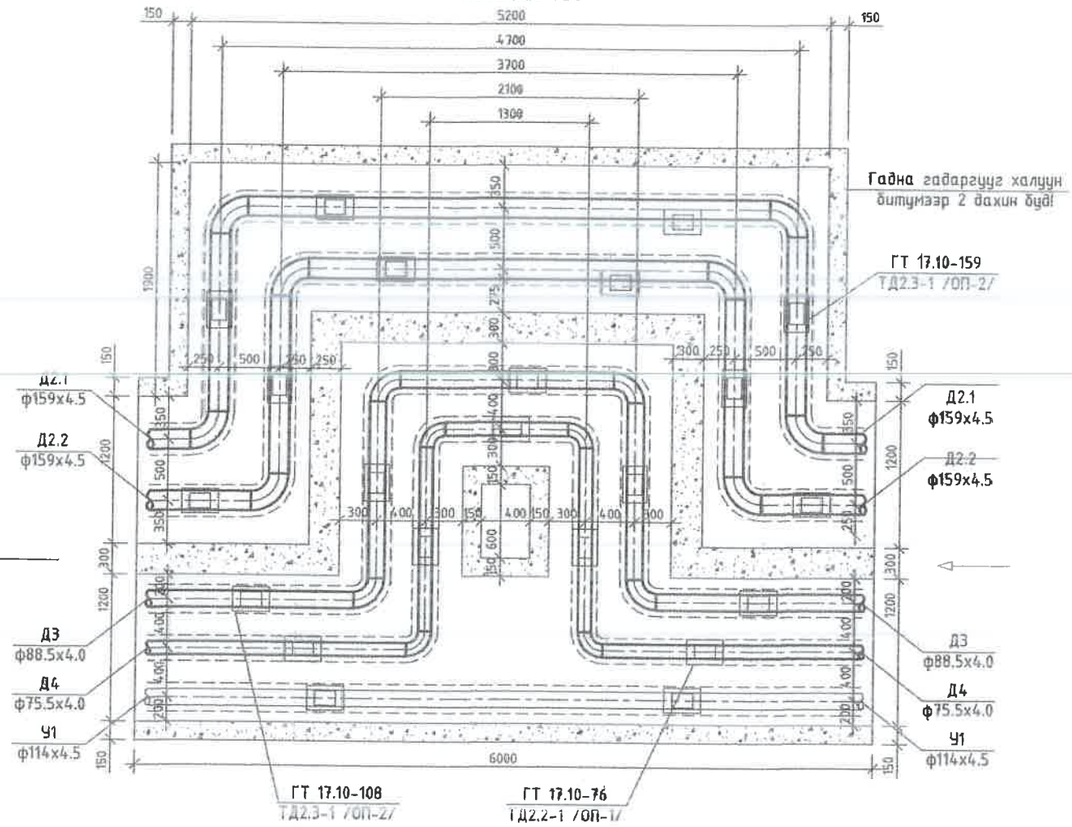

"П" Хэлбэрийн зөөлөвч Зө-32-ийн хучилтын
байгуулалт

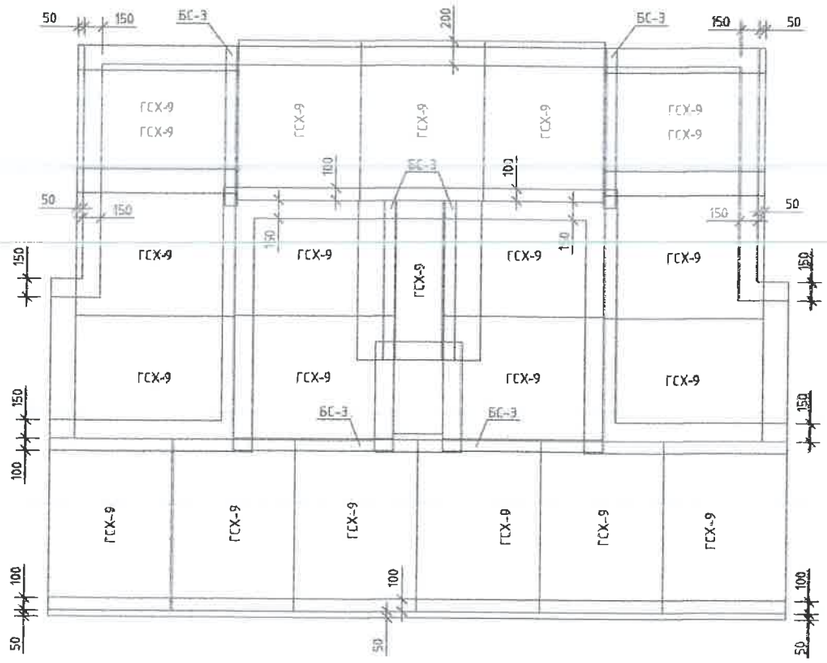

П хэлбэрийн компенсаторийн таталт, мм

Компенсаторын дугаар	Зө-32
YXT хоорондын зай. м	37
Халаалтын өгөх шугамын таталт. мм	29.0
Халаалтын буцах шугамын таталт. мм	23.3
ХХУ ны өгөх шугамын таталт. мм	21.0
ХХУ ны эргэлтийн шугамын таталт. мм	14.0

Компенсаторын цутгамал нишний материалын орц
/1 ниш /

№	төрөл	Бетон, м3		Хучилт			Тайлбар
		Хананд	Уланд	Хавтан	Тоо	Жин, кг	
1	Зө-32	2.91	2.81	ГСХ-9	19	312	
				БС-3	8	19.7	

УБ. БГД 11-р хороо Энэбишийн өргөн чөлөө 78-р байр 204 тоот Утас: 7604 4780 "ДНТ" ХХК	Төв аймаг. Зуунмод сум. 1-р баг. ХАЛААЛТЫН 2-Р ЗУУХНЫ ХОЁРДУГААР ХЭЛХЭЭНИЙ ШУГАМ СҮЛЖЭЭ				
	П хэлбэрийн компенсатор Зө-32				Үе шат: А.З
	Инженер	Л.Энхсайхан	ЕГ Шифр: ДНТ-10-2/2019.24	Масштаб: М 1:50	Хуудас: 207
	Гүйцэтгэсэн	Э.Бат-Эрдэнэ	ТГ Шифр:	Зургийн дугаар: ГДГ-62	Огноо: 2024.04.20
	Шалгасан	М.Буянхишиг			

А3

"П" хэлбэрийн зөөлөвч Зө-47-ийн байгуулалт
масштаб 1:50

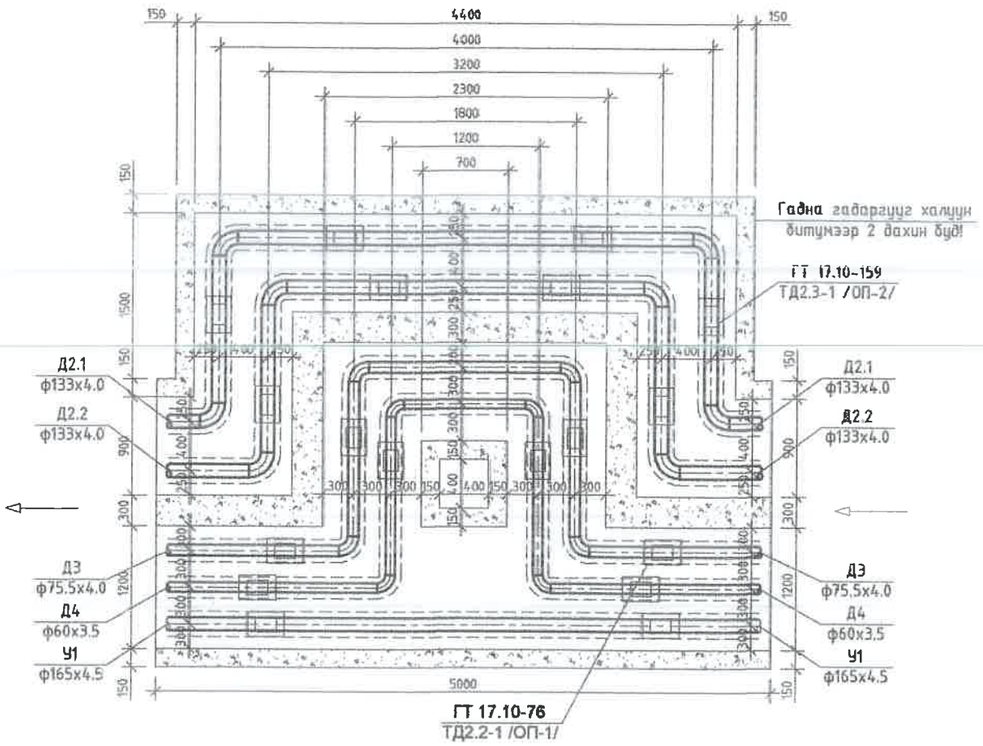

"П" Хэлбэрийн зөөлөвч Зө-47-ийн хучилтын байгуулалт

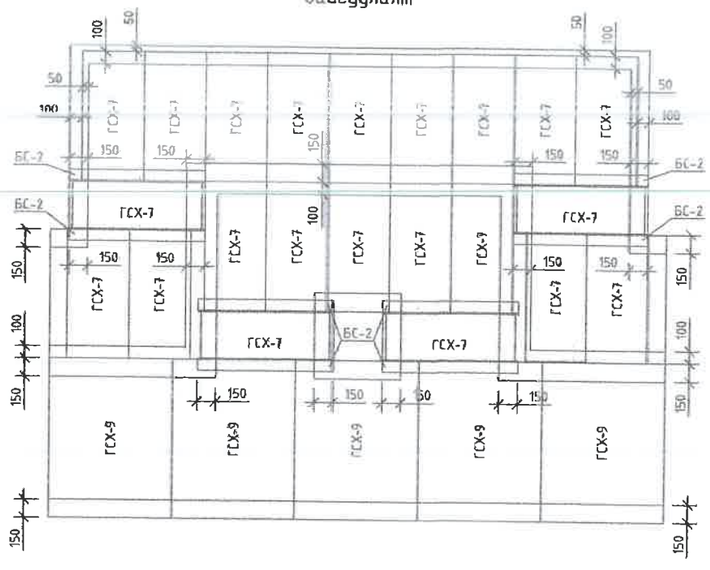

П хэлбэрийн компенсаторийн таталт, мм

Компенсаторын дугаар	Зө-47
УХТ хоорондын зай. м	36
Халаалтын өгөх шугамын таталт. мм	28.3
Халаалтын буцах шугамын таталт. мм	22.6
ХХУ ны өгөх шугамын таталт. мм	20.4
ХХУ ны эргэлтийн шугамын таталт. мм	13.6

Компенсаторын цутгамал нишний материалын орц
/1 ниш /

№	төрөл	Бетон, м3		Хучилт			Тайлбар
		Ханаанд	Уланд	Хэвтэн	Тоо	Жин, кг	
1	Зө-47	2.48	1.88	ГСХ-7	22	99.24	
				ГСХ-9	5	312	
				БС-2	8	16.6	

УБ. БГД 11-р хороо
Энэбишийн ергөн чөлөө
78-р байр 204 тоот
Утас: 7604 4780
"ДНТ" ХХК

Төв аймаг. Зуунмод сум. 1-р баг,
ХАЛААЛТЫН 2-Р ЭУУХНЫ ХОЁРДУГААР ХЭЛХЭЭНИЙ ШУГАМ СУЛЖЭЭ

П хэлбэрийн компенсатор Зө-47

Үе шат: А.З

Инженер		Л.Энхсайхан	ЕГ Шифр: ДНТ-10-2/2019.24	Масштаб: М 1:50	Хуудас: 207
Гүйцэтгэсэн		Э.Бат-Эрдэнэ			
Шалгасан		М.Буянхишиг	ТГ Шифр:	Зургийн дугаар: ГДГ-63	Огноо: 2024.04.20

А3

"П" хэлбэрийн зөөлөвч Зө-38, 39, 40, 45, 52-ийн байгуулалт
масштаб 1:50

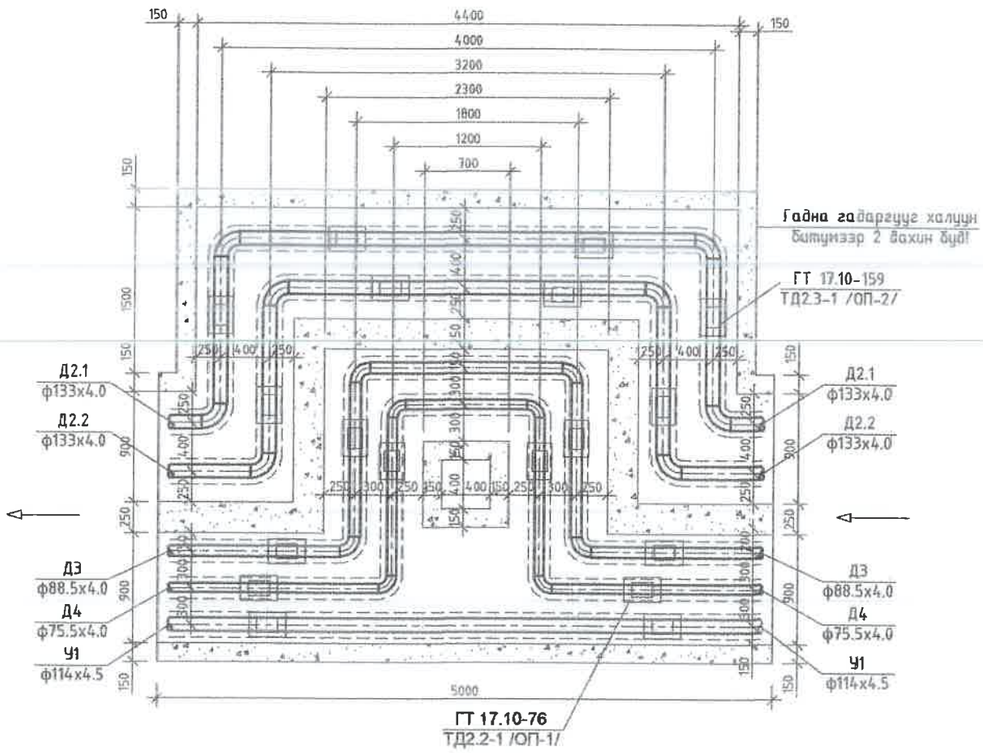

"П" Хэлбэрийн зөөлөвч Зө-38, 39, 40, 45, 52-ийн хучилтын байгуулалт

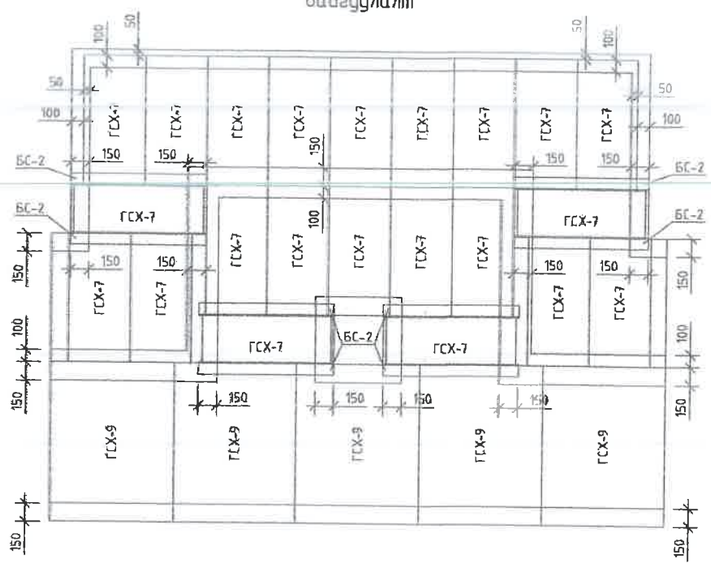

П хэлбэрийн компенсаторийн таталт, мм

Компенсаторын дугаар	Зө-38	Зө-39	Зө-40	Зө-45	Зө-52
УХТ хоорондын зай, м	23	57	33	58	19
Халаалтын өгөх шугамын таталт, мм	18.1	44.7	25.9	45.5	14.9
Халаалтын буцах шугамын таталт, мм	14.5	35.8	20.7	36.5	11.9
ХХУ ны өгөх шугамын таталт, мм	13.0	32.3	18.7	32.8	10.8
ХХУ ны эргэлтийн шугамын таталт, мм	8.7	21.6	12.5	22.0	7.2

Компенсаторын цутгамал нүшний материалын орц
/1 нүш /

№	төрөл	Бетон, м3		Хучилт			Тайлбар
		Хананд	Ханд	Хавтан	Тоо	Жин, кг	
1	Зө-38, 39, 40, 45, 52	1.93	1.88	ГСХ-7	22	99.24	
				ГСХ-9	5	312	
				БС-2	8	16.6	

УБ. БГД 11-р хороо Энэбишийн ергөн чөлөө 78-р байр 204 тоот Утас: 7604 4780 "ДНТ" ХХК	Төв аймаг. Зуунмод сум. 1-р баг, ХАЛААЛТЫН 2-Р ЗҮҮХНЫ ХОЁРДУГААР ХЭЛХЭЭНИЙ ШУГАМ СҮЛЖЭЭ				
	П хэлбэрийн компенсатор Зө-38, 39, 40, 45, 52				Үе шат: А.З
	Инженер		Л.Энхсайхан	ЕГ Шифр: ДНТ-10-2/2019.24	Масштаб: М 1:50
	Гүйцэтгэсэн		Э.Бат-Эрдэнэ		Хуудас: 207
	Шалгасан		М.Буянхишиг	ТГ Шифр:	Зургийн дугаар: ГДГ-64
					Огноо: 2024.04.20

"П" хэлбэрийн зөөлөвч Зө-14, 17-ийн байгуулалт
масштаб 1:50

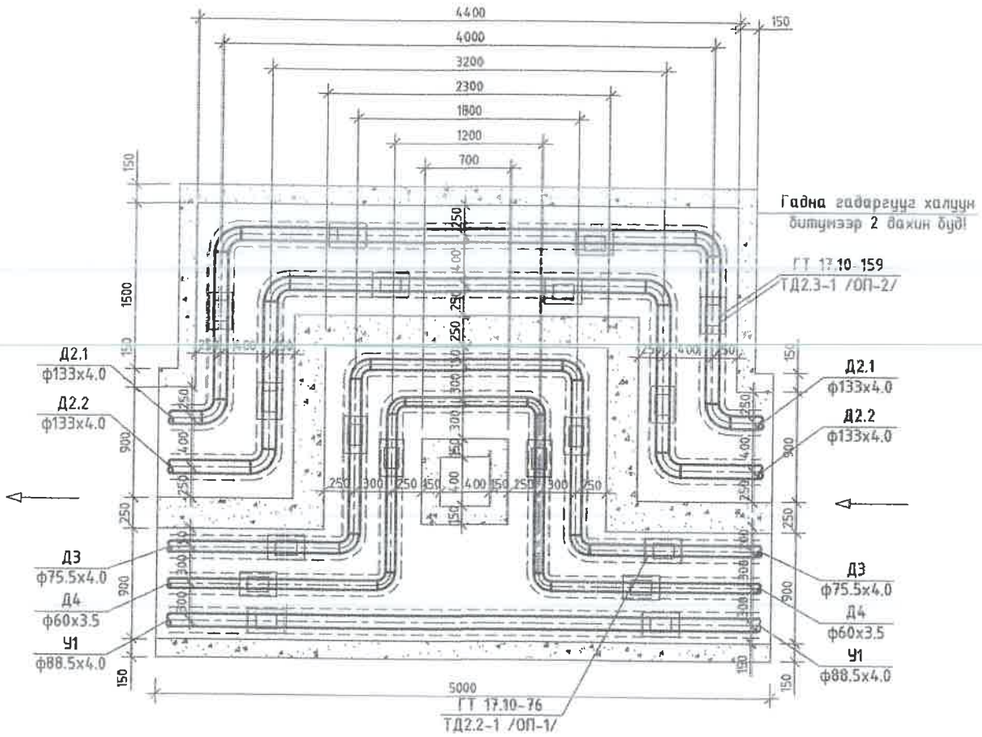

"П" Хэлбэрийн зөөлөвч Зө-14, 17-ийн хучилтын байгуулалт

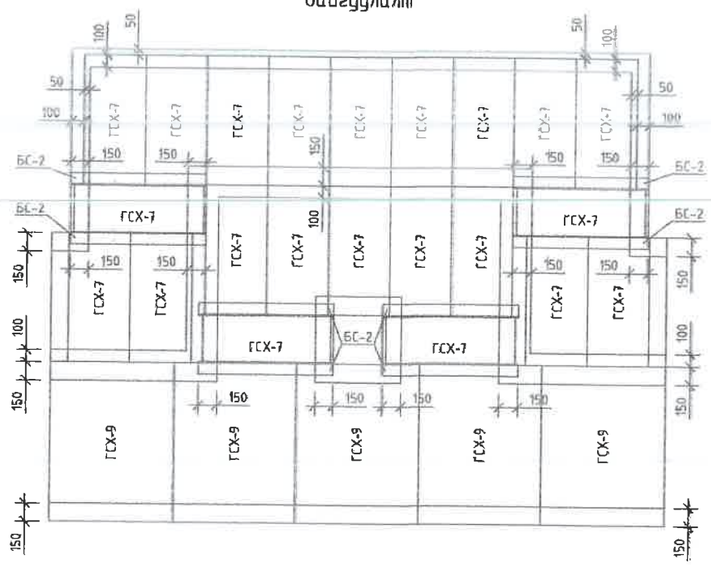

Компенсаторын цутгамал нишний материалын орц
/1 ниш /

№	төрөл	Бетон, м3		Хучилт			Тайлбар
		Ханана	Уланд	Хавтан	Тоо	Жин, кг	
1	Зө-14, 17	1.93	1.88	ГСХ-7	22	99.24	
				ГСХ-9	5	312	
				БС-2	8	16.6	

П хэлбэрийн компенсаторийн талалт, мм

Компенсаторын дугаар	Зө-14	Зө-17
УХТ хоорондын зай. м	52	50
Халаалтын өгөх шугамын талалт. мм	40.8	39.3
Халаалтын буцах шугамын талалт. мм	32.7	31.4
ХХУ ны өгөх шугамын талалт. мм	29.4	28.3
ХХУ ны эргэлтийн шугамын талалт. мм	19.7	18.9

УБ. БГД 11-р хороо
Энэбишийн өргөн чөлөө
78-р байр 204 тоот
Утас: 7604 4780
"ДНТ" ХХК

Төв аймаг. Зүүнмод сум. 1-р баг,
ХАЛААЛТЫН 2-Р ЗУУХНЫ ХОЁРДУГААР ХЭЛХЭЭНИЙ ШУГАМ СУЛЖЭЭ

П хэлбэрийн компенсатор Зө-14, 17

Инженер		Л.Энхсайхан	ЕГ Шифр: ДНТ-10-2/2019.24	Масштаб: М 1:50	Хуудас: 207
Гүйцэтгэсэн		Э.Бат-Эрдэнэ			
Шалгасан		М.Буянхишиг	ТГ Шифр:	Зургийн дугаар: ГДГ-65	Огноо: 2024.04.20

Үе шат: А.З
А3

"П" хэлбэрийн зөөлөвч Зө-26, 27, 28, 33, 34-ийн байгуулалт
масштаб 1:50

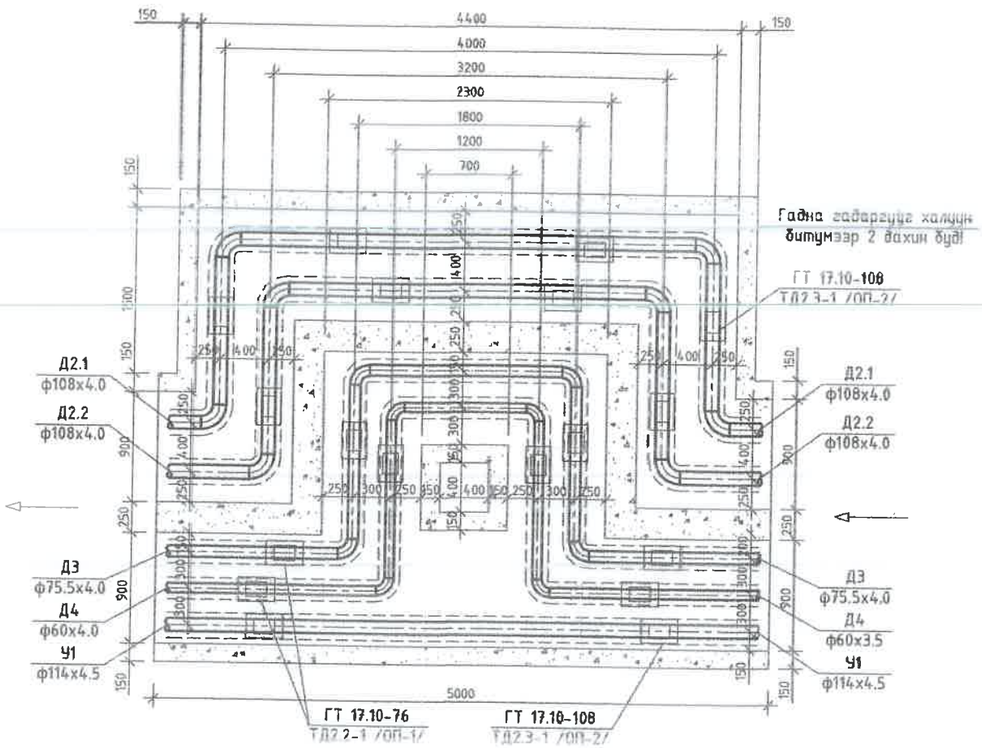

"П" Хэлбэрийн зөөлөвч Зө-26, 27, 28, 33, 34-ийн хучилтын байгуулалт

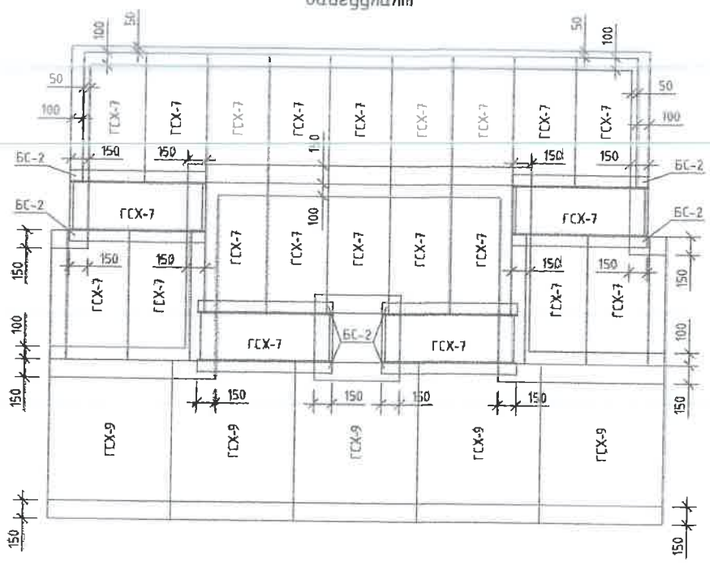

П хэлбэрийн компенсаторийн таталт, мм

Компенсаторын дугаар	Зө-26	Зө-27	Зө-28	Зө-33	Зө-34
УХТ хоорондын зай, м	32	31	33	27	25
Халаалтын өгөх шугамын таталт, мм	25.1	24.3	25.9	21.2	19.6
Халаалтын буцах шугамын таталт, мм	20.1	19.5	20.7	17.0	15.7
ХХУ ны өгөх шугамын таталт, мм	18.1	17.6	18.7	15.3	14.2
ХХУ ны эргэлтийн шугамын таталт, мм	12.1	11.7	12.5	10.2	9.5

Компенсаторын цутгамал нишний материалын орц
/1 ниш /

№	төрөл	Бетон, м3		Хучилт			Тайлбар
		Хананд	Уланд	Хабтан	Тоо	Жин, кг	
1	Зө-26, 27, 28, 33, 34	1.93	1.88	ГСХ-7	22	99.24	
				ГСХ-9	5	312	
				БС-2	8	16.6	

УБ. БГД 11-р хороо Энэбишийн өргөн чөлөө 78-р байр 204 тоот Утас: 7604 4780 "ДНТ" ХХК	Төв аймаг. Зуунмод сум. 1-р баг. ХАЛААЛТЫН 2-Р ЗУУХНЫ ХОЁРДУГААР ХЭЛХЭЭНИЙ ШУГАМ СҮЛЖЭЭ				
	П хэлбэрийн компенсатор Зө-26, 27, 28, 33, 34				Үе шат: А.З
	Инженер	Л.Энхсайхан	ЕГ Шифр: ДНТ-10-2/2019.24	Масштаб: М 1:50	Хуудас: 207
	Гүйцэтгэсэн	Э.Бат-Эрдэнэ	ТГ Шифр:	Зургийн дугаар: ГДГ-66	Огноо: 2024.04.20
	Шалгасан	М.Буянхишиг			

А3