4-р цэгийн дулааны худаг ДХ-2 /ТК-10/
масштаб 1:40

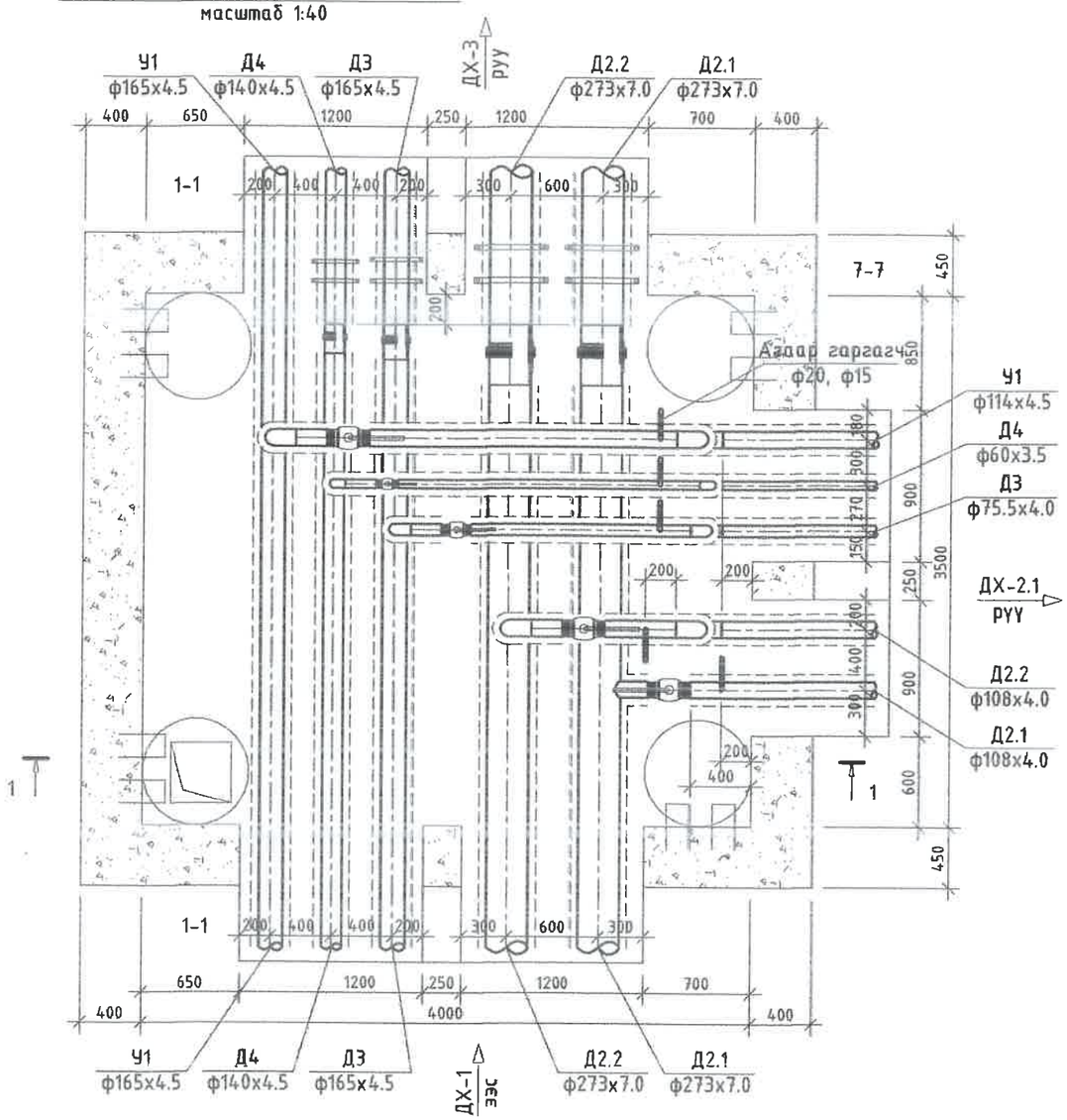

Сильфон компенсатор

№	Марк	Материалын нэр	х/н	Тоо ширхэг	мПа	ΔL	Чиглүүлэх тулгуур	Тоо ширхэг	жин кг
1	PRRO-1	Сильфон компенсатор ф250	ш	2	1.6	124	ЧТ-12 НПО-250	4	25.5
2	PRRO-1	Сильфон компенсатор ф150	ш	1	1.6	70	ЧТ-12 НПО-150	2	7.5
3	PRRO-1	Сильфон компенсатор ф125	ш	1	1.6	75	ЧТ-12 НПО-125	2	6.8

4-р цэгийн дулааны худаг ДХ-2
Огтлол 1-1 масштаб 1:40

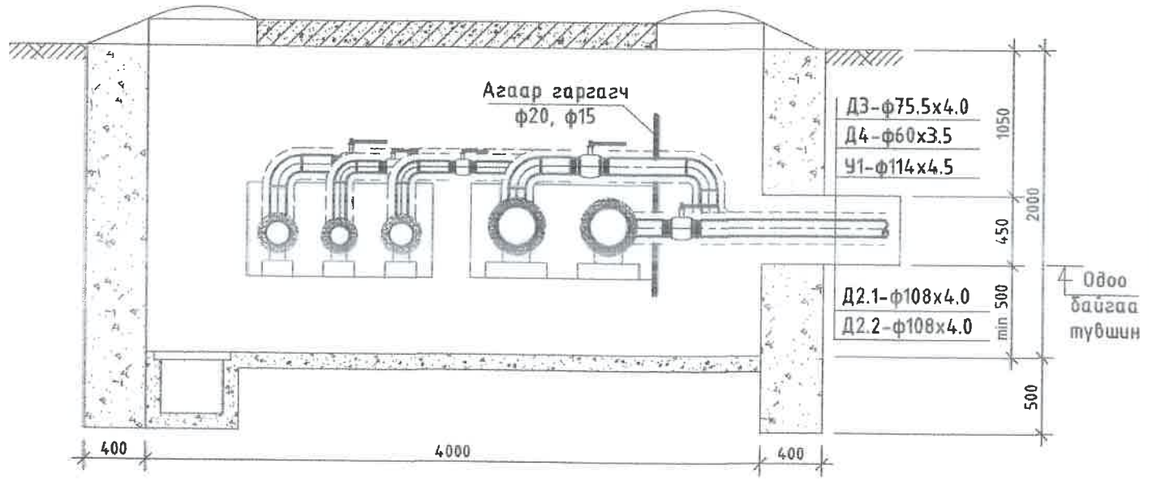

ДХ-2 худгийн материалын түүвэр

№	Тэмдэглэгээ	Материалын нэр	х/н	Тоо ширхэг	Нэгж жин, кг	Тайлбар
1	Серия 4.903-10 вып1	Хэвэлмэл ган отвод, 90° ф100мм	ш	3	2.4	
2		Хэвэлмэл ган отвод, 90° ф100мм /цайрдсан/	ш	3	2.4	
3		Хэвэлмэл ган отвод, 90° ф65мм /цайрдсан/	ш	3	1.1	
4		Хэвэлмэл ган отвод, 90° ф50мм /цайрдсан/	ш	3	0.3	
5		Ган бөмбөлгөн хаалт, ф100мм	ш	3	9.7	
6		Ган бөмбөлгөн хаалт, ф65мм	ш	1	4.5	
7		Ган бөмбөлгөн хаалт, ф50мм	ш	1	3	
8		Сильфон компенсатор ф250мм	ш	2		
9		Сильфон компенсатор ф150мм	ш	1		
10		Сильфон компенсатор ф125мм	ш	1		
11		Чиглүүлэгч тулгуур	ш	8		
12	Агаар гаргах	Агаар гаргах вентиль ф20мм /патруб, 2ш отвод/	ш	3	0.8	
13		Агаар гаргах вентиль ф15мм /патруб, 2ш отвод/	ш	2	0.6	
14	Г-991-1 вып 2	4000х3500х2000(h) хэмжээтэй ТК-10 маягийн дулааны худаг ДХ-2	ком	1		ГДГ-136 -с үз
15		Төмөр бетон ялуу ДЯ-18	ш	12	120	
16		Төмөр бетон ялуу Я-18	ш	12	75	

УБ. БГД 11-р хороо Энэбишийн аргын чөлөө 78-р байр 204 тоот
Утас: 7604 4780
"ДНТ" ХХК

Төв аймаг. Зүүнмод сум.
ХАЛААЛТЫН 1-Р ХЭСГИЙН ХОЁРДУГААР ХЭЛХЭЭНИЙ ШУГАМ СУЛЖЭЭ

ДХ-2-ийн байгуулалт, огтлол 1-1, материалын түүвэр

Үе шат: А.3

Инженер		Л.Энхсайхан	ЕГ Шифр: ДНТ-10-1/2019.24	Масштаб: М1:40	Хуудас: 161
Гүйцэтгэсэн		З.Бат-Эрдэнэ	ТГ Шифр:	Зургийн дугаар: ГДГ-83	Огноо: 2024.04.15
Шалгасан		М.Буянхишиг			

А3

134-р цэгийн дулааны худаг ДХ-2.1 /ТК-7/
масштаб 1:40

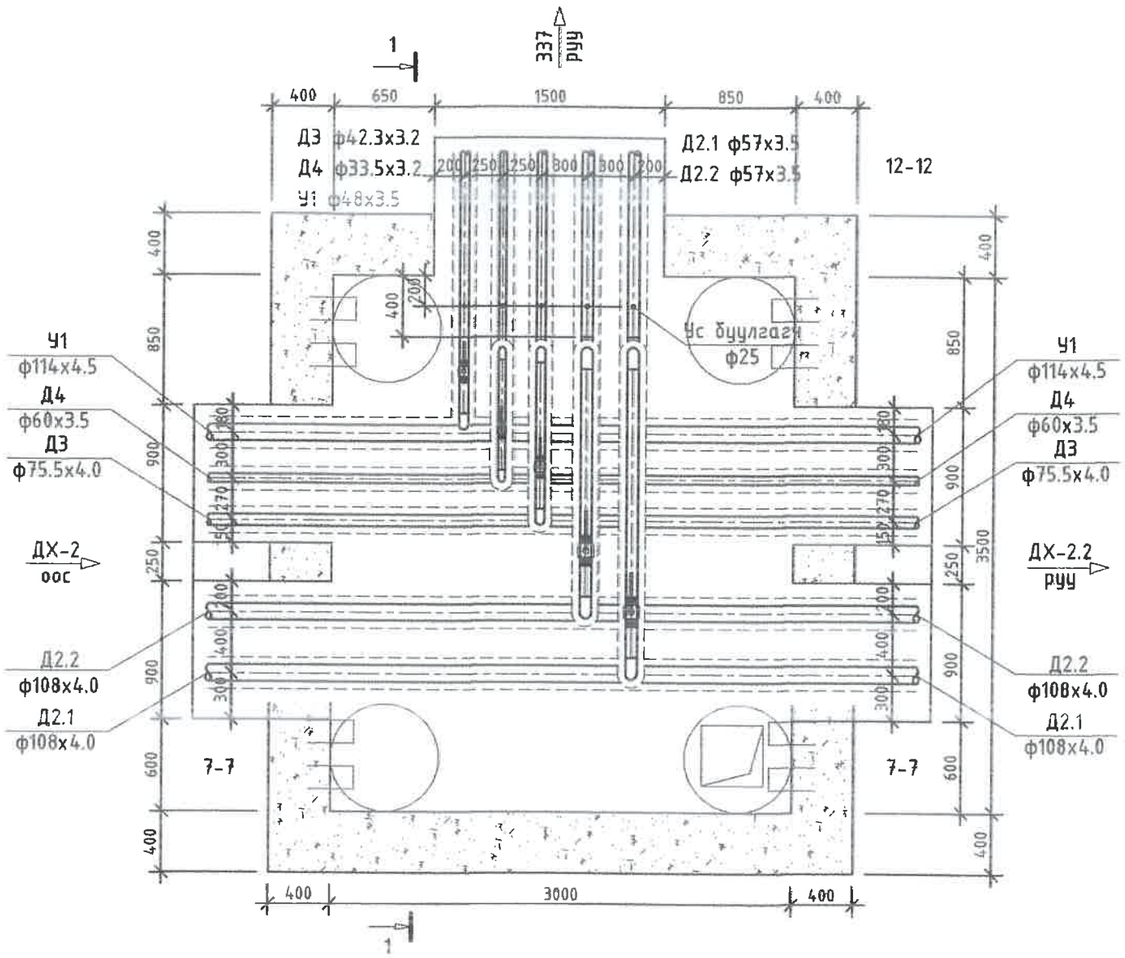

134-р цэгийн дулааны худаг ДХ-2.1
Огтлол 1-1 масштаб 1:40

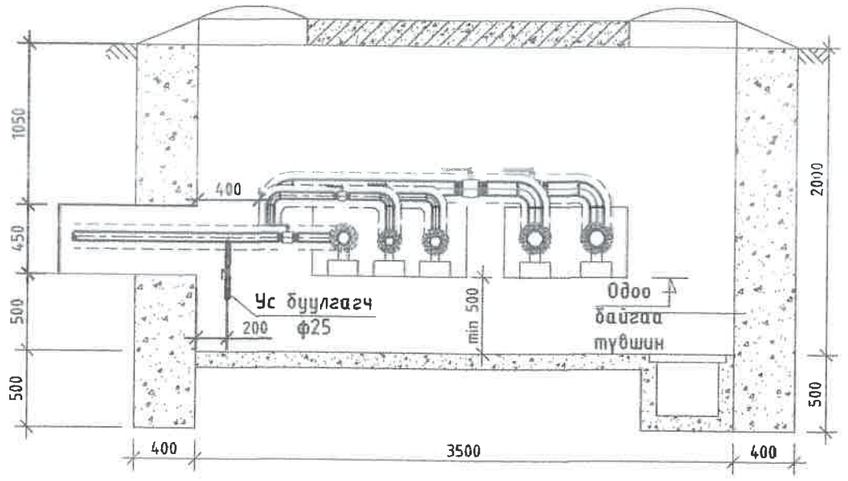

ДХ-2.1 худгийн материалын түүвэр

№	Тэмдэглэгээ	Материалын нэр	х/н	Тоо ширхэг	Нэгж жин, кг	Тайлбар
1	Г-991-1 вып 2	3000х3500х2000(h) хэмжээтэй ТК-7 маягийн дулааны худаг ДХ-2.1	ком	1		ГДГ-133 -с үз
2		Төмөр бетон ялуу ДЯ-18	ш	8	120	
3		Төмөр бетон ялуу Я-18	ш	8	75	
4		Төмөр бетон ялуу ПР-22	ш	1	364	
5		Төмөр бетон ялуу Я-22	ш	2	95	
6	Серия 4.903-10 вып1	Хэвэлмэл ган отвод, 90° ф50мм	ш	6	0.6	
7		Хэвэлмэл ган отвод, 90° ф32мм /цайрдсан/	ш	3	0.2	
8		Хэвэлмэл ган отвод, 90° ф25мм /цайрдсан/	ш	3	0.1	
9		Ган бэмбэлгэн хаалт ф50мм	ш	2	3	
10		Ган бэмбэлгэн хаалт ф40мм	ш	1	2.1	
11		Ган бэмбэлгэн хаалт ф32мм	ш	1	1.4	
12		Ган бэмбэлгэн хаалт ф25мм	ш	1	1	
13		Ус буулгах бэмбэлгэн хаалт ф25мм /патруб/	ш	5	1	

УБ. БГД 11-р хороо
Энэбишийн өргөн чөлөө
78-р байр 204 тоот
Утас: 7604 4780
"ДНТ" ХХК

Төв аймаг. Зуунмод сум.
ХАЛААЛТЫН 1-Р ХЭСГИЙН ХОЁРДУГААР ХЭЛХЭЭНИЙ ШУГАМ СУЛЖЭЭ

ДХ-2.1-ийн байгууламт, огтлол 1-1, материалын түүвэр

Инженер		Л.Энхсайхан	ЕГ Шифр: ДНТ-10-1/2019.24	Масштаб: М 1:40	Хуудас: 161
Гүйцэтгэсэн		Э.Бат-Эрдэнэ			
Шалгасан		М.Буянхишиг	ТГ Шифр:	Зургийн дугаар: ГДГ-84	Огноо: 2024.04.15

Ye шат: А3

136-р цэгийн дулааны худаг ДХ-2.2 /ТК-7/
масштаб 1:40

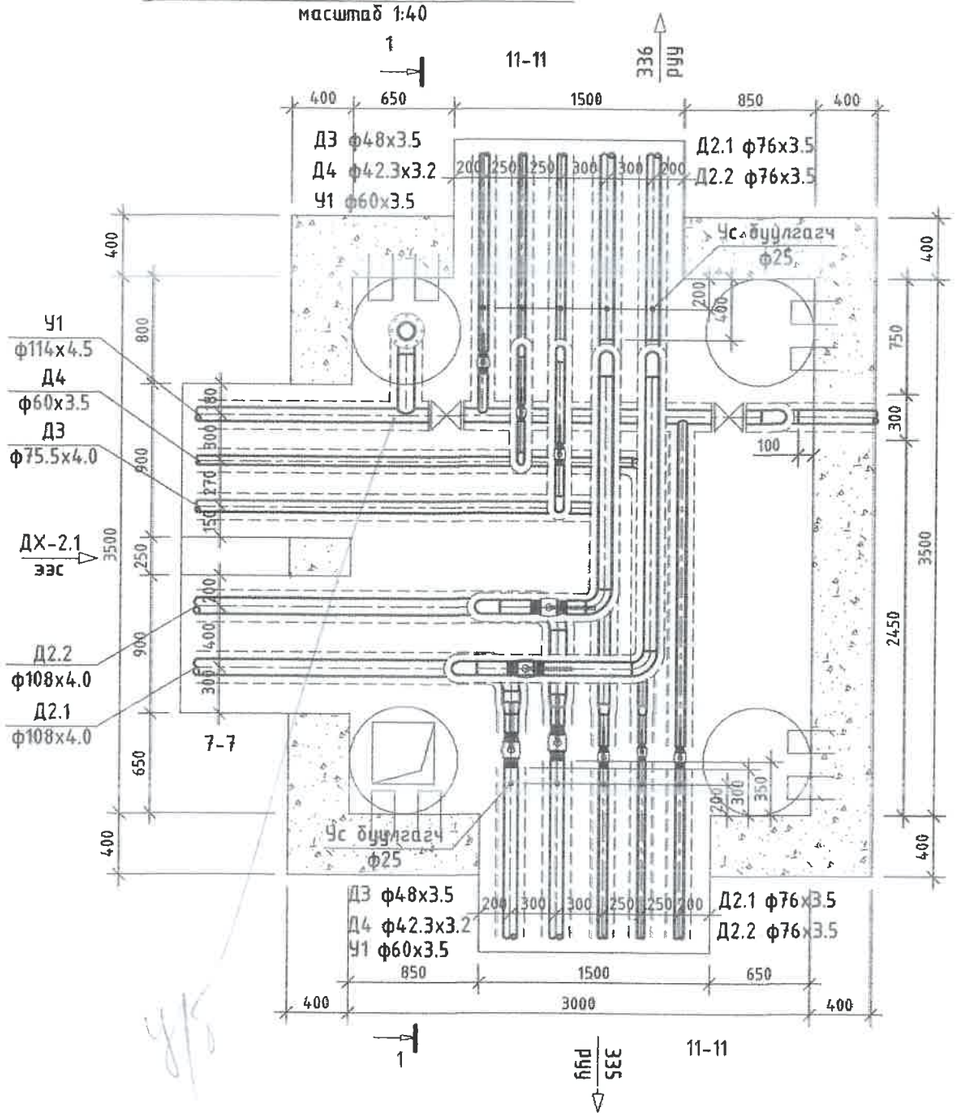

136-р цэгийн дулааны худаг ДХ-2.2
Огтлол 1-1 масштаб 1:40

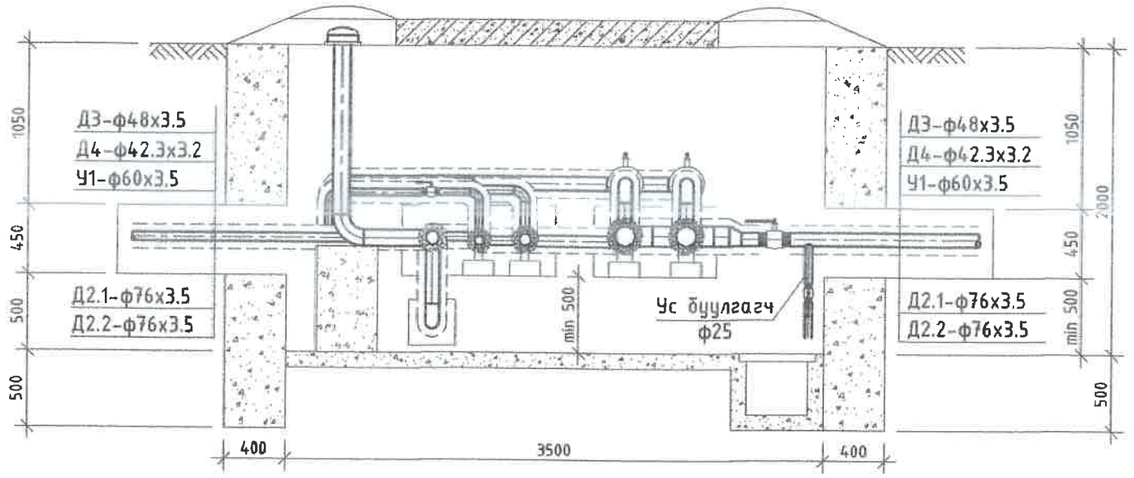

ДХ-2.2 худгийн материалын түүвэр

№	Тэмдэглэгээ	Материалын нэр	х/н	Тоо ширхэг	Нэгж жин, кг	Тайлбар
1	Г-991-1 вып 2	3000х3500х2000(h) хэмжээтэй ТК-7 маягийн дулааны худаг ДХ-2.2	ком	1		ГДГ-133 -с үз
2		Төмөр бетон ялуу ДЯ-18	ш	4	120	
3		Төмөр бетон ялуу Я-18	ш	4	75	
4		Төмөр бетон ялуу ПР-22	ш	2	364	
5		Төмөр бетон ялуу Я-22	ш	4	95	
6	Серия 4.903-10 вып1	Хэвэлмэл ган отвод, 90° ф100мм	ш	2	2.4	
7		Хэвэлмэл ган отвод, 90° ф65мм	ш	8	1.1	
8		Хэвэлмэл ган отвод, 90° ф100мм /цайрдсан/	ш	2	2.4	
9		Хэвэлмэл ган отвод, 90° ф65мм /цайрдсан/	ш	1	1.1	
10		Хэвэлмэл ган отвод, 90° ф50мм /цайрдсан/	ш	1	0.6	
11		Хэвэлмэл ган отвод, 90° ф40мм /цайрдсан/	ш	3	0.3	
12		Хэвэлмэл ган отвод, 90° ф32мм /цайрдсан/	ш	3	0.2	
13		Хэвэлмэл ган шилжвэр, ф100/65мм	ш	2	1.31	
14		Хэвэлмэл ган шилжвэр, ф65/40мм /цайрдсан/	ш	1	0.4	
15		Хэвэлмэл ган шилжвэр, ф50/32мм /цайрдсан/	ш	1	0.2	

16		Ган бөмбөлгөн хаалт ф100мм	ш	2	9.7	
17		Ган бөмбөлгөн хаалт ф65мм	ш	4	4.5	
18		Ган бөмбөлгөн хаалт ф50мм	ш	2	3	
19		Ган бөмбөлгөн хаалт ф40мм	ш	2	2.1	
20		Ган бөмбөлгөн хаалт ф32мм	ш	2	1.4	
21	Цэвэр ус	Ус хангамжийн ган фланцтай хаалт ф100	ш	2		
22	Ус буулгах	Ус буулгах бөмбөлгөн хаалт ф25мм /патруб/	ш	10	1	
23		Галын гидрант Н=1000 /гуравлагчийн хамт/	ком	1		

ГАЛ ТҮЙМРИЙН УЛСЫН ХЯНАЛТ
ЦАЛАХ БАЙЦААГЧ
056

DHT	Төв аймаг. Зуунмод сум. ХАЛААЛТЫН 1-Р ХЭСГИЙН ХОЁРДУГААР ХЭЛХЭЭНИЙ ШУГАМ СҮЛЖЭЭ				
	ДХ-2.2-ийн байгуулалт, огтлол 1-1, материалын түүвэр				Үе шат: А.3
УБ. БГД 11-р хороо Энэбишийн арген чөлөө 78-р байр 204 тоот Утас: 7604 4780	Инженер	Л.Энхсайхан	ЕГ Шифр: ДНТ-10-1/2019.24	Масштаб: М 1:40	Хуудас: 161
	Гүйцэтгэсэн	Э.Бат-Эрдэнэ			
"ДНТ" ХХК	Шалгасан	М.Буянхишиг	ТГ Шифр:	Зургийн дугаар: ГДГ-85	Огноо: 2024.04.15

А3

136-р цэгийн дулааны худаг ДХ-2.2 /ТК-7/
масштаб 1:40

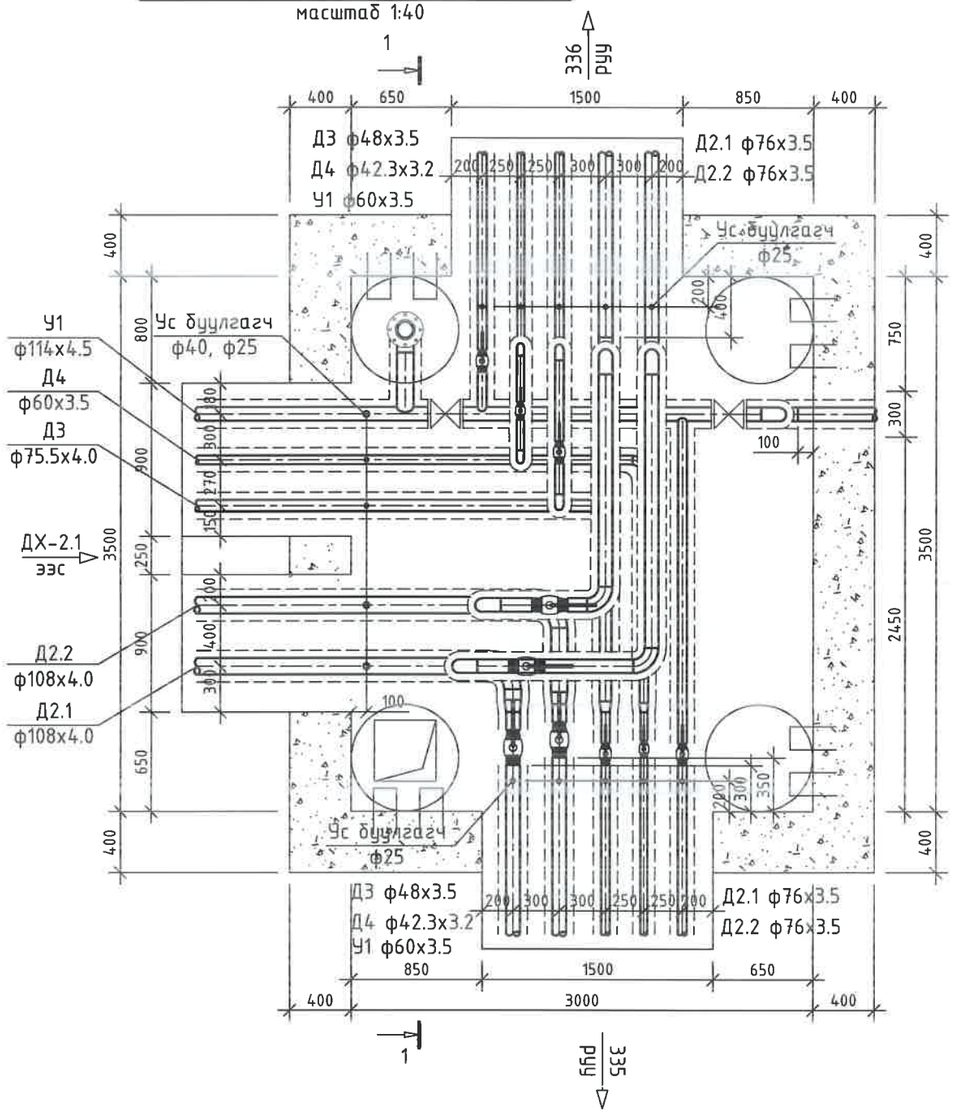

136-р цэгийн дулааны худаг ДХ-2.2
Огтлол 1-1 масштаб 1:40

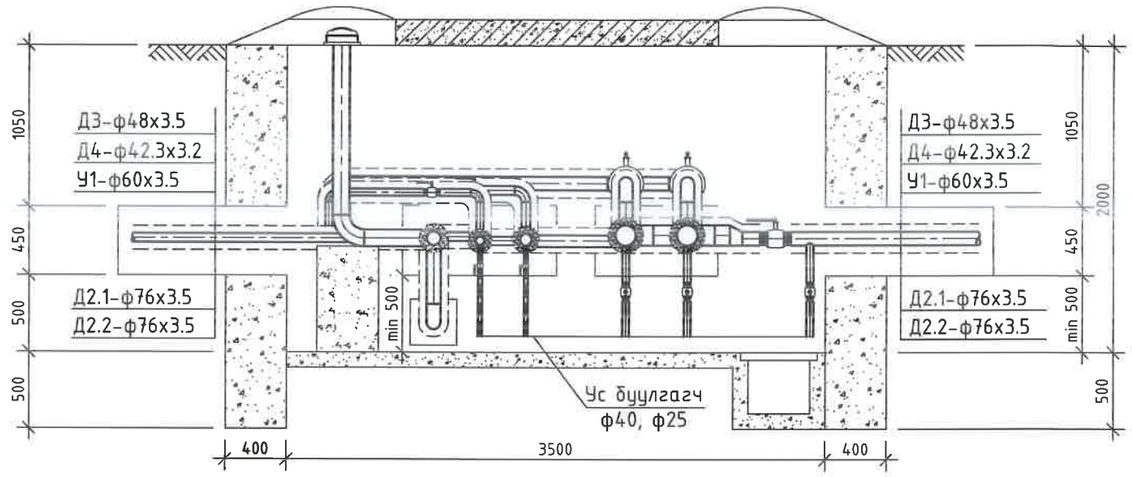

ДХ-2.2 худгийн материалын түүвэр

№	Тэмдэглэгээ	Материалын нэр	х/н	Тоо ширхэг	Нэгж жин, кг	Тайлбар
1		3000х3500х2000(h) хэмжээтэй ТК-7 маягийн дулааны худаг ДХ-2.2	ком	1		ГДГ-133 -с үз
2	Г-991-1 вып 2	Төмөр бетон ялуу ДЯ-18	ш	4	120	
3		Төмөр бетон ялуу Я-18	ш	4	75	
4		Төмөр бетон ялуу ПР-22	ш	2	364	
5		Төмөр бетон ялуу Я-22	ш	4	95	
6	Серия 4.903-10 вып1	Хэвэлмэл ган отвод, 90° ф100мм	ш	2	2.4	
7		Хэвэлмэл ган отвод, 90° ф65мм	ш	8	1.1	
8		Хэвэлмэл ган отвод, 90° ф100мм /цайрдсан/	ш	2	2.4	
9		Хэвэлмэл ган отвод, 90° ф65мм /цайрдсан/	ш	1	1.1	
10		Хэвэлмэл ган отвод, 90° ф50мм /цайрдсан/	ш	1	0.6	
11		Хэвэлмэл ган отвод, 90° ф40мм /цайрдсан/	ш	3	0.3	
12		Хэвэлмэл ган отвод, 90° ф32мм /цайрдсан/	ш	3	0.2	
13		Хэвэлмэл ган шилжвэр, ф100/65мм	ш	2	1.31	
14		Хэвэлмэл ган шилжвэр, ф65/40мм /цайрдсан/	ш	1	0.4	
15		Хэвэлмэл ган шилжвэр, ф50/32мм /цайрдсан/	ш	1	0.2	
16		Ган бөмбөлгөн хаалт ф100мм	ш	2	9.7	
17		Ган бөмбөлгөн хаалт ф65мм	ш	4	4.5	
18		Ган бөмбөлгөн хаалт ф50мм	ш	2	3	
19		Ган бөмбөлгөн хаалт ф40мм	ш	2	2.1	
20		Ган бөмбөлгөн хаалт ф32мм	ш	2	1.4	
21	Цэвэр ус	Ус хангамжийн ган фланцтай хаалт ф100	ш	2		
22	Ус буулгах	Ус буулгах бөмбөлгөн хаалт ф40мм /патруб/	ш	3	2.1	
23		Ус буулгах бөмбөлгөн хаалт ф25мм /патруб/	ш	12	1	
24		Галын гидрант Н=1000 /гуравлагчийн хамт/	ком	1		

УБ. БГД 11-р хороо
Энэбишийн ерөн чөлөө
78-р байр 204 тоот
Утас: 7604 4780
"ДНТ" ХХК

Төв аймаг. Зүүнмод сум.
ХАЛААЛТЫН 1-Р ХЭСГИЙН ХОЁРДУГААР ХЭЛХЭЭНИЙ ШУГАМ СУЛЖЭЭ

ДХ-2.2-ийн байгууламт, огтлол 1-1, материалын түүвэр

Үе шат: А.З

Инженер		М.Буянхишиг	ЕГ Шифр: ДНТ-10-1/2019.24	Масштаб: М 1:40	Хуудас: 151
Гүйцэтгэсэн		Э.Бат-Эрдэнэ			
Шалгасан		Л.Энхсайхан	ТГ Шифр:	Зургийн дугаар: ГДГ-85	Огноо: 2024.04.15

6-р цэгийн дулааны худаг ДХ-3 /ТК-9/
масштаб 1:40

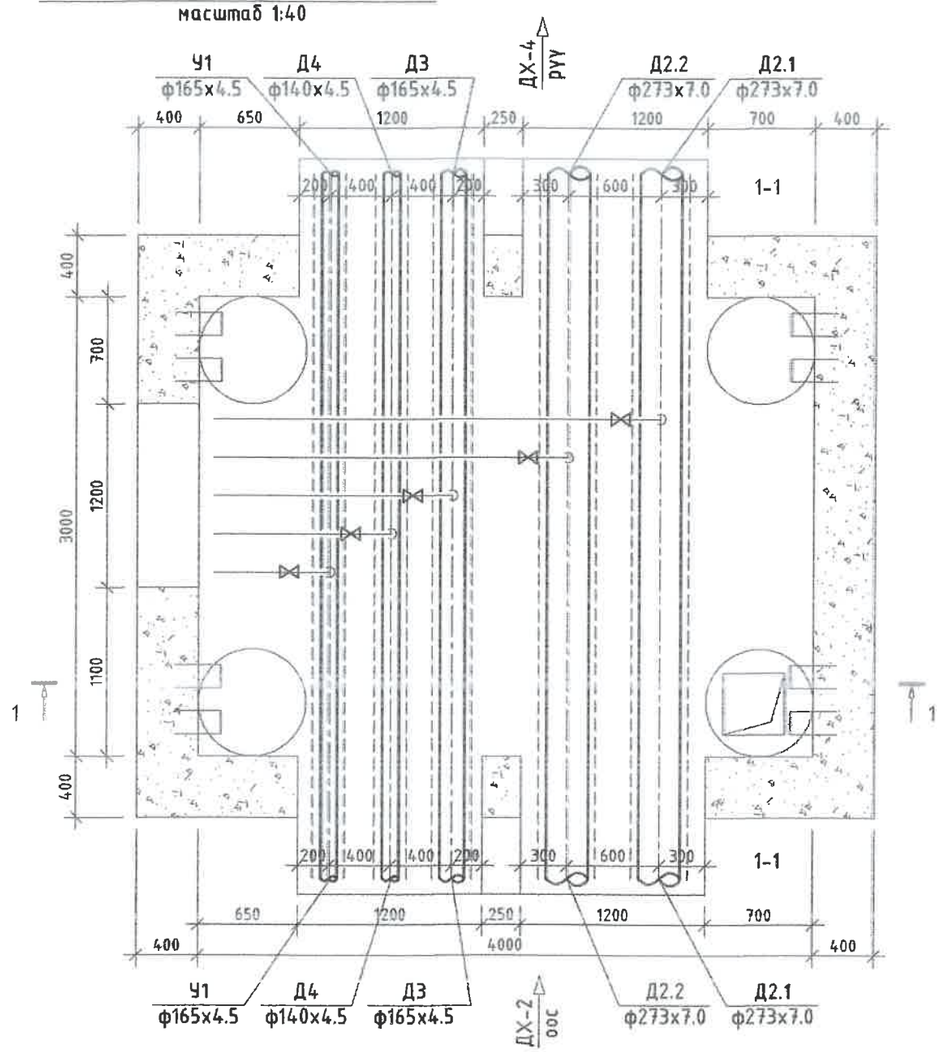

6-р цэгийн дулааны худаг ДХ-3
Огтлол 1-1 масштаб 1:40

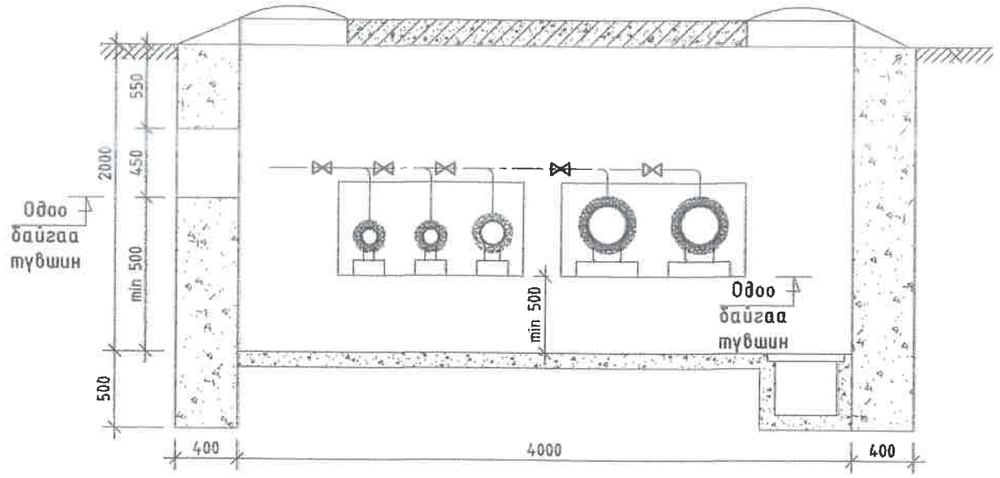

ДХ-3 худгийн материалын түүвэр

№	Тэмдэглэгээ	Материалын нэр	х/н	Тоо ширхэг	Нэгж жин, кг	Тайлбар
1	Г-991-1 вып 2	3000х4000х2000(h) хэмжээтэй ТК-9 маягийн дулааны худаг ДХ-3	ком	1		ГДГ-135 -с үз
2		Төмөр бетон ялуу ДЯ-18	ш	2	120	
3		Төмөр бетон ялуу Я-18	ш	10	75	
4		Төмөр бетон ялуу ПР-18	ш	4	304	
5		Хэрэглэгчийн шугам холбох	ш	5		

УБ. БГД 11-р хороо
Энэбишийн аргын чөлөө
78-р байр 204 тоот
Утас: 7604 4780
"ДНТ" ХХК

Төв аймаг. Зуунмод сум.
ХАЛААЛТЫН 1-Р ХЭСГИЙН ХОЁРДУГААР ХЭЛХЭЭНИЙ ШУГАМ СУЛЖЭЭ
ДХ-3-ийн байгууламт, огтлол 1-1, материалын түүвэр
Үе шат: А.З

Инженер		Л.Энхсайхан	ЕГ Шифр: ДНТ-10-1/2019.24	Масштаб: М 1:40	Хуудас: 161
Гүйцэтгэсэн	Ж.Бат-Эрдэнэ	Э.Бат-Эрдэнэ			
Шалгасан	М.Буянхишиг	М.Буянхишиг	ТГ Шифр:	Зургийн дугаар: ГДГ-86	Огноо: 2024.04.15

А3

8-р цэгийн дулааны худаг ДХ-4 /ТК-9/
масштаб 1:40

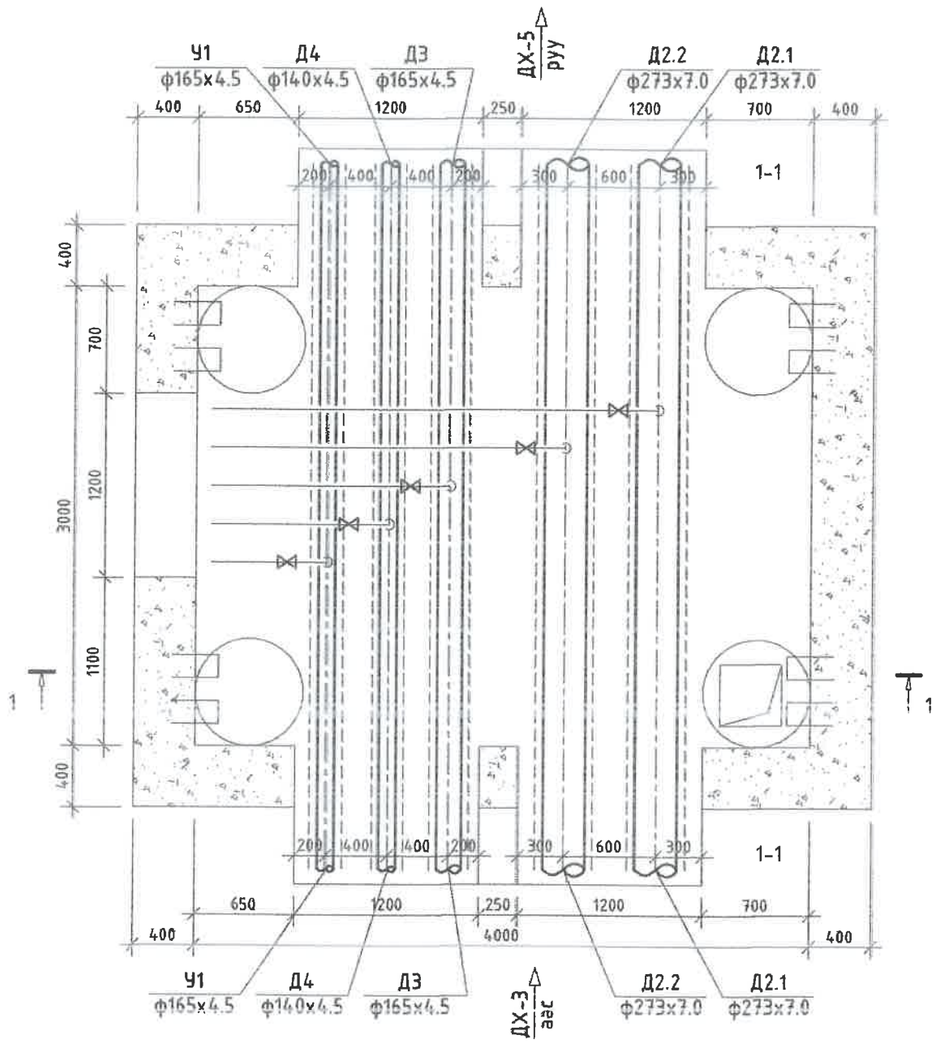

8-р цэгийн дулааны худаг ДХ-4
Огтлол 1-1 масштаб 1:40

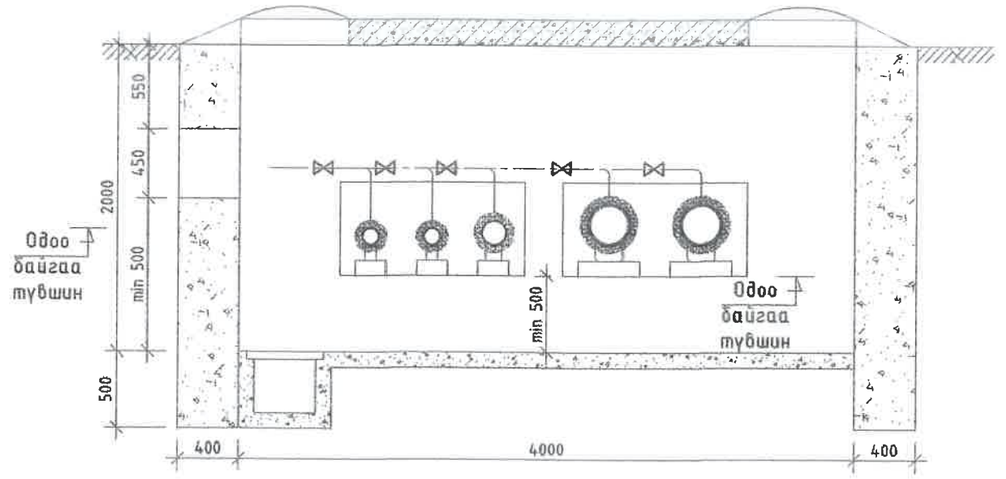

ДХ-4 худгийн материалын түүвэр

№	Тэмдэглэгээ	Материалын нэр	х/н	Тоо ширхэг	Нэгж жин, кг	Тайлбар
1	Г-901-1 вып 2	3000х4000х2000(h) хэмжээтэй ТК-9 маягийн дулааны худаг ДХ-3	ком	1		ГДГ-135 -с үз
2		Төмөр бетон ялуу ДЯ-18	ш	2	120	
3		Төмөр бетон ялуу Я-18	ш	10	75	
4		Төмөр бетон ялуу ПР-18	ш	4	304	
5		Хэрэглэгчийн шугам холбох	ш	5		

УБ. БГД 11-р хороо Энэбишийн өргөн чөлөө 78-р байр 204 тоот
Утас: 7604 4780
"ДНТ" ХХК

Төв аймаг. Зуунмод сум.
ХАЛААЛТЫН 1-Р ХЭСГИЙН ХОЁРДУГААР ХЭЛХЭЭНИЙ ШУГАМ СҮЛЖЭЭ

ДХ-4-ийн байгууламт, огтлол 1-1, материалын түүвэр

Үе шат: А.3

Инженер		Л.Энхсайхан	ЕГ Шифр: ДНТ-10-1/2019.24	Масштаб: М 1:40	Хуудас: 161
Гүйцэтгэсэн		Э.Бат-Эрдэнэ			
Шалгасан		М.Буянхишиг	ТГ Шифр:	Зургийн дугаар: ГДГ-87	Огноо: 2024.04.15

А3

10-р цэгийн дулааны худаг ДХ-5 /ТК-10/
масштаб 1:40

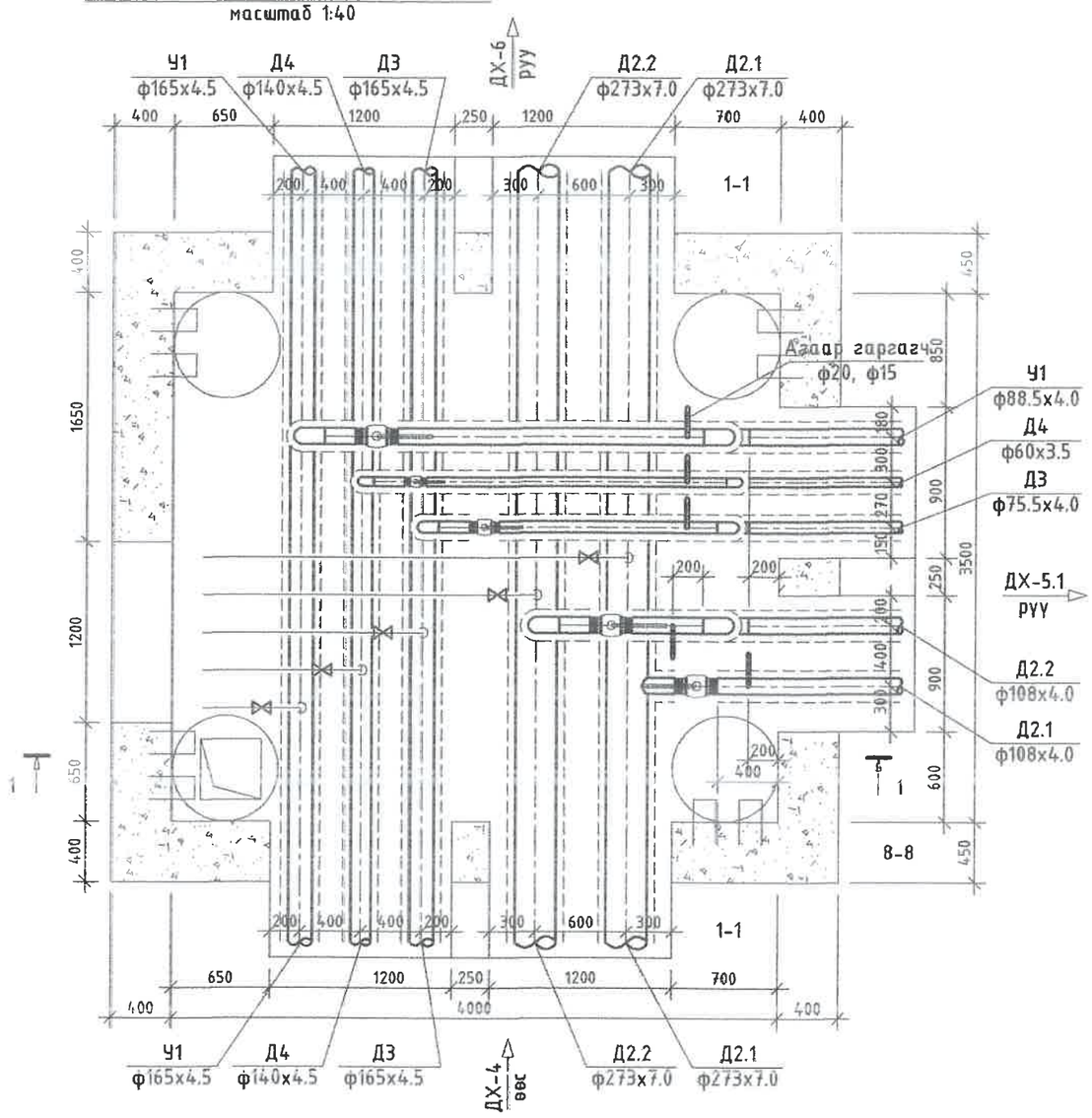

10-р цэгийн дулааны худаг ДХ-5
Огтлол 1-1 масштаб 1:40

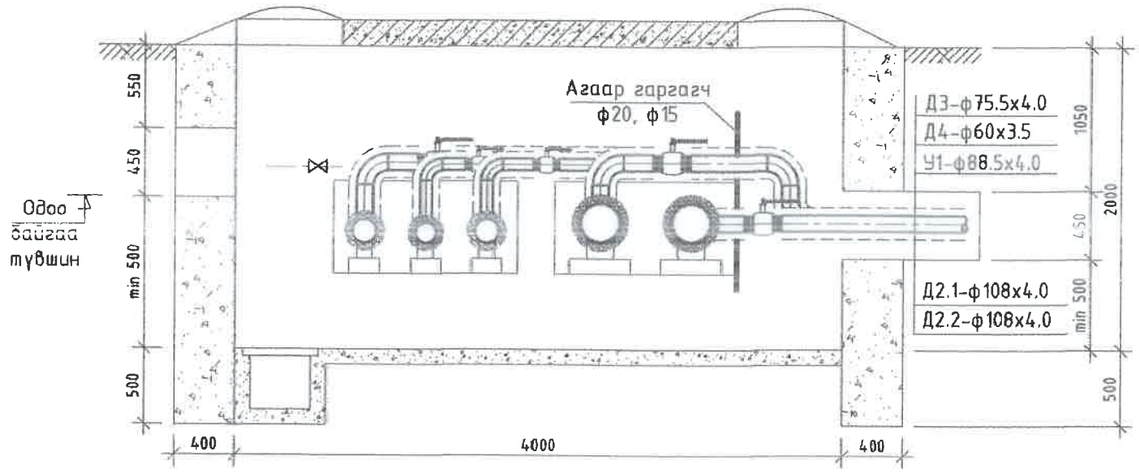

ДХ-5 худгийн материалын түүвэр

№	Тэмдэглэгээ	Материалын нэр	х/н	Тоо ширхэг	Нэгж жин, кг	Тайлбар
1	Серия 4.903-10 вып1	Хэвэлмэл ган отвод, 90° ф100мм	ш	3	2.4	
2		Хэвэлмэл ган отвод, 90° ф80мм /цайрдсан/	ш	3	1.6	
3		Хэвэлмэл ган отвод, 90° ф65мм /цайрдсан/	ш	3	1.1	
4		Хэвэлмэл ган отвод, 90° ф50мм /цайрдсан/	ш	3	0.3	
5		Ган бөмбөлгөн хаалт, ф100мм	ш	2	9.7	
6		Ган бөмбөлгөн хаалт, ф80мм	ш	1	6	
7		Ган бөмбөлгөн хаалт, ф65мм	ш	1	4.5	
8		Ган бөмбөлгөн хаалт, ф50мм	ш	1	3	
9	Агаар гаргах	Агаар гаргах вентиль ф20мм /патруб, 2ш отвод/	ш	2	0.8	
10		Агаар гаргах вентиль ф15мм /патруб, 2ш отвод/	ш	3	0.6	
11		Хэрэглэгчийн шугам холбох	ш	5		
12	Г-991-1 вып 2	4000х3500х2000(h) хэмжээтэй ТК-10 маягийн дулааны худаг ДХ-5	ком	1		ГДГ-136 -с үз
13		Төмөр бетон ялуу ДЯ-18	ш	6	120	
14		Төмөр бетон ялуу Я-18	ш	10	75	
15		Төмөр бетон ялуу ПР-18	ш	2	304	

УБ. БГД 11-р хороо
Энэбишийн өргөн чөлөө
78-р байр 204 тоот
Утас: 7604 4780
"ДНТ" ХХК

Төв аймаг. Зуунмод сум.
ХАЛААЛТЫН 1-Р ХЭСГИЙН ХОЁРДУГААР ХЭЛХЭЭНИЙ ШУГАМ СУЛЖЭЭ

ДХ-5-ийн байгууламт, огтлол 1-1, материалын түүвэр

Үе шат: А.З

Инженер		Л.Энхсайхан	ЕГ Шифр: ДНТ-10-1/2019.24	Масштаб: М 1:40	Хуудас: 161
Гүйцэтгэсэн		Э.Бат-Эрдэнэ			
Шалгасан		М.Буянхишиг	ТГ Шифр:	Зургийн дугаар: ГДГ-88	Огноо: 2024.04.15

А3

125-р цэгийн дулааны худаг ДХ-5.1 /ТК-12/
масштаб 1:40

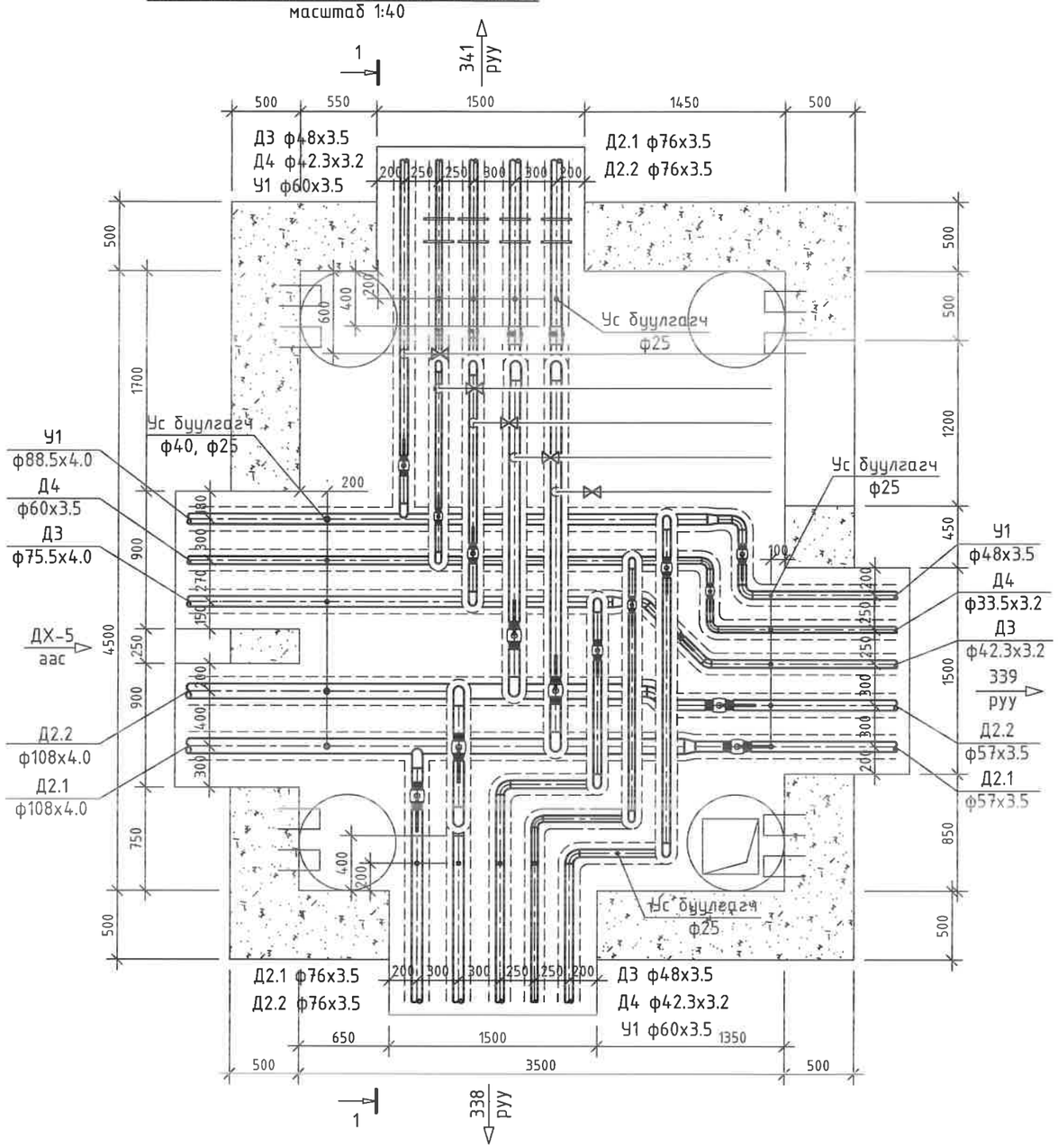

125-р цэгийн дулааны худаг ДХ-5.1
Огтлол 1-1 масштаб 1:40

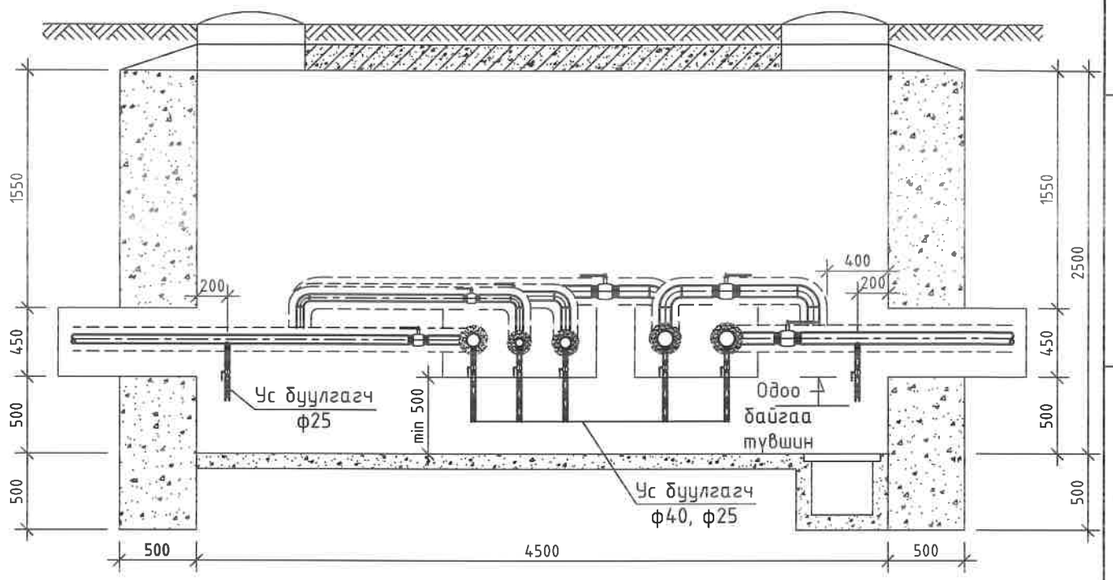

ДХ-5.1 худгийн материалын түүвэр

№	Тэмдэглэгээ	Материалын нэр	х/н	Тоо ширхэг	Нэгж жин, кг	Тайлбар
1	Серия 4.903-10 вып1	Хэвэлмэл ган отвод, 45° ф50мм	ш	2	0.6	
2		Хэвэлмэл ган отвод, 90° ф65мм	ш	9	1.1	
3		Хэвэлмэл ган отвод, 90° ф50мм /цайрдсан/	ш	4	0.6	
4		Хэвэлмэл ган отвод, 90° ф40мм /цайрдсан/	ш	9	0.3	
5		Хэвэлмэл ган отвод, 90° ф32мм /цайрдсан/	ш	7	0.3	
6		Хэвэлмэл ган отвод, 90° ф25мм /цайрдсан/	ш	2	0.1	
7		Хэвэлмэл ган отвод, 45° ф32мм /цайрдсан/	ш	2	0.1	
8		Хэвэлмэл ган шилжвэр, ф100/50мм	ш	2	0.88	
9		Хэвэлмэл ган шилжвэр, ф80/40мм /цайрдсан/	ш	1	0.49	
10		Хэвэлмэл ган шилжвэр, ф65/32мм /цайрдсан/	ш	1	0.29	
11		Хэвэлмэл ган шилжвэр, ф50/25мм /цайрдсан/	ш	1	0.2	
12		Ган бөмбөлгөн хаалт ф65мм	ш	4	4.5	
13		Ган бөмбөлгөн хаалт ф50мм	ш	4	3	
14		Ган бөмбөлгөн хаалт ф40мм	ш	3	2.1	
15		Ган бөмбөлгөн хаалт ф32мм	ш	3	1.4	
16		Ган бөмбөлгөн хаалт ф25мм	ш	1	1	

Сильфон компенсатор

№	Марк	Материалын нэр	х/н	Тоо ширхэг	мПа	ΔL	Чиглүүлэх тулгуур	Тоо ширхэг	жин кг
1	PRRO-1	Сильфон компенсатор ф65	ш	2	1.6	40	ЧТ-12 НПО-65	4	4.1
2	PRRO-1	Сильфон компенсатор ф40	ш	1	1.6	30	ЧТ-12 НПО-40	2	3.8
3	PRRO-1	Сильфон компенсатор ф32	ш	1	1.6	30	ЧТ-12 НПО-32	2	3.8

Дулааны худаг ДХ-5.1-ийн материалын түүврийн үргэлжлэлийг ГДГ-91-ээс үзнэ үү.

УБ. БГД 11-р хороо
Энэбишийн өргөн чөлөө
78-р байр 204 тоот
Утас: 7604 4780
"ДНТ" ХХК

Төв аймаг. Зуунмод сум.
ХАЛААЛТЫН 1-Р ХЭСГИЙН ХОЁРДУГААР ХЭЛХЭЭНИЙ ШУГАМ СУЛЖЭЭ
ДХ-5.1-ийн байгууламт, огтлол 1-1, материалын түүвэр

Инженер		М.Буянхишиг	ЕГ Шифр: ДНТ-10-1/2019.24	Масштаб: М 1:40	Хуудас: 151
Гүйцэтгэсэн		Э.Бат-Эрдэнэ	ТГ Шифр:	Зургийн дугаар: ГДГ-89	Огноо: 2024.04.15
Шалгасан		Л.Энхсайхан			

Үе шат: А.З

13-р цэгийн дулааны худаг ДХ-6 /ТК-9/
масштаб 1:40

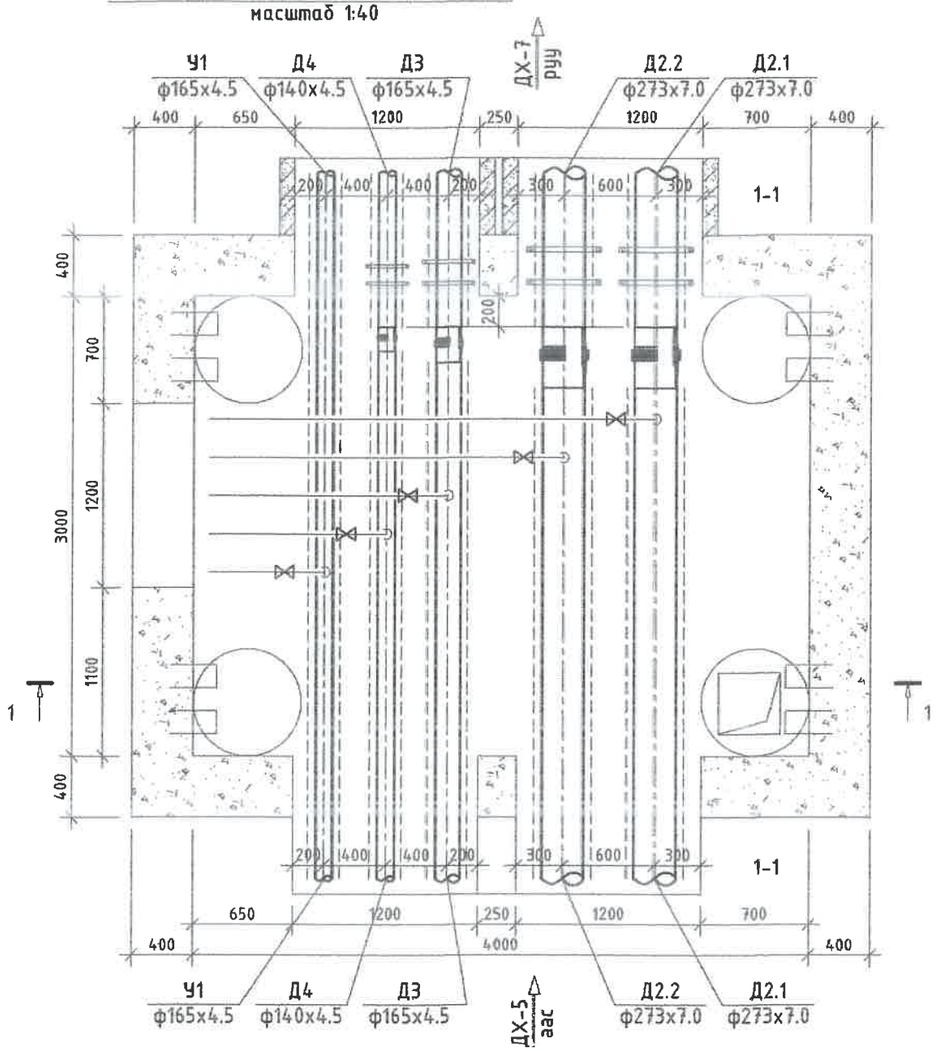

13-р цэгийн дулааны худаг ДХ-6
Огтлол 1-1 масштаб 1:40

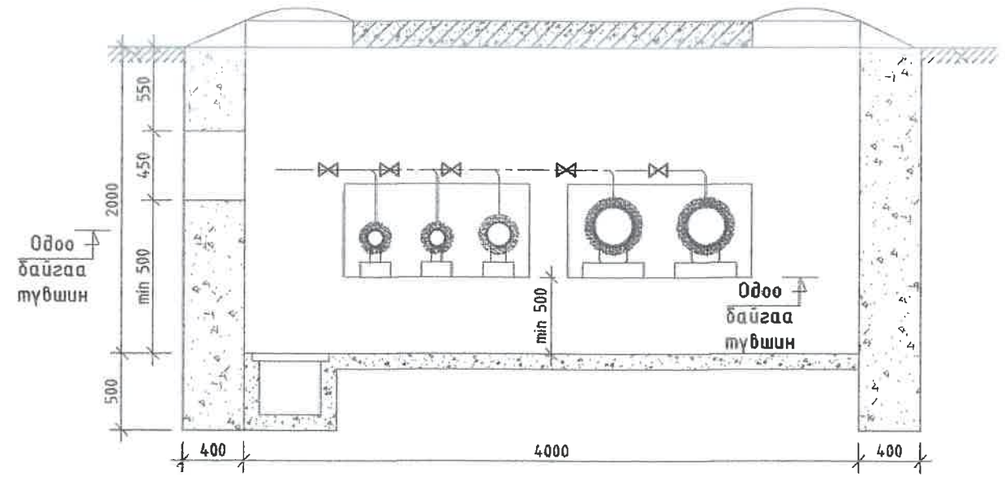

ДХ-6 худгийн материалын түүвэр

№	Тэмдэглээгээ	Материалын нэр	х/н	Тоо ширхэг	Нэгж жин, кг	Тайлбар
1		Сильфон компенсатор ф250мм	ш	2		
2		Сильфон компенсатор ф150мм	ш	1		
3		Сильфон компенсатор ф125мм	ш	1		
4		Чиглүүлэгч тулгуур	ш	8		
5		Хэрэглэгчийн шугам холбох	ш	5		
6	Г-991-1 бып 2	4000х3000х2000(h) хэмжээтэй ТК-9 маягийн дулааны худаг ДХ-6	ком	1		ГДГ-135 -с үз
7		Төмөр бетон ялуу ДЯ-18	ш	2	120	
8		Төмөр бетон ялуу Я-18	ш	10	75	
9		Төмөр бетон ялуу ПР-18	ш	4	304	

Сильфон компенсатор

№	Марк	Материалын нэр	х/н	Тоо ширхэг	мПа	ΔL	Чиглүүлэх тулгуур	Тоо ширхэг	жин кг
1	PRRO-1	Сильфон компенсатор ф250	ш	2	1.6	124	ЧТ-12 НПО-250	4	25.5
2	PRRO-1	Сильфон компенсатор ф150	ш	1	1.6	70	ЧТ-12 НПО-150	2	7.5
3	PRRO-1	Сильфон компенсатор ф125	ш	1	1.6	75	ЧТ-12 НПО-125	2	6.8

УБ. БГД 11-р хороо
Энэбишийн аргын чөлөө
78-р байр 204 тоот
Утас: 7604 4780

"ДНТ" ХХК

Төв аймаг. Зуунмод сум.
ХАЛААЛТЫН 1-Р ХЭГГИЙН ХӨРДҮГААР ХЭЛХЭЭНИЙ ШИҮГАМ ГУЛЖЭЭ

ДХ-6-ийн байгууламж, огтлол 1-1, материалын түүвэр

Үе шат: А.3

Инженер		Л.Энхсайхан	ЕГ Шифр: ДНТ-10-1/2019.24	Масштаб: М 1:40	Хуудас: 16.1
Гүйцэтгэсэн	Ж.Бат-Эрдэнэ	З.Бат-Эрдэнэ	ТГ Шифр:	Зургийн дугаар: ГДГ-90	Огноо: 2024.04.15
Шалгасан	Л.Буянхишиг	М.Буянхишиг			

15-р цэгийн дулааны худаг ДХ-7 /ТК-9/
масштаб 1:40

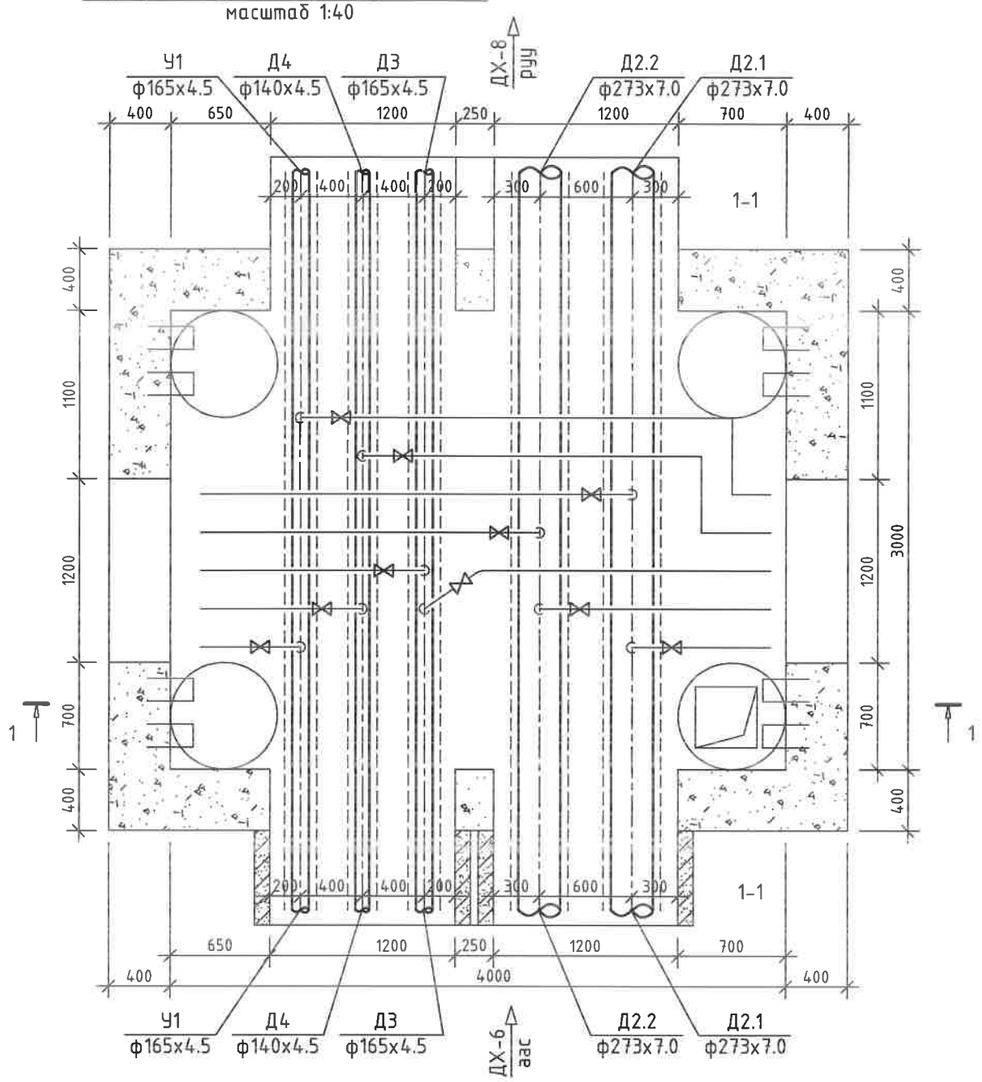

ДХ-7 худгийн материалын түүвэр

№	Тэмдэглэгээ	Материалын нэр	х/н	Тоо ширхэг	Нэгж жин, кг	Тайлбар
1		Хэрэглэгчийн шугам холбох	ш	10		
2	Г-991-1 вып 2	4000х3000х2000(h) хэмжээтэй ТК-9 маягийн дулааны худаг ДХ-7	ком	1		ГДГ-135 -с уз
3		Төмөр бетон ялуу ДЯ-18	ш	2	120	
4		Төмөр бетон ялуу Я-18	ш	10	75	
5		Төмөр бетон ялуу ПР-18	ш	4	304	

15-р цэгийн дулааны худаг ДХ-7
Огтлол 1-1 масштаб 1:40

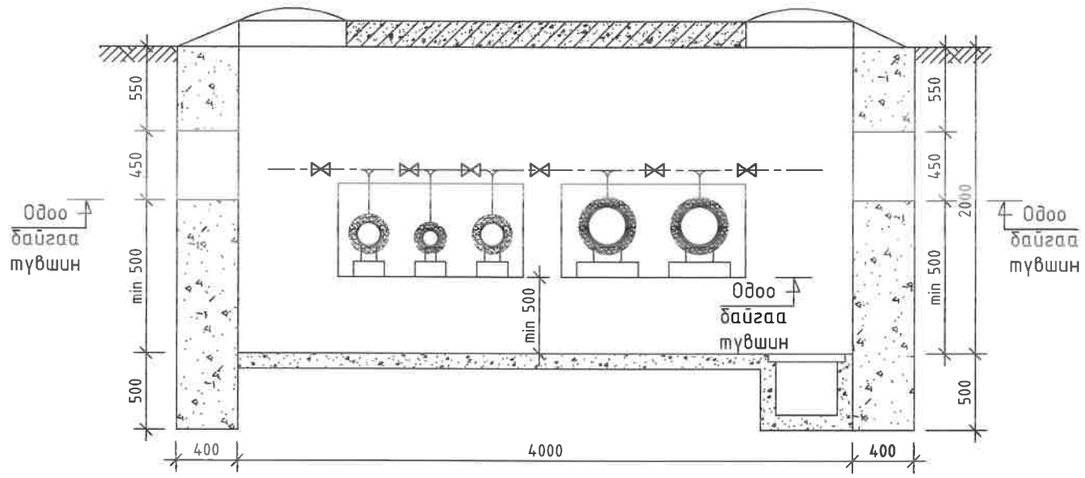

ДХ-5.1 худгийн материалын түүврийн үргэлжлэл

№	Тэмдэглэгээ	Материалын нэр	х/н	Тоо ширхэг	Нэгж жин, кг	Тайлбар
17	Г-991-1 вып 2	4500х3500х2000(h) хэмжээтэй ТК-12 маягийн дулааны худаг ДХ-5.1	ком	1		ГДГ-137 -с уз
18		Төмөр бетон ялуу ДЯ-18	ш	4	120	
19		Төмөр бетон ялуу Я-18	ш	4	75	
20		Төмөр бетон ялуу ПР-22	ш	3	364	
21		Төмөр бетон ялуу Я-22	ш	6	95	
22		Сильфон компенсатор ф65мм	ш	2		
23		Сильфон компенсатор ф40мм	ш	1		
24		Сильфон компенсатор ф32мм	ш	1		
25		Чиглүүлэгч тулгуур	ш	8		
26	Ус буулгах	Ус буулгах бөмбөлгөн хаалт ф40мм /патруб/	ш	3	2.1	
27		Ус буулгах бөмбөлгөн хаалт ф25мм /патруб/	ш	17	1	
28		Хэрэглэгчийн шугам холбох	ш	10		

Дулааны худаг ДХ-5.1-ийн материалын түүврийн эхлэлийг ГДГ-89-өөс үзнэ үү.

УБ. БГД 11-р хороо Энэбишийн өргөн чөлөө 78-р байр 204 тоот Утас: 7604 4780	Төв аймаг. Зуунмод сум. ХАЛААЛТЫН 1-Р ХЭСГИЙН ХОЁРДУГААР ХЭЛХЭЭНИЙ ШУГАМ СҮЛЖЭЭ				
	ДХ-7-ийн байгууламж, огтлол 1-1, материалын түүвэр				Үе шат: А.З
	Инженер	М.Буянхишиг	ЕГ Шифр: ДНТ-10-1/2019.24	Масштаб: М 1:40	Хуудас: 161
	Гүйцэтгэсэн	Э.Бат-Эрдэнэ			
"ДНТ" ХХК	Шалгасан	Л.Энхсайхан	ТГ Шифр:	Зургийн дугаар: ГДГ-91	Огноо: 2024.04.15

18-р цэгийн дулааны худаг ДХ-8 /ТК-13/
масштаб 1:40

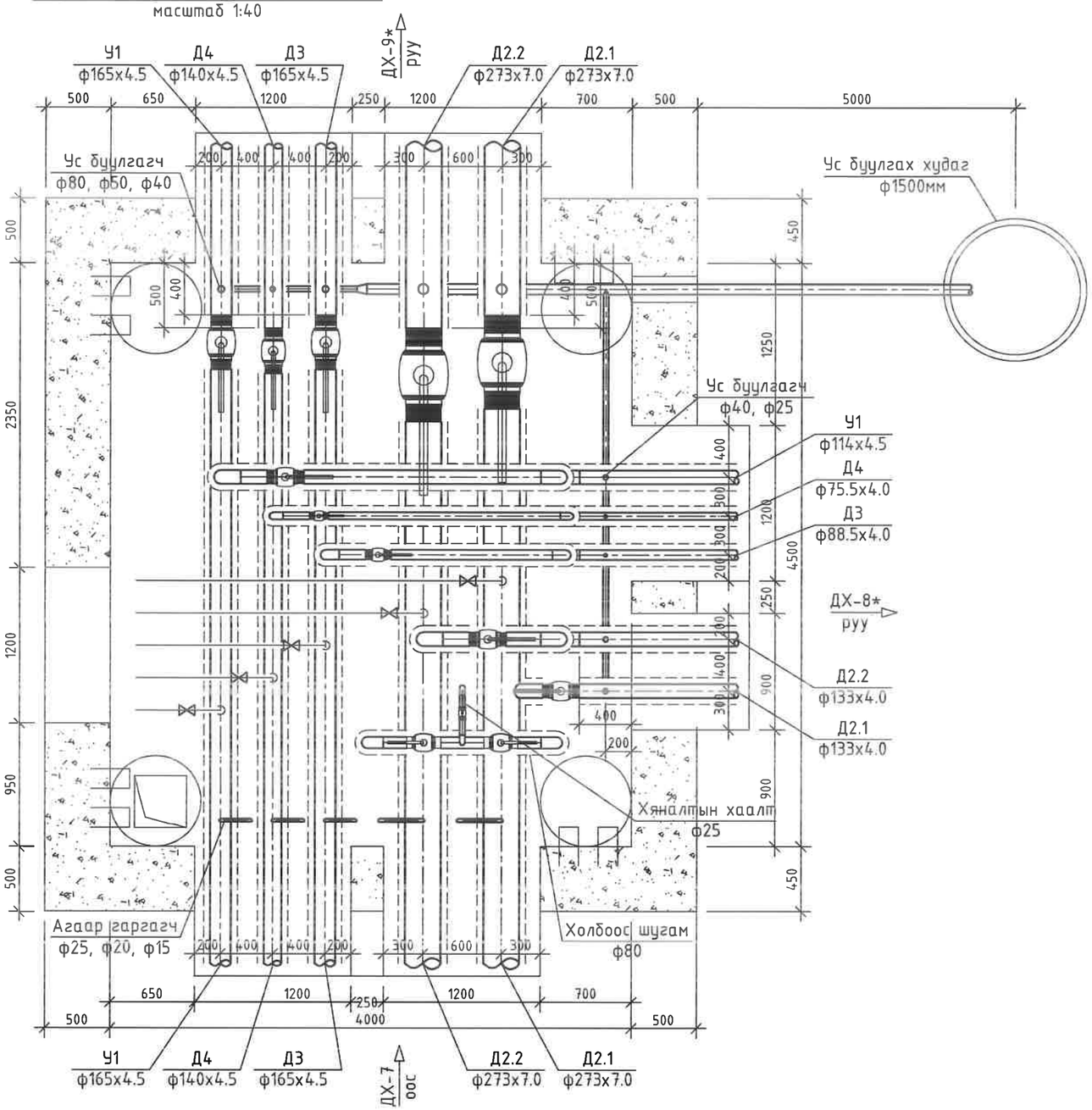

92

ТАЙЛБАР:

Д/д	Огноо	Засвар өөрчлөлт

"ДНТ" ХХК

Улаанбаатар хот.
Баянгол дүүрэг. 11-р хороо.
Энэбишийн ергэн челеэ.
"Очир хотхон" 78-204

dnthhk@gmail.com

Утас: 7604 4780

Инженер		М.Буянхишиг
Гүйцэтгэсэн		Э.Бат-Эрдэнэ
Шалгасан		Л.Энхсайхан

Төв аймаг. Зуунмод сум.
ХАЛААЛТЫН 1-Р ХЭЛХИЙН ХИЁРДҮҮЛЭЛТ ААР ХЭЛХЭЭНИЙ ШУГАМ СУЛЖЭЭ.

ДХ-8-ийн байгуулалт

Масштаб:	Зургийн дугаар	Огноо:
	ГДГ-92	2024.04.15
ЕГ Шифр:	ТГ Шифр:	Хуудас
ДНТ-10-1/2019.24		161

А3

ТАЙЛБАР:

18-р цэгийн дулааны худаг ДХ-8
Огтлол 1-1 масштаб 1:40

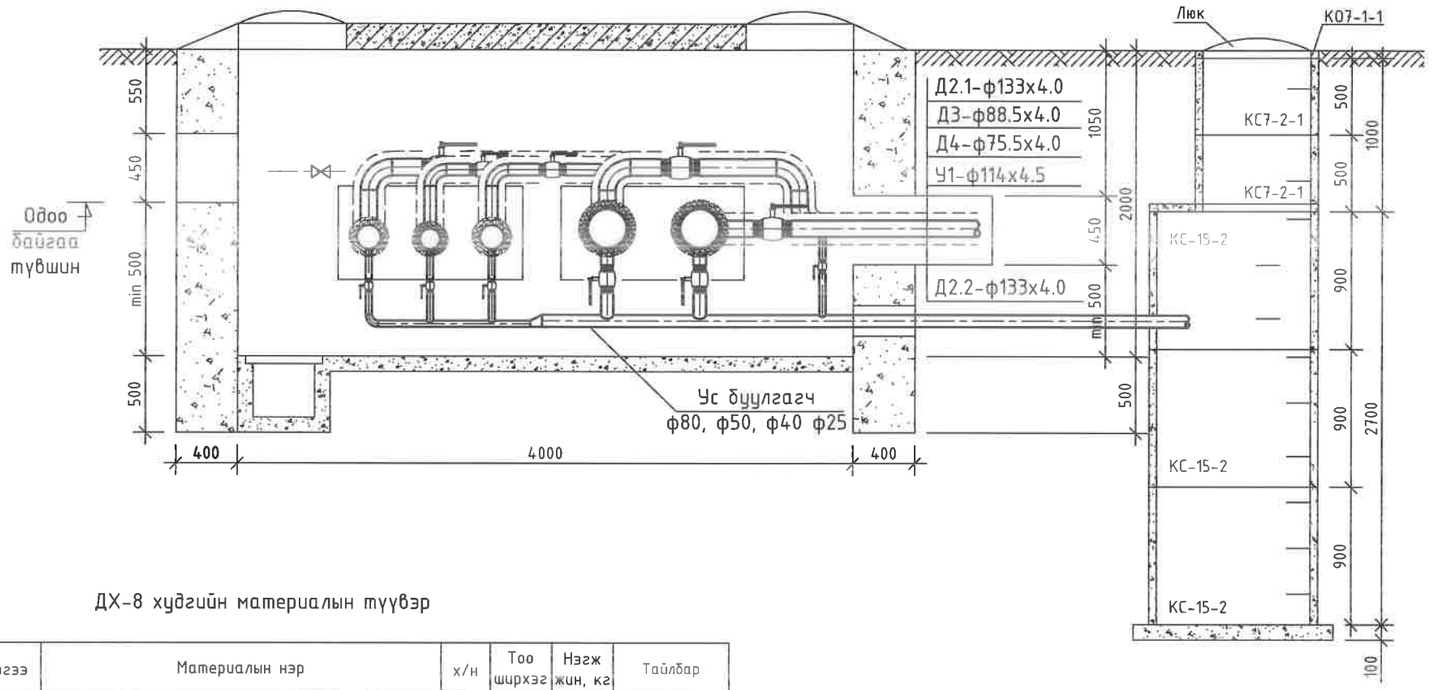

ДХ-8 худгийн материалын түүвэр

№	Тэмдэглэгээ	Материалын нэр	х/н	Тоо ширхэг	Нэгж жин, кг	Тайлбар
1	Серия 4.903-10 вып1	Хэвэлмэл ган отвод, 90° ф125мм	ш	3	3.8	
2		Хэвэлмэл ган отвод, 90° ф100мм /цайрдсан/	ш	3	2.4	
3		Хэвэлмэл ган отвод, 90° ф80мм /цайрдсан/	ш	3	1.6	
4		Хэвэлмэл ган отвод, 90° ф65мм /цайрдсан/	ш	3	1.1	
5		Ган бөмбөлгөн хаалт, ф250мм	ш	2	79.5	
6		Ган бөмбөлгөн хаалт, ф150мм	ш	2	24	
7		Ган бөмбөлгөн хаалт, ф125мм	ш	3	14.3	
8		Ган бөмбөлгөн хаалт, ф100мм	ш	1	9.7	
9		Ган бөмбөлгөн хаалт, ф80мм	ш	1	6	
10		Ган бөмбөлгөн хаалт, ф65мм	ш	1	4.5	
11	Ус буулгах	Ус буулгах худаг ф1500мм	ком	1		
12		Ган хоолой ф80мм	у/м	5	7.43	
13		Ган хоолой ф40мм	у/м	5	2.64	
14		Ган хоолой ф25мм	у/м	1	1.89	
15		Ус буулгах ган хаалт ф80мм /патруб/	ш	2	6	
16		Ус буулгах ган хаалт ф50мм /патруб/	ш	2	3	
17		Ус буулгах ган хаалт ф40мм /патруб/	ш	4	2.1	
18		Ус буулгах ган хаалт ф40мм /патруб/	ш	3	1	
19		Хэвэлмэл ган шилжвэр ф80/40мм	ш	1	0.49	
20		Хэвэлмэл ган отвод, 90° ф40мм	ш	1	0.3	
21	Холбоос шугам	Агаар гаргах вентиль ф20мм /патруб, 2ш отвод/	ш	1	0.8	
22		Агаар гаргах вентиль ф25мм /патруб, 2ш отвод/	ш	4	1	
23		Ган бөмбөлгөн хаалт, ф80мм	ш	2	6	
24		Хэвэлмэл ган отвод, 90° ф80мм	ш	4	1.6	
25		Хяналтын хаалт ф25мм /патруб, 2ш отвод/	ш	1	1	
26		Ган хоолой ф80мм	у/м	1	7.43	
27		Хэрэглэгчийн шугам холбох	ш	5		
28	Г-991-1 вып 2	4000х4500х2000(h) хэмжээтэй ТК-13 маягийн дулааны худаг ДХ-8	ком	1		ГДГ-138-с уз
29		Төмөр бетон ялуу ДЯ-18	ш	14	120	
30		Төмөр бетон ялуу Я-18	ш	14	75	

Д/д	Огноо	Засвар өөрчлөлт

"ДНТ" ХХК
Улаанбаатар хот.
Баянгол дүүрэг. 11-р хороо.
Энэбишийн өргөн чөлөө.
"Очир хотхон" 78-204
dnthhk@gmail.com
Утас: 7604 4780

Инженер М.Буянхишиг
Гүйцэтгэсэн Э.Бат-Эрдэнэ
Шалгасан Л.Энхсайхан

Төв аймаг. Зуунмод сум.
ХАЛААЛТЫН 1-Р ХЭСГИЙН ХОЁРДУГААР ХЭЛХЭЭНИЙ ШУГАМ СУЛЖЭЭ.

ДХ-8-ын огтлол 1-1, материалын түүвэр

Масштаб:	Зургийн дугаар	Огноо:
1:40	ГДГ-93	2024.04.15
ЕГ Шифр:	ТГ Шифр:	Хуудас
ДНТ-10-1/2019.24		161

А3

117-р цэгийн дулааны худаг ДХ-8* /ТК-7/
масштаб 1:40

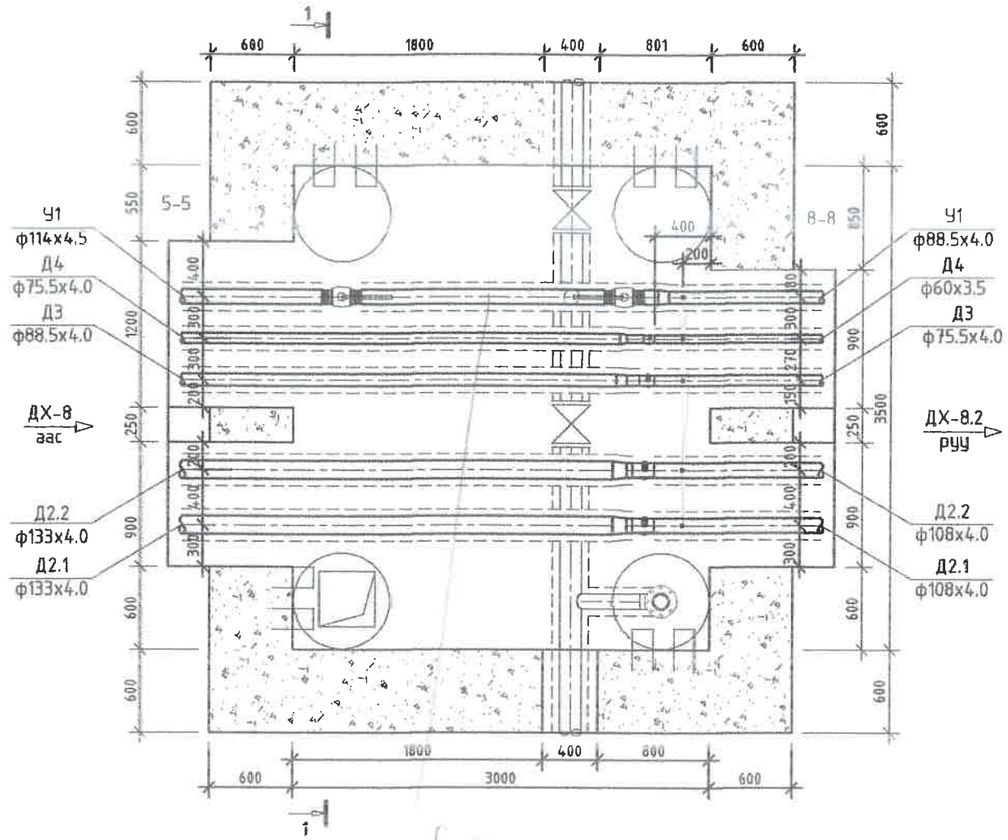

117-р цэгийн дулааны худаг ДХ-8*
Огтлол 1-1 масштаб 1:40

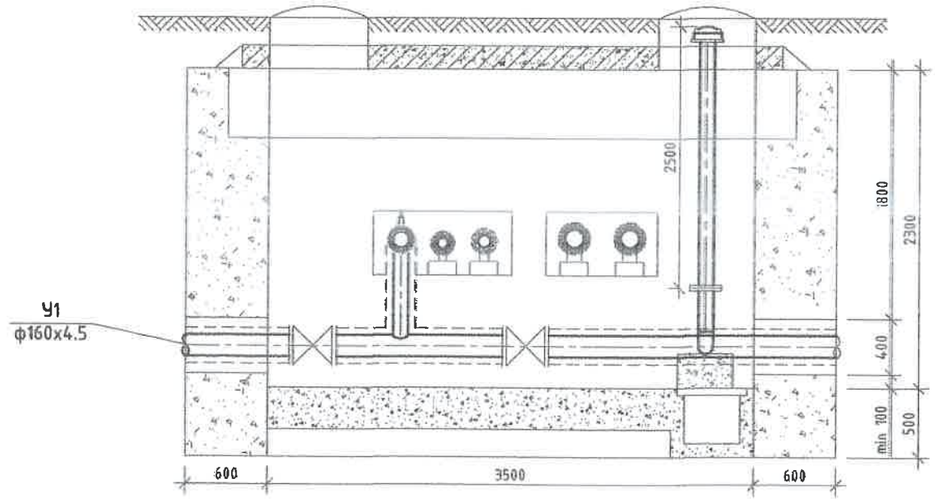

ДХ-8* худгийн материалын түүвэр

№	Тэмдэглэгээ	Материалын нэр	х/н	Тоо ширхэг	Нэгж жин, кг	Тайлбар
1	Серия 4.903-10 вып1	Хэвэлмэл ган шилжвэр, ф125/100мм	ш	2	1.93	
2		Хэвэлмэл ган шилжвэр, ф100/80мм /цайрдсан/	ш	1	0.92	
3		Хэвэлмэл ган шилжвэр, ф80/65мм /цайрдсан/	ш	1	0.6	
4		Хэвэлмэл ган шилжвэр, ф65/50мм /цайрдсан/	ш	1	0.43	
5	Цэвэр ус	Ус хангамжийн ган фланцтай хаалт ф150	ш	2		
6		Ган бөмбөлгөн хаалт ф100мм	ш	2	9.7	
7		Сильфон компенсатор ф100мм	ш	2		
8		Сильфон компенсатор ф65мм	ш	1		
9		Сильфон компенсатор ф50мм	ш	1		
10		Чиглүүлэгч тулгуур	ш	8		
11		Галын гидрант H=2500	ком	1		
12	Г-991-1 вып 2	3000х3500х2000(h) хэмжээтэй ТК-7 маягийн дулааны худаг ДХ-8*	ком	1		ГДГ-133 -с үз
15		Төмөр бетон ялуу ДЯ-18	ш	6	120	
16		Төмөр бетон ялуу Я-18	ш	8	75	
17		Төмөр бетон ялуу ПР-18	ш	1	304	

Сильфон компенсатор

№	Марк	Материалын нэр	х/н	Тоо ширхэг	мПа	ΔL	Чиглүүлэх тулгуур	Тоо ширхэг	жин кг
1	PRRO-1	Сильфон компенсатор ф100	ш	2	1.6		ЧТ-12 НПО-100	4	
2	PRRO-1	Сильфон компенсатор ф65	ш	1	1.6		ЧТ-12 НПО-65	2	
3	PRRO-1	Сильфон компенсатор ф50	ш	1	1.6		ЧТ-12 НПО-50	2	

УБ. БГД 11-р хороо Энэбишийн өргөн чөлөө 78-р байр 204 тоот
Утас: 7604 4780
"ДНТ" ХХК

Төв аймаг. Зуунмод сум.
ХАЛААЛТЫН 1-Р ХЭСГИЙН ХОЁРДУГААР ХЭЛХЭЭНИЙ ШУГАМ СУЛЖЭЭ
ДХ-8*-ийн байгууламт, огтлол 1-1, материалын түүвэр

Инженер		Л.Энхсайхан	ЕГ Шифр: ДНТ-10-1/2019.24	Масштаб: М 1:40	Хуудас: 161
Гүйцэтгэсэн		З.Бат-Эрдэнэ	ТГ Шифр:	Зургийн дугаар: ГДГ-94	Огноо: 2024.04.15
Шалгасан		М.Буянхишиг			

Ye шат: А.3

117-р цэгийн дулааны худаг ДХ-8* /ТК-7/
масштаб 1:40

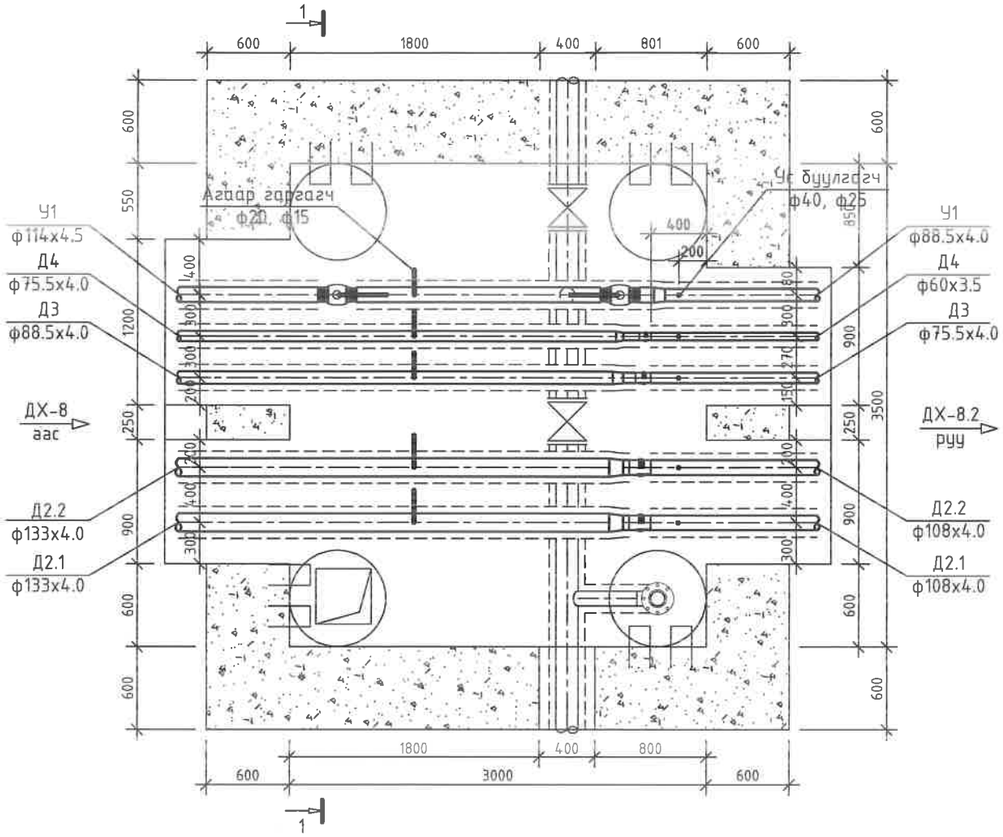

117-р цэгийн дулааны худаг ДХ-8*
Огтлол 1-1 масштаб 1:40

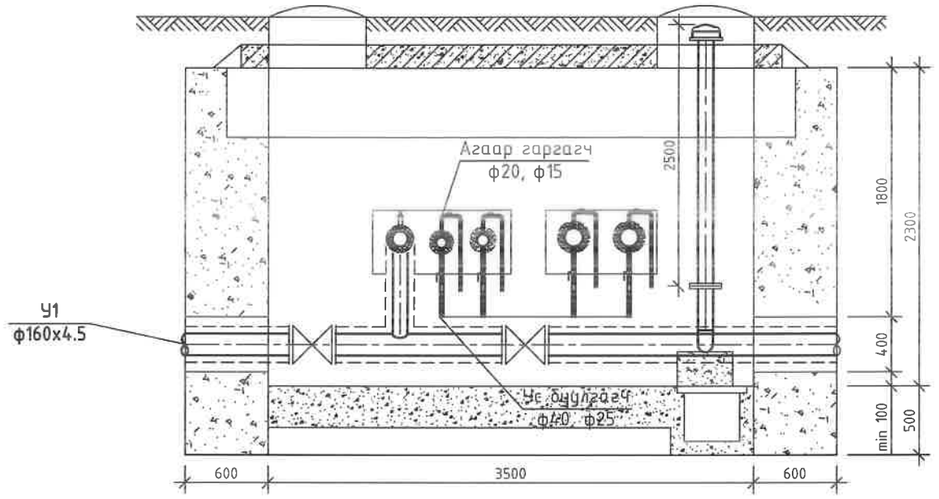

ДХ-8* худгийн материалын түүвэр

№	Тэмдэглэгээ	Материалын нэр	х/н	Тоо ширхэг	Нэгж жин, кг	Тайлбар
1	Серия 4.903-10 вып1	Хэвэлмэл ган шилжвэр, ф125/100мм	ш	2	1.93	
2		Хэвэлмэл ган шилжвэр, ф100/80мм /цайрдсан/	ш	1	0.92	
3		Хэвэлмэл ган шилжвэр, ф80/65мм /цайрдсан/	ш	1	0.6	
4		Хэвэлмэл ган шилжвэр, ф65/50мм /цайрдсан/	ш	1	0.43	
5	Цэвэр ус	Ус хангамжийн ган фланцтай хаалт ф150	ш	2		
6		Ган бөмбөлгөн хаалт ф100мм	ш	2	9.7	
7		Сильфон компенсатор ф100мм	ш	2		
8		Сильфон компенсатор ф65мм	ш	1		
9		Сильфон компенсатор ф50мм	ш	1		
10		Чиглүүлэгч тулгуур	ш	8		
11		Агаар гаргах вентиль ф20мм /патруб, 2ш втвод/	ш	3	0.8	
12		Агаар гаргах вентиль ф15мм /патруб, 2ш втвод/	ш	2	0.8	
13		Галын гидрант H=2500	ком	1		
14	Г-991-1 вып 2	3000х3500х2000(h) хэмжээтэй ТК-7 маягийн дулааны худаг ДХ-8*	ком	1		ГДГ-133 -с үз
15		Төмөр бетон ялуу ДЯ-18	ш	6	120	
16		Төмөр бетон ялуу Я-18	ш	8	75	
17		Төмөр бетон ялуу ПР-18	ш	1	304	

Сильфон компенсатор

№	Марк	Материалын нэр	х/н	Тоо ширхэг	мПа	ΔL	Чиглүүлэх тулгуур	Тоо ширхэг	жин кг
1	PRRO-1	Сильфон компенсатор ф100	ш	2	1.6		ЧТ-12 НПО-100	4	
2	PRRO-1	Сильфон компенсатор ф65	ш	1	1.6		ЧТ-12 НПО-65	2	
3	PRRO-1	Сильфон компенсатор ф50	ш	1	1.6		ЧТ-12 НПО-50	2	

УБ. БГД 11-р хороо
Энэбишийн өрөөн чөлөө
78-р байр 204 тоот
Утас: 7604 4780
"ДНТ" ХХК

Төв аймаг. Зуунмод сум.
ХАЛААЛТЫН 1-Р ХЭСГИЙН ХОЁРДУГААР ХЭЛХЭЭНИЙ ШУГАМ СУЛЖЭЭ

ДХ-8*-ийн байгуулалт, огтлол 1-1, материалын түүвэр

Үе шат: А.З

Инженер		М.Буянхишиг	ЕГ Шифр: ДНТ-10-1/2019.24	Масштаб: М 1:40	Хуудас: 15
Гүйцэтгэсэн		Э.Бат-Эрдэнэ			
Шалгасан		Л.Энхсайхан	ТГ Шифр:	Зургийн дугаар: ГДГ-94	Огноо: 2024.04.15

А3

119-р цэгийн дулааны худаг ДХ-8.2 /ТК-7/
масштаб 1:40

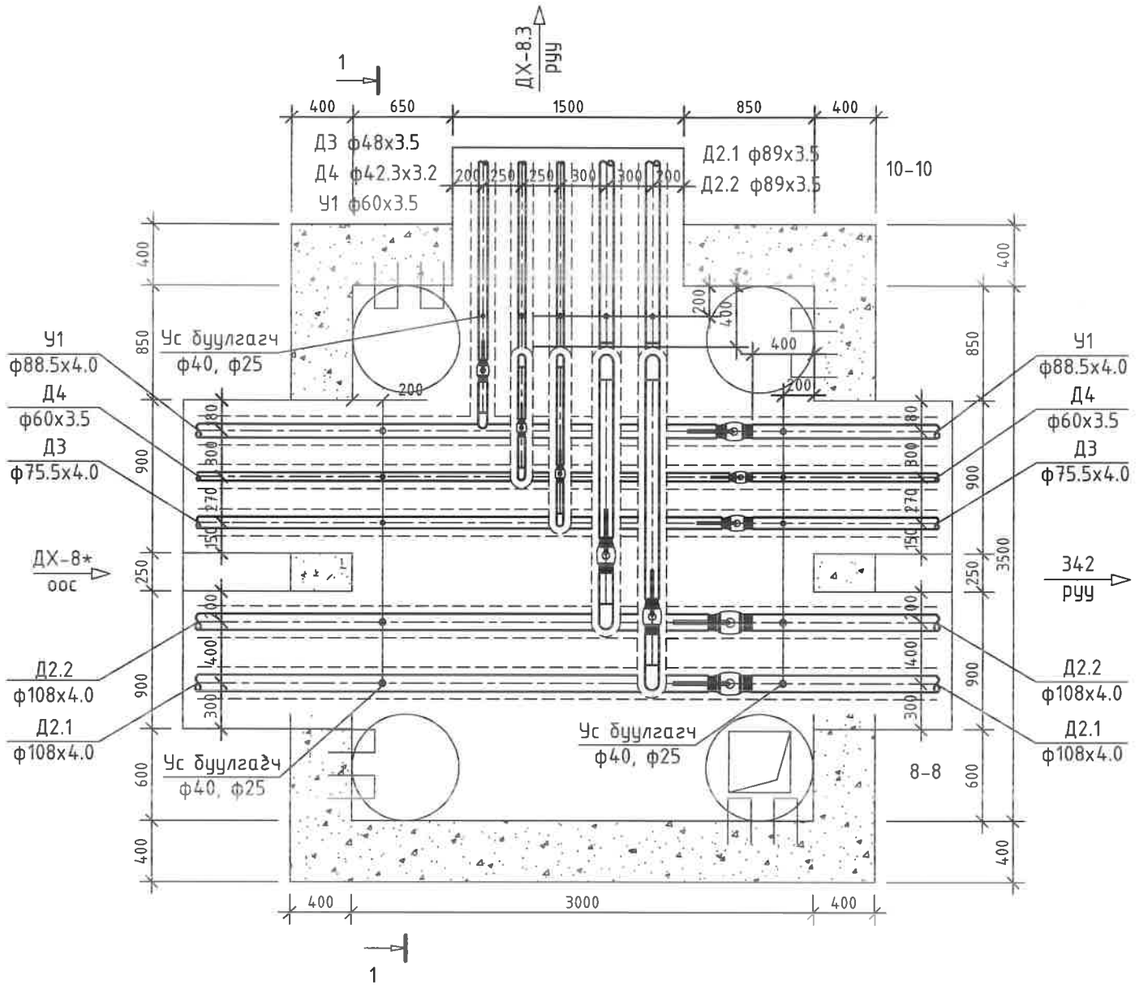

119-р цэгийн дулааны худаг ДХ-8.2
Огтлол 1-1 масштаб 1:40

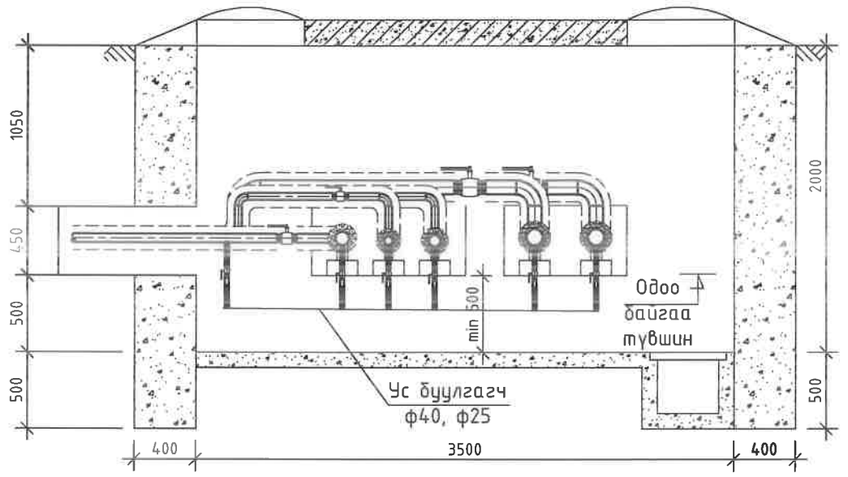

ДХ-8.2 худгийн материалын түүвэр

№	Тэмдэглэгээ	Материалын нэр	х/н	Тоо ширхэг	Нэгж жин, кг	Тайлбар
1		Ган бөмбөлгөн хаалт ф100мм	ш	2	9.7	
2		Ган бөмбөлгөн хаалт ф80мм	ш	3	6	
3		Ган бөмбөлгөн хаалт ф65мм	ш	1	4.5	
4		Ган бөмбөлгөн хаалт ф50мм	ш	2	3	
5		Ган бөмбөлгөн хаалт ф40мм	ш	1	2.1	
6		Ган бөмбөлгөн хаалт ф32мм	ш	1	1.4	
7	Серия 4.903-10 вып1	Хэвэлмэл ган отвод, 90°80 с50	ш	6	1.6	
8		Хэвэлмэл ган отвод, 90° ф40мм /цайрдсан/	ш	3	0.3	
9		Хэвэлмэл ган отвод, 90° ф32мм /цайрдсан/	ш	3	0.2	
10	Ус буулгах	Ус буулгах ган хаалт ф40мм /патруб/	ш	8	2.1	
11		Ус буулгах ган хаалт ф25мм /патруб/	ш	7	1	
12	Г-991-1 вып 2	3000х3500х2000(h) хэмжээтэй ТК-7 маягийн дулааны худаг ДХ-8.2	ком	1		ГДГ-133 -с үз
13		Төмөр бетон ялуу ДЯ-18	ш	8	120	
14		Төмөр бетон ялуу Я-18	ш	8	75	
15		Төмөр бетон ялуу ПР-22	ш	1	364	
16		Төмөр бетон ялуу Я-22	ш	2	95	

DHT	Төв аймаг Зуунмод сум ХАЛААЛТЫН 1-Р ХЭСГИЙН ХОЁРДУГААР ХЭЛХЭЭНИЙ ШУГАМ СҮЛЖЭЭ					
	ДХ-8.2-ийн байгуулалт, огтлол 1-1, материалын түүвэр					Үе шат: А.3
УБ. БГД 11-р хороо Энэбишийн өргөн чөлөө 78-р байр 204 тоот Утас: 7604 4780	Инженер		М.Буянхишиг	ЕГ Шифр: ДНТ-10-1/2019.24	Масштаб: М 1:40	Хуудас: 1[illegible]
	Гүйцэтгэсэн		Э.Бат-Эрдэнэ	ТГ Шифр:	Зургийн дугаар: ГДГ-95	Огноо: 2024.04.15
"ДНТ" ХХК	Шалгасан		Л.Энхсайхан			

А3

122-р цэгийн дулааны худаг ДХ-8.3 /ТК-6/
масштаб 1:40

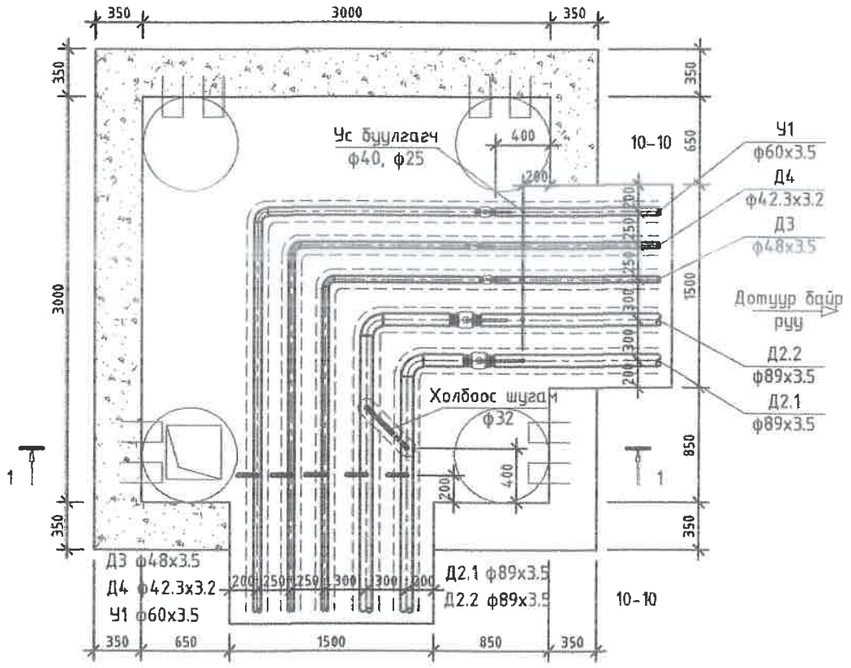

122-р цэгийн дулааны худаг ДХ-8.3
Огтлол 1-1 масштаб 1:40

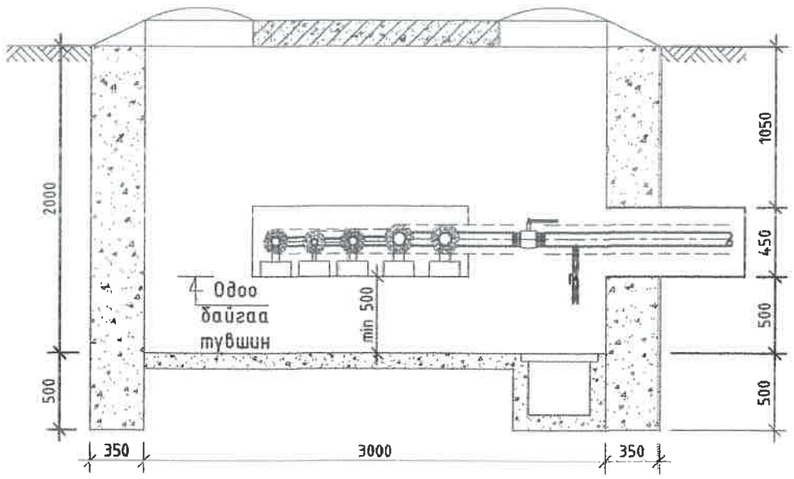

ДХ-8.3 худгийн материалын түүвэр

№	Тэмдэглэгээ	Материалын нэр	х/н	Тоо ширхэг	Нэгж жин, кг	Тайлбар
1		3000х3000х2000(h) хэмжээтэй ТК-6 малгайн дулааны худаг ДХ-8.3	ком	1		ГДГ-132 -с үз
2	Г-991-1 вып 2	Төмөр бетон ялуу ПР-22	ш	2	364	
3		Төмөр бетон ялуу Я-22	ш	2	95	
4	Серия 4.903-10 вып1	Хэвэлмэл ган отвод, 90° ф80мм	ш	2	1.6	
5		Хэвэлмэл ган отвод, 90° ф50мм /цайрдсан/	ш	1	0.6	
6		Хэвэлмэл ган отвод, 90° ф40мм /цайрдсан/	ш	1	0.3	
7		Хэвэлмэл ган отвод, 90° ф32мм /цайрдсан/	ш	1	0.2	
8		Ган бөмбөлгөн хаалт ф80мм	ш	2	6	
9		Ган бөмбөлгөн хаалт ф50мм	ш	1	3	
10		Ган бөмбөлгөн хаалт ф40мм	ш	1	2.1	
11		Ган бөмбөлгөн хаалт ф32мм	ш	1	1.4	
12		Ус бууруах ган хаалт ф40мм /патруб/	ш	2	2.1	
13		Ус бууруах ган хаалт ф25мм /патруб/	ш	3	1	
14		Агаар гаргах вентиль ф15мм /патруб, 2ш отвод/	ш	5	0.8	
15	Холбоос шугам	Ган бөмбөлгөн хаалт, ф32мм	ш	2	1.4	
16		Хэвэлмэл ган отвод, 90° ф32мм	ш	4	0.2	
17		Хяналтын хаалт ф15мм /патруб, 2ш отвод/	ш	1	0.6	
18		Ган хоолой ф32мм	у/м	1	1.79	

УБ. БГД 11-р хороо Энэбишийн өргөн чөлөө 78-р байр 204 тоот
Утас: 7604 4780
"ДНТ" ХХК

Төв аймаг. Зуунмод сум.
ХАЛААЛТЫН 1-Р ХЭСГИЙН ХОЁРДУГААР ХЭЛХЭЭНИЙ ШУГАМ СУЛЖЭЭ
ДХ-8.3-ийн байгууламж, огтлол 1-1, материалын түүвэр
Үе шат: А.3

Инженер		Л.Энхсайхан	ЕГ Шифр: ДНТ-10-1/2019.24	Масштаб: М 1:40	Хуудас: 161
Гүйцэтгэсэн		Э.Бат-Эрдэнэ	ТГ Шифр:	Зургийн дугаар: ГДГ-96	Огноо: 2024.04.15
Шалгасан		М.Буянхишиг			

21-р цэгийн дулааны худаг ДХ-9* /ТК-9/
масштаб 1:40

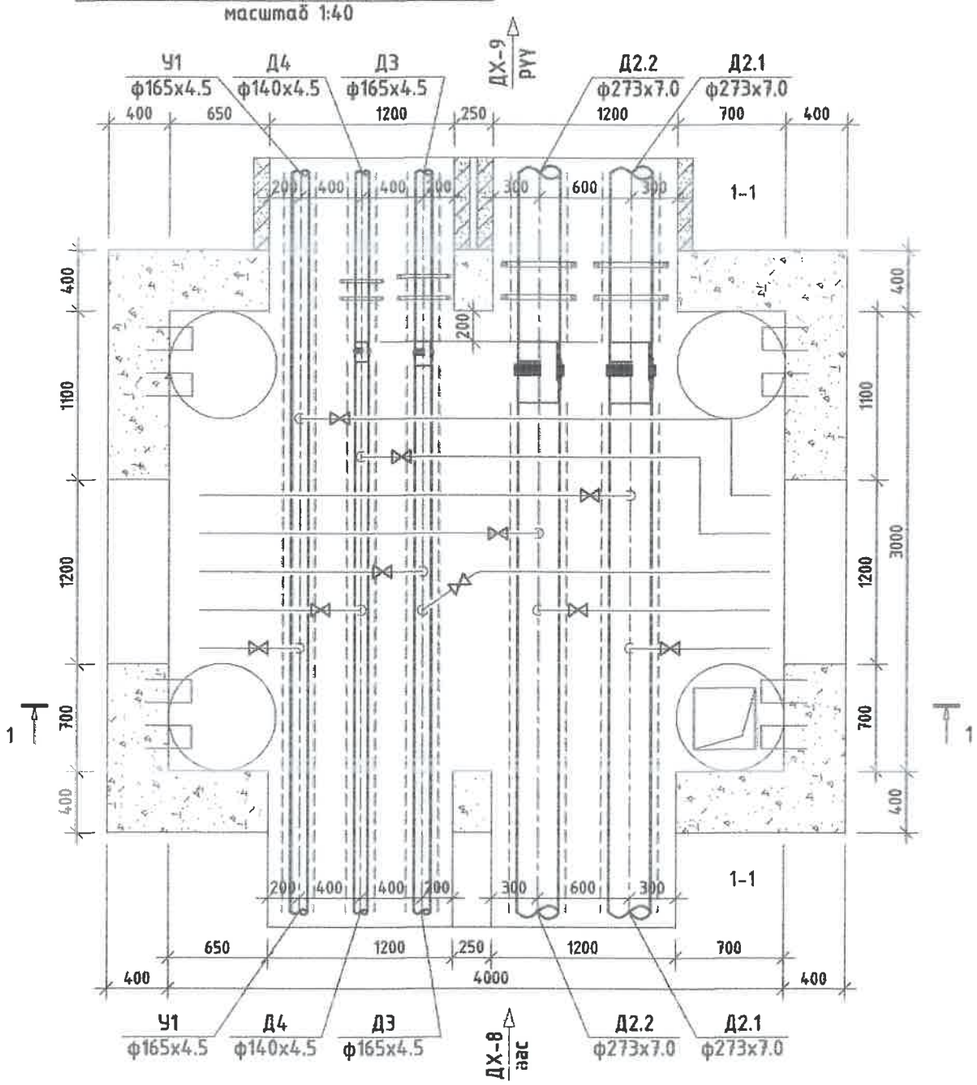

21-р цэгийн дулааны худаг ДХ-9*
Огтлол 1-1 масштаб 1:40

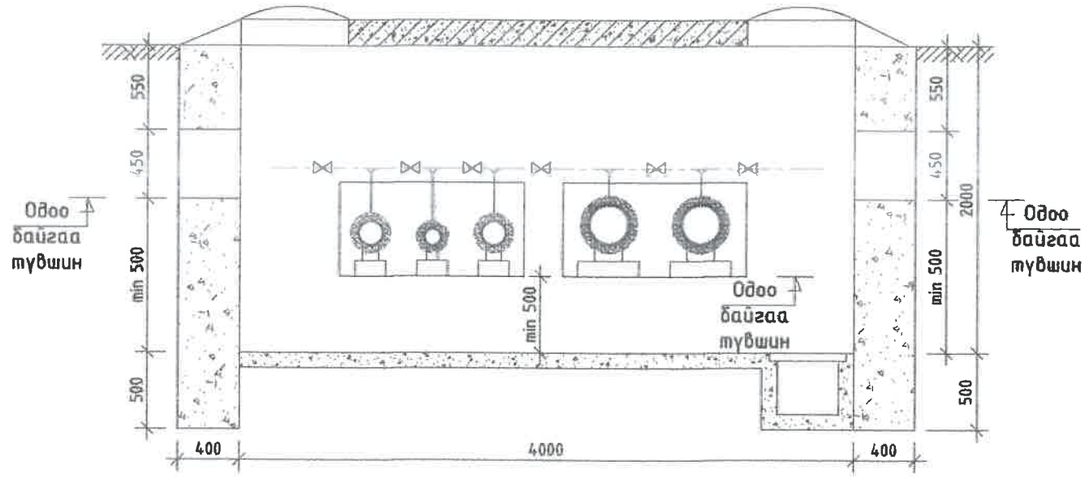

ДХ-9* худгийн материалын түүвэр

№	Тэмдэглэгээ	Материалын нэр	х/н	Тоо ширхэг	Нэгж жин, кг	Тайлбар
1		Сильфон компенсатор ф250мм	ш	2		
2		Сильфон компенсатор ф150мм	ш	1		
3		Сильфон компенсатор ф125мм	ш	1		
4		Чиглүүлэгч тулгуур	ш	8		
5		Хэрэглэгчийн шугам холбох	ш	10		
6	Г-991-1 вып 2	4000х3000х2000(h) хэмжээтэй ТК-9 маягийн дулааны худаг ДХ-9*	ком	1		ГДГ-135 -с үз
7		Төмөр бетон ялуу ДЯ-18	ш	4	120	
8		Төмөр бетон ялуу Я-18	ш	12	75	
9		Төмөр бетон ялуу ПР-18	ш	4	304	

Сильфон компенсатор

№	Марк	Материалын нэр	х/н	Тоо ширхэг	мПа	ΔL	Чиглүүлэх тулгуур	Тоо ширхэг	жин кг
1	PRRO-1	Сильфон компенсатор ф250	ш	2	1.6	124	ЧТ-12 НПО-250	4	25.5
2	PRRO-1	Сильфон компенсатор ф150	ш	1	1.6	70	ЧТ-12 НПО-150	2	7.5
3	PRRO-1	Сильфон компенсатор ф125	ш	1	1.6	75	ЧТ-12 НПО-125	2	6.8

УБ. БГД 11-р хороо
Энэбишийн өргөн чөлөө
78-р байр 204 тоот
Утас: 7604 4780

"ДНТ" ХХК

Төв аймаг. Зуунмод сум.
ХАЛААЛТЫН 1-Р ХЭСГИЙН ХОЁРДУГААР ХЭЛХЭЭНИЙ ШУГАМ СУЛЖЭЭ
ДХ-9*-ийн байгууламт, огтлол 1-1, материалын түүвэр
Үе шат: А.Э

Инженер		Л.Энхсайхан	ЕГ Шифр: ДНТ-10-1/2019.24	Масштаб: М 1:40	Хуудас: 161
Гүйцэтгэсэн	Э.Бат-Эрдэнэ	Э.Бат-Эрдэнэ	ТГ Шифр:	Зургийн дугаар: ГДГ-97	Огноо: 2024.04.15
Шалгасан		М.Буянхишиг			

2З-р цэгийн дулааны худаг ДХ-9 /ТК-10/
масштаб 1:40

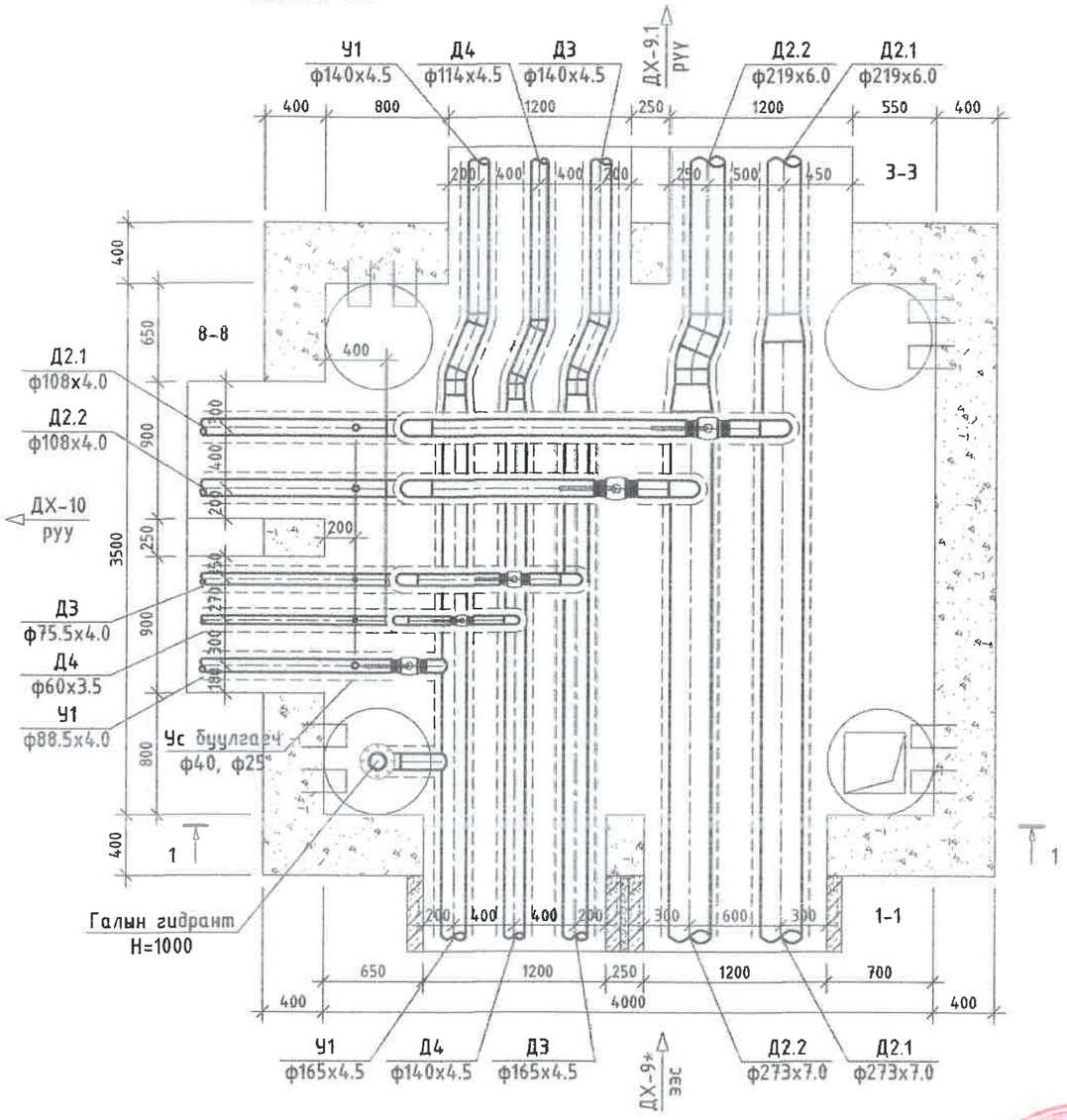

2З-р цэгийн дулааны худаг ДХ-9
Огтлол 1-1 масштаб 1:40

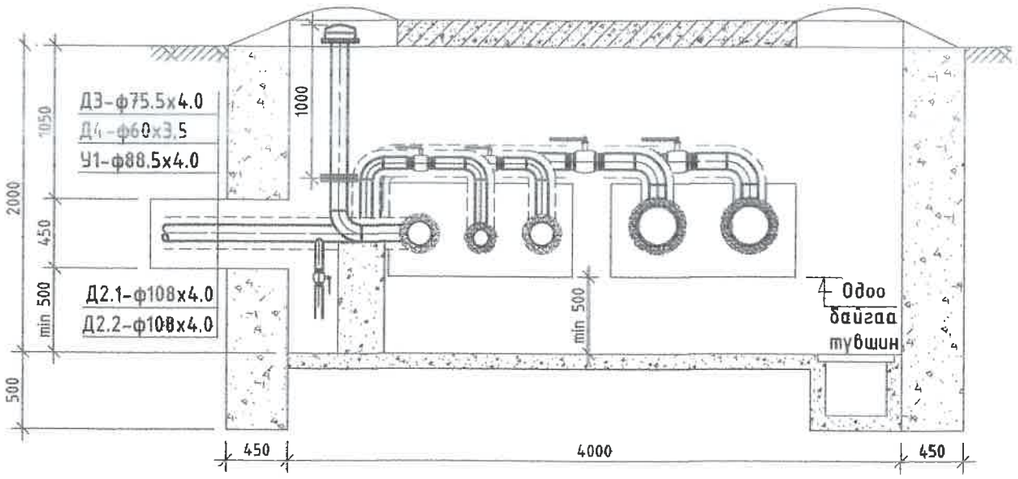

ДХ-9 худгийн материалын түүвэр

№	Тэмдэглэгээ	Материалын нэр	х/н	Тоо ширхэг	Нэгж жин, кг	Тайлбар
1		Хэвэлмэл ган шилжвэр, ф250/200мм	ш	2	8.4	
2		Хэвэлмэл ган шилжвэр, ф150/125мм /цайрдсан/	ш	2	2.7	
3		Хэвэлмэл ган шилжвэр, ф125/100мм /цайрдсан/	ш	1	1.93	
4		Ган бөмбөлгөн хаалт ф100мм	ш	2	9.7	
5		Ган бөмбөлгөн хаалт ф80мм	ш	1	6	
6		Ган бөмбөлгөн хаалт ф65мм	ш	1	4.5	
7		Ган бөмбөлгөн хаалт ф50мм	ш	1	3	
8	Серия 4.903-10 вып1	Хэвэлмэл ган отвод, 22.5° ф200мм	ш	2	3.75	
9		Хэвэлмэл ган отвод, 90° ф100мм	ш	6	2.4	
10		Хэвэлмэл ган отвод, 22.5° ф125мм /цайрдсан/	ш	4	0.95	
11		Хэвэлмэл ган отвод, 22.5° ф100мм /цайрдсан/	ш	2	0.6	
12		Хэвэлмэл ган отвод, 90° ф65мм /цайрдсан/	ш	3	1.1	
13		Хэвэлмэл ган отвод, 90° ф50мм /цайрдсан/	ш	3	0.6	
14	Ус буулгах	Ус буулгах ган хаалт ф40мм /патруб/	ш	3	2.1	
15		Ус буулгах ган хаалт ф25мм /патруб/	ш	2	1	
16		Галын гидрант H=1000 /гуравлагч, бетон тулгуур/	ком	1		
17	Г-991-1 вып 2	4000х3500х2000(h) хэмжээтэй ТК-10 маягийн дулааны худаг ДХ-9	ком	1		ГДГ-135 -с үз
18		Төмөр бетон ялуу ДЯ-18	ш	4	120	
19		Төмөр бетон ялуу Я-18	ш	12	75	
20		Төмөр бетон ялуу ПР-18	ш	4	304	

ГАЗАР ТУЙЛЫН УЛСЫН ХЭЛТЭС
ЗӨВШӨӨРӨВ
АХЛАХ БАЙЦААГЧ
056

УБ. БГД 11-р хороо Энэбишийн арган чөлөө 78-р байр 204 тоот
Утас: 7604 4780

"ДНТ" ХХК

Төв аймаг. Зуунмод сум.
ХАЛААЛТЫН 1-Р ХЭСГИЙН ХОЁРДУГААР ХЭЛХЭЭНИЙ ШУГАМ СУЛЖЭЭ

ДХ-9-ийн байгууллалт, огтлол 1-1, материалын түүвэр

Үе шат: А.3

Инженер		Л.Энхсайхан	ЕГ Шифр: ДНТ-10-1/2019.24	Масштаб: М 1:40	Хуудас: 181
Гүйцэтгэсэн	Ж.Бат-Эрдэнэ	Э.Бат-Эрдэнэ			
Шалгасан		М.Буянхишиг	ТГ Шифр:	Зургийн дугаар: ГДГ-98	Огноо: 2024.04.15

100-р цэгийн дулааны худаг ДХ-10 /ТК-7/
масштаб 1:40

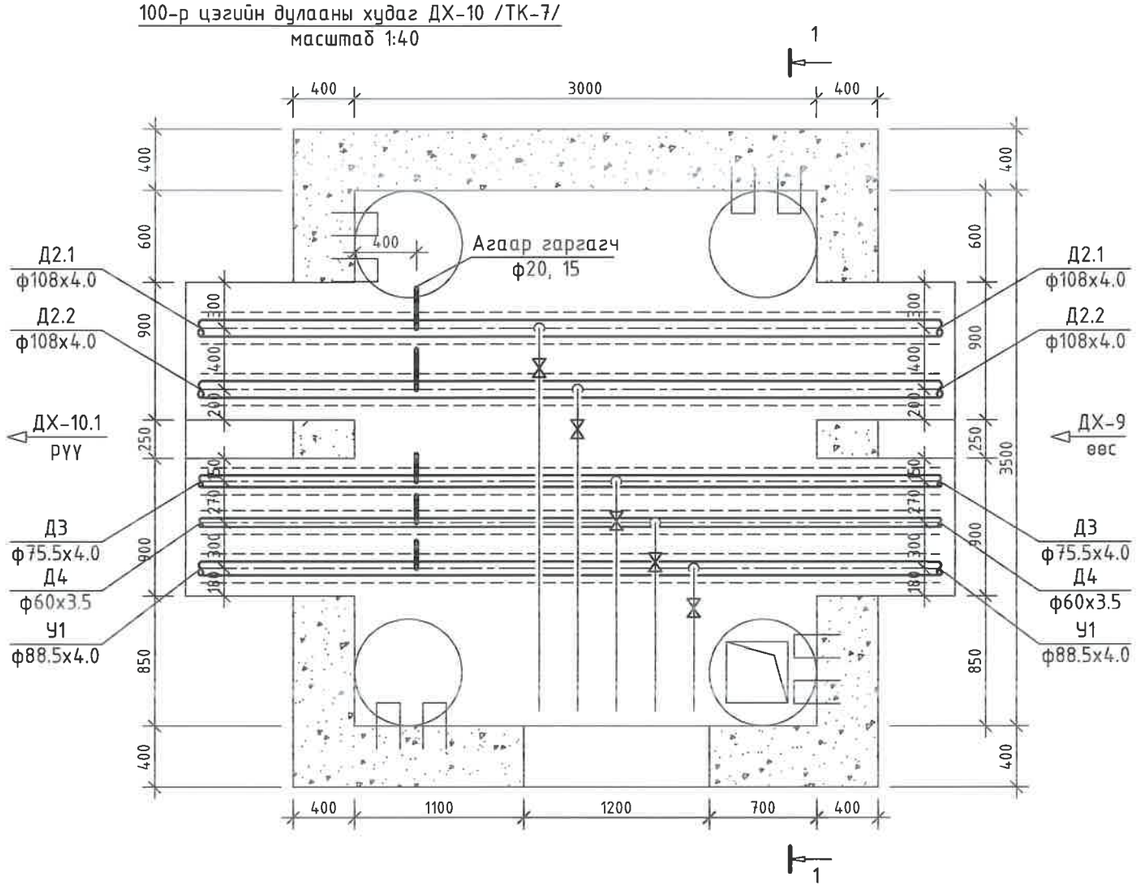

100-р цэгийн дулааны худаг ДХ-10
Огтлол 1-1 масштаб 1:40

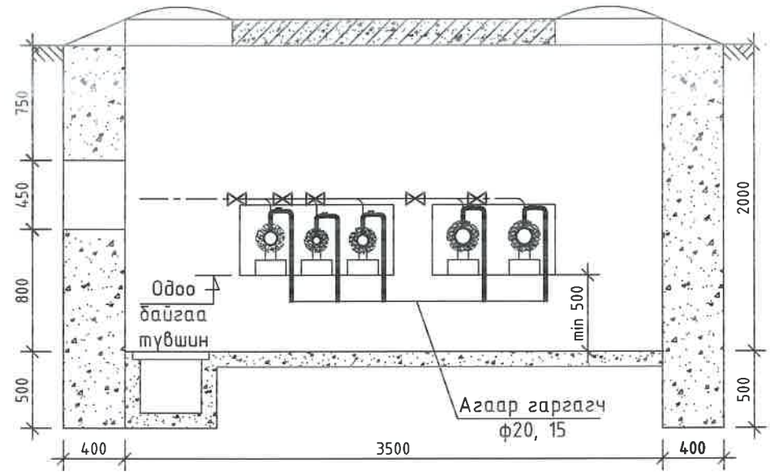

ДХ-10 худгийн материалын түүвэр

№	Тэмдэглэгээ	Материалын нэр	х/н	Тоо ширхэг	Нэгж жин, кг	Тайлбар
1		Агаар гаргах вентиль ф20мм /патруб, 2ш өтвөд/	ш	3	0.8	
2		Агаар гаргах вентиль ф15мм /патруб, 2ш өтвөд/	ш	2	0.8	
3	Г-991-1 вып 2	3000х3500х2000(h) хэмжээтэй ТК-7 маягийн дулааны худаг ДХ-10	ком	1		ГДГ-133 -с үз
4		Төмөр бетон ялуу ДЯ-18	ш	10	120	
5		Төмөр бетон ялуу Я-18	ш	10	75	
6		Хэрэглэгчийн шугам холбох	ш	5		

УБ. БГД 11-р хороо
Энэбишийн өргөн чөлөө
78-р байр 204 тоот
Утас: 7604 4780

"ДНТ" ХХК

Төв аймаг. Зүүнмод сум.
ХАЛААЛТЫН 1-Р ХЭСГИЙН ХОЁРДУГААР ХЭЛХЭЭНИЙ ШУГАМ СҮЛЖЭЭ

ДХ-10-ийн байгууламж, огтлол 1-1, материалын түүвэр

Үе шат: А.3

Инженер		М.Буянхишиг	ЕГ Шифр: ДНТ-10-1/2019.24	Масштаб: М 1:40	Хуудас: 151
Гүйцэтгэсэн		Э.Бат-Эрдэнэ			
Шалгасан		Л.Энхсайхан	ТГ Шифр:	Зургийн дугаар: ГДГ-99	Огноо: 2024.04.15

А3

103-р цэгийн дулааны худаг ДХ-10.1 /ТК-7/
масштаб 1:40

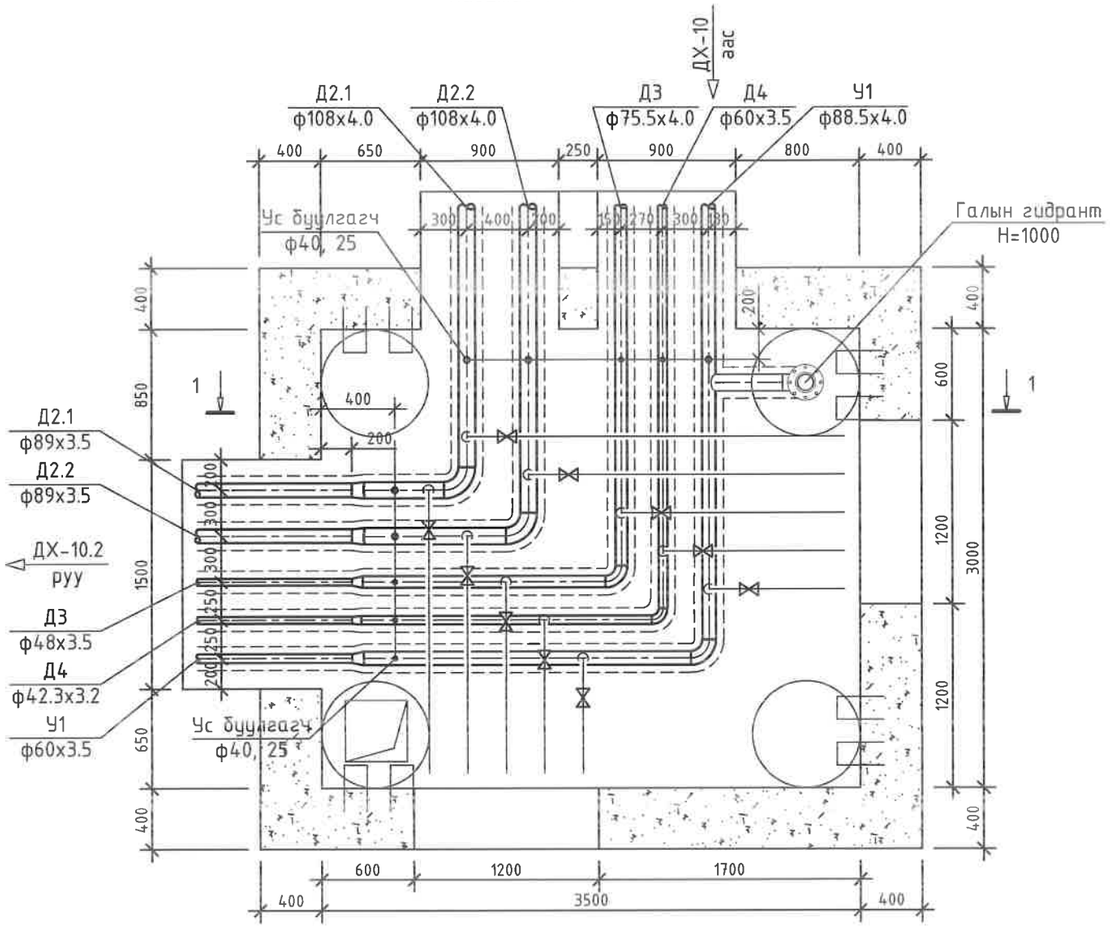

103-р цэгийн дулааны худаг ДХ-10.1
Огтлол 1-1 масштаб 1:40

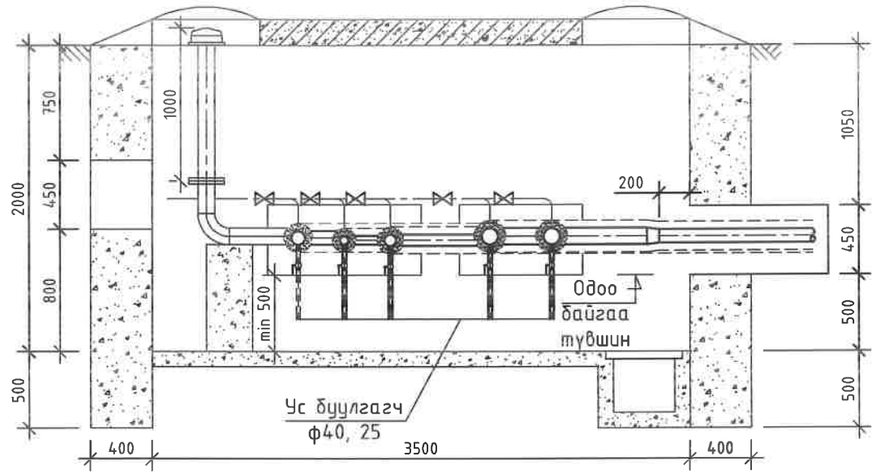

ДХ-10.1 худгийн материалын түүвэр

№	Тэмдэглэгээ	Материалын нэр	х/н	Тоо ширхэг	Нэгж жин, кг	Тайлбар
1	Серия 4.903-10 вып1	Хэвэлмэл ган шилжвэр, ф100/80мм	ш	2	8.4	
2		Хэвэлмэл ган шилжвэр, ф80/50мм /цайрдсан/	ш	1	2.7	
3		Хэвэлмэл ган шилжвэр, ф65/40мм /цайрдсан/	ш	1	1.93	
4		Хэвэлмэл ган шилжвэр, ф50/32мм /цайрдсан/	ш	1	1.93	
5	Серия 4.903-10 вып1	Хэвэлмэл ган отвод, 90° ф100мм	ш	2	2.4	
6		Хэвэлмэл ган отвод, 90° ф80мм /цайрдсан/	ш	1	1.6	
7		Хэвэлмэл ган отвод, 90° ф65мм /цайрдсан/	ш	1	1.1	
8		Хэвэлмэл ган отвод, 90° ф50мм /цайрдсан/	ш	1	0.6	
9		Хэрэглэгчийн шугам холбох	ш	10		
10		Галын гидрант H=1000 /гуравлагч, бетон тулгуур/	ком	1		
11		Ган хоолой ф40мм	у/м	2.5	2.64	
12		Ган хоолой ф25мм	у/м	2.5	1.89	
13		Ус буулгах ган хаалт ф40мм /патруб/	ш	5	2.1	
14		Ус буулгах ган хаалт ф25мм /патруб/	ш	5	1	
15	Г-991-1 вып 2	3000х3500х2000(h) хэмжээтэй ТК-7 маягийн дулааны худаг ДХ-10.1	ком	1		ГДГ-133 -с үз
16		Төмөр бетон ялуу ДЯ-18	ш	6	120	
17		Төмөр бетон ялуу Я-18	ш	8	75	
18		Төмөр бетон ялуу ПР-18	ш	1	304	
19		Төмөр бетон ялуу ПР-22	ш	1	364	
20		Төмөр бетон ялуу Я-22	ш	2	95	

УБ. БГД 11-р хороо
Энэбишийн өргөн чөлөө
78-р байр 204 тоот
Утас: 7604 4780

"ДНТ" ХХК

Төв аймаг. Зуунмод сум.
ХАЛААЛТЫН 1-Р ХЭСГИЙН ХОЁРДУГААР ХЭЛХЭЭНИЙ ШУГАМ СУЛЖЭЭ

ДХ-10.1-ийн байгуулалт, огтлол 1-1, материалын түүвэр

Инженер		М.Буянхишиг	ЕГ Шифр: ДНТ-10-1/2019.24	Масштаб: М 1:40	Үе шат: А.З	
Гүйцэтгэсэн	Э.Бат-Эрдэнэ	Э.Бат-Эрдэнэ			Хуудас: 151	
Шалгасан		Л.Энхсайхан	ТГ Шифр:	Зургийн дугаар: ГДГ-100	Огноо: 2024.04.15	

105-р цэгийн дулааны худаг ДХ-10.2 /ТК-5/
масштаб 1:40

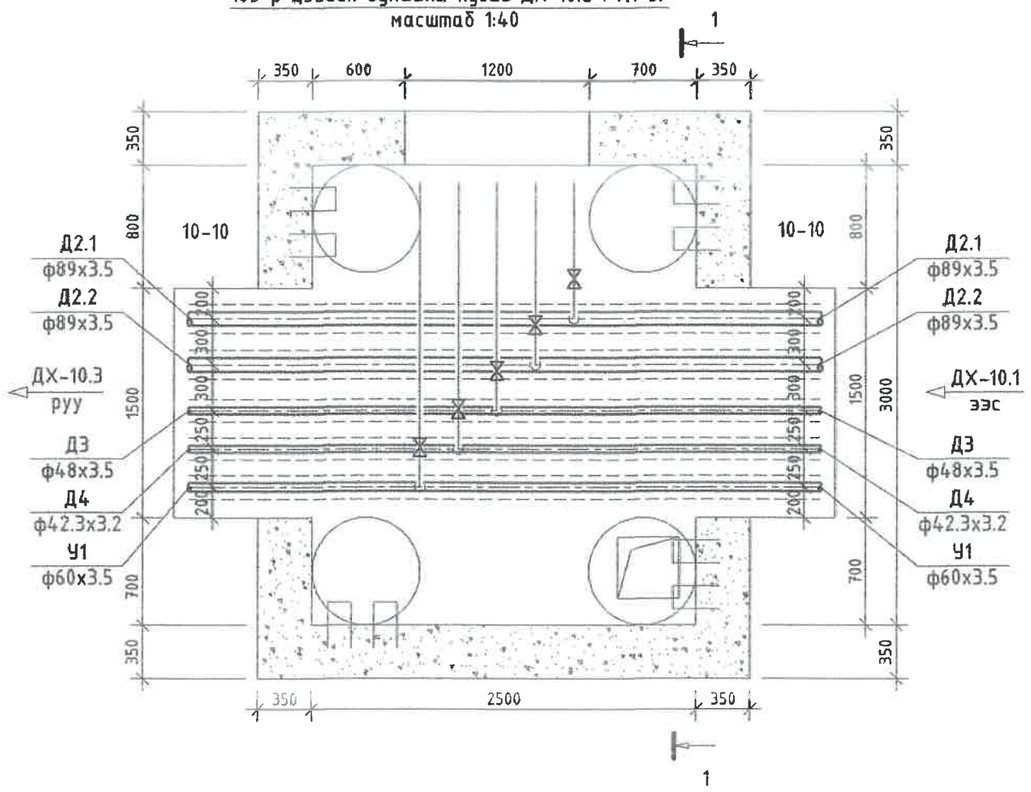

105-р цэгийн дулааны худаг ДХ-10.2
Огтлол 1-1 масштаб 1:40

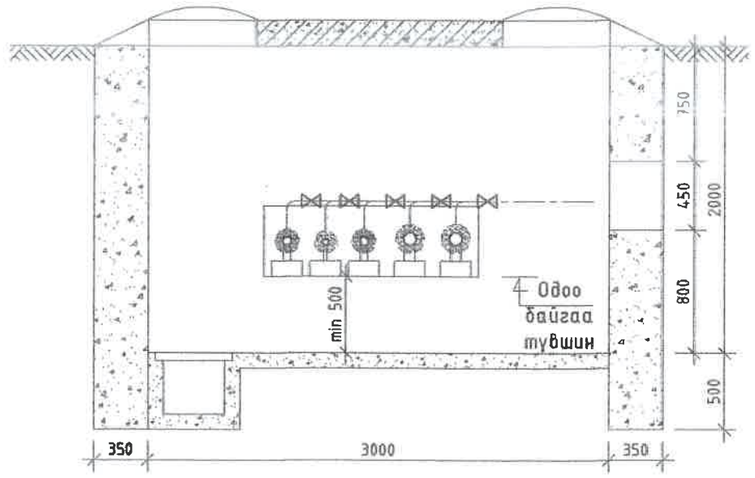

ДХ-10.2 худгийн материалын түүвэр

№	Тэмдэглэгээ	Материалын нэр	х/н	Тоо ширхэг	Нэгж жин, кг	Тайлбар
1	Г-991-1 вып 2	3000х2500х2000(h) хэмжээтэй ТК-5 маягийн дулааны худаг ДХ-10.2	ком	1		ГДГ-131 -с үз
2		Төмөр бетон ялуу ДЯ-18	ш	2	120	
3		Төмөр бетон ялуу Я-18	ш	1	75	
4		Төмөр бетон ялуу ПР-22	ш	2	364	
5		Төмөр бетон ялуу Я-22	ш	2	95	
6		Хэрэглэгчийн шугам холбох	ш	5		

УБ. БГД 11-р хороо
Энэбишийн арган чөлөө
78-р байр 204 тоот
Утас: 7604 4780
"ДНТ" ХХК

Төв аймаг. Зүүнмод сум.
ХАЛААЛТЫН 1-Р ХЭСГИЙН ХОЁРДУГААР ХЭЛХЭЭНИЙ ШУГАМ СУЛЖЭЭ

ДХ-10.2-ийн байгууламж, огтлол 1-1, материалын түүвэр

Инженер		Л.Энхсайхан	ЕГ Шифр: ДНТ-10-1/2019.24	Масштаб: М 1:40	Хуудас: 101
Гүйцэтгэсэн	Ж.Бат-Эрдэнэ	Э.Бат-Эрдэнэ	ТГ Шифр:	Зургийн дугаар: ГДГ-101	Огноо: 2024.04.15
Шалгасан		М.Буянхишиг			

Үе шат: А.З

109-р цэгийн дулааны худаг ДХ-10.3 /ТК-5/
масштаб 1:40

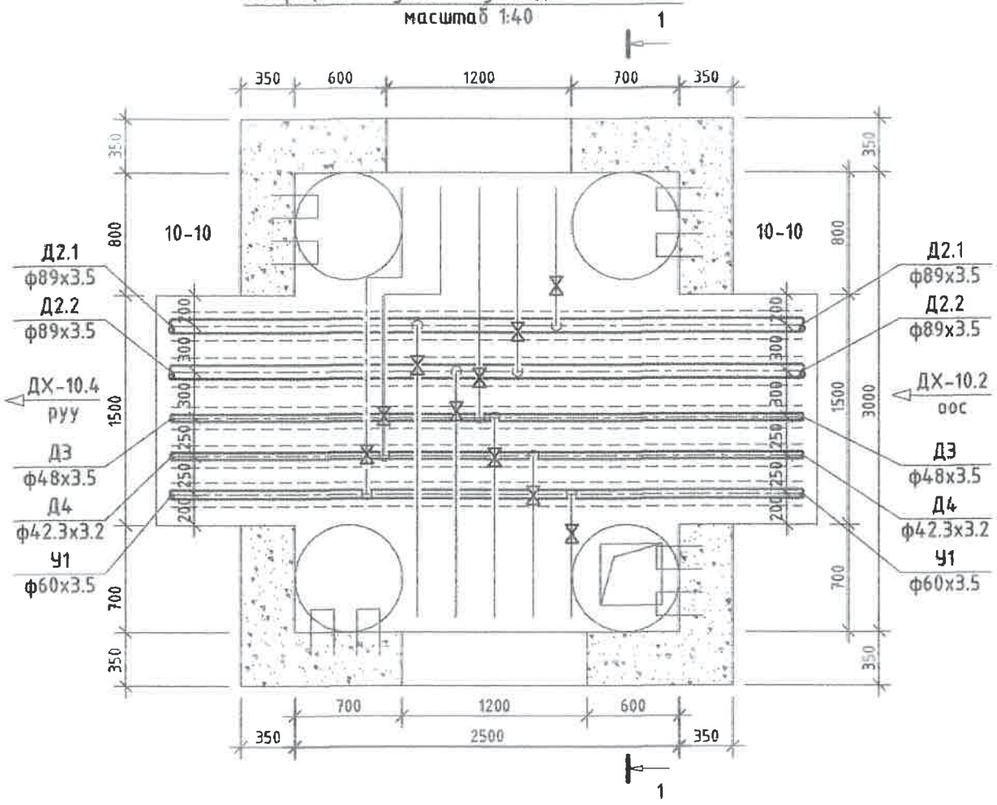

109-р цэгийн дулааны худаг ДХ-10.3
Огтлол 1-1 масштаб 1:40

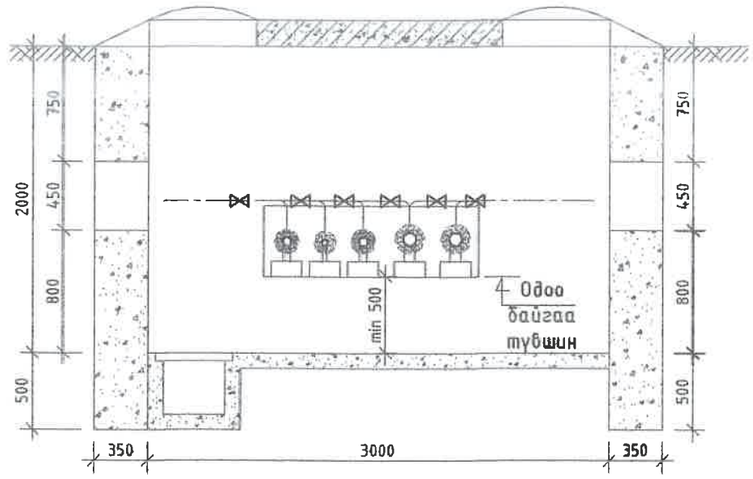

ДХ-10.3 худгийн материалын түүвэр

№	Тэмдэглэгээ	Материалын нэр	х/н	Тоо ширхэг	Нэгж жин, кг	Тайлбар
1	Г-991-1 вып 2	3000х2500х2000(h) хэмжээтэй ТК-5 маягийн дулааны худаг ДХ-10.3	ком	1		ГДГ-131 -с үз
2		Төмөр бетон ялуу ДЯ-18	ш	4	120	
3		Төмөр бетон ялуу Я-18	ш	2	75	
4		Төмөр бетон ялуу ПР-22	ш	2	364	
5		Төмөр бетон ялуу Я-22	ш	2	95	
6		Хэрэглэгчийн шугам холбох	ш	10		

DHT УБ. БГД 11-р хороо Энэбишийн өргөн чөлөө 78-р байр 204 тоот Утас: 7604 4780 "ДНТ" ХХК	Төв аймаг. Зуунмод сум. ХАЛААЛТЫН 1-Р ХЭСГИЙН ХОЁРДУГААР ХЭЛХЭЭНИЙ ШУГАМ СҮЛЖЭЭ					
	ДХ-10.3-ийн байгуулалт, огтлол 1-1, материалын түүвэр					Үе шат: А.З
	Инженер		Л.Энхсайхан	ЕГ Шифр: ДНТ-10-1/2019.24	Масштаб: М 1:40	Хуудас: 161
	Гүйцэтгэсэн		Э.Бат-Эрдэнэ	ТГ Шифр:	Зургийн дугаар: ГДГ-102	Огноо: 2024.04.15
	Шалгасан		М.Буянхишиг			

А3

113-р цэгийн дулааны худаг ДХ-10.4 /ТК-6/
масштаб 1:40

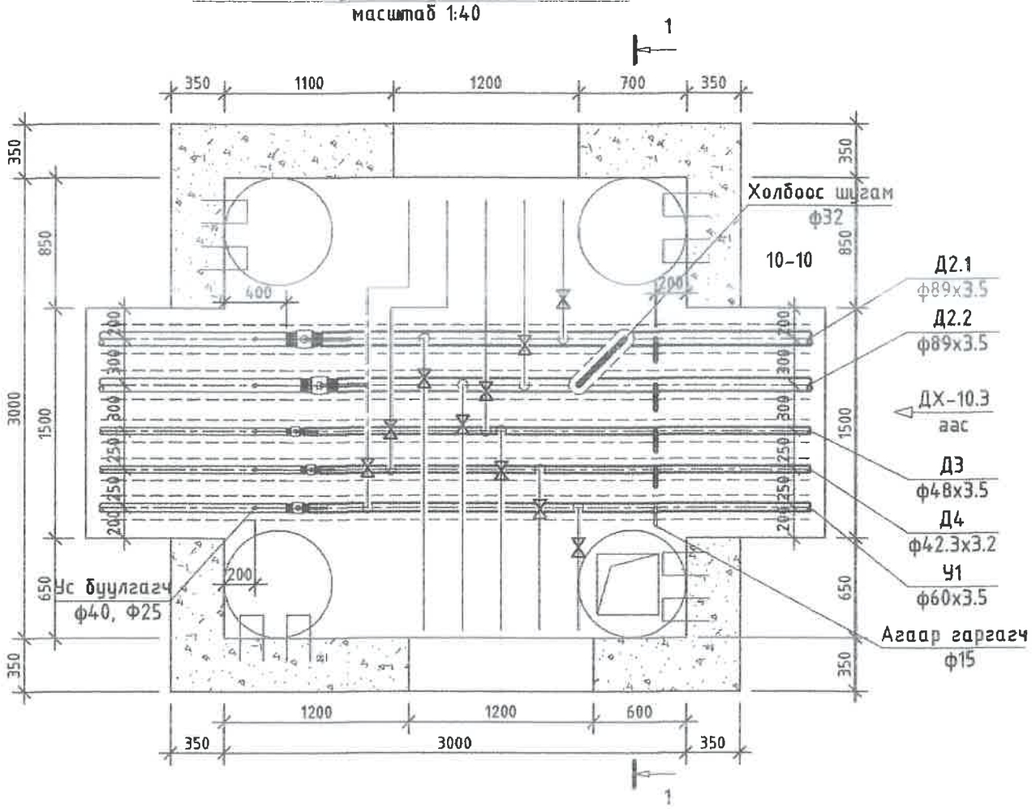

113-р цэгийн дулааны худаг ДХ-10.4
Огтлол 1-1 масштаб 1:40

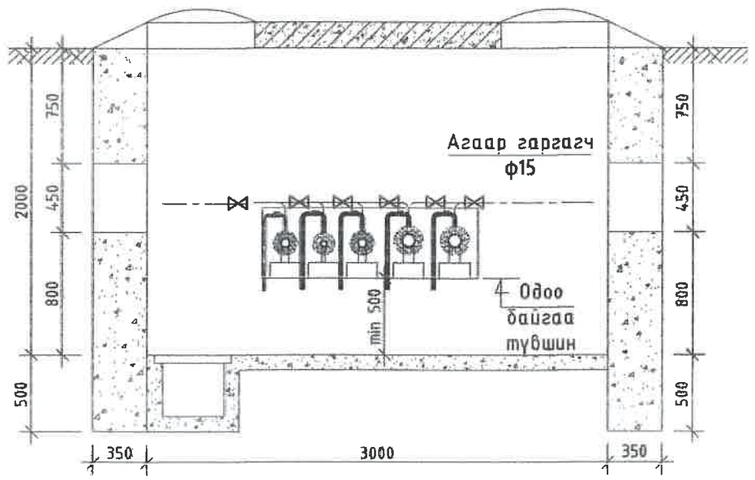

ДХ-10.4 худгийн материалын түүвэр

№	Тэмдэглэгээ	Материалын нэр	х/н	Тоо ширхэг	Нэгж жин, кг	Тайлбар
1		Ган бөмбөлгөн хаалт, ф80мм	ш	2	6	
2		Ган бөмбөлгөн хаалт, ф50мм	ш	1	3	
3		Ган бөмбөлгөн хаалт, ф40мм	ш	1	2.1	
4		Ган бөмбөлгөн хаалт, ф32мм	ш	1	1.4	
5	Агаар гаргах	Агаар гаргах вентиль ф15мм /патруб, 2ш отвод/	ш	5	0.6	
6	Ус буургах	Ус буургах ган хаалт ф40мм /патруб/	ш	2	1	
7		Ус буургах ган хаалт ф25мм /патруб/	ш	3	1	
8	Холбоос шугам	Ган бөмбөлгөн хаалт, ф32мм	ш	2	1.4	
9		Хэвэлмэл ган отвод, 90° ф32мм	ш	4	0.3	
10		Хяналтын хаалт ф15мм /патруб, 2ш отвод/	ш	1	0.6	
11		Ган хоолой ф32мм	у/м	1	1.79	
12		Хэрэглэгчийн шугам холбох	ш	15		
13	Г-991-1 вып 2	3000х3000х2000(h) хэмжээтэй ТК-6 маягийн дулааны худаг ДХ-10.4	ком	1		ГДГ-138-с үз
14		Төмөр бетон ялуу ПР-18	ш	2	304	
15		Төмөр бетон ялуу Я-18	ш	2	75	
16		Төмөр бетон ялуу ПР-22	ш	2	364	
17		Төмөр бетон ялуу Я-22	ш	2	95	

УБ. БГД 11-р хороо Энэбишийн өргөн чөлөө 78-р байр 204 тоот
Утас: 7604 4780
"ДНТ" ХХК

Төв аймаг. Зүүнмод сум.
ХАДААЛТЫН 1-Р ХЭГГИЙН ХӨРДУГААР ХЭЛХЭЭНИЙ ШҮГАМ СУЛЖЭЭ

ДДХ-10.4-ийн байгууламт, огтлол 1-1, материалын түүвэр				Үе шат: А,З
Инженер		Л.Энхсайхан	ЕГ Шифр: ДНТ-10-1/2019.24	Масштаб: М 1:40	Хуудас: 103
Гүйцэтгэсэн	Бат-Эрдэнэ	З.Бат-Эрдэнэ	ТГ Шифр:	Зургийн дугаар: ГДГ-103	Огноо: 2024.04.15
Шалгасан		М.Буянхишиг			

28-р цэгийн дулааны худаг ДХ-9.1 /ТК-9/
масштаб 1:40

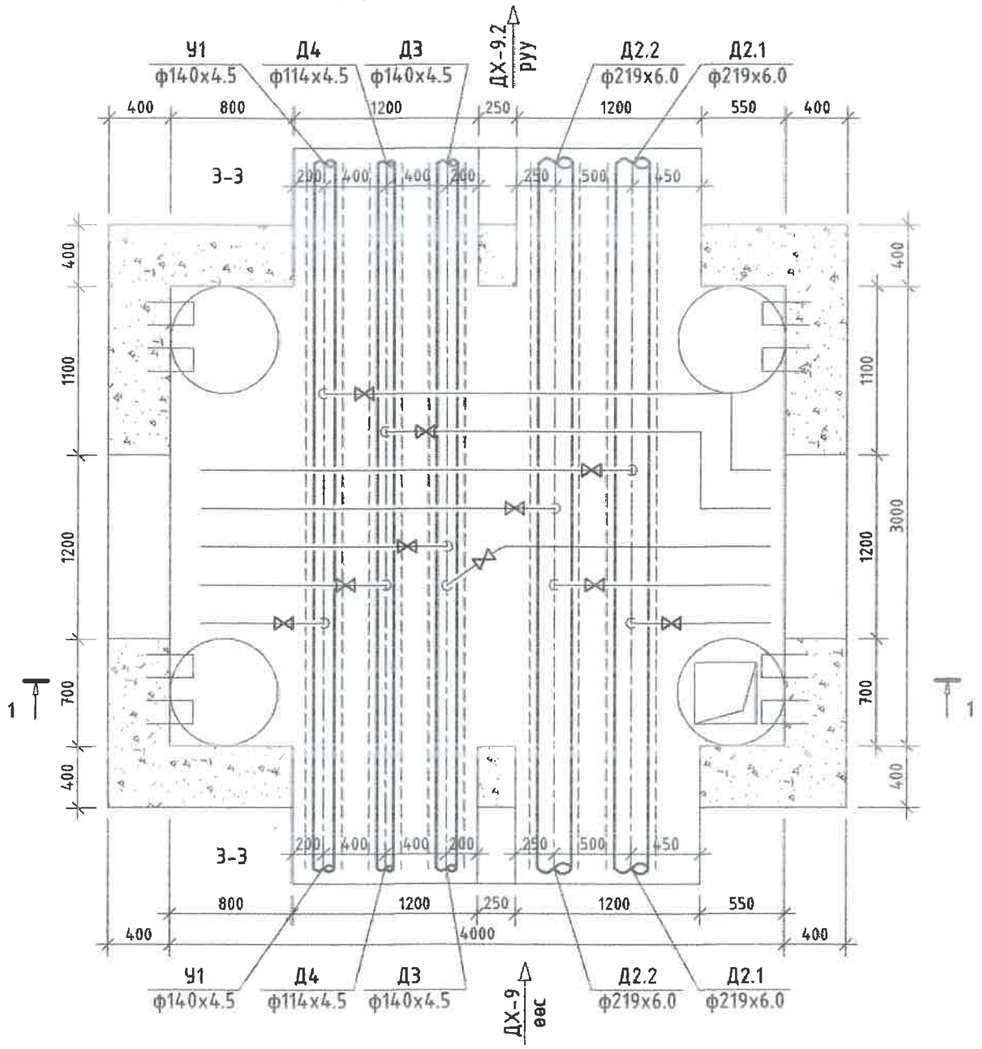

28-р цэгийн дулааны худаг ДХ-9.1
Огтлол 1-1 масштаб 1:40

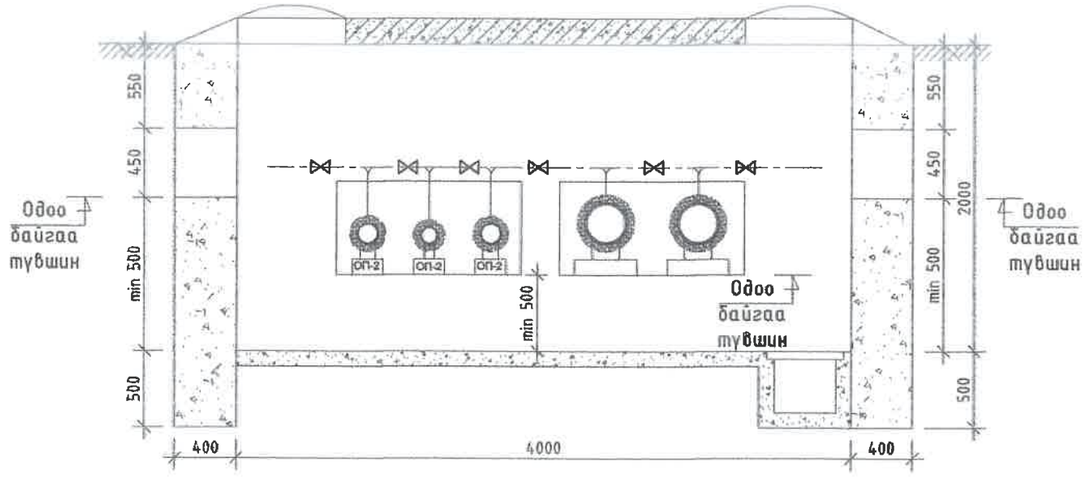

ДХ-9.1 худгийн материалын түүвэр

№	Тэмдэглэгээ	Материалын нэр	х/н	Тоо ширхэг	Нэгж жин, кг	Тайлбар
1	Г-991-1 вып 2	3000х4000х2000(h) хэмжээтэй ТК-9 маягийн дулааны худаг ДХ-9.1	ком	1		ГДГ-135 -с үз
2		Төмөр бетон ялуу ДЯ-18	ш	4	120	
3		Төмөр бетон ялуу Я-18	ш	12	75	
4		Төмөр бетон ялуу ПР-18	ш	4	304	
5		Хэрэглэгчийн шугам холбох	ш	10		

УБ. БГД 11-р хороо Энэбишийн арган чөлөө 78-р байр 204 тоот Утас: 7604 4760	Төв аймаг. Зуунмод сум. ХАЛААЛТЫН 1-Р ХЭСГИЙН ХОЁРДУГААР ХЭЛХЭЭНИЙ ШУГАМ СҮЛЖЭЭ				
	ДХ-9.1-ийн байгууламт, огтлол 1-1, материалын түүвэр				Үе шат: А.З
"ДНТ" ХХК	Инженер		Л.Энхсайхан	ЕГ Шифр: ДНТ-10-1/2019.24	Масштаб: М 1:40	Хуудас: 161
	Гүйцэтгэсэн		З.Бат-Эрдэнэ	ТГ Шифр:	Зургийн дугаар: ГДГ-104	Огноо: 2024.04.15
	Шалгасан		М.Буянхишиг			

31-р цэгийн дулааны худаг ДХ-9.2 /ТК-9/
масштаб 1:40

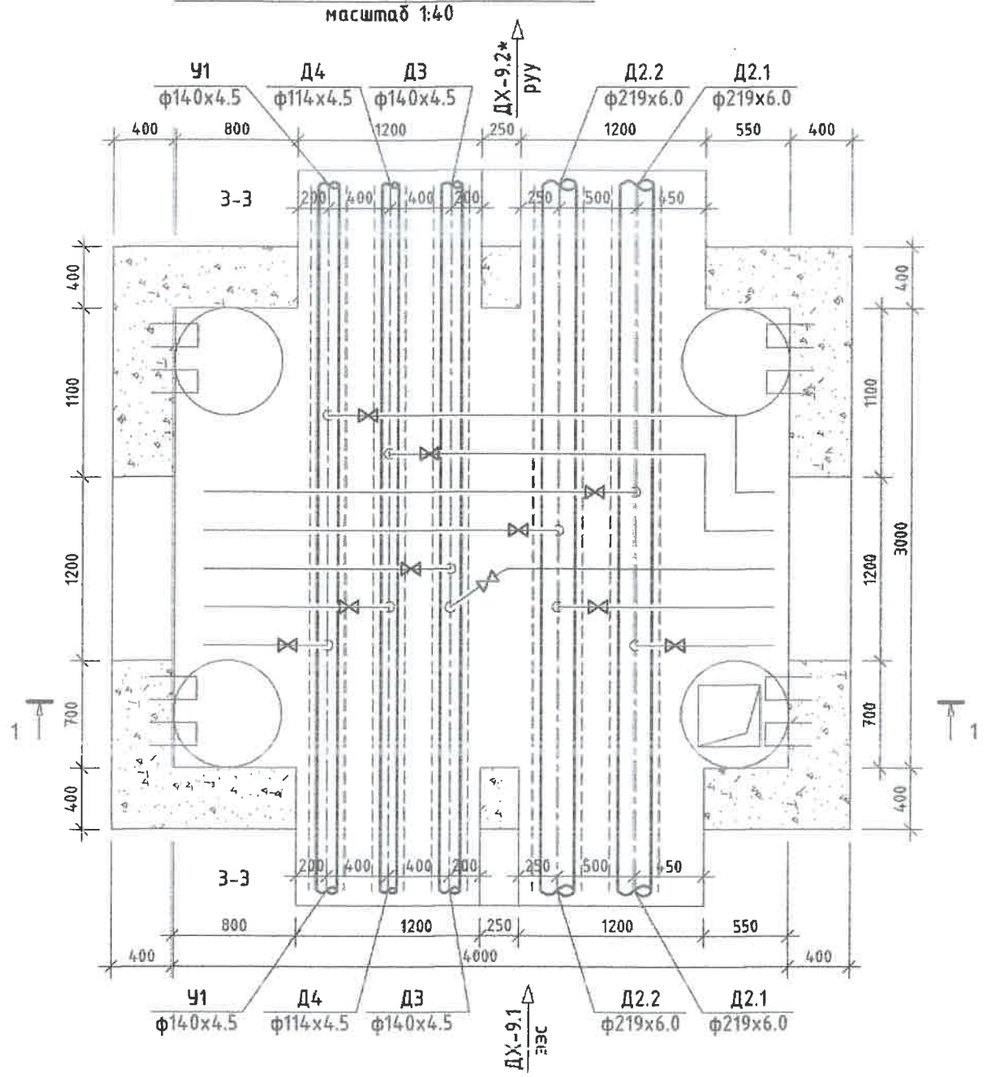

31-р цэгийн дулааны худаг ДХ-9.2
Огтлол 1-1 масштаб 1:40

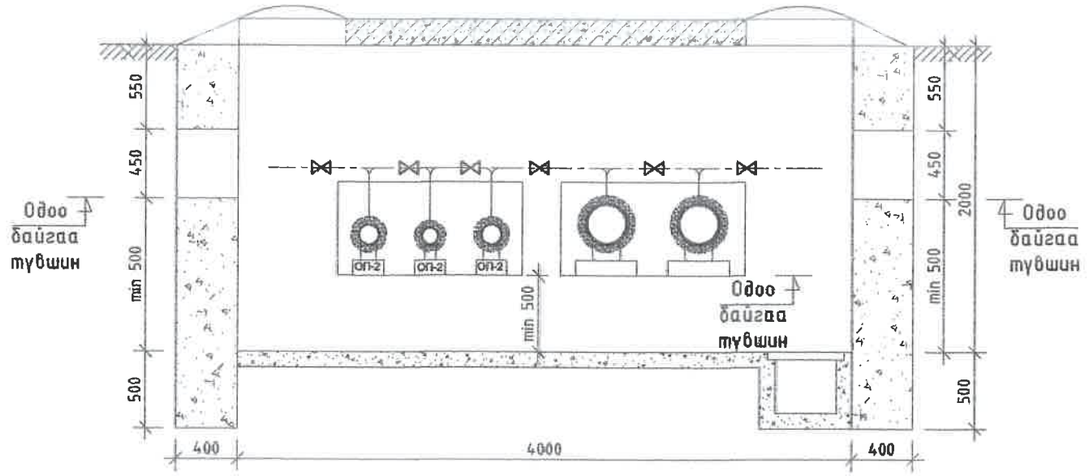

ДХ-9.2 худгийн материалын түүвэр

№	Тэмдэглэгээ	Материалын нэр	х/н	Тоо ширхэг	Нэгжин, кг	Тайлбар
1	Г-991-1 вып 2	3000х4000х2000(h) хэмжээтэй ТК-9 маягийн дулааны худаг ДХ-9.2	ком	1		ГДГ-135 -с үз
2		Төмөр бетон ялуу ДЯ-18	ш	4	120	
3		Төмөр бетон ялуу Я-18	ш	12	75	
4		Төмөр бетон ялуу ПР-18	ш	4	304	
5		Хэрэглэгчийн шугам холбох	ш	10		

УБ. БГД 11-р хороо Энэбишийн өргөн чөлөө 78-р байр 204 тоот
Утас: 7604 4780
"ДНТ" ХХК

Төв аймаг. Зүүнмод сум.
ХАЛААЛТЫН 1-Р ХЭГГИЙН ХОЁРДУГААР ХЭЛХЭЭНИЙ ШИЧГАМ ГУЛЖЭЭ

ДХ-9.2-ийн байгууламт, огтлол 1-1, материалын түүвэр

Үе шат: А.З

Инженер		Л.Энхсайхан	ЕГ Шифр: ДНТ-10-1/2019.24	Масштаб: М 1:40	Хуудас: 161
Гүйцэтгэсэн	Ж.Бат-Эрдэнэ	З.Бат-Эрдэнэ			
Шалгасан		М.Буянхишиг	ТГ Шифр:	Зургийн дугаар: ГДГ-105	Огноо: 2024.04.15

ЗЗ-р цэгийн дулааны худаг ДХ-9.2* /ТК-9/
масштаб 1:40

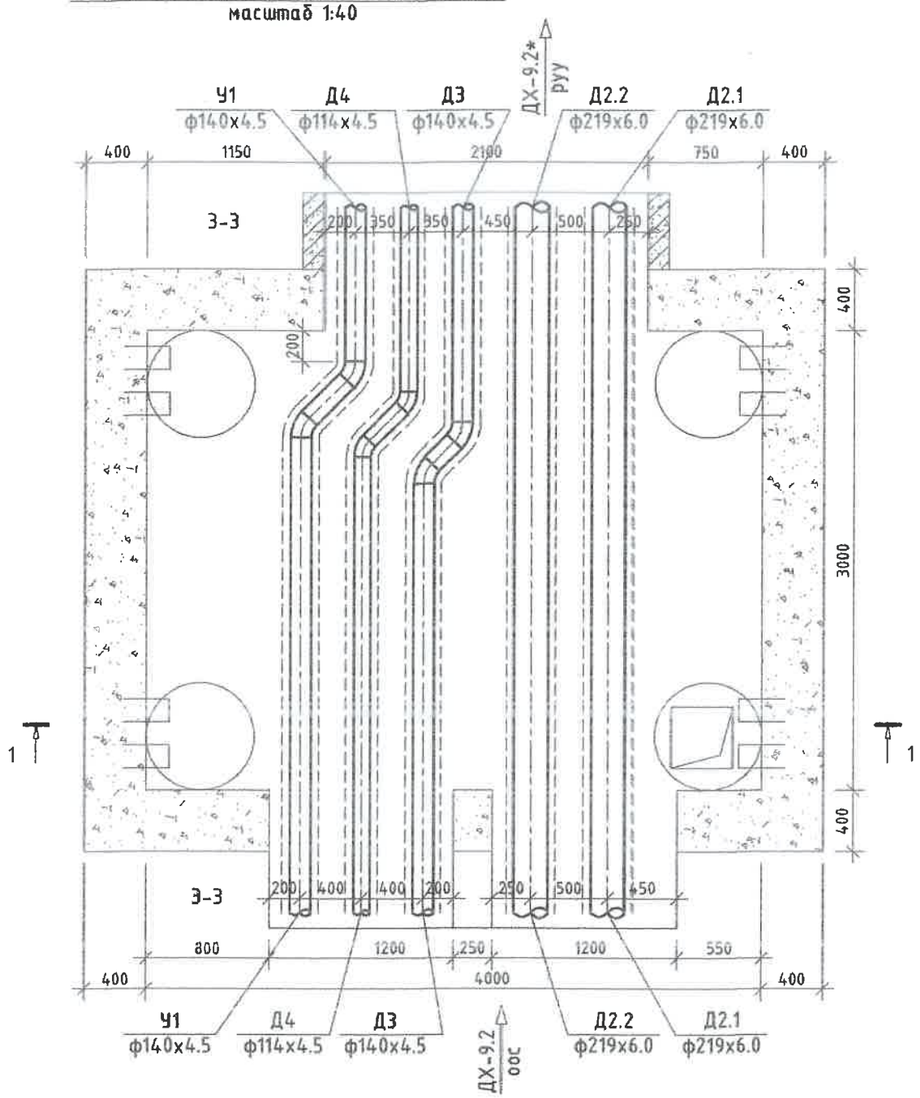

ЗЗ-р цэгийн дулааны худаг ДХ-9.2*
Огтлол 1-1 масштаб 1:40

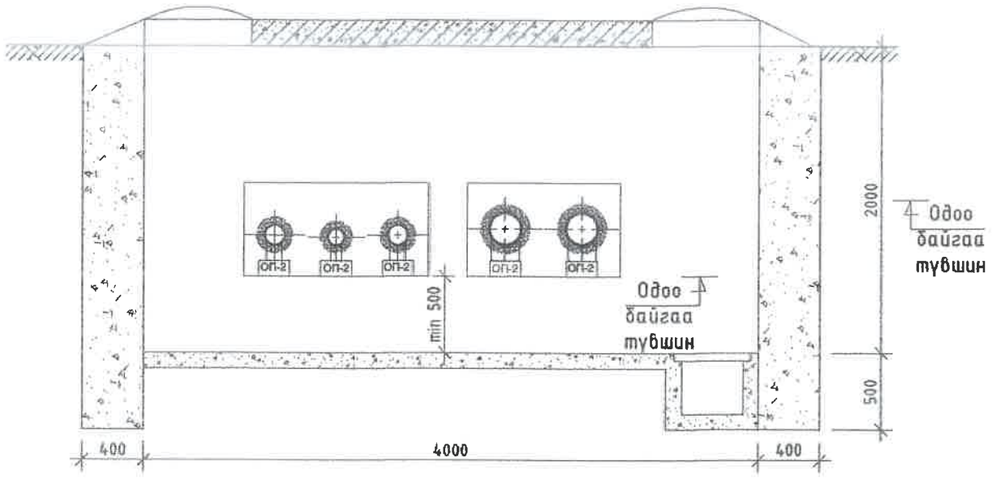

ДХ-9.2* худгийн материалын түүвэр

№	Тэмдэглэгээ	Материалын нэр	х/н	Тоо ширхэг	Нэгж жин, кг	Тайлбар
1	Г-991-1 вып 2	3000х4000х2000(h) хэмжээтэй ТК-9 маягийн дулааны худаг ДХ-9.2*	ком	1		ГДГ-135 -с үз
2		Төмөр бетон ялуу Я-18	ш	4	75	
3		Төмөр бетон ялуу ПР-18	ш	2	304	
4		Төмөр бетон ялуу ДЯ 25.25.22	ш	1	350	
5	Серия 4.903-10 вып1	Хэвэлмэл ган отвод, 45° ф125мм /цайрдсан/	ш	4	1.9	
6		Хэвэлмэл ган отвод, 45° ф100мм /цайрдсан/	ш	2	1.2	

УБ, БГД 11-р хороо
Энэбишийн өргөн чөлөө
78-р байр 204 тоот
Утас: 7604 4780
"ДНТ" ХХК

Төв аймаг. Зүүнмод сум.
ХАЛААЛТЫН 1-Р ХЭСГИЙН ХОЁРДУГААР ХЭЛХЭЭНИЙ ШУГАМ СУЛЖЭЭ

ДХ-9.2*-ийн байгууламж, огтлол 1-1, материалын түүвэр

Үе шат: А.З

Инженер		Л.Энхсайхан	ЕГ Шифр: ДНТ-10-1/2019.24	Масштаб: М 1:40	Хуудас: 161
Гүйцэтгэсэн		З.Бат-Эрдэнэ			
Шалгасан		М.Буянхишиг	ТГ Шифр:	Зургийн дугаар: ГДГ-106	Огноо: 2024.04.15

А3

ТАЙЛБАР:

35-р цэгийн дулааны худаг ДХ-9.3* /ТК-13/
масштаб 1:40

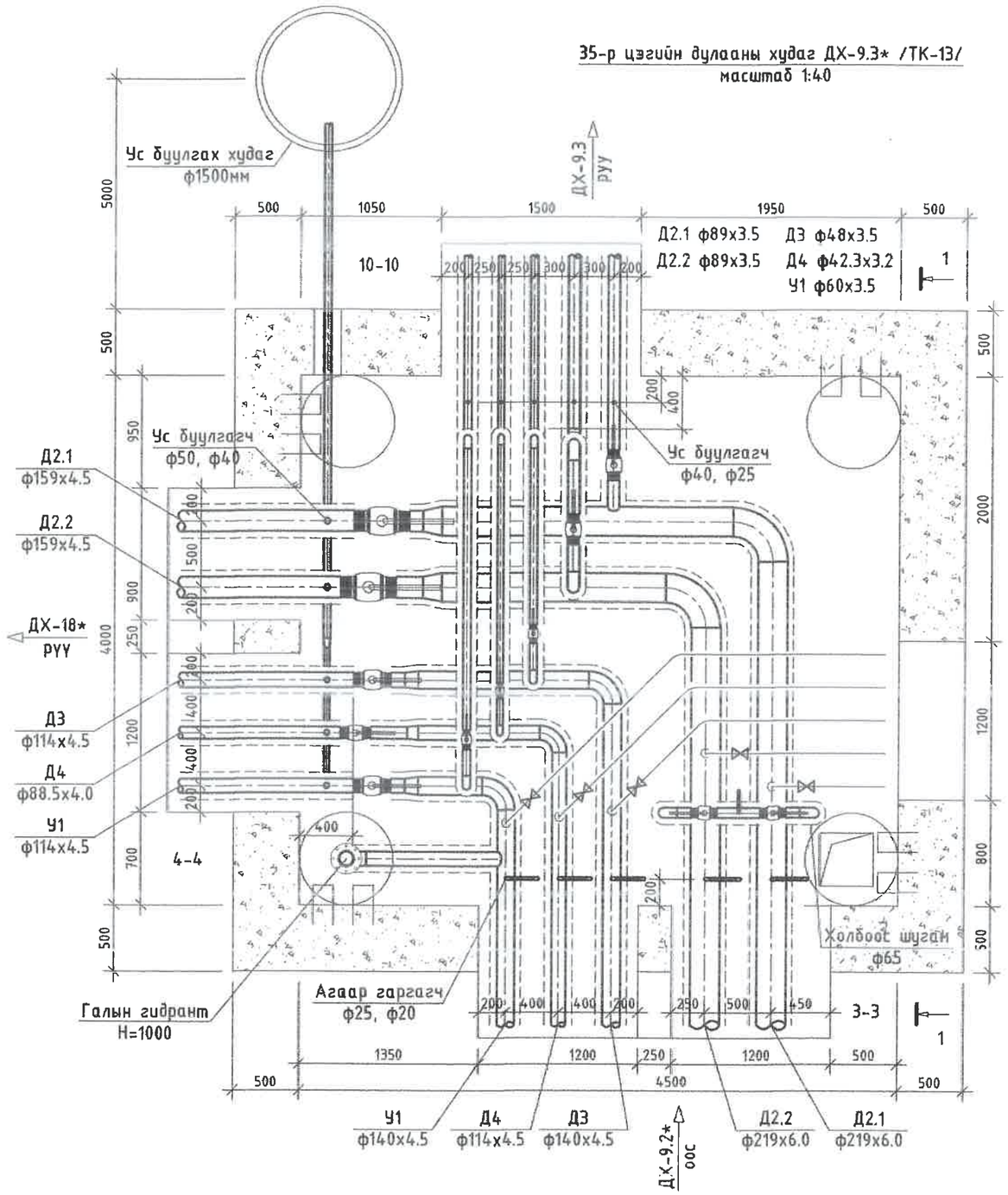

Д/д	Огноо	Засвар өөрчлөлт	

"ДНТ" ХХК	Улаанбаатар хот. Баянгол дүүрэг. 11-р хороо. Энэбишийн өргөн чөлөө. "Очир хотхон" 78-204 dnthhk@gmail.com Утас: 7604 4780	
Инженер		Л.Энхсайхан
Гүйцэтгэсэн		З.Бат-Эрдэнэ
Шалгасан		М.Буянхишиг

Төв аймаг. Зуунмод сум.
ХАЛААЛТЫН 1-Р ХЭСГИЙН ХОЁРДУГААР ХЭЛХЭЭНИЙ ШУГАМ СУЛЖЭЭ.

ДХ-9.3*-ийн байгууламж

Масштаб:	Зургийн дугаар	Огноо:
1:40	ГДГ-107	2024.04.15
ЕГ Шифр: ДНТ-10-1/2019.24	ТГ Шифр:	Хуудас 161

А3

ТАЙЛБАР:

35-р цэгийн дулааны худаг ДХ-9.3*
Огтлол 1-1 масштаб 1:40

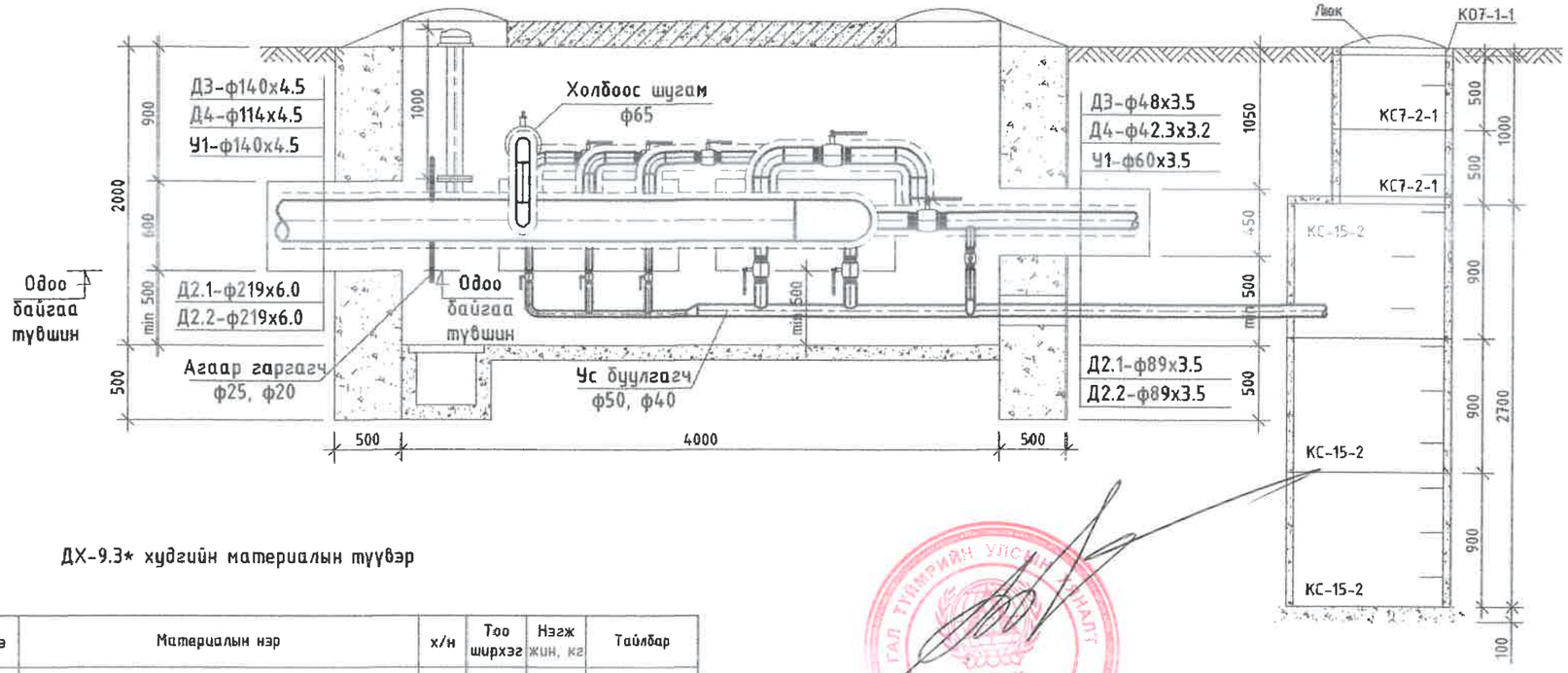

ДХ-9.3* худгийн материалын түүвэр

№	Тэмдэглэгээ	Материалын нэр	х/н	Тоо ширхэг	Нэгж жин, кг	Тайлбар
1		Ган бөмбөлгөн хаалт ф150мм	ш	2	24	
2		Ган бөмбөлгөн хаалт ф100мм	ш	2	9.7	
3		Ган бөмбөлгөн хаалт ф80мм	ш	3	6	
4		Ган бөмбөлгөн хаалт ф50мм	ш	1	3	
5		Ган бөмбөлгөн хаалт ф40мм	ш	1	2.1	
6		Ган бөмбөлгөн хаалт ф32мм	ш	1	1.4	
7	Серия 4.903-10 вып1	Хэвэлмэл ган отвод, 90° ф200мм	ш	2	14.8	
8		Хэвэлмэл ган отвод, 90° ф80мм	ш	3	1.6	
9		Хэвэлмэл ган отвод, 90° ф125мм /цайрдсан/	ш	2	3.8	
10		Хэвэлмэл ган отвод, 90° ф100мм /цайрдсан/	ш	1	2.4	
11		Хэвэлмэл ган отвод, 90° ф50мм /цайрдсан/	ш	3	0.6	
12		Хэвэлмэл ган отвод, 90° ф40мм /цайрдсан/	ш	3	0.3	
13		Хэвэлмэл ган отвод, 90° ф32мм /цайрдсан/	ш	3	0.2	
14		Хэвэлмэл ган шилжвэр ф200/150мм	ш	2	3.8	
15		Хэвэлмэл ган шилжвэр ф125/100мм /цайрдсан/	ш	2	1.93	
16		Хэвэлмэл ган шилжвэр ф100/80мм /цайрдсан/	ш	1	0.92	
17	Агаар гаргах	Агаар гаргах вентиль ф20мм /патруб, 2ш отвод/	ш	3	0.8	
18		Агаар гаргах вентиль ф25мм /патруб, 2ш отвод/	ш	2	1	
19		Галын гидрант H=1000 /гуравлагч, бетон тулгуур/	ком	1		
20		Харгалзагчийн шугам холбох	ш	5		
21	Холбоос шугам	Ган бөмбөлгөн хаалт, ф65мм	ш	2	4.5	
22		Хэвэлмэл ган отвод, 90° ф65мм	ш	4	1.1	
23		Хяналтын хаалт ф15мм /патруб, 2ш отвод/	ш	1	0.6	
24		Ган хоолой ф65мм	у/м	1	5.44	
25	Ус буулгах	Ус буулгах худаг ф1500мм	ком	1		
26		Ган хоолой ф50мм	у/м	5	4.65	
27		Ган хоолой ф40мм	у/м	11	2.64	
28		Ус буулгах ган хаалт ф50мм /патруб/	ш	2	2.1	
29		Ус буулгах ган хаалт ф40мм /патруб/	ш	5	2.1	
30		Ус буулгах ган хаалт ф25мм /патруб/	ш	3	1	
31		Хэвэлмэл ган шилжвэр ф50/40мм	ш	1	0.3	
32		Хэвэлмэл ган отвод, 90° ф40мм	ш	1	0.3	
33	Г-991-1 вып 2	4500х4000х2000(h) хэмжээтэй ТК-13 маягийн дулааны худаг ДХ-9.3*	ком	1		ГДГ-138 -с үз
34		Төмөр бетон ялуу ПР-22	ш	1	364	
35		Төмөр бетон ялуу Я-22	ш	2	95	
36		Төмөр бетон ялуу ДЯ-18	ш	10	120	
37		Төмөр бетон ялуу Я-18	ш	10	75	

Д/д	Огноо	Засвар өөрчлөлт

"ДНТ" ХХК
Улаанбаатар хот, Баянгол дүүрэг, 11-р хороо, Энэбишийн өргөн чөлөө, "Очир хотхон" 78-204
dnthhk@gmail.com
Утас: 7604 4780

Инженер		Л.Энхсайхан
Гүйцэтгэсэн		Э.Бат-Эрдэнэ
Шалгасан		М.Буянхишиг

Төв аймаг, Зуунмод сум.
ХАЛААЛТЫН 1-Р ХЭСГИЙН ХОЁРДУГААР ХЭЛХЭЭНИЙ ШУГАМ СУЛЖЭЭ.

ДХ-9.3*-ийн огтлол, материалын түүвэр

Масштаб:	Зургийн дугаар	Огноо:
1:40	ГДГ-108	2024.04.15
ЕГ Шифр: ДНТ-10-1/2019.24	ТГ Шифр:	Хуудас 161

93-р цэгийн дулааны худаг ДХ-9.3 /ТК-6/
масштаб 1:40

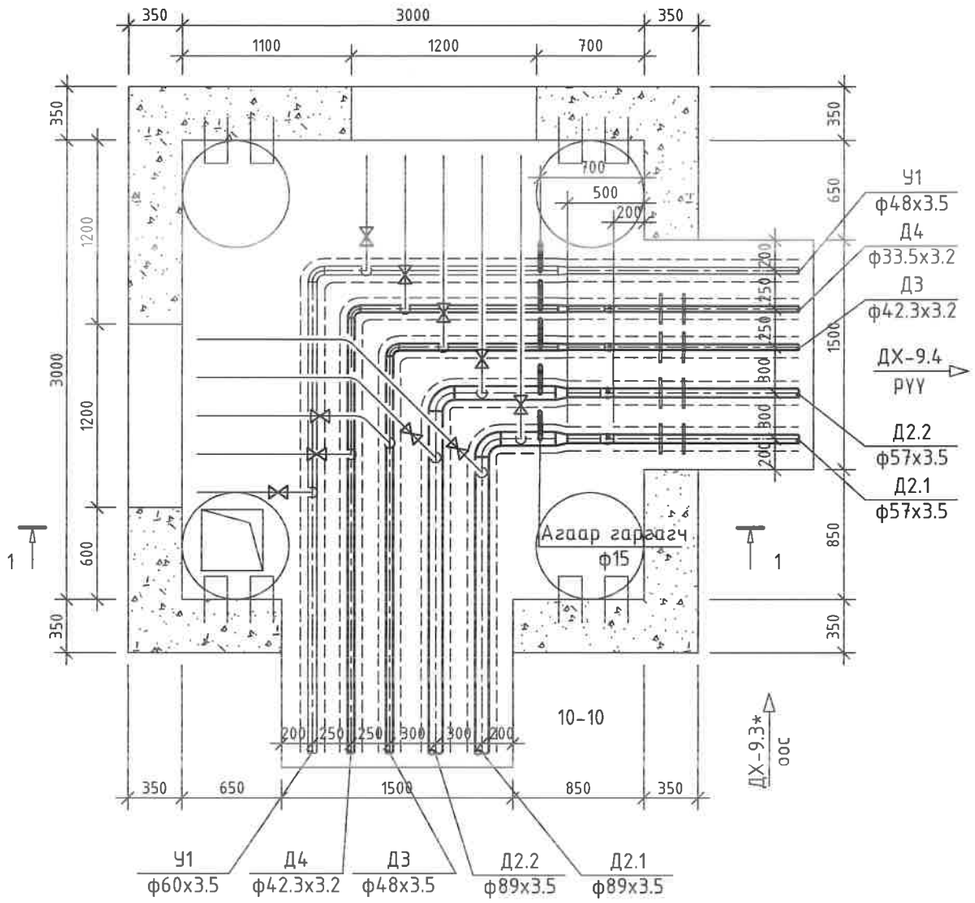

93-р цэгийн дулааны худаг ДХ-9.3
Огтлол 1-1 масштаб 1:40

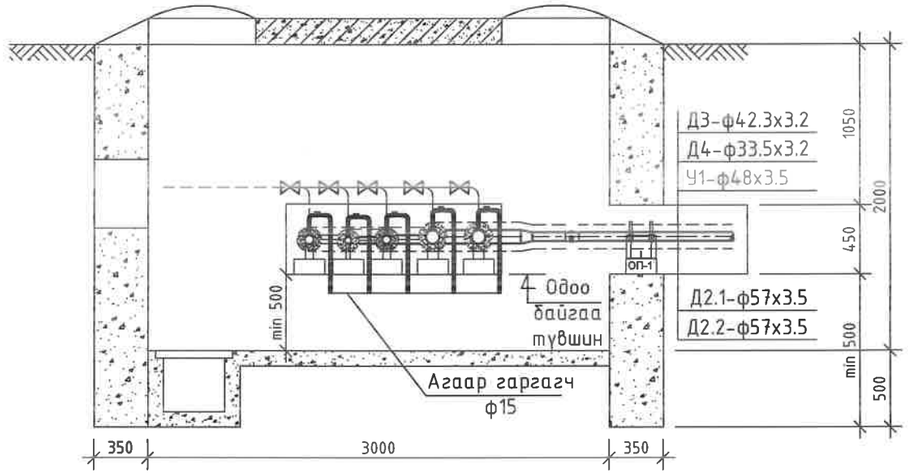

ДХ-9.3 худгийн материалын түүвэр

№	Тэмдэглэгээ	Материалын нэр	х/н	Тоо ширхэг	Нэгж жин, кг	Тайлбар
1	Серия 4.903-10 вып1	Хэвэлмэл ган шилжвэр, ф80/50мм	ш	2	0.51	
2		Хэвэлмэл ган шилжвэр, ф50/40мм /цайрдсан/	ш	1	0.3	
3		Хэвэлмэл ган шилжвэр, ф40/32мм /цайрдсан/	ш	1	0.15	
4		Хэвэлмэл ган шилжвэр, ф32/25мм /цайрдсан/	ш	1	0.1	
5	Серия 4.903-10 вып1	Хэвэлмэл ган отвод, 90° ф80мм	ш	2	1.6	
6		Хэвэлмэл ган отвод, 90° ф50мм /цайрдсан/	ш	1	0.6	
7		Хэвэлмэл ган отвод, 90° ф40мм /цайрдсан/	ш	1	0.3	
8		Хэвэлмэл ган отвод, 90° ф32мм /цайрдсан/	ш	1	0.2	
9	Агаар гаргах	Агаар гаргах вентиль ф15мм /патруб, 2ш отвод/	ш	5	0.8	
10		Хэрэглэгчийн шугам холбох	ш	10		
11		Сильфон компенсатор ф50мм	ш	2		
12		Сильфон компенсатор ф32мм	ш	1		
13		Сильфон компенсатор ф25мм	ш	1		
14		Чиглүүлэгч тулгуур	ш	8		

Сильфон компенсатор

№	Марк	Материалын нэр	х/н	Тоо ширхэг	мПа	ΔL	Чиглүүлэх тулгуур	Тоо ширхэг	жин кг
1	PRRO-1	Сильфон компенсатор ф50	ш	2	1.6	40	ЧТ-12 НПО-50	4	3.8
2	PRRO-1	Сильфон компенсатор ф32	ш	1	1.6	40	ЧТ-12 НПО-32	2	3.8
3	PRRO-1	Сильфон компенсатор ф25	ш	1	1.6	30	ЧТ-12 НПО-25	2	3.8

15	Г-991-1 вып 2	3000х3000х2000(h) хэмжээтэй ТК-6 маягийн дулааны худаг ДХ-9.3	ком	1		ГДГ-132 -с үз
16		Төмөр бетон ялуу ДЯ-18	ш	2	120	
17		Төмөр бетон ялуу Я-18	ш	2	75	
18		Төмөр бетон ялуу ПР-18	ш	1	304	
19		Төмөр бетон ялуу ПР-22	ш	2	364	
20		Төмөр бетон ялуу Я-22	ш	2	95	

УБ. БГД 11-р хороо
Энэбишийн өргөн чөлөө
78-р байр 204 тоот
Утас: 7604 4780
"ДНТ" ХХК

Төв аймаг. Зуунмод сум.
ХАЛААЛТЫН 1-Р ХЭСГИЙН ХОЁРДУГААР ХЭЛХЭЭНИЙ ШУГАМ СУЛЖЭЭ

ДХ-9.3-ийн байгууламт, огтлол 1-1, материалын түүвэр

Үе шат: А.З

Инженер	М.Буянхишиг	ЕГ Шифр: ДНТ-10-1/2019.24	Масштаб: М 1:40	Хуудас: 16
Гүйцэтгэсэн	Э.Бат-Эрдэнэ			
Шалгасан	Л.Энхсайхан	ТГ Шифр:	Зургийн дугаар: ГДГ-109	Огноо: 2024.04.15

А3

95-р цэгийн дулааны худаг ДХ-9.4 /ТК-5/
масштаб 1:40

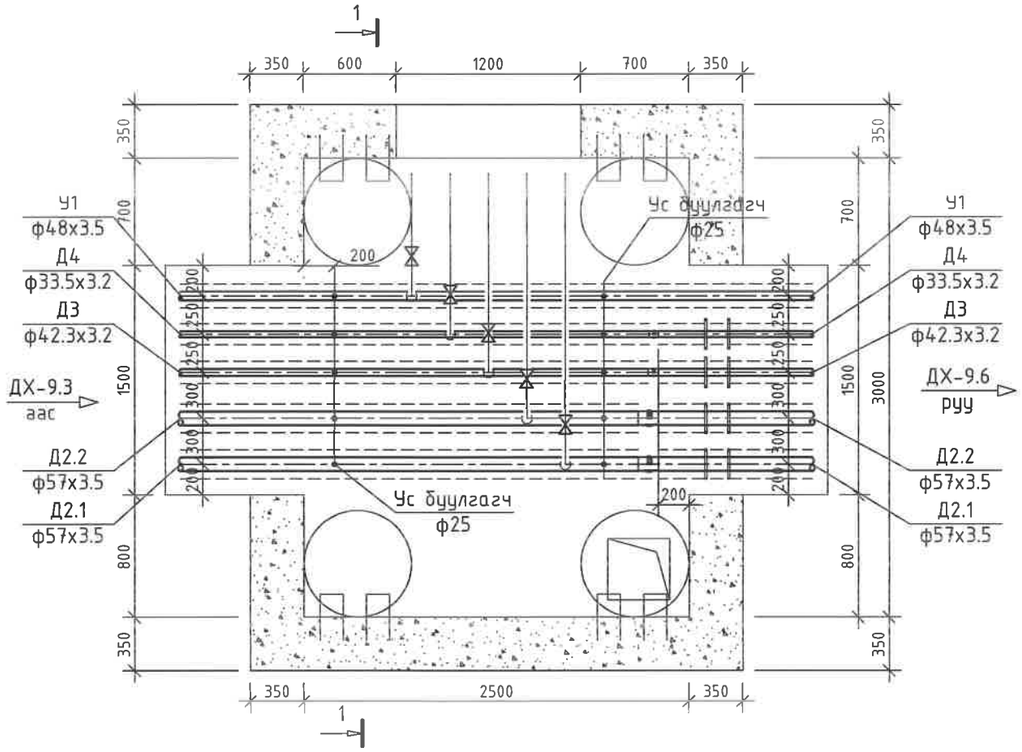

95-р цэгийн дулааны худаг ДХ-9.4
Огтлол 1-1 масштаб 1:40

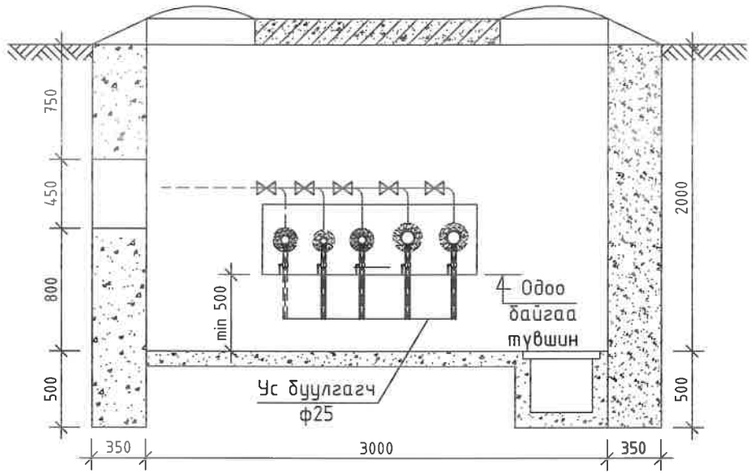

Сильфон компенсатор

№	Марк	Материалын нэр	х/н	Тоо ширхэг	мПа	ΔL	Чиглүүлэх тулгуур	Тоо ширхэг	жин кг
1	PRRO-1	Сильфон компенсатор ф50	ш	2	1.6	40	ЧТ-12 НПО-50	4	3.8
2	PRRO-1	Сильфон компенсатор ф32	ш	1	1.6	40	ЧТ-12 НПО-32	2	3.8
3	PRRO-1	Сильфон компенсатор ф25	ш	1	1.6	30	ЧТ-12 НПО-25	2	3.8

ДХ-9.4 худгийн материалын түүвэр

№	Тэмдэглэгээ	Материалын нэр	х/н	Тоо ширхэг	Нэгж жин, кг	Тайлбар
1	Г-991-1 вып 2	3000х2500х2000(h) хэмжээтэй ТК-5 маягийн дулааны худаг ДХ-9.4	ком	1		ГДГ-131 -с үз
2		Төмөр бетон ялуу ДЯ-18	ш	2	120	
3		Төмөр бетон ялуу Я-18	ш	1	75	
4		Төмөр бетон ялуу ПР-22	ш	2	364	
5		Төмөр бетон ялуу Я-22	ш	2	95	
6		Сильфон компенсатор ф50мм	ш	2		
7		Сильфон компенсатор ф32мм	ш	1		
8		Сильфон компенсатор ф25мм	ш	1		
9		Чиглүүлэгч тулгуур	ш	8		
10	Ус буулгах	Ган хоолой ф25мм	у/м	2.5	1.89	
11		Ус буулгах ган хаалт ф25мм /патруб/	ш	5	1	
12		Хэрэглэгчийн шугам холбох	ш	5		

УБ. БГД 11-р хороо
Энэбишийн өргөн чөлөө
78-р байр 204 тоот
Утас: 7604 4780
"ДНТ" ХХК

Төв аймаг. Зүүнмод сум.
ХАЛААЛТЫН 1-Р ХЭСГИЙН ХОЁРДУГААР ХЭЛХЭЭНИЙ ШУГАМ СҮЛЖЭЭ

ДХ-9.4-ийн байгууламт, огтлол 1-1, материалын түүвэр

Үе шат: А.З

Инженер		М.Буянхишиг	ЕГ Шифр: ДНТ-10-1/2019.24	Масштаб: М 1:40	Хуудас: 161
Гүйцэтгэсэн		З.Бат-Эрдэнэ			
Шалгасан		Л.Энхсайхан	ТГ Шифр:	Зургийн дугаар: ГДГ-110	Огноо: 2024.04.15

А3

97-р цэгийн дулааны худаг ДХ-9.6 /ТК-5/
масштаб 1:40

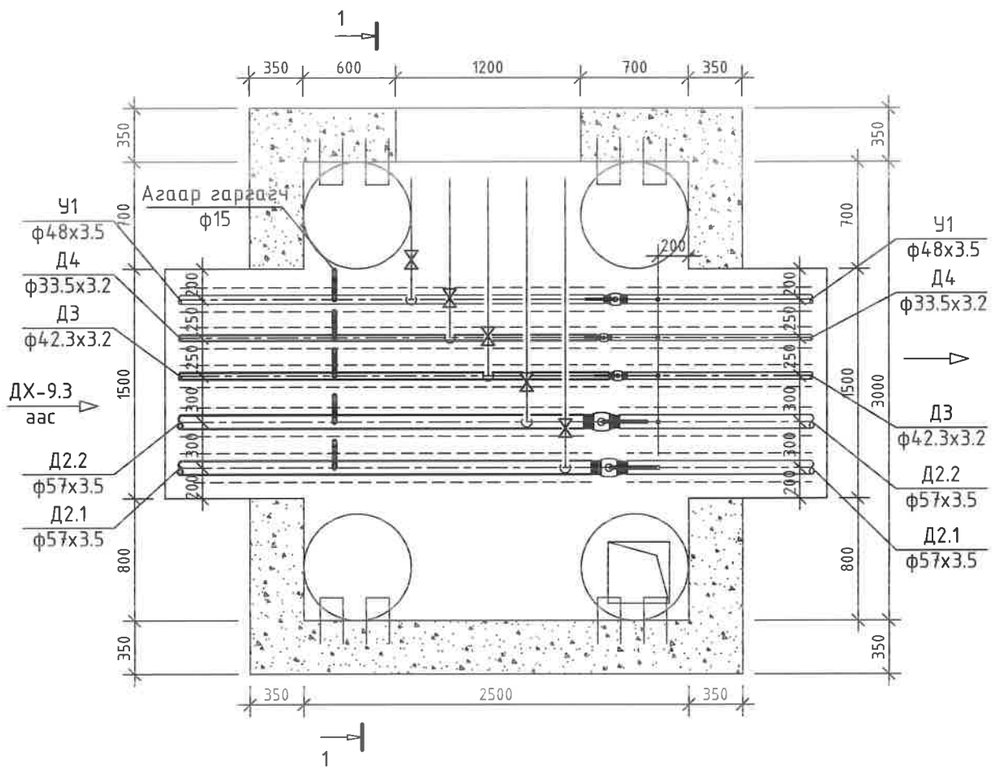

97-р цэгийн дулааны худаг ДХ-9.6
Огтлол 1-1 масштаб 1:40

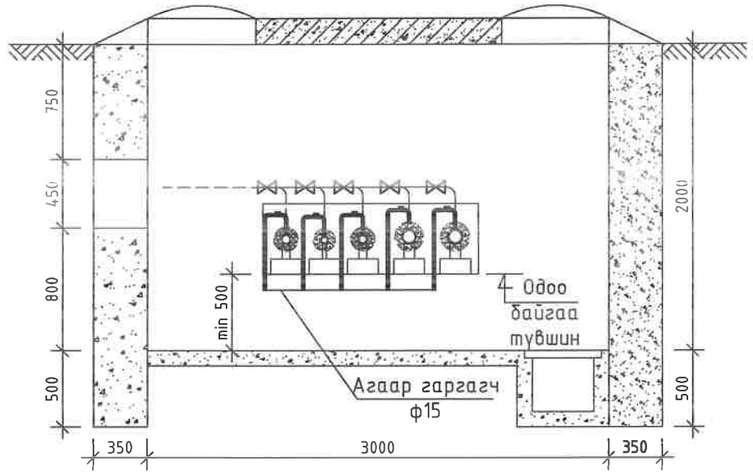

ДХ-9.6 худгийн материалын түүвэр

№	Тэмдэглэгээ	Материалын нэр	х/н	Тоо ширхэг	Нэгж жин, кг	Тайлбар
1	Г-991-1 вып 2	3000х2500х2000(h) хэмжээтэй ТК-5 маягийн дулааны худаг ДХ-9.6	ком	1		ГДГ-131 -с үз
2		Төмөр бетон ялуу ДЯ-18	ш	2	120	
3		Төмөр бетон ялуу Я-18	ш	1	75	
4		Төмөр бетон ялуу ПР-22	ш	2	364	
5		Төмөр бетон ялуу Я-22	ш	2	95	
6		Ган бөмбөлгөн хаалт ф50мм	ш	2	3	
7		Ган бөмбөлгөн хаалт ф40мм	ш	1	2.1	
8		Ган бөмбөлгөн хаалт ф32мм	ш	1	1.4	
9		Ган бөмбөлгөн хаалт ф25мм	ш	1	1	
10	Агаар гаргах	Агаар гаргах вентиль ф15мм /патруб, 2ш отвод/	ш	5	0.8	
11		Хэрэглэгчийн шугам холбох	ш	5		

УБ. БГД 11-р хороо Энэбишийн өргөн чөлөө 78-р байр 204 тоот
Утас: 7604 4780
"ДНТ" ХХК

Төв аймаг. Зуунмод сум.
ХАЛААЛТЫН 1-Р ХЭСГИЙН ХОЁРДУГААР ХЭЛХЭЭНИЙ ШУГАМ СУЛЖЭЭ

ДХ-9.6-ийн байгууламт, огтлол 1-1, материалын түүвэр

Үе шат: А.З

Инженер		М.Буянхишиг	ЕГ Шифр: ДНТ-10-1/2019.24	Масштаб: М 1:40	Хуудас: 161
Гүйцэтгэсэн		З.Бат-Эрдэнэ	ТГ Шифр:	Зургийн дугаар: ГДГ-111	Огноо: 2024.04.15
Шалгасан		Л.Энхсайхан			

А3

38-р цэгийн дулааны худаг ДХ-18* /ТК-9/
масштаб 1:40

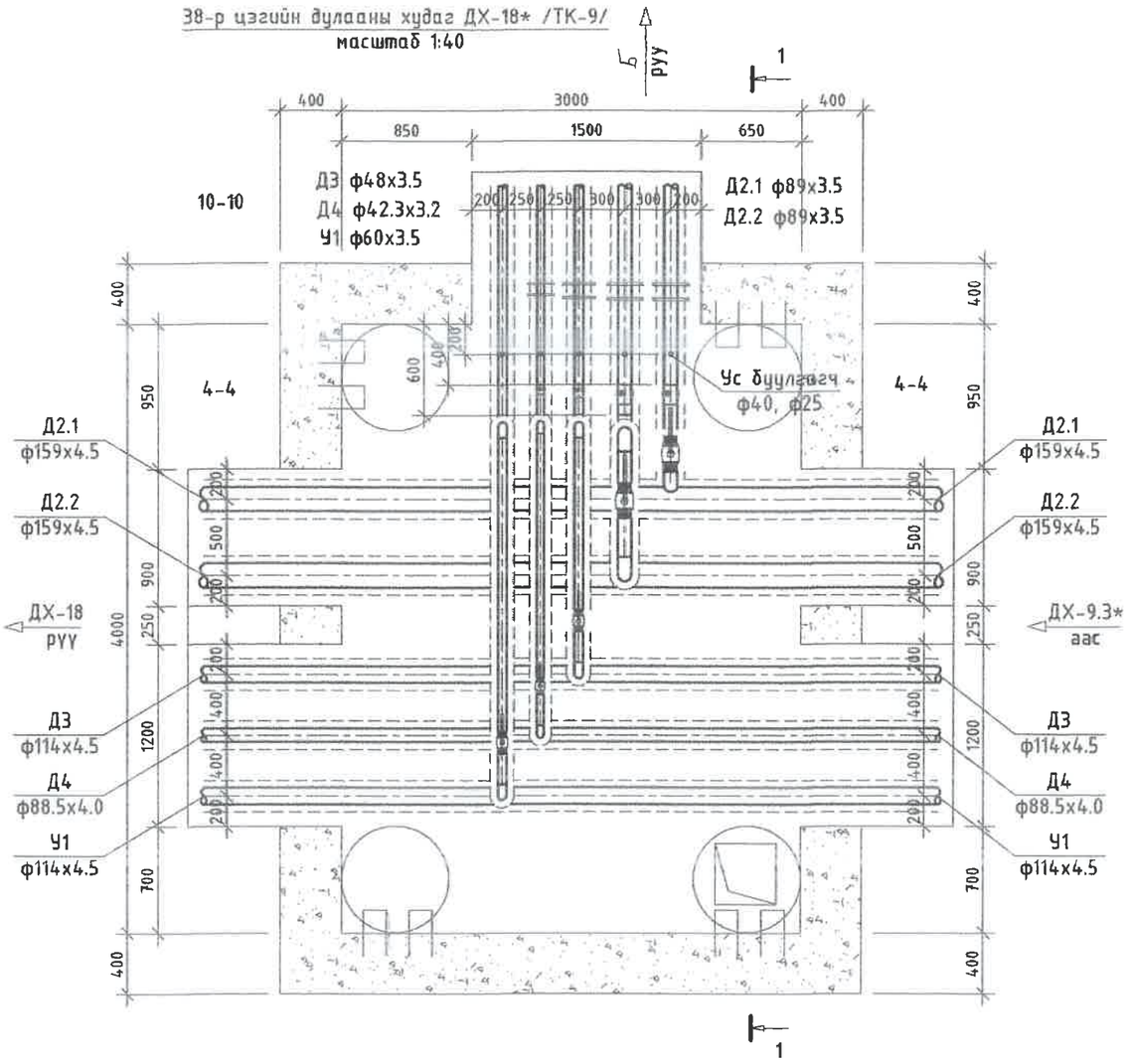

38-р цэгийн дулааны худаг ДХ-18*
Огтлол 1-1 масштаб 1:40

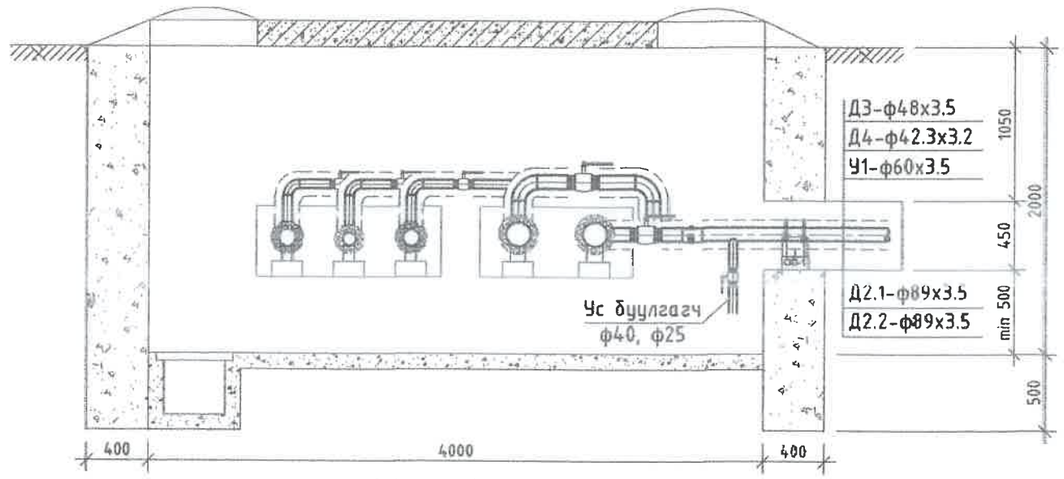

ДХ-18* худгийн материалын түүвэр

№	Тэмдэглэгээ	Материалын нэр	х/н	Тоо ширхэг	Нэгж жин, кг	Тайлбар
1		Ган бөмбөлгөн хаалт ф80мм	ш	2	6	
2		Ган бөмбөлгөн хаалт ф50мм	ш	1	3	
3		Ган бөмбөлгөн хаалт ф40мм	ш	1	2.1	
4		Ган бөмбөлгөн хаалт ф32мм	ш	1	1.4	
5	Серия 4.903-10 вып1	Хэвэлмэл ган отвод, 90° ф80мм	ш	3	1.6	
6		Хэвэлмэл ган отвод, 90° ф50мм /цайрдсан/	ш	3	0.6	
7		Хэвэлмэл ган отвод, 90° ф40мм /цайрдсан/	ш	3	0.3	
8		Хэвэлмэл ган отвод, 90° ф32мм /цайрдсан/	ш	3	0.2	
9	Ус буулгах	Ус буулгах ган хаалт ф40мм /патруб/	ш	2	2.1	
10		Ус буулгах ган хаалт ф25мм /патруб/	ш	3	1	
11	Г-991-1 вып 2	4000х3000х2000(h) хэмжээтэй ТК-9 маягийн дулааны худаг ДХ-18*	ком	1		ГДГ-135 -с үз
12		Төмөр бетон ялуу ПР-22	ш	1	364	
13		Төмөр бетон ялуу Я-22	ш	2	95	
14		Төмөр бетон ялуу ДЯ-18	ш	2	120	
15		Төмөр бетон ялуу Я-18	ш	8	75	
16		Төмөр бетон ялуу ПР-18	ш	3	304	
17		Сильфон компенсатор ф80мм	ш	2		
18		Сильфон компенсатор ф40мм	ш	1		
19		Сильфон компенсатор ф32мм	ш	1		
20		Чиглүүлэгч тулгуур	ш	8		

Сильфон компенсатор

№	Марк	Материалын нэр	х/н	Тоо ширхэг	мПа	ΔL	Чиглүүлэх тулгуур	Тоо ширхэг	жин кг
1	PRRO-1	Сильфон компенсатор ф80	ш	2	1.6	70	ЧТ-12 НПО-80	4	4.3
2	PRRO-1	Сильфон компенсатор ф40	ш	1	1.6	30	ЧТ-12 НПО-40	2	3.8
3	PRRO-1	Сильфон компенсатор ф32	ш	1	1.6	30	ЧТ-12 НПО-32	2	3.8

УБ. БГД 11-р хороо
Энэбишийн ерөн чөлөө
78-р байр 204 тоот
Утас: 7604 4780
"ДНТ" ХХК

Төв аймаг. Зүүнмод сум.
ХАЛААЛТЫН 1-Р ХЭСГИЙН ХОЁРДУГААР ХЭЛХЭЭНИЙ ШУГАМ СУЛЖЭЭ

ДХ-18*-ийн байгууламт, огтлол 1-1, материалын түүвэр

Үе шат: А.З

Инженер		Л.Энхсайхан	ЕГ Шифр: ДНТ-10-1/2019.24	Масштаб: М 1:40	Хуудас: 161
Гүйцэтгэсэн	Э.Бат-Эрдэнэ	Э.Бат-Эрдэнэ	ТГ Шифр:	Зургийн дугаар: ГДГ-112	Огноо: 2024.04.15
Шалгасан		М.Буянхишиг			

ТАЙЛБАР:

41-р цэгийн дулааны худаг ДХ-18 /ТК-15/
масштаб 1:40

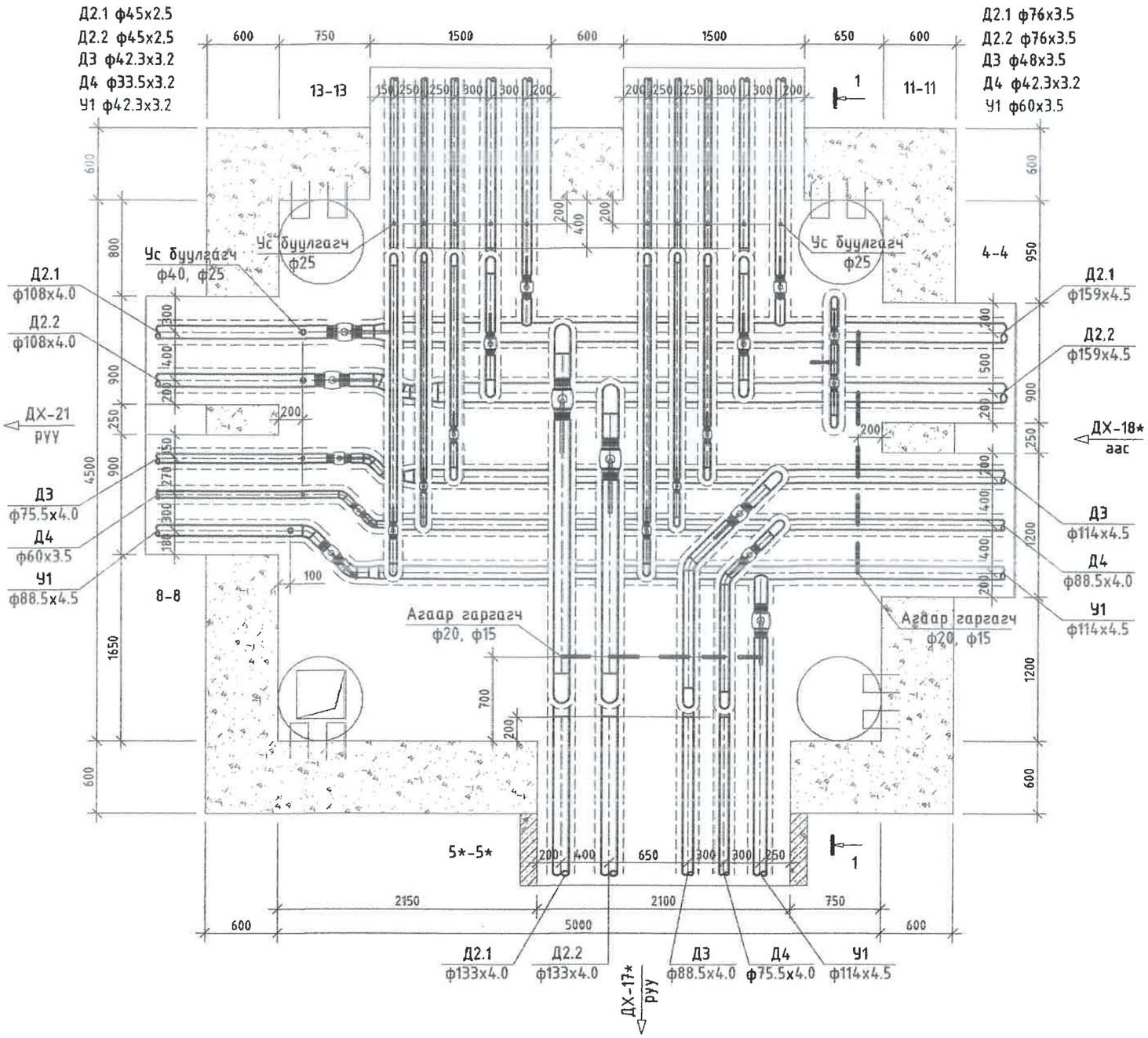

Д/д	Огноо	Засвар өөрчлөлт

"ДНТ" ХХК

Улаанбаатар хот, Баянгол дүүрэг, 11-р хороо, Энэбишийн өргөн чөлөө, "Очир хотхон" 78-204

dnthhk@gmail.com

Утас: 7604 4780

Инженер		Л.Энхсайхан
Гүйцэтгэсэн		Э.Бат-Эрдэнэ
Шалгасан		М.Буянхишиг

Төв аймаг, Зуунмод сум.
ХАЛААЛТЫН 1-Р ХЭСГИЙН ХОЁРДУГААР ХЭЛХЭЭНИЙ ШУГАМ СУЛЖЭЭ.

ДХ-18-ийн байгууламж

Масштаб: 1:40	Зургийн дугаар ГДГ-113	Огноо: 2024.04.15
ЕГ Шифр: ДНТ-10-1/2019.24	ТГ Шифр:	Хуудас 161

А3

ТАЙЛБАР:

41-р цэгийн дулааны худаг ДХ-18
Огтлол 1-1 масштаб 1:40

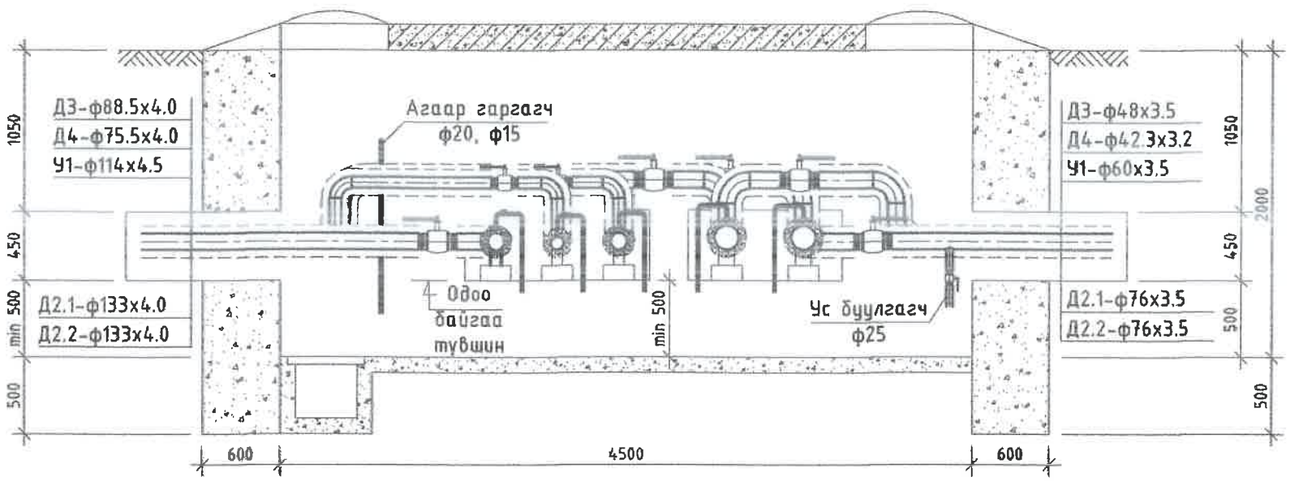

ДХ-18 худгийн материалын түүвэр

№	Тэмдэглэгээ	Материалын нэр	х/н	Тоо ширхэг	Нэгж жин, кг	Тайлбар
1		Ган бөмбөлгөн хаалт ф125мм	ш	2	14.3	
2		Ган бөмбөлгөн хаалт ф100мм	ш	3	9.7	
3		Ган бөмбөлгөн хаалт ф80мм	ш	2	6	
4		Ган бөмбөлгөн хаалт ф65мм	ш	4	4.5	
5		Ган бөмбөлгөн хаалт ф50мм	ш	2	3	
6		Ган бөмбөлгөн хаалт ф40мм	ш	3	2.1	
7		Ган бөмбөлгөн хаалт ф32мм	ш	3	1.4	
8		Ган бөмбөлгөн хаалт ф25мм	ш	1	1	
9	Серия 4.903-10 вып1	Хэвэлмэл ган отвод, 90° ф125мм	ш	6	3.8	
10		Хэвэлмэл ган отвод, 22.5° ф100мм	ш	2	0.6	
11		Хэвэлмэл ган отвод, 90° ф65мм	ш	3	1.1	
12		Хэвэлмэл ган отвод, 90° ф40мм	ш	3	0.3	
13		Хэвэлмэл ган отвод, 90° ф80мм /цайрдсан/	ш	3	1.6	
14		Хэвэлмэл ган отвод, 45° ф80мм /цайрдсан/	ш	3	0.8	
15		Хэвэлмэл ган отвод, 90° ф65мм /цайрдсан/	ш	3	1.1	
16		Хэвэлмэл ган отвод, 45° ф65мм /цайрдсан/	ш	3	0.55	
17		Хэвэлмэл ган отвод, 90° ф50мм /цайрдсан/	ш	3	0.6	
18		Хэвэлмэл ган отвод, 45° ф50мм /цайрдсан/	ш	2	0.3	
19		Хэвэлмэл ган отвод, 90° ф40мм /цайрдсан/	ш	3	0.3	
20		Хэвэлмэл ган отвод, 90° ф32мм /цайрдсан/	ш	9	0.2	
21		Хэвэлмэл ган отвод, 90° ф25мм /цайрдсан/	ш	3	0.1	
22		Хэвэлмэл ган шилжвэр ф150/100мм	ш	2	2.5	
23		Хэвэлмэл ган шилжвэр ф100/80мм /цайрдсан/	ш	1	0.92	
24		Хэвэлмэл ган шилжвэр ф100/65мм /цайрдсан/	ш	1	0.86	
25		Хэвэлмэл ган шилжвэр ф80/50мм /цайрдсан/	ш	1	0.51	
26	Ус буулгах	Ус буулгах ган хаалт ф40мм /патруб/	ш	3	2.1	
27		Ус буулгах ган хаалт ф25мм /патруб/	ш	12	1	
28	Агаар гаргах	Агаар гаргах вентиль ф20мм /патруб, 2ш отвод/	ш	7	0.8	
29		Агаар гаргах вентиль ф15мм /патруб, 2ш отвод/	ш	3	0.6	
30		5000х4500х2300(h) хэмжээтэй ТК-15 маягийн дулааны худаг ДХ-18	ком	1		ГДГ-139 -с үз
31		Төмөр бетон ялуу ПР-22	ш	2	364	
32		Төмөр бетон ялуу Я-22	ш	6	95	
33		Төмөр бетон ялуу ДЯ-18	ш	6	120	
34		Төмөр бетон ялуу Я-18	ш	9	75	
35		Төмөр бетон ялуу ДЯ-15	ш	2	100	
36		Төмөр бетон ялуу Я-15	ш	3	63	
37		Төмөр бетон ялуу ДЯ 25.25.22	ш	1	350	

Д/д	Огноо	Засвар өөрчлөлт

"ДНТ" ХХК
Улаанбаатар хот.
Баянгол дүүрэг. 11-р хороо.
Энэбишийн өргөн чөлөө.
"Очир хотхон" 78-204
dnthhk@gmail.com
Утас: 7604 4780

Инженер		Л.Энхсайхан
Гүйцэтгэсэн		Э.Бат-Эрдэнэ
Шалгасан		М.Буянхишиг

Төв аймаг. Зүүнмод сум.
ХАЛААЛТЫН 1-Р ХЭСГИЙН ХОЁРДУГААР ХЭЛХЭЭНИЙ ШУГАМ СУЛЖЭЭ.

ДХ-18-ийн огтлол 1-1, материалын түүвэр

Масштаб:	Зургийн дугаар	Огноо:
1:40	ГДГ-114	2024.04.15
ЕГ Шифр: ДНТ-10-1/2019.24	ТГ Шифр:	Хуудас 161

А3

59-р цэгийн дулааны худаг ДХ-17* /ТК-7/
масштаб 1:40

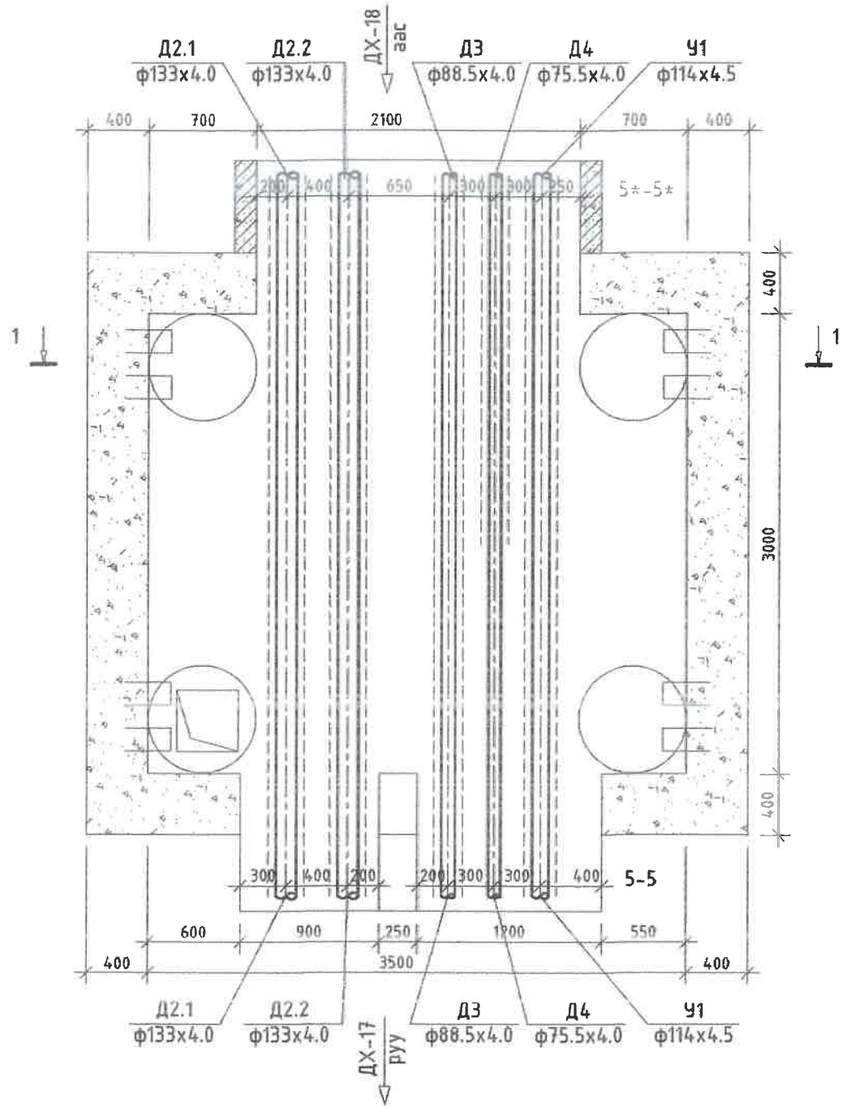

59-р цэгийн дулааны худаг ДХ-17*
Огтлол 1-1 масштаб 1:40

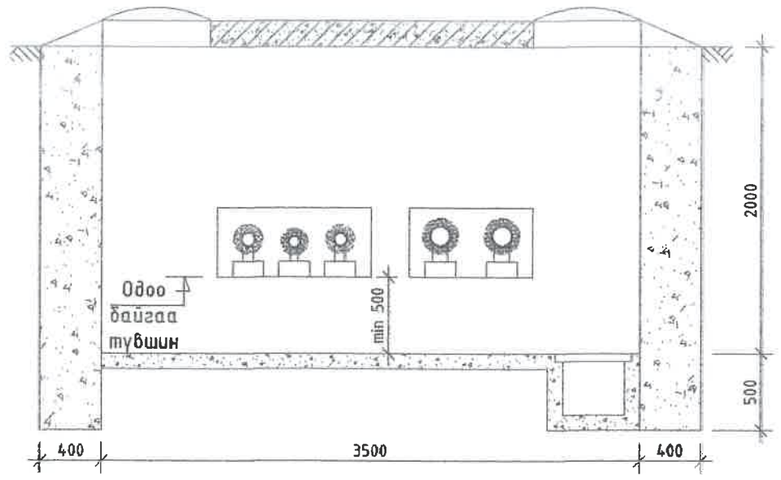

ДХ-17* худгийн материалын түүвэр

№	Тэмдэглэгээ	Материалын нэр	х/н	Тоо ширхэг	Нэгж жин, кг	Тайлбар
1	Г-991-1 вып 2	3000х3500х2000(h) хэмжээтэй ТК-7 маягийн дулааны худаг ДХ-17*	ком	1		ГДГ-133 -с үз
2		Төмөр бетон ялуу ДЯ 25.25.22	ш	1	350	
3		Төмөр бетон ялуу ДЯ-18	ш	2	120	
4		Төмөр бетон ялуу Я-18	ш	4	75	
5		Төмөр бетон ялуу ПР-18	ш	1	304	

УБ. БГД 11-р хороо Энэбишийн өргөн чөлөө 78-р байр 204 тоот
Утас: 7604 4780
"ДНТ" ХХК

Төв аймаг. Зуунмод сум.
ХАЛААЛТЫН 1-Р ХЭСГИЙН ХОЁРДУГААР ХЭЛХЭЭНИЙ ШУГАМ СУЛЖЭЭ
ДХ-17*-ийн байгууламж, огтлол 1-1, материалын түүвэр

Инженер		Л.Энхсайхан	ЕГ Шифр: ДНТ-10-1/2019.24	Масштаб: М 1:40	Хуудас: 161
Гүйцэтгэсэн	Бат-Эрдэнэ	З.Бат-Эрдэнэ	ТГ Шифр:	Зургийн дугаар: ГДГ-115	Огноо: 2024.04.15
Шалгасан		М.Буянхишиг			

А3

60-р цэгийн дулааны худаг ДХ-17 /ТК-7/
масштаб 1:40

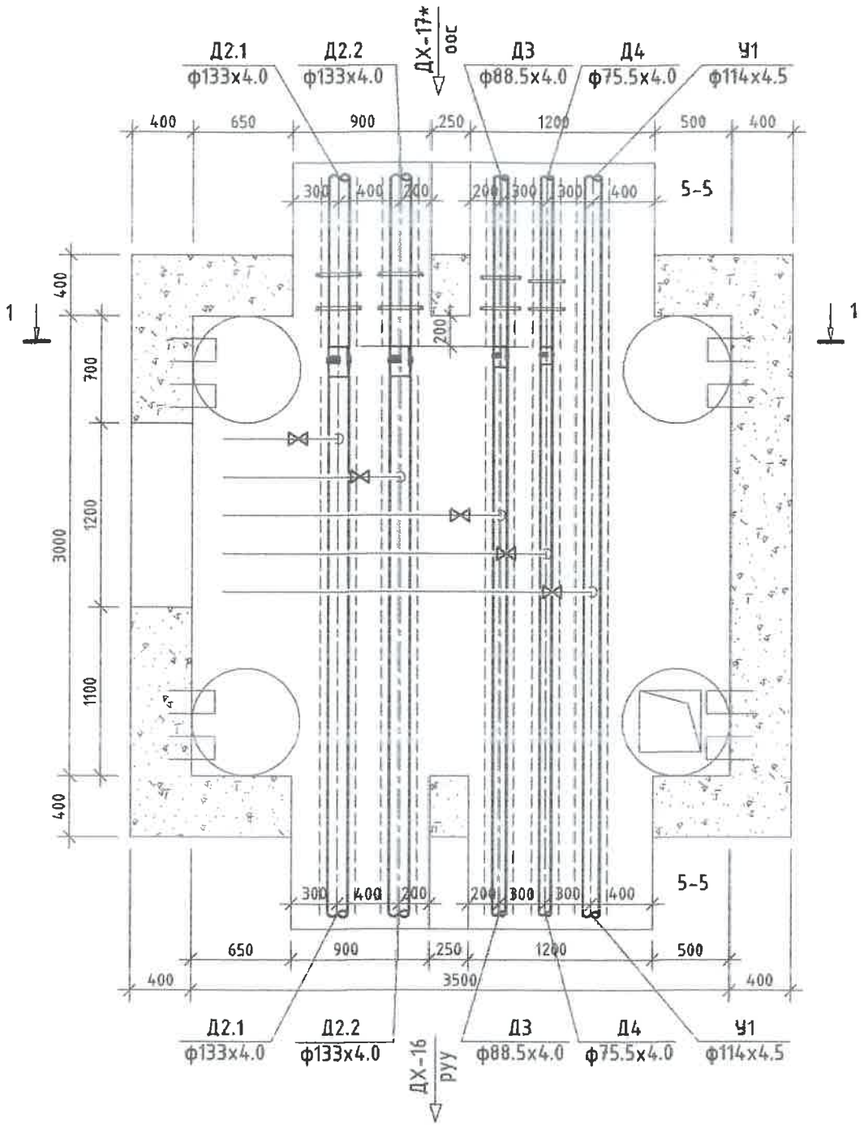

60-р цэгийн дулааны худаг ДХ-17
Огтлол 1-1 масштаб 1:40

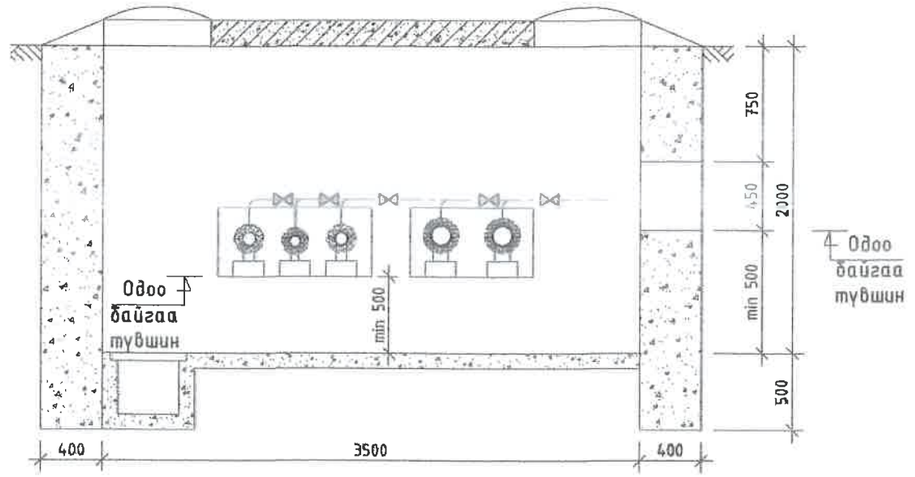

ДХ-17 худгийн материалын түүвэр

№	Тэмдэглэгээ	Материалын нэр	х/н	Тоо ширхэг	Нэгж жин, кг	Тайлбар
1	Г-991-1 вып 2	3000х3500х2000(h) хэмжээтэй ТК-7 маягийн дулааны худаг ДХ-17*	ком	1		ГДГ-133 -с үз
2		Төмөр бетон ялуу ДЯ-18	ш	4	120	
3		Төмөр бетон ялуу Я-18	ш	8	75	
4		Төмөр бетон ялуу ПР-18	ш	2	304	
5		Сильфон компенсатор ф125мм	ш	2		
6		Сильфон компенсатор ф80мм	ш	1		
7		Сильфон компенсатор ф65мм	ш	1		
8		Чиглүүлэгч тулгуур	ш	8		
9		Хэрэглэгчийн шугам холбох	ш	5		

Сильфон компенсатор

№	Марк	Материалын нэр	х/н	Тоо ширхэг	мПа	ΔL	Чиглүүлэх тулгуур	Тоо ширхэг	жин кг
1	PRRO-1	Сильфон компенсатор ф125	ш	2	1.6	75	ЧТ-12 НПО-125	4	6.8
2	PRRO-1	Сильфон компенсатор ф80	ш	1	1.6	70	ЧТ-12 НПО-80	2	4.3
3	PRRO-1	Сильфон компенсатор ф65	ш	1	1.6	40	ЧТ-12 НПО-65	2	4.1

УБ, БГД 11-р хороо
Энэбишийн ерөөл чөлөө
78-р байр 204 тоот
Утас: 7604 4780
"ДНТ" ХХК

Төв аймаг. Зуунмод сум.
ХАЛААЛТЫН 1-Р ХЭСГИЙН ХОЁРДУГААР ХЭЛХЭЭНИЙ ШУГАМ СУЛЖЭЭ

ДХ-17-ийн байгууламт, огтлол 1-1, материалын түүвэр

Ye шат: А.З

Инженер		Л.Энхсайхан	ЕГ Шифр: ДНТ-10-1/2019.24	Масштаб: М 1:40	Хуудас: 161
Гүйцэтгэсэн		Э.Бат-Эрдэнэ			
Шалгасан		М.Буянхишиг	ТГ Шифр:	Зургийн дугаар: ГДГ-116	Огноо: 2024.04.15

62-р цэгийн дулааны худаг ДХ-16 /ТК-7/
масштаб 1:40

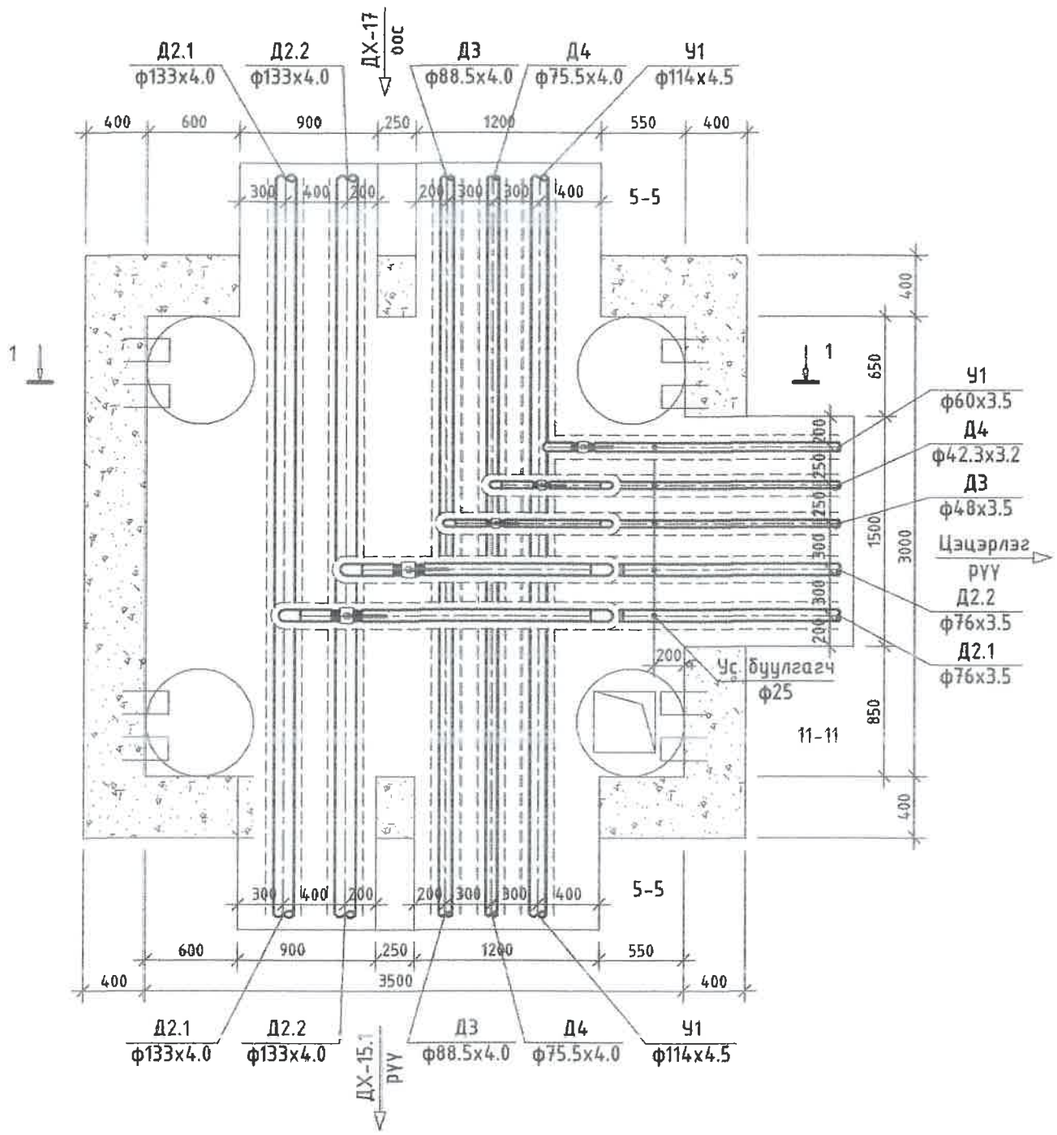

62-р цэгийн дулааны худаг ДХ-16
Огтлол 1-1 масштаб 1:40

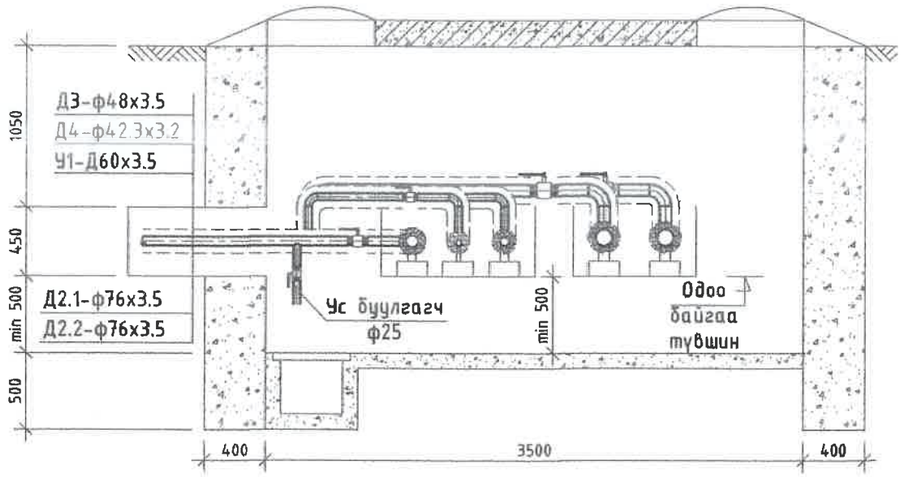

ДХ-16 худгийн материалын түүвэр

№	Тэмдэглэгээ	Материалын нэр	х/н	Тоо ширхэг	Нэгж жин, кг	Тайлбар
1		Ган бөмбөлгөн хаалт ф65мм	ш	2	4.5	
2		Ган бөмбөлгөн хаалт ф50мм	ш	1	3	
3		Ган бөмбөлгөн хаалт ф40мм	ш	1	2.1	
4		Ган бөмбөлгөн хаалт ф32мм	ш	1	1.4	
5	Серия 4.903-10 вып1	Хэвэлмэл ган отвод, 90° ф65мм	ш	6	1.1	
6		Хэвэлмэл ган отвод, 90° ф40мм /цайрдсан/	ш	3	0.3	
7		Хэвэлмэл ган отвод, 90° ф32мм /цайрдсан/	ш	3	0.2	
8	Ус буулгах	Ус буулгах ган хаалт ф25мм /патруб/	ш	5	1	
9		3000х3500х2000(h) хэмжээтэй ТК-7 маягийн дулааны худаг ДХ-16	комп	1		ГДГ-133 -с үз
10		Төмөр бетон ялуу ПР-22	ш	1	364	
11		Төмөр бетон ялуу Я-22	ш	2	95	
12		Төмөр бетон ялуу ДЯ-18	ш	4	120	
13		Төмөр бетон ялуу Я-18	ш	8	75	
14		Төмөр бетон ялуу ПР-18	ш	2	304	

УБ, БГД 11-р хороо
Энэбишийн арган чөлөө
78-р байр 204 тоот
Утас: 7604 4780

"ДНТ" ХХК

Төв аймаг. Зүүнмод сум.
ХАЛААЛТЫН 1-Р ХЭСГИЙН ХОЁРДУГААР ХЭЛХЭЭНИЙ ШУГАМ СҮЛЖЭЭ

ДХ-16-ийн байгууламт, огтлол 1-1, материалын түүвэр

Үе шат: А.З

Инженер		Л.Энхсайхан	ЕГ Шифр: ДНТ-10-1/2019.24	Масштаб: М 1:40	Хуудас: 161
Гүйцэтгэсэн		Э.Бат-Эрдэнэ			
Шалгасан		М.Буянхишиг	ТГ Шифр:	Зургийн дугаар: ГДГ-117	Огноо: 2024.04.15

67-р цэгийн дулааны худаг ДХ-15.1 /ТК-10/
масштаб 1:40

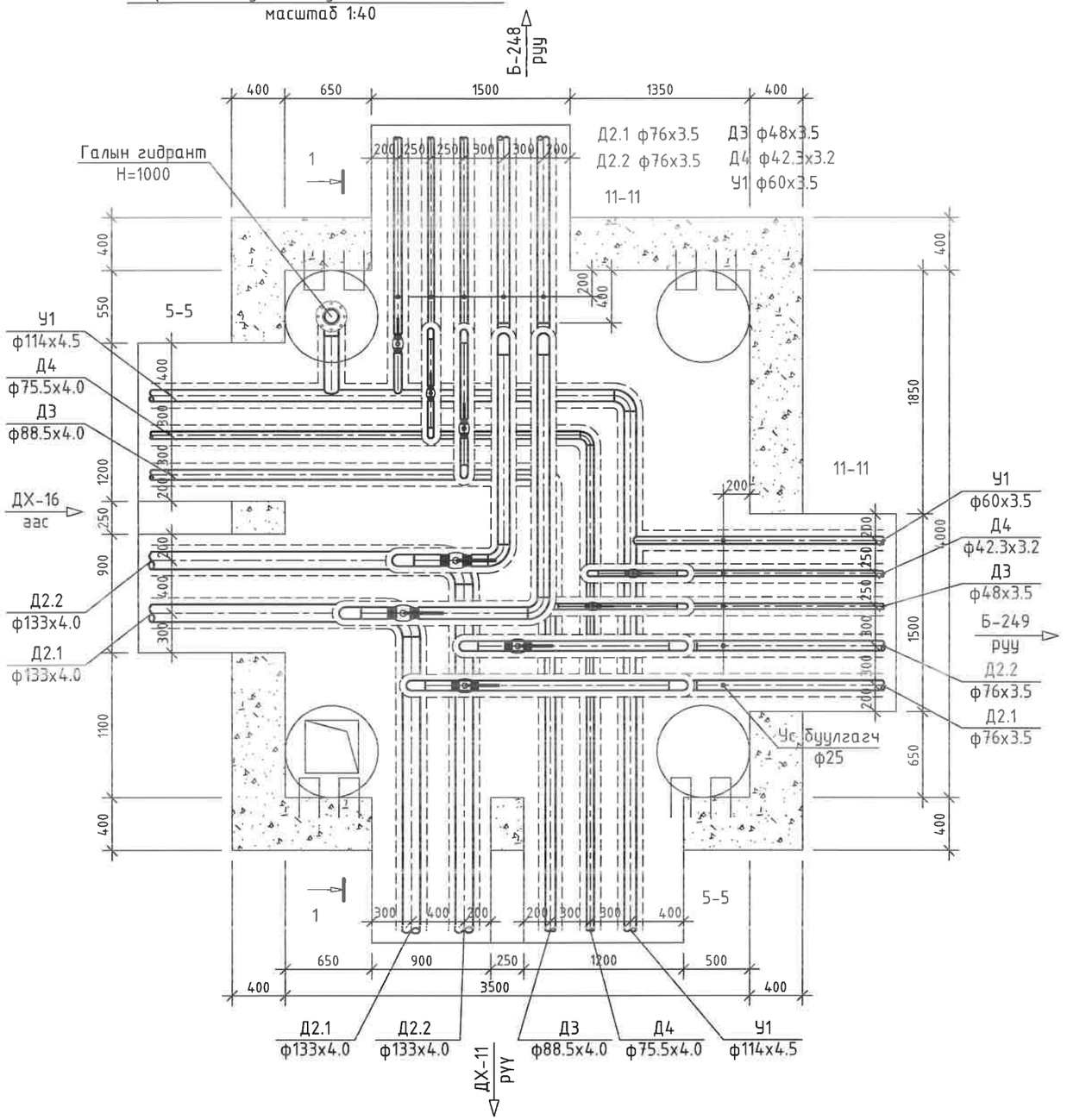

Д/д	Огноо	Засвар өөрчлөлт

"ДНТ" ХХК	Улаанбаатар хот. Баянгол дүүрэг. 11-р хороо. Энэбишийн аргын чөлөө. "Очир хотхон" 78-204 dnthhk@gmail.com Утас: 7604 4780	
Инженер		М.Буянхишиг
Гүйцэтгэсэн		Э.Бат-Эрдэнэ
Шалгасан		Л.Энхсайхан

Төв аймаг. Зуунмод сум.
ХАЛААЛТЫН 1-Р ХЭСГИЙН ХОЁРДУГААР ХЭЛХЭЭНИЙ ШУГАМ СҮЛЖЭЭ.

ДХ-15.1-ийн байгууламт

Масштаб:	Зургийн дугаар	Огноо:
1:40	ГДГ-118	2024.04.15
ЕГ Шифр: ДНТ-10-1/2019.24	ТГ Шифр:	Хуудас 161

118

ТАЙЛБАР:

А3

ТАЙЛБАР:

67-р цэгийн дулааны худаг ДХ-15.1
Огтлол 1-1 масштаб 1:40

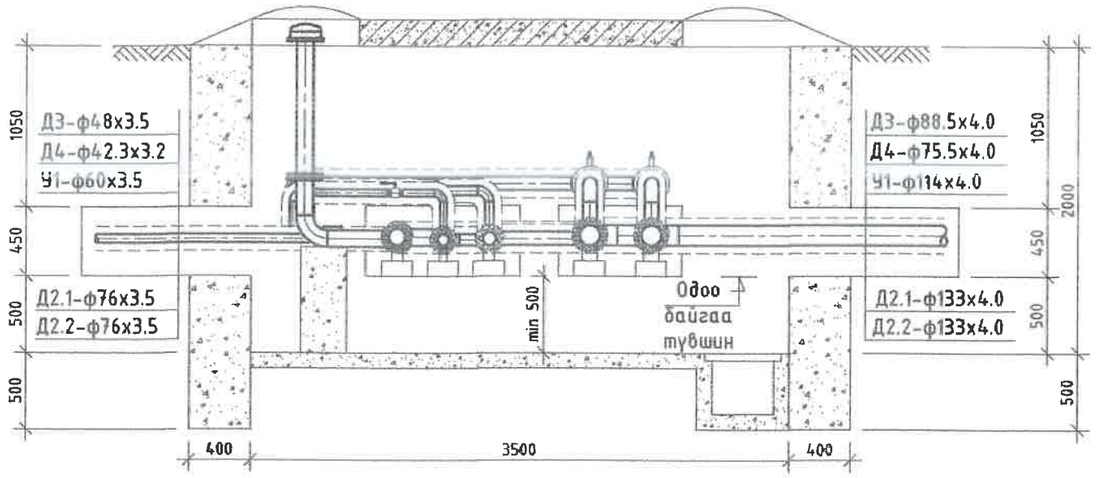

ДХ-15.1 худгийн материалын түүвэр

№	Тэмдэглэгээ	Материалын нэр	х/н	Тоо ширхэг	Нэгж жин, кг	Тайлбар
1		Ган бөмбөлгөн хаалт ф65мм	ш	4	4.5	
2		Ган бөмбөлгөн хаалт ф50мм	ш	2	3	
3		Ган бөмбөлгөн хаалт ф40мм	ш	2	2.1	
4		Ган бөмбөлгөн хаалт ф32мм	ш	2	1.4	
5	Серия 4.903-10 вып1	Хэвэлмэл ган отвод, 90° ф125мм	ш	2	3.8	
6		Хэвэлмэл ган отвод, 90° ф65мм	ш	14	1.1	
7		Хэвэлмэл ган отвод, 90° ф100мм /цайрдсан/	ш	1	2.4	
8		Хэвэлмэл ган отвод, 90° ф80мм /цайрдсан/	ш	1	1.6	
9		Хэвэлмэл ган отвод, 90° ф65мм /цайрдсан/	ш	1	1.1	
10		Хэвэлмэл ган отвод, 90° ф40мм /цайрдсан/	ш	6	0.3	
11		Хэвэлмэл ган отвод, 90° ф32мм /цайрдсан/	ш	6	0.2	
12	Ус буулгах	Ус буулгах ган хаалт ф25мм /патруб/	ш	10	1	
13		Галын гидрант Н=1000 /гуравлагч, бетон тулгуур/	ком	1		
14		4000х3500х2000(h) хэмжээтэй ТК-10 маягийн дулааны худаг ДХ-15.1	ком	1		ГДГ-136 -с уз
15		Төмөр бетон ялуу ДЯ-18	ш	6	120	
16		Төмөр бетон ялуу Я-18	ш	8	75	
17		Төмөр бетон ялуу ПР-18	ш	1	304	
18		Төмөр бетон ялуу ПР-22	ш	2	364	
19		Төмөр бетон ялуу Я-22	ш	4	95	

Д/д	Огноо	Засвар өөрчлөлт

"ДНТ" ХХК

Улаанбаатар хот.
Баянгол дүүрэг. 11-р хороо.
Энэбишийн өргөн чөлөө.
"Очир хотхон" 78-204
dnthhk@gmail.com
Утас: 7604 4780

Инженер		Л.Энхсайхан
Гүйцэтгэсэн		Э.Бат-Эрдэнэ
Шалгасан		М.Буянхишиг

Төв аймаг. Зуунмод сум.
ХАЛААЛТЫН 1-Р ХЭСГИЙН ХОЁРДУГААР ХЭЛХЭЭНИЙ ШУГАМ СҮЛЖЭЭ.

ДХ-15.1-ийн огтлол 1-1, материалын түүвэр

Масштаб:	Зургийн дугаар	Огноо:
1:40	ГДГ-119	2024.04.15
ЕГ Шифр: ДНТ-10-1/2019.24	ТГ Шифр:	Хуудас 161

А3

70-р цэгийн дулааны худаг ДХ-11 /ТК-10/
масштаб 1:40

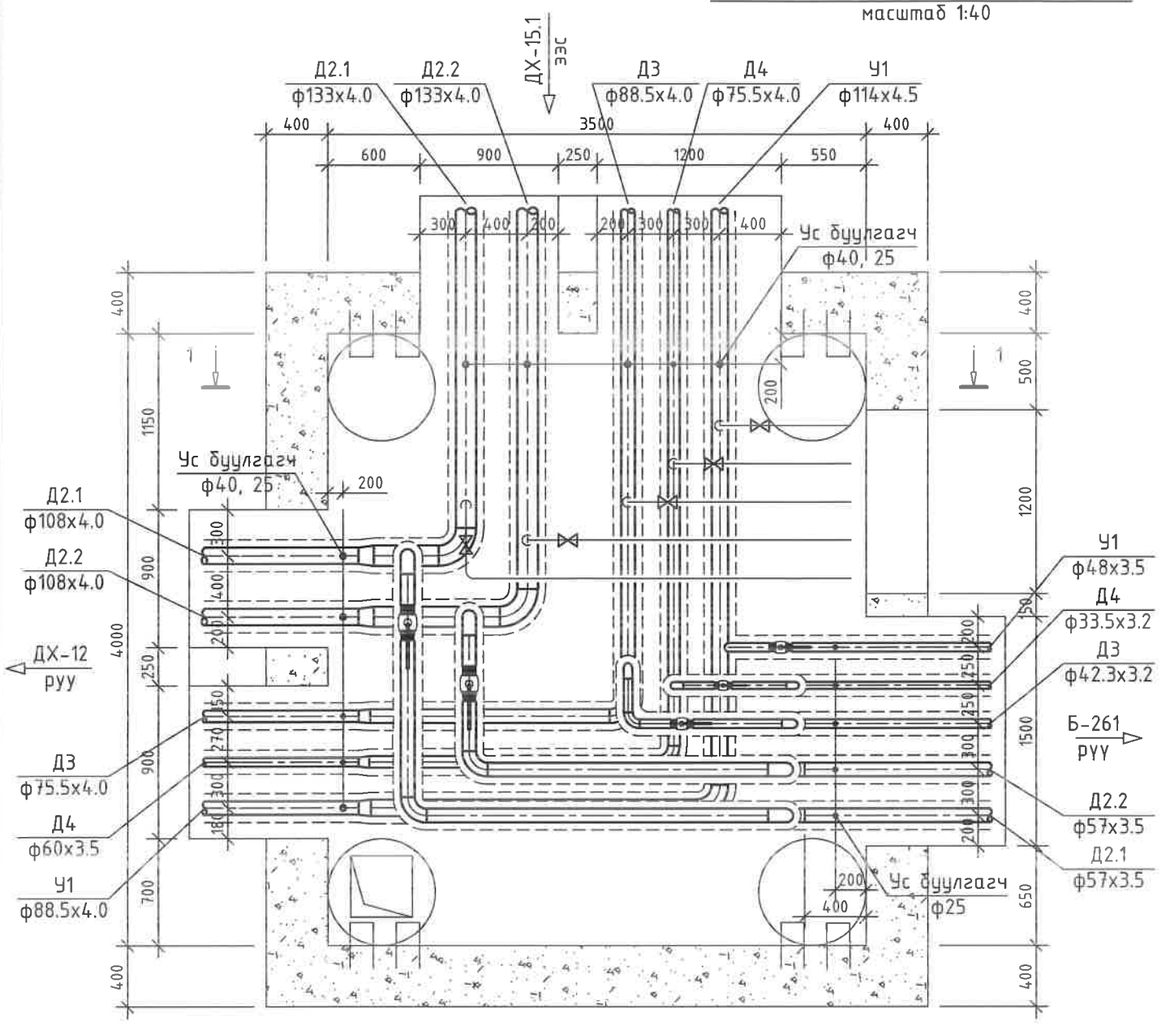

70-р цэгийн дулааны худаг ДХ-11
Огтлол 1-1 масштаб 1:40

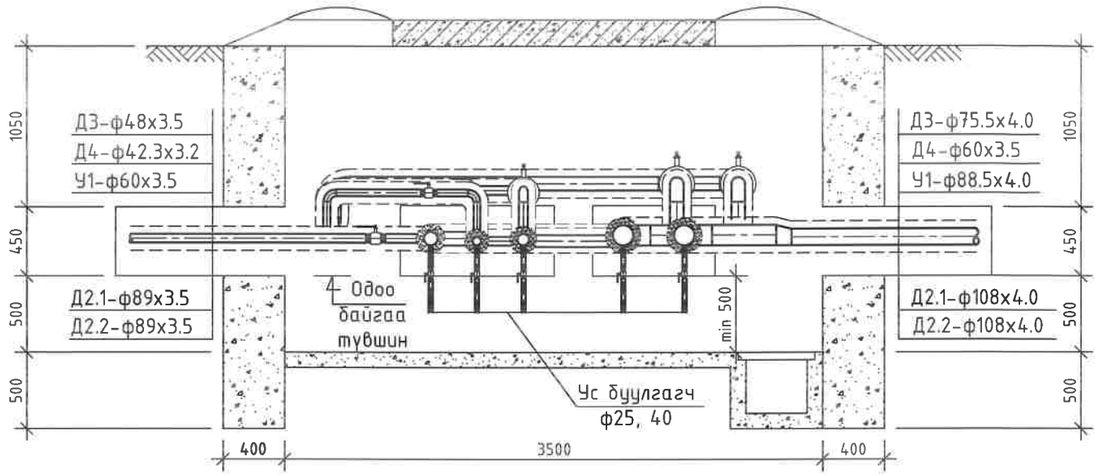

ДХ-11 худгийн материалын түүвэр

№	Тэмдэглэгээ	Материалын нэр	х/н	Тоо ширхэг	Нэгж жин, кг	Тайлбар
1		Ган бөмбөлгөн хаалт ф50мм	ш	2	3	
2		Ган бөмбөлгөн хаалт ф40мм	ш	1	2.1	
3		Ган бөмбөлгөн хаалт ф32мм	ш	1	1.4	
4		Ган бөмбөлгөн хаалт ф25мм	ш	1	1	
5	Серия 4.903-10 вып1	Хэвэлмэл ган отвод, 90° ф125мм	ш	2	3.8	
6		Хэвэлмэл ган отвод, 90° ф50мм	ш	8	0.6	
7		Хэвэлмэл ган отвод, 90° ф100мм /цайрдсан/	ш	1	2.4	
8		Хэвэлмэл ган отвод, 90° ф80мм /цайрдсан/	ш	1	1.6	
9		Хэвэлмэл ган отвод, 90° ф65мм /цайрдсан/	ш	1	1.1	
10		Хэвэлмэл ган отвод, 90° ф32мм /цайрдсан/	ш	4	0.2	
11		Хэвэлмэл ган отвод, 90° ф25мм /цайрдсан/	ш	3	0.1	
12		Хэвэлмэл ган шилжвэр ф125/100мм	ш	2	1.93	
13		Хэвэлмэл ган шилжвэр ф100/80мм /цайрдсан/	ш	1	0.92	
14		Хэвэлмэл ган шилжвэр ф80/65мм /цайрдсан/	ш	1	0.6	
15		Хэвэлмэл ган шилжвэр ф65/50мм /цайрдсан/	ш	1	0.431	
16	Ус буулгах	Ус буулгах ган хаалт ф40мм /патруб/	ш	7	2.1	
17		Ус буулгах ган хаалт ф25мм /патруб/	ш	8	1	
18		Хэрэглэгчийн шугам холбох	ш	5		
19		4000х3500х2000(h) хэмжээтэй ТК-10 маягийн дулааны худаг ДХ-11	ком	1		ГДГ-136 -с үз
20		Төмөр бетон ялуу ДЯ-18	ш	8	120	
21		Төмөр бетон ялуу Я-18	ш	8	75	
22		Төмөр бетон ялуу ПР-22	ш	1	364	
23		Төмөр бетон ялуу Я-22	ш	2	95	

УБ. БГД 11-р хороо Энэбишийн өргөн чөлөө 78-р байр 204 тоот
Утас: 7604 4780
"ДНТ" ХХК

Төв аймаг Зуунмод сум.
ХАЛААЛТЫН 1-Р ХЭСГИЙН ХОЁРДУГААР ХЭЛХЭЭНИЙ ШУГАМ СУЛЖЭЭ

ДХ-11-ийн байгууламж, огтлол 1-1, материалын түүвэр

Үе шат: А.З

Инженер		М.Буянхишиг	ЕГ Шифр: ДНТ-10-1/2019.24	Масштаб: М 1:40	Хуудас: 1/1
Гүйцэтгэсэн		Э.Бат-Эрдэнэ			
Шалгасан		Л.Энхсайхан	ТГ Шифр:	Зургийн дугаар: ГДГ-120	Огноо: 2024.04.15

73-р цэгийн дулааны худаг ДХ-12 /ТК-8/
масштаб 1:40

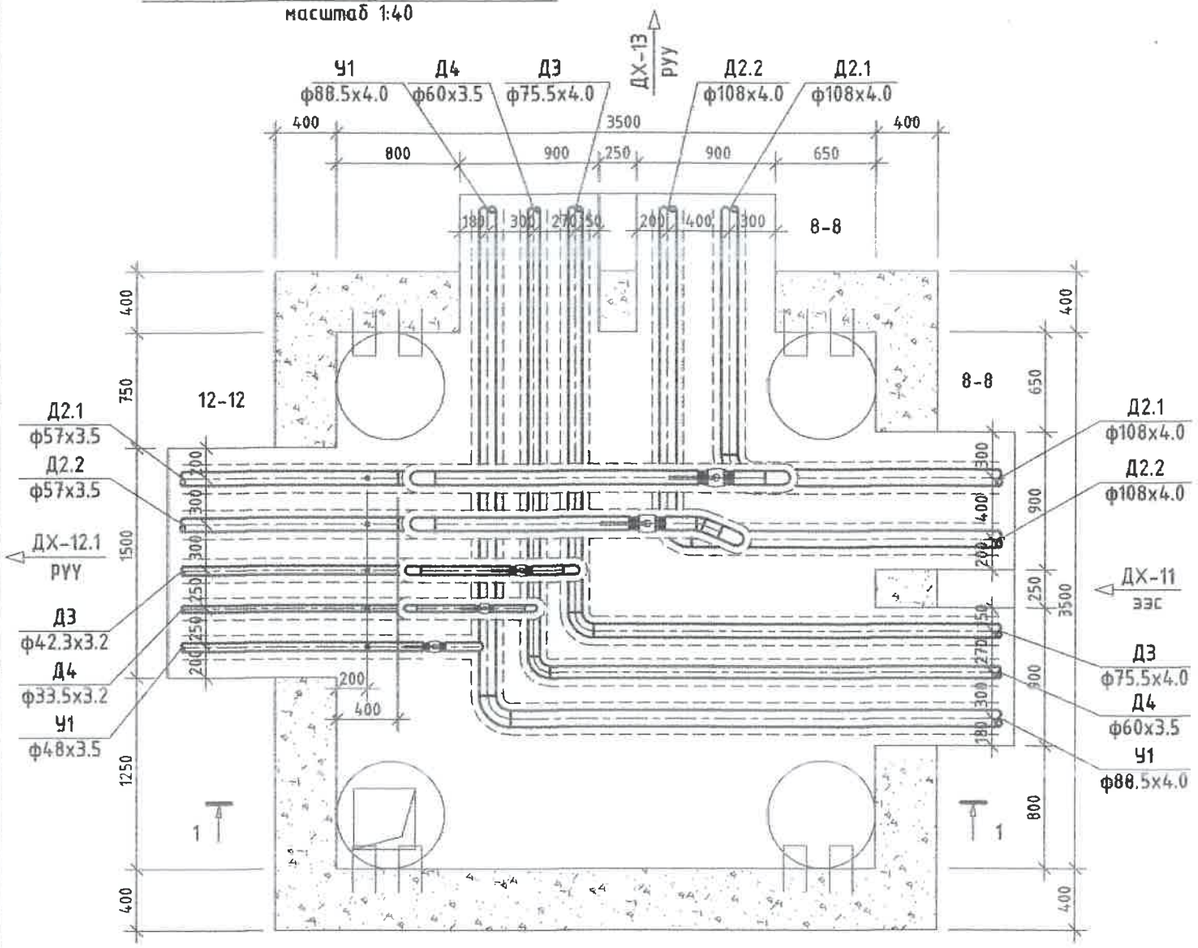

73-р цэгийн дулааны худаг ДХ-12
Огтлол 1-1 масштаб 1:40

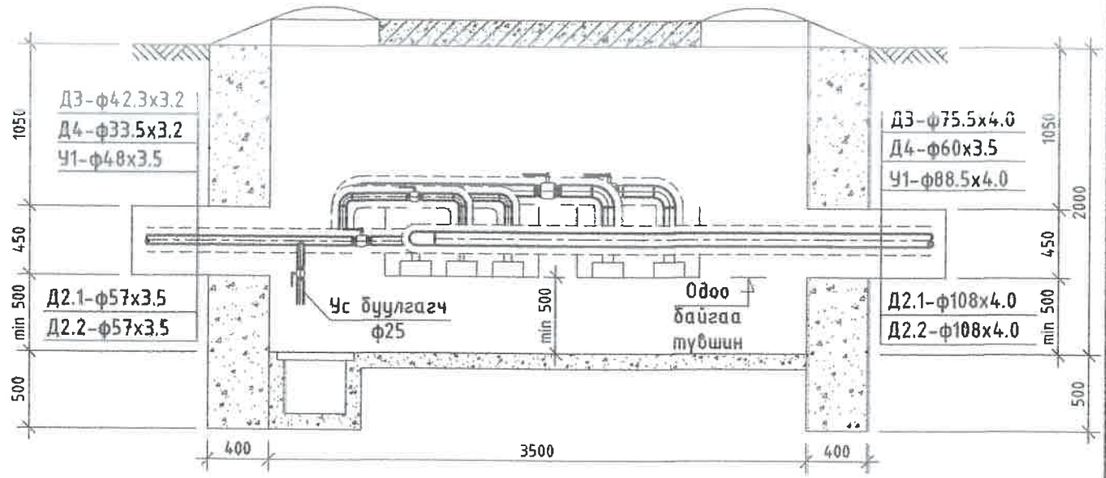

ДХ-12 худгийн материалын түүвэр

№	Тэмдэглэгээ	Материалын нэр	х/н	Тоо ширхэг	Нэгж жин, кг	Тайлбар
1		Ган бөмбөлгөн хаалт ф50мм	ш	2	3	
2		Ган бөмбөлгөн хаалт ф40мм	ш	1	2.1	
3		Ган бөмбөлгөн хаалт ф32мм	ш	1	1.4	
4		Ган бөмбөлгөн хаалт ф25мм	ш	1	1	
5	Серия 4.903-10 вып1	Хэвэлмэл ган отвод, 90° ф100мм	ш	2	2.4	
6		Хэвэлмэл ган отвод, 90° ф50мм	ш	6	0.6	
		Хэвэлмэл ган отвод, 22.5° ф50мм	ш	1	0.6	
7		Хэвэлмэл ган отвод, 90° ф80мм /цайрдсан/	ш	1	1.6	
8		Хэвэлмэл ган отвод, 90° ф65мм /цайрдсан/	ш	1	1.1	
9		Хэвэлмэл ган отвод, 90° ф50мм /цайрдсан/	ш	1	0.6	
10		Хэвэлмэл ган отвод, 90° ф32мм /цайрдсан/	ш	3	0.2	
11		Хэвэлмэл ган отвод, 90° ф25мм /цайрдсан/	ш	3	0.1	
12	Ус буулгах	Ус буулгах ган хаалт ф25мм /патруб/	ш	5	1	
13		3500х3500х2000(h) хэмжээтэй ТК-8 маягийн дулааны худаг ДХ-12	ком	1		ГДГ-134 -с үз
14		Төмөр бетон ялуу ДЯ-18	ш	8	120	
15		Төмөр бетон ялуу Я-18	ш	8	75	
16		Төмөр бетон ялуу ПР-22	ш	1	364	
17		Төмөр бетон ялуу Я-22	ш	2	95	

УБ. БГД 11-р хороо
Энэбишийн арган чөлөө
78-р байр 204 тоот
Утас: 7604 4780
"ДНТ" ХХК

Төв аймаг. Зуунмод сум.
ХАЛААЛТЫН 1-Р ХЭСГИЙН ХОЁРДУГААР ХЭЛХЭЭНИЙ ШУГАМ СУЛЖЭЭ

ДХ-12-ийн байгууламт, огтлол 1-1, материалын түүвэр

Үе шат: А.Э

Инженер		Л.Энхсайхан	ЕГ Шифр: ДНТ-10-1/2019.24	Масштаб: М 1:40	Хуудас: 161
Гүйцэтгэсэн		Э.Бат-Эрдэнэ			
Шалгасан		М.Буянхишиг	ТГ Шифр:	Зургийн дугаар: ГДГ-121	Огноо: 2024.04.15

А3

84-р цэгийн дулааны худаг ДХ-12.1 /ТК-5/
масштаб 1:40

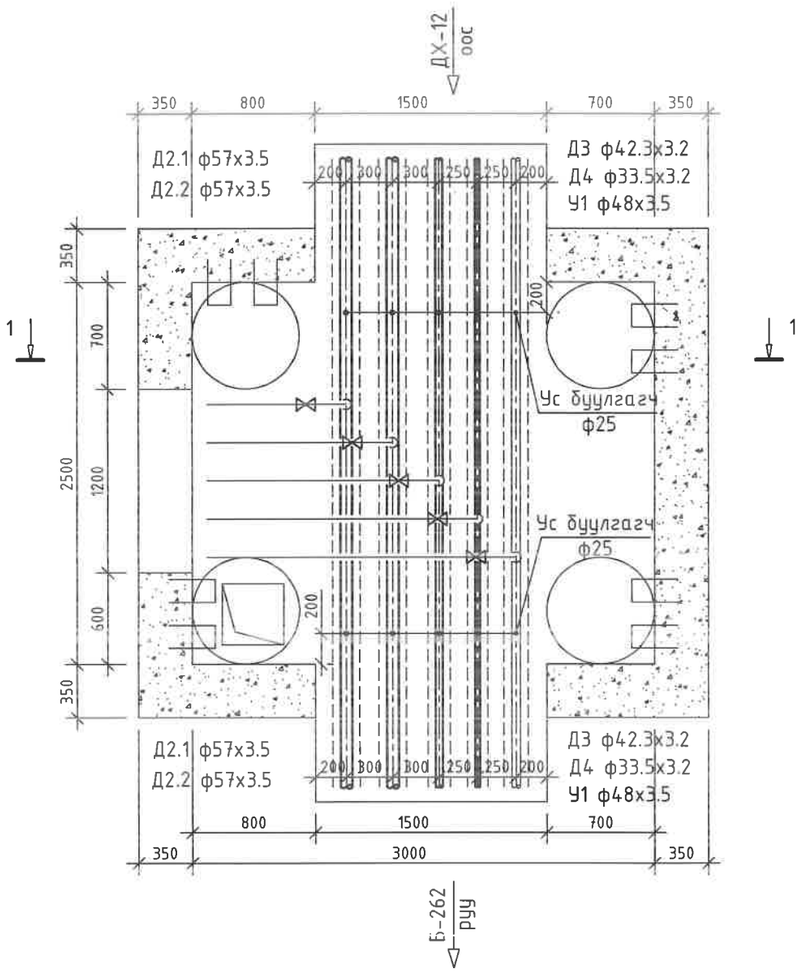

84-р цэгийн дулааны худаг ДХ-12.1
Огтлол 1-1 масштаб 1:40

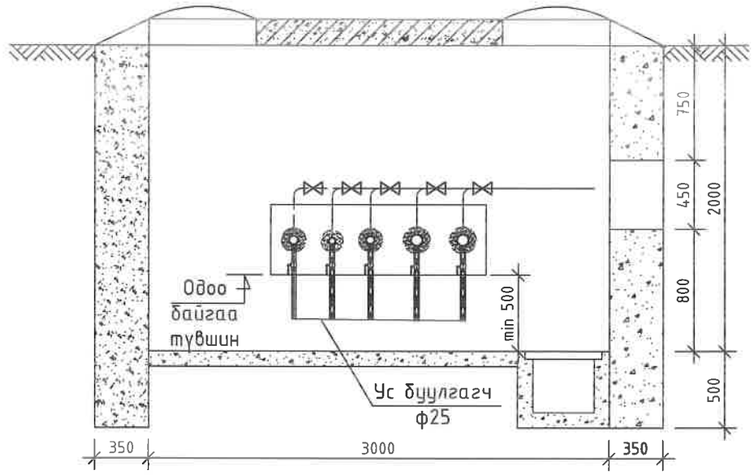

ДХ-12.1 худгийн материалын түүвэр

№	Тэмдэглэгээ	Материалын нэр	х/н	Тоо ширхэг	Нэгж жин, кг	Тайлбар
1	Г-991-1 вып 2	3000х2500х2000(h) хэмжээтэй ТК-5 маягийн дулааны худаг ДХ-12.1	ком	1		ГДГ-131 -с үз
2		Төмөр бетон ялуу ДЯ-18	ш	2	120	
3		Төмөр бетон ялуу Я-18	ш	1	75	
4		Төмөр бетон ялуу ПР-22	ш	2	364	
5		Төмөр бетон ялуу Я-22	ш	2	95	
6	Ус буулгах	Ус буулгах ган хаалт ф25мм /патруб/	ш	10	1	
7		Хэрэглэгчийн шугам холбох	ш	5		

УБ. БГД 11-р хороо
Энэбишийн өргөн чөлөө
78-р байр 204 тоот
Утас: 7604 4780
"ДНТ" ХХК

Төв аймаг. Зуунмод сум.
ХАЛААЛТЫН 1-Р ХЭСГИЙН ХОЁРДУГААР ХЭЛХЭЭНИЙ ШУГАМ СҮЛЖЭЭ

ДХ-12.1-ийн байгууламж, огтлол 1-1, материалын түүвэр

Үе шат: А.З

Инженер		М.Буянхишиг	ЕГ Шифр: ДНТ-10-1/2019.24	Масштаб: М 1:40	Хуудас: 161
Гүйцэтгэсэн		Э.Бат-Эрдэнэ			
Шалгасан		Л.Энхсайхан	ТГ Шифр:	Зургийн дугаар: ГДГ-122	Огноо: 2024.04.15

А3

75-р цэгийн дулааны худаг ДХ-13 /ТК-7/
масштаб 1:40

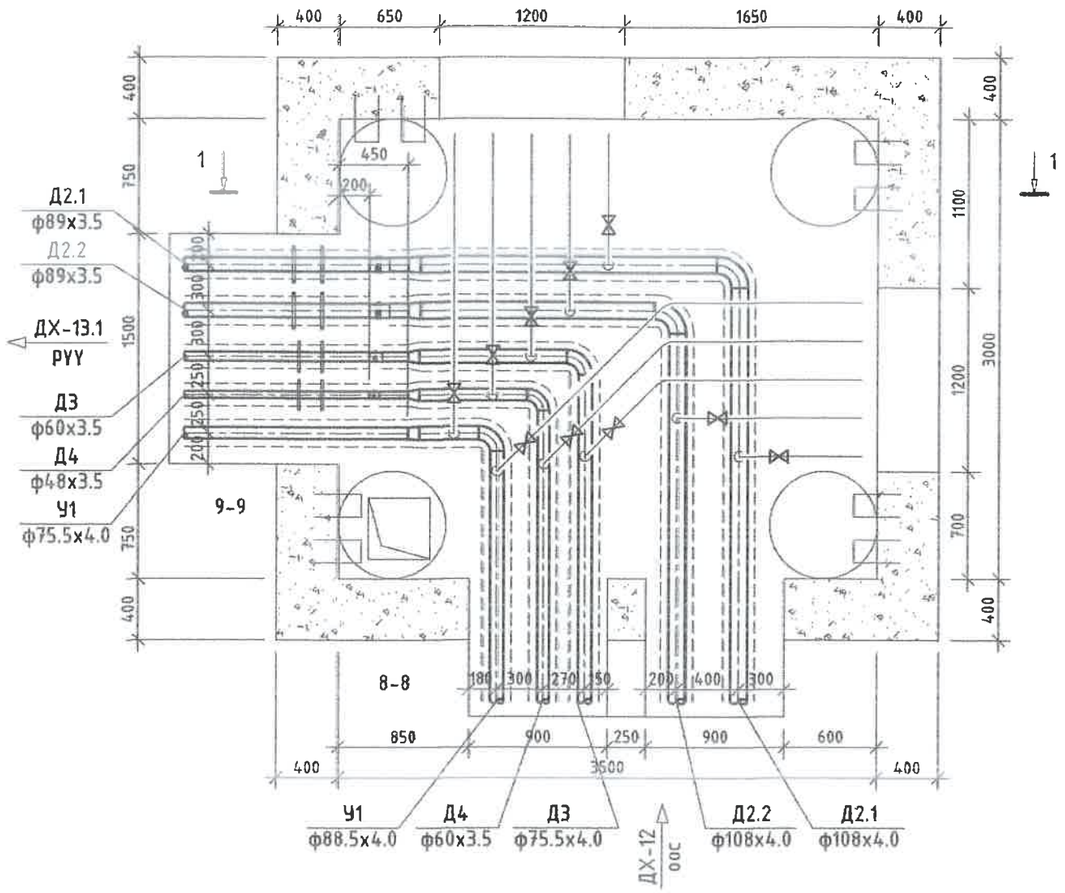

75-р цэгийн дулааны худаг ДХ-13
Огтлол 1-1 масштаб 1:40

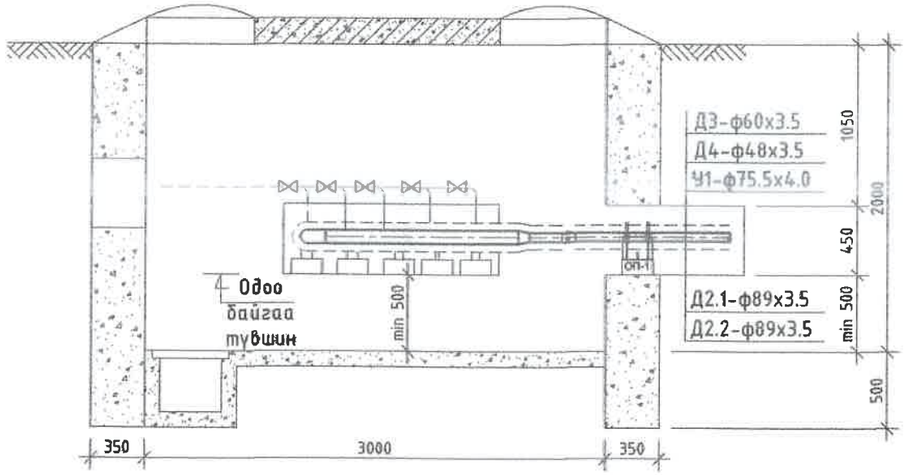

ДХ-13 худгийн материалын түүвэр

№	Тэмдэглэгээ	Материалын нэр	х/н	Тоо ширхэг	Нэгж жин, кг	Тайлбар
1	Серия 4.903-10 вып1	Хэвэлмэл ган отвод, 90° ф100мм	ш	2	2.4	
2		Хэвэлмэл ган отвод, 90° ф80мм /цайрдсан/	ш	1	1.6	
3		Хэвэлмэл ган отвод, 90° ф65мм /цайрдсан/	ш	1	1.1	
4		Хэвэлмэл ган отвод, 90° ф50мм /цайрдсан/	ш	1	0.6	
5		Хэвэлмэл ган шилжвэр ф100/80мм	ш	2	0.92	
6		Хэвэлмэл ган шилжвэр ф80/65мм /цайрдсан/	ш	1	0.6	
7		Хэвэлмэл ган шилжвэр ф65/50мм /цайрдсан/	ш	1	0.43	
8		Хэвэлмэл ган шилжвэр ф50/40мм /цайрдсан/	ш	1	0.3	
9		Сильфон компенсатор ф80мм	ш	2		
10		Сильфон компенсатор ф50мм	ш	1		
11		Сильфон компенсатор ф40мм	ш	1		
12		Чиглүүлэгч тулгуур	ш	8		

Сильфон компенсатор

№	Марк	Материалын нэр	х/н	Тоо ширхэг	мПа	ΔL	Чиглүүлэх тулгуур	Тоо ширхэг	жин кг
1	PRRO-1	Сильфон компенсатор ф80	ш	2	1.6	70	ЧТ-12 НПО-80	4	4.3
2	PRRO-1	Сильфон компенсатор ф50	ш	1	1.6	40	ЧТ-12 НПО-50	2	3.8
3	PRRO-1	Сильфон компенсатор ф40	ш	1	1.6	30	ЧТ-12 НПО-40	2	3.8

13	Г-991-1 вып 2	3000х3500х2000(h) хэмжээтэй ТК-7 маягийн дулааны худаг ДХ-13	ком	1		ГДГ-133 -с үз
14		Төмөр бетон ялуу ДЯ-18	ш	6	120	
15		Төмөр бетон ялуу Я-18	ш	8	75	
16		Төмөр бетон ялуу ПР-18	ш	1	75	
17		Төмөр бетон ялуу ПР-22	ш	1	364	
18		Төмөр бетон ялуу Я-22	ш	2	95	
19		Хэрэглэгчийн шугам холбох	ш	10		

ЧБ, БГД 11-р хороо
Энэбишийн арвин чөлөө
78-р байр 204 тоот
Утас: 7604 4780
"ДНТ" ХХК

Төв аймаг. Зуунмод сум.
ХАЛААЛТЫН 1-Р ХЭСГИЙН ХОЁРДУГААР ХЭЛХЭЭНИЙ ШУГАМ СУЛЖЭЭ

ДХ-13-ийн байгууламж, огтлол 1-1, материалын түүвэр

Үе шат: А.Э

Инженер		Л.Энхсайхан	ЕГ Шифр: ДНТ-10-1/2019.24	Масштаб: М 1:40	Хуудас: 161
Гүйцэтгэсэн		Э.Бат-Эрдэнэ			
Шалгасан		М.Буянхишиг	ТГ Шифр:	Зургийн дугаар: ГДГ-123	Огноо: 2024.04.15

77-р цэгийн дулааны худаг ДХ-13.1 /ТК-6/
масштаб 1:40

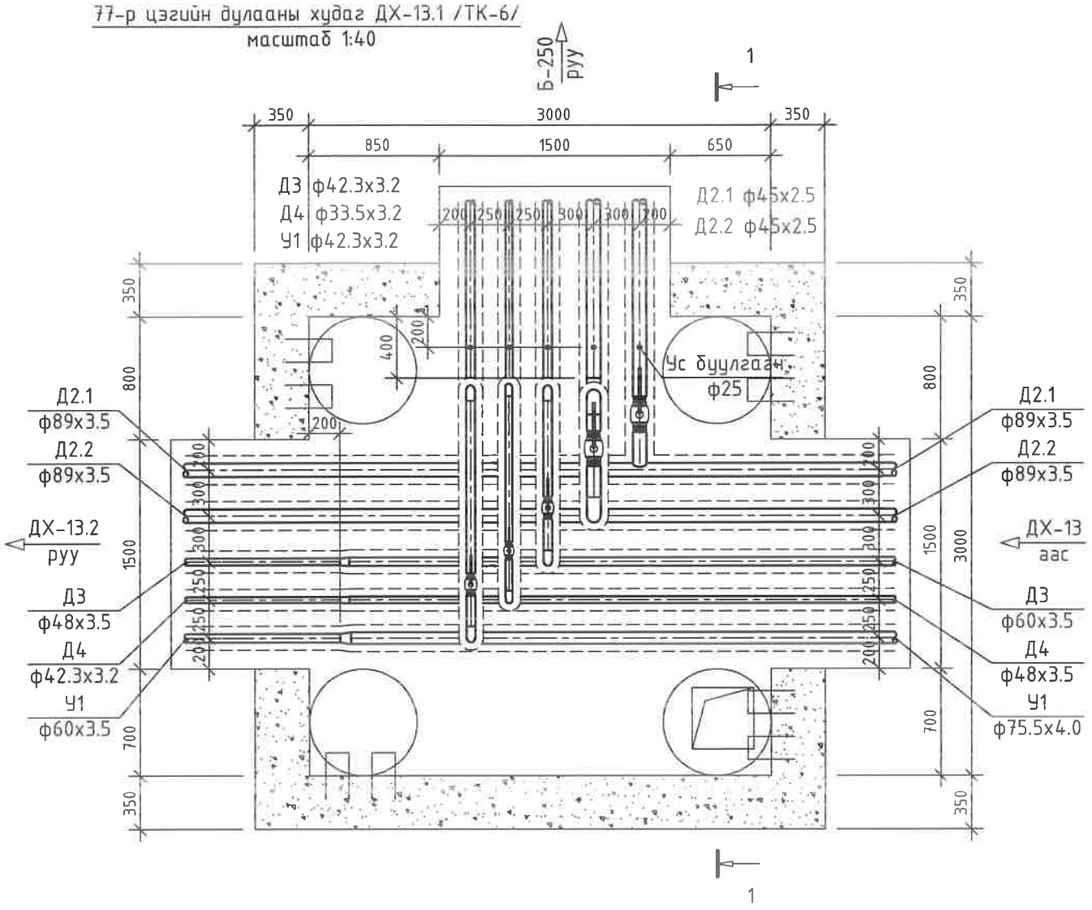

77-р цэгийн дулааны худаг ДХ-13.1
Огтлол 1-1 масштаб 1:40

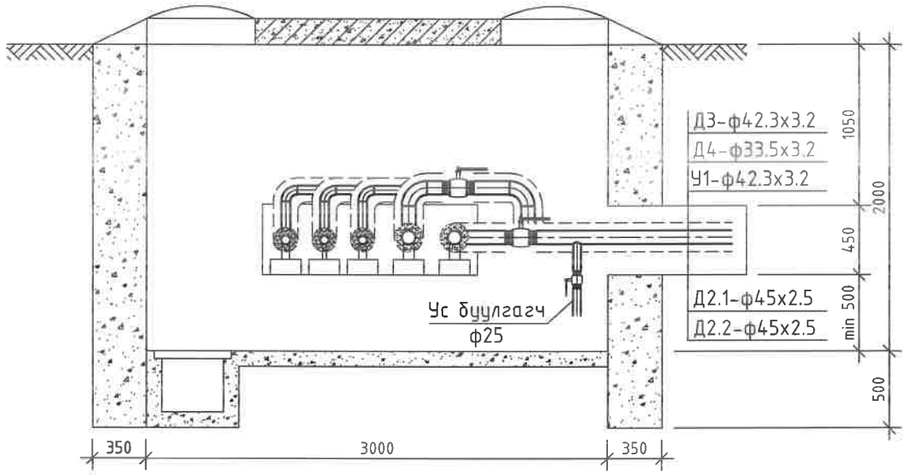

ДХ-13.1 худгийн материалын түүвэр

№	Тэмдэглэгээ	Материалын нэр	х/н	Тоо ширхэг	Нэгж жин, кг	Тайлбар
1		Ган бөмбөлгөн хаалт ф40мм	ш	2	2.1	
2		Ган бөмбөлгөн хаалт ф32мм	ш	2	1.4	
3		Ган бөмбөлгөн хаалт ф25мм	ш	1	1	
4	Серия 4.903-10 вып1	Хэвэлмэл ган отвод, 90° ф40мм	ш	3	0.3	
5		Хэвэлмэл ган отвод, 90° ф32мм /цайрдсан/	ш	6	0.2	
6		Хэвэлмэл ган отвод, 90° ф25мм /цайрдсан/	ш	3	0.1	
7		Хэвэлмэл ган шилжвэр ф65/50мм /цайрдсан/	ш	1	0.43	
8		Хэвэлмэл ган шилжвэр ф50/40мм /цайрдсан/	ш	1	0.3	
9		Хэвэлмэл ган шилжвэр ф40/32мм /цайрдсан/	ш	1	0.2	
10	Ус буулгах	Ус буулгах ган хаалт ф25мм /патрубб/	ш	5	1	
11	Г-991-1 вып 2	3000х3000х2000(h) хэмжээтэй ТК-6 маягийн дулааны худаг ДХ-13.1	ком	1		ГДГ-132 -с үз
12		Төмөр бетон ялуу ПР-22	ш	3	364	
13		Төмөр бетон ялуу Я-22	ш	3	95	

УБ. БГД 11-р хороо
Энэбишийн ерген чөлөө
78-р байр 204 тоот
Утас: 7604 4780
"ДНТ" ХХК

Төв аймаг. Зуунмод сум.
ХАЛААЛТЫН 1-Р ХЭСГИЙН ХОЁРДУГААР ХЭЛХЭЭНИЙ ШУГАМ СУЛЖЭЭ

ДХ-13.1-ийн байгуулалт, огтлол 1-1, материалын түүвэр

Үе шат: А.З

Инженер		М.Буянхишиг	ЕГ Шифр: ДНТ-10-1/2019.24	Масштаб: М 1:40	Хуудас: 161
Гүйцэтгэсэн		Э.Бат-Эрдэнэ			
Шалгасан		Л.Энхсайхан	ТГ Шифр:	Зургийн дугаар: ГДГ-124	Огноо: 2024.04.15

А3

81-р цэгийн дулааны худаг ДХ-13.2 /ТК-5/
масштаб 1:40

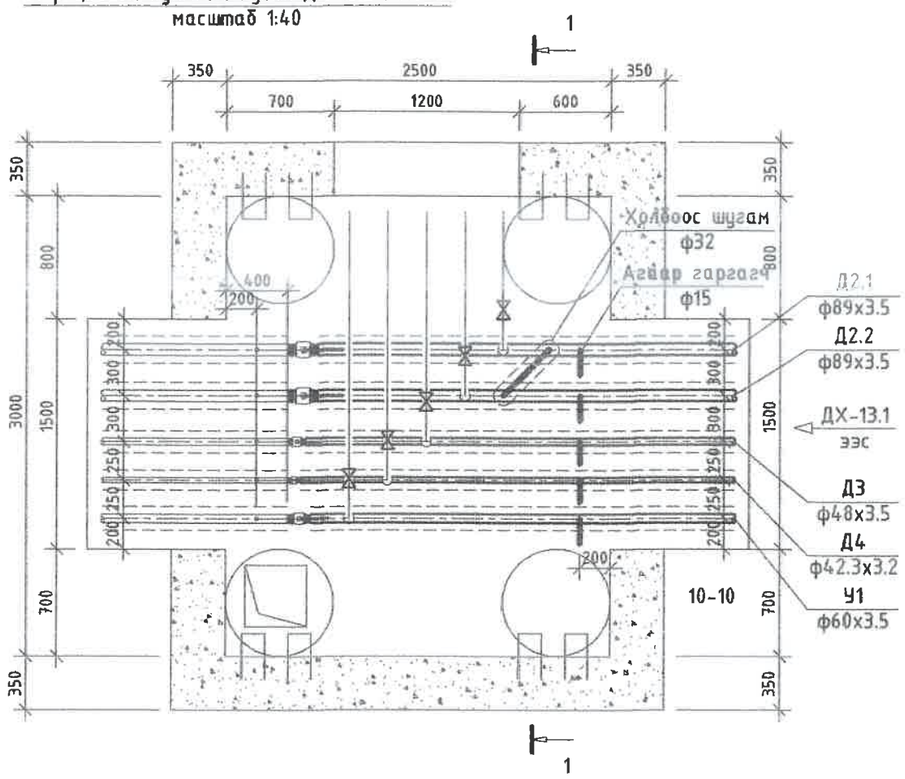

81-р цэгийн дулааны худаг ДХ-13.2
Огтлол 1-1 масштаб 1:40

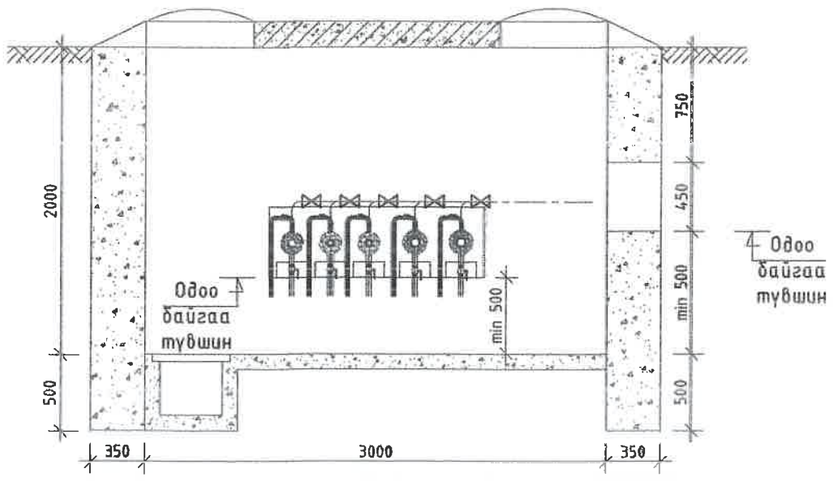

ДХ-13.2 худгийн материалын түүвэр

№	Тэмдэглэгээ	Материалын нэр	х/н	Тоо ширхэг	Нэгж жин, кг	Тайлбар
1		Ган бөмбөлгөн хаалт ф80мм	ш	2	4.5	
2		Ган бөмбөлгөн хаалт ф50мм	ш	1	3	
3		Ган бөмбөлгөн хаалт ф40мм	ш	1	2.1	
4		Ган бөмбөлгөн хаалт ф32мм	ш	1	1.4	
5		Агаар гаргах вентиль ф15мм /патруб, 2ш отвод/	ш	5	0.6	
6		Ус буулгах ган хаалт ф25мм /патруб/	ш	5	1	
7	Хөлбөөс шугам	Ган бөмбөлгөн хаалт, ф32мм	ш	2	1.4	
8		Хэвэлмэл ган отвод, 90° ф32мм	ш	4	0.2	
9		Хяналтын хаалт ф15мм /патруб, 2ш отвод/	ш	1	0.6	
10		Ган хоолой ф32мм	у/м	1	1.79	
11	Г-991-1 вып 2	3000х2500х2000(h) хэмжээтэй ТК-5 маягийн дулааны худаг ДХ-13.2	ком	1		ГДГ-131 -с үз
12		Төмөр бетон ялуу ПР-22	ш	2	364	
13		Төмөр бетон ялуу Я-22	ш	2	95	
14		Төмөр бетон ялуу ДЯ-18	ш	2	120	
15		Төмөр бетон ялуу Я-18	ш	1	75	
16		Хэрэглэгчийн шугам холбох	ш	10		

УБ, БГД 11-р хороо
Энэбишийн арган чөлөө
78-р байр 204 тоот
Утас: 7604 4780

"ДНТ" ХХК

Төв аймаг. Зүүнмод сум.
ХАЛААЛТЫН 1-Р ХЭСГИЙН ХОЁРДУГААР ХЭЛХЭЭНИЙ ШУГАМ СУЛЖЭЭ

ДХ-13.2-ийн байгууламж, огтлол 1-1, материалын түүвэр

Үе шат: А.З

Инженер		Л.Энхсайхан	ЕГ Шифр: ДНТ-10-1/2019.24	Масштаб: М 1:40	Хуудас: 161
Гүйцэтгэсэн	Бат-Эрдэнэ	Э.Бат-Эрдэнэ	ТГ Шифр:	Зургийн дугаар: ГДГ-125	Огноо: 2024.04.15
Шалгасан		М.Буянхишиг			

А3

43-р цэгийн дулааны худаг ДХ-21 /ТК-12/
масштаб 1:40

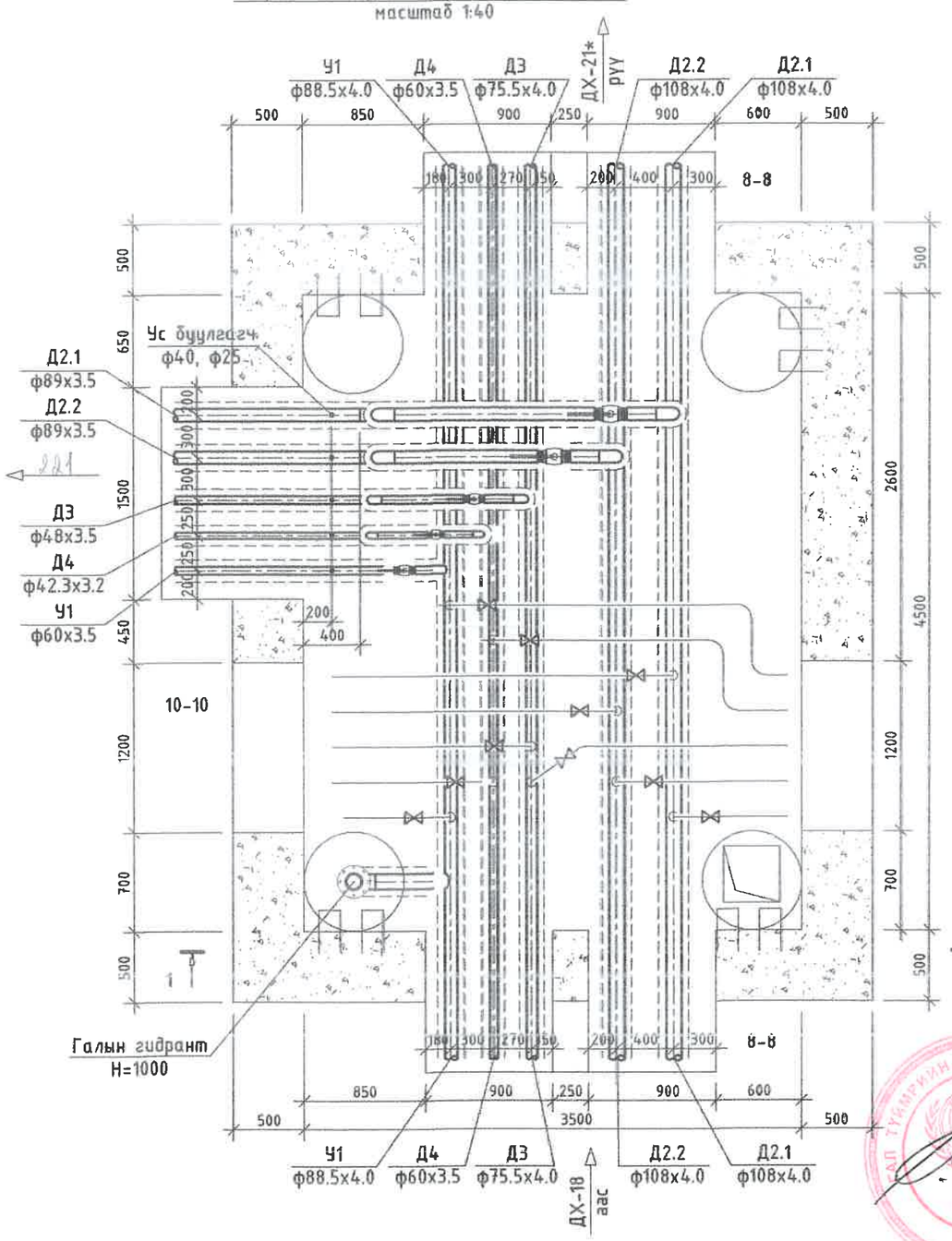

43-р цэгийн дулааны худаг ДХ-21
Огтлол 1-1 масштаб 1:40

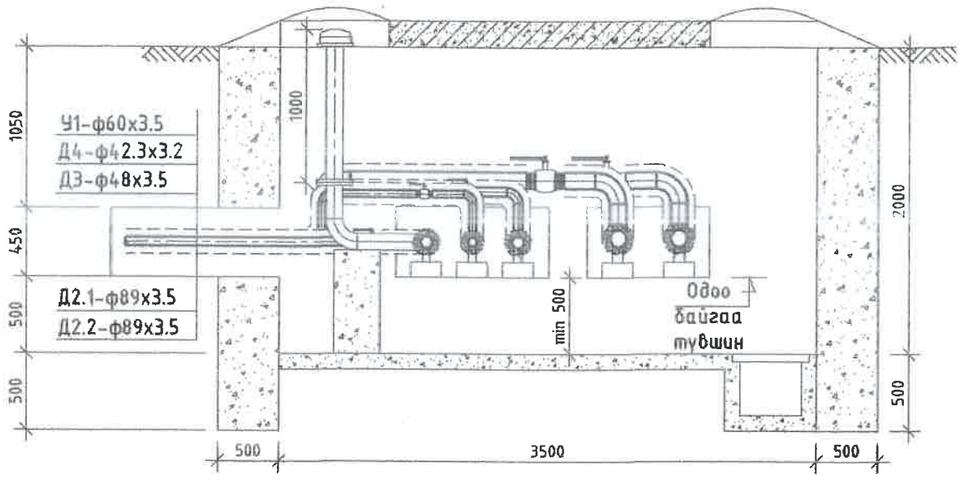

ДХ-21 худгийн материалын түүвэр

№	Тэмдэглэгээ	Материалын нэр	х/н	Тоо ширхэг	Нэгж жин, кг	Тайлбар
1		Ган бөмбөлгөн хаалт ф80мм	ш	2	6	
2		Ган бөмбөлгөн хаалт ф50мм	ш	1	3	
3		Ган бөмбөлгөн хаалт ф40мм	ш	1	2.1	
4		Ган бөмбөлгөн хаалт ф32мм	ш	1	1.4	
5	Серия 4.903-10 вып1	Хэвэлмэл ган отвод, 90° ф80мм	ш	6	1.6	
6		Хэвэлмэл ган отвод, 90° ф40мм /цайрдсан/	ш	3	0.3	
7		Хэвэлмэл ган отвод, 90° ф32мм /цайрдсан/	ш	3	0.2	
8	Ус буургах	Ус буургах ган хаалт ф40мм /патруб/	ш	2	2.1	
9		Ус буургах ган хаалт ф25мм /патруб/	ш	3	1	
10		Хэрэглэгчийн шугам холбох	ш	10		
11		Галын гидрант H=1000 /гуравлагч, бетон тулгуур/	ком	1		
12		4500х3500х2000(h) хэмжээтэй ТК-12 маягийн дулааны худаг ДХ-21	ком	1		ГДГ-137 -с үз
13		Төмөр бетон ялуу ПР-22	ш	1	364	
14		Төмөр бетон ялуу Я-22	ш	2	95	
15		Төмөр бетон ялуу ДЯ-18	ш	10	120	
16		Төмөр бетон ялуу Я-18	ш	10	75	

ДНТ
УБ. БГД 11-р хороо Энэбишийн аргын чулуу 78-р байр 204 тоот
Утас: 7604 4780
"ДНТ" ХХК

Төв аймаг. Зуунмод сум.
ХАЛААЛТЫН 1-Р ХЭСГИЙН ХОЁРДУГААР ХЭЛХЭЭНИЙ ШУГАМ СУЛЖЭЭ

ДХ-21-ийн байгууламт, огтлол 1-1, материалын түүвэр

Үе шат: А,З

Инженер		Л.Энхсайхан	ЕГ Шифр: ДНТ-10-1/2019.24	Масштаб: М 1:40	Хуудас: 161
Гүйцэтгэсэн		З.Бат-Эрдэнэ	ТГ Шифр:	Зургийн дугаар: ГДГ-126	Огноо: 2024.04.15
Шалгасан		М.Буянхишиг			

45-р цэгийн дулааны худаг ДХ-21* /ТК-8/
масштаб 1:40

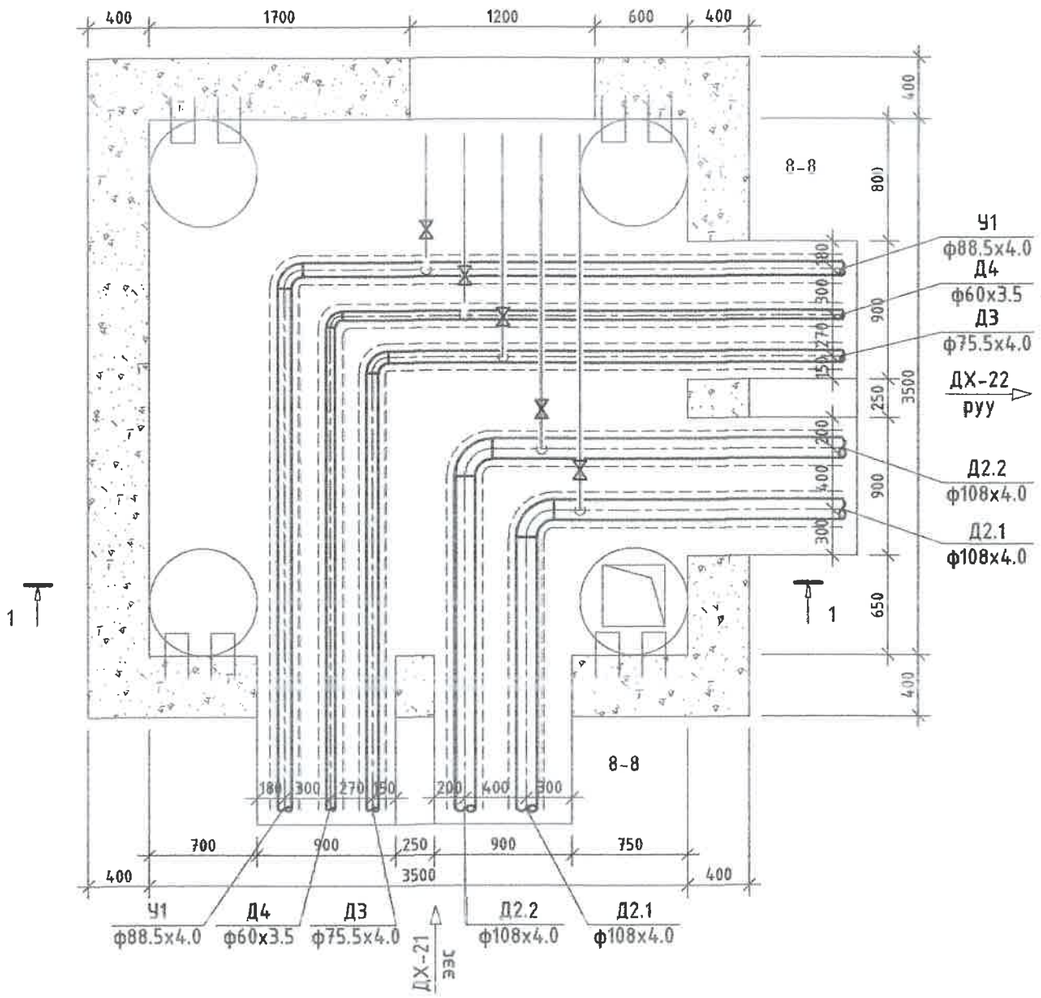

45-р цэгийн дулааны худаг ДХ-21*
Огтлол 1-1 масштаб 1:40

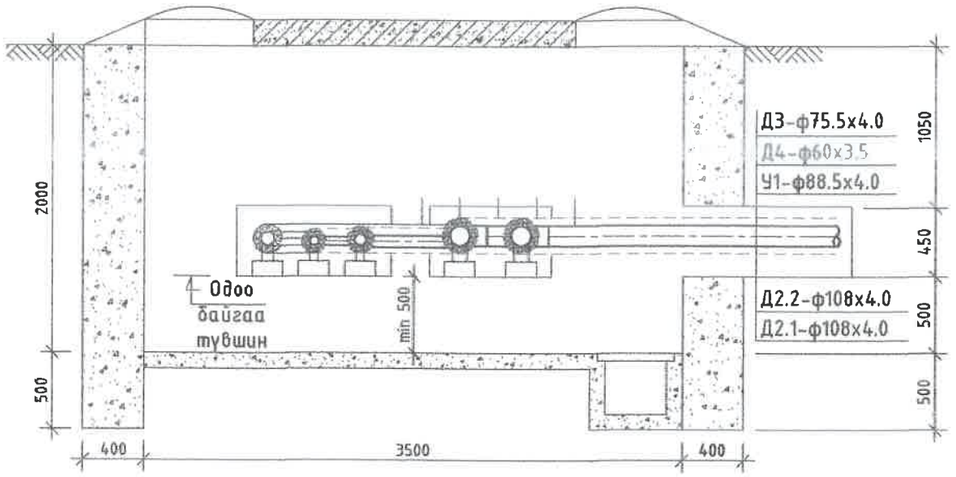

ДХ-21* худгийн материалын түүвэр

№	Тэмдэглэгээ	Материалын нэр	х/н	Тоо ширхэг	Нэгж жин, кг	Тайлбар
1	Серия 4.903-10 вып1	Хэвэлмэл ган отвод, 90° ф100мм	ш	2	2.4	
2		Хэвэлмэл ган отвод, 90° ф80мм /цайрдсан/	ш	1	1.6	
3		Хэвэлмэл ган отвод, 90° ф65мм /цайрдсан/	ш	1	1.1	
4		Хэвэлмэл ган отвод, 90° ф50мм /цайрдсан/	ш	1	0.6	
5		Хэрэглэгчийн шугам холбох	ш	5		
6	Г-991-1 вып 2	3500х3500х2000(h) хэмжээтэй ТК-8 маягийн дулааны худаг ДХ-21*	ком	1		ГДГ-134 -с уз
7		Төмөр бетон ялуу ДЯ-18	ш	8	120	
8		Төмөр бетон ялуу Я-18	ш	10	75	
9		Төмөр бетон ялуу ПР-18	ш	1	304	

ЧБ. БГД 11-р хороо Энхбишийн аргын чөлөө 78-р байр 204 тоот Утас: 7604 4780 "ДНТ" ХХК	Төв аймаг. Зуунмод сум. ХАЛААЛТЫН 1-Р ХЭСГИЙН ХОЁРДУГААР ХЭЛХЭЭНИЙ ШУГАМ СҮЛЖЭЭ					
	ДХ-21*-ийн байгууламж, огтлол 1-1, материалын түүвэр					Үе шат: А.З
	Инженер		Л.Энхсайхан	ЕГ Шифр: ДНТ-10-1/2019.24	Масштаб: М 1:40	Хуудас: 161
	Гүйцэтгэсэн		З.Бат-Эрдэнэ	ТГ Шифр:	Зургийн дугаар: ГДГ-127	Огноо: 2024.04.15
	Шалгасан		М.Буянхишиг			

A3

50-р цэгийн дулааны худаг ДХ-22 /ТК-7/
масштаб 1:40

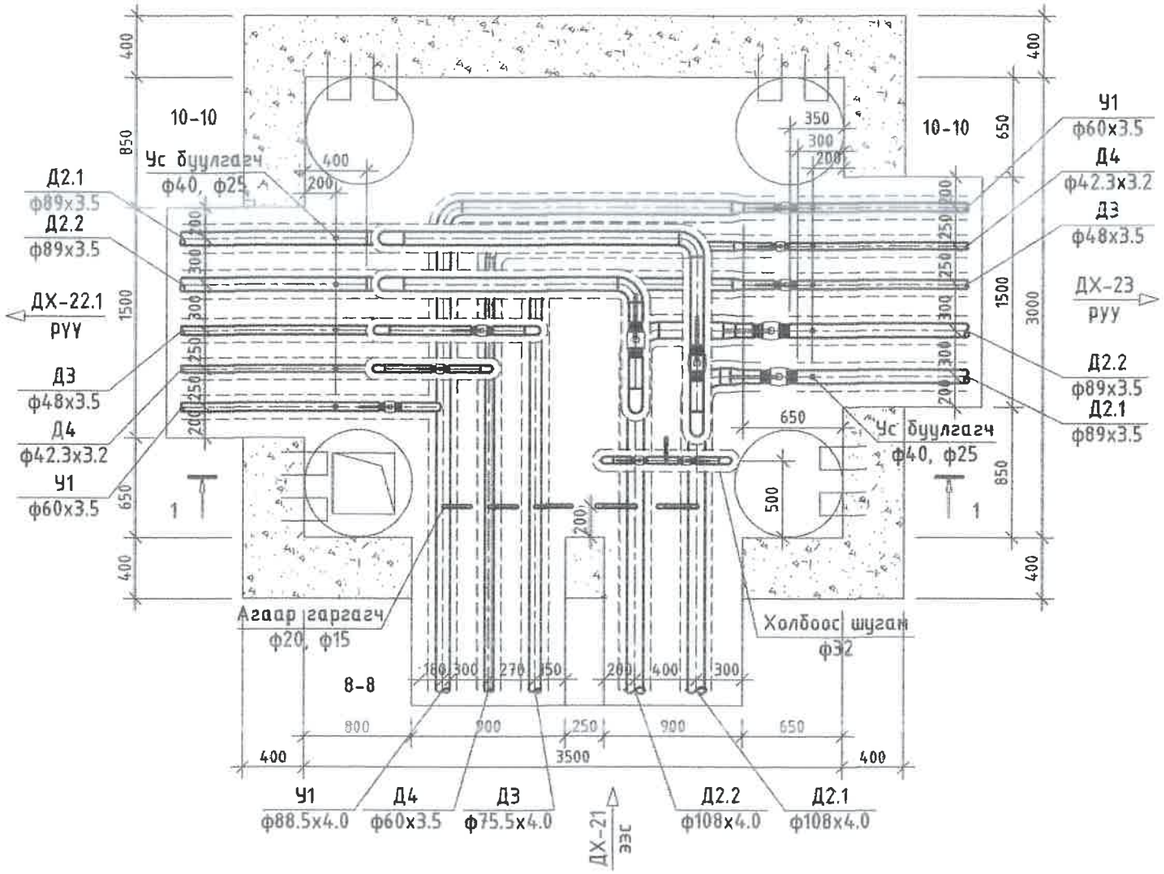

16	Холбоос шугам	Ган бөмбөлгөн хаалт, ф32мм	ш	2	1.4	
17		Хэвэлмэл ган отвод, 90° ф32мм	ш	4	0.2	
18		Хяналтын хаалт ф15мм /патруб, 2ш отвод/	ш	1	0.6	
19		Ган хоолой ф32мм	у/м	1	1.79	
20	Ус буулгах	Ус буулгах ган хаалт ф40мм /патруб/	ш	4	2.1	
21		Ус буулгах ган хаалт ф25мм /патруб/	ш	6	1	
22	Агаар гаргах	Агаар гаргах вентиль ф20мм /патруб, 2ш отвод/	ш	2	0.8	
23		Агаар гаргах вентиль ф15мм /патруб, 2ш отвод/	ш	3	0.6	
24	Г-991-1 бып 2	3000х3500х2000(h) хэмжээтэй ТК-7 маягийн дулааны худаг ДХ-22	ком	1		ГДГ-133 -с үз
25		Төмөр бетон ялуу ПР-22	ш	2	364	
26		Төмөр бетон ялуу Я-22	ш	4	95	
27		Төмөр бетон ялуу ДЯ-18	ш	4	120	
28		Төмөр бетон ялуу Я-18	ш	4	75	

50-р цэгийн дулааны худаг ДХ-22
Огтлол 1-1 масштаб 1:40

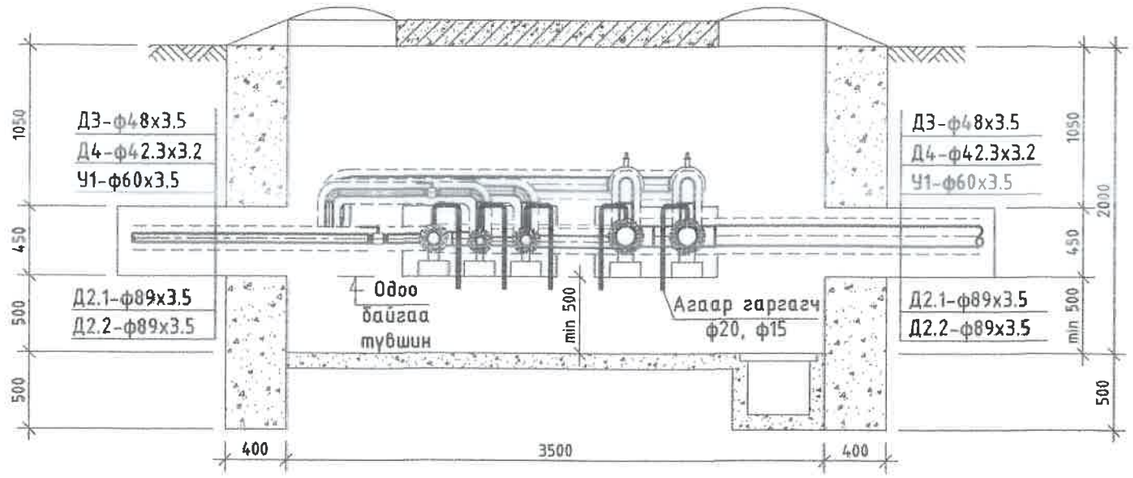

ДХ-22 худгийн материалын түүвэр

№	Тэмдэглэгээ	Материалын нэр	х/н	Тоо ширхэг	Нэгж жин, кг	Тайлбар
1		Ган бөмбөлгөн хаалт ф80мм	ш	4	6	
2		Ган бөмбөлгөн хаалт ф50мм	ш	2	3	
3		Ган бөмбөлгөн хаалт ф40мм	ш	2	2.1	
4		Ган бөмбөлгөн хаалт ф32мм	ш	2	1.4	
5	Серия 4.903-10 бып1	Хэвэлмэл ган отвод, 90° ф100мм	ш	2	2.4	
6		Хэвэлмэл ган отвод, 90° ф80мм	ш	8	1.6	
7		Хэвэлмэл ган отвод, 90° ф80мм /цайрдсан/	ш	1	1.6	
8		Хэвэлмэл ган отвод, 90° ф65мм /цайрдсан/	ш	1	1.1	
9		Хэвэлмэл ган отвод, 90° ф50мм /цайрдсан/	ш	1	0.6	
10		Хэвэлмэл ган отвод, 90° ф40мм /цайрдсан/	ш	3	0.3	
11		Хэвэлмэл ган отвод, 90° ф32мм /цайрдсан/	ш	3	0.2	
12		Хэвэлмэл ган шилжвэр ф100/80мм	ш	2	0.92	
13		Хэвэлмэл ган шилжвэр ф80/50мм /цайрдсан/	ш	1	0.51	
14		Хэвэлмэл ган шилжвэр ф65/40мм /цайрдсан/	ш	1	0.4	
15		Хэвэлмэл ган шилжвэр ф50/32мм /цайрдсан/	ш	1	0.2	

ЧБ, БГД 11-р хороо
Энэбишийн арвөн чөлөө
78-р байр 204 тоот
Утас: 7604 4780
"ДНТ" ХХК

Төв аймаг. Зуунмод сум.
ХАЛААЛТЫН 1-Р ХЭСГИЙН ХОЁРДУГААР ХЭЛХЭЭНИЙ ШУГАМ СУЛЖЭЭ

ДХ-22-ийн байгууламт, огтлол 1-1, материалын түүвэр

Үе шат: А,З

Инженер		Л.Энхсайхан	ЕГ Шифр: ДНТ-10-1/2019.24	Масштаб: М 1:40	Хуудас: 161
Гүйцэтгэсэн		Э.Бат-Эрдэнэ	ТГ Шифр:	Зургийн дугаар: ГДГ-128	Огноо: 2024.04.15
Шалгасан		М.Буянхишиг			

55-р цэгийн дулааны худаг ДХ-22.1 /ТК-6/
масштаб 1:40

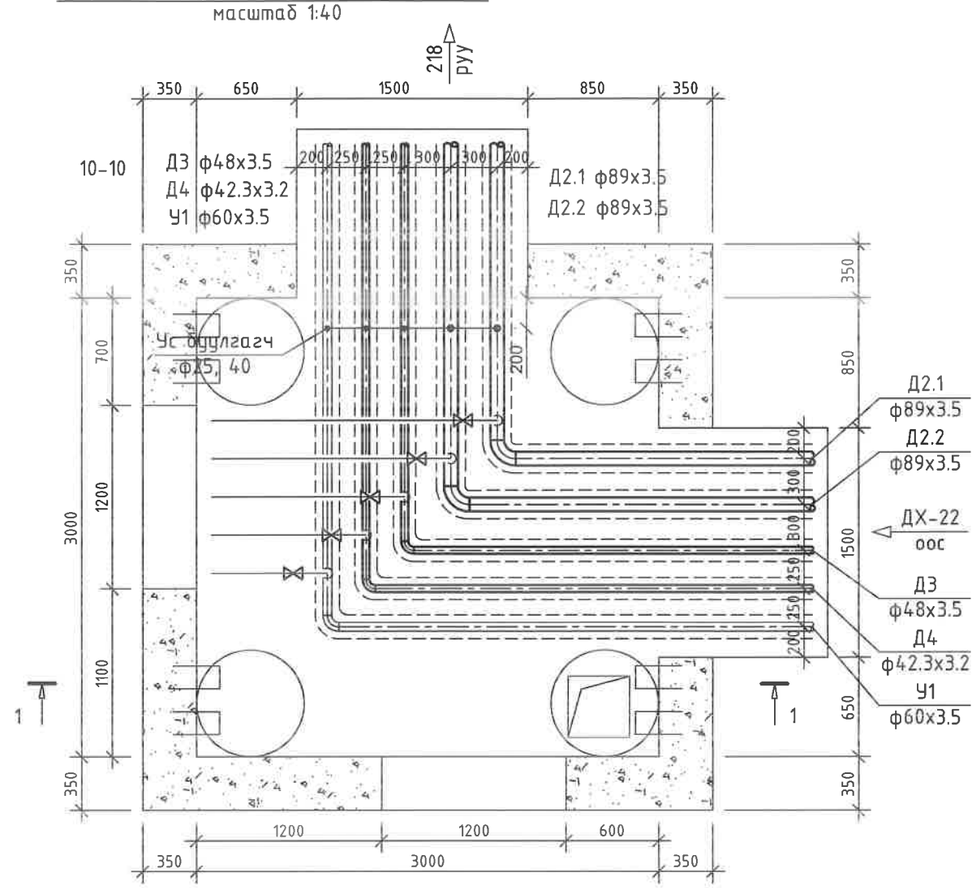

55-р цэгийн дулааны худаг ДХ-22.1
Огтлол 1-1 масштаб 1:40

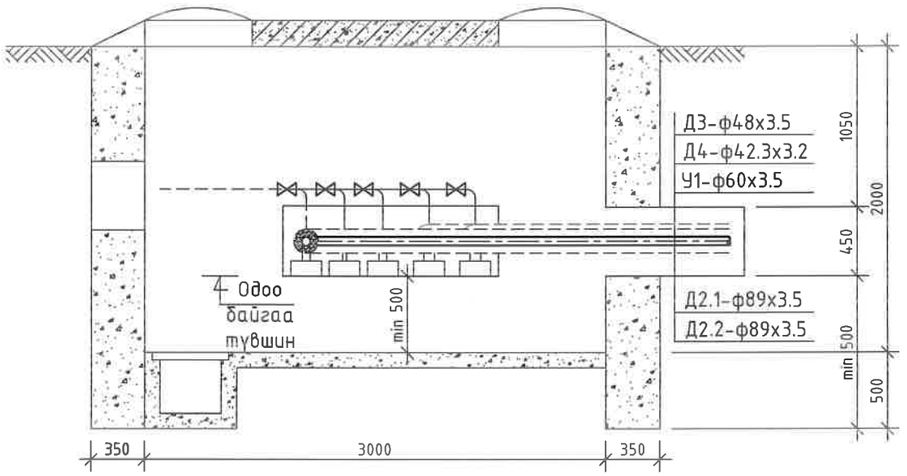

ДХ-22.1 худгийн материалын түүвэр

№	Тэмдэглэгээ	Материалын нэр	х/н	Тоо ширхэг	Нэгж жин, кг	Тайлбар
1	Серия 4.903-10 вып1	Хэвэлмэл ган отвод, 90° ф80мм	ш	2	1.6	
2		Хэвэлмэл ган отвод, 90° ф32мм /цайрдсан/	ш	1	0.2	
3		Хэвэлмэл ган отвод, 90° ф40мм /цайрдсан/	ш	1	0.3	
4		Хэвэлмэл ган отвод, 90° ф50мм /цайрдсан/	ш	1	0.6	
5	Ус буулгах	Ус буулгах ган хаалт ф40мм /патруб/	ш	2	2.1	
6		Ус буулгах ган хаалт ф25мм /патруб/	ш	3	1	
7		Хэрэглэгчийн шугам холбох	ш	5		
8	Г-991-1 вып 2	3000х3000х2000(h) хэмжээтэй ТК-6 маягийн дулааны худаг ДХ-22.1	ком	1		ГДГ-132 -с үз
9		Төмөр бетон ялуу ПР-22	ш	2	364	
10		Төмөр бетон ялуу Я-22	ш	2	95	
11		Төмөр бетон ялуу ПР-18	ш	1	304	
12		Төмөр бетон ялуу ДЯ-18	ш	2	120	
13		Төмөр бетон ялуу Я-18	ш	1	75	

УБ. БГД 11-р хороо
Энэбишийн өрөгөн чөлөө
78-р байр 204 тоот
Утас: 7604 4780
"ДНТ" ХХК

Төв аймаг. Зуунмод сум.
ХАЛААЛТЫН 1-Р ХЭСГИЙН ХОЁРДУГААР ХЭЛХЭЭНИЙ ШУГАМ СҮЛЖЭЭ

ДХ-22.1-ийн байгууламт, огтлол 1-1, материалын түүвэр

Үе шат: А.З

Инженер		М.Буянхишиг	ЕГ Шифр: ДНТ-10-1/2019.24	Масштаб: М 1:40	Хуудас: 151
Гүйцэтгэсэн		Э.Бат-Эрдэнэ			
Шалгасан		Л.Энхсайхан	ТГ Шифр:	Зургийн дугаар: ГДГ-129	Огноо: 2024.04.15

А3

53-р цэгийн дулааны худаг ДХ-23 /ТК-6/
масштаб 1:40

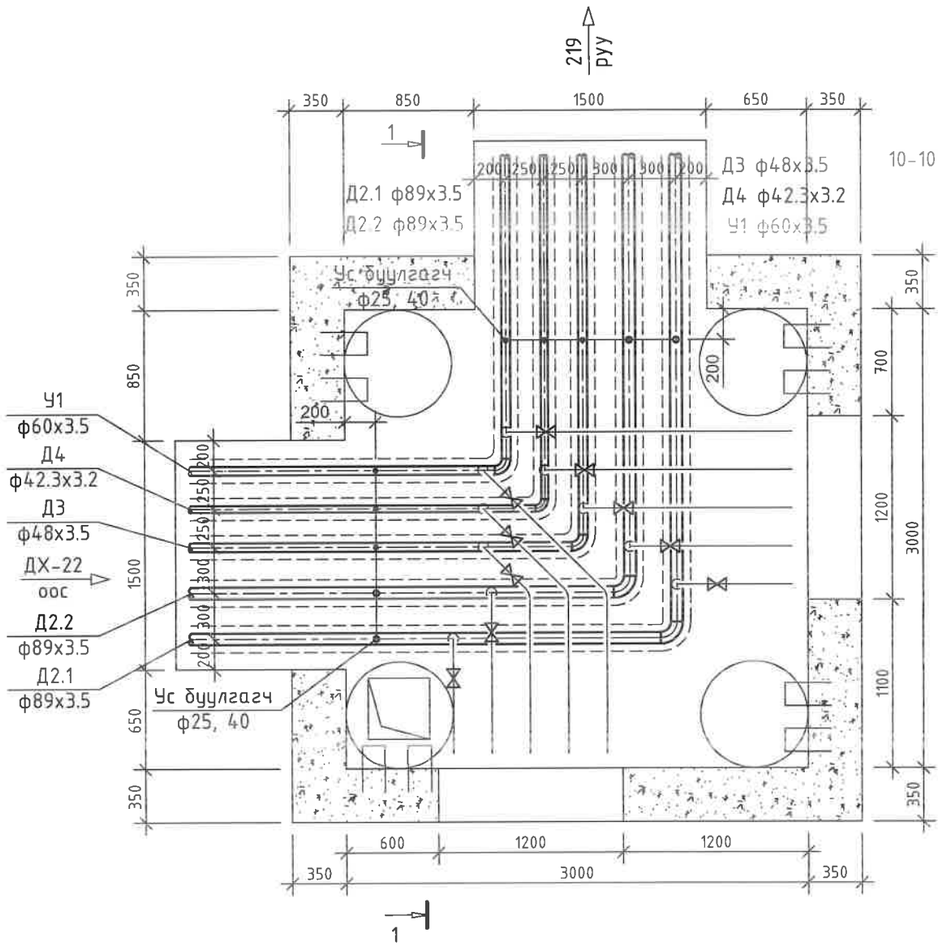

53-р цэгийн дулааны худаг ДХ-23
Огтлол 1-1 масштаб 1:40

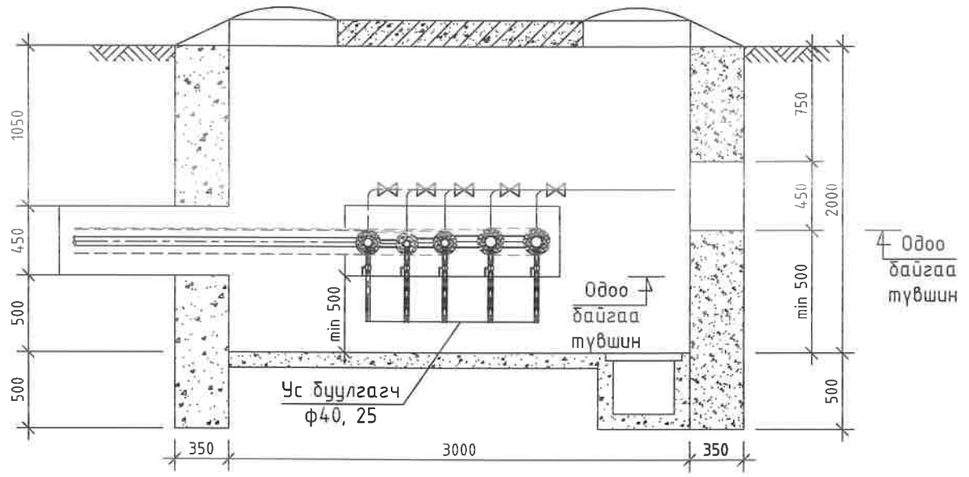

ДХ-23 худгийн материалын түүвэр

№	Тэмдэглэгээ	Материалын нэр	х/н	Тоо ширхэг	Нэгж жин, кг	Тайлбар
1	Серия 4.903-10 вып1	Хэвэлмэл ган отвод, 90° ф80мм	ш	2	1.6	
2		Хэвэлмэл ган отвод, 90° ф32мм /цайрдсан/	ш	1	0.2	
3		Хэвэлмэл ган отвод, 90° ф40мм /цайрдсан/	ш	1	0.3	
4		Хэвэлмэл ган отвод, 90° ф50мм /цайрдсан/	ш	1	0.6	
5	Ус буулгах	Ус буулгах ган хаалт ф40мм /патруб/	ш	4	2.1	
6		Ус буулгах ган хаалт ф25мм /патруб/	ш	6	1	
7		Хэрэглэгчийн шугам холбох	ш	10		
8	Г-991-1 вып 2	3000х3000х2000(h) хэмжээтэй ТК-6 маягийн дулааны худаг ДХ-23	ком	1		ГДГ-132 -с үэ
9		Төмөр бетон ялуу ПР-22	ш	2	364	
10		Төмөр бетон ялуу Я-22	ш	2	95	
11		Төмөр бетон ялуу ПР-18	ш	1	304	
12		Төмөр бетон ялуу ДЯ-18	ш	2	120	
13		Төмөр бетон ялуу Я-18	ш	2	75	

УБ. БГД 11-р хороо
Энэбишийн өргөн чөлөө
78-р байр 204 тоот
Утас: 7604 4780
"ДНТ" ХХК

Төв аймаг. Зуунмод сум.
ХАЛААЛТЫН 1-Р ХЭСГИЙН ХОЁРДУГААР ХЭЛХЭЭНИЙ ШУГАМ СУЛЖЭЭ

ДХ-23-ийн байгуулалт, огтлол 1-1, материалын түүвэр

Үе шат: А.З

Инженер		М.Буянхишиг	ЕГ Шифр: ДНТ-10-1/2019.24	Масштаб: М 1:40	Хуудас: 131
Гүйцэтгэсэн		Э.Бат-Эрдэнэ			
Шалгасан		Л.Энхсайхан	ТГ Шифр:	Зургийн дугаар: ГДГ-130	Огноо: 2024.04.15

ТК-5 МАРКИЙН ЦУТГАМАЛ БЕТОН ХУДГИЙН ХИЙЦЛЭЛ

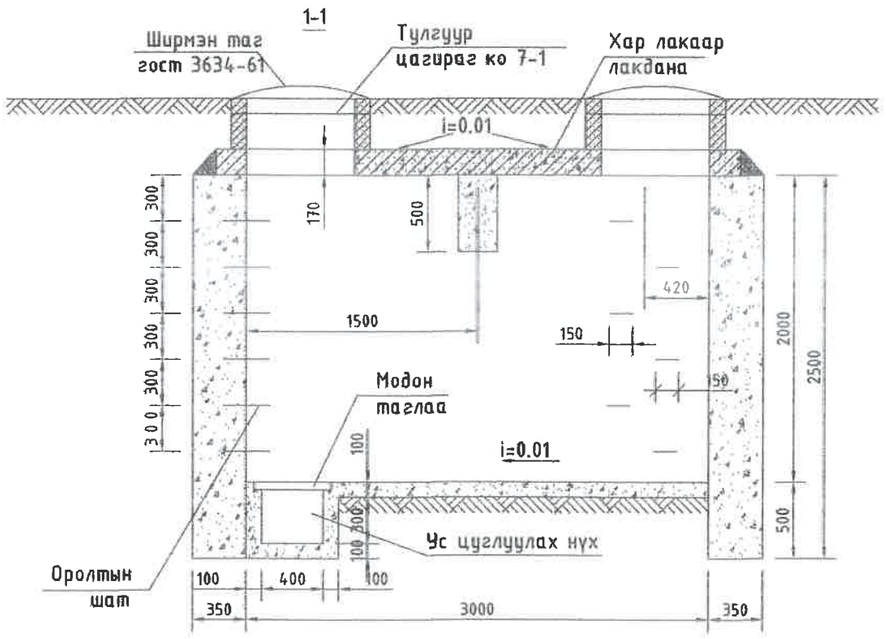

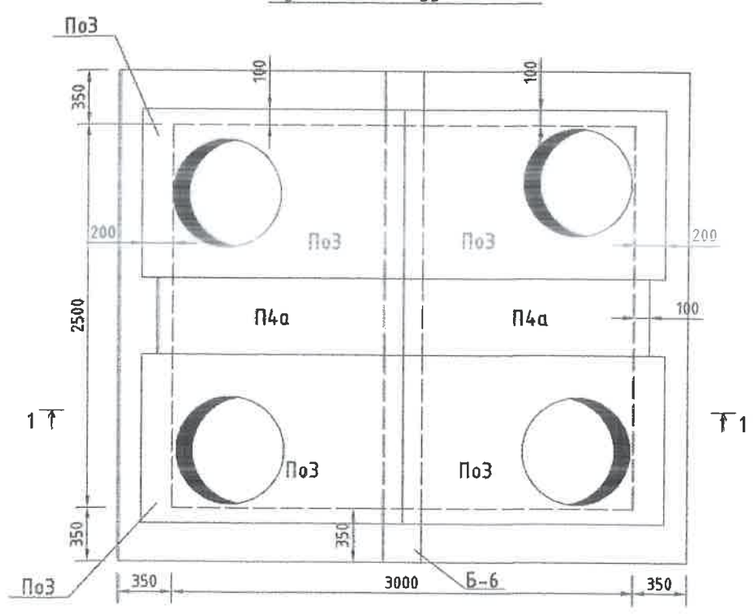

Үндсэн хэмжээ мм

Худгийн төрөл	А	Б	В	Г
				Бетон
ТК-5	3000	2500	2000	350

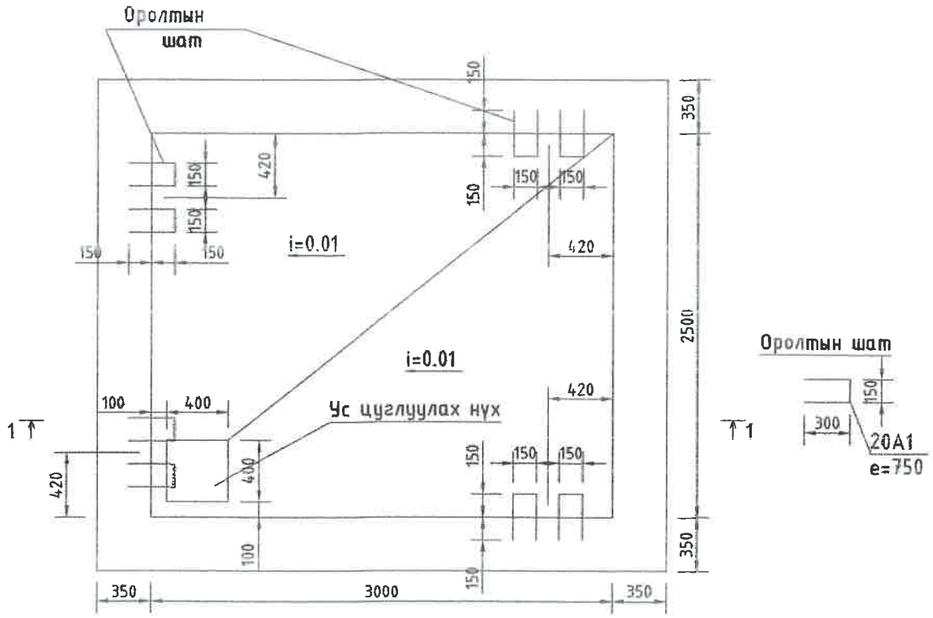

ТК-5 маркийн худгийн материалын түүвэр

№	Тэмдэглэгээ	Материалын нэр	х/н	Тоо ширхэг	Нэгж жин, кг	Тайлбар
1		Худгийн хана: Бетон М-200	м3	12.4		
2		Худгийн ул: Бетон М-100	м3	0.85		
3		Худгийн хучилт: Төмөр бетон хавтан П-4а	ш	2	296	
4		: Төмөр бетон нүхтэй хавтан ПО-3	ш	4	600	
5		: Төмөр бетон дам нуруу Б-1	ш	1	1007	
6		Ширмэн хүзүүвч, таг	ш	4		
7		Ширмэн хүзүүвч бэхлэх бетон М-50	м3	0.2		
8		Шатны гишгүүр: Арматур ф20 AI, L=760mm	ш	24		

УБ. БГД 11-р хороо
Энэбишийн өргөн чөлөө
78-р байр 204 тоот
Утас: 7604 4780

"ДНТ" ХХК

Төв аймаг. Зуунмод сум.
ХАЛААЛТЫН 1-Р ХЭСГИЙН ХОЁРДУГААР ХЭЛХЭЭНИЙ ШУГАМ СУЛЖЭЭ

ТК-5 маркийн бетон худгийн хийцлэл, материалын түүвэр

Үе шат: А.3

Инженер		Л.Энхсайхан	ЕГ Шифр: ДНТ-10-1/2019.24	Масштаб: М 1:40	Хуудас: 131
Гүйцэтгэсэн		З.Бат-Эрдэнэ			
Шалгасан		М.Буянхишиг	ТГ Шифр:	Зургийн дугаар: ГДГ-131	Огноо: 2024.04.15

А3

ТК-6 МАРКИЙН ЦУТГАМАЛ БЕТОН ХУДГИЙН ХИЙЦЛЭЛ

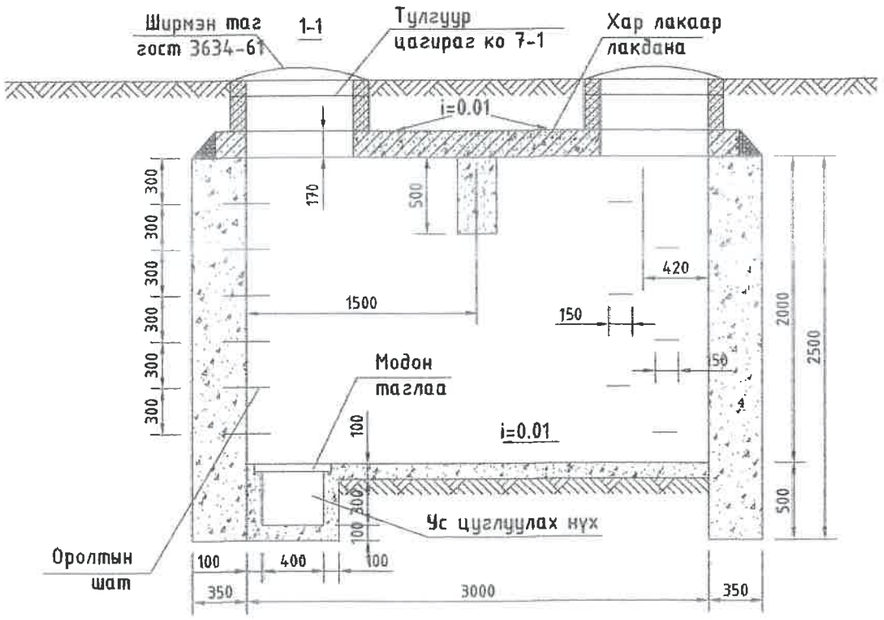

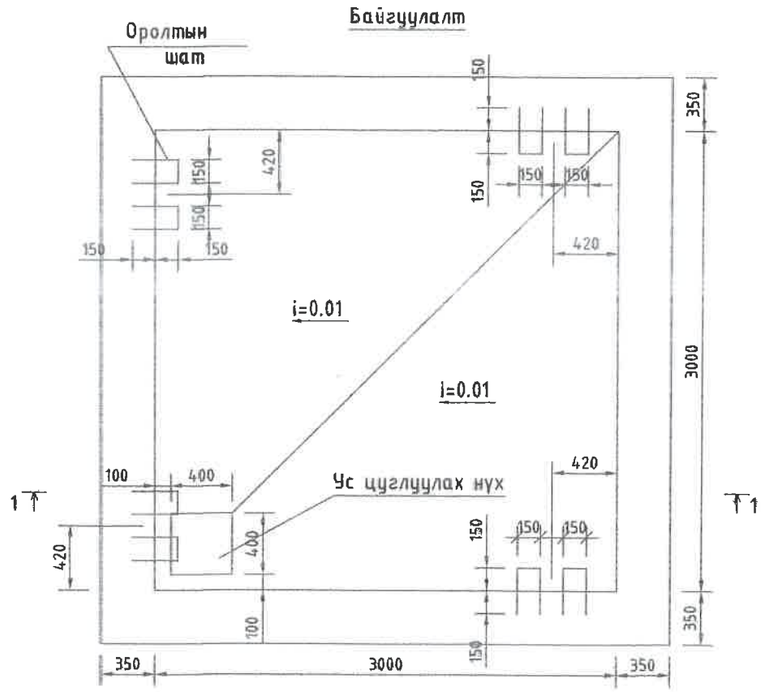

Үндсэн хэмжээ мм

Худгийн төрөл	А	Б	В	Г		
				Тоосгон	Чулуун	Бетон
ТК-6	3000	3000	2000	380	500	350

Хучилтын байгуулалт ТК-6

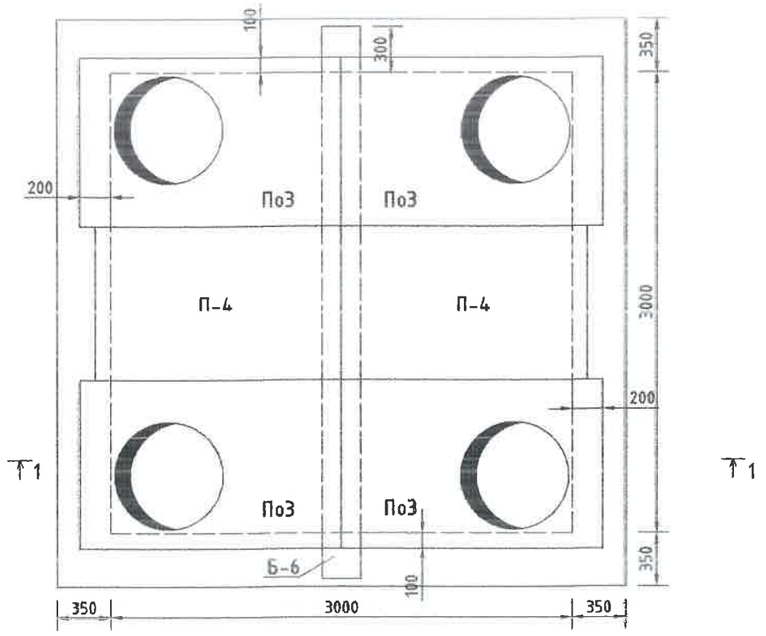

ТК-6 маркийн худгийн материалын түүвэр

№	Тэмдэглэгээ	Материалын нэр	х/н	Тоо ширхэг	Нэгж жин, кг	Тайлбар
1		Худгийн хана /2500h/: Бетон М-200	м3	21		
2		Худгийн ул: Бетон М-100	м3	1.0		
3		Худгийн хучилт: Төмөр бетон хавтан П-4	ш	2	592	
4		: Төмөр бетон нүхтэй хавтан ПЮ-3	ш	4	600	
5		: Төмөр бетон дам нуруу Б-6	ш	1	1136	
6		Ширмэн хүзүүвч, таг	ш	4		
7		Ширмэн хүзүүвч бэхлэх бетон М-50	м3	0.2		
8		Шатны гишгүүр: Арматур ф20 AI, L=760mm	ш	24		

УБ. БГД 11-р хороо Энэбишийн өргөн чөлөө 78-р байр 204 тоот Утас: 7604 4780 "ДНТ" ХХК	Төв аймаг. Зуунмод сум. ХАЛААЛТЫН 1-Р ХЭГИЙН ХОЁРДУГААР ХЭЛХЭЭНИЙ ШУГАМ СУЛЖЭЭ				
	ТК-6 маркийн бетон худгийн хийцлэл, материалын түүвэр				Үе шат: А.З
	Инженер		Л.Энхсайхан	ЕГ Шифр: ДНТ-10-1/2019.24	Масштаб: М 1:40	Хуудас: 161
	Гүйцэтгэсэн		З.Бат-Эрдэнэ	ТГ Шифр:	Зургийн дугаар: ГДГ-132	Огноо: 2024.04.15
	Шалгасан		М.Буянхишиг			

ТК-7 МАРКИЙН ЦУТГАМАЛ БЕТОН ХУДГИЙН ХИЙЦЛЭЛ

1-1

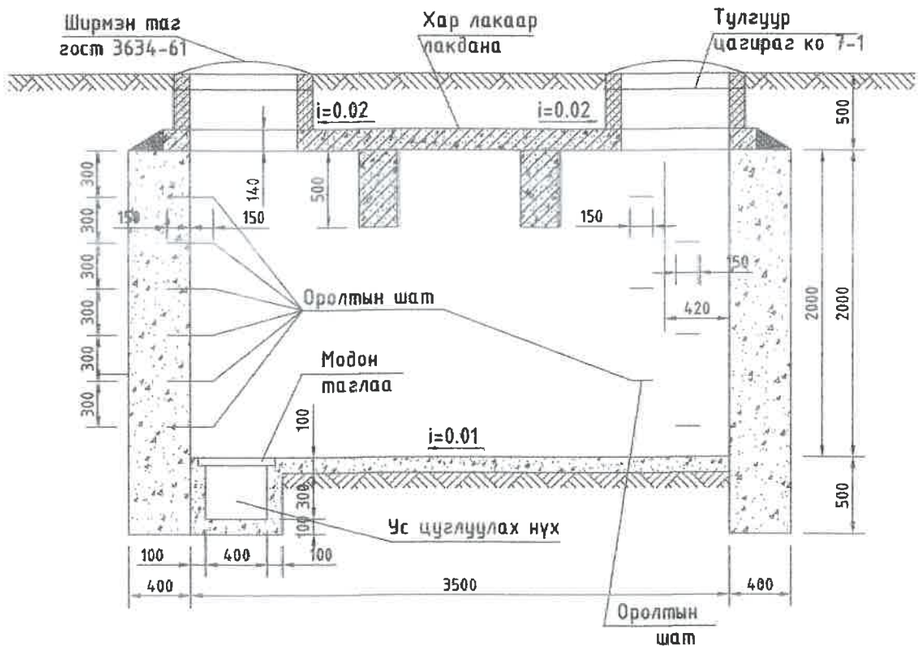

Хучилтын байгуулалт ТК-7

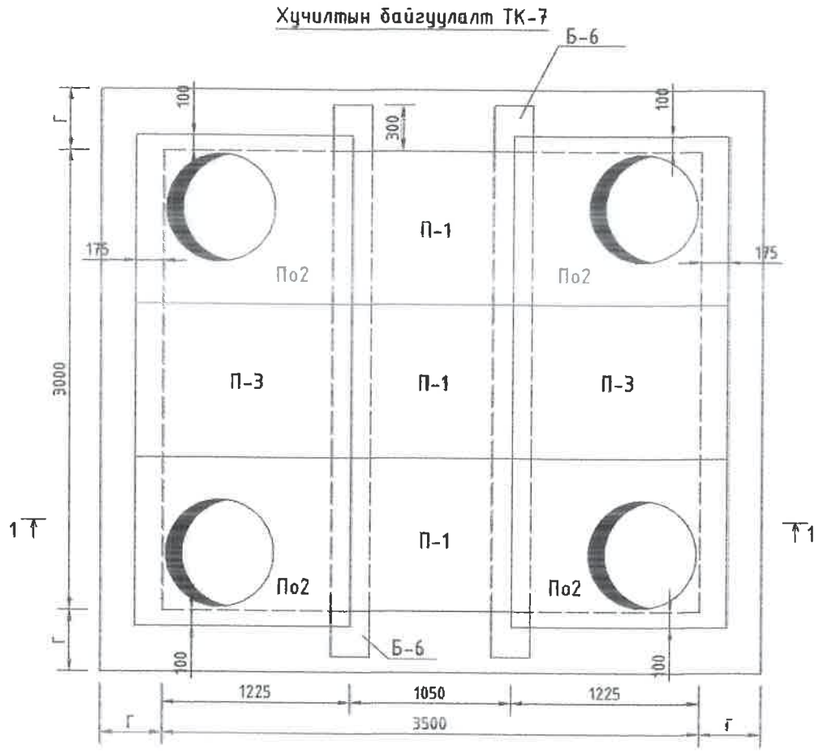

Байгуулалт

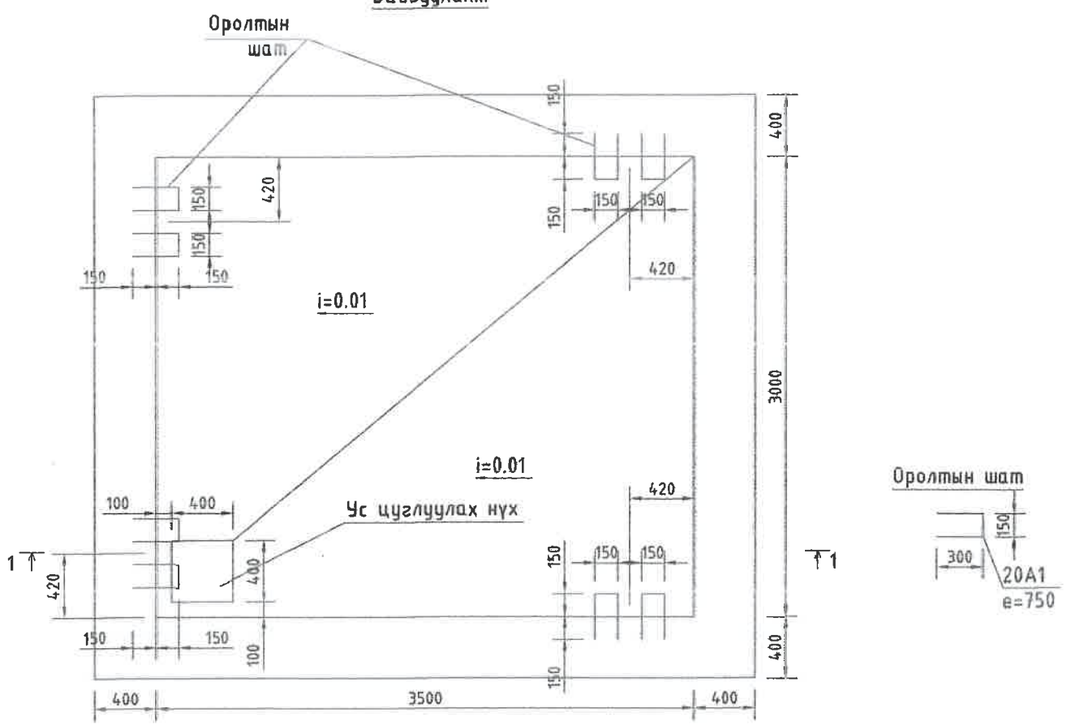

Оролтын шат

Үндсэн хэмжээ мм

Худгийн төрөл	А	Б	В	Г
				Бетон
ТК-7	3500	3000	2000	400

ТК-7 маркийн худгийн материалын түүвэр

Худгийн төрөл	Хучилтын элемент			Материалын орц			
	Төрөл	Тоо	Нэг мөрийн цувраал	Хана	Таг		Ул
				Бетон, м³/м200	Үгс. т/б, м³	Ширмэн люк, ш	Бетон, м³/м100
ТК-7	П-1	3	ТБУ-08 аль 1	16.5	0.2	4	1.15
	П-3	2	ТБУ-08 аль 1				
	По2	4	Л. 15				
	Б-6	2	Л. 21				

УБ. БГД 11-р хороо
Энэбишийн арган чөлөө
78-р байр 204 тоот
Утас: 7604 4780

"ДНТ" ХХК

Төв аймаг. Зуунмод сум.
ХАЛААЛТЫН 1-Р ХЭСГИЙН ХОЁРДУГААР ХЭЛХЭЭНИЙ ШУГАМ СУЛЖЭЭ

ТК-7 маркийн бетон худгийн хийцлэл, материалын түүвэр

Үе шат: А.З

Инженер		Л.Энхсайхан	ЕГ Шифр: ДНТ-10-1/2019.24	Масштаб: М 1:40	Хуудас: 161
Гүйцэтгэсэн	Ж.Бат-Эрдэнэ	Э.Бат-Эрдэнэ			
Шалгасан		М.Буянхишиг	ТГ Шифр:	Зургийн дугаар: ГДГ-133	Огноо: 2024.04.15

ТК-8 МАРКИЙН ЦУТГАМАЛ БЕТОН ХУДГИЙН ХИЙЦЛЭЛ

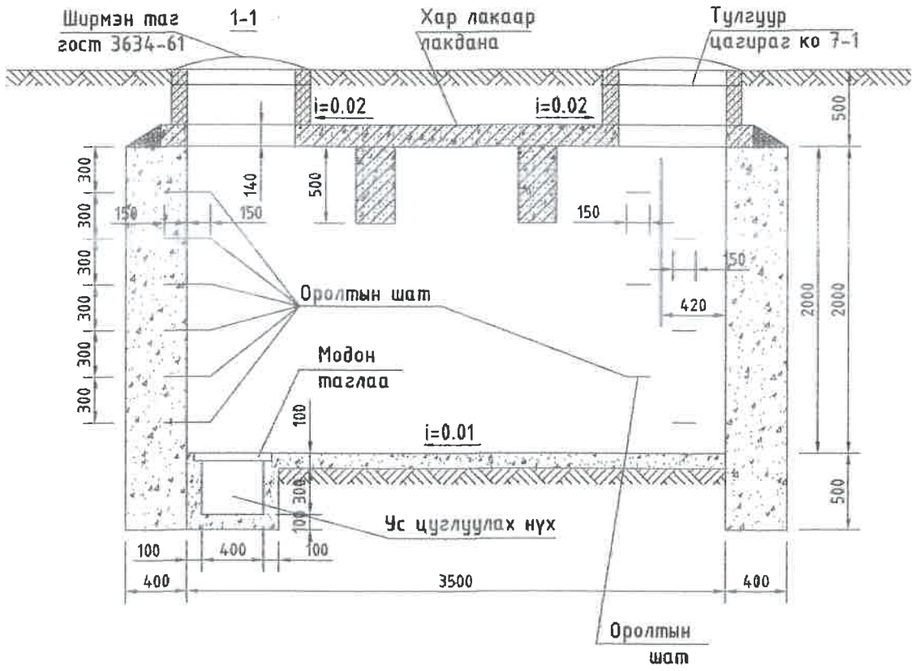

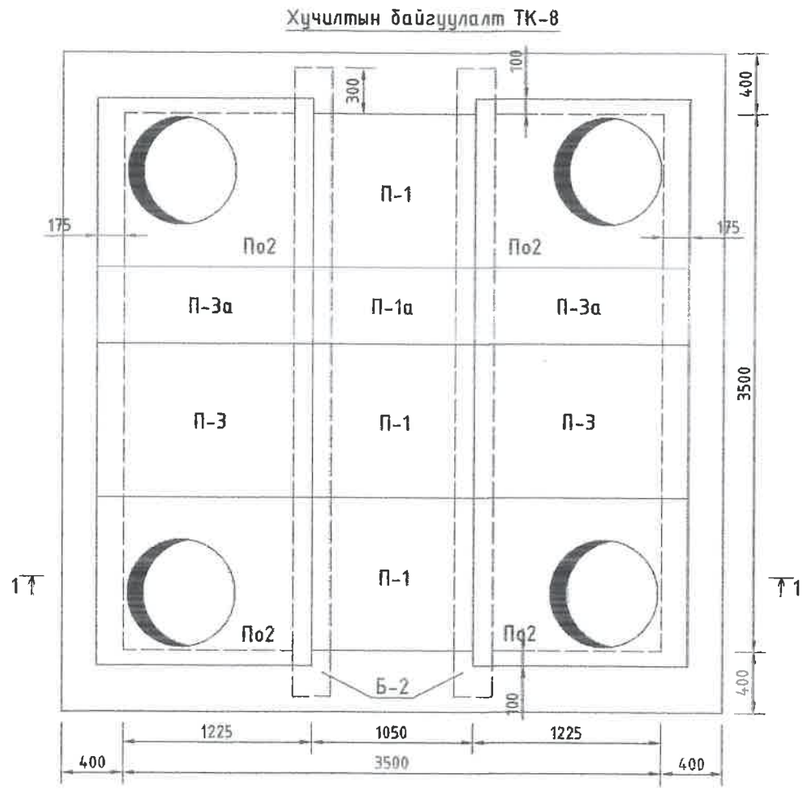

Үндсэн хэмжээ мм

Худгийн төрөл	А	Б	В	Г		
				Тоосгон	Чулуун	Бетон
ТК-8	3500	3500	2000	510	600	400

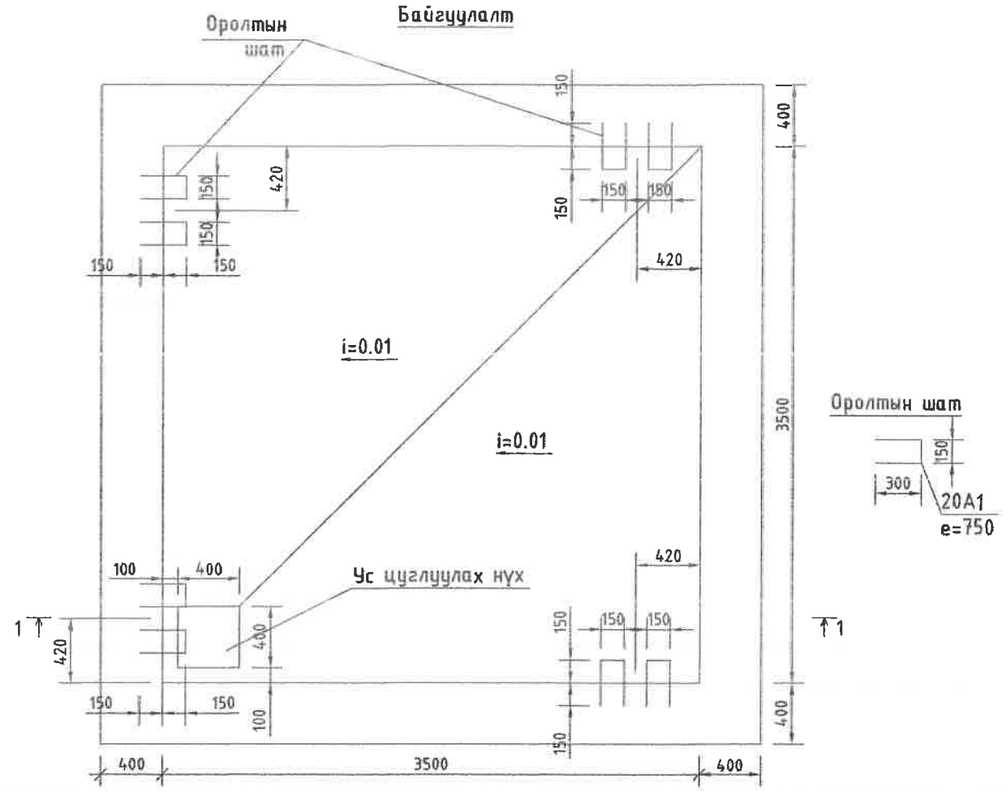

ТК-8 маркийн худгийн материалын түүвэр

№	Тэмдэглэгээ	Материалын нэр	х/н	Тоо ширхэг	Нэгжийн, кг	Тайлбар
1		Худгийн хана: Бетон М-200	м3	17.8		
2		Худгийн ул: Бетон М-100	м3	1.33		
3		Худгийн хучилт: Төмөр бетон хавтан П-1	ш	3	264	
4		: Төмөр бетон хавтан П-3	ш	2	484	
5		: Төмөр бетон нүхтэй хавтан ПО-2	ш	4	384	
6		: Төмөр бетон дам нуруу Б-6	ш	2	1136	
7		Ширмэн хүзүүвч, таг	ш	4		
8		Ширмэн хүзүүвч бэхлэх бетон М-50	м3	0.2		
9		Шатны гишгүүр: Арматур ф20 AI, L=760mm	ш	24		

УБ. БГД 11-р хороо Энэбишийн арган чөлөө 78-р байр 204 тоот
Утас: 7604 4780

"ДНТ" ХХК

Төв аймаг. Зуунмод сум.
ХАЛААЛТЫН 1-Р ХЭСГИЙН ХОЁРДУГААР ХЭЛХЭЭНИЙ ШУГАМ СУЛЖЭЭ

ТК-8 маркийн бетон худгийн хийцлэл, материалын түүвэр

Үе шат: А.З

Инженер		Л.Энхсайхан	ЕГ Шифр: ДНТ-10-1/2019.24	Масштаб: М 1:40	Хуудас: 161
Гүйцэтгэсэн		Э.Бат-Эрдэнэ			
Шалгасан		М.Буянхишиг	ТГ Шифр:	Зургийн дугаар: ГДГ-134	Огноо: 2024.04.15

А3

ТК-9 МАРКИЙН ЦУТГАМАЛ БЕТОН ХУДГИЙН ХИЙЦЛЭЛ

1-1

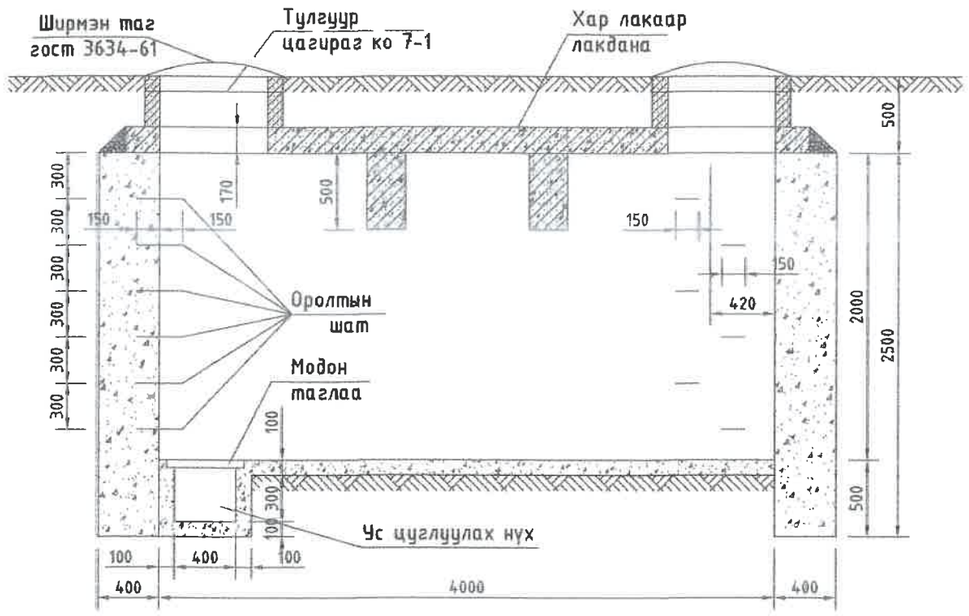

Хучилтын байгуулалт ТК-9

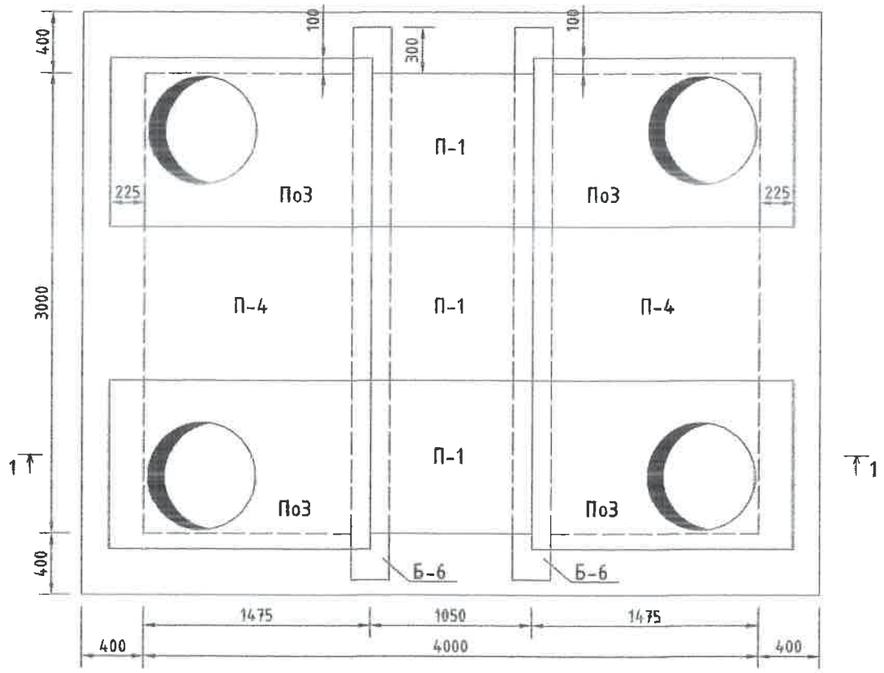

Байгуулалт

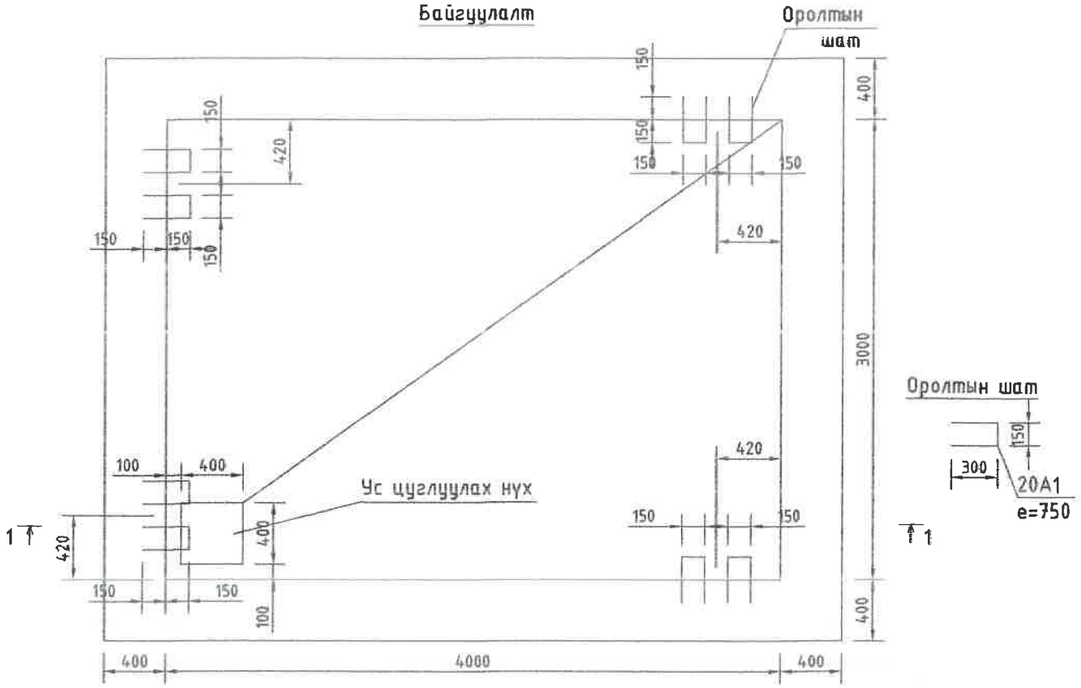

Үндсэн хэмжээ мм

Худгийн төрөл	А	Б	В	Г		
				Тоосгон	Чулуун	Бетон
ТК-9	4000	3000	2000	510	600	400

ТК-9 маркийн худгийн материалын орц

Худгийн төрөл	Хучилтын элемент			Материалын орц			
	Төрөл	Тоо	Нэг маягийн цуврал	Хана	Таг		Ул
				Бетон, м³/м200	Угс. т/б, м³	Ширмэн люк, ш	Бетон, м³/м100
ТК-9	П-1	3	ТБУ-08 аль 1	18.5	0.2	4	1.3
	ПоЗ	4	Л. 15				
	П-4	2	ТБУ-08 аль 1				
	Б-6	2	Л. 21				

ДНТ УБ. БГД 11-р хороо Энэбишийн арген чөлөө 78-р байр 204 тоот Утас: 7604 4780 "ДНТ" ХХК	Төв аймаг. Зуунмод сум. ХАЛААЛТЫН 1-Р ХЭСГИЙН ХОЁРДУГААР ХЭЛХЭЭНИЙ ШУГАМ СҮЛЖЭЭ				
	ТК-9 маркийн бетон худгийн хийцлэл, материалын түүвэр				Үе шат: А.3
	Инженер	Л.Энхсайхан	ЕГ Шифр: ДНТ-10-1/2019.24	Масштаб: М 1:40	Хуудас: 161
	Гүйцэтгэсэн	Э.Бат-Эрдэнэ	ТГ Шифр:	Зургийн дугаар: ГДГ-135	Огноо: 2024.04.15
	Шалгасан	М.Буянхишиг			

А3

ТК-10 МАРКИЙН ЦУТГАМАЛ БЕТОН ХУДГИЙН ХИЙЦЛЭЛ

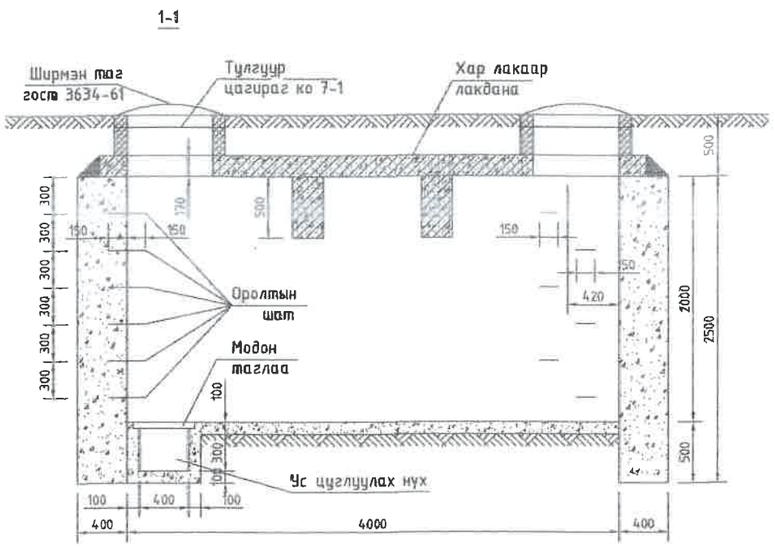

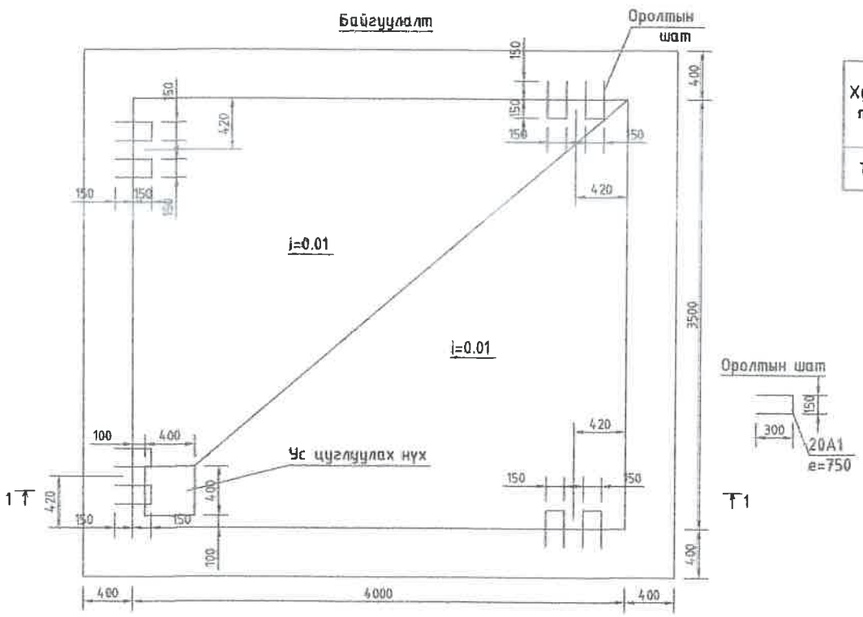

Оролтын шат

Үндсэн хэмжээ мм

Худгийн төрөл	А	Б	В	Г		
				Тоосгон	Чулуун	Бетон
ТК-10	4000	3500	2000	510	600	400

Хучилтын байгууламт ТК-10

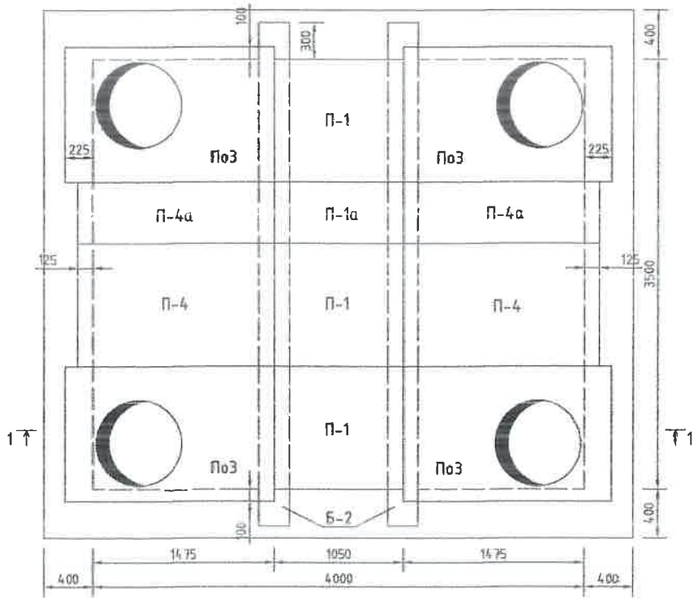

ТК-10 маркийн худгийн материалын түүвэр

№	Тэмдэглэгээ	Материалын нэр	х/н	Тоо ширхэг	Нэгжин, кг	Тайлбар
1		Худгийн хана /2300h/: Бетон М-200	м3	19.0		
2		Худгийн ул: Бетон М-100	м3	1.5		
3		Худгийн хучилт: Төмөр бетон хавтан П-4	ш	2	592	
4		Худгийн хучилт: Төмөр бетон хавтан П-4а	ш	2	296	
5		Худгийн хучилт: Төмөр бетон хавтан П-1	ш	3	264	
6		Худгийн хучилт: Төмөр бетон хавтан П-1а	ш	1	132	
7		: Төмөр бетон нүхтэй хавтан ПО-3	ш	4	600	
8		: Төмөр бетон дам нуруу Б-2	ш	2	1287	
9		Ширмэн хүзүүвч, таг	ш	4		
10		Ширмэн хүзүүвч бэхлэх бетон М-50	м3	0.2		
11		Шатны гишгүүр: Арматур ф20 AI, L=760mm	ш	24		

УБ. БГД 11-р хороо Энэбишийн арган чөлөө 78-р байр 204 тоот
Утас: 7604 4780

"ДНТ" ХХК

Төв аймаг. Зуунмод сум.
ХАЛААЛТЫН 1-Р ХЭСГИЙН ХОЁРДУГААР ХЭЛХЭЭНИЙ ШУГАМ СУЛЖЭЭ

ТК-10 маркийн бетон худгийн хийцлэл, материалын түүвэр

Үе шат: А,Э

Инженер		Л.Энхсайхан	ЕГ Шифр: ДНТ-10-1/2019.24	Масштаб: М 1:50	Хуудас: 161
Гүйцэтгэсэн	Ж.Бат-Эрдэнэ	З.Бат-Эрдэнэ	ТГ Шифр:	Зургийн дугаар: ГДГ-136	Огноо: 2024.04.15
Шалгасан		М.Буянхишиг			

ТК-12 МАРКИЙН ЦУТГАМАЛ БЕТОН ХУДГИЙН ХИЙЦЛЭЛ

1-1

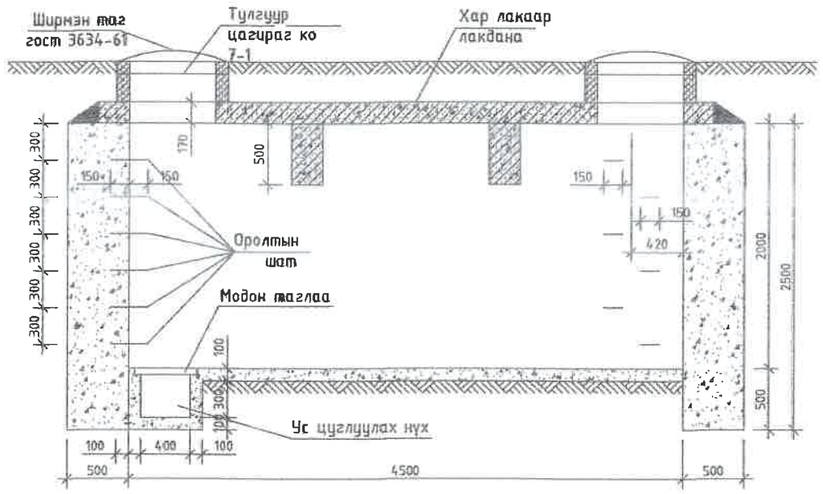

Байгууламт

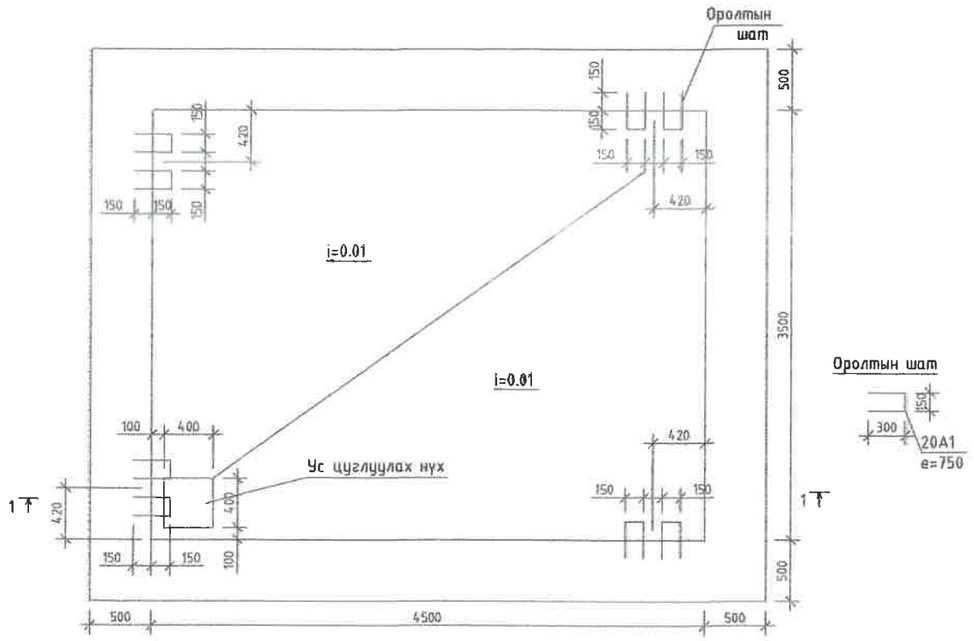

Хучилтын байгууламт ТК-12

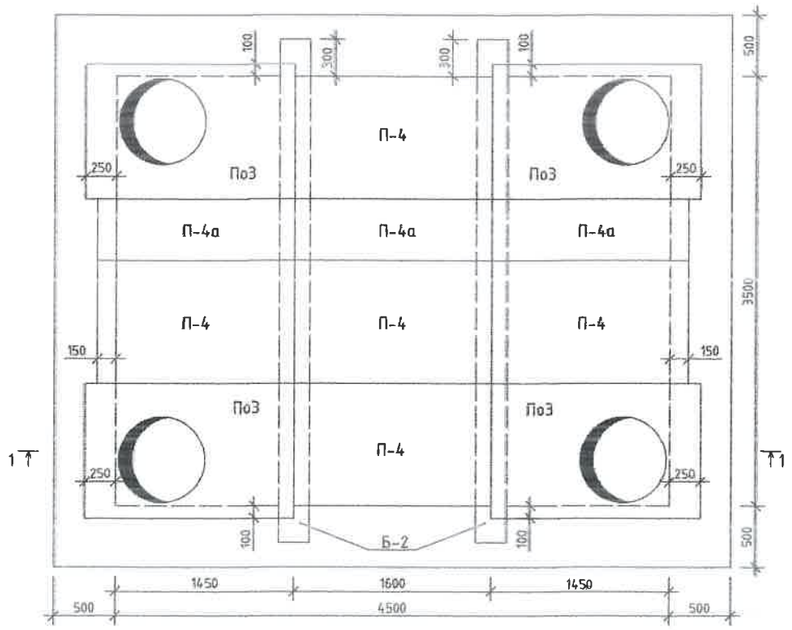

Үндсэн хэмжээ мм

Худгийн төрөл	А	Б	В	Г
				Бетон
ТК-12	4500	3500	2000	500

Худгийн материалын орц

Худгийн төрөл	Хучилтын элемент			Материалын орц			
	Төрөл	Тоо	Нэг маягийн цуврал	Хана	Таг		Ул
				Бетон, $м^3$/м200	Үгс. т/д, $м^3$	Ширмэн люк, ш	Бетон, $м^3$/м100
ТК-12	П-4	5	Г-991-1 В-2	25.0	0.2	4	1.67
	П-4а	3	Г-991-1 В-2				
	П03	4	Л. 15				
	Б-2	2	Л. 17				

ЧБ. БГД 11-р хороо Энэбишийн арган чөлөө 78-р байр 204 тоот
Утас: 7604 4780

"ДНТ" ХХК

Төв аймаг. Зуунмод сум.
ХАЛААЛТЫН 1-Р ХЭСГИЙН ХОЁРДУГААР ХЭЛХЭЭНИЙ ШУГАМ СУЛЖЭЭ

ТК-12 маркийн бетон худгийн хийцлэл, материалын түүвэр

Үе шат: А.3

Инженер		Л.Энхсайхан	ЕГ Шифр: ДНТ-10-1/2019.24	Масштаб: М 1:50	Хуудас: 161
Гүйцэтгэсэн	Бат-Эрдэнэ	Э.Бат-Эрдэнэ			
Шалгасан		М.Буянхишиг	ТГ Шифр:	Зургийн дугаар: ГДГ-137	Огноо: 2024.04.15

А3

ТК-13 МАРКИЙН ЦУТГАМАЛ БЕТОН ХУДГИЙН ХИЙЦЛЭЛ

1-1

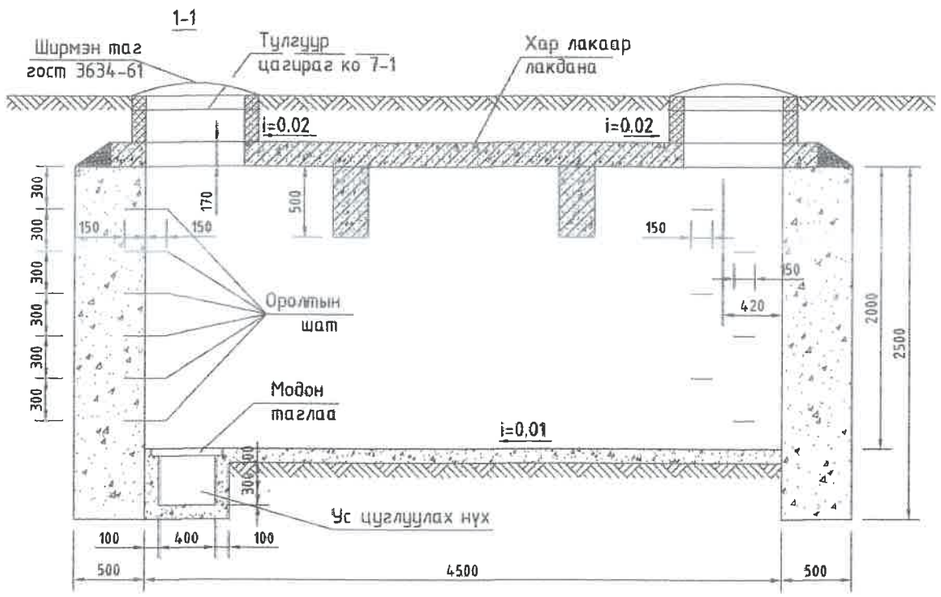

Хучилтын байгуулалт ТК-13

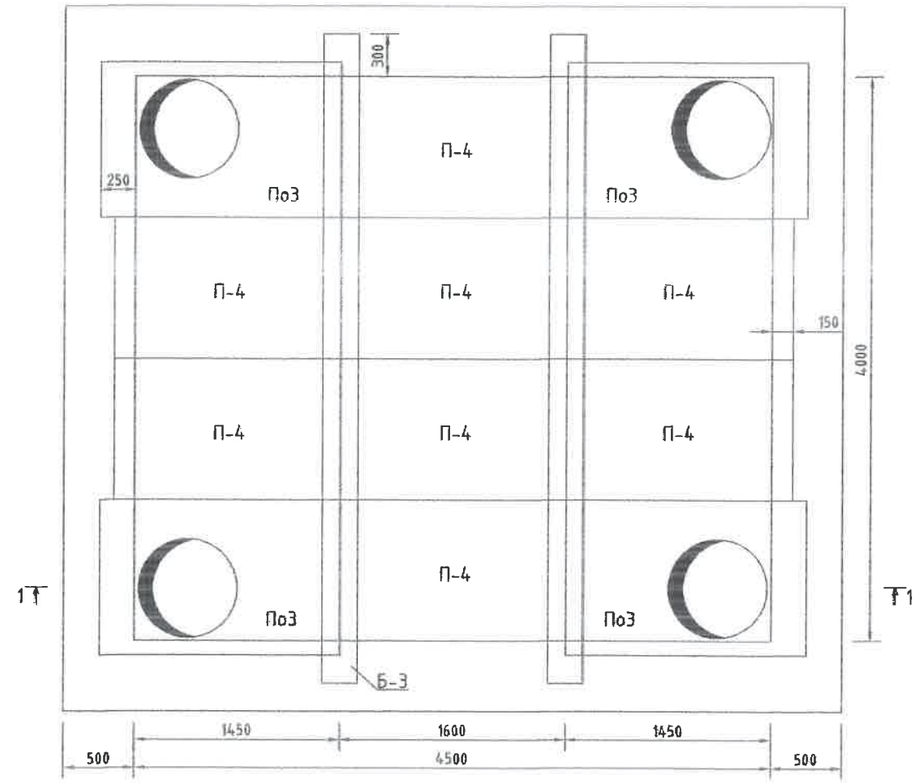

Үндсэн хэмжээ мм

Хүдгийн төрөл	А	Б	В	Г
				Бетон
ТК-13	4500	4000	2000	500

Байгуулалт

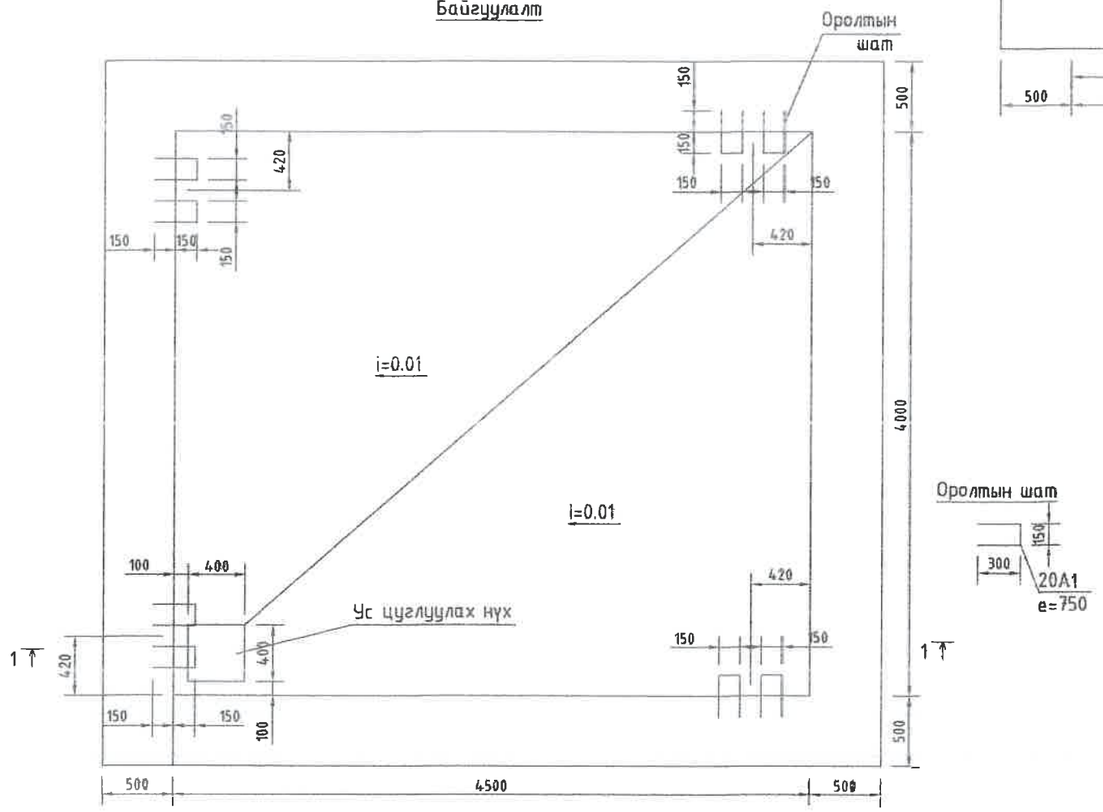

Оролтын шат

Хүдгийн материалын орц

Хүдгийн төрөл	Хучилтын элемент			Материалын орц			
	Төрөл	Тоо	Нэг маягийн цуврал	Хана	Таг		Ул
				Бетон, м³/м200	Үзс. ш/б, м³	Ширмэн люк, ш	Бетон, м³/м100
ТК-13	П-4	8	ТБУ-08 альб 1	26.2	0.2	4	1.9
	Поз	4	Л. 15				
	Б-3	2	Л. 18				

УБ. БГД 11-р хороо Энэбишийн арган чөлөө 78-р байр 204 тоот
Утас: 7604 4780

"ДНТ" ХХК

Төв аймаг. Зуунмод сум.
ХАЛААЛТЫН 1-Р ХЭСГИЙН ХОЁРДУГААР ХЭЛХЭЭНИЙ ШУГАМ СУЛЖЭЭ

ТК-13 маркийн бетон хүдгийн хийцлэл, материалын түүвэр

Үе шат: А.З

Инженер		Л.Энхсайхан	ЕГ Шифр: ДНТ-10-1/2019.24	Масштаб: М 1:40	Хуудас: 161
Гүйцэтгэсэн		З.Бат-Эрдэнэ	ТГ Шифр:	Зургийн дугаар: ГДГ-138	Огноо: 2024.04.15
Шалгасан		М.Буянхишиг			

ТК-15 МАРКИЙН ЦУТГАМАЛ БЕТОН ХУДГИЙН ХИЙЦЛЭЛ

1-1

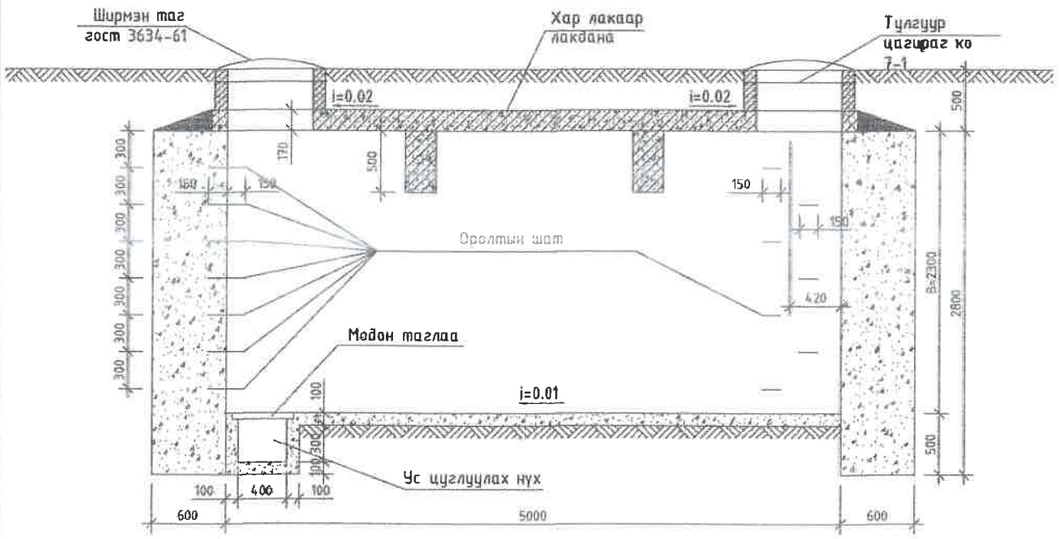

Хучилтын байгуулалт ТК-15

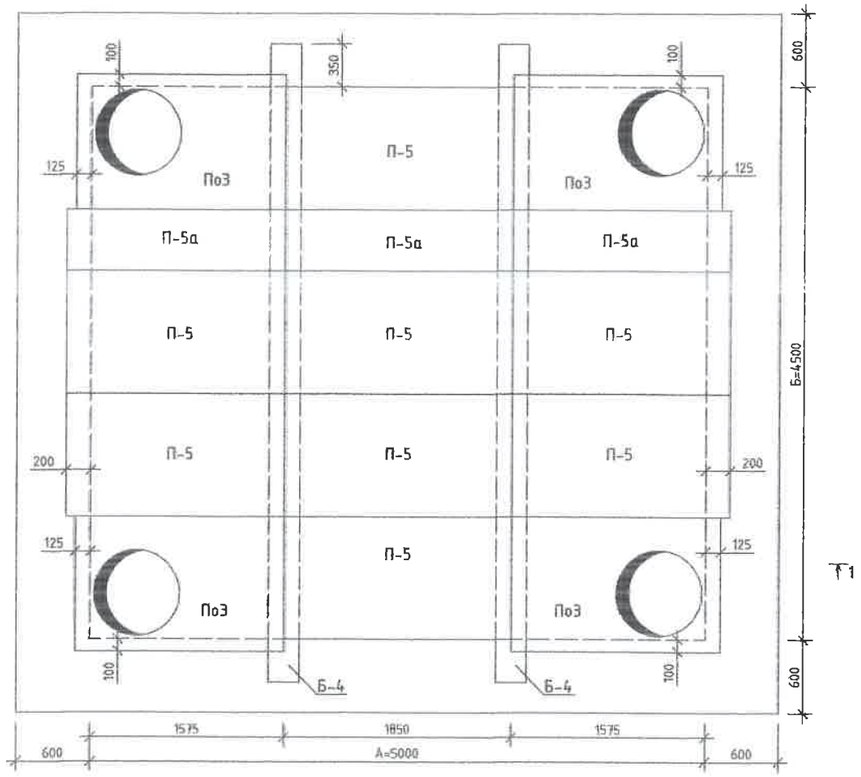

Байгуулалт

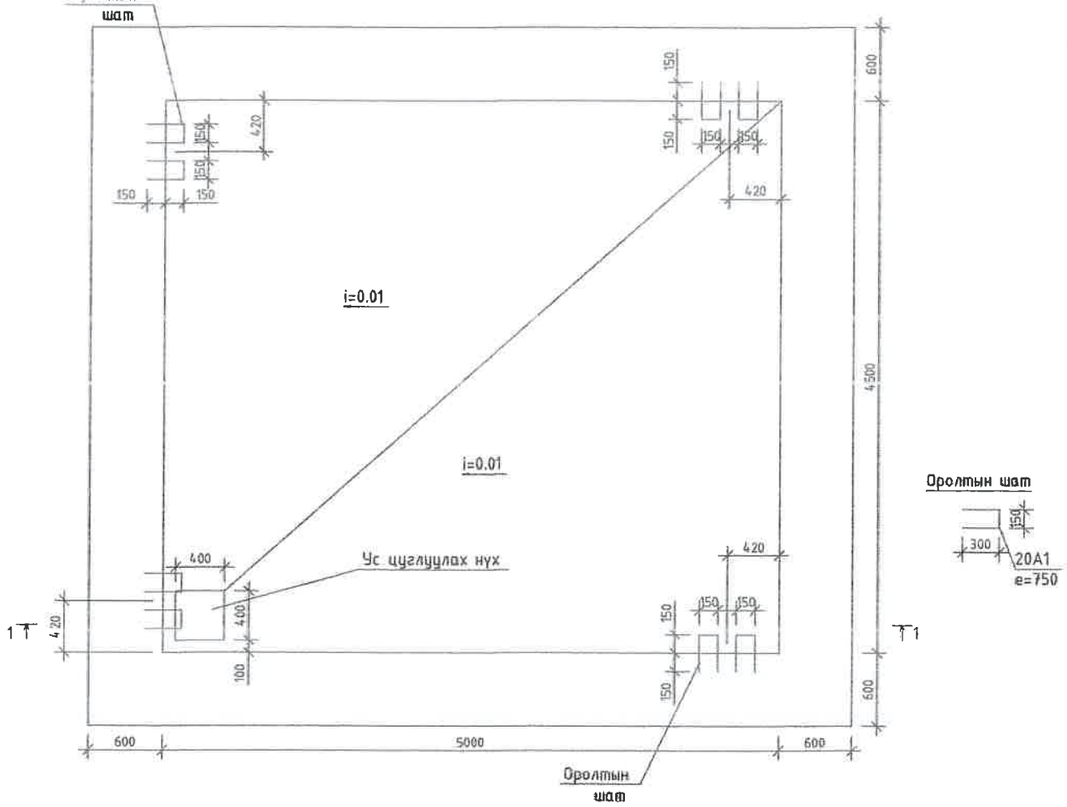

Ороолтын шат

Үндсэн хэмжээ мм

Хүдгийн төрөл	А	Б	В	Г
				Бетон
ТК-15	5000	4500	2300	600

ТК-15 маркийн хүдгийн материалын түүвэр

№	Тэмдэглэгээ	Материалын нэр	Х/Н	Тоо ширхэг	Нэгжийн, кг	Тайлбар
1		Хүдгийн хана: Бетон М-200	м3	40.5		
2		Хүдгийн ул: Бетон М-100	м3	2.35		
3		Хүдгийн хучилт: Төмөр бетон хавтан П-5	ш	8	710	
4		: Төмөр бетон хавтан П-5а	ш	3	355	
5		: Төмөр бетон нүхтэй хавтан ПО-3	ш	4	600	
6		: Төмөр бетон дам нуруу Б-4	ш	2	1650	
7		Ширмэн хүзүүвч, таг	ш	4		
8		Ширмэн хүзүүвч бэхлэх бетон М-50	м3	0.2		
9		Шатны гишүүр: Арматур ф20 AI, L=760mm	ш	28		
10		Төмөр бетон ялуу ПР-22	ш	3	364	
11		Төмөр бетон ялуу Я-22	ш	9	95	
12		Төмөр бетон ялуу ДЯ-18	ш	8	120	
13		Төмөр бетон ялуу Я-18	ш	12	75	

УБ. БГД 11-р хороо Энэбишийн арван чөлөө 78-р байр 204 тоот
Утас: 7604 4780
"ДНТ" ХХК

Төв аймаг. Зүүнмод сум.
ХАЛААЛТЫН 1-Р ХЭСГИЙН ХОЁРДУГААР ХЭЛХЭЭНИЙ ШУГАМ СУЛЖЭЭ

ТК-15 маркийн бетон хүдгийн хийцлэл, материалын түүвэр

Үе шат: А.3

Инженер		Л.Энхсайхан	ЕГ Шифр: ДНТ-10-1/2019.24	Масштаб: М 1:50	Хуудас: 161
Гүйцэтгэсэн	Э.Бат-Эрдэнэ	Э.Бат-Эрдэнэ			
Шалгасан		М.Буянхишиг	ТГ Шифр:	Зургийн дугаар: ГДГ-139	Огноо: 2024.04.15

А3

Сувгийн дагуугийн зүсэлт-1
/ДХ-1-с ДХ-4 хүртэл/

140

М= Босоо 1:50 / Хэвтээ 1:500

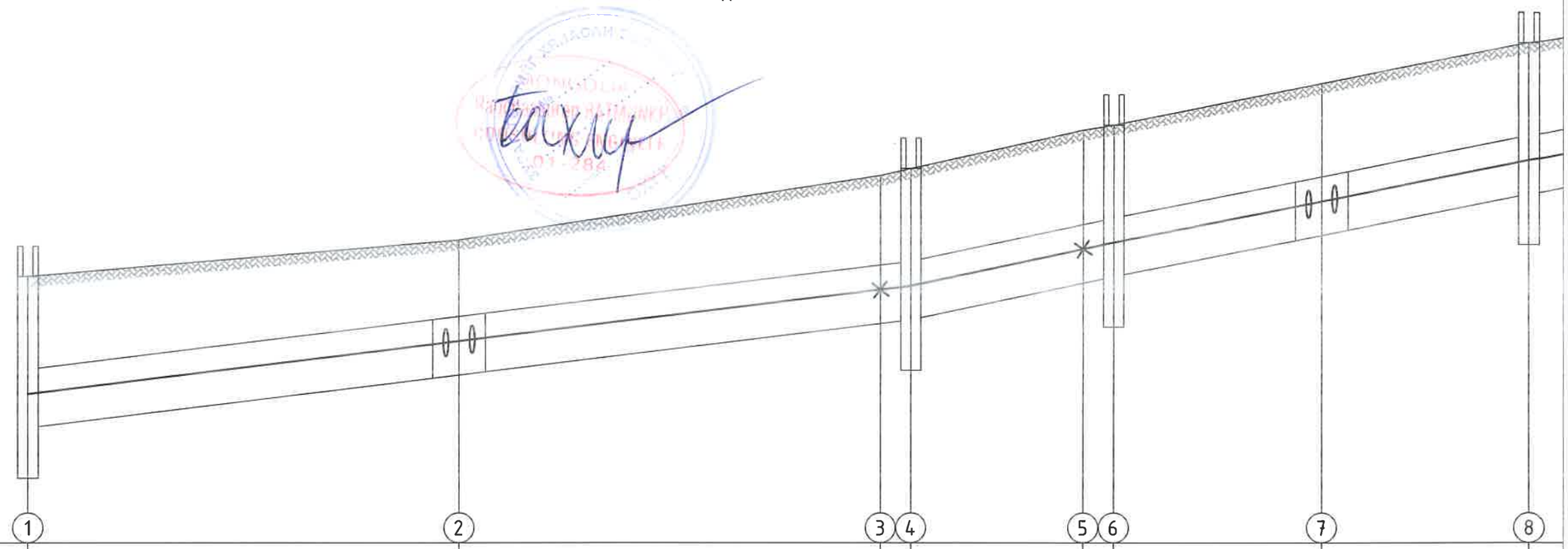

Газрын хөрсний төлөвлөж байгаа тэмдэгт	1505.64	1506.00	1506.64	1506.71	1507.09	1507.14	1507.55	1507.95
Сувгийн дээд тэмдэгт	1504.72	1505.24	1505.75	1505.79	1506.16	1506.22	1506.63	1507.03
Сувгийн ёроолын тэмдэгт	1504.14	1504.66	1505.17	1505.21	1505.58	1505.64	1506.05	1506.45
налуу, i / урт, м	0.012 / 42.5	0.012 / 44.5		0.022 / 20.0	0.020 / 41.0			0.01
Сувгийн хөндлөн огтлол	Сувгийн огтлол 1-1 Угсармал төмөр бетон суваг (1200+1200)x580(h)	Сувгийн огтлол 1-1 Угсармал төмөр бетон суваг (1200+1200)x580(h)		Сувгийн огтлол 1-1 Угсармал төмөр бетон суваг (1200+1200)x580(h)			Сувг Угсармал төмөр б	
Шугамын дэлгэмэл байгуулалт	ДХ-1	Зө-1	УХТ-1	ДХ-2	УХТ-2	ДХ-3	Зө-2	ДХ-4
	42,5	41,5	3,0	17,0	3,0	20,5	20,5	5,(

УБ. БГД 11-р хороо
Л.Энэбишийн өргөн чөлөө
Очир хотхон. 78-204
Утас: 7604 4780
"ДНТ" ХХК

Төв аймаг. Зуунмод сум. 1-р баг.
ХАЛААЛТЫН 1-Р ЗУУХНЫ ХОЁРДУГААР ХЭЛХЭЭНИЙ ШУГАМ СҮЛЖЭЭ

Сувгийн дагуугийн зүсэлт-1 /ДХ-1 -с ДХ-4 хүртэл/ — Үе шат: А.3

Инженер		М.Буянхишиг	ЕГ Шифр: ДНТ-10-1/2019.24	Масштаб: М1:500	Хуудас: 161
Гүйцэтгэсэн		Э.Бат-Эрдэнэ			
Шалгасан		Л.Энхсайхан	ТГ Шифр:	Зургийн дугаар: ГДГ-140	Огноо: 2024.04.15

A3

Сувгийн дагуугийн зүсэлт-2
/ДХ-4 -с ДХ-8 хүртэл/

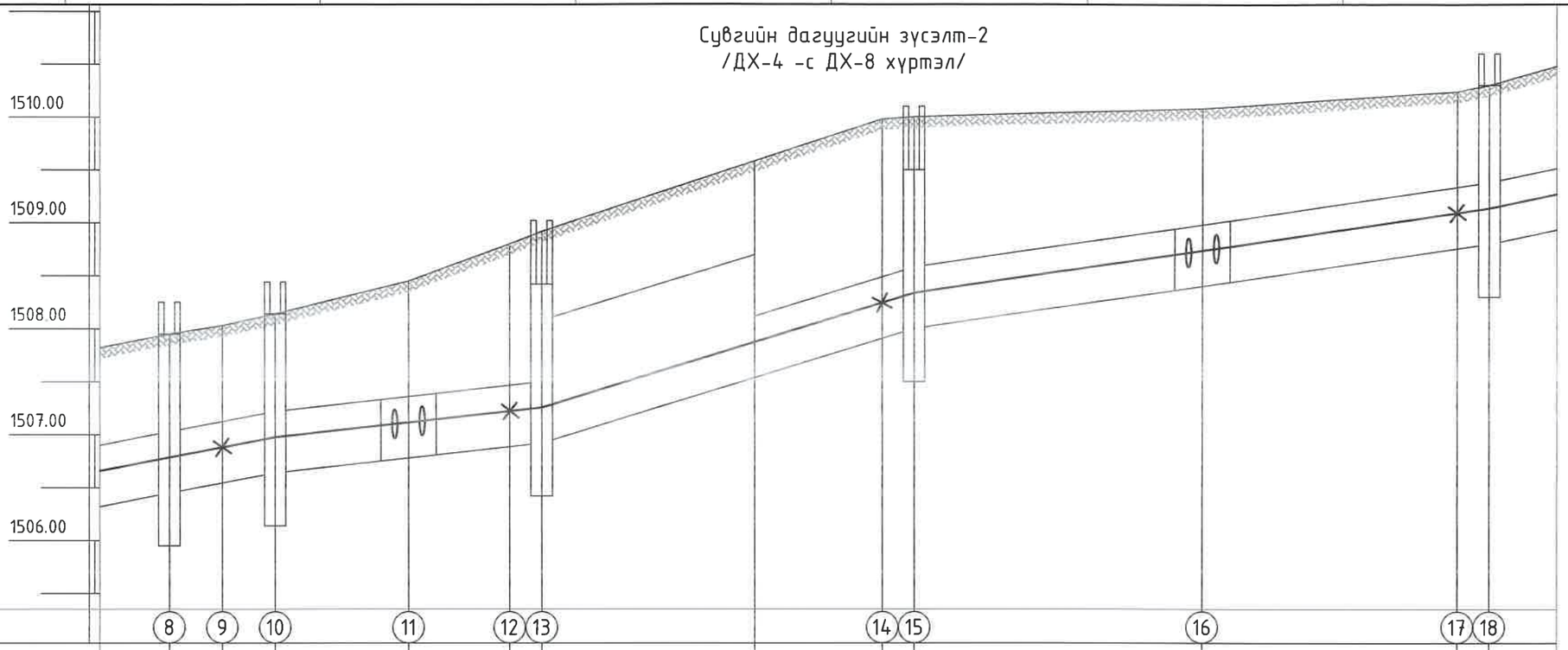

M= Босоо 1:50 / Хэвтээ 1:500

Газрын хөрсний төлөвлөж байгаа тэмдэгт																	
Газрын хөрсний тэмдэгт	1507.95	1508.03	1508.14	1508.45	1508.80	1508.92	1509.58	1509.98	1510.00	1510.08	1510.24	1510.30					
Сувгийн дээд тэмдэгт	1507.03	1507.12	1507.22	1507.36	1507.47	1507.50	1508.08	1508.70	1508.12	1508.49	1508.58	1508.98	1509.34	1509.38			
Сувгийн ёроолын тэмдэгт	1506.45	1506.54	1506.64	1506.78	1506.89	1506.92	1506.92	1507.54	1507.54	1507.91	1508.00	1508.40	1508.76	1508.80			
налуу, i / урт, м	41.0	0.019	10	0.011	25.0		0.031	35.0			0.015	54.0				0.021	
Сувгийн хөндлөн огтлол	Сувгийн огтлол 1-1 ...ал төмөр бетон сувag (1200+1200)x580(h)						СО 1*-1* Үгс.т/б сувag 2(1200+1200)x580h		СО 1-1 Үгс.т/б сувag (1200+1200)x580h		Сувгийн огтлол 1-1 Үгсармал төмөр бетон сувag (1200+1200)x580(h)						
Шугамын дэлгэмэл байгуулалт	ДХ-4		ДХ-5	Зө-3	УХТ-4		ДХ-6		УХТ-5		ДХ-7		Зө-4	УХТ-6		ДХ-8	
		УХТ-3															
	5,0	5,0	12,5	9,5	3,0		20,0		12,0	3,0	27,0		24,0		3,0		

УБ. БГД 11-р хороо Л.Энэбишийн өргөн чөлөө Очир хотхон. 78-204 Утас: 7604 4780	Төв аймаг. Зүүнмод сум. 1-р баг. ХАЛААЛТЫН 1-Р ЗҮҮХНЫ ХОЁРДУГААР ХЭЛХЭЭНИЙ ШУГАМ СҮЛЖЭЭ				
	Сувгийн дагуугийн зүсэлт-2 /ДХ-4 -с ДХ-8 хүртэл/				Үе шат: А.З
	Инженер	М.Буянхишиг	ЕГ Шифр: ДНТ-10-1/2019.24	Масштаб: М1:500	Хуудас: 161
"ДНТ" ХХК	Гүйцэтгэсэн	Э.Бат-Эрдэнэ			
	Шалгасан	Л.Энхсайхан	ТГ Шифр:	Зургийн дугаар: ГДГ-141	Огноо: 2024.04.15

Сувгийн дагуугийн зүсэлт-3
/ДХ-8 -с ДХ-9 хүртэл/

M= Босоо 1:50 / Хэвтээ 1:500

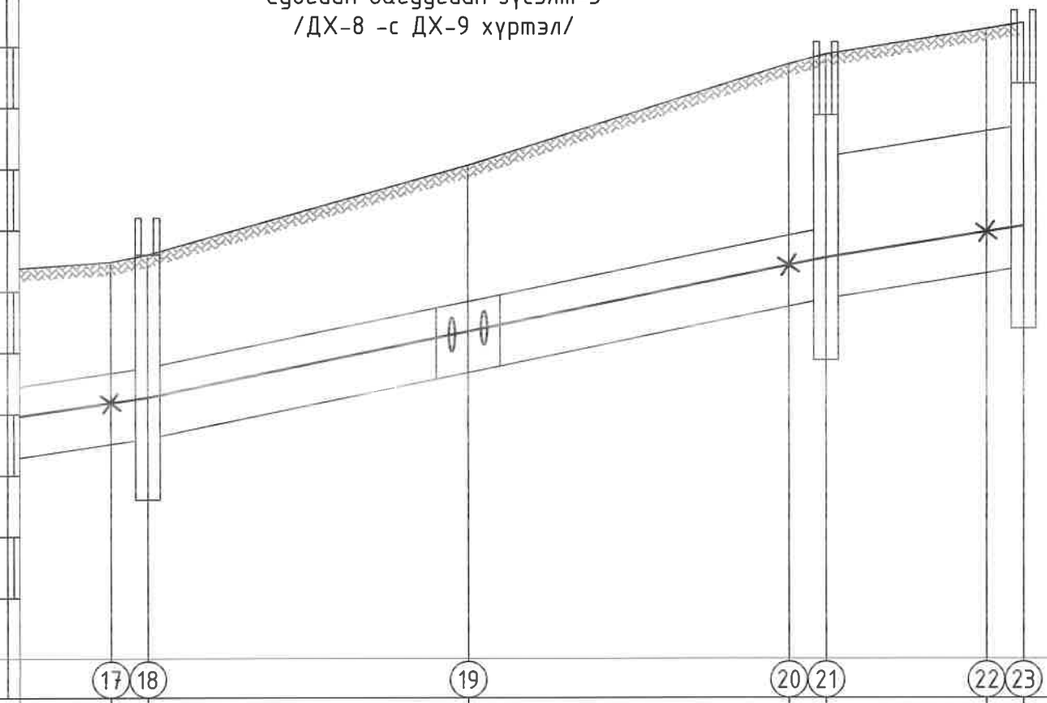

	17	18		19			20	21		22	23		
Газрын хөрсний төлөвлөж байгаа тэмдэгт													
Газрын хөрсний тэмдэгт	1510.24	1510.30		1511.03			1511.86	1511.94		1512.15	1512.20		
Сувгийн дээд тэмдэгт	1509.34	1509.38		1509.92			1510.46	1510.52	1511.10	1511.31	1511.36		
Сувгийн ёроолын тэмдэгт	1508.76	1508.80		1509.34			1509.88	1509.94	1509.94	1510.15	1510.20		
налуу, i / урт, м	54.0		0.021			55.0			0.016		16.0		
Сувгийн хөндлөн огтлол	0(h)		Сувгийн огтлол 1-1 Угсармал төмөр бетон суваг (1200+1200)x580(h)						СО 1*-1* Угс. т/б суваг 2(1200+1200)x580h)				
Шугамын дэлгэмэл байгуулалт	УХТ-6	ДХ-8		Зө-5		УХТ-7			ДХ-9*	УХТ-8	ДХ-9		
		3,0	26,0		26,0		3,0		13,0		3,0		

УБ. БГД 11-р хороо
Л.Энэбишийн өргөн чөлөө
Очир хотхон. 78-204
Утас: 7604 4780
"ДНТ" ХХК

Төв аймаг. Зуунмод сум. 1-р баг.
ХАЛААЛТЫН 1-Р ЗҮҮХНЫ ХОЁРДУГААР ХЭЛХЭЭНИЙ ШУГАМ СҮЛЖЭЭ

Сувгийн дагуугийн зүсэлт-3 /ДХ-8 -с ДХ-9 хүртэл/

Инженер		М.Буянхишиг	ЕГ Шифр: ДНТ-10-1/2019.24	Масштаб: М1:500	Хуудас: 161
Гүйцэтгэсэн		Э.Бат-Эрдэнэ	ТГ Шифр:	Зургийн дугаар: ГДГ-142	Огноо: 2024.04.15
Шалгасан		Л.Энхсайхан			

Ye шат: А3

143

Сувгийн дагуугийн зүсэлт-4
/ДХ-9.3* -с ЭӨ-11 хүртэл/

	35	36	37	38	39	40	41		42
Газрын хөрсний төлөвлөж байгаа тэмдэгт									
Газрын хөрсний тэмдэгт	1516.50	1516.37	1516.54	1516.58	1517.46	1518.17	1518.23	1518.28	1519.24
Сувгийн дээд тэмдэгт	1515.45	1515.49	1515.52	1515.53	1516.19	1516.80	1516.88	1516.94	1517.97
Сувгийн ёроолын тэмдэгт	1515.00	1515.04	1515.07	1515.08	1515.74	1516.35	1516.43	1516.49	1517.52

налуу, i / урт, м	35–38	38–39	39–41	41–42	42–
налуу, i	0.002	0.020	0.020	0.021	0.021
урт, м	33.4	32.9	34.9	51.0	
Сувгийн хөндлөн огтлол	Сувгийн огтлол 4-4 Угсармал төмөр бетон суваг (1200+580h)+(900+450h)	Сувгийн огтлол 4-4 Угсармал төмөр бетон суваг (1200+580h)+(900+450h)	Сувгийн огтлол 4-4 Угсармал төмөр бетон суваг (1200+580h)+(900+450h)	Сувгийн огтлол 8-8 Угсармал төмөр бетон суваг (900+900)x450(h)	Угс

Шугамын дэлгэмэл байгуулалт

УБ. БГД 11-р хороо Л.Энэбишийн өргөн чөлөө Очир хотхон. 78-204 Утас: 7604 4780 "ДНТ" ХХК	Төв аймаг. Зуунмод сум. 1-р баг. ХАЛААЛТЫН 1-Р ЗУУХНЫ ХОЁРДУГААР ХЭЛХЭЭНИЙ ШУГАМ СҮЛЖЭЭ				
	Сувгийн дагуугийн зүсэлт-4 /ДХ-9.3* -с ЭӨ-11 хүртэл/				Үе шат: А.3
	Инженер	[signature]	М.Буянхишиг	ЕГ Шифр: ДНТ-10-1/2019.24	Масштаб: М1:500	Хуудас: 161
	Гүйцэтгэсэн	[signature]	Э.Бат-Эрдэнэ	ТГ Шифр:	Зургийн дугаар: ГДГ-143	Огноо: 2024.04.15
	Шалгасан	[signature]	Л.Энхсайхан			

A3

Сувгийн дагуугийн зүсэлт-5
/Эө-11-с ДХ-23 (Б-219) хүртэл/

	42	43	44	45	46	47	48	49	50	51	52	53	Б
Газрын хөрсний төлөвлөж байгаа тэмдэгт													
Газрын хөрсний тэмдэгт	1519.24	1519.58	1519.67	1519.76	1519.87	1520.00	1520.45	1521.00	1521.08	1520.64	1520.20	1520.10	1520.46
Сувгийн дээд тэмдэгт	1517.97	1518.53	1518.62	1518.71	1518.92	1519.18	1519.56	1519.95	1520.03 1520.18	1519.73	1519.29	1519.20	1519.66
Сувгийн ёроолын тэмдэгт	1517.52	1518.08	1518.17	1518.26	1518.47	1518.73	1519.11	1519.50	1519.58 1519.58	1519.13	1518.69	1518.60	1519.06
налуу, i / урт, м	51.0 / 0.021	26.0 / 0.018		10.0 / 0.026					51.0 / 33.0		0.029	0.064	7.2
Сувгийн хөндлөн огтлол	Сувгийн огтлол 8-8 Угсармал төмөр бетон суваг (900+900)x450(h)			Сувгийн огтлол 8-8 Угсармал төмөр бетон суваг (900+900)x450(h)					Сувгийн огтлол 10-10 Угсармал төмөр бетон суваг 1500x610(h)				
Шугамын дэлгэмэл байгуулалт	Эө-11, 92°	ДХ-21	УХТ-27, 90°	ДХ-21*, 90°	Эө-12	УХТ-28	Зө-23	УХТ-28*, 90°	ДХ-22	Зө-29	УХТ-51, 90°	ДХ-23	Б-219
	26,0	5,0	5,0	8,0	10,0	15,0	15,0	3,0	15,0	15,0	3,0	7,2	

"ДНТ" ХХК. УБ. БГД 11-р хороо Л.Энэбишийн өргөн чөлөө Очир хотхон. 78-204 Утас: 7604 4780	Төв аймаг. Зуунмод сум. 1-р баг. ХАЛААЛТЫН 1-Р ЗУУХНЫ ХОЁРДУГААР ХЭЛХЭЭНИЙ ШУГАМ СҮЛЖЭЭ				
	Сувгийн дагуугийн зүсэлт-5 /Эө-11-с ДХ-23 (Б-219) хүртэл/				Үе шат: А.3
	Инженер	[signature]	М.Буянхишиг	ЕГ Шифр: ДНТ-10-1/2019.24	Масштаб: М1:500	Хуудас: 161
	Гүйцэтгэсэн	[signature]	З.Бат-Эрдэнэ	ТГ Шифр:	Зургийн дугаар: ГДГ-144	Огноо: 2024.04.15
	Шалгасан	[signature]	Л.Энхсайхан			

Сувгийн дагуугийн зүсэлт-6
/ДХ-22-с Б-218, ДХ-21-с Б-221 хүртэл/

M= Босоо 1:50 / Хэвтээ 1:500

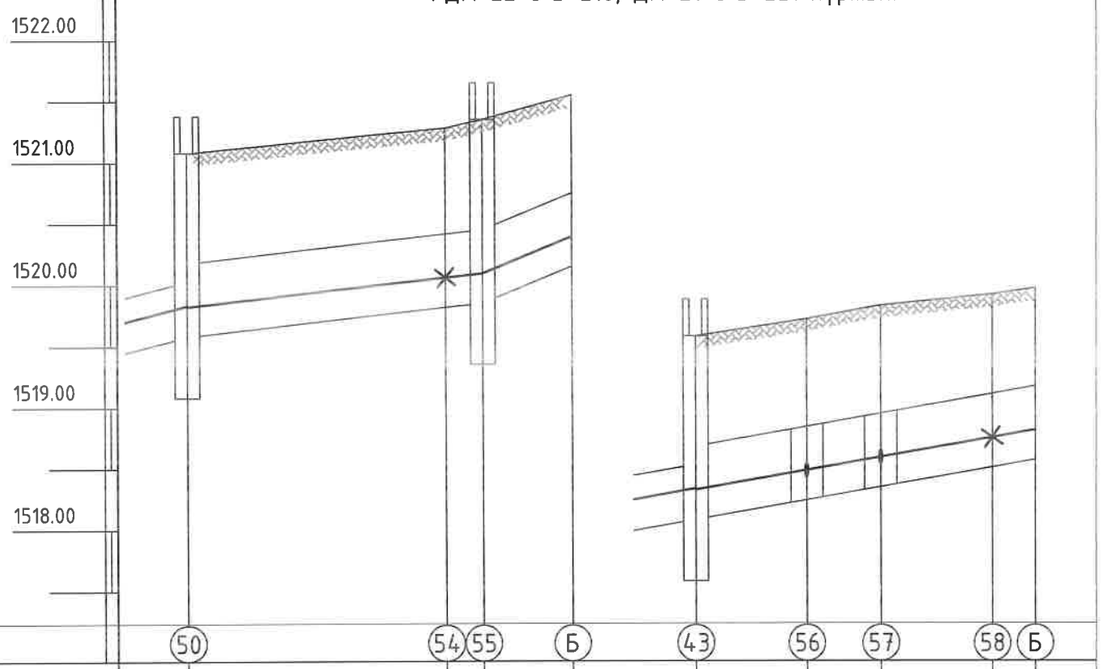

Газрын хөрсний төлөвлөж байгаа тэмдэгт																		
Газрын хөрсний тэмдэгт	1521.08			1521.28	1521.35		1521.55		1519.58		1519.72	1519.83		1519.92	1519.97			
Сувгийн дээд тэмдэгт	1520.03	1520.18		1520.42	1520.45		1520.75		1518.53	1518.68	1518.84	1518.95		1519.11	1519.17			
Сувгийн ёроолын тэмдэгт	1519.58	1519.58		1519.82	1519.85		1520.15		1518.08	1518.08	1518.24	1518.35		1518.51	1518.57			
налуу, i / урт, м		0.011		24.0		0.041	7.2			0.018					27.5			
Сувгийн хөндлөн огтлол		Сувгийн огтлол 10-10 Угсармал төмөр бетон суваг 1500x610(h)								Сувгийн огтлол 10-10 Угсармал төмөр бетон суваг 1500x610(h)								
Шугамын дэлгэмэл байгуулалт		ДХ-22		YXT-50		ДХ-22.1		Б-218		ДХ-21		Эθ-16		YXT-49		Б-221		
														Эθ-12				
		21,0			3,0	7,2				9,0		6,0		9,0		3,5		

DHT	Төв аймаг. Зуунмод сум. 1-р баг. ХАЛААЛТЫН 1-Р ЗУУХНЫ ХОЁРДУГААР ХЭЛХЭЭНИЙ ШУГАМ СҮЛЖЭЭ					
	Сувгийн дагуугийн зүсэлт-6 /ДХ-22-с Б-218, ДХ-21-с Б-221 хүртэл/					Үе шат: А.3
УБ. БГД 11-р хороо Л.Энэбишийн өргөн чөлөө Очир хотхон. 78-204 Утас: 7604 4780	Инженер		М.Буянхишиг	ЕГ Шифр: ДНТ-10-1/2019.24	Масштаб: М1:500	Хуудас: 161
	Гүйцэтгэсэн		Э.Бат-Эрдэнэ	ТГ Шифр:	Зургийн дугаар: ГДГ-145	Огноо: 2024.04.15
"ДНТ" ХХК	Шалгасан		Л.Энхсайхан			

А3

Сувгийн дагуугийн зүсэлт-7
/ДХ-18-с ДХ-11 хүртэл/

Цэг	41	59	60	61	62	63	64	65	66	67	68	69		70
Газрын хөрсний төлөвлөж байгаа тэмдэгт														
Газрын хөрсний тэмдэгт	1518.23	1518.11	1517.68	1517.50	1517.35	1516.81	1516.22	1515.88	1515.78	1515.75	1515.52	1514.93	1514.89	1514.83
Сувгийн дээд тэмдэгт	1516.88 1517.60	1517.48 1516.76	1516.63	1516.46	1516.35	1515.87	1515.44	1515.06	1514.77	1514.70	1514.30	1513.89	1513.85	1513.78
Сувгийн ёроолын тэмдэгт	1516.43 1516.43	1516.31 1516.31	1516.18	1516.01	1515.85	1515.42	1514.99	1514.61	1514.32	1514.25	1513.85	1513.44	1513.40	1513.33

Хэсэг	налуу, i	урт, м	Сувгийн хөндлөн огтлол
41–59	0.008	15.0	СО 5*-5* Угс. т/б суваг 2(2100x590h)
59–60	0.008	15.0	Сувгийн огтлол 5-5 Угс. т/б суваг (2100x580h)+(900x450h)
60–62	0.033	10.0	
62–64	0.024	36.0	Сувгийн огтлол 5-5 Угс. т/б суваг (2100x580h)+(900x450h)
64–67	0.024	31.0	Сувгийн огтлол 5-5 Угс. т/б суваг (2100x580h)+(900x450h)
67–70	0.022	41.0	Сувгийн огтлол 5-5 Угсармал төмөр бетон суваг (2100x580h)+(900x450h)
70–	0.026		

Шугамын дэлгэмэл байгуулалт:

Зай: 15,0 | 15,0 | 5,0 | 5,0 | 18,0 | 18,0 | 16,0 | 12,0 | 3,0 | 18,0 | 18,0 | 2,0 | 3,0

УБ. БГД 11-р хороо
Л.Энэбишийн өргөн чөлөө
Очир хотхон. 78-204
Утас: 7604 4780
"ДНТ" ХХК

Төв аймаг. Зуунмод сум. 1-р баг.
ХАЛААЛТЫН 1-Р ЗУУХНЫ ХОЁРДУГААР ХЭЛХЭЭНИЙ ШУГАМ СҮЛЖЭЭ

Сувгийн дагуугийн зүсэлт-7 /ДХ-18-с ДХ-11 хүртэл/

Инженер	[signature]	М.Буянхишиг	ЕГ Шифр: ДНТ-10-1/2019.24	Масштаб: М1:500	Үе шат: А.3
Гүйцэтгэсэн	[signature]	Э.Бат-Эрдэнэ	ТГ Шифр:	Зургийн дугаар: ГДГ-146	Хуудас: 161
Шалгасан	[signature]	Л.Энхсайхан			Огноо: 2024.04.15

A3

Сувгийн дагуугийн зүсэлт-8
/ДХ-11-с ДХ-13.2, ДХ-13.1-с Б-250 хүртэл

M= Босоо 1:50 / Хэвтээ 1:500

Цэг	69		70	71	72	73	74	75	76	77	78	79	80	81	77	Б
Газрын хөрсний төлөвлөж байгаа тэмдэгт																
Газрын хөрсний тэмдэгт	1514.93	1514.89	1514.83	1515.53	1515.78	1515.80	1516.00	1516.02	1516.35	1516.41	1516.45	1516.64	1516.58	1516.57	1516.41	1516.58
Сувгийн дээд тэмдэгт	1513.89	1513.85	1513.78	1514.26	1514.67	1514.75	1514.93	1514.96 1515.11	1515.46	1515.51	1515.58	1515.60	1515.66	1515.67	1515.51	1515.78
Сувгийн ёроолын тэмдэгт	1513.44	1513.40	1513.33	1513.81	1514.22	1514.30	1514.48	1514.51 1514.51	1514.86	1514.91	1514.98	1515.00	1515.06	1515.07	1514.91	1515.18

Хэсэг	69–70	70–73	73–75	75–77	77–81	77–Б
налуу, i / урт, м	0.022	0.026 / 38.0	0.012 / 18.0	0.017 / 23.0	0.004 / 40.0	0.021 / 13.0
Сувгийн хөндлөн огтлол		Сувгийн огтлол 8-8 Угсармал төмөр бетон суваг (900+900)x450(h)	Сувгийн огтлол 8-8 Угс. т/б суваг (900+900)x450(h)	Сувгийн огтлол 9-9 Угс. т/б суваг 1500x610(h)	Сувгийн огтлол 10-10 Угсармал төмөр бетон суваг 1500x610(h)	СО 13-13 Угс. т/б суваг 1500x610(h)

Шугамын дэлгэмэл байгуулалт: -21, ДХ-11, 175°, Зө-24, УХТ-29, 90°, ДХ-12, УХТ-30, 90°, ДХ-13, УХТ-41, ДХ-13.1, ЗӨ-14, 90°, 90°, ЗӨ-15, УХТ-52, ДХ-13.2, ДХ-13.1, Б-250

Зай: 2,0 | 3,0 | 19,0 | 16,0 | 3,0 | 15,0 | 3,0 | 20,0 | 3,0 | 17,0 | 6,0 | 14,0 | 3,0 | 13,0

"ДНТ" ХХК
УБ. БГД 11-р хороо
Л.Энэбишийн өргөн чөлөө
Очир хотхон. 78-204
Утас: 7604 4780

Төв аймаг. Зуунмод сум. 1-р баг.
ХАЛААЛТЫН 1-Р ЗУУХНЫ ХОЁРДУГААР ХЭЛХЭЭНИЙ ШУГАМ СҮЛЖЭЭ

Сувгийн дагуугийн зүсэлт-8 /ДХ-11-с ДХ-13.2, ДХ-13.1-с Б-250 хүртэл/

Инженер	[signature]	М.Буянхишиг	ЕГ Шифр: ДНТ-10-1/2019.24	Масштаб: М1:500	Үе шат: А.3 / Хуудас: 161
Гүйцэтгэсэн	Э.Бат-Эрдэнэ [signature]	Э.Бат-Эрдэнэ	ТГ Шифр:	Зургийн дугаар: ГДГ-147	Огноо: 2024.04.15
Шалгасан	[signature]	Л.Энхсайхан			

Сувгийн дагуугийн зүсэлт-9
/ДХ-11, ДХ-12, ДХ-15.1, ДХ-16 -с Барилгууд хүртэл

	73	82	83	84	Б	70	85	Б	67	Б	67	Б	62	86	87	Б
Газрын хөрсний төлөвлөж байгаа тэмдэгт																
Газрын хөрсний тэмдэгт	1515.80	1515.78	1515.45	1515.37	1515.23	1514.83	1514.50	1514.48	1515.75	1515.36	1515.75	1515.84	1517.35	1517.00	1517.27	1517.32
Сувгийн дээд тэмдэгт	1514.75 / 1514.90	1514.74	1514.55	1514.47	1514.53	1513.78 / 1513.93	1513.97	1513.99	1514.70 / 1514.85	1514.88	1514.70 / 1514.85	1515.04	1516.30 / 1516.45	1516.49	1516.51	1516.52
Сувгийн ёроолын тэмдэгт	1514.30 / 1514.30	1514.14	1513.95	1513.87	1513.93	1513.33 / 1513.33	1513.37	1513.39	1514.25 / 1514.25	1514.28	1514.25 / 1514.25	1514.44	1515.85 / 1515.85	1515.89	1515.91	1515.92
налуу, i / урт, м	16.0		0.027	0.012 / 5.0		0.002		29.0	0.002	17.5	0.024	8.0	0.002			31.0
Сувгийн хөндлөн огтлол	Сувгийн огтлол 12-12 Үгс. т/б суваг 1500x610(h)					Сувгийн огтлол 12-12 Үгс. т/б суваг 1500x610(h)			Сувгийн огтлол 11-11 Үгс. т/б суваг 1500x610(h)		СО 11-11 1500x610(h)		Сувгийн огтлол 11-11 Үгс. т/б суваг 1500x610(h)			
Шугамын дэлгэмэл байгуулалт	ДХ-12	ҮХТ-65, 90°, ЭӨ-28		ДХ-12 1	Б-262	ДХ-11	ЭӨ-27, 90°	Б-261	ДХ-15.1	Б-249	ДХ-15.1	Б-248	ДХ-16	90°, ЭӨ-20	ҮХТ-54	Цэцэрлэг
	6,0	7,0	3,0	5,0		20,0	9,0		17,5		8,0		20,0	9,0	2,0	

"ДНТ" ХХК УБ. БГД 11-р хороо Л.Энэбишийн өргөн чөлөө Очир хотхон. 78-204 Утас: 7604 4780	Төв аймаг. Зуунмод сум. 1-р баг. ХАЛААЛТЫН 1-Р ЗУУХНЫ ХОЁРДУГААР ХЭЛХЭЭНИЙ ШУГАМ СҮЛЖЭЭ				
	Сувгийн дагуугийн зүсэлт-9 /ДХ-11, ДХ-12, ДХ-15.1, ДХ-16-с барилгууд хүртэл/				Үе шат: А.3
	Инженер	[signature]	М.Буянхишиг	ЕГ Шифр: ДНТ-10-1/2019.24	Масштаб: М1:500	Хуудас: 161
	Гүйцэтгэсэн	[signature]	Э.Бат-Эрдэнэ	ТГ Шифр:	Зургийн дугаар: ГДГ-148	Огноо: 2024.04.15
	Шалгасан	[signature]	Л.Энхсайхан			

A3

Сувгийн дагуугийн зүсэлт-10
/ДХ-18, ДХ-18*-с барилгууд, ДХ-9.3*-с ДХ-9.6 хүртэл/

M= Босоо 1:50 / Хэвтээ 1:500

	41	88	89	90	Б	41	88	91		Б	35	92	93	94	95	96	97	38	Б
Газрын хөрсний төлөвлөж байгаа тэмдэгт																			
Газрын хөрсний тэмдэгт	1518.23	1518.26	1518.05	1518.18	1518.24	1518.23	1518.26	1518.40	1518.42	1518.48	1516.50	1516.16	1616.17	1516.00	1516.00	1516.07	1516.14	1516.58	1516.50
Сувгийн дээд тэмдэгт	1516.88 / 1517.03	1517.15	1517.31	1517.48	1517.54	1516.88 / 1517.03	1517.33	1516.55	1517.61	1517.68	1515.60	1515.33	1515.27	1515.12	1515.10	1515.22	1514.24	1515.53 / 1515.68	1515.80
Сувгийн ёроолын тэмдэгт	1516.43 / 1516.43	1516.55	1516.71	1516.88	1516.94	1516.43 / 1516.43	1516.73	1516.95	1517.01	1517.08	1515.00	1514.73	1514.67	1514.52	1514.50	1514.62	1514.64	1515.08 / 1515.08	1515.20

налуу, i / урт, м	Сувгийн хөндлөн огтлол
0.015 / 35.0	Сувгийн огтлол 11-11, Угс. т/б сувag 1500x610(h)
0.037 / 17.5	Сувгийн огтлол 13-13, Угс. т/б сувag 1500x610(h)
0.020 / 16.0	СО 10-10, Угс. т/б сувag 1500x610(h)
0.007 / 25.0	Сувгийн огтлол 12-12, Угсармал төмөр бетон сувag 1500x610(h)
0.008 / 17.0	
0.008 / 15.1	СО 10-10, Угс. т/б сувag 1500x610(h)

Шугамын дэлгэмэл байгуулалт

8,0 | 11,0 | 12,0 | 4,0 | 8,0 | 6,0 | 1,5 | 2,0 | 13,0 | 3,0 | 22,0 | 3,0 | 14,0 | 3,0 | 15,1

"ДНТ" ХХК
УБ. БГД 11-р хороо Л.Энэбишийн өргөн чөлөө Очир хотхон. 78-204
Утас: 7604 4780

Төв аймаг. Зуунмод сум. 1-р баг.
ХАЛААЛТЫН 1-Р ЗУУХНЫ ХОЁРДУГААР ХЭЛХЭЭНИЙ ШУГАМ СҮЛЖЭЭ

Сувгийн дагуугийн зүсэлт-10 /ДХ-18, ДХ-18*-с Б-225, 226, ДХ-9.3*-с ДХ-9.6 хүртэл/					Үе шат: А.3
Инженер	[signature]	М.Буянхишиг	ЕГ Шифр: ДНТ-10-1/2019.24	Масштаб: М1:500	Хуудас: 161
Гүйцэтгэсэн	[signature]	Э.Бат-Эрдэнэ	ТГ Шифр:	Зургийн дугаар: ГДГ-149	Огноо: 2024.04.15
Шалгасан	[signature]	Л.Энхсайхан			

A3

Сувгийн дагуугийн зүсэлт-11
/ДХ-9-с ДХ-10.2 хүртэл/

150

М= Босоо 1:50 / Хэвтээ 1:500

1514.00
1513.00
1512.00
1511.00
1510.00
1509.00

	1	2	3	4	5	6	7	8
		23	98	99	100	101	102	103	104	105	106
Газрын хөрсний төлөвлөж байгаа тэмдэгт											
Газрын хөрсний тэмдэгт	1512.20	1512.22	1512.84	1513.17	1513.21	1513.73	1513.07	1513.04	1513.10	1513.30	1513.33
Сувгийн дээд тэмдэгт	1511.36	1510.65	1511.40	1512.08	1512.16	1512.10	1512.00	1511.99	1512.14	1512.18	1512.40	1512.43
Сувгийн ёроолын тэмдэгт	1510.20	1510.20	1510.95	1511.63	1511.71	1511.65	1511.55	1511.54	1511.58	1511.80	1511.83
налуу, i / урт, м		0.027 / 56.0			27.0	0.002 / 46.0		0.002	0.014 / 18.0		0.01
Сувгийн хөндлөн огтлол		Сувгийн огтлол 8-8 Угсармал төмөр бетон суваг (900+900)x450(h)			Сувгийн огтлол 8-8 Угсармал төмөр бетон суваг (900+900)x450(h)		Сувгийн огтлол 8-8 Угсармал төмөр бетон суваг (900+900)x450(h)		Сувгийн огтлол 10-1 Угсармал төмөр бетон с 1500x610(h)		
Шугамын дэлгэмэл байгуулалт		ДХ-9	Зө-22	УХТ-31	ДХ-10	93°	ЗӨ-10	УХТ-32	ДХ-10.1	ДХ-10.2	УХТ-46
		3,0	25,0	25,0	3,0	27,0	43,0	3,0	3,0	15,0	3,0

УБ. БГД 11-р хороо Л.Энэбишийн өргөн чөлөө Очир хотхон. 78-204 Утас: 7604 4780 "ДНТ" ХХК	Төв аймаг. Зуунмод сум. 1-р баг. ХАЛААЛТЫН 1-Р ЗУУХНЫ ХОЁРДУГААР ХЭЛХЭЗНИЙ ШУГАМ СУЛЖЭЭ				
	Сувгийн дагуугийн зүсэлт-11 /ДХ-9-с ДХ-10.2 хүртэл/				Үе шат: А.3
	Инженер		М.Буянхишиг	ЕГ Шифр: ДНТ-10-1/2019.24	Масштаб: М1:500	Хуудас: 161
	Гүйцэтгэсэн		З.Бат-Эрдэнэ			
	Шалгасан		Л.Энхсайхан	ТГ Шифр:	Зургийн дугаар: ГДГ-150	Огноо: 2024.04.15

A3

Сувгийн дагуугийн зүсэлт-12
/ДХ-10.2-с ДХ-10.4 хүртэл/

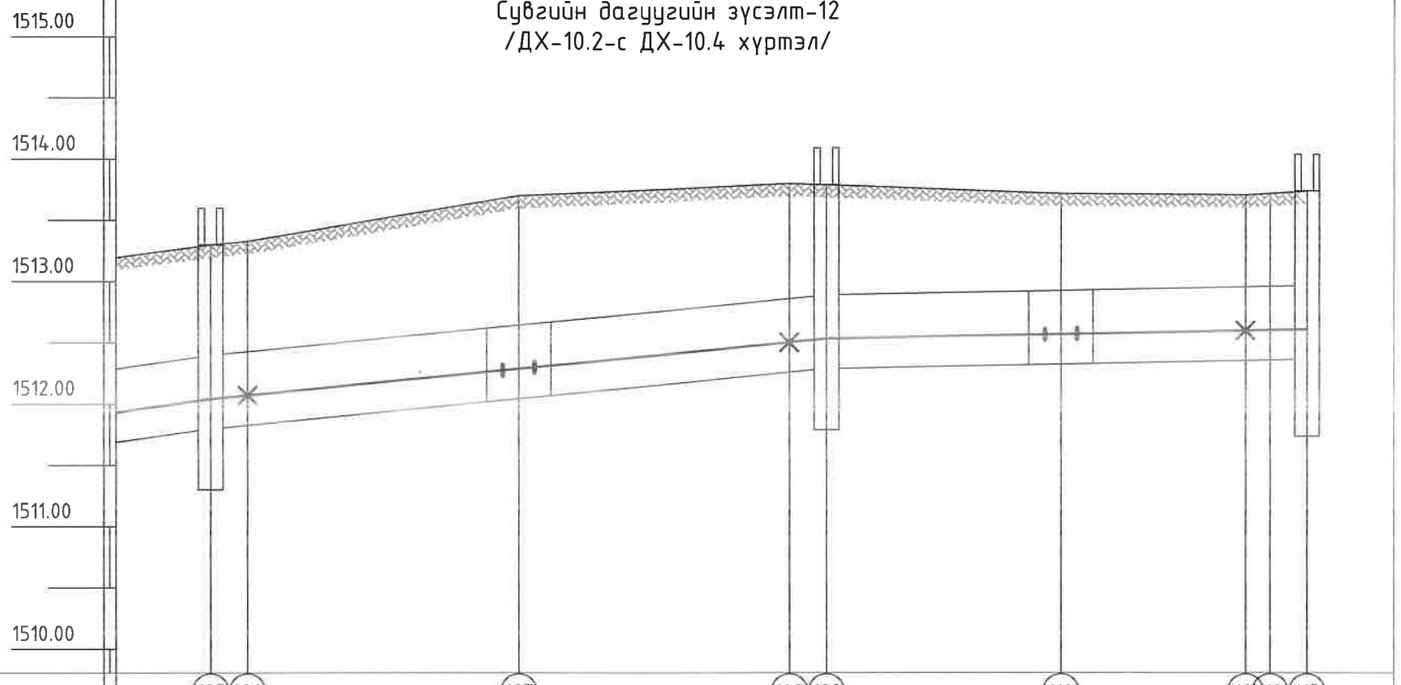

М= Босоо 1:50 / Хэвтээ 1:500

	105	106		107		108	109		110		111	112	113
Газрын хөрсний төлөвлөж байгаа тэмдэгт													
Газрын хөрсний тэмдэгт	1513.30	1513.33		1513.70		1513.80	1513.79		1513.72		1513.71	1513.72	1513.74
Сувгийн дээд тэмдэгт	1512.40	1512.43		1512.65		1512.86	1512.89		1512.93		1512.96	1512.96	1512.97
Сувгийн ёроолын тэмдэгт	1511.80	1511.83		1512.05		1512.26	1512.29		1512.33		1512.36	1512.36	1512.37
налуу, i / урт, м		18.0	0.01	25.0		0.01	25.0		0.002		39.0		
Сувгийн хөндлөн огтлол	Сувгийн огтлол 10-10 Угсармал төмөр бетон сувag 1500x610(h)					Сувгийн огтлол 10-10 Угс. т/б сувag 1500x610(h)					Сувгийн огтлол 10-10 Угсармал төмөр бетон сувag 1500x610(h)		
Шугамын дэлгэмэл байгуулалт	ДХ-10.2	УХТ-46				Зө-27	УХТ-47		ДХ-10.3		Зө-28	УХТ-48	ДХ-10.4
	3,0	3,0	22,0			22,0	3,0		19,0		15,0	2,0	3,0

УБ. БГД 11-р хороо Л.Энэбишийн өргөн чөлөө Очир хотхон. 78-204 Утас: 7604 4780 "ДНТ" ХХК	Төв аймаг. Зуунмод сум. 1-р баг. ХАЛААЛТЫН 1-Р ЗУУХНЫ ХОЁРДУГААР ХЭЛХЭЭНИЙ ШУГАМ СУЛЖЭЭ					Үе шат: А.З
	Сувгийн дагуугийн зүсэлт-12 /ДХ-10.2-с ДХ-10.4 хүртэл/					
	Инженер		М.Буянхишиг	ЕГ Шифр: ДНТ-10-1/2019.24	Масштаб: М1:500	Хуудас: 161
	Гүйцэтгэсэн		З.Бат-Эрдэнэ			
	Шалгасан		Л.Энхсайхан	ТГ Шифр:	Зургийн дугаар: ГДГ-151	Огноо: 2024.04.15

А3

Сувгийн дагуугийн зүсэлт-13
/ДХ-8-с Зө-30 хүртэл/

	18	114	115	116	117	118	119	120
Газрын хөрсний төлөвлөж байгаа тэмдэгт								
Газрын хөрсний тэмдэгт	1510.30	1510.35	1510.11	1510.42	1510.48	1509.50	1509.46	1510.78
Сувгийн дээд тэмдэгт	1509.38 1509.25	1509.32	1509.34	1509.42	1509.43	1508.51	1508.41 1508.56	1509.74
Сувгийн ёроолын тэмдэгт	1508.80 1508.80	1508.87	1508.89	1508.97	1508.98	1508.06	1507.96 1507.96	1509.14

налуу, i / урт, м	0.003 / 30.0	0.003 / 29.0	0.034 / 30.0	0.033 / 36.0	0.033
Сувгийн хөндлөн огтлол	Сувгийн огтлол 5-5 Угсармал төмөр бетон суваг (1200x580h)+(900x450h)	Сувгийн огтлол 5-5 Угсармал төмөр бетон суваг (1200x580(h)+(900h450h)	Сувгийн огтлол 8-8 Угсармал төмөр бетон суваг (900+900)x450(h)	Сувгийн огтлол 10-10 Угсармал төмөр бетон суваг 1500x610(h)	
Шугамын дэлгэмэл байгуулалт	10.4 ДХ-8, Эө-2, 90°, 90°	Эө-3, УХТ-22	ДХ-8*, УХТ-33, 90°	ДХ-8.2	Зө-30
	22,0 8,0	26,0 3,0	27,0 3,0	36,0	

ДНТ УБ. БГД 11-р хороо Л.Энэбишийн өргөн чөлөө Очир хотхон. 78-204 Утас: 7604 4780 "ДНТ" ХХК	Төв аймаг. Зуунмод сум. 1-р баг. ХАЛААЛТЫН 1-Р ЗУУХНЫ ХОЁРДУГААР ХЭЛХЭЭНИЙ ШУГАМ СҮЛЖЭЭ				
	Сувгийн дагуугийн зүсэлт-13 /ДХ-8-с Зө-30 хүртэл/				Үе шат: А.3
	Инженер	[signature]	М.Буянхишиг	ЕГ Шифр: ДНТ-10-1/2019.24	Масштаб: М1:500	Хуудас: 161
	Гүйцэтгэсэн	[signature]	Э.Бат-Эрдэнэ	ТГ Шифр:	Зургийн дугаар: ГДГ-152	Огноо: 2024.04.15
	Шалгасан	[signature]	Л.Энхсайхан			

A3

153

Сувгийн дагуугийн зүсэлт-14
/Зө-30 -с Дотуур байр, ДХ-8.2 -с Сургууль хүртэл/

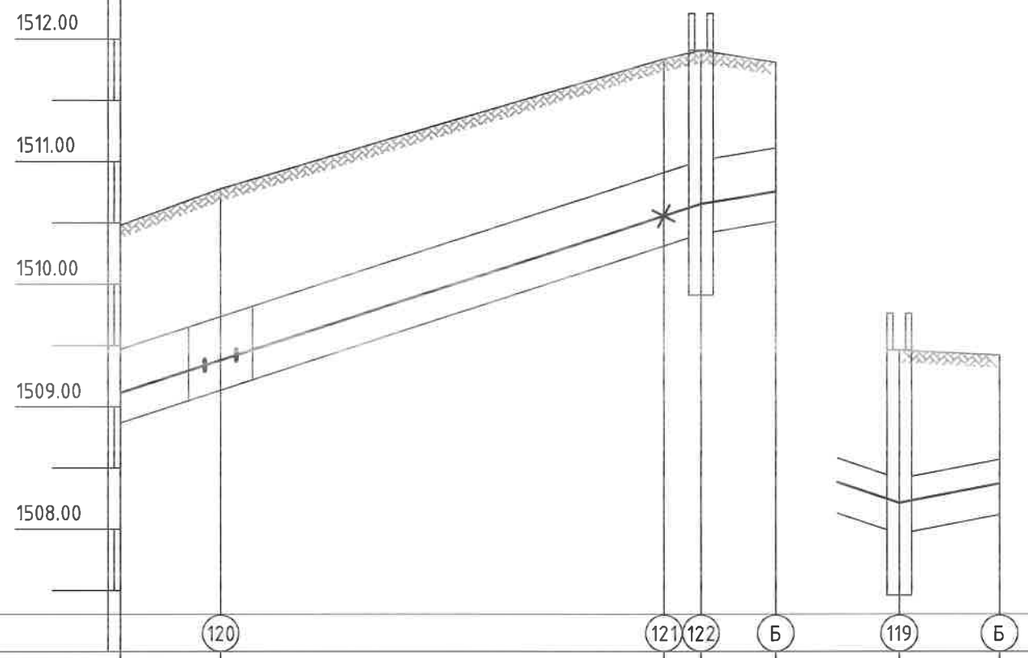

М= Босоо 1:50 / Хэвтээ 1:500

Газрын хөрсний төлөвлөж байгаа тэмдэгт								
Газрын хөрсний тэмдэгт	1510.78		1511.84	1511.91	1511.81		1509.46	1509.42
Сувгийн дээд тэмдэгт	1509.74		1510.91	1511.01	1511.11		1508.41	1508.41	1508.57
Сувгийн ёроолын тэмдэгт	1509.14		1510.31	1510.41	1510.51		1507.96	1507.96	1508.12
налуу, i / урт, м		36.0	0.033	39.0	0.016	6.1		0.020	8.1
Сувгийн хөндлөн огтлол	аг	Сувгийн огтлол 10-10 Угсармал төмөр бетон суваг 1500x610(h)						СО 8-8 (900+900)x450(h)	
Шугамын дэлгэмэл байгуулалт		Зө-30	УХТ-45		ДХ-8.3	Дотуур байр		ДХ-8.2	Сургууль
		36,0		3,0	6,1			8,1	

УБ. БГД 11-р хороо
Л.Энэбишийн өргөн чөлөө
Очир хотхон. 78-204
Утас: 7604 4780
"ДНТ" ХХК

Төв аймаг. Зүүнмод сум. 1-р баг.
ХАЛААЛТЫН 1-Р ЗҮҮХНЫ ХОЁРДУГААР ХЭЛХЭЭНИЙ ШУГАМ СУЛЖЭЭ

Сувгийн дагуугийн зүсэлт-14 /Зө-30-с Дотуур байр, ДХ-8.2-с Сургууль хүртэл/					Үе шат: А.З
Инженер		М.Буянхишиг	ЕГ Шифр: ДНТ-10-1/2019.24	Масштаб: М1:500	Хуудас: 161
Гүйцэтгэсэн		З.Бат-Эрдэнэ			
Шалгасан		Л.Энхсайхан	ТГ Шифр:	Зургийн дугаар: ГДГ-153	Огноо: 2024.04.15

A3

Сувгийн дагуугийн зүсэлт-15
/ДХ-5 -с Б-339, ДХ-5.1 -с Б-341, 338 хүртэл/

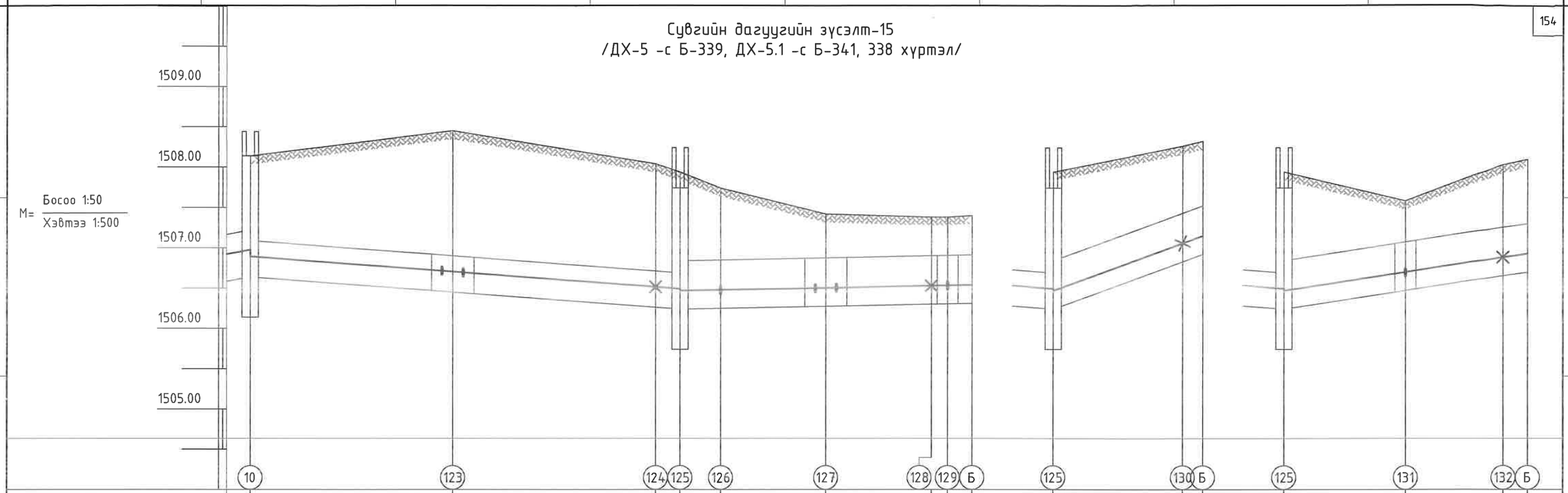

M= Босоо 1:50 / Хэвтээ 1:500

Газрын хөрсний төлөвлөж байгаа тэмдэгт																								
Газрын хөрсний тэмдэгт	1508.14	1508.45	1508.04	1507.94	1507.74	1507.42	1507.38	1507.38	1507.40	1507.94	1508.26	1508.32	1507.94	1507.58	1508.03	1508.10								
Сувгийн дээд тэмдэгт	1507.22	1507.09	1506.90	1506.71	1506.69	1506.84	1506.85	1506.88	1506.90	1506.91	1506.91	1506.69	1506.84	1507.43	1507.52	1506.69	1506.84	1507.07	1507.25	1507.30				
Сувгийн ёроолын тэмдэгт	1506.64	1506.64	1506.45	1506.26	1506.24	1506.24	1506.25	1506.28	1506.30	1506.31	1506.31	1506.24	1506.24	1506.83	1506.92	1506.24	1506.24	1506.47	1506.65	1506.70				
налуу, i / урт, м	0.007 25.0		0.007 28.0		0.002 36.0							0.037 18.5				0.015 30.0								
Сувгийн хөндлөн огтлол	Сувгийн огтлол 8-8 Үгс. т/б суваг (900+900)x450(h)		Сувгийн огтлол 8-8 Үгс. т/б суваг (900+900)x450(h)		Сувгийн огтлол 12-12 Үгс. т/б суваг 1500x610(h)							СО 11-11 Үгс. т/б суваг 1500x610(h)				Сувгийн огтлол 11-11 Үгс. т/б суваг 1500x610(h)									
Шугамын дэлгэмэл байгуулалт	ДХ-5		Зө-21	УХТ-34	ДХ-5.1		Зө-33	УХТ-62	Зө-26	Б-339		ДХ-5.1	УХТ-56	Б-341		ДХ-5.1	Зө-21	УХТ-57	Б-338					
	25,0		25,0		3,0	5,0	13,0	13,0	2,0	3,0		16,0		2,5		15,0		12,0	3,0					

Зө-25

УБ. БГД 11-р хороо Л.Энэбишийн өргөн чөлөө Очир хотхон. 78-204 Утас: 7604 4780 "ДНТ" ХХК	Төв аймаг. Зуунмод сум. 1-р баг. ХАЛААЛТЫН 1-Р ЗУУХНЫ ХОЁРДУГААР ХЭЛХЭЗНИЙ ШУГАМ СУЛЖЭЭ				
	Сувгийн дагуугийн зүсэлт-15 /ДХ-5-с Б-339, ДХ-5.1-с Б-341, 338 хүртэл/				Үе шат: А.З
	Инженер	М.Буянхишиг	ЕГ Шифр: ДНТ-10-1/2019.24	Масштаб: М1:500	Хуудас: 161
	Гүйцэтгэсэн	Э.Бат-Эрдэнэ			
	Шалгасан	Л.Энхсайхан	ТГ Шифр:	Зургийн дугаар: ГДГ-154	Огноо: 2024.04.15

A3

Сувгийн дагуугийн зүсэлт-16
/ДХ-2-с Б-335, 336, 337 хүртэл/

	4		133	134	135	136	137	138	Б	136	139	140	Б	134	Б
Газрын хөрсний төлөвлөж байгаа тэмдэгт															
Газрын хөрсний тэмдэгт	1506.71	1506.68	1506.42	1505.95	1505.91	1505.87	1505.70	1505.71	1505.73	1505.87	1505.91	1505.95	1505.96	1505.95	1506.08
Сувгийн дээд тэмдэгт	1505.79 1505.66	1505.60	1505.25	1504.90	1504.86	1504.82 1504.97	1505.00	1505.02	1505.03	1504.82 1504.97	1505.05	1505.23	1505.26	1504.90 1505.05	1505.28
Сувгийн ёроолын тэмдэгт	1505.21 1505.21	1505.15	1504.80	1504.45	1504.41	1504.37 1504.37	1504.40	1504.42	1504.43	1504.37 1504.37	1504.45	1504.63	1504.66	1504.45 1504.45	1504.68
налуу, i / урт, м	0.021 / 36.0			0.008 / 10.0		0.004 / 15.0				0.016 / 18.0				0.021 / 11.0	
Сувгийн хөндлөн огтлол	Сувгийн огтлол 7-7 Угс. т/б суваг (900+900)x450(h)					CO 11-11 Угс. т/б суваг 1500x610(h)				Сувгийн огтлол 11-11 Угс. т/б суваг 1500x610(h)				CO 12-12 1500x610(h)	
Шугамын дэлгэмэл байгуулалт	ДХ-2		Зө-19	ДХ-2.1	УХТ-26	ДХ-2.2	УХТ-59 ЭӨ-23		Б-335	ДХ-2.2	ЭӨ-22	УХТ-58	Б-336	ДХ-2.1	Б-337
	3,0	16,5	16,5	5,0	5,0	7,0	6,0	2,0		5,0	11,0	2,0		11,0	

УБ. БГД 11-р хороо
Л.Энэбишийн өргөн чөлөө
Очир хотхон. 78-204
Утас: 7604 4780
"ДНТ" ХХК

Төв аймаг. Зуунмод сум. 1-р баг.
ХАЛААЛТЫН 1-Р ЗУУХНЫ ХОЁРДУГААР ХЭЛХЭЭНИЙ ШУГАМ СҮЛЖЭЭ

Сувгийн дагуугийн зүсэлт-16 /ДХ-2-с Б-335, 336, 337 хүртэл/					Үе шат: А.3
Инженер	[signature]	М.Буянхишиг	ЕГ Шифр: ДНТ-10-1/2019.24	Масштаб: М1:500	Хуудас: 161
Гүйцэтгэсэн	[signature]	Э.Бат-Эрдэнэ	ТГ Шифр:	Зургийн дугаар: ГДГ-155	Огноо: 2024.04.15
Шалгасан	[signature]	Л.Энхсайхан			

A3

Сувгийн дагуугийн зүсэлт-17
/ДХ-1 -с ДХ-1.1 хүртэл/

M= Босоо 1:50 / Хэвтээ 1:500

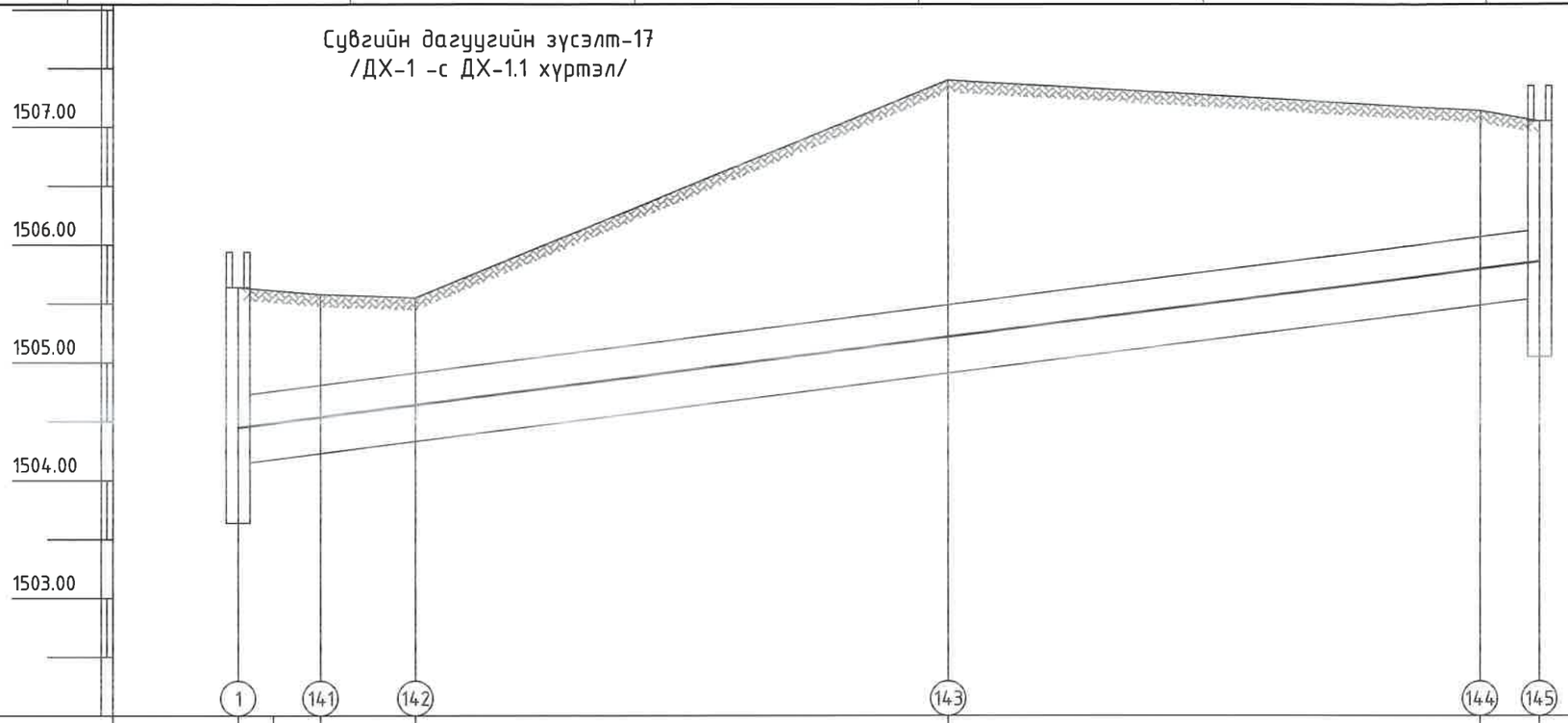

Газрын хөрсний төлөвлөж байгаа тэмдэгт							
Газрын хөрсний тэмдэгт	1505.64	1505.58	1505.55	1507.40		1507.14	1507.05
Сувгийн дээд тэмдэгт	1504.72	1504.81	1504.91	1505.49		1506.07	1506.13
Сувгийн ёроолын тэмдэгт	1504.14	1504.23	1504.33	1504.91		1505.49	1505.55
налуу, i / урт, м	0.013 60.0			0.013 50.0			
Сувгийн хөндлөн огтлол	Сувгийн огтлол 2-2 Угсармал төмөр бетон суваг (1200+1200)x580(h)			Сувгийн огтлол 2-2 Угсармал төмөр бетон суваг (1200+1200)x580(h)			
Шугамын дэлгэмэл байгуулалт	ДХ-1	ЭТ-1	УХТ-9	Эт-6		УХТ-10	ДХ-1.1
	3,0	4,0	8,0	45,0		45,0	5,0

УБ. БГД 11-р хороо Л.Энэбишийн өргөн чөлөө Очир хотхон. 78-204
Утас: 7604 4780
"ДНТ" ХХК

Төв аймаг. Зүүнмод сум. 1-р баг.
ХАЛААЛТЫН 1-Р ЗҮҮХНЫ ХОЁРДУГААР ХЭЛХЭЭНИЙ ШУГАМ СҮЛЖЭЭ

Сувгийн дагуугийн зүсэлт-17 /ДХ-1 -с ДХ-1.1 хүртэл/ — Үе шат: А.3

Инженер		М.Буянхишиг	ЕГ Шифр: ДНТ-10-1/2019.24	Масштаб: М1:500	Хуудас: 161
Гүйцэтгэсэн		Э.Бат-Эрдэнэ			
Шалгасан		Л.Энхсайхан	ТГ Шифр:	Зургийн дугаар: ГДГ-156	Огноо: 2024.04.15

А3

Сувгийн дагуугийн зүсэлт-18
/ДХ-1.3*-с ДХ-1.3, ДХ-1.2*-с ДХ-1.8 хүртэл/

M= Босоо 1:50 / Хэвтээ 1:500

	153	154	155	156	148	157	158	159	160	161	162	163	164	165	166	167	
Газрын хөрсний төлөвлөж байгаа тэмдэгт																	
Газрын хөрсний тэмдэгт	1508.74	1509.25	1509.61	1509.70	1508.00	1508.14	1508.37	1508.77	1509.13	1509.15	1509.17	1508.93	1509.00	1509.02	1509.09	1509.11	1509.15
Сувгийн дээд тэмдэгт	1507.69	1508.17	1508.57	1508.65	1506.95	1507.12	1507.26	1507.51	1507.76	1507.80	1507.86	1507.89	1507.95	1507.97	1508.04	1508.06	1508.21 1508.25
Сувгийн ёроолын тэмдэгт	1507.24	1507.72	1508.12	1508.20	1506.50	1506.67	1506.81	1507.06	1507.31	1507.35	1507.41	1507.44	1507.50	1507.52	1507.59	1507.61	1507.61 1507.65

налуу, i / урт, м	Сувгийн хөндлөн огтлол
0.027 / 35.0 (153–156)	Сувгийн огтлол 8-8 Угсармал төмөр бетон суваг (900+900)x450(h)
0.014 / 22.0 (148–158)	Сувгийн огтлол 8-8 Угсармал төмөр бетон суваг (900+900)x450(h)
0.014 / 38.0 (158–161)	
0.006 / 29.0 (161–165)	Сувгийн огтлол 8-8 Угсармал төмөр бетон суваг (900+900)x450(h)
0.006 / 16.0 (165–167)	СО 8-8 Угс. т/б суваг (900+900)x450(h)
0.013 (167–)	СО 11- Угс. т/б 1500x61

Шугамын дэлгэмэл байгуулалт: ДХ-1.3*, Зө-25, УХТ-39, ДХ-1.3, ДХ-1.2*, 94°, ЭӨ-5, УХТ-35, Зө-20, УХТ-36, ДХ-1.12, 90°, ЭӨ-6, ЭӨ-7, 90°, УХТ-37, ДХ-1.10, УХТ-38, ДХ-1.8, 172°

Зай: 17,5 | 14,5 | 3,0 | 12,0 | 10,0 | 17,5 | 17,5 | 3,0 | 10,0 | 6,0 | 10,0 | 3,0 | 13,0 | 3,0 | 3,0 | 13

"ДНТ" ХХК УБ. БГД 11-р хороо Л.Энэбишийн өргөн чөлөө Очир хотхон. 78-204 Утас: 7604 4780	Төв аймаг. Зуунмод сум. 1-р баг. ХАЛААЛТЫН 1-Р ЗУУХНЫ ХОЁРДУГААР ХЭЛХЭЭНИЙ ШУГАМ СҮЛЖЭЭ					
	Сувгийн дагуугийн зүсэлт-18 /ДХ-1.3*-с ДХ-1.3, ДХ-1.2*-с ДХ-1.8 хүртэл/					Үе шат: А.3
	Инженер	[signature]	М.Буянхишиг	ЕГ Шифр: ДНТ-10-1/2019.24	Масштаб: М1:500	Хуудас: 161
	Гүйцэтгэсэн	[signature]	Э.Бат-Эрдэнэ	ТГ Шифр:	Зургийн дугаар: ГДГ-157	Огноо: 2024.04.15
	Шалгасан	[signature]	Л.Энхсайхан			

А3

Сувгийн дагуугийн зүсэлт-19 /ДХ-1.8-с ДХ-1.13, Б-312 хүртэл, ДХ-1.9, ДХ-1.10-с Барилгууд хүртэл/

M= Босоо 1:50 / Хэвтээ 1:500

	166	167		168	169	170	171	Б	168	Б	167	172	173	174	165	175	Б
Газрын хөрсний төлөвлөж байгаа тэмдэгт																	
Газрын хөрсний тэмдэгт	1509.09	1509.11	1509.15	1509.32	1509.31	1509.28	1509.24	1509.25	1509.32	1509.52	1509.11	1509.74	1510.00	1510.16	1509.02	1508.82	1508.86
Сувгийн дээд тэмдэгт	1508.04	1508.06 1508.21	1508.25	1508.42	1508.43	1508.48	1508.54	1508.55	1508.42 1508.42	1508.72	1508.06 1508.21	1508.69	1509.17	1509.26	1507.97 1508.12	1508.15	1508.16
Сувгийн ёроолын тэмдэгт	1507.59	1507.61 1507.61	1507.65	1507.82	1507.83	1507.88	1507.94	1507.95	1507.82 1507.82	1508.12	1507.61 1507.61	1508.09	1508.57	1508.66	1507.52 1507.52	1507.55	1507.56

налуу, i / урт, м	16.0	0.013 / 16.0	0.004 / 32.0	0.027 / 11.0	0.030 / 35.0	0.002 / 18.0
Сувгийн хөндлөн огтлол	-8 сувag ×450(h)	CO 11-11 Угс. т/б сувag 1500x610(h)	CO 11-11 Угс. т/б сувag 1500x610(h)	CO 14-14 1500x610(h)	Сувгийн огтлол 10-10 Угс. т/б сувag 1500x610(h)	CO 13-13 Угс. т/б сувag 1500x610(h)
Шугамын дэлгэмэл байгуулалт	Т-38	ДХ-1.8 172°, ДХ-1.9	УХТ-60, Зө-32, УХТ-61, Б-312	ДХ-1.9, Өрхийн эмнэлэг	ДХ-1.8, Зө-31, УХТ-44, ДХ-1.13	ДХ-1.10, УХТ-67, Б-321
	3,0	3,0; 13,0; 3,0	11,5; 14,5; 3,0	11,0	16,0; 16,0; 3,0	16,0; 2,0

"ДНТ" ХХК
УБ. БГД 11-р хороо Л.Энэбишийн өргөн чөлөө Очир хотхон. 78-204
Утас: 7604 4780

Төв аймаг. Зуунмод сум. 1-р баг.
ХАЛААЛТЫН 1-Р ЗУУХНЫ ХОЁРДУГААР ХЭЛХЭЭНИЙ ШУГАМ СҮЛЖЭЭ

Сувгийн дагуугийн зүсэлт-19 /ДХ-1.8-с ДХ-1.13, Б-312, ДХ-1.9, ДХ-1.10-с Барилгууд хүртэл/					Үе шат: A.3
Инженер	[signature]	М.Буянхишиг	ЕГ Шифр: ДНТ-10-1/2019.24	Масштаб: M1:500	Хуудас: 161
Гүйцэтгэсэн	[signature]	Э.Бат-Эрдэнэ	ТГ Шифр:	Зургийн дугаар: ГДГ-158	Огноо: 2024.04.15
Шалгасан	[signature]	Л.Энхсайхан			

A3

Сувгийн дагуугийн зүсэлт-20 /ДХ-1.12-с Б-322, 328, ДХ-1.1-с Б-331 хүртэл/

M= Босоо 1:50 / Хэвтээ 1:500

	161	176	Б	161	Б	145	177	178	Б
Газрын хөрсний төлөвлөж байгаа тэмдэгт									
Газрын хөрсний тэмдэгт	1509.15	1509.36	1509.62	1509.15	1508.67	1507.05	1507.07	1507.15	1507.18
Сувгийн дээд тэмдэгт	1507.80 1507.95	1508.58	1508.82	1507.80 1507.95	1507.98	1506.13 1506.00	1506.16	1506.30	1506.33
Сувгийн ёроолын тэмдэгт	1507.35 1507.35	1507.98	1508.22	1507.35 1507.35	1507.38	1505.55 1505.55	1505.71	1505.85	1505.88
налуу, i / урт, м	0.032 / 27.5			0.002 / 16.5		0.008 / 40.2			
Сувгийн хөндлөн огтлол	Сувгийн огтлол 12-12 Угс. т/б суваг 1500x610(h)			СО 12-12 Угс. т/б суваг 1500x610(h)		Сувгийн огтлол 5-5 Угсармал төмөр бетон суваг (2100x580h)+(900x450h)			
Шугамын дэлгэмэл байгуулалт	ДХ-1.12	90° ЭӨ-24	Б-322	ДХ-1.12	Б-328	ДХ-1.1	Зө-16	УХТ-23	Б-331
	20,0	7,5		16,5		19,0	18,0	3,2	

"ДНТ" ХХК УБ. БГД 11-р хороо Л.Энэбишийн өргөн чөлөө Очир хотхон. 78-204 Утас: 7604 4780	Төв аймаг. Зуунмод сум. 1-р баг. ХАЛААЛТЫН 1-Р ЗУУХНЫ ХОЁРДУГААР ХЭЛХЭЭНИЙ ШУГАМ СҮЛЖЭЭ				
	Сувгийн дагуугийн зүсэлт-20 /ДХ-1.12-с Б-322, 328, ДХ-1.1-с Б-331 хүртэл/				Үе шат: А.3
	Инженер	[signature]	М.Буянхишиг	ЕГ Шифр: ДНТ-10-1/2019.24	Масштаб: М1:500	Хуудас: 161
	Гүйцэтгэсэн	[signature]	Э.Бат-Эрдэнэ	ТГ Шифр:	Зургийн дугаар: ГДГ-159	Огноо: 2024.04.15
	Шалгасан	[signature]	Л.Энхсайхан			

А3

Сувгийн дагуугийн зүсэлт-21
/ДХ-1.1-с Эмнэлэг хүртэл/

M= Босоо 1:50 / Хэвтээ 1:500

	145	179	180	181	182	183	184	185	186	187	188	Б
Газрын хөрсний төлөвлөж байгаа тэмдэгт												
Газрын хөрсний тэмдэгт	1507.05	1506.82	1506.77	1506.52	1506.49	1505.83	1505.81	1505.44	1505.62	1505.64	1505.70	1505.76
Сувгийн дээд тэмдэгт	1506.13 1506.00	1505.78	1505.72	1505.45	1505.18	1504.82	1504.76 1504.91	1504.94	1504.96	1505.00	1505.05	1505.06
Сувгийн ёроолын тэмдэгт	1505.55 1505.55	1505.33	1505.27	1505.00	1504.73	1504.37	1504.31 1504.31	1504.34	1504.36	1504.40	1504.45	1504.46

налуу, i / урт, м	145–179	180–182	182–184	184–186	186–Б
налуу, i	0.014	0.015	0.015	0.002	0.002
урт, м	20.0	36.0	28.0	25.0	49.0

Сувгийн хөндлөн огтлол	145–180	180–182	182–184	184–187	187–Б
	Сувгийн огтлол 8-8 Угс. т/б суваг (900+900)x450(h)	Сувгийн огтлол 8-8 Угсармал төмөр бетон суваг (900+900)x450(h)	Сувгийн огтлол 8-8 Угсармал төмөр бетон суваг (900+900)x450(h)	Сувгийн огтлол 9-9 Угсармал төмөр бетон суваг 1500x610(h)	Сувгийн огтлол 9-9 Угсармал төмөр бетон суваг 1500x610(h)

Шугамын дэлгэмэл байгуулалт: ДХ-1.1, УХТ-41, ДХ-1.18, ЭӨ-8, 90°, 90°, ЭӨ-9, УХТ-40, ДХ-1.19, 90°, ЭӨ-13, УХТ-42, Зө-26, УХТ-43, Эмнэлэг

16,0	4,0	18,0	18,0	24,0	4,0	15,0	10,0	22,0	22,0	5,0

УБ. БГД 11-р хороо
Л.Энэбишийн өргөн чөлөө
Очир хотхон. 78-204
Утас: 7604 4780
"ДНТ" ХХК

Төв аймаг. Зуунмод сум. 1-р баг.
ХАЛААЛТЫН 1-Р ЗУУХНЫ ХОЁРДУГААР ХЭЛХЭЭНИЙ ШУГАМ СҮЛЖЭЭ

Сувгийн дагуугийн зүсэлт-21 /ДХ-1.1-с Эмнэлэг хүртэл/					Үе шат: A.3
Инженер	[signature]	М.Буянхишиг	ЕГ Шифр: ДНТ-10-1/2019.24	Масштаб: M1:500	Хуудас: 161
Гүйцэтгэсэн	[signature]	Э.Бат-Эрдэнэ	ТГ Шифр:	Зургийн дугаар: ГДГ-160	Огноо: 2024.04.15
Шалгасан	[signature]	Л.Энхсайхан			

A3

Сувгийн дагуугийн зүсэлт-22
/ДХ-1.19 -с Б-331*, Б-333 хүртэл, ДХ-1.18 -с Б-332/

M= Босоо 1:50 / Хэвтээ 1:500

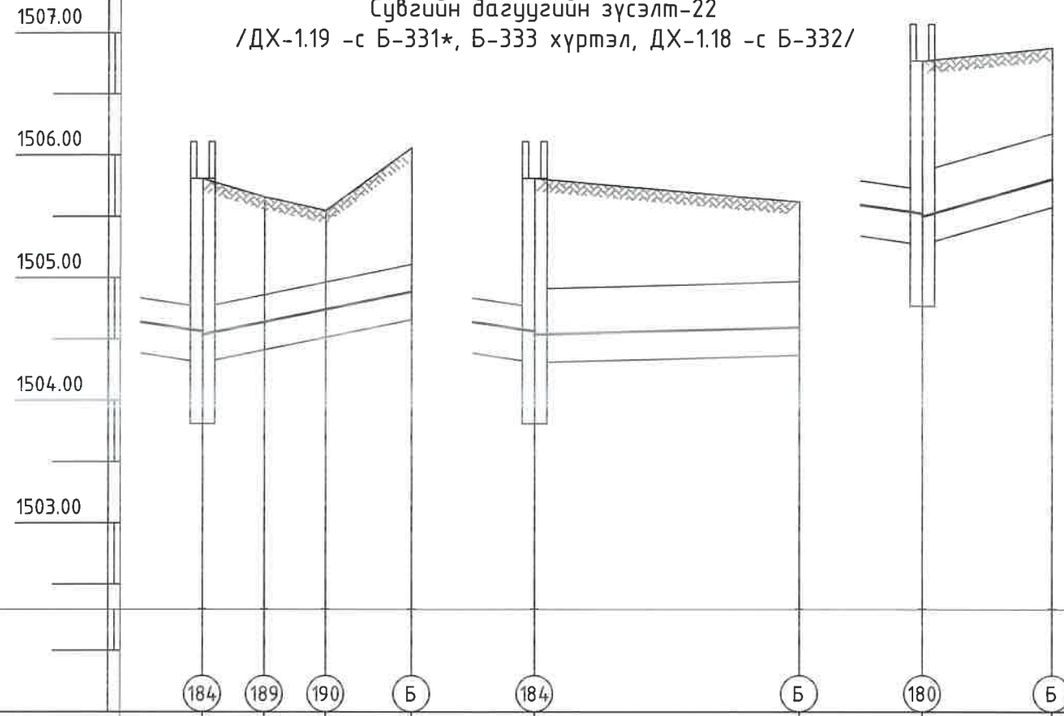

Газрын хөрсний төлөвлөж байгаа тэмдэгт									
Газрын хөрсний тэмдэгт	1505.81	1505.66	1505.55	1506.06	1505.81	1505.62	1506.77	1506.88	
Сувгийн дээд тэмдэгт	1504.76	1504.76	1504.86	1504.97	1505.11	1504.76	1504.91	1504.97	1505.72	1505.87	1506.18	
Сувгийн ёроолын тэмдэгт	1504.31	1504.31	1504.41	1504.52	1504.66	1504.31	1504.31	1504.37	1505.27	1505.27	1505.58	
налуу, i / урт, м		0.021 / 17.0				0.003 / 21.5			0.03 / 10.5			
Сувгийн хөндлөн огтлол		СО 15-15 Үгс. т/б сувag 600x450(h)				Сувгийн огтлол 11-11 Үгс. т/б сувag 1500x610(h)			СО 13-13 1500x610(h)			
Шугамын дэлгэмэл байгуулалт	ДХ-1.19	ЭӨ-31		Б-331*		ДХ-1.19		Б-333	ДХ-1.18		Б-332	
		5,0	5,0	7,0		21,5			10,5			

УБ. БГД 11-р хороо Л.Энэбишийн өргөн чөлөө Очир хотхон. 78-204
Утас: 7604 4780
"ДНТ" ХХК

Төв аймаг. Зуунмод сум. 1-р баг.
ХАЛААЛТЫН 1-Р ЗУУХНЫ ХОЁРДУГААР ХЭЛХЭЭНИЙ ШУГАМ СҮЛЖЭЭ

Сувгийн дагуугийн зүсэлт-22 /ДХ-1.19-с Б-331*, Б-333 хүртэл/

Үе шат: А.3

Инженер		М.Буянхишиг	ЕГ Шифр: ДНТ-10-1/2019.24	Масштаб: М1:500	Хуудас: 161
Гүйцэтгэсэн		Э.Бат-Эрдэнэ			
Шалгасан		Л.Энхсайхан	ТГ Шифр:	Зургийн дугаар: ГДГ-161	Огноо: 2024.04.15

А3