"ДНТ" ХХК
ТЗ: ЗТ11-696/22

БАТЛАВ. ТӨВ АЙМГИЙН ЕРӨНХИЙ АРХИТЕКТОР / Д.АЛТАНСҮХ/

Шифр: ДНТ-10-1/2019.24

# ТӨВ АЙМАГ. ЗҮҮНМОД СУМ.

# ХАЛААЛТЫН 1-Р ХЭСГИЙН ХОЁРДУГААР ХЭЛХЭЭНИЙ ШУГАМ СҮЛЖЭЭНИЙ ӨӨРЧЛӨЛТ

## ДУЛААН ХАНГАМЖ

/Ажлын зураг/

МОНГОЛ УЛС
ЭРЧИМ ХҮЧНИЙ ЯАМ
ЭРЧИМ ХҮЧНИЙ ҮНДЭСНИЙ ТӨВ ХХК
Магадлалын ерөнхий дүгнэлтийн дугаар 887/2024
МАГАДЛАЛ ХИЙГДСЭН
Магадлал хариуцсан
Хэлтсийн дарга: ...../ гарын үсэг/
2024..оны 12 дугаар сарын 22. өдөр

ЗӨВШӨӨРСӨН. БОЛОВСРУУЛСАН.

| Захиалагч | | | Гүйцэтгэгч | | | |
|---|---|---|---|---|---|---|
| Албан тушаал | Нэр | Гарын үсэг | | Албан тушаал | Нэр | Гарын үсэг |
| Төв аймгийн ЗДТГазрын ХБТХОХ-ийн дарга | Д. Саран-Эрдэнэ | | "ДНТ" ХХК | Инженерийн шугам сүлжээний зураг төслийн "ДНТ" ХХК-ийн захирал | Л. Энхсайхан | |
| Аймгийн Онцгой байдлын газрын дарга, дэд хурандаа | Г. Эрдэнэбат | | | "ДНТ" ХХК-ийн Ерөнхий инженер | М. Буянхишиг | |

Хаяг: БГД-11 хороо. Л.Энэбишийн өргөн чөлөө
Очир хотхон 78-204
Утас: 7604-4780, 8909-4780, 9917-6055
Email: dnthhk@gmail.com

УЛААНБААТАР ХОТ 2024 ОН

# Зургийн жагсаалт-1

| Хуудас | Зургийн нэр | Тайлбар |
|---|---|---|
| ГДГ-1 | Зургийн жагсаалт-1 | 1 |
| ГДГ-2 | Зургийн жагсаалт-2 | 2 |
| ГДГ-3 | Материалын ерөнхий түүвэр-1 | 3 |
| ГДГ-4 | Материалын ерөнхий түүвэр-2 | 4 |
| ГДГ-5 | Орчны тойм, тайлбар, үндсэн үзүүлэлт | 5 |
| ГДГ-6 | Дулааны шугамын байгуулалтын тойм М1:2500 | 6 |
| ГДГ-7 | Дулааны шугамын байгуулалт-1 | 7 |
| ГДГ-8 | Дулааны шугамын байгуулалт-2 | 8 |
| ГДГ-9 | Дулааны шугамын байгуулалт-3 | 9 |
| ГДГ-10 | Дулааны шугамын байгуулалт-4 | 10 |
| ГДГ-11 | Дулааны шугамын байгуулалт-5 | 11 |
| ГДГ-12 | Дулааны шугамын байгуулалт-6 | 12 |
| ГДГ-13 | Дулааны шугамын байгуулалт-7 | 13 |
| ГДГ-14 | Дулааны шугамын байгуулалт-8 | 14 |
| ГДГ-15 | Дулааны шугамын байгуулалт-9 | 15 |
| ГДГ-16 | Дулааны шугамын байгуулалт-10 | 16 |
| ГДГ-17 | Дулааны шугамын байгуулалт-11 | 17 |
| ГДГ-18 | Дулааны шугамын байгуулалт-12 | 18 |
| ГДГ-19 | Дулааны шугамын байгуулалт-13 | 19 |
| ГДГ-20 | Дулааны шугамын байгуулалт-14 | 20 |
| ГДГ-21 | Сувгийн огтлол 1-1, 1*-1*, 15-15 | 21 |
| ГДГ-22 | Сувгийн огтлол 2-2, 3-3,3*-3* | 22 |
| ГДГ-23 | Сувгийн огтлол 4-4, 5-5, 5*5* | 23 |
| ГДГ-24 | Сувгийн огтлол 6-6, 7-7, 8-8 | 24 |
| ГДГ-25 | Сувгийн огтлол 9-9, 10-10, 11-11 | 25 |
| ГДГ-26 | Сувгийн огтлол 12-12, 13-13, 14-14 | 26 |
| ГДГ-27 | Хоолойн угсралтын тойм-1 | 27 |
| ГДГ-28 | Хоолойн угсралтын тойм-2 | 28 |
| ГДГ-29 | Хоолойн угсралтын тойм-3 | 29 |
| ГДГ-30 | Хоолойн угсралтын тойм-4 | 30 |
| ГДГ-31 | Хоолойн угсралтын тойм-5 | 31 |
| ГДГ-32 | Хоолойн угсралтын тойм-6 | 32 |
| ГДГ-33 | Хоолойн угсралтын тойм-7 | 33 |
| ГДГ-34 | Хоолойн угсралтын тойм-8 | 34 |
| ГДГ-35 | Хоолойн угсралтын тойм-9 | 35 |
| ГДГ-36 | Хоолойн угсралтын тойм-10 | 36 |
| ГДГ-37 | Хоолойн угсралтын тойм-11 | 37 |
| ГДГ-38 | Хоолойн угсралтын тойм-12 | 38 |
| ГДГ-39 | Эргэлтийн өнцөг ЭӨ-1, 2 | 39 |
| ГДГ-40 | Эргэлтийн өнцөг ЭӨ-3, 4, 5, 12, 6, 9, 10 | 40 |
| ГДГ-41 | Эргэлтийн өнцөг ЭӨ-7, 8, 11, 13 | 41 |
| ГДГ-42 | Эргэлтийн өнцөг ЭӨ-14, 16, 15, 17 | 42 |
| ГДГ-43 | Эргэлтийн өнцөг ЭӨ-18, 18*, 19, 20 | 43 |
| ГДГ-44 | Эргэлтийн өнцөг ЭӨ-21, 22 | 44 |
| ГДГ-45 | Эргэлтийн өнцөг ЭӨ-23, 24 | 45 |
| ГДГ-46 | Эргэлтийн өнцөг ЭӨ-25, 26, 27 | 46 |
| ГДГ-47 | Эргэлтийн өнцөг ЭӨ-28, 29 | 47 |
| ГДГ-48 | Эргэлтийн өнцөг ЭӨ-30, 31, 32 | 48 |
| ГДГ-49 | "П" хэлбэрийн зөөлөвч, Зө-1, 2, 3, 4, 5 | 49 |
| ГДГ-50 | "П" хэлбэрийн зөөлөвч, Зө-6, 7 | 50 |
| ГДГ-51 | "П" хэлбэрийн зөөлөвч, Зө-8, 9, 10, 11 | 51 |
| ГДГ-52 | "П" хэлбэрийн зөөлөвч, Зө-12, 13 | 52 |
| ГДГ-53 | "П" хэлбэрийн зөөлөвч, Зө-14, 15, 16 | 53 |
| ГДГ-54 | "П" хэлбэрийн зөөлөвч, Зө-17, 18 | 54 |
| ГДГ-55 | "П" хэлбэрийн зөөлөвч, Зө-19 | 55 |
| ГДГ-56 | "П" хэлбэрийн зөөлөвч, Зө-20, 21, 22, 23, 24, 25 | 56 |
| ГДГ-57 | "П" хэлбэрийн зөөлөвч, Зө-26 | 57 |
| ГДГ-58 | "П" хэлбэрийн зөөлөвч, Зө-27, 28, 29, 30, 31 | 58 |
| ГДГ-59 | "П" хэлбэрийн зөөлөвч, Зө-32 | 59 |
| ГДГ-60 | "П" хэлбэрийн зөөлөвч, Зө-33 | 60 |
| ГДГ-61 | Үл хөдлөх тулгуур ҮХТ-1 - 11 | 61 |
| ГДГ-62 | Үл хөдлөх тулгуур ҮХТ-12 - 17, Т3 маягийн ҮХТ-ийн хэсэглэл | 62 |
| ГДГ-63 | Үл хөдлөх тулгуур ҮХТ-18 - 26 | 63 |
| ГДГ-64 | Үл хөдлөх тулгуур ҮХТ-27, 28, 28*, 29 - 53 | 64 |
| ГДГ-65 | Үл хөдлөх тулгуур ҮХТ-54 - 67 | 65 |
| ГДГ-66 | ҮХТ-8, 15, Т4 маягийн үл хөдлөх тулгуурын хэсэглэл | 66 |
| ГДГ-67 | Дулааны худаг ДХ-1 байгуулалт | 67 |
| ГДГ-68 | Дулааны худаг ДХ-1 огтлол 1-1, материалын түүвэр | 68 |
| ГДГ-69 | Дулааны худаг ДХ-1.1-ийн байгуулалт | 69 |
| ГДГ-70 | Дулааны худаг ДХ-1.1-ийн огтлол 1-1, материалын түүвэр | 70 |
| ГДГ-71 | Дулааны худаг ДХ-1.2*ийн байгуулалт | 71 |
| ГДГ-72 | Дулааны худаг ДХ-1.2*-ийн огтлол 1-1, материалын түүвэр | 72 |
| ГДГ-73 | Дулааны худаг ДХ-1.3*-ийн байгуулалт | 73 |
| ГДГ-74 | Дулааны худаг ДХ-1.3*-ийн огтлол 1-1, материалын түүвэр | 74 |
| ГДГ-75 | Дулааны худаг ДХ-1.3-ийн байгуулалт, огтлол 1-1, материалын түүвэр | 75 |
| ГДГ-76 | Дулааны худаг ДХ-1.12-ийн байгуулалт, огтлол 1-1, материалын түүвэр | 76 |
| ГДГ-77 | Дулааны худаг ДХ-1.10-ийн байгуулалт, огтлол 1-1, материалын түүвэр | 77 |
| ГДГ-78 | Дулааны худаг ДХ-1.8-ийн байгуулалт, огтлол 1-1, материалын түүвэр | 78 |
| ГДГ-79 | Дулааны худаг ДХ-1.9-ийн байгуулалт, огтлол 1-1, материалын түүвэр | 79 |
| ГДГ-80 | Дулааны худаг ДХ-1.13-ийн байгуулалт, огтлол 1-1, материалын түүвэр | 80 |

УБ. БГД 11-р хороо
Л.Энэбишийн ерөн челөө
Очир хотхон. 78-204
Утас: 7604 4780
"ДНТ" ХХК

Төв аймаг. Зуунмод сум. 1-р баг.
ХАЛААЛТЫН 1-Р ЗУУХНЫ ХОЁРДУГААР ХЭЛХЭЭНИЙ ШУГАМ СҮЛЖЭЭ

Зургийн жагсаалт-1

| | | | | | |
|---|---|---|---|---|---|
| Инженер | | М.Буянхишиг | ЕГ Шифр: ДНТ-10-1/2019.24 | Масштаб: | Үе шат: А.3 |
| Гүйцэтгэсэн | | Э.Бат-Эрдэнэ | | | Хуудас: 161 |
| Шалгасан | | Л.Энхсайхан | ТГ Шифр: | Зургийн дугаар: ГДГ-1 | Огноо: 2024.04.15 |

А3

# Зургийн жагсаалт-2

| Хуудас | Зургийн нэр | Тайлбар |
|---|---|---|
| ГДГ-81 | Дулааны худаг ДХ-1.18-ийн байгуулалт, огтлол 1-1, материалын түүвэр | 81 |
| ГДГ-82 | Дулааны худаг ДХ-1.19-ийн байгуулалт, огтлол 1-1, материалын түүвэр | 82 |
| ГДГ-83 | Дулааны худаг ДХ-2-ийн байгуулалт, огтлол 1-1, материалын түүвэр | 83 |
| ГДГ-84 | Дулааны худаг ДХ-2.1-ийн байгуулалт, огтлол 1-1, материалын түүвэр | 84 |
| ГДГ-85 | Дулааны худаг ДХ-2.2-ийн байгуулалт, огтлол 1-1, материалын түүвэр | 85 |
| ГДГ-86 | Дулааны худаг ДХ-3-ийн байгуулалт, огтлол 1-1, материалын түүвэр | 86 |
| ГДГ-87 | Дулааны худаг ДХ-4-ийн байгуулалт, огтлол 1-1, материалын түүвэр | 87 |
| ГДГ-88 | Дулааны худаг ДХ-5-ийн байгуулалт, огтлол 1-1, материалын түүвэр | 88 |
| ГДГ-89 | Дулааны худаг ДХ-5.1-ийн байгуулалт, огтлол 1-1, материалын түүвэр | 89 |
| ГДГ-90 | Дулааны худаг ДХ-6-ийн байгуулалт, огтлол 1-1, материалын түүвэр | 90 |
| ГДГ-91 | Дулааны худаг ДХ-7-ийн байгуулалт, огтлол 1-1, материалын түүвэр | 91 |
| ГДГ-92 | Дулааны худаг ДХ-8-ийн байгуулалт | 92 |
| ГДГ-93 | Дулааны худаг ДХ-8-ийн огтлол 1-1, материалын түүвэр | 93 |
| ГДГ-94 | Дулааны худаг ДХ-8*-ийн байгуулалт, огтлол 1-1, материалын түүвэр | 94 |
| ГДГ-95 | Дулааны худаг ДХ-8.2-ийн байгуулалт, огтлол 1-1, материалын түүвэр | 95 |
| ГДГ-96 | Дулааны худаг ДХ-8.3-ийн байгуулалт, огтлол 1-1, материалын түүвэр | 96 |
| ГДГ-97 | Дулааны худаг ДХ-9*-ийн байгуулалт, огтлол 1-1, материалын түүвэр | 97 |
| ГДГ-98 | Дулааны худаг ДХ-9-ийн байгуулалт, огтлол 1-1, материалын түүвэр | 98 |
| ГДГ-99 | Дулааны худаг ДХ-10-ийн байгуулалт, огтлол 1-1, материалын түүвэр | 99 |
| ГДГ-100 | Дулааны худаг ДХ-10.1-ийн байгуулалт, огтлол 1-1, материалын түүвэр | 100 |
| ГДГ-101 | Дулааны худаг ДХ-10.2-ийн байгуулалт, огтлол 1-1, материалын түүвэр | 101 |
| ГДГ-102 | Дулааны худаг ДХ-10.3-ийн байгуулалт, огтлол 1-1, материалын түүвэр | 102 |
| ГДГ-103 | Дулааны худаг ДХ-10.4-ийн байгуулалт, огтлол 1-1, материалын түүвэр | 103 |
| ГДГ-104 | Дулааны худаг ДХ-9.1-ийн байгуулалт, огтлол 1-1, материалын түүвэр | 104 |
| ГДГ-105 | Дулааны худаг ДХ-9.2-ийн байгуулалт, огтлол 1-1, материалын түүвэр | 105 |
| ГДГ-106 | Дулааны худаг ДХ-9.2*-ийн байгуулалт, огтлол 1-1, материалын түүвэр | 106 |
| ГДГ-107 | Дулааны худаг ДХ-9.3*-ийн байгуулалт | 107 |
| ГДГ-108 | Дулааны худаг ДХ-9.3*-ийн огтлол 1-1, материалын түүвэр | 108 |
| ГДГ-109 | Дулааны худаг ДХ-9.3-ийн байгуулалт, огтлол 1-1, материалын түүвэр | 109 |
| ГДГ-110 | Дулааны худаг ДХ-9.4-ийн байгуулалт, огтлол 1-1, материалын түүвэр | 110 |
| ГДГ-111 | Дулааны худаг ДХ-9.6-ийн байгуулалт, огтлол 1-1, материалын түүвэр | 111 |
| ГДГ-112 | Дулааны худаг ДХ-18*-ийн байгуулалт, огтлол 1-1, материалын түүвэр | 112 |
| ГДГ 113 | Дулааны худаг ДХ 18 ийн байгуулалт | 113 |
| ГДГ-114 | Дулааны худаг ДХ-18-ийн огтлол 1-1, материалын түүвэр | 114 |
| ГДГ-115 | Дулааны худаг ДХ-17*-ийн байгуулалт, огтлол 1-1, материалын түүвэр | 115 |
| ГДГ-116 | Дулааны худаг ДХ-17-ийн байгуулалт, огтлол 1-1, материалын түүвэр | 116 |
| ГДГ-117 | Дулааны худаг ДХ-16-ийн байгуулалт, огтлол 1-1, материалын түүвэр | 117 |
| ГДГ-118 | Дулааны худаг ДХ-15.1-ийн байгуулалт | 118 |
| ГДГ-119 | Дулааны худаг ДХ-15.1-ийн огтлол 1-1, материалын түүвэр | 119 |
| ГДГ-120 | Дулааны худаг ДХ-11-ийн байгуулалт, огтлол 1-1, материалын түүвэр | 120 |
| ГДГ-121 | Дулааны худаг ДХ-12-ийн байгуулалт, огтлол 1-1, материалын түүвэр | 121 |
| ГДГ-122 | Дулааны худаг ДХ-12.1-ийн байгуулалт, огтлол 1-1, материалын түүвэр | 122 |
| ГДГ-123 | Дулааны худаг ДХ-13-ийн байгуулалт, огтлол 1-1, материалын түүвэр | 123 |
| ГДГ-124 | Дулааны худаг ДХ-13.1-ийн байгуулалт, огтлол 1-1, материалын түүвэр | 124 |
| ГДГ-125 | Дулааны худаг ДХ-13.2-ийн байгуулалт, огтлол 1-1, материалын түүвэр | 125 |
| ГДГ-126 | Дулааны худаг ДХ-21-ийн байгуулалт, огтлол 1-1, материалын түүвэр | 126 |
| ГДГ-127 | Дулааны худаг ДХ-21*-ийн байгуулалт, огтлол 1-1, материалын түүвэр | 127 |
| ГДГ-128 | Дулааны худаг ДХ-22-ийн байгуулалт, огтлол 1-1, материалын түүвэр | 128 |
| ГДГ-129 | Дулааны худаг ДХ-22.1-ийн байгуулалт, огтлол 1-1, материалын түүвэр | 129 |
| ГДГ-130 | Дулааны худаг ДХ-23-ийн байгуулалт, огтлол 1-1, материалын түүвэр | 130 |
| ГДГ-131 | ТК-5 маягийн дулааны худгийн байгуулалт, огтлол, хучилт, материалын орц | 131 |
| ГДГ-132 | ТК-6 маягийн дулааны худгийн байгуулалт, огтлол, хучилт, материалын орц | 132 |
| ГДГ-133 | ТК-7 маягийн дулааны худгийн байгуулалт, огтлол, хучилт, материалын орц | 133 |
| ГДГ-134 | ТК-8 маягийн дулааны худгийн байгуулалт, огтлол, хучилт, материалын орц | 134 |
| ГДГ-135 | ТК-9 маягийн дулааны худгийн байгуулалт, огтлол, хучилт, материалын орц | 135 |
| ГДГ-136 | ТК-10 маягийн дулааны худгийн байгуулалт, огтлол, хучилт, материалын орц | 136 |
| ГДГ-137 | ТК-12 маягийн дулааны худгийн байгуулалт, огтлол, хучилт, материалын орц | 137 |
| ГДГ-138 | ТК-13 маягийн дулааны худгийн байгуулалт, огтлол, хучилт, материалын орц | 138 |
| ГДГ-139 | ТК-15 маягийн дулааны худгийн байгуулалт, огтлол, хучилт, материалын орц | 139 |
| ГДГ-140 | Сувгийн дагуугийн зүсэлт-1 | 140 |
| ГДГ-141 | Сувгийн дагуугийн зүсэлт-2 | 141 |
| ГДГ-142 | Сувгийн дагуугийн зүсэлт-3 | 142 |
| ГДГ-143 | Сувгийн дагуугийн зүсэлт-4 | 143 |
| ГДГ-144 | Сувгийн дагуугийн зүсэлт-5 | 144 |
| ГДГ-145 | Сувгийн дагуугийн зүсэлт-6 | 145 |
| ГДГ-146 | Сувгийн дагуугийн зүсэлт-7 | 146 |
| ГДГ-147 | Сувгийн дагуугийн зүсэлт-8 | 147 |
| ГДГ-148 | Сувгийн дагуугийн зүсэлт-9 | 148 |
| ГДГ-149 | Сувгийн дагуугийн зүсэлт-10 | 149 |
| ГДГ-150 | Сувгийн дагуугийн зүсэлт-11 | 150 |
| ГДГ-151 | Сувгийн дагуугийн зүсэлт-12 | 151 |
| ГДГ-152 | Сувгийн дагуугийн зүсэлт-13 | 152 |
| ГДГ-153 | Сувгийн дагуугийн зүсэлт-14 | 153 |
| ГДГ-154 | Сувгийн дагуугийн зүсэлт-15 | 154 |
| ГДГ-155 | Сувгийн дагуугийн зүсэлт-16 | 155 |
| ГДГ-156 | Сувгийн дагуугийн зүсэлт-17 | 156 |
| ГДГ-157 | Сувгийн дагуугийн зүсэлт-18 | 157 |
| ГДГ-158 | Сувгийн дагуугийн зүсэлт-19 | 158 |
| ГДГ-159 | Сувгийн дагуугийн зүсэлт-20 | 159 |
| ГДГ-160 | Сувгийн дагуугийн зүсэлт-21 | 160 |
| ГДГ-161 | Сувгийн дагуугийн зүсэлт-22 | 161 |


"ДНТ" ХХК
УБ. БГД 11 р хороо Л.Энэбишийн ерөн чөлөө Очир хотхон. 78-204
Утас: 7604 4780


Төв аймаг. Зуунмод сум. 1-р баг.
ХАЛААЛТЫН 1-Р ЗУУХНЫ ХОЁРДУГААР ХЭЛХЭЭНИЙ ШУГАМ СҮЛЖЭЭ

Зургийн жагсаалт-2

| | | | | | |
|---|---|---|---|---|---|
| Инженер | М.Буянхишиг | ЕГ Шифр: ДНТ-10-1/2019.24 | Масштаб: | Хуудас: 161 | Ye шат: А.3 |
| Гүйцэтгэсэн | Э.Бат-Эрдэнэ | | | | |
| Шалгасан | Л.Энхсайхан | ТГ Шифр: | Зургийн дугаар: ГДГ-2 | Огноо: 2024.04.15 | |

А3

## Материалын ерөнхий түүвэр-1

| № | Тэмдэглэгээ | Материалын нэр | Х/н | Тоо хэмжээ | Нэгж жин, кг | Тайлбар |
|---|---|---|---|---|---|---|
| 1 | ГОСТ 10704-91 | Шулуун зүйдэлтэй ган хоолой ф273х7.0мм | у/м | 690/740 | 46.21 | |
| 2 | | Шулуун зүйдэлтэй ган хоолой ф219х6.0мм | у/м | 225/235 | 31.72 | |
| 3 | | Шулуун зүйдэлтэй ган хоолой ф159х4.5мм | у/м | 205/225 | 17.26 | |
| 4 | | Шулуун зүйдэлтэй ган хоолой ф133х4.0мм | у/м | 495/525 | 12.81 | |
| 5 | | Шулуун зүйдэлтэй ган хоолой ф108х4.0мм | у/м | 1370/1440 | 10.32 | |
| 6 | | Шулуун зүйдэлтэй ган хоолой ф89х3.5мм | у/м | 985/1045 | 7.43 | |
| 7 | | Шулуун зүйдэлтэй ган хоолой ф76х3.5мм | у/м | 490/500 | 6.3 | |
| 8 | | Шулуун зүйдэлтэй ган хоолой ф57х3.5мм | у/м | 405/415 | 4.65 | |
| 9 | | Шулуун зүйдэлтэй ган хоолой ф45х2.5мм | у/м | 135 | 2.64 | |
| 10 | | Шулуун зүйдэлтэй ган хоолой ф38х2.0мм | у/м | 25 | 1.79 | |
| 11 | ГОСТ 3262-75 | Цайрдсан ган хоолой ф165х4.5мм | у/м | 800/825 | 18.32 | |
| 12 | | Цайрдсан ган хоолой ф140х4.5мм | у/м | 345/370 | 15.5 | |
| 13 | | Цайрдсан ган хоолой ф114х4.5мм | у/м | 610/625 | 12.51 | |
| 14 | | Цайрдсан ган хоолой ф88.5х4.0мм | у/м | 1100/1130 | 8.59 | |
| 15 | | Цайрдсан ган хоолой ф75.5х4.0мм | у/м | 1030/1080 | 7.26 | |
| 16 | | Цайрдсан ган хоолой ф60х3.5мм | у/м | 1420/1460 | 4.56 | |
| 17 | | Цайрдсан ган хоолой ф48х3.5мм | у/м | 920/955 | 3.95 | |
| 18 | | Цайрдсан ган хоолой ф42.3х3.2мм | у/м | 950/985 | 3.18 | |
| 19 | | Цайрдсан ган хоолой ф33.5х3.2мм | у/м | 275/280 | 2.46 | |
| 20 | | Цайрдсан ган хоолой ф26.8х2.8мм | у/м | 15 | 1.71 | |
| 21 | Хоолойн дулаалга | Пенополиуретан ф250мм, 40кг/м3,зузаан 50мм | у/м | 740 | | |
| 22 | | Пенополиуретан ф200мм, 40кг/м3,зузаан 50мм | у/м | 235 | | |
| 23 | | Пенополиуретан ф150мм, 40кг/м3,зузаан 50мм | у/м | 1050 | | |
| 24 | | Пенополиуретан ф125мм, 40кг/м3,зузаан 50мм | у/м | 895 | | |
| 25 | | Пенополиуретан ф100мм, 40кг/м3,зузаан 50мм | у/м | 2065 | | |
| 26 | | Пенополиуретан ф80мм, 40кг/м3,зузаан 50мм | у/м | 2175 | | |
| 27 | | Пенополиуретан ф76мм, 40кг/м3,зузаан 50мм | у/м | 1580 | | |
| 28 | | Пенополиуретан ф50мм, 40кг/м3,зузаан 50мм | у/м | 1875 | | |
| 29 | | Пенополиуретан ф40мм, 40кг/м3,зузаан 50мм | у/м | 1090 | | |
| 30 | | Пенополиуретан ф32мм, 40кг/м3,зузаан 50мм | у/м | 1010 | | |
| 31 | | Пенополиуретан ф25мм, 40кг/м3,зузаан 50мм | у/м | 280 | | |
| 32 | | Пенополиуретан ф20мм, 40кг/м3,зузаан 50мм | у/м | 15 | | |
| 33 | | Зэврэлтээс хамгаалах түрхлэг | м2 | 2124 | | |
| 34 | | Дулаалгын гадуур нийлэг материалаар нэг үе ороох | м2 | 8178 | | |
| 35 | | П хэлбэрийн компенсатор ф250мм | ш | 10 | | ГДГ-49 - 60 хуудаснаас үзнэ |
| 36 | | П хэлбэрийн компенсатор ф200мм | ш | 2 | | |
| 37 | | П хэлбэрийн компенсатор ф150мм | ш | 4 | | |
| 38 | | П хэлбэрийн компенсатор ф125мм | ш | 6 | | |
| 39 | | П хэлбэрийн компенсатор ф100мм | ш | 14 | | |
| 40 | | П хэлбэрийн компенсатор ф80мм | ш | 12 | | ГДГ-49 - 60 хуудаснаас үзнэ |
| 41 | | П хэлбэрийн компенсатор ф76мм | ш | 2 | | |
| 42 | | П хэлбэрийн компенсатор ф50мм | ш | 2 | | |
| 43 | | П хэлбэрийн компенсатор ф150мм /цайрдсан/ | ш | 5 | | ГДГ-49 - 60 хуудаснаас үзнэ |
| 44 | | П хэлбэрийн компенсатор ф125мм /цайрдсан/ | ш | 5 | | |
| 45 | | П хэлбэрийн компенсатор ф100мм /цайрдсан/ | ш | 3 | | |
| 46 | | П хэлбэрийн компенсатор ф80мм /цайрдсан/ | ш | 6 | | |
| 47 | | П хэлбэрийн компенсатор ф76мм /цайрдсан/ | ш | 10 | | |
| 48 | | П хэлбэрийн компенсатор ф50мм /цайрдсан/ | ш | 8 | | |
| 49 | | П хэлбэрийн компенсатор ф40мм /цайрдсан/ | ш | 7 | | |
| 50 | | П хэлбэрийн компенсатор ф32мм /цайрдсан/ | ш | 7 | | |
| 51 | | П хэлбэрийн компенсатор ф25мм /цайрдсан/ | ш | 1 | | |
| 52 | серия 4.903-10 вып 1 | Хэвлэмэл отвод 90°250 с32 | ш | 40 | 30.8 | ГДГ-39 - 60 хуудаснаас үзнэ. ДХ дахь отводын тоо ороогүй. |
| 53 | | Хэвлэмэл отвод 90°200 с32 | ш | 10 | 14.8 | |
| 54 | | Хэвлэмэл отвод 90°150 с40 | ш | 16 | 7.9 | |
| 55 | | Хэвлэмэл отвод 90°125 с32 | ш | 30 | 3.8 | |
| 56 | | Хэвлэмэл отвод 90°100 с40 | ш | 72 | 2.4 | |
| 57 | | Хэвлэмэл отвод 90°80 с50 | ш | 58 | 1.6 | |
| 58 | | Хэвлэмэл отвод 90°65 с60 | ш | 20 | 1.1 | |
| 59 | | Хэвлэмэл отвод 90°50 с80 | ш | 22 | 0.6 | |
| 60 | | Хэвлэмэл отвод 90°40 с80 | ш | 6 | 0.3 | |
| 61 | | Хэвлэмэл отвод 90°150 с40 /цайрдсан/ | ш | 21 | 7.9 | |
| 62 | | Хэвлэмэл отвод 90°125 с32 /цайрдсан/ | ш | 20 | 3.8 | |
| 63 | | Хэвлэмэл отвод 90°100 с40 /цайрдсан/ | ш | 16 | 2.4 | |
| 64 | | Хэвлэмэл отвод 90°80 с50 /цайрдсан/ | ш | 36 | 1.6 | |
| 65 | | Хэвлэмэл отвод 90°65 с60 /цайрдсан/ | ш | 52 | 1.1 | |
| 66 | | Хэвлэмэл отвод 90°50 с80 /цайрдсан/ | ш | 51 | 0.6 | |
| 67 | | Хэвлэмэл отвод 90°40 с80 /цайрдсан/ | ш | 44 | 0.3 | |
| 68 | | Хэвлэмэл отвод 90°32 с80 /цайрдсан/ | ш | 49 | 0.2 | |
| 69 | | Хэвлэмэл отвод 90°25 с80 /цайрдсан/ | ш | 12 | 0.1 | |
| 70 | Серия Г.493-1 вып-1 | Хоолойн гулсах тулгуур ГТ 17.10-273 | ш | 106 | 3.85 | ГДГ-21 - 26 хуудаснаас үзнэ |
| 71 | | Хоолойн гулсах тулгуур ГТ 17.10-219 | ш | 39 | 3.71 | |
| 72 | | Хоолойн гулсах тулгуур ГТ 17.10-159 | ш | 409 | 1.33 | |
| 73 | | Хоолойн гулсах тулгуур ГТ 17.10-108 | ш | 1138 | 1.1 | |
| 74 | | Хоолойн гулсах тулгуур ГТ 17.10-76 | ш | 1152 | 0.89 | |


УБ. БГД 11-р хороо
Л.Энэбишийн ерөн челөө
Очир хотхон. 78-204
Утас: 7604 4780
"ДНТ" ХХК


Төв аймаг. Зуунмод сум. 1-р баг.
ХАЛААЛТЫН 1-Р ЗУУХНЫ ХОЁРДУГААР ХЭЛХЭЭНИЙ ШУГАМ СҮЛЖЭЭ

Материалын ерөнхий түүвэр-1

| | | | | | |
|---|---|---|---|---|---|
| Инженер | М.Буянхишиг | ЕГ Шифр: ДНТ-10-1/2019.24 | Масштаб: | Үе шат: А.3 | |
| Гүйцэтгэсэн | Э.Бат-Эрдэнэ | ТГ Шифр: | Зургийн дугаар: ГДГ-3 | Хуудас: 161 | |
| Шалгасан | Л.Энхсайхан | | | Огноо: 2024.04.15 | |

А3

## Материалын ерөнхий түүвэр-2

| № | Тэмдэглэгээ | Материалын нэр | Х/н | Тоо хэмжээ | Нэгж жин, кг | Тайлбар |
|---|---|---|---|---|---|---|
| 75 | | Хоолойн гулсах тулгуур ГТ 17.10-45 | ш | 1115 | 0.7 | ГДГ-21 - 26 хуудаснаас үзнэ |
| 76 | | Төмөр бетон дэр ОП-3 | ш | 106 | 37.54 | |
| 77 | | Төмөр бетон дэр ОП-2 | ш | 1586 | 12.63 | |
| 78 | | Төмөр бетон дэр ОП-1 | ш | 2266 | 10.23 | |
| 79 | Г-991-1 вып 1, альбом 2 | (1200+1200)x580(h) сувгийн цут.бетон эргэлтийн өнцөг | ш | 1 | | ГДГ-39 - 48 хуудаснаас үзнэ |
| 80 | | (1200x580)+(900x450(h) сувгийн цут.бетон эргэлтийн өнцөг | ш | 3 | | |
| 81 | | (900+900)x450(h) сувгийн цут.бетон эргэлтийн өнцөг | ш | 8 | | |
| 82 | | 1500x610(h) сувгийн цут.бетон эргэлтийн өнцөг | ш | 19 | | |
| 83 | | 600x450(h) сувгийн цут.бетон эргэлтийн өнцөг | ш | 2 | | |
| 84 | Г-991-1 вып 1, альбом 2 | (1200+1200)x580(h) сувгийн цут.бетон компенсатор ниш | ш | 6 | | ГДГ-49 - 60 хуудаснаас үзнэ |
| 85 | | (1200x580)+(900x450(h) сувгийн цут.бетон компенсатор ниш | ш | 5 | | |
| 86 | | (900+900)x450(h) сувгийн цут.бетон компенсаторын ниш | ш | 7 | | |
| 87 | | 1500x610(h) сувгийн цут.бетон компенсаторын ниш | ш | 8 | | |
| 88 | | (600x450(h) хэмжээтэй угсрамал т/б суваг "Л-2" | ш | 4 | 880 | ГДГ-21 - 26 хуудаснаас үзнэ |
| 89 | | (900x450(h) хэмжээтэй угсрамал т/б суваг "Л-4" | ш | 454 | 1050 | |
| 90 | | (1200x580(h) хэмжээтэй угсрамал т/б суваг "Л-7" | ш | 342 | 1720 | |
| 91 | | (1500x610(h) хэмжээтэй угсрамал т/б суваг "Л-9" | ш | 261 | 2420 | |
| 92 | | (2100x590(h) хэмжээтэй угсрамал т/б суваг "Л-10" | ш | 7 | 3520 | |
| 93 | | (2970x850x100(h) хэмжээтэй т/б сувгийн хучилтын хавтан "Л-2х" | ш | 4 | 650 | |
| 94 | | (2970x1150x100(h) хэмжээтэй т/б сувгийн хучилтын хавтан "Л-4х" | ш | 454 | 850 | |
| 95 | | (2970x1450x120(h) хэмжээтэй т/б сувгийн хучилтын хавтан "Л-7х" | ш | 311 | 1300 | |
| 96 | | (2970x1800x120(h) хэмжээтэй т/б сувгийн хучилтын хавтан "Л-9х" | ш | 261 | 1620 | |
| 97 | | Хоолойн үл хөдлөх тулгуур Т4.06 -273 | ком | 16 | 11.23 | ҮХТ-ийн хэсэгчлэл, бетон хийц, хучилтыг ГДГ-61 - 66 хуудаснаас үзнэ |
| 98 | | Хоолойн үл хөдлөх тулгуур Т4.05 -219 | ком | 4 | 11.64 | |
| 99 | | Хоолойн үл хөдлөх тулгуур Т4.03 -159 | ком | 12 | 6.6 | |
| 100 | | Хоолойн үл хөдлөх тулгуур Т4.02 -125 | ком | 19 | 4.4 | |
| 101 | | Хоолойн үл хөдлөх тулгуур Т4.01 -108 | ком | 36 | 4.3 | |
| 102 | | Хоолойн үл хөдлөх тулгуур Т3.06 -89 | ком | 37 | 0.49 | |
| 103 | | Хоолойн үл хөдлөх тулгуур Т3.05 -76 | ком | 41 | 0.47 | |
| 104 | | Хоолойн үл хөдлөх тулгуур Т3.04 -50 | ком | 24 | 0.368 | |
| 105 | | Хоолойн үл хөдлөх тулгуур Т3.03 -40 | ком | 25 | 0.35 | |
| 106 | | Хоолойн үл хөдлөх тулгуур Т3.02 -32 | ком | 24 | 0.34 | |
| 107 | | Хоолойн үл хөдлөх тулгуур Т3.01 -25 | ком | 6 | 0.33 | |
| 108 | | Сувгийн үл хөдлөх тулгуур, швеллер №14 L=1800 | ком | 27 | 22.14 | |
| 109 | | Сувгийн үл хөдлөх тулгуур, швеллер №14 L=2450x2 | ком | 22 | 60.27 | |
| 110 | | Сувгийн үл хөдлөх тулгуур, швеллер №14 L=2850x2 | ком | 2 | 70.11 | |
| 111 | | Сувгийн үл хөдлөх тулгуур, швеллер №14 L=3000x2 | ком | 2 | 73.8 | |
| 112 | | Сувгийн үл хөдлөх тулгуур, швеллер №14 L=3150x2 | ком | 7 | 77.49 | |
| 113 | | Сувгийн үл хөдлөх тулгуур, швеллер №14 L=3250x2 | ком | 1 | 79.95 | |



| | | | | | | |
|---|---|---|---|---|---|---|
| 114 | | Дулааны худаг | ком | 48 | | Худгийн доторх түүврийг ГДГ-67 - 139 -с үзнэ |
| 115 | Серия Г-991-1 вып 2 | ТК-5 маягийн дулааны худаг | ком | 7 | | ГДГ-131-с үзнэ |
| 116 | | ТК-6 маягийн дулааны худаг | ком | 7 | | ГДГ-132-с үзнэ |
| 117 | | ТК-7 маягийн дулааны худаг | ком | 14 | | ГДГ-133-с үзнэ |
| 118 | | ТК-8 маягийн дулааны худаг | ком | 5 | | ГДГ-134-с үзнэ |
| 119 | | ТК-9 маягийн дулааны худаг | ком | 6 | | ГДГ-135-с үзнэ |
| 120 | | ТК-10 маягийн дулааны худаг | ком | 4 | | ГДГ-136-с үзнэ |
| 121 | | ТК-12 маягийн дулааны худаг | ком | 2 | | ГДГ-137-с үзнэ |
| 122 | | ТК-13 маягийн дулааны худаг | ком | 1 | | ГДГ-138-с үзнэ |
| 123 | | ТК-15 маягийн дулааны худаг | ком | 2 | | ГДГ-139-с үзнэ |
| | | Буулгах ажил | | | | |
| 124 | | Дулааны худаг буулгах /бүрэн/ | ком | 48 | | 409 м3 |
| 125 | | Хуучин сувгийн хана буулгах | у/м | 2622 | | 386 м3 |
| 126 | | Хуучин сувгийн хучилтын хавтан буулгах ГСХ-7, 9, 10, 12 | ш | 2787 | | |
| 127 | | Хуучин хоолой буулгах ф50-200мм | у/м | 7484 | | |
| 128 | | | | | | |

## Шугам сүлжээ хамгаалах болон зам талбайг буулгах нөхөн сэргээх ажил

| № | Тэмдэглэгээ | Материалын нэр | Х/н | Тоо хэмжээ | Нэгж жин, кг | Тайлбар |
|---|---|---|---|---|---|---|
| 1 | Цэвэр, бохир усны хоолой ф150 | Ган бүрхэвч ф250x5 L=6000 | ш | 25 | 33.26 | |
| 2 | Цэвэр, бохир усны хоолой ф150 | Ган бүрхэвч ф250x5 L=9000 | ш | 4 | 33.26 | |
| 3 | Цэвэр, бохир усны хоолой ф150 | Ган бүрхэвч ф250x5 L=12000 | ш | 2 | 33.26 | |
| 4 | Цэвэр, бохир усны хоолой ф250 | Ган бүрхэвч ф350x5 L=6000 | ш | 6 | 46.16 | |
| 5 | Цэвэр, бохир усны хоолой ф250 | Ган бүрхэвч ф350x5 L=9000 | ш | 1 | 46.16 | |
| 6 | Цахилгааны кабель 0,4кВт | Ган бүрхэвч ф100x3.5 L=6000x2 | ш | 3 | 9.08x2 | |
| 7 | Холбооны кабель, сувагчлал | Ган бүрхэвч ф100x3.5 L=6000x2 | ш | 8 | 9.08x2 | |
| 8 | | Анхааруулан хамгаалах туяа | у/м | 186 | - | |
| 9 | Хашаа хайс | Буулгах, эргүүлэн угсрах | у/м | 96+66 | - | |
| 10 | Асфальтон бетон зам | Буулгах, эргүүлэн нөхөн сэргээх | м2 | 159 | | |
| 11 | Замын хашлага | Буулгах, эргүүлэн угсрах | у/м | 106 | | |
| 12 | Явган хүний зам | Буулгах, эргүүлэн угсрах | м2 | 356 | | |
| 13 | Бетон талбай зам | Буулгах, эргүүлэн цутгах | м2 | 132 | | |

ДНТ
УБ. БГД 11-р хороо Л.Энэбишийн ерөн челөө Очир хотхон. 78-204
Утас: 7604 4780
"ДНТ" ХХК

Төв аймаг. Зуунмод сум. 1-р баг.
ХАЛААЛТЫН 1-Р ЗУУХНЫ ХОЁРДУГААР ХЭЛХЭЭНИЙ ШУГАМ СҮЛЖЭЭ

Материалын ерөнхий түүвэр-2

| | | | | | |
|---|---|---|---|---|---|
| Инженер | М.Буянхишиг | ЕГ Шифр: ДНТ-10-1/2019.24 | Масштаб: | Хуудас: 161 | Ye шат: А.3 |
| Гүйцэтгэсэн | Э.Бат-Эрдэнэ | ТГ Шифр: | Зургийн дугаар: ГДГ-4 | Огноо: 2024.04.15 | |
| Шалгасан | Л.Энхсайхан | | | | |

А3

Орчны тойм
М1:4000

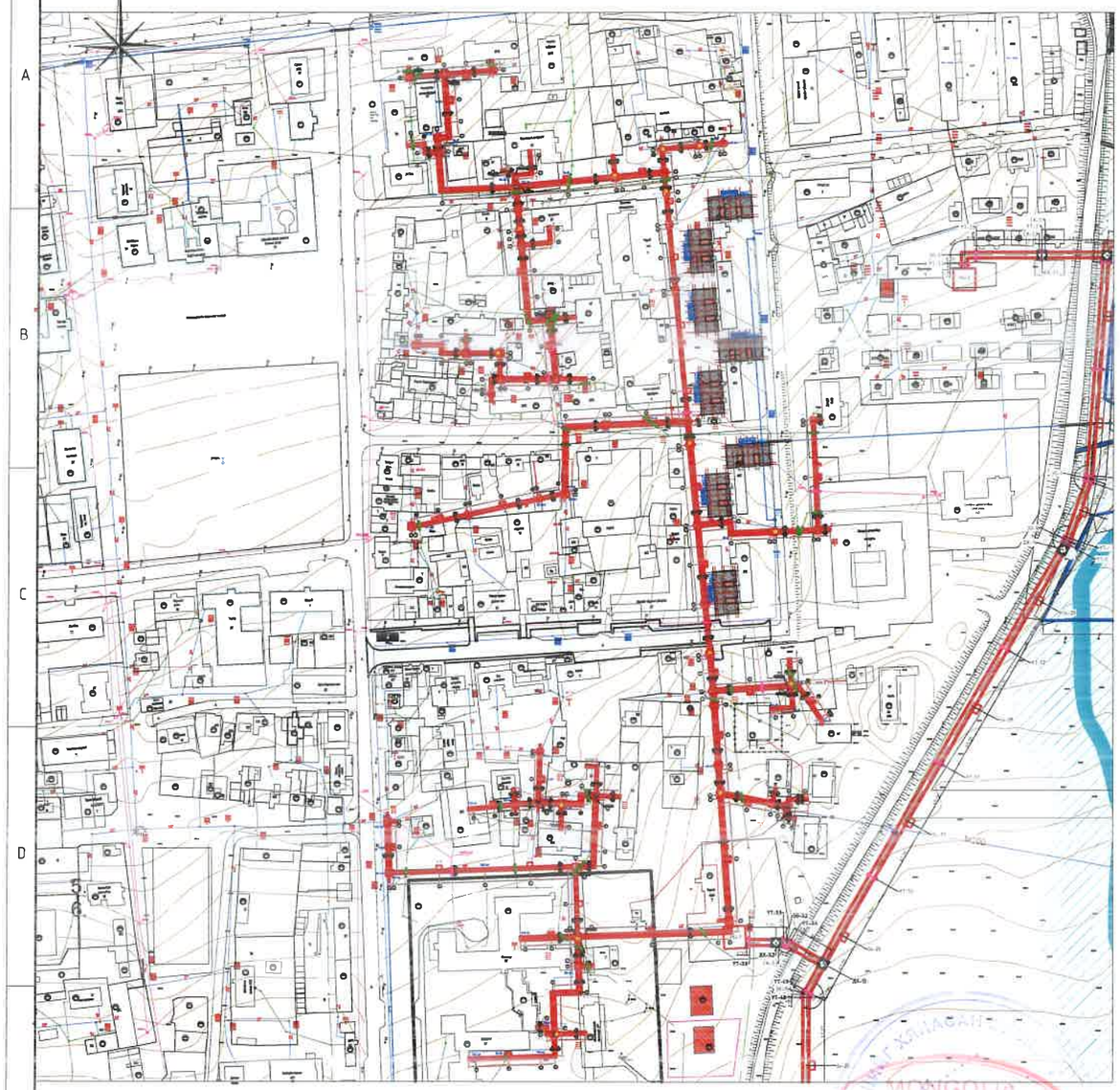

## Тайлбар

1. Энэхүү ажлын зураг Төв аймгийн Зуунмод хотод Дулааны станц төлөвлөж буйтай холбогдуулан "Төв чандмань-ДЭХГ" ОНӨААТҮГ-ын харьяа Халаалтын 1-р хэсгийн одоо байгаа шугам сүлжээг өргөтгөн шинэчлэх, хэрэглээний халуун усны шугам нэмж төлөвлөх ажлын хүрээнд 2020-2023 онд хийгдсэн барилга угсралтын ажил, шинээр батлагдсан зураг төсөл боловсруулах даалгаврын дагуу БХТ-ийн 205/2020 тоот магадлалын дүгнэлтээр баталгаажсан ДНТ-10/2019 шифртэй ажлын зураг хийгдэх тодотгол шинэчэлтийг тусгав.
2. Зураг төслийг Төв аймгийн ЗДТГ, ГХБХБГ-ын захиалгаар дор дурьдсан техникийн бичиг баримтыг үндэслэн боловсруулав. Үүнд:
   - Зураг төсөл боловсруулах 2024.04.20-ны өдрийн ЗТ-04/24 тоот гэрээ
   - Төв аймгийн БЗОСК-ийн захирал Д.Ганбаярын баталсан 2019 оны 03 сарын 20-ны өдрийн 28/17 тоот зургийн даалгавар, ГХБХБГ-ын дарга Б.Насанжаргалын баталсан 2024.04.15-ны өдрийн 09/24 тоот зургийн даалгавар
   - Төв аймгийн Ерөнхий архитектороос өгсөн ойрын жилүүдэд Ерөнхий төлөвлөгөөний дагуу нэмэгдэх барилгууд, аймгийн төвийн дэвсгэр зураг
   - "Төв чандмань ДЭХГ" ОНӨААТҮГ ын 2019 оны 05 сарын 17 өдрийн 142 тоот техникийн нөхцөл
   - БХТ-ийн 2020.02.14-ны өдрийн 205/2020 тоот магадлалын ерөнхий дүгнэлтээр баталгаажсан ДНТ-10/2019 шифртэй ажлын зураг төсөл
   - "УБДС" ТӨХК аар хийлгүүлсэн халаалтын бүх хэсгүүдийн ачааллын тооцоо
   - Газар дээр хийсэн хэмжилтийг үндэслэн холбогдон норм дүрэм
   - БНбД 41-02-13 "Дулааны сүлжээ"
   - БНбД 23-01-09 "Барилгад хэрэглэх геофизикийн үзүүлэлт"-ийн дагуу тус тус боловсруулав.
4. Барилга баригдах газрын цаг уурын нөхцөл:
   - Гадна агаарын тооцоот температур: Хамгийн хүйтэн 5 хоног-(-30,6) хэм /Зуунмод хот/
   - Галлагааны хугацааны үргэлжлэх хугацаа - 230 хоног
   - Салхины дундаж хурд - 3,9м/с
5. Шугам дахь дулаан зөөгч -Ус. Дулаан зөөгчийн температур: Өгөх шугамд /95°С/, Буцах шугамд /70°С/
6. Зуунмод хотод Дулаан станц барих төслийн хүрээнд Халаалтын 1-р хэсэгт шугам сүлжээнд холбогдсон ба холбогдох боломжтой барилгууд болон Ерөнхий төлөвлөгөөгөөр ойрын жилүүдэд баригдах барилгуудын нийт халаалтын ачаалал нь 7.26 Гкал/цаг, хэрэгцээний халуун ус /ХХУ/-ны ачаалал нь 2.62 Гкал/цаг болж байна.
7. Энэхүү 2-р хэлхээний шугам сүлжээг төлөвлөж буй Дулааны станц болон Дулаан хуваарилах төвийн ачаалалтай уялдуулан үе шаттайгаар холбож ашиглана. 2020-2023 онд Халаалтын 1-р зуухны ДХ-9 -с ДХ-9* хүртэл, ДХ-1.1 -с ДХ-1.3 хүртэл нийт 345,4 у/м шугам хоолойн угсралтын ажлыг хийж гүйцэтгэсэн тул энэхүү зураг төслөөр энэ хэсгийн шугам сүлжээг зөвхөн уялдуулж харна. Ажлын тоо хэмжээ нь материалын түүврээс хасагдсан.
8. Өгөгдсөн зургийн даалгаврын дагуу халаалтын 1-р хэсгийн төв шугамуудын трассын дагуу тоосго, чулуу, блокоор өрсөн ба цаашид ашиглалтын шаардлага хангахгүй бетон суваг, худаг болон шугамуудыг буулган шинээр төмөр бетон онгоцон суваг угсарна. Асфальтон хучилттай автозамтай огтлох хэсэгт нэвтрэх суваг угсарна.
9. Нийт /56/ 48-н дулааны худаг, /67/ 61 үл хөдлөх тулгуур, 32 эргэлтийн өнцөг, /33/ 26-н "П" хэлбэрийн компенсатор /зөөлөвч/-ын нишийг газар дээр нь цутгаж хийнэ. Бетон эдэлхүүний шороо хөрстэй харьцах гадаргууд халуун битум түрхлэг 2 уе хийж ус чийгнээс хамгаална. Худаг, сувгийн хучилт, таг хийцүүдийг хооронд нь цементэн зуурмагаар гагнаж ус орохоос сэргийлнэ.
10. Ст20 маркийн ган хоолойнуудыг үл нэвтрэх цутгамал бетон сувагт гулсах тулгуур, бетон дэр дээр угсарна. Тулгууруудын хоорондын зай: ф250мм - 7м, ф200мм - 6м, ф150мм - 5м, ф125мм - 4.5м, ф100мм - 4 м, ф89мм - 3.5м, ф57, 76мм - 3м, ф40мм - 2.5м, ф32мм - 2м, ф25мм - 1,7м-т тус тус байна. Шугам хоолойг зэврэлтээс хамгаалах түрхлэгийг 2 дахин хийж, 50 мм зузаантай пенополиуретанаар дулаалан, гадуур нь ус чийгэнд тэсвэртэй материалаар ам дарж нягт орооно.
11. Хоолойн угсралт, туршилт тохируулгыг БНбД 3.05.03-95 "Дулааны шугам сүлжээ"-н дагуу гүйцэтгэнэ.
12. Барилга угсралтын явцад төсөлд тусгасан шийдлийг өөрчлөх шаардлага гарвал зохиогчтой зөвшөөрөлцөх хэрэгтэй.
13. Газар шорооны ажил эжлэжийн оноо цахилгаан, холбооны суваг, кабелийн байршлыг тогтоон холбогдох байгууллагуудаас зөвшөөрөл авах ба угсралтын үед дагаж мөрдөх техник аюулгүй ажиллагааны дүрэм журмыг баримтлах хэрэгтэй.
14. Дулааны худгуудад байгаа хэрэглэгчийн холболтуудыг буцаан холбоно.

Халаалтын 1-р хэсгийн дулаан ачаалал /Гкал/цаг/

| | Нэр | Qхалаалт Гкал/цаг | Qхху Гкал/цаг | Qнийт Гкал/цаг |
|---|---|---|---|---|
| 1 | УБДС хийсэн тооцоонд хамрагдсан барилгууд | 5.10 | 1.69 | 6.79 |
| 2 | Нэмж тооцсон барилгууд | 0.97 | 0.29 | 1.26 |
| 3 | Ерөнхий төлөвлөгөөгөөр нэмэгдэх барилгууд | 1.37 | 0.73 | 2.11 |
| 4 | Буулгах барилгууд | 0.18 | 0.09 | 0.27 |
| | Нийт дүн | 7.26 | 2.62 | 9.88 |

| | | | | | |
|---|---|---|---|---|---|
| УБ. БГД 11-р хороо Энэбишийн өргөн чөлөө 78-р байр 204 тоот Утас: 7604 4780 "ДНТ" ХХК | Төв аймаг. Зуунмод сум. 1-р баг. ХАЛААЛТЫН 1-Р ЗУУХНЫ ХОЁРДУГААР ХЭЛХЭЭНИЙ ШУГАМ СҮЛЖЭЭ | | | | |
| | Орчны тойм, тайлбар, үндсэн үзүүлэлт | | | | Үе шат: А.3 |
| | Инженер | Л.Энхсийхин | ЕГ Шифр: ДНТ-10-1/2019.24 | Масштаб: | Хуудас: 161 |
| | Гүйцэтгэсэн | Э.Бат-Эрдэнэ | | | |
| | Шалгасан | М.Буянхишиг | ТГ Шифр: | Зургийн дугаар: ГДГ-5 | Огноо: 2024.04.15 |

А3

N

Дулааны шугамын байгуулалтын тойм
М1:2500

ЗӨВШӨӨРСӨН:

"Төв чандмань-ДЭХГ" ОНӨААТҮГ-ын дарга /Ц.Батсүх/

"Төв чандмань-ДЭХГ" ОНӨААТҮГ-ын ерөнхий инженер /С.Отгонцэцэг/

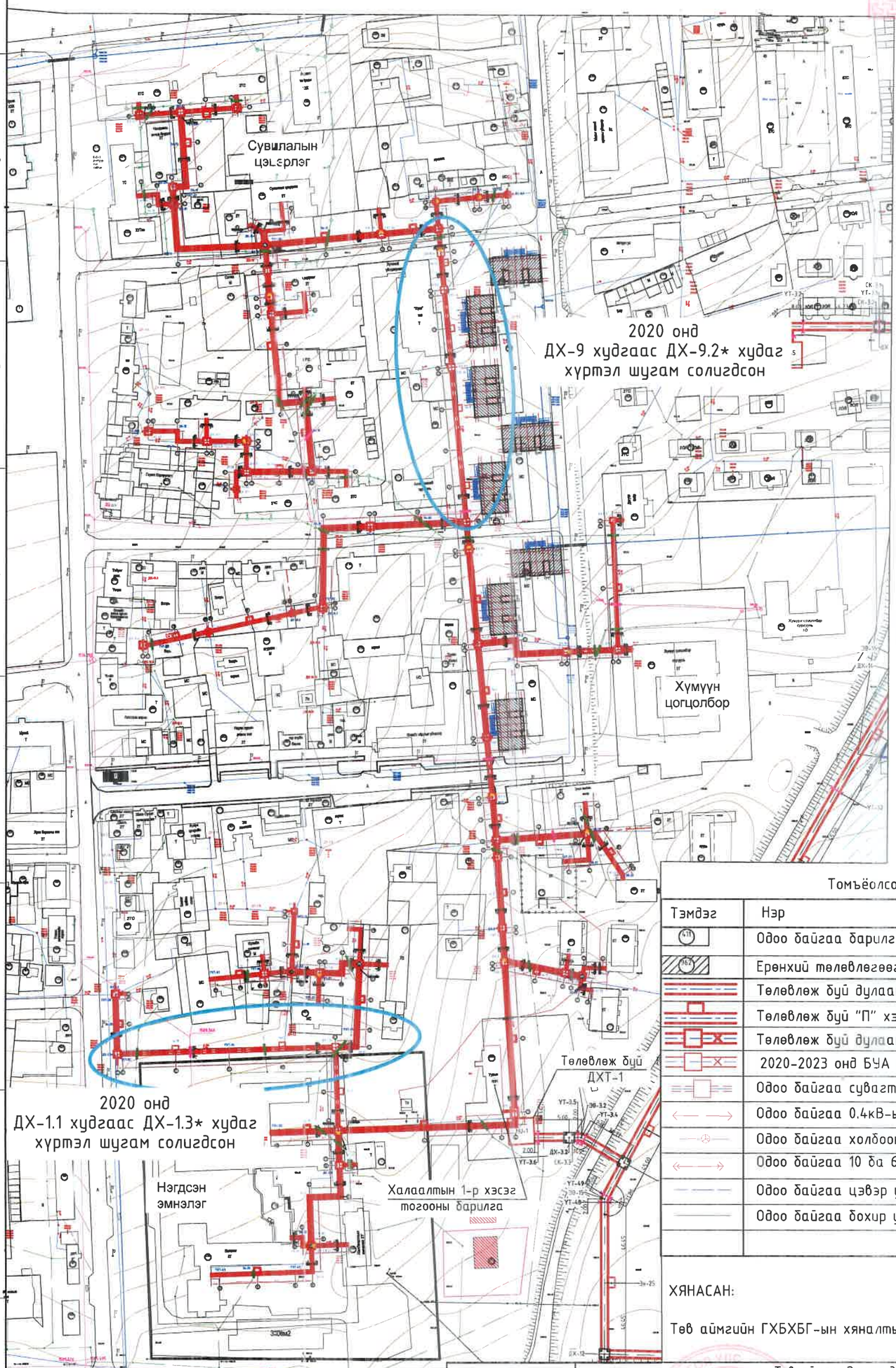


Томъёолсон тэмдэг

| Тэмдэг | Нэр |
|---|---|
| | Одоо байгаа барилга |
| | Ерөнхий төлөвлөгөөгөөр төлөвлөж буй барилгууд |
| | Төлөвлөж буй дулаан цэвэр усны суваг, шугам |
| | Төлөвлөж буй "П" хэлбэрийн зөөлөвч /компенсатор/ |
| | Төлөвлөж буй дулааны худаг, үл хөдлөх тулгуур |
| | 2020-2023 онд БУА хийгдсэн шугам |
| | Одоо байгаа сувагт, дулаан, цэвэр усны шугам солих |
| | Одоо байгаа 0.4кВ-ын кабель, шугам |
| | Одоо байгаа холбооны кабель, сувагчлал |
| | Одоо байгаа 10 ба 6 кВ-ын кабель |
| | Одоо байгаа цэвэр усны шугам |
| | Одоо байгаа бохир усны шугам |
| | |

ХЯНАСАН:

Төв аймгийн ГХБХБГ-ын хяналтын инженер /Ц.Нямгарав/

УБ. БГД 11-р хороо
Энэбишийн өргөн чөлөө
78-р байр 204 тоот
Утас: 7604 4780
"ДНТ" ХХК

Төв аймаг. Зуунмод сум. 1-р баг.
ХАЛААЛТЫН 1-Р ЗУУХНЫ ХОЁРДУГААР ХЭЛХЭЭНИЙ ШУГАМ СҮЛЖЭЭ

| ДУЛААНЫ ШУГАМЫН БАЙГУУЛАЛТЫН ТОЙМ | | | | | Ye шат: А.3 |
|---|---|---|---|---|---|
| Инженер | | Л.Энхсайхан | ЕГ Шифр: ДНТ-10-1/2019.24 | Масштаб: | Хуудас: 161 |
| Гүйцэтгэсэн | | Э.Бат-Эрдэнэ | ТГ Шифр: | Зургийн дугаар: ГДГ-6 | Огноо: 2024.04.15 |
| Шалгасан | | М.Буянхишиг | | | |

А3

## Шугам сүлжээ хамгаалах болон зам талбайг буулгах нөхөн сэргээх ажил

| № | Тэмдэглэгээ | Материалын нэр | Х/н | Тоо хэмжээ | Нэгж жин, кг | Тайлбар |
|---|---|---|---|---|---|---|
| 1 | Цэвэр, бохир усны хоолой ф150 | Ган бүрхэвч ф250х5 L=6000 | ш | 25 | 33.26 | |
| 2 | Цэвэр, бохир усны хоолой ф150 | Ган бүрхэвч ф250х5 L=9000 | ш | 4 | 33.26 | |
| 3 | Цэвэр, бохир усны хоолой ф150 | Ган бүрхэвч ф250х5 L=12000 | ш | 2 | 33.26 | |
| 4 | Цэвэр, бохир усны хоолой ф250 | Ган бүрхэвч ф350х5 L=6000 | ш | 6 | 46.16 | |
| 5 | Цэвэр, бохир усны хоолой ф250 | Ган бүрхэвч ф350х5 L=9000 | ш | 1 | 46.16 | |
| 6 | Цахилгааны кабель 0,4кВт | Ган бүрхэвч ф100х3.5 L=6000х2 | ш | 3 | 9.08х2 | |
| 7 | Холбооны кабель, сувагчлал | Ган бүрхэвч ф100х3.5 L=6000х2 | ш | 8 | 9.08х2 | |
| 8 | | Анхааруулан хамгаалах туяз | у/м | 186 | - | |
| 9 | Хашаа хайс | Буулгах, эргүүлэн угсрах | у/м | 96+66 | - | |
| 10 | Асфальтон бетон зам | Буулгах, эргүүлэн нөхөн сэргээх | м2 | 159 | | |
| 11 | Замын хашлага | Буулгах, эргүүлэн угсрах | у/м | 106 | | |
| 12 | Явган хүний зам | Буулгах, эргүүлэн угсрах | м2 | 356 | | |
| 13 | Бетон талбай зам | Буулгах, эргүүлэн цутгах | м2 | 132 | | |

Ажил эхлэхээс өмнө трассын дагуу бусад шугам сүлжээтэй огтолцож байгаа эсэхийг дахин шалгаж нягтлах шаардлагатай.

Огтолцох болон ойрхон оршиж байгааг тодорхойлсны дараа, ашиглагч байгууллагынхны хяналтан доор гэмтээлгүйгээр ил гарган 6 метрийн урттай ган бүрхэвчийг хомутлах маягаар хамгаалсны дараа цутгах угсрах ажлыг гүйцэтгэх ба дуусны дараа акт үйлдэн хүлээлгэж өгнө.

Цахилгаан, холбооны кабель шугамтай огтолцсон хэсэгт заавал нөөц ган бүрхэвч угсарч хамгаалтын анхааруулах туузаар тоноглох ёстой.

Угсралтын ажлын үед эвдэгдсэн зам талбай тохижолтын ажлыг эргүүлэн сэргээн засварлана.

## Дулааны шугамын байгуулалт-1

/ДХ-1 -с ДХ-2, ДХ-2 -с 335, 336, 337 барилга хүртэл/

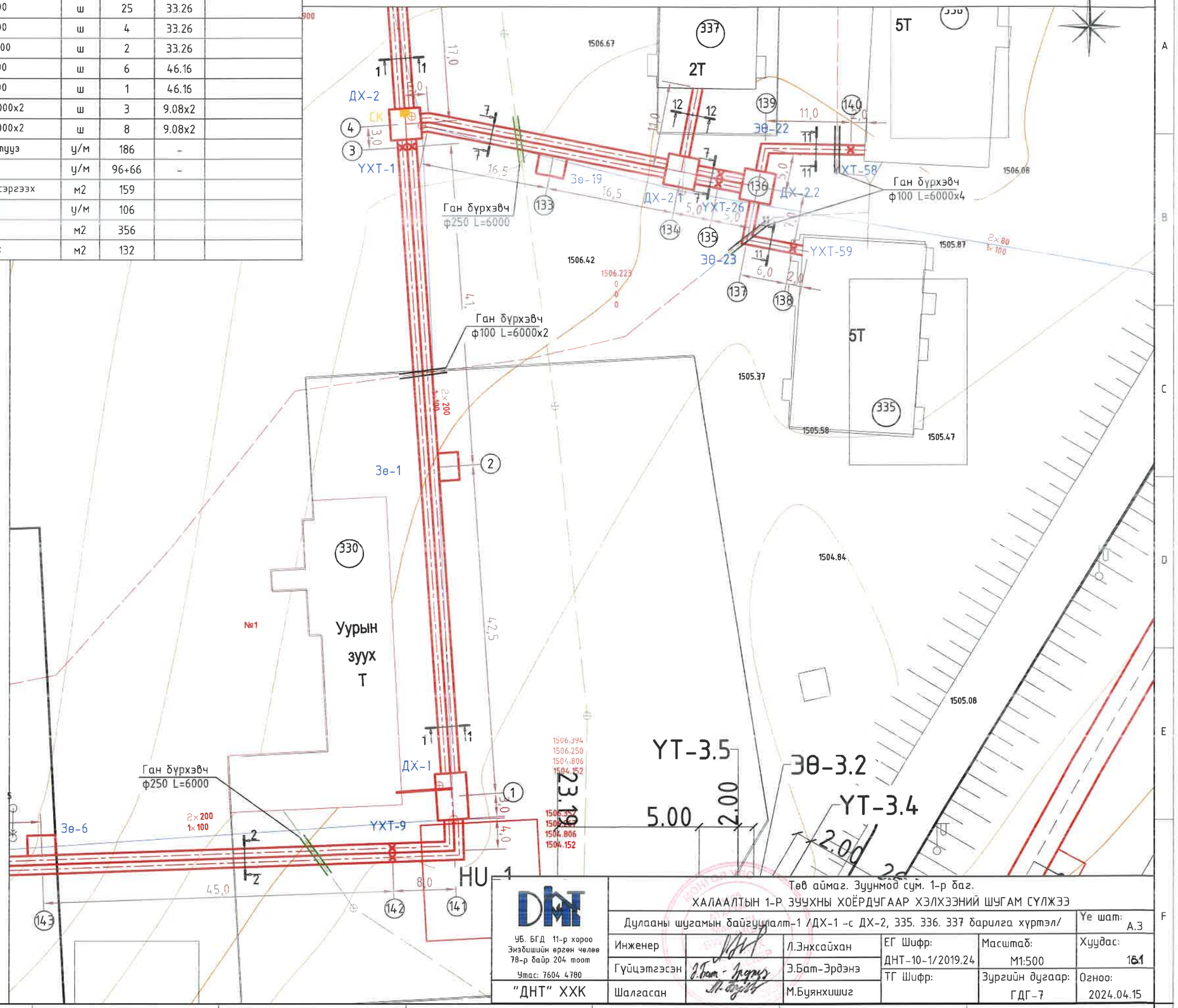


| | | | | | |
|---|---|---|---|---|---|
| ДНТ<br>УБ. БГД 11-р хороо Энэбишийн өргөн чөлөө 78-р байр 204 тоот<br>Утас: 7604 4780<br>"ДНТ" ХХК | Төв аймаг. Зуунмод сум. 1-р баг.<br>ХАЛААЛТЫН 1-Р ЗУУХНЫ ХОЁРДУГААР ХЭЛХЭЭНИЙ ШУГАМ СҮЛЖЭЭ | | | | |
| | Дулааны шугамын байгуулалт-1 /ДХ-1 -с ДХ-2, 335. 336. 337 барилга хүртэл/ | | | | Үе шат: А.З |
| | Инженер | | Л.Энхсайхан | ЕГ Шифр: ДНТ-10-1/2019.24 | Масштаб: М1:500 | Хуудас: 161 |
| | Гүйцэтгэсэн | Э.Бат-Эрдэнэ | Э.Бат-Эрдэнэ | ТГ Шифр: | Зургийн дугаар: ГДГ-7 | Огноо: 2024.04.15 |
| | Шалгасан | | М.Буянхишиг | | | |

A3

# Дулааны шугамын байгуулалт-2
/ДХ-2 -с ДХ-6, ДХ-5 -с ДХ-5.1, 341, 338, 339 барилга хүртэл/

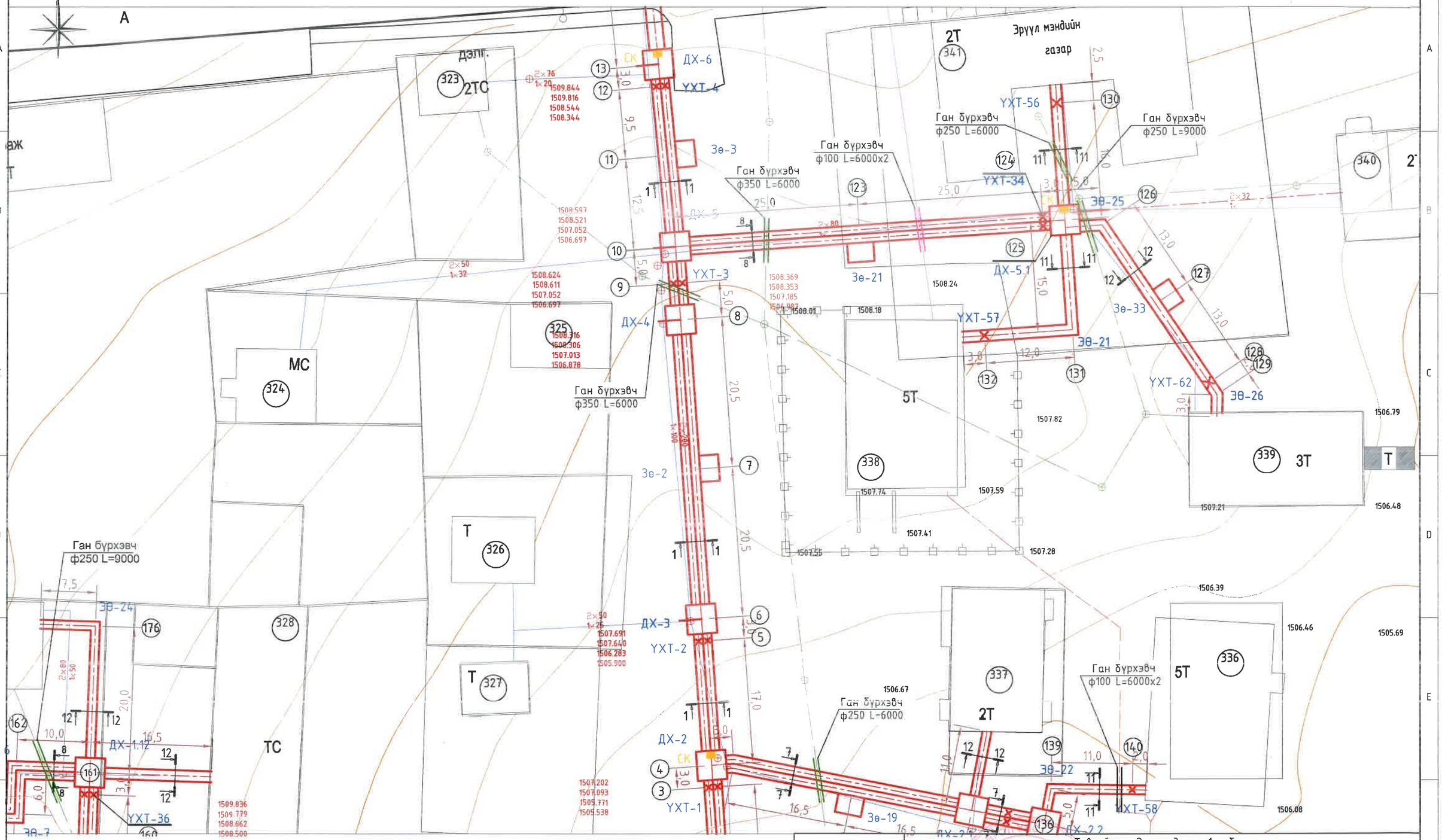


| | | | | | |
|---|---|---|---|---|---|
| УБ. БГД 11-р хороо Энэбишийн өргөн чөлөө 78-р байр 204 тоот Утас: 7604 4780 | Төв аймаг. Зуунмод сум. 1-р баг. ХАЛААЛТЫН 1-Р ЗУУХНЫ ХОЁРДУГААР ХЭЛХЭЭНИЙ ШУГАМ СҮЛЖЭЭ | | | | |
| | Дулааны шугамын байгуулалт-2 /ДХ-2 -с ДХ-6, ДХ-5 -с ДХ-5.1, 341, 338, 339 барилга хүртэл/ | | | | Үе шат: А.З |
| | Инженер | Л.Энхсайхан | ЕГ Шифр: ДНТ-10-1/2019.24 | Масштаб: М1:500 | Хуудас: 151 |
| | Гүйцэтгэсэн | Э.Бат-Эрдэнэ | ТГ Шифр: | Зургийн дугаар: ГДГ-8 | Огноо: 2024.04.15 |
| "ДНТ" ХХК | Шалгасан | М.Буянхишиг | | | |

А3

# Дулааны шугамын байгуулалт-3
/ДХ-6 -с ДХ-8.2, ДХ-8.2 -с Хүмүүн цогцолбор сургууль хүртэл/

9

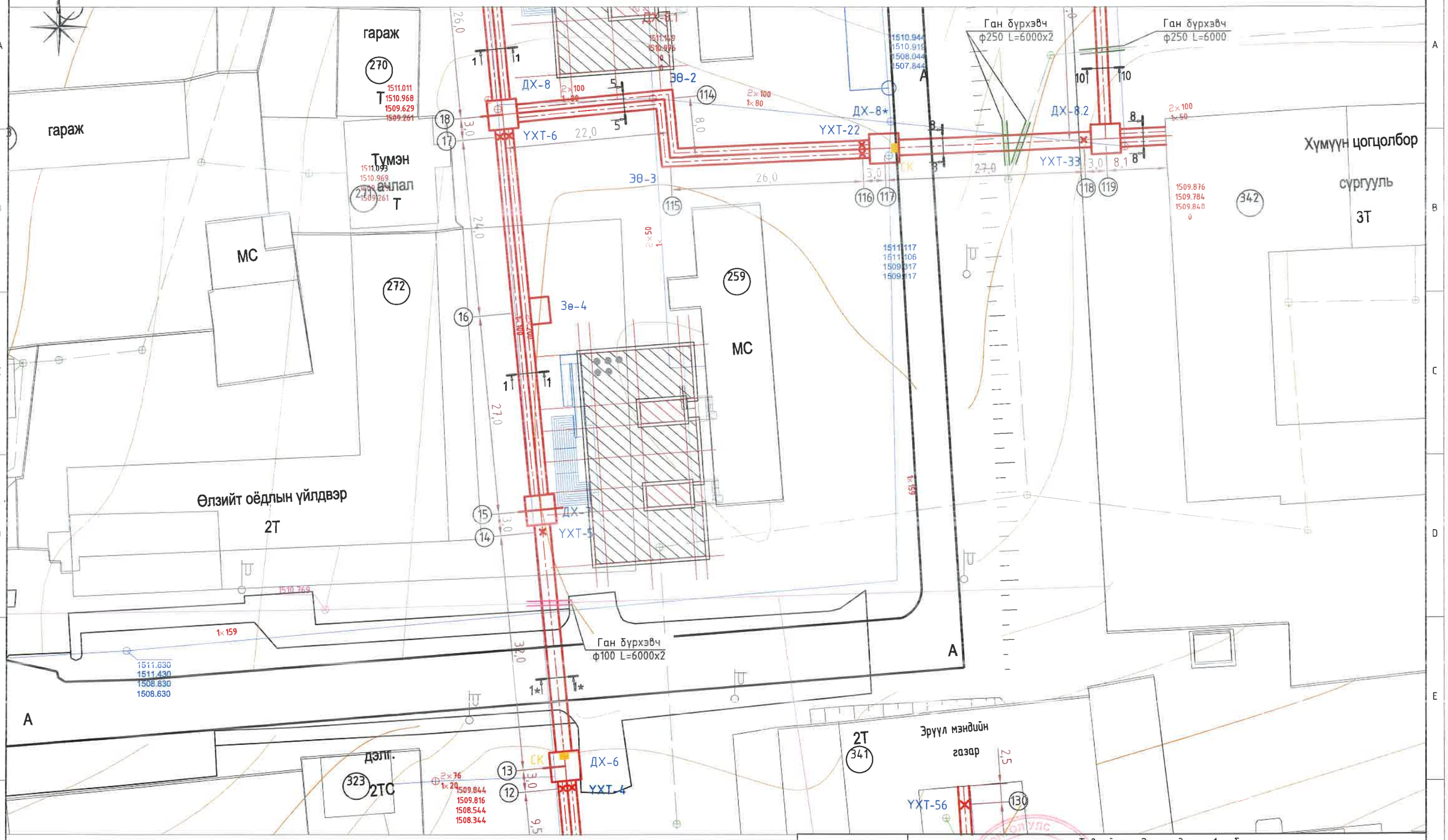


| | | | | | |
|---|---|---|---|---|---|
| ДНТ<br>УБ. БГД 11-р хороо Энэдшийн өргөн чөлөө 78-р байр 204 тоот<br>Утас: 7604 4780<br>"ДНТ" ХХК | Төв аймаг. Зуунмод сум. 1-р баг.<br>ХАЛААЛТЫН 1-Р ЗУУХНЫ ХОЁРДУГААР ХЭЛХЭЭНИЙ ШУГАМ СҮЛЖЭЭ | | | | |
| | Дулааны шугамын байгуулалт-3<br>/ДХ-6 -с ДХ-8.2, ДХ-8.2 -с Хүмүүн цогцолбор сургууль хүртэл/ | | | | Үе шат: А.З |
| | Инженер | Л.Энхсийхан | ЕГ Шифр: ДНТ-10-1/2019.24 | Масштаб: М1:500 | Хуудас: 161 |
| | Гүйцэтгэсэн | Э.Бат-Эрдэнэ | ТГ Шифр: | Зургийн дугаар: ГДГ-9 | Огноо: 2024.04.15 |
| | Шалгасан | М.Буянхишиг | | | |

А3

# Дулааны шугамын байгуулалт-4
/ДХ-8 -с ДХ-10, ДХ-8.2 -с Дотуур байр хүртэл/

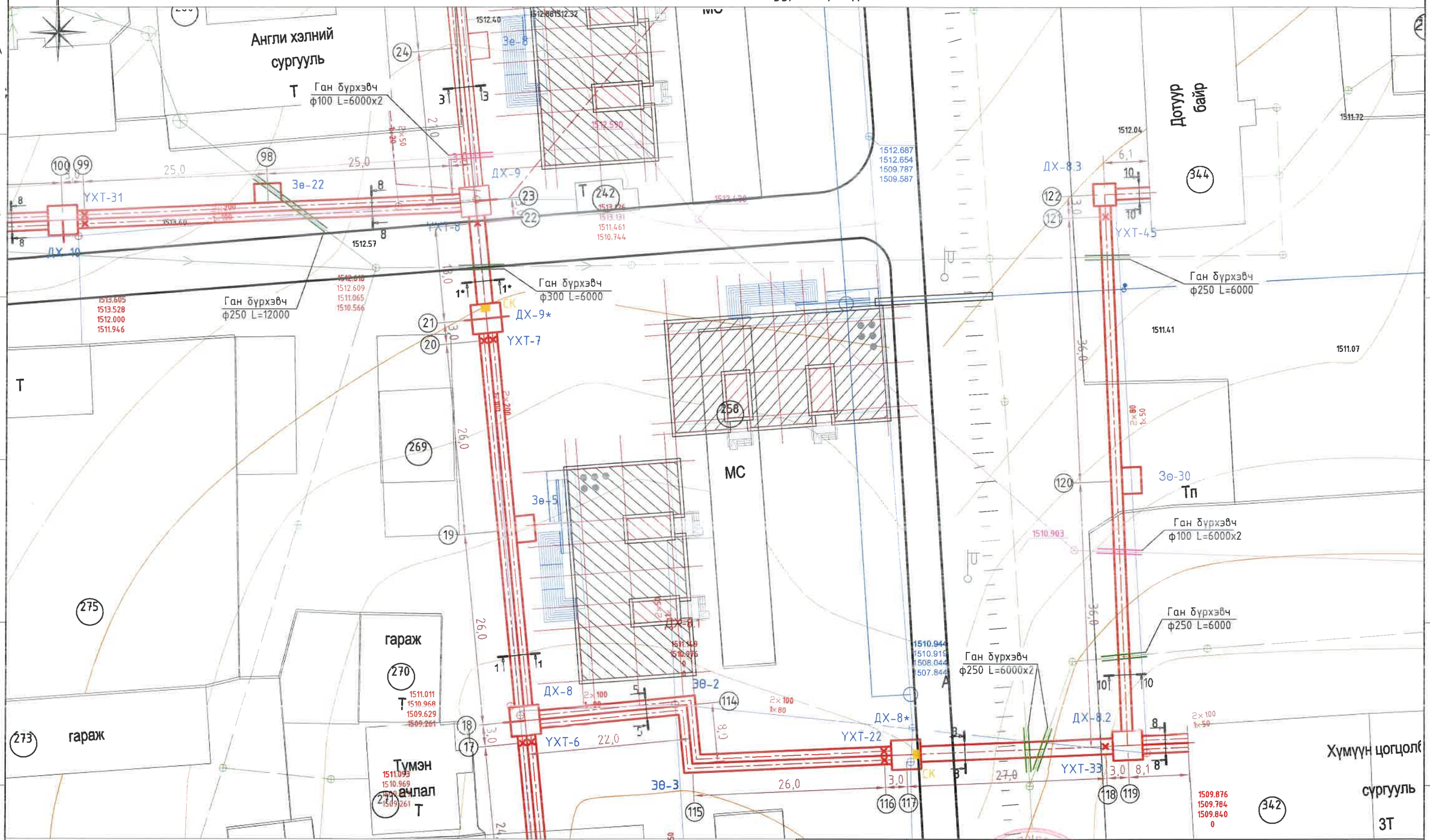


| | | | | | |
|---|---|---|---|---|---|
| УБ. БГД 11-р хороо Энэбишийн өргөн чөлөө 78-р байр 204 тоот<br>Утас: 7604 4780<br>"ДНТ" ХХК | Төв аймаг. Зуунмод сум. 1-р баг.<br>ХАЛААЛТЫН 1-Р ЗУУХНЫ ХОЁРДУГААР ХЭЛХЭЭНИЙ ШУГАМ СҮЛЖЭЭ | | | | |
| | Дулааны шугамын байгуулалт-4 /ДХ-8 -с ДХ-10, ДХ-8.2 -с Дотуур байр хүртэл/ | | | | Үе шат: А.3 |
| | Инженер | Л.Энхсайхан | ЕГ Шифр: ДНТ-10-1/2019.24 | Масштаб: М1:500 | Хуудас: 16 |
| | Гүйцэтгэсэн | Э.Бат-Эрдэнэ | ТГ Шифр: | Зургийн дугаар: ГДГ-10 | Огноо: 2024.04.15 |
| | Шалгасан | М.Буянхишиг | | | |

А3

# Дулааны шугамын байгуулалт-5
## /ДХ-9 -с ДХ-9.1, ДХ-10 хүртэл/

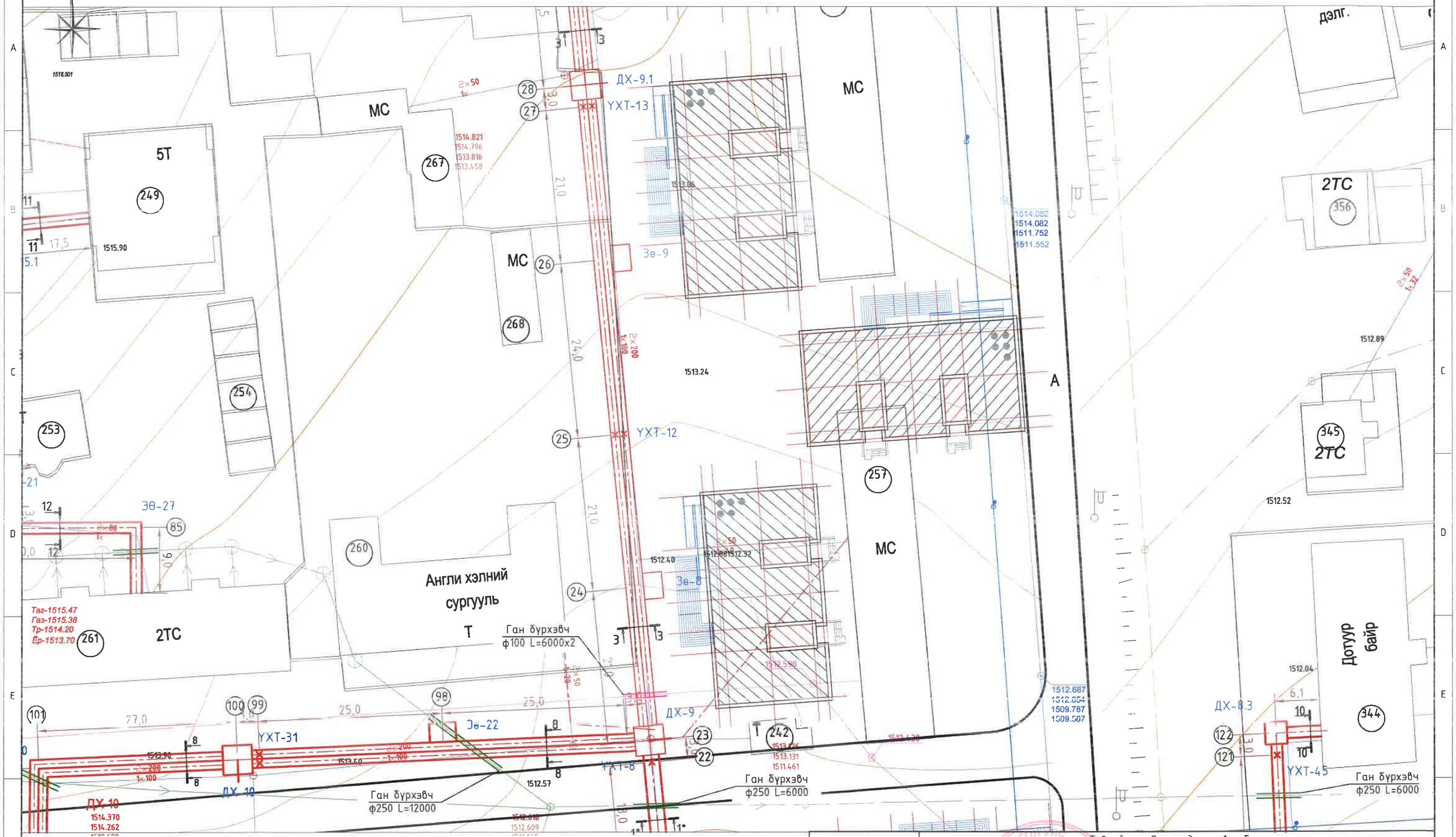


| | | | | | |
|---|---|---|---|---|---|
| ЧБ БГД 11-р хороо Энэбишийн ерөн челев 78-р байр 204 тоот Утас: 7604 4780 | Тев аймаг. Зуунмод сум. 1-р баг. ХАЛААЛТЫН 1-Р ЗУУХНЫ ХОЁРДУГААР ХЭЛХЭЭНИЙ ШУГАМ СҮЛЖЭЭ | | | | |
| | Дулааны шугамын байгуулалт-5 /ДХ-9 -с ДХ-9.1, ДХ-10 хүртэл/ | | | | Ye шат: А.3 |
| | Инженер | Л.Энхсайхан | ЕГ Шифр. ДНТ-10-1/2019.24 | Масштаб: М1:500 | Хуудас: 16 |
| | Гүйцэтгэсэн | Э.Бат-Эрдэнэ | | | |
| "ДНТ" ХХК | Шалгасан | М.Буянхишиг | ТГ Шифр: | Зургийн дугаар: ГДГ-11 | Огноо: 2024.04.15 |

А3

# Дулааны шугамын байгуулалт-6
/ДХ-9.1 -с ДХ-9.3* хүртэл, ДХ-9.3* -с ДХ-9.6 хүртэл/

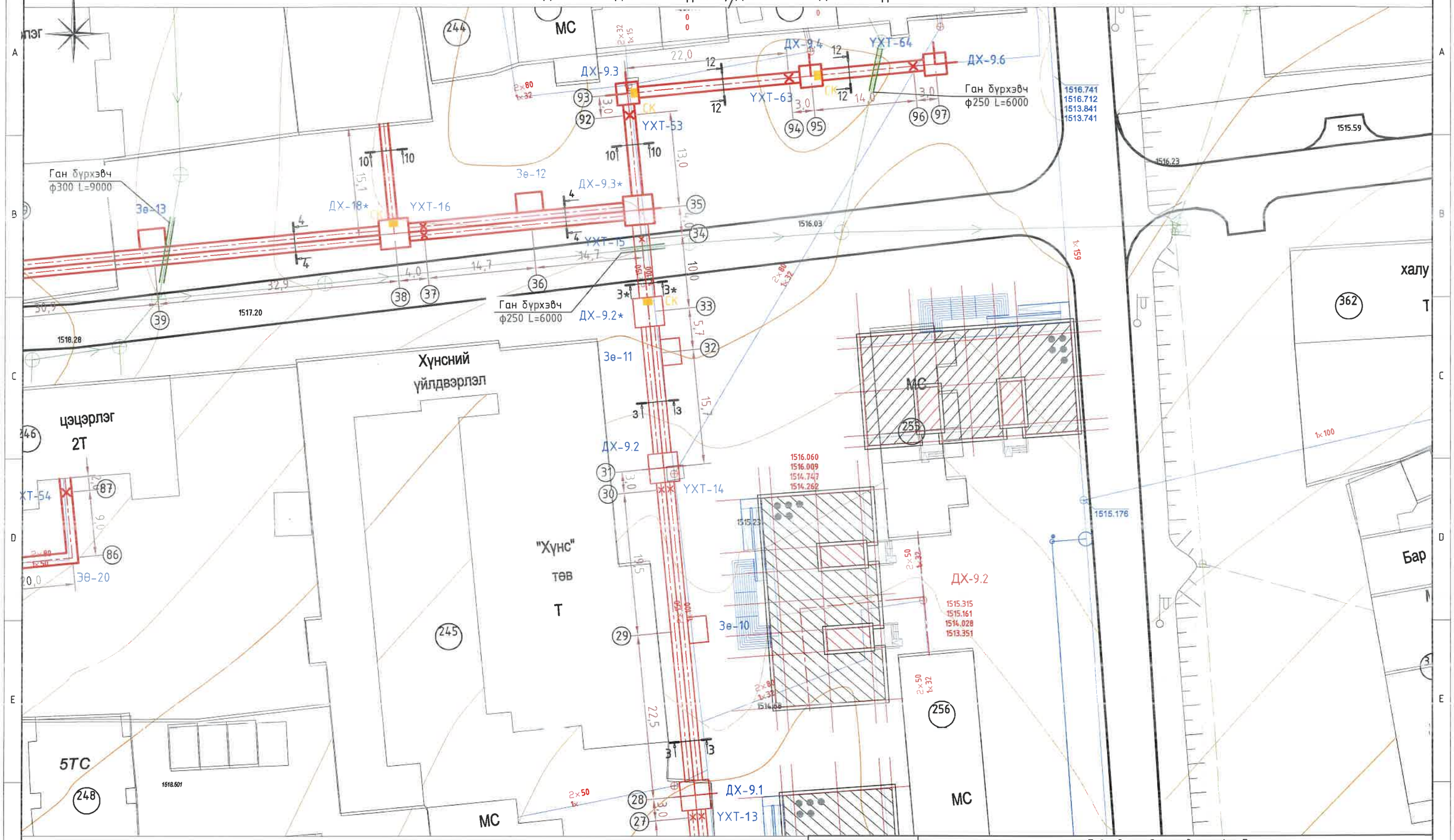


| | | | | | |
|---|---|---|---|---|---|
| ЧБ. БГД 11-р хороо Энэбишийн ерген чөлөө 78-р байр 204 тоот Утас: 7604 4780 | Төв аймаг. Зуунмод сум. 1-р баг. ХАЛААЛТЫН 1-Р ЗУУХНЫ ХОЁРДУГААР ХЭЛХЭЭНИЙ ШУГАМ СҮЛЖЭЭ | | | | |
| | Дулааны шугамын байгуулалт-6 /ДХ-9.1 -с ДХ-9.3*, ДХ-9.3* -с ДХ-9.6 хүртэл/ | | | | Ye шат: А.3 |
| | Инженер | Л.Энхцацхин | ЕГ Шифр: ДНТ-10-1/2019.24 | Масштаб: М1:500 | Хуудас: 161 |
| | Гүйцэтгэсэн | Э.Бат-Эрдэнэ | | | |
| "ДНТ" ХХК | Шалгасан | М.Буянхишиг | ТГ Шифр: | Зургийн дугаар: ГДГ-12 | Огноо: 2024.04.15 |

А3

# Дулааны шугамын байгуулалт-7
/ДХ-9.3* -с ДХ-18, 226, 225-р барилга хүртэл/

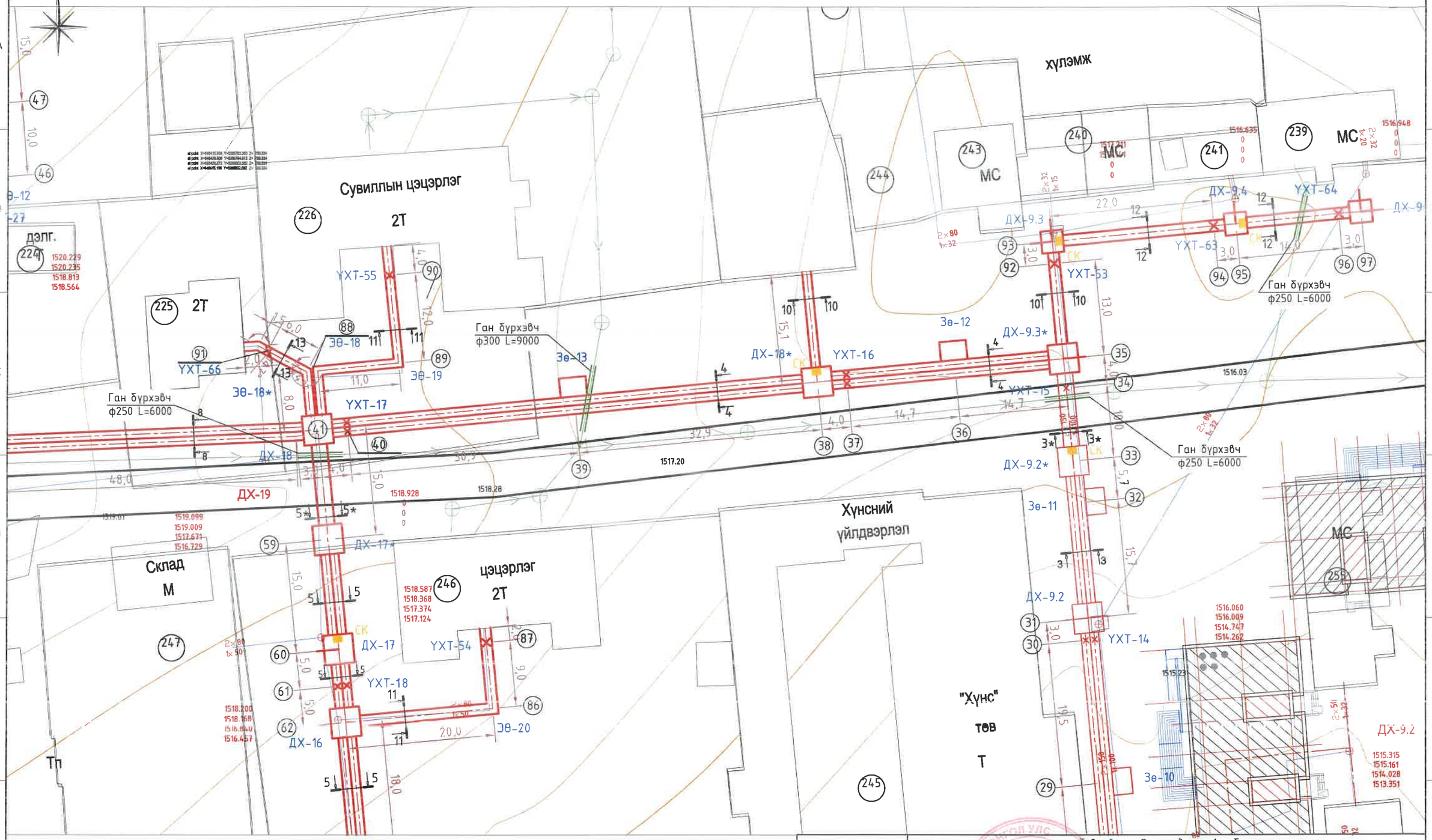


| | | | | | |
|---|---|---|---|---|---|
| УБ. БГД 11-р хороо Энэбишийн ергөн чөлөө 78-р байр 204 тоот Утас: 7604 4780 | Төв аймаг. Зуунмод сум. 1-р баг. ХАЛААЛТЫН 1-Р ЗУЧХНЫ ХОЁРДУГААР ХЭЛХЭЭНИЙ ШУГАМ СҮЛЖЭЭ | | | | |
| | Дулааны шугамын байгуулалт-7 /ДХ-9.3* -с ДХ-18, 225, 226 барилга хүртэл/ | | | | Үе шат: А.З |
| | Инженер | Л.Энхсайхан | ЕГ Шифр: ДНТ-10-1/2019.24 | Масштаб: М1:500 | Хуудас: 13 |
| | Гүйцэтгэсэн | Э.Бат-Эрдэнэ | | | |
| "ДНТ" ХХК | Шалгасан | М.Буянхишиг | ТГ Шифр: | Зургийн дугаар: ГДГ-13 | Огноо: 2024.04.15 |

А3

# Дулааны шугамын байгуулалт-8

/ДХ-18 -с ДХ-22, ДХ-22 -с 218, 219-р байр, ДХ-21 -с 221-р байр хүртэл/

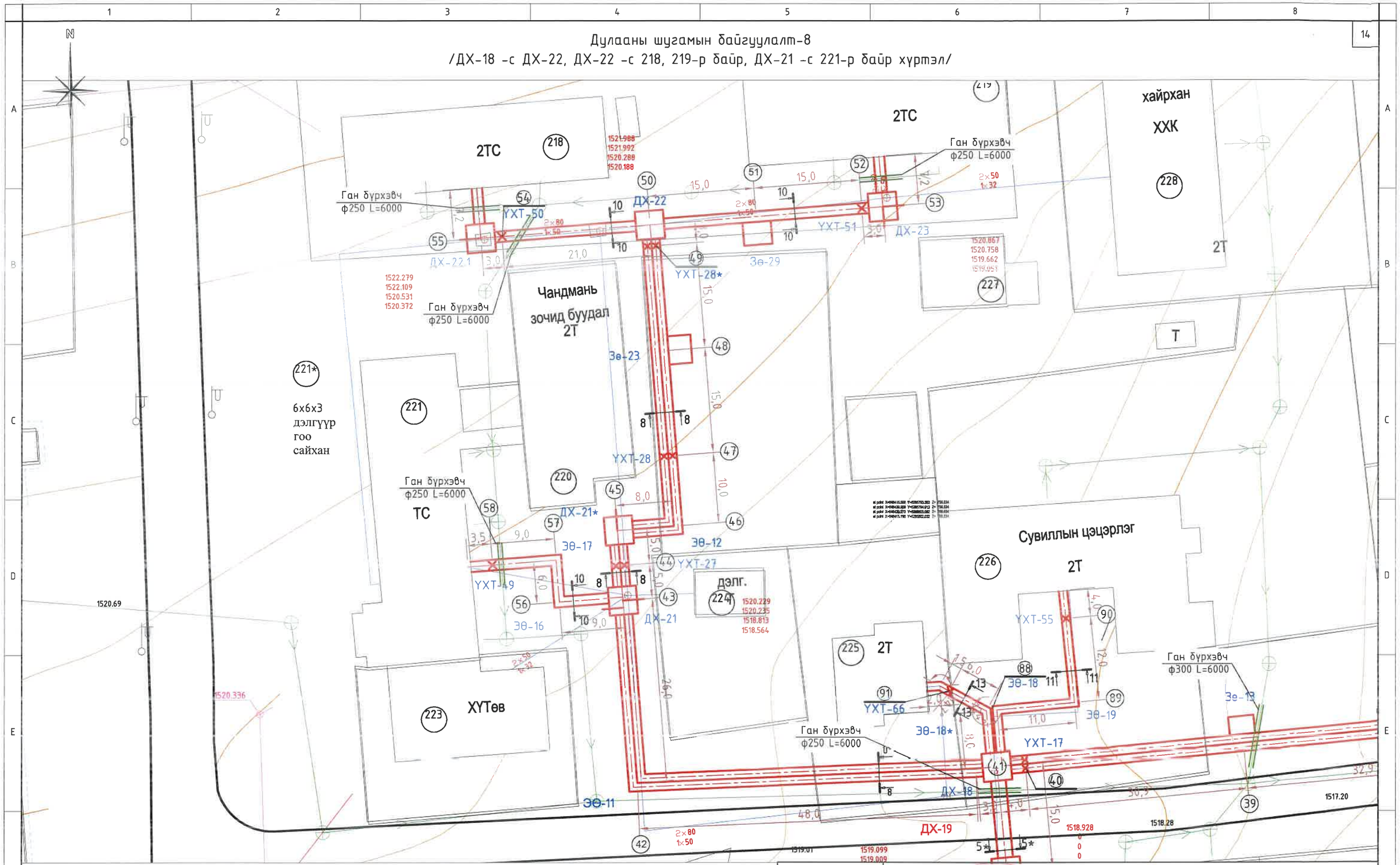


| | | | | | |
|---|---|---|---|---|---|
| УБ. БГД 11-р хороо Энэбишийн өргөн чөлөө 78-р байр 204 тоот Утас: 7604 4780 | Төв аймаг. Зуунмод сум. 1-р баг. ХАЛАА/ТЫН 1-Р ЗУУХНЫ ХОЁРДУГААР ХЭЛХЭЭНИЙ ШУГАМ СҮЛЖЭЭ | | | | |
| | Дулааны шугамын байгуулалт-8 /ДХ-18 -с ДХ-22, 218, 219 барилга, ДХ-21 -с 221 барилга хүртэл/ | | | | Ye шат: А.3 |
| | Инженер | Л.Энхцацхин | ЕГ Шифр: ДНТ-10-1/2019.24 | Масштаб. М1:500 | Хуудас: 169 |
| | Гүйцэтгэсэн | Э.Бат-Эрдэнэ | | | |
| "ДНТ" ХХК | Шалгасан | М.Буянхишиг | ТГ Шифр: | Зургийн дугаар: ГДГ-14 | Огноо: 2024.04.15 |

А3

Дулааны шугамын байгуулалт-9
/ДХ-18 -с ДХ-15.1, ДХ-15.1 -с 249, 248 барилга, ДХ-16 -с 246 байр (цэцэрлэг) хүртэл/

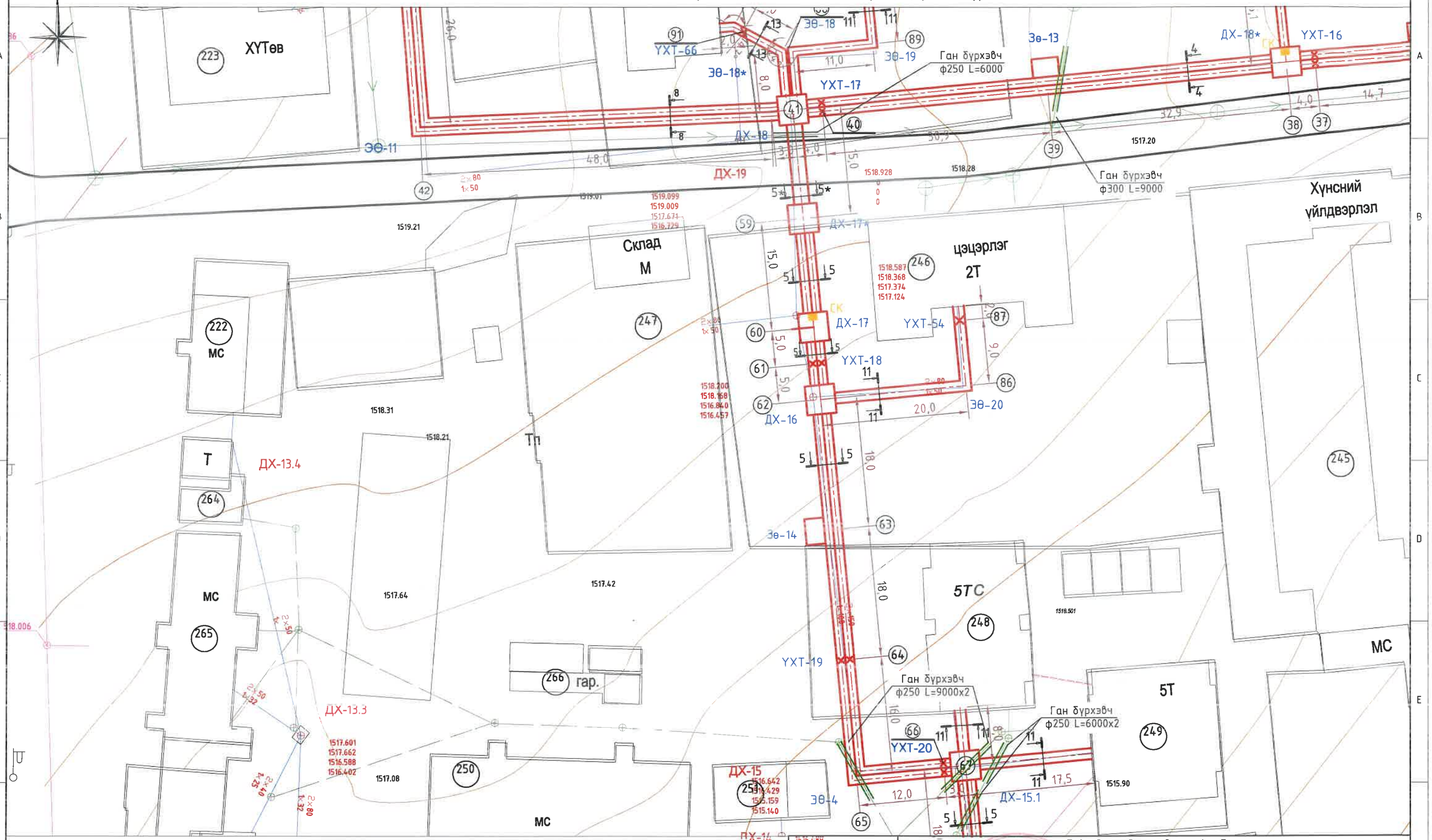


УБ. БГД 11-р хороо
Энэбишийн өргөн чөлөө
78-р байр 204 тоот
Утас: 7604 4780

"ДНТ" ХХК

Төв аймаг. Зуунмод сум. 1-р баг.

ХАЛААЛТЫН 1-Р ЗУУХНЫ ХОЁРДУГААР ХЭЛХЭЭНИЙ ШУГАМ СҮЛЖЭЭ

Дулааны шугамын байгуулалт-9
/ДХ-18 -с ДХ-15.1, ДХ-15.1 -с 249, 248 барилга, ДХ-16 -с 246 барилга хүртэл/

| | | | | |
|---|---|---|---|---|
| Инженер | | Л.Энхсайхан | ЕГ Шифр: ДНТ-10-1/2019.24 | Масштаб: М1:500 |
| Гүйцэтгэсэн | | З.Бат-Эрдэнэ | ТГ Шифр: | Зургийн дугаар: ГДГ-15 |
| Шалгасан | | М.Буянхишиг | | |

Үе шат: А.З
Хуудас: 161
Огноо: 2024.04.15

А3

# Дулааны шугамын байгуулалт-10

/ДХ-18 -с ДХ-13.2, ДХ-11 -с 261 барилга, ДХ-12 -с 262 барилга, ДХ-13.1 -с 250 барилга хүртэл/

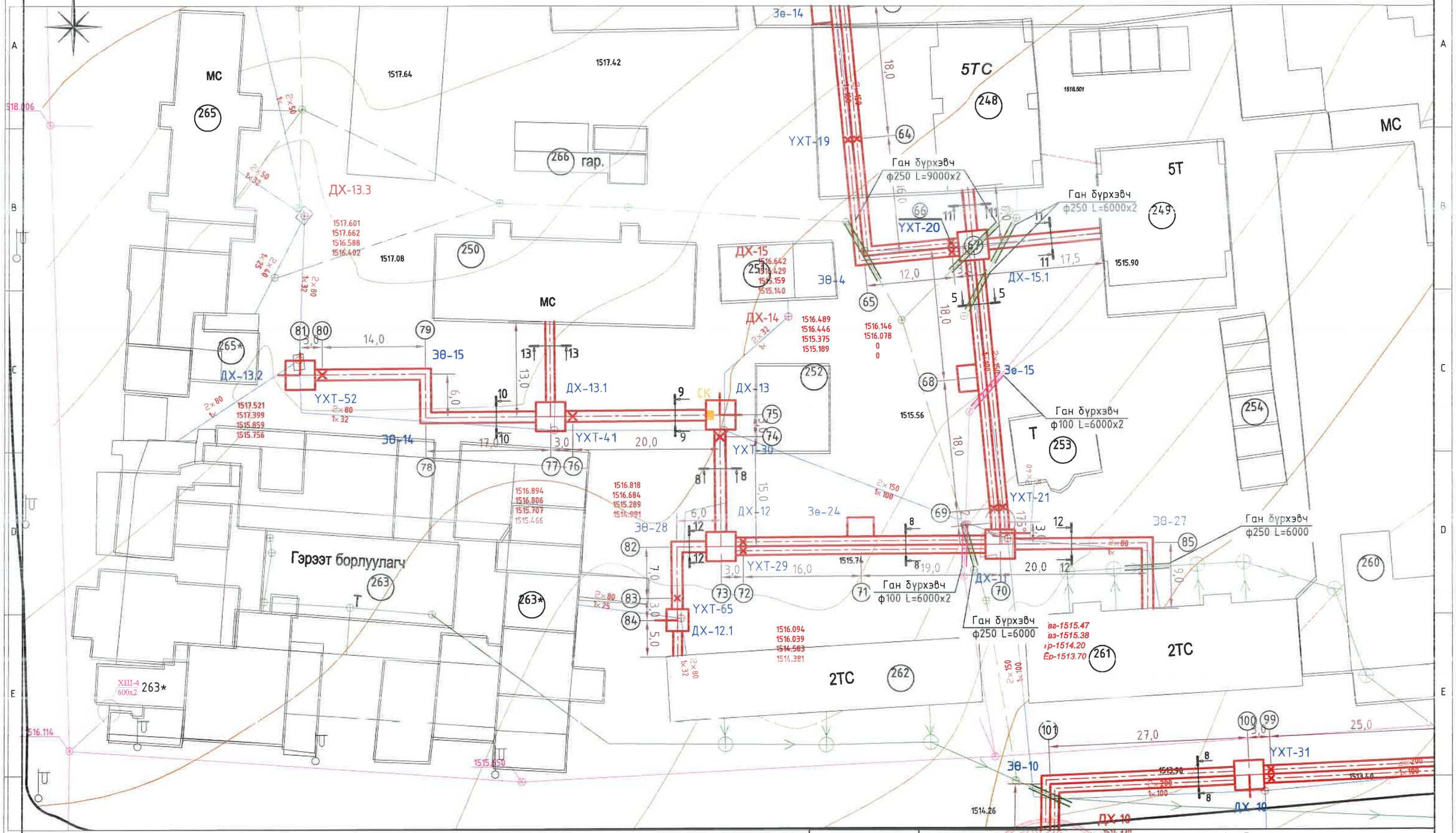


| | | | | | |
|---|---|---|---|---|---|
| ДНТ<br>УБ. БГД 11-р хороо Энэбишийн ерген чөлөө 78-р байр 204 тоот<br>Утас: 7604 4780<br>"ДНТ" ХХК | Төв аймаг. Зуунмод сум. 1-р баг.<br>ХАЛААЛТЫН 1-Р ЗУУХНЫ ХОЁРДУГААР ХЭЛХЭЭНИЙ ШУГАМ СҮЛЖЭЭ | | | | |
| | Дулааны шугамын байгуулалт-10<br>/ДХ-18 -с ДХ-13.2, ДХ-11 -с 261, ДХ-12 -с 262, ДХ-13.1 -с 250 барилга хүртэл/ | | | | Ye шат: А.3 |
| | Инженер | Л.Энхсайхан | ЕГ Шифр: ДНТ-10-1/2019.24 | Масштаб: М1:500 | Хуудас: 16.1 |
| | Гүйцэтгэсэн | З.Бат-Эрдэнэ | ТГ Шифр: | Зургийн дугаар: ГДГ-16 | Огноо: 2024.04.15 |
| | Шалгасан | М.Буянхишиг | | | |

А3

# Дулааны шугамын байгуулалт-11
/ДХ-9 -с ДХ-10.4 хүртэл/

17

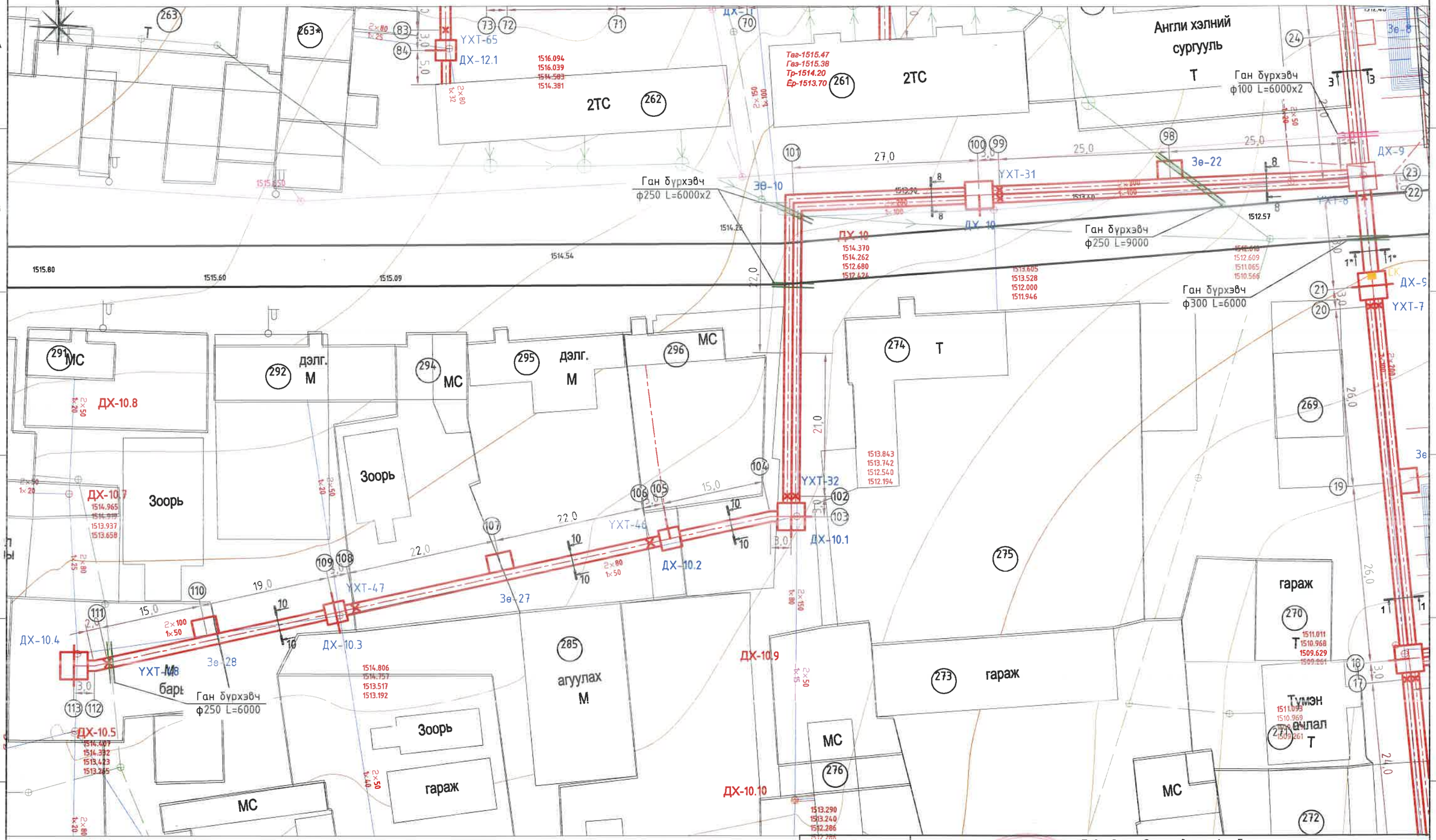


| | | | | | |
|---|---|---|---|---|---|
| УБ, БГД 11-р хороо Энэбишийн өргөн чөлөө 78-р байр 204 тоот Утас: 7604 4780 "ДНТ" ХХК | Төв аймаг. Зуунмод сум. 1-р баг. ХАЛААЛТЫН 1-Р ЗУУХНЫ ХОЁРДУГААР ХЭЛХЭЭНИЙ ШУГАМ СҮЛЖЭЭ | | | | |
| | Дулааны шугамын байгуулалт-11 /ДХ-9 -с ДХ-10.4 хүртэл/ | | | | Үе шат: А.З |
| | Инженер | Л.Энхсаихан | ЕГ Шифр: ДНТ-10-1/2019.24 | Масштаб. М1:500 | Хуудас: 161 |
| | Гүйцэтгэсэн | Э.Бат-Эрдэнэ | ТГ Шифр: | Зургийн дугаар: ГДГ-17 | Огноо: 2024.04.15 |
| | Шалгасан | М.Буянхишиг | | | |

А3

# Дулааны шугамын байгуулалт-12

/ДХ-1 -с ДХ-1.2*, ДХ-1.18 хүртэл, ДХ-1.1 -с ЗЗ1-р байр (нэгдсэн эмнэлэг) хүртэл/

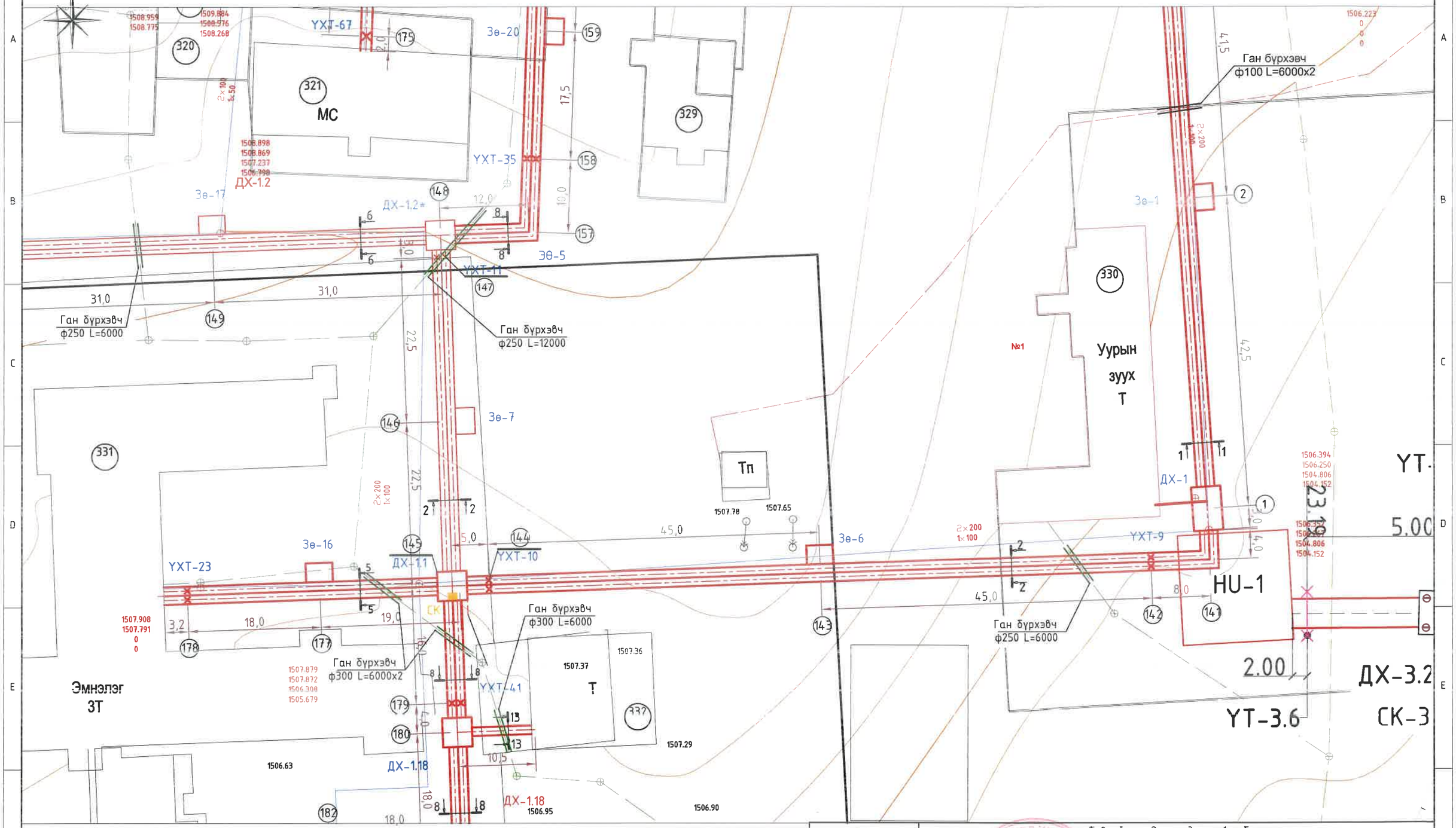


| | | | | | |
|---|---|---|---|---|---|
| УБ. БГД 11-р хороо Энэбишийн өргөн чөлөө 78-р байр 204 тоот<br>Утас: 7604 4780<br>"ДНТ" ХХК | Төв аймаг. Зуунмод сум. 1-р баг.<br>ХАЛААЛТЫН 1-Р ЗУУХНЫ ХОЁРДУГААР ХЭЛХЭЭНИЙ ШУГАМ СҮЛЖЭЭ | | | | |
| | Дулааны шугамын байгуулалт-12<br>/ДХ-1 -с ДХ-1.2*, ДХ-1.1 -с ЗЗ1 барилга (нэгдсэн эмнэлэг) хүртэл/ | | | | Үе шат: А.З |
| | Инженер | Л.Энхсайхан | ЕГ Шифр: ДНТ-10-1/2019.24 | Масштаб: М1:500 | Хуудас: 161 |
| | Гүйцэтгэгч | Э.Бат-Эрдэнэ | ТГ Шифр: | Зургийн дугаар: ГДГ-18 | Огноо: 2024.04.15 |
| | Шалгасан | М.Буянхишиг | | | |

А3

# Дулааны шугамын байгуулалт-13

/ДХ-1.2* -с ДХ-1.3, ДХ-1.2* -с ДХ-1.13, ДХ-1.8 -с 312 барилга, ДХ-1.9 -с 318-р барилга, ДХ-1.10 -с 321 барилга, ДХ-1.12 -с 322, 328 барилга хүртэл/

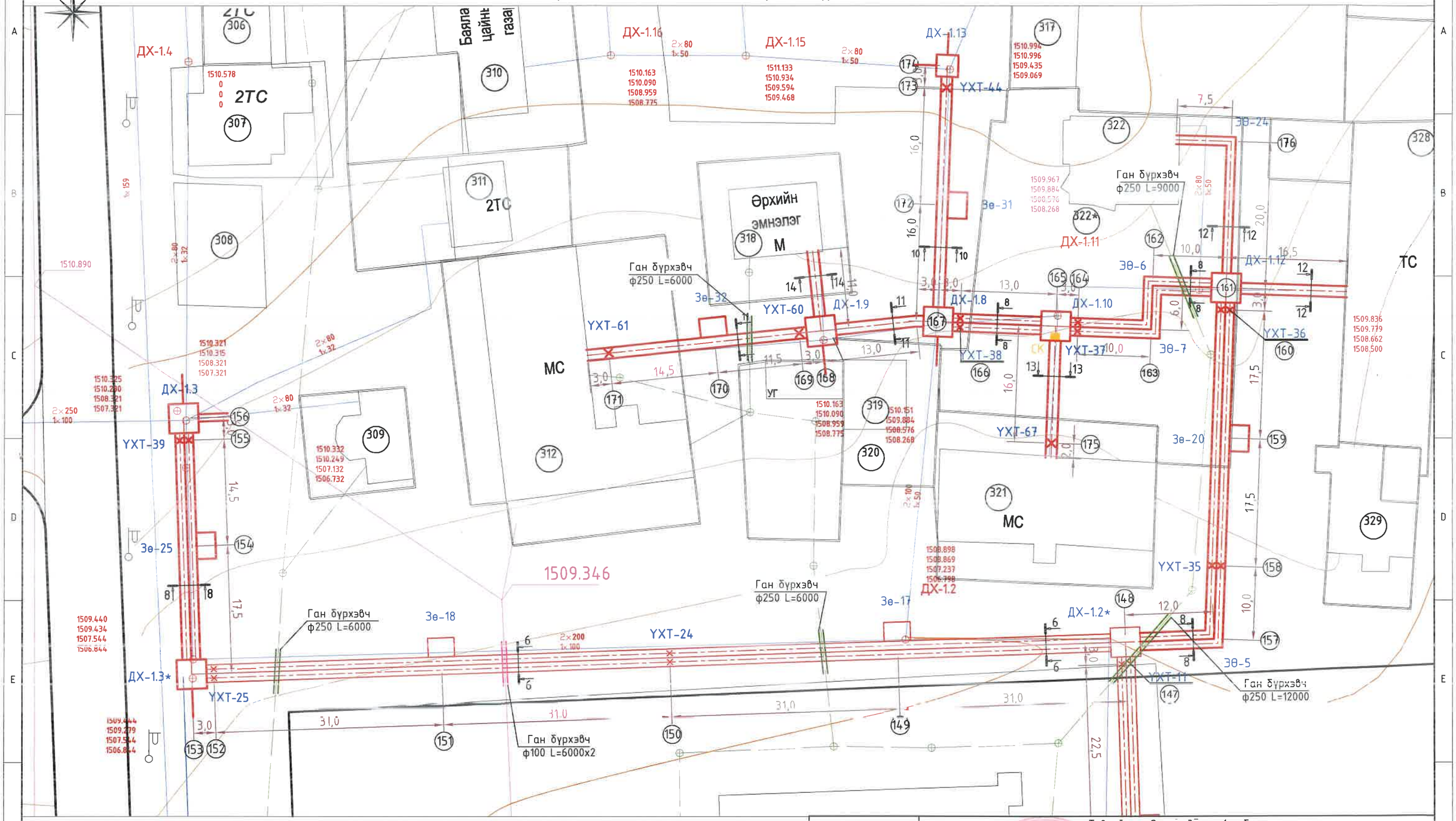


| | | | | | |
|---|---|---|---|---|---|
| ДНТ<br>УБ. БГД 11-р хороо Энэбишийн ерген чөлөө 78-р байр 204 тоот<br>Утас: 7604 4780<br>"ДНТ" ХХК | Төв аймаг. Зуунмод сум. 1-р баг.<br>ХАЛААЛТЫН 1-Р ЗУУХНЫ ХОЁРДУГААР ХЭЛХЭЭНИЙ ШУГАМ СҮЛЖЭЭ<br>Дулааны шугамын байгуулалт-13 /ДХ-1.2* -с ДХ-1.3, ДХ-1.2* -с ДХ-1.13, ДХ-1.8 -с 312, ДХ-1.9 -с 318, ДХ-1.10 -с 321, ДХ-1.12 -с 322, 328 барилга хүртэл/ | | | | Ye шат: А.3 |
| | Инженер | | Л.Энхсайхан | ЕГ Шифр: ДНТ-10-1/2019.24 | Масштаб: М1:500 | Хуудас: 169 |
| | Гүйцэтгэсэн | | Э.Бат-Эрдэнэ | | | |
| | Шалгасан | | М.Буянхишиг | ТГ Шифр: | Зургийн дугаар: ГДГ-19 | Огноо: 2024.04.15 |

А3

# Дулааны шугамын байгуулалт-14
/ДХ-1.1 -с ДХ-1.19 хүртэл, ДХ-1.19 -с 334, 333, 331 барилга хүртэл/

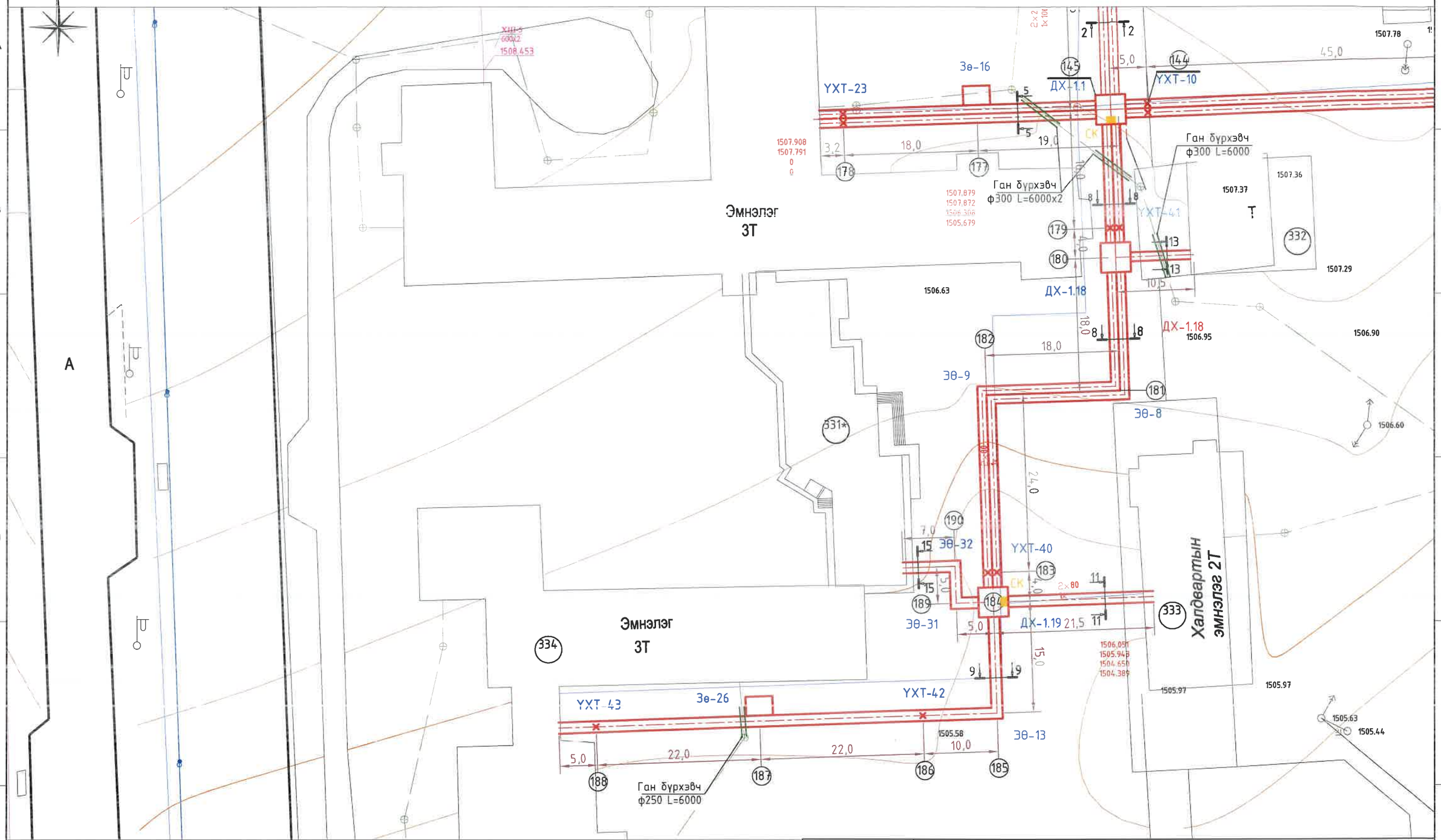


| | | | | | |
|---|---|---|---|---|---|
| ДНТ<br>УБ. БГД 11-р хороо Энэбишийн өргөн чөлөө 78-р байр 204 тоот<br>Утас: 7604 4780<br>"ДНТ" ХХК | Төв аймаг. Зуунмод сум. 1-р баг.<br>ХАЛААЛТЫН 1-Р ЗУУХНЫ ХОЁРДУГААР ХЭЛХЭЭНИЙ ШУГАМ СҮЛЖЭЭ | | | | |
| | Дулааны шугамын байгуулалт-14<br>/ДХ-1.1 -с ДХ-1.19, 334, 333, 331-р барилга хүртэл/ | | | | Ye шат: А.3 |
| | Инженер | Л.Энхсайхан | ЕГ Шифр: ДНТ-10-1/2019.24 | Масштаб: М1:500 | Хуудас: 161 |
| | Гүйцэтгэсэн | Э.Бат-Эрдэнэ | ТГ Шифр: | Зургийн дугаар: ГДГ-20 | Огноо: 2024.04.15 |
| | Шалгасан | М.Буянхишиг | | | |

А3

Сувгийн огтлол 1-1
масштаб 1:20

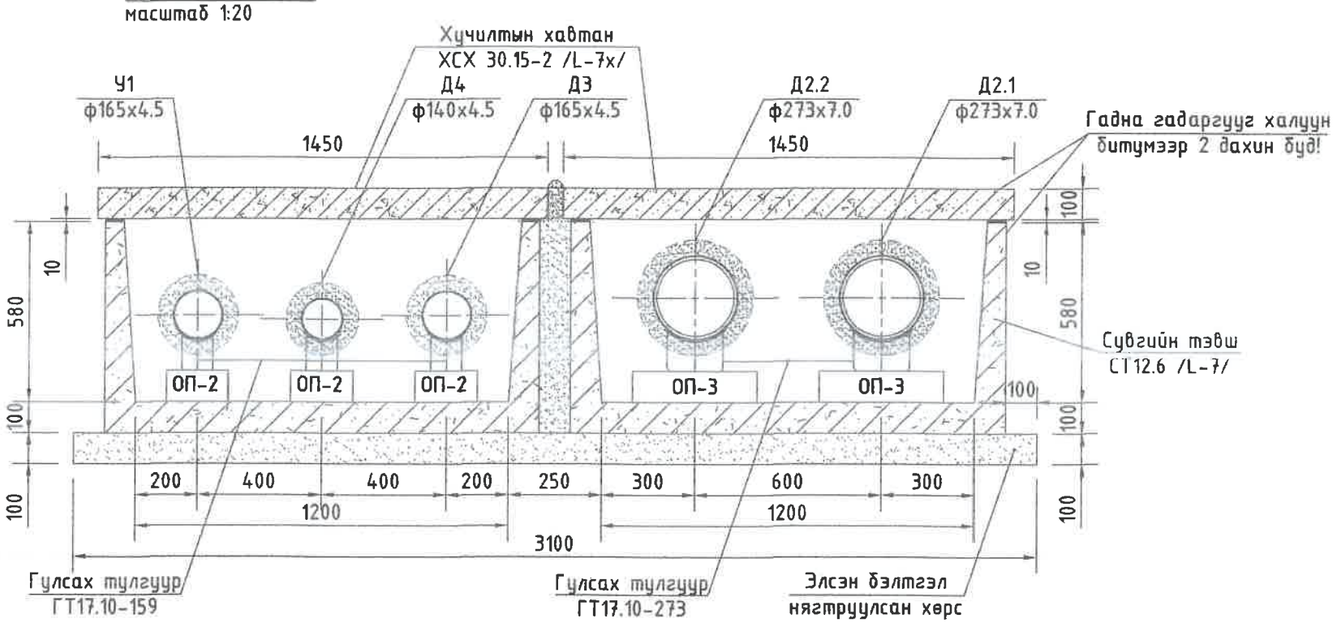


Сувгийн огтлол 15-15
масштаб 1:20

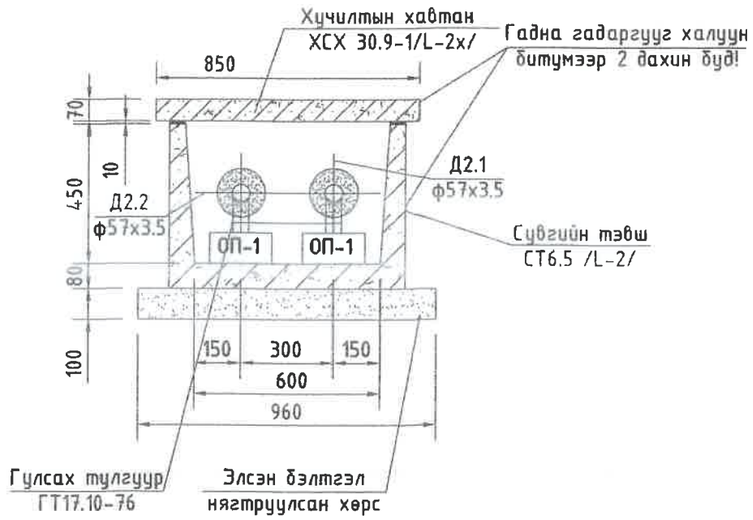


Сувгийн огтлол 1*-1*
масштаб 1:20

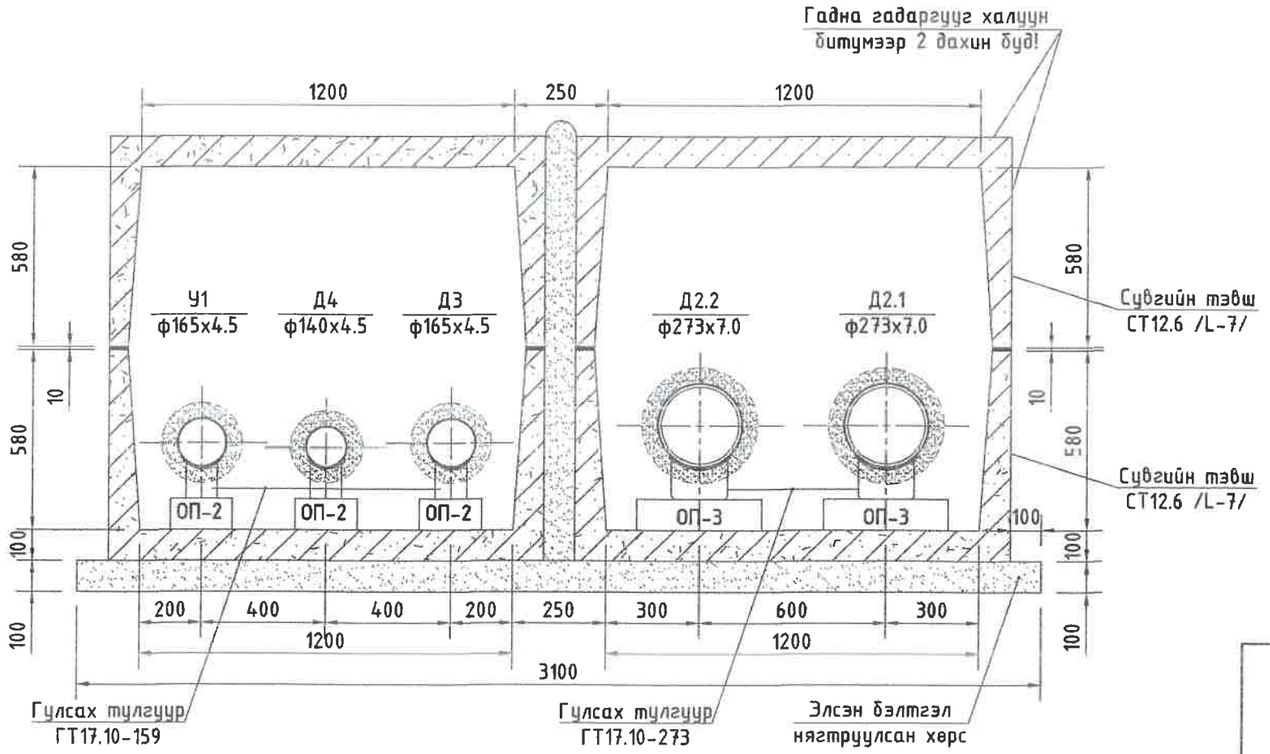


## 3м угсармал төмөр бетон үл нэвтрэх суваг дахь материалын орц

| № | Тэмдэглэгээ | Нэр | Хэмжих нэгж | Тоо хэмжээ | Жин, кг | Тайлбар |
|---|---|---|---|---|---|---|
| 1 | Огтлол 1-1 | Төмөр бетон онгоцон суваг СТ12.6 /Л-7/ | ш | 2 | 1720 | 0.69м3 |
| 2 | | Төмөр бетон онгоцон сувгийн хучилтын хавтан ХСХ 30.15-2 /Л-7х/ | ш | 2 | 1300 | 0.43м3 |
| 3 | | 100мм зузаантай элсэн бэлтгэл | м3 | 0.93 | | |
| 4 | | Сувгийн хана болон хучилтын бетон гадаргууг халуун битумээр будах | м2 | 25.56 | | |
| 5 | | Цементэн зуурмаг М50 | м3 | 0.01 | | |
| 6 | Огтлол 1*-1* | Төмөр бетон онгоцон суваг СТ12.6 /Л-7/ | ш | 4 | 1720 | 0.69м3 |
| 7 | | 100мм зузаантай элсэн бэлтгэл | м3 | 0.93 | | |
| 8 | | Сувгийн хана болон хучилтын бетон гадаргууг халуун битумээр будах | м2 | 33.12 | | |
| 9 | | Цементэн зуурмаг М50 | м3 | 0.01 | | |
| 10 | Огтлол 15-15 | Төмөр бетон онгоцон суваг СТ6.5 /Л-2/ | ш | 1 | 880 | 0.35м3 |
| 11 | | Төмөр бетон онгоцон сувгийн хучилтын хавтан ХСХ 30.9-1 /Л-2х/ | ш | 1 | 650 | 0.18м3 |
| 12 | | 100мм зузаантай элсэн бэлтгэл | м3 | 0.288 | | |
| 13 | | Сувгийн хана болон хучилтын бетон гадаргууг халуун битумээр будах | м2 | 8.28 | | |
| 14 | | Цементэн зуурмаг М50 | м3 | 0.01 | | |

УБ. БГД 11-р хороо
Энэбишийн өргөн чөлөө
78-р байр 204 тоот
Утас: 7604 4780
"ДНТ" ХХК

Төв аймаг. Зуунмод сум. 1-р баг.
ХАЛААЛТЫН 1-Р ЗУУХНЫ ХОЁРДУГААР ХЭЛХЭЭНИЙ ШУГАМ СҮЛЖЭЭ

Сувгийн огтлол 1-1, 1*-1*, 15-15

| | | | | | |
|---|---|---|---|---|---|
| Инженер | | Л.Энхсайхан | ЕГ Шифр: ДНТ-10-1/2019.24 | Масштаб: М 1:20 | Хуудас: 151 |
| Гүйцэтгэсэн | | Э.Бат-Эрдэнэ | ТГ Шифр: | Зургийн дугаар: ГДГ-21 | Огноо: 2024.04.15 |
| Шалгасан | | М.Буянхишиг | | | |

Ye шат: А.3

А3

Сувгийн огтлол 2-2
масштаб 1:20

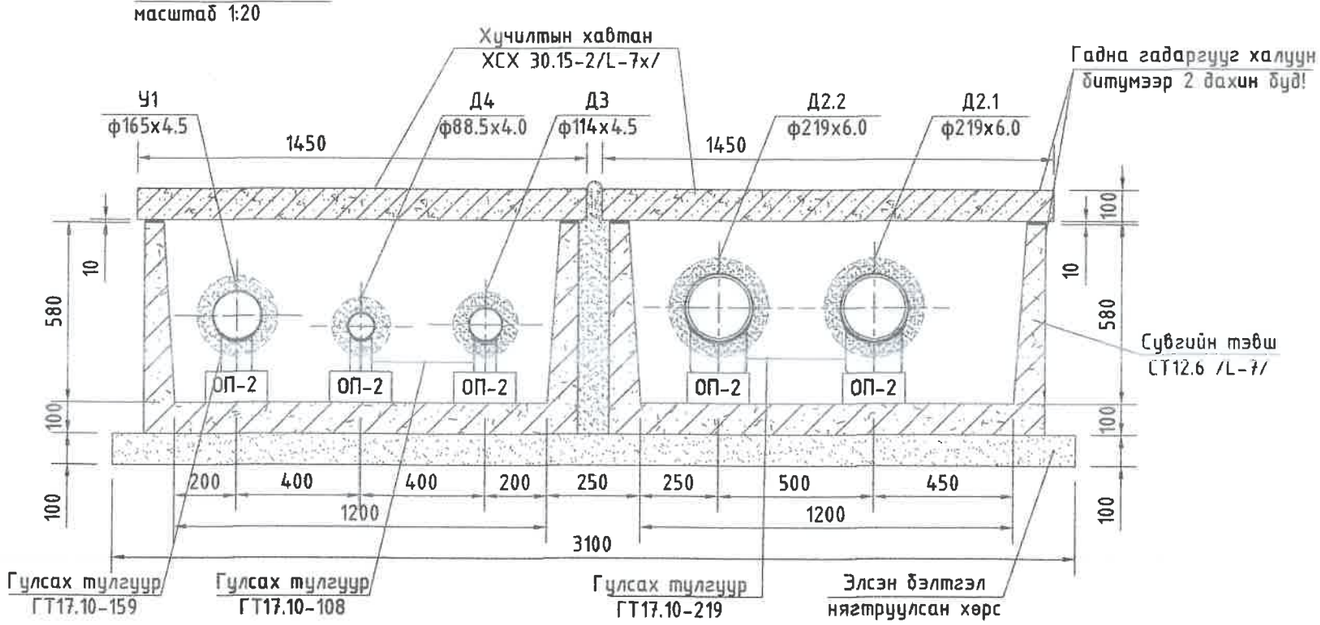


Сувгийн огтлол 3*-3*
масштаб 1:20

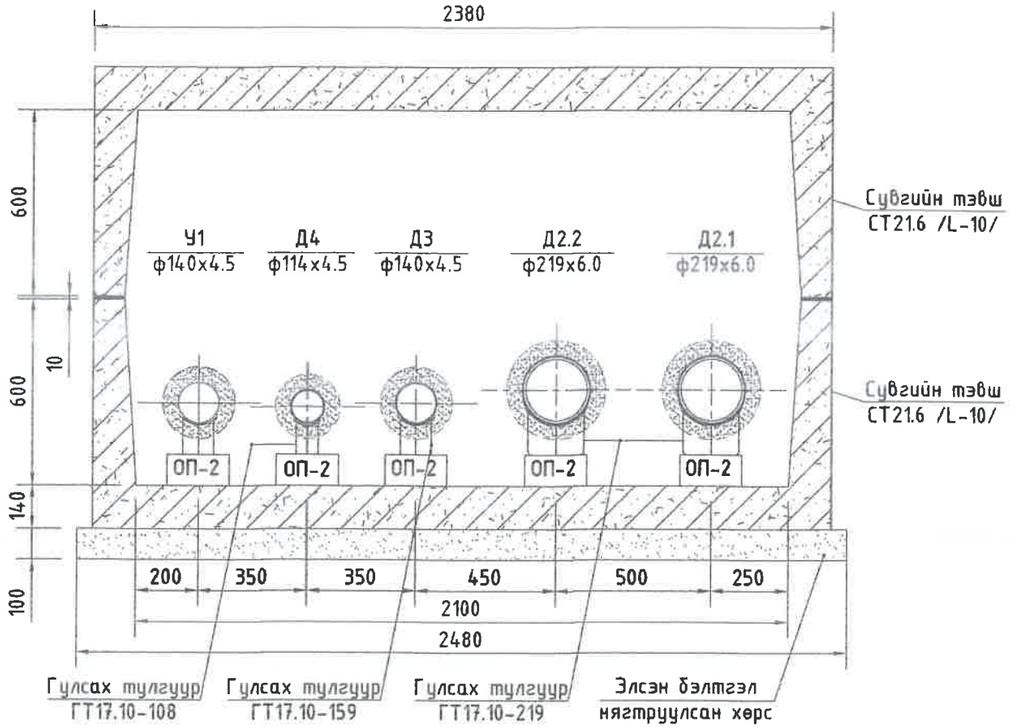


Сувгийн огтлол 3-3
масштаб 1:20

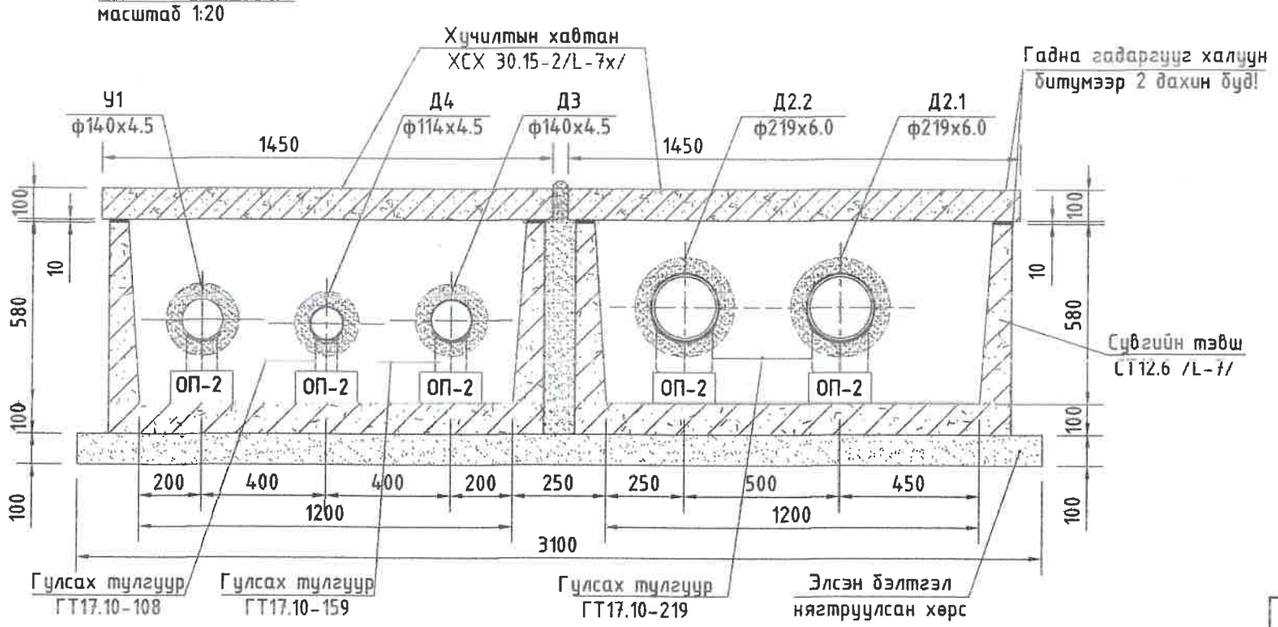


Эм угсармал төмөр бетон үл нэвтрэх суваг дахь материалын орц

| № | Тэмдэглэгээ | Нэр | Хэмжих нэгж | Тоо хэмжээ | Жин, кг | Тайлбар |
|---|---|---|---|---|---|---|
| 1 | Огтлол 2-2, 3-3 | Төмөр бетон онгоцон суваг СТ12.6 /Л-7/ | ш | 2 | 1720 | 0.69м3 |
| 2 | | Төмөр бетон онгоцон сувгийн хучилтын хавтан ХСХ 30.15-2 /Л-7х/ | ш | 2 | 1300 | 0.43м3 |
| 3 | | 100мм зузаантай элсэн бэлтгэл | м3 | 0.93 | | |
| 4 | | Сувгийн хана болон хучилтын бетон гадаргууг халуун битумээр будах | м2 | 25.56 | | |
| 5 | | Цементэн зуурмаг М50 | м3 | 0.01 | | |
| 6 | Огтлол 3*-3* | Төмөр бетон онгоцон суваг СТ21.6 /Л-10/ | ш | 2 | 2420 | 1.41м3 |
| 7 | | 100мм зузаантай элсэн бэлтгэл | м3 | 0.744 | | |
| 8 | | Сувгийн хана болон хучилтын бетон гадаргууг халуун битумээр будах | м2 | 23.16 | | |
| 9 | | Цементэн зуурмаг М50 | м3 | 0.01 | | |

УБ. БГД 11-р хороо
Энэбишийн өргөн чөлөө
78-р байр 204 тоот
Утас: 7604 4780
"ДНТ" ХХК

Төв аймаг. Зуунмод сум. 1-р баг.
ХАЛААЛТЫН 1-Р ЗУУХНЫ ХОЁРДУГААР ХЭЛХЭЭНИЙ ШУГАМ СҮЛЖЭЭ

Сувгийн огтлол 2-2, 3-3, 3*-3*

| | | | | | |
|---|---|---|---|---|---|
| Инженер | | Л.Энхсайхан | ЕГ Шифр: ДНТ-10-1/2019.24 | Масштаб: М 1:20 | Ye шат: А.3 |
| Гүйцэтгэсэн | | Э.Бат-Эрдэнэ | | | Хуудас: 151 |
| Шалгасан | | М.Буянхишиг | ТГ Шифр: | Зургийн дугаар: ГДГ-22 | Огноо: 2024.04.15 |

A3

## Сувгийн огтлол 4-4
масштаб 1:20

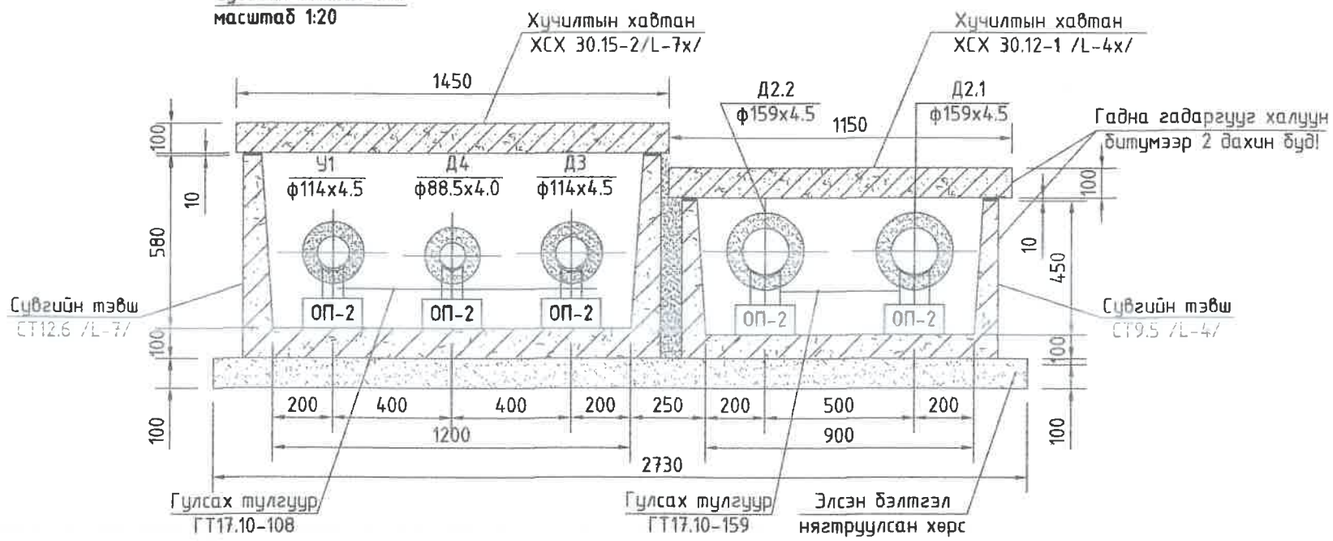


## Сувгийн огтлол 5*- 5*
масштаб 1:20

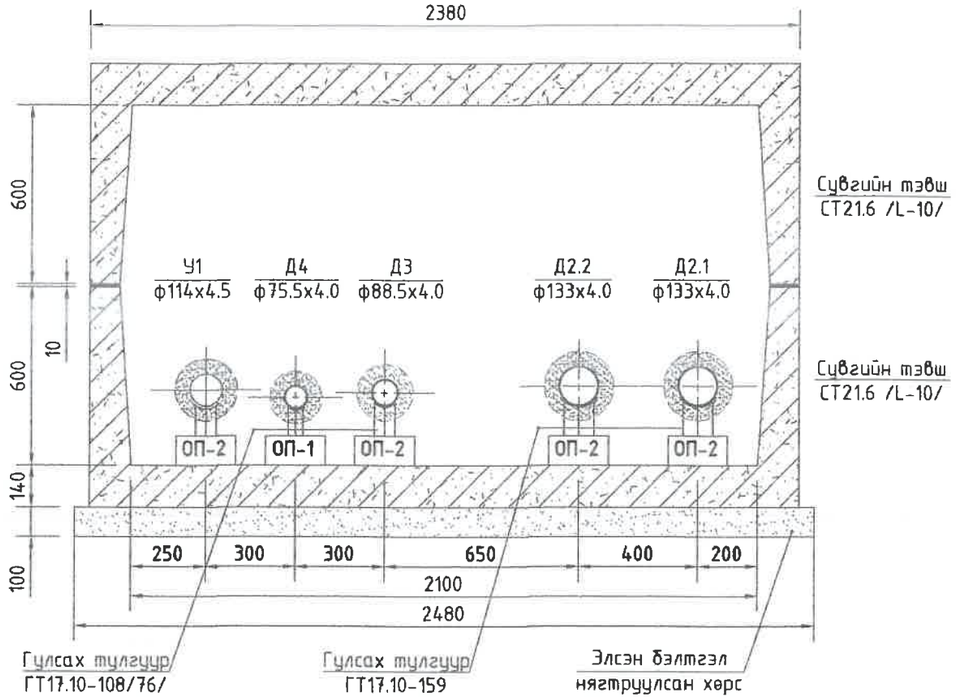


## Сувгийн огтлол 5-5
масштаб 1:20

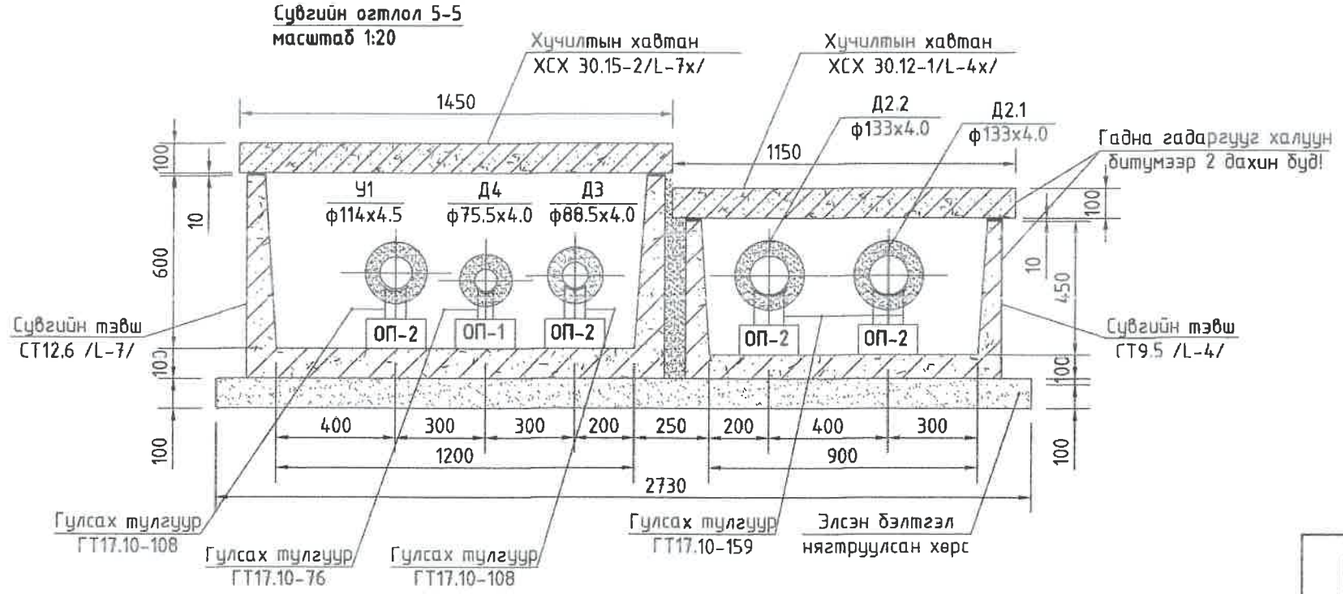


### Зм угсармал төмөр бетон үл нэвтрэх суваг дахь материалын орц

| № | Тэмдэглэгээ | Нэр | Хэмжих нэгж | Тоо хэмжээ | Жин, кг | Тайлбар |
|---|---|---|---|---|---|---|
| 1 | Огтлол 4-4, 5-5 | Төмөр бетон онгоцон суваг СТ12.6 /Л-7/ | ш | 1 | 1720 | 0.69м3 |
| 2 | | Төмөр бетон онгоцон сувгийн хучилтын хавтан ХСХ 30.15-2 /Л-7х/ | ш | 1 | 1300 | 0.43м3 |
| 3 | | Төмөр бетон онгоцон суваг СТ9.5 /Л-4/ | ш | 1 | 1050 | 0.42м3 |
| 4 | | Төмөр бетон онгоцон сувгийн хучилтын хавтан ХСХ 30.12-1 /Л-4х/ | ш | 1 | 850 | 0.34м3 |
| 5 | | 100мм зузаантай элсэн бэлтгэл | м3 | 0.819 | | |
| 6 | | Сувгийн хана болон хучилтын бетон гадаргууг халуун битумээр будах | м2 | 23.0 | | |
| 7 | | Цементэн зуурмаг М50 | м3 | 0.01 | | |
| 8 | Огтлол 5*-5* | Төмөр бетон онгоцон суваг СТ21.6 /Л-10/ | ш | 2 | 2420 | 1.41м3 |
| 9 | | 100мм зузаантай элсэн бэлтгэл | м3 | 0.744 | | |
| 10 | | Сувгийн хана болон хучилтын бетон гадаргууг халуун битумээр будах | м2 | 23.16 | | |
| 11 | | Цементэн зуурмаг М50 | м3 | 0.01 | | |

| | | | | | |
|---|---|---|---|---|---|
| УБ. БГД 11-р хороо Энэбишийн өргөн чөлөө 78-р байр 204 тоот Утас: 7604 4780 "ДНТ" ХХК | Төв аймаг. Зуунмод сум. 1-р баг. ХАЛААЛТЫН 1-Р ЗУУХНЫ ХОЁРДУГААР ХЭЛХЭЭНИЙ ШУГАМ СУЛЖЭЭ | | | | |
| | Сувгийн огтлол 4-4, 5-5, 5*-5* | | | | Ye шат: А.3 |
| | Инженер | Л.Энхсайхан | ЕГ Шифр: ДНТ-10-1/2019.24 | Масштаб: М 1:20 | Хуудас: 161 |
| | Гүйцэтгэсэн | Э.Бат-Эрдэнэ | ТГ Шифр: | Зургийн дугаар: ГДГ-23 | Огноо: 2024.04.15 |
| | Шалгасан | М.Буянхишиг | | | |

А3

**Сувгийн огтлол 6-6**
масштаб 1:20

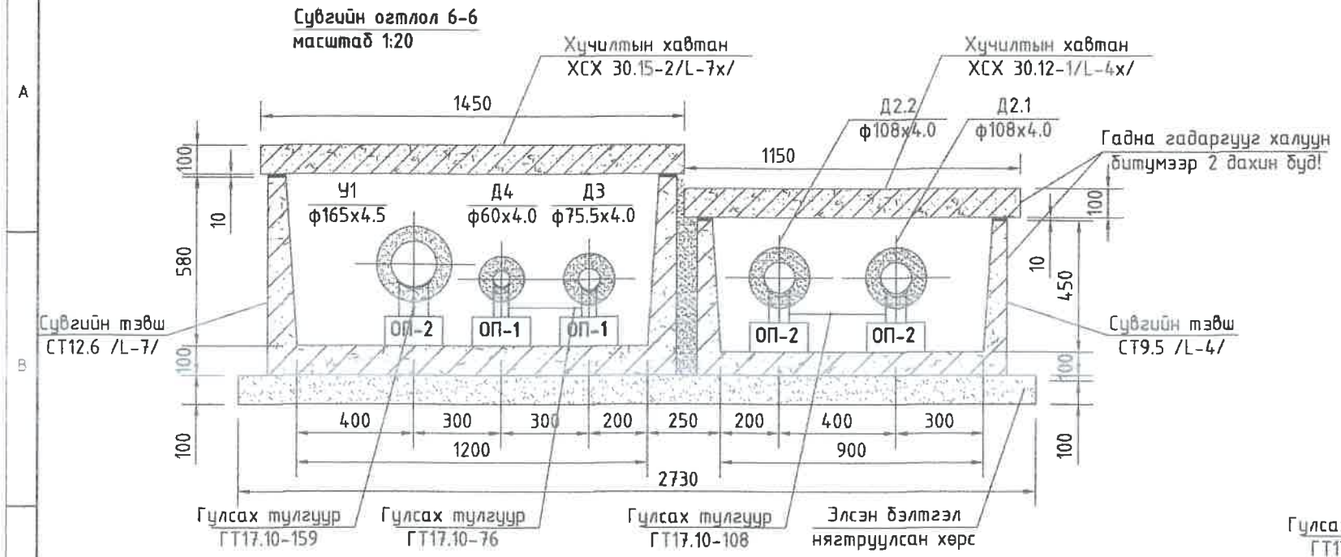


**Сувгийн огтлол 8-8**
масштаб 1:20

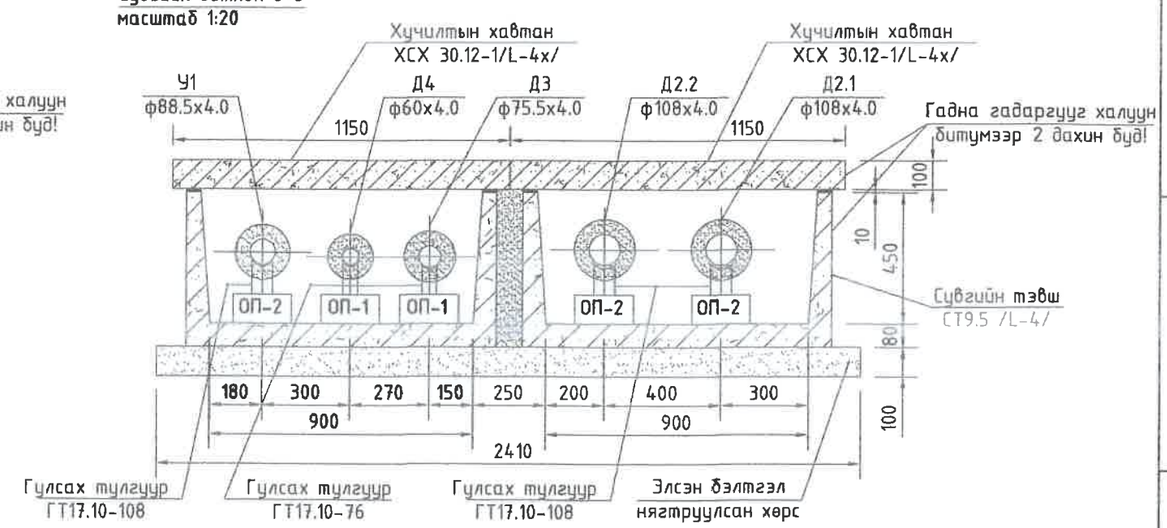


**Сувгийн огтлол 7-7**
масштаб 1:20

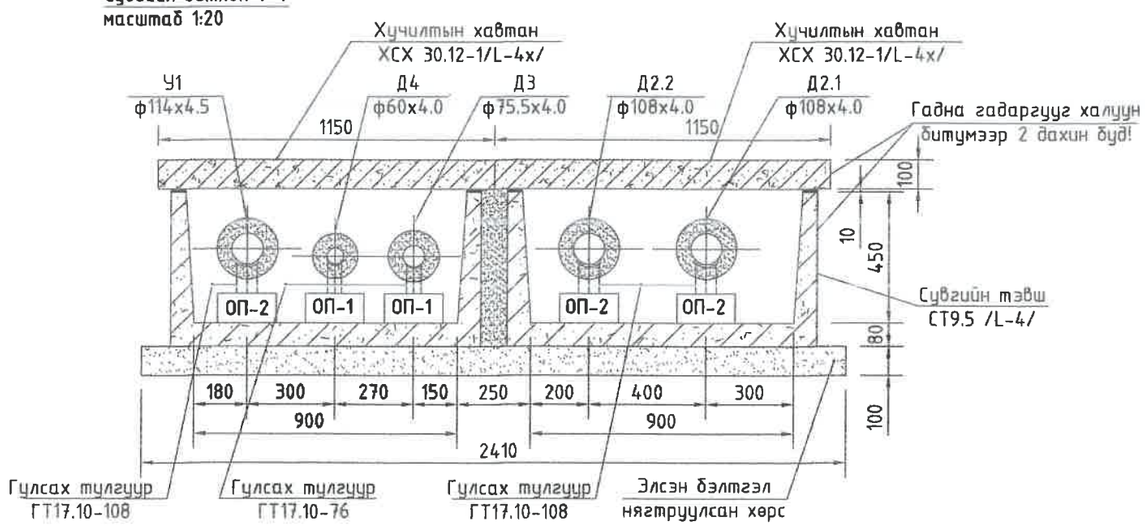


**Эм угсармал төмөр бетон үл нэвтрэх суваг дахь материалын орц**

| № | Тэмдэглэгээ | Нэр | Хэмжих нэгж | Тоо хэмжээ | Жин, кг | Тайлбар |
|---|---|---|---|---|---|---|
| 1 | Огтлол 6-6 | Төмөр бетон онгоцон суваг СТ12.6 /Л-7/ | ш | 1 | 1720 | 0.69м3 |
| 2 | | Төмөр бетон онгоцон сувгийн хучилтын хавтан ХСХ 30.15-2 /Л-7х/ | ш | 1 | 1300 | 0.43м3 |
| 3 | | Төмөр бетон онгоцон суваг СТ9.5 /Л-4/ | ш | 1 | 1050 | 0.42м3 |
| 4 | | Төмөр бетон онгоцон сувгийн хучилтын хавтан ХСХ 30.12-1 /Л-4х/ | ш | 1 | 850 | 0.34м3 |
| 5 | | 100мм зузаантай элсэн бэлтгэл | м3 | 0.819 | | |
| 6 | | Сувгийн хана болон хучилтын бетон гадаргуу халуун битумээр бүдах | м2 | 23.0 | | |
| 7 | | Цементэн эуурмаг М50 | м3 | 0.01 | | |
| 8 | Огтлол 7-7, 8-8 | Төмөр бетон онгоцон суваг СТ9.5 /Л-4/ | ш | 1 | 1050 | 0.42м3 |
| 9 | | Төмөр бетон онгоцон сувгийн хучилтын хавтан ХСХ 30.12-1 /Л-4х/ | ш | 1 | 850 | 0.34м3 |
| 10 | | 100мм зузаантай элсэн бэлтгэл | м3 | 0.723 | | |
| 11 | | Сувгийн хана болон хучилтын бетон гадаргуу халуун битумээр бүдах | м2 | 19.62 | | |
| 12 | | Цементэн эуурмаг М50 | м3 | 0.01 | | |

| | | | | | |
|---|---|---|---|---|---|
| ДНТ<br>УБ. БГД 11-р хороо Энэбишийн өргөн чөлөө 78-р байр 204 тоот<br>Утас: 7604 4780<br>"ДНТ" ХХК | Төв аймаг. Зуунмод сум. 1-р баг.<br>ХАЛААЛТЫН 1-Р ЗУУХНЫ ХОЁРДУГААР ХЭЛХЭЭНИЙ ШУГАМ СУЛЖЭЭ | | | | |
| | Сувгийн огтлол 6-6, 7-7, 8-8 | | | | Үе шат: А.З |
| | Инженер | Л.Энхсайхан | ЕГ Шифр: ДНТ-10-1/2019.24 | Масштаб: М 1:20 | Хуудас: 161 |
| | Гүйцэтгэсэн | З.Бат-Эрдэнэ | ТГ Шифр: | Зургийн дугаар: ГДГ-24 | Огноо: 2024.04.15 |
| | Шалгасан | М.Буянхишиг | | | |

А3

Сувгийн огтлол 9-9
масштаб 1:20

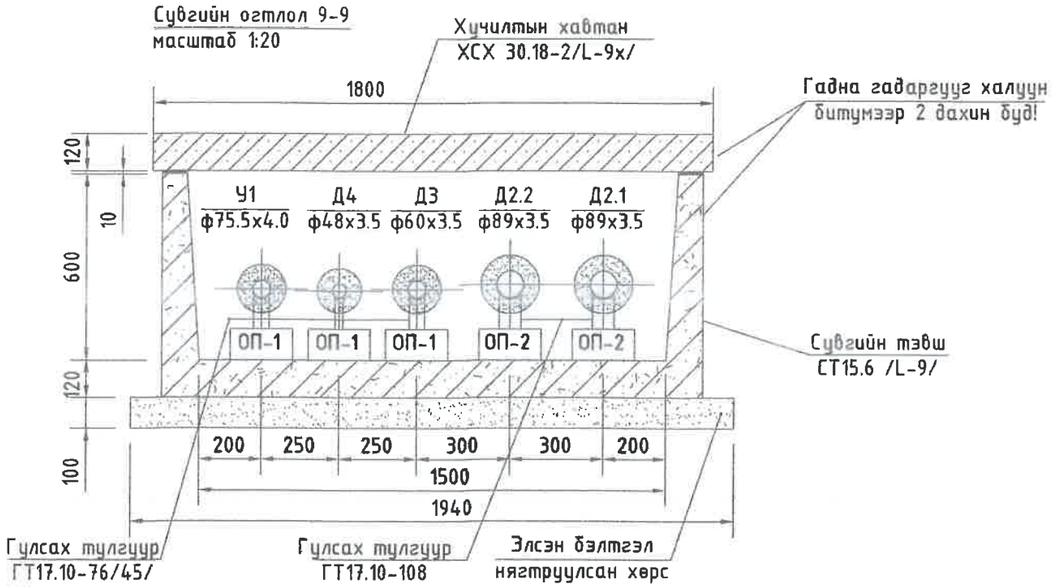


Сувгийн огтлол 11-11
масштаб 1:20

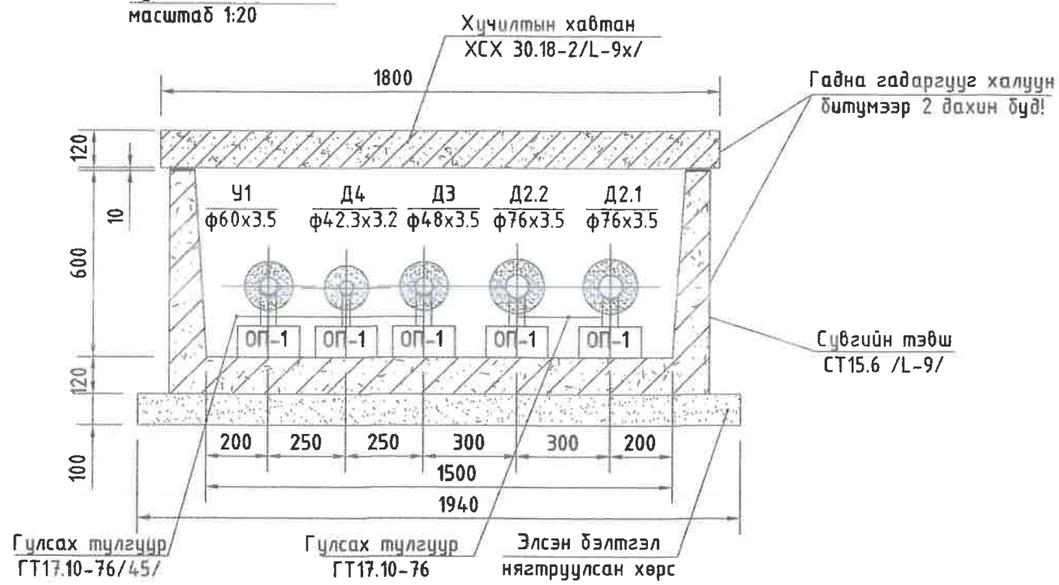


Сувгийн огтлол 10-10
масштаб 1:20

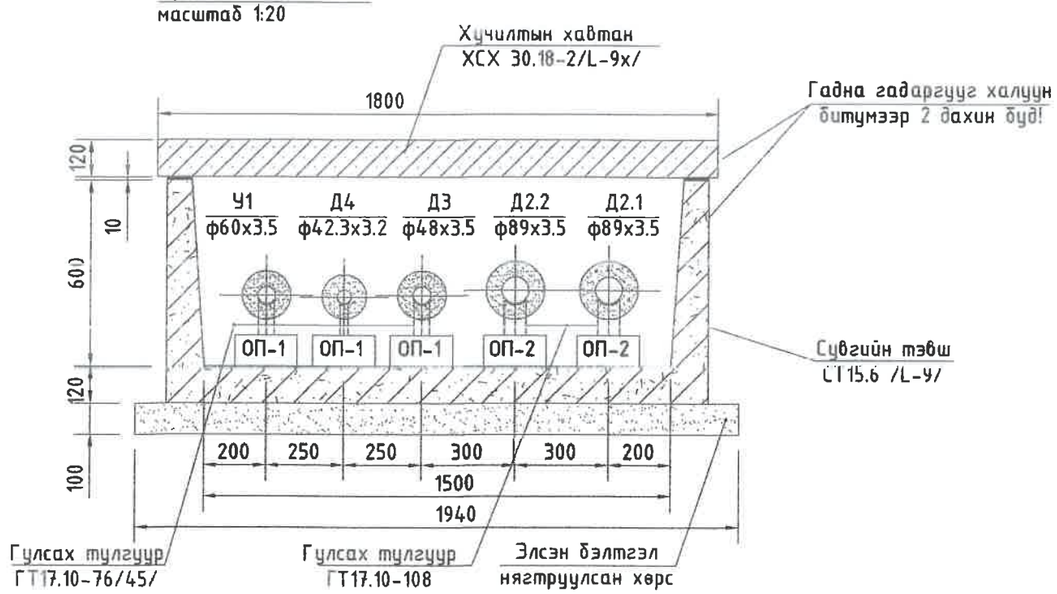


3м угсармал төмөр бетон ул нэвтрэх суваг дахь материалын орц

| № | Тэмдэглэгээ | Нэр | Хэмжих нэгж | Тоо хэмжээ | Жин, кг | Тайлбар |
|---|---|---|---|---|---|---|
| 1 | Огтлол 9-9, 10-10, 11-11 | Төмөр бетон онгоцон суваг СТ15.6 /Л-9/ | ш | 1 | 2420 | 0.97м3 |
| 2 | | Төмөр бетон онгоцон сувгийн хучилтын хавтан ХСХ 30.18-2 /Л-9х/ | ш | 1 | 1620 | 0.55м3 |
| 3 | | 100мм зузаантай элсэн бэлтгэл | м3 | 0.582 | | |
| 4 | | Сувгийн хана болон хучилтын бетон гадаргууг халуун битумээр будах | м2 | 15.18 | | |
| 5 | | Цементэн зуурмаг М50 | м3 | 0.01 | | |

| | | | | | |
|---|---|---|---|---|---|
| ДНТ<br>УБ. БГД 11-р хороо Энэбишийн өргөн чөлөө 78-р байр 204 тоот<br>Утас: 7604 4780<br>"ДНТ" ХХК | Төв аймаг. Зуунмод сум. 1-р баг.<br>ХАЛААЛТЫН 1-Р ЗУУХНЫ ХОЁРДУГААР ХЭЛХЭЭНИЙ ШУГАМ СҮЛЖЭЭ | | | | |
| | Сувгийн огтлол 9-9, 10-10, 11-11 | | | | Ye шат: А.3 |
| | Инженер | Л.Энхсайхан | ЕГ Шифр: ДНТ-10-1/2019.24 | Масштаб: М 1:20 | Хуудас: 16 |
| | Гүйцэтгэсэн | Э.Бат-Эрдэнэ | ТГ Шифр: | Зургийн дугаар: ГДГ-25 | Огноо: 2024.04.15 |
| | Шалгасан | М.Буянхишиг | | | |

А3

Сувгийн огтлол 12-12
масштаб 1:20

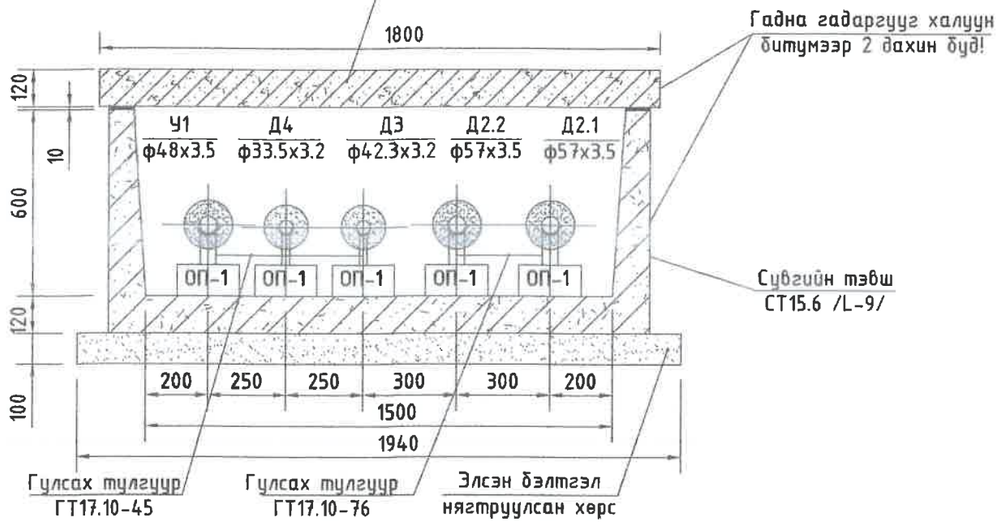


Сувгийн огтлол 13-13
масштаб 1:20

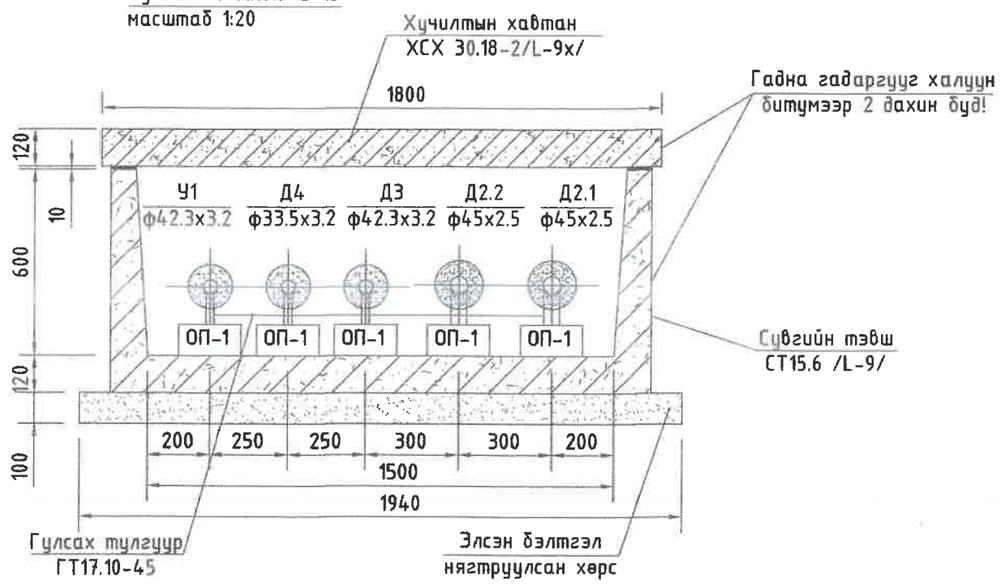


Сувгийн огтлол 14-14
масштаб 1:20

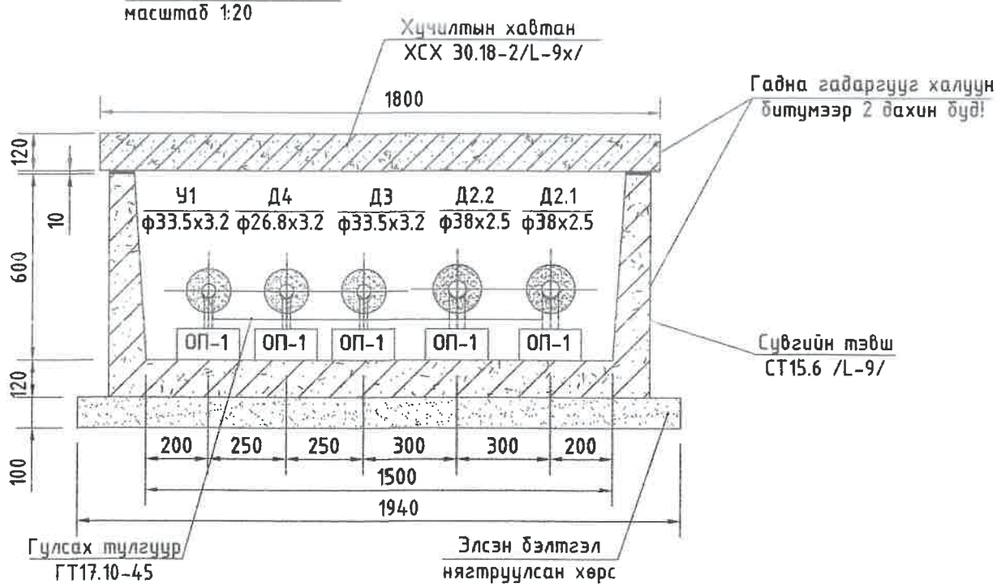


3м угсармал төмөр бетон ул нэвтрэх суваг дахь материалын орц

| № | Тэмдэглэгээ | Нэр | Хэмжих нэгж | Тоо хэмжээ | Жин, кг | Тайлбар |
|---|---|---|---|---|---|---|
| 1 | Огтлол 12-12, 13-13, 14-14 | Төмөр бетон онгоцон суваг СТ15.6 /Л-9/ | ш | 1 | 2420 | 0.97м3 |
| 2 | | Төмөр бетон онгоцон сувгийн хучилтын хавтан ХСХ 30.18-2 /Л-9х/ | ш | 1 | 1620 | 0.55м3 |
| 3 | | 100мм зузаантай элсэн бэлтгэл | м3 | 0.582 | | |
| 4 | | Сувгийн хана болон хучилтын бетон гадаргууг халуун битумээр будах | м2 | 15.18 | | |
| 5 | | Цементэн зуурмаг М50 | м3 | 0.01 | | |

УБ. БГД 11-р хороо
Энэбишийн ергөн чөлөө
78-р байр 204 тоот
Утас: 7604 4780

"ДНТ" ХХК

Төв аймаг. Зуунмод сум. 1-р баг.
ХАЛААЛТЫН 1-Р ЗУУХНЫ ХОЁРДУГААР ХЭЛХЭЭНИЙ ШУГАМ СУЛЖЭЭ

Сувгийн огтлол 12-12, 13-13, 14-14

| | | | | | |
|---|---|---|---|---|---|
| Инженер | | Л.Энхсайхан | ЕГ Шифр: ДНТ-10-1/2019.24 | Масштаб: М 1:20 | Ye шат: А.3 |
| Гүйцэтгэсэн | Э.Бат-Эрдэнэ | Э.Бат-Эрдэнэ | | | Хуудас: 169 |
| Шалгасан | | М.Буянхишиг | ТГ Шифр: | Зургийн дугаар: ГДГ-26 | Огноо: 2024.04.15 |

А3

# Хоолойн угсралтын тойм-1

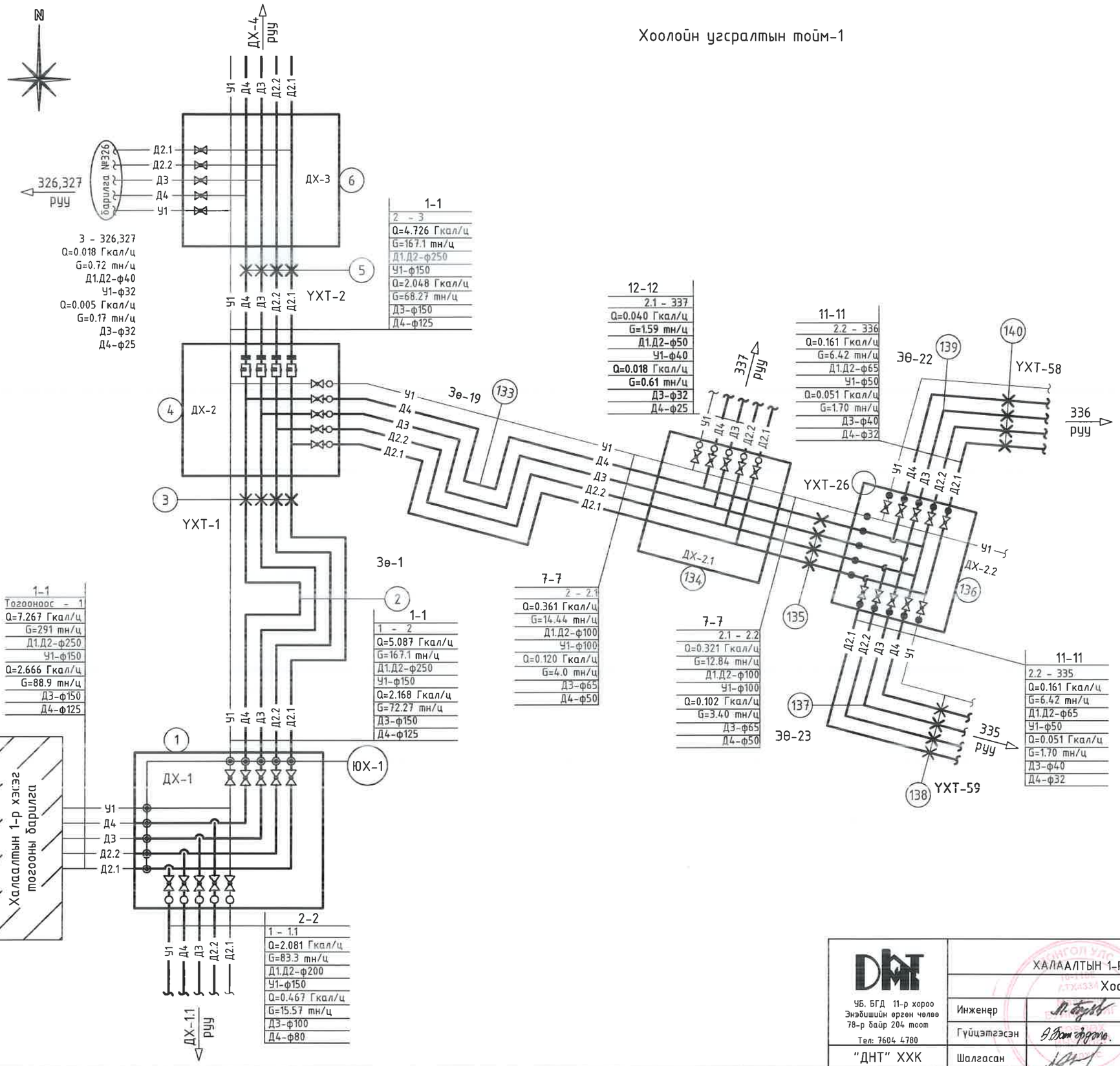


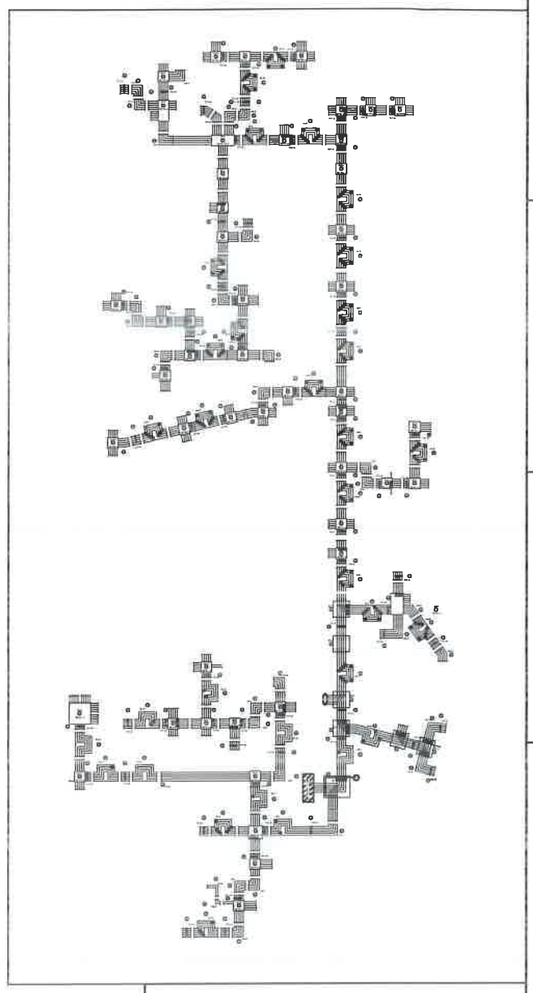

## Таних тэмдэг

- Шилжвэр
- Бөмбөлгөн хаалт
- Ус буулгагч
- Агаар гаргагч
- Сильфон компенсатор
- Чиглүүлэгч тулшуур
- Д2.1 — Халаалтын өгөх шугам
- Д2.2 — Халаалтын буцах шугам
- Д3 — ХХУ-ны өгөх шугам
- Д4 — ХХУ-ны эргэлтийн шугам
- У1 — Хүйтэн усны шугам

| | | | | | |
|---|---|---|---|---|---|
| УБ. БГД 11-р хороо Энэбишийн өргөн чөлөө 78-р байр 204 тоот Тел: 7604 4780 | Төв аймаг. Зуунмод сум. ХАЛААЛТЫН 1-Р ЗУУХНЫ ХОЁРДУГААР ХЭЛХЭЭНИЙ ШУГАМ СҮЛЖЭЭ | | | | Ye шат: А.3 |
| | Хоолойн угсралтын тойм-1 | | | | |
| | Инженер | М.Буянхишиг | ЕГ Шифр: ДНТ-10-1/2019.24 | Масштаб: | Хуудас: 161 |
| | Гүйцэтгэсэн | Э.Бат-Эрдэнэ | ТГ Шифр: | Зургийн дугаар: ГДГ-27 | Огноо: 2024.04.15 |
| "ДНТ" ХХК | Шалгасан | Л.Энхсайхан | | | |

А3

# Хоолойн угсралтын тойм-2

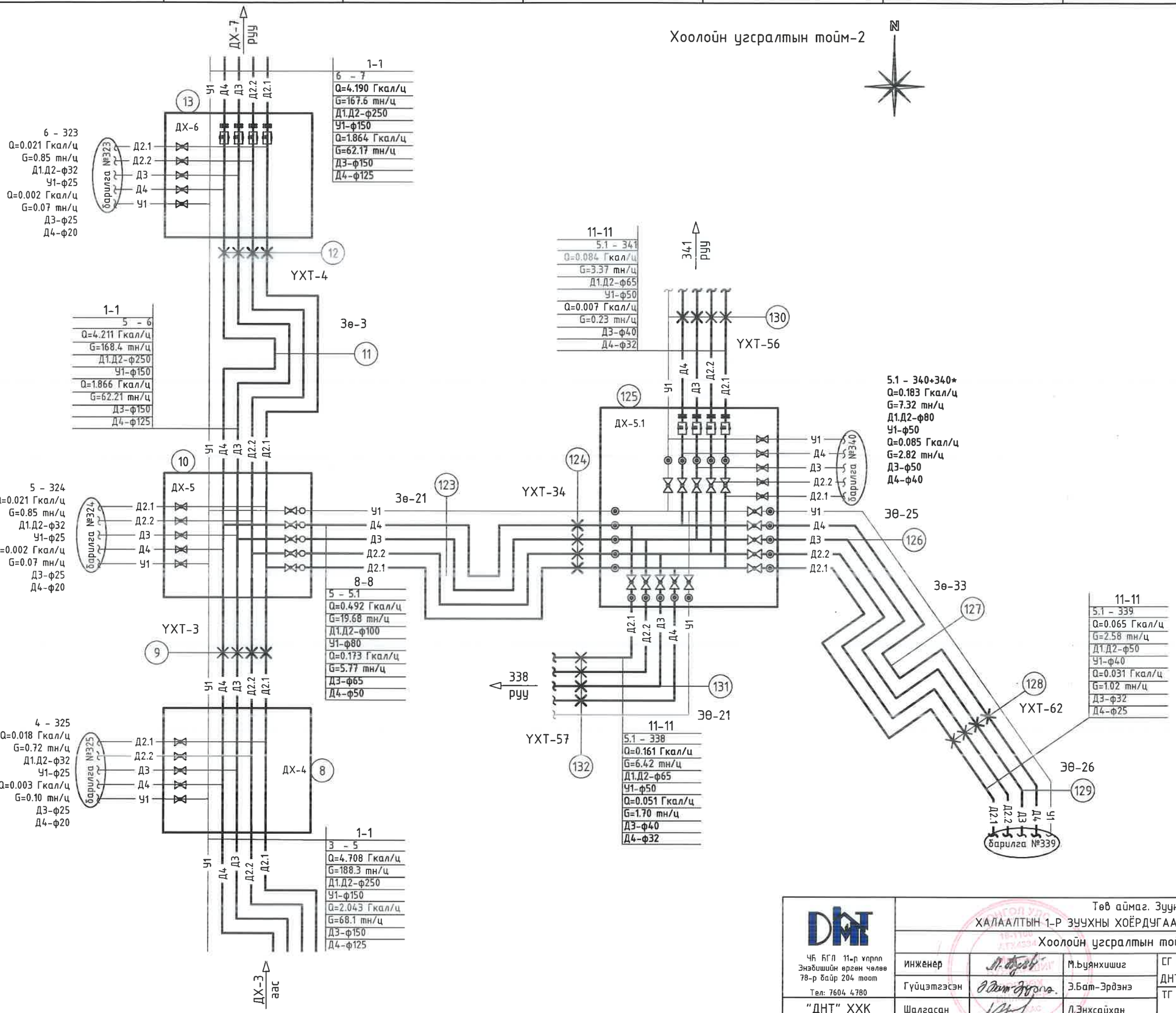


| | | | | | |
|---|---|---|---|---|---|
| ЧБ БГД 11-р хороо Энэбишийн өргөн чөлөө 78-р байр 204 тоот Тел: 7604 4780 "ДНТ" ХХК | Төв аймаг. Зуунмод сум. ХАЛААЛТЫН 1-Р ЗУУХНЫ ХОЁРДУГААР ХЭЛХЭЭНИЙ ШУГАМ СҮЛЖЭЭ | | | | |
| | Хоолойн угсралтын тойм-2 | | | | Үе шат: А.3 |
| | инженер | М.Буянхишиг | СГ Шифр: ДНТ-10-1/2019.24 | Мисшиив: | Хуудас: 161 |
| | Гүйцэтгэсэн | Э.Бат-Эрдэнэ | ТГ Шифр: | Зургийн дугаар: ГДГ-28 | Огноо: 2024.04.15 |
| | Шалгасан | Л.Энхсайхан | | | |

А3

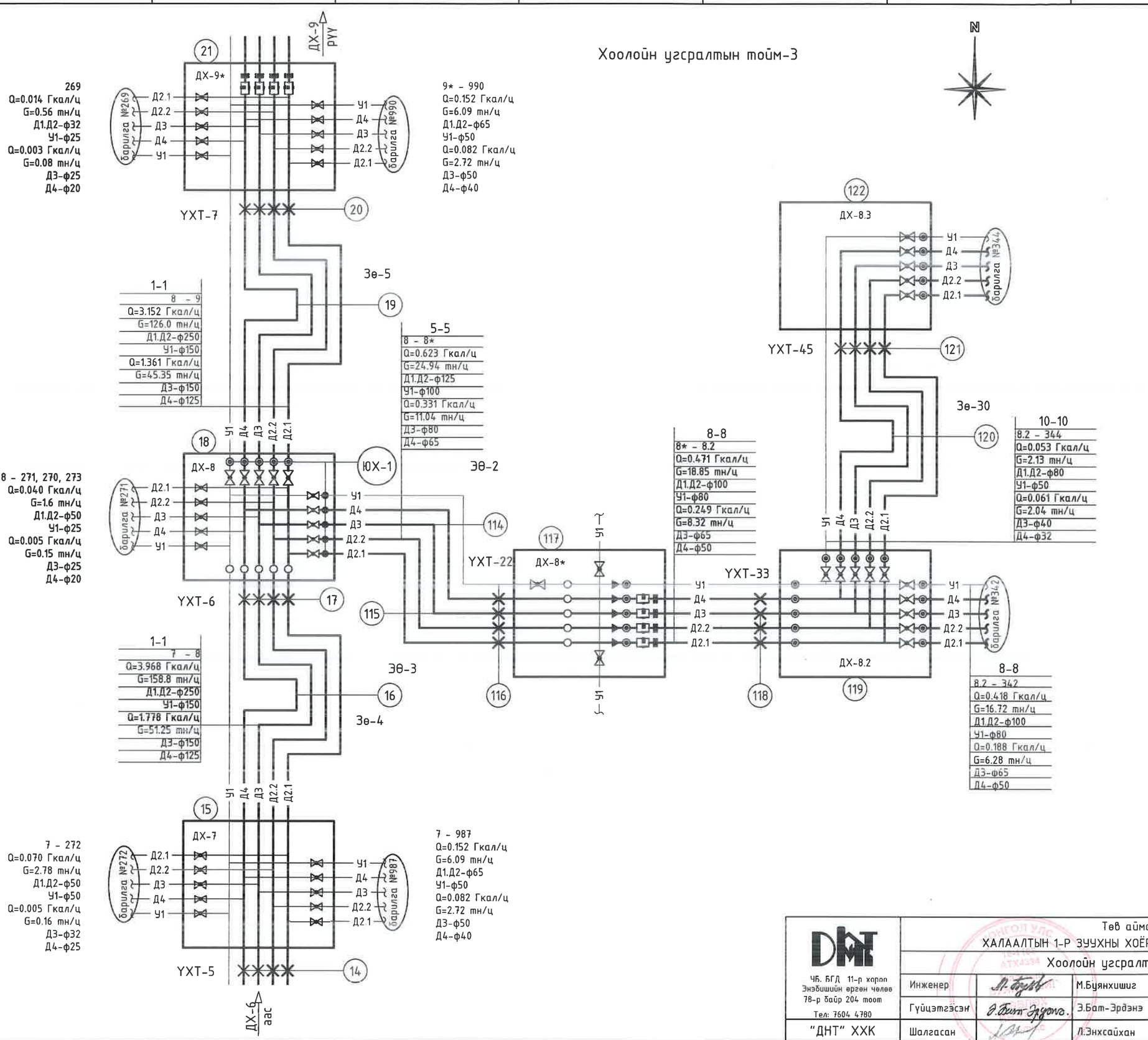


| | | | | | |
|---|---|---|---|---|---|
| ЧБ. БГД 11-р хороо Энэбишийн өргөн чөлөө 78-р байр 204 тоот Тел: 7604 4780 | Төв аймаг. Зуунмод сум. ХАЛААЛТЫН 1-Р ЗУУХНЫ ХОЁРДУГААР ХЭЛХЭЭНИЙ ШУГАМ СҮЛЖЭЭ | | | | |
| | Хоолойн угсралтын тойм-3 | | | | Үе шат: А.З |
| | Инженер | М.Буянхишиг | ЕГ Шифр: ДНТ-10-1/2019.24 | Масштаб: | Хуудас: 161 |
| | Гүйцэтгэсэн | Э.Бат-Эрдэнэ | ТГ Шифр: | Зургийн дугаар: ГДГ-29 | Огноо: 2024.04.15 |
| "ДНТ" ХХК | Шалгасан | Л.Энхсайхан | | | |

A3

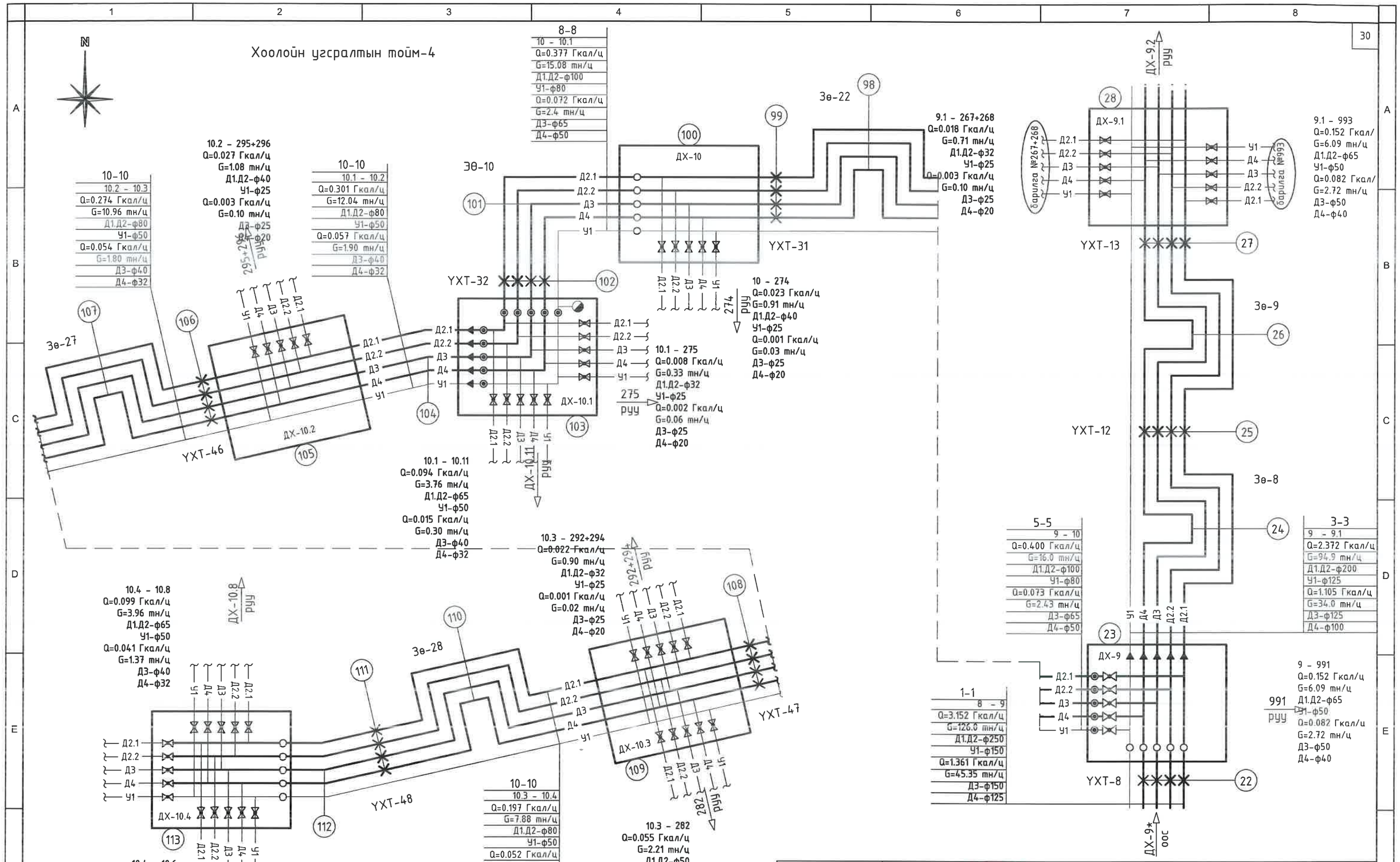
Хоолойн угсралтын тойм-4
30
8-8
10 - 10.1
Q=0.377 Гкал/ц
G=15.08 тн/ц
Д1.Д2-ф100
У1-ф80
Q=0.072 Гкал/ц
G=2.4 тн/ц
Д3-ф65
Д4-ф50
10-10
10.2 - 10.3
Q=0.274 Гкал/ц
G=10.96 тн/ц
Д1.Д2-ф80
У1-ф50
Q=0.054 Гкал/ц
G=1.80 тн/ц
Д3-ф40
Д4-ф32
10.2 - 295+296
Q=0.027 Гкал/ц
G=1.08 тн/ц
Д1.Д2-ф40
У1-ф25
Q=0.003 Гкал/ц
G=0.10 тн/ц
Д3-ф25
Д4-ф20
10-10
10.1 - 10.2
Q=0.301 Гкал/ц
G=12.04 тн/ц
Д1.Д2-ф80
У1-ф50
Q=0.057 Гкал/ц
G=1.90 тн/ц
Д3-ф40
Д4-ф32
Зө-10
Зө-22
Зө-27
Зө-28
Зө-9
Зө-8
ДХ-10
ДХ-10.1
ДХ-10.2
ДХ-10.3
ДХ-10.4
ДХ-9
ДХ-9.1
ДХ-9.2
ДХ-9*
ДХ-10.8
ДХ-10.9
ДХ-10.11
УХТ-31
УХТ-32
УХТ-46
УХТ-47
УХТ-48
УХТ-13
УХТ-12
УХТ-8
9.1 - 267+268
Q=0.018 Гкал/ц
G=0.71 тн/ц
Д1.Д2-ф32
У1-ф25
Q=0.003 Гкал/ц
G=0.10 тн/ц
Д3-ф25
Д4-ф20
10 - 274
Q=0.023 Гкал/ц
G=0.91 тн/ц
Д1.Д2-ф40
У1-ф25
Q=0.001 Гкал/ц
G=0.03 тн/ц
Д3-ф25
Д4-ф20
10.1 - 275
Q=0.008 Гкал/ц
G=0.33 тн/ц
Д1.Д2-ф32
У1-ф25
Q=0.002 Гкал/ц
G=0.06 тн/ц
Д3-ф25
Д4-ф20
10.1 - 10.11
Q=0.094 Гкал/ц
G=3.76 тн/ц
Д1.Д2-ф65
У1-ф50
Q=0.015 Гкал/ц
G=0.30 тн/ц
Д3-ф40
Д4-ф32
10.3 - 292+294
Q=0.022 Гкал/ц
G=0.90 тн/ц
Д1.Д2-ф32
У1-ф25
Q=0.001 Гкал/ц
G=0.02 тн/ц
Д3-ф25
Д4-ф20
10.4 - 10.8
Q=0.099 Гкал/ц
G=3.96 тн/ц
Д1.Д2-ф65
У1-ф50
Q=0.041 Гкал/ц
G=1.37 тн/ц
Д3-ф40
Д4-ф32
10.4 - 10.6
Q=0.097 Гкал/ц
G=3.88 тн/ц
Д1.Д2-ф65
У1-ф50
Q=0.012 Гкал/ц
G=0.40 тн/ц
Д3-ф40
Д4-ф32
10-10
10.3 - 10.4
Q=0.197 Гкал/ц
G=7.88 тн/ц
Д1.Д2-ф80
У1-ф50
Q=0.052 Гкал/ц
G=1.73 тн/ц
Д3-ф40
Д4-ф32
10.3 - 282
Q=0.055 Гкал/ц
G=2.21 тн/ц
Д1.Д2-ф50
У1-ф40
Q=0.002 Гкал/ц
G=0.05 тн/ц
Д3-ф32
Д4-ф25
9.1 - 993
Q=0.152 Гкал/
G=6.09 тн/ц
Д1.Д2-ф65
У1-ф50
Q=0.082 Гкал/
G=2.72 тн/ц
Д3-ф50
Д4-ф40
9 - 991
Q=0.152 Гкал/ц
G=6.09 тн/ц
Д1.Д2-ф65
У1-ф50
Q=0.082 Гкал/ц
G=2.72 тн/ц
Д3-ф50
Д4-ф40
5-5
9 - 10
Q=0.400 Гкал/ц
G=16.0 тн/ц
Д1.Д2-ф100
У1-ф80
Q=0.073 Гкал/ц
G=2.43 тн/ц
Д3-ф65
Д4-ф50
3-3
9 - 9.1
Q=2.372 Гкал/ц
G=94.9 тн/ц
Д1.Д2-ф200
У1-ф125
Q=1.105 Гкал/ц
G=34.0 тн/ц
Д3-ф125
Д4-ф100
1-1
8 - 9
Q=3.152 Гкал/ц
G=126.0 тн/ц
Д1.Д2-ф250
У1-ф150
Q=1.361 Гкал/ц
G=45.35 тн/ц
Д3-ф150
Д4-ф125
Д2.1
Д2.2
Д3
Д4
У1
ДНТ
ЧБ БГД 11 р хороо
Энэбишийн өргөн чөлөө
78-р байр 204 тоот
Тел: 7604 4780
"ДНТ" ХХК
Төв аймаг. Зуунмод сум.
ХАЛААЛТЫН 1-Р ЗУУХНЫ ХОЁРДУГААР ХЭЛХЭЭНИЙ ШУГАМ СҮЛЖЭЭ
Хоолойн угсралтын тойм-4
Үе шат: А.3
Инженер М.Буянхишиг
ЕГ Шифр: ДНТ-10-1/2019.24
Масштаб:
Хуудас: 161
Гүйцэтгэсэн Э.Бат-Эрдэнэ
ТГ Шифр:
Зургийн дугаар: ГДГ-30
Огноо: 2024.04.15
Шалгасан Л.Энхсайхан
А3

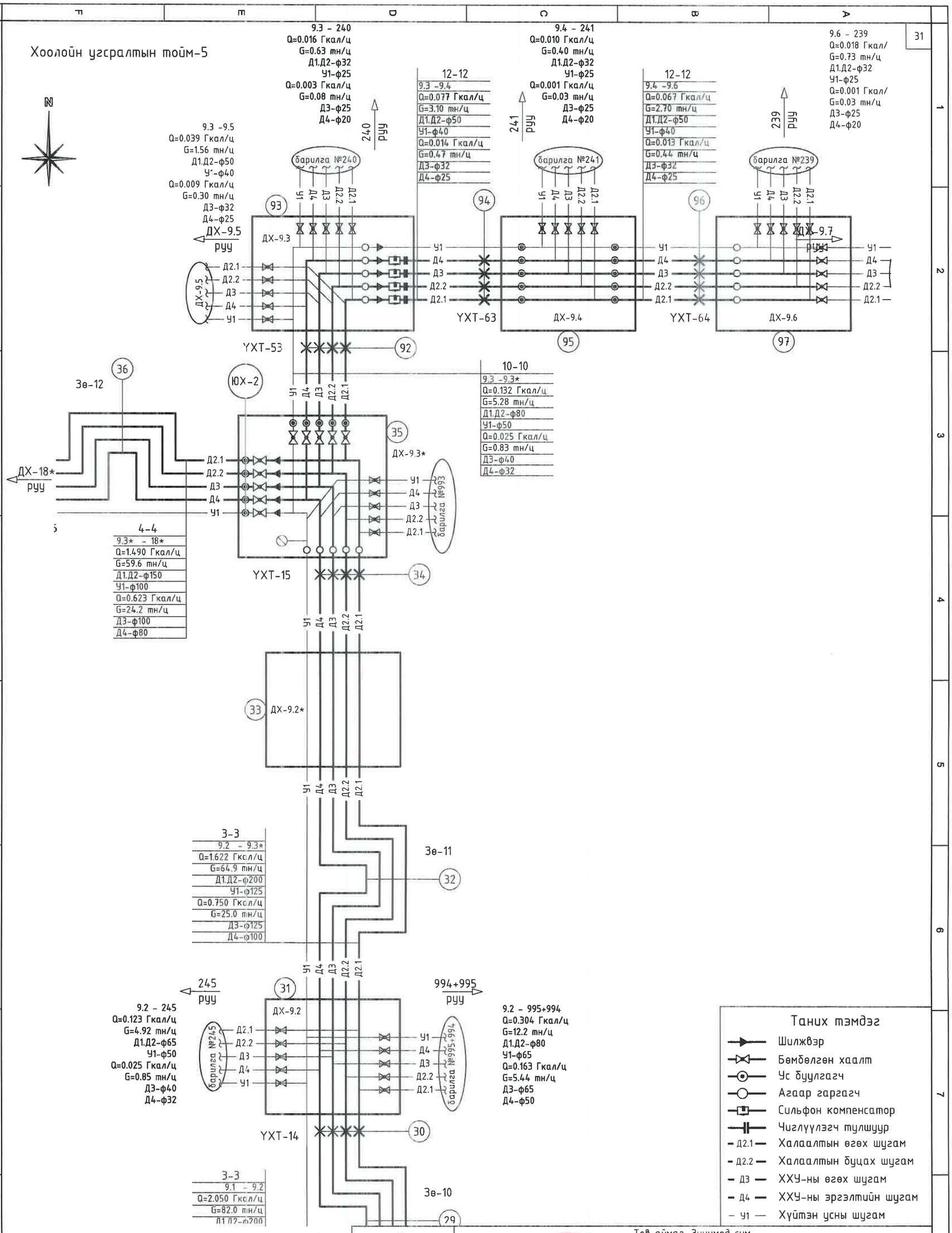
Хоолойн угсралтын тойм-5
31
9.3 - 240
Q=0.016 Гкал/ц
G=0.63 тн/ц
Д1.Д2-ф32
У1-ф25
Q=0.003 Гкал/ц
G=0.08 тн/ц
Д3-ф25
Д4-ф20
240 РУУ
9.4 - 241
Q=0.010 Гкал/ц
G=0.40 тн/ц
Д1.Д2-ф32
У1-ф25
Q=0.001 Гкал/ц
G=0.03 тн/ц
Д3-ф25
Д4-ф20
241 РУУ
9.6 - 239
Q=0.018 Гкал/
G=0.73 тн/ц
Д1.Д2-ф32
У1-ф25
Q=0.001 Гкал/
G=0.03 тн/ц
Д3-ф25
Д4-ф20
239 РУУ
9.3 -9.5
Q=0.039 Гкал/ц
G=1.56 тн/ц
Д1.Д2-ф50
У1-ф40
Q=0.009 Гкал/ц
G=0.30 тн/ц
Д3-ф32
Д4-ф25
ДХ-9.5
РУУ
12-12
9.3 -9.4
Q=0.077 Гкал/ц
G=3.10 тн/ц
Д1.Д2-ф50
У1-ф40
Q=0.014 Гкал/ц
G=0.47 тн/ц
Д3-ф32
Д4-ф25
12-12
9.4 -9.6
Q=0.067 Гкал/ц
G=2.70 тн/ц
Д1.Д2-ф50
У1-ф40
Q=0.013 Гкал/ц
G=0.44 тн/ц
Д3-ф32
Д4-ф25
барилга №240
барилга №241
барилга №239
93
94
96
ДХ-9.3
ДХ-9.4
ДХ-9.6
ДХ-9.7
РУУ
ДХ-9.5
УХТ-53
УХТ-63
УХТ-64
92
95
97
10-10
9.3 -9.3*
Q=0.132 Гкал/ц
G=5.28 тн/ц
Д1.Д2-ф80
У1-ф50
Q=0.025 Гкал/ц
G=0.83 тн/ц
Д3-ф40
Д4-ф32
36
Зе-12
ЮХ-2
35
ДХ-9.3*
ДХ-18*
РУУ
барилга №993
4-4
9.3* - 18*
Q=1.490 Гкал/ц
G=59.6 тн/ц
Д1.Д2-ф150
У1-ф100
Q=0.623 Гкал/ц
G=24.2 тн/ц
Д3-ф100
Д4-ф80
УХТ-15
34
33
ДХ-9.2*
3-3
9.2 - 9.3*
Q=1.622 Гкал/ц
G=64.9 тн/ц
Д1.Д2-ф200
У1-ф125
Q=0.750 Гкал/ц
G=25.0 тн/ц
Д3-ф125
Д4-ф100
Зе-11
32
245
РУУ
994+995
РУУ
31
ДХ-9.2
9.2 - 245
Q=0.123 Гкал/ц
G=4.92 тн/ц
Д1.Д2-ф65
У1-ф50
Q=0.025 Гкал/ц
G=0.85 тн/ц
Д3-ф40
Д4-ф32
барилга №245
барилга №995+994
9.2 - 995+994
Q=0.304 Гкал/ц
G=12.2 тн/ц
Д1.Д2-ф80
У1-ф65
Q=0.163 Гкал/ц
G=5.44 тн/ц
Д3-ф65
Д4-ф50
УХТ-14
30
3-3
9.1 - 9.2
Q=2.050 Гкал/ц
G=82.0 тн/ц
Д1.Д2-ф200
Зе-10
29
ДХ-9.1
ЭЭС
Таних тэмдэг
Шилжвэр
Бөмбөлгөн хаалт
Ус буулгагч
Агаар гаргагч
Сильфон компенсатор
Чиглүүлэгч тулшуур
Д2.1 Халаалтын өгөх шугам
Д2.2 Халаалтын буцах шугам
Д3 ХХУ-ны өгөх шугам
Д4 ХХУ-ны эргэлтийн шугам
У1 Хүйтэн усны шугам
УБ. БГД 11-р хороо
Энэбишийн өргөн чөлөө
78-р байр 204 тоот
Тел: 7604 4780
"ДНТ" ХХК
Төв аймаг. Зуунмод сум.
ХАЛААЛТЫН 1-Р ЗУУХНЫ ХОЁРДУГААР ХЭЛХЭЭНИЙ ШУГАМ СҮЛЖЭЭ
Хоолойн угсралтын тойм-5
Үе шат: А.3
Инженер М.Буянхишиг
Гүйцэтгэсэн Э.Бат-Эрдэнэ
Шалгасан Л.Энхсайхан
ЕГ Шифр: ДНТ-10-1/2019.24
ТГ Шифр:
Масштаб:
Зургийн дугаар: ГДГ-31
Хуудас: 161
Огноо: 2024.04.15

# Хоолойн угсралтын тойм-6

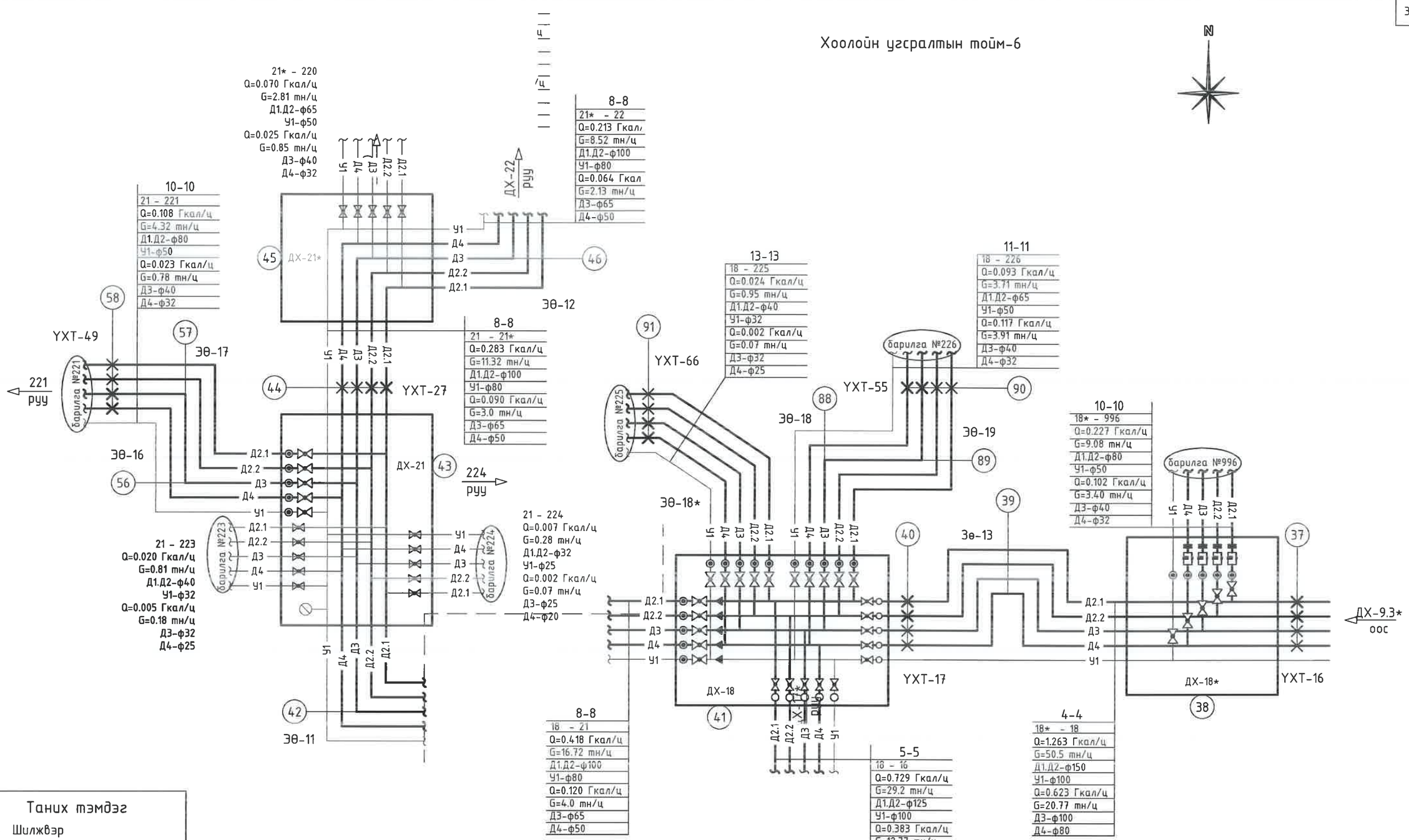


## Таних тэмдэг

- Шилжвэр
- Бөмбөлгөн хаалт
- Ус буулгагч
- Агаар гаргагч
- Сильфон компенсатор
- Чиглүүлэгч тулшуур
- Д2.1 — Халаалтын өгөх шугам
- Д2.2 — Халаалтын буцах шугам
- Д3 — ХХУ-ны өгөх шугам
- Д4 — ХХУ-ны эргэлтийн шугам
- У1 — Хүйтэн усны шугам

| | | | | | |
|---|---|---|---|---|---|
| ДНТ<br>УБ. БГД 11-р хороо Энэбишийн өргөн чөлөө 78-р байр 204 тоот<br>Тел: 7604 4780<br>"ДНТ" ХХК | Төв аймаг. Зуунмод сум.<br>ХАЛААЛТЫН 1-Р ЗУУХНЫ ХОЁРДУГААР ХЭЛХЭЭНИЙ ШУГАМ СҮЛЖЭЭ | | | | |
| | Хоолойн угсралтын тойм-6 | | | | Үе шат: А.З |
| | Инженер | М.Буянхишиг | ЕГ Шифр: ДНТ-10-1/2019.24 | Масштаб: | Хуудас: 161 |
| | Гүйцэтгэсэн | Э.Бат-Эрдэнэ | ТГ Шифр: | Зургийн дугаар: ГДГ-32 | Огноо: 2024.04.15 |
| | Шалгасан | Л.Энхсайхан | | | |

А3

# Хоолойн угсралтын тойм-7

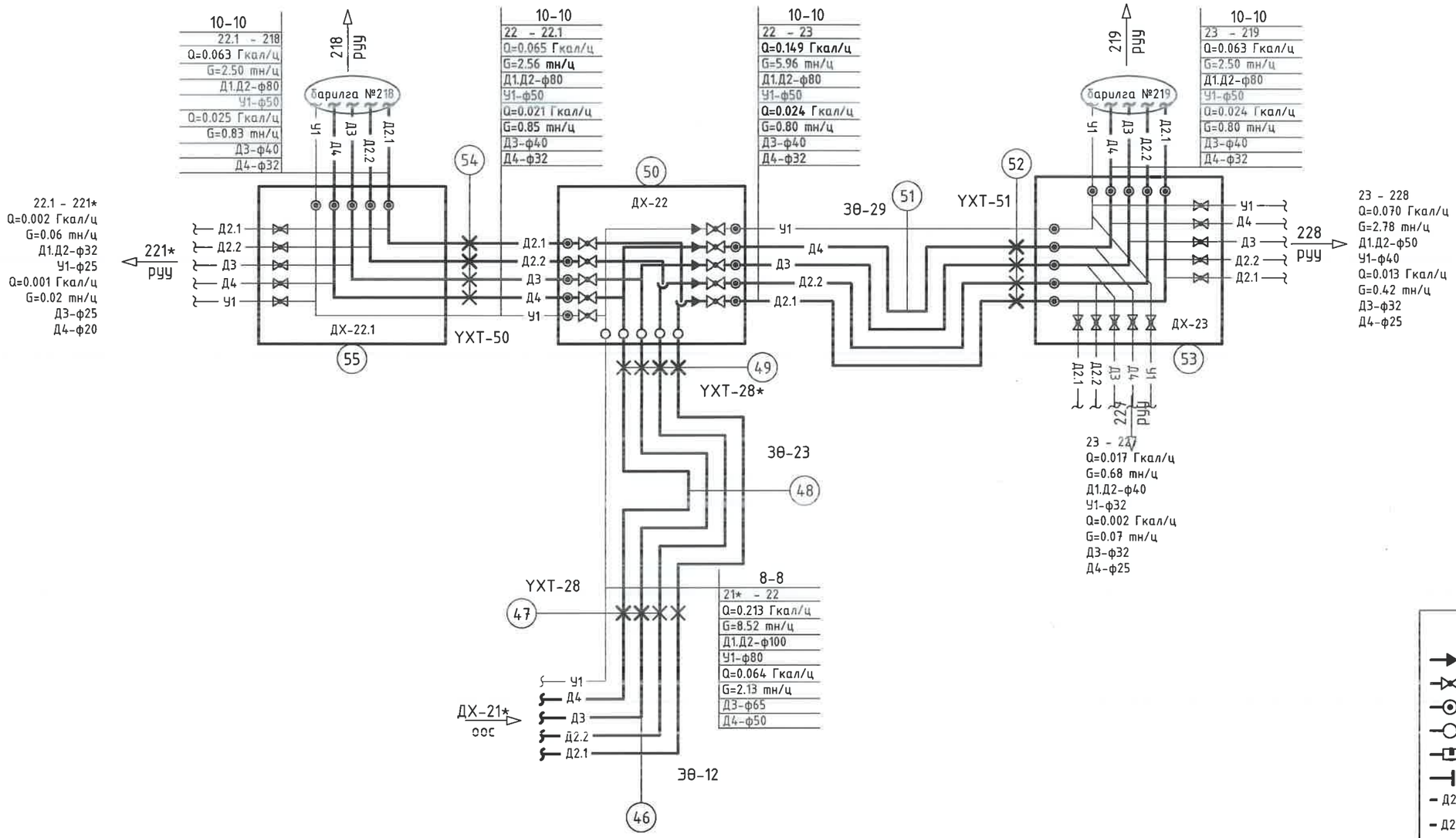


## Таних тэмдэг

- Шилжвэр
- Бөмбөлгөн хаалт
- Ус бууллгагч
- Агаар гаргагч
- Сильфон компенсатор
- Чиглүүлэгч тулшуур
- Д2.1 — Халаалтын өгөх шугам
- Д2.2 — Халаалтын буцах шугам
- Д3 — ХХУ-ны өгөх шугам
- Д4 — ХХУ-ны эргэлтийн шугам
- У1 — Хүйтэн усны шугам

| | | | | | |
|---|---|---|---|---|---|
| ДНТ<br>УБ. БГД 11-р хороо Энэбишийн өргөн чөлөө 78-р байр 204 тоот<br>Тел: 7604 4780<br>"ДНТ" ХХК | Төв аймаг. Зуунмод сум.<br>ХАЛААЛТЫН 1-Р ЗУУХНЫ ХОЁРДУГААР ХЭЛХЭЭНИЙ ШУГАМ СҮЛЖЭЭ | | | | |
| | Хоолойн угсралтын тойм-7 | | | | Үе шат: А.З |
| | Инженер | М.Буянхишиг | ЕГ Шифр: ДНТ-10-1/2019.24 | Масштаб: | Хуудас: 161 |
| | Гүйцэтгэсэн | Э.Бат-Эрдэнэ | ТГ Шифр: | Зургийн дугаар: ГДГ-33 | Огноо: 2024.04.15 |
| | Шалгасан | Л.Энхсайхан | | | |

А3

# Хоолойн угсралтын тойм-8

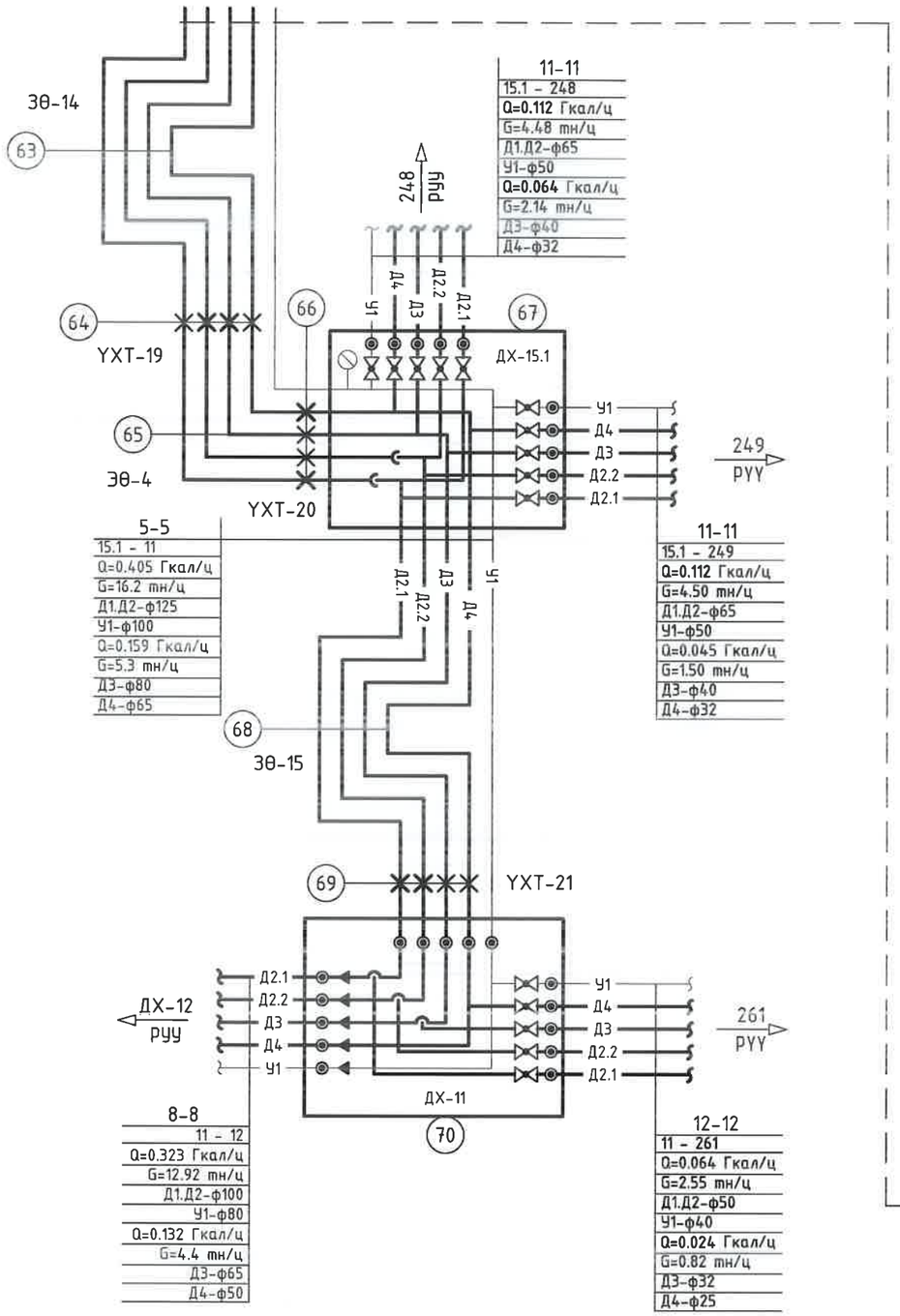


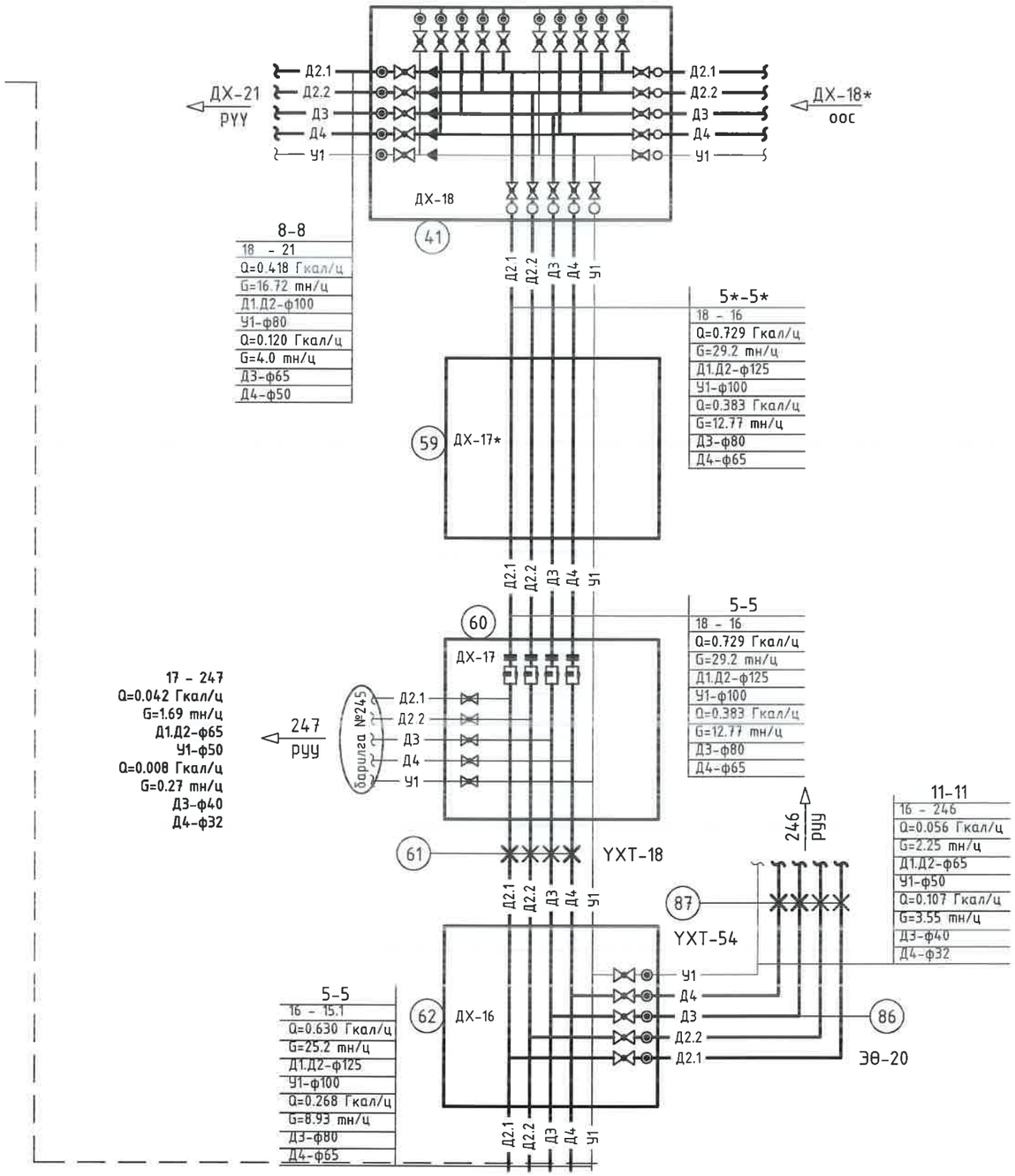


| | | | | | |
|---|---|---|---|---|---|
| ДНТ<br>УБ. БГД 11-р хороо Энэбишийн өргөн чөлөө 78-р байр 204 тоот<br>Тел: 7604 4780<br>"ДНТ" ХХК | Төв аймаг. Зуунмод сум.<br>ХАЛААЛТЫН 1-Р ЗУУХНЫ ХОЁРДУГААР ХЭЛХЭЭНИЙ ШУГАМ СҮЛЖЭЭ | | | | |
| | Хоолойн угсралтын тойм-8 | | | | Үе шат: А.З |
| | Инженер | М.Буянхишиг | ЕГ Шифр: ДНТ-10-1/2019.24 | Масштаб: | Хуудас: 161 |
| | Гүйцэтгэсэн | Э.Бат-Эрдэнэ | ТГ Шифр: | Зургийн дугаар: ГДГ-34 | Огноо: 2024.04.15 |
| | Шалгасан | Л.Энхсайхан | | | |

А3

# Хоолойн угсралтын тойм-9

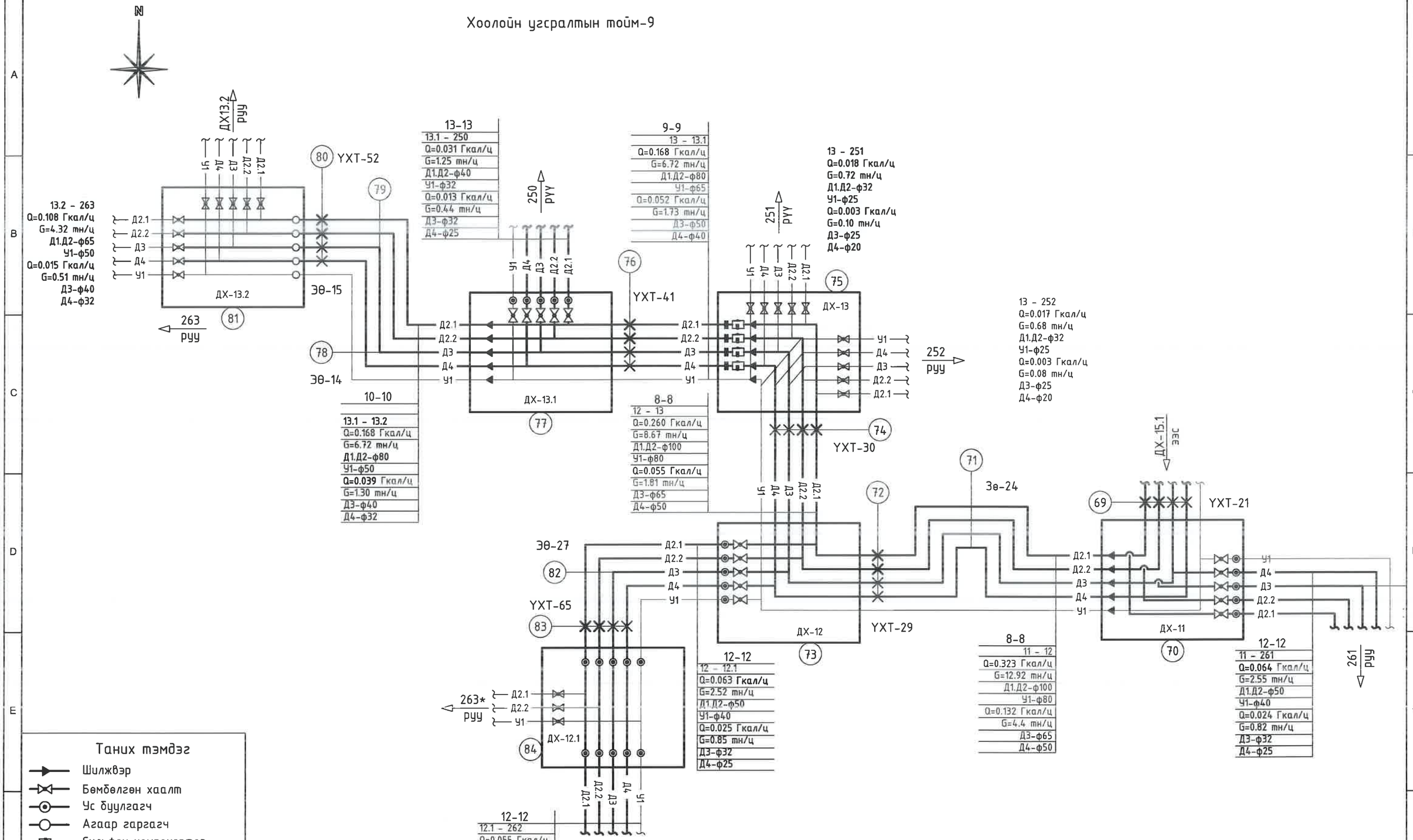


## Таних тэмдэг

- Шилжвэр
- Бөмбөлгөн хаалт
- Ус буулгагч
- Агаар гаргагч
- Сильфон компенсатор
- Чиглүүлэгч тулшуур
- Д2.1 — Халаалтын өгөх шугам
- Д2.2 — Халаалтын буцах шугам
- Д3 — ХХУ-ны өгөх шугам
- Д4 — ХХУ-ны эргэлтийн шугам
- У1 — Хүйтэн усны шугам

| | | | | | |
|---|---|---|---|---|---|
| ДНТ<br>УБ. БГД 11-р хороо Энэбишийн орган чөлөө 78-р байр 204 тоот<br>Тел: 7604 4780<br>"ДНТ" ХХК | Төв аймаг. Зуунмод сум.<br>ХАЛААЛТЫН 1-Р ЗУУХНЫ ХОЁРДУГААР ХЭЛХЭЭНИЙ ШУГАМ СҮЛЖЭЭ | | | | |
| | Хоолойн угсралтын тойм-9 | | | | Үе шат: А.З |
| | Инженер | М.Буянхишиг | ЕГ Шифр: ДНТ-10-1/2019.24 | Масштаб: | Хуудас: 161 |
| | Гүйцэтгэсэн | Э.Бат-Эрдэнэ | ТГ Шифр: | Зургийн дугаар: ГДГ-35 | Огноо: 2024.04.15 |
| | Шалгасан | Л.Энхсайхан | | | |

А3

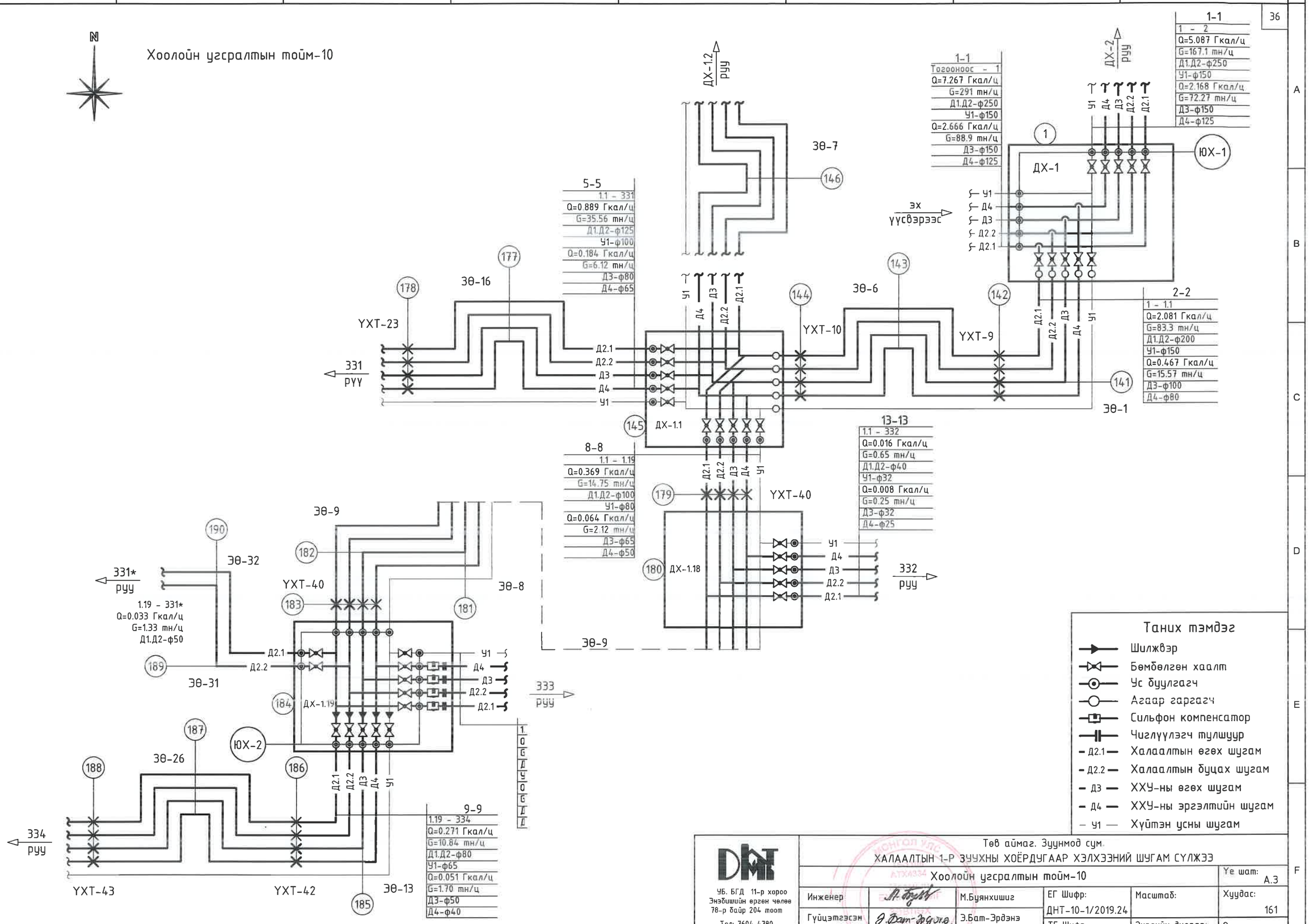
Хоолойн угсралтын тойм-10
N
ДХ-1.2
РУУ
ЭӨ-7
146
1-1
Тогооноос - 1
Q=7.267 Гкал/ц
G=291 тн/ц
Д1.Д2-ф250
У1-ф150
Q=2.666 Гкал/ц
G=88.9 тн/ц
Д3-ф150
Д4-ф125
ДХ-2
РУУ
1-1
1 - 2
Q=5.087 Гкал/ц
G=167.1 тн/ц
Д1.Д2-ф250
У1-ф150
Q=2.168 Гкал/ц
G=72.27 тн/ц
Д3-ф150
Д4-ф125
1
ДХ-1
ЮХ-1
эх
үүсгэгч
5-5
1.1 - 331
Q=0.889 Гкал/ц
G=35.56 тн/ц
Д1.Д2-ф125
У1-ф100
Q=0.184 Гкал/ц
G=6.12 тн/ц
Д3-ф80
Д4-ф65
177
178
ЭӨ-16
УХТ-23
331
РУУ
ДХ-1.1
145
144
ЭӨ-6
143
УХТ-10
УХТ-9
142
2-2
1 - 1.1
Q=2.081 Гкал/ц
G=83.3 тн/ц
Д1.Д2-ф200
У1-ф150
Q=0.467 Гкал/ц
G=15.57 тн/ц
Д3-ф100
Д4-ф80
141
ЭӨ-1
8-8
1.1 - 1.19
Q=0.369 Гкал/ц
G=14.75 тн/ц
Д1.Д2-ф100
У1-ф80
Q=0.064 Гкал/ц
G=2.12 тн/ц
Д3-ф65
Д4-ф50
13-13
1.1 - 332
Q=0.016 Гкал/ц
G=0.65 тн/ц
Д1.Д2-ф40
У1-ф32
Q=0.008 Гкал/ц
G=0.25 тн/ц
Д3-ф32
Д4-ф25
179
УХТ-40
180
ДХ-1.18
332
РУУ
ЭӨ-9
190
ЭӨ-32
182
331*
РУУ
УХТ-40
183
181
ЭӨ-8
1.19 - 331*
Q=0.033 Гкал/ц
G=1.33 тн/ц
Д1.Д2-ф50
189
ЭӨ-31
184
ДХ-1.19
333
РУУ
ЭӨ-9
187
ЮХ-2
188
ЭӨ-26
186
334
РУУ
УХТ-43
УХТ-42
ЭӨ-13
185
9-9
1.19 - 334
Q=0.271 Гкал/ц
G=10.84 тн/ц
Д1.Д2-ф80
У1-ф65
Q=0.051 Гкал/ц
G=1.70 тн/ц
Д3-ф50
Д4-ф40
Таних тэмдэг
Шилжвэр
Бөмбөлгөн хаалт
Ус буулгагч
Агаар гаргагч
Сильфон компенсатор
Чиглүүлэгч тулшуур
Д2.1 Халаалтын өгөх шугам
Д2.2 Халаалтын буцах шугам
Д3 ХХУ-ны өгөх шугам
Д4 ХХУ-ны эргэлтийн шугам
У1 Хүйтэн усны шугам
УБ. БГД 11-р хороо
Энэбишийн өргөн чөлөө
78-р байр 204 тоот
Тел: 7604 4780
"ДНТ" ХХК
Төв аймаг. Зуунмод сум.
ХАЛААЛТЫН 1-Р ЗУУХНЫ ХОЁРДУГААР ХЭЛХЭЭНИЙ ШУГАМ СҮЛЖЭЭ
Хоолойн угсралтын тойм-10
Үе шат: А.З
Инженер М.Буянхишиг
Гүйцэтгэсэн Э.Бат-Эрдэнэ
Шалгасан Л.Энхсайхан
ЕГ Шифр: ДНТ-10-1/2019.24
ТГ Шифр:
Масштаб:
Зургийн дугаар: ГДГ-36
Хуудас: 161
Огноо: 2024.04.15
А3

# Хоолойн угсралтын тойм-11

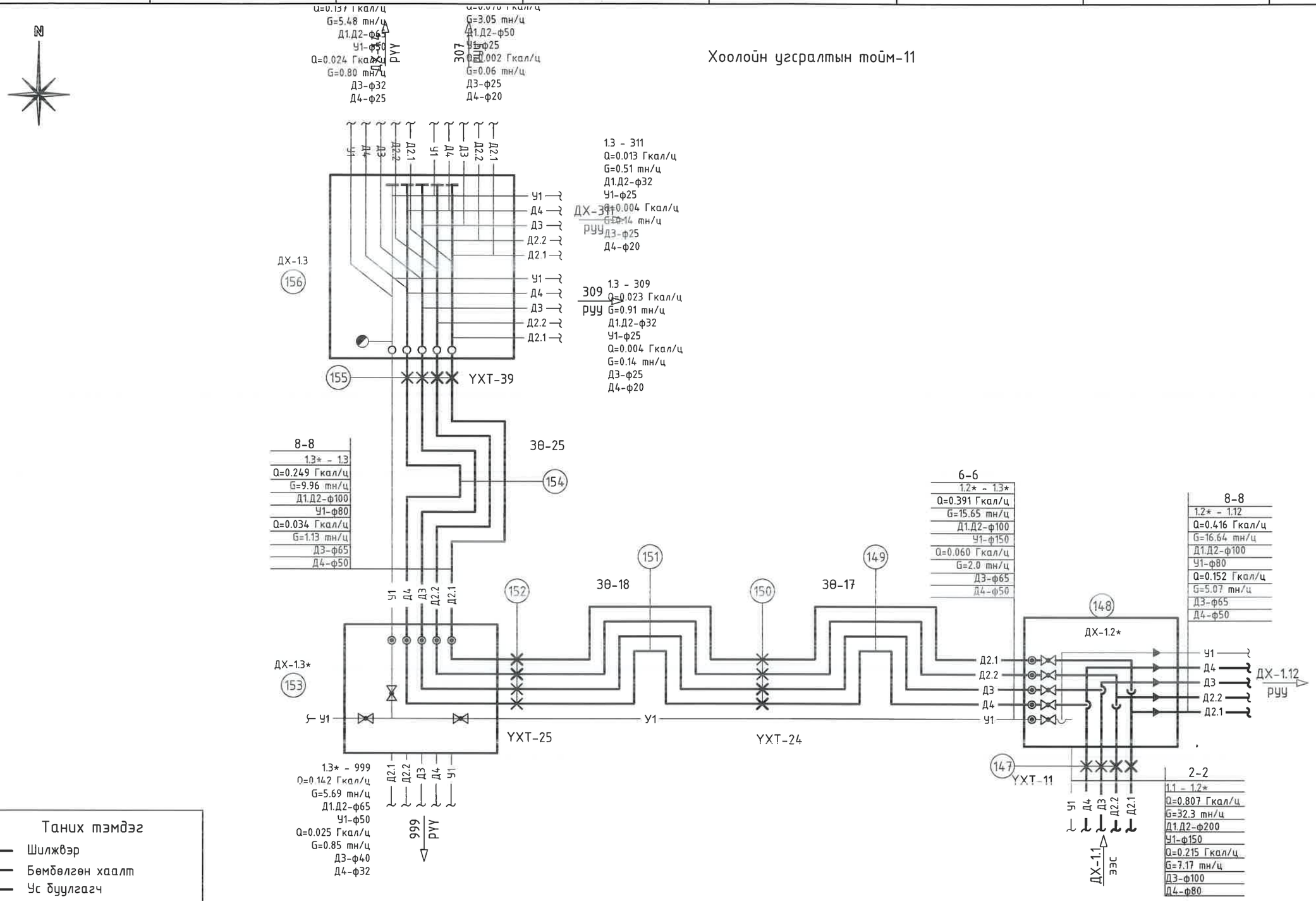


## Таних тэмдэг

- Шилжвэр
- Бөмбөлгөн хаалт
- Ус буулгагч
- Агаар гаргагч
- Сильфон компенсатор
- Чиглүүлэгч тулшуур
- Д2.1 — Халаалтын өгөх шугам
- Д2.2 — Халаалтын буцах шугам
- Д3 — ХХУ-ны өгөх шугам
- Д4 — ХХУ-ны эргэлтийн шугам
- У1 — Хүйтэн усны шугам

| | | | | | |
|---|---|---|---|---|---|
| УБ. БГД 11-р хороо Энэбишийн өргөн чөлөө 78-р байр 204 тоот Тел: 7604 4780 | Төв аймаг. Зуунмод сум. ХАЛААЛТЫН 1-Р ЗУУХНЫ ХОЁРДУГААР ХЭЛХЭЭНИЙ ШУГАМ СҮЛЖЭЭ | | | | |
| | Хоолойн угсралтын тойм-11 | | | | Үе шат: А.З |
| | Инженер | М.Буянхишиг | ЕГ Шифр: ДНТ-10-1/2019.24 | Масштаб: | Хуудас: 161 |
| | Гүйцэтгэсэн | Э.Бат-Эрдэнэ | ТГ Шифр: | Зургийн дугаар: ГДГ-37 | Огноо: 2024.04.15 |
| "ДНТ" ХХК | Шалгасан | Л.Энхсайхан | | | |

А3

# Хоолойн угсралтын тойм-12

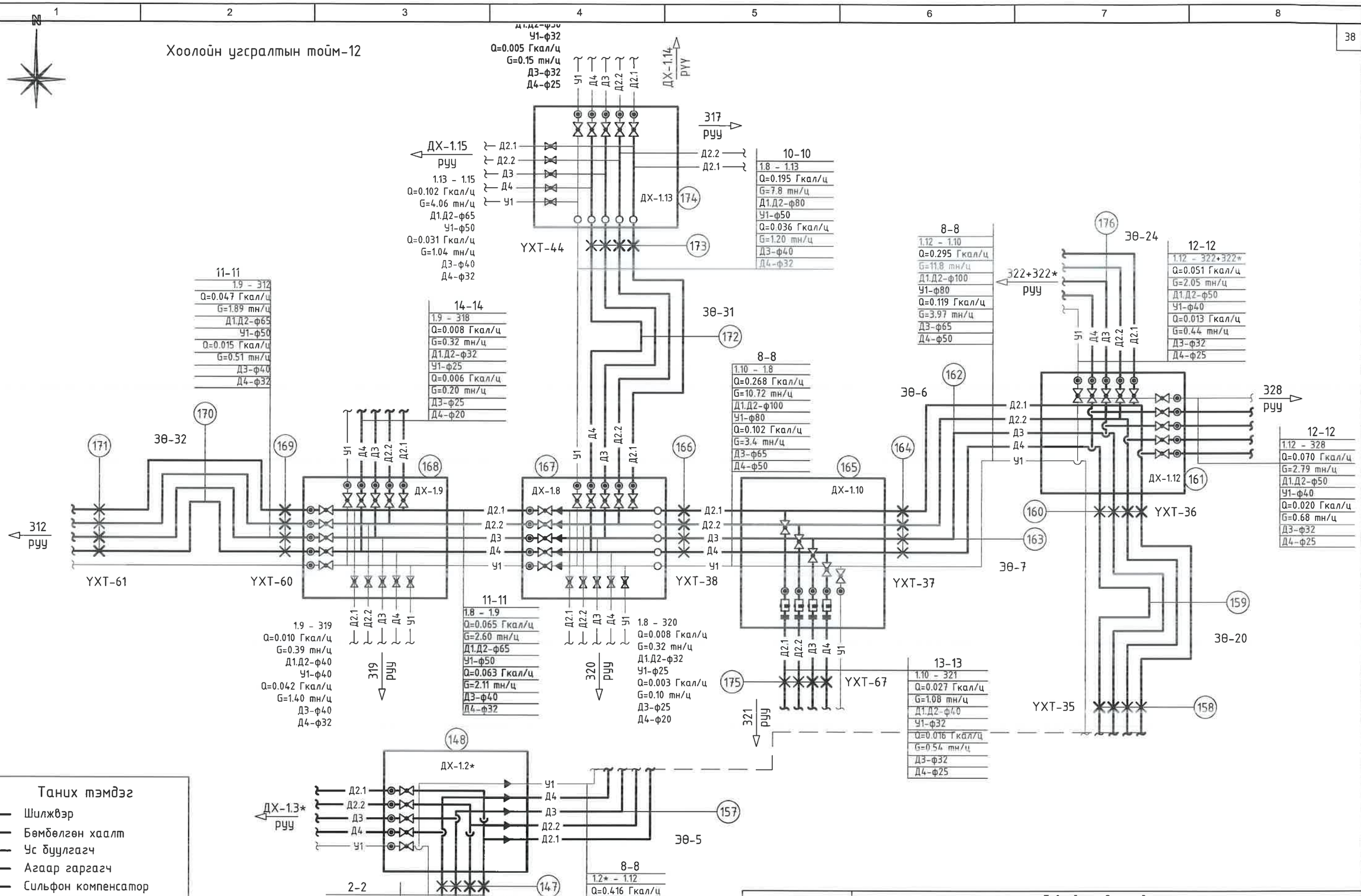


## Таних тэмдэг

- Шилжвэр
- Бөмбөлгөн хаалт
- Ус буулгагч
- Агаар гаргагч
- Сильфон компенсатор
- Чиглүүлэгч тулшуур
- Д2.1 — Халаалтын өгөх шугам
- Д2.2 — Халаалтын буцах шугам
- Д3 — ХХУ-ны өгөх шугам
- Д4 — ХХУ-ны эргэлтийн шугам
- У1 — Хүйтэн усны шугам

УБ. БГД 11-р хороо
Энэбишийн өргөн чөлөө
78-р байр 204 тоот
Тел: 7604 4780
"ДНТ" ХХК

Төв аймаг. Зуунмод сум.
ХАЛААЛТЫН 1-Р ЗУУХНЫ ХОЁРДУГААР ХЭЛХЭЭНИЙ ШУГАМ СҮЛЖЭЭ

Хоолойн угсралтын тойм-12

| | | | | | |
|---|---|---|---|---|---|
| Инженер | | М.Буянхишиг | ЕГ Шифр: ДНТ-10-1/2019.24 | Масштаб: | Хуудас: 161 |
| Гүйцэтгэсэн | | Э.Бат-Эрдэнэ | ТГ Шифр: | Зургийн дугаар: ГДГ-38 | Огноо: 2024.04.15 |
| Шалгасан | | Л.Энхсайхан | | | |

Үе шат: А.З

А3

## Эргэлтийн өнцөг ЭӨ-1-ийн байгуулалт
масштаб 1:50

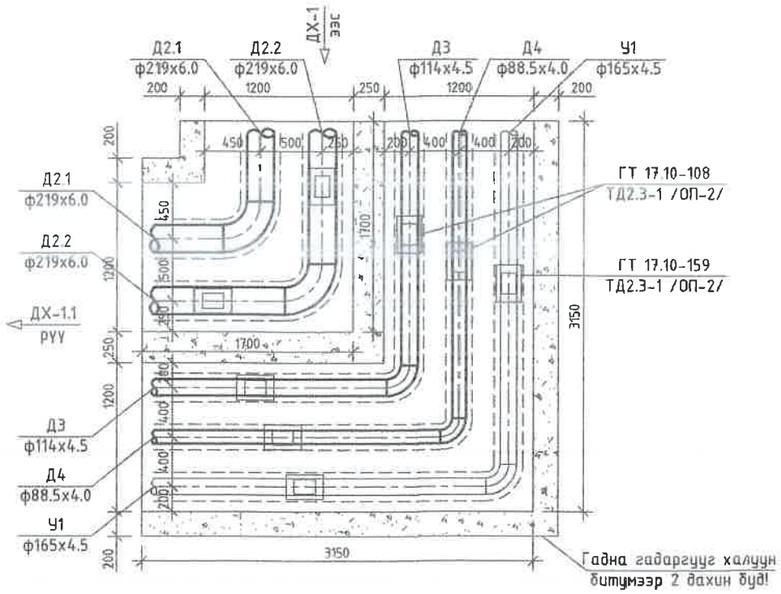


## ЭӨ-1-ийн хучилтын байгуулалт

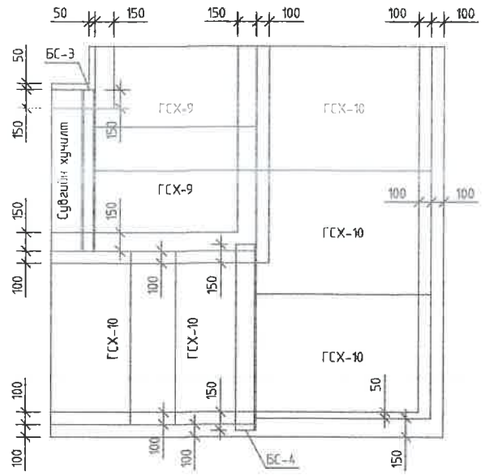


## Эргэлтийн өнцөг ЭӨ-2-ийн байгуулалт
масштаб 1:50

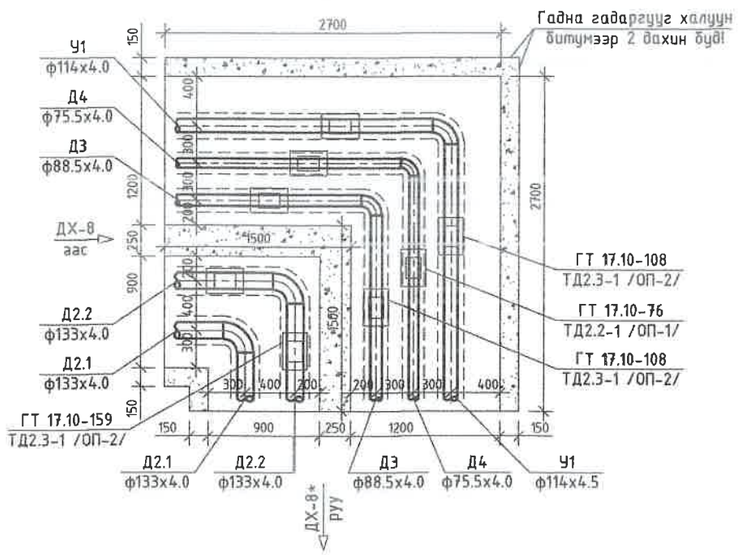


## ЭӨ-2-ийн хучилтын байгуулалт

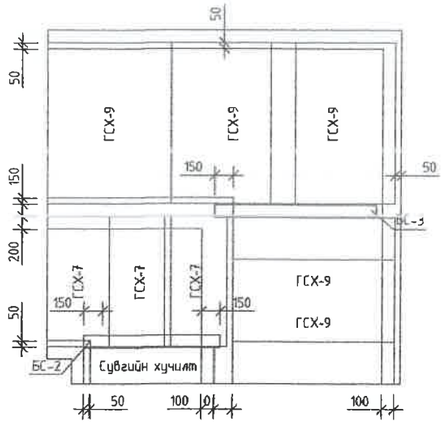


## 1 цутгамал эргэлтийн өнцгийн материалын орц

| № | ЭӨ-ийн төрөл | Бетон, м3 | | Хучилт | | | Тайлбар |
|---|---|---|---|---|---|---|---|
| | | Хананд | Уланд | Хавтан | Тоо | Жин, кг | |
| Г-991-1, альбом 2, вып 1 | ЭӨ-1 | 1.28 | 1.11 | ГСХ-9 | 2 | 312 | |
| | | | | ГСХ-10 | 5 | 337.5 | |
| | | | | БС-3 | 1 | 19.7 | |
| | | | | БС-4 | 1 | 29.7 | |
| | ЭӨ-2 | 0.88 | 0.808 | ГСХ-7 | 3 | 99.24 | |
| | | | | ГСХ-9 | 5 | 312 | |
| | | | | БС-2 | 1 | 13.6 | 100х100х10 Төмөр дам нуруу |
| | | | | БС-3 | 1 | 19.7 | 100х100х10 Төмөр дам нуруу |

УБ. БГД 11-р хороо
Энэбишийн өргөн чөлөө
78-р байр 204 тоот
Утас: 7604 4780
"ДНТ" ХХК

Төв аймаг. Зуунмод сум. 1-р баг.
ХАЛААЛТЫН 1-Р ЗУУХНЫ ХОЁРДУГААР ХЭЛХЭЭНИЙ ШУГАМ СҮЛЖЭЭ

Эргэлтийн өнцөг ЭӨ-1, 2

| | | | | | |
|---|---|---|---|---|---|
| Инженер | | Л.Энхсайхан | ЕГ Шифр: ДНТ-10-1/2019.24 | Масштаб: М 1:50 | Ye шат: А.3 |
| Гүйцэтгэсэн | Э.Бат-Эрдэнэ | Э.Бат-Эрдэнэ | | | Хуудас: 161 |
| Шалгасан | М.Буянхишиг | М.Буянхишиг | ТГ Шифр: | Зургийн дугаар: ГДГ-39 | Огноо: 2024.04.15 |

А3

Эргэлтийн өнцөг ЭӨ-3, 4-ийн байгуулалт
масштаб 1:50

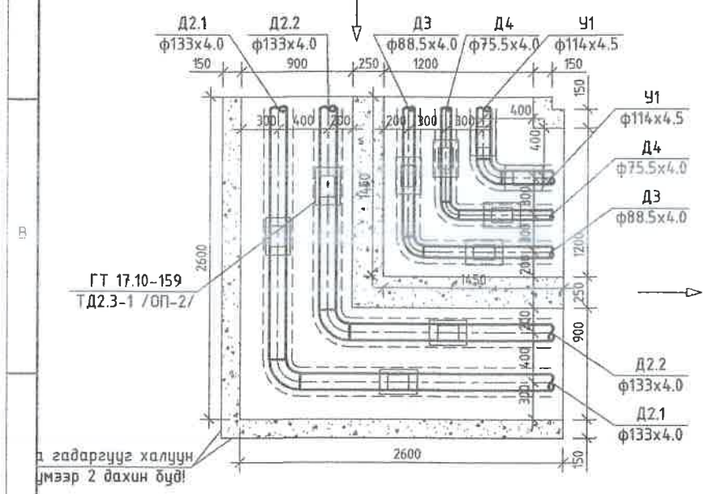


ЭӨ-3, 4-ийн хучилтын
байгуулалт

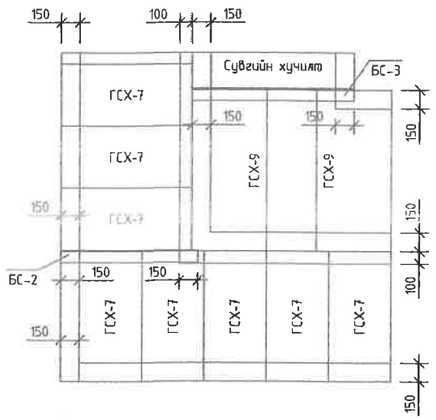


Эргэлтийн өнцөг ЭӨ-6, 9, 10-ийн байгуулалт
масштаб 1:50

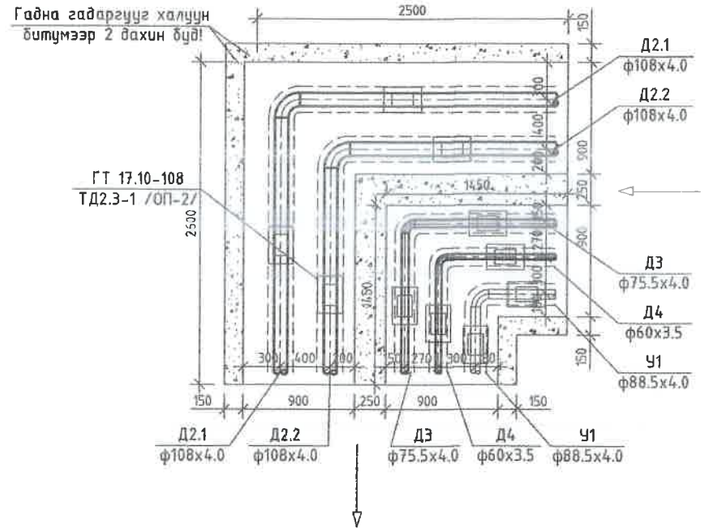


ЭӨ-6, 9, 10-ийн хучилтын
байгуулалт

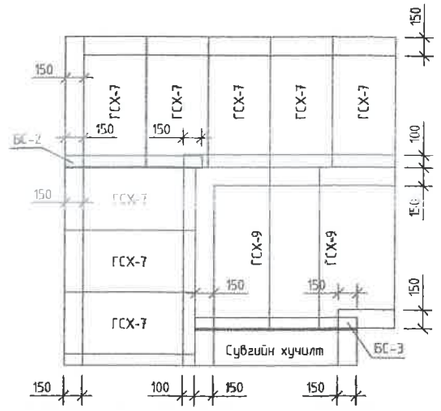


1 цутгамал эргэлтийн өнцгийн материалын орц

| № | ЭӨ-ийн төрөл | Бетон, м3 | | Хучилт | | | Тайлбар |
|---|---|---|---|---|---|---|---|
| | | Хананд | Уланд | Хавтан | Тоо | Жин, кг | |
| Г-991-1, альбом 2, вып 1 | ЭӨ-3, 4 | 0.922 | 0.755 | ГСХ-7 | 8 | 99.24 | |
| | | | | ГСХ-9 | 2 | 312 | |
| | | | | БС-2 | 1 | 16.6 | 100х100х10 Төмөр дам нуруу |
| | | | | БС-3 | 1 | 19.7 | 100х100х10 Төмөр дам нуруу |
| | ЭӨ-5, 12 | 0.715 | 0.74 | ГСХ-9 | 2 | 312 | |
| | | | | ГСХ-7 | 8 | 99.24 | |
| | | | | БС-2 | 1 | 16.6 | 100х100х10 Төмөр дам нуруу |
| | | | | БС-3 | 1 | 19.7 | 100х100х10 Төмөр дам нуруу |
| | ЭӨ-6, 9, 10 | 0.715 | 0.74 | ГСХ-7 | 8 | 99.24 | |
| | | | | ГСХ-9 | 2 | 312 | |
| | | | | БС-2 | 1 | 16.6 | 100х100х10 Төмөр дам нуруу |
| | | | | БС-3 | 1 | 19.7 | 100х100х10 Төмөр дам нуруу |

Эргэлтийн өнцөг ЭӨ-5, 12-ийн байгуулалт
масштаб 1:50

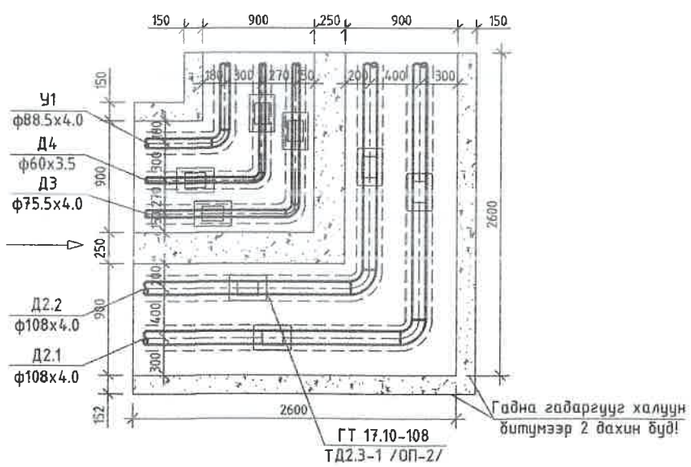


ЭӨ-5, 12-ийн хучилтын
байгуулалт

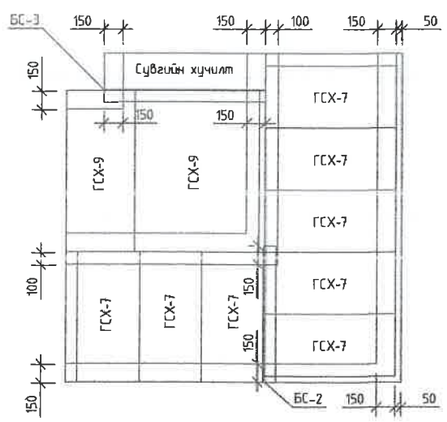


| | | | | | |
|---|---|---|---|---|---|
| ДНТ<br>УБ. БГД 11-р хороо Энэбишийн өргөн чөлөө 78-р байр 204 тоот<br>Утас: 7604 4780<br>"ДНТ" ХХК | Төв аймаг, Зуунмод сум, 1-р баг.<br>ХАЛААЛТЫН 1-Р ЗУУХНЫ ХОЁРДУГААР ХЭЛХЭЭНИЙ ШУГАМ СҮЛЖЭЭ | | | | |
| | Эргэлтийн өнцөг ЭӨ-3, 4, 5, 12, 6, 9, 10, 12 | | | | Ye шат: А.3 |
| | Инженер | Л.Энхсайхан | ЕГ Шифр: ДНТ-10-1/2019.24 | Масштаб: М 1:50 | Хуудас: 161 |
| | Гүйцэтгэсэн | Э.Бат-Эрдэнэ | | | |
| | Шалгасан | М.Буянхишиг | ТГ Шифр: | Зургийн дугаар: ГДГ-40 | Огноо: 2024.04.15 |

А3

## Эргэлтийн өнцөг ЭӨ-7, 8-ийн байгуулалт
масштаб 1:50

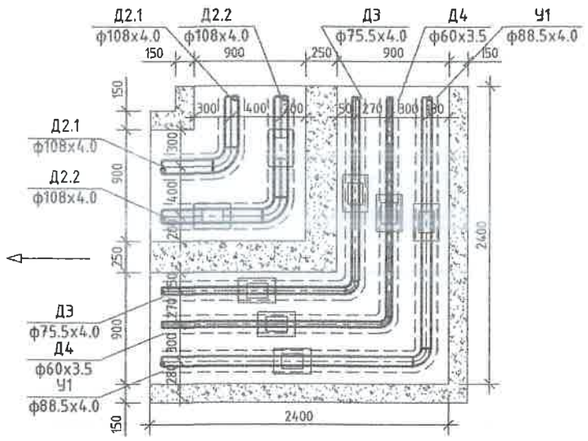


## ЭӨ-7, 8-ийн хучилтын байгуулалт

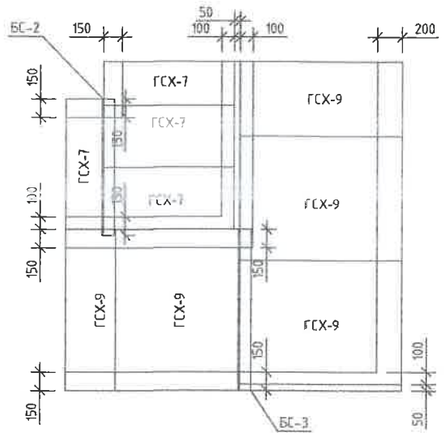


## Эргэлтийн өнцөг ЭӨ-11-ийн байгуулалт
масштаб 1:50

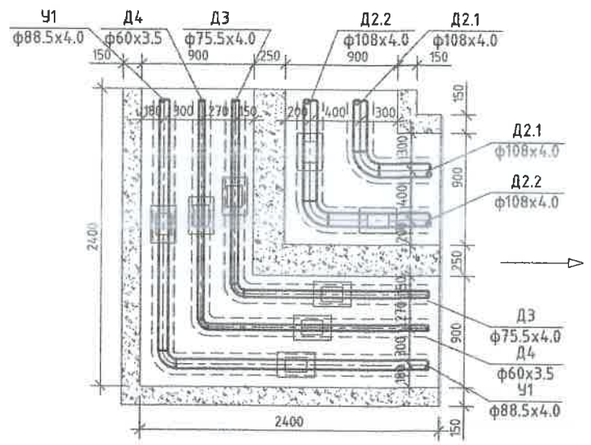


## ЭӨ-11-ийн хучилтын байгуулалт

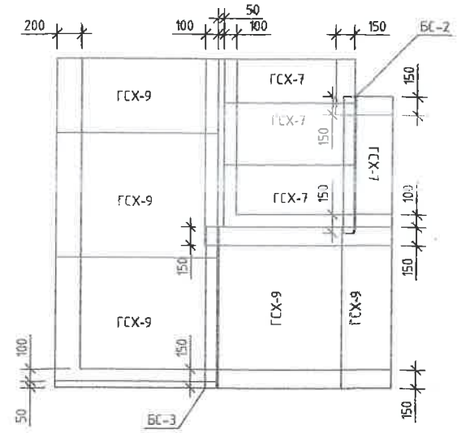


## Эргэлтийн өнцөг ЭӨ-13-ийн байгуулалт
масштаб 1:50

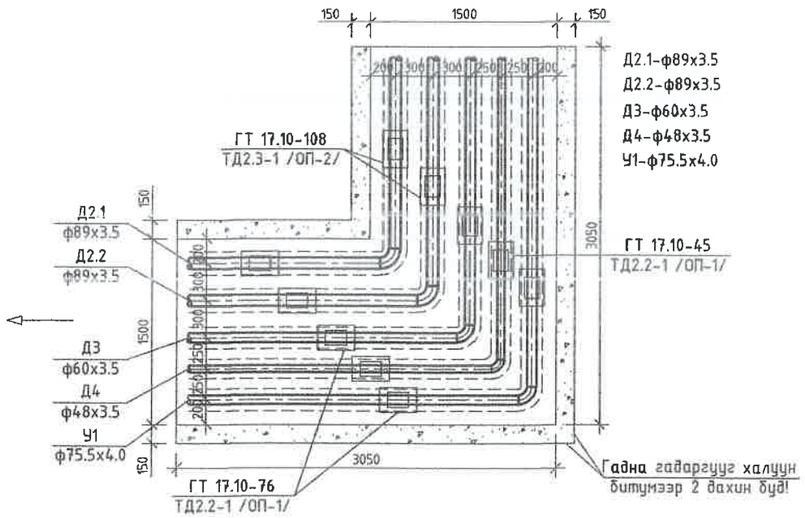


## ЭӨ-13-ийн хучилтын байгуулалт

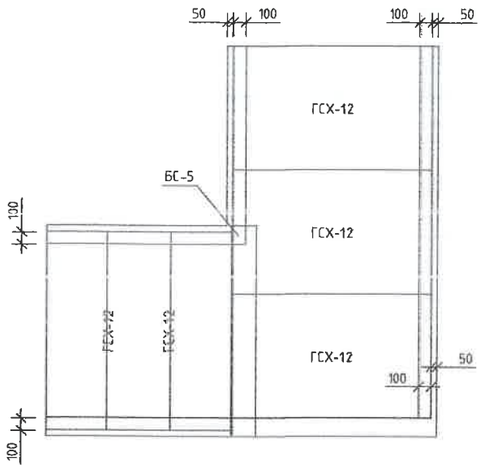


### 1 цутгамал эргэлтийн өнцгийн материалын орц

| № | ЭӨ-ийн төрөл | Бетон, м3 | | Хучилт | | | Тайлбар |
|---|---|---|---|---|---|---|---|
| | | Хананд | Уланд | Хавтан | Тоо | Жин, кг | |
| Г-991-1, альбом 2, вып 1 | ЭӨ-7, 8 | 0.643 | 0.646 | ГСХ-7 | 4 | 99.24 | |
| | | | | ГСХ-9 | 5 | 312 | |
| | | | | БС-2 | 1 | 16.6 | 100х100х10 Төмөр дам нуруу |
| | | | | БС-3 | 1 | 19.7 | 100х100х10 Төмөр дам нуруу |
| | ЭӨ-11 | 0.643 | 0.646 | ГСХ-7 | 4 | 99.24 | |
| | | | | ГСХ-9 | 5 | 312 | |
| | | | | БС-2 | 1 | 16.6 | 100х100х10 Төмөр дам нуруу |
| | | | | БС-3 | 1 | 19.7 | 100х100х10 Төмөр дам нуруу |
| | ЭӨ-13 | 0.841 | 0.828 | ГСХ-12 | 5 | 467 | |
| | | | | БС-5 | 1 | 50.5 | 200х125х12 Төмөр дам нуруу |

ДНТ
УБ. БГД 11-р хороо Энэбишийн өргөн чөлөө 78-р байр 204 тоот
Утас: 7604 4780
"ДНТ" ХХК

Төв аймаг, Зуунмод сум. 1-р баг.
ХАЛААЛТЫН 1-Р ЗУУХНЫ ХОЁРДУГААР ХЭЛХЭЭНИЙ ШУГАМ СҮЛЖЭЭ

**Эргэлтийн өнцөг ЭӨ-7, 8, 11, 13**

| | | | | | |
|---|---|---|---|---|---|
| Инженер | | Л.Энхсайхан | ЕГ Шифр: ДНТ-10-1/2019.24 | Масштаб: М 1:50 | Хуудас: 161 |
| Гүйцэтгэсэн | | Э.Бат-Эрдэнэ | | | |
| Шалгасан | | М.Буянхишиг | ТГ Шифр: | Зургийн дугаар: ГДГ-41 | Огноо: 2024.04.15 |

Ye шат: А.3

А3

## Эргэлтийн өнцөг ЭӨ-14, 16-ийн байгуулалт
масштаб 1:50

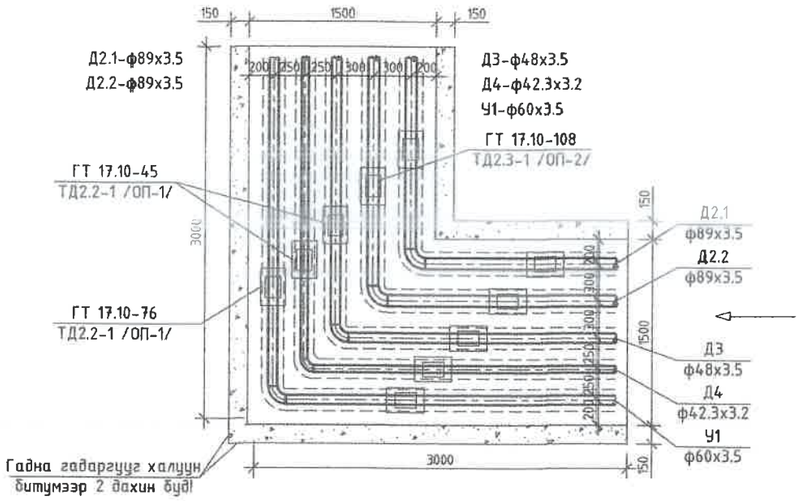


## ЭӨ-14, 16-ийн хучилтын байгуулалт

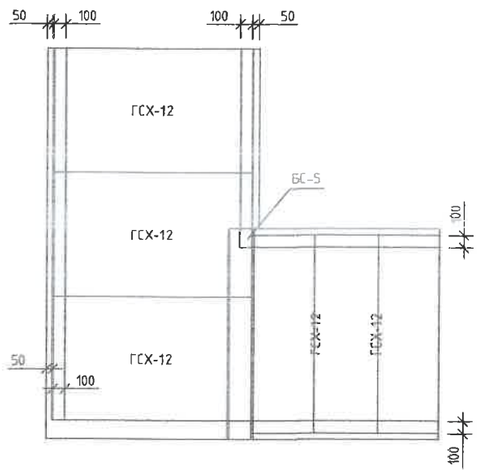


## Эргэлтийн өнцөг ЭӨ-15, 17-ийн байгуулалт
масштаб 1:50

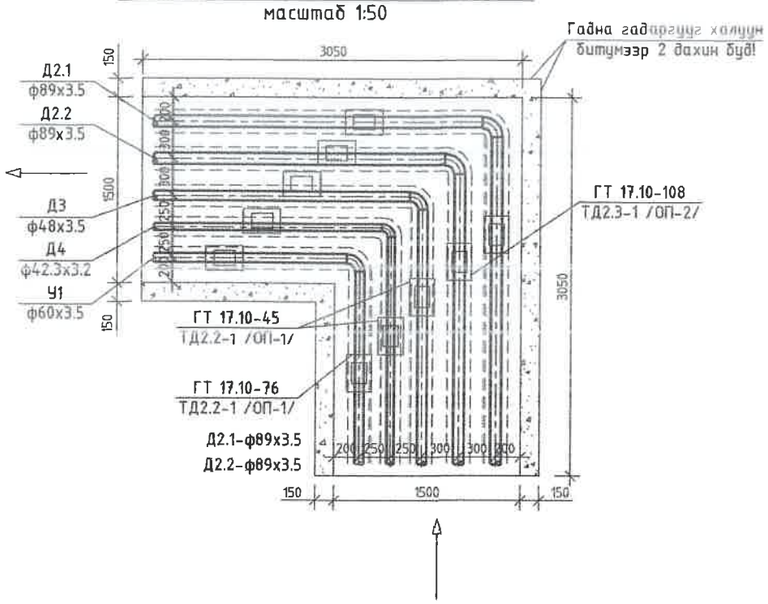


## ЭӨ-15, 17-ийн хучилтын байгуулалт

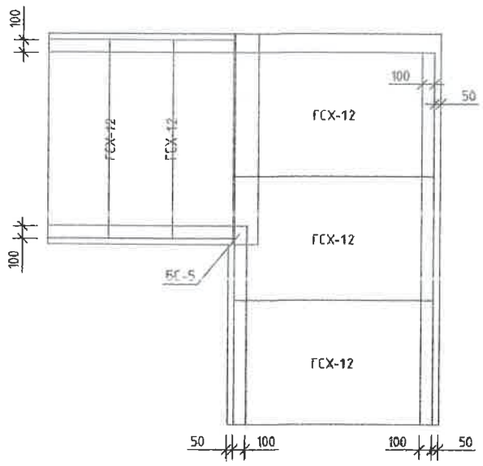


### 1 цутгамал эргэлтийн өнцгийн материалын орц

| № | ЭӨ-ийн төрөл | Бетон, м3 | | Хучилт | | | Тайлбар |
|---|---|---|---|---|---|---|---|
| | | Хананд | Уланд | Хавтан | Тоо | Жин, кг | |
| Г-991-1, альбом 2, вып 1 | ЭӨ-14, 16 | 0.841 | 0.828 | ГСХ-12 | 5 | 467 | |
| | | | | БС-5 | 1 | 50.5 | 200х125х12 Төмөр дам нуруу |
| | ЭӨ-15, 17 | 0.841 | 0.828 | ГСХ-12 | 5 | 467 | |
| | | | | БС-5 | 1 | 50.5 | 200х125х12 Төмөр дам нуруу |

УБ. БГД 11-р хороо
Энэбишийн өргөн чөлөө
78-р байр 204 toom
Утас: 7604 4780
"ДНТ" ХХК

Төв аймаг. Зуунмод сум. 1-р баг.
ХАЛААЛТЫН 1-Р ЗУУХНЫ ХОЁРДУГААР ХЭЛХЭЭНИЙ ШУГАМ СҮЛЖЭЭ

Эргэлтийн өнцөг ЭӨ-14, 16, 15, 17

| | | | | | |
|---|---|---|---|---|---|
| Инженер | | Л.Энхсайхан | ЕГ Шифр: ДНТ-10-1/2019.24 | Масштаб: М 1:50 | Хуудас: 161 |
| Гүйцэтгэсэн | | Э.Бат-Эрдэнэ | ТГ Шифр: | Зургийн дугаар: ГДГ-42 | Огноо: 2024.04.15 |
| Шалгасан | | М.Буянхишиг | | | |

Ye шат: А.3

А3

## Эргэлтийн өнцөг ЭӨ-18, 18*-ийн байгуулалт
масштаб 1:50

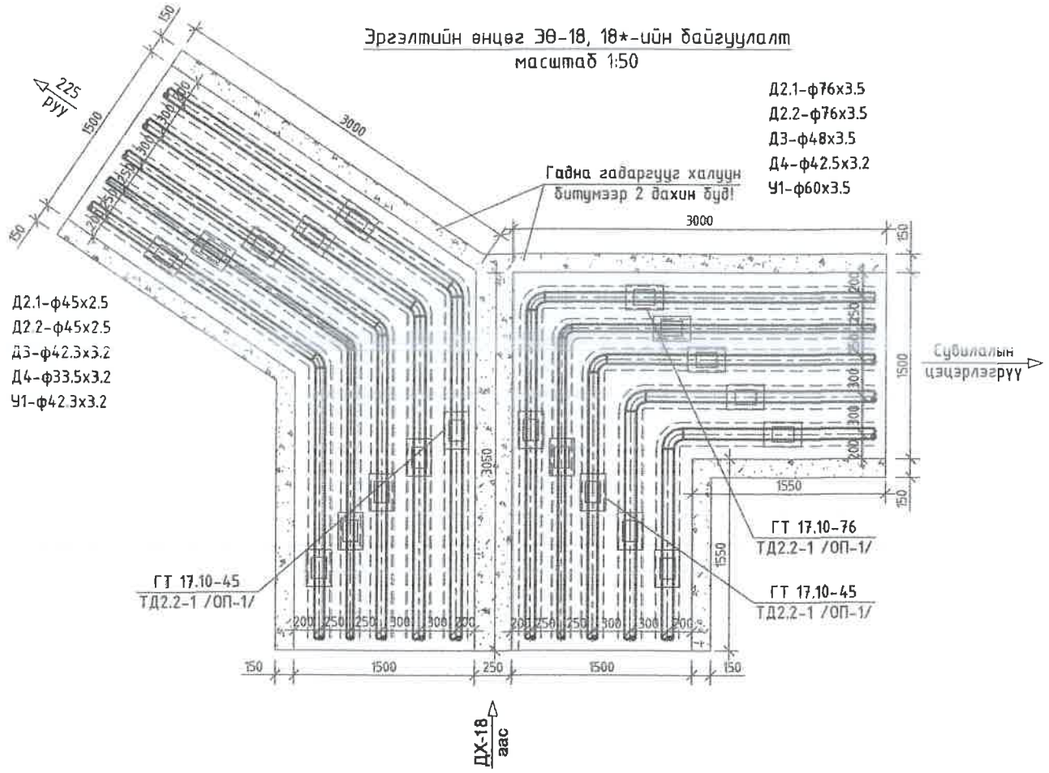


## ЭӨ-18, 18*-ийн хучилтын байгуулалт

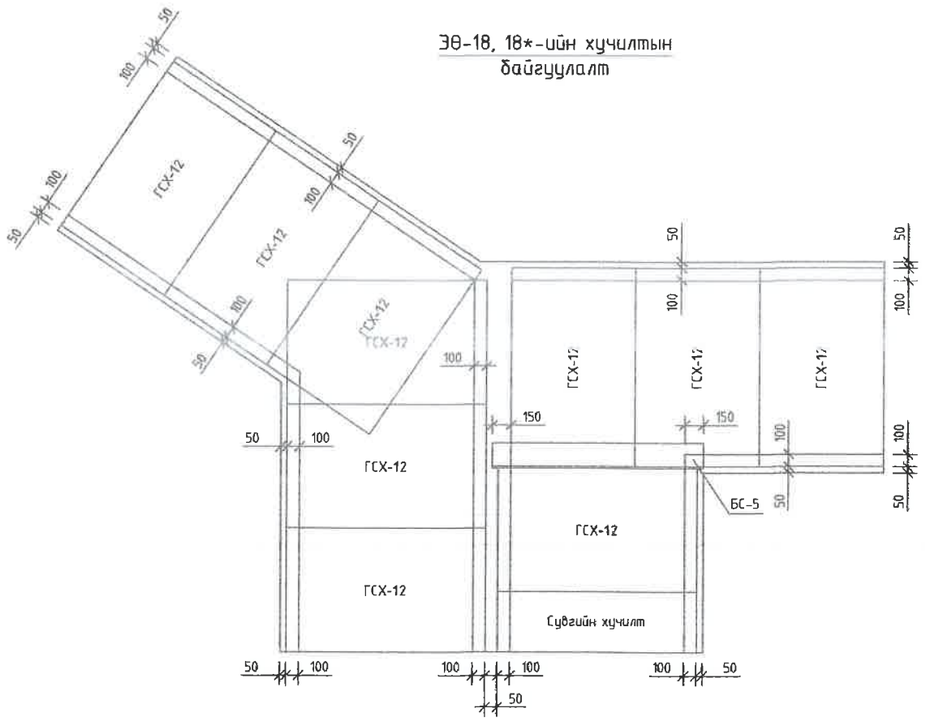


## Эргэлтийн өнцөг ЭӨ-19, 20-ийн байгуулалт
масштаб 1:50

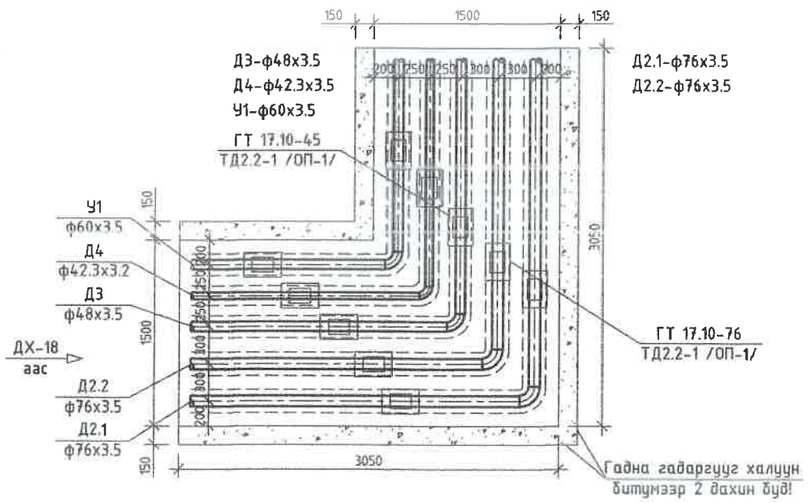


## ЭӨ-19, 20-ийн хучилтын байгуулалт

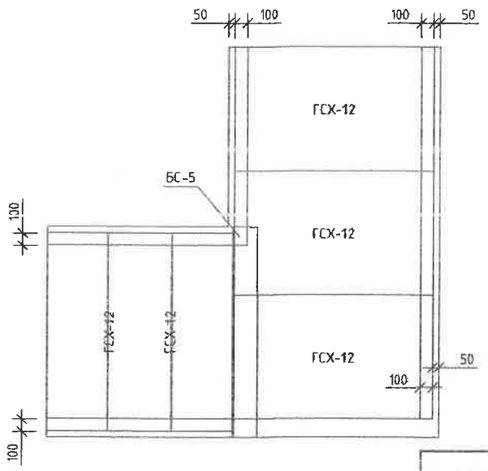


## 1 цутгамал эргэлтийн өнцгийн материалын орц

| № | ЭӨ-ийн төрөл | Бетон, м3 | | Хучилт | | | Тайлбар |
|---|---|---|---|---|---|---|---|
| | | Хананд | Уланд | Хавтан | Тоо | Жин, кг | |
| Г-991-1, альбом 2, вып 1 | ЭӨ-18, 18* | 1.77 | 1.74 | ГСХ-12 | 10 | 467 | |
| | | | | БС-5 | 1 | 50.5 | 200х125х12 Төмөр дам нуруу |
| | ЭӨ-19, 20 | 0.841 | 0.828 | ГСХ-12 | 5 | 74.45 | |
| | | | | БС-5 | 1 | 50.5 | 200х125х12 Төмөр дам нуруу |

ДНТ
УБ. БГД 11-р хороо Энэбишийн өргөн чөлөө 78-р байр 204 тоот
Утас: 7604 4780
"ДНТ" ХХК

Төв аймаг, Зуунмод сум, 1-р баг.
ХАЛААЛТЫН 1-Р ЗУУХНЫ ХОЁРДУГААР ХЭЛХЭЭНИЙ ШУГАМ СУЛЖЭЭ

Эргэлтийн өнцөг ЭӨ-18, 18*, 19, 20

| | | | | | |
|---|---|---|---|---|---|
| Инженер | | Л.Энхсайхан | ЕГ Шифр: ДНТ-10-1/2019.24 | Масштаб: М 1:50 | Ye шат: А.3 |
| Гүйцэтгэсэн | | Э.Бат-Эрдэнэ | | | Хуудас: 161 |
| Шалгасан | | М.Буянхишиг | ТГ Шифр: | Зургийн дугаар: ГДГ-43 | Огноо: 2024.04.15 |

А3

## Эргэлтийн өнцөг ЭӨ-21-ийн байгуулалт
масштаб 1:50

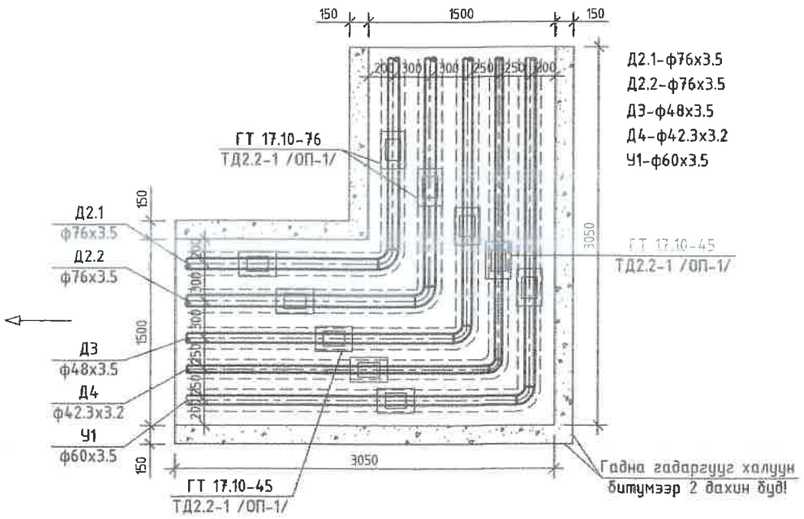


## ЭӨ-21-ийн хучилтын байгуулалт

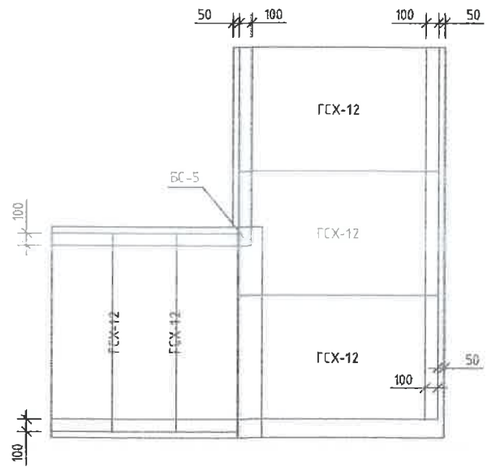


## Эргэлтийн өнцөг ЭӨ-22-ийн байгуулалт
масштаб 1:50

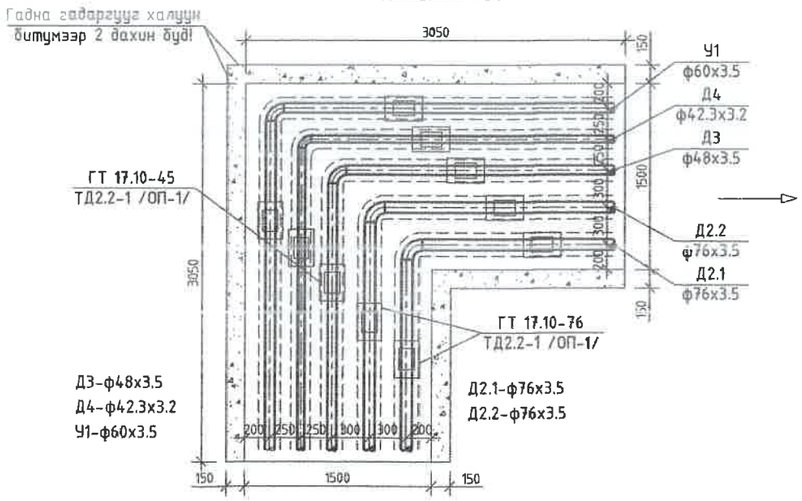


## ЭӨ-22-ийн хучилтын байгуулалт

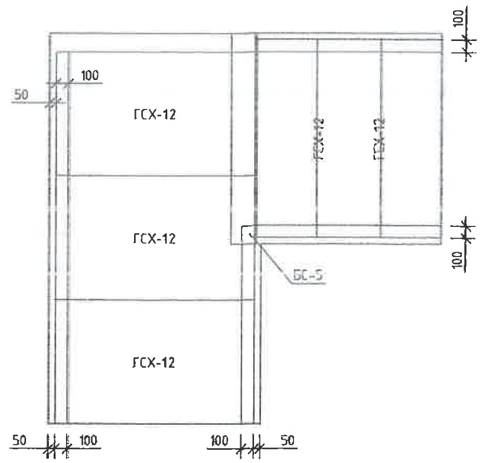


## 1 цутгамал эргэлтийн өнцгийн материалын орц

| № | ЭӨ-ийн төрөл | Бетон, м3 | | Хучилт | | | Тайлбар |
|---|---|---|---|---|---|---|---|
| | | Хананд | Уланд | Хавтан | Тоо | Жин, кг | |
| Г-991-1, альбом 2, вып 1 | ЭӨ-21 | 0.841 | 0.828 | ГСХ-12 | 5 | 367 | |
| | | | | БС-5 | 1 | 50.5 | 200х125х12 Төмөр дам нуруу |
| | ЭӨ-22 | 0.841 | 0.828 | ГСХ-12 | 5 | 367 | |
| | | | | БС-5 | 1 | 50.5 | 200х125х12 Төмөр дам нуруу |

ДНТ
УБ. БГД 11-р хороо
Энэбишийн өргөн чөлөө
78-р байр 204 тоот
Утас: 7604 4780
"ДНТ" ХХК

Төв аймаг. Зуунмод сум. 1-р баг.
ХАЛААЛТЫН 1-Р ЗУУХНЫ ХОЁРДУГААР ХЭЛХЭЭНИЙ ШУГАМ СҮЛЖЭЭ

Эргэлтийн өнцөг ЭӨ-21, 22

| | | | | | |
|---|---|---|---|---|---|
| Инженер | | Л.Энхсайхан | ЕГ Шифр: ДНТ-10-1/2019.24 | Масштаб: М 1:50 | Хуудас: 161 |
| Гүйцэтгэсэн | | Э.Бат-Эрдэнэ | ТГ Шифр: | Зургийн дугаар: ГДГ-44 | Огноо: 2024.04.15 |
| Шалгасан | | М.Буянхишиг | | | |

Ye шат: А.3

А3

## Эргэлтийн өнцөг ЭӨ-23-ийн байгуулалт
масштаб 1:50

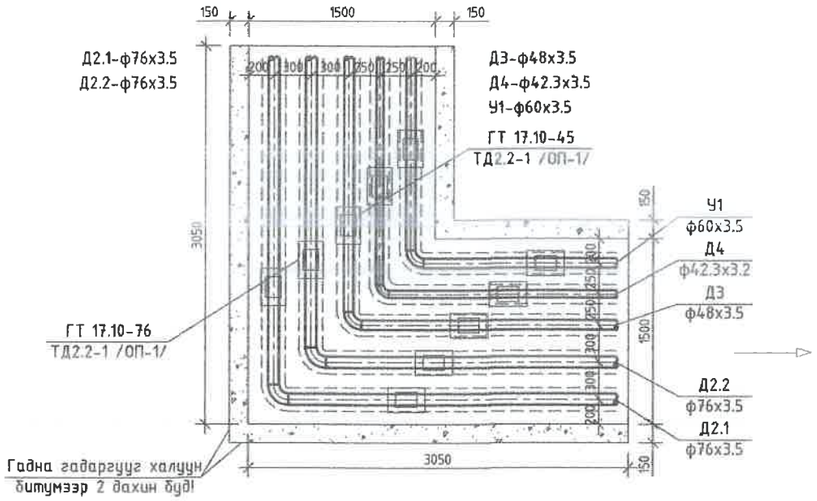


## ЭӨ-23-ийн хучилтын байгуулалт

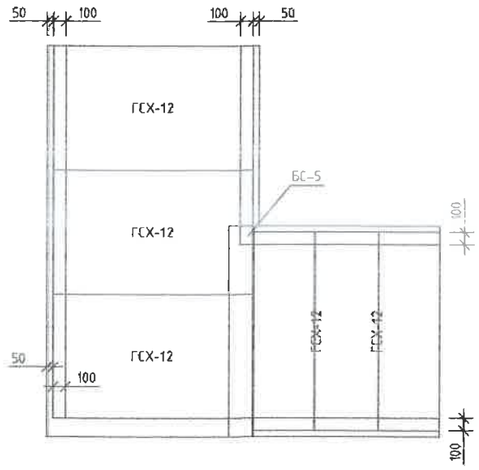


## Эргэлтийн өнцөг ЭӨ-24-ийн байгуулалт
масштаб 1:50

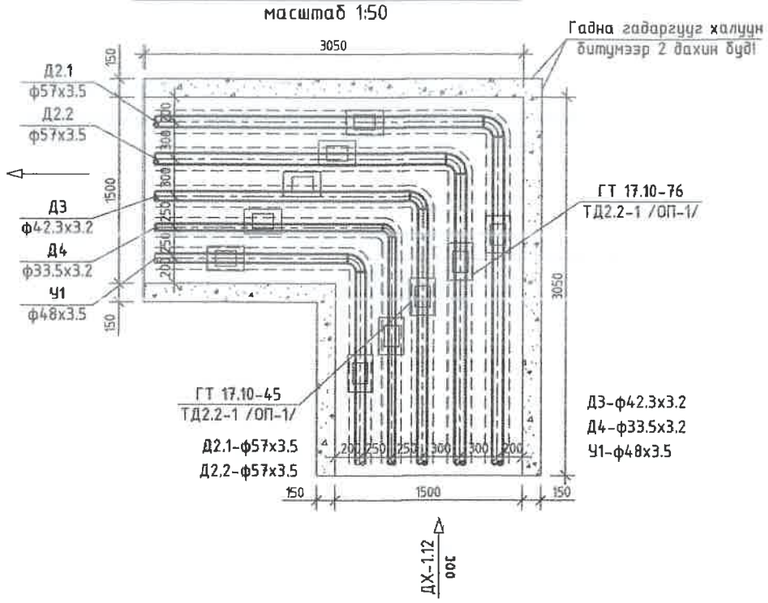


## ЭӨ-24-ийн хучилтын байгуулалт

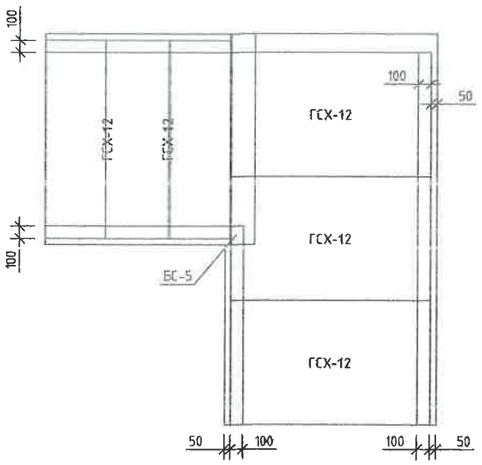


## 1 цутгамал эргэлтийн өнцгийн материалын орц

| № | ЭӨ-ийн төрөл | Бетон, м3 | | Хучилт | | | Тайлбар |
|---|---|---|---|---|---|---|---|
| | | Хананд | Уланд | Хавтан | Тоо | Жин, кг | |
| Г-991-1, альбом 2, вып 1 | ЭӨ-23 | 0.841 | 0.828 | ГСХ-12 | 5 | 467 | |
| | | | | БС-5 | 1 | 50.5 | 200х125х12 Төмөр дам нуруу |
| | ЭӨ-24 | 0.841 | 0.828 | ГСХ-12 | 5 | 467 | |
| | | | | БС-5 | 1 | 50.5 | 200х125х12 Төмөр дам нуруу |

ДНТ
Ү.Б. БГД 11-р хороо
Энэбишийн өргөн чөлөө
78-р байр 204 тоот
Утас: 7604 4780
"ДНТ" ХХК

Төв аймаг. Зуунмод сум. 1-р баг.
ХАЛААЛТЫН 1-Р ЗУУХНЫ ХОЁРДУГААР ХЭЛХЭЭНИЙ ШУГАМ СҮЛЖЭЭ

Эргэлтийн өнцөг ЭӨ-23, 24

| | | | | | |
|---|---|---|---|---|---|
| Инженер | | Л.Энхсайхан | ЕГ Шифр: ДНТ-10-1/2019.24 | Масштаб: М 1:50 | Үе шат: А.3 |
| Гүйцэтгэсэн | | Э.Бат-Эрдэнэ | | | Хуудас: 161 |
| Шалгасан | | М.Буянхишиг | ТГ Шифр: | Зургийн дугаар: ГДГ-45 | Огноо: 2024.04.15 |

A3

## Эргэлтийн өнцөг ЭӨ-25, 26-ийн байгуулалт
масштаб 1:50

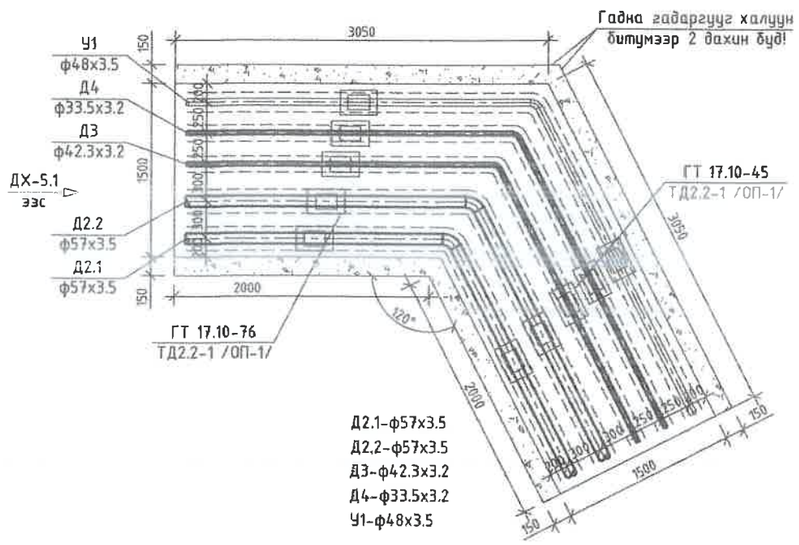


## ЭӨ-25, 26-ийн хучилтын байгуулалт

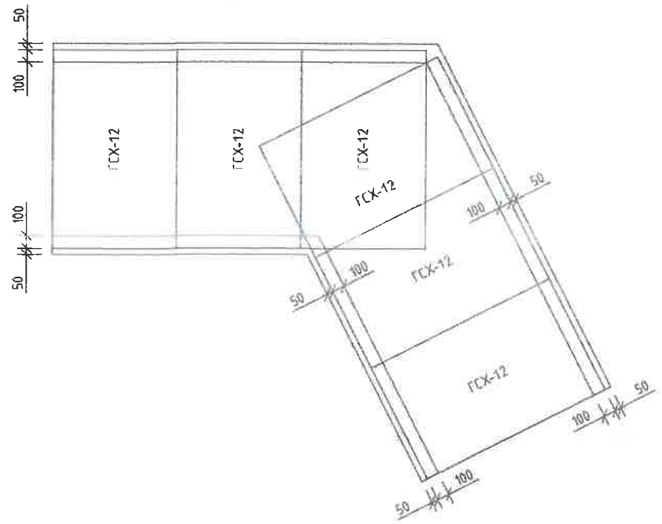


## Эргэлтийн өнцөг ЭӨ-27-ийн байгуулалт
масштаб 1:50

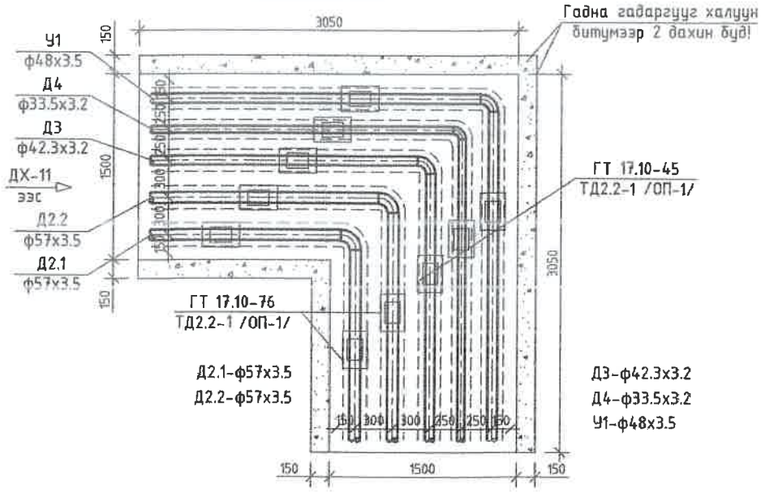


## ЭӨ-27-ийн хучилтын байгуулалт

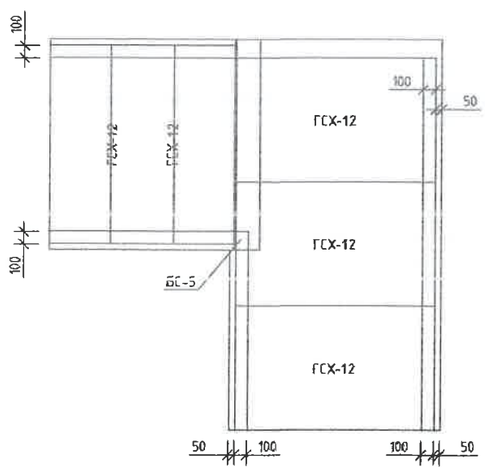


## 1 цутгамал эргэлтийн өнцгийн материалын орц

| № | ЭӨ-ийн төрөл | Бетон, м3 | | Хучилт | | | Тайлбар |
|---|---|---|---|---|---|---|---|
| | | Хананд | Уланд | Хавтан | Тоо | Жин, кг | |
| Г-991-1, альбом 2, вып 1 | ЭӨ-25, 26 | 0.94 | 0.87 | ГСХ-12 | 6 | 467 | |
| | ЭӨ-27 | 0.841 | 0.828 | ГСХ-12 | 5 | 467 | |
| | | | | БС-5 | 1 | 50.5 | 200х125х12 Төмөр дам нуруу |

| | | | | | |
|---|---|---|---|---|---|
| ДНТ<br>УБ, БГД 11-р хороо Энэбишийн өргөн чөлөө 78-р байр 204 тоот<br>Утас: 7604 4780<br>"ДНТ" ХХК | Төв аймаг, Зуунмод сум, 1-р баг.<br>ХАЛААЛТЫН 1-Р ЗУУХНЫ ХОЁРДУГААР ХЭЛХЭЭНИЙ ШУГАМ СҮЛЖЭЭ | | | | |
| | Эргэлтийн өнцөг ЭӨ-25, 26, 27 | | | | Үе шат: А.З |
| | Инженер | Л.Энхсайхан | ЕГ Шифр: ДНТ-10-1/2019.24 | Масштаб: М 1:50 | Хуудас: 1.61 |
| | Гүйцэтгэсэн | З.Бат-Эрдэнэ | ТГ Шифр: | Зургийн дугаар: ГДГ-46 | Огноо: 2024.04.15 |
| | Шалгасан | М.Буянхишиг | | | |

А3

## Эргэлтийн өнцөг ЭӨ-28-ийн байгуулалт
масштаб 1:50

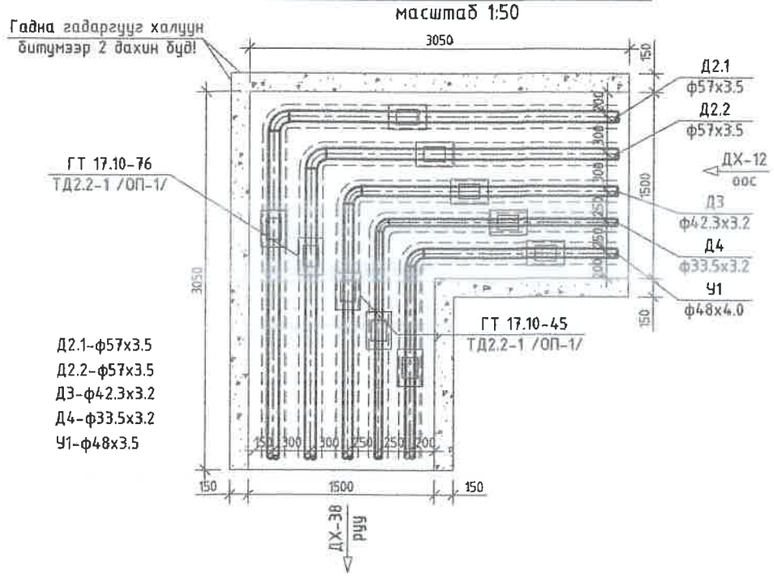


## ЭӨ-28-ийн хучилтын байгуулалт

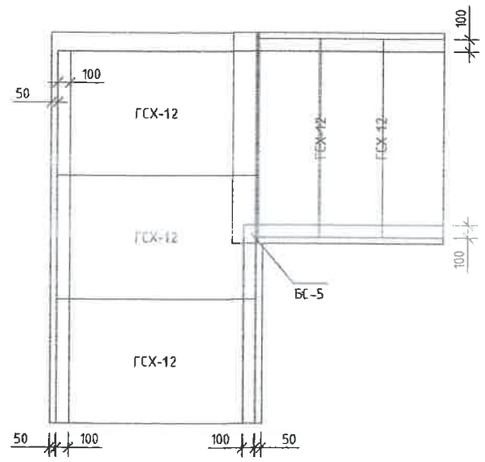


## 1 цутгамал эргэлтийн өнцгийн материалын орц

| № | ЭӨ-ийн төрөл | Бетон, м3 | | Хучилт | | | Тайлбар |
|---|---|---|---|---|---|---|---|
| | | Хананд | Уланд | Хавтан | Тоо | Жин, кг | |
| Г-991-1, альбом 2, вып 1 | ЭӨ-28 | 0.841 | 0.828 | ГСХ-12 | 5 | 467 | |
| | | | | БС-5 | 1 | 50.5 | 200х125х12 Төмөр дам нуруу |
| | ЭӨ-29 | 0.841 | 0.828 | ГСХ-12 | 5 | 467 | |
| | | | | БС-5 | 1 | 50.5 | 200х125х12 Төмөр дам нуруу |

## Эргэлтийн өнцөг ЭӨ-29-ийн байгуулалт
масштаб 1:50

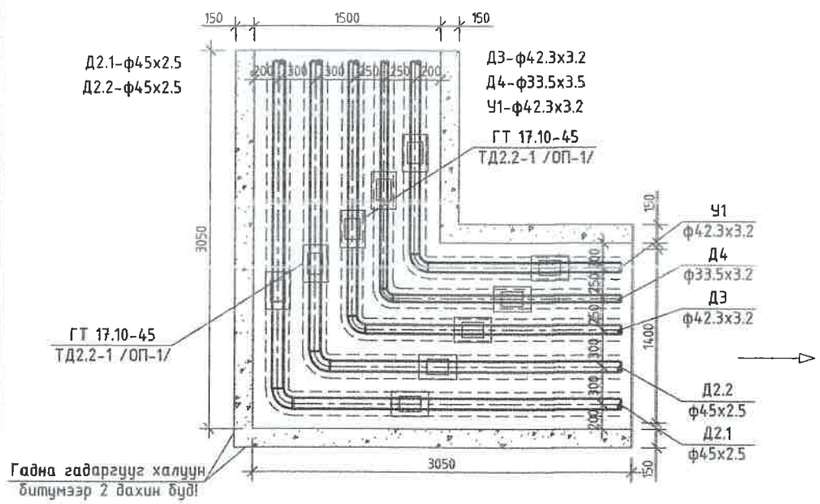


## ЭӨ-29-ийн хучилтын байгуулалт

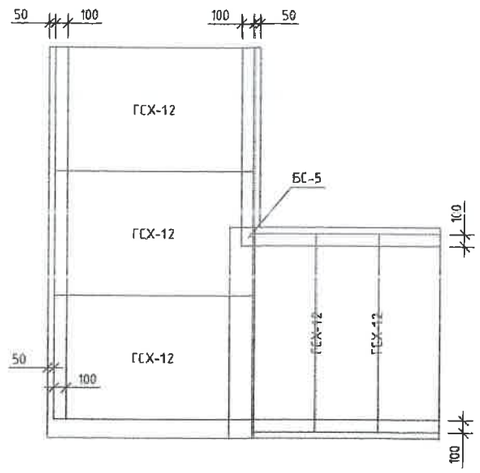


| | | | | | |
|---|---|---|---|---|---|
| ДНТ<br>УБ. БГД 11-р хороо Энэбишийн өргөн чөлөө 78-р байр 204 тоот<br>Утас: 7604 4780<br>"ДНТ" ХХК | Төв аймаг, Зуунмод сум, 1-р баг.<br>ХАЛААЛТЫН 1-Р ЗУУХНЫ ХОЁРДУГААР ХЭЛХЭЭНИЙ ШУГАМ СҮЛЖЭЭ | | | | |
| | Эргэлтийн өнцөг ЭӨ-28, 29 | | | | Ye шат: А.3 |
| | Инженер | Л.Энхсайхан | ЕГ Шифр: ДНТ-10-1/2019.24 | Масштаб: М 1:50 | Хуудас: 161 |
| | Гүйцэтгэсэн | З.Бат-Эрдэнэ | | | |
| | Шалгасан | М.Буянхишиг | ТГ Шифр: | Зургийн дугаар: ГДГ-47 | Огноо: 2024.04.15 |

A3

## Эргэлтийн өнцөг ЭӨ-30-ийн байгуулалт
масштаб 1:50

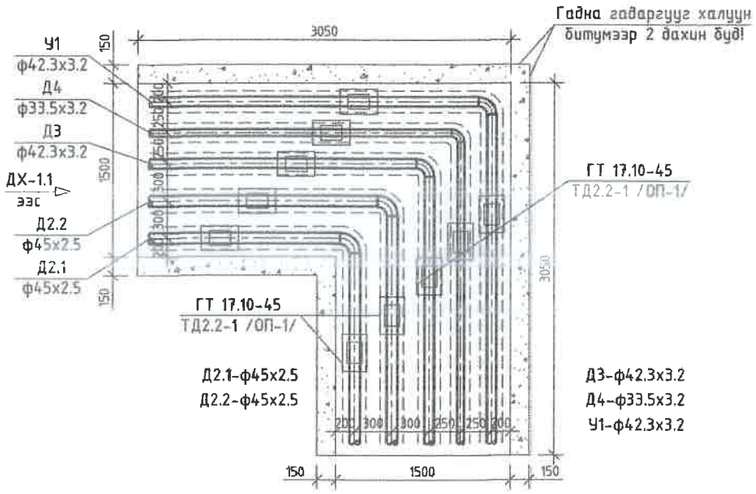


## ЭӨ-30-ийн хучилтын байгуулалт

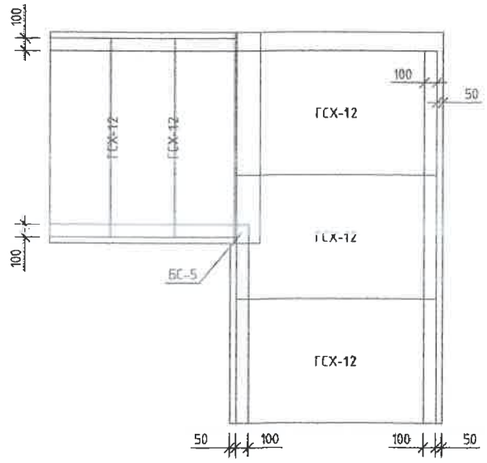


## Эргэлтийн өнцөг ЭӨ-32-ийн байгуулалт
масштаб 1:50

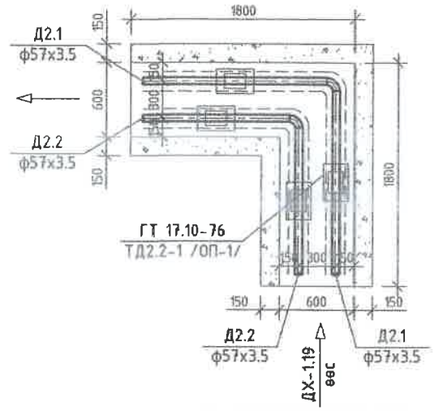


## ЭӨ-32-ийн хучилтын байгуулалт

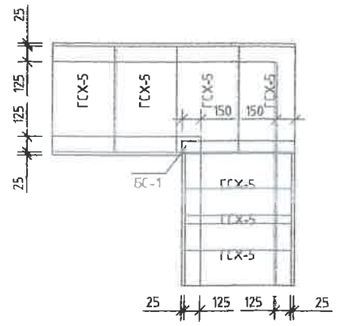


## Эргэлтийн өнцөг ЭӨ-31-ийн байгуулалт
масштаб 1:50

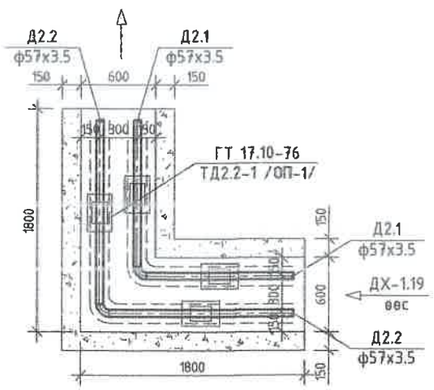


## ЭӨ-31-ийн хучилтын байгуулалт

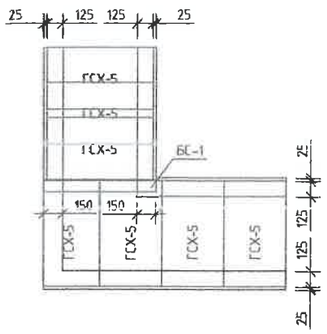


## 1 цутгамал эргэлтийн өнцгийн материалын орц

| № | ЭӨ-ийн төрөл | Бетон, м3 | | Хучилт | | | Тайлбар |
|---|---|---|---|---|---|---|---|
| | | Хананд | Уланд | Хаванан | Тоо | Жин, кг | |
| Г-991-1, альбом 2, вып 1 | ЭӨ-30 | 0.841 | 0.782 | ГСХ-12 | 5 | 467 | |
| | | | | БС-5 | 1 | 50.5 | 200х125х12 Төмөр дам нуруу |
| | ЭӨ-31 | 0.549 | 0.27 | ГСХ-5 | 7 | 74.45 | |
| | | | | БС-1 | 1 | 13.6 | 100х100х10 Төмөр дам нуруу |
| | ЭӨ-32 | 0.549 | 0.27 | ГСХ-5 | 7 | 74.45 | |
| | | | | БС-1 | 1 | 13.6 | 100х100х10 Төмөр дам нуруу |

ДНТ
ХХК
УБ. БГД 11-р хороо Энэбишийн өргөн чөлөө 78-р байр 204 тоот
Утас: 7604 4780

Төв аймаг. Зуунмод сум. 1-р баг.
ХАЛААЛТЫН 1-Р ЗУУХНЫ ХОЁРДУГААР ХЭЛХЭЭНИЙ ШУГАМ СҮЛЖЭЭ

Эргэлтийн өнцөг ЭӨ-30, 31, 32

| | | | | | |
|---|---|---|---|---|---|
| Инженер | | Л.Энхсайхан | ЕГ Шифр: ДНТ-10-1/2019.24 | Масштаб: М 1:50 | Хуудас: 161 |
| Гүйцэтгэсэн | | Э.Бат-Эрдэнэ | | | |
| Шалгасан | | М.Буянхишиг | ТГ Шифр: | Зургийн дугаар: ГДГ-48 | Огноо: 2024.04.15 |

Ye шат: А.3

А3

"П" хэлбэрийн зөөлөвч Зө-1, 2, 3, 4, 5-ийн байгуулалт
масштаб 1:50

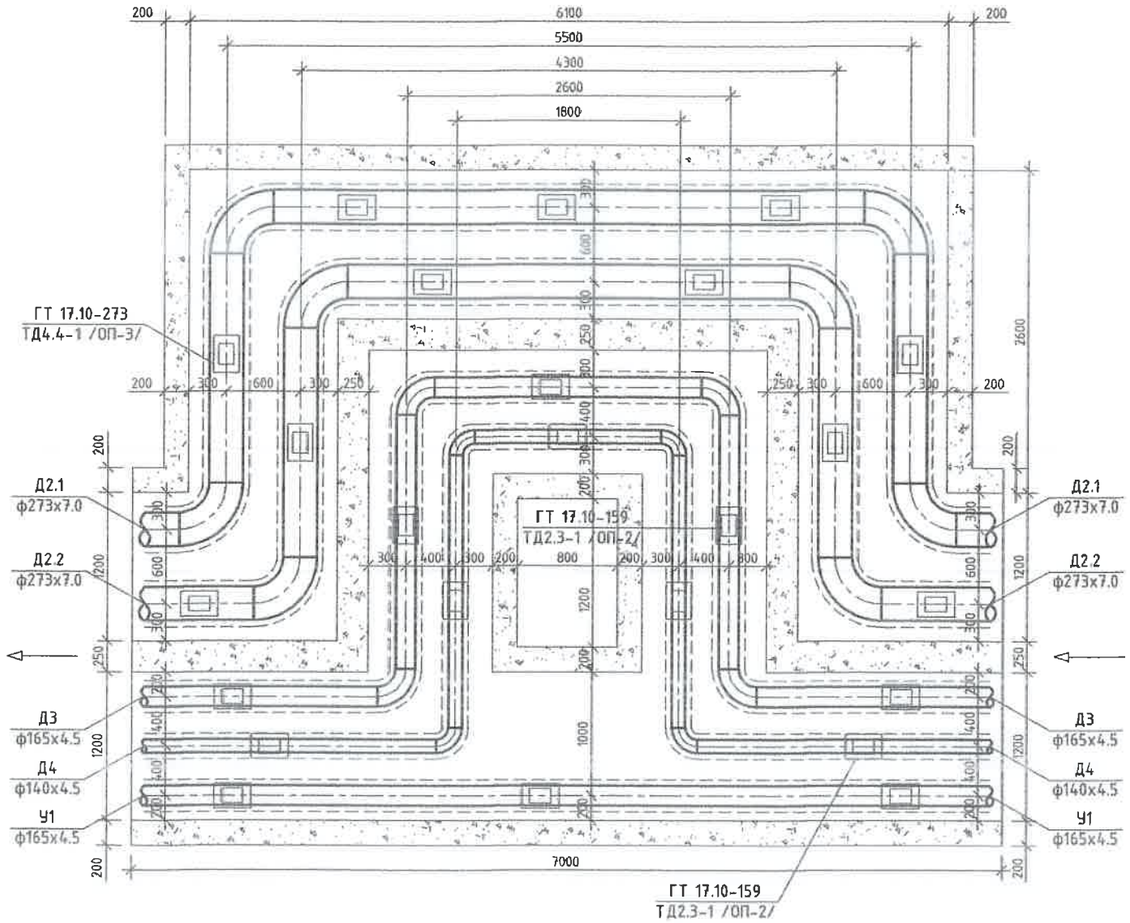


"П" Хэлбэрийн зөөлөвч Зө-1, 2, 3, 4, 5-ийн хучилтын байгуулалт

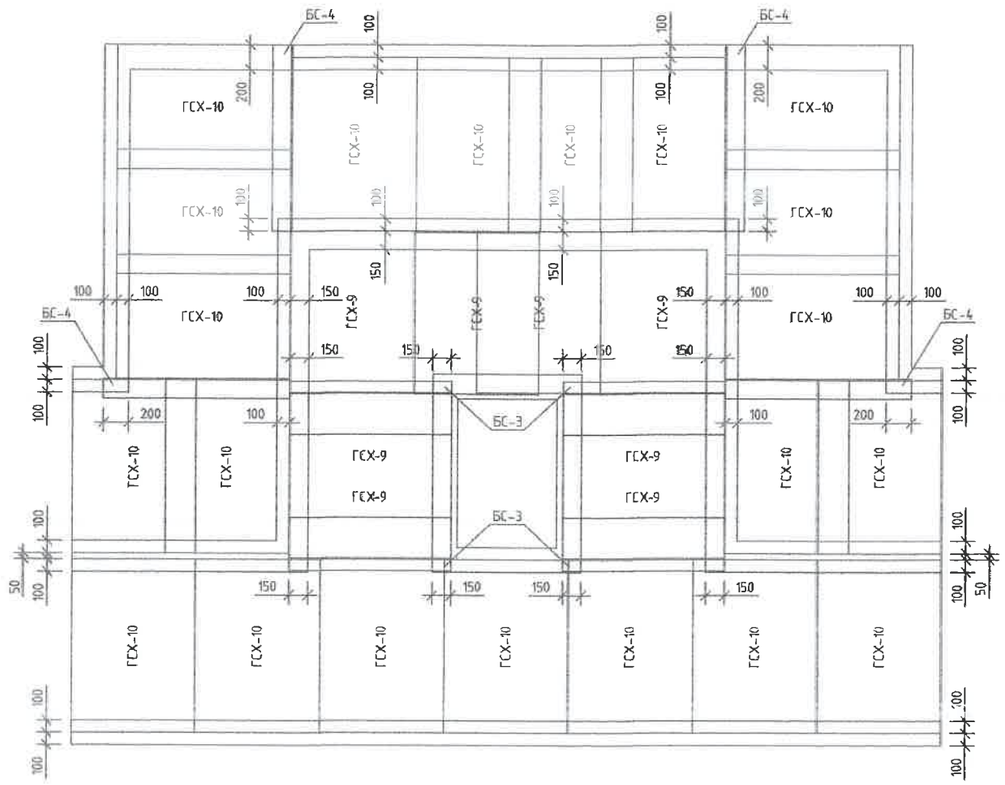


Компенсаторын цутгамал нишний материалын орц
/1 ниш /

| № | Төрөл | Бетон, м3 | | Хучилт | | | Тайлбар |
|---|---|---|---|---|---|---|---|
| | | Хананд | Уланд | Хавтан | Тоо | Жин, кг | |
| 1 | Зө-1, 2, 3, 4, 5 | 4.71 | 3.825 | ГСХ-10 | 21 | 337.5 | |
| | | | | ГСХ-9 | 8 | 312 | |
| | | | | БС-3 | 4 | 19.7 | 100х100х10 Төмөр дам нуруу |
| | | | | БС-4 | 4 | 29.7 | 160х100х10 Төмөр дам нуруу |

П хэлбэрийн компенсаторийн таталт, мм

| Компенсаторын дугаар | Зө-1 | Зө-2 | Зө-3 | Зө-4 | Зө-5 |
|---|---|---|---|---|---|
| ҮХТ хоорондын зай, м | 84 | 49 | 27 | 54 | 55 |
| Халаалтын өгөх шугамын таталт, мм | 65.9 | 38.5 | 21.2 | 42.4 | 43.2 |
| Халаалтын буцах шугамын таталт, мм | 52.8 | 30.8 | 17.0 | 34.0 | 34.6 |
| ХХУ ны өгөх шугамын таталт, мм | 47.6 | 27.7 | 15.3 | 30.6 | 31.1 |
| ХХУ ны эргэлтийн шугамын таталт, мм | 31.8 | 18.6 | 10.2 | 20.5 | 20.8 |

ДНТ
УБ, БГД 11-р хороо
Энэбишийн өргөн чөлөө
78-р байр 204 тоот
Утас: 7604 4780
"ДНТ" ХХК

Төв аймаг, Зуунмод сум, 1-р баг,
ХАЛААЛТЫН 1-Р ЗУУХНЫ ХОЁРДУГААР ХЭЛХЭЗНИЙ ШУГАМ СҮЛЖЭЭ

П хэлбэрийн компенсатор-1, 2, 3, 4, 5

| | | | | | |
|---|---|---|---|---|---|
| Инженер | | Л.Энхсайхан | ЕГ Шифр: ДНТ-10-1/2019.24 | Масштаб: М 1:20 | Ye шат: А.3 |
| Гүйцэтгэсэн | | Э.Бат-Эрдэнэ | | | Хуудас: 161 |
| Шалгасан | | М.Буянхишиг | ТГ Шифр: | Зургийн дугаар: ГДГ-49 | Огноо: 2024.04.15 |

А3

"П" хэлбэрийн зөөлөвч 3ə-6, 7-ийн байгуулалт
масштаб 1:50

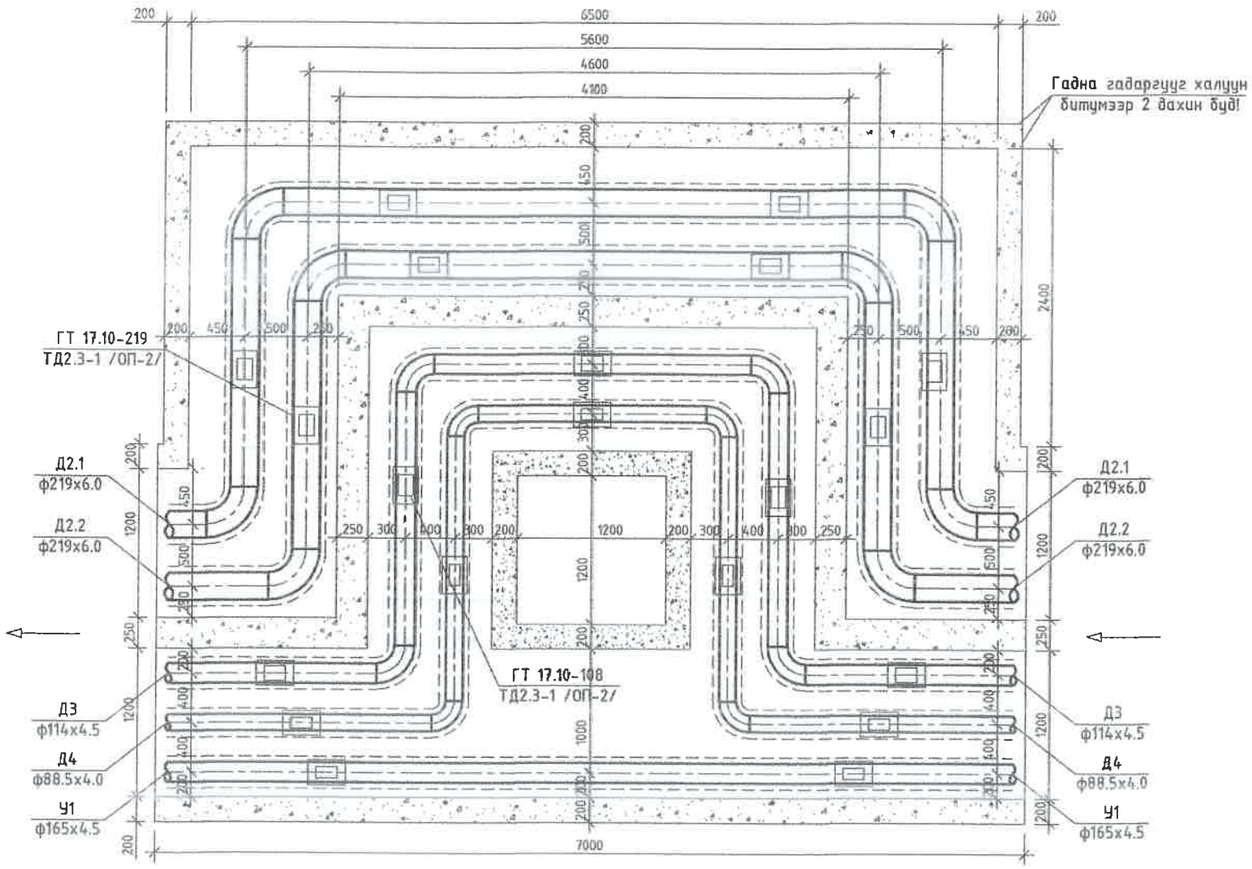


"П" Хэлбэрийн зөөлөвч 3ə-6, 7-ийн хучилтын байгуулалт

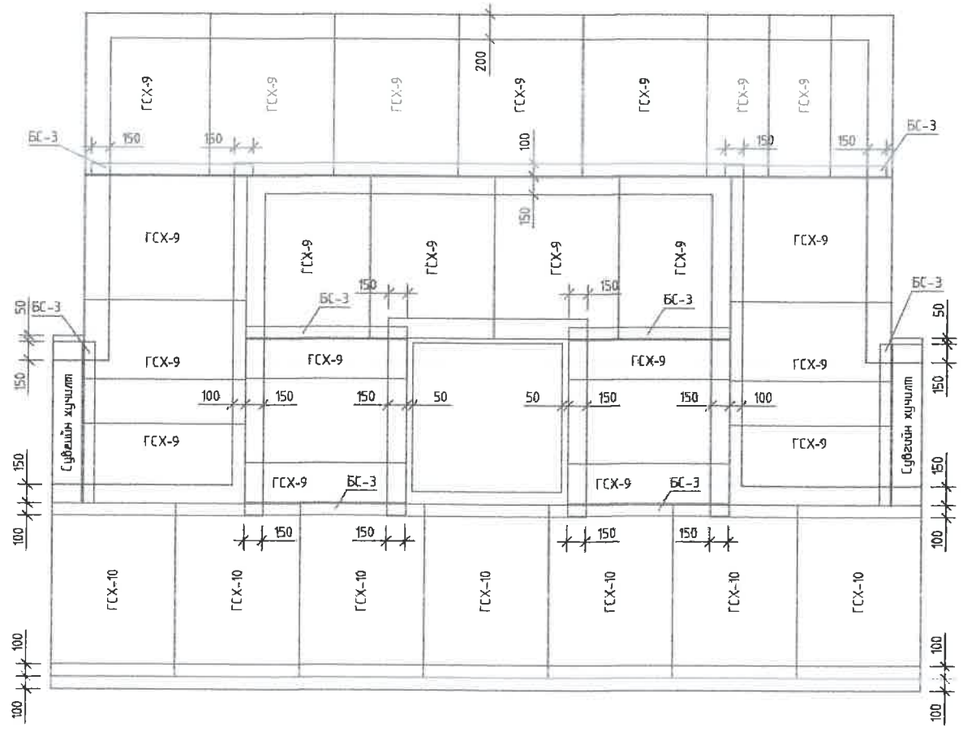


П хэлбэрийн компенсаторийн таталт, мм

| Компенсаторын дугаар | 3ə-6 | 3ə-7 |
|---|---|---|
| УХТ хоорондын зай. м | 90 | 22.5 |
| Халаалтын өгөх шугамын таталт. мм | 70.7 | 17.7 |
| Халаалтын буцах шугамын таталт. мм | 56.6 | 14.1 |
| ХХУ ны өгөх шугамын таталт. мм | 51.0 | 12.7 |
| ХХУ ны эргэлтийн шугамын таталт. мм | 34.1 | 8.5 |

Компенсаторын цутгамал нишний материалын орц
/1 ниш /

| № | Төрөл | Бетон, м3 | | Хучилт | | | Тайлбар |
|---|---|---|---|---|---|---|---|
| | | Хананд | Уланд | Хавтан | Тоо | Жин, кг | |
| 1 | 3ə-6, 7 | 4.8 | 3.68 | ГСХ-10 | 7 | 337.5 | |
| | | | | ГСХ-9 | 21 | 312 | |
| | | | | БС-3 | 8 | 19.7 | 100х100х10 Төмөр дам нуруу |

| | | | | | |
|---|---|---|---|---|---|
| ДНТ<br>УБ. БГД 11-р хороо Энэбишийн өргөн чөлөө 78-р байр 204 тоот<br>Утас: 7604 4780<br>"ДНТ" ХХК | Төв аймаг, Зуунмод сум, 1-р баг,<br>ХАЛААЛТЫН 1-Р ЗУУХНЫ ХОЁРДУГААР ХЭЛХЭЭНИЙ ШУГАМ СҮЛЖЭЭ | | | | |
| | П хэлбэрийн компенсатор-6, 7 | | | | Ye шат: А.3 |
| | Инженер | Л.Энхсайхан | ЕГ Шифр: ДНТ-10-1/2019.24 | Масштаб: М 1:20 | Хуудас: 161 |
| | Гүйцэтгэсэн | Э.Бат-Эрдэнэ | ТГ Шифр: | Зургийн дугаар: ГДГ-50 | Огноо: 2024.04.15 |
| | Шалгасан | М.Буянхишиг | | | |

А3

"П" хэлбэрийн зөөлөвч 3в-8, 9, 10, 11-ийн байгуулалт
масштаб 1:50

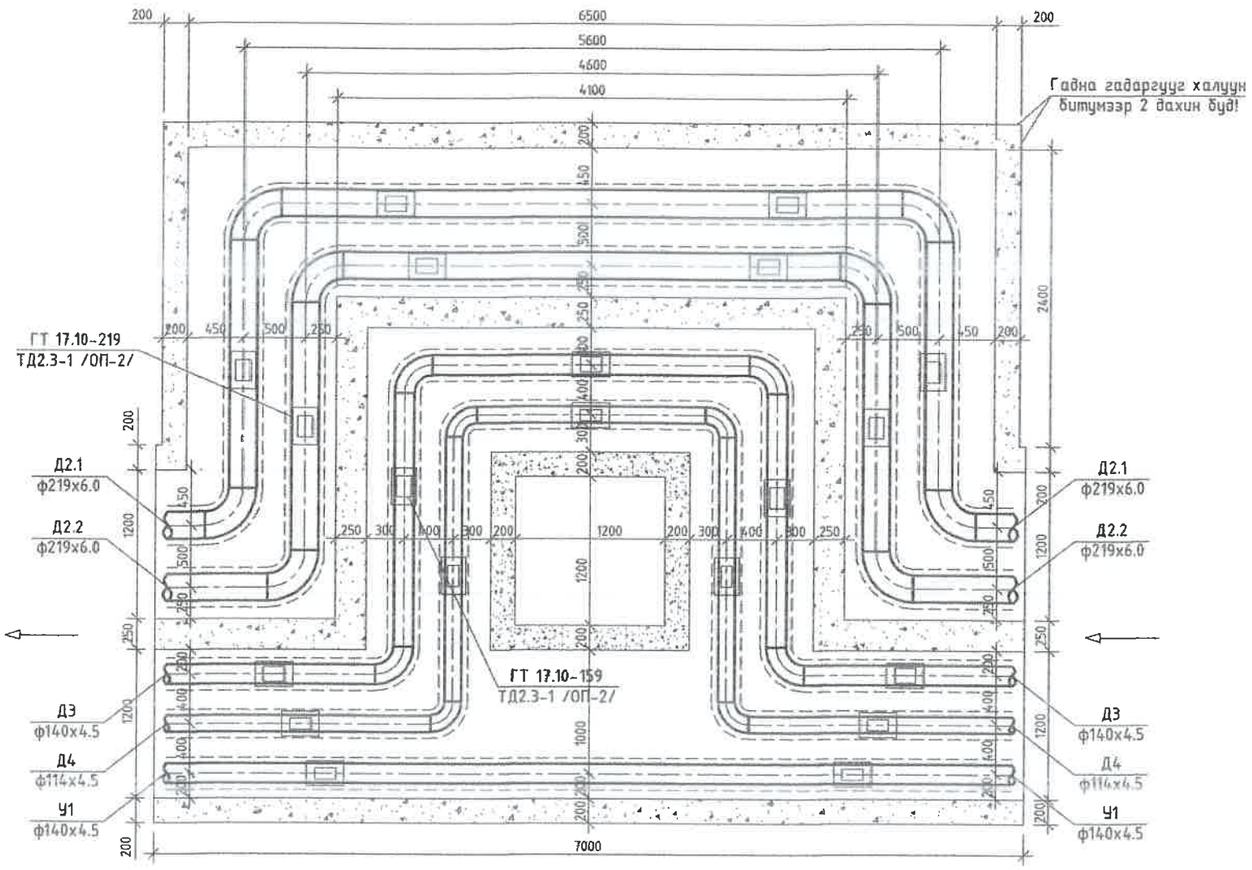


"П" Хэлбэрийн зөөлөвч 3в-8, 9, 10, 11-ийн хучилтын байгуулалт

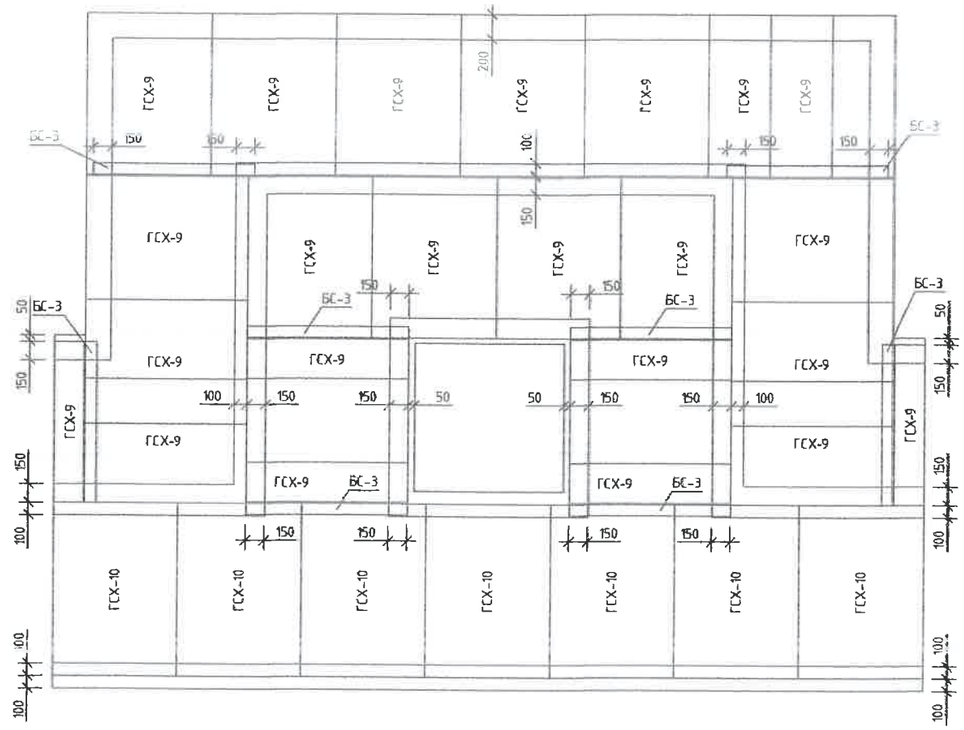


Компенсаторын цутгамал нишний материалын орц
/1 ниш /

| № | Төрөл | Бетон, м3 | | Хучилт | | | Тайлбар |
|---|---|---|---|---|---|---|---|
| | | Хананд | Уланд | Хавтан | Тоо | Жин, кг | |
| 1 | 3в-8, 9, 10, 11 | 4.8 | 3.685 | ГСХ-10 | 7 | 337.5 | |
| | | | | ГСХ-9 | 21 | 312 | |
| | | | | БС-3 | 8 | 19.7 | 100х100х10 Төмөр дам нуруу |

П хэлбэрийн компенсаторийн таталт, мм

| Компенсаторын дугаар | 3в-8 | 3в-9 | 3в-10 | 3в-11 |
|---|---|---|---|---|
| УХТ хөбөндөгч зай, м | 45 | 45 | 45 | 24.4 |
| Халаалтын өгөх шугамын таталт, мм | 35.3 | 35.3 | 35.3 | 19.2 |
| Халаалтын буцах шугамын таталт, мм | 28.3 | 28.3 | 28.3 | 15.3 |
| ХХУ ны өгөх шугамын таталт, мм | 25.5 | 25.5 | 25.5 | 13.8 |
| ХХУ ны эргэлтийн шугамын таталт, мм | 17.0 | 17.0 | 17.0 | 9.2 |

ДНТ
Ч6, БГД 11-р хороо Энэбишийн өргөн чөлөө 78-р байр 204 р/оот
Утас: 7604 4780
"ДНТ" ХХК

Төв аймаг, Зуунмод сум, 1-р баг,
ХАЛААЛТЫН 1-Р ЗУУХНЫ ХОЁРДУГААР ХЭЛХЭЭНИЙ ШУГАМ СҮЛЖЭЭ

П хэлбэрийн компенсатор-8, 9, 10, 11

| | | | | | |
|---|---|---|---|---|---|
| Инженер | | Л.Энхсайхан | ЕГ Шифр: ДНТ-10-1/2019.24 | Масштаб: М 1:20 | Хуудас: 161 |
| Гүйцэтгэсэн | | Э.Бат-Эрдэнэ | ТГ Шифр: | Зургийн дугаар: ГДГ-51 | Огноо: 2024.04.15 |
| Шалгасан | | М.Буянхишиг | | | |

Ye шат: А.3

А3

"П" хэлбэрийн зөөлөвч Зө-12, 13-ийн байгуулалт
масштаб 1:50

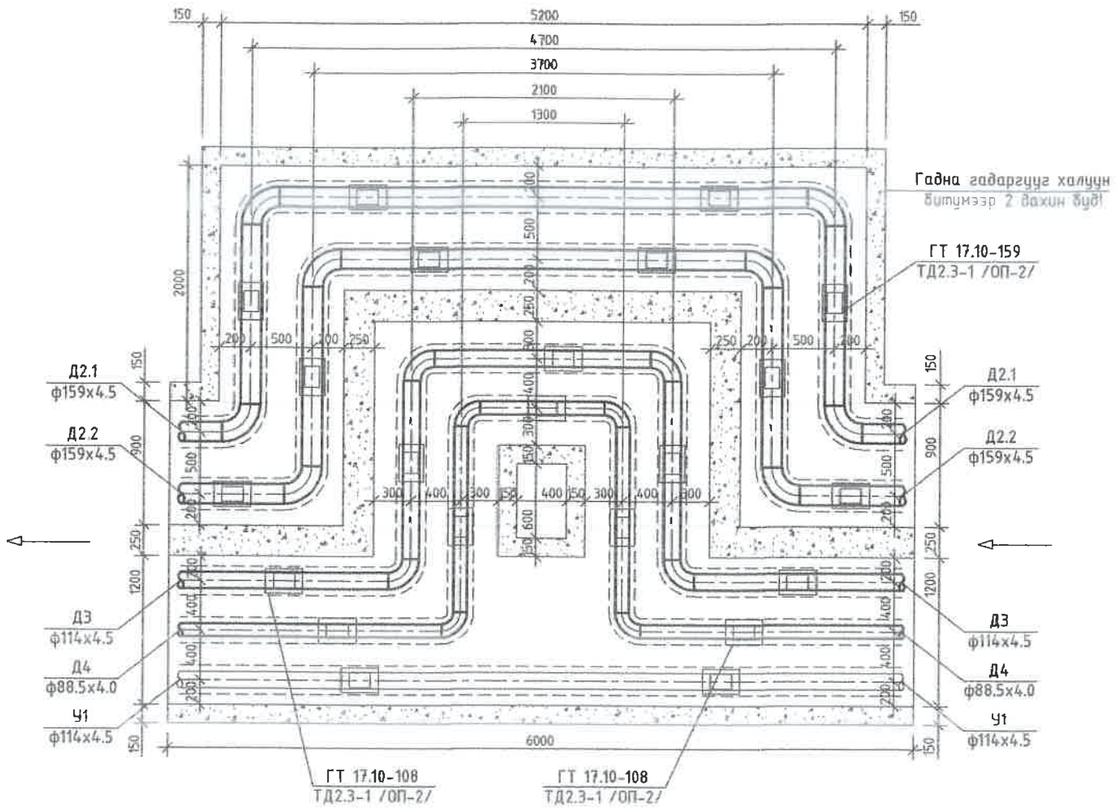


"П" Хэлбэрийн зөөлөвч Зө-12, 13-ийн хучилтын байгуулалт

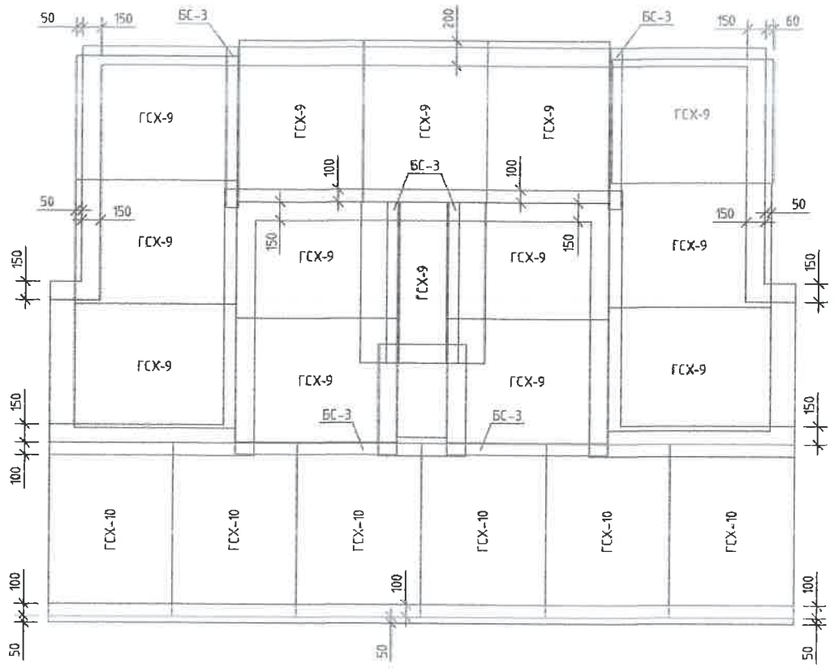


Компенсаторын цутгамал нишний материалын орц
/1 ниш /

| № | Төрөл | Бетон, м3 | | Хучилт | | | Тайлбар |
|---|---|---|---|---|---|---|---|
| | | Ханиад | Уламаа | Хайтан | Тоо | Жин, кг | |
| 1 | Зө-12, 13 | 3.02 | 2.69 | ГСХ-10 | 6 | 337.5 | |
| | | | | ГСХ-9 | 13 | 312 | |
| | | | | БС-3 | 6 | 19.7 | 100х100х10 Төмөр дам нуруу |

П хэлбэрийн компенсаторийн таталт, мм

| Компенсаторын дугаар | Зө-12 | Зө-13 |
|---|---|---|
| ҮХТ хоорондын зай. м | 29.4 | 67.8 |
| Халаалтын өгөх шугамын таталт. мм | 23.1 | 53.2 |
| Халаалтын буцах шугамын таталт. мм | 18.5 | 42.6 |
| ХХУ ны өгөх шугамын таталт. мм | 16.6 | 38.4 |
| ХХУ ны эргэлтийн шугамын таталт. мм | 11.1 | 25.7 |

УБ. БГД 11-р хороо Энэбишийн ергөн чөлөө 78-р байр 204 тоот
Утас: 7604 4780
"ДНТ" ХХК

Төв аймаг. Зуунмод сум. 1-р баг.
ХАЛААЛТЫН 1-Р ЗУУХНЫ ХОЁРДУГААР ХЭЛХЭЭНИЙ ШУГАМ СҮЛЖЭЭ

П хэлбэрийн компенсатор-12, 13

| | | | | | |
|---|---|---|---|---|---|
| Инженер | | Л.Энхсайхан | ЕГ Шифр: ДНТ-10-1/2019.24 | Масштаб: М 1:20 | Хуудас: 161 |
| Гүйцэтгэсэн | | З.Бат-Эрдэнэ | | | Үе шат: А.З |
| Шалгасан | | М.Буянхишиг | ТГ Шифр: | Зургийн дугаар: ГДГ-52 | Огноо: 2024.04.15 |

А3

"П" хэлбэрийн зөөлөвч Зө-14, 15, 16-ийн байгуулалт
масштаб 1:50

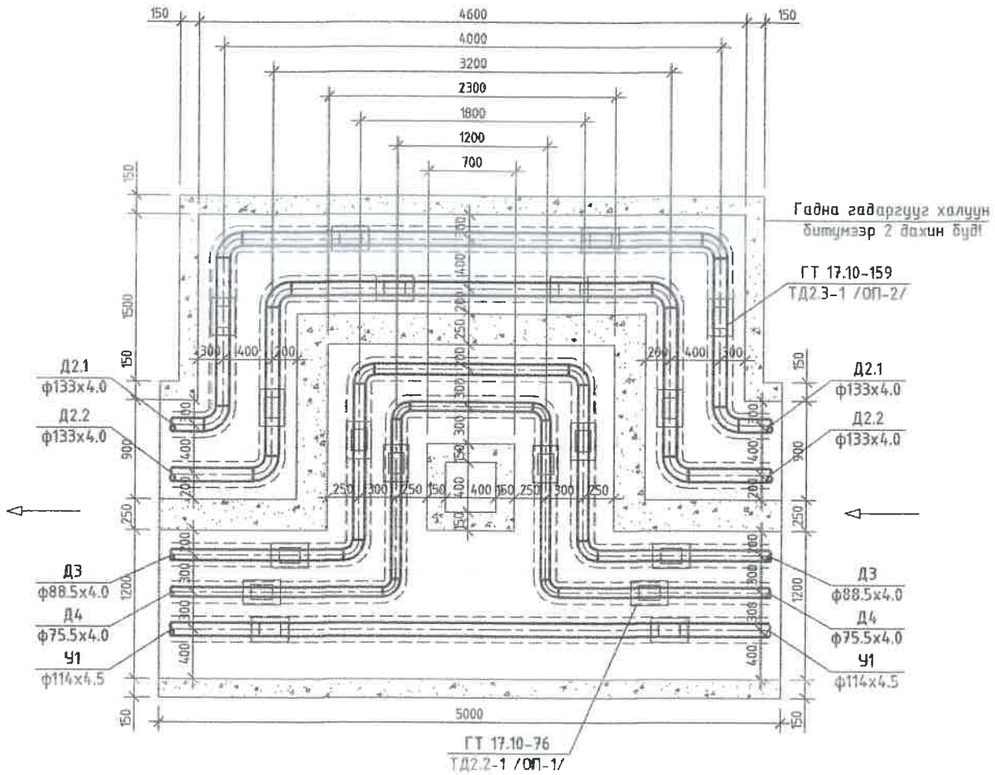


"П" Хэлбэрийн зөөлөвч Зө-14, 15, 16-ийн хучилтын байгуулалт

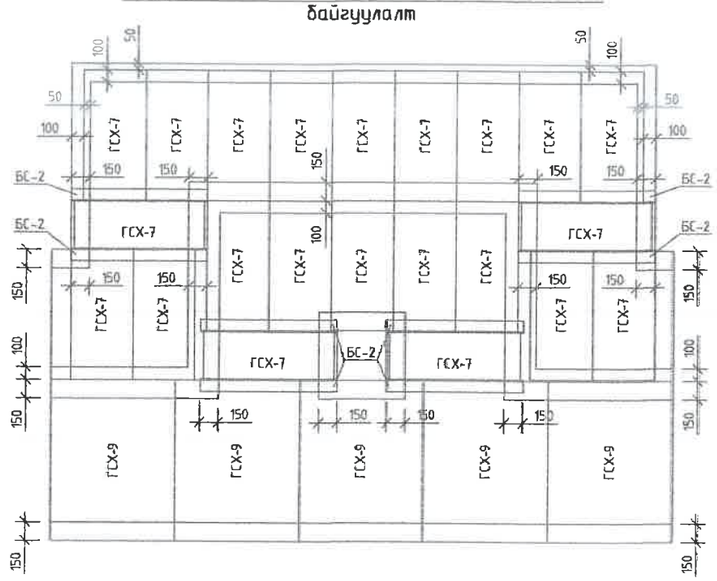


Компенсаторын цутгамал нишний материалын орц
/1 ниш /

| № | Төрөл | Бетон, м3 | | Хучилт | | | Тайлбар |
|---|---|---|---|---|---|---|---|
| | | Хаанаа | Уланд | Хавтан | Тоо | Жин, кг | |
| 1 | Зө-14, 15, 16 | 2.48 | 1.98 | ГСХ-9 | 5 | 312 | |
| | | | | ГСХ-7 | 22 | 99.24 | |
| | | | | БС-2 | 8 | 16.6 | 100х100х10 Төмөр дам нуруу |

П хэлбэрийн компенсаторийн таталт, мм

| Компенсаторын дугаар | Зө-14 | Зө-15 | Зө-16 |
|---|---|---|---|
| ҮХТ хоорондын зай. м | 41 | 36 | 37 |
| Халаалтын өгөх шугамын таталт. мм | 32.2 | 28.3 | 29.0 |
| Халаалтын буцах шугамын таталт. мм | 25.8 | 22.6 | 23.3 |
| ХХУ ны өгөх шугамын таталт. мм | 23.2 | 20.4 | 21.0 |
| ХХУ ны эргэлтийн шугамын таталт. мм | 15.5 | 13.6 | 14.0 |

ДНТ
УБ. БГД 11-р хороо Энэбишийн өргөн чөлөө 78-р байр 204 тоот
Утас: 7604 4780
"ДНТ" ХХК

Төв аймаг, Зуунмод сум, 1-р баг.
ХАЛААЛТЫН 1-Р ЗУУХНЫ ХОЁРДУГААР ХЭЛХЭЭНИЙ ШУГАМ СҮЛЖЭЭ

П хэлбэрийн компенсатор-14, 15, 16

| | | | | | |
|---|---|---|---|---|---|
| Инженер | | Л.Энхсайхан | ЕГ Шифр: ДНТ-10-1/2019.24 | Масштаб: М 1:20 | Хуудас: 161 |
| Гүйцэтгэсэн | | З.Бат-Эрдэнэ | | | Үе шат: А.З |
| Шалгасан | | М.Буянхишиг | ТГ Шифр: | Зургийн дугаар: ГДГ-53 | Огноо: 2024.04.15 |

А3

"П" хэлбэрийн зөөлөвч Зө-17, 18-ийн байгуулалт
масштаб 1:50

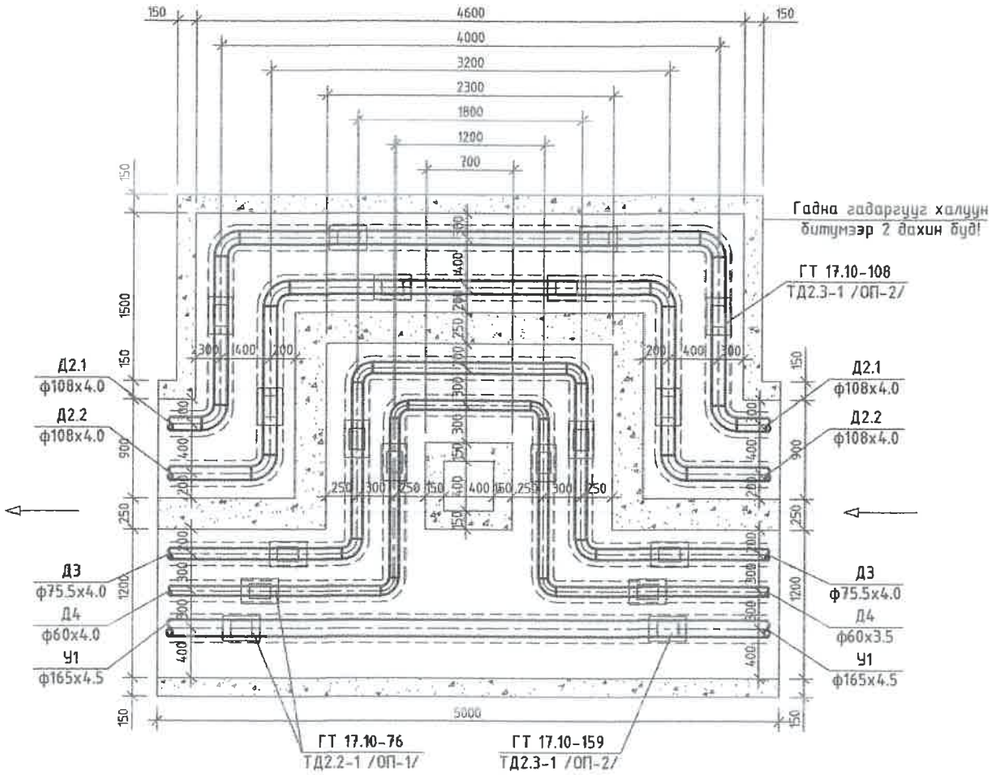


"П" Хэлбэрийн зөөлөвч Зө-17, 18-ийн хучилтын байгуулалт

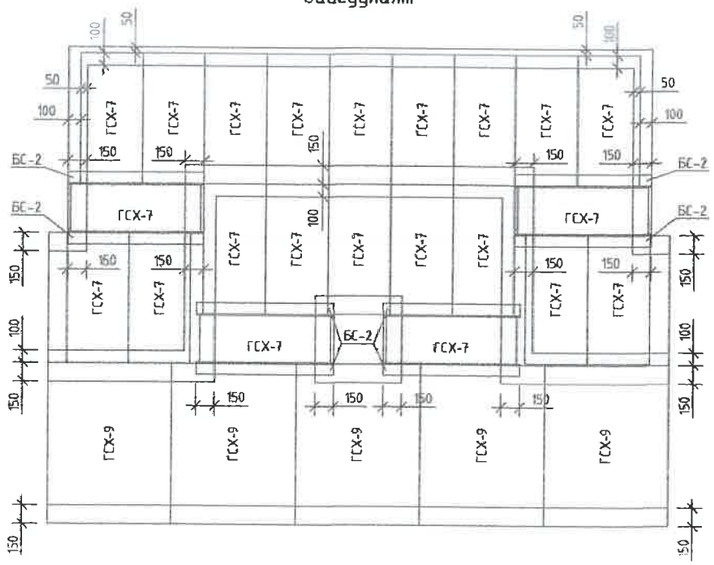


Компенсаторын цутгамал нишний материалын орц
/1 ниш /

| № | Төрөл | Бетон, м3 | | Хучилт | | | Тайлбар |
|---|---|---|---|---|---|---|---|
| | | Хаяанд | Уланд | Хавтан | Тоо | Жин, кг | |
| 1 | Зө-17, 18 | 2.48 | 1.98 | ГСХ-9 | 5 | 312 | |
| | | | | ГСХ-7 | 22 | 99.24 | |
| | | | | БС-2 | 8 | 16.6 | 100х100х10 Төмөр дам нуруу |

П хэлбэрийн компенсаторийн таталт, мм

| Компенсаторын дугаар | Зө-17 | Зө-18 |
|---|---|---|
| УХТ хоорондын зай. н | 62 | 62 |
| Халаалтын өгөх шугамын таталт. мм | 48.7 | 48.7 |
| Халаалтын буцах шугамын таталт. мм | 39.0 | 39.0 |
| ХХУ ны өгөх шугамын таталт. мм | 35.1 | 35.1 |
| ХХУ ны эргэлтийн шугамын таталт. мм | 23.5 | 23.5 |

УБ. БГД 11-р хороо
Энэбишийн өргөн чөлөө
78-р байр 204 тоот
Утас: 7604 4780
"ДНТ" ХХК

Төв аймаг. Зуунмод сум. 1-р баг.
ХАЛААЛТЫН 1-Р ЗУУХНЫ ХОЁРДУГААР ХЭЛХЭЭНИЙ ШУГАМ СҮЛЖЭЭ
П хэлбэрийн компенсатор-17, 18

| | | | | | |
|---|---|---|---|---|---|
| Инженер | | Л.Энхсайхан | ЕГ Шифр: ДНТ-10-1/2019.24 | Масштаб: М 1:20 | Хуудас: 131 |
| Гүйцэтгэсэн | | Э.Бат-Эрдэнэ | ТГ Шифр: | Зургийн дугаар: ГДГ-54 | Огноо: 2024.04.15 |
| Шалгасан | | М.Буянхишиг | | | |

Ye шат: А.3

A3

"П" хэлбэрийн зөөлөвч Зе-19-ийн байгуулалт
масштаб 1:50

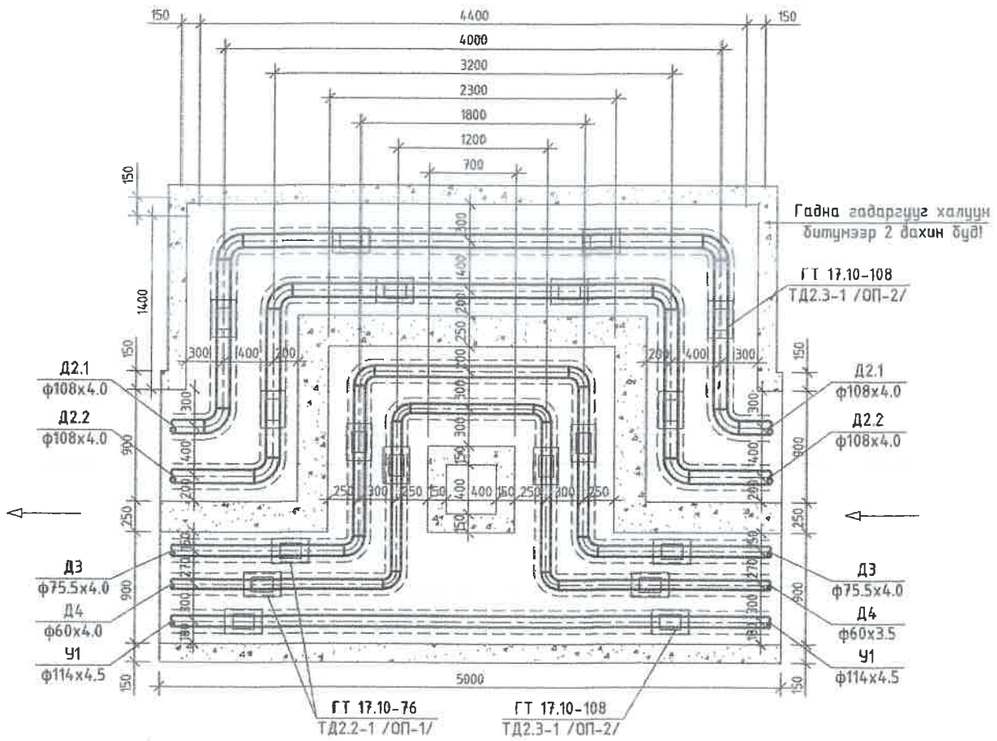


"П" Хэлбэрийн зөөлөвч Зе-19-ийн хучилтын
байгуулалт

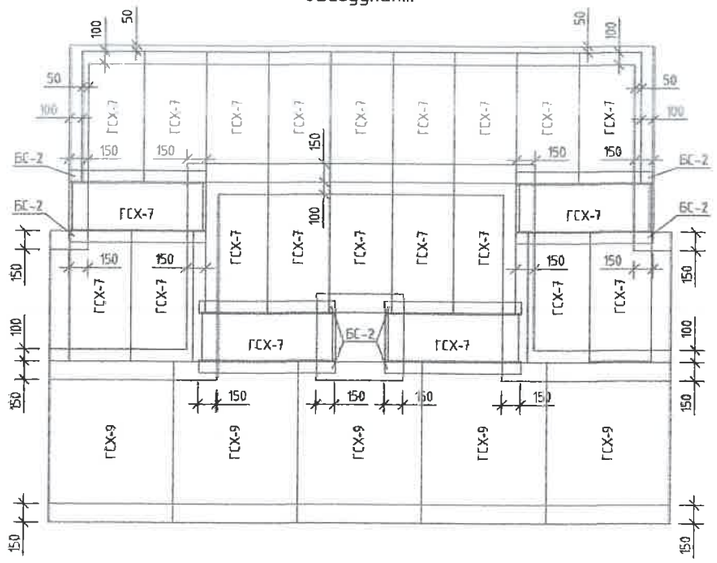


Компенсаторын цутгамал нишний материалын орц
/1 ниш /

| № | Төрөл | Бетон, м3 | | Хучилт | | | Тайлбар |
|---|---|---|---|---|---|---|---|
| | | Хананд | Уланд | Хавтан | Тоо | Жин, кг | |
| 1 | Зе-19 | 1.926 | 1.91 | ГСХ-9 | 5 | 312 | |
| | | | | ГСХ-7 | 22 | 99.24 | |
| | | | | БС-2 | 8 | 16.6 | 100х100х10 Төмөр дам нуруу |

П хэлбэрийн компенсаторийн таталт, мм

| Компенсаторын дугаар | Зе-19 |
|---|---|
| ҮХТ хоорондын зай, м | 41 |
| Халаалтын өгөх шугамын таталт, мм | 32.2 |
| Халаалтын буцах шугамын таталт, мм | 25.8 |
| ХХУ ны өгөх шугамын таталт, мм | 23.2 |
| ХХУ ны эргэлтийн шугамын таталт, мм | 15.5 |

ДНТ
ЧБ, БГД 11-р хороо Энэбишийн өргөн чөлөө 78-р байр 204 тоот
Утас: 7604 4780
"ДНТ" ХХК

Төв аймаг, Зуунмод сум, 1-р баг.
ХАЛААЛТЫН 1-Р ЗУУХНЫ ХОЁРДУГААР ХЭЛХЭЭНИЙ ШУГАМ СҮЛЖЭЭ

| П хэлбэрийн компенсатор-19 | | | | | Ye шат: А.3 |
|---|---|---|---|---|---|
| Инженер | | Л.Энхсайхан | ЕГ Шифр: ДНТ-10-1/2019.24 | Масштаб: М 1:20 | Хуудас: 161 |
| Гүйцэтгэсэн | | З.Бат-Эрдэнэ | ТГ Шифр: | Зургийн дугаар: ГДГ-55 | Огноо: 2024.04.15 |
| Шалгасан | | М.Буянхишиг | | | |

А3

"П" хэлбэрийн зөөлөвч Зө-20, 21, 22, 23, 24, 25-ийн байгуулалт
масштаб 1:50

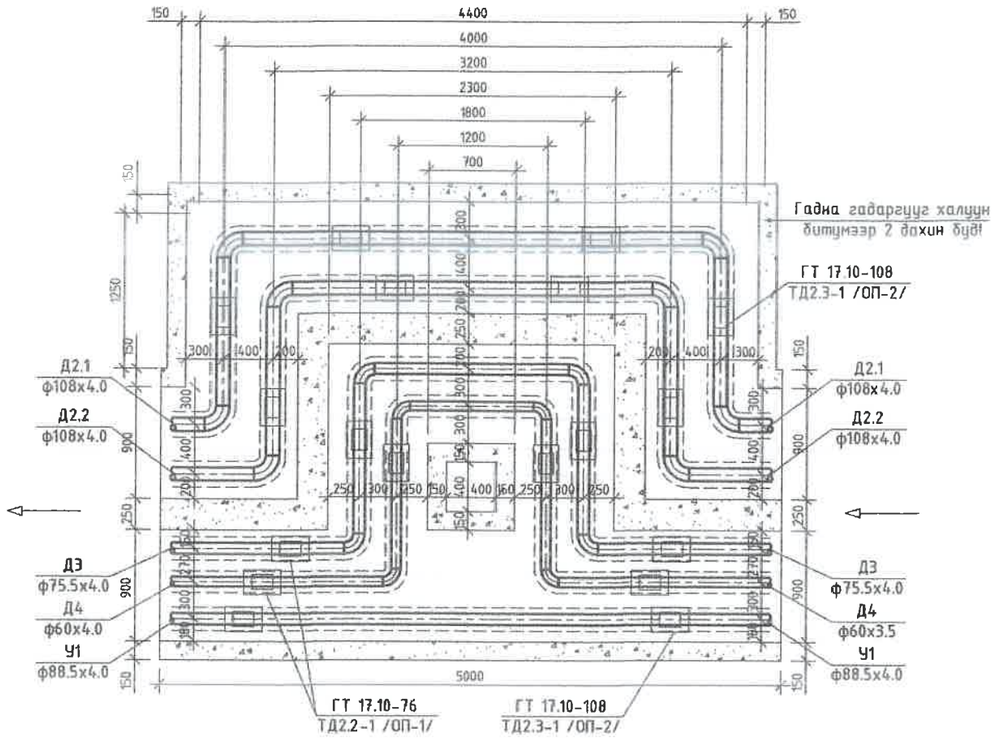


"П" Хэлбэрийн зөөлөвч Зө-20, 21, 22, 23, 24, 25-ийн хучилтын байгуулалт

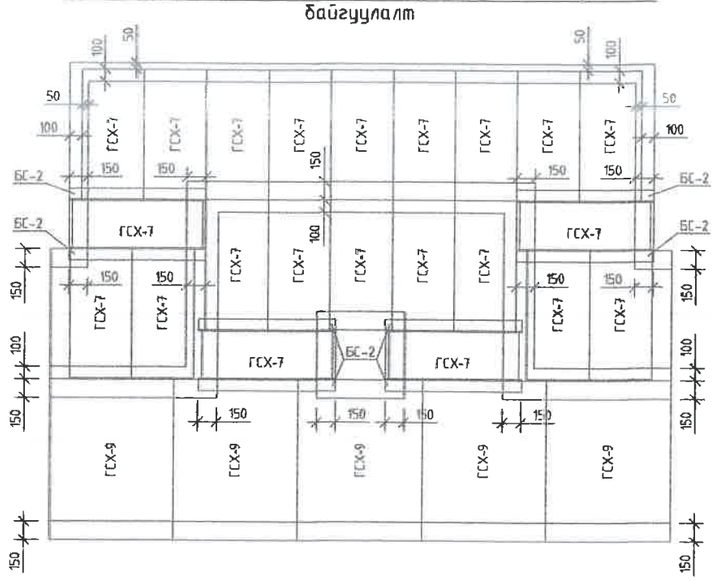


Компенсаторын цутгамал нишний материалын орц
/1 ниш /

| № | Төрөл | Бетон, м3 | | Хучилт | | | Тайлбар |
|---|---|---|---|---|---|---|---|
| | | Хананд | Уланд | Хавтан | Тоо | Жин, кг | |
| 1 | Зө-20, 21, 22, 23, 24, 25 | 1.92 | 1.91 | ГСХ-9 | 5 | 312 | |
| | | | | ГСХ-7 | 22 | 99.24 | |
| | | | | БС-2 | 8 | 16.6 | 100х100х10 Төмөр дам нуруу |

П хэлбэрийн компенсаторийн таталт, мм

| Компенсаторын дугаар | Зө-20 | Зө-21 | Зө-22 | Зө-23 | Зө-24 | Зө-25 |
|---|---|---|---|---|---|---|
| ҮХТ хоорондын зай, м | 35 | 50 | 53 | 30 | 35 | 32 |
| Халаалтын өгөх шугамын таталт, мм | 27.5 | 39.3 | 41.6 | 23.6 | 27.5 | 25.1 |
| Халаалтын буцах шугамын таталт, мм | 22.0 | 31.4 | 33.3 | 18.9 | 22.0 | 20.1 |
| ХХУ ны өгөх шугамын таталт, мм | 19.8 | 28.3 | 30.0 | 17.0 | 19.8 | 18.1 |
| ХХУ ны эргэлтийн шугамын таталт, мм | 13.3 | 18.9 | 20.1 | 11.4 | 13.3 | 12.1 |

ДНТ ХХК
УБ, БГД 11-р хороо Энэбишийн өргөн чөлөө 78-р байр 204 тоот
Утас: 7604 4780

Төв аймаг, Зуунмод сум, 1-р баг,
ХАЛААЛТЫН 1-Р ЗУУХНЫ ХОЁРДУГААР ХЭЛХЭЭНИЙ ШУГАМ СҮЛЖЭЭ

П хэлбэрийн компенсатор-20, 21, 22, 23, 24, 25

| | | | | | |
|---|---|---|---|---|---|
| Инженер | | Л.Энхсайхан | ЕГ Шифр: ДНТ-10-1/2019.24 | Масштаб: М 1:20 | Хуудас: 161 |
| Гүйцэтгэсэн | Ж.Бат-Эрдэнэ | Э.Бат-Эрдэнэ | | | Ye шат: А.3 |
| Шалгасан | | М.Буянхишиг | ТГ Шифр: | Зургийн дугаар: ГДГ-56 | Огноо: 2024.04.15 |

А3

"П" хэлбэрийн зөөлөвч Зө-26-ийн байгуулалт
масштаб 1:50

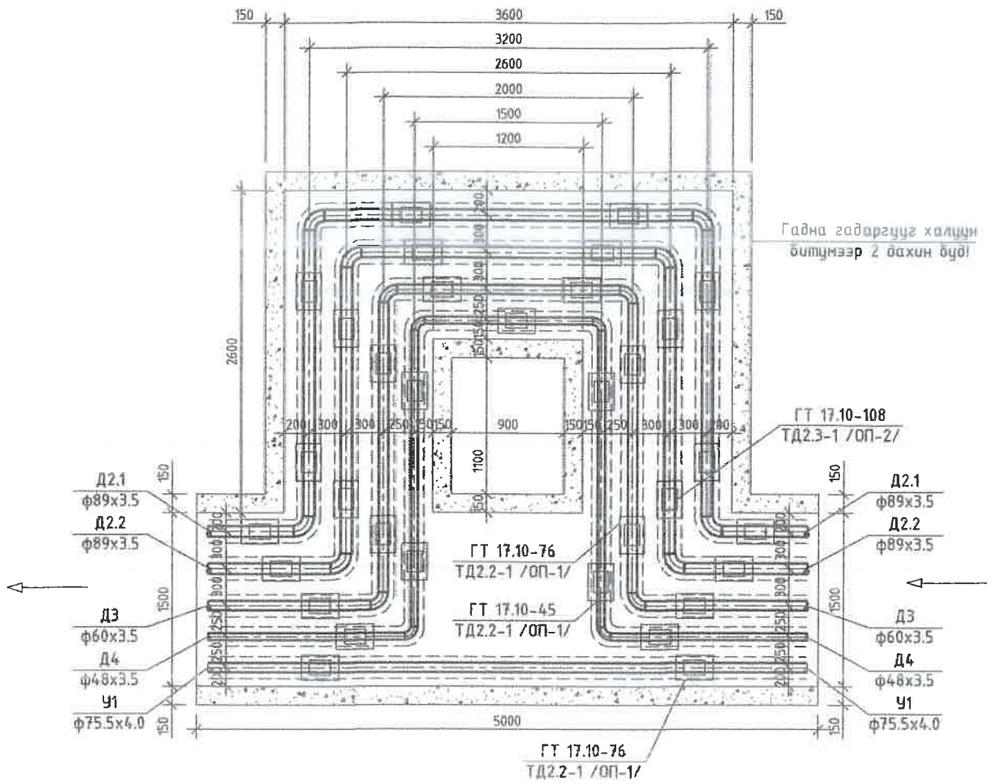


"П" Хэлбэрийн зөөлөвч Зө-26-ийн хучилтын байгуулалт

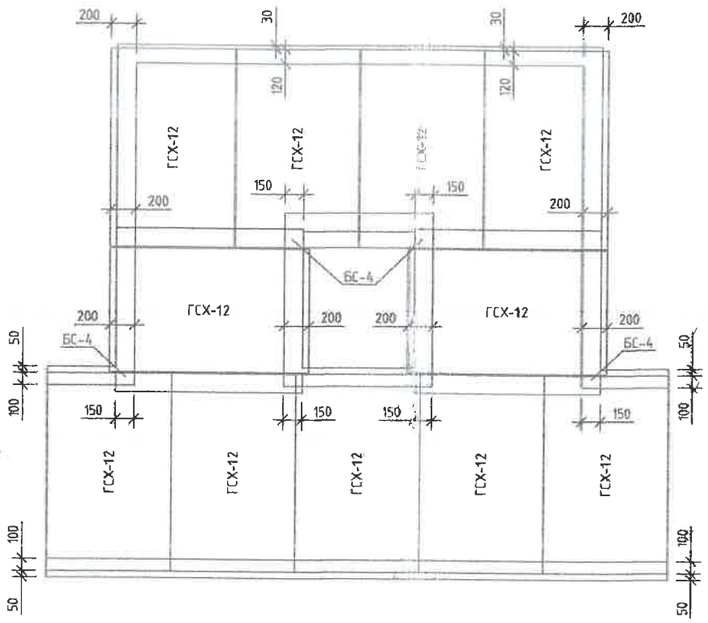


Компенсаторын цутгамал нишний материалын орц
/1 ниш /

| № | Төрөл | Бетон, м3 | | Хучилт | | | Тайлбар |
|---|---|---|---|---|---|---|---|
| | | Хананд | Уланд | Хавтан | Тоо | Жин, кг | |
| 1 | Зө-26 | 1.81 | 1.86 | ГСХ-12 | 11 | 467 | |
| | | | | БС-4 | 4 | 29.7 | 160х100х10 Төмөр дам нуруу |

П хэлбэрийн компенсаторийн таталт, мм

| Компенсаторын дугаар | Зө-26 |
|---|---|
| УХТ хоорондын зай, м | 44 |
| Халаалтын өгөх шугамын таталт, мм | 34.5 |
| Халаалтын буцах шугамын таталт, мм | 27.7 |
| ХХУ ны өгөх шугамын таталт, мм | 24.9 |
| ХХУ ны эргэлтийн шугамын таталт, мм | 16.7 |

ДНТ
УБ, БГД 11-р хороо
Энэбишийн өргөн чөлөө
78-р байр 204 тоот
Утас: 7604 4780
"ДНТ" ХХК

Төв аймаг, Зуунмод сум, 1-р баг,
ХАЛААЛТЫН 1-Р ЗУУХНЫ ХОЁРДУГААР ХЭЛХЭЭНИЙ ШУГАМ СҮЛЖЭЭ

П хэлбэрийн компенсатор-26

| | | | | | |
|---|---|---|---|---|---|
| Инженер | | Л.Энхсайхан | ЕГ Шифр: ДНТ-10-1/2019.24 | Масштаб: М 1:20 | Хуудас: 161 |
| Гүйцэтгэсэн | | Э.Бат-Эрдэнэ | | | |
| Шалгасан | | М.Буянхишиг | ТГ Шифр: | Зургийн дугаар: ГДГ-57 | Огноо: 2024.04.15 |

Ye шат: А.3

A3

"П" хэлбэрийн зөөлөвч Зө-27, 28, 29, 30, 31-ийн байгуулалт
масштаб 1:50

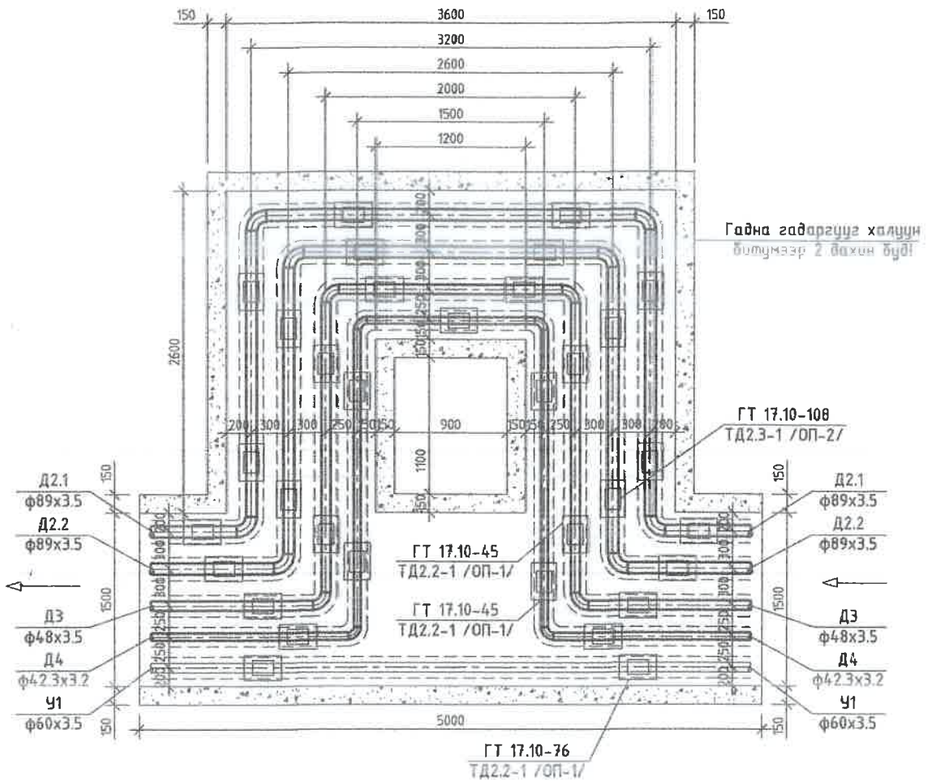


"П" Хэлбэрийн зөөлөвч Зө-27, 28, 29, 30, 31-ийн хучилтын
байгуулалт

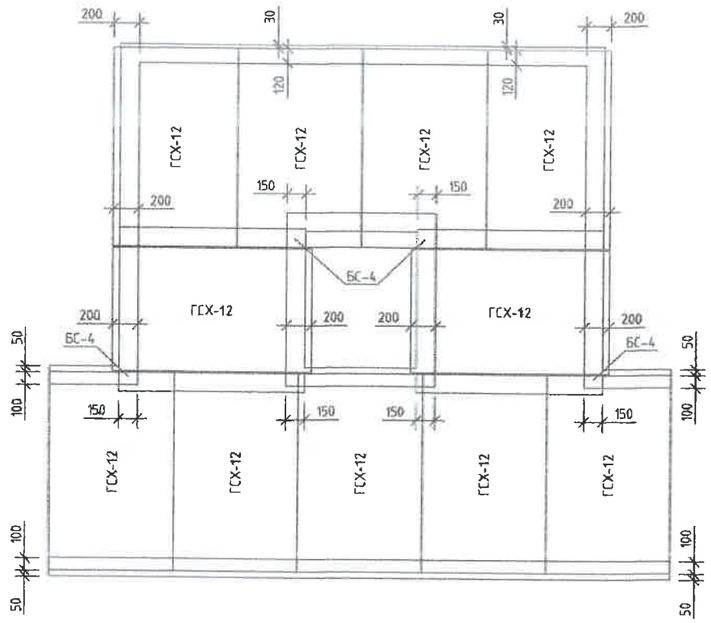


Компенсаторын цутгамал нишний материалын орц
/1 ниш /

| № | Төрөл | Бетон, м3 | | Хучилт | | | Тайлбар |
|---|---|---|---|---|---|---|---|
| | | Хананд | Уланд | Хавтан | Тоо | Жин, кг | |
| 1 | Зө-27, 28, 29, 30, 31 | 1.81 | 1.86 | ГСХ-12 | 11 | 467 | |
| | | | | БС-4 | 4 | 29.7 | 160х100х10 Төмөр дам нуруу |

П хэлбэрийн компенсаторийн таталт, мм

| Компенсаторын дугаар | Зө-27 | Зө-28 | Зө-29 | Зө-30 | Зө-31 |
|---|---|---|---|---|---|
| УХТ хаорондын зай, м | 44 | 34 | 30 | 72 | 32 |
| Халаалтын өгөх шугамын таталт, мм | 34.5 | 26.7 | 23.6 | 56.5 | 25.1 |
| Халаалтын буцах шугамын таталт, мм | 27.7 | 21.4 | 18.9 | 45.3 | 20.1 |
| ХХУ ны өгөх шугамын таталт, мм | 24.9 | 19.3 | 17.0 | 40.8 | 18.1 |
| ХХУ ны эргэлтийн шугамын таталт, мм | 16.7 | 12.9 | 11.4 | 27.3 | 12.1 |

| | | | | | |
|---|---|---|---|---|---|
| ДНТ<br>УБ. БГД 11-р хороо Энэбишийн өргөн чөлөө 78-р байр 204 тоот<br>Утас: 7604 4780<br>"ДНТ" ХХК | Төв аймаг. Зуунмод сум. 1-р баг.<br>ХАЛААЛТЫН 1-Р ЗУУХНЫ ХОЁРДУГААР ХЭЛХЭЭНИЙ ШУГАМ СҮЛЖЭЭ | | | | |
| | П хэлбэрийн компенсатор-27, 28, 29, 30, 31 | | | | Үе шат: А.3 |
| | Инженер | Л.Энхсайхан | ЕГ Шифр: ДНТ-10-1/2019.24 | Масштаб: М 1:20 | Хуудас: 161 |
| | Гүйцэтгэсэн | Э.Бат-Эрдэнэ | ТГ Шифр: | Зургийн дугаар: ГДГ-58 | Огноо: 2024.04.15 |
| | Шалгасан | М.Буянхишиг | | | |

А3

"П" хэлбэрийн зөөлөвч Зө-32-ийн байгуулалт
масштаб 1:50

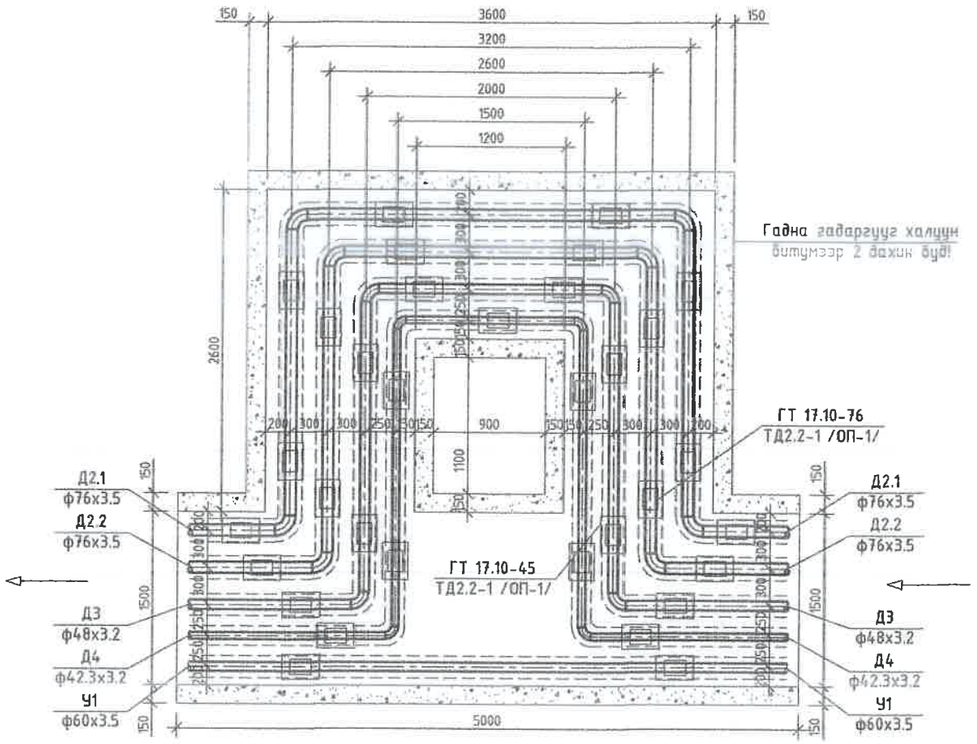


"П" Хэлбэрийн зөөлөвч Зө-32-ийн хучилтын байгуулалт

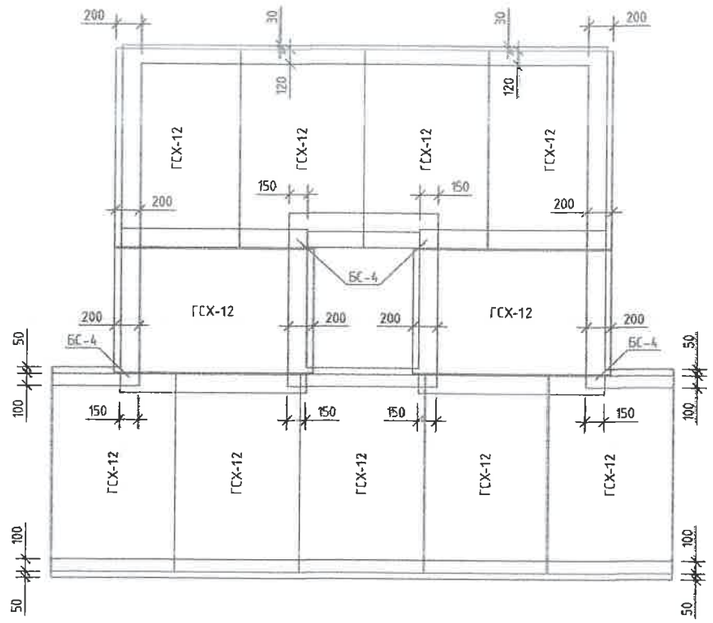


Компенсаторын цутгамал нишний материалын орц
/1 ниш /

| № | Төрөл | Бетон, м3 | | Хучилт | | | Тайлбар |
|---|---|---|---|---|---|---|---|
| | | Хананд | Уланд | Хавтан | Тоо | Жин, кг | |
| 1 | Зө-32 | 1.81 | 1.86 | ГСХ-12 | 11 | 467 | |
| | | | | БС-4 | 4 | 29.7 | 160х100х10 Төмөр дам нуруу |

П хэлбэрийн компенсаторийн таталт, мм

| Компенсаторын дугаар | Зө-32 |
|---|---|
| ҮХТ хоорондын зай. м | 26 |
| Халаалтын өгөх шугамын таталт. мм | 20.4 |
| Халаалтын буцах шугамын таталт. мм | 16.3 |
| ХХУ ны өгөх шугамын таталт. мм | 14.7 |
| ХХУ ны эргэлтийн шугамын таталт. мм | 9.8 |

| | | | | | |
|---|---|---|---|---|---|
| ДНТ ХХК, Сүхбаатарын талбай 11-р хороо Энэбишийн өргөн чөлөө 78-р байр 204 тоот, Утас: 7604 4780 | Төв аймаг, Зуунмод сум, 1-р баг. ХАЛААЛТЫН 1-Р ЗУУХНЫ ХОЁРДУГААР ХЭЛХЭЭНИЙ ШУГАМ СҮЛЖЭЭ | | | | |
| | П хэлбэрийн компенсатор-32 | | | | Ye шат: А.3 |
| | Инженер | Л.Энхсайхан | ЕГ Шифр: ДНТ-10-1/2019.24 | Масштаб: М 1:20 | Хуудас: 161 |
| | Гүйцэтгэсэн | Э.Бат-Эрдэнэ | ТГ Шифр: | Зургийн дугаар: ГДГ-59 | Огноо: 2024.04.15 |
| "ДНТ" ХХК | Шалгасан | М.Буянхишиг | | | |

А3

"П" хэлбэрийн зөөлөвч Зө-33-ийн байгуулалт
масштаб 1:50

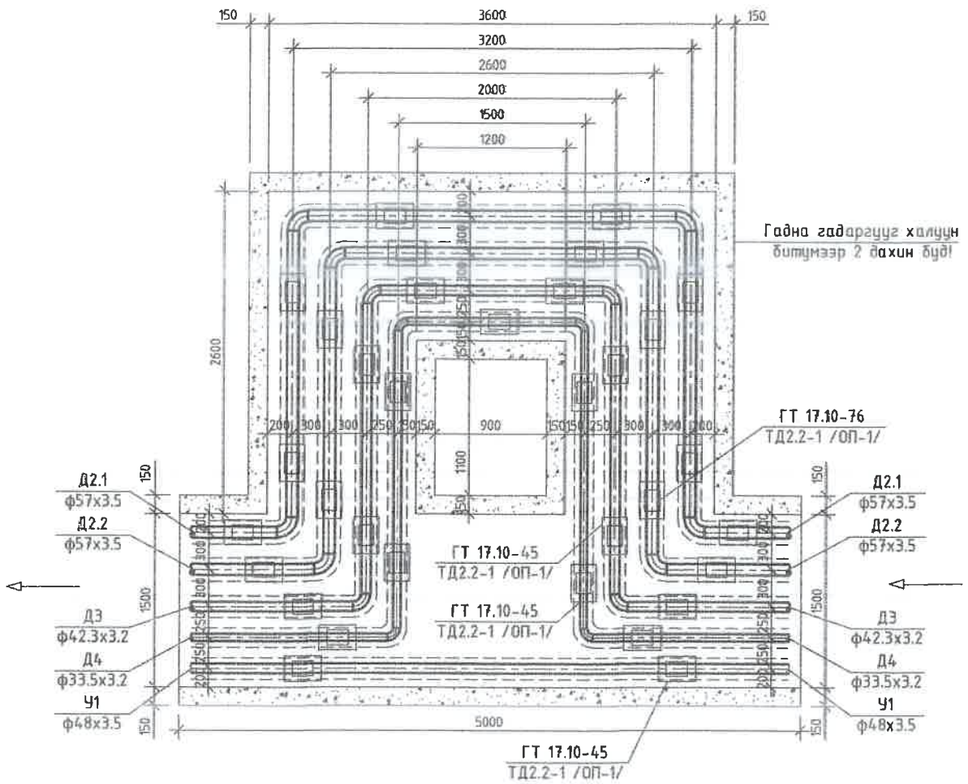


"П" Хэлбэрийн зөөлөвч Зө-33-ийн хучилтын байгуулалт

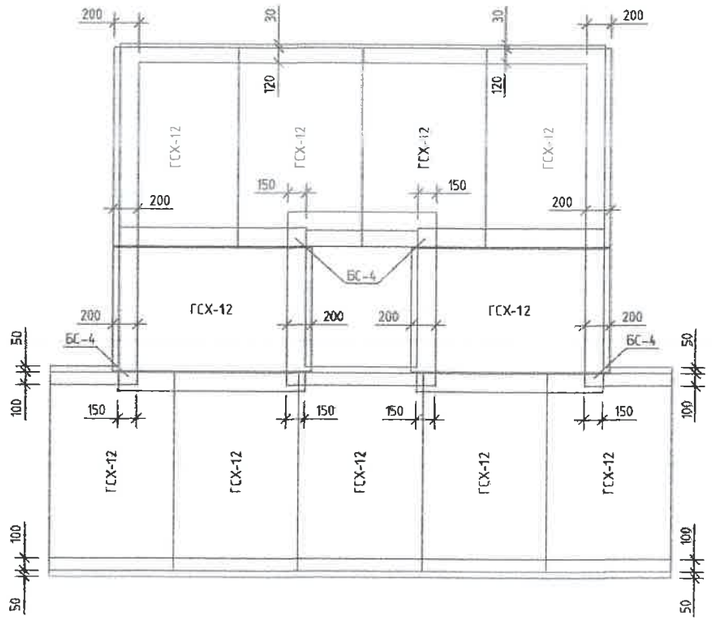


Компенсаторын цутгамал нишний материалын орц
/1 ниш /

| № | Төрөл | Бетон, м3 | | Хучилт | | | Тайлбар |
|---|---|---|---|---|---|---|---|
| | | Хананд | Уланд | Хавтан | Тоо | Жин, кг | |
| 1 | Зө-33 | 1.81 | 1.86 | ГСХ-12 | 11 | 467 | |
| | | | | БС-4 | 4 | 29.7 | 160х100х10 Төмөр дам нуруу |

П хэлбэрийн компенсаторийн таталт, мм

| Компенсаторын дугаар | Зө-33 |
|---|---|
| ҮХТ хоорондын зай, м | 31 |
| Халаалтын өгөх шугамын таталт, мм | 24.3 |
| Халаалтын буцах шугамын таталт, мм | 19.5 |
| ХХУ ны өгөх шугамын таталт, мм | 17.6 |
| ХХУ ны эргэлтийн шугамын таталт, мм | 11.7 |

ДНТ
УБ, БГД 11-р хороо Энэбишийн өргөн чөлөө 78-р байр 204 тоот
Утас: 7604 4780
"ДНТ" ХХК

Төв аймаг, Зуунмод сум, 1-р баг,
ХАЛААЛТЫН 1-Р ЗУУХНЫ ХОЁРДУГААР ХЭЛХЭЭНИЙ ШУГАМ СҮЛЖЭЭ

П хэлбэрийн компенсатор-33

| | | | | | |
|---|---|---|---|---|---|
| Инженер | | Л.Энхсайхан | ЕГ Шифр: ДНТ-10-1/2019.24 | Масштаб: М 1:20 | Хуудас: 161 |
| Гүйцэтгэсэн | | З.Бат-Эрдэнэ | ТГ Шифр: | Зургийн дугаар: ГДГ-60 | Огноо: 2024.04.15 |
| Шалгасан | | М.Буянхишиг | | | |

Ye шат: А.3

А3

Сувгийн үл хөдлөх тулгуурын огтлол YXT-1, 2, 3, 4, 5, 6, 7
масштаб 1:20

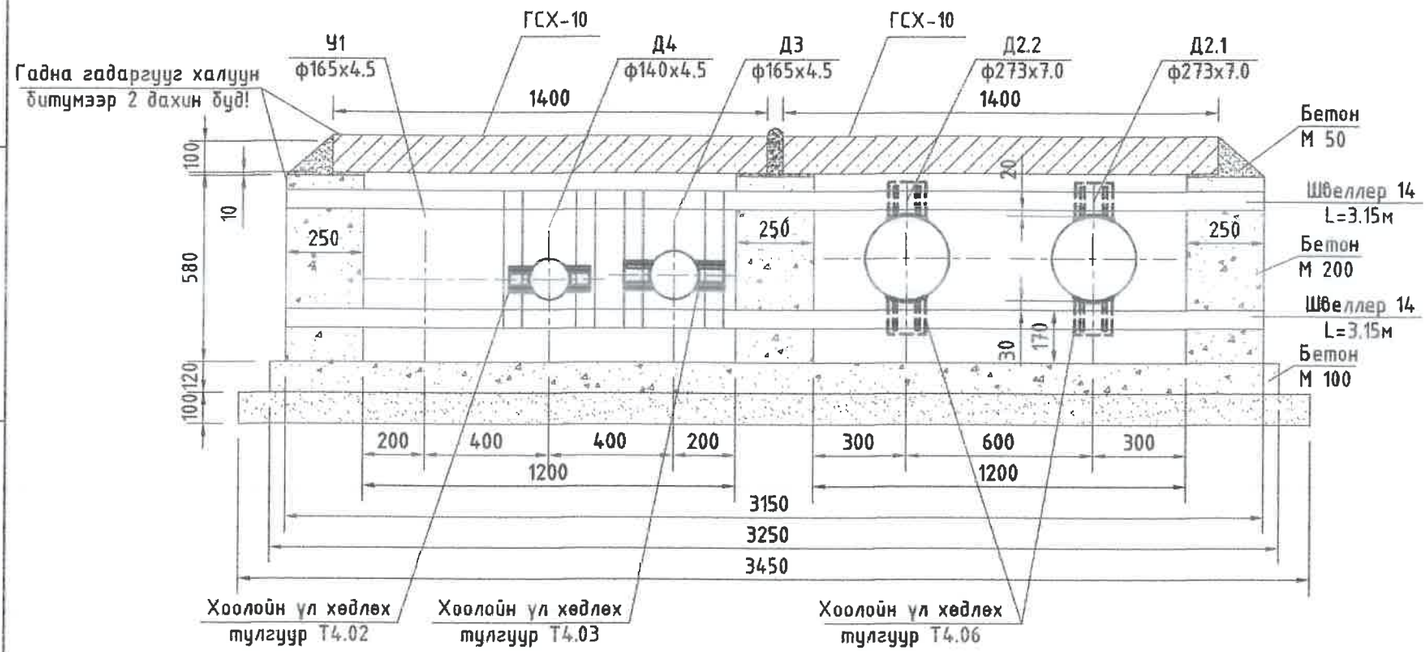


Сувгийн үл хөдлөх тулгуурын материалын орц /1 тулгуур/

| № | Сувгийн хэмжээ, огтлол, төрөл | Бетон, м3 | | Сувгийн YXT | Хоолойн YXT | Хучилт |
|---|---|---|---|---|---|---|
| | | Хананд /М-200/ | Уланд /М-100/ | | | |
| 1 | YXT-1, 2, 3, 4, 5, 6, 7 | 0.45 | 0.325 | швеллер №14 L=2x3150 | Т4.02 -1 ком<br>Т4.03 - 1 ком<br>Т4.06 - 2 ком | ГСХ-10 - 2ш |
| 2 | YXT-9, 10, 11 | 0.45 | 0.325 | швеллер №14 L=2x3150 | Т4.05 - 2 ком<br>Т3.06- 1 ком<br>Т4.01 - 1 ком | ГСХ-10 - 2ш |

Сувгийн үл хөдлөх тулгуурын огтлол YXT-9, 10, 11
масштаб 1:20

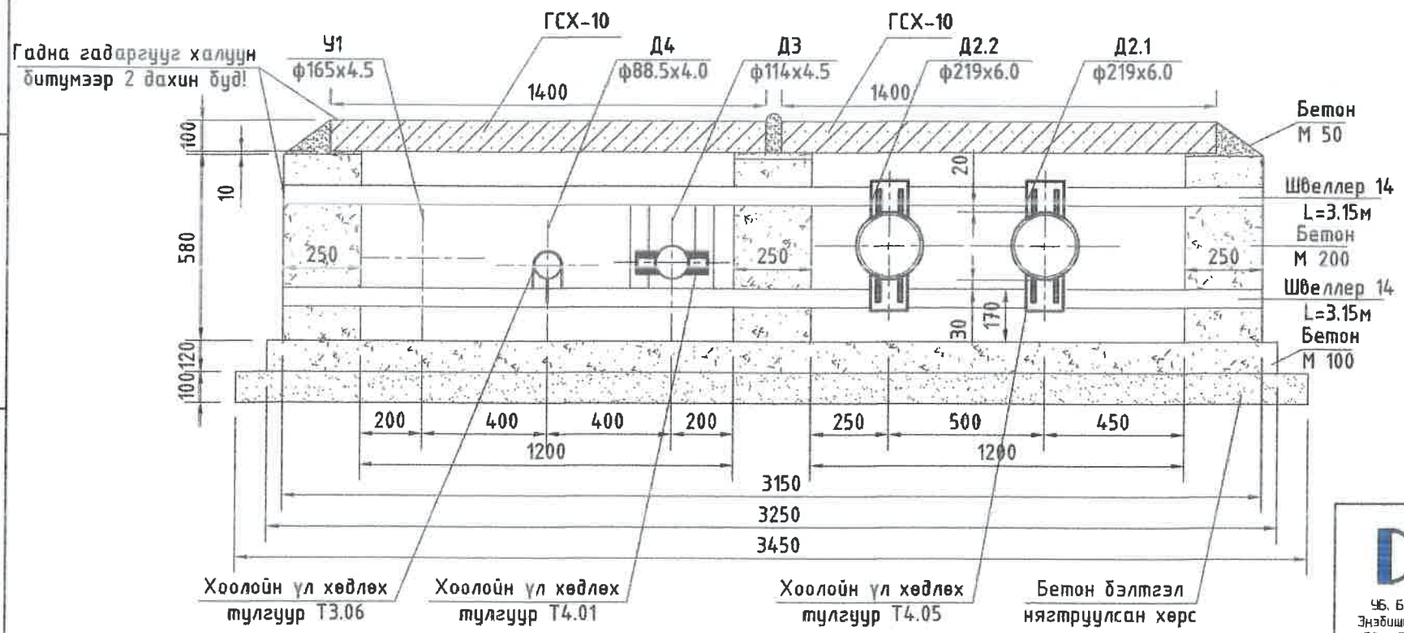


| | | | | | |
|---|---|---|---|---|---|
| ДНТ<br>УБ. БГД 11-р хороо Энэбишийн өргөн чөлөө 78-р байр 204 тоот<br>Утас: 7604 4780<br>"ДНТ" ХХК | Төв аймаг. Зуунмод сум. 1-р баг.<br>ХАЛААЛТЫН 1-Р ЗУУХНЫ ХОЁРДУГААР ХЭЛХЭЭНИЙ ШУГАМ СҮЛЖЭЭ | | | | |
| | Үл хөдлөх тулгуур YXT-1, 2, 3, 4, 5, 6, 7, 9, 10, 11 | | | | Ye шат: А.3 |
| | Инженер | Л.Энхсайхан | ЕГ Шифр: ДНТ-10-1/2019.24 | Масштаб: М 1:20 | Хуудас: 61 |
| | Гүйцэтгэсэн | Э.Бат-Эрдэнэ | | | |
| | Шалгасан | М.Буянхишиг | ТГ Шифр: | Зургийн дугаар: ГДГ-61 | Огноо: 2024.04.15 |

Сувгийн үл хөдлөх тулгуурын огтлол УХТ-12, 13, 14
масштаб 1:20

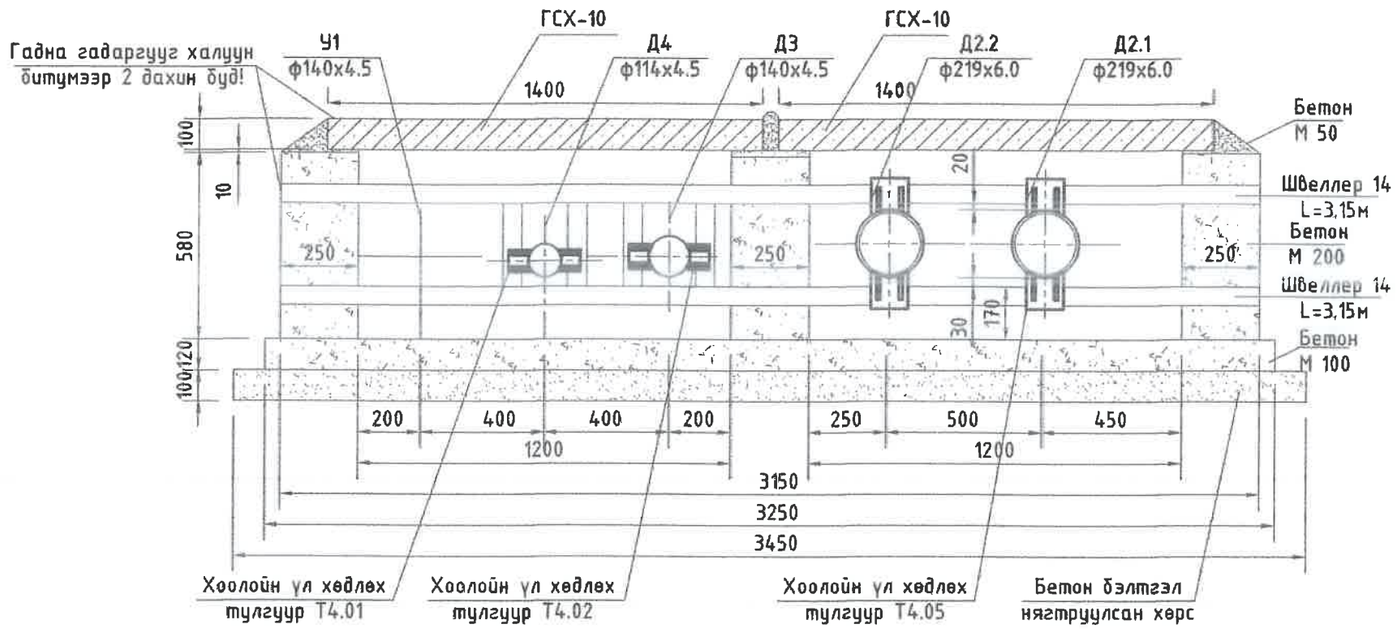


Хоолойн Т3 маягийн үл хөдлөх тулгуурын хэсэглэл

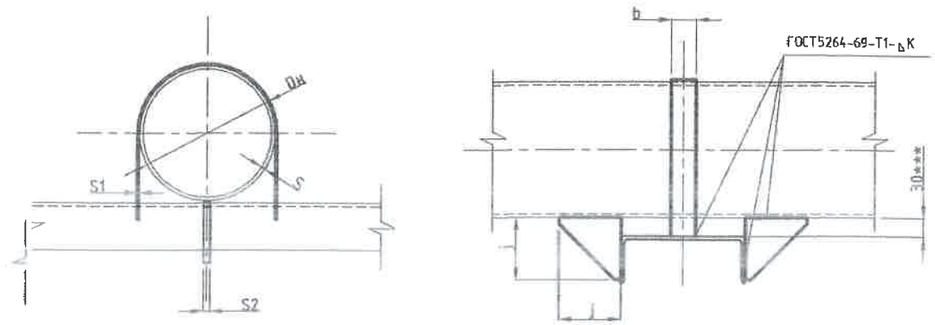


УХТ-ын хэмжээ /мм/

| Нэр | Dн | S=k | Тэнхлэгийн хүч Q, тс | j | S2 | Жин, кг |
|---|---|---|---|---|---|---|
| Т3,03 | 45 | 2,5 | 0,5 | 75 | 6 | 0,350 |
| Т3,04 | 57 | 3 | 0,5 | 75 | 6 | 0,368 |
| Т3,05 | 76 | 3 | 1,0 | 75 | 8 | 0,465 |
| Т3,06 | 89 | 3,5 | 1,0 | 75 | 8 | 0,486 |

Сувгийн үл хөдлөх тулгуурын огтлол УХТ-16, 17
масштаб 1:20

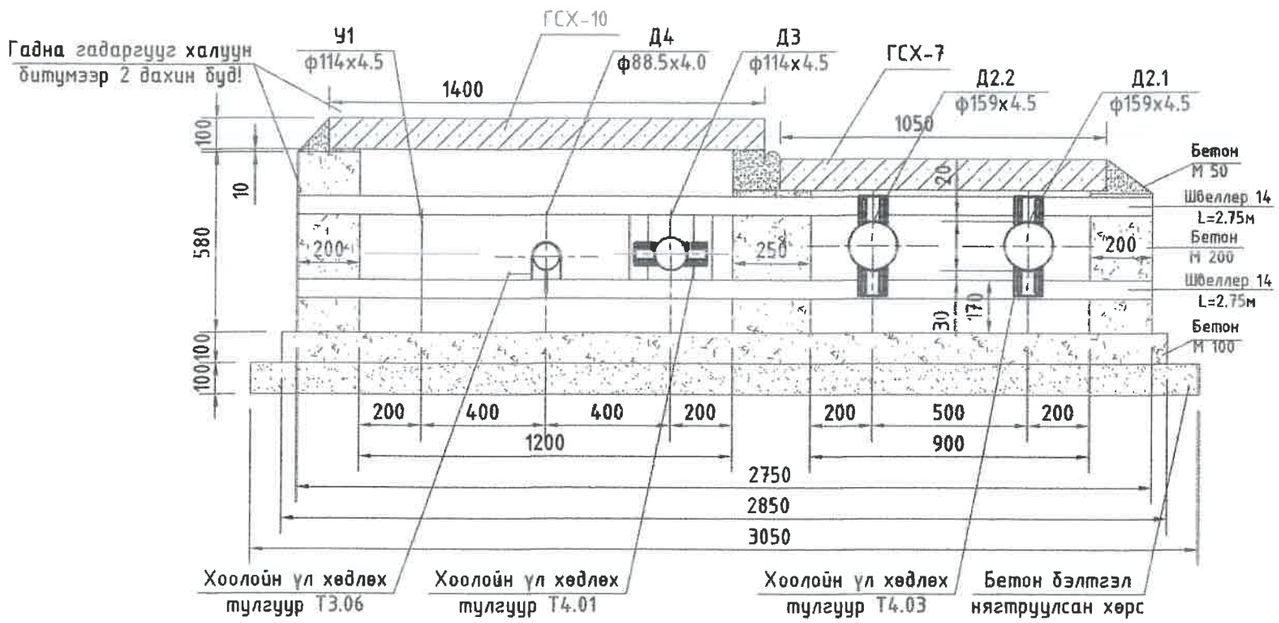


Сувгийн үл хөдлөх тулгуурын материалын орц /1 тулгуур/

| № | Сувгийн хэмжээ, огтлол, тип | Бетон, м3 | | Сувгийн УХТ | Хоолойн УХТ | Хучилт |
|---|---|---|---|---|---|---|
| | | Хананд /М-200/ | Уланд /М-100/ | | | |
| 1 | УХТ-12, 13, 14 | 0.45 | 0.325 | швеллер №14 L=2х3150 | Т4.05 - 2 ком<br>Т4.02- 1 ком<br>Т4.01 - 1 ком | ГСХ-10- 2ш |
| 2 | УХТ-16, 17 | 0.338 | 0.285 | швеллер №14 L=2х2750 | Т4.03 - 2 ком<br>Т3.06 - 1 ком<br>Т4.01 - 1 ком | ГСХ-7 - 2ш<br>ГСХ-10-1ш |

| | | | | | |
|---|---|---|---|---|---|
| ДНТ<br>УБ. БГД 11-р хороо Энэбишийн өргөн чөлөө 78-р байр 204 тоот<br>Утас: 7604 4780<br>"ДНТ" ХХК | Төв аймаг. Зуунмод сум. 1-р баг.<br>ХАЛААЛТЫН 1-Р ЗУУХНЫ ХОЁРДУГААР ХЭЛХЭЭНИЙ ШУГАМ СҮЛЖЭЭ | | | | |
| | Үл хөдлөх тулгуур УХТ-12, 13, 14, 16, 17, Т3 маягийн УХТ-ийн хэсэглэл | | | | Үе шат: А.3 |
| | Инженер | Л.Энхсайхан | ЕГ Шифр: ДНТ-10-1/2019.24 | Масштаб: М 1:20 | Хуудас: 161 |
| | Гүйцэтгэсэн | Э.Бат-Эрдэнэ | ТГ Шифр: | Зургийн дугаар: ГДГ-62 | Огноо: 2024.04.15 |
| | Шалгасан | М.Буянхишиг | | | |

А3

Сувгийн үл хөдлөх тулгуурын огтлол УХТ-18, 19, 20, 21, 22, 23
масштаб 1:20

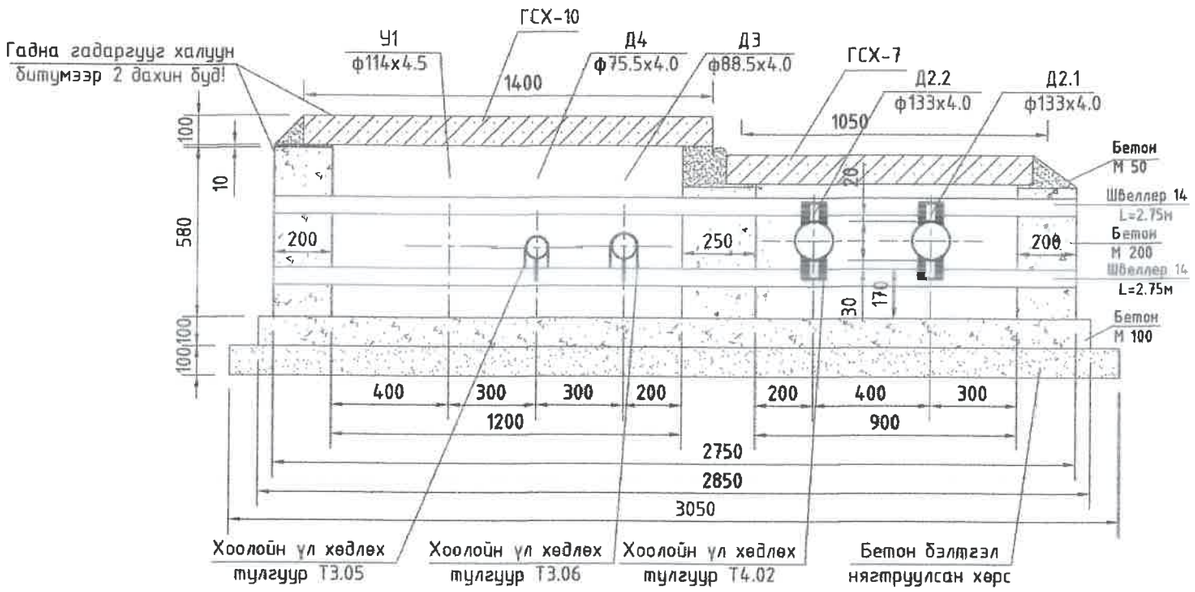


Сувгийн үл хөдлөх тулгуурын огтлол УХТ-26
масштаб 1:20

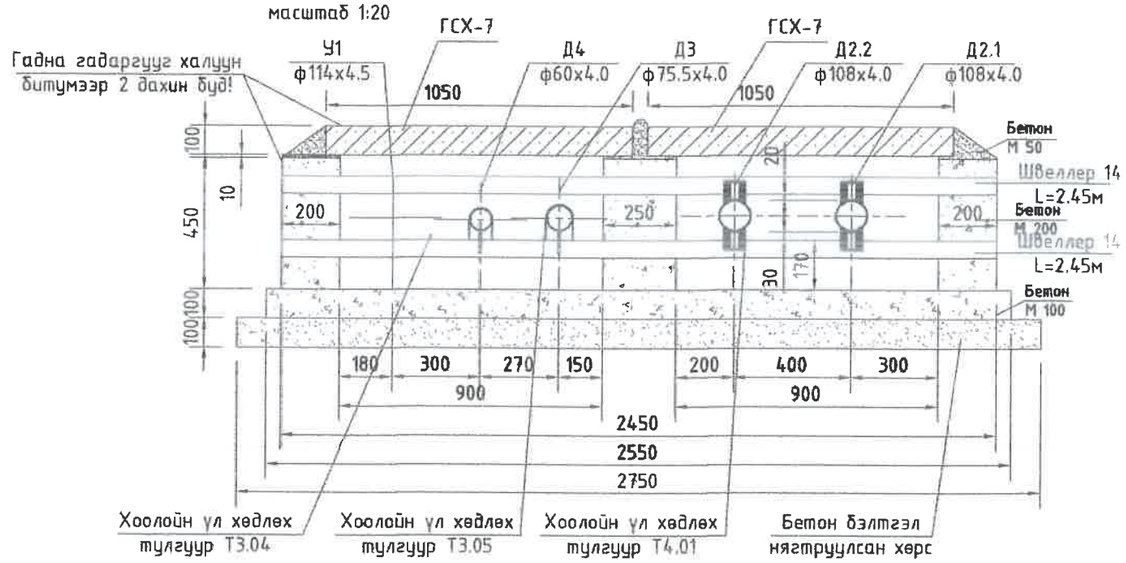


Сувгийн үл хөдлөх тулгуурын огтлол УХТ-24, 25
масштаб 1:20

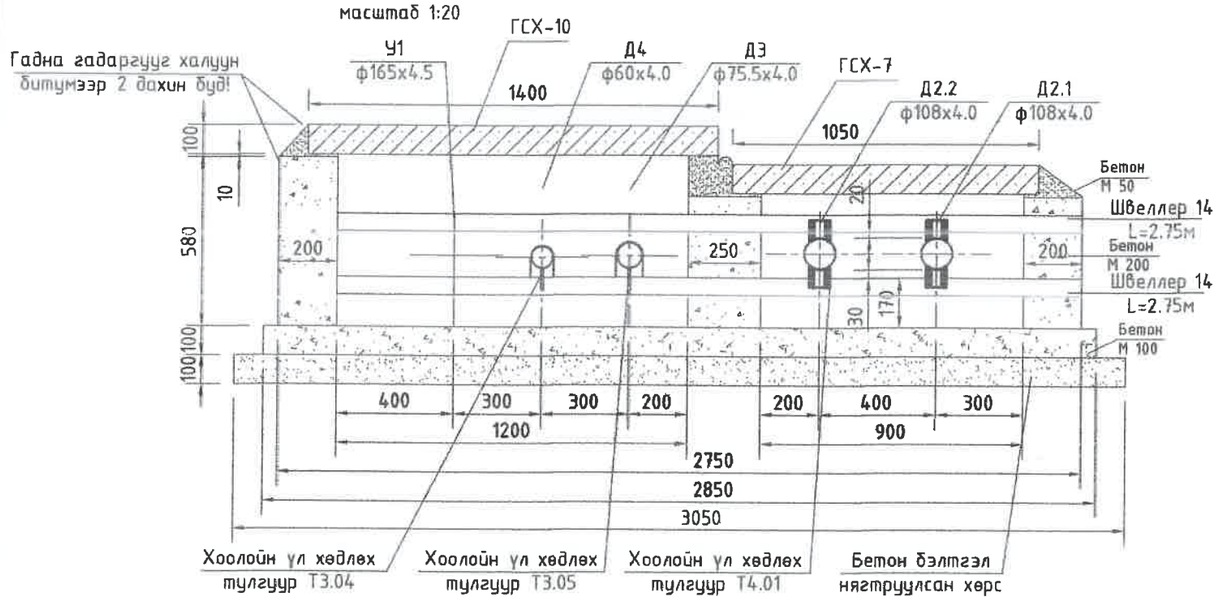


Сувгийн үл хөлдлөх тулгуурын материалын орц /1 тулгуур/

| № | Сувгийн хэмжээ, огтлол, тип | Бетон, м3 | | Сувгийн УХТ | Хоолойн УХТ | Хучилт |
|---|---|---|---|---|---|---|
| | | Хананд /М-200/ | Уланд /М-100/ | | | |
| 1 | УХТ-18, 19, 20, 21, 22, 23 | 0.338 | 0.285 | швеллер №14 L=2х2750 | Т4.02 - 2 ком<br>Т3.06 - 1 ком<br>Т3.05 - 1 ком | ГСХ-10 - 1ш<br>ГСХ-7 - 2ш |
| 2 | УХТ-24, 25 | 0.338 | 0.285 | швеллер №14 L=2х2750 | Т4.01 - 2 ком<br>Т3.05 - 1 ком<br>Т3.04 - 1 ком | ГСХ-10 - 1ш<br>ГСХ-7 - 2ш |
| 3 | УХТ-26 | 0.292 | 0.255 | швеллер №14 L=2х2450 | Т4.01 - 2 ком<br>Т3.05 - 1 ком<br>Т3.04 - 1 ком | ГСХ-7 - 4ш |

ДНТ
УБ. БГД 11-р хороо Энэбишийн өргөн чөлөө 78-р байр 204 тоот
Утас: 7604 4780
"ДНТ" ХХК

Төв аймаг. Зуунмод сум. 1-р баг.
ХАЛААЛТЫН 1-Р ЗУУХНЫ ХОЁРДУГААР ХЭЛХЭЭНИЙ ШУГАМ СУЛЖЭЭ

Үл хөдлөх тулгуур УХТ-18, 19, 20, 21, 22, 23, 24, 25, 26

| | | | | | |
|---|---|---|---|---|---|
| Инженер | | Л.Энхсайхан | ЕГ Шифр: ДНТ-10-1/2019.24 | Масштаб: М 1:20 | Хуудас: 161 |
| Гүйцэтгэсэн | | Э.Бат-Эрдэнэ | ТГ Шифр: | Зургийн дугаар: ГДГ-63 | Огноо: 2024.04.15 |
| Шалгасан | | М.Буянхишиг | | | |

Ye шат: А.3

A3

Сувгийн үл хөдлөх тулгуурын огтлол УХТ-27, 28, 28*, 29, 30, 31, 32, 33, 34, 35, 36, 37, 38, 39, 40
масштаб 1:20

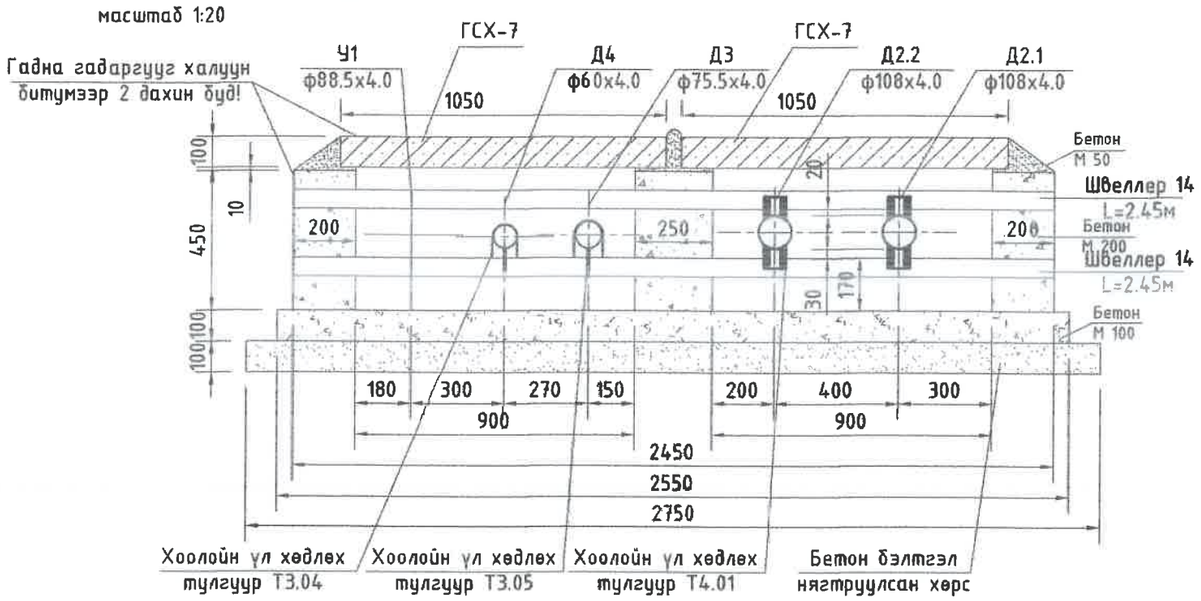


Сувгийн үл хөдлөх тулгуурын огтлол УХТ-44, 45, 46, 47, 48, 49, 50, 51, 52, 53
масштаб 1:20

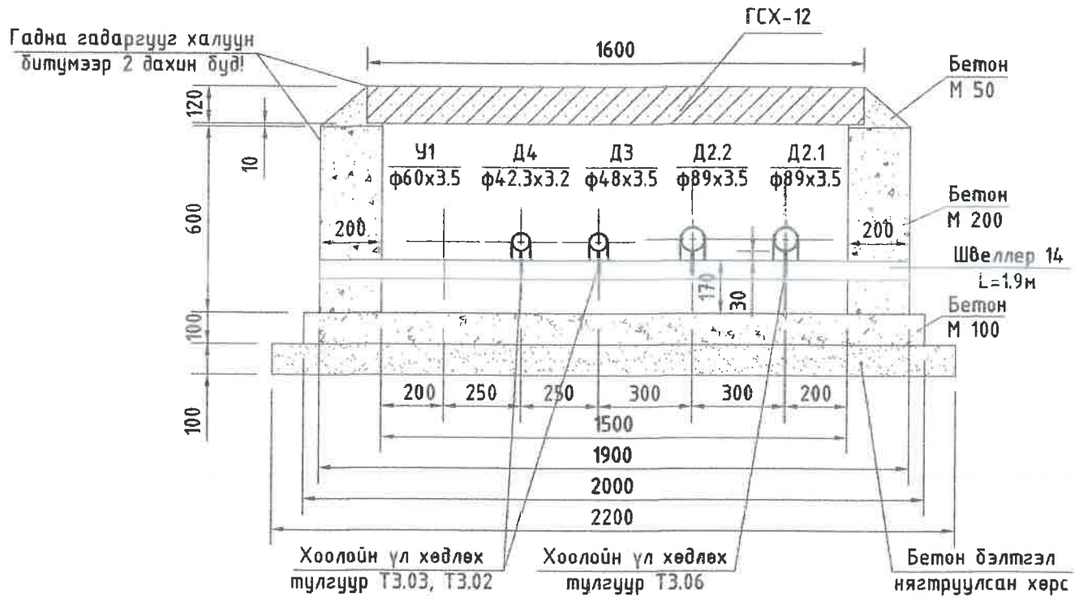


Сувгийн үл хөдлөх тулгуурын огтлол УХТ-41, 42, 43
масштаб 1:20

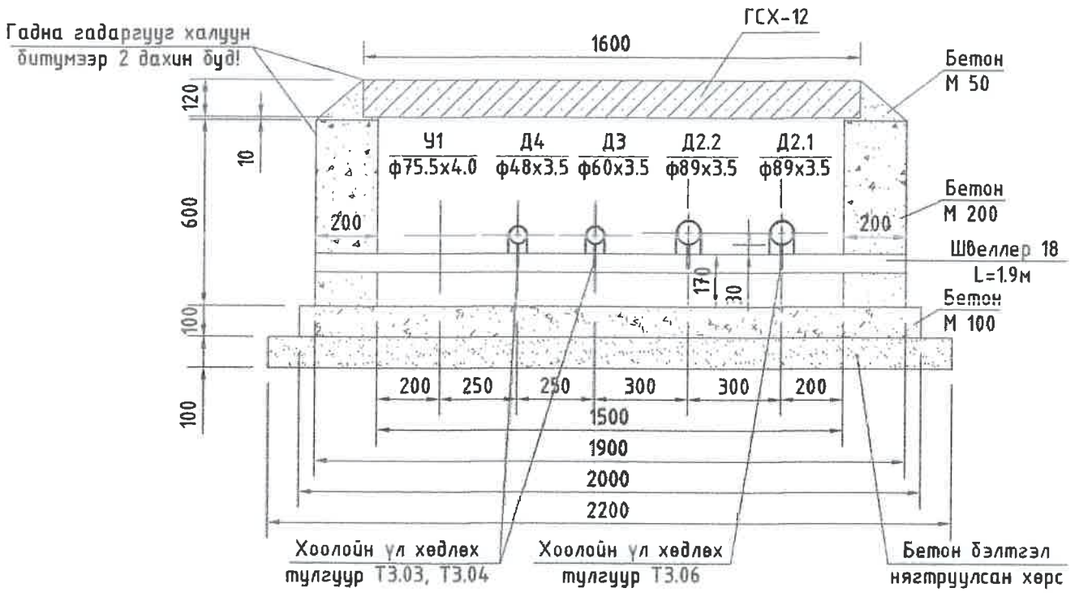


Сувгийн үл хөлдлөх тулгуурын материалын орц /1 тулгуур/

| № | Сувгийн хэмжээ, огтлол, тип | Бетон, м3 | | Сувгийн УХТ | Хоолойн УХТ | Хучилт |
|---|---|---|---|---|---|---|
| | | Хананд /М-200/ | Уланд /М-100/ | | | |
| 1 | УХТ-28*, УХТ-27-оос УХТ-40 хүртэл | 0.292 | 0.255 | швеллер №14 L=2х2450 | Т4.01 - 2 ком<br>Т3.04 - 1 ком<br>Т3.05 - 1 ком | ГСХ-7 - 4ш |
| 2 | УХТ-41, 42, 43 | 0.24 | 0.2 | швеллер №14 L=1х1900 | Т3.03 - 1 ком<br>Т3.06 - 2 ком<br>Т3.04 - 1 ком | ГСХ-12 - 1ш |
| 3 | УХТ-44-өөс УХТ-53 хүртэл | 0.24 | 0.2 | швеллер №14 L=1х1900 | Т3.03 - 1 ком<br>Т3.06 - 2 ком<br>Т3.02 - 1 ком | ГСХ-12 - 1ш |

| | | | | | |
|---|---|---|---|---|---|
| УБ. БГД 11-р хороо Энэбишийн ергөн чөлөө 78-р байр 204 тоот<br>Утас: 7604 4780<br>"ДНТ" ХХК | Төв аймаг. Зуунмод сум. 1-р баг.<br>ХАЛААЛТЫН 1-Р ЗУУХНЫ ХОЁРДУГААР ХЭЛХЭЗНИЙ ШУГАМ СҮЛЖЭЭ | | | | |
| | Үл хөдлөх тулгуур УХТ-27, 28, 28*, УХТ-29-өөс УХТ-53 хүртэл | | | | Үе шат: А.3 |
| | Инженер | Л.Энхсайхан | ЕГ Шифр: ДНТ-10-1/2019.24 | Масштаб: М 1:20 | Хуудас: 161 |
| | Гүйцэтгэсэн | Э.Бат-Эрдэнэ | ТГ Шифр: | Зургийн дугаар: ГДГ-64 | Огноо: 2024.04.15 |
| | Шалгасан | М.Буянхишиг | | | |

А3

Сувгийн үл хөдлөх тулгуурын огтлол УХТ-54, 55, 56, 57, 58, 59, 60, 61
масштаб 1:20

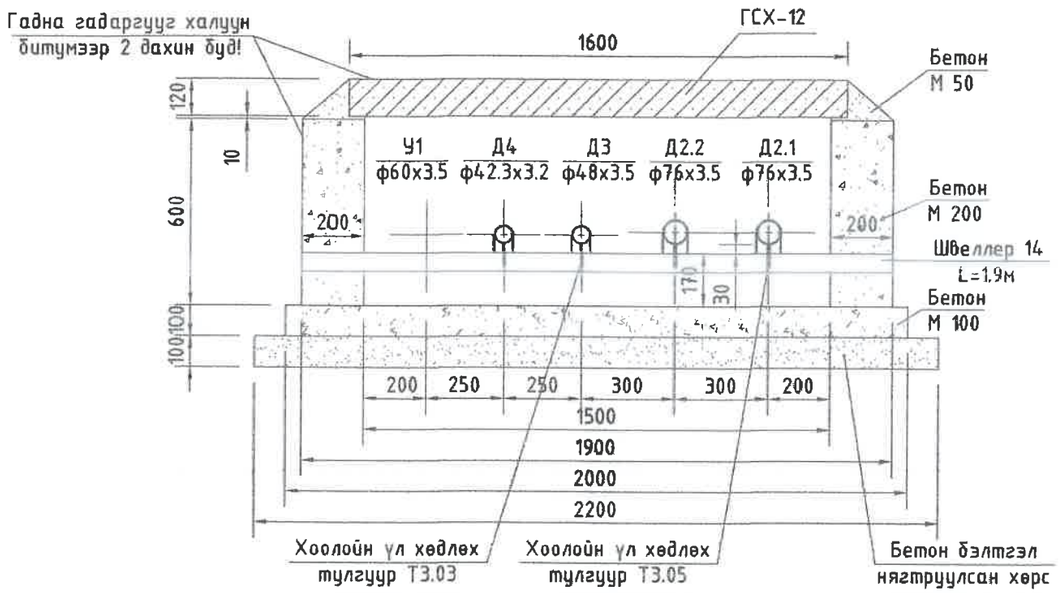


Сувгийн үл хөдлөх тулгуурын огтлол УХТ-66, 67
масштаб 1:20

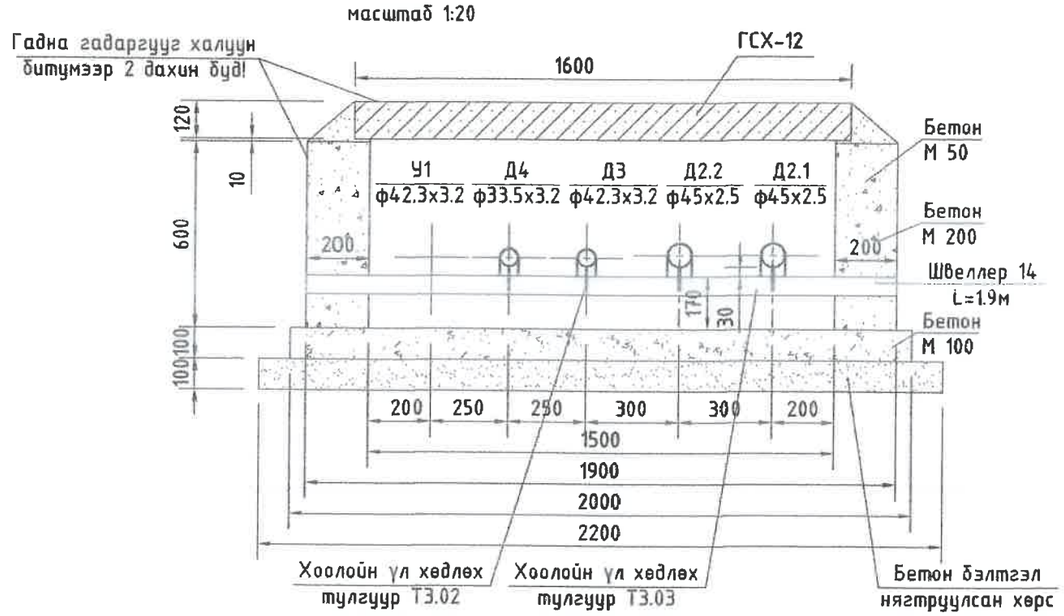


Сувгийн үл хөдлөх тулгуурын огтлол УХТ-62, 63, 64, 65
масштаб 1:20

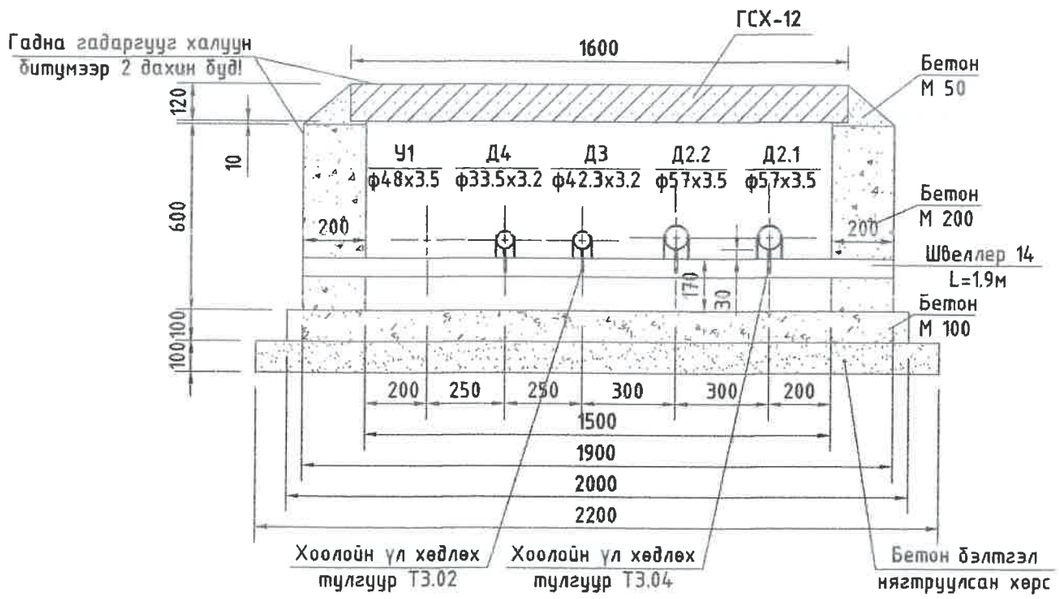


Сувгийн үл хөдлөх тулгуурын материалын орц /1 тулгуур/

| № | Сувгийн хэмжээ, огтлол, тип | Бетон, м3 | | Сувгийн УХТ | Хоолойн УХТ | Хучилт |
|---|---|---|---|---|---|---|
| | | Хананд /М-200/ | Уланд /М-100/ | | | |
| 1 | УХТ-54-өөс УХТ-61 хүртэл | 0.24 | 0.2 | швеллер №14 L=1х1900 | Т3.03 - 1 ком<br>Т3.02 - 1 ком<br>Т3.05 - 2 ком | ГСХ-12 - 1ш |
| 2 | УХТ-62, 63, 64, 65 | 0.24 | 0.2 | швеллер №14 L=1х1900 | Т3.01 - 1 ком<br>Т3.02 - 1 ком<br>Т3.04 - 2 ком | ГСХ-12- 1ш |
| 3 | УХТ-66, 67 | 0.24 | 0.2 | швеллер №14 L=1х1900 | Т3.01 - 1 ком<br>Т3.02 - 1 ком<br>Т3.03 - 2 ком | ГСХ-12- 1ш |

| | | | | | |
|---|---|---|---|---|---|
| УБ. БГД 11-р хороо Энэбишийн ергөн чөлөө 78-р байр 204 тоот<br>Утас: 7604 4780<br>"ДНТ" ХХК | Төв аймаг. Зуунмод сум. 1-р баг.<br>ХАЛААЛТЫН 1-Р ЗУУХНЫ ХОЁРДУГААР ХЭЛХЭЭНИЙ ШУГАМ СҮЛЖЭЭ | | | | |
| | Үл хөдлөх тулгуур УХТ-54-өөс УХТ-67 хүртэл | | | | Үе шат: А.З |
| | Инженер | Л.Энхсайхан | ЕГ Шифр: ДНТ-10-1/2019.24 | Масштаб: М 1:20 | Хуудас: 151 |
| | Гүйцэтгэсэн | Э.Бат-Эрдэнэ | | | |
| | Шалгасан | М.Буянхишиг | ТГ Шифр: | Зургийн дугаар: ГДГ-65 | Огноо: 2024.04.15 |

А3

Сувгийн үл хөдлөх тулгуурын огтлол УХТ-8
масштаб 1:20

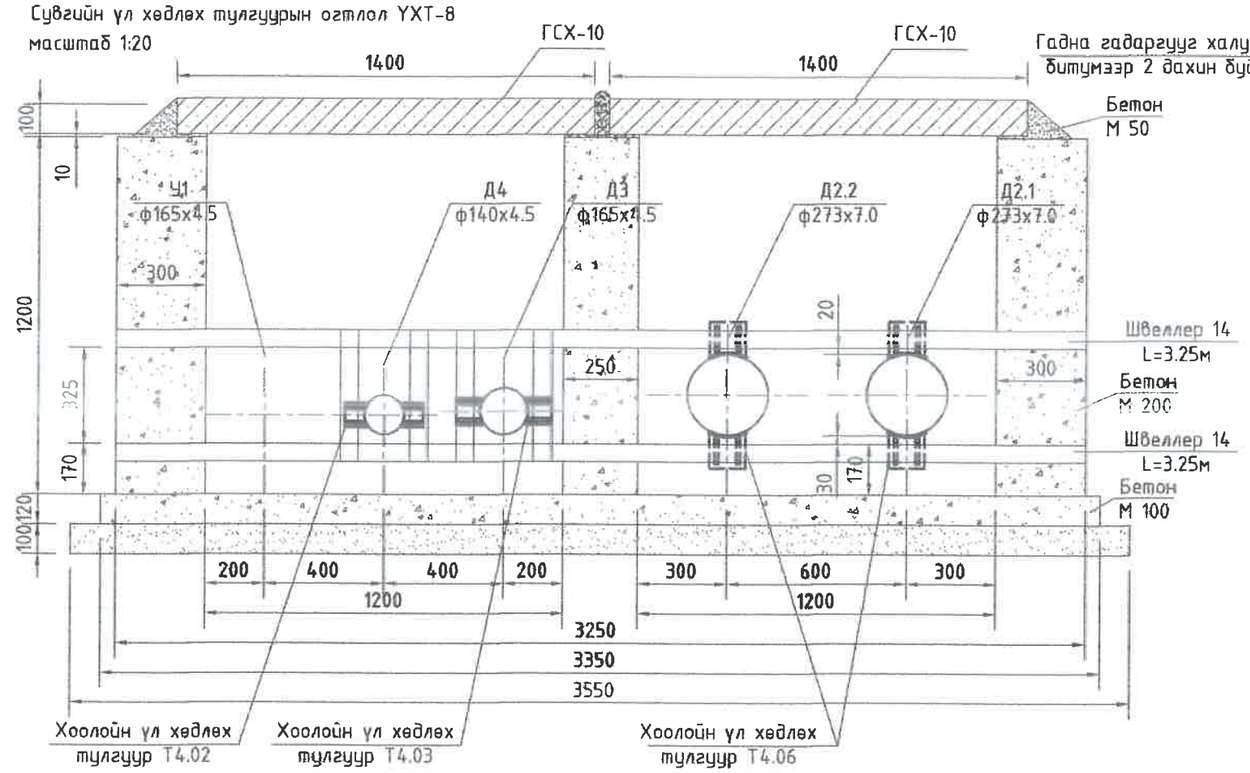


Т4 маягийн хоолойн үл хөдлөх тулгуурын хэсэглэл

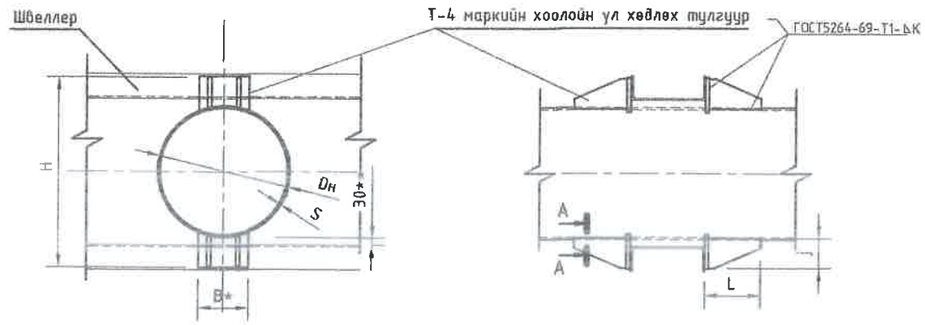


Хэмжээ /мм/

| Нэр | Dн | S=k | Тэнхлэгийн хүч Q, тс | H | B | j | L | m | Жин, кг |
|---|---|---|---|---|---|---|---|---|---|
| Т4.01 | 108 | 4 | 3 | 230 | 70 | 110 | 170 | 30 | 4,24 |
| Т4.02 | 133 | 4 | 3 | 260 | 80 | 110 | 180 | 30 | 4,40 |
| Т4.03 | 159 | 4,5 | 4 | 320 | 90 | 112 | 190 | 30 | 6,60 |
| Т4.05 | 219 | 6 | 4 | 420 | 120 | 132 | 220 | 30 | 11,64 |
| Т4.06 | 273 | 7 | 5 | 480 | 120 | 132 | 220 | 80 | 11,28 |

Сувгийн үл хөдлөх тулгуурын огтлол УХТ-15
масштаб 1:20

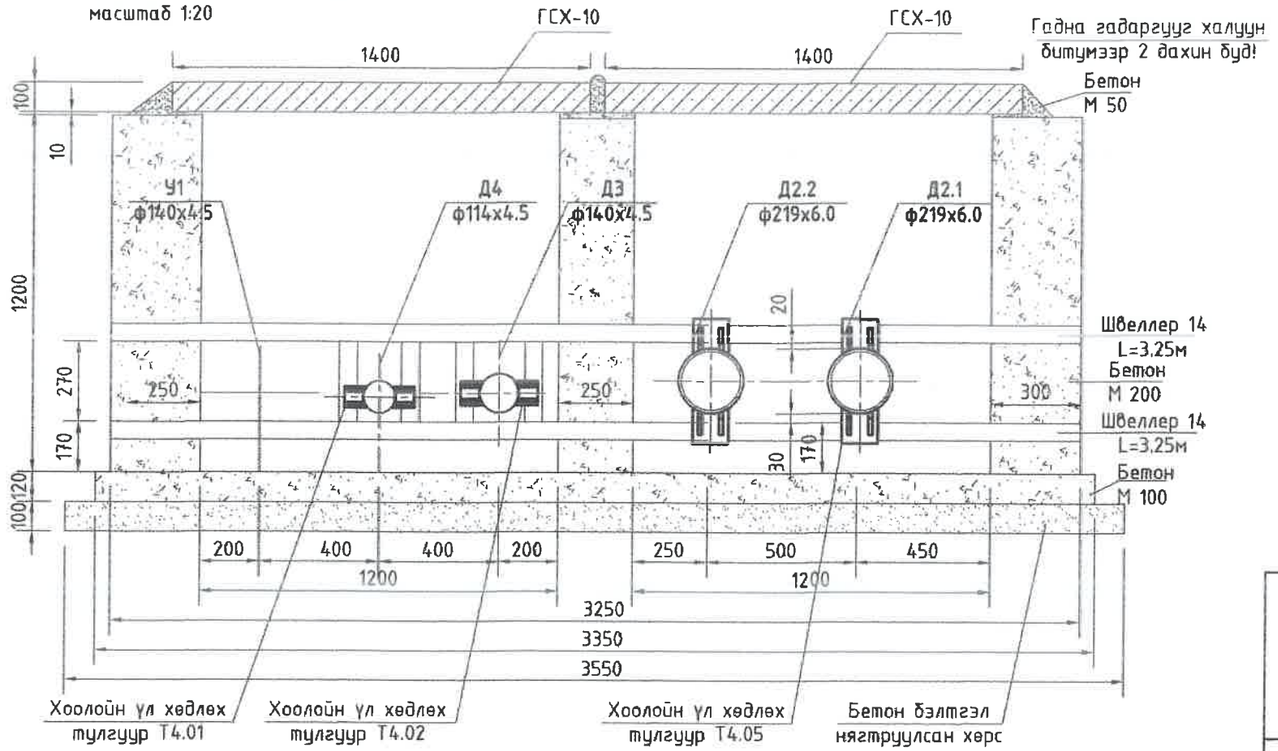


Сувгийн үл хөдлөх тулгуурын материалын орц /1 тулгуур/

| № | Сувгийн хэмжээ, огтлол, тип | Бетон, м3 | | Сувгийн УХТ | Хоолойн УХТ | Хучилт |
|---|---|---|---|---|---|---|
| | | Хананд /М-200/ | Уланд /М-100/ | | | |
| 1 | УХТ-8 | 1.02 | 0.335 | швеллер №14 L=2х3250 | Т4.02 -1 ком<br>Т4.03 - 1 ком<br>Т4.06 - 2 ком | ГСХ-10 - 2ш |
| 2 | УХТ-15 | 1.02 | 0.335 | швеллер №14 L=2х3250 | Т4.05 - 2 ком<br>Т4.02- 1 ком<br>Т4.01 - 1 ком | ГСХ-10 - 2ш |

УБ. БГД 11-р хороо Энэбишийн өргөн чөлөө 78-р байр 204 тоот
Утас: 7604 4780
"ДНТ" ХХК

Төв аймаг. Зуунмод сум. 1-р баг.
ХАЛААЛТЫН 1-Р ЗУУХНЫ ХОЁРДУГААР ХЭЛХЭЭНИЙ ШУГАМ СҮЛЖЭЭ

УХТ-8, 15, Т4 маягийн үл хөдлөх тулгуурын хэсэглэл

| | | | | | |
|---|---|---|---|---|---|
| Инженер | | Л.Энхсайхан | ЕГ Шифр: ДНТ-10-1/2019.24 | Масштаб: М 1:20 | Үе шат: А.З |
| Гүйцэтгэсэн | | З.Бат-Эрдэнэ | | | Хуудас: 161 |
| Шалгасан | | М.Буянхишиг | ТГ Шифр: | Зургийн дугаар: ГДГ-66 | Огноо: 2024.04.15 |

А3

1-р цэгийн дулааны худаг ДХ-1 /ТК-15/
масштаб 1:40

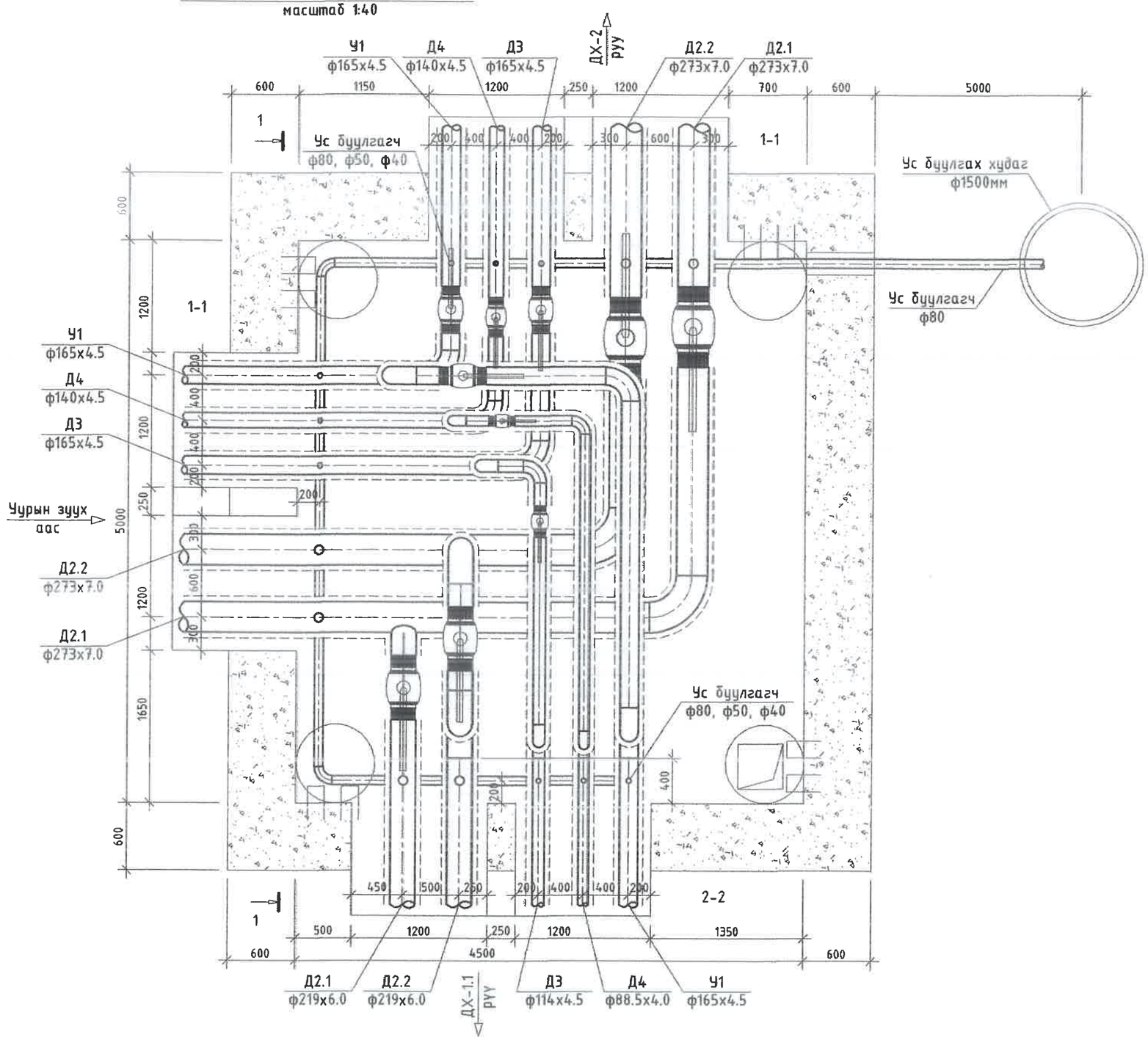


67

ТАЙЛБАР:

| | | |
|---|---|---|
| Д/Д | Огноо | Засвар өөрчлөлт |


Улаанбаатар хот.
Баянгол дүүрэг. 11-р хороо.
Энэбишийн өргөн чөлөө.
"Очир хотхон" 78-204
dnthhk@gmail.com
Утас: 7604 4780


| | | |
|---|---|---|
| "ДНТ" ХХК | | |
| Инженер | | Л.Энхсайхан |
| Гүйцэтгэсэн | | Э.Бат-Эрдэнэ |
| Шалгасан | | М.Буянхишиг |

Төв аймаг. Зуунмод сум.
ХАЛААЛТЫН 1-Р ХЭСГИЙН ХОЁРДУГААР ХЭЛХЭЭНИЙ ШУГАМ СУЛЖЭЭ.

## ДХ-1-ийн байгуулалт

| | | |
|---|---|---|
| Масштаб: М 1:40 | Зургийн дугаар ГДГ-67 | Огноо: 2024.04.15 |
| ЕГ Шифр: ДНТ-10-1/2019.24 | ТГ Шифр: | Хуудас 161 |

A3

1-р цэгийн дулааны худаг ДХ-1
Огтлол 1-1 масштаб 1:40

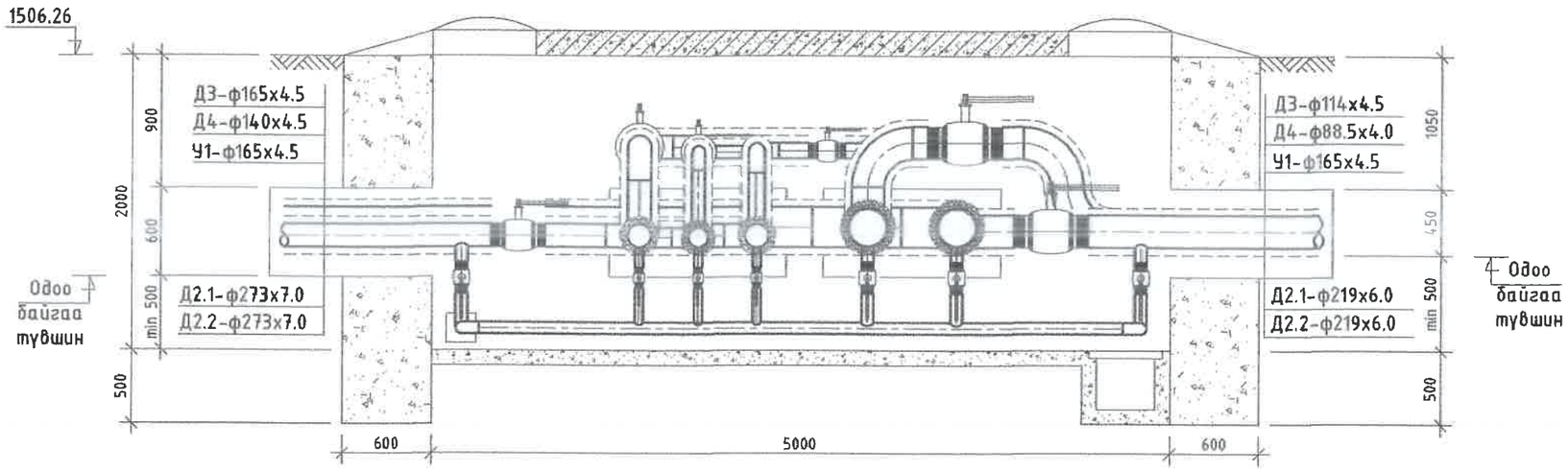


ДХ-1 худгийн материалын түүвэр

| № | Тэмдэглэгээ | Материалын нэр | х/н | Тоо ширхэг | Нэгж жин, кг | Тайлбар |
|---|---|---|---|---|---|---|
| 1 | Серия 4.903-10 вып1 | Хэвэлмэл ган отвод, 90° ф250мм | ш | 2 | 30.8 | |
| 2 | | Хэвэлмэл ган отвод, 90° ф200мм | ш | 3 | 14.8 | |
| 3 | | Хэвэлмэл ган отвод, 90° ф150мм /цайрдсан/ | ш | 6 | 7.9 | |
| 4 | | Хэвэлмэл ган отвод, 90° ф125мм /цайрдсан/ | ш | 1 | 3.8 | |
| 5 | | Хэвэлмэл ган отвод, 90° ф100мм /цайрдсан/ | ш | 4 | 2.4 | |
| 6 | | Хэвэлмэл ган отвод, 90° ф80мм /цайрдсан/ | ш | 4 | 1.6 | |
| 7 | | Ган бөмбөлгөн хаалт, ф250мм | ш | 2 | 79.5 | |
| 8 | | Ган бөмбөлгөн хаалт, ф200мм | ш | 2 | 33.5 | |
| 9 | | Ган бөмбөлгөн хаалт, ф150мм | ш | 3 | 24 | |
| 10 | | Ган бөмбөлгөн хаалт, ф125мм | ш | 1 | 14.3 | |
| 11 | | Ган бөмбөлгөн хаалт, ф100мм | ш | 1 | 9.7 | |
| 12 | | Ган бөмбөлгөн хаалт, ф80мм | ш | 1 | 6 | |
| 13 | Ус буулгах | Ус буулгах худаг ф1500мм | ком | 1 | | |
| 14 | | Ган хоолой ф80мм | у/м | 14.3 | 7.43 | |
| 15 | | Ус буулгах ган хаалт ф80мм /патруб/ | ш | 6 | 6 | |
| 16 | | Ус буулгах ган хаалт ф50мм /патруб/ | ш | 5 | 3 | |
| 17 | | Ус буулгах ган хаалт ф40мм /патруб/ | ш | 4 | 2.1 | |
| 18 | | Хэвэлмэл ган отвод, 90° ф80мм | ш | 3 | 1.6 | |
| 19 | Г-991-1 вып 2 | 5000х4500х2000(h) хэмжээтэй ТК-15 маягийн дулааны худаг ДХ-1 | ком | 1 | | ГДГ-139-с үз |
| 20 | | Төмөр бетон ялуу ДЯ-18 | ш | 12 | 120 | |
| 21 | | Төмөр бетон ялуу Я-18 | ш | 18 | 75 | |

68

ТАЙЛБАР:

| Д/д | Огноо | Засвар өөрчлөлт |
|---|---|---|


"ДНТ" ХХК
Улаанбаатар хот.
Баянгол дүүрэг. 11-р хороо.
Энэбишийн өргөн чөлөө.
"Очир хотхон" 78-204
dnthkk@gmail.com
Утас: 7604 4780


| | | |
|---|---|---|
| Инженер | | Л.Энхсайхан |
| Гүйцэтгэсэн | | З.Бат-Эрдэнэ |
| Шалгасан | | М.Буянхишиг |

Төв аймаг. Зуунмод сум.
ХАЛААЛТЫН 1-Р ХЭСГИЙН ХОЁРДУГААР ХЭЛХЭЭНИЙ ШУГАМ СУЛЖЭЭ.

ДХ-1-ийн огтлол 1-1, материалын түүвэр

| Масштаб: | Зургийн дугаар | Огноо: |
|---|---|---|
| М 1:40 | ГДГ-68 | 2024.04.15 |
| ЕГ Шифр: ДНТ-10-1/2019.24 | ТГ Шифр: | Хуудас 161 |

А3

145-р цэгийн дулааны худаг ДХ-1.1 /ТК-15/
масштаб 1:40

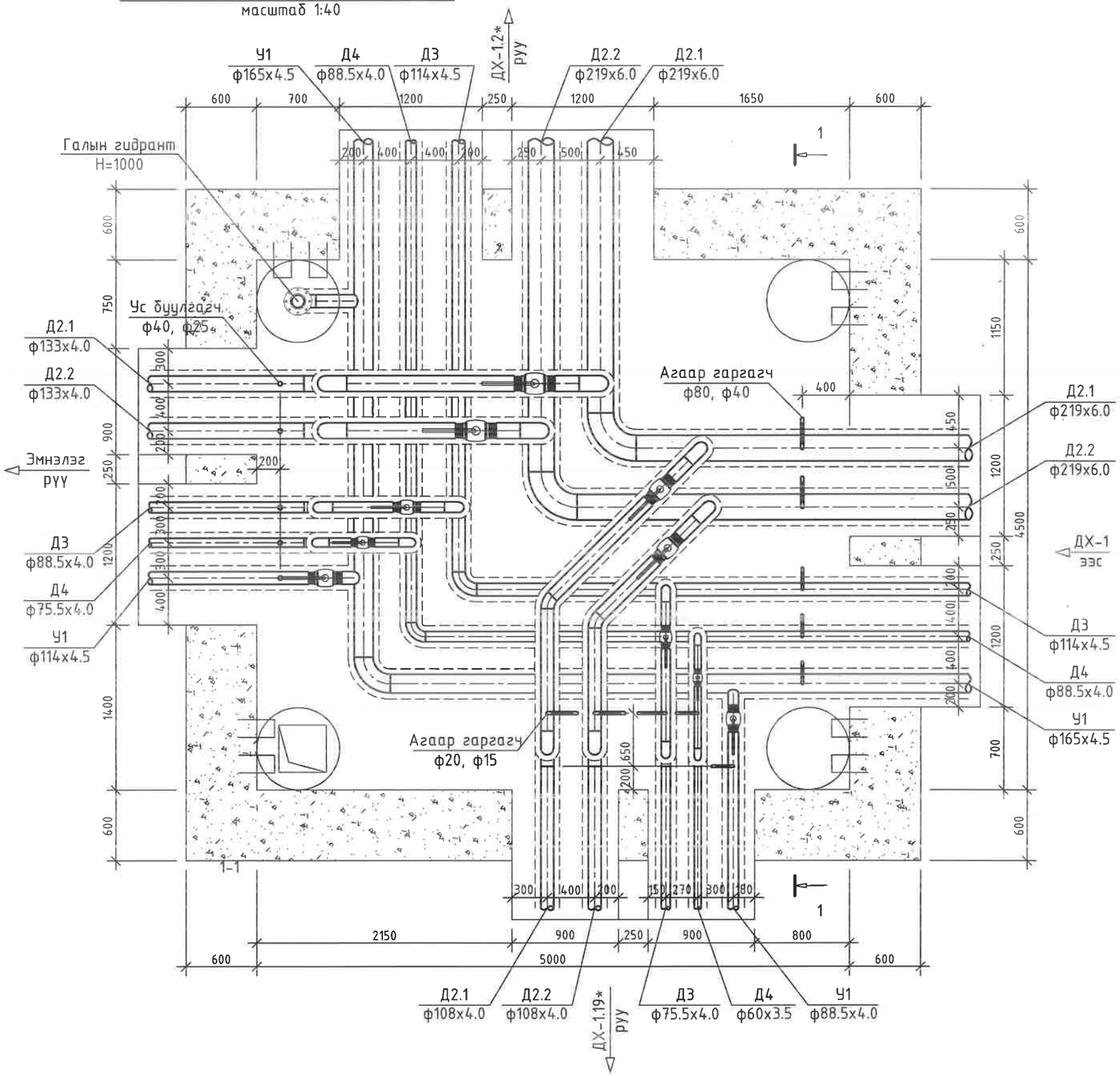


69

ТАЙЛБАР:

| Д/д | Огноо | Засвар өөрчлөлт |
|---|---|---|


Улаанбаатар хот.
Баянгол дүүрэг. 11-р хороо.
Энэбишийн аргын толгой.
"Очир хотхон" 78-204

dnthhk@gmail.com

"ДНТ" ХХК
Утас: 7604 4780


| | | |
|---|---|---|
| Инженер | | М.Буянхишиг |
| Гүйцэтгэсэн | | Э.Бат-Эрдэнэ |
| Шалгасан | | Л.Энхсайхан |

Төв аймаг. Зуунмод сум.
ХАЛААЛТЫН 1-Р ХЭСГИЙН ХОЁРДУГААР ХЭЛХЭЭНИЙ ШУГАМ СУЛЖЭЭ.

ДХ-1.1-ийн байгуулалт

| Масштаб: | Зургийн дугаар | Огноо: |
|---|---|---|
| М 1:40 | ГДГ-69 | 2024.04.15 |
| ЕГ Шифр: ДНТ-10-1/2019.24 | ТГ Шифр: | Хуудас 161 |

А3

ТАЙЛБАР:

145-р цэгийн Дулааны худаг ДХ-1.1
Огтлол 1-1 масштаб 1:40

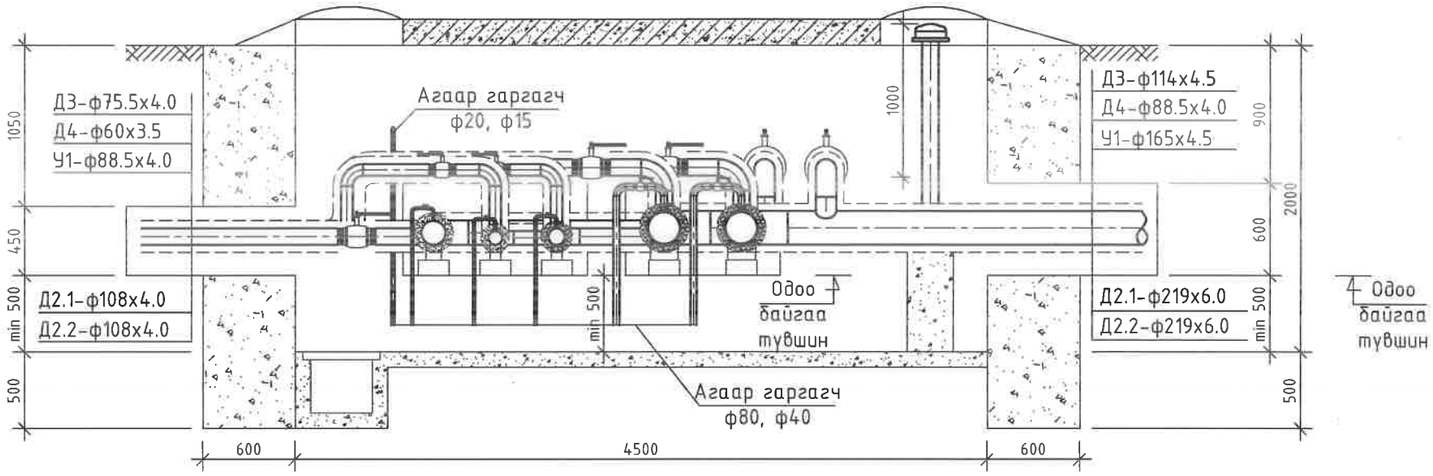


ДХ-1.1 худгийн материалын түүвэр

| № | Тэмдэглэгээ | Материалын нэр | х/н | Тоо ширхэг | Нэгж жин, кг | Тайлбар |
|---|---|---|---|---|---|---|
| 1 | Серия 4.903-10 вып1 | Хэвэлмэл ган отвод, 90° ф200мм | ш | 2 | 14.8 | |
| 2 | | Хэвэлмэл ган отвод, 90° ф125мм | ш | 6 | 3.8 | |
| 3 | | Хэвэлмэл ган отвод, 90° ф100мм | ш | 6 | 2.4 | |
| 4 | | Хэвэлмэл ган отвод, 45° ф100мм | ш | 2 | 1.2 | |
| 5 | | Хэвэлмэл ган отвод, 90° ф150мм /цайрдсан/ | ш | 1 | 7.9 | |
| 6 | | Хэвэлмэл ган отвод, 90° ф100мм /цайрдсан/ | ш | 1 | 2.4 | |
| 7 | | Хэвэлмэл ган отвод, 90° ф80мм /цайрдсан/ | ш | 4 | 1.6 | |
| 8 | | Хэвэлмэл ган отвод, 90° ф76мм /цайрдсан/ | ш | 6 | 1.1 | |
| 9 | | Хэвэлмэл ган отвод, 90° ф50мм /цайрдсан/ | ш | 3 | 0.6 | |
| 10 | | Ган бөмбөлгөн хаалт, ф125мм | ш | 2 | 14.3 | |
| 11 | | Ган бөмбөлгөн хаалт, ф100мм | ш | 3 | 9.7 | |
| 12 | | Ган бөмбөлгөн хаалт, ф80мм | ш | 2 | 6 | |
| 13 | | Ган бөмбөлгөн хаалт, ф65мм | ш | 2 | 4.5 | |
| 14 | | Ган бөмбөлгөн хаалт, ф50мм | ш | 1 | 3 | |
| 15 | | Галын гидрант Н=1000 | ком | 1 | | |
| 16 | Агаар гаргах | Агаар гаргагч ф80мм /патруб, 2ш отвод/ | ш | 3 | 3.2 | |
| 17 | | Агаар гаргагч ф40мм /патруб, 2ш отвод/ | ш | 2 | 1.6 | |
| 18 | | Агаар гаргагч ф15мм /патруб, 2ш отвод/ | ш | 3 | 0.6 | |
| 19 | | Агаар гаргагч ф20мм /патруб, 2ш отвод/ | ш | 2 | 0.8 | |
| 20 | Ус буулгах | Ус буулгах ган хаалт ф40мм /патруб/ | ш | 4 | 2.1 | |
| 21 | | Ус буулгах ган хаалт ф25мм /патруб/ | ш | 1 | 1 | |
| 22 | Г-991-1 вып 2 | 5000х4500х2000(h) хэмжээтэй ТК-15 маягийн дулааны худаг ДХ-1.1 | ком | 1 | | ГДГ-139-с үз |
| 23 | | Төмөр бетон ялуу ДЯ-18 | ш | 16 | 120 | |
| 24 | | Төмөр бетон ялуу Я-18 | ш | 24 | 75 | |

| Д/д | Огноо | Засвар өөрчлөлт |
|---|---|---|
| | | |

"ДНТ" ХХК
Улаанбаатар хот.
Баянгол дүүрэг. 11-р хороо.
Энэбишийн өргөн чөлөө.
"Очир хотхон" 78-204
dnthhk@gmail.com
Утас: 7604 4780

| | | |
|---|---|---|
| Инженер | | М.Буянхишиг |
| Гүйцэтгэсэн | | Э.Бат-Эрдэнэ |
| Шалгасан | | Л.Энхсайхан |

Төв аймаг. Зуунмод сум.
ХАЛААЛТЫН 1-Р ХЭСГИЙН ХОЁРДУГААР ХЭЛХЭЭНИЙ ШУГАМ СУЛЖЭЭ.

ДХ-1.1-ийн огтлол 1-1, материалын түүвэр

| Масштаб: | Зургийн дугаар | Огноо: |
|---|---|---|
| М 1:40 | ГДГ-70 | 2024.04.15 |
| ЕГ Шифр: ДНТ-10-1/2019.24 | ТГ Шифр: | Хуудас 161 |

А3

148-р цэгийн дулааны хуваг ДХ-1.2* /ТК-10/
масштаб 1:40

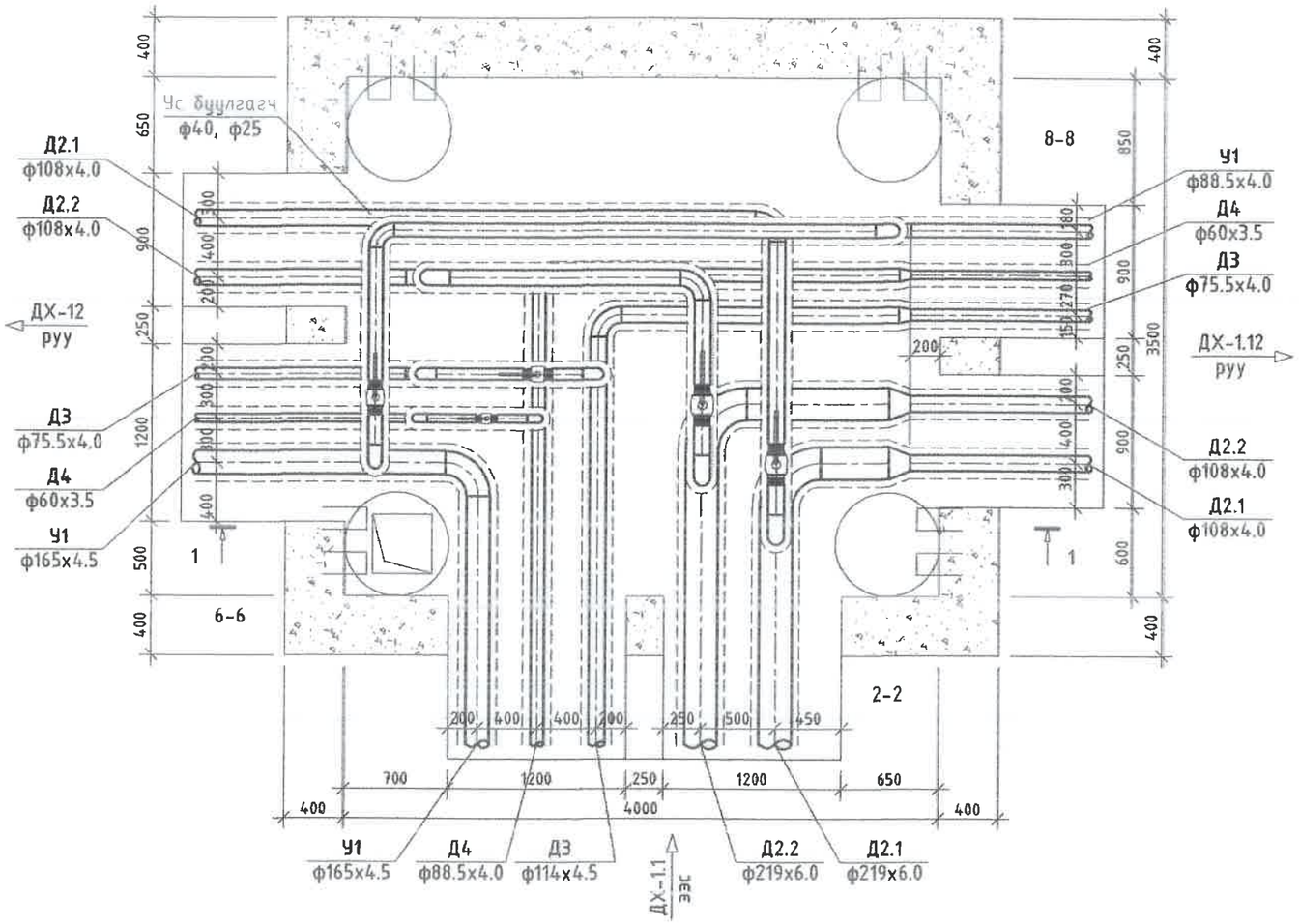


71

ТАЙЛБАР:

| | | |
|---|---|---|
| Д/Д | Огноо | Засвар өөрчлөлт |


"ДНТ" ХХК

Улаанбаатар хот.
Баянгол дүүрэг. 11-р хороо.
Энэбишийн өргөн чөлөө.
"Очир хотхон" 78-204

dnthhk@gmail.com
Утас: 7604 4780


| | | |
|---|---|---|
| Инженер | | Л.Энхсайхан |
| Гүйцэтгэсэн | | Э.Бат-Эрдэнэ |
| Шалгасан | | М.Буянхишиг |

Төв аймаг. Зуунмод сум.
ХАЛААЛТЫН 1-Р ХЭСГИЙН ХОЁРДУГААР ХЭЛХЭЭНИЙ ШУГАМ СУЛЖЭЭ.

ДХ-1.2*-ийн байгуулалт

| | | |
|---|---|---|
| Масштаб: М 1:40 | Зургийн дугаар ГДГ-71 | Огноо: 2024.04.15 |
| ЕГ Шифр: ДНТ-10-1/2019.24 | ТГ Шифр: | Хуудас 181 |

A3

148-р цэгийн дулааны худаг ДХ-1.2*
Огтлол 1-1 масштаб 1:40

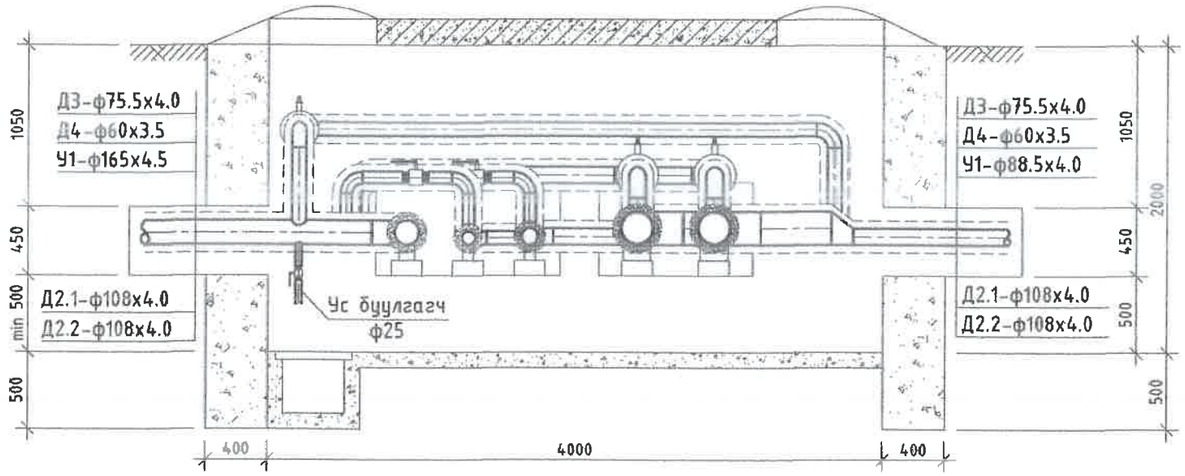


ДХ-1.2* худгийн материалын түүвэр

| № | Тэмдэглэгээ | Материалын нэр | х/н | Тоо ширхэг | Нэгж жин, кг | Тайлбар |
|---|---|---|---|---|---|---|
| 1 | Серия 4.903-10 вып1 | Хэвэлмэл ган отвод, 90° ф200мм | ш | 2 | 14.8 | |
| 2 | | Хэвэлмэл ган отвод, 90° ф100мм | ш | 8 | 2.4 | |
| 3 | | Хэвэлмэл ган отвод, 90° ф150мм /цайрдсан/ | ш | 1 | 7.9 | |
| 4 | | Хэвэлмэл ган отвод, 90° ф100мм /цайрдсан/ | ш | 1 | 2.4 | |
| 5 | | Хэвэлмэл ган отвод, 90° ф80мм /цайрдсан/ | ш | 5 | 1.6 | |
| 6 | | Хэвэлмэл ган отвод, 90° ф76мм /цайрдсан/ | ш | 3 | 1.1 | |
| 7 | | Хэвэлмэл ган отвод, 90° ф50мм /цайрдсан/ | ш | 3 | 0.6 | |
| 8 | | Хэвэлмэл ган шилжвэр ф200/100мм | ш | 2 | 2.21 | |
| 9 | | Хэвэлмэл ган шилжвэр ф100/65мм /цайрдсан/ | ш | 1 | 0.86 | |
| 10 | | Хэвэлмэл ган шилжвэр ф80/50мм /цайрдсан/ | ш | 1 | 0.51 | |
| 11 | | Ган бөмбөлгөн хаалт, ф100мм | ш | 2 | 9.7 | |
| 12 | | Ган бөмбөлгөн хаалт, ф80мм | ш | 1 | 6 | |
| 13 | | Ган бөмбөлгөн хаалт, ф65мм | ш | 1 | 4.5 | |
| 14 | | Ган бөмбөлгөн хаалт, ф50мм | ш | 1 | 3 | |
| 15 | Ус буулгах | Ус буулгах ган хаалт ф40мм /патруб/ | ш | 3 | 2.1 | |
| 16 | | Ус буулгах ган хаалт ф25мм /патруб/ | ш | 2 | 1 | |
| 17 | Г-991-1 вып 2 | 4000х3500х2000(h) хэмжээтэй ТК-10 маягийн дулааны худаг ДХ-1.2* | ком | 1 | | ГДГ-136-с үз |
| 18 | | Төмөр бетон ялуу ПР-18 | ш | 2 | 304 | |
| 19 | | Төмөр бетон ялуу Я-18 | ш | 12 | 75 | |
| 20 | | Төмөр бетон ялуу ДЯ-18 | ш | 8 | 120 | |

72

ТАЙЛБАР:

| Д/д | Огноо | Засвар өөрчлөлт |
|---|---|---|


"ДНТ" ХХК
Улаанбаатар хот, Баянгол дүүрэг, 11-р хороо, Энэбишийн өргөн чөлөө, "Очир хотхон" 78-204
dntthk@gmail.com
Утас: 7604 4780


| | | |
|---|---|---|
| Инженер | | Л.Энхсайхан |
| Гүйцэтгэсэн | | Э.Бат-Эрдэнэ |
| Шалгасан | | М.Буянхишиг |

Төв аймаг, Зуунмод сум.
ХАЛААЛТЫН 1-Р ХЭСГИЙН ХОЁРДУГААР ХЭЛХЭЭНИЙ ШУГАМ СҮЛЖЭЭ.

ДХ-1.2*-ийн огтлол 1-1, материалын түүвэр

| Масштаб: | Зургийн дугаар | Огноо: |
|---|---|---|
| М 1:40 | ГДГ-72 | 2024.04.15 |
| ЕГ Шифр: ДНТ-10-1/2019.24 | ТГ Шифр: | Хуудас 161 |

A3

153-р цэгийн дулааны худаг ДХ-1.3* /ТК-8/
масштаб 1:40

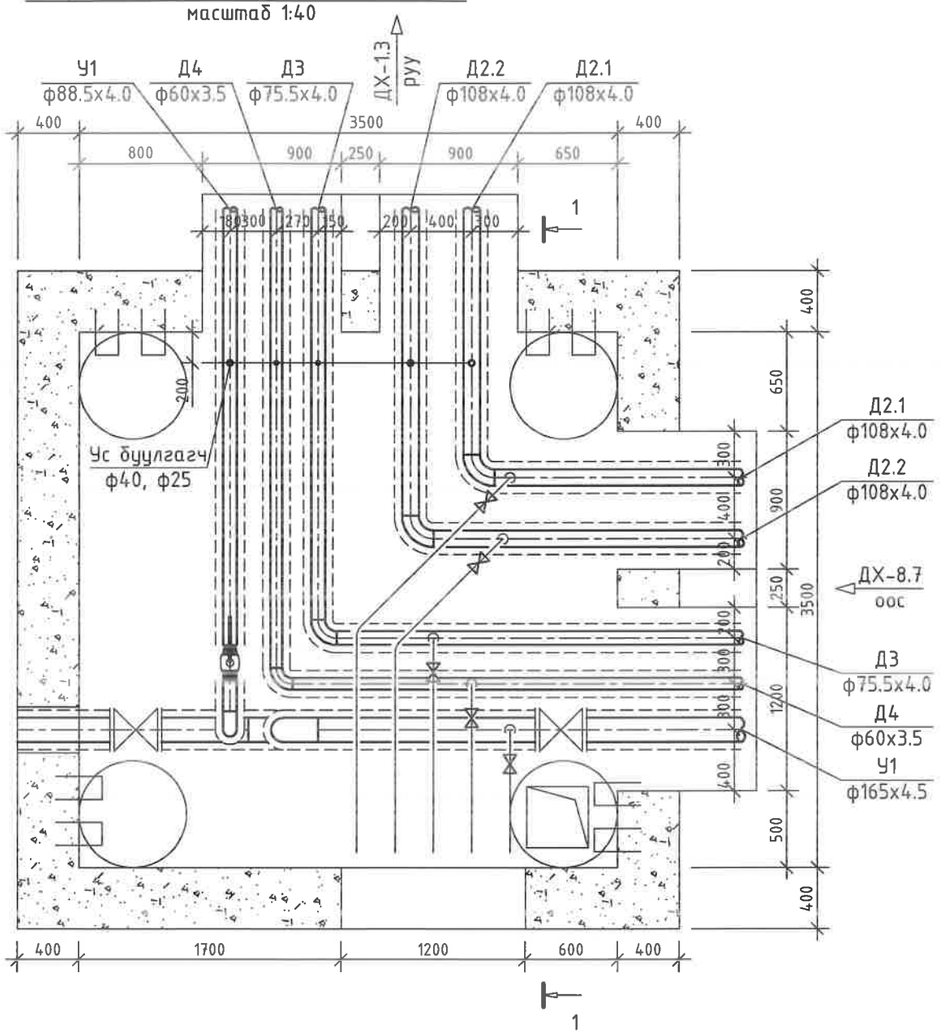


73

ТАЙЛБАР:

| | | |
|---|---|---|
| Д/д | Огноо | Засвар өөрчлөлт |


"ДНТ" ХХК

Улаанбаатар хот.
Баянгол дүүрэг. 11-р хороо.
Энэбишийн өргөн чөлөө.
"Очир хотхон" 78-204

dnthhk@gmail.com
Утас: 7604 4780


| | | |
|---|---|---|
| Инженер | | М.Буянхишиг |
| Гүйцэтгэсэн | | Э.Бат-Эрдэнэ |
| Шалгасан | | Л.Энхсайхан |

Төв аймаг. Зуунмод сум.
ХАЛААЛТЫН 1-Р ХЭСГИЙН ХОЁРДУГААР ХЭЛХЭЭНИЙ ШУГАМ СУЛЖЭЭ.

ДХ-1.3*-ийн байгуулалт

| | | |
|---|---|---|
| Масштаб: М 1:40 | Зургийн дугаар ГДГ-73 | Огноо: 2024.04.15 |
| ЕГ Шифр: ДНТ-10-1/2019.24 | ТГ Шифр: | Хуудас 161 |

А3

153-р цэгийн дулааны худаг ДХ-1.3*
Огтлол 1-1 масштаб 1:40

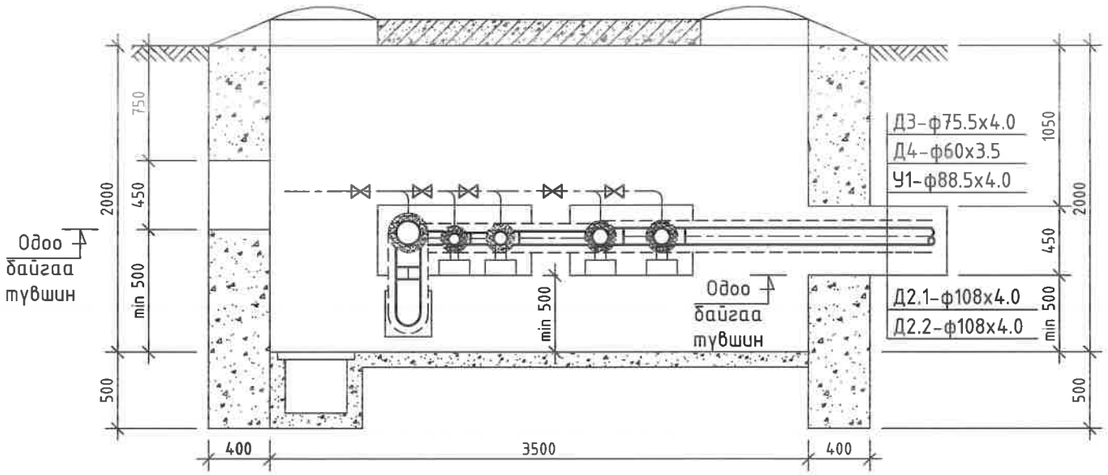


ДХ-1.3* худгийн материалын түүвэр

| № | Тэмдэглэгээ | Материалын нэр | х/н | Тоо ширхэг | Нэгж жин, кг | Тайлбар |
|---|---|---|---|---|---|---|
| 1 | Серия 4.903-10 вып1 | Хэвэлмэл ган отвод, 90° ф100мм | ш | 2 | 2.4 | |
| 2 | | Хэвэлмэл ган отвод, 90° ф150мм /цайрдсан/ | ш | 2 | 7.9 | |
| 3 | | Хэвэлмэл ган отвод, 90° ф80мм /цайрдсан/ | ш | 1 | 1.6 | |
| 4 | | Хэвэлмэл ган отвод, 90° ф76мм /цайрдсан/ | ш | 1 | 1.1 | |
| 5 | | Хэвэлмэл ган отвод, 90° ф50мм /цайрдсан/ | ш | 1 | 0.6 | |
| 6 | | Ган бөмбөлгөн хаалт, ф150мм | ш | 2 | 24 | |
| 7 | Ус буулгах | Ус буулгах ган хаалт ф40мм /патруб/ | ш | 3 | 2.1 | |
| 8 | | Ус буулгах ган хаалт ф25мм /патруб/ | ш | 2 | 1 | |
| 9 | | Хэрэглэгчийн шугам холбох | ш | 5 | | |
| 10 | Г-991-1 вып 2 | 3500х3500х2000(h) хэмжээтэй ТК-8 маягийн дулааны худаг ДХ-1.3* | ком | 1 | | ГДГ-134-с үз |
| 11 | | Төмөр бетон ялуу ДЯ-18 | ш | 8 | 120 | |
| 12 | | Төмөр бетон ялуу Я-18 | ш | 10 | 75 | |
| 13 | | Төмөр бетон ялуу ПР-18 | ш | 1 | 304 | |

74

ТАЙЛБАР:

| Д/д | Огноо | Засвар өөрчлөлт |
|---|---|---|


"ДНТ" ХХК
Улаанбаатар хот.
Баянгол дүүрэг. 11-р хороо.
Энэбишийн ергөн чөлөө.
"Очир хотхон" 78-204
dnthhk@gmail.com
Утас: 7604 4780


| | | |
|---|---|---|
| Инженер | | М.Буянхишиг |
| Гүйцэтгэсэн | | Э.Бат-Эрдэнэ |
| Шалгасан | | Л.Энхсайхан |

Төв аймаг. Зуунмод сум.
ХАЛААЛТЫН 1-Р ХЭСГИЙН ХОЁРДУГААР ХЭЛХЭЭНИЙ ШУГАМ СУЛЖЭЭ.

ДХ-1.3*-ийн огтлол 1-1, материалын түүвэр

| Масштаб: | Зургийн дугаар | Огноо: |
|---|---|---|
| М 1:40 | ГДГ-74 | 2024.04.15 |
| ЕГ Шифр: ДНТ-10-1/2019.24 | ТГ Шифр: | Хуудас 161 |

А3

156-р цэгийн дулааны худаг ДХ-1.3 /ТК-8/
масштаб 1:40

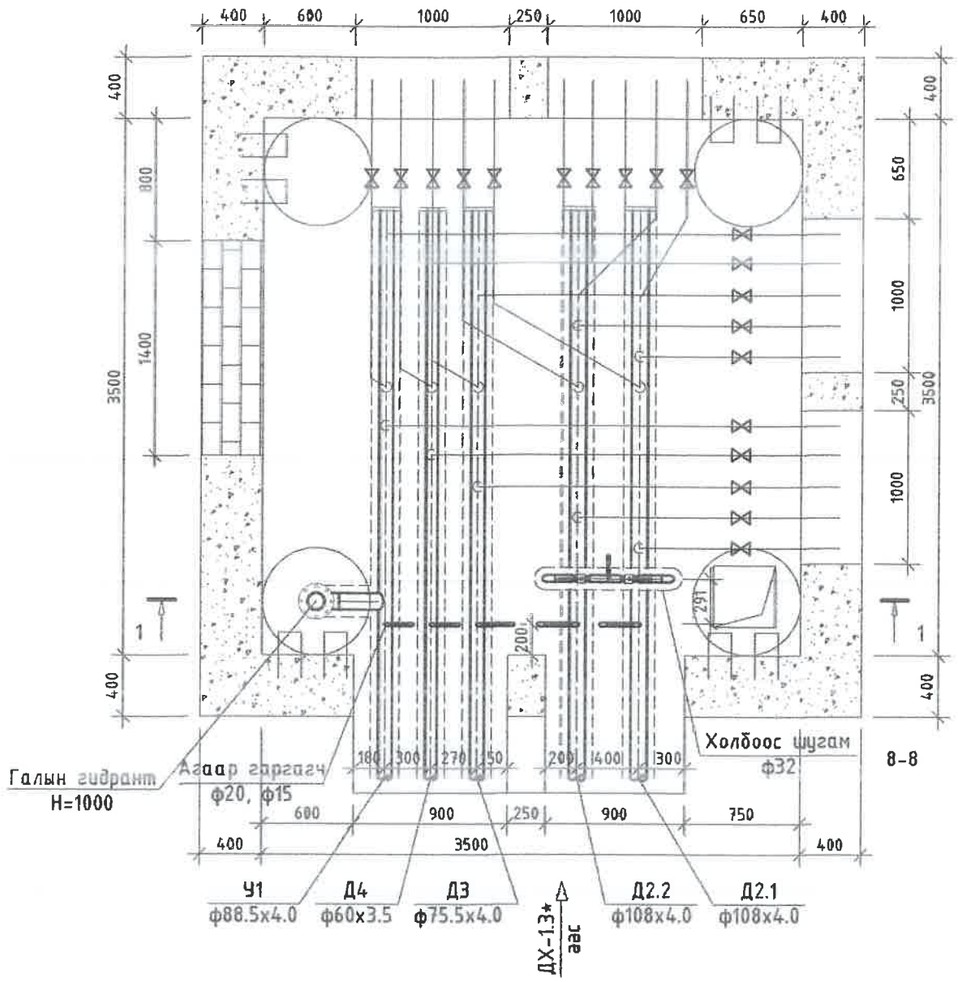


156-р цэгийн дулааны худаг ДХ-1.3
Огтлол 1-1 масштаб 1:40

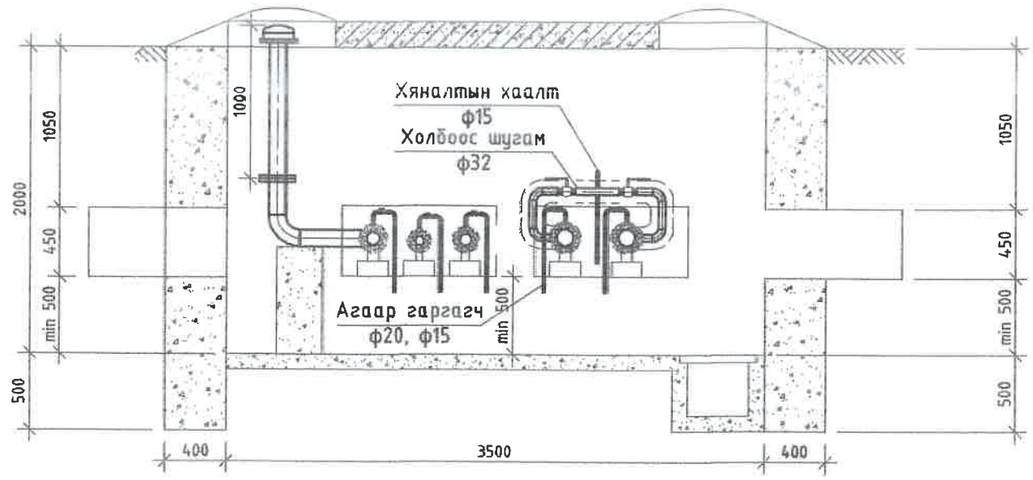


ДХ-1.3 худгийн материалын түүвэр

| № | Тэмдэглэгээ | Материалын нэр | х/н | Тоо ширхэг | Нэгж жин, кг | Тайлбар |
|---|---|---|---|---|---|---|
| 1 | Серия 4.903-10 вып1 | Заглушка ф100мм | ш | 2 | 0.65 | |
| 2 | | Заглушка ф80мм | ш | 1 | 0.43 | |
| 3 | | Заглушка ф65мм | ш | 1 | 0.34 | |
| 4 | | Заглушка ф50мм | ш | 1 | 0.2 | |
| 5 | Агаар гаргах | Агаар гаргагч ф15мм /патруб, 2ш отвод/ | ш | 3 | 0.6 | |
| 6 | | Агаар гаргагч ф20мм /патруб, 2ш отвод/ | ш | 2 | 0.8 | |
| 7 | | Хэрэглэгчийн шугам холбох | ш | 20 | | |
| 8 | | Галын гидрант H=1000 | ком | 1 | | |
| 9 | Холбоос шугам | Ган бөмбөлгөн хаалт, ф32мм | ш | 2 | 1.4 | |
| 10 | | Хэвэлмэл ган отвод, 90° 32 с80 | ш | 4 | 0.2 | |
| 11 | | Хяналтын хаалт ф15мм /патруб, 2ш отвод/ | ш | 1 | 0.6 | |
| 12 | | Ган хоолой ф32мм | ц/м | 1 | 1.79 | |

| | | | | | | |
|---|---|---|---|---|---|---|
| 13 | Г-991-1 вып 2 | 3500х3500х2000(h) хэмжээтэй ТК-8 маягийн дулааны худаг ДХ-1.3 | ком | 1 | | ГДГ-134-с үз |
| 14 | | Төмөр бетон ялуу ДЯ-18 | ш | 12 | 120 | |
| 15 | | Төмөр бетон ялуу Я-18 | ш | 12 | 75 | |
| 16 | | Төмөр бетон ялуу ПР-22 | ш | 1 | 364 | |
| 17 | | Төмөр бетон ялуу Я-22 | ш | 2 | 95 | |

УБ. БГД 11-р хороо Энэбишийн арван чөлөө 78-р байр 204 тоот
Утас: 7604 4780
"ДНТ" ХХК

Төв аймаг. Зуунмод сум.
ХАДААЛТЫН 1-Р ХЭСГИЙН ХОЁРДУГААР ХЭЛХЭЭНИЙ ШУГАМ СҮЛЖЭЭ

ДХ-1.3-ийн байгуулалт, огтлол 1-1, материалын түүвэр

Ye шат: А.З

| | | | | | |
|---|---|---|---|---|---|
| Инженер | | Л.Энхсайхан | ЕГ Шифр: ДНТ-10-1/2019.24 | Масштаб: М 1:40 | Хуудас: 161 |
| Гүйцэтгэсэн | | Э.Бат-Эрдэнэ | ТГ Шифр: | Зургийн дугаар: ГДГ-75 | Огноо: 2024.04.15 |
| Шалгасан | | М.Буянхишиг | | | |

156-р цэгийн дулааны худаг ДХ-1.3 /ТК-8/
масштаб 1:40

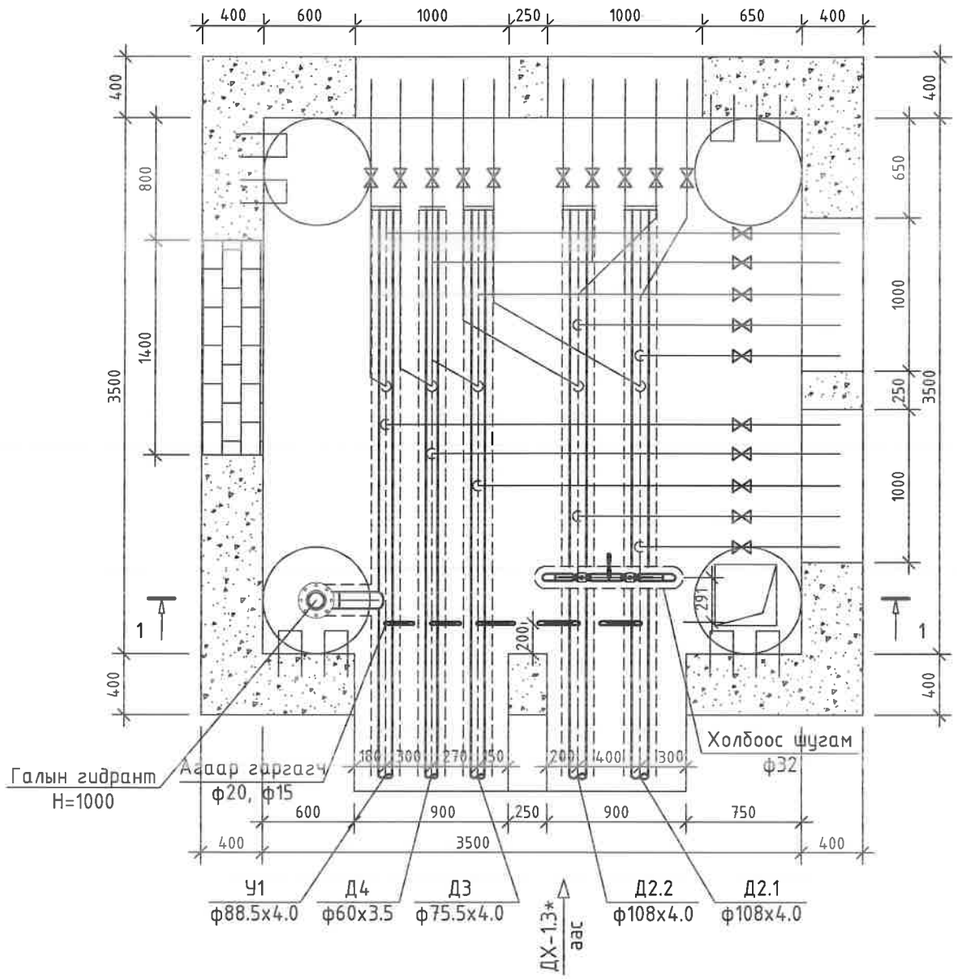


156-р цэгийн дулааны худаг ДХ-1.3
Огтлол 1-1 масштаб 1:40

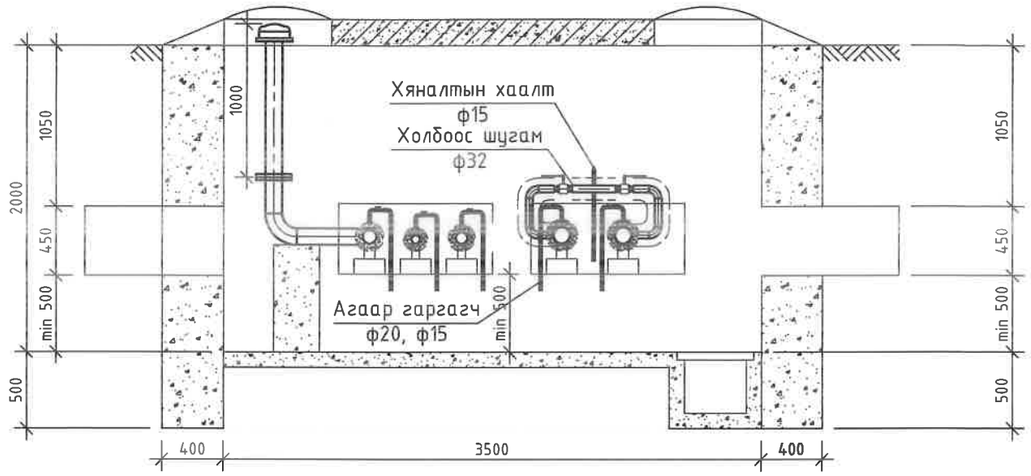


ДХ-1.3 худгийн материалын түүвэр

| № | Тэмдэглэгээ | Материалын нэр | х/н | Тоо ширхэг | Нэгж жин, кг | Тайлбар |
|---|---|---|---|---|---|---|
| 1 | Серия 4.903-10 вып1 | Заглушка ф100мм | ш | 2 | 0.65 | |
| 2 | | Заглушка ф80мм | ш | 1 | 0.43 | |
| 3 | | Заглушка ф65мм | ш | 1 | 0.34 | |
| 4 | | Заглушка ф50мм | ш | 1 | 0.2 | |
| 5 | Агаар гаргах | Агаар гаргагч ф15мм /патруб, 2ш отвод/ | ш | 3 | 0.6 | |
| 6 | | Агаар гаргагч ф20мм /патруб, 2ш отвод/ | ш | 2 | 0.8 | |
| 7 | | Хэрэглэгчийн шугам холбох | ш | 20 | | |
| 8 | | Галын гидрант H=1000 | ком | 1 | | |
| 9 | Холбоос шугам | Ган бөмбөлгөн хаалт, ф32мм | ш | 2 | 1.4 | |
| 10 | | Хэвэлмэл ган отвод, 90° 32 с80 | ш | 4 | 0.2 | |
| 11 | | Хяналтын хаалт ф15мм /патруб, 2ш отвод/ | ш | 1 | 0.6 | |
| 12 | | Ган хоолой ф32мм | у/м | 1 | 1.79 | |
| 13 | Г-991-1 вып 2 | 3500х3500х2000(h) хэмжээтэй ТК-8 маягийн дулааны худаг ДХ-1.3 | ком | 1 | | ГДГ-134-с үз |
| 14 | | Төмөр бетон ялуу ДЯ-18 | ш | 12 | 120 | |
| 15 | | Төмөр бетон ялуу Я-18 | ш | 12 | 75 | |
| 16 | | Төмөр бетон ялуу ПР-22 | ш | 1 | 364 | |
| 17 | | Төмөр бетон ялуу Я-22 | ш | 2 | 95 | |

| | | | | | |
|---|---|---|---|---|---|
| ДНТ<br>УБ. БГД 11-р хороо Энэбишийн өргөн чөлөө 78-р байр 204 тоот<br>Утас: 7604 4780<br>"ДНТ" ХХК | Төв аймаг. Зуунмод сум.<br>ХАЛААЛТЫН 1-Р ХЭСГИЙН ХОЁРДУГААР ХЭЛХЭЭНИЙ ШУГАМ СҮЛЖЭЭ | | | | |
| | ДХ-1.3-ийн байгуулалт, огтлол 1-1, материалын түүвэр | | | | Ye шат: А.З |
| | Инженер | М.Буянхишиг | ЕГ Шифр: ДНТ-10-1/2019.24 | Масштаб: М 1:40 | Хуудас: 161 |
| | Гүйцэтгэсэн | З.Бат-Эрдэнэ | ТГ Шифр: | Зургийн дугаар: ГДГ-75 | Огноо: 2024.04.15 |
| | Шалгасан | Л.Энхсайхан | | | |

А3

161-р цэгийн дулааны худаг ДХ-1.12 /ТК-8/
масштаб 1:40

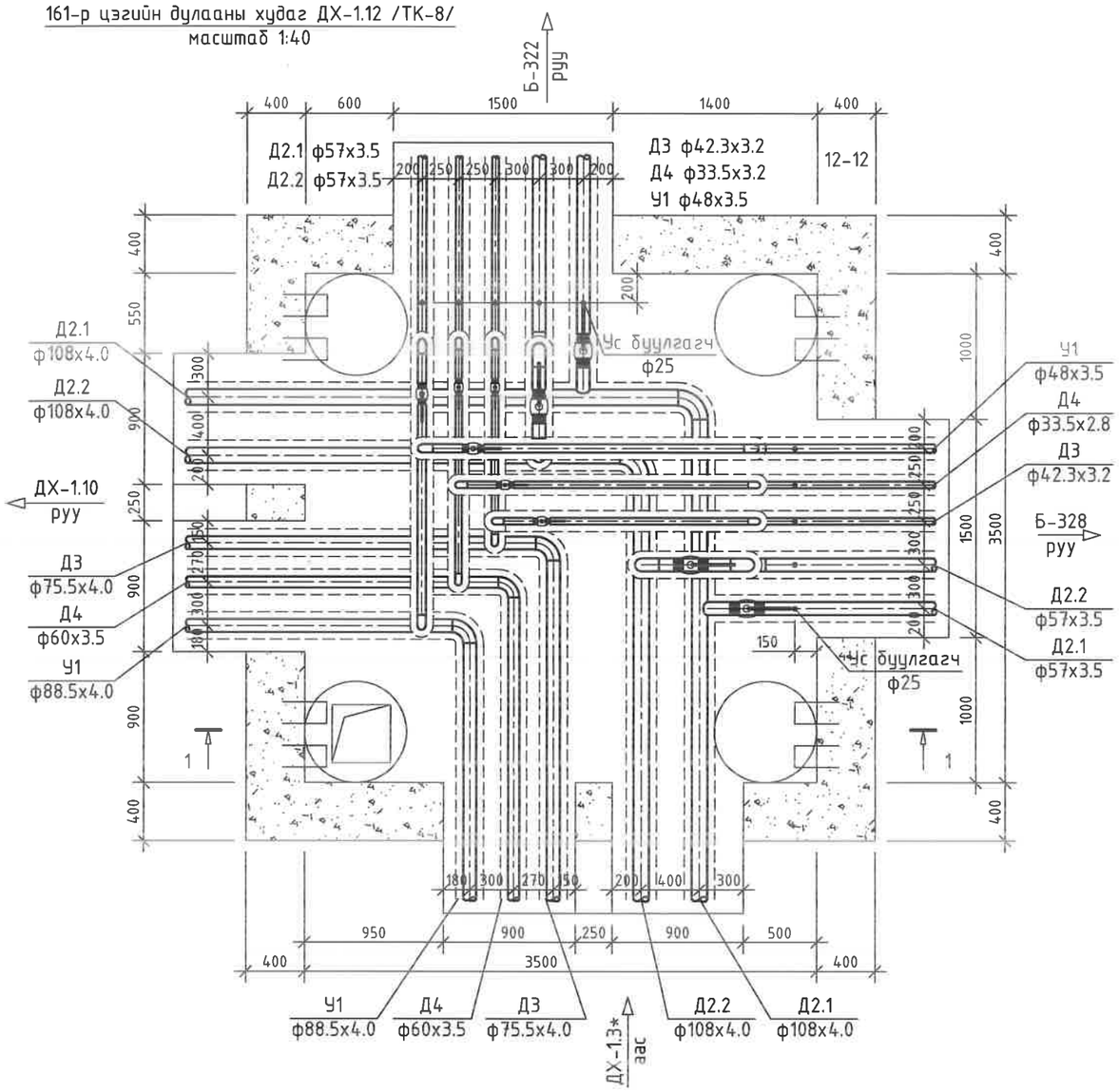


161-р цэгийн дулааны худаг ДХ-1.12
Огтлол 1-1 масштаб 1:40

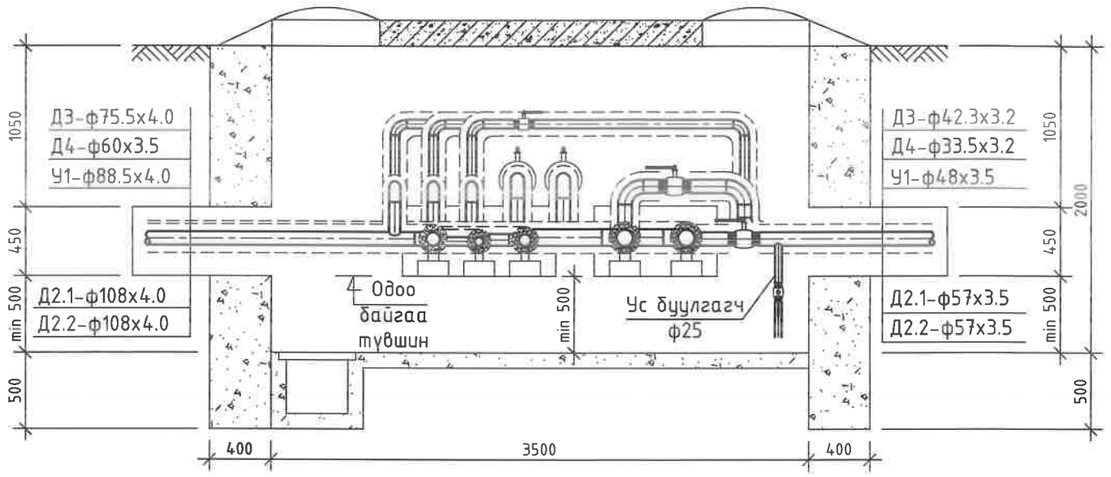


ДХ-1.12 худгийн материалын түүвэр

| № | Тэмдэглэгээ | Материалын нэр | х/н | Тоо ширхэг | Нэгж жин, кг | Тайлбар |
|---|---|---|---|---|---|---|
| 1 | Серия 4.903-10 вып1 | Хэвэлмэл ган отвод, 90° ф100мм | ш | 2 | 2.4 | |
| 2 | | Хэвэлмэл ган отвод, 90° ф50мм | ш | 6 | 0.6 | |
| 3 | | Хэвэлмэл ган отвод, 90° ф80мм /цайрдсан/ | ш | 1 | 1.6 | |
| 4 | | Хэвэлмэл ган отвод, 90° ф76мм /цайрдсан/ | ш | 1 | 1.1 | |
| 5 | | Хэвэлмэл ган отвод, 90° ф50мм /цайрдсан/ | ш | 1 | 0.6 | |
| 6 | | Хэвэлмэл ган отвод, 90° ф40мм /цайрдсан/ | ш | 6 | 0.3 | |
| 7 | | Хэвэлмэл ган отвод, 90° ф32мм /цайрдсан/ | ш | 6 | 0.2 | |
| 8 | | Хэвэлмэл ган отвод, 90° ф25мм /цайрдсан/ | ш | 6 | 0.1 | |
| 9 | Ус буулгах | Ус буулгах ган хаалт ф25мм /патруб/ | ш | 10 | 1 | |
| 10 | | Ган бөмбөлгөн хаалт, ф50мм | ш | 4 | 3 | |
| 11 | | Ган бөмбөлгөн хаалт, ф40мм | ш | 2 | 2.1 | |
| 12 | | Ган бөмбөлгөн хаалт, ф32мм | ш | 2 | 1.4 | |
| 13 | | Ган бөмбөлгөн хаалт, ф25мм | ш | 2 | 1 | |
| 14 | Г-991-1 вып 2 | 3500х3500х2000(h) хэмжээтэй ТК-8 маягийн дулааны худаг ДХ-1.12 | ком | 1 | | ГДГ-59 өвс үз |
| 15 | | Төмөр бетон ялуу ДЯ-18 | ш | 8 | 120 | |
| 16 | | Төмөр бетон ялуу Я-18 | ш | 8 | 75 | |
| 17 | | Төмөр бетон ялуу ПР-22 | ш | 2 | 364 | |
| 18 | | Төмөр бетон ялуу Я-22 | ш | 4 | 95 | |

УБ. БГД 11-р хороо
Энэбишийн өргөн чөлөө
78-р байр 204 тоот
Утас: 7604 4780
"ДНТ" ХХК

Төв аймаг. Зуунмод сум.
ХАЛААЛТЫН 1-Р ХЭСГИЙН ХОЁРДУГААР ХЭЛХЭЭНИЙ ШУГАМ СҮЛЖЭЭ

ДХ-1.12-ийн байгуулалт, огтлол 1-1, материалын түүвэр

Үе шат: А.З

| | | | | |
|---|---|---|---|---|
| Инженер | М.Буянхишиг | ЕГ Шифр: ДНТ-10-1/2019.24 | Масштаб: М 1:40 | Хуудас: 16в |
| Гүйцэтгэсэн | Э.Бат-Эрдэнэ | ТГ Шифр: | Зургийн дугаар: ГДГ-76 | Огноо: 2024.04.15 |
| Шалгасан | Л.Энхсайхан | | | |

А3

165-р цэгийн дулааны худаг ДХ-1.10 /ТК-7/
масштаб 1:40

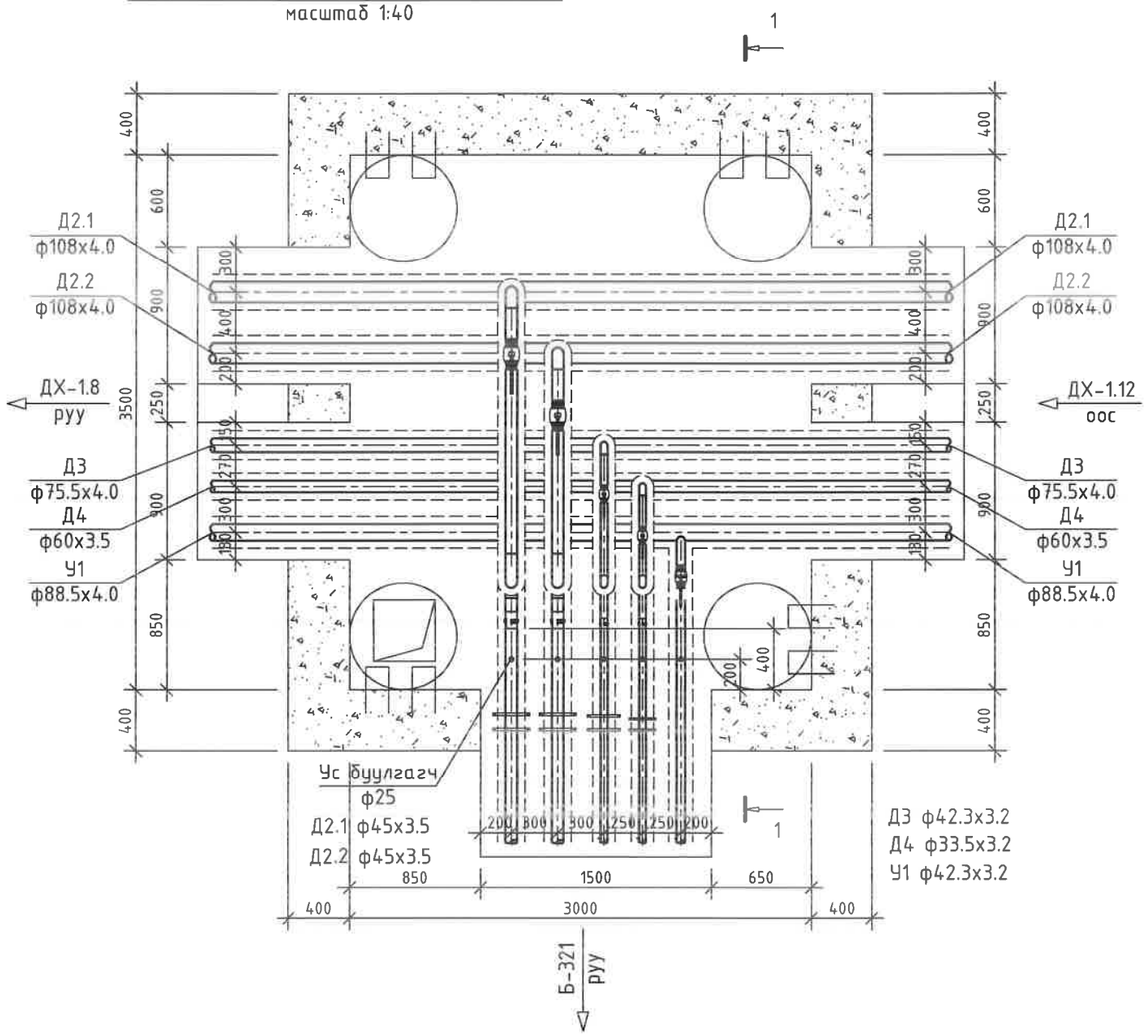


165-р цэгийн дулааны худаг ДХ-1.10
Огтлол 1-1 масштаб 1:40

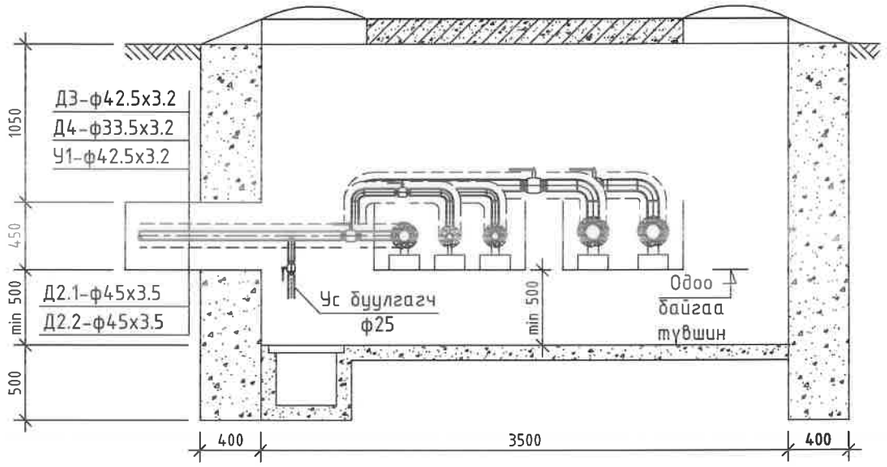


ДХ-1.10 худгийн материалын түүвэр

| № | Тэмдэглэгээ | Материалын нэр | х/н | Тоо ширхэг | Нэгж жин, кг | Тайлбар |
|---|---|---|---|---|---|---|
| 1 | | Ган бөмбөлгөн хаалт, ф40мм | ш | 2 | 2.1 | |
| 2 | | Ган бөмбөлгөн хаалт, ф32мм | ш | 2 | 1.4 | |
| 3 | | Ган бөмбөлгөн хаалт, ф25мм | ш | 1 | 1 | |
| 4 | Серия 4.903-10 вып1 | Хэвэлмэл ган отвод, 90° ф40мм | ш | 6 | 0.3 | |
| 5 | | Хэвэлмэл ган отвод, 90° ф32мм /цайрдсан/ | ш | 3 | 0.2 | |
| 6 | | Хэвэлмэл ган отвод, 90° ф25мм /цайрдсан/ | ш | 3 | 0.1 | |
| 7 | | Сильфон компенсатор ф40мм | ш | 2 | | |
| 8 | | Сильфон компенсатор ф32мм | ш | 1 | | |
| 9 | | Сильфон компенсатор ф25мм | ш | 1 | | |
| 10 | | Чиглүүлэгч тулгуур | ш | 8 | | |
| 11 | Г-991-1 вып 2 | 3000х3500х2000(h) хэмжээтэй ТК-7 маягийн дулааны худаг ДХ-1.10 | ком | 1 | | ГДГ-133 -с үз |
| 12 | | Төмөр бетон ялуу ПР-22 | ш | 1 | 364 | |
| 13 | | Төмөр бетон ялуу Я-22 | ш | 2 | 95 | |
| 14 | | Төмөр бетон ялуу ДЯ-18 | ш | 8 | 120 | |
| 15 | | Төмөр бетон ялуу Я-18 | ш | 8 | 75 | |

Сильфон компенсатор

| № | Марк | Материалын нэр | х/н | Тоо ширхэг | мПа | ΔL | Чиглүүлэх тулгуур | Тоо ширхэг | жин кг |
|---|---|---|---|---|---|---|---|---|---|
| 1 | PRRO-1 | Сильфон компенсатор ф40 | ш | 2 | 1.6 | 30 | ЧТ-12 НПО-40 | 4 | 3.8 |
| 2 | PRRO-1 | Сильфон компенсатор ф32 | ш | 1 | 1.6 | 40 | ЧТ-12 НПО-32 | 2 | 3.8 |
| 3 | PRRO-1 | Сильфон компенсатор ф25 | ш | 1 | 1.6 | 30 | ЧТ-12 НПО-25 | 2 | 3.8 |

УБ. БГД 11-р хороо
Энэбишийн ергөн чөлөө
78-р байр 204 toot
Утас: 7604 4780
"ДНТ" ХХК

Төв аймаг. Зуунмод сум.
ХАЛААЛТЫН 1-Р ХЭСГИЙН ХОЁРДУГААР ХЭЛХЭЭНИЙ ШУГАМ СҮЛЖЭЭ

ДХ-1.10-ийн байгуулалт, огтлол 1-1, материалын түүвэр

| | | | | | |
|---|---|---|---|---|---|
| Инженер | | М.Буянхишиг | ЕГ Шифр: ДНТ-10-1/2019.24 | Масштаб: М 1:40 | Хуудас: 151 |
| Гүйцэтгэсэн | | Э.Бат-Эрдэнэ | ТГ Шифр: | Зургийн дугаар: ГДГ-77 | Огноо: 2024.04.15 |
| Шалгасан | | Л.Энхсайхан | | | |

Ye шат: А.3

А3

## 167-р цэгийн дулааны худаг ДХ-1.8 /ТК-8/
масштаб 1:40

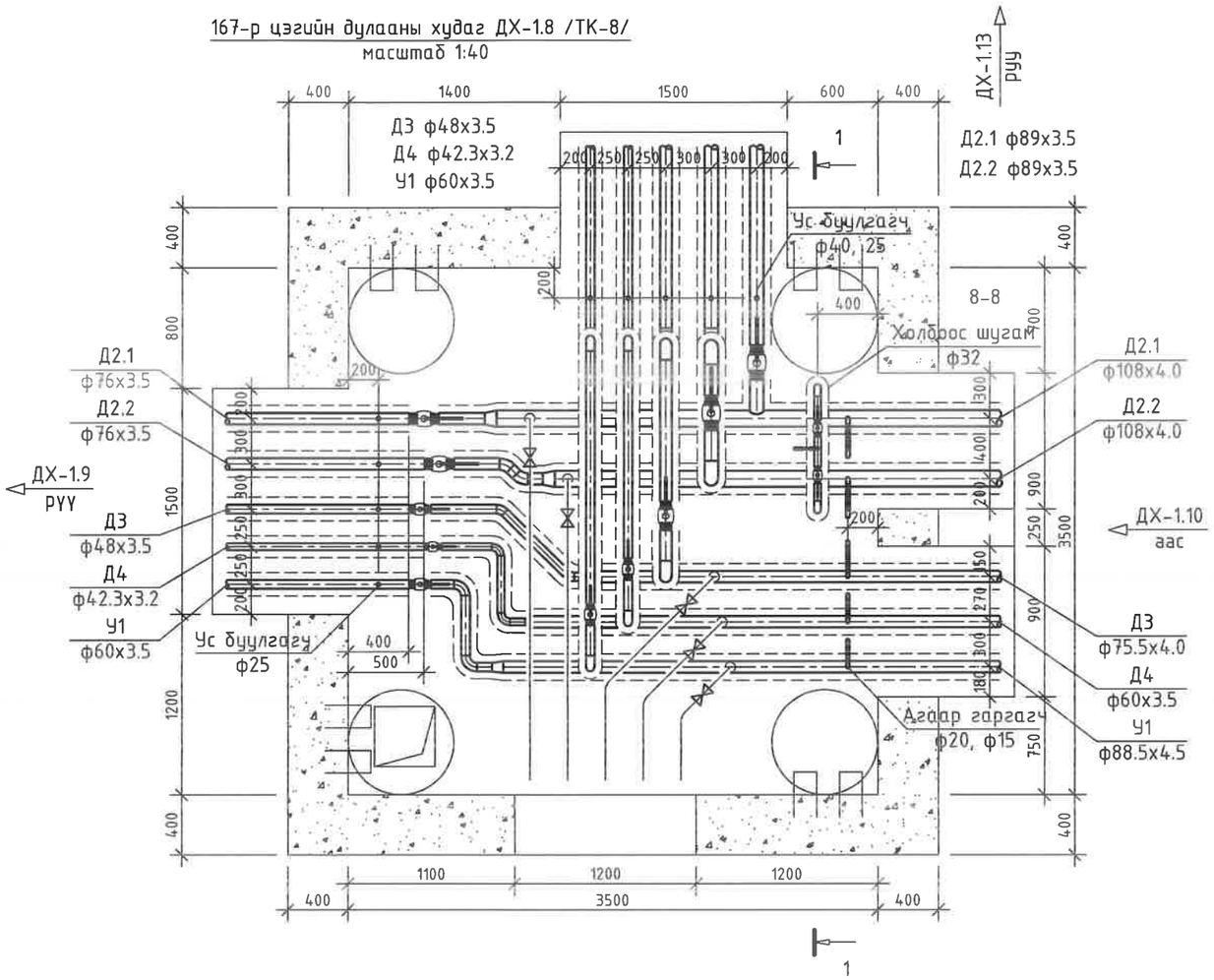


## 167-р цэгийн дулааны худаг ДХ-1.8
Огтлол 1-1 масштаб 1:40

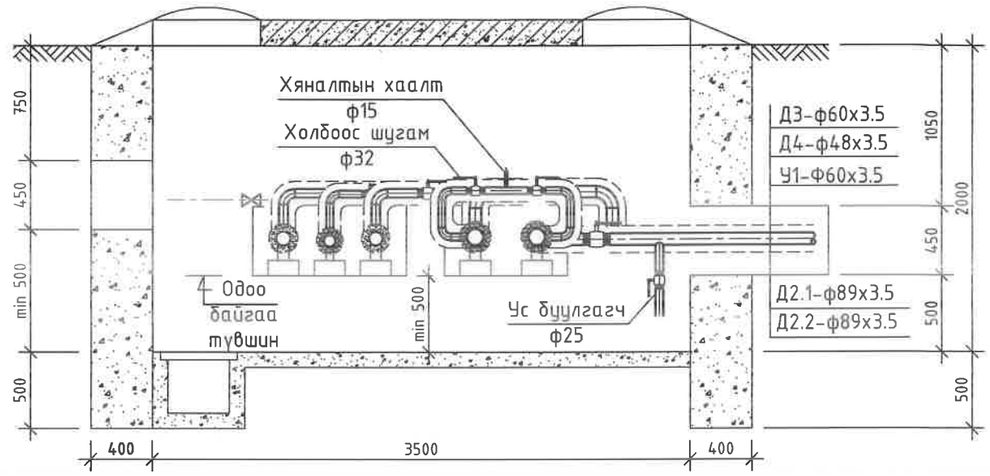


### ДХ-1.8 худгийн материалын түүвэр

| № | Тэмдэглэгээ | Материалын нэр | х/н | Тоо ширхэг | Нэгж жин, кг | Тайлбар |
|---|---|---|---|---|---|---|
| 1 | Серия 4.903-10 вып1 | Хэвэлмэл ган шилжвэр ф100/65мм | ш | 2 | 0.86 | |
| 2 | | Хэвэлмэл ган шилжвэр ф80/50мм /цайрдсан/ | ш | 1 | 0.51 | |
| 3 | | Хэвэлмэл ган шилжвэр ф65/40мм /цайрдсан/ | ш | 1 | 0.4 | |
| 4 | | Хэвэлмэл ган шилжвэр ф50/32мм /цайрдсан/ | ш | 1 | 0.2 | |
| 5 | | Хэвэлмэл ган отвод, 90° ф80мм | ш | 3 | 1.6 | |
| 6 | | Хэвэлмэл ган отвод, 45° ф65мм | ш | 2 | 0.6 | |
| 7 | | Хэвэлмэл ган отвод, 90° ф50мм /цайрдсан/ | ш | 5 | 0.6 | |
| 8 | | Хэвэлмэл ган отвод, 90° ф40мм /цайрдсан/ | ш | 3 | 0.3 | |
| 9 | | Хэвэлмэл ган отвод, 45° ф40мм /цайрдсан/ | ш | 2 | 0.1 | |
| 10 | | Хэвэлмэл ган отвод, 90° ф32мм /цайрдсан/ | ш | 5 | 0.2 | |
| 11 | | Ган бөмбөлгөн хаалт, ф80мм | ш | 2 | 6 | |
| 12 | | Ган бөмбөлгөн хаалт, ф65мм | ш | 2 | 4.5 | |
| 13 | | Ган бөмбөлгөн хаалт, ф50мм | ш | 2 | 3 | |
| 14 | | Ган бөмбөлгөн хаалт, ф40мм | ш | 2 | 2.1 | |
| 15 | | Ган бөмбөлгөн хаалт, ф32мм | ш | 2 | 1.4 | |
| 16 | Ус буулгах | Ус буулгах ган хаалт ф40мм /патруб/ | ш | 2 | 2.1 | |
| 17 | | Ус буулгах ган хаалт ф25мм /патруб/ | ш | 8 | 1 | |
| 18 | Агаар гаргах | Агаар гаргах вентиль ф20мм /патруб, 2ш отвод/ | ш | 2 | 0.8 | |
| 19 | | Агаар гаргах вентиль ф15мм /патруб, 2ш отвод/ | ш | 3 | 0.6 | |
| 20 | Холбоос шугам | Ган бөмбөлгөн хаалт, ф32мм | ш | 2 | 1.4 | |
| 21 | | Хэвэлмэл ган отвод, 90° ф32мм | ш | 4 | 0.2 | |
| 22 | | Хяналтын хаалт ф15мм /патруб, 2ш отвод/ | ш | 1 | 0.6 | |
| 23 | | Ган хоолой ф32мм | у/м | 1 | 1.79 | |
| 24 | | Хэрэглэгчийн шугам холбох | ш | 5 | | |
| 25 | Г-991-1 вып 2 | 3500х3500х2000(h) хэмжээтэй ТК-8 маягийн дулааны худаг ДХ-1.8 | ком | 1 | | ГДГ-134-с үз |
| 26 | | Төмөр бетон ялуу ДЯ-18 | ш | 6 | 120 | |
| 27 | | Төмөр бетон ялуу Я-18 | ш | 6 | 75 | |
| 28 | | Төмөр бетон ялуу ПР-22 | ш | 2 | 364 | |
| 29 | | Төмөр бетон ялуу Я-22 | ш | 4 | 95 | |

УБ. БГД 11-р хороо
Энэбишийн өргөн чөлөө
78-р байр 204 тоот
Утас: 7604 4780
"ДНТ" ХХК

Төв аймаг. Зуунмод сум.
ХАЛААЛТЫН 1-Р ХЭСГИЙН ХОЁРДУГААР ХЭЛХЭЭНИЙ ШУГАМ СҮЛЖЭЭ

**ДХ-1.8-ийн байгуулалт, огтлол 1-1, материалын түүвэр**

Үе шат: А.З

| | | | | | |
|---|---|---|---|---|---|
| Инженер | | М.Буянхишиг | ЕГ Шифр: ДНТ-10-1/2019.24 | Масштаб: М 1:40 | Хуудас: 161 |
| Гүйцэтгэсэн | | Э.Бат-Эрдэнэ | ТГ Шифр: | Зургийн дугаар: ГДГ-78 | Огноо: 2024.04.15 |
| Шалгасан | | Л.Энхсайхан | | | |

А3

168-р цэгийн дулааны худаг ДХ-1.9 /ТК-6/
масштаб 1:40

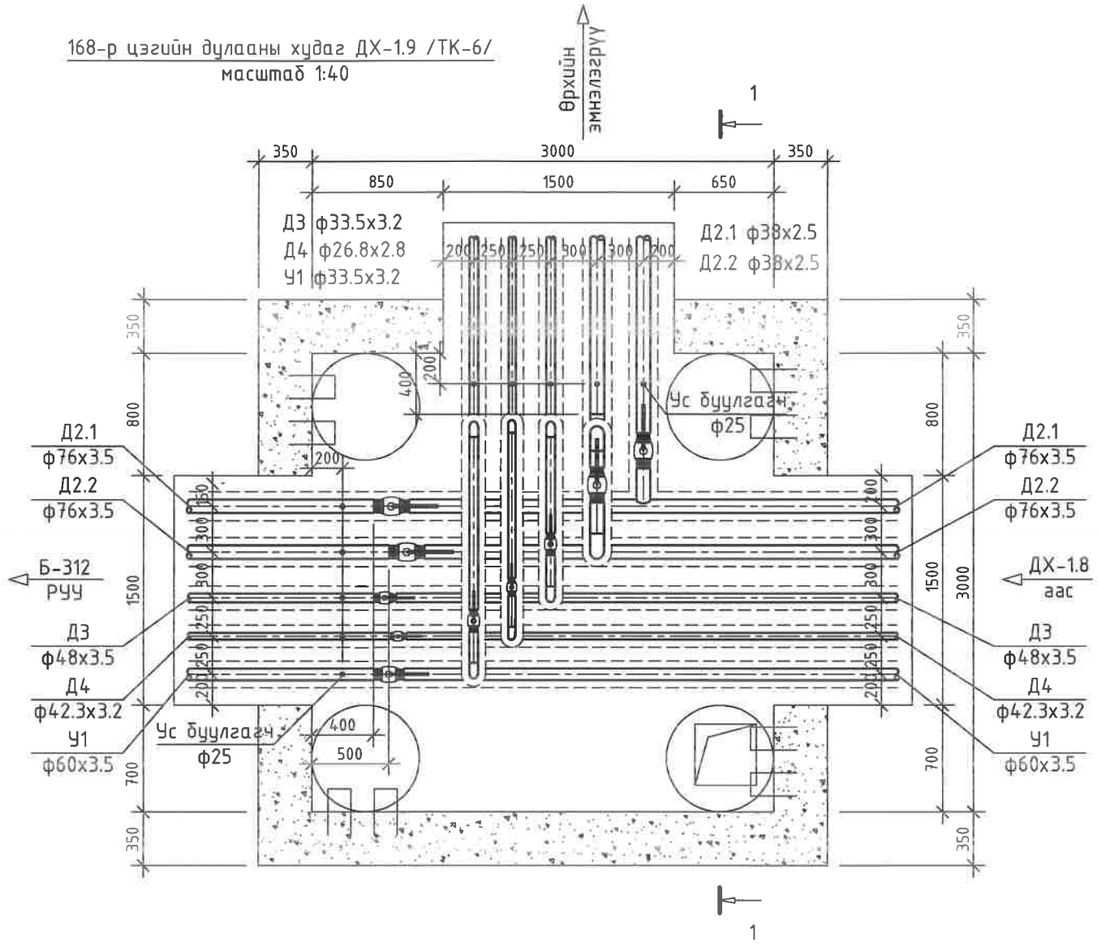


168-р цэгийн дулаан ыхудаг ДХ-1.9
Огтлол 1-1 масштаб 1:40

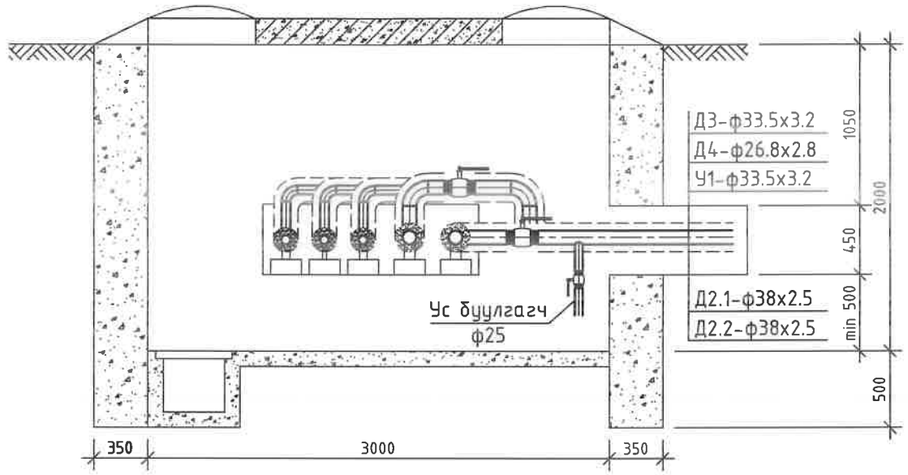


ДХ-1.9 худгийн материалын түүвэр

| № | Тэмдэглэгээ | Материалын нэр | х/н | Тоо ширхэг | Нэгж жин, кг | Тайлбар |
|---|---|---|---|---|---|---|
| 1 | Серия 4.903-10 вып1 | Хэвэлмэл ган отвод, 90° ф32мм | ш | 3 | 0.2 | |
| 2 | | Хэвэлмэл ган отвод, 90° ф25мм /цайрдсан/ | ш | 6 | 0.1 | |
| 3 | | Хэвэлмэл ган отвод, 90° ф20мм /цайрдсан/ | ш | 3 | 0.08 | |
| 4 | | Ган бөмбөлгөн хаалт, ф65мм | ш | 2 | 4.5 | |
| 5 | | Ган бөмбөлгөн хаалт, ф50мм | ш | 1 | 3 | |
| 6 | | Ган бөмбөлгөн хаалт, ф40мм | ш | 1 | 2.1 | |
| 7 | | Ган бөмбөлгөн хаалт, ф32мм | ш | 3 | 1.4 | |
| 8 | | Ган бөмбөлгөн хаалт, ф25мм | ш | 2 | 1 | |
| 9 | | Ган бөмбөлгөн хаалт, ф20мм | ш | 1 | 0.8 | |
| 10 | | Ус буулгах ган хаалт ф25мм /патруб/ | ш | 10 | 1 | |
| 11 | Г-991-1 вып 2 | 3000х3000х2000(h) хэмжээтэй ТК-6 маягийн дулааны худаг ДХ-1.9 | ком | 1 | | ГДГ-134-с үз |
| 12 | | Төмөр бетон ялуу ПР-22 | ш | 3 | 364 | |
| 13 | | Төмөр бетон ялуу Я-22 | ш | 3 | 95 | |

| | | | | | |
|---|---|---|---|---|---|
| УБ. БГД 11-р хороо Энэбишийн өргөн чөлөө 78-р байр 204 тоот Утас: 7604 4780 "ДНТ" ХХК | Төв аймаг. Зуунмод сум. ХАЛААЛТЫН 1-Р ХЭСГИЙН ХОЁРДУГААР ХЭЛХЭЭНИЙ ШУГАМ СҮЛЖЭЭ | | | | |
| | ДХ-1.9-ийн байгуулалт, огтлол 1-1, материалын түүвэр | | | | Үе шат: А.3 |
| | Инженер | М.Буянхишиг | ЕГ Шифр: ДНТ-10-1/2019.24 | Масштаб: М 1:40 | Хуудас: 154 |
| | Гүйцэтгэсэн | Э.Бат-Эрдэнэ | ТГ Шифр: | Зургийн дугаар: ГДГ-79 | Огноо: 2024.04.15 |
| | Шалгасан | Л.Энхсайхан | | | |

А3

174-р цэгийн дулааны худаг ДХ-1.13 /ТК-5/
масштаб 1:40

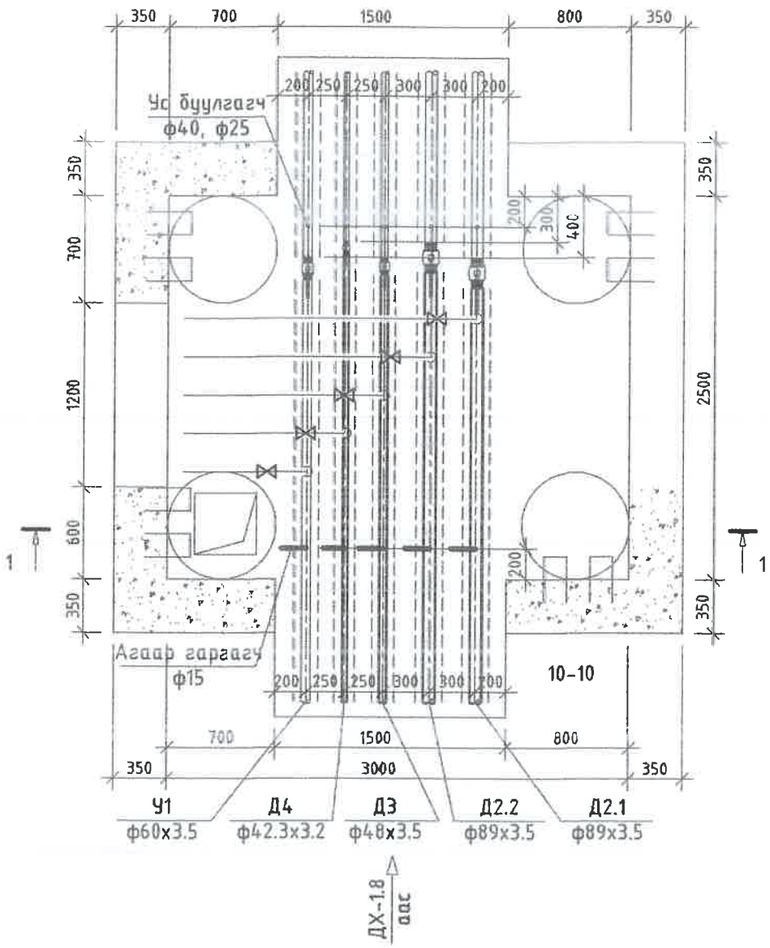


174-р цэгийн дулааны худаг ДХ-1.13
Огтлол 1-1 масштаб 1:40

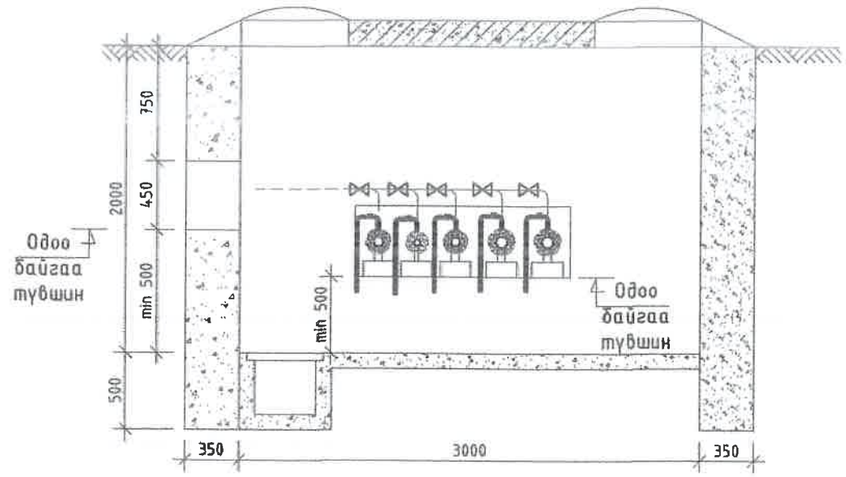


ДХ-1.13 худгийн материалын түүвэр

| № | Тэмдэглэгээ | Материалын нэр | х/н | Тоо ширхэг | Нэгж жин, кг | Тайлбар |
|---|---|---|---|---|---|---|
| 1 | | Ган бөмбөлгөн хаалт, ф80мм | ш | 2 | 6 | |
| 2 | | Ган бөмбөлгөн хаалт, ф50мм | ш | 1 | 3 | |
| 3 | | Ган бөмбөлгөн хаалт, ф40мм | ш | 1 | 2.1 | |
| 4 | | Ган бөмбөлгөн хаалт, ф32мм | ш | 1 | 1.4 | |
| 5 | | Хэрэглэгчийн шугам холбох | ш | 10 | | |
| 6 | Ус буулгах | Ус буулгах ган хаалт ф40мм /патруб/ | ш | 2 | 2.1 | |
| 7 | | Ус буулгах ган хаалт ф25мм /патруб/ | ш | 3 | 1 | |
| 8 | Агаар гаргах | Агаар гаргах вентиль ф15мм /патруб, 2ш отвод/ | ш | 5 | 0.6 | |
| 9 | Г-991-1 вып 2 | 3000х2500х2000(h) хэмжээтэй ТК-5 маягийн дулааны худаг ДХ-1.13 | ком | 1 | | ГДГ-131-с үз |
| 10 | | Төмөр бетон ялуу ДЯ-18 | ш | 2 | 120 | |
| 11 | | Төмөр бетон ялуу Я-18 | ш | 1 | 75 | |
| 12 | | Төмөр бетон ялуу ПР-22 | ш | 2 | 364 | |
| 13 | | Төмөр бетон ялуу Я-22 | ш | 2 | 95 | |

| | | | | | |
|---|---|---|---|---|---|
| ДНТ ХХК, УБ. БГД 11-р хороо Энэбишийн аргын чөлөө 78-р байр 204 тоот, Утас: 7604 4780 | Төв аймаг. Зуунмод сум. ХАЛААЛТЫН 1-Р ХЭСГИЙН ХОЁРДУГААР ХЭЛХЭЭНИЙ ШУГАМ СҮЛЖЭЭ | | | | |
| | ДХ-1.13-ийн байгуулалт, огтлол 1-1, материалын түүвэр | | | | Үе шат: А.З |
| | Инженер | Л.Энхсайхан | ЕГ Шифр: ДНТ-10-1/2019.24 | Масштаб: М 1:40 | Хуудас: 161 |
| | Гүйцэтгэсэн | Э.Бат-Эрдэнэ | ТГ Шифр: | Зургийн дугаар: ГДГ-80 | Огноо: 2024.04.15 |
| | Шалгасан | М.Буянхишиг | | | |

А3

180-р цэгийн дулааны худаг ДХ-1.18 /ТК-7/
масштаб 1:40

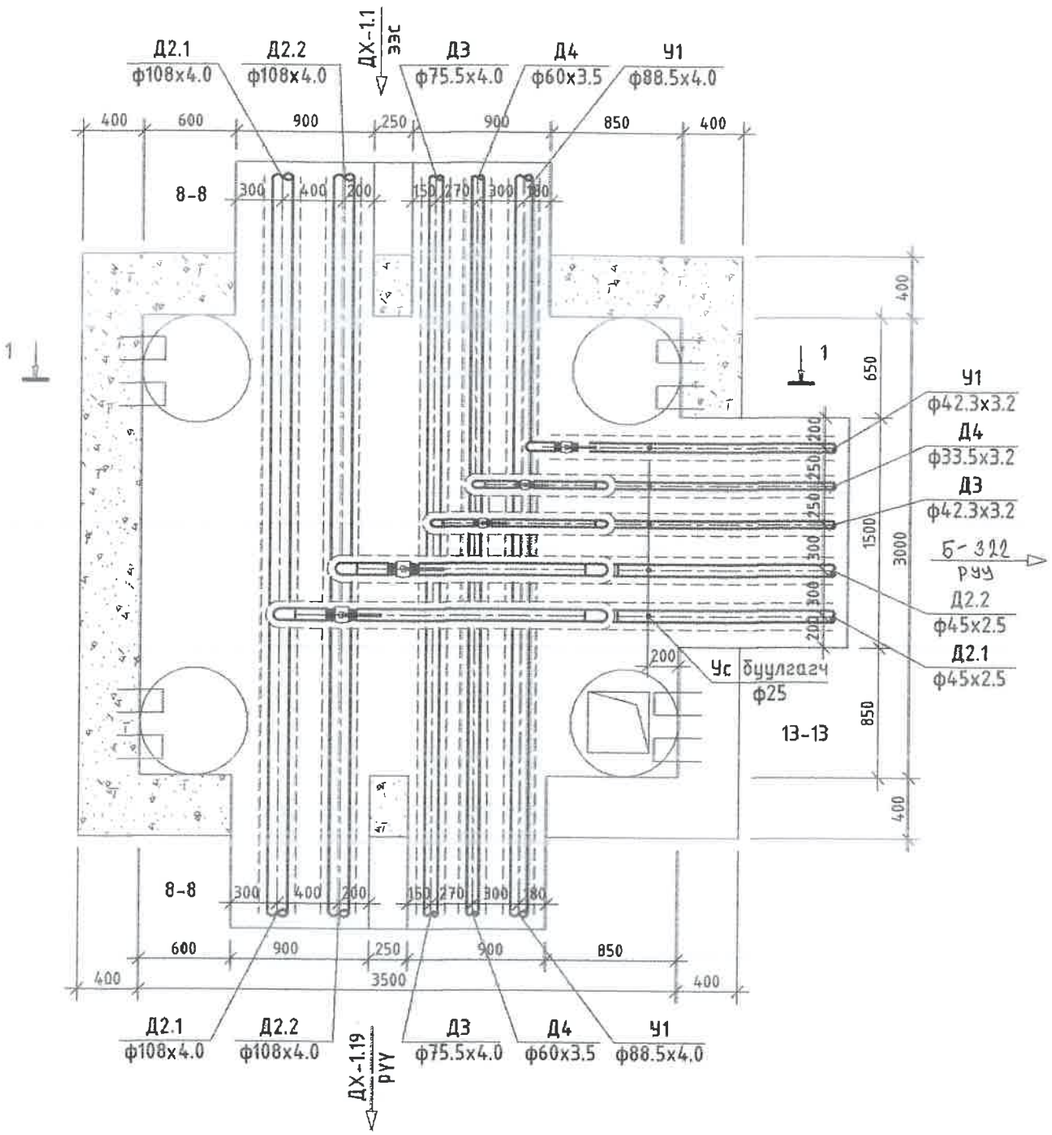


180-р цэгийн дулааны худаг ДХ-1.18
Огтлол 1-1 масштаб 1:40

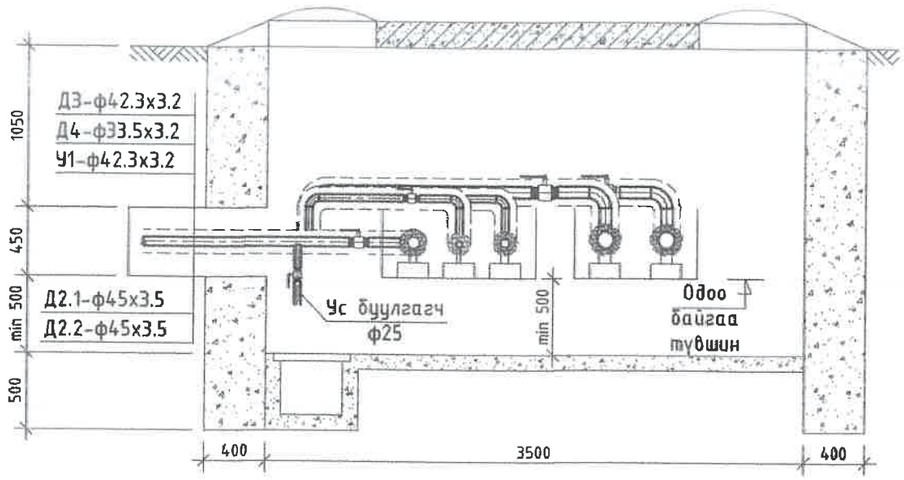


## ДХ-1.18 худгийн материалын түүвэр

| № | Тэмдэглэгээ | Материалын нэр | х/н | Тоо ширхэг | Нэгж жин, кг | Тайлбар |
|---|---|---|---|---|---|---|
| 1 | | Ган бөмбөлгөн хаалт, ф40мм | ш | 2 | 2.1 | |
| 2 | | Ган бөмбөлгөн хаалт, ф32мм | ш | 2 | 1.4 | |
| 3 | | Ган бөмбөлгөн хаалт, ф25мм | ш | 1 | 1 | |
| 4 | Серия 4.903-10 вып1 | Хэвэлмэл ган отвод, 90° ф40мм | ш | 6 | 0.3 | |
| 5 | | Хэвэлмэл ган отвод, 90° ф32мм /цайрдсан/ | ш | 3 | 0.2 | |
| 6 | | Хэвэлмэл ган отвод, 90° ф25мм /цайрдсан/ | ш | 3 | 0.1 | |
| 8 | Ус буулгах | Ус буулгах ган хаалт ф25мм /патруб/ | ш | 5 | 1.2 | |
| 9 | Г.991.1 вып 2 | 3500х3000х2000(h) хэмжээтэй ТК-7 цэгийн дулааны худаг ДХ-1.18 | ком | 1 | | ГДГ-133 -с үз |
| 10 | | Төмөр бетон ялуу ДЯ-18 | ш | 8 | 120 | |
| 11 | | Төмөр бетон ялуу Я-18 | ш | 8 | 75 | |
| 12 | | Төмөр бетон ялуу ПР-22 | ш | 1 | 364 | |
| 13 | | Төмөр бетон ялуу Я-22 | ш | 2 | 95 | |

| | | | | | | | | |
|---|---|---|---|---|---|---|---|---|
| Д/д | Огноо | Засвар өөрчлөлт | УБ. БГД 11-р хороо Энэбишийн арван чөлөө 78-р байр 204 тоот Утас: 7604 4780 "ДНТ" ХХК | Төв аймаг. Зуунмод сум. ХАЛААЛТЫН 1-Р ХЭСГИЙН ХОЁРДУГААР ХЭЛХЭЭНИЙ ШУГАМ СҮЛЖЭЭ | | | | |
| | | | | ДХ-1.18-ын байгуулалт, огтлол 1-1, материалын түүвэр | | | | Ye шат: А.3 |
| | | | | Инженер | Л.Энхсайхан | ЕГ Шифр: ДНТ-10-1/2019.24 | Масштаб: М 1:40 | Хуудас: 161 |
| | | | | Гүйцэтгэсэн | З.Бат-Эрдэнэ | ТГ Шифр: | Зургийн дугаар: ГДГ-81 | Огноо: 2024.04.15 |
| | | | | Шалгасан | М.Буянхишиг | | | |

А3

182-р цэгийн дулааны худаг ДХ-1.19 /ТК-7/
масштаб 1:50

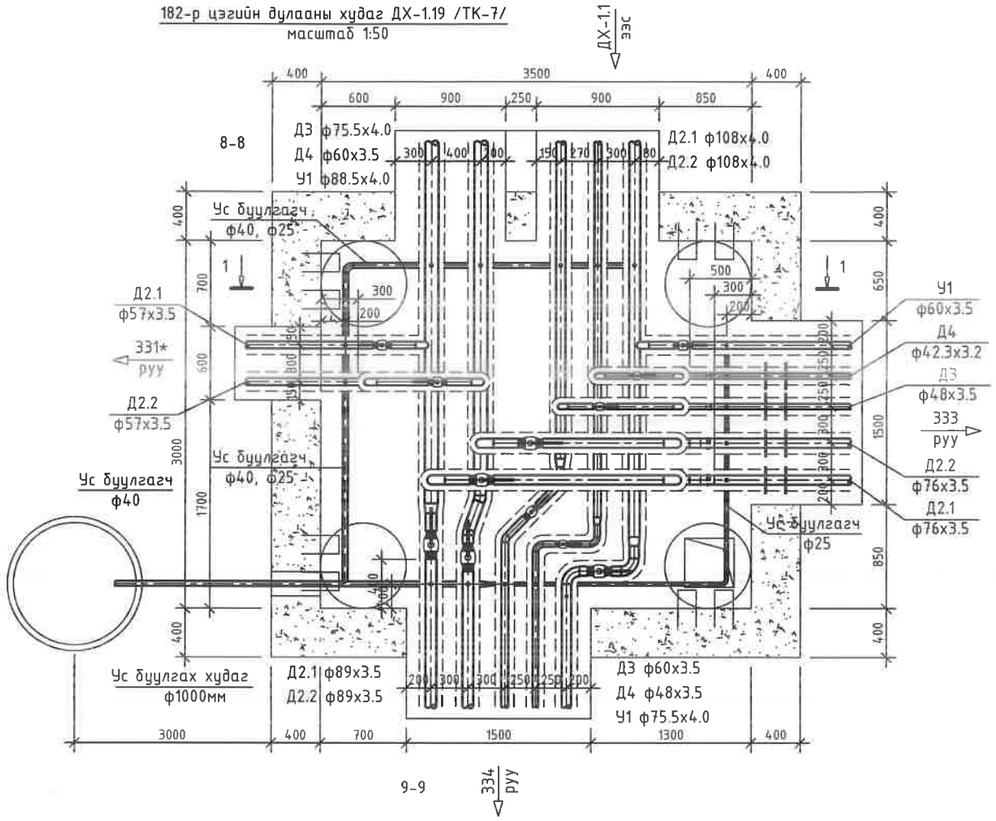


182-р цэгийн дулааны худаг ДХ-1.19
Огтлол 1-1 масштаб 1:50

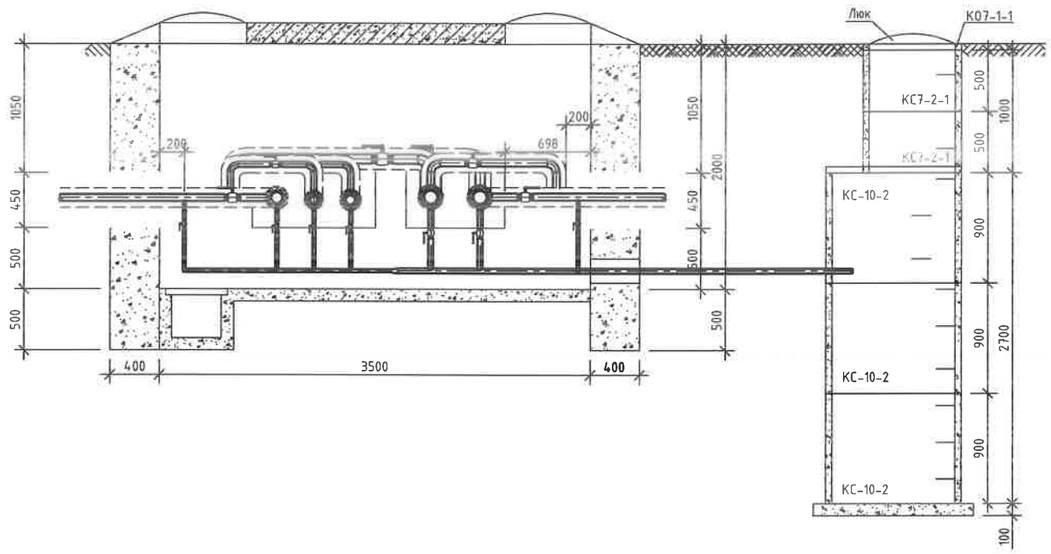


ДХ-1.19 худгийн материалын түүвэр

| № | Тэмдэглэгээ | Материалын нэр | х/н | Тоо ширхэг | Нэгж жин, кг | Тайлбар |
|---|---|---|---|---|---|---|
| 1 | Серия 4.903-10 вып1 | Хэвэлмэл ган шилжвэр ф100/80мм | ш | 2 | 0.92 | |
| 2 | | Хэвэлмэл ган шилжвэр ф80/65мм /цайрдсан/ | ш | 1 | 0.6 | |
| 3 | | Хэвэлмэл ган шилжвэр ф65/50мм /цайрдсан/ | ш | 1 | 0.43 | |
| 4 | | Хэвэлмэл ган шилжвэр ф50/40мм /цайрдсан/ | ш | 1 | 0.3 | |
| 5 | | Хэвэлмэл ган отвод, 22.5° ф80мм | ш | 2 | 0.4 | |
| 6 | | Хэвэлмэл ган отвод, 90° ф65мм | ш | 6 | 1.1 | |
| 7 | | Хэвэлмэл ган отвод, 90° ф65мм /цайрдсан/ | ш | 2 | 1.1 | |
| 8 | | Хэвэлмэл ган отвод, 90° ф50мм /цайрдсан/ | ш | 3 | 0.5 | |
| 9 | | Хэвэлмэл ган отвод, 45° ф50мм /цайрдсан/ | ш | 2 | 0.3 | |
| 10 | | Хэвэлмэл ган отвод, 90° ф40мм /цайрдсан/ | ш | 5 | 0.3 | |
| 11 | | Хэвэлмэл ган отвод, 90° ф32мм /цайрдсан/ | ш | 3 | 0.2 | |
| 12 | | Ган бөмбөлгөн хаалт, ф80мм | ш | 2 | 6 | |
| 13 | | Ган бөмбөлгөн хаалт, ф65мм | ш | 3 | 4.5 | |
| 14 | | Ган бөмбөлгөн хаалт, ф50мм | ш | 4 | 3 | |
| 15 | | Ган бөмбөлгөн хаалт, ф40мм | ш | 2 | 2.1 | |
| 16 | | Ган бөмбөлгөн хаалт, ф32мм | ш | 1 | 1.4 | |
| 17 | | Сильфон компенсатор ф65мм | ш | 2 | | |
| 18 | | Сильфон компенсатор ф40мм | ш | 1 | | |
| 19 | | Сильфон компенсатор ф32мм | ш | 1 | | |
| 20 | | Чиглүүлэгч тулгуур | ш | 8 | | |
| 21 | Ус буулгах | Ус буулгах худаг ф1000мм | ком | 1 | | |
| 22 | | Ган хоолой ф40мм | у/м | 8 | 2.64 | |
| 23 | | Ган хоолой ф25мм | у/м | 5 | 1.54 | |
| 24 | | Ус буулгах ган хаалт ф40мм /патруб/ | ш | 5 | 2.1 | |
| 25 | | Ус буулгах ган хаалт ф25мм /патруб/ | ш | 12 | 1 | |
| 26 | | Хэвэлмэл ган шилжвэр ф40х32мм | ш | 1 | 0.2 | |
| 27 | | Хэвэлмэл ган отвод, 90° ф25мм | ш | 3 | 0.1 | |
| 28 | Г-991-1 вып 2 | 3000х3500х2000(h) хэмжээтэй ТК-7 маягийн дулааны худаг ДХ-1.19 | ком | 1 | | ГДГ-133-с үз |
| 29 | | Төмөр бетон ялуу ДЯ-18 | ш | 4 | 120 | |
| 30 | | Төмөр бетон ялуу Я-18 | ш | 4 | 75 | |
| 31 | | Төмөр бетон ялуу ПР-22 | ш | 2 | 364 | |
| 32 | | Төмөр бетон ялуу Я-22 | ш | 4 | 95 | |
| 33 | | Төмөр бетон ялуу ДЯ-12 | ш | 2 | 80 | |
| 34 | | Төмөр бетон ялуу Я-12 | ш | 2 | 50 | |

| Д/д | Огноо | Засвар өөрчлөлт |
|---|---|---|
| | | |
| | | |
| | | |
| | | |

"ДНТ" ХХК
Улаанбаатар хот.
Баянгол дүүрэг. 11-р хороо.
Энэбишийн өргөн чөлөө.
"Очир хотхон" 78-204
dnthhk@gmail.com
Утас: 7604 4780

| | | |
|---|---|---|
| Инженер | | М.Буянхишиг |
| Гүйцэтгэсэн | | Э.Бат-Эрдэнэ |
| Шалгасан | | Л.Энхсайхан |

Төв аймаг. Зуунмод сум.
ХАЛААЛТЫН 1-Р ХЭСГИЙН ХОЁРДУГААР ХЭЛХЭЭНИЙ ШУГАМ СҮЛЖЭЭ.

ДХ-1.19-ийн байгуулалт,
огтлол 1-1, материалын түүвэр

| Масштаб: | Зургийн дугаар | Огноо: |
|---|---|---|
| 1:40 | ГДГ-82 | 2024.04.15 |
| ЕГ Шифр: ДНТ-10-1/2019.24 | ТГ Шифр: | Хуудас 161 |

А3