Тайлбар:

1. Үндэслэл: Энэхүү зураг төслийг "Эрдэнэт үйлдвэр" ТӨҮГ-ын 2026-009-ХО Т25.170 даалгавар болон ЗТХ-н Цахилгааны товчооны 60.27.040 ГЦ зургийг үндэслэл болгон холбогдох норм дүрмийн дагуу хийж гүйцэтгэв.
2. Ган хийцийн эдлэхүүнийг бэлтгэх, угсрах, хүлээн авахад БНбД 53-02-05 "Ган бүтээц" нормыг баримтална.
3. Ган эдэлхүүний орцыг "Гангийн түүвэр хуснэгтээс уз
4. Үйлдвэрт ган хийц эдлэхүүнийг гагнаж бэлтгэх ба бэлэн болсон эдлэхүүнийг угсрахад угсралтын гагнаас, болт хэрэглэнэ.
5. Угсралтын үеийн гагнаасуудыг хэсэглэл болон эдлэхүүний зураг үзүүлсэн.
6. Угсралтын үеийн гагнаасыг ГОСТ 9467-75 стандартын Э-42 маркийн электродоор хийж гүйцэтгэнэ.
7. Ган хийцийг зэврэлтээс хамгаалахын тулд БНбД 20-03-11 "Барилгын бүтээцийг зэврэлтээс хамгаалах" угсралтын нормын дагуу MNS: 4584-2003 стандартын шаардлага хангасан металын будгаар 1 уе суурьж тавьж 2 уе будна.
8. Угсралтын ажлыг урьдчилсан төлөвлөгөө, батлагдсан зураг төслөөр СНиП 3-1-76 норм, СН7-74 дүрмийн дагуу гүйцэтгэнэ.
9. Барилгын угсралтын ажлын явцад БНбД 12-03-03 "Барилгын үйлдвэрлэлийн хөдөлмөрийн аюулгүй ажиллагааны дүрэм 1 хэсэг, БНбД 12-04-05 "Барилгын үйлдвэрлэлийн хөдөлмөрийн аюулгүй ажиллагааны дүрэм 2 хэсэг, зэрэг барилгын норм ба дүрмүүдийг баримтлан ажиллана.

ГАН БҮТЭЭЦИЙН ЗУРГИЙН ЖАГСААЛТ

Д.д	Хуудасны нэр	Хуудас дугаар
1	Зургийн жагсаалт, Тайлбар бичиг	ГБ-1
2	Тулгуурын байршлын схем	ГБ-2
3	0.150, 1650 түвшин дэх угсралтын схем	ГБ-3
4	Огтлол 1-1, 2-2, 3-3	ГБ-4
5	Угсралтын түүвэр. Огтлол 4-4. Узел А, Б	ГБ-5
6	Тулгуур Т1	ГБ-6
7	Тулгуур Т2	ГБ-7
8	Тулгуур Т3	ГБ-8
9	Тулгуур Т4	ГБ-9
10	Дам нуруу Дн1, Дн2, Дн3	ГБ-10
11	Дам нуруу Дн11', Дн11. Кабелийн тулгуур Тк1	ГБ-11
12	Дам нуруу Дн4-Дн10, Тулгуур Т5	ГБ-12
13	Кронштейн Кр1	ГБ-13
14	Кронштейн Кр2	ГБ-14
15	Шат Ш1	ГБ-15
16	Хашлага Х2	ГБ-16
17	Тулгуур Т6. Хашлага Х1	ГБ-17

Ажлын зургийн үндсэн бүрдлийн жагсаалт

Д.д	Зургийн нэр	Зургийн марк	Хуудас дугаар
1	Ган бүтээц	60.27.040 ГБ	
2	Барилга бүтээц	60.27.040 ББ	
3	Гадна цахилгаан	60.27.040 ГЦ	

ГАНГИЙН СОНГОЛТ

Огтлол	Жин. кг	Гост
I20К2	1458	57837-2017
I30Б1	1035	57837-2017
I20Б1	1584	57837-2017
[16	1808	8240-90
[10	1566	8240-90
L140x90x10	50	8510-97
L100x7	129	8509-97
--t=30	351	19903-97
--t=16	356	19903-97
--t=10	445	19903-97
--t=6	239	19903-97
--t=4	260	---//---
Ган хоолой ф42х3	637	10704-91
Ган хоолой ф25х2.5	73	10704-91
Рифл.лист --t=4	138	8568-77
Нүхтэй настил лист ПВЛ406	1413	8706-78
D13 SD345	16	MNS JIS J3112:2002
Бүгд, кг	11558	

"Эрдэнэт үйлдвэр" ТӨҮГ

"Эрдэнэт үйлдвэр" ТӨҮГ. Цахилгаан цех.
УӨС-1-н ЦРП-I дэд станцын 6кВ-н ХХБ-ийг иж бүрэн орчин үеийн E-House-р шинэчлэх.

Зургийн жагсаалт, тайлбар бичиг

Үе шат: А.3

Захирал		Д.Тамир	ЕГ Шифр: 60.27.040	Масштаб:	Огноо: 2025.11
Ерөнхий инженер		Т.Намсрайсүрэн			
Тэргүүлэх инж.		А.Хатантуул	ТГ Шифр:	Зургийн дугаар: ГБ-1	Хуудас: 17
Шалгасан		А.Хатантуул			
Гүйцэтгэсэн		Д.Тэгшбаяр			

ЗТХ

Тулгуурын байршлын схем М1:50

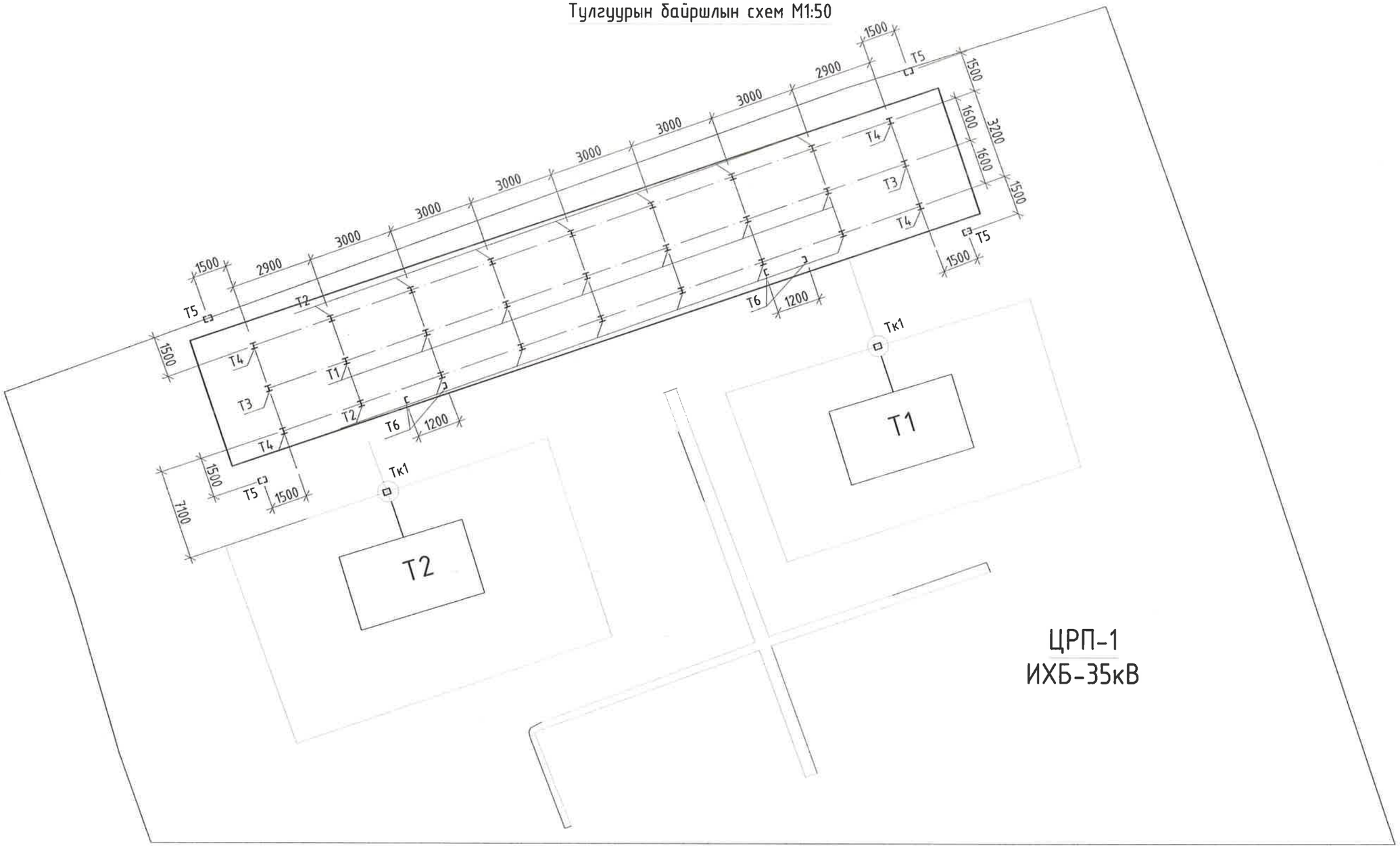

1. Ерөнхий өгөгдлийг хуудас 1 хар
2. Зургийг ГЦ 60.27.040, ББ 60.27.040 зурагтай хамт үз.

ЗӨВШӨӨРӨЛЦСӨН		
ГЦ		Т.Золбаяр
ГБ		Д.Тэгшбаяр

"Эрдэнэт үйлдвэр" ТӨҮГ
ЗТХ

"Эрдэнэт үйлдвэр" ТӨҮГ Цахилгаан цех.
УӨС-1-н ЦРП-I дэд станцын 6кВ-н ХХБ-аас иж бүрэн орчин үеийн E-House-р шинэчлэх.

Тулгуурын байршлын схем

Үе шат: А.3

Захирал		Д.Тамир	ЕГ Шифр: 60.27.040	Масштаб: М1:100	Огноо: 2025.11
Ерөнхий инженер		Т.Намсрайсүрэн			
Тэргүүлэх инж.		А.Хатантуул	ТГ Шифр:	Зургийн дугаар: ГБ-2	Хуудас: 17
Шалгасан		А.Хатантуул			
Гүйцэтгэсэн		Д.Тэгшбаяр			

0.150 түвшин дэх тавцант сууриин угсралтын схем М1:100

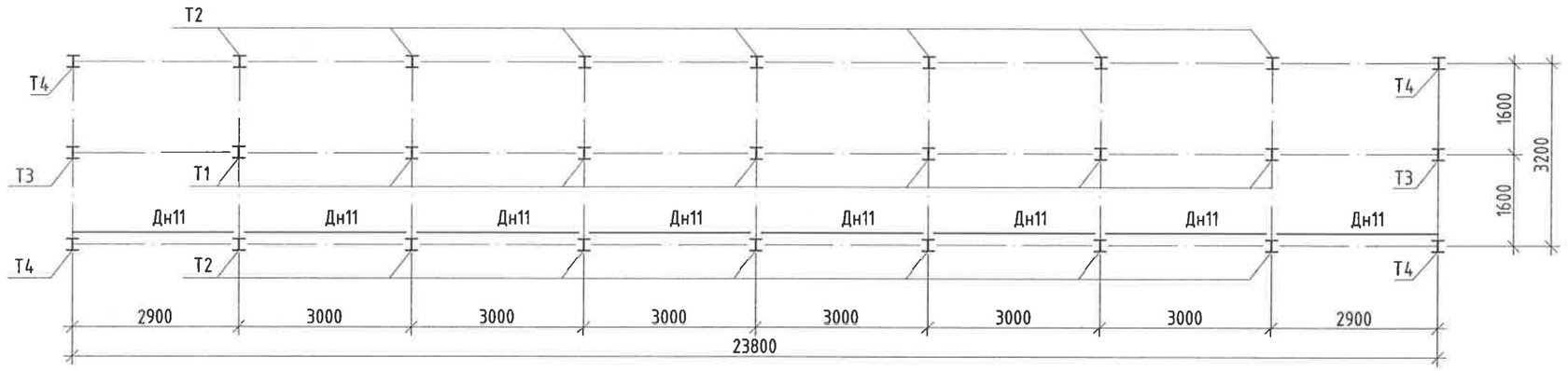

1.650 түвшин дэх тавцант сууриин угсралтын схем М1:100

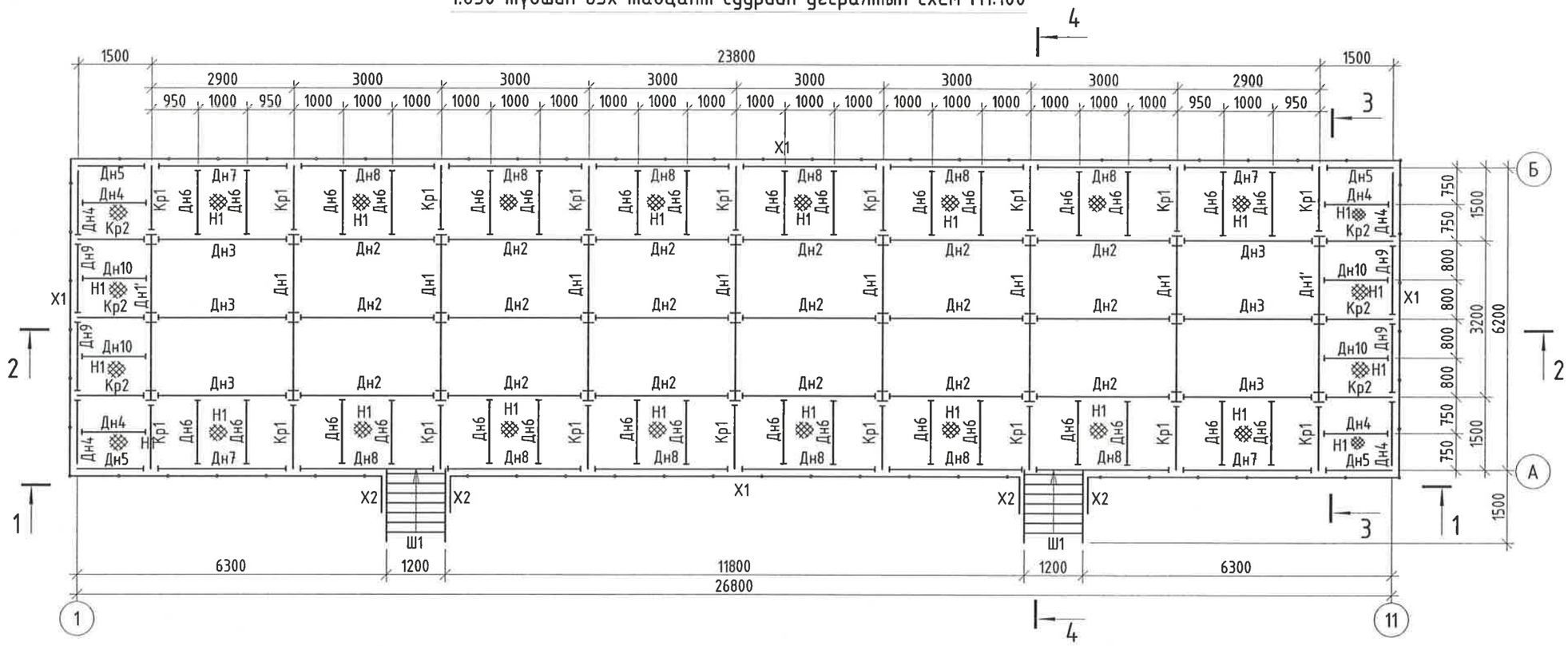

1. Ерөнхий өгөгдлийг хуудас 1 хар
2. Угсралтын байгуулалтыг хуудас 2. 3, 4, 5 хар.

"Эрдэнэт үйлдвэр" ТӨҮГ Цахилгаан цех.
УӨС-1-н ЦРП-I дэд станцын 6кВ-н ХХБ-ийг иж бүрэн орчин үеийн E-House-р шинэчлэх.

0.150, 1650 түвшин дэх угсралтын схем

Үе шат: А.3

Захирал		Д.Тамир	ЕГ Шифр: 60.27.040	Масштаб: М1:100	Огноо: 2025.11
Ерөнхий инженер		Т.Намсрайсүрэн			
Тэргүүлэх инж.		Л.Хатантуул	ТГ Шифр:	Зургийн дугаар: ГБ-3	Хуудас: 17
Шалгасан		А.Хатантуул			
Гүйцэтгэсэн		Д.Тэгшбаяр			

"Эрдэнэт үйлдвэр"ТӨҮГ ЗТХ

1 - 1

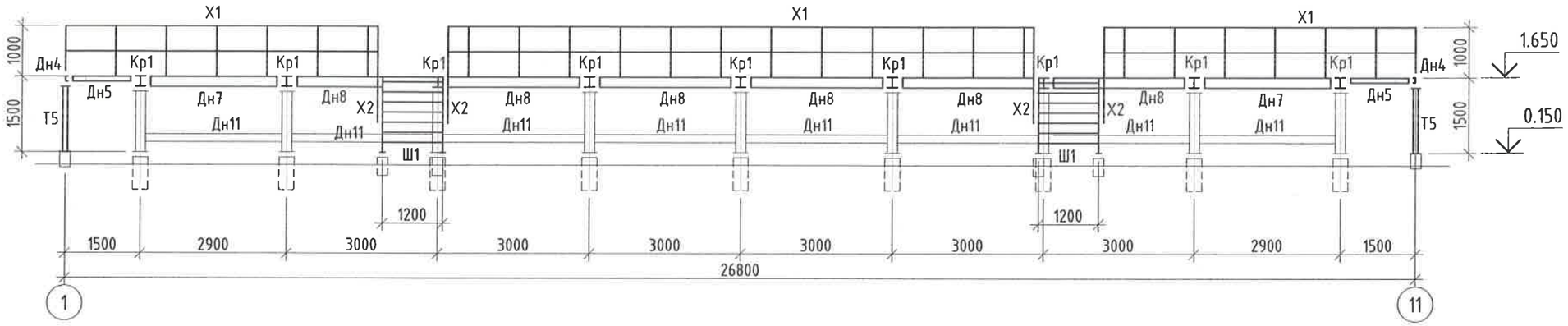

2 - 2

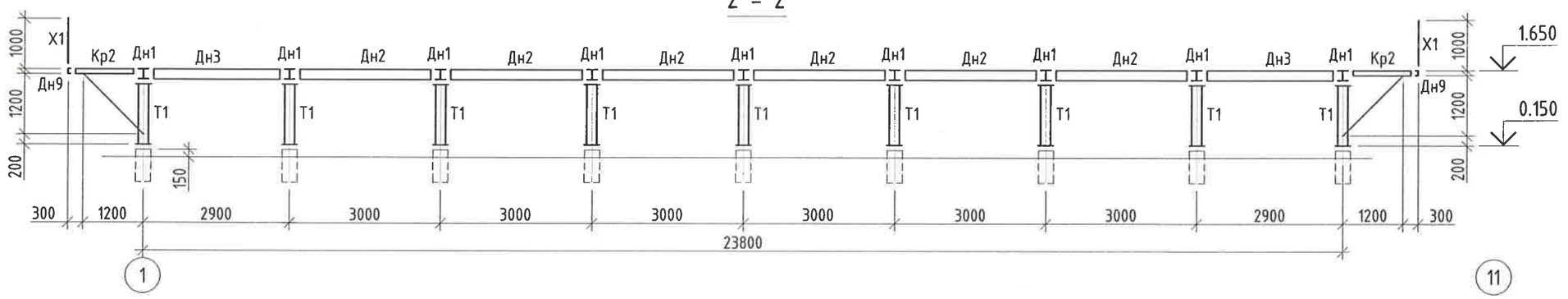

3 - 3

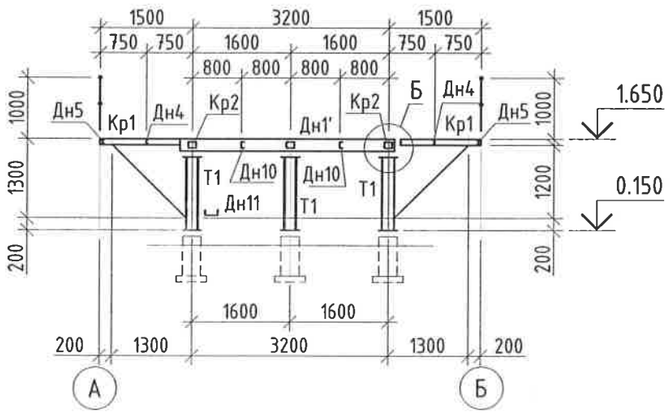

1. Ерөнхий өгөгдлийг хуудас 1 хар
2. Угсралтын байгуулалтыг хуудас 2. 3, 4, 5 хар.

"Эрдэнэт үйлдвэр" ТӨҮГ	"Эрдэнэт үйлдвэр" ТӨҮГ. Цахилгаан цех.				
	УӨС-1-н ЦРП-I дэд станцын 6кВ-н ХХБ-ийг иж бүрэн орчин үеийн E-House-р шинэчлэх.				
ЗТХ	Огтлол 1-1, 2-2, 3-3				Үе шат: А.3
Захирал		Д.Тамир	ЕГ Шифр: 60.27.040	Масштаб: М1:100	Огноо: 2025.11
Ерөнхий инженер		Т.Намсрайсүрэн			
Тэргүүлэх инж.		А.Хатантуул	ТГ Шифр:	Зургийн дугаар: ГБ- 4	Хуудас: 17
Шалгасан		А.Хатантуул			
Гүйцэтгэсэн		Д.Тэгшбаяр			

4 - 4

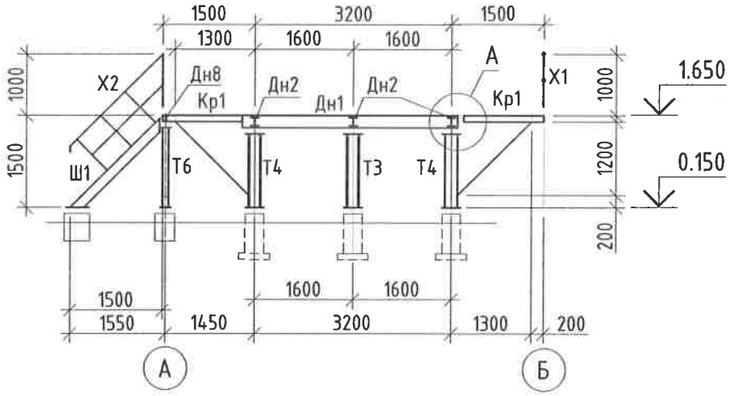

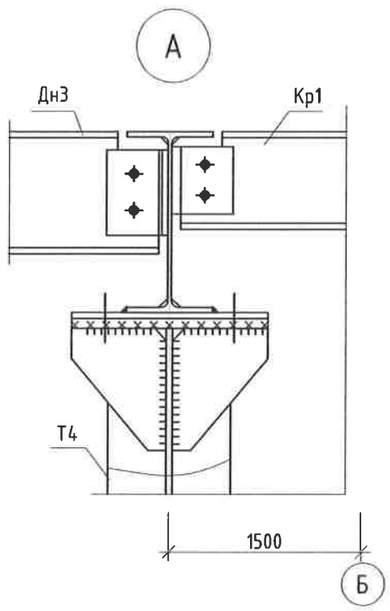

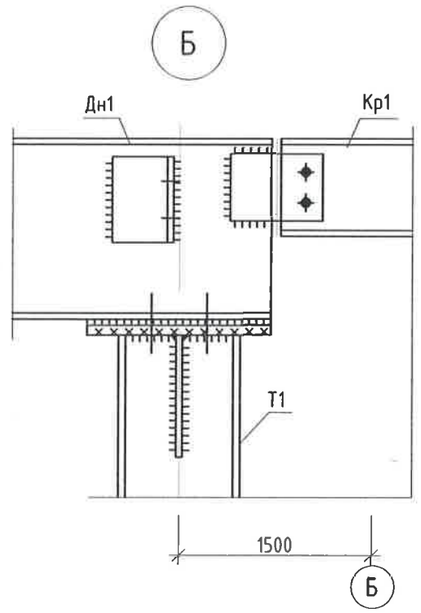

1. Бетон суурь В25 Хэмжээ 300х300х1000h - 27ш (2.43м3)
2. Анкер болт М20х800 комплект
   ГОСТ 24379.1-80 - 108ш (260.3кг)

1. Бетон суурь В25 Хэмжээ 300х300х800h - 14ш (1.01м3)
2. Анкер болт М16х600 комплект
   ГОСТ 24379.1-80 - 12ш (13.1кг)

1. Ерөнхий өвөрдлийг хуудас 1 хар
2. Угсралтын байгуулалтыг хуудас 2. 3, 4, 5 хар.

УГСРАЛТЫН ТҮҮВЭР

Марк	Нэр	Тоо, ш		Жин, кг		Тайлбар
		эв	эс	Нэг	Бүгд	
Т1	Тулгуур	7		87	609	
Т2	Тулгуур	14		89	1246	
Т3	Тулгуур	2		89	178	
Т4	Тулгуур	4		91	364	
Т5	Тулгуур	4		51	204	
Т6	Тулгуур	2		63	126	
Тк1	Кабелийн тулгуур	2		79	158	
Дн1	Дам нуруу	7		150	1050	
Дн1'	Дам нуруу	2		150	300	
Дн2	Дам нуруу	18		66	1188	
Дн3	Дам нуруу	6		66	396	
Дн4	Дам нуруу	8		13	104	
Дн5	Дам нуруу	4		13	52	
Дн6	Дам нуруу	32		13	416	
Дн7	Дам нуруу	4		25	100	
Дн8	Дам нуруу	12		26	312	
Дн9	Дам нуруу	4		14	56	
Дн10	Дам нуруу	4		13	52	
Дн11	Дам нуруу	8		43	344	
Кр1	Кронштейн	18		64	1152	
Кр2	Кронштейн	6		71	426	
Ш1	Шат	2		155	310	
С1	Суулгах нарийвч	8		4	32	
Х1	Хашлага у.м	65		14	910	
Х2	Шатны хашлага	4		15	60	
Н м2	Нүхтэй настил лист ПВЛ406	90		15.7	1413	
Нийт, кг					11558	

"Эрдэнэт үйлдвэр" ТӨҮГ
ЗТХ

"Эрдэнэт үйлдвэр" ТӨҮГ. Цахилгаан цех.
УӨС-1-н ЦРП-I дэд станцын 6кВ-н ХХБ-ийг иж бүрэн орчин үеийн E-House-р шинэчлэх.

Угсралтын түүвэр. Огтлол 4-4. Узел А, Б

Ye шат: А.3

Захирал		Д.Тамир	ЕГ Шифр: 60.27.040	Масштаб: М1:100	Огноо: 2025.11
Ерөнхий инженер		Т.Намсрайсүрэн			
Гэрэгүүлэх инж.		А.Хатантуул	ТГ Шифр:	Зургийн дугаар: ГБ-5	Хуудас: 17
Шалгасан		А.Хатантуул			
Гүйцэтгэсэн		Д.Тэгшбаяр			

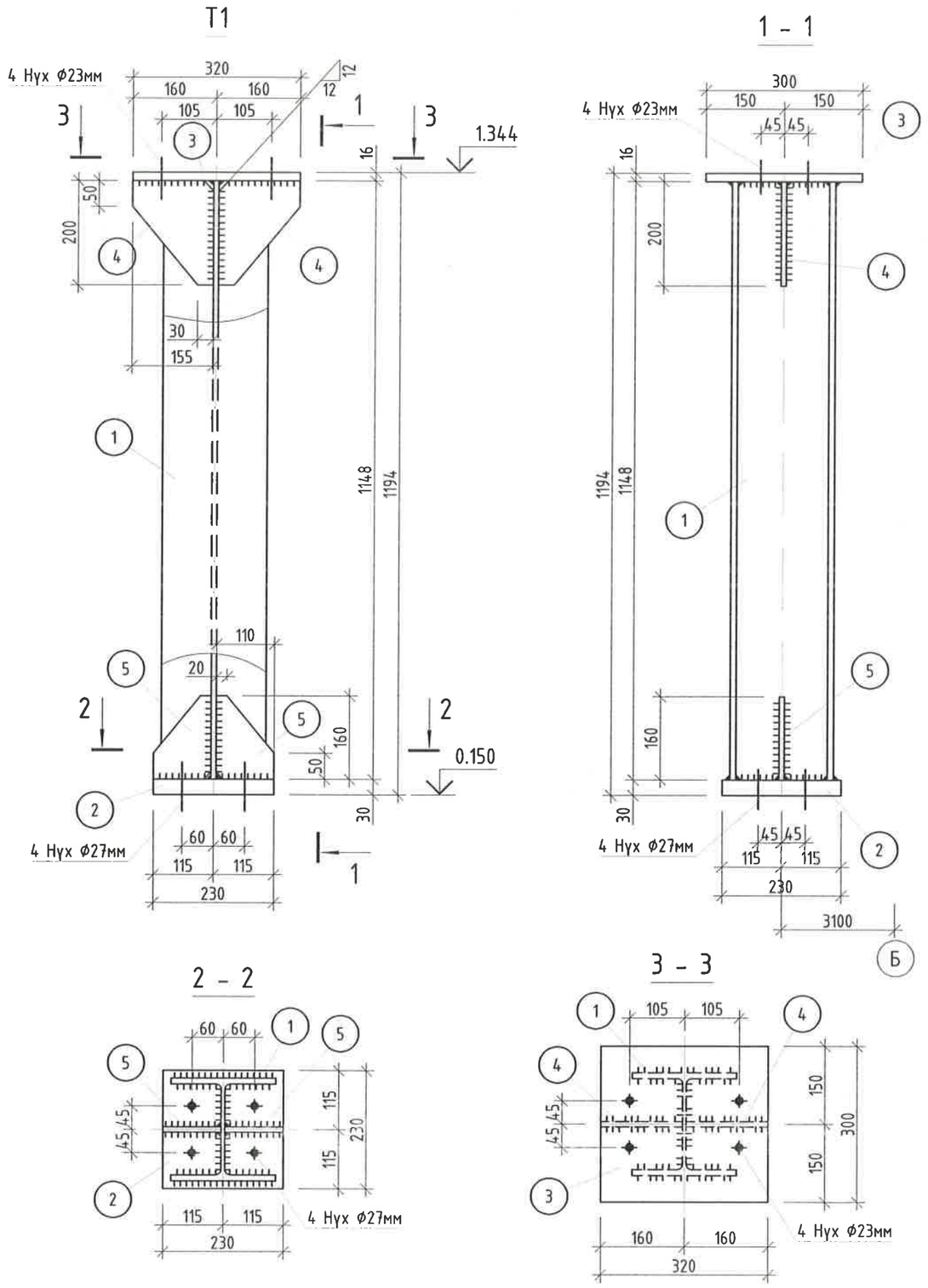

ГАНГИЙН ТҮҮВЭР

Марк	Д/д	Огтлол	Урт, мм	Тоо, ш		Жин, кг			Тайлбар
				зө	эс	1ш	Бүгд	Марк	
T1	1	I20K2	1148	1		53.8	54	87	C 245
	2	--230x30	230	1		12.5	13		C 245
	3	--300x16	320	1		12.1	12		C 245
	4	--155x10	200	2		2.4	5		C 235
	5	--110x10	160	2		1.4	3		C 235

Бэлтгэц

Марк	Тоо, ш		Жин, кг	
	зө	эс	1ш	Бүгд
T1	7		87	609
Нийт, кг				609
Гагнаас, 1% кг				6

Гангийн сонголт

Огтлол	Жин, кг	Гост
I20K2	378	57837-2017
--t=30	91	19903-97
--t=16	84	19903-97
--t=10	56	19903-97
Бүгд, кг	609	

1. Ерөнхий өгөгдлийг хуудас 1 хар
2. Угсралтын байгуулалтыг хуудас 2. 3, 4, 5 хар.
3. Гагнаасыг Э42 электродоор 6мм өндөртэй гүйцэтгэнэ. Электродын ГОСТ 9467-75

"Эрдэнэт үйлдвэр" ТӨҮГ. Цахилгаан цех.
УӨС-1-н ЦРП-I дэд станцын 6кВ-н ХХБ-ийг иж бүрэн орчин үеийн E-House-р шинэчлэх.

Тулгуур T1

Үе шат: А.3

Захирал		Д.Тамир	ЕГ Шифр: 60.27.040	Масштаб: M1:100	Огноо: 2025.11
Ерөнхий инженер		Т.Намсрайсүрэн			
Тэргүүлэх инж.		А.Хатантуул	ТГ Шифр:	Зургийн дугаар: ГБ-6	Хуудас: 17
Шалгасан		А.Хатантуул			
Гүйцэтгэсэн		Д.Тэгшбаяр			

"Эрдэнэт үйлдвэр" ТӨҮГ
ЗТХ

А.3

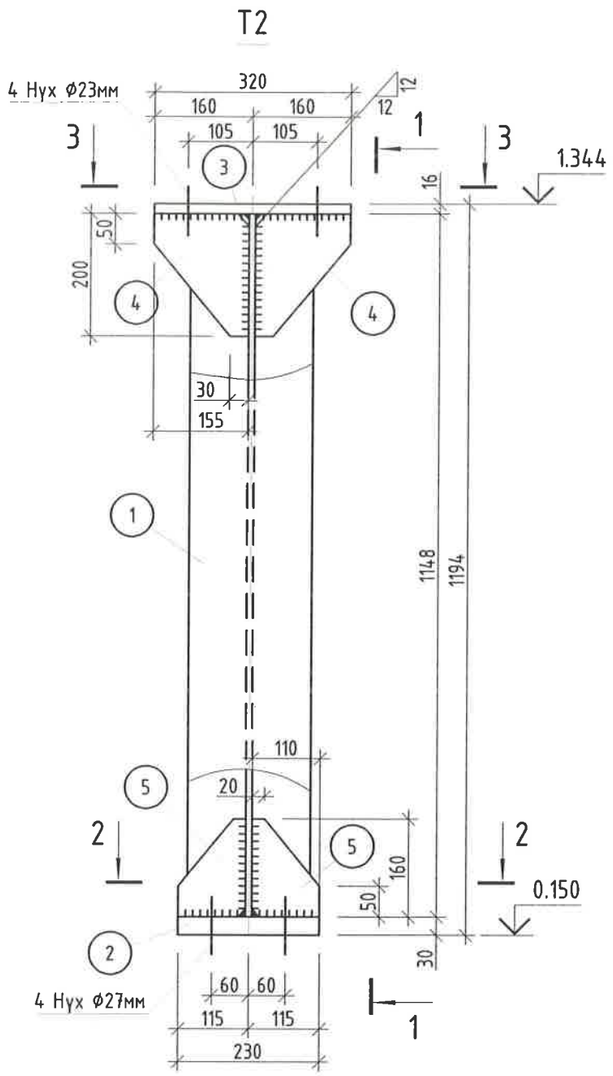

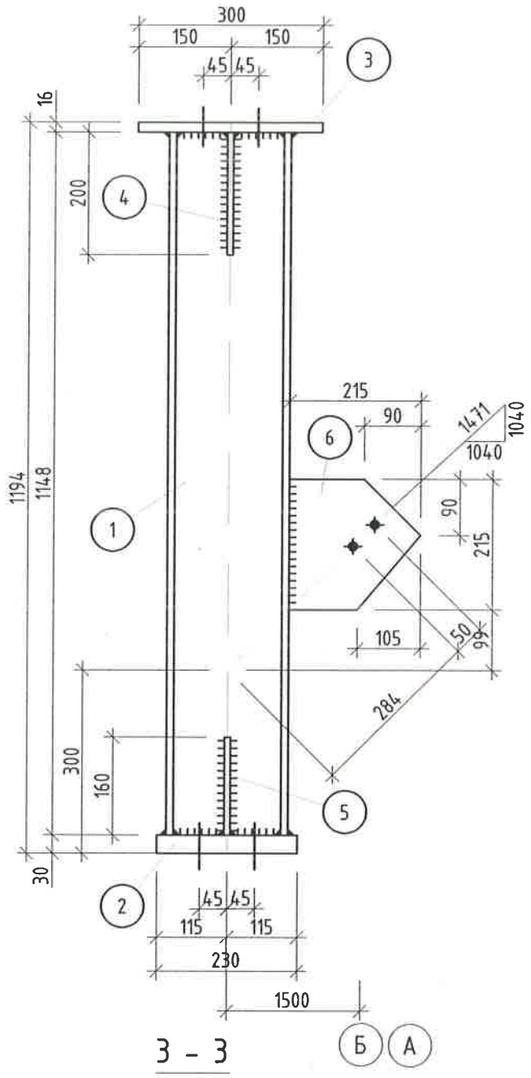

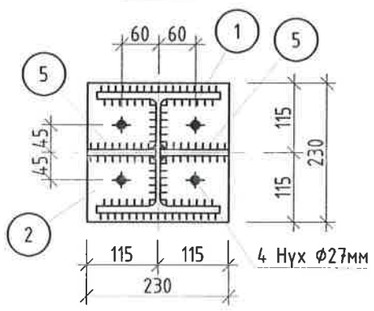

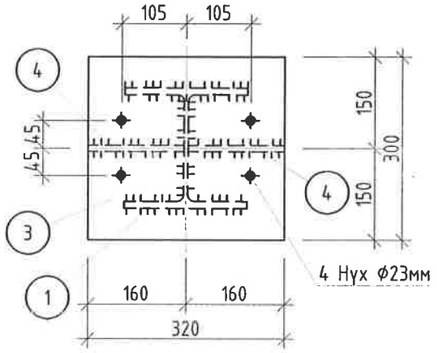

ГАНГИЙН ТҮҮВЭР

Марк	Д/д	Огтлол	Урт, мм	Тоо, ш		Жин, кг			Тайлбар
				эө	эс	1ш	Бүгд	Марк	
Т2	1	I20К2	1148	1		53.8	54	89	С 245
	2	--230х30	230	1		12.5	13		С 245
	3	--300х16	320	1		12.1	12		С 245
	4	--155х10	200	2		2.4	5		С 235
	5	--110х10	160	2		1.4	3		С 235
	6	--215х6	215	1		2.2	2		С 235

Бэлтгэц

Марк	Тоо, ш		Жин, кг	
	эө	эс	1ш	Бүгд
Т2	14		89	1246
Нийт, кг				1246
Гагнаас, 1% кг				13

Гангийн сонголт

Огтлол	Жин, кг	Гост
I20К2	756	57837-2017
--t=30	182	19903-97
--t=16	168	19903-97
--t=10	112	19903-97
--t=6	28	19903-97
Бүгд, кг	1246	

1. Ерөнхий өгөгдлийг хуудас 1 хар
2. Угсралтын байгуулалтыг хуудас 2. 3, 4, 5 хар.
3. Гагнаасыг Э42 электродоор 6мм өндөртэй гүйцэтгэнэ. Электродын ГОСТ 9467-75
4. Тэмдэглэгдсэнээс бусад нүх Ø14мм

"Эрдэнэт үйлдвэр" ТӨҮГ
ЭТХ

"Эрдэнэт үйлдвэр" ТӨҮГ. Цахилгаан цех.
УӨС-1-н ЦРП-I дэд станцын 6кВ-н ХХБ-ийг их бүрэн орчин үеийн E-House-р шинэчлэх.

Тулгуур Т2

Ye шат: А.3

Захирал		Д.Тамир	ЕГ Шифр: 60.27.040	Масштаб: М1:100
Ерөнхий инженер		Т.Намсрайсүрэн		Огноо: 2025.11
Тэргүүлэх инж.		А.Хатантуул	ТГ Шифр:	Зургийн дугаар: ГБ- 7
Шалгасан		А.Хатантуул		Хуудас: 17
Гүйцэтгэсэн		Д.Тэгшбаяр		

Т3

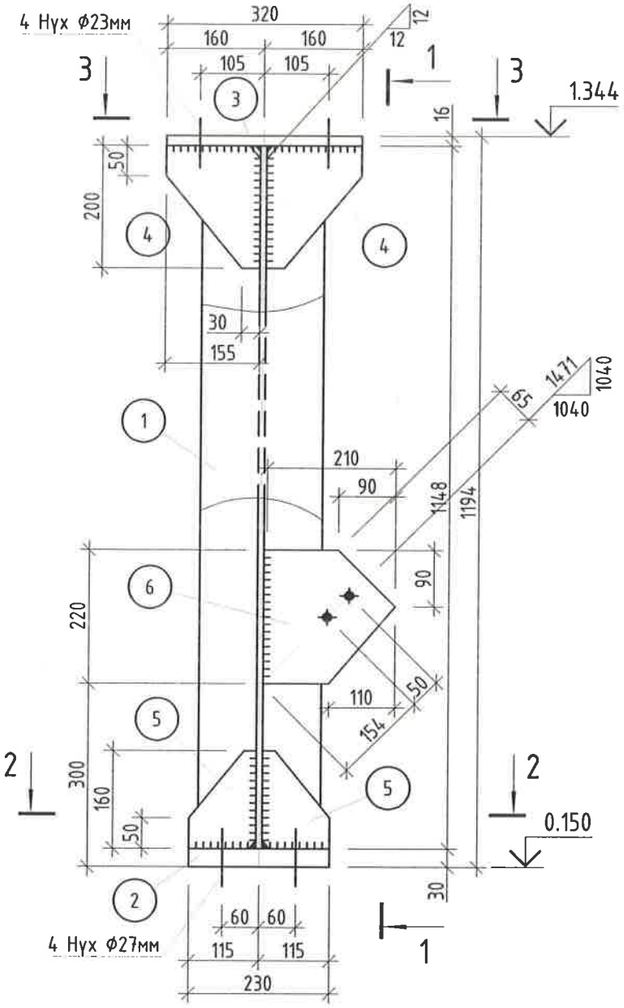

1 - 1

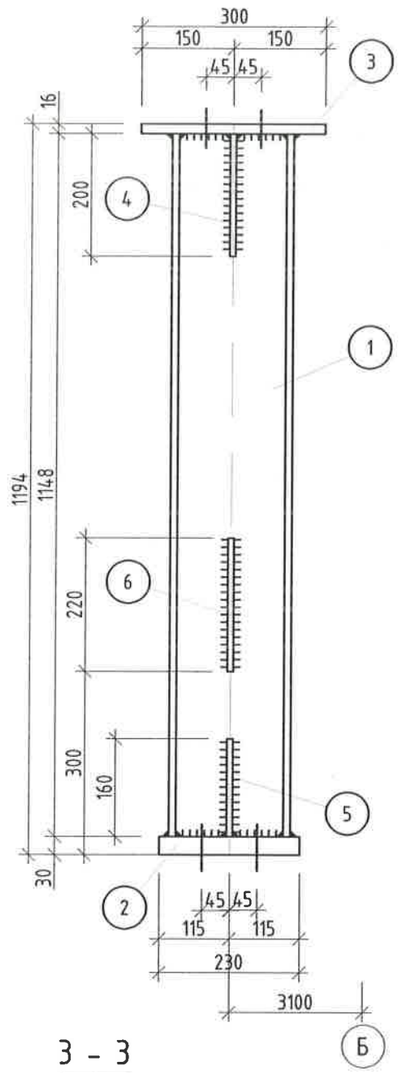

2 - 2

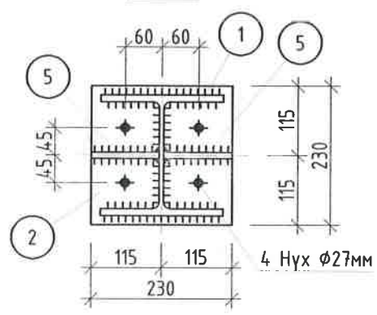

3 - 3

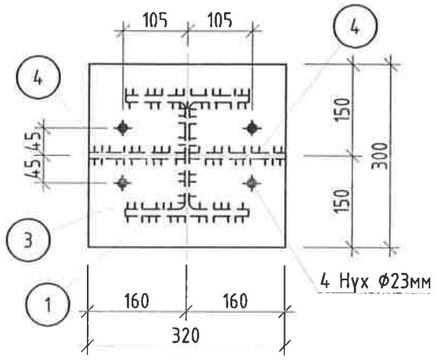

ГАНГИЙН ТҮҮВЭР

Марк	Д/д	Огтлол	Урт, мм	Тоо, ш		Жин, кг			Тайлбар
				эө	эс	1ш	Бүгд	Марк	
Т3	1	I20К2	1148	1		53.8	54	89	С 245
	2	--230х30	230	1		12.5	13		С 245
	3	--300х16	320	1		12.1	12		С 245
	4	--155х10	200	2		2.4	5		С 235
	5	--110х10	160	2		1.4	3		С 235
	6	--220х6	210	1		2.2	2		С 235

Бэлтгэц

Марк	Тоо, ш		Жин, кг	
	эө	эс	1ш	Бүгд
Т3	2		89	178
Нийт, кг				178
Гагнаас, 1% кг				2

Гангийн сонголт

Огтлол	Жин, кг	Гост
I20К2	108	57837-2017
--t=30	26	19903-97
--t=16	24	19903-97
--t=10	16	19903-97
--t=6	4	19903-97
Бүгд, кг	178	

1. Ерөнхий өгөгдлийг хуудас 1 хар
2. Угсралтын байгуулалтыг хуудас 2. 3, 4, 5 хар.
3. Гагнаасыг Э42 электродоор 6мм өндөртэй гүүцэтгэнэ. Электродын ГОСТ 9467-75
4. Тэмдэглэгдсэнээс бусад нүх ф14мм

"Эрдэнэт үйлдвэр" ТӨҮГ

ЗТХ

"Эрдэнэт үйлдвэр" ТӨҮГ. Цахилгаан цех.

УӨС-1-н ЦРП-I дэд станцын 6кВ-н ХХБ-ийг ИЖ бүрэн орчин үеийн E-House-р шинэчлэх.

Тулгуур Т3

Үе шат: А.3

			ЕГ Шифр:	Масштаб:	Огноо:
Захирал		Д.Тамир	60.27.040	М1:100	2025.11
Ерөнхий инженер		Т.Намсрайсүрэн			
Тэргүүлэх инж.		А.Хатантуул	ТГ Шифр:	Зүргийн дугаар:	Хуудас:
Шалгасан		А.Хатантуул		ГБ- 8	17
Гүйцэтгэсэн		Д.Тэгшбаяр			

А.3

Т4

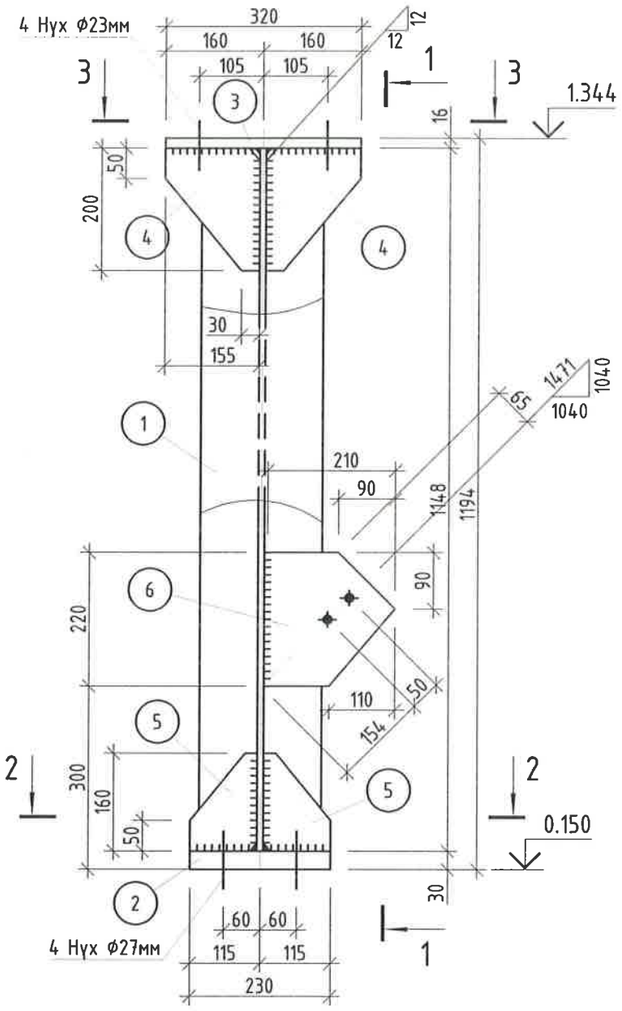

1 - 1

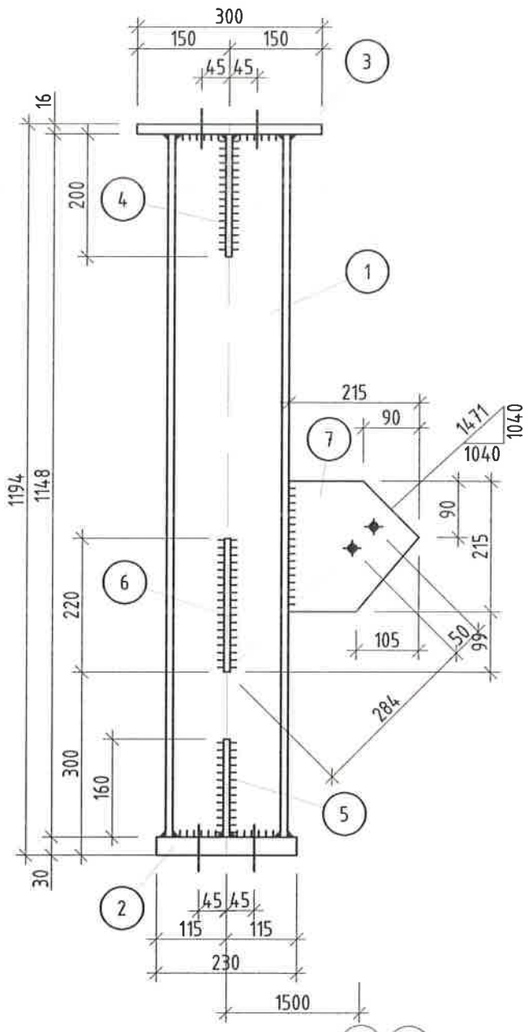

2 - 2

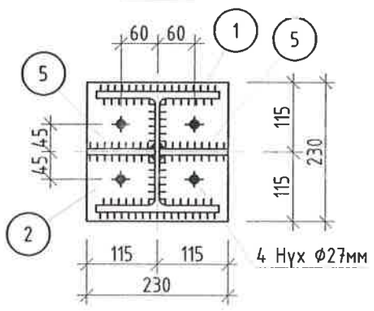

3 - 3

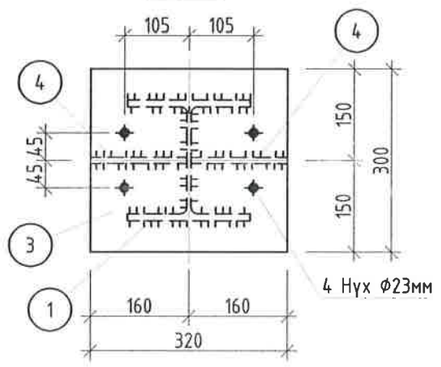

ГАНГИЙН ТҮҮВЭР

Марк	Д/д	Огтлол	Урт, мм	Тоо, ш		Жин, кг			Тайлбар
				эв	эс	1ш	Бүгд	Марк	
Т4	1	I20К2	1148	1		53.8	54	91	С 245
	2	--230х30	230	1		12.5	13		С 245
	3	--300х16	320	1		12.1	12		С 245
	4	--155х10	200	2		2.4	5		С 235
	5	--110х10	160	2		1.4	3		С 235
	6	--220х6	210	1		2.2	2		С 235
	7	--215х6	215	1		2.2	2		

Бэлтгэц

Марк	Тоо, ш		Жин, кг	
	эв	эс	1ш	Бүгд
Т4	4		91	364
Нийт, кг				364
Гагнаас, 1% кг				3

Гангийн сонголт

Огтлол	Жин, кг	Гост
I20К2	216	57837-2017
--t=30	52	19903-97
--t=16	48	19903-97
--t=10	32	19903-97
--t=6	16	19903-97
Бүгд, кг	364	

1. Ерөнхий өгөгдлийг хуудас 1 хар
2. Угсралтын байгуулалтыг хуудас 2. 3, 4, 5 хар.
3. Гагнаасыг Э42 электродоор 6мм өндөртэй гүйцэтгэнэ. Электродын ГОСТ 9467-75
4. Тэмдэглэгдсэнээс бусад нүх ф14мм

"Эрдэнэт үйлдвэр" ТӨҮГ

ЭТХ

"Эрдэнэт үйлдвэр" ТӨҮГ. Цахилгаан цех.

УӨС-1-н ЦРП-I дэд станцын 6кВ-н ХХБ-ийг ИЖ бүрэн орчин үеийн E-House-р шинэчлэх.

Тулгуур Т4

Ye шат: А.3

Захирал		Д.Тамир	ЕГ Шифр: 60.27.040	Масштаб: М1:100	Огноо: 2025.11
Ерөнхий инженер		Т.Намсрайсүрэн			
Тэргүүлэх инж.		А.Хатантуул	ТГ Шифр:	Зургийн дугаар: ГБ- 9	Хуудас: 17
Шалгасан		А.Хатантуул			
Гүйцэтгэсэн		Д.Тэгшбаяр			

Дн1

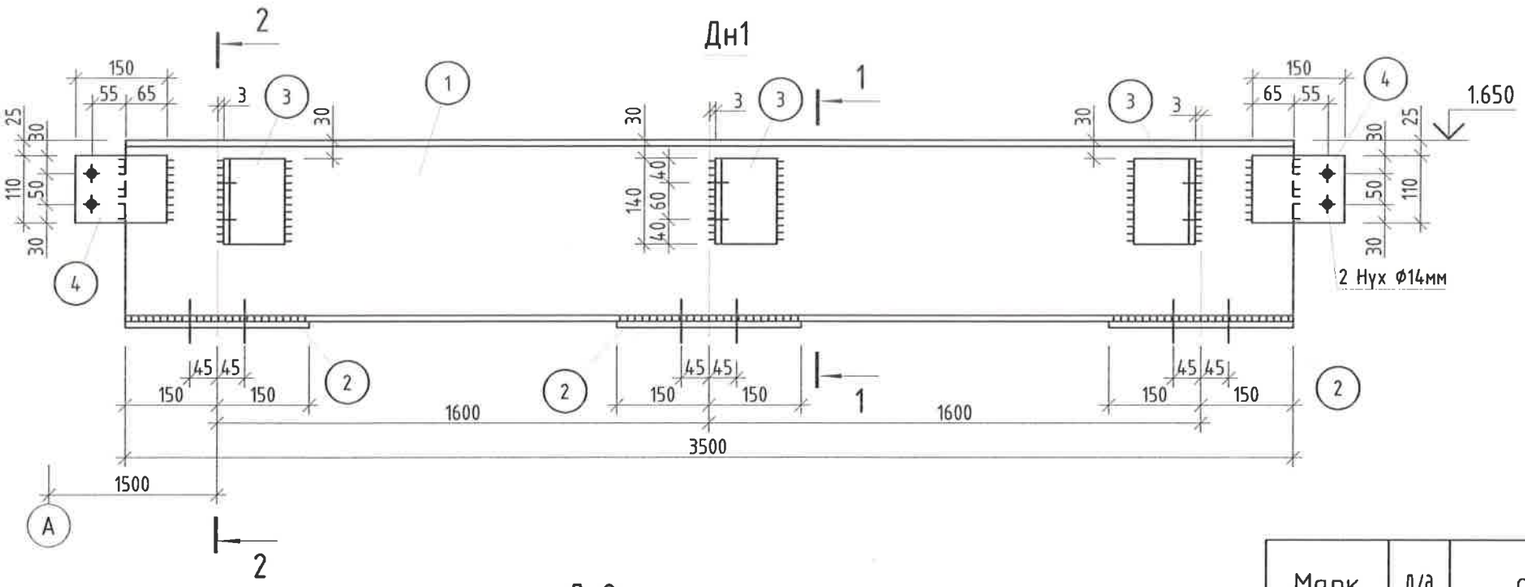

1 - 1

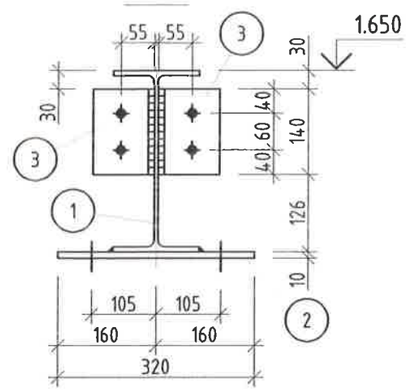

2 - 2

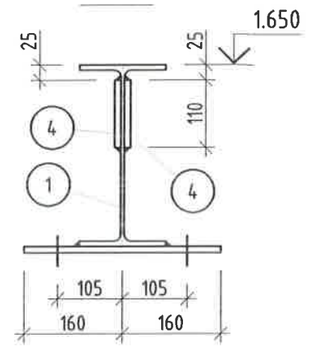

Дн2

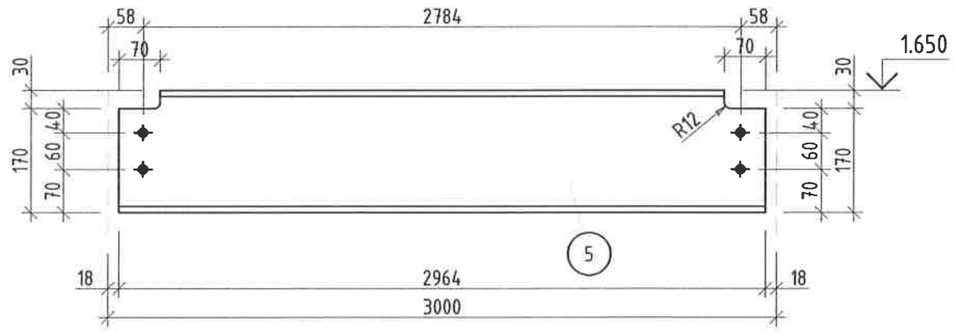

Дн3

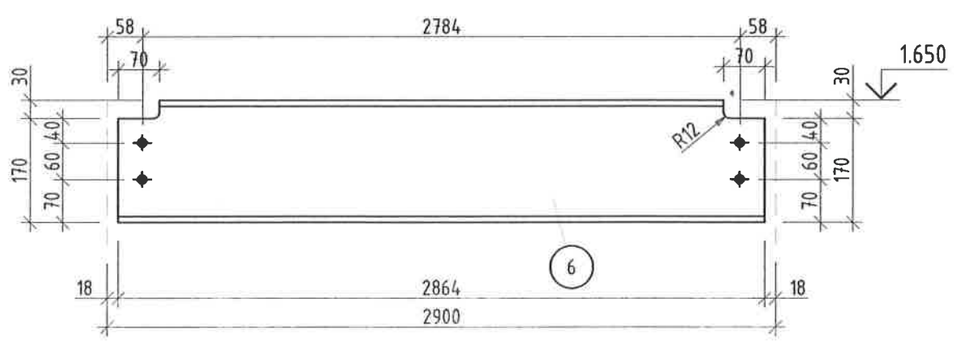

1. Ерөнхий өгөгдлийг хуудас 1 хар
2. Угсралтын байгуулалтыг хуудас 2. 3, 4, 5 хар.
3. Гагнаасыг Э42 электродоор 6мм өндөртэй гүйцэтгэнэ. Электродын ГОСТ 9467-75
4. Тэмдэглэгдсэнээс бусад нүх Ф23мм

ГАНГИЙН ТУУВЭР

Марк	Д/д	Огтлол	Урт, мм	Тоо, ш		Жин, кг			Тайлбар
				эө	эс	1ш	Бүгд	Марк	
Дн1	1	I30Б1	3500	1		115.2	115	150	С 245
	2	--300х10	320	3		7.5	23		С 245
	3	L_100х7	140	6		1.5	9		С 235
	4	--110х6	150	4		0.8	3		С 235
Дн2	5	I20Б1	2964	1		66.4	66	66	С 245
Дн3	6	I20Б1	2864	1		66.2	66	66	С 245

Бэлтгэц

Марк	Тоо, ш		Жин, кг	
	эө	эс	1ш	Бүгд
Дн1	7		150	1050
Дн2	18		66	1188
Дн3	6		66	396
Нийт, кг				2634
Гагнаас, 1% кг				26

Гангийн сонголт

Огтлол	Жин, кг	Гост
I30Б1	805	57837-2017
I20Б1	1584	57837-2017
L_100х7	63	8509-97
--t=10	161	19903-97
--t=6	21	19903-97
Бүгд, кг	2664	

"Эрдэнэт үйлдвэр" ТӨҮГ

ЭТХ

"Эрдэнэт үйлдвэр" ТӨҮГ Цехийлсэн цех.

УӨС-1-н ЦРП-I дэд станцын 6кВ-н ХХБ-ийг иж бүрэн орчин үеийн E-House-р шинэчлэх.

Дам нуруу Дн1, Дн2, Дн3

Үе шат: А.3

Захирал		Д.Тамир	ЕГ Шифр: 60.27.040	Масштаб: М1:100	Огноо: 2025.11
Ерөнхий инженер		Т.Намсрайсүрэн			
Тэргүүлэх инж.		А.Хатантуул	ТГ Шифр:	Зургийн дугаар: ГБ- 10	Хуудас: 17
Шалгасан		А.Хатантуул			
Гүйцэтгэсэн		Д.Тэгшбаяр			

А.3

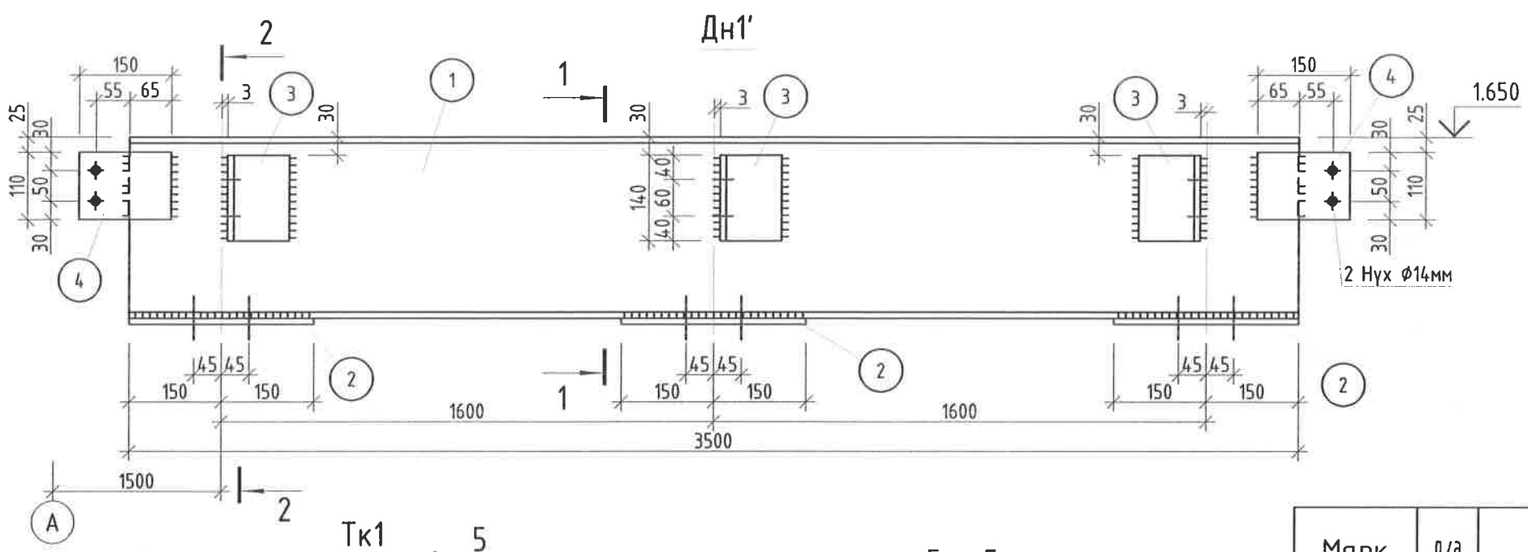

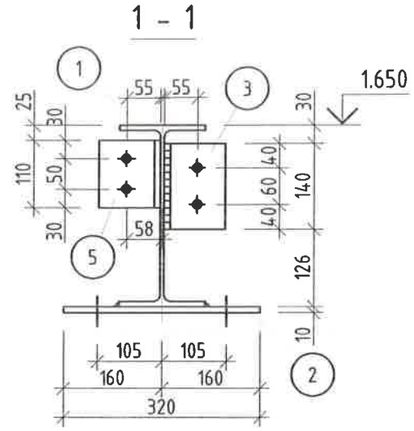

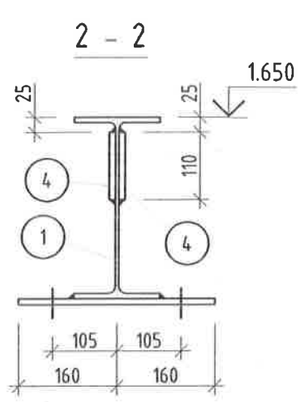

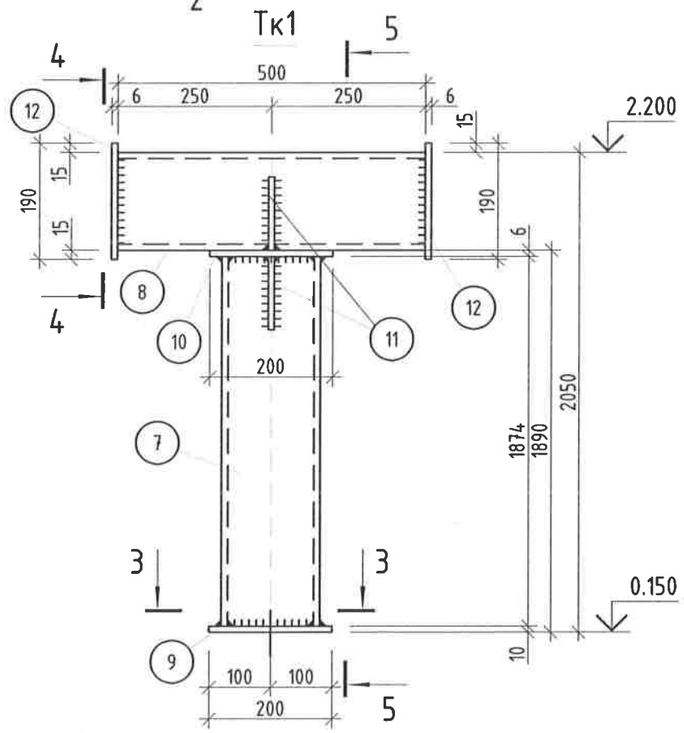

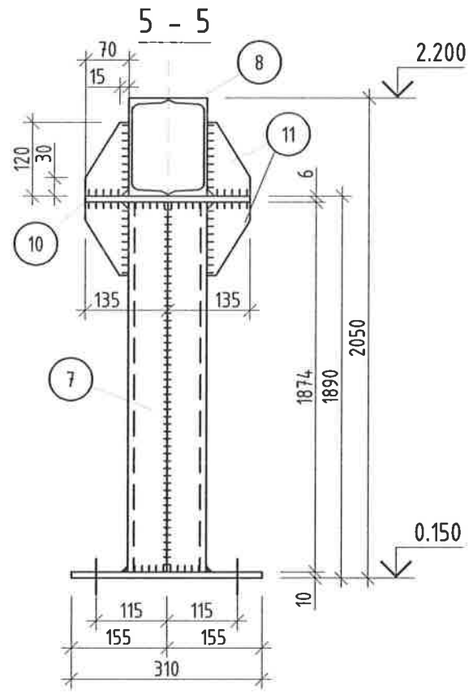

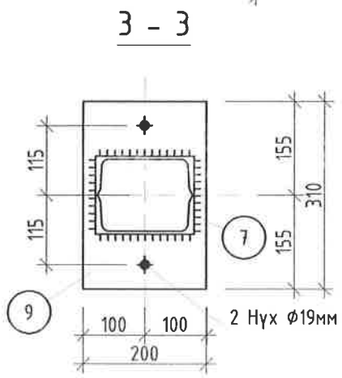

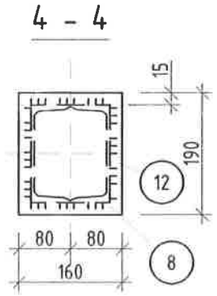

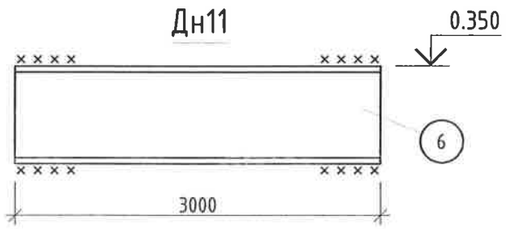

1. Ерөнхий өгөгдлийг хуудас 1 хар
2. Угсралтын байгуулалтыг хуудас 2. 3, 4, 5 хар.
3. Гагнаасыг Э42 электродоор 6мм өндөртэй гүйцэтгэнэ. Электродын ГОСТ 9467-75
4. Тэмдэглэгдсэнээс бусад нүх ф23мм

ГАНГИЙН ТҮҮВЭР

Марк	Д/д	Огтлол	Урт, мм	Тоо, ш		Жин, кг			Тайлбар
				эө	эс	1ш	Бүгд	Марк	
Дн1'	1	I30Б1	3500	1		115.2	115	150	С 245
	2	--300x10	320	3		7.5	23		С 245
	3	L100x7	140	3		1.5	5		С 235
	4	--110x6	150	4		0.8	3		С 235
	5	L100x7	110	3		1.2	4		С 235
Дн11	6	C16	3000	1		42.6	43	43	С 235
Тк1	7	C16	1874	2		26.6	53	79	С 235
	8	C16	500	2		7.1	14		С 235
	9	--200x10	310	1		4.9	5		С 235
	10	--200x6	270	1		2.5	3		С 235
	11	--70x6	120	4		0.4	2		С 235
	12	--160x6	190	2		0.4	2		С 235

Бэлтгэц

Марк	Тоо, ш		Жин, кг	
	эө	эс	1ш	Бүгд
Дн1'	2		150	300
Дн11	8		43	344
Тк1	2		79	158
Нийт, кг				802
Гагнаас, 1% кг				8

Гангийн сонголт

Огтлол	Жин, кг	Гост
I30Б1	230	57837-2017
C16	478	
L100x7	18	8509-97
--t=10	56	19903-97
--t=6	20	19903-97
Бүгд, кг	802	

"Эрдэнэт үйлдвэр" ТӨҮГ. Цахилгаан цех.
УӨС-1-н ЦРП-I дэд станцын 6кВ-н ХХБ-ийг ин бүрэн орчин үеийн E-House-р шинэчлэх.

Дам нуруу Дн11', Дн11. Кабелийн тулгуур Тк1

Үе шат: А.3

Захирал		Д.Тамир	ЕГ Шифр: 60.27.040	Масштаб: М1:100	Огноо: 2025.11
Ерөнхий инженер		Т.Намсрайсүрэн			
Тэргүүлэх инж.		А.Хатантуул	ТГ Шифр:	Зургийн дугаар: ГБ-11	Хуудас: 17
Шалгасан		А.Хатантуул			
Гүйцэтгэсэн		Д.Тэгшбаяр			

"Эрдэнэт үйлдвэр"ТӨҮГ ЗТХ

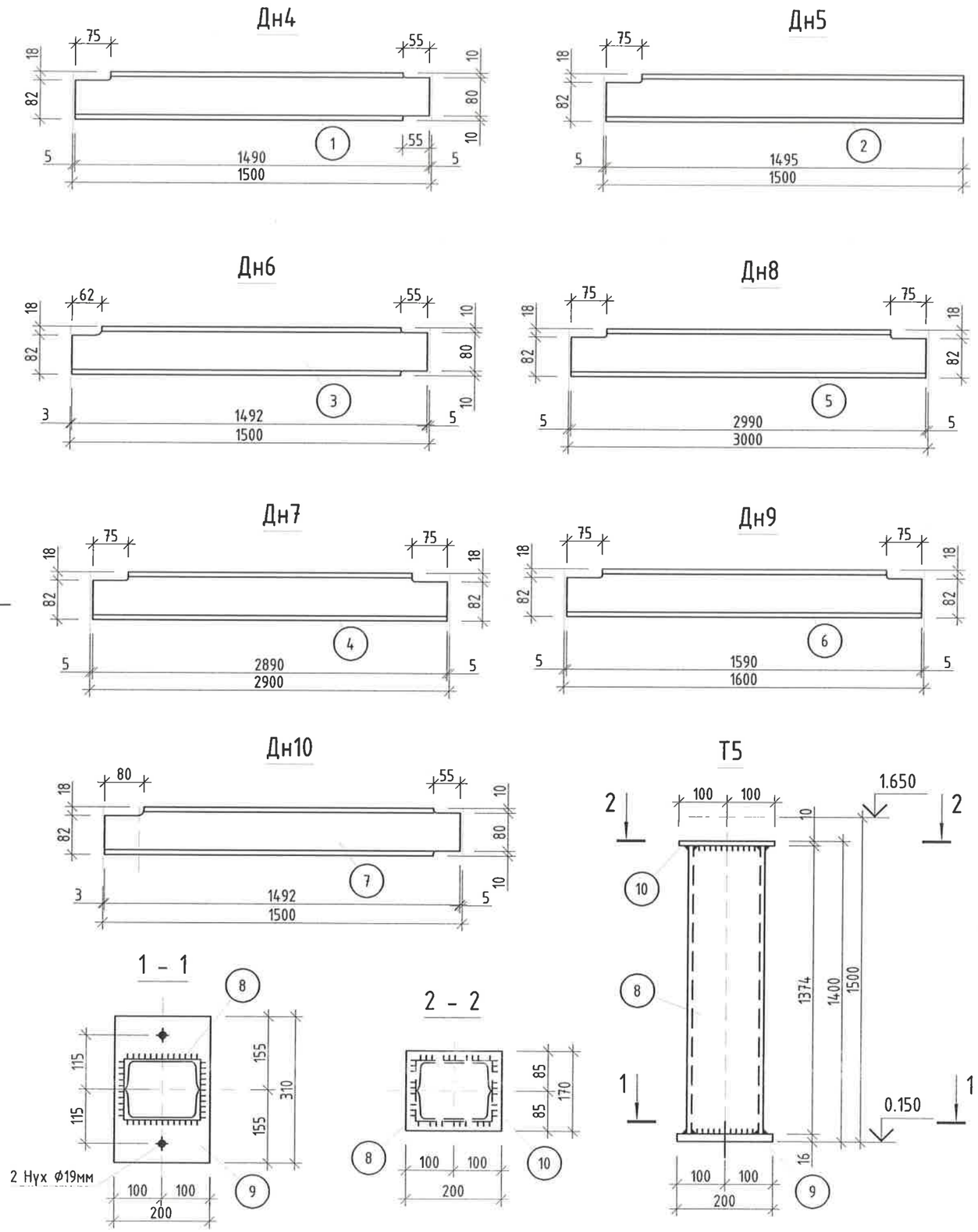

ГАНГИЙН ТҮҮВЭР

Марк	Д/д	Огтлол	Урт, мм	Тоо, ш		Жин, кг			Тайлбар
				зө	эс	1ш	Бүгд	Марк	
Дн4	1	⊏10	1490	1		12.8	13	13	С 235
Дн5	2	⊏10	1495	1		12.9	13	13	С 235
Дн6	3	⊏10	1492	1		12.8	13	13	С 235
Дн7	4	⊏10	2890	1		24.8	25	25	С 235
Дн8	5	⊏10	2990	1		25.7	26	26	С 235
Дн9	6	⊏10	1590	1		13.7	14	14	С 235
Дн10	7	⊏10	1492	1		12.8	13	13	С 235
Т5	8	⊏16	1374	2		19.5	40	51	С 235
	9	--200x16	310	1		7.8	8		С 235
	10	--170x10	200	1		2.7	3		С 235

Бэлтгэц

Марк	Тоо, ш		Жин, кг	
	зө	эс	1ш	Бүгд
Дн4	8		13	104
Дн5	4		13	52
Дн6	32		13	416
Дн7	4		25	100
Дн8	12		26	312
Дн9	4		14	56
Дн10	4		13	52
Т5	4		51	204
Нийт, кг				1296
Гагнаас, 1% кг				13

Гангийн сонголт

Огтлол	Жин, кг	Гост
⊏16	160	8240-90
⊏10	1092	8240-90
--t=16	32	19903-97
--t=10	12	19903-97
Бүгд, кг	1296	

1. Ерөнхий өгөгдлийг хуудас 1 хар
2. Угсралтын байгуулалтыг хуудас 2. 3, 4, 5 хар.
3. Гагнаасыг Э42 электродоор 6мм өндөртэй гүйцэтгэнэ. Электродын ГОСТ 9467-75
4. Тэмдэглэгдсэнээс бусад нүх Ф23мм

"Эрдэнэт үйлдвэр" ТӨҮГ. Цахилгаан цех.
УӨС-1-н ЦРП-I дэд станцын 6кВ-н ХХБ-ийг иж бүрэн орчин үеийн E-House-р шинэчлэх.

Дам нуруу Дн4-Дн10, Тулгуур Т5

Ye шат: А.3

Захирал		Д.Тамир	ЕГ Шифр: 60.27.040	Масштаб: М1:100	Огноо: 2025.11
Ерөнхий инженер		Т.Намсрайсүрэн			
Тэргүүлэх инж.		А.Хатантуул	ТГ Шифр:	Зургийн дугаар: ГБ- 12	Хуудас: 17
Шалгасан		А.Хатантуул			
Гүйцэтгэсэн		Д.Тэгшбаяр			

"Эрдэнэт үйлдвэр"ТӨҮГ
ЗТХ

А.3

Кр1

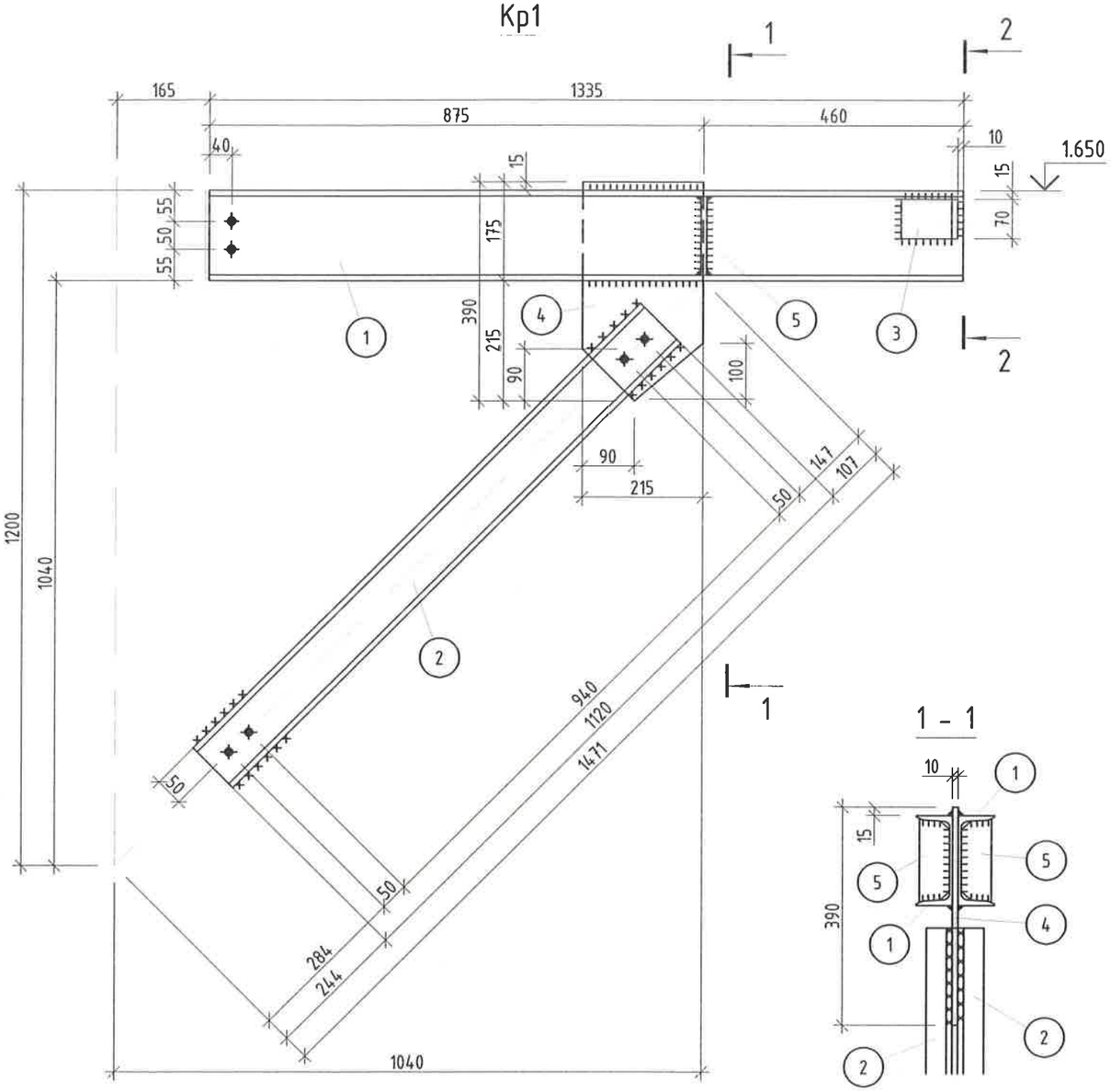

1 - 1

Эдлэхүүн 5

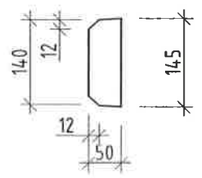

2 - 2

ГАНГИЙН ТҮҮВЭР

Марк	Д/д	Огтлол	Урт, мм	Тоо, ш		Жин, кг			Тайлбар
				эө	эс	1ш	Бүгд	Марк	
Кр1	1	⊏16	1335	2		18.9	38	64	С 235
	2	⊏10	1120	2		9.6	19		С 235
	3	∟100х7	70	2		0.8	2		С 235
	4	--215х6	390	1		3.9	4		С 235
	5	--50х6	145	2		0.3	1		С 235

Бэлтгэц

Марк	Тоо, ш		Жин, кг	
	эө	эс	1ш	Бүгд
Кр1	18		64	1152
Нийт, кг				1152
Гагнаас, 1% кг				11

Гангийн сонголт

Огтлол	Жин, кг	Гост
⊏16	684	8240-90
⊏10	342	8240-90
∟100х7	36	8509-97
--t=6	90	19903-97
Бүгд, кг	1152	

1. Ерөнхий өгөгдлийг хуудас 1 хар
2. Угсралтын байгуулалтыг хуудас 2, 3, 4, 5 хар.
3. Гагнаасыг Э42 электродоор 6мм өндөртэй гүйцэтгэнэ. Электродын ГОСТ 9467-75
4. Тэмдэглэгдсэнээс бусад нүх ⌀14мм

"Эрдэнэт үйлдвэр" ТӨҮГ. Цахилгаан цех.
УӨС-1-н ЦРП-I дэд станцын 6кВ-н ХХБ-ийг иж бүрэн орчин үеийн E-House-р шинэчлэх.

Кронштейн Кр1

Үе шат: А.3

			ЕГ Шифр:	Масштаб:	Огноо:
Захирал		Д.Тамир	60.27.040	М1:100	2025.11
Ерөнхий инженер		Т.Намсрайсүрэн			
Тэргүүлэх инж.		А.Хатантуул	ТГ Шифр:	Зургийн дугаар:	Хуудас:
Шалгасан		А.Хатантуул		ГБ- 13	17
Гүйцэтгэсэн		Д.Тэгшбаяр			

"Эрдэнэт үйлдвэр"ТӨҮГ ЗТХ

К2

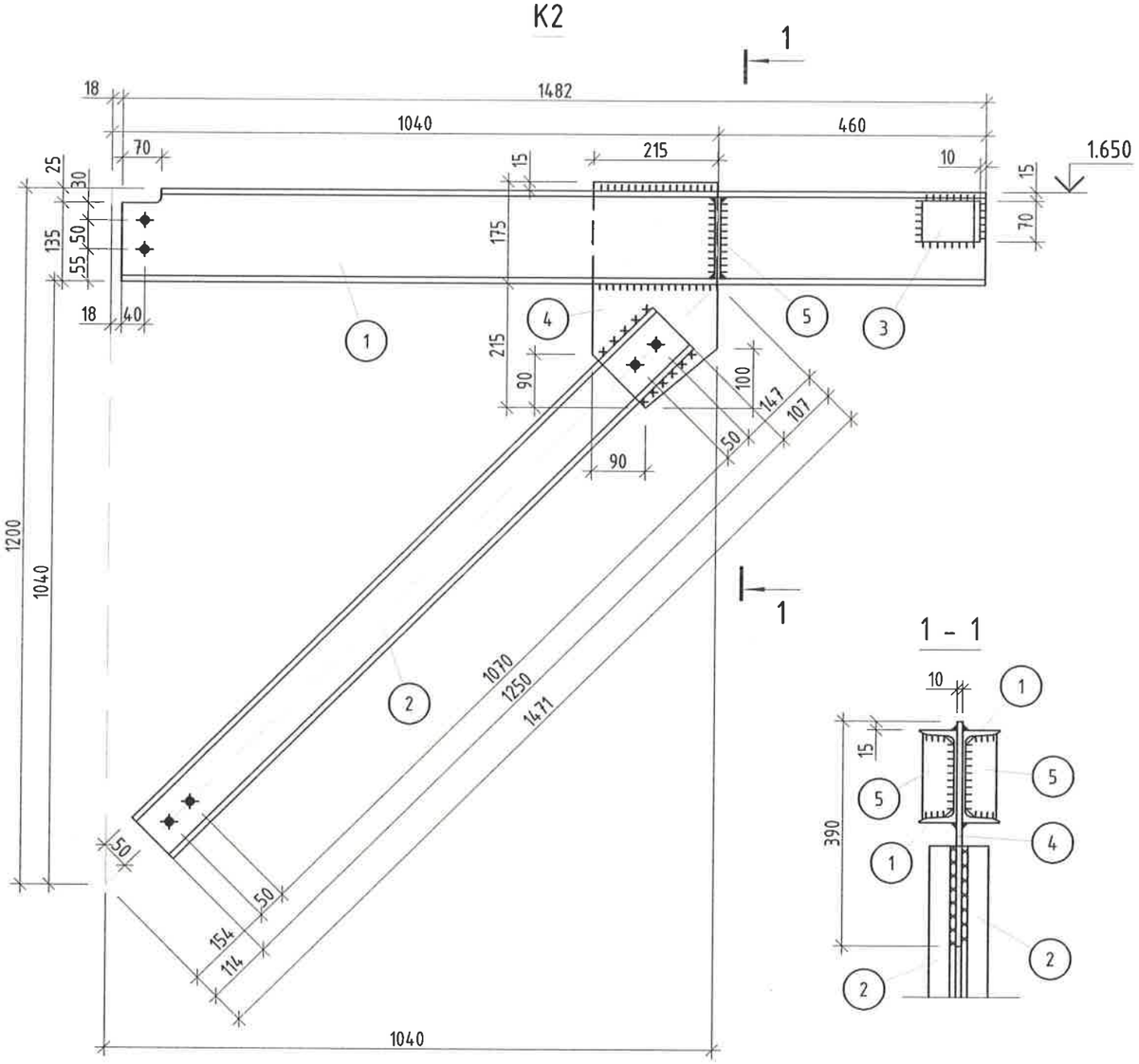

1 - 1

Эдлэхүүн 5

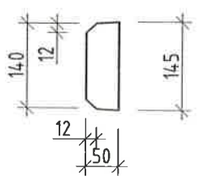

ГАНГИЙН ТҮҮВЭР

Марк	Д/д	Огтлол	Урт, мм	Тоо, ш		Жин, кг			Тайлбар
				эө	эс	1ш	Бүгд	Марк	
Кр1	1	⊏16	1482	2		21.0	42	71	С 235
	2	⊏10	1250	2		10.8	22		С 235
	3	∟100х7	70	2		0.8	2		С 235
	4	--215х6	390	1		3.9	4		С 235
	5	--50х6	145	2		0.3	1		С 235

Бэлтгэц

Марк	Тоо, ш		Жин, кг	
	эө	эс	1ш	Бүгд
Кр2	6		71	426
Нийт, кг				426
Гагнаас, 1% кг				4

Гангийн сонголт

Огтлол	Жин, кг	Гост
⊏16	252	8240-90
⊏10	132	8240-90
∟100х7	12	8509-97
--t=6	30	19903-97
Бүгд, кг	426	

1. Ерөнхий өгөгдлийг хуудас 1 хар
2. Угсралтын байгууллалтыг хуудас 2, 3, 4, 5 хар.
3. Гагнаасыг Э42 электродоор 6мм өндөртэй гүйцэтгэнэ. Электродын ГОСТ 9467-75
4. Тэмдэглэгдсэнээс бусад нүх ф14мм

"Эрдэнэт үйлдвэр" ТӨҮГ. Цахилгаан цех.
УӨС-1-н ЦРП-I дэд станцын 6кВ-н ХХБ-ийг иж бүрэн орчин үеийн E-House-р шинэчлэх.

Кронштейн Кр2

Үе шат: А.3

Захирал		Д.Тамир	ЕГ Шифр: 60.27.040	Масштаб: М1:100	Огноо: 2025.11
Ерөнхий инженер		Т.Намсрайсүрэн			
Тэргүүлэх инж.		А.Хатантуул	ТГ Шифр:	Зургийн дугаар: ГБ- 14	Хуудас: 17
Шалгасан		А.Хатантуул			
Гүйцэтгэсэн		Д.Тэгшбаяр			

"Эрдэнэт үйлдвэр"ТӨҮГ ЗТХ

Ш1

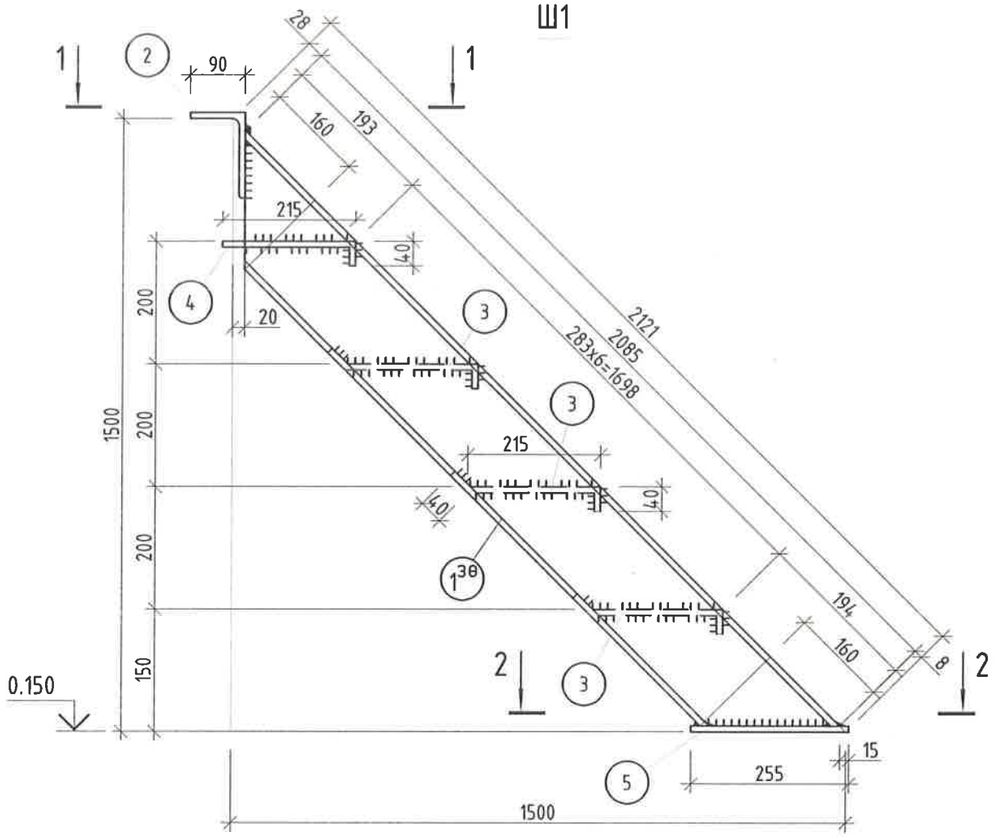

Сн1

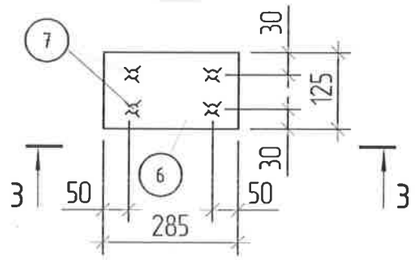

3 - 3

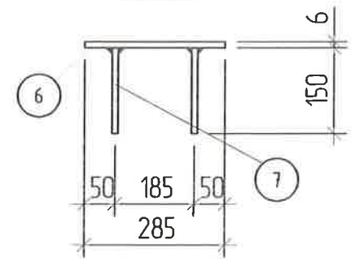

1 - 1

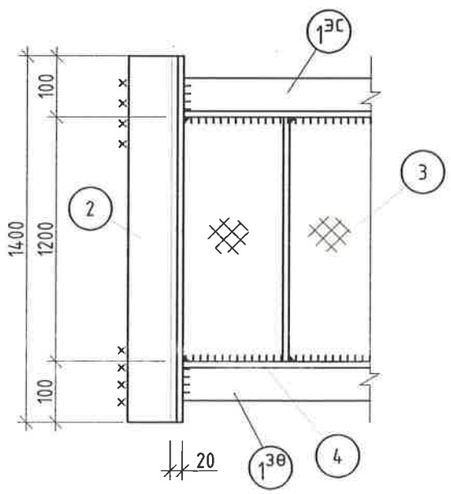

2 - 2

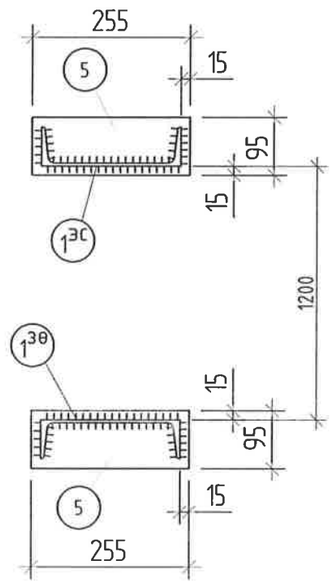

Гангийн түүвэр

Марк	Д/д	Огтлол	Урт, мм	Тоо, ш		Жин, кг			Тайлбар
				зө	эс	1ш	Бүгд	Марк	
Ш1	1	⊏16	2085	1	1	29.6	59	155	С 235
	2	∟140x90x9	1400	1		24.6	25		---//---
	3	Рифл.лист ---295x4	1200	5		11.8	59		---//---
	4	Рифл.лист ---255x4	1200	1		10.2	10		---//---
	5	--95x6	255	2		1.1	2		---//---
Сн1	6	--125x6	285	1		1.7	2	4	
	7	D13 SD345	150	4		0.6	2		

Бэлтгэц

Марк	Тоо, ш		Жин, кг	
	зө	эс	1ш	Бүгд
Ш1	2		155	310
Сн1	8		4	32
Нийт, кг				342
Гагнаас, 1% кг				3

Гангийн сонголт

Огтлол	Жин, кг	Гост
⊏16	118	8240-97
∟140x90x10	50	8510-97
Рифл.лист --t=4	138	8568-77
--t=6	20	19903-97
D13 SD345	16	MNS JIS J3112:2002
Бүгд, кг	342	

1. Ерөнхий өгөгдлийг хуудас 1 хар
2. Угсралтын байгуулалтыг хуудас 2 хар.
3. Гагнаасыг Э42 электродоор 6мм өндөртэй гүйцэтгэнэ. Электродын ГОСТ 9467-75

"Эрдэнэт үйлдвэр"ТӨҮГ
ЗТХ

"Эрдэнэт үйлдвэр" ТӨҮГ. Цахилгаан цех.
УӨС-1-н ЦРП-I дэд станцын 6кВ-н ХХБ-ийг иж бүрэн орчин үеийн E-House-р шинэчлэх.

Шат Ш1

Үе шат: А.3

Захирал	Д.Тамир	ЕГ Шифр: 60.27.040	Масштаб: М1:100	Огноо: 2025.11
Ерөнхий инженер	Т.Намсрайсүрэн			
Тэргүүлэх инж.	А.Хатантуул	ТГ Шифр:	Зургийн дугаар: ГБ- 15	Хуудас: 17
Шалгасан	А.Хатантуул			
Гүйцэтгэсэн	Д.Тэгшбаяр			

X2

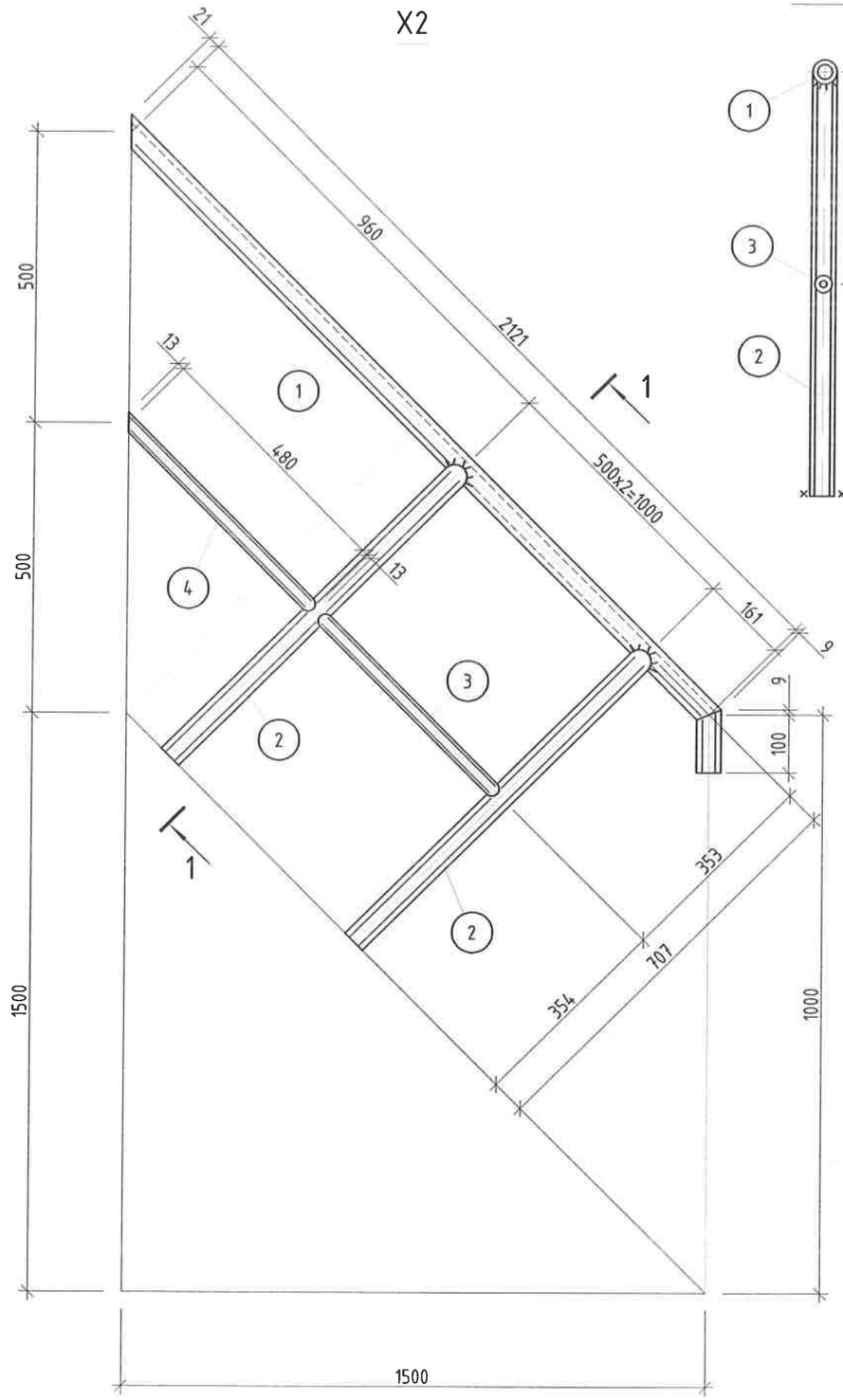

1 - 1

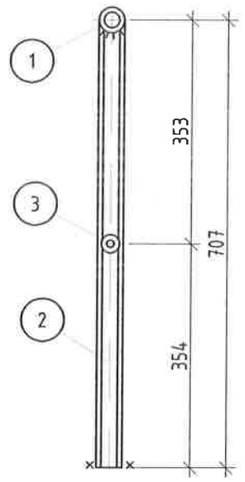

ГАНГИЙН ТҮҮВЭР

Марк	Д/д	Огтлол	Урт, мм	Тоо, ш		Жин, кг			Тайлбар
				эв	эс	1ш	Бүгд	Марк	
X2	1	Ган хоолой ф42х3	2260	1		6.7	7	15	С 235
	2	Ган хоолой ф42х3	707	3		2.1	6		С 235
	3	Ган хоолой ф25х2.5	500	2		0.5	1		С 235
	4	Ган хоолой ф25х2.5	506	1		0.5	1		С 235

Бэлтгэц

Марк	Тоо, ш		Жин, кг	
	эв	эс	1ш	Бүгд
X2	4		15	60
Нийт, кг				60
Гагнаас, 1% кг				0.6

Гангийн сонголт

Огтлол	Жин, кг	Гост
Ган хоолой ф42х3	52	10704-91
Ган хоолой ф25х2.5	8	10704-91
Бүгд, кг	60	

1. Ерөнхий өгөгдлийг хуудас 1 хар
2. Угсралтын байгуулалтыг хуудас 2 хар.
3. Гагнаасыг Э42 электродоор 6мм өндөртэй гүйцэтгэнэ. Электродын ГОСТ 9467-75

"Эрдэнэт үйлдвэр" ТӨҮГ

ЗТХ

"Эрдэнэт үйлдвэр" ТӨҮГ. Цахилгаан цех.

УӨС-1-н ЦРП-I дэд станцын 6кВ-н ХХБ-ийг иж бүрэн орчин үеийн E-House-р шинэчлэх.

Хашлага X2

Үе шат: А.3

Захирал		Д.Тамир	ЕГ Шифр: 60.27.040	Масштаб: М1:100	Огноо: 2025.11
Ерөнхий инженер		Т.Намсрайсүрэн			
Тэргүүлэх инж.		А.Хатантуул	ТГ Шифр:	Зургийн дугаар: ГБ- 16	Хуудас: 17
Шалгасан		А.Хатантуул			
Гүйцэтгэсэн		Д.Тэгшбаяр			

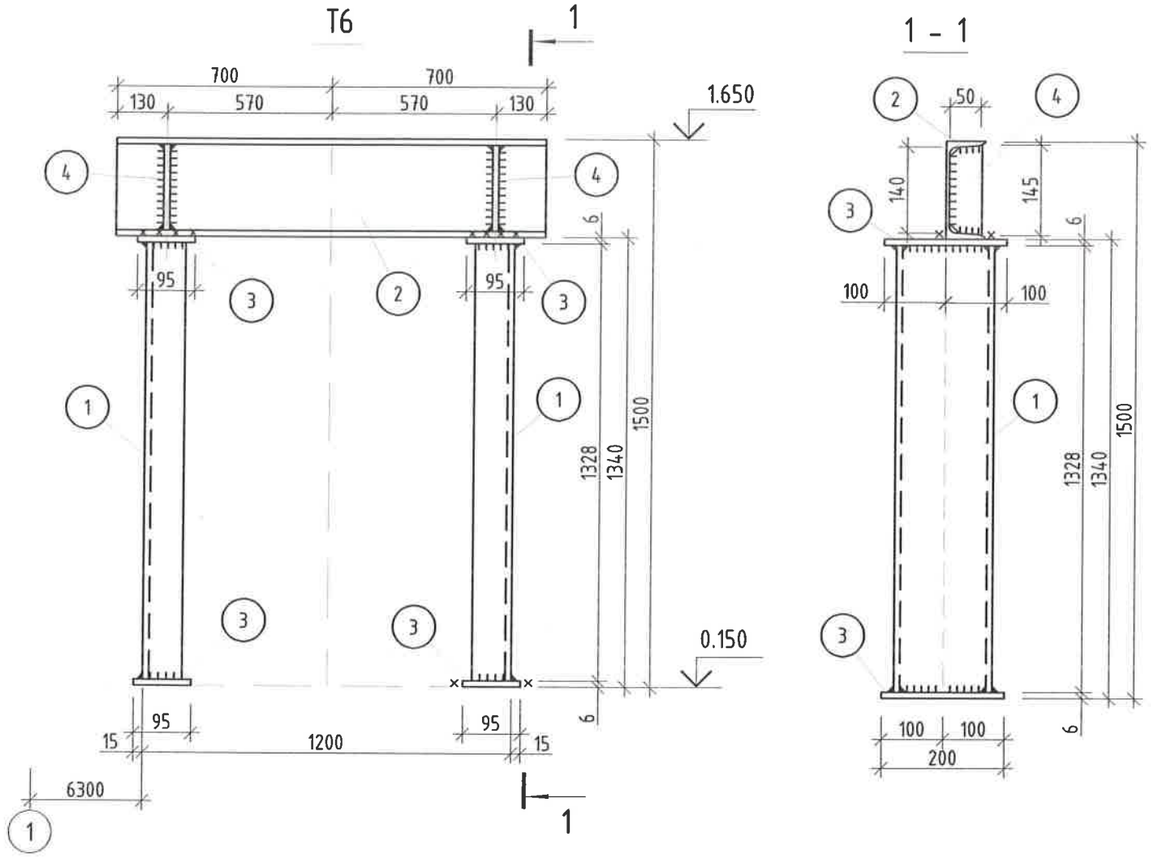

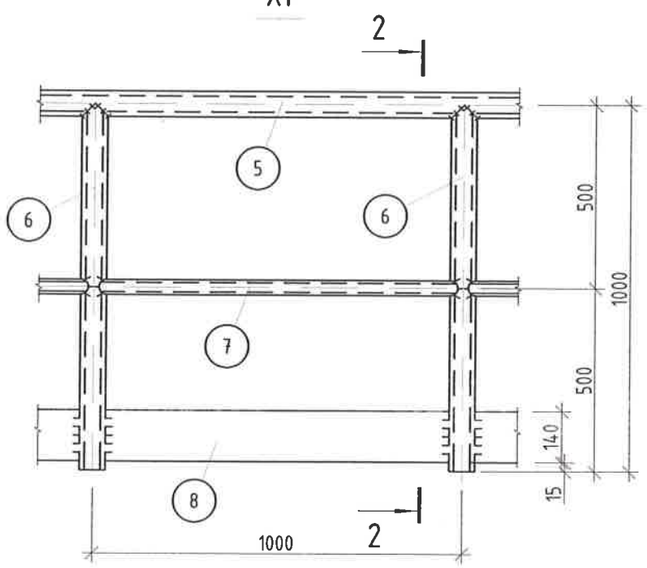

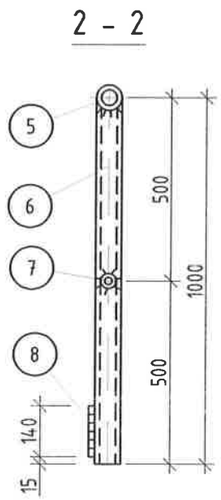

ГАНГИЙН ТҮҮВЭР

Марк	Д/д	Огтлол	Урт, мм	Тоо, ш		Жин, кг			Тайлбар
				эө	эс	1ш	Бүгд	Марк	
Т6	1	⊏16	1328	2		18.9	38	63	С 235
	2	⊏16	1400	1		19.9	20		С 235
	3	--95х6	200	4		0.9	4		С 235
	4	--50х6	145	2		0.3	1		С 235
Х1 [ум]	5	Ган хоолой ф42х3	1000	1		2.9	3	14	С235
	6	Ган хоолой ф42х3	1000	2		2.9	6		---//---
	7	Ган хоолой ф25х2.5	1000	1		1.4	1		---//---
	8	--140х4	1000	1		4.3	4		---//---
Н [м2]		Нүхтэй настил лист ПВ406	м2	90		15.7	1413	1413	С 235

Бэлтгэц

Марк	Тоо, ш		Жин, кг	
	эө	эс	1ш	Бүгд
Т6	2		63	126
Х1 [у.м]	65		14	910
Н [м2]			1413	1413
Нийт, кг				2449
Гагнаас, 1% кг				22

Гангийн сонголт

Огтлол	Жин, кг	Гост
⊏16	116	8240-90
--t=6	10	19903-97
--t=4	260	---//---
Ган хоолой ф42х3	585	10704-91
Ган хоолой ф25х2.5	65	---//---
Нүхтэй настил лист ПВЛ406	1413	8706-78
Бүгд, кг	2449	

1. Ерөнхий өгөгдлийг хуудас 1 хар
2. Угсралтын байгууллагын хуудас 2 хар.
3. Гагнаасыг Э42 электродоор 6мм өндөртэй гүйцэтгэнэ. Электродын ГОСТ 9467-75

"Эрдэнэт үйлдвэр" ТӨҮГ
ЗТХ

"Эрдэнэт үйлдвэр" ТӨҮГ. Цахилгаан цех.
УӨС-1-н ЦРП-I дэд станцын 6кВ-н ХХБ-ийг иж бүрэн орчин үеийн E-House-р шинэчлэх.

Төлгүүр Т6. Хашлага Х1

Үе шат: А.3

Захирал		Д.Тамир	ЕГ Шифр: 60.27.040	Масштаб: М1:100	Огноо: 2025.11
Ерөнхий инженер		Т.Намсрайсүрэн			
Тэргүүлэх инж.		А.Хатантуул	ТГ Шифр:	Зургийн дугаар: ГБ- 17	Хуудас: 17
Шалгасан		А.Хатантуул			
Гүйцэтгэсэн		Д.Тэгшбаяр			

А.3