"ВИНД ЭНД СОЛАР ЭМ ЭН" ХХК

ЕГ Шифр: WS-GD-16/25

ДОРНОГОВЬ АЙМГИЙН ЕРӨНХИЙ АРХИТЕКТОР Г.ОЧИРСҮХ

ДОРНОГОВЬ АЙМГИЙН АЙРАГ СУМЫН 21 ДАН БАЙРЫГ ГАДНА ДУЛААН, ЦЭВЭР, БОХИР УСНЫ ШУГАМД ХОЛБОХ АЖЛЫН ЗУРАГ

/ажлын зураг/

ЗӨВШӨӨРӨЛЦСӨН:
ДОРНОГОВЬ АЙМГИЙН ГАЗРЫН ХАРИЛЦАА, БАРИЛГА, ХОТ БАЙГУУЛАЛТЫН ГАЗРЫН ДАРГА Л.ОЛЗБАЯР

ЗАХИАЛАГЧ:
ДОРНОГОВЬ АЙМГИЙН АЙРАГ СУМЫН ЗАСАГ ДАРГА С.ГАНБААТАР

ГҮЙЦЭТГЭСЭН:
ВИНД ЭНД СОЛАР ЭМ ЭН ХХК ЗАХИРАЛ Ч.СУГАР

ЗУРАГ ТӨСӨЛ ЗӨВШИЛЦСӨН:

"УБТЗ"-ЫН БАРИЛГА ОРОН СУУЦ АШИГЛАЛТЫН 3-Р АНГИЙН ДАРГА Б.БАТЦЭНГЭЛ

"УБТЗ"-ЫН ЭРЧИМ ХҮЧ-ҮС ХАМГАМЖИЙН 2-Р АНГИЙН ДАРГА Г.ӨГЛӨӨБАЯР

"УБТЗ"-ЫН ДОХИОЛОЛ ХОЛБООНЫ 3-Р АНГИЙН ДАРГА Б.ТҮМЭНБАЯР

ТАЙЛБАР БИЧИГ

Дорноговь аймаг, Айраг сумын нутаг дэвсгэрт төлөвлөж буй "ДОРНОГОВЬ АЙМГИЙН АЙРАГ СУМЫН 21 ДАН БАЙРЫГ ГАДНА ДУЛААНЫ ШУГАМД ХОЛБОХ АЖИЛ"-ын гадна дулаан хангамж болон цэвэр усны ажлын зургийг дор дурдсан баримт бичиг, материалууд болон холбогдох БНбД, стандартыг мөрдлөг болгон боловсруулав.

1. Үүнд:
   - Барилгын ерөнхий төлөвлөгөө, өндөржилт, зай хэмжээн зураг.
   - ТН - 02/2025 дугаартай техникийн нөхцөл
   - БНбД 41-02-13 Дулааны сүлжээ , БНбД 23-01-09 Барилгад хэрэглэх уур амьсгал ба геофизикийн үзүүлэлт,
   - БНбД 41-03-99 Тоног төхөөрөмж ба дамжуулах хоолойн дулаан тусгаарлалт болон бусад холбогдох норм, дүрэм.
   - MNS 3238:2001, MNS 5213:2002 болон бусад холбогдох стандартууд
   - Тооцооны өгөгдлүүд:

Халаалтын гадна агаарын тооцооны температур	-29.2°C	
Галлагааны үеийн дундаж температур	-8.7C	
Халаалтын улирлын үргэжлэх хугацаа	206	
Усны температур өгөх/буцах	90/70°C	дээрх өгөгдлүүдийг үндэслэв.

2. "ДОРНОГОВЬ АЙМГИЙН АЙРАГ СУМЫН 21 ДАН БАЙРЫГ ГАДНА ДУЛААНЫ ШУГАМД ХОЛБОХ АЖИЛ"-ыг дулаанаар хангах зорилгоор Айраг сумын халаалтын зуухнаас, ДХ-1 худгаас ДХ-9 худаг хүртэлх 200мм болон 125мм-ийн диаметртэй, ДХ-4 худгаас ДХ-4-3 худаг хүртэлх 200мм болон 100мм-ийн диаметртэй хоолойг тус бүр шинэчилж, шинээр холбогдох 21-н дан барилга руу тусдаа салаа шугам татаж холбогдоно. Төлөвлөж буй барилга хүртэл 2Ф38мм-ийн ган хоолой татаж. Бетон дэр дээр ОП-1 маркийн гулсах тулгуур төлөвлөж үл нэвтрэх бетон суваг байхаар төлөвлөж өгөв.
3. Газар дээр нь шугамыг байрлуулж газар шорооны ажил эхлэхийн өмнө шугам сүлжээ ашиглалтын бүх байгууллагуудтай зөвшөөрөлцөж огтлолцож байгаа болон ойролцоо зэрэгцэн байршиж буй бүх төрлийн шугам сүлжээг газар дээр нь тэмдглэсний дараа ажлыг эхлүүлнэ. Мөн бусад шугам сүлжээтэй огтлолцож байгаа болон ойролцоо хэсгүүдийн газар шорооны ажлыг заавал гараар гүйцэтгэ. Суваг байрлуулахаас өмнө сувгийн уланд 100мм-ийн зузаантай элсэн дэвсгэр хийж өгөх шаардлагатай.
   Ажлын явцад ил, далд орсон шугам сүлжээг хамгаалалтанд авч шуудуг булахын өмнө тухайн газарт ашиглагч байгууллагын бие төлөөлөгч байлган актаар хүлээлгэн өгнө
4. Дулаан дамжуулах хоолойн дулаан тусгаарлах материалын дулаан дамжуулалтын коэффициент нь 0.05Вт/м °С-аас ихгүй, материалын түүвэрт зааснаар дулаалан дулаалгын материалын үндсэн үзүүлэлтийг /хуудас ГД-01-д үз. Сувгийн бетон хананы гадна гадаргууд ус чийгнээс хамгаалах битум түрхлэг 2 удаа заавал түрхэх шаардлагатай. Дулааны шугамыг угсрахдаа трассын дагуух тохижолт, нөхөн сэргээх ажлын зардлыг төсөвт суулгаж өгөх.
5. Дулааны шугамын хаалт, бусад тоноглолыг дулаан техникийн шаардлага хангасан хамгаалалтын бүрхүүл хийх шаардлагатай. Өгөх шугамын дулаалгын гадна талаар улаанаар, буцах шугамыг хөх өнгийн туузан ороолтоор 2 үе давхарлаж ороож эхлэл болон төгсгөлд хомутан даравчаар бэхлэх ба шугам хоолойн диаметрийг тэмдэглэж өгөх хэрэгтэй
6. Дулаан дамжуулах хоолойг угсрахын өмнө дотор нь хуримтлагдсан шороо хогийг бүрэн цэвэрлэж, дулаалхын өмнө гадна гадаргуу дээр бий болсон зэв, тоосыг сайтар цэвэрлэж зэврэлтээс хамгаалах түрхлэг хий. Дамжуулах хоолойг угсарч дууссаны дараа 16 кгс/см-ээс багагүй даралтаар шахаж шалган илэрсэн зөрчлийг арилгасны дараа холбогдох баримт бичгийн дагуу захиалагч талд хүлээлгэн өгөх.
7. Гадна дулааны шугамын угсралтын ажлын үед дараах шаардлагуудыг сахин ажиллах. Үүнд:
   а. Техник аюулгүйн болон газар шорооны ажил гүйцэтгэх БНбД-41-05-18 заалт.
   б. Шугамын налууг 0.0018-0.023 утгаар бодов.
   в. Барилга угсралтын явцад БНбД12-101-05 ба БНбД12-03-04 баримтлан ажиллах хэрэгтэй.
8. Барилга угсралтын явцад зураг төсөлд тусгасан шийдлийг өөрчлөх шаардлага гарвал зохиогчтой зөвшөөрөлцөн, зохиогчын хяналт зайлшгүй хийлгэн угсралтын ажлыг эхлүүлэх шаардлагатай.

БАЙРШЛЫН СХЕМ

ЗУРГИЙН ҮНДСЭН ҮЗҮҮЛЭЛТ

Барилга байгууламжийн нэр	Гадна агаарын температур, °C	Дулаан зарцуулалт, кВт (Гкал)			
		Халаалт	Агаар сэлгэлт	Халуун усан хангамж	Бүгд
Айраг сумын дан 21 барилга	-29.2	483.808 (0.416)	-	-	483.808 (0.416)

2025 12 31

Wind and Solar MN CLEANENERGY "ВИНД ЭНД СОЛАР ЭМ ЭН" ХХК	Дорноговь аймаг, Айраг сум ДОРНОГОВЬ АЙМГИЙН АЙРАГ СУМЫН 21 ДАН БАЙРЫГ ГАДНА ДУЛААНЫ ШУГАМД ХОЛБОХ АЖИЛ			
	Тайлбар бичиг, байршлын схем, зургийн үндсэн үзүүлэлт			
	Инженер: Б.Мөнхбаатар	ЕГ Шифр: WS-GD-16/2025	Масштаб:	Огноо: 2025/12
	Гүйцэтгэсэн: Б.Мөнхбаатар	ТГ Шифр:	Зургийн дугаар: ГДГ-1	Бүх хуудас: 59
	Шалгасан: Р.Ганцэцэг			

ЗУРГИЙН ЖАГСААЛТ

Д/д	Формат	Нэрс	Тайлбар
1	А3	Тайлбар бичиг, үндсэн үзүүлэлт, байршлын схем	ГДГ-1
2	А3	Зургийн жагсаалт	ГДГ-2
3	А3	Материалын түүвэр	ГДГ-3
4	А3	Материалын түүвэр	ГДГ-4
5	А3	Материалын түүвэр	ГДГ-5
6	А3	Гадна дулааны шугамын байгуулалт М1:2000	ГДГ-6
7	А3	Гадна дулааны шугамын байгуулалт	ГДГ-7
8	А3	Гадна дулааны шугамын байгуулалт	ГДГ-8
9	А3	Гадна дулааны шугамын байгуулалт	ГДГ-9
10	А3	Гадна дулааны шугамын байгуулалт	ГДГ-10
11	А3	Гадна дулааны шугамын байгуулалт	ГДГ-11
12	А3	Гадна дулааны шугамын байгуулалт	ГДГ-12
13	А3	Хоолойн угсралтын тойм	ГДГ-13
14	А3	Сувгийн дагуугийн зүсэлт	ГДГ-14
15	А3	Сувгийн дагуугийн зүсэлт	ГДГ-15
16	А3	Сувгийн дагуугийн зүсэлт	ГДГ-16
17	А3	Сувгийн дагуугийн зүсэлт	ГДГ-17
18	А3	Сувгийн дагуугийн зүсэлт	ГДГ-18
19	А3	Сувгийн дагуугийн зүсэлт	ГДГ-19
20	А3	Сувгийн дагуугийн зүсэлт	ГДГ-20
21	А3	Сувгийн дагуугийн зүсэлт	ГДГ-21
22	А3	Сувгийн дагуугийн зүсэлт	ГДГ-22
23	А3	Сувгийн дагуугийн зүсэлт	ГДГ-23
24	А3	Сувгийн дагуугийн зүсэлт	ГДГ-24
25	А3	Дулааны худгийн байгуулалт, Хэсэглэл I-I, Материалын түүвэр	ГДГ-25
26	А3	Дулааны худгийн байгуулалт, Хэсэглэл I-I, Материалын түүвэр	ГДГ-26
27	А3	Дулааны худгийн байгуулалт, Хэсэглэл I-I, Материалын түүвэр	ГДГ-27
28	А3	Дулааны худгийн байгуулалт, Хэсэглэл I-I, Материалын түүвэр	ГДГ-28
29	А3	Дулааны худгийн байгуулалт, Хэсэглэл I-I, Материалын түүвэр	ГДГ-29
30	А3	Дулааны худгийн байгуулалт, Хэсэглэл I-I, Материалын түүвэр	ГДГ-30
31	А3	Дулааны худгийн байгуулалт, Хэсэглэл I-I, Материалын түүвэр	ГДГ-31
32	А3	Дулааны худгийн байгуулалт, Хэсэглэл I-I, Материалын түүвэр	ГДГ-32
33	А3	Дулааны худгийн байгуулалт, Хэсэглэл I-I, Материалын түүвэр	ГДГ-33
34	А3	Дулааны худгийн байгуулалт, Хэсэглэл I-I, Материалын түүвэр	ГДГ-34
35	А3	Дулааны худгийн байгуулалт, Хэсэглэл I-I, Материалын түүвэр	ГДГ-35
36	А3	Дулааны худгийн байгуулалт, Хэсэглэл I-I, Материалын түүвэр	ГДГ-36
37	А3	Дулааны худгийн байгуулалт, Хэсэглэл I-I, Материалын түүвэр	ГДГ-37
38	А3	Дулааны худгийн байгуулалт, Хэсэглэл I-I, Материалын түүвэр	ГДГ-38
39	А3	Дулааны худгийн байгуулалт, Хэсэглэл I-I, Материалын түүвэр	ГДГ-39
40	А3	Дулааны худгийн байгуулалт, Хэсэглэл I-I, Материалын түүвэр	ГДГ-40
41	А3	Дулааны худгийн байгуулалт, Хэсэглэл I-I, Материалын түүвэр	ГДГ-41
42	А3	Дулааны худгийн байгуулалт, Хэсэглэл I-I, Материалын түүвэр	ГДГ-42
43	А3	Дулааны худгийн байгуулалт, Хэсэглэл I-I, Материалын түүвэр	ГДГ-43
44	А3	Дулааны худгийн байгуулалт, Хэсэглэл I-I, Материалын түүвэр	ГДГ-44
45	А3	Дулааны худгийн байгуулалт, Хэсэглэл I-I, Материалын түүвэр	ГДГ-45
46	А3	Дулааны худгийн байгуулалт, Хэсэглэл I-I, Материалын түүвэр	ГДГ-46
47	А3	Дулааны худгийн байгуулалт, Хэсэглэл I-I, Материалын түүвэр	ГДГ-47
48	А3	Дулааны худгийн байгуулалт, Хэсэглэл I-I, Материалын түүвэр	ГДГ-48
49	А3	Дулааны худгийн байгуулалт, Хэсэглэл I-I, Материалын түүвэр	ГДГ-49
50	А3	Дулааны худгийн байгуулалт, Хэсэглэл I-I, Материалын түүвэр	ГДГ-50
51	А3	Дулааны худгийн байгуулалт, Хэсэглэл I-I, Материалын түүвэр	ГДГ-51
52	А3	Дулааны худгийн байгуулалт, Хэсэглэл I-I, Материалын түүвэр	ГДГ-52
53	А3	Дулааны худгийн байгуулалт, Хэсэглэл I-I, Материалын түүвэр	ГДГ-53
54	А3	Дулааны худгийн байгуулалт, Хэсэглэл I-I, Материалын түүвэр	ГДГ-54
55	А3	Дулааны худгийн байгуулалт, Хэсэглэл I-I, Материалын түүвэр	ГДГ-55
56	А3	Дулааны худгийн байгуулалт, Хэсэглэл I-I, Материалын түүвэр	ГДГ-56
57	А3	Дулааны худгийн байгуулалт, Хэсэглэл I-I, Материалын түүвэр	ГДГ-57
58	А3	Сувгийн хөндлөн огтлол	ГДГ-58
59	А3	Сувгийн хөндлөн огтлол	ГДГ-59

Дулааны холбогдох айлуудын дулааны ачаалал		
Нэрс	Ачаалал /кВт/	Ачаалал /гкал/цаг/
Айл 1-1	15.2	0.013
Айл 2-2	14.1	0.012
Айл 3-1	13.8	0.012
Айл 4-1	20.0	0.017
Айл 5-1	10.7	0.009
Айл 6-1	15.0	0.013
Айл 7-1	15.8	0.014
Айл 8-1	6.0	0.005
Айл 9-1	21.5	0.018
Айл 1 МС	16.1	0.014
Айл 10-1	21.6	0.019
Айл 11-1	10.8	0.009

Дулааны холбогдох айлуудын дулааны ачаалал		
Айл 12-1	15.0	0.013
Айл 13-1	16.5	0.014
Айл 14-1	13.2	0.011
Айл 15-1	14.9	0.013
Айл 16-1	15.9	0.014
Айл 17-1	12.5	0.011
Айл 18-1	13.1	0.011
Айл 19-1	14.4	0.012
Айл 20-1	10.4	0.009
Айл 21-1	24.3	0.021
Ирээдүйд дулаан холбогдох төлөвлөж буй барилгууд		
МС	152.7	0.131

Дорноговь аймаг, Айраг сум

ДОРНОГОВЬ АЙМГИЙН АЙРАГ СУМЫН 21 ДАН БАЙРЫГ ГАДНА ДУЛААНЫ ШУГАМД ХОЛБОХ АЖИЛ

Wind and Solar MN CLEANENERGY

"ВИНД ЭНД СОЛАР ЭМ ЭН" ХХК

Зургийн жагсаалт, материалын түүвэр				
Инженер	Б.Мөнхбаатар	ЕГ Шифр: WS-GD-16/2025	Масштаб:	Огноо: 2025/12
Гүйцэтгэсэн	Б.Мөнхбаатар	ТГ Шифр:	Зургийн дугаар: ГДГ-2	Бүх хуудас: 59
Шалгасан	Р.Ганцэцэг			

МАТЕРИАЛЫН ТҮҮВЭР

№	Тэмдэглэгээ	Нэрс	Тоо	Жин кг	Тайлбар
Дулаан хангамж, Цэвэр ус (Онцлох цэг 1-26), (Онцлох цэг 7-37), (Онцлох цэг 40-47)					
1	ГОСТ-10704-91	Ган хоолой Ф219х7.0	294	36.6	у/м
	ГОСТ-10704-91	Ган хоолой Ф133х4.0	191	12.72	у/м
	ГОСТ-10704-91	Ган хоолой Ф108х4.0	471	10.26	у/м
	ГОСТ-10704-91	Ган хоолой Ф89х3.5	507	6.36	у/м
	ГОСТ-10704-91	Ган хоолой Ф76х3.5	344	6.26	у/м
	ГОСТ-10704-91	Ган хоолой Ф57х3.5	401	4.2	у/м
	ГОСТ-10704-91	Ган хоолой Ф45х2.5	72	2.99	у/м
	ГОСТ-10704-91	Ган хоолой Ф38х3.5	72	1.78	у/м
		Цайрдсан ган хоолой Ф150	152	-	у/м
		Цайрдсан ган хоолой Ф100	201	-	у/м
		Цайрдсан ган хоолой Ф40	148	-	у/м
		Цайрдсан ган хоолой Ф32	276	-	у/м
		Цайрдсан ган хоолой Ф25	101	-	у/м
		Цайрдсан ган хоолой Ф20	89	-	у/м
2	Полиуретан дулаалга	Хоолойн дулаалга Ф219, fmax=150°, ρ=60кг/м^3, λ=0.03Вт/м°С, δ=50мм	294	-	у/м
	Полиуретан дулаалга	Хоолойн дулаалга Ф133, fmax=150°, ρ=60кг/м^3, λ=0.03Вт/м°С, δ=50мм	191	-	у/м
	Полиуретан дулаалга	Хоолойн дулаалга Ф108, fmax=150°, ρ=60кг/м^3, λ=0.03Вт/м°С, δ=50мм	471	-	у/м
	Полиуретан дулаалга	Хоолойн дулаалга Ф89, fmax=150°, ρ=60кг/м^3, λ=0.03Вт/м°С, δ=50мм	507	-	у/м
	Полиуретан дулаалга	Хоолойн дулаалга Ф76, fmax=150°, ρ=60кг/м^3, λ=0.03Вт/м°С, δ=50мм	344	-	у/м
	Полиуретан дулаалга	Хоолойн дулаалга Ф57, fmax=150°, ρ=60кг/м^3, λ=0.03Вт/м°С, δ=50мм	401	-	у/м
	Полиуретан дулаалга	Хоолойн дулаалга Ф45, fmax=150°, ρ=60кг/м^3, λ=0.03Вт/м°С, δ=50мм	72	-	у/м
	Полиуретан дулаалга	Хоолойн дулаалга Ф38, fmax=150°, ρ=60кг/м^3, λ=0.03Вт/м°С, δ=50мм	72	-	у/м
	Полиуретан дулаалга	Хоолойн дулаалга Ф150, ρ=40кг/м^3, λ=0.035Вт/м°С, δ=50мм	152	-	у/м
	Полиуретан дулаалга	Хоолойн дулаалга Ф100, ρ=40кг/м^3, λ=0.035Вт/м°С, δ=50мм	201	-	у/м
	Полиуретан дулаалга	Хоолойн дулаалга Ф40, ρ=40кг/м^3, λ=0.035Вт/м°С, δ=50мм	148	-	у/м
	Полиуретан дулаалга	Хоолойн дулаалга Ф32, ρ=40кг/м^3, λ=0.035Вт/м°С, δ=50мм	276	-	у/м
	Полиуретан дулаалга	Хоолойн дулаалга Ф25, ρ=40кг/м^3, λ=0.035Вт/м°С, δ=50мм	101	-	у/м
	Полиуретан дулаалга	Хоолойн дулаалга Ф20, ρ=40кг/м^3, λ=0.035Вт/м°С, δ=50мм	89	-	у/м

№	Тэмдэглэгээ	Нэрс	Тоо	Жин кг	Тайлбар
Дулаан хангамж, Цэвэр ус (Онцлох цэг 1-26), (Онцлох цэг 7-37), (Онцлох цэг 40-47)					
3	ГОСТ 17375-83	Хэвэлмэл отвод Ф219-90°	10	19.7	шир
	ГОСТ 17375-83	Хэвэлмэл отвод Ф133-90°	6	4.7	шир
	ГОСТ 17375-83	Хэвэлмэл отвод Ф108-90°	11	3	шир
	ГОСТ 17375-83	Хэвэлмэл отвод Ф89-90°	14	1.6	шир
	ГОСТ 17375-83	Хэвэлмэл отвод Ф76-90°	10	1.1	шир
	ГОСТ 17375-83	Хэвэлмэл отвод Ф57-90°	14	0.6	шир
	ГОСТ 17375-83	Хэвэлмэл отвод Ф45-90°	2	0.3	шир
	-	Хэвэлмэл отвод Ф150-90°	11	-	шир
	-	Хэвэлмэл отвод Ф100-90°	3	-	шир
	-	Хэвэлмэл отвод Ф40-90°	6	-	шир
	-	Хэвэлмэл отвод Ф32-90°	8	-	шир
	-	Хэвэлмэл отвод Ф20-90°	2	-	шир
4	СЕРИЯ В.493-1 Вып1	Гулсах тулгуур ГТ 17.10-219	98	3.71	шир
	СЕРИЯ В.493-1 Вып1	Гулсах тулгуур ГТ 17.10-133	64	1.33	шир
	СЕРИЯ В.493-1 Вып1	Гулсах тулгуур ГТ 17.10-108	157	1.1	шир
	СЕРИЯ В.493-1 Вып1	Гулсах тулгуур ГТ 17.10-89	169	1.1	шир
	СЕРИЯ В.493-1 Вып1	Гулсах тулгуур ГТ 17.10-76	115	1.19	шир
	СЕРИЯ В.493-1 Вып1	Гулсах тулгуур ГТ 17.10-57	134	1.19	шир
	СЕРИЯ В.493-1 Вып1	Гулсах тулгуур ГТ 17.10-45	24	0.7	шир
	СЕРИЯ В.493-1 Вып1	Гулсах тулгуур ГТ 17.10-38	24	0.7	шир
5	СЕРИЯ Г-991-1 Вып1 альбом-2	Гулсах тулгуурын бетон дэр ОП-3 400х400х90	98	-	шир
	СЕРИЯ Г-991-1 Вып1 альбом-2	Гулсах тулгуурын бетон дэр ОП-2 300х200х90	221	-	шир
	СЕРИЯ Г-991-1 Вып1 альбом-2	Гулсах тулгуурын бетон дэр ОП-1 200х200х90	467	-	шир

Дорноговь аймаг, Айраг сум

ДОРНОГОВЬ АЙМГИЙН АЙРАГ СУМЫН 21 ДАН БАЙРЫГ ГАДНА ДУЛААНЫ ШУГАМД ХОЛБОХ АЖИЛ

Wind and Solar MN CLEANENERGY

"ВИНД ЭНД СОЛАР ЭМ ЭН" ХХК

Зургийн жагсаалт, материалын түүвэр				
Инженер	Б.Мөнхбаатар	ЕГ Шифр: WS-GD-16/2025	Масштаб:	Огноо: 2025/12
Гүйцэтгэсэн	Б.Мөнхбаатар	ТГ Шифр:	Зургийн дугаар: ГДГ-3	Бүх хуудас: 59
Шалгасан	Р.Ганцэцэг			

МАТЕРИАЛЫН ТҮҮВЭР

№	Тэмдэглэгээ	Нэрс	Тоо	Жин кг	Тайлбар
		Дулаан хангамж, Цэвэр ус (Онцлох цэг 1-26), (Онцлох цэг 7-37), (Онцлох цэг 40-47)			
4	СЕРИЯ В.493-1 Вып1	Гулсах тулгуур ГТ 17.10-219	98	3.71	шир
	СЕРИЯ В.493-1 Вып1	Гулсах тулгуур ГТ 17.10-133	64	1.33	шир
	СЕРИЯ В.493-1 Вып1	Гулсах тулгуур ГТ 17.10-108	157	1.1	шир
	СЕРИЯ В.493-1 Вып1	Гулсах тулгуур ГТ 17.10-89	169	1.1	шир
	СЕРИЯ В.493-1 Вып1	Гулсах тулгуур ГТ 17.10-76	115	1.19	шир
	СЕРИЯ В.493-1 Вып1	Гулсах тулгуур ГТ 17.10-57	134	1.19	шир
	СЕРИЯ В.493-1 Вып1	Гулсах тулгуур ГТ 17.10-45	24	0.7	шир
	СЕРИЯ В.493-1 Вып1	Гулсах тулгуур ГТ 17.10-38	24	0.7	шир
5	СЕРИЯ Г-991-1 Вып1 альбом-2	Гулсах тулгуурын бетон дэр ОП-3 400x400x90	98	-	шир
	СЕРИЯ Г-991-1 Вып1 альбом-2	Гулсах тулгуурын бетон дэр ОП-2 300x200x90	221	-	шир
	СЕРИЯ Г-991-1 Вып1 альбом-2	Гулсах тулгуурын бетон дэр ОП-1 200x200x90	467	-	шир
6	Цутгамал төмөр бетон	Гадна дулааны суваг 1800x610h	50	-	у/м
	Цутгамал төмөр бетон	Гадна дулааны суваг 1200x560h	380	-	у/м
	Цутгамал төмөр бетон	Гадна дулааны суваг 1000x385h	334	-	у/м
	Цутгамал төмөр бетон	Гадна дулааны суваг 800x385h	596	-	у/м
7	Л9 хучилт	Сувгийн хучилт 2970x1800x120h	17	1620	шир
	Л7 хучилт	Сувгийн хучилт 2970x1450x120h	128	1300	шир
	Л4 хучилт	Сувгийн хучилт 2970x1150x100h	114	850	шир
	Л2 хучилт	Сувгийн хучилт 2970x850x100h	202	650	шир
8	Серия Г-911-1 Вып 2 альбом-2 лист-2	Шугам хоолойн хөдөлгөөнгүй тулгуур-С12-1350x2	12	-	шир
	Серия Г-911-1 Вып 2 альбом-2 лист-2	Шугам хоолойн хөдөлгөөнгүй тулгуур-С12-1150x2	19	-	шир
	Серия Г-911-1 Вып 2 альбом-2 лист-2	Шугам хоолойн хөдөлгөөнгүй тулгуур-С10-950x2	49	-	шир

№	Тэмдэглэгээ	Нэрс	Тоо	Жин кг	Тайлбар
		Дулаан хангамж (Онцлох цэг 8-33)			
1	ГОСТ-10704-91	Ган хоолой Ф89x3.5	672	6.36	у/м
2	Полиуретан дулаалга	Хоолойн дулаалга Ф89, fmax=150°, ρ=60кг/м^3, λ=0.03Вт/м°С, δ=50мм	672	-	у/м
3	ГОСТ 17375-83	Хэвэлмэл отвод Ф89-90°	2	1.6	шир
4	СЕРИЯ В.493-1 Вып1	Гулсах тулгуур ГТ 17.10-89	224	1.1	шир
5	СЕРИЯ Г-991-1 Вып1 альбом-2	Гулсах тулгуурын бетон дэр ОП-1 200x200x90	224	-	шир
6	Цутгамал төмөр бетон	Гадна дулааны суваг 1200x560h	90	-	у/м
	Цутгамал төмөр бетон	Гадна дулааны суваг 800x385h	190	-	у/м
7	Л7 хучилт	Сувгийн хучилт 2970x1450x120h	31	1300	шир
	Л4 хучилт	Сувгийн хучилт 2970x1150x100h	65	850	шир
8	Серия Г-911-1 Вып 2 альбом-2 лист-2	Шугам хоолойн хөдөлгөөнгүй тулгуур-С10-950x2	14	-	шир

Wind and Solar MN
CLEANENERGY
"ВИНД ЭНД СОЛАР ЭМ ЭН" ХХК

Дорноговь аймаг, Айраг сум
ДОРНОГОВЬ АЙМГИЙН АЙРАГ СУМЫН 21 ДАН БАЙРЫГ ГАДНА ДУЛААНЫ ШУГАМД ХОЛБОХ АЖИЛ

Зургийн жагсаалт, материалын түүвэр

Инженер	Б.Мөнхбаатар	ЕГ Шифр: WS-GD-16/2025	Масштаб:	Огноо: 2025/12
Гүйцэтгэсэн	Б.Мөнхбаатар	ТГ Шифр:	Зургийн дугаар: ГДГ-4	Бүх хуудас: 59
Шалгасан	Р.Ганцэцэг			

МАТЕРИАЛЫН ТҮҮВЭР

№	Тэмдэглэгээ	Нэрс	Тоо	Жин кг	Тайлбар
		Дулаан хангамж (Онцлох цэг 5-40)			
1	ГОСТ-10704-91	Ган хоолой Ф219х7.0	217	36.6	у/м
	ГОСТ-10704-91	Ган хоолой Ф108х4.0	267	10.26	у/м
2	Полиуретан дулаалга	Хоолойн дулаалга Ф219, fmax=150°, ρ=60кг/м^3, λ=0.03Вт/м°С, δ=50мм	217	-	у/м
	Полиуретан дулаалга	Хоолойн дулаалга Ф108, fmax=150°, ρ=60кг/м^3, λ=0.03Вт/м°С, δ=50мм	267	-	у/м
3	ГОСТ 17375-83	Хэвэлмэл отвод Ф219-90°	6	19.7	шир
	ГОСТ 17375-83	Хэвэлмэл отвод Ф108-90°	8	3	шир
4	СЕРИЯ В.493-1 Вып1	Гулсах тулгуур ГТ 17.10-219	72	3.71	шир
	СЕРИЯ В.493-1 Вып1	Гулсах тулгуур ГТ 17.10-108	89	1.1	шир
5	СЕРИЯ Г-991-1 Вып1 альбом-2	Гулсах тулгуурын бетон дэр ОП-3 400х400х90	72	-	шир
	СЕРИЯ Г-991-1 Вып1 альбом-2	Гулсах тулгуурын бетон дэр ОП-2 300х200х90	89	-	шир
6	Цутгамал төмөр бетон	Гадна дулааны суваг 1200х560h	116	-	у/м
	Цутгамал төмөр бетон	Гадна дулааны суваг 1000х385h	112	-	у/м
7	Л7 хучилт	Сувгийн хучилт 2970х1450х120h	40	1300	шир
	Л4 хучилт	Сувгийн хучилт 2970х1150х100h	38	850	шир
8	Серия Г-911-1 Вып 2 альбом-2 лист-2	Шугам хоолойн хөдөлгөөнгүй тулгуур-С12-1350х2	4	-	шир
	Серия Г-911-1 Вып 2 альбом-2 лист-2	Шугам хоолойн хөдөлгөөнгүй тулгуур-С12-1150х2	6	-	шир

Дорноговь аймаг, Айраг сум

ДОРНОГОВЬ АЙМГИЙН АЙРАГ СУМЫН 21 ДАН БАЙРЫГ ГАДНА ДУЛААНЫ ШУГАМД ХОЛБОХ АЖИЛ

Зургийн жагсаалт, материалын түүвэр

Wind and Solar MN CLEANENERGY

"ВИНД ЭНД СОЛАР ЭМ ЭН" ХХК

Инженер	Б.Мөнхбаатар	ЕГ Шифр: WS-GD-16/2025	Масштаб:	Огноо: 2025/12
Гүйцэтгэсэн	Б.Мөнхбаатар	ТГ Шифр:	Зургийн дугаар: ГДГ-5	Бүх хуудас: 59
Шалгасан	Р.Ганцэцэг			

ЗУРАГ ТӨСӨЛ ЗӨВШИЛЦСӨН:

"УБТЗ"-ЫН БАРИЛГА ОРОН СУУЦ АШИГЛАЛТЫН 3-Р АНГИЙН ДАРГА _____ /Б.БАТЦЭНГЭЛ/

"УБТЗ"-ЫН ЭРЧИМ ХҮЧ ҮС ХАМГАМЖИЙН 2-Р АНГИЙН ДАРГА _____ /Г.ӨГЛӨӨБАЯР/

"УБТЗ"-ЫН ДОХИОЛОЛ ХОЛБООНЫ 3-Р АНГИЙН ДАРГА _____ /Д.ТҮМЭНБАЯР/

ТАНИХ ТЭМДЭГЛЭГЭЭ

- Одоо байгаа барилга, байгууламж
- Одоо байгаа явган хүний зам, талбай
- Төлөвлөж буй явган хүний зам
- Төлөвлөж буй авто зогсоол-44ш
- Авто замын хашлага
- Төлөвлөж буй сандал- 6ш, хогийн сав- 6ш
- Одоо байгаа хашаа
- Замын налуу
- Гэрэлтүүлэг-9ш
- Архитектур төлөвлөлтийн даалгаврын схемийн хил хязгаар
- Эзэмшил газрын хил хязгаар
- Бохир усны шугам
- Дулааны шугам
- Цэвэр усны шугам
- Цахилгааны шугам

6-Н
2025.12.30

"ВИНД ЭНД СОЛАР ЭМ ЭН" ХХК	ДОРНОГОВЬ АЙМГИЙН АЙРАГ СУМЫН 21 ДАН БАЙРЫГ ГАДНА ДУЛААНЫ ШУГАМД ХОЛБОХ АЖИЛ				Ye шат: А3
	ЕРӨНХИЙ ТӨЛӨВЛӨГӨӨ				Огноо: 2025
Инженер	Ч.Сугар	Е.Г.Шифр: WS-GD-15/25	Масштаб:		
Гүйцэтгэсэн	Ч.Сугар	Т.Г.Шифр:	Зургийн дугаар: ET-3		Бүх хуудас:
Шалгасан	З.Нямрагчаа				

ГАДНА ДУЛААН, ЦЭВЭР, БОХИР, УСНЫ ШУГАМЫН БАЙГУУЛАЛТ М1:1000

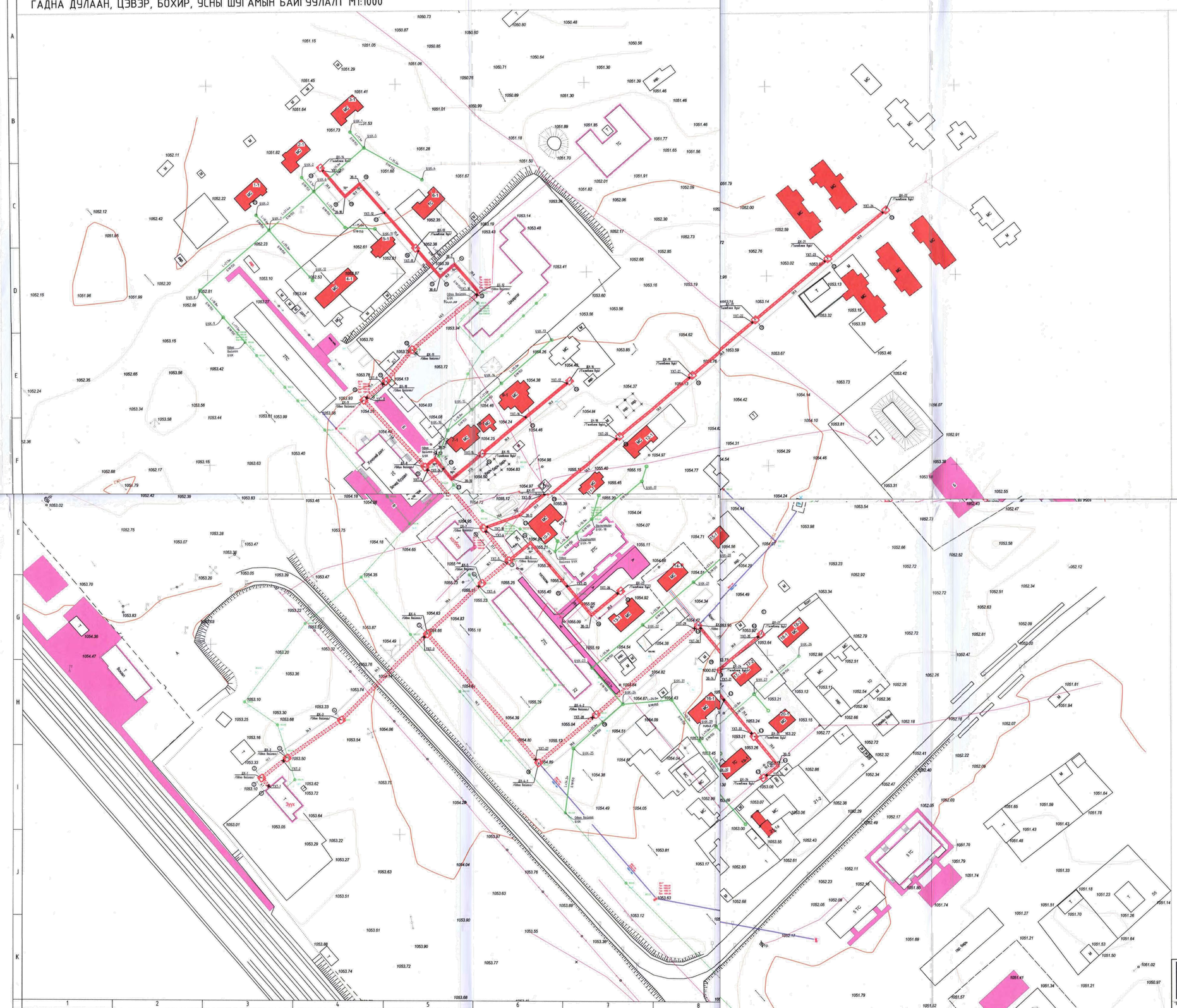

ЗУРАГ ТӨСӨЛ ЗӨВШИЛЦСӨН:

Дорноговь аймгийн Ерөнхий архитектор

/Г.Очирсүх/

ТАНИХ ТЭМДЭГЛЭГЭЭ

- Одоо байгаа барилга, байгууламж
- Одоо байгаа явган хүний зам, талбай
- Төлөвлөж буй явган хүний зам
- Төлөвлөж буй авто зогсоол
- Авто замын хашлага
- Төлөвлөж буй сандал, хогийн сав
- Одоо байгаа хашаа
- Замын налуу
- Гэрэлтүүлэг
- Архитектур төлөвлөлтийн даалгаврын схемийн хил хязгаар
- Эзэмшил газрын хил хязгаар
- Бохир усны шугам
- Дуллааны шугам
- Цэвэр усны шугам
- Цахилгааны шугам

"ВИНД ЭНД СОЛАР ЭМ ЭНД ХХК"	ДОРНОГОВЬ АЙМГИЙН АЙРАГ СУМЫН 21 ДАН БАЙРЫГ ГАДНА ДУЛААНЫ ШУГАМД ХОЛБОХ АЖИЛ			Те шат: АЗ
	ЕРӨНХИЙ ТӨЛӨВЛӨГӨӨ			Огноо: 2025
Инженер	Ч.Сүгар	Е.Г.Шифр: WS-GD-15/25	Масштаб:	
Гүйцэтгэсэн	Ч.Сүгар	Т.Г.Шифр:	Зургийн дугаар: ET-3	Бүх хуудас:
Шалгасан	З.Нямдагчаа			

АЗ

ГАДНА ДУЛААН, ЦЭВЭР, БОХИР, УСНЫ ШУГАМЫН БАЙГУУЛАЛТ М1:1000

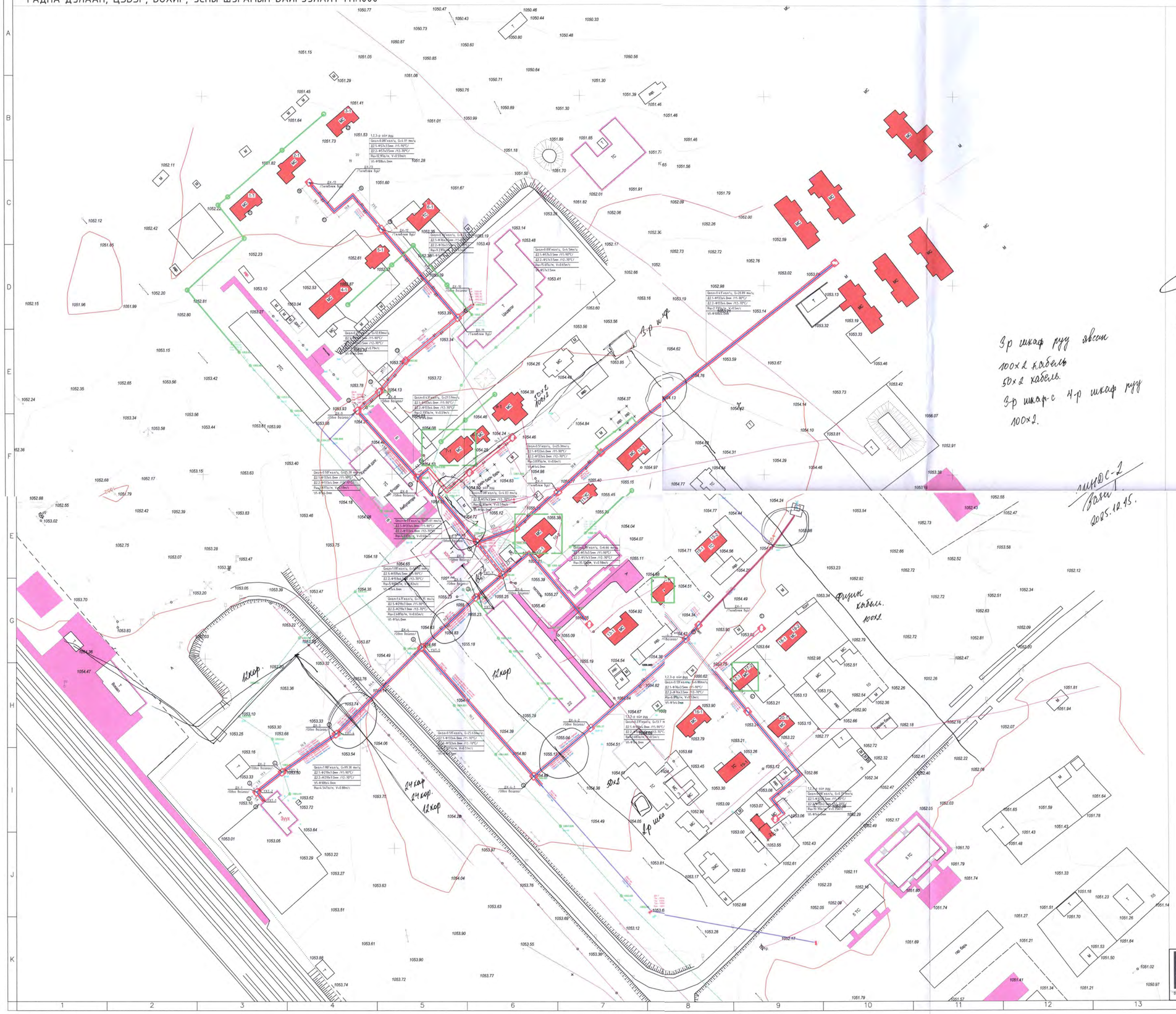
3-р шкаф руу явсан
100×2 кабель
50×2 кабель.
3-р шкаф-с 4-р шкаф руу
100×2.
ШМДС-2
Залгах
2025.12.15.
Гуулин кабель.
100×2
12кор
24кор
24кор.
12кор
2-р шкаф
50×2
Вокзал
Гуулин
Цахилгаан
Ус
Дулаан
Цэвэр
Бохир
Лаборатори
Гарц
Зуух
Гаалийн байр
Гаалийн бүс
Гаалийн бүс
Гаалийн бүс

ГАДНА ДУЛААНЫ ШУГАМЫН НЭГДСЭН БАЙГУУЛАЛТ М1:2000

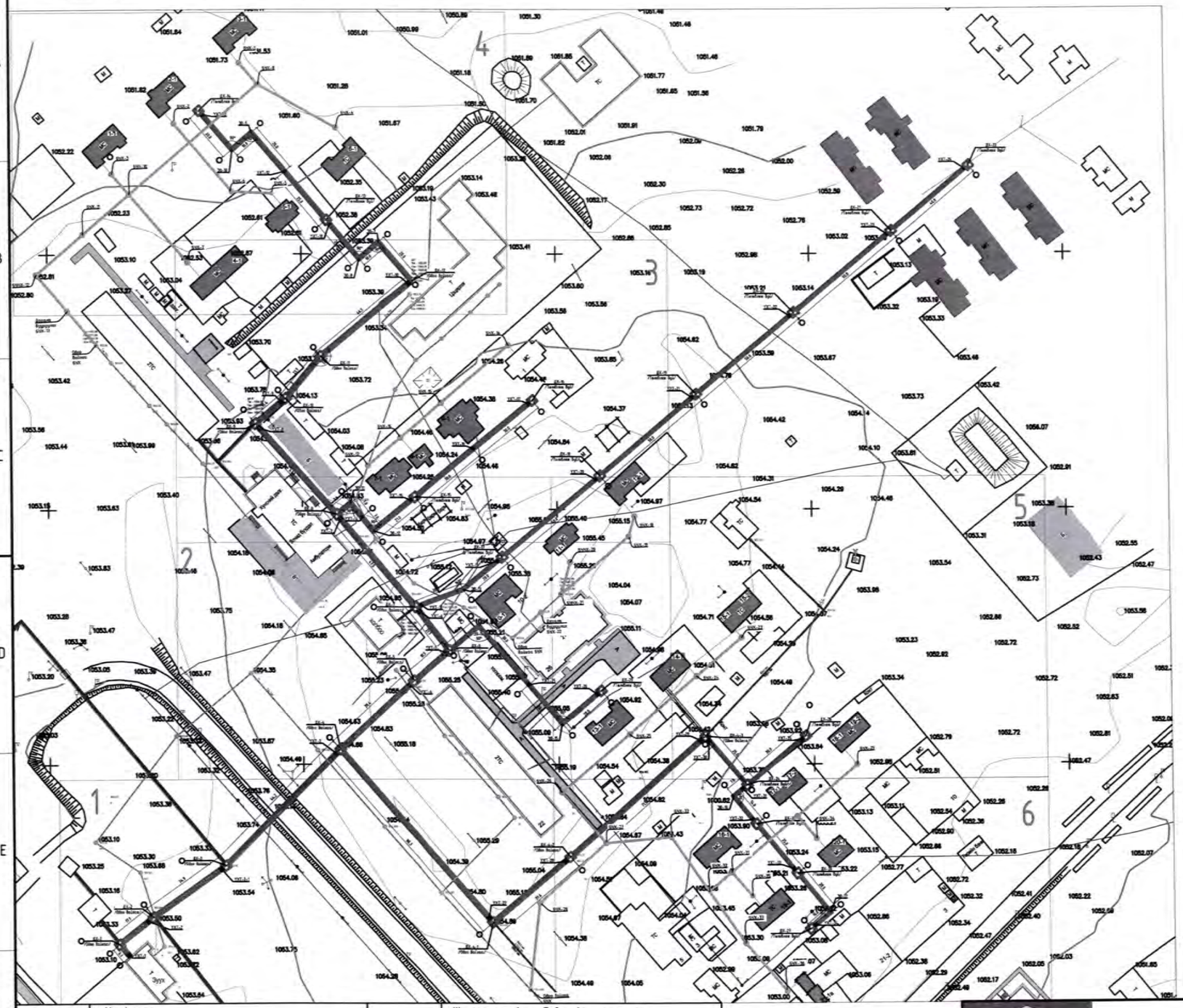

Д/д	Барилгын тодорхойлолт	Тайлбар
1	Уурын зуух	Одоо байгаа
1.1-20.1	Төмөр замын суурууд	Одоо байгаа

Таних тэмдэг

Нэр	Тэмдэглэгээ
Төлөвлөж буй дулааны суваг	
Одоо байгаа дулааны шугам	
Цэвэр усны шугам	У1
Бохир усны шугам	Б1
Холбооны шугам	
Цахилгааны шугам	
Үл хөдлөх тулгуур	
Дулааны худаг	
Барилгын дугаар	1
Онцлох цэгийн дугаар	1
Шинэчлэл хийх шугам	

Тэмдэг/Legend	Нэр/ name		
	Шинээр төлөвлөж буй барилга		Шинээр төлөвлөж буй цэвэр усны шугам
	Одоо байгаа барилга	Б	Одоо байгаа бохир усны шугам
	Одоо байгаа дулааны шугам		Төлөвлөж буй ариутгах татуургын шугам
	Шинээр төлөвлөж байгаа дулааны шугам		Одоо байгаа цэвэр усны худаг
	Одоо байгаа 10 ба 6 кВ-ын кабель		Шинээр төлөвлөж буй цэвэр усны худаг
	Одоо байгаа 16 давхар барилгын цэвэр усны шугам		Одоо байгаа бохир усны худаг
			Төлөвлөж буй ариутгах татуургын худаг

Wind and Solar MN
CLEANENERGY
"ВИНД ЭНД СОЛАР ЭМ ЭН" ХХК

Дорноговь аймаг, Айраг сум
ДОРНОГОВЬ АЙМГИЙН АЙРАГ СУМЫН 21 ДАН БАЙРЫГ ГАДНА ДУЛААНЫ ШУГАМД ХОЛБОХ АЖИЛ

Гадна дулааны шугамын нэгдсэн байгуулалт

Инженер	Б.Менхбаатар	ЕГ Шифр: WS-GD-16/2025	Масштаб: М1:	Огноо: 2025/12
Гүйцэтгэсэн	Б.Менхбаатар	ТГ Шифр:	Зургийн дугаар: ГДГ-6	Бүх хуудас: 53
Шалгасан	Р.Ганцэцэг			

ГАДНА ДУЛААНЫ ШУГАМЫН ХЭСЭГЧИЛСЭН БАЙГУУЛАЛТ М1:500

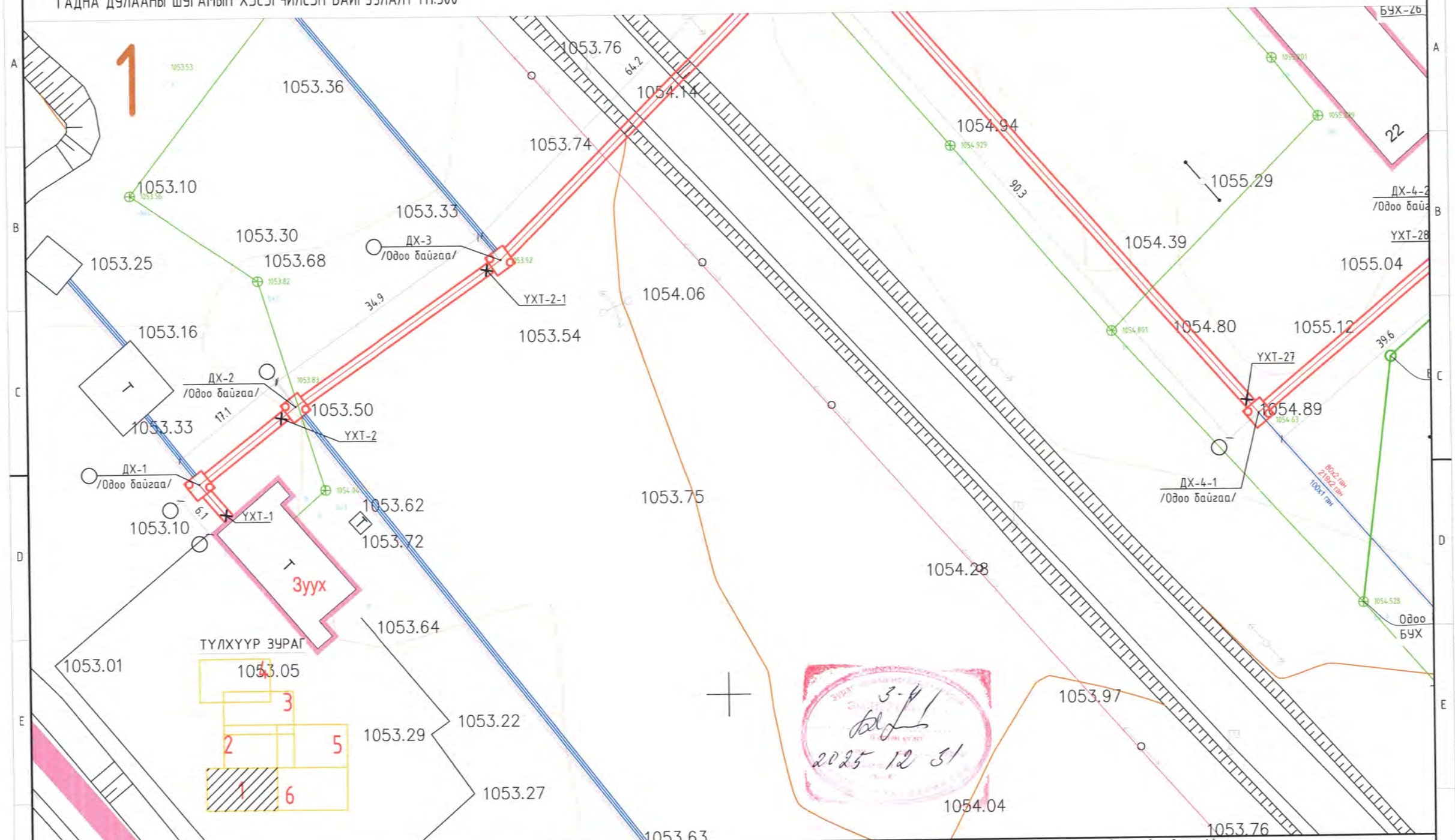

Тэмдэг/Legend	Нэр/ name		
	Шинээр төлөвлөж буй барилга		Шинээр төлөвлөж буй цэвэр усны шугам
	Одоо байгаа барилга	6	Одоо байгаа бохир усны шугам
	Одоо байгаа дулааны шугам		Төлөвлөж буй ариутгах татуургын шугам
	Шинээр төлөвлөж байгаа дулааны шугам		Одоо байгаа цэвэр усны худаг
	Одоо байгаа 10 ба 6 кВ-ын кабель		Шинээр төлөвлөж буй цэвэр усны худаг
	Одоо байгаа 16 давхар барилгын цэвэр усны шугам		Одоо байгаа бохир усны худаг
			Төлөвлөж буй ариутгах татуургын худаг

Wind and Solar MN
CLEANENERGY
"ВИНД ЭНД СОЛАР ЭМ ЭН" ХХК

Дорноговь аймаг, Айраг сум

ДОРНОГОВЬ АЙМГИЙН АЙРАГ СУМЫН 21 ДАН БАЙРЫГ ГАДНА ДУЛААНЫ ШУГАМД ХОЛБОХ АЖИЛ

Гадна дулааны шугамын хэсэгчилсэн байгуулалт

Инженер	Б.Мөнхбаатар	ЕГ Шифр: WS-GD-16/2025	Масштаб: M1:	Огноо: 2025/12
Гүйцэтгэсэн	Б.Мөнхбаатар	ТГ Шифр:	Зургийн дугаар: ГДГ-7	Бүх хуудас: 53
Шалгасан	Р.Ганцэцэг			

ГАДНА ДУЛААНЫ ШУГАМЫН ХЭСЭГЧИЛСЭН БАЙГУУЛАЛТ М1:500

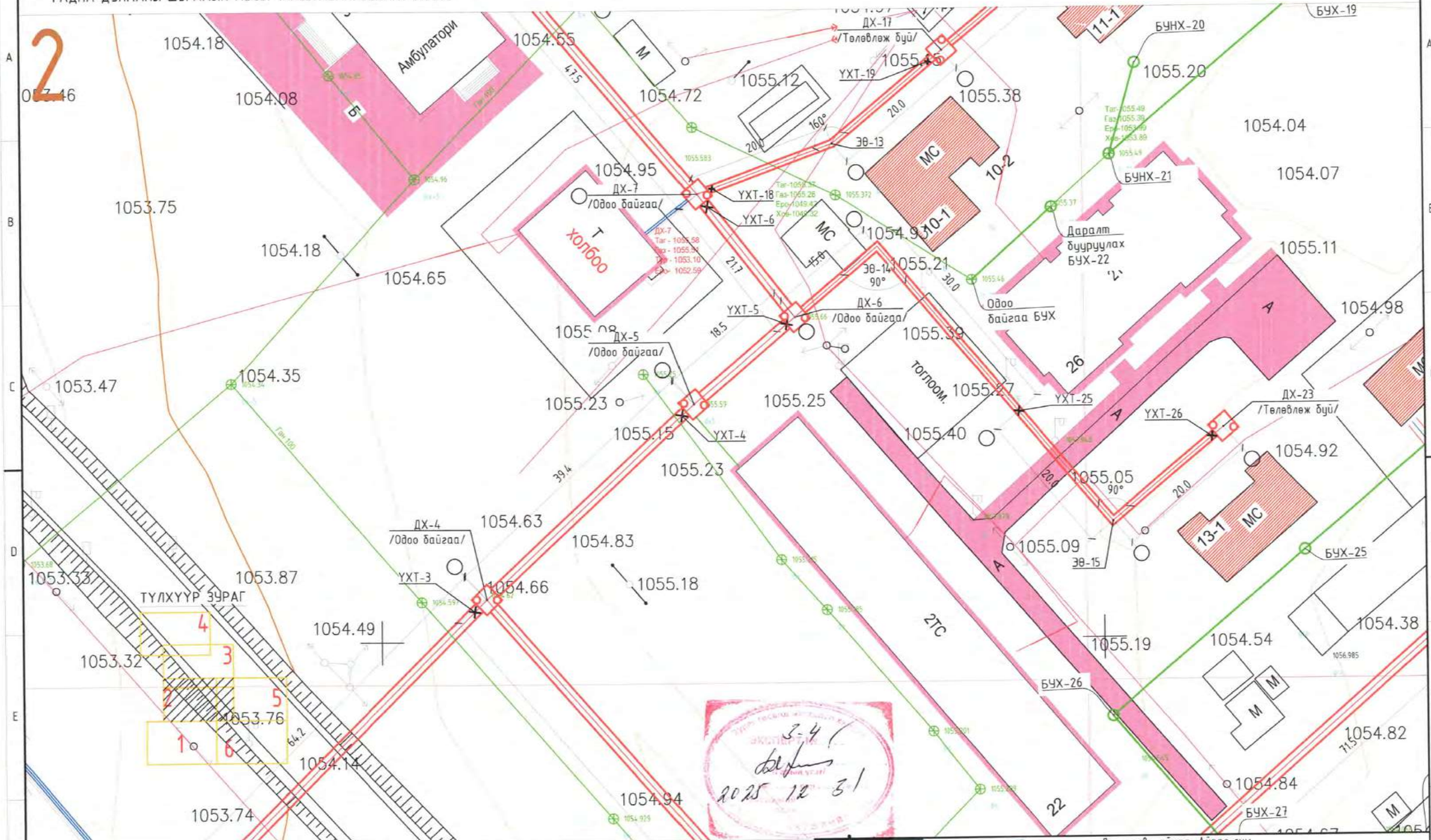

Тэмдэг/Legend	Нэр/ name		
	Шинээр төлөвлөж буй барилга		Шинээр төлөвлөж буй цэвэр усны шугам
	Одоо байгаа барилга	Б	Одоо байгаа бохир усны шугам
	Одоо байгаа дулааны шугам		Төлөвлөж буй ариутгах татуургын шугам
	Шинээр төлөвлөж байгаа дулааны шугам		Одоо байгаа цэвэр усны худаг
	Одоо байгаа 10 ба 6 кВ-ын кабель		Шинээр төлөвлөж буй цэвэр усны худаг
	Одоо байгаа 16 давхар барилгын цэвэр усны шугам		Одоо байгаа бохир усны худаг
			Төлөвлөж буй ариутгах татуургын худаг

Wind and Solar MN
CLEANENERGY
"ВИНД ЭНД СОЛАР ЭМ ЭН" ХХК

Дорноговь аймаг, Айраг сум

ДОРНОГОВЬ АЙМГИЙН АЙРАГ СУМЫН 21 ДАН БАЙРЫГ ГАДНА ДУЛААНЫ ШУГАМД ХОЛБОХ АЖИЛ

Гадна дулааны шугамын хэсэгчилсэн байгуулалт

Инженер	Б.Мөнхбаатар	ЕГ Шифр: WS-GD-16/2025	Масштаб: М1:	Огноо: 2025/12
Гүйцэтгэсэн	Б.Мөнхбаатар	ТГ Шифр:	Зургийн дугаар: ГДГ-8	Бүх хуудас: 53
Шалгасан	Р.Ганцэцэг			

ГАДНА ДУЛААНЫ ШУГАМЫН ХЭСЭГЧИЛСЭН БАЙГУУЛАЛТ М1:500

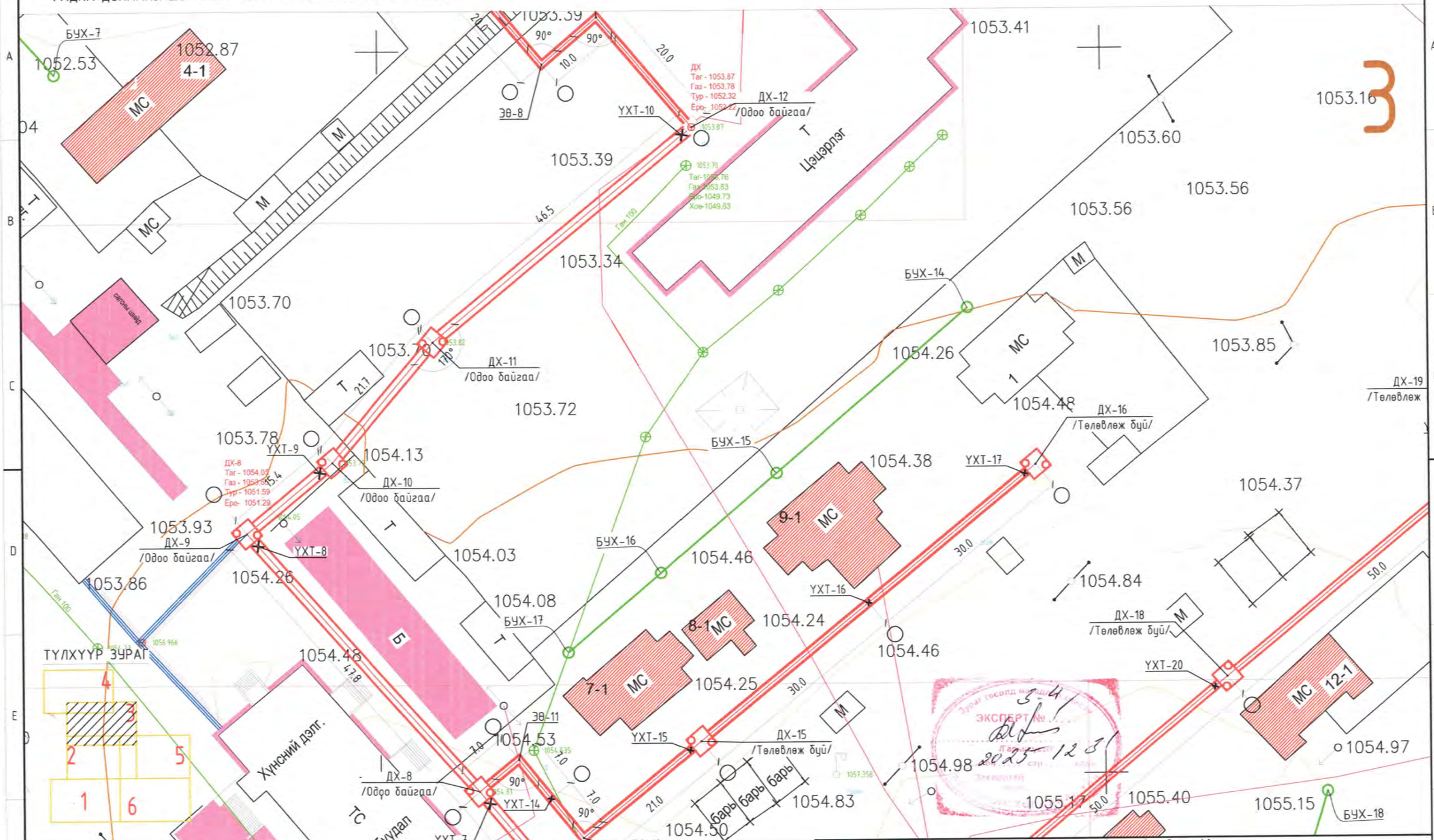

Тэмдэг/Legend	Нэр/ name		
	Шинээр төлөвлөж буй барилга		Шинээр төлөвлөж буй цэвэр усны шугам
	Одоо байгаа барилга	Б	Одоо байгаа бохир усны шугам
	Одоо байгаа дулааны шугам		Төлөвлөж буй ариутгах татуургын шугам
	Шинээр төлөвлөж байгаа дулааны шугам		Одоо байгаа цэвэр усны худаг
	Одоо байгаа 10 ба 6 кВ-ын кабель		Шинээр төлөвлөж буй цэвэр усны худаг
	Одоо байгаа 16 давхар барилгын цэвэр усны шугам		Одоо байгаа бохир усны худаг
			Төлөвлөж буй ариутгах татуургын худаг

Wind and Solar MN
CLEANENERGY
"ВИНД ЭНД СОЛАР ЭМ ЭН" ХХК

Дорноговь аймаг, Айраг сум

ДОРНОГОВЬ АЙМГИЙН АЙРАГ СУМЫН 21 ДАН БАЙРЫГ ГАДНА ДУЛААНЫ ШУГАМД ХОЛБОХ АЖИЛ

Гадна дулааны шугамын хэсэгчилсэн байгуулалт

Инженер	Б.Мөнхбаатар	ЕГ Шифр: WS-GD-16/2025	Масштаб: М1:	Огноо: 2025/12
Гүйцэтгэсэн	Б.Мөнхбаатар	ТГ Шифр:	Зургийн дугаар: ГДГ-9	Бүх хуудас: 53
Шалгасан	Р.Ганцэцэг			

МОНГОЛ УЛС
25-6917 АТХ11309
Барилгын ГАНЦЭЦЭГ ГЭЭШООЛЖ ЧАДВАРТАЙ ИНЖЕНЕР
2025.12.31

Эрдэс баялаг, газрын тосны салбарт мэргэжлийн хяналт тавих газар
ЭКСПЕРТ №
2025-12-31

ГАДНА ДУЛААНЫ ШУГАМЫН ХЭСЭГЧИЛСЭН БАЙГУУЛАЛТ М1:500

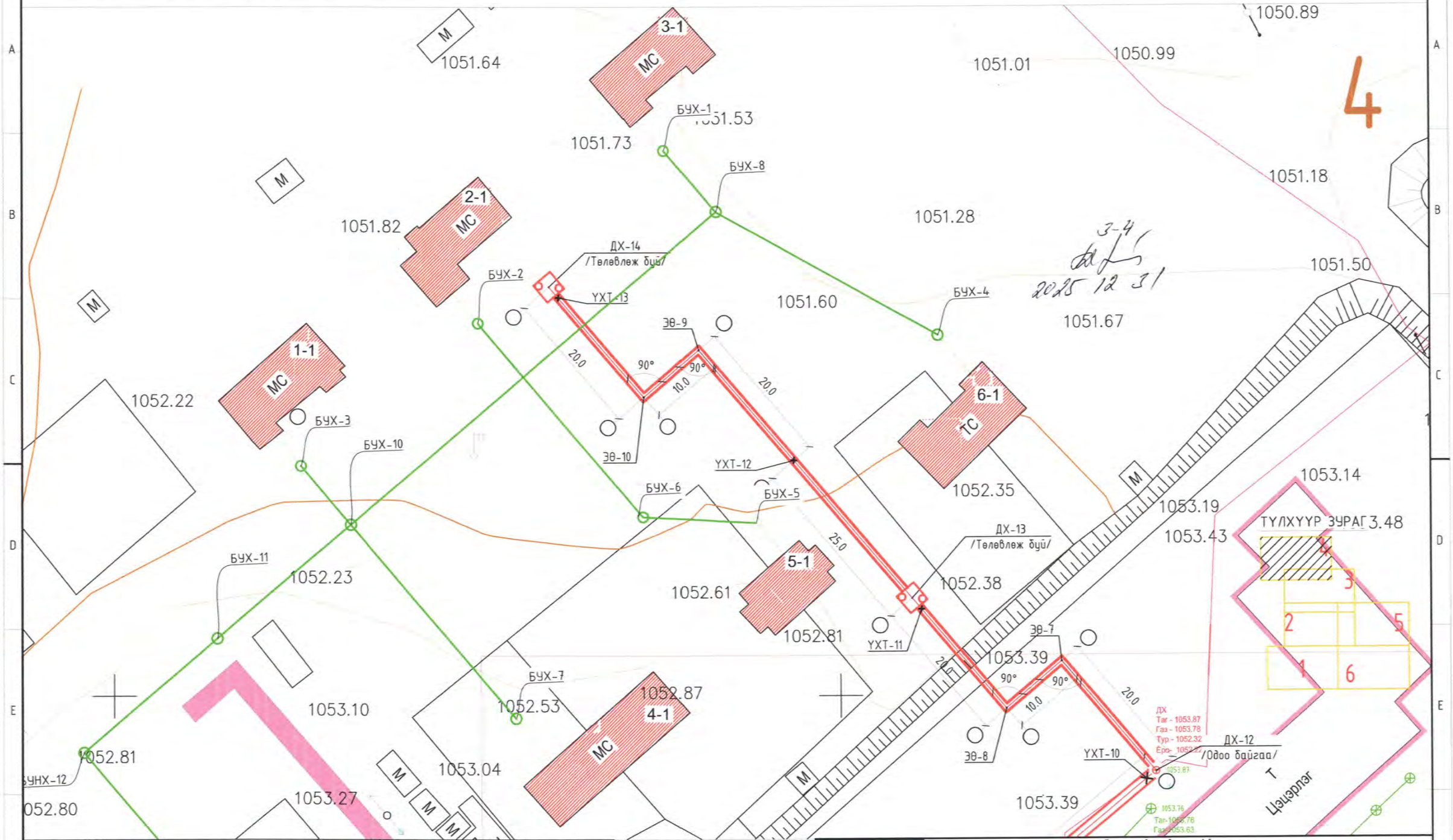

Тэмдэг/Legend	Нэр/ name		
	Шинээр төлөвлөж буй барилга		Шинээр төлөвлөж буй цэвэр усны шугам
	Одоо байгаа барилга	Б	Одоо байгаа бохир усны шугам
	Одоо байгаа дулааны шугам		Төлөвлөж буй ариутгах татуургын шугам
	Шинээр төлөвлөж байгаа дулааны шугам		Одоо байгаа цэвэр усны худаг
	Одоо байгаа 10 ба 6 кВ-ын кабель		Шинээр төлөвлөж буй цэвэр усны худаг
	Одоо байгаа 16 дабхар барилгын цэвэр усны шугам		Одоо байгаа бохир усны худаг
			Төлөвлөж буй ариутгах татуургын худаг

Wind and Solar MN
CLEANENERGY
"ВИНД ЭНД СОЛАР ЭМ ЭН" ХХК

Дорноговь аймаг, Айраг сум

ДОРНОГОВЬ АЙМГИЙН АЙРАГ СУМЫН 21 ДАН БАЙРЫГ ГАДНА ДУЛААНЫ ШУГАМД ХОЛБОХ АЖИЛ

Гадна дулааны шугамын хэсэгчилсэн байгуулалт

Инженер	Б.Менхбаатар	ЕГ Шифр: WS-GD-16/2025	Масштаб: М1:	Огноо: 2025/12
Гүйцэтгэсэн	Б.Менхбаатар	ТГ Шифр:	Зургийн дугаар: ГДГ-10	Бүх хуудас: 53
Шалгасан	Р.Ганцэцэг			

ГАДНА ДУЛААНЫ ШУГАМЫН ХЭСЭГЧИЛСЭН БАЙГУУЛАЛТ М1:500

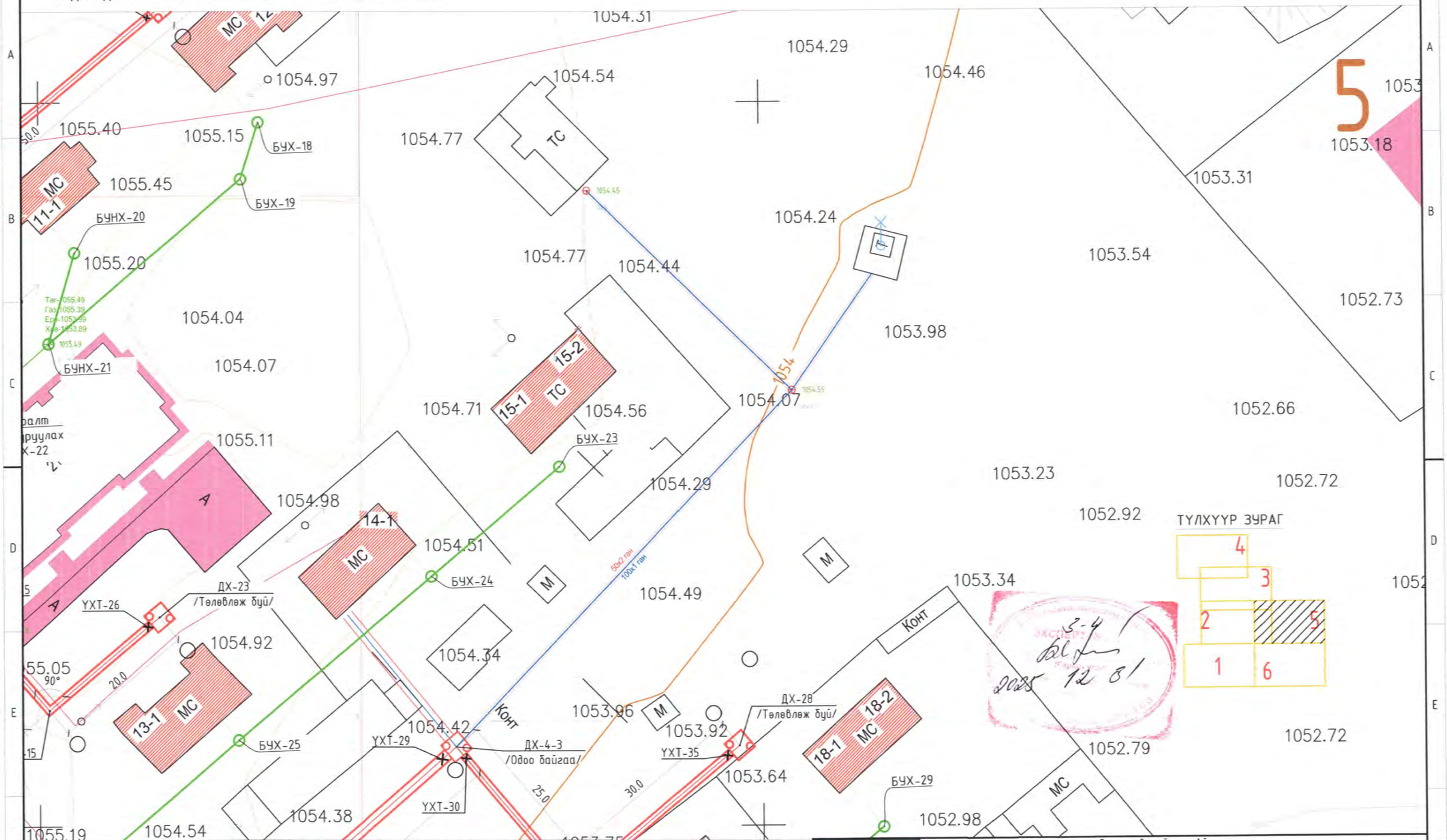

Тэмдэг/Legend	Нэр/ name		
	Шинээр төлөвлөж буй барилга		Шинээр төлөвлөж буй цэвэр усны шугам
	Одоо байгаа барилга	5	Одоо байгаа бохир усны шугам
	Одоо байгаа дулааны шугам		Төлөвлөж буй ариутгах татуургын шугам
	Шинээр төлөвлөж байгаа дулааны шугам		Одоо байгаа цэвэр усны худаг
	Одоо байгаа 10 ба 6 кВ-ын кабель		Шинээр төлөвлөж буй цэвэр усны худаг
	Одоо байгаа 16 давхар барилгын цэвэр усны шугам		Одоо байгаа бохир усны худаг
			Төлөвлөж буй ариутгах татуургын худаг

Wind and Solar MN
CLEANENERGY
"ВИНД ЭНД СОЛАР ЭМ ЭН" ХХК

Дорноговь аймаг, Айраг сум

ДОРНОГОВЬ АЙМГИЙН АЙРАГ СУМЫН 21 ДАН БАЙРЫГ ГАДНА ДУЛААНЫ ШУГАМД ХОЛБОХ АЖИЛ

Гадна дулааны шугамын хэсэгчилсэн байгуулалт

Инженер	Б.Мөнхбаатар	ЕГ Шифр: WS-GD-16/2025	Масштаб: М1:	Огноо: 2025/12
Гүйцэтгэсэн	Б.Мөнхбаатар	ТГ Шифр:	Зургийн дугаар: ГДГ-11	Бүх хуудас: 53
Шалгасан	Р.Ганцэцэг			

МОНГОЛ УЛС
АЖХ11308
Рагчаагийн ГАНЦЭЦЭГ
ЭРХЭМ ЗОХИОГЧ
2025-12-31

ЭКСПЕРТ
2025 12 31

ГАДНА ДУЛААНЫ ШУГАМЫН ХЭСЭГЧИЛСЭН БАЙГУУЛАЛТ М1:500

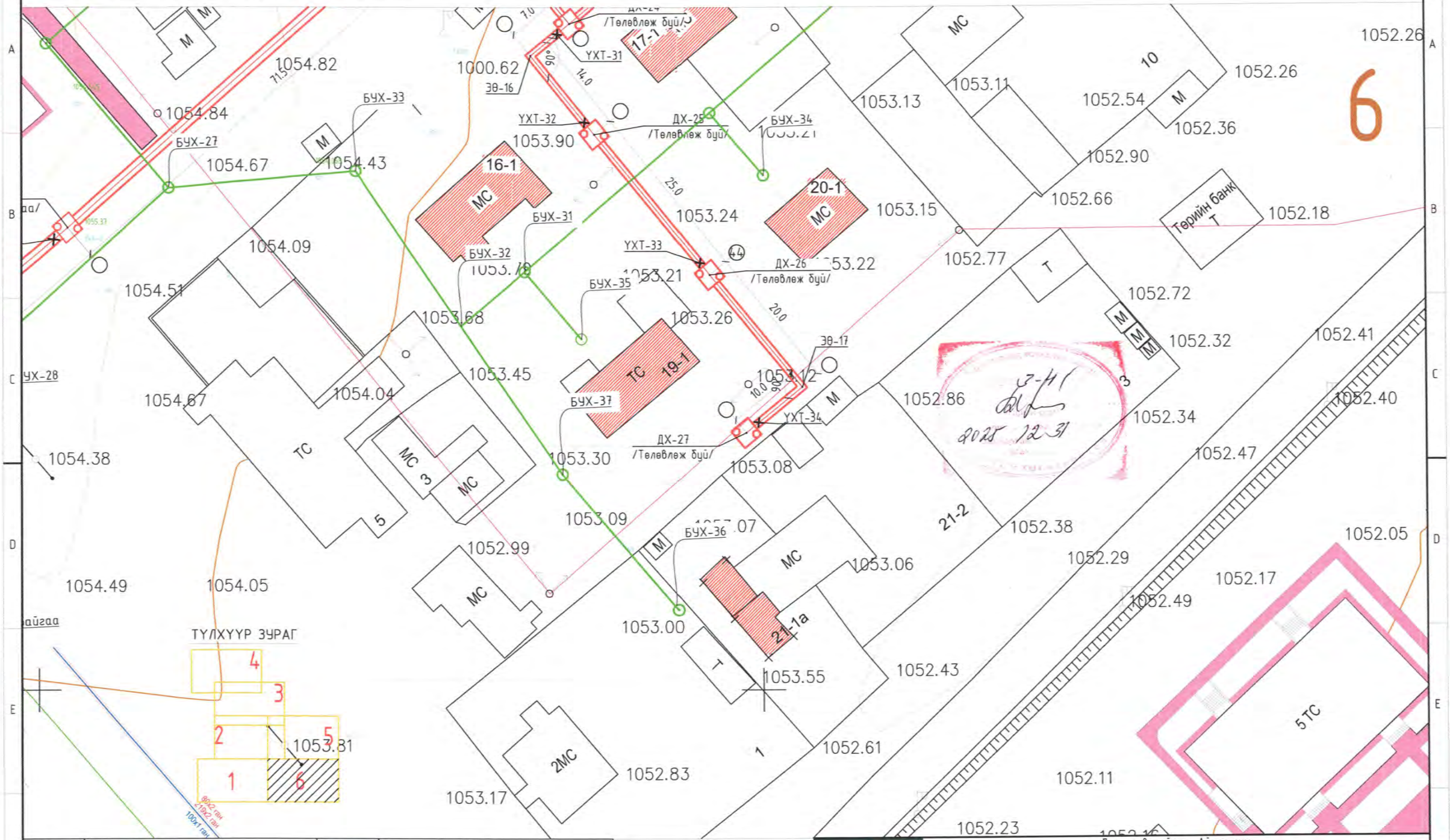

Тэмдэг/Legend	Нэр/ name		
	Шинээр төлөвлөж буй барилга		Шинээр төлөвлөж буй цэвэр усны шугам
	Одоо байгаа барилга	Б	Одоо байгаа бохир усны шугам
	Одоо байгаа дулааны шугам		Төлөвлөж буй ариутгах татуургын шугам
	Шинээр төлөвлөж байгаа дулааны шугам		Одоо байгаа цэвэр усны худаг
	Одоо байгаа 10 ба 6 кВ-ын кабель		Шинээр төлөвлөж буй цэвэр усны худаг
	Одоо байгаа 16 давхар барилгын цэвэр усны шугам		Одоо байгаа бохир усны худаг
			Төлөвлөж буй ариутгах татуургын худаг

Wind and Solar MN
CLEANENERGY
"ВИНД ЭНД СОЛАР ЭМ ЭН" ХХК

Дорноговь аймаг, Айраг сум

ДОРНОГОВЬ АЙМГИЙН АЙРАГ СУМЫН 21 ДАН БАЙРЫГ ГАДНА ДУЛААНЫ ШУГАМД ХОЛБОХ АЖИЛ

Гадна дулааны шугамын хэсэгчилсэн байгуулалт

Инженер	Б.Мөнхбаатар	ЕГ Шифр:	Масштаб:	Огноо:
		WS-GD-16/2025	М1:	2025/12
Гүйцэтгэсэн	Б.Мөнхбаатар	ТГ Шифр:	Зургийн дугаар:	Бүх хуудас:
			ГДГ-12	53
Шалгасан	Р.Ганцэцэг			

МОНГОЛ УЛС
25-6917 АТХ11109
Ганцэцэг
ГАНЦЭЦЭГ
ГЭШООНЫ ИНЖЕНЕР
2025

ХООЛОЙН УГСРАЛТЫН ТОЙМ

ТАНИХ ТЭМДЭГ

НЭР	ТЭМДЭГЛЭГЭЭ
- Дулааны өгөх шугам	Д11
- Дулааны буцах шугам	Д12
- Бөмбөлөгөн хаалт	
- Ус юулэгч, агаар гаргагч	
- Хоолойн үл хөдлөх тулгуур	УХТ
- Дулааны худаг	ДХ
- Онцлох цэгийн дугаар	1
- Эргэлтийн өнцөг	Эө
- Шинэчлэл хийх шугам	

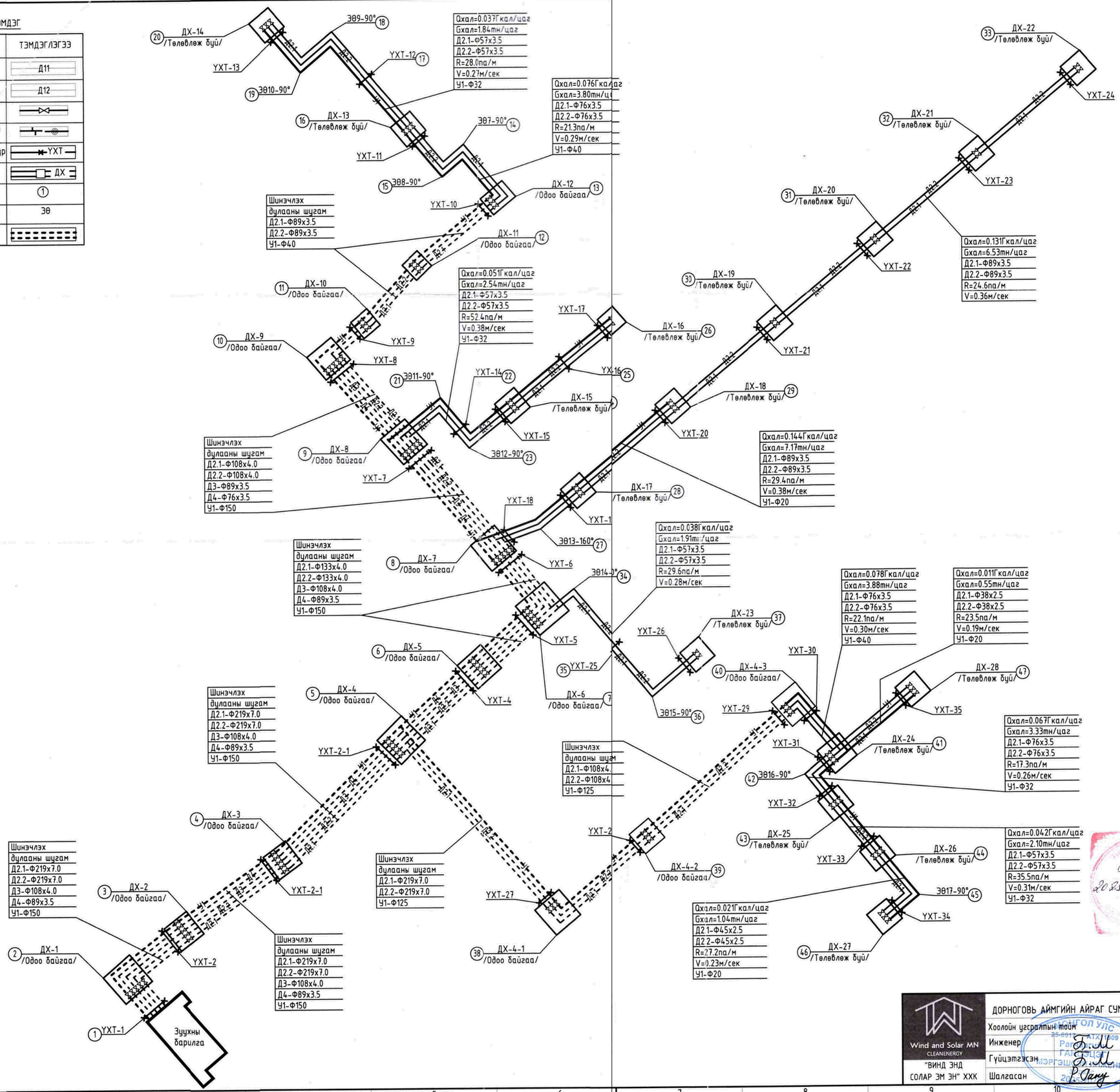

Дорноговь аймаг, Айраг сум

ДОРНОГОВЬ АЙМГИЙН АЙРАГ СУМЫН 21 ДАН БАЙРЫГ ГАДНА ДУЛААНЫ ШУГАМД ХОЛБОХ АЖИЛ

Wind and Solar MN CLEANENERGY

"ВИНД ЭНД СОЛАР ЭМ ЭН" ХХК

Хоолойн угсралтын тойм			ЕГ Шифр:	Масштаб:	Огноо:
Инженер	Б.Мөнхбаатар		WS-GD-16/2025		2025/12
Гүйцэтгэсэн	Б.Мөнхбаатар		ТГ Шифр:	Зургийн дугаар:	Бүх хуудас:
Шалгасан	Р.Ганцэцэг			ГДГ-13	59

МОНГОЛ УЛС
25-091 АТХ/1009
Гадаргын цэнэг
ГАДАРГЫН ЦЭНЭГ
МЭРГЭШЛИЙН ГЭРЭЭ
2025-12-31

2025 12 31

Сувгийн дагуугийн зүсэлт

МАСШТАБ БОСОО 1:1000 / ХЗВТЗЗ 1:200

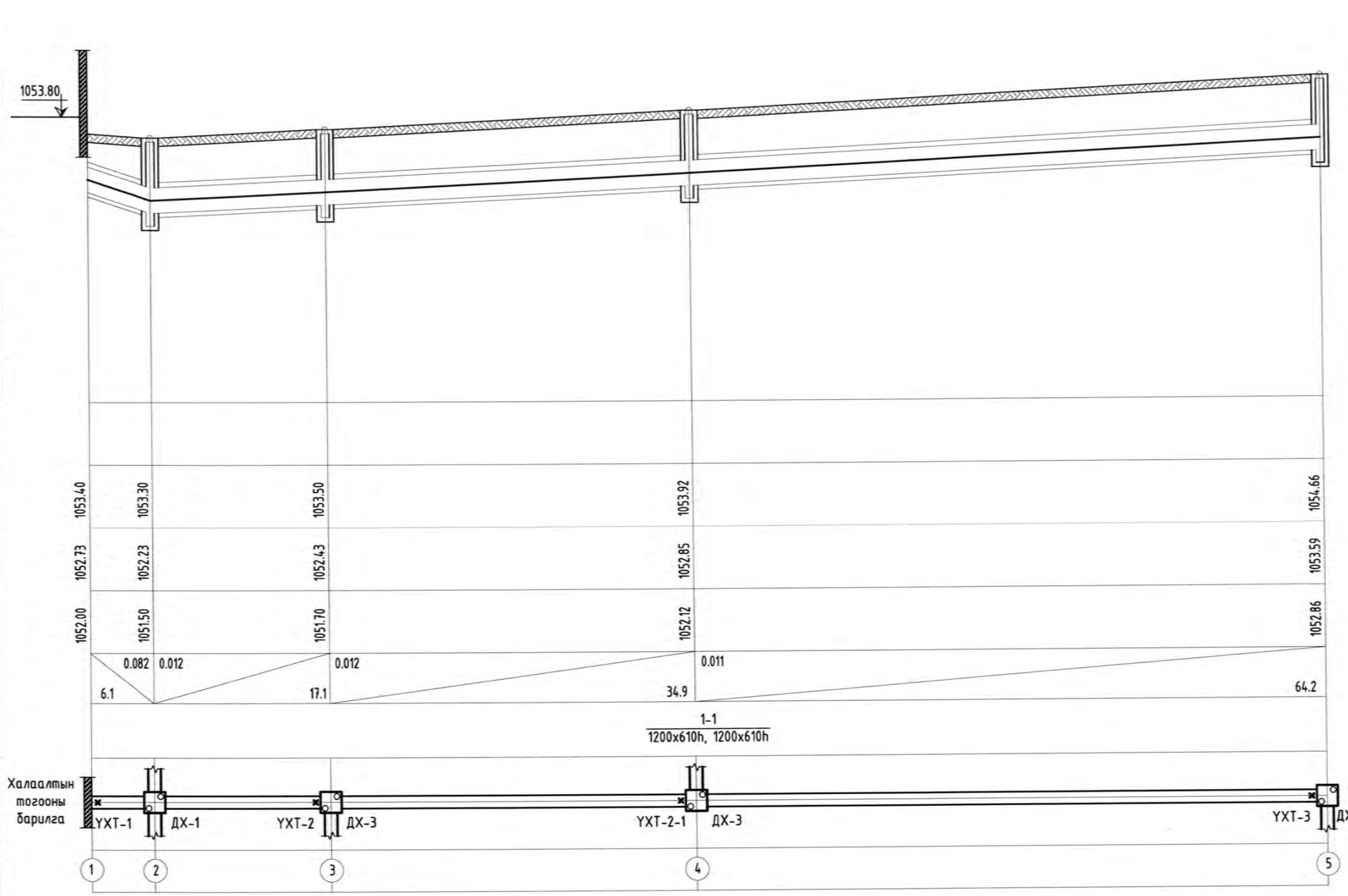

Хөрсний төлөвлөж буй түвшин						
Хөрсний одоо байгаа түвшин	1053.40	1053.30	1053.50	1053.92		1054.66
Сувгийн хучилт суух түвшин	1052.73	1052.23	1052.43	1052.85		1053.59
Сувгийн ёроолын түвшин	1052.00	1051.50	1051.70	1052.12		1052.86
Налуу		0.082	0.012	0.012	0.011	
Урт, м		6.1	17.1	34.9		64.2
Огтлолын дугаар / Сувгийн дотор хэмжээ				1-1 / 1200x610h, 1200x610h		
Сувгийн дэлгэмэл байгуулалт		УХТ-1	ДХ-1	УХТ-2 ДХ-3	УХТ-2-1 ДХ-3	УХТ-3 ДХ-4
Онцлох цэг		1	2	3	4	5

Дорноговь аймаг, Айраг сум

ДОРНОГОВЬ АЙМГИЙН АЙРАГ СУМЫН 21 ДАН БАЙРЫГ ГАДНА ДУЛААНЫ ШУГАМД ХОЛБОХ АЖИЛ

Wind and Solar MN CLEANENERGY

"ВИНД ЭНД СОЛАР ЭМ ЭН" ХХК

Сувгийн дагуугийн зүсэлт					
Инженер	Б.Менхбаатар	ЕГ Шифр: WS-GD-16/2025	Масштаб:	Огноо: 2025/12	
Гүйцэтгэсэн	Б.Менхбаатар	ТГ Шифр:	Зургийн дугаар: ГДГ-14	Бүх хуудас: 59	
Шалгасан	Р.Ганцэцэг				

Сувгийн дагуугийн зүсэлт

МАСШТАБ БОСОО 1:1000 / ХЭВТЭЭ 1:200

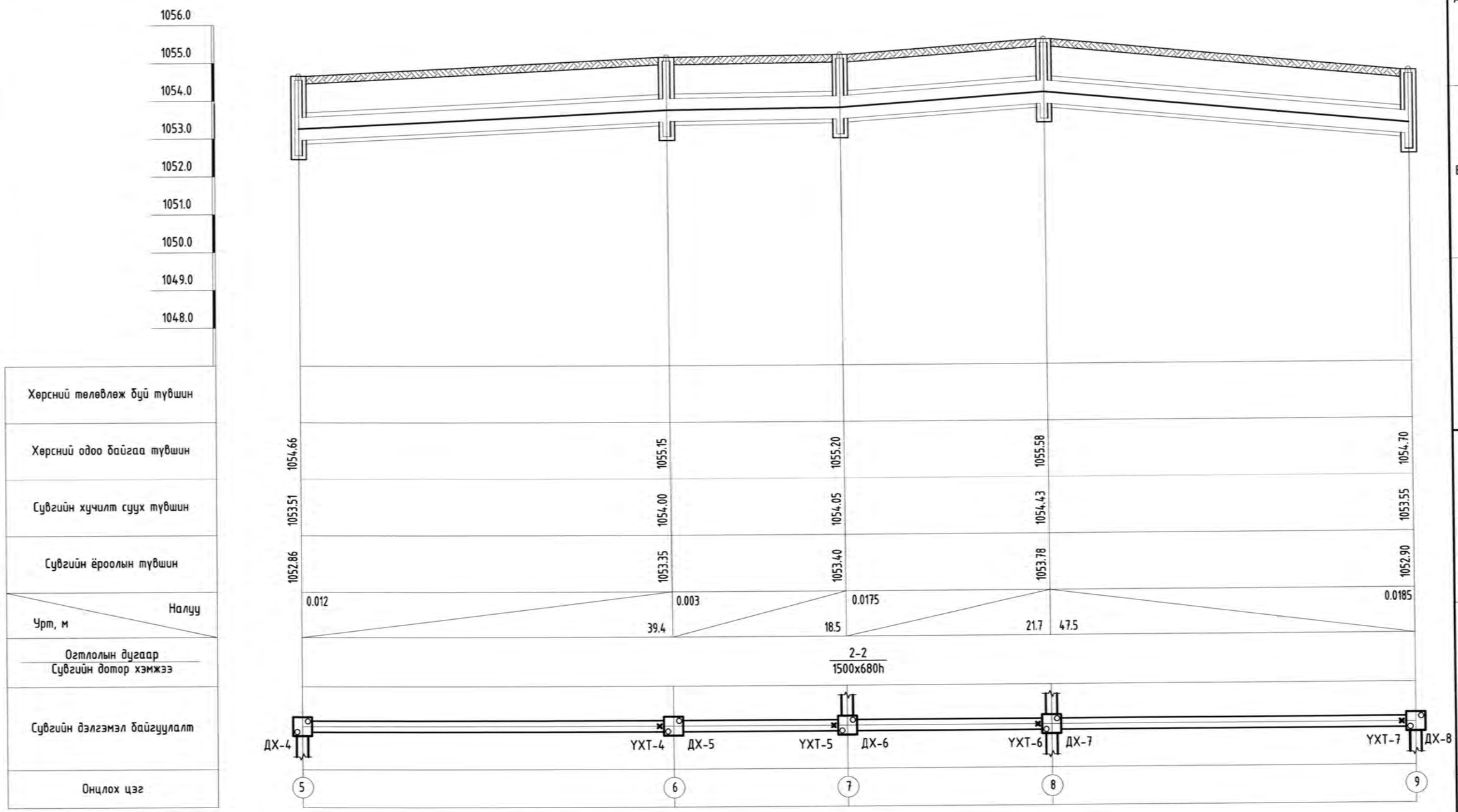

Дорноговь аймаг, Айраг сум

ДОРНОГОВЬ АЙМГИЙН АЙРАГ СУМЫН 21 ДАН БАЙРЫГ ГАДНА ДУЛААНЫ ШУГАМД ХОЛБОХ АЖИЛ

Wind and Solar MN CLEANENERGY

"ВИНД ЭНД СОЛАР ЭМ ЭН" ХХК

Сувгийн дагуугийн зүсэлт				
Инженер	Б.Мөнхбаатар	ЕГ Шифр: WS-GD-16/2025	Масштаб:	Огноо: 2025/12
Гүйцэтгэсэн	Б.Мөнхбаатар	ТГ Шифр:	Зургийн дугаар: ГДГ-15	Бүх хуудас: 59
Шалгасан	Р.Ганцэцэг			

Сувгийн дагуугийн зүсэлт

МАСШТАБ БОСОО 1:1000 / ХЭВТЭЭ 1:200

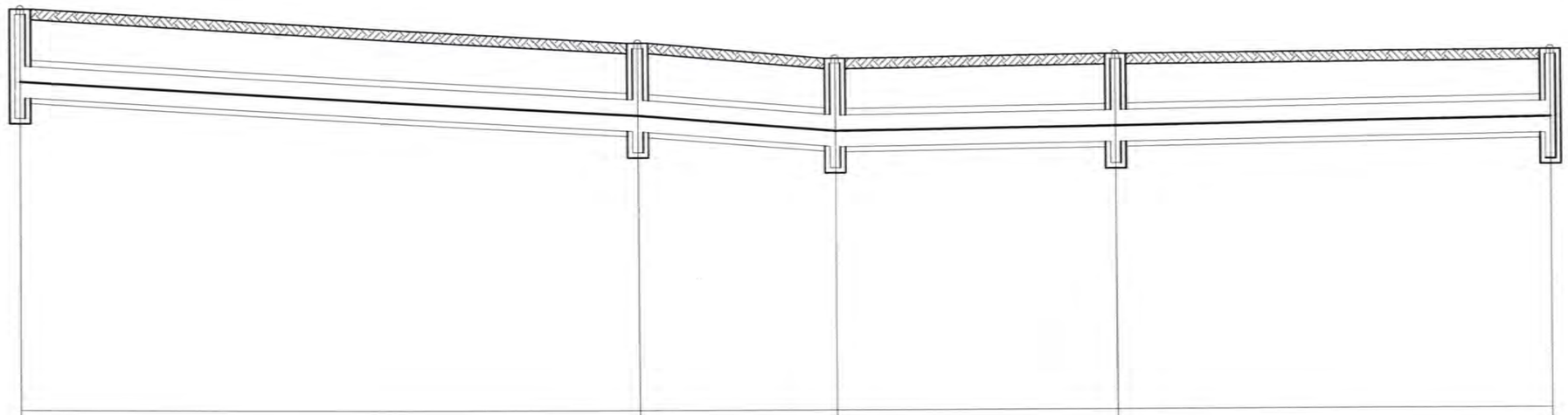

Хөрсний төлөвлөж буй түвшин							
Хөрсний одоо байгаа түвшин	1054.70	1054.05	1053.75	1053.82	1053.87		
Сувгийн хучилт суух түвшин	1053.55	1052.90	1052.60	1052.68	1052.82		
Сувгийн ёроолын түвшин	1052.90	1052.25	1051.95	1052.03	1052.17		
Налуу		0.0136	0.019	0.003	0.003		
Урт, м	47.8	15.4		21.7	46.5		
Огтлолын дугаар / Сувгийн дотор хэмжээ				1-1 / 1500x680h			
Сувгийн дэлгэмэл байгуулалт	ДХ-8	УХТ-8 ДХ-9	УХТ-9 ДХ-10	ДХ-11	УХТ-10 ДХ-12		
Онцлох цэг	9	10	11	12	13		

Wind and Solar MN CLEANENERGY

"ВИНД ЭНД СОЛАР ЭМ ЭН" ХХК

Дорноговь аймаг, Айраг сум

ДОРНОГОВЬ АЙМГИЙН АЙРАГ СУМЫН 21 ДАН БАЙРЫГ ГАДНА ДУЛААНЫ ШУГАМД ХОЛБОХ АЖИЛ

Сувгийн дагуугийн зүсэлт

Инженер	Б.Мөнхбаатар	ЕГ Шифр: WS-GD-16/2025	Масштаб:	Огноо: 2025/12
Гүйцэтгэсэн	Б.Мөнхбаатар	ТГ Шифр:	Зургийн дугаар: ГДГ-16	Бүх хуудас: 59
Шалгасан	Р.Ганцэцэг			

Сувгийн дагуугийн зүсэлт

МАСШТАБ БОСОО 1:1000 / ХЭВТЭЭ 1:200

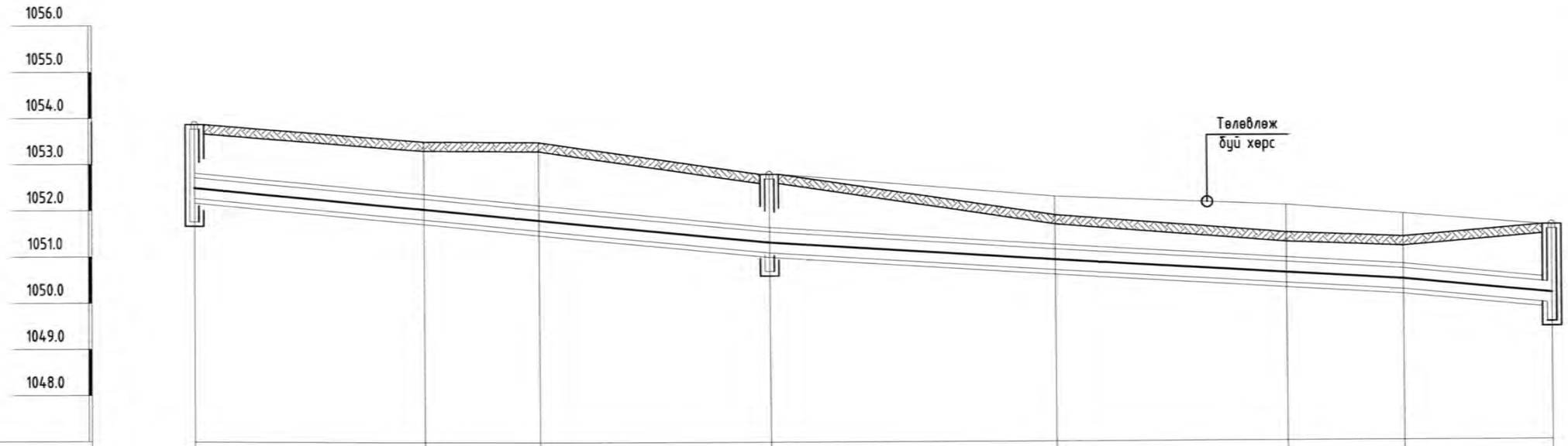

Хөрсний төлөвлөж буй түвшин																							
Хөрсний одоо байгаа түвшин	1053.87		1053.51		1053.50				1052.80				1052.30		1051.90		1051.50		1051.40		1051.65		
Сувгийн хучилт суух түвшин	1052.72		1052.26		1052.03				1051.55				1051.16		1050.86		1050.71		1050.40				
Сувгийн ёроолын түвшин	1052.17		1051.71		1051.48				1051.00				1050.61		1050.31		1050.16		1049.85				
Налуу		0.023		0.023		0.023						0.0153				0.0153		0.0153		0.0153			
Урт, м		20		10		20				25				20			10			20			
Огтлолын дугаар / Сувгийн дотор хэмжээ										1-1 / 1500x680h													
Сувгийн дэлгэмэл байгуулалт	ДХ-12		ЭӨ-7 90°		ЭӨ-8 90°				УХТ-11	ДХ-13			УХТ-12				ЭӨ-9 90°		ЭӨ-10 90°		УХТ-13	ДХ-14	
Онцлох цэг	13		14		15					16			17				18		19			20	

Wind and Solar MN CLEANENERGY "ВИНД ЭНД СОЛАР ЭМ ЭН" ХХК	Дорноговь аймаг, Айраг сум ДОРНОГОВЬ АЙМГИЙН АЙРАГ СУМЫН 21 ДАН БАЙРЫГ ГАДНА ДУЛААНЫ ШУГАМД ХОЛБОХ АЖИЛ				
	Сувгийн дагуугийн зүсэлт				
	Инженер	Б.Мөнхбаатар	ЕГ Шифр: WS-GD-16/2025	Масштаб:	Огноо: 2025/12
	Гүйцэтгэсэн	Б.Мөнхбаатар	ТГ Шифр:	Зургийн дугаар: ГДГ-17	Бүх хуудас: 59
	Шалгасан	Р.Ганцэцэг			

Сувгийн дагуугийн зүсэлт

МАСШТАБ БОСОО 1:1000 / ХЭВТЭЭ 1:200

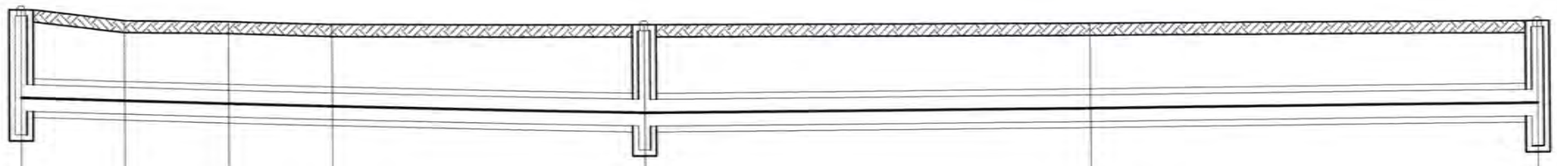

| | | |

Сувгийн дагуугийн зүсэлт

МАСШТАБ БОСОО 1:1000 / ХЭВТЭЭ 1:200

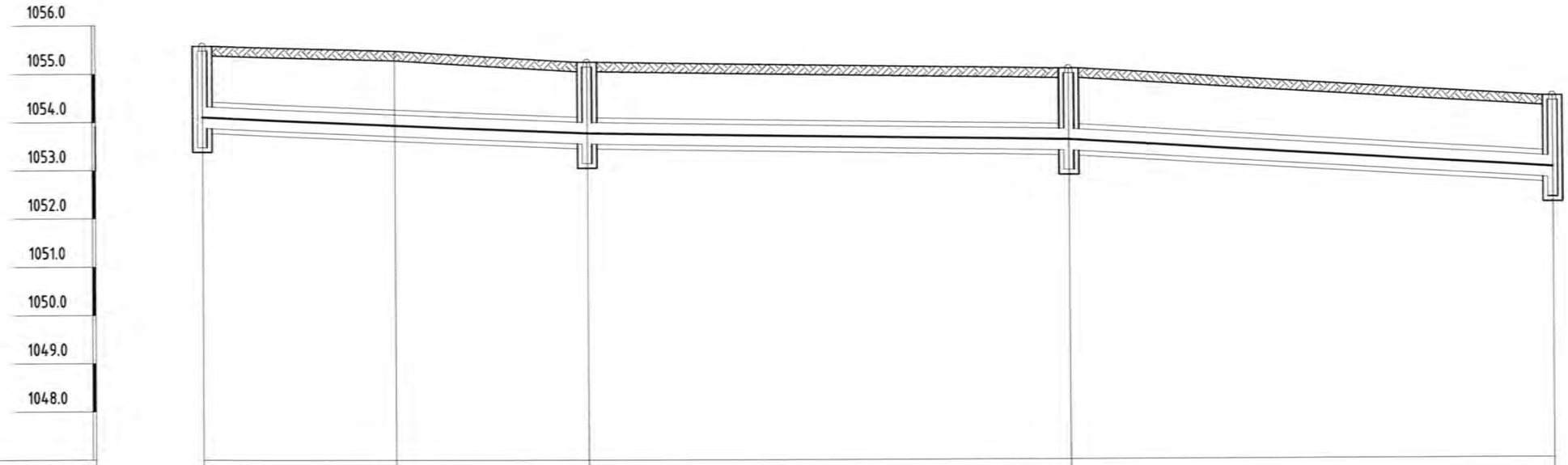

Хөрсний төлөвлөж буй түвшин						
Хөрсний одоо байгаа түвшин	1055.58	1055.48	1055.25	1055.10		1054.50
Сувгийн хучилт суух түвшин	1054.33	1054.16	1054.00	1053.85		1053.25
Сувгийн ёроолын түвшин	1053.78	1053.61	1053.45	1053.30		1052.70
Налуу		0.0082	0.0082	0.003		0.012
Урт, м		20	20	50	50	
Огтлолын дугаар / Сувгийн дотор хэмжээ			1-1 / 1500x680h			
Сувгийн дэлгэмэл байгуулалт	ДХ-7	УХТ-18	ЭӨ-13 160° УХТ-19	ДХ-17	УХТ-20	ДХ-18 УХТ-21 ДХ-19
Онцлох цэг	8	27	28		29	30

Дорноговь аймаг, Айраг сум

ДОРНОГОВЬ АЙМГИЙН АЙРАГ СУМЫН 21 ДАН БАЙРЫГ ГАДНА ДУЛААНЫ ШУГАМД ХОЛБОХ АЖИЛ

Wind and Solar MN CLEANENERGY

"ВИНД ЭНД СОЛАР ЭМ ЭН" ХХК

Сувгийн дагуугийн зүсэлт					
Инженер	Б.Менхбаатар	ЕГ Шифр: WS-GD-16/2025	Масштаб:	Огноо: 2025/12	
Гүйцэтгэсэн	Б.Менхбаатар	ТГ Шифр:	Зургийн дугаар: ГДГ-19	Бүх хуудас: 59	
Шалгасан	Р.Ганцэцэг				

Сувгийн дагуугийн зүсэлт

МАСШТАБ БОСОО 1:1000 / ХЭВТЭЭ 1:200

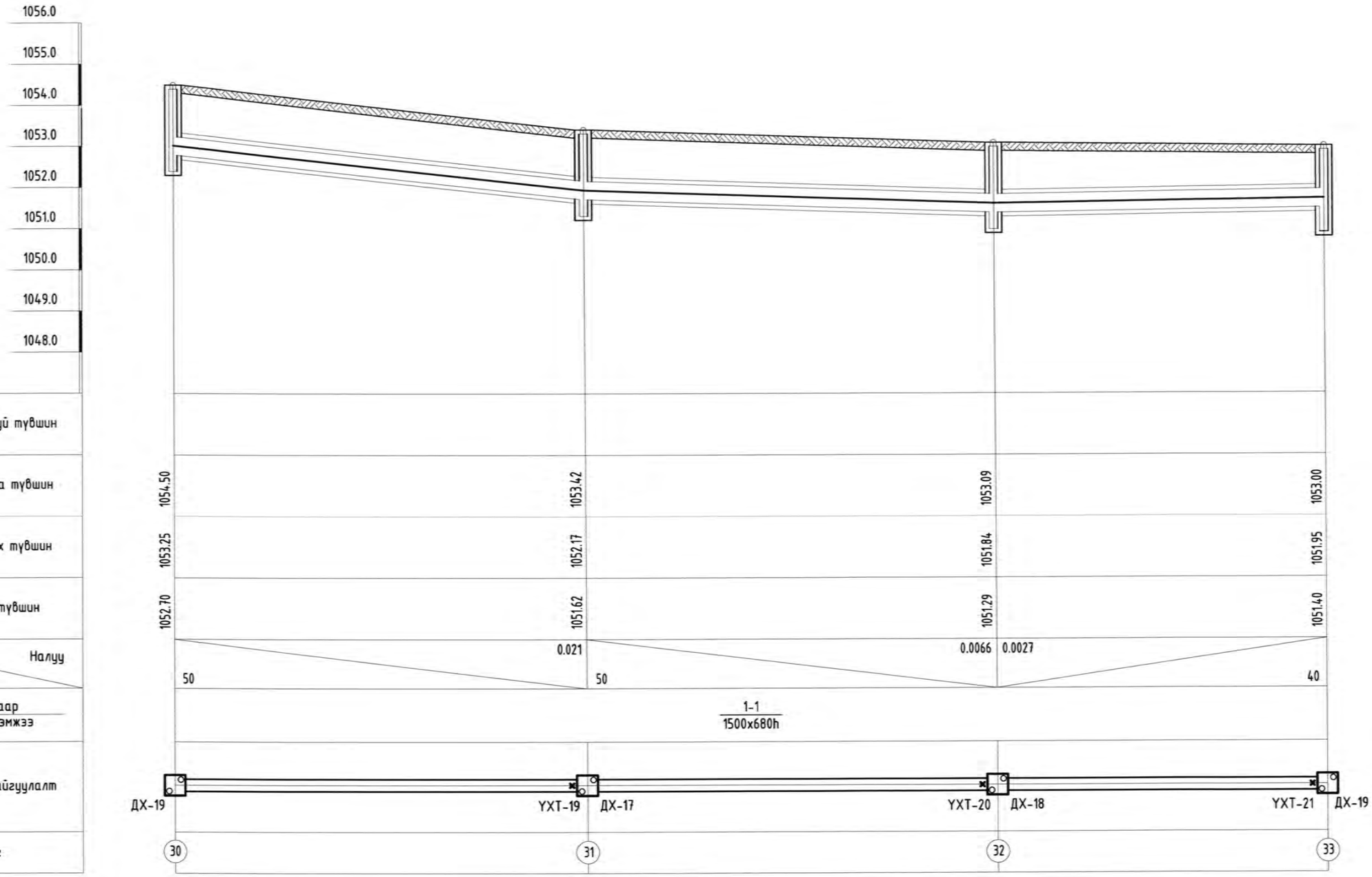

Wind and Solar MN CLEANENERGY

"ВИНД ЭНД СОЛАР ЭМ ЭН" ХХК

Дорноговь аймаг, Айраг сум

ДОРНОГОВЬ АЙМГИЙН АЙРАГ СУМЫН 21 ДАН БАЙРЫГ ГАДНА ДУЛААНЫ ШУГАМД ХОЛБОХ АЖИЛ

Сувгийн дагуугийн зүсэлт			ЕГ Шифр: WS-GD-16/2025	Масштаб:	Огноо: 2025/12
Инженер		Б.Мөнхбаатар	ТГ Шифр:	Зургийн дугаар: ГДГ-20	Бүх хуудас: 59
Гүйцэтгэсэн		Б.Мөнхбаатар			
Шалгасан		Р.Ганцэцэг			

Сувгийн дагуугийн зүсэлт

МАСШТАБ БОСОО 1:1000 / ХЭВТЭЭ 1:200

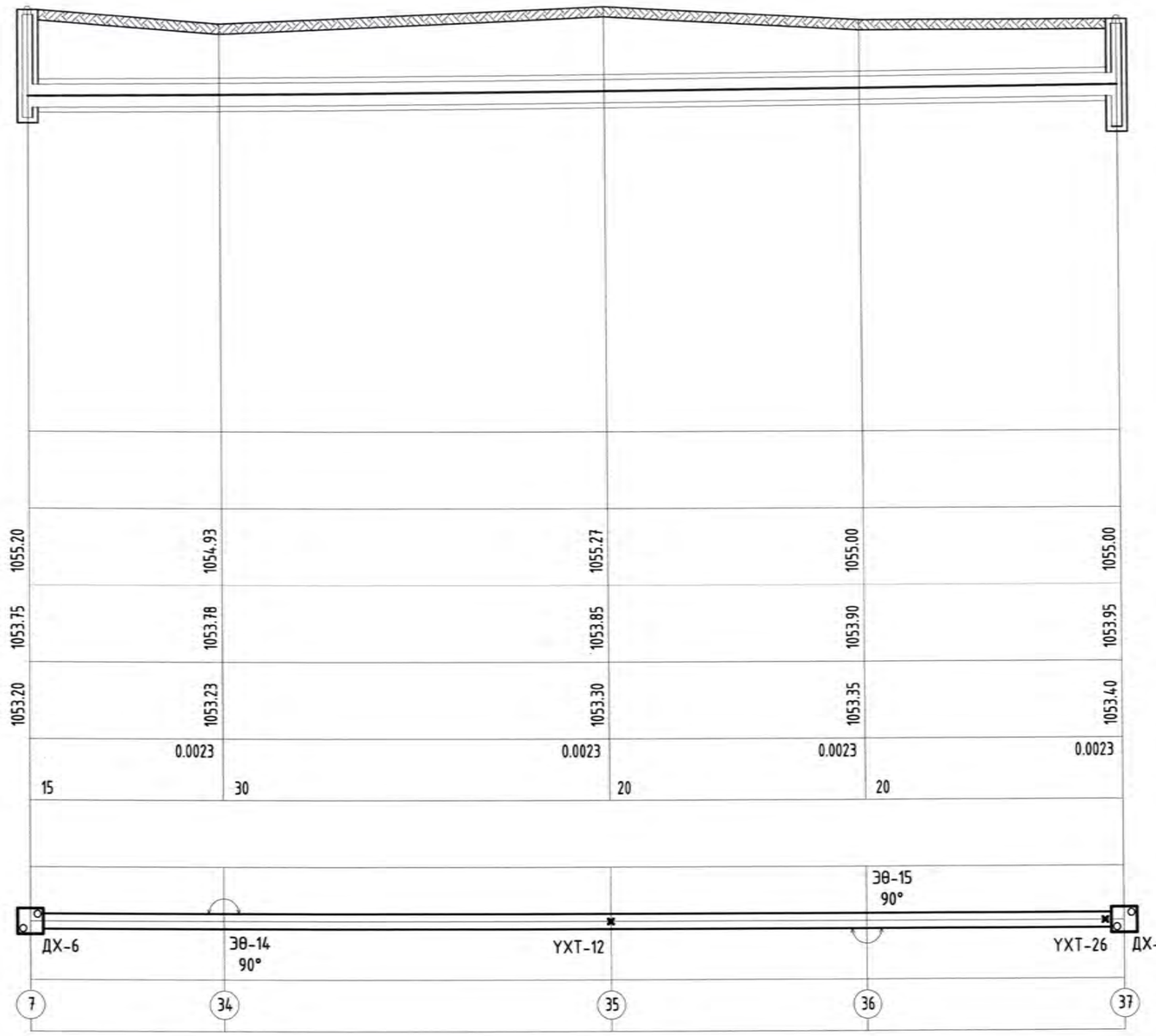

Хөрсний төлөвлөж буй түвшин				
Хөрсний одоо байгаа түвшин	1055.20	1054.93	1055.27	1055.00	1055.00
Сувгийн хучилт суух түвшин	1053.75	1053.78	1053.85	1053.90	1053.95
Сувгийн ёроолын түвшин	1053.20	1053.23	1053.30	1053.35	1053.40
Налуу		0.0023	0.0023	0.0023	0.0023
Урт, м		15	30	20	20
Огтлолын дугаар / Сувгийн дотор хэмжээ					
Сувгийн дэлгэмэл байгуулалт					
Онцлох цэг					

Дорноговь аймаг, Айраг сум

ДОРНОГОВЬ АЙМГИЙН АЙРАГ СУМЫН 21 ДАН БАЙРЫГ ГАДНА ДУЛААНЫ ШУГАМД ХОЛБОХ АЖИЛ

Wind and Solar MN CLEANENERGY

"ВИНД ЭНД СОЛАР ЭМ ЭН" ХХК

Сувгийн дагуугийн зүсэлт					
Инженер	Б.Мөнхбаатар	ЕГ Шифр: WS-GD-16/2025	Масштаб:	Огноо: 2025/12
Гүйцэтгэсэн	Б.Мөнхбаатар	ТГ Шифр:	Зургийн дугаар: ГДГ-21	Бүх хуудас: 59
Шалгасан	Р.Ганцэцэг			

Сувгийн дагуугийн зүсэлт

МАСШТАБ БОСОО 1:1000 / ХЭВТЗЗ 1:200

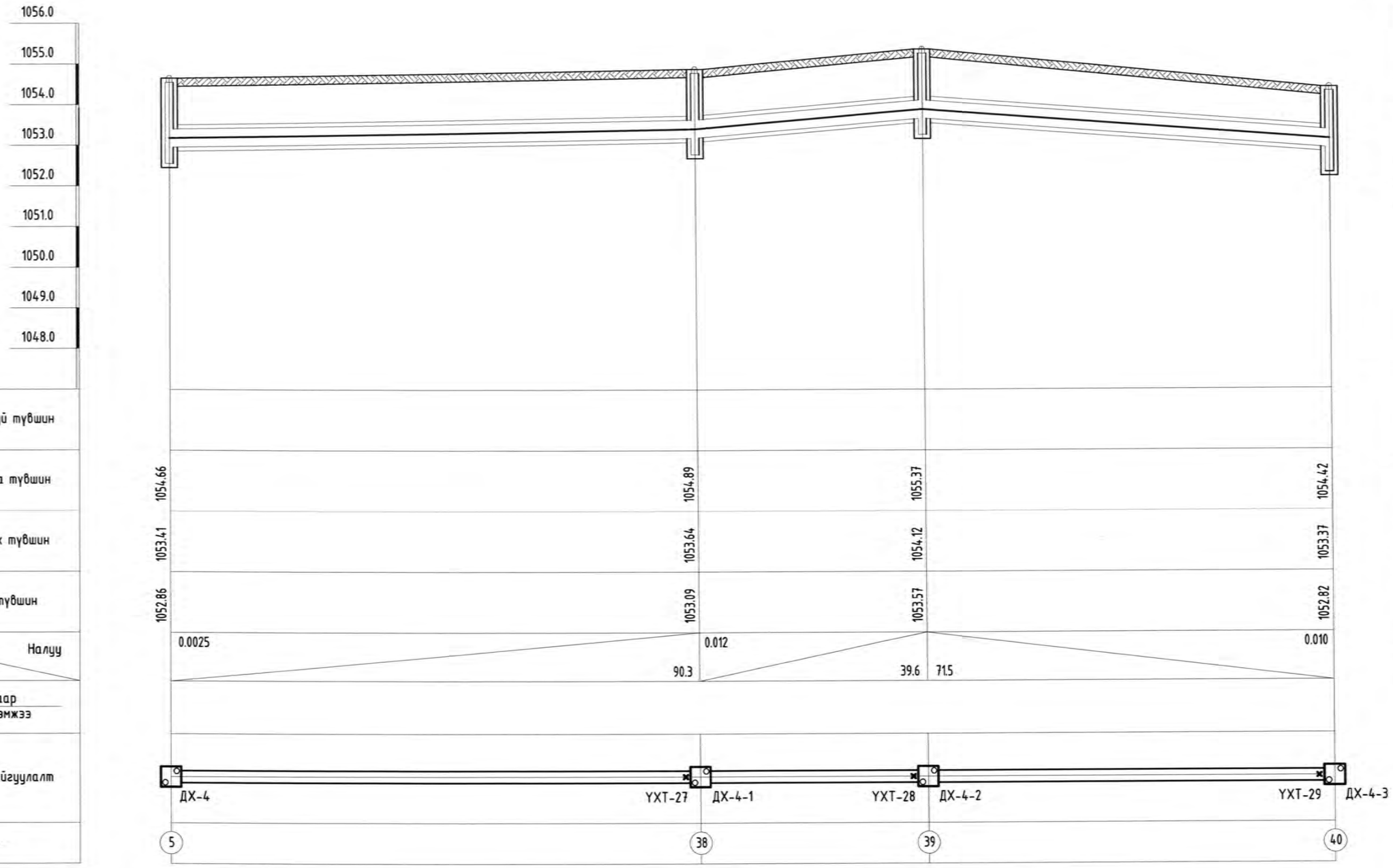

Дорноговь аймаг, Айраг сум

ДОРНОГОВЬ АЙМГИЙН АЙРАГ СУМЫН 21 ДАН БАЙРЫГ ГАДНА ДУЛААНЫ ШУГАМД ХОЛБОХ АЖИЛ

Wind and Solar MN CLEANENERGY "ВИНД ЭНД СОЛАР ЭМ ЭН" ХХК

Сувгийн дагуугийн зүсэлт					
Инженер	Б.Мөнхбаатар	ЕГ Шифр: WS-GD-16/2025	Масштаб:	Огноо: 2025/12	
Гүйцэтгэсэн	Б.Мөнхбаатар	ТГ Шифр:	Зургийн дугаар: ГДГ-22	Бүх хуудас: 59	
Шалгасан	Р.Ганцэцэг				

Сувгийн дагуугийн зүсэлт

МАСШТАБ БОСОО 1:1000 / ХЭВТЭЭ 1:200

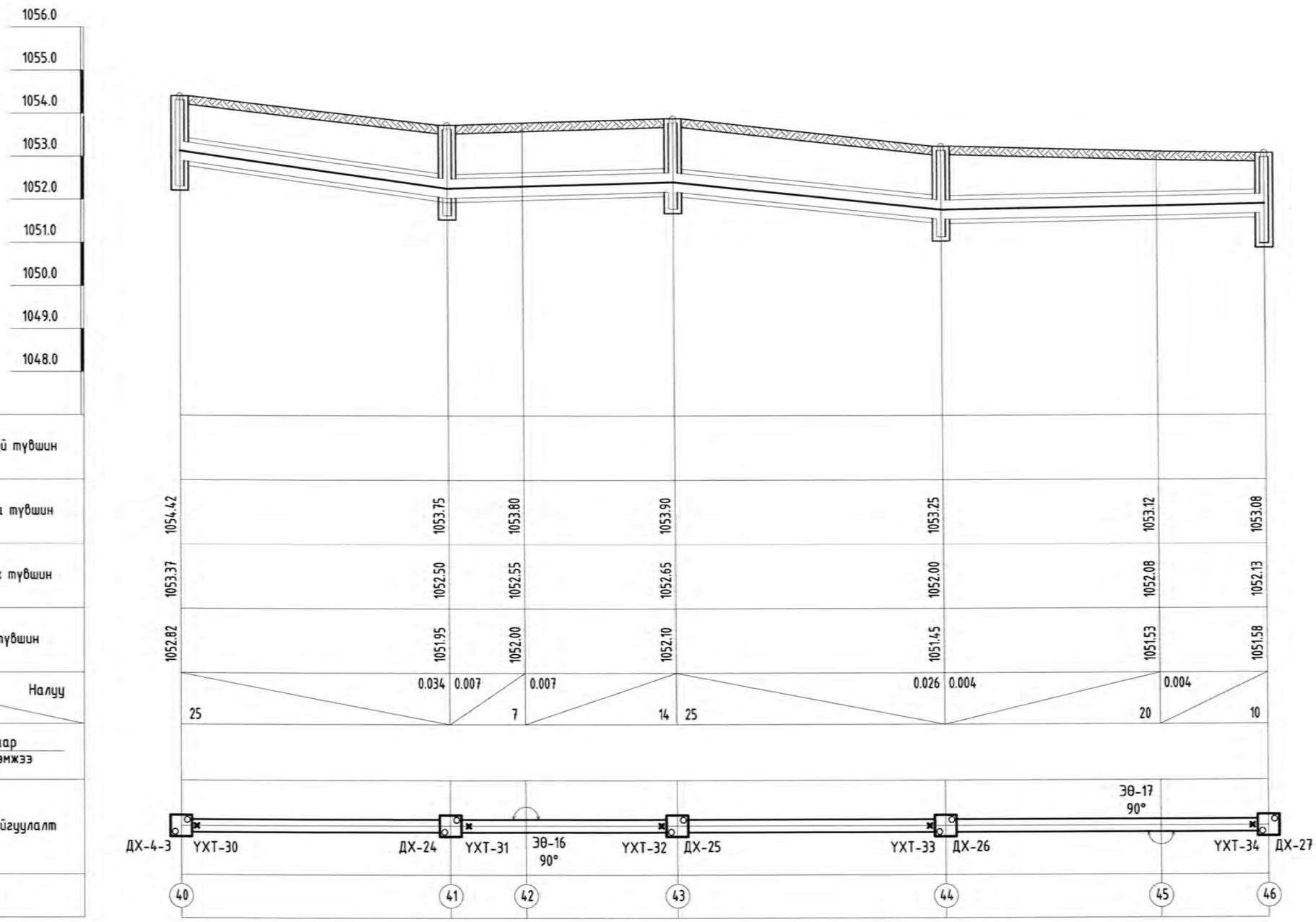

Дорноговь аймаг, Айраг сум

ДОРНОГОВЬ АЙМГИЙН АЙРАГ СУМЫН 21 ДАН БАЙРЫГ ГАДНА ДУЛААНЫ ШУГАМД ХОЛБОХ АЖИЛ

Wind and Solar MN CLEANENERGY

"ВИНД ЭНД СОЛАР ЭМ ЭН" ХХК

Сувгийн дагуугийн зүсэлт					
Инженер	Б.Мөнхбаатар	ЕГ Шифр: WS-GD-16/2025	Масштаб:	Огноо: 2025/12	
Гүйцэтгэсэн	Б.Мөнхбаатар	ТГ Шифр:	Зургийн дугаар: ГДГ-23	Бүх хуудас: 59	
Шалгасан	Р.Ганцэцэг				

Сувгийн дагуугийн зүсэлт

МАСШТАБ БОСОО 1:1000 / ХЭВТЭЭ 1:200

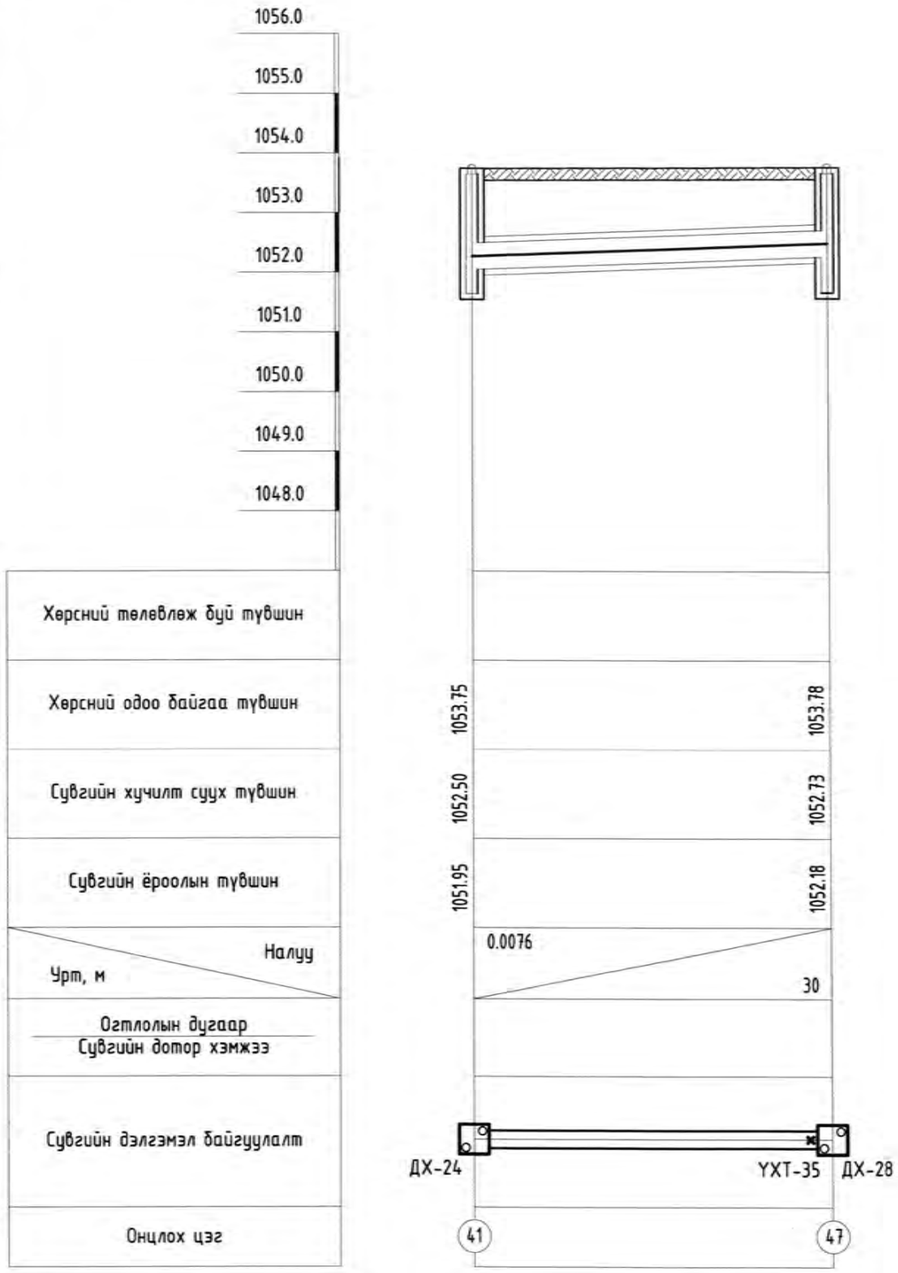

ГУЛСАХ ТУЛГУУРЫН ДЕТАЛЬ

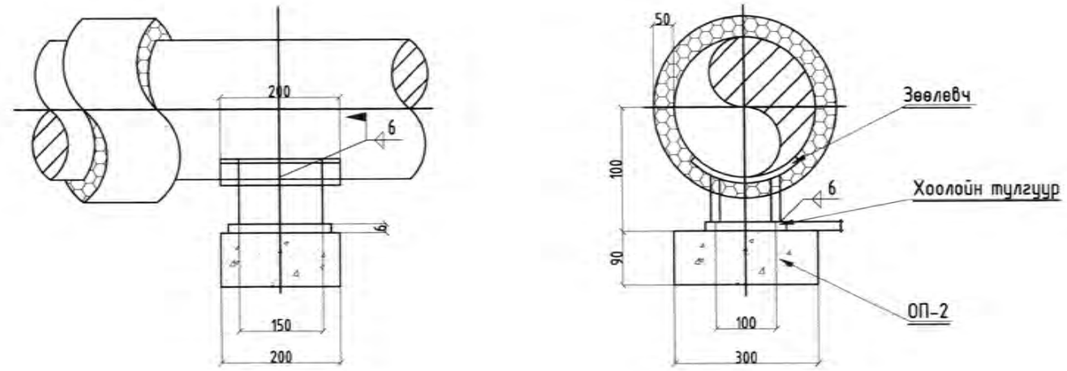

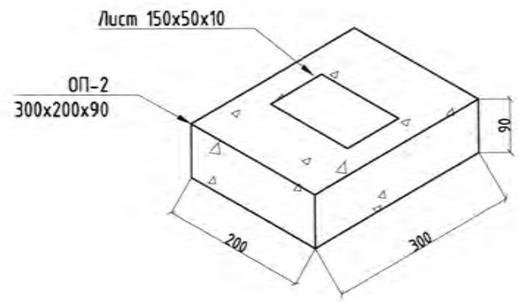

Хоорондын зай
-Ф250мм-4.5м : эргэлт орчимд-2.5м -Барилга дотор дүүжин тулгуурийг 3.0м тутамд угсарна.

Ул хөдлөх тулгуур- № [16	
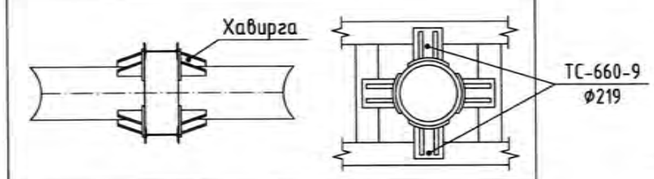	
Тулгуурын хавтан	Хавирга
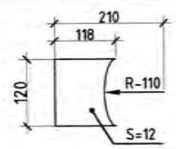	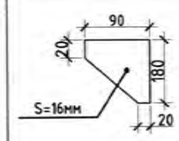
жин=1.2кг	жин=1.45кг

Дорноговь аймаг, Айраг сум

ДОРНОГОВЬ АЙМГИЙН АЙРАГ СУМЫН 21 ДАН БАЙРЫГ ГАДНА ДУЛААНЫ ШУГАМД ХОЛБОХ АЖИЛ

Сувгийн дагуугийн зүсэлт

Wind and Solar MN CLEANENERGY

"ВИНД ЭНД СОЛАР ЭМ ЭН" ХХК

Инженер	Б.Мөнхбаатар	ЕГ Шифр: WS-GD-16/2025	Масштаб:	Огноо: 2025/12
Гүйцэтгэсэн	Б.Мөнхбаатар	ТГ Шифр:	Зургийн дугаар: ГДГ-24	Бүх хуудас: 59
Шалгасан	Р.Ганцэцэг			

ДХ-1 худгийн байгуулалт
/Шинээр төлөвлөж буй/; ТК-11

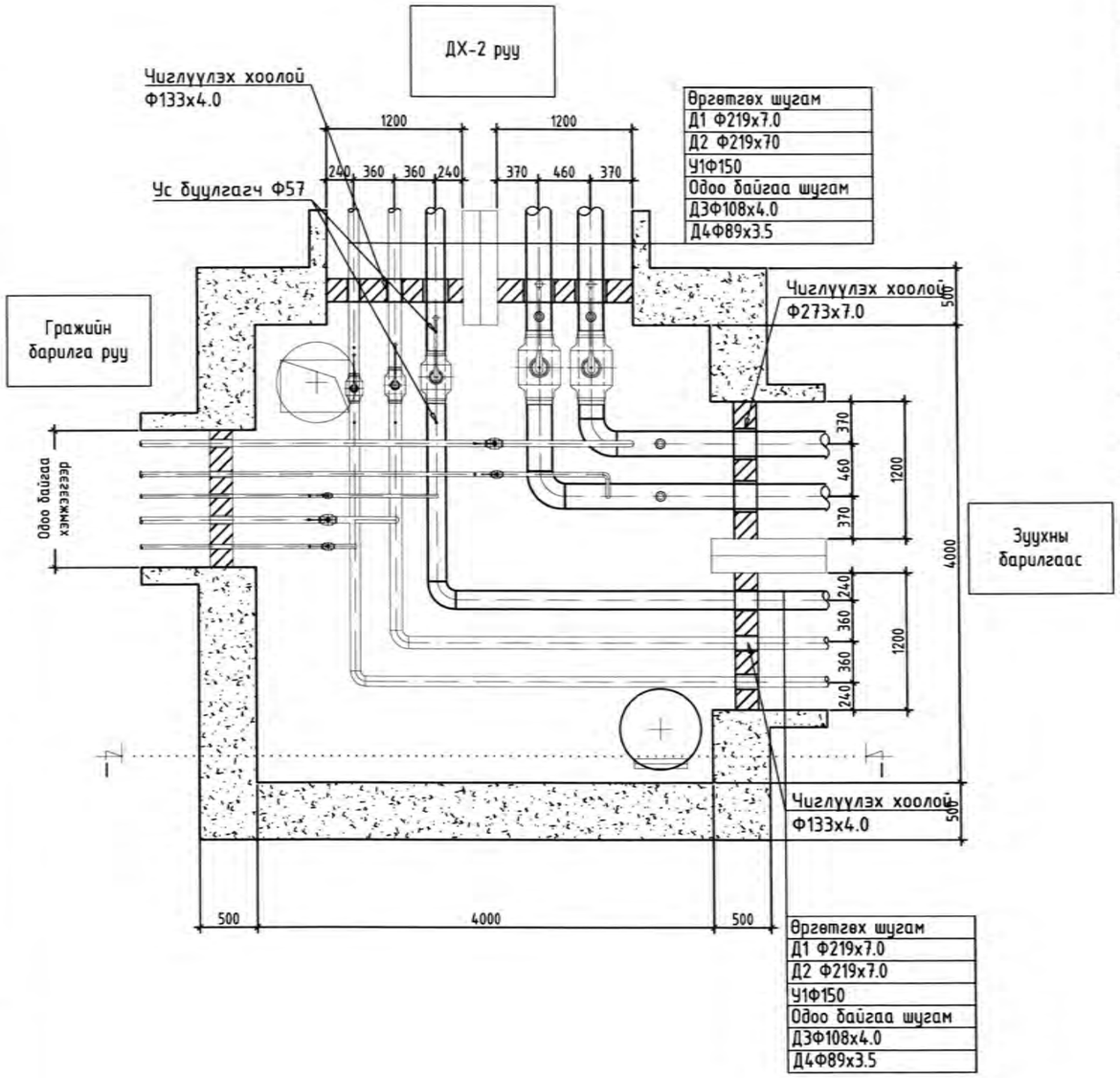

Д/Д	Тэмдэглэгээ	Нэрс	Тоо	жин /кг/	Тайлбар
		ДХ-1 худаг			
1	T≥150°C; P≥1.6 МПа	Бөмбөлгөн хаалт Ф219	2	-	ширхэг
2		Бөмбөлгөн хаалт Ф159	1	-	ширхэг
3	λ=0.052 Вт/м °C ρ=50кг/м³	Тоноглолын эрдэс хөвөн дулаалга	6	δ=0.05м	м²
4	ГОСТ10704-91 P>0.6 МПа t>150°C	Чиглүүлэх хоолой Ф273	2	-	у/м
5		Чиглүүлэх хоолой Ф194	1	-	у/м
6		Чиглүүлэх хоолой Ф133	1	-	у/м
7		Чиглүүлэх хоолой Ф108	1	-	у/м
8		Чиглүүлэх хоолой Ф76	1	-	у/м
9		Чиглүүлэх хоолой Ф45	2	-	у/м
10		Ус буцлагач Ф57х3.5	2	-	ширхэг
11		Ус буцлагач Ф89х3.5	4	-	ширхэг
12		Ус буцлагач Ф45х2.5	4	-	ширхэг
13		Отвод 90°, Ф219	2	-	ширхэг
14		Отвод 90°, Ф108	2	-	ширхэг
15		Отвод 90°, Ф89	1	-	ширхэг

Wind and Solar MN
CLEANENERGY
"ВИНД ЭНД СОЛАР ЭМ ЭН" ХХК

Дорноговь аймаг, Айраг сум
ДОРНОГОВЬ АЙМГИЙН АЙРАГ СУМЫН 21 ДАН БАЙРЫГ ГАДНА ДУЛААНЫ ШУГАМД ХОЛБОХ АЖИЛ
Дулааны худгийн байгуулалт, Хэсэглэл I-I, Материалын түүвэр

Инженер	Б.Мөнхбаатар	ЕГ Шифр: WS-GD-16/2025	Масштаб:	Огноо: 2025/12
Гүйцэтгэсэн	Б.Мөнхбаатар	ТГ Шифр:	Зургийн дугаар: ГДГ-25	Бүх хуудас: 59
Шалгасан	Р.Ганцэцэг			

ДХ-2 худгийн байгуулалт
/Шинээр төлөвлөж буй/; ТК-11

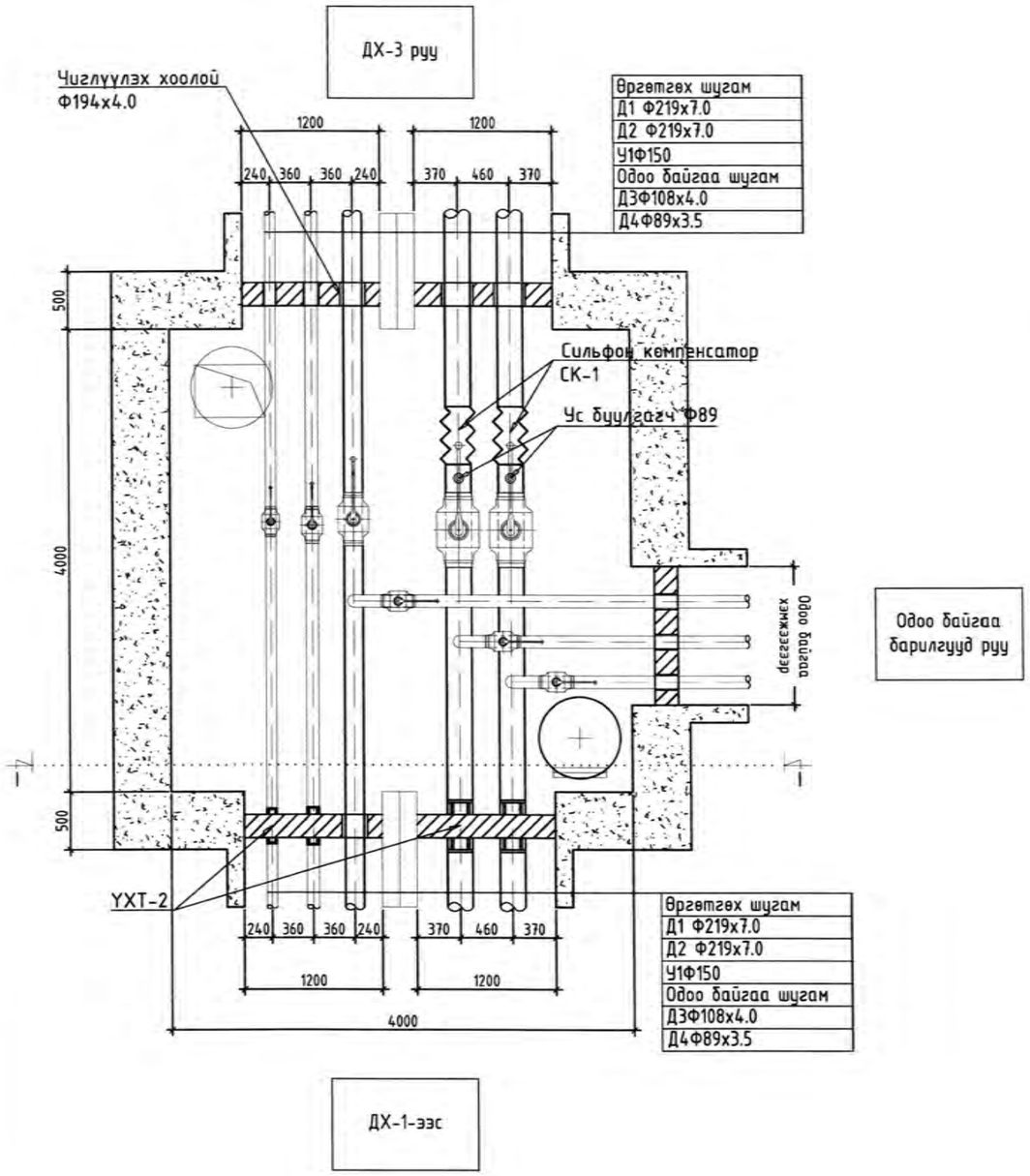

Д/Д	Тэмдэглэгээ	Нэрс	Тоо	жин /кг/	Тайлбар
		ДХ-2 худаг			
1	T≥150°C; P≥1.6 МПа	Бөмбөлгөн хаалт Ф219	2	-	ширхэг
2		Бөмбөлгөн хаалт Ф159	1	-	ширхэг
3	λ=0.052 Вт/м °С ρ=50кг/м³	Тоноглолын эрдэс хөвөн дулаалга	6	δ=0.05м	м²
4	ГОСТ10704-91 P>0.6 МПа t>150°C	Чиглүүлэх хоолой Ф273	2	-	у/м
5		Чиглүүлэх хоолой Ф194	1	-	у/м
6		Чиглүүлэх хоолой Ф133	2	-	у/м
7		Чиглүүлэх хоолой Ф108	1	-	у/м
8		Ус буулгагч Ф57х3.5	1	-	ширхэг
9		Ус буулгагч Ф89х3.5	2	-	ширхэг
10		Ус буулгагч Ф45х2.5	2	-	ширхэг
11	КСО 200-25-80	Сильфон компенсатор Ф219мм; PN=2.5МПа; λ=80мм	2	-	ширхэг

Дорноговь аймаг, Айраг сум
ДОРНОГОВЬ АЙМГИЙН АЙРАГ СУМЫН 21 ДАН БАЙРЫГ ГАДНА ДУЛААНЫ ШУГАМД ХОЛБОХ АЖИЛ

Wind and Solar MN
CLEANENERGY
"ВИНД ЭНД СОЛАР ЭМ ЭН" ХХК

Дулааны худгийн байгуулалт, Хэсэглэл I-I, Материалын түүвэр

Инженер	Б.Мөнхбаатар	ЕГ Шифр: WS-GD-16/2025	Масштаб:	Огноо: 2025/12
Гүйцэтгэсэн	Б.Мөнхбаатар	ТГ Шифр:	Зургийн дугаар: ГДГ-26	Бүх хуудас: 59
Шалгасан	Р.Ганцэцэг			

ДХ-3 худгийн байгуулалт
/Шинээр төлөвлөж буй/; ТК-11

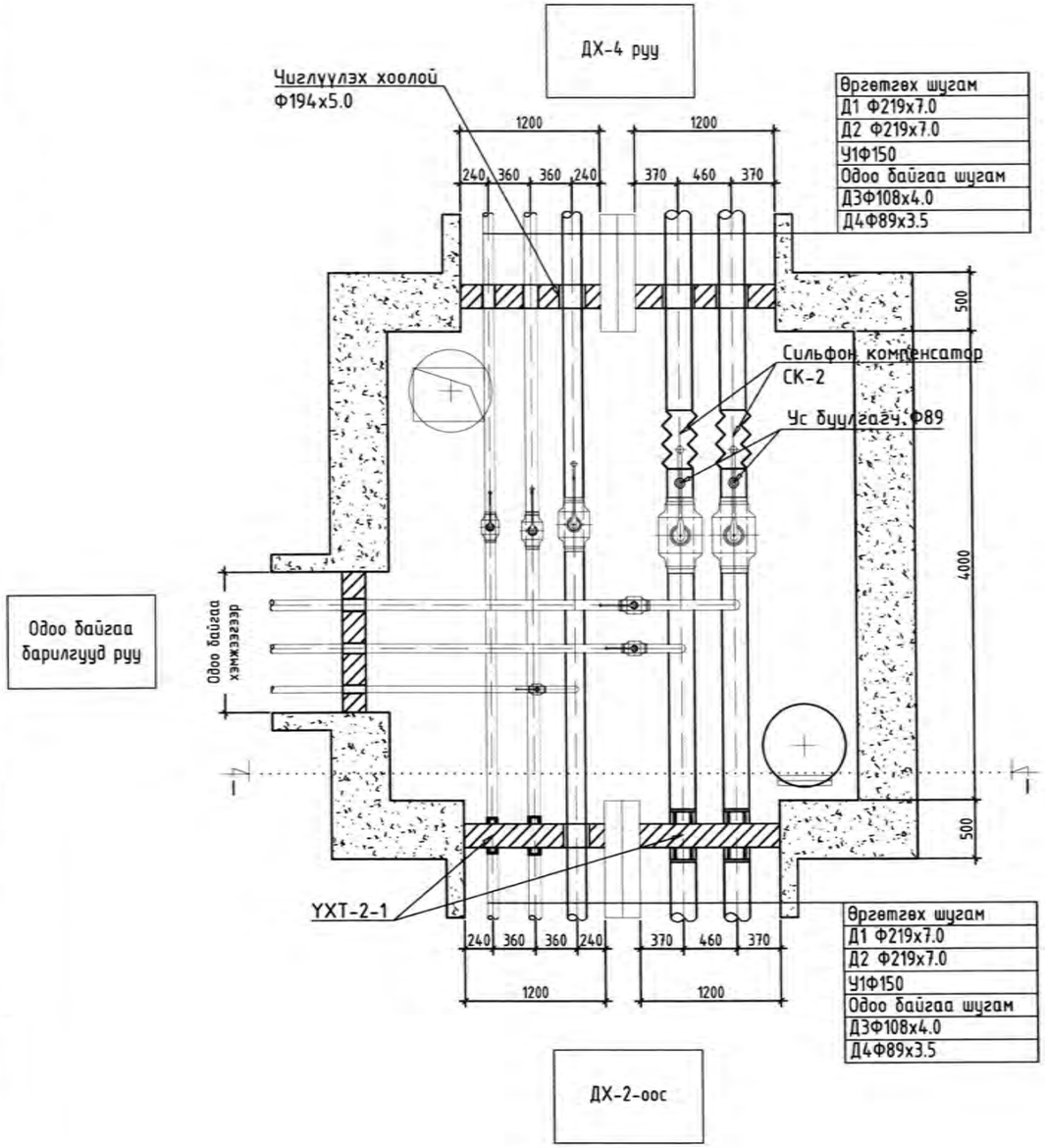

Д/Д	Тэмдэглэгээ	Нэрс	Тоо	жин /кг/	Тайлбар
		ДХ-3 худаг			
1	T≥150°C; P≥1.6 МПа	Бөмбөлгөн хаалт Ф219	2	-	ширхэг
2		Бөмбөлгөн хаалт Ф159	1	-	ширхэг
3	λ=0.052 Вт/м °С ρ=50кг/м^3	Тоноглолын эрдэс хөвөн дулаалга	6	δ=0.05м	м^2
4	ГОСТ10704-91 P>0.6 МПа t>150°C	Чиглүүлэх хоолой Ф273	2	-	у/м
5		Чиглүүлэх хоолой Ф194	1	-	у/м
6		Чиглүүлэх хоолой Ф133	2	-	у/м
7		Чиглүүлэх хоолой Ф108	1	-	у/м
8		Ус буулгагч Ф57х3.5	1	-	ширхэг
9		Ус буулгагч Ф89х3.5	2	-	ширхэг
10		Ус буулгагч Ф45х2.5	2	-	ширхэг
11	КСО 200-25-80	Сильфон компенсатор Ф219мм; PN=2.5МПа; λ=80мм	2	-	ширхэг

Wind and Solar MN
CLEANENERGY
"ВИНД ЭНД СОЛАР ЭМ ЭН" ХХК

Дорноговь аймаг, Айраг сум
ДОРНОГОВЬ АЙМГИЙН АЙРАГ СУМЫН 21 ДАН БАЙРЫГ ГАДНА ДУЛААНЫ ШУГАМД ХОЛБОХ АЖИЛ
Дулааны худгийн байгуулалт, Хэсэглэл I-I, Материалын түүвэр

Инженер	Б.Мөнхбаатар	ЕГ Шифр: WS-GD-16/2025	Масштаб:	Огноо: 2025/12
Гүйцэтгэсэн	Б.Мөнхбаатар	ТГ Шифр:	Зургийн дугаар: ГДГ-27	Бүх хуудас: 59
Шалгасан	Р.Ганцэцэг			

ДХ-4 худгийн байгуулалт
/Шинээр төлөвлөж буй/; ТК-11

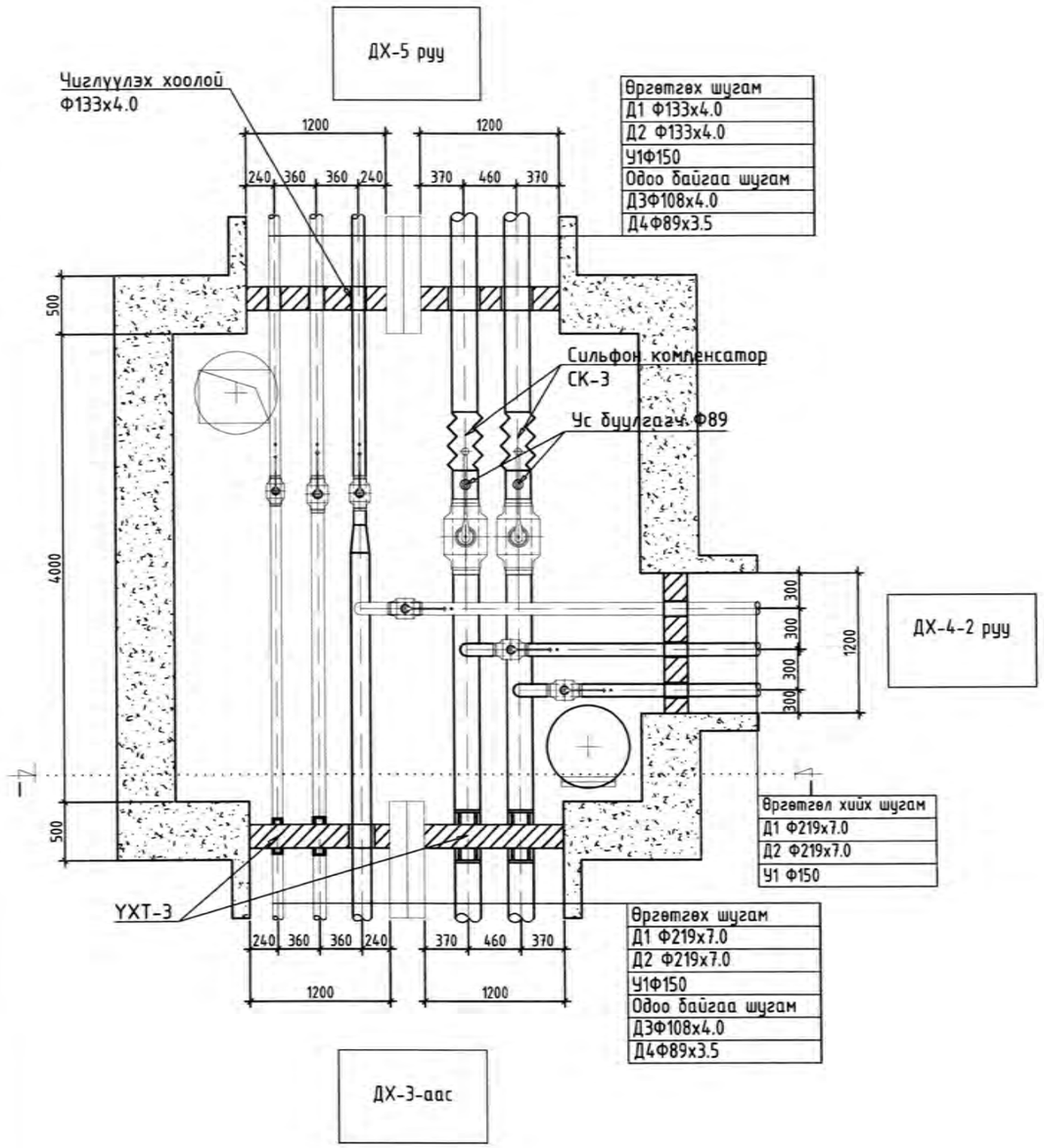

Д/Д	Тэмдэглэгээ	Нэрс	Тоо	жин /кг/	Тайлбар
		ДХ-4 худаг			
1	T≥150°C; P≥1.6 МПа	Бөмбөлгөн хаалт Ф219	2	-	ширхэг
2		Бөмбөлгөн хаалт Ф108	1	-	ширхэг
3	λ=0.052 вт/м °C ρ=50кг/м³	Тоноглолын эрдэс хөвөн дулаалга	6	δ=0.05м	м²
4	ГОСТ10704-91 P>0.6 МПа t>150°C	Чиглүүлэх хоолой Ф273	2	-	у/м
5		Чиглүүлэх хоолой Ф133	5	-	у/м
6		Чиглүүлэх хоолой Ф108	1	-	у/м
7		Ус бууруулагч Ф89х3.5	4	-	ширхэг
8		Ус бууруулагч Ф45х2.5	4	-	ширхэг
9	КСО 200-25-80	Сильфон компенсатор Ф219мм; PN=2.5МПа; λ=80мм	2	-	ширхэг
10		Шилжвэр Ф160-Ф110	1	-	ширхэг
11		Шилжвэр Ф219-Ф133	2	-	ширхэг

Дорноговь аймаг, Айраг сум

ДОРНОГОВЬ АЙМГИЙН АЙРАГ СУМЫН 21 ДАН БАЙРЫГ ГАДНА ДУЛААНЫ ШУГАМД ХОЛБОХ АЖИЛ

Дулааны худгийн байгуулалт, Хэсэглэл I-I, Материалын түүвэр

Wind and Solar MN CLEANENERGY

"ВИНД ЭНД СОЛАР ЭМ ЭН" ХХК

Инженер	Б.Менхбаатар	ЕГ Шифр: WS-GD-16/2025	Масштаб:	Огноо: 2025/12
Гүйцэтгэсэн	Б.Менхбаатар	ТГ Шифр:	Зургийн дугаар: ГДГ-28	Бүх хуудас: 59
Шалгасан	Р.Ганцэцэг			

ДХ-5 худгийн байгуулалт
/Шинээр төлөвлөж буй/; ТК-11

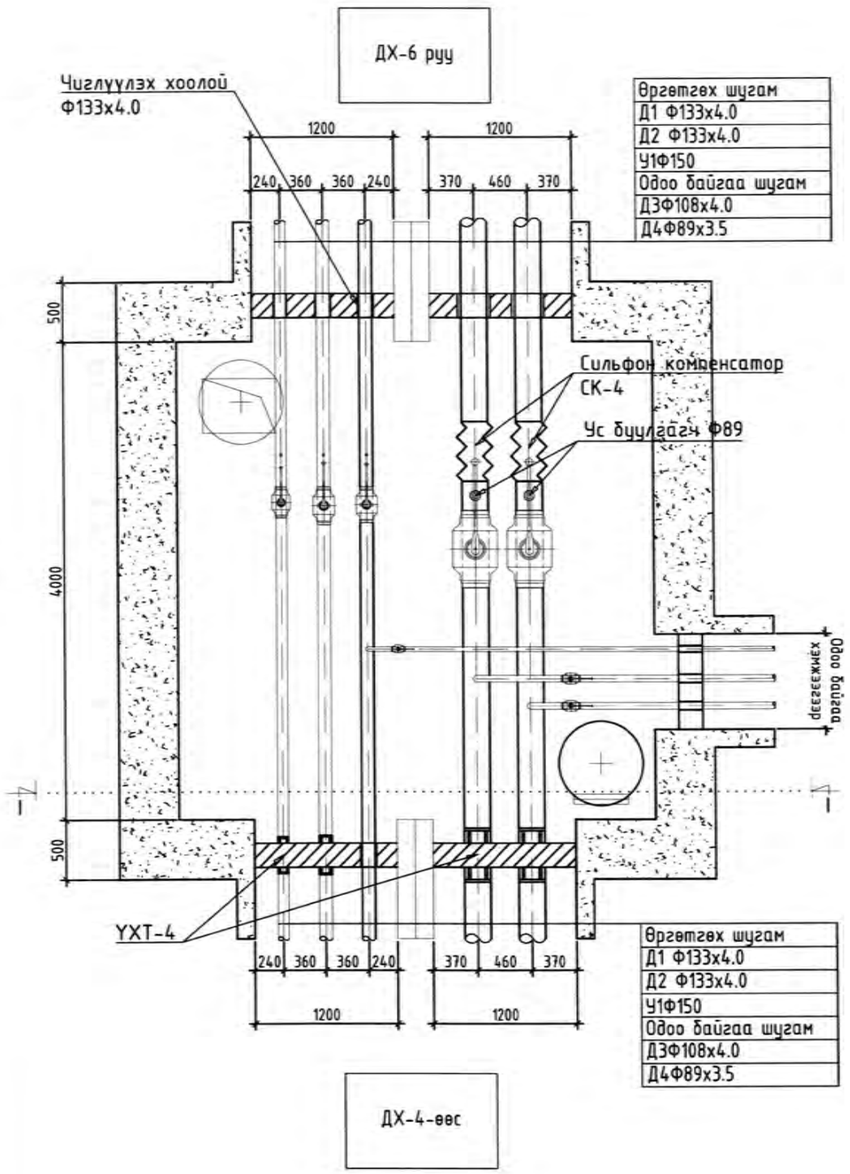

Өргөтгөх шугам
Д1 Ф133х4.0
Д2 Ф133х4.0
У1Ф150
Одоо байгаа шугам
Д3Ф108х4.0
Д4Ф89х3.5

Д/Д	Тэмдэглэгээ	Нэрс	Тоо	жин /кг/	Тайлбар
		ДХ-5 худаг			
1	T≥150°C; P≥1.6 МПа	Бөмбөлгөн хаалт Ф133	2	-	ширхэг
2		Бөмбөлгөн хаалт Ф108	1	-	ширхэг
3	λ=0.052 Вт/м °C ρ=50кг/м³	Тоноглолын эрдэс хөвөн дулаалга	6	δ=0.05м	м²
4	ГОСТ10704-91 P>0.6 МПа t>150°C	Чиглүүлэх хоолой Ф273	2	-	у/м
5		Чиглүүлэх хоолой Ф133	1	-	у/м
6		Чиглүүлэх хоолой Ф108	1	-	у/м
7		Чиглүүлэх хоолой Ф76	1	-	у/м
8		Чиглүүлэх хоолой Ф57	1	-	у/м
9		Ус бууруулагч Ф89х3.5	2	-	ширхэг
10		Ус бууруулагч Ф45х2.5	3	-	ширхэг
11	КСО 200-25-80	Сильфон компенсатор Ф219мм; PN=2.5МПа; λ=80мм	2	-	ширхэг

Дорноговь аймаг, Айраг сум

ДОРНОГОВЬ АЙМГИЙН АЙРАГ СУМЫН 21 ДАН БАЙРЫГ ГАДНА ДУЛААНЫ ШУГАМД ХОЛБОХ АЖИЛ

Дулааны худгийн байгуулалт, Хэсгэлэл I-I, Материалын түүвэр

Wind and Solar MN CLEANENERGY

"ВИНД ЭНД СОЛАР ЭМ ЭН" ХХК

Инженер	Б.Мөнхбаатар	ЕГ Шифр: WS-GD-16/2025	Масштаб:	Огноо: 2025/12
Гүйцэтгэсэн	Б.Мөнхбаатар	ТГ Шифр:	Зургийн дугаар: ГДГ-29	Бүх хуудас: 59
Шалгасан	Р.Ганцэцэг			

ДХ-6 худгийн байгуулалт /Шинээр төлөвлөж буй/; ТК-11

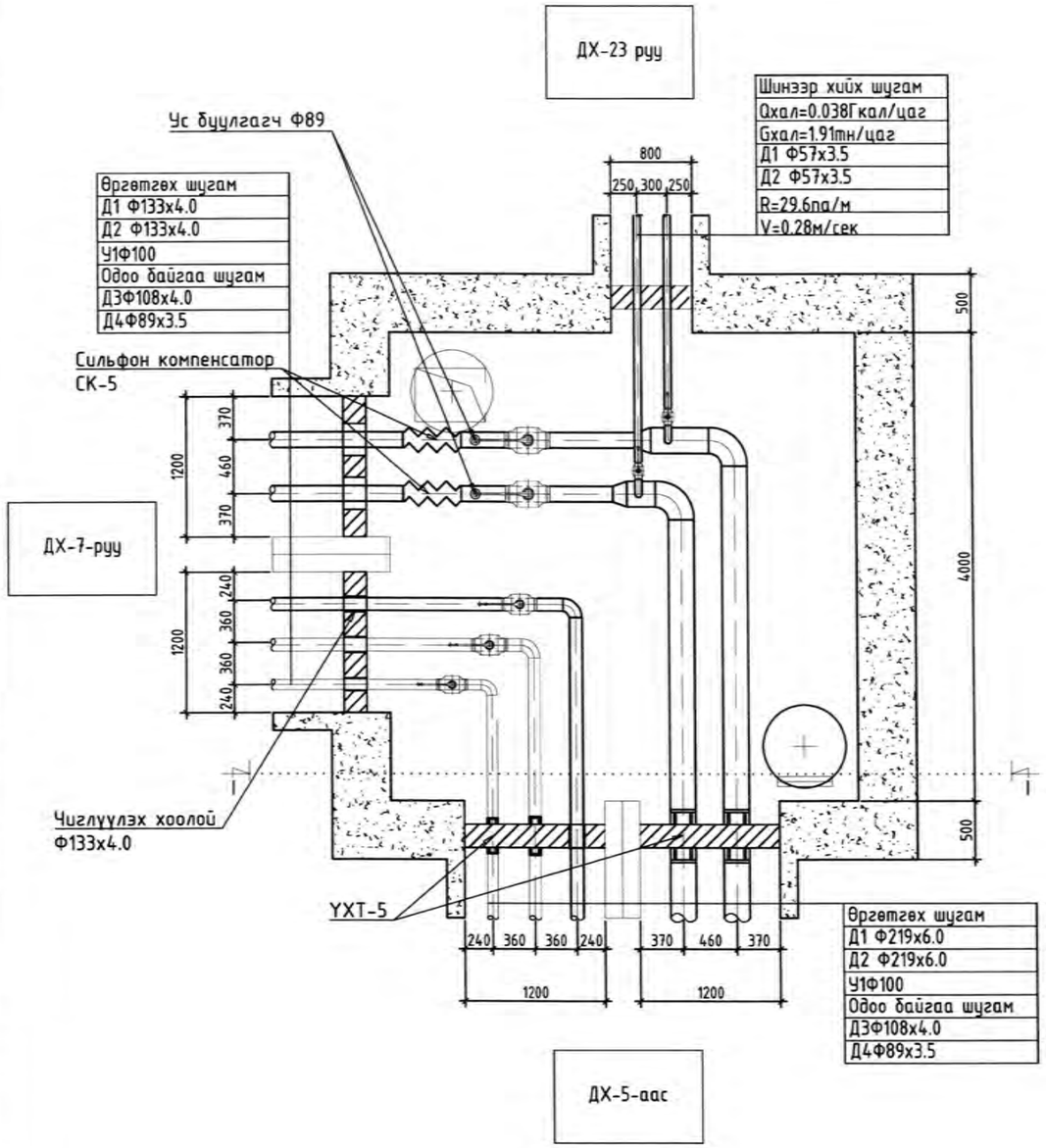

Д/Д	Тэмдэглэгээ	Нэрс	Тоо	жин /кг/	Тайлбар
		ДХ-6 худаг			
1	T≥150°C; P≥1.6 МПа	Бөмбөлгөн хаалт Ф219	2	-	ширхэг
2		Бөмбөлгөн хаалт Ф133	2	-	ширхэг
3		Бөмбөлгөн хаалт Ф108	1	-	ширхэг
4		Бөмбөлгөн хаалт Ф57	3	-	ширхэг
5		Бөмбөлгөн хаалт Ф45	1	-	ширхэг
6	λ=0.052 Вт/м °С ρ=50кг/м³	Тоноглолын эрдэс хөвөн дулаалга	8	δ=0.05м	м²
7	ГОСТ10704-91 P>0.6 МПа t>150°C	Чиглүүлэх хоолой Ф273	1	-	у/м
8		Чиглүүлэх хоолой Ф133	2	-	у/м
9		Чиглүүлэх хоолой Ф108	1	-	у/м
10		Чиглүүлэх хоолой Ф76	3	-	у/м
11		Чиглүүлэх хоолой Ф57	1	-	у/м
12		Ус буулгагч Ф89х3.5	2	-	ширхэг
13		Ус буулгагч Ф45х2.5	3	-	ширхэг
14		Ус буулгагч Ф32х2.5	4	-	ширхэг
15	КСО 125-25-50	Сильфон компенсатор Ф125мм; PN=2.5МПа; λ=50мм	2	-	ширхэг
16		Отвод 90° Ф57	4	-	ширхэг
17		Отвод 90° Ф45	2	-	ширхэг
18		Отвод 90° Ф89	1	-	ширхэг
19		Отвод 90° Ф108	2	-	ширхэг
20		Отвод 90° Ф219	2	-	ширхэг

Wind and Solar MN CLEANENERGY
"ВИНД ЭНД СОЛАР ЭМ ЭН" ХХК

Дорноговь аймаг, Айраг сум
ДОРНОГОВЬ АЙМГИЙН АЙРАГ СУМЫН 21 ДАН БАЙРЫГ ГАДНА ДУЛААНЫ ШУГАМД ХОЛБОХ АЖИЛ
Дулааны худгийн байгуулалт, Хэсэглэл I-I, Материалын түүвэр

Инженер		Б.Мөнхбаатар	ЕГ Шифр: WS-GD-16/2025	Масштаб:	Огноо: 2025/12
Гүйцэтгэсэн		Б.Мөнхбаатар	ТГ Шифр:	Зургийн дугаар: ГДГ-30	Бүх хуудас: 59
Шалгасан		Р.Ганцэцэг			

ДХ-7 худгийн байгуулалт
/Шинээр төлөвлөж буй/; ТК-11

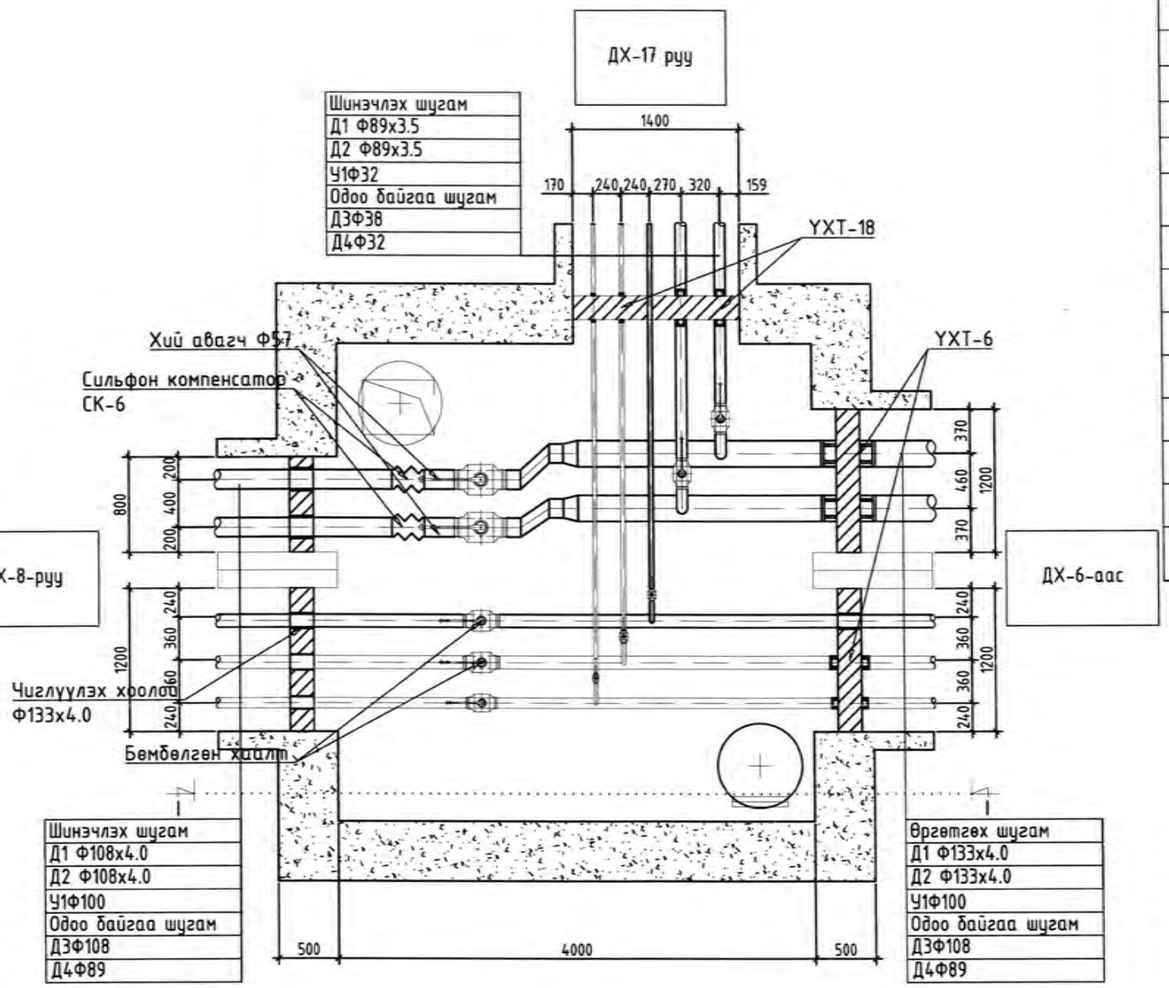

Д/Д	Тэмдэглэгээ	Нэрс	Тоо	жин /кг/	Тайлбар
		ДХ-7 худаг			
1	T≥150°C; P≥1.6 МПа	Бөмбөлгөн хаалт Ф159	2	-	ширхэг
2		Бөмбөлгөн хаалт Ф108	2	-	ширхэг
3		Бөмбөлгөн хаалт Ф89	3	-	ширхэг
4		Бөмбөлгөн хаалт Ф38	2	-	ширхэг
4		Бөмбөлгөн хаалт Ф32	1	-	ширхэг
5	λ=0.052 Вт/м °С ρ=50кг/м^3	Тоноглолын эрдэс хөвөн дулаалга	8	δ=0.05м	м^2
6	ГОСТ10704-91 P>0.6 МПа t>150°C	Чиглүүлэх хоолой Ф194	1	-	у/м
7		Чиглүүлэх хоолой Ф133	2	-	у/м
8		Чиглүүлэх хоолой Ф45	2	-	у/м
9		Хий авагч Ф45	2	-	ширхэг
10		Хий авагч Ф25	3	-	ширхэг
11		Хий авагч Ф57	2	-	ширхэг
12		Хий авагч Ф20	2	-	ширхэг
13		Хий авагч Ф15	1	-	ширхэг
14	КСО 100-25-50	Сильфон компенсатор Ф108мм; PN=2.5МПа; λ=50мм	2	-	ширхэг

Wind and Solar MN
CLEANENERGY
"ВИНД ЭНД СОЛАР ЭМ ЭН" ХХК

Дорноговь аймаг, Айраг сум
ДОРНОГОВЬ АЙМГИЙН АЙРАГ СУМЫН 21 ДАН БАЙРЫГ ГАДНА ДУЛААНЫ ШУГАМД ХОЛБОХ АЖИЛ
Дулааны худгийн байгуулалт, Хэсэглэл I-I, Материалын түүвэр

Инженер	Б.Мөнхбаатар	ЕГ Шифр: WS-GD-16/2025	Масштаб:	Огноо: 2025/12
Гүйцэтгэсэн	Б.Мөнхбаатар	ТГ Шифр:	Зургийн дугаар: ГДГ-31	Бүх хуудас: 59
Шалгасан	Р.Ганцэцэг			

Барилгын мэргэжлийн инженер

ДХ-8 худгийн байгуулалт
/Шинээр төлөвлөж буй/; ТК-11

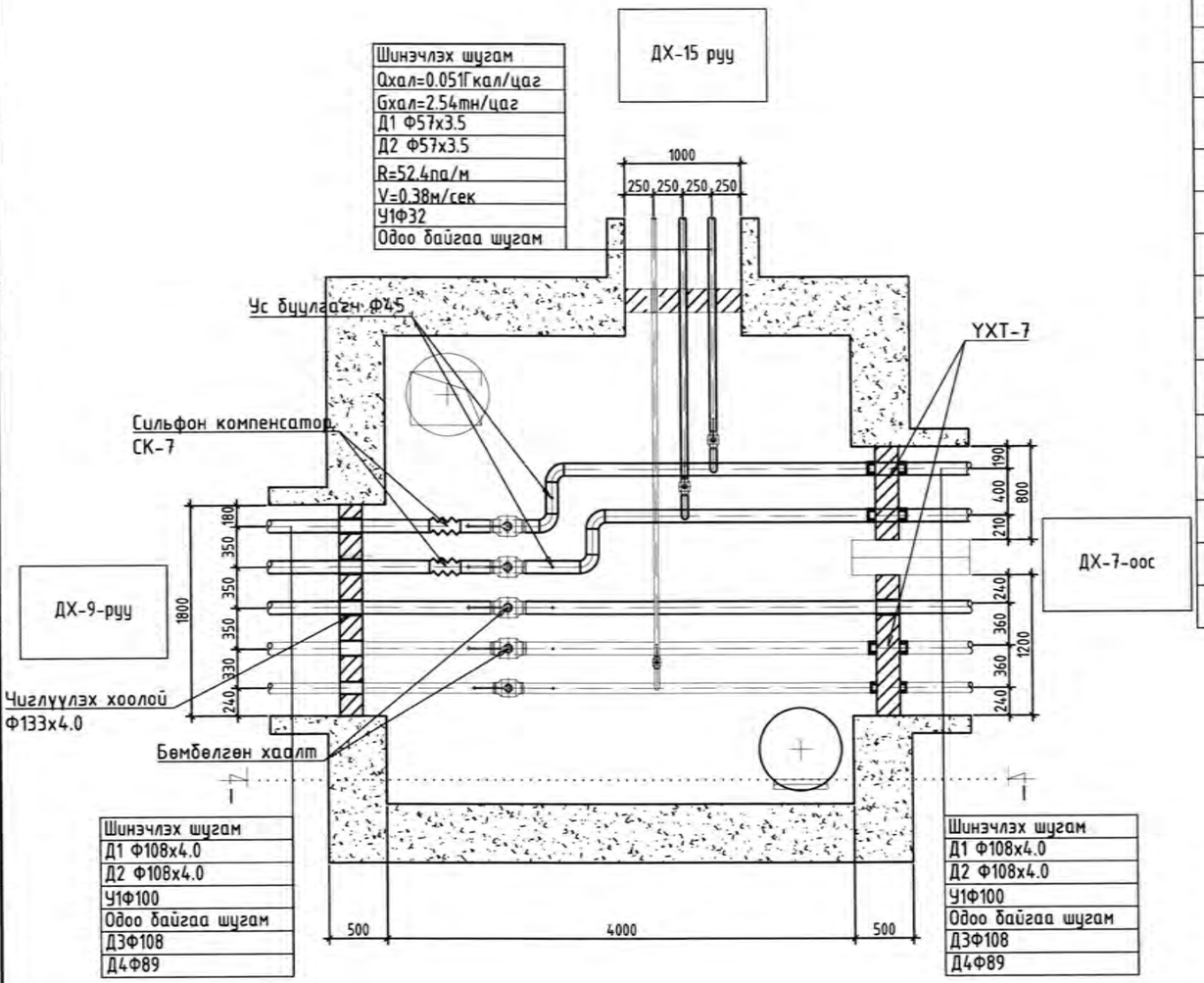

Д/Д	Тэмдэглэгээ	Нэрс	Тоо	жин /кг/	Тайлбар
		ДХ-8 худаг			
1	T≥150°C; P≥1.6 МПа	Бөмбөлгөн хаалт Ф108	3	-	ширхэг
2		Бөмбөлгөн хаалт Ф57	2	-	ширхэг
3		Бөмбөлгөн хаалт Ф38	3	-	ширхэг
4	λ=0.052 вт/м °С ρ=50кг/м³	Тоноглолын эрдэс хөвөн дулаалга	5	δ=0.05м	м²
5	ГОСТ10704-91 P>0.6 МПа t>150°C	Чиглүүлэх хоолой Ф133	2	-	у/м
6		Чиглүүлэх хоолой Ф108	1	-	у/м
7		Чиглүүлэх хоолой Ф76	1	-	у/м
8		Чиглүүлэх хоолой Ф45	2	-	у/м
9		Ус буулгагч Ф45	5	-	ширхэг
10		Ус буулгагч Ф25	5	-	ширхэг
11	КСО 100-25-50	Сильфон компенсатор Ф108мм; PN=2.5МПа; λ=50мм	2	-	ширхэг
12		Шилжвэр Ф159-Ф108	2	-	ширхэг
13		Отвод 90°, Ф108	4	-	ширхэг
14		Отвод 90°, Ф57	2	-	ширхэг
15		Отвод 90°, Ф38	3	-	ширхэг
16		Хий авагч, Ф15	5	-	ширхэг

Wind and Solar MN
CLEANENERGY
"ВИНД ЭНД СОЛАР ЭМ ЭН" ХХК

Дорноговь аймаг, Айраг сум
ДОРНОГОВЬ АЙМГИЙН АЙРАГ СУМЫН 21 ДАН БАЙРЫГ ГАДНА ДУЛААНЫ ШУГАМД ХОЛБОХ АЖИЛ
Дулааны худгийн байгуулалт, Хэсэглэл I-I, Материалын түүвэр

Инженер	Б.Мөнхбаатар	ЕГ Шифр: WS-GD-16/2025	Масштаб:	Огноо: 2025/12
Гүйцэтгэсэн	Б.Мөнхбаатар	ТГ Шифр:	Зургийн дугаар: ГДГ-32	Бүх хуудас: 59
Шалгасан	Р.Ганцэцэг			

ДХ-9 худгийн байгуулалт /Шинээр төлөвлөж буй/; ТК-11

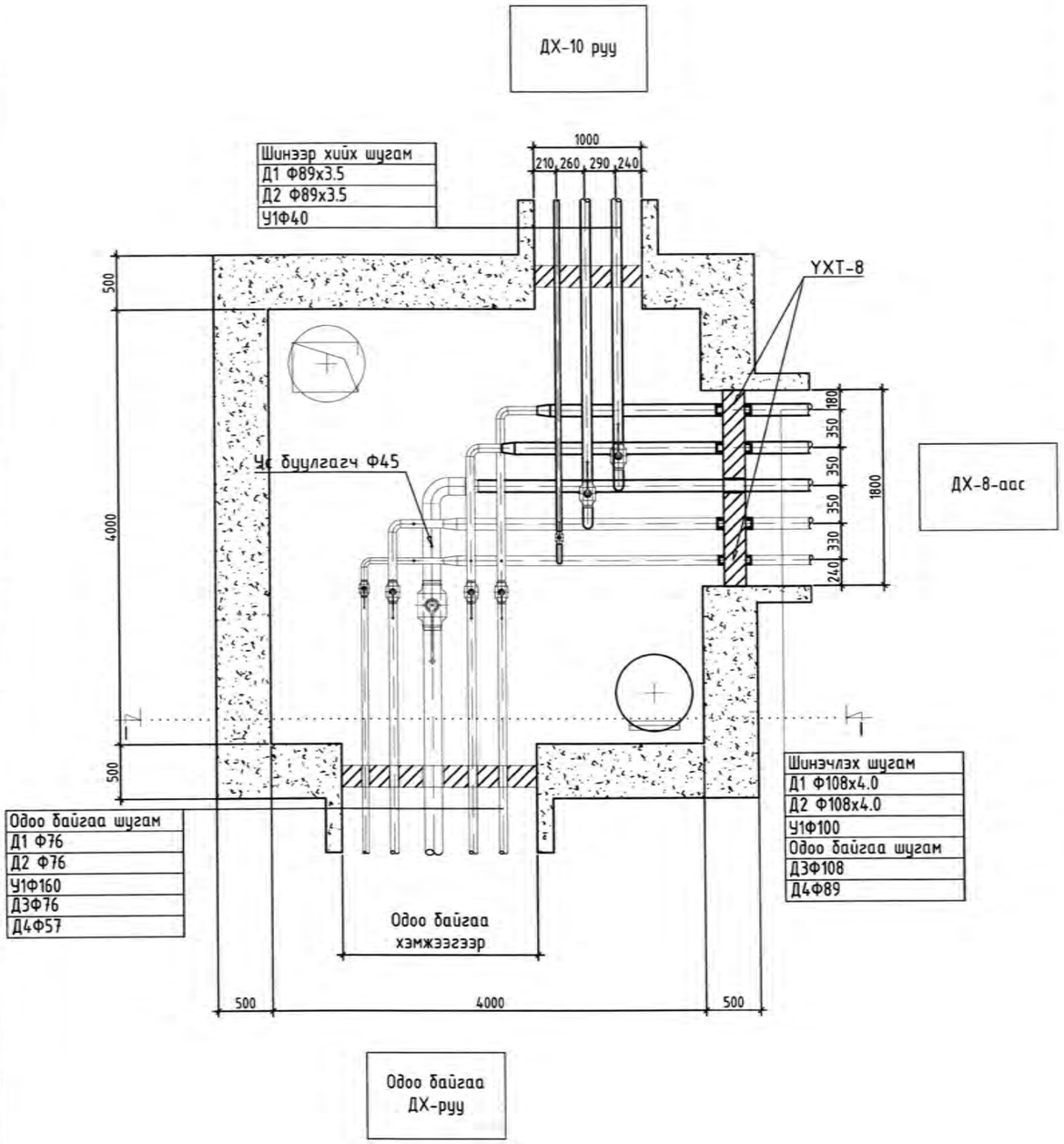

Д/Д	Тэмдэглэгээ	Нэрс	Тоо	жин /кг/	Тайлбар
		ДХ-9 худаг			
1	T≥150°C; P≥1.6 МПа	Бөмбөлгөн хаалт Ф159	1	-	ширхэг
2		Бөмбөлгөн хаалт Ф89	2	-	ширхэг
3		Бөмбөлгөн хаалт Ф76	3	-	ширхэг
4		Бөмбөлгөн хаалт Ф57	1	-	ширхэг
5		Бөмбөлгөн хаалт Ф45	1	-	ширхэг
6	λ=0.052 Вт/м °С ρ=50кг/м³	Тоноглолын эрдэс хөвөн дулаалга	8	δ=0.05м	м²
7	ГОСТ10704-91 P>0.6 МПа t>150°C	Чиглүүлэх хоолой Ф194	1	-	у/м
8		Чиглүүлэх хоолой Ф108	1	-	у/м
9		Чиглүүлэх хоолой Ф89	2	-	у/м
10		Чиглүүлэх хоолой Ф76	1	-	у/м
11		Ус буулгагч Ф57	1	-	ширхэг
12		Ус буулгагч Ф45	3	-	ширхэг
13		Ус буулгагч Ф25	1	-	ширхэг
14		Даацын ялуу ДЯ-25	2	-	ширхэг
15		Я-25	4	-	ширхэг
16		Шилжвэр Ф159-Ф108	1	-	ширхэг
17		Шилжвэр Ф108-Ф76	3	-	ширхэг
18		Шилжвэр Ф89-Ф57	1	-	ширхэг
19		Отвод 90°, Ф160	1	-	ширхэг
20		Отвод 90°, Ф89	2	-	ширхэг
21		Отвод 90°, Ф76	3	-	ширхэг
22		Отвод 90°, Ф57	1	-	ширхэг
23		Отвод 90°, Ф45	1	-	ширхэг

Дорноговь аймаг, Айраг сум

ДОРНОГОВЬ АЙМГИЙН АЙРАГ СУМЫН 21 ДАН БАЙРЫГ ГАДНА ДУЛААНЫ ШУГАМД ХОЛБОХ АЖИЛ

Дулааны худгийн байгуулалт, Хэсэглэл I-I, Материалын түүвэр

Wind and Solar MN CLEANENERGY

"ВИНД ЭНД СОЛАР ЭМ ЭН" ХХК

Инженер		Б.Мөнхбаатар	ЕГ Шифр: WS-GD-16/2025	Масштаб:	Огноо: 2025/12
Гүйцэтгэсэн		Б.Мөнхбаатар	ТГ Шифр:	Зургийн дугаар: ГДГ-33	Бүх хуудас: 59
Шалгасан		Р.Ганцэцэг			

ДХ-10 худгийн байгуулалт /Шинээр төлөвлөж буй/; ТК-4

ДХ-11 руу

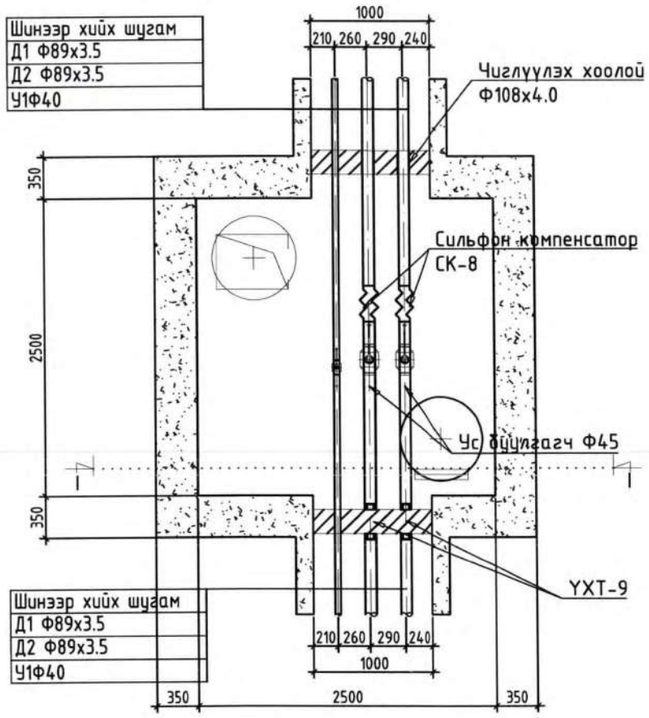

ДХ-9 -өөс

Д/Д	Тэмдэглэгээ	Нэрс	Тоо	жин /кг/	Тайлбар
		ДХ-10 худаг			
1	T≥150°C; P≥1.6 МПа	Бөмбөлгөн хаалт Ф89	2	-	ширхэг
2		Бөмбөлгөн хаалт Ф45	1	-	ширхэг
3	λ=0.052 вт/м °C ρ=50кг/м³	Тоноглолын эрдэс хөвөн дулаалга	4	δ=0.05м	м²
4	ГОСТ10704-91 P>0.6 МПа t>150°C	Чиглүүлэх хоолой Ф108	1	-	у/м
5		Чиглүүлэх хоолой Ф57	1	-	у/м
6		Ус буулгагч Ф45	4	-	ширхэг
7		Ус буулгагч Ф25	2	-	ширхэг
8	Г-991-1 вып-2 ТК-4	Дулааны худаг 2500х2500х2000(h)	1	-	ком
9		Даацын ялуу ДЯ-18	2	-	ширхэг
10		Я-18	2	-	ширхэг
11	КСО 80-25-35	Сильфон компенсатор Ф89мм; PN=2.5МПа; λ=35мм	2	-	ширхэг

Wind and Solar MN
CLEANENERGY
"ВИНД ЭНД СОЛАР ЭМ ЭН" ХХК

Дорноговь аймаг, Айраг сум
ДОРНОГОВЬ АЙМГИЙН АЙРАГ СУМЫН 21 ДАН БАЙРЫГ ГАДНА ДУЛААНЫ ШУГАМД ХОЛБОХ АЖИЛ
Дулааны худгийн байгуулалт, Хэсэглэл I-I, Материалын түүвэр

Инженер	Б.Мөнхбаатар	ЕГ Шифр: WS-GD-16/2025	Масштаб:	Огноо: 2025/12
Гүйцэтгэсэн	Б.Мөнхбаатар	ТГ Шифр:	Зургийн дугаар: ГДГ-34	Бүх хуудас: 59
Шалгасан	Р.Ганцэцэг			

ДХ-11 худгийн байгуулалт /Шинээр төлөвлөж буй/; ТК-4

ДХ-12 руу

Шинээр хийх шугам
Д1 Ф89х3.5
Д2 Ф89х3.5
У1Ф40

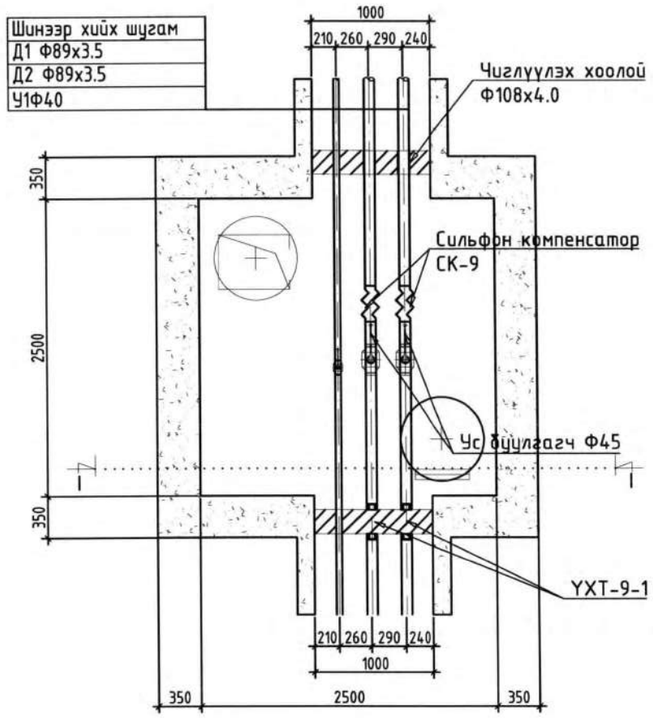

ДХ-10 -аас

Д/Д	Тэмдэглэгээ	Нэрс	Тоо	жин /кг/	Тайлбар
		ДХ-10 худаг			
1	T≥150°C; P≥1.6 МПа	Бөмбөлгөн хаалт Ф89	2	-	ширхэг
2		Бөмбөлгөн хаалт Ф45	1	-	ширхэг
3	λ=0.052 Вт/м °С ρ=50кг/м³	Тоноглолын эрдэс хөвөн дулаалга	4	δ=0.05м	м²
4	ГОСТ10704-91 P>0.6 МПа t>150°C	Чиглүүлэх хоолой Ф108	1	-	у/м
5		Чиглүүлэх хоолой Ф57	1	-	у/м
6		Ус буцаагч Ф45	2	-	ширхэг
7		Ус буцаагч Ф32	1	-	ширхэг
8	Г-991-1 вып-2 ТК-4	Дулааны худаг 2500х2500х2000(h)	1	-	ком
9		Даацын ялуу ДЯ-18	2	-	ширхэг
10		Я-18	2	-	ширхэг
11	КСО 80-25-70	Сильфон компенсатор Ф89мм; PN=2.5МПа; λ=70мм	2	-	ширхэг

Дорноговь аймаг, Айраг сум

ДОРНОГОВЬ АЙМГИЙН АЙРАГ СУМЫН 21 ДАН БАЙРЫГ ГАДНА ДУЛААНЫ ШУГАМД ХОЛБОХ АЖИЛ

Дулааны худгийн байгуулалт, Хэсэглэл I-I, Материалын түүвэр

Wind and Solar MN CLEANENERGY

"ВИНД ЭНД СОЛАР ЭМ ЭН" ХХК

Инженер	Б.Мөнхбаатар	ЕГ Шифр: WS-GD-16/2025	Масштаб:	Огноо: 2025/12
Гүйцэтгэсэн	Б.Мөнхбаатар	ТГ Шифр:	Зургийн дугаар: ГДГ-35	Бүх хуудас: 59
Шалгасан	Р.Ганцэцэг			

ДХ-12 худгийн байгуулалт /Шинээр төлөвлөж буй/; ТК-4

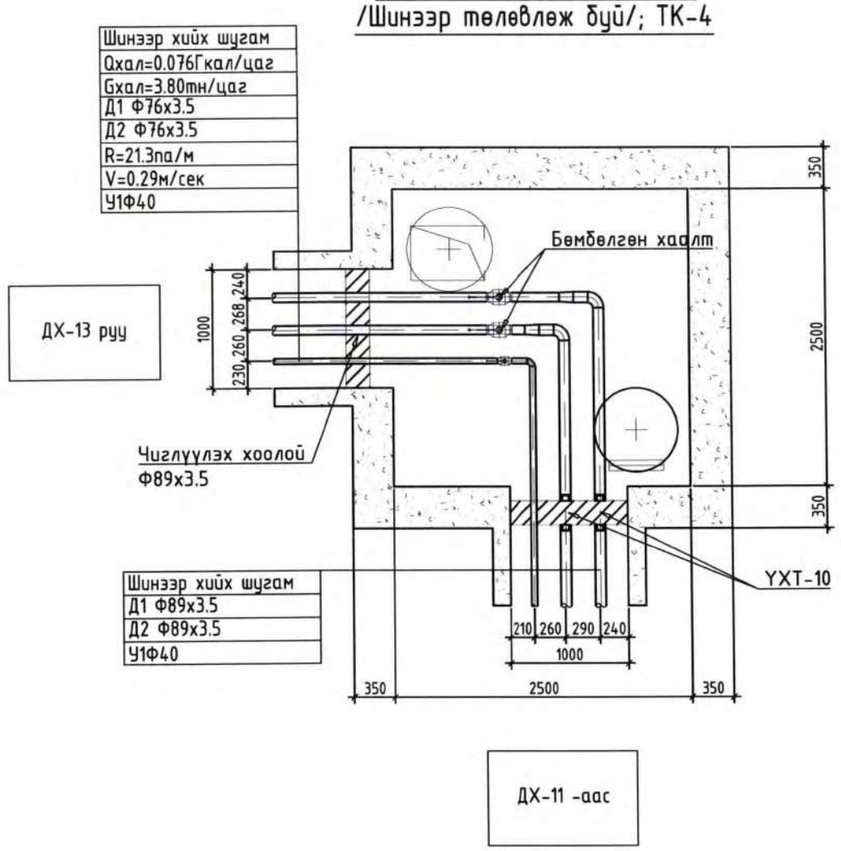

Д/Д	Тэмдэглэгээ	Нэрс	Тоо	жин /кг/	Тайлбар
		ДХ-12 худаг			
1	T≥150°C; P≥1.6 МПа	Бөмбөлгөн хаалт Ф76	2	-	ширхэг
2		Бөмбөлгөн хаалт Ф45	1	-	ширхэг
3	λ=0.052 Вт/м °С ρ=50кг/м³	Тоноглолын эрдэс хөвөн дулаалга	4	δ=0.05м	м²
4	ГОСТ10704-91 P>0.6 МПа t>150°C	Чиглүүлэх хоолой Ф89	1	-	у/м
5		Чиглүүлэх хоолой Ф57	1	-	у/м
6	Г-991-1 Вып-2 ТК-4	Дулааны худаг 2500х2500х2000(h)	1	-	ком
7		Даацын ялуу ДЯ-18	3	-	ширхэг
8		Я-18	2	-	ширхэг

Wind and Solar MN
CLEANENERGY
"ВИНД ЭНД СОЛАР ЭМ ЭН" ХХК

Дорноговь аймаг, Айраг сум
ДОРНОГОВЬ АЙМГИЙН АЙРАГ СУМЫН 21 ДАН БАЙРЫГ ГАДНА ДУЛААНЫ ШУГАМД ХОЛБОХ АЖИЛ

Дулааны худгийн байгуулалт, Хэсэглэл I-I, Материалын түүвэр

Инженер	Б.Мөнхбаатар	ЕГ Шифр: WS-GD-16/2025	Масштаб:	Огноо: 2025/12
Гүйцэтгэсэн	Б.Мөнхбаатар	ТГ Шифр:	Зургийн дугаар: ГДГ-36	Бүх хуудас: 59
Шалгасан	Р.Ганцэцэг			

ДХ-13 худгийн байгуулалт
/Шинээр төлөвлөж буй/; ТК-4

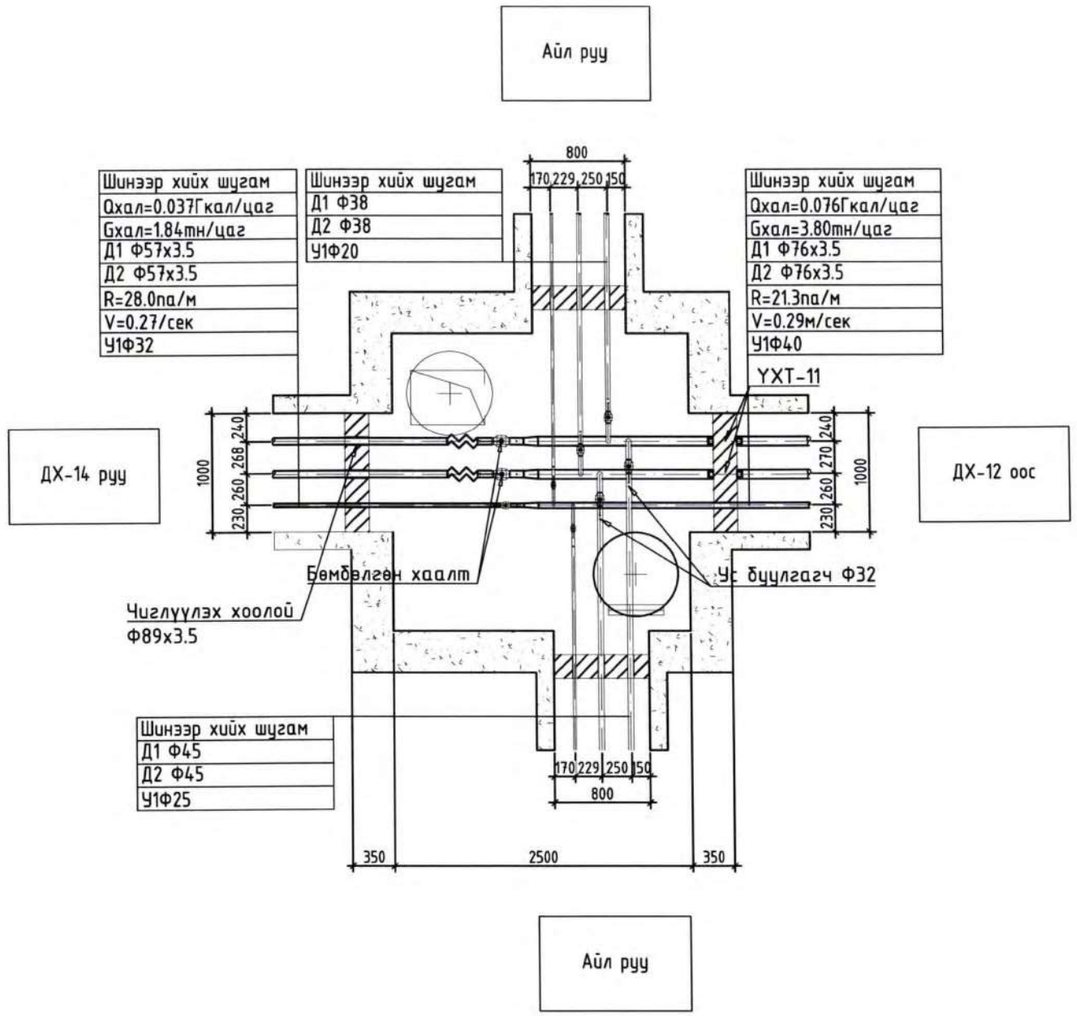

Д/Д	Тэмдэглэгээ	Нэрс	Тоо	жин /кг/	Тайлбар
		ДХ-13 худаг			
1	T≥150°C; P≥1.6 МПа	Бөмбөлгөн хаалт Ф57	2	-	ширхэг
2		Бөмбөлгөн хаалт Ф45	2	-	ширхэг
3		Бөмбөлгөн хаалт Ф38	3	-	ширхэг
4		Бөмбөлгөн хаалт Ф25	1	-	ширхэг
5		Бөмбөлгөн хаалт Ф20	1	-	ширхэг
6	λ=0.052 Вт/м °С ρ=50кг/м³	Тоноглолын эрдэс хөвөн дулаалга	4	δ=0.05м	м²
7	ГОСТ10704-91 P>0.6 МПа t>150°C	Чиглүүлэх хоолой Ф76	1	-	у/м
8		Чиглүүлэх хоолой Ф57	1	-	у/м
9	Г-991-1 Вып-2 ТК-4	Дулааны худаг 2500х2500х2000(h)	1	-	ком
10		Даацын ялуу ДЯ-18	4	-	ширхэг
11		Я-18	2	-	ширхэг
12	КСО 50-25-25	Сильфон компенсатор Ф57мм; PN=2.5МПа; λ=25мм	2	-	ширхэг
13		Ус буулгагч Ф32	3	-	ширхэг

Wind and Solar MN
CLEANENERGY
"ВИНД ЭНД СОЛАР ЭМ ЭН" ХХК

Дорноговь аймаг, Айраг сум
ДОРНОГОВЬ АЙМГИЙН АЙРАГ СУМЫН 21 ДАН БАЙРЫГ ГАДНА ДУЛААНЫ ШУГАМД ХОЛБОХ АЖИЛ

Дулааны худгийн байгуулалт, Хэсэглэл I-I, Материалын түүвэр

Инженер		Б.Мөнхбаатар	ЕГ Шифр: WS-GD-16/2025	Масштаб:	Огноо: 2025/12
Гүйцэтгэсэн		Б.Мөнхбаатар	ТГ Шифр:	Зургийн дугаар: ГДГ-37	Бух хуудас: 59
Шалгасан		Р.Ганцэцэг			

ДХ-14 худгийн байгуулалт /Шинээр төлөвлөж буй/; ТК-4

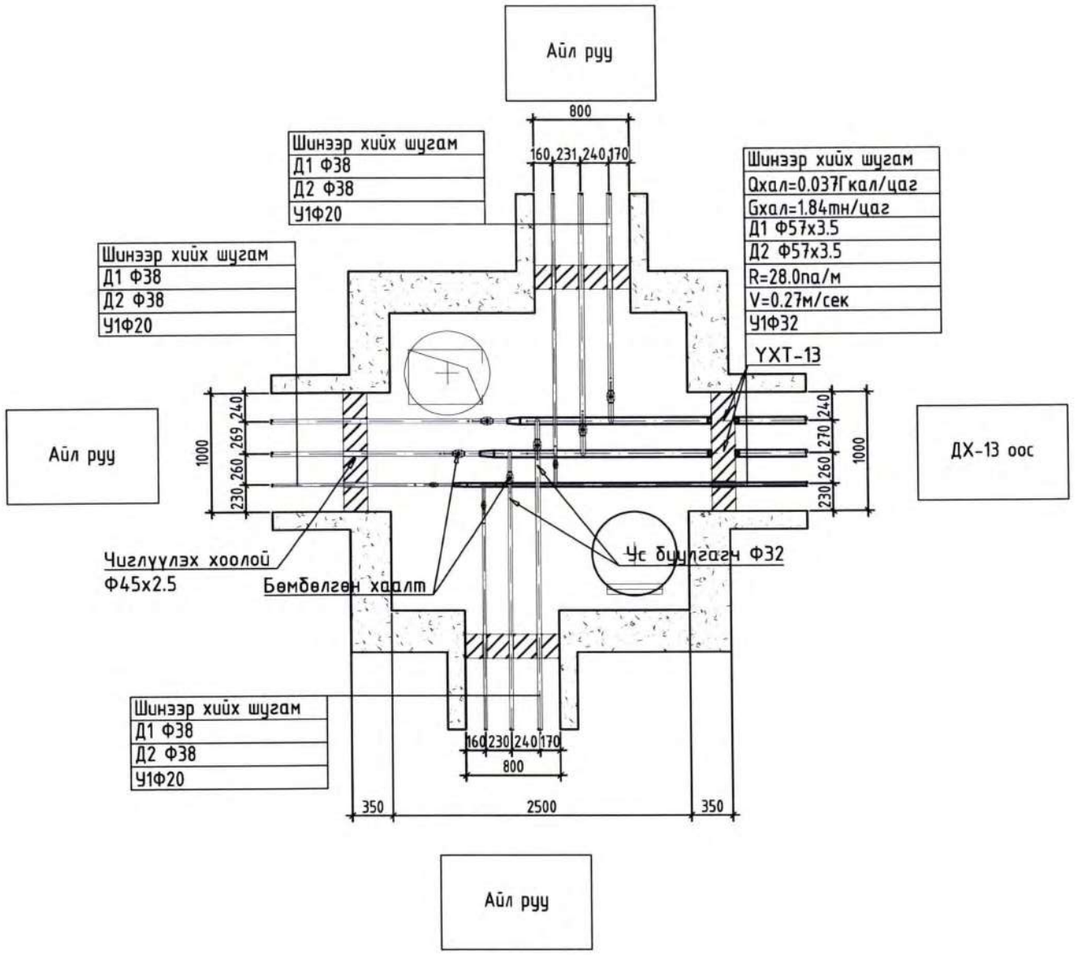

Д/Д	Тэмдэглэгээ	Нэрс	Тоо	жин /кг/	Тайлбар
		ДХ-14 худаг			
1	T≥150°C; P≥1.6 МПа	Бөмбөлгөн хаалт Ф38	6	-	ширхэг
2		Бөмбөлгөн хаалт Ф20	3	-	ширхэг
3	λ=0.052 вт/м °C ρ=50кг/м³	Тоноглолын эрдэс хөвөн дулаалга	6	δ=0.05м	м²
4	ГОСТ10704-91 P>0.6 МПа t>150°C	Чиглүүлэх хоолой Ф57	3	-	у/м
5		Чиглүүлэх хоолой Ф38	2	-	у/м
6	Г-991-1 вып-2 ТК-4	Дулааны худаг 2500х2500х2000(h)	1	-	ком
7		Даацын ялуу ДЯ-18	4	-	ширхэг
8		Я-18	2	-	ширхэг
9		Даацын ялуу ДЯ-15	2	-	ширхэг
10		Я-15	2	-	ширхэг
11		Ус буулгагч Ф32	12	-	ширхэг

Дорноговь аймаг, Айраг сум

ДОРНОГОВЬ АЙМГИЙН АЙРАГ СУМЫН 21 ДАН БАЙРЫГ ГАДНА ДУЛААНЫ ШУГАМД ХОЛБОХ АЖИЛ

Дулааны худгийн байгуулалт, Хэсэглэл I-I, Материалын түүвэр

Wind and Solar MN CLEANENERGY

"ВИНД ЭНД СОЛАР ЭМ ЭН" ХХК

Инженер	Б.Мөнхбаатар	ЕГ Шифр: WS-GD-16/2025	Масштаб:	Огноо: 2025/12
Гүйцэтгэсэн	Б.Мөнхбаатар	ТГ Шифр:	Зургийн дугаар: ГДГ-38	Бүх хуудас: 59
Шалгасан	Р.Ганцэцэг			

ДХ-15 худгийн байгуулалт /Шинээр төлөвлөж буй/; ТК-6

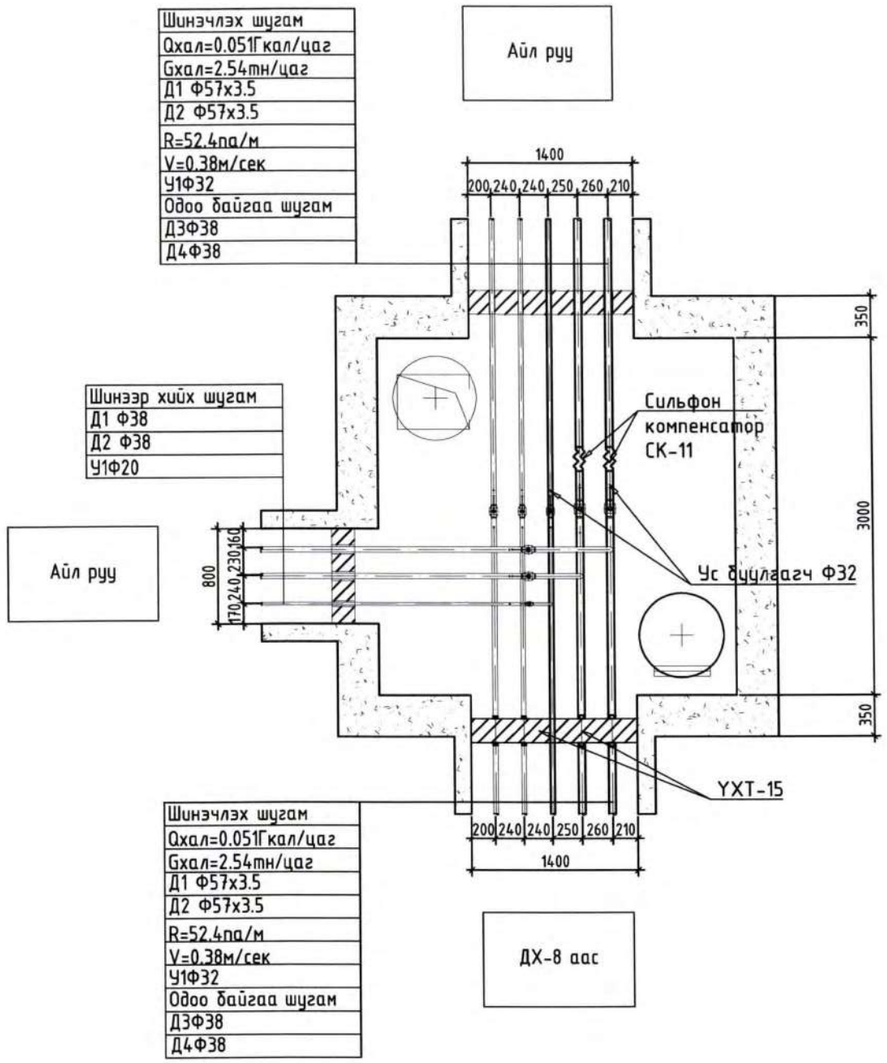

Д/Д	Тэмдэглэгээ	Нэрс	Тоо	жин /кг/	Тайлбар
		ДХ-15 худаг			
1	T≥150°C; P≥1.6 МПа	Бөмбөлгөн хаалт Ф57	2	-	ширхэг
2		Бөмбөлгөн хаалт Ф38	5	-	ширхэг
3		Бөмбөлгөн хаалт Ф20	1	-	ширхэг
4	λ=0.052 Вт/м °С ρ=50кг/м^3	Тоноглолын эрдэс хөвөн дулаалга	6	δ=0.05м	м^2
5	ГОСТ10704-91 P>0.6 МПа t>150°C	Чиглүүлэх хоолой Ф76	1	-	у/м
6		Чиглүүлэх хоолой Ф57	4	-	у/м
7	Г-991-1 вып-2 ТК-6	Дулааны худаг 3000х3000х2000(h)	1	-	ком
8		Даацын ялуу ДЯ-22	2	-	ширхэг
9		Я-22	2	-	ширхэг
10		Даацын ялуу ДЯ-15	2	-	ширхэг
11		Я-15	1	-	ширхэг
12		Ус буулгагч Ф32	13	-	ширхэг
13	КСО 50-25-25	Сильфон компенсатор Ф57мм; PN=2.5МПа; λ=25мм	2	-	ширхэг

Wind and Solar MN
CLEANENERGY
"ВИНД ЭНД СОЛАР ЭМ ЭН" ХХК

Дорноговь аймаг, Айраг сум
ДОРНОГОВЬ АЙМГИЙН АЙРАГ СУМЫН 21 ДАН БАЙРЫГ ГАДНА ДУЛААНЫ ШУГАМД ХОЛБОХ АЖИЛ
Дулааны худгийн байгуулалт, Хэсэглэл I-I, Материалын түүвэр

Инженер	Б.Мөнхбаатар	ЕГ Шифр: WS-GD-16/2025	Масштаб:	Огноо: 2025/12	
Гүйцэтгэсэн	Б.Мөнхбаатар	ТГ Шифр:	Зургийн дугаар: ГДГ-39	Бүх хуудас: 59	
Шалгасан	Р.Ганцэцэг				

ДХ-16 худгийн байгуулалт /Шинээр төлөвлөж буй/; ТК-6

Шинээр хийх шугам
Д1 Ф45х2.5
Д2 Ф45х2.5
У1Ф25
Одоо байгаа шугам
Д3Ф38
Д4Ф38

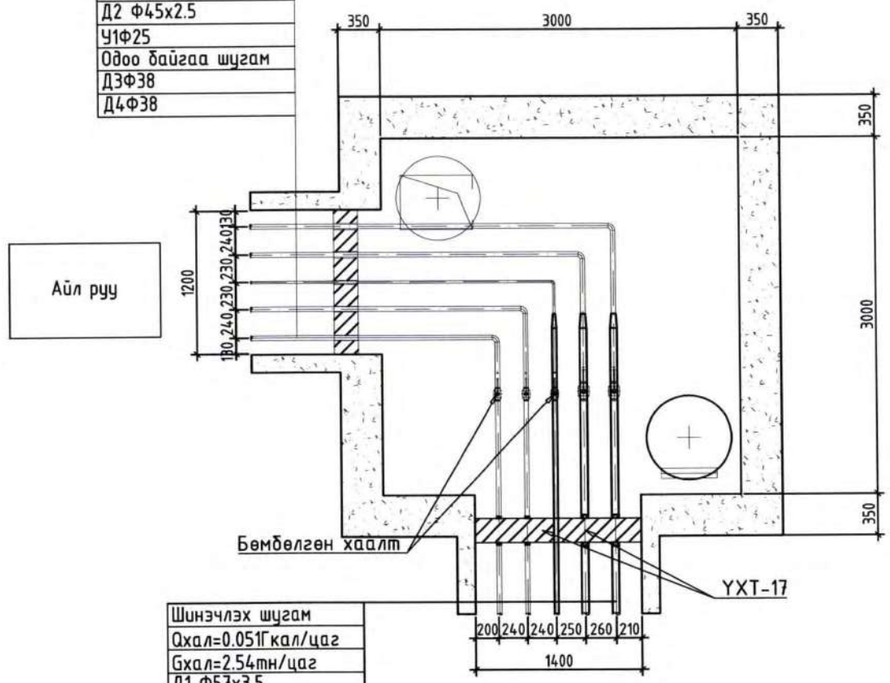

Шинэчлэх шугам
Qхал=0.051Гкал/цаг
Gхал=2.54тн/цаг
Д1 Ф57х3.5
Д2 Ф57х3.5
R=52.4па/м
V=0.38м/сек
У1Ф32
Одоо байгаа шугам
Д3Ф38
Д4Ф38

Д/Д	Тэмдэглэгээ	Нэрс	Тоо	жин /кг/	Тайлбар
		ДХ-16 худаг			
1	T≥150°C; P≥1.6 МПа	Бөмбөлгөн хаалт Ф57	2	-	ширхэг
2		Бөмбөлгөн хаалт Ф38	3	-	ширхэг
3	λ=0.052 Вт/м °C ρ=50кг/м³	Тоноглолын эрдэс хөвөн дулаалга	4	δ=0.05м	м²
4	ГОСТ10704-91 P>0.6 МПа t>150°C	Чиглүүлэх хоолой Ф57	1	-	у/м
5		Чиглүүлэх хоолой Ф45	2	-	у/м
6	Г-991-1 Вып-2 ТК-6	Дулааны худаг 3000х3000х2000(h)	1	-	ком
7		Даацын ялуу ДЯ-22	1	-	ширхэг
8		Я-22	1	-	ширхэг
9		Даацын ялуу ДЯ-18	2	-	ширхэг
10		Я-18	1	-	ширхэг
11		Ус буулгагч Ф32	5	-	ширхэг

Wind and Solar MN
CLEANENERGY
"ВИНД ЭНД СОЛАР ЭМ ЭН" ХХК

Дорноговь аймаг, Айраг сум
ДОРНОГОВЬ АЙМГИЙН АЙРАГ СУМЫН 21 ДАН БАЙРЫГ ГАДНА ДУЛААНЫ ШУГАМД ХОЛБОХ АЖИЛ

Дулааны худгийн байгуулалт, Хэсэглэл I-I, Материалын түүвэр

Инженер	Б.Мөнхбаатар	ЕГ Шифр: WS-GD-16/2025	Масштаб:	Огноо: 2025/12
Гүйцэтгэсэн	Б.Мөнхбаатар	ТГ Шифр:	Зургийн дугаар: ГДГ-40	Бүх хуудас: 59
Шалгасан	Р.Ганцэцэг			

ДХ-17 худгийн байгуулалт
/Шинээр төлөвлөж буй/; ТК-6

Шинэчлэх шугам
Qхал=0.144Гкал/цаг
Gхал=7.17тн/цаг
Д1 Ф89х3.5
Д2 Ф89х3.5
R=29.4па/м
V=0.38м/сек
У1Ф20
Одоо байгаа шугам
ДЗФ45
Д4Ф45

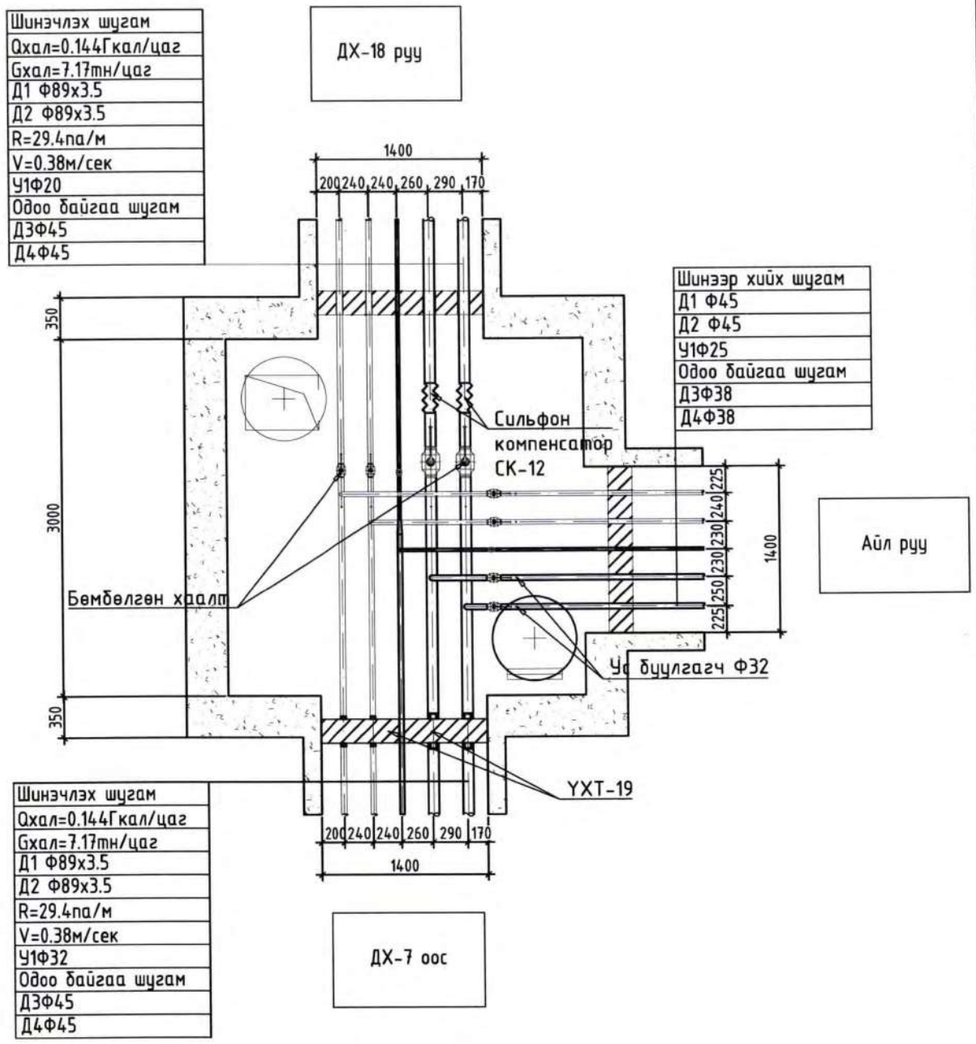

Шинэчлэх шугам
Qхал=0.144Гкал/цаг
Gхал=7.17тн/цаг
Д1 Ф89х3.5
Д2 Ф89х3.5
R=29.4па/м
V=0.38м/сек
У1Ф32
Одоо байгаа шугам
ДЗФ45
Д4Ф45

Д/Д	Тэмдэглэгээ	Нэрс	Тоо	жин /кг/	Тайлбар
		ДХ-17 худаг			
1	T≥150°C; P≥1.6 МПа	Бөмбөлгөн хаалт Ф89	2	-	ширхэг
2		Бөмбөлгөн хаалт Ф45	4	-	ширхэг
3		Бөмбөлгөн хаалт Ф38	2	-	ширхэг
4		Бөмбөлгөн хаалт Ф25	1	-	ширхэг
5		Бөмбөлгөн хаалт Ф20	1	-	ширхэг
6	λ=0.052 Вт/м °C ρ=50кг/м^3	Тоноглолын эрдэс хөвөн дулаалга	8	δ=0.05м	м^2
7	ГОСТ10704-91 P>0.6 МПа t>150°C	Чиглүүлэх хоолой Ф108	1	-	у/м
8		Чиглүүлэх хоолой Ф57	2	-	у/м
9		Чиглүүлэх хоолой Ф45	1	-	у/м
10		Чиглүүлэх хоолой Ф38	1	-	у/м
11		Чиглүүлэх хоолой Ф32	1	-	у/м
12	Г-991-1 вып-2 ТК-6	Дулааны худаг 3000х3000х2000(h)	1	-	ком
13		Даацын ялуу ДЯ-22	3	-	ширхэг
14		Я-22	3	-	ширхэг
15		Ус буулгагч Ф45	2	-	ширхэг
16		Ус буулгагч Ф25	8	-	ширхэг
17	КСО 80-25-70	Сильфон компенсатор Ф89мм; PN=2.5МПа; λ=70мм	2	-	ширхэг

Wind and Solar MN CLEANENERGY "ВИНД ЭНД СОЛАР ЭМ ЭН" ХХК	Дорноговь аймаг, Айраг сум ДОРНОГОВЬ АЙМГИЙН АЙРАГ СУМЫН 21 ДАН БАЙРЫГ ГАДНА ДУЛААНЫ ШУГАМД ХОЛБОХ АЖИЛ				
	Дулааны худгийн байгуулалт, Хэсэглэл I-I, Материалын түүвэр				
	Инженер	Б.Мөнхбаатар	ЕГ Шифр: WS-GD-16/2025	Масштаб:	Огноо: 2025/12
	Гүйцэтгэсэн	Б.Мөнхбаатар	ТГ Шифр:	Зургийн дугаар: ГДГ-41	Бүх хуудас: 59
	Шалгасан	Р.Ганцэцэг			

ДХ-18 худгийн байгуулалт /Шинээр төлөвлөж буй/; ТК-6

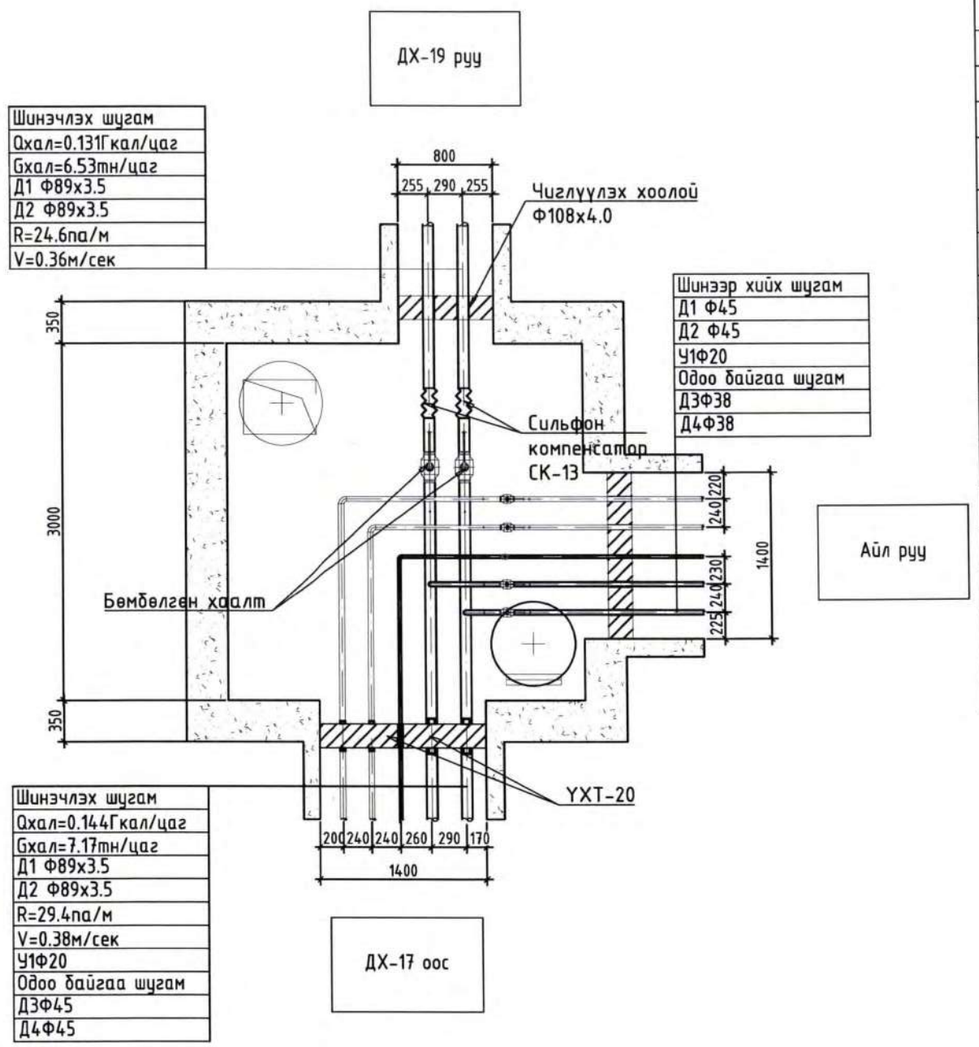

Д/Д	Тэмдэглэгээ	Нэрс	Тоо	жин /кг/	Тайлбар
		ДХ-18 худаг			
1	T≥150°C; P≥1.6 МПа	Бөмбөлгөн хаалт Ф89	2	-	ширхэг
2		Бөмбөлгөн хаалт Ф45	2	-	ширхэг
3		Бөмбөлгөн хаалт Ф38	2	-	ширхэг
4		Бөмбөлгөн хаалт Ф25	1	-	ширхэг
6	λ=0.052 Вт/м °С ρ=50кг/м^3	Тоноглолын эрдэс хөвөн дулаалга	6	δ=0.05м	м^2
7	ГОСТ10704-91 P>0.6 МПа t>150°C	Чиглүүлэх хоолой Ф108	1	-	у/м
8		Чиглүүлэх хоолой Ф57	1	-	у/м
9		Чиглүүлэх хоолой Ф45	1	-	у/м
10		Чиглүүлэх хоолой Ф38	1	-	у/м
11		Чиглүүлэх хоолой Ф32	1	-	у/м
12	Г-991-1 вып-2 ТК-6	Дулааны худаг 3000х3000х2000(h)	1	-	ком
13		Даацын ялуу ДЯ-22	2	-	ширхэг
14		Я-22	2	-	ширхэг
15		Даацын ялуу ДЯ-15	1	-	ширхэг
16		Я-15	1	-	ширхэг
17		Ус буулгагч Ф45	2	-	ширхэг
18		Ус буулгагч Ф25	10	-	ширхэг
19	КСО 80-25-70	Сильфон компенсатор Ф89мм; PN=2.5МПа; λ=70мм	2	-	ширхэг

Wind and Solar MN
CLEANENERGY
"ВИНД ЭНД СОЛАР ЭМ ЭН" ХХК

Дорноговь аймаг, Айраг сум
ДОРНОГОВЬ АЙМГИЙН АЙРАГ СУМЫН 21 ДАН БАЙРЫГ ГАДНА ДУЛААНЫ ШУГАМД ХОЛБОХ АЖИЛ
Дулааны худгийн байгуулалт, Хэсгэлэл I-I, Материалын түүвэр

Инженер		Б.Мөнхбаатар	ЕГ Шифр: WS-GD-16/2025	Масштаб:	Огноо: 2025/12
Гүйцэтгэсэн		Б.Мөнхбаатар	ТГ Шифр:	Зургийн дугаар: ГДГ-42	Бүх хуудас: 59
Шалгасан		Р.Ганцэцэг			

ДХ-19 худгийн байгуулалт /Шинээр төлөвлөж буй/; ТК-2

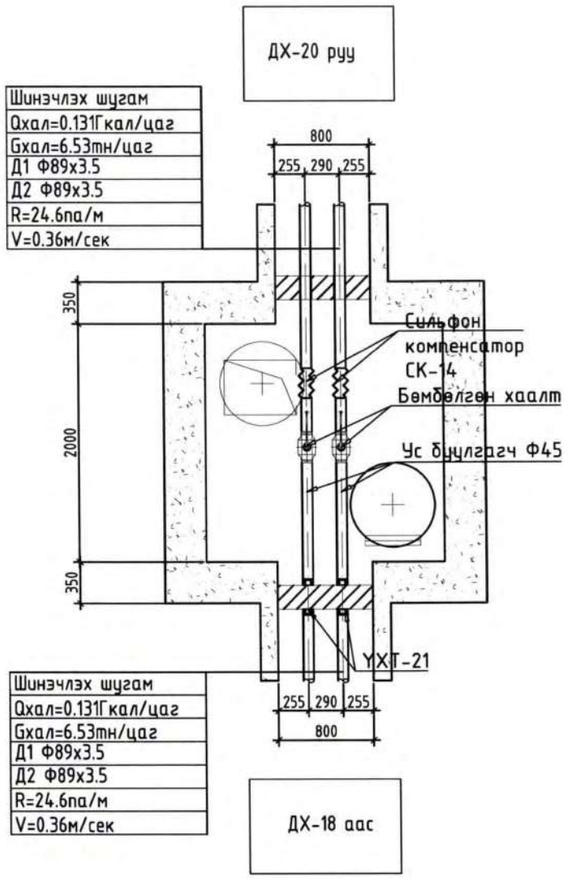

Д/Д	Тэмдэглэгээ	Нэрс	Тоо	жин /кг/	Тайлбар
		ДХ-19 худаг			
1	T≥150°C; P≥1.6 МПа	Бөмбөлгөн хаалт Ф89	2	-	ширхэг
2	λ=0.052 Вт/м °C ρ=50кг/м³	Тоноглолын эрдэс хөвөн дулаалга	3	δ=0.05м	м²
3	ГОСТ10704-91 P>0.6 МПа t>150°C	Чиглүүлэх хоолой Ф108	1	-	у/м
4	Г-991-1 Вып-2 ТК-2	Дулааны худаг 2000х2000х2000(h)	1	-	ком
5		Даацын ялуу ДЯ-15	2	-	ширхэг
6		Я-15	2	-	ширхэг
7		Ус бууцлагч Ф45	2	-	ширхэг
8	КСО 80-25-70	Сильфон компенсатор Ф89мм; PN=2.5МПа; λ=70мм	2	-	ширхэг

Wind and Solar MN
CLEANENERGY
"ВИНД ЭНД СОЛАР ЭМ ЭН" ХХК

Дорноговь аймаг, Айраг сум
ДОРНОГОВЬ АЙМГИЙН АЙРАГ СУМЫН 21 ДАН БАЙРЫГ ГАДНА ДУЛААНЫ ШУГАМД ХОЛБОХ АЖИЛ
Дулааны худгийн байгуулалт, Хэсэглэл I-I, Материалын түүвэр

Инженер		Б.Мөнхбаатар	ЕГ Шифр: WS-GD-16/2025	Масштаб:	Огноо: 2025/12
Гүйцэтгэсэн		Б.Мөнхбаатар	ТГ Шифр:	Зургийн дугаар: ГДГ-43	Бүх хуудас: 59
Шалгасан		Р.Ганцэцэг			

ДХ-20 худгийн байгуулалт /Шинээр төлөвлөж буй/; ТК-2

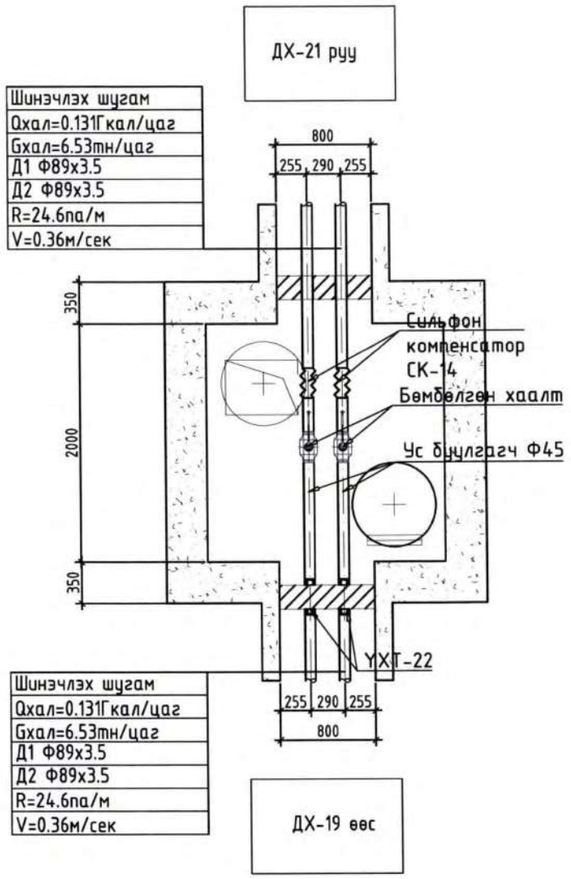

Д/Д	Тэмдэглэгээ	Нэрс	Тоо	жин /кг/	Тайлбар
		ДХ-20 худаг			
1	T≥150°C; P≥1.6 МПа	Бөмбөлгөн хаалт Ф89	2	-	ширхэг
2	λ=0.052 Вт/м °C ρ=50кг/м³	Тоноглолын эрдэс хөвөн дулаалга	3	δ=0.05м	м²
3	ГОСТ10704-91 P>0.6 МПа t>150°C	Чиглүүлэх хоолой Ф108	1	-	у/м
4	Г-991-1 Вып-2 ТК-6	Дулааны худаг 2000х2000х2000(h)	1	-	ком
5		Даацын ялуу ДЯ-15	2	-	ширхэг
6		Я-15	2	-	ширхэг
7		Ус буулгагч Ф45	2	-	ширхэг
8	КСО 80-25-70	Сильфон компенсатор Ф89мм; PN=2.5МПа; λ=70мм	2	-	ширхэг

Wind and Solar MN
CLEANENERGY
"ВИНД ЭНД СОЛАР ЭМ ЭН" ХХК

Дорноговь аймаг, Айраг сум
ДОРНОГОВЬ АЙМГИЙН АЙРАГ СУМЫН 21 ДАН БАЙРЫГ ГАДНА ДУЛААНЫ ШУГАМД ХОЛБОХ АЖИЛ

Дулааны худгийн байгуулалт, Хэсэглэл I-I, Материалын түүвэр

Инженер	Б.Мөнхбаатар	ЕГ Шифр: WS-GD-16/2025	Масштаб:	Огноо: 2025/12
Гүйцэтгэсэн	Б.Мөнхбаатар	ТГ Шифр:	Зургийн дугаар: ГДГ-44	Бүх хуудас: 59
Шалгасан	Р.Ганцэцэг			

ДХ-21 худгийн байгуулалт /Шинээр төлөвлөж буй/; ТК-4

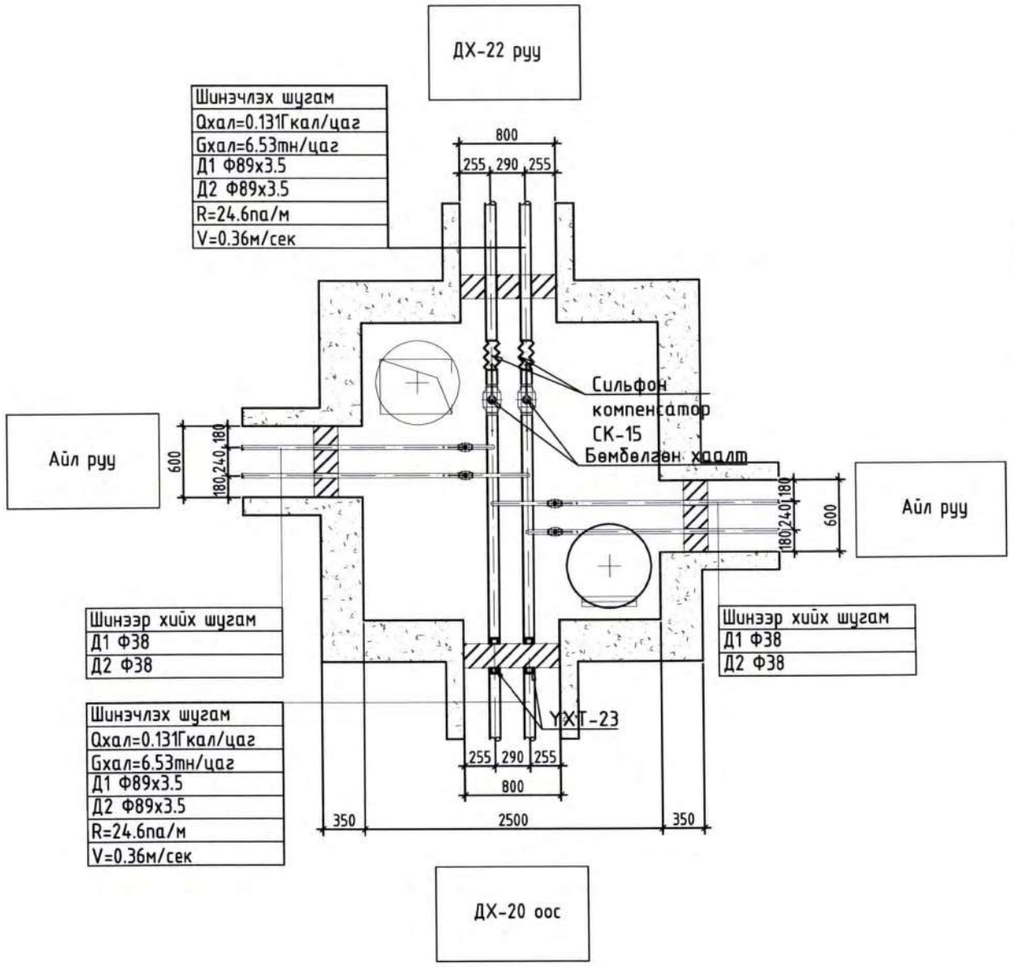

Д/Д	Тэмдэглэгээ	Нэрс	Тоо	жин /кг/	Тайлбар
		ДХ-21 худаг			
1	T≥150°C; P≥1.6 МПа	Бөмбөлгөн хаалт Ф89	2	-	ширхэг
2		Бөмбөлгөн хаалт Ф38	4	-	ширхэг
3	λ=0.052 Вт/м °С ρ=50кг/м³	Тоноглолын эрдэс хөвөн дулаалга	5	δ=0.05м	м²
4	ГОСТ10704-91 P>0.6 МПа t>150°C	Чиглүүлэх хоолой Ф108	1	-	у/м
5		Чиглүүлэх хоолой Ф45	2	-	ком
6	Г-991-1 вып-2 ТК-4	Дулааны худаг 2500х2500х2000(h)	1		
7		Даацын ялуу ДЯ-12	4	-	ширхэг
8		Я-12	2	-	ширхэг
9		Даацын ялуу ДЯ-15	2	-	ширхэг
10		Я-15	2	-	ширхэг
11		Ус буулгагч Ф45	2	-	ширхэг
12		Ус буулгагч Ф32	4	-	ширхэг
13	КСО 80-25-70	Сильфон компенсатор Ф89мм; PN=2.5МПа; λ=70мм	2	-	ширхэг

Wind and Solar MN
CLEANENERGY
"ВИНД ЭНД СОЛАР ЭМ ЭН" ХХК

Дорноговь аймаг, Айраг сум
ДОРНОГОВЬ АЙМГИЙН АЙРАГ СУМЫН 21 ДАН БАЙРЫГ ГАДНА ДУЛААНЫ ШУГАМД ХОЛБОХ АЖИЛ
Дулааны худгийн байгуулалт, Хэсэглэл I-I, Материалын түүвэр

Инженер	Б.Мөнхбаатар	ЕГ Шифр: WS-GD-16/2025	Масштаб:	Огноо: 2025/12
Гүйцэтгэсэн	Б.Мөнхбаатар	ТГ Шифр:	Зургийн дугаар: ГДГ-45	Бүх хуудас: 59
Шалгасан	Р.Ганцэцэг			

ДХ-22 худгийн байгуулалт /Шинээр төлөвлөж буй/; ТК-4

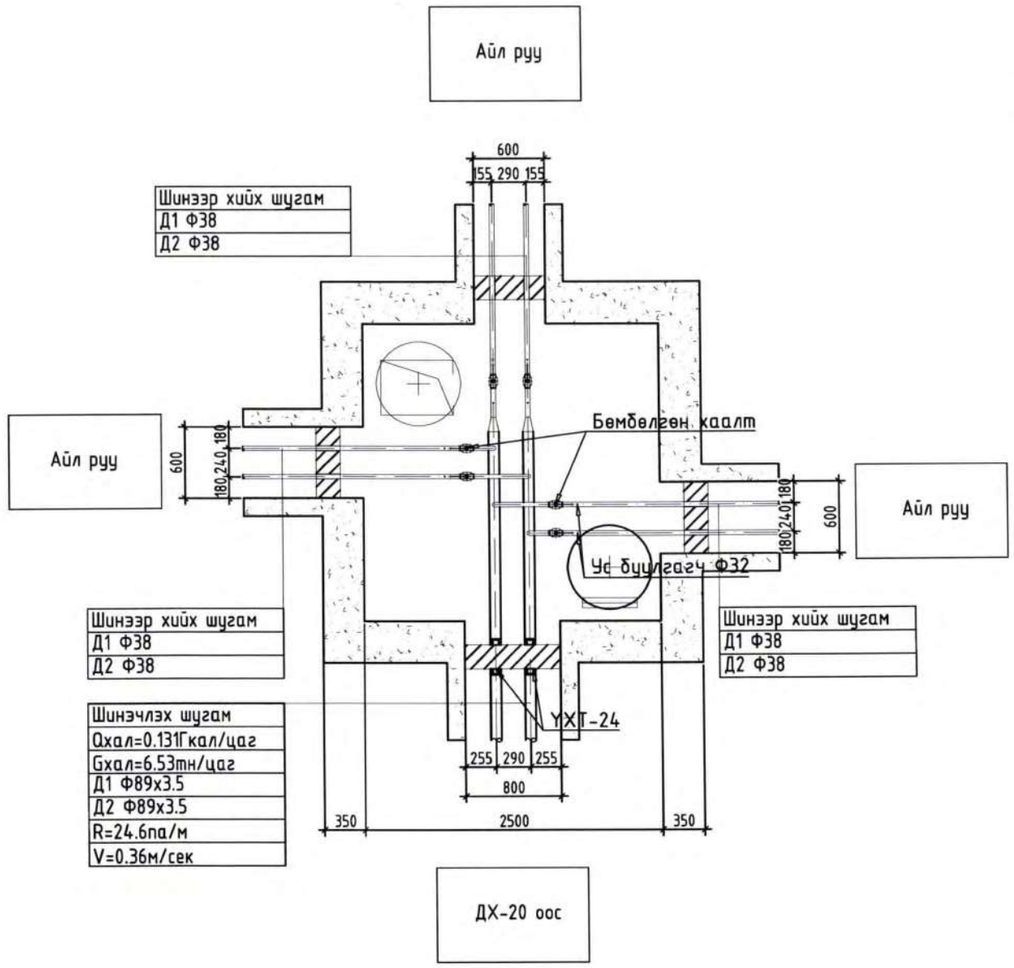

Д/Д	Тэмдэглэгээ	Нэрс	Тоо	жин /кг/	Тайлбар
		ДХ-22 худаг			
1	T≥150°C; P≥1.6 МПа	Бөмбөлгөн хаалт Ф38	6	-	ширхэг
2	λ=0.052 Вт/м °C ρ=50кг/м³	Тоноглолын эрдэс хөвөн дулаалга	5	δ=0.05м	м²
3	ГОСТ10704-91 P>0.6 МПа t>150°C	Чиглүүлэх хоолой Ф45	3	-	у/м
4	Г-991-1 вып-2 ТК-4	Дулааны худаг 2500х2500х2000(h)	1		ком
5		Даацын ялуу ДЯ-12	3	-	ширхэг
6		Я-12	2	-	ширхэг
7		Даацын ялуу ДЯ-15	1	-	ширхэг
8		Я-15	1	-	ширхэг
9		Ус буулгагч Ф32	8	-	ширхэг

Wind and Solar MN
CLEANENERGY
"ВИНД ЭНД СОЛАР ЭМ ЭН" ХХК

Дорноговь аймаг, Айраг сум
ДОРНОГОВЬ АЙМГИЙН АЙРАГ СУМЫН 21 ДАН БАЙРЫГ ГАДНА ДУЛААНЫ ШУГАМД ХОЛБОХ АЖИЛ
Дулааны худгийн байгуулалт, Хэсэглэл I-I, Материалын түүвэр

Инженер	Б.Мөнхбаатар	ЕГ Шифр: WS-GD-16/2025	Масштаб:	Огноо: 2025/12
Гүйцэтгэсэн	Б.Мөнхбаатар	ТГ Шифр:	Зургийн дугаар: ГДГ-46	Бүх хуудас: 59
Шалгасан	Р.Ганцэцэг			

ДХ-23 худгийн байгуулалт /Шинээр төлөвлөж буй/; ТК-4

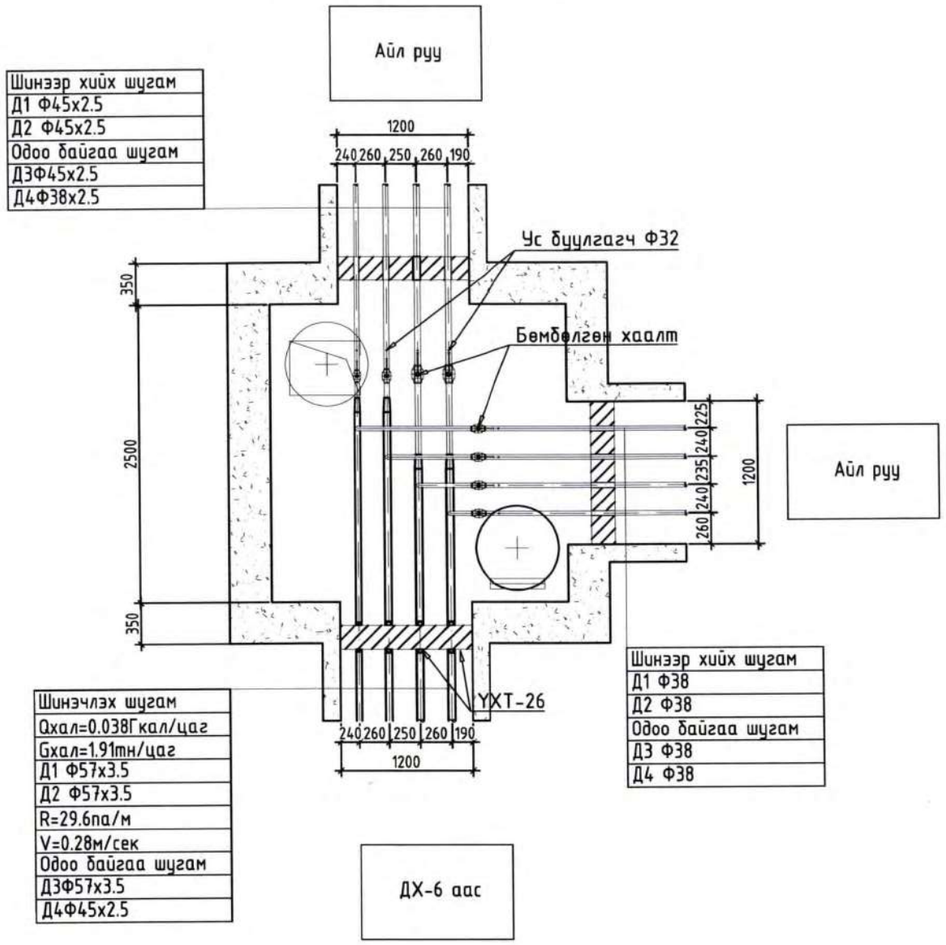

Шинээр хийх шугам
Д1 Ф45х2.5
Д2 Ф45х2.5
Одоо байгаа шугам
Д3Ф45х2.5
Д4Ф38х2.5

Шинэчлэх шугам
Qхал=0.038Гкал/цаг
Gхал=1.91тн/цаг
Д1 Ф57х3.5
Д2 Ф57х3.5
R=29.6па/м
V=0.28м/сек
Одоо байгаа шугам
Д3Ф57х3.5
Д4Ф45х2.5

Шинээр хийх шугам
Д1 Ф38
Д2 Ф38
Одоо байгаа шугам
Д3 Ф38
Д4 Ф38

Д/Д	Тэмдэглэгээ	Нэрс	Тоо	жин /кг/	Тайлбар
		ДХ-23 худаг			
1	T≥150°C; P≥1.6 МПа	Бөмбөлгөн хаалт Ф45	3	-	ширхэг
2		Бөмбөлгөн хаалт Ф38	5	-	ширхэг
3	λ=0.052 Вт/м °C ρ=50кг/м³	Тоноглолын эрдэс хөвөн дулаалга	8	δ=0.05м	м²
4	ГОСТ10704-91 P>0.6 МПа t>150°C	Чиглүүлэх хоолой Ф57	2	-	у/м
5		Чиглүүлэх хоолой Ф45	3	-	ширхэг
6	Г-991-1 вып-2 ТК-4	Дулааны худаг 2500х2500х2000(h)	1		ком
7		Даацын ялуу ДЯ-18	4	-	ширхэг
8		Я-18	3	-	ширхэг
9		Ус буулгагч Ф32	8	-	ширхэг

Wind and Solar MN
CLEANENERGY
"ВИНД ЭНД СОЛАР ЭМ ЭН" ХХК

Дорноговь аймаг, Айраг сум
ДОРНОГОВЬ АЙМГИЙН АЙРАГ СУМЫН 21 ДАН БАЙРЫГ ГАДНА ДУЛААНЫ ШУГАМД ХОЛБОХ АЖИЛ
Дулааны худгийн байгуулалт, Хэсэглэл I-I, Материалын түүвэр

Инженер	Б.Мөнхбаатар	ЕГ Шифр: WS-GD-16/2025	Масштаб:	Огноо: 2025/12
Гүйцэтгэсэн	Б.Мөнхбаатар	ТГ Шифр:	Зургийн дугаар: ГДГ-47	Бүх хуудас: 59
Шалгасан	Р.Ганцэцэг			

ДХ-4-1 худгийн байгуулалт /Шинээр төлөвлөж буй/; ТК-4

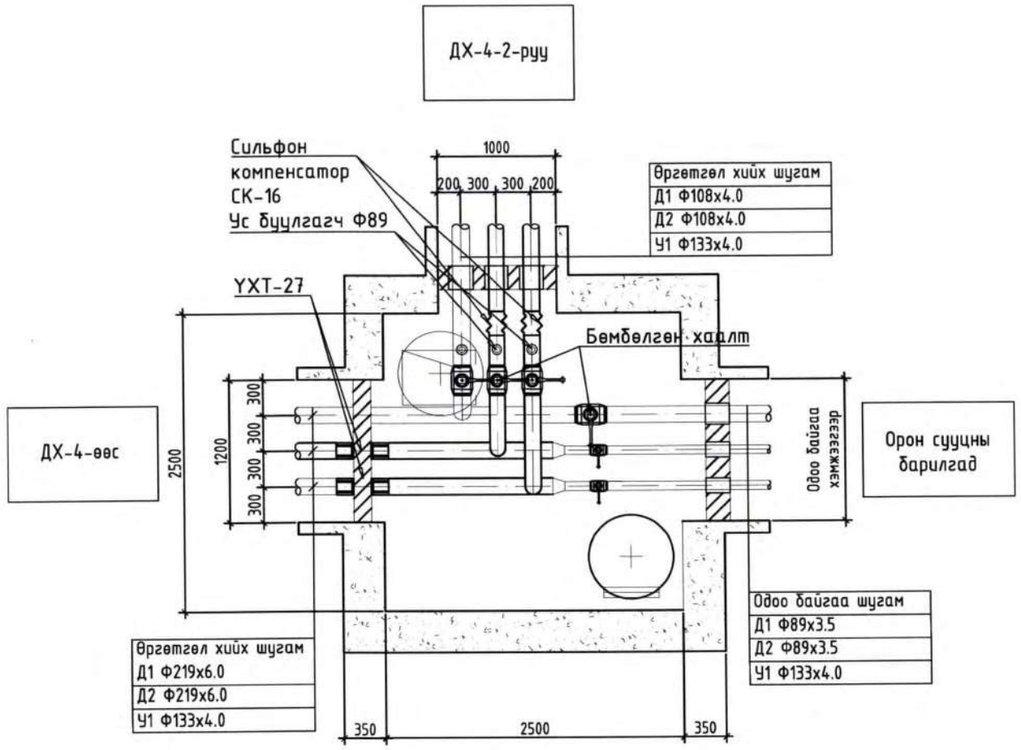

Д/Д	Тэмдэглэгээ	Нэрс	Тоо	жин /кг/	Тайлбар
		ДХ-4-1 худаг			
1	T≥150°C; P≥1.6 МПа	Бөмбөлгөн хаалт Ф89	2	-	ширхэг
2		Бөмбөлгөн хаалт Ф108	2	-	ширхэг
3		Бөмбөлгөн хаалт Ф133	2	-	ширхэг
4	λ=0.052 Вт/м °С ρ=50кг/м³	Тоноглолын эрдэс хөвөн дулаалга	8	δ=0.05м	м²
5	ГОСТ10704-91 P>0.6 МПа t>150°C	Чиглүүлэх хоолой Ф108	2	-	у/м
6		Чиглүүлэх хоолой Ф133	2	-	у/м
7		Чиглүүлэх хоолой Ф159	2	-	у/м
8	Г-991-1 вып-2 ТК-4	Дулааны худаг 2500х2500х2000(h)	1	-	ком
9		Даацын ялуу ДЯ-18	5	-	ширхэг
10		Я-18	3	-	ширхэг
11		Шилжвэр Ф219-Ф89	2	-	ширхэг
12		Отвод Ф108	2	-	ширхэг
13		Отвод Ф133	1	-	ширхэг
14		Ус буулгагч Ф89	2	-	ширхэг
15		Ус буулгагч Ф57	1	-	ширхэг
16	КСО 200-25-80	Сильфон компенсатор Ф219мм; PN=2.5МПа; λ=80мм	2	-	ширхэг

Wind and Solar MN
CLEANENERGY
"ВИНД ЭНД СОЛАР ЭМ ЭН" ХХК

Дорноговь аймаг, Айраг сум
ДОРНОГОВЬ АЙМГИЙН АЙРАГ СУМЫН 21 ДАН БАЙРЫГ ГАДНА ДУЛААНЫ ШУГАМД ХОЛБОХ АЖИЛ

Дулааны худгийн байгуулалт, Хэсэглэл I-I, Материалын түүвэр

Инженер	Б.Мөнхбаатар	ЕГ Шифр: WS-GD-16/2025	Масштаб:	Огноо: 2025/12
Гүйцэтгэсэн	Б.Мөнхбаатар	ТГ Шифр:	Зургийн дугаар: ГДГ-48	Бүх хуудас: 59
Шалгасан	Р.Ганцэцэг			

ДОРНОГОВЬ УЛС
25/6917
Рагчаагийн ГАНЦЭЦЭГ
МЭРГЭШЛИЙН ИНЖЕНЕР

ДХ-4-2 худгийн байгуулалт
/Шинээр төлөвлөж буй/; ТК-2

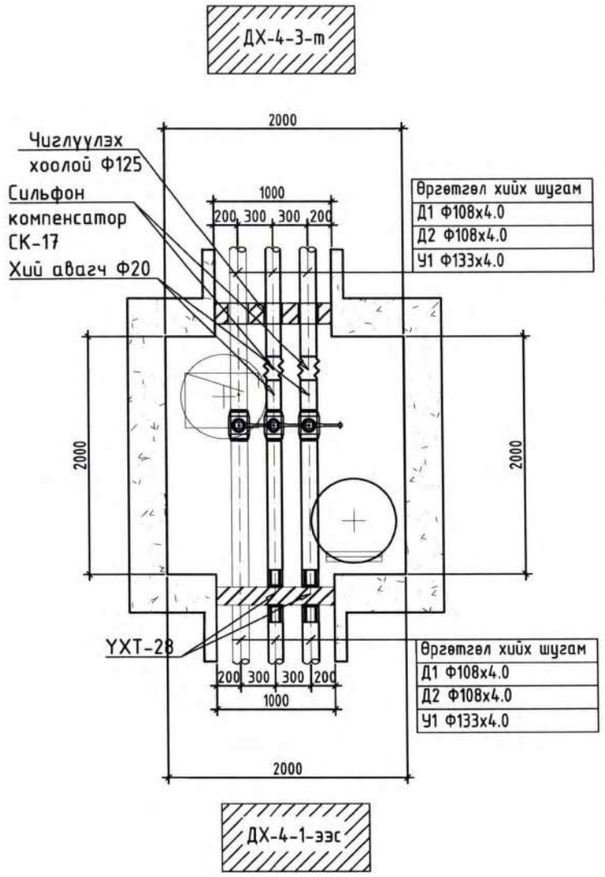

Д/Д	Тэмдэглэгээ	Нэрс	Тоо	жин /кг/	Тайлбар
		ДХ-4-2 худаг			
1	T≥150°C; P≥1.6 МПа	Бөмбөлгөн хаалт Ф108	2	-	ширхэг
2		Бөмбөлгөн хаалт Ф133	1	-	ширхэг
3	λ=0.052 вт/м °С ρ=50кг/м³	Тоноглолын эрдэс хөвөн дулаалга	6	δ=0.05м	м²
4	ГОСТ10704-91 P>0.6 МПа t>150°C	Чиглүүлэх хоолой Ф125	1	-	у/м
5		Чиглүүлэх хоолой Ф159	1	-	у/м
6	Г-991-1 вып-2 ТК-2	Дулааны худаг 2000х2000х2000(h)	1	-	ком
7		Даацын ялуу ДЯ-18	4	-	ширхэг
8		Я-18	2	-	ширхэг
9	КСО 100-25-50	Сильфон компенсатор Ф108мм; PN=2.5МПа; λ=50мм	2	-	ширхэг

Wind and Solar MN CLEANENERGY "ВИНД ЭНД СОЛАР ЭМ ЭН" ХХК	Дорноговь аймаг, Айраг сум ДОРНОГОВЬ АЙМГИЙН АЙРАГ СУМЫН 21 ДАН БАЙРЫГ ГАДНА ДУЛААНЫ ШУГАМД ХОЛБОХ АЖИЛ				
	Дулааны худгийн байгуулалт, Хэсэглэл I-I, Материалын түүвэр				
	Инженер	Б.Мөнхбаатар	ЕГ Шифр: WS-GD-16/2025	Масштаб:	Огноо: 2025/12
	Гүйцэтгэсэн	Б.Мөнхбаатар	ТГ Шифр:	Зургийн дугаар: ГДГ-49	Бүх хуудас: 59
	Шалгасан	Р.Ганцэцэг			

ДХ-4-3 худгийн байгуулалт
/Шинээр төлөвлөж буй/; ТК-3

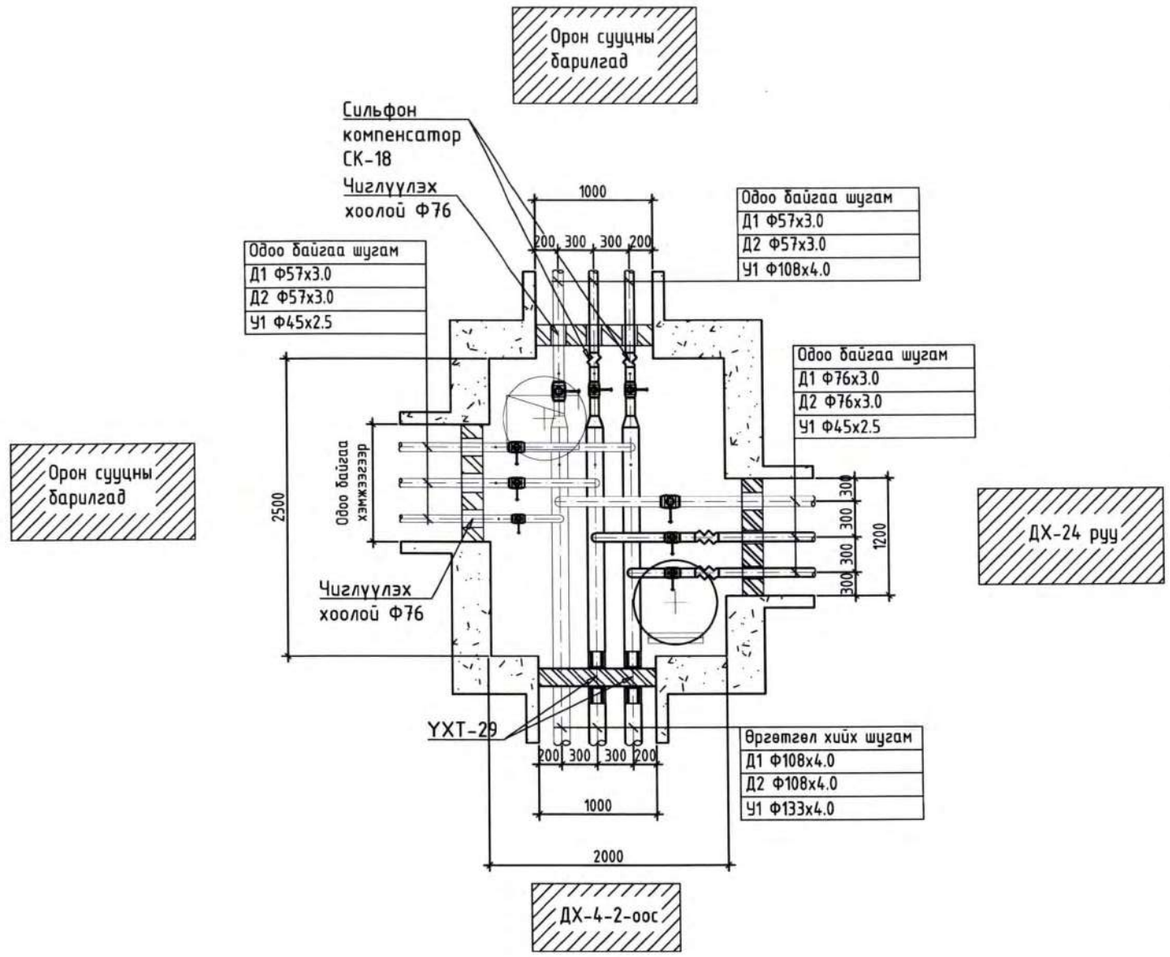

Д/Д	Тэмдэглэгээ	Нэрс	Тоо	жин /кг/	Тайлбар
		ДХ-4-3 худаг			
1	T≥150°C; P≥1.6 МПа	Бөмбөлгөн хаалт Ф57	5	-	ширхэг
2		Бөмбөлгөн хаалт Ф76	2	-	ширхэг
3		Бөмбөлгөн хаалт Ф108	2	-	ширхэг
4	λ=0.052 Вт/м °С ρ=50кг/м³	Тоноглолын эрдэс хөвөн дулаалга	6	δ=0.05м	м²
5	ГОСТ10704-91 P>0.6 МПа t>150°C	Чиглүүлэх хоолой Ф76	2	-	у/м
6		Чиглүүлэх хоолой Ф108	2	-	у/м
7		Чиглүүлэх хоолой Ф76	2	-	у/м
8	Г-991-1 вып-2 ТК-3	Дулааны худаг 2000х2500х2000(h)	1	-	ком
9		Даацын ялуу ДЯ-18	8	-	ширхэг
10		Я-18	4	-	ширхэг
11		Шилжвэр Ф108-Ф89	2	-	ширхэг
12		Отвод Ф57	2	-	ширхэг
13		Отвод Ф76	2	-	ширхэг
14		Отвод Ф108	2	-	ширхэг
15	КСО 50-25-50	Сильфон компенсатор Ф57мм; PN=2.5МПа; λ=50мм	2	-	ширхэг
16	КСО 70-25-50	Сильфон компенсатор Ф76мм; PN=2.5МПа; λ=50мм	2	-	ширхэг

Wind and Solar MN
CLEANENERGY
"ВИНД ЭНД СОЛАР ЭМ ЭН" ХХК

Дорноговь аймаг, Айраг сум
ДОРНОГОВЬ АЙМГИЙН АЙРАГ СУМЫН 21 ДАН БАЙРЫГ ГАДНА ДУЛААНЫ ШУГАМД ХОЛБОХ АЖИЛ
Дулааны худгийн байгуулалт, Хэсэглэл I-I, Материалын түүвэр

Инженер	Б.Мөнхбаатар	ЕГ Шифр: WS-GD-16/2025	Масштаб:	Огноо: 2025/12
Гүйцэтгэсэн	Б.Мөнхбаатар	ТГ Шифр:	Зургийн дугаар: ГДГ-50	Бүх хуудас: 59
Шалгасан	Р.Ганцэцэг			

ДХ-4-4 худгийн байгуулалт
/Шинээр төлөвлөж буй/; ТК-2

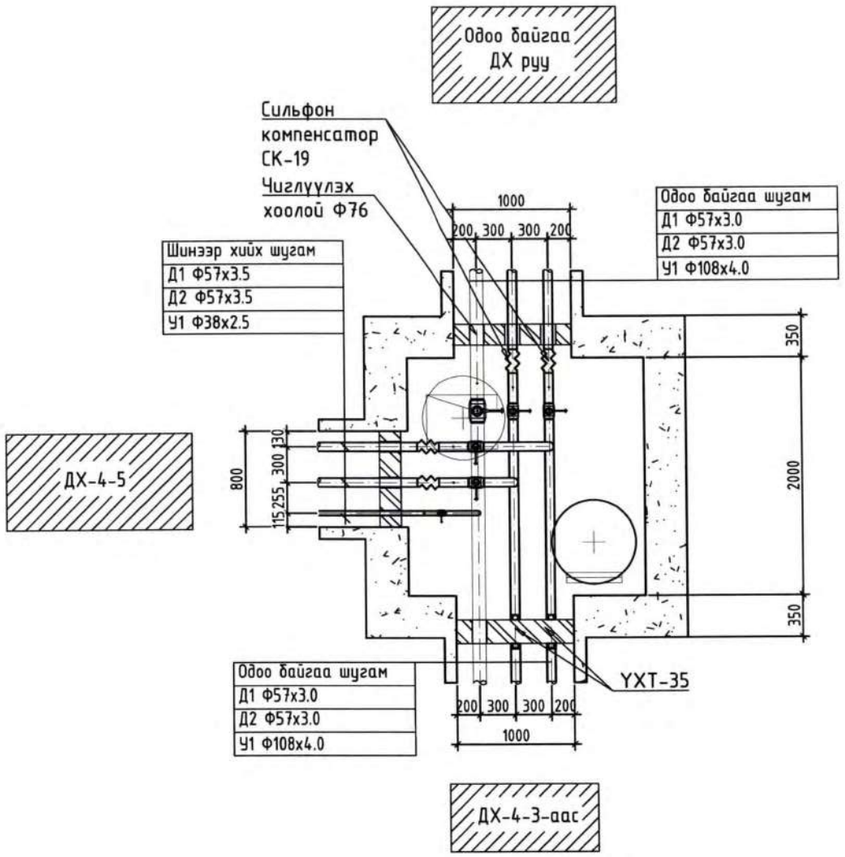

Д/Д	Тэмдэглэгээ	Нэрс	Тоо	жин /кг/	Тайлбар
		ДХ-4-4 худаг			
1	T≥150°C; P≥1.6 МПа	Бөмбөлгөн хаалт Ф57	4	-	ширхэг
2		Бөмбөлгөн хаалт Ф38	2	-	ширхэг
3		Бөмбөлгөн хаалт Ф108	1	-	ширхэг
4	λ=0.052 Вт/м °С ρ=50кг/м³	Тоноглолын эрдэс хөвөн дулаалга	6	δ=0.05м	м²
5	ГОСТ10704-91 P>0.6 МПа t>150°C	Чиглүүлэх хоолой Ф76	2	-	у/м
6		Чиглүүлэх хоолой Ф133	1	-	у/м
7		Чиглүүлэх хоолой Ф57	1	-	у/м
8	Г-991-1 вып-2 ТК-2	Дулааны худаг 2000х2000х2000(h)	1	-	ком
9		Даацын ялуу ДЯ-18	2	-	ширхэг
10		Я-18	2	-	ширхэг
11		Даацын ялуу ДЯ-15	2	-	ширхэг
12		Я-15	1	-	ширхэг
13	КСО 50-25-25	Сильфон компенсатор Ф57мм; PN=2.5МПа; λ=50мм	4	-	ширхэг
14		Ус буулгагч Ф32	5	-	ширхэг
15		Ус буулгагч Ф45	1	-	ширхэг

Wind and Solar MN
CLEANENERGY
"ВИНД ЭНД СОЛАР ЭМ ЭН" ХХК

Дорноговь аймаг, Айраг сум
ДОРНОГОВЬ АЙМГИЙН АЙРАГ СУМЫН 21 ДАН БАЙРЫГ ГАДНА ДУЛААНЫ ШУГАМД ХОЛБОХ АЖИЛ
Дулааны худгийн байгуулалт, Хэсэгчлэл I-I, Материалын түүвэр

Инженер	Б.Мөнхбаатар	ЕГ Шифр: WS-GD-16/2025	Масштаб:	Огноо: 2025/12
Гүйцэтгэсэн	Б.Мөнхбаатар	ТГ Шифр:	Зургийн дугаар: ГДГ-51	Бүх хуудас: 59
Шалгасан	Р.Ганцэцэг			

ДХ-4-5 худгийн байгуулалт
/Шинээр төлөвлөж буй/; ТК-2

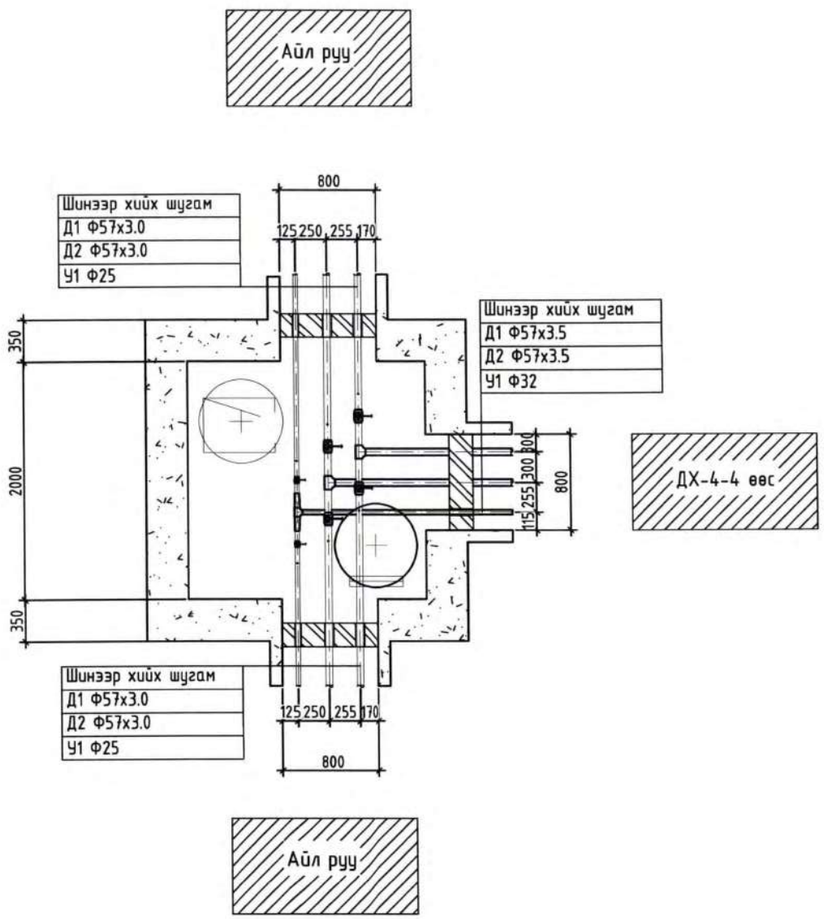

Д/Д	Тэмдэглэгээ	Нэрс	Тоо	жин /кг/	Тайлбар
		ДХ-4-5 худаг			
1	T≥150°C; P≥1.6 МПа	Бөмбөлгөн хаалт Ф57	4	-	ширхэг
2		Бөмбөлгөн хаалт Ф38	2	-	ширхэг
3	λ=0.052 Вт/м °С ρ=50кг/м³	Тоноглолын эрдэс хөвөн дулаалга	4	δ=0.05м	м²
4	ГОСТ10704-91 P>0.6 МПа t>150°C	Чиглүүлэх хоолой Ф76	2	-	у/м
5		Чиглүүлэх хоолой Ф38	1	-	у/м
6		Чиглүүлэх хоолой Ф32	1	-	у/м
7	Г-991-1 вып-2 ТК-2	Дулааны худаг 2000х2000х2000(h)	1	-	ком
8		Даацын ялуу ДЯ-15	4	-	ширхэг
9		Я-15	3	-	ширхэг
10		Ус буулгагч Ф32	6	-	ширхэг

Wind and Solar MN
CLEANENERGY
"ВИНД ЭНД СОЛАР ЭМ ЭН" ХХК

Дорноговь аймаг, Айраг сум
ДОРНОГОВЬ АЙМГИЙН АЙРАГ СУМЫН 21 ДАН БАЙРЫГ ГАДНА ДУЛААНЫ ШУГАМД ХОЛБОХ АЖИЛ
Дулааны худгийн байгуулалт, Хэсэглэл I-I, Материалын түүвэр

Инженер		Б.Мөнхбаатар	ЕГ Шифр: WS-GD-16/2025	Масштаб:	Огноо: 2025/12
Гүйцэтгэсэн		Б.Мөнхбаатар	ТГ Шифр:	Зургийн дугаар: ГДГ-52	Бүх хуудас: 59
Шалгасан		Р.Ганцэцэг			

ДХ-24 худгийн байгуулалт
/Шинээр төлөвлөж буй/; ТК-4

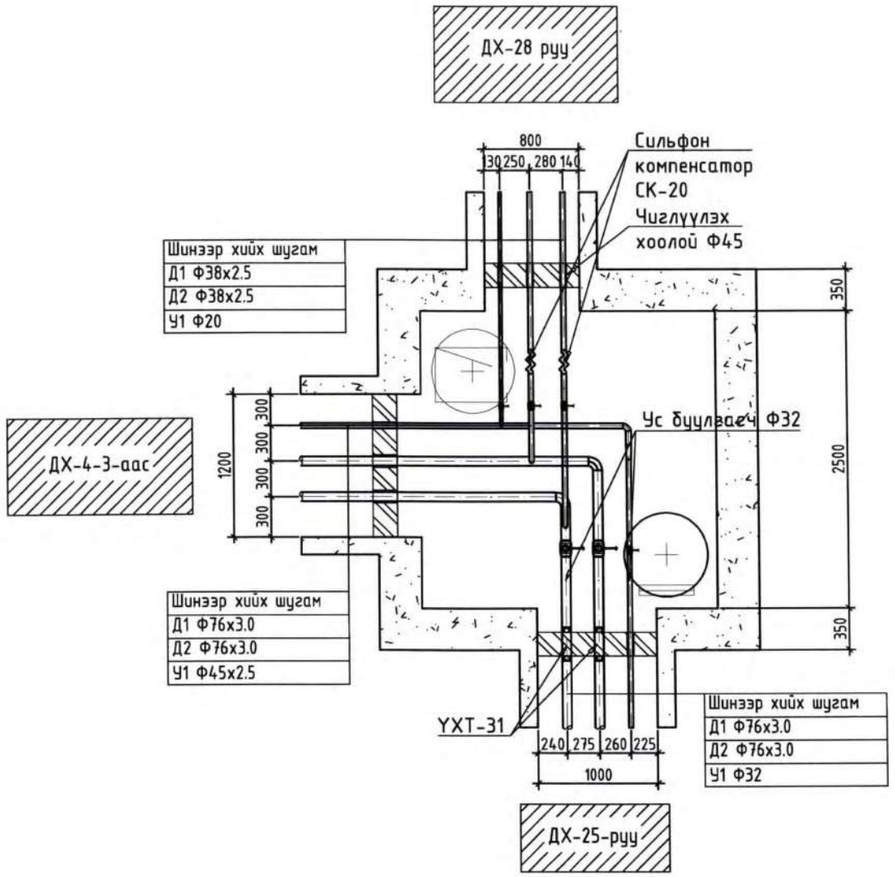

Д/Д	Тэмдэглэгээ	Нэрс	Тоо	жин /кг/	Тайлбар
		ДХ-24 худаг			
1	T≥150°C; P≥1.6 МПа	Бөмбөлгөн хаалт Ф76	2	-	ширхэг
2		Бөмбөлгөн хаалт Ф38	3	-	ширхэг
3		Бөмбөлгөн хаалт Ф20	1	-	ширхэг
4	λ=0.052 вт/м °С ρ=50кг/м³	Тоноглолын эрдэс хөвөн дулаалга	6	δ=0.05м	м²
5	ГОСТ10704-91 P>0.6 МПа t>150°C	Чиглүүлэх хоолой Ф108	1	-	у/м
6		Чиглүүлэх хоолой Ф57	2	-	у/м
7		Чиглүүлэх хоолой Ф32	1	-	у/м
8	Г-991-1 вып-2 ТК-4	Дулааны худаг 2500х2500х2000(h)	1	-	ком
9		Даацын ялуу ДЯ-15	1	-	ширхэг
10		Я-15	1	-	ширхэг
11		Даацын ялуу ДЯ-18	3	-	ширхэг
12		Я-18	2	-	ширхэг
13	КСО 32-25-50	Сильфон компенсатор Ф38мм; PN=2.5МПа; λ=50мм	2	-	ширхэг
14		Ус буулгагч Ф32	9	-	ширхэг

Wind and Solar MN
CLEANENERGY
"ВИНД ЭНД СОЛАР ЭМ ЭН" ХХК

Дорноговь аймаг, Айраг сум
ДОРНОГОВЬ АЙМГИЙН АЙРАГ СУМЫН 21 ДАН БАЙРЫГ ГАДНА ДУЛААНЫ ШУГАМД ХОЛБОХ АЖИЛ
Дулааны худгийн байгуулалт, Хэсэглэл I-I, Материалын түүвэр

Инженер		Б.Мөнхбаатар	ЕГ Шифр: WS-GD-16/2025	Масштаб:	Огноо: 2025/12
Гүйцэтгэсэн		Б.Мөнхбаатар	ТГ Шифр:	Зургийн дугаар: ГДГ-53	Бүх хуудас: 59
Шалгасан		Р.Ганцэцэг			

МОНГОЛ УЛС
Дорноговь аймгийн Айраг сумын Засаг даргын ГАЛЫН ХЭЛТЭС
МЭРГЭШЛИЙН ИНЖЕНЕР

ДХ-25 худгийн байгуулалт
/Шинээр төлөвлөж буй/; ТК-4

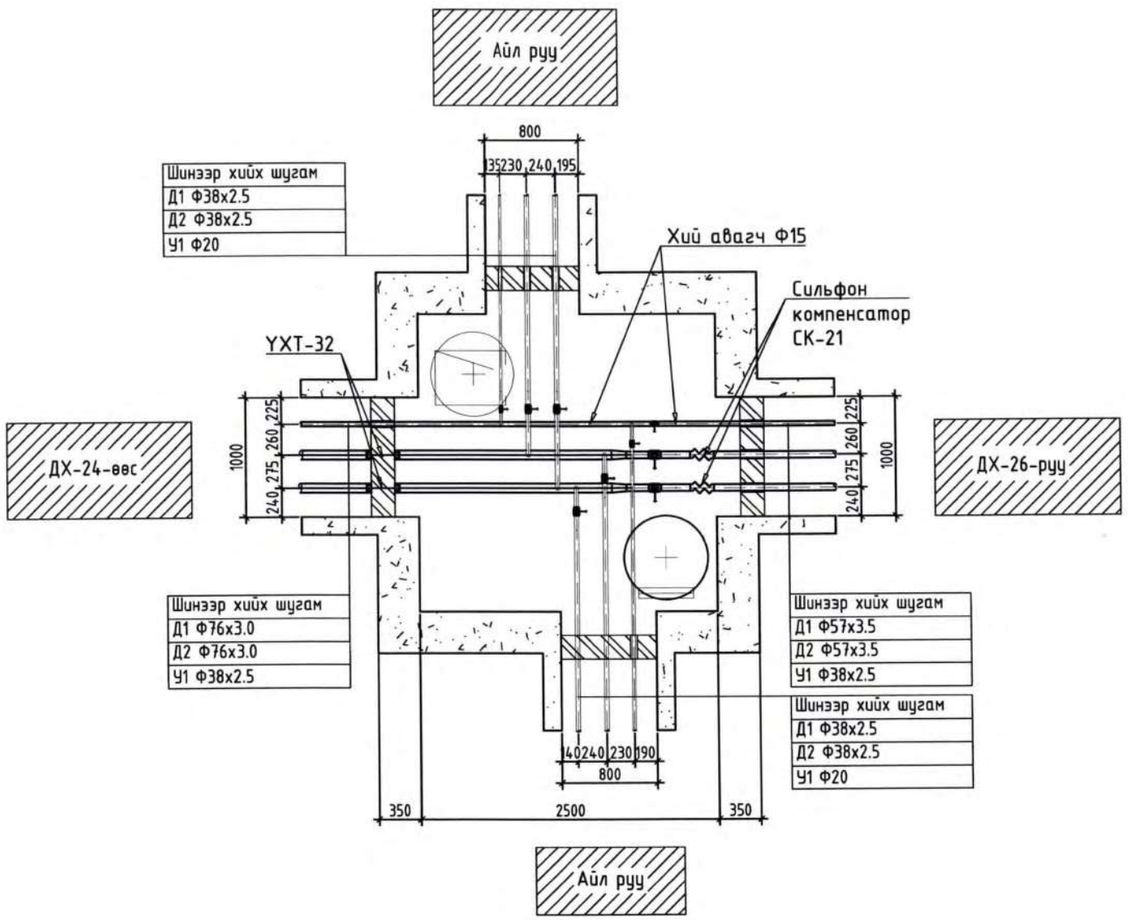

Д/Д	Тэмдэглэгээ	Нэрс	Тоо	жин /кг/	Тайлбар
		ДХ-25 худаг			
1	T≥150°C; P≥1.6 МПа	Бөмбөлгөн хаалт Ф57	2	-	ширхэг
2		Бөмбөлгөн хаалт Ф38	5	-	ширхэг
3		Бөмбөлгөн хаалт Ф20	2	-	ширхэг
4	λ=0.052 вт/м °С ρ=50кг/м³	Тоноглолын эрдэс хөвөн дулаалга	6	δ=0.05м	м²
5	ГОСТ10704-91 P>0.6 МПа t>150°C	Чиглүүлэх хоолой Ф76	1	-	у/м
6		Чиглүүлэх хоолой Ф57	3	-	у/м
7		Чиглүүлэх хоолой Ф32	1	-	у/м
8	Г-991-1 вып-2 ТК-4	Дулааны худаг 2500х2500х2000(h)	1	-	ком
9		Даацын ялуу ДЯ-15	2	-	ширхэг
10		Я-15	2	-	ширхэг
11		Даацын ялуу ДЯ-18	4	-	ширхэг
12		Я-18	2	-	ширхэг
13	КСО 50-25-50	Сильфон компенсатор Ф57мм; PN=2.5МПа; λ=50мм	2	-	ширхэг
14		Ус буулгагч Ф20	6	-	ширхэг
15		Хий авагч Ф15	6	-	ширхэг

Wind and Solar MN
CLEANENERGY
"ВИНД ЭНД СОЛАР ЭМ ЭН" ХХК

Дорноговь аймаг, Айраг сум
ДОРНОГОВЬ АЙМГИЙН АЙРАГ СУМЫН 21 ДАН БАЙРЫГ ГАДНА ДУЛААНЫ ШУГАМД ХОЛБОХ АЖИЛ

Дулааны худгийн байгуулалт, Хэсэглэл I-I, Материалын түүвэр

Инженер	Б.Мөнхбаатар	ЕГ Шифр: WS-GD-16/2025	Масштаб:	Огноо: 2025/12
Гүйцэтгэсэн	Б.Мөнхбаатар	ТГ Шифр:	Зургийн дугаар: ГДГ-54	Бүх хуудас: 59
Шалгасан	Р.Ганцэцэг			

ДХ-26 худгийн байгуулалт
/Шинээр төлөвлөж буй/; ТК-4

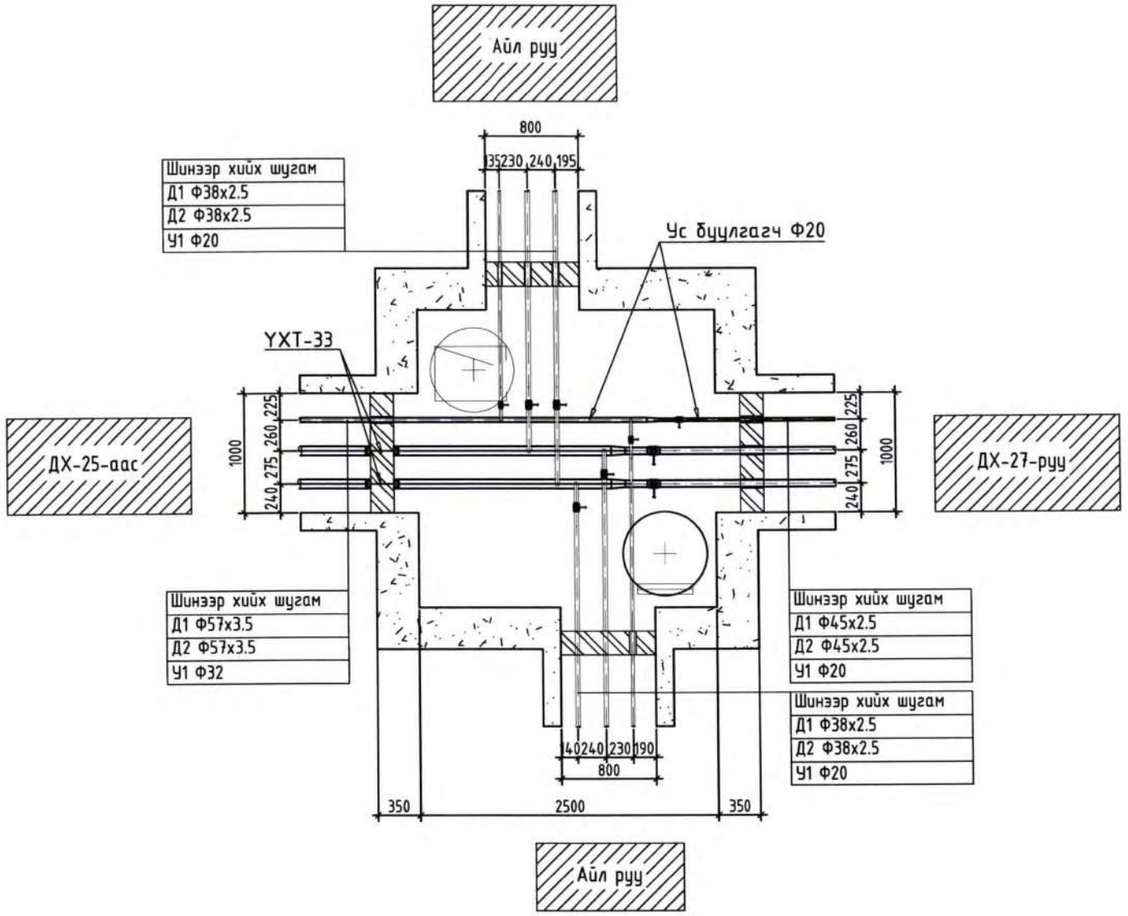

Д/Д	Тэмдэглэгээ	Нэрс	Тоо	жин /кг/	Тайлбар
		ДХ-26 худаг			
1	T≥150°C; P≥1.6 МПа	Бөмбөлгөн хаалт Ф45	2	-	ширхэг
2		Бөмбөлгөн хаалт Ф38	4	-	ширхэг
3		Бөмбөлгөн хаалт Ф20	3	-	ширхэг
4	λ=0.052 Вт/м °С ρ=50кг/м³	Тоноглолын эрдэс хөвөн дулаалга	6	δ=0.05м	м²
5	ГОСТ10704-91 P>0.6 МПа t>150°C	Чиглүүлэх хоолой Ф57	1	-	у/м
6		Чиглүүлэх хоолой Ф45	2	-	у/м
7		Чиглүүлэх хоолой Ф32	2	-	у/м
8	Г-991-1 вып-2 ТК-4	Дулааны худаг 2500х2500х2000(h)	1	-	ком
9		Даацын ялуу ДЯ-15	2	-	ширхэг
10		Я-15	2	-	ширхэг
11		Даацын ялуу ДЯ-18	4	-	ширхэг
12		Я-18	2	-	ширхэг
13		Ус буулгагч Ф20	12	-	ширхэг

Wind and Solar MN
CLEANENERGY
"ВИНД ЭНД СОЛАР ЭМ ЭН" ХХК

Дорноговь аймаг, Айраг сум
ДОРНОГОВЬ АЙМГИЙН АЙРАГ СУМЫН 21 ДАН БАЙРЫГ ГАДНА ДУЛААНЫ ШУГАМД ХОЛБОХ АЖИЛ

Дулааны худгийн байгуулалт, Хэсэглэл I-I, Материалын түүвэр

Инженер	Б.Мөнхбаатар	ЕГ Шифр: WS-GD-16/2025	Масштаб:	Огноо: 2025/12
Гүйцэтгэсэн	Б.Мөнхбаатар	ТГ Шифр:	Зургийн дугаар: ГДГ-55	Бүх хуудас: 59
Шалгасан	Р.Ганцэцэг			

ДХ-27 худгийн байгуулалт
/Шинээр төлөвлөж буй/; ТК-4

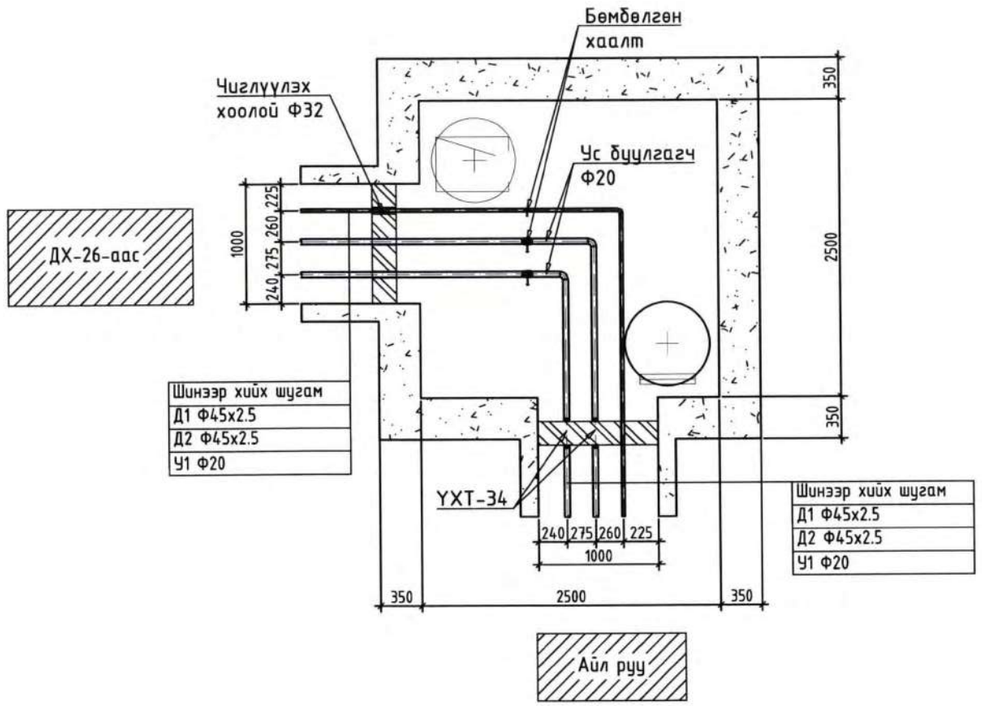

Д/Д	Тэмдэглэгээ	Нэрс	Тоо	жин /кг/	Тайлбар
		ДХ-27 худаг			
1	T≥150°C; P≥1.6 МПа	Бөмбөлгөн хаалт Ф45	2	-	ширхэг
2		Бөмбөлгөн хаалт Ф20	1	-	ширхэг
3	λ=0.052 вт/м °C ρ=50кг/м³	Тоноглолын эрдэс хөвөн дулаалга	3	δ=0.05м	м²
4	ГОСТ10704-91 P>0.6 МПа t>150°C	Чиглүүлэх хоолой Ф57	1	-	у/м
5		Чиглүүлэх хоолой Ф32	1	-	у/м
6	Г-991-1 вып-2 ТК-4	Дулааны худаг 2500х2500х2000(h)	1	-	ком
7		Даацын ялуу ДЯ-18	3	-	ширхэг
8		Я-18	2	-	ширхэг
9		Ус буулгагч Ф20	3	-	ширхэг

Wind and Solar MN
CLEANENERGY
"ВИНД ЭНД СОЛАР ЭМ ЭН" ХХК

Дорноговь аймаг, Айраг сум
ДОРНОГОВЬ АЙМГИЙН АЙРАГ СУМЫН 21 ДАН БАЙРЫГ ГАДНА ДУЛААНЫ ШУГАМД ХОЛБОХ АЖИЛ

Дулааны худгийн байгуулалт, Хэсэглэл I-I, Материалын түүвэр

Инженер	Б.Мөнхбаатар	ЕГ Шифр: WS-GD-16/2025	Масштаб:	Огноо: 2025/12
Гүйцэтгэсэн	Б.Мөнхбаатар	ТГ Шифр:	Зургийн дугаар: ГДГ-56	Бүх хуудас: 59
Шалгасан	Р.Ганцэцэг			

ДХ-28 худгийн байгуулалт /Шинээр төлөвлөж буй/; ТК-2

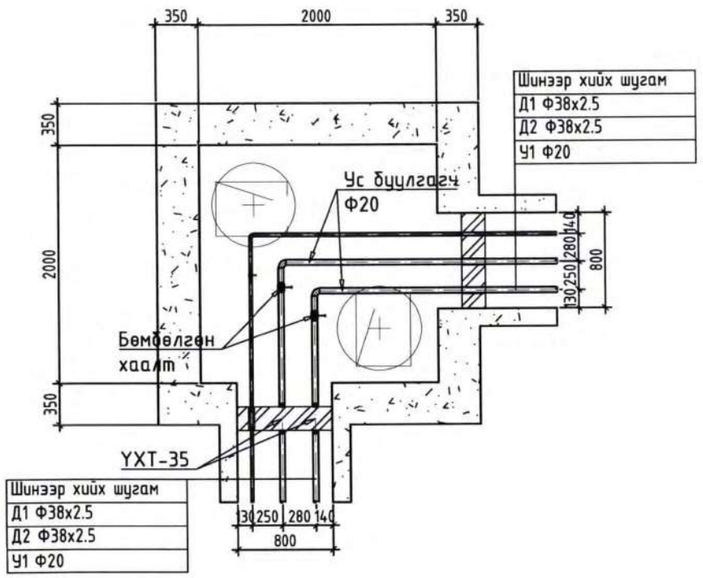

Д/Д	Тэмдэглэгээ	Нэрс	Тоо	жин /кг/	Тайлбар
		ДХ-28 худаг			
1	T≥150°C; P≥1.6 МПа	Бөмбөлгөн хаалт Ф38	2	-	ширхэг
2		Бөмбөлгөн хаалт Ф20	1	-	ширхэг
3	λ=0.052 Вт/м °C ρ=50кг/м³	Тоноглолын эрдэс хөвөн дулаалга	3	δ=0.05м	м²
4	ГОСТ10704-91 P>0.6 МПа t>150°C	Чиглүүлэх хоолой Ф45	1	-	у/м
5		Чиглүүлэх хоолой Ф32	1	-	у/м
6	Г-991-1 вып-2 ТК-2	Дулааны худаг 2000х2000х2000(h)	1	-	ком
7		Даацын ялуу ДЯ-18	3	-	ширхэг
8		Я-18	2	-	ширхэг
9		Ус бууллагач Ф20	3	-	ширхэг

Wind and Solar MN
CLEANENERGY
"ВИНД ЭНД СОЛАР ЭМ ЭН" ХХК

Дорноговь аймаг, Айраг сум
ДОРНОГОВЬ АЙМГИЙН АЙРАГ СУМЫН 21 ДАН БАЙРЫГ ГАДНА ДУЛААНЫ ШУГАМД ХОЛБОХ АЖИЛ
Дулааны худгийн байгуулалт, Хэсэглэл I-I, Материалын түүвэр

Инженер	Б.Мөнхбаатар	ЕГ Шифр: WS-GD-16/2025	Масштаб:	Огноо: 2025/12
Гүйцэтгэсэн	Б.Мөнхбаатар	ТГ Шифр:	Зургийн дугаар: ГДГ-57	Бүх хуудас: 59
Шалгасан	Р.Ганцэцэг			

ХӨНДЛӨН ОГТЛОЛ М1:25

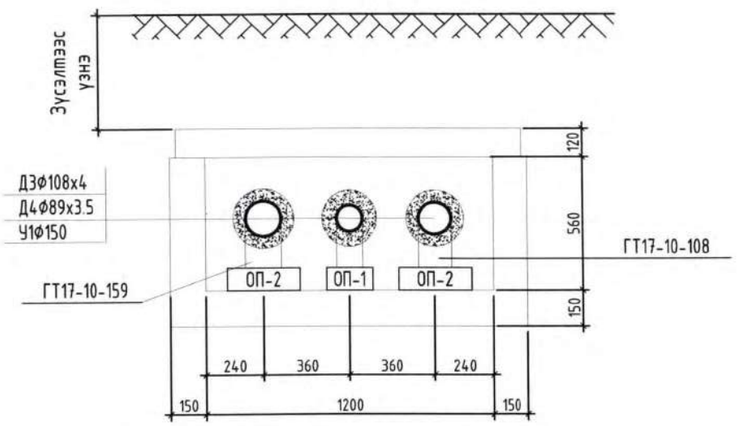

ХӨНДЛӨН ОГТЛОЛ М1:25

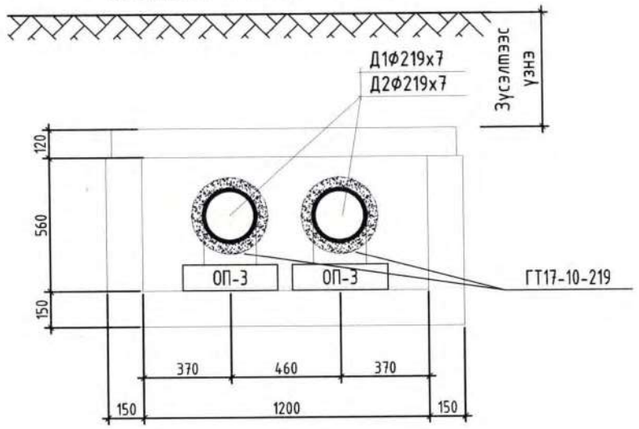

ХӨНДЛӨН ОГТЛОЛ М1:25

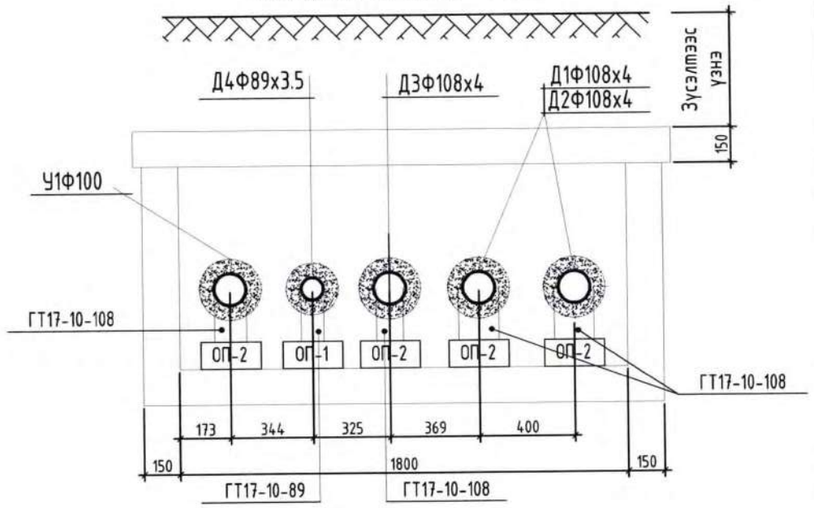

ХӨНДЛӨН ОГТЛОЛ М1:25

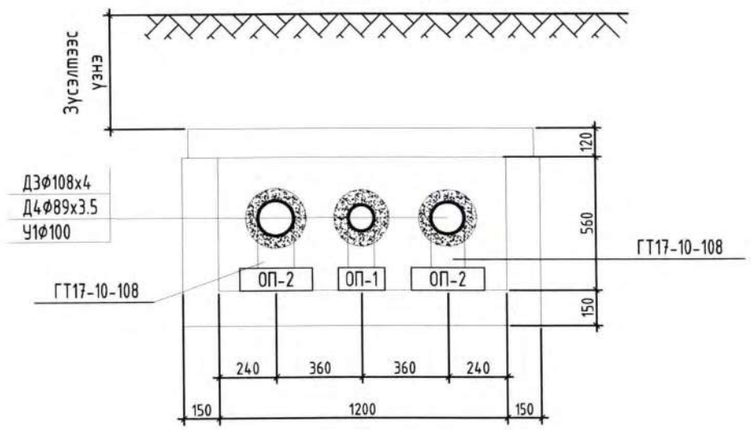

ХӨНДЛӨН ОГТЛОЛ М1:25

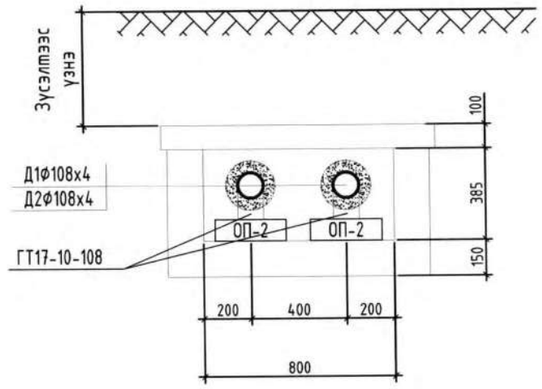

ХӨНДЛӨН ОГТЛОЛ М1:25

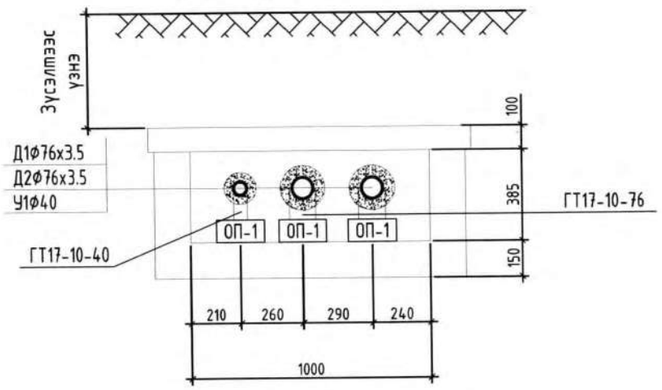

ХӨНДЛӨН ОГТЛОЛ М1:25

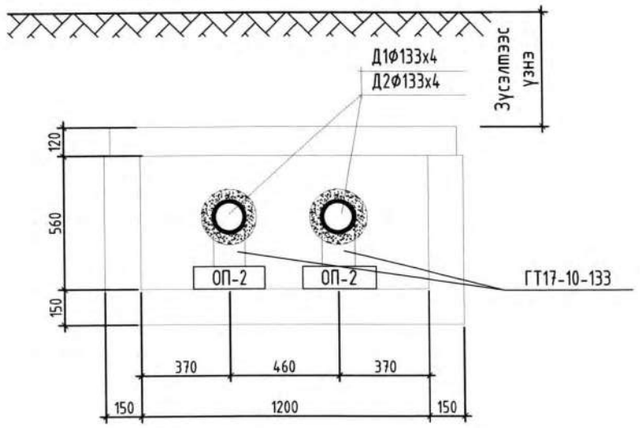

ХӨНДЛӨН ОГТЛОЛ М1:25

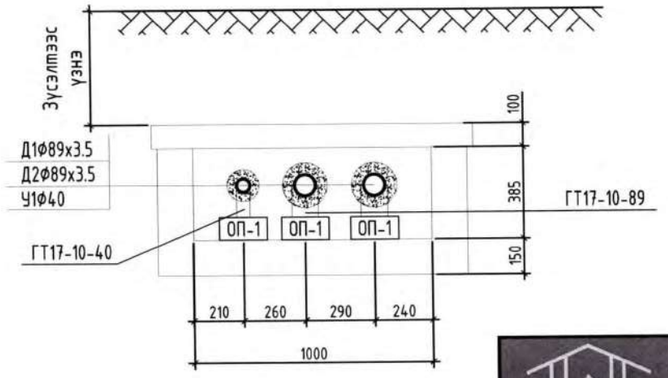

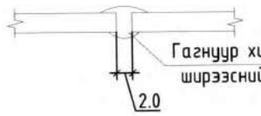

Гагнуур хийгдсэний дараа нүүр талын ширээсний мөрийг цэвэрлэж тэгшилнэ.

ТАЙЛБАР:

1. Бүх гангуурын мөрийн өндөр h=6 мм
2. Ган хийц болон шугам хоолой нь зэврэлтээс хамгаалах бүдалт хийгдэнэ.

Wind and Solar MN CLEANENERGY "ВИНД ЭНД СОЛАР ЭМ ЭН" ХХК	Дорноговь аймаг, Айраг сум ДОРНОГОВЬ АЙМГИЙН АЙРАГ СУМЫН 21 ДАН БАЙРЫГ ГАДНА ДУЛААНЫ ШУГАМД ХОЛБОХ АЖИЛ				
	Сувгийн огтлол				
	Инженер	Б.Мөнхбаатар	ЕГ Шифр: WS-GD-16/2025	Масштаб:	Огноо: 2025/12
	Гүйцэтгэсэн	Б.Мөнхбаатар	ТГ Шифр:	Зургийн дугаар: ГДГ-58	Бүх хуудас: 59
	Шалгасан	Р.Ганцэцэг			

ХӨНДЛӨН ОГТЛОЛ М1:25

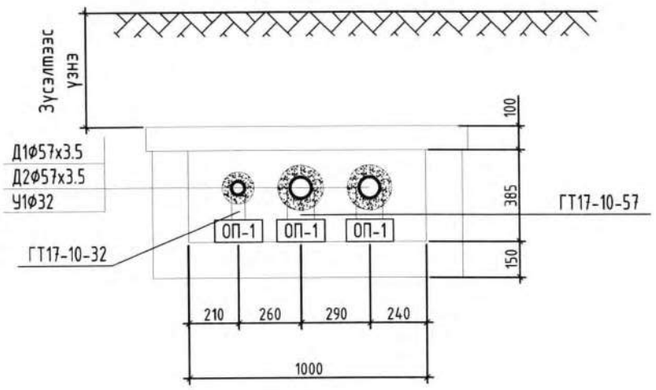

ХӨНДЛӨН ОГТЛОЛ М1:25

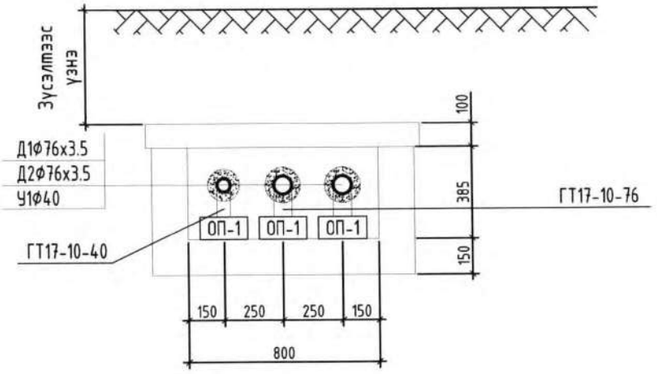

ХӨНДЛӨН ОГТЛОЛ М1:25

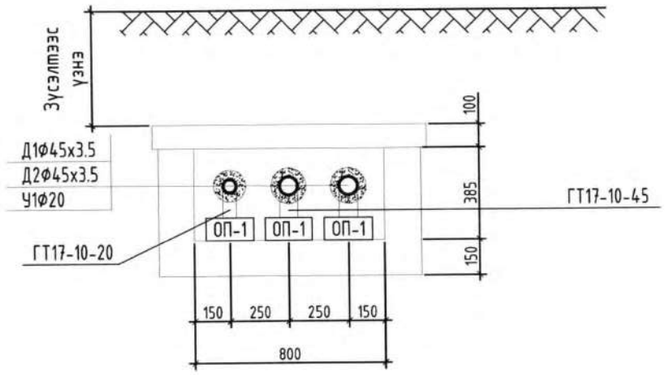

ХӨНДЛӨН ОГТЛОЛ М1:25

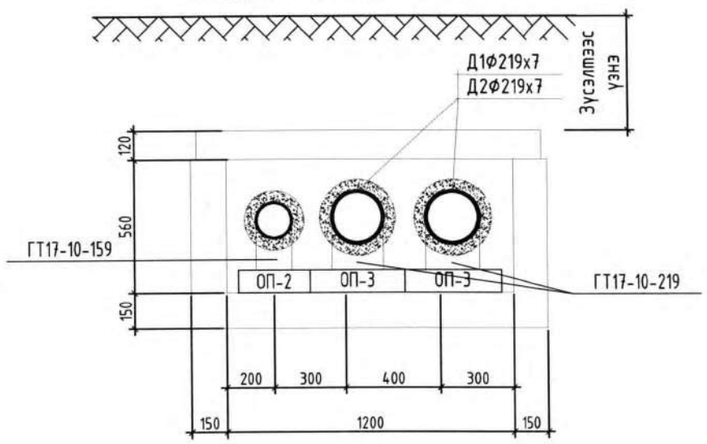

ХӨНДЛӨН ОГТЛОЛ М1:25

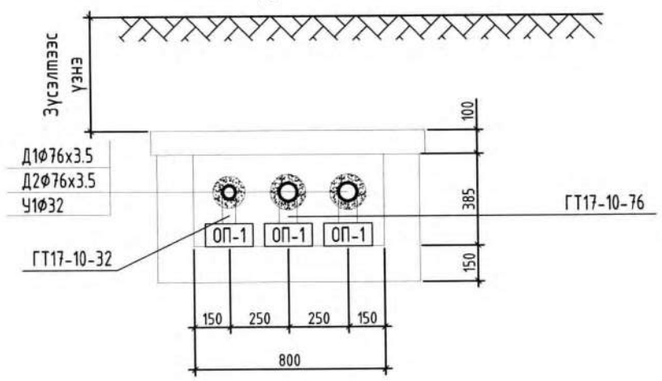

ХӨНДЛӨН ОГТЛОЛ М1:25

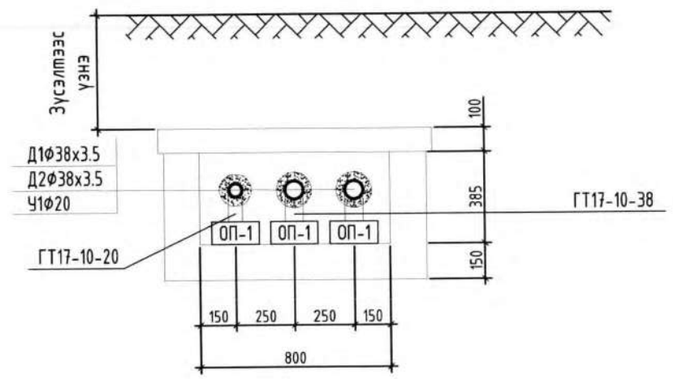

ХӨНДЛӨН ОГТЛОЛ М1:25

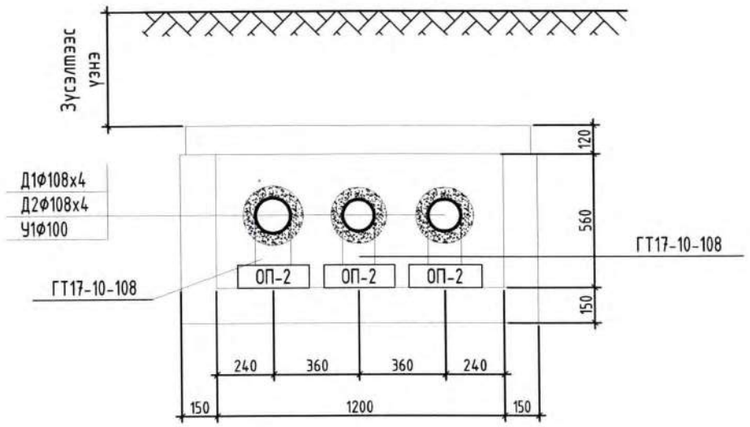

ХӨНДЛӨН ОГТЛОЛ М1:25

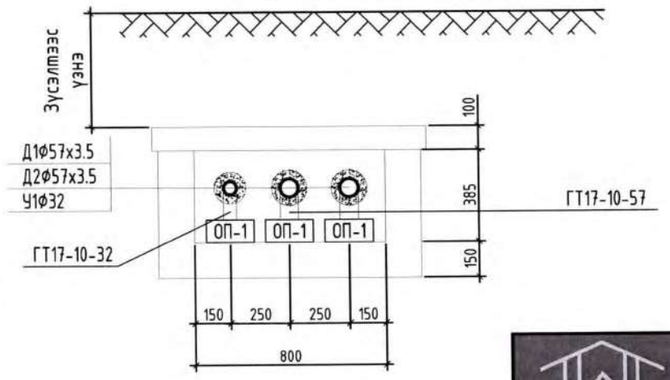

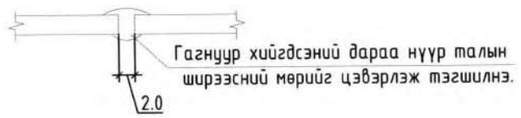

ТАЙЛБАР:

1. Бүх гангуурын мөрийн өндөр h=6 мм
2. Ган хийц болон шугам хоолой нь зэврэлтээс хамгаалах бүдалт хийгдэнэ.

Wind and Solar MN CLEANENERGY "ВИНД ЭНД СОЛАР ЭМ ЭН" ХХК	Дорноговь аймаг, Айраг сум ДОРНОГОВЬ АЙМГИЙН АЙРАГ СУМЫН 21 ДАН БАЙРЫГ ГАДНА ДУЛААНЫ ШУГАМД ХОЛБОХ АЖИЛ				
	Сувгийн огтлол			ЕГ Шифр: WS-GD-16/2025	Масштаб:	Огноо: 2025/12
	Инженер	Б.Мөнхбаатар		ТГ Шифр:	Зургийн дугаар: ГДГ-59	Бүх хуудас: 59
	Гүйцэтгэсэн	Б.Мөнхбаатар				
	Шалгасан	Р.Ганцэцэг				

МОНГОЛ УЛС ... ГАНЦЭЦЭГ МЭРГЭЖЛИЙН ИНЖЕНЕР

ARCHIDEA

ЕГ шифр: WS-GD-16/2025
ТГ шифр: AR-WS-12/25

Дорноговь аймаг. Айраг сум

Замчдын байр

(Ажлын зураг)
УС ХАНГАМЖ, АРИУТГАХ ТАТУУРГЫН ХЭСЭГ-УХАТ

Инженер Сугар Ч.Сугар

ГАДНА ДУЛААН, ЦЭВЭР, БОХИР, УСНЫ ШУГАМЫН БАЙГУУЛАЛТ М1:1000

ЗУРАГ ТӨСӨЛ ЗӨВШИЛЦСӨН:

"УБТЗ"-ЫН БАРИЛГА ОРОН СУУЦ АШИГЛАЛТЫН 3-Р АНГИЙН ДАРГА _____ /Б.БАТЦЭНГЭЛ/

"УБТЗ"-ЫН ЭРЧИМ ХҮЧ ҮС ХАМГАМЖИЙН 2-Р АНГИЙН ДАРГА _____ /Г.ӨГЛӨӨБАЯР/

"УБТЗ"-ЫН ДОХИОЛОЛ ХОЛБООНЫ 3-Р АНГИЙН ДАРГА _____ /С.ТҮМЭНБАЯР/

ТАНИХ ТЭМДЭГЛЭГЭЭ

- Одоо байгаа барилга, байгууламж
- Одоо байгаа явган хүний зам, талбай
- Төлөвлөж буй явган хүний зам
- Төлөвлөж буй авто зогсоол-44ш
- Авто замын хашлага
- Төлөвлөж буй сандал- 6ш, хогийн сав- 6ш
- Одоо байгаа хашаа
- Замын налуу
- Гэрэлтүүлэг-9ш
- Архитектур төлөвлөлтийн даалгаврын схемийн хил хязгаар
- Зөвшөөрөгдөх хил хязгаар
- Бохир усны шугам
- Дулааны шугам
- Цэвэр усны шугам
- Цахилгааны шугам

"ВИНД ЭНД СОЛАР ЭН ЭН" ХХК	ДОРНОГОВЬ АЙМГИЙН АЙРАГ СУМЫН 21 ДАН БАЙРЫГ ГАДНА ДУЛААНЫ ШУГАМД ХОЛБОХ АЖИЛ				
	ЕРӨНХИЙ ТӨЛӨВЛӨГӨӨ				Үе шат: А3
	Инженер	Ч.Сүгэр	Е.Г.Шифр: WS-GD-15/25	Масштаб:	Огноо: 2025
	Гүйцэтгэсэн	Ч.Сүгэр	Т.Г.Шифр:	Зургийн дугаар: ET-3	Бүх хуудас:
	Шалгасан	Э.Нямрагчаа			

Системийн үндсэн үзүүлэлт

Системийн нэр	Оролтод шаардагдах даралт м.у.б	Тооцооны зардал		
		м3/хон	м3/цаг	л/сек
Нийт ус		0.55	0.2	0.26
Хүйтэн ус		0.55	0.2	0
Бохир ус		0.55	0.2	1.860

Тайлбар: Дээрх ачааллыг нэг барилгаар тооцсон болно.

Зургийн жагсаалт

Д/д	Хуудасны нэр	Хуудасны марк
1	Байршлын схем, тайлбар бичиг, зургийн жагсаалт	УХАТ-1
2	Бохир усны шугамын байгуулалт	УХАТ-2-7
3	Гадна цэвэр усны шугамын угсралтын тойм /масштабгүй/	УХАТ-8-10
4	Гадна бохир усны шугамын дагуугийн зүсэлт	УХАТ-11-17
5	Бохир усны худгийн байгуулалт ба огтлол	УХАТ-18-21
6	Материалын түүвэр	УХАТ-22-27
7	Модон таг, гишгүүрийн огтлол	УХАТ-28-29

Тайлбар бичиг

Дорноговь аймаг. Айраг сумын нутаг дэвсгэрт байгаа орон сууцны зориулалттай 1 давхар дан байрнуудыг гадна бохир усны шугамд холбох ажлын зургийг хийж гүйцэтгэлээ. Зураг төслийн энэ хэсгийг БОС-ны албаны 2025оны 04-р сарын 2-ны өдрийн ТН-02/2025 тоот техникийн нөхцөл, ЭХУХ төвийн 2025 оын 10-р сарын 31-ны өдрийн №071/2025 тоот техникийн нөхцөл, дэвсгэр зураг болон газар дээр нь хийгдсэн хэмжилтийг үндэслэн гүйцэтгэсэн болно. Зурагт дараахь техникийн бичиг баримтыг ашигласан. Үүнд:

- БНбД 40-01-06 Ариутгах татуурга, гадна сүлжээ ба барилга байгууламж
- БНбД 40-02-06 Ус хангамж, гадна сүлжээ ба байгууламж
- БНбД 31-03-03 Олон нийт иргэний барилга
- MNS 3241 : 2003 Усхангамж, ариутгах татуургын гадна сүлжээний ажлын зураг
- MNS 5213 : 2002 Дамжуулах хоолойн томъёолсон ба таних тэмдэглэгээ

Бохир ус: Одоо байгаа дан байрнуудаас гарч байгаа ахуйн бохир усыг цуглуулан одоо байгаа төвийн ариутгах татуургын системд холбож байгаа. Ингэж холбохдоо 4 хэсэг болгон тус тус одоо байгаа бохирын худаг руу хийж байгаа болно. Үүнд:

1. Эхний дан барилгаас 5м-т байрлах төлөвлөж буй БУХ-1-р дамжин төлөвлөж буй БУХ-6 хуртэл өөрийн урсгалаар цааш албадмал системийн тусламжтай яван бууруулах худаг руу орж, одоо байгаа БУХ-руу өөрийн урсгалаар зайлуулахаар төлөвлөсөн.
2. Дараагийн дан барилгаас гарч буй ахуйн бохир ус нь төлөвлөж буй БУХ-9, БУХ-10-аар тус тус дамжин одоо байгаа БУХ-руу өөрийн урсгалаар зайлуулахаар төлөвлөв.
3. Мөн барилгаас гарч байгаа ахуйн бохир ус нь төлөвлөж буй БУХ-14-өөр дамжин одоо байгаа БУХ-руу өөрийн урсгалаар зайлуулахаар төлөвлөв.
4. Сүүлийн хэсгийг барилгаас гарч буй бохир усны гаргалгаа БУХ-17-оор дамжин цааш албадмалаар зайлуулагдан даралт бууруулах худгийн тусламжтай одоо байгаа БУХ-руу орохоор төлөвлөв.

Даралтат ган хоолой Ф100мм байх ба шугам хоолойг халдаг кабель болон полиуретан дулаалгатай хаттад нь угсарна.

Барилгаас гарч буй бохир усны шугам худгуудыг зураг, материалын түүвэрт тусгаагүй бөгөөд энэхүү зурагт зөвхөн төвийн ариутгах татуургын системд нийлэх гол шугамыг тусгасан болно.

Ус хангамж: 1 давхар 21 дан барилга нь тус тус 1 оролттой байх бөгөөд шугамын гадна зургийн ажил нь ГДГ зураг дээр тусгагдана.

Инженер геологийн дүгнэлтээс үзэхэд шавранцар чигжээстэй хайрган ул хөрстэй. Хөрсний ус илрээгүй.
Хөрсний хөлдөлтийн норматив гүн -2.77. Барилгын талбай нь газар хөдлөлийн 6-9 баллийн бүсэд оршино.
Угсралтын ажлыг гүйцэтгэхэд дараах шаардлагуud тавигдана. Үүнд:

- Техник аюулгүйн болон газар шорооны ажил гүйцэтгэх БНбД 3.02.01-90-ыг чанд мөрдөх.
- Шугам сүлжээг угсарч дуусаны дараа мэргэжлийн хүмүүсийг байлцуулан зохих шингэний даралтаар шалгасны дараа дулаална.
- Хоолойг угсарч дуусаад шалгаж туршсаны дараа тэр даруй овойлтгүй хөрсөөр 30см дарж булаад нягтруулна. Хөрсөөр нэг зэрэг хучих үеийн зузаан 15-20см байх ёстой.
- Шугам хоолойн угсралтын явцад хөндөгдөх авто зам болон талбай байгууламжуудыг ажлын гүйцэтгэл дуусаны дараа заавал анхны байдалд эргүүлэн оруулна. Угсралтын ажлыг гүйцэтгэхдээ БНбД 12-03-04 Барилгын үйлдвэрлэлийн хөдөлмөр хамгаалал аюулгүйн ажиллагааны дүрэм, БНбД 12-101-05 Барилга угсралтын ажилд мөрдөх хөдөлмөр хамгааллын үлгэрчилсэн дүрмийг баримтлан ажиллах хэрэгтэй.

ARCHIDEA	Дорноговь аймаг, Айраг сум, Замчдын 21 дан байрны бохир усны шугамын ажил				
	Материалын түүвэр				Ye шат: А.3
Инженер	Ч.Сугар	ЕГ Шифр: WS-GD-16/2025	Масштаб: МБ1:100 Мх1:500	Огноо: 2025
Гүйцэтгэсэн	Ч.Сугар	ТГ Шифр: AR-WS-12/25	Зургийн дугаар: УХАТ-01	Хуудас: УХАТ-29
Шалгасан	Ч.Оюунчимэг			

ГАДНА БОХИР УСНЫ ШУГАМЫН НЭГДСЭН БАЙГУУЛАЛТ М1:2000

ЗУРАГ ТӨСӨЛ ЗӨВШИЛЦСӨН

"УБТЗ"-ын БАРИЛГА ОРОН СУУЦ АШИГЛАЛТЫН 3-р ангийн

дарга...../Б.БАТЦЭНГЭЛ/

"УБТЗ"-ын ЭРЧИМ ХҮЧ ҮС ХАНГАМЖИЙН 2-р ангийн

дарга...../Г.ӨГЛӨӨБАЯР/

Д/д	Барилгын тодорхойлолт	Тайлбар
1	Уурын зуух	Одоо байгаа
1.1-20.1	Төмөр замын суурьууд	Одоо байгаа

Тэмдэг/Legend	Нэр/ name		
	Шинээр төлөвлөж буй барилга	Б	Одоо байгаа бохир усны шугам
	Одоо байгаа барилга		Төлөвлөж буй ариутгах татуургын шугам
	Одоо байгаа дулааны шугам		Одоо байгаа цэвэр усны худаг
	Шинээр төлөвлөж буй дулааны шугам		Шинээр төлөвлөж буй цэвэр усны худаг
	Одоо байгаа 10 ба 6 кВ-ын кабель		Одоо байгаа бохир усны худаг
	Одоо байгаа 16 давхар барилгын цэвэр усны шугам		Төлөвлөж буй ариутгах татуургын худаг
	Шинээр төлөвлөж буй цэвэр усны шугам		

ARCHIDEA

Дорноговь аймаг, Айраг сум, Замчдын 21 дан байрны бохир усны шугамын ажил

Гадна бохир усны шугамын нэгдсэн байгуулалт

Инженер	Ч.Сугар	ЕГ Шифр: WS-GD-16/2025	Масштаб: **М1:2000**	Ye шат: А.3	Огноо: 2025
Гүйцэтгэсэн	Н.Сугар	ТГ Шифр: AR-WS-12/25	Зургийн дугаар: **УХАТ-02**		Хуудас: УХАТ-29
Шалгасан	Ч.Оюунчимэг				

МОНГОЛ УЛС АТХ8928 Чингэлтэй дүүрэгт ЭРЧИМЭГ МЭРГЭЖЛИЙН ИНЖЕНЕР ХУГАЦААГҮЙ

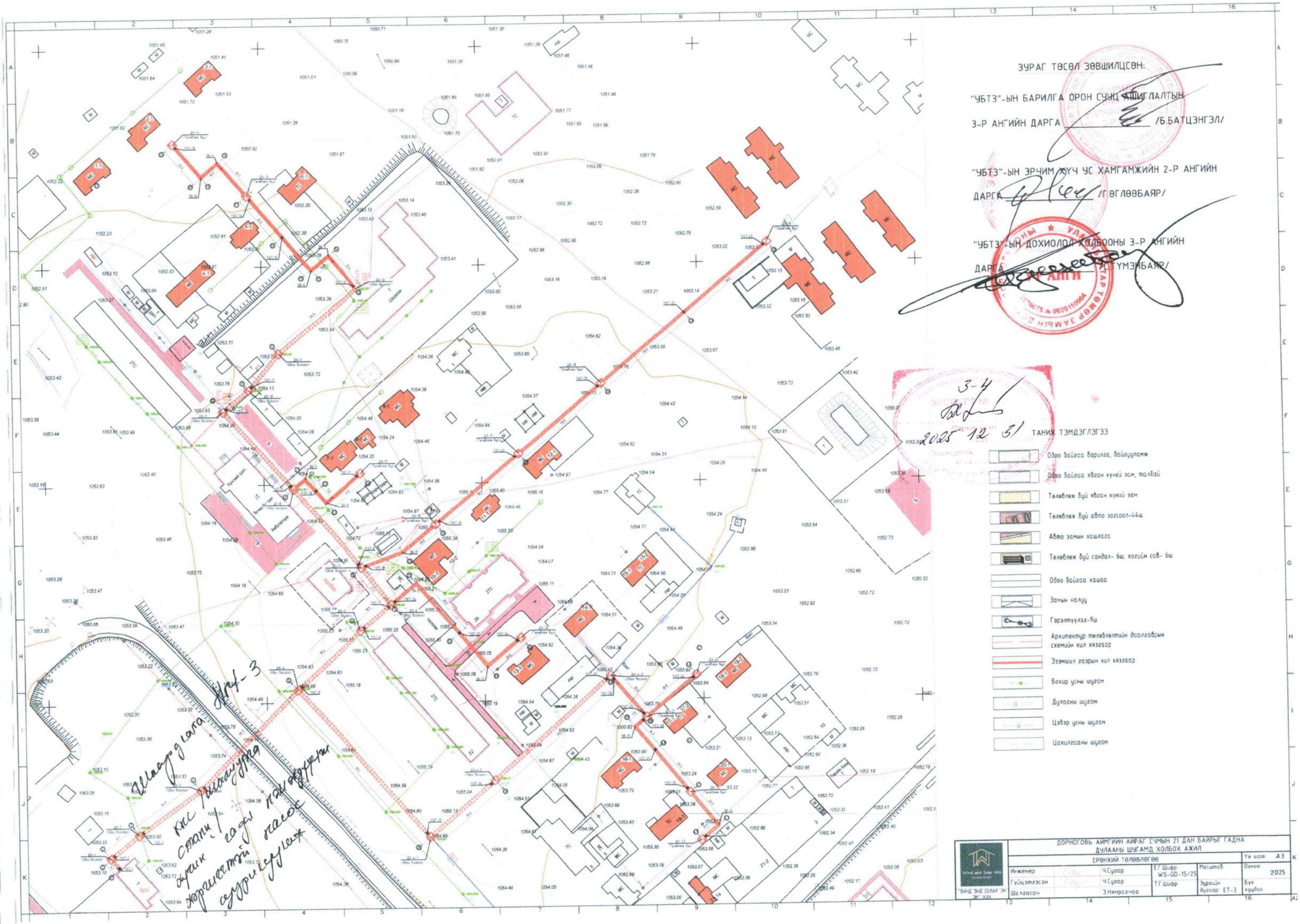
ЗУРАГ ТӨСӨЛ ЗӨВШИЛЦСӨН:
"УБТЗ"-ЫН БАРИЛГА ОРОН СУУЦ АШИГЛАЛТЫН 3-Р АНГИЙН ДАРГА /Б.БАТЦЭНГЭЛ/
"УБТЗ"-ЫН ЭРЧИМ ХҮЧ ҮС ХАМГАМЖИЙН 2-Р АНГИЙН ДАРГА /Г.ӨГЛӨӨБАЯР/
"УБТЗ"-ЫН ДОХИОЛОЛ ХОЛБООНЫ 3-Р АНГИЙН ДАРГА /Д.ТҮМЭНБАЯР/
3-4
2025 12 31
ТАНИХ ТЭМДЭГЛЭГЭЭ
Одоо байгаа барилга, байгууламж
Одоо байгаа явган хүний зам, талбай
Төлөвлөх бүй явган хүний зам
Төлөвлөх бүй авто зогсоол-44ш
Авто замын хашлага
Төлөвлөх бүй сандал- 6ш, хогийн сав- 6ш
Одоо байгаа хашаа
Замын налуу
Гэрэлтүүлэг-9ш
Архитектур төлөвлөлтийн даалгаварын схемийн хил хязгаар
Эзэмшил газрын хил хязгаар
Бохир усны шугам
Дулааны шугам
Цэвэр усны шугам
Цахилгааны шугам
ДОРНОГОВЬ АЙМГИЙН АЙРАГ СУМЫН 21 ДАН БАЙРЫГ ГАДНА ДУЛААНЫ ШУГАМД ХОЛБОХ АЖИЛ
ЕРӨНХИЙ ТӨЛӨВЛӨГӨӨ
Ye шат: А3
Инженер Ч.Сүгар
Гүйцэтгэсэн Ч.Сүгар
Шалгасан Э.Нямрагчаа
ЕТ Шифр: WS-GD-15/25
Т.Г.Шифр
Масштаб:
Зургийн дугаар: ЕТ-3
Огноо: 2025
Бүх хуудас:
"ВИНД ЭНД СОЛАР ЭН ЭНД ХХК"

ГАДНА БОХИР УСНЫ ШУГАМЫН ХЭСЭГЧИЛСЭН БАЙГУУЛАЛТ М1:500

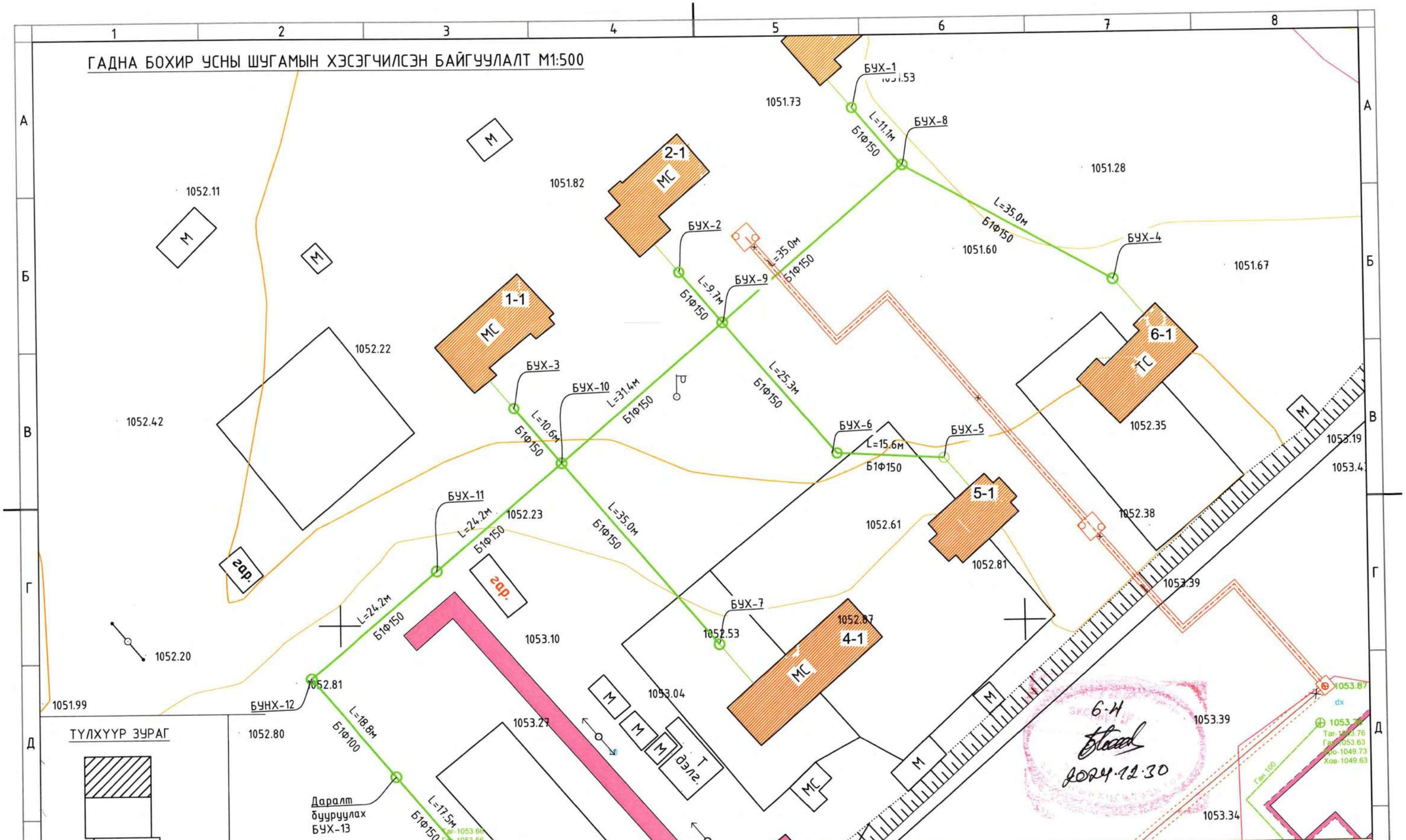

ТҮЛХҮҮР ЗУРАГ

Тэмдэг/Legend	Нэр/ name		
	Шинээр төлөвлөж буй барилга		Шинээр төлөвлөж буй цэвэр усны шугам
	Одоо байгаа барилга	Б	Одоо байгаа бохир усны шугам
	Одоо байгаа дулааны шугам		Төлөвлөж буй ариутгах татуургын шугам
	Шинээр төлөвлөж буй дулааны шугам		Одоо байгаа цэвэр усны худаг
	Одоо байгаа 10 ба 6 кВ-ын кабель		Шинээр төлөвлөж буй цэвэр усны худаг
	Одоо байгаа 16 давхар барилгын цэвэр усны шугам		Одоо байгаа бохир усны худаг
			Төлөвлөж буй ариутгах татуургын худаг

ARCHIDEA

Дорноговь аймаг, Айраг сум, Замчдын 21 дан байрны бохир усны шугамын ажил

Гадна бохир усны шугамын хэсэгчилсэн байгуулалт

Инженер	Ч.Сугар	ЕГ Шифр: WS-GD-16/2025	Масштаб: **М1:500**	Огноо: 2025
Гүйцэтгэсэн	Ч.Сугар	ТГ Шифр: AR-WS-12/25	Зургийн дугаар: **УХАТ-03**	Хуудас: УХАТ-29
Шалгасан	Ч.Оюунчимэг			

Ye шат: А.3

МОНГОЛ УЛС ... ХУГАЦААГҮЙ

ГАДНА БОХИР УСНЫ ШУГАМЫН ХЭСЭГЧИЛСЭН БАЙГУУЛАЛТ М1:500

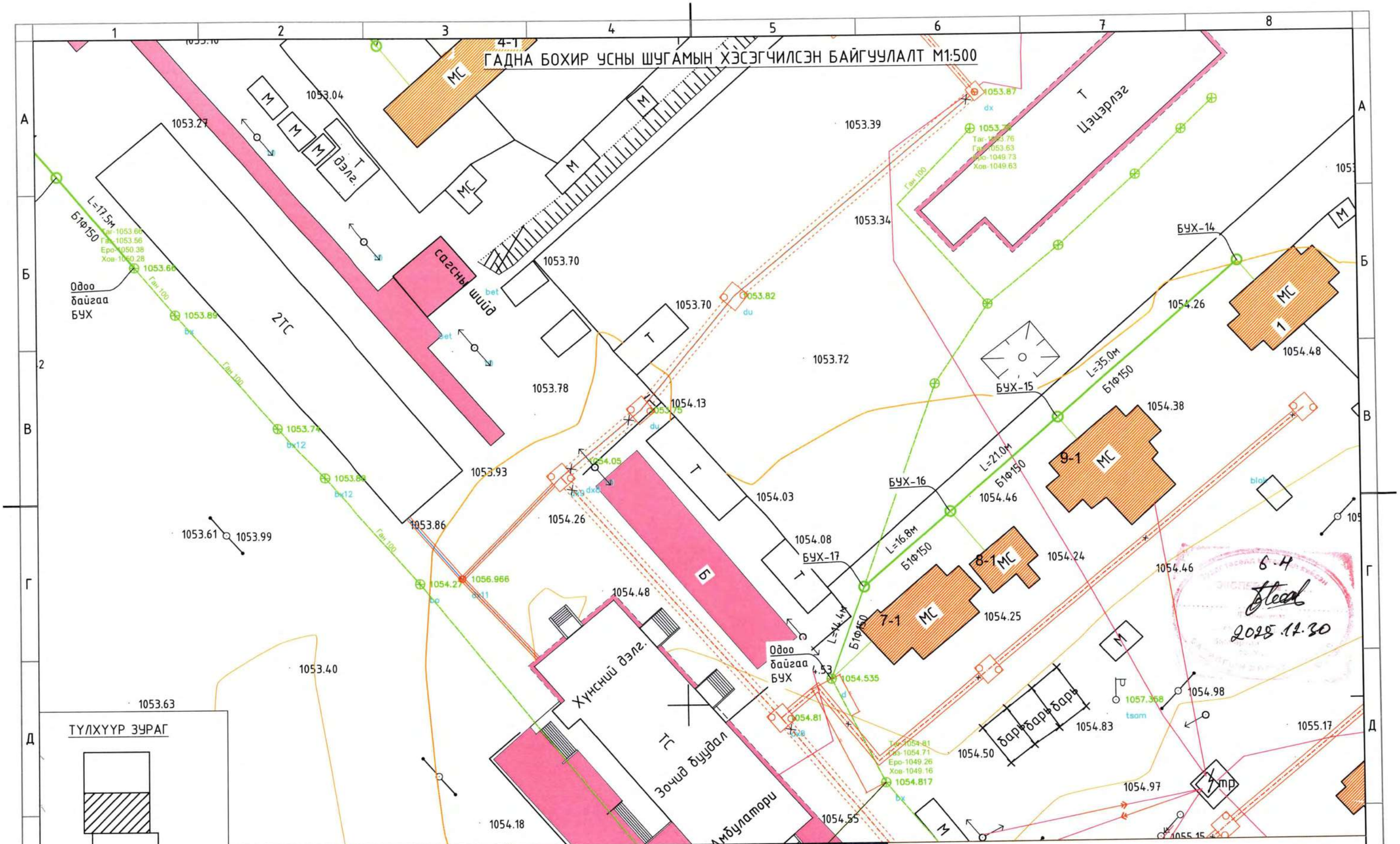

ТҮЛХҮҮР ЗУРАГ

Тэмдэг/Legend	Нэр/ name		
	Шинээр төлөвлөж буй барилга		Шинээр төлөвлөж буй цэвэр усны шугам
	Одоо байгаа барилга	Б	Одоо байгаа бохир усны шугам
	Одоо байгаа дулааны шугам		Төлөвлөж буй ариутгах татуургын шугам
	Шинээр төлөвлөж буй дулааны шугам		Одоо байгаа цэвэр усны худаг
	Одоо байгаа 10 ба 6 кВ-ын кабель		Шинээр төлөвлөж буй цэвэр усны худаг
	Одоо байгаа 16 давхар барилгын цэвэр усны шугам		Одоо байгаа бохир усны худаг
			Төлөвлөж буй ариутгах татуургын худаг

ARCHIDEA

Дорноговь аймаг, Айраг сум, Замчдын 21 дан байрны бохир усны шугамын ажил

Гадна бохир усны шугамын хэсэгчилсэн байгуулалт

Инженер	Ч.Сугар	ЕГ Шифр: WS-GD-16/2025	Масштаб: M1:500	Огноо: 2025	Ye шат: A.3
Гүйцэтгэсэн	Ч.Сугар	ТГ Шифр: AR-WS-12/25	Зургийн дугаар: УХАТ-04	Хуудас: УХАТ-29	
Шалгасан	Ч.Өнөөнчимэг				

МОНГОЛ УЛС
17 АТХ8928
Чулуунбаатарын Сүмбэрмаа
МЭРГЭЖЛИЙН ИНЖЕНЕР
ХУГАЦАА ГҮЙ

ГАДНА БОХИР УСНЫ ШУГАМЫН ХЭСЭГЧИЛСЭН БАЙГУУЛАЛТ М1:500

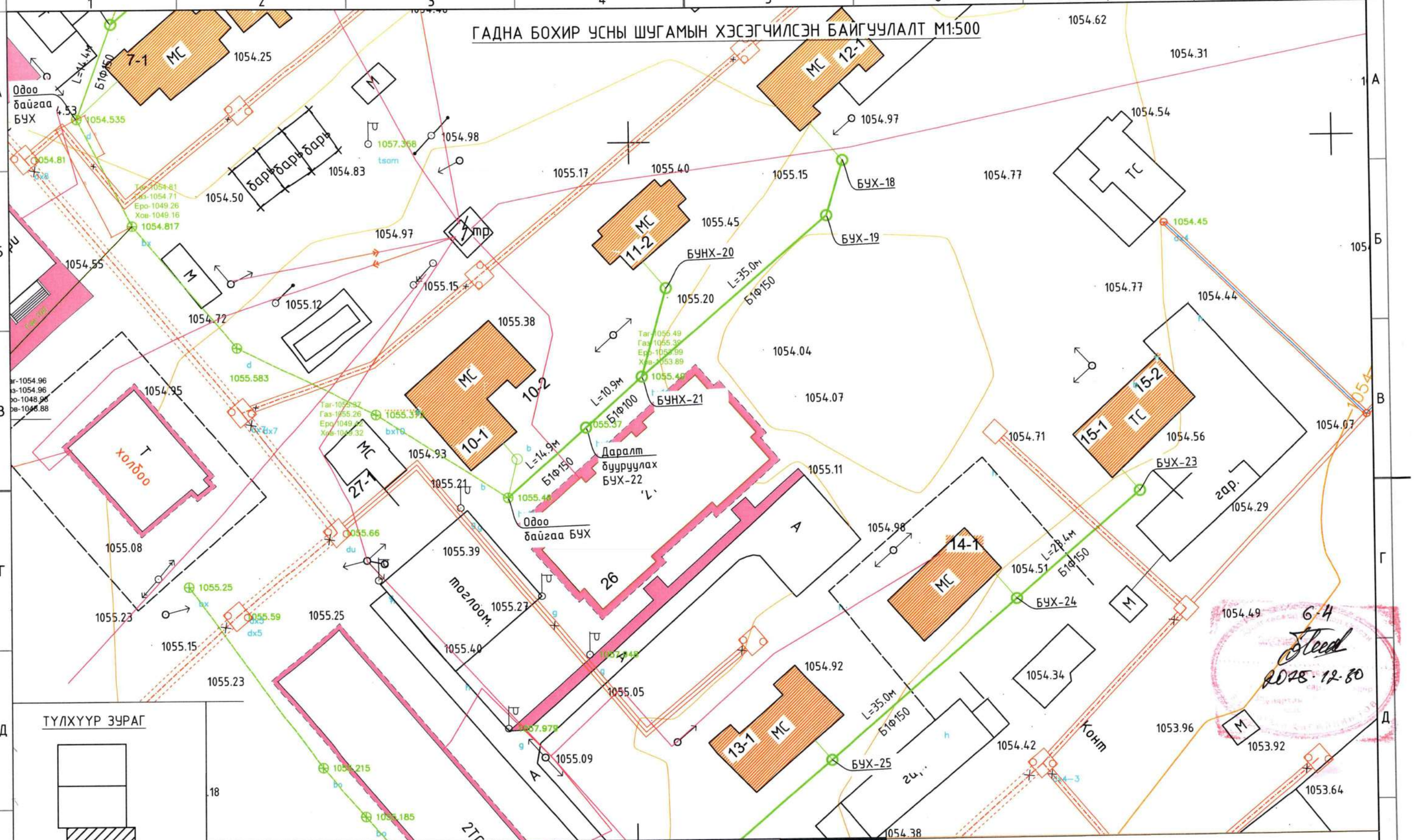

ТУЛХҮҮР ЗУРАГ

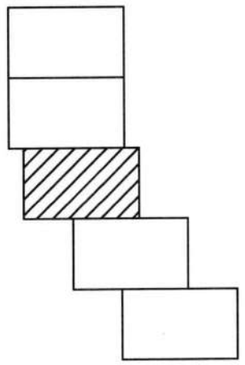

Тэмдэг/Legend	Нэр/ name		
	Шинээр төлөвлөж буй барилга		Шинээр төлөвлөж буй цэвэр усны шугам
	Одоо байгаа барилга	Б	Одоо байгаа бохир усны шугам
	Одоо байгаа дулааны шугам		Төлөвлөж буй ариутгах татуургын шугам
	Шинээр төлөвлөж буй дулааны шугам		Одоо байгаа цэвэр усны худаг
	Одоо байгаа 10 ба 6 кВ-ын кабель		Шинээр төлөвлөж буй цэвэр усны худаг
	Одоо байгаа 16 давхар барилгын цэвэр усны шугам		Одоо байгаа бохир усны худаг
			Төлөвлөж буй ариутгах татуургын худаг

ARCHIDEA

Дорноговь аймаг, Айраг сум, Замчдын 21 дан байрны бохир усны шугамын ажил

Гадна бохир усны шугамын хэсэгчилсэн байгуулалт

Инженер	Ч.Сүгар	ЕГ Шифр: WS-GD-16/2025	Масштаб: **M1:500**	Огноо: 2025	Ye шат: А.3
Гүйцэтгэсэн	Ч.Сүгар	ТГ Шифр: AR-WS-12/25	Зургийн дугаар: **УХАТ-05**	Хуудас: УХАТ-29	
Шалгасан	Ч.Оюунчимэг				

МОНГОЛ УЛС ... АТХ8928 ... ЧИМЭГ ... ЗТ-ХАН ... ХУГАЦАГҮЙ

ГАДНА БОХИР УСНЫ ШУГАМЫН ХЭСЭГЧИЛСЭН БАЙГУУЛАЛТ М1:500

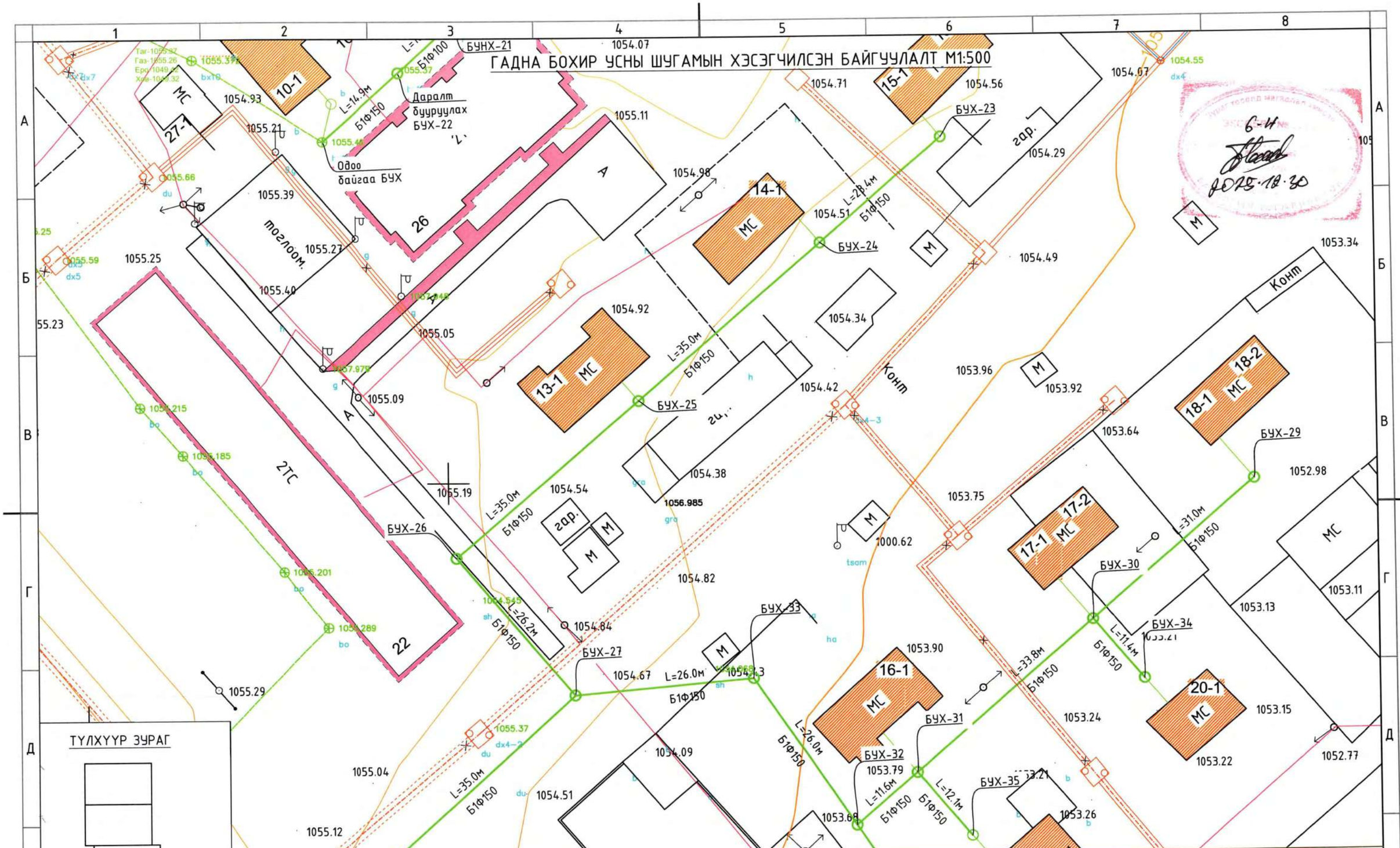

Тэмдэг/Legend	Нэр/ name		
	Шинээр төлөвлөж буй барилга		Шинээр төлөвлөж буй цэвэр усны шугам
	Одоо байгаа барилга	Б	Одоо байгаа бохир усны шугам
	Одоо байгаа дулааны шугам		Төлөвлөж буй ариутгах татуургын шугам
	Шинээр төлөвлөж буй дулааны шугам		Одоо байгаа цэвэр усны худаг
	Одоо байгаа 10 ба 6 кВ-ын кабель		Шинээр төлөвлөж буй цэвэр усны худаг
	Одоо байгаа 16 давхар барилгын цэвэр усны шугам		Одоо байгаа бохир усны худаг
			Төлөвлөж буй ариутгах татуургын худаг

ARCHIDEA

Дорноговь аймаг, Айраг сум, Замчдын 21 дан байрны бохир усны шугамын ажил

Гадна бохир усны шугамын хэсэгчилсэн байгуулалт

Инженер	Ч.Сугар	ЕГ Шифр: WS-GD-16/2025	Масштаб: M1:500	Огноо: 2025
Гүйцэтгэсэн	Ч.Сугар	ТГ Шифр: AR-WS-12/25	Зургийн дугаар: УХАТ-06	Хуудас: УХАТ-29
Шалгасан	Ч.Өнөөнчимэг			

Ye шат: А.3

МОНГОЛ УЛС Чингэлтэй дүүрэг Чингисийн Ногоон Нарны Цагаан Сүм Баатарын 17-р хороо ОРОН СУУЦ ГАЗАР ЗОХИОН БАЙГУУЛАЛТ ХЯНАЛТ ХУГАЦААГҮЙ

6-Н 2025.12.30

ГАДНА БОХИР УСНЫ ШУГАМЫН ХЭСЭГЧИЛСЭН БАЙГУУЛАЛТ М1:500

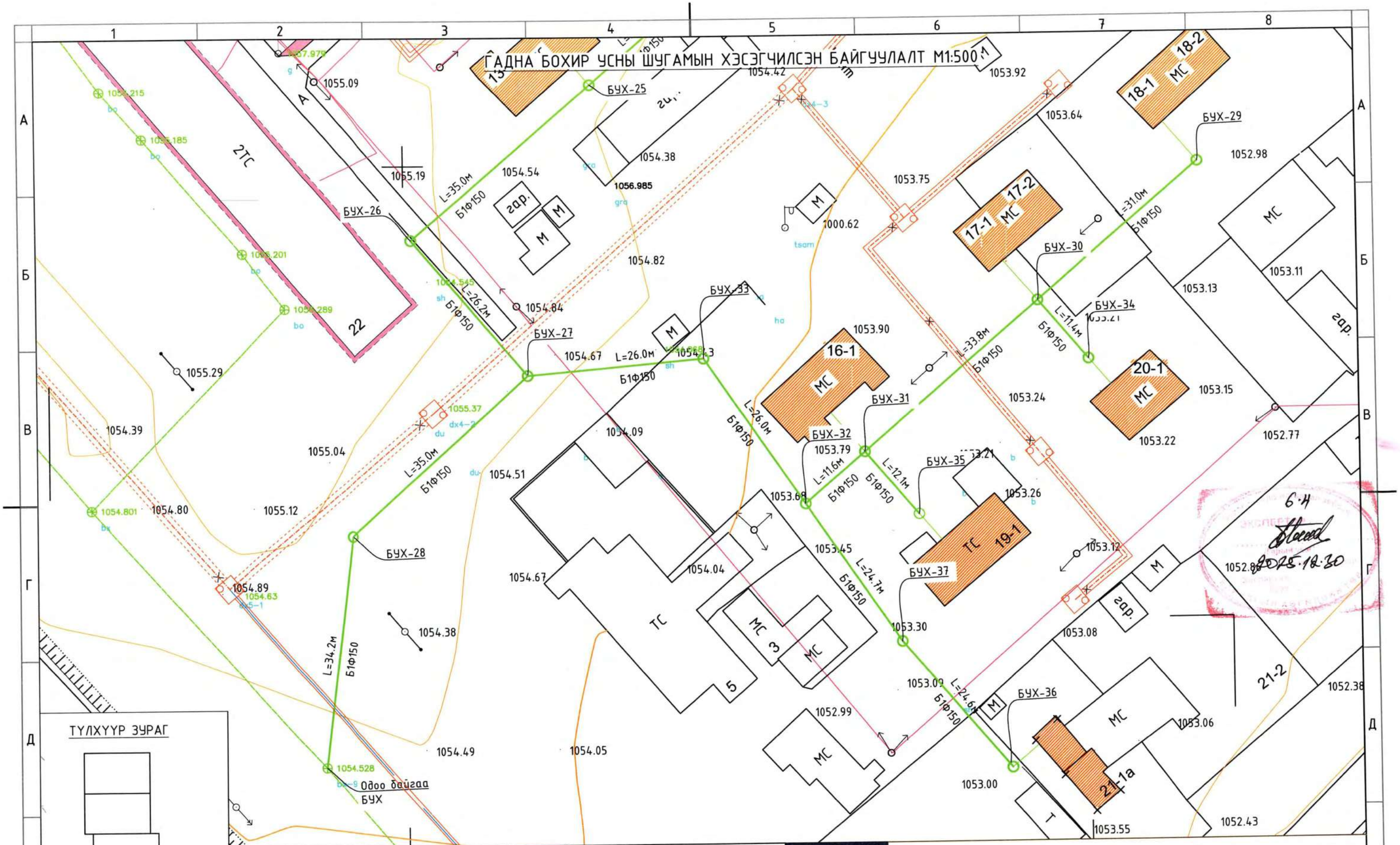

Тэмдэг/Legend	Нэр/ name		
	Шинээр төлөвлөж буй барилга		Шинээр төлөвлөж буй цэвэр усны шугам
	Одоо байгаа барилга	Б	Одоо байгаа бохир усны шугам
	Одоо байгаа дулааны шугам		Төлөвлөж буй ариутгах татуургын шугам
	Шинээр төлөвлөж буй дулааны шугам		Одоо байгаа цэвэр усны худаг
	Одоо байгаа 10 ба 6 кВ-ын кабель		Шинээр төлөвлөж буй цэвэр усны худаг
	Одоо байгаа 16 давхар барилгын цэвэр усны шугам		Одоо байгаа бохир усны худаг
			Төлөвлөж буй ариутгах татуургын худаг

ARCHIDEA

Дорноговь аймаг, Айраг сум, Замчдын 21 дан байрны бохир усны шугамын ажил

Гадна бохир усны шугамын хэсэгчилсэн байгуулалт

Ye шат: А.3

Инженер	Ч.Сугар	ЕГ Шифр: WS-GD-16/2025	Масштаб: **М1:500**	Огноо: 2025
Гүйцэтгэсэн	Ч.Сугар	ТГ Шифр: AR-WS-12/25	Зургийн дугаар: **УХАТ-07**	Хуудас: УХАТ-29
Шалгасан	Ч.Оюунчимэг			

МОНГОЛ УЛС Чулуунбаатарын Оюунчимэг МЭРГЭШЛИЙН ИНЖЕНЕР ХУГАЦААГҮЙ

ГАДНА ЦЭВЭР УСНЫ УГСРАЛТЫН ТОЙМ /МАСШТАБГҮЙ/

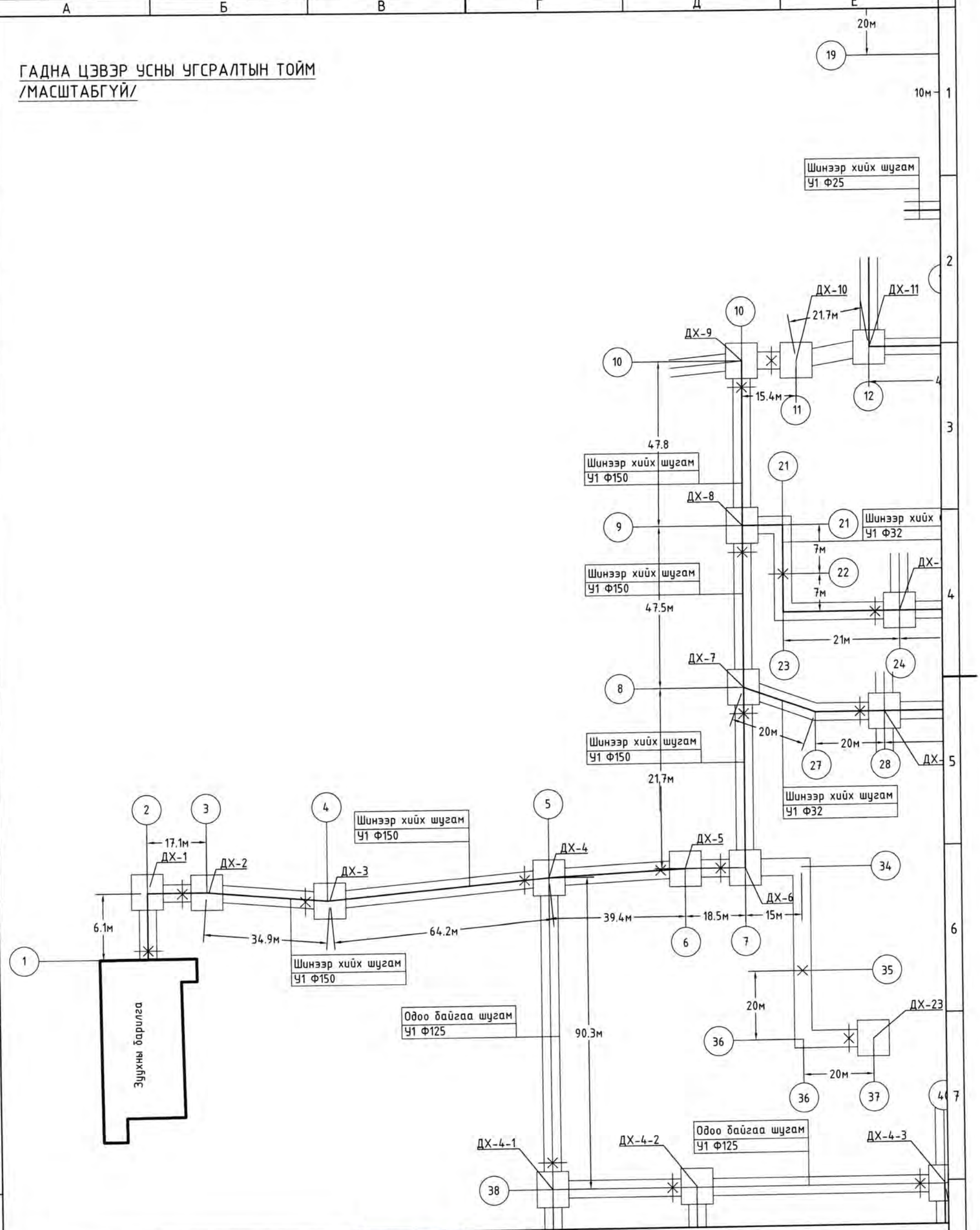

Тайлбар

- Гадна цэвэр усны шугамын угсралтын төймыг масштабгүйгээр харуулав. Дулааны сувагт цэвэр усны шугам хамт угсрагдах учир ажлын зураг материлын түүврийг ГДГ зургаас үзэх.

ARCHIDEA

Дорноговь аймаг, Айраг сум, Замчдын 21 дан байрны бохир усны шугамын ажил

Гадна цэвэр усны шугамын угсралтын төйм /масштабгүй/

Инженер		Ч.Сугар	ЕГ Шифр: WS-GD-16/2025	Масштаб:	Ye шат: А.3
Гүйцэтгэсэн		Ч.Сугар	ТГ Шифр: AR-WS-12/25	Зургийн дугаар: УХАТ-08	Огноо: 2025
Шалгасан		Ч.Оюунчимэг			Хуудас: УХАТ-29

ГАДНА ЦЭВЭР УСНЫ УГСРАЛТЫН ТОЙМ /МАСШТАБГҮЙ/

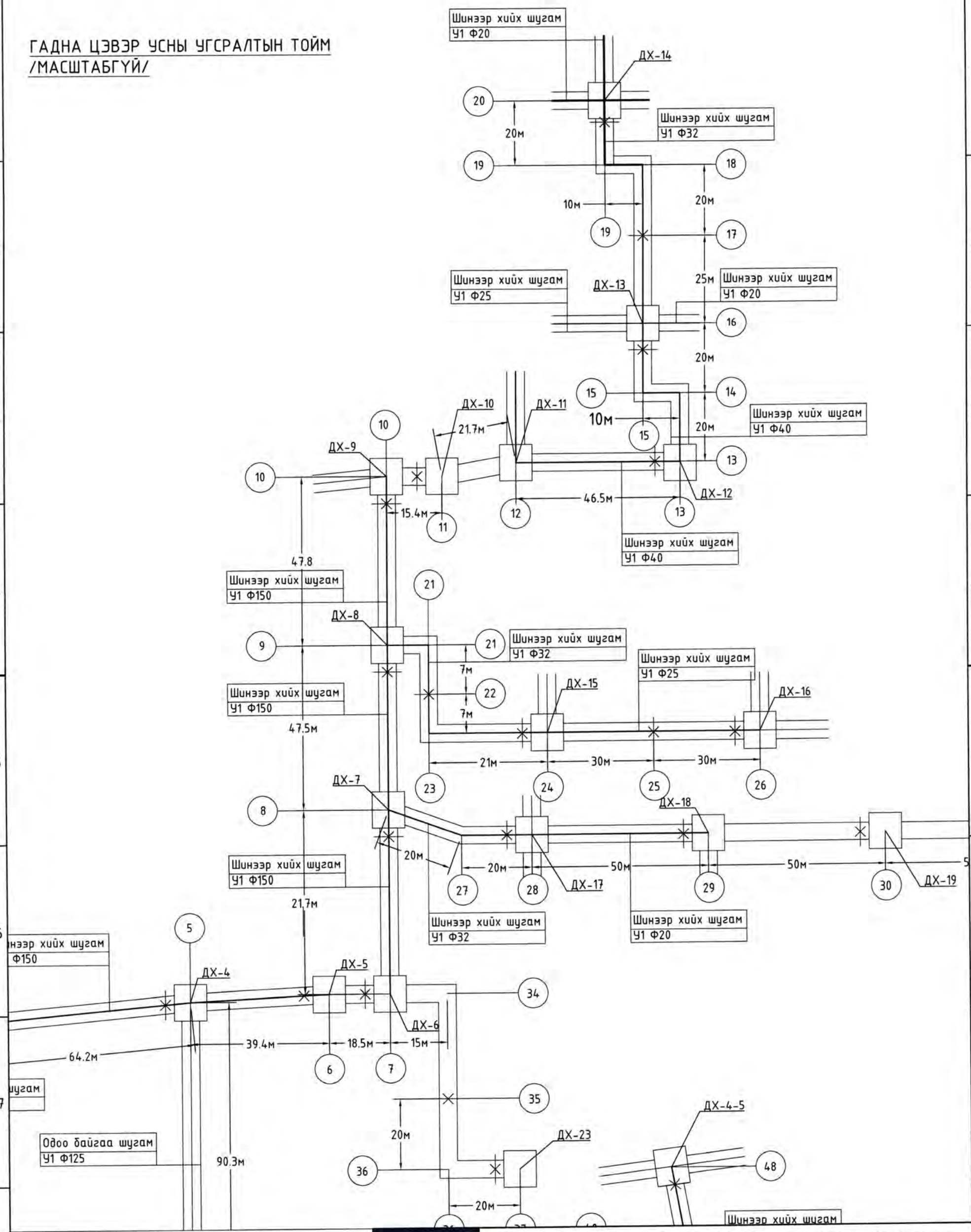

Тайлбар

- Гадна цэвэр усны шугамын угсралтын тоймыг масштабгүйгээр харуулав. Дулааны сувагт цэвэр усны шугам хамт угсрагдах учир ажлын зураг материлын түүврийг ГДГ зургаас үзэх.

Дорноговь аймаг, Айраг сум, Замчдын 21 дан байрны бохир усны шугамын ажил

Гадна цэвэр усны шугамын угсралтын тойм /масштабгүй/					Ye шат: А.3
Инженер		Ч.Сүгар	ЕГ Шифр: WS-GD-16/2025	Масштаб:	Огноо: 2025
Гүйцэтгэсэн		Ч.Сүгар	ТГ Шифр: AR-WS-12/25	Зургийн дугаар: УХАТ-09	Хуудас: УХАТ-29
Шалгасан		Ч.Оюунчимэг			

ARCHIDEA

ГАДНА ЦЭВЭР УСНЫ УГСРАЛТЫН ТОЙМ /МАСШТАБГҮЙ/

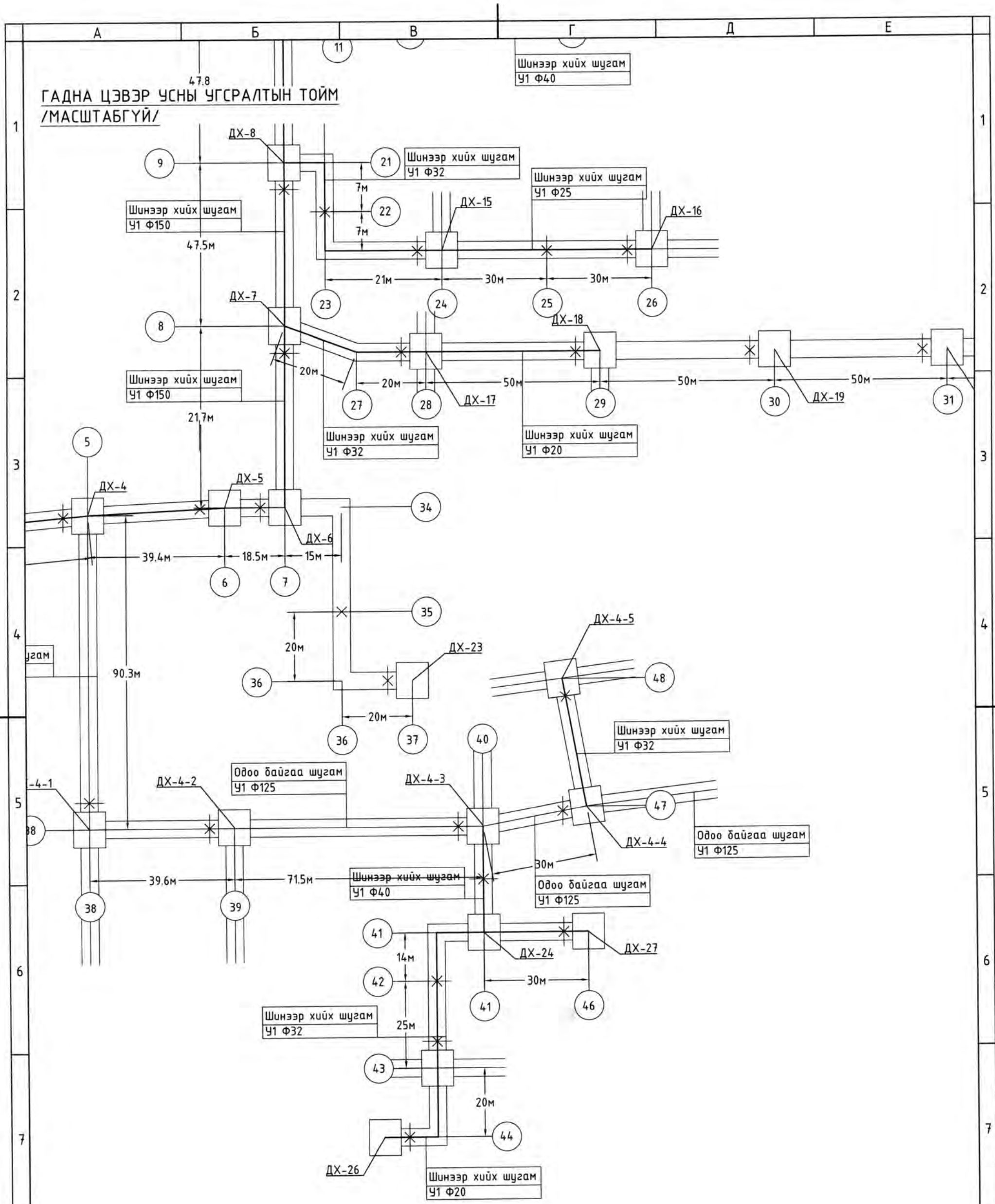

Тайлбар

- Гадна цэвэр усны шугамын угсралтын тоймыг масштабгүйгээр харуулав. Дулааны сувагт цэвэр усны шугам хамт угсрагдах учир ажлын зураг материлын түүврийг ГДГ зургаас үзэх.

ARCHIDEA

Дорноговь аймаг, Айраг сум, Замчдын 21 дан байрны бохир усны шугамын ажил

Гадна цэвэр усны шугамын угсралтын тойм /масштабгүй/

Инженер		Ч.Сугар	ЕГ Шифр: WS-GD-16/2025	Масштаб:	Ye шат: А.3
Гүйцэтгэсэн		Ч.Сугар	ТГ Шифр: AR-WS-12/25	Зургийн дугаар: УХАТ-10	Огноо: 2025
Шалгасан		Ч.Оюунчимэг			Хуудас: УХАТ-29

Гадна бохир усны шугамын дагуугийн зүсэлт . Мб 1 : 100 , Мх 1 : 500

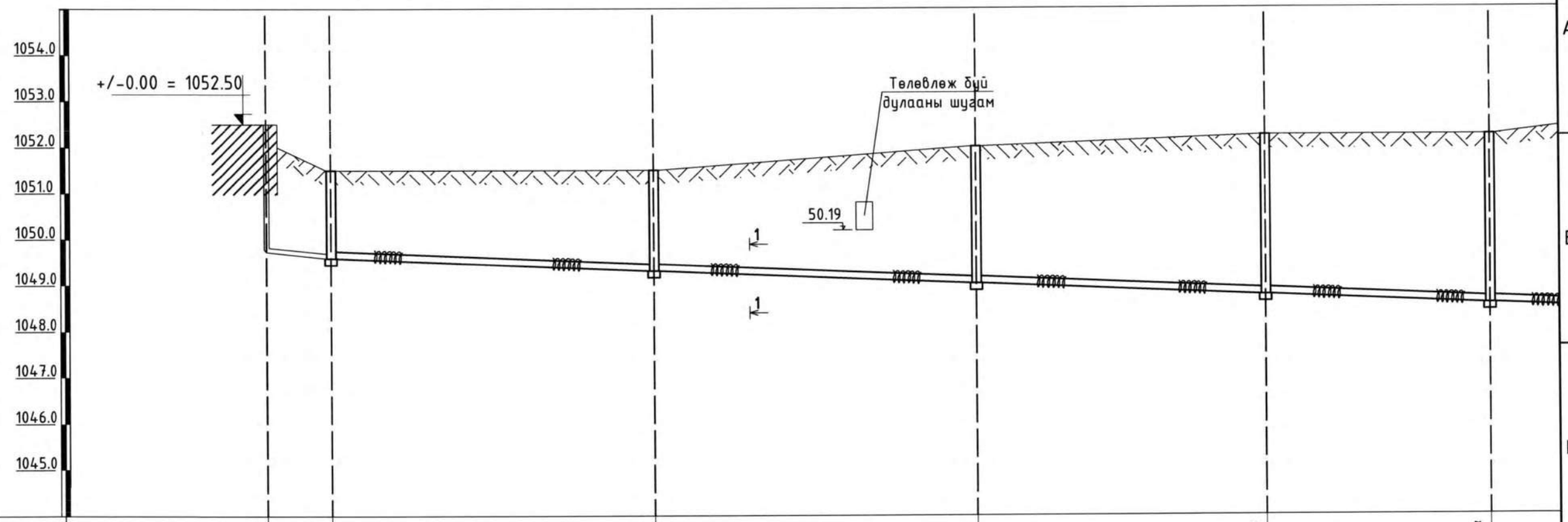

Хоолойн ёроолын болон ховилын тэмдэгт	1049.73	1049.59	1049.31	1049.03	1048.77	1048.57
Газрын хөрсний төслийн тэмдэгт	1052.00	1051.50	1051.50	1052.00	1052.23	1052.23
Газрын хөрсний одоогийн тэмдэгт	1052.00	1051.50	1051.50	1052.00	1052.23	1052.23
Хоолойн материал ба тусгаарлагчийн хийц	MNS ISO 8772-2008 маркын хуванцар хоолой Ф150 /Полиуретан дулаалгатай/					
Буурь хөрс						
Налуу, %	0.02	0.008	0.008	0.008	0.008	
Урт, (метр)	7.0	35.0	35.0	31.4	24.2	24.2
Худаг хоорондын зай ,м		35.0	35.0	31.4	24.2	
Эргэлтийн өнцөг, худаг ба цэгүүдийн дугаар	Барилга	БУХ-4	БУХ-8	БУХ-9	БУХ-10	БУХ-11

ARCHIDEA

Дорноговь аймаг, Айраг сум, Замчдын 21 дан байрны бохир усны шугамын ажил

Гадна бохир усны шугамын дагуугийн зүсэлт

Инженер	Ч.Сугар	ЕГ Шифр: WS-GD-16/2025	Масштаб: Мб1:100 Мх1:500	Ye шат: А.3	
Гүйцэтгэсэн	Ч.Сугар	ТГ Шифр: AR-WS-12/25	Зургийн дугаар: УХАТ-11	Огноо: 2025	
Шалгасан	Ч.Оюунчимэг			Хуудас: УХАТ-29	

МОНГОЛ УЛС АТХ6828 17-ны тарын ОЮУНЧИМЭГ МЭРГЭШЛИЙН ИНЖЕНЕР ЗТ-УХАТ ХУГАЦААТАЙ

Гадна бохир усны шугамын дагуугийн зүсэлт . Мб 1 : 100 , Мх 1 : 500

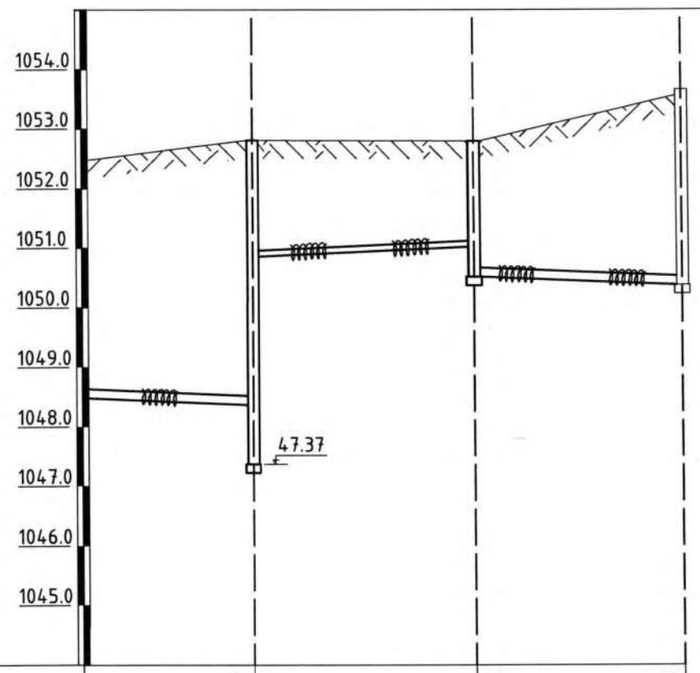

Хоолойн ёроолын болон ховилын тэмдэгт	1048.37	1050.86	1051.02	1050.52	1050.38
Газрын хөрсний төслийн тэмдэгт	1052.81		1052.80		1053.56
Газрын хөрсний одоогийн тэмдэгт	1052.81		1052.80		1053.56
Хоолойн материал ба тусгаарлагчийн хийц		ГОСТ 10704-76 маркын даралтат ган хоолой Ф100 /Полиуретан дулаалгатай/			
Буурь хөрс					
Налуу, %	0.008	0.008			0.008
Урт, (метр)			18.8	17.5	
Худаг хоорондын зай ,м	.2		18.8		17.5
Эргэлтийн өнцөг, худаг ба цэгүүдийн дугаар		БУНХ-12	Даралт бууруулах БУХ-13		Одоо байгаа БУХ

Огтлол 1-1

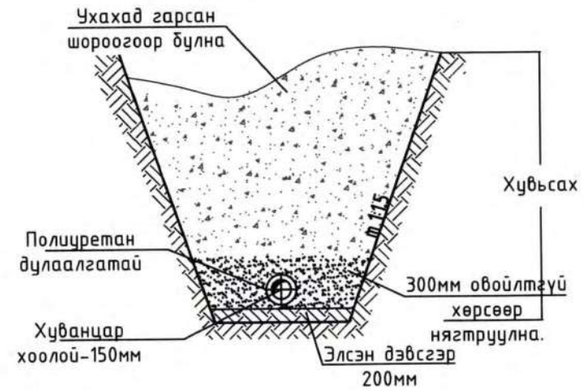

Дорноговь аймаг, Айраг сум, Замчдын 21 дан байрны бохир усны шугамын ажил

Гадна бохир усны шугамын дагуугийн зүсэлт

Инженер	Ч.Сүгар	ЕГ Шифр: WS-GD-16/2025	Масштаб: Мб1:100 Мх1:500	Үе шат: А.З	
Гүйцэтгэсэн	Ч.Сүгар	ТГ Шифр: AR-WS-12/25	Зургийн дугаар: УХАТ-12	Огноо: 2025	
Шалгасан	Ч.Өнөөчимэг			Хуудас: УХАТ-29	

ARCHIDEA

Гадна бохир усны шугамын дагуугийн зүсэлт . Мб 1 : 100 , Мх 1 : 500

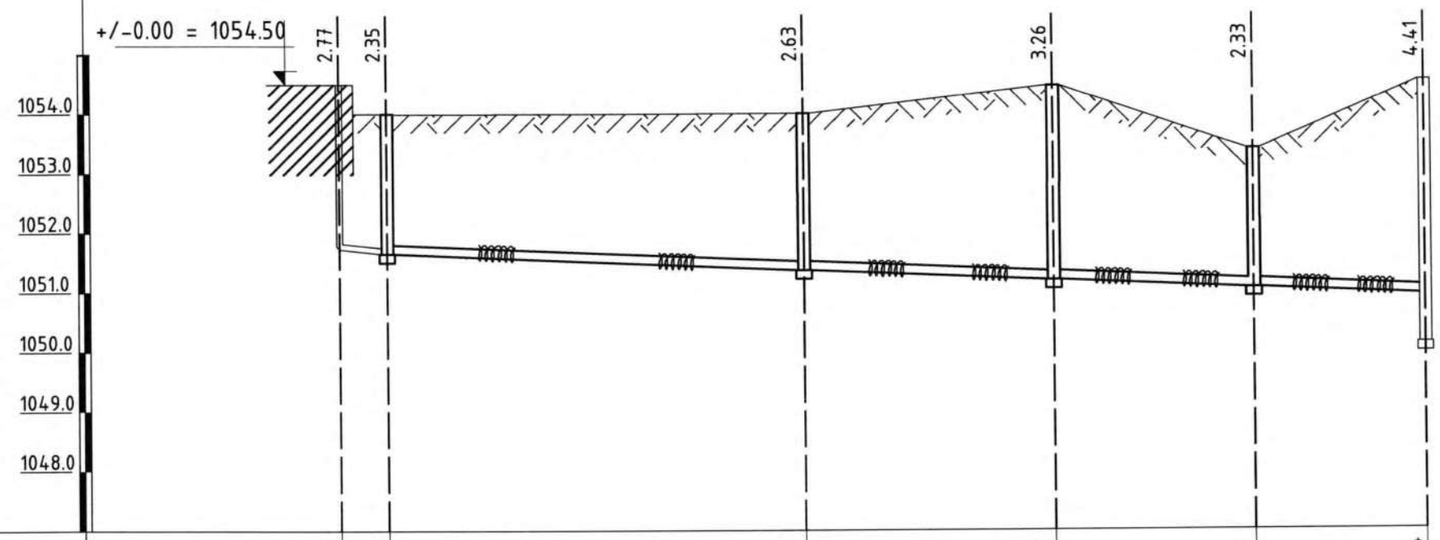

Хоолойн ёроолын болон ховилын тэмдэгт	1051.73	1051.65	1051.37	1051.20	1051.06	1050.94 1050.12
Газрын хөрсний төслийн тэмдэгт	1054.00	1054.00	1054.00	1054.46	1053.39	1054.53
Газрын хөрсний одоогийн тэмдэгт	1054.00	1054.00	1054.00	1054.46	1053.39	1054.53
Хоолойн материал ба тусгаарлагчийн хийц			MNS ISO 8772-2008 маркын хуванцар хоолой Ф150 /Полиуретан дулаалгатай/			
Буурь хөрс						
Налуу, % / Урт, (метр)			0.008 / 35.0	0.008 / 21.0	0.008 / 16.8	0.008 / 14.4
Худаг хоорондын зай ,м			35.0	21.0	16.8	14.4
Эргэлтийн өнцөг, худаг ба цэгүүдийн дугаар	Барилга	БУХ-14	БУХ-15	БУХ-16	БУХ-17	Одоо байгаа БУХ

ARCHIDEA

Дорноговь аймаг, Айраг сум, Замчдын 21 дан байрны бохир усны шугамын ажил

Гадна бохир усны шугамын дагуугийн зүсэлт

Инженер	Ч.Сугар	ЕГ Шифр: WS-GD-16/2025	Масштаб: Мб1:100 Мх1:500	Ye шат: А.3
Гүйцэтгэсэн	Ч.Сугар	ТГ Шифр: AR-WS-12/25	Зургийн дугаар: УХАТ-13	Огноо: 2025
Шалгасан	Ч.Оюунчимэг			Хуудас: УХАТ-29

МОНГОЛ УЛС АТХЗ978 17 ... ОЮУНЧИМЭГ ЗТ-УХАТ ХУГАЦАЛГҮЙ

Гадна бохир усны шугамын дагуугийн зүсэлт . Мб 1 : 100 , Мх 1 : 500

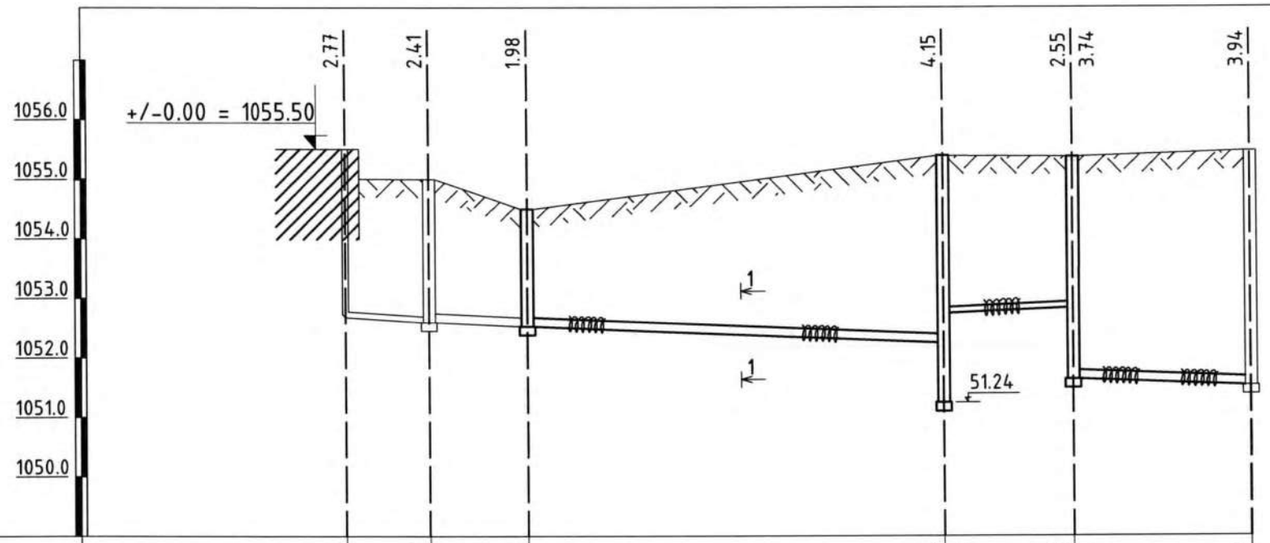

Хоолойн ёроолын болон ховилын тэмдэгт	1052.73	1052.59	1052.52	1052.24	1052.74	1052.82	1051.63	1051.52
Газрын хөрсний төслийн тэмдэгт	1055.00	1055.00	1054.50	1055.39		1055.37		1055.46
Газрын хөрсний одоогийн тэмдэгт	1055.00	1055.00	1054.50	1055.39		1055.37		1055.46
Хоолойн материал ба тусгаарлагчийн хийц			MNS ISO 8772-2008 маркын хуванцар хоолой Ф150 /Полиуретан дулаалгатай/		ГОСТ 10704-76 маркын даралтат ган хоолой Ф100 /Полиуретан дулаалгатай/		
Буурь хөрс							
Налуу, % / Урт, (метр)			0.008 / 8.2	35.0	0.008	0.008 / 10.9	0.008 / 14.9
Худаг хоорондын зай ,м			8.2	35.0		10.9	14.9
Эргэлтийн өнцөг, худаг ба цэгүүдийн дугаар	Барилга	БУХ-18	БУХ-19	БУНХ-21		Даралт буурулах БУХ-22	Одоо байгаа БУХ

Огтлол 1-1

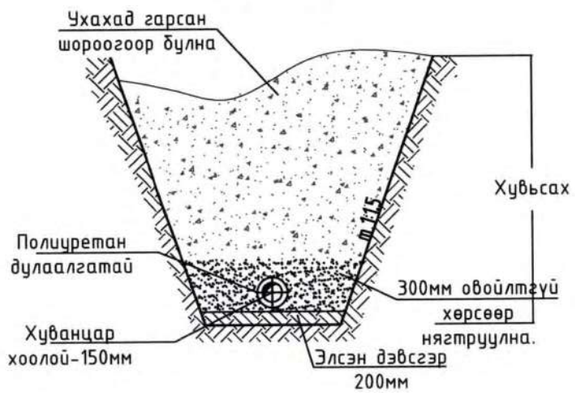

Дорноговь аймаг, Айраг сум, Замчдын 21 дан байрны бохир усны шугамын ажил

Гадна бохир усны шугамын дагуугийн зүсэлт				Ye шат: А.3
Инженер	Ч.Сүгар	ЕГ Шифр: WS-GD-16/2025	Масштаб: Мб1:100 Мх1:500	Огноо: 2025
Гүйцэтгэсэн	Ч.Сүгар	ТГ Шифр: AR-WS-12/25	Зургийн дугаар: УХАТ-14	Хуудас: УХАТ-29
Шалгасан	Н.Оюунчимэг			

ARCHIDEA

Гадна бохир усны шугамын дагуугийн зүсэлт . Мб 1 : 100 , Мх 1 : 500

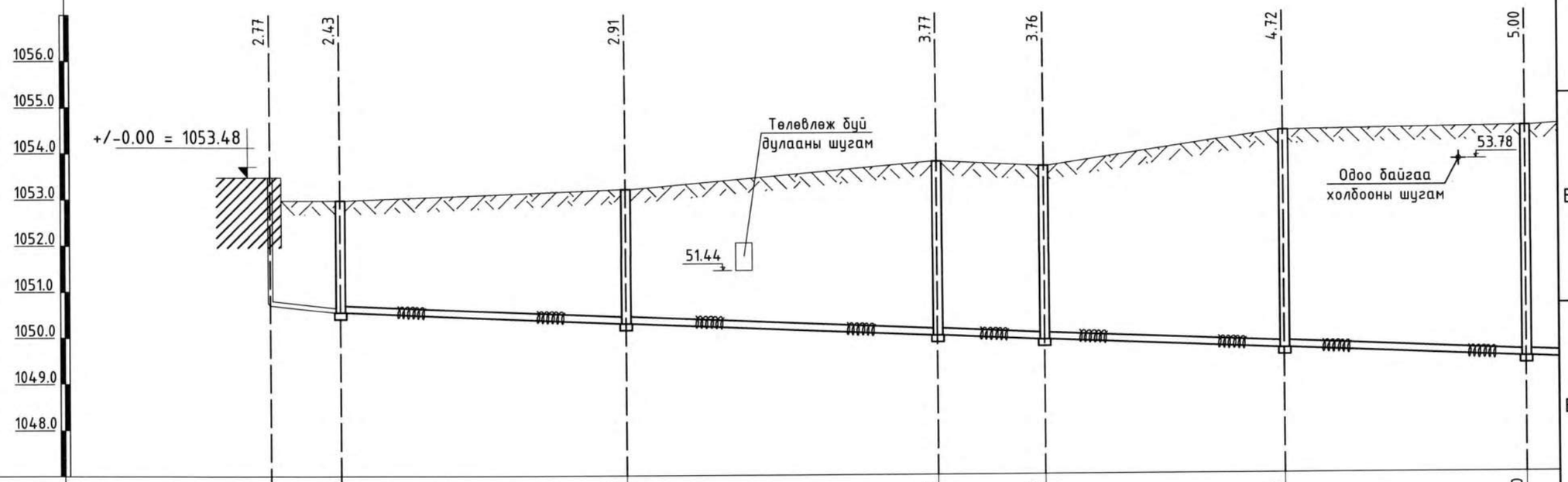

Хоолойн ёроолын болон ховилын тэмдэгт	1050.71	1050.55	1050.30	1050.02	1049.92	1049.71	1049.50	
Газрын хөрсний төслийн тэмдэгт	1052.98	1052.98	1053.21	1053.79	1053.68	1054.43	1054.50	
Газрын хөрсний одоогийн тэмдэгт	1052.98	1052.98	1053.21	1053.79	1053.68	1054.43	1054.50	
Хоолойн материал ба тусгаарлагчийн хийц	MNS ISO 8772-2008 маркын хуванцар хоолой Ф150 /Полиуретан дулаалгатай/							
Буурь хөрс								
Налуу, %		0.008	0.008	0.008	0.008	0.008		
Урт, (метр)		31.0	33.8	11.6	26.0	26.0	35.0	
Худаг хоорондын зай ,м		31.0	33.8	11.6	26.0	26.0		
Эргэлтийн өнцөг, худаг ба цэгүүдийн дугаар	Барилга	БУХ-29	БУХ-30	БУХ-31	БУХ-32	БУХ-33	БУХ-27	

ARCHIDEA

Дорноговь аймаг, Айраг сум, Замчдын 21 дэх байрны бохир усны шугамын ажил

Гадна бохир усны шугамын дагуугийн зүсэлт

Ye шат: А.3

Инженер	Ч.Сугар	ЕГ Шифр: WS-GD-16/2025	Масштаб: Мб1:100 Мх1:500	Огноо: 2025
Гүйцэтгэсэн	Ч.Сугар	ТГ Шифр: AR-WS-12/25	Зургийн дугаар: УХАТ-15	Хуудас: УХАТ-29
Шалгасан	Ч.Оюунчимэг			

МОНГОЛ УЛС ... АТХ8928 ... Чингэлтэй дүүрэгт ... ОЛОН УЛСЫН ... МЭРГЭШСЭН ИНЖЕНЕР ЗТ-УХАТ ХУГАЦААТАЙ

Гадна бохир усны шугамын дагуугийн зүсэлт . Мб 1 : 100 , Мх 1 : 500

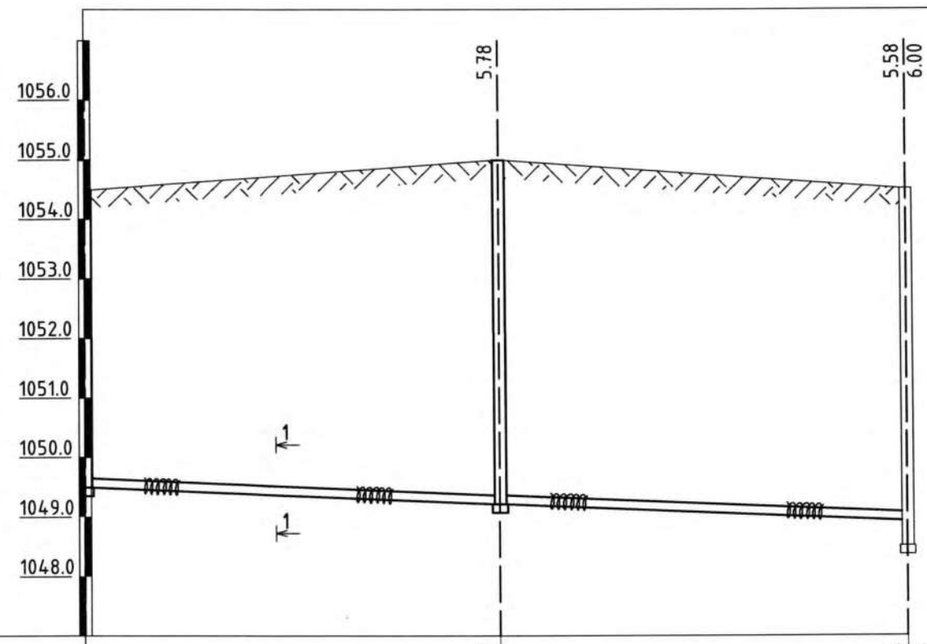

Хоолойн ёроолын болон ховилын тэмдэгт		1049.22	1048.94 / 1048.52
Газрын хөрсний төслийн тэмдэгт		1055.00	1054.52
Газрын хөрсний одоогийн тэмдэгт		1055.00	1054.52
Хоолойн материал ба тусгаарлагчийн хийц			
Буурь хөрс			
Налуу, %		0.008	0.008
Урт, (метр)		35.0	34.2
Худаг хоорондын зай ,м		35.0	34.2
Эргэлтийн өнцөг, худаг ба цэгүүдийн дугаар		К-27	БУХ-28 / Одоо байгаа БУХ

Огтлол 1-1

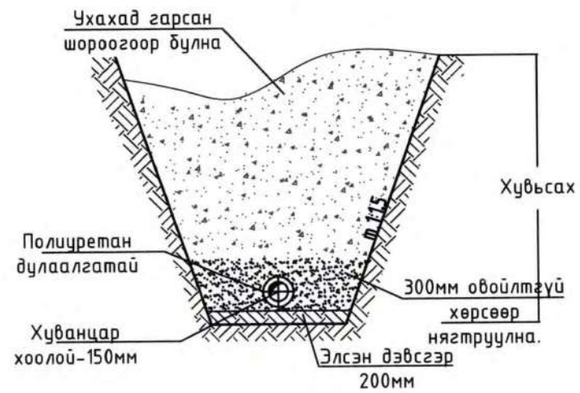

Дорноговь аймаг, Айраг сум, Замчдын 21 дан байрны бохир усны шугамын ажил

Гадна бохир усны шугамын дагуугийн зүсэлт

Инженер	Ц.Сугар	ЕГ Шифр: WS-GD-16/2025	Масштаб: Мб1:100 Мх1:500	Огноо: 2025	Ye шат: А.3
Гүйцэтгэсэн	Ц.Сугар	ТГ Шифр: AR-WS-12/25	Зургийн дугаар: УХАТ-16	Хуудас: УХАТ-29	
Шалгасан	Н.Оюунчимэг				

ARCHIDEA

Гадна бохир усны шугамын дагуугийн зүсэлт . Мб 1 : 100 , Мх 1 : 500

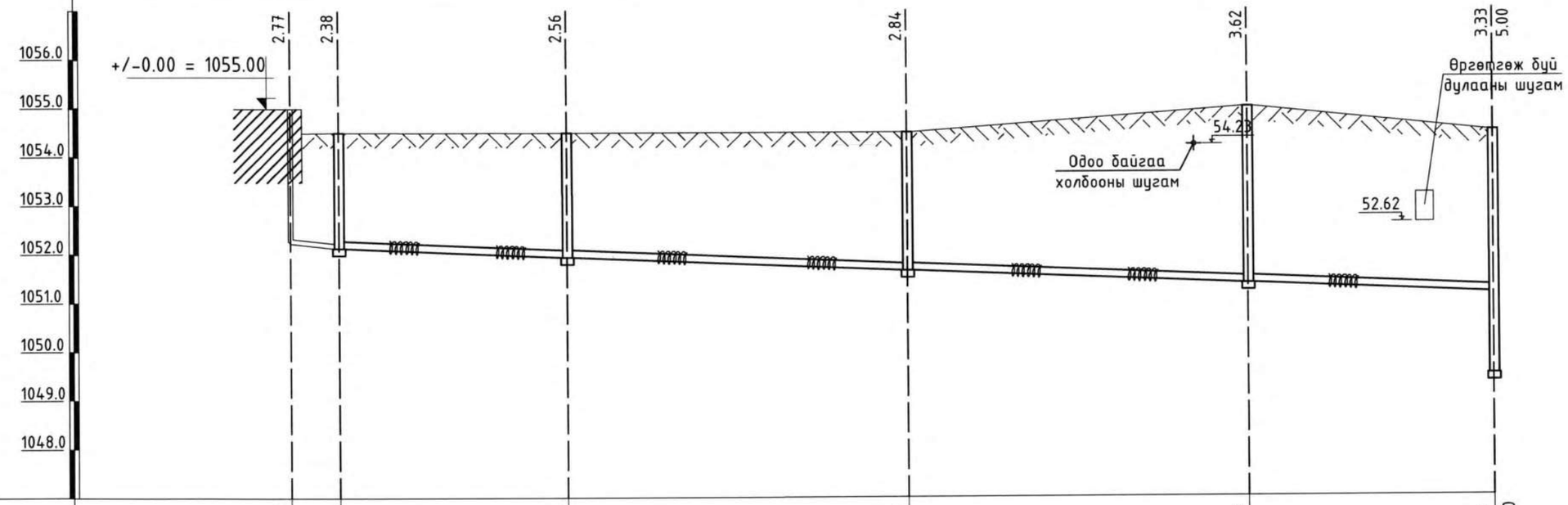

Хоолойн ёроолын болон ховилын тэмдэгт	1052.23	1052.13	1051.94	1051.66	1051.38	1051.17 / 1049.50
Газрын хөрсний төслийн тэмдэгт	1054.50	1054.51	1054.50	1054.50	1055.00	1054.50
Газрын хөрсний одоогийн тэмдэгт	1054.50	1054.51	1054.50	1054.50	1055.00	1054.50
Хоолойн материал ба тусгаарлагчийн хийц	MNS ISO 8772-2008 маркын хуванцар хоолой Ф150 /Полиуретан дулаалгатай/					
Буурь хөрс						
Налуу, % / Урт, (метр)		23.4	0.008	35.0	0.008	35.0	0.008	25.1	0.008
Худаг хоорондын зай ,м		23.4		35.0		35.0		25.1	
Эргэлтийн өнцөг, худаг ба цэгүүдийн дугаар	Барилга	БУХ-23	БУХ-24	БУХ-25	БУХ-26	БУХ-27

ARCHIDEA

Дорноговь аймаг, Айраг сум, Замчдын 21 дан байрны бохир усны шугамын ажил

Гадна бохир усны шугамын дагуугийн зүсэлт

Инженер	Ч.Сугар	ЕГ Шифр: WS-GD-16/2025	Масштаб: Мб1:100 Мх1:500	Ye шат: А.3	
Гүйцэтгэсэн	Ч.Сугар	ТГ Шифр: AR-WS-12/25	Зургийн дугаар: УХАТ-17	Огноо: 2025	
Шалгасан	Ч.Оюунчимэг			Хуудас: УХАТ-29	

МОНГОЛ УЛСЫН ШИНЖЛЭХ УХААНЫ ЗӨВЛӨЛ ХУГАЦААГҮЙ

БУНХ-12 насостой худгийн байгуулалт М1:50

БУНХ-12 насостай худаг

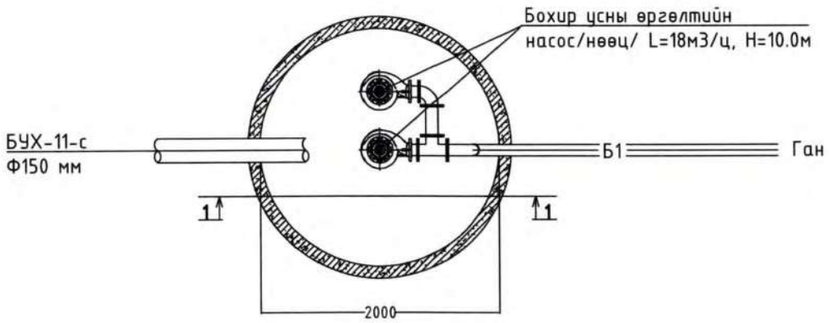

Ган хоолой Ф114х4.0 мм

Даралт бууруулах худаг-7 /ДБХ/

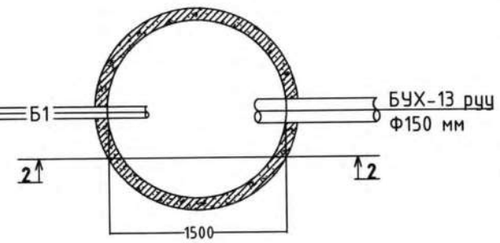

Худгийн огтлол М1:50 1-1

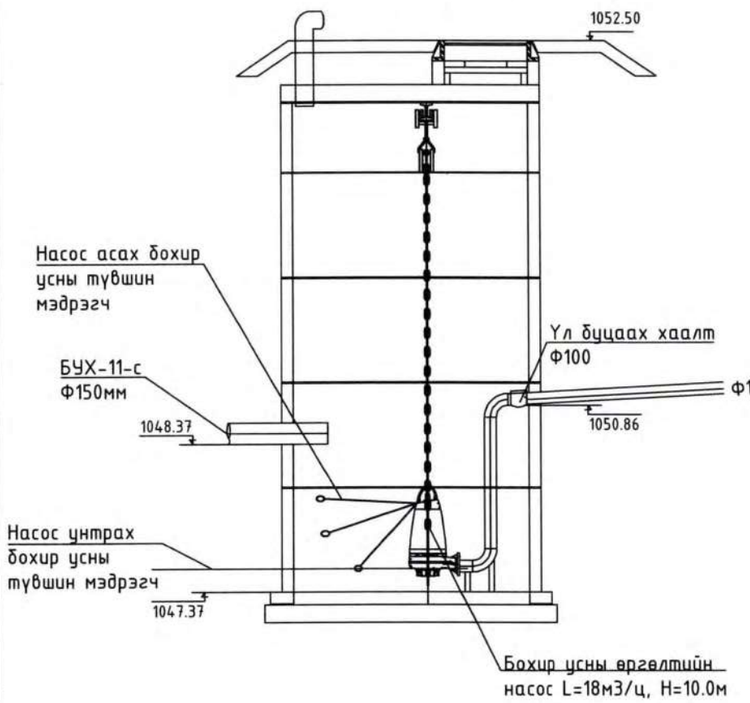

Огтлол 3-3

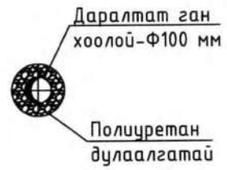

Ф100, i=0.008, L=18.8

Худгийн огтлол М1:50 2-2

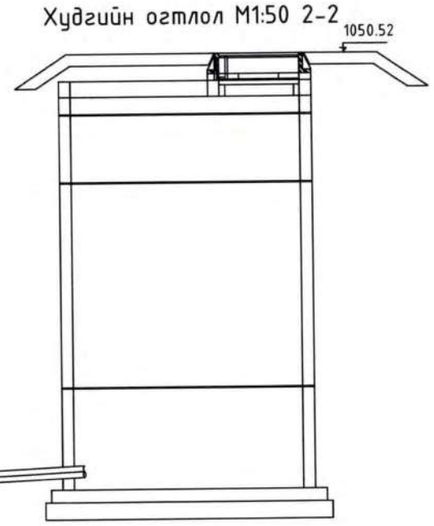

Дорноговь аймаг, Айраг сум, Замчдын 21 дан байрны бохир усны шугамын ажил				Ye шат: А.3
Бохир усны худгийн байгуулалт, огтлол				
Инженер	Ч.Сүгар	ЕГ Шифр: WS-GD-16/2025	Масштаб:	Огноо: 2025
Гүйцэтгэсэн	Ч.Сүгар	ТГ Шифр: AR-WS-12/25	Зургийн дугаар: УХАТ-18	Хуудас: УХАТ-29
Шалгасан	Ч.Оюунчимэг			

ARCHIDEA

ДОРНОГОВЬ УЛС ... ХУГАЦААГҮЙ

ДБХ-13 даралт бууруулах худгийн байгуулалт М1:25

Даралт бууруулах худаг-13 /ДБХ/

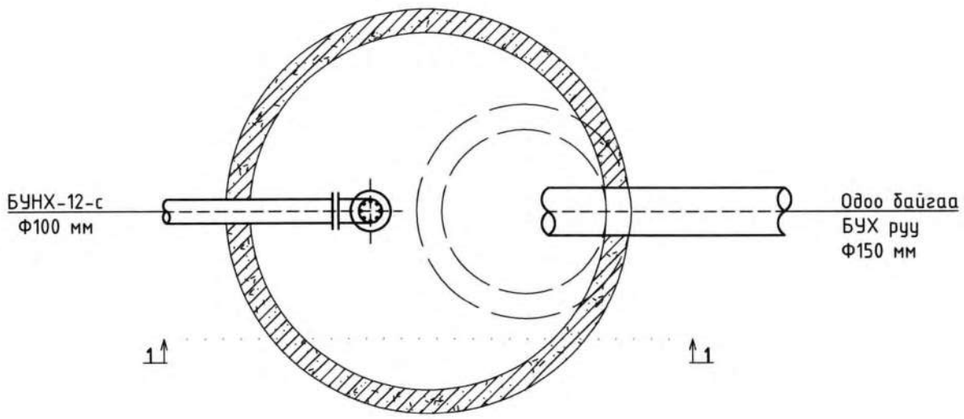

Худгийн огтлол М1:25 1-1

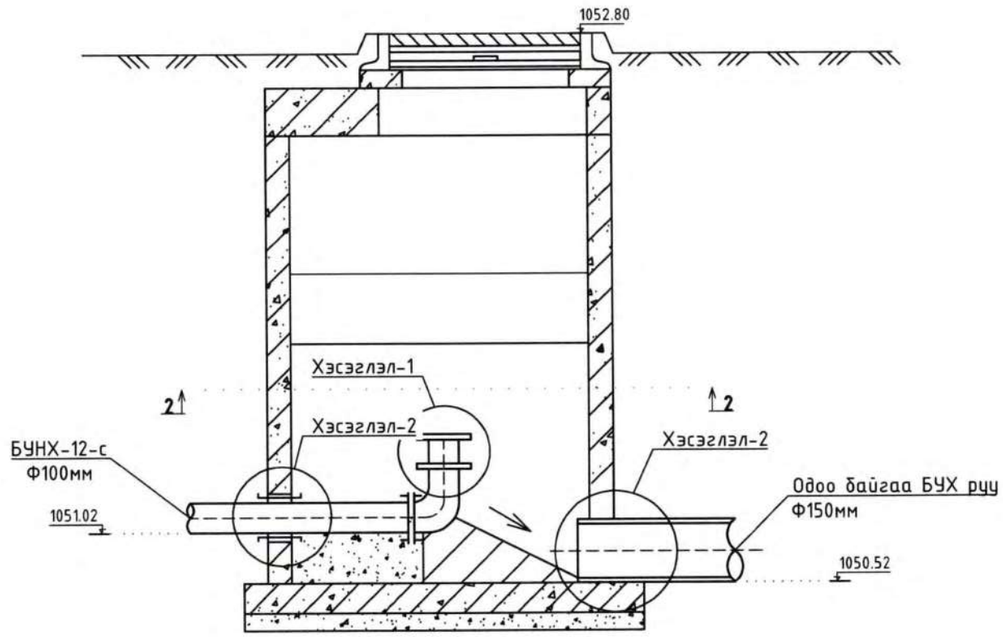

Хэсэглэл-1

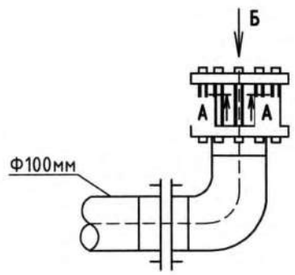

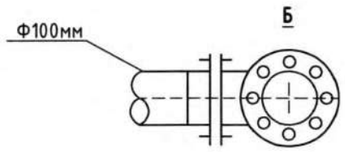

Дорноговь аймаг, Айраг сум, Замчдын 21 дан байрны бохир усны шугамын ажил				
Бохир усны худгийн байгуулалт, огтлол				Ye шат: А.3
Инженер	Ч.Сугаар	ЕГ Шифр: WS-GD-16/2025	Масштаб:	Огноо: 2025
Гүйцэтгэсэн	Ч.Сугаар	ТГ Шифр: AR-WS-12/25	Зургийн дугаар: УХАТ-19	Хуудас: УХАТ-29
Шалгасан	Ч.Оюунчимэг			

ARCHIDEA

БУНХ-21 насостой худгийн байгуулалт М1:50

БУНХ-21 насостай худаг

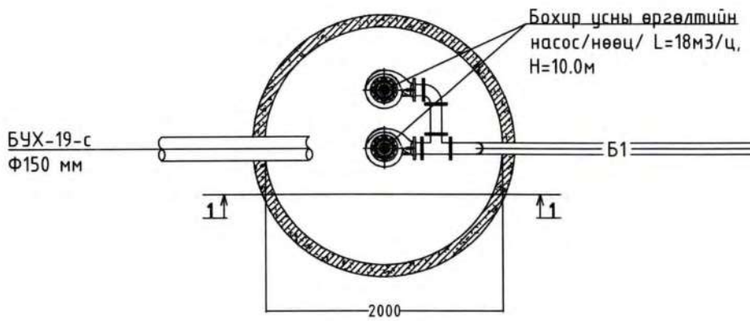

Ган хоолой Ф100 мм

Б1

Ган хоолой Ф100 мм

Б1

Даралт бууруулах худаг-22 /ДБХ/

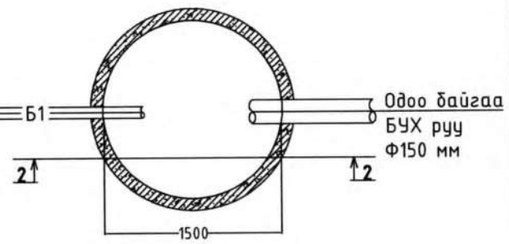

Худгийн огтлол М1:50 1-1

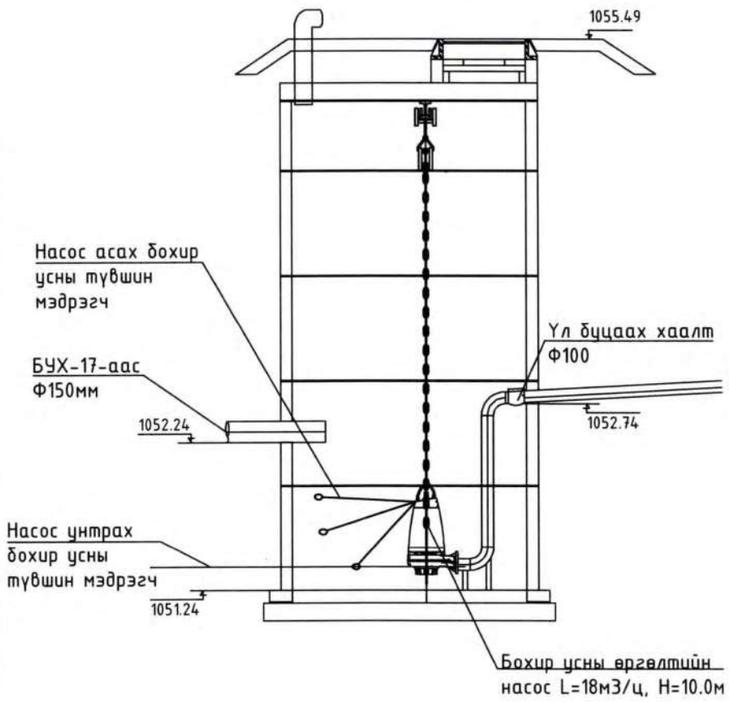

Ф100, i=0.008, L=10.9

3

3

Ф100, i=0.008, L=10.9

Огтлол 3-3

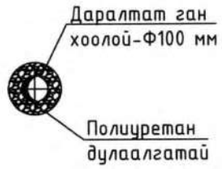

Худгийн огтлол М1:50 2-2

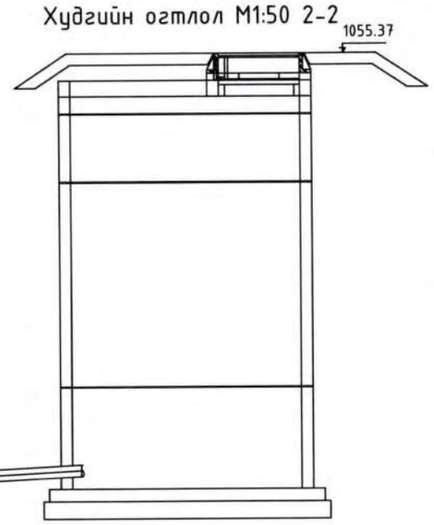

Дорноговь аймаг, Айраг сум, Замчдын 21 дан байрны бохир усны шугамын ажил				Ye шат: А.3
Бохир усны худгийн байгуулалт, огтлол				
Инженер	Ч.Гуваг	ЕГ Шифр: WS-GD-16/2025	Масштаб:	Огноо: 2025
Гүйцэтгэсэн	Ч.Гуваг	ТГ Шифр: AR-WS-12/25	Зургийн дугаар: **УХАТ-20**	Хуудас: УХАТ-29
Шалгасан	Н.Оюунчимэг			

ARCHIDEA

МОНГОЛ УЛС АТХЯЗЯ Барилгын үндэсний мэргэжлийн хяналтын алба ХУГАЦААГҮЙ

ДБХ-22 даралт буурууллах худгийн байгуулалт М1:25

Даралт буурууллах худаг-22 /ДБХ/

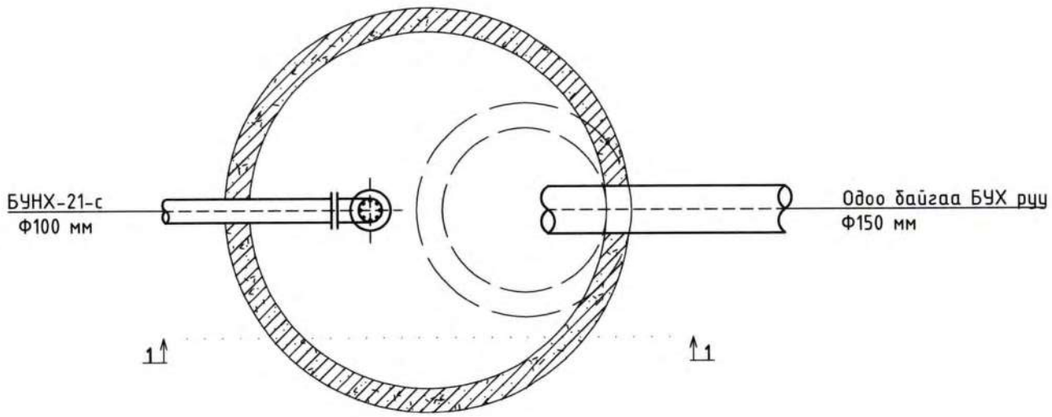

Худгийн огтлол М1:25 1-1

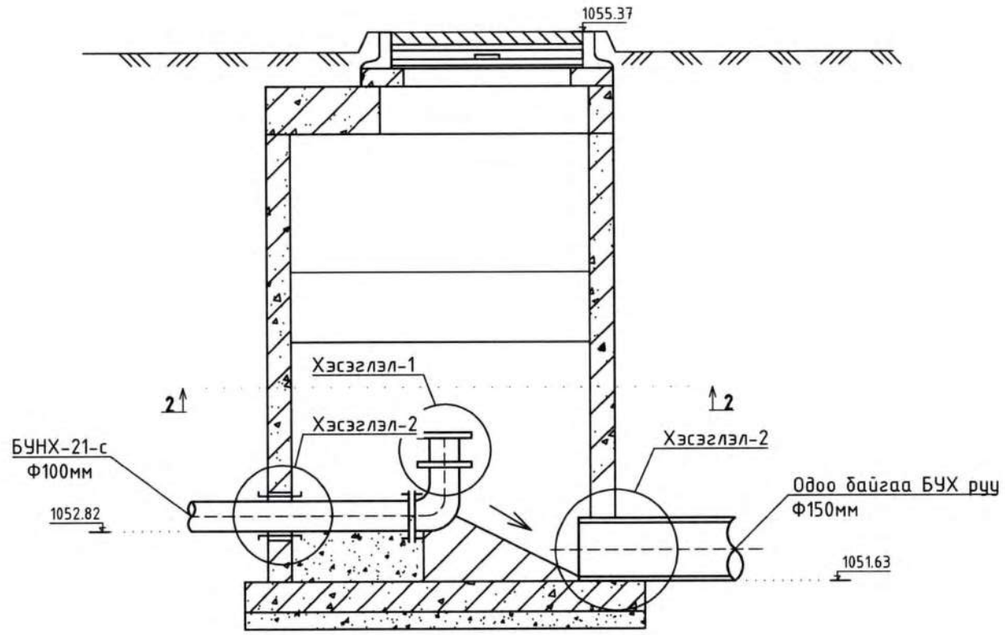

Хэсэглэл-1

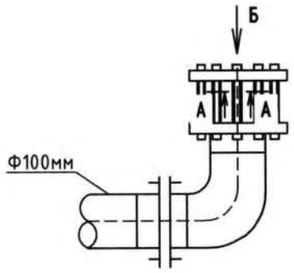

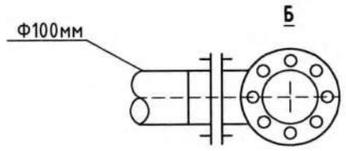

Дорноговь аймаг, Айраг сум, Замчдын 21 дан байрны бохир усны шугамын ажил				
Бохир усны худгийн байгуулалт, огтлол				Уе шат: А.3
Инженер	Ч.Сугаар	ЕГ Шифр: WS-GD-16/2025	Масштаб:	Огноо: 2025
Гүйцэтгэсэн	Ч.Сугаар	ТГ Шифр: AR-WS-12/25	Зургийн дугаар: УХАТ-21	Хуудас: УХАТ-29
Шалгасан	Ч.Оюунчимэг			

ARCHIDEA

МОНГОЛ УЛС АТХ6628 Хотын засаг захиргаа ОЮУНЧИМЭГ МЭРГЭЖЛИЙН ИНЖ.ТЕХ. ЗЭ-УХАТ ХУГАЦААГҮЙ

Угсармал төмөр бетон худгийн түүвэр

Худгийн дугаар	Худгийн марк	Худгийн өндөр	Худгийн диаметр	Ховилын схемын дугаар	Ёроолын хавтгайн зузаан	Ховилийн гүн	Худгийн ахлын хэсгийн өндөр	Хучилтын хавтгайн зузаан	Хүзүүвчийн өндөр	Барилгын хийц: Угс.т/б эдэлхүүн: Ажлын хэсэг: ПД-15-1	КС-15-1	КС-15-2-1	Хуч. Хавтан: ПП.15-1	Хүзүүвч: КС-7-1	КС-7-2	КС-7-1-2	Чигжээс	Бэхэлгээний деталь: МС-1	МС-2	МС-5	МС-6	Гишгүүрийн шат	Ховилын бетон эд.м3	Чигжээс бетон эд.м3	Угсармал т/б эд.м3
1	2	3	4	5	6	7	8	9	10	11	12	13	14	15	16	17	18	19	20	21	22	23	24	25	26
БУХ-1	III	2140	1500	I	150	200	1200	150	940	1	2		1	1		1	240	4	4	8	8	5	0.36	0.139	1.37
БУХ-2	III	2720	1500	I	150	200	1800	150	920	1		2	1	1		1	220	4	4	8	8	7	0.35	0.128	1.63
БУХ-3	III	3150	1500	I	150	200	1800	150	1350	1		2	1	1	1		50	4	4	8	8	9	0.35	0.029	1.53
БУХ-4	III	1910	1500	II	150	200	1200	150	710	1	2		1	1		1	10	4	4	8	8	5	0.36	0.006	1.37
БУХ-5	III	2650	1500	II	150	200	1800	150	850	1		2	1	1		1	150	4	4	8	8	7	0.36	0.087	1.63
БУХ-6	III	2770	2000	II	150	200	1800	150	970	1		2	1	1		1	270	4	4	8	8	8	0.36	0.157	1.63
БУХ-7	III	3480	1500	I	150	200	1800	150	1680	1		2	1	1	1	1	80	4	4	8	8	10	0.36	0.046	1.68
БУХ-8	III	2190	1500	III	150	200	1200	150	990	1	2		1	1		1	290	4	4	8	8	6	0.36	0.168	1.37
БУХ-9	III	2970	1500	IV	150	200	1800	150	1170	1		2	1	1		2	170	4	4	8	8	8	1.36	0.099	1.78
БУХ-10	III	3460	1500	IV	150	200	1800	150	1660	1		2	1	1	1	1	60	4	4	8	8	10	2.36	0.035	1.68
БУХ-11	III	3660	1500	I	150	200	2700	150	960	1		3	1	1		1	260	4	4	8	8	11	3.36	0.151	2.03
БУНХ-12	III	4440	1500	II	150	200	2700	150	1740	1		3	1	1	1	1	140	4	4	8	8	13	4.36	0.081	2.08
БУХ-13	III	2280	1500	I	150	200	1200	150	1080	1	2		1	1		2	80	4	4	8	8	6	5.36	0.046	1.52

Дорноговь аймаг, Айраг сум, Замчдын 21 дан байрны бохир усны шугамын ажил

Материалын түүвэр

Ye шат: А.3

Инженер	Ч.Сүүгар	ЕГ Шифр: WS-GD-16/2025	Масштаб:	Огноо: 2025
Гүйцэтгэсэн	Ч.Сүүгар	ТГ Шифр: AR-WS-12/25	Зургийн дугаар: УХАТ-22	Хуудас: УХАТ-29
Шалгасан	Ч.Оюунчимэг			

ARCHIDEA

МОНГОЛ УЛС ... 127 АТ ... Монгол Шуунбаатарын ... ЧИМЭГ ... мэргэшсэн инженер ... ЭТ-УХАТ ... ХУГАЦААГҮЙ

Д/Д	Тэмдэглэгээ, техникийн үзүүлэлт	Материалын нэр	Тоо	Жин,кг	Тайлбар
		Бохир ус			
1	MNS ISO 8772-2008	Даралтат ган яндан Ф100мм	30	2.0	у/м
2	MNS ISO 8772-2008	Бохир усны хуванцар хоолой Ф150мм	300	3.0	у/м
3	δ=50 мм λ=0.035 Вт/м°С ρ=40 кг/м³	Полиуретан хоолойн дулаалга Ф100	30	-	у/м
4	δ=50 мм λ=0.035 Вт/м°С ρ=40 кг/м³	Полиуретан хоолойн дулаалга Ф150	300	-	у/м
5		Худгийн ширмэн таг , Ф700	13	-	шир
6		Дулаалгатай модон таг	13	-	шир
7		Угсармал төмөр бетон худаг Ф1500	12	-	шир
8		Угсармал төмөр бетон худаг Ф2000	1	-	шир
9		Халдаг кабель	28	-	у/м
10		Үл буцаах клапан Ф100	1	-	шир
11		Шилжвэр Ф100-Ф50	2	-	шир
12		Түвшин мэдрэгч	2	-	шир
13		Отвод 90, Ф100	5	-	шир
14		Бохир усны өргөлтийн насос L=18м3/цаг; H=10м; N=0.75кВт	2	-	шир
15		Гуравлагч Ф100	1	-	шир
16		Удирдлагын самбар	1	-	ком
17		Даралт бууруулагч	1	-	шир

ARCHIDEA

Дорноговь аймаг, Айраг сум, Замчдын 21 дан байрны бохир усны шугамын ажил

Материалын түүвэр

Үе шат: А.З

Инженер		Ч.Сугар	ЕГ Шифр: WS-GD-16/2025	Масштаб:	Огноо: 2025
Гүйцэтгэсэн		Ч.Сугар	ТГ Шифр: AR-WS-12/25	Зургийн дугаар: УХАТ-23	Хуудас: УХАТ-29
Шалгасан		Ч.Оюунчимэг			

Угсармал төмөр бетон худгийн түүвэр

Худгийн дугаар	Худгийн марк	Худгийн өндөр	Худгийн диаметр	Ховилын схемын дугаар	Ёроолын хавтгийн зузаан	Ховилийн гүн	Худгийн ажлын хэсгийн өндөр	Хучлтын хавтганы зузаан	Хүзүүвчийн өндөр	Барилгын хийц: Угс.т/б эдэлхүүн: Ажлын хэсэг: ПД-15-1	КС-15-1	КС-15-2-1	Хуч. Хавтан: ПП.15-1	Хүзүүвч: КС-7-1	КС-7-2	КС-7-1-2	Чигжээс	Бэхэлгээний деталь: МС-1	МС-2	МС-5	МС-6	Гишгүүрийн шат	Ховилын бетон эд.м3	Чигжээс бетон эд.м3	Угсармал т/б эд.м3
1	2	3	4	5	6	7	8	9	10	11	12	13	14	15	16	17	18	19	20	21	22	23	24	25	26
БУХ-14	III	2350	1500	II	150	200	1800	150	550	1		2	1	1			150	4	4	8	8	6	0.36	0.087	1.48
БУХ-15	III	2630	1500	III	150	200	1800	150	830	1		2	1	1		1	130	4	4	8	8	7	0.35	0.075	1.63
БУХ-16	III	3260	1500	III	150	200	1800	150	1460	1		2	1	1	1		160	4	4	8	8	9	0.35	0.093	1.53
БУХ-17	III	2330	1500	III	150	200	1800	150	530	1		2	1	1			130	4	4	8	8	6	0.36	0.075	1.48

Худгийн огтлол

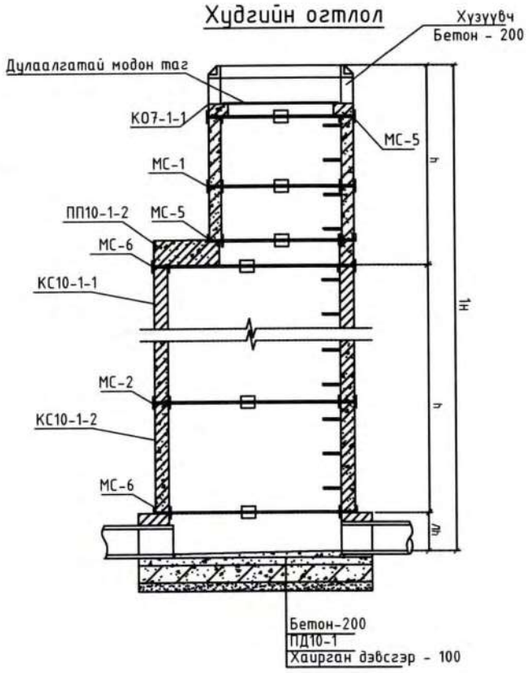

Д/Д	Тэмдэглэгээ, техникийн үзүүлэлт	Материалын нэр	Тоо	Жин,кг	Тайлбар
		Бохир ус			
1	MNS ISO 8772-2008	Бохир усны хуванцар хоолой Ф150мм	100	3.0	у/м
2	δ=50 мм λ=0.035 Вт/м°С ρ=40 кг/м³	Полиуретан хоолойн дулаалга Ф150	100	-	у/м
3		Худгийн ширмэн таг , Ф700	4	-	шир
4		Дулаалгатай модон таг	4	-	шир
5		Угсармал төмөр бетон худаг Ф1500	4	-	шир

ARCHIDEA

Дорноговь аймаг, Айраг сум, Замчдын 21 дан байрны бохир усны шугамын ажил

Материалын түүвэр

Ye шат: А.3

Инженер		Ч.Сугар	ЕГ Шифр: WS-GD-16/2025	Масштаб:	Огноо: 2025
Гүйцэтгэсэн		Ч.Сугар	ТГ Шифр: AR-WS-12/25	Зургийн дугаар: УХАТ-24	Хуудас: УХАТ-29
Шалгасан		Ч.Оюунчимэг			

Угсармал төмөр бетон худгийн түүвэр

Худгийн дугаар	Худгийн марк	Худгийн өндөр	Худгийн диаметр	Хавилын схемын дугаар	Ёроолын хавтангийн зузаан	Хавилийн гүн	Худгийн ажлын хэсгийн өндөр	Хучилтын хавтангын зузаан	Хүзүүвчийн өндөр	Барилгын хийц: Угс.т/б эдэлхүүн: Ажлын хэсэг: ПД-15-1	КС-15-1	КС-15-2-1	Хуч. Хавтан: ПП.15-1	Хүзүүвч: КС-7-1	КС-7-2	КС-7-1-2	Чигжээс	Бэхэлгээний деталь: МС-1	МС-2	МС-5	МС-6	Гишгүүрийн шат	Хавилын бетон эд.м3	Чигжээс бетон эд.м3	Угсармал т/б эд.м3
1	2	3	4	5	6	7	8	9	10	11	12	13	14	15	16	17	18	19	20	21	22	23	24	25	26
БУХ-18	III	2410	1500	II	150	200	1200	150	1210	1	2		1	1		2	210	4	4	8	8	6	0.36	0.122	1.52
БУХ-19	III	1980	1500	II	150	200	1200	150	780	1	2		1	1		1	80	4	4	8	8	5	0.35	0.046	1.37
БУХ-20	III	2660	1500	II	150	200	1800	150	860	1		2	1	1		1	160	4	4	8	8	7	0.35	0.093	1.63
БУНХ-21	III	4150	2000	III	150	200	2700	150	1450	1		3	1	1	1		150	4	4	8	8	12	0.36	0.087	1.93
БУХ-22	III	3740	1500	I	150	200	2700	150	1040	1		3	1	1		2	40	4	4	8	8	11	0.36	0.023	2.18

Худгийн огтлол

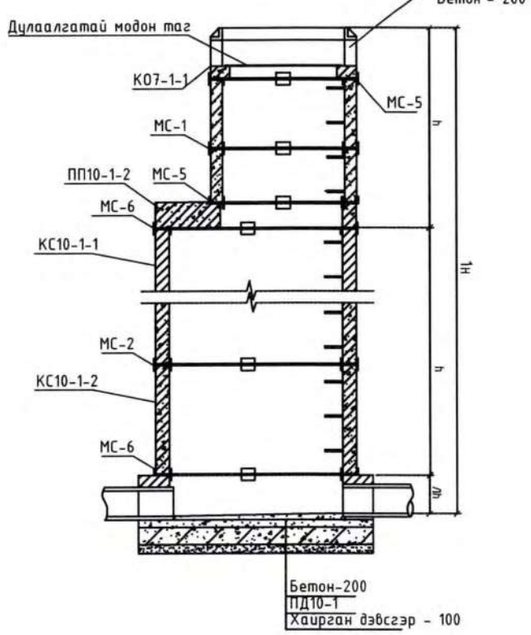

Дорноговь аймаг, Айраг сум, Замчдын 21 дан байрны бохир усны шугамын ажил

Материалын түүвэр

Ye шат: А.3

Инженер		Ч.Сугар	ЕГ Шифр: WS-GD-16/2025	Масштаб:	Огноо: 2025
Гүйцэтгэсэн		Ч.Сугар	ТГ Шифр: AR-WS-12/25	Зургийн дугаар: УХАТ-25	Хуудас: УХАТ-29
Шалгасан		Ч.Оюунчимэг			

ARCHIDEA

Д/Д	Тэмдэглэгээ, техникийн үзүүлэлт	Материалын нэр	Тоо	Жин,кг	Тайлбар
		Бохир ус			
1	MNS ISO 8772-2008	Бохир усны хуванцар хоолой Ф150мм	80	3.0	у/м
2	δ=50 мм λ=0.035 Вт/м°С р=40 кг/м³	Полиуретан хоолойн дулаалга Ф150	80	-	у/м
3		Худгийн ширмэн таг , Ф700	5	-	шир
4		Дулаалгатай модон таг	5	-	шир
5		Угсармал төмөр бетон худаг Ф1500	4	-	шир
6		Угсармал төмөр бетон худаг Ф2000	1	-	шир
7	MNS ISO 8772-2008	Даралтат ган яндан Ф100мм	18	2.0	у/м
8	δ=50 мм λ=0.035 Вт/м°С р=40 кг/м³	Полиуретан хоолойн дулаалга Ф100	14	-	у/м
9		Халдаг кабель	18	-	у/м
10		Үл буцаах клапан Ф100	1	-	шир
11		Шилжвэр Ф100-Ф50	2	-	шир
12		Түвшин мэдрэгч	2	-	шир
13		Отвод 90, Ф100	5	-	шир
14		Бохир усны өргөлтийн насос L=18м3/цаг; H=10м; N=0.75кВт	2	-	шир
15		Гуравлагч Ф100	1	-	шир
16		Удирдлагын самбар	1	-	ком
17		Даралт бууруулагч	1	-	шир

Дорноговь аймаг, Айраг сум, Замчдын 21 дан байрны бохир усны шугамын ажил

Материалын түүвэр

Ye шат: А.3

Инженер		Ч.Сугар	ЕГ Шифр: WS-GD-16/2025	Масштаб:	Огноо: 2025
Гүйцэтгэсэн		Ч.Сугар	ТГ Шифр: AR-WS-12/25	Зургийн дугаар: УХАТ-26	Хуудас: УХАТ-29
Шалгасан		Ч.Оюунчимэг			

ARCHIDEA

Угсармал төмөр бетон худгийн түүвэр

Худгийн дугаар	Худгийн марк	Худгийн өндөр	Худгийн диаметр	Ховилын схемын дугаар	Ёроолын хавтангийн зузаан	Ховилийн гүн	Худгийн ажлын хэсгийн өндөр	Хучилтын хавтангын зузаан	Хүзүүвчийн өндөр	Барилгын хийц: Угс.т/б эдэлхүүн: Ажлын хэсэг: ПД-15-1	КС-15-1	КС-15-2-1	Хуч. Хавтан: ПП.15-1	Хүзүүвч: КС-7-1	КС-7-2	КС-7-1-2	Чигжээс	Бэхэлгээний деталь: МС-1	МС-2	МС-5	МС-6	Гишгүүрийн шат	Ховилын бетон эд.м3	Чигжээс бетон эд.м3	Угсармал т/б эд.м3
1	2	3	4	5	6	7	8	9	10	11	12	13	14	15	16	17	18	19	20	21	22	23	24	25	26
БУХ-23	III	2380	1500	II	150	200	1800	150	580	1		2	1	1			180	4	4	8	8	6	0.36	0.104	1.48
БУХ-24	III	2560	1500	III	150	200	1800	150	760	1		2	1	1		1	60	4	4	8	8	7	0.35	0.035	1.63
БУХ-25	III	2840	1500	III	150	200	1800	150	1040	1		2	1	1		2	40	4	4	8	8	8	0.35	0.023	1.78
БУХ-26	III	3620	1500	II	150	200	1800	150	1820	1		2	1		1	1	220	4	4	8	8	10	0.36	0.128	1.66
БУХ-27	III	5000	1500	III	150	200	2700	150	2300	1		3	1	1	2		100	4	4	8	8	15	0.35	0.058	1.98
БУХ-28	III	5780	1500	II	150	200	2700	150	3080	1		3	1	1	2	2	280	4	4	8	8	18	0.36	0.162	2.28
БУХ-29	III	2430	1500	II	150	200	1800	150	630	1		2	1	1			230	4	4	8	8	6	0.36	0.133	1.48
БУХ-30	III	2910	1500	IV	150	200	1800	150	1110	1		2	1	1		2	110	4	4	8	8	8	0.37	0.064	1.78
БУХ-31	III	3770	1500	IV	150	200	1800	150	1970	1		2	1	1	1	2	70	4	4	8	8	11	0.37	0.041	1.83
БУХ-32	III	3760	1500	III	150	200	1800	150	1960	1		2	1	1	1	2	60	4	4	8	8	11	0.35	0.035	1.83
БУХ-33	III	4720	1500	II	150	200	2700	150	2020	1		3	1	1	1	2	120	4	4	8	8	14	0.36	0.070	2.23
БУХ-34	III	2820	1500	I	150	200	1800	150	1020	1		2	1	1		2	20	4	4	8	8	8	0.36	0.012	1.78
БУХ-35	III	3100	1500	I	150	200	1800	150	1300	1		2	1	1	1		0	4	4	8	8	9	0.36	0.000	1.53
БУХ-36	III	2700	1500	II	150	200	1800	150	900	1		2	1	1		1	200	4	4	8	8	7	0.36	0.116	1.63
БУХ-37	III	3190	1500	I	150	200	1800	150	1390	1		2	1	1		2	90	4	4	8	8	9	0.36	0.052	1.78

Д/Д	Тэмдэглэгээ, техникийн үзүүлэлт	Материалын нэр	Тоо	Жин,кг	Тайлбар
		Бохир ус			
1	MNS ISO 8772-2008	Бохир усны хуванцар хоолой Ф150мм	430	3.0	у/м
2	δ=50 мм λ=0.035 Вт/м°С ρ=40 кг/м³	Полиуретан хоолойн дулаалга Ф150	430	-	у/м
3		Худгийн ширмэн таг , Ф700	15	-	шир
4		Дулаалгатай модон таг	15	-	шир
5		Угсармал төмөр бетон худаг Ф1500	15	-	шир

ARCHIDEA

Дорноговь аймаг, Айраг сум, Замчдын 21 дан байрны бохир усны шугамын ажил

Материалын түүвэр

Ye шат: А.3

Инженер		Ч.Сугар	ЕГ Шифр: WS-GD-16/2025	Масштаб:	Огноо: 2025
Гүйцэтгэсэн		Ч.Сугар	ТГ Шифр: AR-WS-12/25	Зургийн дугаар: УХАТ-27	Хуудас: УХАТ-29
Шалгасан		Ч.Оюунчимэг			

Худгийн огтлол

3 - 3

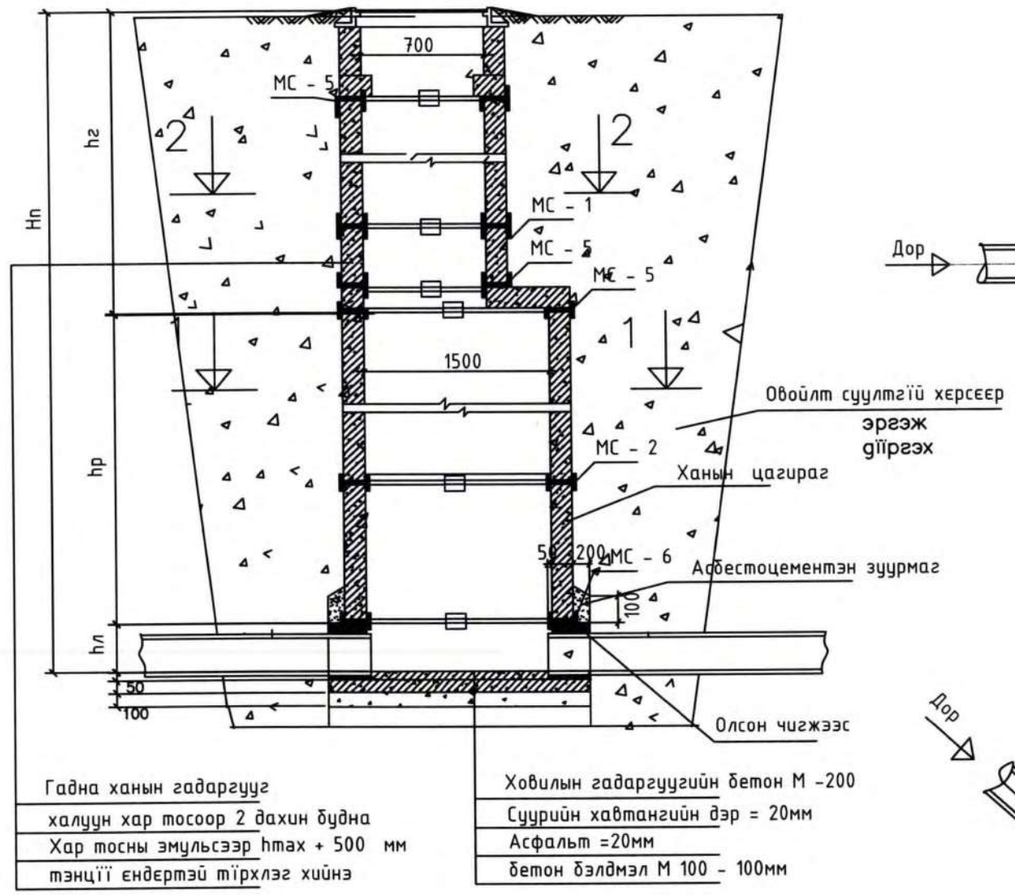

Схем I

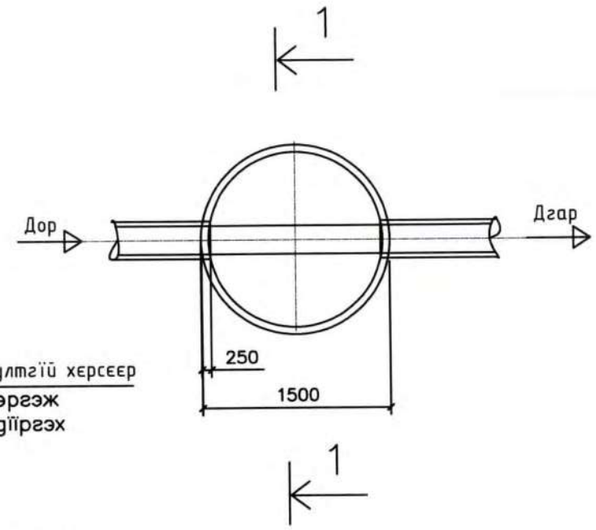

Схем III

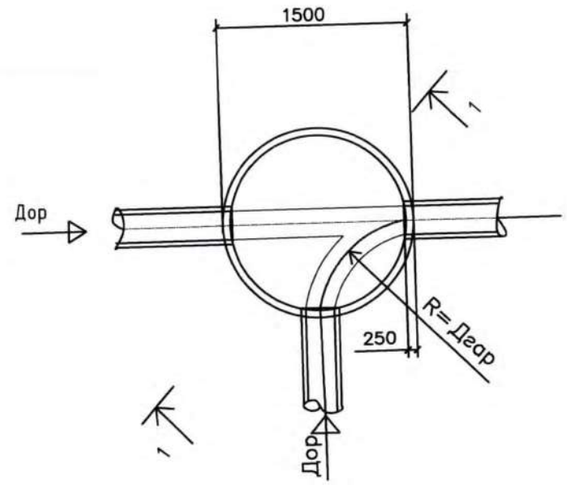

1 - 1

Схем II

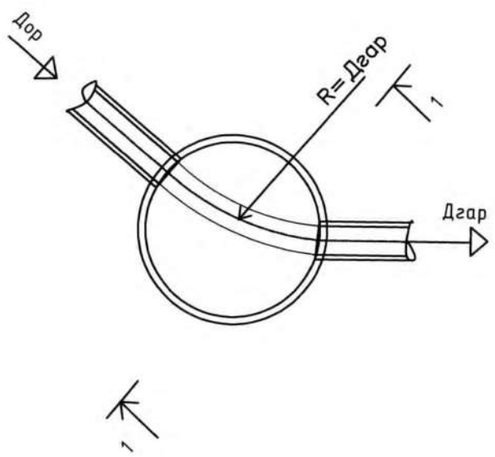

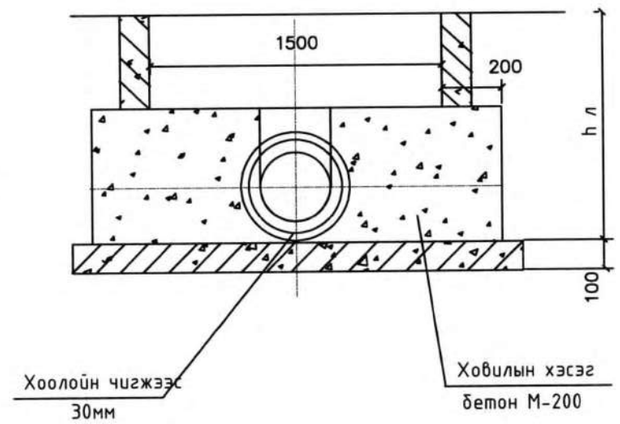

1 - 1

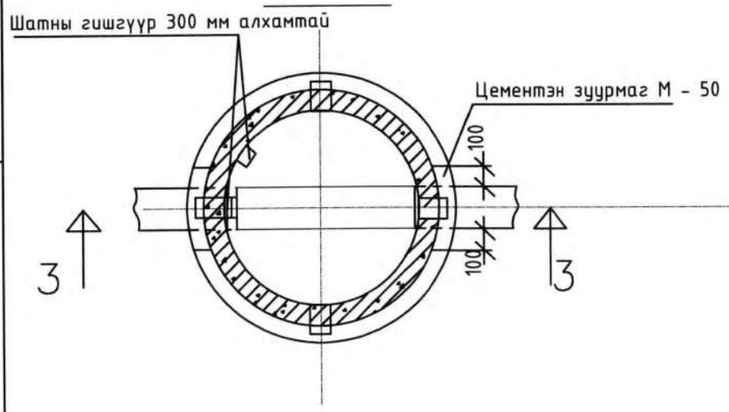

2 - 2

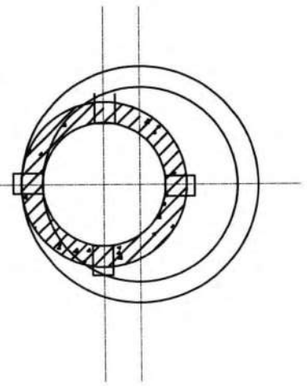

Дорноговь аймаг, Айраг сум, Замчдын 21 дан байрны бохир усны шугамын ажил					
Худгийн огтлол					Ye шат: A.3
Инженер		Ч.Сугар	ЕГ Шифр: WS-GD-16/2025	Масштаб:	Огноо: 2025
Гүйцэтгэсэн		Ч.Сугар	ТГ Шифр: AR-WS-12/25	Зургийн дугаар: УХАТ-28	Хуудас: УХАТ-29
Шалгасан		Ч.Оюунчимэг			

ARCHIDEA

Модон таг

1 - 1

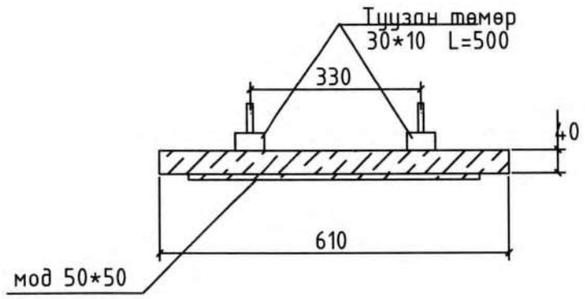

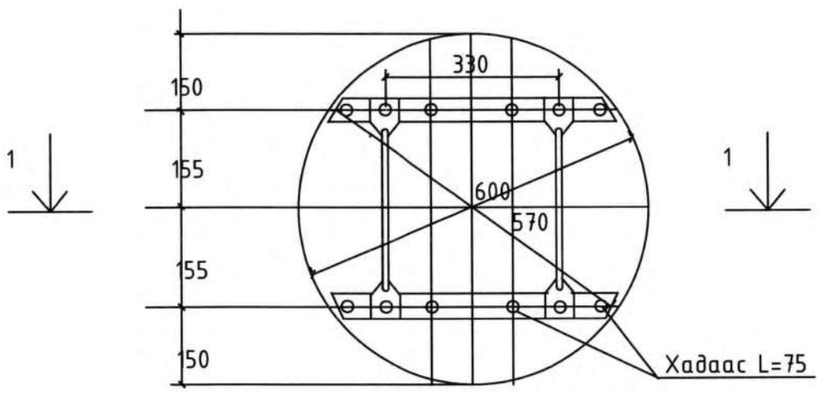

Материалын түүвэр

материал	м3	жин кг
модон самбар	0.0115	-
туузан төмөр 30*10	-	2.36
савх мод 50*50	0.0025	
Бүгд	0.0115	5.2

Гишгүүр

1 - 1

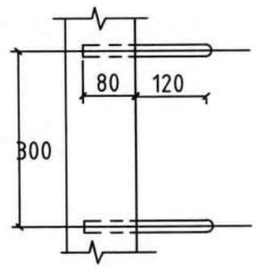

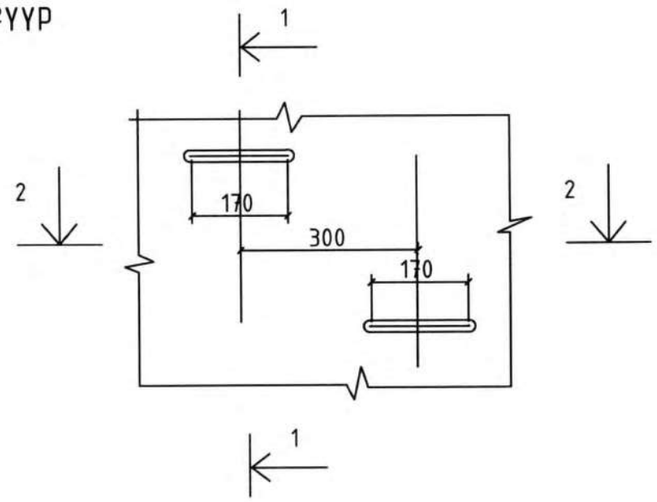

2 - 2

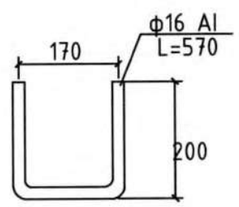

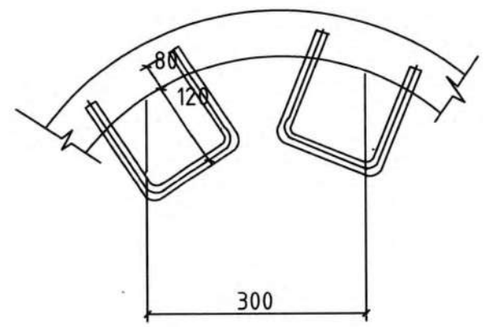

Материалын түүвэр

Нэр	огтлол мм	урт мм	жин кг
гишгүүр	ф16 AI	570	0.9

Дорноговь аймаг, Айраг сум, Замчдын 21 дан байрны бохир усны шугамын ажил					
Модон таг гишгүүрийн огтлол					Ye шат: А.3
Инженер		Ч.Сугар	ЕГ Шифр: WS-GD-16/2025	Масштаб:	Огноо: 2025
Гүйцэтгэсэн		Ч.Сугар	ТГ Шифр: AR-WS-12/25	Зургийн дугаар: УХАТ-29	Хуудас: УХАТ-29
Шалгасан		Ч.Оюунчимэг			

ARCHIDEA