"ОНЧ ТЭНХЛЭГ ХХК"

(Тусгай зөвшөөрлийн дугаар 3Т19-689/19 Улаанбаатар хот Сүхбаатар дүүрэг 11-р хороо PRO ONE оффис 13-1307 тоот
Утас: 99007155,99174540)

МОНГОЛ УЛС
ХОТ БАЙГУУЛАЛТ, БАРИЛГА
ОРОН СУУЦЖУУЛАЛТЫН ЯАМ
Магадлалын дүгнэлтийн нэгтгэл
Бүртгэлийн дугаар 0419/2025
МАГАДЛАЛ ХИЙГДСЭН
Хяналт шалгалтын
Хэлтсийн дарга: /Гарын үсэг/
2025 оны 04 сарын 07 өдөр

Е.Г.Шифр: ОТ-11/2025

Сүхбаатар аймаг, Баруун-Урт сум 1-р баг

2-Р ЦЭЦЭРЛЭГИЙН ДЭЭВЭР ЗАСВАР

/Засварын ажлын зураг/

ЗӨВШӨӨРСӨН:

Захиалагч:		
Албан тушаал	Нэр	Гарын үсэг
СҮХБААТАР АЙМГИЙН, БАРУУН-УРТ СУМЫН ЗАСАГ ДАРГА	Ж.Жавхаатөгс	

БОЛОВСРУУЛСАН:

Гүйцэтгэгч:		
Албан тушаал	Нэр	Гарын үсэг
"ОНЧ ТЭНХЛЭГ" ХХК-ийн захирал	Б.Бадамцэцэг	

УЛААНБААТАР ХОТ
ОНЧ ТЭНХЛЭГ ХХК
УТД1243 5504643

Улаанбаатар хот
2025 он

ТАЙЛБАР БИЧИГ, ЗУРГИЙН ЖАГСААЛТ

Барилга архитектурын зургийн жагсаалт		
Д/д	Хуудасны нэр	Хуудасны марк
ЕРӨНХИЙ ХЭСЭГ		
1	Зургийн нүүр	-
2	Зургийн жагсаалт, Тайлбар бичиг	БА-1
3	Ерөнхий төлөвлөгөө	ЕТ-1
БАРИЛГА АРХИТЕКТУРЫН ХЭСЭГ		
4	Одоогийн байдал /фото зураг/	БА-2
5	2-р цэцэрлэгийн дээврий хэмжилтийн байгуулалт	БА-3
6	Дээврийн хэмжилтийн хэсэгчилсэн байгуулалт	БА-4
7	2-р цэцэрлэгийн дээврийн өөчлөлтийн байгуулалт	БА-5
8	Дээврийн өөрчлөлтийн хэсэгчилсэн байгуулалт	БА-6
9	Дээвэрт гарах люкний хэсэгчилсэн байгуулалт	БА-7

Д/д	Нийт ажлын тоо хэмжээ	Хэмжих нэгж	Тоо хэмжээ
1. БУУЛГАХ АЖИЛ			
1	Хуйлмал материалан дээвэр буулгах	м2	561.5
2	Хуучирч муудсан бетон буулгах /зуз 5см/	м3	28.1
3	Өндөр хүчин чадалтай нураах алхаар тоосгон хамар хана буулгах	м3	1.2
4	Дээврийн хог хаягдлыг зөөж цэвэрлэх, шүүрдэх	м2	615.8
5	Барилгын хог ялгаж овоолох ба автомашинд ачих	м3	35.3
2. ДЭЭВЭРИЙН ЗАСВАРЫН АЖИЛ			
1	Парпедний ханаанд гадуур ус зайлуулах нүх гаргах	ш	14
2	Бетон тэгшилгээ хийж налууг нэмэгдүүлэх /зуз 5-10см хүртэл БМ200/	м2	615.8
3	Салхивчний яндан болон дээвэрт гарах люкэнд ердийн тоосгон хана арматурлаж өрөх	м2	27.3
4	380 мм-ийн тоосгон парпедний хана цемент шохойн зуурмагаар гагнаж 20см өндөрлөх	м3	12.2
5	Парпеданд нөхөөс шавардлага хийх /100%/	м2	79.8
6	Салхивчийн яндан, дээвэрт гарах люкний ханыг цемент шохойн зуурмагаар гараар сайн чанартай шавардах	м2	27.3
7	Салхивчийн яндан, люк, парпедийг эмульсэн будгаах сайн чанартай будах	м2	107.1
8	Салхивчийн яндаанд хоолой дулаалгатай сунгаж дефлектор угсрах	ш	13
9	ПВС мембран дээвэр хийх /цоройлго, уулзвар хэсгийн давхар наалт орсон/	м2	651.6
10	Гадуур ус зайлуулах хуванцар зориулалтын юулүүр угсрах	ш	14
11	Дээвэрт амьсгалах яндан угсрах	ш	10
12	Мембраман дээврийн ам дарагч төмөр тогтоох	у/м	172.7
13	Мембарамын ирмэгт силикон наах	у/м	172.7
14	Салхивчийн малгайг зориулалтын дагуу нугалж, полса төмөр тавьж бэхлэх	м2	10.3
15	Дээвэрт гарах төмөр хаалга дулаалгатай суулгах	ш	1
16	Аваарын төмөр шат угсрах	тн	0.048
17	Төмрийн будгаар 2 үе будах	тн	0.048
18	Саравчинд хормойвч төмөр хийх	м2	24.1
19	Саравчинд праймер түрхлэг хийх	м2	15.4
20	Саравчинд хар цаасыг 2 үе наах	м2	15.4
21	Саравчинд босоо ам дарагч төмөр тогтоох	м2	14.2
22	Газардуулга төмөр угсрах	м	149.4

ТАЙЛБАР БИЧИГ

Сүхбаатар аймаг, Баруун-Урт сум, 1-р багын нутаг дэвсгэрт байрлах 2 дугаар цэцэрлэгийн дээврийн засварын ажлын зургийг Баруун-Урт сумын Иргэдийн Төлөөлөгчдийн Хурлынг 2023 оны .... дугаар сарын ....-ны өдрийн .... тоот тогтоол, " Лэнд Тест ХХК-д 2023 онд боловсруулсан дэвсгэр зургийг үндэслэн барилгын зураг төслийн " Онч тэнхлэг " ХХК-д боловсруулав. Уг зургийг одоо мөрдөгдөж байгаа заслын ажлын норм БНбД 81-15-06 дүрмийг үндэслэн хийж гүйцэтгэсэн болно.
Хэмжилт хийсэн : Захирал, инженер, төсөвчин Б.Бадамцэцэг, Инженер, төсөвчин Т.Баттулга, Архитектор Г.Золбаяр, Архитектор О.Зоригтбаяр, Инженер Э.Цолмонгэрэл, Инженер Э.Билгүүнзаяа нар 2025 оны 2-р сарын 7-ны өдөр хэмжилтийг хийж фото зургаар баталгаажуулсан.

ОДОО БАЙГАА БАЙДАЛ:

Уг барилга нь 2 давхар, хар цаасан хавтгай дээвэртэй орон сууцын зориулалттай барилга байна. Баруун-Урт сумын 2-р цэцэрлэг нь 1964 онд байгуулагдаж өнөөдрийг хүртэл бага насны хүүхдэд сургуулийн өмнөх боловсролын цогц үйлчилгээг тасралтгүй хүргэсээр байна. Тус цэцэрлэг нь ашиглалтанд орсноос хойш шаардлага хангасан их засвар ороогүй бөгөөд гадна дотор шугам сүлжээ муудаж цооролтууд эргэн тойронд үүсэн гадагшаа ус нэвчин барилгын суурийн цууралт өгсөн, дээврийн хар цаасны наалт ховхорсон, хагарч гэмтсэн, ус зайлуулах цорго, хоолойн амсар хэсэгт зай завсар үүссэний улмаас 2 давхрат ус нэвтэрч хөгз үүссэн, салхивчийн яндан, өрөгт бүтээц зарим хэсгээрэй нурсан, дээвэрт гарах люк аюулгүй дээвэрт гарах түвшинд хийгдээгүйгээс гадна орчинтой шууд харицдаг зэрэг байдалтай байна.

ШИНЭЭР ХИЙХ АЖИЛ:

Тус барилгын одоо байгаа хуйлмал хар цаасан дээврийг бүхэлд нь хуулж хөндийрч хууларсан цементэн тэгшилгээг 100% буулгана. Үүний дараа борооны усны гадуур ус зайлуулах хоолойн нүхийг битүүлж, дээр нь нүхлэн зөөнө. Мөн одоо байгаа салхивчийн янданг буулгаж буулгасан хог хаягдлыг дээврээс зөөж дээврийн тоос тортгийг сайтар цэвэрлэсний дараа бетон тэгшилгээ хийнэ. Дээврийн салхивчний яндан болон дээвэрт гарах люкний хана өрж салхивчний янданд хоолой дулаалгатай хийж дефлектор хийнэ. Парпедийг 20см өндөрлөж 100% нөхөөс шавардлага хийж, эмульсэн будгаар 2 үе сайн чанартай будна. Дээврийн мембраман материалан дээврийг технологийн дагуу хийж гүйцэтгэнэ. Мембрамыг парпед, люк болон салхивчийн яндан хэсэгт цоройлгон даруулга төмрөөр дарж хадах ба зай завсрыг нь зориулалтын силикон цавуугаар наана. Салхивчийн янданд гөлмөн төмрөөр малгайвч хийх ба зориулалтын дагуу нугалж полса төмөр тавьж бэхэлнэ. Салхивчийн яндан, люкэнд 100% нөхөөс шавардлага хийж, эмульсэн будгаар 2 үе сайн чанартай будна. Парпеданд 100% шавардлага хийж, эмульсэн будгаар 2 үе сайн чанартай будна. Саравчинд 2 үе хар цаас нааж, хормойвч төмөр хийж ам дарагч босоо төмрөөр даруулан зай завсрыг зориулалтын силикон цавуугаар наана.

Уг барилгын дээврийн зургийг одоо мөрдөгдөж байгаа БНбД 31.02.03-ийн хавсралт 2, 3 мөн нэг маягийн альбом Г1.090.9-1Г.Д4.03.100, Дээврийн ажил /БНбД31-07-05/, БД 31-108-08, Барилга угсралтын ажилд хэрэглэгдэх хөдөлмөр хамгааллын үлгэрчилсэн заавар БД 12-101-05, БД 23-103-10 Барилгын дулаан хамгаалалтын төлөвлөлт, MNS 6303:2016 Дээвэр болон барилга байгууламжинд хэрэглэх ус, уур тусгаарлах хуйлмал материал.Техникийн ерөнхий шаардлага, Барилга байгууламжийн зураг төсөв боловсруулах, зөвшилцөх, магадлал хийх дүрэм, Бусад холбогдох норм, дүрэм-г тус тус мөрдлөг болгон гүйцэтгэсэн болно.
Дээврийн ажлыг гүйцэтгэхдээ дулааны улиралд ДЭЭВРИЙН АЖИЛ БНбД 31-07-05-ийн 3-р бүлэг Хуйлмал материалан дээвэр да тусгаарлалт хийх норм дүрмийг мөрдөж +5°С-ээс доошгүй нөхцөлд хийж гүйцэтгэнэ.
Дээврийн завсарын ажилд хэрэглэгдэх материалууд нь бүгд гарал үүслийн гэрчилгээтэй, барилгын материалын лабораториор баталгаажсан сертификаттай, Монгол улс болон олон улсын чанар стандартын шаардлагыг бүрэн хангасан байх. Засварын ажилд хэрэглэгдэх машин механизмын аюулгүй ажиллагааны дүрмийг баримтлах. Өндөрт ажиллах ХАБЭА-н дүрэм, журмыг чандлан мөрдөх.

"ОНЧ ТЭНХЛЭГ"ХХК Барилгын зураг, төсөл	Сүхбаатар аймаг, Баруун-Урт сум, 1-р баг 2-р цэцэрлэгийн дээвэр засвар				
	Тайлбар бичиг, зургийн жагсаалт				Үе шат:А.3
Архитектор		Г.Золбаяр	Е.Г. Шифр: ОТ-11/2025	Масштаб: М1: -	Огноо: 2025
Гүйцэтгэсэн		Г.Золбаяр			
Шалгасан		П.Очбаясах	Т.Г. Шифр:	Зургийн дугаар: БА-01	Хуудас: 7

УБ хот. СБД 11 хороо "PRO ONE" оффис 1307 тоот. Утас: 99007855, 99174540

А3

ОДООГИЙН БАЙДАЛ /ФОТО ЗУРАГ/

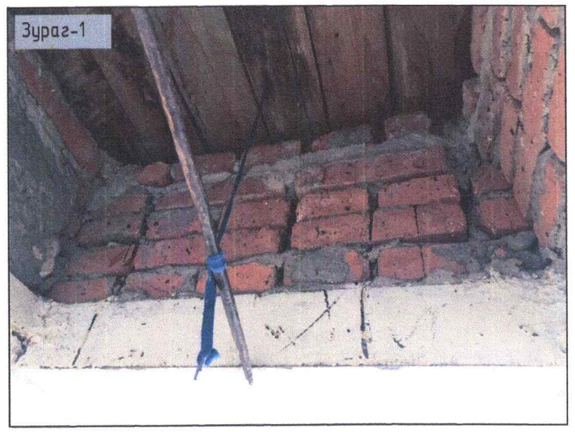

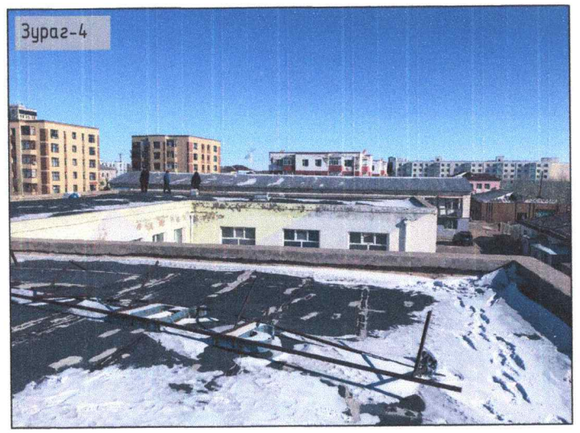

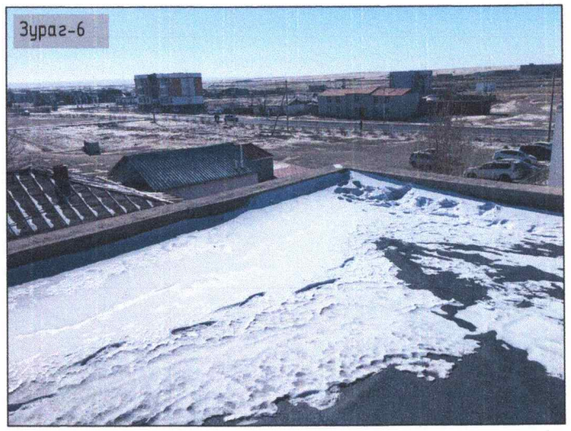

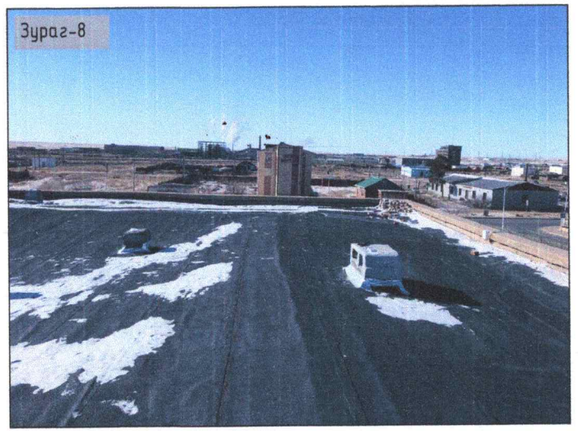

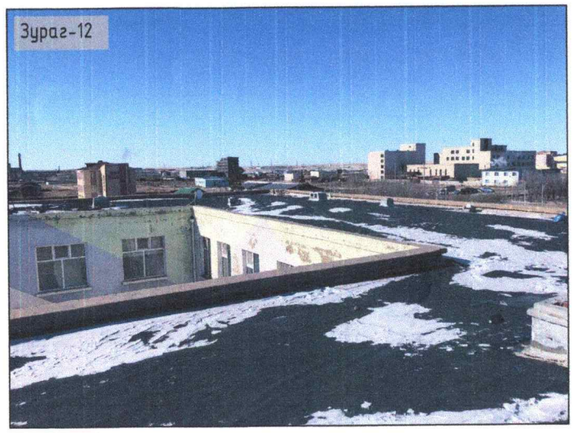

"ОНЧ ТЭНХЛЭГ"ХХК Барилгын зураг, төсөл УБ хот, СБД 11 хороо "PRO ONE" офис 1307 тоот. Утас: 99007155, 99174540	Сүхбаатар аймаг, Баруун-Урт сум, 1-р баг 2-р цэцэрлэгийн дээвэр засвар			Ye шат:А.З
	Одоогийн байдал /Фото зураг/			
Архитектор	Г.Золбаяр	Е.Г. Шифр: ОТ-11/2025	Масштаб: М -	Огноо: 2025
Гүйцэтгэсэн	Г.Золбаяр	Т.Г. Шифр:	Зургийн дугаар: БА-02	Хуудас: 7
Шалгасан	Л.Чойбалсан			

МОНГОЛ УЛС
16-293
Пүрэвдоржийн ОЧБАЯСАХ
ТЭРГҮҮН ДАРГА
2022-2025

2025.02.26

2-Р ЦЭЦЭРЛЭГИЙН ДЭЭВРИЙН ХЭМЖИЛТИЙН БАЙГУУЛАЛТ М1:100

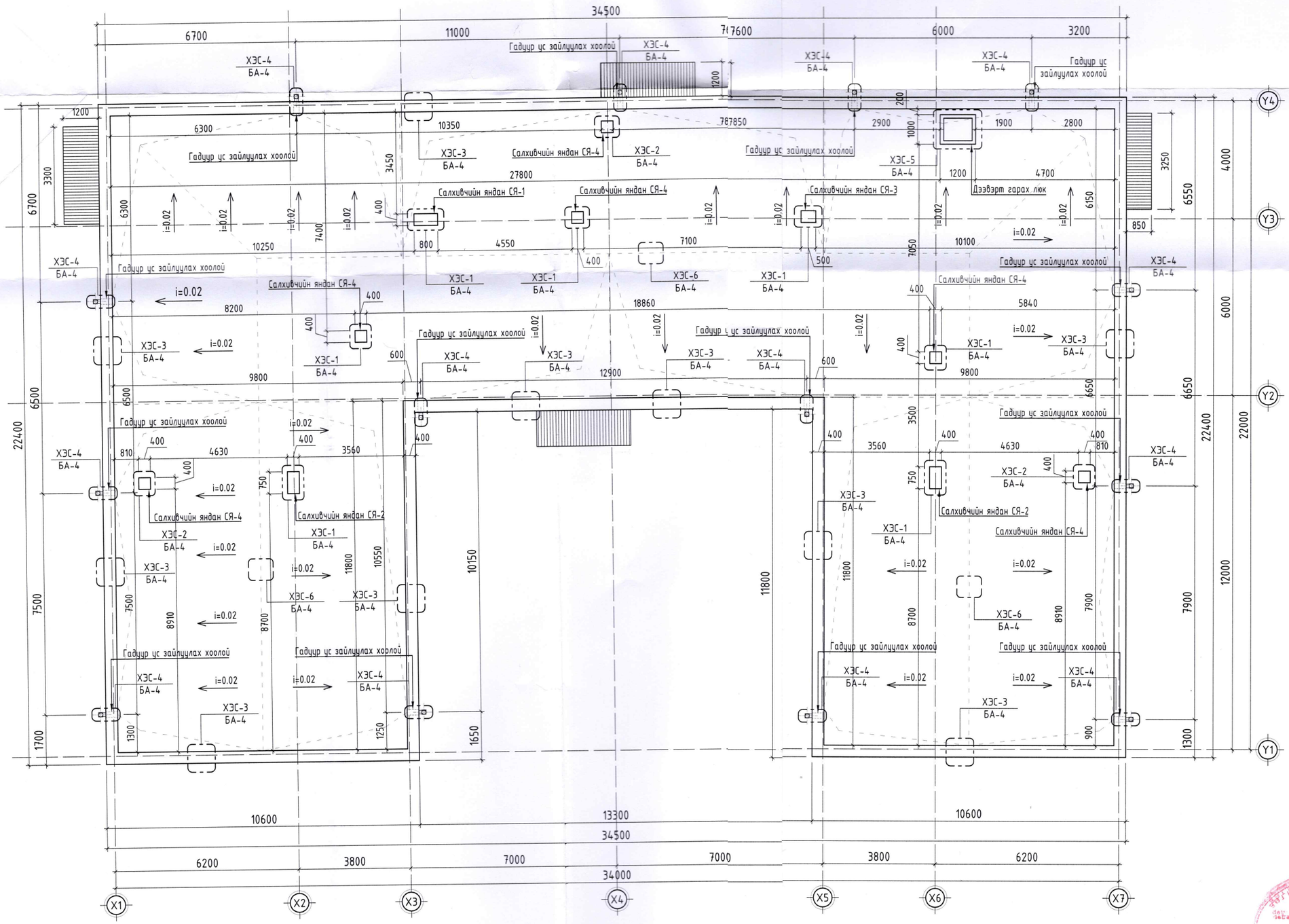

САЛХИВЧИЙН ЯНДАН СЯ-1 М1:25

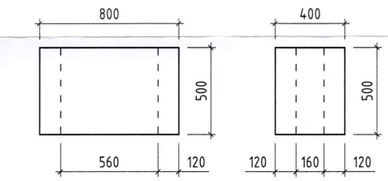

САЛХИВЧИЙН ЯНДАН СЯ-2 М1:25

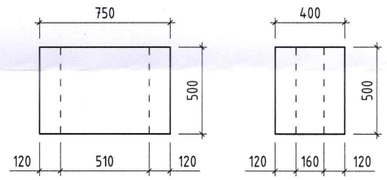

САЛХИВЧИЙН ЯНДАН СЯ-3 М1:25

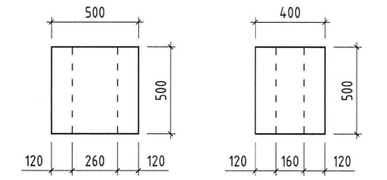

САЛХИВЧИЙН ЯНДАН СЯ-4 М1:25

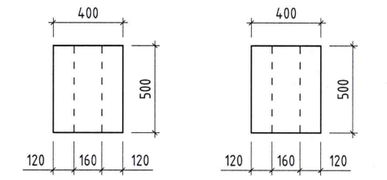

ТАЙЛБАР:

- Дээвэрийн хэмжилтийн хэсэгчилсэн байгуулалтуудыг БА-04-р хуудаснаас үзнэ.
- Дээвэрийн ажлыг хийхээс өмнө дээвэрт гарах салхижуулалтын яндан, хоолой, бохир усны босоо шугам, аянга зайлуулагчийн угсралтын ажлыг тухайн ажлын зураг заасны дагуу хийж дуусгасан байх шаардлагатай.
- Дээвэрийн одоо байгаа хуйлмал хар цаасан дээвэрийг бүхэлд нь хуулж хөндийрч хуулларсан цементэн тэгшилгээг 100% буулгана.
- Салхивчийн янданг бүлгаж шинээр 12см-ын тоосгон хана өрж өөлөн төмрөөр малгайвч хийх ба зориулалтын дагуу нугалж полса төмөр тавьж бэхэлнэ.
- Шинээр дээвэрт гарах люк хийсний дараа мембран материалыг технологийн дагуу хийж гүйцэтгэнэ. Мембрамыг парпед болон салхивчийн яндан дээвэрт гарах люк хэсэгт цоройлгон даруулга төмрөөр дарж хадах ба зай завсрыг нь зориулалтын силикон цавуугаар наана. Мембран дээвэрийн ус зайлуулах хэсэгт зориулалтын хуванцар юулүүр хийж гүйцэтгэнэ. Парпеднийтэрч муудсан өрөгт бүтээцийг шинээр сольж 100% тортой шаардлага хийж чулуутай эмульсэн будгаар сайн чанартай будна.

ТАНИХ ТЭМДЭГ:

- i=0.02 — -Дээвэрийн налуу
- -Салхивчийн яндан
- -Дээвэрийн налуулга
- -Дээвэрийн ус зайлуулах хоолой
- -Таг

"ОНЧ ТЭНХЛЗГ"ХХК Барилгын эрдэс, пист. УБ хот, СБД 11 хороо "ЭРДЭС ОНЕ" оффис 1307 тоот. Эрдэс: 99001155, 99174540	Сүхбаатар аймаг, Баруун-Урт сум, 1-р баг 2-р цэцэрлэгийн дээвэр засвар				
	2-р цэцэрлэгийн дээвэрийн хэмжилтийн байгуулалт				Үе шат:Д.3
Архитектор	Зоолбаяр	Е.Г. Шифр: ОТ-11/2025	Масштаб: М1:100	Огноо: 2025	
Гүйцэтгэсэн	Зоолбаяр				
Шалгасан	Пүрэвдорж	Т.Г. Шифр:	Зургийн дугаар: БА-03	Хуудас: 7	

Пүрэвдоржийн ОЧБАЯСГАЛАН МЭРГЭШСЭН АРХИТЕКТОР МАБ 2022-2025

2025-02-26

ДЭЭВРИЙН ХЭМЖИЛТИЙН ХЭСЭГЧИЛСЭН БАЙГУУЛАЛТ М1:25

ХЭСЭГЛЭЛ-1 М1:25 САЛХИВЧИЙН ЯНДАН СЯ-1-ИЙН ХЭСЭГЛЭЛ

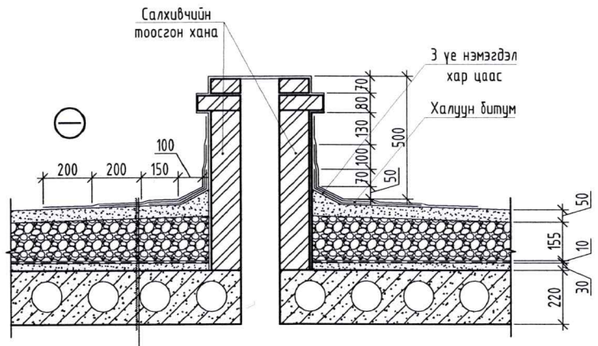

Хар цаас 3 үе
Цементэн тэгшилгээ -100мм
Керамзит дулаалга δ=50-200мм
Дулаалга хөөсөнцөр хавтан-150мм
Ус уур тусгаарлагч 1-үе пергамин
Цементэн тэгшилгээ-50мм
Нүхтэй хавтан хучилт-220мм

ХЭСЭГЛЭЛ-2 М1:25 САЛХИВЧИЙН ЯНДАН СЯ-2-ИЙН ХЭСЭГЛЭЛ

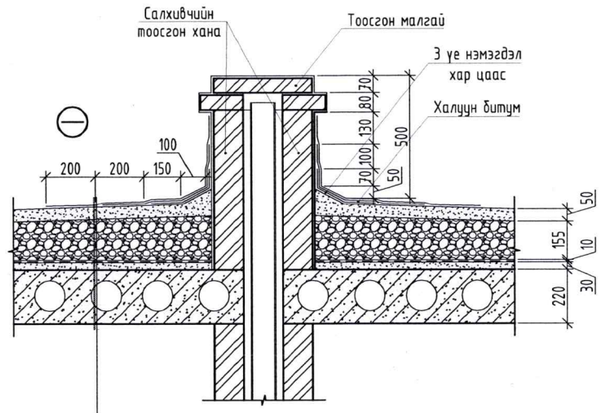

Хар цаас 3 үе
Цементэн тэгшилгээ -100мм
Керамзит дулаалга δ=50-200мм
Дулаалга хөөсөнцөр хавтан-150мм
Ус уур тусгаарлагч 1-үе пергамин
Цементэн тэгшилгээ-50мм
Нүхтэй хавтан хучилт-220мм

ХЭСЭГЛЭЛ-3 М1:25 ПАРПЕДНИЙ ХЭСЭГЛЭЛ

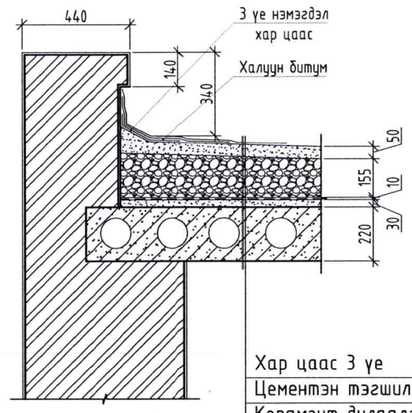

Хар цаас 3 үе
Цементэн тэгшилгээ -100мм
Керамзит дулаалга δ=50-200мм
Дулаалга хөөсөнцөр хавтан-150мм
Ус уур тусгаарлагч 1-үе пергамин
Цементэн тэгшилгээ-50мм
Нүхтэй хавтан хучилт-220мм

ХЭСЭГЛЭЛ-4 М1:25 ДЭЭВРИЙН ГАДУУР УС ЗАЙЛУУЛАХ ХООЛОЙН ХЭСЭГЛЭЛ

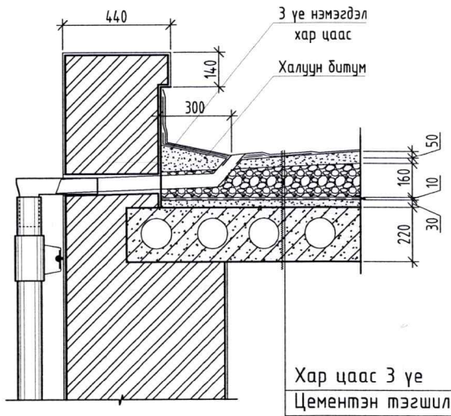

Хар цаас 3 үе
Цементэн тэгшилгээ -100мм
Керамзит дулаалга δ=50-200мм
Дулаалга хөөсөнцөр хавтан-150мм
Ус уур тусгаарлагч 1-үе пергамин
Цементэн тэгшилгээ-50мм
Нүхтэй хавтан хучилт-220мм

ХЭСЭГЛЭЛ-5 М1:25 ДЭЭВЭРТ ГАРАХ ЛЮКНИЙ ХЭСЭГЛЭЛ

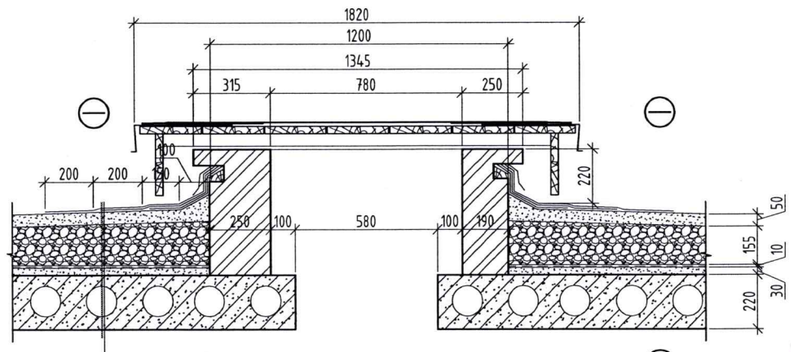

Хар цаас 3 үе
Цементэн тэгшилгээ -100мм
Керамзит дулаалга δ=50-200мм
Дулаалга хөөсөнцөр хавтан-150мм
Ус уур тусгаарлагч 1-үе пергамин
Цементэн тэгшилгээ-50мм
Нүхтэй хавтан хучилт-220мм

ХЭСЭГЛЭЛ-6 М1:25 ДЭЭВРИЙН НАЛУУ УСНЫ ХАЯЛАГИЙН ХЭСЭГЛЭЛ

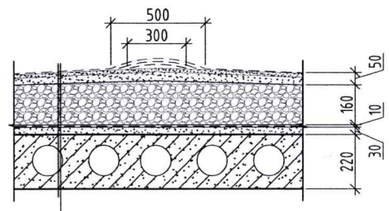

Хар цаас 3 үе
Цементэн тэгшилгээ -100мм
Керамзит дулаалга δ=50-200мм
Дулаалга хөөсөнцөр хавтан-150мм
Ус уур тусгаарлагч 1-үе пергамин
Цементэн тэгшилгээ-50мм
Нүхтэй хавтан хучилт-220мм

2025-02-26

"ОНЧ ТЭНХЛЭГ"ХХК
Барилгын зураг, төсөл
УБ хот. СБД 11 хороо "PRO ONE" оффис 1307 тоот. Утас: 99007155, 99174540

Сүхбаатар аймаг, Баруун-Урт сум, 1-р баг
2-р цэцэрлэгийн дээвэр засвар

Дээврийн хэмжилтийн хэсэгчилсэн байгуулалт

Үе шат:А.3

Архитектор		Г.Золбаяр	Е.Г. Шифр: ОТ-11/2025	Масштаб: М1:25	Огноо: 2025
Гүйцэтгэсэн		Г.Золбаяр	Т.Г. Шифр:	Зургийн дугаар: БА-04	Хуудас: 7
Шалгасан		Д.Очбаясах			

ОНЧ ТЭНХЛЭГ ХХК 16-293 АТА6595
Пурэвжав ОЧБЯСАХ
Мэргэшсэн архитектор МА-БА 2022-2025

1 2 3 4 5 6 7 8 A3

2-Р ЦЭЦЭРЛЭГИЙН ДЭЭВРИЙН ӨӨРЧЛӨЛТИЙН БАЙГУУЛАЛТ М1:100

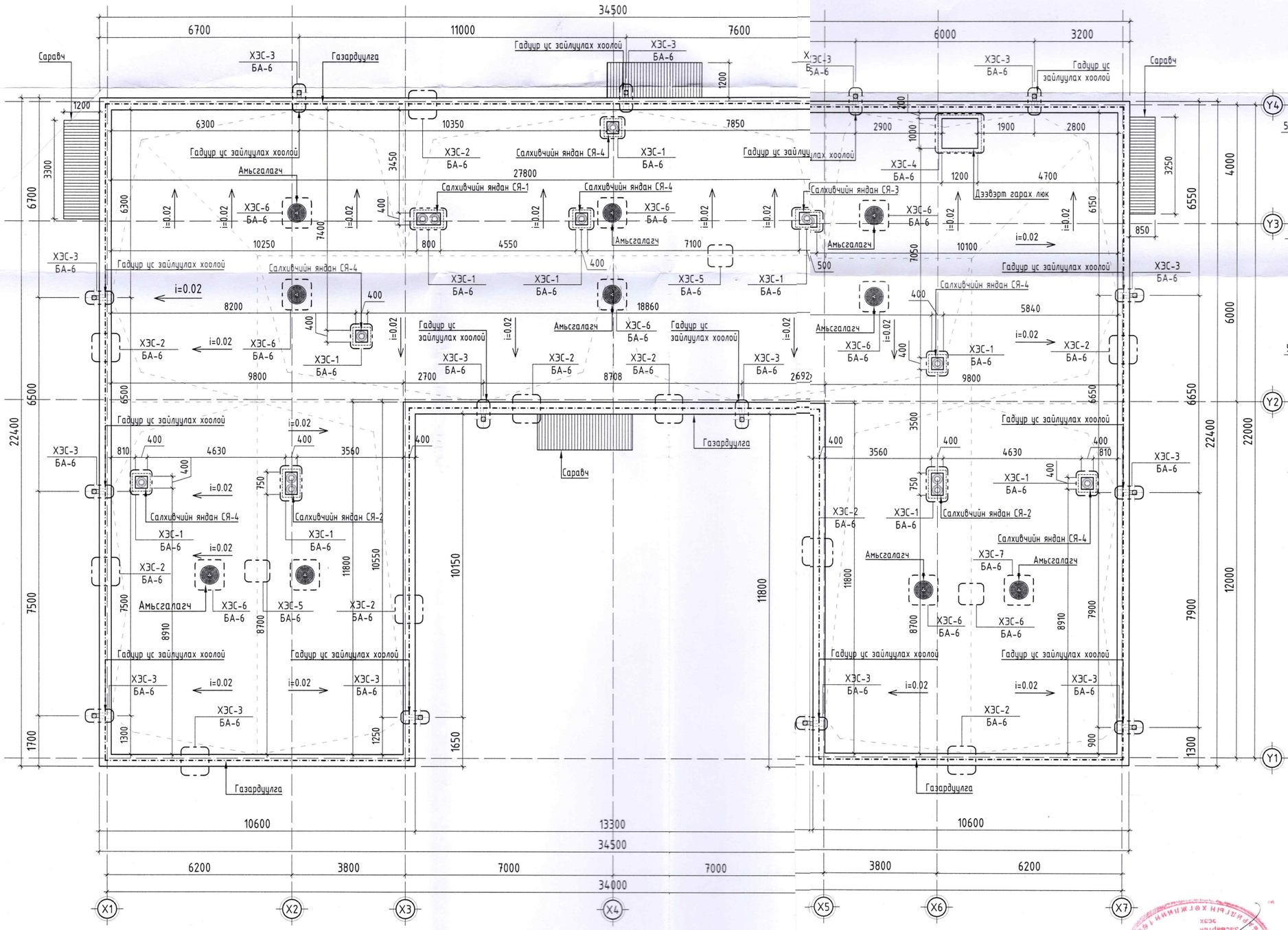

САЛХИВЧИЙН ЯНДАН СЯ-1 М1:25

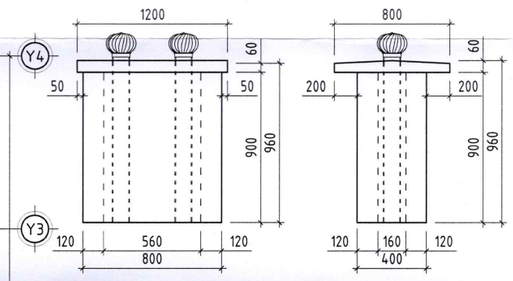

САЛХИВЧИЙН ЯНДАН СЯ-2 М1:25

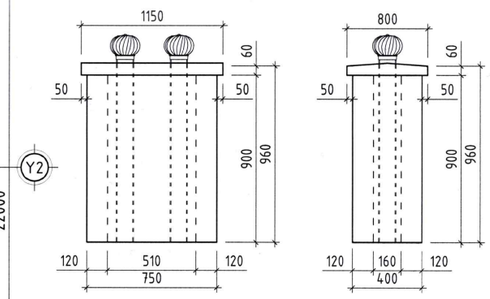

САЛХИВЧИЙН ЯНДАН СЯ-3 М1:25

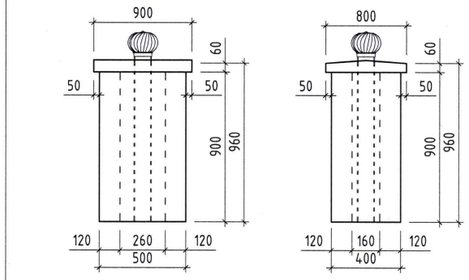

САЛХИВЧИЙН ЯНДАН СЯ-4 М1:25

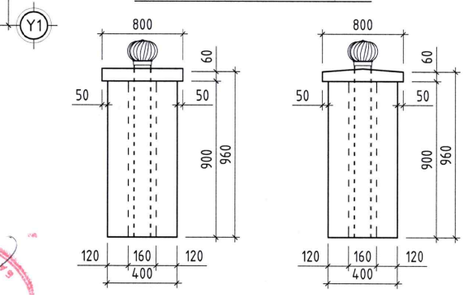

ТАЙЛБАР:

- Дээвэрийн өөрчлөлтийн хэсэгчилсэн байгуулалтуудыг БА-06-р хуудаснаас үзнэ.
- Дээвэрийн ажлыг хийхээс өмнө дээвэрт гарах салхижуулалтын яндан, хоолой, бохир усны босоо шугам, аянга зайлуулагчийн угсралтын ажлыг тухайн ажлын зураг заасны дагуу хийж дуусгасан байх шаардлагатай.
- Дээвэрийн одоо байгаа хуйлмал хар цаасан дээвэрийг бүхэлд нь хуулж хөндийрч хууларсан цементэн тэгшилгээг 100% буулгана.
- Салхивчийн янданг буулгаж шинээр 12см-ын тоосгон хана өрж гөлмөн төмрөөр малгайвч хийх ба зориулалтын дагуу нугалж полса төмөр тавьж бэхэлнэ.
- Шинээр дээвэрт гарах люк хийсний дараа мембран материалыг технологийн дагуу хийж гүйцэтгэнэ. Мембрамыг парпед болон салхивчийн яндан дээвэрт гарах люк хэсэгт цороёлгон дарууллга төмрөөр дарж хадах ба зай завсрыг нь зориулалтын силикон цавуугаар наана. Мембран дээвэрийн ус зайлуулах хэсэгт зориулалтын хуванцар юүлүүр хийж гүйцэтгэнэ. Парпеднийтэрч мууддсан өрөгт бүтээцийг шинээр сольж 100% тортой шаардлага хийж чулуутай эмульсэн будгаар сайн чанартай будна.

ТАНИХ ТЭМДЭГ:

- i=0.02 -Дээвэрийн налуу
- -Салхивчийн яндан
- -Дээвэрийн налуулга
- -Дээвэрийн ус зайлуулах хоолой
- -Таг

"ОНЧ ТЭНХЛЭГ"ХХК Барилгын зураг, тооцоо	Сүхбаатар аймаг, Баруун-Урт сум, 1-р баг 2-р цэцэрлэгийн дээвэр засвар		Ує шат:Д.3
	2-р цэцэрлэгийн дээвэрийн өөрчлөлтийн байгуулалт		
Архитектор	Г.Золбаяр	Е.Г. Шифр: ОТ-11/2025	Масштаб: М1:100
Гүйцэтгэсэн	Г.Золбаяр	Т.Г. Шифр:	Огноо: 2025
Шалгасан	Н.Очбаясах		Зургийн дугаар: БА-05
			Хуудас: 7

"БЗ хэл. ЕБД 11 хороо "PRO ONE" офис 1397 моол. Утас: 99037155, 99174540

Пүрэвээгийн ОЧБАЯСАХ мэргэшсэн архитектор МА-611 2022-2025

А3

ДЭЭВРИЙН ӨӨРЧЛӨЛТИЙН ХЭСЭГЧИЛСЭН БАЙГУУЛАЛТ М1:25

ХЭСЭГЛЭЛ-1 М1:25 САЛХИВЧИЙН ЯНДАНГИЙН ХЭСЭГЛЭЛ

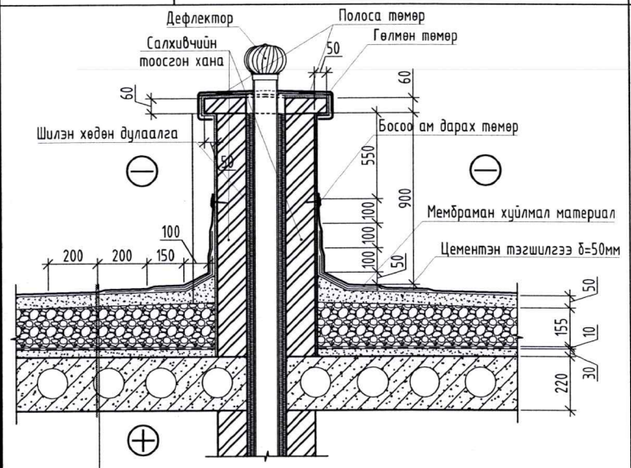

- Мембараман материалан үе
- Гео даавуу
- Цементэн тэгшилгээ -50мм
- Керамзит дулаалга δ=50-200мм
- Дулаалга хөөсөнцөр хавтан-150мм
- Ус уур тусгаарлагч 1-үе пергамин
- Цементэн тэгшилгээ-50мм
- Нүхтэй хавтан хучилт-220мм

ХЭСЭГЛЭЛ-2 М1:25 ПАРПЕДНИЙ ХЭСЭГЛЭЛ

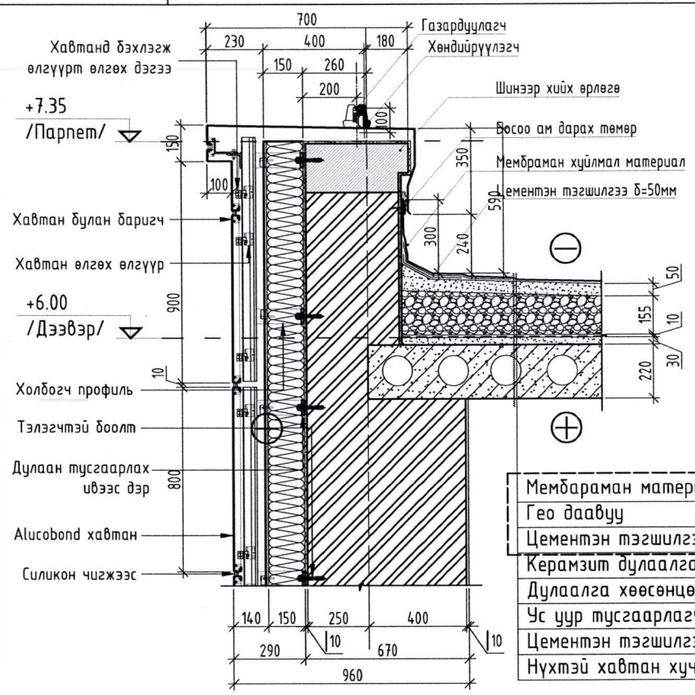

- Мембараман материалан үе
- Гео даавуу
- Цементэн тэгшилгээ -50мм
- Керамзит дулаалга δ=50-200мм
- Дулаалга хөөсөнцөр хавтан-150мм
- Ус уур тусгаарлагч 1-үе пергамин
- Цементэн тэгшилгээ-50мм
- Нүхтэй хавтан хучилт-220мм

ХЭСЭГЛЭЛ-3 М1:25 ДЭЭВРИЙН ГАДУУР УС ЗАЙЛУУЛАХ ХООЛОЙН ХЭСЭГЛЭЛ

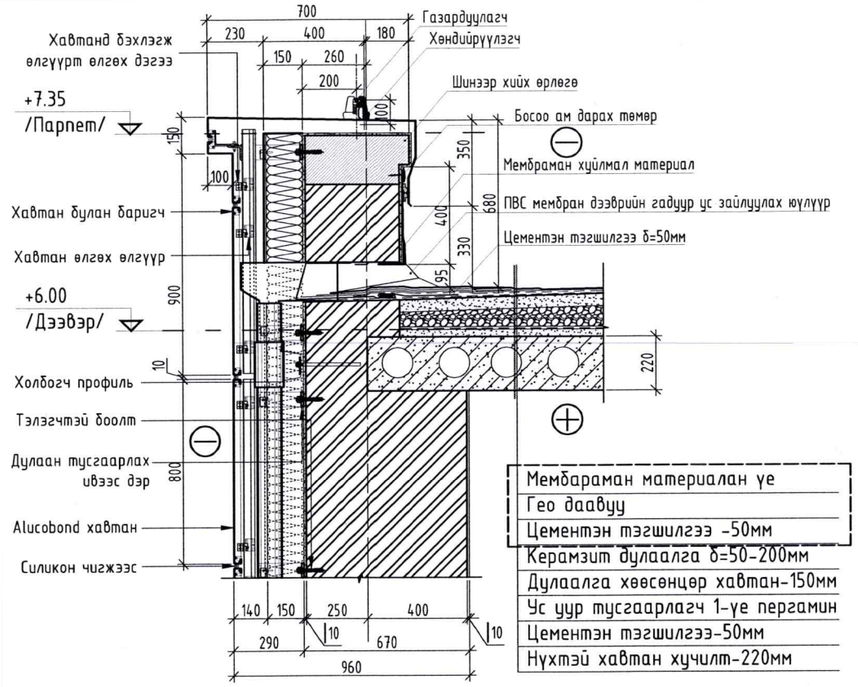

- Мембараман материалан үе
- Гео даавуу
- Цементэн тэгшилгээ -50мм
- Керамзит дулаалга δ=50-200мм
- Дулаалга хөөсөнцөр хавтан-150мм
- Ус уур тусгаарлагч 1-үе пергамин
- Цементэн тэгшилгээ-50мм
- Нүхтэй хавтан хучилт-220мм

ХЭСЭГЛЭЛ-4 М1:25 ДЭЭВЭРТ ГАРАХ ЛЮКНИЙ ХЭСЭГЛЭЛ

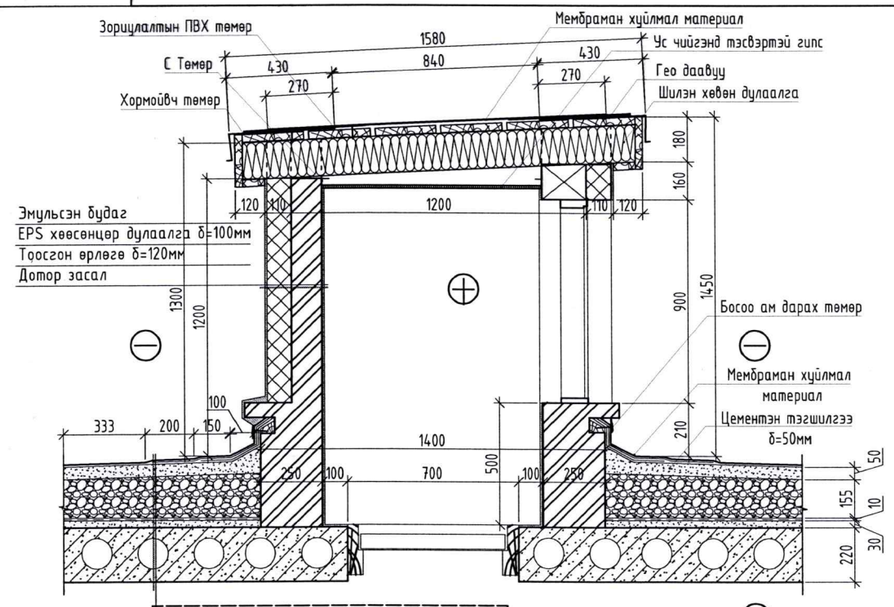

- Мембараман материалан үе
- Гео даавуу
- Цементэн тэгшилгээ -50мм
- Керамзит дулаалга δ=50-200мм
- Дулаалга хөөсөнцөр хавтан-150мм
- Ус уур тусгаарлагч 1-үе пергамин
- Цементэн тэгшилгээ-50мм
- Нүхтэй хавтан хучилт-220мм

ХЭСЭГЛЭЛ-5 М1:25 ДЭЭВРИЙН АМЬСГАЛАХ ЯНДАНГИЙН ХЭСЭГЛЭЛ

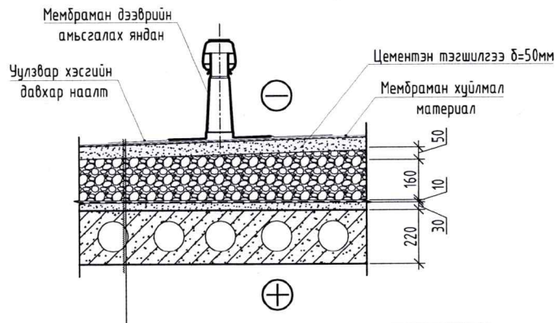

- Мембараман материалан үе
- Гео даавуу
- Цементэн тэгшилгээ -50мм
- Керамзит дулаалга δ=50-200мм
- Дулаалга хөөсөнцөр хавтан-150мм
- Ус уур тусгаарлагч 1-үе пергамин
- Цементэн тэгшилгээ-50мм
- Цутгамал төмөр бетон хучилт-220мм

ХЭСЭГЛЭЛ-6 М1:25 ДЭЭВРИЙН НАЛУУ УСНЫ ХАЯЛАГИЙН ХЭСЭГЛЭЛ

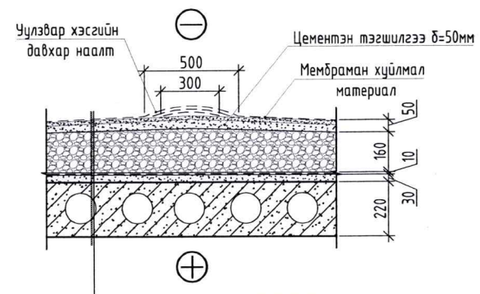

- Мембараман материалан үе
- Гео даавуу
- Цементэн тэгшилгээ -50мм
- Керамзит дулаалга δ=50-200мм
- Дулаалга хөөсөнцөр хавтан-150мм
- Ус уур тусгаарлагч 1-үе пергамин
- Цементэн тэгшилгээ-50мм
- Цутгамал төмөр бетон хучилт-220мм

"ОНЧ ТЭНХЛЭГ"ХХК Барилгын зураг, төсөл УБ хот, СБД 11 хороо "PRO ONE" оффис 1307 тоот. Утас: 99007155, 99174540	Сүхбаатар аймаг, Баруун-Урт сум, 1-р баг 2-р цэцэрлэгийн дээвэр засвар			
	Дээвриийн өөрчлөлтийн хэсэгчилсэн байгуулалт			Үе шат:А.З
Архитектор	Г.Золбаяр	Е.Г. Шифр: ОТ-11/2025	Масштаб: М1:25	Огноо: 2025
Гүйцэтгэсэн	Ж.Золбаяр	Т.Г. Шифр:	Зургийн дугаар: БА-06	Хуудас: 7
Шалгасан	П.Очбаясах			

МОНГОЛ УЛС 16-293 АТХ6595 Пүрэвэгийн ОЧБАЯСАХ ЭШСЭН АРХИТЕКТОР МА-БА 2021-2025

2025.02.28

ДЭЭВЭРТ ГАРАХ ЛЮКНИЙ ХЭСЭГЧИЛСЭН БАЙГУУЛАЛТ М1:25

ДЭЭВЭРТ ГАРАХ ЛЮКНИЙ ХЭСЭГЧИЛСЭН БАЙГУУЛАЛТ М1:25

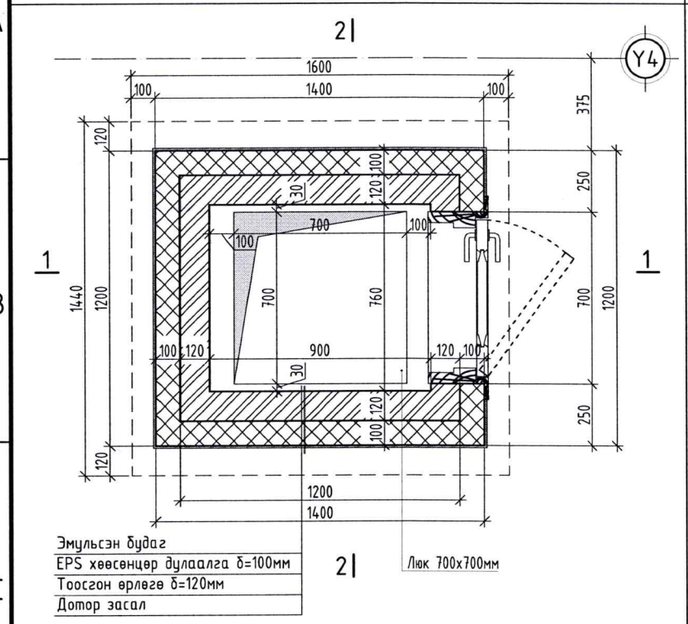

ДЭЭВЭРТ ГАРАХ ЛЮКНИЙ ОГТЛОЛ 1-1 М1:25

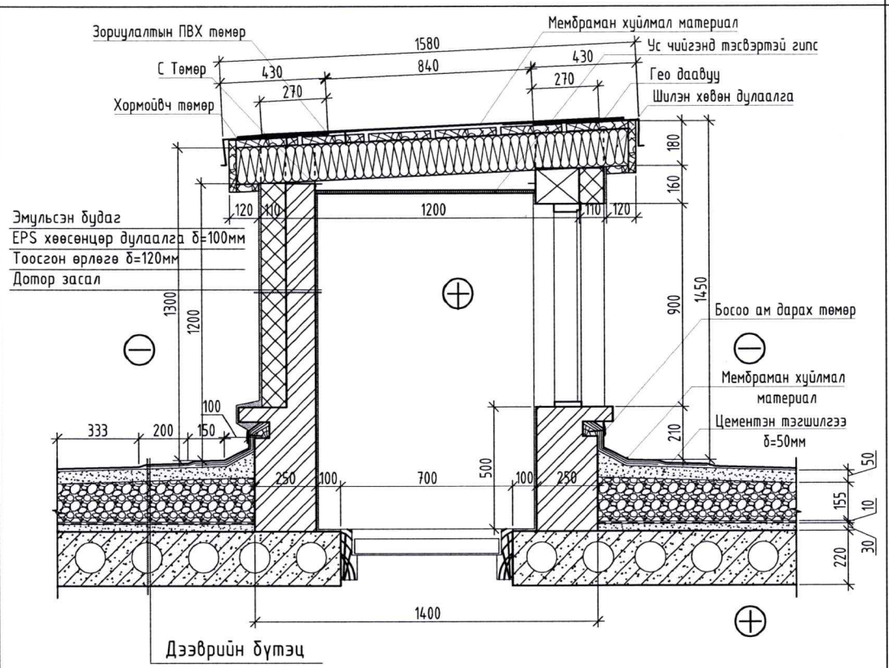

ДЭЭВЭРТ ГАРАХ ЛЮКНИЙ ОГТЛОЛ 2-2 М1:25

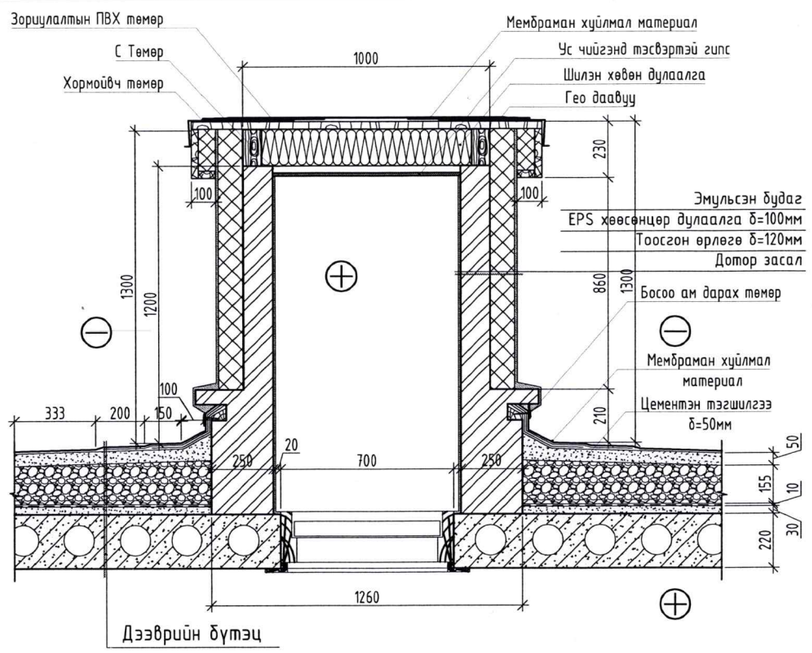

ДЭЭВЭРТ ГАРАХ ТӨМӨР ШАТ М1:25

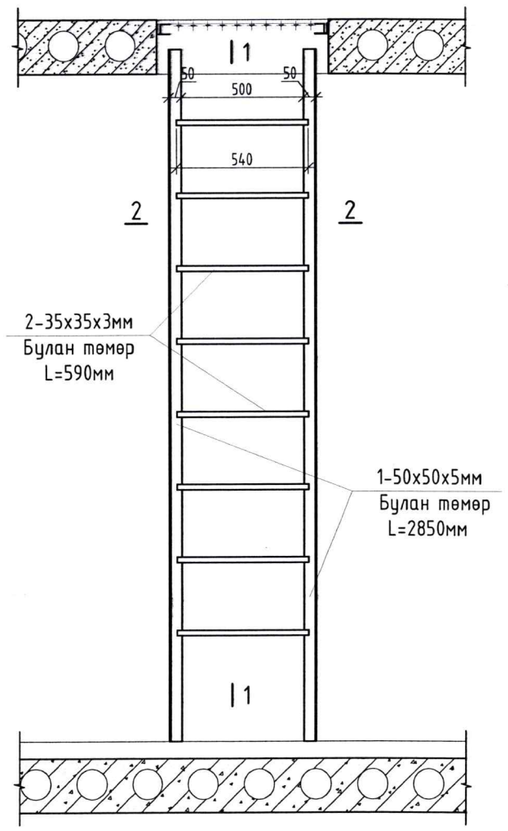

ДЭЭВЭРТ ГАРАХ ТӨМӨР ШАТ ОГТЛОЛ 1-1 М1:25

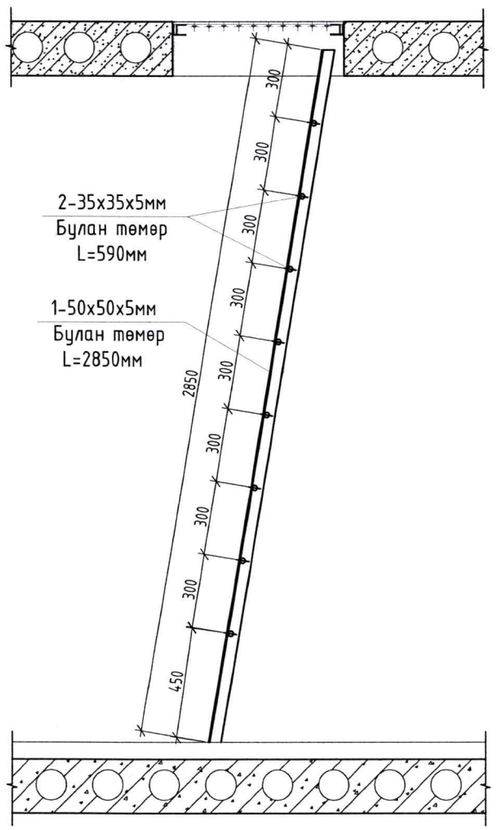

Сараалжин төмөр таг М1:25

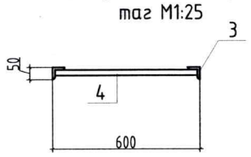

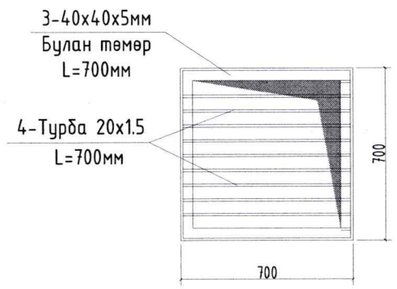

Материалын түүвэр

Поз	Тэмдэглэгээ	Нэр				Тоо	Хүнд/кг/ Нэгж	Нийт
Дээвэрт гарах төмөр шат						1	35.17	35.17
1	ГОСТ 8509-93	∟	50х50х5	L=	2850	2	10.74	21.48
2	ГОСТ 8509-93	∟	35х35х5	L=	590	9	1.52	13.69
Сараалжин таг						1	13.12	13.12
3	ГОСТ 8509-93	∟	40х40х5	L=	700	4	2.08	8.33
4	ГОСТ 10704-91	ϕ	20х1.5	L=	700	10	0.48	4.79

"ОНЧ ТЭНХЛЭГ"ХХК
Барилгын эрдэг, тасал
УБ хот. СБД 11 хороо "PRO ONE" оффис 1307 тоот. Утас: 99007155, 99174540

Сүхбаатар аймаг, Баруун-Урт сум, 1-р баг
2-р цэцэрлэгийн дээвэр засвар

Дээвэрт гарах люкний хэсэгчилсэн байгуулалт				Ye шат:А.3
Архитектор	Г.Золбаяр	Е.Г. Шифр: ОТ-11/2025	Масштаб: М1:25	Огноо: 2025
Гүйцэтгэсэн	Г.Золбаяр	Т.Г. Шифр:	Зургийн дугаар: БА-07	Хуудас: 7
Шалгасан	Ц.Чойдаясах			

Пүрэвээгийн ОЧБАЯСАХ ЗӨВЛӨГӨӨТ ЭРГЭЛЗЭГЧ АРХИТЕКТОР 2022-2025

А3